ROMÂNIA

OFICIUL DE STAT
PENTRU
INVENȚII ŞI MĂRCI

BULETINUL OFICIAL DE PROPRIETATE INDUSTRIALĂ

Secțiunea
BREVETE DE INVENȚIE

Nr. 5/2018

ROMÂNIA

OFICIUL DE STAT PENTRU INVENȚII ŞI MĂRCI

BULETIN OFICIAL DE PROPRIETATE INDUSTRIALĂ

Secțiunea BREVETE DE INVENȚIE

- Anexa nr. 1 - CERERI ŞI CERTIFICATE SUPLIMENTARE DE PROTECȚIE

- Anexa nr. 2 - MODELE DE UTILITATE

Nr. 5/2018

Publicat la 30 Mai 2018

BULETIN OFICIAL DE PROPRIETATE INDUSTRIALĂ

Nr. 5
30 mai 2018

Direcția-Redacția-Administrația

OFICIUL DE STAT PENTRU INVENȚII ŞI MĂRCI

Str. Ion Ghica, nr. 5, sector 3
telefon: + 4021.306.08.00
fax: + 4021.312.38.19
e-mail: office@osim.ro
e-mail: editura@osim.ro
http://www.osim.ro

BUCUREŞTI-ROMÂNIA

ISSN 2065 - 2100

CUPRINS

Prezentare BOPI 7

Coduri normalizate OMPI, utilizate în BOPI 8

1. CERERI DE BREVET DE INVENȚIE
1.1. Cereri de brevet de invenție publicate, ordonate după indicii Clasificării Internaționale a Brevetelor (C.I.B.) 11
1.2. Cereri de brevet de invenție publicate, aranjate în ordine crescătoare, după numărul de cerere de brevet 75
1.3. Cereri de brevet de invenție publicate, aranjate în ordine alfabetică, după numele/denumirea solicitantului 88
1.4. Cereri de brevet de invenție
• pentru care s-a luat o hotărâre de respingere sau
• pentru care s-a luat act de retragere, sau
• declarate ca fiind considerate retrase 105
1.5. Cereri de brevet de invenție pentru care au fost înscrise în Registrul Național modificări în situația juridică 109
1.6. Corecturi ale erorilor materiale conținute în cererile de brevet de invenție publicate 113

2. BREVETE DE INVENȚIE
2.1. Brevete de invenție acordate şi eliberate conform Legii nr. 64/1991, republicată în 19.08.2014, ordonate după indicii C.I.B. 117
2.2. Brevete de invenție acordate şi eliberate conform Legii nr. 64/1991, republicată în 19.08.2014, aranjate în ordine crescătoare, după numărul de brevet 129
2.3. Brevete de invenție acordate şi eliberate conform Legii nr. 64/1991, republicată în 19.08.2014, aranjate în ordine alfabetică, după numele/denumirea titularului 132
2.4. Brevete de invenție pentru care au fost înscrise în Registrul Național modificări în situația juridică 137
2.5. Corecturi ale erorilor materiale conținute în brevetele de invenție publicate 171

3. DIVERSE
3.1. Lista agenților specializate, a consilierilor în proprietate industrială şi a mandatarilor autorizați în proprietate industrială 177
3.2. Centre regionale pentru promovarea proprietății industriale în România 227

ANEXA NR. 1
CERERI DE CERTIFICATE SUPLIMENTARE DE PROTECȚIE 231
I. CERERI DE CERTIFICAT SUPLIMENTAR DE PROTECȚIE
1. Cereri de certificat suplimentar de protecție pentru care a fost luată o hotărâre de respingere 235
2. Cereri de certificat suplimentar de protecție pentru care s-a luat act de retragere a cererii 239
3. Modificări în situația juridică a cererilor de certificat suplimentar de protecție 243
II. CERTIFICATE SUPLIMENTARE DE PROTECȚIE
1. Certificate suplimentare de protecție acordate şi eliberate conform art. 10, alin. 1, din Regulamente, aranjate după
clasificarea internațională 247
denumirea titularului 249
în ordinea crescătoare a numărului de cerere 249

ANEXA NR. 2
MODELE DE UTILITATE 251
I. MODELE DE UTILITATE ÎNREGISTRATE
1. Modele de utilitate înregistrate, aranjate după clasificarea internațională . . . 255
2. Modele de utilitate înregistrate, aranjate în ordinea crescătoare a numărului de model de utilitate înregistrat 259
3. Modele de utilitate înregistrate, aranjate în ordine alfabetică, după denumirea titularului 259
4. Cereri de model de utilitate declarate ca fiind considerate retrase 263
5. Modele de utilitate înregistrate reînnoite 267

SOMMAIRE

Présentation du BOPI 7
Codes normalisés de l'OMPI utilisés dans BOPI 8
1. DEMANDES DE BREVET D'INVENTION
1.1. Demandes de brevet publiées, ordonnées selon la Classification Internationale des Brevets (CIB) 11
1.2. Demandes de brevet publiées, ordonnées selon le numéro de la demande 75
1.3. Demandes de brevet publiées, ordonnées alphabétiquement selon le nom du demandeur 88
1.4. Demandes de brevet d'invention
• pour lesquelles on a pris une décision de rejet, ou
• pour lesquelles on a pri acte de retrail, ou
• réputées retirées 105
1.5. Demandes de brevet d'invention pour lesquelles on a enregistré des modifications dans le statut juridique 109
1.6. Correction des erreurs matérielles contenues dans les demandes de brevet publiées 113
2. BREVETS D'INVENTION
2.1. Brevets d'invention accordés et délivrés en vertu de la Loi no.64/1991, républiée le 19.08.2014, ordonnées selon la CIB 117
2.2. Brevets d'invention accordés et délivrés en vertu de la Loi no.64/1991, républiée le 19.08.2014, ordonnées selon le numéro de brevet 129
2.3. Brevets d'invention accordés et délivrés en vertu de la Loi no.64/1991, républiée le 19.08.2014, ordonnées alphabétiquement selon le nom du titulaire 132
2.4. Brevets d'invention pour lesquells on a enregistré dans le Registre national des modifications du statut juridique 137
2.5. Correction des erreurs materielles contenues dans les brevets d'invention publiés 171
3. MISCELLANÉES
3.1. Liste des agences specialisées, conseillers en propriété industrielle et des mandataires agréés . . 177
3.2. Centres régionaux pour la promotion de la propriété industrielle en Roumaine 227

ANNEXE NO. 1
DEMANDES ET CERTIFICATS COMPLÉMENTAIRE DE PROTECTION 231
I. DEMANDE DE CERTIFICAT COMPLÉMENTAIRE DE PROTECTION
1. Demandes de certificat complémentaire de protection pour lequelles on a pris une décision de rejet de la demande 235
2. Supplementary protection certificate applications in respect of which note of withdrawal has been taken 239
3. Modifications dans le statut juridique des demandes de certificat complémentaire de protection 243
II. CERTIFICATS COMPLÉMENTAIRES DE PROTECTION
1. Certificats complémentaires de protection accordés et délivrés en vertu de l'art.10, paragraphe 1 des Règlements, ordonés selon la classification internationale 247
selon le nom du demandeue 249
selon le numéro de la demande 249

ANNEXE NO. 2
MODÈLES D'UTILITÉ 251
I. MODÈLES D'UTILITÉ ENREGISTRÉS
1. Modèle d'utilité enregistrés et délivrés 255
2. Modéles d'utilité enregistrés ordonnés selon le numero de modèle d'utilité enregistré 259
3. Modèles d'utilité enregistrès ordonnès alphabètiquement delon le nom du titulaire 259
4. Demandes modèles d'utilité réputées retirées 263
5. Renouvellements des modèles d'utilité enregistrés . . . 267

CONTENTS

Introducing BOPI 7
WIPO normalised codes used in BOPI 8
1. PATENT APPLICATIONS
1.1. Published patent applications arranged according to the International Patent Classification (IPC) 11
1.2. Published patent applications arranged in the ascending order of the patent application number 75
1.3. Published patent applications arranged in the alphabetical order of the applicant's name 88
1.4. Patent applications
• in respect of which a decision of refusal has been taken, or
• in respect of which note withdrawal has been taken
• which have been declared as deemed to be withdrawn . . 105
1.5. Patent applications in respect of which changes in the legal status have been entered in the National Register 109
1.6. Correction of material errors contained in the published patent applications 113
2. PATENTS
2.1. Patents granted and issued in compliance with the Patent Law 64/1991, as republished on 19.08.2014, arranged according to the IPC 117
2.2. Patents granted and issued in compliance with the Patent Law 64/1991, as republished on 19.08.2014, arranged in the ascending order of the patent number 129
2.3. Patents granted and issued in compliance with the Patent Law 64/1991, as republished on 19.08.2014, arranged in the alphabetical order of the owner's names 132
2.4. Patents in respect of which changes in the legal status have been entered in the National Register 137
2.5. Correction of material errors contained in the published patents 171
3. MISCELLANEOUS
3.1. List of industrial property specialized agencies, attorneys and authorized representatives 177
3.2. Regional centres for the promotion of industrial property in Romania 227

ANNEXE NO. 1
SUPPLEMENTARY PROTECTION APPLICATIONS AND CERTIFICATES 231
I. SUPPLEMENTARY PROTECTION CERTIFICATE APPLICATIONS
1. Supplementary protection certificate applications in respect of which a decision of rejection has been taken 235
2.Demandes de certificat complémentaire de protection pour lesquelles on a pris acte de retrait 239
3. Changes in the legal status of supplementary protection certificate applications 243
II. SUPPLEMENTARY PROTECTION CERTIFICATES
1. Supplementary protection certificates granted and issued in compliance with Art.10, paragraph 2 of the Regulations, arranged according to the international classification 247
the alphabetical order of the applicant's name 249
in the ascending order of the application number 249

ANNEXE NO. 2
UTILITY MODELS 251
I. REGISTERED UTILITY MODELS
1. Registered and issued utility models 255
2. Registered utility models arranged in the ascending order of the registered utility model number 259
3. Registered utility models arranged in the alphabetical order of the owner's name 259
4. Registered utility models to invalidate daccording . . . 263
5. Renewals of registered utility models 267

În Buletinul Oficial de Proprietate Industrială, rezumatele brevetelor acordate se publică în ordinea claselor.

Prima literă din clasă este simbolul unei secţiuni a clasificării internaţionale a cererilor de brevet. Semnificaţia acestor simboluri este cea conferită de clasificarea internaţională, astfel:

A - Necesităţi curente ale vieţii
B - Tehnici industriale diverse. Transport
C - Chimie şi metalurgie
D - Textile şi hârtie
E - Construcţii fixe
F - Mecanică. Iluminat. Încălzire. Armament. Exploziv
G - Fizică
H - Electricitate

CONDIŢII DE VÂNZARE A
BULETINULUI OFICIAL DE PROPRIETATE INDUSTRIALĂ

Buletinul Oficial de Proprietate Industrială se poate obţine de la **Oficiul de Stat pentru Invenţii şi Mărci**, str. Ion Ghica, nr. 5, sector 3, Bucureşti.

- Relaţii despre condiţiile anuale de abonare le puteţi obţine de la O.S.I.M., telefon +4021.306.08.00, +4021.306.08.01 până la +4021.306.08.29, interior 429 sau 275.
- Preţul unui abonament la publicaţia BOPI - Brevete de invenţie - suport hârtie - este de 540 lei (cu difuzare prin poştă) şi de 460 lei cu ridicare de la sediul OSIM.
- Preţul unui abonament la publicaţia BOPI - Brevete de invenţie - suport electronic - este de 360 lei (cu difuzare prin poştă) şi de 290 lei cu ridicare de la sediul OSIM (la solicitare, poate fi transmis prin FTP, la preţul de 195 lei).
- În cazul în care vor interveni modificări ale preţurilor, acestea vor fi anunţate.

- Începând cu data de 1 august 2017, contul OSIM este:
- IBAN RO05 TREZ 7032 0F33 5000 XXXX, deschis la Trezoreria Sector 3, str. Cireşului, nr. 6, sector 3, Bucureşti
- cod fiscal - 4266081

- Începând cu data de 1 ianuarie 2006, conturile IBAN OSIM de la Banca Comercială Română, Sucursala Sala Palatului, sunt:

	CONT IBAN NOU	CONT IBAN VECHI
- cont LEI	IBAN RO49RNCB0080005630320001	IBAN RO56RNCB5025000007740001
- cont USD	IBAN RO22RNCB0080005630320002	IBAN RO29RNCB5025000007740002
- cont EUR	IBAN RO38RNCB0080005630320005	IBAN RO61RNCB5025000007740008
- cont CHF	IBAN RO65RNCB0080005630320004	IBAN RO45RNCB5025000007740005

Programul de lucru cu publicul al Registraturii O.S.I.M. este următorul:

luni - joi:	8,00 - 16,30
vineri:	8,00 - 14,00

Extras din codurile normalizate ale Organizației Mondiale a Proprietății Intelectuale - OMPI - (norma ST3) referitoare la organizațiile internaționale și țările care eliberează sau înregistrează titluri de proprietate industrială și care se regăsesc frecvent în Buletinul Oficial de Proprietate Industrială (lista este actualizată de OMPI, în noiembrie 2016).

AD - Andorra
AE - Emiratele Arabe Unite
AF - Afganistan
AG - Antigua și Barbuda
AI - Anguilla
AL - Albania
AM - Armenia
AO - Angola
AP - Organizația Regională Africană de Proprietate Intelectuală (ARIPO)[1]
AR - Argentina
AT - Austria
AU - Australia
AW - Aruba
AZ - Azerbaidjan

BA - Bosnia-Herzegovina
BB - Barbados
BD - Bangladesh
BE - Belgia
BF - Burkina Faso
BG - Bulgaria
BH - Bahrain
BI - Burundi
BJ - Benin
BM - Insulele Bermude
BN - Brunei Darussalam
BO - Bolivia
BQ - Bonaire, Sf. Eustache și Saba
BR - Brazilia
BS - Bahamas
BT - Bhutan
BV - Insula Bouvet
BW - Botswana
BX - Oficiul Benelux pentru Proprietate Intelectuală (BOIP)[2]
BY - Belarus
BZ - Belize

CA - Canada
CD - Republica Democrată Congo
CF - Republica Central-Africană
CG - Congo
CH - Elveția
CI - Coasta de Fildeș
CK - Insulele Cook
CL - Chile
CM - Camerun
CN - China
CO - Columbia
CR - Costa Rica
CU - Cuba
CV - Republica Capului Verde
CY - Cipru
CW - Curaáçao
CZ - Cehia

DE - Germania[3]
DJ - Djibouti
DK - Danemarca
DM - Dominica
DO - Republica Dominicană
DZ - Algeria

EA - Organizația Euroasiatică a Brevetului (EAPO)[1]
EC - Ecuador
EE - Estonia
EG - Egipt
EH - Sahara Occidentală[5]
EM - Oficiul Uniunii Europene pentru Proprietate Intelectuală (EUIPO)
EP - Oficiul European de Brevete (OEB)[1]
ER - Eritreea
ES - Spania
ET - Etiopia

FI - Finlanda
FJ - Fiji
FK - Insulele Falkland (Malvine)
FO - Insulele Feroe
FR - Franța

GA - Gabon
GB - Marea Britanie
GC - Oficiul de Brevete al Consiliului de Cooperare pentru Statele Arabe din Golf (GCC)
GD - Grenada
GE - Georgia
GG - Guernsey
GH - Ghana
GI - Gibraltar
GL - Groenlanda
GM - Gambia
GN - Guineea
GQ - Guineea Ecuatorială
GR - Grecia
GS - Georgia de Sud și Insulele Sandwich
GT - Guatemala
GW - Guineea-Bissau
GY - Guyana

HK - Hong Kong
HN - Honduras
HR - Croația
HT - Haiti
HU - Ungaria

IB - Biroul Internațional al Organizației Mondiale de Proprietate Intelectuală (OMPI)[4]
ID - Indonezia
IE - Irlanda
IL - Israel
IM - Insula Man
IN - India
IQ - Irak
IR - Iran (Republica Islamică)
IS - Islanda
IT - Italia

JE - Jersey
JM - Jamaica
JO - Iordania
JP - Japonia

KE - Kenya
KG - Kârgâzstan
KH - Cambodgia
KI - Kiribati
KM - Insulele Comore
KN - Sfântul Kitts și Nevis
KP - Republica Populară Democrată Coreeană
KR - Republica Coreea
KW - Kuweit
KY - Insulele Cayman
KZ - Kazahstan

LA - Laos (Republica Populară Democrată)
LB - Liban
LC - Sfânta Lucia
LI - Liechtenstein
LK - Sri Lanka
LR - Liberia
LS - Lesotho
LT - Lituania
LU - Luxemburg
LV - Letonia
LY - Jamahiria Arabă Libiană

MA - Maroc
MC - Monaco
MD - Republica Moldova
ME - Muntenegru
MG - Madagascar
MK - Macedonia
ML - Mali
MM - Myanmar
MN - Mongolia
MO - Macao
MP - Insulele Mariana de Nord
MR - Mauritania
MS - Montserrat
MT - Malta
MU - Mauritius
MV - Maldive
MW - Malawi
MX - Mexic
MY - Malaezia
MZ - Mozambic

NA - Namibia
NE - Niger
NG - Nigeria
NI - Nicaragua
NL - Olanda
NO - Norvegia
NP - Nepal
NR - Nauru
NZ - Noua Zeelandă

OA - Organizația Africană de Proprietate Intelectuală (OAPI)[1]
OM - Oman

PA - Panama
PE - Peru
PG - Papua Noua Guinee
PH - Filipine
PK - Pakistan
PL - Polonia
PT - Portugalia
PW - Palau
PY - Paraguay

QA - Qatar
QZ - Oficiul European pentru Comunitatea Soiurilor de plante (CPVO)

RO - România
RS - Serbia
RU - Rusia
RW - Rwanda

SA - Arabia Saudită
SB - Insulele Solomon
SC - Insulele Seychelles
SD - Sudan
SE - Suedia
SG - Singapore
SH - Sfânta Elena
SI - Slovenia
SK - Slovacia
SL - Sierra Leone
SM - San Marino
SN - Senegal
SO - Somalia
SR - Surinam
SS - Sudanul de Sud
ST - São Tomé și Príncipe
SV - Salvador
SX -Sint Maarten (regiunea oladeză)
SY - Siria
SZ - Swaziland

TC - Insulele Turks și Caicos
TD - Ciad
TG - Togo
TH - Thailanda
TJ - Tadjikistan
TL - Timorul de Est
TM - Turkmenistan
TN - Tunisia
TO - Tonga
TR - Turcia
TT - Trinidad și Tobago
TV - Tuvalu
TW - Taiwan, Provincie Chineză
TZ - Tanzania

UA - Ucraina
UG - Uganda
US - Statele Unite ale Americii
UY - Uruguay
UZ - Uzbekistan

VA - Vatican
VC - Sfântul Vincent și Grenadinele
VE - Venezuela
VG - Insulele Virgine Britanice
VN - Vietnam
VU - Vanuatu

WO - Organizația Mondială de Proprietate Intelectuală (OMPI) (Biroul Internațional)[4]
WS - Samoa

XN - Institutul Nordic pentru Brevete (NPI)[1]
XV - Institutul de Brevete Visegrad (VPI)[1]

YE - Yemen

ZA - Africa de Sud
ZM - Zambia
ZW - Zimbabwe

---

1. Organizații interguvernamentale (oficii regionale de brevete) ce acționează în folosul anumitor State Contractante, în cadrul PCT (Tratatul de Cooperare în domeniul brevetelor). În cazul Oficiului European de Brevete, este organ operațional al Organizației Europene de Brevete.
2. Oficiul Benelux pentru Proprietate Intelectuală (BOIP) (înainte, Oficiul pentru Mărci înregistrate și Modele industriale) a înlocuit oficiile naționale din Belgia, Luxemburg și Olanda, în ceea ce privește orice activitate care are legătură cu mărcile, desenele și modelele.
3. În bazele de date electronice ale Registrului Internațional de Mărci, Biroul Internațional al OMPI folosește următoarele coduri adiționale, diferite de codurile active ale Standardului ST.3: "DD" pentru a desemna Germania fără teritoriul care, înainte de 3 octombrie 1990, a constituit Republica Federală Germania; "DT" pentru a desemna Germania fără teritoriul care, înainte de 3 octombrie 1990, a constituit Republica Democrată Germania.
4. Codul "WO" este utilizat în legătură cu publicarea internațională sub PCT (Tratatul de Cooperare în domeniul brevetelor) (PCT), a cererilor internaționale, înregistrate la orice Oficiu receptor, membru PCT dar, în aceeași măsură, și în legătură cu publicarea depozitelor modelelor, în cadrul Acordului de la Haga privind Depozitul Internațional al Modelelor. În această privință, referirea se face la codul INID (33) acordat în Standardele WIPO ST.9 și ST.80. Codul "WO" este, de asemenea, potrivit pentru a fi folosit în ceea ce privește înregistrarea internațională a mărcilor, în cadrul Acordului de la Madrid și al Protocolului de la Madrid privind Înregistrarea internațională a Mărcilor. Codul "IB" este folosit în ceea ce privește primirea cererilor internaționale, în cadrul PCT, înregistrate de Biroul Internațional al OMPI, având și rolul de Oficiu receptor, membru PCT.
5. Nume provizoriu.

Norme privind codurile standard pentru identificarea diferitelor tipuri de documente de brevet

I. Coduri din Grupa 1/ST.16

A0 - Cerere de brevet de invenție publicată înainte de termenul legal de 18 luni de la data de depozit sau data priorității recunoscute sau înainte de împlinirea termenului de 6 luni de la data deschiderii fazei naționale (art. 23, alin. 3*).
A1 - Cerere de brevet de invenție publicată în termenul legal, împreună cu raportul de documentare.
A2 - Cerere de brevet de invenție publicată în termenul legal, fără raportul de documentare.
A3 - Raport de documentare al unei cereri de brevet de invenție publicat ulterior publicării cererii.
A4 - Cerere de brevet de invenție publicată în termen de 3 luni de la data declasificării informațiilor cuprinse în aceasta (art. 23, alin. 5*).
A8 - Cerere de brevet de invenție cu corecturi în pagina de capăt (bibliografică) a documentului.
A9 - Cerere de brevet de invenție cu corecturi în descriere, revendicări şi/sau desene.

B1 - Brevet de invenție
B2 - Brevet de invenție menținut în formă modificată în urma procedurii de revocare (art. 52*).
B8 - Brevet de invenție cu corecturi în pagina de capăt (bibliografică) a documentului.
B9 - Brevet de invenție cu corecturi în descriere, revendicări şi/sau desene, la care s-a efectuat retipărirea parțială sau completă a documentului.

C3 - Brevet de invenție eliberat după procedura de anulare în parte, în baza hotărârii TB (art. 54, alin. 2*).
C4 - Brevet de invenție eliberat după procedura de anulare ca urmare a unei acțiuni în justiție, referitoare la dreptul la brevet (art. 66, alin. 2*).
C8 - Brevet de invenție eliberat după procedura de anulare, cu corecturi în pagina de capăt (bibliografică) a documentului.
C9 - Brevet de invenție eliberat după procedura de anulare, cu corecturi în descriere, revendicări şi/sau desene, la care s-a efectuat retipărirea parțială sau completă a documentului.

II. Coduri din Grupa 3 /ST. 16

T - Certificat de protecție tranzitorie (art. 5(1)**).
T1 - Traducerea revendicărilor cererii de brevet european (art. 5(2)***).
T2 - Traducerea fasciculului brevetului european (art. 6(2)***).
T3 - Traducerea fasciculului brevetului european menținut în formă modificată în urma unei proceduri de opoziție (art. 6(3) ***).

T8 - Pagina de capăt retipărită a unei cereri de brevet european publicată sau a unui brevet de european publicat, ca urmare a unor corecturi ale acesteia.
T9 - Traducere cu corecturi a unui document de brevet european publicat.

---

* *LEGEA nr. 64/1991, privind brevetele de invenție, republicată în Monitorul Oficial al României, Partea I, nr. 613, din 19 august 2014*

** *LEGEA nr. 93/1998, privind protecția tranzitorie a brevetelor de invenție, publicată în Monitorul Oficial al României, nr. 186, din 20 mai 1998.*

*** *LEGEA nr. 611/2002, privind aderarea României la Convenția privind eliberarea brevetelor europene, adoptată la München, la 5 octombrie 1973, precum şi la Actul de revizuire a acesteia, adoptat la München, la 29 noiembrie 2000 (publicată în Monitorul Oficial al României, nr. 844/22.XI.2002).*

III. Coduri din Grupa 6/ST. 16

I1 - Cerere de Certificat suplimentar de protecție, pentru medicamente şi pentru produse de protecție a plantelor.

I2 - Certificat suplimentar de protecție, pentru medicamente şi pentru produse de protecție a plantelor.

IV. Coduri din Grupa 2/ST. 16

U1 - Model de utilitate înregistrat, publicat împreună cu raportul de documentare.

U2 - Model de utilitate înregistrat, publicat fără raportul de documentare.

U3 - Raport de documentare publicat ulterior modelului de utilitate.

U8 - Model de utilitate înregistrat, cu corecturi în pagina de capăt (bibliografică) a documentului.

Y - Raport de documentare efectuat la cererea terților, pentru revendicările modificate ale modelului de utilitate.

Z - Model de utilitate menținut, cu revendicări modificate în urma unei proceduri de anulare.

CERERI DE BREVET DE INVENȚIE PUBLICATE, ORDONATE DUPĂ INDICII CLASIFICĂRII INTERNAȚIONALE A BREVETELOR (C.I.B.)

Semnificația codurilor INID folosite în prezenta secțiune (norma ST 9 a Organizației Mondiale a Proprietății Intelectuale - OMPI), în ordinea apariției acestora:

(11) numărul de publicare;
(21) numărul de cerere de brevet de invenție;
(41) data publicării cererii de brevet;
(22) data depozitului;

(62) divizată din cererea de brevet nr.; data;
(66) prioritate internă;

(30) prioritate;
(86) numărul şi data depozitului cererii internaționale;
(87) numărul şi data publicării cererii internaționale;

(71) solicitant;
(72) inventator;
(74) mandatarul autorizat;

(51) clasa, conform clasificării internaționale;
(54) titlul invenției;
(57) rezumatul invenției.

Cu începere de la data publicării cererii de brevet, cererea asigură, în mod provizoriu, solicitantului, protecția conferită potrivit dispozițiilor art. 32[*], cu excepția cazurilor în care cererea de brevet de invenție a fost respinsă, retrasă sau considerată ca fiind retrasă. Întinderea protecției conferite de cererea de brevet de invenție este determinată de revendicările conținute în cererea publicată, în conformitate cu art. 23, alin. (1)-(3)[*].

Descrierea, revendicările şi, dacă este cazul, desenele cererilor de brevet de invenție publicate în acest număr sunt puse la dispoziția publicului începând cu data de 30.05.2018 , şi pot fi consultate la sala de lectură a O.S.I.M. sau se pot comanda copii ale acestora, contra cost.

Rezumatul serveşte în mod exclusiv informării tehnice; acesta nu poate fi luat în considerare pentru alte scopuri, în special pentru determinarea întinderii protecției solicitate, şi nici pentru aplicarea prevederilor art. 10, alin. (3)[*].

Rezumatul invenției din cererea de brevet publicată serveşte atât ca mijloc de selecție a informațiilor tehnice pentru specialişti, cât şi la luarea deciziei privind necesitatea consultării descrierii invenției şi desenelor publicate *in extenso*.[**]

---

[*] *LEGEA nr. 64/1991, privind brevetele de invenție, republicată în Monitorul Oficial al României, Partea I, nr. 613, din 19 August 2014*

[**] *H.G. nr. 547, din 21.05.2008, pentru aprobarea Regulamentului de aplicare a Legii nr. 64/1991, privind brevetele de invenție.*

(11) 132509 A2 *(51)* ***A01F 25/08*** (2006.01) *(21)* a 2016 00887 *(22)* 23/11/2016 *(41)* 30/05/2018//5/2018 *(71) INSTITUTUL NAȚIONAL DE CERCETARE-DEZVOLTARE PENTRU MAŞINI ŞI INSTALAȚII DESTINATE AGRICULTURII ŞI INDUSTRIEI ALIMENTARE, - INMA, BD.ION IONESCU DE LA BRAD NR.6, SECTOR 1, BUCUREŞTI, B, RO (72) PĂUN ANIŞOARA, STR.PROMETEU 12, BL.12E, SC.4, AP.49, SECTOR 1, BUCUREŞTI, B, RO; IONIȚĂ GHIȚĂ, STR. FABRICII NR. 2B-A, BL. 15D, SC. 1, ET. 5, AP. 29, SECTOR 6, BUCUREŞTI, B, RO; GANEA-CHRISTU IOAN, STR. CĂPÂLNA NR. 1, BL. 14D, SC. 1, AP. 6, SECTOR 1, BUCUREŞTI, B, RO; MARIN EUGEN, BD. ION IONESCU DE LA BRAD NR. 6, AP. 62, SECTOR 1, BUCUREŞTI, B, RO (54)* **TEHNOLOGIE PENTRU CONDIȚIONAT SEMINȚE**

(57) Invenția se referă la o tehnologie destinată condiționării semințelor în vederea perfecționării procesului de producere de sămânță ecologică, la cereale, leguminoase pentru boabe, oleaginoase, plante tehnice şi furajere, plante aromatice şi medicinale. Tehnologia conform invenției constă în introducerea produsului printr-un tub (**1**) de alimentare într-un modul (**2**) de precurățare semințe, ce este uniformizat cu ajutorul unui valț (**3**) de alimentare şi al unei clapete (**4**) de reglare, ajungând la un tambur (**5**)

colectate într-un sac (**11**) de semințe întregi, iar restul vor rămâne ca refuz şi vor trece de o a treia sită (**12**) unde se face calibrarea finală şi colectarea într-un sac (**13**) de colectare a semințelor calibrate, iar refuzul va fi evacuat prin pâlnia de evacuare, şi colectat într-un sac (**14**).

Revendicări: 1
Figuri: 1

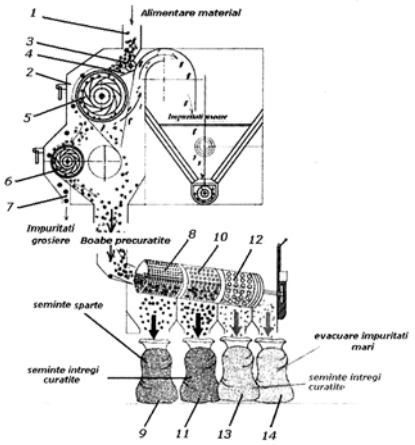

principal cu site, unde ale loc separarea ca refuzuri a corpurilor străine grosiere, ce vor fi conduse spre un al doilea tambur (**6**) cu site, la care se face recuperarea boabelor de produs rămase în refuzul primului tambur (**5**), impuritățile grosiere fiind eliminate în exteriorul utilajului, printr-o pâlnie (**7**) de evacuare, iar produsul precurățat, de la ambele tambure, este supus unei aspirații intensive cu un ventilator încorporat în utilaj, nepoziționat, şi dirijat printr-un ştuț lateral spre o instalație de purificare exterioară utilajului, aparținând beneficiarului, sau se poate expulza direct în atmosferă, dacă permit condițiile de ecologie, boabele precurățate de corpurile străine grosiere şi impuritățile uşoare ajungând într-o sită (**8**) unde are loc separarea pe mai multe fracții; semințele şi spărturile cu dimensiunea mai mică decât orificiile primei site vor trece prin acestea şi vor fi colectate într-un sac (**9**) de semințe sparte, iar cele ce vor rămâne ca refuz vor trece pe cea de-a doua sită (**10**); dacă sita cilindrică este echipată cu site cilindrice cu orificii de dimensiuni diferite, o parte din acestea vor trece prin orificiile celei de-a doua site şi vor fi

(11) 132510 A2 *(51)* ***A01G 25/02*** (2006.01) *(21)* a 2016 00782 *(22)* 02/11/2016 *(41)* 30/05/2018//5/2018 *(71) ILIES IOAN, STR. UNIRII NR. 3, AP. 44, CLUJ-NAPOCA, CJ, RO (72) ILIES IOAN, STR. UNIRII NR. 3, AP. 44, CLUJ-NAPOCA, CJ, RO (54)* **METODĂ DE UDARE A PLANTELOR DE JOASĂ ŞI FOARTE JOASĂ PRESIUNE, CU REGLAREA DEBITULUI DE UDARE**

Această publicație include şi modificările descrierii, revendicărilor şi desenelor, depuse conform art. 35, alin. (20), din HG nr. 547/2008.

(57) Invenția se referă la o metodă de irigare a plantelor cu presiune scăzută şi foarte scăzută, având posibilitatea reglării debitului de lichid, prin coborârea suprafeței libere a lichidului dintr-un rezervor închis, în domeniul: jet continuu puternic sau slab, picătură cu picătură şi oprit, pe întreaga durată a funcționării, debitul şi presiunea de lucru menținându-se constante. Metoda de irigare conform invenției utilizează o instalație constituită dintr-un rezervor (**1**) de apă închis etanş, prevăzut la interior cu un tub (**2**) vertical şi cu un ştuț (**3**) conectat la sursa de apă, şi partea de filtrare şi fertilizare, un ştuț (**4**) de evacuare prevăzut cu robinetul (**5**) prin care

(11) 132510 A2

lichidul trece spre instalaţia (**7**) de udare, formată din tuburi PVC, coturi, teuri, dopuri şi picurătoare, şi un sistem de fixare a debitului, reglarea debitului de udare fiind efectuată prin coborârea sau ridicarea capătului inferior al tubului (**2**) interior în rezervor (**1**), coborând sau ridicând astfel şi suprafaţa (**A**) lichidului de udare, ceea ce conduce la descreşterea, respectiv, creşterea presiunii şi a debitului de udare până la valoarea dorită.

Revendicări iniţiale: 1
Revendicări amendate: 2
Figuri: 3

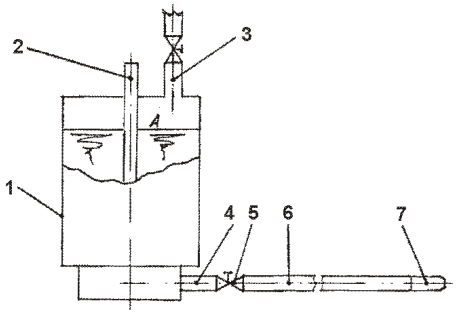

Fig. 2

---

(11) 132511 A2 *(51)* ***A01K 47/02*** (2006.01) *(21)* a 2016 00762 *(22)* 27/10/2016 *(41)* 30/05/2018//5/2018 *(71) CHIŢĂ IRINEL, NR. 592A, SAT PUCHENI, PUCHENI, DB, RO (72) CHIŢĂ IRINEL, NR. 592A, SAT PUCHENI, PUCHENI, DB, RO (74) CABINET N.D. GAVRIL S.R.L., STR.ŞTEFAN NEGULESCU NR.6A, SECTOR 1, BUCUREŞTI (54)* **STUP MULTIFUNCŢIONAL COMPACT**

(57) Invenţia se referă la un stup multifuncţional compact, utilizat în apicultură în sistem staţionar sau pastoral, având ca scop creşterea şi dezvoltarea mai multor familii de albine într-un corp de stup comun cu mai multe albine culegătoare, creşterea de roiuri şi mătci tinere în tot sezonul apicol, cât şi obţinerea de produse apicole cu intervenţii minime din partea apicultorului. Stupul conform invenţiei este compus din două corpuri (**A** şi **B**) de forme diferite, fixate rigid pe un fund (**E**) comun, are trei capace (**D**) interioare identice, şi un capac (**F**) exterior unde corpul (**A**) este o prismă patrulateră regulată, cu baza pătrată, cu un perete (**a**) comun cu al doilea corp (**B**) ce are forma unui paralelipiped dreptunghic, în care se pot aşeza rame (**3**) în diverse combinaţii, fundul (**E**) acoperind cele două corpuri (**A** şi **B**) care au o

(11) 132511 A2

platformă (**k**) triunghiulară între ele, care serveşte ca scândură de zbor pentru urdinişurile (**i2**, **i3**, **i4** şi **i5**) stupului, şi ca suport pentru nişte separatoare (**4**) de urdinişuri.

Revendicări: 8
Figuri: 5

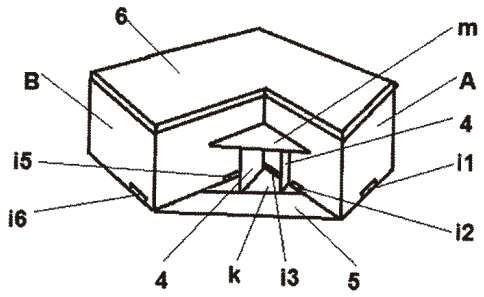

Fig. 1

---

(11) 132512 A2 *(51)* ***A01K 67/02*** (2006.01) *(21)* a 2016 00805 *(22)* 08/11/2016 *(41)* 30/05/2018//5/2018 *(71) INSTITUTUL DE CERCETARE-DEZVOLTARE PENTRU PROTECŢIA PLANTELOR, BD. ION IONESCU DE LA BRAD NR. 8, SECTOR 1, BUCUREŞTI, B, RO (72) MANOLE TRAIAN, STR. TÎRGU NEAMŢ NR. 2A, BL. B31, SC. A, ET. 4, AP. 20, SECTOR 6, BUCUREŞTI, B, RO (54)* **DISPOZITIV SEMIAUTOMAT PENTRU COLECTAREA INSECTELOR CRESCUTE PE MEDII NATURALE ŞI ARTIFICIALE ÎN CONDIŢII DE LABORATOR**

Această publicaţie include şi modificările descrierii, revendicărilor şi desenelor, depuse conform art. 35, alin. (20), din HG nr. 547/2008.

(57) Invenţia se referă la un modul semiautomat de colectare şi creştere a insectelor dăunătoare, în depozitele de produse cerealiere şi alimentare, în vederea efectuării testelor necesare pentru stabilirea metodelor alternative de control al acestora, modulul permiţând transferul populaţiei de insecte de pe suportul nutritiv epuizat şi degradat, pe un suport nutritiv proaspăt. Modulul conform invenţiei este constituit dintr-un cadru dreptunghiular, format din bare (**1**) de aluminiu, ca cele folosite la tâmplăria ferestrelor termopan, prinse cu nişte şuruburi (**5**) de

(11) 132512 A2

prindere, care prezintă, deasupra şi pe feţele laterale, o plasă (**2**) fină, din fibră de carbon, fixată în jgheabul ramei de aluminiu cu şnur de cauciuc, plasa (**2**) delimitând o cuşcă în interiorul căreia se pot deplasa insectele folosite în creşteri; pe faţa inferioară a cadrului de aluminiu sunt prevăzute nişte orificii (**4**) filetate, în care se înfiletează partea de sus a vaselor (**6**) de creştere, care sunt realizate din sticlă de 1,5 mm grosime, şi conţin în interior mediul proaspăt corespunzător, vasele (**6**) de creştere putând fi în număr de 5...10 vase, în funcţie de necesităţi.

Revendicări iniţiale: 2
Revendicări amendate: 2
Figuri: 5

(11) 132512 A2

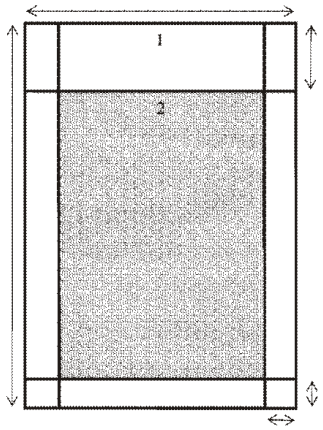

Fig. 3

(11) 132513 A2 *(51)* ***A01N 33/06*** (2006.01) *(21)* a 2016 00807 *(22)* 09/11/2016 *(41)* 30/05/2018//5/2018 *(71) TESO SPEC S.R.L., STR. MUNCII NR. 53, PARTER, FUNDULEA, CL, RO (72) GEORGESCU FLORENTINA, STR. INDEPENDENŢEI NR.5, BL.6, SC.A, AP.7, RÂMNICU-VÂLCEA, VL, RO; GEORGESCU EMILIAN, STR. INDEPENDENŢEI NR. 5, BL. 6, SC. A, AP. 7, RÂMNICU-VÂLCEA, VL, RO; OANCEA ANCA OLGUŢA, STR. PAŞCANI NR. 5, BL. D7, SC. E, AP. 45, SECTOR 6, BUCUREŞTI, B, RO; VLĂDULESCU LUCIAN-CONSTANTIN, STR. ELEFTERIE NR. 31, AP. 1, SECTOR 5, BUCUREŞTI, B, RO; VLĂDULESCU CONSTANTIN-MARIUS, STR. VORONEŢ NR. 3, BL. D4, SC. 1, ET. 1, AP. 5, SECTOR 3, BUCUREŞTI, B, RO; OPRIŢA IULIA ELENA, STR. VALEA IALOMIŢEI NR. 6, BL. C10, ET. 9, AP. 184, SECTOR 6, BUCUREŞTI, B, RO; TUDORA CĂTĂLINA, DRUMUL MURGULUI NR.4, BL.C 4, SC.5, ET.4, AP.59, SECTOR 3, BUCUREŞTI, B, RO; ISTRATE GEORGETA, STR. THEODOSIE RUDEANU NR. 3, BL. 1C, SC. 3, ET. 2, AP. 79, SECTOR 1, BUCUREŞTI, B, RO (54)* **COMPUŞI INDUCTORI DE OXID NITRIC ÎN ŢESUTURI VEGETALE, ŞI PROCEDEU DE UTILIZARE**

(57) Invenţia se referă la compuşi inductori de oxid nitric în ţesuturi vegetale, şi la un procedeu de utilizare a acestora în tratamentul unor plante de cultură. Compuşii conform invenţiei au o structură de izoxazol 3,5-disubstituit cu formula (I)

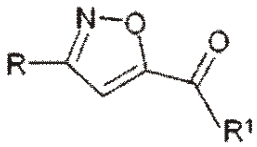

(I)

în care R este o grupare 3, 4-metilendioxifenil sau 2-tienil, iar R^1 este o grupare carbometoxi, carboetoxi, fenil sau fenil substituit cu grupări atrăgătoare de electroni. Procedeul conform invenţiei constă în tratamentul culturilor de varză, eventual, grâu, conopidă, tomate sau castraveţi, în doze de 2...7,5 g/ha, respectiv, concentraţii de 4...30 mg/l compuşi inductori de oxid nitric, aplicaţi în norme de 200...500 l suspensie conţinând adjuvanţi uzuali.

Revendicări: 3

(11) 132514 A2 *(51)* ***A01N 43/08*** (2006.01); ***C07D 307/02*** (2006.01); *(21)* a 2016 00892 *(22)* 23/11/2016 *(41)* 30/05/2018//5/2018 *(71) TESO SPEC S.R.L., STR. MUNCII NR. 53, PARTER, FUNDULEA, CL, RO (72) GEORGESCU FLORENTINA, STR. INDEPENDENȚEI NR.5, BL.6, SC.A, AP.7, RÂMNICU-VÂLCEA, VL, RO; GEORGESCU EMILIAN, STR. INDEPENDENȚEI NR. 5, BL. 6, SC. A, AP. 7, RÂMNICU-VÂLCEA, VL, RO; OANCEA FLORIN, STR.PAŞCANI NR.5, BL.D 7, SC.E, ET.2, AP.45, SECTOR 6, BUCUREŞTI, B, RO; VLĂDULESCU LUCIAN-CONSTANTIN, STR. ELEFTERIE NR. 31, AP. 1, SECTOR 5, BUCUREŞTI, B, RO; RĂUT IULIANA, ALEEA BARAJUL BISTRIȚA NR.12, BL.4, SC.1, ET.4, AP.54, SECTOR 3, BUCUREŞTI, B, RO; JECU MARIA-LUIZA, STR.PICTOR OCTAV BĂNCILĂ NR.8, SECTOR 6, BUCUREŞTI, B, RO (54)* **NOI COMPUŞI MIMETICI AI STRIGOLACTONELOR, ŞI PROCEDEU DE UTILIZARE A ACESTORA CA BIOSTIMULANȚI PENTRU PLANTE**

(57) Invenția se referă la compuşi sintetici mimetici ai strigolactonelor, şi la un procedeu de utilizare a acestora ca biostimulanți pentru plante de cultură cultivate în sistem conservativ. Compuşii conform invenției au structura de 2-(4-metil-5-oxo-2,5-dihidrofuran-2-iloxi)-1,4-naftochinonă şi 2-(4-metil-5-oxo-2, 5-dihidrofuran-2-iloxi)-benzo[de]izochinolin-1,3-dionă. Procedeul conform invenției constă în aplicarea, ca tratament al solului din zona rădăcinilor plantelor de porumb şi floarea-soarelui, unei doze de 2,5 g/ha, prin stropire cu suspensie apoasă, echivalentul a 400 l/ha, la 3 săptămâni de la semănarea culturilor, având efecte de creştere a eficienței de utilizare a azotului, a toleranței la stres biotic şi abiotic, şi a calității recoltei.

Revendicări: 3

(11) 132515 A2 *(51)* ***A01N 59/00*** (2006.01) *(21)* a 2016 00893 *(22)* 24/11/2016 *(41)* 30/05/2018//5/2018 *(71) INSTITUTUL NAȚIONAL DE CERCETARE-DEZVOLTARE PENTRU CHIMIE ŞI PETROCHIMIE - ICECHIM, SPLAIUL INDEPENDENȚEI NR.202, SECTOR 6, BUCUREŞTI, B, RO (72) OANCEA FLORIN, STR.PAŞCANI NR.5, BL.D 7, SC.E, ET.2, AP.45, SECTOR 6, BUCUREŞTI, B, RO; CONSTANTINESCU-ARUXANDREI DIANA, ŞOS. MIHAI BRAVU NR. 297, BL. 15A, SC. A, AP. 5, SECTOR 3, BUCUREŞTI, B, RO; RĂUT IULIANA, ALEEA BARAJUL BISTRIȚA NR.12, BL.4, ET.4, AP.54, SECTOR 3, BUCUREŞTI, B, RO; DONI MIHAELA, BD. CAMIL RESSU NR. 4, BL. 5, SC. C, AP. 115, SECTOR 3, BUCUREŞTI, B, RO; DIMA ŞTEFAN-OVIDIU, STR. ODOBEŞTI NR. 5B-5C, BL. M7-M7B, SC. B, ET. 6, AP. 72, SECTOR 3, BUCUREŞTI, B, RO; ARSENE MELANIA LILIANA, STR. COZIA NR. 8, BL. A7, SC. 4, AP. 49, SECTOR 3, BUCUREŞTI, B, RO; JECU MARIA-LUIZA, STR.PICTOR OCTAV BĂNCILĂ NR.8, SECTOR 6, BUCUREŞTI, B, RO (54)* **PROCEDEU DE SOLUBILIZARE A SILICIULUI DIN MATERIAL VEGETAL**

(57) Invenția se referă la un procedeu de obținere a unui bioprodus utilizat ca biostimulant pentru plante. Procedeul conform invenției constă în pretratamentul unui material vegetal bogat în siliciu, într-un solvent clorură de clorcolină-glicerol 1M:2M, într-un raport 1:10, adăugarea de 10 părți apă, cu omogenizarea amestecului, urmată de adăugarea peste suspensia de material lignocelulozic a 15 părți soluție apoasă conținând silicază şi feruoil esterază, şi incubarea timp de 15 h la o temperatură de 45˚C, separarea materialului vegetal recalcitrant prin filtrare şi extracția în n-butanol a complexului siliciu-acizi hidroxicinamici, urmată de concentrarea extractelor, produsul rezultat având un conținut de 5% substanță uscată, şi cel puțin 0,7% acid silicic.

Revendicări: 1

(11) 132516 A2 *(51)* ***A01N 63/02*** (2006.01) *(21)* a 2016 00858 *(22)* 18/11/2016 *(41)* 30/05/2018//5/2018 *(71) INSTITUTUL NAȚIONAL DE CERCETARE-DEZVOLTARE PENTRU CHIMIE ŞI PETROCHIMIE - ICECHIM, SPLAIUL INDEPENDENȚEI NR.202, SECTOR 6, BUCUREŞTI, B, RO (72) OANCEA FLORIN, STR.PAŞCANI NR.5, BL.D 7, SC.E, ET.2, AP.45, SECTOR 6, BUCUREŞTI, B, RO; RĂUT IULIANA, ALEEA BARAJUL BISTRIȚA NR.12, BL.4, SC.1, ET.4, AP.54, SECTOR 3, BUCUREŞTI, B, RO; VELEA SANDA, STR.ZAMBILELOR NR.6, BL.60, ET.2, AP. 5, SECTOR 2, BUCUREŞTI, B, RO; GEORGESCU FLORENTINA, STR. INDEPENDENȚEI NR.5, BL.6, SC.A, AP.7, RÂMNICU-VÂLCEA, VL, RO; GEORGESCU EMILIAN, STR. INDEPENDENȚEI NR. 5, BL. 6, SC. A, AP. 7, RÂMNICU-VÂLCEA, VL, RO; VLĂDULESCU CONSTANTIN-MARIUS, STR. VORONEȚ NR. 3, BL. D4, SC. 1, ET. 1, AP. 5, SECTOR 3, BUCUREŞTI, B, RO; GEORGETA ISTRATE, STR. TEODOSIE RUDEANU NR. 3, BL. 1C, SC. 3, AP. 79, SECTOR 1, BUCUREŞTI, B, RO; VLĂDULESCU LUCIAN-CONSTANTIN, STR. ELEFTERIE NR. 31, AP. 1, SECTOR 5, BUCUREŞTI, B, RO* *(54)* **PROCEDEU DE FORMULARE A EXO-SEMNALELOR HIDROFOBE SPECIFICE RIZOSFEREI**

(57) Invenția se referă la un procedeu de obținere a unor biomolecule hidrofobe exo-semnale pentru reglarea interacțiilor tripartite din rizosfera plantelor de cultură-microorganisme benefice-microorganisme dăunătoare. Procedeul conform invenției constă în tratarea turbei oligotrofe cu umiditate de 25% în câmp de microunde de la 400 până la 500 W, timp de 20 min, la temperatura de maximum 92˚C, extracția acizilor humici şi fulvici din turba tratată, precipitarea şi recuperarea acizilor humici care sunt resuspendați în tampon citrat de sodiu-acid citric 0,1M, adăugarea de compuşi hidrofobi de tip analog sintetic de strigolactone în raport de 0,02...1:100 părți acid humic, după care amestecul este omogenizat prin trecerea printr-un microfluidizator la o rată de 15 ml/min şi presiune de 140...150 MPa, produsul rezultat având un indice de hidrofobicitate cu valoarea 23, şi o activitate reprezentată de diluția maximă la care se observă efect biologic de 1:1024.

Revendicări: 1

(11) 132517 A2 *(51)* ***A01N 65/08*** (2009.01) *(21)* a 2016 00859 *(22)* 18/11/2016 *(41)* 30/05/2018//5/2018 *(71) INSTITUTUL NAȚIONAL DE CERCETARE-DEZVOLTARE PENTRU CHIMIE ŞI PETROCHIMIE - ICECHIM, SPLAIUL INDEPENDENȚEI NR.202, SECTOR 6, BUCUREŞTI, B, RO (72) OANCEA FLORIN, STR.PAŞCANI NR.5, BL.D 7, SC.E, ET.2, AP.45, SECTOR 6, BUCUREŞTI, B, RO; RĂUT IULIANA, ALEEA BARAJUL BISTRIȚA NR.12, BL.4, ET.4, AP.54, SECTOR 3, BUCUREŞTI, B, RO; SESAN TATIANA EUGENIA, BD.IULIU MANIU NR.55, BL.17, SC.E, ET.9, AP.208, SECTOR 6, BUCUREŞTI, B, RO; VELEA SANDA, STR.ZAMBILELOR NR.6, BL.60, ET.2, AP.5, SECTOR 2, BUCUREŞTI, B, RO; DONI MIHAELA, BD. CAMIL RESSU NR. 4, BL. 5, SC. C, AP. 115, SECTOR 3, BUCUREŞTI, B, RO; STOICA RUSANDICA, STR. CPT. DECUSEARĂ NR. 10A, BL. E2B, SC. 1, AP. 9, TECUCI, GL, RO; JECU MARIA-LUIZA, STR. PICTOR OCTAV BĂNCILĂ NR. 8, SECTOR 6, BUCUREŞTI, B, RO* *(54)* **PROCEDEU DE CREŞTERE A TOLERANȚEI LA USCARE ŞI REACTIVARE PRIN REHIDRATARE A TULPINILOR BIOSTIMULANTE DE *TRICHODERMA***

(57) Invenția se referă la un procedeu de obținere a unui biostimulant pentru tratamentul şi colonizarea resturilor vegetale care acoperă solul în sistemele de agricultură conservativă. Procedeul conform invenției constă în cultivarea axenică a tulpinilor de *Trichoderma* pe un mediu care conține glicin-betaină şi dioxid de siliciu coloidal, la *p*H de 5,5, şi la aerări care asigură 1...5% saturație din nivelul maxim de oxigen dizolvat, la o temperatură de incubare ce variază cu un interval de 10˚C, 12 h la 20˚C şi 12 h la 30˚C, timp de 5 zile, recoltarea biomasei de microorganisme şi a dioxidului de siliciu coloidal rezidual prin filtrare sub vacuum, amestecarea biomasei cu suc proaspăt de grâu, având un conținut total de polifenoli de minimum 2 mg, echivalent acid galic per gram, şi uscarea amestecului până la maximum 5% umiditate reziduală, din care rezultă un produs cu activitate de degradare a materialului vegetal.

Revendicări: 2

(11) 132518 A2 *(51)* ***A01N 65/12*** (2009.01) *(21)* a 2016 00850 *(22)* 17/11/2016 *(41)* 30/05/2018//5/2018 *(71) INSTITUTUL NAȚIONAL DE CERCETARE-DEZVOLTARE PENTRU ŞTIINȚE BIOLOGICE (INCDSB), SPLAIUL INDEPENDENȚEI NR. 296, SECTOR 6, BUCUREŞTI, B, RO (72) RODINO STELIANA, STR. DEALUL TUGULEA NR. 38-40, BL. 14, SC. 1, AP. 12, SECTOR 6, BUCUREŞTI, B, RO; BUTU ALINA, STR. DEALUL ȚUGULEA NR.32-36, BL.15, SC.A, AP.12, SECTOR 6, BUCUREŞTI, B, RO; BUTU MARIAN, STR. DEALUL ȚUGULEA NR.32-36, BL.15, SC.A, AP.12, SECTOR 6, BUCUREŞTI, B, RO (54)* **FORMULĂ CU EFECT ANTIMICROBIAN ASUPRA UNOR FITOPATOGENI AI CULTURILOR DE TOMATE**

(57) Invenția se referă la un procedeu de preparare a unui produs cu efect antimicrobian asupra unor fitopatogeni ai culturilor de tomate. Procedeul conform invenției constă în aceea că un amestec de plante de *Artemisia absinthium, Salvia officinalis* şi *Solanum lycopersicum*, părți aeriene sau lăstari tineri, uscate la o temperatură de 45...60˚C, se macerează în solvent etanol 70% în raport 1:10 față de amestecul pulbere, timp de 96 h la temperatura camerei, la întuneric, după care se supune ultrasonicării timp de 30 min, la temperatura de 35˚C, la o putere de 34 Watt, extractul este filtrat, concentrat pentru eliminarea alcoolului, din care rezultă un extract apos având activitate antifungică ridicată împotriva fitopatogenilor *A alternata, R. solani, P infestans* şi *Pythium sp.*, şi efect benefic asupra germinației semințelor şi a creşterii plăntuțelor la tomate.

Revendicări: 1

(11) 132519 A2 *(51)* ***A01N 65/34*** (2009.01) *(21)* a 2016 00851 *(22)* 17/11/2016 *(41)* 30/05/2018//5/2018 *(71) INSTITUTUL NAȚIONAL DE CERCETARE-DEZVOLTARE PENTRU ŞTIINȚE BIOLOGICE (INCDSB), SPLAIUL INDEPENDENȚEI NR. 296, SECTOR 6, BUCUREŞTI, B, RO (72) BUTU ALINA, STR. DEALUL ȚUGULEA NR.32-36, BL.15, SC.A, AP.12, SECTOR 6, BUCUREŞTI, B, RO; RODINO STELIANA, STR. DEALUL TUGULEA NR. 38-40, BL. 14, SC. 1, AP. 12, SECTOR 6, BUCUREŞTI, B, RO; BUTU MARIAN, STR. DEALUL ȚUGULEA NR.32-36, BL.15, SC.A, AP.12, SECTOR 6, BUCUREŞTI, B, RO (54)* **BIOPREPARAT CU ACTIVITATE ANTIMICROBIANĂ ASUPRA *PHYTOPHTHORA INFESTANS* AGENT PATOGEN AL MANEI**

(57) Invenția se referă la un procedeu de obținere a unui biopreparat cu activitate antimicrobiană asupra *Phytophthora infestans*, agent patogen al manei tomatelor. Procedeul conform invenției constă în aceea că un amestec de plante: *Urtica dioica* (părțile aeriene), *Sambucus ebulus* (fructe), *Xanthium strumarium* (părțile aeriene şi fructele nematurate) şi *Humulus lupulus* (conurile), uscate şi măcinate fin, se supune extracției alcoolice cu etanol 50% în raport 1:10 față de amestecul vegetal, după care se supune ultrasonicării timp de 30 min, la temperatura de 35˚C, putere 34 Watt, extractul rezultat se menține în repaus, la temperatura de 5...10˚C, timp de 6 zile, după care se filtrează sub vid, filtratul rezultat având potențial de a inhiba *in vitro* agentul patogen al manei.

Revendicări: 1

(11) 132520 A2 *(51)* ***A23J 1/02*** (2006.01); ***A23J 3/18*** (2006.01); *(21)* a 2016 00854 *(22)* 18/11/2016 *(41)* 30/05/2018//5/2018 *(71) UNIVERSITATEA DE ŞTIINŢE AGRICOLE ŞI MEDICINĂ VETERINARĂ DIN CLUJ-NAPOCA, CALEA MĂNĂŞTUR NR.3-5, CLUJ-NAPOCA, CJ, RO (72) NAGY MELINDA, STR. 22 DECEMBRIE 1989 NR. 230, ZALĂU, SJ, RO; TOFANĂ MARIA, STR.EUGEN IONESCO NR.9, CLUJ-NAPOCA, CJ, RO; SEMENIUC CRISTINA ANAMARIA, ALEEA BRATEŞ NR. 5, SC. 4, ET. 2, AP. 36, CLUJ-NAPOCA, CJ, RO; SOCACI SONIA ANCUŢA, STR. PROF. IOAN RUSU NR. 42G, AP. 6, FLOREŞTI, CJ, RO (54)* **COMPOZIŢIE DE CÂRNAŢI AFUMAŢI BOGAŢI ÎN PROTEINE VEGETALE**

(57) Invenţia se referă la o compoziţie de cârnaţi bogaţi în proteine vegetale. Compoziţia conform invenţiei este constituită, în procente masice, din 64,2% fleică de porc, 11% amestec vegetal format din borhot de malţ deshidratat şi ciuperci champignon deshidratate în raport 1:2,66, 1,5% sare alimentară, 0, 3% piper negru, 0,4% boia de ardei, 7,5% usturoi deshidratat şi 15,1% apă rece.

Revendicări: 3

---

(11) 132521 A2 *(51)* ***A23K 10/30*** (2016.01) *(21)* a 2016 00832 *(22)* 15/11/2016 *(41)* 30/05/2018//5/2018 *(71) INSTITUTUL NAŢIONAL DE CERCETARE-DEZVOLTARE PENTRU BIOLOGIE ŞI NUTRIŢIE ANIMALĂ - IBNA BALOTEŞTI, CALEA BUCUREŞTI NR. 1, BALOTEŞTI, IF, RO (72) PANAITE TATIANA DUMITRA, BD. IULIU MANIU NR. 71, BL. 4, SC. 2, AP. 56, SECTOR 6, BUCUREŞTI, B, RO; CRISTE RODICA DIANA, STR.VALEA IALOMIŢEI NR.2A, BL.417, SC.D, AP.151, SECTOR 6, BUCUREŞTI, B, RO; ROPOTA MARIANA, ŞOS. PANTELIMON NR. 99, BL. 402A, SC. 1, ET.2, AP. 33, SECTOR 2, BUCUREŞTI, B, RO; OLTEANU MARGARETA, ŞOS. PANTELIMON NR. 92, BL. 211, AP. 9, SECTOR 2, BUCUREŞTI, B, RO; CRISTE IONEL VIRGIL, STR. VALEA IALOMIŢEI NR. 2A, BL. 417, SC. D, AP. 151, SECTOR 6, BUCUREŞTI, B, RO; VASILE GABRIELA, STR. OITUZ NR. 70, BL. 1, ET. 3, AP. 20, POPEŞTI-LEORDENI, IF, RO; SOICA CRISTINA, STR. POLONĂ NR. 23A, OTOPENI, IF, RO (54)* **REŢETĂ FURAJERĂ PENTRU OBŢINEREA DE CARNE DE PUI ÎMBOGĂŢITĂ ÎN ACIZI GRAŞI POLINESATURAŢI OMEGA 3**

(57) Invenţia se referă la o reţetă furajeră pentru pui de carne, ce determină obţinerea de carne îmbogăţită în acizi graşi polinesaturaţi ω 3. Reţeta conform invenţiei este constituită pentru faza de creştere, respectiv, finisare, în procente masice, din 50,22%, respectiv, 59,61% porumb, 35,54%, respectiv, 23,26% şrot de soia, 2,00% şrot de cătină, 2,20%, respectiv, 8% şrot de in, 5,04%, respectiv, 2,41% ulei vegetal, 0,13%, respectiv, 0,36% lizină, 0,29%, respectiv, 0,32% metionină, 0,05% colină, 1,58%, respectiv, 1,45% carbonat de calciu, 1,24%, respectiv, 1,15% fosfat dicalcic, sare şi 1% amestec vitamino-mineral, având un conţinut de acid α-linolenic de 3,89 g/100 g acizi graşi totali, respectiv, 9,48 g/100 acizi graşi totali.

Revendicări: 3

---

(11) 132522 A2 *(51)* ***A23K 10/30*** (2016.01) *(21)* a 2016 00833 *(22)* 15/11/2016 *(41)* 30/05/2018//5/2018 *(71) INSTITUTUL NAŢIONAL DE CERCETARE-DEZVOLTARE PENTRU BIOLOGIE ŞI NUTRIŢIE ANIMALĂ - IBNA BALOTEŞTI, CALEA BUCUREŞTI NR. 1, BALOTEŞTI, IF, RO (72) OLTEANU MARGARETA, ŞOS. PANTELIMON NR. 92, BL. 211, AP. 9, SECTOR 2, BUCUREŞTI, B, RO; CRISTE RODICA DIANA, STR.VALEA IALOMIŢEI NR.2A, BL.417, SC.D, AP.151, SECTOR 6, BUCUREŞTI, B, RO; PANAITE TATIANA DUMITRA, BD. IULIU MANIU NR. 71, BL. 4, SC. 2, AP. 56, SECTOR 6, BUCUREŞTI, B, RO; ROPOTA MARIANA, ŞOS. PANTELIMON NR. 99, BL. 402A, SC. 1, ET.2, AP. 33, SECTOR 2, BUCUREŞTI, B, RO; BUNDUC VASILE, STR. COSTACHE NEGRI NR. 8, SC. A, AP. 2, BACĂU, BC, RO (54)* **SOLUŢIE NUTRIŢIONALĂ CU ULEI DIN SÂMBURI DE STRUGURI PENTRU MENŢINEREA ÎN TIMP A CALITĂŢII FURAJELOR ŞI OUĂLOR DE GĂINĂ ÎMBOGĂŢITE ÎN ACIZI GRAŞI POLINESATURAŢI**

(57) Invenţia se referă la o compoziţie nutriţională pentru găini ouătoare. Compoziţia conform invenţiei este constituită, în procente masice, din 5% şrot de in, 2% ulei de sâmburi de struguri, 53,37% porumb, 11,41% şrot de soia, 14,67% şrot de floarea-soarelui, 0,16% metionină, 0,21% lizină, 10,47% carbonat de

(11) 132522 A2
calciu, 1,29% fosfat dicalcic, 0,37% sare, 0,05% colină, 1% premix, având un conţinut de acizi polinesaturaţi de 62,83 g/100 g total acizi graşi, şi o valoare de 6,21 a raportului acizi graşi polinesaturaţi ω 6/acizi graşi polinesaturaţi ω 3.

Revendicări: 3
Figuri: 4

---

(11) 132523 A2 *(51)* ***A23K 10/30*** (2016.01) *(21)* a 2016 00849 *(22)* 17/11/2016 *(41)* 30/05/2018//5/2018 *(71) AVICOLA LUMINA S.A., ŞOS. TULCEI NR. 111, COMUNA LUMINA, CT, RO (72) BUNDUC VASILE, STR. COSTACHE NEGRI NR. 8, SC. A, AP. 2, BACĂU, BC, RO; OLTEANU MARGARETA, ŞOS. PANTELIMON NR. 92, BL. 211, AP. 9, SECTOR 2, BUCUREŞTI, B, RO; CRISTE RODICA DIANA, STR.VALEA IALOMIŢEI NR.2A, BL.417, SC.D, AP.151, SECTOR 6, BUCUREŞTI, B, RO; PANAITE TATIANA DUMITRA, BD. IULIU MANIU NR. 71, BL. 4, SC. 2, AP. 56, SECTOR 6, BUCUREŞTI, B, RO; LEPĂDATU MARILENA, STR. SOVEJA NR. 91, BL. DR 25B, SC. B, AP. 24, ET. 3, CONSTANŢA, CT, RO; CARAUS LĂCRĂMIOARA CRISTINA, STR. MARE NR. 136, LUMINA, CT, RO; ROPOTA MARIANA, ŞOS. PANTELIMON NR. 99, BL. 402A, SC. 1, ET.2, AP. 33, SECTOR 2, BUCUREŞTI, B, RO (54)* **OBŢINEREA OUĂLOR DE GĂINĂ ÎMBOGĂŢITE ÎN ACIZI GRAŞI POLINESATURAŢI OMEGA 3**

(57) Invenţia se referă la un procedeu pentru obţinerea unui sortiment de ouă de găină îmbogăţite în acizi graşi polinesaturaţi ω 3. Procedeul conform invenţiei constă în furajarea unor găini ouătoare TETRA, de 38 de săptămâni, cu un nutreţ combinat, pe bază de furaj convenţional îmbogăţit cu 6% şrot de in şi 2% şrot din sâmburi de struguri, având un

(11) 132523 A2
conţinut de 18,10% proteină brută, 17,12 g acid α-linolenic/100 g total acizi graşi, 17,38 g acizi graşi polinesaturaţi ω 3/100 g total acizi graşi şi 2800 kcal energie metabolizabilă/kg, după 2 săptămâni se recoltează ouă care prezintă în gălbenuş o concentraţie de 5,41 g total acizi polinesaturaţi ω 3/100 g total acizi graşi, 1, 67±0,05 g acid α-linolenic/100 g total acizi graşi, 3,26±0,12 g acid α-docosahexaenoic/100 g total acizi graşi, 0,26±0,01 g acid docosapentaenoic/100 g total acizi graşi.

Revendicări: 3

---

(11) 132524 A2 *(51)* ***A23L 7/104*** (2016.01) *(21)* a 2016 00831 *(22)* 15/11/2016 *(41)* 30/05/2018//5/2018 *(71) LABORATOARELE MEDICA SRL, STR. FRASINULUI NR. 11, OTOPENI, IF, RO (72) MORARU IONUŢ, STR. PETRICANI NR. 1R, SECTOR 2, BUCUREŞTI, B, RO; MORARU ANGELA, STR. PETRICANI NR. 1R, SECTOR 2, BUCUREŞTI, B, RO; OANCEA FLORIN, STR.PAŞCANI NR.5, BL.D 7, SC.E, ET.2, AP.45, SECTOR 6, BUCUREŞTI, B, RO (54)* **PROCEDEU DE CREŞTERE A BIODISPONIBILITĂŢII INGREDIENTELOR ACTIVE DIN MATERIALUL VEGETAL CU UN CONŢINUT RIDICAT DE SILICIU**

(57) Invenţia se referă la un procedeu de creştere a biodisponibilităţii ingredientelor active din materialul vegetal cu un conţinut ridicat de siliciu. Procedeul conform invenţiei constă în umectarea peste noapte a materialului vegetal în apă distilată, sterilizarea prin trei cicluri repetate de încălzire la 72...75˚C, timp de 25...30 min, şi răcire la temperatura camerei timp de 6 h, adăugarea aseptică a unei infuzii de ceai verde, urmată de o soluţie de 25...30% zaharuri fermentescibile, inocularea aseptică utilizând o colonie simbiotică de drojdii şi bacterii, SCOBY, şi incubarea în

(11) 132524 A2

condiţii de microaerofilie timp de 8...10 zile, omogenizarea la înaltă presiune a culturii SCOBY, a materialului vegetal şi a biopeliculei de nanoceluloză cu microorganisme SCOBY, 10 cicluri la 100 MPa, urmată de omogenizarea cu maltodextrină, 15 cicluri la 100 MPa, uscarea prin pulverizare a omogenatului rezultat, la o temperatură de intrare/ieşire de 120...140˚C/70...75˚C.

Revendicări: 1

---

(11) 132525 A2 *(51)* ***A23L 13/00*** (2016.01) *(21)* a 2016 00792 *(22)* 07/11/2016 *(41)* 30/05/2018//5/2018 *(71) INSTITUTUL NAŢIONAL DE CERCETARE-DEZVOLTARE PENTRU BIORESURSE ALIMENTARE-IBA BUCUREŞTI, STR.DINU VINTILĂ NR.6, SECTOR 2, BUCUREŞTI, B, RO (72) MIHOCIU TAMARA ELENA, STR.ALEXANDRU IOAN CUZA NR.4, BL.H 5, SC.B, ET.1, AP.16, HUŞI, VS, RO (54)* **SALAM PASTEURIZAT CU ADAOS DE ULEIURI VEGETALE ŞI NUCĂ**

Această publicaţie include şi modificările descrierii, revendicărilor şi desenelor, depuse conform art. 35, alin. (20), din HG nr. 547/2008.

(57) Invenţia se referă la un salam pasteurizat, în compoziţia căruia slănina a fost înlocuită cu uleiuri vegetale şi nucă, şi la un procedeu de obţinere a acestuia. Salamul conform invenţiei conţine 10,7...13,5% grăsimi totale, raportul acizi graşi saturaţi/acizi graşi nesaturaţi este de 0,17/0,23, un conţinut de acid linoleic de 4,3...6,8% produs, acid linolenic de 0,5...0,9% produs, raportul acizi graşi ω 6/acizi graşi ω 3 de 7,3...8,6, un conţinut de steroli vegetali de 28...30 mg/100 g lipide cu raportul colesterol/steroli vegetali de 1...2, un conţinut de vitamina E de 1,33...2,0 mg% şi un conţinut în aldehide nesaturate de 3,6...4,2%. Procedeul de

(11) 132525 A2

obţinere conform invenţiei are următoarele etape:

a. prepararea semifabricatului bradt prin tocarea a 64...70% carne de porc, formarea emulsiei de carne la cater prin adaosul de 1,4...1,8% sare, 10...14/gheaţă, 8...14% uleiuri vegetale de floarea-soarelui, porumb şi seminţe de struguri, 0,5...2,0% proteină din lapte, 0,11...0,13% ingrediente funcţionale şi antioxidanţi, şi se mărunţeşte fin, sub vid, până la o temperatură maximă de 10˚C în emulsia de carne;

b. prepararea semifabricatului şrot prin maturarea a 52...54% carne de porc, 18...22% carne de tineret bovin, cu 10...20% saramură formată din 1, 4...1,8% sare, 0,4...1,2% proteină din lapte, 0,34...0,58% ingrediente funcţionale şi antioxidanţi, urmată de malaxare în vid a 85% din cantitate la temperatura de 3...4˚C, timp de 16...18 h;

c. carnea maturată şi 8...10% miez de nucă se toacă la diferite dimensiuni, şi se malaxează cu 25...30% bradt, după care pasta de salam se supune operaţiilor de umplere, tratamente termice de zvântare, afumare caldă, evacuare, fierbere, zvântare, afumare şi zvântare, maturare timp de 24...48 h la 3...4˚C, ambalare în vid, presurizare la 600 MPa timp de 2...3 min şi depozitare.

Revendicări: 5
Figuri: 1

---

(11) 132526 A2 *(51)* ***A23L 13/10*** (2016.01); ***B32B 9/02*** (2006.01); *(21)* a 2016 00793 *(22)* 07/11/2016 *(41)* 30/05/2018//5/2018 *(71) INSTITUTUL NAŢIONAL DE CERCETARE-DEZVOLTARE PENTRU BIORESURSE ALIMENTARE-IBA BUCUREŞTI, STR.DINU VINTILĂ NR.6, SECTOR 2, BUCUREŞTI, B, RO (72) MIHOCIU TAMARA ELENA, STR.ALEXANDRU IOAN CUZA NR.4, BL.H 5, SC.B, ET.1, AP.16, HUŞI, VS, RO (54)* **PASTĂ FINĂ DIN CARNE CU ULEIURI VEGETALE ŞI FRUCTE DE PĂDURE**

(57) Invenţia se referă la un preparat din carne de porc cu valoare nutriţională ridicată. Preparatul conform invenţiei este constituit din 65...70% pulpă de porc, 2...4% slănină, 8...12% uleiuri vegetale, 4...8% merişoare deshidratate, 2...3% nucă, 1...2% proteină din lapte, 10...18% gheaţă, 1,4...1,8% amestec de sărare, 0,5...0,8% condimente naturale, precum şi aditivi uzuali, respectiv, antioxidanţi, preparatul având un conţinut de grăsimi totale de 9,6...12% şi o valoare energetică de maximum 199 Kcal/100 g produs.

Revendicări: 4
Figuri: 1

(11) 132527 A2 *(51)* ***A24B 1/06*** (2006.01) *(21)* a 2016 00847 *(22)* 17/11/2016 *(41)* 30/05/2018//5/2018 *(71) BANEA PETRICĂ, IN LAISEN 24, REUTLINGEN, DE (72) BANEA PETRICĂ, IN LAISEN 24, REUTLINGEN, DE (54)* **MAŞINĂ DE ÎNŞIRAT TUTUN, CU ACE ELASTICE**

(57) Invenţia se referă la o maşină de înşirat frunze de tutun, în vederea dospirii şi uscării acestora. Maşina conform invenţiei este constituită dintr-un şasiu (**11**) pe care este montat un sector (**8**) de cerc, prin intermediul unei articulaţii (**10**) care permite rotaţia sectorului (**8**) de cerc; cu ajutorul unui element (**9**) de fixare sunt fixate pe sectorul (**8**) de cerc capetele inferioare ale unor ace (**3**), capetele superioare ale acelor (**3**) sunt dispuse între două ghidaje (**13**) care permit translaţia rectilinie a acestora; prin rotirea unei manivele (**7**) este acţionat într-o mişcare de rotaţie sectorul (**8**) de cerc în jurul articulaţiei (**10**); totodată, capetele superioare, ascuţite, ale acelor (**3**) execută o mişcare rectilinie; pe şasiu (**11**) este dispusă o masă (**6**) de lucru pe care se fixează o navetă umplută cu frunze de tutun, iar acele (**3**) străpung frunzele de tutun pe toată lungimea navetei; în nişte crestături (**12**) prevăzute în capetele superioare ale acelor (**3**) se agaţă nişte sfori pentru înşirat frunzele

de tutun; prin rotirea manivelei (**7**) în sens invers, acele (**3**) revin în poziţia iniţială, trăgând, totodată, după ele, sforile pentru înşirat, prin orificiile deja create de ace (**3**) în nervurile frunzelor de tutun.

Revendicări: 1
Figuri: 3

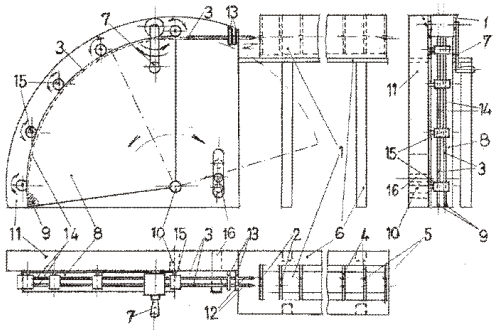

Fig. 3

(11) 132528 A2 *(51)* ***A47B 13/08*** (2006.01); ***A47B 83/00*** (2006.01); ***A47C 1/11*** (2006.01); ***A47C 7/68*** (2006.01); ***A47B 17/00*** (2006.01); *(21)* a 2016 00745 *(22)* 21/10/2016 *(41)* 30/05/2018//5/2018 *(71) ARGHIRESCU MARIUS, STR.MOŢOC NR.4, BL.P 56, SC.1, ET.8, AP.164, SECTOR 5, BUCUREŞTI, B, RO (72) ARGHIRESCU MARIUS, STR.MOŢOC NR.4, BL.P 56, SC.1, ET.8, AP.164, SECTOR 5, BUCUREŞTI, B, RO (54)* **MASĂ RABATABILĂ PENTRU FOTOLIU ŞI SCAUN, ŞI BIROU CU MASĂ RABATABILĂ REZULTAT**

(57) Invenţia se referă la o masă rabatabilă pentru fotoliu şi scaun, şi la un birou cu masă rabatabilă. Masa rabatabilă pentru fotoliu, conform invenţiei, este constituită din două părţi (**A** şi **B**), fiecare parte având câte un suport (**3** şi **3'**) de fixare pe cotierele fotoliului, cu o parte (**j**) orizontală, din lemn sau plexiglas, şi două părţi (**k** şi **l**) laterale, de partea (**j**) orizontală fiind fixate marginal capetele unui profil (**4** şi **4'**) tip ţeavă din oţel inox, având o parte (**v**) arcuită de culisare, continuată spre capetele ţevii cu câte o porţiune (**i** şi **i'**) dreaptă scurtă, şi cu câte o porţiune (**x** şi **y**) de aceeaşi lungime, continuată în unghi drept cu capetele (**z** şi **z'**) ţevii, de partea (**v**) arcuită a acesteia fiind fixată cu nişte cleme o

semităblie (**5** şi **5'**) din lemn sau plexiglas, rabatabilă prin culisare, având practicat un canal (**c**) arcuit de culisare a capului unui şurub cu corpul înfiletat în capătul dinspre porţiunea din faţă dreapta din faţa profilului (**4** şi **4'**) tip ţeavă, iar masa rabatabilă de scaun este similară celei de fotoliu, dar cu profilurile de culisare a semităbliilor fixate de cotierele scaunului. Masa rabatabilă pentru birou, conform invenţiei, este constituită din două părţi (**A** şi **B**) în formă de cutie (**11** şi **11'**) cu capac rabatabil tip semităblie (**5** şi **5'**), cu canal şi platbandă (**6**) fixată cu un şurub (**ş**), cu libertate de culisare, de o parte orizontală (**r'**) fixată între pereţii cutiei (**12**) de scule, fixat de partea marginală a unei plăci (**13**) de bază pe care este plasat fotoliul, cu două perechi de rotile (**14** şi **14'**) dispuse marginal sub aceasta, rotilele (**14a** şi **14'a**) din faţă având pe ax o roată (**15**) dinţată care angrenează un pinion (**16**) dinţat, fixat pe axul unui motor (**17**) electric, amplasat pe placa (**13**) de bază, alimentat de

(11) 132528 A2

la o baterie (**18**) electrică, prin intermediul unui circuit (**19**) de comandă, cu reostat şi întrerupător, fixat în cutia de scule (**11** şi **11'**), şi un cadru (**20**) rotativ metalic, pentru sprijinirea picioarelor.

Revendicări: 7
Figuri: 13

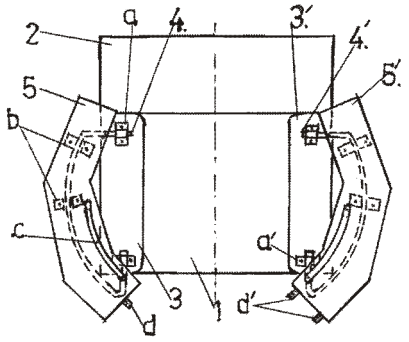

Fig. 1

---

(11) 132529 A0 *(51)* ***A61B 1/31*** (2006.01) *(21)* a 2017 01173 *(22)* 28/12/2017 *(41)* 30/05/2018//5/2018 *(71) DAVIŢOIU DRAGOŞ-VIRGIL, STR.TURDA NR.94, BL.29B, SC.1, ET.3, AP.13, SECTOR 1, BUCUREŞTI, B, RO; DOICIN CRISTIAN-VASILE, STR. MĂRGEANULUI NR. 38, BL. M 101, SC. 1, ET. 3, AP. 12, SECTOR 5, BUCUREŞTI, B, RO; COSTOIU MIHNEA COSMIN, STR.LONDRA NR.18, ET.4, AP.24, BUCUREŞTI, RO; ULMEANU MIHAELA-ELENA, BD. 1 MAI NR. 41, BL. C16, SC. A, ET. 4, AP. 15, SECTOR 6, BUCUREŞTI, B, RO; SEMENESCU AUGUSTIN, ŞOS.BUCUREŞTI-TÂRGOVIŞTE NR.22 T, A 14, SECTOR 1, BUCUREŞTI, B, RO (72) DAVIŢOIU DRAGOŞ-VIRGIL, STR.TURDA NR.94, BL.29B, SC.1, ET.3, AP.13, SECTOR 1, BUCUREŞTI, B, RO; DOICIN CRISTIAN-VASILE, STR. MĂRGEANULUI NR. 38, BL. M 101, SC. 1, ET. 3, AP. 12, SECTOR 5, BUCUREŞTI, B, RO; COSTOIU MIHNEA COSMIN, STR.LONDRA NR.18, ET.4, AP.24, BUCUREŞTI, RO; ULMEANU MIHAELA-ELENA, BD. 1 MAI NR. 41, BL. C16, SC. A, ET. 4, AP. 15, SECTOR 6, BUCUREŞTI, B, RO; SEMENESCU AUGUSTIN, ŞOS.BUCUREŞTI-TÂRGOVIŞTE NR.22 T, A 14, SECTOR 1, BUCUREŞTI, B, RO (54)* **ANUSCOP CU CÂMP OPERATOR REGLABIL**

(57) Invenţia se referă la un anuscop cu câmp operator reglabil, utilizat pentru efectuarea intervenţiilor chirurgicale din zona anurectală. Anuscopul conform invenţiei este constituit din două capace (**1** şi **2**) infe-

(11) 132529 A0

rior şi, respectiv, superior, o flanşă (**3**) intermediară de transformare a mişcării de rotaţie în mişcare de translaţie, trei lamele (**4**) depărtătoare mobile, şi trei şuruburi (**5**) de blocare cu cep conic, ce realizează blocarea în nouă poziţii intermediare, reglarea fiind realizată în funcţie de anatomia pacientului, cu paşi unghiulari incrementali care asigură o suprafaţă variabilă a câmpului operator, prin trei canale de lucru deschise între lamelele (**4**) depărtătoare mobile.

Revendicări: 5
Figuri: 8

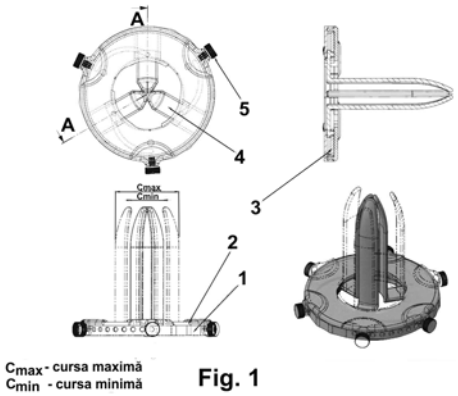

Fig. 1

---

(11) 131764 A3 *(51)* ***A61B 5/117*** (2006.01); ***G06K 9/00*** (2006.01); *(21)* a 2016 00866 *(22)* 21/11/2016 *(41)* 28/04/2017//4/2017 *(71) UNIVERSITATEA TEHNICĂ DIN CLUJ-NAPOCA, STR.MEMORANDUMULUI NR.28, CLUJ-NAPOCA, CJ, RO (72) CRIŞAN SEPTIMIU, STR. ALEXANDRU VAIDA VOEVOD NR. 64, AP.15, CLUJ-NAPOCA, CJ, RO; ŢEBREAN BOGDAN, ALEEA RĂŞINARI NR. 2, AP. 125, CLUJ-NAPOCA, CJ, RO; EMERICH MARIA SIMINA, CALEA FLOREŞTI NR. 1, SC. 3, ET. 3, AP. 84, CLUJ-NAPOCA, CJ, RO; MAIER PETRU MARIUS, SAT TULGHEŞ NR. 417, BL. 4, AP. 3, COMUNA TULGHEŞ, CJ, RO; CĂTINEAN ANDREI AVRAM, STR. ÎMPĂRATUL TRAIAN BL. 28, ET. 4, AP. 22, BISTRIŢA, BN, RO (54)* **DISPOZITIV ELECTRONIC PLURISENZORIAL PENTRU VALIDAREA BIOLOGICĂ A PROBELOR ÎN BIOMETRIA TRASEELOR VENOASE ALE MÂINII**

(57) Invenţia se referă la un dispozitiv electronic plurisenzorial, destinat validării biologice a probelor într-un sistem biometric pentru identificarea unei persoane. Dispozitivul conform invenţiei cuprinde un suport (**1**) mecanic ataşat unui sistem (**2**) biometric, suport ce are în partea sa centrală o cameră video (**3**) stereoscopică în infraroşu, un set de diode (**4**) electroluminiscente cu emisie în zona roşie a spectrului vizibil, un set de traductoare (**5**) fotoelectrice cu sensibilitate maximă la lumina roşie, un traductor (**6**)

(11) 131764 A3

de temperatură de tip termopilă, un semnalizator (**7**) optic de stare, o placă (**8**) metalică pentru reducerea influenţelor optice ale mediului, şi un microprocesor (**9**) care achiziţionează şi procesează valoarea intensităţii radiaţiei luminoase reflectate de către mâna utilizatorului.

Revendicări: 4
Figuri: 2

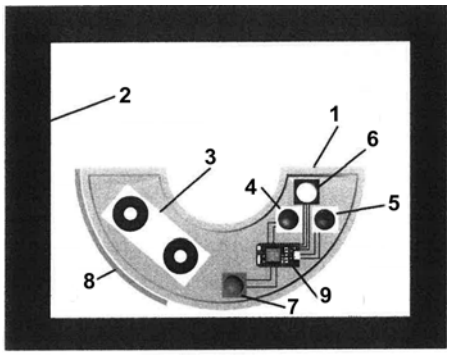

Fig. 1

Cu raport de documentare publicat la data de 30.05.2018

---

(11) 132530 A2 *(51)* ***A61B 10/02*** (2006.01) *(21)* a 2016 00936 *(22)* 29/11/2016 *(41)* 30/05/2018//5/2018 *(71) UNIVERSITATEA TEHNICĂ DIN CLUJ-NAPOCA, STR.MEMORANDUMULUI NR.28, CLUJ-NAPOCA, CJ, RO (72) VAIDA LIVIU CĂLIN, STR. TEILOR NR.10, SC.2, AP.21, FLOREŞTI, CJ, RO; BÎRLESCU IOSIF, STR. METALURGIŞTILOR NR. 10, AP. 12, BRAŞOV, BV, RO; GHERMAN BOGDAN GEORGE, STR. HELTAI GAŞPAR NR. 70, CLUJ-NAPOCA, CJ, RO; TUCAN PAUL-GEORGE-MIHAI, STR. PRINCIPALĂ NR. 30, COMUNA CĂIANU, VĂLENI, CJ, RO; PLITEA NICOLAE, STR. MOISE NICOARĂ NR.18, CLUJ-NAPOCA, CJ, RO; PÎSLĂ DOINA LIANA, STR.HAŢEG NR.26/7, CLUJ-NAPOCA, CJ, RO (54)* **INSTRUMENT MEDICAL AUTOMATIZAT PENTRU BIOPSIA ASISTATĂ ROBOTIC**

(57) Invenţia se referă la un instrument medical automatizat pentru biopsie. Instrumentul conform invenţiei este alcătuit din trei module, primul modul pentru inserţia şi retracţia unui ac de biopsie, al doilea modul pentru prinderea unui pistol de biopsie, şi al treilea modul pentru acţionarea pistolului de biopsie; prinderea celui de-al doilea modul de primul modul este realizată cu ajutorul unui suport (**16**) pe care sunt montate nişte elemente (**17** şi **18**) de fixare ale pistolului de biopsie, cel de-al doilea modul asi-

(11) 132530 A2

gură o deschidere şi o închidere pentru prinderea pistolului de biopsie printr-o rotaţie a unui cadru compus din mai multe elemente (**19**, **20** şi **21**), al treilea modul este ataşat de al doilea modul prin intermediul unui element (**23**) de legătură; acţionarea pistolului de biopsie este executată prin deplasarea unui element (**24**) mobil, acţionat de un motor (**29**) rotativ, prin intermediul unei transmisii cu două roţi (**31** şi **34**) dinţate şi o curea (**35**).

Revendicări: 3
Figuri: 4

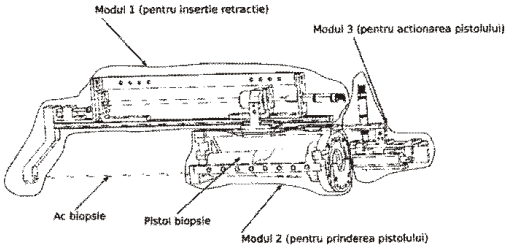

Fig. 1

---

(11) 132531 A0 *(51)* ***A61G 10/02*** (2006.01) *(21)* a 2017 01135 *(22)* 18/12/2017 *(41)* 30/05/2018//5/2018 *(71) SĂNDULESCU GEORGE MARIUS, CALEA 13 SEPTEMBRIE NR.235, BL.V3, ET.4, AP.55, SECTOR 5, BUCUREŞTI, B, RO (72) SĂNDULESCU GEORGE MARIUS, CALEA 13 SEPTEMBRIE NR.235, BL.V3, ET.4, AP.55, SECTOR 5, BUCUREŞTI, B, RO (54)* **CAMERĂ HIPERBARĂ**

(57) Invenţia se referă la o cameră hiperbară, utilizată în terapia hiperbară cu oxigen, pentru tratamentul medical al pacienţilor, la o presiune a oxigenului de 1...1,5 până la de 3 ori presiunea atmosferică normală. Camera conform invenţiei are un corp (**1**) cilindric central în interiorul căruia sunt prevăzute două bare (**7** şi **8**) cilindrice, superioară şi, respectiv, inferioară, paralele, care permit culisarea unui hublou (**4**) curb în poziţia închis/deschis, între nişte limitatoare (**9**, **10**, **11** şi **12**), pe hubloul (**4**) curb fiind fixate, lateral, nişte biele (**13** şi **14**) superioare, precum şi nişte piese (**15** şi **16**) inferioare; bielele (**13** şi **14**) superioare sunt articulate pe nişte piese (**17** şi **18**) inferioare şi, respectiv, superioare, ce culisează pe bara (**7**) cilindrică superioară, piesele (**15** şi **16**)

(11) 132531 A0

inferioare fiind montate pe nişte piese (**19** şi **20**) de legătură, care culisează pe bara (**8**) cilindrică inferioară; piesele (**17** şi **18**) inferioare şi superioare sunt fixate la partea inferioară a unui panou (**21**) de comandă, ce are dispuşi, pe partea interioară, înspre hublou (**4**), nişte cilindri (**22**, **23** şi **24**) pneumatici.

Revendicări: 4
Figuri: 8

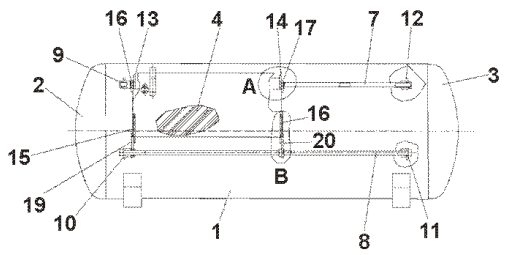

Fig. 3

(11) 132532 A0 *(51)* ***A61J 9/00*** (2006.01); ***A61J 13/00*** (2006.01); ***A61J 11/00*** (2006.01); *(21)* a 2017 00902 *(22)* 07/11/2017 *(41)* 30/05/2018//5/2018 *(71) MICLOVAN CRISTIAN EMANUEL, STR.CIHEILULUI NR.42, ORADEA, BH, RO (72) MICLOVAN CRISTIAN EMANUEL, STR.CIHEILULUI NR.42, ORADEA, BH, RO (74) CABINET DE PROPRIETATE INDUSTRIALĂ TUDOR ICLĂNZAN, PIAȚA VICTORIEI NR.5, SC.D, AP.2, TIMIŞOARA (54)* **DISPOZITIV DE ALĂPTARE BEBELUŞI**

(57) Invenția se referă la un dispozitiv pentru alăptarea bebeluşilor, sub formă de kit, utilizat la hrănirea nou-născuților atât la sânul mamei, cât şi independent. Dispozitivul conform invenției este alcătuit dintr-un recipient (**1**) de alăptare bebeluşi, prevăzut cu un dop la care se realizează central un orificiu prin care trece un tub (**2**) flexibil, care pătrunde la un capăt prin uşoară strângere în orificiul interior al unui sorb (**3**) dispus la fundul recipientului (**1**) de alăptare, celălalt capăt pătrunde într-un biberon (**4**), prin uşoară strângere, într-un orificiu practicat în corpul biberonului (**4**), astfel încât capătul tubului (**2**) flexibil să ajungă în interiorul cavității biberonului (**4**), în proximitatea imediată a orificiului de supt al biberonului (**4**); pe traseul tubului (**2**) flexibil este

(11) 132532 A0

dispus un element (**5**) de reglare a debitului de curgere a laptelui dinspre recipientul (**1**) de alăptare către biberon (**4**), reglarea debitului de curgere a laptelui realizându-se de către mamă sau doică în funcție de comportamentul şi nevoile bebeluşului.

Revendicări: 7
Figuri: 6

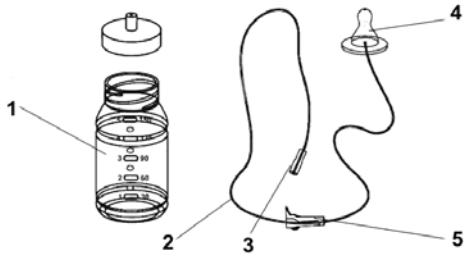

Fig. 1

(11) 132533 A2 *(51)* ***A61K 6/027*** (2006.01) *(21)* a 2016 00901 *(22)* 24/11/2016 *(41)* 30/05/2018//5/2018 *(71) UNIVERSITATEA BABEŞ-BOLYAI CLUJ-NAPOCA, INSTITUTUL DE CERCETĂRI ÎN CHIMIE RALUCA RIPAN, STR. MIHAIL KOGĂLNICEANU NR. 1, CLUJ-NAPOCA, CJ, RO; INSTITUTUL NAȚIONAL DE CERCETARE DEZVOLTARE PENTRU TEHNOLOGII IZOTOPICE ŞI MOLECULARE (INCDTIM), STR. DONATH NR. 67-103 POB 700, CLUJ-NAPOCA, CJ, RO; UNIVERSITATEA DE MEDICINĂ ŞI FARMACIE "IULIU HAȚIEGANU" DIN CLUJ-NAPOCA, STR.EMIL ISAC NR.13, CLUJ-NAPOCA, CJ, RO (72) MOLDOVAN MARIOARA, STR. VIILE NADAŞEL NR. 52, CLUJ-NAPOCA, CJ, RO; PRUNEANU STELA-MARIA, STR. HOREA NR. 37-39, AP. 43, CLUJ-NAPOCA, CJ, RO; SOCACI CRINA-ANCA, STR. FABRICII DE ZAHĂR NR. 5, AP. 5, CLUJ-NAPOCA, CJ, RO; ROŞU MARCELA-CORINA, CALEA DOROBANȚILOR NR. 109, BL.16, AP. 60, CLUJ-NAPOCA, CJ, RO; ŞAROŞI LIANA CODRUȚA, STR. GURGHIU NR. 4, AP. 25, CLUJ-NAPOCA, CJ, RO; CUC STANCA, STR. IOAN RUS NR. 102A, SC. 1, AP. 11, FLOREŞTI, CJ, RO; PRODAN DOINA, STR. PROFESOR CIORTEA NR. 5, SC, 2, AP, 44, CLUJ-NAPOCA, CJ, RO (54)* **MATERIAL COMPOZIT PE BAZĂ DE OXID DE GRAFENĂ DESTINAT RESTAURĂRILOR DENTARE**

(57) Invenția se referă la un material compozit pentru restaurări dentare, şi la un procedeu pentru obținerea acestuia. Materialul conform invenției este de tip

(11) 132533 A2

monopastă, fiind constituit, în procente masice, din 25...35% o fază organică constând dintr-o matrice polimerică rezultată din polimerizarea în condiții uzuale a unui amestec de monomeri dimetacrilici şi uretanici, şi 75...65% în greutate o fază anorganică constând dintr-un amestec silanizat, format din sticle pe bază de lantan, silice coloidală, eventual, nano-umplutură de hidroxilapatită, hidroxilapatită cu zirconiu, oxid de grafenă-dioxid de zirconiu. Procedeul conform invenției constă în realizarea fazei organice în care se dispersează faza anorganică silanizată, rezultând un compozit sub formă de pastă omogenă, având proprietăți antibacteriene şi o rezistență la încovoiere de 110...133 MPa.

Revendicări: 2

---

(11) 132534 A2 *(51)* ***A61K 6/05*** (2006.01) *(21)* a 2016 00899 *(22)* 24/11/2016 *(41)* 30/05/2018//5/2018 *(71) UNIVERSITATEA BABEŞ-BOLYAI CLUJ-NAPOCA, INSTITUTUL DE CERCETĂRI ÎN CHIMIE RALUCA RIPAN, STR. MIHAIL KOGĂLNICEANU NR. 1, CLUJ-NAPOCA, CJ, RO; UNIVERSITATEA DE MEDICINĂ ŞI FARMACIE "IULIU HAȚIEGANU" DIN CLUJ-NAPOCA, STR.EMIL ISAC NR.13, CLUJ-NAPOCA, CJ, RO (72) PREJMEREAN CRISTINA, BD.1 DECEMBRIE 1918 NR.24, CLUJ-NAPOCA, CJ, RO; MOLDOVAN MARIOARA, STR. VIILE NADAŞEL NR. 52, CLUJ-NAPOCA, CJ, RO; PRODAN DOINA, STR.PROF.TUDOR CIORTEA NR.5, SC.2, AP.44, CLUJ-NAPOCA, CJ, RO; BURUIANA TINCA, BD. INDEPENDENȚEI NR. 11, BL. A1-4, SC. C, AP. 11, IAŞI, IS, RO; SILAGHI-DUMITRESCU LAURA, STR.FLORILOR NR.101, COMUNA FLOREŞTI, CJ, RO; SAROSI CODRUȚA LIANA, STR. GURGHIULUI NR. 4, BL. 03, SC. II, ET. 1, AP. 25, CLUJ-NAPOCA, CJ, RO; VLASSA MIHAELA, ALEEA BRATES NR. 4, SC. 1, AP. 19, CLUJ-NAPOCA, CJ, RO; COLCERIU BURTEA LOREDANA, ALEEA AZUGA NR. 2, SC. II, AP. 25, CLUJ-NAPOCA, CJ, RO; HODISAN IOANA, STR. CLUJULUI NR. 236/A, ORADEA, BH, RO; BOBOIA STANCA, STR. IOAN RUS NR. 102A, SC.1, AP. 11, FLOREŞTI, CJ, RO; DADARLAT DORIN NICOLAE, STR. ŞTEFAN MORA NR. 2, BL. T1, AP. 16, CLUJ-NAPOCA, CJ, RO; STREZA MIHAELA, ALEEA MICUS NR. 3, BL. D12, AP. 27, CLUJ-NAPOCA, CJ, RO;*

(11) 132534 A2

AGAPESCU CAMELIA, STR. ION AGÂRBICEANU NR. 15, PARTER, SECTOR 3, BUCUREŞTI, B, RO (54) **MATERIAL STOMATOLOGIC INTELIGENT DE TIP GIOMER, ŞI PROCEDEU PENTRU OBȚINEREA ACESTUIA**

(57) Invenția se referă la o compoziție de material stomatologic fotopolimerizabil. Compoziția conform invenției este sub formă de pastă fotopolimerizabilă, constituită, în părți în greutate, din 15...65% părți matrice organică pe bază de analogi de (2,2-bis[4-(2-hidroxi-3-metacriloxipropoxi)fenil]-propan), dimetacrilat de trietilenglicol, eventual 2-hidroxietil metacrilat, precum şi 35...85% umplutură hibridă formată din 30...60% sticlă prereacționată, până la 20% fluorhidroxiapatită şi 20...70% sticlă radioopacă aparținând sistemului oxidic SiO_2-BaF_2-B_2O_3-Al_2O_3.

Revendicări: 3

---

(11) 132535 A2 *(51)* ***A61K 8/00*** (2006.01) *(21)* a 2016 00900 *(22)* 24/11/2016 *(41)* 30/05/2018//5/2018 *(71) UNIVERSITATEA BABEŞ-BOLYAI CLUJ-NAPOCA, INSTITUTUL DE CERCETĂRI ÎN CHIMIE RALUCA RIPAN, STR. MIHAIL KOGĂLNICEANU NR. 1, CLUJ-NAPOCA, CJ, RO; UNIVERSITATEA DE MEDICINĂ ŞI FARMACIE "IULIU HAȚIEGANU" DIN CLUJ-NAPOCA, STR.EMIL ISAC NR.13, CLUJ-NAPOCA, CJ, RO (72) MOLDOVAN MARIOARA, STR. VIILE NADAŞEL NR. 52, CLUJ-NAPOCA, CJ, RO; PREJMEREAN CRISTINA, BD.1 DECEMBRIE 1918 NR.24, CLUJ-NAPOCA, CJ, RO; PRODAN DOINA, STR.PROF.TUDOR CIORTEA NR.5, SC.2, AP.44, CLUJ-NAPOCA, CJ, RO; SAROSI CODRUȚA LIANA, STR. GURGHIULUI NR. 4, BL. 03, SC. II, ET. 1, AP. 25, CLUJ-NAPOCA, CJ, RO; SILAGHI-DUMITRESCU LAURA, STR.FLORILOR NR.101, COMUNA FLOREŞTI, CJ, RO; DUDEA DIANA, STR. LUNETEI NR. 23, CLUJ-NAPOCA, CJ, RO; GASPARIK CRISTINA, STR. BUNĂ ZIUA NR. 37D, BL. E5A1, AP. 15, CLUJ-NAPOCA, CJ, RO; POPESCU GEORGE, STR. OAŞULUI NR. 304H, CLUJ-NAPOCA, CJ, RO; AGAPESCU CAMELIA, STR. ION AGÂRBICEANU NR. 15, PARTER, SECTOR 3, BUCUREŞTI, B, RO (54)* **COMPOZIȚIE DESTINATĂ ALBIRII ŞI REGENERĂRII SMALȚULUI DENTAR, CU PROPRIETĂȚI SPECIFICE UTILIZĂRII ACESTEIA ÎN COSMETICA DENTARĂ**

(11) 132535 A2

(57) Invenţia se referă la o compoziţie pentru albirea şi regenerarea smalţului dentar, utilizată în cosmetica dentară. Compoziţia conform invenţiei este sub formă de gel, fiind constituită, în procente masice, din 10...40% bază de gel de tip polietilen glicol 400 sau gelatină alimentară, până la 44,19% ingrediente active constând din extracte naturale de ananas, căpşune, coarne, gutui sau portocale, 1,5...2,93% 2-hidroxietil salicilat, 1,5...2,29% bicarbonat de sodiu, până la 0,0022% sinvastatină, respectiv, 3,93% carboximetilceluloză, 14,02% dioxid de siliciu, precum şi până la 9,37% apă distilată, gelul având un *p*H de 6,6...7,5.

Revendicări: 2

(11) 132536 A2 *(51)* ***A61K 31/28*** (2006.01) *(21)* a 2016 00944 *(22)* 29/11/2016 *(41)* 30/05/2018//5/2018 *(71)* *UNIVERSITATEA DE MEDICINĂ ŞI FARMACIE "CAROL DAVILA" DIN BUCUREŞTI, STR.DIONISIE LUPU NR.37, SECTOR 1, BUCUREŞTI, B, RO; UNIVERSITATEA DIN BUCUREŞTI, BD.MIHAIL KOGĂLNICEANU NR.36-46, SECTOR 5, BUCUREŞTI, B, RO; INSTITUTUL DE VIRUSOLOGIE "ŞTEFAN S.NICOLAU", ŞOS.MIHAI BRAVU NR.285, SECTOR 3, BUCUREŞTI, B, RO (72) UIVAROSI VALENTINA, BD. ALEXANDRU OBREGIA NR. 31, BL. I5, SC. 2, ET. 4, AP. 49, SECTOR 4, BUCUREŞTI, B, RO; ARAMĂ CORINA-CRISTINA, CALEA GRIVIŢEI NR. 395, BL. M, SC. 2, AP. 24, SECTOR 1, BUCUREŞTI, B, RO; BĂRBUCEANU ŞTEFANIA-FELICIA, STR. LABORATOR NR. 125-127, BL. S1, SC. 2, AP. 80, SECTOR 3, BUCUREŞTI, B, RO; BRAŞOVEANU LORELEI IRINA, STR. NICOLAE CARAMFIL NR. 40, BL. 10B, SC. 1, ET. 1, AP. 1, SECTOR 1, BUCUREŞTI, B, RO; MIHĂILĂ MIRELA ANTONELA, STR. BRAŞOV NR. 24, BL. 717, SC. B, ET. 1, AP. 41, SECTOR 6, BUCUREŞTI, B, RO; BADEA ELENA MIHAELA, STR. DUMBRAVA NOUĂ NR. 35, BL. S22, AP. 93, SECTOR 5, BUCUREŞTI, B, RO; OLAR MARIOARA RODICA, STR.CRINUL DE PĂDURE NR.3, BL.G 6, SC.1, AP.28, SECTOR 6, BUCUREŞTI, B, RO (54)* **COMPLECŞI DE ASOCIERE HIDROXIPROPIL-β-CICLODEXTRINĂ/COMPUŞI DE RUTENIU ŞI UTILIZARE TERAPEUTICĂ**

(11) 132536 A2

(57) Invenţia se referă la complecşi de asociere cu acţiune antitumorală, şi la un procedeu de obţinere a acestora. Complecşii conform invenţiei au formula generală $[RuCl_3(L)_2(DMSO)]$ HP β CD, în care L este acid pipemidic, enoxacină, norfloxacină, ciprofloxacină, enrofloxacină, ofloxacină, levofloxacină, şi HP β CD este (2-hidroxipropil)-β-ciclodextrină. Procedeul conform invenţiei constă în adăugarea unei soluţii apoase de ciclodextrină la o soluţie slab alcalină de complex de ruteniu, în raport molar 2:1, urmată de neutralizare, filtrare şi uscare.

Revendicări: 11

(11) 132537 A2 *(51)* ***A61K 36/28*** (2006.01) *(21)* a 2016 00888 *(22)* 23/11/2016 *(41)* 30/05/2018//5/2018 *(71)* *UNIVERSITATEA DE ŞTIINŢE AGRONOMICE ŞI MEDICINĂ VETERINARĂ DIN BUCUREŞTI, BD.MĂRĂŞTI NR.59, SECTOR 1, BUCUREŞTI, B, RO; INSTITUTUL NAŢIONAL DE CERCETARE-DEZVOLTARE CHIMICO-FARMACEUTICĂ - ICCF, CALEA VITAN NR.112, SECTOR 3, BUCUREŞTI, B, RO (72) IONIŢĂ LUCIAN, STR. MICŞUNELELOR BR. 318A, COMUNA DRAGOMIREŞTI-VALE, IF, RO; GRIGORE ALICE ELENA, BD.UVERTURII NR.43, BL.1, AP.131, SECTOR 6, BUCUREŞTI, B, RO; NEAGU GEORGETA, STR. MUNŢII MEHEDINŢI NR. 4, SECTOR 3, BUCUREŞTI, B, RO; DOBRE NICOLETA, ALEEA IANCA NR. 2, BL. V18, SC. 2, AP. 64, BUCUREŞTI, B, RO; IONIŢĂ CARMEN, STR. MICŞUNELELOR NR. 318A, COMUNA DRAGOMIREŞTI -VALE, IF, RO; BOBIT DANA, STR. FÂNTÂNIŢEI NR. 15, BRAŞOV, BV, RO; IANTA CALIN, STR. CEAHLĂU NR. 36, BRAŞOV, BV, RO; MATEI FLORENTINA, STR. 23 AUGUST NR. 9, BL. U4, SC. 3, AP. 22, OTOPENI, IF, RO; DIGUTA CAMELIA, STR. TÂRGU DIN VALE NR. 68, BL. P20, SC. C, AP. 1, PITEŞTI, AG, RO (54)* **PROCEDEU DE OBŢINERE A UNUI PRODUS FITOTERAPEUTIC CU ACŢIUNE IMUNOMODULATOARE, DESTINAT TERAPIEI PARODONTOZEI LA ANIMALE DE COMPANIE**

(11) 132537 A2

(57) Invenţia se referă la un produs fitoterapeutic de uz veterinar, pentru prevenţia şi terapia afecţiunilor parodontale, şi la un procedeu pentru obţinerea acestuia. Produsul conform invenţiei este o suspensie de concentraţie 0,25 g/ml dintr-un amestec de extracte de *Eupatorii herba* şi *Inulae radix*, în raport 1:1, de concentraţie 0,25 g/ml, sub formă de soluţie opacă, de culoare brună, cu gust amar şi miros aromat. Procedeul conform invenţiei constă în macerarea amestecului de material vegetal cu alcool etilic 70%, timp de 10 zile, la temperatura camerei, filtrarea şi concentrarea soluţiei extractive la presiune redusă şi la temperatura de maximum 50˚C, rezultând un reziduu care se reia în alcool etilic 20%.

Revendicări: 2

---

(11) 132538 A0 *(51)* ***A61K 36/28*** (2006.01) *(21)* a 2017 00746 *(22)* 27/09/2017 *(41)* 30/05/2018//5/2018 *(71) UNIVERSITATEA DE MEDICINĂ ŞI FARMACIE "CAROL DAVILA" DIN BUCUREŞTI, STR.DIONISIE LUPU NR.37, SECTOR 2, BUCUREŞTI, B, RO; HOFIGAL EXPORT - IMPORT S.A., INTRAREA SERELOR NR.2, SECTOR 4, BUCUREŞTI, B, RO (72) ANCUCEANU ROBERT, STR. MOŢOC NR. 2, BL. P3, SC.3, AP. 72, SECTOR 5, BUCUREŞTI, B, RO; DINU MIHAELA, STR. ŞOIMĂREŞTILOR NR. 19, SECTOR 1, BUCUREŞTI, B, RO; HOVANEŢ MARILENA VIORICA, STR. CĂLINULUI NR. 13, SECTOR 2, BUCUREŞTI, B, RO; ANGHEL ADRIANA IULIANA, STR. SOLD. N. SEBE NR. 5, BL. S24, AP. 36, SECTOR 3, BUCUREŞTI, B, RO; OLARU OCTAVIAN TUDOREL, STR.ZBOINA NEAGRĂ NR.5, BL.98, SC.1, ET.1, AP.8, SECTOR 6, BUCUREŞTI, B, RO; DINU PÂRVU CRISTINA ELENA, STR.GH.LAZĂR NR.10, ET.1, SECTOR 1, BUCUREŞTI, B, RO; NIŢULESCU GEORGE MIHAI, ŞOS.OLTENIŢEI NR.40-44, BL.6A, SC.4, ET.7, AP.145, SECTOR 4, BUCUREŞTI, B, RO; POPESCU VIOLETA CARMEN, STR. SOLDAT ENE MODORAN NR. 14, BL. M185, SC. 1, AP. 11, ET. 2, SECTOR 5, BUCUREŞTI, B, RO; DUNE CONSTANTINA-ALINA, BD.CONSTANTIN BRÂNCOVEANU NR.118, BL.MII/4, SC.2, ET.8, AP.153, SECTOR 4, BUCUREŞTI, B, RO; MANEA ŞTEFANIA, ALEEA BACAU NR.9, BL.H1, SC.1, ET.4, AP.78, SECTOR 5, BUCUREŞTI, B, RO; DOCIU FLORENTINA-STELUŢA, INT.BADENI NR.10, BL.T5, SC.1, ET.9, AP.37, SECTOR 3, BUCUREŞTI, B, RO (54)* **EXTRACT DE ORIGINE VEGETALĂ PENTRU SUPLIMENTAREA FIERULUI DIN ALIMENTAŢIE, ŞI METODĂ DE OBŢINERE A ACESTUIA**

(57) Invenţia se referă la un procedeu de preparare a unui extract vegetal utilizat ca ingredient activ în suplimente alimentare cu fier. Procedeul conform invenţiei constă în recoltarea frunzelor de *Tagetes erecta L* în perioada înfloririi, uscarea la temperaturi mai mici de 35˚C şi umiditate sub 65%, măcinarea şi cernerea pulberii rezultate printr-o sită cu dimensiunea ochilor de 250 μm, după care materialul vegetal este extras de două ori la temperatura de 80˚C, timp de 30 min, cu un solvent apă acidulată cu acid citric 3%, la un raport produs vegetal: solvent de 1:10, soluţiile extractive se concentrează, şi soluţia concentrată se supune liofilizării la -53˚C, rezultând un extract ce are un conţinut de fier de minimum 900 mg/kg, polifenoli de maximum 3,5% echivalenţi acid galic, şi flavone de maximum 0,5% echivalenţi quercetol.

Revendicări: 6
Figuri: 1

---

(11) 132539 A0 *(51)* ***A61K 36/60*** (2006.01) *(21)* a 2017 00747 *(22)* 27/09/2017 *(41)* 30/05/2018//5/2018 *(71) UNIVERSITATEA DE MEDICINĂ ŞI FARMACIE "CAROL DAVILA" DIN BUCUREŞTI, STR.DIONISIE LUPU NR.37, SECTOR 2, BUCUREŞTI, B, RO; HOFIGAL EXPORT - IMPORT S.A., INTRAREA SERELOR NR.2, SECTOR 4, BUCUREŞTI, B, RO (72) DINU MIHAELA, STR. ŞOIMĂREŞTILOR NR. 19, SECTOR 1, BUCUREŞTI, B, RO; ANCUCEANU ROBERT VIOREL, STR.MOŢOC NR.2, BL.P3, SC.3, ET.4, AP.72, SECTOR 5, BUCUREŞTI, B, RO; OLARU TUDOREL OCTAVIAN, STR.ZBOINA NEAGRĂ NR.5, BL.98, AP.8, SC.6, BUCUREŞTI, B, RO; HOVANEŢ MARILENA VIORICA, STR. CĂLINULUI NR. 13, SECTOR 2, BUCUREŞTI, B, RO; ANGHEL ADRIANA IULIANA, STR. SOLD. N. SEBE NR. 5, BL. S24, AP. 36, SECTOR 3, BUCUREŞTI, B, RO; NEGREŞ SIMONA, ŞOS.GIURGIULUI NR.121, BL.5, SC.2, AP.44, SECTOR 4, BUCUREŞTI, B, RO; ŞEREMET OANA CRISTINA, CALEA GIULEŞTI, NR.43, BL.14A, SC.1, ET.6, AP.23, SECTOR 6, BUCUREŞTI, B, RO; ZBÂRCEA CRISTINA ELENA, STR. CALEA VĂCĂREŞTI NR. 308, BL. 1E, ET. 2, AP. 12, SECTOR 4, BUCUREŞTI, B, RO; DINU PÂRVU CRISTINA ELENA, STR.GH.LAZĂR NR.10, ET.1, SECTOR 1, BUCUREŞTI, B, RO; ARSENE ANDREEA LETIŢIA, STR.ÎNVINGĂTORILOR NR.19, ET.1, AP.2, SECTOR 3, BUCUREŞTI, B, RO; DRĂGOI CRISTINA, STR.VETERANILOR NR.10, BL.C2, ET.4, AP.49, X, RO; POPESCU CARMEN, STR.SOLD.ENE MODORAN NR.14, BL.M185, SC.1, ET.2, AP.11, SECTOR 5, BUCUREŞTI, B, RO; DUNE ALINA, BD.CONSTANTIN BRÂNCOVEANU NR.118, BL.MII/4, SC.2, ET.8, AP.153,*

(11) 132539 A0
SECTOR 4, BUCUREŞTI, B, RO; NIŢULESCU GEORGE MIHAI, ŞOS.OLTENIŢEI NR.40-44, BL.6A, SC.4, ET.7, AP.145, SECTOR 4, BUCUREŞTI, B, RO; BĂBEANU NARCISA, ŞOS.VIRTUŢII NR.5, BL.K2, AP.50, SECTOR 6, BUCUREŞTI, B, RO; POPA OVIDIU, CALEA GRIVIŢEI NR. 206, BL. K, SC. D, AP. 26, SECTOR 1, BUCUREŞTI, B, RO; LIVADARIU OANA, STR.POLONĂ NR.228, OTOPENI, IF, RO; MANEA ŞTEFANIA, ALEEA BACAU NR.9, BL.H1, SC.1, ET.4, AP.78, SECTOR 5, BUCUREŞTI, B, RO; NICOLAE ALINA CRENGUŢA, STR.EPIGONILOR NR.110, SECTOR 5, BUCUREŞTI, B, RO (54) **EXTRACT SELECTIV DE *MORUS ALBA L.* DE UZ TOPIC, CU UTILITATE ÎN TRATAMENTUL DERMATITEI ATOPICE**

(57) Invenţia se referă la un extract selectiv de *Morus alba L.* şi la un procedeu pentru obţinerea acestuia, utilizat în terapia antialergică. Extractul conform invenţiei are un conţinut de polifenoli totali exprimaţi în acid galic de 0,6...4,69 g%, şi un conţinut de flavonoide totale exprimate în quercetol de 1,18...1,59 g%. Procedeul conform invenţiei constă în extracţia la reflux de 1-2 ori a materialului vegetal cu etanol 50%, în raport de 1:10, timp de 30...60 min, concentrarea soluţiilor extractive la temperatura de 50˚C, uscarea extractului prin liofilizare, după care extractul total este purificat prin fracţionare, din care rezultă extractul selectiv cu un randament de 36,82%.

Revendicări: 4
Figuri: 3

---

(11) 132540 A2 *(51)* ***A61K 36/72*** (2006.01) *(21)* a 2016 00809 *(22)* 10/11/2016 *(41)* 30/05/2018//5/2018 *(71) HOVANET MARILENA-VIORICA, STR. CĂLINULUI NR. 13, BUCUREŞTI, B, RO; OPREA ELIZA, STR. BREBU NR. 4, BL. T11, SC. 1, ET. 1, AP. 9, SECTOR 2, BUCUREŞTI, B, RO; MOROŞAN ELENA, STR. CONSTANTIN MARINESCU NR.10, BL. A 38, SC. 1, AP. 26, BUCUREŞTI, B, RO; ŞEREMET OANA CRISTINA, CALEA GIULEŞTI NR. 43, BL. 14A, SC. 1, ET. 6, AP. 23, SECTOR 6, BUCUREŞTI, B, RO; ANCUCEANU VIOREL ROBERT, STR. MOŢOC NR. 2, BL. P3, SC. 3, ET. 4, AP. 72, SECTOR 5, BUCUREŞTI, B, RO; BUDURA EMMA ADRIANA, BD. UNIRII NR. 10, BL. 7B, SC. 1, AP. 4, SECTOR 4, BUCUREŞTI, B, RO; DINU MIHAELA, STR. ŞOIMĂREŞTILOR NR. 19, SECTOR 1, BUCUREŞTI, B, RO; DUŢU LIGIA ELENA, STR. G. GARIBALDI NR. 7, SC. B, ET. 2, AP. 11, SECTOR 2, BUCUREŞTI, B, RO; ANCU IRINA, VILA 1, ICDP, AP. 1, STR. MĂRULUI 401, MĂRĂCINENI, AG, RO (72) HOVANEŢ MARILENA VIORICA, STR. CĂLINULUI NR. 13, SECTOR 2, BUCUREŞTI, B, RO; OPREA ELIZA, STR.BREBU, NR.4, BL.T11, SC.1, ET.1, AP.9, SECTOR 2, BUCUREŞTI, B, RO; MOROŞAN ELENA, STR. C. MARINESCU NR.10, BL. A 38, SC. 1, AP. 26, BUCUREŞTI, B, RO; ŞEREMET OANA CRISTINA, CALEA GIULEŞTI, NR.43, BL.14A, SC.1, ET.6, AP.23, SECTOR 6, BUCUREŞTI, B, RO; ANCUCEANU VIOREL ROBERT, STR.MOŢOC NR.2, BL.P3, SC.3, ET.4, AP.72, SECTOR 5, BUCUREŞTI, B, RO; BUDURA EMMA ADRIANA, BD.UNIRII NR.10, BL.7B, SC.1, AP.4, SECTOR 4, BUCUREŞTI, B, RO; DINU MIHAELA, STR. ŞOIMĂREŞTILOR NR. 19, SECTOR 1, BUCUREŞTI, B, RO; DUŢU LIGIA ELENA, STR. G. GARIBALDI NR. 7, SC. B, ET. 2, AP. 11, SECTOR 2, BUCUREŞTI, B, RO; ANCU IRINA, VILA 1, ICDP, AP.1, STR.MĂRULUI, NR.401, MĂRĂCINENI, AG, RO (54)* **MEDICAŢIE DE UZ TOPIC CU EFECT CICATRIZANT ŞI ANTIINFLAMATOR**

(57) Invenţia se referă la un produs pentru tratamentul leziunilor termice de severitate mică sau medie. Produsul conform invenţiei este sub formă de unguent, fiind constituit, în procente masice, din 10% extract uscat din frunze de *Ziziphus jujuba Mill*, 5% antioxidant ulei de cocos, 0,3% antioxidant butilhidroxianisol şi, în rest, bază de unguent uzuală.

Revendicări: 11
Figuri: 6

---

(11) 132541 A2 *(51)* ***A61K 47/36*** (2006.01); ***A61B 5/00*** (2006.01); *(21)* a 2016 00895 *(22)* 24/11/2016 *(41)* 30/05/2018//5/2018 *(71) INSTITUTUL DE CHIMIE MACROMOLECULARĂ "PETRU PONI" DIN IAŞI, ALEEA GRIGORE GHICA VODĂ NR.41 A, IAŞI, IS, RO (72) CHIRIAC AURICA, STR.ALEXANDRU VLAHUŢĂ NR.7B, AP.16, IAŞI, IS, RO; NIŢĂ LOREDANA ELENA, BD.COPOU NR.42, BL.A 3, SC.B, PARTER, AP.3, IAŞI, IS, RO; DIACONU ALINA, STR. VIILOR NR. 17, TÂRGU BUJOR, GL, RO; RUSU ALINA GABRIELA, STR. 1 DECEMBRIE 1918 NR. 8, BL. B4BIS, SC. A, ET. 4, AP. 20, PAŞCANI, IS, RO; NEAMŢU IORDANA, STR. THEODOR PALLADY NR.8, SC.B, ET.3, AP.9, IAŞI, IS, RO; TUDORACHI NIŢĂ, STR. DECEBAL NR. 14, SC. A, AP. 19, IAŞI, IS, RO (54)* **PROCEDEU DE PREPARARE A UNEI STRUCTURI RETICULATE CU APLICAŢII BIOMEDICALE**

(57) Invenţia se referă la un procedeu de obţinere a unei structuri reticulate cu aplicaţii biomedicale. Procedeul conform invenţiei constă în sinteza, printr-o reacţie de copolimerizare în soluţie de 1,4-dioxan, a copolimerului pe bază de anhidridă itaconică şi 3,9-divinil-2,4,8,10-tetra-oxaspiro [5.5] undecan, în rapoarte molare 1:0,5 şi 1:2, cu iniţiator radicalic 2,2'-azobis(izobutironitril) adăugat în trei

(11) 132541 A2

trepte, la temperatura de 75˚C, timp de 17 h, sub agitare de 250 rot/min, rezultând copolimerul în soluție care se precipită în dietileter anhidru, se separă şi se usucă la temperatura de 30˚C, după care se amestecă în soluție de concentrație 20% în 1,4-dioxan cu acid hialuronic de concentrație 1% în apă, la temperatura de 22˚C a mediului, timp de 24 h, în regim staționar, dializare şi liofilizare, rezultând o structură de gel având caracter dublu senzitiv: cu temperatură şi *p*H.

Revendicări: 1

---

(11) 132542 A0 *(51)* ***A61L 27/32*** (2006.01); ***A61L 27/56*** (2006.01); *(21)* a 2017 00758 *(22)* 27/09/2017 *(41)* 30/05/2018//5/2018 *(71) UNIVERSITATEA DIN CRAIOVA, STR. AL. I. CUZA NR. 13, CRAIOVA, JUDEȚUL DOLJ, DJ, RO; TEHNOMED IMPEX CO S.A., ŞOS.PANTELIMON NR.1, SECTOR 2, BUCUREŞTI, B, RO; SPITALUL CLINIC DE URGENȚĂ "BAGDASAR-ARSENI", ŞOS.BERCENI NR.10-12, SECTOR 4, BUCUREŞTI, B, RO; INSTITUTUL DE CHIMIE FIZICĂ "ILIE MURGULESCU", SPLAIUL INDEPENDENȚEI NR. 202, SECTOR 6, BUCUREŞTI, B, RO (72) SIMA GABRIELA, BD.TUDOR VLADIMIRESCU NR.92, BL.TS16, SC.3, AP.4, DROBETA TURNU SEVERIN, MH, RO; TEISANU ALINA CRISTINA, STR. MIRCEŞTI NR.16, BL.M1, SC.1, AP.5, CRAIOVA, DJ, RO; COMAN DANIELA, STR.MATEI VASILESCU NR.38, DROBETA TURNU SEVERIN, MH, RO; GINGU OANA, ALEEA TEATRULUI NR.6, BL.T3A, SC.A, ET.2, AP.6, CRAIOVA, DJ, RO; CROITORU SORIN MIHAI, ŞOS. PIPERA NR.17-19, BL.3 D, SC.2, AP.22, SECTOR 1, BUCUREŞTI, B, RO; GORGAN MIRCEA RADU, STR. N.SLANICEANU NR.19, SECTOR 2, BUCUREŞTI, B, RO; BREHAR FELIX-MIRCEA, STR.CLUCEREASA ELENA NR.74, SECTOR 1, BUCUREŞTI, B, RO; TANASESCU SPERANȚA VALERIA, ŞOS.MIHAI BRAVU NR.35, BL.P13, SC.A, AP.12, SECTOR 2, BUCUREŞTI, B, RO; BOTEA-PETCU ALINA, ŞOS.ALEXANDRIA NR.102, BL. L29, SC.1, ET.2, AP.10, SECTOR 5, BUCUREŞTI, B, RO; SOFRONIA ANCUȚA MIHAELA, STR.AVALANŞEI NR. 14-16, BL.1, SC.A, AP.1, SECTOR 4, BUCUREŞTI, B, RO;*

(11) 132542 A0

MARINESCU CORNELIA ALINA, ALEEA BANUL UDREA NR.2, BL.4, SC.2, ET.3, AP.87, SECTOR 3, BUCUREŞTI, B, RO; GHEORGHE MIHAELA DANIELA, STR.MR. BĂCILĂ NR.28-30, BL.1, SC.1, AP.111, SECTOR 2, BUCUREŞTI, B, RO; SANDU ROMICA, STR.PĂDURENI NR.10, BL.52, SC.2, ET.1, AP.14, SECTOR 6, BUCUREŞTI, B, RO; NEACŞU DANA ANDREEA, STR. CĂDEREA BASTILIEI NR.26, SECTOR 1, BUCUREŞTI, B, RO (54) **MATERIAL POROS BIOCOMPOZIT ŞI PROCEDEU DE ELABORARE A ACESTUIA**

(57) Invenția se referă la un material poros biocompozit, utilizat pentru reconstrucție osoasă, şi la un procedeu de obținere a acestuia. Materialul conform invenției este constituit, în procente masice, din 45...50% hidroxiapatită, 37...43% dioxid de titan, 4...9% carbonat de calciu şi 5...8% fosfat de calciu. Procedeul conform invenției constă în omogenizarea prin amestecare a componentelor sub formă de pulbere la temperatura de 240˚C, răcirea treptată a amestecului până la temperatura ambiantă, odată cu adăugarea unor agenți de condiționare uzuali, formarea în matriță, din care rezultă un semifabricat crud, care este supus sinterizării în două etape,

---

(11) 132542 A0

rezultând un material cu o structură sinterizată cristalină, nanometrică, de hidroxiapatită având o granulație de 200...800 nm, ranforsată de o structură cristalină micronică de dioxid de titan cu o granulație de 15....110 μm, o porozitate de 32...43%, un modul de elasticitate transversal de 410...550 MPa, o rezistență la compresiune de 30...60 MPa şi o alungire de 6....11%.

Revendicări: 4
Figuri: 2

(11) 132543 A0 *(51)* ***A61L 27/32*** (2006.01) *(21)* a 2017 00759 *(22)* 27/09/2017 *(41)* 30/05/2018//5/2018 *(71) UNIVERSITATEA DIN CRAIOVA, STR.ALEXANDRU IOAN CUZA NR.13, CRAIOVA, DJ, RO (72) TEIŞANU ALINA CRISTINA, STR. MIRCEŞTI, NR.16, BL. M1, SC.1, AP.5, CRAIOVA, DJ, RO; SIMA GABRIELA, BD. TUDOR VLADIMIRESCU, NR.92, BL.TS 16, SC.3, AP.4, DROBETA TURNU SEVERIN, MH, RO; PISC MARIAN GEORGE, STR. DESNĂȚUI, BL. A1, SC.1, ET.2, AP.8, CRAIOVA, DJ, RO; CIUREZU GHEORGHE LEONARD MARIUS, STR.PETRE ISPIRESCU, BL.12, SC.1, AP.4, CRAIOVA, DJ, RO; GINGU OANA, ALEEA TEATRULUI, NR.6, BL. T3A, SC.A, ET.2, AP.6, CRAIOVA, DJ, RO* *(54)* **SEMIFABRICAT BIOCOMPOZIT ÎN STARE CRUDĂ ŞI INSTALAȚIE MANUALĂ DE FORMARE A ACESTUIA**

(57) Invenția se referă la un semifabricat biocompozit, un procedeu de obținere a acestuia şi o instalație de aplicare a procedeului, cu utilizare în reconstrucția osoasă. Semifabricatul conform invenției este constituit, în procente de volum, din 35...40% pulberi de Ti6Al4V, 15...25% pulberi de hidroxiapatită, 3...7% ceară de albine, 10...15% ceară de parafină, 1...10% ceară de palmier, 1...4% acid stearic şi 17...25% etilen-acetat de vinil, având o porozitate de 30....40% şi o dimensiune medie a porilor de 0,8...1,4 mm. Procedeul conform invenției constă în

(11) 132543 A0

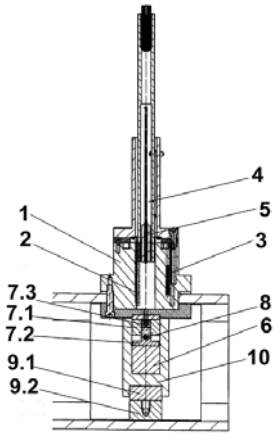

Fig. 1

(11) 132543 A0

elaborarea amestecului de materii prime şi formarea prin injecție în matriță, la joasă sau medie presiune, şi la temperatură sensibil superioară mediului ambiant. Instalația conform invenției este formată dintr-o cameră (**1**) de încălzire a materiei prime, un piston (**4**) superior de injecție, acționat manual, care transferă materia primă într-un subansamblu format din matrița (**7.1**) de injecție, pistonul (**7.2**) inferior de injecție şi un miez (**7.3**) profilat interschimbabil, având o geometrie interioară corespunzătoare geometriei exterioare a semifabricatului în stare crudă, precum şi elemente de încălzire (**2**), monitorizare a temperaturii (**3**, **5**, **13**), respectiv, a presiunii (**6**), şi controlere (**11**, **12**) cuplate la un computer.

Revendicări: 3
Figuri: 3

(11) 132544 A1 *(51)* ***A61L 27/52*** (2006.01) *(21)* a 2016 00926 *(22)* 28/11/2016 *(41)* 30/05/2018//5/2018 *(71) UNIVERSITATEA POLITEHNICA DIN BUCUREŞTI, SPLAIUL INDEPENDENȚEI NR.313, SECTOR 6, BUCUREŞTI, B, RO; INSTITUTUL NAȚIONAL DE CERCETARE CANTACUZINO, SPLAIUL INDEPENDENȚEI NR. 103, CP 1-525, BUCUREŞTI, B, RO; MEDICAL ORTOVIT S.R.L., STR. MIRON COSTIN NR. 8, BUCUREŞTI, B, RO (72) STANCU IZABELA-CRISTINA, CALEA GRIVIȚEI NR. 232, BL. 2, SC. F, ET. 1, AP. 167, SECTOR 1, BUCUREŞTI, B, RO; CECOLTAN SERGIU, ŞOS. OLTENIȚEI NR. 17J, BL. 7, AP. 13, POPEŞTI-LEORDENI, IF, RO; PETRE DANIELA GETA, STR. ELEV ŞTEFĂNESCU ŞTEFAN NR. 51, BL. 422, SC. A, AP. 32, SECTOR 2, BUCUREŞTI, B, RO; LUNGU ADRIANA, STR. DRUMUL TABEREI NR. 96, BL. 521, AP. 14, SECTOR 6, BUCUREŞTI, B, RO; SERAFIM ANDRADA, STR. ION MIHALACHE NR. 148, BL. 8, SC. A, ET. 9, AP. 37, SECTOR 1, BUCUREŞTI, B, RO; DRAGUŞIN DIANA-MARIA, STR. CONSTANTIN MOISIL NR. 1, BL. 4, SC. D, AP. 2, PITEŞTI, AG, RO; VASILE EUGENIU, STR.NADA FLORILOR NR.2, BL.2, SC.2, ET.7, AP.74, SECTOR 2, BUCUREŞTI, B, RO; MARINESCU RODICA, STR.EROU IANCU NICOLAE NR.12-26, VILA 70, VOLUNTARI, IF, RO; SALAGEANU AURORA, STR. MARIA ROSETTI NR. 10, AP. 28, SECTOR 2, BUCUREŞTI, B, RO; TUCUREANU CĂTĂLIN, STR. CETATEA HISTRIA NR. 5, BL. MIIB/15, SC. A, AP. 22, SECTOR 6, BUCUREŞTI, B, RO; CARAS IULIANA, STR. VLĂDEASA NR. 4, BL. C75, SC. 1, ET. 3, AP. 18,*

(11) 132544 A1

SECTOR 6, BUCUREŞTI, B, RO; TOFAN VLAD-CONSTANTIN, STR. SERGENT MAJOR CARA ANGHEL NR. 12, BL. C8, SC. D, ET. 4, AP. 39, SECTOR 6, BUCUREŞTI, B, RO; ISTODORESCU MIRCEA, BLD. GLORIEI, NR.20, SECTOR 1, BUCUREŞTI, B, RO (54) **SUPORTURI HIDRATATE BIOCOMPOZITE CU COMPONENTĂ POLIPEPTIDICĂ RETICULATĂ ENZIMATIC, PENTRU CREŞTERE CELULARĂ ŞI REGENERARE/MODELARE TISULARĂ, ŞI PROCEDEU DE OBȚINERE A ACESTORA**

(57) Invenția se referă la un procedeu de obținere a unor substraturi biocompozite hidratate, cu utilizare în regenerare/modelare tisulară. Procedeul conform invenției constă în aceea că se prepară separat o soluție de gelatină din piele de peşte de apă rece, şi o soluție de alginat de sodiu în tampon fosfat alcalin 0,05 M, *p*H de 7,4, se amestecă cele două soluții în raport 1:1, timp de 2 h la temperatura de 37˚C, rezultând o soluție de polimeri care se răceşte până la temperatura de 4˚C, şi se adaugă transglutaminază, urmată de turnarea amestecului în forma dorită, cu incubarea gelului rezultat într-o baie de clorură de calciu 0,45 M, la temperatura camerei, simultan cu formarea de alginat de calciu şi fază minerală fosfocalcică, rezultând un biocompozit pe bază de hidrogel gelatină-alginat de calciu.

Revendicări: 5

---

(11) 132545 A0 *(51)* ***A61N 1/20*** (2006.01); ***A61N 2/00*** (2006.01); ***A61N 7/00*** (2006.01); *(21)* a 2017 01163 *(22)* 22/12/2017 *(41)* 30/05/2018//5/2018 *(71) GODEANU EMIL, STR. ÎMPĂRATUL TRAIAN NR.206, BL.K 10, SC.1, AP.1, CRAIOVA, DJ, RO; GODEANU MIHAELA, STR. ÎMPĂRATUL TRAIAN NR.206, BL.K10, SC.1, AP.1, CRAIOVA, DJ, RO (72) GODEANU EMIL, STR. ÎMPĂRATUL TRAIAN NR.206, BL.K 10, SC.1, AP.1, CRAIOVA, DJ, RO; GODEANU MIHAELA, STR. ÎMPĂRATUL TRAIAN NR.206, BL.K10, SC.1, AP.1, CRAIOVA, DJ, RO (54)* **DISPOZITIV DE STIMULARE ŞI ARMONIZARE ENERGETICĂ CU FRECVENȚE DE REZONANȚĂ ÎN CÂMP PLASMATIC PENTRU TRATAMENTUL ADJUVANT AL GLAUCOMULUI**

(57) Invenția se referă la un dispozitiv de stimulare energetică cu frecvențe de rezonanțe în câmp plasmatic, pentru tratamentul adjuvant al glaucomului. Dispozitivul conform invenției este alcătuit din trei componente, dispozitiv propriu-zis (**A**), ochelari speciali (**B**) şi magrav de sănătate (**C**), în care dispozitivul (**A**) cuprinde un modul generator de stimuli electrici (**4**), care generează impulsuri electrice modulate de curent constant şi tensiune variabilă, un modul de impulsuri sonore (**5**), ce emite simultan armonici sonore, un modul de stimuli fotonici (**6**), un microcontroler (**7**) care conține informațiile pentru

(11) 132545 A0

derularea unui program încorporat, un display (**9**) ce afişează mărimile electrice ale dispozitivului, iar perechea de ochelari (**B**) are montate pe brațe un sistem bluetooth, două căşti de audiție, doi electrozi de contact în câmp plasmatic, ce se montează pe punctele faciale, doi electrozi de contact pentru punctele auriculare, trei diode luminiscente pentru stimularea fotonică, modulele acționând simultan în frecvență pe baza rulării unui software dedicat.

Revendicări: 4
Figuri: 11

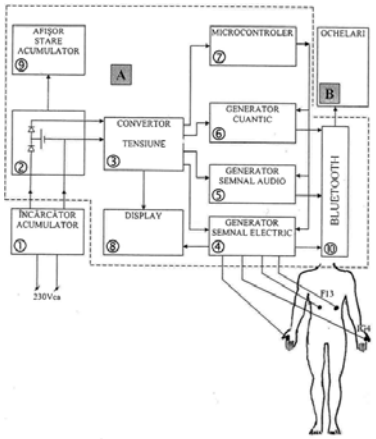

Fig. 1

---

(11) 132546 A2 *(51)* ***A63B 35/12*** (2006.01); ***A63B 26/00*** (2006.01); *(21)* a 2016 00803 *(22)* 08/11/2016 *(41)* 30/05/2018//5/2018 *(71) UNIVERSITATEA "ŞTEFAN CEL MARE" DIN SUCEAVA, STR.UNIVERSITĂȚII NR.13, SUCEAVA, SV, RO (72) RAȚĂ ELENA, SAT SFÂNTUL ILIE, STR. STADIONULUI NR. 13, COMUNA ŞCHEIA, SV, RO; BENEDEK FLORIAN, STR. PINILOR 1107, IPOTEŞTI, SV, RO (54)* **APARAT AJUTĂTOR PENTRU ÎNVĂȚAREA PROCEDEELOR TEHNICE DE ÎNOT LA ÎNCEPĂTORI**

Această publicație include şi modificările descrierii, revendicărilor şi desenelor, depuse conform art. 35, alin. (20), din HG nr. 547/2008.

(57) Invenția se referă la un aparat pentru învățarea procedeelor tehnice de înot la începători, aparatul uşurând atât munca antrenorului, cât şi a copiilor în timpul lecțiilor de înot. Aparatul conform invenției este constituit dintr-o parte motoare formată dintr-un motor (**1**) capsulat de 500 W, pe arborele căruia, prin intermediul unei pene (**2**), este antrenată o fulie (**5**) conducătoare, motorul fiind fixat pe o placă (**19**) de susținere rigidizată de marginea bazinului, are o parte de întindere compusă din două sisteme de reglare la încovoiere a corzii, prinse de marginea bazinului prin

(11) 132546 A2

intermediul a două prizoane (**21**) cu filet metric, şi a două piulițe (**22**) M 8, şi o parte de protecție care conține o lamelă (**38**) de siguranță, montată rigid de placa de susținere a motorului (**19**), prin intermediul unui ştift (**35**) cilindric.

Revendicări: 1
Figuri: 1

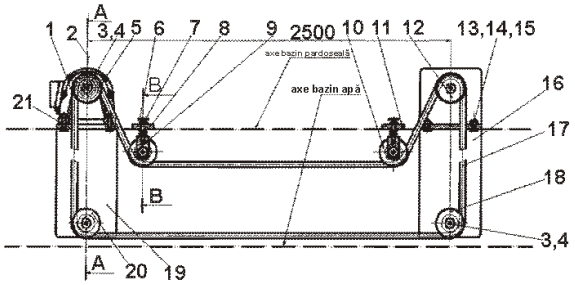

(11) 132547 A0 *(51)* ***B01J 19/30*** (2006.01); ***C02F 3/10*** (2006.01); *(21)* a 2017 01052 *(22)* 07/12/2017 *(41)* 30/05/2018//5/2018 *(71) DFR SYSTEMS S.R.L., STR.DRUMUL TABEREI, NR.46, BLOC OS2, AP.23, BUCUREŞTI, B, RO (72) MOGA IOANA CORINA, DRUMUL TABEREI, NR.46, SECTOR 6, BUCUREŞTI, B, RO; PETRESCU GABRIEL, DRUMUL TABEREI NR.46, SECTOR 6, BUCUREŞTI, B, RO (54)* **SUPORT ARTIFICIAL MOBIL**, **UTILIZAT ÎN EPURAREA APELOR UZATE**

(57) Invenția se referă la un suport artificial mobil, purtător de biofilm destinat utilizării acestuia în cadrul stațiilor de epurare a apelor uzate municipale şi industriale. Suportul conform invenției este realizat din materiale plastice cu densitatea apropiată de cea a apei, 0,97...0,98 g/cm^3, şi este alcătuit dintr-un tub (**2**) cu secțiunea octogonală, pe fiecare dintre cei opt pereți (**2a**, **2b**, **2c**, **2d**, **2e**, **2f**, **2g** şi **2h**) laterali ai tubului (**2**) fiind prevăzuți nişte pereți (**6**) exteriori, dispuşi perpendicular pe fiecare dintre cei opt pereți ai tubului (**2**), iar la interior, tubul (**2**) are o structură (**7**) complexă, alcătuită dintr-un tub (**3**) cu secțiunea pătrată, poziționat central, prevăzut cu doi pereți (**4**)

(11) 132547 A0

interiori, dispuşi pe cele două diagonale ale tubului (**3**) pătrat, şi opt pereți (**5**) de legătură între cele două tuburi (**2** şi **3**) cu secțiunea octogonală şi, respectiv, pătrată.

Revendicări: 3
Figuri: 2

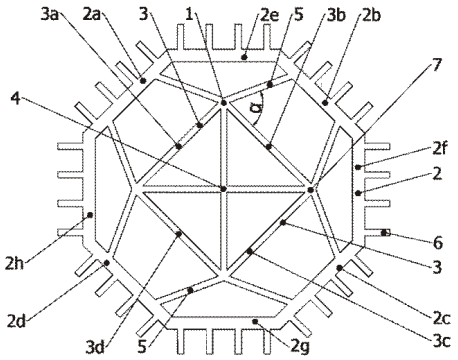

Fig. 1

(11) 132548 A0 *(51)* ***B01J 20/04*** (2006.01); ***B22F 9/16*** (2006.01); *(21)* a 2017 00760 *(22)* 27/09/2017 *(41)* 30/05/2018//5/2018 *(71) UNIVERSITATEA "TRANSILVANIA" DIN BRAŞOV, BD.EROILOR NR.29, BRAŞOV, BV, RO; UNIVERSITATEA POLITEHNICA BUCUREŞTI, SPLAIUL INDEPENDENȚEI NR.313, SECTOR 6, BUCUREŞTI, B, RO (72) VIŞA MARIA, STR. CLOŞCA NR.48, BRAŞOV, BV, RO; DUȚĂ-CAPRĂ ANCA, STR. ALBATROSULUI NR. 8, AP. 17, BRAŞOV, BV, RO; MIHALY MARIA, STR. AGNITA NR. 52A, SECTOR 6, BUCUREŞTI, B, RO; OLTEANU NICOLETA LILIANA, STR.MĂRGEANULUI NR.8, BL.M68, SC.2, ET.2, AP.47, SECTOR 5, BUCUREŞTI, B, RO; ANDREI ELENA ADINA, ŞOS.BANATULUI NR.14, BL.34, ET.3, AP.332, CHITILA, IF, RO; PETCU ADINA ROXANA, STR. 9 MAI NR.5, SC.1, ET.2, AP.8, TÂRGU JIU, GJ, RO; MARIN ANDREEA-COSMINA, INTRAREA DALIEI NR.5, BL.15H, ET.2, AP.9, PLOIEŞTI, PH, RO (54)* **MATERIAL COMPOZIT MODIFICAT CU NANOPARTICULE DE PLATINĂ CU PROPRIETĂȚI FOTO-OXIDANTE EXTINSE ÎN DOMENIILE ULTRAVIOLET ŞI VIZIBIL PENTRU DEGRADAREA POLUANȚILOR ORGANICI**, **ŞI PROCEDEU DE OBȚINERE**

(57) Invenția se referă la procedeu de obținere a unui material compozit modificat cu nanoparticule de platină, pentru degradarea poluanților organici din apele uzate. Procedeul conform invenției constă în

(11) 132548 A0

amestecarea fracției de cenuşă zburătoare cu dimensiunea de 40 μm cu NaOH în raport masic 1:1,2, tratamentul termic la temperatura de 500˚C timp de 3 h, cu răcire la temperatura ambiantă, când se adaugă la amestecul mărunțit dioxid de titan în raport 1:1, polietilenglicol şi apă bidistilată, rezultând o suspensie care este supusă sintezei de tip hidrotermal la temperatura de 100˚C, cu agitare continuă de 300 rpm, timp de 24 h, maturarea, separarea şi uscarea materialului compozit rezultat, care, în continuare, se umectează cu dispersie de nanoparticule de Pt funcționalizate cu monoclorhidrat de cisteamină 3M, preparată în prealabil, şi este supus la ultrasonare, filtrare, uscare la temperatura de 105...115˚C timp de 12 h, rezultând un material compozit cu proprietăți duale de adsorbant şi fotocatalizator în domeniile spectrale ultraviolet şi vizibil.

Revendicări: 3
Figuri: 11

---

(11) 132549 A0 *(51)* ***B01J 21/06*** (2006.01) *(21)* a 2017 00707 *(22)* 25/09/2017 *(41)* 30/05/2018//5/2018 *(71) UNIVERSITATEA "TRANSILVANIA" DIN BRAŞOV, BD.EROILOR NR.29, BRAŞOV, BV, RO (72) PERNIU DANA, STR. DOBROGEA NR. 52, AP. 11, BRAŞOV, BV, RO; BOGATU CRISTINA AURICA, CALEA BUCUREŞTI NR.62, BL.A13, SC.B, AP.9, BRAŞOV, BV, RO; DUȚĂ-CAPRĂ ANCA, STR. ALBATROSULUI NR. 8, AP. 17, BRAŞOV, BV, RO; ISAC LUMINIȚA-ANIŞOARA, STR. PARCUL MIC NR. 14, BL. 13, SC. B, AP. 7, BRAŞOV, BV, RO; COVEI MARIA, BD.VICTORIEI NR.13, BL.34, SC.C, AP.3, BRAŞOV, BV, RO; VIŞA ION, STR.CLOŞCA NR.48, BRAŞOV, BV, RO; NEAGOE MIRCEA, STR.MOLIDULUI NR.103, SĂCELE, BV, RO (54)* **DISPERSIE FOTOCATALITICĂ ACTIVĂ ÎN DOMENIUL VIZIBIL AL RADIAȚIEI LUMINOASE ŞI METODĂ DE OBȚINERE**

(57) Invenția se referă la o dispersie fotocatalitică pentru formarea de acoperiri cu proprietăți de autocurățare prin procese de fotocataliză, şi la un procedeu de obținere a acesteia. Dispersia fotocatalitică, în conformitate cu invenția, este formată din 1 g/l...10 g/l o fază dispersată, compusă dintr-un amestec de TiO_2 şi Cu_xS cu x = 1...2, într-un raport masic TIO_2:Cu_xS de 10:1,10^{-3}...10^{-2} g/l nanoparticule de Ag, 50...250 mg/l chitosan ca stabilizator, precum şi o fază dispersantă constând din apă distilată. Metoda conform invenției constă în prepararea fazei dispersate peste care se adaugă, în picătură, un amestec de stabilizator şi apă distilată omogenizat, la temperatura camerei, după care se adaugă nanoparticule de argint preparate ca dispersie apoasă-stoc, rezultând o dispersie care se omogenizează prin agitare continuă viguroasă, la temperatura camerei, timp de 10...15 min, şi în baia de ultrasonare, timp de 2 h.

Revendicări: 2
Figuri: 8

---

(11) 132550 A2 *(51)* ***B01J 21/16*** (2006.01) *(21)* a 2016 00916 *(22)* 28/11/2016 *(41)* 30/05/2018//5/2018 *(71) UNIVERSITATEA POLITEHNICA DIN BUCUREŞTI, SPLAIUL INDEPENDENȚEI NR.313, SECTOR 6, BUCUREŞTI, B, RO (72) GÂREA SORINA ALEXANDRA, STR. PRAŞILEI NR. 8, SECTOR 4, BUCUREŞTI, B, RO; VOICU ANDA IONELIA, STR. BORŞA NR. 54, BL. 5F, SC. 1, AP. 17, SECTOR 1, BUCUREŞTI, B, RO; GHEBAUR ADI, STR. PONTONIERILOR NR. 51, SECTOR 5, BUCUREŞTI, B, RO; IOVU HORIA, STR.MARIA TĂNASE NR.3, BL.13, SC.B, ET.4, AP.49, SECTOR 4, BUCUREŞTI, B, RO; SÂRBU ANDREI, STR.VALEA OLTULUI NR.16, BL.A 28, SC.C, ET.2, AP.37, SECTOR 6, BUCUREŞTI, B, RO; NISTOR CRISTINA LAVINIA, ŞOS. ALEXANDRIA NR. 16, BL. L4, ET. 1, AP. 41, SECTOR 5, BUCUREŞTI, B, RO; VASILE EUGENIU, STR.NADA FLORILOR NR.2, BL.2, SC.2, ET.7, AP.74, SECTOR 2, BUCUREŞTI, B, RO; PĂDURARU CATRINEL FLORENTINA, STR. AUROREI NR. 1, BL. B1, AP. 27, PIATRA NEAMȚ, NT, RO (54)* **METODĂ DE OBȚINERE A ARGILELOR POROASE HETEROSTRUCTURATE UTILIZÂND HALOISITUL**

(57) Invenția se referă la un procedeu de obținere a unei argile poroase heterostructurate, cu utilizare ca adsorbant sau gazdă pentru încapsularea de medicamente. Procedeul conform invenției constă în tratarea

(11) 132550 A2
haloisitului cu un surfactant din clasa sărurilor cuaternare de alchil amoniu, dispersarea haloisitului modificat în dodecilamină, şi agitarea magnetică a amestecului de reacţie, adăugarea treptată de tetraetil-ortosilicat, şi menţinerea amestecului de reacţie la temperatura camerei, sub agitare, timp de aproximativ 5 h, separarea produsului rezultat prin centrifugare, uscarea la temperatura camerei timp de 48 h, îndepărtarea fracţiei organice în metanol, timp de 10h, uscarea şi mojararea argilei rezultate, ce are o suprafaţă specifică de 748 mp/g şi un volum total al porilor de 0,5 cmc/g.

Revendicări: 3
Figuri: 6

---

(11) 132551 A2 *(51)* ***B01J 23/06*** (2006.01); ***C07D 307/44*** (2006.01); *(21)* a 2016 00837 *(22)* 16/11/2016 *(41)* 30/05/2018//5/2018 *(71) INSTITUTUL DE CERCETĂRI PRODUSE AUXILIARE ORGANICE S.A., STR. CARPAŢI NR. 8, MEDIAŞ, SB, RO (72) CRUCEAN AUGUSTIN CONSTANTIN, STR.CUZA VODĂ NR.4, MEDIAŞ, SB, RO; TRIFOI ANCUŢA ROXANA, BD.INDEPENDENŢEI NR.71, SC.A, AP.5, BISTRIŢA, BN, RO; DOBRE DELIA IONELA, STR. MUREŞ NR. 52, MEDIAŞ, SB, RO (54)* **PROCEDEU DE OBŢINERE A UNUI CATALIZATOR PE BAZĂ DE Zn-ZSM-5 PENTRU SINTEZA HIDROXIMETIL-FURFURALULUI DIN MELASĂ**

(57) Invenţia se referă la un procedeu de obţinere a unui catalizator pe bază de ZnZSM-5 pentru sinteza hidroximetilfurfuralului din melasă. Procedeul conform invenţiei constă în impregnarea prin metoda umectării incipiente a unui suport granulat de ZnZSM-5-γ Al_2O_3, în prezenţă de soluţie apoasă 5...20% HNO_3, la un raport masic pulberi de ZnZSM-5 şi γ Al_2O_3: soluţie apoasă de HNO_3 de 1...3:1, cu alcoxizi de Nb la o concentraţie de 0,1...2% Nb faţă de suportul granulat la o viteză volumară a alcoxidului de Nb de 0,2...1, 4h^{-1}, catalizatorul rezultat fiind condiţionat în curent de vapori de apă şi mediu inert la temperatura de 30...350˚C, timp de 4...6 h.

Revendicări: 2

---

(11) 132552 A2 *(51)* ***B01J 23/16*** (2006.01); ***C07D 207/44*** (2006.01); *(21)* a 2016 00836 *(22)* 16/11/2016 *(41)* 30/05/2018//5/2018 *(71) INSTITUTUL DE CERCETĂRI PRODUSE AUXILIARE ORGANICE S.A., STR. CARPAŢI NR. 8, MEDIAŞ, SB, RO (72) CRUCEAN AUGUSTIN CONSTANTIN, STR.CUZA VODĂ NR.4, MEDIAŞ, SB, RO; TRIFOI ANCUŢA ROXANA, BD.INDEPENDENŢEI NR.71, SC.A, AP.5, BISTRIŢA, BN, RO; GHERMAN TIMEA, ALEEA FAGULUI NR. 2, BL. C7, SC. 1, AP. 15, GHERLA, CJ, RO (54)* **PROCEDEU DE OBŢINERE A UNUI CATALIZATOR PE BAZĂ DE Cu-Ni-Mo ŞI PROCEDEU DE OBŢINERE A UNUI COMPONENT PENTRU BENZINA AUTO PRIN HIDROTRATAREA HIDROXIMETILFURFURALULUI PE ACEST CATALIZATOR**

(57) Invenţia se referă la un procedeu de obţinere a unui catalizator pe bază de Cu-Ni-Mo pentru hidrotratarea hidroximetilfurfuralului în prezenţa unui alcool alifatic inferior în obţinerea unui component pentru benzina auto. Procedeul conform invenţiei constă în impregnarea succesivă, prin metoda umectării incipiente, a unui suport de Nb_2O_5-γ Al_2O_3 granulat în prezenţă de soluţie apoasă 5...20% HNO_3 cu soluţii apoase de săruri de Mo, Ni şi de Cu, la o

---

(11) 132552 A2
viteză volumară a soluţiilor de impregnare de 0,2...1,9 h^{-1}, fiecare etapă de impregnare fiind urmată de uscare şi calcinare la 350...500˚C, şi apoi activarea catalizatorului rezultat prin tratare cu soluţie de borohidrură de sodiu la un exces de 5...90%, în curent de hidrogen la temperatura de 250...550˚C, timp de 3...12 h.

Revendicări: 2

(11) 132553 A2 *(51)* ***B09C 1/00*** (2006.01); ***C02F 11/00*** (2006.01); *(21)* a 2016 00938 *(22)* 29/11/2016 *(41)* 30/05/2018//5/2018 *(71) UNIVERSITATEA DE ŞTIINŢE AGRICOLE ŞI MEDICINĂ VETERINARĂ CLUJ-NAPOCA, STR.MÂNĂŞTUR NR.3-5, CLUJ-NAPOCA, CJ, RO (72) SPÎNU MARINA, STR. GH. DIMA 22, BL. E3, AP. 7, CLUJ-NAPOCA, CJ, RO; BRUDAŞCĂ GHEORGHE FLORINEL, STR. FÂNTÂNELE NR. 34-36, BL. P3, SC. 6, AP. 56, CLUJ-NAPOCA, CJ, RO; ŞANDRU CARMEN DANA, STR. TIPOGRAFIEI NR. 13, AP. 25, CLUJ-NAPOCA, CJ, RO; NICULAE MIHAELA, STR. AVRAM IANCU NR. 158, BL. CORP D, ET. II, AP. 7, FLOREŞTI, CJ, RO; PALL EMOKE, STR. FORTĂREŢEI NR. 3, CLUJ-NAPOCA, CJ, RO; VASIU AUREL, CALEA MĂNĂSTUR 101/35, CLUJ-NAPOCA, CJ, RO; GATI GABRIEL, STR. PLOPILOR, BL. 27B, AP. 13, FLOREŞTI, CJ, RO; POP CRISTIAN, STR. PĂDURII NR. 2, BL. M16, AP. 18, CLUJ-NAPOCA, CJ, RO; GURZĂU ANCA ELENA, STR. CETĂŢII NR. 25A, CLUJ-NAPOCA, CJ, RO; GOGU BOGDAN MIRCEA, ALEEA BARAJUL SADULUI NR.7C, BL.M4A3, SC.A, ET.8, AP.35, SECTOR 3, BUCUREŞTI, B, RO (54)* **MODEL DE EVALUAREA A POLUĂRII CU METALE GRELE ŞI MICROFLORĂ PATOGENĂ LA PĂSĂRI ŞI PEŞTI ÎN REZERVAŢIA BIOSFEREI DELTA DUNĂRII**

(57) Invenţia se referă la o metodă de determinare a contaminării cu metale grele şi microfloră patogenă la fauna din lacuri şi mlaştini, în special din Delta Dunării. Metoda conform invenţiei constă în

---

(11) 132553 A2

următoarele etape: delimitarea unui areal santinelă cu risc toxicologic şi microbian, şi stabilirea a 5 puncte de monitorizare comune pentru apă, sediment şi probe biologice, de preferinţă, zone joase cu canale închise, alegerea matricei, de preferinţă, sedimentul, pentru analiza concentraţiei de metale, flora microbiană din *E. coli* şi *Vibrio spp*., stabilirea periodicităţii recoltării probelor, stabilirea biomarkerilor de expunere la metale la peşti bentonici şi la păsări sălbatice nesedentare, stabilirea profilului de risc microbiologic la peşti bentonici şi la păsări migratoare şi sedentare, stabilirea modului de recoltare, conservare, transport şi analiză a probelor apă, sediment şi probe biologice de la peşti şi păsări, şi prelucrarea statistică a datelor de mediu şi biotoxicologice pentru arealul santinelă, în vederea extrapolării pe întreaga suprafaţă contaminată toxicologic şi microbian.

Revendicări: 3
Figuri: 1

(11) 132554 A0 *(51)* ***B09C 1/10*** (2006.01) *(21)* a 2017 00683 *(22)* 19/09/2017 *(41)* 30/05/2018//5/2018 *(71) UNIVERSITATEA TEHNICĂ DIN CLUJ-NAPOCA, STR. MEMORANDUMULUI NR.28, CLUJ-NAPOCA, CJ, RO (72) MICLE VALER, STR. HOREA NR. 15, AP. 8, ET. 1, CLUJ-NAPOCA, CJ, RO; SUR IOANA-MONICA, STR. GEORGE GORDON BYRON NR.13, ET.3, AP.43, CLUJ-NAPOCA, CJ, RO; MITREA MIHAI, STR.EREMIA GRIGORESCU NR.126, ET.4, AP.37, CLUJ-NAPOCA, CJ, RO (54)* **PROCEDEU DE BIOREMEDIERE *EX SITU* A SOLURILOR POLUATE CU HIDROCARBURI, UTILIZÂND MICROORGANISME *PSEUDOMONAS* ŞI *BACILLUS***

(57) Invenţia se referă la un procedeu de bioremediere *ex situ* a solurilor poluate cu hidrocarburi. Procedeul conform invenţiei constă în sortarea şi omogenizarea unei cantităţi de 4000 Kg sol lutos poluat cu hidrocarburi având o concentraţie iniţială de 4280 mg/kg, pe o platformă betonată, la bază fiind dispus un strat drenant de pietriş; în continuare se tratează cu $151x10^5$...$213x10^7$ UFC/g de sol, microorganisme aparţinând genurilor *Psedomonas* şi *Bacillus*, la temperatura de 24...26˚C, *p*H 7,5...8, cu menţinerea unei umidităţi de 28...30%, în condiţii de aerare de 5 zile/săptămână, 8 h/zi, cu un debit de 50 mc/min, rezultând, după 12 săptămâni de tratare, un randament de depoluare de 83%.

Revendicări: 1
Figuri: 4

---

(11) 132555 A2 *(51)* ***B22D 23/00*** (2006.01); ***F27B 7/20*** (2006.01); *(21)* a 2016 00941 *(22)* 29/11/2016 *(41)* 30/05/2018//5/2018 *(71) RANCON S.R.L., BD. CHIMIEI NR. 14, IAŞI, IS, RO; UNIVERSITATEA TEHNICĂ "GH. ASACHI" DIN IAŞI, BD.DIMITRIE MANGERON NR.53A, IAŞI, IS, RO; INSTITUTUL NAŢIONAL DE CERCETARE DEZVOLTARE PENTRU METALE NEFEROASE ŞI RARE -IMNR, BD. BIRUINŢEI NR. 102, PANTELIMON, IF, RO; UNIVERSITATEA POLITEHNICA DIN BUCUREŞTI, SPLAIUL INDEPENDENŢEI NR.313, SECTOR 6, BUCUREŞTI, B, RO (72) GHERGHE MATEI, ŞOS. NICOLINA NR. 30 BL. 961 SC. B ET. 3 AP. 12, IASI, IS, RO; SÂRGHI MIHAIL, BD. CHIMIEI NR. 13, BL. D3, SC. A, ET. 2, AP. 3, IAŞI, IS, RO; GÎRTAN BOGDAN, STR. GEORGE COŞBUC NR. 10, IAŞI, IS, RO; CARCEA IOAN, STR.GEORGE COŞBUC NR.25, IAŞI, IS, RO; CHELARIU ROMEU, STR. CETĂŢUIA NR. 5, BL. 787, SC. C, ET. 3, AP. 14, IAŞI, IS, RO; BULUC GHEORGHE, SAT BOURENI, COMUNA MOŢCA, IS, RO; MITRICĂ DUMITRU, BD. 1 DECEMBRIE NR.30, BL.Z4, SC.6, PARTER, AP.66, SECTOR 3, BUCUREŞTI, B, RO; SOARE VASILE, BD.THEODOR PALLADY NR.29, BL.N3 - N3 A, SC.A, AP.9, SECTOR 3, BUCUREŞTI, B, RO; OLARU MIHAI, BD. THEODOR PALLADY NR. 4, BL. M2, SC. F, AP. 223, SECTOR 3, BUCUREŞTI, B, RO; POPESCU GABRIELA, STR.BARBU ŞTEFĂNESCU DELAVRANCEA NR.2C, BL.33C, ET.7, AP.29, SECTOR 1, BUCUREŞTI, B, RO*

(11) 132555 A2

(54) **METODĂ DE ÎMBUNĂTĂȚIRE A CALITĂȚII ROLELOR DE TRANSPORTAT SEMIFABRICATE METALICE ÎN CUPTOARELE METALURGICE DE ÎNCĂLZIRE**

Această publicație include şi modificările descrierii, revendicărilor şi desenelor, depuse conform art. 35, alin. (20), din HG nr. 547/2008.

(57) Invenția se referă la un aliaj cu entropie înaltă, şi la un procedeu de turnare a rolelor pentru liniile de transport ale semifabricatelor metalice la cuptoarele de încălzire din secțiile de deformări plastice şi tratamente termice, procedeul reducând costurile de producție prin faptul că rolele sunt turnate în forme coji, şi nu mai trebuie prelucrate mecanic prin strunjire şi frezare, fiind suficientă o simplă şlefuire a suprafețelor de contact. Aliajul conform invenției este un aliaj cu entropie înaltă, tip HEA, având în compoziție 25...30% Fe, 20...25% Cr, 20...25% Ni, 18...22% Mn şi 3...10% Al, are proprietăți mecanice de duritate de 650 HV şi rezistență ridicată la uzură de 0,01 g/6 h. Procedeul de turnare, conform invenției, constă în obținerea straturilor exterioare ale rolelor direct din faza de turnare, utilizând forme de tip coji, realizate din amestecuri termoreactive, prin depunerea, pe plăcile port model din oțel OL37, a unui strat de 5 mm din nisip peliculizat, extragerea formelor coji după polimerizarea tridimensională

timp de 30...60 s, şi introducerea într-o incintă încălzită la o temperatură cuprinsă în intervalul 170...200˚C, în vederea definitivării polimerizării răşinii fenol-formaldehidice aflată în compoziția nisipului peliculizat.

Revendicări inițiale: 3
Revendicări amendate: 2
Figuri: 3

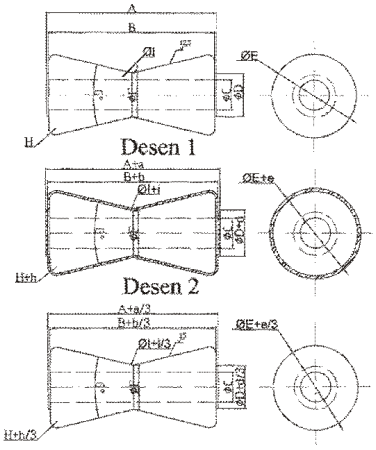

Fig. 1

(11) 132556 A2 *(51)* ***B23H 7/26*** (2006.01); ***B23H 7/20*** (2006.01); *(21)* a 2016 00810 *(22)* 10/11/2016 *(41)* 30/05/2018//5/2018 *(71) EDMING SERV CONSULT S.R.L., ALEEA LUNCA SIRETULUI NR.4, BL.D 43, SC.C, AP.42, SECTOR 6, BUCUREŞTI, B, RO (72) JITIANU GHEORGHE, ALEEA LUNCA SIRETULUI NR.4, BL.D 43, SC.C, AP.42, SECTOR 6, BUCUREŞTI, B, RO (54)*

METODĂ ŞI SISTEM PENTRU CREŞTEREA PRECIZIEI DE UZINARE PRIN EROZIUNE ELECTRICĂ A MICROFANTELOR PE BAZA COMPENSĂRII ÎN PROCES A UZURII LINIARE A ELECTRODULUI SCULĂ

(57) Invenția se referă la o metodă şi la un sistem pentru creşterea preciziei de uzinare a microfantelor înfundate, realizate prin eroziune electrică. Metoda conform invenției constă în evaluarea iterativă a uzurii liniare a electrodului sculă folosit pentru realizarea microfantelor, prin determinarea diferenței dintre pozițiile suportului de electrod la care se produc scurtcircuite ale vârfului electrodului cu o suprafață de referință perpendiculară pe direcția de prelucrare, la sfârşitul fiecărei etape de prelucrare, şi premergător începerii uzinării propriu-zise, şi reluarea procesului la o nouă cotă, programată, egală cu suma dintre adâncimea programată şi uzura determinată în etapa sau etapele anterioare, atât timp

cât uzura se încadrează în toleranța de realizare a microfantei. Sistemul pentru aplicarea metodei cuprinde o piesă cu suprafață de referință, un bloc electronic (**BMCT**) pentru memorarea a n+1 cote la care se produc scurtcircuite între vârful electrodului sculă şi suprafața de referință, un număr de n blocuri de calcul (**MC1**...**MCk**...**MCn**) identice, organizate într-un şir iterativ, pentru determinarea uzurii liniare în fiecare etapă de prelucrare, şi a cotei de avans a suportului electrodului, şi un bloc (**BC**) de comparare a uzurii din fiecare etapă cu toleranța prescrisă pentru adâncimea fantei având rolul de a comanda oprirea prelucrării atunci când uzura determinată într-o etapă este mai mică sau egală cu toleranța admisă pentru execuție.

Revendicări: 4
Figuri: 2

(11) 132556 A2

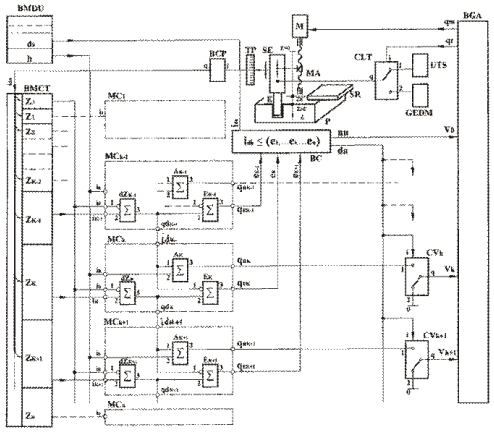

Fig. 2

(11) 132557 A2 *(51)* ***B25J 19/02*** (2006.01); ***B25J 9/16*** (2006.01); *(21)* a 2016 00889 *(22)* 23/11/2016 *(41)* 30/05/2018//5/2018 *(71) SOLARIS CONSULT S.R.L., STR. NERVA TRAIAN NR. 12, BL. M37, SC. 3, AP. 77, SECTOR 3, BUCUREŞTI, B, RO; INSTITUTUL DE CERCETĂRI PENTRU INTELIGENȚĂ ARTIFICIALĂ "MIHAI DRĂGĂNESCU" (ICIA), CALEA 13 SEPTEMBRIE, SECTOR 5, BUCUREŞTI, B, RO (72) MILEA PETRU-LUCIAN, STR. PALTINILOR NR. 23-25, SECTOR 5, BUCUREŞTI, B, RO; FRANȚI EDUARD DAN, STR. 13 SEPTEMBRIE NR. 13, SECTOR 5, BUCUREŞTI, B, RO; DASCĂLU MONICA, STR. 13 SEPTEMBRIE NR. 13, SECTOR 5, BUCUREŞTI, B, RO (54)* **SISTEM DE FEEDBACK HAPTIC PENTRU BRAȚ ROBOTIC TELECOMANDAT**

(57) Invenția se referă la un sistem de feedback haptic pentru un braț robotic telecomandat, ce are rolul de a adapta forța de acțiune a brațului robotic asupra obiectelor manipulate în funcție de dimensiunea, volumul şi greutatea acestora. Sistemul conform invenției cuprinde o matrice de senzori de presiune care include 16 senzori, dintre care 14 senzori sunt montați pe fața internă a falangelor degetelor mâinii robotice, iar 2 senzori sunt amplasați în palma acesteia, o unitate de procesare care converteşte

(11) 132557 A2
digital şi multiplexează informația de presiune de la senzori, şi o transmite apoi, printr-un sistem de comunicații adecvat, la o unitate de comandă haptică ce decodifică informația recepționată şi o prelucrează, generând în final semnale de comandă a unor actuatori haptici, ale căror frecvențe şi amplitudini de vibrație sunt corelate cu presiunea exercitată de brațul robotic asupra obiectelor manipulate, actuatorii haptici fiind distribuiți pe suprafața ventrală a unei mănuşi de monitorizare a mâinii robotice, urmărind fidel dispunerea senzorilor de presiune pe mâna robotică.

Revendicări: 2
Figuri: 4

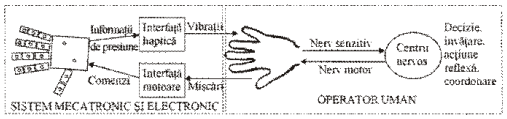

Fig. 4

(11) 132558 A2 *(51)* ***B30B 11/22*** (2006.01) *(21)* a 2016 00924 *(22)* 28/11/2016 *(41)* 30/05/2018//5/2018 *(71) INSTITUTUL NAȚIONAL DE CERCETARE-DEZVOLTARE PENTRU MAŞINI ŞI INSTALAȚII DESTINATE AGRICULTURII ŞI INDUSTRIEI ALIMENTARE, - INMA, BD.ION IONESCU DE LA BRAD NR.6, SECTOR 1, BUCUREŞTI, B, RO (72) PĂUN ANIŞOARA, STR.PROMETEU 12, BL.12E, SC.4, AP.49, SECTOR 1, BUCUREŞTI, B, RO; VLĂDUȚ NICOLAE VALENTIN, STR. LAGUNA ALBASTRĂ NR. 10B, CORBEANCA, IF, RO; IONIȚĂ GHIȚĂ, STR. FABRICII NR. 2B-A, BL. 15D, SC. 1, ET. 5, AP. 29, SECTOR 6, BUCUREŞTI, B, RO; MILEA DUMITRU, STR. CĂPÂLNA NR. 38 BL. 16H, SC.2, AP.20, PARTER, SECTOR 1, BUCUREŞTI, B, RO (54)* **DISPOZITIV PENTRU MONTAT CUPLE DE FIXARE MATRIȚE EXTRUDER**

(57) Invenția se referă la un dispozitiv pentru montarea şi demontarea în stare rece şi caldă a unui număr "n" par de cuple rapide, destinat utilajelor de extrudat soia. Dispozitivul conform invenției se compune dintr-o bară (**1**) gradată, pe care se montează nişte suporturi (**2**) de prindere, prevăzute cu găurile de fixare a unor cuple (**C**), un şurub (**4**) de fixare a suporturilor (**2**) de prindere, şi un inel (**3**) de ridicat, sudat pe bara (**1**) gradată.

Revendicări: 1
Figuri: 2

(11) 132558 A2

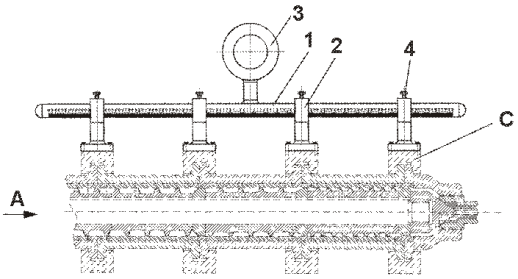

Fig. 1

(11) 132559 A2 *(51)* ***B32B 5/28*** (2006.01) *(21)* a 2016 00882 *(22)* 22/11/2016 *(41)* 30/05/2018//5/2018 *(71) INSTITUTUL NAȚIONAL DE CERCETARE-DEZVOLTARE PENTRU CHIMIE ŞI PETROCHIMIE - ICECHIM, SPLAIUL INDEPENDENȚEI NR.202, SECTOR 6, BUCUREŞTI, B, RO (72) OANCEA FLORIN, STR.PAŞCANI NR.5, BL.D 7, SC.E, ET.2, AP.45, SECTOR 6, BUCUREŞTI, B, RO; VULUGA ZINA, ALEEA DEALUL MĂCINULUI NR.7, BL.D 34, SC.B, ET.2, AP.22, SECTOR 6, BUCUREŞTI, B, RO; CĂLIN MARIANA, STR. CETATEA DE BALTĂ NR. 41, BL. 07A, SC. 2, ET. 6, AP. 91, SECTOR 6, BUCUREŞTI, B, RO; RĂUT IULIANA, ALEEA BARAJUL BISTRIȚA NR.12, BL.4, ET.4, AP.54, SECTOR 3, BUCUREŞTI, B, RO; BADEA DONI MIHAELA, BD. CAMIL RESSU NR. 4, BL. 5, SC. C, AP. 115, SECTOR 3, BUCUREŞTI, B, RO; JECU MARIA-LUIZA, STR.PICTOR OCTAV BĂNCILĂ NR.8, SECTOR 6, BUCUREŞTI, B, RO; PACEAGIU JENICA, STR.MOȚOC NR.9, BL.P 54, SC.1, ET.8, AP.164, SECTOR 5, BUCUREŞTI, B, RO; IORGA MICHAELA DOINA, STR. AGATHA BÂRSESCU NR. 10, BL. V19, AP. 8, SECTOR 3, BUCUREŞTI, B, RO; FLOREA DOREL, STR. EMIL RACOVIȚĂ NR. 2 BL. R18 AP. 9 SECTOR 4, BUCUREŞTI, B, RO (54)* **PROCEDEU DE CREŞTERE A BIOCOMPATIBILITĂȚII MATERIALELOR PLASTICE, ŞI PRODUS BIOCOMPOZIT REZULTAT DIN ACESTA**

(57) Invenția se referă la un procedeu de obținere a unui produs biocompozit stratificat termo- şi fono-izolator. Procedeul conform invenției constă în

(11) 132559 A2

încorporarea biomasei de microorganisme endosporulante gram-pozitive, cu o umiditate reziduală de maximum 1%, în pondere de 6% din produsul final, între un film de polipropilenă compoundată cu 5% caolin, în pondere de 47% din produsul final, şi un film de polipropilenă compoundată cu 50% paie de grâu, în pondere de 47% din produsul final, prin presare la temperatura de 190˚C şi presiunea de 200 bari, timp de 5 min, cu răcire bruscă la aceeaşi presiune, produsul rezultat având biocompatibilitate ridicată.

Revendicări: 4

(11) 132560 A0 *(51)* ***B32B 25/04*** (2006.01) *(21)* a 2017 00833 *(22)* 18/10/2017 *(41)* 30/05/2018//5/2018 *(71) CROMATEC PLUS S.R.L, STR.PETRE ISPIRESCU, NR.1, TÂNCĂBEŞTI, IF, RO (72) BICA IOAN, STR. ARMONIEI NR. 23, BL. T3, SC. 3, ET. 2, AP. 11, TIMIŞOARA, TM, RO; SEGNEANU ADINA-ELENA, STR. MARTIR IOAN STANCIU NR. 8, AP. 12, TIMIŞOARA, TM, RO; BOBICA ADRIAN, STR. ADY ENDRE NR. 12, SECTOR 1, BUCUREŞTI, B, RO; VATZULIK BORIS, STR. PANDURILOR NR. 50, REŞIȚA, CS, RO; CHIRIGIU LARISA MARINA ELISABETH, STR. LT. TUDOR MIERTOIU NR. 40, CÂRCEA, DJ, RO; GROZESCU IOAN, STR. DUNĂREA NR. 160, GHIRODA, TM, RO (54)* **MATERIALE PROTECTOARE ÎMPOTRIVA RADIAȚIILOR**

(57) Invenția se referă la un procedeu de obținere a unor materiale protectoare împotriva radiațiilor din imagistica medicală, pentru protecția personalului şi pacienților împotriva radiațiilor specifice. Procedeul conform invenției constă în amestecarea mecanică a 25...65% volum cauciuc siliconic cu 20...60% volum pulbere de plumb cu dimensiuni maxime de 44 μm, sau 10% microparticule de carbonil fier cu 5% întăritor, în prezența unui catalizator uzual, la tempe-

(11) 132560 A0

ratura de 24...80˚C; amestecul rezultat se lamânează în prezența unui suport textil, sau prin injectare într-o matriță, rezultând un material sub formă de folii de diferite grosimi, cu care, pentru concentrații volumice de 65%, se obțin absorbții de radiații X de până la 80%.

Revendicări: 2

---

(11) 132561 A2 *(51)* ***B44C 5/04*** (2006.01); ***B44C 5/06*** (2006.01); ***B44C 3/12*** (2006.01); ***C04B 41/60*** (2006.01); *(21)* a 2016 00816 *(22)* 11/11/2016 *(41)* 30/05/2018//5/2018 *(71) MODULO DECORATIVE SOLUTION S.R.L., STR. 22 DECEMBRIE 1989 NR. 29, TURDA, CJ, RO (72) GAVRIŞ MIHAI, STR. BRĂDUȚULUI NR. 16A, CLUJ-NAPOCA, CJ, RO (74) FÂNTÂNĂ RAUL SORIN & ASOCIAȚII S.R.L., STR.9 MAI NR.4, SC.D, AP.3, BRAŞOV, JUDEȚUL BRAŞOV (54)* **PROCEDEU DE COLORARE A PIETREI RECONSTITUITE ŞI A PANOURILOR DECORATIVE, ŞI PRODUSE FINITE OBȚINUTE PRIN ACEST PROCEDEU**

(57) Invenția se referă la un procedeu de colorare a pietrei reconstituite sau a panourilor decorative, şi la produse finite obținute prin acest procedeu. Procedeul conform invenției cuprinde etapele de alegere a tipului de piatră sau panou ce urmează a fi colorat, programarea modelului ce urmează a fi tipărit şi a tipului de vopsea, aşezarea şi fixarea pieselor de piatră reconstituită, sau a panourilor, pe platoul echipamentului de colorare, echipamentul menționat fiind prevăzut cu un dispozitiv de imprimare ce permite colorarea pieselor de piatră reconstituită sau a panourilor, cu o diferență de textură de ±35 mm, uscarea pieselor colorate, analizarea modelului color imprimat, împachetarea pieselor finite şi depozitarea acestora.

Revendicări: 5

---

(11) 132562 A2 *(51)* ***B60H 1/26*** (2006.01) *(21)* a 2016 00874 *(22)* 21/11/2016 *(41)* 30/05/2018//5/2018 *(71) RENAULT TECHNOLOGIE ROUMANIE S.R.L., BD. PIPERA NR.2/III NORTH GATE BUSINESS CENTRE, VOLUNTARI, IF, RO (72) PERIANU VIOREL, ALEEA ZORELELOR NR.6A, BL.M10, AP.113, SECTOR 6, BUCUREŞTI, B, RO (74) ROMINVENT S.A., STR. ERMIL PANGRATTI NR.35, SECTOR 1, BUCUREŞTI (54)* **SISTEM DE EXTRAGERE A AERULUI PENTRU UN AUTOVEHICUL**

(57) Invenția se referă la un sistem de extragere a aerului destinat unui autovehicul. Sistemul conform invenției cuprinde un cadru (**2**) suport prevăzut cu cel puțin un orificiu (**3**) pentru trecerea aerului, un ansamblu de obturare dispus în orificiul (**3**) cadrului (**2**) suport, care este alcătuit din două clape (**4**) capabile să basculeze, prin rotație în jurul unei axe proprii, între o poziție de închidere în care ansamblul de obturare obturează complet orificiul (**3**), şi o poziție de deschidere în care ansamblul de obturare obturează parțial orificiul (**3**); ansamblul de obturare este acționat cu ajutorul unui mijloc de acționare format dintr-un motor (**5**) electric, cel puțin o roată (**6**) dințată şi o cremalieră (**7**), care este comandat de

---

(11) 132562 A2

un mijloc (**8**) de comandă, clapele (**4**) ansamblului de obturare fiind capabile să basculeze exclusiv în interiorul orificiului (**3**) cadrului (**2**) suport.

Revendicări: 7
Figuri: 4

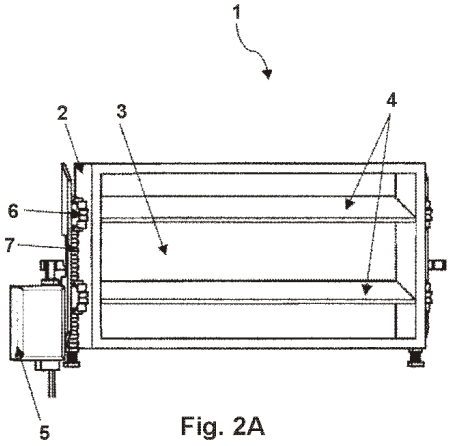

Fig. 2A

(11) 132563 A0 *(51)* ***B61L 1/20*** (2006.01); ***B61L 1/18*** (2006.01); *(21)* a 2017 00936 *(22)* 15/11/2017 *(41)* 30/05/2018//5/2018 *(71) ADAM MARICEL, STR. PĂCURARI NR. 150, BL.589, SC. A, AP. 6, ET. 2, IAŞI, IS, RO; MUNTEANU ADRIAN, STR.CANTA, NR.15, BL.450, SC.A, ET.4, AP.20, IAŞI, IS, RO; PANCU CĂTĂLIN MIHAI, BD.SOCOLA, NR.8A, BL.H2, ET.5, AP.20, IAŞI, IS, RO; ANDRUŞCĂ MIHAI, STR.DALIEI, NR.70, BL.D4, SC.C, ET.2, AP.9, LOC.DANCU, HOLBOCA, IS, RO (72) ADAM MARICEL, STR. PĂCURARI NR. 150, BL.589, SC. A, AP. 6, ET. 2, IAŞI, IS, RO; MUNTEANU ADRIAN, STR.CANTA, NR.15, BL.450, SC.A, ET.4, AP.20, IAŞI, IS, RO; PANCU CĂTĂLIN MIHAI, BD.SOCOLA, NR.8A, BL.H2, ET.5, AP.20, IAŞI, IS, RO; ANDRUŞCĂ MIHAI, STR.DALIEI, NR.70, BL.D4, SC.C, ET.2, AP.9, LOC.DANCU, HOLBOCA, IS, RO (54)* **METODĂ ŞI SISTEM PENTRU LOCALIZAREA SECTORULUI CU DEFECT ÎN INSTALAŢIILE DE ALIMENTARE DIN TRACŢIUNEA ELECTRICĂ FEROVIARĂ**

(57) Invenţia se referă la o metodă şi la un sistem pentru localizarea unui sector al unei instalaţii de alimentare din tracţiunea electrică feroviară, în care s-a produs un scurtcircuit. Sistemul conform invenţiei cuprinde nişte traductoare de curent (**TC**) montate pe fiecare semiînfăşurare a bobinelor de joantă dintre substaţia de transformare a fiecărui sector de circulaţie, ce supraveghează curenţii prin şinele de rulare, şi transmit informaţia la nişte module de achiziţie, prelucrare şi transmisie date (**ME$_i$**), care procesează informaţiile despre curenţii supravegheaţi, comparându-le cu înregistrările anterioare ale parametrilor, şi identificând posibila apariţie a unor curenţi cu valori mai mari prin şinele de rulare, informaţiile fiind transmise la un modul de recepţie şi semnalizare a sectorului cu defect, care prezintă un bloc de configurare, afişare şi alarmare (**MSD**) ce permite afişarea sectorului de circulaţie cu defect.

Revendicări: 3
Figuri: 4

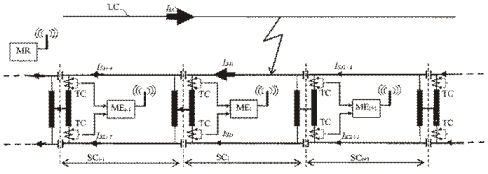

Fig. 2

(11) 132564 A2 *(51)* ***B64C 13/42*** (2006.01); ***F15B 20/00*** (2006.01); *(21)* a 2016 00779 *(22)* 01/11/2016 *(41)* 30/05/2018//5/2018 *(71) INSTITUTUL NAŢIONAL DE CERCETARE-DEZVOLTARE PENTRU OPTOELECTRONICĂ - INOE 2000, FILIALA INSTITUTUL DE CERCETĂRI PENTRU HIDRAULICĂ ŞI PNEUMATICĂ- IHP, STR.CUŢITUL DE ARGINT NR.14, SECTOR 4, BUCUREŞTI, B, RO (72) DRUMEA PETRIN, STR.REZONANŢEI NR.1-3, BL.15-16, SC.E, AP.69, SECTOR 4, BUCUREŞTI, B, RO; PAVEL IOAN, STR. GHEORGHE COSTA FORU NR. 34, POPEŞTI LEORDENI, IF, RO; MATACHE GABRIELA, STR.EMIL RACOVIŢĂ NR.31, BL.EM 2, SC.B, ET.1, AP.28, SECTOR 4, BUCUREŞTI, B, RO (54)* **ACTUATOR HIDRAULIC CU ARII MULTIPLE**

(57) Invenţia se referă la un actuator hidraulic cu arii multiple, ce are trei arii divizate, selectabile, cu suprafeţe concentrice, şi nişte arii (**A1**, **A2** şi **A3**) multiplicate binar, care pot fi alimentate prin distribuitoare clasice sau digitale, separat, dar şi cumulativ, după reguli bine stabilite, pentru a ajunge la combinaţii din cele trei zone alimentate, şi pentru a obţine o mişcare relativ lineară cu viteze sau sarcini variabile, satisfăcând astfel cerinţele de forţă şi viteză ale unui sistem hidraulic. Actuatorul conform invenţiei se compune dintr-un piston (**1**) cu patru diametre concentrice, un capac (**2**) de ghidare, o cămaşă (**3**) cu trei diametre concentrice, un capac (**4**) de centrare şi alimentare, şi nişte elemente (**5**) de ghidare şi etanşare.

Revendicări: 2
Figuri: 2

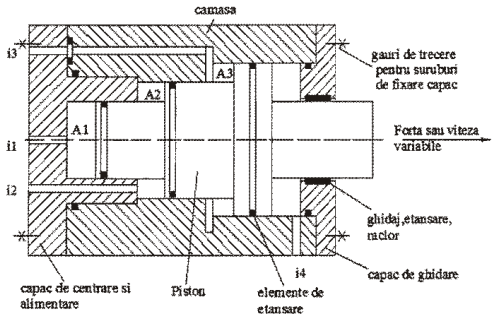

Fig. 1

(11) 132565 A2 *(51)* ***B64C 27/08*** (2006.01); ***B64C 27/20*** (2006.01); ***B64C 27/52*** (2006.01); ***B64C 29/00*** (2006.01); *(21)* a 2016 00844 *(22)* 17/11/2016 *(41)* 30/05/2018//5/2018 *(71)* *GIURCA LIVIU GRIGORIAN, BD.NICOLAE TITULESCU NR. 15, BL. I-6, ET.5, AP.13, CRAIOVA, DJ, RO (72)* *GIURCA LIVIU GRIGORIAN, BD.NICOLAE TITULESCU NR. 15, BL. I-6, ET.5, AP.13, CRAIOVA, DJ, RO (54)*

SISTEM CU PROPULSIE ELECTRICĂ DISTRIBUITĂ ŞI AERONAVE CU DECOLARE ŞI ATERIZARE PE VERTICALĂ

(57) Invenţia se referă la o aeronavă cu decolare şi aterizare pe verticală, ce foloseşte un sistem cu propulsie electrică distribuită, şi, în special, la o aeronavă cu acţionare hibridă sau electrică, utilizată în scopul deplasării pe cale aeriană a oamenilor şi mărfurilor, fără necesitatea existenţei unor piste de aterizare. Aeronava conform invenţiei este constituită dintr-un sistem (**61**) cu propulsie electrică, format din cel puţin două propulsoare (**62**) cu vectorizare totală, dispuse la capetele a două aripi (**63**) fixe, aripile (**63**) fiind montate de o parte şi de alta a unui fuzelaj (**64**); fiecare propulsor (**62**) cu vectorizare totală este acţionat în mişcare de rotaţie prin intermediul unui arbore (**68**) de către un actuator, cele trei regimuri de

(11) 132565 A2

funcţionare, şi anume, zbor pe verticală, tranziţie şi zbor pe orizontală, fiind realizate prin înclinarea propulsorului (**62**) cu vectorizare totală.

Revendicări: 16
Figuri: 14

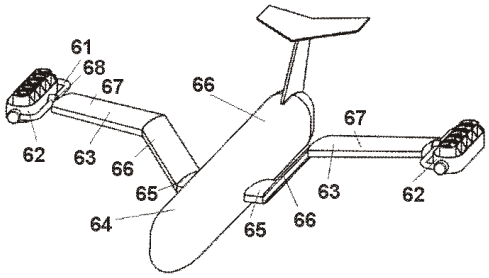

Fig. 5

(11) 132566 A0 *(51)* ***B64C 27/24*** (2006.01); ***B64C 27/30*** (2006.01); *(21)* a 2018 00023 *(22)* 17/01/2018 *(41)* 30/05/2018//5/2018 *(71)* *STOICESCU FLORIN MARIAN, STR. PITEŞTI NR. 28, SLATINA, OT, RO (72)* *STOICESCU FLORIN MARIAN, STR. PITEŞTI NR. 28, SLATINA, OT, RO (54)*

ELICOPTER CONVERTIBIL ÎN AVION

(57) Invenţia se referă la un aparat de zbor cu decolare pe verticală, cum ar fi un elicopter, care, în timpul zborului, se poate transforma în avion. Elicopterul conform invenţiei are în componenţă două motoare (**2** şi **4**) amplasate longitudinal, în faţă şi în spate, fie în exterior, fie în interior, două rotoare (**3** şi **5**) care îşi schimbă poziţia din plan orizontal în plan vertical, împreună cu motoarele (**2** şi **4**) la care sunt cuplate şi două aripi (**8**) care, în timpul staţionării sau funcţionării, sunt închise în două compartimente (**6**), iar în timpul zborului ca avion, acestea ies din compartimente (**6**) şi asigură portanţa, în regim critic, funcţionarea fiind realizată cu un singur rotor, compensarea cuplului de rotaţie realizându-se din poziţiile unor eleroane (**11**) şi ale unor derive (**9**) sau ale unor deflectoare (**14**), după caz.

Revendicări: 5
Figuri: 20

(11) 132566 A0

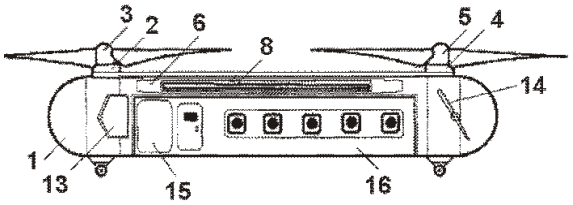

Fig. 12

(11) 132567 A0 *(51)* ***B64G 1/40*** (2006.01); ***F02K 9/46*** (2006.01); *(21)* a 2017 01153 *(22)* 20/12/2017 *(41)* 30/05/2018//5/2018 *(71) CIDES-CENTRUL PENTRU INOVARE ŞI DEZVOLTARE ÎN EXPLORĂRI SPAŢIALE S.R.L., STR.PICTOR OCTAV BĂNCILĂ NR.18, SECTOR 6, BUCUREŞTI, B, RO (72) RUGESCU DRAGOŞ RADU DAN, STR. PICTOR OCTAV BĂNCILĂ NR.18, SECTOR 6, BUCUREŞTI, B, RO; RUGESCU DRAGOŞ RONALD, STR. PICTOR OCTAV BĂNCILĂ NR. 18, SECTOR 6, BUCUREŞTI, B, RO (54)* **AGREGAT ELECTROPOMPĂ**

(57) Invenţia se referă la un agregat electropompă, utilizat pentru alimentarea cu propulsant lichid a motoarelor de rachetă cu propulsant chimic lichid, pe standul de probe statice, la rece sau la cald, pentru durate de funcţionare limitate la maximum 10 min de lucru continuu la puterea maximă livrabilă. Agregatul conform invenţiei cuprinde o pompă (**2**) de presurizare a primei componente lichide, care intră în agregat printr-o conductă (**1**) de aspiraţie, şi este antrenată direct de un electromotor (**3**) supercompact, cu o ieşire (**14** şi **19**) dublă a arborelui, prin ambele părţi, în mişcarea de rotaţie cerută pentru o a doua pompă (**4**) care presurizează al doilea lichid care este admis în pompă printr-o conductă (**5**) de aspiraţie, iar

(11) 132567 A0

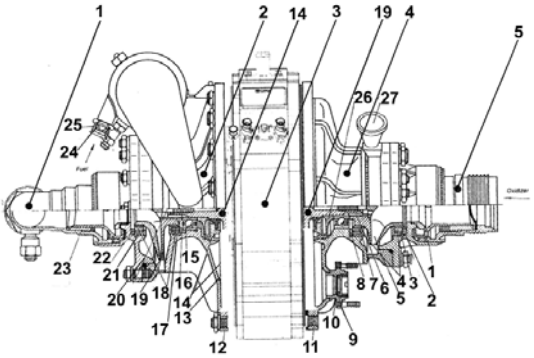

Fig. 1

(11) 132567 A0

legătura mecanică dintre electromotorul (**3**) de antrenare şi cele două pompe (**2** şi **4**) antrenate simultan se realizează prin asamblarea rotoarelor pompelor şi ale electromotorului (**3**) prin sistemul detaşabil, dar rigid, cu caneluri, pene sau ştifturi de antrenare, plasate pe un ax (**6**) de antrenare, acţionarea electromotorului (**3**) fiind controlată printr-un automat (**7**) de comandă, amplasat în poziţie convenabilă, şi conectat la o sursă (**8**) de putere localizată, ce asigură alimentarea întregului agregat printr-un cuplor (**15**), după comanda program stabilită prin software (**9**), electromotorul (**3**) mai dispunând de nişte linii (**17**) de măsură, nişte senzori (**18**), un automat (**16**) de conversie locală, pentru care un algoritm (**10**) de control este unic pentru ambele pompe (**2** şi **4**), deoarece antrenarea se face printr-un singur motor (**3**) electric, reducând numărul unor conexiuni (**11**) electrice, ale unor linii (**12**) de cod numeric, software şi nişte bucle (**13**) de control.

Revendicări: 4
Figuri: 2

(11) 132568 A0 *(51)* ***B65F 1/00*** (2006.01); ***B65F 1/16*** (2006.01); *(21)* a 2017 00822 *(22)* 13/04/2017 *(41)* 30/05/2018//5/2018 *(71) LAVITEX PROD S.R.L., STR.BUCEGI, NR.40, BREAZA, PH, RO (72) GAVRILUŢĂ MARIUS-ANDREI, STR.BUCEGI, NR.36, BREAZA, PH, RO (74) WEIZMANN ARIANA & PARTNERS AGENŢIE DE PROPRIETATE INTELECTUALĂ S.R.L., STR.11 IUNIE NR.51, SC.A, ET.1, AP.4, SECTOR 4, BUCUREŞTI (54)* **PLATFORMĂ SUPRATERANĂ PENTRU COLECTAREA SELECTIVĂ A DEŞEURILOR**

(57) Invenţia se referă la o platformă supraterană, pentru colectarea selectivă a deşeurilor. Platforma conform invenţiei este constituită dintr-un ansamblu (**A**) format din mai multe module (**M**) individuale, dispuse unul lângă altul şi fixate între ele, în interiorul cărora sunt introduse containere standard de colectare a deşeurilor; fiecare modul (**M**) este format dintr-o structură metalică paralelipipedică, realizată din nişte profile (**1**) pe care sunt dispuse nişte elemente (**2**) de fixare, pentru montarea rapidă a unor pereţi (**3**) demontabili, realizaţi din panouri termoizolante, doi pereţi (**4** şi **5**) frontal şi spate fiind fixaţi între ei printr-o podea (**6**) şi un capac (**7**) superior; modulele (**M**) de la extremităţi sunt prevăzute cu câte

(11) 132568 A0

un perete (**8**) lateral, podeaua (**6**) fiind constituită din nişte plăci (**9**) perforate, care permit fixarea pe o platformă (**P**) betonată; pe peretele (**4**) frontal este prevăzută o fantă (**F**) rectangulară, având o secţiune (**11**) de trecere a deşeului, ce are două suprafeţe (**s1** şi **s2**) cu pantă dublă, în fantă (**F**) fiind montată o trapă (**15**) batantă, prevăzută cu nişte tampoane (**10**) amortizoare şi contragreutate.

Revendicări: 4
Figuri: 13

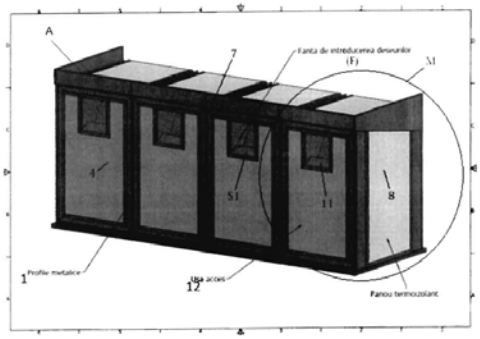

Fig. 1

---

(11) 132569 A0 *(51)* ***B65G 1/08*** (2006.01) *(21)* a 2017 00996 *(22)* 28/11/2017 *(41)* 30/05/2018//5/2018 *(71) RAŢ SERGIU MIHAI, STR.ECOULUI NR.4, AP.13, TIMIŞOARA, TM, RO (72) RAŢ SERGIU MIHAI, STR. ECOULUI NR.4, AP.13, TIMIŞOARA, TM, RO (74) CABINET DE PROPRIETATE INDUSTRIALĂ TUDOR ICLĂNZAN, PIAŢA VICTORIEI NR.5, SC.D, AP.2, TIMIŞOARA (54)* **SISTEM PENTRU STOCAREA ŞI DISTRIBUIREA MATERIALELOR ÎN MOD FI-FO CU ÎNCĂRCARE ŞI DESCĂRCARE PE ACEEAŞI PARTE A RAFTULUI**

(57) Invenţia se referă la un sistem de stocare şi distribuire a materialelor dispuse în colete de tip cutie, gravitaţional, cu încărcare şi descărcare din acelaşi capăt al raftului. Sistemul conform invenţiei este constituit dintr-un cadru (**1**) metalic, paralelipipedic, pe care în interior sunt montate, prin dispunerea înclinată sub formă de V, două conveiere (**2** şi **3**) cu role, superior şi, respectiv, inferior; la partea superioară şi înclinat şi, respectiv, sub el, înclinat în sens opus, conveierul (**3**) inferior este prevăzut la un capăt cu o traversă (**4**) perpendiculară, cele două conveiere (**2** şi **3**) fiind fixate în vecinătatea capetelor raftului, care sunt apropiate pe nişte traverse (**5**) de pe cadrul (**1**) metalic, pentru a asigura încărcarea şi des-

(11) 132569 A0

cărcarea pe aceeaşi parte a raftului, un segment de conveier (**6**) prevăzut cu o ramă de rezemare dispusă vertical, la capătul segmentului de conveier (**6**), configurează spaţiul necesar primirii şi stocării temporare a unui colet dintr-un şir de colete (**C1**...**C12**) care se deplasează gravitaţional, segmentul de conveier (**6**) constituind prin nişte articulaţii cilindrice, împreună cu nişte braţe (**7**) mobile şi traverse (**5**), un mecanism patrulater articulat, care permite, sub acţiunea greutăţii oricărui colet (**C1**...**C12**), coborârea segmentului de conveier (**6**) în poziţia inferioară de prelungire a conveierului (**3**) inferior, iar în lipsa coletelor (**C1**...**C12**), ridicarea în poziţie de prelungire a conveierului (**2**) superior, sub acţiunea unei contragreutăţi (**8**) care, printr-un cablu (**9**) flexibil articulat pe segmentul de conveier (**6**), este trecută peste o rolă (**10**) de scripete fixată pe cadru (**1**), trecerea coletelor (**C1**...**C12**) de pe conveierul (**2**) superior pe conveierul (**3**) inferior fiind controlată şi corelată de nişte mecanisme (**13**, **14** şi **15**) care asigură descărcarea şi restocarea coletelor (**C1**...**C12**), în mod automat şi sub efect gravitaţional, la extragerea unui colet de către un operator.

Revendicări: 16
Figuri: 10

---

(11) 132569 A0

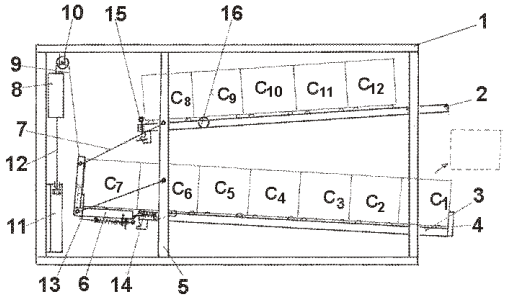

Fig. 1

(11) 132570 A2 *(51)* ***B66C 23/48*** (2006.01) *(21)* a 2016 00795 *(22)* 07/11/2016 *(41)* 30/05/2018//5/2018 *(71) UNIVERSITATEA POLITEHNICA DIN BUCUREŞTI, SPLAIUL INDEPENDENȚEI NR.313, SECTOR 6, BUCUREŞTI, B, RO (72) MANOLE CONSTANTIN, STR. DRUMUL TABEREI NR. 90 BL. C8 AP. 133 SECTOR 6, BUCUREŞTI, B, RO; VOICU GHEORGHE, CALEA RAHOVEI NR. 291, BL. 81B, SC. 2, ET. 1, AP. 35, SECTOR 5, BUCUREŞTI, B, RO; MUŞUROI GABRIEL, STR. VALEA URSULUI NR. 10, CÎMPULUNG, AG, RO; MIHNEA COSMIN COSTOIU, STR. COMANDOR EUGEN BOTEZ NR. 21, SC. 2, ET. 1, AP. 2, SECTOR 1, BUCUREŞTI, B, RO (54)* **PROCEDEU PENTRU FACILITAREA MANEVRĂRII MOTOARELOR DE AUTOMOBIL ÎN ATELIERELE SERVICE AUTO, DOTATE CU MACARALE HIDRAULICE DE TIP GIRAFĂ**

(57) Invenția se referă la un procedeu pentru facilitarea manevrării motoarelor de automobil în atelierele service auto dotate cu macarale hidraulice tip girafă. Procedeul conform invenției constă în ataşarea unui cilindru (**5**) hidraulic cu dublu efect între un braț (**2**) superior al unei macarale şi un lonjeron (**4**) port-cârlig, culisant, pentru asigurarea controlului hidraulic al deplasării sarcinii, cursa maximă a cilindrului (**5**) fiind limitată de masa unui motor de automobil care urmează a fi montat pe un cadru (**1**) metalic.

Revendicări: 1
Figuri: 2

(11) 132570 A2

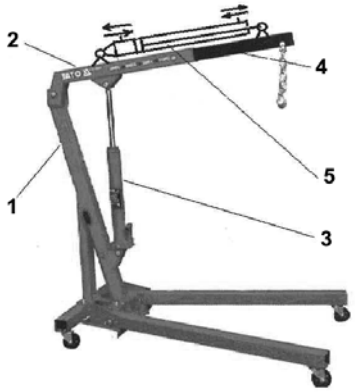

Fig. 2

(11) 132571 A2 *(51)* ***C01B 33/20*** (2006.01); ***B01J 21/16*** (2006.01); *(21)* a 2016 00917 *(22)* 28/11/2016 *(41)* 30/05/2018//5/2018 *(71) UNIVERSITATEA POLITEHNICA DIN BUCUREŞTI, SPLAIUL INDEPENDENȚEI NR.313, SECTOR 6, BUCUREŞTI, B, RO (72) GÂREA SORINA ALEXANDRA, STR.PRAŞILEI NR.8, SECTOR 4, BUCUREŞTI, B, RO; VOICU ANDA IONELIA, STR. BORŞA NR. 54, BL. 5F, SC. 1, AP. 17, SECTOR 1, BUCUREŞTI, B, RO; PANDELE MĂDĂLINA ANDREEA, BD. CONSTRUCTORILOR NR. 26, BL. 18, SC. A, AP. 13, SECTOR 6, BUCUREŞTI, B, RO; IOVU HORIA, STR.MARIA TĂNASE NR.3, BL.13, SC.B, ET.4, AP.49, SECTOR 4, BUCUREŞTI, B, RO; SÂRBU ANDREI, STR.VALEA OLTULUI NR.16, BL.A 28, SC.C, ET.2, AP.37, SECTOR 6, BUCUREŞTI, B, RO; NISTOR CRISTINA LAVINIA, ŞOS. ALEXANDRIA NR. 16, BL. L4, ET. 1, AP. 41, SECTOR 5, BUCUREŞTI, B, RO; VASILE EUGENIU, STR.NADA FLORILOR NR.2, BL.2, SC.2, ET.7, AP.74, SECTOR 2, BUCUREŞTI, B, RO; PĂDURARU CATRINEL FLORENTINA, STR. AUROREI NR. 1, BL. B1, AP. 27, PIATRA NEAMȚ, NT, RO (54)* **PROCEDEU DE OBȚINERE A UNOR ARGILE POROASE HETEROSTRUCTURATE UTILIZÂND POLIETERAMINE HIDROFILE**

(57) Invenția se referă la un procedeu de obținere a unor argile poroase heterostructurate. Procedeul conform invenției constă în organofilizarea silicatului stratificat montmorillonit (MMT) cu bromură de hexadecil-trimetil-amoniu, tratarea MMT organofilizat cu tetraetilortosilicat în prezență de co-surfactant polieteramine hidrofile, separarea produsului rezultat prin centrifugare, uscarea la temperatura camerei, îndepărtarea fracției organice prin tratament termic la temperatura de 650˚C, cu o viteză de încălzire de 1˚C/min, şi mojararea argilei rezultate, ce are o structură exfoliată cu o suprafață specifică de 725...1100 mp/g şi un volum total al porilor de 1,65...1,67 cmc/g.

Revendicări: 3
Figuri: 4

(11) 132571 A2

(11) 132572 A2 *(51)* ***C04B 24/12*** (2006.01) *(21)* a 2016 00881 *(22)* 22/11/2016 *(41)* 30/05/2018//5/2018 *(71) INSTITUTUL NAȚIONAL DE CERCETARE-DEZVOLTARE PENTRU CHIMIE ŞI PETROCHIMIE - ICECHIM, SPLAIUL INDEPENDENȚEI NR.202, SECTOR 6, BUCUREŞTI, B, RO (72) OANCEA FLORIN, STR.PAŞCANI NR.5, BL.D 7, SC.E, ET.2, AP.45, SECTOR 6, BUCUREŞTI, B, RO; RĂUT IULIANA, ALEEA BARAJUL BISTRIȚA NR.12, BL.4, ET.4, AP.54, SECTOR 3, BUCUREŞTI, B, RO; BADEA DONI MIHAELA, BD. CAMIL RESSU NR. 4, BL. 5, SC. C, AP. 115, SECTOR 3, BUCUREŞTI, B, RO; VULUGA ZINA, ALEEA DEALUL MĂCINULUI NR.7, BL.D 34, SC.B, ET.2, AP.22, SECTOR 6, BUCUREŞTI, B, RO; CĂLIN MARIANA, STR. CETATEA DE BALTĂ NR. 41, BL. 07A, SC. 2, ET. 6, AP. 91, SECTOR 6, BUCUREŞTI, B, RO; ARSENE MELANIA LILIANA, STR. COZIA NR. 8, BL. A7, SC. 4, AP. 49, SECTOR 3, BUCUREŞTI, B, RO; JECU MARIA-LUIZA, STR.PICTOR OCTAV BĂNCILĂ NR.8, SECTOR 6, BUCUREŞTI, B, RO (54)* **PROCEDEU DE CREŞTERE A EFICIENȚEI PROCESULUI DE BIO-MINERALIZARE REALIZAT DE MICROORGANISMELE ÎNGLOBATE ÎN MATERIALE DE CONSTRUCȚIE**

(57) Invenția se referă la un procedeu de obținere a unei suspensii utilizată pentru repararea suprafețelor de piatră sau cimentarea agregatelor minerale. Procedeul conform invenției constă în cultivarea microorganismelor producătoare de uree în condiții axenice, pe medii minimale lichide, care includ 2% dioxid de siliciu coloidal, recoltarea biomasei de microorganisme şi a dioxidului de siliciu coloidal, amestecarea acestora cu vinasă având un conținut de minimum 60% substanță uscată, din care 15% este glicil-betaină şi 8% este potasiu, urmată de uscarea amestecului final până la maximum 5% umiditate reziduală, rehidratarea şi suspendarea a 3...5 părți amestec final cu 15...30 părți soluție 3M uree şi 1M $CaCl_2$, rezultând o suspensie de bacterii-siliciu coloidal-vinasă-uree-clorură de calciu cu acțiune de biomineralizare.

Revendicări: 2

---

(11) 132572 A2

(11) 132573 A0 *(51)* ***C07C 59/255*** (2006.01); ***A61F 2/50*** (2006.01); *(21)* a 2017 00807 *(22)* 10/10/2017 *(41)* 30/05/2018//5/2018 *(71) INSTITUTUL NAȚIONAL DE CERCETARE DEZVOLTARE PENTRU TEHNOLOGII IZOTOPICE ŞI MOLECULARE, STR. DONATH NR. 67-103, CLUJ-NAPOCA, CJ, RO (72) NAN ALEXANDRINA EMILIA, STR.SOMEŞULUI NR.5A, AP.21, FLOREŞTI, CJ, RO (54)* **POLIESTER CONȚINÂND ÎN STRUCTURĂ GRUPĂRI CARBOXIL**

(57) Invenția se referă la un procedeu de obținere a unui poliester pe bază de acid tartaric utilizat în domeniu medical. Procedeul conform invenției constă în policondensarea directă a moleculelor acidului tartaric la o temperatură de 160˚C, timp de 3 h, fără adăugare de solvent sau catalizator, rezultând un poliester sub formă de solid alb, biocompatibil şi biodegradabil.

Revendicări: 2
Figuri: 2

---

(11) 132574 A2 *(51)* ***C07C 403/24*** (2006.01); ***A23B 7/01*** (2006.01); *(21)* a 2016 00877 *(22)* 22/11/2016 *(41)* 30/05/2018//5/2018 *(71) COSFEL ACTUAL S.R.L. BUCUREŞTI, CALEA GRIVIȚEI NT. 95-97, MANSARDA, CAMERA M4, SECTOR 1, BUCUREŞTI, B, RO (72) COSMULESCU SUSANA FELICIA, STR. SERBOTA NR. 1, BL. V19, SC. 1, AP. 159, SECTOR 5, BUCUREŞTI, B, RO; DRAGOESCU MARIUS FLORIN, STR. STICLARI NR. 23B, BOLDEŞTI-SCĂENI, PH, RO; RADU GABRIEL-LUCIAN, ALEEA ROTUNDĂ NR.4, BL.H 6, SC.D, AP.61, SECTOR 3, BUCUREŞTI, B, RO; BADEA GEORGIANA ILEANA, BD. ALEXANDRU OBREGIA NR. 24, BL. R2, SC. A, AP. 34, SECTOR 4, BUCUREŞTI, B, RO; LITESCU SIMONA-CARMEN, STR. AZURULUI NR. 1, BL. 113B, SC. 1, ET. 7, AP. 45, SECTOR 6, BUCUREŞTI, B, RO; AXINTE SORIN MIRCEA, BD. ION MIHALACHE NR.40, BL.33B, AP.10, SECTOR 1, BUCUREŞTI, B, RO (54)* **APARAT ŞI PROCEDEU DE EXTRACȚIE ASISTATĂ CU MICROUNDE A β-CAROTENULUI DIN MORCOVI**

(57) Invenția se referă la un aparat şi la un procedeu de extracție a β-carotenului din morcovi. Aparatul conform invenției este format dintr-o incintă (**1**) metalică de formă cilindrică sau paralelipipedică, prevăzută la partea superioară cu un capac (**2**), la bază fiind montat un sistem de generare microunde (**3** şi **5**), într-o incintă (**1**) fiind amplasat un vas (**6**) de

(11) 132574 A2

extracţie închis cu un capac (**7**) în care sunt prevăzute un ştuţ (**8**) de alimentare cu gaz inert, un ştuţ (**9**) de evacuare gaz, pe care este montat un retroregulator (**10**) cu reglaj, precum şi un sistem de agitare a masei de reacţie, un controler (**14**) de temperatură şi un manometru (**15**) de joasă presiune. Procedeul conform invenţiei constă în aceea că un amestec de reacţie, constituit din tăiţei de morcovi, cu o umiditate remanentă de 20...35% şi solvent ulei vegetal în raport 6:1....2:1, este supus extracţiei în câmp de microunde la o frecvenţă de 2450 MHz, o densitate de putere de 50...1500 W/kg un amestec de reacţie, în atmosferă de azot la presiunea de 1, 3...1,8 bar, rezultând extracte de morcov în ulei vegetal, având un conţinut de β-caroten de 846...916 μg/g substanţă uscată.

Revendicări: 5
Figuri: 1

(11) 132574 A2

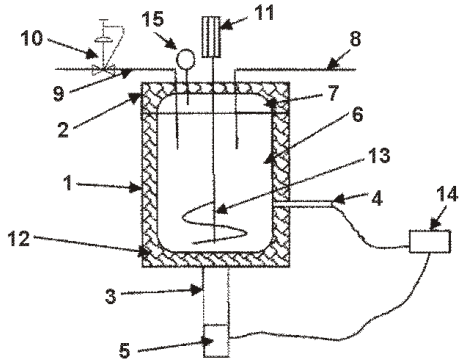

(11) 132575 A0 *(51)* ***C07K 1/14*** (2006.01) *(21)* a 2017 00872 *(22)* 25/10/2017 *(41)* 30/05/2018//5/2018 *(71) INSTITUTUL NAŢIONAL DE CERCETARE-DEZVOLTARE TEXTILE ŞI PIELĂRIE-SUCURSALA INSTITUTUL DE CERCETARE PIELĂRIE-ÎNCĂLŢĂMINTE, STR. ION MINULESCU NR.93, SECTOR 3, BUCUREŞTI, B, RO (72) NICULESCU MIHAELA-DOINA, ALEEA BARAJUL CUCUTENI NR.8, BL.M 7 A, SC.2, ET.1, AP.25, SECTOR 3, BUCUREŞTI, B, RO; GAIDĂU CARMEN CORNELIA, STR. ALEXANDRU PAPIU ILARIAN NR. 6, BL. 42, SC. 2, AP. 53, ET. 6, SECTOR 3, BUCUREŞTI, B, RO; EPURE DORU-GABRIEL, STR.CRIŞAN NR.6, BL.G A 14, SC.B, AP.16, SLATINA, OT, RO (54)* **COMPOZIŢIE COLAGENICĂ PELICULOGENĂ PENTRU APLICAŢII ÎN TRATAMENTE AGRICOLE, ŞI PROCEDEU DE REALIZARE**

(57) Invenţia se referă la un procedeu de obţinere a unei compoziţii colagenice peliculogene, pentru aplicaţii în tratamente agricole. Procedeul conform invenţiei constă în tratarea termică a unor fragmente de piele netăbăcită cu materii volatile de 60...80% şi un conţinut de minimum 90% substanţă dermică, la *p*H de 5,5...6, în trei trepte de temperatură în intervalul 70...95˚C, la un raport solid:lichid de 1:2, din care se colectează fracţiile de gelatină sub formă de soluţie de gelatină care se concentrează sub vid la

(11) 132575 A0

temperatura de 60...80˚C până la minimum 5% substanţă uscată, după care se amestecă cu 15...35% glicerol, se reticulează cu 10...20% extract de tanant vegetal, eventual se aditivează cu 10...30% hidrolizat de colagen sau cheratină, şi se agită cu 400...700 rot/min, timp de 1...2 h la temperatura de 40...70˚C, rezultând o compoziţie peliculogenă ce are un conţinut de azot de minimum 15%.

Revendicări: 6

(11) 132576 A2 *(51)* ***C08G 63/08*** (2006.01); ***A61F 2/00*** (2006.01); *(21)* a 2016 00876 *(22)* 22/11/2016 *(41)* 30/05/2018//5/2018 *(71) ICPE BISTRIȚA S.A., STR. PARCULUI NR. 7, BISTRIȚA NĂSĂUD, BN, RO (72) RÂPĂ MARIA, ALEEA GORNEŞTI NR.3, BL.52, SC.1, AP.2, SECTOR 4, BUCUREŞTI, B, RO; PREDA PETRUȚA, BD. 1 DECEMBRIE NR. 52, BL. A2, SC. E, AP. 13, OLTENIȚA, CL, RO; GROSU ELENA, STR. ALMAŞU MARE NR. 13, BL. 57, SC. 2, ET. 2, AP. 24, SECTOR 4, BUCUREŞTI, B, RO; LUNGU MARIA, STR. GHEORGHE MOCEANU NR. 2-4, ET. 2, AP. 5, SECTOR 1, BUCUREŞTI, B, RO; COROIU VIORICA, STR.DEALUL ȚUGULEA NR.46-50, BL.12, SC.B, AP.50, SECTOR 6, BUCUREŞTI, B, RO; VASILE CORNELIA, STR. PANTELIMON NR.29, BL.308, SC.A, ET.3, AP.12, IAŞI, IS, RO; DARIE-NIȚĂ RALUCA NICOLETA, STR. VASILE LUPU NR. 112, BL. C2, SC. B, ET. 3, AP. 3, IAŞI, IS, RO; DUMITRIU RALUCA PETRONELA, STR.PROF. PAUL NR.11, BL.39/I, SC.B, AP.2, IAŞI, IS, RO; CHIFIRIUC MARIANA CARMEN, STR. COSTACHE STAMATE NR. 5, BL. A8, SC. 1, ET. 9, AP. 37, SECTOR 4, BUCUREŞTI, B, RO; BLEOTU CORALIA, ALEEA LUNCA BRADULUI NR. 2, BL. H5, SC. 6, AP. 2, SECTOR 3, BUCUREŞTI, B, RO*

(54) **COMPOZITE POLIMERICE PENTRU OBȚINEREA UNUI TUB DE DRENARE URINAR CU PROPRIETĂȚI ANTIMICROBIENE, ŞI PROCEDEU DE OBȚINERE A ACESTUIA**

---

(11) 132576 A2

(57) Invenția se referă la un procedeu de obținere a unor compozite polimerice cu proprietăți antibacteriene, pentru tuburi de drenare, de uz medical. Procedeul conform invenției constă în prelucrarea în topitură la o temperatură de 170˚C, timp de 7 min, şi o viteză de 60 rpm, a unui amestec format, în procente masice, din 75,6...79,6% acid polilactic, 7,56...7,96% plastifiant, 11,34...11,94% polietilenglicol, până la 5% hidrolizat de colagen, respectiv, până la 0, 5% nanoparticule de argint; amestecul rezultat se prelucrează pe un extruder cu şnec, la o temperatură de 135...150˚C, prevăzut cu o duză cu un diametru de 4 mm şi un dorn cu diametrul de 3 mm, rezultând tuburi cu un diametru interior de 3±0,1 mm, şi un diametru exterior de 4±0,1 mm având o rezistență la rupere de 16...32 MPa, o alungire la rupere de 126,5...216,8%, care sunt stabile pe termen scurt, şi prezintă activitate antimicrobiană şi antifungică, pentru utilizare ca tuburi urinare sterile.

Revendicări: 3
Figuri: 3

(11) 132577 A2 *(51)* ***C08L 19/00*** (2006.01) *(21)* a 2016 00937 *(22)* 29/11/2016 *(41)* 30/05/2018//5/2018 *(71) INSTITUTUL NAȚIONAL DE CERCETARE-DEZVOLTARE PENTRU TEXTILE ŞI PIELĂRIE - SUCURSALA INSTITUTUL DE CERCETARE PIELĂRIE-, ÎNCĂLȚĂMINTE - BUCUREŞTI, STR. ION MINULESCU NR.93, SECTOR 3, BUCUREŞTI, B, RO (72) STELESCU MARIA DANIELA, STR. CÂMPIA LIBERTĂȚII NR. 42, BL. B2, SC. C, ET. 3, AP. 96, SECTOR 3, BUCUREŞTI, B, RO; ALEXANDRESCU LAURENȚIA, CALEA VICTORIEI NR. 128A, AP. 10, SECTOR 1, BUCUREŞTI, B, RO; NIȚUICĂ MIHAELA, ŞOS. BERCENI NR. 39, BL. 107, SC. A, AP. 31, ET. 5, SECTOR 4, BUCUREŞTI, B, RO; SONMEZ MARIA, STR. PLEVNEI NR. 17, VILA 3, BRAGADIRU, IF, RO; GEORGESCU MIHAI, STR. TURDA NR. 106, BL. 32, SC. 2, AP. 61, SECTOR 1, BUCUREŞTI, B, RO* *(54)* **COMPOZIT POLIMERIC PE BAZĂ DE CAUCIUC NATURAL ŞI AMIDON PLASTIFIAT**

(57) Invenția se referă la un procedeu de obținere a unor compozite pe bază de cauciuc natural şi amidon plastifiat, utilizate pentru fabricarea unor produse biodegradabile. Procedeul conform invenției constă în prelucrarea, pe un valț sau în malaxor, a unui amestec de 95...100 părți în greutate cauciuc natural, eventual, 5 părți în greutate cauciuc natural grefat cu 0,1...5% în greutate anhidridă maleică, 0,1 până la

---

(11) 132577 A2

150 părți la 100 părți cauciuc (phr) un agent de ranforsare de tip amidon plastifiat cu glicerină sau glicerină şi apă, până la 5 phr compatibilizatori, antioxidanți, agenți şi acceleratori de vulcanizare uzuali, stearină, cu o viteză de 30...60 rot/min, la temperatura de 55...65˚C, timp de 3 min, rezultând compozite sub formă de foi având o duritate de 41...70˚ShD, o rezistență la rupere de 1...11 N/mm^2, o alungire la rupere 400...850% şi o rezistență la sfâşiere de 9...25 N/mm^2.

Revendicări: 3

(11) 132578 A2 *(51)* ***C08L 95/00*** (2006.01) *(21)* a 2016 00898 *(22)* 24/11/2016 *(41)* 30/05/2018//5/2018 *(71) CENTRUL DE CERCETARE PENTRU MATERIALE MACROMOLECULARE ŞI MEMBRANE CCMMM S.A., SPLAIUL INDEPENDENŢEI NR.202 B, SECTOR 6, BUCUREŞTI, B, RO (72) RADU MARIN, CALEA RAHOVEI NR.217, BL.12, SC.1, PARTER, AP.1, SECTOR 5, BUCUREŞTI, B, RO; RADU FLORICA, CALEA RAHOVEI NR.217, BL.12, SC.1, PARTER, AP.1, SECTOR 5, BUCUREŞTI, B, RO; PASĂRE LILIANA VIORICA, ŞOS. IANCULUI NR.19, BL.1068, SC.A, ET.1, AP.8, SECTOR 2, BUCUREŞTI, B, RO; BUZURIU IONUŢ ALIN, STR. SILISTRA NR.17, BL.A29, SC.A, ET.4, AP.13, TIMIŞOARA, TM, RO; PÂRVU PANDELEA, STR. PRIMĂVERII 4, NR.16, SAT GEAMĂNA, COMUNA BRADU, AG, RO; MUDRETCHI CĂLIN GABRIEL, STR. ION LUCA CARAGIALE NR.6A, BL.QB, SC.A, AP.1, HUNEDOARA, HD, RO; RĂCĂNEL CARMEN, ŞOS. COLENTINA NR.16, BL.B 3, ET.8, AP.67, SECTOR 2, BUCUREŞTI, B, RO; BURLACU ADRIAN, STR.SFÂNTA ANA NR.17, SECTOR 2, BUCUREŞTI, B, RO; TIRON VASILE, BD.IULIU MANIU NR.99, BL.A1, SC.1, ET.5, AP.20, SECTOR 6, BUCUREŞTI, B, RO (54)* **TEHNOLOGIE INTEGRATĂ DE PREPARARE A MIXTURILOR ASFALTICE COMPOZITE ECOLOGICE CU ADAOSURI DE PRODUSE OBŢINUTE PRIN PRELUCRAREA UNOR DEŞEURI INDUSTRIALE, PENTRU REALIZAREA DE STRUCTURI RUTIERE PERFORMANTE**

---

(11) 132578 A2

(57) Invenţia se referă la un procedeu de obţinere a unor mixturi asfaltice, compozite, ecologice, utilizate ca structuri rutiere. Procedeul conform invenţiei constă în aceea că se realizează la cald, la o temperatură de 165...170˚C, prin amestecarea agregatelor minerale, bitum şi adaosuri rezultate din deşeuri industriale, utilizând o staţie de preparare mobilă, amplasată în apropierea locului de utilizare, rezultând o mixtură având un grad de absorbţie a apei de 0,18...0,57%, o comportare optimă la fenomenul de îngheţ şi o stabilitate în intervalul termic de utilizare de la -40˚C până la 70˚C.

Revendicări: 6

(11) 132579 A2 *(51)* ***C08L 101/16*** (2006.01); ***C08G 63/08*** (2006.01); *(21)* a 2016 00947 *(22)* 29/11/2016 *(41)* 30/05/2018//5/2018 *(71) INSTITUTUL NAŢIONAL DE CERCETARE DEZVOLTARE PENTRU CHIMIE ŞI PETROCHIMIE - ICECHIM, SPLAIUL INDEPENDENŢEI NR. 202, SECTOR 6, BUCUREŞTI, B, RO (72) RAPĂ MARIA, ALEEA GORNEŞTI NR. 3, BL. 52, SC. A, AP. 2, SECTOR 4, BUCUREŞTI, B, RO; TRIFOI ANCUŢA, BD.INDEPENDENŢEI NR.71, SC.A, AP.5, BISTRIŢA, BN, RO; DIMONIE OLGA DOINA AFINA, ALEEA BAIA DE ARIEŞ NR.2, BL.7, AP.2, SECTOR 6, BUCUREŞTI, B, RO; GRIGORE MĂDĂLINA, STR. VICTORIEI, BL. L21, SC. C, ET. 2, AP. 4, COSTEŞTI, AG, RO; ANTON LILIANA RODICA ELENA, BD.RÂMNICU SĂRAT NR.29, BL.11 A1, SC.B, ET.6, AP.72, SECTOR 3, BUCUREŞTI, B, RO; CONSTANTIN VIRGIL, STR.TULNICI NR.10, BL.40, SC.2, ET.2, AP.72, SECTOR 4, BUCUREŞTI, B, RO; IOVU HORIA, STR.MARIA TĂNASE NR.3, BL.13, SC.B, ET.4, AP.49, SECTOR 4, BUCUREŞTI, B, RO; DAMIAN CELINA MARIA, ALEEA POARTA ALBĂ NR. 2-4, BL. 109, SC. 2, AP. 75, SECTOR 6, BUCUREŞTI, B, RO; VASILE EUGENIU, STR.NADA FLORILOR NR.2, BL.2, SC.2, ET.7, AP.74, SECTOR 2, BUCUREŞTI, B, RO; TRUŞCĂ ROXANA, CALEA DOROBANŢI NR. 111-131, BL. 9, SC. B, AP. 45, SECTOR 1, BUCUREŞTI, B, RO (54)* **COMPOZIŢIE ŞI PROCEDEU PENTRU REALIZAREA UNOR MATERIALE REGENERABILE PENTRU PRODUSE BIODEGRADABILE CU VIAŢĂ SCURTĂ**

---

(11) 132579 A2

(57) Invenţia se referă la un material regenerabil şi la un procedeu pentru obţinerea acestuia, utilizat pentru fabricarea unor ambalaje biodegradabile. Materialul conform invenţiei este constituit, în părţi în greutate, dintr-un amestec ce conţine 90...10 părţi acid polilactic, 10...90 părţi amidon, 0,05...0,3 părţi stabilizatori termooxidativi, eventual, până la 0,25 părţi anhidridă, eventual peroxizi sau compuşi izocianici, şi până la 40 părţi plastifianţi. Procedeul conform invenţiei constă în compoundarea într-un extruder dublu şnec, la o viteză de rotaţie a melcilor de 190 rpm şi la temperatura de 100...200˚C, după care firele rezultate se răcesc, sunt uscate cu aer cald, apoi sunt granulate şi prelucrate în dispozitive uzuale.

Revendicări: 5

(11) 132580 A2 *(51)* ***C09D 5/26*** (2006.01) *(21)* a 2016 00894 *(22)* 24/11/2016 *(41)* 30/05/2018//5/2018 *(71) INSTITUTUL NAȚIONAL DE CERCETARE-DEZVOLTARE PENTRU CHIMIE ŞI PETROCHIMIE - ICECHIM, SPLAIUL INDEPENDENȚEI NR.202, SECTOR 6, BUCUREŞTI, B, RO; CHIMCOLOR S.R.L., STR.VAPORUL LUI ASSAN NR.4, SECTOR 2, BUCUREŞTI, B, RO (72) RĂDIȚOIU VALENTIN, STR.PETRE ANTONESCU NR.5, BL.T 3 C, ET.3, AP.18, SECTOR 2, BUCUREŞTI, B, RO; WAGNER LUMINIȚA EUGENIA, STR. ROTUNDĂ NR. 4BIS, BL. H19B, SC. B, ET. 2, AP. 31, SECTOR 3, BUCUREŞTI, B, RO; RĂDIȚOIU ALINA, STR.PETRE ANTONESCU NR.5, BL.T 3 C, ET.3, AP.18, SECTOR 2, BUCUREŞTI, B, RO; AMĂRIUȚEI VIORICA, BD.TIMIŞOARA NR.69, BL.C 13, SC.C, ET.9, AP.114, SECTOR 6, BUCUREŞTI, B, RO; RADULY FLORENTINA MONICA, ŞOS.MIHAI BRAVU NR.3, BL.3, SC.B, ET.10, AP.78, SECTOR 2, BUCUREŞTI, B, RO; PARŞU DUMITRU, STR. VAPORUL LUI ASSAN NR. 4, BL. 4, SC. 4, AP. 99, SECTOR 2, BUCUREŞTI, B, RO; PARŞU LENUȚA, STR. VAPORUL LUI ASSAN NR. 4, BL. 4, SC. 4, AP. 99, SECTOR 2, BUCUREŞTI, B, RO; PARŞU MIHAI, STR. VAPORUL LUI ASSAN NR. 4, BL. 4, SC. 4, AP. 99, SECTOR 2, BUCUREŞTI, B, RO (54)* **COMPOZIȚII PELICULOGENE TERMOCROME HIDROSOLUBILE PENTRU STRUCTURI DE CONSTRUCȚII, ŞI PROCEDEU DE OBȚINERE A ACESTORA**

(11) 132580 A2

(57) Invenția se referă la o compoziție peliculogenă termocromă, şi la un procedeu de obținere a acesteia, utilizată pentru acoperirea suprafețelor elementelor exterioare ale construcțiilor. Compoziția conform invenției este constituită, în procente masice, din 1...20% materiale termocrome microîncapsulate, 1...10% pigment pentru fond, 10...50% material de umplutură, 5...30% rășină emulsionată, 0,5...15% aditiv reologic, 0,1...5% aditiv antispumant, respectiv, agent de dispersie, 0,1...2% aditiv antimucegai, 0,1...10% agent de coalescență, 10...30% apă demineralizată, având o valoare *p*H de 6,5...9,5. Procedeul conform invenției constă în prepararea amestecului de agenți de dispersare şi coalescență, aditivi antimucegai şi antispumant, rășina emulsionată şi apă, urmată de ampastarea şi dispersarea pigmentului pentru fond, şi a materialului de umplutură, stabilizarea dispersiei, reglarea viscozității şi, în final, dispersarea în compoziția peliculogenă formată a materialelor termocrome încapsulate.

Revendicări: 11

(11) 132581 A2 *(51)* ***C09D 5/26*** (2006.01); ***D06P 1/04*** (2006.01); *(21)* a 2016 00915 *(22)* 28/11/2016 *(41)* 30/05/2018//5/2018 *(71) INSTITUTUL NAȚIONAL DE CERCETARE-DEZVOLTARE PENTRU CHIMIE ŞI PETROCHIMIE - ICECHIM, SPLAIUL INDEPENDENȚEI NR.202, SECTOR 6, BUCUREŞTI, B, RO (72) RĂDIȚOIU VALENTIN, STR.PETRE ANTONESCU NR.5, BL.T 3 C, ET.3, AP.18, SECTOR 2, BUCUREŞTI, B, RO; AMĂRIUȚEI VIORICA, BD.TIMIŞOARA NR.69, BL.C 13, SC.C, ET.9, AP.114, SECTOR 6, BUCUREŞTI, B, RO; WAGNER LUMINIȚA EUGENIA, STR. ROTUNDĂ NR. 4BIS, BL. H19B, SC. B, ET. 2, AP. 31, SECTOR 3, BUCUREŞTI, B, RO; RĂDIȚOIU ALINA, STR.PETRE ANTONESCU NR.5, BL.T 3 C, ET.3, AP.18, SECTOR 2, BUCUREŞTI, B, RO; RADULY FLORENTINA MONICA, ŞOS.MIHAI BRAVU NR.3, BL.3, SC.B, ET.10, AP.78, SECTOR 2, BUCUREŞTI, B, RO (54)* **COMPOZIȚII TERMOCROME MICROÎNCAPSULATE ŞI PROCEDEU DE OBȚINERE A ACESTORA**

(11) 132581 A2

(57) Invenția se referă la o compoziție termocromă microîncapsulată, şi la un procedeu de obținere a acesteia. Compoziția conform invenției este constituită, în procente masice, din 15...75% rășină melamin-formaldehidică şi 25...85% amestec termocrom format din 0,5...15% colorant termocrom, 0,25...30% agent developant al culorii, 25...75% solvent, 0,1...5% stabilizator UV şi 0,25...10% agent de nuanțare. Procedeul conform invenției constă în prepararea amestecului termocrom sub formă de topitură omogenă, care se emulsionează cu o soluție apoasă a agentului de dispersie, în prezența unui agent cu rol de coloid de protecție, după care emulsia formată se supune încapsulării, microcapsulele rezultate având o tranziție termocromă totală şi reversibilă în domeniul de temperatură 25...75˚C.

Revendicări: 9

(11) 132582 A0 *(51)* ***C09K 11/77*** (2006.01) *(21)* a 2017 00623 *(22)* 07/09/2017 *(41)* 30/05/2018//5/2018 *(71) INSTITUTUL NAȚIONAL DE CERCETARE-DEZVOLTARE PENTRU FIZICA MATERIALELOR, STR. ATOMIȘTILOR NR. 405A, MĂGURELE, IF, RO (72) SECU MIHAIL, STR.NERVA TRAIAN, NR.23-25, BL.M71, SC.2, AP.61, SECTOR 3, BUCUREȘTI, B, RO; SECU ELISABETA CORINA, STR.NERVA TRAIAN, NR.23-25, BL.M71, SC.2, AP.61, SECTOR 3, BUCUREȘTI, B, RO (54)* **PROCEDEU DE PREPARARE A LUMINOFORULUI LaOCl:RE^{3+}(RE=Ce, Tb, Eu)**

(57) Invenția se referă la un procedeu de preparare a luminoforului LaOCl dopat cu pământuri rare: Ce, Tb Eu. Procedeul conform invenției constă în reacția sol-gel dintre acetat de lantan și acetat de europiu, ceriu și terbiu, într-o soluție de alcool etilic și alcool izopropilic, cu adăugare de acid tricloracetic și apă în raport molar 1:0,75:0,2:0,8, solul transparent rezultat se amestecă la temperatura camerei timp de 2 h, după care solul lichid se evaporă și se lasă la uscat la temperatura de 60˚C, timp de 24 h; xerogelul pulbere se calcinează la temperatura de 500˚C, timp de 1 h, rezultând o matrice cristalină de LaOCl dopată cu ceriu, erbiu și europiu, cu proprietăți de luminofor pentru radiațiile X.

Revendicări: 5
Figuri: 2

---

(11) 132583 A2 *(51)* ***C10K 1/04*** (2006.01) *(21)* a 2016 00921 *(22)* 28/11/2016 *(41)* 30/05/2018//5/2018 *(71) UNIVERSITATEA POLITEHNICA DIN BUCUREȘTI, SPLAIUL INDEPENDENȚEI NR.313, SECTOR 6, BUCUREȘTI, B, RO; CALORIS GROUP S.A., ȘOS. BERCENI NR.8A, SECTOR 4, BUCUREȘTI, B, RO (72) MĂRCULESCU COSMIN, STR. TURDA NR. 122, BL. 39, SC. C, AP. 100, SECTOR 1, BUCUREȘTI, B, RO; ALEXE FLORIN-NICULAE, STR. ARIEȘUL MARE NR. 1, SECTOR 6, BUCUREȘTI, B, RO; PASAT SORIN, STR. ION PUȘCARIU NR. 3, SECTOR 4, BUCUREȘTI, B, RO; PĂTRUȚ IONEL, STR.ARGENTINA NR.33, SECTOR 1, BUCUREȘTI, B, RO; POMAGA EUGEN, CALEA VĂCĂREȘTI NR. 312, BL. 2B, SECTOR 4, BUCUREȘTI, B, RO; POPESCU ADRIAN, BD. 1 DECEMBRIE 1918 NR. 26, BL. 6, SECTOR 3, BUCUREȘTI, B, RO (54)* **INSTALAȚIE DE GAZIFICARE ATMOSFERICĂ A BIOMASEI/ DEȘEURILOR SOLIDE, CU CONTROL AVANSAT AL REGIMULUI GAZODINAMIC ȘI TERMIC**

(57) Invenția se referă la o instalație de gazificare atmosferică biomasă/deșeuri solide. Instalația conform invenției este constituită dintr-o unitate A de conversie a deșeurilor organice în gaz de sinteză, formată dintr-un tocător (**1**) pentru mărunțire până la o granulație de 10...18 mm, un sas (**2**) pentru alimentarea controlată cu deșeu a unui uscător (**3**) pentru reducerea conținutului de umiditate higroscopică și de îmbibație al deșeului, un șnec (**4**) transportor, un ven-

(11) 132583 A2

tilator (**5**) aer pentru circulația generală a substanțelor gazoase, un preîncălzitor (**6**) de aer în legătură cu un reactor (**7**) de gazificare deșeuri solide în pat fix, în legătură cu un ventilator (**8**) de recirculare gaze, pentru controlul avansat al temperaturii gazelor în reactor (**7**), precum și o unitate B de epurare a gazului de sinteză, formată dintr-un răcitor (**9** și **11**) de condensare gaze în două trepte, treapta I, respectiv, treapta II, un scruber (**11**) pentru curățarea gazelor condensate care sunt preluate de un gazometru (**12**), și un filtru (**13**) sac, pentru epurarea gazului de sinteză rezultat.

Revendicări: 6
Figuri: 3

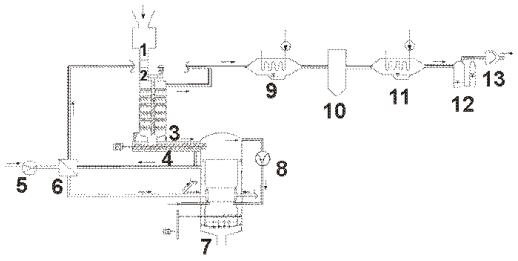

Fig. 3

---

(11) 132584 A2 *(51)* ***C10L 1/19*** (2006.01) *(21)* a 2016 00880 *(22)* 22/11/2016 *(41)* 30/05/2018//5/2018 *(71) INSTITUTUL NAȚIONAL DE CERCETARE-DEZVOLTARE PENTRU CHIMIE ȘI PETROCHIMIE - ICECHIM, SPLAIUL INDEPENDENȚEI NR.202, SECTOR 6, BUCUREȘTI, B, RO (72) VELEA SANDA, STR.ZAMBILELOR NR.6, BL.60, ET.2, AP.5, SECTOR 2, BUCUREȘTI, B, RO; BOMBOȘ MARIANA MIHAELA, CALEA CRÂNGAȘI NR.9, BL.5, ET.5, SC.I, AP.30, SECTOR 6, BUCUREȘTI, B, RO; VASILIEVICI GABRIEL, STR.AZURULUI NR.3, BL.114 A, SC.A, ET.8, AP.158, SECTOR 6, BUCUREȘTI, B, RO (54)* **PROCEDEU DE OBȚINERE A ESTERILOR GLICEROL-FURFURAL-ACETALILOR, COMPONENTE PENTRU MOTORINA AUTO**

(57) Invenția se referă la un procedeu de obținere a esterilor glicerol-furfural-acetalilor utilizați drept componente lichide pentru carburanți auto. Procedeul conform invenției constă în transesterificarea glicerol-furfural-acetalilor cu esteri ai acizilor alifatici C3-C12 cu alcooli alifatici C1-C2, în cataliză omogenă sau eterogenă, la o concentrație a catalizatorului de 0,1...3,5% față de ester, concomitent cu distilarea azeotropă a alcoolului rezultat din procesul de alcooliză în prezența unui solvent antrenant, care formează cu alcoolul un amestec azeotrop cu punct de fierbere scăzut, din care rezultă un ester care, după purificare, prezintă un indice de saponificare de 233,45 mg KOH/g.

Revendicări: 2
Figuri: 1

(11) 132585 A2 *(51)* ***C12N 1/16*** (2006.01) *(21)* a 2016 00783 *(22)* 02/11/2016 *(41)* 30/05/2018//5/2018 *(71) INSTITUTUL NAȚIONAL DE CERCETARE DEZVOLTARE PENTRU CHIMIE ŞI PETROCHIMIE - ICECHIM, SPLAIUL INDEPENDENȚEI NR. 202, SECTOR 6, BUCUREŞTI, B, RO (72) ROVINARU CAMELIA, CALEA FERENTARI NR.3, BL.75, ET.7, AP.29, SECTOR 5, BUCUREŞTI, B, RO; PASARIN DIANA GEORGIANA, ALEEA MASA TĂCERII, BL. B, ET. 1, AP. 18, SECTOR 6, BUCUREŞTI, B, RO (54)* **PROCEDEU DE ADAPTARE A DROJDIEI KLUYVEROMYCES MARXIANUS PENTRU CREŞTEREA RANDAMENTULUI DE OBȚINERE DE BIOMASĂ**

(57) Invenția se referă la un procedeu de recuperare a unei biomase din zerul rezultat de la fabricarea brânzeturilor, utilizată ca aditiv furajer cu efect imunomodulator. Procedeul conform invenției constă în adaptarea tulpinii de drojdie Kluyveromyces marxianus NRRLY1195, prin cultivarea succesivă, în condiții de aerobioză, pe medii de cultură de tip permeat de zer acid îmbogățit cu două surse de azot şi o sursă de potasiu, extract de drojdie 0,2...0,5%, în 20 de pasaje seriale, reprezentând inocul pentru următorul mediu, de permeat de zer acid îmbogățit cu

(11) 132585 A2

două surse de azot şi o sursă de potasiu în concentrații duble, extract de drojdie 0,4...0,10% în 30 de pasaje seriale, reprezentând inocul pentru următorul mediu, de zer acid hidrolizat, îmbogățit cu o sursă de potasiu, în 30 de pasaje seriale pentru multiplicarea drojdiei cu acumulare de biomasă care se recoltează după perioada de fermentație, şi se usucă prin liofilizare.

Revendicări: 1

(11) 132586 A2 *(51)* ***C12P 7/62*** (2006.01) *(21)* a 2016 00935 *(22)* 29/11/2016 *(41)* 30/05/2018//5/2018 *(71) ICPE BISTRIȚA S.A., STR. PARCULUI NR. 7, BISTRIȚA NĂSĂUD, BN, RO; UNIVERSITATEA POLITEHNICA DIN BUCUREŞTI, SPLAIUL INDEPENDENȚEI NR.313, SECTOR 6, BUCUREŞTI, B, RO (72) RÂPĂ MARIA, ALEEA GORNEŞTI NR.3, BL.52, SC.1, AP.2, SECTOR 4, BUCUREŞTI, B, RO; ZAHARIA CĂTĂLIN, STR. CERNIŞOARA NR. 43, BL. O12, SC. B, ET. 1, AP. 62, SECTOR 6, BUCUREŞTI, B, RO; STĂNESCU PAUL OCTAVIAN, STR.VATRA DORNEI NR.9, BL.E 4, SC.2, AP.30, SECTOR 4, BUCUREŞTI, B, RO; GROSU ELENA, STR. ALMAŞU MARE NR. 13, BL. 57, SC. 2, ET. 2, AP. 24, SECTOR 4, BUCUREŞTI, B, RO; PREDA PETRUȚA, BD. 1 DECEMBRIE NR. 52, BL. A2, SC. E, AP. 13, OLTENIȚA, CL, RO; CĂŞĂRICĂ ANGELA, STR.POPA STOICA FĂRCAŞ NR.19, SECTOR 3, BUCUREŞTI, B, RO; LUPESCU IRINA, STR.PREVEDERII NR.15 A, BL.C 1, SC.A, ET.2, AP.9, SECTOR 3, BUCUREŞTI, B, RO; GASPAR-PINTILESCU ALEXANDRA, ŞOS. COLENTINA NR. 55, BL. 83, SC. A, AP. 17, SECTOR 2, BUCUREŞTI, B, RO; SECIU ANA-MARIA, BD. 1 DECEMBRIE 1918, NR. 22, BL. 3, SC. 1, AP. 28, SECTOR 3, BUCUREŞTI, B, RO; STEFAN LAURA MIHAELA, STR. DEALUL ȚUGULEA NR. 54, BL. B9, AP. 26, SECTOR 6, BUCUREŞTI, B, RO (54)* **BIOCOMPOZITE POLIMERICE BIOCOMPATIBILE ŞI DEGRADABILE CU POTENȚIALE APLICAȚII BIOMEDICALE, ŞI PROCEDEU DE OBȚINERE A ACESTORA**

(57) Invenția se referă la un compozit polimeric biocompatibil şi degradabil, cu aplicații medicale, şi la un procedeu pentru obținerea acestuia. Compozitul conform invenției este constituit, în procente masice, din 97...98% polihidroxibutirat-co-valerianat, 1% vitamina E şi 1...2% celuloză bacteriană. Procedeul conform invenției constă în prelucrarea în topitură a materiilor prime, la o temperatură de 180˚C, timp de amestecare de 6 min şi o viteză de rotație de 40 rpm, urmată de presarea amestecului la cald la 185˚C şi o presiune de 147 bari, rezultând filme cu dimensiunea de 200 x 200 x 0,1 mm, stabile, având o viabilitate celulară 86,67...94% la 24 h, citocompatibile, biocompatibile şi cu degradare controlată în timp.

Revendicări: 2

(11) 132587 A2 *(51)* ***C12Q 1/04*** (2006.01) *(21)* a 2016 00948 *(22)* 29/11/2016 *(41)* 30/05/2018//5/2018 *(71) UNIVERSITATEA DE ŞTIINŢE AGRONOMICE ŞI MEDICINĂ VETERINARĂ DIN BUCUREŞTI, BD.MĂRĂŞTI NR.59, SECTOR 1, BUCUREŞTI, B, RO (72) CORNEA PETRUŢA CĂLINA, STR. MUŞAT CONSTANTIN NR. 1, BL. 16, SC. 2, AP. 25, SECTOR 5, BUCUREŞTI, B, RO; OANCEA FLORIN, STR.PAŞCANI NR.5, BL.D 7, SC.E, ET.2, AP.45, SECTOR 6, BUCUREŞTI, B, RO; ISRAEL ROMING-FLORENTINA, STR. HAGI GHIŢĂ 77, SECTOR 1, BUCUREŞTI, B, RO; RĂUT IULIANA, ALEEA BARAJUL BISTRIŢA NR.12, BL.4, SC.1, ET.4, AP.54, SECTOR 3, BUCUREŞTI, B, RO; VOAIDES CĂTĂLINA MIHAELA, ALEEA CIOPLEA NR. 4, BL. ANL, ET. 1, AP. 16, SECTOR 3, BUCUREŞTI, B, RO; BURLACU AGLAIA, STR. TUDOR VLADIMIRESCU BL.5, AP. 5, MOINEŞTI, BC, RO (54)* **PROCEDEU DE SELECŢIE A CONSORŢIILOR DE MICROORGANISME DESTINATE BIORAFINĂRII MATERIALULUI VEGETAL CU CONŢINUT RIDICAT DE FITO-SILICIU**

(57) Invenţia se referă la un procedeu pentru selecţia consorţiilor de microorganisme destinate biorafinării materialului vegetal cu conţinut ridicat de fito-siliciu. Procedeul conform invenţiei constă în compararea dezvoltării coloniilor cultivate separat pe o placă cu 96 de godeuri, cu mediu mineral minimal, gelifiat cu 2% agar, conţinând 1% complex de celuloză cu xilani ca unică sursă de carbon, şi a coloniilor co-cultivate în matrice de 96 de colonii, rezultate din 12 colonii distribuite randomizat în 8 repetiţii pe acelaşi mediu mineral minimal, selectându-se cu randament ridicat consorţiile compatibile din tulpinile selectate care produc celulaze, xilanaze, silicaze şi feruloil- esteraze, şi/sau (poli)peptide amplificatoare ale acţiunii celulazelor.

Revendicări: 6

(11) 132588 A2 *(51)* ***C12Q 1/68*** (2006.01) *(21)* a 2016 00812 *(22)* 10/11/2016 *(41)* 30/05/2018//5/2018 *(71) INSTITUTUL NAŢIONAL DE CERCETARE-DEZVOLTARE ÎN DOMENIUL PATOLOGIEI ŞI ŞTIINŢELOR BIOMEDICALE VICTOR BABEŞ, SPLAIUL INDEPENDENŢEI NR. 99-101, SECTOR 5, BUCUREŞTI, B, RO; SPITALUL UNIVERSITAR DE URGENŢĂ MILITAR CENTRAL "DR.CAROL DAVILA" BUCUREŞTI, STR. MIRCEA VULCĂNESCU NR. 88, BUCUREŞTI, B, RO; SPITALUL UNIVERSITAR DE URGENŢĂ ELIAS BUCUREŞTI, BD. MĂRĂŞTI NR. 17, SECTOR 1, BUCUREŞTI, B, RO; CENTRUL MEDICAL LOTUS MED, STR. CALISTRAT GROZOVICI NR. 1, SECTOR 2, BUCUREŞTI, B, RO (72) INVENTATORI NEDECLARAŢI, *, RO (74) ANDRA MUŞATESCU CABINET DE PROPRIETATE INDUSTRIALĂ, CALEA 13 SEPTEMBRIE NR.121, BL.127, ET.5, AP.21, SECTOR 5, BUCUREŞTI (54)* **DISPOZITIV PENTRU INVESTIGAREA TUMORILOR NEURO-ENDOCRINE**

(57) Invenţia se referă la un dispozitiv pentru investigarea tumorilor neuroendocrine, utilizat în oncopatologie. Dispozitivul conform invenţiei stabileşte nivelul de exprimare a unor gene dintr-o probă de ţesut tumoral, cu ajutorul reacţiei în lanţ a polimerazei, precedată de revers transcriere (RT-qPCR) cuprinzând o placă de reacţie PCR cu godeuri dispuse matriceal, în care în fiecare godeu, pe coloană, se află câte două secvenţe specifice pentru fiecare dintre cele 18 gene de interes, având simbolurile conform codului din nomenclatorul HGNC, semnificative pentru definirea gradului de diferenţiere şi a răspunsului terapeutic, respectiv, secvenţe specifice pentru cele două gene de referinţă ACTB, GAPDH şi cele patru gene de control: HGDC, pentru controlul de contaminare cu ADN genomic uman, RTC, pentru controlul reacţiei de revers-transcriere şi PPC, pentru controlul reacţiei, astfel că, pentru investigarea în paralel a patru probe, placa de PCR este prevăzută cu 96 de godeuri dispuse matriceal 8x12, fiecărei probe fiindu-i repartizate câte 3 coloane.

Revendicări: 4
Figuri: 1

(11) 132589 A2 *(51)* ***C14C 3/02*** (2006.01) *(21)* a 2016 00823 *(22)* 15/11/2016 *(41)* 30/05/2018//5/2018 *(71) INSTITUTUL NAȚIONAL DE CERCETARE-DEZVOLTARE PENTRU TEXTILE ŞI PIELĂRIE - SUCURSALA INSTITUTUL DE CERCETARE PIELĂRIE-, ÎNCĂLȚĂMINTE - BUCUREŞTI, STR. ION MINULESCU NR.93, SECTOR 3, BUCUREŞTI, B, RO (72) CRUDU MARIAN, PRELUNGIREA GHENCEA NR.36, BL.D 4, SC.A, AP.3, SECTOR 6, BUCUREŞTI, B, RO; MAIER STELIAN SERGIU, STR.FÂNTÂNILOR NR.37, BL.B 2, ET.7, AP.69, IAŞI, IS, RO; ROŞU LILIANA, STR. DUMBRAVA ROŞIE NR. 23, IAŞI, IS, RO; CRUDU ANDRA MANUELA, PRELUNGIREA GHENCEA NR.36, BL.D 4, SC.A, AP.3, SECTOR 6, BUCUREŞTI, B, RO; POPESCU MARIANA, ALEEA SLĂTIOARA NR.11, BL.C11, AP.2, SECTOR 4, BUCUREŞTI, B, RO (54)* **COMPOZIȚIE ŞI PROCEDEU PENTRU PRETANAREA PIELILOR CU DERIVAȚI PROTEICI ŞI OXIZI METALICI, OBȚINUȚI DIN DEŞEURI**

(57) Invenția se referă la o compoziție şi la un procedeu de pretanare a pieilor pentru obținerea de semifabricate de piei pretăbăcite fără crom tip wet-white. Compoziția conform invenției este constituită, în procente masice, din 30...35% deşeuri de piele netăbăcită, 2,5...3% deşeuri metalice de titan, având un conținut de 98...99,5% titan pur, 7,5...8,5% acid sulfuric tehnic, având o concentrație de 95...96%, şi 50...60% apă industrială, având un

(11) 132589 A2

conținut de 40...50% substanțe proteice, 17...18% oxizi metalici şi 18...20% reziduu mineral. Procedeul conform invenției constă în aceea că o cantitate de 5...10% compoziție tanantă, raportat la greutatea pieilor gelatină, se dozează în flota de piclare de 30...70%, la temperatura de 20...25˚C, *p*H de 2,7...2,9 şi densitate de 1,055...1,060 g/ml, după care valoarea *p*H-ului se modifică la 1,4...1,8, timp de 60...120 min, apoi se adaugă sub agitare agenți de bazificare şi produse de ungere, rezultând piei pretăbăcite fără crom, având un conținut de 80...90% substanță proteică, 6...8% oxizi metalici, 8...12% cenuşă, *p*H de 3,5...3,7 şi o temperatură de contracție de 69...72˚C.

Revendicări: 2

(11) 132590 A2 *(51)* ***C22C 1/04*** (2006.01); ***C22C 38/40*** (2006.01); ***C22C 33/02*** (2006.01); ***B22F 7/00*** (2006.01); *(21)* a 2016 00943 *(22)* 29/11/2016 *(41)* 30/05/2018//5/2018 *(71) UNIVERSITATEA POLITEHNICA DIN BUCUREŞTI, SPLAIUL INDEPENDENȚEI NR.313, SECTOR 6, BUCUREŞTI, B, RO; INSTITUTUL NAȚIONAL DE CERCETARE DEZVOLTARE PENTRU METALE NEFEROASE ŞI RARE -IMNR, BD. BIRUINȚEI NR. 102, PANTELIMON, IF, RO; CENTRUL DE CERCETARE, PROIECTARE ŞI PRODUCȚIE REFRACTARE S.A., STR.ALEXANDRU IOAN CUZA NR.23, ALBA IULIA, AB, RO (72) POPESCU GABRIELA, STR.BARBU ŞTEFĂNESCU DELAVRANCEA NR.2C, BL.33C, ET.7, AP.29, SECTOR 1, BUCUREŞTI, B, RO; VLĂDUȚIU LIANA MARIA, BD.LIBERTĂȚII NR. 1, BL. A1, SC. 4, ET. 6, AP. 89, SECTOR 4, BUCUREŞTI, B, RO; CSAKI IOANA, BD. THEODOR PALLADY NR. 5, BL. X4, AP. 10, SECTOR 3, BUCUREŞTI, B, RO; MITRICĂ DUMITRU, BD. 1 DECEMBRIE NR.30, BL.Z4, SC.6, PARTER, AP.66, SECTOR 3, BUCUREŞTI, B, RO; SOARE VASILE, BD.THEODOR PALLADY NR.29, BL.N3 - N3 A, SC.A, AP.9, SECTOR 3, BUCUREŞTI, B, RO; CONSTANTIN IONUȚ, BD.BASARABIA NR.67, BL.A 16, SC.A, ET.3, AP.10, SECTOR 2, BUCUREŞTI, B, RO; BUZDUGA RADU VASILE, STR.VÂNĂTORILOR NR.18A, BL.G3, AP.16, ALBA IULIA, AB, RO (54)* **PROCEDEU DE OBȚINERE A UNUI NOU COMPOZIT CU ENTROPIE ÎNALTĂ**

(11) 132590 A2

(57) Invenția se referă la un material compozit cu entropie înaltă HEA/TiB_2, şi la un procedeu de obținere a acestuia, materialul compozit având caracteristici mecanice şi de rezistență la coroziune ridicate, superioare oțelurilor înalt aliate şi aliajelor neferoase speciale, utilizate pentru realizarea sculelor supuse deformărilor plastice, cum sunt, de exemplu, bucşele, rolele de laminor sau matrițele de forjare. Materialul compozit conform invenției este constituit dintr-o matrice sub formă de aliaj compus din Al, Cr, Fe, Ni şi Mn în proporții echiatomice, şi un element de ranforsare TiB_2 în proporție de 3...5 procente masice, repartizate uniform în structură. Procedeul conform invenției constă în alierea mecanică a pulberilor elementare de Al, Cr, Fe, Mn şi Ni luate în proporții echiatomice, de puritate înaltă şi dimensiuni $\leq$45 μm, într-o moară planetară cu bile, cu atmosferă controlată de argon, adăugându-se ca element de ranforsare TiB_2 în proporții masice de 3...5%, la care se mai adaugă agenți de control ca n-toluen sau acid stearic, pentru a se evita aglomerarea particulelor de pulberi şi depunerea acestora pe pereții incintei,

(11) 132590 A2

are raportul bile/pulberi metalice de 20/1, turația morii este de 300 rpm, timpul de măcinare a amestecului fiind de 40 h, urmată de compactarea amestecului de pulberi, prin presare la rece, cu ajutorul unei prese bidirecționale cu forța de presare cuprinsă în intervalul 4...10 tf/cm^2, iar ultima etapă este aceea de sinterizare a presatelor, într-un cuptor cu atmosferă controlată de argon, la temperaturi cuprinse în intervalul 900...1000˚C.

Revendicări: 2

---

(11) 132591 A2 *(51)* ***C22C 29/08*** (2006.01) *(21)* a 2016 00886 *(22)* 22/11/2016 *(41)* 30/05/2018//5/2018 *(71) INSTITUTUL NAȚIONAL DE CERCETARE-DEZVOLTARE PENTRU INGINERIE ELECTRICĂ ICPE-CA, SPLAIUL UNIRII NR.313, SECTOR 3, BUCUREŞTI, B, RO (72) TSAKIRIS VIOLETA, ŞOS. NICOLAE TITULESCU NR. 18, BL. 23, SC. B, ET. 4, AP. 66, SECTOR 1, BUCUREŞTI, B, RO; ENESCU ELENA, DRUMUL TABEREI NR.64, BL.F 4, SC.5, AP.80, SECTOR 6, BUCUREŞTI, B, RO; LUCACI MARIANA, BD.DINICU GOLESCU NR.39, BL.5, SC.2, ET.5, AP.54, SECTOR 1, BUCUREŞTI, B, RO; LUNGU MAGDALENA-VALENTINA, BD.IULIU MANIU NR.65, BL.7 P, SC.7, ET.2, AP.211, SECTOR 6, BUCUREŞTI, B, RO; PATROI DELIA, STR.VATRA DORNEI NR.11, BL.18 B+C, SC.2, ET.1, AP.49, SECTOR 4, BUCUREŞTI, B, RO; CIRSTEA CRISTIANA DIANA, STR. PORUMBACU NR. 1, BL. 24, SC. C, ET. 7, AP. 151, SECTOR 6, BUCUREŞTI, B, RO; TĂLPEANU DORINEL, ALEEA BĂRBĂTEŞTI NR. 1, BL. 58, SC. 2, ET. 1, AP. 26, SECTOR 5, BUCUREŞTI, B, RO (54)* **PROCEDEU DE OBȚINERE A CONTACTELOR ELECTRICE PE BAZĂ DE CARBURĂ DE WOLFRAM**

(57) Invenția se referă la un procedeu de obținere a contactelor electrice utilizate în construcția aparatelor cu comutație în vid. Procedeul conform invenției constă în amestecarea mecanică a pulberilor elemen-

(11) 132591 A2

tare de WC (2...4 μm), Ag (<63 μm) şi Co (<15 μm) cu omogenizare timp de 5...7 h într-un omogenizator automat, după care pulberile omogenizate se introduc în matrițe de grafit şi se sinterizează în plasmă, în vid, la o presiune de presare de 50 MPa, temperatura de sinterizare de 920...925˚C, rezultând contacte electrice sub formă de piese cilindrice având un conținut de 58...60% WC, până la 2% Co şi 40% Ag, un grad de densificare de 96,66...97,63%, duritate Vickers de 178,5...207,5 HV, modul de elasticitate de 153,8...206,6 GPa şi conductivitate electrică de 19,5...21,75 m/Ω x mm^2.

Revendicări: 1
Figuri: 6

---

(11) 132592 A2 *(51)* ***C23C 14/08*** (2006.01); ***C23C 16/515*** (2006.01); ***A61B 17/00*** (2006.01); *(21)* a 2016 00780 *(22)* 01/11/2016 *(41)* 30/05/2018//5/2018 *(71) INSTITUTUL NAȚIONAL DE CERCETARE-DEZVOLTARE PENTRU INGINERIE ELECTRICĂ ICPE-CA, SPLAIUL UNIRII NR.313, SECTOR 3, BUCUREŞTI, B, RO (72) LUNGU MAGDALENA-VALENTINA, BD.IULIU MANIU NR.65, BL.7 P, SC.7, ET.2, AP.211, SECTOR 6, BUCUREŞTI, B, RO; PĂTROI DELIA, STR.VATRA DORNEI NR.11, BL.18 B+C, SC.2, ET.1, AP.49, SECTOR 4, BUCUREŞTI, B, RO; LUCACI MARIANA, BD.DINICU GOLESCU NR.39, BL.5, SC.2, ET.5, AP.54, SECTOR 1, BUCUREŞTI, B, RO; GRIGORE FLORENTINA, STR.PĂTULULUI NR.6, BL.5, SC.1, AP.43, SECTOR 3, BUCUREŞTI, B, RO; TSAKIRIS VIOLETA, ŞOS.NICOLAE TITULESCU NR.18, BL.23, SC.B, ET.4, AP.66, SECTOR 1, BUCUREŞTI, B, RO; BRĂTULESCU ALEXANDRA, STR.BECAȚEI NR.29, BL.VN 9, SC.A, ET.5, AP.23, SECTOR 3, BUCUREŞTI, B, RO; MITREA SORINA ADRIANA, STR. CÂMPIA LIBERTĂȚII NR. 6, BL. PM56, SC.1, ET. 8, AP. 30, SECTOR 3, BUCUREŞTI, B, RO; RADU LĂCRĂMIOARA-ELENA, ALEEA CRICOVUL DULCE NR. 5, BL. 16, SC. 2, AP. 39, SECTOR 4, BUCUREŞTI, B, RO; TĂLPEANU DORINEL, ALEEA BĂRBĂTEŞTI NR. 1, BL. 58, SC. 2, ET. 1, AP. 26, SECTOR 5, BUCUREŞTI, B, RO; SOBETKII ARCADIE, STR. CREMENITA NR. 82, AP. 7, SECTOR 2, BUCUREŞTI, B, RO; SOBETKII ARCADII, STR. CREMENITA NR. 82, AP. 7, SECTOR 2, BUCUREŞTI, B, RO; CHIFIRIUC MARIANA-CARMEN, STR. STAMATE*

(11) 132592 A2
COSTACHE NR. 5, BL. A8, SC. 1, ET. 9, AP. 37, SECTOR 4, BUCUREŞTI, B, RO (54) **ŢINTE DE PULVERIZARE ŞI FILME NANOSTRUCTURATE PE BAZĂ DE ARGINT-DIOXID DE TITAN CU PROPRIETĂŢI ANTIMICROBIENE, ŞI PROCEDEU DE OBŢINERE**

(57) Invenţia se referă la ţinte de pulverizare şi la filme subţiri nanostructurate, pe bază de Ag-TiO_2, şi la un procedeu de obţinere a acestora pe substrat de oţel inox, filmele cu proprietăţi antimicrobiene fiind folosite pentru aplicaţii medicale, cum ar fi instrumentele chirurgicale critice. Ţintele conform invenţiei sunt constituite dintr-un material ceramic sinterizat pe bază de TiO_2 rutil dopat cu 0,4...1,6% Ag, pornind de la pulberi compozite de Ag-TiO_2 cu un conţinut masic de 0,4...1,6% nanoparticule sferice de Ag cu diametre de 3...21 nm şi restul TiO_2 anatas, ţintele având o puritate >99, 5%, dimensiune medie de cristalit de 69...76 nm şi densitatea aparentă de 0,59...0,81 g/cm^3. Procedeul de obţinere ţinte de pulverizare conform invenţiei constă în sinterizarea în plasmă de scânteie în vid, timp de 3...30 min, a unor pulberi pure de TiO_2 dopate cu 0,4...1,6% masice de nanoparticule de Ag, la o temperatură de

(11) 132592 A2
1100...1200˚C şi presiunea de presare de 30...50 MPa, ţinta având formă de disc cu diametrul de 50,8±0,1 mm şi înălţimea de 3±0,1 mm, cu densitatea cuprinsă în intervalul 3,95...4,12 g/cm^3, microduritatea Vickers HV2/15 de 518...692, modulul lui Young de 127...156 GPa, rezistivitatea electrică de suprafaţă de 0,91...1,96 Ω/sq şi conductivitatea termică la 25˚C de 3,81...5,72 W/mK. Filmele subţiri, conform invenţiei, sunt constituite dintr-un monostrat sau multistraturi uniforme şi omogene din Ag-TiO_2 cu un conţinut masic de 0,4...1,6% Ag şi grosimea cuprinsă în intervalul 200...1000 nm. Procedeul de obţinere a filmelor subţiri, conform invenţiei, constă în pulverizarea ţintelor cu magnetron în radiofrecvenţă, pe un substrat de oţel inox austenitic de tip 316L, polizat luciu oglindă, într-o incintă de pulverizare vidată la 10^{-4} Pa protejată cu Ar, cu rotirea probelor de substrat cu 30...60 rpm şi depunere timp de 20...60 min la puterea de radiofrecvenţă de 100...200 W, temperatura substratului fiind de 25...300˚C.

Revendicări: 4

(11) 132593 A2 *(51)* ***C23C 14/30*** (2006.01); ***C23C 14/08*** (2006.01); *(21)* a 2016 00923 *(22)* 28/11/2016 *(41)* 30/05/2018//5/2018
(71) INSTITUTUL NAŢIONAL DE CERCETARE-DEZVOLTARE PENTRU OPTOELECTRONICĂ - INOE 2000, STR.ATOMIŞTILOR NR.409, MĂGURELE, IF, RO (72) PANA IULIAN, STR. GĂRII NR. 27, SAT ARCEŞTI-COT, COMUNA PLEŞOIU, OT, RO; BRAIC VIOREL, STR.TELIŢA NR.4, BL.66 B, AP.43, SECTOR 5, BUCUREŞTI, B, RO; KISS ADRIAN EMIL, STR. ATOMIŞTILOR NR. 20, BL. N1, SC. 1, AP. 5, MĂGURELE, IF, RO; BRAIC MARIANA, STR.TELIŢA NR.4, BL.66 B, AP.43, SECTOR 5, BUCUREŞTI, B, RO; VLĂDESCU ALINA, STR. MOHORULUI NR. 6, BL. 17, SC. 5, AP. 67, SECTOR 6, BUCUREŞTI, B, RO (54) **DISPOZITIV PENTRU ASISTAREA CU IONI A CREŞTERII STRATURILOR SUBŢIRI DEPUSE PRIN EVAPORARE ÎN VID CU TUN DE ELECTRONI ELECTROSTATIC**

(57) Invenţia se referă la un dispozitiv pentru asistarea cu ioni a creşterii straturilor subţiri de elemente metalice, semiconductoare şi oxizi, depuse prin evaporare în vid cu tun de electroni electrostatic, pentru care se utilizează ionii ce rezultă din procesul de ionizare a materialului evaporat în urma interacţiei cu fasciculul primar de electroni, utilizat la evaporare, sau/şi ionii rezultaţi prin interacţia fluxului de vapori cu un fascicul laser perpendicular

(11) 132593 A2
pe direcţia acestuia. Dispozitivul conform invenţiei are în compunere un creuzet (**1**) în care un material (**2**) de evaporat este încălzit, prin bombardament electronic, de un fascicul primar extras dintr-un catod (**5**) de wolfram, şi format prin deflexie electrostatică de un electrod (**4**) Wehnelt, în care, la impactul cu suprafaţa materialului (**2**) din creuzet (**1**), energia electronilor este transferată materialului sub formă de energie termică, obţinându-se astfel o zonă (**7**) în care, pe suprafaţa expusă fasciculului primar de electroni, materialul este topit şi încălzit astfel încât cantitatea de vapori să fie suficientă pentru depunerea unui strat subţire pe un substrat (**6**) suport.

Revendicări: 2
Figuri: 1

(11) 132593 A2

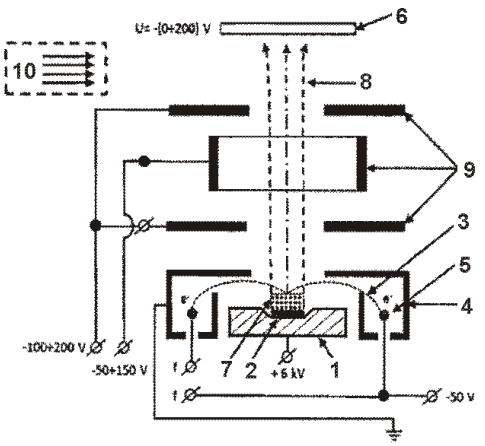

(11) 132594 A2 *(51)* ***C23C 14/34*** (2006.01); ***A61F 2/28*** (2006.01); *(21)* a 2016 00842 *(22)* 16/11/2016 *(41)* 30/05/2018//5/2018 *(71) UNIVERSITATEA POLITEHNICA DIN BUCUREŞTI - CENTRUL DE BIOMATERIALE - UPB-BIOMAT, SPLAIUL INDEPENDENȚEI NR.313, SECTOR 6, BUCUREŞTI, B, RO (72) VLĂDESCU ALINA, STR. MOHORULUI NR. 6, BL. 17, SC. 5, AP. 67, SECTOR 6, BUCUREŞTI, B, RO; COTRUȚ COSMIN MIHAI, STR. MOHORULUI NR. 6, BL. 17, SC. 5, AP. 67, SECTOR 6, BUCUREŞTI, B, RO; KISS ADRIAN EMIL, STR. FIZICIENILOR NR.12, BL.N1, AP.5, MĂGURELE, IF, RO; BRAIC MARIANA, STR.TELIȚA NR.4, BL.66 B, AP.43, SECTOR 5, BUCUREŞTI, B, RO; TITORENCU IRINA DOMNICA, ALEEA SOLIDARITĂȚII NR. 1, BL. M17, ET. 2, AP. 29, SECTOR 3, BUCUREŞTI, B, RO; BRAIC VIOREL, STR.TELIȚA NR.4, BL.66 B, AP.43, SECTOR 5, BUCUREŞTI, B, RO (54)* **ACOPERIREA ALIAJELOR DIN MAGNEZIU CU STRATURI BIOACTIVE PENTRU APLICAȚII MEDICALE**

(57) Invenția se referă la straturi subțiri anorganice, bioactive, osteoconductive şi rezistente la coroziune, folosite pentru acoperirea aliajelor din Mg, acestea fiind utilizate în chirurgia gleznei şi a piciorului, pentru a contribui la regenerarea sau înlocuirea țesutului osos care s-a deteriorat în timp. Straturile subțiri, conform invenției, sunt straturi de hidroxi-

(11) 132594 A2

apatită, depuse pe substraturi de aliaje de Mg, cu grosimi totale cuprinse în intervalul 250...700 nm, obținute printr-o depunere fizică din stare de vapori - pulverizare magnetron într-o plasmă reactivă care conține atomi şi ioni rezultați prin pulverizarea hidroxiapatitei, şi argon utilizat ca gaz reactiv, depunerea având loc la o temperatură cuprinsă în intervalul 100...500˚C, pentru a nu determina modificări structurale ale aliajelor de Mg, valoarea forțelor normale critice la testul de aderență prin zgâriere fiind de 3...8 mN; straturile sunt hidrofile, unghiul de contact fiind <90˚, au durități cuprinse în intervalul 4...10 GPa, cantitatea de ioni eliberată în soluție artificială care simulează fluidele biologice este <10 μg/cm^2, încadrându-se în clasa de rezistență a materialelor perfect stabile, şi au o viabilitate celulară >85% la testul de citotoxicitate.

Revendicări: 2

(11) 132595 A0 *(51)* ***C23C 14/35*** (2006.01); ***A61F 2/28*** (2006.01); ***A61L 27/30*** (2006.01); ***A61L 27/10*** (2006.01); *(21)* a 2017 00909 *(22)* 08/11/2017 *(41)* 30/05/2018//5/2018 *(71) INSTITUTUL NAȚIONAL DE CERCETARE-DEZVOLTARE PENTRU FIZICA MATERIALELOR-INCDFM, STR.ATOMIŞTILOR NR.405 A, MĂGURELE, IF, RO (72) STAN GEORGE, CALEA 13 SEPTEMBRIE NR. 216, SC.1, BL. V46, ET. 2, AP. 12, SECTOR 5, BUCUREŞTI, B, RO; POPA ADRIAN CLAUDIU, BULEVARDUL IULIU MANIU, NR.79, BL.1, SC.1, AP.3, SECTOR 6, BUCUREŞTI, B, RO; BESLEAGA STAN CRISTINA, CALEA 13 SEPTEMBRIE, NR.216, BL.V46, SC.1, ET.2, AP.12, SECTOR 5, BUCUREŞTI, B, RO; DUMITRU VIOREL GEORGEL, STR.BREBENEI NR.3, BL.5, AP.6, COD 100077, PLOIEŞTI, PH, RO; RĂDULESCU CĂTĂLIN, STRADA VALEA LUI MIHAI, NR. 9, BL. TD 11, SC. 1, ET.9, AP. 58, SECTOR 6, BUCUREŞTI, B, RO (54)* **METODĂ DE REALIZARE A IMPLANTURILOR OSTEOINTEGRATIVE ACOPERITE CU STRATURI DE STICLĂ BIO ACTIVĂ, SINTETIZATE ÎN PLASMĂ MAGNETRON**

Această publicație include şi modificările descrierii, revendicărilor şi desenelor, depuse conform art. 35, alin. (20), din HG nr. 547/2008.

(57) Invenția se referă la o metodă de acoperire a implanturilor dentare şi a endoprotezelor cu straturi subțiri de sticle bioactive, direct din reactivi sub

(11) 132595 A0

formă de pulberi oxidice, obținându-se astfel nişte acoperiri implantologice uniforme şi aderente, cu compoziție şi structură controlate. Metoda conform invenției constă în utilizarea ca țintă catod a unui suport port-țintă metalic, realizat din pulbere de SiO_2 presată la temperatura camerei, pe a cărei zonă inelară de pulverizare maximă, situată la intersecția câmpurilor electric şi magnetic, unde se formează torul de plasmă, vor fi fixate discuri de pulbere presate la temperatura camerei, din oxizi sau alte surse de modificatori de rețea, cum sunt, de exemplu, CaO, MgO, $Ca_3(PO_4)_2$ sau Na_3PO_4, iar pentru realizarea filmelor subțiri din biosticle silicatice, ținta catod astfel realizată este amorsată prin metoda de pulverizare magnetron în regim de radiofrecvență în atmosferă controlată de Ar sau Ar + O_2, cu presiunea totală de lucru cuprinsă în intervalul 0,2...1 Pa, cu o putere electrică redusă de 30...100 W, pentru a păstra o temperatură de sinteză sub 100˚C, distanța dintre țintă şi substrat fiind cuprinsă în intervalul 25...45 mm.

Revendicări inițiale: 3
Revendicări amendate: 1
Figuri: 6

(11) 132595 A0

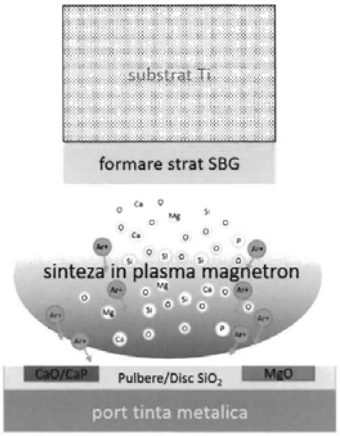

Fig. 1

(11) 132596 A2 *(51)* ***C23F 11/10*** (2006.01) *(21)* a 2016 00843 *(22)* 16/11/2016 *(41)* 30/05/2018//5/2018 *(71) PETROTEL-LUKOIL S.A., STR.MIHAI BRAVU NR.235, PLOIEŞTI, PH, RO (72) NAUMOF OCTAVIAN, STR. CARPAȚI, NR.3, BL.33G, SC.1, ET.1, AP.2, PLOIEŞTI, PH, RO (74) RDA IP S.R.L., STR.POPA TATU, NR.49, BUCUREŞTI (54)* **PROCEDEU ŞI INSTALAȚIE PENTRU CREŞTEREA RECUPERĂRII CĂLDURII DIN DISTILATUL DE VID LA INSTALAȚIILE DE DISTILARE ATMOSFERICĂ ŞI ÎN VID A ȚIȚEIULUI**

(57) Invenția se referă la un procedeu pentru creşterea recuperării căldurii din distilatul de vid de la instalațiile de distilare atmosferică şi în vid a țițeiului, în generatoarele de abur proprii, montate pe fluxul distilatului de vid din cadrul acestor instalații. Procedeul conform invenției se realizează în următoarele etape de operare, şi anume: într-o primă etapă are loc pornirea instalației de distilare atmosferică şi în vid a țițeiului cu un ventil (**4**) de admisie abur într-o instalație, şi un ventil (**13**) regulator, complet deschise, iar după stabilizarea parametrilor şi instalarea instalației în regim normal de funcționare, se închide progresiv ventilul (**4**) de admisie abur în instalație, după care se scade progresiv presiunea într-o rețea (**2**) de abur de joasă presiune, prin închiderea

(11) 132596 A2

ventilului (**13**) regulator, până când se asigură în fața unui ventil (**8**) de reglare abur stripare la o coloană (**5**) de distilare a țițeiului, presiunea minimă necesară funcționării acestuia, apoi se trece automat, cu ajutorul unui regulator (**15**) electronic, pentru menținerea presiunii în rețeaua (**2**) de abur de joasă presiune, la valoarea stabilită. Instalația conform invenției, în cadrul căreia este aplicat procedeul, utilizează o buclă de reglare a presiunii aburului dintr-o rețea (**2**) de abur de joasă presiune, care se compune dintr-un ventil (**13**) regulator, montat în paralel cu un ventil (**4**) de admisie abur în instalație, un traductor (**14**) de presiune, montat pe rețeaua (**2**) de abur de joasă presiune, un regulator (**15**) electronic, amplasat în camera de comandă şi control a instalației de distilare atmosferică şi în vid a țițeiului, prin care se asigură comanda de la distanță a ventilului (**13**) regulator, pentru reglarea presiunii aburului în rețeaua (**2**) de abur de joasă presiune.

Revendicări: 2
Figuri: 2

(11) 132596 A2

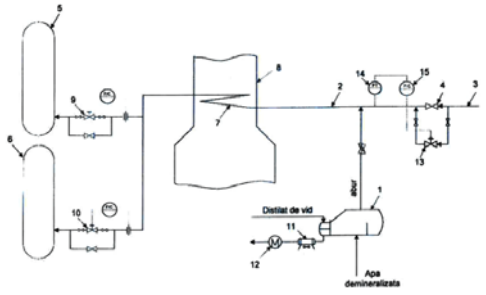

Fig. 2

---

(11) 132597 A2 *(51)* ***C25C 1/20*** (2006.01); ***C22B 11/00*** (2006.01); *(21)* a 2016 00865 *(22)* 21/11/2016 *(41)* 30/05/2018//5/2018 *(71) INSTITUTUL NAȚIONAL DE CERCETARE DEZVOLTARE PENTRU METALE NEFEROASE ŞI RARE -IMNR, BD. BIRUINȚEI NR. 102, PANTELIMON, IF, RO; INSTITUTUL DE CHIMIE FIZICĂ "ILIE MURGULESCU" AL ACADEMIEI ROMÂNE, SPLAIUL INDEPENDENȚEI NR.202, SECTOR 6, BUCUREŞTI, B, RO; UNIVERSITATEA POLITEHNICĂ DIN BUCUREŞTI, CENTRUL DE CERCETARE ŞI EXPERTIZARE MATERIALE SPECIALE UPB-CEMS, SPLAIUL INDEPENNDENȚEI NR. 313, SECTOR 6, BUCUREŞTI, B, RO (72) SOARE VASILE, BD.THEODOR PALLADY NR.29, BL.N3 - N3 A, SC.A, AP.9, SECTOR 3, BUCUREŞTI, B, RO; BURADA MARIAN, STR.STRAJA NR.3, BL.62 BIS, SC.2, AP.26, SECTOR 4, BUCUREŞTI, B, RO; DUMITRESCU DANIELA VIOLETA, STR. ANTON COLORIAN NR. 1, BL. 9A, SC. 2, ET. 4, AP. 38, SECTOR 4, BUCUREŞTI, B, RO; CONSTANTIN IONUȚ, BD. BASARABIA NR.67, BL.A 16, SC.A, ET.3, AP.10, SECTOR 2, BUCUREŞTI, B, RO; POPESCU ANA-MARIA JULIETA, CALEA CĂLĂRAŞILOR, NR.253, BL.67, SC.1, AP.27, SECTOR 3, BUCUREŞTI, B, RO; CONSTANTIN VIRGIL-CORNEL, ALEEA DEALUL MĂCINULUI, NR.1A, BL.452, SC.1, AP.27, SECTOR 6, BUCUREŞTI, B, RO; NEACŞU ELENA IONELA, STR.ALUNIŞULUI, NR.180, BL.1, SC.7, ET.6, AP.217, SECTOR 4, BUCUREŞTI, B, RO; DONATH CRISTINA, STR.CĂLUŞARILOR, NR.2, BL.43, SC.1, AP.32, SECTOR 3, BUCUREŞTI, B, RO; BUZATU MIHAI, STR.BAIA DE ARIEŞ NR. 7, BL. 12, SC. B, AP. 67, SECTOR 6, BUCUREŞTI, B, RO (54)* **PROCEDEU DE RECUPERARE A METALELOR PREȚIOASE DIN DEŞEURI ELECTRICE ŞI ELECTRONICE PRIN DIZOLVARE ANODICĂ ÎN LICHIDE IONICE**

(11) 132597 A2

(57) Invenția se referă la un procedeu de recuperare a metalelor uzuale, cum sunt Cu, Sn, Pb, Al şi Ni, şi a metalelor prețioase Au şi Ag, existente în componența deşeurilor de echipamente electrice şi electronice, ca PC-uri, telefoane mobile, aparatură audio-video, echipamente de automatizare şi altele asemenea. Procedeul conform invenției are următoarele etape:

a. prelucrarea deşeurilor prin măcinare, topire în cuptor cu microunde, separare de fracția organică ce reprezintă 45...50% din deşeuri, şi turnarea sub formă de lingou metalic multicomponent, cu următoarea compoziție chimică: 45...50% Cu, 15...25% Sn, 12...18% Pb, 2...4% Al, 0,5...1,5% Fe, 0,5...1% Ag, 0,1...0,2% Au şi 0,5...1,5% alte elemente;

b. dizolvarea anodică a lingoului într-un electrolit pe bază de H_2SO_4 - $CuSO_4$ cu recuperarea la catod de Cu sau aliaj Cu - Sn, şi concentrarea metalelor insolubile în electrolit sub formă de nămol anodic;

---

(11) 132597 A2

c. topirea nămolului anodic rezultat, şi turnarea sub formă de lingou; d. dizolvarea anodică selectivă a lingoului de nămol anodic, topit într-un electrolit pe bază de lichide ionice, constituit dintr-un amestec de săruri organice de clorură de colina şi etilen glicol, care formează un amestec eutectic, dizolvarea anodică având loc într-un vas de sticlă, la o temperatură cuprinsă în intervalul 20...25˚C, utilizând un catod de Cu, la catod obținându-se Ag de puritate 99,5% la o tensiune aplicată celulei de 0,1...0,25 V, respectiv, Au de puritate 99% la o tensiune aplicată celulei de 0,4...0,5 V.

Revendicări: 5
Figuri: 1

(11) 132598 A2 *(51)* ***D03D 3/02*** (2006.01) *(21)* a 2016 00863 *(22)* 18/11/2016 *(41)* 30/05/2018//5/2018 *(71) INSTITUTUL NAȚIONAL DE CERCETARE-DEZVOLTARE PENTRU TEXTILE ŞI PIELĂRIE - BUCUREŞTI, STR.LUCREȚIU PĂTRĂŞCANU NR.16, SECTOR 3, BUCUREŞTI, B, RO (72) DOROGAN ANGELA, STR. VALEA CĂLUGĂREASCĂ NR. 4, BL. 5, AP. 1, SECTOR 6, BUCUREŞTI, B, RO; NEAGU CRISTIAN, ŞOS. FUNDENI NR. 62, SECTOR 3, BUCUREŞTI, B, RO (54)* **PRODUSE VESTIMENTARE "FĂRĂ CUSĂTURI" OBȚINUTE DIN STRUCTURI ȚESUTE TUBULARE, CU/FĂRĂ CONȚINUT DE FIBRE/FIRE FUNCȚIONALIZATE (INTERACTIV PASIVE), ŞI PROCEDURA DE OBȚINERE**

(57) Invenția se referă la produse vestimentare tip fără cusătură, obținute direct pe maşina de țesut, folosind structuri țesute tubular pe una dintre direcțiile celor două sisteme de fire, sau alternând cele două direcții, produsele vestimentare putând fi maieuri, tricouri, cămăşi, bluze, pantaloni sau derivate ale acestora. Produsele vestimentare conform invenției sunt realizate din țesături tubulare cu structuri compuse şi combinate, structura compusă fiind dată de forma tubulară pe direcția firelor de bătătură, iar structura combinată, de folosirea a două tipuri de legături, şi anume: legături fundamentale cu pânză şi diagonal, şi legături derivate cu panama, rips şi derivate de diagonal, structurile țesute având raportul în țesătură de maximum 12 evoluții independente, atât pentru cele două urzeli, cât şi pentru cele două sisteme de bătătură, desimile în urzeală şi în bătătură fiind cuprinse în intervalul 100...240 fire/cm, pentru o finețe a firelor folosite cuprinsă în intervalul 20...60 Nm.

Revendicări: 4

(11) 132599 A2 *(51)* ***E01C 23/01*** (2006.01); ***G01B 11/30*** (2006.01); ***G01H 11/00*** (2006.01); ***G06T 7/00*** (2006.01); *(21)* a 2016 00891 *(22)* 23/11/2016 *(41)* 30/05/2018//5/2018 *(71) CENTRUL IT PENTRU ŞTIINȚĂ ŞI TEHNOLOGIE S.R.L., STR. AV. RADU BELLER NR. 25, SECTOR 1, BUCUREŞTI, B, RO; CENTRUL DE COMPETENȚĂ ÎN ELECTROSTATICĂ ŞI ELECTROTEHNOLOGII S.R.L., STR. AV. RADU BELLER NR. 25, SECTOR 1, BUCUREŞTI, B, RO (72) INVENTATORI NEDECLARAȚI, *, RO (54)* **ECHIPAMENT MODULAR PENTRU INSPECȚIA DRUMURILOR RUTIERE, INCLUZÂND CAROSABILUL ŞI ZONA ADIACENTĂ, DESTINAT PENTRU A FI MONTAT PE VEHICULE NESPECIALIZATE**

(57) Invenția se referă la un echipament modular, destinat a fi instalat pe un vehicul, şi utilizat pentru inspecția drumurilor rutiere, incluzând carosabilul şi zona adiacentă. Echipamentul conform invenției cuprinde un subsistem de inspecție automată, vizuală, a drumurilor, un subsistem de măsurare a vibrațiilor vehiculului, şi un dispozitiv mobil de tip laptop, tabletă sau telefon inteligent, în care subsistemul de inspecție automată, vizuală, a drumurilor cuprinde cel puțin o cameră (**3**) de luat vederi, cel puțin o sursă (**4**) de iluminare a pavajului, cu diode electroluminiscente, o sursă (**5**) laser care proiectează un caroiaj (**17**) de cel puțin 3 fascicule paralele care se intersectează, sub un unghi de 90˚, cu cel puțin alte trei fascicule paralele, şi care este montată pe un braț (**18**) pliabil şi demontabil, o cameră (**6**) video de tip "fisheye" având un obiectiv cu unghi larg, pentru a achiziționa o imagine de ansamblu, panoramică şi emisferică a mediului adiacent drumului, un accelerometru (**7**), un giroscop (**8**), un senzor (**9**) de măsurat distanța până la pavaj, un receptor (**10**) GPS sau GPS diferențial, o platformă de calcul (**11**) pentru prelucrarea în timp real a datelor, un mediu de stocare (**12**) de tip SSD, un modul (**13**) GSM şi module (**14**) fără fir, pentru comunicație, şi în care subsistemul de măsurare a vibrațiilor cuprinde cel puțin cinci senzori (**22**) de măsurare a accelerației, montați pe suspensiile roților vehiculului sau pe extremele amortizoarelor şi pe suportul motorului.

Revendicări: 3
Figuri: 4

(11) 132599 A2

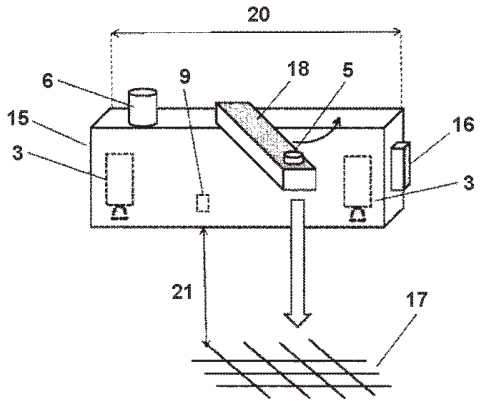

Fig. 2

(11) 132600 A0

componenţă câte un traductor de presiune (**1**) montat în fiecare punct al reţelei unde se înregistrează un minim permanent (**Mp**) sau accidental (**Ma**) de presiune, traductori de presiune (**1**) care, prin intermediul unui sistem de achiziţii date (**2**), transmit aceste valori utilizând un sistem de comunicaţii (**3**) către un receptor (**4**) aflat în legătură cu un automat programabil (**5**), care analizează presiunea din reţea, dar şi din aspiraţie, prin intermediul unui alt traductor de presiune (**8**), şi comandă un variator de frecvenţă (**6**) ce reglează turaţia (**n**) maşinii hidraulice (**7**), pentru a asigura în reţea presiunea ($\mathbf{H_S}$) conform caracteristicii hidraulice a acesteia, şi pentru a evita, în cazul lichidelor, producerea fenomenului de cavitaţie.

Revendicări iniţiale: 5
Revendicări amendate: 4
Figuri: 5

(11) 132600 A0 *(51)* ***E03B 7/07*** (2006.01); ***G05D 7/06*** (2006.01); *(21)* a 2017 00962 *(22)* 22/11/2017 *(41)* 30/05/2018//5/2018 *(71) STAICU CONSTANTIN DAN DORIN, BD.LIBERTĂŢII, NR.3, BL.B2, AP.4, TÂRGOVIŞTE, DB, RO; STAICU ALEXANDRA, BD.LIBERTĂŢII BL.B2, AP.4, TÂRGOVIŞTE, DB, RO; TOMA DANIEL, ŞOS.ARCU NR.37, BL.CL6, SC.A, ET.7, AP.28, IAŞI, IS, RO (72) STAICU CONSTANTIN DAN DORIN, BD.LIBERTĂŢII BL.B2, AP.4, TÂRGOVIŞTE, DB, RO; STAICU ALEXANDRA, BD.LIBERTĂŢII BL.B2, AP.4, TÂRGOVIŞTE, DB, RO; TOMA DANIEL, ŞOS.ARCU NR.37, BL.CL6, SC.A, ET.7, AP.28, IAŞI, IS, RO (54)* **METODĂ ŞI ECHIPAMENT DE REGLARE A PRESIUNII UNUI FLUID**

Această publicaţie include şi modificările descrierii, revendicărilor şi desenelor, depuse conform art. 35, alin. (20), din HG nr. 547/2008.

(57) Invenţia se referă la o metodă şi la un echipament de reglare a presiunii unui fluid dintr-o reţea de conducte unde se transportă cu un debit variabil. Echipamentul conform invenţiei cuprinde o maşină hidraulică (**7**) ce alimentează cu fluid reţeaua de conducte menţionată, debitul maxim ($\mathbf{Q_{M\ max}}$) al maşinii hidraulice (**7**) fiind stabilit mai mare sau egal cu suma debitelor necesare reţelei ($\mathbf{Q_{R\,MAX}}$), având în

(11) 132600 A0

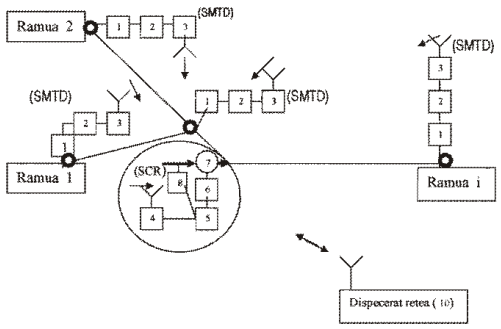

Fig. 5

(11) 131734 A3 *(51)* ***E05B 47/00*** (2006.01) *(21)* a 2016 00787
(22) 04/11/2016 *(41)* 30/03/2017//3/2017 *(71) SURMEI MIHAI-EUGEN, ALEEA CALLATIS NR. 10, BL. D8, SC. 2, ET. 3, AP. 18, SECTOR 6, BUCUREŞTI, B, RO (72) SURMEI MIHAI-EUGEN, ALEEA CALLATIS NR. 10, BL. D8, SC. 2, ET. 3, AP. 18, SECTOR 6, BUCUREŞTI, B, RO*
(54) **MECANISM PENTRU ÎNCUIEREA MULTIPUNCT A UŞILOR**

(57) Invenţia se referă la un mecanism motorizat şi modular, care se montează pe faţa interioară a unei uşi sau pe interiorul tocului respectivei uşi, pentru a asigura blocarea în mai multe puncte a acesteia, şi care foloseşte, ca elemente principale de blocare, cremaliere modificate, obţinute prin înfăşurarea pe un cilindru a profilului unei cremaliere clasice, aflate în posibilitatea de culisare liberă prin găuri executate în blocuri compacte metalice, fără a fi nevoie de elemente de ghidare suplimentare. Mecanismul conform invenţiei este constituit din nişte cremaliere modificate, care sunt obţinute prin înfăşurarea pe un cilindru a profilului unei cremaliere clasice, nişte motoare de acţionare redundante (O şi/sau P, respectiv, R şi/sau S), care închid sau deschid mecanismul modular, şi conduc la mişcarea în opoziţie a cremalierelor (**Fb** şi **Fc**) care controlează punctele de blocare ale uşii, nişte blocuri (**K** şi **M**) care sunt montate pe tocul

lateral interior, restul mecanismului fiind montat pe faţa interioară a uşii, iar motoarele de acţionare (O şi/sau P, respectiv, R şi/sau S) conduc atât la blocarea uşii prin intrarea cremalierei (**Fa**) în bloc (**M**), cât şi la mişcarea în opoziţie a cremalierelor (**Fb** şi **Fc**) care controlează celelalte puncte de blocare ale uşii.

Revendicări: 2
Figuri: 15

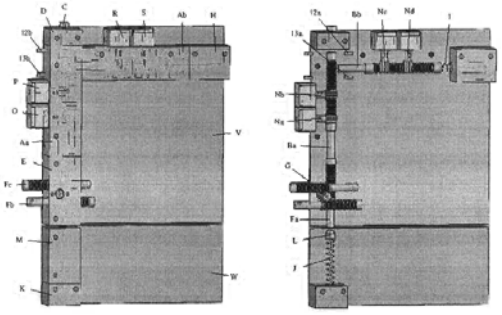

Fig. 13

Cu raport de documentare publicat la data de 30.05.2018

(11) 132601 A0 *(51)* ***E05C 3/06*** (2006.01) *(21)* a 2017 01055
(22) 07/12/2017 *(41)* 30/05/2018//5/2018 *(71) TROIE RĂZVAN, STR.PAŞCANI NR.1, BL.D5, SC.B, AP.17, SECTOR 6, BUCUREŞTI, B, RO (72) TROIE RĂZVAN, STR. PAŞCANI NR. 1, BL. D5, SC. B, AP. 17, SECTOR 6, BUCUREŞTI, B, RO*
(54) **DISPOZITIV DE ZĂVORÂRE PENTRU ÎNCUIEREA ŞI DESCUIEREA CONTROLATĂ A UNUI OBIECT AUTORIZAT**

(57) Invenţia se referă la un dispozitiv de zăvorâre pentru încuierea şi descuierea controlată a unui obiect autorizat, destinat în special utilizării în cadrul mecanismelor de prindere şi securizare a bicicletelor în sisteme de tip staţii automatizate de închiriat biciclete. Dispozitivul conform invenţiei are în componenţa sa o carcasă (**1**) alcătuită dintr-o placă (**2**) de bază şi o placă (**3**) superioară, un zăvor (**5**) rotativ, care poate pivota între o poziţie descuiat şi o poziţie încuiat, şi un actuator comandat de un circuit electronic de comandă şi control, şi mai are în componenţa sa o pârghie (**8**) de blocare contra încuierii, care se poate roti în plan orizontal, în interiorul dispozitivului de zăvorâre, şi care are un capăt (**8c**) liber care poate intra într-un umăr (**5b**) de blocare contra încuierii al respectivului zăvor (**5**) rotativ, pentru punerea dispozitivului de încuiere în

starea blocat în poziţia descuiat; mai are o pârghie (**9**) de blocare contra descuierii, care se poate roti în plan orizontal, în interiorul dispozitivului de zăvorâre, ce are un capăt (**9c**) liber, ce poate intra într-un umăr (**5d**) de blocare contra descuierii al respectivului zăvor (**5**), pentru punerea dispozitivului de încuiere în starea blocat în poziţia încuiat, numită pârghie (**8**) contra încuierii şi, respectiv, pârghie (**9**) contra descuierii, fiind legate între ele cu un arc (**11**) de tracţiune ce asigură tragerea şi menţinerea respectivelor pârghii (**8** şi **9**) una către cealaltă, astfel încât la orice moment doar capătul (**8c** sau **9c**) uneia singure dintre pârghii (**8** sau **9**) să fie dispus înăuntrul respectivului umăr (**5b** sau **5d**) de blocare corespunzător, din numitul zăvor (**5**) rotativ, iar respectivul capăt (**9c** sau **8c**) liber al celeilalte pârghii (**9** sau **8**) de blocare să fie dispus în afara umărului (**5d** sau **5b**) de blocare corespunzător, din respectivul zăvor (**5**), aceste poziţionări asigurând astfel imposibilitatea descuierii sau încuierii dispozitivului de zăvorâre.

Revendicări: 19
Figuri: 31

(11) 132601 A0

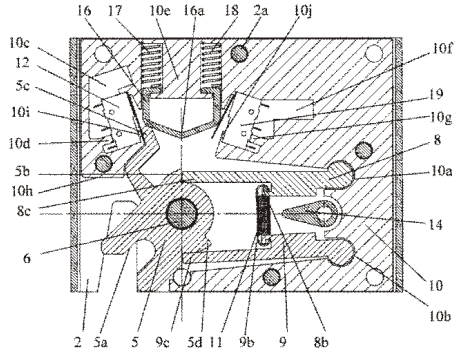

Fig. 6

(11) 131800 A3
eliptice, practicată în interiorul unui disc (**13**) rotativ, ce are şi rol de volant, şi este solidar axului (**8**) motor, de unde se culege energia mecanică dezvoltată prin arderea amestecului carburant.

Revendicări: 7
Figuri: 7

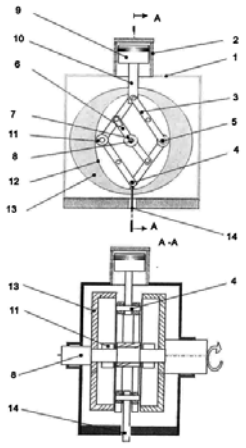

Fig. 1

Cu raport de documentare publicat la data de 30.05.2018

---

(11) 131800 A3 *(51)* ***F01B 9/04*** (2006.01); ***F02B 75/32*** (2006.01); *(21)* a 2016 00801 *(22)* 07/11/2016 *(41)* 28/04/2017//4/2017 *(71) DRAGOMIR COSTICĂ, STR. 1 DECEMBRIE NR. 88/A, TIMIŞOARA, TM, RO (72) DRAGOMIR COSTICĂ, STR. 1 DECEMBRIE NR. 88/A, TIMIŞOARA, TM, RO (74) CONSTANTIN GHIȚĂ OFFICE S.R.L., B-DUL TAKE IONESCU NR.24-28, SC.B, AP.2, TIMIŞOARA, JUDEȚUL TIMIŞ (54)* **MOTOR TERMIC FĂRĂ ARBORE COTIT**

(57) Invenția se referă la un motor termic fără arbore cotit, utilizabil în toate domeniile în care este necesară o sursă de energie mecanică. Motorul conform invenției este alcătuit dintr-un bloc (**1**) motor care cuprinde nişte cilindri (**2**) motor şi un mecanism (**3**) patrulater articulat cu nişte articulații (**4** şi **5**) care au şi rolul de axă lagăr; patrulaterul (**3**) se sprijină prin intermediul unei piese (**6**) de legătură şi al unei bucle (**7**) care permite oscilația piesei (**6**) de legătură pe un ax (**8**) motor, ax (**8**) care se roteşte sub acțiunea unui cuplu de forțe realizat de un piston (**9**), forța fiind transmisă printr-o bielă (**10**), cuplul de forțe deformează patrulaterul (**3**) articulat şi apasă, prin intermediul unor role (**11**), asupra unei suprafețe (**12**)

---

(11) 132602 A2 *(51)* ***F02B 69/04*** (2006.01); ***F02D 19/06*** (2006.01); ***F02D 19/08*** (2006.01); *(21)* a 2016 00846 *(22)* 17/11/2016 *(41)* 30/05/2018//5/2018 *(71) CIOBANU MIHAI-MĂRȚIŞOR, STR.GENERAL SIMONESCU NR.6, BL.3, SC.B, AP.4, CÂMPULUNG, AG, RO; LUCACIUC ION, STR. PRIVIGHETORII NR. 1, CÂMPULUNG, AG, RO; ŞIPOTEANU DAN-CĂTĂLIN, STR. ALEXANDRU-VOIEVOD NR. 40, CÂMPULUNG, AG, RO (72) CIOBANU MIHAI-MĂRȚIŞOR, STR.GENERAL SIMONESCU NR.6, BL.3, SC.B, AP.4, CÂMPULUNG, AG, RO; LUCACIUC ION, STR. PRIVIGHETORII NR. 1, CÂMPULUNG, AG, RO; ŞIPOTEANU DAN-CĂTĂLIN, STR. ALEXANDRU-VOIEVOD NR. 40, CÂMPULUNG, AG, RO (54)* **PROCEDEU DE ARDERE BI-CARBURANT LA MOTOARELE DIESEL ALIMENTATE CU MOTORINĂ ŞI G.P.L.**

(57) Invenția se referă la o instalație de alimentare cu motorină şi gaz petrolier lichefiat a unui motor diesel. Instalația conform invenției este constituită dintr-un reductor (**7**) având o incintă cu încălzire proprie, încălzire realizată prin intermediul unor bujii (**9**) comandate de un releu dintr-o unitate (**17**) de control electronic; la semnalele date de nişte traductoare (**4** şi **8**) de temperatură, volumul de gaz petrolier lichefiat introdus în galeria de admisie a unui motor (**1**), prin intermediul unui difuzor (**3**) în avalul unei

(11) 132602 A2

turbosuflante (**2**), este determinat în timp real, în funcție de debitul de motorină injectat de către niște injectoare (**14**); două debitmetre (**5** şi **12**) transmit informații privind debitele de gaz şi motorină injectată către unitatea (**17**) de control electronic, de unde este comandat, în funcție de turație şi sarcină, un drosel (**6**) ce reglează debitul de gaz petrolier lichefiat aspirat în galeria de admisie.

Revendicări: 4
Figuri: 1

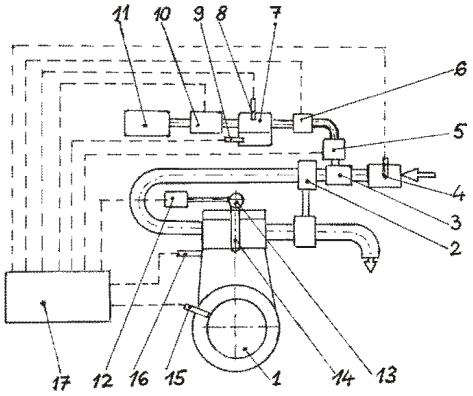

(11) 132603 A2 *(51)* ***F02D 35/02*** (2006.01); ***F02F 3/06*** (2006.01); *(21)* a 2016 00909 *(22)* 28/11/2016 *(41)* 30/05/2018//5/2018 *(71) CIOBANU MIHAI-MĂRȚIŞOR, STR.GENERAL SIMONESCU NR.6, BL.3, SC.B, AP.4, CÂMPULUNG, AG, RO; LUCACIUC ION, STR. PRIVIGHETORII NR. 1, CÂMPULUNG, AG, RO; ŞIPOTEANU DAN-CĂTĂLIN, STR. ALEXANDRU-VOIEVOD NR. 40, CÂMPULUNG, AG, RO (72) CIOBANU MIHAI-MĂRȚIŞOR, STR.GENERAL SIMONESCU NR.6, BL.3, SC.B, AP.4, CÂMPULUNG, AG, RO; LUCACIUC ION, STR. PRIVIGHETORII NR. 1, CÂMPULUNG, AG, RO; ŞIPOTEANU DAN-CĂTĂLIN, STR. ALEXANDRU-VOIEVOD NR. 40, CÂMPULUNG, AG, RO (54)* **SISTEM ANTIDETONAȚIE A GAZELOR DIN CARTERUL MOTOARELOR DIESEL DE TRACȚIUNE FEROVIARĂ**

Această publicație include şi modificările descrierii, revendicărilor şi desenelor, depuse conform art. 35, alin. (20), din HG nr. 547/2008.

(57) Invenția se referă la un sistem antidetonație a gazelor din carterul motoarelor diesel de tracțiune feroviară, montate pe locomotive diesel. Sistemul conform invenției cuprinde un compresor (**2**) care aspiră gazele din carterul unui motor (**1**), rezultate în urma separării uleiului de motor într-un separator de ulei (**6**), şi le introduce în cilindrii motorului, unde

(11) 132603 A2

sunt arse împreună cu combustibilul injectat, un traductor de detonație (**8**) şi un modul de control (**9**) pentru monitorizarea continuă a presiunii şi temperaturii gazelor din carter, un traductor (**13**) dispus în aval de compresor (**2**), care monitorizează presiunea/depresiunea din galeria de admisie (**15**), şi apoi transmite informațiile, la fel ca şi traductorul de detonație (**8**) şi modulul de control (**9**), către o unitate de comandă electronică (**14**), unitate care, în cazul unor valori critice ale parametrilor gazelor din carter, care indică posibilitatea apariției detonației, comandă evacuarea instantanee a gazelor, prin injecție de aer comprimat de către un injector (**10**) dispus în aval de turbina (**3**) turbosuflantei de supraalimentare, în galeria de admisie (**15**) a motorului (**1**).

Revendicări inițiale: 4
Revendicări amendate: 4
Figuri: 1

(11) 132603 A2

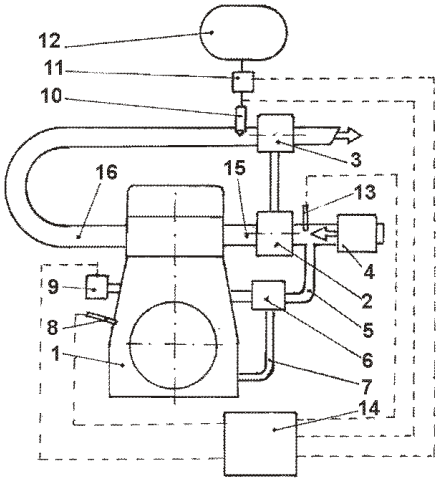

(11) 132604 A2 *(51)* ***F02K 9/42*** (2006.01) *(21)* a 2014 00914 *(22)* 26/01/2015 *(41)* 30/05/2018//5/2018 *(71) RUGESCU DRAGOŞ RADU DAN, STR. PICTOR OCTAV BĂNCILĂ NR.18, SECTOR 6, BUCUREŞTI, B, RO (72) RUGESCU DRAGOŞ RADU DAN, STR. PICTOR OCTAV BĂNCILĂ NR.18, SECTOR 6, BUCUREŞTI, B, RO (54)* **MOTOR RACHETĂ ŞI METODĂ DE COMBUSTIE**

(57) Invenţia se referă la un motor rachetă destinat aplicaţiilor spaţiale şi comerciale. Motorul conform invenţiei este alcătuit dintr-o cameră (**17**) de ardere în care combustia autosusţinută a unui propulsant (**19**) solid, având forma unuia sau mai multor calupuri, este intensificată amplasând pe o chiulasă (**4**) de injecţie unul sau mai multe injectoare (**9**) prin care este pompat în camera (**17**) de ardere un debit suplimentar de comburant în fază lichidă sau gazoasă, necombustibil şi neautopropulsant, dozajul debitului de comburant care induce mărirea impulsului specific fiind asigurat printr-un dispozitiv (**16**) de presurizare a comburantului într-un rezervor (**8**).

Revendicări: 4
Figuri: 2

(11) 132604 A2

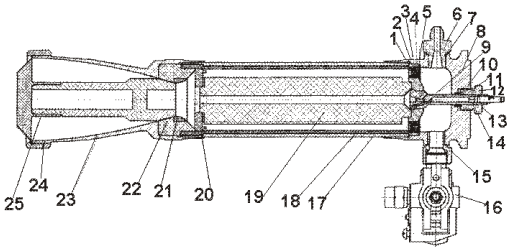

Fig. 2

(11) 132605 A2 *(51)* ***F02M 21/04*** (2006.01); ***F02D 19/02*** (2006.01); *(21)* a 2016 00910 *(22)* 28/11/2016 *(41)* 30/05/2018//5/2018 *(71) CIOBANU MIHAI-MĂRŢIŞOR, STR.GENERAL SIMONESCU NR.6, BL.3, SC.B, AP.4, CÂMPULUNG, AG, RO; LUCACIUC ION, STR. PRIVIGHETORII NR. 1, CÂMPULUNG, AG, RO; ŞIPOTEANU DAN-CĂTĂLIN, STR. ALEXANDRU-VOIEVOD NR. 40, CÂMPULUNG, AG, RO (72) CIOBANU MIHAI-MĂRŢIŞOR, STR.GENERAL SIMONESCU NR.6, BL.3, SC.B, AP.4, CÂMPULUNG, AG, RO; LUCACIUC ION, STR. PRIVIGHETORII NR. 1, CÂMPULUNG, AG, RO; ŞIPOTEANU DAN-CĂTĂLIN, STR. ALEXANDRU-VOIEVOD NR. 40, CÂMPULUNG, AG, RO (54)* **PROCEDEU DE INJECŢIE DE G.P.L. LA M.A.S. CU RAPOARTE FOARTE MARI DE COMPRESIE**

(57) Invenţia se referă la un procedeu de injecţie cu gaz petrolier lichefiat, aplicabil la motoarele cu aprindere prin scânteie, cu rapoarte mari de compresie 16:1, specifice motoarelor Diesel. Procedeul conform invenţiei constă în injecţia de gaz petrolier lichefiat, prin intermediul unor injectoare (**2**), în galeria de admisie a unui motor (**1**) cu aprindere prin scânteie; funcţionarea injectoarelor (**2**) este asigurată de menţinerea unei temperaturi prestabilite a aerului din galeria de admisie, temperatură realizată de nişte bujii (**9**) dispuse în acelaşi plan cu injectoarele (**2**),

(11) 132605 A2

dar în partea inferioară a galeriei de admisie, alimentarea unei rampe (**3**) comune a injectoarelor (**2**) fiind realizată dintr-un rezervor (**7**) cu gaz petrolier lichefiat, prin intermediul unei electrovalve (**6**) şi al unui drosel (**5**) de cale, comandate prin intermediul unor traductoare (**4**, **10** şi **14**) de către o unitate (**16**) de comandă electronică.

Revendicări: 4
Figuri: 1

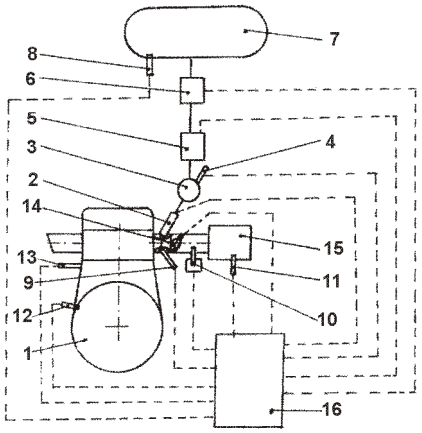

(11) 132606 A0 *(51)* ***F02M 25/025*** (2006.01); ***F23L 7/00*** (2006.01); *(21)* a 2017 01103 *(22)* 12/12/2017 *(41)* 30/05/2018//5/2018 *(71) MANOLACHE ILEANA, STR. ISTRIEI NR. 3, BL. H18, AP. 3, SECTOR 3, BUCUREŞTI, B, RO (72) MANOLACHE ILEANA, STR. ISTRIEI NR. 3, BL. H18, AP. 3, SECTOR 3, BUCUREŞTI, B, RO* *(54)* **PROCEDEU PENTRU OBȚINEREA SUPLIMENTARĂ DE GAZ COMBUSTIBIL DIN APĂ**

(57) Invenția se referă la un procedeu pentru obținerea suplimentară de gaz combustibil prin îmbogățirea aerului de combustie cu ajutorul vaporilor de apă, reducând astfel consumul de combustibil, procedeul putând fi aplicat la centrale termice, la sobe, la motoarele cu ardere internă şi la alți consumatori care folosesc combustibili clasici aflați în stare gazoasă, lichidă sau solidă. Procedeul conform invenției constă în îmbogățirea suplimentară a aerului de combustie cu vapori de apă, preferabil până la saturație, utilizând un dispozitiv format dintr-o incintă (**A**) care conține apă şi un racord (**R**), realizate din materiale care nu se corodează în contact cu apa, nivelul apei din incintă (**A**) menținându-se la ±5 mm față de un reper (**N**) marcat pe peretele incintei (**A**), aerul (**I**) intră în incintă (**A**) pe la partea superioară a acesteia, o traversează pe deasupra apei, îmbogățindu-se suplimentar cu vapori de apă, iese prin racordul (**R**) care nu permite aspirația de aer din mediu şi nu creează o rezistență hidraulică pentru aer, aerul îmbogățit suplimentar cu vapori de apă este dirijat de un racord (**R**) către zona de combustie, unde, prin descompunere termică, se obține o cantitate suplimentară de hidrogen şi oxigen, care înlocuieşte o parte din combustibilul utilizat.

Revendicări: 1
Figuri: 2

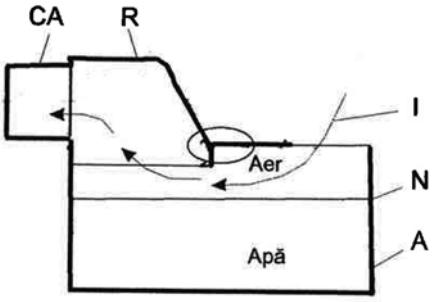

Fig. 2

(11) 132607 A2 *(51)* ***F02M 51/06*** (2006.01); ***F02M 67/02*** (2006.01); ***F02M 67/06*** (2006.01); ***F02M 67/12*** (2006.01); *(21)* a 2016 00845 *(22)* 17/11/2016 *(41)* 30/05/2018//5/2018 *(71) CIOBANU MIHAI-MĂRȚIŞOR, STR.GENERAL SIMONESCU NR.6, BL.3, SC.B, AP.4, CÂMPULUNG, AG, RO; LUCACIUC ION, STR. PRIVIGHETORII NR. 1, CÂMPULUNG, AG, RO; ŞIPOTEANU DAN-CĂTĂLIN, STR. ALEXANDRU-VOIEVOD NR. 40, CÂMPULUNG, AG, RO (72) CIOBANU MIHAI-MĂRȚIŞOR, STR.GENERAL SIMONESCU NR.6, BL.3, SC.B, AP.4, CÂMPULUNG, AG, RO; LUCACIUC ION, STR. PRIVIGHETORII NR. 1, CÂMPULUNG, AG, RO; ŞIPOTEANU DAN-CĂTĂLIN, STR. ALEXANDRU-VOIEVOD NR. 40, CÂMPULUNG, AG, RO* *(54)* **PROCEDEU DE REDUCERE A ÎNTÂRZIERII RĂSPUNSULUI TURBOSUFLANTEI DE SUPRAALIMENTARE LA ACCELERAREA MOTOARELOR CU COMBUSTIE INTERNĂ**

(57) Invenția se referă la un procedeu de reducere a întârzierii răspunsului turbosuflantei de supraalimentare, la accelerarea motoarelor cu combustie internă. Procedeul conform invenției constă în injecția de particule de apă în galeria de evacuare, printr-un injector (**4**) plasat în avalul unei turbine (**2**), particulele de apă, injectate cu presiune în gazele de evacuare din colectorul de evacuare, gaze având, în sarcină, o temperatură ridicată, se dilată instantaneu, generând o masă de vapori sub presiune, masă care determină creşterea bruscă a turației turbinei (**2**) şi, respectiv, a unui compresor (**3**), reducând astfel întârzierea răspunsului unei turbosuflante, la accelerarea unui motor (**1**), injectorul (**4**) de apă este comandat de un traductor (**11**), la acționarea viguroasă a unei pedale (**10**) de accelerație, prin intermediul unui modul (**12**) de comandă electronică, o clapetă (**5**) de sens unic împiedică deplasarea masei de vapori sub presiune către supapele de evacuare ale motorului (**1**), dirijând-o numai către turbină (**2**).

Revendicări: 4
Figuri: 1

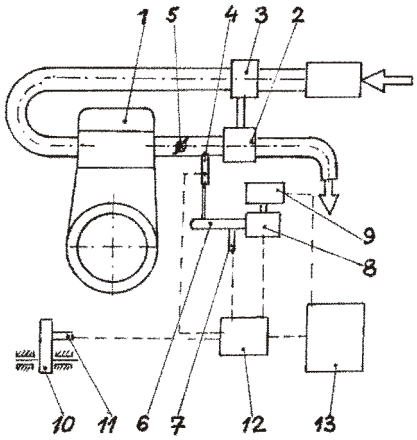

(11) 132608 A2 *(51)* ***F16D 3/24*** (2006.01); ***F16D 3/20*** (2006.01); *(21)* a 2016 00925 *(22)* 28/11/2016 *(41)* 30/05/2018//5/2018 *(71) INSTITUTUL NAȚIONAL DE CERCETARE-DEZVOLTARE PENTRU MAŞINI ŞI INSTALAȚII DESTINATE AGRICULTURII ŞI INDUSTRIEI ALIMENTARE, - INMA, BD.ION IONESCU DE LA BRAD NR.6, SECTOR 1, BUCUREŞTI, B, RO (72) GĂGEANU PAUL, STR. PROMETEU NR. 34, BL. 14E, AP. 13, SECTOR 1, BUCUREŞTI, B, RO; MANOLE CONSTANTIN, STR. DRUMUL TABEREI NR. 90 BL. C8 AP. 133 SECTOR 6, BUCUREŞTI, B, RO; PARASCHIV GIGEL, STR. DEZROBIRII NR. 50, BL. P3, SC. A, ET. 3, AP. 14, SECTOR 6, BUCUREŞTI, B, RO; COSTOIU MIHNEA-COSMIN, STR. COMANDOR EUGEN BOTEZ NR. 21, SC. 2, ET. 1, AP. 2, SECTOR 2, BUCUREŞTI, B, RO; VLĂDUȚ NICOLAE VALENTIN, STR. LAGUNA ALBASTRĂ NR. 10B, CORBEANCA, IF, RO (54)* **SISTEM DE TRANSMITERE PENTRU MENȚINEREA MIŞCĂRII RELATIVE A MATERIALULUI PE SITE CILINDRICE**

(57) Invenția se referă la un sistem de transmitere a mişcării printr-o cuplă cu o singură articulație homocinetică, destinat acționării sitelor cilindrice la care este necesară menținerea mişcării relative a materialului pe sita de separare la o viteză constantă. Sistemul de transmitere, conform invenției, este compus din două elemente ale unei cuple (**4**) homocinetice clasice, montată între axul roții conduse (**3**) al unui motor sau arborelui unui motoreductor (**1**), prin intermediul unei roți (**2**) conducătoare, şi axul tamburului sitei cilindrice (**5**), şi permite arborelui de antrenare al sitei cilindrice să transmită mişcarea sub un unghi variabil cu valori până la 7° la o viteză de rotație constantă.

Revendicări: 1
Figuri: 2

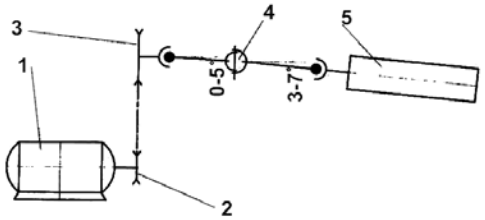

Fig. 1

(11) 132609 A2 *(51)* ***F41C 23/06*** (2006.01) *(21)* a 2013 00697 *(22)* 23/09/2013 *(41)* 30/05/2018//5/2018 *(71) CÎNCIU VASILE, ŞOS.PANTELIMON NR.235, BL.67, SC.B, ET.1, AP.99, SECTOR 2, BUCUREŞTI, B, RO (72) CÎNCIU VASILE, ŞOS.PANTELIMON NR.235, BL.67, SC.B, ET.1, AP.99, SECTOR 2, BUCUREŞTI, B, RO (54)* **PAT DE ARMĂ CU SISTEM ANTIRECUL REGLABIL**

(57) Invenția se referă la un pat de armă cu sistem antirecul reglabil, care elimină reculul la arme de foc de calibre mijlocii şi mari, aruncătoare de grenade sau alte tipuri de arme de foc portabile, asigură reglarea forței elasticității sistemului antirecul în funcție de puterea explozivă a cartuşului, odată cu modificarea lungimii patului de armă în funcție de constituția fizică a trăgătorului. Patul de armă, conform invenției, are un sistem antirecul (**P**) reglabil şi, prin construcție, prezintă un dispozitiv (**X**) reglabil cu arcuri de compresie, montat în interiorul unei carcase (**Y**) de pat de armă, prevăzut la partea posterioară cu o talpă (**Z**) de pat de armă, în ordinea de montaj, dispozitivul (**X**) fiind alcătuit dintr-un cilindru (**C**) port contraarc de compresie, prevăzut cu un adaos (**d**) sudat de ghidare, o tijă (**D**) cilindrică port arc elicoidal de compresie, cu un disc (**3**) de împingere, un arc (**4**) elicoidal de compresie, un corp (**5**) de legătură şi fixare, un şurub (**13**) de fixare, un contra arc de (**6**) compresie, un dop (**7**) cu umăr, nişte şuruburi (**8**) de fixare, un şurub (**9**) de reglare cu flanşe, un şurub (**10**) de ghidare, o piuliță (**15**), o placă (**14**) de fixare, o cheie (**17**) de reglare, o şaibă (**18**) de siguranță, un şurub (**19**) prizon de fixare şi două şuruburi (**20** şi **22**) de fixare, iar constructiv, în ordinea de montaj, patul de armă cu sistem (**P**) antirecul reglabil se prezintă cu o carcasă (**A**) de pat fixă, un cap (**B**) de pat armă mobil, cu o parte cilindrică (**12**), având la capăt o configurație constructivă care este impusă de tipul de armă de foc la care se ataşează şi se fixează cu nişte şuruburi (**23**), iar la partea posterioară, pe carcasa (**A**) de pat fixă se montează o talpă (**Z**) de pat de armă, care se fixează cu şurubul (**20**) de fixare şi cu şurubul (**22**) cu rol de fixare şi a unei urechi (**21**) de curea.

Revendicări: 6
Figuri: 33

(11) 132609 A2

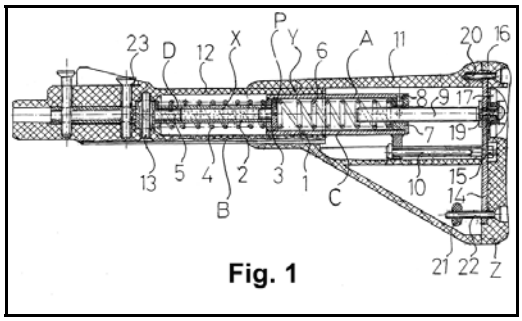

Fig. 1

(11) 132610 A2 *(51)* ***G01M 7/00*** (2006.01) *(21)* a 2016 00802 *(22)* 08/11/2016 *(41)* 30/05/2018//5/2018 *(71) INSTITUTUL NAȚIONAL DE CERCETARE-DEZVOLTARE ÎN SUDURĂ ŞI ÎNCERCĂRI DE MATERIALE - ISIM TIMIŞOARA, BD.MIHAI VITEAZU NR.30, TIMIŞOARA, TM, RO (72) MATEIU HORIA, CALEA ARADULUI NR. 22, AP. 31, TIMIŞOARA, TM, RO; CIUCĂ CRISTIAN, STR. FRUNZEI NR. 22, AP. 19, ET. 4, TIMIŞOARA, TM, RO (54)* **METODĂ DE EVALUARE A SIGURANȚEI STRUCTURILOR SUDATE SUPUSE SOLICITĂRILOR SEISMICE**

(57) Invenția se referă la o metodă de evaluare a siguranței structurilor sudate supuse solicitărilor seismice, folosită în domeniul construcțiilor industriale. Metoda conform invenției constă în evaluarea probabilității de cedare a unei structuri metalice sudate, folosind o diagramă de evoluție a ruperii, urmată de analizarea structurii metalice sudate, prin încadrarea acesteia într-un punct pe diagrama de evaluare a ruperii, şi, în final, determinarea unei matrice de risc pentru fiecare structură metalică sudată, şi încadrarea acesteia în nivelul de risc scăzut, mediu, înalt sau foarte înalt.

Revendicări: 1
Figuri: 4

(11) 132611 A2 *(51)* ***G01N 21/17*** (2006.01); ***G01N 21/27*** (2006.01); ***G01N 21/63*** (2006.01); ***G02B 6/00*** (2006.01); *(21)* a 2016 00932 *(22)* 29/11/2016 *(41)* 30/05/2018//5/2018 *(71) INSTITUTUL NAȚIONAL DE CERCETARE-DEZVOLTARE PENTRU OPTOELECTRONICĂ - INOE 2000, STR.ATOMIŞTILOR NR.409, MĂGURELE, IF, RO (72) MICLOŞ SORIN, CALEA GRIVIȚEI NR.160, BL.B, SC.A, ET.9, AP.42, SECTOR 1, BUCUREŞTI, B, RO; LĂNCRĂNJAN ION IOAN FERDINAND, STR. VELEI NR. 2, BL. 2, SC. 2, AP. 57, SECTOR 6, BUCUREŞTI, B, RO; SAVASTRU DAN, STR.IANI BUZOIANI NR.3, BL.16, SC.A, AP.2, SECTOR 1, BUCUREŞTI, B, RO; TĂUTAN MARINA, STR.EMIL RACOVIȚĂ NR.6, BL.R 1, SC.2, AP.45, SECTOR 4, BUCUREŞTI, B, RO (54)* **DISPOZITIV DE DETECȚIE ŞI DETERMINARE A CONCENTRAȚIEI URMELOR DE SUBSTANȚE CHIMICE CU SENZOR OPTOELECTRONIC CU FIBRĂ OPTICĂ MONOMOD AVÂND GĂURI TRANSVERSALE STRĂPUNSE FOLOSIND MODIFICAREA CÂMPULUI ELECTROMAGNETIC PENTRU DETERMINAREA INDICELUI DE REFR ACȚIE AL MEDIULUI ÎN CARE ESTE AMPLASAT**

(57) Invenția se referă la un dispozitiv de detecție şi evaluare directă a concentrațiilor urmelor de substanțe chimice aflate în medii gazoase sau lichide. Dispozitivul conform invenției se bazează pe efectul de modificare a distribuțiilor de intensitate ale câmpurilor electrice şi magnetice ale radiației luminoase care se propagă printr-o fibră optică, şi este alcătuit dintr-o sursă (**1**) de radiație luminoasă cu lungime de

(11) 132611 A2

undă din domeniile spectrale vizibil sau infraroşu apropiat, o fibră optică (**2**) monomod, în care se injectează radiația, şi în care este practicată cel puțin o gaură transversală străpunsă, astfel încât zona (**3**) găurii străpunse să fie plasată într-un mediu (**4**) în care se găsesc urmele de substanțe (**5**) de detectat, un fotodetector (**6**) şi un amplificator (**7**) cuplat cu o placă (**8**) de achiziție conectată la un calculator (**9**).

Revendicări: 1
Figuri: 2

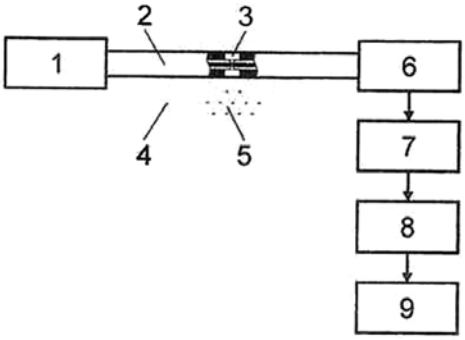

Fig. 2

(11) 132612 A0 *(51)* ***G01N 27/16*** (2006.01) *(21)* a 2017 00929
(22) 14/11/2017 *(41)* 30/05/2018//5/2018 *(71) INCD INSEMEX PETROŞANI, STR. GEN. VASILE MILEA NR. 32-34, PETROŞANI, HD, RO (72) GHICIOI EMILIAN, STR. GEN. V. MILEA, BL. 17, AP. 9, PETROŞANI, HD, RO; GĂMAN GEORGE ARTUR, STR. INDEPENDENȚEI, BL. 3, AP. 15, SC. 1, ET. 3, PETROŞANI, HD, RO; PRODAN MARIA, STR. MUNCII NR. 12, PETROŞANI, HD, RO; SZOLLOSI-MOȚA ANDREI, STR.9 MAI, BL.2, SC.7, ET.2, AP.7, PETROŞANI, HD, RO; LUPU CONSTANTIN, STR.CARPAȚI, BL.4, SC.5, AP.8, PETROŞANI, HD, RO; BURIAN SORIN, STR.PINULUI, BL.4, AP.3, PETROŞANI, HD, RO; PĂSCULESCU VLAD, STR. 1 DECEMBRIE 1918, BL. 122, AP. 42, SC.2, ET.6, PETROŞANI, HD, RO; CIOCLEA DORU, STR.1 DECEMBRIE 1918 BL. 65 AP. 15, PETROŞANI, JUDEȚUL HUNEDOARA, HD, RO; NĂLBOC IRINA, STR.ALEEA POPORULUI, BL. 2, SC. 2, ET. 3, AP. 19, PETROŞANI, HD, RO; SUVAR NICULINA SONIA, STR.1 DEC.1918, BL.95, SC.2, ET.5, AP.18, PETROŞANI, HD, RO; VLASIN NICOLAE, STR. REPUBLICII, BL. 111, ET. 1, AP. 41, PETRILA, HD, RO; ŞUVAR MARIUS, STR. MALEIA NR. 39, PETROŞANI, HD, RO; RĂDOI FLORIN, STR. NICOLAE TITULESCU NR. 69, BL. D8, SC. 2, AP. 51, VULCAN, HD, RO; CHIUZAN EMERIC, STR. TIMIŞOARA NR. 8/3, PETROŞANI, HD, RO; FLOREA GHEORGHE DANIEL, STR.REPUBLICII, BL.66, SC.5, ET.2, AP.40, PETRILA, HD, RO; DRĂGOESCU RĂZVAN, STR.1 DECEMBRIE 1918, BL.59, SC.2, AP.28, PETROŞANI, HD, RO (54)* **STAND DE DETERMINARE A PRODUŞILOR DE REACȚIE GENERAȚI DE MATERIALE SOLIDE COMBUSTIBILE**

---

(11) 132612 A0
Această publicație include şi modificările descrierii, revendicărilor şi desenelor, depuse conform art. 35, alin. (20), din HG nr. 547/2008.

(57) Invenția se referă la un stand de determinare a produşilor de reacție generați de materiale solide combustibile. Standul conform invenției cuprinde o pompă (**23**) reglabilă de alimentare cu aer a unui cuptor (**7**) electric orizontal, şi o pompă (**34**) reglabilă de diluție a gazelor din camera (**5**) de amestec, ce asigură debitele de aer necesare obținerii unor stadii de ardere/descompunere termică în cuptor (**7**), care pot fi monitorizate printr-o unitate (**26**) de alimentare a cămăşii termice, la care sunt conectați nişte traductori (**8**, **9**) termici, introducerea/extragerea port-probei (**12**) în/din cuptor fiind realizată cu ajutorul unui mecanism acționat cu un motor (**22**) electric, comandat printr-o sursă (**25**) şi având un resort (**16**) capabil să extragă rapid eşantionul din cuptor, la acționarea unui împingător (**15**) articulat, măsurarea gradului de opacizare a efluenților diluați în camera (**5**) de amestec fiind realizată cu un dispozitiv

(11) 132612 A0

compus dintr-o sursă (**35**) de lumină, o cale optică a traseului de fum într-un tub (**6**) de sticlă, şi un captor (**4**) de lumină, care generează nişte semnale electrice măsurate de un aparat (**31**) portabil.

Revendicări inițiale: 4
Revendicări amendate: 1
Figuri: 1

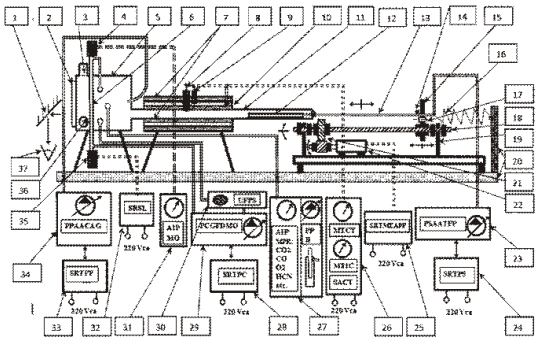

---

(11) 132613 A2 *(51)* ***G01N 27/83*** (2006.01) *(21)* a 2016 00798
(22) 07/11/2016 *(41)* 30/05/2018//5/2018 *(71) INSTITUTUL NAȚIONAL DE CERCETARE-DEZVOLTARE ÎN SUDURĂ ŞI ÎNCERCĂRI DE MATERIALE - ISIM TIMIŞOARA, BD.MIHAI VITEAZU NR.30, TIMIŞOARA, TM, RO (72) COJOCARU RADU, BD.REGELE CAROL I NR.2, AP.4 A, TIMIŞOARA, TM, RO; HARJAN IOAN, STR.LIDIA NR.51, AP.7, TIMIŞOARA, TM, RO; BOȚILĂ LIA NICOLETA, STR.ANA IPĂTESCU NR.17, SC.A, ET.1, AP.8, TIMIŞOARA, TM, RO (54)* **INSTALAȚIE DE EXAMINARE NEDISTRUCTIVĂ A PIESELOR INELARE DIN MATERIALE FEROMAGNETICE**

(57) Invenția se referă la o instalație pentru examinarea nedistructivă a pieselor inelare. Instalația conform invenției cuprinde un senzor (**1**) de câmp magnetic aplicat direct, prin intermediul unui element (**2**) elastic, pe fața exterioară a pieselor (**3**) de examinat, un manipulator (**4**) pentru rotirea pieselor (**3**), prevăzut cu un traductor (**5**) incremental de poziție, un jug (**6**) magnetic cu brațe articulate, pentru magnetizarea pieselor (**3**) de diferite dimensiuni, trei dispozitive (**8**, **9**, **10**) de poziționare liniară a traduc-

(11) 132613 A2

torului (**5**), pe trei direcţii reciproc perpendiculare, un dulap (**11**) electric de alimentare şi comandă, legat la un calculator (**12**, **13**, **14**) pentru prelucrarea, afişarea şi stocarea-redarea rezultatelor examinării.

Revendicări: 2
Figuri: 2

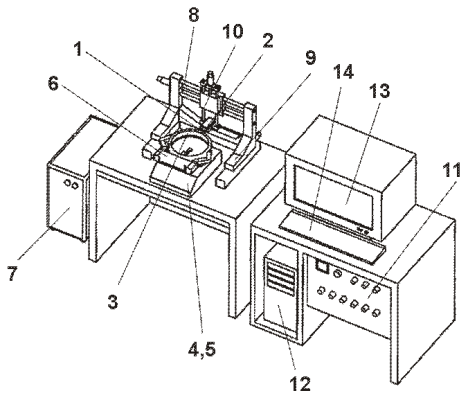

Fig. 1

(11) 132614 A4 *(51)* ***G01N 33/53*** (2006.01) *(21)* a 2016 00906 *(22)* 25/11/2016 *(41)* 30/05/2018//5/2018 *(71) INSTITUTUL NAŢIONAL DE CERCETARE ŞI DEZVOLTARE PENTRU FIZICĂ ŞI INGINERIE NUCLEARĂ "HORIA HULUBEI", STR.REACTORULUI NR.30, MĂGURELE, IF, RO (72) DOROBANŢU IOAN, ALEEA CÂMPUL CU FLORI NR.1, BL.OD 2, SC.C, AP.110, SECTOR 6, BUCUREŞTI, B, RO; NEAGU LIVIA, ALEEA POIANA VADULUII NR.1, BL.OD8, SC.1, AP.10, SECTOR 6, BUCUREŞTI, B, RO (54)* **TEHNICA ELISA ÎN FAZĂ OMOGENĂ PE BAZĂ DE NANOIMUNOSORBENŢI DE SiO_2 PENTRU DETECŢIA DE PESTICIDE ORGANOCLORURATE DIN PRODUSE ALIMENTARE ŞI DE MEDIU**

(57) Invenţia se referă la o metodă pentru detecţia de pesticide organoclorurate din produse alimentare şi de mediu. Metoda conform invenţiei constă în trei etape, şi anume: sinteza nanoimunosorbentului format din nanoparticule de SiO_2, la suprafaţa cărora se cuplează anticorpul antiacid 2,4-diclorfenoxiacetic şi proteina nespecifică imunologic-albumină serică de capră, în raport 1:10, sinteza markerului enzimatic pesticid-enzimă acid 2,4-diclorfenoxiacetic-fosfatază alcalină, şi aplicarea tehnicii ELISA în faza omogenă, pe bază de 1...2 μg nanoimunosorbenţi, în care reacţia de culoare dezvoltată este măsurată spectrofotometric la lungimea de undă de 405 nm.

Revendicări: 1

(11) 132615 A2 *(51)* ***G02B 27/09*** (2006.01) *(21)* a 2016 00933 *(22)* 29/11/2016 *(41)* 30/05/2018//5/2018 *(71) INSTITUTUL NAŢIONAL DE CERCETARE-DEZVOLTARE PENTRU OPTOELECTRONICĂ - INOE 2000, STR.ATOMIŞTILOR NR.409, MĂGURELE, IF, RO (72) MICLOŞ SORIN, CALEA GRIVIŢEI NR.160, BL.B, SC.A, ET.9, AP.42, SECTOR 1, BUCUREŞTI, B, RO; LĂNCRĂNJAN ION IOAN FERDINAND, STR.VELEI NR.2, BL.2, SC.2, AP.57, SECTOR 6, BUCUREŞTI, B, RO; SAVASTRU DAN, STR.IANI BUZOIANI NR.3, BL.16, SC.A, AP.2, SECTOR 1, BUCUREŞTI, B, RO; TĂUTAN MARINA, STR.EMIL RACOVIŢĂ NR.6, BL.R 1, SC.2, AP.45, SECTOR 4, BUCUREŞTI, B, RO (54)* **DISPOZITIV OPTIC DE TRANSFORMARE A DISTRIBUŢIEI TRANSVERSALE DE TIP GAUSS A INTENSITĂŢII UNUI FASCICUL LASER ÎNTR-UNA DE TIP TOP-HAT**

(57) Invenţia se referă la un dispozitiv optic de transformare a distribuţiei transversale a intensităţii unui fascicul laser de tip Gauss într-una de tip top-hat, pentru obţinerea unei distribuţii transversale uniforme a intensităţii unui fascicul laser. Dispozitivul conform invenţiei cuprinde o diafragmă (**1**) pe care este incident un fascicul laser având o distribuţie a intensităţii de tip Gauss, astfel încât zona centrală a fasciculului laser incident este centrată pe diafragmă (**1**), un obiectiv (**2**) aflat la o distanţă faţă de diafragmă (**1**) egală cu distanţa sa focală, ce focali-

(11) 132615 A2

zează fasciculul care a trecut de diafragmă într-un plan (**3**) focal, şi o regiune a unei ţinte (**4**), aflată la o distanţă reglabilă faţă de planul (**3**) focal, în funcţie de lungimea de undă a radiaţiei laser, regiune (**4**) unde se obţine distribuţia de intensitate laser de tip top-hat.

Revendicări: 1
Figuri: 2

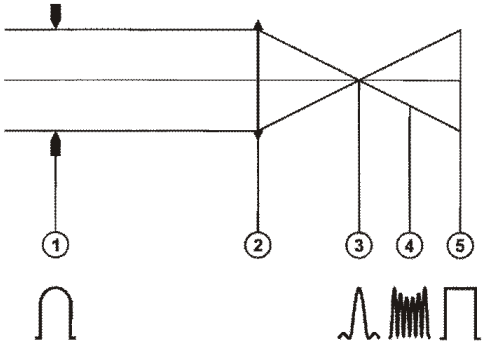

Fig. 1

(11) 132616 A1 *(51)* ***G06K 19/07*** (2006.01); ***H01Q 1/36*** (2006.01); *(21)* a 2016 00791 *(22)* 07/11/2016 *(41)* 30/05/2018//5/2018 *(71) PROMAR TEXTIL S.R.L., STR. LANURILOR NR. 1, BRAŞOV, BV, RO (72) MORARU AURELIAN, STR. CRIŞULUI NR. 14, BL. D14, SC. E, AP. 11, BRAŞOV, BV, RO; URSACHI CORNELIU, STR. NICOLAE TITULESCU NR. 37, BL. 7, SC. B, ET. 3, AP. 16, BRAŞOV, BV, RO (74) WEIZMANN ARIANA & PARTNERS AGENȚIE DE PROPRIETATE INTELECTUALĂ S.R.L., STR.11 IUNIE NR.51, SC.A, ET.1, AP.4, SECTOR 4, BUCUREŞTI (54)* **TRANSPONDER DE IDENTIFICARE PRIN RADIOFRECVENȚĂ PENTRU MEDII AGRESIVE**

(57) Invenția se referă la un transponder de identificare prin radiofrecvență, proiectat să funcționeze în medii industriale agresive. Transponderul (**1**) conform invenției este alcătuit dintr-un circuit integrat (**3**), în carcasă SOT 323, şi dintr-o antenă (**2**) de câmp apropiat, având o formă spirală plană cu două spire, conectată la circuitul integrat (**3**) prin sudură, în două puncte de conexiune, aceste componente fiind încapsulate într-un material (**4**) izolator electric şi rezistent la stres chimic, mecanic, termic şi la presiune.

Revendicări: 8
Figuri: 4

(11) 132616 A1

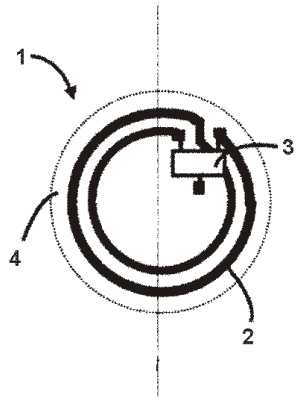

Fig. 3

Cu raport de documentare publicat la data de 30.05.2018

(11) 132012 A3 *(51)* ***G06Q 30/02*** (2012.01) *(21)* a 2016 00815 *(22)* 11/11/2016 *(41)* 30/06/2017//6/2017 *(71) ELSACO SOLUTIONS S.R.L., STR. CUZA VODĂ NR. 3, BL. M3D, BOTOŞANI, BT, RO (72) POPA DORU, STR. I. PILLAT NR. 9, SC. B, ET. 3, AP. 6, BOTOŞANI, BT, RO; JITĂRAŞU OVIDIU, SAT CATĂMĂREŞTI-DEAL, COMUNA MIHAI EMINESCU, BT, RO; STRATULAT GELU, STR. CUZA VODĂ NR. 2, SC. A, AP. 7, BOTOŞANI, BT, RO; AURSULESEI CORNELIU, STR. BUCOVINA NR. 8, SC. A, ET. 3, AP. 10, BOTOŞANI, BT, RO; POPA DANIEL, STR. CRONICAR NECULCE NR. 10, BOTOŞANI, BT, RO (54)* **METODĂ ŞI SISTEM DE PARTICIPARE INTERACTIVĂ A SPECTATORILOR LA UN EVENIMENT SPORTIV, CULTURAL SAU ASEMENEA**

(57) Invenția se referă la o metodă şi un sistem de participare interactivă a spectatorilor la un eveniment sportiv, cultural sau altele asemenea. Sistemul conform invenției cuprinde o pagină web oferind posibilitatea de înregistrare simultană a solicitanților de servicii interactive, pagina web incluzând o multitudine de sub-pagini dedicate fiecărui eveniment înregistrat, fiecare sub-pagină web cuprinzând o multitudine de module predefinite cuprinzând informații statice şi dinamice, o aplicație de tip "cloud" incluzând o rețea de comunicație bidirecțională

(11) 132012 A3

pentru fiecare locație de desfăşurare a unui eveniment, prin intermediul căreia oricare dintre spectatori poate comunica, cu ajutorul unui echipament de utilizator propriu, cu organizatorii sau cu alți spectatori, în care aplicația de tip "cloud" include o multitudine de rețele de comunicații bidirecționale şi servere dedicate fiecărui eveniment, pentru a permite desfăşurarea simultană a unei multitudini de evenimente în locuri diferite, şi în care fiecare spectator autentificat pe sub-pagina web are posibilitatea să transmită, într-o perioadă de timp predeterminată, un "selfie" care să certifice prezența spectatorului în locația de desfăşurare a evenimentului, sistemul cuprinzând suplimentar mijloace pentru colectarea fotografiilor transmise şi mijloace pentru desemnarea unuia sau mai multor câştigători pe baza voturilor electronice ale spectatorilor, transmise către sub-pagina web a evenimentului, într-o perioadă de timp prestabilită, şi mijloace pentru anunțarea câştigătorilor.

Revendicări: 12
Figuri: 1

(11) 132012 A3

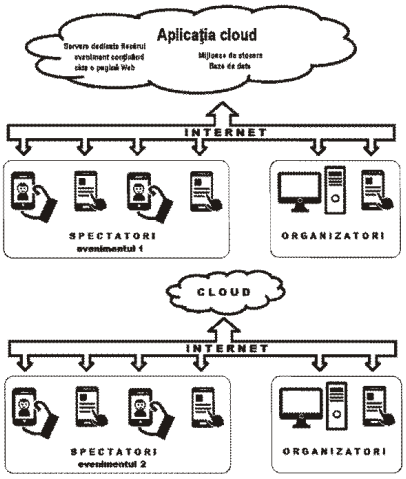

Cu raport de documentare publicat la data de 30.05.2018

---

(11) 132617 A2 *(51)* ***H01F 6/00*** (2006.01); ***G01R 33/035*** (2006.01); *(21)* a 2016 00885 *(22)* 22/11/2016 *(41)* 30/05/2018//5/2018 *(71) INSTITUTUL NAȚIONAL DE CERCETARE-DEZVOLTARE PENTRU INGINERIE ELECTRICĂ ICPE-CA, SPLAIUL UNIRII NR.313, SECTOR 3, BUCUREŞTI, B, RO (72) DOBRIN ION, STR.BABA NOVAC NR.22, BL.24 C, SC.B, ET.2, AP.67, SECTOR 3, BUCUREŞTI, B, RO; POPOVICI IULIU ROMEO, CALEA GRIVIȚEI NR.403, BL.R, SC.C, ET.3, AP.16, SECTOR 1, BUCUREŞTI, B, RO; DOBRIN ANDREI, STR. CÂMPIA LIBERTĂȚII NR. 62, BL. G14, AP. 16, SECTOR 3, BUCUREŞTI, B, RO; ENACHE DAN, STR. CĂLĂRAŞI NR. 24, FETEŞTI, IL, RO; MILITARU ADRIAN, STR. ROTUNDĂ NR. 15, BL. H23, SC. 2, AP. 28, SECTOR 3, BUCUREŞTI, B, RO; MOREGA ALEXANDRU-MIHAIL, STR. CRIŞANA NR. 20-22, ET. 6, AP. 37, SECTOR 1, BUCUREŞTI, B, RO; MOREGA MIHAELA, STR. CRIŞANA NR. 20-22, ET. 6, AP. 37, SECTOR 1, BUCUREŞTI, B, RO; DOBRE ALIN ALEXANDRU, STR. COSMONAUȚILOR NR. 2A, BL. 124C, AP. 9, PLOIEŞTI, PH, RO; APRODU CICERONE, STR. FIZICIENILOR NR. 40B, MĂGURELE, IF, RO (54)* **SISTEM MAGNETIC SUPRACONDUCTOR, GENERATOR DE CÂMP MAGNETIC INTENS ŞI UNIFORM**

(57) Invenția se referă la un sistem magnetic supraconductor, generator de câmp magnetic intens şi uniform, cu aplicații în domeniul fizicii atomice şi nucleare. Sistemul conform invenției este alcătuit

(11) 132617 A2

dintr-un criostat (**1**) al unui electromagnet supraconductor, având un număr de 14 bobine supraconductoare (**4**), şi anume, 7 bobine superioare şi 7 bobine inferioare, dispuse într-o configurație de tip cos-teta, care sunt introduse într-o incintă vidată şi sunt răcite la 4,2...20 K de către un criorăcitor (**2**) prin intermediul unui ecran magnetic (**5**), şi sunt protejate la radiația termică de 300 K de un ecran termic (**7**), care, prin cuplare la treapta de 50 K a criorăcitorului (**2**), reduce transferul termic radiativ la un nivel de maximum 1,5 Watt, în care criostatul (**1**) prezintă un canal (**8**) axial ce trece prin electromagnetul supraconductor, pentru accesul particulelor încărcate electric, prin alimentarea bobinelor supraconductoare (**4**) de la o sursă programabilă la un curent I = 0...500 A, obținându-se câmpul magnetic B = 0...5 T cu o uniformitate de 10^{-3}-10^{-4} în tot volumul interior al ansamblului de bobine supraconductoare (**4**).

Revendicări: 1
Figuri: 4

---

(11) 132617 A2

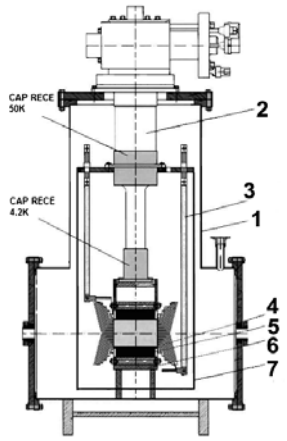

Fig. 1

(11) 132618 A2 *(51)* ***H01S 3/104*** (2006.01); ***G02F 1/35*** (2006.01); *(21)* a 2016 00918 *(22)* 28/11/2016 *(41)* 30/05/2018//5/2018 *(71) INSTITUTUL NAȚIONAL PENTRU FIZICA LASERILOR, PLASMEI ŞI RADIAȚIEI - INFLPR, STR. ATOMIŞTILOR NR. 409, MĂGURELE, IF, RO (72) URSESCU DANIEL, STR.SOLD.ENE MODORAN NR.13, BL.M169, SC.1, ET.2, AP.12, SECTOR 5, BUCUREŞTI, B, RO* *(54)* **SISTEM CU DUZA GAZ MULTI-JET PENTRU GENERARE DE ARMONICI ALE RADIAȚIEI LASER**

(57) Invenția se referă la un sistem cu duză de gaz multijet pentru experimente cu radiație laser, în scopul generării de armonici ale radiației laser, în cazul fasciculelor laser de bandă largă, care folosește jeturi multiple de gaz, cu distanțe submilimetrice între jeturi, permițând în acest fel controlul perioadei modulației distribuției densității în gaz. Sistemul conform invenției este alcătuit dintr-un sistem de poziționare cu până la şase grade de libertate, pentru a varia fin poziția relativă a unei duze de injecție a unui gaz în raport cu un fascicul laser, de-a lungul celor două axe ale spațiului, x şi y, perpendiculare pe direcția de propagare, z, a fasciculului, şi permițând

rotirea duzei în jurul unor axe paralele cu x şi y, duza având practicate nişte fante dispuse sub unghiuri variabile cu direcția de propagare, z, a fasciculului laser.

Revendicări: 5
Figuri: 3

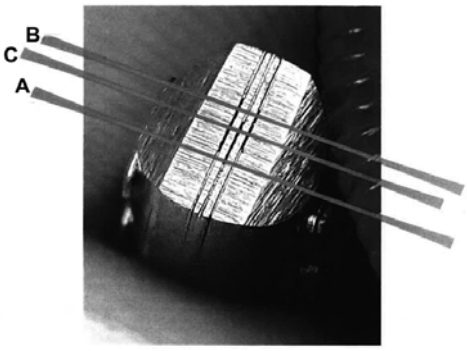

Fig. 3

(11) 132619 A2 *(51)* ***H03F 3/45*** (2006.01); ***H03M 1/12*** (2006.01); *(21)* a 2016 00796 *(22)* 07/11/2016 *(41)* 30/05/2018//5/2018 *(71) INSTITUTUL NAȚIONAL DE CERCETARE DEZVOLTARE PENTRU TEHNOLOGII IZOTOPICE ŞI MOLECULARE (INCDTIM), STR. DONATH NR. 67-103 POB 700, CLUJ-NAPOCA, CJ, RO (72) POP MIRCEA NICOLAE, STR. DONATH NR. 166B, AP. 9A, CLUJ-NAPOCA, CJ, RO* *(54)* **CIRCUIT DE CONDIȚIONARE A SEMNALELOR ANALOGICE, COMANDAT DIGITAL, ŞI SISTEM DE ACHIZIȚIE A UNUI SEMNAL CONDIȚIONAT**

(57) Invenția se referă la un circuit (**CCB**) de condiționare analogică de bază, comandat în totalitate digital, care permite selectarea, prin ajustarea unei tensiuni de offset, şi scalarea, prin ajustarea factorului de amplificare, a unei porțiuni de interes conținute într-un semnal aplicat la intrare, în care ajustarea factorului de amplificare se realizează prin intermediul unui potențiometru digital, iar ajustarea tensiunii de offset se realizează cu ajutorul unui semnal sintetizat digital cu ajutorul unui convertor digital-analogic (**1**), în condițiile în care semnalul de intrare străbate un etaj (**4**) de intrare cu rol de etaj tampon

sau de preamplificator, după care este preluat de circuitul (**CCB**) de condiționare analogică de bază. Invenția se referă şi la circuite de condiționare analogică, alcătuite din circuite (**CCB**) de condiționare analogică de bază, conectate în cascadă, destinate să furnizeze unul sau mai multe semnale de ieşire în vederea utilizării drept semnale de comandă, sau în vederea transformării acestora în coduri digitale cu ajutorul unui convertor (**8**) analogic-digital, multicanal, care comunică apoi cu o unitate (**10**) de procesare digitală, care preia semnalul digital printr-o magistrală de date (**9**), şi ajustează parametrii circuitelor (**CCB**) de condiționare analogică de bază, comunicând printr-o magistrală (**9**) digitală cu convertorul digital-analogic (**1**) şi cu nişte potențiometre digitale.

Revendicări: 9
Figuri: 10

(11) 132619 A2

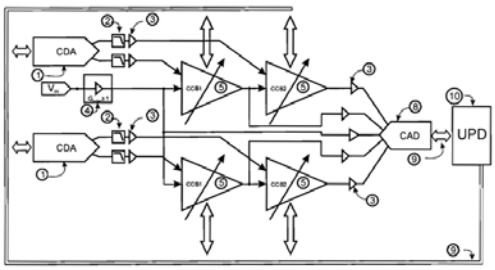

Fig. 7

(11) 132019 A3 *(51)* ***H04N 13/04*** (2006.01); ***G06T 15/08*** (2011.01); *(21)* a 2016 00848 *(22)* 17/11/2016 *(41)* 30/06/2017//6/2017 *(71) BURDESCU DUMITRU DAN, BD. DECEBAL NR.107, COD 200440, CRAIOVA, DJ, RO (72) BURDESCU DUMITRU DAN, BD. DECEBAL NR.107, CRAIOVA, DJ, RO (54)* **ECRAN MULTIPLU DE CINEMA**

(57) Invenția se referă la o tehnică de realizare a unui ecran multiplu de cinema pentru filme 2D şi 3D, în care partea destinată filmelor 3D nu prevede din partea privitorului niciun dispozitiv suplimentar şi care cuprinde un cub multiplu aşezat în spatele ecranului pentru vizualizarea filmelor 2D (care poate fi rulat pentru filmele 3D), format din planuri cu voxeli, paralele între ele şi perpendiculare pe planul de proiecție 2D (axa frontală), care pot reda în spațiu informații digitale de orice natură, a fiecărei imagini dintr-un sistem de calcul de activare care conține filmul 3D.

Revendicări: 5
Figuri: 2

(11) 132019 A3

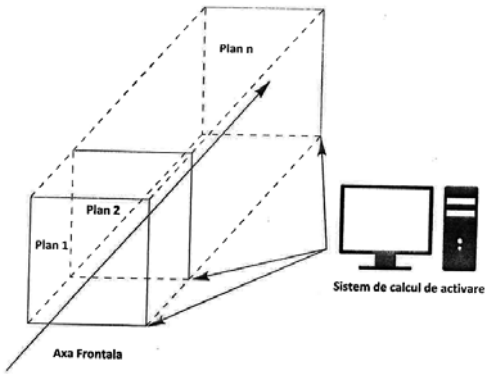

Fig. 1

Cu raport de documentare publicat la data de 30.05.2018

CERERI DE BREVET DE INVENȚIE PUBLICATE

- **ARANJATE ÎN ORDINE CRESCĂTOARE, DUPĂ NUMĂRUL DE CERERE DE BREVET**
- **ARANJATE ÎN ORDINE ALFABETICĂ, DUPĂ NUMELE / DENUMIREA SOLICITANTULUI**

Cereri de brevet de invenţie publicate conform art. 23, din Legea nr. 64/1991, republicată, şi Regulii 27(1), din HGR nr. 547/2008, aranjate în ordine crescătoare, după numărul de cerere de brevet

Număr cerere de brevet	Clasa internaţională	Număr de publicare	Dată depozit	Solicitant	Pag.
a 2013 00697	**F41C 23/06** (2006.01)	132609 A2	23/09/2013	CÎNCIU VASILE, ŞOS.PANTELIMON NR.235, BL.67, SC.B, ET.1, AP.99, SECTOR 2, BUCUREŞTI, B, RO	**65**
a 2014 00914	**F02K 9/42** (2006.01)	132604 A2	26/01/2015	RUGESCU DRAGOŞ RADU DAN, STR. PICTOR OCTAV BĂNCILĂ NR.18, SECTOR 6, BUCUREŞTI, B, RO	**63**
a 2016 00745	**A47B 13/08** (2006.01); **A47B 83/00** (2006.01); **A47C 1/11** (2006.01); **A47C 7/68** (2006.01); **A47B 17/00** (2006.01)	132528 A2	21/10/2016	ARGHIRESCU MARIUS, STR.MOŢOC NR.4, BL.P 56, SC.1, ET.8, AP.164, SECTOR 5, BUCUREŞTI, B, RO	**20**
a 2016 00762	**A01K 47/02** (2006.01)	132511 A2	27/10/2016	CHIŢĂ IRINEL, NR. 592A, SAT PUCHENI, PUCHENI, DB, RO	**12**
a 2016 00779	**B64C 13/42** (2006.01); **F15B 20/00** (2006.01)	132564 A2	01/11/2016	INSTITUTUL NAŢIONAL DE CERCETARE-DEZVOLTARE PENTRU OPTOELECTRONICĂ - INOE 2000, FILIALA INSTITUTUL DE CERCETĂRI PENTRU HIDRAULICĂ ŞI PNEUMATICĂ- IHP, STR.CUŢITUL DE ARGINT NR.14, SECTOR 4, BUCUREŞTI, B, RO	**39**
a 2016 00780	**C23C 14/08** (2006.01); **C23C 16/515** (2006.01); **A61B 17/00** (2006.01)	132592 A2	01/11/2016	INSTITUTUL NAŢIONAL DE CERCETARE-DEZVOLTARE PENTRU INGINERIE ELECTRICĂ ICPE-CA, SPLAIUL UNIRII NR.313, SECTOR 3, BUCUREŞTI, B, RO	**53**
a 2016 00782	**A01G 25/02** (2006.01)	132510 A2	02/11/2016	ILIES IOAN, STR. UNIRII NR. 3, AP. 44, CLUJ-NAPOCA, CJ, RO	**11**
a 2016 00783	**C12N 1/16** (2006.01)	132585 A2	02/11/2016	INSTITUTUL NAŢIONAL DE CERCETARE DEZVOLTARE PENTRU CHIMIE ŞI PETROCHIMIE - ICECHIM, SPLAIUL INDEPENDENŢEI NR. 202, SECTOR 6, BUCUREŞTI, B, RO	**50**
a 2016 00787	**E05B 47/00** (2006.01)	131734 A3	04/11/2016	SURMEI MIHAI-EUGEN, ALEEA CALLATIS NR. 10, BL. D8, SC. 2, ET. 3, AP. 18, SECTOR 6, BUCUREŞTI, B, RO	**60**
a 2016 00791	**G06K 19/07** (2006.01); **H01Q 1/36** (2006.01)	132616 A1	07/11/2016	PROMAR TEXTIL S.R.L., STR. LANURILOR NR. 1, BRAŞOV, BV, RO	**69**
a 2016 00792	**A23L 13/00** (2016.01)	132525 A2	07/11/2016	INSTITUTUL NAŢIONAL DE CERCETARE-DEZVOLTARE PENTRU BIORESURSE ALIMENTARE-IBA BUCUREŞTI, STR.DINU VINTILĂ NR.6, SECTOR 2, BUCUREŞTI, B, RO	**19**
a 2016 00793	**A23L 13/10** (2016.01); **B32B 9/02** (2006.01)	132526 A2	07/11/2016	INSTITUTUL NAŢIONAL DE CERCETARE-DEZVOLTARE PENTRU BIORESURSE ALIMENTARE-IBA BUCUREŞTI, STR.DINU VINTILĂ NR.6, SECTOR 2, BUCUREŞTI, B, RO	**19**

Număr cerere de brevet	Clasa internațională	Număr de publicare	Dată depozit	Solicitant	Pag.
a 2016 00795	**B66C 23/48** (2006.01)	132570 A2	07/11/2016	UNIVERSITATEA POLITEHNICA DIN BUCUREŞTI, SPLAIUL INDEPENDENȚEI NR.313, SECTOR 6, BUCUREŞTI, B, RO	**43**
a 2016 00796	**H03F 3/45** (2006.01); **H03M 1/12** (2006.01)	132619 A2	07/11/2016	INSTITUTUL NAȚIONAL DE CERCETARE DEZVOLTARE PENTRU TEHNOLOGII IZOTOPICE ŞI MOLECULARE (INCDTIM), STR. DONATH NR. 67-103 POB 700, CLUJ-NAPOCA, CJ, RO	**71**
a 2016 00798	**G01N 27/83** (2006.01)	132613 A2	07/11/2016	INSTITUTUL NAȚIONAL DE CERCETARE-DEZVOLTARE ÎN SUDURĂ ŞI ÎNCERCĂRI DE MATERIALE - ISIM TIMIŞOARA, BD.MIHAI VITEAZU NR.30, TIMIŞOARA, TM, RO	**67**
a 2016 00801	**F01B 9/04** (2006.01); **F02B 75/32** (2006.01)	131800 A3	07/11/2016	DRAGOMIR COSTICĂ, STR. 1 DECEMBRIE NR. 88/A, TIMIŞOARA, TM, RO	**61**
a 2016 00802	**G01M 7/00** (2006.01)	132610 A2	08/11/2016	INSTITUTUL NAȚIONAL DE CERCETARE-DEZVOLTARE ÎN SUDURĂ ŞI ÎNCERCĂRI DE MATERIALE - ISIM TIMIŞOARA, BD.MIHAI VITEAZU NR.30, TIMIŞOARA, TM, RO	**66**
a 2016 00803	**A63B 35/12** (2006.01); **A63B 26/00** (2006.01)	132546 A2	08/11/2016	UNIVERSITATEA "ŞTEFAN CEL MARE" DIN SUCEAVA, STR.UNIVERSITĂȚII NR.13, SUCEAVA, SV, RO	**30**
a 2016 00805	**A01K 67/02** (2006.01)	132512 A2	08/11/2016	INSTITUTUL DE CERCETARE-DEZVOLTARE PENTRU PROTECȚIA PLANTELOR, BD. ION IONESCU DE LA BRAD NR. 8, SECTOR 1, BUCUREŞTI, B, RO	**12**
a 2016 00807	**A01N 33/06** (2006.01)	132513 A2	09/11/2016	TESO SPEC S.R.L., STR. MUNCII NR. 53, PARTER, FUNDULEA, CL, RO	**13**
a 2016 00809	**A61K 36/72** (2006.01)	132540 A2	10/11/2016	HOVANET MARILENA-VIORICA, STR. CĂLINULUI NR. 13, BUCUREŞTI, B, RO; OPREA ELIZA, STR. BREBU NR. 4, BL. T11, SC. 1, ET. 1, AP. 9, SECTOR 2, BUCUREŞTI, B, RO; MOROŞAN ELENA, STR. CONSTANTIN MARINESCU NR.10, BL. A 38, SC. 1, AP. 26, BUCUREŞTI, B, RO; ŞEREMET OANA CRISTINA, CALEA GIULEŞTI NR. 43, BL. 14A, SC. 1, ET. 6, AP. 23, SECTOR 6, BUCUREŞTI, B, RO; ANCUCEANU VIOREL ROBERT, STR. MOȚOC NR. 2, BL. P3, SC. 3, ET. 4, AP. 72, SECTOR 5, BUCUREŞTI, B, RO; BUDURA EMMA ADRIANA, BD. UNIRII NR. 10, BL. 7B, SC. 1, AP. 4, SECTOR 4, BUCUREŞTI, B, RO; DINU MIHAELA, STR. ŞOIMĂREŞTILOR NR. 19, SECTOR 1, BUCUREŞTI, B, RO; DUȚU LIGIA ELENA, STR. G. GARIBALDI NR. 7, SC. B, ET. 2, AP. 11, SECTOR 2, BUCUREŞTI, B, RO; ANCU IRINA, VILA 1, ICDP, AP. 1, STR. MĂRULUI 401, MĂRĂCINENI, AG, RO	**27**

Număr cerere de brevet	Clasa internațională	Număr de publicare	Dată depozit	Solicitant	Pag.
a 2016 00810	**B23H 7/26** (2006.01); **B23H 7/20** (2006.01)	132556 A2	10/11/2016	EDMING SERV CONSULT S.R.L., ALEEA LUNCA SIRETULUI NR.4, BL.D 43, SC.C, AP.42, SECTOR 6, BUCUREŞTI, B, RO	**35**
a 2016 00812	**C12Q 1/68** (2006.01)	132588 A2	10/11/2016	INSTITUTUL NAȚIONAL DE CERCETARE-DEZVOLTARE ÎN DOMENIUL PATOLOGIEI ŞI ŞTIINȚELOR BIOMEDICALE VICTOR BABEŞ, SPLAIUL INDEPENDENȚEI NR. 99-101, SECTOR 5, BUCUREŞTI, B, RO; SPITALUL UNIVERSITAR DE URGENȚĂ MILITAR CENTRAL "DR.CAROL DAVILA" BUCUREŞTI, STR. MIRCEA VULCĂNESCU NR. 88, BUCUREŞTI, B, RO; SPITALUL UNIVERSITAR DE URGENȚĂ ELIAS BUCUREŞTI, BD. MĂRĂŞTI NR. 17, SECTOR 1, BUCUREŞTI, B, RO; CENTRUL MEDICAL LOTUS MED, STR. CALISTRAT GROZOVICI NR. 1, SECTOR 2, BUCUREŞTI, B, RO	**51**
a 2016 00815	**G06Q 30/02** (2012.01)	132012 A3	11/11/2016	ELSACO SOLUTIONS S.R.L., STR. CUZA VODĂ NR. 3, BL. M3D, BOTOŞANI, BT, RO	**69**
a 2016 00816	**B44C 5/04** (2006.01); **B44C 5/06** (2006.01); **B44C 3/12** (2006.01); **C04B 41/60** (2006.01)	132561 A2	11/11/2016	MODULO DECORATIVE SOLUTION S.R.L., STR. 22 DECEMBRIE 1989 NR. 29, TURDA, CJ, RO	**38**
a 2016 00823	**C14C 3/02** (2006.01)	132589 A2	15/11/2016	INSTITUTUL NAȚIONAL DE CERCETARE-DEZVOLTARE PENTRU TEXTILE ŞI PIELĂRIE - SUCURSALA INSTITUTUL DE CERCETARE PIELĂRIE-, ÎNCĂLȚĂMINTE - BUCUREŞTI, STR. ION MINULESCU NR.93, SECTOR 3, BUCUREŞTI, B, RO	**52**
a 2016 00831	**A23L 7/104** (2016.01)	132524 A2	15/11/2016	LABORATOARELE MEDICA SRL, STR. FRASINULUI NR. 11, OTOPENI, IF, RO	**18**
a 2016 00832	**A23K 10/30** (2016.01)	132521 A2	15/11/2016	INSTITUTUL NAȚIONAL DE CERCETARE-DEZVOLTARE PENTRU BIOLOGIE ŞI NUTRIȚIE ANIMALĂ - IBNA BALOTEŞTI, CALEA BUCUREŞTI NR. 1, BALOTEŞTI, IF, RO	**17**
a 2016 00833	**A23K 10/30** (2016.01)	132522 A2	15/11/2016	INSTITUTUL NAȚIONAL DE CERCETARE-DEZVOLTARE PENTRU BIOLOGIE ŞI NUTRIȚIE ANIMALĂ - IBNA BALOTEŞTI, CALEA BUCUREŞTI NR. 1, BALOTEŞTI, IF, RO	**17**
a 2016 00836	**B01J 23/16** (2006.01); **C07D 207/44** (2006.01)	132552 A2	16/11/2016	INSTITUTUL DE CERCETĂRI PRODUSE AUXILIARE ORGANICE S.A., STR. CARPAȚI NR. 8, MEDIAŞ, SB, RO	**33**

Număr cerere de brevet	Clasa internațională	Număr de publicare	Dată depozit	Solicitant	Pag.
a 2016 00837	**B01J 23/06** (2006.01); **C07D 307/44** (2006.01)	132551 A2	16/11/2016	INSTITUTUL DE CERCETĂRI PRODUSE AUXILIARE ORGANICE S.A., STR. CARPAȚI NR. 8, MEDIAŞ, SB, RO	**33**
a 2016 00842	**C23C 14/34** (2006.01); **A61F 2/28** (2006.01)	132594 A2	16/11/2016	UNIVERSITATEA POLITEHNICA DIN BUCUREŞTI - CENTRUL DE BIOMATERIALE - UPB-BIOMAT, SPLAIUL INDEPENDENȚEI NR.313, SECTOR 6, BUCUREŞTI, B, RO	**55**
a 2016 00843	**C23F 11/10** (2006.01)	132596 A2	16/11/2016	PETROTEL-LUKOIL S.A., STR.MIHAI BRAVU NR.235, PLOIEŞTI, PH, RO	**56**
a 2016 00844	**B64C 27/08** (2006.01); **B64C 27/20** (2006.01); **B64C 27/52** (2006.01); **B64C 29/00** (2006.01)	132565 A2	17/11/2016	GIURCA LIVIU GRIGORIAN, BD.NICOLAE TITULESCU NR. 15, BL. I-6, ET.5, AP.13, CRAIOVA, DJ, RO	**40**
a 2016 00845	**F02M 51/06** (2006.01); **F02M 67/02** (2006.01); **F02M 67/06** (2006.01); **F02M 67/12** (2006.01)	132607 A2	17/11/2016	CIOBANU MIHAI-MĂRȚIŞOR, STR.GENERAL SIMONESCU NR.6, BL.3, SC.B, AP.4, CÂMPULUNG, AG, RO; LUCACIUC ION, STR. PRIVIGHETORII NR. 1, CÂMPULUNG, AG, RO; ŞIPOTEANU DAN-CĂTĂLIN, STR. ALEXANDRU-VOIEVOD NR. 40, CÂMPULUNG, AG, RO	**64**
a 2016 00846	**F02B 69/04** (2006.01); **F02D 19/06** (2006.01); **F02D 19/08** (2006.01)	132602 A2	17/11/2016	CIOBANU MIHAI-MĂRȚIŞOR, STR.GENERAL SIMONESCU NR.6, BL.3, SC.B, AP.4, CÂMPULUNG, AG, RO; LUCACIUC ION, STR. PRIVIGHETORII NR. 1, CÂMPULUNG, AG, RO; ŞIPOTEANU DAN-CĂTĂLIN, STR. ALEXANDRU- VOIEVOD NR. 40, CÂMPULUNG, AG, RO	**61**
a 2016 00847	**A24B 1/06** (2006.01)	132527 A2	17/11/2016	BANEA PETRICĂ, IN LAISEN 24, REUTLINGEN, DE	**20**
a 2016 00848	**H04N 13/04** (2006.01); **G06T 15/08** (2011.01)	132019 A3	17/11/2016	BURDESCU DUMITRU DAN, BD. DECEBAL NR.107, COD 200440, CRAIOVA, DJ, RO	**72**
a 2016 00849	**A23K 10/30** (2016.01)	132523 A2	17/11/2016	AVICOLA LUMINA S.A., ŞOS. TULCEI NR. 111, COMUNA LUMINA, CT, RO	**18**
a 2016 00850	**A01N 65/12** (2009.01)	132518 A2	17/11/2016	INSTITUTUL NAȚIONAL DE CERCETARE-DEZVOLTARE PENTRU ŞTIINȚE BIOLOGICE (INCDSB), SPLAIUL INDEPENDENȚEI NR. 296, SECTOR 6, BUCUREŞTI, B, RO	**16**
a 2016 00851	**A01N 65/34** (2009.01)	132519 A2	17/11/2016	INSTITUTUL NAȚIONAL DE CERCETARE-DEZVOLTARE PENTRU ŞTIINȚE BIOLOGICE (INCDSB), SPLAIUL INDEPENDENȚEI NR. 296, SECTOR 6, BUCUREŞTI, B, RO	**16**
a 2016 00854	**A23J 1/02** (2006.01); **A23J 3/18** (2006.01)	132520 A2	18/11/2016	UNIVERSITATEA DE ŞTIINȚE AGRICOLE ŞI MEDICINĂ VETERINARĂ DIN CLUJ- NAPOCA, CALEA MĂNĂŞTUR NR.3-5, CLUJ-NAPOCA, CJ, RO	**17**

Număr cerere de brevet	Clasa internațională	Număr de publicare	Dată depozit	Solicitant	Pag.
a 2016 00858	**A01N 63/02** (2006.01)	132516 A2	18/11/2016	INSTITUTUL NAȚIONAL DE CERCETARE-DEZVOLTARE PENTRU CHIMIE ŞI PETROCHIMIE - ICECHIM, SPLAIUL INDEPENDENȚEI NR.202, SECTOR 6, BUCUREŞTI, B, RO	**15**
a 2016 00859	**A01N 65/08** (2009.01)	132517 A2	18/11/2016	INSTITUTUL NAȚIONAL DE CERCETARE-DEZVOLTARE PENTRU CHIMIE ŞI PETROCHIMIE - ICECHIM, SPLAIUL INDEPENDENȚEI NR.202, SECTOR 6, BUCUREŞTI, B, RO	**15**
a 2016 00863	**D03D 3/02** (2006.01)	132598 A2	18/11/2016	INSTITUTUL NAȚIONAL DE CERCETARE-DEZVOLTARE PENTRU TEXTILE ŞI PIELĂRIE - BUCUREŞTI, STR.LUCREȚIU PĂTRĂŞCANU NR.16, SECTOR 3, BUCUREŞTI, B, RO	**58**
a 2016 00865	**C25C 1/20** (2006.01); **C22B 11/00** (2006.01)	132597 A2	21/11/2016	INSTITUTUL NAȚIONAL DE CERCETARE DEZVOLTARE PENTRU METALE NEFEROASE ŞI RARE -IMNR, BD. BIRUINȚEI NR. 102, PANTELIMON, IF, RO; INSTITUTUL DE CHIMIE FIZICĂ "ILIE MURGULESCU" AL ACADEMIEI ROMÂNE, SPLAIUL INDEPENDENȚEI NR.202, SECTOR 6, BUCUREŞTI, B, RO; UNIVERSITATEA POLITEHNICĂ DIN BUCUREŞTI, CENTRUL DE CERCETARE ŞI EXPERTIZARE MATERIALE SPECIALE UPB-CEMS, SPLAIUL INDEPENNDENȚEI NR. 313, SECTOR 6, BUCUREŞTI, B, RO	**57**
a 2016 00866	**A61B 5/117** (2006.01); **G06K 9/00** (2006.01)	131764 A3	21/11/2016	UNIVERSITATEA TEHNICĂ DIN CLUJ-NAPOCA, STR.MEMORANDUMULUI NR.28, CLUJ- NAPOCA, CJ, RO	**21**
a 2016 00874	**B60H 1/26** (2006.01)	132562 A2	21/11/2016	RENAULT TECHNOLOGIE ROUMANIE S.R.L., BD. PIPERA NR.2/III NORTH GATE BUSINESS CENTRE, VOLUNTARI, IF, RO	**38**
a 2016 00876	**C08G 63/08** (2006.01); **A61F 2/00** (2006.01)	132576 A2	22/11/2016	ICPE BISTRIȚA S.A., STR. PARCULUI NR. 7, BISTRIȚA NĂSĂUD, BN, RO	**46**
a 2016 00877	**C07C 403/24** (2006.01); **A23B 7/01** (2006.01)	132574 A2	22/11/2016	COSFEL ACTUAL S.R.L. BUCUREŞTI, CALEA GRIVIȚEI NT. 95-97, MANSARDA, CAMERA M4, SECTOR 1, BUCUREŞTI, B, RO	**44**
a 2016 00880	**C10L 1/19** (2006.01)	132584 A2	22/11/2016	INSTITUTUL NAȚIONAL DE CERCETARE-DEZVOLTARE PENTRU CHIMIE ŞI PETROCHIMIE - ICECHIM, SPLAIUL INDEPENDENȚEI NR.202, SECTOR 6, BUCUREŞTI, B, RO	**49**
a 2016 00881	**C04B 24/12** (2006.01)	132572 A2	22/11/2016	INSTITUTUL NAȚIONAL DE CERCETARE-DEZVOLTARE PENTRU CHIMIE ŞI PETROCHIMIE - ICECHIM, SPLAIUL INDEPENDENȚEI NR.202, SECTOR 6, BUCUREŞTI, B, RO	**44**

Număr cerere de brevet	Clasa internațională	Număr de publicare	Dată depozit	Solicitant	Pag.
a 2016 00882	**B32B 5/28** (2006.01)	132559 A2	22/11/2016	INSTITUTUL NAȚIONAL DE CERCETARE-DEZVOLTARE PENTRU CHIMIE ŞI PETROCHIMIE - ICECHIM, SPLAIUL INDEPENDENȚEI NR.202, SECTOR 6, BUCUREŞTI, B, RO	**37**
a 2016 00885	**H01F 6/00** (2006.01); **G01R 33/035** (2006.01)	132617 A2	22/11/2016	INSTITUTUL NAȚIONAL DE CERCETARE-DEZVOLTARE PENTRU INGINERIE ELECTRICĂ ICPE-CA, SPLAIUL UNIRII NR.313, SECTOR 3, BUCUREŞTI, B, RO	**70**
a 2016 00886	**C22C 29/08** (2006.01)	132591 A2	22/11/2016	INSTITUTUL NAȚIONAL DE CERCETARE-DEZVOLTARE PENTRU INGINERIE ELECTRICĂ ICPE-CA, SPLAIUL UNIRII NR.313, SECTOR 3, BUCUREŞTI, B, RO	**53**
a 2016 00887	**A01F 25/08** (2006.01)	132509 A2	23/11/2016	INSTITUTUL NAȚIONAL DE CERCETARE-DEZVOLTARE PENTRU MAŞINI ŞI INSTALAȚII DESTINATE AGRICULTURII ŞI INDUSTRIEI ALIMENTARE, - INMA, BD.ION IONESCU DE LA BRAD NR.6, SECTOR 1, BUCUREŞTI, B, RO	**11**
a 2016 00888	**A61K 36/28** (2006.01)	132537 A2	23/11/2016	UNIVERSITATEA DE ŞTIINȚE AGRONOMICE ŞI MEDICINĂ VETERINARĂ DIN BUCUREŞTI, BD.MĂRĂŞTI NR.59, SECTOR 1, BUCUREŞTI, B, RO; INSTITUTUL NAȚIONAL DE CERCETARE-DEZVOLTARE CHIMICO-FARMACEUTICĂ - ICCF, CALEA VITAN NR.112, SECTOR 3, BUCUREŞTI, B, RO	**25**
a 2016 00889	**B25J 19/02** (2006.01); **B25J 9/16** (2006.01)	132557 A2	23/11/2016	SOLARIS CONSULT S.R.L., STR. NERVA TRAIAN NR. 12, BL. M37, SC. 3, AP. 77, SECTOR 3, BUCUREŞTI, B, RO; INSTITUTUL DE CERCETĂRI PENTRU INTELIGENȚĂ ARTIFICIALĂ "MIHAI DRĂGĂNESCU" (ICIA), CALEA 13 SEPTEMBRIE, SECTOR 5, BUCUREŞTI, B, RO	**36**
a 2016 00891	**E01C 23/01** (2006.01); **G01B 11/30** (2006.01); **G01H 11/00** (2006.01); **G06T 7/00** (2006.01)	132599 A2	23/11/2016	CENTRUL IT PENTRU ŞTIINȚĂ ŞI TEHNOLOGIE S.R.L., STR. AV. RADU BELLER NR. 25, SECTOR 1, BUCUREŞTI, B, RO; CENTRUL DE COMPETENȚĂ ÎN ELECTROSTATICĂ ŞI ELECTROTEHNOLOGII S.R.L., STR. AV. RADU BELLER NR. 25, SECTOR 1, BUCUREŞTI, B, RO	**58**
a 2016 00892	**A01N 43/08** (2006.01); **C07D 307/02** (2006.01)	132514 A2	23/11/2016	TESO SPEC S.R.L., STR. MUNCII NR. 53, PARTER, FUNDULEA, CL, RO	**14**
a 2016 00893	**A01N 59/00** (2006.01)	132515 A2	24/11/2016	INSTITUTUL NAȚIONAL DE CERCETARE-DEZVOLTARE PENTRU CHIMIE ŞI PETROCHIMIE - ICECHIM, SPLAIUL INDEPENDENȚEI NR.202, SECTOR 6, BUCUREŞTI, B, RO	**14**

Număr cerere de brevet	Clasa internațională	Număr de publicare	Dată depozit	Solicitant	Pag.
a 2016 00894	**C09D 5/26** (2006.01)	132580 A2	24/11/2016	INSTITUTUL NAȚIONAL DE CERCETARE-DEZVOLTARE PENTRU CHIMIE ŞI PETROCHIMIE - ICECHIM, SPLAIUL INDEPENDENȚEI NR.202, SECTOR 6, BUCUREŞTI, B, RO; CHIMCOLOR S.R.L., STR.VAPORUL LUI ASSAN NR.4, SECTOR 2, BUCUREŞTI, B, RO	**48**
a 2016 00895	**A61K 47/36** (2006.01); **A61B 5/00** (2006.01)	132541 A2	24/11/2016	INSTITUTUL DE CHIMIE MACROMOLECULARĂ "PETRU PONI" DIN IAŞI, ALEEA GRIGORE GHICA VODĂ NR.41 A, IAŞI, IS, RO	**27**
a 2016 00898	**C08L 95/00** (2006.01)	132578 A2	24/11/2016	CENTRUL DE CERCETARE PENTRU MATERIALE MACROMOLECULARE ŞI MEMBRANE CCMMM S.A., SPLAIUL INDEPENDENȚEI NR.202 B, SECTOR 6, BUCUREŞTI, B, RO	**47**
a 2016 00899	**A61K 6/05** (2006.01)	132534 A2	24/11/2016	UNIVERSITATEA BABEŞ-BOLYAI CLUJ-NAPOCA, INSTITUTUL DE CERCETĂRI ÎN CHIMIE RALUCA RIPAN, STR. MIHAIL KOGĂLNICEANU NR. 1, CLUJ- NAPOCA, CJ, RO; UNIVERSITATEA DE MEDICINĂ ŞI FARMACIE "IULIU HAȚIEGANU" DIN CLUJ-NAPOCA, STR.EMIL ISAC NR.13, CLUJ-NAPOCA, CJ, RO	**24**
a 2016 00900	**A61K 8/00** (2006.01)	132535 A2	24/11/2016	UNIVERSITATEA BABEŞ-BOLYAI CLUJ-NAPOCA, INSTITUTUL DE CERCETĂRI ÎN CHIMIE RALUCA RIPAN, STR. MIHAIL KOGĂLNICEANU NR. 1, CLUJ-NAPOCA, CJ, RO; UNIVERSITATEA DE MEDICINĂ ŞI FARMACIE "IULIU HAȚIEGANU" DIN CLUJ-NAPOCA, STR.EMIL ISAC NR.13, CLUJ-NAPOCA, CJ, RO	**24**
a 2016 00901	**A61K 6/027** (2006.01)	132533 A2	24/11/2016	UNIVERSITATEA BABEŞ-BOLYAI CLUJ-NAPOCA, INSTITUTUL DE CERCETĂRI ÎN CHIMIE RALUCA RIPAN, STR. MIHAIL KOGĂLNICEANU NR. 1, CLUJ- NAPOCA, CJ, RO; INSTITUTUL NAȚIONAL DE CERCETARE DEZVOLTARE PENTRU TEHNOLOGII IZOTOPICE ŞI MOLECULARE (INCDTIM), STR. DONATH NR. 67-103 POB 700, CLUJ-NAPOCA, CJ, RO; UNIVERSITATEA DE MEDICINĂ ŞI FARMACIE "IULIU HAȚIEGANU" DIN CLUJ-NAPOCA, STR.EMIL ISAC NR.13, CLUJ-NAPOCA, CJ, RO	**23**
a 2016 00906	**G01N 33/53** (2006.01)	132614 A4	25/11/2016	INSTITUTUL NAȚIONAL DE CERCETARE ŞI DEZVOLTARE PENTRU FIZICĂ ŞI INGINERIE NUCLEARĂ "HORIA HULUBEI", STR.REACTORULUI NR.30, MĂGURELE, IF, RO	**68**

Număr cerere de brevet	Clasa internațională	Număr de publicare	Dată depozit	Solicitant	Pag.
a 2016 00909	**F02D 35/02** (2006.01); **F02F 3/06** (2006.01)	132603 A2	28/11/2016	CIOBANU MIHAI-MĂRȚIȘOR, STR.GENERAL SIMONESCU NR.6, BL.3, SC.B, AP.4, CÂMPULUNG, AG, RO; LUCACIUC ION, STR. PRIVIGHETORII NR. 1, CÂMPULUNG, AG, RO; ŞIPOTEANU DAN-CĂTĂLIN, STR. ALEXANDRU- VOIEVOD NR. 40, CÂMPULUNG, AG, RO	**62**
a 2016 00910	**F02M 21/04** (2006.01); **F02D 19/02** (2006.01)	132604 A2	28/11/2016	CIOBANU MIHAI-MĂRȚIȘOR, STR.GENERAL SIMONESCU NR.6, BL.3, SC.B, AP.4, CÂMPULUNG, AG, RO; LUCACIUC ION, STR. PRIVIGHETORII NR. 1, CÂMPULUNG, AG, RO; ŞIPOTEANU DAN-CĂTĂLIN, STR. ALEXANDRU- VOIEVOD NR. 40, CÂMPULUNG, AG, RO	**63**
a 2016 00915	**C09D 5/26** (2006.01); **D06P 1/04** (2006.01)	132581 A2	28/11/2016	INSTITUTUL NAȚIONAL DE CERCETARE-DEZVOLTARE PENTRU CHIMIE ŞI PETROCHIMIE - ICECHIM, SPLAIUL INDEPENDENȚEI NR.202, SECTOR 6, BUCUREŞTI, B, RO	**48**
a 2016 00916	**B01J 21/16** (2006.01)	132550 A2	28/11/2016	UNIVERSITATEA POLITEHNICA DIN BUCUREŞTI, SPLAIUL INDEPENDENȚEI NR.313, SECTOR 6, BUCUREŞTI, B, RO	**32**
a 2016 00917	**C01B 33/20** (2006.01); **B01J 21/16** (2006.01)	132571 A2	28/11/2016	UNIVERSITATEA POLITEHNICA DIN BUCUREŞTI, SPLAIUL INDEPENDENȚEI NR.313, SECTOR 6, BUCUREŞTI, B, RO	**43**
a 2016 00918	**H01S 3/104** (2006.01); **G02F 1/35** (2006.01)	132618 A2	28/11/2016	INSTITUTUL NAȚIONAL PENTRU FIZICA LASERILOR, PLASMEI ŞI RADIAȚIEI - INFLPR, STR. ATOMIŞTILOR NR. 409, MĂGURELE, IF, RO	**71**
a 2016 00921	**C10K 1/04** (2006.01)	132583 A2	28/11/2016	UNIVERSITATEA POLITEHNICA DIN BUCUREŞTI, SPLAIUL INDEPENDENȚEI NR.313, SECTOR 6, BUCUREŞTI, B, RO; CALORIS GROUP S.A., ŞOS. BERCENI NR.8A, SECTOR 4, BUCUREŞTI, B, RO	**49**
a 2016 00923	**C23C 14/30** (2006.01); **C23C 14/08** (2006.01)	132593 A2	28/11/2016	INSTITUTUL NAȚIONAL DE CERCETARE-DEZVOLTARE PENTRU OPTOELECTRONICĂ - INOE 2000, STR.ATOMIŞTILOR NR.409, MĂGURELE, IF, RO	**54**
a 2016 00924	**B30B 11/22** (2006.01)	132558 A2	28/11/2016	INSTITUTUL NAȚIONAL DE CERCETARE-DEZVOLTARE PENTRU MAŞINI ŞI INSTALAȚII DESTINATE AGRICULTURII ŞI INDUSTRIEI ALIMENTARE, - INMA, BD.ION IONESCU DE LA BRAD NR.6, SECTOR 1, BUCUREŞTI, B, RO	**36**

Număr cerere de brevet	Clasa internațională	Număr de publicare	Dată depozit	Solicitant	Pag.
a 2016 00925	**F16D 3/24** (2006.01); **F16D 3/20** (2006.01)	132608 A2	28/11/2016	INSTITUTUL NAȚIONAL DE CERCETARE-DEZVOLTARE PENTRU MAŞINI ŞI INSTALAȚII DESTINATE AGRICULTURII ŞI INDUSTRIEI ALIMENTARE, - INMA, BD.ION IONESCU DE LA BRAD NR.6, SECTOR 1, BUCUREŞTI, B, RO	**65**
a 2016 00926	**A61L 27/52** (2006.01)	132544 A1	28/11/2016	UNIVERSITATEA POLITEHNICA DIN BUCUREŞTI, SPLAIUL INDEPENDENȚEI NR.313, SECTOR 6, BUCUREŞTI, B, RO; INSTITUTUL NAȚIONAL DE CERCETARE CANTACUZINO, SPLAIUL INDEPENDENȚEI NR. 103, CP 1-525, BUCUREŞTI, B, RO; MEDICAL ORTOVIT S.R.L., STR. MIRON COSTIN NR. 8, BUCUREŞTI, B, RO	**29**
a 2016 00932	**G01N 21/17** (2006.01); **G01N 21/27** (2006.01); **G01N 21/63** (2006.01); **G02B 6/00** (2006.01)	132611 A2	29/11/2016	INSTITUTUL NAȚIONAL DE CERCETARE-DEZVOLTARE PENTRU OPTOELECTRONICĂ - INOE 2000, STR.ATOMIŞTILOR NR.409, MĂGURELE, IF, RO	**66**
a 2016 00933	**G02B 27/09** (2006.01)	132615 A2	29/11/2016	INSTITUTUL NAȚIONAL DE CERCETARE-DEZVOLTARE PENTRU OPTOELECTRONICĂ - INOE 2000, STR.ATOMIŞTILOR NR.409, MĂGURELE, IF, RO	**68**
a 2016 00935	**C12P 7/62** (2006.01)	132586 A2	29/11/2016	ICPE BISTRIȚA S.A., STR. PARCULUI NR. 7, BISTRIȚA NĂSĂUD, BN, RO; UNIVERSITATEA POLITEHNICA DIN BUCUREŞTI, SPLAIUL INDEPENDENȚEI NR.313, SECTOR 6, BUCUREŞTI, B, RO	**50**
a 2016 00936	**A61B 10/02** (2006.01)	132530 A2	29/11/2016	UNIVERSITATEA TEHNICĂ DIN CLUJ-NAPOCA, STR.MEMORANDUMULUI NR.28, CLUJ-NAPOCA, CJ, RO	**22**
a 2016 00937	**C08L 19/00** (2006.01)	132577 A2	29/11/2016	INSTITUTUL NAȚIONAL DE CERCETARE-DEZVOLTARE PENTRU TEXTILE ŞI PIELĂRIE - SUCURSALA INSTITUTUL DE CERCETARE PIELĂRIE-, ÎNCĂLȚĂMINTE - BUCUREŞTI, STR. ION MINULESCU NR.93, SECTOR 3, BUCUREŞTI, B, RO	**46**
a 2016 00938	**B09C 1/00** (2006.01); **C02F 11/00** (2006.01)	132553 A2	29/11/2016	UNIVERSITATEA DE ŞTIINȚE AGRICOLE ŞI MEDICINĂ VETERINARĂ CLUJ-NAPOCA, STR.MÂNĂŞTUR NR.3-5, CLUJ-NAPOCA, CJ, RO	**34**

Număr cerere de brevet	Clasa internațională	Număr de publicare	Dată depozit	Solicitant	Pag.
a 2016 00941	**B22D 23/00** (2006.01); **F27B 7/20** (2006.01)	132555 A2	29/11/2016	RANCON S.R.L., BD. CHIMIEI NR. 14, IAŞI, IS, RO; UNIVERSITATEA TEHNICĂ "GH. ASACHI" DIN IAŞI, BD.DIMITRIE MANGERON NR.53A, IAŞI, IS, RO; INSTITUTUL NAȚIONAL DE CERCETARE DEZVOLTARE PENTRU METALE NEFEROASE ŞI RARE -IMNR, BD. BIRUINȚEI NR. 102, PANTELIMON, IF, RO; UNIVERSITATEA POLITEHNICA DIN BUCUREŞTI, SPLAIUL INDEPENDENȚEI NR.313, SECTOR 6, BUCUREŞTI, B, RO	**34**
a 2016 00943	**C22C 1/04** (2006.01); **C22C 38/40** (2006.01); **C22C 33/02** (2006.01); **B22F 7/00** (2006.01)	132590 A2	29/11/2016	UNIVERSITATEA POLITEHNICA DIN BUCUREŞTI, SPLAIUL INDEPENDENȚEI NR.313, SECTOR 6, BUCUREŞTI, B, RO; INSTITUTUL NAȚIONAL DE CERCETARE DEZVOLTARE PENTRU METALE NEFEROASE ŞI RARE -IMNR, BD. BIRUINȚEI NR. 102, PANTELIMON, IF, RO; CENTRUL DE CERCETARE, PROIECTARE ŞI PRODUCȚIE REFRACTARE S.A., STR.ALEXANDRU IOAN CUZA NR.23, ALBA IULIA, AB, RO	**52**
a 2016 00944	**A61K 31/28** (2006.01)	132536 A2	29/11/2016	UNIVERSITATEA DE MEDICINĂ ŞI FARMACIE "CAROL DAVILA" DIN BUCUREŞTI, STR.DIONISIE LUPU NR.37, SECTOR 1, BUCUREŞTI, B, RO; UNIVERSITATEA DIN BUCUREŞTI, BD.MIHAIL KOGĂLNICEANU NR.36-46, SECTOR 5, BUCUREŞTI, B, RO; INSTITUTUL DE VIRUSOLOGIE "ŞTEFAN S.NICOLAU", ŞOS.MIHAI BRAVU NR.285, SECTOR 3, BUCUREŞTI, B, RO	**25**
a 2016 00947	**C08L 101/16** (2006.01); **C08G 63/08** (2006.01)	132579 A2	29/11/2016	INSTITUTUL NAȚIONAL DE CERCETARE DEZVOLTARE PENTRU CHIMIE ŞI PETROCHIMIE - ICECHIM, SPLAIUL INDEPENDENȚEI NR. 202, SECTOR 6, BUCUREŞTI, B, RO	**47**
a 2016 00948	**C12Q 1/04** (2006.01)	132587 A2	29/11/2016	UNIVERSITATEA DE ŞTIINȚE AGRONOMICE ŞI MEDICINĂ VETERINARĂ DIN BUCUREŞTI, BD.MĂRĂŞTI NR.59, SECTOR 1, BUCUREŞTI, B, RO	**51**
a 2017 00623	**C09K 11/77** (2006.01)	132582 A0	07/09/2017	INSTITUTUL NAȚIONAL DE CERCETARE-DEZVOLTARE PENTRU FIZICA MATERIALELOR, STR. ATOMIŞTILOR NR. 405A, MĂGURELE, IF, RO	**49**
a 2017 00683	**B09C 1/10** (2006.01)	132554 A0	19/09/2017	UNIVERSITATEA TEHNICĂ DIN CLUJ-NAPOCA, STR. MEMORANDUMULUI NR.28, CLUJ-NAPOCA, CJ, RO	**34**

Număr cerere de brevet	Clasa internațională	Număr de publicare	Dată depozit	Solicitant	Pag.
a 2017 00707	**B01J 21/06** (2006.01)	132549 A0	25/09/2017	UNIVERSITATEA "TRANSILVANIA" DIN BRAŞOV, BD.EROILOR NR.29, BRAŞOV, BV, RO	**32**
a 2017 00746	**A61K 36/28** (2006.01)	132538 A0	27/09/2017	UNIVERSITATEA DE MEDICINĂ ŞI FARMACIE "CAROL DAVILA" DIN BUCUREŞTI, STR.DIONISIE LUPU NR.37, SECTOR 2, BUCUREŞTI, B, RO; HOFIGAL EXPORT - IMPORT S.A., INTRAREA SERELOR NR.2, SECTOR 4, BUCUREŞTI, B, RO	**26**
a 2017 00747	**A61K 36/60** (2006.01)	132539 A0	27/09/2017	UNIVERSITATEA DE MEDICINĂ ŞI FARMACIE "CAROL DAVILA" DIN BUCUREŞTI, STR.DIONISIE LUPU NR.37, SECTOR 2, BUCUREŞTI, B, RO; HOFIGAL EXPORT - IMPORT S.A., INTRAREA SERELOR NR.2, SECTOR 4, BUCUREŞTI, B, RO	**26**
a 2017 00758	**A61L 27/32** (2006.01); **A61L 27/56** (2006.01)	132542 A0	27/09/2017	UNIVERSITATEA DIN CRAIOVA, STR. AL. I. CUZA NR. 13, CRAIOVA, JUDEȚUL DOLJ, DJ, RO; TEHNOMED IMPEX CO S.A., ŞOS.PANTELIMON NR.1, SECTOR 2, BUCUREŞTI, B, RO; SPITALUL CLINIC DE URGENȚĂ "BAGDASAR-ARSENI", ŞOS.BERCENI NR.10-12, SECTOR 4, BUCUREŞTI, B, RO; INSTITUTUL DE CHIMIE FIZICĂ "ILIE MURGULESCU", SPLAIUL INDEPENDENȚEI NR. 202, SECTOR 6, BUCUREŞTI, B, RO	**28**
a 2017 00759	**A61L 27/32** (2006.01)	132543 A0	27/09/2017	UNIVERSITATEA DIN CRAIOVA, STR.ALEXANDRU IOAN CUZA NR.13, CRAIOVA, DJ, RO	**29**
a 2017 00760	**B01J 20/04** (2006.01); **B22F 9/16** (2006.01)	132548 A0	27/09/2017	UNIVERSITATEA "TRANSILVANIA" DIN BRAŞOV, BD.EROILOR NR.29, BRAŞOV, BV, RO; UNIVERSITATEA POLITEHNICA BUCUREŞTI, SPLAIUL INDEPENDENȚEI NR.313, SECTOR 6, BUCUREŞTI, B, RO	**31**
a 2017 00807	**C07C 59/255** (2006.01); **A61F 2/50** (2006.01)	132573 A0	10/10/2017	INSTITUTUL NAȚIONAL DE CERCETARE DEZVOLTARE PENTRU TEHNOLOGII IZOTOPICE ŞI MOLECULARE, STR. DONATH NR. 67-103, CLUJ-NAPOCA, CJ, RO	**44**
a 2017 00822	**B65F 1/00** (2006.01); **B65F 1/16** (2006.01)	132568 A0	13/04/2017	LAVITEX PROD S.R.L., STR.BUCEGI, NR.40, BREAZA, PH, RO	**41**
a 2017 00833	**B32B 25/04** (2006.01)	132560 A0	18/10/2017	CROMATEC PLUS S.R.L, STR.PETRE ISPIRESCU, NR.1, TÂNCĂBEŞTI, IF, RO	**37**
a 2017 00872	**C07K 1/14** (2006.01)	132575 A0	25/10/2017	INSTITUTUL NAȚIONAL DE CERCETARE-DEZVOLTARE TEXTILE ŞI PIELĂRIE-SUCURSALA INSTITUTUL DE CERCETARE PIELĂRIE-ÎNCĂLȚĂMINTE, STR. ION MINULESCU NR.93, SECTOR 3, BUCUREŞTI, B, RO	**45**

Număr cerere de brevet	Clasa internațională	Număr de publicare	Dată depozit	Solicitant	Pag.
a 2017 00902	**A61J 9/00** (2006.01); **A61J 13/00** (2006.01); **A61J 11/00** (2006.01)	132532 A0	07/11/2017	MICLOVAN CRISTIAN EMANUEL, STR.CIHEILULUI NR.42, ORADEA, BH, RO	**23**
a 2017 00909	**C23C 14/35** (2006.01); **A61F 2/28** (2006.01); **A61L 27/30** (2006.01); **A61L 27/10** (2006.01)	132595 A0	08/11/2017	INSTITUTUL NAȚIONAL DE CERCETARE-DEZVOLTARE PENTRU FIZICA MATERIALELOR-INCDFM, STR.ATOMIŞTILOR NR.405 A, MĂGURELE, IF, RO	**55**
a 2017 00929	**G01N 27/16** (2006.01)	132612 A0	14/11/2017	INCD INSEMEX PETROŞANI, STR. GEN. VASILE MILEA NR. 32-34, PETROŞANI, HD, RO	**67**
a 2017 00936	**B61L 1/20** (2006.01); **B61L 1/18** (2006.01)	132563 A0	15/11/2017	ADAM MARICEL, STR. PĂCURARI NR. 150, BL.589, SC. A, AP. 6, ET. 2, IAŞI, IS, RO; MUNTEANU ADRIAN, STR.CANTA, NR.15, BL.450, SC.A, ET.4, AP.20, IAŞI, IS, RO; PANCU CĂTĂLIN MIHAI, BD.SOCOLA, NR.8A, BL.H2, ET.5, AP.20, IAŞI, IS, RO; ANDRUŞCĂ MIHAI, STR.DALIEI, NR.70, BL.D4, SC.C, ET.2, AP.9, LOC.DANCU, HOLBOCA, IS, RO	**39**
a 2017 00962	**E03B 7/07** (2006.01); **G05D 7/06** (2006.01)	132600 A0	22/11/2017	STAICU CONSTANTIN DAN DORIN, BD.LIBERTĂȚII, NR.3, BL.B2, AP.4, TÂRGOVIŞTE, DB, RO; STAICU ALEXANDRA, BD.LIBERTĂȚII BL.B2, AP.4, TÂRGOVIŞTE, DB, RO; TOMA DANIEL, ŞOS.ARCU NR.37, BL.CL6, SC.A, ET.7, AP.28, IAŞI, IS, RO	**59**
a 2017 00996	**B65G 1/08** (2006.01)	132569 A0	28/11/2017	RAȚ SERGIU MIHAI, STR.ECOULUI NR.4, AP.13, TIMIŞOARA, TM, RO	**42**
a 2017 01052	**B01J 19/30** (2006.01); **C02F 3/10** (2006.01)	132547 A0	07/12/2017	DFR SYSTEMS S.R.L., STR.DRUMUL TABEREI, NR.46, BLOC OS2, AP.23, BUCUREŞTI, B, RO	**31**
a 2017 01055	**E05C 3/06** (2006.01)	132601 A0	07/12/2017	TROIE RĂZVAN, STR.PAŞCANI NR.1, BL.D5, SC.B, AP.17, SECTOR 6, BUCUREŞTI, B, RO	**60**
a 2017 01103	**F02M 25/025** (2006.01); **F23L 7/00** (2006.01)	132606 A0	12/12/2017	MANOLACHE ILEANA, STR. ISTRIEI NR. 3, BL. H18, AP. 3, SECTOR 3, BUCUREŞTI, B, RO	**64**
a 2017 01135	**A61G 10/02** (2006.01)	132531 A0	18/12/2017	SĂNDULESCU GEORGE MARIUS, CALEA 13 SEPTEMBRIE NR.235, BL.V3, ET.4, AP.55, SECTOR 5, BUCUREŞTI, B, RO	**22**
a 2017 01153	**B64G 1/40** (2006.01); **F02K 9/46** (2006.01)	132567 A0	20/12/2017	CIDES-CENTRUL PENTRU INOVARE ŞI DEZVOLTARE ÎN EXPLORĂRI SPAȚIALE S.R.L., STR.PICTOR OCTAV BĂNCILĂ NR.18, SECTOR 6, BUCUREŞTI, B, RO	**41**

Număr cerere de brevet	Clasa internațională	Număr de publicare	Dată depozit	Solicitant	Pag.
a 2017 01163	**A61N 1/20** (2006.01); **A61N 2/00** (2006.01); **A61N 7/00** (2006.01)	132545 A0	22/12/2017	GODEANU EMIL, STR. ÎMPĂRATUL TRAIAN NR.206, BL.K 10, SC.1, AP.1, CRAIOVA, DJ, RO; GODEANU MIHAELA, STR. ÎMPĂRATUL TRAIAN NR.206, BL.K10, SC.1, AP.1, CRAIOVA, DJ, RO	**30**
a 2017 01173	**A61B 1/31** (2006.01)	132529 A0	28/12/2017	DAVIȚOIU DRAGOŞ-VIRGIL, STR.TURDA NR.94, BL.29B, SC.1, ET.3, AP.13, SECTOR 1, BUCUREŞTI, B, RO; DOICIN CRISTIAN-VASILE, STR. MĂRGEANULUI NR. 38, BL. M 101, SC. 1, ET. 3, AP. 12, SECTOR 5, BUCUREŞTI, B, RO; COSTOIU MIHNEA COSMIN, STR.LONDRA NR.18, ET.4, AP.24, BUCUREŞTI, RO; ULMEANU MIHAELA- ELENA, BD. 1 MAI NR. 41, BL. C16, SC. A, ET. 4, AP. 15, SECTOR 6, BUCUREŞTI, B, RO; SEMENESCU AUGUSTIN, ŞOS.BUCUREŞTI-TÂRGOVIŞTE NR.22 T, A 14, SECTOR 1, BUCUREŞTI, B, RO	**21**
a 2018 00023	**B64C 27/24** (2006.01); **B64C 27/30** (2006.01)	132566 A0	17/01/2018	STOICESCU FLORIN MARIAN, STR. PITEŞTI NR. 28, SLATINA, OT, RO	**40**

Cereri de brevet de invenţie publicate conform art. 23, din Legea nr. 64/1991, republicată, şi Regulii 27(1), din HGR nr. 547/2008, aranjate în ordine alfabetică, după numele/denumirea solicitantului

Solicitant	Clasa internaţională	Număr de publicare	Număr cerere de brevet	Dată depozit	**Pag.**
ADAM MARICEL, STR. PĂCURARI NR. 150, BL.589, SC. A, AP. 6, ET. 2, IAŞI, IS, RO; MUNTEANU ADRIAN, STR.CANTA, NR.15, BL.450, SC.A, ET.4, AP.20, IAŞI, IS, RO; PANCU CĂTĂLIN MIHAI, BD.SOCOLA, NR.8A, BL.H2, ET.5, AP.20, IAŞI, IS, RO; ANDRUŞCĂ MIHAI, STR.DALIEI, NR.70, BL.D4, SC.C, ET.2, AP.9, LOC.DANCU, HOLBOCA, IS, RO	**B61L 1/20** (2006.01); **B61L 1/18** (2006.01)	132563 A0	a 2017 00936	15/11/2017	**39**
ARGHIRESCU MARIUS, STR.MOŢOC NR.4, BL.P 56, SC.1, ET.8, AP.164, SECTOR 5, BUCUREŞTI, B, RO	**A47B 13/08** (2006.01); **A47B 83/00** (2006.01); **A47C 1/11** (2006.01); **A47C 7/68** (2006.01); **A47B 17/00** (2006.01)	132528 A2	a 2016 00745	21/10/2016	**20**
AVICOLA LUMINA S.A., ŞOS. TULCEI NR. 111, COMUNA LUMINA, CT, RO	**A23K 10/30** (2016.01)	132523 A2	a 2016 00849	17/11/2016	**18**
BANEA PETRICĂ, IN LAISEN 24, REUTLINGEN, DE	**A24B 1/06** (2006.01)	132527 A2	a 2016 00847	17/11/2016	**20**
BURDESCU DUMITRU DAN, BD. DECEBAL NR.107, COD 200440, CRAIOVA, DJ, RO	**H04N 13/04** (2006.01); **G06T 15/08** (2011.01)	132019 A3	a 2016 00848	17/11/2016	**72**
CENTRUL DE CERCETARE PENTRU MATERIALE MACROMOLECULARE ŞI MEMBRANE CCMMM S.A., SPLAIUL INDEPENDENŢEI NR.202 B, SECTOR 6, BUCUREŞTI, B, RO	**C08L 95/00** (2006.01)	132578 A2	a 2016 00898	24/11/2016	**47**
CENTRUL IT PENTRU ŞTIINŢĂ ŞI TEHNOLOGIE S.R.L., STR. AV. RADU BELLER NR. 25, SECTOR 1, BUCUREŞTI, B, RO; CENTRUL DE COMPETENŢĂ ÎN ELECTROSTATICĂ ŞI ELECTROTEHNOLOGII S.R.L., STR. AV. RADU BELLER NR. 25, SECTOR 1, BUCUREŞTI, B, RO	**E01C 23/01** (2006.01); **G01B 11/30** (2006.01); **G01H 11/00** (2006.01); **G06T 7/00** (2006.01)	132599 A2	a 2016 00891	23/11/2016	**58**
CHIŢĂ IRINEL, NR. 592A, SAT PUCHENI, PUCHENI, DB, RO	**A01K 47/02** (2006.01)	132511 A2	a 2016 00762	27/10/2016	**12**
CIDES-CENTRUL PENTRU INOVARE ŞI DEZVOLTARE ÎN EXPLORĂRI SPAŢIALE S.R.L., STR.PICTOR OCTAV BĂNCILĂ NR.18, SECTOR 6, BUCUREŞTI, B, RO	**B64G 1/40** (2006.01); **F02K 9/46** (2006.01)	132567 A0	a 2017 01153	20/12/2017	**41**

Solicitant	Clasa internațională	Număr de publicare	Număr cerere de brevet	Dată depozit	Pag.
CIOBANU MIHAI-MĂRȚIȘOR, STR.GENERAL SIMONESCU NR.6, BL.3, SC.B, AP.4, CÂMPULUNG, AG, RO; LUCACIUC ION, STR. PRIVIGHETORII NR. 1, CÂMPULUNG, AG, RO; ŞIPOTEANU DAN-CĂTĂLIN, STR. ALEXANDRU- VOIEVOD NR. 40, CÂMPULUNG, AG, RO	**F02B 69/04** (2006.01); **F02D 19/06** (2006.01); **F02D 19/08** (2006.01)	132602 A2	a 2016 00846	17/11/2016	**61**
CIOBANU MIHAI-MĂRȚIȘOR, STR.GENERAL SIMONESCU NR.6, BL.3, SC.B, AP.4, CÂMPULUNG, AG, RO; LUCACIUC ION, STR. PRIVIGHETORII NR. 1, CÂMPULUNG, AG, RO; ŞIPOTEANU DAN-CĂTĂLIN, STR. ALEXANDRU-VOIEVOD NR. 40, CÂMPULUNG, AG, RO	**F02M 51/06** (2006.01); **F02M 67/02** (2006.01); **F02M 67/06** (2006.01); **F02M 67/12** (2006.01)	132607 A2	a 2016 00845	17/11/2016	**64**
CIOBANU MIHAI-MĂRȚIȘOR, STR.GENERAL SIMONESCU NR.6, BL.3, SC.B, AP.4, CÂMPULUNG, AG, RO; LUCACIUC ION, STR. PRIVIGHETORII NR. 1, CÂMPULUNG, AG, RO; ŞIPOTEANU DAN-CĂTĂLIN, STR. ALEXANDRU- VOIEVOD NR. 40, CÂMPULUNG, AG, RO	**F02D 35/02** (2006.01); **F02F 3/06** (2006.01)	132603 A2	a 2016 00909	28/11/2016	**62**
CIOBANU MIHAI-MĂRȚIȘOR, STR.GENERAL SIMONESCU NR.6, BL.3, SC.B, AP.4, CÂMPULUNG, AG, RO; LUCACIUC ION, STR. PRIVIGHETORII NR. 1, CÂMPULUNG, AG, RO; ŞIPOTEANU DAN-CĂTĂLIN, STR. ALEXANDRU- VOIEVOD NR. 40, CÂMPULUNG, AG, RO	**F02M 21/04** (2006.01); **F02D 19/02** (2006.01)	132604 A2 F02M132605 A2	a 2016 00910	28/11/2016	**63**
CÎNCIU VASILE, ŞOS.PANTELIMON NR.235, BL.67, SC.B, ET.1, AP.99, SECTOR 2, BUCUREŞTI, B, RO	**F41C 23/06** (2006.01)	132609 A2	a 2013 00697	23/09/2013	**65**
COSFEL ACTUAL S.R.L. BUCUREŞTI, CALEA GRIVIȚEI NT. 95-97, MANSARDA, CAMERA M4, SECTOR 1, BUCUREŞTI, B, RO	**C07C 403/24** (2006.01); **A23B 7/01** (2006.01)	132574 A2	a 2016 00877	22/11/2016	**44**
CROMATEC PLUS S.R.L, STR.PETRE ISPIRESCU, NR.1, TÂNCĂBEŞTI, IF, RO	**B32B 25/04** (2006.01)	132560 A0	a 2017 00833	18/10/2017	**37**
DAVIȚOIU DRAGOŞ-VIRGIL, STR.TURDA NR.94, BL.29B, SC.1, ET.3, AP.13, SECTOR 1, BUCUREŞTI, B, RO; DOICIN CRISTIAN-VASILE, STR. MĂRGEANULUI NR. 38, BL. M 101, SC. 1, ET. 3, AP. 12, SECTOR 5, BUCUREŞTI, B, RO; COSTOIU MIHNEA COSMIN, STR.LONDRA NR.18, ET.4, AP.24, BUCUREŞTI, RO; ULMEANU MIHAELA-ELENA, BD. 1 MAI NR. 41, BL. C16, SC. A, ET. 4, AP. 15, SECTOR 6, BUCUREŞTI, B, RO; SEMENESCU AUGUSTIN, ŞOS.BUCUREŞTI-TÂRGOVIŞTE NR.22 T, A 14, SECTOR 1, BUCUREŞTI, B, RO	**A61B 1/31** (2006.01)	132529 A0	a 2017 01173	28/12/2017	**21**

Solicitant	Clasa internațională	Număr de publicare	Număr cerere de brevet	Dată depozit	Pag.
DFR SYSTEMS S.R.L., STR.DRUMUL TABEREI, NR.46, BLOC OS2, AP.23, BUCUREŞTI, B, RO	**B01J 19/30** (2006.01); **C02F 3/10** (2006.01)	132547 A0	a 2017 01052	07/12/2017	**31**
DRAGOMIR COSTICĂ, STR. 1 DECEMBRIE NR. 88/A, TIMIŞOARA, TM, RO	**F01B 9/04** (2006.01); **F02B 75/32** (2006.01)	131800 A3	a 2016 00801	07/11/2016	**61**
EDMING SERV CONSULT S.R.L., ALEEA LUNCA SIRETULUI NR.4, BL.D 43, SC.C, AP.42, SECTOR 6, BUCUREŞTI, B, RO	**B23H 7/26** (2006.01); **B23H 7/20** (2006.01)	132556 A2	a 2016 00810	10/11/2016	**35**
ELSACO SOLUTIONS S.R.L., STR. CUZA VODĂ NR. 3, BL. M3D, BOTOŞANI, BT, RO	**G06Q 30/02** (2012.01)	132012 A3	a 2016 00815	11/11/2016	**69**
GIURCA LIVIU GRIGORIAN, BD.NICOLAE TITULESCU NR. 15, BL. I-6, ET.5, AP.13, CRAIOVA, DJ, RO	**B64C 27/08** (2006.01); **B64C 27/20** (2006.01); **B64C 27/52** (2006.01); **B64C 29/00** (2006.01)	132565 A2	a 2016 00844	17/11/2016	**40**
GODEANU EMIL, STR. ÎMPĂRATUL TRAIAN NR.206, BL.K 10, SC.1, AP.1, CRAIOVA, DJ, RO; GODEANU MIHAELA, STR. ÎMPĂRATUL TRAIAN NR.206, BL.K10, SC.1, AP.1, CRAIOVA, DJ, RO	**A61N 1/20** (2006.01); **A61N 2/00** (2006.01); **A61N 7/00** (2006.01)	132545 A0	a 2017 01163	22/12/2017	**30**
HOVANET MARILENA-VIORICA, STR. CĂLINULUI NR. 13, BUCUREŞTI, B, RO; OPREA ELIZA, STR. BREBU NR. 4, BL. T11, SC. 1, ET. 1, AP. 9, SECTOR 2, BUCUREŞTI, B, RO; MOROŞAN ELENA, STR. CONSTANTIN MARINESCU NR.10, BL. A 38, SC. 1, AP. 26, BUCUREŞTI, B, RO; ŞEREMET OANA CRISTINA, CALEA GIULEŞTI NR. 43, BL. 14A, SC. 1, ET. 6, AP. 23, SECTOR 6, BUCUREŞTI, B, RO; ANCUCEANU VIOREL ROBERT, STR. MOȚOC NR. 2, BL. P3, SC. 3, ET. 4, AP. 72, SECTOR 5, BUCUREŞTI, B, RO; BUDURA EMMA ADRIANA, BD. UNIRII NR. 10, BL. 7B, SC. 1, AP. 4, SECTOR 4, BUCUREŞTI, B, RO; DINU MIHAELA, STR. ŞOIMĂREŞTILOR NR. 19, SECTOR 1, BUCUREŞTI, B, RO; DUȚU LIGIA ELENA, STR. G. GARIBALDI NR. 7, SC. B, ET. 2, AP. 11, SECTOR 2, BUCUREŞTI, B, RO; ANCU IRINA, VILA 1, ICDP, AP. 1, STR. MĂRULUI 401, MĂRĂCINENI, AG, RO	**A61K 36/72** (2006.01)	132540 A2	a 2016 00809	10/11/2016	**27**
ICPE BISTRIȚA S.A., STR. PARCULUI NR. 7, BISTRIȚA NĂSĂUD, BN, RO; UNIVERSITATEA POLITEHNICA DIN BUCUREŞTI, SPLAIUL INDEPENDENȚEI NR.313, SECTOR 6, BUCUREŞTI, B, RO	**C12P 7/62** (2006.01)	132586 A2	a 2016 00935	29/11/2016	**50**

Solicitant	Clasa internațională	Număr de publicare	Număr cerere de brevet	Dată depozit	Pag.
ICPE BISTRIȚA S.A., STR. PARCULUI NR. 7, BISTRIȚA NĂSĂUD, BN, RO	**C08G 63/08** (2006.01); **A61F 2/00** (2006.01)	132576 A2	a 2016 00876	22/11/2016	**46**
INCD INSEMEX PETROŞANI, STR. GEN. VASILE MILEA NR. 32-34, PETROŞANI, HD, RO	**G01N 27/16** (2006.01)	132612 A0	a 2017 00929	14/11/2017	**67**
ILIES IOAN, STR. UNIRII NR. 3, AP. 44, CLUJ-NAPOCA, CJ, RO	**A01G 25/02** (2006.01)	132510 A2	a 2016 00782	02/11/2016	**11**
INSTITUTUL NAȚIONAL DE CERCETARE-DEZVOLTARE PENTRU FIZICA MATERIALELOR, STR. ATOMIŞTILOR NR. 405A, MĂGURELE, IF, RO	**C09K 11/77** (2006.01)	132582 A0	a 2017 00623	07/09/2017	**49**
INSTITUTUL NAȚIONAL DE CERCETARE-DEZVOLTARE TEXTILE ŞI PIELĂRIE-SUCURSALA INSTITUTUL DE CERCETARE PIELĂRIE-ÎNCĂLȚĂMINTE, STR. ION MINULESCU NR.93, SECTOR 3, BUCUREŞTI, B, RO	**C07K 1/14** (2006.01)	132575 A0	a 2017 00872	25/10/2017	**45**
INSTITUTUL NAȚIONAL DE CERCETARE DEZVOLTARE PENTRU TEHNOLOGII IZOTOPICE ŞI MOLECULARE, STR. DONATH NR. 67-103, CLUJ-NAPOCA, CJ, RO	**C07C 59/255** (2006.01); **A61F 2/50** (2006.01)	132573 A0	a 2017 00807	10/10/2017	**44**
INSTITUTUL NAȚIONAL DE CERCETARE-DEZVOLTARE ÎN SUDURĂ ŞI ÎNCERCĂRI DE MATERIALE - ISIM TIMIŞOARA, BD.MIHAI VITEAZU NR.30, TIMIŞOARA, TM, RO	**G01M 7/00** (2006.01)	132610 A2	a 2016 00802	08/11/2016	**66**
INSTITUTUL NAȚIONAL DE CERCETARE-DEZVOLTARE PENTRU TEXTILE ŞI PIELĂRIE - SUCURSALA INSTITUTUL DE CERCETARE PIELĂRIE-, ÎNCĂLȚĂMINTE - BUCUREŞTI, STR. ION MINULESCU NR.93, SECTOR 3, BUCUREŞTI, B, RO	**C14C 3/02** (2006.01)	132589 A2	a 2016 00823	15/11/2016	**52**
INSTITUTUL DE CHIMIE MACROMOLECULARĂ "PETRU PONI" DIN IAŞI, ALEEA GRIGORE GHICA VODĂ NR.41 A, IAŞI, IS, RO	**A61K 47/36** (2006.01); **A61B 5/00** (2006.01)	132541 A2	a 2016 00895	24/11/2016	**27**
INSTITUTUL NAȚIONAL DE CERCETARE-DEZVOLTARE PENTRU INGINERIE ELECTRICĂ ICPE-CA, SPLAIUL UNIRII NR.313, SECTOR 3, BUCUREŞTI, B, RO	**C22C 29/08** (2006.01)	132591 A2	a 2016 00886	22/11/2016	**53**

Solicitant	Clasa internațională	Număr de publicare	Număr cerere de brevet	Dată depozit	Pag.
INSTITUTUL NAȚIONAL DE CERCETARE-DEZVOLTARE PENTRU INGINERIE ELECTRICĂ ICPE-CA, SPLAIUL UNIRII NR.313, SECTOR 3, BUCUREŞTI, B, RO	**C23C 14/08** (2006.01); **C23C 16/515** (2006.01); **A61B 17/00** (2006.01)	132592 A2	a 2016 00780	01/11/2016	**53**
INSTITUTUL NAȚIONAL DE CERCETARE-DEZVOLTARE PENTRU INGINERIE ELECTRICĂ ICPE-CA, SPLAIUL UNIRII NR.313, SECTOR 3, BUCUREŞTI, B, RO	**H01F 6/00** (2006.01); **G01R 33/035** (2006.01)	132617 A2	a 2016 00885	22/11/2016	**70**
INSTITUTUL DE CERCETARE-DEZVOLTARE PENTRU PROTECȚIA PLANTELOR, BD. ION IONESCU DE LA BRAD NR. 8, SECTOR 1, BUCUREŞTI, B, RO	**A01K 67/02** (2006.01)	132512 A2	a 2016 00805	08/11/2016	**12**
INSTITUTUL NAȚIONAL DE CERCETARE DEZVOLTARE PENTRU TEHNOLOGII IZOTOPICE ŞI MOLECULARE (INCDTIM), STR. DONATH NR. 67-103 POB 700, CLUJ-NAPOCA, CJ, RO	**H03F 3/45** (2006.01); **H03M 1/12** (2006.01)	132619 A2	a 2016 00796	07/11/2016	**71**
INSTITUTUL NAȚIONAL DE CERCETARE-DEZVOLTARE PENTRU CHIMIE ŞI PETROCHIMIE - ICECHIM, SPLAIUL INDEPENDENȚEI NR.202, SECTOR 6, BUCUREŞTI, B, RO	**A01N 63/02** (2006.01)	132516 A2	a 2016 00858	18/11/2016	**15**
INSTITUTUL NAȚIONAL DE CERCETARE-DEZVOLTARE PENTRU BIORESURSE ALIMENTARE-IBA BUCUREŞTI, STR.DINU VINTILĂ NR.6, SECTOR 2, BUCUREŞTI, B, RO	**A23L 13/10** (2016.01); **B32B 9/02** (2006.01)	132526 A2	a 2016 00793	07/11/2016	**19**
INSTITUTUL NAȚIONAL DE CERCETARE DEZVOLTARE PENTRU METALE NEFEROASE ŞI RARE -IMNR, BD. BIRUINȚEI NR. 102, PANTELIMON, IF, RO; INSTITUTUL DE CHIMIE FIZICĂ "ILIE MURGULESCU" AL ACADEMIEI ROMÂNE, SPLAIUL INDEPENDENȚEI NR.202, SECTOR 6, BUCUREŞTI, B, RO; UNIVERSITATEA POLITEHNICĂ DIN BUCUREŞTI, CENTRUL DE CERCETARE ŞI EXPERTIZARE MATERIALE SPECIALE UPB-CEMS, SPLAIUL INDEPENNDENȚEI NR. 313, SECTOR 6, BUCUREŞTI, B, RO	**C25C 1/20** (2006.01); **C22B 11/00** (2006.01)	132597 A2	a 2016 00865	21/11/2016	**57**
INSTITUTUL NAȚIONAL DE CERCETARE-DEZVOLTARE PENTRU BIORESURSE ALIMENTARE-IBA BUCUREŞTI, STR.DINU VINTILĂ NR.6, SECTOR 2, BUCUREŞTI, B, RO	**A23L 13/00** (2016.01)	132525 A2	a 2016 00792	07/11/2016	**19**

Solicitant	Clasa internațională	Număr de publicare	Număr cerere de brevet	Dată depozit	Pag.
INSTITUTUL DE CERCETĂRI PRODUSE AUXILIARE ORGANICE S.A., STR. CARPAȚI NR. 8, MEDIAŞ, SB, RO	**B01J 23/06** (2006.01); **C07D 307/44** (2006.01)	132551 A2	a 2016 00837	16/11/2016	**33**
INSTITUTUL DE CERCETĂRI PRODUSE AUXILIARE ORGANICE S.A., STR. CARPAȚI NR. 8, MEDIAŞ, SB, RO	**B01J 23/16** (2006.01); **C07D 207/44** (2006.01)	132552 A2	a 2016 00836	16/11/2016	**33**
INSTITUTUL NAȚIONAL DE CERCETARE-DEZVOLTARE PENTRU OPTOELECTRONICĂ - INOE 2000, STR.ATOMIŞTILOR NR.409, MĂGURELE, IF, RO	**C23C 14/30** (2006.01); **C23C 14/08** (2006.01)	132593 A2	a 2016 00923	28/11/2016	**54**
INSTITUTUL NAȚIONAL DE CERCETARE-DEZVOLTARE PENTRU OPTOELECTRONICĂ - INOE 2000, STR.ATOMIŞTILOR NR.409, MĂGURELE, IF, RO	**G01N 21/17** (2006.01); **G01N 21/27** (2006.01); **G01N 21/63** (2006.01); **G02B 6/00** (2006.01)	132611 A2	a 2016 00932	29/11/2016	**66**
INSTITUTUL NAȚIONAL DE CERCETARE-DEZVOLTARE PENTRU BIOLOGIE ŞI NUTRIȚIE ANIMALĂ - IBNA BALOTEŞTI, CALEA BUCUREŞTI NR. 1, BALOTEŞTI, IF, RO	**A23K 10/30** (2016.01)	132522 A2	a 2016 00833	15/11/2016	**17**
INSTITUTUL NAȚIONAL DE CERCETARE-DEZVOLTARE PENTRU BIOLOGIE ŞI NUTRIȚIE ANIMALĂ - IBNA BALOTEŞTI, CALEA BUCUREŞTI NR. 1, BALOTEŞTI, IF, RO	**A23K 10/30** (2016.01)	132521 A2	a 2016 00832	15/11/2016	**17**
INSTITUTUL NAȚIONAL DE CERCETARE DEZVOLTARE PENTRU CHIMIE ŞI PETROCHIMIE - ICECHIM, SPLAIUL INDEPENDENȚEI NR. 202, SECTOR 6, BUCUREŞTI, B, RO	**C12N 1/16** (2006.01)	132585 A2	a 2016 00783	02/11/2016	**50**
INSTITUTUL NAȚIONAL DE CERCETARE-DEZVOLTARE PENTRU MAŞINI ŞI INSTALAȚII DESTINATE AGRICULTURII ŞI INDUSTRIEI ALIMENTARE, - INMA, BD.ION IONESCU DE LA BRAD NR.6, SECTOR 1, BUCUREŞTI, B, RO	**B30B 11/22** (2006.01)	132558 A2	a 2016 00924	28/11/2016	**36**
INSTITUTUL NAȚIONAL DE CERCETARE-DEZVOLTARE PENTRU CHIMIE ŞI PETROCHIMIE - ICECHIM, SPLAIUL INDEPENDENȚEI NR.202, SECTOR 6, BUCUREŞTI, B, RO	**B32B 5/28** (2006.01)	132559 A2	a 2016 00882	22/11/2016	**37**
INSTITUTUL NAȚIONAL PENTRU FIZICA LASERILOR, PLASMEI ŞI RADIAȚIEI - INFLPR, STR. ATOMIŞTILOR NR. 409, MĂGURELE, IF, RO	**H01S 3/104** (2006.01); **G02F 1/35** (2006.01)	132618 A2	a 2016 00918	28/11/2016	**71**

Solicitant	Clasa internațională	Număr de publicare	Număr cerere de brevet	Dată depozit	Pag.
INSTITUTUL NAȚIONAL DE CERCETARE-DEZVOLTARE PENTRU CHIMIE ŞI PETROCHIMIE - ICECHIM, SPLAIUL INDEPENDENȚEI NR.202, SECTOR 6, BUCUREŞTI, B, RO	**C10L 1/19** (2006.01)	132584 A2	a 2016 00880	22/11/2016	**49**
INSTITUTUL NAȚIONAL DE CERCETARE-DEZVOLTARE PENTRU TEXTILE ŞI PIELĂRIE - BUCUREŞTI, STR.LUCREȚIU PĂTRĂŞCANU NR.16, SECTOR 3, BUCUREŞTI, B, RO	**D03D 3/02** (2006.01)	132598 A2	a 2016 00863	18/11/2016	**58**
INSTITUTUL NAȚIONAL DE CERCETARE-DEZVOLTARE ÎN SUDURĂ ŞI ÎNCERCĂRI DE MATERIALE - ISIM TIMIŞOARA, BD.MIHAI VITEAZU NR.30, TIMIŞOARA, TM, RO	**G01N 27/83** (2006.01)	132613 A2	a 2016 00798	07/11/2016	**67**
INSTITUTUL NAȚIONAL DE CERCETARE-DEZVOLTARE PENTRU OPTOELECTRONICĂ - INOE 2000, FILIALA INSTITUTUL DE CERCETĂRI PENTRU HIDRAULICĂ ŞI PNEUMATICĂ-IHP, STR.CUȚITUL DE ARGINT NR.14, SECTOR 4, BUCUREŞTI, B, RO	**B64C 13/42** (2006.01); **F15B 20/00** (2006.01)	132564 A2	a 2016 00779	01/11/2016	**39**
INSTITUTUL NAȚIONAL DE CERCETARE-DEZVOLTARE PENTRU ŞTIINȚE BIOLOGICE (INCDSB), SPLAIUL INDEPENDENȚEI NR. 296, SECTOR 6, BUCUREŞTI, B, RO	**A01N 65/34** (2009.01)	132519 A2	a 2016 00851	17/11/2016	**16**
INSTITUTUL NAȚIONAL DE CERCETARE ŞI DEZVOLTARE PENTRU FIZICĂ ŞI INGINERIE NUCLEARĂ "HORIA HULUBEI", STR.REACTORULUI NR.30, MĂGURELE, IF, RO	**G01N 33/53** (2006.01)	132614 A4	a 2016 00906	25/11/2016	**68**
INSTITUTUL NAȚIONAL DE CERCETARE-DEZVOLTARE PENTRU ŞTIINȚE BIOLOGICE (INCDSB), SPLAIUL INDEPENDENȚEI NR. 296, SECTOR 6, BUCUREŞTI, B, RO	**A01N 65/12** (2009.01)	132518 A2	a 2016 00850	17/11/2016	**16**
INSTITUTUL NAȚIONAL DE CERCETARE-DEZVOLTARE PENTRU CHIMIE ŞI PETROCHIMIE - ICECHIM, SPLAIUL INDEPENDENȚEI NR.202, SECTOR 6, BUCUREŞTI, B, RO	**C09D 5/26** (2006.01); **D06P 1/04** (2006.01)	132581 A2	a 2016 00915	28/11/2016	**48**
INSTITUTUL NAȚIONAL DE CERCETARE-DEZVOLTARE PENTRU CHIMIE ŞI PETROCHIMIE - ICECHIM, SPLAIUL INDEPENDENȚEI NR.202, SECTOR 6, BUCUREŞTI, B, RO; CHIMCOLOR S.R.L., STR.VAPORUL LUI ASSAN NR.4, SECTOR 2, BUCUREŞTI, B, RO	**C09D 5/26** (2006.01)	132580 A2	a 2016 00894	24/11/2016	**48**

Solicitant	Clasa internațională	Număr de publicare	Număr cerere de brevet	Dată depozit	Pag.
INSTITUTUL NAȚIONAL DE CERCETARE DEZVOLTARE PENTRU CHIMIE ŞI PETROCHIMIE - ICECHIM, SPLAIUL INDEPENDENȚEI NR. 202, SECTOR 6, BUCUREŞTI, B, RO	**C08L 101/16** (2006.01); **C08G 63/08** (2006.01)	132579 A2	a 2016 00947	29/11/2016	**47**
INSTITUTUL NAȚIONAL DE CERCETARE-DEZVOLTARE PENTRU MAŞINI ŞI INSTALAȚII DESTINATE AGRICULTURII ŞI INDUSTRIEI ALIMENTARE, - INMA, BD.ION IONESCU DE LA BRAD NR.6, SECTOR 1, BUCUREŞTI, B, RO	**A01F 25/08** (2006.01)	132509 A2	a 2016 00887	23/11/2016	**11**
INSTITUTUL NAȚIONAL DE CERCETARE-DEZVOLTARE PENTRU CHIMIE ŞI PETROCHIMIE - ICECHIM, SPLAIUL INDEPENDENȚEI NR.202, SECTOR 6, BUCUREŞTI, B, RO	**C04B 24/12** (2006.01)	132572 A2	a 2016 00881	22/11/2016	**44**
INSTITUTUL NAȚIONAL DE CERCETARE-DEZVOLTARE PENTRU CHIMIE ŞI PETROCHIMIE - ICECHIM, SPLAIUL INDEPENDENȚEI NR.202, SECTOR 6, BUCUREŞTI, B, RO	**A01N 59/00** (2006.01)	132515 A2	a 2016 00893	24/11/2016	**14**
INSTITUTUL NAȚIONAL DE CERCETARE-DEZVOLTARE PENTRU CHIMIE ŞI PETROCHIMIE - ICECHIM, SPLAIUL INDEPENDENȚEI NR.202, SECTOR 6, BUCUREŞTI, B, RO	**A01N 65/08** (2009.01)	132517 A2	a 2016 00859	18/11/2016	**15**
INSTITUTUL NAȚIONAL DE CERCETARE-DEZVOLTARE PENTRU OPTOELECTRONICĂ - INOE 2000, STR.ATOMIŞTILOR NR.409, MĂGURELE, IF, RO	**G02B 27/09** (2006.01)	132615 A2	a 2016 00933	29/11/2016	**68**
INSTITUTUL NAȚIONAL DE CERCETARE-DEZVOLTARE ÎN DOMENIUL PATOLOGIEI ŞI ŞTIINȚELOR BIOMEDICALE VICTOR BABEŞ, SPLAIUL INDEPENDENȚEI NR. 99-101, SECTOR 5, BUCUREŞTI, B, RO; SPITALUL UNIVERSITAR DE URGENȚĂ MILITAR CENTRAL "DR.CAROL DAVILA" BUCUREŞTI, STR. MIRCEA VULCĂNESCU NR. 88, BUCUREŞTI, B, RO; SPITALUL UNIVERSITAR DE URGENȚĂ ELIAS BUCUREŞTI, BD. MĂRĂŞTI NR. 17, SECTOR 1, BUCUREŞTI, B, RO; CENTRUL MEDICAL LOTUS MED, STR. CALISTRAT GROZOVICI NR. 1, SECTOR 2, BUCUREŞTI, B, RO	**C12Q 1/68** (2006.01)	132588 A2	a 2016 00812	10/11/2016	**51**

Solicitant	Clasa internațională	Număr de publicare	Număr cerere de brevet	Dată depozit	Pag.
INSTITUTUL NAȚIONAL DE CERCETARE-DEZVOLTARE PENTRU TEXTILE ŞI PIELĂRIE - SUCURSALA INSTITUTUL DE CERCETARE PIELĂRIE-ÎNCĂLȚĂMINTE - BUCUREŞTI, STR. ION MINULESCU NR.93, SECTOR 3, BUCUREŞTI, B, RO	**C08L 19/00** (2006.01)	132577 A2	a 2016 00937	29/11/2016	**46**
INSTITUTUL NAȚIONAL DE CERCETARE-DEZVOLTARE PENTRU MAŞINI ŞI INSTALAȚII DESTINATE AGRICULTURII ŞI INDUSTRIEI ALIMENTARE, - INMA, BD.ION IONESCU DE LA BRAD NR.6, SECTOR 1, BUCUREŞTI, B, RO	**F16D 3/24** (2006.01); **F16D 3/20** (2006.01)	132608 A2	a 2016 00925	28/11/2016	**65**
INSTITUTUL NAȚIONAL DE CERCETARE-DEZVOLTARE PENTRU FIZICA MATERIALELOR-INCDFM, STR.ATOMIŞTILOR NR.405 A, MĂGURELE, IF, RO	**C23C 14/35** (2006.01); **A61F 2/28** (2006.01); **A61L 27/30** (2006.01); **A61L 27/10** (2006.01)	132595 A0	a 2017 00909	08/11/2017	**55**
LABORATOARELE MEDICA SRL, STR. FRASINULUI NR. 11, OTOPENI, IF, RO	**A23L 7/104** (2016.01)	132524 A2	a 2016 00831	15/11/2016	**18**
LAVITEX PROD S.R.L., STR.BUCEGI, NR.40, BREAZA, PH, RO	**B65F 1/00** (2006.01); **B65F 1/16** (2006.01)	132568 A0	a 2017 00822	13/04/2017	**41**
MANOLACHE ILEANA, STR. ISTRIEI NR. 3, BL. H18, AP. 3, SECTOR 3, BUCUREŞTI, B, RO	**F02M 25/025** (2006.01); **F23L 7/00** (2006.01)	132606 A0	a 2017 01103	12/12/2017	**64**
MICLOVAN CRISTIAN EMANUEL, STR.CIHEILULUI NR.42, ORADEA, BH, RO	**A61J 9/00** (2006.01); **A61J 13/00** (2006.01); **A61J 11/00** (2006.01)	132532 A0	a 2017 00902	07/11/2017	**23**
MODULO DECORATIVE SOLUTION S.R.L., STR. 22 DECEMBRIE 1989 NR. 29, TURDA, CJ, RO	**B44C 5/04** (2006.01); **B44C 5/06** (2006.01); **B44C 3/12** (2006.01); **C04B 41/60** (2006.01)	132561 A2	a 2016 00816	11/11/2016	**38**
PETROTEL-LUKOIL S.A., STR.MIHAI BRAVU NR.235, PLOIEŞTI, PH, RO	**C23F 11/10** (2006.01)	132596 A2	a 2016 00843	16/11/2016	**56**
PROMAR TEXTIL S.R.L., STR. LANURILOR NR. 1, BRAŞOV, BV, RO	**G06K 19/07** (2006.01); **H01Q 1/36** (2006.01)	132616 A1	a 2016 00791	07/11/2016	**69**

Solicitant	Clasa internațională	Număr de publicare	Număr cerere de brevet	Dată depozit	Pag.
RANCON S.R.L., BD. CHIMIEI NR. 14, IAŞI, IS, RO; UNIVERSITATEA TEHNICĂ "GH. ASACHI" DIN IAŞI, BD.DIMITRIE MANGERON NR.53A, IAŞI, IS, RO; INSTITUTUL NAȚIONAL DE CERCETARE DEZVOLTARE PENTRU METALE NEFEROASE ŞI RARE -IMNR, BD. BIRUINȚEI NR. 102, PANTELIMON, IF, RO; UNIVERSITATEA POLITEHNICA DIN BUCUREŞTI, SPLAIUL INDEPENDENȚEI NR.313, SECTOR 6, BUCUREŞTI, B, RO	**B22D 23/00** (2006.01); **F27B 7/20** (2006.01)	132555 A2	a 2016 00941	29/11/2016	**34**
RAȚ SERGIU MIHAI, STR.ECOULUI NR.4, AP.13, TIMIŞOARA, TM, RO	**B65G 1/08** (2006.01)	132569 A0	a 2017 00996	28/11/2017	**42**
RENAULT TECHNOLOGIE ROUMANIE S.R.L., BD. PIPERA NR.2/III NORTH GATE BUSINESS CENTRE, VOLUNTARI, IF, RO	**B60H 1/26** (2006.01)	132562 A2	a 2016 00874	21/11/2016	**38**
RUGESCU DRAGOŞ RADU DAN, STR. PICTOR OCTAV BĂNCILĂ NR.18, SECTOR 6, BUCUREŞTI, B, RO	**F02K 9/42** (2006.01)	132604 A2	a 2014 00914	26/01/2015	**63**
SĂNDULESCU GEORGE MARIUS, CALEA 13 SEPTEMBRIE NR.235, BL.V3, ET.4, AP.55, SECTOR 5, BUCUREŞTI, B, RO	**A61G 10/02** (2006.01)	132531 A0	a 2017 01135	18/12/2017	**22**
SOLARIS CONSULT S.R.L., STR. NERVA TRAIAN NR. 12, BL. M37, SC. 3, AP. 77, SECTOR 3, BUCUREŞTI, B, RO; INSTITUTUL DE CERCETĂRI PENTRU INTELIGENȚĂ ARTIFICIALĂ "MIHAI DRĂGĂNESCU" (ICIA), CALEA 13 SEPTEMBRIE, SECTOR 5, BUCUREŞTI, B, RO	**B25J 19/02** (2006.01); **B25J 9/16** (2006.01)	132557 A2	a 2016 00889	23/11/2016	**36**
STAICU CONSTANTIN DAN DORIN, BD.LIBERTĂȚII, NR.3, BL.B2, AP.4, TÂRGOVIŞTE, DB, RO; STAICU ALEXANDRA, BD.LIBERTĂȚII BL.B2, AP.4, TÂRGOVIŞTE, DB, RO; TOMA DANIEL, ŞOS.ARCU NR.37, BL.CL6, SC.A, ET.7, AP.28, IAŞI, IS, RO	**E03B 7/07** (2006.01); **G05D 7/06** (2006.01)	132600 A0	a 2017 00962	22/11/2017	**59**
STOICESCU FLORIN MARIAN, STR. PITEŞTI NR. 28, SLATINA, OT, RO	**B64C 27/24** (2006.01); **B64C 27/30** (2006.01)	132566 A0	a 2018 00023	17/01/2018	**40**
SURMEI MIHAI-EUGEN, ALEEA CALLATIS NR. 10, BL. D8, SC. 2, ET. 3, AP. 18, SECTOR 6, BUCUREŞTI, B, RO	**E05B 47/00** (2006.01)	131734 A3	a 2016 00787	04/11/2016	**60**

Solicitant	Clasa internațională	Număr de publicare	Număr cerere de brevet	Dată depozit	Pag.
TESO SPEC S.R.L., STR. MUNCII NR. 53, PARTER, FUNDULEA, CL, RO	**A01N 43/08** (2006.01); **C07D 307/02** (2006.01)	132514 A2	a 2016 00892	23/11/2016	**14**
TESO SPEC S.R.L., STR. MUNCII NR. 53, PARTER, FUNDULEA, CL, RO	**A01N 33/06** (2006.01)	132513 A2	a 2016 00807	09/11/2016	**13**
TROIE RĂZVAN, STR.PAŞCANI NR.1, BL.D5, SC.B, AP.17, SECTOR 6, BUCUREŞTI, B, RO	**E05C 3/06** (2006.01)	132601 A0	a 2017 01055	07/12/2017	**60**
UNIVERSITATEA DIN CRAIOVA, STR.ALEXANDRU IOAN CUZA NR.13, CRAIOVA, DJ, RO	**A61L 27/32** (2006.01)	132543 A0	a 2017 00759	27/09/2017	**29**
UNIVERSITATEA DIN CRAIOVA, STR. AL. I. CUZA NR. 13, CRAIOVA, JUDEȚUL DOLJ, DJ, RO; TEHNOMED IMPEX CO S.A., ŞOS.PANTELIMON NR.1, SECTOR 2, BUCUREŞTI, B, RO; SPITALUL CLINIC DE URGENȚĂ "BAGDASAR-ARSENI", ŞOS.BERCENI NR.10-12, SECTOR 4, BUCUREŞTI, B, RO; INSTITUTUL DE CHIMIE FIZICĂ "ILIE MURGULESCU", SPLAIUL INDEPENDENȚEI NR. 202, SECTOR 6, BUCUREŞTI, B, RO	**A61L 27/32** (2006.01); **A61L 27/56** (2006.01)	132542 A0	a 2017 00758	27/09/2017	**28**
UNIVERSITATEA DE MEDICINĂ ŞI FARMACIE "CAROL DAVILA" DIN BUCUREŞTI, STR.DIONISIE LUPU NR.37, SECTOR 2, BUCUREŞTI, B, RO; HOFIGAL EXPORT - IMPORT S.A., INTRAREA SERELOR NR.2, SECTOR 4, BUCUREŞTI, B, RO	**A61K 36/60** (2006.01)	132539 A0	a 2017 00747	27/09/2017	**26**
UNIVERSITATEA DE MEDICINĂ ŞI FARMACIE "CAROL DAVILA" DIN BUCUREŞTI, STR.DIONISIE LUPU NR.37, SECTOR 2, BUCUREŞTI, B, RO; HOFIGAL EXPORT - IMPORT S.A., INTRAREA SERELOR NR.2, SECTOR 4, BUCUREŞTI, B, RO	**A61K 36/28** (2006.01)	132538 A0	a 2017 00746	27/09/2017	**26**
UNIVERSITATEA TEHNICĂ DIN CLUJ-NAPOCA, STR. MEMORANDUMULUI NR.28, CLUJ-NAPOCA, CJ, RO	**B09C 1/10** (2006.01)	132554 A0	a 2017 00683	19/09/2017	**34**
UNIVERSITATEA "TRANSILVANIA" DIN BRAŞOV, BD.EROILOR NR.29, BRAŞOV, BV, RO; UNIVERSITATEA POLITEHNICA BUCUREŞTI, SPLAIUL INDEPENDENȚEI NR.313, SECTOR 6, BUCUREŞTI, B, RO	**B01J 20/04** (2006.01); **B22F 9/16** (2006.01)	132548 A0	a 2017 00760	27/09/2017	**31**

Solicitant	Clasa internațională	Număr de publicare	Număr cerere de brevet	Dată depozit	Pag.
UNIVERSITATEA "TRANSILVANIA" DIN BRAŞOV, BD.EROILOR NR.29, BRAŞOV, BV, RO	**B01J 21/06** (2006.01)	132549 A0	a 2017 00707	25/09/2017	**32**
UNIVERSITATEA POLITEHNICA DIN BUCUREŞTI, SPLAIUL INDEPENDENȚEI NR.313, SECTOR 6, BUCUREŞTI, B, RO	**B01J 21/16** (2006.01)	132550 A2	a 2016 00916	28/11/2016	**32**
UNIVERSITATEA DE ŞTIINȚE AGRICOLE ŞI MEDICINĂ VETERINARĂ CLUJ-NAPOCA, STR.MÂNĂŞTUR NR.3-5, CLUJ-NAPOCA, CJ, RO	**B09C 1/00** (2006.01); **C02F 11/00** (2006.01)	132553 A2	a 2016 00938	29/11/2016	**34**
UNIVERSITATEA "ŞTEFAN CEL MARE" DIN SUCEAVA, STR.UNIVERSITĂȚII NR.13, SUCEAVA, SV, RO	**A63B 35/12** (2006.01); **A63B 26/00** (2006.01)	132546 A2	a 2016 00803	08/11/2016	**30**
UNIVERSITATEA POLITEHNICA DIN BUCUREŞTI, SPLAIUL INDEPENDENȚEI NR.313, SECTOR 6, BUCUREŞTI, B, RO	**B66C 23/48** (2006.01)	132570 A2	a 2016 00795	07/11/2016	**43**
UNIVERSITATEA POLITEHNICA DIN BUCUREŞTI - CENTRUL DE BIOMATERIALE - UPB-BIOMAT, SPLAIUL INDEPENDENȚEI NR.313, SECTOR 6, BUCUREŞTI, B, RO	**C23C 14/34** (2006.01); **A61F 2/28** (2006.01)	132594 A2	a 2016 00842	16/11/2016	**55**
UNIVERSITATEA POLITEHNICA DIN BUCUREŞTI, SPLAIUL INDEPENDENȚEI NR.313, SECTOR 6, BUCUREŞTI, B, RO	**C01B 33/20** (2006.01); **B01J 21/16** (2006.01)	132571 A2	a 2016 00917	28/11/2016	**43**
UNIVERSITATEA POLITEHNICA DIN BUCUREŞTI, SPLAIUL INDEPENDENȚEI NR.313, SECTOR 6, BUCUREŞTI, B, RO; CALORIS GROUP S.A., ŞOS. BERCENI NR.8A, SECTOR 4, BUCUREŞTI, B, RO	**C10K 1/04** (2006.01)	132583 A2	a 2016 00921	28/11/2016	**49**
UNIVERSITATEA DE ŞTIINȚE AGRONOMICE ŞI MEDICINĂ VETERINARĂ DIN BUCUREŞTI, BD.MĂRĂŞTI NR.59, SECTOR 1, BUCUREŞTI, B, RO	**C12Q 1/04** (2006.01)	132587 A2	a 2016 00948	29/11/2016	**51**
UNIVERSITATEA DE ŞTIINȚE AGRONOMICE ŞI MEDICINĂ VETERINARĂ DIN BUCUREŞTI, BD.MĂRĂŞTI NR.59, SECTOR 1, BUCUREŞTI, B, RO; INSTITUTUL NAȚIONAL DE CERCETARE-DEZVOLTARE CHIMICO-FARMACEUTICĂ - ICCF, CALEA VITAN NR.112, SECTOR 3, BUCUREŞTI, B, RO	**A61K 36/28** (2006.01)	132537 A2	a 2016 00888	23/11/2016	**25**

Solicitant	Clasa internațională	Număr de publicare	Număr cerere de brevet	Dată depozit	Pag.
UNIVERSITATEA DE MEDICINĂ ŞI FARMACIE "CAROL DAVILA" DIN BUCUREŞTI, STR.DIONISIE LUPU NR.37, SECTOR 1, BUCUREŞTI, B, RO; UNIVERSITATEA DIN BUCUREŞTI, BD.MIHAIL KOGĂLNICEANU NR.36-46, SECTOR 5, BUCUREŞTI, B, RO; INSTITUTUL DE VIRUSOLOGIE "ŞTEFAN S.NICOLAU", ŞOS.MIHAI BRAVU NR.285, SECTOR 3, BUCUREŞTI, B, RO	**A61K 31/28** (2006.01)	132536 A2	a 2016 00944	29/11/2016	**25**
UNIVERSITATEA BABEŞ-BOLYAI CLUJ-NAPOCA, INSTITUTUL DE CERCETĂRI ÎN CHIMIE RALUCA RIPAN, STR. MIHAIL KOGĂLNICEANU NR. 1, CLUJ-NAPOCA, CJ, RO; UNIVERSITATEA DE MEDICINĂ ŞI FARMACIE "IULIU HAȚIEGANU" DIN CLUJ-NAPOCA, STR.EMIL ISAC NR.13, CLUJ-NAPOCA, CJ, RO	**A61K 8/00** (2006.01)	132535 A2	a 2016 00900	24/11/2016	**24**
UNIVERSITATEA BABEŞ-BOLYAI CLUJ-NAPOCA, INSTITUTUL DE CERCETĂRI ÎN CHIMIE RALUCA RIPAN, STR. MIHAIL KOGĂLNICEANU NR. 1, CLUJ- NAPOCA, CJ, RO; UNIVERSITATEA DE MEDICINĂ ŞI FARMACIE "IULIU HAȚIEGANU" DIN CLUJ-NAPOCA, STR.EMIL ISAC NR.13, CLUJ-NAPOCA, CJ, RO	**A61K 6/05** (2006.01)	132534 A2	a 2016 00899	24/11/2016	**24**
UNIVERSITATEA BABEŞ-BOLYAI CLUJ-NAPOCA, INSTITUTUL DE CERCETĂRI ÎN CHIMIE RALUCA RIPAN, STR. MIHAIL KOGĂLNICEANU NR. 1, CLUJ- NAPOCA, CJ, RO; INSTITUTUL NAȚIONAL DE CERCETARE DEZVOLTARE PENTRU TEHNOLOGII IZOTOPICE ŞI MOLECULARE (INCDTIM), STR. DONATH NR. 67-103 POB 700, CLUJ-NAPOCA, CJ, RO; UNIVERSITATEA DE MEDICINĂ ŞI FARMACIE "IULIU HAȚIEGANU" DIN CLUJ-NAPOCA, STR.EMIL ISAC NR.13, CLUJ-NAPOCA, CJ, RO	**A61K 6/027** (2006.01)	132533 A2	a 2016 00901	24/11/2016	**23**
UNIVERSITATEA TEHNICĂ DIN CLUJ-NAPOCA, STR.MEMORANDUMULUI NR.28, CLUJ-NAPOCA, CJ, RO	**A61B 10/02** (2006.01)	132530 A2	a 2016 00936	29/11/2016	**22**
UNIVERSITATEA TEHNICĂ DIN CLUJ-NAPOCA, STR. MEMORANDUMULUI NR.28, CLUJ- NAPOCA, CJ, RO	**A61B 5/117** (2006.01); **G06K 9/00** (2006.01)	131764 A3	a 2016 00866	21/11/2016	**21**

Solicitant	Clasa internațională	Număr de publicare	Număr cerere de brevet	Dată depozit	**Pag.**
UNIVERSITATEA DE ŞTIINȚE AGRICOLE ŞI MEDICINĂ VETERINARĂ DIN CLUJ- NAPOCA, CALEA MĂNĂŞTUR NR.3-5, CLUJ-NAPOCA, CJ, RO	**A23J 1/02** (2006.01); **A23J 3/18** (2006.01)	132520 A2	a 2016 00854	18/11/2016	**17**
UNIVERSITATEA POLITEHNICA DIN BUCUREŞTI, SPLAIUL INDEPENDENȚEI NR.313, SECTOR 6, BUCUREŞTI, B, RO; INSTITUTUL NAȚIONAL DE CERCETARE DEZVOLTARE PENTRU METALE NEFEROASE ŞI RARE -IMNR, BD. BIRUINȚEI NR. 102, PANTELIMON, IF, RO; CENTRUL DE CERCETARE, PROIECTARE ŞI PRODUCȚIE REFRACTARE S.A., STR.ALEXANDRU IOAN CUZA NR.23, ALBA IULIA, AB, RO	**C22C 1/04** (2006.01); **C22C 38/40** (2006.01); **C22C 33/02** (2006.01); **B22F 7/00** (2006.01)	132590 A2	a 2016 00943	29/11/2016	**52**
UNIVERSITATEA POLITEHNICA DIN BUCUREŞTI, SPLAIUL INDEPENDENȚEI NR.313, SECTOR 6, BUCUREŞTI, B, RO; INSTITUTUL NAȚIONAL DE CERCETARE CANTACUZINO, SPLAIUL INDEPENDENȚEI NR. 103, CP 1-525, BUCUREŞTI, B, RO; MEDICAL ORTOVIT S.R.L., STR. MIRON COSTIN NR. 8, BUCUREŞTI, B, RO	**A61L 27/52** (2006.01)	132544 A1	a 2016 00926	28/11/2016	**29**

CERERI DE BREVET DE INVENȚIE

- **PENTRU CARE S-A LUAT O HOTĂRÂRE DE RESPINGERE SAU**
- **PENTRU CARE S-A LUAT ACT DE RETRAGERE, SAU**
- **DECLARATE CA FIIND CONSIDERATE RETRASE**
- **REPUNERE ÎN SITUAȚIA ANTERIOARĂ**

Cereri de brevet de invenție pentru care s-a luat o hotarâre de respingere conform art. 27, alin. 2, din Legea nr. 64/1991, republicată

Numărul cererii de brevet de invenție	*Numărul şi data comunicării hotărârii de respingere a cererii de brevet de invenție*	*Numărul şi data BOPI în care este publicată cererea de brevet de invenție*
a 2009 00614	1003206/30/01/2018	4/2010//30/04/2010
a 2010 00376	1003207/30/01/2018	11/2011//30/11/2011
a 2010 00650	1003208/30/01/2018	2/2012//28/02/2012
a 2010 00855	1003209/30/01/2018	4/2012//30/04/2012
a 2010 00866	1003210/30/01/2018	4/2012//30/04/2012
a 2011 00139	1003213/30/01/2018	8/2012//30/08/2012
a 2011 00356	1003214/30/01/2018	11/2012//29/11/2012
a 2011 00767	1003215/30/01/2018	1/2012//30/01/2012
a 2011 00952	1003216/30/01/2018	3/2013//29/03/2013
a 2011 01251	1003219/30/01/2018	6/2013//28/06/2013
a 2011 01270	1003220/30/01/2018	6/2013//28/06/2013
a 2012 00610	1003221/30/01/2018	2/2013//28/02/2013
a 2012 00715	1003222/30/01/2018	4/2014//30/04/2014
a 2013 00138	1003223/30/01/2018	9/2014//30/09/2014
a 2013 00239	1003224/30/01/2018	10/2014//30/10/2014
a 2013 00429	1003225/30/01/2018	8/2014//29/08/2014
a 2013 00732	1003226/30/01/2018	11/2015//27/11/2015
a 2014 00167	1003227/30/01/2018	11/2015//27/11/2015

Cereri de brevet de invenție pentru care s-a luat act de retragere conform art. 27, alin. 3, din Legea nr. 64/1991, republicată

Numărul cererii de brevet de invenție	*Numărul şi data comunicării procesului-verbal de retragere a cererii de brevet de invenție*	*Numărul şi data BOPI în care este publicată cererea de brevet de invenție*
a 2011 01023	1003217/30/01/2018	5/2013//30/05/2013
a 2011 01024	1003218/30/01/2018	5/2013//30/05/2013
a 2017 00139	10043516/06/12/2017	

Cereri de brevet de invenție declarate ca fiind retrase conform art. 27, din Legea nr. 64/1991, republicată

Numărul cererii de brevet de invenție	*Numărul şi data expedierii notificării privind cererile de brevet de invenție declarate ca fiind considerate retrase*	*Numărul şi data BOPI în care este publicată cererea de brevet de invenție*
a 2014 00024	1001425/15/01/2017	10/2015//30/10/2015
a 2014 00435	10043559/06/12/2017	
a 2014 00461	1001426/16/01/2017	12/2015//30/12/2015
a 2014 00464	1001427/15/01/2018	12/2015//30/12/2015
a 2014 00576	1001428/15/01/2018	2/2016//26/02/2016
a 2014 00950	1001429/15/01/2018	6/2016//30/06/2016
a 2014 00958	1001430/15/01/2018	6/2016//30/06/2016
a 2015 00016	10043517/06/12/2017	
a 2015 00021	10043518/06/12/2017	
a 2015 00026	10043519/06/12/2017	
a 2015 00032	10043520/06/12/2017	
a 2015 00053	10043521/06/12/2017	
a 2015 00054	10043522/06/12/2017	
a 2015 00077	10043524/06/12/2017	
a 2015 00082	10043525/06/12/2017	
a 2017 00335	1001431/15/01/2018	
a 2017 00540	1003150/15/01/2018	
a 2017 00541	1003149/29/01/2018	
a 2017 00563	1001432/15/01/2018	
a 2017 00581	1001598/15/01/2018	
a 2017 00736	1001597/15/01/2018	
a 2017 00827	1003148/29/01/2018	

CERERI DE BREVET DE INVENȚIE PENTRU CARE AU FOST ÎNSCRISE ÎN REGISTRUL NAȚIONAL MODIFICĂRI ÎN SITUAȚIA JURIDICĂ

Transmiteri de drepturi prin licență, înregistrate la Oficiul de Stat pentru Invenții şi Mărci conform art. 42, din Legea nr. 64/1991, republicată în data de 19.08.2014, şi art. 86, din H.G. nr. 547/2008

Nr. cerere de brevet de invenție	Nr. brevet de invenție	Titular	Beneficiar licență	Tip licență	Data când expiră contractul de licență
a 2011 01399	128687	INSTITUTUL NAȚIONAL DE CERCETARE-DEZVOLTARE PENTRU CHIMIE ŞI PETROCHIMIE-ICECHIM,SPLAIUL INDEPENDENȚEI NR. 202, SECTOR 6, BUCUREŞTI, RO	ROM HONEY GROUP S.R.L., STR. GRĂDINARI NR. 1, IMOBIL C1/0/1, CAMERA 3, IAŞI, IS, RO	NEEXCLUSIVĂ	04.04.2028

Transmiteri de drepturi prin cesiune, succesiune, fuziune, înregistrate la Oficiul de Stat pentru Invenții şi Mărci conform art. 42, din Legea nr. 64/1991, republicată în data de 19.08.2014, şi art. 85, din H.G. nr. 547/2008

Nr. cerere de brevet de invenție	Nr. de publicare	Solicitant	Succesor în drepturi
a 2017 01055	132601	PRINTEC GROUP ROMANIA S.R.L., ŞOSEAUA PAŞCANI NR. 42, ET. 9 ŞI PARTER, SECTOR 2, BUCUREŞTI, RO	TROIE RĂZVAN, STR. PAŞCANI NR. 1, BL. D5, SC. B, AP. 17, SECTOR 6, BUCUREŞTI, RO

Modificare nume mandatar

Nr. cerere de brevet de invenție	Nr. de publicare	Nume inițial	Nume curent
a 2016 00843	132596	CABINET DE PROPRIETATE INDUSTRIALĂ RĂZVAN DINCĂ, STR. POPA TATU NR. 49, SECTOR 1, BUCUREŞTI	RDA IP S.RL., STR. POPA TATU NR. 49,SECTOR 1, BUCUREŞTI

Modificări în situația juridică a cererilor de brevet de invenție, înscrise în Registrul Național al Cererilor de Brevet de Invenție, depuse conform art. 67, din H.G. nr. 547/2008

Nr. cerere de brevet de invenție	Nr. de publicare	Modificare înregistrată, privind cererea de brevet de invenție	
		din	în
a 2009 00756	126447	(72) FĂGĂRĂŞAN IOANA, BUCUREŞTI, RO, ILIESCU STELIAN SERGIU, BUCUREŞTI, RO, STAMATESCU GRIGORE, CALEA PLEVNEI NR. 141, BL. 3, ET. 5, AP. 17, SECTOR 6, BUCUREŞTI, RO, DUMITRU IULIA, BD.MATEI BASARAB NR. 58, BL. F1, SC. A, ET. 6, AP. 21, SLOBOZIA, IL, RO, ARGHIRA NICOLETA, STR. REPUBLICII NR. 4, BL. R17, SC. A, AP. 8, RÂMNICU VĂLCEA, VL, RO	(72) FĂGĂRĂŞAN IOANA, BUCUREŞTI, RO, ILIESCU STELIAN SERGIU, BUCUREŞTI, RO, STAMATESCU GRIGORE, SPLAIUL INDEPENDENȚEI NR. 202H, BL. 2, SC. B, ET. 7, AP. 44,BUCUREŞTI, RO STAMATESCU IULIA-VASILICA, SPLAIUL INDEPENDENȚEI NR. 202H, BL. 2, SC. B, ET. 7, AP. 44,BUCUREŞTI, RO , ARGHIRA NICOLETA, DRM.FERMEI NR. 116, BL. 5, SC. 1, ET. 1, AP. 9, POPEŞTI-LEORDENI, IF, RO
a 2011 01398	128872	(72) OCNAŞU DAN, BUCUREŞTI,RO, DRAGNE FLORIN DANIEL, BD. BUCUREŞTI, BL61/2D, AP. 36, GIURGIU, GR, RO	(72) OCNAŞU DAN, BUCUREŞTI,RO, DRAGNE FLORIN DANIEL, STR. MOLDOVIȚA NR. 23, BL 15, SC. C, AP. 24, SECTOR 4, BUCUREŞTI, RO
a 2011 01431	128703	(72) LĂCĂTUŞU IOANA, STR.ALEEA BĂIUȚ NR. 4, BL. C7BIS, AP. 28, SECTOR 6, BUCUREŞTI, RO, BADEA MARIA NICOLETA, BUCUREŞTI,RO, STAN LIANE GLORIA RALUCA, BUCUREŞTI, RO, HANGANU ANAMARIA, BUCUREŞTI, RO, MEGHEA AURELIA, BUCUREŞTI, RO	(72) LĂCĂTUŞU IOANA, STR. TURNUL CHINDIEI NR. 9, SECTOR 1, BUCUREŞTI, RO, BADEA MARIA NICOLETA, BUCUREŞTI,RO, STAN LIANE GLORIA RALUCA, BUCUREŞTI, RO, HANGANU ANAMARIA, BUCUREŞTI, RO, MEGHEA AURELIA, BUCUREŞTI, RO

CORECTURI ALE ERORILOR MATERIALE CONȚINUTE ÎN DOCUMENTAȚIA PUBLICATĂ, CU PRIVIRE LA C.B.I.

ERATE

Număr cerere de brevet de invenție şi/sau cod de publicare	Tip document publicat	Tip document în urma corecturii, cf. Instr. 63	Localizarea erorii: - pagina din descriere - coloana - rândul - cod INID	Textul inițial	Textul corect
a 2009 00756	A2	A8	BOPI 6/2011 (71); pag. 1(71)	- ASTI AUTOMATION S.R.L., STR.CALEA PLEVNEI , NR. 139, ET. 2, CA. 9 ŞI 13, SECTOR 6, BUCUREŞTI, B,RO	- ASTI AUTOMATION S.R.L., STR.CALEA PLEVNEI , NR. 139, ET. 2, CA. 9 ŞI 13, SECTOR 6, BUCUREŞTI, B,RO **- UNIVERSITATEA POLITEHNICA DIN BUCUREŞTI SPAIUL *INDEPENDENȚEI, NR. 313, SECTOR 6, BUCUTREŞTI, B, RO* - UNIVERSITATEA TEHNICĂ DE CONSTRUCȚII BUCUREŞTI, BD. LACUL TEI NR. 122-124, SECTOR 2, BUCUREŞTI, B, RO**
a 2011 01431	A2	A8	BOPI 8/2013 (71); pag. 1 (71)	UNIVERSITATEA POLITEHNICA DIN BUCUREŞTI, **STR. POLIZU NR. 1, SECTOR 1, BUCUREŞTI, B, RO**	UNIVERSITATEA POLITEHNICA DIN BUCUREŞTI **SPAIUL INDEPENDENȚEI, NR. 313, SECTOR 6, BUCUTREŞTI, B, RO**

BREVETE DE INVENȚIE ACORDATE ŞI ELIBERATE CONFORM LEGII NR. 64/1991, REPUBLICATĂ ÎN 19.08.2014, ORDONATE DUPĂ INDICII C.I.B.

Semnificația codurilor INID folosite în prezenta secțiune (norma ST 9 a Organizației Mondiale a Proprietății Intelectuale - OMPI), în ordinea apariției acestora:

(11) numărul brevetului de invenție;
(41) data publicării cererii; BOPI nr.;
(45) data publicării mențiunii acordării şi eliberării brevetului; BOPI nr.;
(21) numărul cererii de brevet;
(22) data de depozit a cererii de brevet;

(30) prioritate;
(66) prioritate internă;
(86) numărul şi data de depozit a cererii internaționale;
(87) numărul şi data publicării cererii internaționale;

(62) divizată din cererea de brevet nr.; data;

(73) titular;
(72) inventator;
(74) mandatar autorizat;

(51) clasa, conform clasificării internaționale;
(54) titlul invenției;
(57) rezumatul invenției;
(56) documente din stadiul tehnicii.

Orice persoană interesată are dreptul să ceară, în scris şi motivat, la O.S.I.M., revocarea, în tot sau în parte, a brevetului de invenție, în termen de 6 luni de la data de 30.05.2018, pentru neîndeplinirea cel puțin a uneia dintre condițiile prevăzute la art. 7-11, din Legea 64/1991*, privind brevetele de invenție.

---

* *LEGEA nr. 64/1991, privind brevetele de invenție, republicată în Monitorul Oficial al României, Partea I, nr. 613, din 19 August 2014.*

(11) 129690 B1 *(51)* ***A01N 25/02*** (2006.01) *(21)* a 2013 00427 *(22)* 03/06/2013 *(41)* 29/08/2014//8/2014 *(45)* 30/05/2018//5/2018 *(56)* ALINA TROFIN, CORNELIU ONISCU, *"THE STUDY OF THE INFLUENCE OF BCO-4 SODIUM SALT BIO STIMULATOR ON GERMIBATION, ROOT FORMATION, GROWTH AND PRODUCTION AT TOMATO PLANTS"*, ROMANIAN BIOTECHNOLOGICAL LETTERS, NO 4, VOL. 14, PP. 4501-4510, 2009; TROFIN ALINA, ONISCU C., *"CREŞTEREA PRODUCŢIEI DE TOMATE ÎN CULTURĂ DE CÂMP SUB INFLUENŢA TRATAMENTELOR CU STIMULATORI DE CREŞTERE"*, LUCRĂRI ŞTIINŢIFICE, NR.1, VOL. 54, PP. 115-120, 2011 *(73) ROMCHIM PROTECT S.A., NR.288, COMUNA FILIPEŞTI, BC, RO (72) ONISCU CORNELIU, STR.SF.LAZĂR NR.1, BL.GHICA VODĂ, SC.1 B, ET.2, AP.7, IAŞI, IS, RO; ONISCU GABRIEL CORNELIU, STR. SF. LAZĂR NR.1, BL. GHICA VODĂ, SC. 1 B, ET.2, AP.7, IAŞI, IS, RO; NECULCEA ION, CALEA MOLDOVEI NR.219, BACĂU, BC, RO; NECULCEA I. ION, CALEA MOLDOVEI NR.219, BACĂU, BC, RO (54)* **COMPOZIŢIE BIOSTIMULATOARE PENTRU CULTURI VEGETALE, ŞI PROCEDEU DE OBŢINERE**

---

(11) 130539 B1 *(51)* ***A01N 43/00*** (2006.01); ***A01N 25/28*** (2006.01) *(21)* a 2015 00222 *(22)* 25/03/2015 *(30)* 26/03/2014 GB 1405445.6 *(41)* 30/09/2015//9/2015 *(45)* 30/05/2018//5/2018 *(56)* WO 2011/121407; GB 2497901 A; WO 0054590; WO 00/10392 *(73) ROTAM AGROCHEM INTERNATIONAL COMPANY LIMITED, 29 CHEUNG LEE STREET, CHAI WAN, HONG KONG, CN (72) BRISTOW JAMES TIMOTHY, 29 CHEUNG LEE STREET, CHAI WAN, HONG KONG, CN; WU YIFAN, 29 CHEUNG LEE STREET, CHAI WAN, HONG KONG, CN (74) ROMINVENT S.A., STR. ERMIL PANGRATTI NR.35, SECTOR 1, BUCUREŞTI (54)* **COMPOZIŢIE ERBICIDĂ, PROCEDEU DE PREPARARE ŞI UTILIZAREA ACESTEIA**

(11) 131180 B1 *(51)* ***A23J 1/14*** (2006.01) *(21)* a 2015 00725 *(22)* 12/10/2015 *(41)* 30/06/2016//6/2016 *(45)* 30/05/2018//5/2018 *(56)* US 6777016 B2; WO 2001/052670 A1 *(73) UNIVERSITATEA "DUNĂREA DE JOS" DIN GALAŢI, STR.DOMNEASCĂ NR.47, GALAŢI, GL, RO (72) PĂTRAŞCU LIVIA, STR. DRUMUL VIILOR NR. 20, BL. Y16, SC. 1, AP. 9, GALAŢI, GL, RO; APRODU IULIANA, STR. FRUNZEI NR. 101, BL. 4E, AP. 49, GALAŢI, GL, RO; VASILEAN INA, STR.IONEL FERNIC NR.4, BL.N 15, SC.4, ET.2, AP.90, GALAŢI, GL, RO; NECULAU MARIAN, STR. INTRAREA BÎRSEI NR. 4, BL. G8, AP. 92, SECTOR 3, BUCUREŞTI, B, RO (54)* **PRODUS VEGETAL TARTINABIL ŞI PROCEDEU DE OBŢINERE A ACESTUIA**

---

(11) 131431 B1 *(51)* ***A61K 6/00*** (2006.01); ***A61K 6/06*** (2006.01) *(21)* a 2015 00241 *(22)* 02/04/2015 *(41)* 28/10/2016//10/2016 *(45)* 30/05/2018//5/2018 *(56)* ANA MARIA BARGAN, *"CERCETĂRI PRIVIND OBŢINEREA, CARACTERIZAREA ŞI APLICAŢIILE UNOR BIOMATERIALE APATICE SUBSTITUITE"*, TEZA DE DOCTORAT, UNIVERSITATEA GHEORGHE ASACHI, IAŞI, 2014; WO 2014/016707 A2 *(73) UNIVERSITATEA TEHNICĂ "GHEORGHE ASACHI" DIN IAŞI, BD. PROF. DIMITRIE MANGERON NR.67, IAŞI, IS, RO (72) CIOBANU MARGARETA-GABRIELA, STR. ANASTASIE PANU NR. 32, BL. A. PANU 2A, TR.5, ET. 5, AP. 16, IAŞI, IS, RO; MATEIUC ANA-MARIA, STR. INDEPENDENŢEI NR. 5, SC. D, ET. 4, AP. 9, BOTOŞANI, BT, RO; LUCA CONSTANTIN, STR.G-RAL.BERTHELOT NR. 4, IAŞI, IS, RO (54)* **PROCEDEU DE OBŢINERE A UNOR BIOMATERIALE NANOSTRUCTURATE RADIOOPACE, DE TIP HIDROXIAPATITĂ SUBSTITUITĂ CU BISMUT, PENTRU APLICAŢII MEDICALE**

(11) 128703 B1 *(51)* ***A61K 9/51*** (2006.01) *(21)* a 2011 01431 *(22)* 22/12/2011 *(41)* 30/08/2013//8/2013 *(45)* 30/05/2018//5/2018 *(56)* RO/EP 1345597 T2 *(73) UNIVERSITATEA POLITEHNICA BUCUREŞTI, SPLAIUL INDEPENDENȚEI NR.313, SECTOR 6, BUCUREŞTI, B, RO (72) LĂCĂTUŞU IOANA, STR.TURNUL CHINDIEI NR.9, SECTOR 1, BUCUREŞTI, B, RO; BADEA MARIA NICOLETA, STR. LERŞTI NR. 3, BL. A2, SC. 6, AP. 88, SECTOR 5, BUCUREŞTI, B, RO; STAN LIANE GLORIA RALUCA, BD. MATEI BASARAB NR. 87, BL. 121, SC. A, ET. 2, AP. 6, BUCUREŞTI, B, RO; HANGANU ANAMARIA, CALEA GIULEŞTI NR. 337B, BL. 5, AP. 58, ET. 6, BUCUREŞTI, B, RO; MEGHEA AURELIA, STR. OLIMPULUI NR. 76, SECTOR 4, BUCUREŞTI, B, RO (54)* **NANOPARTICULE LIPIDICE, ANTIOXIDANTE ŞI PROCEDEU DE OBȚINERE A ACESTORA**

---

(11) 127806 B1 *(51)* ***A61K 35/58*** (2006.01); ***A61K 9/06*** (2006.01) *(21)* a 2011 00883 *(22)* 12/09/2011 *(41)* 28/09/2012//9/2012 *(45)* 30/05/2018//5/2018 *(56)* RO 111987 B1; BG 103987 A *(73) BORŞANU LIGIA VICTORIA, STR.LINȚIA DIONISIE NR.2, AP.4A, TIMIŞOARA, TM, RO; BORŞANU IOAN, STR.LINȚIA DIONISIE NR.2, AP.4A, TIMIŞOARA, TM, RO (72) BORŞANU LIGIA VICTORIA, STR.LINȚIA DIONISIE NR.2, AP.4A, TIMIŞOARA, TM, RO; BORŞANU IOAN, STR.LINȚIA DIONISIE NR.2, AP.4A, TIMIŞOARA, TM, RO (54)* **PREPARATE TOPICE LOCALE CU PENETRARE TRANSDERMICĂ**

(11) 128808 B1 *(51)* ***B01D 67/00*** (2006.01) *(21)* a 2012 00065 *(22)* 30/01/2012 *(41)* 30/09/2013//9/2013 *(45)* 30/05/2018//5/2018 *(56)* US 2009/0017339 A1; SHAHEEN A. AL-MUHTASEB, JAMES A. RITTER,*"PREPARATION AND PROPERTIES OF RESORCINOL-FORMALDEHZDE ORGANIC AND CARBON GELS*, ADV. MATER. NO. 2, 2003 *(73) UNIVERSITATEA "BABEŞ-BOLYAI" DIN CLUJ-NAPOCA, STR.MIHAIL KOGĂLNICEANU NR.1, CLUJ-NAPOCA, CJ, RO (72) COTEȚ LIVIU COSMIN, BD. REPUBLICII NR. 11/25, BAIA MARE, MM, RO; FORȚ CARMEN IOANA, BD. CONSTANTIN BRÂNCUŞI NR. 82A, CLUJ-NAPOCA, CJ, RO; DANCIU VIRGINIA, CALEA MÂNĂŞTUR NR. 54/B1, AP. 22, CLUJ-NAPOCA, CJ, RO (54)* **PROCEDEU PENTRU OBȚINEREA UNOR MEMBRANE MOLECULARE COMPOZITE CU PROPRIETĂȚI DE SEPARARE A GAZELOR**

---

(11) 127277 B1 *(51)* ***B25J 9/16*** (2006.01) *(21)* a 2010 00887 *(22)* 24/09/2010 *(41)* 30/04/2012//4/2012 *(45)* 30/05/2018//5/2018 *(56)* A. D. FINISTAURI ET AL., *"PARALLEL MANIPULATORS, TOWARDS NEW APPLICATIONS"*, CAP.18, PP.381-398, ED. HUAPENG WU, RYVERSON UNIVERSITY, CANADA, 2008; A. V. KOROBEYNIKOV ET AL., *"MODELING AND EVALUATING OF STEWARD PLATFORM"*, INTERNATIONAL CONFERENCE GRAPHICON, NOVOSIBIRSK, 2005 *(73) UNIVERSITATEA TEHNICĂ DIN CLUJ-NAPOCA, STR.MEMORANDUMULUI NR.28, CLUJ-NAPOCA, CJ, RO (72) BRIŞAN CORNEL, STR.DOROBANȚILOR NR.89, BL.X 3, SC.1, AP.5, CLUJ-NAPOCA, CJ, RO (74) CABINET DE PROPRIETATE INDUSTRIALĂ CIUPAN CORNEL, STR. MESTECENILOR NR. 6, BL. 9E, SC.1, AP. 2, CLUJ NAPOCA, JUDEȚUL CLUJ (54)* **METODĂ DE GENERARE A STRUCTURILOR CINEMATICE PENTRU ROBOȚI PARALELI, ŞI STRUCTURĂ RECONFIGURABILĂ OBȚINUTĂ**

(11) 131318 B1 *(51)* ***B60N 2/56*** (2006.01); ***B60H 1/22*** (2006.01) *(21)* a 2015 00150 *(22)* 27/02/2015 *(41)* 30/08/2016// 8/2016 *(45)* 30/05/2018//5/2018 *(56)* JP 2013116659 A; US 20090008377 A1 *(73) RENAULT TECHNOLOGIE ROUMANIE S.R.L., BD. PIPERA NR.2/III NORTH GATE BUSINESS CENTRE, VOLUNTARI, IF, RO (72) IVANESCU MARIANA, CALEA CRAIOVEI NR. 130, BL. 39, SC. A, ET. 7, AP. 39, PITEŞTI, AG, RO; STĂNCILA MIHAI, STR. LIBERTĂȚII NR. 13, BL. GA8A, SC. A, ET. 4, AP. 29, SLATINA, OT, RO; ENE CRISTINA ANDREEA, STR. MIHAI EMINESCU, BL. P10, SC. A, ET. 4, AP. 19, MIOVENI, AG, RO; NEACŞU CĂTĂLIN ADRIAN, STR. SOLDAT CONSTANTIN MOGA, BL. A16, SC. B, AP. 11, MIOVENI, AG, RO (74) ROMINVENT S.A., STR. ERMIL PANGRATTI NR.35, SECTOR 1, BUCUREŞTI (54)* **SCAUN ÎNCĂLZIT PENTRU UN AUTOVEHICUL**

---

(11) 131270 B1 *(51)* ***C01G 3/02*** (2006.01); ***C23C 16/40*** (2006.01); ***C30B 29/16*** (2006.01) *(21)* a 2015 00058 *(22)* 27/01/2015 *(41)* 29/07/2016//7/2016 *(45)* 30/05/2018//5/2018 *(56)* CN 103071498 (A); CN 104141159 (A); CN 103132144 (A) *(73) INSTITUTUL NAȚIONAL DE CERCETARE DEZVOLTARE PENTRU ELECTROCHIMIE ŞI MATERIE CONDENSATĂ-INCEMC TIMIŞOARA, STR. DR.PĂUNESCU-PODEANU NR.144, TIMIŞOARA, TM, RO (72) MICLAU MARINELA, ALEEA STUDENȚILOR NR. 25, BL. G, AP. 309, TIMIŞOARA, TM, RO; URSU DANIEL HORAȚIU, STR. LEV TOLSTOI NR. 13, AP. 19, TIMIŞOARA, TM, RO (54)* **PROCEDEU DE SINTEZĂ A FILMELOR SUBȚIRI DE Cu_2O DE TIP n, *IN SITU*, PRIN METODA HIDROTERMALĂ**

(11) 129555 B1 *(51)* ***C02F 1/64*** (2006.01); ***C02F 103/36*** (2006.01) *(21)* a 2012 01025 *(22)* 18/12/2012 *(41)* 30/06/2014// 6/2014 *(45)* 30/05/2018//5/2018 *(56)* JPS 5561996; US 5102556; M. A. BARAKAT, *"NEW TRENDS IN REMOVING HEAVY METALS FROM INDUSTRIAL WASTEWATER"*, ARABIAN JOURNAL OF CHEMISTRY, VOL. 4, PP. 361-377, 2011 *(73) UNIVERSITATEA POLITEHNICA DIN BUCUREŞTI, SPLAIUL INDEPENDENȚEI NR.313, SECTOR 6, BUCUREŞTI, B, RO (72) STOICA LIGIA, ALEEA LUNCA SIRETULUI NR.2, BL.A39, SC.C, ET.1, AP.34, SECTOR 6, BUCUREŞTI, B, RO; CONSTANTIN CAROLINA, STR. VULTURENI NR. 80, SECTOR 4, BUCUREŞTI, B, RO; NICOLAU MARGARETA, ŞOS.GIURGIULUI NR.125, BL.4 A, SC.2, ET.6, AP.53, SECTOR 4, BUCUREŞTI, B, RO; NIȚOI INES, STR. SERG. MAJ. CARA ANGHEL NR. 9, BL. C56, AP. 10, SECTOR 6, BUCUREŞTI, B, RO (54)* **PROCEDEU DE ÎNDEPĂRTARE A IONILOR Fe (II, III) DIN SISTEMELE APOASE REZULTATE DE LA OXIDAREA PESTICIDELOR**

---

(11) 130848 B1 *(51)* ***C04B 7/147*** (2006.01) *(21)* a 2014 00556 *(22)* 21/07/2014 *(41)* 29/01/2016//1/2016 *(45)* 30/05/2018// 5/2018 *(56)* RU 2356865 (A); FR 2728255 (A1); RO 111758 B1 *(73) MCM & BAV S.R.L., STR. CĂLUGĂRENI NR. 1, BEIUŞ, BH, RO (72) BLAJ ADRIAN-VASILE, STR. CĂLUGĂRENI NR. 1, BEIUŞ, BH, RO (74) CABINET INDIVIDUAL NEACŞU CARMEN AUGUSTINA, STR.ROZELOR NR.12/3, BAIA MARE, JUDEȚUL MARAMUREŞ (54)* **MATERIAL PENTRU CĂPTUŞIT SOBE ŞI APARATE DE GĂTIT**

(11) 131123 B1 *(51)* ***C08G 73/10*** (2006.01) *(21)* a 2014 00864 *(22)* 17/11/2014 *(41)* 30/05/2016//5/2016 *(45)* 30/05/2018//5/2018 *(56)* EP 1749850 A1; WO 2013/028509 A2 *(73) INSTITUTUL DE CHIMIE MACROMOLECULARĂ "PETRU PONI", ALEEA GRIGORE GHICA VODĂ NR.41 A, IAŞI, IS, RO (72) HULUBEI CAMELIA, STR.ROMAN VODA 18, BL.A6, AP.29, IASI, IS, RO; POPOVICI DUMITRU, ŞOS. NICOLINA NR. 115, BL. 1004, TRONSON 6, AP. 13, IAŞI, IS, RO; BRUMĂ MARIA, ALEEA GRIGORE GHICA VODĂ NR. 54, AP. 2, IAŞI, IS, RO (54)* **PROCEDEU DE SINTEZĂ A UNOR MATERIALE POLIIMIDICE TRANSPARENTE ŞI FLEXIBILE**

---

(11) 132014 B1 *(51)* ***C09D 11/00*** (2006.01); ***C09C 1/62*** (2006.01); ***C01G 49/08*** (2006.01) *(21)* a 2015 00995 *(22)* 11/12/2015 *(41)* 30/06/2017//6/2017 *(45)* 30/05/2018//5/2018 *(56)* M. ZHANG, BAO ZHANG, XINHAI LI, ZHOULAN YIN, XUEYI GUO, *"SYNTHESIS AND SURFACE PROPERTIES OF SUBMICRON BARIUM SULFATE PARTICLES"*, MATERIALS CHEMISTRY AND PHYSICS, VOL. 113, PP. 140-144, 2009; KR 20110123998 (A); YU V. BOGACHEV, JU S. CHERNENCO, K. G. GAREEV, I. E. KONONOVA, L. B. MATYUSHKIN, V. A. MOSHNIKOV, S. S. NALIMOVA, *"THE STUDY OF AGGREGATION PROCESSES IN COLLOIDAL SOLUTIONS OF MAGNETITE-SILICA NANOPARTICLES BY NMR RELAXOMETRY, AFM, AND UV-VIS-SPECTROSCOPY"*, APPLIED MAGNETIC RESONANCE, VOL. 45, PP. 329-337, 2014 *(73) INSTITUTUL NAȚIONAL DE CERCETARE DEZVOLTARE PENTRU TEHNOLOGII IZOTOPICE ŞI MOLECULARE, STR. DONATH NR. 67-103, CLUJ-NAPOCA, CJ, RO (72) PETRAN ANCA CRISTINA, STR.DONATH NR.180, BL.A8, AP.19, CLUJ-NAPOCA, CJ, RO; CÎRCU MONICA VIOLETA, STR.DONATH NR.180, BL.A8, AP.19, CLUJ-NAPOCA, CJ, RO; TURCU RODICA PAULA, STR.TITU MAIORESCU NR.7, AP.4, CLUJ-NAPOCA, CJ, RO (54)* **MATERIALE COMPOZITE DE TIP CLUSTERI MAGNETICI ACOPERIȚI CU STRATURI ANORGANICE MULTIPLE, ŞI PROCEDEU DE OBȚINERE A ACESTORA**

(11) 131978 B1 *(51)* ***C09D 11/00*** (2006.01); ***C09C 1/62*** (2006.01); ***C01G 49/08*** (2006.01) *(21)* a 2015 00978 *(22)* 08/12/2015 *(41)* 30/06/2017//6/2017 *(45)* 30/05/2018//5/2018 *(56)* J. H. LI, R. Y. HONG, H. Z. LI, J. DING, Y. ZHENG, D. G. WEI, *"SIMPLE SYNTHESIS AND MAGNETIC PROPERTIES OF Fe_3O_4/$BaSO_4$ MULTICORE/SHELL PARTICLES"*, MATERIALS CHEMISTRY AND PHYSICS, VOL. 113, PP. 140-144, 2009; MING ZHANG, BAO ZHANG, XINHAI LI, ZHOULAN YIN, XUEYI GUO, *"SYNTHESIS AND SURFACE PROPERTIES OF SUBMICRON BARIUM SULFATE PARTICLES"*, APPLIED SURFACE SCIENCE, VOL. 258, PP. 24-29, 2011; KR 20110123998 (A) *(73) INSTITUTUL NAȚIONAL DE CERCETARE DEZVOLTARE PENTRU TEHNOLOGII IZOTOPICE ŞI MOLECULARE, STR. DONATH NR. 67-103, CLUJ-NAPOCA, CJ, RO (72) CÎRCU MONICA VIOLETA, STR.DONATH NR.180, BL.A8, AP.19, CLUJ-NAPOCA, CJ, RO; PETRAN ANCA CRISTINA, STR.DONATH NR.180, BL.A8, AP.19, CLUJ-NAPOCA, CJ, RO; TURCU RODICA PAULA, STR.TITU MAIORESCU NR.7, AP.4, CLUJ-NAPOCA, CJ, RO (54)* **MATERIALE PE BAZĂ DE NANOPARTICULE MAGNETICE DE TIP MAGNETITĂ, ACOPERITE CU STRAT DUBLU ANORGANIC, ŞI PROCEDEU DE OBȚINERE A ACESTORA**

---

(11) 130977 B1 *(51)* ***C11B 9/02*** (2006.01) *(21)* a 2014 00588 *(22)* 01/08/2014 *(41)* 30/03/2016//3/2016 *(45)* 30/05/2018//5/2018 *(56)* RO 125166 B1; US 2004/0187340 A1 *(73) SINTCHEM TECHNOLOGIES S.R.L., STR.CÂMPUL ALB NR.1, CODLEA, BV, RO (72) PĂTRAŞCU MARIANA, STR.GĂRII DE NORD NR.2, BL.C, SC.3, AP.81, SECTOR 1, BUCUREŞTI, B, RO (74) MIHAELA TEODORESCU & PARTNERS-INTELLECTUAL PROPERTY OFFICE S.R.L., STR.VIORELE, NR.51, BL.37, AP.63, P.O. BOX 53-202, SECTOR 4, BUCUREŞTI (54)* **PROCEDEU DE OBȚINERE A ULEIULUI ESENȚIAL ŞI A APEI FLORALE DIN PETALE DE TRANDAFIR, ÎN CÂMP DE MICROUNDE**

(11) 129874 B1 *(51)* ***C22B 3/12*** (2006.01); ***C22B 3/46*** (2006.01); ***C01G 7/00*** (2006.01); ***B01F 1/00*** (2006.01) *(21)* a 2014 00335 *(22)* 30/04/2014 *(41)* 28/11/2014//11/2014 *(45)* 30/05/2018//5/2018 *(56)* RO 126480 B1; RO 125168 A0; WO 2007098603 *(73) FLOREAN VICTOR, STR.COLONIA TOPITORILOR NR.80, BAIA MARE, MM, RO (72) GOLDSTEIN JACK, STR.ANDREI MUREŞANU NR.2, AP.2, BAIA MARE, MM, RO; OŞANU LIANA ROZICA, BD. TRAIAN NR. 34, AP. 41, BAIA MARE, MM, RO (54)* **PROCEDEU DE EXTRAGERE A AURULUI ŞI ARGINTULUI DIN MINEREURI ŞI SUBPRODUSE MINIERE CU CONȚINUT SCĂZUT DE AUR**

---

(11) 131555 B1 *(51)* ***C23C 14/08*** (2006.01) *(21)* a 2016 00302 *(22)* 26/04/2016 *(41)* 30/12/2016//12/2016 *(45)* 30/05/2018//5/2018 *(56)* CN 101805892; CN 102676975; US 7410912 B2; US 8691012 B2 *(73) INSTITUTUL NAȚIONAL DE CERCETARE-DEZVOLTARE PENTRU FIZICA MATERIALELOR-INCDFM, STR.ATOMIŞTILOR NR.405 A, MĂGURELE, IF, RO (72) FLORICA CAMELIA-FLORINA, STR. ÎNVINGĂTORILOR NR. 3, ET. 1, AP. 5, BRAGADIRU, IF, RO; PREDA NICOLETA-ROXANA, CALEA GRIVIȚEI NR.152, ET.4, AP.18, SECTOR 1, BUCUREŞTI, B, RO; COSTAS LILIANA-ANDREEA, STR.VÎLCELE NR.9, AP.7, FOCŞANI, VN, RO; EVANGHELIDIS ALEXANDRU IONUȚ, CALEA VITAN NR.211, BL.30, AP.22, SECTOR 3, BUCUREŞTI, B, RO; OANCEA MIHAELA, STR.NOVACI NR.12, BL.P 61, SC.1, ET.2, AP.7, SECTOR 5, BUCUREŞTI, B, RO; ENCULESCU MARIA-MONICA, STR.DESPINA DOAMNA NR.20, CURTEA DE ARGEŞ, AG, RO; MATEI ELENA, STR.FIZICIENILOR NR.21, BL.M 1, AP.1, MĂGURELE, IF, RO; ENCULESCU IONUȚ-MARIUS, STR.DESPINA DOAMNA NR.20, CURTEA DE ARGEŞ, AG, RO (54)* **PROCEDEU DE OBȚINERE A UNOR NANOSTRUCTURI UNIDIMENSIONALE DE OXID DE ZINC PRIN OXIDARE TERMICĂ ÎN AER A UNOR FOLII DE ZINC**

(11) 131229 B1 *(51)* ***D06M 13/44*** (2006.01); ***D06M 11/82*** (2006.01) *(21)* a 2016 00007 *(22)* 06/01/2016 *(41)* 30/06/2016//6/2016 *(45)* 30/05/2018//5/2018 *(56)* US 4842611; RO 117864 B1 *(73) SETICO S.R.L., STR.CÂMPULUI NR.62, TIMIŞOARA, TM, RO (72) FLORIȚA ŞERBAN-MIHAI, STR. N. LEONARD NR. 10A, AP. 11, TIMIŞOARA, TM, RO; FLORIȚA CORINA-EUGENIA, STR.N. LEONARD NR. 10A, BL. B15, AP. 11, TIMIŞOARA, TM, RO; LASSO ROBERTO-CLAUDIU, INTRAREA VÂNTULUI NR. 1, BL. C8, SC. A, AP. 8, TIMIŞOARA, TM, RO (54)* **COMPOZIȚIE PENTRU IGNIFUGAREA MATERIALELOR TEXTILE**

---

(11) 129463 B1 *(51)* ***E01C 11/00*** (2006.01); ***E01C 23/09*** (2006.01) *(21)* a 2013 00824 *(22)* 11/11/2013 *(41)* 30/05/2014//5/2014 *(45)* 30/05/2018//5/2018 *(56)* US 5947634; US 20030026652 A1; US 5183353 *(73) UNIVERSITATEA "LUCIAN BLAGA" DIN SIBIU, BD.VICTORIEI NR.10, SIBIU, SB, RO (72) ȚÎȚU AUREL MIHAIL, STR.LUPTEI NR.13, BL.C, SC.A, AP.2, SIBIU, SB, RO; OPREAN CONSTANTIN, STR.FLORILOR NR.16, SIBIU, SB, RO; BONDREA IOAN, STR. MIRON COSTIN NR. 7, SIBIU, SB, RO; CARABULEA ILIE, STR. COSTACHE NEGRUZZI NR. 10, SIBIU, SB, RO; MĂRGINEAN ION, STR. POIANA NR.12, BL.34, AP.40, SIBIU, SB, RO; MOLDOVAN ALEXANDRU MARCEL, ALEEA ȚESĂTORILOR NR. 1, SC. B, ET. 3, AP. 23, SIBIU, SB, RO; BOGORIN-PREDESCU ADRIAN, STR. LUDOŞ NR. 14, ET. 2, AP. 12, PARTER, SIBIU, SB, RO (54)* **PROCEDEU DE REMEDIERE A DISLOCĂRILOR PUNCTUALE ALE ÎMBRĂCĂMINȚII DRUMURILOR**

(11) 127032 B1 *(51)* ***F02M 31/12*** (2006.01) *(21)* a 2010 00417 *(22)* 10/05/2010 *(41)* 30/01/2012//1/2012 *(45)* 30/05/2018//5/2018 *(56)* US 2004129258 (A1); KR 20040091620 (A); CBI a 2006 00888; JP 2009041446 (A) *(73) UNIVERSITATEA TEHNICĂ DIN CLUJ-NAPOCA, STR.MEMORANDUMULUI NR.28, CLUJ-NAPOCA, CJ, RO (72) MARIASIU FLORIN EMIL, STR. PLOPILOR NR.60/38, CLUJ NAPOCA, CJ, RO; BURNETE NICOLAE, BD. NICOLAE TITULESCU NR.12/31, CLUJ NAPOCA, CJ, RO; VARGA BOGDAN OVIDIU, STR. ADRIAN MARINO NR.17, CLUJ NAPOCA, CJ, RO (74) CABINET DE PROPRIETATE INDUSTRIALĂ CIUPAN CORNEL, STR. MESTECENILOR NR. 6, BL. 9E, SC.1, AP. 2, CLUJ NAPOCA, JUDEȚUL CLUJ (54)* **DISPOZITIV DE PORNIRE LA RECE A MOTOARELOR CU ARDERE INTERNĂ ALIMENTATE CU BIODIESEL**

---

(11) 130410 B1 *(51)* ***F16L 9/00*** (2006.01); ***B08B 9/00*** (2006.01); ***G01N 29/265*** (2006.01); ***H04N 1/00*** (2006.01) *(21)* a 2015 00125 *(22)* 19/02/2015 *(41)* 30/07/2015//7/2015 *(45)* 30/05/2018//5/2018 *(56)* US 20060266134 (A1) *(73) TOMOIAGA ADRIAN, STR. VICTORIEI NR, 3, BL. 48, AP. 48, BORŞA, MM, RO; DALE DANIEL IONICA, 16 BD. CARTOUX, AVIGNON, FR; DRIMUS DAN MIHAI, 22 RUE DE SAINT ROCH, BOURG EN BRESSE, FR (72) TOMOIAGA ADRIAN, STR. VICTORIEI NR, 3, BL. 48, AP. 48, BORŞA, MM, RO; DALE DANIEL IONICA, 16 BD. CARTOUX, AVIGNON, FR; DRIMUS DAN MIHAI, 22 RUE DE SAINT ROCH, BOURG EN BRESSE, FR (74) CABINET DE PROPRIETATE INDUSTRIALĂ CIUPAN CORNEL, STR. MESTECENILOR NR. 6, BL. 9E, SC.1, AP. 2, CLUJ NAPOCA, JUDEȚUL CLUJ (54)* **ROBOT AUTONOM PENTRU INSPECȚIA ŞI MENTENANȚA CONDUCTELOR DE DIMENSIUNI MARI, ŞI METODĂ DE EXPLOATARE A ACESTUIA**

(11) 129738 B1 *(51)* ***F23H 7/08*** (2006.01); ***F23H 15/00*** (2006.01) *(21)* a 2013 00146 *(22)* 13/02/2013 *(41)* 29/08/2014//8/2014 *(45)* 30/05/2018//5/2018 *(56)* DE 102011107845 A1; RU 2202068 C2; WO 0239017 A1 *(73) UNIVERSITATEA POLITEHNICA DIN BUCUREŞTI, SPLAIUL INDEPENDENȚEI NR.313, SECTOR 6, BUCUREŞTI, B, RO; RECICLE WASTES CONSTRUCT S.R.L., CALEA BASARABIEI NR. 1, BL. B5, HUŞI, VS, RO (72) MIHĂESCU LUCIAN, STR.STÎNEI NR.23, SECTOR 4, BUCUREŞTI, B, RO; PÎŞĂ IONEL, BD. AGRONOMIEI NR.8-16, BL.N1-6, ET.1, AP.3, SECTOR 1, BUCUREŞTI, B, RO; BERBECE VIOREL, BD. FERDINAND I NR. 133, BL. E3, ET. 4, AP. 19, SECTOR 2, BUCUREŞTI, B, RO; NEGREANU GABRIEL PAUL, STR. NICOLAE RACOTĂ NR. 2, BL. 67, SC. 1, ET. 7, AP. 47, SECTOR 1, BUCUREŞTI, B, RO; ENACHE ANCA, STR. CALEA BASARABIEI NR. 1, BL. B5, HUŞI, VS, RO (54)* **INSTALAȚIE CU DUBLĂ ACȚIONARE PENTRU CONTROLUL ARDERII BRICHETELOR DE PAIE**

---

(11) 130580 B1 *(51)* ***F24H 1/40*** (2006.01); ***F24H 1/14*** (2006.01) *(21)* a 2015 00276 *(22)* 22/04/2015 *(41)* 30/09/2015//9/2015 *(45)* 30/05/2018//5/2018 *(56)* RO 121974 B1; RO 121454 B1; RO 116675 B; RO 121491 B1 *(73) BALMUS LAURENȚIU, STR. DOROBANȚILOR NR. 78, BL. Y1, AP. 23, CLUJ-NAPOCA, CJ, RO (72) BALMUS LAURENȚIU, STR. DOROBANȚILOR NR. 78, BL. Y1, AP. 23, CLUJ-NAPOCA, CJ, RO (54)* **ÎNCĂLZITOR DE APĂ CU TUBURI TERMICE**

(11) 130644 B1 *(51)* ***F28D 7/10*** (2006.01); ***F28D 15/00*** (2006.01) *(21)* a 2015 00275 *(22)* 22/04/2015 *(41)* 30/10/2015//10/2015 *(45)* 30/05/2018//5/2018 *(56)* RO 114040 B1; RO 112313 B; RO 114510 B; GB 1495696 (A) *(73) BALMUS LAURENȚIU, STR. DOROBANȚILOR NR. 78, BL. Y1, AP. 23, CLUJ-NAPOCA, CJ, RO (72) BALMUS LAURENȚIU, STR. DOROBANȚILOR NR. 78, BL. Y1, AP. 23, CLUJ-NAPOCA, CJ, RO (54)* **SCHIMBĂTOR DE CĂLDURĂ REVERSIBIL CU TUB TERMIC**

---

(11) 131146 B1 *(51)* ***F28D 15/02*** (2006.01) *(21)* a 2016 00016 *(22)* 08/01/2016 *(41)* 30/05/2016//5/2016 *(45)* 30/05/2018//5/2018 *(56)* RO 114038 B; RO 102341; GB 2427680 A; US 2008/0216318 A1 *(73) MUSCALU GHEORGHE, BD. ALEXANDRU OBREGIA NR. 15, BL. R13B, SC. 1, ET. 4, AP. 17, SECTOR 4, BUCUREŞTI, B, RO (72) MUSCALU GHEORGHE, BD. ALEXANDRU OBREGIA NR. 15, BL. R13B, SC. 1, ET. 4, AP. 17, SECTOR 4, BUCUREŞTI, B, RO (54)* **PROCEDEU DE FABRICARE A UNUI TUB TERMIC ŞI DISPOZITIV PENTRU PUNEREA ÎN APLICARE A ACESTUIA**

(11) 131487 B1 *(51)* ***G01M 9/06*** (2006.01); ***G01P 5/00*** (2006.01); ***F26B 13/06*** (2006.01) *(21)* a 2011 00816 *(22)* 12/08/2011 *(41)* 29/11/2016//11/2016 *(45)* 30/05/2018//5/2018 *(56)* JP 2001134934 (A); RO 125311 B1 *(73) INSTITUTUL NAȚIONAL DE CERCETARE-DEZVOLTARE AEROSPAȚIALĂ "ELIE CARAFOLI" - INCAS BUCUREŞTI, BD.IULIU MANIU NR.220, SECTOR 6, BUCUREŞTI, B, RO (72) POPA EDUARD, BD. TIMIŞOARA NR. 89, BL. C1.3, SC. A, ET. 1, AP. 6, SECTOR 6, BUCUREŞTI, B, RO; NIȚĂ CORNELIA, SAT IZVORU DULCE, COMUNA BECENI, BZ, RO (54)* **SISTEM ELECTROMAGNETIC DE ANALIZĂ A UNEI FORME AERODINAMICE ÎNTR-O SUFLERIE SUBSONICĂ**

---

(11) 128062 B1 *(51)* ***G01N 21/31*** (2006.01); ***G01J 3/42*** (2006.01) *(21)* a 2011 00501 *(22)* 24/05/2011 *(41)* 28/12/2012//12/2012 *(45)* 30/05/2018//5/2018 *(56)* WO 2004/068123 A1; US 5943136; ACR PIPINO & CO: *"EVANESCENT WAVE CAVITY RING-DOWN SPECTROSCOPY WITH A TOTAL-INTERNAL-REFECTION MINICAVITY"*, REVIEW OF SCIENTIFIC INSTRUMENTS, 1997 *(73) INSTITUTUL NAȚIONAL DE CERCETARE-DEZVOLTARE PENTRU FIZICA MATERIALELOR-INCDFM BUCUREŞTI, STR.ATOMIŞTILOR NR.405A, MĂGURELE, IF, RO (72) COTÎRLAN-SIMIONIUC COSTEL, CALEA FERENTARI NR. 72, BL.7C, SC. B, AP. 13, SECTOR 5, BUCUREŞTI, B, RO; LĂZĂRESCU MIHAIL FLORIN, STR. TG. NEAMȚ NR. 24, BL. TO28, AP. 16, BUCUREŞTI, B, RO (54)* **METODĂ ŞI DISPOZITIV DE MĂSURARE A PROPRIETĂȚILOR OPTICE ALE STRATURILOR SUBȚIRI DEPUSE PE SUPRAFEȚE SAU INTERFEȚE CU REFLEXIE TOTALĂ INTERNĂ**

(11) 129399 B1 *(51)* ***G01N 27/42*** (2006.01) *(21)* a 2012 00694 *(22)* 02/10/2012 *(41)* 30/04/2014//4/2014 *(45)* 30/05/2018//5/2018 *(56)* WO 9828616 A1; US 4050995; US 3886057; RO 81842; RO 100601 *(73) UNIVERSITATEA DE ŞTIINŢE AGRICOLE ŞI MEDICINĂ VETERINARĂ "ION IONESCU DE LA BRAD" DIN IAŞI, ALEEA MIHAIL SADOVEANU NR.3, IAŞI, IS, RO (72) ŢENU IOAN, ALEEA MIHAIL SADOVEANU NR.18 A, IAŞI, IS, RO; VÂNTU VASILE, BD.ŞTEFAN CEL MARE ŞI SFÂNT NR.10, BL.B 1, SC.A, ET.4, AP.11, IAŞI, IS, RO; GUTT ANDREI, STR.VICTORIEI NR.185 BIS, SAT SFÂNTU ILIE, SV, RO (54)* **APARAT ŞI PROCEDEU PENTRU DETERMINAREA APEI**

---

(11) 127990 B1 *(51)* ***G01R 29/12*** (2006.01); ***G01M 13/02*** (2006.01) *(21)* a 2011 00354 *(22)* 15/04/2011 *(41)* 29/11/2012//11/2012 *(45)* 30/05/2018//5/2018 *(56)* JP 2001199586; RO 94385 *(73) INSTITUTUL NAŢIONAL DE CERCETARE-DEZVOLTARE PENTRU SECURITATE MINIERĂ ŞI PROTECŢIE ANTIEXPLOZIVĂ - INSEMEX PETROŞANI, STR.GENERAL VASILE MILEA NR.32-34, PETROŞANI, HD, RO (72) PĂUN FLORIN ADRIAN, STR. JIEŢ NR.186, PETRILA, HD, RO; PĂRĂIAN MIHAELA, STR. AVRAM IANCU BL. 8,SC.1, ET.2, AP. 7, PETROŞANI, HD, RO; GHICIOI EMILIAN, STR. GEN. VASILE MILEA BL. 17,SC.,1, AP. 9, ET. 4, PETROŞANI, HD, RO; SICOI SORIN LAURENŢIU, STR. CENTRU I, NR. 91, ANINOASA, HD, RO (54)* **STAND DE ÎNCERCARE PENTRU DETERMINAREA CÂMPULUI ELECTROSTATIC GENERAT DE O BANDĂ DE TRANSPORT UŞOARĂ ÎN FUNCŢIONARE**

(11) 130942 B1 *(51)* ***G01S 13/90*** (2006.01) *(21)* a 2015 00309 *(22)* 04/05/2015 *(41)* 26/02/2016//2/2016 *(45)* 30/05/2018//5/2018 *(56)* CN 101551455; EP 1141748 B1; US 5659318 A *(73) TERRASIGNA S.R.L., STR. ZIZIN NR. 1, BL. F10C, SC. 4, AP. 104, SECTOR 3, BUCUREŞTI, B, RO (72) MOLDOVAN ADRIAN-SEPTIMIU, STR.SELIMBAR NR.32A, MĂGURELE, IF, RO; ŞERBAN FLORIN, STR. FOIŞORULUI NR. 17, BL. F10C, SC. 2, AP. 52, SECTOR 3, BUCUREŞTI, B, RO; PONCOS VALENTIN IOAN, STR. PERCHIULUI NR. 8, ONEŞTI, BC, RO; TOMA ŞTEFAN ADRIAN, STR. SECUILOR NR. 13, BL. 19, SC. 3, ET. 1, AP. 82, SECTOR 4, BUCUREŞTI, B, RO; TELEAGA DELIA COSMINA, STR. DRAGOŞ VODĂ NR. 47, ET. 2, AP. 3, SECTOR 2, BUCUREŞTI, B, RO; ANGHEL ANDREI, BD. PRIMĂVERII NR. 26, SECTOR 1, BUCUREŞTI, B, RO; CACOVEANU REMUS, STR. SIBIU NR. 5, BL. E3, SC. 1, ET. 9, AP. 60, SECTOR 6, BUCUREŞTI, B, RO; STAN ANDREI, BD. MIHAIL KOGĂLNICEANU NR. 45, BUCUREŞTI, B, RO (54)* **RADAR MONOSTATIC INTERFEROMETRIC DIGITAL CU COMPRESIE A IMPULSULUI ŞI APERTURĂ SINTETICĂ In-SAR, CU APLICABILITATE ÎN MONITORIZAREA DEPLASĂRILOR SUB-MILIMETRICE ALE STRUCTURILOR MASIVE ŞI ALUNECĂRILOR DE TEREN**

---

(11) 127858 B1 *(51)* ***H01H 61/02*** (2006.01) *(21)* a 2011 00211 *(22)* 11/03/2011 *(41)* 28/09/2012//9/2012 *(45)* 30/05/2018//5/2018 *(56)* US 4419650; JPH 01283730 A; GB 191401779 A; US 3848213; EP 0926694 B1 *(73) UNIVERSITATEA "ŞTEFAN CEL MARE" DIN SUCEAVA, STR. UNIVERSITĂŢII NR.13, SUCEAVA, SV, RO (72) NIŢAN ILIE, STR.PRINCIPALĂ, NR.428, COMUNA ILIŞEŞTI, SV, RO; ROMANIUC ILIE, SAT SLOBOZIA SUCEVEI NR.16, COMUNA GRĂNICEŞTI, SV, RO; DAVID CRISTINA, ŞOS.ŞERBAN RUSU ARBORE NR.2, BL.A 2, ET.3, AP.13, SUCEAVA, SV, RO; OLARIU ELENA-DANIELA, STR.PRIVIGHETORII NR.18, BL.40, SC.A, AP.14, SUCEAVA, SV, RO; MILICI MARIANA-RODICA, STR.GHEORGHE MIHUŢĂ NR.2 A, CASA 4, SAT LISAURA, COMUNA IPOTEŞTI, SV, RO; MILICI LAURENŢIU-DAN, STR.GHEORGHE MIHUŢĂ NR.2 A, CASA 4, SAT LISAURA, COMUNA IPOTEŞTI, SV, RO; RAŢĂ MIHAI, BD.GEORGE ENESCU NR.2, BL.7, SC.D, ET.4, AP.13, SUCEAVA, SV, RO (54)* **RELEU DE TIMP**

(11) 130768 B1 *(51)* ***H01L 21/28*** (2006.01); ***C21D 1/00*** (2006.01); ***H01M 4/48*** (2006.01) *(21)* a 2014 00439 *(22)* 13/06/2014 *(41)* 30/12/2015//12/2015 *(45)* 30/05/2018//5/2018 *(56)* JPH 0345932 (A); DE 4000664 A1 *(73) INSTITUTUL NAȚIONAL DE CERCETARE-DEZVOLTARE PENTRU FIZICA LASERILOR, PLASMEI ŞI RADIAȚIEI, STR.ATOMIŞTILOR NR.409, MĂGURELE, IF, RO (72) GAROI PETRONELA, STR.SMARALDULUI NR.8, BL.4, AP.20, BRAGADIRU, IF, RO; VIESPE CRISTIAN, STR.DORNEASCA NR.4, BL.P 64, SC.3, AP.86, SECTOR 5, BUCUREŞTI, B, RO; GAROI FLORIN, STR.SMARALDULUI NR.8, BL.4, AP.20, BRAGADIRU, IF, RO; CRĂCIUN VALENTIN, CALEA FLOREASCA NR.208 A, SECTOR 1, BUCUREŞTI, B, RO (54)* **PROCEDEU DE TRATAMENT TERMIC AL UNOR STRATURI SUBȚIRI OXIDICE PENTRU ELECTROZI DE CELULE FOTOVOLTAICE**

---

(11) 131968 B1 *(51)* ***H01L 21/8229*** (2006.01); ***H01L 21/8249*** (2006.01) *(21)* a 2016 00723 *(22)* 12/10/2016 *(41)* 30/06/2017//6/2017 *(45)* 30/05/2018//5/2018 *(56)* US 2011/0233610 A1; US 2002/0190343 A1; US 2013/0024796 *(73) INSTITUTUL NAȚIONAL DE CERCETARE-DEZVOLTARE PENTRU FIZICA MATERIALELOR (INCDFM), STR. ATOMIŞTILOR NR. 105 BIS, MĂGURELE, IF, RO; INSTITUTUL NAȚIONAL DE CERCETARE-DEZVOLTARE PENTRU MICROTEHNOLOGIE - IMT BUCUREŞTI, STR. EROU IANCU NICOLAE NR. 126A (32B), VOLUNTARI, IF, RO (72) SLAV ADRIAN, STR. VITEJESCU NR. 6, SECTOR 4, BUCUREŞTI, B, RO; PALADE CĂTĂLIN, STR. URANUS NR. 42E, BL. 6, ET. 1, AP. 4, SAT VÎRTEJU, MĂGURELE, IF, RO; LEPADATU ANA-MARIA, STR. CÂMPIA LIBERTĂȚII NR. 3, BRAGADIRU, IF, RO; LAZANU SORINA, STR. PAŞCANI NR. 3, BL. D6, SC. F, ET. 2, AP. 56, SECTOR 6, BUCUREŞTI, B, RO; CIUREA LIDIA MAGDALENA, STR. EMIL GARLEANU NR. 9, BL. A4, SC. 3, ET. 1, AP. 70, SECTOR 3, BUCUREŞTI, B, RO; VASILACHE DAN, STR. FIZICIENILOR NR. 8, BL. 5, SC. A, ET. 1, AP. 5, MĂGURELE, IF, RO; DRAGOMAN MIRCEA, STR. CÂMPIA LIBERTĂȚII NR. 33, BL. 21, SC. 2, AP. 50, SECTOR 3, BUCUREŞTI, B, RO (54)* **MATRICE CAPACITIVĂ PENTRU MEMORIE NEVOLATILĂ ŞI PROCEDEU DE REALIZARE A ACESTEIA**

---

(11) 131315 B1 *(51)* ***H05B 3/84*** (2006.01); ***B60H 1/00*** (2006.01) *(21)* a 2015 00151 *(22)* 27/02/2015 *(41)* 30/08/2016//8/2016 *(45)* 30/05/2018//5/2018 *(56)* US 1743638 A; US 20020033616 A1 *(73) RENAULT TECHNOLOGIE ROUMANIE S.R.L., BD. PIPERA NR.2/III NORTH GATE BUSINESS CENTRE, VOLUNTARI, IF, RO (72) IVANESCU MARIANA, CALEA CRAIOVEI NR. 130, BL. 39, SC. A, ET. 7, AP. 39, PITEŞTI, AG, RO; VIERU IONEL, STR. GHEORGHE ȚIȚEICA NR.4, BL.S5, SC.F, ET.2, AP.6, PITEŞTI, AG, RO; ŞERBAN FLORIN, BLV..LIBERTĂȚII, NR.16, BL.P3, SC.D, ET.2, AP.9, PITEŞTI, AG, RO; NEACŞU CĂTĂLIN ADRIAN, STR. SOLDAT CONSTANTIN MOGA, BL. A16, SC. B, AP. 11, MIOVENI, AG, RO (74) ROMINVENT S.A., STR. ERMIL PANGRATTI NR.35, SECTOR 1, BUCUREŞTI (54)* **DISPOZITIV DE DEGIVRARE MOBIL**

BREVETE DE INVENȚIE
ACORDATE ŞI ELIBERATE
CONFORM LEGII NR. 64/1991,
REPUBLICATĂ ÎN 19.08.2014,

- **ARANJATE ÎN ORDINE CRESCĂTOARE, DUPĂ NUMĂRUL DE BREVET**
- **ARANJATE ÎN ORDINE ALFABETICĂ, DUPĂ NUMELE/DENUMIREA TITULARULUI**

Lista brevetelor de invenţie acordate şi eliberate ordonate crescător, după numărul de brevet

Număr brevet	Clasa	Număr dosar	Dată depozit	Titular	Pag.
127032 B1	**F02M 31/12** (2006.01)	a 2010 00417	10/05/2010	UNIVERSITATEA TEHNICĂ DIN CLUJ-NAPOCA, STR.MEMORANDUMULUI NR.28, CLUJ-NAPOCA, CJ, RO	**122**
127277 B1	**B25J 9/16** (2006.01)	a 2010 00887	24/09/2010	UNIVERSITATEA TEHNICĂ DIN CLUJ-NAPOCA, STR.MEMORANDUMULUI NR.28, CLUJ-NAPOCA, CJ, RO	**118**
127806 B1	**A61K 35/58** (2006.01); **A61K 9/06** (2006.01)	a 2011 00883	12/09/2011	BORŞANU LIGIA VICTORIA, STR.LINȚIA DIONISIE NR.2, AP.4A, TIMIŞOARA, TM, RO; BORŞANU IOAN, STR.LINȚIA DIONISIE NR.2, AP.4A, TIMIŞOARA, TM, RO	**118**
127858 B1	**H01H 61/02** (2006.01)	a 2011 00211	11/03/2011	UNIVERSITATEA "ŞTEFAN CEL MARE" DIN SUCEAVA, STR. UNIVERSITĂȚII NR.13, SUCEAVA, SV, RO	**124**
127990 B1	**G01R 29/12** (2006.01); **G01M 13/02** (2006.01)	a 2011 00354	15/04/2011	INSTITUTUL NAȚIONAL DE CERCETARE- DEZVOLTARE PENTRU SECURITATE MINIERĂ ŞI PROTECȚIE ANTIEXPLOZIVĂ - INSEMEX PETROŞANI, STR.GENERAL VASILE MILEA NR.32-34, PETROŞANI, HD, RO	**124**
128062 B1	**G01N 21/31** (2006.01); **G01J 3/42** (2006.01)	a 2011 00501	24/05/2011	INSTITUTUL NAȚIONAL DE CERCETARE-DEZVOLTARE PENTRU FIZICA MATERIALELOR-INCDFM BUCUREŞTI, STR.ATOMIŞTILOR NR.405A, MĂGURELE, IF, RO	**123**
128703 B1	**A61K 9/51** (2006.01)	a 2011 01431	22/12/2011	UNIVERSITATEA POLITEHNICA BUCUREŞTI, SPLAIUL INDEPENDENȚEI NR.313, SECTOR 6, BUCUREŞTI, B, RO	**118**
128808 B1	**B01D 67/00** (2006.01)	a 2012 00065	30/01/2012	UNIVERSITATEA "BABEŞ-BOLYAI" DIN CLUJ-NAPOCA, STR.MIHAIL KOGĂLNICEANU NR.1, CLUJ-NAPOCA, CJ, RO	**118**
129399 B1	**G01N 27/42** (2006.01)	a 2012 00694	02/10/2012	UNIVERSITATEA DE ŞTIINȚE AGRICOLE ŞI MEDICINĂ VETERINARĂ "ION IONESCU DE LA BRAD" DIN IAŞI, ALEEA MIHAIL SADOVEANU NR.3, IAŞI, IS, RO	**124**
129463 B1	**E01C 11/00** (2006.01); **E01C 23/09** (2006.01)	a 2013 00824	11/11/2013	UNIVERSITATEA "LUCIAN BLAGA" DIN SIBIU, BD.VICTORIEI NR.10, SIBIU, SB, RO	**121**
129555 B1	**C02F 1/64** (2006.01); **C02F 103/36** (2006.01)	a 2012 01025	18/12/2012	UNIVERSITATEA POLITEHNICA DIN BUCUREŞTI, SPLAIUL INDEPENDENȚEI NR.313, SECTOR 6, BUCUREŞTI, B, RO	**119**
129690 B1	**A01N 25/02** (2006.01)	a 2013 00427	03/06/2013	ROMCHIM PROTECT S.A., NR.288, COMUNA FILIPEŞTI, BC, RO	**117**

Număr brevet	Clasa	Număr dosar	Dată depozit	Titular	Pag.
129738 B1	**F23H 7/08** (2006.01); **F23H 15/00** (2006.01)	a 2013 00146	13/02/2013	UNIVERSITATEA POLITEHNICA DIN BUCUREŞTI, SPLAIUL INDEPENDENȚEI NR.313, SECTOR 6, BUCUREŞTI, B, RO; RECICLE WASTES CONSTRUCT S.R.L., CALEA BASARABIEI NR. 1, BL. B5, HUŞI, VS, RO	**122**
129874 B1	**C22B 3/12** (2006.01); **C22B 3/46** (2006.01); **C01G 7/00** (2006.01); **B01F 1/00** (2006.01)	a 2014 00335	30/04/2014	FLOREAN VICTOR, STR.COLONIA TOPITORILOR NR.80, BAIA MARE, MM, RO	**121**
130410 B1	**F16L 9/00** (2006.01); **B08B 9/00** (2006.01); **G01N 29/265** (2006.01); **H04N 1/00** (2006.01)	a 2015 00125	19/02/2015	TOMOIAGA ADRIAN, STR. VICTORIEI NR, 3, BL. 48, AP. 48, BORŞA, MM, RO; DALE DANIEL IONICA, 16 BD. CARTOUX, AVIGNON, FR; DRIMUS DAN MIHAI, 22 RUE DE SAINT ROCH, BOURG EN BRESSE, FR	**122**
130539 B1	**A01N 43/00** (2006.01); **A01N 25/28** (2006.01)	a 2015 00222	25/03/2015	ROTAM AGROCHEM INTERNATIONAL COMPANY LIMITED, 29 CHEUNG LEE STREET, CHAI WAN, HONG KONG, CN	**117**
130580 B1	**F24H 1/40** (2006.01); **F24H 1/14** (2006.01)	a 2015 00276	22/04/2015	BALMUS LAURENȚIU, STR. DOROBANȚILOR NR. 78, BL. Y1, AP. 23, CLUJ-NAPOCA, CJ, RO	**122**
130644 B1	**F28D 7/10** (2006.01); **F28D 15/00** (2006.01)	a 2015 00275	22/04/2015	BALMUS LAURENȚIU, STR. DOROBANȚILOR NR. 78, BL. Y1, AP. 23, CLUJ-NAPOCA, CJ, RO	**123**
130768 B1	**H01L 21/28** (2006.01); **C21D 1/00** (2006.01); **H01M 4/48** (2006.01)	a 2014 00439	13/06/2014	INSTITUTUL NAȚIONAL DE CERCETARE-DEZVOLTARE PENTRU FIZICA LASERILOR, PLASMEI ŞI RADIAȚIEI, STR.ATOMIŞTILOR NR.409, MĂGURELE, IF, RO	**125**
130848 B1	**C04B 7/147** (2006.01)	a 2014 00556	21/07/2014	MCM & BAV S.R.L., STR. CĂLUGĂRENI NR. 1, BEIUŞ, BH, RO	**119**
130942 B1	**G01S 13/90** (2006.01)	a 2015 00309	04/05/2015	TERRASIGNA S.R.L., STR. ZIZIN NR. 1, BL. F10C, SC. 4, AP. 104, SECTOR 3, BUCUREŞTI, B, RO	**124**
130977 B1	**C11B 9/02** (2006.01)	a 2014 00588	01/08/2014	SINTCHEM TECHNOLOGIES S.R.L., STR.CÂMPUL ALB NR.1, CODLEA, BV, RO	**120**
131123 B1	**C08G 73/10** (2006.01)	a 2014 00864	17/11/2014	INSTITUTUL DE CHIMIE MACROMOLECULARĂ "PETRU PONI", ALEEA GRIGORE GHICA VODĂ NR.41 A, IAŞI, IS, RO	**120**
131146 B1	**F28D 15/02** (2006.01)	a 2016 00016	08/01/2016	MUSCALU GHEORGHE, BD. ALEXANDRU OBREGIA NR. 15, BL. R13B, SC. 1, ET. 4, AP. 17, SECTOR 4, BUCUREŞTI, B, RO	**123**
131180 B1	**A23J 1/14** (2006.01)	a 2015 00725	12/10/2015	UNIVERSITATEA "DUNĂREA DE JOS" DIN GALAȚI, STR.DOMNEASCĂ NR.47, GALAȚI, GL, RO	**117**

Număr brevet	Clasa	Număr dosar	Dată depozit	Titular	Pag.
131229 B1	**D06M 13/44** (2006.01); **D06M 11/82** (2006.01)	a 2016 00007	06/01/2016	SETICO S.R.L., STR.CÂMPULUI NR.62, TIMIŞOARA, TM, RO	**121**
131270 B1	**C01G 3/02** (2006.01); **C23C 16/40** (2006.01); **C30B 29/16** (2006.01)	a 2015 00058	27/01/2015	INSTITUTUL NAȚIONAL DE CERCETARE DEZVOLTARE PENTRU ELECTROCHIMIE ŞI MATERIE CONDENSATĂ-INCEMC TIMIŞOARA, STR. DR.PĂUNESCU-PODEANU NR.144, TIMIŞOARA, TM, RO	**119**
131315 B1	**H05B 3/84** (2006.01); **B60H 1/00** (2006.01)	a 2015 00151	27/02/2015	RENAULT TECHNOLOGIE ROUMANIE S.R.L., BD. PIPERA NR.2/III NORTH GATE BUSINESS CENTRE, VOLUNTARI, IF, RO	**125**
131318 B1	**B60N 2/56** (2006.01); **B60H 1/22** (2006.01)	a 2015 00150	27/02/2015	RENAULT TECHNOLOGIE ROUMANIE S.R.L., BD. PIPERA NR.2/III NORTH GATE BUSINESS CENTRE, VOLUNTARI, IF, RO	**119**
131431 B1	**A61K 6/00** (2006.01); **A61K 6/06** (2006.01)	a 2015 00241	02/04/2015	UNIVERSITATEA TEHNICĂ "GHEORGHE ASACHI" DIN IAŞI, BD. PROF. DIMITRIE MANGERON NR.67, IAŞI, IS, RO	**117**
131487 B1	**G01M 9/06** (2006.01); **G01P 5/00** (2006.01); **F26B 13/06** (2006.01)	a 2011 00816	12/08/2011	INSTITUTUL NAȚIONAL DE CERCETARE-DEZVOLTARE AEROSPAȚIALĂ "ELIE CARAFOLI" - INCAS BUCUREŞTI, BD.IULIU MANIU NR.220, SECTOR 6, BUCUREŞTI, B, RO	**123**
131555 B1	**C23C 14/08** (2006.01)	a 2016 00302	26/04/2016	INSTITUTUL NAȚIONAL DE CERCETARE-DEZVOLTARE PENTRU FIZICA MATERIALELOR-INCDFM, STR.ATOMIŞTILOR NR.405 A, MĂGURELE, IF, RO	**121**
131968 B1	**H01L 21/8229** (2006.01); **H01L 21/8249** (2006.01)	a 2016 00723	12/10/2016	INSTITUTUL NAȚIONAL DE CERCETARE-DEZVOLTARE PENTRU FIZICA MATERIALELOR (INCDFM), STR. ATOMIŞTILOR NR. 105 BIS, MĂGURELE, IF, RO; INSTITUTUL NAȚIONAL DE CERCETARE-DEZVOLTARE PENTRU MICROTEHNOLOGIE - IMT BUCUREŞTI, STR. EROU IANCU NICOLAE NR. 126A (32B), VOLUNTARI, IF, RO	**125**
131978 B1	**C09D 11/00** (2006.01); **C09C 1/62** (2006.01); **C01G 49/08** (2006.01)	a 2015 00978	08/12/2015	INSTITUTUL NAȚIONAL DE CERCETARE DEZVOLTARE PENTRU TEHNOLOGII IZOTOPICE ŞI MOLECULARE, STR. DONATH NR. 67-103, CLUJ-NAPOCA, CJ, RO	**120**
132014 B1	**C09D 11/00** (2006.01); **C09C 1/62** (2006.01); **C01G 49/08** (2006.01)	a 2015 00995	11/12/2015	INSTITUTUL NAȚIONAL DE CERCETARE DEZVOLTARE PENTRU TEHNOLOGII IZOTOPICE ŞI MOLECULARE, STR. DONATH NR. 67-103, CLUJ-NAPOCA, CJ, RO	**120**

Lista brevetelor de invenţie acordate şi eliberate ordonate alfabetic, după numele/denumirea titularului

Număr brevet	Clasa	Număr dosar	Dată depozit	Titular	Pag.
130644 B1	**F28D 7/10** (2006.01); **F28D 15/00** (2006.01)	a 2015 00275	22/04/2015	BALMUS LAURENŢIU, STR. DOROBANŢILOR NR. 78, BL. Y1, AP. 23, CLUJ-NAPOCA, CJ, RO	**123**
130580 B1	**F24H 1/40** (2006.01); **F24H 1/14** (2006.01)	a 2015 00276	22/04/2015	BALMUS LAURENŢIU, STR. DOROBANŢILOR NR. 78, BL. Y1, AP. 23, CLUJ-NAPOCA, CJ, RO	**122**
127806 B1	**A61K 35/58** (2006.01); **A61K 9/06** (2006.01)	a 2011 00883	12/09/2011	BORŞANU LIGIA VICTORIA, STR.LINŢIA DIONISIE NR.2, AP.4A, TIMIŞOARA, TM, RO; BORŞANU IOAN, STR.LINŢIA DIONISIE NR.2, AP.4A, TIMIŞOARA, TM, RO	**118**
129874 B1	**C22B 3/12** (2006.01); **C22B 3/46** (2006.01); **C01G 7/00** (2006.01); **B01F 1/00** (2006.01)	a 2014 00335	30/04/2014	FLOREAN VICTOR, STR.COLONIA TOPITORILOR NR.80, BAIA MARE, MM, RO	**121**
131123 B1	**C08G 73/10** (2006.01)	a 2014 00864	17/11/2014	INSTITUTUL DE CHIMIE MACROMOLECULARĂ "PETRU PONI", ALEEA GRIGORE GHICA VODĂ NR.41 A, IAŞI, IS, RO	**120**
128062 B1	**G01N 21/31** (2006.01); **G01J 3/42** (2006.01)	a 2011 00501	24/05/2011	INSTITUTUL NAŢIONAL DE CERCETARE-DEZVOLTARE PENTRU FIZICA MATERIALELOR-INCDFM BUCUREŞTI, STR.ATOMIŞTILOR NR.405A, MĂGURELE, IF, RO	**123**
127990 B1	**G01R 29/12** (2006.01); **G01M 13/02** (2006.01)	a 2011 00354	15/04/2011	INSTITUTUL NAŢIONAL DE CERCETARE- DEZVOLTARE PENTRU SECURITATE MINIERĂ ŞI PROTECŢIE ANTIEXPLOZIVĂ - INSEMEX PETROŞANI, STR.GENERAL VASILE MILEA NR.32-34, PETROŞANI, HD, RO	**124**
132014 B1	**C09D 11/00** (2006.01); **C09C 1/62** (2006.01); **C01G 49/08** (2006.01)	a 2015 00995	11/12/2015	INSTITUTUL NAŢIONAL DE CERCETARE DEZVOLTARE PENTRU TEHNOLOGII IZOTOPICE ŞI MOLECULARE, STR. DONATH NR. 67-103, CLUJ-NAPOCA, CJ, RO	**120**
131978 B1	**C09D 11/00** (2006.01); **C09C 1/62** (2006.01); **C01G 49/08** (2006.01)	a 2015 00978	08/12/2015	INSTITUTUL NAŢIONAL DE CERCETARE DEZVOLTARE PENTRU TEHNOLOGII IZOTOPICE ŞI MOLECULARE, STR. DONATH NR. 67-103, CLUJ-NAPOCA, CJ, RO	**120**
131555 B1	**C23C 14/08** (2006.01)	a 2016 00302	26/04/2016	INSTITUTUL NAŢIONAL DE CERCETARE-DEZVOLTARE PENTRU FIZICA MATERIALELOR-INCDFM, STR.ATOMIŞTILOR NR.405 A, MĂGURELE, IF, RO	**121**

Număr brevet	Clasa	Număr dosar	Dată depozit	Titular	Pag.
131968 B1	**H01L 21/8229** (2006.01); **H01L 21/8249** (2006.01)	a 2016 00723	12/10/2016	INSTITUTUL NAȚIONAL DE CERCETARE-DEZVOLTARE PENTRU FIZICA MATERIALELOR (INCDFM), STR. ATOMIŞTILOR NR. 105 BIS, MĂGURELE, IF, RO; INSTITUTUL NAȚIONAL DE CERCETARE-DEZVOLTARE PENTRU MICROTEHNOLOGIE - IMT BUCUREŞTI, STR. EROU IANCU NICOLAE NR. 126A (32B), VOLUNTARI, IF, RO	**125**
130768 B1	**H01L 21/28** (2006.01); **C21D 1/00** (2006.01); **H01M 4/48** (2006.01)	a 2014 00439	13/06/2014	INSTITUTUL NAȚIONAL DE CERCETARE-DEZVOLTARE PENTRU FIZICA LASERILOR, PLASMEI ŞI RADIAȚIEI, STR.ATOMIŞTILOR NR.409, MĂGURELE, IF, RO	**125**
131487 B1	**G01M 9/06** (2006.01); **G01P 5/00** (2006.01); **F26B 13/06** (2006.01)	a 2011 00816	12/08/2011	INSTITUTUL NAȚIONAL DE CERCETARE-DEZVOLTARE AEROSPAȚIALĂ "ELIE CARAFOLI" - INCAS BUCUREŞTI, BD.IULIU MANIU NR.220, SECTOR 6, BUCUREŞTI, B, RO	**123**
131270 B1	**C01G 3/02** (2006.01); **C23C 16/40** (2006.01); **C30B 29/16** (2006.01)	a 2015 00058	27/01/2015	INSTITUTUL NAȚIONAL DE CERCETARE DEZVOLTARE PENTRU ELECTROCHIMIE ŞI MATERIE CONDENSATĂ-INCEMC TIMIŞOARA, STR. DR.PĂUNESCU-PODEANU NR.144, TIMIŞOARA, TM, RO	**119**
130848 B1	**C04B 7/147** (2006.01)	a 2014 00556	21/07/2014	MCM & BAV S.R.L., STR. CĂLUGĂRENI NR. 1, BEIUŞ, BH, RO	**119**
131146 B1	**F28D 15/02** (2006.01)	a 2016 00016	08/01/2016	MUSCALU GHEORGHE, BD. ALEXANDRU OBREGIA NR. 15, BL. R13B, SC. 1, ET. 4, AP. 17, SECTOR 4, BUCUREŞTI, B, RO	**123**
131315 B1	**H05B 3/84** (2006.01); **B60H 1/00** (2006.01)	a 2015 00151	27/02/2015	RENAULT TECHNOLOGIE ROUMANIE S.R.L., BD. PIPERA NR.2/III NORTH GATE BUSINESS CENTRE, VOLUNTARI, IF, RO	**125**
131318 B1	**B60N 2/56** (2006.01); **B60H 1/22** (2006.01)	a 2015 00150	27/02/2015	RENAULT TECHNOLOGIE ROUMANIE S.R.L., BD. PIPERA NR.2/III NORTH GATE BUSINESS CENTRE, VOLUNTARI, IF, RO	**119**
129690 B1	**A01N 25/02** (2006.01)	a 2013 00427	03/06/2013	ROMCHIM PROTECT S.A., NR.288, COMUNA FILIPEŞTI, BC, RO	**117**
130539 B1	**A01N 43/00** (2006.01); **A01N 25/28** (2006.01)	a 2015 00222	25/03/2015	ROTAM AGROCHEM INTERNATIONAL COMPANY LIMITED, 29 CHEUNG LEE STREET, CHAI WAN, HONG KONG, CN	**117**
131229 B1	**D06M 13/44** (2006.01); **D06M 11/82** (2006.01)	a 2016 00007	06/01/2016	SETICO S.R.L., STR.CÂMPULUI NR.62, TIMIŞOARA, TM, RO	**121**
130977 B1	**C11B 9/02** (2006.01)	a 2014 00588	01/08/2014	SINTCHEM TECHNOLOGIES S.R.L., STR.CÂMPUL ALB NR.1, CODLEA, BV, RO	**120**
130942 B1	**G01S 13/90** (2006.01)	a 2015 00309	04/05/2015	TERRASIGNA S.R.L., STR. ZIZIN NR. 1, BL. F10C, SC. 4, AP. 104, SECTOR 3, BUCUREŞTI, B, RO	**124**

Număr brevet	Clasa	Număr dosar	Dată depozit	Titular	Pag.
130410 B1	**F16L 9/00** (2006.01); **B08B 9/00** (2006.01); **G01N 29/265** (2006.01); **H04N 1/00** (2006.01)	a 2015 00125	19/02/2015	TOMOIAGA ADRIAN, STR. VICTORIEI NR, 3, BL. 48, AP. 48, BORŞA, MM, RO; DALE DANIEL IONICA, 16 BD. CARTOUX, AVIGNON, FR; DRIMUS DAN MIHAI, 22 RUE DE SAINT ROCH, BOURG EN BRESSE, FR	**122**
128808 B1	**B01D 67/00** (2006.01)	a 2012 00065	30/01/2012	UNIVERSITATEA "BABEŞ-BOLYAI" DIN CLUJ-NAPOCA, STR.MIHAIL KOGĂLNICEANU NR.1, CLUJ-NAPOCA, CJ, RO	**118**
131180 B1	**A23J 1/14** (2006.01)	a 2015 00725	12/10/2015	UNIVERSITATEA "DUNĂREA DE JOS" DIN GALAȚI, STR.DOMNEASCĂ NR.47, GALAȚI, GL, RO	**117**
129463 B1	**E01C 11/00** (2006.01); **E01C 23/09** (2006.01)	a 2013 00824	11/11/2013	UNIVERSITATEA "LUCIAN BLAGA" DIN SIBIU, BD.VICTORIEI NR.10, SIBIU, SB, RO	**121**
127858 B1	**H01H 61/02** (2006.01)	a 2011 00211	11/03/2011	UNIVERSITATEA "ŞTEFAN CEL MARE" DIN SUCEAVA, STR. UNIVERSITĂȚII NR.13, SUCEAVA, SV, RO	**124**
129399 B1	**G01N 27/42** (2006.01)	a 2012 00694	02/10/2012	UNIVERSITATEA DE ŞTIINȚE AGRICOLE ŞI MEDICINĂ VETERINARĂ "ION IONESCU DE LA BRAD" DIN IAŞI, ALEEA MIHAIL SADOVEANU NR.3, IAŞI, IS, RO	**124**
129738 B1	**F23H 7/08** (2006.01); **F23H 15/00** (2006.01)	a 2013 00146	13/02/2013	UNIVERSITATEA POLITEHNICA DIN BUCUREŞTI, SPLAIUL INDEPENDENȚEI NR.313, SECTOR 6, BUCUREŞTI, B, RO; RECICLE WASTES CONSTRUCT S.R.L., CALEA BASARABIEI NR. 1, BL. B5, HUŞI, VS, RO	**122**
128703 B1	**A61K 9/51** (2006.01)	a 2011 01431	22/12/2011	UNIVERSITATEA POLITEHNICA BUCUREŞTI, SPLAIUL INDEPENDENȚEI NR.313, SECTOR 6, BUCUREŞTI, B, RO	**118**
129555 B1	**C02F 1/64** (2006.01); **C02F 103/36** (2006.01)	a 2012 01025	18/12/2012	UNIVERSITATEA POLITEHNICA DIN BUCUREŞTI, SPLAIUL INDEPENDENȚEI NR.313, SECTOR 6, BUCUREŞTI, B, RO	**119**
127277 B1	**B25J 9/16** (2006.01)	a 2010 00887	24/09/2010	UNIVERSITATEA TEHNICĂ DIN CLUJ-NAPOCA, STR.MEMORANDUMULUI NR.28, CLUJ-NAPOCA, CJ, RO	**118**
127032 B1	**F02M 31/12** (2006.01)	a 2010 00417	10/05/2010	UNIVERSITATEA TEHNICĂ DIN CLUJ-NAPOCA, STR.MEMORANDUMULUI NR.28, CLUJ-NAPOCA, CJ, RO	**122**
131431 B1	**A61K 6/00** (2006.01); **A61K 6/06** (2006.01)	a 2015 00241	02/04/2015	UNIVERSITATEA TEHNICĂ "GHEORGHE ASACHI" DIN IAŞI, BD. PROF. DIMITRIE MANGERON NR.67, IAŞI, IS, RO	**117**

BREVETE DE INVENȚIE
PENTRU CARE AU FOST ÎNSCRISE
ÎN REGISTRUL NAȚIONAL
MODIFICĂRI ÎN SITUAȚIA JURIDICĂ

Modificare mandatar

Nr. brevet de invenție	Nr. cerere de brevet de invenție	Mandatar inițial	Mandatar curent
119940	a 2003 00159	INVENTA-AGENȚIE UNIVERSITARĂ DE INVENTICĂ S.R.L., BD. CORNELIU COPOSU NR. 7, BL. 104, SC. 2, AP. 31, SECTOR 3, BUCUREŞTI	CABINET GABRIELA CECIU-CONSULTANȚĂ ÎN DOMENIUL PROPRIETĂȚII INTELECTUALE, STR. M. LEONTINA BANCIU NR. 6, TIMIŞOARA, TM

Decăderi ale titularilor din drepturile conferite acestora de brevetul de invenție, publicate conform art. 40, alin. 3, din Legea nr. 64/1991, privind brevetele de invenție, republicată în Monitorul Oficial, partea I, nr. 613/19.08.2014

Nume / denumire titular	Nr. BI	Nr. CBI
S.C. ELECTRICA S.A., SUCURSALA DE DISTRIBUȚIE A ENERGIEI ELECTRICE TÂRGU JIU, TÂRGU JIU, RO	**115581**	99-00493
INSTITUTUL DE OPTOELECTRONICĂ S.A., BUCUREŞTI, RO	**117041**	99-00044
S.C. UPET S.A., TÂRGOVIŞTE, RO	**117124**	a 2000 00221
S.C. UPET S.A., TÂRGOVIŞTE, JUDEȚUL DÂMBOVIȚA, RO	**117274**	a 2000 00222
S.C. UPET S.A., TÂRGOVIŞTE, JUDEȚUL DÂMBOVIȚA, RO	**117275**	a 2000 00224
S.C. UPET S.A., TÂRGOVIŞTE, RO	**117276**	a 2000 00220
KANDIA-EXCELENT S.A., BUCUREŞTI, RO	**117755**	99-00571
S.C. UPET S.A., TÂRGOVIŞTE, JUDEȚUL DÂMBOVIȚA, RO	**117808**	a 2000 00223
ARCELORMITTAL TUBULAR PRODUCTS ROMAN S.A., ROMAN, JUDEȚUL NEAMȚ, RO	**117862**	a 2001 00575
ICPE S.A., BUCUREŞTI, RO	**118240**	99-00379
HIDROELECTRICA S.A., BUCUREŞTI, RO	**118323**	a 2001 00439
UPET S.A., TÂRGOVIŞTE, JUDEȚUL DÂMBOVIȚA, RO	**118770**	a 2000 00605
SUCURSALA DE CERCETĂRI NUCLEARE, PITEŞTI, JUDEȚUL ARGEŞ, RO	**118902**	a 2000 01192
COMPANIA NAȚIONALĂ A URANIULUI S.A. - SUCURSALA FELDIOARA, FELDIOARA, JUDEȚUL BRAŞOV, RO	**118948**	a 2002 01149
UPET TÂRGOVIŞTE	**119031**	a 2000 00219
SUBANSAMBLE AUTO S.A., SFĂNTU GHEORGHE, JUDEȚUL COVASNA, RO	**119089**	a 2002 00999
INSTITUTUL NAȚIONAL DE CERCETARE-DEZVOLTARE PENTRU TEXTILE ŞI PIELĂRIE, BUCUREŞTI, RO	**119125**	a 2001 01374
INSTITUTUL NAȚIONAL DE CERCETARE-DEZVOLTARE PENTRU TEXTILE ŞI PIELĂRIE, BUCUREŞTI, RO	**119126**	a 2001 01375

Nume / denumire titular	Nr. BI	Nr. CBI
INSTITUTUL NAȚIONAL DE CERCETARE-DEZVOLTARE PENTRU TEXTILE ŞI PIELĂRIE, BUCUREŞTI, RO	**119514**	a 2001 01376
INSTITUTUL NAȚIONAL DE CERCETARE DEZVOLTARE PENTRU PROTECȚIA MUNCII, BUCUREŞTI, RO	**119592**	a 2002 00224
INSTITUTUL NAȚIONAL DE CERCETARE-DEZVOLTARE PENTRU MAŞINI ŞI INSTALAȚII DESTINATE AGRICULTURII ŞI INDUSTRIEI ALIMENTARE, BUCUREŞTI, RO	**119850**	a 2002 00140
INSTITUTUL NAȚIONAL DE CERCETARE-DEZVOLTARE PENTRU MAŞINI ŞI INSTALAȚII DESTINATE AGRICULTURII ŞI INDUSTRIEI ALIMENTARE, BUCUREŞTI, RO	**119851**	a 2001 01291
COMPANIA NAȚIONALĂ A URANIULUI S.A. - SUCURSALA FELDIOARA, FELDIOARA, JUDEȚUL BRAŞOV, RO	**119976**	a 2004 00325
KANDIA-EXCELENT S.A., BUCUREŞTI, RO	**120029**	99-01038
INSTITUTUL NAȚIONAL DE CERCETARE-DEZVOLTARE PENTRU METALE ŞI RESURSE RADIOACTIVE - ICPMRR, BUCUREŞTI, RO	**120079**	a 2001 01216
REGIA AUTONOMĂ PENTRU ACTIVITĂȚI NUCLEARE - SUCURSALA CERCETĂRI NUCLEARE PITEŞTI, PITEŞTI, JUDEȚUL ARGEŞ, RO	**120102**	a 2001 00473
REGIA AUTONOMĂ PENTRU ACTIVITĂȚI NUCLEARE - SUCURSALA CERCETĂRI NUCLEARE PITEŞTI, PITEŞTI, JUDEȚUL ARGEŞ, RO	**120103**	a 2001 00472
INSTITUTUL NAȚIONAL DE CERCETARE-DEZVOLTARE PENTRU TEXTILE ŞI PIELĂRIE, BUCUREŞTI, RO	**120204**	a 2001 01266
SUBANSAMBLE AUTO S.A., PITEŞTI, JUDEȚUL ARGEŞ, RO	**120348**	99-00729
ELECTROMONTAJ S.A. BUCUREŞTI - SUCURSALA TIMIŞOARA, TIMIŞOARA, JUDEȚUL TIMIŞ, RO	**120351**	a 2002 01582
INSTITUTUL NAȚIONAL DE CERCETARE-DEZVOLTARE PENTRU MAŞINI ŞI INSTALAȚII DESTINATE AGRICULTURII ŞI INDUSTRIEI ALIMENTARE, BUCUREŞTI, RO	**120370**	a 2001 01293
ICPE SAERP S.A., BUCUREŞTI, RO	**120395**	a 2001 00979
ICPE - CERCETĂRI AVANSATE S.A., BUCUREŞTI, RO	**120397**	a 2003 00211
INSTITUTUL NAȚIONAL DE CERCETARE-DEZVOLTARE PENTRU MAŞINI ŞI INSTALAȚII DESTINATE AGRICULTURII ŞI INDUSTRIEI ALIMENTARE, BUCUREŞTI, RO	**120427**	a 2001 01072
ICPE SAERP S.A., BUCUREŞTI, RO	**120473**	a 2002 00549
INSTITUTUL NAȚIONAL DE CERCETARE-DEZVOLTARE PENTRU MAŞINI ŞI INSTALAȚII DESTINATE AGRICULTURII ŞI INDUSTRIEI ALIMENTARE, BUCUREŞTI, RO	**120474**	a 2001 01292
REGIA AUTONOMĂ PENTRU ACTIVITĂȚI NUCLEARE, DROBETA-TURNU SEVERIN, JUDEȚUL MEHEDINȚI, RO	**120505**	a 2003 00685
INSTITUTUL NAȚIONAL DE CERCETARE-DEZVOLTARE PENTRU MICROTEHNOLOGIE, BUCUREŞTI, RO	**120515**	a 2002 00771
INSTITUTUL NAȚIONAL DE CERCETARE-DEZVOLTARE PENTRU MAŞINI ŞI INSTALAȚII DESTINATE AGRICULTURII ŞI INDUSTRIEI ALIMENTARE, BUCUREŞTI, RO	**120523**	a 2001 01071

Nume / denumire titular	Nr. BI	Nr. CBI
COMPANIA NAȚIONALĂ A HUILEI S.A., PETROŞANI, JUDEȚUL HUNEDOARA, RO	**120533**	a 2003 01012
INSTITUTUL DE VIRUSOLOGIE -ŞTEFAN S. NICOLAU-, BUCUREŞTI, RO	**120590**	a 2002 01592
ICPE - CERCETĂRI AVANSATE S.A., BUCUREŞTI, RO	**120616**	a 2002 00708
COMPANIA NAȚIONALĂ A URANIULUI S.A. - SUCURSALA FELDIOARA, FELDIOARA, JUDEȚUL BRAŞOV, RO	**120630**	a 2004 00989
FERMIT S.A., RÂMNICU SĂRAT, JUDEȚUL BUZĂU, RO	**120638**	a 2000 00750
FERMIT S.A., RÂMNICU SĂRAT, JUDEȚUL BUZĂU, RO	**120639**	a 2000 00751
FERMIT S.A., RÂMNICU SĂRAT, JUDEȚUL BUZĂU, RO	**120640**	a 2000 00752
FERMIT S.A., RÂMNICU SĂRAT, JUDEȚUL BUZĂU, RO	**120641**	a 2000 00929
ICPE - CERCETĂRI AVANSATE S.A., BUCUREŞTI, RO	**120673**	a 2001 01369
INSTITUTUL NAȚIONAL DE CERCETARE-DEZVOLTARE PENTRU MICROTEHNOLOGIE, BUCUREŞTI, RO	**120681**	a 2002 00772
ICPE - CERCETĂRI AVANSATE S.A., BUCUREŞTI, RO; SOCIETATEA NAȚIONALĂ DE TRANSPORT GAZE NATURALE TRANSGAZ S.A., MEDIAŞ,JUDEȚUL SIBIU, RO	**120717**	a 2002 00939
INSTITUTUL NAȚIONAL DE CERCETARE-DEZVOLTARE UTILAJ PETROLIER- IPCUP, PLOIEŞTI, RO	**120721**	a 2002 00538
SERICAROM S.A., BUCUREŞTI, RO	**120747**	a 2001 01302
CENTRUL INTERNAȚIONAL DE BIODINAMICĂ, BUCUREŞTI, RO	**120790**	a 2003 00276
INSTITUTUL NAȚIONAL DE CERCETARE-DEZVOLTARE PENTRU TEXTILE ŞI PIELĂRIE, BUCUREŞTI, RO	**120812**	a 2002 01226
ICPE - CERCETĂRI AVANSATE S.A., BUCUREŞTI, RO	**120853**	a 2002 00709
REGIA AUTONOMĂ PENTRU ACTIVITĂȚI NUCLEARE-SUCURSALA CERCETĂRI NUCLEARE PITEŞTI, MIOVENI, JUDEȚUL ARGEŞ, RO	**120866**	a 2002 01466
CENTRUL INTERNAȚIONAL DE BIODINAMICĂ, BUCUREŞTI, RO	**120867**	a 2003 00227
INSTITUTUL NAȚIONAL DE CERCETARE DEZVOLTARE PENTRU PROTECȚIA MUNCII, BUCUREŞTI, RO	**120933**	a 2005 00306
INSTITUTUL DE CERCETĂRI ŞI MODERNIZĂRI ENERGETICE - ICEMENERG S.A., BUCUREŞTI, RO	**120974**	a 2000 00746
PETROSTAR SA PLOIEŞTI	**120976**	a 2004 00836
INSTITUTUL NAȚIONAL DE CERCETARE - DEZVOLTARE PENTRU MECANICĂ FINĂ - CEFIN, BUCUREŞTI, RO	**121050**	a 2002 00332
INSTITUTUL NAȚIONAL DE CERCETARE - DEZVOLTARE PENTRU MECANICĂ FINĂ - CEFIN, BUCUREŞTI, RO	**121051**	a 2002 00331
ICPE SAERP S.A., BUCUREŞTI, RO	**121055**	a 2004 00500
INSTITUTUL NAȚIONAL DE CERCETARE ŞI DEZVOLTARE PENTRU FIZICĂ ŞI INGINERIE NUCLEARĂ "HORIA HULUBEI", MĂGURELE, RO	**121056**	a 2002 01570
REGIA AUTONOMĂ PENTRU ACTIVITĂȚI NUCLEARE-SUCURSALA CERCETĂRI NUCLEARE PITEŞTI, MIOVENI, JUDEȚUL ARGEŞ, RO	**121064**	a 2002 01465

Nume / denumire titular	Nr. BI	Nr. CBI
INSTITUTUL NAȚIONAL DE CERCETARE DEZVOLTARE PENTRU PROTECȚIA MUNCII, BUCUREŞTI, RO	**121097**	a 2004 00117
INSTITUTUL NAȚIONAL DE CERCETARE - DEZVOLTARE PENTRU TEHNOLOGII CRIOGENICE ŞI IZOTOPICE, RÂMNICU VÂLCEA, JUDEȚUL VÂLCEA, RO	**121107**	a 2001 00241
ICPE ACTEL S.A., BUCUREŞTI, RO	**121146**	a 2002 01539
ICPE - CERCETĂRI AVANSATE S.A., BUCUREŞTI, RO	**121184**	a 2002 01106
ICPE - CERCETĂRI AVANSATE S.A., BUCUREŞTI, RO	**121204**	a 2002 00544
ICPE - CERCETĂRI AVANSATE S.A., BUCUREŞTI, RO	**121205**	a 2002 00545
EDRA S.R.L., BUCUREŞTI, RO	**121235**	a 2001 00510
ICPE-INSTITUTUL DE CERCETĂRI PENTRU MAŞINI ELECTRICE S.A., BUCUREŞTI, RO	**121243**	a 2002 00903
INSTITUTUL NAȚIONAL DE CERCETARE-DEZVOLTARE PENTRU TEXTILE ŞI PIELĂRIE -, BUCUREŞTI, RO	**121276**	a 2002 01620
INSTITUTUL NAȚIONAL DE CERCETARE-DEZVOLTARE PENTRU TEXTILE ŞI PIELĂRIE -, BUCUREŞTI, RO	**121281**	a 2003 00731
INSTITUTUL NAȚIONAL DE CERCETARE-DEZVOLTARE PENTRU TEXTILE ŞI PIELĂRIE, BUCUREŞTI, RO	**121283**	a 2003 00874
ICPE - CERCETĂRI AVANSATE S.A., BUCUREŞTI, RO	**121288**	a 2004 00940
INSTITUTUL NAȚIONAL DE CERCETARE - DEZVOLTARE PENTRU FIZICĂ TEHNICĂ-IFT IAŞI, IAŞI, RO	**121300**	a 2001 00543
SOCTECH S.A., BUCUREŞTI, RO	**121351**	a 2004 00249
INSTITUTUL NAȚIONAL DE CERCETARE DEZVOLTARE PENTRU MECATRONICĂ ŞI TEHNICA MĂSURĂRII, BUCUREŞTI, RO	**121353**	a 2002 00328
SOCTECH S.A., BUCUREŞTI, RO	**121383**	a 2003 00644
SOCTECH S.A., BUCUREŞTI, RO	**121384**	a 2004 00247
ARMAX GAZ S.A., MEDIAŞ, JUDEȚUL SIBIU, RO	**121413**	a 2001 00931
INSTITUTUL NAȚIONAL DE CERCETARE-DEZVOLTARE PENTRU TEXTILE ŞI PIELĂRIE-, BUCUREŞTI, RO	**121430**	a 2004 00592
INSTITUTUL NAȚIONAL DE CERCETARE - DEZVOLTARE PENTRU TEXTILE ŞI PIELĂRIE, BUCUREŞTI, RO	**121433**	a 2003 00522
INSTITUTUL NAȚIONAL DE CERCETARE-DEZVOLTARE PENTRU METALE ŞI RESURSE RADIOACTIVE - ICPMRR, BUCUREŞTI, RO	**121434**	a 2004 01118
ICPE SAERP S.A., BUCUREŞTI, RO	**121466**	a 2002 00359
ICPE SAERP S.A., BUCUREŞTI, RO	**121467**	a 2002 01657
INSTITUTUL NAȚIONAL DE CERCETARE - DEZVOLTARE PENTRU FIZICA MATERIALELOR, COMUNA MĂGURELE, JUDEȚUL ILFOV, RO	**121493**	a 2002 00834
INSTITUTUL NAȚIONAL DE CERCETARE-DEZVOLTARE PENTRU TEXTILE ŞI PIELĂRIE, BUCUREŞTI, RO	**121506**	a 2002 01544
INSTITUTUL NAȚIONAL DE CERCETARE-DEZVOLTARE PENTRU TEXTILE ŞI PIELĂRIE, BUCUREŞTI, RO	**121508**	a 2003 00158

Nume / denumire titular	Nr. BI	Nr. CBI
INSTITUTUL NAȚIONAL DE CERCETARE-DEZVOLTARE PENTRU FIZICA LASERILOR, PLASMEI ŞI RADIAȚIEI, MĂGURELE, RO	**121547**	a 2003 00110
ICPE SAERP S.A., BUCUREŞTI, RO	**121548**	a 2003 00353
ICPE SAERP S.A., BUCUREŞTI, RO	**121549**	a 2003 00511
ICPE SAERP S.A., BUCUREŞTI, RO	**121550**	a 2003 00740
ICPE SAERP S.A., BUCUREŞTI, RO	**121551**	a 2003 00064
INSTITUTUL DE CERCETĂRI ŞI MODERNIZĂRI ENERGETICE - ICEMENERG S.A., BUCUREŞTI, RO	**121561**	a 2000 00720
REGIA AUTONOMĂ PENTRU ACTIVITĂȚI NUCLEARE - SUCURSALA CERCETĂRI NUCLEARE PITEŞTI, PITEŞTI-MIOVENI, JUDEȚUL ARGEŞ, RO	**121571**	a 2004 00184
REGIA AUTONOMĂ PENTRU ACTIVITĂȚI NUCLEARE-SUCURSALA CERCETĂRI NUCLEARE PITEŞTI, MIOVENI, JUDEȚUL ARGEŞ, RO	**121572**	a 2003 00182
REGIA AUTONOMĂ PENTRU ACTIVITĂȚI NUCLEARE - SUCURSALA CERCETĂRI NUCLEARE PITEŞTI, PITEŞTI-MIOVENI, JUDEȚUL ARGEŞ, RO	**121573**	a 2004 00185
INSTITUTUL NAȚIONAL DE CERCETARE-DEZVOLTARE PENTRU MICROTEHNOLOGIE, BUCUREŞTI, RO	**121575**	a 2002 00859
CENTRUL DE CERCETARE ŞI PRELUCRARE PLANTE MEDICINALE "PLANTAVOREL" S.A., PIATRA-NEAMȚ, JUDEȚUL NEAMȚ, RO	**121596**	a 2001 01222
SUBANSAMBLE AUTO S.A., PITEŞTI, JUDEȚUL ARGEŞ, RO; SPUMOFLEX S.A., CRAIOVA, JUDEȚUL DOLJ, RO	**121600**	a 2000 00098
INSTITUTUL NAȚIONAL DE CERCETARE DEZVOLTARE PENTRU MECATRONICĂ ŞI TEHNICA MĂSURĂRII, BUCUREŞTI, RO	**121614**	a 2004 00105
ICPE-INSTITUTUL DE CERCETĂRI PENTRU MAŞINI ELECTRICE S.A., BUCUREŞTI, RO	**121621**	a 2005 00706
ICPE-INSTITUTUL DE CERCETĂRI PENTRU MAŞINI ELECTRICE S.A., BUCUREŞTI, RO	**121622**	a 2005 00619
ICPE-INSTITUTUL DE CERCETĂRI PENTRU MAŞINI ELECTRICE S.A., BUCUREŞTI, RO	**121623**	a 2005 00651
NEFERAL S.A., COMUNA PANTELIMON,JUDEȚUL ILFOV, RO	**121649**	a 2005 00407
INSTITUTUL NAȚIONAL DE CERCETARE-DEZVOLTARE PENTRU TEXTILE ŞI PIELĂRIE, BUCUREŞTI, RO	**121650**	a 2004 00267
INSTITUTUL NAȚIONAL DE CERCETARE-DEZVOLTARE PENTRU TEXTILE ŞI PIELĂRIE, BUCUREŞTI, RO	**121651**	a 2004 00590
INSTITUTUL NAȚIONAL DE CERCETARE-DEZVOLTARE PENTRU TEXTILE ŞI PIELĂRIE, BUCUREŞTI, RO	**121652**	a 2004 00591
INSTITUTUL NAȚIONAL DE CERCETARE-DEZVOLTARE PENTRU TEXTILE ŞI PIELĂRIE, BUCUREŞTI, RO	**121653**	a 2005 01006
KANDIA-EXCELENT S.A., BUCUREŞTI, RO	**121666**	a 2004 01023
REGIA AUTONOMĂ PENTRU ACTIVITĂȚI NUCLEARE DROBETA-TURNU SEVERIN, DROBETA-TURNU SEVERIN, JUDEȚUL MEHEDINȚI, RO	**121676**	a 2004 00727

Nume / denumire titular	Nr. BI	Nr. CBI
INSTITUTUL NAȚIONAL DE CERCETARE DEZVOLTARE PENTRU BIOTEHNOLOGII ÎN HORTICULTURĂ ŞTEFĂNEŞTI -ARGEŞ, ŞTEFĂNEŞTI, RO	**121717**	a 2005 01015
INSTITUTUL NAȚIONAL DE CERCETARE-DEZVOLTARE PENTRU BIOTEHNOLOGII ÎN HORTICULTURĂ, ŞTEFĂNEŞTI, RO	**121718**	a 2005 01016
ICPE - CERCETĂRI AVANSATE S.A., BUCUREŞTI, RO	**121719**	a 2001 01368
INSTITUTUL DE CERCETARE ŞI PROIECTARE PENTRU ELECTROTEHNICĂ - ICPE S.A., BUCUREŞTI, RO	**121728**	a 2002 01551
INSTITUTUL DE CERCETARE ŞI PROIECTARE PENTRU ELECTROTEHNICĂ - ICPE S.A., BUCUREŞTI, RO	**121742**	a 2004 00434
ICPE - CERCETĂRI AVANSATE S.A., BUCUREŞTI, RO	**121753**	a 2004 00800
INSTITUTUL NAȚIONAL DE CERCETARE-DEZVOLTARE PENTRU INGINERIE ELECTRICĂ ICPE-CA, BUCUREŞTI, RO	**121754**	a 2006 00481
STIMPEX S.A., BUCUREŞTI, RO	**121760**	a 2003 00122
INSTITUTUL NAȚIONAL DE CERCETARE-DEZVOLTARE PENTRU ENERGIE - ICEMENERG, BUCUREŞTI, RO	**121779**	a 2002 01336
INSTITUTUL NAȚIONAL DE CERCETARE-DEZVOLTARE PENTRU TEXTILE ŞI PIELĂRIE, BUCUREŞTI, RO	**121780**	a 2005 00667
INCDMNR - IMNR, PANTELIMON, RO; INSTITUTUL NAȚIONAL DE CERCETARE DEZVOLTARE PENTRU INGINERIE ELECTRICĂ ICPE-CA, BUCUREŞTI, RO; UNIVERSITATEA VALAHIA DIN TÂRGOVIŞTE, TÂRGOVIŞTE, RO	**121793**	a 2005 00677
INSTITUTUL NAȚIONAL DE CERCETARE-DEZVOLTARE PENTRU MICROTEHNOLOGIE, BUCUREŞTI, RO	**121795**	a 2003 00360
INSTITUTUL NAȚIONAL DE CERCETARE-DEZVOLTARE PENTRU MAŞINI ŞI INSTALAȚII DESTINATE AGRICULTURII ŞI INDUSTRIEI ALIMENTARE, BUCUREŞTI, RO	**121802**	a 2005 00118
INSTITUTUL DE CERCETĂRI PENTRU PEDOLOGIE ŞI AGROCHIMIE, BUCUREŞTI, RO	**121814**	a 2004 00439
INSTITUTUL DE CERCETĂRI ŞI PROIECTĂRI PENTRU METALE RARE ŞI RADIOACTIVE, BUCUREŞTI, RO	**121986**	a 2002 00046
INSTITUTUL NAȚIONAL DE CERCETARE-DEZVOLTARE PENTRU INGINERIE ELECTRICĂ ICPE-CA, BUCUREŞTI, RO	**122001**	a 2006 00480
INSTITUTUL NAȚIONAL DE CERCETARE DEZVOLTARE PENTRU MECATRONICĂ ŞI TEHNICA MĂSURĂRII, BUCUREŞTI, RO	**122009**	a 2002 00329
INSTITUTUL NAȚIONAL DE CERCETARE-DEZVOLTARE PENTRU ŞTIINȚE BIOLOGICE, BUCUREŞTI, RO; INSTITUTUL NAȚIONAL DE CERCETARE-DEZVOLTARE PENTRU CHIMIE ŞI PETROCHIMIE - ICECHIM, BUCUREŞTI, RO	**122017**	a 2007 00453
INSTITUTUL NAȚIONAL DE CERCETARE-DEZVOLTARE PENTRU TEXTILE ŞI PIELĂRIE, BUCUREŞTI, RO	**122026**	a 2005 00778
INSTITUTUL DE CERCETARE ŞI PROIECTARE PENTRU ELECTROTEHNICĂ - ICPE S.A., BUCUREŞTI, RO	**122051**	a 2006 00272
INSTITUTUL NAȚIONAL DE CERCETARE-DEZVOLTARE PENTRU FIZICA MATERIALELOR, MĂGURELE, RO	**122061**	a 2006 00710

Nume / denumire titular	Nr. BI	Nr. CBI
ICPE BISTRIȚA S.A., BISTRIȚA, RO	**122067**	a 2003 00914
INSTITUTUL NAȚIONAL DE CERCETARE-DEZVOLTARE PENTRU ŞTIINȚE BIOLOGICE, BUCUREŞTI, RO	**122074**	a 2004 00540
INSTITUTUL NAȚIONAL DE CERCETARE-DEZVOLTARE PENTRU FIZICĂ TEHNICĂ - IFT IAŞI, IAŞI, RO	**122078**	a 2003 00659
INSTITUTUL NAȚIONAL DE CERCETARE-DEZVOLTARE PENTRU TEXTILE ŞI PIELĂRIE, BUCUREŞTI, RO	**122087**	a 2006 00227
INSTITUTUL NAȚIONAL DE CERCETARE-DEZVOLTARE PENTRU TEXTILE ŞI PIELĂRIE-, BUCUREŞTI, RO	**122098**	a 2003 01019
JACLYN S.A., BUCUREŞTI, RO	**122106**	a 2004 00468
INSTITUTUL NAȚIONAL DE CERCETARE-DEZVOLTARE PENTRU TEXTILE ŞI PIELĂRIE - SUCURSALA - INSTITUTUL DE CERCETARE PIELĂRIE -, BUCUREŞTI, RO	**122148**	a 2005 00912
INSTITUTUL NAȚIONAL DE CERCETARE-DEZVOLTARE PENTRU MICROTEHNOLOGIE, BUCUREŞTI, RO	**122168**	a 2005 00652
INSTITUTUL DE CERCETARE ŞI PROIECTARE PENTRU ELECTROTEHNICĂ - ICPE S.A., BUCUREŞTI, RO	**122170**	a 2003 00322
INSTITUTUL DE CERCETARE ŞI PROIECTARE PENTRU ELECTROTEHNICĂ - ICPE S.A., BUCUREŞTI, RO	**122171**	a 2003 00323
INSTITUTUL DE CERCETARE ŞI PROIECTARE PENTRU ELECTROTEHNICĂ - ICPE S.A., BUCUREŞTI, RO	**122172**	a 2003 00324
INSTITUTUL NAȚIONAL DE CERCETARE-DEZVOLTARE PENTRU ŞTIINȚE BIOLOGICE, BUCUREŞTI, RO	**122181**	a 2005 00220
INSTITUTUL DE CERCETARE - DEZVOLTARE PENTRU ENERGIE S.A., BUCUREŞTI, RO	**122186**	a 2004 00488
INSTITUTUL NAȚIONAL DE CERCETARE-DEZVOLTARE PENTRU ŞTIINȚE BIOLOGICE, BUCUREŞTI, RO	**122194**	a 2002 01545
INSTITUTUL NAȚIONAL DE CERCETARE-DEZVOLTARE PENTRU TEXTILE ŞI PIELĂRIE - SUCURSALA - INSTITUTUL DE CERCETARE PIELĂRIE -, BUCUREŞTI, RO	**122205**	a 2004 00256
INSTITUTUL NAȚIONAL DE CERCETARE-DEZVOLTARE PENTRU FIZICĂ TEHNICĂ - IFT IAŞI, IAŞI, RO	**122216**	a 2005 00745
EDRA S.R.L., BUCUREŞTI, RO	**122224**	a 2004 00733
INSTITUTUL NAȚIONAL DE CERCETARE-DEZVOLTARE PENTRU ŞTIINȚE BIOLOGICE, BUCUREŞTI, RO	**122233**	a 2004 00231
INSTITUTUL NAȚIONAL DE FIZICA LASERILOR, PLASMEI ŞI RADIAȚIILOR, MĂGURELE, RO	**122238**	a 2006 00662
INSTITUTUL NAȚIONAL DE CERCETARE-DEZVOLTARE PENTRU INGINERIE ELECTRICĂ ICPE-CA, BUCUREŞTI, RO	**122239**	a 2005 00572
ELECTROCENTRALE BUCUREŞTI S.A. - SUCURSALA ELECTROCENTRALE CONSTANȚA, CONSTANȚA, JUDEȚUL CONSTANȚA, RO	**122255**	a 2002 00921
INSTITUTUL NAȚIONAL DE CERCETARE-DEZVOLTARE PENTRU TEXTILE ŞI PIELĂRIE - BUCUREŞTI, BUCUREŞTI, RO	**122256**	a 2006 00971

Nume / denumire titular	Nr. BI	Nr. CBI
INSTITUTUL NAȚIONAL DE CERCETARE - DEZVOLTARE PENTRU FIZICA MATERIALELOR, COMUNA MĂGURELE, JUDEȚUL ILFOV, RO	**122259**	a 2004 00158
ICPE SAERP S.A., BUCUREŞTI, RO	**122272**	a 2006 00200
INSTITUTUL NAȚIONAL DE CERCETARE-DEZVOLTARE TEXTILE PIELĂRIE-SUCURSALA INSTITUTUL DE CERCETĂRI PIELĂRIE ÎNCĂLȚĂMINTE, BUCUREŞTI, RO	**122283**	a 2005 00477
INSTITUTUL NAȚIONAL DE CERCETARE-DEZVOLTARE TEXTILE PIELĂRIE - SUCURSALA - INSTITUTUL DE CERCETARE PIELĂRIE-ÎNCĂLȚĂMINTE, BUCUREŞTI, RO	**122286**	a 2004 00927
INSTITUTUL NAȚIONAL DE CERCETARE-DEZVOLTARE PENTRU ENERGIE - ICEMENERG, BUCUREŞTI, RO	**122289**	a 2002 01512
INSTITUTUL NAȚIONAL DE CERCETARE-DEZVOLTARE PENTRU TEXTILE ŞI PIELĂRIE - SUCURSALA - INSTITUTUL DE CERCETARE PIELĂRIE -, BUCUREŞTI, RO	**122290**	a 2004 00255
INSTITUTUL NAȚIONAL DE CERCETARE-DEZVOLTARE PENTRU TEXTILE ŞI PIELĂRIE - SUCURSALA - INSTITUTUL DE CERCETARE PIELĂRIE -, BUCUREŞTI, RO	**122291**	a 2004 00257
INSTITUTUL NAȚIONAL DE CERCETARE-DEZVOLTARE PENTRU INGINERIE ELECTRICĂ ICPE-CA, BUCUREŞTI, RO	**122293**	a 2005 00096
INSTITUTUL DE GENETICĂ, BUCUREŞTI, RO	**122297**	a 2004 01126
INSTITUTUL NAȚIONAL DE CERCETARE-DEZVOLTARE PENTRU TEXTILE ŞI PIELĂRIE - SUCURSALA - INSTITUTUL DE CERCETARE PIELĂRIE -, BUCUREŞTI, RO	**122299**	a 2004 00363
INSTITUTUL NAȚIONAL DE CERCETARE-DEZVOLTARE PENTRU METALE ŞI RESURSE RADIOACTIVE - ICPMRR, BUCUREŞTI, RO	**122301**	a 2004 00282
INSTITUTUL NAȚIONAL DE CERCETARE-DEZVOLTARE PENTRU FIZICĂ TEHNICĂ -IFT, IAŞI, JUDEȚUL IAŞI, RO	**122302**	a 2005 00517
INSTITUTUL NAȚIONAL DE CERCETARE-DEZVOLTARE PENTRU TEXTILE ŞI PIELĂRIE, BUCUREŞTI, RO	**122304**	a 2004 00648
INSTITUTUL NAȚIONAL DE CERCETARE-DEZVOLTARE PENTRU TEXTILE ŞI PIELĂRIE, BUCUREŞTI, RO	**122305**	a 2007 00133
INSTITUTUL NAȚIONAL DE CERCETARE-DEZVOLTARE PENTRU TEXTILE ŞI PIELĂRIE, BUCUREŞTI, RO	**122306**	a 2007 00097
INSTITUTUL NAȚIONAL DE CERCETARE-DEZVOLTARE PENTRU METALE ŞI RESURSE RADIOACTIVE - ICPMRR, BUCUREŞTI, RO	**122314**	a 2005 01093
COMPANIA NAȚIONALĂ A URANIULUI S.A. - SUCURSALA FELDIOARA, FELDIOARA, JUDEȚUL BRAŞOV, RO	**122323**	a 2004 00995
INSTITUTUL DE CERCETARE-DEZVOLTARE PENTRU APICULTURĂ S.A., BUCUREŞTI, RO	**122335**	a 2006 00595
INSTITUTUL DE CERCETARE-DEZVOLTARE PENTRU APICULTURĂ S.A., BUCUREŞTI, RO	**122336**	a 2006 00596
INSTITUTUL DE CERCETARE-DEZVOLTARE PENTRU APICULTURĂ S.A., BUCUREŞTI, RO	**122337**	a 2006 00597

Nume / denumire titular	Nr. BI	Nr. CBI
INSTITUTUL NAȚIONAL DE CERCETARE-DEZVOLTARE PENTRU PEDOLOGIE, AGROCHIMIE ŞI PROTECȚIA MEDIULUI - ICPA BUCUREŞTI, BUCUREŞTI, RO	**122355**	a 2005 01040
INSTITUTUL DE CERCETĂRI PENTRU PEDOLOGIE ŞI AGROCHIMIE, BUCUREŞTI, RO	**122356**	a 2004 00791
INSTITUTUL NAȚIONAL DE CERCETARE-DEZVOLTARE PENTRU ŞTIINȚE BIOLOGICE, BUCUREŞTI, RO	**122364**	a 2005 00923
INSTITUTUL NAȚIONAL DE CERCETARE DEZVOLTARE PENTRU FIZICA MATERIALELOR, MĂGURELE, RO	**122367**	a 2003 00968
INSTITUTUL DE CERCETARE ŞI PROIECTARE PENTRU ELECTROTEHNICĂ - ICPE S.A., BUCUREŞTI, RO	**122368**	a 2006 00371
INSTITUTUL NAȚIONAL DE CERCETARE-DEZVOLTARE PENTRU MICROTEHNOLOGIE, BUCUREŞTI, RO	**122379**	a 2004 00414
INSTITUTUL NAȚIONAL DE CERCETARE-DEZVOLTARE PENTRU MICROTEHNOLOGIE, BUCUREŞTI, RO	**122382**	a 2005 00568
INSTITUTUL NAȚIONAL DE CERCETARE-DEZVOLTARE PENTRU MICROTEHNOLOGIE, BUCUREŞTI, RO	**122387**	a 2004 00761
INSTITUTUL NAȚIONAL DE CERCETARE-DEZVOLTARE PENTRU MAŞINI ŞI INSTALAȚII DESTINATE AGRICULTURII ŞI INDUSTRIEI ALIMENTARE, BUCUREŞTI, RO	**122401**	a 2005 00210
INSTITUTUL DE CERCETARE-DEZVOLTARE PENTRU PROTECȚIA PLANTELOR, BUCUREŞTI, RO	**122402**	a 2005 00805
REGIA AUTONOMĂ PENTRU ACTIVITĂȚI NUCLEARE - SUCURSALA CERCETĂRI NUCLEARE PITEŞTI, PITEŞTI-MIOVENI, RO	**122403**	a 2006 00081
INSTITUTUL NAȚIONAL DE CERCETARE DEZVOLTARE PENTRU METALE NEFEROASE ŞI RARE - IMNR	**122409**	a 2005 00313
INSTITUTUL NAȚIONAL DE CERCETARE-DEZVOLTARE PENTRU TEXTILE ŞI PIELĂRIE, BUCUREŞTI, RO	**122427**	a 2006 00452
REGIA AUTONOMĂ PENTRU ACTIVITĂȚI NUCLEARE - SUCURSALA CERCETĂRI NUCLEARE PITEŞTI, PITEŞTI-MIOVENI, JUDEȚUL ARGEŞ, RO	**122429**	a 2004 01095
INSTITUTUL DE CERCETARE-DEZVOLTARE PENTRU APICULTURĂ S.A., BUCUREŞTI, RO	**122437**	a 2006 00562
INSTITUTUL DE CERCETARE-DEZVOLTARE PENTRU APICULTURĂ S.A., BUCUREŞTI, RO	**122438**	a 2006 00563
INSTITUTUL NAȚIONAL DE CERCETARE-DEZVOLTARE PENTRU INGINERIE ELECTRICĂ ICPE-CA, BUCUREŞTI, RO	**122439**	a 2006 00827
INSTITUTUL NAȚIONAL DE CERCETARE-DEZVOLTARE PENTRU TEHNOLOGII CRIOGENICE ŞI IZOTOPICE, RÂMNICU VÂLCEA, RO	**122442**	a 2003 00689
INSTITUTUL NAȚIONAL DE CERCETARE-DEZVOLTARE PENTRU INGINERIE ELECTRICĂ ICPE-CA, BUCUREŞTI, RO	**122445**	a 2005 00977
INSTITUTUL NAȚIONAL DE CERCETARE-DEZVOLTARE PENTRU MICROTEHNOLOGIE, BUCUREŞTI, RO	**122449**	a 2006 00747
INSTITUTUL NAȚIONAL DE CERCETARE DEZVOLTARE PENTRU INGINERIE ELECTRICĂ ICPE-CA, BUCUREŞTI, RO	**122450**	a 2005 00848

Nume / denumire titular	Nr. BI	Nr. CBI
INSTITUTUL NAȚIONAL DE CERCETARE-DEZVOLTARE PENTRU MICROTEHNOLOGIE, BUCUREŞTI, RO	**122451**	a 2004 00391
INSTITUTUL NAȚIONAL DE CERCETARE-DEZVOLTARE PENTRU INGINERIE ELECTRICĂ ICPE-CA, BUCUREŞTI, RO	**122455**	a 2005 00826
INSTITUTUL NAȚIONAL DE CERCETARE-DEZVOLTARE TEXTILE PIELĂRIE - SUCURSALA INSTITUTUL DE CERCETĂRI PIELĂRIE ÎNCĂLȚĂMINTE, BUCUREŞTI, RO	**122458**	a 2006 00522
INSTITUTUL NAȚIONAL DE CERCETARE-DEZVOLTARE PENTRU INGINERIE ELECTRICĂ ICPE - CA, BUCUREŞTI, RO	**122464**	a 2005 00387
INSTITUTUL NAȚIONAL DE CERCETARE-DEZVOLTARE PENTRU MECATRONICĂ ŞI TEHNICA MĂSURĂRII - INCDMTM BUCUREŞTI, BUCUREŞTI, RO	**122465**	a 2004 00991
INSTITUTUL NAȚIONAL DE CERCETARE-DEZVOLTARE PENTRU MICROTEHNOLOGIE, BUCUREŞTI, RO	**122466**	a 2005 00188
INSTITUTUL NAȚIONAL DE CERCETARE-DEZVOLTARE PENTRU MICROTEHNOLOGIE, BUCUREŞTI, RO	**122467**	a 2005 00653
INSTITUTUL NAȚIONAL DE CERCETARE-DEZVOLTARE PENTRU MICROTEHNOLOGIE, BUCUREŞTI, RO	**122468**	a 2003 00359
STAȚIUNEA DE CERCETARE-DEZVOLTARE PENTRU VITICULTURĂ ŞI VINIFICAȚIE, IAŞI, JUDEȚUL IAŞI, RO	**122471**	a 2004 00665
INSTITUTUL NAȚIONAL DE CERCETARE-DEZVOLTARE PENTRU TEXTILE ŞI PIELĂRIE - SUCURSALA - INSTITUTUL DE CERCETARE PIELĂRIE -, BUCUREŞTI, RO	**122479**	a 2004 00364
INSTITUTUL NAȚIONAL DE CERCETARE-DEZVOLTARE ŞI ÎNCERCĂRI PENTRU ELECTROTEHNICĂ - ICMET CRAIOVA, CRAIOVA, RO	**122506**	a 2007 00279
INSTITUTUL NAȚIONAL DE CERCETARE-DEZVOLTARE PENTRU INGINERIE ELECTRICĂ ICPE - CA, BUCUREŞTI, RO	**122509**	a 2007 00346
INSTITUTUL NAȚIONAL DE CERCETARE-DEZVOLTARE ŞI ÎNCERCĂRI PENTRU ELECTROTEHNICĂ - ICMET, CRAIOVA, JUDEȚUL DOLJ, RO	**122510**	a 2004 00829
INSTITUTUL NAȚIONAL DE CERCETARE-DEZVOLTARE PENTRU MICROTEHNOLOGIE, BUCUREŞTI, RO	**122511**	a 2006 00404
INSTITUTUL NAȚIONAL DE CERCETARE-DEZVOLTARE PENTRU MICROTEHNOLOGIE, BUCUREŞTI, RO	**122515**	a 2006 00749
INSTITUTUL NAȚIONAL DE CERCETARE-DEZVOLTARE PENTRU INGINERIE ELECTRICĂ ICPE-CA, BUCUREŞTI, RO	**122516**	a 2007 00122
INSTITUTUL NAȚIONAL DE CERCETARE-DEZVOLTARE PENTRU INGINERIE ELECTRICĂ ICPE-CA, BUCUREŞTI, RO	**122517**	a 2006 00907
INSTITUTUL NAȚIONAL DE CERCETARE - DEZVOLTARE PENTRU TEHNOLOGII CRIOGENICE ŞI IZOTOPICE, RÂMNICU VÂLCEA, JUDEȚUL VÂLCEA, RO	**122526**	a 2003 00056
INSTITUTUL NAȚIONAL DE CERCETARE-DEZVOLTARE TEXTILE PIELĂRIE - SUCURSALA INSTITUTUL DE CERCETĂRI PIELĂRIE ÎNCĂLȚĂMINTE, BUCUREŞTI, RO	**122540**	a 2005 00288

Nume / denumire titular	Nr. BI	Nr. CBI
INSTITUTUL NAȚIONAL DE CERCETARE-DEZVOLTARE PENTRU TEXTILE ŞI PIELĂRIE-, BUCUREŞTI, RO	**122544**	a 2003 00921
INSTITUTUL NAȚIONAL DE CERCETARE - DEZVOLTARE TURBOMOTOARE - COMOTI, BUCUREŞTI, RO	**122566**	a 2007 00303
INSTITUTUL NAȚIONAL DE CERCETARE-DEZVOLTARE PENTRU INGINERIE ELECTRICĂ ICPE - CA, BUCUREŞTI, RO; INSTITUTUL NAȚIONAL DE CERCETARE-DEZVOLTARE PENTRU FIZICA MATERIALELOR, MĂGURELE, RO	**122570**	a 2007 00471
INSTITUTUL NAȚIONAL DE CERCETARE-DEZVOLTARE PENTRU INGINERIE ELECTRICĂ ICPE-CA, BUCUREŞTI, RO	**122571**	a 2007 00121
INSTITUTUL DE CERCETARE-DEZVOLTARE PENTRU PROTECȚIA PLANTELOR, BUCUREŞTI, RO	**122588**	a 2005 00239
INSTITUTUL NAȚIONAL DE CERCETARE-DEZVOLTARE TEXTILE PIELĂRIE - SUCURSALA INSTITUTUL DE CERCETĂRI PIELĂRIE ÎNCĂLȚĂMINTE, BUCUREŞTI, RO	**122591**	a 2004 01043
INSTITUTUL DE CERCETARE-DEZVOLTARE PENTRU PROTECȚIA PLANTELOR, BUCUREŞTI, RO	**122592**	a 2005 01053
REGIA AUTONOMĂ PENTRU ACTIVITĂȚI NUCLEARE - SUCURSALA ROMAG-TERMO, DROBETA-TURNU SEVERIN, JUDEȚUL MEHEDINȚI, RO	**122601**	a 2006 00561
INSTITUTUL NAȚIONAL DE CERCETARE-DEZVOLTARE PENTRU MICROTEHNOLOGIE, BUCUREŞTI, RO	**122612**	a 2005 00737
INSTITUTUL NAȚIONAL DE CERCETARE-DEZVOLTARE PENTRU INGINERIE ELECTRICĂ ICPE - CA, BUCUREŞTI, RO	**122637**	a 2006 00348
INSTITUTUL NAȚIONAL DE CERCETARE-DEZVOLTARE PENTRU METALE ŞI RESURSE RADIOACTIVE - ICPMRR, BUCUREŞTI, RO	**122641**	a 2005 00823
INSTITUTUL NAȚIONAL DE CERCETARE-DEZVOLTARE PENTRU METALE ŞI RESURSE RADIOACTIVE - ICPMRR, BUCUREŞTI, RO	**122642**	a 2006 00333
INSTITUTUL NAȚIONAL DE CERCETARE-DEZVOLTARE PENTRU TEXTILE ŞI PIELĂRIE, BUCUREŞTI, RO	**122644**	a 2006 00675
SOCTECH S.A., BUCUREŞTI, RO	**122675**	a 2004 00248
INSTITUTUL NAȚIONAL DE CERCETARE-DEZVOLTARE PENTRU ŞTIINȚE BIOLOGICE, BUCUREŞTI, RO	**122677**	a 2006 00454
INSTITUTUL NAȚIONAL DE CERCETARE-DEZVOLTARE PENTRU FIZICĂ ŞI INGINERIE NUCLEARĂ "HORIA HULUBEI", MĂGURELE, RO	**122695**	a 2007 00024
INSTITUTUL NAȚIONAL DE CERCETARE-DEZVOLTARE PENTRU FIZICĂ ŞI INGINERIE NUCLEARĂ "HORIA HULUBEI", MĂGURELE, RO	**122696**	a 2007 00025
INSTITUTUL NAȚIONAL DE CERCETARE DEZVOLTARE PENTRU MECATRONICĂ ŞI TEHNICA MĂSURĂRII, BUCUREŞTI, RO	**122698**	a 2005 00106
INSTITUTUL NAȚIONAL DE CERCETARE-DEZVOLTARE PENTRU MECATRONICĂ ŞI TEHNICA MĂSURĂRII - INCDMTM BUCUREŞTI, BUCUREŞTI, RO	**122718**	a 2007 00654
INSTITUTUL NAȚIONAL DE CERCETARE-DEZVOLTARE PENTRU MECATRONICĂ ŞI TEHNICA MĂSURĂRII - INCDMTM BUCUREŞTI, BUCUREŞTI, RO	**122719**	a 2007 00653

Nume / denumire titular	Nr. BI	Nr. CBI
INSTITUTUL NAȚIONAL DE CERCETARE-DEZVOLTARE PENTRU MECATRONICĂ ŞI TEHNICA MĂSURĂRII - INCDMTM BUCUREŞTI, BUCUREŞTI, RO	**122744**	a 2007 00652
INSTITUTUL NAȚIONAL DE CERCETARE-DEZVOLTARE PENTRU MECATRONICĂ ŞI TEHNICA MĂSURĂRII - INCDMTM BUCUREŞTI, BUCUREŞTI, RO	**122745**	a 2006 00296
INSTITUTUL NAȚIONAL DE CERCETARE-DEZVOLTARE PENTRU METALE ŞI RESURSE RADIOACTIVE - ICPMRR, BUCUREŞTI, RO	**122767**	a 2005 00942
INSTITUTUL NAȚIONAL DE CERCETARE-DEZVOLTARE PENTRU METALE NEFEROASE ŞI RARE - IMNR, PANTELIMON, RO; UNIVERSITATEA POLITEHNICĂ DIN BUCUREŞTI - CENTRUL DE CERCETĂRI ŞI EXPERTIZĂRI ECOMETALURGICE, BUCUREŞTI, RO	**122770**	a 2006 00634
INSTITUTUL NAȚIONAL DE CERCETARE-DEZVOLTARE TEXTILE PIELĂRIE - SUCURSALA - INSTITUTUL DE CERCETARE PIELĂRIE-ÎNCĂLȚĂMINTE, BUCUREŞTI, RO	**122784**	a 2004 01064
INSTITUTUL NAȚIONAL DE CERCETARE-DEZVOLTARE TEXTILE PIELĂRIE - SUCURSALA - INSTITUTUL DE CERCETARE PIELĂRIE-ÎNCĂLȚĂMINTE, BUCUREŞTI, RO	**122785**	a 2005 00907
INSTITUTUL NAȚIONAL DE CERCETARE-DEZVOLTARE PENTRU FIZICA MATERIALELOR, MĂGURELE, RO	**122793**	a 2006 00584
ICPE - INSTITUTUL DE CERCETĂRI PENTRU MAŞINI ELECTRICE S.A., BUCUREŞTI, RO	**122795**	a 2007 00531
SOCIETATEA ROMÂNĂ DE ONCOLOGIE COMPARATĂ, BUCUREŞTI, RO	**122803**	a 2007 00446
INSTITUTUL NAȚIONAL DE CERCETARE-DEZVOLTARE PENTRU FIZICA MATERIALELOR, MĂGURELE, RO	**122815**	a 2006 00942
R.A.A.N. - SUCURSALA CERCETĂRI NUCLEARE PITEŞTI, PITEŞTI-MIOVENI, RO	**122826**	a 2005 00254
INSTITUTUL NAȚIONAL DE CERCETARE DEZVOLTARE PENTRU FIZICA MATERIALELOR, MĂGURELE, RO	**122828**	a 2004 00900
INSTITUTUL NAȚIONAL DE CERCETARE-DEZVOLTARE PENTRU MECATRONICĂ ŞI TEHNICA MĂSURĂRII - INCDMTM BUCUREŞTI, BUCUREŞTI, RO	**122847**	a 2008 00007
INSTITUTUL NAȚIONAL DE CERCETARE-DEZVOLTARE PENTRU MECATRONICĂ ŞI TEHNICA MĂSURĂRII - INCDMTM BUCUREŞTI, BUCUREŞTI, RO	**122874**	a 2008 00008
INSTITUTUL NAȚIONAL DE CERCETARE ŞI DEZVOLTARE PENTRU MICROBIOLOGIE ŞI IMUNOLOGIE CANTACUZINO, BUCUREŞTI, RO; INSTITUTUL DE CERCETARE DEZVOLTARE PENTRU VITICULTURĂ ŞI VINIFICAȚIE VALEA CĂLUGĂREASCĂ, VALEA CĂLUGĂREASCĂ, RO	**122894**	a 2007 00501
INSTITUTUL NAȚIONAL DE CERCETARE-DEZVOLTARE PENTRU MECATRONICĂ ŞI TEHNICA MĂSURĂRII - INCDMTM BUCUREŞTI, BUCUREŞTI, RO	**122903**	a 2007 00829
INSTITUTUL NAȚIONAL DE CERCETARE-DEZVOLTARE TEXTILE ŞI PIELĂRIE-SUCURSALA INSTITUTUL DE CERCETARE PIELĂRIE-ÎNCĂLȚĂMINTE, BUCUREŞTI, RO	**122916**	a 2004 01041

Nume / denumire titular	Nr. BI	Nr. CBI
INSTITUTUL NAȚIONAL DE CERCETARE-DEZVOLTARE PENTRU TEXTILE ŞI PIELĂRIE - SUCURSALA - INSTITUTUL DE CERCETARE PIELĂRIE -, BUCUREŞTI, RO	**122917**	a 2004 01042
INSTITUTUL NAȚIONAL DE CERCETARE DEZVOLTARE PENTRU TEXTILE ŞI PIELĂRIE, BUCUREŞTI, RO; UNIVERSITATEA "AUREL VLAICU" DIN ARAD, ARAD, RO	**122919**	a 2006 00752
INSTITUTUL NAȚIONAL DE CERCETARE-DEZVOLTARE PENTRU MECATRONICĂ ŞI TEHNICA MĂSURĂRII - INCDMTM BUCUREŞTI, BUCUREŞTI, RO	**122934**	a 2006 00536
ICPE BISTRIȚA S.A., BISTRIȚA, RO	**122945**	a 2008 00171
INSTITUTUL DE BIOCHIMIE, BUCUREŞTI, RO	**122949**	a 2007 00838
INSTITUTUL NAȚIONAL DE CERCETARE-DEZVOLTARE PENTRU MICROTEHNOLOGIE, BUCUREŞTI, RO	**122963**	a 2007 00331
INSTITUTUL NAȚIONAL DE CERCETARE-DEZVOLTARE PENTRU MICROTEHNOLOGIE, BUCUREŞTI, RO	**122964**	a 2007 00332
REGIA AUTONOMĂ PENTRU ACTIVITĂȚI NUCLEARE - SUCURSALA CERCETĂRI NUCLEARE PITEŞTI, PITEŞTI-MIOVENI, RO	**122982**	a 2007 00263
GRUPUL INDUSTRIAL ELECTROCONTACT S.A., BOTOŞANI, RO	**122983**	a 2003 00119
INSTITUTUL NAȚIONAL DE CERCETARE-DEZVOLTARE PENTRU INGINERIE ELECTRICĂ ICPE-CA, BUCUREŞTI, RO	**122996**	a 2008 00899
INSTITUTUL NAȚIONAL DE CERCETARE-DEZVOLTARE PENTRU TEXTILE ŞI PIELĂRIE - SUCURSALA - INSTITUTUL DE CERCETARE PIELĂRIE -, BUCUREŞTI, RO	**123001**	a 2007 00679
INSTITUTUL NAȚIONAL DE CERCETARE-DEZVOLTARE PENTRU MECATRONICĂ ŞI TEHNICA MĂSURĂRII - INCDMTM BUCUREŞTI, BUCUREŞTI, RO	**123019**	a 2007 00867
INSTITUTUL NAȚIONAL DE CERCETARE-DEZVOLTARE PENTRU TEXTILE ŞI PIELĂRIE -, BUCUREŞTI, RO	**123026**	a 2007 00684
INSTITUTUL NAȚIONAL DE CERCETARE-DEZVOLTARE PENTRU TEXTILE ŞI PIELĂRIE, BUCUREŞTI, RO	**123032**	a 2007 00818
INSTITUTUL NAȚIONAL DE CERCETARE-DEZVOLTARE PENTRU TEXTILE ŞI PIELĂRIE-, BUCUREŞTI, RO	**123039**	a 2004 00037
INSTITUTUL NAȚIONAL DE CERCETARE-DEZVOLTARE PENTRU MAŞINI ŞI INSTALAȚII DESTINATE AGRICULTURII ŞI INDUSTRIEI ALIMENTARE, BUCUREŞTI, RO	**123043**	a 2005 00267
CENTRUL DE CERCETARE ŞI PRELUCRARE PLANTE MEDICINALE "PLANTAVOREL" S.A., PIATRA-NEAMȚ, RO	**123051**	a 2005 00264
INSTITUTUL NAȚIONAL DE CERCETARE-DEZVOLTARE PENTRU MAŞINI ŞI INSTALAȚII DESTINATE AGRICULTURII ŞI INDUSTRIEI ALIMENTARE, BUCUREŞTI, RO	**123067**	a 2005 00178
INSTITUTUL NAȚIONAL DE CERCETARE-DEZVOLTARE PENTRU TEXTILE ŞI PIELĂRIE, BUCUREŞTI, RO	**123087**	a 2006 00446
INSTITUTUL NAȚIONAL DE CERCETARE-DEZVOLTARE PENTRU INGINERIE ELECTRICĂ ICPE-CA, BUCUREŞTI, RO	**123090**	a 2007 00236

Nume / denumire titular	Nr. BI	Nr. CBI
INSTITUTUL DE CERCETĂRI PENTRU ACOPERIRI AVANSATE - ICAA S.A., BUCUREŞTI, RO	**123095**	a 2006 00787
INSTITUTUL NAȚIONAL DE CERCETARE-DEZVOLTARE PENTRU MAŞINI ŞI INSTALAȚII DESTINATE AGRICULTURII ŞI INDUSTRIEI ALIMENTARE, BUCUREŞTI, RO	**123103**	a 2005 00532
INSTITUTUL NAȚIONAL DE CERCETARE-DEZVOLTARE PENTRU MAŞINI ŞI INSTALAȚII DESTINATE AGRICULTURII ŞI INDUSTRIEI ALIMENTARE, BUCUREŞTI, RO	**123104**	a 2006 00781
INSTITUTUL NAȚIONAL DE CERCETARE-DEZVOLTARE PENTRU TEXTILE ŞI PIELĂRIE, BUCUREŞTI, RO	**123111**	a 2006 00790
INSTITUTUL NAȚIONAL DE CERCETARE DEZVOLTARE PENTRU TEXTILE ŞI PIELĂRIE, BUCUREŞTI, RO; URB RULMENȚI S.A., SUCEAVA, RO	**123112**	a 2006 00753
INSTITUTUL NAȚIONAL DE CERCETARE DEZVOLTARE PENTRU TEHNOLOGII CRIOGENICE ŞI IZOTOPICE - I.C.S.I. RĂMNICU VÂLCEA, RÂMNICU VÂLCEA, RO	**123113**	a 2006 00649
INSTITUTUL NAȚIONAL DE CERCETARE-DEZVOLTARE PENTRU ŞTIINȚE BIOLOGICE, BUCUREŞTI, RO	**123117**	a 2008 00468
INSTITUTUL NAȚIONAL DE CERCETARE-DEZVOLTARE PENTRU MECATRONICĂ ŞI TEHNICA MĂSURĂRII - INCDMTM BUCUREŞTI, BUCUREŞTI, RO	**123128**	a 2006 00535
INSTITUTUL NAȚIONAL DE CERCETARE ŞI DEZVOLTARE PENTRU FIZICĂ ŞI INGINERIE NUCLEARĂ "HORIA HULUBEI", MĂGURELE, RO	**123130**	a 2007 00881
INSTITUTUL NAȚIONAL DE CERCETARE-DEZVOLTARE PENTRU TEXTILE ŞI PIELĂRIE, BUCUREŞTI, RO	**123131**	a 2006 00020
INSTITUTUL NAȚIONAL DE CERCETARE DEZVOLTARE PENTRU BIOTEHNOLOGII ÎN HORTICULTURĂ ŞTEFĂNEŞTI -ARGEŞ, ŞTEFĂNEŞTI, RO	**123133**	a 2008 00876
COMITETUL ELECTROTEHNIC ROMÂN, BUCUREŞTI, RO	**123141**	a 2008 00167
INSTITUTUL DE CERCETARE-DEZVOLTARE PENTRU PROTECȚIA PLANTELOR, BUCUREŞTI, RO	**123144**	a 2007 00757
INSTITUTUL NAȚIONAL DE CERCETARE-DEZVOLTARE PENTRU FIZICĂ TEHNICĂ - IFT IAŞI, IAŞI, RO	**123154**	a 2008 00505
INSTITUTUL NAȚIONAL DE CERCETARE-DEZVOLTARE PENTRU MAŞINI ŞI INSTALAȚII DESTINATE AGRICULTURII ŞI INDUSTRIEI ALIMENTARE, BUCUREŞTI, RO	**123172**	a 2006 00543
INSTITUTUL NAȚIONAL DE CERCETARE-DEZVOLTARE TURBOMOTOARE - COMOTI, BUCUREŞTI, RO	**123173**	a 2009 00317
INSTITUTUL NAȚIONAL DE CERCETARE-DEZVOLTARE PENTRU ŞTIINȚE BIOLOGICE, BUCUREŞTI, RO	**123177**	a 2008 00539
INSTITUTUL NAȚIONAL DE CERCETARE-DEZVOLTARE PENTRU MECATRONICĂ ŞI TEHNICA MĂSURĂRII - INCDMTM BUCUREŞTI, BUCUREŞTI, RO	**123237**	a 2007 00191
INSTITUTUL NAȚIONAL DE CERCETARE-DEZVOLTARE PENTRU MAŞINI ŞI INSTALAȚII DESTINATE AGRICULTURII ŞI INDUSTRIEI ALIMENTARE, BUCUREŞTI, RO	**123239**	a 2007 00020

Nume / denumire titular	Nr. BI	Nr. CBI
INSTITUTUL NAȚIONAL DE CERCETARE-DEZVOLTARE PENTRU MAŞINI ŞI INSTALAȚII DESTINATE AGRICULTURII ŞI INDUSTRIEI ALIMENTARE, BUCUREŞTI, RO	**123242**	a 2007 00457
INSTITUTUL NAȚIONAL DE CERCETARE-DEZVOLTARE PENTRU METALE NEFEROASE ŞI RARE - IMNR, PANTELIMON, RO; UNIVERSITATEA "POLITEHNICA" DIN BUCUREŞTI - CENTRUL DE BIOMATERIALE UPB-BIOMAT, BUCUREŞTI, RO	**123257**	a 2006 00207
REGIA AUTONOMĂ PENTRU ACTIVITĂȚI NUCLEARE - SUCURSALA CERCETĂRI NUCLEARE PITEŞTI, PITEŞTI-MIOVENI, RO	**123285**	a 2008 00182
INSTITUTUL NAȚIONAL DE CERCETARE-DEZVOLTARE TURBOMOTOARE - COMOTI, BUCUREŞTI, RO	**123305**	a 2009 00181
INSTITUTUL NAȚIONAL DE CERCETARE-DEZVOLTARE PENTRU MAŞINI ŞI INSTALAȚII DESTINATE AGRICULTURII ŞI INDUSTRIEI ALIMENTARE, BUCUREŞTI, RO	**123311**	a 2006 01013
FILIALA INSTITUTUL DE CERCETĂRI ŞI MODERNIZĂRI ENERGETICE - ICEMENERG S.A., BUCUREŞTI, RO	**123326**	a 2007 00804
INSTITUTUL NAȚIONAL DE CERCETARE-DEZVOLTARE PENTRU MAŞINI ŞI INSTALAȚII DESTINATE AGRICULTURII ŞI INDUSTRIEI ALIMENTARE, BUCUREŞTI, RO	**123333**	a 2006 01011
INSTITUTUL NAȚIONAL DE CERCETARE DEZVOLTARE PENTRU METALE NEFEROASE ŞI RARE - IMNR	**123342**	a 2005 00044
INSTITUTUL DE BIORESURSE ALIMENTARE, BUCUREŞTI, RO	**123346**	a 2007 00761
INSTITUTUL DE BIORESURSE ALIMENTARE, BUCUREŞTI, RO	**123347**	a 2007 00762
INSTITUTUL NAȚIONAL DE CERCETARE-DEZVOLTARE PENTRU MAŞINI ŞI INSTALAȚII DESTINATE AGRICULTURII ŞI INDUSTRIEI ALIMENTARE, BUCUREŞTI, RO	**123369**	a 2006 01010
INSTITUTUL NAȚIONAL DE CERCETARE-DEZVOLTARE PENTRU MECATRONICĂ ŞI TEHNICA MĂSURĂRII - INCDMTM BUCUREŞTI, BUCUREŞTI, RO	**123375**	a 2006 00399
INSTITUTUL DE CERCETARE-DEZVOLTARE PENTRU PROTECȚIA PLANTELOR, BUCUREŞTI, RO	**123387**	a 2008 00243
ICPE BISTRIȚA S.A., BISTRIȚA, RO	**123396**	a 2007 00477
INSTITUTUL NAȚIONAL DE CERCETARE-DEZVOLTARE PENTRU TEHNOLOGII CRIOGENICE ŞI IZOTOPICE, RÂMNICU-VÂLCEA, RO	**123397**	a 2008 00714
INSTITUTUL NAȚIONAL DE CERCETARE-DEZVOLTARE PENTRU INGINERIE ELECTRICĂ ICPE - CA, BUCUREŞTI, RO	**123398**	a 2008 00206
INSTITUTUL NAȚIONAL DE CERCETARE-DEZVOLTARE PENTRU TEXTILE ŞI PIELĂRIE - SUCURSALA - INSTITUTUL DE CERCETARE PIELĂRIE -, BUCUREŞTI, RO	**123403**	a 2007 00680
INSTITUTUL NAȚIONAL DE CERCETARE-DEZVOLTARE ÎN SUDURĂ ŞI ÎNCERCĂRI DE MATERIALE, TIMIŞOARA, RO	**123406**	a 2005 01083
INSTITUTUL NAȚIONAL DE CERCETARE-DEZVOLTARE PENTRU ELECTROCHIMIE ŞI MATERIE CONDENSATĂ - INCEMC TIMIŞOARA, TIMIŞOARA, RO	**123420**	a 2007 00101

Nume / denumire titular	Nr. BI	Nr. CBI
REGIA AUTONOMĂ PENTRU ACTIVITĂȚI NUCLEARE - SUCURSALA CERCETĂRI NUCLEARE PITEŞTI, PITEŞTI-MIOVENI, RO; UNIVERSITATEA TEHNICĂ DIN CLUJ-NAPOCA, CLUJ-NAPOCA, RO	**123425**	a 2009 00249
INSTITUTUL NAȚIONAL DE CERCETARE-DEZVOLTARE PENTRU MICROTEHNOLOGIE, BUCUREŞTI, RO	**123429**	a 2008 00060
INSTITUTUL NAȚIONAL DE CERCETARE-DEZVOLTARE PENTRU FIZICA LASERILOR, PLASMEI ŞI RADIAȚIEI, MĂGURELE, RO	**123435**	a 2006 00567
INSTITUTUL NAȚIONAL DE CERCETARE-DEZVOLTARE PENTRU FIZICA LASERILOR, PLASMEI ŞI RADIAȚIEI, MĂGURELE, RO	**123436**	a 2007 00730
FEPER S.A., BUCUREŞTI, RO	**123450**	a 2008 00006
INSTITUTUL NAȚIONAL DE CERCETARE-DEZVOLTARE PENTRU INGINERIE ELECTRICĂ ICPE - CA, BUCUREŞTI, RO	**123462**	a 2006 00350
INSTITUTUL NAȚIONAL DE CERCETARE-DEZVOLTARE PENTRU MECATRONICĂ ŞI TEHNICA MĂSURĂRII - INCDMTM BUCUREŞTI, BUCUREŞTI, RO	**123469**	a 2008 00079
INSTITUTUL NAȚIONAL DE CERCETARE-DEZVOLTARE PENTRU INGINERIE ELECTRICĂ ICPE-CA, BUCUREŞTI, RO	**123476**	a 2006 00349
INSTITUTUL NAȚIONAL DE CERCETARE-DEZVOLTARE PENTRU INGINERIE ELECTRICĂ ICPE-CA, BUCUREŞTI, RO	**123499**	a 2007 00719
INSTITUTUL NAȚIONAL DE CERCETARE-DEZVOLTARE PENTRU TEHNOLOGII CRIOGENICE ŞI IZOTOPICE, RÂMNICU VÂLCEA, RO	**123501**	a 2007 00606
INSTITUTUL NAȚIONAL DE CERCETARE-DEZVOLTARE PENTRU MICROTEHNOLOGIE, BUCUREŞTI, RO	**123505**	a 2007 00239
INSTITUTUL NAȚIONAL DE CERCETARE-DEZVOLTARE PENTRU MICROTEHNOLOGIE, BUCUREŞTI, RO	**123507**	a 2007 00751
INSTITUTUL NAȚIONAL DE CERCETARE-DEZVOLTARE PENTRU MICROTEHNOLOGIE, BUCUREŞTI, RO	**123508**	a 2007 00752
REGIA AUTONOMĂ PENTRU ACTIVITĂȚI NUCLEARE - SUCURSALA CERCETĂRI NUCLEARE PITEŞTI, PITEŞTI-MIOVENI, RO	**123509**	a 2007 00639
INSTITUTUL NAȚIONAL DE CERCETARE-DEZVOLTARE ÎN SUDURĂ ŞI ÎNCERCĂRI DE MATERIALE - ISIM TIMIŞOARA, TIMIŞOARA, RO	**123533**	a 2008 00158
ICPE SAERP S.A., BUCUREŞTI, RO	**123534**	a 2008 00239
ICPE SAERP S.A., BUCUREŞTI, RO	**123544**	a 2008 00654
INSTITUTUL NAȚIONAL DE CERCETARE-DEZVOLTARE PENTRU INGINERIE ELECTRICĂ ICPE-CA, BUCUREŞTI, RO	**123549**	a 2007 00358
INSTITUTUL NAȚIONAL DE CERCETARE-DEZVOLTARE PENTRU INGINERIE ELECTRICĂ ICPE - CA, BUCUREŞTI, RO	**123550**	a 2008 00098
INSTITUTUL NAȚIONAL DE CERCETARE-DEZVOLTARE PENTRU MAŞINI ŞI INSTALAȚII DESTINATE AGRICULTURII ŞI INDUSTRIEI ALIMENTARE, BUCUREŞTI, RO	**123551**	a 2006 01009
INSTITUTUL NAȚIONAL DE CERCETARE-DEZVOLTARE PENTRU TEXTILE ŞI PIELĂRIE, BUCUREŞTI, RO	**123553**	a 2006 00674
INSTITUTUL NAȚIONAL DE CERCETARE-DEZVOLTARE PENTRU METALE ŞI RESURSE RADIOACTIVE - ICPMRR, BUCUREŞTI, RO	**123554**	a 2008 00185

Nume / denumire titular	Nr. BI	Nr. CBI
INSTITUTUL NAȚIONAL DE CERCETARE-DEZVOLTARE PENTRU METALE NEFEROASE ŞI RARE - IMNR, PANTELIMON, RO; INSTITUTUL NAȚIONAL DE CERCETARE-DEZVOLTARE PENTRU CHIMIE ŞI PETROCHIMIE - ICECHIM, BUCUREŞTI, RO	**123556**	a 2008 00301
INSTITUTUL NAȚIONAL DE CERCETARE-DEZVOLTARE PENTRU MAŞINI ŞI INSTALAȚII DESTINATE AGRICULTURII ŞI INDUSTRIEI ALIMENTARE, BUCUREŞTI, RO	**123563**	a 2006 01012
INSTITUTUL NAȚIONAL DE CERCETARE-DEZVOLTARE PENTRU INGINERIE ELECTRICĂ ICPE-CA, BUCUREŞTI, RO	**123565**	a 2008 00304
REGIA AUTONOMĂ PENTRU ACTIVITĂȚI NUCLEARE - SUCURSALA CERCETĂRI NUCLEARE PITEŞTI, PITEŞTI-MIOVENI, RO	**123572**	a 2007 00264
INSTITUTUL NAȚIONAL DE CERCETARE-DEZVOLTARE UTILAJ PETROLIER- IPCUP, PLOIEŞTI, RO	**123579**	a 2009 00384
INSTITUTUL NAȚIONAL DE CERCETARE-DEZVOLTARE PENTRU MECATRONICĂ ŞI TEHNICA MĂSURĂRII - INCDMTM BUCUREŞTI, BUCUREŞTI, RO	**123588**	a 2007 00768
INSTITUTUL NAȚIONAL DE CERCETARE-DEZVOLTARE PENTRU MAŞINI ŞI INSTALAȚII DESTINATE AGRICULTURII ŞI INDUSTRIEI ALIMENTARE, BUCUREŞTI, RO	**123595**	a 2006 01008
INSTITUTUL NAȚIONAL DE CERCETARE-DEZVOLTARE PENTRU INGINERIE ELECTRICĂ ICPE - CA, BUCUREŞTI, RO	**123604**	a 2008 00099
INSTITUTUL NAȚIONAL DE CERCETARE-DEZVOLTARE ÎN SUDURĂ ŞI ÎNCERCĂRI DE MATERIALE - ISIM TIMIŞOARA, TIMIŞOARA, RO	**123608**	a 2007 00922
INOE 2000 - FILIALA INSTITUTUL DE CERCETĂRI PENTRU HIDRAULICĂ ŞI PNEUMATICĂ, BUCUREŞTI, RO	**123638**	a 2008 00212
INOE 2000 - FILIALA INSTITUTUL DE CERCETĂRI PENTRU HIDRAULICĂ ŞI PNEUMATICĂ, BUCUREŞTI, RO	**123639**	a 2008 00236
INSTITUTUL NAȚIONAL DE CERCETARE-DEZVOLTARE PENTRU FIZICA MATERIALELOR, MĂGURELE, RO; INSTITUTUL NAȚIONAL DE STICLĂ S.A., BUCUREŞTI, RO; UNIVERSITATEA POLITEHNICA DIN BUCUREŞTI, BUCUREŞTI, RO	**123654**	a 2008 00603
INSTITUTUL NAȚIONAL DE CERCETARE-DEZVOLTARE PENTRU PEDOLOGIE, AGROCHIMIE ŞI PROTECȚIA MEDIULUI - ICPA BUCUREŞTI, BUCUREŞTI, RO	**125016**	a 2009 00262
INSTITUTUL NAȚIONAL DE CERCETARE-DEZVOLTARE PENTRU FIZICA LASERILOR, PLASMEI ŞI RADIAȚIEI, MĂGURELE, RO	**125019**	a 2008 00383
INSTITUTUL NAȚIONAL DE CERCETARE-DEZVOLTARE PENTRU TEXTILE ŞI PIELĂRIE -, BUCUREŞTI, RO	**125020**	a 2008 00382
INSTITUTUL NAȚIONAL DE CERCETARE-DEZVOLTARE PENTRU TEXTILE ŞI PIELĂRIE -, BUCUREŞTI, RO	**125021**	a 2008 00403
INSTITUTUL NAȚIONAL DE CERCETARE-DEZVOLTARE PENTRU ELECTROCHIMIE ŞI MATERIE CONDENSATĂ - INCEMC TIMIŞOARA, TIMIŞOARA, RO	**125050**	a 2009 00506
INSTITUTUL DE CERCETARE PENTRU MAŞINI ELECTRICE ICPE-ME S.A., BUCUREŞTI, RO	**125062**	a 2007 00886

Nume / denumire titular	Nr. BI	Nr. CBI
INSTITUTUL NAȚIONAL DE CERCETARE-DEZVOLTARE PENTRU MAŞINI ŞI INSTALAȚII DESTINATE AGRICULTURII ŞI INDUSTRIEI ALIMENTARE, BUCUREŞTI, RO	**125066**	a 2008 00493
INSTITUTUL NAȚIONAL DE CERCETARE-DEZVOLTARE PENTRU MAŞINI ŞI INSTALAȚII DESTINATE AGRICULTURII ŞI INDUSTRIEI ALIMENTARE, BUCUREŞTI, RO	**125067**	a 2008 00444
INSTITUTUL NAȚIONAL DE CERCETARE-DEZVOLTARE PENTRU MAŞINI ŞI INSTALAȚII DESTINATE AGRICULTURII ŞI INDUSTRIEI ALIMENTARE, BUCUREŞTI, RO	**125070**	a 2008 00418
INSTITUTUL DE CERCETARE-DEZVOLTARE PENTRU PROTECȚIA PLANTELOR, BUCUREŞTI, RO	**125071**	a 2008 00486
ICPE S.A., BUCUREŞTI, RO; ICA RESEARCH & DEVELOPMENT S.R.L., BUCUREŞTI, RO	**125073**	a 2008 00448
INSTITUTUL NAȚIONAL DE CERCETARE-DEZVOLTARE PENTRU MECATRONICĂ ŞI TEHNICA MĂSURĂRII - INCDMTM BUCUREŞTI, BUCUREŞTI, RO	**125076**	a 2008 00281
INSTITUTUL DE CERCETARE-DEZVOLTARE PENTRU APICULTURĂ S.A., BUCUREŞTI, RO	**125078**	a 2008 00428
INSTITUTUL NAȚIONAL DE CERCETARE-DEZVOLTARE PENTRU FIZICA LASERILOR, PLASMEI ŞI RADIAȚIEI, MĂGURELE, RO	**125105**	a 2008 00256
INSTITUTUL NAȚIONAL DE CERCETARE-DEZVOLTARE PENTRU MICROTEHNOLOGIE, BUCUREŞTI, RO	**125106**	a 2008 00253
INSTITUTUL NAȚIONAL DE CERCETARE-DEZVOLTARE PENTRU MECATRONICĂ ŞI TEHNICA MĂSURĂRII - INCDMTM BUCUREŞTI, BUCUREŞTI, RO	**125124**	a 2008 00380
INSTITUTUL NAȚIONAL DE CERCETARE-DEZVOLTARE PENTRU INGINERIE ELECTRICĂ ICPE-CA, BUCUREŞTI, RO	**125126**	a 2008 00305
SOCIETATEA NAȚIONALĂ A LIGNITULUI OLTENIA S.A., TÂRGU-JIU, RO	**125173**	a 2009 00539
INSTITUTUL NAȚIONAL DE CERCETARE-DEZVOLTARE PENTRU INGINERIE ELECTRICĂ ICPE-CA, BUCUREŞTI, RO	**125187**	a 2008 00393
INSTITUTUL NAȚIONAL DE CERCETARE ŞI DEZVOLTARE PENTRU FIZICĂ ŞI INGINERIE NUCLEARĂ "HORIA HULUBEI", MĂGURELE, RO	**125188**	a 2008 00375
INSTITUTUL NAȚIONAL DE CERCETARE-DEZVOLTARE PENTRU MAŞINI ŞI INSTALAȚII DESTINATE AGRICULTURII ŞI INDUSTRIEI ALIMENTARE, BUCUREŞTI, RO	**125194**	a 2008 00670
INSTITUTUL NAȚIONAL DE CERCETARE-DEZVOLTARE PENTRU METALE NEFEROASE ŞI RARE - IMNR, PANTELIMON, RO	**125226**	a 2008 00530
INSTITUTUL NAȚIONAL DE CERCETARE-DEZVOLTARE PENTRU ŞTIINȚE BIOLOGICE, BUCUREŞTI, RO	**125232**	a 2008 00696
INSTITUTUL DE CERCETARE-DEZVOLTARE PENTRU PROTECȚIA PLANTELOR, BUCUREŞTI, RO	**125268**	a 2008 00747
INSTITUTUL NAȚIONAL DE CERCETARE-DEZVOLTARE PENTRU METALE NEFEROASE ŞI RARE - IMNR, PANTELIMON, RO	**125292**	a 2008 00728
INSTITUTUL NAȚIONAL DE CERCETARE-DEZVOLTARE PENTRU FIZICĂ TEHNICĂ - IFT IAŞI, IAŞI, RO	**125294**	a 2009 00815

Nume / denumire titular	Nr. BI	Nr. CBI
INSTITUTUL NAȚIONAL DE CERCETARE-DEZVOLTARE TEXTILE PIELĂRIE - SUCURSALA INSTITUTUL DE CERCETĂRI PIELĂRIE ÎNCĂLȚĂMINTE, BUCUREŞTI, RO	**125306**	a 2008 00709
FILIALA INSTITUTUL DE CERCETĂRI ŞI MODERNIZĂRI ENERGETICE - ICEMENERG S.A., BUCUREŞTI, RO	**125308**	a 2008 00691
INSTITUTUL NAȚIONAL DE CERCETARE-DEZVOLTARE PENTRU METALE NEFEROASE ŞI RARE - IMNR, PANTELIMON, RO	**125314**	a 2008 00711
INSTITUTUL NAȚIONAL DE CERCETARE-DEZVOLTARE PENTRU TEXTILE ŞI PIELĂRIE -, BUCUREŞTI, RO	**125315**	a 2008 00737
INSTITUTUL NAȚIONAL DE CERCETARE-DEZVOLTARE TURBOMOTOARE - COMOTI, BUCUREŞTI, RO	**125330**	a 2008 00690
INSTITUTUL NAȚIONAL DE CERCETARE-DEZVOLTARE TURBOMOTOARE - COMOTI, BUCUREŞTI, RO	**125333**	a 2008 00738
REGIA AUTONOMĂ PENTRU ACTIVITĂȚI NUCLEARE - SUCURSALA CERCETĂRI NUCLEARE PITEŞTI, PITEŞTI-MIOVENI, RO	**125338**	a 2008 00299
REGIA AUTONOMĂ PENTRU ACTIVITĂȚI NUCLEARE - SUCURSALA CERCETĂRI NUCLEARE PITEŞTI, PITEŞTI-MIOVENI, RO	**125339**	a 2008 00300
INSTITUTUL NAȚIONAL DE CERCETARE DEZVOLTARE PENTRU FIZICA MATERIALELOR, MĂGURELE, RO	**125340**	a 2005 00827
INSTITUTUL NAȚIONAL DE CERCETARE-DEZVOLTARE PENTRU FIZICĂ TEHNICĂ - IFT IAŞI, IAŞI, RO	**125343**	a 2008 00721
INSTITUTUL NAȚIONAL DE CERCETARE-DEZVOLTARE PENTRU MECATRONICĂ ŞI TEHNICA MĂSURĂRII - INCDMTM BUCUREŞTI, BUCUREŞTI, RO	**125345**	a 2008 00515
INSTITUTUL DE CERCETARE PENTRU MAŞINI ELECTRICE ICPE-ME S.A., BUCUREŞTI, RO	**125351**	a 2008 00596
INSTITUTUL NAȚIONAL DE CERCETARE-DEZVOLTARE PENTRU INGINERIE ELECTRICĂ ICPE-CA, BUCUREŞTI, RO	**125352**	a 2008 00540
INSTITUTUL NAȚIONAL DE INVENTICĂ IAŞI, IAŞI, RO	**125364**	a 2008 00330
INSTITUTUL NAȚIONAL DE INVENTICĂ IAŞI, IAŞI, RO	**125365**	a 2008 00337
INSTITUTUL NAȚIONAL DE INVENTICĂ IAŞI, IAŞI, RO	**125378**	a 2008 00335
INSTITUTUL NAȚIONAL DE INVENTICĂ IAŞI, IAŞI, RO	**125379**	a 2008 00339
INSTITUTUL NAȚIONAL DE INVENTICĂ IAŞI, IAŞI, RO	**125380**	a 2008 00331
INSTITUTUL NAȚIONAL DE INVENTICĂ IAŞI, IAŞI, RO	**125381**	a 2008 00334
INSTITUTUL NAȚIONAL DE INVENTICĂ IAŞI, IAŞI, RO	**125382**	a 2008 00333
INSTITUTUL NAȚIONAL DE INVENTICĂ IAŞI, IAŞI, RO	**125383**	a 2008 00332
INSTITUTUL NAȚIONAL DE CERCETARE-DEZVOLTARE TURBOMOTOARE - COMOTI, BUCUREŞTI, RO	**125398**	a 2008 00816
INSTITUTUL NAȚIONAL DE INVENTICĂ IAŞI, IAŞI, RO	**125402**	a 2008 00336
INSTITUTUL NAȚIONAL DE CERCETARE-DEZVOLTARE PENTRU MAŞINI ŞI INSTALAȚII DESTINATE AGRICULTURII ŞI INDUSTRIEI ALIMENTARE, BUCUREŞTI, RO	**125412**	a 2008 00944

Nume / denumire titular	Nr. BI	Nr. CBI
INSTITUTUL NAȚIONAL DE CERCETARE-DEZVOLTARE PENTRU MAŞINI ŞI INSTALAȚII DESTINATE AGRICULTURII ŞI INDUSTRIEI ALIMENTARE, BUCUREŞTI, RO	**125413**	a 2008 00946
INSTITUTUL NAȚIONAL DE CERCETARE-DEZVOLTARE PENTRU INGINERIE ELECTRICĂ ICPE-CA, BUCUREŞTI, RO; INSTITUTUL NAȚIONAL DE CERCETARE-DEZVOLTARE PENTRU FIZICA MATERIALELOR, MĂGURELE, RO	**125435**	a 2008 00851
INSTITUTUL NAȚIONAL DE CERCETARE-DEZVOLTARE PENTRU INGINERIE ELECTRICĂ ICPE-CA, BUCUREŞTI, RO	**125436**	a 2008 00859
INSTITUTUL NAȚIONAL DE CERCETARE ŞI DEZVOLTARE PENTRU FIZICĂ ŞI INGINERIE NUCLEARĂ "HORIA HULUBEI", MĂGURELE, RO	**125452**	a 2008 00943
INSTITUTUL NAȚIONAL DE CERCETARE ŞI DEZVOLTARE PENTRU FIZICĂ ŞI INGINERIE NUCLEARĂ "HORIA HULUBEI", MĂGURELE, RO	**125480**	a 2009 00570
INSTITUTUL NAȚIONAL DE CERCETARE ŞI DEZVOLTARE PENTRU FIZICĂ ŞI INGINERIE NUCLEARĂ "HORIA HULUBEI", MĂGURELE, RO	**125481**	a 2009 00635
INSTITUTUL NAȚIONAL DE CERCETARE-DEZVOLTARE PENTRU FIZICA LASERILOR, PLASMEI ŞI RADIAȚIEI, MĂGURELE, RO	**125487**	a 2008 00583
INSTITUTUL NAȚIONAL DE CERCETARE-DEZVOLTARE PENTRU MAŞINI ŞI INSTALAȚII DESTINATE AGRICULTURII ŞI INDUSTRIEI ALIMENTARE, BUCUREŞTI, RO	**125495**	a 2008 01009
INSTITUTUL DE CERCETARE-DEZVOLTARE PENTRU PROTECȚIA PLANTELOR, BUCUREŞTI, RO	**125499**	a 2008 00958
INSTITUTUL NAȚIONAL DE CERCETARE-DEZVOLTARE PENTRU INGINERIE ELECTRICĂ ICPE - CA, BUCUREŞTI, RO	**125507**	a 2008 00847
INSTITUTUL NAȚIONAL DE CERCETARE-DEZVOLTARE PENTRU MECATRONICĂ ŞI TEHNICA MĂSURĂRII - INCDMTM BUCUREŞTI, BUCUREŞTI, RO	**125517**	a 2008 00998
INSTITUTUL NAȚIONAL DE CERCETARE-DEZVOLTARE PENTRU INGINERIE ELECTRICĂ ICPE-CA, BUCUREŞTI, RO	**125524**	a 2008 00901
ICPE BISTRIȚA S.A., BISTRIȚA, RO	**125525**	a 2008 00815
INSTITUTUL NAȚIONAL DE CERCETARE-DEZVOLTARE PENTRU INGINERIE ELECTRICĂ ICPE-CA, BUCUREŞTI, RO	**125532**	a 2008 00900
INSTITUTUL NAȚIONAL DE CERCETARE ŞI DEZVOLTARE PENTRU FIZICĂ ŞI INGINERIE NUCLEARĂ "HORIA HULUBEI", MĂGURELE, RO	**125536**	a 2008 00942
INSTITUTUL NAȚIONAL DE CERCETARE-DEZVOLTARE PENTRU INGINERIE ELECTRICĂ ICPE-CA, BUCUREŞTI, RO	**125538**	a 2008 00858
INSTITUTUL NAȚIONAL DE CERCETARE-DEZVOLTARE PENTRU TEXTILE ŞI PIELĂRIE, BUCUREŞTI, RO	**125543**	a 2008 00968
INSTITUTUL NAȚIONAL DE CERCETARE-DEZVOLTARE PENTRU TEXTILE ŞI PIELĂRIE, BUCUREŞTI, RO	**125544**	a 2008 00967
INSTITUTUL NAȚIONAL DE CERCETARE-DEZVOLTARE PENTRU MECATRONICĂ ŞI TEHNICA MĂSURĂRII - INCDMTM BUCUREŞTI, BUCUREŞTI, RO	**125589**	a 2009 00008
INSTITUTUL NAȚIONAL DE CERCETARE-DEZVOLTARE PENTRU METALE NEFEROASE ŞI RARE - IMNR, PANTELIMON, RO	**125598**	a 2008 00836

Nume / denumire titular	Nr. BI	Nr. CBI
INSTITUTUL NAȚIONAL DE CERCETARE-DEZVOLTARE PENTRU METALE NEFEROASE ŞI RARE - IMNR, PANTELIMON, RO; UNIVERSITATEA "POLITEHNICA" DIN BUCUREŞTI - CENTRUL DE BIOMATERIALE UPB-BIOMAT, BUCUREŞTI, RO; UNIVERSITATEA TEHNICĂ "GH.ASACHI" DIN IAŞI, IAŞI, RO	**125599**	a 2008 00837
INSTITUTUL NAȚIONAL DE CERCETARE-DEZVOLTARE PENTRU INGINERIE ELECTRICĂ ICPE-CA, BUCUREŞTI, RO	**125619**	a 2009 00115
INSTITUTUL NAȚIONAL DE CERCETARE-DEZVOLTARE ÎN SUDURĂ ŞI ÎNCERCĂRI DE MATERIALE - ISIM TIMIŞOARA, TIMIŞOARA, RO; INSTITUTUL NAȚIONAL DE CERCETARE-DEZVOLTARE PENTRU FIZICĂ TEHNICĂ - IFT IAŞI, IAŞI, RO; INSTITUTUL NAȚIONAL DE CERCETARE-DEZVOLTARE PENTRU INGINERIE ELECTRICĂ ICPE-CA, BUCUREŞTI, RO	**125632**	a 2008 00727
INSTITUTUL NAȚIONAL DE CERCETARE-DEZVOLTARE PENTRU FIZICĂ TEHNICĂ - IFT IAŞI, IAŞI, RO	**125633**	a 2008 00720
ICPE S.A., BUCUREŞTI, RO	**125635**	a 2009 00471
ICPE S.A., BUCUREŞTI, RO	**125647**	a 2009 00472
INSTITUTUL DE CERCETARE-DEZVOLTARE PENTRU PROTECȚIA PLANTELOR, BUCUREŞTI, RO	**125650**	a 2009 00143
INSTITUTUL DE CERCETARE-DEZVOLTARE PENTRU PROTECȚIA PLANTELOR, BUCUREŞTI, RO	**125651**	a 2009 00142
LACTIS S.R.L., ODORHEIU SECUIESC, RO; ICPE S.A., BUCUREŞTI, RO; ICA RESEARCH & DEVELOPMENT S.R.L., BUCUREŞTI, RO	**125652**	a 2009 00174
INSTITUTUL DE CERCETARE-DEZVOLTARE PENTRU PROTECȚIA PLANTELOR, BUCUREŞTI, RO	**125669**	a 2009 00144
INSTITUTUL DE CERCETARE-DEZVOLTARE PENTRU PROTECȚIA PLANTELOR, BUCUREŞTI, RO	**125670**	a 2009 00145
INSTITUTUL NAȚIONAL DE CERCETARE-DEZVOLTARE TURBOMOTOARE - COMOTI, BUCUREŞTI, RO	**125674**	a 2010 00298
ICPE S.A., BUCUREŞTI, RO	**125680**	a 2009 00860
ICPE S.A., BUCUREŞTI, RO	**125681**	a 2009 00859
INSTITUTUL NAȚIONAL DE CERCETARE-DEZVOLTARE PENTRU TEHNOLOGII CRIOGENICE ŞI IZOTOPICE - ICSI RÂMNICU VÂLCEA, RÂMNICU VÂLCEA, RO	**125702**	a 2010 00430
INSTITUTUL NAȚIONAL DE CERCETARE-DEZVOLTARE PENTRU TEXTILE ŞI PIELĂRIE - SUCURSALA - INSTITUTUL DE CERCETARE PIELĂRIE -, BUCUREŞTI, RO	**125712**	a 2003 00922
INSTITUTUL NAȚIONAL DE CERCETARE-DEZVOLTARE PENTRU TEXTILE ŞI PIELĂRIE, BUCUREŞTI, RO	**125742**	a 2006 00622
INSTITUTUL NAȚIONAL DE CERCETARE-DEZVOLTARE PENTRU FIZICĂ TEHNICĂ - IFT IAŞI, IAŞI, RO	**125768**	a 2010 00319
INSTITUTUL NAȚIONAL DE CERCETARE-DEZVOLTARE PENTRU FIZICĂ TEHNICĂ - IFT IAŞI, IAŞI, RO	**125769**	a 2010 00296
INSTITUTUL NAȚIONAL DE CERCETARE-DEZVOLTARE PENTRU INGINERIE ELECTRICĂ ICPE - CA, BUCUREŞTI, RO	**125773**	a 2010 00365

Nume / denumire titular	Nr. BI	Nr. CBI
ICPE S.A., BUCUREŞTI, RO	**125807**	a 2009 00901
SUDOTIM AS S.R.L., TIMIŞOARA, RO	**125834**	a 2010 00136
SUDOTIM AS S.R.L., TIMIŞOARA, RO	**125836**	a 2010 00248
INSTITUTUL NAȚIONAL DE CERCETARE DEZVOLTARE PENTRU TEHNOLOGII IZOTOPICE ŞI MOLECULARE, CLUJ-NAPOCA, RO	**125846**	a 2009 00400
INSTITUTUL NAȚIONAL DE CERCETARE-DEZVOLTARE PENTRU INGINERIE ELECTRICĂ ICPE - CA, BUCUREŞTI, RO	**125857**	a 2010 00366
INSTITUTUL NAȚIONAL DE CERCETARE-DEZVOLTARE ÎN SUDURĂ ŞI ÎNCERCĂRI DE MATERIALE - ISIM TIMIŞOARA, TIMIŞOARA, RO	**125861**	a 2009 00107
INOE 2000 - FILIALA INSTITUTUL DE CERCETĂRI PENTRU HIDRAULICĂ ŞI PNEUMATICĂ, BUCUREŞTI, RO	**125871**	a 2009 00124
INSTITUTUL NAȚIONAL DE CERCETARE-DEZVOLTARE PENTRU INGINERIE ELECTRICĂ ICPE-CA, BUCUREŞTI, RO	**125881**	a 2009 00114
REGIA AUTONOMĂ PENTRU ACTIVITĂȚI NUCLEARE, DROBETA TURNU SEVERIN, RO	**125900**	a 2009 00488
INSTITUTUL NAȚIONAL DE CERCETARE-DEZVOLTARE PENTRU MICROTEHNOLOGIE, BUCUREŞTI, RO	**125941**	a 2008 00704
INSTITUTUL NAȚIONAL DE CERCETARE-DEZVOLTARE PENTRU MICROTEHNOLOGIE, BUCUREŞTI, RO	**125942**	a 2008 00703
ICTCM - INSTITUTUL DE CERCETARE ŞI PROIECTARE TEHNOLOGICĂ PENTRU CONSTRUCȚII MAŞINI S.A., BUCUREŞTI, RO	**125967**	a 2009 00575
INSTITUTUL NAȚIONAL DE CERCETARE-DEZVOLTARE PENTRU INGINERIE ELECTRICĂ ICPE-CA, BUCUREŞTI, RO	**125997**	a 2009 00549
INSTITUTUL NAȚIONAL DE CERCETARE-DEZVOLTARE PENTRU TEHNOLOGII IZOTOPICE ŞI MOLECULARE, CLUJ-NAPOCA, RO	**126003**	a 2009 00365
INSTITUTUL NAȚIONAL DE CERCETARE-DEZVOLTARE PENTRU ŞTIINȚE BIOLOGICE, BUCUREŞTI, RO; INSTITUTUL NAȚIONAL DE CERCETARE-DEZVOLTARE PENTRU INGINERIE ELECTRICĂ ICPE-CA, BUCUREŞTI, RO; UNIVERSITATEA DIN BUCUREŞTI, BUCUREŞTI, RO	**126014**	a 2010 00567
INSTITUTUL NAȚIONAL DE CERCETARE-DEZVOLTARE ÎN SUDURĂ ŞI ÎNCERCĂRI DE MATERIALE - ISIM TIMIŞOARA, TIMIŞOARA, RO	**126044**	a 2009 00601
IOR S.A., BUCUREŞTI, RO	**126066**	a 2009 00652
IOR S.A., BUCUREŞTI, RO	**126067**	a 2009 00653
INSTITUTUL NAȚIONAL DE CERCETARE-DEZVOLTARE PENTRU MICROTEHNOLOGIE, BUCUREŞTI, RO	**126072**	a 2009 00281
INSTITUTUL DE CERCETARE-DEZVOLTARE PENTRU PROTECȚIA PLANTELOR, BUCUREŞTI, RO	**126081**	a 2009 00351
INSTITUTUL NAȚIONAL DE CERCETARE-DEZVOLTARE PENTRU INGINERIE ELECTRICĂ ICPE-CA, BUCUREŞTI, RO	**126101**	a 2009 00637
INSTITUTUL NAȚIONAL DE CERCETARE-DEZVOLTARE PENTRU MAŞINI ŞI INSTALAȚII DESTINATE AGRICULTURII ŞI INDUSTRIEI ALIMENTARE, BUCUREŞTI, RO	**126116**	a 2008 00980

Nume / denumire titular	Nr. BI	Nr. CBI
INSTITUTUL NAȚIONAL DE CERCETARE-DEZVOLTARE TEXTILE PIELĂRIE - SUCURSALA - INSTITUTUL DE CERCETARE PIELĂRIE-ÎNCĂLȚĂMINTE, BUCUREŞTI, RO	**126122**	a 2009 01032
INSTITUTUL DE CERCETARE-DEZVOLTARE PENTRU PROTECȚIA PLANTELOR, BUCUREŞTI, RO	**126124**	a 2009 00349
INSTITUTUL DE CERCETARE-DEZVOLTARE PENTRU PROTECȚIA PLANTELOR, BUCUREŞTI, RO	**126125**	a 2009 00350
INSTITUTUL NAȚIONAL DE CERCETARE-DEZVOLTARE PENTRU INGINERIE ELECTRICĂ ICPE-CA, BUCUREŞTI, RO	**126126**	a 2009 00638
INSTITUTUL NAȚIONAL DE CERCETARE DEZVOLTARE PENTRU FIZICA MATERIALELOR, MĂGURELE, RO	**126160**	a 2010 00995
INSTITUTUL NAȚIONAL DE CERCETARE-DEZVOLTARE PENTRU MICROTEHNOLOGIE, BUCUREŞTI, RO	**126169**	a 2009 00415
INSTITUTUL NAȚIONAL DE CERCETARE-DEZVOLTARE PENTRU MICROTEHNOLOGIE, BUCUREŞTI, RO	**126170**	a 2009 00404
INSTITUTUL DE CERCETĂRI PENTRU ECHIPAMENTE ŞI TEHNOLOGII ÎN CONSTRUCȚII - ICECON S.A. BUCUREŞTI, BUCUREŞTI, RO	**126197**	a 2009 00880
INSTITUTUL NAȚIONAL DE CERCETARE-DEZVOLTARE PENTRU INGINERIE ELECTRICĂ ICPE - CA, BUCUREŞTI, RO	**126211**	a 2010 01262
INSTITUTUL NAȚIONAL DE CERCETARE DEZVOLTARE PENTRU FIZICA MATERIALELOR, MĂGURELE, RO; INSTITUTUL DE VIRUSOLOGIE "ŞTEFAN S.NICOLAU", BUCUREŞTI, RO; INSTITUTUL NAȚIONAL DE CERCETARE-DEZVOLTARE PENTRU CHIMIE ŞI PETROCHIMIE - ICECHIM, BUCUREŞTI, RO	**126242**	a 2010 01004
INSTITUTUL NAȚIONAL DE CERCETARE-DEZVOLTARE PENTRU INGINERIE ELECTRICĂ ICPE - CA, BUCUREŞTI, RO	**126253**	a 2010 00689
INSTITUTUL NAȚIONAL DE CERCETARE-DEZVOLTARE PENTRU MAŞINI ŞI INSTALAȚII DESTINATE AGRICULTURII ŞI INDUSTRIEI ALIMENTARE, BUCUREŞTI, RO	**126266**	a 2009 00958
INSTITUTUL NAȚIONAL DE CERCETARE-DEZVOLTARE PENTRU MAŞINI ŞI INSTALAȚII DESTINATE AGRICULTURII ŞI INDUSTREI ALIMENTARE, BUCUREŞTI, RO	**126299**	a 2009 00701
INSTITUTUL NAȚIONAL DE CERCETARE-DEZVOLTARE TEXTILE-PIELĂRIE - SUCURSALA INSTITUTUL DE CERCETARE PIELĂRIE-ÎNCĂLȚĂMINTE, BUCUREŞTI, RO	**126300**	a 2009 00941
ICPE BISTRIȚA S.A., BISTRIȚA, RO	**126301**	a 2009 00913
INSTITUTUL NAȚIONAL DE CERCETARE-DEZVOLTARE PENTRU METALE NEFEROASE ŞI RARE - IMNR, PANTELIMON, RO	**126309**	a 2009 00678
INSTITUTUL NAȚIONAL DE CERCETARE-DEZVOLTARE PENTRU METALE NEFEROASE ŞI RARE - IMNR, PANTELIMON, RO; INSTITUTUL NAȚIONAL DE CERCETARE-DEZVOLTARE ÎN SUDURĂ ŞI ÎNCERCĂRI DE MATERIALE - ISIM TIMIŞOARA, TIMIŞOARA, RO	**126310**	a 2009 00679
INSTITUTUL NAȚIONAL DE CERCETARE-DEZVOLTARE PENTRU MAŞINI ŞI INSTALAȚII DESTINATE AGRICULTURII ŞI INDUSTRIEI ALIMENTARE, BUCUREŞTI, RO	**126314**	a 2009 00938

Nume / denumire titular	Nr. BI	Nr. CBI
INSTITUTUL NAȚIONAL DE CERCETARE-DEZVOLTARE PENTRU MAŞINI ŞI INSTALAȚII DESTINATE AGRICULTURII ŞI INDUSTRIEI ALIMENTARE, BUCUREŞTI, RO	**126317**	a 2009 00916
INSTITUTUL DE CERCETĂRI PENTRU ECHIPAMENTE ŞI TEHNOLOGII ÎN CONSTRUCȚII - ICECON S.A. BUCUREŞTI, BUCUREŞTI, RO	**126336**	a 2009 00927
INSTITUTUL NAȚIONAL DE CERCETARE-DEZVOLTARE PENTRU MICROTEHNOLOGIE, BUCUREŞTI, RO	**126338**	a 2008 00371
INSTITUTUL NAȚIONAL DE CERCETARE-DEZVOLTARE PENTRU MICROTEHNOLOGIE, BUCUREŞTI, RO	**126352**	a 2009 00501
INSTITUTUL NAȚIONAL DE CERCETARE-DEZVOLTARE PENTRU FIZICA LASERILOR, PLASMEI ŞI RADIAȚIEI, MĂGURELE, RO	**126353**	a 2009 00617
INSTITUTUL DE CERCETARE-DEZVOLTARE PENTRU PROTECȚIA PLANTELOR, BUCUREŞTI, RO	**126356**	a 2009 01075
INSTITUTUL DE CERCETARE-DEZVOLTARE PENTRU PROTECȚIA PLANTELOR, BUCUREŞTI, RO	**126357**	a 2009 01076
INSTITUTUL NAȚIONAL DE CERCETARE-DEZVOLTARE PENTRU MAŞINI ŞI INSTALAȚII DESTINATE AGRICULTURII ŞI INDUSTRIEI ALIMENTARE, BUCUREŞTI, RO	**126359**	a 2009 00700
INSTITUTUL DE CERCETARE-DEZVOLTARE PENTRU PROTECȚIA PLANTELOR, BUCUREŞTI, RO	**126362**	a 2009 01073
INSTITUTUL DE CERCETARE-DEZVOLTARE PENTRU PROTECȚIA PLANTELOR, BUCUREŞTI, RO	**126363**	a 2009 01077
INSTITUTUL NAȚIONAL DE CERCETARE-DEZVOLTARE PENTRU INGINERIE ELECTRICĂ ICPE - CA, BUCUREŞTI, RO	**126368**	a 2009 01079
INSTITUTUL NAȚIONAL DE CERCETARE-DEZVOLTARE PENTRU INGINERIE ELECTRICĂ ICPE - CA, BUCUREŞTI, RO	**126385**	a 2009 01059
INSTITUTUL NAȚIONAL DE CERCETARE-DEZVOLTARE PENTRU MICROTEHNOLOGIE, BUCUREŞTI, RO	**126394**	a 2009 00687
INSTITUTUL DE CERCETARE-DEZVOLTARE PENTRU PROTECȚIA PLANTELOR, BUCUREŞTI, RO	**126409**	a 2009 01074
OPTOELECTRONICA 2001 S.A., MĂGURELE, RO	**126413**	a 2009 01057
SOCIETATEA NAȚIONALĂ DE TRANSPORT GAZE NATURALE TRANSGAZ S.A. MEDIAŞ, MEDIAŞ, RO	**126431**	a 2010 00707
INSTITUTUL NAȚIONAL DE CERCETARE ŞI DEZVOLTARE PENTRU FIZICĂ ŞI INGINERIE NUCLEARĂ "HORIA HULUBEI", MĂGURELE, RO	**126442**	a 2009 01039
ICPE SAERP S.A., BUCUREŞTI, RO	**126443**	a 2010 00630
INSTITUTUL NAȚIONAL DE CERCETARE-DEZVOLTARE PENTRU MAŞINI ŞI INSTALAȚII DESTINATE AGRICULTURII ŞI INDUSTRIEI ALIMENTARE, BUCUREŞTI, RO	**126517**	a 2009 00939
INSTITUTUL NAȚIONAL DE CERCETARE-DEZVOLTARE PENTRU TEHNOLOGII CRIOGENICE ŞI IZOTOPICE - ICSI RÂMNICU VÂLCEA, RÂMNICU VÂLCEA, RO	**126539**	a 2011 00214

Nume / denumire titular	Nr. BI	Nr. CBI
INSTITUTUL NAȚIONAL DE CERCETARE-DEZVOLTARE PENTRU INGINERIE ELECTRICĂ ICPE - CA, BUCUREŞTI, RO; INSTITUTUL NAȚIONAL DE CERCETARE-DEZVOLTARE ŞI ÎNCERCĂRI PENTRU ELECTROTEHNICĂ - ICMET CRAIOVA, CRAIOVA, RO; ROSEAL S.A., ODORHEIU SECUIESC, RO	**126613**	a 2010 00776
ICPE BISTRIȚA S.A., BISTRIȚA, RO	**126617**	a 2009 00912
INSTITUTUL DE PROIECTĂRI PENTRU MAŞINI ELECTRICE ICPE - ME S.A., BUCUREŞTI, RO	**126618**	a 2009 00932
INSTITUTUL NAȚIONAL DE CERCETARE-DEZVOLTARE PENTRU FIZICA LASERILOR, PLASMEI ŞI RADIAȚIEI, MĂGURELE, RO	**126660**	a 2011 00394
INSTITUTUL NAȚIONAL DE CERCETARE-DEZVOLTARE PENTRU ELECTROCHIMIE ŞI MATERIE CONDENSATĂ - INCEMC TIMIŞOARA, TIMIŞOARA, RO	**126667**	a 2010 00243
INSTITUTUL NAȚIONAL DE CERCETARE-DEZVOLTARE PENTRU INGINERIE ELECTRICĂ ICPE - CA, BUCUREŞTI, RO; CEPROHART S.A., BRĂILA, RO	**126675**	a 2010 01280
INOE 2000 - FILIALA INSTITUTUL DE CERCETĂRI PENTRU HIDRAULICĂ ŞI PNEUMATICĂ, BUCUREŞTI, RO	**126699**	a 2010 00258
INSTITUTUL NAȚIONAL DE CERCETARE-DEZVOLTARE PENTRU MICROTEHNOLOGIE, BUCUREŞTI, RO	**126722**	a 2009 00940
INSTITUTUL NAȚIONAL DE CERCETARE-DEZVOLTARE PENTRU PEDOLOGIE, AGROCHIMIE ŞI PROTECȚIA MEDIULUI - ICPA BUCUREŞTI, BUCUREŞTI, RO; CENTRUL DE BIOCHIMIE APLICATĂ ŞI BIOTEHNOLOGIE - BIOTEHNOL - BUCUREŞTI, BUCUREŞTI, RO; UNIVERSITATEA DE ŞTIINȚE AGRONOMICE ŞI MEDICINĂ VETERINARĂ DIN BUCUREŞTI, BUCUREŞTI, RO	**126736**	a 2010 01293
ACADEMIA ROMÂNĂ,INSTITUTUL DE CHIMIE FIZICĂ "ILIE MURGULESCU", BUCUREŞTI, RO; INSTITUTUL NAȚIONAL DE CERCETARE-DEZVOLTARE PENTRU INGINERIE ELECTRICĂ ICPE-CA, BUCUREŞTI, RO; UNIVERSITATEA POLITEHNICA DIN BUCUREŞTI, BUCUREŞTI, RO	**126757**	a 2010 01106
INOE 2000 - FILIALA INSTITUTUL DE CERCETĂRI PENTRU HIDRAULICĂ ŞI PNEUMATICĂ, BUCUREŞTI, RO	**126776**	a 2010 00316
INSTITUTUL NAȚIONAL DE CERCETARE-DEZVOLTARE ÎN SUDURĂ ŞI ÎNCERCĂRI DE MATERIALE - ISIM TIMIŞOARA, TIMIŞOARA, RO	**126792**	a 2010 00329
INSTITUTUL DE CERCETĂRI PENTRU MAŞINI ELECTRICE ICPE-ME S.A., BUCUREŞTI, RO	**126814**	a 2010 00236
INSTITUTUL NAȚIONAL DE CERCETARE-DEZVOLTARE ÎN SUDURĂ ŞI ÎNCERCĂRI DE MATERIALE - ISIM TIMIŞOARA, TIMIŞOARA, RO	**126843**	a 2008 00367
INSTITUTUL NAȚIONAL DE CERCETARE-DEZVOLTARE ÎN SUDURĂ ŞI ÎNCERCĂRI DE MATERIALE - ISIM TIMIŞOARA, TIMIŞOARA, RO	**126928**	a 2009 00063
INSTITUTUL NAȚIONAL DE CERCETARE-DEZVOLTARE PENTRU PEDOLOGIE, AGROCHIMIE ŞI PROTECȚIA MEDIULUI - ICPA BUCUREŞTI, BUCUREŞTI, RO	**126939**	a 2011 00446
ELEROM S.A., ROMAN, RO	**126980**	a 2011 00695
INSTITUTUL NAȚIONAL DE CERCETARE-DEZVOLTARE PENTRU OPTOELECTRONICĂ - INOE 2000, MĂGURELE, RO	**127024**	a 2010 00022

Nume / denumire titular	Nr. BI	Nr. CBI
INSTITUTUL NAȚIONAL DE CERCETARE-DEZVOLTARE PENTRU OPTOELECTRONICĂ - INOE 2000 - FILIALA INSTITUTUL DE CERCETĂRI PENTRU, BUCUREŞTI, RO	**127041**	a 2010 00626
INOE 2000 - FILIALA INSTITUTUL DE CERCETĂRI PENTRU HIDRAULICĂ ŞI PNEUMATICĂ, BUCUREŞTI, RO	**127042**	a 2010 00051
OPTOELECTRONICA 2001 S.A., MĂGURELE, RO	**127054**	a 2010 00490
INSTITUTUL NAȚIONAL DE CERCETARE ŞI DEZVOLTARE PENTRU FIZICĂ ŞI INGINERIE NUCLEARĂ "HORIA HULUBEI", MĂGURELE, RO	**127062**	a 2010 00486
INSTITUTUL NAȚIONAL DE CERCETARE-DEZVOLTARE PENTRU INGINERIE ELECTRICĂ ICPE-CA, BUCUREŞTI, RO	**127096**	a 2009 00447
INSTITUTUL NAȚIONAL DE CERCETARE-DEZVOLTARE PENTRU TEXTILE ŞI PIELĂRIE - SUCURSALA INSTITUTUL DE CERCETARE PIELĂRIE-, BUCUREŞTI, RO	**127100**	a 2010 01078
INSTITUTUL NAȚIONAL DE CERCETARE-DEZVOLTARE ÎN SUDURĂ ŞI ÎNCERCĂRI DE MATERIALE - ISIM TIMIŞOARA, TIMIŞOARA, RO	**127105**	a 2010 00060
INSTITUTUL NAȚIONAL DE CERCETARE-DEZVOLTARE PENTRU MAŞINI ŞI INSTALAȚII DESTINATE AGRICULTURII ŞI INDUSTRIEI ALIMENTARE, BUCUREŞTI, RO	**127121**	a 2009 00837
ELECTROMAGNETICA S.A., BUCUREŞTI, RO	**127124**	a 2011 00820
INSTITUTUL NAȚIONAL DE CERCETARE-DEZVOLTARE PENTRU OPTOELECTRONICĂ - INOE 2000, BUCUREŞTI, RO	**127127**	a 2010 00742
INCDO-INOE 2000 - FILIALA INSTITUTUL DE CERCETĂRI PENTRU INSTRUMENTAȚIE ANALITICĂ, CLUJ-NAPOCA, RO	**127134**	a 2010 00603
INSTITUTUL NAȚIONAL DE CERCETARE-DEZVOLTARE PENTRU INGINERIE ELECTRICĂ ICPE-CA, BUCUREŞTI, RO	**127137**	a 2009 00448
INSTITUTUL NAȚIONAL DE CERCETARE-DEZVOLTARE PENTRU INGINERIE ELECTRICĂ ICPE - CA, BUCUREŞTI, RO	**127170**	a 2011 00374
INSTITUTUL NAȚIONAL DE CERCETARE-DEZVOLTARE PENTRU OPTOELECTRONICĂ - INOE 2000, BUCUREŞTI, RO	**127185**	a 2010 00834
INSTITUTUL NAȚIONAL DE CERCETARE-DEZVOLTARE PENTRU PEDOLOGIE, AGROCHIMIE ŞI PROTECȚIA MEDIULUI - ICPA BUCUREŞTI, BUCUREŞTI, RO	**127192**	a 2011 00448
INSTITUTUL NAȚIONAL DE CERCETARE-DEZVOLTARE PENTRU PEDOLOGIE, AGROCHIMIE ŞI PROTECȚIA MEDIULUI - ICPA BUCUREŞTI, BUCUREŞTI, RO	**127193**	a 2011 00519
STAȚIUNEA DE CERCETARE-DEZVOLTARE AGRICOLĂ PITEŞTI - ALBOTA, ALBOTA, RO; APĂ CANAL 2000 S.A., PITEŞTI, RO	**127195**	a 2011 00719
INSTITUTUL NAȚIONAL DE CERCETARE-DEZVOLTARE PENTRU ELECTROCHIMIE ŞI MATERIE CONDENSATĂ - INCEMC TIMIŞOARA, TIMIŞOARA, RO	**127196**	a 2010 00619
INSTITUTUL NAȚIONAL DE CERCETARE-DEZVOLTARE PENTRU ELECTROCHIMIE ŞI MATERIE CONDENSATĂ - INCEMC TIMIŞOARA, TIMIŞOARA, RO	**127203**	a 2011 00950
INSTITUTUL DE CERCETARE-DEZVOLTARE PENTRU PROTECȚIA PLANTELOR, BUCUREŞTI, RO	**127292**	a 2010 00528

Nume / denumire titular	Nr. BI	Nr. CBI
INSTITUTUL DE CERCETARE-DEZVOLTARE PENTRU PROTECȚIA PLANTELOR, BUCUREŞTI, RO	**127293**	a 2010 00530
INSTITUTUL DE CERCETARE-DEZVOLTARE PENTRU PROTECȚIA PLANTELOR, BUCUREŞTI, RO	**127295**	a 2010 00529
INSTITUTUL NAȚIONAL DE CERCETARE-DEZVOLTARE PENTRU FIZICA LASERILOR, PLASMEI ŞI RADIAȚIEI, MĂGURELE, RO; UNIVERSITATEA "ALEXANDRU IOAN CUZA" DIN IAŞI, IAŞI, RO; UNIVERSITATEA "OVIDIUS" DIN CONSTANȚA, CONSTANȚA, RO	**127300**	a 2011 01199
INSTITUTUL NAȚIONAL DE CERCETARE-DEZVOLTARE PENTRU PEDOLOGIE, AGROCHIMIE ŞI PROTECȚIA MEDIULUI - ICPA BUCUREŞTI, BUCUREŞTI, RO	**127400**	a 2010 01199
INSTITUTUL NAȚIONAL DE CERCETARE-DEZVOLTARE PENTRU FIZICA LASERILOR, PLASMEI ŞI RADIAȚIEI, MĂGURELE, RO	**127402**	a 2010 00984
INSTITUTUL NAȚIONAL DE CERCETARE-DEZVOLTARE PENTRU OPTOELECTRONICĂ - INOE 2000, MĂGURELE, RO	**127411**	a 2010 00915
INSTITUTUL NAȚIONAL DE CERCETARE ŞI DEZVOLTARE PENTRU FIZICĂ ŞI INGINERIE NUCLEARĂ "HORIA HULUBEI" IFIN-HH, MĂGURELE, RO	**127441**	a 2010 00975
INSTITUTUL DE CERCETARE-DEZVOLTARE PENTRU POMICULTURĂ PITEŞTI-MĂRĂCINENI, COMUNA MĂRĂCINENI, RO	**127444**	a 2010 01248
INSTITUTUL DE CERCETARE-DEZVOLTARE PENTRU PROTECȚIA PLANTELOR, BUCUREŞTI, RO	**127467**	a 2010 01159
INSTITUTUL DE CERCETARE-DEZVOLTARE PENTRU PROTECȚIA PLANTELOR, BUCUREŞTI, RO	**127469**	a 2010 01380
INSTITUTUL DE CERCETARE-DEZVOLTARE PENTRU PROTECȚIA PLANTELOR, BUCUREŞTI, RO	**127471**	a 2010 01161
INSTITUTUL NAȚIONAL DE CERCETARE-DEZVOLTARE PENTRU ŞTIINȚE BIOLOGICE, BUCUREŞTI, RO	**127486**	a 2011 00910
INSTITUTUL NAȚIONAL DE CERCETARE-DEZVOLTARE PENTRU ŞTIINȚE BIOLOGICE, BUCUREŞTI, RO	**127488**	a 2011 00876
INSTITUTUL NAȚIONAL DE CERCETARE-DEZVOLTARE PENTRU INGINERIE ELECTRICĂ ICPE - CA, BUCUREŞTI, RO	**127500**	a 2011 00898
INSTITUTUL NAȚIONAL DE CERCETARE-DEZVOLTARE PENTRU FIZICA LASERILOR, PLASMEI ŞI RADIAȚIEI, MĂGURELE, RO	**127505**	a 2010 01174
INSTITUTUL DE CERCETARE-DEZVOLTARE PENTRU PROTECȚIA PLANTELOR, BUCUREŞTI, RO	**127512**	a 2010 01160
INSTITUTUL DE CERCETARE-DEZVOLTARE PENTRU PROTECȚIA PLANTELOR, BUCUREŞTI, RO	**127514**	a 2010 01158
INSTITUTUL DE CERCETARE-DEZVOLTARE PENTRU POMICULTURĂ PITEŞTI-MĂRĂCINENI, COMUNA MĂRĂCINENI, RO	**127519**	a 2010 01274
INSTITUTUL DE CERCETARE-DEZVOLTARE PENTRU PROTECȚIA PLANTELOR, BUCUREŞTI, RO	**127523**	a 2010 01382
INSTITUTUL DE CERCETARE-DEZVOLTARE PENTRU PROTECȚIA PLANTELOR, BUCUREŞTI, RO	**127526**	a 2010 01383

Nume / denumire titular	Nr. BI	Nr. CBI
INSTITUTUL NAȚIONAL DE CERCETARE-DEZVOLTARE PENTRU TEXTILE ŞI PIELĂRIE - SUCURSALA INSTITUTUL DE CERCETARE PIELĂRIE, BUCUREŞTI, RO	**127529**	a 2011 00958
INSTITUTUL NAȚIONAL DE CERCETARE-DEZVOLTARE PENTRU METALE NEFEROASE ŞI RARE - IMNR, PANTELIMON, RO; INSTITUTUL NAȚIONAL DE CERCETARE-DEZVOLTARE PENTRU FIZICA LASERILOR, PLASMEI ŞI RADIAȚIEI, MĂGURELE, RO; UNIVERSITATEA DIN BUCUREŞTI, BUCUREŞTI, RO; INSTITUTUL DE ŞTIINȚE SPAȚIALE, MĂGURELE, RO	**127532**	a 2010 01036
INSTITUTUL NAȚIONAL DE CERCETARE DEZVOLTARE PENTRU MECATRONICĂ ŞI TEHNICA MĂSURĂRII, BUCUREŞTI, RO	**127553**	a 2010 01299
INSTITUTUL NAȚIONAL DE CERCETARE-DEZVOLTARE PENTRU INGINERIE ELECTRICĂ ICPE - CA, BUCUREŞTI, RO; INSTITUTUL NAȚIONAL DE CERCETARE DEZVOLTARE TEXTILE PIELĂRIE - SUCURSALA INSTITUTUL DE CERCETĂRI PIELĂRIE ÎNCĂLȚĂMINTE, BUCUREŞTI, RO	**127563**	a 2010 00948
INSTITUTUL NAȚIONAL DE CERCETARE-DEZVOLTARE PENTRU MICROTEHNOLOGIE, BUCUREŞTI, RO; UNIVERSITATEA POLITEHNICA DIN BUCUREŞTI, BUCUREŞTI, RO; INSTITUTUL NAȚIONAL DE CERCETARE-DEZVOLTARE PENTRU ŞTIINȚE BIOLOGICE, BUCUREŞTI, RO	**127566**	a 2010 01264
INSTITUTUL NAȚIONAL DE CERCETARE ŞI DEZVOLTARE PENTRU FIZICĂ ŞI INGINERIE NUCLEARĂ "HORIA HULUBEI", MĂGURELE, RO	**127570**	a 2010 01271
INSTITUTUL NAȚIONAL DE CERCETARE-DEZVOLTARE PENTRU MAŞINI ŞI INSTALAȚII DESTINATE AGRICULTURII ŞI INDUSTRIEI ALIMENTARE, BUCUREŞTI, RO	**127605**	a 2010 01289
INSTITUTUL NAȚIONAL DE CERCETARE-DEZVOLTARE ÎN SUDURĂ ŞI ÎNCERCĂRI DE MATERIALE - ISIM TIMIŞOARA, TIMIŞOARA, RO	**127635**	a 2010 01277
INSTITUTUL NAȚIONAL DE CERCETARE DEZVOLTARE PENTRU METALE NEFEROASE ŞI RARE - IMNR	**127639**	a 2010 01118
INSTITUTUL NAȚIONAL DE CERCETARE-DEZVOLTARE ÎN SUDURĂ ŞI ÎNCERCĂRI DE MATERIALE - ISIM TIMIŞOARA, TIMIŞOARA, RO	**127650**	a 2010 01245
INSTITUTUL NAȚIONAL DE CERCETARE-DEZVOLTARE ÎN SUDURĂ ŞI ÎNCERCĂRI DE MATERIALE - ISIM TIMIŞOARA, TIMIŞOARA, RO	**127659**	a 2010 01294
INSTITUTUL NAȚIONAL DE CERCETARE-DEZVOLTARE PENTRU TEXTILE ŞI PIELĂRIE, BUCUREŞTI, RO	**127665**	a 2010 01366
INSTITUTUL DE CERCETARE-DEZVOLTARE PENTRU PROTECȚIA PLANTELOR, BUCUREŞTI, RO; INSTITUTUL NAȚIONAL DE CERCETARE-DEZVOLTARE ÎN SILVICULTURĂ "MARIN DRĂCEA", VOLUNTARI, RO	**127712**	a 2011 01207
INSTITUTUL NAȚIONAL DE CERCETARE-DEZVOLTARE PENTRU BIORESURSE ALIMENTARE - IBA BUCUREŞTI, BUCUREŞTI, RO	**127713**	a 2010 01190
INSTITUTUL NAȚIONAL DE CERCETARE-DEZVOLTARE PENTRU BIORESURSE ALIMENTARE - IBA BUCUREŞTI, BUCUREŞTI, RO	**127714**	a 2010 01188
INSTITUTUL NAȚIONAL DE CERCETARE-DEZVOLTARE PENTRU BIORESURSE ALIMENTARE - IBA BUCUREŞTI, BUCUREŞTI, RO	**127715**	a 2010 01189
INSTITUTUL NAȚIONAL DE CERCETARE-DEZVOLTARE PENTRU BIORESURSE ALIMENTARE - IBA BUCUREŞTI, BUCUREŞTI, RO	**127717**	a 2010 01187

Nume / denumire titular	Nr. BI	Nr. CBI
INSTITUTUL DE CERCETARE-DEZVOLTARE PENTRU POMICULTURĂ PITEŞTI-MĂRĂCINENI, COMUNA MĂRĂCINENI, RO	**127796**	a 2011 01152
INSTITUTUL NAȚIONAL DE CERCETARE-DEZVOLTARE TEXTILE-PIELĂRIE - SUCURSALA INSTITUTUL DE CERCETARE PIELĂRIE-ÎNCĂLȚĂMINTE, BUCUREŞTI, RO	**127958**	a 2009 01031
INSTITUTUL NAȚIONAL DE CERCETARE-DEZVOLTARE TEXTILE-PIELĂRIE - SUCURSALA INSTITUTUL DE CERCETARE PIELĂRIE-ÎNCĂLȚĂMINTE, BUCUREŞTI, RO; INSTITUTUL NAȚIONAL DE CERCETARE-DEZVOLTARE PENTRU INGINERIE ELECTRICĂ ICPE - CA, BUCUREŞTI, RO	**127959**	a 2010 00754
INSTITUTUL NAȚIONAL DE CERCETARE ŞI DEZVOLTARE PENTRU FIZICĂ ŞI INGINERIE NUCLEARĂ "HORIA HULUBEI", MĂGURELE, RO	**127961**	a 2011 00621
INSTITUTUL NAȚIONAL DE CERCETARE ŞI DEZVOLTARE PENTRU FIZICĂ ŞI INGINERIE NUCLEARĂ "HORIA HULUBEI", MĂGURELE, RO	**127962**	a 2011 00622
INSTITUTUL NAȚIONAL DE CERCETARE ŞI DEZVOLTARE PENTRU FIZICĂ ŞI INGINERIE NUCLEARĂ "HORIA HULUBEI", MĂGURELE, RO	**127963**	a 2011 00623
INSTITUTUL NAȚIONAL DE CERCETARE-DEZVOLTARE TEXTILE ŞI PIELĂRIE-SUCURSALA INSTITUTUL DE CERCETARE PIELĂRIE-ÎNCĂLȚĂMINTE, BUCUREŞTI, RO	**128003**	a 2011 01336
INSTITUTUL NAȚIONAL DE CERCETARE-DEZVOLTARE PENTRU OPTOELECTRONICĂ - INOE 2000, MĂGURELE, RO	**128050**	a 2011 00509
INSTITUTUL NAȚIONAL DE CERCETARE ŞI DEZVOLTARE PENTRU FIZICĂ ŞI INGINERIE NUCLEARĂ "HORIA HULUBEI", MĂGURELE, RO	**128094**	a 2011 00729
INSTITUTUL NAȚIONAL DE CERCETARE-DEZVOLTARE PENTRU MECATRONICĂ ŞI TEHNICA MĂSURĂRII - INCDMTM, BUCUREŞTI, RO	**128113**	a 2011 00705
INSTITUTUL NAȚIONAL DE CERCETARE-DEZVOLTARE PENTRU OPTOELECTRONICĂ - FILIALA INSTITUTUL DE CERCETĂRI PENTRU HIDRUALICĂ, BUCUREŞTI, RO	**128150**	a 2011 00261
INSTITUTUL NAȚIONAL DE CERCETARE-DEZVOLTARE PENTRU OPTOELECTRONICĂ - INOE 2000, MĂGURELE, RO	**128160**	a 2011 00612
INSTITUTUL NAȚIONAL DE CERCETARE-DEZVOLTARE PENTRU BIORESURSE ALIMENTARE - IBA BUCUREŞTI, BUCUREŞTI, RO	**128185**	a 2011 00680
INSTITUTUL NAȚIONAL DE CERCETARE-DEZVOLTARE PENTRU BIORESURSE ALIMENTARE - IBA BUCUREŞTI, BUCUREŞTI, RO	**128186**	a 2011 00678
INSTITUTUL NAȚIONAL DE CERCETARE-DEZVOLTARE PENTRU BIORESURSE ALIMENTARE - IBA BUCUREŞTI, BUCUREŞTI, RO	**128187**	a 2011 00679
INSTITUTUL NAȚIONAL DE CERCETARE-DEZVOLTARE PENTRU BIORESURSE ALIMENTARE - IBA BUCUREŞTI, BUCUREŞTI, RO	**128188**	a 2011 00677
INSTITUTUL NAȚIONAL DE CERCETARE-DEZVOLTARE PENTRU INGINERIE ELECTRICĂ ICPE - CA, BUCUREŞTI, RO	**128203**	a 2011 00787
INSTITUTUL NAȚIONAL DE CERCETARE DEZVOLTARE PENTRU METALE NEFEROASE ŞI RARE - IMNR	**128205**	a 2011 00133
INSTITUTUL NAȚIONAL DE CERCETARE-DEZVOLTARE PENTRU INGINERIE ELECTRICĂ ICPE - CA, BUCUREŞTI, RO	**128210**	a 2011 00786

Nume / denumire titular	Nr. BI	Nr. CBI
INSTITUTUL NAȚIONAL DE CERCETARE-DEZVOLTARE PENTRU METALE NEFEROASE ŞI RARE - IMNR, PANTELIMON, RO	**128216**	a 2011 00385
INSTITUTUL NAȚIONAL DE CERCETARE-DEZVOLTARE PENTRU INGINERIE ELECTRICĂ ICPE - CA, BUCUREŞTI, RO	**128288**	a 2011 00749
INSTITUTUL NAȚIONAL DE CERCETARE-DEZVOLTARE PENTRU FIZICA LASERILOR, PLASMEI ŞI RADIAȚIEI, MĂGURELE, RO	**128367**	a 2012 01033
INSTITUTUL NAȚIONAL DE CERCETARE-DEZVOLTARE PENTRU INGINERIE ELECTRICĂ ICPE - CA, BUCUREŞTI, RO	**128389**	a 2011 00979
INSTITUTUL NAȚIONAL DE CERCETARE-DEZVOLTARE PENTRU INGINERIE ELECTRICĂ ICPE - CA, BUCUREŞTI, RO	**128393**	a 2011 00899
INSTITUTUL NAȚIONAL DE CERCETARE-DEZVOLTARE PENTRU INGINERIE ELECTRICĂ ICPE - CA, BUCUREŞTI, RO	**128449**	a 2011 00978
INSTITUTUL DE CERCETARE-DEZVOLTARE PENTRU PROTECȚIA PLANTELOR, BUCUREŞTI, RO	**128467**	a 2011 01341
INSTITUTUL NAȚIONAL DE CERCETARE-DEZVOLTARE PENTRU OPTOELECTRONICĂ - INOE 2000, MĂGURELE, RO	**128478**	a 2012 00477
INSTITUTUL DE CERCETARE-DEZVOLTARE PENTRU PROTECȚIA PLANTELOR, BUCUREŞTI, RO	**128586**	a 2009 00146
INSTITUTUL NAȚIONAL DE CERCETARE-DEZVOLTARE PENTRU BIORESURSE ALIMENTARE - IBA BUCUREŞTI, BUCUREŞTI, RO	**128593**	a 2011 00443
INSTITUTUL NAȚIONAL CERCETARE-DEZVOLTARE PENTRU OPTOELECTRONICĂ - INOE 2000, MĂGURELE, RO	**128641**	a 2011 01212
INCDO-INOE 2000 - FILIALA INSTITUTUL DE CERCETĂRI PENTRU INSTRUMENTAȚIE ANALITICĂ, CLUJ-NAPOCA, RO	**128691**	a 2011 01141
INSTITUTUL NAȚIONAL DE CERCETARE-DEZVOLTARE PENTRU INGINERIE ELECTRICĂ ICPE - CA, BUCUREŞTI, RO; UNIVERSITATEA POLITEHNICA DIN BUCUREŞTI, BUCUREŞTI, RO	**128735**	a 2011 01158
INSTITUTUL NAȚIONAL DE CERCETARE-DEZVOLTARE PENTRU TEXTILE ŞI PIELĂRIE - SUCURSALA INSTITUTUL DE CERCETARE PIELĂRIE, BUCUREŞTI, RO	**128796**	a 2012 00176
INSTITUTUL NAȚIONAL DE CERCETARE-DEZVOLTARE PENTRU METALE NEFEROASE ŞI RARE - IMNR, PANTELIMON, RO; UNIVERSITATEA POLITEHNICA DIN BUCUREŞTI - CENTRUL DE BIOMATERIALE - UPB-BIOMAT, BUCUREŞTI, RO; INSTITUTUL DE CHIMIE FIZICĂ "ILIE MURGULESCU" AL ACADEMIEI ROMÂNE, BUCUREŞTI, RO; UNIVERSITATEA TEHNICĂ "GHEORGHE ASACHI" DIN IAŞI - CENTRUL DE CERCETARE ŞI TRANSFER TEHNOLOGIC POLYTECH, IAŞI, RO	**128836**	a 2011 01259
INSTITUTUL NAȚIONAL DE CERCETARE-DEZVOLTARE PENTRU OPTOELECTRONICĂ - INOE 2000, BUCUREŞTI, RO	**128856**	a 2011 01418
INSTITUTUL NAȚIONAL DE CERCETARE-DEZVOLTARE PENTRU OPTOELECTRONICĂ - INOE 2000, BUCUREŞTI, RO	**128857**	a 2012 00018
INSTITUTUL NAȚIONAL DE CERCETARE-DEZVOLTARE PENTRU INGINERIE ELECTRICĂ ICPE - CA, BUCUREŞTI, RO	**128865**	a 2012 00184
INSTITUTUL NAȚIONAL DE CERCETARE-DEZVOLTARE PENTRU MECATRONICĂ ŞI TEHNICA MĂSURĂRII - INCDMTM BUCUREŞTI, BUCUREŞTI, RO	**128909**	a 2012 00264

Nume / denumire titular	Nr. BI	Nr. CBI
INSTITUTUL NAȚIONAL DE CERCETARE-DEZVOLTARE PENTRU PEDOLOGIE, AGROCHIMIE ŞI PROTECȚIA MEDIULUI - ICPA BUCUREŞTI, BUCUREŞTI, RO	**128921**	a 2012 00783
INSTITUTUL NAȚIONAL DE CERCETARE-DEZVOLTARE PENTRU MECATRONICĂ ŞI TEHNICA MĂSURĂRII - INCDMTM BUCUREŞTI, BUCUREŞTI, RO	**128951**	a 2012 00265
INSTITUTUL NAȚIONAL DE CERCETARE DEZVOLTARE PENTRU TEHNOLOGII IZOTOPICE ŞI MOLECULARE, CLUJ-NAPOCA, RO	**128962**	a 2009 00130
INCDO-INOE 2000 - FILIALA INSTITUTUL DE CERCETĂRI PENTRU INSTRUMENTAȚIE ANALITICĂ, CLUJ-NAPOCA, RO	**129027**	a 2012 00330
INSTITUTUL NAȚIONAL DE CERCETARE-DEZVOLTARE PENTRU INGINERIE ELECTRICĂ ICPE - CA, BUCUREŞTI, RO	**129080**	a 2012 00348
INOE 2000 - FILIALA INSTITUTUL DE CERCETĂRI PENTRU HIDRAULICĂ ŞI PNEUMATICĂ, BUCUREŞTI, RO	**129110**	a 2008 00600
INSTITUTUL NAȚIONAL DE CERCETARE-DEZVOLTARE PENTRU BIORESURSE ALIMENTARE - IBA BUCUREŞTI, BUCUREŞTI, RO	**129330**	a 2012 00759
INSTITUTUL NAȚIONAL DE CERCETARE DEZVOLTARE PENTRU METALE NEFEROASE ŞI RARE - IMNR	**129362**	a 2012 00718
INSTITUTUL NAȚIONAL DE CERCETARE-DEZVOLTARE ÎN SUDURĂ ŞI ÎNCERCĂRI DE MATERIALE - ISIM TIMIŞOARA, TIMIŞOARA, RO	**129363**	a 2012 00753
INSTITUTUL NAȚIONAL DE CERCETARE-DEZVOLTARE PENTRU OPTOELECTRONICĂ - INOE 2000, BUCUREŞTI, RO	**129387**	a 2012 00713
INSTITUTUL NAȚIONAL DE CERCETARE-DEZVOLTARE PENTRU OPTOELECTRONICĂ - INOE 2000, BUCUREŞTI, RO	**129551**	a 2012 00840
INSTITUTUL NAȚIONAL DE CERCETARE-DEZVOLTARE PENTRU TEXTILE ŞI PIELĂRIE - SUCURSALA INSTITUTUL DE CERCETARE PIELĂRIE-, BUCUREŞTI, RO	**129558**	a 2012 00950
INSTITUTUL NAȚIONAL DE CERCETARE-DEZVOLTARE PENTRU TEXTILE ŞI PIELĂRIE - SUCURSALA INSTITUTUL DE CERCETARE PIELĂRIE-, BUCUREŞTI, RO	**129559**	a 2012 00949
INSTITUTUL NAȚIONAL DE CERCETARE-DEZVOLTARE PENTRU INGINERIE ELECTRICĂ ICPE-CA, BUCUREŞTI, RO	**129685**	a 2013 00902
INSTITUTUL NAȚIONAL DE CERCETARE-DEZVOLTARE PENTRU METALE NEFEROASE ŞI RARE - IMNR, PANTELIMON, RO; PROMED IMPEX S.R.L., BUCUREŞTI, RO	**130166**	a 2013 00708
INSTITUTUL NAȚIONAL DE CERCETARE-DEZVOLTARE PENTRU OPTOELECTRONICĂ - INOE 2000, BUCUREŞTI, RO	**130179**	a 2013 00746
INSTITUTUL NAȚIONAL DE CERCETARE-DEZVOLTARE PENTRU METALE NEFEROASE ŞI RARE - IMNR, PANTELIMON, RO; ANDISOR TERMO S.R.L., BUCUREŞTI, RO	**130345**	a 2013 00899
INSTITUTUL NAȚIONAL DE CERCETARE DEZVOLTARE PENTRU FIZICA MATERIALELOR, MĂGURELE, RO	**130407**	a 2011 01002

CORECTURI ALE ERORILOR MATERIALE CONȚINUTE ÎN DOCUMENTAȚIA PUBLICATĂ, CU PRIVIRE LA B.I.

ERATE

Număr brevet de invenție şi/sau dosar	Tip document publicat	Tip document în urma corecturii, cf. Instr. 63	Localizarea erorii: - pagina din descriere - coloana - rândul - cod INID	Textul inițial	Textul corect
130771	B1	B8	BOPI 10/2017 (73); pag. 1 (73)	**UNIVERSITATEA BUCUREŞTI**, STR. SPLAIUL INDEPENDENȚEI NR. 313, SECTOR 6, BUCUREŞTI	**UNIVERSITATEA POLITEHNICA BUCUREŞTI** STR. SPLAIUL INDEPENDENȚEI NR. 313, SECTOR 6, BUCUREŞTI

DIVERSE

- LISTA AGENȚIILOR SPECIALIZATE, A CONSILIERILOR ÎN PROPRIETATE INDUSTRIALĂ ŞI A MANDATARILOR AUTORIZAȚI
- CENTRE REGIONALE PENTRU PROMOVAREA PROPRIETĂȚII INDUSTRIALE ÎN ROMÂNIA
- ANUNȚURI OFICIALE
- MATERIALE INFORMATIVE, DIN DOMENIUL PROPRIETĂȚII INDUSTRIALE

© Toate drepturile sunt rezervate OSIM. Materialele publicate în acest capitol nu vor putea fi reproduse în niciun mod (electronic, prin fotocopiere, prin înregistrare sau în alt mod), fără autorizația prealabilă a titularului dreptului de autor.

ROMÂNIA
OFICIUL DE STAT PENTRU INVENȚII ŞI MĂRCI

ORDIN nr. 157
24 iulie 1997

Directorul General al Oficiului de Stat pentru Invenții şi Mărci,

Având în vedere prevederile art. 14, alin. 3, din Legea 64/1991, privind brevetele de invenție, şi Regula 2.5, din H.G. 152/92, referitoare la profesia de consilier în proprietate industrială, emite următorul

ORDIN:

Art. 1. Persoanele ale căror nume figurează în lista anexă la prezentul Ordin, precum şi firmele specializate în proprietate industrială se înscriu în REGISTRUL NAȚIONAL AL CONSILIERILOR ÎN PROPRIETATE INDUSTRIALĂ, cu menționarea specializării.

Art. 2. Prezentul ordin se va publica în Buletinul Oficial de Proprietate Industrială.

Director General

AGENŢIILE SPECIALIZATE ÎN PROPRIETATE INDUSTRIALĂ
pentru luna mai 2018

Nr.crt.	Data înfiinţării	Nr. registru agenţii	Denumirea completă a cabinetului/agenţiei Adresa Consilieri cu drept de practică	Domenii	Statut juridic
1	27.03.1991	001	**INVENTA – AGENŢIE DE PROPRIETATE INTELECTUALĂ S.R.L.** Bucureşti, Bdul Corneliu Coposu nr. 7, bl. 104, sc. 2, ap.31, sect.3, cod 030602, tel: 021/3200285, fax: 021/3228325, e-mail: contact@inventa.ro, inventa@inventa.ro Prof. univ. dr. ing. Ţurcanu Constantin, Ing. Velţan Loredana, , ec. Bodomoi Otilia Florentina, arh.dr.ing. Ţurcanu Costin Radu, Ohan Petre	Brevete Mărci Desene Topografii	SRL
2	29.05.1991	002	**ENPORA BRAND MANAGEMENT SRL** Bucureşti, str. George Calinescu nr.52A, ap.1, 011694, tel: 021 2300990; 031 1001634, fax: 021 2302311; 031 1007927, e-mail: pop@patents.ro, www.patents.ro, www.enpora.com Ing. Pop Virginia Daisy, jur. ing. Stănculescu Anca Elena Florica	Brevete Mărci Desene	SRL
3	23.07.1991	003	**PATENTMARK S.R.L.** Bucureşti str. Dr. N. Turnescu nr. 2,ap.2, sector 5, cod 050467, tel: 021/3121669, fax: 021/3175801, e-mail: office@patentmark.ro, www.patentmark.ro Mohonea Liliana, Mohonea Cristian, Marinescu Ruxandra, Mohonea Ana	Brevete Mărci Desene Topografii	SRL
4	18.12.1991	004	**RODALL AGENŢIE DE PROPRIETATE INDUSTRIALĂ S.R.L.** Bucureşti, Str. Polonă nr. 115, bl. 15, sc. A, ap. 19 sector 1, cod 010497, tel: 021/2108342, 0722 652111, 0745153566, fax:021/2105794, e-mail: office@rodall.ro, info@rodall.ro, www.rodall.ro Jur. Bălan Gheorghiţă, Pescarusu Nicoleta	Brevete Mărci Desene Topografii	SRL
5	25.08.1992	005	**INTELECT S.R.L.** Oradea, B-dul Dacia nr. 48 Bl. D10, Ap.3, cod 410346, tel: 0746835328, 0359402901, fax:0359810501, e-mail: info@intelect.ro, www.intelect.ro Buzlea Elisabeta, Buzlea Mircea Valentin, Buzlea Narcisa Floricica	Brevete Mărci Desene Topografii	SRL
6	04.12.1992	008	**CONSTANTIN GHIŢĂ OFFICE SRL** Timişoara, str. Take Ionescu nr. 24-28 sc. B ap. 2 judetul Timiş, cod 300042, tel/fax: 0256/435976, mobil: 0744 162462, e-mail: ghita@ghitaconstantin.ro, clelia@ghitaconstantin.ro, www.ghitaconstantin.ro Ing. Ghiţă Constantin, Pop Motogna Clelia	Brevete Mărci Desene	SRL

7	13.05.1993	010	**ROMINVENT S.A** Bucureşti, Str. Ermil Pangratti nr. 35, et.1, sect.1, cod 011882, tel: 021/2312515, 2312541, fax: 021/2312550, 2312454, e-mail: office@rominvent.ro Jur. Mocanu Ion, Ing. Cosmina Fierăscu, Ing. Spătaru Daniela, Dr. Ing. Cristina Popa, Ec. Joitoiu Andreea Simona, Bio.Enescu Miruna, jur. Markusev Denisa Mary, ec. Olteanu Camelia, jur. Dragulin Ioana, ing. Petcu Costin, jur. Martinescu Alina Nicoleta, jur. Pavel Laura, Boncea Oana Laura, Dobrescu Teodora Valentina, Ing. Secăreanu Doina, Ștefan Ruxandra, Munteanu Manuela Cornelia, Preda Raluca Laura	Brevete Mărci Desene Topografii	SA
8	30.03.1995	015	**CABINET M. OPROIU - CONSILIERE ÎN PROPRIETATE INTELECTUALĂ SRL** Bucureşti, Str. Popa Savu, nr. 42, parter, sector 1, cod 011434, P.O.Box 2-229, tel: 021/2602833; 021/ 2602834, fax: 021/2602836; 021/2602835, e-mail: office@oproiu.ro, www.oproiu.ro Fiz. Oproiu Margareta, MBA arh.Vasilescu Raluca, jur. Sturza Ioana, ing.Ene Silvia, ing.chim.Petrea Dana Maria, ing.chim.Filippi Valentina, ing.chim. Georgescu Cristina, ing.mec. Popescu Mariana, jur. Cozorici Violeta, jur. Stănescu Andreea Cosmina, Tiu Marina Alexandra	Brevete Mărci Desene Topografii	SRL
9	21.05.1996	017	**LABIRINT AGENŢIE DE PROPRIETATE INTELECTUALĂ** Arad, Str. Coriolan Petreanu nr. 28, cod 310151 tel/fax: 0257/255842, mobil: 0722 458129, e-mail: info@labirint.ro Ing. Ivanca Maria	Brevete Mărci Desene	CI
10	14.11.1996	018	**INTEGRATOR CONSULTING SRL** Cluj Napoca, str. Dunării nr. 25 bl.C1 ap.5, , jud. Cluj, cod 400593, tel/fax: 0264/442817, mobil: 0745235585, e-mail: dorin.isoc@yahoo.com, integrator.consulting@yahoo.com Isoc Dorin	Brevete Mărci Desene	SRL
11	1997	019	**LOYAL PARTNERS -AGENŢIE DE PROPRIETATE INTELECTUALĂ** Galati, Str. Portului nr.23, Parcul De Soft, cam.307, cod 800025, tel/fax: 0236/407032, mobil: 0722 744241, e-mail : office@loyalpartners.ro, www.loyalpartners.ro Punct de lucru: București, sector 5, Splaiul Independenței nr. 17, bl. 101, sc. 4, ap. 65 ing.av. Puşcaşu Dan	Brevete Mărci Desene Topografii	SRL
12	01.07.1997	020	**AGENŢIE DE PROPRIETATE INTELECTUALĂ ŞI TRANSFER DE TEHNOLOGIE -AGPITT-SRL** Bucureşti, B-dul Libertăţii nr. 12, bl.113, sc.2, ap.28, sector 4; cod 040129, CP 42-106, tel: 0213177693, fax: 021/3177584, mobil: 0744293552; 0724539752, e-mail: faighenov@xnet.ro; agpitt@rdsmail.ro, agpittinvent@rdsmail.ro Ing.jur. Faighenov Marioara, Mihăilă George	Brevete Mărci Desene	SRL

13	10.07.1997	016	**MILENIUL 3 – AGENŢIE DE PROPRIETATE INDUSTRIALĂ SRL** Paşcani, Str. Moldovei nr. 10, bl. Crinul, sc. A, ap. 28, jud Iaşi, cod 705200, tel/fax: 0232/719190; mobil: 0740 820582 Ing.Burţilă Ioan	Brevete Mărci Desene	SRL
14	03.10.1997	021	**LAZĂR ELENA** **CABINET DE PROPRIETATE INDUSTRIALĂ** Buzău, Str.Unirii, Bl.16C,Et.3, Ap. 12, cod 120013, OP 1, CP 52, tel./fax: 0238 724262 mobil: 0723 328633, e-mail: cpielena@recomplast.com Lazăr Elena	Brevete Mărci Desene Topografii	CI
15	02.12.1997	023	**" HARCOV" A.P.I. S.R.L.** Sfântu Gheorghe, jud. Covasna, Str. Nicolae Iorga nr. 61, bl. 10E, sc. B, ap. 9, cod 520089, tel: 0267/352267, 0744435291, e-mail: stanciu@planet.ro, propind@mail.asimcov.ro Stanciu Adelina	Brevete Mărci Desene	SRL
16	18.12.1997	024	**AGENŢIE DE PROPRIETATE INDUSTRIALĂ ŞI TRANSFER TEHNOLOGIC « STOIAN IOAN »** Roman, Bd. Republicii, bl. 46, sc. C, ap. 35, cod 611127, jud. Neamţ, tel/fax : 0333 107383, mobil: 0745 643738, e-mail: istoian2005@yahoo.com Stoian Ioan	Brevete Mărci Desene	CI
17	1998	007	**ROMPROSPER SERVIMPEX SRL** **AGENTIE DE PROPRIETATE INTELECTUALA „PIVA"** Bucureşti, Şos. Mihai Bravu nr. 294, bl.6,sc.B, ap. 63, sector 3, cod 030319, tel: 021.3222857, 0268237214, fax: 0268237214, mobil: 0724880514; 0745130130; 0744536405, 0721989298 e-mail: office@pivaexpert.ro, raluca_pioaru@yahoo.com, mihalache.andra@gmail.com, www.piva.ro conferenţiar univ.dr. Pioaru Mihalache Raluca Andreea	Mărci Desene Brevete	SRL
18	27.04.1998	026	**PIDES CABINET DE PROPRIETATE INDUSTRIALĂ SRL** Bucureşti, Str. Valea Buzăului, nr. 10, bl. G30, ap. 36, sector 3, cod 032334, tel : 0213455351, mobil: 0723 708632, e-mail: pides2004@yahoo.com ing. Şova Dan Eugen	Brevete Mărci Desene Topografii	SRL
19	21.07.1999	028	**NOWAPATENT SRL** Medias, str. Lotru, nr.4, bl.92, ap.1 tel : 0269/841373 ; 0264/833273, fax : 0269/833273 e-mail : nowapatent@birotec.ro office@nowapatent.ro Danciu Ioan	Brevete Mărci Desene	SRL

20	30.08.1999	029	**CABINET DE PROPRIETATE INDUSTRIALĂ "BIONPI"** Bucureşti, 010577, Calea Dorobanţilor 126-130 Bl. 8, et. 9 Ap. 50 sector 1, cod 010577, tel/fax: 021/2316549, 031/8054616, mobil: 0723187944, 0746184697 e-mail: bionpi@rdsmail.ro, bionpi@hotmail.com Ing. Ion Rodica Cocuţa	Brevete Mărci Desene	CI
21	12.11.1999	030	**AGENŢIE DE CONSULTANŢĂ ÎN PROPRIETATE INTELECTUALĂ ŞI TRANSFER DE TEHNOLOGIE « SPRÎNCEANU NICOLAE »** Drobeta Turnu Severin, Str. Gheorghe Ionescu Siseşti nr. 96, bl.E2, sc.1, et. 3, ap.8, cod 220212, tel/fax : 0352801490, mobil :0721796318 e-mail: nicolaesprinceanu@yahoo.com Jur.ing. Nicolae Sprînceanu	Brevete Mărci Desene	CI
22	21.01.2000	031	**CABINET INDIVIDUAL DE PROPRIETATE INDUSTRIALĂ IVĂNESCU GABRIEL DAN** Braşov, Str. Avram Iancu, nr. 48A, sc. B, ap. 10, cod poștal 500086, tel: 0722248415, e-mail: gdivanescu@gmail.com Ivănescu Gabriel Dan	Brevete Mărci Desene	CI
23	15.02.2000	032	**ANGHEL LUMINIŢA DOINA CABINET DE PROPRIETATE INTELECTUALĂ** Bucureşti, Str. Gherghitei Nr.1, Bl.94B, Sc. B, Ap.76, sector 2, fax: 0314013777, tel: 0723301706, e-mail : anghel2na@yahoo.com, anghel2na@gmail.com, www.avocatianghel.com Ing.av. expert judicar Anghel Luminita Doina	Brevete Mărci Desene	CI
24	24.08.2000	033	**APOSTOL SALOMIA P.F.A.** Galaţi, Str. Reg. 11 Siret nr. 15, bl. E4, Et.3, ap. 54, cod 800333,tel/fax : 0236/436437, mobil : 0766765027, e-mail: saly_apostol@yahoo.com Ing.Apostol Salomia	Brevete Mărci Desene	CI
25	07.09.2000	034	**AGENŢIA DE PROPRIETATE INDUSTRIALĂ - APIA SRL** Bucureşti, Str. Romancierilor nr. 5, bl.C14, sc.B, ap.41, sector 6, cod 061791, tel/fax: 021/7783100, www.mark-apia.ro, e-mail: office@mark-apia.ro Visalom Monica	Mărci Desene	SRL
26	20.11.2000	038	**CABINET INDIVIDUAL' ION FLOREA'** Bucureşti, 010577, Calea Dorobanţilor 126-130, bl.8,et.9,ap.50, sector 1, cod 010577, tel/fax: 021/2316549, mobil: 0724313260, e-mail: iflorea@rdsmail.ro, florea_ion@plic.ro Ing.Ion Florea	Mărci	CI

27	28.11.2000	039	**CABINET IN DIVIDUAL GREAVU DOINA MARIANA** Sibiu, str. Constantin Noica, bl. 2, ap.21, cod 550169 tel:0269/218500, fax:0269/212170, mobil:0766489179, 0731308189, e-mail: aurorapca@yahoo.com, protectro@xnet.ro Ing. Greavu Doina Mariana	Brevete Mărci Desene	CI
28	08.01.2001	041	**CABINET "CECIU GABRIELA" CONSULTANŢĂ ÎN DOMENIUL PROPRIETĂŢII INTELECTUALE** Timişoara, Str. Martir Leonida Banciu, nr. 6, sc. A, ap. 110, jud. Timis, cod postal 300024, fax.: 0256/494846; mobil: 0745 388039, e-mail: gabrielaceciu@yahoo.com Ing.Ceciu Gabriela	Brevete Mărci Desene	CI
29	05.03.2001	045	**BROJBY PATENT INNOVATION** Piteşti, Bd. Republicii, bl.212,sc. D, ap.11, jud.Argeş, cod 110176, tel/fax: 0348/412529, mobil: 0745 143095, e-mail: adrian_brojboiu@yahoo.com Brojboiu Dumitru Adrian Florinel	Brevete Mărci Desene	CI
30	12.04.2001	047	**INTELLECTUAL PROPERTY OFFICE SRL** Bucureşti, Str. Alexandru Moruzzi nr. 6, bl. B6, sc. 2, ap.62, sector 3, cod 031155, tel/fax: 021/3262388, mobil: 0745 094241, e-mail: office@ipoffice.ro, natalia.todirica@ipoffice.ro Ciuda Berivoe Anca, Ciuda Berivoe Natalia	Brevete Mărci Desene	SRL
31	07.05.2001	049	**ANDRA MUSATESCU CABINET DE PROPRIETATE INDUSTRIALA** Bucureşti, calea 13 Septembrie nr.121, bl.127, et.5, ap.21, mobil: 0722879810, e-mail: office@andramusatescu.ro, www.andramusatescu.ro Muşatescu Andra Oana	Brevete Mărci Desene Topografii	CI
32	2001	050	**CABINET ACSINTE PAULA-ADRIANA** Bucureşti, bd. Decebal nr. 17, bl. S16, ap. 30, tel: 0213234282, fax: 0213222210, www.legalservices.ro, e-mail: paula@legalservices.ro Av. Acsinte Paula Adriana	Mărci	PF
33	31.05.2001	071	**CONS INTEL BMA CABINET CONSULTANŢĂ** Cart. Dorobanti, nr.2, bl. D2, at.1, ap.5,120087, C.P.8-O.P. 1 Buzau, fax : 0238/719619, tel: 0745086588, e-mail: marius_bozio@yahoo.com Marius Bozioreanu	Brevete Mărci Desene Topografii	CI
34	21.11.2001	055	**ROVALCONS SRL AGENŢIE DE PROPRIETATE INTELECTUALĂ** Câmpina, Str. Orizontului, nr.1, bl. R10, et.7, ap.27, Jud. Prahova, cod 105600, tel/fax : 0244371390, mobil : 0722 540580, e-mail: rovalcons@xnet.ro Ioacăra Valentin	Brevete Mărci Desene	SRL

35	2001	057	**CABINET N. D. GAVRIL S.R.L.** Bucureşti, Str. Ştefan Negulescu nr. 6A, sector 1, tel/fax : 0212302882, 0213165492, mobil : 0722983520, e-mail: cabinetgavril@yahoo.com www.cabinetgavril.ro Gavril Niculina	Brevete Mărci Desene	SRL
36	24.04.2002	087	**IACOBINI&CO, CONSILIERI IN DREPTUL DE PROPRIETATE INDUSTRIALĂ SRL** Bucuresti, Calea Mosilor, nr.258, bl. 4bis, ap.22, sector 2, tel : 0212104690, fax : 0212104793, e-mail : asimri@yahoo.com,vladrosanu@yahoo.com Iacobini Anca Svetlana, Iacobini Mihnea Razvan	Mărci Brevete Desene Topografii	SRL
37	11.02.2003	089	**RATZA ŞI RATZA SRL** Bucureşti, B-dul A.I. Cuza Nr. 52-54, Sect.1, cod 011053, tel :0212601348, fax : 0212601349 e-mail: office@ratza-ratza.com Raţă Grigore, Raţă Andrei Vlad, Mărginean Dragoş, Enache Mihai Andrei, Ploscă Daniel, Vasile Bugarin Sonia Maria, Comănescu Stela	Brevete Mărci Desene	SRL
38	13.02.2003	062	**ECOINTELLECT CABINET INDIVIDUAL ANDRONACHE PAUL** Bucureşti, aleea Compozitorilor nr.1, bl.E21, et.6, ap.35, sect 6, tel/fax: 0217250069, tel: 0722741043, 0727476335, e-mail: paul.andronache@clicknet.ro, paul_andronache@yahoo.com Andronache Paul	Mărci Desene Topografii Brevete	CI
39	16.05.2003	070	**CABINET OANA COSTACHE** Bucureşti, Drumul Taberei nr.120, bl.OD1, sc.5, ap.189, sector 6, cod 061413, tel: 0217450757, 0730557744, e-mail: oana_cocoloi@yahoo.com Oana Costache	Mărci Desene Brevete	CI
40	19.06.2003	069	**RASKAI M M BREVMARC CONSULT S.R.L.** Dej, Str. Unirii, nr.3,BL. D8, ap.31, judetul Cluj, 405200, tel/fax: 0264/211847, mobil: 0742084050, e-mail: raskaimm@yahoo.com Raskai Maria	Brevete Mărci Desene Topografii	SRL
41	25.07.2003	093	**NESTOR NESTOR DICULESCU KINGSTON PETERSEN – CONSILIERE ÎN P.I. S.R.L.** Bucureşti, Str. Barbu Văcărescu nr. 201, Clădirea Globalworth Tower, et. 17, birou 17-07, sector 2, tel: 0212011200, fax: 0212011210, e-mail: office@nnkp.ro, www.nnkp.ro av.Baciu Ana Maria, chim.Bădărău Adina Adriana, ec.Bende Andreea, Simion Cosmina-Maria	Mărci Desene Brevete	SRL
42	21.08.2003	094	**N.P.C. S.R.L.** Braşov, str. Alexandru cel Bun, nr.13, bl.E28, ap.7 cod 500025, OP 1 – CP 298, mobil: 0744520357, e-mail: totu@unitbv.ro Ţoţu Ioan	Mărci Desene Topografii	SRL

43	22.10.2003	072	**CABINET INDIVIDUAL DE PROPRIETATE INDUSTRIALĂ - NEGOMIREANU LIVIA** Bucureşti, Şos. Nicolae Titulescu nr.94, bl.14A, sc 4 ap.127, sect.1, cod 011146, tel/fax: 0314214598, mobil: 0722444719, office@cabinetnegomireanu.ro Negomireanu Livia	Mărci Desene	CI
44	30.10.2003	073	**CABINET DE PROPRIETATE INDUSTRIALA "VIŞOIU LILIAN CATALIN"** Bucureşti, bd. Unirii nr.74, bl. J3B, sc.3, ap. 41, Tel/Fax: 0213167043, mobil: 0744480657, e-mail: visoiucatalin@yahoo.com, www.visoiucatalin.home.ro jur. Vişoiu Lilian Catalin	Brevete Mărci Desene Topografii	CI
45	12.12.2003	096	**EDIPLAST S.R.L.** Tg. Mureş, Str. Măgurei nr.25, ap.2, tel/fax: 0265263775, mobil: 0744394036, e-mail: themannextdoor2007@yahoo.com Vasilache Virgilius	Mărci Desene Brevete	SRL
46	22.12.2003	097	**SC PETOSEVIC SRL** Bucureşti, str. Dionisie Lupu nr.54, etaj 2, sector 1, tel: 021/3057996, fax: 021/3145481, mobil: 0723522698, www.petosevic.com, e-mail: aura.campeanu@petosevic.com Campeanu Ioana Aura	Brevete Mărci Desene	SRL
47	9.02.2004	098	**CABINET ANI FUCIU SRL** Com.Snagov, Bloc P53, sc.A, ap.1, jud.Ilfov, tel: 021/3106399, fax: 021/3106398, mobil: 0744370196, e-mail: ani.fuciu@consilier-marci.ro Fuciu Anişoara	Mărci Desene	SRL
48	22.02.2004	082	**CABINET DE PROPRIETATE INDUSTRIALĂ CIUPAN CORNEL** Cluj Napoca, Str. Mestecenilor nr.6, bl.9E, ap.2, tel: 0264524425; 0264415051, fax: 0264415054, e-mail: cornel.ciupan@muri.utcluj.ro Ciupan Cornel	Brevete Mărci Desene	CI
49	01.06.2004	102	**LUTARIS PROT S.R.L.** Timisoara, 300426, str. Ana Ipatescu nr.45, tel/fax: 0256489301, mobil: 0742143718, 0723319154, e-mail: qualitarium@qualitarium.ro Tărăbîc Lucian	Brevete Mărci Desene	SRL
50	17.06.2004	108	**WEIZMANN ARIANA & PARTNERS AGENTIE DE PROPRIETATE INTELECTUALA SRL** Bucuresti, str. 11 iunie, nr.51, sc.A, ap.4, 0723204268, 0724260277, tel/fax : 0268/315046, e-mail : office@inregistrare-marci.ro, office@branduri.ro, www.branduri.ro Bozocea Violeta, Visean Violeta, Marcean Ana Maria, Ştefănuţ Adelina, Cârlan Cristina, State Carmen, Bicu Cristina	Brevete Mărci Desene	SRL

51	14.07.2004	107	**ARIANA AGENTIE DE PROPRIETATE INDUSTRIALA S.R.L.** Timisoara, Calea Aradului, nr.33, ap.7, e-mail: c_popescu2000@yahoo.com Orgovici Codruta Octavia	Mărci Desene	SRL
52	28.10.2004	106	**OSTER – SOCIETATE CIVILA PROFESIONALA DE PROPRIETATE INDUSTRIALĂ** Bucuresti, Str. Batiste nr.35, ap. 23, cod 020935, tel/fax: 0213147249 , mobil: 0721254270, 0723177236 Udrea Elena Rodica	Mărci Desene	SCP
53	27.01.2005	111	**CABINET INDIVIDUAL – NIŢU ION** Constanta, str. Dezrobirii nr.110, bl. IS8, sc.A, ap.1, tel: 0241512608, mobil: 0723317298 Nitu Ion	Mărci Desene Brevete	CI
54	27.01.2005	112	**CABINET VELICA – AGENŢIE DE PROPRIETATE INDUSTRIALĂ** Bucuresti, str. Brutus M.I., nr.13, ap.3, cod 050124 tel/ fax: 021/3357463, mobil: 0722645283, www.velica.ro, e-mail: office@velica.ro Velica Ion Gabriel	Mărci Desene	CI
55	22.12.2004	116	**INVEL – AGENŢIE DE PROPRIETATE INDUSTRIALĂ** Bucureşti, str. Ion Ghica nr.3, ap.20, mobil: 0723205048, 0788885352, e-mail: invel_agency@yahoo.com, marian.nicolae.velcea@gmail.com, www.invel.ro Velcea Marian	Brevete Mărci Desene Topografii	SRL
56	06.01.2005	118	**EURORESSOURCES SRL** Medias, str. Ion Creangă, nr.4, ap.6, tel: 0269843504, fax: 0269824812 Fulea Maria	Brevete Mărci Desene	SRL
57	27.04.2005	117	**CABINET PROPRIETATE INDUSTRIALĂ ALPER RAMAZAN** Constanţa, str. Ştefan cel Mare nr.57, bl.M17, sc.B, ap.17, cod 900683, tel: 0341/410937, fax: 0241/635547, mobil: 0722.704.363, e-mail: alperramazan@gmail.com, zonguldakro@yahoo.com Alper Ramazan	Mărci	CI
58	30.06.2005	124	**CABINET DE PROPRIETATE INDUSTRIALA SAVU MARIANA** Bucuresti, str. Paul Greceanu nr.9, bl.20A, ap.26, tel/ fax: 021.2120651, e-mail: liliana.savu@credidam.ro, www.lilianasavu.ro Savu Mariana	Mărci Desene	CI
59	04.11.2005	133	**FRISCH & PARTNERS SRL** Bucuresti, bd. Carol I, nr.54, sc. B, ap.5, sector 2, tel: 0213101165, fax: 0213130130, mobil: 0722212480, e-mail: office@frisch.ro, crina.frisch@frisch.ro Crina Nicoleta Frisch, Niţoi Elena	Mărci Desene Brevete	SRL

60	31.10.2005	128	**CABINET PROPRIETATE INDUSTRIALA ARINOVA** Arad, 310151, str. Coriolan Petreanu, nr.28, tel/fax: 0257/255842, mobil: 0744246562, e-mail: info@arinova.ro Ivanca Gavril	Mărci Desene Brevete	CI
61	19.01.2006	134	**CABINET PROPRIETATE INDUSTRIALA MITU ALIS MIHAELA** Ploiesti, str. Clementei nr.46, Tel: 0244/590154, mobil: 0746108142, e-mail : alis_mitu@yahoo.com ; office@mitu-cpi-ims.com Mitu Alis Mihaela	Mărci Brevete	CI
62	14.02.2006	137	**M.D.P. RIGHTS AGENCY SRL** Brasov, str. Lunga nr.270, cod postal 500450, tel: 0268440100, 440313, fax: 0268440221, mobil: 0744355100, e-mail: office@mdp-rights-agency.ro www.mdp-rights-agency.ro Cosescu Camelia	Brevete Mărci Desene Topografii	SRL
63	30.03.2006	138	**CABINET DE PROPRIETATE INDUSTRIALA ROMEO NICOLESCU** Bucuresti, bd. Decebal, nr. 16, bl. S5, ap. 23, tel: 3178910, mobil: 0744535285, fax: 3178910, e-mail: office@rn-law.ro Nicolescu Mihail Romeo	Mărci	CI
64	30.03.2006	141	**INNOVIS INTELLECTUAL PROPERTY** Bucuresti, Calea Rahovei, nr.217, bl.12, ap.60, sector 5, mobil: 0741572398, e-mail: office@innovis.ro Dumitrescu Oana Irina	Mărci Desene	CI
65	30.03.2006	142	**CABINET INDIVIDUAL PROPRIETATE INDUSTRIALA ALECU BOGDAN** Bacau, str. Lucretiu Patrascanu nr.2, sc.B, ap.2, tel/fax: 0334407577, mobil: 0740274741, e-mail: office@marcidesene.ro, www.marcidesene.ro Alecu Florin Bogdan	Mărci Desene	CI
66	07.04.2006	152	**ACTA MARQUE AGENȚIE DE PROPRIETATE INTELECTUALA** Cluj Napoca, str. Anatole France, nr. 62, mobil: 0730909831, fax: 0364411414, e-mail: actamarque@yahoo.com, office@actamarque.ro Ciurea Delia, Turdean Ovidiu Laurean, Codrean Bogdana Mariana	Mărci	SRL
67	25.05.2006	144	**CABINET INDIVIDUAL PROPRIETATE INDUSTRIALA CATALIN NEAGU** Iasi, str. Tutea Petre nr.5, bl.909, tr.1, ap.11, cod postal: 700730, tel: 0332405425, fax: 0371600923, mobil: 0721514264, www.protectmark.ro, e-mail: catalin.neagu@protectmark.ro Neagu Catalin	Mărci Desene Brevete	CI

68	20.06.2006	149	**INTELLEMMI CONSULT SRL** Tg. Mures, str. Sârguinţei nr.39, ap.12, cod poştal 540543, fax: 0365 401839, mobil: 0745303867, e-mail: cojocnean_maria@yahoo.com; intellemmi@gmail.com Cojocnean Maria Rodica	Brevete Mărci Desene	SRL
69	20.06.2006	167	**INTELLEXIS SRL** Bucuresti, str. Cutitul de Argint, nr. 68, etaj 2, ap. 4, tel: 0213103332, fax: 021.3103042, mobil: 0723300147, e-mail: contact@intellexis.ro mat. Benga Bogdan Florin, Irimia Doru Liviu	Mărci Desene Brevete	SRL
70	11.09.2006	150	**CABINET INDIVIDUAL VALENTINA ŞANTA** Tg.Mures, str. Koos Ferencz nr.21, bl.21, ap.44, mobil: 0740028967, fax: 0365815201, e-mail: valentina.santa@gedeon-richter.ro, santa_valentina2002@yahoo.com Santa Valentina	Mărci Desene	CI
71	18.10.2006	153	**CABINET INDIVIDUAL NIȚĂ FLORINA** Râmnicu Vâlcea, str. Rapsodiei nr. 13, bl D2, ap. 8, tel: 0746192874, e-mail: floricn@yahoo.com Niță Florina	Brevete Mărci Desene	CI
72	20.10.2006	154	**CABINET INDIVIDUAL ROS VIOREL** Bucuresti, b-dul Mircea Vodă, nr. 35, bl. M27, sc.A, ap. 16-18, tel: 021.3211234, fax: 021.3211253, e-mail: viorelros@asdpi.ro Ros Viorel	Brevete Mărci Desene Topografii	CI
73	26.10.2006	156	**CABINET INDIVIDUAL RALUCA DUŢESCU** Bucuresti, str. Matei Voievod, nr. 21, sc. B, et. 4, ap. 21, Mobil: 0723548722, tel: 0213117908, fax: 0213117908, e-mail: ralu_haz23@yahoo.com, office@dutescu.com Duţescu Andreea Raluca	Mărci	CI
74	01.11.2006	159	**OPREA I. PATRICIA DIANA – CABINET INDIVIDUAL MĂRCI DE PRODUSE ȘI SERVICII, DESENE ȘI MODELE INDUSTRIALE** Cluj Napoca, str. Dimitrie Gusti, nr. 4-6, ap. 3A, Tel: 0264565885, mobil: 0724323761, e-mail: patricia.oprea@sunpharma.com Oprea Patricia Diana	Mărci Desene	CI
75	08.12.2006	160	**NOMENIUS S.R.L.** Bucureşti, G.M. Zamfirescu, nr. 46, bl. 22A, ap.11 Punct de lucru: Bucuresti, piata Pache Protopopescu nr.1, et.2, ap.6, sector 2, tel: 0314315402, fax: 0318149621, e-mail : elena.grecu@nomenius.ro, www.nomenius.ro Grecu Elena	Brevete Mărci Desene	SRL

76	18.01.2007	161	**CABINET PROPRIETATE INDUSTRIALA ALAN LILIANA** Sat Otvesti nr.183B, jud. Timis, mobil: 0724250467, e-mail: cabinet.alan@gmail.com Alan Liliana	Brevete Mărci Desene Topografii	CI
77	06.02.2007	175	**MUSAT SI ASOCIATII – INTELLECTUAL PROPERTY SRL** Bucuresti, bd Aviatorilor nr.43, etaj 4, camera 4, tel: 021 2025900, fax: 0212233957, e-mail: anca.buta@musat.ro Buta Anca	Brevete Mărci Desene	SRL
78	28.02.2007	169	**TURTOI INTELECTUAL PROPERTY FIRM SRL** Bucuresti, Splaiul Independenţei nr.3, bl.17, ap.7,sector 5, mobil: 0722390388, tel/fax: 021.3135120, e-mail: office@turtoi.ro, www.turtoi.ro Turtoi Raducu	Mărci Desene	SRL
79	15.02.2007	176	**BRAND LEADER SRL** Brasov, str. Constantin Lacea, nr.12-14, biroul 2, mobil: 0723474183, e-mail : office@brandleader.ro Costache Demes Anna Nicoleta	Mărci	SRL
80	05.03.2007	163	**CABINET PROPRIETATE INDUSTRIALA C.I. COLAN** Bucureşti, str. Mihai Eminescu nr.128-130, ap.17, sect.2, tel: 021.6190308, fax: 021.6190309, e-mail: ionut.colan@cbea.ro Colan Cristian Ionut	Mărci Desene	CI
81	05.03.2007	164	**CABINET INDIVIDUAL NEACŞU CARMEN AUGUSTINA** Baia Mare, str. Rozelor, nr.12/3, tel: 0727318168, e-mail: carmen@bic.cdimm.org Neacşu Carmen Augustina	Brevete Mărci Desene	CI
82	30.03.2007	172	**CABINET PROPRIETATE INDUSTRIALA TAVASZI ZOLTAN** Bucuresti, Calea Mosilor nr.135, et.7, ap.14, tel: 021.3155969, fax: 021.3155969, e-mail: tavaszi.zoltan@gmail.com Tavaszi Zoltan	Mărci Desene	CI
83	30.03.2007	173	**CABINET PROPRIETATE INDUSTRIALA CIPRIAN MACOVEI** Bucuresti, str. Popa Tatu nr.15, sector 1, mobil: 0723 638 775, e-mail: mmacovei@stalfort.ro Macovei Ciprian Mihail	Mărci	CI
84	16.07.2007	182	**PRI INTELLECTUAL PROPERTY SRL** Bucureşti, str. Răspântiilor nr.37, ap.2, 020547, tel: 0728997303, fax 0318 169 608 e-mail: ana.dan@the-pri.com, www.the-pri.com P.A.lic.Dan Ana Nicolina	Mărci	SRL

85	07.08.2007	178	**CABINET INDIVIDUAL SONIA FLOREA – consiliere p.i.** Bucureşti, calea Moşilor nr.207, bl. 15, ap.5, tel: 2103215, fax: 2100449, e-mail: sonia.florea@avfloreagheorghe.ro Florea Sonia	Mărci Desene Brevete	CI
86	07.08.2007	179	**MOTMARK – I.G.** Iasi, str. Cuza Voda nr.12, bl.B, sc.C, ap.7, tel: 0232262076, e-mail: excg@clicknet.ro Motrescu Mihai	Mărci	CI
87	01.10.2007	183	**CABINET INDIVIDUAL P.I. VALENTIN BEREA** Bucuresti, bd. Carol I, nr.51, ap.26, sector 2, Tel: 4088904, Fax: 4088911, mobil: 0721473317, e-mail: valentin.berea@bulboaca.com Berea Valentin	Mărci Desene	CI
88	01.10.2007	184	**CABINET INDIVIDUAL PROPRIETATE INDUSTRIALA ADRIAN TOMESCU** Bucuresti, str. Poet Vasile Carlova nr.2, bl. A7 bis, ap.74, tel: 0212224422, 3217070, fax: 021 2222626, e-mail: atomescu@buzescu.com, amtomescu@yahoo.com Tomescu Adrian	Mărci	CI
89	10.10.2007	043	**FÂNTÂNĂ RAUL SORIN & ASOCIAŢII SRL** Braşov, str. 9 mai, nr.4, sc.D, ap.3 tel/fax: 0268543657, mobil: 0745361270, e-mail: office@inventii-marci.ro, www.inventii-marci.ro Fântână Raul Sorin	Mărci Desene Brevete	SRL
90	23.11.2007	186	**CABINET INDIVIDUAL MARIA HĂISAN** Botoşani, calea Natională nr.65, bl. I3, ap.10, tel: 0231534249, mobil: 0728004574, e-mail: mh20@k.ro Hăisan Maria	Brevete Mărci Desene Topografii	CI
91	28.02.2008	246	**DILIGENS INTELLECTUAL PROPERTY SRL** Bucureşti, Splaiul Independenței nr. 3, bl. 17, sc. 2, ap. 27, sector 4, tel/fax: 0213350718, mobil: 0723276056, e-mail: office@diligens.ro, www.diligens.ro Năstase Cristian, Năstase Mirela Bianca	Brevete Mărci Desene	SRL
92	07.03.2008	190	**CABINET MARILENA COMANESCU** Bucuresti, piața Dorobanți nr. 4, sc. B, ap. 8, tel: 0722259260, e-mail: office@cimo.ro, marilena.comanescu@cimo.ro Comănescu Marilena	Brevete Mărci Desene Topografii	CI
93	27.03.2008	191	**CABINET P.I. MARIUS PETROIU** Bucuresti, sector 6, aleea Bucsenesti nr.3, bl. E11, ap. 46, tel: 0723239409, e-mail: marius.petroiu@gmail.com Petroiu Marius	Mărci	CI

94	28.03.2008	192	**CABINET P.I. MÎNDÎCANU EMIL** Bucureşti, sector 4, str. Valerian Prescurea nr. 27-29, tel: 0723820750, e-mail: mindicanu@yahoo.com Mîndîcanu Emil	Mărci	CI
95	02.06.2008	193	**CABINET INDIVIDUAL P.I. TICU JIANU CRISTINA** Bucureşti, sector 5, str. Baltagului nr.11, bl. V67, ap.4, tel: 0722551203, tel/fax: 0213153717, e-mail: cristina.jianu@xnet.ro Ticu Jianu Cristina	Mărci	CI
96	12.06.2008	194	**VREMESCU & ASOCIAŢII - CABINET PROPRIETATE INDUSTRIALĂ** Bucuresti, calea Plevnei nr. 145B, bl. 3, et. 3, ap. 3038, mobil: 0721267811, fax: 021.6533962, e-mail : rodicastanciulescu@yahoo.com Vremescu Simona Rodica	Mărci	CI
97	01.08.2008	195	**TUDOR DANIELA – PERSOANA FIZICA AUTORIZATA** Bucuresti, str. Baba Novac nr.11, bl. G17, ap.51, cod postal 031623, tel/fax: 040213240412, mobil : 0749218326, e-mail: consultanta@tudordaniela.ro Tudor Daniela	Brevete Mărci Desene	CI
98	15.08.2008	202	**SIDEMO - SIGLE DESENE MODELE SRL** Bucuresti, sector 6, str. Sandulesti nr.3, bl. Z40, ap.4, fax: 0214400857, tel: 0214400859, e-mail: contact@sidemo.ro, www.sidemo.ro Băisan Cristina Carmen	Mărci Desene	SRL
99	25.08.2008	197	**MILMARK DESIGN SRL** Bucuresti, sector 3, aleea Rotunda nr.2, bl. H8, ap.38, Punct de lucru: jud. Ilfov, Popești – Leordeni, str. Cheiul Dîmboviţei 26, vila C42, mobil: 0745347813, fax: 0318049683 e-mail : office@markdesign.ro, www.markdesign.ro Lucacel Mihaiela	Mărci Desene	SRL
100	29.08.2008	198	**SCHOENHERR INTELLECTUAL PROPERTY S.R.L.** Bucureşti, bd. Dacia nr.30, etaj 4, camera – Echipa Sebastian 01, tel: 0213196790, fax: 0213196791, e-mail: e.pavel@schoenherr.ro Pavel Sorin Eduard	Brevete Mărci Desene	SRL
101	22.09.2008	201	**CABINET PROPRIETATE INDUSTRIALA RONELA OPREA** Oradea, str. Gral Magheru nr.12, bl.M12, ap.29, mobil: 0726279899, fax: 0359819099, e-mail: ronela.oprea@gmail.com Oprea Ronela Teodora	Brevete Mărci Desene	CI

102	24.10.2008	205	**ROMARK INTELLECTUAL PROPERTY SRL** Bucuresti, sos. Mihai Bravu nr. 27A, C1, etaj 3, ap. 36, camera 1, tel: 0314251724, fax: 0314380223, mobil: 0724755705, e-mail: office@romarkip.ro Manea Marcela Elena	Mărci Desene	SRL
103	24.10.2008	206	**SIGNOLEX TRADEMARK REGISTRATION SRL** Miercurea Ciuc, str. Kossuth Lajos, nr. 28, ap. 13, tel: 0740887334, e-mail: adam.beata@signolex.ro Vigh Beata	Mărci	SRL
104	26.11.2008	208	**CABINET INDIVIDUAL DE CONSULTANTA IN PI IORGULESCU MARIANA** Constanta, str. Fagetului, nr. 144, bl. ST2, sc. B, ap. 46, tel: 0341444888, fax: 0341444888, mobil: 0745259643, e-mail: consilieriorgulescumariana@gmail.com Iorgulescu Mariana	Mărci Desene	CI
105	18.02.2009	210	**CONSTANTIN & VELICU – INTELLECTUAL PROPERTY SRL** Bucuresti, sector 4, str. Trestiana nr.1A, bl. 8A, sc.A, ap.16, tel: 0314256780, 0723993473, fax: 0314256781, e-mail: office@candv-ip.ro, www.candv-ip.ro Velicu Anca	Brevete Mărci Desene Topografii	SRL
106	16.03.2009	211	**CAVESCU SI ASOCIATII SRL** Otopeni, str. Grivita nr.37E, e-mail: adriancavescu@yahoo.com, office@avocat4u.ro Cavescu Adrian	Mărci Desene	SRL
107	16.03.2009	213	**KEYPI – AGENTIE DE PROPRIETATE INTELECTUALA SRL** Bucuresti, str. Turda nr. 127, bl. 2, sc. C, parter, ap. 91, tel: 0722595458, tel/fax: 0318061620, www.keygroup.ro, e-mail: office@keygroup.ro Sirbu Cristina Adriana	Brevete Mărci Desene	SRL
108	14.05.2009	214	**ANACOR – CABINET DE PROPRIETATE INDUSTRIALA** Bucuresti, aleea Izvorul Crisului nr. 1, bl. D16, sc. A, ap. 2, mobil: 0726475018, e-mail: anacor.cpi@gmail.com Endes Corina	Brevete Mărci Desene	CI
109	14.05.2009	216	**CABINET DE PROPRIETATE INDUSTRIALA PRISTAVU** Piatra Neamt, str. Gral Nicolae Dascalescu 11, bl. T3, sc.F, ap.70, 0745535936, e-mail: cabinetpristavu@gmail.com, office@cabinetpristavu.ro, www.cabinetpristavu.ro Pristavu Gheorghe	Brevete Mărci Desene	CI

110	23.06.2009	239	**MARCI ŞI DESENE SRL** Bucuresti, str. Radu Voda, nr. 22B, tel: 0318055988, mobil: 0722514452, fax: 0318055989, e-mail: avistrati@gmail.com Zamfir Gherttrude Ioana	Mărci Desene	SRL
111	03.08.2009	217	**NICOLAE MUREŞAN – CABINET PROPRIETATE INDUSTRIALĂ** Bucuresti, str. Cernisoara nr.5, bl.57, sc.2, ap.31, tel: 0724100328, fax: 0359438304, nicolaemuresan@nicolaemuresan.ro, www.nicolaemuresan.ro Mureșan Nicolae	Mărci	CI
112	27.08.2009	221	**ALEXANDER POPA** București, str. Bibescu Vodă, nr. 2, bl. P5, sc. 2, ap. 25, tel: 0744540300 Popa Alexander	Brevete Mărci	CI
113	27.08.2009	222	**CABINET PROPRIETATE INDUSTRIALA CLAUDIA MONICA FRISCH** Bucuresti, sos.Pantelimon nr.243, bl.52, ap.18, tel/fax: 0212554095, mobil: 0722450955, e-mail: office@marciadevarate.ro , office@brandpartners.ro claudiamonicafrisch@yahoo.com, site: www.marciadevarate.ro, www.brandpartners.ro Frisch Claudia Monica	Mărci Desene	CI
114	29.09.2009	225	**CABINET INDIVIDUAL PROPRIETATE INDUSTRIALA PAUNET ALEXANDRINA** Iasi, spl. Bahlui, nr.29, bl. B5, sc.A, ap.7, tel: 0726737527 Paunet Alexandrina	Brevete Mărci Desene	CI
115	09.10.2009	228	**COSMOVICI SI ASOCIATII SRL** Bucuresti, str. Tache Ionescu nr.5, et. 3, ap. 13, sector 1, OP 22 – CP 190, www.cosmovici-ip.com, e-mail : office@cosmovici-ip.com Cosmovici Paul	Brevete Mărci Desene	SRL
116	29.10.2009	226	**CABINET DE PROPRIETATE INDUSTRIALA SIMONA JEFLEA** Sibiu, loc. Sura Mare, str. Primaverii nr.17, tel: 0743013532, fax: 0269446572, e-mail: simonajeflea@yahoo.com, www.simonajeflea.ro Jeflea Simona	Mărci Desene	CI
117	20.11.2009	234	**DENNEMEYER & ASSOCIATES SRL** Brasov, str. Aurel Vlaicu, nr. 94, etaj 1, 500178, tel: 0368403661, fax: 0268706010, e-mail: cklamp@@dennemeyer.com, www.dennemeyer-law.com ing. Berde Sofia, Judele Raluca Anita, Cozlovschi Gheorghiță Ioana, Gheorghiu Anca, Sărău Săndica, Stana Cosmin Alexandru, Stana Răzvan Gheorghe, Suciu Laura, Truța Ioan Adrian, Vizitiu Paula Cristina	Brevete Mărci Desene	SRL

118	22.12.2009	231	**CABINET DE PROPRIETATE INDUSTRIALA CRISTIAN MARIUS ENACHE** Bucuresti, str. Dr. Nicolae Turnescu nr. 6, ap. 2, tel: 0213129948, fax: 0213129948, mobil: 0722644152 Enache Marius Cristian	Brevete Mărci Desene	CI
119	09.04.2010	237	**CABINET PROPRIETATE INDUSTRIALA ILIE CIMPOIERU** Bucuresti, Aleea Platanului nr.1, bl. A32, sc.1, ap.21, tel: 031 1060039, mobil: 0722444580, e-mail: ilie_cimpoieru@yahoo.com Cimpoieru Ilie	Mărci	CI
120	04.06.2010	238	**CABINET INDIVIDUAL PROPRIETATE INDUSTRIALA PUŞCAŞU DENISA** Bucuresti, str. Raul Doamnei nr.5, bl.C4, sc.E, ap.199, mobil: 0740111620, tel: 0213236050, fax: 0213636051, e-mail: puscasu.denisa@yahoo.com, denisa.puscasu@gmail.com Pușcașu Denisa	Mărci	CI
121	23.07.2010	241	**TUDOR GHEORGHE – CABINET INDIVIDUAL DE PROPRIETATE INDUSTRIALA** Bucuresti, bd. Nicolae Grigorescu nr.18, bl. B3 bis, ap.322, tel: 0722578936, e-mail: giltudor@gmail.com Tudor Gheorghe	Brevete Mărci Desene	CI
122	23.07.2010	242	**CABINET INDIVIDUAL PAUL GEORGE BUTA** Bucuresti, bd. Mircea Voda, nr. 35, bl. M27, ap. 17, tel: 0213211234, fax: 021.3211253, e-mail: paul.buta@asdpi.ro Buta Paul George	Brevete Mărci Desene Topografii	CI
123	07.09.2010	243	**MARK TO MARK INTELLECTUAL PROPERTY OFFICE SRL** Bucuresti, sector 4, str. Huedin nr.12, bl. D20, sc.4, ap.53, mobil: 0745120402, e-mail: magda.bolintineanu@marktomark.com Bolintineanu Magdalena	Mărci Desene	SRL
124	10.11.2010	244	**CABINET PROPRIETATE INDUSTRIALA TUDOR ICLANZAN** Timisoara, Piaţa Victoriei nr.5, sc. D, ap.2, tel :0256403615, 0744647875, e-mail: tudor.iclanzan@yahoo.fr, www.iclanzan.ro Iclanzan Tudor	Brevete Mărci Desene	CI
125	10.11.2010	245	**CABINET INDIVIDUAL FERARU CLAUDIU** Bucureşti, Calea Victoriei nr.128B, ap. 14, tel: 0722653084, e-mail: office@ropatent.com, www.ropatent.com Feraru Claudiu	Brevete Mărci Desene	CI

126	06.06.2011	249	**CABINET INDIVIDUAL DE PROPRIETATE INDUSTRIALA ENESCU GABRIELA** Bucuresti, str. Frunte lata nr.7, bl. P14A, ap.3, tel: 0314329735, fax: 0314329736, mobil: 0745637457, e-mail: g_enescu@yahoo.com Enescu Gabriela	Brevete Mărci Desene	CI
127	14.07.2011	255	**DEVIMARK AGENTIE DE PROPRIETATE INDUSTRIALA SRL** Cluj Napoca, str. Virgil Fulicea nr.19, parter, ap.2, Punct lucru: Iasi, str. Lascar Catargiu nr. 72, Punct lucru: Iași, bdul Carol I, nr. 4, corp A1, cam. 107 mobil: 0720143143, 0746869389, e-mail : office@devimark.ro, devimark.api@gmail.com, www.devimark.ro David Laura Gabriela	Mărci Desene	SRL
128	02.08.2011	250	**CABINET INDIVIDUAL AUTORIZAT DE PROPRIETATE INDUSTRIALA MIHAI PANTILIMON** Piatra Neamţ, str. Alexandru Cel Bun, nr. 28, et. II, birou 3, tel/fax: 0233.210131, 0736871664, 0758874685, e-mail : avocatmarci@gmail.com Pantilimon Mihai	Mărci Desene	CI
129	02.08.2011	251	**CABINET BANYAI ROXANA NICOLETA – CONSILIERE IN PROPRIETATE INDUSTRIALA** Bucuresti, str. Cpt. Alexandru Serbanescu nr.21, bl. 7M, sc.1, ap.9, tel: 0212322624, 0727080852, e-mail: roxanaf15@yahoo.com Banyai Roxana Nicoleta	Brevete Mărci Desene	CI
130	10.08.2011	254	**DRAKOPOULOS IP SRL** Bucuresti, sector 2, str. Gral. David Praporgescu nr.7, tel: 0213000154, fax: 0213183143, e-mail: romania@drakopoulos-law.com, chutina@drakopoulos-law.com, www.drakopoulos-law.com Hutina Claudia Valerica, Gorun Laurentiu Nicusor	Mărci Desene Brevete	SRL
131	10.10.2011	256	**CABINET DE PROPRIETATE INDUSTRIAL CIUPAN EMILIA** Cluj Napoca, str. Mestecenilor nr. 6, tel: 0745360723, 0364144586, e-mail: emilia.ciupan@mis.utcluj.ro Ciupan Emilia	Brevete Mărci	CI
132	28.10.2011	267	**CABINET ENPORA INTELLECTUAL PROPERTY SRL** Bucuresti, str. George Călinescu, nr. 52A, parter, ap. 1, cod poștal 011694, tel: 0212300990, fax: 0212302311, e-mail: pop@patents.ro, www.patents.ro, www.enpora.com ing. Pop Călin Radu, Tărchilă Nicoleta Aurica, Țambrea Oana	Brevete Mărci Desene Topografii	SRL

133	09.12.2011	257	**CABINET INDIVIDUAL ALEXANDRU HARSANY** Jud. Ilfov, Corbeanca, str. Padurii nr.9, tel: 0318210196, fax: 0318210197, mobil: 0722203934 Harsany Alexandru	Mărci Desene	CI
134	20.03.2012	261	**CABINET DOINA TULUCA** Bucuresti, bd. Lacul tei 56, bl. 19, ap. 52, sector 2, tel : 0752211769, fax: 0318037805, e-mail: dtuluca@doinatuluca.ro Ing. Tuluca Doina	Brevete Mărci Desene Topografii	CI
135	02.04.2012	262	**CABINET MIDIASEN INNOVATIONS** Baia Mare, str. Calea Traian nr. 4A/44, fax : 0362401680, mobil : 0742617423, e-mail : fidelia@midiasen.axoniq.com Alexan Carmen Fidelia	Mărci	CI
136	02.04.2012	263	**CABINET PROPRIETATE INDUSTRIALA CRISTIAN POPESCU** Bucuresti, sos. Pantelimon 286, bl. 41, sc. 3, ap. 103, tel/fax: 0213178500, mobil: 0746105084 Popescu Cristian Virgil	Mărci	CI
137	27.04.2012	288	**CHIUARIU & ASOCIAȚII– CONSILIERE ÎN PROPRIETATE INDUSTRIALĂ SRL** Bucuresti, str. Sevastopol, nr. 17C, sc. A, et. 5, tel: 0213161074, fax: 0213161075, e-mail: ip@chiuariulawyers.ro Florescu Catrinel	Brevete Mărci Desene	SRL
138	30.05.2014	266	**VOX LEGIS CONSULT SRL** Bucuresti, Calea Vitan nr. 106, bl. V40, ap. 69, fax: 0355818940, tel: 0374075555, mobil: 0722281781, 0774040919, e-mail: ana.iacob@voxlegis.ro, web : www.voxlegis.ro Iacob Ana-Maria	Brevete Mărci Desene	SRL
139	10.09.2012	268	**ROMPATENT DESIGN SRL** București, str. Țepeș Vodă, nr. 130, et. 1, ap. C1, tel/fax: 0314148320, mobil: 0722408875, 0753982625, e-mail: office@patentdesign.ro, www.patentdesign.ro Borlan Radu	Brevete Mărci Desene	SRL
140	18.10.2012	269	**CABINET PROPRIETATE INDUSTRIALA MARIUS MOCOFANESCU** Bucuresti, aleea Privighetorilor nr. 87, tel: 0727978449, tel/fax: 0212643900, e-mail: office@consilieredemarca.ro, www.consilieredemarca.ro Mocofanescu Marius	Brevete Mărci Desene	CI
141	18.10.2012	270	**IP BOUTIQUE** Bucuresti, str. Constantin Brincusi, nr. 9, bl. D15, ap. 31, tel: 0744607402, e-mail: claudia.jelea@ipboutique.ro Jelea Gabriela Claudia	Marci	CI

142	03.12.2012	272	**BONA FIDE CABINET DE PROPRIETATE INDUSTRIALA VERONICA FLOROIU** Bucuresti, calea Rahovei nr. 303, bl. 66, sc. 2, ap. 59, tel/fax: 0314369605, mobil: 0722462432, e-mail: veronica@cabinet-bonafide.ro, www.cabinet-bonafide.ro Floroiu Veronica	Brevete Mărci Desene	CI
143	03.12.2012	273	**ELENA STOICA CABINET INDIVIDUAL DE PROPRIETATE INDUSTRIALA** Bucuresti, str. Gheorghe Stefan, nr. 32, sector 1, tel : 0212694053, 0745029987, e-mail : elena.sstoica@gmail.com Stoica Elena	Brevete Mărci Desene	CI
144	19.12.2012	274	**CABINET INDIVIDUAL DE PROPRIETATE INDUSTRIALA DUMITRU DOBREV** Bucuresti, str. Viorele, nr. 4, bl. 22, ap. 101, tel: 0744199499, fax: 0318058696 Dobrev Dumitru	Brevete Mărci Desene	SRL
145	01.01.2013	275	**SOCIETATE CIVILA PROFESIONALA DE PROPRIETATE INDUSTRIALA MILCEV BURBEA** Bucuresti, b-dul Octavian Goga nr.23, bl. M106, sc.4, ap. 117, Sediu secundar: București, str. Doctor Staicovici, nr.14, et.1, ap.1, sector 5, e-mail: iulia.burbea@milcevburbea.ro, gabriela.milcev@milcevburbea.ro, tel: 0722249961, 0726375412 Milcev Gabriela, Burbea Milescu Iulia Adriana	Brevete Mărci Desene Topografii	SCP
146	16.01.2013	276	**MDA INTELLECTUAL PROPERTY SRL** Bucuresti, bd. Carol I, nr. 55-55bis, parter, tel: 0314378324, fax: 0314378327, mobil: 0722238608, e-mail: ana.kusak@mares.ro Kusak Ana Maria	Mărci	SRL
147	11.03.2013	277	**CABINET INDIVIDUAL AUTORIZAT POPESCU MAGDALENA DANIELA - LEGAL2M** Bucuresti, Splaiul Unirii nr.10, bl. B5, sc.1, ap.10, mobil: 0728839880, fax: 021.3154462, e-mail: magda.popescu@legal2m.com Popescu Magdalena Daniela	Mărci Desene	CI
148	11.03.2013	278	**CABINET INDIVIDUAL AUTORIZAT MIHAELA GAVENEA** Bucuresti, str. Poet Panait Cerna, nr. 10, bl. M43, ap. 31, tel/fax: 0213528938, mobil: 0728836880, e-mail: mihaela.gavenea@lawyermg.ro Gavenea Mihaela	Mărci Desene	CI

149	03.07.2013	279	**APOSTU GH. OVIDIU – PERSOANA FIZICA AUTORIZATA** Iasi, sos. Nationala, nr. 194, bl. D, sc. E, ap. 18, tel: 0232.437281, mobil: 0745345713, e-mail: oapostu@yahoo.com Apostu Ovidiu	Mărci Desene	CI
150	05.08.2013	281	**CABINET INDIVIDUAL AUTORIZAT LADANYI CONSILIER IN PROPRIETATE INDUSTRIALA** Alba iulia, str. Traian, nr. 29E, tel: 0358105533, 0726734994, e-mail: avocat@ladanyi.ro, web: http://ladanyi.ro Ladanyi Arpad Csaba	Mărci	CI
151	05.08.2013	283	**MAGOO – INTELLECTUAL PROPERTY ADVISOR** Bucuresti, Șos. București – Târgoviște, nr. 11A, sc. A, et. 1, ap. 4, tel : 0726161070, e-mail: laura@magori.ro Magori Craiovan Laura Valentina	Mărci	CI
152	05.09.2013	287	**APPELLO BRANDS SRL** Sibiu, str. Soimului, nr. 18, sc. A, et. 5, ap. M6, tel: 0725096425, 0269211124, e-mail: office@appello.ro Ganță Camelia Geta	Mărci Desene	SRL
153	19.01.2017	289	**RDA IP SRL** București, str. Popa Tatu, nr. 49, tel: 0314380696, 0721753043, fax: 0314380695 Dincă Răzvan	Brevete Mărci Desene Topografii	SRL
154	28.01.2014	290	**CABINET D. NICOLAESCU** București, str. Turda, nr. 102, bl. 30A, et. 7, ap. 28, tel/fax: 021.6663494, mobil: 0728201778, e-mail: daniella.nicolaescu@gmail.com Nicolaescu Daniella	Brevete Mărci Desene	CI
155	27.01.2014	293	**ZMP INTELLECTUAL PROPERTY SRL** București, sector 2, str. C.A. Rosetti, nr.17, etaj 3, biroul 306, tel: 0215270651, 0722369255, e-mail: moninovac@yahoo.com, admin@zm-p.com Novac Monica, Halmagyi Zsofia Judit	Mărci Brevete Desene	SRL
156	09.04.2014	292	**CLIPEO INTELLECTUAL PROPERTY OFFICE** București, str. Pescărușului, nr. 12, bl. D6, ap. 29, tel: 0212757473, 0724278986, e-mail: isabela.burdusel@gmail.com Burdușel Isabela	Mărci	CI
157	06.05.2014	294	**BRAND PROTECT SRL** București, sector 5, str. Ileana Cosânzeana nr.10, bl. P7, sc.3, ap. 87, camera 3, tel: 0745752251, e-mail: diabuzdugan33@gmail.com, brand.protect@gmail.com Mihai Diana Viorica	Brevete Mărci Desene	SRL

158	30.06.2014	297	**HERAN MĂRCI SRL** Bacău, str. Violetelor, bl. 11, sc. A, ap. 13, tel: 0234.534329, fax: 0234.543130, mobil: 0723738136, e-mail: hergheaa@yahoo.com , heran_consulting@yahoo.com Herghea Anca Ștefania	Mărci	SRL
159	16.07.2014	298	**MIHAELA TEODORESCU & PARTNERS – INTELLECTUAL PROPERTY OFFICE SRL** București, sector 4, str. Viorele, nr. 51, bl. 37, ap. 63, P.O.Box 53-202, tel: 0773867751, fax: 0314360665, e-mail: office@mteodorescu.ro , www.mteodorescu.ro Teodorescu Mihaela, ing.chim.Viciu Monica Stefania	Brevete Mărci Desene	SRL
160	24.11.2014	314	**TEODORU I.P. SRL** Bucuresti, str. Nerva Traian, nr. 12, bl. M37, scara 1, ap.1 Teodoru Emanuel	Brevete Mărci Desene	SRL
161	15.01.2015	301	**CABINET INDIVIDUAL DE PROPRIETATE INTELECTUALĂ IRINA ALBUȘEL** București, str. Nicolae Racotă, nr. 4, bl. 69, ap. 32, tel: 0758222202, e-mail: irinaalbusel@gmail.com Albușel Irina	Mărci	CI
162	03.02.2015	302	**TRADE MARK AGENCY SRL** București, str. Banul Udrea, nr. 4, bl. G8, sc. A, ap. 28, tel: 0723691135, e-mail: alina.ioana@conceptbi.ro Ioana Alina	Mărci	SRL
163	02.03.2015	303	**CABINET INDIVIDUAL – CONSILIER PROPRIETATE INTELECTUALĂ LUISA MENDEZ-GUZMAN** București, b-nul Timișoara nr. 17B, bl. 106B, sc. A, ap. 13, tel: 0723604704, e-mail: av.luisa.mendez@gmail.com Mendez Guzman Luisa Andreea	Brevete Mărci	CI
164	02.03.2015	304	**SOCIETATE CIVILĂ PROFESIONALĂ ÎN PROPRIETATE INDUSTRIALĂ LUPȘA ȘI ASOCIAȚII** București, Calea 13 septembrie, nr. 90, etaj 1, birou 1.02, camera 2, tel: 0744228331, 0735213937, 0740136713, e-mail: ionut.lupsa@gmail.com, office@lupsa.ro, ioana.ionica@lupsa.ro Lupșa Ionuț, Ionică Ioana Alina	Brevete Mărci Desene	SCP
165	22.04.2015	306	**MEMBRAEN SRL** București, sector 6, blul Iuliu Maniu nr. 7, corp A, etaj 1, birou Z3, tel: 0741751963, e-mail: laura@membraen.ro Leonte Laura	Mărci Desene	SRL
166	14.05.2015	307	**STRENC SOLUTIONS FOR INNOVATION SRL** București, sector 6, str. Lujerului nr. 6, bloc 100, sc. B, etaj 3, ap. 56, tel: 0722227648, www.strenc-innovation.ro e-mail: alstren@gmail.com, office@strenc-innovation.ro Strenc Alexandru Cristian	Brevete Mărci Desene	SRL

167	17.06.2015	308	**IRARDI CONSULTING SRL** București, sector 4, str. Trestiana nr. 3, bl. 8B, sc. B, etaj 9, ap. 80, tel: 0722218187, e-mail: ovidiumanoeldinescu@gmail.com Dinescu Ovidiu Manoel	Brevete Mărci Desene	SRL
168	02.07.2015	305	**CABINET DE PROPRIETATE INDUSTRIALA VLAD ANDA** Sat Florești, jud. Cluj, str. Porii nr. 152, bl. C7, sc. 3, ap. 96, tel: 0751513539, e-mail: annda.vlad@yahoo.com, consilier.marca@gmail.com Vlad Anda	Mărci	CI
169	09.05.2011	309	**PATENTPOINT SRL** Sat Fundeni, comuna Dobroești, str. Doinei nr. 78b, et.2, ap. 20, jud. Ilfov, tel: 0721258694, e-mail: carmen.cociorva@patentpoint.ro Cociorva Carmen	Brevete Mărci	SRL
170	03.08.2015	313	**ESSE ROM IPD SRL** București, sector 4, Piata Națiunile Unite nr. 3-5, bl. B1, sc. B, ap. 30, tel: 0731545542, e-mail: esseromip@gmail.com Mircea Andreea	Mărci	SRL
171	09.09.2015	310	**AGENȚIA DE PROPRIETATE INDUSTRIALA TAS SRL** Cluj Napoca, str. Mihai Veliciu nr. 21, ap. 2, tel 0745160163, fax 0264431159, e-mail: office@agentiatas.ro Țimonea Adina-Silviana	Mărci	SRL
172	05.11.2015	312	**CABINET INDIVIDUAL DE PROPRIETATE INDUSTRIALA RUCA ANDREEA – CRISTINA** București, str. agricultori nr.115, bl. 79, sc.1, ap. 26, tel: 0746333927, fax: 0213370783, e-mail: andreearuca@yahoo.com Ruca Andreea Cristina	Mărci	CI
173	14.06.2016	315	**CABINET PROPRIETATE INDUSTRIALĂ ALINA CIUNCANU** București, șos. Pantelimon nr. 266, tel: 0746705361, e-mail: alina.ciuncanu@gmail.com Ciuncanu Alina	Mărci Desene	CI
174	06.07.2016	316	**ROMPATENT CONSULTING SRL** București, str. Țepeș Vodă, nr. 130, et. 1, ap. C1, tel : 0720340766, e-mail: marketing@patentdesign.ro, contact@patentdesign.ro Betelie Mihai	Mărci	SRL
175	21.07.2016	317	**ALACARTE IP SRL** București, sector 3, Aleea Fetești nr. 11, bl. F1, sc. C, ap. 26, tel: 0734244853, e-mail: office@alacarteip.ro Ardeleanu Eugen, Ardeleanu Raluca	Mărci Desene Brevete	SRL

176	29.09.2016	318	**BRAND EXPERT IP AGENCY** București, Calea Floreasca, nr. 169A, corp A, biroul 2036A, etaj 4, tel: 0726718638, e-mail: cristina.cirstea@brandexpertip.ro Cîrstea Cristina	Mărci Desene	SRL
177	13.12.2016	320	**CABINET INDIVIDUAL DONȚU & PROPRIETATE INDUSTRIALĂ** Suceava, str. Curtea Domnească, nr. 5, bl. 14, sc. D, ap. 2,tel: 0742108100, e-mail: ovidiudontu1998@gmail.com Donțu Ovidiu Liviu	Mărci Desene Brevete	CI
178	13.02.2017	321	**ALBU OANA – CABINET DE PROPRIETATE INDUSTRIALĂ** București, str. Basmului, nr. 2-4, bl. 103, sc.1, ap. 21, e-mail: oana.rc.albu@gmail.com Albu Oana	Mărci Desene Brevete	CI
179	07.03.3017	322	**DELIA BELCIU CABINET DE PROPRIETATE INTELECTUALĂ** București, str. Ardeleni, nr. 1, bl. 39A, sc.1, ap. 21, tel: 0743023286, 0314382764, fax: 0314382765, e-mail: delia.belciu@db-law.ro, website: www.db-law.ro Belciu Delia	Mărci Desene	CI
180	21.03.2017	323	**CABINET INDIVIDUAL DE PROPRIETATE INDUSTRIALĂ G. STRECHE** București, str. George Bacovia, nr. 68, mobil: 0723552026, e-mail: gherghinastreche.cipi@outlook.com Streche Gherghina	Brevete Mărci Desene Topografii	CI
181	27.04.2017	324	**CABINET P.I. STĂNCESCU** Bucureşti, Str. Nicolae Licăreţ nr.1, bl.33, sc.C, ap.107, tel: 0722674635, 0722607380, e-mail: info@legal-brand.ro, legal.brand@gmail.com, www.legal-brand.ro Stăncescu Alin Cristian	Brevete Mărci Desene Topografii	CI
182	03.08.2015	327	**INTELECTUAL TRADEMARKS SRL** Brașov, str. Uranus, nr. 1, bl. 1, sc. B, ap. 11, tel: 0727275998, e-mail: office@inregistreazaomarca.ro Grînaru Adriana	Mărci	SRL
183	11.07.2017	325	**CABINET P.I. STĂNCESCU A** Bucureşti, Str. Nicolae Licăreţ nr.1, bl.33, sc.C, ap.107, tel: 0722674635, 0722607380, e-mail: info@legal-brand.ro, legal.brand@gmail.com, www.legal-brand.ro Stăncescu Anca	Brevete Mărci Desene Topografii	CI

184	28.08.2017	326	**ANGHEL ALEXANDRU-IONUȚ AGENȚIE DE PROPRIETATE INTELECTUALĂ** București, str. Gherghitei, nr. 1, bl. 94B, sc. B, ap. 76, tel: 0724037957, fax: 0314013777, e-mail: consilier.anghel@gmail.com, www.avocatianghel.com Anghel Alexandru Ionuț	Brevete Mărci Desene	CI
185	26.09.2017	328	**CABINET INDIVIDUAL DE PROPRIETATE INDUSTRIALĂ PROTOPOPESCU & PARTNERS** București, Calea Grivitei, nr. 164, bl. K, sc. B, ap. 34, cam.1, tel: 0729991108, e-mail: tiberiu@protopopescu.eu Protopopescu Tiberiu	Mărci	CI
186	26.09.2017	329	**CABINET DE PROPRIETATE INDUSTRIALĂ PANTEA CEZAR MARIUS** București, Calea Călărași, nr. 176, bl. 59, sc. A, ap. 29, tel: 0745115155, e-mail: avocat@mariuspantea.ro Av.prof.univ.dr. Pantea Marius Cezar	Brevete Mărci Desene	CI
187	06.10.2017	330	**ZAUMAN IP AGENCY SRL** București, sector 3, bd Mircea Vodă, nr. 37, bloc M29, parter, scara A, ap. 3, tel: 0213367371, 0744575939, 0744 664176, fax: 0213367372, e-mail: augustin.zabrautanu@pialaw.ro, carmen.zabrautanu@pialaw.ro Zăbrăuțanu Carmen, Zăbrăuțanu Augustin	Mărci Desene	SRL
188	22.02.2018	331	**SMCONSEILS SRL** Cluj Napoca, str. Maramureșului, nr. 151A, bl. 151A, etaj 2, ap. 13, tel: 0723066823, email: smconseils@outlook.com Sandu Marius Cristian	Mărci Desene	SRL

LISTA CONSILIERILOR ÎN PROPRIETATE INDUSTRIALĂ, MEMBRI AI CAMEREI NAŢIONALE A CONSILIERILOR ÎN PROPRIETATE INDUSTRIALĂ DIN ROMÂNIA, AUTORIZAŢI PENTRU DOMENIUL BREVETELOR DE INVENŢIE,
pentru luna mai 2018

Nr.crt.	Nume şi Prenume/ Număr din registrul național	Denumirea societăţii/ Adresa societăţii	Societate cu obiect de activitate proprietate industrială
1	ALAN LILIANA 1994-1037	**CABINET PROPRIETATE INDUSTRIALA ALAN LILIANA** Sat Otvesti nr.183B, jud. Timis, 0724250467, e-mail: cabinet.alan@gmail.com	DA
2	ALBU OANA 2013-1778	**ALBU OANA – CABINET DE PROPRIETATE INDUSTRIALĂ** București, str. Basmului, nr. 2-4, bl. 103, sc.1, ap. 21, e-mail: oana.rc.albu@gmail.com	DA
3	ANDRONACHE PAUL 2003-1216	**ECOINTELLECT CABINET INDIVIDUAL ANDRONACHE PAUL** Bucureşti, aleea Compozitorilor nr.1, bl.E21, et.6, ap.35, sect 6,Tel/Fax: 021/7250069, TEL: 0722741043, 0727476335 e-mail: paul.andronache@clicknet.ro, paul_andronache@yahoo.com	DA
4	ANGHEL ALEXANDRU IONUȚ 2017-1875	**ANGHEL ALEXANDRU-IONUȚ AGENȚIE DE PROPRIETATE INTELECTUALĂ** București, str. Gherghitei, nr. 1, bl. 94B, sc. B, ap. 76, tel: 0724037957, fax: 0314013777, e-mail: consilier.anghel@gmail.com, www.avocatianghel.com	DA
5	ANGHEL LUMINIŢA DOINA 1993-1020	**ANGHEL LUMINIŢA DOINA CABINET DE PROPRIETATE INTELECTUALĂ** Bucureşti, Str. Gherghitei Nr.1, Bl.94B, Sc. B, Ap.76, sector 2, fax: 0314013777, tel: 0723301706, e-mail : anghel2na@yahoo.com, anghel2na@gmail.com, www.avocatianghel.com	DA
6	APOSTOL SALOMIA 1999-1127	**PERSOANĂ FIZICĂ** Galaţi, Str. Reg. 11 Siret nr. 15, bl. E4, ap. 54, Tel/fax: 0236/436437 TEL 0766765027, saly_apostol@yahoo.com	DA
7	ARDELEANU RALUCA 2009 - 1693	**ALACARTE IP SRL** București, sector 3, Aleea Fetești nr. 11, bl. F1, sc. C, ap. 26, tel: 0734244853, e-mail: office@alacarteip.ro	DA

8	BANYAI ROXANA NICOLETA 2008 - 1563	**Cabinet Banyai Roxana Nicoleta – consiliere in proprietate industriala** Bucuresti, str. Cpt. Alexandru Serbanescu nr.21, bl. 7M, sc.1, ap.9, tel: 0212322624, 0727080852, email: roxanaf15@yahoo.com	DA
9	BĂDĂRĂU ADINA ADRIANA 2006-1494	**NESTOR NESTOR DICULESCU KINGSTON PETERSEN – CONSILIERE ÎN P.I. S.R.L.** Bucureşti, Str. Barbu Văcărescu nr. 201, Clădirea Globalworth Tower, et. 17, birou 17-07, sector 2, Tel: 021/2011200, fax: 0212011210, e-mail: adina.badarau@nnkp.ro	DA
10	BĂLAN GHEORGHIŢĂ 1992-1	**RODALL-AGENŢIE DE PROPRIETATE INDUSTRIALĂ S.R.L.** Bucureşti, Str. Polonă nr. 115, bl. 15, sc. A, ap. 19 sector 1, cod 010497, Tel: 021/2108342, mobil: 0722 652111, 0745153566, Fax:021/2105794, office@rodall.ro, info@rodall.ro, www.rodall.ro	DA
11	BENGA BOGDAN FLORIN 2005-1407	**INTELLEXIS SRL** Bucuresti, str. Cutitul de Argint, nr. 68, etaj 2, ap. 4, tel: 0213103332, fax: 021.3103042, mobil: 0723300147, contact@intellexis.ro	DA
12	BERDE SOFIA 2011 - 1766	**DENNEMEYER & ASSOCIATES SRL** Brasov, str. Aurel Vlaicu, nr. 94, etaj 1, 500178, tel: 0368403661, fax: 0268706010, sberde@dennemeyer-law.com , www.dennemeyer-law.com	DA
13	BICU CRISTINA MĂDĂLINA 2003-1308	**WEIZMANN ARIANA & PARTNERS AGENTIE DE PROPRIETATE INTELECTUALA SRL** Bucuresti, str. 11 iunie, nr. 51, sc. A, ap. 4, tel: 0213260637, mobil: 0724260277, e-mail: office@branduri.ro, www.branduri.ro	DA
14	BONCEA OANA LAURA 2011-1730	**ROMINVENT S.A** Bucureşti, Str. Ermil Pangratti nr. 35, et.1, sect.1, cod 011882, Tel: 021/2312515, 2312541,Fax: 021/2312550, 2312454, e-mail: oboncea@rominvent.ro	DA
15	BORLAN T. RADU 2000-1161	**ROMPATENT DESIGN SRL** București, str. Țepeș Vodă, nr. 130, et. 1, ap. C1, tel/fax: 0314148320, mobil: 0722408875, 0753982625, e-mail: office@patentdesign.ro, www.patentdesign.ro	DA
16	BOZIOREANU MARIUS ADRIAN 2000-1165	**CONS INTEL BMA CABINET CONSULTANTA** Buzău, cart, Dorobanti 2, bl.D2, et.1, ap.5 CP 8, OP 1, Mobil : 0745086588, Fax: 0238719619 e-mail : marius_bozio@yahoo.com	DA

17	BOZOCEA GINA VIOLETA 2003- 1222	**WEIZMANN ARIANA & PARTNERS AGENTIE DE PROPRIETATE INTELECTUALA SRL** Bucuresti, str. 11 iunie, nr.51, sc.A, ap.4, e-mail : 0723204268, tel/fax : 0268/315046, office@inregistrare-marci.ro	DA
18	BROJBOIU DUMITRU ADRIAN FLORINEL 1995-1067	**BROJBY PATENT INNOVATION** Piteşti, Bd. Republicii, bl.212,sc. D, ap.11, jud.Argeş, cod 110176, Tel/Fax.: 0348/412529, TEL: 0745 143095,adrian_brojboiu@yahoo.com	DA
19	BURBEA MILESCU IULIA ADRIANA 2005-1379	**SOCIETATE CIVILA PROFESIONALA DE PROPRIETATE INDUSTRIALA MILCEV BURBEA** Bucuresti, b-dul Octavian Goga nr.23, bl. M106, sc.4, ap. 117, Sediu secundar: Bucureşti, str. Doctor Staicovici, nr.14, et.1, ap.1, sector 5, e-mail: iulia.burbea@milcevburbea.ro, tel: 0722249961, 0726375412	DA
20	BURŢILA IOAN 1993-1022	**MILENIUL 3 S.R.L. - Agenţie de Proprietate Industrială** Paşcani, Str. Moldovei nr. 10, bloc Crinul, sc. A, Ap. 28, jud Iasi, Tel/Fax: 0232/719190; TEL:0740 820582	DA
21	BUTA ANCA 2006-1524	**MUSAT SI ASOCIATII – INTELLECTUAL PROPERTY SRL** Bucuresti, bd Aviatorilor nr.43, etaj 4, camera 4, Tel: 021 2025900, fax: 0212233957, anca.buta@musat.ro	DA
22	BUTA PAUL GEORGE 2010 - 1704	**Cabinet individual Paul George Buta** Bucuresti, bd. Mircea Voda, nr. 35, bl. M27, ap. 17, tel: 021.3211234, fax: 021.3211253, e-mail: paul.buta@asdpi.ro	DA
23	BUZLEA ELISABETA 1993-25	**INTELECT S.R.L.** Oradea, B-dul Dacia nr. 48 Bl. D10, Ap.3, cod 410346, Tel: 0746835328, 0359402901, Fax:0359810501, e-mail: info@intelect.ro, www.intelect.ro	DA
24	BUZLEA MIRCEA VALENTIN 2003- 1234	**INTELECT S.R.L.** Oradea, B-dul Dacia nr. 48 Bl. D10, Ap.3, cod 410346, Tel: 0746835328, 0359402901, Fax:0359810501, e-mail: info@intelect.ro, www.intelect.ro	DA
25	BUZLEA NARCISA FLORICICA 2003- 1235	**INTELECT S.R.L.** Oradea, B-dul Dacia nr. 48 Bl. D10, Ap.3, cod 410346, Tel: 0746835328, 0359402901, Fax:0359810501, e-mail: info@intelect.ro, www.intelect.ro	DA

26	CÂMPEANU IOANA AURA 2005-1409	**SC PETOSEVIC SRL** Bucureşti, str. Dionisie Lupu nr.54, etaj 2, sector 1, Tel: 021/3057996, Fax: 021/3145481, mobil: 0723522698, www.petosevic.com, e-mail: aura.campeanu@petosevic.com	DA
27	CECIU GABRIELA 1994-1045	**CABINET "CECIU GABRIELA" CONSULTANŢĂ ÎN DOMENIUL PROPRIETĂŢII INTELECTUALE** Timişoara, Str. Martir Leonida Banciu, nr. 6, sc. A, ap. 110, jud. Timis, cod postal 300024, Fax.: 0256/494846; mobil: 0745 388039, e-mail: gabrielaceciu@yahoo.com	DA
28	CIUDA-BERIVOE ANCA 1996-41	**INTELLECTUAL PROPERTY OFFICE SRL** Bucureşti, Str. Alexandru Moruzzi nr. 6, bl. B6, sc. 2, et. 8, ap. 62, sector 3; CP 61-62,Tel/Fax : 021/3262388, TEL : 0745094241, office@ipoffice.ro	DA
29	CIUDA-BERIVOE NATALIA 2011-1740	**INTELLECTUAL PROPERTY OFFICE SRL** Bucureşti, Str. Alexandru Moruzzi nr. 6, bl. B6, sc. 2, ap.62, sector 3, cod 031155, Tel/Fax.: 021/3262388, TEL: 0745 094241, e-mail: office@ipoffice.ro, natalia.todirica@ipoffice.ro	DA
30	CIUPAN CORNEL 2003-1310	**CABINET DE PROPRIETATE INDUSTRIALĂ CIUPAN CORNEL** Cluj Napoca, Str. Mestecenilor nr.6, bl. 9E, ap.2, Tel: 0264/524425; 0264/415051, Fax: 0264/415054, e-mail: cornel.ciupan@muri.utcluj.ro	DA
31	CIUPAN EMILIA 2011-1729	**Cabinet de proprietate industrial Ciupan Emilia** Cluj Napoca, str. Mestecenilor nr. 6, tel: 0745360723, 0364144586, emilia.ciupan@mis.utcluj.ro	DA
32	CIUREA ADINA LUMINIȚA 2015-1860	**CONTINENTAL AUTOMOTIVE ROMANIA SRL** Timișoara, str. Siemens nr. 1, 300704, tel: 0374355116, fax: 0256253058, e-mail: adina.ciurea@continental-corporation.com	DA
33	COCIORVA CARMEN 2011-1711	**PATENTPOINT SRL** Sat Fundeni, comuna Dobroești, str. Doinei nr. 78b, et.2, ap. 20, jud. Ilfov, tel: 0721258694, e-mail: carmen.cociorva@patentpoint.ro	DA
34	COJOCNEAN MARIA RODICA 2003- 1241	**INTELLEMMI CONSULT SRL** Tg. Mures, str. Sârguinţei nr.39, ap.12, cod poştal 540543, fax: 0365 401839, mobil: 0745303867, cojocnean_maria@yahoo.com, intellemmi@gmail.com	DA

35	COMĂNESCU MARILENA 2003-1277	**CABINET MARILENA COMANESCU** Bucuresti, piața Dorobanți nr. 4, sc. B, ap. 8, tel: 0722259260, office@cimo.ro, marilena.comanescu@cimo.ro	DA
36	COSMOVICI PAUL 2009-1654	**COSMOVICI SI ASOCIATII SRL** Bucuresti, str. Tache Ionescu nr.5, et. 3, ap. 13, sector 1, OP 22 – CP 190, www.cosmovici-ip.com, office@cosmovici-ip.com	DA
37	COSTACHE OANA 2003- 1263	**CABINET OANA COSTACHE** Bucureşti, Drumul Taberei nr.120, bl. OD1, sc.5, ap. 189, sector 6, Tel : 021/7450757, TEL : 0730557744, e-mail : oana_cocoloi@yahoo.com	DA
38	COŞESCU CAMELIA 1999-46/2	**M.D.P. RIGHTS AGENCY SRL** Brasov, str. Lunga nr.270, cod postal 500450, Tel: 0268/440100, 440313; Fax: 0268/440221, Mobil: 0744355100, e-mail: office@mdp-rights-agency.ro www.mdp-rights-agency.ro	DA
39	COȚOFANĂ EUGENIA 93-1023	**ARCTIC SA** Găești, str. 13 Decembrie, nr.21o, tel: 0245710565, fax: 0245713075, email: eugenia.cotofana@arctic.ro	NU
40	DANCIU IOAN 2004 - 1373	**NOWAPATENT SRL** Medias, str. Lotru, nr.4, bl.92, ap.1 Tel : 0269/841373 ; 833273 TEL : 0744556074, Fax : 0269/833273, e-mail : nowapatent@birotec.ro , office@nowapatent.ro	DA
41	DINCĂ RĂZVAN 2012-1771	**RDA IP SRL** București, str. Popa Tatu, nr. 49, tel: 0314380696, 0721753043, fax: 0314380695	DA
42	DINESCU OVIDIU MANOEL 2015-1858	**IRARDI CONSULTING SRL** București, sector 4, str. Trestiana nr. 3, bl. 8B, sc. B, etaj 9, ap. 80, tel: 0722218187, e-mail: ovidiumanoeldinescu@gmail.com	DA
43	DOBRESCU TEODORA VALENTINA 2011-1726	**ROMINVENT S.A** Bucureşti, Str. Ermil Pangratti nr. 35, et.1, sect.1, cod 011882, Tel: 021/2312515, 2312541, Fax: 021/2312550, 2312454, e-mail: tdobrescu@rominvent.ro	DA
44	DOBREV DUMITRU 2005-1433	**CABINET INDIVIDUAL DE PROPRIETATE INDUSTRIALA DUMITRU DOBREV** Bucuresti, str. Viorele, nr. 4, bl. 22, ap. 101, tel: 0744199499, fax: 0318058696	DA

45	DONȚU OVIDIU LIVIU 20-1171	**CABINET INDIVIDUAL DONȚU & PROPRIETATE INDUSTRIALĂ** Suceava, str. Curtea Domnească, nr. 5, bl. 14, sc. D, ap. 2,tel: 0742108100, email: ovidiudontu1998@gmail.com	DA
46	ENACHE CRISTIAN MARIUS 2008 - 1564	**Cabinet de proprietate industriala Cristian Marius Enache** Bucuresti, str. Dr. Nicolae Turnescu nr. 6, ap. 2, tel: 0213129948, fax: 0213129948, mobil: 0722644152	DA
47	ENDES CORINA 2007-1546	**ANACOR – Cabinet de proprietate industriala** Bucuresti, aleea Izvorul Crisului nr. 1, bl. D16, sc. A, ap. 2, mobil: 0726475018, anacor.cpi@gmail.com	DA
48	ENE SILVIA 2000-1159	**CABINET M. OPROIU- CONSILIERE ÎN PROPRIETATE INTELECTUALA** Bucureşti, Str. Popa Savu, nr.42, parter, sector 1. Tel: 021/2602833, 021/2602834, Fax: 021/2602835, 021/2602836, P.O.Box 2-229, office@oproiu.ro	DA
49	ENESCU GABRIELA 2011 - 1714	**CABINET INDIVIDUAL DE PROPRIETATE INDUSTRIALA ENESCU GABRIELA** Bucuresti, str. Frunte lata nr.7, bl. P14A, ap.3, tel: 0314329735, fax: 0314329736, mobil: 0745637457, g_enescu@yahoo.com	DA
50	ENESCU MIRUNA 2003- 1254	**ROMINVENT S.A.** Bucureşti, Str. Ermil Pangratti nr. 35, et.1, sect.1 Tel: 021/2312515, Fax: 021/2312550 e-mail:menescu@rominvent.ro	DA
51	FAIGHENOV MARIOARA 1995-1063	**Agenţie de Proprietate Intelectuală şi Transfer de Tehnologie – AGIPTT – SRL** Bucureşti, Bdul Libertăţii nr. 12, bl. 113, sc. 2, et.3,ap 28, sector 4, CP 42 – 106,Tel: 021/3177693; Fax: 021/3177584; TEL: 0744 293552; 0724539752 e-mail: faighenov@xnet.ro; agpitt@rdsmail.ro, agpittinvent@rdsmail.ro	DA
52	FÂNTÂNĂ RAUL-SORIN 1994-23	**FÂNTÂNĂ RAUL SORIN & ASOCIAŢII SRL** Braşov, str. 9 mai, nr.4, sc.D, ap.3 Tel/fax: 0268543657, office@inventii-marci.ro, www.inventii-marci.ro	DA
53	FERARU CLAUDIU 2010 - 1705	**CABINET INDIVIDUAL FERARU CLAUDIU** Bucureşti, Calea Victoriei nr.128B, ap. 14, tel: 0722653084, e-mail: office@ropatent.com, www.ropatent.com	DA

54	FIERĂSCU COSMINA-CATRINEL 1996-42	**ROMINVENT S.A.** Bucureşti, Str. Ermil Pangratti nr. 35, et.1, sect.1, Tel : 021/2312515, 2312541, Fax : 021/2312550, 2312454,e-mail : cfierascu@rominvent.ro	DA
55	FILIPPI VALENTINA 2003- 1298	**CABINET M. OPROIU-CONSILIERE ÎN PROPRIETATE INTELECTUALA** Bucureşti, Str. Popa Savu, nr. 42, parter, sector 1, Tel : 021/2602834, 021/2602833, Fax : 021/2602836, 021/2602835, office@oproiu.ro	DA
56	FLOREA SONIA 2005-1387	**CABINET INDIVIDUAL SONIA FLOREA – consiliere p.i.** Bucureşti, calea Moşilor nr.207, bl. 15, ap.5, tel: 2103215, fax: 2100449, sonia.florea@avfloreagheorghe.ro	DA
57	FLORESCU CATRINEL 2013-1832	**CHIUARIU & ASOCIAȚII– CONSILIERE ÎN PROPRIETATE INDUSTRIALĂ SRL** Bucuresti, str. Sevastopol, nr. 17C, sc. A, et. 5, tel: 0213161074, fax: 0213161075, email: ip@chiuariulawyers.ro	DA
58	FLOROIU VERONICA 2009-1658	**BONA FIDE CABINET DE PROPRIETATE INDUSTRIALA VERONICA FLOROIU** Bucuresti, calea Rahovei nr. 303, bl. 66, sc. 2, ap. 59, tel/fax: 0314369605, mobil: 0722462432, email: veronica@cabinet-bonafide.ro, www.cabinet-bonafide.ro	DA
59	FRISCH CRINA NICOLETA 2000-1172	**FRISCH & PARTNERS SRL** Bucuresti, bd. Carol I, nr.54, sc. B, ap.5, sector 2, tel: 0213101165, fax: 0213130130, Mobil: 0722212480, office@frisch.ro, crina.frisch@frisch.ro	DA
60	FULEA MARIA 1995-1076	**EURORESSOURCES SRL** Medias, str. Ion Creangă, nr.4, ap.6, Tel: 0269/843504, Fax: 0269/824812	DA
61	GANEA CHRISTU IOAN 2007-1549	**INMA** Bucuresti, cod 013813, bd. Ion Ionescu de la Brad nr 6, Tel: 2693265, Fax: 2693273, ganea007@yahoo.com, ganea@inma.ro, icsit@inma.ro	NU
62	GAVRIL NICULINA 2001-1211	**CABINET N. D. GAVRIL S.R.L.** Bucureşti, Str. Ştefan Negulescu nr. 6A, sector 1, Tel./fax : 021/2302882, 0213165492, TEL :0722983520, e-mail : cabinetgavril@yahoo.com, www.cabinetgavril.ro	DA
63	GAVRILIU ANA-CORINA 1993-1031	**BIOTEHNOS S.A.** Otopeni, Str. Gorunului nr.3-5, Tel: 031.7102402, 0317102383, Fax: 031.7102400, TEL : 0723302092, corinagav@hotmail.com	NU

64	GEORGESCU CRISTINA 2008-1575	**CABINET M. OPROIU - CONSILIERE ÎN PROPRIETATE INTELECTUALĂ** Bucureşti, Str. Popa Savu, nr. 42, parter, sector 1, Tel : 021/ 2602833, 021/2602834, P.O.Box 2-229 Fax : 021/2602836, 021/2602835, e-mail : office@oproiu.ro	DA
65	GHEORGHIU ANCA 2017-1894	**DENNEMEYER & ASSOCIATES SRL** Brasov, str. Aurel Vlaicu, nr. 94, etaj 1, 500178, tel: 0368403661, fax: 0268706010, agheorghiu@dennemeyer-law.com, www.dennemeyer-law.com	DA
66	GHIŢĂ CONSTANTIN 1992-13	**CONSTANTIN GHIŢĂ OFFICE SRL** Timişoara, str. Take Ionescu nr. 24-28 sc. B ap. 2 judeţul Timiş, cod 1900, Tel/Fax: 0256/435976 TEL: 0744 162462, ghita@ghitaconstantin.ro	DA
67	GREAVU DOINA-MARIANA 1996-1093	**PERSOANĂ FIZICĂ** Sibiu, Str. Constantin Noica, bl. 2, ap.21, Tel :0269/218500, Fax :0269/212170, TEL 0766489179, 0731308189, e-mail : protectro@xnet.ro, aurorapca@yahoo.com	DA
68	GRECU ELENA 2005 - 1382	**NOMENIUS S.R.L.** Bucureşti, G.M. Zamfirescu, nr. 46, bl. 22A, ap.11 Punct de lucru: Bucuresti, piata Pache Protopopescu nr.1, et.2, ap.6, sector 2, tel: 0314315402, fax: 0318149621, elena.grecu@nomenius.ro, www.nomenius.ro	DA
69	HĂISAN MARIA 2000-1202	**CABINET INDIVIDUAL MARIA HĂISAN** Botoşani, calea Natională nr.65, bl. I3, ap.10, tel: 0231534249, mobil: 0728004574, mh20@k.ro	DA
70	HUTINA CLAUDIA VALERICA 2009 - 1661	**DRAKOPOULOS IP SRL** Bucuresti, sector 2, str. Gral. David Praporgescu nr.7, tel: 0213000154, fax: 0213183143, romania@drakopoulos-law.com, chutina@drakopoulos-law.com, www.drakopoulos-law.com	DA
71	IACOB ANA-MARIA 2011- 1716	**VOX LEGIS CONSULT SRL** Bucuresti, Calea Vitan nr. 106, bl. V40, ap. 69, fax: 0355818940, tel: 0374075555, mobil: 0722281781, 0774040919, e-mail: ana.iacob@voxlegis.ro, web : www.voxlegis.ro	DA
72	IACOBINI ANCA SVETLANA 2003- 1262	**IACOBINI&CO, CONSILIERI IN DREPTUL DE PROPRIETATE INDUSTRIALA SRL** Bucureşti, Calea Mosilor, nr.258, bl. 4bis, ap.22, sector 2, Tel : 021/2104690 ; Fax : 021/2104793 E-mail : asimri@yahoo.com	DA

73	IACOBINI MIHNEA RAZVAN 2003- 1261	**IACOBINI&CO, CONSILIERI IN DREPTUL DE PROPRIETATE INDUSTRIALA SRL** Bucureşti, Calea Mosilor, nr.258, bl. 4bis, ap.22, sector 2, Tel : 021/2104690 ; Fax : 021/2104793 E-mail : asimri@yahoo.com	DA
74	ICLANZAN TUDOR ALEXANDRU 2005-1442	**CABINET PROPRIETATE INDUSTRIALA TUDOR ICLANZAN** Timisoara, Piaţa Victoriei nr.5, sc. D, ap.2, tel :0256403615, 0744647875, tudor.iclanzan@yahoo.fr, www.iclanzan.ro	DA
75	IOACĂRA VALENTIN 1999-50	**ROVALCONS SRL -AGENŢIE DE PROPRIETATE INTELECTUALĂ** Câmpina, Str. Orizontului, nr.1, bl. R10, et.7, ap.27, jud. Prahova, Tel/Fax : 0244/ 371390; TEL :0722 540580 ; e-mail: rovalcons@xnet.ro	DA
76	ION RODICA-COCUŢA 1993-1032	**CABINET DE PROPRIETATE INDUSTRIALĂ "BIONPI"** Bucureşti, 010577, Calea Dorobanţilor 126-130 Bl. 8, et. 9 Ap. 50 sector 1, cod 010577, Tel/Fax: 021/2316549, 031/8054616 TEL: 0723 187944, 0746184697 e-mail: bionpi@rdsmail.ro, bionpi@hotmail.com	DA
77	IONICĂ IOANA ALINA 2013-1776	**SOCIETATE CIVILĂ PROFESIONALĂ ÎN PROPRIETATE INDUSTRIALĂ LUPȘA ȘI ASOCIAȚII** București, Calea 13 septembrie, nr. 90, etaj 1, birou 1.02, camera 2, tel: 0735213937, 0740136713, e-mail: ioana.ionica@lupsa.ro	DA
78	IONESCU BUCURA 2016-1863	**ADVI TECH CONSULTING SRL** București, sector 6, str. Cupolei, nr. 1, bl. 106, sc. A, ap. 12, tel: 0728887669, e-mail: bucura.ionescu@gmail.com	NU
79	ISOC DORIN 1994-1052	**INTEGRATOR CONSULTING SRL** Cluj Napoca, Str. Dunării nr. 25 blC1 ap5,jud. Cluj Tel/Fax: 0264/442817, TEL : 0745235585 e-mail : dorin.isoc@yahoo.com, integrator.consulting@yahoo.com	DA
80	IVANCA GAVRIL 2004-1357	**CABINET PROPRIETATE INDUSTRIALA ARINOVA** Arad, 310151, str. Coriolan Petreanu, nr.28, Tel/fax: 0257/255842, mobil: 0744246562, info@arinova.ro	DA
81	IVANCA MARIA ELISAVETA 1993-1033	**LABIRINT AGENŢIE DE PROPRIETATE INTELECTUALĂ** Arad, Str. Coriolan Petreanu nr. 28, cod 2900 Tel/Fax: 0257/255842, TEL: 0722 458129 e-mail: info@labirint.ro	DA

82	IVĂNESCU GABRIEL DAN 1996-1091	**CABINET INDIVIDUAL DE PROPRIETATE INDUSTRIALĂ IVĂNESCU GABRIEL DAN** Braşov, Str. Avram Iancu, nr. 48A, sc. B, ap. 10, cod poștal 500086, Tel: 0722 248415, e-mail: gdivanescu@gmail.com	DA
83	JUDELE RALUCA ANITA 2013-1826	**DENNEMEYER & ASSOCIATES SRL** Brasov, str. Aurel Vlaicu, nr. 94, etaj 1, 500178, tel: 0368403661, fax: 0268706010, rjudele@dennemeyer.com, www.dennemeyer-law.com	DA
84	LAZĂR ELENA 1997-28	**CABINET DE PROPRIETATE INDUSTRIALĂ** Buzău, Str.Unirii, Bl.16C,Et.3, Ap. 12, cod 120013, OP 1, CP 52, Tel./Fax: 0238 724262 TEL: 0723 328633, cpielena@recomplast.com	DA
85	LUPȘA IONUȚ 2005-1447	**SOCIETATE CIVILĂ PROFESIONALĂ ÎN PROPRIETATE INDUSTRIALĂ LUPȘA ȘI ASOCIAȚII** București, Calea 13 septembrie, nr. 90, etaj 1, birou 1.02, camera 2, tel: 0744228331, e-mail: ionut.lupsa@gmail.com, office@lupsa.ro	DA
86	MACAMETE ELENA 1992-1003	**INCDIE ICPE CA** Bucureşti, Splaiul Unirii 313, sect. 3 mobil: 0722642756, macameteelena@yahoo.com	NU
87	MARINESCU RUXANDRA 2003-1271	**PATENTMARK S.R.L.** Bucureşti, Str. Dr. N. Turnescu nr. 2, sector 5, Tel/fax 021/3121669, Fax: 021/3175801, office@patentmark.ro, www.patentmark.ro, 0722626875	DA
88	MARTINESCU ALINA NICOLETA 2008-1605	**ROMINVENT S.A.** Bucureşti, Str. Ermil Pangratti nr. 35, et.1, sect.1, Tel: 021/2312515, Fax: 021/2312550 e-mail: amartinescu@rominvent.ro	DA
89	MENDEZ GUZMAN LUISA ANDREEA 2013-1822	**CABINET INDIVIDUAL – CONSILIER PROPRIETATE INTELECTUALĂ LUISA MENDEZ-GUZMAN** București, b-nul Timișoara nr. 17B, bl. 106B, sc. A, ap. 13, tel: 0723604704, av.luisa.mendez@gmail.com	DA
90	MIHAI DIANA VIORICA 2011-1765	**BRAND PROTECT SRL** București, sector 5, str. Ileana Cosânzeana nr.10, bl. P7, sc.3, ap. 87, camera 3, tel: 0745752251, email: diabuzdugan33@gmail.com, brand.protect@gmail.com	DA

91	MILCEV GABRIELA 2003- 1230	**SOCIETATE CIVILA PROFESIONALA DE PROPRIETATE INDUSTRIALA MILCEV BURBEA** Bucuresti, b-dul Octavian Goga nr.23, bl. M106, sc.4, ap. 117, Sediu secundar: București, str. Doctor Staicovici, nr.14, et.1, ap.1, sector 5, e-mail: gabriela.milcev@milcevburbea.ro, tel: 0722249961, 0726375412	DA
92	MITU ALIS-MIHAELA 1997-1111	**CABINET PROPRIETATE INDUSTRIALA MITU ALIS MIHAELA** Ploiesti, str. Clementei nr.46, Tel: 0244/590154, mobil: 0746108142, alis_mitu@yahoo.com ; office@mitu-cpi-ims.com	DA
93	MOCOFANESCU MARIUS 2008-1561	**CABINET PROPRIETATE INDUSTRIALA MARIUS MOCOFANESCU** Bucuresti, aleea Privighetorilor nr. 87, tel: 0727978449, tel/fax: 0212643900, e-mail: office@consilieredemarca.ro, www.consilieredemarca.ro	DA
94	MOHONEA ANA 2017-1902	**PATENTMARK S.R.L.** Bucureşti str. Dr. N. Turnescu nr. 2,ap.2, sector 5, cod 050467, tel: 021/3121669, fax: 021/3175801, mobil: 0730603918, e-mail: ana.mohonea@yahoo.com, www.patentmark.ro	DA
95	MOHONEA CRISTIAN 1997-62	**PATENTMARK S.R.L.** Bucureşti str. Dr. N. Turnescu nr. 2, sector 5 tel/fax 021/3121669, Fax: 021/3175801, office@patentmark.ro, www.patentmark.ro	DA
96	MOHONEA LILIANA 1997-61	**PATENTMARK S.R.L.** Bucureşti str. Dr. N. Turnescu nr. 2, sector tel/fax 021/3121669, Fax: 021/3175801, office@patentmark.ro, www.patentmark.ro	DA
97	MUNTEANU MANUELA CORNELIA 2013-1833	**ROMINVENT S.A.** Bucureşti, Str. Ermil Pangratti nr. 35, et.1, sect.1 Tel: 021/2312515, Fax: 021/2312550 e-mail: mmunteanu@rominvent.ro	DA
98	MUŞATESCU ANDRA-OANA 2000-1181	**ANDRA MUSATESCU CABINET DE PROPRIETATE INDUSTRIALA** Bucureşti, calea 13 Septembrie nr.121, bl.127, et.5, ap.21, TEL : 0722 879810 e-mail : office@andramusatescu.ro, www.andramusatescu.ro	DA

99	NĂSTASE CRISTIAN 2000-1184	**DILIGENS INTELLECTUAL PROPERTY SRL** Bucureşti, Splaiul Independenței nr. 3, bl. 17, sc. 2, ap. 27, sector 4, tel/fax: 0213350718, mobil: 0723276056, e-mail: office@diligens.ro, www.diligens.ro	DA
100	NEACSU CARMEN AUGUSTINA 2000- 1186	**CABINET INDIVIDUAL NEACSU CARMEN AUGUSTINA** Baia Mare, str. Rozelor, nr. 12/3 tel: 0727318168, e-mail: carmen@bic.cdimm.org	DA
101	NEAGU CATALIN 2005 - 1458	**CABINET INDIVIDUAL PROPRIETATE INDUSTRIALA CATALIN NEAGU** Iasi, str. Tutea Petre nr.5, bl.909, tr.1, ap.11, cod postal: 700730, tel: 0332405425, fax: 0371600923, mobil: 0721514264, www.protectmark.ro, e-mail: catalin.neagu@protectmark.ro	DA
102	NICOLAESCU DANIELLA-OLGA 1992-1006	**CABINET D. NICOLAESCU** Bucureşti, str. Turda, nr. 102, bl. 30A, et. 7, ap. 28, tel/fax: 021.6663494, mobil: 0728201778, e-mail: daniella.nicolaescu@gmail.com	DA
103	NIŢĂ FLORINA 1996-1083	**CABINET INDIVIDUAL NIȚĂ FLORINA** Râmnicu Vâlcea, str. Rapsodiei nr. 13, bl D2, ap. 8, tel 0746192874, email: floricn@yahoo.com	NU
104	NIŢU ION 2000-1204	**CABINET INDIVIDUAL – NITU ION** Constanta, str. Dezrobirii nr.110, bl. IS8, sc.A, ap.1, Tel: 0241/512608, mobil: 0723317298	DA
105	OHAN PETRE	**INVENTA - AGENTIE DE PROPRIETATE INTELECTUALA S.R.L.** Bucureşti, Bdul Corneliu Coposu nr. 7, bl. 104, sc. 2, ap.31, sect.3, cod 030602, tel: 021/3200285, fax: 021/3228325, mobil: 0722656255, e-mail: petre.ohan@inventa.ro	DA
106	OPREA RONELA TEODORA 2008-1568	**Cabinet proprietate industriala Ronela Oprea** Oradea, str. Gral Magheru nr.12, bl.M12, ap.29, tel: 0726279899, fax: 0359819099, email: ronela.oprea@gmail.com	DA
107	OPROIU MARGARETA 1992-8	**CABINET M. OPROIU - CONSILIERE ÎN PROPRIETATE INTELECTUALĂ** Bucureşti, Str. Popa Savu, nr. 42, parter, sector 1, Tel : 021/ 2602833, 021/2602834, P.O.Box 2-229 Fax : 021/2602836, 021/2602835, e-mail : office@oproiu.ro	DA
108	PALKO SORINA-IUSTINA 1999-1150	**AEROSTAR S.A.** Str. Condorilor, nr. 9, Bacău, Tel :0234/575070 int 1487, Fax : 0234/ 172 023, e-mail : aerostar@aerostar.ro	NU

109	PANTEA CEZAR MARIUS 2004-1332	**CABINET DE PROPRIETATE INDUSTRIALĂ PANTEA CEZAR MARIUS** Bucureşti, Calea Călărași, nr. 176, bl. 59, sc. A, ap. 29, tel: 0745115155, e-mail: avocat@mariuspantea.ro	DA
110	PAVEL SORIN EDUARD 2003-1273	**SCHOENHERR INTELLECTUAL PROPERTY S.R.L.** Bucureşti, bd. Dacia nr.30, etaj 4, camera – Echipa Sebastian 01, tel: 0213196790, fax: 0213196791, e.pavel@schoenherr.ro	DA
111	PĂUNEŢ ALEXANDRINA 2003- 1245	**Cabinet individual proprietate industriala Paunet Alexandrina** Iasi, spl. Bahlui, nr.29, bl. B5, sc.A, ap.7 Tel: 0726737527	DA
112	PESCĂRUȘU NICOLETA 2008 - 1570	**RODALL-AGENŢIE DE PROPRIETATE INDUSTIALĂ SRL** Bucureşti, Str. Polonă nr. 115, bl. 15, sc. A, ap. 19 sector 1, cod 010497, Tel: 021/2108342, mobil: 0722 652111, 0745153566, Fax:021/2105794, office@rodall.ro, info@rodall.ro, www.rodall.ro	DA
113	PETCU COSTIN 97-1115	**ROMINVENT S.A.** Bucureşti, Str. Ermil Pangratti nr. 35, et. 1, sect. 1 Tel: 021/2312515, 2312541, Fax: 021/2312550, 2312454,e-mail: cpetcu@rominvent.ro	DA
114	PETREA DANA MARIA 2003- 1223	**CABINET M. OPROIU-CONSILIERE ÎN PROPRIETATE INTELECTUALA** Bucureşti, Str. Popa Savu, nr. 42, parter, sector 1, Tel : 021/2602834, 021/2602833, Fax : 021/2602836, 021/2602835, P.O.Box 2-229, e-mail : office@oproiu.ro	DA
115	PIOARU MIHALACHE RALUCA ANDREEA 1999-56	**ROMPROSPER SERVIMPEX SRL** Bucureşti, Şos. Mihai Bravu nr. 294, bl.6,sc.B, ap. 63, sector 3, cod 030319, Tel: 021.3222857, 0268237214, fax: 0268237214 Mobil: 0724880514; 0745130130; 0744536405, 0721989298, e-mail: office@pivaexpert.ro, raluca_pioaru@yahoo.com, mihalache.andra@gmail.com, www.piva.ro	DA
116	PLOSCA DANIEL 1998-39	**RATZA ŞI RATZA SRL** Bucureşti, B-dul A.I. Cuza Nr. 52-54, Sect.1 Tel :021/2601348, Fax : 021/2601349 email : dp@ratza-ratza.com	DA
117	POP CĂLIN RADU 1996-50	**CABINET ENPORA INTELLECTUAL PROPERTY SRL** Bucuresti, str. George Călinescu, nr. 52A, parter, ap. 1, cod poștal 011694, tel: 0212300990, fax: 0212302311, email: pop@patents.ro	DA

118	POP VIRGINIA DAISY 1992-2	**ENPORA BRAND MANAGEMENT SRL** Bucureşti, str. George Calinescu nr.52A, ap.1, 011694, Tel: 021 2300990; 031 1001634, Fax: 021 2302311; 031 1007927, pop@patents.ro	DA
119	POPA ALEXANDER 2005-1464	**ALEXANDER POPA** Bucureşti, str. Bibescu Vodă, nr. 2, bl. P5, sc. 2, ap. 25, tel 0744540300	DA
120	POPA CRISTINA 2000-1193	**ROMINVENT S.A.** Bucureşti, Str. Ermil Pangratti nr. 35, et. 1, sect. 1 , Tel: 021/2312515, 2312541, Fax: 021/2312550, 2312454, cpopa@rominvent.ro	DA
121	POPESCU MARIANA 2008-1576	**CABINET M. OPROIU - CONSILIERE ÎN PROPRIETATE INTELECTUALĂ** Bucureşti, Str. Popa Savu, nr. 42, parter, sector 1, Tel : 021/ 2602833, 021/2602834, P.O.Box 2-229 Fax : 021/2602836, 021/2602835, e-mail : office@oproiu.ro	DA
122	PREDA RALUCA LAURA 2017-1906	**ROMINVENT S.A.** Bucureşti, Str. Ermil Pangratti nr. 35,et.1, sector1, Tel: 021/2312515, 2312541, Fax: 021/2312550, 2312454, e-mail: rpreda@rominvent.ro	DA
123	PRISTAVU GHEORGHE 2008-1591	**CABINET DE PROPRIETATE INDUSTRIALA PRISTAVU** Piatra Neamt, str. Gral Nicolae Dascalescu 11, bl. T3, sc.F, ap.70	DA
124	PUŞCAŞU DAN 1994-1056	**LOYAL PARTNERS - AGENŢIE DE PROPRIETATE INTELECTUALĂ** Galati, Str. Portului nr.23, Parcul De Soft, cam.307, cod 800025, tel/fax: 0236/407032, TEL: 0722 744241, office@loyalpartners.ro, www.loyalpartners.ro Punct de lucru: București, sector 5, Splaiul Independenței nr. 17, bl. 101, sc. 4, ap. 65	DA
125	RASKAI MARIA MAGDALENA 1993-28	**RASKAI M M BREVMARC CONSULT S.R.L.** Dej, Str. Unirii, nr.3,BL.d8, ap.31, judetul Cluj,405200, Tel/Fax: 0264/211847, TEL: 0742084050, raskaimm@yahoo.com	DA
126	RAŢĂ GRIGORE 1992-3	**RATZA ȘI RATZA SRL** Bucureşti, B-dul A.I. Cuza Nr. 52-54, Sect.1 Tel :021/2601348, Fax : 021/2601349 email : office@ratza-ratza.com	DA
127	ROŞ VIOREL 2006-1485	**CABINET INDIVIDUAL ROS VIOREL** Bucuresti, b-dul Mircea Vodă, nr. 35, bl. M27, sc.A, ap. 16-18, tel: 021.3211234, fax: 021.3211253, e-mail: viorelros@asdpi.ro	DA

128	SĂRĂU SĂNDICA 2017-1909	**DENNEMEYER & ASSOCIATES SRL** Brasov, str. Aurel Vlaicu, nr. 94, etaj 1, 500178, tel: 0368403661, fax: 0268706010, ssarau@dennemeyer-law.com, www.dennemeyer-law.com	DA
129	SECĂREANU DOINA MARIA 2003-1286	**ROMINVENT S.A.** Bucureşti, Str. Ermil Pangratti nr. 35, et.1, sect.1 Tel: 021/2312515, Fax: 021/2312550 e-mail: dsecareanu@rominvent.ro	DA
130	SIRBU CRISTINA ADRIANA 2008-1613	**KEYPI – Agentie de proprietate intelectuala SRL** Bucuresti, str. Turda nr. 127, bl. 2, sc. C, parter, ap. 91, tel: 0722595458, tel/fax: 0318061620, www.keygroup.ro, office@keygroup.ro	DA
131	SPRÎNCEANU NICOLAE 1996-1097	**AGENŢIE DE CONSULTANŢĂ ÎN PROPRIETATE INTELECTUALĂ ŞI TRANSFER TEHNOLOGIC "SPRÎNCEANU NICOLAE"** Drobeta Turnu Severin, Str. Gheorghe Ionescu Siseşti nr. 96, bl. E2, sc. 1, ap.8, Tel/Fax: 0352801490; TEL:0721 796318 e-mail: nicolaesprinceanu@yahoo.com	DA
132	STANA COSMIN ALEXANDRU 2017-1914	**DENNEMEYER & ASSOCIATES SRL** Brasov, str. Aurel Vlaicu, nr. 94, etaj 1, 500178, tel: 0368403661, fax: 0268706010, cstana@dennemeyer-law.com, www.dennemeyer-law.com	DA
133	STANA RĂZVAN GHEORGHE 2017-1915	**DENNEMEYER & ASSOCIATES SRL** Brasov, str. Aurel Vlaicu, nr. 94, etaj 1, 500178, tel: 0368403661, fax: 0268706010, rstana@dennemeyer-law.com, www.dennemeyer-law.com	DA
134	STANCIU ADELINA 1994-14	**" HARCOV" A.P.I. SRL** Sfântu Gheorghe, Jud Covasna Str. Nicolae Iorga nr. 61 bl. 10 E sc. B. ap.9 Tel. 0267/ 352267 TEL: 0744435291, stanciu@planet.ro, propind@mail.asimcov.ro	DA
135	STĂNCESCU ALIN CRISTIAN 2003-1278	**CABINET P.I. STĂNCESCU** Bucureşti, Str. Nicolae Licăreţ nr.1, bl.33, sc.C, ap.107, tel: 0722674635, 0722607380, e-mail: info@legal-brand.ro, legal.brand@gmail.com, www.legal-brand.ro	DA
136	STĂNCESCU ANCA 2000-1194	**CABINET P.I. STĂNCESCU A** Bucureşti, Str. Nicolae Licăreţ nr.1, bl.33, sc.C, ap.107, Tel: 0722674635, 0722607380, e-mail: info@legal-brand.ro, legal.brand@gmail.com, www.legal-brand.ro	DA

137	STĂNCULESCU ANCA ELENA FLORICA 2008 - 1639	**ENPORA BRAND MANAGEMENT SRL** Bucureşti, str. George Calinescu nr.52A, ap.1, 011694, Tel: 021 2300990; 031 1001634, Fax: 021 2302311; 031 1007927, pop@patents.ro	DA
138	STOIAN IOAN 1992-1008	**AGENŢIE DE PROPRIETATE INDUSTRIALĂ ŞI TRANSFER TEHNOLOGIC "STOIAN IOAN"** Roman, 611127, B-dul Republicii, bloc 46, sc. C, ap. 35, jud. Neamţ, Tel/Fax: 0333 107383, mobil: 0745 643738, istoian2005@yahoo.com	DA
139	STOICA ELENA 2010-1709	**ELENA STOICA CABINET INDIVIDUAL DE PROPRIETATE INDUSTRIALA** Bucuresti, str. Gheorghe Stefan, nr. 32, sector 1, tel : 0212694053, 0745029987, email : elena.sstoica@gmail.com	DA
140	STRECHE GHERGHINA 1997-1116	**CABINET INDIVIDUAL DE PROPRIETATE INDUSTRIALĂ G. STRECHE** Bucureşti, str. George Bacovia, nr. 68, mobil: 0723552026, e-mail: gherghinastreche.cipi@outlook.com	DA
141	ŞOVA DAN-EUGEN 1993-1013	**PIDES CABINET DE PROPRIETATE INDUSTRIALĂ SRL** Bucureşti, str. Valea Buzăului, nr. 10, bl. G30, ap. 36, sector 3, Tel: 021/3455351,TEL: 0723708632, e-mail: pides2004@yahoo.com	DA
142	ŞTEFAN RUXANDRA 2013-1834	**ROMINVENT S.A.** Bucureşti, Str. Ermil Pangratti nr. 35, et.1, sect.1 Tel: 021/2312515, Fax: 021/2312550 e-mail: rstefan@rominvent.ro	DA
143	ȘTRENC ALEXANDRU CRISTIAN 2014-1856	**STRENC SOLUTIONS FOR INNOVATION SRL** București, sector 6, str. Lujerului nr. 6, bloc 100, sc. B, etaj 3, ap. 56, tel: 0722227648, www.strenc-innovation.ro e-mail: alstren@gmail.com, office@strenc-innovation.ro	DA
144	TALPAN FLORIN COSTEL 2013- 1772	**CLUBUL SPORTIV AL ARMATEI STEAUA BUCURESTI** Bucuresti, bd. Ghencea nr. 35, sector 6, tel: 0745340120, e-mail: florintalpan@yahoo.com	NU
145	TĂRĂBÎC LUCIAN 2000-1195	**LUTARIS PROT S.R.L.** Timisoara, 300426, str. Ana Ipatescu nr.45, Tel/Fax: 0256/489301, Mobil: 0742143718, 0723319154, e-mail: qualitarium@qualitarium.ro	DA
146	TĂRCHILĂ NICOLETA AURICA 2008-1595	**CABINET ENPORA INTELLECTUAL PROPERTY SRL** Bucuresti, str. George Călinescu, nr. 52A, parter, ap. 1, cod poștal 011694, tel: 0212300990, fax: 0212302311, email: pop@patents.ro	DA

147	TEODORESCU MIHAELA 1995-30	**MIHAELA TEODORESCU & PARTNERS – INTELLECTUAL PROPERTY OFFICE SRL** Bucureşti, sector 4, str. Viorele, nr. 51, bl. 37, ap. 63, P.O.Box 53-202, tel: 0773867751, fax: 0314360665, e-mail: office@mteodorescu.ro , www.mteodorescu.ro	DA
148	TEODORU EMANUEL 2004-1322	**TEODORU I.P. SRL** Bucuresti, str. Nerva Traian, nr. 12, bl. M37, scara 1, ap.1	DA
149	TIU MARINA ALEXANDRA 2017-1918	**CABINET M. OPROIU - CONSILIERE ÎN PROPRIETATE INTELECTUALĂ** Bucureşti, Str. Popa Savu, nr. 42, parter, sector 1, Tel : 021/ 2602833, 021/2602834, Fax : 021/2602836, 021/ 2602835, P.O.Box 2-229, e-mail : office@oproiu.ro	DA
150	TUDOR DANIELA 1999-1136	**TUDOR DANIELA – persoana fizica autorizata** Bucuresti, str. Baba Novac nr.11, bl. G17, ap.51, cod postal 031623, Tel./Fax.: 040213240412 Mobil : 0749218326, consultanta@tudordaniela.ro	DA
1511	TUDOR GHEORGHE 2009 - 1689	**TUDOR GHEORGHE – cabinet individual de proprietate industriala** Bucuresti, bd. Nicolae Grigorescu nr.18, bl. B3 bis, ap.322, tel: 0722578936, giltudor@gmail.com	DA
152	ŢULUCA DOINA 1996-48	**CABINET DOINA TULUCA** Bucuresti, bd. Lacul tei 56, bl. 19, ap. 52, sector 2, tel : 0752211769, fax: 0318037805, email: dtuluca@doinatuluca.ro	DA
153	ŢURCANU CONSTANTIN 1992-10	**INVENTA - AGENTIE DE PROPRIETATE INTELECTUALA S.R.L.** Bucureşti, Bdul Corneliu Coposu nr. 7, bl. 104, sc. 2, ap.31, sect.3, cod 030602, Tel: 021/3200285, Fax: 021/3228325, e-mail: contact@inventa.ro, inventa@inventa.ro, turcanu@inventa.ro	DA
154	ŢURCANU COSTIN RADU 2003-1299	**INVENTA - AGENTIE DE PROPRIETATE INTELECTUALA S.R.L.** Bucureşti, Bdul Corneliu Coposu nr. 7, bl. 104, sc. 2, ap.31, sect.3, cod 030602, Tel: 021/3200285, Fax: 021/3228325, e-mail: contact@inventa.ro, inventa@inventa.ro, turcanu@inventa.ro	DA
155	VASILESCU RALUCA 1995-37	**CABINET M. OPROIU - CONSILIERE ÎN PROPRIETATE INTELECTUALĂ** Bucureşti, Str. Popa Savu, nr. 42, parter, sector 1, Tel : 021/ 2602833, 021/2602834, Fax : 021/2602836, 021/ 2602835, P.O.Box 2-229, e-mail : office@oproiu.ro	DA

156	VELCEA MARIAN 1994-26	**INVEL – AGENŢIE DE PROPRIETATE INDUSTRIALĂ** Bucureşti, str. Ion Ghica nr.3, ap.20, tel: 0723205048, 0788885352, e-mail: invel_agency@yahoo.com, marian.nicolae.velcea@gmail.com, www.invel.ro	DA
157	VELICU ANCA 2003- 1275	**CONSTANTIN & VELICU – INTELLECTUAL PROPERTY SRL** Bucuresti, sector 4, str. Trestiana nr.1A, bl. 8A, sc.A, ap.16, Tel: 0314256780, 0723993473, fax: 0314256781, office@candv-ip.ro, www.candv-ip.ro	DA
158	VELŢAN LOREDANA 1999-45	**INVENTA - AGENTIE DE PROPRIETATE INTELECTUALA S.R.L.** Bucureşti, Bdul Corneliu Coposu nr. 7, bl. 104, sc. 2, ap.31, sect.3, cod 030602, Tel: 021/3200285, Fax: 021/3228325, e-mail: contact@inventa.ro, inventa@inventa.ro, turcanu@inventa.ro	DA
159	VICIU MONICA STEFANIA 2008-1574	**MIHAELA TEODORESCU & PARTNERS – INTELLECTUAL PROPERTY OFFICE SRL** Bucureşti, sector 4, str. Viorele, nr. 51, bl. 37, ap. 63, P.O.Box 53-202, tel: 0773867751, fax: 0314360665, e-mail: office@mteodorescu.ro , www.mteodorescu.ro	DA
160	VIRGILIUS VASILACHE 2003-1228	**EDIPLAST S.R.L.** Tg. Mureş, Str. Măgurei nr.25, ap.2, 0744394036 Tel/Fax: 0265/263775, themannextdoor2007@yahoo.com	DA
161	VIŞOIU LILIAN CĂTALIN 2003-1246	**CABINET DE PROPRIETATE INDUSTRIALĂ "VIŞOIU LILIAN CĂTĂLIN"** Bucureşti, bd. Unirii nr.74, bl. J3B, sc.3, ap. 41, Tel/Fax: 021/3167043, TEL: 0744480657, visoiucatalin@yahoo.com,	DA

LISTA CONSILIERILOR ÎN PROPRIETATE INDUSTRIALĂ, MEMBRI AI CAMEREI NAŢIONALE A CONSILIERILOR ÎN PROPRIETATE INDUSTRIALĂ DIN ROMÂNIA, AUTORIZAŢI PENTRU DOMENIUL TOPOGRAFIILOR PENTRU CIRCUITE INTEGRATE,
pentru luna mai 2018

Nr.crt.	Nume şi Prenume/ Număr din registrul naţional	Denumirea societăţii/ Adresa societăţii	Societate cu obiect de activitate proprietatea industrială
1	ALAN LILIANA 1994-1037	**CABINET PROPRIETATE INDUSTRIALA ALAN LILIANA** Sat Otvesti nr.183B, jud. Timis, 0724250467, e-mail: cabinet.alan@gmail.com	DA
2	ANDRONACHE PAUL 2003-1216	**ECOINTELLECT CABINET INDIVIDUAL ANDRONACHE PAUL** Bucureşti, aleea Compozitorilor nr.1, bl.E21, et.6, ap.35, sect 6,Tel/Fax: 021/7250069, GSM: 0722741043, 0727476335 e-mail: paul.andronache@clicknet.ro, paul_andronache@yahoo.com	DA
3	BĂLAN GHEORGHIŢĂ 1992-1	**RODALL-AGENŢIE DE PROPRIETATE INDUSTRIALĂ S.R.L.** Bucureşti, Str. Polonă nr. 115, bl. 15, sc. A, ap. 19 sector 1, cod 010497, Tel: 021/2108342, mobil: 0722 652111, 0745153566, Fax:021/2105794, office@rodall.ro, info@rodall.ro, www.rodall.ro	DA
4	BOZIOREANU MARIUS ADRIAN 2000-1165	**CONS INTEL BMA CABINET CONSULTANŢĂ** Buzău, cart Dorobanti 2, bl.D2, et.1,ap.5 CP 8 OP1, Mobil : 0745086588, Fax : 0238/719619, e-mail : marius_bozio@yahoo.com	DA
5	BUTA PAUL GEORGE 2010 - 1704	**Cabinet individual Paul George Buta** Bucuresti, bd. Mircea Voda, nr. 35, bl. M27, ap. 17, tel: 021.3211234, fax: 021.3211253, e-mail: paul.buta@asdpi.ro	DA
6	BUZLEA MIRCEA VALENTIN 2003- 1234	**INTELECT S.R.L.** Oradea, B-dul Dacia nr. 48 Bl. D10, Ap.3, cod 410346, Tel: 0746835328, 0359402901, Fax:0359810501, e-mail: info@intelect.ro, www.intelect.ro	DA
7	BUZLEA NARCISA FLORICICA 2003- 1235	**INTELECT S.R.L.** Oradea, B-dul Dacia nr. 48 Bl. D10, Ap.3, cod 410346, Tel: 0746835328, 0359402901, Fax:0359810501, e-mail: info@intelect.ro, www.intelect.ro	DA
8	COMĂNESCU MARILENA 2003-1277	**CABINET MARILENA COMANESCU** Bucuresti, piața Dorobanți nr. 4, sc. B, ap. 8, tel: 0722259260, office@cimo.ro, marilena.comanescu@cimo.ro	DA

9	COŞESCU CAMELIA 1999-46/2	**M.D.P. RIGHTS AGENCY SRL** Brasov, str. Lunga nr.270, cod postal 500450, Tel: 0268/440100, 440313; Fax: 0268/440221, Mobil: 0744355100, e-mail: office@mdp-rights-agency.ro www.mdp-rights-agency.ro	DA
10	DINCĂ RĂZVAN 2012-1771	**RDA IP SRL** Bucureşti, str. Popa Tatu, nr. 49, tel: 0314380696, 0721753043, fax: 0314380695	DA
11	FIERĂSCU COSMINA-CATRINEL 1996-42	**ROMINVENT S.A.** Bucureşti, Str. Ermil Pangratti nr. 35, et.1, sect.1, Tel: 021/2312515, 2312541, Fax: 021/2312550, 2312454 e-mail: cfierascu@rominvent.ro	DA
12	HĂISAN MARIA 2000-1202	**CABINET INDIVIDUAL MARIA HĂISAN** Botoşani, calea Natională nr.65, bl. I3, ap.10, tel: 0231534249, mobil: 0728004574, mh20@k.ro	DA
13	IACOBINI ANCA SVETLANA 2003-1262	**IACOBINI&CO, CONSILIERI IN DREPTUL DE PROPRIETATE INDUSTRIALĂ SRL** Bucureşti, Calea Mosilor, nr.258, bl. 4bis, ap.22, sector 2, Tel : 021/2104690 ; Fax : 021/2104793 e-mail : asimri@yahoo.com	DA
14	IACOBINI MIHNEA RAZVAN 2003-1261	**IACOBINI&CO, CONSILIERI IN DREPTUL DE PROPRIETATE INDUSTRIALĂ SRL** Bucureşti, Calea Mosilor, nr.258, bl. 4bis, ap.22, sector 2,Tel : 021/2104690 ; Fax : 021/2104793 E-mail : asimri@yahoo.com	DA
15	LAZĂR ELENA 1997-28	**CABINET DE PROPRIETATE INDUSTRIALĂ** Buzău, Str.Unirii, Bl.16C,Et.3, Ap. 12, cod 120013, OP 1, CP 52, Tel./Fax: 0238 724262 GSM: 0723 328633, cpielena@recomplast.com	DA
16	MILCEV GABRIELA 2003- 1230	**SOCIETATE CIVILA PROFESIONALA DE PROPRIETATE INDUSTRIALA MILCEV BURBEA** Bucuresti, b-dul Octavian Goga nr.23, bl. M106, sc.4, ap. 117, Sediu secundar: Bucureşti, str. Doctor Staicovici, nr.14, et.1, ap.1, sector 5, e-mail: gabriela.milcev@milcevburbea.ro, tel: 0722249961, 0726375412	DA
17	MOHONEA CRISTIAN 1997-62	**PATENTMARK S.R.L.** Bucureşti str. Dr. N. Turnescu nr. 2, sector 5 tel/fax 021/3121669, Fax: 021/3175801, office@patentmark.ro, www.patentmark.ro	DA
18	MOHONEA LILIANA 1997-61	**PATENTMARK S.R.L.** Bucureşti str. Dr. N. Turnescu nr. 2, sector 5, Tel/fax 021/3121669, Fax: 021/3175801, office@patentmark.ro, www.patentmark.ro	DA

19	MUSATESCU ANDRA OANA 2000-1181	**ANDRA MUSATESCU CABINET DE PROPRIETATE INDUSTRIALA** Bucureşti, calea 13 Septembrie nr.121, bl.127, et.5, ap.21, GSM 0722879810, e-mail : office@andramusatescu.ro, www.andramusatescu.ro	DA
20	OHAN PETRE	**INVENTA - AGENTIE DE PROPRIETATE INTELECTUALA S.R.L.** Bucureşti, Bdul Corneliu Coposu nr. 7, bl. 104, sc. 2, ap.31, sect.3, cod 030602, tel: 021/3200285, fax: 021/3228325, mobil: 0722656255, e-mail: petre.ohan@inventa.ro	DA
21	OPROIU MARGARETA 1992-8	**CABINET M. OPROIU-CONSILIERE ÎN PROPRIETATE INTELECTUALĂ** Bucureşti, Str. Popa Savu, nr. 42, parter, sector 1, el : 021/2602833, 021/2602834,Fax :021/2602835, 021/2602836, P.O.Box 2-229, e-mail : office@oproiu.ro	DA
22	POP CĂLIN-RADU 1996-50	**CABINET ENPORA INTELLECTUAL PROPERTY SRL** Bucuresti, str. George Călinescu, nr. 52A, parter, ap. 1, cod poștal 011694, tel: 0212300990, fax: 0212302311, email: pop@patents.ro	DA
23	PUŞCAŞU DAN 1994-1056	**LOYAL PARTNERS - AGENŢIE DE PROPRIETATE INTELECTUALĂ** Galati, Str. Portului nr.23, Parcul De Soft, cam.307, cod 800025, tel/fax: 0236/407032, GSM: 0722 744241, office@loyalpartners.ro, www.loyalpartners.ro Punct de lucru: București, sector 5, Splaiul Independenței nr. 17, bl. 101, sc. 4, ap. 65	DA
24	RASKAI MARIA MAGDALENA 1993-28	**RASKAI M M BREVMARC CONSULT S.R.L.** Dej, Str. Unirii, nr.3,BL. D8, ap.31, judetul Cluj,405200,Tel/Fax: 0264/211847, GSM: 0742084050, raskaimm@yahoo.com	DA
25	ROŞ VIOREL 2006-1485	**CABINET INDIVIDUAL ROŞ VIOREL** B Bucuresti, b-dul Mircea Vodă, nr. 35, bl. M27, sc.A, ap. 16-18, mobil: 0722560675, fax: 3208044, e-mail: viorelros@asdpi.ro	DA
26	STĂNCESCU ALIN CRISTIAN 2003-1278	**CABINET P.I. STĂNCESCU** Bucureşti, Str. Nicolae Licăreţ nr.1, bl.33, sc.C, ap.107, tel: 0722674635, 0722607380, e-mail: info@legal-brand.ro, legal.brand@gmail.com, www.legal-brand.ro	DA
27	STĂNCESCU ANCA 2000-1194	**CABINET P.I. STĂNCESCU A** Bucureşti, Str. Nicolae Licăreţ nr.1, bl.33, sc.C, ap.107, Tel: 0722674635, 0722607380, e-mail: info@legal-brand.ro, legal.brand@gmail.com, www.legal-brand.ro	DA

28	STRECHE GHERGHINA 1997-1116	**CABINET INDIVIDUAL DE PROPRIETATE INDUSTRIALĂ G. STRECHE** Bucureşti, str. George Bacovia, nr. 68, mobil: 0723552026, e-mail: gherghinastreche.cipi@outlook.com	DA
29	ŞOVA DAN-EUGEN 1993-1013	**PIDES CABINET DE PROPRIETATE INDUSTRIALĂ SRL** Bucureşti, str. Valea Buzăului, nr. 10, bl. G30, ap. 36, sector 3, Tel: 021/3455351, tel: 0723708632, e-mail: pides2004@yahoo.com	DA
30	ŢOŢU IOAN 2000-1196	**N.P.C. S.R.L.** Braşov, str. Alexandru cel Bun, nr.13, bl.E28, ap.7, cod 500025, OP 1 – CP 298, tel: 0744520357, e-mail: totu@unitbv.ro	DA
31	ŢULUCA DOINA 1996-48	**CABINET DOINA TULUCA** Bucuresti, bd. Lacul tei 56, bl. 19, ap. 52, sector 2, tel : 0752211769, fax: 0318037805, email: dtuluca@doinatuluca.ro	DA
32	ŢURCANU CONSTANTIN 1992-10	**INVENTA - AGENŢIE DE PROPRIETATE INTELECTUALĂ S.R.L.** Bucureşti, Bdul Corneliu Coposu nr. 7, bl. 104, sc. 2, ap.31, sect.3, cod 030602, Tel: 021/3200285, Fax: 021/3228325, e-mail: contact@inventa.ro, inventa@inventa.ro, turcanu@inventa.ro	DA
33	VELCEA MARIAN 1994-26	**INVEL – AGENŢIE DE PROPRIETATE INDUSTRIALĂ** Bucureşti, str. Ion Ghica nr.3, ap.20, tel: 0723205048, 0788885352, e-mail: invel_agency@yahoo.com, marian.nicolae.velcea@gmail.com, www.invel.ro	DA
34	VELICU ANCA 2003-1275	**CONSTANTIN & VELICU – INTELLECTUAL PROPERTY SRL** Bucuresti, sector 4, str. Trestiana nr.1A, bl. 8A, sc.A, ap.16, Tel: 0314256780, 0723993473, fax: 0314256781, office@candv-ip.ro, www.candv-ip.ro	DA
35	VIŞOIU LILIAN CĂTALIN 2003-1246	**CABINET DE PROPRIETATE INDUSTRIALĂ "VIŞOIU LILIAN CĂTĂLIN"** Bucureşti, bd. Unirii nr.74, bl. J3B, sc.3, ap. 41, Tel/Fax: 021/3167043, GSM: 0744480657, visoiucatalin@yahoo.com,	DA

LISTA NOILOR CONSILIERI ÎN PROPRIETATE INDUSTRIALĂ, MEMBRI AI CAMEREI NAŢIONALE A CONSILIERILOR ÎN PROPRIETATE INDUSTRIALĂ DIN ROMÂNIA, publicati in liste in luna 2018

Nume şi Prenume/ Număr Registrul Naţional	Denumirea societăţii/ Adresa societăţii	Societate cu obiect activitate p.i.	Domenii
CODREAN BOGDANA MARIANA 2017-1872	**ACTA MARQUE AGENȚIE DE PROPRIETATE INTELECTUALA** Cluj Napoca, str. Anatole France, nr. 62, Tel/ fax: 0364411414, e-mail: office@actamarque.ro	DA	Mărci
TURDEAN OVIDIU LAUREAN 2003-1247	**ACTA MARQUE AGENȚIE DE PROPRIETATE INTELECTUALA** Cluj Napoca, str. Anatole France, nr. 62, Tel/ fax: 0364411414, e-mail: office@actamarque.ro	DA	Mărci Desene

LISTA CONSILIERILOR ÎN PROPRIETATE INDUSTRIALĂ, MEMBRI AI CAMEREI NAŢIONALE A CONSILIERILOR ÎN PROPRIETATE INDUSTRIALĂ DIN ROMÂNIA, Suspendați începând cu luna mai 2018

Nr.crt.	Nume şi Prenume/ Număr din Registrul Naţional	Denumirea societăţii/ Adresa societăţii	Societate cu obiect activitate p.i.	Domenii
1	ENE MARILENA 2003- 1253	**RAȚIU & RAȚIU –PROPRIETATE INDUSTRIALA SRL** Bucuresti, Intr. Bitolia, nr. 59, subsol, camera 10, Tel: 0722558957, fax: 021.2300175, marilena.ene@ratiu.ro	DA	Mărci Desene Topografii

Notă: Listele privind consilierii în proprietate industrială s-au tipărit conform datelor trimise de Camera Națională a Consilierilor în Proprietate Industrială, din România. Pentru relații suplimentare, vă rugăm să vă adresați secretariatului Camerei Consilierilor, respectiv domnului Cristi Dicu, la adresa de e-mail: office@patent-chamber.ro

ORDIN nr. 03/15.01.2002

În temeiul art. 6, alin. 3, din H.G. nr. 573/07.09.1998, şi a Deciziei Primului-ministru, nr. 45/13.03.1998, Directorul General al Oficiului de Stat pentru Invenţii şi Mărci emite următorul

O R D I N

Articol unic: Lista centrelor regionale, cuprinzând datele utile şi instituţiile gazdă, aşa cum sunt prezentate în anexă, se publică în Buletinul Oficial de Proprietate Industrială, împreună cu prezentul Ordin.

Director General

CENTRE REGIONALE PENTRU PROMOVAREA PROPRIETĂȚII INDUSTRIALE ÎN ROMÂNIA, ÎNFIINȚATE ÎN TERITORIU CU SPRIJINUL OFICIULUI DE STAT PENTRU INVENȚII ŞI MĂRCI

Elisabeta BERCEANU — Coordonator al Centrelor regionale de Promovare a Proprietății Industriale, din partea OSIM;
str. Ion Ghica, nr. 5, sector 3, Bucureşti 030044, România
e-mail: berceanu.elisabeta@osim.ro
tel: +40 213.060.800 - +40 213.060.829 int. 404
fax: +40 213.123.819

1. ARGEŞ - UNIVERSITATEA DIN PITEŞTI
Sediul: bd Republicii, nr. 71, camera 212, județul ARGEŞ
Tel.: 0348 453435
Fax: 0348 453102
e-mail: gabriela.plaiasu@upit.ro
Director şi Coordonator Centru: prof. univ. dr. ing. Sebastian PÂRLAC
Director ştiințific: conf. univ. dr. Adriana-Gabriela PLĂIAŞU
Persoană de contact: conf. univ. dr. Adriana-Gabriela PLĂIAŞU

2. BACĂU - CAMERA DE COMERȚ ŞI INDUSTRIE
str. Libertății, nr. 1, Bacău, Cod 600052, județul BACĂU
Tel.: 0234 570010
Fax: 0234 571070
e-mail: ccibc@ccibc.ro
www.ccibc.ro
Coordonator Centru: ing. Doru SIMOVICI, preşedinte - Mobil: 0744 786888
Responsabil Centru: Mihai TULBURE, director general - Mobil: 0744 708317
Persoană de contact: Ştefan POPA, consultant - Mobil: 0740 521750

3. BIHOR - CAMERA DE COMERȚ ŞI INDUSTRIE
str. Mihai Eminescu, nr. 25A, Oradea, județul BIHOR
Tel./fax: 0259 417807; 0359 414557
e-mail: secretariat@ccibh.ro
Coordonator activitate Centru: ec. Constantin BADEA, director general CCI Bihor
Persoană de contact: Mihaela SECARĂ

4. BISTRIȚA-NĂSĂUD - CAMERA DE COMERȚ ŞI INDISTRIE
str. Petre Ispirescu, nr. 15A, Bistrița, Cod 420081, județul BISTRIȚA-NĂSĂUD
Tel.: 0263 230640; 0263 230400; 0263 210038;
Fax: 0263 230640; 0263 210039
e-mail: office@ccibn.ro; relatii@ccibn.ro
www.cciabn.ro
Adresa de corespondență: Camera de Comerț şi Indistrie Bistrița-Băsăud, str. Petre Ispirescu, nr. 15A, Bistrița, 420081, județul BISTRIȚA-NĂSĂUD
Coordonator Centru: Vasile BAR, preşedinte CCIA Bistrița
Persoane de contact: ing. Daniel Cristian BĂLAN, e-mail: daniel.balan@cciabn.ro, tel.: 0733 900193; Mihaela COTOI

5. BRĂILA - CAMERA DE COMERȚ, INDUSTRIE ŞI AGRICULTURĂ
str. Pensionatului, nr. 3, C.P. 6-42, Brăila, Cod 810245, județul BRĂILA
Tel./fax: 0239 613716; 0239 613172; 0239 614324
e-mail: office@cciabr.ro
Coordonator Centru: Ştefan FUSEA, preşedinte executiv CCIA Brăila
Responsabil Centru: ing. Angela SPIRIDON

6. BRAŞOV - UNIVERSITATEA “TRANSILVANIA”
Adresa de vizitare şi consultanță: Institutul de Cercetare ICDT al Universității Transilvania, Braşov str. Institutului, nr. 10, Laborator 12, Braşov
Adresa de corespondență: Braşov, Cod 500500, O.P. 1, C.P. 298, județul BRAŞOV
e-mail: hritcu@unitbv.ro
Persoană de contact - coordonator centru: Simona HRIȚCU

7. CLUJ - UNIVERSITATEA TEHNICĂ CLUJ-NAPOCA
Adresă sediu lucrativ: str. Constantin Daicoviciu, nr. 15, Cod 400020
Adresa de corespondență: str. Memorandumului, nr. 28, Cod 400114, Cluj-Napoca, județul CLUJ
Tel.: 0264 401320
Fax: 0264 593333
e-mail: liliana.pop@staff.utcluj.ro
www.utcluj.ro
Coordonator Centru: prof. univ. dr. ing. Vasile ȚOPA, rectorul Universității Tehnice din Cluj-Napoca
Director: ing. MBA Liliana POP - Tel.: 0722 603686

8. CONSTANȚA - CAMERA DE COMERȚ, INDUSTRIE, AGRICULTURĂ ŞI NAVIGAȚIE
bd Alexandru Lăpuşneanu, nr. 185A, județul CONSTANȚA
Tel.: 0241 618475; 0241 613907; 0241 619854
Fax: 0241 619454
e-mail: adriana.barothi@ccina.ro;
www.ccina.ro
Coordonator Centru: dr. ec. Ion Dănuț JUGĂNARU, director general CCINA
Persoană de contact: ing. Adriana BAROTHI

9. COVASNA şi HARGHITA - ASOCIAȚIE IMM
Sediul ASIMCOV: str. Presei, nr. 4 , Sfântu-Gheorghe, Cod 520009, județul COVASNA
Tel./fax: 0372 302061
e-mail: stanciu@planet.ro
Coordonator Centru: Miklos Levente BAGOLY, preşedinte ASIMCOV
Responsabil Centru: ing. Mihail STANCIU - Tel.: 0787 825310

10. DOLJ - UNIVERSITATEA DIN CRAIOVA
str. Libertății, nr. 19, Corp Administrativ Universitate, camerele 208-209, Craiova, Cod 200583, județul DOLJ
Adresa de corespondență: str. Libertății, nr. 19, Corp Administrativ Universitate, camerele 208-209, Craiova, Cod 200583, județul DOLJ
Tel./fax: 0251 534880
e-mail: ghmanolea@manolea.ro; ghmanolea@ie.ucv.ro; ghmanolea@gmail.com
www.citt.ucv.ro
Coordonator Centru: prof. dr. ing. Gheorghe MANOLEA - Tel.: 0744 771432
Persoană de contact: dr. jr. Izabela BRATILOVEANU - Tel.: 0729 948398
e-mail: bratiloveanuisabela@yahoo.com

11. GALAȚI - CAMERA DE COMERȚ, INDUSTRIE ŞI AGRICULTURĂ
Departamentul Strategie şi Relații Externe, Camera de Comerț, Industrie şi Agricultură Galați, județul GALAȚI
str. Mihai Bravu, nr. 46, Galați, Cod 800208, județul GALAȚI
Tel.: 0236 460545; 0236 460312; 0236 461188
Fax: 0236 460650
e-mail: ccia@cciagl.ro; camcomin@cciagl.ro
www.cciagl.ro
Coordonator Centru: Ion MOCANU, preşedinte CCIA Galați
Persoană de contact: Cristina GOGONCEA; e-mail: een@cciagl.ro

12. IAŞI - UNIVERSITATEA TEHNICĂ “GHEORGHE ASACHI”, IAŞI
Institutul Național de Inventică Iaşi
Adresa: Profesor Dimitrie Mangeron, 59A, et. 5, IAŞI, 700050, ROMÂNIA
Coordonator Centru: prof. dr. ing. Neculai Eugen SEGHEDIN, directorul Institutului Național de Inventică Iaşi, e-mail: office@patlib.ro
Mărci şi Indicații Geografice - Octav PAUNET - Tel.: 0724 564958, e-mail: apaunet@yahoo.com
Brevete de Invenție, Modele de Utilitate, Desene şi Modele - Miercea FRUNZA - Tel.: 0722 381017
e-mail: mirceafrunza@yahoo.com

13. MARAMUREŞ - FUNDAȚIA CENTRUL PENTRU DEZVOLTAREA ÎNTREPRINDERILOR MICI ŞI MIJLOCII, MARAMUREŞ
bd Independenței, nr. 4B, Baia Mare, Cod 430123, județul MARAMUREŞ
Tel./fax: 0262 213753
e-mail: crpppimm@cdimm.org; nicolae.dascalescu@technocad.ro
Coordonator Centru: Nicolae DĂSCĂLESCU, preşedinte CDIMM - Tel.: 0728 882894
Persoană de contact: Alexandra NEACŞU - Tel.: 0741 120918

14. MUREŞ - CENTRUL REGIONAL DE PROMOVARE A PROTECȚIEI PROPRIETĂȚII INDUSTRIALE
str. Henri Coandă, nr. 1, Târgu-Mureş, Cod 540048, județul MUREŞ
Tel.: 0365 806829
Fax: 0265 250377
e-mail: crpppi@rdslink.ro; office@patlib-mures.ro
www.patlib-mures.ro
Persoană de contact: chim. Mircea POP

15. SIBIU - UNIVERSITATEA “LUCIAN BLAGA” DIN SIBIU
bd Victoriei, nr. 10, Sibiu, Cod 550024, județul SIBIU
Tel./fax: 0269 430110
Mobil: 0744 390290
e-mail: mihail.titu@yahoo.com
Coordonator Centru PatLib Sibiu: prof. univ. dr. ing. D.H.C. Constantin OPREAN, preşedintele Institutului Confucius, Universitatea “Lucian Blaga” din Sibiu
Director Centru PatLib Sibiu: prof. univ. dr. ing. dr. ec.-mg. Mihail Aurel ȚÎȚU
Persoană de contact: prof. univ. dr. ing. dr. ec.-mg. Mihail Aurel ȚÎȚU

16. SUCEAVA - CAMERA DE COMERȚ ŞI INDUSTRIE
str. Universității, nr. 15-17, Suceava, Cod 720229, județul SUCEAVA
Tel.: 0230 521506
Fax: 0230 520099
e-mail: office@ccisuceava.ro;
Coordonator Centru: Lucian GHEORGHIU, preşedinte executiv CCI Suceava
Persoană de contact: Gabriel Alexandru SPATARIU - Tel.: 0742 108142

17. TIMIŞ - CAMERA DE COMERȚ, INDUSTRIE ŞI AGRICULTURĂ TIMIŞ
Sediul lucrativ: Piața Victoriei, nr. 3, Cod 300030, Timişoara, județul TIMIŞ
Tel.: 0256 490771; 0372 185281
e-mail: aalmasan@cciat.ro; aadiro@yahoo.com
www.cciat.ro
Coordonator Centru: Georgică CORNU, preşedinte CCIA Timiş
Responsabil Centru: Adrian ALMASAN - Tel.: 0724 270167

Anexa nr. 1

CERERI DE CERTIFICAT SUPLIMENTAR DE PROTECȚIE ŞI CERTIFICATE SUPLIMENTARE DE PROTECȚIE ACORDATE ŞI ELIBERATE

CERERI DE CERTIFICAT SUPLIMENTAR DE PROTECȚIE PENTRU CARE A FOST LUATĂ O HOTĂRÂRE DE RESPINGERE

Regulamentul (CEE) nr. 1768/92, al Consiliului, privind crearea unui certificat suplimentar de protecție pentru medicamente sau
Regulamentul (CE) nr. 1610/96, al Parlamentului European şi al Consiliului, privind crearea unui certificat suplimentar de protecție pentru produse de protecție a plantelor

Cereri de certificat suplimentar de protecție pentru care a fost luată o hotărâre de respingere

Nr. şi data cererii de certificat suplimentar de protecție	Nr. brevet de bază	Solicitant	Data publicării cererii de certificat suplimentar de protecție
c 2014 020 14.05.2014	RO/EP 0865448	AMGEN INC., One Amgen Center Drive, Thousand Oaks, 91320-1799, California, US	30.09.2014

CERERI DE CERTIFICAT SUPLIMENTAR DE PROTECȚIE PENTRU CARE S-A LUAT ACT DE RETRAGERE A CERERII

Regulamentul (CEE) nr. 1768/92, al Consiliului, privind crearea unui certificat suplimentar de protecție pentru medicamente sau
Regulamentul (CE) nr. 1610/96, al Parlamentului European şi al Consiliului, privind crearea unui certificat suplimentar de protecție pentru produse de protecție a plantelor

Cereri de certificat suplimentar de protecție pentru care s-a luat act de retragere a cererii

Nr. şi data cererii de certificat suplimentar de protecție	Nr. brevet de bază	Solicitant	Data publicării cererii de certificat suplimentar de protecție
c 2015 001 15.01.2015	RO/EP 1692182	Roche Glycart AG, Wagistrasse 18, 8952 Schlieren-Zuerich, Zuerich, CH	30.04.2015

MODIFICĂRI ÎN SITUAȚIA JURIDICĂ A CERERILOR DE CERTIFICAT SUPLIMENTAR DE PROTECȚIE

Modificări înregistrate, privind cererile de certificat suplimentar de protecție

Nr. certificat suplimentar de protecție	din	în
c 2014 008	ELI LILLY AND COMPANY, Lilly Corporate Center, Indianapolis, IN 46285, SUA	ELANCO US INC., 2500 Innovation Way, Greenfield, IN 46140, SUA
c 2016 009	BIOGEN HEMOPHILIA INC., 250 Binney Street, Cambridge MA 02142, SUA	BIOVERATIV THERAPEUTICS INC., 250 Binney Street, Cambridge MA 02142, SUA
	BIOVERATIV THERAPEUTICS INC., 250 Binney Street, Cambridge MA 02142, SUA	BIOVERATIV THERAPEUTICS INC., 225 Second Avenue, Waltham, Massachusetts, 02451, SUA
c 2016 034	BIOGEN HEMOPHILIA INC., 250 Binney Street, Cambridge MA 02142, SUA	BIOVERATIV THERAPEUTICS INC., 250 Binney Street, Cambridge MA 02142, SUA
	BIOVERATIV THERAPEUTICS INC., 250 Binney Street, Cambridge MA 02142, SUA	BIOVERATIV THERAPEUTICS INC., 225 Second Avenue, Waltham, Massachusetts, 02451, SUA

CERTIFICATE SUPLIMENTARE DE PROTECȚIE ACORDATE ŞI ELIBERATE CONFORM ART. 10, ALIN. 1, DIN REGULAMENTE *

- **ARANJATE DUPĂ CLASIFICAREA INTERNAȚIONALĂ**
- **ARANJATE DUPĂ DENUMIREA TITULARULUI**
- **ARANJATE ÎN ORDINE CRESCĂTOARE A NUMĂRULUI DE CERERE**

* Regulamentul (CEE) nr. 469/2009, al Consiliului, privind crearea unui certificat suplimentar de protecție pentru medicamente sau
Regulamentul (CE) nr. 1610/96, al Parlamentului European şi al Consiliului, privind crearea unui certificat suplimentar de protecție pentru produse de protecție a plantelor

Certificate suplimentare de protecţie acordate şi eliberate conform art. 10, alin. 1, din regulamente, aranjate după clasificarea internaţională

(51) ***A01N 43/58*** (2006.01); ***A01N 43/60*** (2006.01); ***A61K 31/50*** (2006.01); ***A61K 31/495*** (2006.01); ***C07D 471/00*** (2006.01); ***C07D 487/00*** (2006.01); ***C07D 497/00*** (2006.01)

(11) **c 2014 024 I2**;

(21) c 2014 024;

(22) 18/06/2014;

(68) RO/EP 1874117/28/04/2006;

(54) DERIVAT POLICICLIC AL CARBAMOILPIRIDONEI AVÂND ACTIVITATE INHIBITOARE A INTEGRAZEI HIV;

Data publicării cererii conform art. 9, alin. 2: 30/09/2014;

(24) 29/04/2026;

(94) 21/01/2029;

(92) EU/1/13/892//16/01/2014;

(93) EU/1/13/892, 16/01/2014 /;

Acordarea certificatului suplimentar de protecţie a fost făcută în baza: Regulamentului (CEE) nr. 469/2009, al Consiliului, privind crearea unui certificat suplimentar de protecţie pentru medicamente;

(73) VIIV HEALTHCARE COMPANY , RESEARCH TRIANGLE PARK, 27709 NC, (300)US(301); SHIONOGI & CO., LTD. , OSAKA-SHI, 541-0045 OSAKA, JP;

(74) ROMINVENT S.A., STR. ERMIL PANGRATTI NR. 35 SECTOR 1, BUCUREŞTI;

(95) **DOLUTEGRAVIR SAU O SARE SAU SOLVAT AL ACESTUIA ACCEPTABILE FARMACEUTIC, INCLUSIV DOLUTEGRAVIR DE SODIU**

---

(51) ***A61K 9/12*** (2006.01); ***A61K 45/06*** (2006.01); ***A61K 31/137*** (2006.01); ***B65D 83/14*** (2006.01); ***A61K 31/57*** (2006.01); ***A61K 31/4704*** (2006.01)

(11) **c 2011 006 I2**;

(21) c 2011 006;

(22) 21/09/2011;

(68) EP 1787639/18/05/2001;

(54) FORMULĂRI ALE UNEI SOLUŢII FARMACEUTICE STABILE PENTRU DOZATOARE DE AEROSOLI SUB PRESIUNE;

Data publicării cererii conform art. 9, alin. 2: 30/10/2012;

(24) 19/05/2021;

(94) 14/07/2021;

(92) 676/2008/01-02//24/04/2008;

(93) 64261.00.00, 14/07/2006 / DE;

Acordarea certificatului suplimentar de protecţie a fost făcută în baza: Regulamentului (CEE) nr. 469/2009, al Consiliului, privind crearea unui certificat suplimentar de protecţie pentru medicamente;

(73) CHIESI FARMACEUTICI S.P.A., VIA PALERMO 26/A, 43122, PARMA, IT;

(74) ROMINVENT S.A., STR. ERMIL PANGRATTI NR. 35 SECTOR 1, BUCUREŞTI;

(95) **COMBINAŢII DE FUMARAT DE FORMOTEROL ŞI DIPROPIONAT DE BECLOMETAZONĂ**

---

(51) ***A61K 31/52*** (2006.01); ***A61K 31/44*** (2006.01); ***A61K 31/135*** (2006.01); ***A61P 17/10*** (2006.01)

(11) **c 2014 030 I2**;

(21) c 2014 030;

(22) 30/07/2014;

(68) RO/EP 1631293/26/05/2004;

(54) COMPUŞI, FORMULĂRI ŞI METODE PENTRU TRATAREA SAU PREVENIREA ROSACEA;

Data publicării cererii conform art. 9, alin. 2: 28/11/2014;

(24) 27/05/2024;

(94) 25/02/2029;

(92) EU/1/13/904//21/02/2014;

(93) EU/1/13/904, 21/02/2014 /;

Acordarea certificatului suplimentar de protecţie a fost făcută în baza: Regulamentului (CEE) nr. 469/2009, al Consiliului, privind crearea unui certificat suplimentar de protecţie pentru medicamente;

(73) GALDERMA PHARMA S.A., 1000 LAUSANNE 30 GREY, LAUSANNE, CH;

(74) ROMINVENT S.A., STR. ERMIL PANGRATTI NR. 35 SECTOR 1, BUCUREŞTI;

(95) **BRIMONIDINĂ ŞI SĂRURILE FARMACEUTICE ALE ACESTEIA**

---

(51) ***A61K 38/37*** (2006.01); ***C07K 14/755*** (2006.01); ***C12N 15/12*** (2006.01)

(11) **c 2016 012 I2**;

(21) c 2016 012;

(22) 05/05/2016;

(68) RO/EP 1280540/16/02/2001;

(54) FACTOR VIII MODIFICAT;

Data publicării cererii conform art. 9, alin. 2: 29/11/2016;

(24) 17/02/2021;

(94) 16/02/2026;

(92) EU/1/15/1035/001-003//11/11/2015;

(93) EU/1/15/1035/001-003, 11/11/2015/DATĂ NOTIFICARE 13.11.2015;

Acordarea certificatului suplimentar de protecţie a fost făcută în baza: Regulamentului (CEE) nr. 469/2009, al Consiliului, privind crearea unui certificat suplimentar de protecţie pentru medicamente;

(73) EMORY UNIVERSITY, 1599 CLIFTON ROAD, NE FOURTH FLOOR, MAIL STOP 1599-001-1AZ, ATLANTA GA 30322, US;

(74) ROMINVENT S.A., STR. ERMIL PANGRATTI NR. 35 SECTOR 1, BUCUREŞTI;

(95) **SUSOCTOCOG**

---

(51) ***C07D 471/04*** (2006.01); ***C07D 487/04*** (2006.01); ***A61K 31/395*** (2006.01); ***A61P 17/00*** (2006.01); ***A61P 35/00*** (2006.01); ***A61P 37/00*** (2006.01)

(11) **c 2013 005 I2**;

(21) c 2013 005;

(22) 13/02/2013;

(68) RO/EP 1966202/12/12/2006;

(54) PIROLO[2, 3-B]PIRIDINE ŞI PIROLO[2, 3-B] PIRIMIDINE HETEROARIL SUBSTITUITE CA INHIBITORI DE KINAZA IANUS;

Data publicării cererii conform art. 9, alin. 2: 28/06/2013;

(24) 13/12/2026;

(94) 28/08/2027;

(92) EU/1/12/773/001-003//23/08/2012;

(93) EU/1/12/773/001-003, 23/08/2012 / EMEA;

Acordarea certificatului suplimentar de protecție a fost făcută în baza: Regulamentului (CEE) nr. 469/2009, al Consiliului, privind crearea unui certificat suplimentar de protecție pentru medicamente;

(73) INCYTE HOLDINGS CORPORATION , 1801 AUGUSTINE CUT-OFF, WILMINGTON, DE 19803, US;

(74) ROMINVENT S.A., STR. ERMIL PANGRATTI NR. 35 SECTOR 1, BUCUREŞTI;

(95) **RUXOLITINIB SAU O SARE FARMACEUTIC ACCEPTABILĂ A ACESTUIA**

---

(51) ***C07K 7/06*** (2006.01)

(11) **c 2012 005 I2**;

(21) c 2012 005;

(22) 16/03/2012;

(68) EP 1320540/31/08/2001;

(54) INHIBITORI DE PROTEAZE PEPTIDOMIMETICI;

Data publicării cererii conform art. 9, alin. 2: 30/05/2012;

(24) 01/09/2021;

(94) 31/08/2026;

(92) EU/1/11/720/001//19/09/2011;

(93) EU/1/11/720/001, 19/09/2011 /;

Acordarea certificatului suplimentar de protecție a fost făcută în baza: Regulamentului (CEE) nr. 469/2009, al Consiliului, privind crearea unui certificat suplimentar de protecție pentru medicamente;

(73) VERTEX PHARMACEUTICALS INCORPORATED, 130 WAVERLY STREET, CAMBRIDGE, US;

(74) ROMINVENT S.A., STR. ERMIL PANGRATTI NR. 35 SECTOR 1, BUCUREŞTI;

(95) **TELAPREVIR ŞI TOATE FORMELE ECHIVALENTE TERAPEUTIC ALE ACESTUIA, PRECUM SĂRURI ŞI/SAU SOLVAȚI ACCEPTABILI FARMACEUTIC SAU SOLVAȚI AI UNOR ASTFEL DE SĂRURI**

---

(51) ***C12N 15/30*** (2006.01); ***C12N 15/62*** (2006.01); ***C07K 14/44*** (2006.01); ***C07K 16/20*** (2006.01); ***A61K 31/70*** (2006.01); ***A61K 38/16*** (2006.01); ***A61K 39/395*** (2006.01); ***A61P 33/02*** (2006.01)

(11) **c 2016 032 I2**;

(21) c 2016 032;

(22) 29/09/2016;

(68) RO/EP 1141305/23/12/1999;

(54) GENĂ CHIMERICĂ CE CODIFICĂ DETERMINANȚII ANTIGENICI AI PATRU PROTEINE ALE L. INFANTUM;

Data publicării cererii conform art. 9, alin. 2: 28/07/2017;

(24) 24/12/2019;

(94) 23/12/2024;

(92) EU/2/16/195//20/04/2016;

(93) EU/2/16/195, 20/04/2016/DATĂ NOTIFICARE 22.04.2016;

Acordarea certificatului suplimentar de protecție a fost făcută în baza: Regulamentului (CEE) nr. 469/2009, al Consiliului, privind crearea unui certificat suplimentar de protecție pentru medicamente;

(73) LABORATORIOS LETI, S.L., SOL 5, POLIGONO INDUSTRIAL NORTE, ES-28760 TRES CANTOS, MADRID, ES;

(74) SD PETOSEVIC ROMANIA SRL, STR. CALEA VICTORIEI 100, SC. 1, ET. II, APT. 20, BIROUL 1, SECTOR 1, BUCUREŞTI;

(95) **PROTEINA Q RECOMBINATĂ DIN L. INFANTUM MON-1**

Certificate suplimentare de protecție acordate şi eliberate conform art. 10, alin. 1, din Regulamente, aranjate după denumirea titularului

(73) **CHIESI FARMACEUTICI S.P.A.** , VIA PALERMO 26/A, 43122, PARMA, IT;	*(11)* c 2011 006 **I2**
(73) **EMORY UNIVERSITY**, 1599 CLIFTON ROAD, NE FOURTH FLOOR, MAIL STOP 1599-001-1AZ, ATLANTA GA 30322, US;	*(11)* c 2016 012 **I2**
(73) **GALDERMA PHARMA S.A.**, 1000 LAUSANNE 30 GREY, LAUSANNE, CH;	*(11)* c 2014 030 **I2**
(73) **INCYTE HOLDINGS CORPORATION**, 1801 AUGUSTINE CUT-OFF, WILMINGTON, DE 19803, US;	*(11)* c 2013 005 **I2**
(73) **LABORATORIOS LETI**, S.L. , SOL 5, POLIGONO INDUSTRIAL NORTE, ES-28760 TRES CANTOS, MADRID, ES;	*(11)* c 2016 032 **I2**
(73) **VERTEX PHARMACEUTICALS INCORPORATED**, 130 WAVERLY STREET, CAMBRIDGE, US;	*(11)* c 2012 005 **I2**
(73) **VIIV HEALTHCARE COMPANY**, RESEARCH TRIANGLE PARK, 27709 NC, US; SHIONOGI & CO., LTD. , OSAKA-SHI, 541-0045 OSAKA, JP;	*(11)* c 2014 024 **I2**

Certificate suplimentare de protecție acordate şi eliberate conform art. 10, alin. 1, din Regulamente, aranjate în ordinea crescătoare a numărului de cerere

(11) **c 2011 006 I1**	*(51)* ***A61K 9/12*** (2006.01)
(11) **c 2012 005 I1**	*(51)* ***C07K 7/06*** (2006.01)
(11) **c 2013 005 I1**	*(51)* ***C07D 471/04*** (2006.01)
(11) **c 2014 024 I1**	*(51)* ***A01N 43/58*** (2006.01)
(11) **c 2014 030 I1**	*(51)* ***A61K 31/52*** (2006.01)
(11) **c 2016 012 I1**	*(51)* ***A61K 38/37*** (2006.01)
(11) **c 2016 032 I1**	*(51)* ***C12N 15/30*** (2006.01)

Anexa nr. 2

MODELE DE UTILITATE

MODELE DE UTILITATE ÎNREGISTRATE* ŞI ELIBERATE

* Legea nr. 350, din 12.12.2007, privind modelele de utilitate, Hotărârea nr. 1457, din 04.12.2008, pentru aprobarea Regulamentului de aplicare a Legii nr. 350/2007, privind modelele de utilitate

Semnificaţia codurilor INID folosite în prezenta secţiune (norma ST 9 a Organizaţiei Mondiale a Proprietăţii Intelectuale OMPI), în ordinea apariţiei acestora:

(11) numărul de publicare a modelului de utilitate înregistrat;
(45) data publicării înregistrării şi eliberării modelului de utilitate;
(21) numărul cererii de model de utilitate;
(22) data de depozit;

(30) prioritate;
(66) prioritate internă;
(86) numărul şi data cererii internaţionale;
(87) numărul şi data publicării cererii internaţionale;

(62) numărul cererii de model de utilitate divizate;
(67) numărul cererii de brevet transformate;

(73) titular;
(72) inventatori;

(51) clasa, conform clasificării internaţionale;
(54) titlul modelului de utilitate;
(57) rezumatul invenţiei.

Hotărârea de înregistrare a modelului de utilitate a fost luată fără examinarea condiţiilor privind noutatea, activitatea inventivă şi aplicabilitatea industrială. Modelul de utilitate înregistrat poate fi anulat pe toată durata, la cerere, în temeiul Legii nr. 350/2007, privind modelele de utilitate.

(51) ***A01G 23/04*** (2006.01); ***A01G 23/06*** (2006.01); *(11)* **2017 00017 U1** *(21)* u 2017 00017 *(22)* 25/04/2017 *(73)* *INSTITUTUL NAȚIONAL DE CERCETARE-DEZVOLTARE ÎN SILVICULTURĂ "MARIN DRĂCEA", BD.EROILOR NR.128, VOLUNTARI, IF, RO (72) TUDOSOIU CĂTĂLIN, STR. RITMULUI NR. 4, BL. 438, SC. B, AP. 66, SECTOR 2, BUCUREŞTI, B, RO (54)* **ECHIPAMENT DE SCOS ARBUŞTI ŞI PLANTE ORNAMENTALE CU BALOT DE PĂMÂNT**, **ACȚIONAT DE MOTOCULTOR**

(57) Invenția se referă la un echipament destinat extragerii arbuştilor, pomilor fructiferi de talie medie, plantelor ornamentale sau butaşilor de viță de vie, cu rădăcina protejată de un balot de pământ, în vederea transplantării acestora pe parcursul întregului an. Echipamentul conform invenției este compus dintr-un echipament (**2**) de scos arbuşti cu balot de pământ, dispus în partea din față a unei surse (**1**) de acționare de tip motocultor, printr-un sistem (**5**) de fixare, în partea din spate a sursei (**1**) de acționare, fiind prevăzut un cadru (**3**) suplimentar, opțional, care conferă stabilitate în plan orizontal pe durata procesului de lucru; echipamentul (**2**) de scos arbuşti are un cadru (**4**) vertical, prevăzut pe lateralele longitudinale frontale cu nişte ghidaje de tip "coadă de rândunică", pe care culisează în plan vertical o masă (**6**) mobilă, în partea din spate a sursei (**1**) de acționare fiind dispusă o pompă (**12**) hidraulică, acționată de la o priză de putere, care preia agentul hidraulic dintr-un rezervor (**13**) şi îl transmite unui distribuitor (**14**) hidraulic cu trei căi, acționând doi cilindri (**15** şi **16**), vertical şi oblic, şi un motor (**17**) hidraulic, ce antrenează un reductor (**18**) mecanic, oferind unui organ (**11**) activ de lucru o mişcare de vibrație combinată cu o mişcare de rotație, care permite acestuia să pătrundă şi să disloce un balot din pământ în care este fixat sistemul radicular al plantei care urmează să fie extrasă.

(11) 2017 00017 U1

Revendicări: 3
Figuri: 5

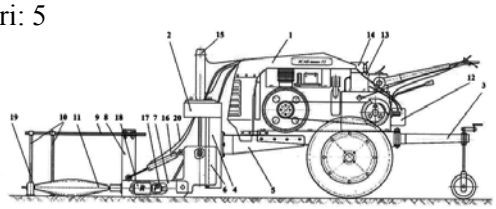

Fig. 2

Cu raport de documentare publicat la data de 30.05.2018

(51) ***A24C 5/47*** (2006.01); ***A24C 5/52*** (2006.01); ***A24C 5/32*** (2006.01); ***A24C 5/14*** (2006.01); *(11)* **2013 00067 U3** *(21)* u 2013 00067 *(22)* 01/06/2012 *(30)* 03/06/2011 ZA 2011/04167 *(86)* EP2012/060366/01/06/2012 *(87)* WO 2012/164067 06/12/2012 *(73)* *TOBACCO RESEARCH AND DEVELOPMENT INSTITUTE (PROPRIETARY) LIMITED, 34 ALEXANDER STREET, STELLENBOSCH, ZA (72) LE ROUX GERHARD MALAN, 32 MOLL STREET, PAARL, ZA (74) ROMINVENT S.A., STR. ERMIL PANGRATTI NR.35, SECTOR 1, BUCUREŞTI (54)* **ÎMBUNĂTĂȚIRI ASOCIATE UNUI ANSAMBLU PENTRU ARTICOLE DE FUMAT**

(57) Invenția se referă la o instalație modulară pentru asamblarea articolelor de fumat. Instalația conform invenției cuprinde un prim dispozitiv de inserare, configurat să introducă un prim articol tip tijă între două tije de tutun, un prim divizor de tije, configurat să divizeze primul articol tip tijă în cel puțin două porțiuni, un separator configurat să separe un prim grup, cuprinzând o tijă de material fumabil, şi una dintre porțiunile menționate dintr-un al doilea grup, cuprinzând o tijă de material fumabil şi o alta dintre porțiunile menționate, şi un al doilea dispozitiv de inserare, configurat să introducă un al doilea articol tip tijă între primul şi al doilea grup.

(11) 2013 00067 U3

Revendicări: 35
Figuri: 14

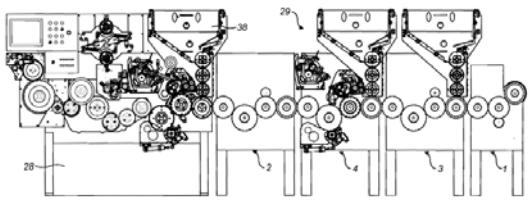

Fig. 7

Cu raport de documentare publicat la data de 30.05.2018

(51) ***A24C 5/47*** (2006.01); ***A24C 5/52*** (2006.01); ***A24C 5/10*** (2006.01); *(11)* **2014 00024 U3** *(21)* u 2014 00024 *(22)* 01/06/2012 *(30)* 03/06/2011 ZA 2011/04167 *(62)* u 2013 00067 *(73) TOBACCO RESEARCH AND DEVELOPMENT INSTITUTE (PROPRIETARY) LIMITED, 34 ALEXANDER STREET, STELLENBOSCH, ZA (72) LE ROUX GERHARD MALAN, 32 MOLL STREET, PAARL, ZA (74) ROMINVENT S.A., STR. ERMIL PANGRATTI NR.35, SECTOR 1, BUCUREŞTI (54)* **ÎMBUNĂTĂȚIRI ASOCIATE UNUI ANSAMBLU PENTRU ARTICOLE DE FUMAT**

(57) Invenția se referă la un dispozitiv pentru asamblarea unui articol de fumat prin cuplarea unuia sau mai multor articole tip tijă la o tijă din material fumabil, care este fumată în uz. Dispozitivul conform invenției cuprinde o primă stație de înfăşurare, pentru aplicarea unei prime învelitori (**39**) la un articol de (**37**) fumat, şi o a doua stație de înfăşurare, pentru aplicarea unei a doua (**39**) învelitori la un articol (**37**) de fumat, după ce a fost aplicată prima (**39**) învelitoare.

Revendicări: 5
Revendicări modificate: 4
Figuri: 14

(11) 2014 00024 U3

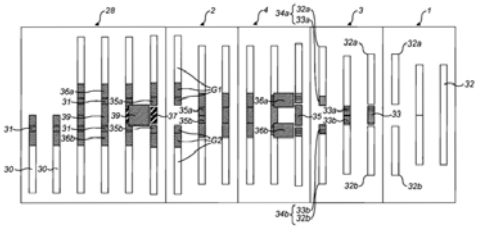

Fig. 7A

Cu raport de documentare publicat la data de 30.05.2018

(51) ***A63F 13/30*** (2014.01) *(11)* **2012 00035 U3** *(21)* u 2012 00035 *(22)* 07/06/2012 *(73) SMARTECH S.R.L., STR. PRELUNGIREA BUCUREŞTI NR.206, CORP C1, CĂLĂRAŞI, CL, RO (72) GEAMBAŞU ADRIAN, STR.PRELUNGIREA BUCUREŞTI NR.13, BL.D 5, SC.1, ET.4, AP.17, CĂLĂRAŞI, CL, RO; DĂNILĂ GABRIEL-SORIN, BD.NICOLAE TITULESCU NR.8, BL.N 24, SC.3, AP.49, CĂLĂRAŞI, CL, RO (74) WEIZMANN ARIANA & PARTNERS AGENȚIE DE PROPRIETATE INTELECTUALĂ S.R.L., STR.11 IUNIE NR.51, SC.A, ET.1, AP.4, SECTOR 4, BUCUREŞTI (54)* **SISTEM JACKPOT**

(57) Invenția se referă la un sistem jackpot, destinat sălilor de jocuri şi cazinourilor, pentru oferirea unui premiu suplimentar, în care comunicarea dintre unitatea centrală a sistemului şi modulele din aparatele de joc se face fără fir. Sistemul conform invenției este constituit dintr-o carcasă (**1**) prevăzută, pe o suprafață superioară, cu nişte butoane (**2**) de navigare şi un cititor (**3**) de chei, sistemul fiind setat şi operațional, prin intermediul a trei chei (**4**, **4'** şi **4''**) electronice cu funcții diferite, în interiorul carcasei fiind dispusă o platformă hardware, ce are în compunere un controler (**5**) principal, care este conectat la un modul (**6**) de memorie nevolatilă, la un modul (**7**) de memorie de sunet, la un controler (**8**) al datelor de intrare/ieşire, la un modul (**9**) wireless şi la un ceas (**10**) intern a cărui funcționare, în cazul căderii

(11) 2012 00035 U3
tensiunii, este asigurată de o baterie (**11**) de rezervă, generarea imaginilor video, care vor apărea pe un monitor LCD, fiind asigurată de un controler (**12**) video, prevăzut cu două module (**13** şi **13'**) de memorii grafice, un modul (**14**) de memorie video şi un convertor (**15**) digital/analogic, ce eşantionează ieşirile către un conector (**16**) video, cuplat la un ceas (**17**) al sistemului, iar un al doilea convertor (**18**) digital/analogic, conectat la controlerul (**5**) principal, şi având funcția de sunet, eşantionează ieşirile către un conector (**19**) audio.

Revendicări: 3
Figuri: 3

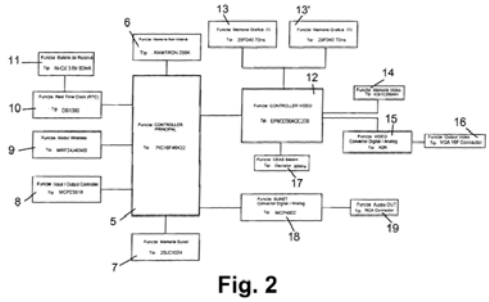

Fig. 2

Cu raport de documentare publicat la data de 30.05.2018

MODELE DE UTILITATE ÎNREGISTRATE *,

- **ARANJATE ÎN ORDINEA CRESCĂTOARE A NUMĂRULUI DE MODEL DE UTILITATE ÎNREGISTRAT**
- **ARANJATE ÎN ORDINE ALFABETICĂ, DUPĂ DENUMIREA TITULARULUI**

---

* Legea nr. 350, din 12.12.2007, privind modelele de utilitate,Hotărârea nr. 1457, din 04.12.2008, pentru aprobarea Regulamentului de aplicare a Legii nr. 350/2007, privind modelele de utilitate

Semnificația codurilor INID folosite în prezenta secțiune (norma ST 9 a Organizației Mondiale a Proprietății Intelectuale - OMPI), în ordinea apariției acestora:

(11) numărul de publicare a modelului de utilitate înregistrat;
(45) data publicării înregistrării şi eliberării modelului de utilitate;
(21) numărul cererii de model de utilitate;
(22) data de depozit;

(30) prioritate;
(66) prioritate internă;
(86) numărul şi data de depozit a cererii internaționale;
(87) numărul şi data publicării cererii internaționale;

(62) numărul cererii de model de utilitate divizate;
(67) numărul cererii de brevet transformate;

(73) titular;
(72) inventatori;

(51) clasa, conform clasificării internaționale;
(54) titlul modelului de utilitate;
(57) rezumatul invenției.

Hotărârea de înregistrare a modelului de utilitate a fost luată fără examinarea condițiilor privind noutatea, activitatea inventivă şi aplicabilitatea industrială. Modelul de utilitate înregistrat poate fi anulat pe toată durata, la cerere, în temeiul Legii nr. 350/2007, privind modelele de utilitate.

Modele de utilitate înregistrate, aranjate în ordinea crescătoare a numărului de model de utilitate înregistrat

Număr model de utilitate înregistrat	Clasa	Pag.
(11) **RO 2012 00035 U3**	*(51) A63F 13/30* (2014.01)	256
(11) **RO 2013 00067 U3**	*(51) A24C 5/47* (2006.01)	255
(11) **RO 2014 00024 U3**	*(51) A24C 5/47* (2006.01)	256
(11) **RO 2017 00017 U1**	*(51)* **A01G 23/04** (2006.01)	255

Modele de utilitate înregistrate, aranjate în ordine alfabetică, după denumirea titularului

Denumire titular	Număr model de utilitate înregistrat	Pag.
(73) INSTITUTUL NAȚIONAL DE CERCETARE-DEZVOLTARE ÎN SILVICULTURĂ "MARIN DRĂCEA", BD. EROILOR NR. 128, VOLUNTARI, IF, RO	*(11)* **RO 2017 00017 U1**	255
(73) SMARTECH S.R.L., STR. PRELUNGIREA BUCUREŞTI NR. 206, CORP C1, CĂLĂRAŞI, CL, RO	*(11)* **RO 2012 00035 U3**	256
(73) TOBACCO RESEARCH AND DEVELOPMENT INSTITUTE (PROPRIETARY) LIMITED, 34 ALEXANDER STREET, STELLENBOSCH, ZA	*(11)* **RO 2014 00024 U3**	256
(73) TOBACCO RESEARCH AND DEVELOPMENT INSTITUTE (PROPRIETARY) LIMITED, 34 ALEXANDER STREET, STELLENBOSCH, ZA	*(11)* **RO 2013 00067 U3**	255

CERERI DE MODEL DE UTILITATE DECLARATE CA FIIND CONSIDERATE RETRASE

Cereri de model de utilitate declarate ca fiind considerate retrase conforma art. 19, alin. (5), lit. e), din Legea nr. 350/2007, privind modelele de utilitate, intrată în vigoare la data de 11.03.2008

Numărul cererii de model de utilitate	Numărul şi data expedierii notificării privind modelele de utilitate declarate ca fiind considerate retrase	Numărul şi data BOPI în care este publicată cererea de model de utilitate
u 2015 00047	1001424/15.01.2018	-
u 2016 00035	1001421/15.01.2018	-
u 2016 00036	1001420/15.01.2018	-
u 2016 00038	1001419/15.01.2018	-
u 2017 00019	1001423/15.01.2018	-
u 2017 00020	1001422/15.01.2018	-

MODELE DE UTILITATE ÎNREGISTRATE REÎNNOITE

Modele de utilitate înregistrate reînnoite

Numărul modelului de utilitate înregistrat	Titular	Perioada de reînnoire
RO 2012 00025	**HONEST GENERAL TRADING S.R.L.** *STR. AGRICULTORI NR.121, SC.1, ET. 2, AP.9, SECTOR 3, BUCUREŞTI, B, RO*	**11.04.2018-11.04.2020**

Colegiul de redacție

Cristina-Maria Bararu - *Şef Serviciu Editură - Tipografie*
Adriana Negoiță - *Redactor responsabil BOPI - Secțiunea Brevete de Invenție*
Mihaela Uban - *traducere*
Daniela Ionescu - *Procesare computerizată imagini, tehnoredactare*
Ştefania Dumitrescu - *Secretar de redacție*

Anexa 1 - **Cereri şi certificate suplimentare de protecție** -
Adriana Aldescu - *Şef Serviciu Administrare Brevete*
Mădălina Mărghescu - *Expert*

Anexa 2 - **Modele de utilitate -**
Adriana Aldescu - *Şef Serviciu Administrare Brevete*

Editare şi tehnoredactare computerizată: Editura OSIM®

Coperta: *Cristina-Maria Bararu*
Tiparul executat sub comanda nr. 252/2018, la
Tipografia OFICIULUI DE STAT PENTRU INVENȚII ŞI MĂRCI, BUCUREŞTI

Inscripționat la Tipografia OSIM sub comanda nr. 253/30.05.2018

Direcţia - Redacţia - Administraţia
OFICIUL DE STAT PENTRU INVENŢII ŞI MĂRCI
str. Ion Ghica, nr. 5, sector 3, telefon: +4021.306.08.00 pâna la +4021.306.08.29;
fax: +4021 312.38.19
e-mail: office@osim.ro http://www.osim.ro
BUCUREŞTI - ROMÂNIA

Tehnoredactare şi tipar: OFICIUL DE STAT PENTRU INVENŢII ŞI MĂRCI