OFICIUL DE STAT
PENTRU
INVENŢII ŞI MĂRCI

ROMÂNIA

BULETINUL OFICIAL DE PROPRIETATE INDUSTRIALĂ

Secţiunea
BREVETE DE INVENŢIE

Nr. 12/2015

ROMÂNIA

OFICIUL DE STAT PENTRU INVENŢII ŞI MĂRCI

BULETIN OFICIAL DE PROPRIETATE INDUSTRIALĂ

Secţiunea INVENŢII

Nr. 12/2015
Publicat la 30.12.2015

Cu ocazia sărbătorilor de iarnă,
EDITURA OSIM urează cititorilor
și colaboratorilor săi
un AN NOU FERICIT,
multă sănătate, bucurii și
realizarea tuturor
aspirațiilor pe plan
personal și profesional.

Formular de abonament pentru anul 2016

Către **Editura OSIM** [1]

Doresc să mă abonez la următoarele publicaţii:

BULETIN OFICIAL DE PROPRIETATE INDUSTRIALĂ

Secţiunea

- ☐ **BREVETE DE INVENŢIE** ☐ Tipărit ☐ CD ☐ FTP ☐ Poştă ☐ Sediul OSIM

  Notă *Secţiunea Brevete de invenţie se publică împreună cu:*
  Anexa 1 - Cereri şi certificate suplimentare de protecţie
  Anexa 2 - Modele de utilitate
  Anexa 3 - Certificate suplimentare de protecţie pentru care a fost extinsă durata protecţiei
- ☐ **MĂRCI ŞI INDICAŢII GEOGRAFICE** ☐ Tipărit ☐ CD ☐ FTP ☐ Poştă ☐ Sediul OSIM
- ☐ **DESENE ŞI MODELE** ☐ Tipărit ☐ CD ☐ FTP ☐ Poştă ☐ Sediul OSIM
- ☐ **CEREREI DE BREVET DE INVENŢIE EUROPENE CU EFECTE EXTINSE, conform prevederilor Legii nr. 32/1997** ☐ Tipărit ☐ CD ☐ FTP ☐ Poştă ☐ Sediul OSIM
- ☐ **REVISTA ROMÂNĂ DE PROPRIETATE INDUSTRIALĂ** ☐ Tipărit ☐ CD ☐ FTP ☐ Poştă ☐ Sediul OSIM

☐ **RoBuletin** ☐ CD ☐ FTP ☐ Poştă ☐ Sediul OSIM

☐ **RoBuletin ERATA (BOPI - secţiunea Brevete de invenţie)** ☐ CD ☐ FTP ☐ Poştă ☐ Sediul OSIM

CONT OSIM: RO29 TREZ 7032 0F36 5000 XXXX; COD FISCAL: 4266081

Mod de plată: ○ Ordin de plată

○ Casieria OSIM Număr şi data OP _____

Numele şi prenumele _____

Instituţia _____

Adresa _____

Localitatea _____ Sector (pentru Bucureşti) _____

Judeţul _____ Cod poştal _____

Telefon _____

e-mail _____

Persoana de contact _____

Completat la data de _____

[1] **OFICIUL DE STAT PENTRU INVENŢII ŞI MĂRCI** - str. Ion GHICA, nr. 5, sector 3, Bucureşti, Cod poştal: 030044
www.osim.ro e-mail OSIM: office@osim.ro e-mail Editura OSIM®: editura@osim.ro

OSIM

OFICIUL DE STAT PENTRU INVENTII SI MARCI

OFERTA DE PUBLICAŢII

2016

BULETINUL OFICIAL DE PROPRIETATE INDUSTRIALĂ (BOPI)

- secțiunea Brevete de Invenție -

ISSN: 2065 - 2100

Conține rezumatele cererilor de brevet şi brevetelor acordate, diverse informații despre schimbările intervenite în statutul juridic al brevetelor, listele consilierilor de proprietate industrială din România şi alte informații utile.

Anexa 1 - Cereri şi Certificate Suplimentare de Protecție

Anexa 2 - Modele de utilitate

Anexa 3 - Cereri şi certificate de extindere a duratei certificatelor suplimentare de protecție

Frecvența publicării - 12 apariții anuale

Primul număr se distribuie în luna februarie 2016

Ultimul număr se distribuie în luna ianuarie 2017

Versiunea tipărită:	prin poştă	540 lei
	de la OSIM	460 lei
Versiunea electronică:	CD prin poştă	360 lei
	CD de la OSIM	290 lei
Internet:	transfer FTP	195 lei

BULETINUL OFICIAL DE PROPRIETATE INDUSTRIALĂ (BOPI)

- secțiunea Mărci şi indicații geografice -

ISSN: 1220 - 6091

Conține datele complete privind mărcile înregistrate, diverse informații despre schimbările intervenite în statutul juridic al mărcilor, listele consilierilor de proprietate industrială din România şi alte informații utile.

Frecvența publicării - 12 apariții anuale

Primul număr se distribuie în luna februarie 2016

Ultimul număr se distribuie în luna ianuarie 2017

Versiunea tipărită:	prin poştă	860 lei
	de la OSIM	755 lei
Versiunea electronică:	CD prin poştă	283 lei
	CD de la OSIM	213 lei
Internet:	transfer FTP	150 lei

BULETINUL OFICIAL DE PROPRIETATE INDUSTRIALĂ (BOPI)

- secțiunea Desene şi Modele -

ISSN: 1223 - 7728

Conține toate datele cererilor de înregistrare a desenelor şi modelelor, depuse la OSIM, listele certificatelor înregistrate, modificările survenite în statutul juridic etc.

Frecvența publicării - 12 apariții anuale

Primul număr se distribuie în luna februarie 2016

Ultimul număr se distribuie în luna ianuarie 2017

Versiunea tipărită:	prin poştă	560 lei
	de la OSIM	520 lei
Versiunea electronică:	CD prin poştă	283 lei
	CD de la OSIM	213 lei
Internet:	transfer FTP	150 lei

BULETINUL OFICIAL DE PROPRIETATE INDUSTRIALĂ (BOPI)

- secțiunea Cereri de Brevete de Invenție Europene cu efecte extinse, conform prevederilor Legii nr. 32/1997 - ISSN: 1841 - 6837

Conține rezumatele cererilor de brevet de invenție europene cu efecte extinse în România, conform prevederilor Legii nr. 32/1997, brevete de invenție europene cu efecte în România şi diverse informații despre schimbările intervenite în statutul juridic al brevetelor.

Versiunea tipărită:	prin poştă	359 lei
	de la OSIM	303 lei
Versiunea electronică:	CD prin poştă	230 lei
	CD de la OSIM	213 lei
Internet:	transfer FTP	165 lei

REVISTA ROMÂNĂ DE PROPRIETATE INDUSTRIALĂ (RRPI)

ISSN: 1220 - 3009

Conține articole din domeniul protecției proprietății industriale, noutăți legislative în domeniu, studii de caz privind înregistrarea mărcilor, informații despre taxele legale pentru eliberarea unui titlu de protecție, calea optimă de protecție prin brevet, noutăți în domeniul mărcii comunitare, informații privind determinarea valorii unui brand, strategia proprietății intelectuale în strânsă legătură cu strategia afacerilor, noutăți privind programele de date, strategii privind creşterea veniturilor anuale, fragmente din istoria proprietății intelectuale etc.

Frecvența publicării - 6 apariții anuale

Versiunea tipărită:	prin poştă	100 lei
	de la OSIM	70 lei
Versiunea electronică:	CD prin poştă	60 lei
	CD de la OSIM	40 lei
Internet:	transfer FTP	40 lei

Discul RO-Buletin ERATA

- pentru secțiunea Brevete de Invenție -

ISBN: 973-85383-3-5

Conține versiunea electronică BOPI - secțiunea Brevete de Invenție, capitolul "Erata". Discul cuprinde listele cu eratele publicate lunar, în fiecare număr de BOPI, lista centralizată a tuturor eratelor publicate în colecția anului de publicare (12 numere de Buletin), paginile din descrierea în facsimil a brevetului de invenție în care au intervenit modificări.

Frecvența publicării - o apariție anuală

Data de apariție:

ianuarie 2016 (pentru anul de publicare 2015) şi

ianuarie 2017 (pentru anul de publicare 2016)

Versiunea electronică:	CD prin poştă	53 lei
	CD de la OSIM	50 lei
Internet:	transfer FTP	45 lei

Discul RO-BULETIN
ISSN: 1582 - 666X

Este un disc cu apariție anuală, care cumulează, în format electronic, toate secțiunile BOPI. Discul oferă colecția completă a TUTUROR Buletinelor Oficiale publicate de OSIM pe parcursul anului.
Frecvența publicării - o apariție anuală
Se distribuie în luna ianuarie 2017 (pentru anul de publicare 2016)

Versiunea electronică:	CD prin poştă	283 lei
	CD de la OSIM	260 lei
Internet:	transfer FTP	255 lei

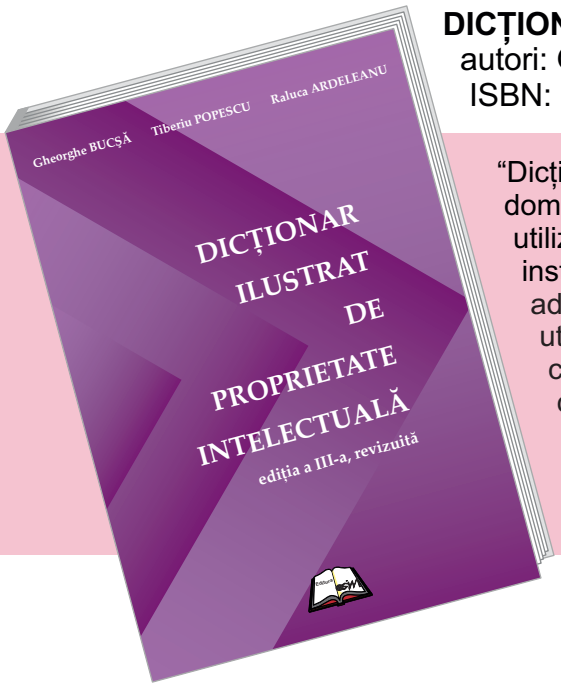

DICȚIONARUL ILUSTRAT DE PROPRIETATE INTELECTUALĂ - ed. a III-a
autori: Gheorghe BUCŞĂ, Tiberiu POPESCU şi Raluca ARDELEANU
ISBN: 978-973-7618-84-9

"Dicționarul cuprinde termeni sau expresii conexe, care aparțin fără echivoc domeniului proprietății intelectuale sau care au un sens particular când sunt utilizați într-un asemenea context, precum şi prezentarea unor instituții şi instrumente juridice (acorduri, aranjamente, convenții, tratate). Lucrarea se adresează creatorilor, inventatorilor, persoanelor juridice care întâlnesc şi utilizează termenii de proprietate intelectuală, precum şi studenților, constituind un instrument util pentru toți specialiştii, precum şi pentru toți cei care doresc să aprofundeze studiul în domeniul proprietății intelectuale.
Acest dicționar, aflat la a 3-a ediție, modificată şi completată, ține cont de cele mai noi apariții legislative în domeniu, până la data publicării."
Autorii

Versiunea tipărită - alb/negru 33,58 lei

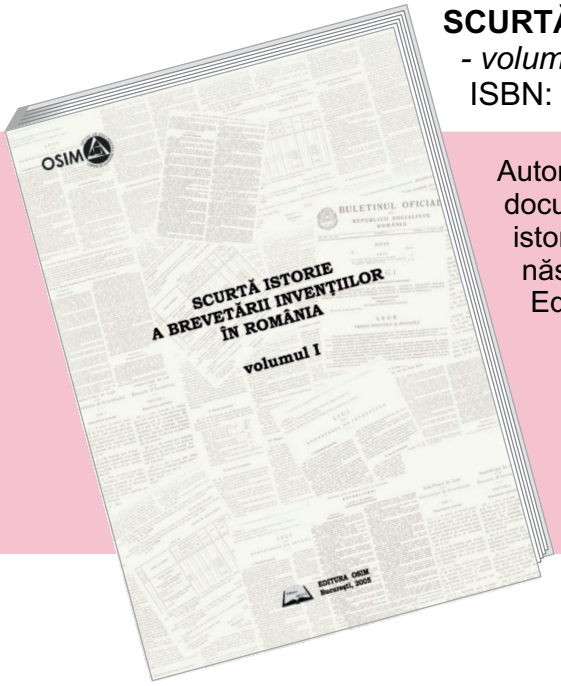

SCURTĂ ISTORIE A BREVETĂRII INVENȚIILOR ÎN ROMÂNIA
- *volumele I şi II* - autori: Alexei R. BĂDĂRĂU şi Nicolae M. MIHĂILESCU
ISBN: 973-7618-04-1

Autorii au descoperit în arhivele şi bibliotecile bucureştene o nouă serie de documente strict legate de proprietatea industrială în general, îndeosebi de istoria brevetării în România. Din aceste informații deosebit de interesante s-a născut lucrarea "Scurtă istorie a brevetării invențiilor în România", apărută la Editura Oficiului de Stat pentru Invenții şi Mărci.

Versiunea tipărită	22 lei
Versiunea electronică	10,50 lei

MĂRCILE DE FABRICĂ ŞI DE COMERŢ ÎN ROMÂNIA

autori: Alexei R. BĂDĂRĂU şi Nicolae M. MIHĂILESCU

ISBN: 978-973-7618-36-8

Lucrarea face o prezentare detaliată a principalelor repere istorice legate de protecția mărcilor, însoțită de un repertoriu cronologic al tuturor actelor normative, cu multe anexe. Este o lucrare de referință. O lucrare elegantă, dedicată aniversării a 130 de ani de la intrarea în vigoare a primei reglementări legislative româneşti din domeniul mărcilor.

Versiune tipărită 16,50 lei

MEMBRI AI ACADEMIEI ROMÂNE AUTORI DE BREVETE DE INVENȚIE ROMÂNEŞTI ŞI DIN ALTE STATE

autori: Alexei R. BĂDĂRĂU şi Nicolae M. MIHĂILESCU

ISBN 978-973-7618-52-8

Acest volum este adresat celor interesați de contribuția deosebită adusă de reprezentanți de prestigiu ai ştiinței şi tehnicii româneşti, membri ai celui mai înalt for ştiințific al țării, Academia Română, prin brevete de invenție înregistrate atât în România, cât şi în numeroase țări din Europa, SUA şi nu numai.

Versiune tipărită 20 lei

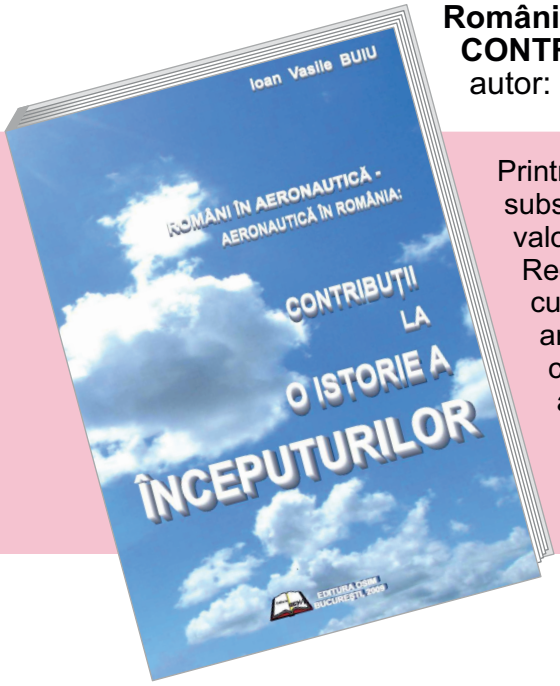

Români în aeronautică - Aeronautică în România: CONTRIBUȚII LA O ISTORIE A ÎNCEPUTURILOR

autor: Ioan Vasile BUIU - ISBN 978-973-7618-50-4

Printr-o activitate laborioasă, inginerul Ioan Vasile Buiu a reuşit să-şi aducă un substanțial şi original aport în domeniul istoriei tehnicii, iar prin prezenta carte valoroase contribuții la o adevărată istorie a aeronauticii în România. Redactarea textului este clară şi concisă, prezentarea sistematică, presărată cu material grafic sugestiv şi valoros, inedit, terminologia corectă, limbajul arhaic, colorat, cu iz de hronic de la transcrierea textelor vechi, fac uşoară şi captivantă citirea sau studierea acestei lucrări de referință pentru istoria aeronauticii româneşti.

Versiune tipărită 22,50 lei

DIN ISTORIA PROTECȚIEI PROPRIETĂȚII INDUSTRIALE ÎN ROMÂNIA
- 2 volume, ediția de lux (color, conține şi varianta electronică) şi CD -
autori: Alexei R. BĂDĂRĂU, Petru CIONTU şi Nicolae M. MIHĂILESCU
ISBN: 973-85383-6-x

Lucrarea "urmăreşte istoricul proprietății industriale în România. Spațiul românesc este aşezat acolo unde îi este locul, în cel universal şi mai ales european. Totodată, se încearcă sistematizarea şi organizarea unui important bagaj de informații, referitor la unul dintre factorii esențiali ai progresului, la invenții. În 21 de capitole, cititorul este confruntat cu un proces secular de progres, reflectat pe de o parte în dezvoltarea industriei, iar pe de alta, în inițierea şi aplicarea invențiilor."
Acad. Dan BERINDEI

Versiunea tipărită	100 lei
Versiunea electronică	50 lei
Ediția de lux	667 lei

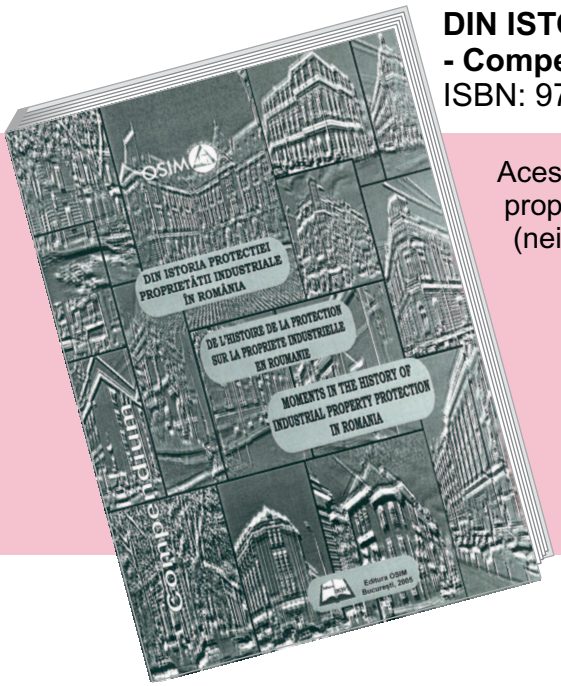

DIN ISTORIA PROTECȚIEI PROPRIETĂȚII INDUSTRIALE ÎN ROMÂNIA
- Compendiu -
ISBN: 973-86828-8-6; ISBN: 973-86828-7-8; ISBN: 973-7618-00-9

Acest Compendiu a fost realizat după lucrarea originală "Din istoria protecției proprietății industriale în România. Monografie" şi conține noi date, necunoscute (neidentificate) în momentul redactării lucrării originale.

Versiunea tipărită	26 lei
Versiunea electronică	10 lei

CONVENȚIA BREVETULUI EUROPEAN
- versiune bilingvă (română - engleză) -
ISBN: 973-86828-0-0

Prezenta lucrare cuprinde CONVENȚIA PRIVIND ACORDAREA DE BREVETE EUROPENE (Convenția Brevetului European), textul convenției, protocolul privind interpretarea art. 69 al convenției, protocolul privind centralizarea, protocolul privind recuperarea şi protocolul privind privilegii şi imunități.

Versiunea tipărită	16 lei
Versiunea electronică	9 lei

INVENTATORI ROMÂNI

ISBN: 973-96400-9-5; ISBN: 973-98629-4-2

Volumul "Inventatori români", apărut sub egida Editurii OSIM şi a Editurii AGIR, cuprinde o prezentare a celor mai importante personalităţi - oameni de ştiinţă şi inventatori - care au avut o contribuţie importantă la dezvoltarea ştiinţei şi tehnicii mondiale.

Versiune tipărită 10 lei

ÎN LUMEA INVENTATORILOR ROMÂNI

ISBN: 973-85383-2-7

Versiunea bilingvă (română-engleză) cuprinde, pe lângă informaţiile ce se regăsesc în lucrarea „Inventatori români“, şi prezentarea integrală (full text) a unor brevete obţinute de inventatorii din cuprinsul publicaţiei, precum şi diverse imagini.

Versiunea electronică 9 lei

ETIOPATOGENIA OPEREI DE ARTĂ ŞI A MATERIALELOR STRUCTURALE - *Note de curs universitar* -

Autor: Florea OPREA - ISBN: 978-973-7618-70-2

În ansamblul disciplinelor de contact ce formează ştiinţa conservării şi restaurării bunurilor culturale, etiopatogenia urmăreşte, pe de o parte, structura normală (materialitatea) bunurilor culturale, iar pe de altă parte, mecanismele şi formele de alterare (degradare, deteriorare) a acestora.

În forma prezentată în această carte, informaţia este structurată în două părţi: partea întâi tratează cauzele generale de degradare a bunurilor culturale, iar partea a doua se concentrează pe analiza obiectelor şi a materialelor structurale, şi pe mecanismele degradării acestora.

Acest studiu se adresează în primul rând studenţilor de la facultăţile care au secţii de conservare şi restaurare a patrimoniului cultural, dar este la fel de util pentru personalul care îndeplineşte responsabilităţi de păstrare şi protecţie a colecţiilor din muzee, biblioteci şi arhive.

Versiune tipărită 20 lei

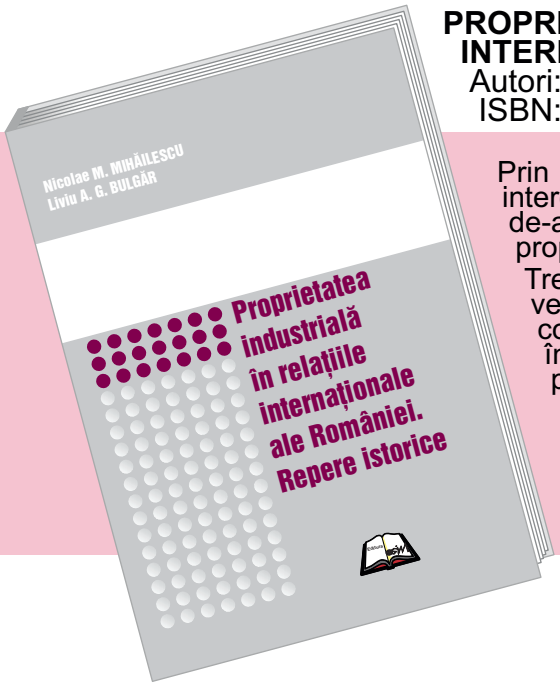

PROPRIETATEA INDUSTRIALĂ ÎN RELAȚIILE INTERNAȚIONALE ALE ROMÂNIEI. REPERE ISTORICE

Autori: Nicolae M. MIHĂILESCU şi Liviu A. G. BULGĂR

ISBN: 978-973-7618-71-9

Prin publicarea volumului de față, autorii şi-au propus să-i informeze pe cei interesați şi dornici să cunoască evoluția relațiilor internaționale ale României, de-a lungul istoriei sale, atât în domeniul comerțului, cât mai ales în cel al proprietății industriale.

Trebuie să evidențiem faptul că, din punct de vedere comercial, din cele mai vechi timpuri, Principatele Române au avut încheiate tratate şi convenții comerciale cu numeroase state europene, atât din vecinătatea lor, cât şi mai îndepărtate geografic, lucru ce este prezentat în capitolul referitor la această problemă.

Pe parcursul acestui volum autorii s-au axat, în special, asupra relațiilor internaționale ale României, în domeniul comercial şi al proprietății industriale, de-a lungul istoriei, perioadă surprinzător de interesantă, prin documentele găsite în arhive şi biblioteci, datând încă din secolele XV - XVI.

Versiune tipărită 20 lei

MANUALUL CONSILIERULUI ÎN PROPRIETATE INDUSTRIALĂ

- Ediția a II-a -

Autori: Constantin ȚURCANU, Mioara RĂDULESCU, Gheorghe BUCŞĂ, Costin Radu ȚURCANU - ISBN: 978-973-7618-73-3

Lucrarea de față reprezintă o reluare a Manualului Consilierului în Proprietate Industrială, carte apărută în anul 2010, cu aceiaşi autori. Ediția din anul 2010 a avut la bază Manualul Consilierului - note de curs, elaborată în anul 1993, sub redacția prof. Constantin Țurcanu. Lucrarea respectivă a fost o noutate în domeniu şi a cuprins, în cele aproape 400 de pagini, atât noțiuni de proprietate industrială, cât şi formularistica necesară desfăşurării activității într-un cabinet de proprietate industrială.

După 17 ani, a apărut Ediția I a lucrării, care constituie de fapt un compendiu al opiniilor autorilor asupra domeniului proprietății industriale şi a profesiei de consilier în proprietate industrială.

Din acest motiv, lucrarea conține, în diferite capitole, reveniri la noțiuni deja tratate, opiniile autorilor, personalități recunoscute în domeniul proprietății industriale, nefiind cenzurate de către ceilalți autori. Autorii

Versiunea tipărită 44 lei

Pentru orice alte **detalii**, vă rugăm să ne contactați la:
telefon: 021.306.08.00 până la 021.306.08.29, interior 364,
dna Ştefania DUMITRESCU, responsabil expediție abonamente
sau pe e-mail, la: comenzipublicatii@osim.ro; editura@osim.ro

Pentru **reclamații**, vă rugăm să ne contactați la:
telefon: 0372.825.971 sau 021.306.08.00 până la 021.306.08.29, interior 429;
e-mail: editura@osim.ro
fax: 021.312.38.19, în atenția dnei Cristina-Maria BARARU, Şef Serviciu Editură-Tipografie

Vă invităm să vizitați pagina WEB a Editurii OSIM la adresa: http://www.osim.ro,
unde puteți completa şi expedia formularul de abonament on line.

Puteți opta pentru preluarea publicațiilor direct de la **sediul OSIM** sau transmiterea **prin poştă** şi/sau **transfer FTP** prin Internet.

Adresa:
OFICIUL DE STAT PENTRU INVENȚII ŞI MĂRCI
str. Ion Ghica, nr. 5, sector 3, Bucureşti, cod 030044

În atenția dnei Cristina-Maria BARARU
Şef Serviciu Editură-Tipografie

sau prin fax: 021.312.38.19, specificând
"*În atenția dnei Cristina-Maria BARARU, Şef Serviciu Editură-Tipografie*"
sau pe e-mail, la: comenzipublicatii@osim.ro; editura@osim.ro

Vă rugăm să completați toate aceste date pe documentele de plată:

- Beneficiar: OSIM
- Cont OSIM: RO29 TREZ 7032 0F36 5000 XXXX
- Banca: Trezoreria Sector 3, str. Cireşului, nr. 6, sector 3, Bucureşti
- Cod fiscal: 4266081

SUMELE DATORATE PENTRU ABONAMENTE POT FI ACHITATE ŞI LA CASIERIA OSIM.

OFICIUL DE STAT PENTRU INVENŢII ŞI MĂRCI
str. Ion Ghica, nr. 5, sector 3, Bucureşti, cod 030044
http://www.osim.ro

BULETIN OFICIAL DE PROPRIETATE INDUSTRIALĂ

Nr.12
30 decembrie 2015

Direcţia-Redacţia-Administraţia

OFICIUL DE STAT PENTRU INVENŢII ŞI MĂRCI

Str. Ion Ghica, nr. 5, sector 3
telefon: + 4021.306.08.00
fax: + 4021.312.38.19
e-mail: office@osim.ro
e-mail: editura@osim.ro
http://www.osim.ro

BUCUREŞTI-ROMÂNIA

ISSN 2065 - 2100

CUPRINS

Prezentare BOPI 5

Coduri normalizate OMPI, utilizate în BOPI 6

1. CEREERI DE BREVET DE INVENŢIE

1.1. Cereri de brevet de invenţie publicate, ordonate după indicii Clasificării Internaţionale a Brevetelor (C.I.B.) 11
1.2. Cereri de brevet de invenţie publicate, aranjate în ordine crescătoare, după numărul de cerere de brevet 59
1.3. Cereri de brevet de invenţie publicate, aranjate în ordine alfabetică, după numele/denumirea solicitantului 68
1.4. Cereri de brevet de invenţie
• pentru care s-a luat o hotărâre de respingere sau
• pentru care s-a luat act de retragere, sau
• declarate ca fiind considerate retrase 79
1.5. Cereri de brevet de invenţie pentru care au fost înscrise în Registrul Naţional modificări în situaţia juridică 91
1.6. Corecturi ale erorilor materiale conţinute în cererile de brevet de invenţie publicate 95

2. BREVETE DE INVENŢIE

2.1. Brevete de invenţie acordate şi eliberate conform Legii nr. 64/1991, republicată în 19.08.2014, ordonate după indicii C.I.B. 99
2.2. Brevete de invenţie acordate şi eliberate conform Legii nr. 64/1991, republicată în 19.08.2014, aranjate în ordine crescătoare, după numărul de brevet 109
2.3. Brevete de invenţie acordate şi eliberate conform Legii nr. 64/1991, republicată în 19.08.2014, aranjate în ordine alfabetică, după numele/denumirea titularului 112
2.4. Brevete de invenţie eliberate conform Legii nr. 64/1991, republicată în 19.08.2014, pentru care a fost publicată anterior menţiunea acordării brevetului 117
2.5. Brevete de invenţie pentru care au fost înscrise în Registrul Naţional modificări în situaţia juridică 121
2.6. Corecturi ale erorilor materiale conţinute în brevetele de invenţie publicate 125

3. DIVERSE
3.1. Lista agenţiilor specializate, a consilierilor în proprietate industrială şi a mandatarilor autorizaţi în proprietate industrială 131
3.2. Centre regionale pentru promovarea proprietăţii industriale în România 179

ANEXA NR. 1
CEREERI DE CERTIFICATE SUPLIMENTARE DE PROTECŢIE 183

I. CEREERI DE CERTIFICAT SUPLIMENTAR DE PROTECŢIE 185

1. Modificări înregistrate, privind cererile de certificat suplimentar de protecţie 189

II. CERTIFICATE SUPLIMENTARE DE PROTECŢIE 191

1. Modificări înregistrate, privind certificatul suplimentar de protecţie 195
2. Certificate suplimentare de protecţie pentru care s-a acordat extinderea duratei 199
3. Cereri de extindere a duratei certificatelor suplimentare de protecţie pentru care s-a luat o hotărâre de respingere 203

ANEXA NR. 2
MODELE DE UTILITATE 205

I. MODELE DE UTILITATE ÎNREGISTRATE

1. Cereri de model de utilitate declarate ca fiind considerate retrase 209
2. Modele de utilitate înregistrate reînnoite 213

SOMMAIRE

Présentation du BOPI 5
Codes normalisés de l'OMPI utilisés dans BOPI 6

1. DEMANDES DE BREVET D'INVENTION

1.1. Demandes de brevet publiées, ordonnées selon la Classification Internationale des Brevets (CIB) 11
1.2. Demandes de brevet publiées, ordonnées selon le numéro de la demande 59
1.3. Demandes de brevet publiées, ordonnées alphabétiquement selon le nom du demandeur 68
1.4. Demandes de brevet d'invention
• pour lesquelles on a pris une décision de rejet, ou
• pour lesquelles on a pri acte de retrail, ou
• réputées retirées 79
1.5. Demandes de brevet d'invention pour lesquelles on a enregistré des modifications dans le statut juridique 91
1.6. Correction des erreurs matérielles contenues dans les demandes de brevet publiées 95

2. BREVETS D'INVENTION

2.1. Brevets d'invention accordés et délivrés en vertu de la Loi no.64/1991, républiée le 19.08.2014, ordonnées selon la CIB 99
2.2. Brevets d'invention accordés et délivrés en vertu de la Loi no.64/1991, républiée le 19.08.2014, ordonnées selon le numéro de brevet 109
2.3. Brevets d'invention accordés et délivrés en vertu de la Loi no.64/1991, républiée le 19.08.2014, ordonnées alphabétiquement selon le nom du titulaire 112
2.4. Brevetsd'invention délivrés en vertu de la Loi no. 64/1991, républiée le 19.08.2014, pour lesquelles la mention de la délivrance a été publiée antérieurement 117
2.5. Brevets d'invention pour lesquells on a enregistré dans le Registre national des modifications du statut juridique 121
2.6. Correction des erreurs materielles contenues dans les brevets d'invention publiés 125

3. MISCELLANÉES

3.1. Liste des agences specialisées, conseillers en propriété industrielle et des mandataires agréés . . 131
3.2. Centres régionaux pour la promotion de la propriété industrielle en Roumaine 179

ANNEXE NO. 1
DEMANDES ET CERTIFICATS COMPLÉMENTAIRE DE PROTECTION

I. DEMANDE DE CERTIFICAT COMPLÉMENTAIRE DE PROTECTION 185
1. Modifications concernant les certificat complémentaire de protection 189

II. CERTIFICATS COMPLÉMENTAIRES DE PROTECTION
1. Modification concernant les certificat complémentaire de protection 195
2. Certificats complémentaires de protection pour lesquels on a déposé une demande de prorogation 199
3. Demandes visant a augmenter la durée de certificats complémentaires de protection pour lesquels agissaient rejet 203

ANNEXE NO. 2
MODÈLES D'UTILITÉ

I. MODÈLES D'UTILITÉ ENREGISTRÉS

1. Demandes modèles d'utilité réputées retirées 209
2. Renouvellements des modèles d'utilité enregistrés . . . 213

CONTENTS

Introducing BOPI 7
WIPO normalised codes used in BOPI 8

1. PATENT APPLICATIONS

1.1. Published patent applications arranged according to the International Patent Classification (IPC) 13
1.2. Published patent applications arranged in the ascending order of the patent application number 59
1.3. Published patent applications arranged in the alphabetical order of the applicant's name 68
1.4. Patent applications
• in respect of which a decision of refusal has been taken, or
• in respect of which note withdrawal has been taken
• which have been declared as deemed to be withdrawn . . . 79
1.5. Patent applications in respect of which changes in the legal status have been entered in the National Register 91
1.6. Correction of material errors contained in the published patent applications 95

2. PATENTS

2.1. Patents granted and issued in compliance with the Patent Law 64/1991, as republished on 19.08.2014, arranged according to the IPC 99
2.2. Patents granted and issued in compliance with the Patent Law 64/1991, as republished on 19.08.2014, arranged in the ascending order of the patent number 109
2.3. Patents granted and issued in compliance with the Patent Law 64/1991, as republished on 19.08.2014, arranged in the alphabetical order of the owner's names 112
2.4. Patents issued in compliance with the Patent Law 64/1991, as republished on 19.08.2014, in respect of which the mention of the decision to grant the patent has previously been published 117
2.5. Patents in respect of which changes in the legal status have been entered in the National Register 121
2.6. Correction of material errors contained in the published patents 125

3. MISCELLANEOUS

3.1. List of industrial property specialized agencies, attorneys and authorized representatives 131
3.2. Regional centres for the promotion of industrial property in Romania 179

ANNEXE NO. 1
SUPPLEMENTARY PROTECTION APPLICATIONS AND CERTIFICATES

I. SUPPLEMENTARY PROTECTION CERTIFICATE APPLICATIONS 185
1. Changes concerning the supplementary protection certificate applications 189

II. SUPPLEMENTARY PROTECTION CERTIFICATES
1. Changes concerning the supplementary protection certificate applications 195
2. Supplementary protection certificate in respect of which applications for the extension of duration have been filed 199
3. Requests for the extension of the duration of the supplementary protection certificates which acted for respingerre 203

ANNEXE NO. 2
UTILITY MODELS

I. REGISTERED UTILITY MODELS

1. Registered utility models arranged in the accesnding order of the registered utility model number 209
2. Renewals of registered utility models 213

În Buletinul Oficial de Proprietate Industrială, rezumatele brevetelor acordate se publică în ordinea claselor.

Prima literă din clasă este simbolul unei secţiuni a clasificării internaţionale a cererilor de brevet. Semnificaţia acestor simboluri este cea conferită de clasificarea internaţională, astfel:

A - Necesităţi curente ale vieţii
B - Tehnici industriale diverse. Transport
C - Chimie şi metalurgie
D - Textile şi hârtie
E - Construcţii fixe
F - Mecanică. Iluminat. Încălzire. Armament. Exploziv
G - Fizică
H - Electricitate

CONDIŢII DE VÂNZARE A
BULETINULUI OFICIAL DE PROPRIETATE INDUSTRIALĂ

Buletinul Oficial de Proprietate Industrială se poate obţine de la **Oficiul de Stat pentru Invenţii şi Mărci**, str. Ion Ghica, nr. 5, sector 3, Bucureşti.

- Relaţii despre condiţiile anuale de abonare le puteţi obţine de la O.S.I.M., telefon +4021.306.08.00, +4021.306.08.01 până la +4021.308.08.29, interior 429 sau 275.
- Preţul unui abonament la publicaţia BOPI - Brevete de invenţie - suport hârtie - este de 540 lei (cu difuzare prin poştă) şi de 460 lei cu ridicare de la sediul OSIM.
- Preţul unui abonament la publicaţia BOPI - Brevete de invenţie - suport electronic - este de 360 lei (cu difuzare prin poştă) şi de 290 lei cu ridicare de la sediul OSIM (la solicitare, poate fi transmis prin FTP, la preţul de 195 lei).
- În cazul în care vor interveni modificări ale preţurilor, acestea vor fi anunţate.

- Începând cu data de 1 aprilie 2014, contul OSIM este:
- IBAN RO29 TREZ 7032 0F36 5000 XXXX, deschis la Trezoreria Sector 3, str. Cireşului, nr. 6, sector 3, Bucureşti
- cod fiscal - 4266081

- Începând cu data de 1 ianuarie 2006, conturile IBAN OSIM de la Banca Comercială Română, Sucursala Sala Palatului, sunt:

	CONT IBAN NOU	CONT IBAN VECHI
- cont LEI	IBAN RO49RNCB0080005630320001	IBAN RO56RNCB5025000007740001
- cont USD	IBAN RO22RNCB0080005630320002	IBAN RO29RNCB5025000007740002
- cont EUR	IBAN RO38RNCB0080005630320005	IBAN RO61RNCB5025000007740008
- cont CHF	IBAN RO65RNCB0080005630320004	IBAN RO45RNCB5025000007740005

Programul de lucru cu publicul al Registraturii O.S.I.M. este următorul:

luni - joi:	8,00 - 16,30
vineri:	8,00 - 14,00

Extras din codurile normalizate ale Organizaţiei Mondiale a Proprietăţii Intelectuale - OMPI - (norma ST3) referitoare la organizaţiile internaţionale şi ţările care eliberează sau înregistrează titluri de proprietate industrială şi care se regăsesc frecvent în Buletinul Oficial de Proprietate Industrială (lista este actualizată de OMPI, în februarie 2015).

AD - Andorra
AE - Emiratele Arabe Unite
AF - Afganistan
AG - Antigua şi Barbuda
AI - Anguilla
AL - Albania
AM - Armenia
AO - Angola
AP - Organizaţia Regională Africană de Proprietate Intelectuală (ARIPO)[1]
AR - Argentina
AT - Austria
AU - Australia
AW - Aruba
AZ - Azerbaidjan

BA - Bosnia-Herzegovina
BB - Barbados
BD - Bangladesh
BE - Belgia
BF - Burkina Faso
BG - Bulgaria
BH - Bahrain
BI - Burundi
BJ - Benin
BM - Insulele Bermude
BN - Brunei Darussalam
BO - Bolivia
BQ - Bonaire, Sf. Eustache şi Saba
BR - Brazilia
BS - Bahamas
BT - Bhutan
BV - Insula Bouvet
BW - Botswana
BX - Oficiul Benelux pentru Proprietate Intelectuală (BOIP)[2]
BY - Belarus
BZ - Belize

CA - Canada
CD - Republica Democrată Congo
CF - Republica Central-Africană
CG - Congo
CH - Elveţia
CI - Coasta de Fildeş
CK - Insulele Cook
CL - Chile
CM - Camerun
CN - China
CO - Columbia
CR - Costa Rica
CU - Cuba
CV - Republica Capului Verde
CY - Cipru
CW - Curaáçao
CZ - Cehia

DE - Germania[3]
DJ - Djibouti
DK - Danemarca
DM - Dominica
DO - Republica Dominicană
DZ - Algeria

EA - Organizaţia Euroasiatică a Brevetului (EAPO)[1]
EC - Ecuador
EE - Estonia
EG - Egipt

EH - Sahara Occidentală[5]
EM - Oficiul pentru Armonizarea Pieţei Interne (Mărci şi Modele Industriale) (OHIM)
EP - Oficiul European de Brevete (OEB)[1]
ER - Eritreea
ES - Spania
ET - Etiopia

FI - Finlanda
FJ - Fiji
FK - Insulele Falkland (Malvine)
FO - Insulele Feroe
FR - Franţa

GA - Gabon
GB - Marea Britanie
GC - Oficiul de Brevete al Consiliului de Cooperare pentru Statele Arabe din Golf (GCC)
GD - Grenada
GE - Georgia
GG - Guernsey
GH - Ghana
GI - Gibraltar
GL - Groenlanda
GM - Gambia
GN - Guineea
GQ - Guineea Ecuatorială
GR - Grecia
GS - Georgia de Sud şi Insulele Sandwich
GT - Guatemala
GW - Guineea-Bissau
GY - Guyana

HK - Hong Kong
HN - Honduras
HR - Croaţia
HT - Haiti
HU - Ungaria

IB - Biroul Internaţional al Organizaţiei Mondiale de Proprietate Intelectuală (OMPI)[4]
ID - Indonezia
IE - Irlanda
IL - Israel
IM - Insula Man
IN - India
IQ - Irak
IR - Iran (Republica Islamică)
IS - Islanda
IT - Italia

JE - Jersey
JM - Jamaica
JO - Iordania
JP - Japonia

KE - Kenya
KG - Kârgâzstan
KH - Cambodgia
KI - Kiribati
KM - Insulele Comore
KN - Sfântul Kitts şi Nevis

KP - Republica Populară Democrată Coreeană
KR - Republica Coreea
KW - Kuweit
KY - Insulele Cayman
KZ - Kazahstan

LA - Laos (Republica Populară Democrată)
LB - Liban
LC - Sfânta Lucia
LI - Liechtenstein
LK - Sri Lanka
LR - Liberia
LS - Lesotho
LT - Lituania
LU - Luxemburg
LV - Letonia
LY - Jamahiria Arabă Libiană

MA - Maroc
MC - Monaco
MD - Republica Moldova
ME - Muntenegru
MG - Madagascar
MK - Macedonia
ML - Mali
MM - Myanmar
MN - Mongolia
MO - Macao
MP - Insulele Mariana de Nord
MR - Mauritania
MS - Montserrat
MT - Malta
MU - Mauritius
MV - Maldive
MW - Malawi
MX - Mexic
MY - Malaezia
MZ - Mozambic

NA - Namibia
NE - Niger
NG - Nigeria
NI - Nicaragua
NL - Olanda
NO - Norvegia
NP - Nepal
NR - Nauru
NZ - Noua Zeelandă

OA - Organizaţia Africană de Proprietate Intelectuală (OAPI)[1]
OM - Oman

PA - Panama
PE - Peru
PG - Papua Noua Guinee
PH - Filipine
PK - Pakistan
PL - Polonia
PT - Portugalia
PW - Palau
PY - Paraguay

QA - Qatar
QZ - Oficiul European pentru Comunitatea Soiurilor de plante (CPVO)

RO - România

RS - Serbia
RU - Rusia
RW - Rwanda

SA - Arabia Saudită
SB - Insulele Solomon
SC - Insulele Seychelles
SD - Sudan
SE - Suedia
SG - Singapore
SH - Sfânta Elena
SI - Slovenia
SK - Slovacia
SL - Sierra Leone
SM - San Marino
SN - Senegal
SO - Somalia
SR - Surinam
SS - Sudanul de Sud
ST - São Tomé şi Príncipe
SV - Salvador
SX -Sint Maarten (regiunea oladeză)
SY - Siria
SZ - Swaziland

TC - Insulele Turks şi Caicos
TD - Ciad
TG - Togo
TH - Thailanda
TJ - Tadjikistan
TL - Timorul de Est
TM - Turkmenistan
TN - Tunisia
TO - Tonga
TR - Turcia
TT - Trinidad şi Tobago
TV - Tuvalu
TW - Taiwan, Provincie Chineză
TZ - Tanzania

UA - Ucraina
UG - Uganda
US - Statele Unite ale Americii
UY - Uruguay
UZ - Uzbekistan

VA - Vatican
VC - Sfântul Vincent şi Grenadinele
VE - Venezuela
VG - Insulele Virgine Britanice
VN - Vietnam
VU - Vanuatu

WO - Organizaţia Mondială de Proprietate Intelectuală (OMPI) (Biroul Internaţional)[4]
WS - Samoa

XN - Institutul Nordic pentru Brevete (NPI)

YE - Yemen

ZA - Africa de Sud
ZM - Zambia
ZW - Zimbabwe

---

1 Organizaţii interguvernamentale (oficii regionale de brevete) ce acţionează în folosul anumitor State Contractante, în cadrul PCT (Tratatul de Cooperare în domeniul brevetelor). În cazul Oficiului European de Brevete, acţionează, de asemenea, ca Autoritate Internaţională de Cercetare şi Autoritate Internaţională de Examinare Preliminară, în cadrul PCT.

2. Oficiul Benelux pentru Proprietate Intelectuală (BOIP) (înainte, Oficiul pentru Mărci înregistrate şi Modele industriale) a înlocuit oficiile naţionale din Belgia, Luxemburg şi Olanda, în ceea ce priveşte orice activitate care are legătură cu mărcile, desenele şi modelele.

3. În bazele de date electronice ale Registrului Internaţional de Mărci, Biroul Internaţional al OMPI foloseşte următoarele coduri adiţionale, diferite de codurile active ale Standardului ST.3: "DD" pentru a desemna Germania fără teritoriul care, înainte de 3 octombrie 1990, a constituit Republica Federală Germania; "DT" pentru a desemna Germania fără teritoriul care, înainte de 3 octombrie 1990, a constituit Republica Democrată Germania.

4. Codul "WO" este utilizat în legătură cu publicarea internaţională sub PCT (Tratatul de Cooperare în domeniul brevetelor) (PCT), a cererilor internaţionale, înregistrate la orice Oficiu receptor, membru PCT dar, în aceeaşi măsură, şi în legătură cu publicarea depozitelor modelelor, în cadrul Acordului de la Haga privind Depozitul Internaţional al Modelelor. În această privinţă, referirea se face la codul INID (33) acordat în Standardele WIPO ST.9 şi ST.80. Codul "WO" este, de asemenea, potrivit pentru a fi folosit în ceea ce priveşte înregistrarea internaţională a mărcilor, în cadrul Acordului de la Madrid şi al Protocolului de la Madrid privind Înregistrarea internaţională a Mărcilor. Codul "IB" este folosit în ceea ce priveşte primirea cererilor internaţionale, în cadrul PCT, înregistrate de Biroul Internaţional al OMPI, având şi rolul de Oficiu receptor, membru PCT.

5. Nume provizoriu.

Norme privind codurile standard pentru identificarea diferitelor tipuri de documente de brevet

I. Coduri din Grupa 1/ST.16

A0 - Cerere de brevet de invenţie publicată înainte de termenul legal de 18 luni de la data de depozit sau data priorităţii recunoscute sau înainte de împlinirea termenului de 6 luni de la data deschiderii fazei naţionale (art. 23, alin. 3*).
A1 - Cerere de brevet de invenţie publicată în termenul legal, împreună cu raportul de documentare.
A2 - Cerere de brevet de invenţie publicată în termenul legal, fără raportul de documentare.
A3 - Raport de documentare al unei cereri de brevet de invenţie publicat ulterior publicării cererii.
A4 - Cerere de brevet de invenţie publicată în termen de 3 luni de la data declasificării informaţiilor cuprinse în aceasta (art. 23, alin. 5*).
A8 - Cerere de brevet de invenţie cu corecturi în pagina de capăt (bibliografică) a documentului.
A9 - Cerere de brevet de invenţie cu corecturi în descriere, revendicări şi/sau desene.

B1 - Brevet de invenţie
B2 - Brevet de invenţie menţinut în formă modificată în urma procedurii de revocare (art. 52*).
B8 - Brevet de invenţie cu corecturi în pagina de capăt (bibliografică) a documentului.
B9 - Brevet de invenţie cu corecturi în descriere, revendicări şi/sau desene, la care s-a efectuat retipărirea parţială sau completă a documentului.

C3 - Brevet de invenţie eliberat după procedura de anulare în parte, în baza hotărârii TB (art. 54, alin. 2*).
C4 - Brevet de invenţie eliberat după procedura de anulare ca urmare a unei acţiuni în justiţie, referitoare la dreptul la brevet (art. 66, alin. 2*).
C8 - Brevet de invenţie eliberat după procedura de anulare, cu corecturi în pagina de capăt (bibliografică) a documentului.
C9 - Brevet de invenţie eliberat după procedura de anulare, cu corecturi în descriere, revendicări şi/sau desene, la care s-a efectuat retipărirea parţială sau completă a documentului.

II. Coduri din Grupa 3 /ST. 16

T - Certificat de protecţie tranzitorie (art. 5(1)**).
T1 - Traducerea revendicărilor cererii de brevet european (art. 5(2)***).
T2 - Traducerea fasciculului brevetului european (art. 6(2)***).
T3 - Traducerea fasciculului brevetului european menţinut în formă modificată în urma unei proceduri de opoziţie (art. 6(3) ***).

T8 - Pagina de capăt retipărită a unei cereri de brevet european publicată sau a unui brevet de european publicat, ca urmare a unor corecturi ale acesteia.
T9 - Traducere cu corecturi a unui document de brevet european publicat.

---

* *LEGEA nr. 64/1991, privind brevetele de invenţie, republicată în Monitorul Oficial al României, Partea I, nr. 613, din 19 august 2014*
** *LEGEA nr. 93/1998, privind protecţia tranzitorie a brevetelor de invenţie, publicată în Monitorul Oficial al României, nr. 186, din 20 mai 1998.*
*** *LEGEA nr. 611/2002, privind aderarea României la Convenţia privind eliberarea brevetelor europene, adoptată la München, la 5 octombrie 1973, precum şi la Actul de revizuire a acesteia, adoptat la München, la 29 noiembrie 2000 (publicată în Monitorul Oficial al României, nr. 844/22.XI.2002).*

III. Coduri din Grupa 6/ST. 16

I1 - Cerere de Certificat suplimentar de protecţie, pentru medicamente şi pentru produse de protecţie a plantelor.

I2 - Certificat suplimentar de protecţie, pentru medicamente şi pentru produse de protecţie a plantelor.

IV. Coduri din Grupa 2/ST. 16

U1 - Model de utilitate înregistrat, publicat împreună cu raportul de documentare.

U2 - Model de utilitate înregistrat, publicat fără raportul de documentare.

U3 - Raport de documentare publicat ulterior modelului de utilitate.

U8 - Model de utilitate înregistrat, cu corecturi în pagina de capăt (bibliografică) a documentului.

Y - Raport de documentare efectuat la cererea terţilor, pentru revendicările modificate ale modelului de utilitate.

Z - Model de utilitate menţinut, cu revendicări modificate în urma unei proceduri de anulare.

CERERI DE BREVET DE INVENŢIE PUBLICATE, ORDONATE DUPĂ INDICII CLASIFICĂRII INTERNAŢIONALE A BREVETELOR (C.I.B.)

Semnificaţia codurilor INID folosite în prezenta secţiune (norma ST 9 a Organizaţiei Mondiale a Proprietăţii Intelectuale - OMPI), în ordinea apariţiei acestora:

(11) numărul de publicare;
(21) numărul de cerere de brevet de invenţie;
(41) data publicării cererii de brevet;
(22) data depozitului;

(62) divizată din cererea de brevet nr.; data;
(66) prioritate internă;

(30) prioritate;
(86) numărul şi data depozitului cererii internaţionale;
(87) numărul şi data publicării cererii internaţionale;

(71) solicitant;
(72) inventator;
(74) mandatarul autorizat;

(51) clasa, conform clasificării internaţionale;
(54) titlul invenţiei;
(57) rezumatul invenţiei.

Cu începere de la data publicării cererii de brevet, cererea asigură, în mod provizoriu, solicitantului, protecţia conferită potrivit dispoziţiilor art. 32[*], cu excepţia cazurilor în care cererea de brevet de invenţie a fost respinsă, retrasă sau considerată ca fiind retrasă. Întinderea protecţiei conferite de cererea de brevet de invenţie este determinată de revendicările conţinute în cererea publicată, în conformitate cu art. 23, alin. (1)-(3)[*].

Descrierea, revendicările şi, dacă este cazul, desenele cererilor de brevet de invenţie publicate în acest număr sunt puse la dispoziţia publicului începând cu data de 30.12.2015 , şi pot fi consultate la sala de lectură a O.S.I.M. sau se pot comanda copii ale acestora, contra cost.

Rezumatul serveşte în mod exclusiv informării tehnice; acesta nu poate fi luat în considerare pentru alte scopuri, în special pentru determinarea întinderii protecţiei solicitate, şi nici pentru aplicarea prevederilor art. 10, alin. (3)[*].

Rezumatul invenţiei din cererea de brevet publicată serveşte atât ca mijloc de selecţie a informaţiilor tehnice pentru specialişti, cât şi la luarea deciziei privind necesitatea consultării descrierii invenţiei şi desenelor publicate *in extenso*.[**]

---

[*] *LEGEA nr. 64/1991, privind brevetele de invenţie, republicată în Monitorul Oficial al României, Partea I, nr. 613, din 19 August 2014*

[**] *H.G. nr. 547, din 21.05.2008, pentru aprobarea Regulamentului de aplicare a Legii nr. 64/1991, privind brevetele de invenţie.*

(11) 130723 A2 *(51)* ***A01C 7/00*** (2006.01) *(21)* a 2013 01020 *(22)* 19/12/2013 *(41)* 30/12/2015//12/2015 *(71) INSTITUTUL NAŢIONAL DE CERCETARE-DEZVOLTARE PENTRU MAŞINI ŞI INSTALAŢII DESTINATE AGRICULTURII ŞI INDUSTRIEI ALIMENTARE, - INMA, BD.ION IONESCU DE LA BRAD NR.6, SECTOR 1, BUCUREŞTI, B, RO (72) MURARU VERGIL MARIAN, STR. AVIONULUI NR. 35, BL. 16 J, ET. 1, AP. 4, BUCUREŞTI, B, RO; COSTOIU MIHNEA-COSMIN, STR. COMANDOR EUGEN BOTEZ NR. 21, SC. 2, ET. 1, AP. 2, SECTOR 2, BUCUREŞTI, B, RO; PIRNĂ ION, STR.FRASINULUI NR.16, SECTOR 1, BUCUREŞTI, B, RO; MURARU-IONEL CORNELIA, STR. AVIONULUI NR. 35, BL. 16J, SC. 1, ET. 1, AP. 4, SECTOR 1, BUCUREŞTI, B, RO (54)* **DISPOZITIV INTELIGENT PENTRU SEMĂNAT**

(57) Invenţia se referă la un dispozitiv inteligent pentru semănat, destinat semănătorilor de precizie pentru diverse tipuri de seminţe, în special semănătorilor echipate cu distribuitoare pneumatice. Dispozitivul conform invenţiei este constituit dintr-o unitate (**UCC**) de comandă şi control, un tub (**b**) de seminţe, un senzor (**1**) fotoelectric şi o sursă (**2**) de lumină, toate montate pe discul (**a**) unei semănători cu distribuţie pneumatică, astfel încât sursa de lumină să traverseze găurile discului de rotaţie şi să activeze senzorii (**3** şi **6**) fotoelectrici ai sursei de lumină, montaţi pe un tub (**b**), electrovalvele (**5** şi **8**) pneumatice prevăzute la un capăt cu nişte site (**4** şi respectiv, **7**), nişte tuburi (**c** şi **d**) poziţionate în unghi drept, care sunt prevăzute la partea inferioară cu şibărele (**9**

---

(11) 130723 A2

şi **12**) electromagnetice, normal închise, având în componenţă electromagnetul (**11**) cu arc (**10**) de revenire şi electromagnetul (**14**) cu arc (**13**) de revenire, un canal (**f**) bifurcat, o lădiţă (**h**) şi un elevator (**g**).

Revendicări: 1
Figuri: 2

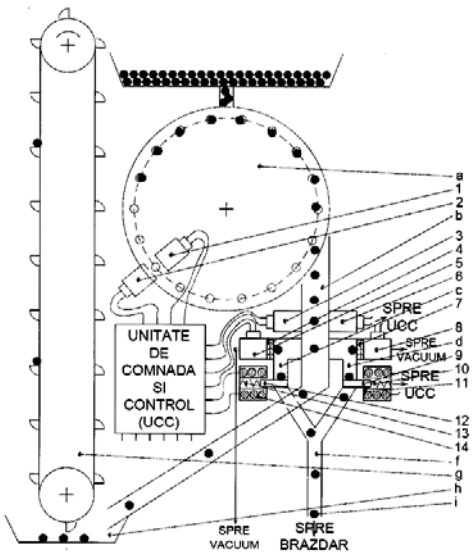

Fig. 1

(11) 130724 A0 *(51)* ***A01N 25/34*** (2006.01) *(21)* a 2015 00034 *(22)* 19/01/2015 *(41)* 30/12/2015//12/2015 *(71) PĂTRAŞCU MARIANA, STR.GĂRII DE NORD NR.2, BL.C, SC.3, AP.81, SECTOR 1, BUCUREŞTI, B, RO; KUMBAKISAKA SYLVIU AMUNDALA RENAUD, BD. NICOLAE TITULESCU NR. 94, BL. 14A, SC.4, AP. 171, SECTOR 1, BUCUREŞTI, B, RO (72) PĂTRAŞCU MARIANA, STR.GĂRII DE NORD NR.2, BL.C, SC.3, AP.81, SECTOR 1, BUCUREŞTI, B, RO; KUMBAKISAKA SYLVIU AMUNDALA RENAUD, BD. NICOLAE TITULESCU NR. 94, BL. 14A, SC.4, AP. 171, SECTOR 1, BUCUREŞTI, B, RO (54)* **MATERIALE TEXTILE FUNCŢIONALE PENTRU CONTROLUL INSECTELOR**

(57) Invenţia se referă la un procedeu de funcţionalizare a unui material textil pentru controlul insectelor. Procedeul conform invenţiei constă în impregnarea unui material textil, de tip bumbac, cu un amestec sinergic de uleiuri esenţiale de anason, lavandă, coajă de lămâie, coajă de portocală, rozmarin, coriandru, nucşoară dizolvat într-un amestec hidroalcoolic apă/alcool etilic prin iradiere în câmp de ultrasunete la o putere de 5...10 W/cmp, timp de 10...60 min, la o temperatură de 30...60˚C, după care materialul astfel funcţionalizat este tratat într-un câmp de microunde la o putere de 2...20 W/cmp.

Revendicări: 4
Figuri: 4

---

(11) 130725 A0 *(51)* ***A23J 1/02*** (2006.01) *(21)* a 2014 00886 *(22)* 19/11/2014 *(41)* 30/12/2015//12/2015 *(71) INSTITUTUL NAŢIONAL DE CERCETARE-DEZVOLTARE PENTRU BIORESURSE ALIMENTARE-IBA BUCUREŞTI, STR.DINU VINTILĂ NR.6, SECTOR 2, BUCUREŞTI, B, RO (72) MIHOCIU TAMARA ELENA, STR.ALEXANDRU IOAN CUZA NR.4, BL.H 5, SC.B, ET.1, AP.16, HUŞI, VS, RO (54)* **PROCEDEU DE FABRICARE A BRADT DIN PULPA DE PORC CU ADAOS DE ULEIURI VEGETALE DIN CĂTINĂ, SOIA ŞI RAPIŢĂ**

(57) Invenţia se referă la un procedeu de obţinere a semifabricatului bradt din pulpă de porc cu adaos de uleiuri vegetale din cătină, soia şi rapiţă, utilizat în producţia de preparate din carne pasteurizate. Procedeul conform invenţiei constă în tocarea prin sita de 3 mm a 62...64% carne de porc şi slănină, după care se adaugă 1,15...1,2% sare, gheaţă, se cutează până rezultă o pastă fină cu temperatura de 7...8˚C, la care se adaugă 13...14% amestec de uleiuri vegetale din cătină, soia şi rapiţă, 0,86...0,99% ingrediente funcţionale uzuale, 0,025...0,026% amestec de antioxidanţi, gheaţă.

Revendicări: 1

(11) 130726 A2 *(51)* ***A23K 1/16*** (2006.01); ***A01N 65/00*** (2006.01); *(21)* a 2014 00461 *(22)* 19/06/2014 *(41)* 30/12/2015// 12/2015 *(71) MELISPEC PRODUCTION S.R.L., STR. MUNCII NR. 53, FUNDULEA, CL, RO (72) VLĂDULESCU CONSTANTIN MARIUS, STR.VORONEŢ NR.3, BL.D4, SC.1, ET.1, AP.5, SECTOR 3, BUCUREŞTI, B, RO; TIBERIU CRISTEA, STR.PREDEAL NR.6, AP.4, CLUJ-NAPOCA, CJ, RO; VLĂDULESCU LUCIAN CONSTANTIN, STR. SFÂNTUL ELEFTERIE NR. 31, BUCUREŞTI, B, RO (74) APOSTOL SALOMIA P.F.A., STR.REGIMENT 11 SIRET NR.15, BL.E4, AP.54, GALAŢI, JUDEŢUL GALAŢI (54)* **SUPLIMENTE NUTRIŢIONALE PENTRU ALBINE CU EFECT PROFILACTIC ŞI PREPARAREA LOR**

(57) Invenţia se referă la un supliment nutriţional cu efect profilactic pentru albine. Suplimentul conform invenţiei conţine sarea de Fe(II) a prolinei, ulei de citronela, acid cumaric, minerale esenţiale şi vitamine, pe suport glucidic miere naturală.

Revendicări: 10

---

(11) 130727 A2 *(51)* ***A23N 4/02*** (2006.01) *(21)* a 2014 00463 *(22)* 19/06/2014 *(41)* 30/12/2015//12/2015 *(71) INSTITUTUL NAŢIONAL DE CERCETARE-DEZVOLTARE PENTRU MAŞINI ŞI INSTALAŢII DESTINATE AGRICULTURII ŞI INDUSTRIEI ALIMENTARE, - INMA, BD.ION IONESCU DE LA BRAD NR.6, SECTOR 1, BUCUREŞTI, B, RO (72) IONIŢĂ GHIŢĂ, STR. FABRICII NR.2B-A, BL.15D, SC.1, ET.5, AP.29, SECTOR 6, BUCUREŞTI, B, RO; PĂUN ANIŞOARA, STR.PROMETEU 12, BL.12E, SC.4, AP.49, SECTOR 1, BUCUREŞTI, B, RO; PÎRNA ION, STR. FRASINULUI NR. 16, SECTOR 1, BUCUREŞTI, B, RO; GANEA-CHRISTU IOAN, STR. CĂPÂLNA NR. 1, BL. 14D, SC. 1, AP. 6, SECTOR 1, BUCUREŞTI, B, RO (54)* **INSTALAŢIE PENTRU SCOS SÂMBURII CIREŞELOR ŞI VIŞINELOR**

(57) Invenţia se referă la o instalaţie utilizată pentru separarea sâmburelui de pulpa fructului, în special pentru cireşele şi vişinele din livezile micilor fermieri, în scopul utilizării ulterioare a fructelor pentru prepararea gemurilor şi dulceţurilor, sau în reţelele de cofetării. Instalaţia conform invenţiei este compusă dintr-un cadru (**1**) pe care se montează un număr par de dispozitive (**S**) de desâmburire, fixate, cu ajutorul elementelor (**11**) de filetare, de un cadru (**1**), prin nişte suporturi (**14**), dispozitivele (**S**) fiind

(11) 130727 A2

acţionate alternativ printr-o camă (**C**) aflată pe axul (**13**) cu came acţionat de un motor electric, cutiile (**7**) pentru alimentarea cu fructe, cutiile (**I**) pentru colectarea sâmburilor şi cutiile (**II**) pentru colectarea pulpei de fructe, dispozitivele (**S**) de desâmburire fiind alcătuite dintr-un corp (**2**) cilindric, prevăzut cu capac filetat, prin care se introduce o tijă (**3**) piston, prevăzută cu arcul (**5**), ce are, la partea superioară, un profil sferic convex, cu care se realizează un contact punctiform cu suprafaţa camelor (**C**) de pe axul (**13**) cu came care asigură, prin rotire, deplasarea cu o distanţă (**D**) a tijei (**3**) piston pe direcţia axei cilindrului, iar la partea cilindrică inferioară a tijei (**3**) piston sunt prevăzute nişte asperităţi de forma conului de brad, cu înclinaţie inversă direcţiei de înaintare a tijei spre placa (**9**) de aşezare care limitează distanţa până unde poate avansa fructul, şi un opritor (**6**) pe care pulpa fructului cade liber spre cutia (**II**) de colectare.

Revendicări: 1
Figuri: 4

---

(11) 130727 A2

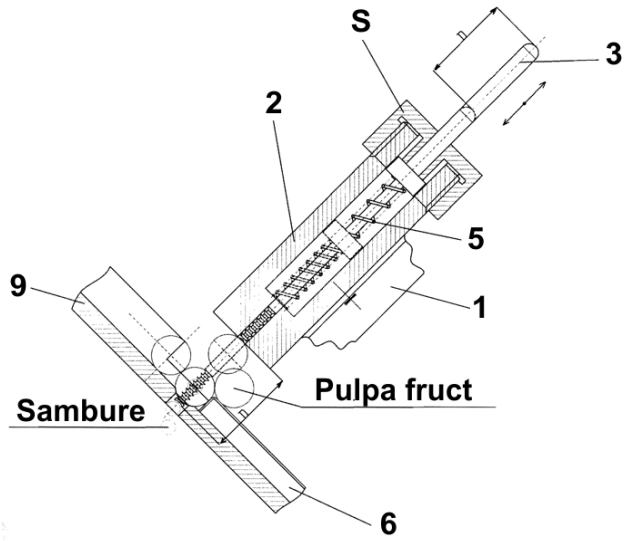

Fig. 4

(11) 130728 A0 *(51)* ***A23N 12/02*** (2006.01) *(21)* a 2014 00744 *(22)* 03/10/2014 *(41)* 30/12/2015//12/2015 *(71) UNIVERSITATEA "DUNĂREA DE JOS" DIN GALAŢI, STR.DOMNEASCĂ NR.47, GALAŢI, GL, RO (72) POPA CORNELIU, STR. VADUL SACALELOR NR. 1, BL. PESCĂRUŞ, AP. 24, GALAŢI, GL, RO; MORARU DANA IULIA, STR. BRĂILEI NR.42, BL.F2, SC.1, ET.10, AP.42, GALAŢI, GL, RO; GEORGESCU LUMINIŢA ANCA, STR. ARMATA POPORULUI NR14, BL. L5, SC.3, ET.4, AP.87, GALAŢI, GL, RO; BORDA DANIELA, STR. BRĂILEI NR. 15, BL. R1, AP. 9, GALAŢI, GL, RO; SEGAL RODICA, STR. EROILOR NR. 32A, GALAŢI, GL, RO; BLEOANCĂ IULIA LIDIA, STR. PETRU RAREŞ NR. 7, BL. B3, AP. 17, GALAŢI, GL, RO (54)* **MAŞINĂ DE SPĂLAT CU FUNCŢIONARE CONTINUĂ, PENTRU FRUCTELE MARI DIN FAMILIA CUCURBITACEAE**

(57) Invenţia se referă la o maşină de spălat, cu funcţionare continuă, pentru fructele mari din familia cucurbitacee. Maşina conform invenţiei are în componenţă un transportor prevăzut cu nişte role (**1**) profilate, având axele montate la ambele capete pe câte un lanţ (**2**) cu eclise, care se deplasează cu o viteză de 2,55 m/min, asigurând timpul de spălare de 1,53 min şi timpul de clătire şi de scurgere a apei aderente de câte 0,47 min fiecare, rolele (**1**) profilate se rotesc datorită unor roţi (**20**) de lanţ montate la cele două capete ale axelor rolelor (**1**) profilate şi care, la partea superioară activă a transportorului cu role (**1**) profilate, se rulează pe un alt lanţ (**12**) cu eclise, asigurând rotirea rolelor (**1**) şi a fructelor aflate pe acesta, şase perii (**6**) rotative, care se rotesc cu 250 rot/min, asigură îndepărtarea eficientă a

(11) 130728 A0

pământului aderent, a nisipului şi a altor contaminanţi, un sistem de conducte (**4**, **7** şi **9**) de apă, pentru o primă spălare I, pentru o a doua spălare II şi pentru clătire, prevăzute cu nişte capete de pulverizare de 180˚, o carcasă de protecţie a zonelor de spălare I şi II, şi de clătire, şi un bazin (**13**) de colectare la partea inferioară, compartimentat în vederea colectării separat a apelor rezultate la prima spălare I şi a apelor rezultate la a doua spălare II, şi clătire cu posibilitatea recirculării apelor de la a doua spălare II şi de la clătire, după o decantare şi, eventual, o clorinare, cu utilizarea acestora la prima spălare I.

Revendicări: 1
Figuri: 1

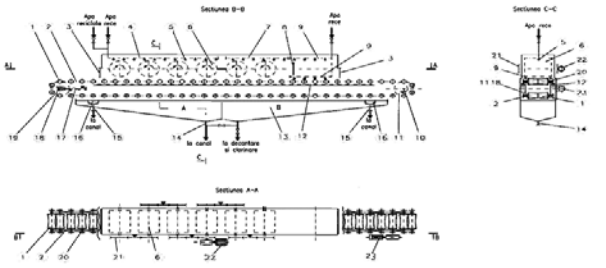

(11) 130729 A0 *(51)* ***A43B 23/30*** (2006.01) *(21)* a 2015 00242 *(22)* 03/04/2015 *(41)* 30/12/2015//12/2015 *(71) TIBREA PARMENA-MIHAELA, CALEA TIMIŞOAREI NR. 2A, CARANSEBEŞ, CS, RO (72) TIBREA PARMENA-MIHAELA, CALEA TIMIŞOAREI NR. 2A, CARANSEBEŞ, CS, RO (74) CABINET "CECIU GABRIELA" CONSULTANŢĂ ÎN DOMENIUL PROPRIETĂŢII INTELECTUALE, STR. M.LEONTINA BANCIU, NR.6, AP.110, TIMIŞOARA, JUDEŢUL TIMIŞ (54)* **DISPOZITIV DE PROTECŢIE**

(57) Invenţia se referă la un dispozitiv de protecţie a călcâiului încălţămintei şoferului în timpul conducerii unui autovehicul. Dispozitivul conform invenţiei este sub formă de cupă formată din două bucăţi (**1** şi **2**) sub formă de semicerc, confecţionate dintr-un material (**A**) din piele naturală întoarsă, căptuşit cu un material (**B**) textil din bumbac, bucăţile fiind îmbinate în partea interioară printr-o cusătură (**a**) principală, iar marginile sunt tivite prin alte două cusături (**b**, **c**) secundare paralele; la îmbinarea materialelor (**A** şi **B**) este cusut un elastic (**5**) cu rol de fixare a dispozitivului de glezină, elasticul (**5**) având o copcă (**6**) sub formă de cârlig, care se prinde de una dintre alte două copci (**8**) sub formă de toartă, fixate pe cusătura principală asigurând un sistem reglabil al elasticului (**5**) în funcţie de mărimea piciorului şi a încălţămintei.

Revendicări: 3
Figuri: 9

(11) 130729 A0

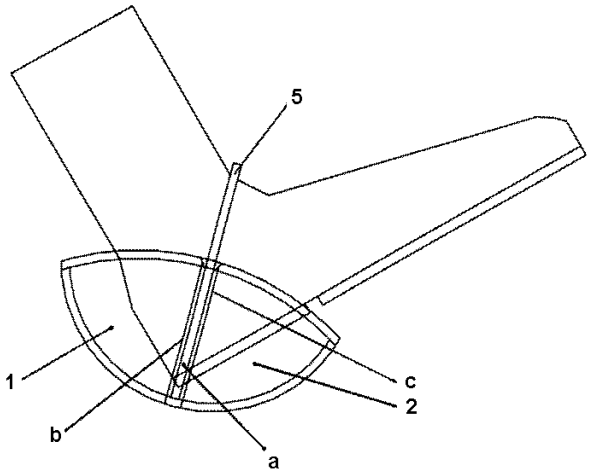

Fig. 1

(11) 130730 A0 *(51)* ***A47L 17/00*** (2006.01) *(21)* a 2015 00585 *(22)* 07/08/2015 *(41)* 30/12/2015//12/2015 *(71) DUDUMAN EMANOIL-GEORGE, CALEA OBCINELOR NR. 3, BL. 3BIS, SC. A, ET.5, AP. 14, SUCEAVA, SV, RO (72) DUDUMAN EMANOIL-GEORGE, CALEA OBLINELOR NR. 3, BL. 3BIS, SC. A, ET.5, AP. 14, SUCEAVA, SV, RO*

(54) **DISPOZITIV PENTRU SPĂLARE ŞI CURĂŢARE, UTILIZAREA ACESTUIA ŞI O METODĂ DE IGIENIZARE A COMPARTIMENTULUI DE SPĂLARE A DISPOZITIVULUI**

(57) Invenţia se referă la un dispozitiv de spălat şi curăţat diferite suprafeţe, cuprinzând un compartiment de spălare prevăzut cu sistem automat încorporat, pentru furnizarea fluidelor de spălare, şi un sistem de pulverizare cu aburi a suprafeţelor de curăţat, la utilizarea acestuia şi la o metodă de igienizare a compartimentului de spălare a dispozitivului. Dispozitivul conform invenţiei este constituit dintr-o secţiune (**A**) reprezentând mânerul în care sunt plasaţi acumulatorii, compartimentul de stocare a soluţiei de curăţare şi compartimentul de stocare a apei, o secţiune (**B**) a cărei parte exterioară (**111**) conţine comenzile dispozitivului, trei motoare electrice de acţionare a celor trei perii, şi o secţiune (**C**) de spălare ce cuprinde un suport de formă aproximativ tronconică, prevăzut cu duze pentru furnizarea fluidelor de spălare pe un burete abraziv care acoperă suportul cel puţin în partea centrală şi la extremităţi, cel puţin

o duză pentru furnizarea aburului, şi un ansamblu de trei perii montat, de preferinţă, în zona centrală a buretelui, iar partea inferioară a extremităţii compartimentului de spălare este prevăzută cu o protecţie (**131**) de plastic, cu rolul de a împiedica scurgerea lichidelor.

Revendicări: 20
Figuri: 4

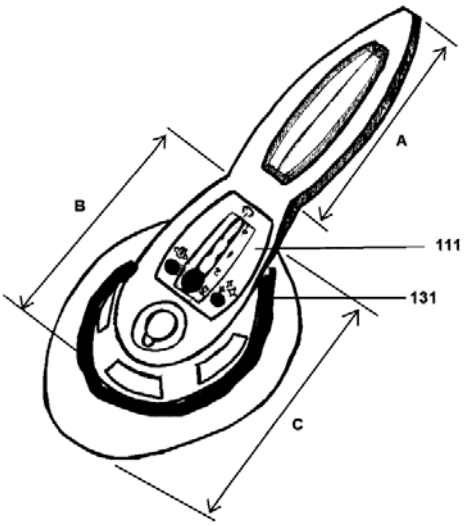

Fig. 1

(11) 130731 A0 *(51)* ***A61F 2/36*** (2006.01); ***A61F 2/32*** (2006.01); *(21)* a 2015 00551 *(22)* 29/07/2015 *(41)* 30/12/2015//12/2015 *(71) MOGA MARIUS, STR. SĂGETĂTORULUI NR. 17A, DOMNEŞTI, IF, RO; SEMENESCU AUGUSTIN, ŞOS.BUCUREŞTI-TÂRGOVIŞTE NR.22 T, A 14, SECTOR 1, BUCUREŞTI, B, RO; COSTOIU MIHNEA COSMIN, STR. COMANDOR EUGEN BOTEZ NR. 21, SC. 2, ET. 1, AP. 2, SECTOR 1, BUCUREŞTI, B, RO; MATES ILEANA MARIANA, STR. GLADIOLELOR NR. 9, BL. 2, ET. 5, AP. 26, SAT ROŞU, COMUNA GHIAJNA, IF, RO; CĂLIN CEZAR - IONUŢ, STR. SĂGETĂTORULUI NR. 17B, DOMNEŞTI, IF, RO; AMZA CĂTĂLIN GHEORGHE, STR. PICTOR MIREA G. DEMETRESCU NR. 14, SECTOR 1, BUCUREŞTI, B, RO (72) MOGA MARIUS, STR. SĂGETĂTORULUI NR. 17A, DOMNEŞTI, IF, RO; SEMENESCU AUGUSTIN, ŞOS. BUCUREŞTI-TÂRGOVIŞTE NR.22T, A14, SECTOR 1, BUCUREŞTI, B, RO; COSTOIU MIHNEA COSMIN, STR. COMANDOR EUGEN BOTEZ NR. 21, SC. 2, ET. 1, AP. 2, SECTOR 1, BUCUREŞTI, B, RO; MATES ILEANA MARIANA, STR. GLADIOLELOR NR. 9, BL. 2, ET. 5, AP. 26, SAT ROŞU, COMUNA GHIAJNA, IF, RO; CĂLIN CEZAR - IONUŢ, STR. SĂGETĂTORULUI NR. 17B, DOMNEŞTI, IF, RO; AMZA CĂTĂLIN GHEORGHE, STR. PICTOR MIREA G. DEMETRESCU NR. 14, SECTOR 1, BUCUREŞTI, B, RO*

(54) **ENDOPROTEZĂ SCURTĂ CERVICALĂ FEMURALĂ**

(57) Invenţia se referă la o endoproteză scurtă, cervicală, femurală, pentru articulaţia de şold, cu aplicaţie în domeniul chirurgiei. Endoproteza conform invenţiei este formată dintr-un corp (**1**) cilindric, realizat din oţel inoxidabil austenitic, sau din aliaj de magneziu, acoperit cu un material biocompatibil, tip hidroxiapatită, prevăzut cu o spirală (**2**) elicoidală, şi

continuat cu un manşon (**5**) tronconic, cu un col (**6**) filetat pe exterior, iar la interior având un orificiu (**7**) de formă hexagonală, pentru introducerea unei şurubelniţe necesare fixării, şi un orificiu (**8**) cilindric prevăzut cu nişte orificii (**3** şi **4**) transversale, decalate pe orizontală cu un unghi variabil între 90 şi 180˚, pentru introducerea şi fixarea unui ciment ortopedic.

Revendicări: 2
Figuri: 3

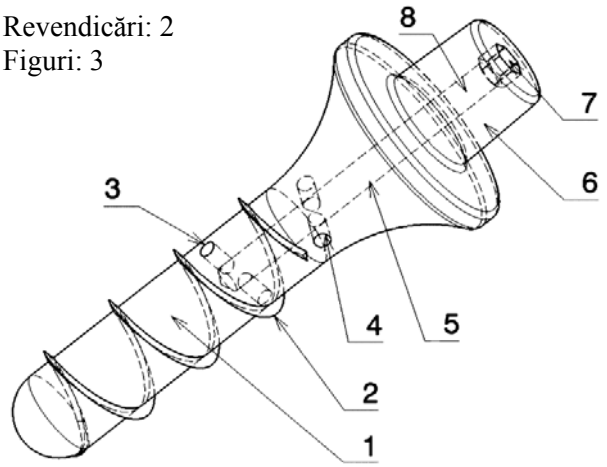

Fig. 3

(11) 130732 A2 *(51)* ***A61G 5/02*** (2006.01); ***A61G 5/00*** (2006.01); *(21)* a 2014 00493 *(22)* 25/06/2014 *(41)* 30/12/2015// 12/2015 *(71) VAS ALEXANDRU, STR.CIPRIAN PORUMBESCU NR.3, AP.5, TIMIŞOARA, TM, RO (72) VAS ALEXANDRU, STR.CIPRIAN PORUMBESCU NR.3, AP.5, TIMIŞOARA, TM, RO* *(54)* **CĂRUCIOR ELECTRIC FOLOSIT DREPT LIFT DE TREPTE, PREVĂZUT CU UN DISC ROTITOR, PRIN CARE SE ELIMINĂ ŞINELE DE SUSŢINERE, ŞI CU CREMALIERĂ, DESTINAT PERSOANELOR CU DIZABILITĂŢI LOCOMOTORII**

(57) Invenţia se referă la un cărucior electric, folosit drept lift de trepte, prevăzut cu un disc rotitor, destinat persoanelor cu dizabilităţi locomotorii. Căruciorul conform invenţiei este prevăzut cu trei roţi (**1** şi **1'**), dreapta şi, respectiv, stânga, de tracţiune, şi, respectiv, cu o roată (**2**) ajutătoare, toate roţile (**1**, **1'** şi **2**) fiind prevăzute cu câte un motor (**Mt1**, **Mt1'** şi **Mt2**), primul dreapta şi, respectiv, al doilea stânga, de tracţiune, iar o roată (**5**) dinţată este echipată cu un servomotor (**SM5**) care primeşte comanda de a roti această roată (**5**) dinţată într-un sens sau altul, în funcţie de devierea unei axe (**O1''-O3''**) a căruciorului faţă de o axă verticală determinată de un giroscop (**8**) care constă într-un disc rotit de un servomotor (**SM8**), astfel, în tot timpul funcţionării, axa scaunului ergonomic este menţinută în poziţie verticală, deoarece devierea între axa căruciorului şi axa scaunului este măsurată de un traductor (**T**) care emite un semnal de comandă

servomotorului (**SM5**), pentru a aduce suprapunerea celor două axe, în acest fel evitându-se posibilitatea de răsturnare a căruciorului, precum şi menţinerea unei forţe (**Ff**) de frecare, ceea ce conduce la înaintarea căruciorului independent de panta dată de înclinaţia treptelor.

Revendicări: 4
Figuri: 4

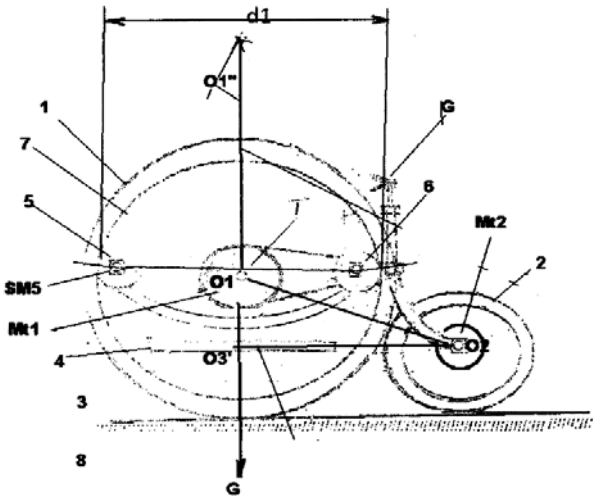

Fig. 2

(11) 130733 A2 *(51)* ***A61H 1/00*** (2006.01) *(21)* a 2013 01008 *(22)* 18/12/2013 *(41)* 30/12/2015//12/2015 *(71) MICU CONSTANTIN ANTON, STR. SPERANŢEI NR. 38, SECTOR 2, BUCUREŞTI, B, RO; TRIFAN LAURA, BD. MIHAI BRAVU NR. 64-88, BL. P7, SC. 2, ET. 6, AP. 72, SECTOR 2, BUCUREŞTI, B, RO; BUCŞAN CONSTANTIN, STR.MAŞINA DE PÂINE NR.10, BL.R30, AP.63, SECTOR 2, BUCUREŞTI, B, RO (72) MICU CONSTANTIN ANTON, STR. SPERANŢEI NR. 38, SECTOR 2, BUCUREŞTI, B, RO; TRIFAN LAURA, BD. MIHAI BRAVU NR. 64-88, BL. P7, SC. 2, ET. 6, AP. 72, SECTOR 2, BUCUREŞTI, B, RO; BUCŞAN CONSTANTIN, STR.MAŞINA DE PÂINE NR.10, BL.R 30, SC.2, ET.4, AP.63, SECTOR 2, BUCUREŞTI, B, RO (54)* **PLATFORMĂ DE VIBRAŢII CU ACŢIONARE ELECTROMAGNETICĂ**

(57) Invenţia se referă la o platformă vibratoare cu acţionare electromagnetică, având aplicabilitate în medicină, pentru combaterea osteoporozei, pentru creşterea forţei musculare la sportivi, şi pentru recuperarea postoperatorie. Platforma conform invenţiei este constituită dintr-o placă (**1**) inferioară, o placă (**2**) superioară, nişte elemente (**3**, **4**, **5** şi **6**) elastice de formă inelară, poziţionate la 90° unul faţă de celălalt, placa (**2**) superioară fiind antrenată în mişcarea de oscilaţie pe verticală de către un actuator electromagnetic a cărui bobină (**7**) fixă este legată de

una dintre plăci, şi al cărui miez (**8**) mobil este legat de cealaltă placă, astfel încât, atunci când subiectul se aşază în poziţie verticală pe platformă, greutatea sa este preluată de forţa elastică a inelelor, iar frecvenţa de oscilaţie a sistemului este măsurată cu ajutorul unor traductoare (**9** şi **10**) tensorezistive, amplasate pe unul dintre inelele elastice, şi legate în semipunte, semnalul provenit de la acestea fiind amplificat de un amplificator (**11**) de putere, şi aplicat la bornele bobinei (**7**) actuatorului electromagnetic, ceea ce face ca sistemul să vibreze cu o frecvenţă apropiată de frecvenţa proprie de rezonanţă, cuprinsă în intervalul 25...50 Hz pentru greutăţi ale subiecţilor cuprinse între 50 şi 90 kg.

Revendicări: 1
Figuri: 3

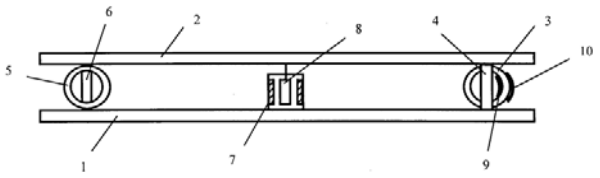

Fig. 1

(11) 130734 A0 *(51)* ***A61K 8/06*** (2006.01) *(21)* a 2015 00097 *(22)* 11/02/2015 *(41)* 30/12/2015//12/2015 *(71) APARASCHIVEI OTILIA, ALEEA CURCUBEULUI NR. 6, SC. A, AP. 3, BOTOŞANI, BT, RO; MUNTEANU AMALIA, ALEEA CURCUBEULUI NR. 6, SC. A, AP. 3, BOTOŞANI, BT, RO (72) APARASCHIVEI OTILIA, ALEEA CURCUBEULUI NR. 6, SC. A, AP. 3, BOTOŞANI, BT, RO; MUNTEANU AMALIA, ALEEA CURCUBEULUI NR. 6, SC. 6, AP. 3, BOTOŞANI, BT, RO (54)* **CREMĂ HIDRATANTĂ CU VITAMINE ŞI COENZIMA Q10, LIPSITĂ DE CONSERVANŢI**

(57) Invenţia se referă la o cremă cosmetică destinată persoanelor peste 30 de ani. Crema conform invenţiei conţine 0,1...5% colesterol, 1...5,5% cetaceum, 1...5,5% alcool cetilstearilic, 0,5...5% acid stearic, 2,5...40% ulei de măsline, 3...10% ceară galbenă, respectiv, butil cacao, 0,1...35% ulei de cătină, respectiv, ulei de migdale, ulei de argan, 1...5% ulei de portocal, 0,1...5,5% coenzima Q, apă boraxată 3%.

Revendicări: 14

---

(11) 130735 A2 *(51)* ***A61K 9/16*** (2006.01) *(21)* a 2014 00431 *(22)* 11/06/2014 *(41)* 30/12/2015//12/2015 *(71) INSTITUTUL NAŢIONAL DE CERCETARE-DEZVOLTARE PENTRU CHIMIE ŞI PETROCHIMIE - ICECHIM, SPLAIUL INDEPENDENŢEI NR.202, SECTOR 6, BUCUREŞTI, B, RO (72) SÂRBU ANDREI, STR.VALEA OLTULUI NR.16, BL.A 28, SC.C, ET.2, AP.37, SECTOR 6, BUCUREŞTI, B, RO; IORDACHE TANŢA-VERONA, ALEEA CETĂŢUIA NR. 4, BL. M22, SC. 7, AP. 391, SECTOR 6, BUCUREŞTI, B, RO; FLOREA ANA-MIHAELA, STR. GRIVIŢEI NR. 4, BL. 2, AP. 1, SC. A, PARTER, BĂILE GOVORA, VL, RO; APOSTOL STELUŢA, STR. NOVACI NR. 10, BL. P60, SC. 4, AP. 92, SECTOR 5, BUCUREŞTI, B, RO; GÂREA SORINA ALEXANDRA, STR. PRĂSILEI NR. 8, SECTOR 4, BUCUREŞTI, B, RO; IONESCU ELENA, STR. ŞTEFAN CEL MARE NR. 60, PIATRA NEAMŢ, NT, RO; AVRAMESCU SORIN MARIUS, STR. NICOLAE FILIMON NR. 30, BL. 17, AP. 17, SECTOR 6, BUCUREŞTI, B, RO; UDREA ION, INTRAREA VASILE PĂUN NR.5, ET.5, AP.12, SECTOR 5, BUCUREŞTI, B, RO; SANDU TEODOR, STR. PARÂNGULUI NR. 43A, ET. 1, AP. 4, SECTOR 1, BUCUREŞTI, B, RO; SÂRBU LILIANA, STR.VALEA OLTULUI NR.16, BL.A 28, SC.C, AP.37, SECTOR 6, BUCUREŞTI, B, RO (54)* **GRANULE POLIMERICE IMPRENTATE MOLECULAR CU HIPERICINĂ ŞI PROCEDEU DE OBŢINERE**

(57) Invenţia se referă la granule polimerice cu hipericină şi la un procedeu de obţinere a acestora,

(11) 130735 A2

utilizate pentru suplimente alimentare. Granulele conform invenţiei au capacitatea de absorbţie a hipericinei Q_{hip} de 0,25...0,66 mg/g şi clorofilei Q_{clf} de 0,0007...0,01mg/g, selectivitatea absorbţiei hipericinei faţă de clorofilă $k_{hip-clf}$ de 7,3...159,9 şi un diametru mediu de 24,3...133,7 μm. Procedeul conform invenţiei constă în polimerizarea în suspensie a unor monomeri vinilici în amestec cu un monomer bifuncţional, cu rol de reticulant, imprentarea hipericinei realizându-se cu soluţie alcoolică de hipericină sau cu un extract de hipericină din sunătoare, după care se realizează crearea centrilor de recunoaştere moleculară cu alcool etilic sau cu soluţie de hidroxid de sodiu, urmată de neutralizare.

Revendicări: 2

---

(11) 130736 A2 *(51)* ***A61K 33/14*** (2006.01); ***A61P 25/24*** (2006.01); *(21)* a 2014 00489 *(22)* 25/06/2014 *(41)* 30/12/2015//12/2015 *(71) STEFANACHE ALINA, STR. TITU MAIORESCU NR. 24C, BL. H3, ET. 1, AP. 6, IAŞI, IS, RO; ONISCU CORNELIU, STR SF. LAZAR NR.1, BL GHICA VODA, SC 1B, ET 2, AP 7, IASI, IS, RO (72) STEFANACHE ALINA, STR. TITU MAIORESCU NR. 24C, BL. H3, ET. 1, AP. 6, IAŞI, IS, RO; ONISCU CORNELIU, STR.SF.LAZĂR NR.1, BL.GHICA VODĂ, SC.1 B, ET.2, AP.7, IAŞI, IS, RO (54)* **SĂRURI DE LITIU ALE ACIZILOR AMINOSULFONIL-CLORO-FENOXIACETICI ŞI PROCEDEU DE OBŢINERE A ACESTORA**

(57) Invenţia se referă la un procedeu de obţinere a sărurilor de litiu ale acizilor aminosulfonil-cloro-fenoxiacetici, săruri utilizate ca medicamente cu acţiune antidepresivă. Procedeul conform invenţiei constă în reacţia dintre soluţia acizilor aminosulfonil-cloro-fenoxiacetici cu soluţia de hidroxid de litiu în metanol, care se realizează sub agitare, într-un raport volumetric de 3:1, la o temperatură de 20...40˚C, timp de 2...8 h, după care masa de reacţie se răceşte la 10...15˚C, se filtrează, se spală pe filtru cu alcool etilic şi acetonă, şi se usucă la temperatura de 30...32˚C.

Revendicări: 2

(11) 130737 A2 *(51)* ***A61K 33/24*** (2006.01); ***A61P 35/00*** (2006.01); *(21)* a 2014 00414 *(22)* 02/06/2014 *(41)* 30/12/2015//12/2015 *(71) UNIVERSTATEA DE MEDICINĂ ŞI FARMACIE "IULIU HAŢIEGANU" DIN CLUJ-NAPOCA, STR. EMIL ISAC NR. 13, CLUJ-NAPOCA, CJ, RO; INSTITUTUL REGIONAL DE GASTROENTEROLOGIE-HEPATOLOGIE "PROF.DR. OCTAVIAN FODOR" CLUJ-NAPOCA, STR. CONSTANŢA NR. 5, CLUJ-NAPOCA, CJ, RO (72) MOCAN LUCIAN-CONSTANTIN, STR. SITARILOR NR. 55E, AP. 2, CLUJ-NAPOCA, CJ, RO; IANCU CORNEL, STR. HORTICULTORILOR NR.3A, CLUJ-NAPOCA, CJ, RO; MATEA CRISTIAN-TUDOR, CALEA FLOREŞTI NR. 131, AP. 21, CLUJ-NAPOCA, CJ, RO; ILIE IOANA-RADA, STR. MĂRGINASA NR. 29C2, CLUJ-NAPOCA, CJ, RO; MOCAN TEODORA, STR. SITARILOR NR. 55E, CASA 2, CLUJ-NAPOCA, CJ, RO (54)* **PROCEDEU DE OBŢINERE A UNUI PRODUS CU APLICABILITATE ÎN TERAPIA FOTOTERMICĂ OPTIMIZATĂ A TUMORILOR HEPATICE**

(57) Invenţia se referă la un procedeu de obţinere a unui produs cu aplicabilitate în terapia fototermică a tumorilor hepatice. Procedeul conform invenţiei constă în aceea că nanoparticulele de aur GNP sunt obţinute în mediu apos şi stabilizate cu citrat, după care se funcţionalizează cu β-mercaptoetanol la *p*H neutru, la temperatura camerei timp de 15 min, nanoparticulele de aur astfel funcţionalizate se supun unor etape succesive de centrifugare şi redispersare prin ultrasonare în apă bidistilată, pentru eliminarea produşilor de reacţie secundari.

Revendicări: 4

---

(11) 130738 A2 *(51)* ***A61K 35/60*** (2006.01) *(21)* a 2014 00086 *(22)* 04/02/2014 *(41)* 30/12/2015//12/2015 *(71) BIOTEHNOS S.A., STR. GORUNULUI NR. 3-5, OTOPENI, IF, RO (72) MÂNZATU LILIANA, STR.SANDU ALDEA NR.49, SECTOR 1, BUCUREŞTI, B, RO; OLARIU LAURA, STR.LAINICI NR.22, ET.2, AP.5, SECTOR 1, BUCUREŞTI, B, RO; BUSE EMILIA, STR. VALEA CĂLUGĂREASCĂ NR. 4, BL. 5, SC. C, ET. 2, AP. 37, SECTOR 6, BUCUREŞTI, B, RO; NIŢĂ ROXANA-ANDREEA, STR. PRAVĂŢ NR.20, BL.P9, SC. G, AP. 140, SECTOR 6, BUCUREŞTI, B, RO (54)* **FORMULĂRI FARMACEUTICE PE BAZĂ DE COMBINAŢII BIOACTIVE ÎNTRE UN EXTRACT DE ORIGINE MARINĂ ŞI ALTE SUBSTANŢE MEDICAMENTOASE**

(57) Invenţia se referă la o compoziţie medicamentoasă pentru tratarea afecţiunilor inflamatorii, reumatice şi degenerative. Compoziţia conform invenţiei conţine extract bioactiv de origine marină, eventual acid α-lipoic liber sau o sare a acestuia, respectiv, acid ascorbic liber sau o sare a acestuia, precum şi ingrediente acceptabile farmaceutic pentru condiţionare ca soluţie sau pulbere.

Revendicări: 15

(11) 130739 A0 *(51)* ***A61K 35/64*** (2006.01) *(21)* a 2015 00001 *(22)* 05/01/2015 *(41)* 30/12/2015//12/2015 *(71) UNIVERSITATEA "LUCIAN BLAGA" DIN SIBIU, BD.VICTORIEI NR.10, SIBIU, SB, RO (72) OANCEA RODICA SIMONA, STR. IEZER NR. 3, BL. 3, SC. A, AP. 3, SIBIU, SB, RO; BANU ILIE, STR. ŞTRANDULUI NR. 29, SC. A, AP. 4, SIBIU, SB, RO; KETNEY OTTO, STR. NEPPENDORF NR. 1, ET. III, AP. 14, SIBIU, SB, RO (54)* **PROCEDEU DE OBŢINERE A UNEI COMPOZIŢII DE MIERE DE SALCÂM CU ADAOS DE EXTRACT ANTOCIANIC DE AFINE DE PĂDURE**

(57) Invenţia se referă la un procedeu de obţinere a unei compoziţii de miere de salcâm cu activitate antioxidantă îmbunătăţită. Procedeul conform invenţiei constă în extracţia compuşilor activi din fructe de pădure, după care extractul hidroalcoolic antocianic se adaugă în cantitate de 1...10% în miere monofloră de salcâm, produsul rezultat având un conţinut de antociani totali de 8,6...74,8 mg/100 g produs, fenoli totali de 41...185,7 mg/100 g produs şi activitate antioxidantă totală de 3...22,8 mg acid ascorbic/ml produs.

Revendicări: 1
Figuri: 1

---

(11) 130740 A0 *(51)* ***A61K 35/64*** (2006.01) *(21)* a 2015 00208 *(22)* 24/03/2015 *(41)* 30/12/2015//12/2015 *(71) BIOTEHNOS S.A., STR.GORUNULUI NR.3-5, OTOPENI, IF, RO (72) MÂNZATU LILIANA, STR.SANDU ALDEA NR.49, SECTOR 1, BUCUREŞTI, B, RO; CIUHRII VEACESLAV, STR. PRIMĂVERII NR. 25, BL. A, CHIŞINĂU, MD, MD; OLARIU LAURA, STR. LAINICI NR. 22, ET. 2, AP. 5, SECTOR 1, BUCUREŞTI, B, RO (54)* **PROCEDEU DE OBŢINERE A UNUI COMPLEX ENTOMOLOGIC STANDARDIZAT ŞI COMPOZIŢII MEDICAMENTOASE PE BAZA ACESTUIA**

(57) Invenţia se referă la un procedeu de obţinere a unui complex entomologic standardizat, şi la o compoziţie medicamentoasă pe baza acestuia. Procedeul conform invenţiei constă în extracţia cu apă purificată a unei biomase decongelate şi omogenizate de larve de insecte din ordinul *Lepidoptere* şi *Coleoptere*, timp de 1...2 h, în raport biomasă apă de 1:20...30, extractul apos se colectează şi biomasa rămasă se supune succesiv extracţiei cu alcool etilic 70%, în raport 1:10...20, urmată de extracţie cu un solvent organic în raport 1:5...10, timp de 2...4 h, după care extractul organic se colectează, iar extractele obţinute se reunesc şi se concentrează sub formă de extracte moi, care se usucă sub vid, din care rezultă un complex standardizat de pulbere galben-cafenie. Compoziţia conform invenţiei are un conţinut de 0,1...10% complex standardizat şi ingrediente acceptabile farmaceutic pentru condiţionare.

Revendicări: 3

(11) 130741 A2 *(51)* ***A61K 36/45*** (2006.01) *(21)* a 2014 00462 *(22)* 19/06/2014 *(41)* 30/12/2015//12/2015 *(71) VICAS LAURA GRAŢIELA, STR. LEAGĂNULUI NR. 11, ORADEA, BH, RO; VICAS SIMONA IOANA, STR. SLATINEI NR. 21, AP. 5, ORADEA, BH, RO; MARIAN ELEONORA, STR. CAISILOR NR. 1H, ORADEA, BH, RO; JURCA TUNDE, STR. GRAURILOR NR. 1, ORADEA, BH, RO; BOCOCI MARINA DANA, STR. FĂGĂRAŞULUI NR. 5, AP. 2, ORADEA, BH, RO; MUREŞAN MARIANA EUGENIA, STR. SIMION BARNUŢIU NR. 21, AP. 6, ORADEA, BH, RO (72) VICAŞ LAURA GRAŢIELA, STR.LEAGĂNULUI NR.11, ORADEA, BH, RO; VICAŞ SIMONA IOANA, STR.SLATNEI NR.21, BL. PB 47, AP.5, ORADEA, BH, RO; MARIAN ELEONORA, STR.CAIŞILOR NR.1H, ORADEA, BH, RO; JURCA TUNDE, STR. GRAURILOR NR. 1, ORADEA, BH, RO; BOCOCI MARINA DANA, STR.FĂGĂRAŞULUI NR.5, BL. IP3, SC.A, AP.2, ORADEA, BH, RO; MUREŞAN MARIANA EUGENIA, STR.SIMION BĂRNUŢIU NR.21, BL.PC33, AP.6, ORADEA, BH, RO (54)* **CEAI ANTIOXIDANT**

(57) Invenţia se referă la o compoziţie de ceai antioxidant. Compoziţia conform invenţiei este constituită din afine uscate, măceşe uscate şi boabe de porumb dulce negru uscate, într-un raport 1:1:1.

Revendicări: 1

---

(11) 130742 A0 *(51)* ***A61L 2/10*** (2006.01); ***G07G 1/00*** (2006.01); *(21)* a 2015 00531 *(22)* 23/07/2015 *(41)* 30/12/2015// 12/2015 *(71) REMIR S.R.L., STR.SECERII NR.27, TIMIŞOARA, TM, RO (72) RĂDULESCU REMI, STR. KARISRUHE NR. 12, TIMIŞOARA, TM, RO; RĂDULESCU HORTENSIA, STR. KARISRUHE NR. 12, TIMIŞOARA, TM, RO; RĂDULESCU RAUL, STR. KARISRUHE NR. 12, TIMIŞOARA, TM, RO; RĂDULESCU RĂZVAN ALIN, STR. KARISRUHE NR. 12, TIMIŞOARA, TM, RO (54)* **SISTEM STERILIZARE BANCNOTE ŞI MONEDE**

(57) Invenţia se referă la un sistem de sterilizare a bancnotelor şi monedelor, conceput să elimine bacteriile, virusurile şi alte microorganisme de pe suprafaţa acestora. Sistemul conform invenţiei este alcătuit dintr-o casă de bani (**1**) ce are în componenţă mai multe sertare (**2**) unde se depozitează bancnote (**3**) şi monede (**4**), un capac (**5**) pe care este montat un ansamblu de lămpi (**6**) cu ultraviolete, cu emisie de ozon, şi un bloc automat care comandă aprinderea şi stingerea lămpilor (**6**), prin intermediul unui releu de timp (**7**), al unui microcontact (**8**) şi al unui întrerupător manual, circuitele electrice fiind racordate la o sursă de curent electric.

Revendicări: 1
Figuri: 1

(11) 130742 A0

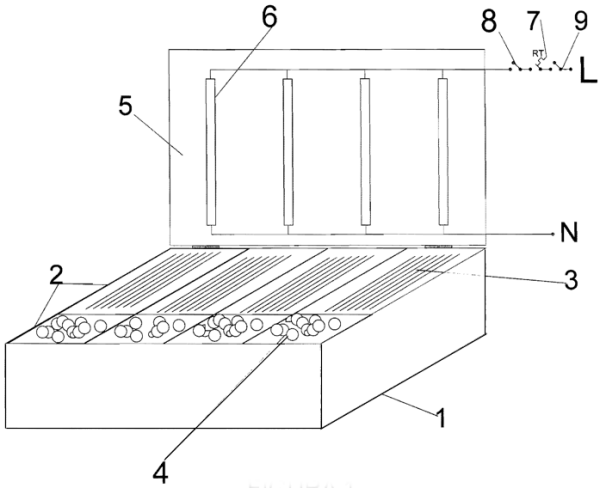

---

(11) 130743 A0 *(51)* ***A61M 15/00*** (2006.01); ***A61M 16/00*** (2006.01); *(21)* a 2015 00402 *(22)* 16/06/2015 *(41)* 30/12/2015//12/2015 *(71) MOTOC ANDREI- HEORGHE-ARIUS, STR.BUCUREŞTI NR.18, AP.9, TIMIŞOARA, TM, RO; ILIE ADRIAN-COSMIN, STR. TIMIŞ NR. 18, BL. 32, SC. A, AP. 27, TIMIŞOARA, TM, RO; PĂTRAŞCU JENEL-ARIAN, STR. ROMULUS NR. 34A, TIMIŞOARA, TM, RO; HOGEA GHEORGHE-BOGDAN, STR. ŞTEJARUL NR. 14, BL. 6, SC. B, AP. 5, TIMIŞOARA, TM, RO; STANA LOREDANA-GABRIELA, STR. FRUCTELOR NR. 6, SC. A, AP. 5, TIMIŞOARA, TM, RO; HOGEA LAVINIA-MARIA, STR. ŞTEJARUL NR. 14, BL. 6, SC. B, AP. 5, TIMIŞOARA, TM, RO; FOLESCU ROXANA, SAT COMLOŞU MARE NR. 122, COMUNA COMLOŞU MARE, TM, RO; BONŢE DIANA-CAMELIA, STR. HERCULANE NR. 17A, AP. 1, TIMIŞOARA, TM, RO; CRĂCIUN LAVINIA, STR. ION INCULEŢ NR. 2, BL. 88, SC. B, AP. 4, TIMIŞOARA, TM, RO; OANCEA CRISTIAN-IULIAN, ALEEA CONSTRUCTORILOR NR.11 F, AP.1, COMUNA DUMBRĂVIŢA, TM, RO (72) MOTOC ANDREI-HEORGHE-MARIUS, STR.BUCUREŞTI NR.18, AP.9, TIMIŞOARA, TM, RO; ILIE ADRIAN-COSMIN, STR. TIMIŞ NR. 18, BL. 32, SC. A, AP. 27, TIMIŞOARA, TM, RO; PĂTRAŞCU JENEL-MARIAN, STR. ROMULUS NR. 34A, TIMIŞOARA, TM, RO; HOGEA GHEORGHE-BOGDAN, STR. ŞTEJARUL NR. 14, BL. 6, SC. B, AP. 5, TIMIŞOARA, TM, RO; STANA LOREDANA-GABRIELA, STR. FRUCTELOR NR. 6, SC. A, AP. 5, TIMIŞOARA, TM, RO; HOGEA LAVINIA-MARIA, STR. ŞTEJARUL NR. 14, BL. 6, SC. B, AP. 5, TIMIŞOARA, TM, RO;*

(11) 130743 A0
FOLESCU ROXANA, SAT COMLOŞU MARE NR. 122, COMUNA COMLOŞU MARE, TM, RO; BONŢE DIANA-CAMELIA, STR. HERCULANE NR. 17A, AP. 1, TIMIŞOARA, TM, RO; CRĂCIUN LAVINIA, STR. ION INCULEŢ NR. 2, BL. 88, SC. B, AP. 4, TIMIŞOARA, TM, RO; OANCEA CRISTIAN- IULIAN, ALEEA CONSTRUCTORILOR NR.11 F, AP.1, COMUNA DUMBRĂVIŢA, TM, RO (54) **INHALATOR DE PULBERI USCATE PENTRU PACIENŢII CU DISFUNCŢIE VENTILATORIE**

(57) Invenţia se referă la un inhalator pentru administrarea medicaţiei sub formă de pulbere uscată, pe cale inhalatorie, în doze variabile predefinite şi la ore predefinite, la pacienţii cu disfuncţie ventilatorie. Inhalatorul conform invenţiei are în componenţă un dozator (**1**) de pulbere uscată, constituit dintr-un rezervor (**R**) traversat de un ax (**A**) melcat, care antrenează pulberea din rezervor (**R**) printr-un tub (**T**), axul (**A**) fiind antrenat de un motor (**M**) pas cu pas, controlat de un microcontroler, în tub (**T**) fiind dispus un corp (**C**) traversat de nişte tuburi hexagonale, având atât rolul de a direcţiona curentul de aer inspirat de un pacient, cât şi de a crea o diferenţă de presiune între doi senzori (**P1** şi **P2**) de presiune, necesară pentru a calcula fluxul de aer inspirat de pacient.

Revendicări: 5
Figuri: 3

(11) 130743 A0

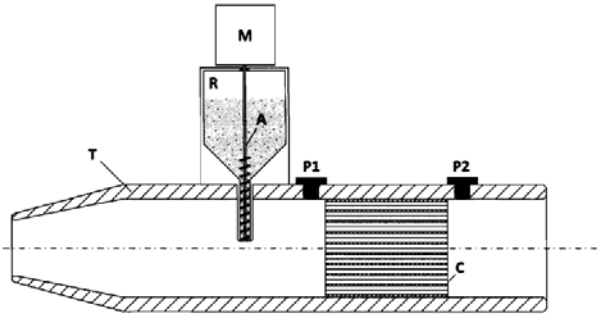

Fig. 1

(11) 130744 A2 *(51)* ***A61N 1/18*** (2006.01); ***A61H 33/00*** (2006.01); *(21)* a 2014 00372 *(22)* 19/05/2014 *(41)* 30/12/2015//12/2015 *(71)* *DATRONIX COMPUTER S.R.L., STR. DORULUI NR. 20A, CLUJ-NAPOCA, CJ, RO (72) SUCIU MIREL IONUŢ, STR. CONSTANTIN NOICA NR. 14, AP. 3, CLUJ-NAPOCA, CJ, RO; KIRALY ERNEST EMIL, BD. NICOLAE TITULESCU NR. 34, BL. P16, SC. 2, AP. 83, CLUJ-NAPOCA, CJ, RO; BÂRU PAUL EMANUEL, STR. VASILE PÂRVAN NR. 6, CLUJ-NAPOCA, CJ, RO; PAŞCALĂU MIRCEA PASCAL, STR. HAŢEG, BL. LAMA G, AP. 55, CLUJ-NAPOCA, CJ, RO; PETREUŞ DORIN MARIUS, STR. PLOIEŞTI NR. 27, AP. 5, CLUJ-NAPOCA, CJ, RO; PĂTĂRĂU TOMA MIHAI, STR. ANDREI ŞAGUNA NR. 285, SAT BOITA, BOITA, SB, RO; ETZ RADU, STR. MAIOR AVRAM ZENOVIE NR. 3, MEDIAŞ, SB, RO (54)* **ELECTROSTIMULATOR CU CONTROL DIGITAL PENTRU HIDROTERAPIE**

(57) Invenţia se referă la un electrostimulator cu control digital, destinat tratamentului medical prin hidroterapie. Electrostimulatorul (**1**) conform invenţiei este alcătuit dintr-un etaj cu microcontroler (**2**) ce are rolul de a genera semnale în format digital, în baza comenzilor primite de la o consolă (**3**), şi a unor semnale provenite de la nişte senzori (**4**), semnalele fiind transmise unui etaj (**5**) formator de undă, care face conversia digital-analogică şi însumarea semnalelor rezultate în urma conversiei, rezultat fiind transmis către un etaj (**6**) sursă de curent comandată în tensiune, ce transformă semnalul de tensiune primit în semnal de curent terapeutic, distribuit de un etaj (**7**) multiplexor către nişte electrozi (**8**).

Revendicări: 3
Figuri: 3

(11) 130744 A2

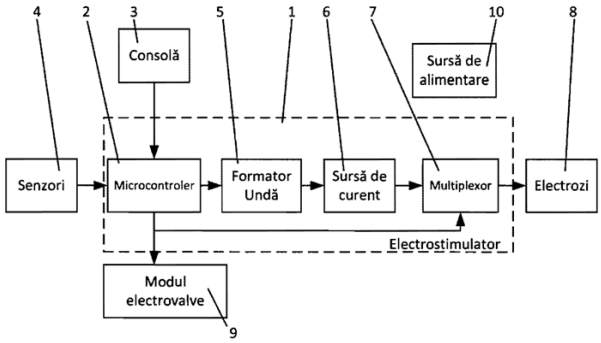

Fig. 1

(11) 130745 A0 *(51)* ***A63B 21/00*** (2006.01) *(21)* a 2015 00495 *(22)* 10/07/2015 *(41)* 30/12/2015//12/2015 *(71) CIOBANU MARIA, STR.MARTIR DIMITRIE JUGĂNARU NR.5, SC.C, AP.3, TIMIŞOARA, TM, RO (72) CIOBANU DAN-GABRIEL, STR. MARTIR DUMITRU JUGĂNARU NR. 5, SC. C, AP. 3, TIMIŞOARA, TM, RO (74) CABINET DE PROPRIETATE INDUSTRIALĂ TUDOR ICLĂNZAN, PIAŢA VICTORIEI NR.5, SC.D, AP.2, TIMIŞOARA (54)* **KIT DE HALTERE**

(57) Invenţia se referă la un kit de haltere care să permită utilizatorului alternativa de a combina uşor şi rapid greutăţi diferite, pentru realizarea exerciţiilor fizice de întreţinere a tonusului muscular sau pentru competiţii, kitul având o siguranţă mărită în exploatare, costuri reduse de fabricaţie şi necesită spaţii reduse de depozitare şi transport. Kitul conform invenţiei este constituit dintr-o halteră (**1**) miez ce are la capete nişte greutăţi (**11** şi **12**) de formă cilindrică, dispuse la capetele unei bare (**13**) ce reprezintă elementul de legătură a greutăţilor şi zona de prindere cu mâna a utilizatorului, haltera (**1**) miez fiind inclusă într-un ansamblu de perechi de semicochile (**2** şi **3**) care învelesc compact haltera (**1**) miez, de o parte şi de alta, la nivelul unui plan de separaţie axial, haltera asamblată cu semicochilele de formă similară halterei fiind asigurată contra desfacerii de un mecanism (**4**) de cuplare înglobat.

Revendicări: 6
Figuri: 6

(11) 130745 A0

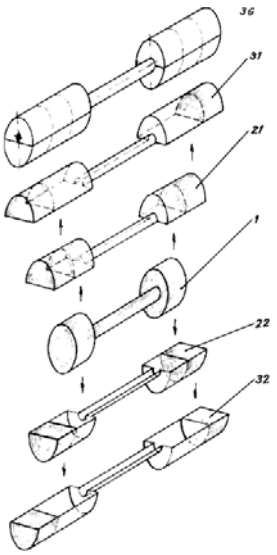

Fig. 2

(11) 130746 A0 *(51)* ***A63F 1/02*** (2006.01) *(21)* a 2015 00455 *(22)* 30/06/2015 *(41)* 30/12/2015//12/2015 *(71) GHIŞOIU GHEORGHE-SORIN, BD.FERDINAND I NR. 103A, BL. P33, SC. A, AP. 31, SECTOR 2, BUCUREŞTI, B, RO (72) GHIŞOIU GHEORGHE-SORIN, BD.FERDINAND I NR. 103A, BL. P33, SC. A, AP. 31, SECTOR 2, BUCUREŞTI, B, RO (54)* **JOC "ŞUPER BRIDGE" (BIG POD) ŞI PACHET CU 68 DE CĂRŢI DE JOC DESTINAT ACESTUI JOC**

(57) Invenţia se referă la un joc de cărţi asemănător cu jocul de Bridge, care este un joc de societate, distractiv şi de perfecţionare a gândirii logice, precum şi de dezvoltare a cooperării între parteneri, destinat în principal a fi utilizat atât ca destindere familială, cât şi în mediul competiţional. Jocul conform invenţiei se joacă de patru participanţi, repartizaţi câte doi în două echipe, jucătorii plasaţi pe axa geografică în Nord şi Sud şi jucătorii plasaţi în Est şi Vest, şi este constituit dintr-un pachet cu 68 de cărţi, structurate în patru culori: treflă, caro, cupă şi pică, fiecare dintre ele având în componenţă câte 17 cărţi de joc, dintre care cinci de valoare superioară: As, Rege, Damă, Valet şi Subretă, clasificate în ordinea valorică descrescătoare, după cum urmează: As (**A**) = valoarea 17, cea mai mare dintr-o culoare, Rege (**R**) = valoarea 16, Damă (**D**) = valoarea 15, Valet (**V**) = valoarea 14, Subretă (**S**) = valoarea 13, iar celelalte douăsprezece sunt numerotate şi inscripţionate ca atare, de la 12 la 1, acestea fiind şi valorile lor, în ordinea descrescătoare.

Revendicări: 13
Figuri: 2

(11) 130746 A0

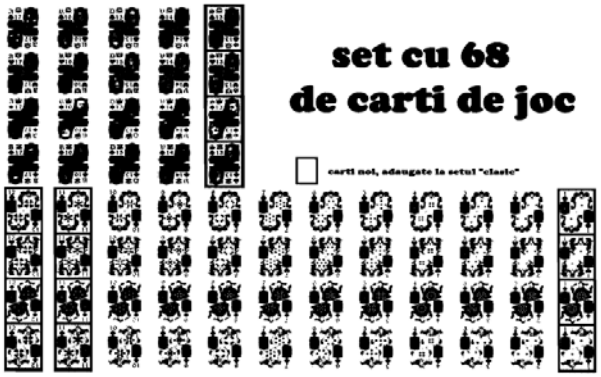

Fig. 2

(11) 130747 A2 *(51)* ***A63H 13/12*** (2006.01); ***A63H 33/26*** (2006.01); *(21)* a 2014 00421 *(22)* 10/06/2014 *(41)* 30/12/2015//12/2015 *(71) ARGHIRESCU MARIUS, STR. MOŢOC NR.4, BL.P 56, SC.1, ET.8, AP.164, SECTOR 5, BUCUREŞTI, B, RO (72) ARGHIRESCU MARIUS, STR.MOŢOC NR.4, BL.P 56, SC.1, ET.8, AP.164, SECTOR 5, BUCUREŞTI, B, RO (54)* **JUCĂRIE TIP BALERINĂ CU PATINE**

(57) Invenţia se referă la o jucărie reprezentând o balerină cu patine, acţionată magnetic, ce execută piruete pe o suprafaţă plană. Jucăria conform invenţiei este compusă dintr-o figurină (**A**) din plastic, având fixate, în partea de încălţăminte, nişte patine (**a** şi **a'**) feromagnetice, poziţionată şi susţinută vertical pe un geam (**9**) mat, plasat la partea superioară a unei carcase (**1**) nemetalică a unui motor (**B**) magnetic având un rotor (**R**) magnetic, prevăzută cu un perete (**d**) cilindric care susţine 10...16 magneţi (**2**) statorici paralelipipedici, cu o polarizaţie P în unghi de 18...30° faţă de direcţia radială, şi ecranaţi la una dintre margini cu un ecran (**3**) magnetic cu suprafaţa paralelă cu polarizaţia P, rotorul (**R**) magnetic fiind format dintr-un suport (**5**) rotoric nemagnetic pătrat, cu o gaură centrală de fixare pe un rulment (**4**), şi patru decupări pentru nişte magneţi (**6**) rotorici, paralelipipedici sau cubici, cu o polarizaţie P' paralelă cu o latură a suportului (**5**) rotoric, orientaţi repulsiv faţă de magneţii (**2**) statorici, şi ecranaţi disimetric cu un ecran (**7**) magnetic, feromagnetic sau

(11) 130747 A2

mixt, de partea superioară centrală a suportului (**5**) rotoric fiind lipit un suport (**e**) nemagnetic, cu un magnet (**8**) plat, polarizat pe lungime, de atragere a patinelor (**a** şi **a'**) figurinei (**A**), pentru rotirea acesteia pe geamul (**9**) mat.

Revendicări: 5
Figuri: 7

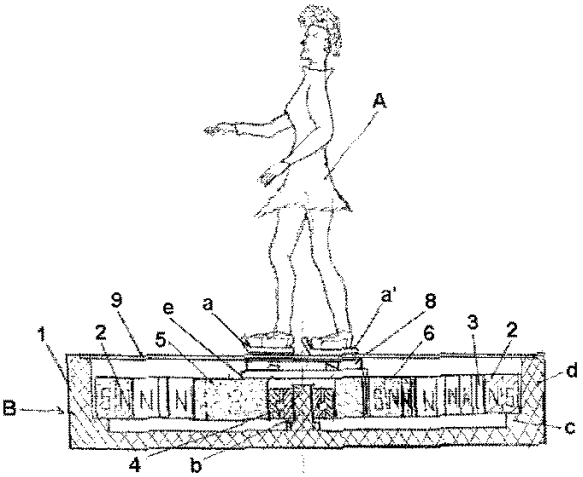

Fig. 1

(11) 130748 A0 *(51)* ***B01D 53/50*** (2006.01) *(21)* a 2015 00099 *(22)* 12/02/2015 *(41)* 30/12/2015//12/2015 *(71) GRUP MIR S.R.L. TIMIŞOARA, CALEA ARADULUI NR. 8, ET. 1, AGN BUSINESS CENTER, TIMIŞOARA, TM, RO (72) POP ALEXANDRU, STR.IZLAZULUI NR.4, BL.A 1, SC.2, AP.38, CLUJ-NAPOCA, CJ, RO; PUŞCAŞ IOAN, STR. AXENTE SEVER NR 3, OCNA MUREŞ, AB, RO; NEGREA PETRU, ALEEA CRISTALULUI NR. 14, AP. 3, TIMIŞOARA, TM, RO; STOIAN ANDREI-VLAD, BD. CAROL I NR. 62, ET.5, AP. 18, SECTOR 2, BUCUREŞTI, B, RO; FILIPESCU LAURENŢIU, STR.SIRENELOR NR.10-12, SC.B, AP.19, SECTOR 5, BUCUREŞTI, B, RO (74) CABINET M.OPROIU - CONSILIERE ÎN PROPRIETATE INTELECTUALĂ S.R.L., STR.POPA SAVU NR.42, PARTER, SECTOR 1, BUCUREŞTI (54)* **PROCEDEU DE DESULFURIZARE UMEDĂ A GAZELOR REZIDUALE ACIDE ŞI TEHNOLOGIE INTEGRATĂ DE VALORIFICARE A SUSPENSIEI REZULTATE DUPĂ DESULFURIZARE**

(57) Invenţia se referă la un procedeu de desulfurare umedă a gazelor reziduale acide. Procedeul conform invenţiei constă în contactarea gazelor reziduale acide, conţinând SO_2 şi/sau alte componente acide, cu suspensia apoasă a agenţilor de desulfurizare, conţinând în compoziţia acestora 15...20% MgO, la o temperatură de 40...90°C, în rapoarte molare de 1:1,05 între cantitatea de SO_2 eliminată din gazele procesate şi cantitatea totală de CaO şi MgO alimentată cu suspensia agentului de desulfurare, din care rezultă gips cu puritate ridicată, şi soluţie de sulfat de magneziu, care se valorifică sub formă de sulfat de magneziu de uz industrial, hidroxid de magneziu, oxid de magneziu, carbonat şi carbonat bazic de magneziu.

Revendicări: 5
Figuri: 1

(11) 130749 A2 *(51)* ***B01J 23/83*** (2006.01); ***C07C 69/00*** (2006.01); *(21)* a 2014 00440 *(22)* 13/06/2014 *(41)* 30/12/2015// 12/2015 *(71) INSTITUTUL NAŢIONAL DE CERCETARE-DEZVOLTARE PENTRU CHIMIE ŞI PETROCHIMIE - ICECHIM, SPLAIUL INDEPENDENŢEI NR.202, SECTOR 6, BUCUREŞTI, B, RO (72) ŞTEPAN EMIL, BD. TIMIŞOARA NR.49, BL.Cc 6, SC.A, ET.3, AP.12, SECTOR 6, BUCUREŞTI, B, RO; VELEA SANDA, STR. ZAMBILELOR NR.6, BL.60, ET.2, AP.5, SECTOR 2, BUCUREŞTI, B, RO; OPRESCU ELENA EMILIA, ALEEA PROFESORILOR NR.6, BL.37 C, SC.C, AP.46, PLOIEŞTI, PH, RO; VASILIEVICI GABRIEL, STR.AZURULUI NR.3, BL.114 A, SC.A, ET.8, AP.158, SECTOR 6, BUCUREŞTI, B, RO; RADU ELENA, CALEA GRIVIŢEI NR. 206, BL. K, SC. E, AP. 31, SECTOR 6, BUCUREŞTI, B, RO; RADU ADRIAN, BD.TIMIŞOARA NR.35, BL.OD 6, SC.5, AP.174, SECTOR 6, BUCUREŞTI, B, RO (54)* **PROCEDEU ŞI CATALIZATOR PENTRU OBŢINEREA ESTERILOR METILICI AI ACIZILOR GRAŞI**

(57) Invenţia se referă la un catalizator bazic heterogen şi la un procedeu pentru obţinerea esterilor metilici ai acizilor graşi, care foloseşte acest catalizator. Catalizatorul conform invenţiei este constituit din metasilicat de sodiu, hidrotalcit cu raportul atomic Mg^{2+}/Al^{3+} de 2...3:1 şi bentonită. Procedeul conform invenţiei constă în tratarea grăsimilor cu

(11) 130749 A2

metanol şi cu catalizator solid superacid, la temperatura de 66...70˚C, din care filtratul se tratează cu catalizatorul bazic heterogen, conform invenţiei, la o temperatură de 65....69˚C, timp de 60...90 min, se îndepărtează catalizatorul, se separă glicerina de esterii metilici ai acizilor graşi, care se tratează în continuare cu catalizatorul bazic separat anterior, împreună cu metanol, din care rezultă esterii metilici care se filtrează printr-un strat filtrant anorganic.

Revendicări: 5

---

(11) 130750 A2 *(51)* ***B22F 3/105*** (2006.01); ***A61F 2/00*** (2006.01); *(21)* a 2014 00460 *(22)* 18/06/2014 *(41)* 30/12/2015// 12/2015 *(71) INSTITUTUL NAŢIONAL DE CERCETARE-DEZVOLTARE PENTRU MECATRONICĂ ŞI TEHNICA MĂSURĂRII - INCDMTM, ŞOS.PANTELIMON NR.6-8, SECTOR 2, BUCUREŞTI, B, RO (72) BUCUR DOINA, DRUMUL TABEREI NR. 16, BL. A1, SC. B, ET. 3, AP. 33, SECTOR 6, BUCUREŞTI, B, RO; POPESCU MIHAI, CALEA MOŞILOR NR. 229, BL. 39, SC. 2, ET. 1, AP. 33, SECTOR 2, BUCUREŞTI, B, RO; COMŞA STANCA, ŞOS. CHITILEI NR. 16, SC. A, ET. 7, AP. 32, SECTOR 1, BUCUREŞTI, B, RO; PACIOGA ADRIAN, STR. EMIL BOTTA NR. 6, BL. M107, SC. 1, ET. 3, AP. 8, BUCUREŞTI, B, RO (54)* **METODĂ DE PROFILARE A SUPRAFEŢEI ENDOPROTEZELOR CIMENTATE PENTRU ASIGURAREA DURABILITĂŢII *IN VIVO***

(57) Invenţia se referă la o metodă de profilare a suprafeţei oricărei endoproteze fixată prin cimentare, indiferent de zona anatomică pentru care este destinată, pentru asigurarea durabilităţii *in vivo*. Metoda conform invenţiei constă în realizarea unei endoproteze (**1**) având o suprafaţă (**2**) sferică, plană sau de orice altă formă, pe care urmează să fie aplicat cimentul osos, şi care va fi profilată prin realizarea unei reţele (**3**) de canale a căror formă a secţiunii transversale produce un efect de retenţie a cimentului

(11) 130750 A2

osos, indiferent de direcţia de acţiune a forţelor, şi favorizează eliminarea bulelor de aer, pentru reducerea porozităţii în masa cimentului polimerizat, pentru o fixare suplimentară, endoproteza (**1**) putând fi prevăzută cu nişte găuri (**4**) pentru şuruburi ortopedice, care pot fi folosite intraoperator, iar pentru reducerea tensiunilor interne, muchiile profilului retentiv putând fi prevăzute cu nişte raze (**5**) de racordare.

Revendicări: 1
Figuri: 3

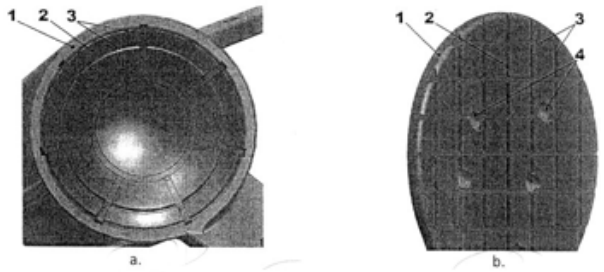

Fig. 2

---

(11) 130751 A0 *(51)* ***B23C 5/00*** (2006.01); ***B23C 5/04*** (2006.01); ***B23D 71/00*** (2006.01); ***B27G 13/00*** (2006.01); *(21)* a 2015 00492 *(22)* 10/07/2015 *(41)* 30/12/2015//12/2015 *(71) UNIVERSITATEA "TRANSILVANIA" DIN BRAŞOV, BD.EROILOR NR.29, BRAŞOV, BV, RO (72) ROŞCA DORIN-MIRCEA, STR. MĂLĂIEŞTI NR. 3, BRAŞOV, BV, RO; FOLEA MILENA-FLAVIA, STR. MIHAI VITEAZUL NR. 44, BL. 63, SC. E, AP. 4, BRAŞOV, BV, RO (54)* **ARBORE CANELAT PENTRU POZIŢIONAREA ŞI ANTRENAREA ÎN MIŞCARE DE ROTAŢIE A COMPONENTELOR FREZELOR CU ALEZAJ**

(57) Invenţia se referă la un arbore canelat, pentru poziţionarea şi antrenarea în mişcare de rotaţie a componentelor frezelor cu alezaj, şi este aplicabil în domeniul prelucrărilor prin aşchiere, în scopul flexibilizării echipamentelor tehnologice, prin modularizarea unor scule aşchietoare de tip freză. Arborele conform invenţiei este un produs monobloc, reprezentând partea centrală a corpului frezelor cu alezaj, şi îndeplineşte, în afara funcţiilor de bază, de poziţionare şi fixare pe dornul port-freză, prin intermediul unor suprafeţe (**a''**, **b''**, **c''** şi **d''**), şi alte funcţii: astfel, prin intermediul unei suprafeţe (**f'**) prevăzută cu caneluri triunghiulare, pot fi construite şi reconfigurate dimensional-geometric părţile active

(11) 130751 A0

ale unor freze cilindrice, cilindro-frontale, disc, precum şi diverse seturi de freze, şi, de asemenea, acest arbore canelat conferă flexibilitate şi din punct de vedere al unui circuit/traseu (**m''**, **g''**, **h''**, **i''**, **j''**, **k''** şi **n''**) pentru transmiterea lichidului de răcire-ungere de la dornul port-sculă spre tăişurile dinţilor frezei/setului de freze.

Revendicări: 3
Figuri: 4

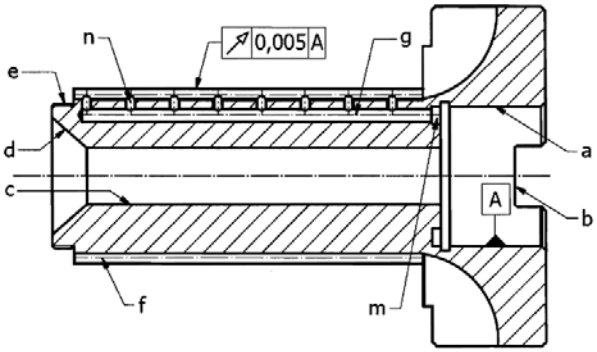

Fig. 1

(11) 130752 A0 *(51)* ***B26D 5/12*** (2006.01) *(21)* a 2014 00743 *(22)* 03/10/2014 *(41)* 30/12/2015//12/2015 *(71) UNIVERSITATEA "DUNĂREA DE JOS" DIN GALAŢI, STR.DOMNEASCĂ NR.47, GALAŢI, GL, RO (72) POPA CORNELIU, STR. VADUL SACALELOR NR. 1, BL. PESCĂRUŞ, AP. 24, GALAŢI, GL, RO; MORARU DANA IULIA, STR. BRĂILEI NR.42, BL.F2, SC.1, ET.10, AP.42, GALAŢI, GL, RO; GEORGESCU LUMINIŢA ANCA, STR. ARMATA POPORULUI NR14, BL. L5, SC.3, ET.4, AP.87, GALAŢI, GL, RO; SEGAL RODICA, STR. EROILOR NR. 32A, GALAŢI, GL, RO; VLAD DANIEL VIOREL, STR. FRUNZEI NR. 25, BL. F7, AP. 53, GALAŢI, GL, RO; BLEOANCĂ IULIA LIDIA, STR. PETRU RAREŞ NR. 7, BL. B3, AP. 17, GALAŢI, GL, RO; BORDA DANIELA, STR. BRĂILEI NR. 15, BL. R1, AP. 9, GALAŢI, GL, RO (54)* **MAŞINĂ DE DIVIZAT ÎN SFERTURI FRUCTELE MARI DIN FAMILIA CUCURBITACEAE**

(57) Invenţia se referă la o maşină de divizat în sferturi fructele mari din familia cucurbitacee, pentru îndepărtarea ulterioară a seminţelor sau pentru alte prelucrări. Maşina conform invenţiei are în componenţă o bandă (**18**) transportoare cu viteză reglabilă, care aduce fructele sub un cap de divizare prevăzut cu un cuţit (**10**) în formă de cruce, o primă placă (**5**) ce închide şi deschide intrarea fructelor în zona de acţionare a capului de divizare, o a doua placă (**12**) ce închide şi deschide ieşirea sferturilor de fruct din zona de divizare, şi permite divizarea fructelor din diverse loturi de mărimi, un prim senzor I, prevăzut

(11) 130752 A0

cu o fotocelulă (**4**) care comandă funcţionarea utilajului anterior, care este o maşină de spălat, ridicarea primei plăci (**5**) şi coborârea celei de-a doua plăci (**12**), un al doilea senzor II, prevăzut cu o fotocelulă (**11**) care comandă coborârea primei plăci (**5**), coborârea cuţitului (**10**) care execută divizarea, şi ridicarea celei de-a doua plăci (**12**), şi un al treilea senzor III, prevăzut cu o fotocelulă (**13**) care creează condiţia de funcţionare a utilajului anterior, şi sistemul de igienizare al benzii (**18**), format dintr-o perie (**15**) rotativă şi un cap (**16**) de pulverizare de 180˚.

Revendicări: 1
Figuri: 1

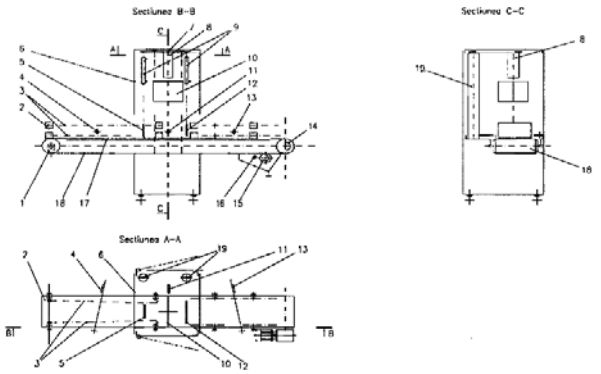

(11) 130753 A0 *(51)* ***B29B 17/00*** (2006.01) *(21)* a 2014 00560 *(22)* 23/07/2014 *(41)* 30/12/2015//12/2015 *(71) UNIVERSITATEA "TRANSILVANIA" DIN BRAŞOV, BD.EROILOR NR.29, BRAŞOV, BV, RO (72) COŞEREANU CAMELIA, STR.CANALULUI NR.174, SĂCELE, BV, RO; LICA DUMITRU, STR.MORII NR.144, GHIMBAV, BV, RO; BRENCI LUMINIŢA-MARIA, ALEEA MERCUR NR. 7, SC. A, AP. 12, BRAŞOV, BV, RO; FOTIN ADRIANA, STR.HARMANULUI NR.116, BL.12, AP.33, BRAŞOV, BV, RO; CURTU IOAN, STR.SPĂTARUL NICOLAE MILESCU NR.11, AP.1, BRAŞOV, BV, RO; STANCIU MARIANA-DOMINCA, STR. ALEXANDRU CEL BUN NR. 19, BL. 19, AP. 41, BRAŞOV, BV, RO (54)* **PLĂCI FONOABSORBANTE ŞI TERMOIZOLANTE OBŢINUTE DIN DEŞEURI RECICLATE DE ABS ÎN PROPORŢIE DE 90%-100% ŞI PROCEDEU DE OBŢINERE**

(57) Invenţia se referă la o placă fonoabsorbantă şi termoizolantă pentru placări interioare în construcţii, şi la un procedeu de obţinere a acesteia. Placa conform invenţiei este constituită din 90% deşeuri de acrilonitril butadien stiren şi, în rest, deşeuri de tip rumeguş de lemn, coji de seminţe de floarea-soarelui, deşeuri de hârtie, placa având o masă volumetrică de 240...250 kg/mc, coeficient de conductivitate termică 0,040...0,05 W/mK, modul de elasticitate scăzut şi elasticitate ridicată. Procedeul conform invenţiei constă în aceea că deşeul omogen format într-o matriţă este presat la o temperatură de 130˚C şi presiunea de 20 bar, timp de 15 min, condiţionare timp de 24 h, după care se formează la lungimea şi lăţimea dorite.

Revendicări: 2
Figuri: 1

(11) 130754 A2 *(51)* ***B29C 35/02*** (2006.01) *(21)* a 2014 00464 *(22)* 19/06/2014 *(41)* 30/12/2015//12/2015 *(71) INSTITUTUL NAŢIONAL DE CERCETARE-DEZVOLTARE PENTRU MAŞINI ŞI INSTALAŢII DESTINATE AGRICULTURII ŞI INDUSTRIEI ALIMENTARE, - INMA, BD.ION IONESCU DE LA BRAD NR.6, SECTOR 1, BUCUREŞTI, B, RO (72) IONIŢĂ GHIŢĂ, STR. FABRICII NR.2B-A, BL.15D, SC.1, ET.5, AP.29, SECTOR 6, BUCUREŞTI, B, RO; PĂUN ANIŞOARA, STR.PROMETEU 12, BL.12E, SC.4, AP.49, SECTOR 1, BUCUREŞTI, B, RO; PIRNĂ ION, STR.FRASINULUI NR.16, SECTOR 1, BUCUREŞTI, B, RO (54)* **PROCEDEU PENTRU VULCANIZAT GARNITURI PENTRU CANULE DIN CAUCIUC SILICONIC**

(57) Invenţia se referă la o matriţă pentru vulcanizat garnituri pentru canule de cauciuc siliconic. Matriţa conform invenţiei este formată dintr-o placă (**1**) superioară, de formă circulară, prevăzută cu jumătate din profilul garniturii (**G**), nişte canale (**C1**, **C2**, **C3** şi **C4**) colectoare, pentru surplusul de material, un alezaj conic, o placă (**2**) inferioară, care conţine cealaltă jumătate a garniturii (**G**), având diametrele D, d şi grosimea I, o coloană (**3**) de centrare a plăcii (**1**) superioare şi nişte ştifturi (**4**) de centrare a garniturii de teflon faţă de nişte plăci (**1** şi **2**).

Revendicări: 1
Figuri: 1

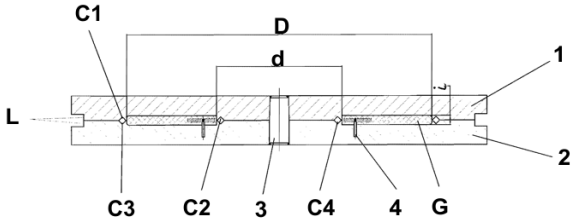

(11) 130755 A0 *(51)* ***B29C 70/02*** (2006.01); ***C09D 163/00*** (2006.01); ***E04F 13/00*** (2006.01); *(21)* a 2015 00486 *(22)* 09/07/2015 *(41)* 30/12/2015//12/2015 *(71) BURADA CRISTIAN OLIVIU, STR. PUTNEI NR. 48, CRAIOVA, DJ, RO; BOLCU DUMITRU, STR. N. BĂLCESCU NR. 54, BALŞ, OT, RO; STĂNESCU MARIUS MARINEL, STR. ELENA FARAGO NR. 37, CRAIOVA, DJ, RO; MIRIŢOIU COSMIN MIHAI, STR. GENERAL DRAGALINA NR. 39, CRAIOVA, DJ, RO (72) BURADA CRISTIAN OLIVIU, STR. PUTNEI NR. 48, CRAIOVA, DJ, RO; BOLCU DUMITRU, STR. N. BĂLCESCU NR. 54, BALŞ, OT, RO; STĂNESCU MARIUS MARINEL, STR. ELENA FARAGO NR. 37, CRAIOVA, DJ, RO; MIRIŢOIU COSMIN MIHAI, STR. GENERAL DRAGALINA NR. 39, CRAIOVA, DJ, RO (54)* **MATERIAL COMPOZIT CU MATRICE DIN RĂŞINĂ EPOXIDICĂ RANFORSAT CU PAPURĂ**

(57) Invenţia se referă la un material compozit ce are ca matrice o răşină epoxidică ranforsată cu papură, şi la un procedeu de realizare a acestuia, materialul compozit fiind utilizat la realizarea decoraţiunilor interioare, la elaborarea parchetului sau la înlocuirea locală rapidă a plăcilor de parchet deteriorate, şi la recondiţionarea mobilei. Materialul conform invenţiei este constituit dintr-o matrice de răşină epoxidică mixată cu întăritor, ranforsat cu fibre de papură, ca material biodegradabil, pentru obţinerea unei epruvete din materialul compozit folosindu-se o cantitate de 150 ml răşină, 50 ml întăritor şi un număr de 8 straturi de papură, materialul compozit dobândind următoarele proprietăţi mecanice: factor de amortizare vibraţii pe unitatea de masă μ=14,398 (Ns/m)/kg

(11) 130755 A0

pentru lungimea liberă a unei epruvete de 180 mm, frecvenţa proprie a primului mod de vibraţie ν = 40,956 s^{-1} pentru lungimea liberă a unei epruvete de 180 mm, pentru lăţime de 30 mm, grosime de 5 mm şi lungime totală de 220 mm, lungimea liberă a epruvetei fiind de 180 mm şi masa de 15 g, densitatea este de 454,545 kg/m^3, masa specifică de 0,068 kg/m, rigiditatea la încovoiere 0,382 N.m^2, factorul de amortizare vibraţii pe unitatea de lungime C = 1,958 (Ns/m)/m, modul de elasticitate dinamic echivalent E = 1227 MPa, factorul de pierdere a energiei η = 0,112 şi rezistenţa la rupere cuprinsă în intervalul 50...60 MPa. Procedeul conform invenţiei constă în amestecarea răşinii şi a întăritorului într-un vas de mixare, construirea unei forme paralelipipedice temporară, formată dintr-o placă (**1**) de bază peste care se aşază două rame (**2**) transversale şi două rame (**3**) longitudinale, lipite cu silicon pe placă, în interiorul ramei se aşază 8 straturi de papură (**4**) pentru ranforsare, se toarnă răşina în formă şi se lasă la întărit la o temperatură de 20˚C, timp de 24 h.

Revendicări: 2
Figuri: 4

(11) 130755 A0

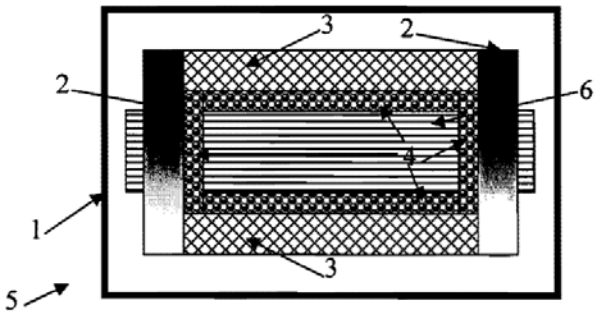

Fig. 1

(11) 130756 A0 *(51)* ***B42D 25/29*** (2014.01); ***B42D 25/373*** (2014.01); *(21)* a 2015 00547 *(22)* 28/07/2015 *(41)* 30/12/2015//12/2015 *(71) CRISTESCU RADU-CONSTANTIN, STR. ALX.PHILIPPIDE NR. 13, SECTOR 2, BUCUREŞTI, B, RO (72) CRISTESCU RADU-CONSTANTIN, STR. ALX.PHILIPPIDE NR. 13, SECTOR 2, BUCUREŞTI, B, RO (54)* **BANCNOTA ANTI-INFLAŢIE**

(57) Invenţia se referă la o bancnotă destinată combaterii procesului inflaţionist din economie. Bancnota conform invenţiei este alcătuită din două componente (**1** şi **2**), prima componentă (**1**) reprezintă aversul, este confecţionată din hârtie sau din plastic, şi conţine toate elementele de identificare şi siguranţă caracteristice unei bancnote clasice, iar a doua componentă (**2**) reprezintă reversul, este confecţionată din metal masiv, spre exemplu, din aur de 24 karate, dimensiunile şi grosimea celor două componente (**1** şi **2**) fiind identice, iar asamblarea şi lipirea acestora fiind realizată prin presare la cald.

Revendicări: 1
Figuri: 3

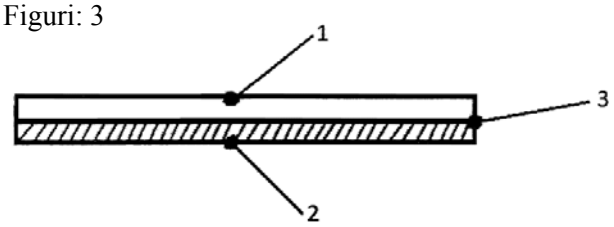

Fig. 3

(11) 130757 A2 *(51)* ***B60K 1/04*** (2006.01); ***B62D 31/00*** (2006.01); ***B62D 47/00*** (2006.01); ***B62D 11/08*** (2006.01); ***B62M 6/90*** (2010.01); *(21)* a 2014 00438 *(22)* 12/06/2014 *(41)* 30/12/2015// 12/2015 *(71) GIURCA LIVIU GRIGORIAN, BD.NICOLAE TITULESCU NR. 15, BL. I-6, ET.5, AP.13, CRAIOVA, DJ, RO (72) GIURCA LIVIU GRIGORIAN, BD.NICOLAE TITULESCU NR. 15, BL. I-6, ET.5, AP.13, CRAIOVA, DJ, RO (54)* **UNITATE ELECTRICĂ PORTABILĂ ŞI APLICAŢIILE EI PE DIVERSE TIPURI DE VEHICULE**

(57) Invenţia se referă la o unitate electrică portabilă şi la aplicaţiile acesteia pe diverse tipuri de vehicule, utilizată pentru a alimenta succesiv consumatori de tipuri diferite, având puteri cuprinse între 0,5 şi 50 kW. Unitatea conform invenţiei este formată în principal dintr-o carcasă (**2**) exterioară, care prezintă, la partea inferioară, un sistem de centrare alcătuit din doi centratori (**3**), iar la partea superioară, un sistem de zăvorâre format în principal dintr-un orificiu (**4**) de blocare, tot la partea superioară fiind situat un mâner (**5**) care serveşte la manipulare, fiecare centrator (**3**) prezentând o parte (**6**) rotunjită, de preferinţă, sferică, ce este conectată rigid la carcasa (**2**) exterioară, prin intermediul unei porţiuni (**7**) îngustate, având un diametru mai mic decât partea (**6**) rotunjită, iar unitatea (**1**) electrică portabilă este montată pe un vehicul cu propulsie electrică sau hibridă.

Revendicări: 28
Figuri: 20

(11) 130757 A2

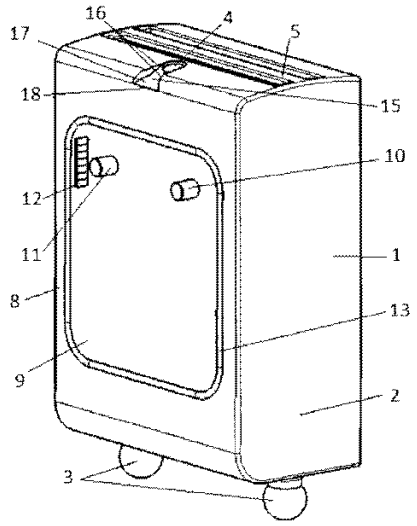

Fig. 2

(11) 130758 A2 *(51)* ***B60L 5/42*** (2006.01); ***H01R 41/00*** (2006.01); *(21)* a 2013 01006 *(22)* 17/12/2013 *(41)* 30/12/2015// 12/2015 *(71) SAV CLAUDIU LAVINIU, STR. VULTURILOR NR.2A. BL. E7, SC. A, AP. 7, TIMIŞOARA, TM, RO (72) SAV CLAUDIU LAVINIU, STR. VULTURILOR NR.2A. BL. E7, SC. A, AP. 7, TIMIŞOARA, TM, RO (54)* **SISTEM DE ALIMENTARE A ECHIPAMENTELOR ELECTRICE PRINTR-O SINGURĂ LINIE DE PUTERE**

(57) Invenţia se referă la un sistem de alimentare a echipamentelor electrice, folosind o singură linie de putere. Sistemul conform invenţiei este constituit dintr-o substaţie (**1**) electrică ce transformă energia electrică, primită prin liniile (**2**) de putere, în curent alternativ pe care îl transmite, prin linia (**3**) de putere, unor consumatori (**5** şi **6**), fie direct, fie prin intermediul unui colector (**4**) de curent, substaţia (**1**) electrică şi consumatorii (**5** şi **6**) conţinând dispozitivele (**7**, **8** şi **9**) care folosesc, în ordine, un invertor electric, pentru a genera curent alternativ, tehnologia din domeniul condensatoarelor şi, respectiv, tehnologia din domeniul bateriilor reîncărcabile.

Revendicări: 9
Figuri: 2

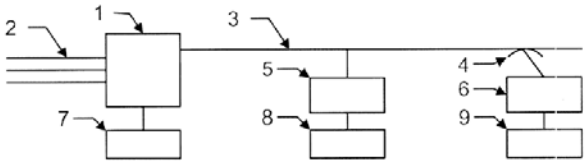

Fig. 1

(11) 130759 A0 *(51)* ***B60N 2/48*** (2006.01) *(21)* a 2015 00523 *(22)* 22/07/2015 *(41)* 30/12/2015//12/2015 *(71) ISAS INVESTMENTS S.R.L., STR.PIATRA ARSĂ NR.1, BUŞTENI, PH, RO (72) SAS IOAN, STR.SMÂRDAN NR.5, BUŞTENI, PH, RO (54)* **SUPORT DE GÂT PENTRU CONDUCĂTORII AUTO**

(57) Invenţia se referă la un suport pentru gât, care se montează pe lonjeroanele care susţin tetiera ataşată scaunului unui vehicul, care este utilizat pentru sprijinirea gâtului conducătorilor auto sau a persoanelor aşezate în scaunele unui vehicul, neavând nicio consecinţă negativă în cazul unui impact din spate. Suportul conform invenţiei este constituit dintr-o pernă (**1**) realizată din burete cu densitate mică, învelită într-o husă (**2**) din material textil sau piele naturală sau ecologică, perna (**1**) prezentând o primă zonă (**1a**) centrală, ce are aproximativ forma unei prisme trapezoidale, al cărei capăt liber are un profil (**1c**) semirotund, delimitat de nişte limitatoare (**1d**) excentrice, zona (**1a**) centrală se continuă cu o a doua zonă (**1b**) dreptunghiulară, care este rotunjită la capătul liber, unde este inserată o piesă (**3**) cilindrică, realizată dintr-un material plastic rigid, ce are în plan transversal mai multe semidecupări (**a**), la capetele libere ale piesei (**3**) cilindrice fiind introduse două limitatoare (**4**) de capăt, prin care se introduc în piesa (**3**) cilindrică nişte piese (**5**) de fixare în formă de T, care permit, prin rotire în plan vertical, şi rigidizarea pe poziţia dorită de utilizator a pernei (**1**) pe lonjeroanele de susţinere a tetierei.

Revendicări: 4
Figuri: 5

(11) 130759 A0

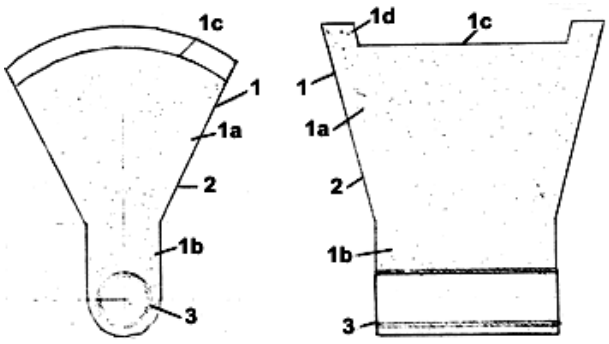

Fig. 1

(11) 130760 A2 *(51)* ***B60R 21/01*** (2006.01); ***B60N 2/42*** (2006.01); *(21)* a 2014 00406 *(22)* 30/05/2014 *(41)* 30/12/2015// 12/2015 *(71) IANOSEL IOAN, STR. BUCUREŞTI NR. 78, AP. 21, CLUJ-NAPOCA, CJ, RO (72) IANOSEL IOAN, STR. BUCUREŞTI NR. 78, AP. 21, CLUJ-NAPOCA, CJ, RO (54)* **ANSAMBLU MECANISM ELECTROMECANIC ANTIÎNCARCERARE A PERSOANEI CE STĂ PE FOTOLIU AŞEZAT ÎN FAŢĂ ÎN INTERIORUL AUTOVEHICULULUI ÎN CAZ DE ACCIDENT**

(57) Invenţia se referă la un ansamblu electromecanic antiîncarcerare a unei persoane care ocupă un fotoliu din faţă într-un autovehicul, în caz de accident. Ansamblul conform invenţiei este alcătuit din nişte contacte (**3**, **4**) ce închid circuitul unui releu (**2**) electromagnetic, în cazul producerii unui accident, circuit care distribuie curent de alimentare la un electromagnet (**6**) de acţiune ce produce un lucru mecanic ce acţionează asupra unor pârghii (**A8** şi **B9**) şi asupra unor bolţuri (**26**, **27**) mecanice care transmit lucrul mecanic la un mecanism de blocare-deblocare al fotoliului, pe care îl deblochează, asigurând ca fotoliul să fie în poziţia de mişcare-glisare, în scopul obţinerii unui spaţiu vital în caz de accident.

Revendicări: 1
Figuri: 1

(11) 130760 A2

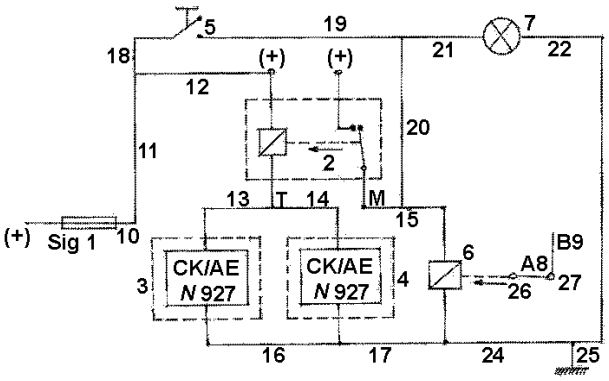

(11) 130761 A2 *(51)* ***B61L 23/16*** (2006.01); ***B61L 29/08*** (2006.01); *(21)* a 2014 00097 *(22)* 07/02/2014 *(41)* 30/12/2015// 12/2015 *(71) SPIACT CRAIOVA, ALEEA 1 DEPOULUI NR. 10, CRAIOVA, DJ, RO (72) TAPU DUMITRU, STR. BĂTRÂNILOR NR. 14, BL. 21-34, AP. 7, CRAIOVA, DJ, RO; VELEA FLORIN, ALEEA POTELU NR. 12, CRAIOVA, DJ, RO; DAMIAN GHEORGHE, BD. DACIA NR. 72, BL. F10, AP. 29, CRAIOVA, DJ, RO; DINU LAURENŢIU, STR. A.I.CUZA NR. 19, BL. M13, SC. 1, ET. 2, AP. 10, CRAIOVA, DJ, RO; NICOLA MARCEL, STR. NICOLAE TITULESCU, BL. 309, ET. 3, AP. 13, CRAIOVA, DJ, RO (54)* **SISTEM PENTRU AUTOMATIZAREA ŞI MONITORIZAREA TRECERILOR LA NIVEL CU CALEA FERATĂ**

(57) Invenţia se referă la un sistem pentru automatizarea şi monitorizarea trecerilor la nivel cu calea ferată, care asigură creşterea siguranţei traficului feroviar şi rutier, reducerea numărului de victime umane şi a pagubelor materiale generate de accidentele produse la trecerile la nivel cu calea ferată. Sistemul conform invenţiei este constituit dintr-un bloc (**A**) de alimentare şi automatizare, şi din n module (**B**) de acţionare şi semnalizare a semibarierei, blocul (**A**) de alimentare şi automatizare fiind compus dintr-un bloc (**A1**) de alimentare, un pupitru (**A4**) local de comandă, o interfaţă (**A5**) pentru intrări şi o interfaţă (**A6**) pentru ieşiri, iar fiecare modul (**B**) de acţionare şi semnalizare are în componenţă un bloc (**B1**) logic de intrări trafic, un modul (**B2**) pentru identificarea poziţiei semibarierei, un motor (**B3**) de acţionare a semibarierei, o punte (**B4**) pentru alimentarea motorului (**B3**) de acţionare a semibarierei, şi un modul (**B5**) de ieşiri.

Revendicări: 7
Figuri: 4

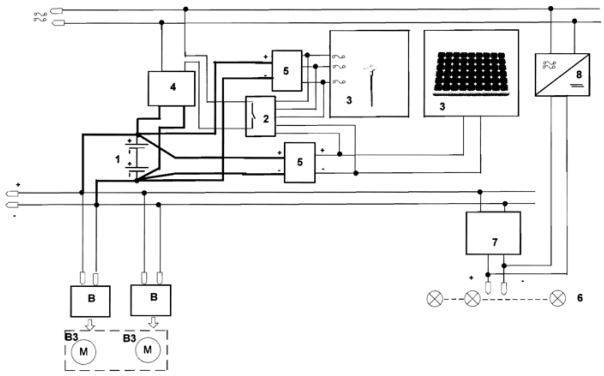

Fig. 1

(11) 130762 A2 *(51)* ***B61L 29/08*** (2006.01); ***E01F 13/08*** (2006.01); *(21)* a 2014 00098 *(22)* 07/02/2014 *(41)* 30/12/2015// 12/2015 *(71) SPIACT CRAIOVA, ALEEA 1 DEPOULUI NR. 10, CRAIOVA, DJ, RO (72) TAPU DUMITRU, STR. BĂTRÂNILOR NR. 14, BL. 21-34, AP. 7, CRAIOVA, DJ, RO; VELEA FLORIN, ALEEA POTELU NR. 12, CRAIOVA, DJ, RO; DAMIAN GHEORGHE, BD. DACIA NR. 72, BL. F10, AP. 29, CRAIOVA, DJ, RO; DINU LAURENŢIU, STR. A.I.CUZA NR. 19, BL. M13, SC. 1, ET. 2, AP. 10, CRAIOVA, DJ, RO; TEISANU FLORIN, STR. GRIGORE PLESOIANU NR. 6, BL. 3, AP. 10, CRAIOVA, DJ, RO; CHELAN CONSTANTIN, STR.EUSTAŢIU STOENESCU, NR. 1D, BL. N 13, SC.1, AP.5, CRAIOVA, DJ, RO (54)* **ELECTROMECANISM PENTRU ACŢIONAREA SEMIBARIERELOR LA TRECERE LA NIVEL CU CALEA FERATĂ**

(57) Invenţia se referă la un electromecanism pentru acţionarea semibarierelor montate la trecerile la nivel cu calea ferată. Electromecanismul conform invenţiei este constituit dintr-un bloc (**1**) şasiu, pe care este fixat motorul (**2**) electric de acţionare, şi reductorul (**3**) format dintr-un tren de roţi dinţate, ultima treaptă (**4**) fiind de forma unui sector dinţat, un ax (**5**) principal care, prin intermediul flanşelor (**6**) şi al pârghiilor (**7**) laterale, transmite mişcarea la semicumpăna (**8**) care se va roti în plan vertical cu 90˚, asigurând poziţiile "barieră coborâtă", respectiv, "barieră ridicată", şi un dispozitiv (**9**) electrooptic fixat pe axul (**5**) principal, pentru controlul semicumpenei (**8**).

Revendicări: 6
Figuri: 2

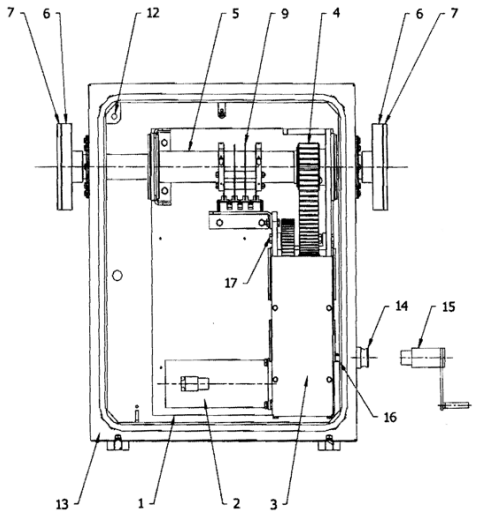

Fig. 1

(11) 130763 A0 *(51)* ***B62D 61/04*** (2006.01); ***B62M 23/02*** (2006.01); *(21)* a 2015 00552 *(22)* 29/07/2015 *(41)* 30/12/2015//12/2015 *(71) UNIVERSITATEA "LUCIAN BLAGA" DIN SIBIU, BD.VICTORIEI NR.10, SIBIU, SB, RO (72) ŢÎŢU AUREL MIHAIL, STR.LUPTEI NR.13, BL.C, SC.A, AP.2, SIBIU, SB, RO; OPREAN CONSTANTIN, STR.FLORILOR NR.16, SIBIU, SB, RO; BONDREA IOAN, STR. MIRON COSTIN NR. 7, SIBIU, SB, RO; MĂRGINEAN ION, STR. POIANA NR.12, BL.34, AP.40, SIBIU, SB, RO; ŢÎŢU ŞTEFAN, STR. LUPTEI NR. 13, BL. C, SC. A, AP. 2, SIBIU, SB, RO; MOLDOVAN ALEXANDRU MARCEL, ALEEA ŢESĂTORILOR NR. 1, SC. B, ET. 3, AP. 23, SIBIU, SB, RO; BOGORIN-PREDESCU ADRIAN, STR. LUDOŞ NR. 14, ET. 2, AP. 12, PARTER, SIBIU, SB, RO (54)* **AUTOMOBIL ELECTRIC PERSONAL INDIVIDUAL**

(57) Invenţia se referă la un automobil electric de oraş, folosit în situaţiile în care este nevoie de deplasarea unei singure persoane. Automobilul conform invenţiei este constituit dintr-un şasiu (**1**) de formă eliptică, ce se sprijină pe patru roţi (**3**, **4**, **5** şi **6**) dispuse în vârfurile unui romb (**2**), roţile (**3** şi **4**) motrice având prevăzut un motor în butuc, iar roţile (**5** şi **6**) directive fără motor în butuc, având rol de menţinere şi schimbare a direcţiei de mers, în centrul şasiului (**1**) fiind plasat un scaun (**7**) ce are dispusă, în partea dreaptă, o manşă prevăzută cu o manetă (**8**) care asigură atât schimbarea direcţiei de mers, cât şi pornirea, modificarea vitezei de mers şi frânarea electromagnetică, pe un suport din partea stângă a scaunului (**7**) fiind dispus un tablou (**9**) de comandă, de la care se realizează rotirea pe loc, semnalizările şi

climatizarea, în podeaua şasiului (**1**) fiind prevăzute nişte decupări pentru patru furci ale celor patru roţi (**3**, **4**, **5** şi **6**), la vârfurile rombului (**2**), şi câte o mască (**10**) pentru protejarea acestora în habitaclu, peste şasiu (**1**) fiind dispusă o caroserie (**11**) compactă, sub formă de jumătate de ovoid secţionat pe lungime.

Revendicări: 11
Figuri: 14

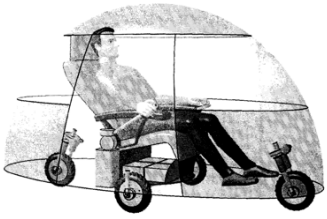

Fig. 1

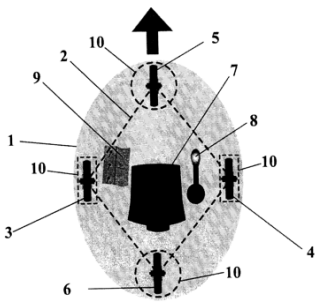

Fig. 2

(11) 130764 A0 *(51)* ***B62L 1/06*** (2006.01); ***B60K 25/06*** (2006.01); ***F02B 23/00*** (2006.01); *(21)* a 2015 00504 *(22)* 14/07/2015 *(41)* 30/12/2015//12/2015 *(71) SCRIPCARIU IONUŢ CRISTIAN, STR. THEODOR AMAN NR. 28, SAT UZUNU, COMUNA CĂLUGĂRENI, GR, RO (72) SCRIPCARIU IONUŢ CRISTIAN, STR.THEODOR AMAN, NR.28, SAT UZUNU, COMUNA CĂLUGĂRENI, GR, RO (54)* **SISTEM DE RECUPERARE A ENERGIEI CINETICE LA FRÂNARE**

(57) Invenţia se referă la un sistem de recuperare a energiei cinetice la frânare, destinat oricărui tip de autovehicul, şi care poate fi montat la nivelul sistemului de frânare al acestuia, energia astfel recuperată fiind utilizată la accelerarea autovehiculului. Sistemul de recuperare, conform invenţiei, este alcătuit din nişte hidropompe motor (**A** şi **A1**), care sunt montate pe roţile autovehiculului, dintr-un distribuitor (**B**), din nişte rezervoare (**C** şi **D**) hidraulice, aflate în legătură cu nişte rezervoare (**40** şi **46**) de aer, dintr-un cilindru (**E**) pneumohidraulic, dintr-un rezervor (**24**) de ulei racordat la un rezervor (**26**) de aer, comanda acestora realizându-se cu ajutorul unor distribuitoare (**3** şi **3'**) dotate cu nişte electrovalve (**18** şi **19**) cu dublu circuit, şi a unor electrovalve (**28** şi **29**), subansambluri care sunt racordate între ele cu ajutorul unor conducte (**16**, **17**, **22**, **23**, **25**, **27**, **36**, **37**,**39**, **41**, **42**, **45**, **48**, **50**, **51**, **53**, **54** şi **55**), iar hidropompele motor (**A** şi **A1**) sunt formate din nişte

rotoare (**1**), nişte statoare (**2**) şi nişte distribuitoare (**3** şi **3'**), acestea din urmă fiind cuplate între ele, legătura hidraulică dintre distribuitoare (**3** şi **3'**) şi statoare (**2**) realizându-se prin conducte (**16** şi **17**), statorul (**2**) şi o flanşă (**13**) fiind prevăzute cu nişte canale (**g**) circulare, în legătură cu nişte canale (**h**) radiale, care sunt cuplate cu un canal (**i**) transversal, eventualele scăpări de ulei dintre stator (**2**) şi rotor (**1**) putând fi evacuate printr-un canal (**j**) de ieşire.

Revendicări: 5
Figuri: 6

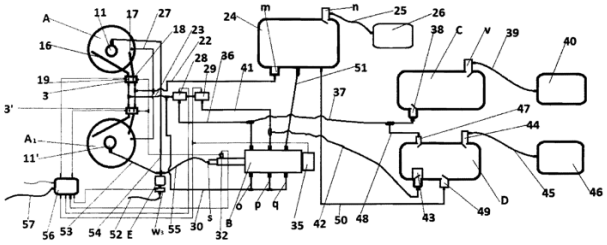

Fig. 1

(11) 130765 A0 *(51)* ***C05F 7/00*** (2006.01) *(21)* a 2015 00148 *(22)* 27/02/2015 *(41)* 30/12/2015//12/2015 *(71) CĂUCEAN SERGIU-RĂZVAN, STR. GRUIA NR. 58, BL. C1, SC. A, ET. 3, AP. 16, CLUJ-NAPOCA, CJ, RO; CRISTESCU EMIL, STR. HORIA CREANGĂ NR. 1, TIMIŞOARA, TM, RO (72) CĂUCEAN SERGIU-RĂZVAN, STR. GRUIA NR. 58, BL. C1, SC. A, ET. 3, AP. 16, CLUJ-NAPOCA, CJ, RO; CRISTESCU EMIL, STR. HORIA CREANGĂ NR. 1, TIMIŞOARA, TM, RO (54)* **ÎNGRĂŞĂMÂNT ORGANO-MINERAL ŞI PROCEDEU DE OBŢINERE**

(57) Invenţia se referă la un îngrăşământ organo-mineral şi la un procedeu pentru obţinerea acestuia. Îngrăşământul conform invenţiei cuprinde 20...80% amestec omogen de nămol deshidratat, provenit de la staţiile de epurare a apelor menajere, şi pulbere de bentonită uscată şi măcinată, amestecul având o umiditate finală de 6...15% şi o granulaţie de 0,09... 3 mm. Procedeul conform invenţiei constă în amestecarea controlată a nămolului deshidratat cu pulberea de bentonită uscată, uscarea amestecului până la o umiditate de 6...15% şi măcinarea din care rezultă un produs granular stabil.

Revendicări: 2

---

(11) 130766 A2 *(51)* ***C08G 63/06*** (2006.01); ***C12P 7/62*** (2006.01); *(21)* a 2013 00909 *(22)* 27/11/2013 *(41)* 30/12/2015// 12/2015 *(71) INSTITUTUL NAŢIONAL DE CERCETARE-DEZVOLTARE CHIMICO-FARMACEUTICĂ - ICCF, CALEA VITAN NR.112, SECTOR 3, BUCUREŞTI, B, RO (72) LUPESCU IRINA, STR.PREVEDERII NR.15 A, BL.C 1, SC.A, ET.2, AP.9, SECTOR 3, BUCUREŞTI, B, RO; STĂNESCU PAUL-OCTAVIAN, STR.VATRA DORNEI NR.9, BL.E4, SC.2, ET.2, AP.30, SECTOR 4, BUCUREŞTI, B, RO; EREMIA MIHAELA-CARMEN, STR.CÂMPIA LIBERTĂŢII NR.29, BL.B 6, SC.4, ET.2, AP.127, SECTOR 3, BUCUREŞTI, B, RO; SAVOIU GABRIELA, STR.MOISE NICOARĂ NR.41, BL.D 3, SC.C, ET.4, AP.113, SECTOR 3, BUCUREŞTI, B, RO; PETRESCU MARIA MONICA, ŞOS. ŞTEFAN CEL MARE NR. 58, BL. 39, SC. 1, AP. 14, SECTOR 2, BUCUREŞTI, B, RO; ŞTEFANIU AMALIA, STR. MINIŞ NR. 4, BL. X6, AP. 114, SECTOR 3, BUCUREŞTI, B, RO; SPIRIDON MARIA, ALEEA FUIORULUI NR.2, BL.Y 3 B, SC.3, AP.117, SECTOR 3, BUCUREŞTI, B, RO (54)* **PROCEDEU DE OBŢINERE A ACIDULUI POLI 3-HIDROXIOCTANOIC**

(57) Invenţia se referă la un procedeu de obţinere a acidului poli 3-hidroxioctanoic (PHO). Procedeul conform invenţiei constă în cultivarea micro-organismului *Pseudomonas fluorescens* într-un mediu mineral care conţine 0,25% octanoat de sodiu

(11) 130766 A2

şi 2% citrat de sodiu, timp de 48 h, în condiţii de aerare prin agitare, pe un agitator rotativ cu 220 rpm, la o temperatură de 28...32˚C şi *p*H iniţial de 7,5, după care se centrifughează mediul, şi biomasa umedă nativă rezultată este supusă unor serii de spălări cu apă distilată şi metanol, apoi biomasa se suspendă într-un amestec format din hipoclorit şi cloroform în raport 1:3, se menţine 2 h la o temperatură de 37...40˚C, sub agitare moderată, după care se separă rapid fazele formate, printr-o pâlnie de separare, reţinându-se faza cloroformică ce prezintă un conţinut de 79,6% moli PHO.

Revendicări: 1

---

(11) 130767 A0 *(51)* ***C08G 63/06*** (2006.01); ***C08L 67/04*** (2006.01); *(21)* a 2014 00948 *(22)* 03/12/2014 *(41)* 30/12/2015// 12/2015 *(71) UNIVERSITATEA POLITEHNICA DIN BUCUREŞTI, SPLAIUL INDEPENDENŢEI NR.313, SECTOR 6, BUCUREŞTI, B, RO (72) STĂNESCU PAUL OCTAVIAN, STR.VATRA DORNEI NR.9, BL.E 4, SC.2, AP.30, SECTOR 4, BUCUREŞTI, B, RO; ZAHARIA CĂTĂLIN, STR. CERNIŞOARA NR. 43, BL. O12, SC. B, ET. 1, AP. 62, SECTOR 6, BUCUREŞTI, B, RO; RĂPĂ MARIA, ALEEA GORNEŞTI NR.3, BL.52, SC.A, AP.2, SECTOR 4, BUCUREŞTI, B, RO; CĂŞĂRICĂ ANGELA, STR.POPA STOICA FĂRCAŞ NR.19, SECTOR 3, BUCUREŞTI, B, RO; LUPESCU IRINA, STR.PREVEDERII NR.15 A, BL.C 1, SC.A, ET.2, AP.9, SECTOR 3, BUCUREŞTI, B, RO; GĂLĂŢEANU BIANCA, ŞOS. OLTENIŢEI NR. 48, BL. 7A, SC. 3, ET. 6, AP. 94, BUCUREŞTI, B, RO (54)* **COMPOZIŢIE PE BAZĂ DE POLIHIDROXIBUTIRAT ŞI CELULOZĂ BACTERIANĂ CU APLICAŢII ÎN INGINERIA TISULARĂ, ŞI PROCEDEU DE OBŢINERE A ACESTEIA**

(57) Invenţia se referă la o compoziţie polimerică pentru aplicaţii tisulare, şi la un procedeu pentru obţinerea acesteia. Compoziţia conform invenţiei este un amestec format din polihidroxibutirat, celuloză bacteriană şi tributil citrat. Procedeul conform invenţiei constă în amestecarea componentelor într-un plastograf la o temperatură de 170...180˚C, timp de 10 min, cu o viteză a şnecurilor de 40 rpm, în prezenţă de NaCl de uz farmaceutic, ca agent porogen.

Revendicări: 4
Figuri: 6

(11) 130768 A2 *(51)* ***C21D 1/00*** (2006.01); ***H01L 21/28*** (2006.01); *(21)* a 2014 00439 *(22)* 13/06/2014 *(41)* 30/12/2015//12/2015 *(71) INSTITUTUL NAŢIONAL DE CERCETARE-DEZVOLTARE PENTRU FIZICA LASERILOR, PLASMEI ŞI RADIAŢIEI, STR.ATOMIŞTILOR NR.409, MĂGURELE, IF, RO (72) GAROI PETRONELA, STR.SMARALDULUI NR.8, BL.4, AP.20, ILFOV, IF, RO; VIESPE CRISTIAN, STR. DORNEASCA NR. 4, BL. P64, SC. 3, AP. 86, SECTOR 5, BUCUREŞTI, B, RO; GAROI FLORIN, STR.SMARALDULUI NR.8, BL.4, AP.20, ILFOV, IF, RO; CRĂCIUN VALENTIN, CALEA FLOREASCA NR.208 A, SECTOR 1, BUCUREŞTI, B, RO (54)* **PROCEDEU DE TRATAMENT TERMIC AL FILMELOR OXIDICE ÎN VEDEREA OBŢINERII DE ELECTROZI DE CONTACT PENTRU CELULE SOLARE**

(57) Invenţia se referă la un procedeu de tratament termic în atmosferă deschisă a unor filme oxidice de ITO şi SnO_2, depuse pe substrat flexibil de kapton, în vederea obţinerii unor electrozi de contact transparenţi, conductivi şi flexibili, cu proprietăţi optoelectronice îmbunătăţite, utilizaţi la realizarea structurilor de celule solare flexibile. Procedeul conform invenţiei constă în încălzirea straturilor oxidice în atmosferă deschisă, cu o viteză de creştere a temperaturii de 5˚C/min, până la o temperatură de 400˚C, menţinerea acestui palier de temperatură timp de 30 min, urmată de o răcire cu 3˚C/min până la temperatura de 350˚C, păstrarea acestui palier de temperatură timp de 120 min, şi răcirea straturilor oxidice cu viteza de 5˚C/min până la temperatura camerei.

Revendicări: 1
Figuri: 1

(11) 130768 A2

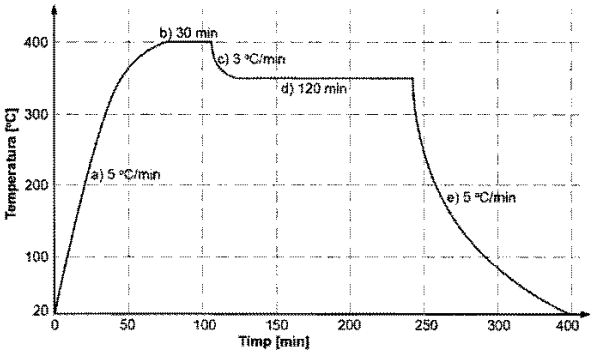

(11) 130769 A2 *(51)* ***C22C 21/06*** (2006.01); ***B22F 3/02*** (2006.01); ***B22F 3/20*** (2006.01); *(21)* a 2014 00433 *(22)* 12/06/2014 *(41)* 30/12/2015//12/2015 *(71) INSTITUTUL NAŢIONAL DE CERCETARE DEZVOLTARE PENTRU METALE NEFEROASE ŞI RARE INCDMNR-IMNR, BD. BIRUINŢEI NR. 102, PANTELIMON, IF, RO (72) BURADA MARIAN, STR.STRAJA NR.3, BL.62 BIS, SC.2, AP.26, SECTOR 4, BUCUREŞTI, B, RO; SOARE VASILE, BD.THEODOR PALLADY NR.29, BL.N3-N3A, SC.A, AP.9, SECTOR 3, BUCUREŞTI, B, RO; MITRICĂ DUMITRU, BD. 1 DECEMBRIE NR.30, BL.Z4, SC.6, PARTER, AP.66, SECTOR 3, BUCUREŞTI, B, RO; CONSTANTIN IONUŢ, BD. BASARABIA NR. 67, BL. A16, SC. A, ET. 3, AP. 10, SECTOR 2, BUCUREŞTI, B, RO; CARAGEA ADRIAN, STR. POIENARI NR.5A, COMUNA PERETU, TR, RO; DUMITRESCU DANIELA VIOLETA, STR. ANTON COLORIAN NR. 1, BL. 9A, SC. 2, ET. 4, AP. 38, SECTOR 4, BUCUREŞTI, B, RO (54)* **PROCEDEU DE OBŢINERE ALIAJ DE ALUMINIU PRIN ALIERE MECANICĂ ŞI DEFORMARE PLASTICĂ**

(57) Invenţia se referă la un procedeu de obţinere a unui aliaj de aluminiu deformabil, cu caracteristici mecanice îmbunătăţite, prin aliere mecanică urmată de presare, sinterizare şi extrudare, aliajul fiind utilizat în industria aeronautică, industria auto, alimentară, în construcţii şi în alte asemenea domenii. Procedeul conform invenţiei constă în alierea mecanică într-o moară planetară de mare energie, cu

(11) 130769 A2

atmosferă protejată de argon, a unor pulberi de Al, Mg, Ti, Cr, precum şi a pulberii de Al_2O_3 ce are rol de dispersoid, urmată de presarea şi sinterizarea pulberii de aliaj rezultate în atmosferă inertă, la o temperatură de 550˚C, timp de 8 h, extrudarea la cald a comprimatului sinterizat la o temperatură de 450˚C, cu o forţă de presare de 25 tf şi un unghi de presare de 45˚, cu reducerea diametrului de la 30 mm la 8 mm în 2...4 trepte, obţinându-se în final o bară de aliaj cu rezistenţă mecanică de peste 450 MP şi o alungire relativă cuprinsă în intervalul 7...10%.

Revendicări: 2

(11) 130770 A2 *(51)* ***C25D 9/02*** (2006.01) *(21)* a 2013 00252 *(22)* 26/03/2013 *(41)* 30/12/2015//12/2015 *(71) UNIVERSITATEA BUCUREŞTI, STR. SPLAIUL INDEPENDENŢEI NR. 313, SECTOR 6, BUCUREŞTI, B, RO (72) PÎRVU CRISTIAN, STR. CĂRĂBUŞULUI NR. 28, BL. 145, AP. 107, SECTOR 6, BUCUREŞTI, B, RO; MINDROIU VASILICA MIHAELA, BD. IULIU MANIU NR. 184, BL. G, SC. 2, AP. 141, SECTOR 6, BUCUREŞTI, B, RO; POPESCU SIMONA ANDREIA, STR. PORUMBACU NR.9, BL.31, SC.2, AP.61, SECTOR 6, BUCUREŞTI, B, RO (54)* **ACOPERIRI POLIMERICE CU EFECT ANTIFOULING PE BAZĂ DE POLIPIROL DOPAT CU POLISTIREN SULFONAT**

(57) Invenţia se referă la un procedeu de obţinere a unor acoperiri polimerice cu efect antifuling, utilizate în domeniul senzorilor electrochimici. Procedeul conform invenţiei constă în modificarea suprafeţei electrozilor de Au cu filme polimerice pe bază de polimeri conductori, dopaţi cu polistiren sulfonat, în prezenţă de polietilenglicol.

Revendicări: 1
Figuri: 6

---

(11) 130771 A2 *(51)* ***C25D 9/02*** (2006.01) *(21)* a 2013 00253 *(22)* 26/03/2013 *(41)* 30/12/2015//12/2015 *(71) UNIVERSITATEA BUCUREŞTI, STR. SPLAIUL INDEPENDENŢEI NR. 313, SECTOR 6, BUCUREŞTI, B, RO (72) PÎRVU CRISTIAN, STR. CĂRĂBUŞULUI NR. 28, BL. 145, AP. 107, SECTOR 6, BUCUREŞTI, B, RO; POPESCU SIMONA ANDREIA, STR. PORUMBACU NR.9, BL.31, SC.2, AP.61, SECTOR 6, BUCUREŞTI, B, RO (54)* **PROCEDEU DE ÎMBUNĂTĂŢIRE A ADERENŢEI FILMELOR DE POLIPIROL PRIN ANCORE DE POLIMERI BIO-INSPIRAŢI DE TIP POLIDOPAMINĂ**

(57) Invenţia se referă la un procedeu de obţinere a filmelor de polipirol cu aderenţă crescută, cu aplicabilitate la senzori, diode, dispozitive electrocromice. Procedeul conform invenţiei constă în crearea ancorelor de polidopamină pe suprafaţa stratului de Ti, prin autopolimerizarea chimică a dopaminei din soluţie apoasă, şi depunerea stratului de polipirol prin polimerizare electrochimică şi ancorarea simultană a filmului pe ancorele de polidopamină formate, din care rezultă filme de polipirol cu o valoare a aderenţei de 8,39 MPa.

Revendicări: 1
Figuri: 2

(11) 130772 A0 *(51)* ***D02J 3/18*** (2006.01) *(21)* a 2015 00123 *(22)* 19/02/2015 *(41)* 30/12/2015//12/2015 *(71) APARASCHIVEI TITUS, STR. CURCUBEULUI NR. 6 SC. A, AP. 3, BOTOŞANI, JUDEŢUL BOTOŞANI, BT, RO (72) APARASCHIVEI SABIN, ALEEA CURCUBEULUI NR. 6, SC. A, AP. 3, BOTOŞANI, BT, RO; MUNTEANU ALEXANDRU ŞTEFAN, ALEEA CURCUBEULUI NR. 6, SC. A, AP. 3, BOTOŞANI, BT, RO; APARASCHIVEI TITUS, STR. CURCUBEULUI NR. 6, SC. B AP. 3, BOTOSANI, BT, RO (54)* **PROCEDEU DE STOPARE A DESTRĂMĂRII ACCIDENTALE LA PLASELE DE PROTECŢIE TRICOTATE**

(57) Invenţia se referă la un procedeu de stopare a destrămării accidentale la plasele de protecţie tricotate, utilizate la terenurile de sport. Procedeul conform invenţiei constă în imersia plaselor de protecţie textile într-o dispersie apoasă, de polimeri naturali sau sintetici, îndepărtarea surplusului prin centrifugare şi evaporarea apei, din care rezultă consolidarea firelor de urzeală cu firele de bătătură.

Revendicări: 1

---

(11) 130773 A2 *(51)* ***E03B 3/02*** (2006.01); ***B01D 24/10*** (2006.01); *(21)* a 2014 00473 *(22)* 23/06/2014 *(41)* 30/12/2015// 12/2015 *(71) AMZA EUGEN-IULIAN, STR. GH. ŢIŢEICA NR. 4, BL. S5, SC. A, ET. 5, AP. 17, PITEŞTI, AG, RO (72) AMZA EUGEN-IULIAN, STR. GH. ŢIŢEICA NR. 4, BL. S5, SC. A, ET. 5, AP. 17, PITEŞTI, AG, RO (54)* **COLECTOR MOBIL CU SISTEM DE FILTRARE A APEI DE PLOAIE**

(57) Invenţia se referă la un colector mobil al apei de ploaie cu sistem de filtrare a acesteia, utilizat de persoanele aflate în imposibilitate de a-şi procura apă de băut din alte surse, cum sunt militarii aflaţi în misiuni, alpiniştii, membrii unor expediţii sau populaţia din ţările subdezvoltate. Colectorul conform invenţiei este constituit dintr-un colector (**1**) impermeabil, pliabil, tip umbrelă, un corp (**2**) de captare a apei, având o zonă (**A**) de captare şi depozitare separată printr-un perete (**13**) despărţitor de zona (**B**) de filtrare, care cuprinde un filtru (**4**) din cărbune activ, un sac (**3**) impermeabil, pentru stocarea apei, cu capacitatea cuprinsă între 2...6 l, un filet (**11**) pe care se înfiletează capacul (**5**) care facilitează curăţarea filtrului (**4**) aflat în interiorul corpului (**2**) de captare, un furtun (**6**) pentru consumul apei direct din recipient, mufele (**7** şi **8**) de cuplare a sacului (**3**) la

(11) 130773 A2

corpul (**2**) de captare, mânerele (**9**), bridele (**10**) de prindere, o valvă (**15**) pentru evacuarea apei, un fir (**12**) de siguranţă şi două cârlige (**16**) de siguranţă cu care colectorul (**1**) impermeabil este fixat, după extindere, de corpul (**2**) de captare.

Revendicări: 5
Figuri: 3

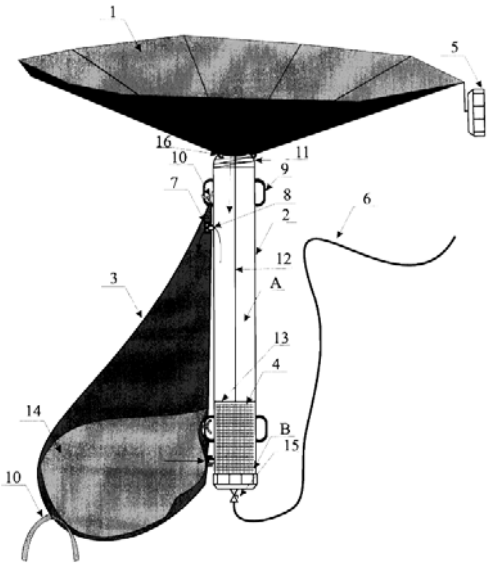

Fig. 1

(11) 130774 A2 *(51)* ***E06B 3/96*** (2006.01); ***E06B 3/976*** (2006.01); *(21)* a 2014 00423 *(22)* 10/06/2014 *(41)* 30/12/2015// 12/2015 *(71) ELKA PRODCOM S.R.L., STR. NĂSĂUDULUI NR.12, ORADEA, BH, RO (72) KOTELES LORANT JR., STR.CONSTANTIN NOTTARA NR.31, ORADEA, BH, RO (74) INTEGRATOR CONSULTING S.R.L., STR. DUNĂRII NR. 25, BL.C1, AP. 5, CLUJ NAPOCA, JUD. CLUJ (54)* **ANSAMBLU DE RIGIDIZARE CU MECANISM ŞURUB-PIULIŢĂ EXPANDABIL**

(57) Invenţia se referă la un ansamblu de rigidizare cu mecanism şurub-piuliţă expandabil, care este destinat să asigure blocarea din interior a laturilor unor structuri mecanice care asamblează piese sau repere tubulare, şi care trebuie să lucreze sau să fie rigidizate în vederea realizării corecte a unor operaţii cum ar fi cele de sudare a colţurilor uşilor sau ferestrelor prefabricate, realizate din materiale plastice. Ansamblul conform invenţiei este alcătuit dintr-o piuliţă (**1**) expandabilă şi un şurub (**2**) filetat cu formă conică, ce pătrund ca pereche piuliţă-şurub în nişte piese intermediare (**3a** şi **3b**), piuliţa fiind realizată din material plastic cu mai multe goluri care sunt formate de nişte segmente (**c**, **d**, **e** şi **f**) şi nişte pereţi de forma unor membrane elastice, şi în care se produce blocarea piuliţei (**1**) în orificiul profilului tubular în care trebuie să fie rigidizat.

Revendicări: 6
Figuri: 10

(11) 130774 A2

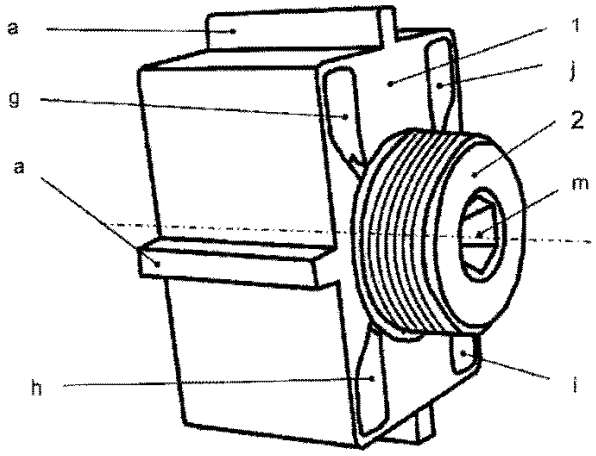

Fig. 1

(11) 130775 A2 *(51)* ***F01N 3/20*** (2006.01) *(21)* a 2014 00451 *(22)* 16/06/2014 *(41)* 30/12/2015//12/2015 *(71) TRIFAN VIOREL-PETRU, STR. ELENA VĂCĂRESCU NR. 3, BL. 22/1, SC. C, AP. 45, SECTOR 1, BUCUREŞTI, B, RO (72) TRIFAN VIOREL-PETRU, STR. ELENA VĂCĂRESCU NR. 3, BL. 22/1, SC. C, AP. 45, SECTOR 1, BUCUREŞTI, B, RO (54)* **DISPOZITIV DE CREARE VID ÎN SISTEMUL DE EVACUARE - DIVID**

(57) Invenţia se referă la un dispozitiv de creare vid în sistemul de evacuare, destinat reducerii consumului de combustibil prin accelerarea eliminării gazelor de evacuare, respectiv, din cilindrii motoarelor cu ardere internă care echipează diferite mijloace de locomoţie. Dispozitivul conform invenţiei este alcătuit dintr-o ţeavă (**1**) care conduce gazele arse spre un difuzor (**2**) prevăzut cu nişte perforaţii (**a**) de tip răzătoare, al cărui capăt din aval este ataşat la o manta (**3**) care în amonte se sprijină pe ţeavă (**1**) prin intermediul unor rigidizori (**4**), destinată captării aerului atmosferic ce trece prin perforaţii (**a**) în difuzor (**2**), unde, prin efectul de sucţiune, accelerează gazele arse spre o gură (**5**) de evacuare, prevăzută cu nişte lamele (**6**) concentrice convolute, care formează nişte canale (**b**) care asigură o desprindere fără zgomot a jetului aer-gaze de componentele gurii (**5**) de evacuare.

Revendicări: 4
Figuri: 5

(11) 130775 A2

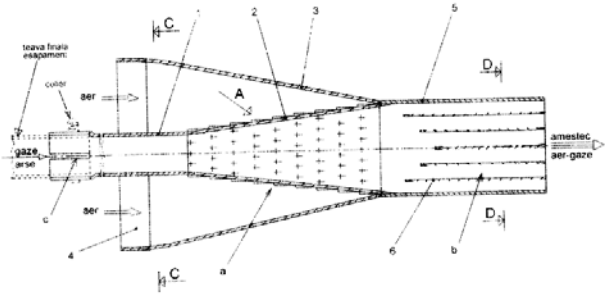

Fig. 1

(11) 130776 A2 *(51)* ***F02M 1/14*** (2006.01); ***F02M 29/04*** (2006.01); *(21)* a 2014 00485 *(22)* 24/06/2014 *(41)* 30/12/2015// 12/2015 *(71) BACIU VASILE, STR.RODNICIEI NR.22 AP.5, TARGU MURES, MS, RO (72) BACIU VASILE, STR. RODNICIEI NR. 22 AP. 5, TIRGU MURES, MS, RO (54)* **CARBURATOR CU PULVERIZAREA BENZINEI PRIN CENTRIFUGARE**

(57) Invenţia se referă la un carburator cu pulverizarea benzinei prin centrifugare destinată pentru formarea unui amestec omogen de benzină şi aer, pentru alimentarea motoarelor termice. Carburatorul conform invenţiei se compune dintr-un tub (**1**) de admisie aer, un tub (**2**) de amestec carburant, un injector (**3**) monopunct de benzină, un manşon (**4**) gofrat, un deflector (**5**) conic, un rotor (**6**) cu palete, un multiplicator (**7**) de turaţie şi un motor (**8**) electric, rotorul (**6**) cu palete, având o viteză de rotaţie de 12000-15000 rot/min, pulverizează benzina primită de la injectorul (**3**) multipunct în particule de combustibil cu diametrul mediu de 20 μm, formând în tubul (**2**) de amestec un amestec carburant de tip ceaţă, care va fi aspirat de motor.

Revendicări: 2
Figuri: 1

(11) 130776 A2

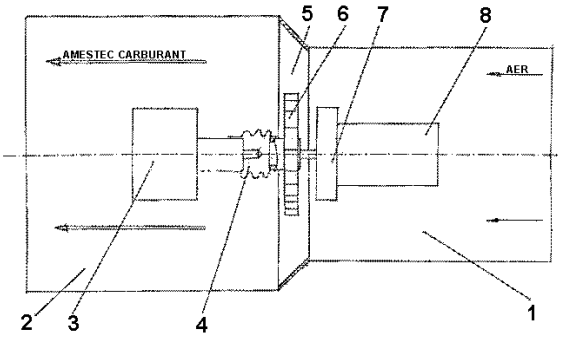

(11) 130777 A2 *(51)* ***F02M 27/04*** (2006.01); ***F02B 51/04*** (2006.01); *(21)* a 2013 00793 *(22)* 01/11/2013 *(41)* 30/12/2015// 12/2015 *(71) DAN MARCEL, BD. DACIA NR. 92, BL. E4, SC. 1, AP. 19, CRAIOVA, DJ, RO; OBOGEANU NEDELCU, SAT OBOGENI NR. 15, COMUNA STOILEŞTI, VL, RO (72) DAN MARCEL, BD. DACIA NR. 92, BL. E4, SC. 1, AP. 19, CRAIOVA, DJ, RO; OBOGEANU NEDELCU, SAT OBOGENI NR. 15, COMUNA STOILEŞTI, VL, RO (54)* **METODĂ ŞI INSTALAŢIE DE ECONOMISIRE A COMBUSTIBILULUI**

(57) Invenţia se referă la o metodă şi la o instalaţie pentru economisirea consumului de combustibil utilizat atât pentru combustia motoarelor, cât şi a instalaţiilor pentru producerea energiei sub orice formă: termică, termomecanică, termoelectrică, indiferent de starea de agregare a combustibilului care, în amestec cu aerul, formează amestecul combustibil. Metoda conform invenţiei constă în combinarea simultană, într-o incintă unică, de formă piramidală, a patru sisteme de reducere a consumului de combustibil, cum sunt: preîncălzirea amestecului combustibil, polarizarea magnetică a acestuia, energizarea cu efect dublu de piramidă şi ionizarea zeolitică a amestecului carburant. Instalaţia conform invenţiei este constituită din nişte robinete (**1**) de admisie, ce reglează

(11) 130777 A2

debitul combustibilului trimis de către sistemul (**S.P.C.**) de pompare al combustibilului prin conductele (**2**) de cupru, spre nişte incinte (**3**) tubulare rectilinii sau conice, pentru transferul de căldură dinspre apa caldă din sistemul de răcire; nişte magneţi (**M_n**) sunt dispuşi pe conducte şi pe incintele de transfer situate într-un bazin (**4**) piramidal, executat din oţel sau aluminiu, şi prevăzut în treimea superioară cu un alt bazin (**4'**) piramidal separat, închis, umplut cu granule de zeolit cu mărimi cuprinse în intervalul 0,3...0,5 mm, şi în care este pompată apa zeolitică de către o pompă (**$P.A._z$**) pentru apă zeolitică, apa caldă din sistemul (**S.I.C.**) de încălzire a amestecului carburant fiind asigurată de o pompă (**P.a.c.**), apa de răcire şi cea zeolitică circulă în incinta instalaţiei prin nişte conducte (**5**) prevăzute cu nişte robinete (**6**) acţionate manual sau automatizat, iar prin conductele (**7**) de cupru prevăzute cu robinetele (**8**) pentru reglarea debitului se transportă carburantul spre motor sau spre instalaţia de ardere.

Revendicări: 2
Figuri: 5

(11) 130777 A2

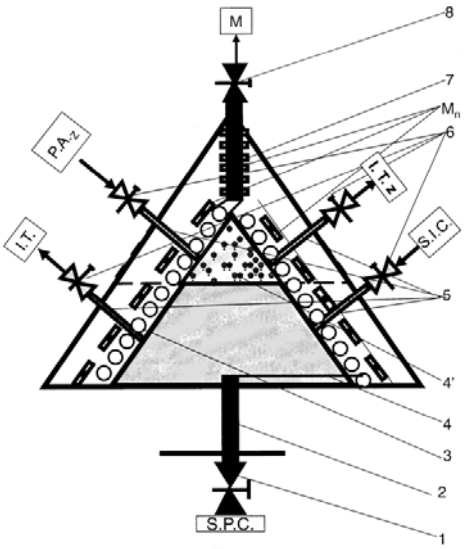

Fig. 2

(11) 130778 A2 *(51)* ***F02M 27/04*** (2006.01) *(21)* a 2013 00975 *(22)* 09/12/2013 *(41)* 30/12/2015//12/2015 *(71) BONCI LIVIU CORNEL, STR. PICTOR OSCAR OBEDEANU NR. 20, CRAIOVA, DJ, R O (72) BONCI LIVIU CORNEL, STR. PICTOR OSCAR OBEDEANU NR. 20, CRAIOVA, DJ, RO (54)* **SISTEM ŞI METODĂ DE REDUCERE A CONSUMULUI MEDIU DE COMBUSTIBIL LA LOCOMOTIVELE DIESEL-ELECTRICE ŞI DIESEL-HIDRAULICE**

(57) Invenţia se referă la un sistem şi la o metodă de reducere a consumului mediu de combustibil la locomotivele Diesel - electrice şi Diesel - hidraulice. Sistemul conform invenţiei se compune dintr-un motor (**1**) Diesel, cu puterea 1/3 din puterea serviciilor auxiliare, care acţionează un generator (**2**) electric încărcând bateria (**3**) de acumulatori, şi alimentează motorul electric al compresorului (**4**) prin intermediul unui convector (**5**), precum şi restul consumatorilor serviciilor auxiliare, un regulator (**7**) de curent şi tensiune, un traductor (**8**) de curent şi un traductor (**9**) de tensiune. Metoda conform invenţiei se bazează pe utilizarea energiei stocate în bateria (**3**) de acumulatori în aşa fel încât în perioadele de sarcină maximă, determinate de intrarea în funcţiune a compresorului (**4**), generatorul (**2**) electric şi bateria (**3**) de acumulatori funcţionează ca două surse în paralel, ţinând seama că 70% din puterea necesară serviciilor auxiliare este destinată compresorului (**4**) de aer.

Revendicări: 2
Figuri: 1

(11) 130778 A2

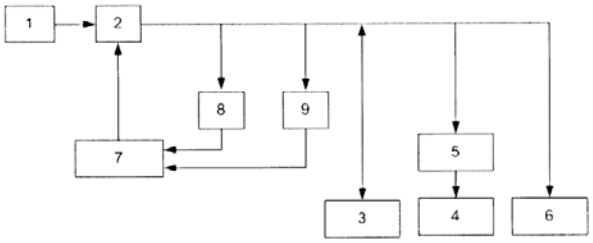

(11) 130779 A2 *(51)* ***F03B 13/06*** (2006.01); ***F03B 13/10*** (2006.01); ***F03D 1/00*** (2006.01); *(21)* a 2014 00434 *(22)* 12/06/2014 *(41)* 30/12/2015//12/2015 *(71) STOIAN PETRACHE, STR. GEORGE COŞBUC NR. 4, PÂRŞCOVENI, OT, RO; MATEI DUMITRU DĂNUŢ, STR. ŞTEFAN PÂRŞCOVEANU NR. 192, COMUNA PÂRŞCOVENI, OT, RO (72) STOIAN PETRACHE, STR. GEORGE COŞBUC NR. 4, PÂRŞCOVENI, OT, RO; MATEI DUMITRU DĂNUŢ, STR. ŞTEFAN PÂRŞCOVEANU NR. 192, COMUNA PÂRŞCOVENI, OT, RO (54)* **MICROCENTRALĂ CU UNDE MECANICE AUTONOMĂ**

(57) Invenţia se referă la o microcentrală cu unde mecanice, autonomă, pentru producerea de energie din surse semineconvenţionale, prin utilizarea oscilaţiilor mecanice cauzate de mijloace tehnice şi industriale, de exemplu, vehicule care zboară, autovehicule, trenuri de metrou cu circulaţie intensă, fabrici zgomotoase, sau din surse neconvenţionale, produse în natură de căderi de apă, valuri, ger, trăsnete, cât şi de alte mijloace tehnice şi industriale poluatoare fonic. Microcentrala conform invenţiei este constituită dintr-o diafragmă (**5**) încastrată pe un cadru (**4**) la marginea aeroportului, autostrăzii, şi prin intermediul a doi arbori (**14** şi **15**) legaţi coaxial pe centrul diafragmei (**5**), şi al unor piuliţe cu nişte cuplaje (**24**) unisens pe ele, acţionează în mişcare de rotaţie în acelaşi sens axul unui generator (**36**) de curent continuu, legat prin acelaşi ax (**35**) de un alternator cu regulator de tensiune înglobat, pentru instalaţii de iluminat, încălzit, încărcat un acumulator, sau fără generator (**36**) pentru producerea de lucru mecanic util.

Revendicări: 5
Figuri: 2

(11) 130779 A2

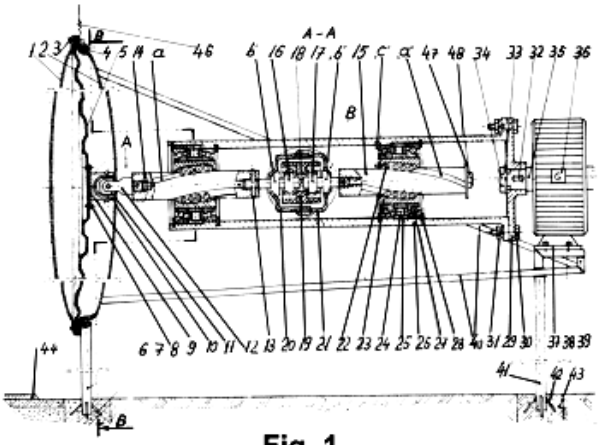

Fig. 1

(11) 130780 A0 *(51)* ***F24D 17/00*** (2006.01); ***F24J 2/38*** (2006.01); ***F24J 2/54*** (2006.01); ***F24J 3/00*** (2006.01); ***F24H 3/06*** (2006.01); *(21)* a 2015 00561 *(22)* 03/08/2015 *(41)* 30/12/2015//12/2015 *(71) COSOVANU DANIEL, STR. PRINCIPALĂ NR. 2238, SC. B, AP.9, COMUNA MARGINEA, SV, RO (72) COSOVANU DANIEL, STR. PRINCIPALĂ NR. 2238, SC. B, AP.9, COMUNA MARGINEA, SV, RO (54)* **GENERATOR SOLAR DE AER CALD CU EFICIENŢĂ SPORITĂ**

(57) Invenţia se referă la un generator solar de aer cald, cu eficienţă sporită, care transformă energia solară în energie termică, ce este cedată aerului din panou, în vederea încălzirii unei incinte. Generatorul conform invenţiei este format dintr-un panou (**a**) solar cu tuburi din doze de aluminiu vopsite în negru, susţinut în patru conducte (**c**), în care este integrat şi circuitul de intrare-ieşire a aerului, de acestea fiind prins un sistem (**b**) de oglinzi care direcţionează radiaţia de pe o suprafaţă mai mare pe zona de captare a panoului (**a**) solar, cele două conducte (**d**) de ieşire a aerului cald permiţând trimiterea acestuia către incintă, pentru uzul curent, sau către un colector, care va permite utilizarea ulterioară a surplusului de energie.

Revendicări: 2
Figuri: 3

(11) 130780 A0

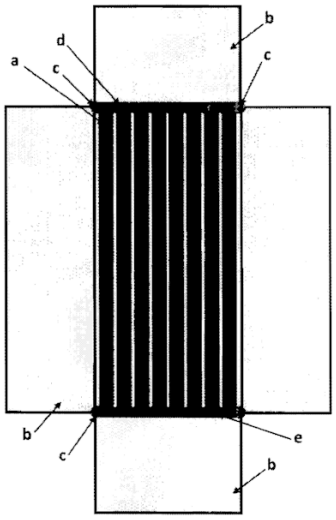

Fig. 1

(11) 130781 A0 *(51)* ***F24J 3/00*** (2006.01); ***F24J 2/06*** (2006.01); ***F24J 2/13*** (2006.01); ***F24J 2/14*** (2006.01); ***F24J 2/24*** (2006.01); *(21)* a 2015 00542 *(22)* 27/07/2015 *(41)* 30/12/2015//12/2015
(71) CEBOTARU CĂLIN-TEOFIL, STR. 9 MAI NR. 39, BAIA MARE, MM, RO (72) CEBOTARU CĂLIN-TEOFIL, STR. 9 MAI NR. 39, BAIA MARE, MM, RO (74) CABINET INDIVIDUAL NEACŞU CARMEN AUGUSTINA, STR.ROZELOR NR.12/3, BAIA MARE, JUDEŢUL MARAMUREŞ (54) **ELEMENT CAPTATOR DE ENERGIE SOLARĂ DIN DOZE METALICE RECUPERATE**

(57) Invenţia se referă la un element captator de energie solară din doze metalice recuperate, confecţionat din recipiente metalice, cunoscute sub denumirea de doze, recuperate după consumarea băuturilor din ele, cu aplicaţii casnice şi industriale în producerea şi transferul de energie termică. Elementul captator, conform invenţiei, este format din mai multe doze (**1**) metalice identice, etanşate între ele cu ajutorul unor garnituri (**6**) de etanşare, fiecare doză (**1**) fiind prevăzută în axul de simetrie cu câte un orificiu (**3**) amplasat la un capăt (**2**) al dozei (**1**) şi la fundul (**5**) dozei (**1**), dozele (**1**) fiind aliniate una după alta pe o tijă (**4**) cilindrică, fixată la cele două capete cu ajutorul a două piuliţe (**10**) de strângere, pe tija (**4**) cilindrică fiind montate două ştuţuri (**7**) filetate, câte unul la fiecare capăt al elementului captator, prevăzute cu câte o talpă (**8**) de presare a unor garnituri (**6**), şi cu nişte orificii (**9**) de trecere a apei/fluidului de lucru şi a tijei (**4**).

Revendicări: 1
Figuri: 1

(11) 130781 A0

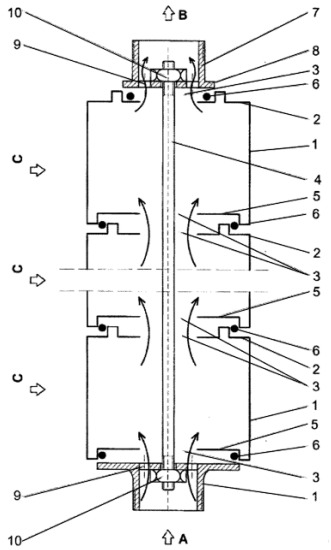

(11) 130782 A2 *(51)* ***F28D 1/00*** (2006.01); ***F28D 1/04*** (2006.01); *(21)* a 2014 00457 *(22)* 18/06/2014 *(41)* 30/12/2015//12/2015
(71) UNIVERSITATEA "ŞTEFAN CEL MARE" DIN SUCEAVA, STR.UNIVERSITĂŢII NR.13, SUCEAVA, SV, RO (72) MIHAI IOAN, STR. MITROPOLIEI NR. 10, BL. E, SC. B, AP. 11, SUCEAVA, SV, RO; OLARIU ELENA-DANIELA, STR.PRIVIGHETORII NR.18, BL.40, SC.A, AP.14, SUCEAVA, SV, RO (54) **SISTEM DE RĂCIRE CU CELULE PELTIER INTEGRAT ÎN CENTRALELE TERMICE MURALE**

(57) Invenţia se referă la un sistem de răcire cu celule Peltier, integrat în centralele termice murale, care asigură răcirea caloriferelor pe timp călduros, cu apă răcită, preluată de la un schimbător de căldură ataşat la partea rece a unor celule Peltier. Sistemul conform invenţiei este constituit dintr-un schimbător (**9**) de căldură ce are două circuite, unul pentru răcirea caloriferelor, iar celălalt pentru răcirea apei, o serie de celule Peltier (**8**), ataşate unor radiatoare (**29**), un sistem de evacuare a căldurii celulelor printr-o conductă (**28**), nişte clapete (**22**) direcţionate şi un ventilator (**23**), iar o pompă (**11**) a centralei termice murale asigură circulaţia apei de încălzire sau răcire a unor calorifere (**14**), stabilirea circuitului de răcire sau încălzire făcându-se cu ajutorul unui calculator (**7**) şi al unor clapete (**15** şi **26**) de direcţionare, comandate de nişte sisteme (**16** şi **25**) de acţionare.

Revendicări: 3
Figuri: 1

(11) 130782 A2

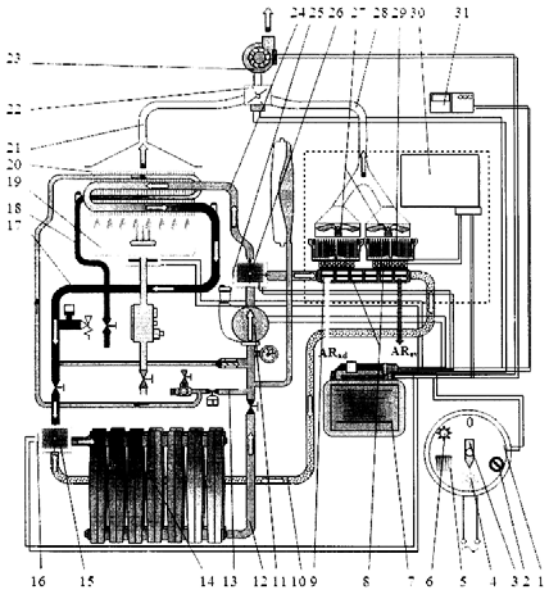

(11) 130783 A2 *(51)* ***F28F 1/32*** (2006.01); ***F25B 39/00*** (2006.01). *(21)* a 2014 00445 *(22)* 16/06/2014 *(41)* 30/12/2015/ 12/2015 *(71) UNIVERSITATEA "ŞTEFAN CEL MARE" DIN SUCEAVA, STR.UNIVERSITĂŢII NR.13, SUCEAVA, SV, RO (72) MIHAI IOAN, STR. MITROPOLIEI NR. 10, BL. E, SC. B, AP. 11, SUCEAVA, SV, RO; OLARIU ELENA-DANIELA, STR.PRIVIGHETORII NR.18, BL.40, SC.A, AP.14, SUCEAVA, SV, RO (54)* **MICROTUB TERMIC PLAT SEMIACTIV CU EXTRA FLUID**

(57) Invenţia se referă la un microtub plat activ, cu extrafluid, care asigură răcirea controlată semiactiv a tuburilor termice destinate menţinerii sub un prag minim a temperaturii aparatelor electronice. Microtubul conform invenţiei este constituit dintr-un corp (**1**) tubular plat, din cupru, care este vidat şi etanşat la capete, în interiorul căruia s-au amplasat alte trei tuburi (**4**, **6** şi **7**) plate, primul tub (**7**) plat, amplasat sub carcasă (**1**), fiind confecţionat din material polisintetic cu capacitate mare de stocare a lichidului de lucru, astfel că în funcţionarea normală, considerată până la un prag al temperaturii sursei de căldură, tubul (**7**) nu furnizează fluid, însă el funcţionează clasic, iar după depăşirea pragului de temperatură, nişte elemente (**8**) ale tuburilor (**6**) vor presa tubul (**7**), urmând ca acesta să elimine extrafluid, care se va deplasa prin nişte micro- şi nanocanale (**2**) către un capăt (**5**) de vaporizare, în acest mod asigurându-se o răcire suplimentară în dependenţă cu variaţia temperaturii unei surse (**3**) de căldură.

Revendicări: 3
Figuri: 1

(11) 130783 A2

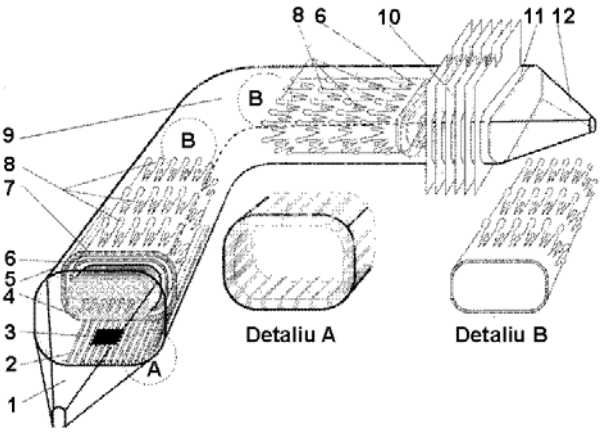

(11) 130784 A2 *(51)* ***G01B 7/14*** (2006.01); ***G01D 5/14*** (2006.01). *(21)* a 2013 00834 *(22)* 13/11/2013 *(41)* 30/12/2015/ 12/2015 *(71) INSTITUTUL NAŢIONAL DE CERCETARE-DEZVOLTARE PENTRU OPTOELECTRONICĂ - INOE 2000, STR.ATOMIŞTILOR NR.409, MĂGURELE, IF, RO (72) ŢĂUŢAN MARINA NICOLETA, STR.EMIL RACOVIŢĂ NR.6, BL.R1, SC.2, AP.45, SECTOR 4, BUCUREŞTI, B, RO; MICLOŞ SORIN, CALEA GRIVIŢEI NR.160, BL.B, SC.A, ET.9, AP.42, SECTOR 1, BUCUREŞTI, B, RO; STOICA AXENTE, STR.SIBIU NR.5, BL.E3, AP.43, SECTOR 6, BUCUREŞTI, B, RO; SAVASTRU DAN, STR.IANI BUZOIANI NR.3, BL.16, SC.A, AP.2, SECTOR 1, BUCUREŞTI, B, RO; SAVASTRU ROXANA, STR.IANI BUZOIANI NR.3, BL.16, SC.A, AP.2, SECTOR 1, BUCUREŞTI, B, RO (54)* **SISTEM ACCELEROMETRIC DE DECLANŞARE AUTOMATĂ A UNOR ECHIPAMENTE DE CONTROL MONTATE PE VEHICULE LA INTERVALE PRESTABILITE ALE DISTANŢEI PARCURSE**

(57) Invenţia se referă la un sistem accelerometric de declanşare externă automată a unor echipamente de control, camere video şi scanere radar, montate pe vehicule ce realizează testarea calităţii straturilor asfaltice ale arterelor rutiere, prin declanşarea automată a acestor echipamente la intervale ale distanţei parcurse prestabilite de către operator în conformitate cu normativele în vigoare. Sistemul conform invenţiei se bazează pe utilizarea în configuraţia acestor echipamente a unui traductor (**A_c - M**) conectat la intrarea unui ansamblu în care sunt înseriate succesiv două circuite (**C.I.1** şi **C.I.2**) integratoare, care sunt configurate astfel încât să furnizeze la ieşirea celui de-al doilea circuit o tensiune proporţională cu distanţa (**x**) parcursă de vehicul în mod curent, în raport cu o referinţă anterioară, tensiunea fiind aplicată în continuare la intrarea unui bloc (**C.C.**) comparator în opoziţie cu o tensiune reglabilă de către operator, cu ajutorul unui potenţiometru (**R_p**) care, în

(11) 130784 A2

acest mod, fixează distanţa (**x_p**) de eşantionare prescrisă, iar când tensiunea, proporţională cu distanţa (**x**) parcursă, ajunge să fie egală cu cea prestabilită (**x_E**), blocul comparator furnizează un semnal de tensiune la intrarea unui circuit (**F.I.**) formator de impulsuri, impulsul de triggerare declanşat de circuitul (**F.I.**) formator de impulsuri este aplicat atât camerei (**C.V.**) video, cât şi unui circuit (**C.M.**) ce realizează în acel moment conectarea la masă a intrării în circuit (**C.C.**), moment în care este întrerupt impulsul de triggerare şi, în acelaşi timp, este anulată tensiunea proporţională cu deplasarea (**x**) de la ieşirea celui de-al doilea circuit (**C.I.2**), sistemul continuând astfel să integreze pornind de la această referinţă nulă, până la atingerea din nou a valorii (**x_E**) de eşantionare.

Revendicări: 3
Figuri: 11

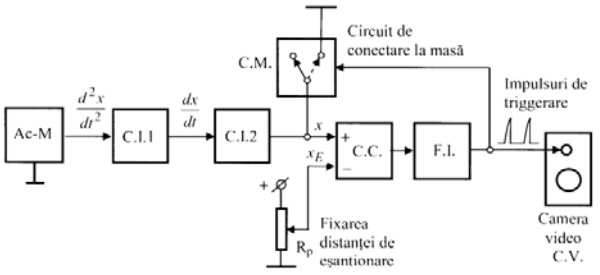

Fig. 4

(11) 130785 A2 *(51)* ***G01H 11/00*** (2006.01); ***G01S 3/00*** (2006.01); ***G08B 21/10*** (2006.01); *(21)* a 2014 00497 *(22)* 26/06/2014 *(41)* 30/12/2015//12/2015 *(71) VULPESCU DUMITRU-REMUS, STR. NUFERILOR NR. 50-58, CORP C, ET. 4, AP. 22, SECTOR 1, BUCUREŞTI, B, RO; TILICI RADU-CORNELIU, STR. TROTUŞULUI NR. 54, SECTOR 1, BUCUREŞTI, B, RO (72) VULPESCU DUMITRU-REMUS, STR. NUFERILOR NR. 50-58, CORP C, ET. 4, AP. 22, SECTOR 1, BUCUREŞTI, B, RO; TILICI RADU-CORNELIU, STR. TROTUŞULUI NR. 54, SECTOR 1, BUCUREŞTI, B, RO (74) AGENŢIE DE PROPRIETATE INTELECTUALĂ ŞI TRANSFER DE TEHNOLOGIE-AGPITT S.R.L., BD. LIBERTĂŢII NR 12, BL.113, SC.2, AP.28, SECTOR 4, C.P.42-106, BUCUREŞTI (54)* **METODĂ ŞI SISTEM DE MONITORIZARE A STÂLPILOR DE ÎNALTĂ, MEDIE SAU JOASĂ TENSIUNE**

(57) Invenţia se referă la un sistem şi la o metodă de monitorizare a stâlpilor de înaltă, medie sau joasă tensiune, aflaţi în zone izolate. Sistemul conform invenţiei este alcătuit din nişte senzori (**A**, **B**, **C**, **D**, **E**, **F**, **G**, **H**, **I**) de măsurare a parametrilor caracteristici unui stâlp (**1**) de înaltă, medie sau joasă tensiune ce furnizează semnale de ieşire corespunzătoare mărimilor măsurate, prin intermediul unui dispozitiv (**13**) wireless, la un procesor (**12**) ce prelucrează informaţiile, le transformă în semnale pe care le transmite tot prin dispozitivul (**13**) wireless prevăzut cu o antenă (**15**) GSM/GPRS sau radio, la o unitate (**14**) de comandă aflată la distanţă, întregul proces realizându-se printr-o placă (**16**) de comandă, care este un dispozitiv controlat de procesor (**12**), fiind legată la senzori, şi care este un punct de la care

(11) 130785 A2

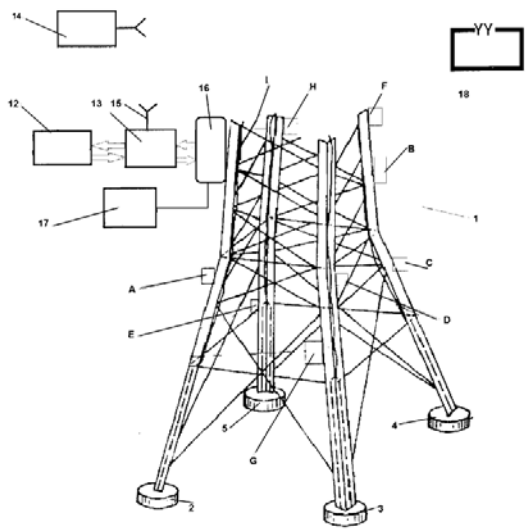

Fig. 2

(11) 130785 A2

datele sunt trimise iniţial la şi de la senzori (**A**, **B**, **C**, **D**, **E**, **F**, **G**, **H**, **I**), alimentarea tuturor componentelor realizându-se printr-un circuit (**17**) de alimentare prin inducţie electromagnetică datorată câmpului electromagnetic din apropierea liniilor de înaltă tensiune. Metoda conform invenţiei constă în activarea circuitului (**17**) de alimentare, respectiv, trimiterea unei secvenţe de pornire de transmisie de către procesor (**12**), în transmiterea de către procesor (**12**) a unei secvenţe de pornire pentru dispozitivul (**13**) wireless, pentru placa (**16**) de comandă şi pentru senzori (**A**, **B**, **C**, **D**, **E**, **F**, **G**, **H**, **I**), în măsurarea datelor de către respectivii senzori şi transmiterea prin placa (**16**) de comandă înapoi la microprocesor (**12**), în analiza de către procesor (**12**) a transmiterii valorilor măsurate de către senzori prin dispozitivul (**13**) wireless, în efectuarea calculelor de către procesor (**12**), pentru compararea valorilor măsurate cu nişte valori prestabilite, şi în transmiterea datelor prin antenă (**15**) la unitatea (**14**) de comandă aflată la distanţă, ca un singur pachet de date.

Revendicări: 11
Figuri: 4

(11) 130786 A0 *(51)* ***G01N 3/24*** (2006.01); ***G01N 33/46*** (2006.01); *(21)* a 2015 00494 *(22)* 10/07/2015 *(41)* 30/12/2015//12/2015 *(71) UNIVERSITATEA "TRANSILVANIA" DIN BRAŞOV, BD.EROILOR NR.29, BRAŞOV, BV, RO (72) LUNGULEASA AUREL, BD.GRIVIŢEI NR.67, BL.48, SC.B, AP.17, BRAŞOV, BV, RO; SPÎRCHEZ GHEORGHE-COSMIN, BD. GRIVIŢEI NR.54, BL. 9, SC. A, AP. 16, BRAŞOV, BV, RO; COŞEREANU CAMELIA, STR. CANALULUI NR.174, SACELE, BV, RO; LICA DUMITRU, STR.MORII NR.144, GHIMBAV, BV, RO; BRENCI LUMINIŢA-MARIA, ALEEA MERCUR NR. 7, SC. A, AP. 12, BRAŞOV, BV, RO (54)* **PROCEDEU ŞI DISPOZITIV PENTRU DETERMINAREA REZISTENŢEI LA FORFECARE A PELEŢILOR LEMNOŞI**

(57) Invenţia se referă la un procedeu şi la un dispozitiv pentru determinarea rezistenţei la forfecare a peleţilor lemnoşi. Procedeul conform invenţiei constă în fixarea dispozitivului de forfecare în maşina de încercări universale, prin strângerea părţilor (**1** şi **2**) superioare şi, respectiv, inferioare ale dispozitivului, între bacurile (**3** şi **4**) maşinii de încercări, introducerea unui număr de cinci peleţi (**6**) în cele cinci orificii (**5**) de calibrare ale dispozitivului, se acţionează maşina de încercări cu o viteză cuprinsă în intervalul 5...10 mm/min până când cei cinci peleţi (**6**) se rup, înregistrându-se forţa de rupere, după care se calculează rezistenţa la forfecare a peleţilor, ţinând seama de numărul peleţilor şi de suprafaţa circulară de forfecare a acestora. Dispozitivul conform invenţiei este constituit din două plăci (**A** şi **B**) metalice, superioară şi, respectiv, inferioară, care culisează una pe lângă cealaltă fără frecare, cu un joc de 0,4 mm,

(11) 130786 A0

placa (**A**) superioară având capătul de forfecare de forma unui cuţit cu unghi mare de ascuţire, cuprins în intervalul 80...90˚, pentru a nu produce încovoiere sau compresiune, iar placa (**B**) inferioară joacă rolul de contracuţit şi prezintă cinci orificii (**C**) calibrate la dimensiuni cuprinse în intervalul 6...8 mm, cu abateri de +0, 2...-0,0 mm.

Revendicări: 2
Figuri: 2

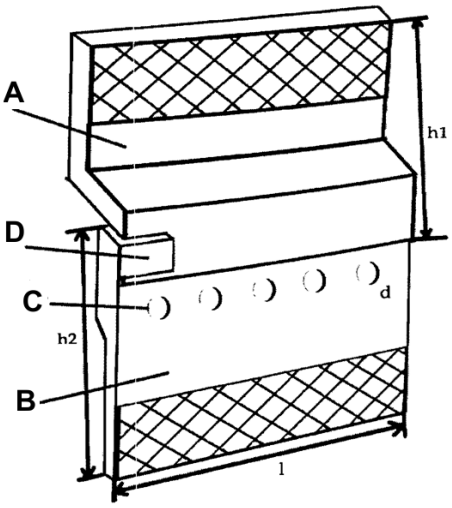

Fig. 1

(11) 130787 A2 *(51)* ***G01N 19/04*** (2006.01) *(21)* a 2013 00225 *(22)* 13/03/2013 *(41)* 30/12/2015//12/2015 *(71) UNIVERSITATEA "ŞTEFAN CEL MARE" DIN SUCEAVA, STR.UNIVERSITĂŢII NR.13, SUCEAVA, SV, RO (72) AMARIEI SONIA, STR. VICTORIEI NR. 61, SAT SF. ILIE, SUCEAVA, SV, RO (54)* **DISPOZITIV ŞI PROCEDEE PENTRU DETERMINAREA ADEZIVITĂŢII ALIMENTELOR**

(57) Invenţia se referă la un dispozitiv pentru determinarea adezivităţii alimentelor, care se montează pe batiul unei maşini universale de încercare a texturii alimentelor, echipată cu un sistem de deplasare pe verticală, un senzor de forţă, un senzor de deplasare şi un calculator electronic. Dispozitivul conform invenţiei este alcătuit dintr-un cilindru (**2**) metalic, ce conţine, în interior, un element (**3**) Peltier alimentat de la o sursă (**4**) de curent continuu, comandată de un senzor (**5**) de temperatură şi un regulator (**6**) electronic de temperatură, elementul (**3**) Peltier fiind învelit la partea inferioară de o izolaţie (**8**) termică, iar la partea superioară face contact cu o placă (**9**) din tablă de cupru, iar cilindrul (**2**) metalic are la partea superioară o suprafaţă plană, pe care se întinde, sub forma unui film sau a unui strat semisolid uniform, alimentul (**10**) de testat, care este supus unei solicitări de tracţiune prin intermediul unui disc (**11**) metalic înfiletat pe sistemul senzorial propriu al maşinii universale de încercare a texturii alimentelor.

(11) 130787 A2

Determinarea adezivităţii se face folosind diagrama de solicitare: tensiune la întindere - deplasare, din care se determină în mod automat valoarea maximă a tensiunii atinse în timpul încercării, ce reprezintă totodată şi valoarea adezivităţii.

Revendicări: 1
Figuri: 3

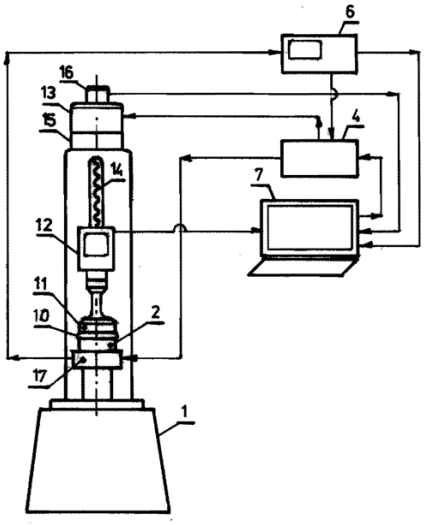

Fig. 1

(11) 130788 A2 *(51)* ***G01N 25/20*** (2006.01); ***G01R 29/08*** (2006.01); ***H05K 9/00*** (2006.01); *(21)* a 2014 00394 *(22)* 27/05/2014 *(41)* 30/12/2015//12/2015 *(71) UNIVERSITATEA "ŞTEFAN CEL MARE" DIN SUCEAVA, STR.UNIVERSITĂŢII NR.13, SUCEAVA, SV, RO (72) ALEXUC CRISTIAN FLORIN, STR.PETRU RAREŞ NR.99, BOTOŞANI, BT, RO; GUTT GHEORGHE, STR.VICTORIEI NR.61, SAT SFÂNTU ILIE, SV, RO (54)* **PROCEDEU PENTRU DETERMINAREA PERFORMANŢELOR MATERIALELOR DE ECRANARE ELECTROMAGNETICĂ**

(57) Invenţia se referă la un procedeu pentru determinarea performanţelor materialelor de construcţie folosite pentru ecranare electromagnetică. Procedeul conform invenţiei constă în transformarea energiei electromagnetice radiante, din mediul înconjurător, în căldură, de către nişte circuite electrice pasive, cu inele (**4**) de cupru în scurtcircuit, pentru joasă frecvenţă, cu circuite (**5**) oscilante pasive plane, de tip L-C, pentru medie şi înaltă frecvenţă, şi cu nişte plase (**6**) cu ochiuri mici, din ţesătură textilă cu inserţii de fire subţiri de carbon, argint şi cupru, pentru înaltă şi ultraînaltă frecvenţă, toate incluse invizibil în volumul panourilor, urmată de transformarea radiaţiei termice într-o termogramă, cu ajutorul unei camere

(11) 130788 A2

(**7**) optoelectronice de termoviziune, cu o sensibilitate de minimum 20 mK, şi al unui calculator electronic, termogramă ce permite atât evaluarea globală a capacităţii de ecranare electromagnetică a panoului testat, cât şi evaluarea zonală a acestuia, prin intermediul unor grafice de distribuţie a intensităţii absorbţiei radiaţiei electromagnetice obţinute prin trasarea unei linii oarecare cu mouse-ul calculatorului pe termofotografia panoului testat.

Revendicări: 1
Figuri: 2

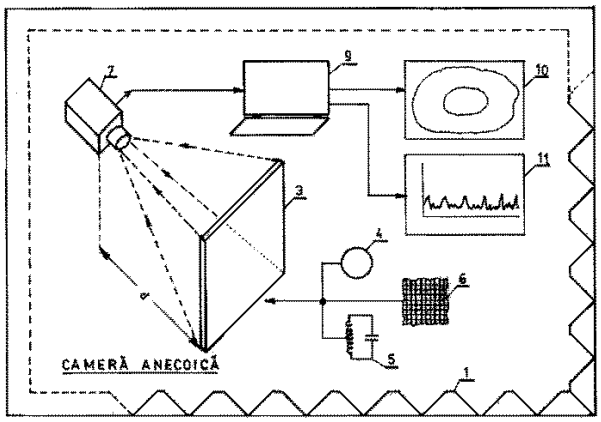

Fig. 1

(11) 130789 A2 *(51)* ***G01N 27/00*** (2006.01); ***G01R 27/02*** (2006.01); *(21)* a 2013 00861 *(22)* 18/11/2013 *(41)* 30/12/2015//12/2015 *(71) UNIVERSITATEA "ALEXANDRU IOAN CUZA" DIN IAŞI, BD. CAROL I, NR.11, IAŞI, IS, RO (72) POP MIHAI-VALENTIN, STR. SCARLAT VÎRNAV NR. 2, SC. C, ET. 4, AP. 19, BOTOŞANI, BT, RO; MITOŞERIU LILIANA, STR.OCTAV BĂNCILĂ NR.7, BL.CL 12, SC.B, ET.6, AP.24, IAŞI, IS, RO (54)* **INTERFAŢĂ DE TENSIUNE ÎNALTĂ PENTRU MĂSURAREA PROPRIETĂŢILOR ELECTRICE ALE MATERIALELOR DIELECTRICE ŞI FEROELECTRICE**

(57) Invenţia se referă la un dispozitiv electronic cu ajutorul căruia se pot investiga, în condiţii de siguranţă, proprietăţile dielectrice sub câmp electric intens ale materialelor dielectrice masive. Dispozitivul conform invenţiei este constituit dintr-un circuit (**CM**), un circuit (**CA**) atenuator şi un amplificator de izolaţie cu două canale (**AI1** şi **AI2**) identice, dispozitiv cu care se poate alege răspunsul electric monitorizat, fie polarizarea electrică, fie curentul electric, şi cu ajutorul căruia se pot efectua experimentele pentru determinarea dependenţelor electrice P(E), I(V) sau FORC, curbe de polarizare de prim ordin, caracteristice materialelor studiate, mai multe blocuri funcţionale integrate asigurând o serie de caracteristici noi, precum introducerea unei impedanţe auxiliare practic nule în circuitul de măsurare a eşantionului, translatarea semnalelor electrice

(11) 130789 A2

de măsurare în semnale electrice proporţionale de valori uzuale, volţi şi miliamperi, toleranţă şi protejarea echipamentelor de măsurare la fenomenele de străpungere dielectrică, interfaţa de înaltă tensiune fiind folosită într-un interval de frecvenţe cuprins între 0 şi 10 kHz, şi poate monitoriza tensiuni electrice aplicate de până la 9 kV_p şi curenţi electrici de până la 10 mA care trec prin eşantion.

Revendicări: 1
Figuri: 1

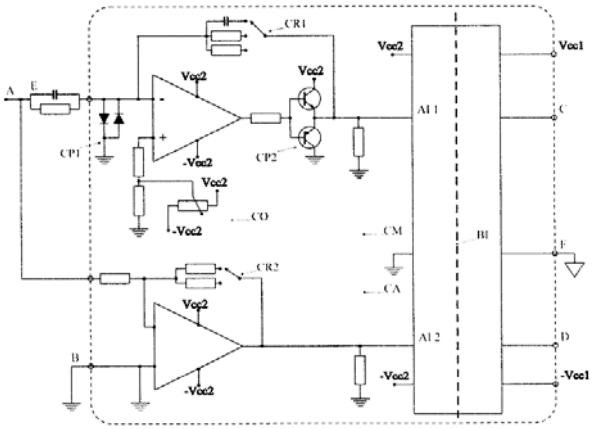

(11) 130790 A2 *(51)* ***G01N 33/53*** (2006.01) *(21)* a 2014 00407 *(22)* 02/06/2014 *(41)* 30/12/2015//12/2015 *(71) INSTITUTUL REGIONAL DE GASTROENTEROLOGIE-HEPATOLOGIE "PROF.DR.OCTAVIAN FODOR" CLUJ-NAPOCA, STR. CONSTANŢA NR. 5, CLUJ-NAPOCA, CJ, RO; UNIVERSITATEA DE ŞTIINŢE AGRICOLE ŞI MEDICINĂ VETERINARĂ DIN CLUJ-NAPOCA, CALEA MĂNĂŞTUR NR.3-5, CLUJ-NAPOCA, CJ, RO (72) MOCAN TEODORA, STR. SITARILOR NR. 55E, CASA 2, CLUJ-NAPOCA, CJ, RO; MATEA CRISTIAN-TUDOR, CALEA FLOREŞTI NR. 131, AP. 21, CLUJ-NAPOCA, CJ, RO; IANCU CORNEL, STR. HORTICULTORILOR NR.3A, CLUJ-NAPOCA, CJ, RO; GONCIAR ANDREI, CALEA CĂLĂRAŞILOR NR. 46, BL. C, SC. 1, ET. 4, AP. 16, BRĂILA, BR, RO; ZAHARIE VASILE-FLORIN, STR. PARIZ PAPAI NR. 8, AP. 3, CLUJ-NAPOCA, CJ, RO; TABARAN FLAVIU, SAT VOIEVODENI NR. 28, COMUNA VOIEVODENI, MS, RO; CATOI CORNEL, STR. GENERAL EREMIA GRIGORESCU NR. 120, CLUJ-NAPOCA, CJ, RO; MOCAN LUCIAN-CONSTANTIN, STR. SITARILOR NR. 55E, AP. 2, CLUJ-NAPOCA, CJ, RO (54)* **PROCEDEU DE OBŢINERE A UNUI PRODUS DE APLICABILITATE ÎN PREVENŢIA APARIŢIEI NEOPLAZIILOR COLONICE**

(57) Invenţia se referă la un procedeu de obţinere a nanostructurilor biofuncţionalizate de aur, funcţionalizate cu proteina MUC-1, cu aplicabilitate în

(11) 130790 A2

prevenirea apariţiei neoplaziilor colonice. Procedeul conform invenţiei constă în aceea că, în prima etapă, proteina MUC-1 este supusă unui proces de reducere pentru expunerea grupărilor tiolice, după care, în etapa a doua, proteina redusă este cuplată pe suprafaţa nanoparticulelor de aur la *p*H neutru, la temperatura camerei, timp de 120 min, nanoparticulele astfel funcţionalizate se supun unor etape succesive de centrifugare şi redispersare prin ultrasonare în apă bidistilată, pentru eliminarea produşilor de reacţie secundari.

Revendicări: 1

---

(11) 130791 A2 *(51)* ***G01N 33/53*** (2006.01) *(21)* a 2014 00408 *(22)* 02/06/2014 *(41)* 30/12/2015//12/2015 *(71) INSTITUTUL REGIONAL DE GASTROENTEROLOGIE-HEPATOLOGIE "PROF.DR.OCTAVIAN FODOR" CLUJ-NAPOCA, STR. CONSTANŢA NR. 5, CLUJ-NAPOCA, CJ, RO (72) MOCAN TEODORA, STR. SITARILOR NR. 55E, CASA 2, CLUJ-NAPOCA, CJ, RO; MATEA CRISTIAN-TUDOR, CALEA FLOREŞTI NR. 131, AP. 21, CLUJ-NAPOCA, CJ, RO; IANCU CORNEL, STR. HORTICULTORILOR NR.3A, CLUJ-NAPOCA, CJ, RO; MOCAN LUCIAN-CONSTANTIN, STR. SITARILOR NR. 55E, AP. 2, CLUJ-NAPOCA, CJ, RO (54)* **PROCEDEU DE OBŢINERE A UNUI PRODUS CU APLICABILITATE ÎN IMUNOPROFILAXIA ADENOCARCINOMULUI DE PANCREAS**

(57) Invenţia se referă la un procedeu de obţinere a unui produs cu aplicabilitate în imunoprofilaxia adenocarcinomului de pancreas. Procedeul conform invenţiei constă în aceea că nanotuburile de carbon MWCNT sunt dispersate iniţial în apă distilată cu ajutorul unui sonicator în probă, după care se introduce soluţia apoasă de ADN secvenţa codificatoare a antigenului CA19-9 sub agitare continuă, şi se continuă procedura de ultrasonicare în trei etape, pentru legarea fragmentului de ADN codificator al antigenului CA19-9 pe suprafaţa tuburilor de carbon, după care soluţia apoasă de MWCNT-ADN-CA19-9 este supusă unor etape de centrifugare şi redispersare prin ultrasonicare pentru purificare.

Revendicări: 1

(11) 130792 A2 *(51)* ***G01N 33/53*** (2006.01) *(21)* a 2014 00413 *(22)* 02/06/2014 *(41)* 30/12/2015//12/2015 *(71) INSTITUTUL REGIONAL DE GASTROENTEROLOGIE-HEPATOLOGIE "PROF.DR.OCTAVIAN FODOR" CLUJ-NAPOCA, STR. CONSTANŢA NR. 5, CLUJ-NAPOCA, CJ, RO (72) MOCAN LUCIAN-CONSTANTIN, STR. SITARILOR NR. 55E, AP. 2, CLUJ-NAPOCA, CJ, RO; MATEA CRISTIAN-TUDOR, CALEA FLOREŞTI NR. 131, AP. 21, CLUJ-NAPOCA, CJ, RO; IANCU CORNEL, STR. HORTICULTORILOR NR.3A, CLUJ-NAPOCA, CJ, RO; TABARAN ALEXANDRU-FLAVIU, SAT VOIEVODENI NR. 28, COMUNA VOIVODENI, MS, RO; ILIE IOANA-RADA, STR. MĂRGINASA NR. 29C2, CLUJ-NAPOCA, CJ, RO; MOCAN TEODORA, STR. SITARILOR NR. 55E, CASA 2, CLUJ-NAPOCA, CJ, RO (54)* **PROCEDEU DE OBŢINERE A UNUI PRODUS NANOSTRUCTURAT CU APLICABILITATE ÎN IMUNOPROFILAXIA CANCERULUI DE PANCREAS**

(57) Invenţia se referă la un procedeu de obţinere a unui produs nanostructurat cu aplicabilitate în imunoprofilaxia cancerului de pancreas. Procedeul conform invenţiei constă în aceea că nanotuburile de carbon MWCNT sunt dispersate iniţial în apă distilată, cu ajutorul unui sonicator în probă, după care se introduce soluţia apoasă de proteină CA-15-3 sub agitare continuă, şi se continuă procedura de ultrasonicare în trei etape, pentru legarea necovalentă a proteinei CA-15-3 pe suprafaţa nanotuburilor de carbon, după care soluţia apoasă de MWCNT-CA-15-3 este supusă unor etape de centrifugare şi redispersare prin ultrasonicare, în vederea purificării nanostructurilor rezultate.

Revendicări: 3

---

(11) 130793 A0 *(51)* ***G01R 19/22*** (2006.01) *(21)* a 2015 00326 *(22)* 11/05/2015 *(41)* 30/12/2015//12/2015 *(71) MUTU GABRIEL, STR. GRIGORE GAFENCU NR. 22-24, SC. C, ET. 5, AP. 37, SECTOR 1, BUCUREŞTI, B, RO (72) MUTU GABRIEL, STR. GRIGORE GAFENCU NR. 22-24, SC. C, ET. 5, AP. 37, SECTOR 1, BUCUREŞTI, B, RO (54)* **SENZOR DE CURENT ALTERNATIV CU SEMNAL DE IEŞIRE ÎN CURENT CONTINUU**

(57) Invenţia se referă la un senzor de curent alternativ cu semnal de ieşire în curent continuu, cu aplicaţii în sistemele integrate de citire a curentului în echipamentele electrice de joasă tensiune. Senzorul conform invenţiei cuprinde un transformator de curent (**TC**) care transformă, prin inducţie electromagnetică, o variaţie a curentului care circulă printr-un conductor electric, într-o tensiune alternativă, trei circuite principale: un circuit (**CR**) rectificator ce are rolul de a transforma tensiunea alternativă în tensiune pozitivă, un circuit (**CSC**) de sarcină şi compensare, ce corelează valoarea sarcinii din primarul transformatorului de curent (**TC**) cu valoarea tensiunii din secundarul acestuia, şi un circuit (**CF**) de filtrare, cu rolul de a uniformiza şi filtra tensiunea pozitivă, precum şi un circuit de ecranare a interferenţelor electromagnetice.

Revendicări: 1
Figuri: 6

(11) 130793 A0

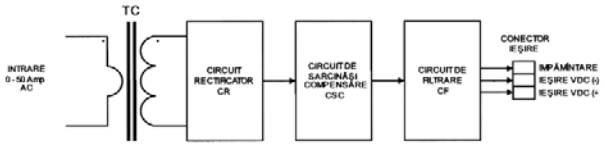

Fig. 1

(11) 130794 A2 *(51)* ***G01R 29/08*** (2006.01) *(21)* a 2014 00351 *(22)* 07/05/2014 *(41)* 30/12/2015//12/2015 *(71) UNIVERSITATEA "ŞTEFAN CEL MARE" DIN SUCEAVA, STR.UNIVERSITĂŢII NR.13, SUCEAVA, SV, RO (72) POPA VALENTIN, ŞTR. MĂRĂŞTI NR. 18, BL. T3, SC. A, AP. 15, SUCEAVA, SV, RO; GUTT GHEORGHE, STR.VICTORIEI NR.61, SAT SFÂNTU ILIE, SV, RO; ALEXUC CRISTIAN FLORIN, STR.PETRU RAREŞ NR.99, BOTOŞANI, BT, RO (54)* **DETECTOR DE RADIAŢII ELECTROMAGNETICE DE JOASĂ FRECVENŢĂ ŞI PROCEDEU DE OBŢINERE A ACESTUIA**

(57) Invenţia se referă la un detector de radiaţii electromagnetice de joasă frecvenţă, şi la un procedeu de obţinere a acestuia. Detectorul conform invenţiei conţine două plăcuţe (**1**, **2**) de circuit imprimat, având depusă câte o folie de cupru pe cele două feţe, sub forma unor bucle (**3**) în scurtcircuit, între cele două plăcuţe (**1**, **2**) de circuit imprimat fiind fixat un cristal (**4**) de cuarţ, structura astfel formată fiind încapsulată etanş într-un înveliş (**5**) din răşină polimerică, şi fiind conectată la un oscilator (**6**) electronic, pilotat de cristalul (**4**) de cuarţ, oscilatorul (**6**) fiind, la rândul lui, cuplat la o unitate (**7**) electronică centrală. Procedeul de obţinere a detectorului, conform invenţiei, se realizează în trei faze: în prima fază are loc erodarea foliei de cupru, rezultând pe ambele feţe ale plăcuţelor (**1**, **2**) de circuit imprimat un număr mare de bucle (**3**) de conductor de cupru, legate electric în scurtcircuit, şi izolate electric între ele, în faza a doua cristalul (**4**) de cuarţ este lipit cu un adeziv termoconductor între cele două plăcuţe (**1**, **2**)

(11) 130794 A2
de circuit imprimat, după care, în a treia fază, în scopul încapsulării etanşe a detectorului, are loc scufundarea acestuia într-o răşină monomer, izolator electric, material care este ulterior polimerizat cu radiaţii ultraviolete, rezultând în final un înveliş (**5**) etanş, din răşină polimerică solidă.

Revendicări: 2
Figuri: 3

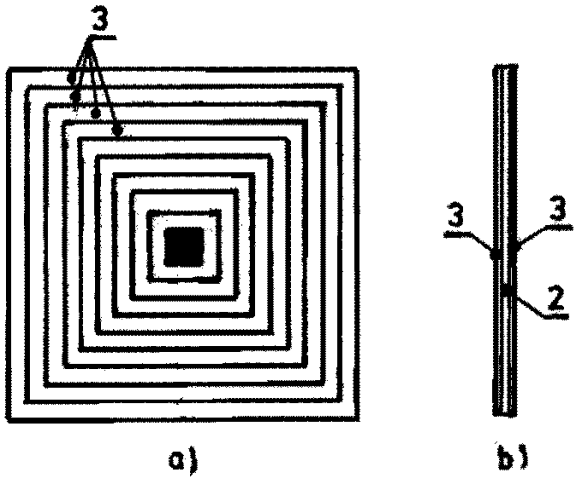

Fig. 1

(11) 130795 A2 *(51)* ***G01R 29/08*** (2006.01); ***G01N 25/20*** (2006.01); *(21)* a 2014 00393 *(22)* 27/05/2014 *(41)* 30/12/2015//12/2015 *(71) UNIVERSITATEA "ŞTEFAN CEL MARE" DIN SUCEAVA, STR.UNIVERSITĂŢII NR.13, SUCEAVA, SV, RO (72) GUTT GHEORGHE, STR.VICTORIEI NR.61, SAT SFÂNTU ILIE, SV, RO; ALEXUC CRISTIAN FLORIN, STR.PETRU RAREŞ NR.99, BOTOŞANI, BT, RO (54)* **SISTEM DE LOCALIZARE ŞI MĂSURARE A RADIAŢIILOR ELECTROMAGNETICE DE JOASĂ FRECVENŢĂ**

(57) Invenţia se referă la un sistem de localizare şi măsurare a radiaţiilor electromagnetice de joasă frecvenţă. Sistemul conform invenţiei cuprinde: o cameră (**1**) de termoviziune prevăzută cu un obiectiv (**2**) optic pentru radiaţii infraroşii, un telemetru (**3**) laser cu un obiectiv (**4**) optic destinat măsurării distanţei (**I**) până la o sursă de radiaţie electromagnetică de joasă frecvenţă, o placă (**5**) paralelipipedică inductivă, pentru transformarea radiaţiilor (**R**) electromagnetice de joasă frecvenţă în căldură, o tijă (**8**) suport prevăzută cu un canal (**C**) şi un şurub (**9**) randalinat, pentru reglarea distanţei optime între obiectivul (**2**) optic şi placa (**5**) inductivă, şi un mâner (**10**). Pentru procesarea informaţiilor provenite de la camera (**1**) de termoviziune şi de la telemetrul (**3**)

(11) 130795 A2

laser, este folosit un calculator (**11**) electronic, ce poate furniza la cerere fie o termogramă (**12**), fie un grafic (**13**) de distribuţie în coordonate 3D a temperaturii plăcii inductive, temperatura fiind direct proporţională cu intensitatea (**I**) radiaţiilor electromagnetice de joasă frecvenţă din mediul în care se găseşte sistemul de localizare şi măsurare.

Revendicări: 1
Figuri: 3

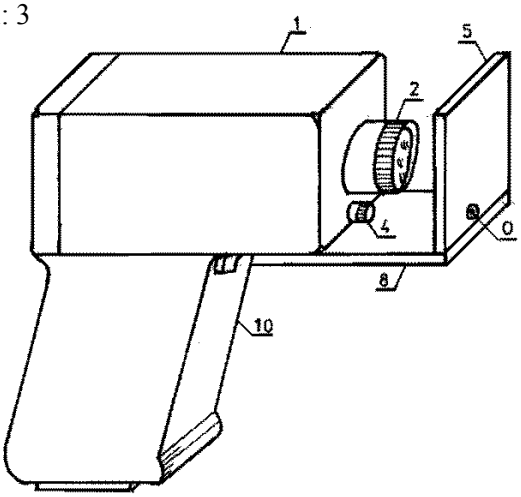

Fig. 1

---

(11) 130796 A2 *(51)* ***G01T 1/02*** (2006.01) *(21)* a 2014 00452 *(22)* 17/06/2014 *(41)* 30/12/2015//12/2015 *(71) INSTITUTUL NAŢIONAL DE CERCERARE ŞI DEZVOLTARE PENTRU FIZICA LASERILOR, PLASMEI ŞI RADIAŢIEI (INFLPR), STR. ATOMIŞTILOR NR. 409, MĂGURELE, IF, RO (72) SPOREA DAN, ŞOS. PANTELIMON NR. 229, BL. 69, ET. 6, AP. 31, SECTOR 2, BUCUREŞTI, B, RO; STĂNCALIE ANDREI OCTAVIAN, STR. VULCAN-JUDEŢU NR. 31-35, BL.B3A, ET. 6, AP. 47, SECTOR 3, BUCUREŞTI, B, RO; SPOREA ADELINA, ŞOS. PANTELIMON NR. 229, BL. 69, ET. 6, AP. 31, SECTOR 2, BUCUREŞTI, B, RO (54)* **METODĂ ŞI ECHIPAMENT PENTRU MONITORIZAREA DISTRIBUITĂ A UNUI CÂMP DE RADIAŢIE IONIZANTĂ**

(57) Invenţia se referă la o metodă şi la un aparat pentru monitorizarea, distribuită în spaţiu, a unui câmp de radiaţie ionizantă. Metoda conform invenţiei se bazează pe folosirea unei reţele de senzori cu fibră optică, de tip "long period", şi constă în măsurarea în timp real a modificării lungimii de undă centrale a fiecărui senzor, la expunerea la un câmp de radiaţie ionizantă, modificarea lungimii de undă fiind proporţională cu doza totală la care a fost expusă reţeaua, iar prin dispunerea în anumite poziţii a senzorilor cu fibre optice care alcătuiesc reţeaua de senzori, se poate monitoriza variaţia spaţială, 3D, a dozei în

(11) 130796 A2

diferite puncte de interes ale câmpului de radiaţii ionizante. Aparatul conform invenţiei este alcătuit dintr-o reţea de senzori (**15**) cu fibră optică de tip "long period", cuplaţi prin intermediul unor fibre optice (**16**) de conexiuni, a unui circulator (**19**) cu fibre optice şi a unui multiplexor (**22**) cu fibre optice, la un reflectometru (**25**) optic în domeniul frecvenţă, şi dintr-o reţea de senzori (**27**) cu fibră optică de tip reţea Bragg, cuplaţi, prin intermediul altor fibre optice (**28**) de conexiuni şi a multiplexorului (**22**), la un interogator (**32**) pentru fibre optice, atât reflectometrul (**25**) optic, cât şi interogatorul (**32**) pentru fibre optice fiind conectate la o unitate centrală (**33**) care măsoară valorile lungimilor de undă centrale ale senzorilor (**15**) cu fibră optică tip "long period", şi calculează doza totală şi rata dozei la care au fost expuşi senzorii (**15**), rezultatele fiind corectate cu variaţiile de temperatură determinate de unitatea centrală (**33**) prin măsurarea variaţiilor lungimilor de undă centrale ale senzorilor (**27**) cu fibră optică tip reţea Bragg.

Revendicări: 15
Figuri: 11

---

(11) 130796 A2

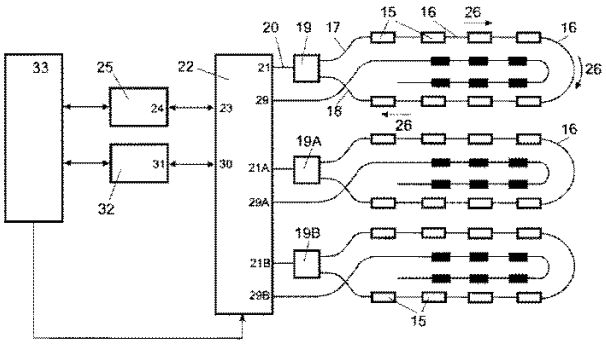

Fig. 5

(11) 130797 A2 *(51)* ***G02B 9/64*** (2006.01) *(21)* a 2013 00933
(22) 28/11/2013 *(41)* 30/12/2015//12/2015 *(71) IOR S.A., STR. BUCOVINA NR. 4, SECTOR 3, BUCUREŞTI, B, RO (72) GRANCIU DANA, STR.LIVIU REBREANU NR.13 A, BL.N 20, SC.B, ET.1, AP.42, SECTOR 3, BUCUREŞTI, B, RO; NEACŞU NICOLAE, ŞOS.OLTENIŢEI NR.121, BL.33, SC.2, ET.2, AP.44, SECTOR 4, BUCUREŞTI, B, RO (54)* **SISTEM OPTIC PENTRU CAMERĂ VIDEO ZI-NOAPTE**

(57) Invenţia se referă la un sistem optic pentru un obiectiv destinat să echipeze o cameră video digitală, care funcţionează în condiţii variabile de iluminare, de la lumina zilei până la un nivel foarte scăzut de luminozitate, corespunzător iluminării naturale nocturne. Sistemul optic conform invenţiei, pentru un obiectiv (**1**) care se poate monta pe o cameră (**2**) video zi - noapte, are rolul de a proiecta o imagine pe senzorul (**3**) optic al camerei (**2**), şi are un câmp vizual de minimum 36˚, fiind constituit dintr-o lentilă (**L1**) frontală, o lentilă (**L2**) pozitivă, o lentilă (**L3**) negativă, un dublet (**D1**) negativ, format din nişte lentile (**L4** şi **L5**), urmat de o lentilă (**L6**) pozitivă, o lentilă (**L7**) pozitivă şi o lentilă (**L8**) negativă, fiind corectat cromatic pentru spectrul vizibil şi infraroşu apropiat.

Revendicări: 3
Figuri: 1

(11) 130797 A2

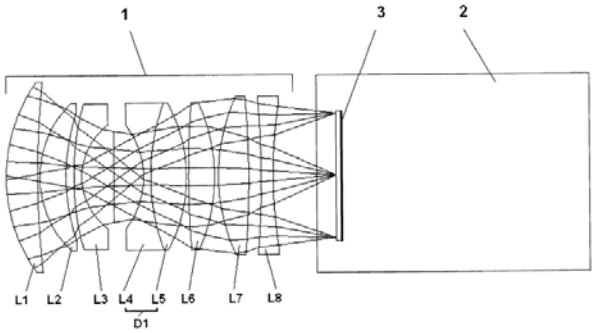

(11) 130798 A0 *(51)* ***G06F 21/50*** (2013.01) *(21)* a 2015 00347
(22) 19/05/2015 *(41)* 30/12/2015//12/2015 *(71) MUŞAT BOGDAN, STR. BRIZEI NR. 18, BL. FD7, SC. D, ET. 7, AP. 95, CONSTANŢA, CT, RO (72) MUŞAT BOGDAN, STR. BRIZEI NR. 18, BL. FD7, SC. D, ET. 7, AP. 95, CONSTANŢA, CT, RO (54)* **PLATFORMĂ HARDWARE ŞI SOFTWARE PENTRU PREVENŢIA ŞI DETECŢIA ATACURILOR CIBERNETICE**

(57) Invenţia se referă la o platformă hardware şi software pentru prevenirea şi detectarea atacurilor cibernetice asupra reţelelor de calculatoare. Platforma conform invenţiei cuprinde: un sistem (**1**) de detectare a intruziunilor, alcătuit dintr-un modul (**1a**) de decodare a pachetelor, responsabil cu decodarea diferitelor formate de pachete preluate din reţea, dintr-un modul (**1b**) de preprocesare, responsabil cu reconstrucţia unui flux de comunicaţie în baza pachetelor primite, şi dintr-un modul (**1c**) responsabil cu executarea regulilor de identificare a atacurilor asupra pachetelor de date primite din reţea, un sistem (**2**) de agregare a informaţiilor, alcătuit dintr-un modul (**2b**) care distribuie informaţiile extrase în urma prelucrării regulilor, către diferite sisteme interne sau externe, dintr-un modul (**2a**) care transmite alerte şi notificări către terţe sisteme, şi

(11) 130798 A0

dintr-un modul (**2c**) de stocare a informaţiilor despre fluxurile din reţea, şi a informaţiilor parţiale sau totale obţinute în urma aplicării regulilor, şi un sistem (**3**) expert de management al reţelei, alcătuit dintr-un modul (**3b**) responsabil cu agregarea diferitelor informaţii din modul (**2c**), şi trecerea lor printr-o serie de transformări şi corelări; rezultatele obţinute sunt adăugate la o bază de cunoştinţe (**3c**), fie prin adăugare, fie prin corectarea unor informaţii deja existente, cu privire la tendinţe şi activităţi înregistrate şi învăţate de către sistem, dintr-un sistem (**3a**) expert care poate fi declanşat de informaţii primite de la un modul (**2b**) şi care, folosind informaţii din baza de cunoştinţe (**3c**), poate declanşa una sau mai multe acţiuni corective, în reţea, pentru a stopa sau limita un atac cibernetic, şi dintr-un modul (**3d**) care primeşte comenzi de la sistemul (**3**) expert şi poate reconfigura echipamentele de reţea pentru stoparea şi/sau limitarea atacurilor cibernetice.

Revendicări: 7
Figuri: 3

(11) 130798 A0

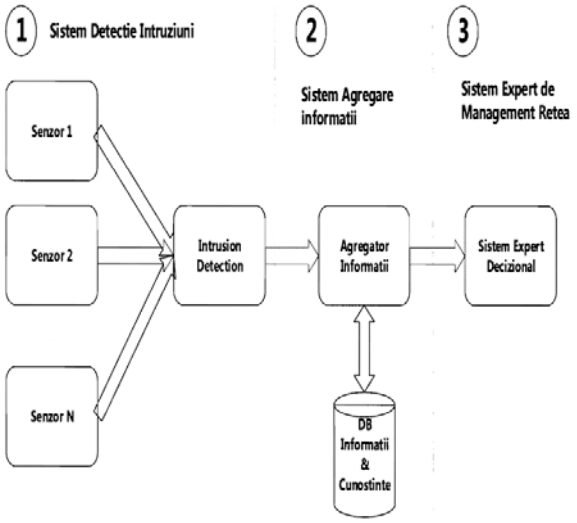

Fig. 1

(11) 130799 A2 *(51)* ***G07F 19/00*** (2006.01) *(21)* a 2013 00789 *(22)* 31/10/2013 *(41)* 30/12/2015//12/2015 *(71) GNOSIS KERNEL SRL, STR. STEAUA ROŞIE NR. 31, BL. A, AP. 13, OTOPENI, IF, RO (72) BIZGAN CORNELIA, STR. MATEI BASARAB NR. 100, BL. 85, SC. 2, AP. 20, SECTOR 3, BUCUREŞTI, B, RO; NEAGU ANDREI IONUŢ, STR. AJUSTORULUI NR. 8, CL. C2, ET. 6, AP. 33, SECTOR 6, BUCUREŞTI, B, RO; OBEADA CRISTIAN GABRIEL, STR. VICINA NR. 3, BL. 33, SC. 2, AP. 88, SECTOR 5, BUCUREŞTI, B, RO (54)* **METODĂ ŞI SISTEM DE UTILIZARE ÎN CONDIŢII RIDICATE DE SECURITATE A CARDURILOR CU BANDĂ MAGNETICĂ**

(57) Invenţia se referă la o metodă şi la un sistem de utilizare, în condiţii ridicate de securitate, a cardurilor cu bandă magnetică, pentru prevenirea furtului de informaţii stocate pe banda magnetică de pe card. Metoda conform invenţiei constă în introducerea unui card în fanta special realizată a semidiscului (**1**), prezenţa cardului fiind sesizată de nişte senzori (**3**) şi, dacă poziţia acestuia este conformă cu poziţia prestabilită, se aprinde un led (**5**) de stare, utilizatorul roteşte manual sistemul, folosindu-se de o pârghie (**4**), un motor (**6**) electric angrenează sistemul mecano-electric de încărcare al cardului, şi comandă

(11) 130799 A2
încărcarea în dispozitivul unde se va realiza tranzacţia şi citirea securizată a cardului cu bandă magnetică, ledul (**5**) de stare se stinge, iar după finalizarea tranzacţiilor cu carduri, dispozitivul va evacua cardul către sistemul de securizare, ledul (**5**) de stare se reaprinde, semn că utilizatorul poate roti manual sistemul cu 90° şi să preia cardul prin sistemul (**2**) mecanic de încărcare în acelaşi mod cum a fost introdus, protejat împotriva citirii neautorizate. Sistemul conform invenţiei este constituit dintr-un semi-disc (**1**) ce este prevăzut cu o fantă specială, de grosimea unui card magnetic şi lăţimea unei lungimi de card, un sistem (**2**) mecanic de încărcare, nişte senzori (**3**) pentru detectarea prezenţei şi poziţiei cardului, un sistem manual de rotire a cardului, prevăzut cu o pârghie (**4**) montată pe capacul superior al sistemului, un led (**5**) de stare, un motor (**6**) electric pentru angrenarea sistemului mecanic, un modul (**7**) electronic de comandă şi control al ansamblului, şi o carcasă (**8**) de protecţie, în interiorul căreia sunt amplasate toate componentele sistemului.

Revendicări: 2
Figuri: 2

(11) 130799 A2

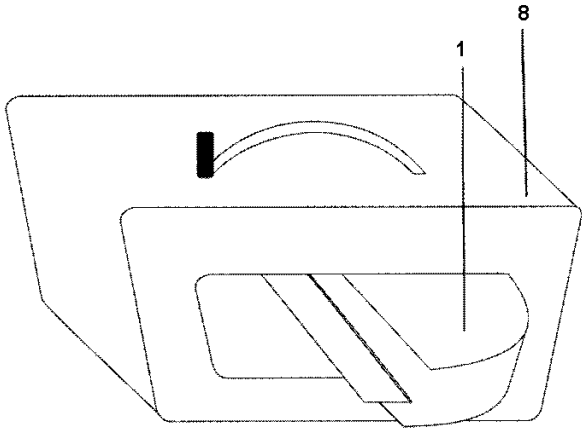

Fig. 1

(11) 130800 A0 *(51)* ***G08B 13/00*** (2006.01); ***G08B 25/01*** (2006.01); *(21)* a 2015 00277 *(22)* 22/04/2015 *(41)* 30/12/2015//12/2015 *(71) NOVA INDUSTRIAL S.A., SPLAIUL UNIRII NR.313, CLĂDIREA ELECTROCOND, ET.1, SECTOR 3, BUCUREŞTI, B, RO (72) MOLDOVEANU CONSTANTIN, STR.COLENTINA NR.2, SC.3, ET.5, AP.105, SECTOR 2, BUCUREŞTI, B, RO; VASILE AURELIAN, STR.STELIAN MIHALE NR.13, BL.PM 93, AP.25, SECTOR 3, BUCUREŞTI, B, RO; BREZOIANU VIRGIL, STR.LEONTE FILIPESCU NR.31A, VOLUNTARI, IF, RO; ZAHARESCU SORIN-CONSTANTIN, STR. DILIGENŢEI NR. 32, SECTOR 1, BUCUREŞTI, B, RO; URSIANU VICTOR, STR.PĂRULUI NR.32, BL.59, AP.87, SECTOR 3, BUCUREŞTI, B, RO; TOADER BOGDAN, BD. CHIŞINĂU NR. 18, BL. M8, AP. 117, SECTOR 2, BUCUREŞTI, B, RO; IONIŢĂ IRENE-MIHAELA, ŞOS. PANTELIMON NR. 251, BL. 45, AP. 128, SECTOR 3, BUCUREŞTI, B, RO (54)* **METODĂ ŞI SISTEM PENTRU MONITORIZAREA ON-LINE A STĂRII FIZICE, ANTIVANDALISM ŞI ANTITERO, A LINIILOR ELECTRICE AERIENE DE ÎNALTĂ TENSIUNE, INTEGRABIL SMART GRIDS**

(57) Invenţia se referă la o metodă şi la un sistem pentru monitorizarea on-line a stării fizice a liniilor electrice aeriene de înaltă tensiune, din sistemele de transport şi distribuţie a energiei electrice. Metoda conform invenţiei constă din achiziţionarea de date privind pătrunderea şi acţiunea vandalică, criminală, asupra stâlpilor metalici aferenţi liniilor electrice de înaltă tensiune şi/sau asupra ancorelor acestora, cu ajutorul unui sistem de monitorizare local, ce cuprinde un modul video şi mai multe module cu senzori, din atenţionarea sonoră a unui intrus, la pătrunderea acestuia în zona de protecţie a stâlpului, din procesarea şi stocarea locală a datelor achiziţionate,

(11) 130800 A0

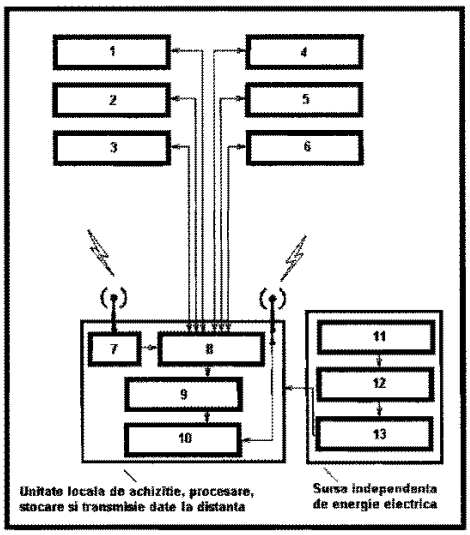

Fig. 1

urmate de transmiterea acestora la un centru de monitorizare şi management, simultan pe trei căi: fibră optică, GSM şi radio, alarmarea centrului de monitorizare şi management fiind făcută gradat, prima treaptă - la pătrunderea intrusului în zona de protecţie a stâlpului, iar treapta maximă - la depistarea de acţiuni de vandalism, iar comunicaţia dintre sistemul de monitorizare local şi centrul de monitorizare şi management fiind bidirecţională. Sistemul conform invenţiei este alcătuit dintr-un modul (**1**) pentru supraveghere video, compus din mai multe camere video amplasate pe stâlp, imaginile captate de acestea fiind transmise la o unitate (**8**) de achiziţie şi procesare date, dintr-un subsistem (**2**) cu senzori de mişcare pentru detectarea pătrunderii intruşilor umani în zona de protecţie a stâlpului, din nişte detectoare (**3**, **4**, **5**) de vandalizare a stâlpului prin tăiere cu flexul sau lovire cu ciocanul, dintr-un difuzor (**6**) de alarmare şi atenţionare a intruşilor, din nişte module (**7**, **10**) GPS şi de comunicaţie date la distanţă, şi dintr-o sursă independentă de energie electrică, pentru alimentarea modulelor sistemului de monitorizare.

Revendicări: 3
Figuri: 2

(11) 130801 A0 *(51)* ***G08B 15/02*** (2006.01); ***G08B 25/10*** (2006.01); *(21)* a 2015 00360 *(22)* 22/05/2015 *(41)* 30/12/2015//12/2015 *(71) CONSTANTINESCU PAVEL, STR.ARON COTRUS NR.61, BL.C, ET.1, AP.C18, SECTOR 1, BUCUREŞTI, B, RO (72) CONSTANTINESCU PAVEL, STR.ARON COTRUS NR.61, BL.C, ET.1, AP.C18, SECTOR 1, BUCUREŞTI, B, RO (74) DILIGENS INTELLECTUAL PROPERTY S.R.L., PIAŢA NAŢIUNILE UNITE NR.3-5, BL.A, SC.A, ET.5, AP.39, SECTOR 4, BUCUREŞTI (54)* **SISTEM DE SUPRAVEGHERE ANTIEFRACŢIE CU PISTOL**

(57) Invenţia se referă la un sistem de supraveghere antiefracţie, cu pistol, folosit pentru supravegherea şi protecţia spaţiilor închise sau semiînchise, în particular, la protecţia locuinţelor, birourilor, spaţiilor comerciale şi altora similare, contra intruşilor. Sistemul conform invenţiei este alcătuit din următoarele componente: un pistol (**2**) cu muniţie neletală, prevăzut cu un tub (**3**) de pulverizare soluţie/gaz iritativ montat de pistol (**2**) printr-un mecanism (**13**) mobil de prindere, o cameră (**4**) video pentru înregistrarea/fotografierea evenimentului, care transmite înregistrările/imaginile la distanţă, prin intermediul unui emiţător (**18**) audio/video şi a unei antene (**5**) de

(11) 130801 A0

emisie, un laser (**6**) de orientare, pentru orientarea pistolului (**2**) în diverse direcţii, şi un difuzor (**7**) pentru transmiterea unui mesaj audio, toate aceste echipamente fiind montate într-o carcasă (**1**) metalică ce este amplasată pe o platformă (**8**) de tip pan tilt, şi în care mai sunt montate: o sursă (**9**) de tensiune pentru alimentarea de la reţeaua de 220 Vac, un acumulator (**10**) de rezervă, în cazul în care alimentarea cu energie electrică de la reţea este întreruptă, un angrenaj (**12**) de acţionare pistol (**2**), în care platforma (**8**), camera (**4**) video, laserul (**6**) de orientare şi angrenajul (**12**) primesc comenzi de la un receptor (**14**) de comandă ce recepţionează comenzile de armare sau dezarmare transmise printr-o telecomandă aflată la distanţă, şi recepţionate printr-o antenă (**15**) de recepţie, prin intermediul unui bloc (**19**) logic ce prelucrează semnalele primite de la receptorul (**14**) de comandă.

Revendicări: 4
Figuri: 7

(11) 130801 A0

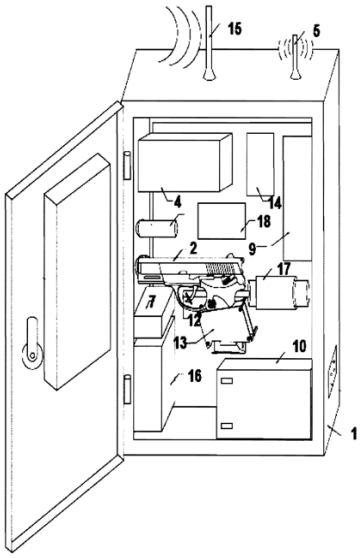

Fig. 2

(11) 130802 A2 *(51)* ***G08G 1/087*** (2006.01) *(21)* a 2014 00447 *(22)* 16/06/2014 *(41)* 30/12/2015//12/2015 *(71) UNIVERSITATEA "ŞTEFAN CEL MARE" DIN SUCEAVA, STR.UNIVERSITĂŢII NR.13, SUCEAVA, SV, RO (72) CIUFUDEAN CALIN HORAŢIU, STR. ŞTEFAN CEL MARE NR. 4, BL. 6, SC. A, AP. 4, VATRA DORNEI, SV, RO; BUZDUGA CORNELIU, STR.PUTNEI NR.520, VICOVU DE SUS, SV, RO; IGNATESCU IOAN-CASIAN, SAT COSTINA NR. 164, COMUNA TODIREŞTI, SV, RO; DRELCIUC DRAGOŞ-BOGDAN, NR. 192A, ORAŞ FRASIN, BUCŞOAIA, SV, RO (54)* **SISTEM PENTRU EVITAREA BLOCAJULUI ÎN TRAFIC A AUTOVEHICULELOR DE INTERVENŢIE**

(57) Invenţia se referă la un sistem de evitare a blocajului în trafic a autovehiculelor de intervenţie, în intersecţiile semaforizate. Sistemul conform invenţiei este constituit dintr-o placă cu microcontroler (**MARD1**), amplasată la bordul unui autovehicul, alimentată cu 9 V de la un bloc de alimentare (**BA**), care comandă un senzor de orientare (**SO**) care, împreună cu o busolă digitală (**BD**), va determina coordonatele punctelor cardinale, iar prin intermediul unui bloc emiţător (**E**) se transmite, prin radiofrecvenţă, cu o frecvenţă de lucru de 433 MHz, rezultatul determinărilor către un bloc receptor (**R**) care este conectat la o altă placă având microcontroler (**MARD2**), amplasată pe panoul unui semafor şi alimentată de la acesta, cu misiunea de a schimba culorile semaforului în funcţie de comanda primită de la placa cu microcontroler (**MARD1**) de la bordul autovehiculului de intervenţie, înainte ca acesta să ajungă în intersecţie.

Revendicări: 1
Figuri: 1

(11) 130802 A2

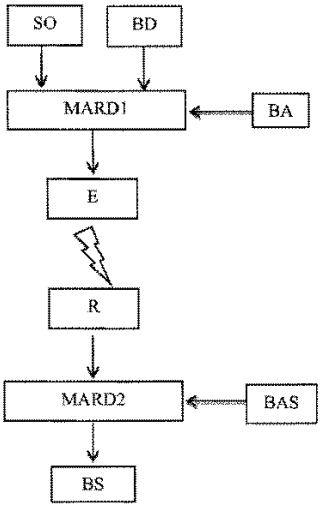

(11) 130803 A0 *(51)* ***G09B 23/28*** (2006.01) *(21)* a 2015 00579 *(22)* 06/08/2015 *(41)* 30/12/2015//12/2015 *(71) UNIVERSITATEA DE MEDICINĂ ŞI FARMACIE "GRIGORE T. POPA" DIN IAŞI, STR.UNIVERSITĂŢII NR.16, IAŞI, IS, RO (72) GHETU NICOLAE, ŞOS. NICOLINA NR. 86, BL. 999B, ET. 7, AP. 28, IAŞI, IS, RO; COMAN CORNELIU-GEORGE, ŞOS. NICOLINA NR. 84, BL. 999A, ET. 3, AP. 12, IAŞI, IS, RO; MORĂRAŞU ŞTEFAN, BD. ALEXANDRU CEL BUN NR. 36, BL. H1-2, TR.1, ET. 6, AP. 17, IAŞI, IS, RO; NECULA GABRIEL-VLAD, STR. SCÎNTEII NR. 71, SAT SABAOANI, COMUNA SABAOANI, NT, RO (54)* **DISPOZITIV EDUCAŢIONAL DE TRASARE A DESENULUI PREOPERATOR PENTRU SUTURILE TEGUMENTARE "TisSu-T"**

(57) Invenţia se referă la un dispozitiv cu scop didactic de predare, învăţare şi antrenament în tehnicile suturilor chirurgicale. Dispozitivul conform invenţiei este alcătuit din trei piese de formă triunghiulară, realizate din material plastic biodegradabil, care pot fi folosite individual sau împreună, fiecare piesă conţine un şablon standardizat, de desen preoperator pentru diferite suturi tegumentare, format dintr-o linie (**24**) de incizie şi nişte puncte (**1-5** şi **6-10**) de trecere a acului, pe linia (**24**) de incizie fiind marcate şi nişte puncte (**11-17**) de pivotare echidistante, pentru trasarea unor cercuri de diverse diametre, având centrul într-un punct de pivotare (**18**) principal, în partea inferioară a fiecărei piese fiind marcată o riglă (**19**) cu precizie de 1 cm.

Revendicări: 1
Figuri: 8

(11) 130803 A0

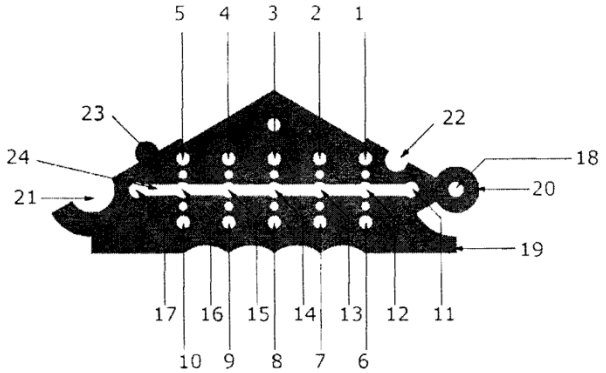

Fig. 1

(11) 130804 A0 *(51)* ***G09F 19/02*** (2006.01); ***G09F 25/00*** (2006.01); ***G09F 27/00*** (2006.01); *(21)* a 2015 00317 *(22)* 05/05/2015 *(41)* 30/12/2015//12/2015 *(71) VLAD-CLUVE MIRCEA-IOAN, BD. FICUSULUI NR. 3, BL. 20/6, SC. A, ET. 4, AP. 14, SECTOR 1, BUCUREŞTI, B, RO; BOGDAN RADU, STR. MIRCEA CEL BĂTRÂN NR. 45, BL. 39, SC. D, AP. 13, BRAŞOV, BV, RO (72) VLAD-CLUVE MIRCEA-IOAN, BD. FICUSULUI NR. 3, BL. 20/6, SC. A, ET. 4, AP. 14, SECTOR 1, BUCUREŞTI, B, RO; BOGDAN RADU, STR. MIRCEA CEL BĂTRÂN NR. 45, BL. 39, SC. D, AP. 13, BRAŞOV, BV, RO (54)* **DISPOZITIV DE PROMOVARE A PRODUSELOR LA RAFT PRIN SUNET ŞI MIŞCARE**

(57) Invenţia se referă la un dispozitiv electromecanic de promovare a produselor de larg consum în magazine, prin sunet şi mişcare, în momentul când un consumator trece prin dreptul unui raft. Dispozitivul conform invenţiei este alcătuit dintr-o cutie (**A**) ce are dispuse în interior un motor (**1**) pas cu pas cuplat la o roată (**2**) de angrenare, de care este prins capătul interior al unui braţ (**3**) mobil, susţinut la capătul opus de nişte rulmenţi (**10**), şi prevăzut cu un sistem (**11**) de prindere a unui produs (**13**), o boxă (**4**) audio, un microprocesor (**5**), un MP3 player (**6**), un driver (**7**) pentru motorul (**1**) pas cu pas şi un regulator (**8**) de tensiune, iar la exterior, un senzor (**12**) de distanţă, care comandă microprocesorul (**5**) atunci când un consumator trece prin dreptul produsului (**13**), iar mişcarea roţii (**2**) este comandată de un senzor (**9**) de poziţie care detectează în ce punct se află roata (**2**), şi comandă motorul (**1**) să-şi schimbe sensul de mişcare înainte-înapoi.

Revendicări: 1
Figuri: 3

(11) 130804 A0

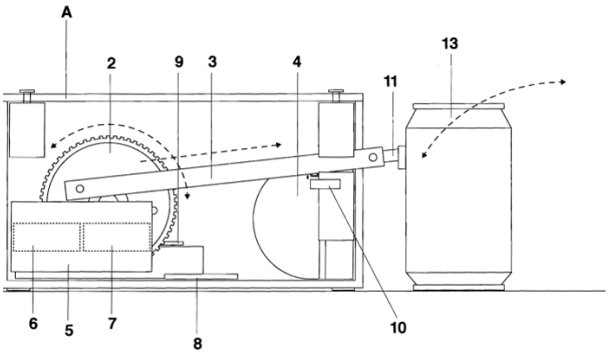

Fig. 2

(11) 130805 A1 *(51)* ***G10F 1/08*** (2006.01); ***G10H 1/02*** (2006.01); *(21)* a 2014 00504 *(22)* 30/06/2014 *(41)* 30/12/2015// 12/2015 *(71) VERSATRIGGER S.R.L., STR. MIHAI RUSU NR. 10, CAMERA 2, SAT DUMBRĂVIŢA, COMUNA DUMBRĂVIŢA, TM, RO (72) PISCOI PAUL DANIEL, STR. MIAHI RUSU NR. 10, COMUNA DUMBRĂVIŢA, TM, RO (74) CONSTANTIN GHIŢĂ OFFICE S.R.L., B-DUL TAKE IONESCU NR.24-28, SC.B, AP.2, TIMIŞOARA, JUDEŢUL TIMIŞ (54)* **INSTRUMENT ELECTRONIC DE PERCUŢIE**

(57) Invenţia se referă la un instrument electronic de percuţie, cum ar fi un set de tobe electronice. Instrumentul conform invenţiei este alcătuit din mai multe elemente de percuţie de sine stătătoare, de tip cinel (**1c**) electronic, fus şi tobă (**1t**) electronică, numite generic pad-uri, un pad fiind alcătuit din unul sau mai mulţi senzori (**8**), care pot fi de tipul traductorilor piezoelectrici, semnalele electrice provenite de la aceşti senzori (**8**) fiind prelucrate, într-o primă fază, de un circuit (**9**) de preprocesare, şi transmise apoi, prin intermediul unor linii de legătură (**10**), atât la un circuit (**11**) de declanşare, cât şi la un convertor (**12**) analog-numeric, aceste circuite (**11** şi **12**) comunicând, prin intermediul unei magistrale (**13**) de date, cu restul componentelor pad-ului, şi anume: o interfaţă (**14**) de intrare/ieşire, o memorie (**15**) nevolatilă, o memorie (**16**) volatilă, o unitate

(11) 130805 A1

(**17**) centrală de procesare, nişte contoare (**18**) şi un modul (**19**) de emisie-recepţie fără fir, cu ajutorul căruia fiecare pad comunică apoi cu un controler (**2**) central, numit Pad Controler, ce recepţionează de la fiecare pad informaţii cu privire la caracteristicile loviturilor, le interpretează şi generează pe baza lor comenzi care sunt transmise unui generator (**3**) de sunete conectat la un sistem (**4**) de sonorizare, controlerul (**2**) central fiind, la rândul său, alcătuit dintr-un modul (**5**) de interconectare a pad-urilor, numit Pad Hub, care comunică bidirecţional cu o interfaţă utilizator (**6**), prin intermediul căreia un percuţionist poate efectua setări de configurare pentru fiecare pad în parte, şi unidirecţional cu un procesor (**7**) de date care comunică astfel cu generatorul (**3**) de sunete.

Revendicări: 11
Figuri: 15

Cu raport de documentare publicat la data de 30.12.2015.

(11) 130805 A1

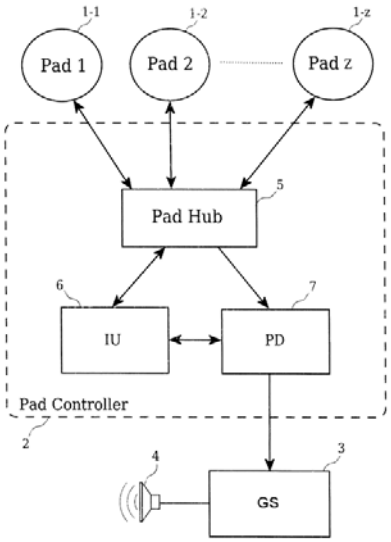

Fig. 2

(11) 130806 A1 *(51)* ***H01B 9/02*** (2006.01); ***F16L 3/08*** (2006.01); *(21)* a 2014 00338 *(22)* 02/05/2014 *(41)* 30/12/2015// 12/2015 *(71) IGNAT SERGHEI, STR. PARCUL MIC NR.14, BL.13, SC.A, AP.27, BRAŞOV, BV, RO (72) IGNAT SERGHEI, STR. PARCUL MIC NR.14, BL.13.C.A, AP.27, BRAŞOV, BV, RO (54)* **MINICALCULATOR ATAŞABIL LA MONITOR**

(57) Invenţia se referă la un minicalculator realizat astfel încât să fie redus numărul de cabluri utilizate la conectarea acestuia cu un monitor şi alte periferice. Minicalculatorul este prevăzut cu un conector video (**15**) care să permită ataşarea directă la un monitor, iar unele prize pentru conectarea perifericelor, cum ar fi, de exemplu, o priză (**21**) pentru reţeaua de date, prize (**22** şi **23**) audio de intrare şi ieşire, o priză (**24**) pentru cablu coaxial, sunt expuse la capătul unui cablu fixat ferm în minicalculator.

Revendicări: 11
Figuri: 7

(11) 130806 A1

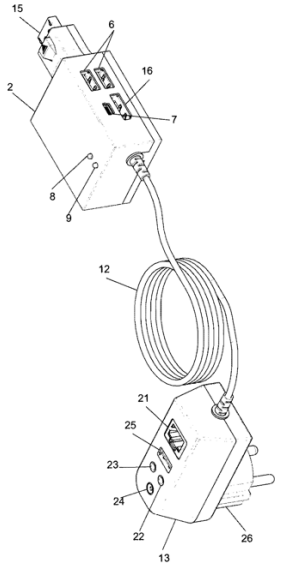

Fig. 7

---

(11) 130807 A2 *(51)* ***H01F 29/00*** (2006.01); ***H02K 1/06*** (2006.01); *(21)* a 2014 00453 *(22)* 17/06/2014 *(41)* 30/12/2015// 12/2015 *(71) ARGHIRESCU MARIUS, STR.MOŢOC NR.4, BL.P 56, SC.1, ET.8, AP.164, SECTOR 5, BUCUREŞTI, B, RO (72) ARGHIRESCU MARIUS, STR.MOŢOC NR.4, BL.P 56, SC.1, ET.8, AP.164, SECTOR 5, BUCUREŞTI, B, RO (54)* **GENERATOR ELECTRIC CU TRANSFORMATOR MAGNETOELECTRIC**

(57) Invenţia se referă la un generator electric cu transformator magnetoelectric. Generatorul conform invenţiei este alcătuit dintr-un transformator (**A**) magnetoelectric compus din module (**M**) cu unităţi solenoidale (**D**, **D'**) compuse, la rândul lor, dintr-un miez (**2**, **2'**, **2''**) magnetic din metglass, ferită sau material feromagnetic utilizabil în domeniul de frecvenţe 10...100 kHz, pe care sunt fixate două sau trei înfăşurări (**3**, **3'**, **3''**, **3'''**) primare, înseriate, ce încadrează una sau, respectiv, două înfăşurări (**4**, **4'''**) colectoare, înseriate, unităţile solenoidale (**D**, **D'**) fiind dispuse între două părţi magnetice sau între o parte magnetică şi o parte feromagnetică, de tipul unor coroane (**1**, **1'**) magnetice şi, respectiv, coroane (**11**, **11'**, **11''**) feromagnetice, dispuse în una-două

(11) 130807 A2

perechi, cu magnetizaţia perpendiculară pe suprafaţă sau radială, cu unităţile solenoidale (**D**, **D'**) fixate circular şi echidistant între ele, şi interconectate electric în serie sau în paralel cu înfăşurările (**3**, **3'**, **3''**, **3'''**) primare ale lor, alimentate electric de la o baterie (**C**), prin intermediul unui chopper (**B**) cu oscilator de frecvenţă de 10...100 kHz, sensul curentului transmis prin acestea fiind ales astfel încât câmpul magnetic indus de ele să fie de sens opus câmpului magnetic din miezul (**2**, **2'**, **2''**) magnetic generat de polii părţii/părţilor magnetice menţionate. Coroanele (**1**, **1'**) magnetice pot fi de tip magnet inelar, de diametru mare, polarizat pe feţe, sau radial, iar în altă variantă, minimum o coroană (**1**, **1'**) magnetică este de tip inel metalic, nemagnetic, de diametru mare, cu magneţi (**12**, **12'**) cilindrici înseriaţi într-o coroană-suport (**h**), care au polarizaţia radială faţă de ax, sau paralelă cu axul, şi reciproc, paralelă sau antiparalelă, pentru doi magneţi (**12** sau **12'**) adiacenţi, iar cealaltă coroană magnetică poate fi înlocuită cu o coroană feromagnetică.

Revendicări: 8
Figuri: 17

---

(11) 130807 A2

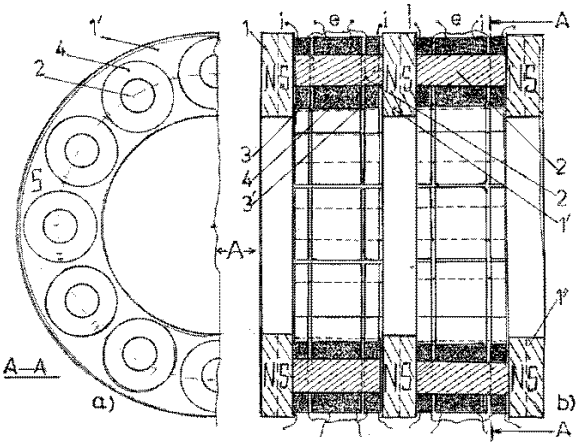

Fig. 1

(11) 130808 A2 *(51)* ***H01H 37/64*** (2006.01) *(21)* a 2013 00223 *(22)* 13/03/2013 *(41)* 30/12/2015//12/2015 *(71)* *UNIVERSITATEA "ŞTEFAN CEL MARE" DIN SUCEAVA, STR.UNIVERSITĂŢII NR.13, SUCEAVA, SV, RO (72) POPA VALENTIN, STR. MĂRĂŞTI NR. 18, BL. T3, SC. A, AP. 15, SUCEAVA, SV, RO; GUTT GHEORGHE, STR.VICTORIEI NR.61, SAT SFÂNTU ILIE, SV, RO (54)* **PROCEDEU DE OBŢINERE A PASTILELOR DE CONTACT ELECTRIC PENTRU ÎNTRERUPĂTOARELE DE MICĂ ŞI MEDIE PUTERE**

(57) Invenţia se referă la un procedeu de obţinere a pastilelor de contact electric pentru întrerupătoarele de mică şi medie putere. Procedeul conform invenţiei constă în difuziunea termică a oxidului de zinc sau a oxidului de cadmiu între două benzi metalice laminate, o bandă (**2**) laminată, subţire, din argint, şi o bandă (**4**) laminată, mai groasă, din cupru, cele două benzi (**2** şi **4**) derulându-se lent de pe nişte tamburi (**1** şi **3**), iar oxidul fiind întins pe toată suprafaţa benzii (**4**) de cupru cu ajutorul unui sistem de uniformizare, vibrat electrodinamic. După suprapunerea celor două benzi (**2** şi **4**) metalice peste stratul de oxid, se deplasează în coordonate X-Y un laser (**13**) în infraroşu, care, la intervale bine stabilite şi comandate de un calculator, emite un impuls fotonic spre banda (**2**) de argint, producând o topire

locală, cu formarea unei băi metalice locale, de argint topit, care înglobează particule de oxid şi mici cantităţi de cupru, după solidificarea băii de metal topit rezultând o structură sudată de tip sandviş, din care, printr-o ştanţare multiplă, rezultă, într-o primă fază, nişte pastile (**18**) de contact electric, cilindrice, brute, iar într-o a doua fază, prin compactizare şi calibrare cilindrică, rezultă pastile (**19**) de contact electric, în formă finită.

Revendicări: 1
Figuri: 2

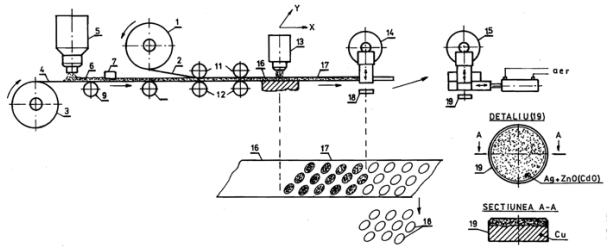

Fig. 1

(11) 130809 A2 *(51)* ***H02G 7/08*** (2006.01) *(21)* a 2014 00454 *(22)* 18/06/2014 *(41)* 30/12/2015//12/2015 *(71)* *ELECTRO SISTEM SRL, STR. 8 MARTIE NR. 4B, BAIA MARE, MM, RO (72) BLAŞKO ŞTEFAN, PIAŢA PĂCII NR. 14, BAIA MARE, MM, RO; RUS DANIEL, STR. TRANDAFIRILOR NR. 3, SAT SĂSAR, COMUNA RECEA, MM, RO (74) CABINET INDIVIDUAL NEACŞU CARMEN AUGUSTINA, STR.ROZELOR NR.12/3, BAIA MARE, JUDEŢUL MARAMUREŞ (54)* **CLEMĂ DE ÎNTINDERE 50-95**

(57) Invenţia se referă la o clemă metalică pentru întinderea conductorilor, cu secţiunea cuprinsă în intervalul 50...95 mm^2, utilizată la liniile aeriene de medie şi joasă tensiune, obţinută prin turnare gravitaţională. Clema conform invenţiei are un corp (**1**), confecţionat dintr-un aliaj AtSi12, cu nişte pereţi (**4**), prevăzut, pe ambele părţi laterale, cu câte o nervură (**11**), are un şanţ (**6**) cu o proeminenţă (**5**) amplasată între orificiile (**7**) de trecere ale bridelor (**2**) din oţel tip M10, un element (**3**) de apăsare, de formă trapezoidală, din aliaj AtSi12, având un canal (**10**) de formă conjugată cu cea a proeminenţei (**5**) din corpul (**1**) clemei, elementul (**3**) de apăsare fiind prevăzut, la partea sa superioară, cu trei urechi (**8**) care asigură fixarea bridelor (**2**) cu ajutorul unor piuliţe (**9**) şi al bolţului (**12**) din oţel, cuplul de strângere al piuliţelor (**9**) fiind de maximum 3,5 Nm.

Revendicări: 1
Figuri: 6

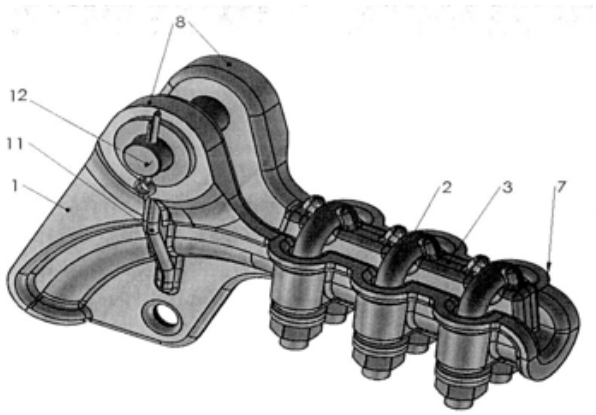

Fig. 1

(11) 130810 A2 *(51)* ***H02G 7/08*** (2006.01) *(21)* a 2014 00455 *(22)* 18/06/2014 *(41)* 30/12/2015//12/2015 *(71) ELECTRO SISTEM SRL, STR. 8 MARTIE NR. 4B, BAIA MARE, MM, RO (72) BLAŞKO ŞTEFAN, PIAŢA PĂCII NR. 14, BAIA MARE, MM, RO; RUS DANIEL, STR. TRANDAFIRILOR NR. 3, SAT SĂSAR, COMUNA RECEA, MM, RO (74) CABINET INDIVIDUAL NEACŞU CARMEN AUGUSTINA, STR.ROZELOR NR.12/3, BAIA MARE, JUDEŢUL MARAMUREŞ (54)* **CLEMĂ DE ÎNTINDERE 35-50**

(57) Invenţia se referă la o clemă metalică, confecţionată dintr-un aliaj AtSi12, prin turnare gravitaţională, folosită la întinderea conductorilor cu secţiunea cuprinsă între 35...50 mm^2, destinată a fi utilizată la fixarea liniilor aeriene de medie şi joasă tensiune. Clema conform invenţiei este formată dintr-un corp (**1**) cu pereţi (**4**), prevăzut cu un şanţ (**6**) care prezintă o proeminenţă (**5**) amplasată între orificiile (**7**) de trecere a bridelor (**2**), un element (**3**) de apăsare, de formă trapezoidală, prevăzut, la partea superioară, cu două urechi (**8**) care asigură fixarea bridelor (**2**) cu ajutorul unor piuliţe (**9**) şi al bolţului (**11**), iar la partea inferioară are un canal (**10**) a cărui formă este conjugată cu cea a proeminenţei (**5**) corpului (**1**), corpul (**1**) şi elementul (**3**) de apăsare fiind executate prin turnare dintr-un aliaj AtSi12, iar bridele (**2**) şi bolţul (**11**) sunt confecţionate mecanic dintr-un aliaj pe bază de molibden şi crom 41MoCr11, sub formă de bară rotundă, cu diametrul de 10...22 mm.

Revendicări: 2
Figuri: 6

(11) 130810 A2

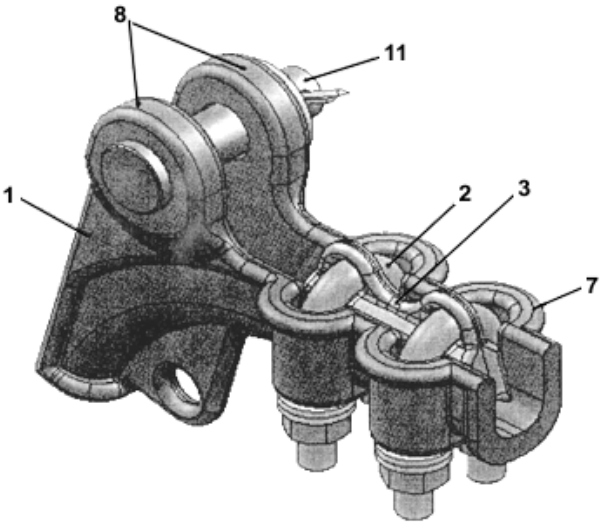

Fig. 1

(11) 130811 A0 *(51)* ***H02J 13/00*** (2006.01); ***G01R 31/08*** (2006.01); *(21)* a 2015 00269 *(22)* 20/04/2015 *(41)* 30/12/2015//12/2015 *(71) NOVA INDUSTRIAL S.A., SPLAIUL UNIRII NR.313, CLĂDIREA ELECTROCOND, ET.1, SECTOR 3, BUCUREŞTI, B, RO (72) MOLDOVEANU CONSTANTIN, STR.COLENTINA NR.2, SC.3, ET.5, AP.105, SECTOR 2, BUCUREŞTI, B, RO; BREZOIANU VIRGIL, STR.LEONTE FILIPESCU NR.31A, VOLUNTARI, IF, RO; ZAHARESCU SORIN-CONSTANTIN, STR. DILIGENŢEI NR. 32, SECTOR 1, BUCUREŞTI, B, RO; VASILE AURELIAN, STR.STELIAN MIHALE NR.13, BL.PM 93, AP.25, SECTOR 3, BUCUREŞTI, B, RO; URSIANU VICTOR, STR.PĂRULUI NR.32, BL.59, AP.87, SECTOR 3, BUCUREŞTI, B, RO; TOADER BOGDAN, BD. CHIŞINĂU NR. 18, BL. M8, AP. 117, SECTOR 2, BUCUREŞTI, B, RO; GONI FLORIN-JAN, BD. CAMIL RESSU NR. 8, BL. 1, AP. 48, SECTOR 3, BUCUREŞTI, B, RO; CURIAC GRIGORE-PAUL, STR. EMIL RĂCOVIŢĂ NR. 23, BL. EM1, AP. 16, SECTOR 4, BUCUREŞTI, B, RO; IONIŢĂ IRENE-MIHAELA, ŞOS. PANTELIMON NR. 251, BL. 45, AP. 128, SECTOR 3, BUCUREŞTI, B, RO (54)* **METODĂ ŞI SISTEM PENTRU MONITORIZAREA ON-LINE A PARAMETRILOR DE FUNCŢIONARE A LINIILOR ELECTRICE AERIENE DE ÎNALTĂ TENSIUNE, INTEGRABIL SMART GRIDS**

(57) Invenţia se referă la o metodă şi la un sistem pentru monitorizarea on-line a parametrilor de funcţionare a liniilor electrice aeriene de înaltă tensiune, din sistemele de transport şi distribuţie a energiei electrice. Metoda conform invenţiei constă în achiziţionarea de date de la un modul aflat la potenţialul conductorului liniei, folosind nişte senzori: de curent, de temperatură, de acceleraţie şi de înclinare, ai conductorului liniei, urmată de achiziţionarea de date de la un traductor de forţă de întindere a conductorului liniei, de la un senzor de înclinare a stâlpului

(11) 130811 A0

liniei, de la un senzor de incendiu în zona de sub linie sau în apropierea acesteia, şi de la nişte senzori de condiţii meteo, aceste date intrând în calculele parametrilor de funcţionare a liniilor electrice aeriene sau a parametrilor care pot periclita integritatea fizică a liniei monitorizate. Sistemul conform invenţiei este alcătuit dintr-un modul amplasat direct pe conductorul liniei electrice aeriene de înaltă tensiune, ce are în componenţă nişte senzori (**1**, **4**, **5**, **6**, **7**) ai conductorului liniei, de curent, de temperatură, de acceleraţie şi de înclinare, o unitate (**8**) de procesare a datelor şi un dispozitiv (**9**) WiFi pentru comunicaţie, dintr-un traductor (**10**) pentru măsurarea săgeţii conductorului liniei, dintr-un traductor (**11**) pentru măsurarea forţei de întindere a conductorului liniei, dintr-un detector (**12**) de incendiu, dintr-un traductor (**13**) pentru măsurarea înclinării stâlpului liniei, dintr-o staţie meteo pentru măsurarea temperaturii şi umidităţii aerului, respectiv, a vitezei şi direcţiei vântului, dintr-o unitate locală de achiziţie, procesare, stocare şi transmisie date la distanţă, şi dintr-o sursă independentă de energie electrică.

Revendicări: 2
Figuri: 2

(11) 130811 A0

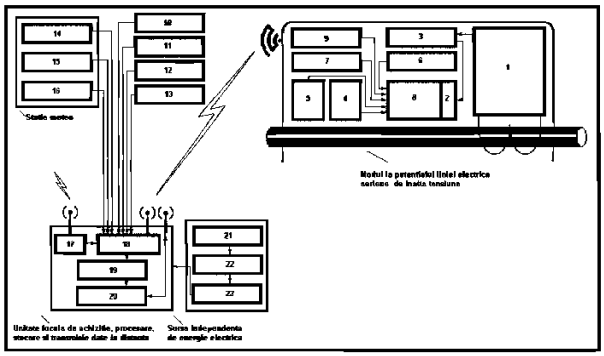

Fig. 1

---

(11) 130812 A2 *(51)* ***H02K 1/06*** (2006.01) *(21)* a 2013 00871 *(22)* 19/11/2013 *(41)* 30/12/2015//12/2015 *(71)* *ARGHIRESCU MARIUS, STR.MOŢOC NR.4, BL.P 56, SC.1, ET.8, AP.164, SECTOR 5, BUCUREŞTI, B, RO (72)* *ARGHIRESCU MARIUS, STR.MOŢOC NR.4, BL.P 56, SC.1, ET.8, AP.164, SECTOR 5, BUCUREŞTI, B, RO (54)* **MOTOR MAGNETOELECTRIC UTILIZÂND REPULSIA MAGNETICĂ ŞI SISTEM OPTIMIZAT DE ALIMENTARE ELECTRICĂ A ACESTUIA**

(57) Invenţia se referă la un motor magnetoelectric utilizând repulsia magnetică disimetrică între magneţi rotorici şi magneţi statorici, şi la un sistem optimizat de utilizare a acestuia. Motorul conform invenţiei este compus din minimum un modul (**M**) format dintr-un stator (**S**) cu nişte magneţi (**3**) statorici tip bară, polarizaţi pe capete, dispuşi echidistant în unghi de 40...60° faţă de direcţia radială, şi ecranaţi disimetric cu un ecran (**4**) feromagnetic, în interiorul unor rulmenţi (**12** şi **12'**) ai statorului (**S**) fiind fixat un ax (**5**) al unui rotor (**R**) constituit dintr-un suport (**6**) rotoric nemagnetic, cu forma a două pătrate simetric intersectate, şi cu locaşuri pentru un număr par de magneţi (**7**) rotorici paralelipipedici, polarizaţi N-S pe feţe, în raport de 1/2 sau 2/3 faţă de numărul

(11) 130812 A2

magneţilor (**3**) statorici, şi dispuşi repulsiv faţă de aceştia, cu faţa de capăt ecranată cu un ecran (**8**) magnetic şi cu o lamelă (**9**) feromagnetică de fixare, între doi magneţi (**3**) statorici ai unui set de doi sau, respectiv, trei magneţi fiind fixaţi nişte electromagneţi cu miez feromagnetic (**11**, **11'**) lamelar, dublu curbat sau drept, electromagneţii (**10**) cu număr de ordine impar sau par fiind alimentaţi de o baterie (**15**) prin intermediul câte unui chopper (**14** şi **14'**) cu senzor de câmp (**g**, **g'**) fixat de partea (**c**) interactivă de vârf a miezului (**11**, **11'**) feromagnetic, pentru intrarea forţată a magneţilor (**7**) rotorici în câmpul repulsiv al magneţilor (**3**) statorici corespondenţi. Sistemul conform invenţiei are în componenţă şi un al doilea chopper cu multivibrator (**18**, **18'**), care generează curent pulsatoriu de 87, 5 kHz ce alimentează la comanda chopper-ului (**14**, **14'**) înfăşurările solenoidale primare (**o**, **o'**, **p**, **p'**) ale unui transformator magnetoelectric (**17**) cu coeficient de performanţă supraunitar, curentul indus în înfăşurările solenoidale (**n**, **n'**) fiind aplicat electromagneţilor (**10a**, **10b**) motorului.

Revendicări: 7
Figuri: 11

---

(11) 130812 A2

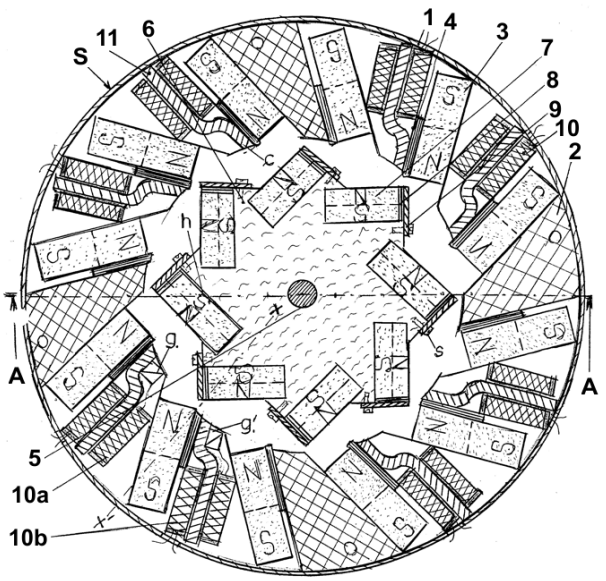

Fig. 1

(11) 130813 A2 *(51)* ***H03B 5/26*** (2006.01) *(21)* a 2013 01012 *(22)* 18/12/2013 *(41)* 30/12/2015//12/2015 *(71)* *INSTITUTUL NAŢIONAL DE CERCETARE-DEZVOLTARE PENTRU GEOLOGIE ŞI GEOECOLOGIE MARINĂ GeoEcoMar, STR.DIMITRIE ONCIUL NR.23-25, SECTOR 2, BUCUREŞTI, B, RO (72) JURCA IOAN, ALEEA ISTRU NR. 2B, BL. A14C, SC. 6, ET. 3, AP. 86, SECTOR 6, BUCUREŞTI, B, RO (54)* **OSCILATOR SINUSOIDAL**

(57) Invenţia se referă la un oscilator sinusoidal, pentru alimentarea unor traductoare inductive sau capacitive, cu care sunt dotate aparatele pentru efectuarea diferitelor măsurători pe teren sau în laborator, cu aplicaţii de preferinţă în geofizică. Oscilatorul conform invenţiei are în componenţă un oscilator (**A**) cu punte Wien, realizat dintr-un circuit (**CI1**) integrat, montat în legătură cu un circuit (**OC**) optocuplor, cu nişte rezistoare (**R1**, **R2**, **R3**, **R4** şi **R5**) şi cu nişte condensatoare (**C1** şi **C2**), a cărui ieşire este legată la intrarea unui formator de impulsuri realizat dintr-un circuit (**CI3**) integrat asociat cu nişte rezistoare (**R11** şi **R12**), nişte condensatoare (**C7** şi **C8**) şi un cristal de cuarţ (**Q**), având ieşirea oscilatorului (**A**) cu punte Wien legată la intrarea unui circuit detector sensibil la fază, realizat de un circuit (**CI4**) integrat, unde mai este legată şi ieşirea oscilatorului (**B**) cu cristal de cuarţ,

(11) 130813 A2

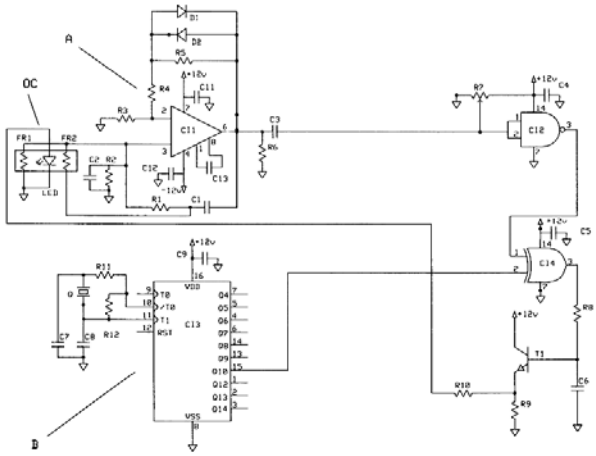

(11) 130814 A0 *(51)* ***H04L 29/02*** (2006.01); ***H04L 12/701*** (2013.01); *(21)* a 2015 00267 *(22)* 15/04/2015 *(41)* 30/12/2015//12/2015 *(71)* *BICOIU COSMIN-IONUŢ, STR. AL. D. XENOPOL NR. 1, BL. D2, SC. A, ET. 4, AP. 20, PITEŞTI, AG, RO (72) BICOIU COSMIN-IONUŢ, STR. AL. D. XENOPOL NR. 1, BL. D2, SC. A, ET. 4, AP. 20, PITEŞTI, AG, RO (54)* **SISTEM INTELIGENT DE STOCARE ŞI RUTARE CĂTRE INTERNET A FLUXULUI DE DATE AL DISPOZITIVELOR DIGITALE ÎN BANDA ISM 2.4 GHZ**

(57) Invenţia se referă la un sistem inteligent de stocare şi rutare către Internet a fluxului de date al dispozitivelor digitale, destinat să confere acces dispozitivelor inteligente, cu posibilitate de comunicare în banda ISM 2.4GHz către World Wide Web. Sistemul conform invenţiei este alcătuit dintr-un dispozitiv cuprinzând: o sursă de alimentare, o placă programabilă - suport pentru o aplicaţie informatică ce permite dispozitivului agregarea fluxurilor de date de la dispozitive radio în banda ISM, în scopul stocării locale, şi/sau redirecţionarea acestora către Internet, un modul Wi-Fi, un modul de conectare Ethernet şi un modul de stocare date, şi dintr-o altă aplicaţie informatică, pentru terminalele mobile.

Revendicări: 4
Figuri: 6

(11) 130814 A0

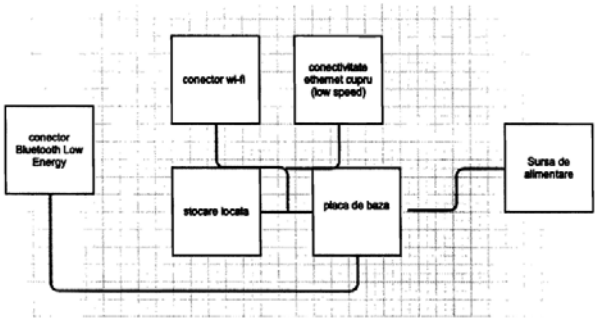

Fig. 4

(11) 130815 A2 *(51)* ***H04W 4/00*** (2009.01); ***H04W 4/16*** (2009.01); *(21)* a 2014 00205 *(22)* 14/03/2014 *(41)* 30/12/2015// 12/2015 *(71) INTUITIVE SOFTWARE S.R.L., STR. MIRON COSTIN NR. 2, TIMIŞOARA, TM, RO (72) MARCU MARIUS GEORGE, STR. MARTIR AL. CHOROSI, BL. B11, SC.A, AP. 3, TIMIŞOARA, TM, RO; GHIAŢĂ NADIA SIMONA, STR. ORION NR. 4, BL. 8, SC. B, ET. 1, AP. 5, TIMIŞOARA, TM, RO; VASILIAN EUGEN SANDU, STR. GAVRIL MUSICESCU NR. 24, SC. A, AP. 12, TIMIŞOARA, TM, RO; ROBU RAUL CLAUDIU, ALEEA CRISTALULUI NR. 4, BL. 75, SC. D, ET. 2, AP. 5, TIMIŞOARA, TM, RO; CERNICOVA-DRAGOMIR TITIAN CORNEL, ALEEA POIANA RUSCAI NR. 2, SC. A, ET. 2, AP. 13, TIMIŞOARA, TM, RO (74) CABINET DE PROPRIETATE INDUSTRIALĂ TUDOR ICLĂNZAN, PIAŢA VICTORIEI NR.5, SC.D, AP.2, TIMIŞOARA (54)* **METODĂ ŞI SISTEM PENTRU SELECŢIA ŞI PROPUNEREA AUTOMATĂ A MIJLOCULUI OPTIM DE COMUNICAŢIE ÎN FUNCŢIE DE CONTEXTUL UTILIZATORILOR**

(57) Invenţia se referă la o metodă şi la un sistem care să permită utilizatorilor care au un număr mare de contacte, cum ar fi: prieteni, parteneri, cunoscuţi, şi folosesc mai multe mijloace de comunicaţie, cum ar fi: voce, mesaje, VoIP, email sau reţele de socializare, în diferite contexte: şcoală, familie, muncă,

(11) 130815 A2

să-şi gestioneze mijloacele de comunicaţie disponibile. Metoda conform invenţiei constă în identificarea mijlocului preferat de comunicaţie al utilizatorilor, în funcţie de istoricul comunicaţiilor şi contextul acestora, în alegerea mijlocului optim de comunicaţie între un utilizator şi un contact în funcţie de costul şi calitatea canalelor de comunicaţie disponibile, şi în iniţierea unei comunicaţii prin mijlocul de comunicaţie selectat, folosind numele de contact, fără a fi necesară alegerea unui număr de telefon sau a unei adrese de comunicaţie.

Revendicări: 17
Figuri: 14

CERERI DE BREVET DE INVENŢIE PUBLICATE

- **ARANJATE ÎN ORDINE CRESCĂTOARE, DUPĂ NUMĂRUL DE CERERE DE BREVET**
- **ARANJATE ÎN ORDINE ALFABETICĂ, DUPĂ NUMELE / DENUMIREA SOLICITANTULUI**

Cereri de brevet de invenţie publicate conform art. 23, din Legea nr. 64/1991, republicată, şi Regulii 27(1), din HGR nr. 547/2008, aranjate în ordine crescătoare, după numărul de cerere de brevet

Număr cerere de brevet	Clasa internaţională	Număr de publicare	Dată depozit	Solicitant	Pag.
a 2013 00223	**H01H 37/64** (2006.01)	130808 A2	13/03/2013	UNIVERSITATEA "ŞTEFAN CEL MARE" DIN SUCEAVA, STR.UNIVERSITĂŢII NR.13, SUCEAVA, SV, RO	**51**
a 2013 00225	**G01N 19/04** (2006.01)	130787 A2	13/03/2013	UNIVERSITATEA "ŞTEFAN CEL MARE" DIN SUCEAVA, STR.UNIVERSITĂŢII NR.13, SUCEAVA, SV, RO	**39**
a 2013 00252	**C25D 9/02** (2006.01)	130770 A2	26/03/2013	UNIVERSITATEA BUCUREŞTI, STR. SPLAIUL INDEPENDENŢEI NR. 313, SECTOR 6, BUCUREŞTI, B, RO	**31**
a 2013 00253	**C25D 9/02** (2006.01)	130771 A2	26/03/2013	UNIVERSITATEA BUCUREŞTI, STR. SPLAIUL INDEPENDENŢEI NR. 313, SECTOR 6, BUCUREŞTI, B, RO	**31**
a 2013 00789	**G07F 19/00** (2006.01)	130799 A2	31/10/2013	GNOSIS KERNEL SRL, STR. STEAUA ROŞIE NR. 31, BL. A, AP. 13, OTOPENI, IF, RO	**45**
a 2013 00793	**F02M 27/04** (2006.01); **F02B 51/04** (2006.01)	130777 A2	01/11/2013	DAN MARCEL, BD. DACIA NR. 92, BL. E4, SC. 1, AP. 19, CRAIOVA, DJ, RO; OBOGEANU NEDELCU, SAT OBOGENI NR. 15, COMUNA STOILEŞTI, VL, RO	**33**
a 2013 00834	**G01B 7/14** (2006.01); **G01D 5/14** (2006.01)	130784 A2	13/11/2013	INSTITUTUL NAŢIONAL DE CERCETARE- DEZVOLTARE PENTRU OPTOELECTRONICĂ - INOE 2000, STR.ATOMIŞTILOR NR.409, MĂGURELE, IF, RO	**37**
a 2013 00861	**G01N 27/00** (2006.01); **G01R 27/02** (2006.01)	130789 A2	18/11/2013	UNIVERSITATEA "ALEXANDRU IOAN CUZA" DIN IAŞI, BD. CAROL I, NR.11, IAŞI, IS, RO	**40**
a 2013 00871	**H02K 1/06** (2006.01)	130812 A2	19/11/2013	ARGHIRESCU MARIUS, STR.MOŢOC NR.4, BL.P 56, SC.1, ET.8, AP.164, SECTOR 5, BUCUREŞTI, B, RO	**53**
a 2013 00909	**C08G 63/06** (2006.01); **C12P 7/62** (2006.01)	130766 A2	27/11/2013	INSTITUTUL NAŢIONAL DE CERCETARE- DEZVOLTARE CHIMICO-FARMACEUTICĂ - ICCF, CALEA VITAN NR.112, SECTOR 3, BUCUREŞTI, B, RO	**29**
a 2013 00933	**G02B 9/64** (2006.01)	130797 A2	28/11/2013	IOR S.A., STR. BUCOVINA NR. 4, SECTOR 3, BUCUREŞTI, B, RO	**44**
a 2013 00975	**F02M 27/04** (2006.01)	130778 A2	09/12/2013	BONCI LIVIU CORNEL, STR. PICTOR OSCAR OBEDEANU NR. 20, CRAIOVA, DJ, R O	**34**
a 2013 01006	**B60L 5/42** (2006.01); **H01R 41/00** (2006.01)	130758 A2	17/12/2013	SAV CLAUDIU LAVINIU, STR. VULTURILOR NR.2A. BL. E7, SC. A, AP. 7, TIMIŞOARA, TM, RO	**25**

Număr cerere de brevet	Clasa internaţională	Număr de publicare	Dată depozit	Solicitant	Pag.
a 2013 01008	**A61H 1/00** (2006.01)	130733 A2	18/12/2013	MICU CONSTANTIN ANTON, STR. SPERANŢEI NR. 38, SECTOR 2, BUCUREŞTI, B, RO; TRIFAN LAURA, BD. MIHAI BRAVU NR. 64-88, BL. P7, SC. 2, ET. 6, AP. 72, SECTOR 2, BUCUREŞTI, B, RO; BUCŞAN CONSTANTIN, STR.MAŞINA DE PÂINE NR.10, BL.R30, AP.63, SECTOR 2, BUCUREŞTI, B, RO	**15**
a 2013 01012	**H03B 5/26** (2006.01)	130813 A2	18/12/2013	INSTITUTUL NAŢIONAL DE CERCETARE-DEZVOLTARE PENTRU GEOLOGIE ŞI GEOECOLOGIE MARINĂ GeoEcoMar, STR.DIMITRIE ONCIUL NR.23-25, SECTOR 2, BUCUREŞTI, B, RO	**54**
a 2013 01020	**A01C 7/00** (2006.01)	130723 A2	19/12/2013	INSTITUTUL NAŢIONAL DE CERCETARE-DEZVOLTARE PENTRU MAŞINI ŞI INSTALAŢII DESTINATE AGRICULTURII ŞI INDUSTRIEI ALIMENTARE, - INMA, BD.ION IONESCU DE LA BRAD NR.6, SECTOR 1, BUCUREŞTI, B, RO	**11**
a 2014 00086	**A61K 35/60** (2006.01)	130738 A2	04/02/2014	BIOTEHNOS S.A., STR. GORUNULUI NR. 3-5, OTOPENI, IF, RO	**17**
a 2014 00097	**B61L 23/16** (2006.01); **B61L 29/08** (2006.01)	130761 A2	07/02/2014	SPIACT CRAIOVA, ALEEA 1 DEPOULUI NR. 10, CRAIOVA, DJ, RO	**27**
a 2014 00098	**B61L 29/08** (2006.01); **E01F 13/08** (2006.01)	130762 A2	07/02/2014	SPIACT CRAIOVA, ALEEA 1 DEPOULUI NR. 10, CRAIOVA, DJ, RO	**27**
a 2014 00205	**H04W 4/00** (2009.01); **H04W 4/16** (2009.01)	130815 A2	14/03/2014	INTUITIVE SOFTWARE S.R.L., STR. MIRON COSTIN NR. 2, TIMIŞOARA, TM, RO	**55**
a 2014 00338	**H01B 9/02** (2006.01); **F16L 3/08** (2006.01)	130806 A1	02/05/2014	IGNAT SERGHEI, STR. PARCUL MIC NR.14, BL.13, SC.A, AP.27, BRAŞOV, BV, RO	**49**
a 2014 00351	**G01R 29/08** (2006.01)	130794 A2	07/05/2014	UNIVERSITATEA "ŞTEFAN CEL MARE" DIN SUCEAVA, STR.UNIVERSITĂŢII NR.13, SUCEAVA, SV, RO	**42**
a 2014 00372	**A61N 1/18** (2006.01); **A61H 33/00** (2006.01)	130744 A2	19/05/2014	DATRONIX COMPUTER S.R.L., STR. DORULUI NR. 20A, CLUJ-NAPOCA, CJ, RO	**19**
a 2014 00393	**G01R 29/08** (2006.01); **G01N 25/20** (2006.01)	130795 A2	27/05/2014	UNIVERSITATEA "ŞTEFAN CEL MARE" DIN SUCEAVA, STR.UNIVERSITĂŢII NR.13, SUCEAVA, SV, RO	**42**
a 2014 00394	**G01N 25/20** (2006.01); **G01R 29/08** (2006.01); **H05K 9/00** (2006.01)	130788 A2	27/05/2014	UNIVERSITATEA "ŞTEFAN CEL MARE" DIN SUCEAVA, STR.UNIVERSITĂŢII NR.13, SUCEAVA, SV, RO	**39**

Număr cerere de brevet	Clasa internaţională	Număr de publicare	Dată depozit	Solicitant	Pag.
a 2014 00406	**B60R 21/01** (2006.01); **B60N 2/42** (2006.01)	130760 A2	30/05/2014	IANOSEL IOAN, STR. BUCUREŞTI NR. 78, AP. 21, CLUJ-NAPOCA, CJ, RO	**26**
a 2014 00407	**G01N 33/53** (2006.01)	130790 A2	02/06/2014	INSTITUTUL REGIONAL DE GASTROENTEROLOGIE-HEPATOLOGIE "PROF.DR.OCTAVIAN FODOR" CLUJ-NAPOCA, STR. CONSTANŢA NR. 5, CLUJ-NAPOCA, CJ, RO; UNIVERSITATEA DE ŞTIINŢE AGRICOLE ŞI MEDICINĂ VETERINARĂ DIN CLUJ-NAPOCA, CALEA MĂNĂŞTUR NR.3-5, CLUJ-NAPOCA, CJ, RO	**40**
a 2014 00408	**G01N 33/53** (2006.01)	130791 A2	02/06/2014	INSTITUTUL REGIONAL DE GASTROENTEROLOGIE-HEPATOLOGIE "PROF.DR.OCTAVIAN FODOR" CLUJ-NAPOCA, STR. CONSTANŢA NR. 5, CLUJ-NAPOCA, CJ, RO	**41**
a 2014 00413	**G01N 33/53** (2006.01)	130792 A2	02/06/2014	INSTITUTUL REGIONAL DE GASTROENTEROLOGIE-HEPATOLOGIE "PROF.DR.OCTAVIAN FODOR" CLUJ-NAPOCA, STR. CONSTANŢA NR. 5, CLUJ-NAPOCA, CJ, RO	**41**
a 2014 00414	**A61K 33/24** (2006.01); **A61P 35/00** (2006.01)	130737 A2	02/06/2014	UNIVERSTATEA DE MEDICINĂ ŞI FARMACIE "IULIU HAŢIEGANU" DIN CLUJ-NAPOCA, STR. EMIL ISAC NR. 13, CLUJ-NAPOCA, CJ, RO; INSTITUTUL REGIONAL DE GASTROENTEROLOGIE-HEPATOLOGIE "PROF.DR. OCTAVIAN FODOR" CLUJ-NAPOCA, STR. CONSTANŢA NR. 5, CLUJ-NAPOCA, CJ, RO	**17**
a 2014 00421	**A63H 13/12** (2006.01); **A63H 33/26** (2006.01)	130747 A2	10/06/2014	ARGHIRESCU MARIUS, STR. MOŢOC NR.4, BL.P 56, SC.1, ET.8, AP.164, SECTOR 5, BUCUREŞTI, B, RO	**21**
a 2014 00423	**E06B 3/96** (2006.01); **E06B 3/976** (2006.01)	130774 A2	10/06/2014	ELKA PRODCOM S.R.L., STR. NĂSĂUDULUI NR.12, ORADEA, BH, RO	**32**
a 2014 00431	**A61K 9/16** (2006.01)	130735 A2	11/06/2014	INSTITUTUL NAŢIONAL DE CERCETARE-DEZVOLTARE PENTRU CHIMIE ŞI PETROCHIMIE - ICECHIM, SPLAIUL INDEPENDENŢEI NR.202, SECTOR 6, BUCUREŞTI, B, RO	**16**
a 2014 00433	**C22C 21/06** (2006.01); **B22F 3/02** (2006.01); **B22F 3/20** (2006.01)	130769 A2	12/06/2014	INSTITUTUL NAŢIONAL DE CERCETARE DEZVOLTARE PENTRU METALE NEFEROASE ŞI RARE INCDMNR-IMNR, BD. BIRUINŢEI NR. 102, PANTELIMON, IF, RO	**30**

Număr cerere de brevet	Clasa internaţională	Număr de publicare	Dată depozit	Solicitant	Pag.
a 2014 00434	**F03B 13/06** (2006.01); **F03B 13/10** (2006.01); **F03D 1/00** (2006.01)	130779 A2	12/06/2014	STOIAN PETRACHE, STR. GEORGE COŞBUC NR. 4, PÂRŞCOVENI, OT, RO; MATEI DUMITRU DĂNUŢ, STR. ŞTEFAN PÂRŞCOVEANU NR. 192, COMUNA PÂRŞCOVENI, OT, RO	**35**
a 2014 00438	**B60K 1/04** (2006.01); **B62D 31/00** (2006.01); **B62D 47/00** (2006.01); **B62D 11/08** (2006.01); **B62M 6/90** (2010.01)	130757 A2	12/06/2014	GIURCA LIVIU GRIGORIAN, BD.NICOLAE TITULESCU NR. 15, BL. I-6, ET.5, AP.13, CRAIOVA, DJ, RO	**25**
a 2014 00439	**C21D 1/00** (2006.01); **H01L 21/28** (2006.01)	130768 A2	13/06/2014	INSTITUTUL NAŢIONAL DE CERCETARE- DEZVOLTARE PENTRU FIZICA LASERILOR, PLASMEI ŞI RADIAŢIEI, STR.ATOMIŞTILOR NR.409, MĂGURELE, IF, RO	**30**
a 2014 00440	**B01J 23/83** (2006.01); **C07C 69/00** (2006.01)	130749 A2	13/06/2014	INSTITUTUL NAŢIONAL DE CERCETARE- DEZVOLTARE PENTRU CHIMIE ŞI PETROCHIMIE - ICECHIM, SPLAIUL INDEPENDENŢEI NR.202, SECTOR 6, BUCUREŞTI, B, RO	**21**
a 2014 00445	**F28F 1/32** (2006.01); **F25B 39/00** (2006.01)	130783 A2	16/06/2014	UNIVERSITATEA "ŞTEFAN CEL MARE" DIN SUCEAVA, STR.UNIVERSITĂŢII NR.13, SUCEAVA, SV, RO	**37**
a 2014 00447	**G08G 1/087** (2006.01)	130802 A2	16/06/2014	UNIVERSITATEA "ŞTEFAN CEL MARE" DIN SUCEAVA, STR.UNIVERSITĂŢII NR.13, SUCEAVA, SV, RO	**47**
a 2014 00451	**F01N 3/20** (2006.01)	130775 A2	16/06/2014	TRIFAN VIOREL-PETRU, STR. ELENA VĂCĂRESCU NR. 3, BL. 22/1, SC. C, AP. 45, SECTOR 1, BUCUREŞTI, B, RO	**32**
a 2014 00452	**G01T 1/02** (2006.01)	130796 A2	17/06/2014	INSTITUTUL NAŢIONAL DE CERCERARE ŞI DEZVOLTARE PENTRU FIZICA LASERILOR, PLASMEI ŞI RADIAŢIEI (INFLPR), STR. ATOMIŞTILOR NR. 409, MĂGURELE, IF, RO	**43**
a 2014 00453	**H01F 29/00** (2006.01); **H02K 1/06** (2006.01)	130807 A2	17/06/2014	ARGHIRESCU MARIUS, STR.MOŢOC NR.4, BL.P 56, SC.1, ET.8, AP.164, SECTOR 5, BUCUREŞTI, B, RO	**50**
a 2014 00454	**H02G 7/08** (2006.01)	130809 A2	18/06/2014	ELECTRO SISTEM SRL, STR. 8 MARTIE NR. 4B, BAIA MARE, MM, RO	**51**
a 2014 00455	**H02G 7/08** (2006.01)	130810 A2	18/06/2014	ELECTRO SISTEM SRL, STR. 8 MARTIE NR. 4B, BAIA MARE, MM, RO	**52**
a 2014 00457	**F28D 1/00** (2006.01); **F28D 1/04** (2006.01)	130782 A2	18/06/2014	UNIVERSITATEA "ŞTEFAN CEL MARE" DIN SUCEAVA, STR.UNIVERSITĂŢII NR.13, SUCEAVA, SV, RO	**36**

Număr cerere de brevet	Clasa internaţională	Număr de publicare	Dată depozit	Solicitant	Pag.
a 2014 00460	**B22F 3/105** (2006.01); **A61F 2/00** (2006.01)	130750 A2	18/06/2014	INSTITUTUL NAŢIONAL DE CERCETARE- DEZVOLTARE PENTRU MECATRONICĂ ŞI TEHNICA MĂSURĂRII - INCDMTM, ŞOS.PANTELIMON NR.6-8, SECTOR 2, BUCUREŞTI, B, RO	**22**
a 2014 00461	**A23K 1/16** (2006.01); **A01N 65/00** (2006.01)	130726 A2	19/06/2014	MELISPEC PRODUCTION S.R.L., STR. MUNCII NR. 53, FUNDULEA, CL, RO	**12**
a 2014 00462	**A61K 36/45** (2006.01)	130741 A2	19/06/2014	VICAS LAURA GRAŢIELA, STR. LEAGĂNULUI NR. 11, ORADEA, BH, RO; VICAS SIMONA IOANA, STR. SLATINEI NR. 21, AP. 5, ORADEA, BH, RO; MARIAN ELEONORA, STR. CAISILOR NR. 1H, ORADEA, BH, RO; JURCA TUNDE, STR. GRAURILOR NR. 1, ORADEA, BH, RO; BOCOCI MARINA DANA, STR. FĂGĂRAŞULUI NR. 5, AP. 2, ORADEA, BH, RO; MUREŞAN MARIANA EUGENIA, STR. SIMION BARNUŢIU NR. 21, AP. 6, ORADEA, BH, RO	**18**
a 2014 00463	**A23N 4/02** (2006.01)	130727 A2	19/06/2014	INSTITUTUL NAŢIONAL DE CERCETARE-DEZVOLTARE PENTRU MAŞINI ŞI INSTALAŢII DESTINATE AGRICULTURII ŞI INDUSTRIEI ALIMENTARE, - INMA, BD.ION IONESCU DE LA BRAD NR.6, SECTOR 1, BUCUREŞTI, B, RO	**12**
a 2014 00464	**B29C 35/02** (2006.01)	130754 A2	19/06/2014	INSTITUTUL NAŢIONAL DE CERCETARE-DEZVOLTARE PENTRU MAŞINI ŞI INSTALAŢII DESTINATE AGRICULTURII ŞI INDUSTRIEI ALIMENTARE, - INMA, BD.ION IONESCU DE LA BRAD NR.6, SECTOR 1, BUCUREŞTI, B, RO	**24**
a 2014 00473	**E03B 3/02** (2006.01); **B01D 24/10** (2006.01)	130773 A2	23/06/2014	AMZA EUGEN-IULIAN, STR. GH. ŢIŢEICA NR. 4, BL. S5, SC. A, ET. 5, AP. 17, PITEŞTI, AG, RO	**31**
a 2014 00485	**F02M 1/14** (2006.01); **F02M 29/04** (2006.01)	130776 A2	24/06/2014	BACIU VASILE, STR.RODNICIEI NR.22 AP.5, TARGU MURES, MS, RO	**33**
a 2014 00489	**A61K 33/14** (2006.01); **A61P 25/24** (2006.01)	130736 A2	25/06/2014	STEFANACHE ALINA, STR. TITU MAIORESCU NR. 24C, BL. H3, ET. 1, AP. 6, IAŞI, IS, RO; ONISCU CORNELIU, STR SF. LAZAR NR.1, BL GHICA VODA, SC 1B, ET 2, AP 7, IASI, IS, RO	**16**
a 2014 00493	**A61G 5/02** (2006.01); **A61G 5/00** (2006.01)	130732 A2	25/06/2014	VAS ALEXANDRU, STR.CIPRIAN PORUMBESCU NR.3, AP.5, TIMIŞOARA, TM, RO	**15**
a 2014 00497	**G01H 11/00** (2006.01); **G01S 3/00** (2006.01); **G08B 21/10** (2006.01)	130785 A2	26/06/2014	VULPESCU DUMITRU-REMUS, STR. NUFERILOR NR. 50-58, CORP C, ET. 4, AP. 22, SECTOR 1, BUCUREŞTI, B, RO; TILICI RADU- CORNELIU, STR. TROTUŞULUI NR. 54, SECTOR 1, BUCUREŞTI, B, RO	**38**

Număr cerere de brevet	Clasa internaţională	Număr de publicare	Dată depozit	Solicitant	Pag.
a 2014 00504	**G10F 1/08** (2006.01); **G10H 1/02** (2006.01)	130805 A1	30/06/2014	VERSATRIGGER S.R.L., STR. MIHAI RUSU NR. 10, CAMERA 2, SAT DUMBRĂVIŢA, COMUNA DUMBRĂVIŢA, TM, RO	**49**
a 2014 00560	**B29B 17/00** (2006.01)	130753 A0	23/07/2014	UNIVERSITATEA "TRANSILVANIA" DIN BRAŞOV, BD.EROILOR NR.29, BRAŞOV, BV, RO	**23**
a 2014 00743	**B26D 5/12** (2006.01)	130752 A0	03/10/2014	UNIVERSITATEA "DUNĂREA DE JOS" DIN GALAŢI, STR.DOMNEASCĂ NR.47, GALAŢI, GL, RO	**23**
a 2014 00744	**A23N 12/02** (2006.01)	130728 A0	03/10/2014	UNIVERSITATEA "DUNĂREA DE JOS" DIN GALAŢI, STR.DOMNEASCĂ NR.47, GALAŢI, GL, RO	**13**
a 2014 00886	**A23J 1/02** (2006.01)	130725 A0	19/11/2014	INSTITUTUL NAŢIONAL DE CERCETARE-DEZVOLTARE PENTRU BIORESURSE ALIMENTARE-IBA BUCUREŞTI, STR.DINU VINTILĂ NR.6, SECTOR 2, BUCUREŞTI, B, RO	**11**
a 2014 00948	**C08G 63/06** (2006.01); **C08L 67/04** (2006.01)	130767 A0	03/12/2014	UNIVERSITATEA POLITEHNICA DIN BUCUREŞTI, SPLAIUL INDEPENDENŢEI NR.313, SECTOR 6, BUCUREŞTI, B, RO	**29**
a 2015 00001	**A61K 35/64** (2006.01)	130739 A0	05/01/2015	UNIVERSITATEA "LUCIAN BLAGA" DIN SIBIU, BD.VICTORIEI NR.10, SIBIU, SB, RO	**17**
a 2015 00034	**A01N 25/34** (2006.01)	130724 A0	19/01/2015	PĂTRAŞCU MARIANA, STR.GĂRII DE NORD NR.2, BL.C, SC.3, AP.81, SECTOR 1, BUCUREŞTI, B, RO; KUMBAKISAKA SYLVIU AMUNDALA RENAUD, BD. NICOLAE TITULESCU NR. 94, BL. 14A, SC.4, AP. 171, SECTOR 1, BUCUREŞTI, B, RO	**11**
a 2015 00097	**A61K 8/06** (2006.01)	130734 A0	11/02/2015	APARASCHIVEI OTILIA, ALEEA CURCUBEULUI NR. 6, SC. A, AP. 3, BOTOŞANI, BT, RO; MUNTEANU AMALIA, ALEEA CURCUBEULUI NR. 6, SC. A, AP. 3, BOTOŞANI, BT, RO	**16**
a 2015 00099	**B01D 53/50** (2006.01)	130748 A0	12/02/2015	GRUP MIR S.R.L. TIMIŞOARA, CALEA ARADULUI NR. 8, ET. 1, AGN BUSINESS CENTER, TIMIŞOARA, TM, RO	**21**
a 2015 00123	**D02J 3/18** (2006.01)	130772 A0	19/02/2015	APARASCHIVEI TITUS, STR. CURCUBEULUI NR. 6 SC. A, AP. 3, BOTOŞANI, JUDEŢUL BOTOŞANI, BT, RO	**31**
a 2015 00148	**C05F 7/00** (2006.01)	130765 A0	27/02/2015	CĂUCEAN SERGIU-RĂZVAN, STR. GRUIA NR. 58, BL. C1, SC. A, ET. 3, AP. 16, CLUJ-NAPOCA, CJ, RO; CRISTESCU EMIL, STR. HORIA CREANGĂ NR. 1, TIMIŞOARA, TM, RO	**29**

Număr cerere de brevet	Clasa internaţională	Număr de publicare	Dată depozit	Solicitant	Pag.
a 2015 00208	**A61K 35/64** (2006.01)	130740 A0	24/03/2015	BIOTEHNOS S.A., STR.GORUNULUI NR.3-5, OTOPENI, IF, RO	**17**
a 2015 00242	**A43B 23/30** (2006.01)	130729 A0	03/04/2015	TIBREA PARMENA-MIHAELA, CALEA TIMIŞOAREI NR. 2A, CARANSEBEŞ, CS, RO	**13**
a 2015 00267	**H04L 29/02** (2006.01); **H04L 12/701** (2013.01)	130814 A0	15/04/2015	BICOIU COSMIN-IONUŢ, STR. AL. D. XENOPOL NR. 1, BL. D2, SC. A, ET. 4, AP. 20, PITEŞTI, AG, RO	**54**
a 2015 00269	**H02J 13/00** (2006.01); **G01R 31/08** (2006.01)	130811 A0	20/04/2015	NOVA INDUSTRIAL S.A., SPLAIUL UNIRII NR.313, CLĂDIREA ELECTROCOND, ET.1, SECTOR 3, BUCUREŞTI, B, RO	**52**
a 2015 00277	**G08B 13/00** (2006.01); **G08B 25/01** (2006.01)	130800 A0	22/04/2015	NOVA INDUSTRIAL S.A., SPLAIUL UNIRII NR.313, CLĂDIREA ELECTROCOND, ET.1, SECTOR 3, BUCUREŞTI, B, RO	**46**
a 2015 00317	**G09F 19/02** (2006.01); **G09F 25/00** (2006.01); **G09F 27/00** (2006.01)	130804 A0	05/05/2015	VLAD-CLUVE MIRCEA-IOAN, BD. FICUSULUI NR. 3, BL. 20/6, SC. A, ET. 4, AP. 14, SECTOR 1, BUCUREŞTI, B, RO; BOGDAN RADU, STR. MIRCEA CEL BĂTRÂN NR. 45, BL. 39, SC. D, AP. 13, BRAŞOV, BV, RO	**48**
a 2015 00326	**G01R 19/22** (2006.01)	130793 A0	11/05/2015	MUTU GABRIEL, STR. GRIGORE GAFENCU NR. 22-24, SC. C, ET. 5, AP. 37, SECTOR 1, BUCUREŞTI, B, RO	**41**
a 2015 00347	**G06F 21/50** (2013.01)	130798 A0	19/05/2015	MUŞAT BOGDAN, STR. BRIZEI NR. 18, BL. FD7, SC. D, ET. 7, AP. 95, CONSTANŢA, CT, RO	**44**
a 2015 00360	**G08B 15/02** (2006.01); **G08B 25/10** (2006.01)	130801 A0	22/05/2015	CONSTANTINESCU PAVEL, STR.ARON COTRUS NR.61, BL.C, ET.1, AP.C18, SECTOR 1, BUCUREŞTI, B, RO	**46**
a 2015 00402	**A61M 15/00** (2006.01); **A61M 16/00** (2006.01)	130743 A0	16/06/2015	MOTOC ANDREI- HEORGHE-ARIUS, STR.BUCUREŞTI NR.18, AP.9, TIMIŞOARA, TM, RO; ILIE ADRIAN-COSMIN, STR. TIMIŞ NR. 18, BL. 32, SC. A, AP. 27, TIMIŞOARA, TM, RO; PĂTRAŞCU JENEL- ARIAN, STR. ROMULUS NR. 34A, TIMIŞOARA, TM, RO; HOGEA GHEORGHE-BOGDAN, STR. ŞTEJARUL NR. 14, BL. 6, SC. B, AP. 5, TIMIŞOARA, TM, RO; STANA LOREDANA-GABRIELA, STR. FRUCTELOR NR. 6, SC. A, AP. 5, TIMIŞOARA, TM, RO; HOGEA LAVINIA-MARIA, STR. ŞTEJARUL NR. 14, BL. 6, SC. B, AP. 5, TIMIŞOARA, TM, RO; FOLESCU ROXANA, SAT COMLOŞU MARE NR. 122, COMUNA COMLOŞU MARE, TM, RO; BONŢE DIANA-CAMELIA, STR. HERCULANE NR. 17A, AP. 1, TIMIŞOARA, TM, RO; CRĂCIUN LAVINIA, STR. ION INCULEŢ NR. 2, BL. 88, SC. B, AP. 4, TIMIŞOARA, TM, RO; OANCEA CRISTIAN-IULIAN, ALEEA CONSTRUCTORILOR NR.11 F, AP.1, COMUNA DUMBRĂVIŢA, TM, RO	**18**

Număr cerere de brevet	Clasa internaţională	Număr de publicare	Dată depozit	Solicitant	Pag.
a 2015 00455	**A63F 1/02** (2006.01)	130746 A0	30/06/2015	GHIŞOIU GHEORGHE-SORIN, BD.FERDINAND I NR. 103A, BL. P33, SC. A, AP. 31, SECTOR 2, BUCUREŞTI, B, RO	**20**
a 2015 00486	**B29C 70/02** (2006.01); **C09D 163/00** (2006.01); **E04F 13/00** (2006.01)	130755 A0	09/07/2015	BURADA CRISTIAN OLIVIU, STR. PUTNEI NR. 48, CRAIOVA, DJ, RO; BOLCU DUMITRU, STR. N. BĂLCESCU NR. 54, BALŞ, OT, RO; STĂNESCU MARIUS MĂRINEL, STR. ELENA FARAGO NR. 37, CRAIOVA, DJ, RO; MIRIŢOIU COSMIN MIHAI, STR. GENERAL DRAGALINA NR. 39, CRAIOVA, DJ, RO	**24**
a 2015 00492	**B23C 5/00** (2006.01); **B23C 5/04** (2006.01); **B23D 71/00** (2006.01); **B27G 13/00** (2006.01)	130751 A0	10/07/2015	UNIVERSITATEA "TRANSILVANIA" DIN BRAŞOV, BD.EROILOR NR.29, BRAŞOV, BV, RO	**22**
a 2015 00494	**G01N 3/24** (2006.01); **G01N 33/46** (2006.01)	130786 A0	10/07/2015	UNIVERSITATEA "TRANSILVANIA" DIN BRAŞOV, BD.EROILOR NR.29, BRAŞOV, BV, RO	**38**
a 2015 00495	**A63B 21/00** (2006.01)	130745 A0	10/07/2015	CIOBANU MARIA, STR.MARTIR DIMITRIE JUGĂNARU NR.5, SC.C, AP.3, TIMIŞOARA, TM, RO	**20**
a 2015 00504	**B62L 1/06** (2006.01); **B60K 25/06** (2006.01); **F02B 23/00** (2006.01)	130764 A0	14/07/2015	SCRIPCARIU IONUŢ CRISTIAN, STR. THEODOR AMAN NR. 28, SAT UZUNU, COMUNA CĂLUGĂRENI, GR, RO	**28**
a 2015 00523	**B60N 2/48** (2006.01)	130759 A0	22/07/2015	ISAS INVESTMENTS S.R.L., STR.PIATRA ARSĂ NR.1, BUŞTENI, PH, RO	**26**
a 2015 00531	**A61L 2/10** (2006.01); **G07G 1/00** (2006.01)	130742 A0	23/07/2015	REMIR S.R.L., STR.SECERII NR.27, TIMIŞOARA, TM, RO	**18**
a 2015 00542	**F24J 3/00** (2006.01); **F24J 2/06** (2006.01); **F24J 2/13** (2006.01); **F24J 2/14** (2006.01); **F24J 2/24** (2006.01)	130781 A0	27/07/2015	CEBOTARU CĂLIN-TEOFIL, STR. 9 MAI NR. 39, BAIA MARE, MM, RO	**36**
a 2015 00547	**B42D 25/29** (2014.01); **B42D 25/373** (2014.01)	130756 A0	28/07/2015	CRISTESCU RADU- CONSTANTIN, STR. ALX.PHILIPPIDE NR. 13, SECTOR 2, BUCUREŞTI, B, RO	**25**
a 2015 00551	**A61F 2/36** (2006.01); **A61F 2/32** (2006.01)	130731 A0	29/07/2015	MOGA MARIUS, STR. SĂGETĂTORULUI NR. 17A, DOMNEŞTI, IF, RO; SEMENESCU AUGUSTIN, ŞOS.BUCUREŞTI-TÂRGOVIŞTE NR.22 T, A 14, SECTOR 1, BUCUREŞTI, B, RO; COSTOIU MIHNEA COSMIN, STR. COMANDOR EUGEN BOTEZ NR. 21, SC. 2, ET. 1, AP. 2, SECTOR 1, BUCUREŞTI, B, RO; MATES ILEANA MARIANA, STR. GLADIOLELOR NR. 9, BL. 2, ET. 5, AP. 26, SAT ROŞU, COMUNA GHIAJNA, IF, RO; CĂLIN CEZAR - IONUŢ, STR. SĂGETĂTORULUI NR. 17B, DOMNEŞTI, IF, RO; AMZA CĂTĂLIN GHEORGHE, STR. PICTOR MIREA G. DEMETRESCU NR. 14, SECTOR 1, BUCUREŞTI, B, RO	**14**

Număr cerere de brevet	Clasa internaţională	Număr de publicare	Dată depozit	Solicitant	**Pag.**
a 2015 00552	**B62D 61/04** (2006.01); **B62M 23/02** (2006.01)	130763 A0	29/07/2015	UNIVERSITATEA "LUCIAN BLAGA" DIN SIBIU, BD.VICTORIEI NR.10, SIBIU, SB, RO	**28**
a 2015 00561	**F24D 17/00** (2006.01); **F24J 2/38** (2006.01); **F24J 2/54** (2006.01); **F24J 3/00** (2006.01); **F24H 3/06** (2006.01)	130780 A0	03/08/2015	COSOVANU DANIEL, STR. PRINCIPALĂ NR. 2238, SC. B, AP.9, COMUNA MARGINEA, SV, RO	**35**
a 2015 00579	**G09B 23/28** (2006.01)	130803 A0	06/08/2015	UNIVERSITATEA DE MEDICINĂ ŞI FARMACIE "GRIGORE T. POPA" DIN IAŞI, STR.UNIVERSITĂŢII NR.16, IAŞI, IS, RO	**48**
a 2015 00585	**A47L 17/00** (2006.01)	130730 A0	07/08/2015	DUDUMAN EMANOIL-GEORGE, CALEA OBCINELOR NR. 3, BL. 3BIS, SC. A, ET.5, AP. 14, SUCEAVA, SV, RO	**14**

Cereri de brevet de invenţie publicate conform art. 23, din Legea nr. 64/1991, republicată, şi Regulii 27(1), din HGR nr. 547/2008, aranjate în ordine alfabetică, după numele/denumirea solicitantului

Solicitant	Clasa internaţională	Număr de publicare	Număr cerere de brevet	Dată depozit	Pag.
AMZA EUGEN-IULIAN, STR. GH. ŢIŢEICA NR. 4, BL. S5, SC. A, ET. 5, AP. 17, PITEŞTI, AG, RO	**E03B 3/02** (2006.01); **B01D 24/10** (2006.01)	130773 A2	a 2014 00473	23/06/2014	**31**
APARASCHIVEI OTILIA, ALEEA CURCUBEULUI NR. 6, SC. A, AP. 3, BOTOŞANI, BT, RO; MUNTEANU AMALIA, ALEEA CURCUBEULUI NR. 6, SC. A, AP. 3, BOTOŞANI, BT, RO	**A61K 8/06** (2006.01)	130734 A0	a 2015 00097	11/02/2015	**16**
APARASCHIVEI TITUS, STR. CURCUBEULUI NR. 6 SC. A, AP. 3, BOTOŞANI, JUDEŢUL BOTOŞANI, BT, RO	**D02J 3/18** (2006.01)	130772 A0	a 2015 00123	19/02/2015	**31**
ARGHIRESCU MARIUS, STR. MOŢOC NR.4, BL.P 56, SC.1, ET.8, AP.164, SECTOR 5, BUCUREŞTI, B, RO	**A63H 13/12** (2006.01); **A63H 33/26** (2006.01)	130747 A2	a 2014 00421	10/06/2014	**21**
ARGHIRESCU MARIUS, STR.MOŢOC NR.4, BL.P 56, SC.1, ET.8, AP.164, SECTOR 5, BUCUREŞTI, B, RO	**H01F 29/00** (2006.01); **H02K 1/06** (2006.01)	130807 A2	a 2014 00453	17/06/2014	**50**
ARGHIRESCU MARIUS, STR.MOŢOC NR.4, BL.P 56, SC.1, ET.8, AP.164, SECTOR 5, BUCUREŞTI, B, RO	**H02K 1/06** (2006.01)	130812 A2	a 2013 00871	19/11/2013	**53**
BACIU VASILE, STR.RODNICIEI NR.22 AP.5, TARGU MURES, MS, RO	**F02M 1/14** (2006.01); **F02M 29/04** (2006.01)	130776 A2	a 2014 00485	24/06/2014	**33**
BICOIU COSMIN-IONUŢ, STR. AL. D. XENOPOL NR. 1, BL. D2, SC. A, ET. 4, AP. 20, PITEŞTI, AG, RO	**H04L 29/02** (2006.01); **H04L 12/701** (2013.01)	130814 A0	a 2015 00267	15/04/2015	**54**
BIOTEHNOS S.A., STR. GORUNULUI NR. 3-5, OTOPENI, IF, RO	**A61K 35/60** (2006.01)	130738 A2	a 2014 00086	04/02/2014	**17**
BIOTEHNOS S.A., STR.GORUNULUI NR.3-5, OTOPENI, IF, RO	**A61K 35/64** (2006.01)	130740 A0	a 2015 00208	24/03/2015	**17**
BONCI LIVIU CORNEL, STR. PICTOR OSCAR OBEDEANU NR. 20, CRAIOVA, DJ, R O	**F02M 27/04** (2006.01)	130778 A2	a 2013 00975	09/12/2013	**34**
BURADA CRISTIAN OLIVIU, STR. PUTNEI NR. 48, CRAIOVA, DJ, RO; BOLCU DUMITRU, STR. N. BĂLCESCU NR. 54, BALŞ, OT, RO; STĂNESCU MARIUS MARINEL, STR. ELENA FARAGO NR. 37, CRAIOVA, DJ, RO; MIRIŢOIU COSMIN MIHAI, STR. GENERAL DRAGALINA NR. 39, CRAIOVA, DJ, RO	**B29C 70/02** (2006.01); **C09D 163/00** (2006.01); **E04F 13/00** (2006.01)	130755 A0	a 2015 00486	09/07/2015	**24**
CĂUCEAN SERGIU-RĂZVAN, STR. GRUIA NR. 58, BL. C1, SC. A, ET. 3, AP. 16, CLUJ-NAPOCA, CJ, RO; CRISTESCU EMIL, STR. HORIA CREANGĂ NR. 1, TIMIŞOARA, TM, RO	**C05F 7/00** (2006.01)	130765 A0	a 2015 00148	27/02/2015	**29**

Solicitant	Clasa internaţională	Număr de publicare	Număr cerere de brevet	Dată depozit	Pag.
CEBOTARU CĂLIN-TEOFIL, STR. 9 MAI NR. 39, BAIA MARE, MM, RO	**F24J 3/00** (2006.01); **F24J 2/06** (2006.01); **F24J 2/13** (2006.01); **F24J 2/14** (2006.01); **F24J 2/24** (2006.01)	130781 A0	a 2015 00542	27/07/2015	**36**
CIOBANU MARIA, STR.MARTIR DIMITRIE JUGĂNARU NR.5, SC.C, AP.3, TIMIŞOARA, TM, RO	**A63B 21/00** (2006.01)	130745 A0	a 2015 00495	10/07/2015	**20**
CONSTANTINESCU PAVEL, STR.ARON COTRUS NR.61, BL.C, ET.1, AP.C18, SECTOR 1, BUCUREŞTI, B, RO	**G08B 15/02** (2006.01); **G08B 25/10** (2006.01)	130801 A0	a 2015 00360	22/05/2015	**46**
COSOVANU DANIEL, STR. PRINCIPALĂ NR. 2238, SC. B, AP.9, COMUNA MARGINEA, SV, RO	**F24D 17/00** (2006.01); **F24J 2/38** (2006.01); **F24J 2/54** (2006.01); **F24J 3/00** (2006.01); **F24H 3/06** (2006.01)	130780 A0	a 2015 00561	03/08/2015	**35**
CRISTESCU RADU- CONSTANTIN, STR. ALX.PHILIPPIDE NR. 13, SECTOR 2, BUCUREŞTI, B, RO	**B42D 25/29** (2014.01); **B42D 25/373** (2014.01)	130756 A0	a 2015 00547	28/07/2015	**25**
DAN MARCEL, BD. DACIA NR. 92, BL. E4, SC. 1, AP. 19, CRAIOVA, DJ, RO; OBOGEANU NEDELCU, SAT OBOGENI NR. 15, COMUNA STOILEŞTI, VL, RO	**F02M 27/04** (2006.01); **F02B 51/04** (2006.01)	130777 A2	a 2013 00793	01/11/2013	**33**
DATRONIX COMPUTER S.R.L., STR. DORULUI NR. 20A, CLUJ-NAPOCA, CJ, RO	**A61N 1/18** (2006.01); **A61H 33/00** (2006.01)	130744 A2	a 2014 00372	19/05/2014	**19**
DUDUMAN EMANOIL-GEORGE, CALEA OBCINELOR NR. 3, BL. 3BIS, SC. A, ET.5, AP. 14, SUCEAVA, SV, RO	**A47L 17/00** (2006.01)	130730 A0	a 2015 00585	07/08/2015	**14**
ELECTRO SISTEM SRL, STR. 8 MARTIE NR. 4B, BAIA MARE, MM, RO	**H02G 7/08** (2006.01)	130809 A2	a 2014 00454	18/06/2014	**51**
ELECTRO SISTEM SRL, STR. 8 MARTIE NR. 4B, BAIA MARE, MM, RO	**H02G 7/08** (2006.01)	130810 A2	a 2014 00455	18/06/2014	**52**
ELKA PRODCOM S.R.L., STR. NĂSĂUDULUI NR.12, ORADEA, BH, RO	**E06B 3/96** (2006.01); **E06B 3/976** (2006.01)	130774 A2	a 2014 00423	10/06/2014	**32**
GHIŞOIU GHEORGHE-SORIN, BD.FERDINAND I NR. 103A, BL. P33, SC. A, AP. 31, SECTOR 2, BUCUREŞTI, B, RO	**A63F 1/02** (2006.01)	130746 A0	a 2015 00455	30/06/2015	**20**
GIURCA LIVIU GRIGORIAN, BD.NICOLAE TITULESCU NR. 15, BL. I-6, ET.5, AP.13, CRAIOVA, DJ, RO	**B60K 1/04** (2006.01); **B62D 31/00** (2006.01); **B62D 47/00** (2006.01); **B62D 11/08** (2006.01); **B62M 6/90** (2010.01)	130757 A2	a 2014 00438	12/06/2014	**25**

Solicitant	Clasa internaţională	Număr de publicare	Număr cerere de brevet	Dată depozit	Pag.
GNOSIS KERNEL SRL, STR. STEAUA ROŞIE NR. 31, BL. A, AP. 13, OTOPENI, IF, RO	**G07F 19/00** (2006.01)	130799 A2	a 2013 00789	31/10/2013	**45**
GRUP MIR S.R.L. TIMIŞOARA, CALEA ARADULUI NR. 8, ET. 1, AGN BUSINESS CENTER, TIMIŞOARA, TM, RO	**B01D 53/50** (2006.01)	130748 A0	a 2015 00099	12/02/2015	**21**
IANOSEL IOAN, STR. BUCUREŞTI NR. 78, AP. 21, CLUJ-NAPOCA, CJ, RO	**B60R 21/01** (2006.01); **B60N 2/42** (2006.01)	130760 A2	a 2014 00406	30/05/2014	**26**
IGNAT SERGHEI, STR. PARCUL MIC NR.14, BL.13, SC.A, AP.27, BRAŞOV, BV, RO	**H01B 9/02** (2006.01); **F16L 3/08** (2006.01)	130806 A1	a 2014 00338	02/05/2014	**49**
INSTITUTUL NAŢIONAL DE CERCETARE- DEZVOLTARE PENTRU MECATRONICĂ ŞI TEHNICA MĂSURĂRII - INCDMTM, ŞOS.PANTELIMON NR.6-8, SECTOR 2, BUCUREŞTI, B, RO	**B22F 3/105** (2006.01); **A61F 2/00** (2006.01)	130750 A2	a 2014 00460	18/06/2014	**22**
INSTITUTUL NAŢIONAL DE CERCETARE-DEZVOLTARE PENTRU MAŞINI ŞI INSTALAŢII DESTINATE AGRICULTURII ŞI INDUSTRIEI ALIMENTARE, - INMA, BD.ION IONESCU DE LA BRAD NR.6, SECTOR 1, BUCUREŞTI, B, RO	**B29C 35/02** (2006.01)	130754 A2	a 2014 00464	19/06/2014	**24**
INSTITUTUL NAŢIONAL DE CERCETARE- DEZVOLTARE PENTRU CHIMIE ŞI PETROCHIMIE - ICECHIM, SPLAIUL INDEPENDENŢEI NR.202, SECTOR 6, BUCUREŞTI, B, RO	**B01J 23/83** (2006.01); **C07C 69/00** (2006.01)	130749 A2	a 2014 00440	13/06/2014	**21**
INSTITUTUL REGIONAL DE GASTROENTEROLOGIE-HEPATOLOGIE "PROF.DR.OCTAVIAN FODOR" CLUJ-NAPOCA, STR. CONSTANŢA NR. 5, CLUJ-NAPOCA, CJ, RO; UNIVERSITATEA DE ŞTIINŢE AGRICOLE ŞI MEDICINĂ VETERINARĂ DIN CLUJ-NAPOCA, CALEA MĂNĂŞTUR NR.3-5, CLUJ-NAPOCA, CJ, RO	**G01N 33/53** (2006.01)	130790 A2	a 2014 00407	02/06/2014	**40**
INSTITUTUL REGIONAL DE GASTROENTEROLOGIE-HEPATOLOGIE "PROF.DR.OCTAVIAN FODOR" CLUJ-NAPOCA, STR. CONSTANŢA NR. 5, CLUJ-NAPOCA, CJ, RO	**G01N 33/53** (2006.01)	130791 A2	a 2014 00408	02/06/2014	**41**
INSTITUTUL REGIONAL DE GASTROENTEROLOGIE-HEPATOLOGIE "PROF.DR.OCTAVIAN FODOR" CLUJ-NAPOCA, STR. CONSTANŢA NR. 5, CLUJ-NAPOCA, CJ, RO	**G01N 33/53** (2006.01)	130792 A2	a 2014 00413	02/06/2014	**41**

Solicitant	Clasa internaţională	Număr de publicare	Număr cerere de brevet	Dată depozit	Pag.
INSTITUTUL NAŢIONAL DE CERCETARE-DEZVOLTARE PENTRU CHIMIE ŞI PETROCHIMIE - ICECHIM, SPLAIUL INDEPENDENŢEI NR.202, SECTOR 6, BUCUREŞTI, B, RO	**A61K 9/16** (2006.01)	130735 A2	a 2014 00431	11/06/2014	**16**
INSTITUTUL NAŢIONAL DE CERCETARE-DEZVOLTARE PENTRU MAŞINI ŞI INSTALAŢII DESTINATE AGRICULTURII ŞI INDUSTRIEI ALIMENTARE, - INMA, BD.ION IONESCU DE LA BRAD NR.6, SECTOR 1, BUCUREŞTI, B, RO	**A23N 4/02** (2006.01)	130727 A2	a 2014 00463	19/06/2014	**12**
INSTITUTUL NAŢIONAL DE CERCETARE DEZVOLTARE PENTRU METALE NEFEROASE ŞI RARE INCDMNR-IMNR, BD. BIRUINŢEI NR. 102, PANTELIMON, IF, RO	**C22C 21/06** (2006.01); **B22F 3/02** (2006.01); **B22F 3/20** (2006.01)	130769 A2	a 2014 00433	12/06/2014	**30**
INSTITUTUL NAŢIONAL DE CERCETARE- DEZVOLTARE PENTRU FIZICA LASERILOR, PLASMEI ŞI RADIAŢIEI, STR.ATOMIŞTILOR NR.409, MĂGURELE, IF, RO	**C21D 1/00** (2006.01); **H01L 21/28** (2006.01)	130768 A2	a 2014 00439	13/06/2014	**30**
INSTITUTUL NAŢIONAL DE CERCERARE ŞI DEZVOLTARE PENTRU FIZICA LASERILOR, PLASMEI ŞI RADIAŢIEI (INFLPR), STR. ATOMIŞTILOR NR. 409, MĂGURELE, IF, RO	**G01T 1/02** (2006.01)	130796 A2	a 2014 00452	17/06/2014	**43**
INSTITUTUL NAŢIONAL DE CERCETARE- DEZVOLTARE PENTRU OPTOELECTRONICĂ - INOE 2000, STR.ATOMIŞTILOR NR.409, MĂGURELE, IF, RO	**G01B 7/14** (2006.01); **G01D 5/14** (2006.01)	130784 A2	a 2013 00834	13/11/2013	**37**
INSTITUTUL NAŢIONAL DE CERCETARE- DEZVOLTARE CHIMICO-FARMACEUTICĂ - ICCF, CALEA VITAN NR.112, SECTOR 3, BUCUREŞTI, B, RO	**C08G 63/06** (2006.01); **C12P 7/62** (2006.01)	130766 A2	a 2013 00909	27/11/2013	**29**
INSTITUTUL NAŢIONAL DE CERCETARE-DEZVOLTARE PENTRU BIORESURSE ALIMENTARE-IBA BUCUREŞTI, STR.DINU VINTILĂ NR.6, SECTOR 2, BUCUREŞTI, B, RO	**A23J 1/02** (2006.01)	130725 A0	a 2014 00886	19/11/2014	**11**
INSTITUTUL NAŢIONAL DE CERCETARE-DEZVOLTARE PENTRU GEOLOGIE ŞI GEOECOLOGIE MARINĂ GeoEcoMar, STR.DIMITRIE ONCIUL NR.23-25, SECTOR 2, BUCUREŞTI, B, RO	**H03B 5/26** (2006.01)	130813 A2	a 2013 01012	18/12/2013	**54**
INSTITUTUL NAŢIONAL DE CERCETARE-DEZVOLTARE PENTRU MAŞINI ŞI INSTALAŢII DESTINATE AGRICULTURII ŞI INDUSTRIEI ALIMENTARE, - INMA, BD.ION IONESCU DE LA BRAD NR.6, SECTOR 1, BUCUREŞTI, B, RO	**A01C 7/00** (2006.01)	130723 A2	a 2013 01020	19/12/2013	**11**

Solicitant	Clasa internaţională	Număr de publicare	Număr cerere de brevet	Dată depozit	Pag.
INTUITIVE SOFTWARE S.R.L., STR. MIRON COSTIN NR. 2, TIMIŞOARA, TM, RO	**H04W 4/00** (2009.01); **H04W 4/16** (2009.01)	130815 A2	a 2014 00205	14/03/2014	**55**
IOR S.A., STR. BUCOVINA NR. 4, SECTOR 3, BUCUREŞTI, B, RO	**G02B 9/64** (2006.01)	130797 A2	a 2013 00933	28/11/2013	**44**
ISAS INVESTMENTS S.R.L., STR.PIATRA ARSĂ NR.1, BUŞTENI, PH, RO	**B60N 2/48** (2006.01)	130759 A0	a 2015 00523	22/07/2015	**26**
MELISPEC PRODUCTION S.R.L., STR. MUNCII NR. 53, FUNDULEA, CL, RO	**A23K 1/16** (2006.01); **A01N 65/00** (2006.01)	130726 A2	a 2014 00461	19/06/2014	**12**
MICU CONSTANTIN ANTON, STR. SPERANŢEI NR. 38, SECTOR 2, BUCUREŞTI, B, RO; TRIFAN LAURA, BD. MIHAI BRAVU NR. 64-88, BL. P7, SC. 2, ET. 6, AP. 72, SECTOR 2, BUCUREŞTI, B, RO; BUCŞAN CONSTANTIN, STR.MAŞINA DE PÂINE NR.10, BL.R30, AP.63, SECTOR 2, BUCUREŞTI, B, RO	**A61H 1/00** (2006.01)	130733 A2	a 2013 01008	18/12/2013	**15**
MOGA MARIUS, STR. SĂGETĂTORULUI NR. 17A, DOMNEŞTI, IF, RO; SEMENESCU AUGUSTIN, ŞOS.BUCUREŞTI-TÂRGOVIŞTE NR.22 T, A 14, SECTOR 1, BUCUREŞTI, B, RO; COSTOIU MIHNEA COSMIN, STR. COMANDOR EUGEN BOTEZ NR. 21, SC. 2, ET. 1, AP. 2, SECTOR 1, BUCUREŞTI, B, RO; MATES ILEANA MARIANA, STR. GLADIOLELOR NR. 9, BL. 2, ET. 5, AP. 26, SAT ROŞU, COMUNA GHIAJNA, IF, RO; CĂLIN CEZAR - IONUŢ, STR. SĂGETĂTORULUI NR. 17B, DOMNEŞTI, IF, RO; AMZA CĂTĂLIN GHEORGHE, STR. PICTOR MIREA G. DEMETRESCU NR. 14, SECTOR 1, BUCUREŞTI, B, RO	**A61F 2/36** (2006.01); **A61F 2/32** (2006.01)	130731 A0	a 2015 00551	29/07/2015	**14**
MOTOC ANDREI- HEORGHE- ARIUS, STR.BUCUREŞTI NR.18, AP.9, TIMIŞOARA, TM, RO; ILIE ADRIAN-COSMIN, STR. TIMIŞ NR. 18, BL. 32, SC. A, AP. 27, TIMIŞOARA, TM, RO; PĂTRAŞCU JENEL- ARIAN, STR. ROMULUS NR. 34A, TIMIŞOARA, TM, RO; HOGEA GHEORGHE-BOGDAN, STR. ŞTEJARUL NR. 14, BL. 6, SC. B, AP. 5, TIMIŞOARA, TM, RO; STANA LOREDANA-GABRIELA, STR. FRUCTELOR NR. 6, SC. A, AP. 5, TIMIŞOARA, TM, RO; HOGEA LAVINIA-MARIA, STR. ŞTEJARUL NR. 14, BL. 6, SC. B, AP. 5, TIMIŞOARA, TM, RO; FOLESCU ROXANA, SAT COMLOŞU MARE NR. 122, COMUNA COMLOŞU MARE, TM, RO; BONŢE DIANA-CAMELIA, STR. HERCULANE NR. 17A, AP. 1, TIMIŞOARA, TM, RO; CRĂCIUN LAVINIA, STR. ION INCULEŢ NR. 2, BL. 88, SC. B, AP. 4, TIMIŞOARA, TM, RO; OANCEA CRISTIAN-IULIAN, ALEEA CONSTRUCTORILOR NR.11 F, AP.1, COMUNA DUMBRĂVIŢA, TM, RO	**A61M 15/00** (2006.01); **A61M 16/00** (2006.01)	130743 A0	a 2015 00402	16/06/2015	**18**

Solicitant	Clasa internaţională	Număr de publicare	Număr cerere de brevet	Dată depozit	Pag.
MUŞAT BOGDAN, STR. BRIZEI NR. 18, BL. FD7, SC. D, ET. 7, AP. 95, CONSTANŢA, CT, RO	**G06F 21/50** (2013.01)	130798 A0	a 2015 00347	19/05/2015	**44**
MUTU GABRIEL, STR. GRIGORE GAFENCU NR. 22-24, SC. C, ET. 5, AP. 37, SECTOR 1, BUCUREŞTI, B, RO	**G01R 19/22** (2006.01)	130793 A0	a 2015 00326	11/05/2015	**41**
NOVA INDUSTRIAL S.A., SPLAIUL UNIRII NR.313, CLĂDIREA ELECTROCOND, ET.1, SECTOR 3, BUCUREŞTI, B, RO	**H02J 13/00** (2006.01); **G01R 31/08** (2006.01)	130811 A0	a 2015 00269	20/04/2015	**52**
NOVA INDUSTRIAL S.A., SPLAIUL UNIRII NR.313, CLĂDIREA ELECTROCOND, ET.1, SECTOR 3, BUCUREŞTI, B, RO	**G08B 13/00** (2006.01); **G08B 25/01** (2006.01)	130800 A0	a 2015 00277	22/04/2015	**46**
PĂTRAŞCU MARIANA, STR.GĂRII DE NORD NR.2, BL.C, SC.3, AP.81, SECTOR 1, BUCUREŞTI, B, RO; KUMBAKISAKA SYLVIU AMUNDALA RENAUD, BD. NICOLAE TITULESCU NR. 94, BL. 14A, SC.4, AP. 171, SECTOR 1, BUCUREŞTI, B, RO	**A01N 25/34** (2006.01)	130724 A0	a 2015 00034	19/01/2015	**11**
REMIR S.R.L., STR.SECERII NR.27, TIMIŞOARA, TM, RO	**A61L 2/10** (2006.01); **G07G 1/00** (2006.01)	130742 A0	a 2015 00531	23/07/2015	**18**
SAV CLAUDIU LAVINIU, STR. VULTURILOR NR.2A. BL. E7, SC. A, AP. 7, TIMIŞOARA, TM, RO	**B60L 5/42** (2006.01); **H01R 41/00** (2006.01)	130758 A2	a 2013 01006	17/12/2013	**25**
SCRIPCARIU IONUŢ CRISTIAN, STR. THEODOR AMAN NR. 28, SAT UZUNU, COMUNA CĂLUGĂRENI, GR, RO	**B62L 1/06** (2006.01); **B60K 25/06** (2006.01); **F02B 23/00** (2006.01)	130764 A0	a 2015 00504	14/07/2015	**28**
SPIACT CRAIOVA, ALEEA 1 DEPOULUI NR. 10, CRAIOVA, DJ, RO	**B61L 23/16** (2006.01); **B61L 29/08** (2006.01)	130761 A2	a 2014 00097	07/02/2014	**27**
SPIACT CRAIOVA, ALEEA 1 DEPOULUI NR. 10, CRAIOVA, DJ, RO	**B61L 29/08** (2006.01); **E01F 13/08** (2006.01)	130762 A2	a 2014 00098	07/02/2014	**27**
STEFANACHE ALINA, STR. TITU MAIORESCU NR. 24C, BL. H3, ET. 1, AP. 6, IAŞI, IS, RO; ONISCU CORNELIU, STR SF. LAZAR NR.1, BL GHICA VODA, SC 1B, ET 2, AP 7, IASI, IS, RO	**A61K 33/14** (2006.01); **A61P 25/24** (2006.01)	130736 A2	a 2014 00489	25/06/2014	**16**
STOIAN PETRACHE, STR. GEORGE COŞBUC NR. 4, PÂRŞCOVENI, OT, RO; MATEI DUMITRU DĂNUŢ, STR. ŞTEFAN PÂRŞCOVEANU NR. 192, COMUNA PÂRŞCOVENI, OT, RO	**F03B 13/06** (2006.01); **F03B 13/10** (2006.01); **F03D 1/00** (2006.01)	130779 A2	a 2014 00434	12/06/2014	**35**
TIBREA PARMENA-MIHAELA, CALEA TIMIŞOAREI NR. 2A, CARANSEBEŞ, CS, RO	**A43B 23/30** (2006.01)	130729 A0	a 2015 00242	03/04/2015	**13**

Solicitant	Clasa internaţională	Număr de publicare	Număr cerere de brevet	Dată depozit	Pag.
TRIFAN VIOREL-PETRU, STR. ELENA VĂCĂRESCU NR. 3, BL. 22/1, SC. C, AP. 45, SECTOR 1, BUCUREŞTI, B, RO	**F01N 3/20** (2006.01)	130775 A2	a 2014 00451	16/06/2014	**32**
UNIVERSITATEA "LUCIAN BLAGA" DIN SIBIU, BD.VICTORIEI NR.10, SIBIU, SB, RO	**A61K 35/64** (2006.01)	130739 A0	a 2015 00001	05/01/2015	**17**
UNIVERSITATEA BUCUREŞTI, STR. SPLAIUL INDEPENDENŢEI NR. 313, SECTOR 6, BUCUREŞTI, B, RO	**C25D 9/02** (2006.01)	130771 A2	a 2013 00253	26/03/2013	**31**
UNIVERSITATEA "ŞTEFAN CEL MARE" DIN SUCEAVA, STR.UNIVERSITĂŢII NR.13, SUCEAVA, SV, RO	**H01H 37/64** (2006.01)	130808 A2	a 2013 00223	13/03/2013	**51**
UNIVERSITATEA "ŞTEFAN CEL MARE" DIN SUCEAVA, STR.UNIVERSITĂŢII NR.13, SUCEAVA, SV, RO	**G01N 19/04** (2006.01)	130787 A2	a 2013 00225	13/03/2013	**39**
UNIVERSITATEA BUCUREŞTI, STR. SPLAIUL INDEPENDENŢEI NR. 313, SECTOR 6, BUCUREŞTI, B, RO	**C25D 9/02** (2006.01)	130770 A2	a 2013 00252	26/03/2013	**31**
UNIVERSITATEA "ŞTEFAN CEL MARE" DIN SUCEAVA, STR.UNIVERSITĂŢII NR.13, SUCEAVA, SV, RO	**G01N 25/20** (2006.01); **G01R 29/08** (2006.01); **H05K 9/00** (2006.01)	130788 A2	a 2014 00394	27/05/2014	**39**
UNIVERSITATEA "ŞTEFAN CEL MARE" DIN SUCEAVA, STR.UNIVERSITĂŢII NR.13, SUCEAVA, SV, RO	**G01R 29/08** (2006.01); **G01N 25/20** (2006.01)	130795 A2	a 2014 00393	27/05/2014	**42**
UNIVERSITATEA "ŞTEFAN CEL MARE" DIN SUCEAVA, STR.UNIVERSITĂŢII NR.13, SUCEAVA, SV, RO	**G01R 29/08** (2006.01)	130794 A2	a 2014 00351	07/05/2014	**42**
UNIVERSITATEA "ŞTEFAN CEL MARE" DIN SUCEAVA, STR.UNIVERSITĂŢII NR.13, SUCEAVA, SV, RO	**F28F 1/32** (2006.01); **F25B 39/00** (2006.01)	130783 A2	a 2014 00445	16/06/2014	**37**
UNIVERSITATEA "ŞTEFAN CEL MARE" DIN SUCEAVA, STR.UNIVERSITĂŢII NR.13, SUCEAVA, SV, RO	**G08G 1/087** (2006.01)	130802 A2	a 2014 00447	16/06/2014	**47**
UNIVERSITATEA "ŞTEFAN CEL MARE" DIN SUCEAVA, STR.UNIVERSITĂŢII NR.13, SUCEAVA, SV, RO	**F28D 1/00** (2006.01); **F28D 1/04** (2006.01)	130782 A2	a 2014 00457	18/06/2014	**36**
UNIVERSITATEA "TRANSILVANIA" DIN BRAŞOV, BD.EROILOR NR.29, BRAŞOV, BV, RO	**G01N 3/24** (2006.01); **G01N 33/46** (2006.01)	130786 A0	a 2015 00494	10/07/2015	**38**
UNIVERSITATEA "TRANSILVANIA" DIN BRAŞOV, BD.EROILOR NR.29, BRAŞOV, BV, RO	**B29B 17/00** (2006.01)	130753 A0	a 2014 00560	23/07/2014	**23**

Solicitant	Clasa internaţională	Număr de publicare	Număr cerere de brevet	Dată depozit	Pag.
UNIVERSITATEA "LUCIAN BLAGA" DIN SIBIU, BD.VICTORIEI NR.10, SIBIU, SB, RO	**B62D 61/04** (2006.01); **B62M 23/02** (2006.01)	130763 A0	a 2015 00552	29/07/2015	**28**
UNIVERSITATEA "TRANSILVANIA" DIN BRAŞOV, BD.EROILOR NR.29, BRAŞOV, BV, RO	**B23C 5/00** (2006.01); **B23C 5/04** (2006.01); **B23D 71/00** (2006.01); **B27G 13/00** (2006.01)	130751 A0	a 2015 00492	10/07/2015	**22**
UNIVERSITATEA DE MEDICINĂ ŞI FARMACIE "GRIGORE T. POPA" DIN IAŞI, STR.UNIVERSITĂŢII NR.16, IAŞI, IS, RO	**G09B 23/28** (2006.01)	130803 A0	a 2015 00579	06/08/2015	**48**
UNIVERSITATEA "DUNĂREA DE JOS" DIN GALAŢI, STR.DOMNEASCĂ NR.47, GALAŢI, GL, RO	**A23N 12/02** (2006.01)	130728 A0	a 2014 00744	03/10/2014	**13**
UNIVERSITATEA "DUNĂREA DE JOS" DIN GALAŢI, STR.DOMNEASCĂ NR.47, GALAŢI, GL, RO	**B26D 5/12** (2006.01)	130752 A0	a 2014 00743	03/10/2014	**23**
UNIVERSITATEA "ALEXANDRU IOAN CUZA" DIN IAŞI, BD. CAROL I, NR.11, IAŞI, IS, RO	**G01N 27/00** (2006.01); **G01R 27/02** (2006.01)	130789 A2	a 2013 00861	18/11/2013	**40**
UNIVERSITATEA POLITEHNICA DIN BUCUREŞTI, SPLAIUL INDEPENDENŢEI NR.313, SECTOR 6, BUCUREŞTI, B, RO	**C08G 63/06** (2006.01); **C08L 67/04** (2006.01)	130767 A0	a 2014 00948	03/12/2014	**29**
UNIVERSTATEA DE MEDICINĂ ŞI FARMACIE "IULIU HAŢIEGANU" DIN CLUJ-NAPOCA, STR. EMIL ISAC NR. 13, CLUJ-NAPOCA, CJ, RO; INSTITUTUL REGIONAL DE GASTROENTEROLOGIE-HEPATOLOGIE "PROF.DR. OCTAVIAN FODOR" CLUJ-NAPOCA, STR. CONSTANŢA NR. 5, CLUJ-NAPOCA, CJ, RO	**A61K 33/24** (2006.01); **A61P 35/00** (2006.01)	130737 A2	a 2014 00414	02/06/2014	**17**
VAS ALEXANDRU, STR.CIPRIAN PORUMBESCU NR.3, AP.5, TIMIŞOARA, TM, RO	**A61G 5/02** (2006.01); **A61G 5/00** (2006.01)	130732 A2	a 2014 00493	25/06/2014	**15**
VERSATRIGGER S.R.L., STR. MIHAI RUSU NR. 10, CAMERA 2, SAT DUMBRĂVIŢA, COMUNA DUMBRĂVIŢA, TM, RO	**G10F 1/08** (2006.01); **G10H 1/02** (2006.01)	130805 A1	a 2014 00504	30/06/2014	**49**
VICAS LAURA GRAŢIELA, STR. LEAGĂNULUI NR. 11, ORADEA, BH, RO; VICAS SIMONA IOANA, STR. SLATINEI NR. 21, AP. 5, ORADEA, BH, RO; MARIAN ELEONORA, STR. CAISILOR NR. 1H, ORADEA, BH, RO; JURCA TUNDE, STR. GRAURILOR NR. 1, ORADEA, BH, RO; BOCOCI MARINA DANA, STR. FĂGĂRAŞULUI NR. 5, AP. 2, ORADEA, BH, RO; MUREŞAN MARIANA EUGENIA, STR. SIMION BARNUŢIU NR. 21, AP. 6, ORADEA, BH, RO	**A61K 36/45** (2006.01)	130741 A2	a 2014 00462	19/06/2014	**18**

Solicitant	Clasa internaţională	Număr de publicare	Număr cerere de brevet	Dată depozit	**Pag.**
VLAD-CLUVE MIRCEA-IOAN, BD. FICUSULUI NR. 3, BL. 20/6, SC. A, ET. 4, AP. 14, SECTOR 1, BUCUREŞTI, B, RO; BOGDAN RADU, STR. MIRCEA CEL BĂTRÂN NR. 45, BL. 39, SC. D, AP. 13, BRAŞOV, BV, RO	**G09F 19/02** (2006.01); **G09F 25/00** (2006.01); **G09F 27/00** (2006.01)	130804 A0	a 2015 00317	05/05/2015	**48**
VULPESCU DUMITRU-REMUS, STR. NUFERILOR NR. 50-58, CORP C, ET. 4, AP. 22, SECTOR 1, BUCUREŞTI, B, RO; TILICI RADU-CORNELIU, STR. TROTUŞULUI NR. 54, SECTOR 1, BUCUREŞTI, B, RO	**G01H 11/00** (2006.01); **G01S 3/00** (2006.01); **G08B 21/10** (2006.01)	130785 A2	a 2014 00497	26/06/2014	**38**

CERERI DE BREVET DE INVENŢIE

- **PENTRU CARE S-A LUAT O HOTĂRÂRE DE RESPINGERE SAU**
- **PENTRU CARE S-A LUAT ACT DE RETRAGERE, SAU**
- **DECLARATE CA FIIND CONSIDERATE RETRASE**
- **REPUNERE ÎN SITUAŢIA ANTERIOARĂ**

Cereri de brevet de invenţie pentru care s-a luat o hotărâre de respingere conform art. 28, alin. 2, din Legea nr. 64/1991, republicată

Numărul cererii de brevet de invenţie	*Numărul şi data comunicării hotărârii de respingere a cererii de brevet de invenţie*	*Numărul şi data BOPI în care este publicată cererea de brevet de invenţie*
a 2003 00326	1022628/29/05/2009	11/2003//28/11/2003
a 2009 00282	1033340/31/08/2015	2/2011//28/02/2011
a 2009 00408	1033341/31/08/2015	3/2011//30/03/2011
a 2009 00427	1033342/31/08/2015	12/2010//30/12/2010
a 2009 00719	1033343/31/08/2015	6/2011//30/06/2011
a 2009 00991	1033344/31/08/2015	6/2010//30/06/2010
a 2010 00009	1033345/31/08/2015	9/2011//30/09/2011
a 2010 00026	1033346/31/08/2015	9/2011//30/09/2011
a 2010 00276	1033347/31/08/2015	12/2010//30/12/2010
a 2010 00639	1033348/31/08/2015	1/2012//30/01/2012
a 2010 00641	1033349/31/08/2015	8/2012//30/08/2012
a 2011 00670	1033350/31/08/2015	1/2013//30/01/2013
a 2011 01171	1033351/31/08/2015	8/2013//30/08/2013
a 2011 01254	1033873/02/09/2015	8/2013//30/08/2013
a 2012 00216	1033353/31/08/2015	7/2012//30/07/2012
a 2012 00728	1033354/31/08/2015	9/2013//30/09/2013
a 2013 00354	1033355/01/08/2015	10/2013//30/10/2013
a 2013 00564	1033356/31/08/2015	2/2015//27/02/2015
a 2013 00808	1033357/31/08/2015	4/2014//30/04/2014
a 2013 00932	1033358/31/08/2015	4/2014//30/04/2014

Cereri de brevet de invenţie pentru care s-a luat act de retragere conform art. 28, alin. 3, din Legea nr. 64/1991, republicată

Numărul cererii de brevet de invenţie	*Numărul şi data comunicării procesului-verbal de retragere a cererii de brevet de invenţie*	*Numărul şi data BOPI în care este publicată cererea de brevet de invenţie*
a 2006 00661	1033175/27/08/2015	10/2008//30/10/2008
a 2009 00274	1033173/27/08/2015	7/2015//30/07/2015
a 2010 00539	1033176/27/08/2015	
a 2011 00693	1033174/27/08/2015	
a 2012 00162	1033352/31/08/2015	9/2013//30/09/2013

Cereri de brevet de invenţie declarate ca fiind retrase conform art. 28, din Legea nr. 64/1991, republicată

Numărul cererii de brevet de invenţie	*Numărul şi data expedierii notificării privind cererile de brevet de invenţie declarate ca fiind considerate retrase*	*Numărul şi data BOPI în care este publicată cererea de brevet de invenţie*
a 2007 00447	1033180/27/08/2015	1/2015//30/01/2015
a 2008 00046	1030022/05/08/2015	
a 2008 00477	1033201/27/08/2015	2/2013//28/02/2013
a 2008 00614	1029265/03/08/2015	2/2015//27/02/2015
a 2008 00693	1029266/03/08/2015	
a 2009 00015	1029267/03/08/2015	6/2009//30/06/2009
a 2009 00113	1029300/03/08/2015	4/2011//29/04/2011
a 2009 00194	1029268/03/08/2015	12/2010//30/12/2010
a 2009 00214	1030972/10/08/2015	5/2010//28/05/2010
a 2009 00286	1029302/03/08/2015	10/2010//29/10/2010
a 2009 00304	1029366/03/08/2015	
a 2009 00306	1029269/03/08/2015	1/2011//28/01/2011
a 2009 00319	1029270/03/08/2015	1/2011//28/01/2011
a 2009 00340	1029271/03/08/2015	6/2010//30/06/2010
a 2009 00348	1029364/03/08/2015	
a 2009 00359	1029365/03/08/2015	
a 2009 00378	1029301/03/08/2015	9/2010//30/09/2010
a 2009 00379	1029272/03/08/2015	11/2011//30/11/2011
a 2009 00401	1029303/03/08/2015	11/2010//30/11/2010
a 2009 00423	1029362/03/08/2015	2/2012//28/02/2012
a 2009 00424	1029361/03/08/2015	2/2012//28/02/2012
a 2009 00443	1029273/03/08/2015	6/2010//30/06/2010
a 2009 00463	1029274/03/08/2015	3/2011//30/03/2011
a 2009 00479	1029360/03/08/2015	3/2010//30/03/2010
a 2009 00480	1029359/03/08/2015	12/2010//30/12/2010
a 2009 00483	1029358/03/08/2015	3/2010//30/03/2010
a 2009 00503	1029357/03/08/2015	
a 2009 00507	1029356/03/08/2015	
a 2009 00535	1029304/03/08/2015	1/2011//28/01/2011
a 2009 00543	1030973/10/08/2015	1/2011//28/01/2011

Numărul cererii de brevet de invenţie	***Numărul şi data expedierii notificării privind cererile de brevet de invenţie declarate ca fiind considerate retrase***	***Numărul şi data BOPI în care este publicată cererea de brevet de invenţie***
a 2009 00545	1029355/03/08/2015	12/2009//30/12/2009
a 2009 00583	1029305/03/08/2015	1/2011//28/01/2011
a 2009 00584	1029275/03/08/2015	4/2011//29/04/2011
a 2009 00599	1029279/03/08/2015	3/2010//30/03/2010
a 2009 00603	1029276/03/08/2015	4/2011//29/04/2011
a 2009 00607	1029283/03/08/2015	7/2011//29/07/2011
a 2009 00608	1029278/03/08/2015	4/2011//29/04/2011
a 2009 00644	1029354/03/08/2015	2/2010//26/02/2010
a 2009 00660	1029353/03/08/2015	5/2011//30/05/2011
a 2009 00665	1029282/03/08/2015	7/2011//29/07/2011
a 2009 00677	1029328/03/08/2015	3/2011//30/03/2011
a 2009 00683	1029352/03/08/2015	
a 2009 00690	1029351/03/08/2015	
a 2009 00691	1029420/03/08/2015	
a 2009 00733	1029421/03/08/2015	6/2011//30/06/2011
a 2009 00759	1029422/03/08/2015	
a 2009 00764	1029423/03/08/2015	
a 2009 00776	1031007/10/08/2015	
a 2009 00780	1029419/03/08/2015	1/2010//29/01/2010
a 2009 00781	1029418/03/08/2015	
a 2009 00786	1031006/10/08/2015	
a 2009 00796	1029411/03/08/2015	
a 2009 00804	1029280/03/08/2015	7/2011//29/07/2011
a 2009 00808	1029412/03/08/2015	2/2010//26/02/2010
a 2009 00822	1029284/03/08/2015	7/2011//29/07/2011
a 2009 00823	1029417/03/08/2015	2/2010//26/02/2010
a 2009 00828	1029416/03/08/2015	
a 2009 00832	1031021/10/08/2015	2/2011//28/02/2011
a 2009 00833	1031018/10/08/2015	5/2010//28/05/2010
a 2009 00841	1029415/03/08/2015	4/2011//29/04/2011
a 2009 00862	1029414/03/08/2015	
a 2009 00871	1029413/03/08/2015	
a 2009 00872	1029410/03/08/2015	

Numărul cererii de brevet de invenţie	***Numărul şi data expedierii notificării privind cererile de brevet de invenţie declarate ca fiind considerate retrase***	***Numărul şi data BOPI în care este publicată cererea de brevet de invenţie***
a 2009 00874	1029409/03/08/2015	2/2010//26/02/2010
a 2009 00883	1030005/05/08/2015	3/2010//30/03/2010
a 2009 00884	1030006/05/08/2015	3/2010//30/03/2010
a 2009 00889	1030004/05/08/2015	
a 2009 00893	1030003/05/08/2015	11/2010//30/11/2010
a 2009 00895	1030002/05/08/2015	9/2011//30/09/2011
a 2009 00904	1030001/05/08/2015	12/2011//30/12/2011
a 2009 00909	1029306/03/08/2015	5/2011//30/05/2011
a 2009 00923	1029998/05/08/2015	5/2011//30/05/2011
a 2009 00970	1029277/03/08/2015	4/2011//29/04/2011
a 2009 00975	1029285/03/08/2015	6/2012//29/06/2012
a 2009 00977	1029286/03/08/2015	9/2011//30/09/2011
a 2009 00979	1029999/05/08/2015	6/2011//30/06/2011
a 2009 01001	1029307/03/08/2015	5/2011//30/05/2011
a 2009 01020	1030592/07/08/2015	
a 2009 01048	1029287/03/08/2015	3/2012//30/03/2012
a 2009 01060	1029288/03/08/2015	7/2010//30/07/2010
a 2009 01063	1029367/03/08/2015	6/2011//30/06/2011
a 2010 00016	1029289/03/08/2015	9/2011//30/09/2011
a 2010 00023	1029290/03/08/2015	9/2011//30/09/2011
a 2010 00024	1029308/03/08/2015	
a 2010 00025	1029309/03/08/2015	
a 2010 00027	1029310/03/08/2015	7/2011//29/07/2011
a 2010 00029	10239311/03/08/2015	
a 2010 00030	1029312/03/08/2015	
a 2010 00032	1029291/03/08/2015	9/2011//30/09/2011
a 2010 00036	1029313/03/08/2015	
a 2010 00037	1029314/03/08/2015	
a 2010 00038	1029315/03/08/2015	
a 2010 00039	1029316/03/08/2015	
a 2010 00040	1029317/03/08/2015	
a 2010 00041	1029318/03/08/2015	
a 2010 00056	1029292/03/08/2015	9/2011//30/09/2011

Numărul cererii de brevet de invenţie	***Numărul şi data expedierii notificării privind cererile de brevet de invenţie declarate ca fiind considerate retrase***	***Numărul şi data BOPI în care este publicată cererea de brevet de invenţie***
a 2010 00057	1029997/05/08/2015	7/2011//29/07/2011
a 2010 00072	1029319/03/08/2015	
a 2010 00078	1029320/03/08/2015	
a 2010 00079	1029321/03/08/2015	
a 2010 00080	1029322/03/08/2015	
a 2010 00081	1029323/03/08/2015	
a 2010 00096	1029996/05/08/2015	12/2012//28/12/2012
a 2010 00104	1029324/03/08/2015	
a 2010 00105	1029995/05/08/2015	6/2010//30/06/2010
a 2010 00116	1031005/10/08/2015	
a 2010 00118	1029293/03/08/2015	8/2011//30/08/2011
a 2010 00129	1029325/03/08/2015	
a 2010 00130	1029327/03/08/2015	8/2011//30/08/2011
a 2010 00182	1029993/05/08/2015	
a 2010 00187	1030000/05/08/2015	12/2012//28/12/2012
a 2010 00220	1029994/05/08/2015	7/2010//30/07/2010
a 2010 00222	1029294/03/08/2015	3/2011//30/03/2011
a 2010 00260	10219991/05/08/2015	9/2011//30/09/2011
a 2010 00262	1029326/03/08/2015	
a 2010 00279	1029281/03/08/2015	11/2011//30/11/2011
a 2010 00307	1029329/03/08/2015	
a 2010 00331	1029330/03/08/2015	
a 2010 00393	1029335/03/08/2015	11/2011//30/11/2011
a 2010 00442	1029990/05/08/2015	11/2011//30/11/2011
a 2010 00449	1029337/03/08/2015	12/2010//30/12/2010
a 2010 00457	1029295/03/08/2015	10/2012//30/10/2012
a 2010 00464	1029296/03/08/2015	10/2012//30/10/2012
a 2010 00466	1029983/05/08/2015	11/2011//30/11/2011
a 2010 00478	1029406/03/08/2015	1/2011//28/01/2011
a 2010 00503	1029984/05/08/2015	12/2011//30/12/2011
a 2010 00504	1029336/03/08/2015	
a 2010 00509	1029297/03/08/2015	12/2011//30/12/2011
a 2010 00511	1029405/03/08/2015	1/2012//30/01/2012

Numărul cererii de brevet de invenţie	***Numărul şi data expedierii notificării privind cererile de brevet de invenţie declarate ca fiind considerate retrase***	***Numărul şi data BOPI în care este publicată cererea de brevet de invenţie***
a 2010 00513	1029985/05/08/2015	
a 2010 00515	1029986/05/08/2015	
a 2010 00516	1029987/05/08/2015	
a 2010 00517	1029988/05/08/2015	
a 2010 00543	1029981/05/08/2015	
a 2010 00556	1029982/05/08/2015	4/2011//29/04/2011
a 2010 00559	1029975/05/08/2015	
a 2010 00579	1029338/03/08/2015	
a 2010 00586	1029339/03/08/2015	
a 2010 00598	1029976/05/08/2015	3/2012//30/03/2012
a 2010 00599	1029977/05/08/2015	3/2012//30/03/2012
a 2010 00606	1029340/03/08/2015	
a 2010 00615	1032800/24/08/2015	
a 2010 00638	1029341/03/08/2015	
a 2010 00643	1029978/05/08/2015	
a 2010 00645	1029343/03/08/2015	
a 2010 00672	1038655/06/10/2015	11/2010//30/11/2010
a 2010 00680	1029979/05/08/2015	
a 2010 00723	1029343/03/08/2015	12/2010//30/12/2010
a 2010 00737	1025980/05/08/2015	
a 2010 00793	1030616/07/08/2015	
a 2010 00807	1029403/03/08/2015	4/2012//30/04/2012
a 2010 00808	1030637/07/08/2015	4/2013//30/04/2013
a 2010 00820	1029344/03/08/2015	2/2011//28/02/2011
a 2010 00825	1030615/07/08/2015	
a 2010 00836	1029401/03/08/2015	4/2012//30/04/2012
a 2010 00857	1030613/07/08/2015	
a 2010 00858	1030997/10/08/2015	3/2011//30/03/2011
a 2010 00863	1029343/03/08/2015	
a 2010 00869	1029346/03/08/2015	
a 2010 00878	1029348/03/08/2015	
a 2010 00925	1030996/10/08/2015	
a 2010 00931	1030614/07/08/2015	

Numărul cererii de brevet de invenţie	*Numărul şi data expedierii notificării privind cererile de brevet de invenţie declarate ca fiind considerate retrase*	*Numărul şi data BOPI în care este publicată cererea de brevet de invenţie*
a 2010 00937	1030612/07/08/2015	
a 2010 00968	1030998/10/08/2015	
a 2010 00987	1030611/07/08/2015	
a 2010 00992	1029349/03/08/2015	
a 2010 00998	1029397/03/08/2015	6/2012//29/06/2012
a 2010 01007	1029350/03/08/2015	
a 2010 01018	1030618/07/08/2015	
a 2010 01022	1029331/03/08/2015	
a 2010 01030	1038659/06/10/2015	
a 2010 01055	1030619/07/08/2015	
a 2010 01067	1029396/03/08/2015	7/2012//30/07/2012
a 2010 01115	1030610/07/08/2015	
a 2010 01131	1030608/07/08/2015	
a 2010 01191	1030636/07/08/2015	8/2012//30/08/2012
a 2010 01219	1030607/07/08/2015	5/2011//30/05/2011
a 2010 01233	1030606/07/08/2015	
a 2010 01243	1029298/03/08/2015	6/2012//29/06/2012
a 2010 01249	1030620/07/08/2015	
a 2010 01279	1030635/07/08/2015	8/2011//30/08/2011
a 2010 01320	1030605/07/08/2015	
a 2010 01322	1029332/03/08/2015	
a 2010 01323	1029392/03/08/2015	10/2012//30/10/2012
a 2010 01329	1031293/11/08/2015	
a 2010 01346	1030601/07/08/2015	
a 2010 01351	1030621/07/08/2015	10/2011//28/10/2011
a 2010 01363	1029333/03/08/2015	
a 2010 01392	1031294/11/08/2015	7/2012//30/07/2012
a 2010 01412	1029334/03/08/2015	
a 2010 01414	1030603/07/08/2015	6/2012//29/06/2012
a 2011 00006	1030622/07/08/2015	
a 2011 00009	1030600/07/08/2015	
a 2011 00010	1033188/27/08/2015	7/2012//30/07/2012
a 2011 00024	1033189/27/08/2015	12/2011//30/12/2011

Numărul cererii de brevet de invenţie	*Numărul şi data expedierii notificării privind cererile de brevet de invenţie declarate ca fiind considerate retrase*	*Numărul şi data BOPI în care este publicată cererea de brevet de invenţie*
a 2011 00032	1033186/27/08/2015	7/2012//30/07/2012
a 2011 00049	1029391/03/08/2015	
a 2011 00051	1031008/10/08/2015	7/2012//30/07/2012
a 2011 00070	1030599/07/08/2015	
a 2011 00077	1031009/10/08/2015	6/2011//30/06/2011
a 2011 00085	1033185/27/08/2015	4/2011//29/04/2011
a 2011 00128	1029390/03/08/2015	10/2011//28/10/2011
a 2011 00151	1030598/07/08/2015	
a 2011 00166	1033187/27/08/2015	8/2012//30/08/2012
a 2011 00170	1033182/27/08/2015	4/2012//30/04/2012
a 2011 00172	1030597/07/08/2015	9/2013//30/09/2013
a 2011 00201	1030596/30/07/2015	2/2012//28/02/2012
a 2011 00206	1030595/07/08/2015	7/2011//29/07/2011
a 2011 00213	1030594/07/08/2015	9/2012//28/09/2012
a 2011 00224	1030593/07/08/2015	
a 2011 00238	1033200/27/08/2015	5/2012//30/05/2012
a 2011 00240	1030617/07/08/2015	
a 2011 00275	1029389/03/08/2015	10/2011//28/10/2011
a 2011 00279	1030023/05/08/2015	2/2013//28/02/2013
a 2011 00359	1031478/12/08/2015	7/2014//30/07/2014
a 2011 00367	1029388/03/08/2015	10/2013//30/10/2013
a 2011 00401	1029387/03/08/2015	3/2013//29/03/2013
a 2011 00436	1033209/27/08/2015	11/2012//29/11/2012
a 2011 00438	1029386/03/08/2015	1/2013//30/01/2013
a 2011 00439	1029385/03/08/2015	1/2013//30/01/2013
a 2011 00447	1030021/05/08/2015	1/2012//30/01/2012
a 2011 00460	1033210/27/08/2015	3/2012//30/03/2012
a 2011 00468	1030626/07/08/2015	
a 2011 00469	1030627/07/08/2015	
a 2011 00470	1030628/07/08/2015	
a 2011 00502	1030020/05/08/2015	
a 2011 00544	1033211/27/08/2015	12/2012//28/12/2012
a 2011 00545	1033212/27/08/2015	12/2012//28/12/2012

Numărul cererii de brevet de invenţie	***Numărul şi data expedierii notificării privind cererile de brevet de invenţie declarate ca fiind considerate retrase***	***Numărul şi data BOPI în care este publicată cererea de brevet de invenţie***
a 2011 00562	1030019/05/08/2015	1/2013//30/01/2013
a 2011 00576	1030629/07/08/2015	1/2013//30/01/2013
a 2011 00681	1029384/03/08/2015	3/2013//29/03/2013
a 2011 00704	1030018/05/08/2015	
a 2011 00706	1030017/05/08/2015	
a 2011 00730	1030016/05/08/2015	4/2013//30/04/2013
a 2011 00731	1030015/05/08/2015	4/2013//30/04/2013
a 2011 00746	1030014/05/08/2015	2/2013//28/02/2013
a 2011 00753	1030013/05/08/2015	3/2013//29/03/2013
a 2011 00839	1029399/03/08/2015	5/2013//30/05/2013
a 2011 00840	1029398/03/08/2015	5/2013//30/05/2013
a 2011 00976	1030624/07/08/2015	5/2013//30/05/2013
a 2011 00977	1030625/07/08/2015	5/2013//30/05/2013
a 2011 00984	1031476/12/08/2015	
a 2011 00986	1030012/05/08/2015	
a 2011 00993	1030011/05/08/2015	6/2013//28/06/2013
a 2011 01001	1030010/05/08/2015	5/2013//30/05/2013
a 2011 01063	1031475/12/08/2015	8/2013//30/08/2013
a 2011 01064	1031474/12/08/2015	8/2013//30/08/2013
a 2011 01080	1029371/03/08/2015	10/2012//30/10/2012
a 2011 01083	1030009/05/08/2015	
a 2011 01092	1030632/07/08/2015	12/2012//28/12/2012
a 2011 01134	1029989/05/08/2015	
a 2011 01142	1029381/03/08/2015	8/2013//30/08/2013
a 2011 01153	1033156/27/08/2015	
a 2011 01185	1033214/27/08/2015	6/2014//30/06/2014
a 2011 01198	1029380/03/08/2015	8/2013//30/08/2013
a 2011 01211	1031805/13/08/2015	
a 2011 01220	1032668/21/08/2015	4/2012//30/04/2012
a 2011 01232	1029379/03/08/2015	
a 2011 01267	1029378/03/08/2015	
a 2011 01337	1029375/03/08/2015	
a 2011 01360	1038657/06/10/2015	

Numărul cererii de brevet de invenţie	***Numărul şi data expedierii notificării privind cererile de brevet de invenţie declarate ca fiind considerate retrase***	***Numărul şi data BOPI în care este publicată cererea de brevet de invenţie***
a 2011 01375	1030634/07/08/2015	10/2013//30/10/2013
a 2011 01376	1030623/07/08/2015	
a 2011 01379	1031806/13/08/2015	4/2012//30/04/2012
a 2011 01380	1029373/03/08/2015	8/2013//30/08/2013
a 2011 01389	1029372/03/08/2015	
a 2012 00733	1038658/06/10/2015	
a 2013 00060	1033427/31/08/2015	
a 2013 00666	1033428/31/08/2015	
a 2013 01022	1038660/06/10/2015	
a 2013 01043	1030008/05/08/2015	
a 2014 00647	1038662/06/10/2015	
a 2014 00657	1038661/06/10/2015	
a 2015 00005	1030007/05/08/2015	

CERERI DE BREVET DE INVENŢIE PENTRU CARE AU FOST ÎNSCRISE ÎN REGISTRUL NAŢIONAL MODIFICĂRI ÎN SITUAŢIA JURIDICĂ

Transmiteri de drepturi prin cesiune, succesiune, fuziune, înregistrate la Oficiul de Stat pentru Invenţii şi Mărci conform art. 42, din Legea nr. 64/1991, republicată în data de 19.08.2014, şi art. 85, din H.G. nr. 547/2008

Nr. cerere de brevet de invenţie	Nr. de publicare	Solicitant	Succesor în drepturi
a 2006 00238	**a 2006 00238**	WASHINGTON STATE UNIVERSITY RESEARCH FOUNDATION, PULLMAN, WA, US, THE UNITED STATE OF AMERICA AS REPRESENTED BY THE SECRETARY OF AGRICULTURE, WASHINGTON, DC, US	WASHINGTON STATE UNIVERSITY, PULLMAN, WA, US, THE UNITED STATE OF AMERICA AS REPRESENTED BY THE SECRETARY OF AGRICULTURE, WASHINGTON, DC, US
a 2015 00495	**130745**	CIOBANU DAN GABRIEL, TIMIŞOARA, TM , RO	CIOBANU MARIA, TIMIŞOARA, TM, RO

RENUNŢARE LA MANDATUL DE REPREZENTARE

Nr. cerere de brevet de invenţie	Nr. de publicare	Mandatar autorizat desemnat iniţial	Solicitant
a 2011 00527	**129980**	WEIZMANN ARIANA & PARTNERS AGENŢIE DE PROPRIETATE INTELECTUALĂ S.R.L., BD.MIHAIL KOGĂLNICEANU NR.17, BLC4, ET.7, BIROU 22, BRAŞOV, BV, RO	BORŞANU LIGIA VICTORIA, STR.LINŢIA DIONISIE NR.2,AP.4A, TIMIŞOARA, TM , RO, BORŞANU IOAN, STR.LINŢIA DIONISIE NR.2, AP.4A, TIMIŞOARA, TM, RO

Modificări în situaţia juridică a cererilor de brevet de invenţie, înscrise în Registrul Naţional al Cererilor de Brevet de Invenţie, depuse conform art. 67, din H.G. nr. 547/2008

Nr. cerere de brevet de invenţie	Nr. de publicare	Modificare înregistrată, privind cererea de brevet de invenţie	
		din	în
a 2011 00527	**129980**	(73) BORŞANU LIGIA VICTORIA, STR.ARIEŞ NR.6, TIMIŞOARA, TM, RO, BORŞANU IOAN, STR.ARIEŞ NR.6, TIMIŞOARA, TM, RO	(73) BORŞANU LIGIA VICTORIA, STR.LINŢIA DIONISIE NR.2,AP.4A, TIMIŞOARA, TM , RO, BORŞANU IOAN, STR.LINŢIA DIONISIE NR.2, AP.4A, TIMIŞOARA, TM, RO
		(72) BORŞANU LIGIA VICTORIA, STR.ARIEŞ NR.6, TIMIŞOARA, TM , RO, BORŞANU IOAN, STR.ARIEŞ NR.6, TIMIŞOARA, TM, RO	(72) BORŞANU LIGIA VICTORIA, STR.LINŢIA DIONISIE NR.2,AP.4A, TIMIŞOARA, TM , RO, BORŞANU IOAN, STR.LINŢIA DIONISIE NR.2, AP.4A, TIMIŞOARA, TM, RO

Nr. cerere de brevet de invenţie	Nr. de publicare	Modificare înregistrată, privind cererea de brevet de invenţie	
		din	în
a 2012 00366	**129082**	(73) FILIALA INSTITUTUL DE CERCETĂRI ŞI MODERNIZĂRI ENERGETICE-ICEMENERG S.A., BUCUREŞTI,RO	(73) INSTITUTUL NAŢIONAL DE CERCETARE-DEZVOLTARE PENTRU ENERGIE-ICEMENERG, BUCUREŞTI, RO
a 2013 00909	**130766**	LUPESCU IRINA, STR.PREVEDERII NR.15 A, BL.C 1, SC.A, ET.2, AP.9, SECTOR 3, BUCUREŞTI, RO, EREMIA MIHAELA-CARMEN, STR.CÂMPIA LIBERTĂŢII NR.29, BL.B 6, SC.4, ET.2, AP.127, SECTOR 3, BUCUREŞTI, RO, SAVOIU GABRIELA, STR.MOISE NICOARĂ NR.41, BL.D 3, SC.C, ET.4, AP.113, SECTOR 3, BUCUREŞTI, RO, PETRESCU MARIA MONICA, ŞOS. ŞTEFAN CEL MARE NR. 58, BL. 39, SC. 1, AP. 14, SECTOR 2, BUCUREŞTI, RO; ŞTEFANIU AMALIA, STR. MINIŞ NR. 4, BL. X6, AP. 114, SECTOR 3, BUCUREŞTI, RO; SPIRIDON MARIA, ALEEA FUIORULUI NR.2, BL.Y 3 B, SC.3, AP.117, SECTOR 3, BUCUREŞTI, RO	LUPESCU IRINA, STR.PREVEDERII NR.15 A, BL.C 1, SC.A, ET.2, AP.9, SECTOR 3, BUCUREŞTI, RO, **STĂNESCU PAUL-OCTAVIAN, STR.VATRA DORNEI NR.9, BL.E4, SC.2, ET.2, AP.30, SECTOR 4, BUCUREŞTI, RO;** EREMIA MIHAELA-CARMEN, STR.CÂMPIA LIBERTĂŢII NR.29, BL.B 6, SC.4, ET.2, AP.127, SECTOR 3, BUCUREŞTI, RO; SAVOIU GABRIELA, STR.MOISE NICOARĂ NR.41, BL.D 3, SC.C, ET.4, AP.113, SECTOR 3, BUCUREŞTI, RO; PETRESCU MARIA MONICA, ŞOS. ŞTEFAN CEL MARE NR. 58, BL. 39, SC. 1, AP. 14, SECTOR 2, BUCUREŞTI, RO; ŞTEFANIU AMALIA, STR. MINIŞ NR. 4, BL. X6, AP. 114, SECTOR 3, BUCUREŞTI, RO; SPIRIDON MARIA, ALEEA FUIORULUI NR.2, BL.Y 3 B, SC.3, AP.117, SECTOR 3, BUCUREŞTI, RO

MANDATAR DESEMNAT ULTERIOR

Nr. cerere debrevet de invenţie	Nr. de publicare	Titular/succesor în drepturi	Mandatar autorizat desemnat
a 2013 00081	**129671**	BRĂTEANU VIRGIULIU, OTOPENI, IF, RO	ROMINVENT S.A., STR.ERMIL PANGRATTI NR.35, SECTOR 1, BUCUREŞTI
a 2015 00099	**130748**	GRUP MIR S.R.L., TIMIŞOARA, TM, RO	CABINET M.OPROIU- CONSILIERE ÎN PROPIRETATE INTELECTUALĂ S.R.L., STR.POPA SAVU NR.42, PARTER, SECTOR 1, BUCUREŞTI
a 2015 00174	**130537**	RINF ENGINEERING RESEARCH S.R.L., BUCUREŞTI, RO	TEODORU & ASSOCIATES S.R.L., STR.NERVA TRAIAN NR.12, BL.M37, SC.1, AP.1, SECTOR 3, BUCUREŞTI

CORECTURI ALE ERORILOR MATERIALE CONŢINUTE ÎN DOCUMENTAŢIA PUBLICATĂ, CU PRIVIRE LA CERERI DE BREVET DE INVENŢIE

Număr brevet şi/sau dosar	Tip document publicat	Tip document în urma corecturii, cf. Instr. 63	Localizarea erorii: - pagina din descriere - coloana - rândul - cod INID	Textul iniţial	Textul corect
a 2011 00019	A2	A8	pag.1 (71),(72); BOPI 11/2011, pag.43, 57, 67 (71),(72)	**SISTEMAS INTEGRALES DE MEDICION Y CONTROL STELLUM S.A. DE C.V.,** *PASEO DE LA REFORMA, COLONIA LOMAS ATLAS, DISTRITO FEDERAL, MX* **NERI-BADILLO EDUARDO AGUSTIN,** *KM 109, CARRETERA PANAMERICANA, MEXICO-QUERETANO, PASTEJE, JOCOTITLAN, MX*	**SISTEMAS INTEGRALES DE MEDICION Y CONTROL STELLUM S.A. DE C.V.,** *PASEO DE LA REFORMA NO.2608-PH, COLONIA LOMAS ALTAS, DISTRITO FEDERAL, MX* **NERI-BADILLO EDUARDO AGUSTIN,** *KM 109, CARRETERA PANAMERICANA, MEXICO-QUERETARO, PASTEJE, JOCOTITLAN, MX*
a 2011 00527	A2	A8	BOPI 1/2015 (71)	**- BORŞANU LIGIA VICTORIA**, *STR.ARIEŞ NR.6, TIMIŞOARA, TM*	**- BORŞANU LIGIA VICTORIA**, *STR.LINŢIA DIONISIE NR.2, AP.4 A, TIMIŞOARA, TM* - **BORŞANU IOAN** *STR.LINŢIA DIONISIE NR.2, AP.4 A, TIMIŞOARA, TM*
a 2011 00764	A2	A8	pag 1 (71),(72); BOPI 7/2013, pag.14, 65, 77 (71), (72)	**(71)** Solicitant: **PLEŞEA EMIL IANCU**, *STR.MATEI MILO NR.2, CRAIOVA, DJ, RO*; ... ; ... ; ... ; ... ; ... ; **PLEŞEA RĂZVAN MIHAIL**, *STR.MATEI MILO NR.2, CRAIOVA, CJ, RO*; ... **(72)** Inventatori: **PLEŞEA EMIL IANCU**, *STR.MATEI MILO NR.2, CRAIOVA, DJ, RO*; ... ; ... ; ... ; ... ; ... ; **PLEŞEA RĂZVAN MIHAIL**, *STR.MATEI MILO NR.2, CRAIOVA, CJ, RO*; ...	**(71)** Solicitant: **PLEŞEA IANCU EMIL**, *STR.MATEI MILLO NR.2, CRAIOVA, DJ, RO*; ... ; ... ; ... ; ... ; ... ; **PLEŞEA RĂZVAN MIHAIL**, *STR.MATEI MILLO NR.2, CRAIOVA, DJ, RO*; ... **(72)** Inventatori: **PLEŞEA IANCU EMIL**, *STR.MATEI MILLO NR.2, CRAIOVA, DJ, RO*; ... ; ... ; ... ; ... ; ... ; **PLEŞEA RĂZVAN MIHAIL**, *STR.MATEI MILLO NR.2, CRAIOVA, DJ, RO*; ...

Număr brevet şi/sau dosar	Tip document publicat	Tip document în urma corecturii, cf. Instr. 63	Localizarea erorii: - pagina din descriere - coloana - rândul - cod INID	Textul iniţial	Textul corect
a 2011 01151	A2	A8	pag.1 (72); BOPI 8/2013, pag.21 (72)	**ŞTEFĂNUŢ MARIANA NELA**, *E.ZOIA 86, TIMIŞOARA, TM, RO*; ...	**ŞTEFĂNUŢ MARIANA NELA**, *STR.EMILE ZOLA NR.86, TIMIŞOARA, TM, RO*; ...
a 2012 00493	A2	A8	BOPI 10/2014 (51)	***C09K 3/14, B22F 3/12***	***B22F 3/12 F16D 49/00***
a 2013 00609	A2	A8	BOPI 4/2015 (71)	**UNIVERSITATEA "ALEXANDRU IOAN CUZA" DIN IAŞI**, *BD.CAROL I, NR.11, IAŞI, IS*	**UNIVERSITATEA "ALEXANDRU IOAN CUZA" DIN IAŞI,** *BD.CAROL I, NR.11, IAŞI, IS* **-ACADEMIA DE POLIŢIE "ALEXANDRU IOAN CUZA" BUCUREŞTI,** *ALEEA PRIVIGHETORILOR NR.1A, SECTOR 1, BUCUREŞTI, B, 014031*

BREVETE DE INVENŢIE ACORDATE ŞI ELIBERATE CONFORM LEGII NR. 64/1991, REPUBLICATĂ ÎN 19.08.2014, ORDONATE DUPĂ INDICII C.I.B.

Semnificaţia codurilor INID folosite în prezenta secţiune (norma ST 9 a Organizaţiei Mondiale a Proprietăţii Intelectuale - OMPI), în ordinea apariţiei acestora:

(11) numărul brevetului de invenţie;
(41) data publicării cererii; BOPI nr.;
(45) data publicării menţiunii acordării şi eliberării brevetului; BOPI nr.;
(21) numărul cererii de brevet;
(22) data de depozit a cererii de brevet;

(30) prioritate;
(66) prioritate internă;
(86) numărul şi data de depozit a cererii internaţionale;
(87) numărul şi data publicării cererii internaţionale;

(62) divizată din cererea de brevet nr.; data;

(73) titular;
(72) inventator;
(74) mandatar autorizat;

(51) clasa, conform clasificării internaţionale;
(54) titlul invenţiei;
(57) rezumatul invenţiei;
(56) documente din stadiul tehnicii.

Orice persoană interesată are dreptul să ceară, în scris şi motivat, la O.S.I.M., revocarea, în tot sau în parte, a brevetului de invenţie, în termen de 6 luni de la data de 30.12.2015, pentru neîndeplinirea cel puţin a uneia dintre condiţiile prevăzute la art. 7-11, din Legea 64/1991*, privind brevetele de invenţie.

---

* *LEGEA nr. 64/1991, privind brevetele de invenţie, republicată în Monitorul Oficial al României, Partea I, nr. 613, din 19 August 2014.*

(11) 126517 B1 *(51)* ***A01D 43/10*** (2006.01); ***A01D 34/40*** (2006.01); ***A01D 34/10*** (2006.01) *(21)* a 2009 00939 *(22)* 16/11/2009 *(41)* 30/08/2011//8/2011 *(45)* 30/12/2015//12/2015 *(56)* US 5894716; US 6029432; US 5152127 *(73) INSTITUTUL NAŢIONAL DE CERCETARE-DEZVOLTARE PENTRU MAŞINI ŞI INSTALAŢII DESTINATE AGRICULTURII ŞI INDUSTRIEI ALIMENTARE, - INMA, BD.ION IONESCU DE LA BRAD NR.6, SECTOR 1, BUCUREŞTI, B, RO (72) VOICU EMIL, STR.CĂMINULUI NR.16, BL.F 3, SC.A, AP.6, SECTOR 2, BUCUREŞTI, B, RO; PIRNĂ ION, STR.FRASINULUI NR.16, SECTOR 1, BUCUREŞTI, B, RO; VICOL FLORIN, STR.9 MAI NR.15, BL.B 8, SC.B, AP.36, PIATRA NEAMŢ, NT, RO; CIUREL GICA, STR.PĂSTORULUI NR.4, BL.4 BIS, SC.1, AP.23, SECTOR 2, BUCUREŞTI, B, RO; CÂNPEANU ANA, STR.SIMION MEHEDINŢI NR.1, BL.99, SC.1, AP.33, SECTOR 6, BUCUREŞTI, B, RO (54)* **ECHIPAMENT PENTRU COSIT ŞI STRIVIT FURAJE VERZI**

---

(11) 123652 B1 *(51)* ***A01N 57/20*** (2006.01) *(21)* a 2006 00238 *(22)* 27/10/2004 *(30)* 28/10/2003 US 60/515.339; 24/12/2003 US 60/532.758 *(41)* 30/05/2007//5/2007 *(45)* 30/12/2015//12/2015 *(86)* US 2004/035807 27/10/2004 *(87)* WO 2005/041669 12/05/2005 *(56)* SANOGO S., YANG X.B., SCHERM H., *"EFFECTS OF HERBICIDES ON FUSARIUM SOLANI F. SP. GLYCINES AND DEVELOPMENT OF SDS IN GLYPHOSATE-TOLERANT SOYBEAN"*, PHYTOPATHOLOGY, VOL.90, NR.1, PP.57-66, 2000; HARIKRISHNAN R., YANG X.B., *"EFFECTS OF HERBICIDES ON ROOT ROT AND DAMPING-OFF CAUSED BY RHIZOCTONIA SOLANI IN GLYPHOSATE-TOLERANT SOYBEAN"*, PLANT DISEASE, VOL.86, NR.12, PP.1369-1373, 2002; WO 97/36488 A1 *(73) WASHINGTON STATE UNIVERSITY, 1610 NE EASTGATE BLVD., SUITE 650, PULLMAN, WA, US; THE UNITED STATES OF AMERICA, AS REPRESENTED BY THE SECRETARY OF AGRICULTURE, 1400 INDEPENDENCE AVENUE SW, WASHINGTON, DC, US (72) BALEY J. GEORGE, 430 WEST MAIN, PULLMAN, WA, US; KIDWELL K. KIMBERLEE, 455 N.W. ROBERT STREET, PULLMAN, WA, US; PAULITZ C. TIMOTHY, c/o USDA-ARS, ROOT DISEASE AND BILOGICAL CONTROL LAB, RM. 363 JOHNSON HALL, WASHINGTON STATE UNIVERSITY, PULLMAN, WA, US (74) ROMINVENT S.A., STR. ERMIL PANGRATTI NR.35, SECTOR 1, BUCUREŞTI (54)* **METODĂ DE PREVENIRE SAU AMELIORARE A BOLILOR FUNGICE PROVOCATE DE AGENŢI PATOGENI FOLIARI**

(11) 123652 B1

(57) Invenţia se referă la o metodă de suprimare a patogenilor foliari şi de pe sol. Metoda conform invenţiei constă în aceea că se tratează o cultură aleasă dintre grâu sau soia, rezistente la glifosat cu glifosat la o doză de peste aproximativ 1,0 kg/ha. Metoda conduce la creşterea producţiei culturilor menţionate, prin diminuarea impactului bolilor radiculare cauzate de specii de *Gaeumannomyces* şi *Rhizoctonia.*

Revendicări: 13
Figuri: 3

---

(11) 128187 B1 *(51)* ***A21D 13/08*** (2006.01); ***A21D 13/06*** (2006.01) *(21)* a 2011 00679 *(22)* 15/07/2011 *(41)* 29/03/2013//3/2013 *(45)* 30/12/2015//12/2015 *(56)* RO 125947 B1; RO a 2007 00772 A2 *(73) INSTITUTUL NAŢIONAL DE CERCETARE-DEZVOLTARE PENTRU BIORESURSE ALIMENTARE - IBA BUCUREŞTI, STR.DINU VINTILĂ NR.6, SECTOR 2, BUCUREŞTI, B, RO (72) CATANĂ MONICA, STR.AMINTIRII NR.69, SECTOR 1, BUCUREŞTI, B, RO; CATANĂ LUMINIŢA, STR.FRUMUŞANI NR.14, BL.99, ET.1, AP.11, SECTOR 4, BUCUREŞTI, B, RO; NEGOIŢĂ MIOARA, BD.ALEXANDRU OBREGIA NR.13, BL.R 13 A, SC.2, ET.1, AP.47, SECTOR 4, BUCUREŞTI, B, RO; IORGA ENUŢA, BD.LACUL TEI NR.73, BL.17, SC.B, ET.1, AP.43, SECTOR 2, BUCUREŞTI, B, RO; BELC NASTASIA, STR.FLUVIULUI NR.14, SECTOR 1, BUCUREŞTI, B, RO; GHENCEA SABINA-DANIELA, BD.CAMIL RESSU NR.53, BL.H 14, SC.6, ET.4, AP.118, SECTOR 3, BUCUREŞTI, B, RO (54)* **BISCUIŢI PENTRU DIABETICI**

(11) 123653 B1 *(51)* ***A44C 17/02*** (2006.01); ***A44C 9/00*** (2006.01) *(21)* a 2007 00758 *(22)* 06/11/2007 *(41)* 29/05/2009//5/2009 *(45)* 30/12/2015//12/2015 *(56)* DE 4339603 A1; DE 19704661 A1 *(73) ANDREI COSTIN VICTOR, STR.EMIL GÂRLEANU NR.7, BL.A 3, AP.15, SECTOR 3, BUCUREŞTI, B, RO (72) ANDREI COSTIN VICTOR, STR.EMIL GÂRLEANU NR.7, BL.A 3, AP.15, SECTOR 3, BUCUREŞTI, B, RO (54)* **PROCEDEU DE MONTARE A PIETRELOR PREŢIOASE ŞI ORNAMENTALE PE BIJUTERII**

(57) Invenţia se referă la un procedeu de montare a unor pietre preţioase în cuprinsul unei bijuterii cum ar fi un inel, o brăţară, un colier sau nişte cercei. Procedeul conform invenţiei constă în folosirea unui suport confecţionat dintr-un material metalic, nobil sau seminobil, de preferinţă dintr-un aliaj pe bază de argint, cum ar fi o sârmă, o şină, o bară sau o platbandă subţire, dintr-o singură bucată, la care se sudează într-un punct capetele, rezultând un cerc exterior care se aplatizează, iar în zona centrală se sudează un cerc interior aplatizat, mai mic decât cercul exterior, şi două cleme în formă de U; capetele clemelor şi ale cercului interior se îndoaie în sensul cuprinderii unei pietre preţioase sau ornamentale, iar capetele cercului exterior se îndoaie în sensul cuprinderii mâinii sau a degetului, piatra de formă cilindrică aplatizată, ovoidă sau paralelipipedică,

(11) 123653 B1

fixându-se în aceste montaje prin presare, lungimea suportului calculându-se în aşa fel încât, în urma montării pietrei, să rămână cercul exterior cu un diametru suficient pentru mână sau deget.

Revendicări: 4
Figuri: 5

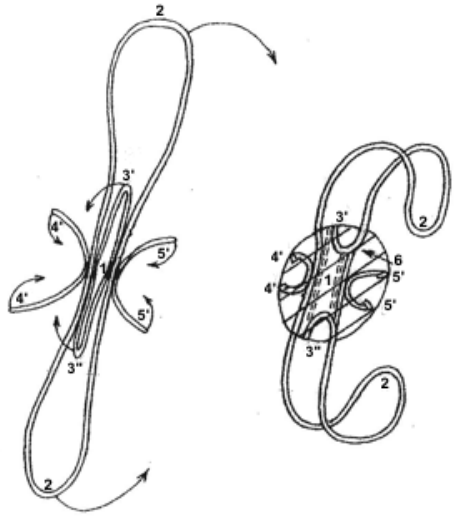

Fig. 3

(11) 127718 B1 *(51)* ***A61K 6/08*** (2006.01) *(21)* a 2010 01144 *(22)* 22/11/2010 *(41)* 30/08/2012//8/2012 *(45)* 30/12/2015//12/2015 *(56)* WO 2008/102214 A2; WO 96/33668 A1 *(73) UNIVERSITATEA "BABEŞ-BOLYAI" DIN CLUJ-NAPOCA - INSTITUTUL DE CERCETĂRI ÎN CHIMIE "RALUCA RIPAN", STR.MIHAIL KOGĂLNICEANU NR.1, CLUJ-NAPOCA, CJ, RO (72) MOLDOVAN MARIOARA, STR.DOROBANŢILOR NR.99-101, BL.9 B, SC.1, AP.1, CLUJ-NAPOCA, CJ, RO; MUŞAT OLGA, STR.MESTECENILOR NR.4, AP.4, CLUJ-NAPOCA, CJ, RO; PREJMEREAN CRISTINA, BD.1 DECEMBRIE 1918 NR.24, CLUJ-NAPOCA, CJ, RO; BURUIANĂ TINCA, ALEEA GRIGORE GHICA VODĂ NR.41 A, IAŞI, IS, RO; SAROŞI CODRUŢA, STR TULCEA NR.14, AP.18, CLUJ-NAPOCA, CJ, RO; PRODAN DOINA, STR.PROF.TUDOR CIORTEA NR.5, SC.2, AP.44, CLUJ-NAPOCA, CJ, RO; BOBOIA STANCA, STR.LIBERTĂŢII NR.4, AP.15, TURDA, CJ, RO; POPESCU VIOLETA, ALEEA CLĂBUCET NR.5, AP.15, CLUJ-NAPOCA, CJ, RO (54)* **COMPOZIŢIE ENDODONTICĂ PENTRU OBTURAREA ŞI SIGILAREA CANALELOR RADICULARE**

(11) 128709 B1 *(51)* ***A61K 36/45*** (2006.01); ***A61K 36/73*** (2006.01); ***A61K 36/605*** (2006.01); ***A61P 5/48*** (2006.01) *(21)* a 2011 01151 *(22)* 14/11/2011 *(41)* 30/08/2013//8/2013 *(45)* 30/12/2015//12/2015 *(56)* RO 106508 B1; RO 123136 B1; RO 121369 B1; RO 125693 B1; RO 110036 B1 *(73) INSTITUTUL NAŢIONAL DE CERCETARE-DEZVOLTARE PENTRU ELECTROCHIMIE ŞI MATERIE CONDENSATĂ - INCEMC TIMIŞOARA, STR.DR.AUREL PĂUNESCU PODEANU NR.144, TIMIŞOARA, TM, RO (72) ŞTEFĂNUŢ MARIANA NELA, STR.EMILE ZOLA NR.86, TIMIŞOARA, TM, RO; CĂTA ADINA ELENA, NR.197, COMUNA BRĂNIŞCA, HD, RO; POP OANA RALUCA, STR.BOCŞA NOUĂ NR.12, BOCŞA, CS, RO; TĂNASIE DAN CRISTIAN, STR.MIHAI EMINESCU NR.1, CARANSEBEŞ, CS, RO; BALCU IONEL, CALEA ARADULUI NR.10, AP.59, TIMIŞOARA, TM, RO; BOC IOAN DANIEL, STR.IRIS NR.21, BL.B 13, ET.2, AP.12, TIMIŞOARA, TM, RO (54)* **SUPLIMENT NUTRITIV CU PROPRIETĂŢI HIPOGLICEMIANTE ŞI ANTIOXIDANTE, ŞI PROCEDEU DE OBŢINERE A ACESTUIA**

(11) 127079 B1 *(51)* ***A61K 36/8962*** (2006.01); ***A61P 17/04*** (2006.01) *(21)* a 2010 00654 *(22)* 26/07/2010 *(41)* 28/02/2012//2/2012 *(45)* 30/12/2015//12/2015 *(56)* http://www.evenimentul.ro din 04.03.2009; http://www.sfatulmedicului.ro din 02.11.2009 *(73) UNIVERSITATEA DE ŞTIINŢE AGRICOLE ŞI MEDICINĂ VETERINARĂ A BANATULUI DIN TIMIŞOARA, CALEA ARADULUI NR.119, TIMIŞOARA, TM, RO (72) DĂRĂBUŞ GHEORGHE, STR.FELIX NR.11, AP.10, ET.2, TIMIŞOARA, TM, RO; OLARIU LUCIA ILEANA, STR.VICTOR BABEŞ NR.9, TIMIŞOARA, TM, RO; ILIE MARIUS STELIAN, NR.127, COMUNA BECICHERECU MIC, TM, RO (54)* **UNGUENT ANTIMICOTIC ŞI UTILIZAREA ACESTUIA ÎN TRATAMENTUL EXTERN AL DERMATOMICOZELOR**

---

(11) 128468 B1 *(51)* ***B02B 3/14*** (2006.01); ***B02C 9/02*** (2006.01); ***B02C 23/16*** (2006.01); ***A21D 2/14*** (2006.01) *(21)* a 2010 01006 *(22)* 22/10/2010 *(41)* 28/06/2013//6/2013 *(45)* 30/12/2015//12/2015 *(56)* RO 122527 B1; WO 97/01389 A1; WO 2006/074727 A1 *(73) UNIVERSITATEA "ALEXANDRU IOAN CUZA" DIN IAŞI, BD.CAROL I NR.11, IAŞI, IS, RO (72) DROCHIOIU GABI, STR.PETRU RAREŞ NR.19, C 15, TÂRGU FRUMOS, IS, RO (54)* **PROCEDEU DE OBŢINERE A UNOR FRACŢII FARINICE DE ÎNALTĂ CALITATE BIOLOGICĂ SAU INDUSTRIALĂ DIN PORUMB NORMAL**

(11) 126382 B1 *(51)* ***B24B 3/24*** (2006.01) *(21)* a 2009 01007 *(22)* 02/12/2009 *(41)* 30/06/2011//6/2011 *(45)* 30/12/2015//12/2015 *(56)* RO 113723 B; SU 1237386 A1; RO 113724 B *(73) UNIVERSITATEA "DUNĂREA DE JOS" DIN GALAŢI, STR.DOMNEASCĂ NR.111, GALAŢI, GL, RO (72) OANCEA NICOLAE, STR.BRĂILEI NR.46, BL.BR 1 C, SC.2, AP.65, GALAŢI, GL, RO; TEODOR VIRGIL GABRIEL, STR.CONSTRUCTORILOR NR.20, BL.CS 5, SC.1, AP.12, GALAŢI, GL, RO; FETECAU CĂTĂLIN, STR.TRAIAN NR.79, BL.B 2, SC.2, AP.23, GALAŢI, GL, RO; FRUMUŞANU GABRIEL RADU, STR.TRAIAN NR.89, BL.B3-B, SC.1, AP.6, GALAŢI, GL, RO (54)* **PROCEDEU ŞI DISPOZITIV PENTRU ASCUŢIREA CILINDRO-TOROIDALĂ A BURGHIELOR ELICOIDALE MULTITĂIŞ CU MUCHII DE AŞCHIERE ÎN ARC DE CERC**

---

(11) 128725 B1 *(51)* ***B60R 11/02*** (2006.01); ***F16M 13/02*** (2006.01) *(21)* a 2012 00053 *(22)* 23/01/2012 *(41)* 30/08/2013//8/2013 *(45)* 30/12/2015//12/2015 *(56)* US 20090072118 A1; US 20090168308 A1 *(73) ROUTE 66 S.R.L., STR.GHEORGHE LAZĂR NR.2, BRAŞOV, BV, RO (72) GAVRILĂ CORNEL CĂTĂLIN, STR.BRAŞOVULUI NR.30, FELDIOARA, BV, RO; BOBANCU ŞERBAN EMILIAN ALEXANDRU, STR.SFÂNTUL IOAN NR.18, BRAŞOV, BV, RO; LANEN JOHAN, WEIDSTRASSE 3, PFAEFFIKON/SZ, CH (74) FÂNTÂNĂ RAUL SORIN & ASOCIAŢII S.R.L., STR.9 MAI NR.4, SC.D, AP.3, BRAŞOV, JUDEŢUL BRAŞOV (54)* **DISPOZITIV PENTRU FIXAREA UNUI APARAT PE PARBRIZUL AUTO-VEHICULULUI**

(11) 125379 B1 *(51)* ***C02F 1/48*** (2006.01); ***C02F 1/34*** (2006.01); ***C02F 1/02*** (2006.01) *(21)* a 2008 00339 *(22)* 07/05/2008 *(41)* 30/04/2010//4/2010 *(45)* 30/12/2015//12/2015 *(56)* WO 2006006946 A1 *(73) INSTITUTUL NAŢIONAL DE INVENTICĂ IAŞI, CAMPUS UNIVERSITAR TUDOR VLADIMIRESCU, BL.T 24, ET.1, IAŞI, IS, RO (72) DONCEAN GHEORGHE, STR.DECEBAL NR.4 B, BL.X 9, SC.A, PARTER, AP.2, IAŞI, IS, RO; DANGĂ MIHAI VLAD, STR.DRAGOŞ VODĂ NR.34, BÂRLAD, VS, RO; PLEŞCA ADRIAN, ALEEA ROZELOR NR.2, BL.D 1, SC.A, AP.4, IAŞI, IS, RO; LEONTE PETRU, STR.I.C.BRĂTIANU NR.36, BL.B 1, SC.B, ET.4, AP.16, IAŞI, IS, RO; CĂRUNTU VASILE, STR.NICOLAE BĂLCESCU NR.1, IAŞI, IS, RO; COTEA V. VALERIU, STR.DUMITRAŞCU CANTACUZINO NR.14, IAŞI, IS, RO; ZANOAGA CRISTINEL, ALEEA MIHAIL SADOVEANU NR.4, BL.A 1, SC.B, AP.1, IAŞI, IS, RO (54)* **DISPOZITIV ELECTROMAGNETIC MODULAR PENTRU TRATAREA LICHIDELOR ÎN CÂMP MAGNETIC, TERMIC ŞI DE FORŢE MECANICE**

---

(11) 128207 B1 *(51)* ***C04B 14/26*** (2006.01) *(21)* a 2011 00761 *(22)* 29/07/2011 *(41)* 29/03/2013//3/2013 *(45)* 30/12/2015//12/2015 *(56)* EP 0943588 (A1); MXNL 04000081 (A); I. MOHANU, M. GEORGESCU, D. MOHANU, L. MANOLACHE, C. DRĂGĂNOAIA, *"CARACTERISTICI FIZICO-MECANICE ŞI ESTETICE ALE UNOR MORTARE PE BAZĂ DE VAR-CALCAR-TUF VULCANIC"*, PP. 332-345, ED. REVISTA ROMÂNĂ DE MATERIALE, BUCUREŞTI, 2011 *(73) CEPROCIM S.A., BD.PRECIZIEI NR.6, SECTOR 6, BUCUREŞTI, B, RO (72) MOHANU ILEANA, STR.ROMANCIERILOR NR.2, BL.C 4, SC.A, ET.1, AP.8, SECTOR 6, BUCUREŞTI, B, RO; MOHANU DAN, STR.ROMANCIERILOR NR.2, BL.C 4, SC.A, ET.1, AP.8, SECTOR 6, BUCUREŞTI, B, RO; GOMOIU IOANA, STR.CETATEA DE BALTĂ NR.22, BL.O 6, SC.C, ET.7, AP.156, SECTOR 6, BUCUREŞTI, B, RO; PACEAGIU JENICA, STR.MOŢOC NR.9, BL.P 54, SC.1, ET.8, AP.164, SECTOR 5, BUCUREŞTI, B, RO; COARNĂ MARIANA, STR.SOLD.ION TUDOR NR.1, BL.8, SC.1, ET.6, AP.61, SECTOR 3, BUCUREŞTI, B, RO; FECHET ROXANA MAGDALENA, STR.TOPOLNIŢA NR.10, BL.M 45, SC.1, ET.6, AP.38, SECTOR 5, BUCUREŞTI, B, RO (54)* **MORTAR DE TENCUIRE DESTINAT CONSOLIDĂRII ŞI TRATAMENTULUI ESTETIC AL TENCUIELILOR DE FINISAJ ŞI SUPORTURILOR PICTURILOR MURALE**

(11) 130064 B1 *(51)* ***C08G 71/04*** (2006.01); ***C08G 18/28*** (2006.01); ***C08G 18/66*** (2006.01) *(21)* a 2013 00539 *(22)* 18/07/2013 *(41)* 27/02/2015//2/2015 *(45)* 30/12/2015//12/2015 *(56)* EP 1641858 (A1); US 6391935 B1 *(73) ARAMIS INVEST S.R.L., STR.SPERANŢEI NR.3-5, BAIA MARE, MM, RO (72) IORGA ROBERT IULIAN, STR.PLUGARILOR NR.48, AP.4, BAIA MARE, MM, RO (54)* **SPUMĂ POLIURETANICĂ VÂSCOELASTICĂ**

---

(11) 127025 B1 *(51)* ***C23C 2/06*** (2006.01); ***C23C 10/22*** (2006.01); ***C22C 9/04*** (2006.01) *(21)* a 2010 00139 *(22)* 15/02/2010 *(41)* 30/01/2012//1/2012 *(45)* 30/12/2015//12/2015 *(56)* US 2004/0121083 A1; US 4705260 *(73) GLIGOR CRISTIAN ACHIM, STR.MUREŞULUI NR.7, BL.L 2, AP.11, CÂMPIA TURZII, CJ, RO; CORSATEA ANTONIA TEODORA, STR.MUREŞULUI NR.7, BL.L 2, AP.11, CÂMPIA TURZII, CJ, RO (72) GLIGOR CRISTIAN ACHIM, STR. MUREŞULUI NR.7, BL.L 2, AP.11, CÂMPIA TURZII, CJ, RO; CORSATEA ANTONIA TEODORA, STR.MUREŞULUI NR.7, BL.L 2, AP.11, CÂMPIA TURZII, CJ, RO (74) CABINET DE PROPRIETATE INDUSTRIALĂ CIUPAN CORNEL, STR. MESTECENILOR NR. 6, BL. 9E, SC.1, AP. 2, CLUJ NAPOCA, JUDEŢUL CLUJ (54)* **CUVĂ DE ZINCARE TERMICĂ A UNOR CONFECŢII METALICE**

(11) 128308 B1 *(51)* ***F03B 15/04*** (2006.01) *(21)* a 2011 00894 *(22)* 13/09/2011 *(41)* 30/04/2013//4/2013 *(45)* 30/12/2015//12/2015 *(56)* RO 118768 B *(73) FILIALA PENTRU REPARAŢII ŞI SERVICII HIDROSERV S.A. RÂMNICU VÂLCEA, CALEA BUCUREŞTI NR.269, RÂMNICU VÂLCEA, VL, RO (72) VULPARU DUMITRU, STR. STRAUBING NR.53, RÂMNICU VÂLCEA, VL, RO (54)* **CAP DE DISTRIBUŢIE**

---

(11) 129252 B1 *(51)* ***F42C 9/10*** (2006.01); ***F42C 11/00*** (2006.01); ***F42C 15/31*** (2006.01) *(21)* a 2012 00570 *(22)* 31/07/2012 *(41)* 28/02/2014//2/2014 *(45)* 30/12/2015//12/2015 *(56)* RO 70888; US 3008414 *(73) ARMTECH S.A., STR.NORDULUI NR.7-9, CURTEA DE ARGEŞ, AG, RO (72) CĂRTUŢĂ GEORGE SORIN, STR.VICTORIEI NR.18, CURTEA DE ARGEŞ, AG, RO; CRISTEA PAUL DAN, SPLAIUL INDEPENDENŢEI NR.205, ET.1, AP.3, SECTOR 6, BUCUREŞTI, B, RO; ANGHEL MARIUS, COMUNA VALEA DANULUI, AG, RO; LIXANDRU PAUL, CALEA 13 SEPTEMBRIE NR.117, BL.123, ET.3, AP.8, SECTOR 5, BUCUREŞTI, B, RO; GHEORGHIAN SORIN, STR.CALOIAN JUDE'U NR.4, BL.D21A, SC.2, ET.1, AP.23, SECTOR 3, BUCUREŞTI, RO; CHERECHEŞ TUDOR, STR.MIHAIL SEBASTIAN NR.136, BL.V 90, SC.5, ET.5, AP.144, SECTOR 5, BUCUREŞTI, B, RO; TUCA CONSTANTIN, ALEEA GEORGE CRISTIAN STANCIU NR.3, BL.V 90, SC.5, ET.5, AP.142, SECTOR 5, BUCUREŞTI, B, RO (54)* **FOCOS CU TEMPORIZATOR ELECTRONIC ŞI INIŢIERE TERMOCHIMICĂ DE LA ÎNCĂRCĂTURA DE PROPULSIE**

(11) 126881 B1 *(51)* ***G01D 4/00*** (2006.01); ***G01F 15/06*** (2006.01); ***G06Q 20/00*** (2006.01); ***G06Q 50/00*** (2006.01) *(21)* a 2011 00019 *(22)* 28/08/2008 *(30)* 14/07/2008 MX MX/a2008/009100 *(41)* 30/11/2011//11/2011 *(45)* 30/12/2015//12/2015 *(86)* MX 2008/000114 28/08/2008 *(87)* WO 2010/008265 21/01/2010 *(56)* WO 2006041276 A2; US 6054930 *(73) SISTEMAS INTEGRALES DE MEDICION Y CONTROL STELLUM S.A. DE C.V., PASEO DE LA REFORMA NO.2608-PH, COLONIA LOMAS ALTAS, DISTRITO FEDERAL, MX (72) NERI-BADILLO EDUARDO AGUSTIN, KM 109, CARRETERA PANAMERICANA, MEXICO-QUERETARO, PASTEJE, JOCOTITLAN, MX (74) TEODORU & ASSOCIATES INTELLECTUAL PROPERTY AGENCY, B-DUL MĂRĂŞEŞTI NR. 2B, BL. A, SC.2, PARTER, AP. 4 SECTOR 4, BUCUREŞTI (54)* **SISTEM DE PLATĂ ÎN AVANS PENTRU FURNIZAREA DE APĂ SAU GAZ PRIN INTERMEDIUL UNUI CARD INTELIGENT FĂRĂ FIR, ŞI CONTOR PENTRU SISTEMUL MENŢIONAT**

---

(11) 128428 B1 *(51)* ***G01M 3/20*** (2006.01); ***B23Q 1/54*** (2006.01) *(21)* a 2012 00790 *(22)* 06/11/2012 *(41)* 30/05/2013//5/2013 *(45)* 30/12/2015//12/2015 *(56)* CN 1632497 A; EP 0462498 A2 *(73) UNIVERSITATEA POLITEHNICA DIN BUCUREŞTI, SPLAIUL INDEPENDENŢEI NR.313, SECTOR 6, BUCUREŞTI, B, RO (72) AMZA CĂTĂLIN-GHEORGHE, STR.PICTOR MIREA GEORGE DEMETRESCU NR.14, AP.1, SECTOR 1, BUCUREŞTI, B, RO; CICIC DUMITRU-TITI, STR.DREPTĂŢII NR.8, BL.O 2, SC.3, ET.8, AP.105, SECTOR 6, BUCUREŞTI, B, RO; POPESCU DIANA, STR.MĂGURICEA NR.1, BL.3 F, SC.1, ET.1, AP.4, SECTOR 1, BUCUREŞTI, B, RO (54)* **METODĂ ŞI DISPOZITIV PENTRU EVALUAREA ETANŞEITĂŢII PRODUSELOR DE TIP CASETE LUMINOASE REALIZATE DIN POLIMETILMETACRILAT**

(11) 128591 B1 *(51)* ***G01N 1/28*** (2006.01); ***B27K 3/15*** (2006.01); ***G09B 23/28*** (2006.01) *(21)* a 2011 00764 *(22)* 01/08/2011 *(41)* 30/07/2013//7/2013 *(45)* 30/12/2015//12/2015 *(56)* HENRY RW., *"PRINCIPLES OF PLASTINATION"*, ABSTRACTS 9TH INTERNATIONAL CONFERENCE ON PLASTINATION, VOL.13, P.27, TROIS-RIVIERES, QUEBEC, CANADA, 1998; WEIGLEIN AH., FEIGL G.,*"SHEET PLASTINATION OF BRAIN SLICES ACCORDING TO THE P35 AND P40 PROCEDURES"*, ABSTRACTS 9TH INTERNATIONAL CONFERENCE ON PLASTINATION, VOL.13, P.30, TROIS-RIVIERES, QUEBEC, CANADA, 1998; CN 201716917 (U) *(73) PLEŞEA IANCU EMIL, STR.MATEI MILLO NR.2, CRAIOVA, DJ, RO; SUPEANU IULIAN, STR.AUREL VLAICU NR.8, AP.1, SECTOR 2, BUCUREŞTI, B, RO; GRIGOREAN VALENTIN TITUS, STR.VATRA DORNEI NR.5, BL.M 1, AP.1, SECTOR 4, BUCUREŞTI, B, RO; STRÂMBU VICTOR DAN, STR.TROTUŞULUI NR.4, SECTOR 1, BUCUREŞTI, B, RO; GĂLĂŢESCU EMANOIL, STR.NERVA TRAIAN NR.15, BL.M 69, AP.34, SECTOR 3, BUCUREŞTI, B, RO; SUPEANU ALEXANDRU, STR. AUREL VLAICU NR.8, AP.1, SECTOR 2, BUCUREŞTI, B, RO; PLEŞEA RĂZVAN MIHAIL, STR.MATEI MILLO NR.2, CRAIOVA, DJ, RO; POPESCU MIHAI, STR.VULTURILOR NR.48, AP.9, SECTOR 3, BUCUREŞTI, B, RO (72) PLEŞEA IANCU EMIL, STR.MATEI MILLO NR.2, CRAIOVA, DJ, RO; SUPEANU IULIAN, STR.AUREL VLAICU NR.8, AP.1, SECTOR 2, BUCUREŞTI, B, RO; GRIGOREAN VALENTIN TITUS, STR.VATRA DORNEI NR.5, BL.M 1, AP.1, SECTOR 4, BUCUREŞTI, B, RO; STRÂMBU VICTOR DAN, STR.TROTUŞULUI NR.4, SECTOR 1, BUCUREŞTI, B, RO; GĂLĂŢESCU EMANOIL, STR.NERVA TRAIAN NR.15, BL.M 69, AP.34, SECTOR 3, BUCUREŞTI, B, RO; SUPEANU ALEXANDRU, STR. AUREL VLAICU NR.8, AP.1, SECTOR 2, BUCUREŞTI, B, RO; PLEŞEA RĂZVAN MIHAIL, STR.MATEI MILLO NR.2, CRAIOVA, DJ, RO; POPESCU MIHAI, STR.VULTURILOR NR.48, AP.9, SECTOR 3, BUCUREŞTI, B, RO (54)* **METODĂ ŞI INSTALAŢIE PENTRU CONSERVARE DE SPECIMENE ANATOMICE**

---

(11) 127344 B1 *(51)* ***G01N 33/03*** (2006.01) *(21)* a 2010 00905 *(22)* 27/09/2010 *(41)* 30/04/2012//4/2012 *(45)* 30/12/2015 //12/2015 *(56)* ES 2257119 A1; EP 1004872 A1; JPS 55129753 A *(73) UNIVERSITATEA "ŞTEFAN CEL MARE" DIN SUCEAVA, STR.UNIVERSITĂŢII NR.13, SUCEAVA, SV, RO (72) GUTT SONIA, STR.VICTORIEI NR.185 BIS, SAT SFÂNTU ILIE, SV, RO (54)* **METODĂ ŞI ECHIPAMENT PENTRU DETERMINAREA PROSPEŢIMII ULEIULUI ALIMENTAR**

(11) 128870 B1 *(51)* ***G01N 33/531*** (2006.01); ***G01N 33/543*** (2006.01); ***G01N 33/68*** (2006.01); ***G01N 33/552*** (2006.01) *(21)* a 2011 01408 *(22)* 16/12/2011 *(41)* 30/09/2013//9/2013 *(45)* 30/12/2015//12/2015 *(56)* RO 127570 A2; RO 122696 B1; RO 123130 B1; I. DOROBANŢU, M.RADU, L.HĂRĂNGUŞ, D.I.COROL, *"SYNTHESIS AND CHARACTERIZATION OF THE ENZYMATIC MARKER NANDROLONE-3-CARBOXYMETHYLOXIME-ALKALINE PHOSPHATASE TO BE USED IN ELISA TECHNIQUE FOR ASSAYS OF NANDROLONE FROM BIOLOGICAL SAMPLES"*, ROMANIAN J.BIOPHYS., VOL.17, PP.45-54, BUCHAREST, 2007 *(73) INSTITUTUL NAŢIONAL DE CERCETARE ŞI DEZVOLTARE PENTRU FIZICĂ ŞI INGINERIE NUCLEARĂ "HORIA HULUBEI", STR.REACTORULUI NR.30, MĂGURELE, IF, RO (72) DOROBANŢU IOAN, ALEEA CÂMPUL CU FLORI NR.1, BL.OD 2, SC.C, AP.110, SECTOR 6, BUCUREŞTI, B, RO; NEAGU LIVIA, STR.ALEXANDRU LĂPUŞNEANU NR.81, SECTOR 1, BUCUREŞTI, B, RO (54)* **PROCEDEU DE OBŢINERE A NANOIMUNOSORBENTULUI NANOPARTICULĂ DE BIOXID DE SILICIU-AMINOPROPILTRIETOXISILAN-GLUTARALDEHID-OVALBUMINĂ-TRENBOLONĂ UTILIZAT ÎN TEHNICA ELISA DE DOZARE A TRENBOLONEI**

---

(11) 127599 B1 *(51)* ***G01R 21/133*** (2006.01); ***G01R 19/25*** (2006.01); ***G06F 19/00*** (2006.01) *(21)* a 2010 01185 *(22)* 25/11/2010 *(41)* 29/06/2012//6/2012 *(45)* 30/12/2015//12/2015 *(56)* US 20030125890 A1; RO 109987 B1; RO 116750 B1; US 20060212238 A1 *(73) UNIVERSITATEA DIN CRAIOVA, STR.ALEXANDRU IOAN CUZA NR.13, CRAIOVA, DJ, RO (72) NICOLAE T. PETRE-MARIAN, STR.FILIP LAZĂR NR.4, BL.F 5, SC.1, AP.7, CRAIOVA, DJ, RO; MANDACHE N. LUCIAN, STR.ARŢARULUI NR.9, BL.M 29, AP.9, CRAIOVA, DJ, RO; NICOLAE V.D. ILEANA-DIANA, STR.FILIP LAZĂR NR.4, BL.F 5, SC.1, AP.7, CRAIOVA, DJ, RO (54)* **SISTEM DE MONITORIZARE ŞI DIAGNOZĂ ÎN ENERGETICĂ**

(11) 127575 B1 *(51)* ***G01R 21/133*** (2006.01); ***G01R 19/25*** (2006.01) *(21)* a 2010 01186 *(22)* 25/11/2010 *(41)* 29/06/2012//6/2012 *(45)* 30/12/2015//12/2015 *(56)* US 5736847; RO 116750 B1 *(73) UNIVERSITATEA DIN CRAIOVA, STR.ALEXANDRU IOAN CUZA NR.13, CRAIOVA, DJ, RO (72) NICOLAE T. PETRE-MARIAN, STR.FILIP LAZĂR NR.4, BL.F 5, SC.1, AP.7, CRAIOVA, DJ, RO; VLĂDUŢ P. GABRIEL-CĂTĂLIN, STR.NICOLAE IORGA NR.1, BL.J 11, ET.1, AP.3, CRAIOVA, DJ, RO; CONSTANTINESCU V. MIRCEA-CĂTĂLIN, BD.DACIA NR.132, BL.K 2, SC.1, AP.2, CRAIOVA, DJ, RO; NICOLAE V.D. ILEANA-DIANA, STR.FILIP LAZĂR NR.4, BL.F 5, SC.1, AP.7, CRAIOVA, DJ, RO; NICOLAE P.M. MARIAN-ŞTEFAN, STR.FILIP LAZĂR NR.4, BL.F 5, SC.1, AP.7, CRAIOVA, DJ, RO; CONSTANTINESCU GH. IOANA-IRINA, BD.DACIA NR.132, BL.K 2, AP.2, CRAIOVA, DJ, RO (54)* **SISTEM ŞI METODĂ DE MĂSURARE PENTRU DETERMINAREA SIMULTANĂ A MĂRIMILOR ELECTRICE DIN STAŢII, SUBSTAŢII ŞI POSTURI DE TRANSFORMARE**

---

(11) 130278 B1 *(51)* ***G01S 15/04*** (2006.01); ***G01S 7/521*** (2006.01); ***H04B 11/00*** (2006.01) *(21)* a 2013 00814 *(22)* 06/11/2013 *(41)* 29/05/2015//5/2015 *(45)* 30/12/2015//12/2015 *(56)* JPH 03293900 A; SUR-3 SUBMERSIBLE ULTRASONIC RECEIVER - OPERATION MANUAL SONOTRONICS (v6-30.07.2010) *(73) INSTITUTUL NAŢIONAL DE CERCETARE-DEZVOLTARE PENTRU MECATRONICĂ ŞI TEHNICA MĂSURĂRII - INCDMTM, ŞOS.PANTELIMON NR.6-8, SECTOR 2, BUCUREŞTI, B, RO (72) VĂDUVA VLAD, BD. FERDINAND I NR.41, ET.5, AP.12, SECTOR 2, BUCUREŞTI, B, RO; MOLDOVANU ALEXANDRU, STR. DR.IACOB FELIX NR.95, BL.17, SC.A, ET.1, AP.5, SECTOR 1, BUCUREŞTI, B, RO; LUNG IOAN, ŞOS. COLENTINA NR.3 C, BL.33 C, SC.B, ET.10, AP.85, SECTOR 2, BUCUREŞTI, B, RO; MĂRGĂRITESCU MIHAI, STR.ALEXANDRU CEL BUN NR.2, BL.T 50, SC.1, ET.8, AP.27, SECTOR 2, BUCUREŞTI, B, RO (54)* **MODUL RECEPTOR ULTRASONIC SUBACVATIC**

(11) 126821 B1 *(51)* ***H01F 30/06*** (2006.01); ***H02P 13/06*** (2006.01) *(21)* a 2010 00218 *(22)* 08/03/2010 *(41)* 28/10/2011//10/2011 *(45)* 30/12/2015//12/2015 *(56)* RO 126714 A2; RO a 2008 00204 A0; GB 929549 *(73) UNIVERSITATEA "ŞTEFAN CEL MARE" DIN SUCEAVA, STR. UNIVERSITĂŢII NR.13, SUCEAVA, SV, RO (72) CERNOMAZU DOREL, STR.RAHOVEI NR.3, BL.3, SC.J, AP.325, ROMAN, NT, RO; MANDICI LEON, STR. PROF.LECA MORARU NR.6, BL.D, SC.B, AP.19, SUCEAVA, SV, RO; SIMION ALECSANDRU, BD. ALEXANDRU CEL BUN NR.15, BL.E 3, SC.A, ET.5, AP.28, IAŞI, IS, RO; BACIU IULIAN, SAT BURSUC-VALE, COMUNA LESPEZI, IS, RO (54)* **SURSĂ REGLABILĂ**

BREVETE DE INVENŢIE
ACORDATE ŞI ELIBERATE
CONFORM LEGII NR. 64/1991,
REPUBLICATĂ ÎN 19.08.2014,

- **ARANJATE ÎN ORDINE CRESCĂTOARE, DUPĂ NUMĂRUL DE BREVET**
- **ARANJATE ÎN ORDINE ALFABETICĂ, DUPĂ NUMELE/DENUMIREA TITULARULUI**

Lista brevetelor de invenţie acordate şi eliberate ordonate crescător, după numărul de brevet

Număr brevet	Clasa	Număr dosar	Dată depozit	Titular	Pag.
123652 B1	**A01N 57/20** (2006.01)	a 2006 00238	27/10/2004	WASHINGTON STATE UNIVERSITY, 1610 NE EASTGATE BLVD., SUITE 650, PULLMAN, WA, US; THE UNITED STATES OF AMERICA, AS REPRESENTED BY THE SECRETARY OF AGRICULTURE, 1400 INDEPENDENCE AVENUE SW, WASHINGTON, DC, US	**99**
123653 B1	**A44C 17/02** (2006.01); **A44C 9/00** (2006.01)	a 2007 00758	06/11/2007	ANDREI COSTIN VICTOR, STR.EMIL GÂRLEANU NR.7, BL.A 3, AP.15, SECTOR 3, BUCUREŞTI, B, RO	**100**
125379 B1	**C02F 1/48** (2006.01); **C02F 1/34** (2006.01); **C02F 1/02** (2006.01)	a 2008 00339	07/05/2008	INSTITUTUL NAŢIONAL DE INVENTICĂ IAŞI, CAMPUS UNIVERSITAR TUDOR VLADIMIRESCU, BL.T 24, ET.1, IAŞI, IS, RO	**102**
126382 B1	**B24B 3/24** (2006.01)	a 2009 01007	02/12/2009	UNIVERSITATEA "DUNĂREA DE JOS" DIN GALAŢI, STR.DOMNEASCĂ NR.111, GALAŢI, GL, RO	**101**
126517 B1	**A01D 43/10** (2006.01); **A01D 34/40** (2006.01); **A01D 34/10** (2006.01)	a 2009 00939	16/11/2009	INSTITUTUL NAŢIONAL DE CERCETARE-DEZVOLTARE PENTRU MAŞINI ŞI INSTALAŢII DESTINATE AGRICULTURII ŞI INDUSTRIEI ALIMENTARE, - INMA, BD.ION IONESCU DE LA BRAD NR.6, SECTOR 1, BUCUREŞTI, B, RO	**99**
126821 B1	**H01F 30/06** (2006.01); **H02P 13/06** (2006.01)	a 2010 00218	08/03/2010	UNIVERSITATEA "ŞTEFAN CEL MARE" DIN SUCEAVA, STR. UNIVERSITĂŢII NR.13, SUCEAVA, SV, RO	**105**
126881 B1	**G01D 4/00** (2006.01); **G01F 15/06** (2006.01); **G06Q 20/00** (2006.01); **G06Q 50/00** (2006.01)	a 2011 00019	28/08/2008	SISTEMAS INTEGRALES DE MEDICION Y CONTROL STELLUM S.A. DE C.V., PASEO DE LA REFORMA NO.2608-PH, COLONIA LOMAS ALTAS, DISTRITO FEDERAL, MX	**103**
127025 B1	**C23C 2/06** (2006.01); **C23C 10/22** (2006.01); **C22C 9/04** (2006.01)	a 2010 00139	15/02/2010	GLIGOR CRISTIAN ACHIM, STR.MUREŞULUI NR.7, BL.L 2, AP.11, CÂMPIA TURZII, CJ, RO; CORSATEA ANTONIA TEODORA, STR.MUREŞULUI NR.7, BL.L 2, AP.11, CÂMPIA TURZII, CJ, RO	**102**
127079 B1	**A61K 36/8962** (2006.01); **A61P 17/04** (2006.01)	a 2010 00654	26/07/2010	UNIVERSITATEA DE ŞTIINŢE AGRICOLE ŞI MEDICINĂ VETERINARĂ A BANATULUI DIN TIMIŞOARA, CALEA ARADULUI NR.119, TIMIŞOARA, TM, RO	**101**
127344 B1	**G01N 33/03** (2006.01)	a 2010 00905	27/09/2010	UNIVERSITATEA "ŞTEFAN CEL MARE" DIN SUCEAVA, STR.UNIVERSITĂŢII NR.13, SUCEAVA, SV, RO	**104**

Număr brevet	Clasa	Număr dosar	Dată depozit	Titular	Pag.
127575 B1	**G01R 21/133** (2006.01); **G01R 19/25** (2006.01)	a 2010 01186	25/11/2010	UNIVERSITATEA DIN CRAIOVA, STR.ALEXANDRU IOAN CUZA NR.13, CRAIOVA, DJ, RO	**105**
127599 B1	**G01R 21/133** (2006.01); **G01R 19/25** (2006.01); **G06F 19/00** (2006.01)	a 2010 01185	25/11/2010	UNIVERSITATEA DIN CRAIOVA, STR.ALEXANDRU IOAN CUZA NR.13, CRAIOVA, DJ, RO	**104**
127718 B1	**A61K 6/08** (2006.01)	a 2010 01144	22/11/2010	UNIVERSITATEA "BABEŞ-BOLYAI" DIN CLUJ-NAPOCA - INSTITUTUL DE CERCETĂRI ÎN CHIMIE "RALUCA RIPAN", STR.MIHAIL KOGĂLNICEANU NR.1, CLUJ-NAPOCA, CJ, RO	**100**
128187 B1	**A21D 13/08** (2006.01); **A21D 13/06** (2006.01)	a 2011 00679	15/07/2011	INSTITUTUL NAŢIONAL DE CERCETARE-DEZVOLTARE PENTRU BIORESURSE ALIMENTARE - IBA BUCUREŞTI, STR.DINU VINTILĂ NR.6, SECTOR 2, BUCUREŞTI, B, RO	**99**
128207 B1	**C04B 14/26** (2006.01)	a 2011 00761	29/07/2011	CEPROCIM S.A., BD.PRECIZIEI NR.6, SECTOR 6, BUCUREŞTI, B, RO	**102**
128308 B1	**F03B 15/04** (2006.01)	a 2011 00894	13/09/2011	FILIALA PENTRU REPARAŢII ŞI SERVICII HIDROSERV S.A. RÂMNICU VÂLCEA, CALEA BUCUREŞTI NR.269, RÂMNICU VÂLCEA, VL, RO	**103**
128428 B1	**G01M 3/20** (2006.01); **B23Q 1/54** (2006.01)	a 2012 00790	06/11/2012	UNIVERSITATEA POLITEHNICA DIN BUCUREŞTI, SPLAIUL INDEPENDENŢEI NR.313, SECTOR 6, BUCUREŞTI, B, RO	**103**
128468 B1	**B02B 3/14** (2006.01); **B02C 9/02** (2006.01); **B02C 23/16** (2006.01); **A21D 2/14** (2006.01)	a 2010 01006	22/10/2010	UNIVERSITATEA "ALEXANDRU IOAN CUZA" DIN IAŞI, BD.CAROL I NR.11, IAŞI, IS, RO	**101**
128591 B1	**G01N 1/28** (2006.01); **B27K 3/15** (2006.01); **G09B 23/28** (2006.01)	a 2011 00764	01/08/2011	PLEŞEA IANCU EMIL, STR.MATEI MILLO NR.2, CRAIOVA, DJ, RO; SUPEANU IULIAN, STR.AUREL VLAICU NR.8, AP.1, SECTOR 2, BUCUREŞTI, B, RO; GRIGOREAN VALENTIN TITUS, STR.VATRA DORNEI NR.5, BL.M 1, AP.1, SECTOR 4, BUCUREŞTI, B, RO; STRÂMBU VICTOR DAN, STR.TROTUŞULUI NR.4, SECTOR 1, BUCUREŞTI, B, RO; GĂLĂŢESCU EMANOIL, STR.NERVA TRAIAN NR.15, BL.M 69, AP.34, SECTOR 3, BUCUREŞTI, B, RO; SUPEANU ALEXANDRU, STR. AUREL VLAICU NR.8, AP.1, SECTOR 2, BUCUREŞTI, B, RO; PLEŞEA RĂZVAN MIHAIL, STR.MATEI MILLO NR.2, CRAIOVA, DJ, RO; POPESCU MIHAI, STR.VULTURILOR NR.48, AP.9, SECTOR 3, BUCUREŞTI, B, RO	**104**

Număr brevet	Clasa	Număr dosar	Dată depozit	Titular	Pag.
128709 B1	**A61K 36/45** (2006.01); **A61K 36/73** (2006.01); **A61K 36/605** (2006.01); **A61P 5/48** (2006.01)	a 2011 01151	14/11/2011	INSTITUTUL NAŢIONAL DE CERCETARE- DEZVOLTARE PENTRU ELECTROCHIMIE ŞI MATERIE CONDENSATĂ - INCEMC TIMIŞOARA, STR.DR.AUREL PĂUNESCU PODEANU NR.144, TIMIŞOARA, TM, RO	**100**
128725 B1	**B60R 11/02** (2006.01); **F16M 13/02** (2006.01)	a 2012 00053	23/01/2012	ROUTE 66 S.R.L., STR.GHEORGHE LAZĂR NR.2, BRAŞOV, BV, RO	**101**
128870 B1	**G01N 33/531** (2006.01); **G01N 33/543** (2006.01); **G01N 33/68** (2006.01); **G01N 33/552** (2006.01)	a 2011 01408	16/12/2011	INSTITUTUL NAŢIONAL DE CERCETARE ŞI DEZVOLTARE PENTRU FIZICĂ ŞI INGINERIE NUCLEARĂ "HORIA HULUBEI", STR.REACTORULUI NR.30, MĂGURELE, IF, RO	**104**
129252 B1	**F42C 9/10** (2006.01); **F42C 11/00** (2006.01); **F42C 15/31** (2006.01)	a 2012 00570	31/07/2012	ARMTECH S.A., STR.NORDULUI NR.7-9, CURTEA DE ARGEŞ, AG, RO	**103**
130064 B1	**C08G 71/04** (2006.01); **C08G 18/28** (2006.01); **C08G 18/66** (2006.01)	a 2013 00539	18/07/2013	ARAMIS INVEST S.R.L., STR.SPERANŢEI NR.3-5, BAIA MARE, MM, RO	**102**
130278 B1	**G01S 15/04** (2006.01); **G01S 7/521** (2006.01); **H04B 11/00** (2006.01)	a 2013 00814	06/11/2013	INSTITUTUL NAŢIONAL DE CERCETARE-DEZVOLTARE PENTRU MECATRONICĂ ŞI TEHNICA MĂSURĂRII - INCDMTM, ŞOS.PANTELIMON NR.6-8, SECTOR 2, BUCUREŞTI, B, RO	**105**

Lista brevetelor de invenţie acordate şi eliberate ordonate alfabetic, după numele/denumirea titularului

Număr brevet	Clasa	Număr dosar	Dată depozit	Titular	Pag.
123653 B1	**A44C 17/02** (2006.01); **A44C 9/00** (2006.01)	a 2007 00758	06/11/2007	ANDREI COSTIN VICTOR, STR.EMIL GÂRLEANU NR.7, BL.A 3, AP.15, SECTOR 3, BUCUREŞTI, B, RO	**100**
130064 B1	**C08G 71/04** (2006.01); **C08G 18/28** (2006.01); **C08G 18/66** (2006.01)	a 2013 00539	18/07/2013	ARAMIS INVEST S.R.L., STR.SPERANŢEI NR.3-5, BAIA MARE, MM, RO	**102**
129252 B1	**F42C 9/10** (2006.01); **F42C 11/00** (2006.01); **F42C 15/31** (2006.01)	a 2012 00570	31/07/2012	ARMTECH S.A., STR.NORDULUI NR.7-9, CURTEA DE ARGEŞ, AG, RO	**103**
128207 B1	**C04B 14/26** (2006.01)	a 2011 00761	29/07/2011	CEPROCIM S.A., BD.PRECIZIEI NR.6, SECTOR 6, BUCUREŞTI, B, RO	**102**
128308 B1	**F03B 15/04** (2006.01)	a 2011 00894	13/09/2011	FILIALA PENTRU REPARAŢII ŞI SERVICII HIDROSERV S.A. RÂMNICU VÂLCEA, CALEA BUCUREŞTI NR.269, RÂMNICU VÂLCEA, VL, RO	**103**
127025 B1	**C23C 2/06** (2006.01); **C23C 10/22** (2006.01); **C22C 9/04** (2006.01)	a 2010 00139	15/02/2010	GLIGOR CRISTIAN ACHIM, STR.MUREŞULUI NR.7, BL.L 2, AP.11, CÂMPIA TURZII, CJ, RO; CORSATEA ANTONIA TEODORA, STR.MUREŞULUI NR.7, BL.L 2, AP.11, CÂMPIA TURZII, CJ, RO	**102**
128709 B1	**A61K 36/45** (2006.01); **A61K 36/73** (2006.01); **A61K 36/605** (2006.01); **A61P 5/48** (2006.01)	a 2011 01151	14/11/2011	INSTITUTUL NAŢIONAL DE CERCETARE- DEZVOLTARE PENTRU ELECTROCHIMIE ŞI MATERIE CONDENSATĂ - INCEMC TIMIŞOARA, STR.DR.AUREL PĂUNESCU PODEANU NR.144, TIMIŞOARA, TM, RO	**100**
128870 B1	**G01N 33/531** (2006.01); **G01N 33/543** (2006.01); **G01N 33/68** (2006.01); **G01N 33/552** (2006.01)	a 2011 01408	16/12/2011	INSTITUTUL NAŢIONAL DE CERCETARE ŞI DEZVOLTARE PENTRU FIZICĂ ŞI INGINERIE NUCLEARĂ "HORIA HULUBEI", STR.REACTORULUI NR.30, MĂGURELE, IF, RO	**104**
126517 B1	**A01D 43/10** (2006.01); **A01D 34/40** (2006.01); **A01D 34/10** (2006.01)	a 2009 00939	16/11/2009	INSTITUTUL NAŢIONAL DE CERCETARE-DEZVOLTARE PENTRU MAŞINI ŞI INSTALAŢII DESTINATE AGRICULTURII ŞI INDUSTRIEI ALIMENTARE, - INMA, BD.ION IONESCU DE LA BRAD NR.6, SECTOR 1, BUCUREŞTI, B, RO	**99**
128187 B1	**A21D 13/08** (2006.01); **A21D 13/06** (2006.01)	a 2011 00679	15/07/2011	INSTITUTUL NAŢIONAL DE CERCETARE-DEZVOLTARE PENTRU BIORESURSE ALIMENTARE - IBA BUCUREŞTI, STR.DINU VINTILĂ NR.6, SECTOR 2, BUCUREŞTI, B, RO	**99**
125379 B1	**C02F 1/48** (2006.01); **C02F 1/34** (2006.01); **C02F 1/02** (2006.01)	a 2008 00339	07/05/2008	INSTITUTUL NAŢIONAL DE INVENTICĂ IAŞI, CAMPUS UNIVERSITAR TUDOR VLADIMIRESCU, BL.T 24, ET.1, IAŞI, IS, RO	**102**

Număr brevet	Clasa	Număr dosar	Dată depozit	Titular	Pag.
130278 B1	**G01S 15/04** (2006.01); **G01S 7/521** (2006.01); **H04B 11/00** (2006.01)	a 2013 00814	06/11/2013	INSTITUTUL NAŢIONAL DE CERCETARE-DEZVOLTARE PENTRU MECATRONICĂ ŞI TEHNICA MĂSURĂRII - INCDMTM, ŞOS.PANTELIMON NR.6-8, SECTOR 2, BUCUREŞTI, B, RO	**105**
128591 B1	**G01N 1/28** (2006.01); **B27K 3/15** (2006.01); **G09B 23/28** (2006.01)	a 2011 00764	01/08/2011	PLEŞEA IANCU EMIL, STR.MATEI MILLO NR.2, CRAIOVA, DJ, RO; SUPEANU IULIAN, STR.AUREL VLAICU NR.8, AP.1, SECTOR 2, BUCUREŞTI, B, RO; GRIGOREAN VALENTIN TITUS, STR.VATRA DORNEI NR.5, BL.M 1, AP.1, SECTOR 4, BUCUREŞTI, B, RO; STRÂMBU VICTOR DAN, STR.TROTUŞULUI NR.4, SECTOR 1, BUCUREŞTI, B, RO; GĂLĂŢESCU EMANOIL, STR.NERVA TRAIAN NR.15, BL.M 69, AP.34, SECTOR 3, BUCUREŞTI, B, RO; SUPEANU ALEXANDRU, STR. AUREL VLAICU NR.8, AP.1, SECTOR 2, BUCUREŞTI, B, RO; PLEŞEA RĂZVAN MIHAIL, STR.MATEI MILLO NR.2, CRAIOVA, DJ, RO; POPESCU MIHAI, STR.VULTURILOR NR.48, AP.9, SECTOR 3, BUCUREŞTI, B, RO	**104**
128725 B1	**B60R 11/02** (2006.01); **F16M 13/02** (2006.01)	a 2012 00053	23/01/2012	ROUTE 66 S.R.L., STR.GHEORGHE LAZĂR NR.2, BRAŞOV, BV, RO	**101**
126881 B1	**G01D 4/00** (2006.01); **G01F 15/06** (2006.01); **G06Q 20/00** (2006.01); **G06Q 50/00** (2006.01)	a 2011 00019	28/08/2008	SISTEMAS INTEGRALES DE MEDICION Y CONTROL STELLUM S.A. DE C.V., PASEO DE LA REFORMA NO.2608-PH, COLONIA LOMAS ALTAS, DISTRITO FEDERAL, MX	**103**
128468 B1	**B02B 3/14** (2006.01); **B02C 9/02** (2006.01); **B02C 23/16** (2006.01); **A21D 2/14** (2006.01)	a 2010 01006	22/10/2010	UNIVERSITATEA "ALEXANDRU IOAN CUZA" DIN IAŞI, BD.CAROL I NR.11, IAŞI, IS, RO	**101**
127718 B1	**A61K 6/08** (2006.01)	a 2010 01144	22/11/2010	UNIVERSITATEA "BABEŞ-BOLYAI" DIN CLUJ-NAPOCA - INSTITUTUL DE CERCETĂRI ÎN CHIMIE "RALUCA RIPAN", STR.MIHAIL KOGĂLNICEANU NR.1, CLUJ-NAPOCA, CJ, RO	**100**
126382 B1	**B24B 3/24** (2006.01)	a 2009 01007	02/12/2009	UNIVERSITATEA "DUNĂREA DE JOS" DIN GALAŢI, STR.DOMNEASCĂ NR.111, GALAŢI, GL, RO	**101**
126821 B1	**H01F 30/06** (2006.01); **H02P 13/06** (2006.01)	a 2010 00218	08/03/2010	UNIVERSITATEA "ŞTEFAN CEL MARE" DIN SUCEAVA, STR. UNIVERSITĂŢII NR.13, SUCEAVA, SV, RO	**105**

Număr brevet	Clasa	Număr dosar	Dată depozit	Titular	**Pag.**
27344 B1	**G01N 33/03** (2006.01)	a 2010 00905	27/09/2010	UNIVERSITATEA "ŞTEFAN CEL MARE" DIN SUCEAVA, STR.UNIVERSITĂŢII NR.13, SUCEAVA, SV, RO	**104**
127079 B1	**A61K 36/8962** (2006.01); **A61P 17/04** (2006.01)	a 2010 00654	26/07/2010	UNIVERSITATEA DE ŞTIINŢE AGRICOLE ŞI MEDICINĂ VETERINARĂ A BANATULUI DIN TIMIŞOARA, CALEA ARADULUI NR.119, TIMIŞOARA, TM, RO	**101**
127575 B1	**G01R 21/133** (2006.01); **G01R 19/25** (2006.01)	a 2010 01186	25/11/2010	UNIVERSITATEA DIN CRAIOVA, STR.ALEXANDRU IOAN CUZA NR.13, CRAIOVA, DJ, RO	**105**
127599 B1	**G01R 21/133** (2006.01); **G01R 19/25** (2006.01); **G06F 19/00** (2006.01)	a 2010 01185	25/11/2010	UNIVERSITATEA DIN CRAIOVA, STR.ALEXANDRU IOAN CUZA NR.13, CRAIOVA, DJ, RO	**104**
128428 B1	**G01M 3/20** (2006.01); **B23Q 1/54** (2006.01)	a 2012 00790	06/11/2012	UNIVERSITATEA POLITEHNICA DIN BUCUREŞTI, SPLAIUL INDEPENDENŢEI NR.313, SECTOR 6, BUCUREŞTI, B, RO	**103**
123652 B1	**A01N 57/20** (2006.01)	a 2006 00238	27/10/2004	WASHINGTON STATE UNIVERSITY, 1610 NE EASTGATE BLVD., SUITE 650, PULLMAN, WA, US; THE UNITED STATES OF AMERICA, AS REPRESENTED BY THE SECRETARY OF AGRICULTURE, 1400 INDEPENDENCE AVENUE SW, WASHINGTON, DC, US	**99**

BREVETE DE INVENŢIE ELIBERATE
CONFORM LEGII NR. 64/1991,
REPUBLICATĂ ÎN 19.08.2014,
PENTRU CARE A FOST PUBLICATĂ ANTERIOR
MENŢIUNEA ACORDĂRII BREVETULUI

BREVETE ELIBERATE

conform Legii nr. 64/1991, republicată în 19.08.2014, pentru care a fost publicată menţiunea acordării brevetului

Nr. brevet de invenţie	Clasa	Nr. cerere de brevet de invenţie	Data de depozit	Nume titular	Nr. BOPI
98702	***C08B1/00*** (2006.01) ; ***C08B5/00*** (2006.01)	129753	17.09.1987	COMBINATUL DE CELULOZĂ ŞI HÂRTIE, ZĂRNEŞTI, BV, RO	
100860	***G01L17/00*** (2006.01)	132305	13.02.1988	ÎNTREPRINDEREA DE AUTOTURISME, TIMIŞOARA, TM, RO	
101011	***B03C3/10*** (2006.01)	132049	05.02.1988	INSTITUTUL POLITEHNIC CLUJ-NAPOCA, CLUJ-NAPOCA, CJ, RO	
101490	***B21C1/16*** (2006.01)	131378	28.12.1987	ÎNTREPRINDEREA "LAMINORUL", BRĂILA, BR, RO	
101551	***B21L11/04*** (2006.01)	133521	13.05.1988	ÎNTREPRINDEREA DE AUTOTURISME, TIMIŞOARA, TM, RO	
101629	***F01D9/02*** (2006.01) ; ***F01D5/28*** (2006.01)	133845	06.06.1988	INSTITUTUL DE CERCETARE ŞTIINŢIFICĂ ŞI INGINERIE TEHNOLOGICĂ PENTRU ECHIPAMENTE ENERGETICE, BUCUREŞTI, B, RO	
101673	***A61F2/18*** (2006.01)	133558	16.05.1988	INSTITUTUL DE CERCETĂRI TEXTILE, BUCUREŞTI, B, RO	

BREVETE DE INVENŢIE
PENTRU CARE AU FOST ÎNSCRISE
ÎN REGISTRUL NAŢIONAL
MODIFICĂRI ÎN SITUAŢIA JURIDICĂ

Modificări în situaţia juridică a brevetelor de invenţie, înscrise în Registrul Naţional al Brevetelor de Invenţie conform art. 67, din H.G. nr. 547/2008

Nr. brevet de invenţie	Nr. cerere de brevet de invenţie	Modificare înregistrată privind brevetul de invenţie	
		din	în
126064	a 2010 00178	(73) FABIAN LASZLO, STR.GHEORGHE MARINESCU NR.26, AP.16, TÂRGU MUREŞ, MS, RO	(73) FABIAN LASZLO, PIAŢA GABOR ARON NR.23, TÂRGU SECUIESC, CV, RO
		(72) FABIAN LASZLO,STR.GHEORGHE MARINESCU NR.26, AP.16, TÂRGU MUREŞ, MS, RO	(72) FABIAN LASZLO, PIAŢA GABOR ARON NR.23, TÂRGU SECUIESC, CV, RO
126601	a 2009 01047	(72) DOBREA DAN MARIUS, STR.BACINSCHI NR.9, BL.CL4, SC.C, ET.7, AP.31, IAŞI, IS, RO	(72) DOBREA DAN MARIUS, ŞOS.ARCU NR.25, BL.CL2, SC.A, ET.3, AP.9, IAŞI, IS, RO

MANDATAR DESEMNAT ULTERIOR

Nr. brevet de invenţie	Nr. cerere de brevet de invenţie	Titular/succesor în drepturi	Mandatar autorizat desemnat
126550	a 2010 00531	BULENCEA BOGDAN, BUCUREŞTI, RO	MIHAELA TEODORESCU & PARTNERS-INTELLECTUAL PROPERTY OFFICE S.R.L., STR.VIORELE NR.51, BL.37, AP.63, SECTOR 4, BUCUREŞTI

Transmiteri de drepturi prin cesiune, succesiune, fuziune, înregistrate la Oficiul de Stat pentru Invenţii şi Mărci conform art. 42, din Legea nr. 64/1991, republicată în data de 19.08.2014, şi art. 85, din H.G. nr. 547/2008

Nr. brevet de invenţie	Nr. cerere de brevet de invenţie	Titular	Succesor în drepturi
126286	a 2009 00922	CIUNTU GHIORGHE, SINAIA, PH, RO	ÎNTREPRINDEREA INDIVIDUALĂ CIUNTU GHEORGHE ADRIAN, SINAIA, PH, RO
126591	a 2010 00165	ABRUDAN OVIDIU VASILE, GALAŢI, GL, RO	UNIVERSITATEA" DUNĂREA DE JOS" DIN GALAŢI, GALAŢI, GL, RO

CORECTURI ALE ERORILOR MATERIALE CONŢINUTE ÎN DOCUMENTAŢIA PUBLICATĂ, CU PRIVIRE LA BREVETE DE INVENŢIE

Număr brevet şi/sau dosar	Tip document publicat	Tip document în urma corecturii, cf. Instr. 63	Localizarea erorii: - pagina din descriere - coloana - rândul - cod INID	Textul iniţial	Textul corect
99310/130906			pag. 1, (72)	ing. Stoica Gheorghe, Bucureşti	ing. Stoica Ghiorghe, Bucureşti

DIVERSE

- **LISTA CONSILIERILOR ÎN PROPRIETATE INDUSTRIALĂ ŞI A MANDATARILOR AUTORIZAŢI**
- **CENTRE REGIONALE PENTRU PROMOVAREA PROPRIETĂŢII INDUSTRIALE ÎN ROMÂNIA**
- **ANUNŢURI OFICIALE**
- **MATERIALE INFORMATIVE, DIN DOMENIUL PROPRIETĂŢII INDUSTRIALE**

© Toate drepturile sunt rezervate OSIM. Materialele publicate în acest capitol nu vor putea fi reproduse în niciun mod (electronic, prin fotocopiere, prin înregistrare sau în alt mod), fără autorizaţia prealabilă a titularului dreptului de autor.

ROMÂNIA

OFICIUL DE STAT PENTRU INVENŢII ŞI MĂRCI

ORDIN nr. 157

24 iulie 1997

Directorul General al Oficiului de Stat pentru Invenţii şi Mărci,

Având în vedere prevederile art. 14, alin. 3, din Legea 64/1991, privind brevetele de invenţie, şi Regula 2.5, din H.G. 152/92, referitoare la profesia de consilier în proprietate industrială,

ORDIN:

Art.1. Persoanele ale căror nume figurează în lista anexă la prezentul Ordin, precum şi firmele specializate în proprietate industrială se înscriu în **REGISTRUL NAŢIONAL AL CONSILIERILOR ÎN PROPRIETATE INDUSTRIALĂ**, cu menţionarea specializării.

Art.2. Prezentul ordin se va publica în Buletinul Oficial de Proprietate Industrială.

DIRECTOR GENERAL

AGENŢIILE SPECIALIZATE ÎN PROPRIETATE INDUSTRIALĂ
pentru luna decembrie 2015

Nr.crt.	Data înfiinţării	Nr. registru agenţii	Denumirea completă a cabinetului/agenţiei Adresa Consilieri cu drept de practică	Domenii	Statut juridic
1	27.03.1991	001	**INVENTA – AGENŢIE DE PROPRIETATE INTELECTUALĂ S.R.L.** Bucureşti, Bdul Corneliu Coposu nr. 7, bl. 104, sc. 2, ap.31, sect.3, cod 030602, Tel: 021/3200285, Fax: 021/3228325, e-mail: contact@inventa.ro, inventa@inventa.ro, turcanu@inventa.ro, Prof. univ. dr. ing. Ţurcanu Constantin, Ing. Velţan Loredana, , ec. Bodomoi Otilia Florentina, arh.dr.ing. Ţurcanu Costin Radu	Brevete Mărci Desene Topografii	SRL
2	29.05.1991	002	**ENPORA BRAND MANAGEMENT SRL** Bucureşti, str. George Calinescu nr.52A, ap.1, 011694, Tel: 021 2300990; 031 1001634, Fax: 021 2302311; 031 1007927, pop@patents.ro, www.patents.ro, www.enpora.com Ing. Pop Virginia Daisy, Ing. Popescu Bianu Anca, jur. ing. Gruia Amelia Elena, Stănculescu Anca Elena Florica	Brevete Mărci Desene	SRL
3	23.07.1991	003	**PATENTMARK S.R.L.** Bucureşti str. Dr. N. Turnescu nr. 2,ap.2, sector 5, cod 050467, tel: 021/3121669, fax: 021/3175801, office@patentmark.ro, www.patentmark.ro Mohonea Liliana, Mohonea Cristian, Marinescu Ruxandra	Brevete Mărci Desene Topografii	SRL
4	18.12.1991	004	**RODALL AGENŢIE DE PROPRIETATE INDUSTRIALĂ S.R.L.** Bucureşti, Str. Polonă nr. 115, bl. 15, sc. A, ap. 19 sector 1, cod 010497, Tel: 021/2108342, mobil: 0722 652111, 0745153566, Fax:021/2105794, office@rodall.ro, info@rodall.ro, www.rodall.ro Jur. Bălan Gheorghiţă, Pescarusu Nicoleta	Brevete Mărci Desene Topografii	SRL
5	25.08.1992	005	**INTELECT S.R.L.** Oradea, B-dul Dacia nr. 48 Bl. D10, Ap.3, cod 410346, Tel: 0746835328, 0359402901, Fax:0359810501, e-mail: info@intelect.ro, www.intelect.ro Buzlea Elisabeta, Buzlea Mircea Valentin, Buzlea Narcisa Floricica	Brevete Mărci Desene Topografii	SRL
6	04.12.1992	008	**CONSTANTIN GHIŢĂ OFFICE SRL** Timişoara, str. Take Ionescu nr. 24-28 sc. B ap. 2 judetul Timiş, cod 300042, Tel/Fax: 0256/435976, GSM: 0744 162462, e-mail: ghita@ghitaconstantin.ro, clelia@ghitaconstantin.ro, www.ghitaconstantin.ro Ing. Ghiţă Constantin, Pop Motogna Clelia	Brevete Mărci Desene	SRL

7	13.05.1993	010	**ROMINVENT S.A** Bucureşti, Str. Ermil Pangratti nr. 35, et.1, sect.1, cod 011882, Tel: 021/2312515, 2312541,Fax: 021/2312550, 2312454,e-mail: office@rominvent.ro Jur. Mocanu Ion, Ing. Cosmina Fierăscu, Ing. Spătaru Daniela, Dr. Ing. Cristina Popa, Ec. Joitoiu Andreea Simona, Bio.Enescu Miruna, jur. Markusev Denisa Mary, ec. Olteanu Camelia, jur. Dragulin Ioana, ing. Petcu Costin, jur. Martinescu Alina Nicoleta, jur. Pavel Laura, ing. Cocos Stefan, Boncea Oana Laura, Dobrescu Teodora Valentina, Ing. Secăreanu Doina	Brevete Mărci Desene Topografii	SA
8	30.03.1995	015	**CABINET M. OPROIU - CONSILIERE ÎN PROPRIETATE INTELECTUALĂ SRL** Bucureşti, Str. Popa Savu, nr. 42, parter, sector 1, cod 011434, Tel: 021/2602833; 021/ 2602834, Fax: 021/2602836; 021/2602835, P.O.Box 2-229, e-mail: office@oproiu.ro, www.oproiu.ro Fiz. Oproiu Margareta, MBA arh.Vasilescu Raluca, jur. Sturza Ioana, ing.Ene Silvia, ing.chim.Petrea Dana Maria, ing.chim.Filippi Valentina, ing.chim. Georgescu Cristina, ing.mec. Popescu Mariana, jur. Cozorici Violeta, jur. Stănescu Andreea Cosmina	Brevete Mărci Desene Topografii	SRL
9	21.05.1996	017	**LABIRINT AGENŢIE DE PROPRIETATE INTELECTUALĂ** Arad, Str. Coriolan Petreanu nr. 28, cod 310151 Tel/Fax: 0257/255842, GSM: 0722 458129, e-mail: info@labirint.ro Ing. Ivanca Maria	Brevete Mărci Desene	CI
10	14.11.1996	018	**INTEGRATOR CONSULTING SRL** Cluj Napoca, str. Dunării nr. 25 bl.C1 ap.5, , jud. Cluj, cod 400593 Tel/Fax: 0264/442817, GSM: 0745235585, e-mail: dorin.isoc@yahoo.com, integrator.consulting@yahoo.com Isoc Dorin	Brevete Mărci Desene	SRL
11	1997	019	**LOYAL PARTNERS -AGENŢIE DE PROPRIETATE INTELECTUALĂ** Galati, Str. Portului nr.23, Parcul De Soft, cam.307, cod 800025, tel/fax: 0236/407032, GSM: 0722 744241, office@loyalpartners.ro, www.loyalpartners.ro Punct de lucru: Bucureşti, sector 5, Splaiul Independenței nr. 17, bl. 101, sc. 4, ap. 65 ing.av. Puşcaşu Dan	Brevete Mărci Desene Topografii	SRL
12	01.07.1997	020	**AGENŢIE DE PROPRIETATE INTELECTUALĂ ŞI TRANSFER DE TEHNOLOGIE -AGPITT-SRL** Bucureşti, B-dul Libertăţii nr. 12, bl.113, sc.2, ap.28, sector 4; cod 040129, CP 42-106, Tel: 3177693;;Fax: 021/3177584, GSM: 0744293552; 0724539752, e-mail: faighenov@xnet.ro; agpitt@rdsmail.ro, agpittinvent@rdsmail.ro Ing.jur. Faighenov Marioara, Mihăilă George	Brevete Mărci Desene	SRL

13	10.07.1997	016	**MILENIUL 3 – AGENŢIE DE PROPRIETATE INDUSTRIALĂ SRL** Paşcani, Str. Moldovei nr. 10, bl. Crinul, sc. A, ap. 28, jud Iaşi, cod 705200, Tel/Fax: 0232/719190; GSM: 0740 820582 Ing.Burţilă Ioan	Brevete Mărci Desene	SRL
14	03.10.1997	021	**LAZĂR ELENA** **CABINET DE PROPRIETATE INDUSTRIALĂ** Buzău, Str.Unirii, Bl.16C,Et.3, Ap. 12, cod 120013, OP 1, CP 52, Tel./Fax: 0238 724262 GSM: 0723 328633, cpielena@recomplast.com Lazăr Elena	Brevete Mărci Desene Topografii	CI
15	02.12.1997	023	**" HARCOV" A.P.I. S.R.L.** Sfântu Gheorghe, jud. Covasna, Str. Nicolae Iorga nr. 61, bl. 10E, sc. B, ap. 9, cod 520089, Tel: 0267/352267, GSM : 0744435291, stanciu@planet.ro, propind@mail.asimcov.ro Stanciu Adelina	Brevete Mărci Desene	SRL
16	18.12.1997	024	**AGENŢIE DE PROPRIETATE INDUSTRIALĂ ŞI TRANSFER TEHNOLOGIC « STOIAN IOAN »** Roman, Bd. Republicii, bl. 46, sc. C, ap. 35, cod 611127, jud. Neamţ, Tel/Fax : 0233/741268, GSM : 0745 643738, istoian2005@yahoo.com Stoian Ioan	Brevete Mărci Desene	CI
17	1998	007	**ROMPROSPER SERVIMPEX SRL** **AGENTIE DE PROPRIETATE INTELECTUALA „PIVA"** Bucureşti, Şos. Mihai Bravu nr. 294, bl.6,sc.B, ap. 63, sector 3, cod 030319, Tel: 021.3222857, 0268237214, fax: 0268237214 Mobil: 0724880514; 0745130130; 0744536405, 0721989298 e-mail: office@pivaexpert.ro, raluca_pioaru@yahoo.com, mihalache.andra@gmail.com, www.piva.ro conferenţiar univ.dr. Pioaru Mihalache Raluca Andreea	Mărci Desene Brevete	SRL
18	27.04.1998	026	**PIDES-CABINET DE PROPRIETATE INDUSTRIALĂ** Bucureşti, Str. Valea Buzăului, nr. 10, bl. G30, ap. 36, sector 3, cod 032334, Tel : 3455351 GSM : 0723 708632, e-mail: pides2004@yahoo.com ing. Şova Dan Eugen	Brevete Mărci Desene Topografii	CI
19	1998	048	**PETRU COSTINESCU-DICOSTI** Bucureşti, Str. Viorele nr. 30, bl. 20 A, ap. 23, sector 4,cod 040428, OP 44 – CP5 , Tel: 021/3303162, e-mail: petrucostinescu.dicosti@gmail.com Petru Costinescu	Brevete Mărci Desene	CI
20	23.02.1999	027	**SZENTE SÁNDOR** Odorheiu Secuiesc, str. Victoriei nr.41, ap.4, jud. Harghita,cod poştal 535600, Tel/fax: 0266219143, e-mail : ProOffice@szente.ro Szente Sándor	Brevete Mărci Desene	CI

21	21.07.1999	028	**NOWAPATENT SRL** Medias, str. Lotru, nr.4, bl.92, ap.1 Tel : 0269/841373 ; 0264/833273, Fax : 0269/833273 e-mail : nowapatent@birotec.ro office@nowapatent.ro Danciu Ioan	Brevete Mărci Desene	SRL
22	30.08.1999	029	**CABINET DE PROPRIETATE INDUSTRIALĂ "BIONPI"** Bucureşti, 010577, Calea Dorobanţilor 126-130 Bl. 8, et. 9 Ap. 50 sector 1, cod 010577, Tel/Fax: 021/2316549, 031/8054616 GSM: 0723 187944, 0746184697 e-mail: bionpi@rdsmail.ro, bionpi@hotmail.com Ing. Ion Rodica Cocuţa	Brevete Mărci Desene	CI
23	12.11.1999	030	**AGENŢIE DE CONSULTANŢĂ ÎN PROPRIETATE INTELECTUALĂ ŞI TRANSFER DE TEHNOLOGIE « SPRÎNCEANU NICOLAE »** Drobeta Turnu Severin, Str. Gheorghe Ionescu Siseşti nr. 96, bl.E2, sc.1, et. 3, ap.8, cod 220212, Tel/Fax : 0352801490, Mobil :0721796318 e-mail: nicolaesprinceanu@yahoo.com Jur.ing. Nicolae Sprînceanu	Brevete Mărci Desene	CI
24	21.01.2000	031	**CABINET INDIVIDUAL IVĂNESCU GABRIEL DAN** Braşov, Str. Al. I. Cuza nr. 58 ap. 5, cod 500085, tel: 0268471650, fax:0368816013, GSM:0722248415, e-mail: gdivanescu@gmail.com Ivănescu Gabriel Dan	Brevete Mărci Desene	CI
25	15.02.2000	032	**CABINET DE PROPRIETATE INDUSTRIALA ANGHEL LUMINIŢA DOINA** Bucureşti, Str. Gherghitei Nr.1, Bl.94B, Sc. B, Ap.76, Sector 2, fax: 0314013777, tel: 0723301706, e-mail : anghel2na@yahoo.com, anghel2na@gmail.com Ing.av. expert judicar Anghel Luminita Doina	Brevete Mărci Desene	CI
26	24.08.2000	033	**APOSTOL SALOMIA P.F.A.** Galaţi, Str. Reg. 11 Siret nr. 15, bl. E4, Et.3, ap. 54, cod 800333,Tel/Fax : 0236/436437, 0766765027, saly_apostol@yahoo.com Ing.Apostol Salomia	Brevete Mărci Desene	CI
27	07.09.2000	034	**AGENŢIA DE PROPRIETATE INDUSTRIALĂ - APIA SRL** Bucureşti, Str. Romancierilor nr. 5, bl.C14, sc.B, ap.41, sector 6, cod 061791, Tel/Fax: 021/7783100, www.mark-apia.ro, e-mail: office@mark-apia.ro Visalom Monica	Mărci Desene	SRL

28	20.10.2000	036	**CABINET PROPRIETATE INDUSTRIALĂ POPESCU ANGELA** Bucureşti, str. Complexului nr.10, bl.40, ap.14, Tel :021/3243756 GSM : 0723051279, Tel : 0318.04.68.81, angela_intelect@yahoo.com Popescu Angela	Brevete Mărci Desene	CI
29	20.11.2000	038	**CABINET INDIVIDUAL' ION FLOREA'** Bucureşti, 010577, Calea Dorobanţilor 126-130, bl.8,et.9,ap.50, sector 1, cod 010577, Tel/Fax: 021/2316549,GSM: 0724313260, e-mail: iflorea@rdsmail.ro, florea_ion@plic.ro Ing.Ion Florea	Mărci	CI
30	28.11.2000	039	**CABINET IN DIVIDUAL GREAVU DOINA MARIANA** Sibiu, str. Constantin Noica, bl. 2, ap.21, cod 550169 Tel:0269/218500,Fax:0269/212170, Mobil:0766489179, 0731308189, aurorapca@yahoo.com, protectro@xnet.ro Ing. Greavu Doina Mariana	Brevete Mărci Desene	CI
31	08.01.2001	041	**CABINET "CECIU GABRIELA" CONSULTANŢĂ ÎN DOMENIUL PROPRIETĂŢII INTELECTUALE** Timişoara, Str. Martir Leonida Banciu, nr. 6, sc. A, ap. 110, jud. Timis, cod postal 300024, Fax.: 0256/494846; mobil: 0745 388039, e-mail: gabrielaceciu@yahoo.com Ing.Ceciu Gabriela	Brevete Mărci Desene	CI
32	10.01.2001	042	**CABINET INDIVIDUAL DE PROPRIETATE INDUSTRIALA VLAD CONSTANTIN** Constanta, Bd. 1 decembrie 1918 nr. 5, bl. F16, ap.34, cod 900711, Tel/fax: 0241625643, mobil: 0722 370300, 0770251145, www.tehnomarinvent.com e-mail: constantin.vlad@rdslink.ro Vlad Constantin	Brevete Mărci Desene	CI
33	05.03.2001	045	**BROJBY PATENT INNOVATION** Piteşti, Bd. Republicii, bl.212,sc. D, ap.11, jud.Argeş, cod 110176, Tel/Fax.: 0348/412529, GSM: 0745 143095,adrian_brojboiu@yahoo.com Brojboiu Dumitru Adrian Florinel	Brevete Mărci Desene	CI
34	12.04.2001	047	**INTELLECTUAL PROPERTY OFFICE SRL** Bucureşti, Str. Alexandru Moruzzi nr. 6, bl. B6, sc. 2, ap.62, sector 3, cod 031155, Tel/Fax.: 021/3262388, GSM: 0745 094241, e-mail: office@ipoffice.ro, natalia.todirica@ipoffice.ro Ciuda Berivoe Anca, Ciuda Berivoe Natalia	Brevete Mărci Desene	SRL

35	07.05.2001	049	**ANDRA MUSATESCU CABINET DE PROPRIETATE INDUSTRIALA** Bucureşti, calea 13 Septembrie nr.121, bl.127, et.5, ap.21, GSM: 0722 879810, e-mail: office@andramusatescu.ro, www.andramusatescu.ro Muşatescu Andra Oana	Brevete Mărci Desene Topografii	CI
36	2001	050	**CABINET ACSINTE PAULA-ADRIANA** Bucureşti, bd. Decebal nr. 17, bl. S16, ap. 30, tel: 0213234282, fax: 0213222210, www.legalservices.ro, paula@legalservices.ro Av. Acsinte Paula Adriana	Mărci	PF
37	31.05.2001	071	**CONS INTEL BMA CABINET CONSULTANŢĂ** Cart. Dorobanti, nr.2, bl. D2, at.1, ap.5,120087, C.P.8-O.P. 1 Buzau, Fax : 0238/719619, GSM: 0745086588, email: marius_bozio@yahoo.com Marius Bozioreanu	Brevete Mărci Desene Topografii	CI
38	21.11.2001	055	**ROVALCONS SRL** **AGENŢIE DE PROPRIETATE INTELECTUALĂ** Câmpina, Str. Orizontului, nr.1, bl. R10, et.7, ap.27, Jud. Prahova, cod 105600,Tel/Fax : 0244/ 371390; GSM :0722 540580, e-mail: rovalcons@xnet.ro Ioacăra Valentin	Brevete Mărci Desene	S.R.L.
39	2001	057	**CABINET N. D. GAVRIL S.R.L.** Bucureşti, Str. Ştefan Negulescu nr. 6A, sector 1, Tel./fax : 021/2302882, 0213165492, mobil :0722983520, e-mail: cabinetgavril@yahoo.com www.cabinetgavril.ro Gavril Niculina	Brevete Mărci Desene	S.R.L.
40	24.04.2002	087	**IACOBINI&CO, CONSILIERI IN DREPTUL DE PROPRIETATE INDUSTRIALĂ SRL** Bucuresti, Calea Mosilor, nr.258, bl. 4bis, ap.22, sector 2,Tel : 021/2104690 ;Fax : 021/2104793, e-mail : asimri@yahoo.com,vladrosanu@yahoo.com Iacobini Anca Svetlana, Iacobini Mihnea Razvan	Mărci Brevete Desene Topografii	S.R.L.
41	11.02.2003	089	**RATZA ŞI RATZA SRL** Bucureşti, B-dul A.I. Cuza Nr. 52-54, Sect.1, cod 011053, Tel :021/2601348, Fax : 021/2601349 e-mail ; office@ratza-ratza.com Raţă Grigore, Raţă Andrei Vlad, Mărginean Dragoş, Enache Mihai Andrei, Ploscă Daniel, Vasile Bugarin Sonia Maria, Comănescu Stela	Brevete Mărci Desene	SRL

42	13.02.2003	062	**ECOINTELLECT CABINET INDIVIDUAL ANDRONACHE PAUL** Bucureşti, aleea Compozitorilor nr.1, bl.E21, et.6, ap.35, sect 6,Tel/Fax: 021/7250069, GSM: 0722741043, 0727476335 e-mail: paul.andronache@clicknet.ro, paul_andronache@yahoo.com Andronache Paul	Mărci Desene Topografii Brevete	CI
43	16.05.2003	070	**CABINET OANA COCOLOI** Bucureşti, Drumul Taberei nr.120, bl.OD1, sc.5, ap.189, sector 6, cod 061413, Tel: 021/7450757, GSM: 0730557744, e-mail: oana_cocoloi@yahoo.com Oana Cocoloi	Mărci Desene Brevete	CI
44	19.06.2003	069	**RASKAI M M BREVMARC CONSULT S.R.L.** Dej, Str. Unirii, nr.3,BL. D8, ap.31, judetul Cluj, 405200,Tel/Fax: 0264/211847, mobil: 0742084050, raskaimm@yahoo.com Raskai Maria	Brevete Mărci Desene Topografii	S.R.L.
45	25.07.2003	093	**NESTOR NESTOR DICULESCU KINGSTON PETERSEN – CONSILIERE ÎN P.I. S.R.L.** Bucureşti, sector 1, sos. Bucuresti Ploiesti, nr.1A, Bucharest Business Park, corp A, et.1 camerele 9 si 10, tel: 0212011200, fax: 0212011210, e-mail: office@nnkp.ro, www.nnkp.ro av.Baciu Ana Maria, ing.chim.Viciu Monica Stefania, chim.Bădărău Adina Adriana, ec.Bende Andreea	Mărci Desene Brevete Topografii	S.R.L.
46	19.08.2003	068	**CABINET DE PROPRIETATE INDUSTRIALA NICOLAE BURCHEL** Bucureşti, Str. Dr. Radovici nr.8, sector 5, cod 050468, Tel: 021/3175841, Fax: 021/3175843, e-mail: nburchel@lenp.ro Nicolae Burghel	Mărci	CI
47	21.08.2003	094	**N.P.C. S.R.L.** Braşov, str. Alexandru cel Bun, nr.13, bl.E28, ap.7 cod 500025, OP 1 – CP 298, GSM: 0744520357, e-mail: totu@unitbv.ro Ţoţu Ioan	Mărci Desene Topografii	SRL
48	22.10.2003	072	**CABINET INDIVIDUAL DE PROPRIETATE INDUSTRIALĂ - NEGOMIREANU LIVIA** Bucureşti, Şos. Nicolae Titulescu nr.94, bl.14A, sc 4 ap.127, sect.1, cod 011146, Tel/Fax: 0314214598, GSM: 0722444719, office@cabinetnegomireanu.ro Negomireanu Livia	Mărci Desene	CI

49	30.10.2003	073	**CABINET DE PROPRIETATE INDUSTRIALA "VIŞOIU LILIAN CATALIN"** Bucureşti, bd. Unirii nr.74, bl. J3B, sc.3, ap. 41, Tel/Fax: 021/3167043, GSM: 0744480657, e-mail: visoiucatalin@yahoo.com, www.visoiucatalin.home.ro jur. Vişoiu Lilian Catalin	Brevete Mărci Desene Topografii	CI
50	12.12.2003	096	**EDIPLAST S.R.L.** Tg. Mureş, Str. Măgurei nr.25, ap.2, Tel/Fax: 0265/263775, GSM: 0744394036, e-mail: themannextdoor2007@yahoo.com Vasilache Virgilius	Mărci Desene Brevete	SRL
51	22.12.2003	097	**SC PETOSEVIC SRL** Bucureşti, str. Dionisie Lupu nr.54, etaj 2, sector 1, Tel: 021/3057996, Fax: 021/3145481, mobil: 0723522698, www.petosevic.com, e-mail: aura.campeanu@petosevic.com Campeanu Ioana Aura	Brevete Mărci Desene	SRL
52	9.02.2004	098	**CABINET ANI FUCIU SRL** Com.Snagov, Bloc P53, sc.A, ap.1, jud.Ilfov, Tel: 021/3106399, Fax: 021/3106398, GSM: 0744370196, e-mail: ani.fuciu@consilier-marci.ro Fuciu Anişoara	Mărci Desene	SRL
53	16.02.2004	099	**LEGAL BRAND S.R.L.** Bucureşti, Str. Nicolae Licăreţ nr.1, bl.33, sc.C, ap.107, Punct lucru: str. Campia libertatii nr.64, bl.34A, ap. 269, Tel: 0722674635, 0722607380, e-mail: info@legal-brand.ro, legal.brand@gmail.com, www.legal-brand.ro Stăncescu Anca, Stăncescu Alin Cristian	Brevete Mărci Desene Topografii	SRL
54	22.02.2004	082	**CABINET DE PROPRIETATE INDUSTRIALĂ CIUPAN CORNEL** Cluj Napoca, Str. Mestecenilor nr.6, bl.9E, ap.2, Tel: 0264/524425; 0264/415051, Fax: 0264/415054, e-mail: cornel.ciupan@muri.utcluj.ro Ciupan Cornel	Brevete Mărci Desene	CI
55	01.06.2004	102	**S.C. LUTARIS INTELPROT S.R.L.** Timisoara, 300426, str. Ana Ipatescu nr.45, Tel/Fax: 0256/489301, Mobil: 0742143718, 0723319154, e-mail: qualitarium@qualitarium.ro Tărăbîc Lucian	Brevete Mărci Desene	SRL
56	17.06.2004	108	**WEIZMANN ARIANA & PARTNERS AGENTIE DE PROPRIETATE INTELECTUALA SRL** Bucuresti, str. Aleea Trestiana, nr.4, bl.20, sc.B, ap.72, tel: 0213274978, fax: 0213227689, mobil: 0724260277, e-mail: office@branduri.ro, www.branduri.ro Bicu Cristina Bucuresti, str. 11 iunie, nr.51, sc.A, ap.4, 0723204268, tel/fax : 0268/315046, office@inregistrare-marci.ro Bozocea Violeta, Visean Violeta, Marcean Ana Maria, Ştefănuţ Adelina, Cârlan Cristina, State Carmen	Brevete Mărci Desene	SRL

57	14.07.2004	107	**ARIANA AGENTIE DE PROPRIETATE INDUSTRIALA S.R.L.** Timisoara, Calea Aradului, nr.33, ap.7 c_popescu2000@yahoo.com Orgovici Codruta Octavia	Mărci Desene	SRL
58	28.10.2004	106	**OSTER – SOCIETATE CIVILA PROFESIONALA DE PROPRIETATE INDUSTRIALĂ** Bucuresti, Str. Batiste nr.35, ap. 23, cod 020935, Tel/Fax: 021/3147249 , GSM: 0721254270, 0723177236 Udrea Elena Rodica	Mărci Desene	S.C.P.
59	28.10.2004	109	**CABINET INDIVIDUAL CAMPEAN GHEORGHE GEORGEL** Campina, str. Dr. Constantin Istrati nr.52, bl.3, ap.5, Tel: 0244/335207, mobil: 0729902117, e-mail: george_campean@yahoo.com Campean George Georgel	Mărci Desene Topografii Brevete	CI
60	27.01.2005	111	**CABINET INDIVIDUAL – NIŢU ION** Constanta, str. Dezrobirii nr.110, bl. IS8, sc.A, ap.1, Tel: 0241/512608, mobil: 0723317298 Nitu Ion	Mărci Desene Brevete	CI
61	27.01.2005	112	**CABINET VELICA – AGENŢIE DE PROPRIETATE INDUSTRIALĂ** Bucuresti, str. Brutus M.I., nr.13, ap.3, cod 050124 Tel/ Fax: 021/3357463, Mobil: 0722645283, www.velica.ro, office@velica.ro Velica Ion Gabriel	Mărci Desene	CI
62	22.12.2004	116	**INVEL – AGENŢIE DE PROPRIETATE INDUSTRIALĂ** Bucureşti, str. Ion Ghica nr.3, ap.20, tel: 0723205048, 0788885352, e-mail: invel_agency@yahoo.com, marian.nicolae.velcea@gmail.com, www.invel.ro Velcea Marian	Brevete Mărci Desene Topografii	SRL
63	06.01.2005	118	**EURORESSOURCES SRL** Medias, str. Ion Creangă, nr.4, ap.6, Tel: 0269/843504, Fax: 0269/824812 Fulea Maria	Brevete Mărci Desene	SRL
64	27.04.2005	117	**CABINET PROPRIETATE INDUSTRIALĂ ALPER RAMAZAN** Constanţa, str. Ştefan cel Mare nr.57, bl.M17, sc.B, ap.17, cod 900683, Tel: 0341/410937, Fax: 0241/635547, Mobil: 0722.704.363, alperramazan@gmail.com, zonguldakro@yahoo.com Alper Ramazan	Mărci	CI
65	06.06.2005	125	**V&F IP CONSULTING SRL** Bucuresti, Bd Camil Ressu, nr.27, bl.N1, ap.214, Tel: 021/3140200, Fax: 021/3140290, Mobil: 0744487223, popescul@vf.ro Anton Simona	Mărci	SRL

66	30.06.2005	124	**CABINET DE PROPRIETATE INDUSTRIALA SAVU MARIANA** Bucuresti, str. Paul Greceanu nr.9, bl.20A, ap.26, Tel/ Fax: 021.2120651, liliana.savu@credidam.ro, www.lilianasavu.ro Savu Mariana	Mărci Desene	CI
67	26.08.2005	126	**CABINET DE PROPRIETATE INDUSTRIALĂ ANGHEL PARASCHIVA** Arad, str. Voinicilor nr.51, bl.502, ap.6, Tel: 0357411876, Fax: 0357411876, Mobil: 0723171424, e-mail: anghelvera@yahoo.com Anghel Paraschiva	Brevete	CI
68	29.09.2005	67	**TEODORU & ASSOCIATES SRL** Bucuresti, bd. Marasesti nr.2B, bl.A, sc.2, parter, ap.4 bis, cod postal 040254, Tel: 0213367722, Fax: 0213367723, GSM: 0722549219 e-mail: emanuel@teodoru.ro, violeta@teodoru.ro, www.romaniatrademarks.ro Teodoru Violeta, Teodoru Emanuel	Mărci Desene Brevete	SRL
69	04.11.2005	133	**FRISCH & PARTNERS SRL** Bucuresti, bd. Carol I, nr.54, sc. B, ap.5, sector 2, tel: 0213101165, fax: 0213130130, Mobil: 0722212480, office@frisch.ro, crina.frisch@frisch.ro Crina Nicoleta Frisch, Niţoi Elena	Mărci Desene Brevete	SRL
70	31.10.2005	128	**CABINET PROPRIETATE INDUSTRIALA ARINOVA** Arad, 310151, str. Coriolan Petreanu, nr.28, Tel/fax: 0257/255842, mobil: 0744246562, info@arinova.ro Ivanca Gavril	Mărci Desene Brevete	CI
71	05.01.2006	136	**TUCA ZBARCEA & ASOCIATII I.P. S.R.L.** Bucuresti, str. Nicolae Titulescu nr. 4-8, etaj 8, biroul 1, cladirea America House Tel: 2048890, ciprian.dragomir@tuca.ro Dragomir Ciprian Dumitru	Mărci	SRL
72	19.01.2006	134	**CABINET PROPRIETATE INDUSTRIALA MITU ALIS MIHAELA** Ploiesti, str. Clementei nr.46, Tel: 0244/590154, mobil: 0746108142, alis_mitu@yahoo.com ; office@mitu-cpi-ims.com Mitu Alis Mihaela	Mărci Brevete	CI
73	14.02.2006	137	**M.D.P. RIGHTS AGENCY SRL** Brasov, str. Lunga nr.270, cod postal 500450, Tel: 0268/440100, 440313; Fax: 0268/440221, Mobil: 0744355100, e-mail: office@mdp-rights-agency.ro www.mdp-rights-agency.ro Cosescu Camelia	Brevete Mărci Desene Topografii	SRL

74	30.03.2006	141	**INNOVIS INTELLECTUAL PROPERTY** Bucuresti, Calea Rahovei, nr.217, bl.12, ap.60, sector 5, Mobil: 0741572398, e-mail: office@innovis.ro Dumitrescu Oana Irina	Mărci Desene	CI
75	30.03.2006	142	**CABINET INDIVIDUAL PROPRIETATE INDUSTRIALA ALECU BOGDAN** Bacau, str. Lucretiu Patrascanu nr.2, sc.B, ap.2, Tel/fax: 0334407577, Mobil: 0740274741, office@marcidesene.ro, www.marcidesene.ro Alecu Florin Bogdan	Mărci Desene	CI
76	07.04.2006	152	**ACTA MARQUE SRL** Cluj Napoca, str. Dorobantilor nr.3, etj.3, ap.9, Mobil: 0749053325, 0730909831, 0730909834, actamarque@yahoo.com, www.actamarque.ro Ciurea Delia	Mărci	SRL
77	25.05.2006	144	**CABINET INDIVIDUAL PROPRIETATE INDUSTRIALA CATALIN NEAGU** Iasi, str. Tutea Petre nr.5, bl.909, tr.1, ap.11, Cod postal: 700730, Tel: 0232/276000, Fax: 0232/405425, 0232/211843, Mobil: 0744514264, e-mail: catalin.neagu@proprietateindustriala.ro, Neagu Catalin	Mărci Desene	CI
78	06.11.2006	165	**RAȚIU & RAȚIU –PROPRIETATE INDUSTRIALA SRL** Bucuresti, Intr. Bitolia, nr. 59, subsol, camera 10, Tel: 0722558957, fax: 021.2300175, marilena.ene@ratiu.ro Ene Marilena	Mărci Desene Topografii	SRL
79	12.12.2006	162	**MY TRADEMARK SRL** Ploiesti, str. Gheorghe Doja, bl. 35A1, ap.5, Mobil: 0722501414, nicolau@avocatulmeu.ro Nicolau Florin	Mărci	CI
80	20.06.2006	149	**INTELLEMMI CONSULT SRL** Tg. Mures, str. Sârguinţei nr.39, ap.12, cod poştal 540543, fax: 0365 401839, mobil: 0745303867, 0727302434, cojocnean_maria@yahoo.com; intellemmi@gmail.com Cojocnean Maria Rodica	Brevete Mărci Desene	SRL
81	20.06.2006	167	**INTELLEXIS SRL** Bucuresti, str. Cutitul de Argint, nr. 68, etaj 2, ap. 4, tel: 0213103332, fax: 021.3103042, mobil: 0723300147, contact@intellexis.ro mat. Benga Bogdan Florin, ing. Negulescu Luminita	Mărci Desene Brevete	SRL

82	11.09.2006	150	**CABINET INDIVIDUAL VALENTINA ŞANTA** Tg.Mures, str. Koos Ferencz nr.21, bl.21, ap.44, Mobil: 0740028967, fax: 0365815201 valentina.santa@gedeon-richter.ro, santa_valentina2002@yahoo.com Santa Valentina	Mărci Desene	CI
83	20.10.2006	154	**CABINET INDIVIDUAL ROS VIOREL** Bucuresti, bd.Unirii nr.66, bl.K3, ap.7, tel: 021.3211234, fax: 021.3211253, e-mail: viorelros@asdpi.ro Ros Viorel	Brevete Mărci Desene Topografii	CI
84	26.10.2006	156	**CABINET INDIVIDUAL RALUCA DUŢESCU** Bucuresti, str. Foisorului nr.15, bl.F9C, sc.1, ap.54, Mobil: 0723548722, tel: 021/3117908, fax: 021/3117908, e-mail: ralu_haz23@yahoo.com, office@dutescu.com Duţescu Andreea Raluca	Mărci	CI
85	01.11.2006	159	**DICONSULT – CABINET CONSILIERE IN DOMENIUL PROPRIETATII INDUSTRIALE** Cluj Napoca, str. Mircea cel Batran, nr.2, ap.12, Tel: 0264/565885, mobil: 0724323761, patricia.ciceo@terapia.ro Oprea Patricia Diana	Mărci Desene	CI
86	08.12.2006	160	**NOMENIUS S.R.L.** Bucureşti, G.M. Zamfirescu, nr. 46, bl. 22A, ap.11 Punct de lucru: Bucuresti, piata Pache Protopopescu nr.1, et.2, ap.6, sector 2, tel: 0314315402, fax: 0318149621, elena.grecu@nomenius.ro, www.nomenius.ro Grecu Elena	Brevete Mărci Desene	SRL
87	18.01.2007	161	**CABINET PROPRIETATE INDUSTRIALA ALAN LILIANA** Sat Otvesti nr.183B, jud. Timis, 0724250467, e-mail: cabinet.alan@gmail.com Alan Liliana	Brevete Mărci Desene Topografii	CI
88	06.02.2007	175	**MUSAT SI ASOCIATII – INTELLECTUAL PROPERTY SRL** Bucuresti, bd Aviatorilor nr.43, etaj 4, camera 4, Tel: 021 2025900, fax: 0212233957, anca.buta@musat.ro Buta Anca	Brevete Mărci Desene	SRL
89	28.02.2007	169	**TURTOI INTELECTUAL PROPERTY FIRM SRL** Bucuresti, Splaiul Independenţei nr.3, bl.17, ap.7,sector 5, mobil: 0722390388, tel/fax: 021.3135120, office@turtoi.ro, www.turtoi.ro Turtoi Raducu	Mărci Desene	SRL

90	15.02.2007	176	**BRAND LEADER SRL** Brasov, str. Constantin Lacea, nr.12-14, biroul 2, Mobil: 0723474183, office@brandleader.ro Costache Demes Anna Nicoleta	Mărci	SRL
91	05.03.2007	163	**CABINET PROPRIETATE INDUSTRIALA C.I. COLAN** Bucureşti, str. Mihai Eminescu nr.128-130, ap.17, sect.2, tel: 021.6190308, fax: 021.6190309, ionut.colan@cbea.ro Colan Cristian Ionut	Mărci Desene	CI
92	05.03.2007	164	**CABINET INDIVIDUAL NEACŞU CARMEN AUGUSTINA** Baia Mare, str. Rozelor, nr.12/3, tel: 0727318168, e-mail: carmen@bic.cdimm.org Neacşu Carmen Augustina	Brevete Mărci Desene	CI
93	30.03.2007	172	**CABINET PROPRIETATE INDUSTRIALA TAVASZI ZOLTAN** Bucuresti, Calea Mosilor nr.135, et.7, ap.14, tel: 021.3155969, fax: 021.3155969, tavaszi.zoltan@gmail.com Tavaszi Zoltan	Mărci Desene	CI
94	30.03.2007	173	**CABINET PROPRIETATE INDUSTRIALA CIPRIAN MACOVEI** Bucuresti, str. Popa Tatu nr.15, sector 1, mobil: 0723 638 775, e-mail: mmacovei@stalfort.ro Macovei Ciprian Mihail	Mărci	CI
95	16.07.2007	182	**PRI INTELLECTUAL PROPERTY SRL** Bucureşti, str. Răspântiilor nr.37, ap.2, 020547, tel: 0728997303, fax 0318 169 608 e-mail: ana.dan@the-pri.com, www.the-pri.com P.A.lic.Dan Ana Nicolina	Mărci	SRL
96	07.08.2007	177	**CABINET INDIVIDUAL ADRIANA DOICIU** Bucureşti, piata Natiunile Unite nr.3-5, bl. C, ap.41, tel: 0722621926, fax: 031.1027304, apazanta@gmail.com Doiciu Adriana	Mărci	CI
97	07.08.2007	178	**CABINET INDIVIDUAL SONIA FLOREA – consiliere p.i.** Bucureşti, calea Moşilor nr.207, bl. 15, ap.5, tel: 2103215, fax: 2100449, sonia.florea@avfloreagheorghe.ro Florea Sonia	Mărci	CI
98	07.08.2007	179	**MOTMARK – I.G.** Iasi, str. Cuza Voda nr.12, bl.B, sc.C, ap.7, tel: 0232262076, e-mail: excg@clicknet.ro Motrescu Mihai	Mărci	CI
99	01.10.2007	183	**CABINET INDIVIDUAL P.I. VALENTIN BEREA** Bucuresti, bd. Carol I, nr.51, ap.26, sector 2, Tel: 4088904, Fax: 4088911, mobil: 0721473317, e-mail: valentin.berea@bulboaca.com Berea Valentin	Mărci Desene	CI

100	01.10.2007	184	**CABINET INDIVIDUAL PROPRIETATE INDUSTRIALA ADRIAN TOMESCU** Bucuresti, str. Poet Vasile Carlova nr.2, bl. A7 bis, ap.74, tel: 021 2224422, 3217070, fax: 021 2222626, atomescu@buzescu.com, amtomescu@yahoo.com Tomescu Adrian	Mărci	CI
101	08.10.2007	185	**I.P. NEW MARK COMPANY S.R.L.** Bucuresti, sector 3, bd. Mircea Voda, nr.37, bl. M29, sc.C, ap.83 Kleininger Toma	Mărci Desene	SRL
102	10.10.2007	043	**FÂNTÂNĂ RAUL SORIN & ASOCIAŢII SRL** Braşov, str. 9 mai, nr.4, sc.D, ap.3 Tel/fax: 0268543657, 0745361270, office@inventii-marci.ro, www.inventii-marci.ro Fântână Raul Sorin	Mărci Desene Brevete	SRL
103	22.11.2007	189	**CABINET VOICU ALEXANDRA** Bucureşti, B-dul Magheru, nr. 9, sc. 2, etaj 9, ap. 89, Sector 1, PO BOX 22-246, Tel/Fax: 021/3153684, alexandra.voicu@upcmail.ro Ing. Voicu Alexandra	Brevete Mărci Desene Topografii	CI
104	23.11.2007	186	**CABINET INDIVIDUAL MARIA HĂISAN** Botoşani, calea Natională nr.65, bl. I3, ap.10, tel: 0231534249, mobil: 0728004574, mh20@k.ro Hăisan Maria	Brevete Mărci Desene Topografii	CI
105	28.02.2008	246	**DILIGENS INTELLECTUAL PROPERTY SRL** Bucureşti, Splaiul Independenţei nr. 3, bl. 17, sc. 2, ap. 27, sector 4, tel/fax: 0213350718, mobil: 0723276056, e-mail: office@diligens.ro, www.diligens.ro Năstase Cristian	Brevete Mărci Desene	SRL
106	07.03.2008	190	**CABINET MARILENA COMANESCU** Bucuresti, str. Muzeul Zambaccian 34, sc. B, ap.3, sector 1, tel: 0722259260, office@cimo.ro, marilena.comanescu@cimo.ro Comănescu Marilena	Brevete Mărci Desene Topografii	CI
107	27.03.2008	191	**CABINET P.I. MARIUS PETROIU** Bucuresti, sector 6, aleea Bucsenesti nr.3, bl. E11, ap. 46, tel: 0723239409, marius.petroiu@gmail.com Petroiu Marius	Mărci	CI
108	28.03.2008	192	**CABINET P.I. MÎNDÎCANU EMIL** Bucureşti, sector 4, str. Valerian Prescurea nr. 27-29, tel: 0723820750, mindicanu@yahoo.com Mîndîcanu Emil	Mărci	CI
109	02.06.2008	193	**CABINET INDIVIDUAL P.I. TICU JIANU CRISTINA** Bucureşti, sector 5, str. Baltagului nr.11, bl. V67, ap.4, tel: 0722551203, tel/fax: 0213153717, cristina.jianu@xnet.ro Ticu Jianu Cristina	Mărci	CI

110	12.06.2008	194	**VREMESCU & ASOCIAŢII - CABINET PROPRIETATE INDUSTRIALĂ** Bucuresti, sos.Iancului nr.9, bl.109A, ap.129, 0721267811, fax: 021.6533962, rodicastanciulescu@yahoo.com Vremescu Simona Rodica	Mărci	CI
111	01.08.2008	195	**TUDOR DANIELA – PERSOANA FIZICA AUTORIZATA** Bucuresti, str. Baba Novac nr.11, bl. G17, ap.51, cod postal 031623, Tel./Fax.: 040213240412 Mobil : 0749218326, consultanta@tudordaniela.ro Tudor Daniela	Brevete Mărci Desene	CI
112	15.08.2008	202	**SIDEMO - SIGLE DESENE MODELE SRL** Bucuresti, sector 6, str. Sandulesti nr.3, bl. Z40, ap.4, tel/fax: 02144005859/ 02144005857, mobil: 0741135012, 0722548381, contact@sidemo.ro, www.sidemo.ro Băisan Cristina Carmen	Mărci Desene	SRL
113	25.08.2008	197	**MILMARK DESIGN SRL** Bucuresti, sector 3, aleea Rotunda nr.2, bl. H8, ap.38, Punct de lucru: jud. Ilfov, Popești – Leordeni, str. Cheiul Dîmboviței 26, vila C42, mobil: 0745347813, fax: 0318049683 e-mail : office@markdesign.ro, www.markdesign.ro Lucacel Mihaiela	Mărci Desene	SRL
114	29.08.2008	198	**SCHOENHERR INTELLECTUAL PROPERTY S.R.L.** Bucureşti, bd. Dacia nr.30, etaj 4, camera – Echipa Sebastian 01, tel: 0213196790, fax: 0213196791, e.pavel@schoenherr.ro Pavel Sorin Eduard	Brevete Mărci Desene	SRL
115	22.09.2008	201	**CABINET PROPRIETATE INDUSTRIALA RONELA OPREA** Oradea, str. Gral Magheru nr.12, bl.M12, ap.29, tel: 0726279899, email: teaoprea@yahoo.com Oprea Ronela Teodora	Mărci Desene	CI
116	24.10.2008	205	**ROMARK INTELLECTUAL PROPERTY SRL** Bucuresti, sos. Mihai Bravu nr. 27A, C1, etaj 3, ap. 36, camera 1, tel: 0314251724, fax: 0314380223, mobil: 0724755705, office@romarkip.ro Manea Marcela Elena	Mărci Desene	SRL
117	24.10.2008	206	**SIGNOLEX TRADEMARK REGISTRATION SRL** Miercurea Ciuc, str. Kossuth Lajos, nr. 28, ap. 13, tel: 0740887334, adam.beata@signolex.ro Vigh Beata	Mărci	SRL

118	26.11.2009	208	**CABINET INDIVIDUAL DE CONSULTANTA IN PI IORGULESCU MARIANA** Constanta, bd. Aurel Vlaicu nr.43, bl. Pc3, ap.32, tel: 0341444888, fax: 0341444888, mobil: 0745259643, e-mail: consilieriorgulescumariana@gmail.com Iorgulescu Mariana	Mărci Desene	CI
119	18.02.2009	210	**CONSTANTIN & VELICU – INTELLECTUAL PROPERTY SRL** Bucuresti, sector 4, str. Trestiana nr.1A, bl. 8A, sc.A, ap.16, Tel: 0314256780, 0723993473, fax: 0314256781, office@candv-ip.ro, www.candv-ip.ro Velicu Anca	Brevete Mărci Desene Topografii	SRL
120	16.03.2009	211	**CAVESCU SI ASOCIATII SRL** Otopeni, str. Grivita nr.37E, e-mail: adriancavescu@yahoo.com, office@avocat4u.ro Cavescu Adrian	Mărci Desene	SRL
121	16.03.2009	212	**CABINET PROPRIETATE INDUSTRIALA COTRUTA LEONID** Bucuresti, str. Vasile Lascar nr.182, bir. Nr.3, leonid.cotruta@gmail.com Cotruta Leonid	Mărci Desene	CI
122	16.03.2009	213	**KEYPI – AGENTIE DE PROPRIETATE INTELECTUALA SRL** Bucuresti, str. Turda nr. 127, bl. 2, sc. C, parter, ap. 91, tel: 0722595458, tel/fax: 0318061620, www.keygroup.ro, office@keygroup.ro Sirbu Cristina Adriana	Brevete Mărci Desene	SRL
123	14.05.2009	214	**ANACOR – CABINET DE PROPRIETATE INDUSTRIALA** Bucuresti, aleea Izvorul Crisului nr. 1, bl. D16, sc. A, ap. 2, mobil: 0726475018, anacor.cpi@gmail.com Endes Corina	Brevete Mărci Desene	CI
124	14.05.2009	216	**CABINET DE PROPRIETATE INDUSTRIALA PRISTAVU** Piatra Neamt, str. Gral Nicolae Dascalescu 11, bl. T3, sc.F, ap.70, 0745535936, cabinetpristavu@gmail.com, office@cabinetpristavu.ro, www.cabinetpristavu.ro Pristavu Gheorghe	Brevete Mărci Desene	CI
125	23.06.2009	239	**MARCI ŞI DESENE SRL** Bucuresti, str. Radu Voda, nr. 22B, tel: 0318055988, mobil: 0722514452, fax: 0318055989, e-mail: avistrati@gmail.com Zamfir Gherttrude Ioana	Mărci Desene	SRL

126	03.08.2009	217	**NICOLAE MURESAN – CABINET PROPRIETATE INDUSTRIALA** Bucuresti, str. Cernisoara nr.5, bl.57, sc.2, ap.31, tel: 0724100328, fax: 0359438304, nicolaemuresan@nicolaemuresan.ro, www.nicolaemuresan.ro Muresan Nicolae	Mărci	CI
127	20.08.2009	220	**CABINET DE PROPRIETATE INDUSTRIALA RALUCA ARDELEANU** Bucuresti, str. Baia de Arama nr.1, bl. B, tr.3, ap.117, tel: 0723601875, fax: 0318015023, office@cabinetardeleanu.ro, www.cabinetardeleanu.ro Ardeleanu Raluca	Brevete Mărci Desene	CI
128	27.08.2009	222	**CABINET PROPRIETATE INDUSTRIALA CLAUDIA MONICA FRISCH** Bucuresti, sos.Pantelimon nr.243, bl.52, ap.18, tel/fax: 0212554095, mobil: 0722450955, email: office@marciadevarate.ro , office@brandpartners.ro claudiamonicafrisch@yahoo.com, site: www.marciadevarate.ro, www.brandpartners.ro Frisch Claudia Monica	Mărci Desene	CI
129	29.09.2009	225	**CABINET INDIVIDUAL PROPRIETATE INDUSTRIALA PAUNET ALEXANDRINA** Iasi, spl. Bahlui, nr.29, bl. B5, sc.A, ap.7 Tel: 0726737527 Paunet Alexandrina	Brevete Mărci Desene	CI
130	09.10.2009	228	**COSMOVICI SI ASOCIATII SRL** Bucuresti, str. Dem I. Dobrescu nr. 15, sc. 3, et. 5, ap. 80, sector 1, OP 15 CP 55, www.cosmovici-ip.com, office@cosmovici-ip.com Cosmovici Paul	Brevete Mărci Desene	SRL
131	29.10.2009	226	**CABINET DE PROPRIETATE INDUSTRIALA SIMONA JEFLEA** Sibiu, loc. Sura Mare, str. Primaverii nr.17, tel: 0743013532, fax: 0269446572, simonajeflea@yahoo.com, www.simonajeflea.ro Jeflea Simona	Mărci Desene	CI
132	20.11.2009	234	**DENNEMEYER & ASSOCIATES SRL** Brasov, str. Aurel Vlaicu, nr. 94, etaj 1, 500178, tel: 0368403661, fax: 0268706010, cklamp@@dennemeyer.com, www.dennemeyer-law.com Ionus Mihaela Geraldine, ing. Berde Sofia, Judele Raluca Anita	Brevete Mărci Desene	SRL

133	22.12.2009	231	**CABINET DE PROPRIETATE INDUSTRIALA CRISTIAN MARIUS ENACHE** Bucuresti, str. Dr. Nicolae Turnescu nr. 6, ap. 2, tel: 0213129948, fax: 0213129948, mobil: 0722644152 Enache Marius Cristian	Brevete Mărci Desene	CI
134	25.01.2010	232	**CABINET DE PROPRIETATE INDUSTRIALA CHIFOR CLAUDIA** Bucuresti, bd. Pache Protopopescu nr.25, et.5, tel: 0318250434, fax: 0318250342, e-mail: chifor.claudia@yahoo.com Chifor Claudia	Mărci	CI
135	25.02.2010	233	**CABINET PROPRIETATE INDUSTRIALA MANTA VICTOR PAUL** Bucuresti, str. Slt. Zaharia nr.4, et.2, ap.3, tel: 0213132810, mobil: 0722467950, fax: 0213132810, manta.paul@gmail.com, paulmanta@yahoo.com Manta Victor Paul	Mărci	CI
136	30.03.2010	236	**NASTASE MIRELA BIANCA PERSOANA FIZICA AUTORIZATA** Bucuresti, str. Zboina Neagra nr.8-10, bl. 91-95, ap.83, tel: 0722143661, mirela.nastase@yahoo.com Nastase Mirela Bianca	Mărci	CI
137	09.04.2010	237	**CABINET PROPRIETATE INDUSTRIALA ILIE CIMPOIERU** Bucuresti, Aleea Platanului nr.1, bl. A32, sc.1, ap.21, tel: 031 1060039, mobil: 0722444580, e-mail: ilie_cimpoieru@yahoo.com Cimpoieru Ilie	Mărci	CI
138	04.06.2010	238	**CABINET INDIVIDUAL PROPRIETATE INDUSTRIALA PUŞCAŞU DENISA** Bucuresti, str. Raul Doamnei nr.5, bl.C4, sc.E, ap.199, mobil: 0740111620, tel: 0213236050, fax: 0213636051, e-mail: puscasu.denisa@yahoo.com, denisa.puscasu@gmail.com Pușcașu Denisa	Mărci	CI
139	15.07.2010	240	**PATENT EXPERT SRL** Bucuresti, sos. Colentina nr.53, bl. 59, sc. B, ap. 67, Tel: 0722554460, office@ileanaflorea.ro Florea Ileana Maria	Brevete Mărci Desene	SRL
140	23.07.2010	241	**TUDOR GHEORGHE – CABINET INDIVIDUAL DE PROPRIETATE INDUSTRIALA** Bucuresti, bd. Nicolae Grigorescu nr.18, bl. B3 bis, ap.322, tel: 0722578936, office@ip-office.ro, giltudor@gmail.com , gil.tudor@vmca.ro Tudor Gheorghe	Brevete Mărci Desene	CI

141	23.07.2010	242	**CABINET INDIVIDUAL PAUL GEORGE BUTA** Bucuresti, bd. Mircea Voda, nr. 35, bl. M27, ap. 17, tel: 021.3211234, fax: 021.3211253, e-mail: paul.buta@asdpi.ro Buta Paul George	Brevete Mărci Desene Topografii	CI
142	07.09.2010	243	**MARK TO MARK INTELLECTUAL PROPERTY OFFICE SRL** Bucuresti, sector 4, str. Huedin nr.12, bl. D20, sc.4, ap.53, mobil: 0745120402, tel: 0212100415,fax: 0212100314, magda.bolintineanu@marktomark.com, www.marktomark.com Bolintineanu Magdalena	Mărci Desene	SRL
143	10.11.2010	244	**CABINET PROPRIETATE INDUSTRIALA TUDOR ICLANZAN** Timisoara, Piaţa Victoriei nr.5, sc. D, ap.2, tel :0256403615, 0744647875, tudor.iclanzan@yahoo.fr, www.iclanzan.ro Iclanzan Tudor	Brevete Mărci Desene	CI
144	10.11.2010	245	**CABINET INDIVIDUAL FERARU CLAUDIU** Buzau, str. Unirii, bl. 9c, ap. 4 Feraru Claudiu	Brevete Mărci Desene	CI
145	06.06.2011	248	**CABINET INDIVIDUAL PUFU ALINA** Bucuresti, calea Vacaresti nr.312, bl. 2C, ap.39, tel: 0742974133, email: alinapufu@gmail.com Pufu Alina	Mărci	CI
146	06.06.2011	249	**CABINET INDIVIDUAL DE PROPRIETATE INDUSTRIALA ENESCU GABRIELA** Bucuresti, str. Frunte lata nr.7, bl. P14A, ap.3, tel: 0314329735, fax: 0314329736, mobil: 0745637457, g_enescu@yahoo.com Enescu Gabriela	Brevete Mărci Desene	CI
147	14.07.2011	255	**DEVIMARK AGENTIE DE PROPRIETATE INDUSTRIALA SRL** Cluj Napoca, str. Virgil Fulicea nr.19, parter, ap.2, Punct lucru: Iasi, str. Lascar Catargiu nr. 72, mobil: 0720143143, 0746869389, office@devimark.ro, devimark.api@gmail.com, www.devimark.ro David Laura Gabriela	Mărci Desene	SRL
148	02.08.2011	250	**CABINET INDIVIDUAL AUTORIZAT DE PROPRIETATE INDUSTRIALA MIHAI PANTILIMON** Piatra Neamţ, str. Cuiejdi nr. 6, et. 1, birou 1.09, tel/fax: 0233.210131, 0736871664, 0758874685, email : avocatmarci@gmail.com Pantilimon Mihai	Mărci Desene	CI

149	02.08.2011	251	**CABINET BANYAI ROXANA NICOLETA – CONSILIERE IN PROPRIETATE INDUSTRIALA** Bucuresti, str. Cpt. Alexandru Serbanescu nr.21, bl. 7M, sc.1, ap.9, tel: 0212322624, 0727080852, email: roxanaf15@yahoo.com Banyai Roxana Nicoleta	Brevete Mărci Desene	CI
150	10.08.2011	254	**DRAKOPOULOS IP SRL** Bucuresti, sector 2, str. Gral. David Praporgescu nr.7, tel: 0213000154, fax: 0213183143, romania@drakopoulos-law.com, chutina@drakopoulos-law.com www.drakopoulos-law.com Hutina Claudia Valerica, Gorun Laurentiu Nicusor	Mărci Desene Brevete	SRL
151	10.10.2011	256	**CABINET DE PROPRIETATE INDUSTRIAL CIUPAN EMILIA** Cluj Napoca, str. Mestecenilor nr. 6, tel: 0745360723, 0364144586, emilia.ciupan@mis.utcluj.ro Ciupan Emilia	Brevete Mărci	CI
152	28.10.2011	267	**CABINET ENPORA INTELLECTUAL PROPERTY SRL** Bucuresti, bd. Aviatorilor nr. 57, tel: 0212300990, fax: 0212302311, email: pop@patents.ro, www.patents.ro, www.enpora.com ing. Pop Calin Radu, Tărchilă Nicoleta Aurica	Brevete Mărci Desene Topografii	SRL
153	01.11.2011	265	**DRAGHICI & ASOCIATII SRL** Bucuresti, str. Mugur Mugurel nr. 11, ap. 4, tel: 0311060216, fax: 0318164869, mobil: 0744753898, e-mail: fabiola.colomei@flanco.ro Colomei Fabiola	Mărci	SRL
154	09.12.2011	257	**CABINET INDIVIDUAL ALEXANDRU HARSANY** Jud. Ilfov, Corbeanca, str. Padurii nr.9, tel: 0318210196, fax: 0318210197, mobil: 0722203934 Harsany Alexandru	Mărci Desene	CI
155	30.01.2012	260	**MAIDANUC – CABINET DE PROPRIETATE INDUSTRIALA** Bucuresti, bd. Chisinau, nr. 7, bl. A1, sc. A, ap. 35, tel: 0314155102, email: contact@consilieremarci.ro, www.consilieremarci.ro Maidanuc Iulian Lucian	Mărci	CI
156	20.03.2012	261	**CABINET DOINA TULUCA** Bucuresti, bd. Lacul tei 56, bl. 19, ap. 52, sector 2, tel : 0752211769, fax: 0318037805, email: dtuluca@doinatuluca.ro Ing. Tuluca Doina	Brevete Mărci Desene Topografii	CI

157	02.04.2012	262	**CABINET MIDIASEN INNOVATIONS** Baia Mare, str. Calea Traian nr. 4A/44, fax : 0362401680, mobil : 0742617423, fidelia@midiasen.axoniq.com Alexan Carmen Fidelia	Mărci	CI
158	02.04.2012	263	**CABINET PROPRIETATE INDUSTRIALA CRISTIAN POPESCU** Bucuresti, sos. Pantelimon 286, bl. 41, sc. 3, ap. 103, tel/fax: 0213178500, mobil: 0746105084 Popescu Cristian Virgil	Mărci	CI
159	02.04.2012	264	**CABINET PROPRIETATE INDUSTRIALA IACOB DRAGOȘ** Falticeni, str. 2 Graniceri, bl. 22, sc. A, ap. 6, tel: 0722600200, iacob@leroylaw.ro Iacob Dragoș	Mărci	CI
160	27.04.2012	288	**CHIUARIU & ASOCIAȚII– CONSILIERE ÎN PROPRIETATE INDUSTRIALĂ SRL** Bucuresti, str. Sevastopol, nr. 17C, sc. A, et. 5, tel: 0213161074, fax: 0213161075, email: ip@chiuariulawyers.ro Florescu Catrinel	Brevete Mărci Desene	SRL
161	30.05.2014	266	**VOX LEGIS CONSULT SRL** Bucuresti, calea Vitan nr. 106, bl. V40, ap. 69, Fax: 0355818940, mobil: 0722281781, e-mail: avocat.iacob@gmail.com Iacob Ana Maria	Brevete Mărci Desene	SRL
162	10.09.2012	268	**ROMPATENT DESIGN SRL** Bucuresti, str. Matei Voievod nr. 115-123, bl. O2, sc. C, ap. 112, tel/fax: 0314148320, mobil: 0722408875, 0753982625, e-mail: office@patentdesign.ro, www.patentdesign.ro Borlan Radu	Brevete Mărci Desene	SRL
163	18.10.2012	269	**CABINET PROPRIETATE INDUSTRIALA MARIUS MOCOFANESCU** Bucuresti, aleea Privighetorilor nr. 87, tel: 0727978449, tel/fax: 0212643900, e-mail: office@consilieredemarca.ro, www.consilieredemarca.ro Mocofanescu Marius	Brevete Mărci Desene	CI
164	18.10.2012	270	**IP BOUTIQUE** Bucuresti, str. Constantin Brincusi, nr. 9, bl. D15, ap. 31, tel: 0744607402, e-mail: claudia.jelea@ipboutique.ro Jelea Gabriela Claudia	Marci	CI

165	03.12.2012	272	**BONA FIDE CABINET DE PROPRIETATE INDUSTRIALA VERONICA FLOROIU** Bucuresti, calea Rahovei nr. 303, bl. 66, sc. 2, ap. 59, tel/fax: 0314369605, mobil: 0722462432, email: veronica@cabinet-bonafide.ro, www.cabinet-bonafide.ro Floroiu Veronica	Brevete Mărci Desene	CI
166	03.12.2012	273	**ELENA STOICA CABINET INDIVIDUAL DE PROPRIETATE INDUSTRIALA** Bucuresti, str. Gheorghe Stefan, nr. 32, sector 1, tel : 0212694053, 0745029987, email : elena.sstoica@gmail.com Stoica Elena	Brevete Mărci Desene	CI
167	19.12.2012	274	**CABINET INDIVIDUAL DE PROPRIETATE INDUSTRIALA DUMITRU DOBREV** Bucuresti, str. Viorele, nr. 4, bl. 22, ap. 101, tel: 0744199499, fax: 0318058696 Dobrev Dumitru	Brevete Mărci Desene	SRL
168	01.01.2013	275	**SOCIETATE CIVILA PROFESIONALA DE PROPRIETATE INDUSTRIALA MILCEV BURBEA** Bucuresti, str. Stirbei Voda, nr. 170, bl. 10G, ap. 18, tel: 0722249961, 0726375412 Milcev Gabriela, Burbea Milescu Iulia Adriana	Brevete Mărci Desene Topografii	SCP
169	16.01.2013	276	**MDA INTELLECTUAL PROPERTY SRL** Bucuresti, bd. Carol I, nr. 55-55bis, parter, tel: 0314378324, fax: 0314378327, mobil: 0722238608, e-mail: ana.kusak@mares.ro Kusak Ana Maria	Mărci	SRL
170	11.03.2013	277	**CABINET INDIVIDUAL AUTORIZAT POPESCU MAGDALENA DANIELA - LEGAL2M** Bucuresti, Splaiul Unirii nr.10, bl. B5, sc.1, ap.10, mobil: 0728839880, fax: 021.3154462, magda.popescu@legal2m.com Popescu Magdalena Daniela	Mărci Desene	CI
171	11.03.2013	278	**CABINET INDIVIDUAL AUTORIZAT MIHAELA GAVENEA** Bucuresti, str. Poet Panait Cerna, nr. 10, bl. M43, ap. 31, tel/fax: 0213528938, mobil: 0728836880, email: mihaela.gavenea@lawyermg.ro Gavenea Mihaela	Mărci Desene	CI
172	03.07.2013	279	**APOSTU GH. OVIDIU – PERSOANA FIZICA AUTORIZATA** Iasi, sos. Nationala, nr. 194, bl. D, sc. E, ap. 18, tel: 0232.437281, mobil: 0745345713, e-mail: oapostu@yahoo.com Apostu Ovidiu	Mărci Desene	CI

173	03.07.2013	280	**LUPASCU TRADEMARK OFFICE** Bucuresti, str. D.I. Mendeelev, nr.44, etaj 1, ap.1, tel: 0752123336, e-mail: monica.lupascu@cyberlaw.ro Lupașcu Monica	Mărci	CI
174	05.08.2013	281	**CABINET INDIVIDUAL AUTORIZAT LADANYI CONSILIER IN PROPRIETATE INDUSTRIALA** Alba iulia, str. Traian, nr. 29E, tel: 0358105533, 0726734994, email: avocat@ladanyi.ro, web: http://ladanyi.ro Ladanyi Arpad Csaba	Mărci	CI
175	05.08.2013	283	**MAGOO – INTELLECTUAL PROPERTY ADVISOR** Bucuresti, sector 6, calea Cringasi, nr. 16, bl. 41, ap. 73, tel : 0726161070, laura@magori.ro Magori Laura Valentina	Mărci	CI
176	05.09.2013	287	**APPELLO BRANDS SRL** Sibiu, str. Soimului, nr. 18, sc. A, et. 5, ap. M6, tel: 0725096425, 0269211124, e-mail: office@appello.ro Ganță Camelia Geta	Mărci Desene	SRL
177	12.09.2013	285	**CABINET PROPRIETATE INDUSTRIALA MIHAELA DINCA** Bucuresti, str. Huedin, nr. 7, bl. 2, ap. 7, tel: 0722399167, mihaelabucau@yahoo.com Dincă Mihaela	Mărci	CI
178	19.09.2013	286	**A.G.C.M. – AGENTIE DE PROPRIETATE INDUSTRIALA SRL** Bucuresti, str. Clucereasa Elena, nr. 67, tel/fax: 0216664311, mobil: 0744369265, ion.costin@yahoo.de Ion Costin	Mărci Desene	SRL
179	03.12.2013	289	**CABINET DE PROPRIETATE INDUSTRIALĂ "RĂZVAN DINCĂ"** București, str. Popa Tatu, nr. 49, tel: 0314380696, 0721753043, fax: 0314380695 Dincă Răzvan	Brevete Mărci Desene Topografii	CI
180	28.01.2014	290	**CABINET D. NICOLAESCU** București, str. Turda, nr. 102, bl. 30A, et. 7, ap. 28, tel/fax: 021.6663494, mobil: 0728201778, e-mail: daniella.nicolaescu@gmail.com Nicolaescu Daniella	Brevete Mărci Desene	CI
181	27.01.2014	293	**ZMP INTELLECTUAL PROPERTY SRL** București, sector 2, str. C.A. Rosetti, nr.17, etaj 3, biroul 314, tel: 0215270651, 0722369255, email: moninovac@yahoo.com, admin@zm-p.com Novac Monica, Neagu Ileana	Mărci Brevete	SRL

182	04.03.2014	291	**PIȚU AGENȚIE DE PROPRIETATE INDUSTRIALĂ SRL** București. șos Mihai Bravu, nr. 286, bl. 2, sc. C, ap. 83, fax: 0372872545, tel: 0722652044, 0372934087, 0722694905, email: pitu.dalila@gmail.com, contact@pitubrevetemarci.ro Pițu Dalila	Mărci Brevete	SRL
183	09.04.2014	292	**CLIPEO INTELLECTUAL PROPERTY OFFICE** București, str. Pescărușului, nr. 12, bl. D6, ap. 29, tel: 0212757473, 0724278986, email: isabela.burdusel@gmail.com Burdușel Isabela	Mărci	CI
184	06.05.2014	294	**BRAND PROTECT SRL** București, sector 5, str. Ileana Cosânzeana nr.10, bl. P7, sc.3, ap. 87, camera 3, tel: 0745752251, email: diabuzdugan33@gmail.com, brand.protect@gmail.com Buzdugan Diana Viorica	Brevete Mărci Desene	SRL
185	10.06.2014	295	**CABINET RALUCA ALDEA – CONSULTANTA IN PROPRIETATE INDUSTRIALA** București, Splaiul Unirii, nr. 16, et.4, cam. 409, tel: 0725920929, e-mail : aldea.raluca@yahoo.com Aldea Cristina Raluca	Mărci Desene	CI
186	30.06.2014	297	**HERAN MĂRCI SRL** Bacău, str. Violetelor, bl. 11, sc. A, ap. 13, tel: 0234.534329, fax: 0234.543130, mobil: 0723738136, e-mail: hergheaa@yahoo.com , heran_consulting@yahoo.com Herghea Anca Ștefania	Mărci	SRL
187	16.07.2014	298	**MIHAELA TEODORESCU & PARTNERS – INTELLECTUAL PROPERTY OFFICE SRL** București, sector 4, str. Viorele, nr. 51, bl. 37, ap. 63, P.O.Box 53-202, tel: 0773867751, fax: 0314360665, e-mail: office@mteodorescu.ro , www.mteodorescu.ro Teodorescu Mihaela	Brevete Mărci Desene	SRL
188	06.11.2012	271	**CABINET INDIVIDUAL DE P.I. BUCȘĂ GHEORGHE** București, str. Camil Ressu nr. 26, bl. A7, ap. 29, tel: 0723182691, e-mail: gheorghe.bucsa@yahoo.fr dr.ing. Gheorghe Bucșă	Brevete Mărci Desene Topografii	CI
189	17.10.2014	299	**VENTIS LAW OFFICE SRL-D** București, sector 5, str. Gardeniei, nr. 2F, cam. 1, 0722165769, email: oana.tambrea@gmail.com Țambrea Oana	Mărci	SRL
190	15.01.2015	300	**CABINET INDIVIDUAL DE PROPRIETATE INDUSTRIALĂ CRISTINA CONSTANTINESCU PI** București, str. G. Garibaldi, nr. 4, ap. 60, tel: 0722245690, e-mail: c.constantinescu@rokos.com Constantinescu Cristina	Mărci	CI
191	15.01.2015	301	**CABINET INDIVIDUAL DE PROPRIETATE INTELECTUALĂ IRINA ALBUȘEL** București, str. Nicolae Racotă, nr. 4, bl. 69, ap. 32, tel: 0758222202, e-mail: irinaalbusel@gmail.com Albușel Irina	Mărci	CI

192	03.02.2015	302	**CABINET INDIVIDUAL IOANA ALINA** București, str. Banul Udrea, nr. 4, bl. G8, sc. A, ap. 28, tel: 0723691135, e-mail: alina.ioana@conceptbi.ro Ioana Alina	Mărci	CI
193	02.03.2015	303	**CABINET INDIVIDUAL – CONSILIER PROPRIETATE INTELECTUALĂ LUISA MENDEZ-GUZMAN** București, b-nul Timișoara nr. 17B, bl. 106B, sc. A, ap. 13, tel: 0723604704, av.luisa.mendez@gmail.com Mendez Guzman Luisa Andreea	Brevete Mărci	CI
194	02.03.2015	304	**SOCIETATE CIVILĂ PROFESIONALĂ ÎN PROPRIETATE INDUSTRIALĂ LUPȘA ȘI ASOCIAȚII** Com. Corbeanca, sat Petrești, str. Socului nr. 51D, tel: 0744228331, 0735213937, 0740136713, e-mail: ionut.lupsa@gmail.com, office@lupsa.ro, buru.ioana.alina@gmail.com Lupșa Ionuț, Buru Ioana Alina	Brevete Mărci Desene	SCP
195	22.04.2015	306	**MEMBRAEN SRL** București, sector 6, blul Iuliu Maniu nr. 7, corp A, etaj 1, birou Z3, tel: 0741751963, e-mail: laura@membraen.ro Leonte Laura	Mărci Desene	SRL
196	14.05.2015	307	**STRENC SOLUTIONS FOR INNOVATION SRL** București, sector 6, str. Lujerului nr. 6, bloc 100, sc. B, etaj 3, ap. 56, tel: 0722227648, e-mail: alstren@gmail.com Ștrenc Alexandru Cristian	Brevete Mărci Desene	SRL
197	17.06.2015	308	**IRARDI CONSULTING SRL** București, sector 4, str. Trestiana nr. 3, bl. 8B, sc. B, etaj 9, ap. 80, tel: 0722218187, e-mail: ovidiumanoeldinescu@gmail.com Dinescu Ovidiu Manoel	Brevete Mărci Desene	SRL
198	02.07.2015	305	**CABINET DE PROPRIETATE INDUSTRIALA VLAD ANDA** Sat Florești, jud. Cluj, str. Porii nr. 152, bl. C7, sc. 3, ap. 96, tel: 0751513539, e-mail: annda.vlad@yahoo.com, consilier.marca@gmail.com Vlad Anda	Mărci	CI
199	09.05.2011	309	**PATENTPOINT SRL** Sat Fundeni, comuna Dobroești, str. Doinei nr. 78b, et.2, ap. 20, jud. Ilfov, tel: 0721258694, e-mail: carmen.cociorva@patentpoint.ro COCIORVA CARMEN	Brevete Mărci	SRL
200	11.09.2015	311	**STRATULAT ALBULESCU Consiliere în Propretate Intelectuală SRL** București, str. Ion Brezoianu 27, etaj 6, biroul 3, tel: 0213168749, fax: 0213168756, email: delia.belciu@tsaa.ro av.Belciu Delia Mihaela	Mărci Desene	SRL

LISTA CONSILIERILOR ÎN PROPRIETATE INDUSTRIALĂ, MEMBRI AI CAMEREI NAŢIONALE A CONSILIERILOR ÎN PROPRIETATE INDUSTRIALĂ DIN ROMÂNIA, AUTORIZAŢI PENTRU DOMENIUL BREVETELOR DE INVENŢIE,
pentru luna decembrie 2015

Nr.crt.	Nume şi Prenume/ Număr din registrul național	Denumirea societăţii/ Adresa societăţii	Societate cu obiect de activitate proprietate industrială
1	ALAN LILIANA 1994-1037	**CABINET PROPRIETATE INDUSTRIALA ALAN LILIANA** Sat Otvesti nr.183B, jud. Timis, 0724250467, e-mail: cabinet.alan@gmail.com	DA
2	ANDRONACHE PAUL 2003-1216	**ECOINTELLECT CABINET INDIVIDUAL ANDRONACHE PAUL** Bucureşti, aleea Compozitorilor nr.1, bl.E21, et.6, ap.35, sect 6,Tel/Fax: 021/7250069, GSM: 0722741043, 0727476335 e-mail: paul.andronache@clicknet.ro, paul_andronache@yahoo.com	DA
3	ANGHEL LUMINIŢA DOINA 1993-1020	**CABINET DE PROPRIETATE INDUSTRIALA ANGHEL LUMINIŢA DOINA** Bucureşti, Str. Gherghitei Nr.1, Bl.94B, Sc. B, Ap.76, Sector 2, fax: 0314013777, tel: 0723301706, e-mail : anghel2na@yahoo.com, anghel2na@gmail.com	DA
4	ANGHEL PARASCHIVA 2004-1371	**CABINET DE PROPRIETATE INDUSTRIALĂ ANGHEL PARASCHIVA** Arad, str. Voinicilor nr.51, bl.502, ap.6, Tel: 0357411876, Fax: 0357411876, Mobil: 0723171424, e-mail: anghelvera@yahoo.com	DA
5	APOSTOL SALOMIA 1999-1127	**PERSOANĂ FIZICĂ** Galaţi, Str. Reg. 11 Siret nr. 15, bl. E4, ap. 54, Tel/fax: 0236/436437 GSM 0766765027, saly_apostol@yahoo.com	DA
6	ARDELEANU RALUCA 2009 - 1693	**Cabinet de proprietate industriala Raluca Ardeleanu** Bucuresti, str. Baia de Arama nr.1, bl. B, tr.3, ap.117,, tel: 0723601875, fax: 0318015023, office@cabinetardeleanu.ro, www.cabinetardeleanu.ro	DA
7	BANYAI ROXANA NICOLETA 2008 - 1563	**Cabinet Banyai Roxana Nicoleta – consiliere in proprietate industriala** Bucuresti, str. Cpt. Alexandru Serbanescu nr.21, bl. 7M, sc.1, ap.9, tel: 0212322624, 0727080852, email: roxanaf15@yahoo.com	DA

8	BĂDĂRĂU ADINA ADRIANA 2006-1494	**NESTOR NESTOR DICULESCU KINGSTON PETERSEN – CONSILIERE ÎN P.I. S.R.L.** Bucureşti, sector 1, sos. Bucuresti Ploiesti, nr.1A, Bucharest Business Park, corp A, et.4, Tel: 021/2011200, fax: 0212011210, e-mail: adina.badarau@nnkp.ro	DA
9	BĂLAN GHEORGHIŢĂ 1992-1	**RODALL-AGENŢIE DE PROPRIETATE INDUSTRIALĂ S.R.L.** Bucureşti, Str. Polonă nr. 115, bl. 15, sc. A, ap. 19 sector 1, cod 010497, Tel: 021/2108342, mobil: 0722 652111, 0745153566, Fax:021/2105794, office@rodall.ro, info@rodall.ro, www.rodall.ro	DA
10	BENGA BOGDAN FLORIN 2005-1407	**INTELLEXIS SRL** Bucuresti, str. Cutitul de Argint, nr. 68, etaj 2, ap. 4, tel: 0213103332, fax: 021.3103042, mobil: 0723300147, contact@intellexis.ro	DA
11	BERDE SOFIA 2011 - 1766	**DENNEMEYER & ASSOCIATES SRL** Brasov, str. Aurel Vlaicu, nr. 94, etaj 1, 500178, tel: 0368403661, fax: 0268706010, sberde@dennemeyer-law.com , www.dennemeyer-law.com	DA
12	BICU CRISTINA MĂDĂLINA 2003-1308	**WEIZMANN ARIANA & PARTNERS AGENTIE DE PROPRIETATE INTELECTUALA SRL** Bucuresti, str. Aleea Trestiana, nr.4, bl.20, sc.B, ap.72, tel: 0213274978, fax: 0213227689, mobil: 0724260277, e-mail: office@branduri.ro, www.branduri.ro	DA
13	BONCEA OANA LAURA 2011-1730	**ROMINVENT S.A** Bucureşti, Str. Ermil Pangratti nr. 35, et.1, sect.1, cod 011882, Tel: 021/2312515, 2312541,Fax: 021/2312550, 2312454, e-mail: oboncea@rominvent.ro	DA
14	BORLAN T. RADU 2000-1161	**ROMPATENT DESIGN SRL** Bucuresti, str. Matei Voievod nr. 115-123, bl. O2, sc. C, ap. 112, tel/fax: 0314148320, mobil: 0722408875, 0753982625, e-mail: office@patentdesign.ro, www.patentdesign.ro	DA
15	BOZIOREANU MARIUS ADRIAN 2000-1165	**CONS INTEL BMA CABINET CONSULTANTA** Buzău, cart, Dorobanti 2, bl.D2, et.1, ap.5 CP 8, OP 1, Mobil : 0745086588, Fax: 0238719619 e-mail : marius_bozio@yahoo.com	DA
16	BOZOCEA GINA VIOLETA 2003- 1222	**WEIZMANN ARIANA & PARTNERS AGENTIE DE PROPRIETATE INTELECTUALA SRL** Bucuresti, str. 11 iunie, nr.51, sc.A, ap.4, e-mail : 0723204268, tel/fax : 0268/315046, office@inregistrare-marci.ro	DA

17	BROJBOIU DUMITRU ADRIAN FLORINEL 1995-1067	**BROJBY PATENT INNOVATION** Piteşti, Bd. Republicii, bl.212,sc. D, ap.11, jud.Argeş, cod 110176, Tel/Fax.: 0348/412529, GSM: 0745 143095,adrian_brojboiu@yahoo.com	DA
18	BUCŞĂ GHEORGHE 2005-1391	**CABINET INDIVIDUAL DE P.I. BUCŞĂ GHEORGHE** București, str. Camil Ressu nr. 26, bl. A7, ap. 29, tel: 0723182691, e-mail: gheorghe.bucsa@yahoo.fr	DA
19	BURBEA MILESCU IULIA ADRIANA 2005-1379	**SOCIETATE CIVILA PROFESIONALA DE PROPRIETATE INDUSTRIALA MILCEV BURBEA** Bucuresti, str. Stirbei Voda, nr. 170, bl. 10G, ap. 18, tel: 0726375412	DA
20	BURŢILA IOAN 1993-1022	**MILENIUL 3 S.R.L. - Agenţie de Proprietate Industrială** Paşcani, Str. Moldovei nr. 10, bloc Crinul, sc. A, Ap. 28, jud Iasi, Tel/Fax: 0232/719190; GSM:0740 820582	DA
21	BURU IOANA ALINA 2013-1776	**SOCIETATE CIVILĂ PROFESIONALĂ ÎN PROPRIETATE INDUSTRIALĂ LUPȘA ȘI ASOCIAȚII** Com. Corbeanca, sat Petrești, str. Socului nr. 51D, tel: 0735213937, 0740136713, e-mail: buru.ioana.alina@gmail.com	DA
22	BUTA ANCA 2006-1524	**MUSAT SI ASOCIATII – INTELLECTUAL PROPERTY SRL** Bucuresti, bd Aviatorilor nr.43, etaj 4, camera 4, Tel: 021 2025900, fax: 0212233957, anca.buta@musat.ro	DA
23	BUTA PAUL GEORGE 2010 - 1704	**Cabinet individual Paul George Buta** Bucuresti, bd. Mircea Voda, nr. 35, bl. M27, ap. 17, tel: 021.3211234, fax: 021.3211253, e-mail: paul.buta@asdpi.ro	DA
24	BUZDUGAN DIANA VIORICA 2011-1765	**BRAND PROTECT SRL** București, sector 5, str. Ileana Cosânzeana nr.10, bl. P7, sc.3, ap. 87, camera 3, tel: 0745752251, email: diabuzdugan33@gmail.com, brand.protect@gmail.com	DA
25	BUZLEA ELISABETA 1993-25	**INTELECT S.R.L.** Oradea, B-dul Dacia nr. 48 Bl. D10, Ap.3, cod 410346, Tel: 0746835328, 0359402901, Fax:0359810501, e-mail: info@intelect.ro, www.intelect.ro	DA
26	BUZLEA MIRCEA VALENTIN 2003- 1234	**INTELECT S.R.L.** Oradea, B-dul Dacia nr. 48 Bl. D10, Ap.3, cod 410346, Tel: 0746835328, 0359402901, Fax:0359810501, e-mail: info@intelect.ro, www.intelect.ro	DA

27	BUZLEA NARCISA FLORICICA 2003- 1235	**INTELECT S.R.L.** Oradea, B-dul Dacia nr. 48 Bl. D10, Ap.3, cod 410346, Tel: 0746835328, 0359402901, Fax:0359810501, e-mail: info@intelect.ro, www.intelect.ro	DA
28	CÂMPEAN GHEORGHE-GEORGEL 1996-1087	**CABINET INDIVIDUAL CAMPEAN GHEORGHE GEORGEL** Campina, str. Dr. Constantin Istrati nr.52, bl.3, ap.5, Tel: 0244/335207, mobil: 0729902117, e-mail: george_campean@yahoo.com	DA
29	CÂMPEANU IOANA AURA 2005-1409	**SC PETOSEVIC SRL** Bucureşti, str. Dionisie Lupu nr.54, etaj 2, sector 1, Tel: 021/3057996, Fax: 021/3145481, mobil: 0723522698, www.petosevic.com, e-mail: aura.campeanu@petosevic.com	DA
30	CECIU GABRIELA 1994-1045	**CABINET "CECIU GABRIELA" CONSULTANŢĂ ÎN DOMENIUL PROPRIETĂŢII INTELECTUALE** Timişoara, Str. Martir Leonida Banciu, nr. 6, sc. A, ap. 110, jud. Timis, cod postal 300024, Fax.: 0256/494846; mobil: 0745 388039, e-mail: gabrielaceciu@yahoo.com	DA
31	CIUDA-BERIVOE ANCA 1996-41	**INTELLECTUAL PROPERTY OFFICE SRL** Bucureşti, Str. Alexandru Moruzzi nr. 6, bl. B6, sc. 2, et. 8, ap. 62, sector 3; CP 61-62,Tel/Fax : 021/3262388, GSM : 0745094241, office@ipoffice.ro	DA
32	CIUDA-BERIVOE NATALIA 2011-1740	**INTELLECTUAL PROPERTY OFFICE SRL** Bucureşti, Str. Alexandru Moruzzi nr. 6, bl. B6, sc. 2, ap.62, sector 3, cod 031155, Tel/Fax.: 021/3262388, GSM: 0745 094241, e-mail: office@ipoffice.ro, natalia.todirica@ipoffice.ro	DA
33	CIUPAN CORNEL 2003-1310	**CABINET DE PROPRIETATE INDUSTRIALĂ CIUPAN CORNEL** Cluj Napoca, Str. Mestecenilor nr.6, bl. 9E, ap.2, Tel: 0264/524425; 0264/415051, Fax: 0264/415054, e-mail: cornel.ciupan@muri.utcluj.ro	DA
34	CIUPAN EMILIA 2011-1729	**Cabinet de proprietate industrial Ciupan Emilia** Cluj Napoca, str. Mestecenilor nr. 6, tel: 0745360723, 0364144586, emilia.ciupan@mis.utcluj.ro	DA
35	COCIORVA CARMEN 2011-1711	**PATENTPOINT SRL** Sat Fundeni, comuna Dobroești, str. Doinei nr. 78b, et.2, ap. 20, jud. Ilfov, tel: 0721258694, e-mail: carmen.cociorva@patentpoint.ro	DA

36	COCOLOI OANA 2003- 1263	**CABINET OANA COCOLOI** Bucureşti, Drumul Taberei nr.120, bl. OD1, sc.5, ap. 189, sector 6, Tel : 021/7450757, GSM : 0730557744, e-mail : oana_cocoloi@yahoo.com	DA
37	COCOŞ ŞTEFAN 2010 - 1703	**ROMINVENT S.A.** Bucureşti, Str. Ermil Pangratti nr. 35, et.1, sector 1, Tel: 021/2312515, 2312541, Fax: 021/2312550, 2312454, e-mail: scocos@rominvent.ro	DA
38	COJOCNEAN MARIA RODICA 2003- 1241	**INTELLEMMI CONSULT SRL** Tg. Mures, str. Sârguinţei nr.39, ap.12, cod poştal 540543, fax: 0365 401839, mobil: 0745303867, 0727302434, cojocnean_maria@yahoo.com, intellemmi@gmail.com	DA
39	COMĂNESCU MARILENA 2003-1277	**CABINET MARILENA COMANESCU** Bucuresti, str. Muzeul Zambaccian 34, sc. B, ap.3, sector 1, tel: 0722259260, office@cimo.ro, marilena.comanescu@cimo.ro	DA
40	COSMOVICI PAUL 2009-1654	**COSMOVICI SI ASOCIATII SRL** Bucuresti, str. Dem I. Dobrescu nr. 15, sc. 3, et. 5, ap. 80, sector 1, OP 15 CP 55, www.cosmovici-ip.com, office@cosmovici-ip.com	DA
41	COSTINESCU PETRU 1998-1125	**PETRU COSTINESCU-DICOSTI** Bucureşti, Str. Viorele nr. 30, bl. 20A, ap. 23, sector 4, OP 44 – CP5, Tel : 021/3303162, Fax : 021/330473 e-mail : petrucostinescu.dicosti@gmail.com	DA
42	COŞESCU CAMELIA 1999-46/2	**M.D.P. RIGHTS AGENCY SRL** Brasov, str. Lunga nr.270, cod postal 500450, Tel: 0268/440100, 440313; Fax: 0268/440221, Mobil: 0744355100, e-mail: office@mdp-rights-agency.ro www.mdp-rights-agency.ro	DA
43	COȚOFANĂ EUGENIA 93-1023	**ARCTIC SA** Găești, str. 13 Decembrie, nr.21o, tel: 0245710565, fax: 0245713075, email: eugenia.cotofana@arctic.ro	NU
44	DANCIU IOAN 2004 - 1373	**NOWAPATENT SRL** Medias, str. Lotru, nr.4, bl.92, ap.1 Tel : 0269/841373 ; 833273 GSM : 0744556074, Fax : 0269/833273, e-mail : nowapatent@birotec.ro , office@nowapatent.ro	DA
45	DINCĂ RĂZVAN 2012-1771	**CABINET DE PROPRIETATE INDUSTRIALĂ "RĂZVAN DINCĂ"** Bucureşti, str. Popa Tatu, nr. 49, tel: 0314380696, 0721753043, fax: 0314380695	DA

46	DINESCU OVIDIU MANOEL 2015-1858	**IRARDI CONSULTING SRL** Bucureşti, sector 4, str. Trestiana nr. 3, bl. 8B, sc. B, etaj 9, ap. 80, tel: 0722218187, e-mail: ovidiumanoeldinescu@gmail.com	DA
47	DOBRESCU TEODORA VALENTINA 2011-1726	**ROMINVENT S.A** Bucureşti, Str. Ermil Pangratti nr. 35, et.1, sect.1, cod 011882, Tel: 021/2312515, 2312541, Fax: 021/2312550, 2312454, e-mail: tdobrescu@rominvent.ro	DA
48	DOBREV DUMITRU 2005-1433	**CABINET INDIVIDUAL DE PROPRIETATE INDUSTRIALA DUMITRU DOBREV** Bucuresti, str. Viorele, nr. 4, bl. 22, ap. 101, tel: 0744199499, fax: 0318058696	DA
49	ENACHE CRISTIAN MARIUS 2008 - 1564	**Cabinet de proprietate industriala Cristian Marius Enache** Bucuresti, str. Dr. Nicolae Turnescu nr. 6, ap. 2, tel: 0213129948, fax: 0213129948, mobil: 0722644152	DA
50	ENDES CORINA 2007-1546	**ANACOR – Cabinet de proprietate industriala** Bucuresti, aleea Izvorul Crisului nr. 1, bl. D16, sc. A, ap. 2, mobil: 0726475018, anacor.cpi@gmail.com	DA
51	ENE SILVIA 2000-1159	**CABINET M. OPROIU- CONSILIERE ÎN PROPRIETATE INTELECTUALA** Bucureşti, Str. Popa Savu, nr.42, parter, sector 1. Tel: 021/2602833, 021/2602834, Fax: 021/2602835, 021/2602836, P.O.Box 2-229, office@oproiu.ro	DA
52	ENESCU GABRIELA 2011 - 1714	**CABINET INDIVIDUAL DE PROPRIETATE INDUSTRIALA ENESCU GABRIELA** Bucuresti, str. Frunte lata nr.7, bl. P14A, ap.3, tel: 0314329735, fax: 0314329736, mobil: 0745637457, g_enescu@yahoo.com	DA
53	ENESCU MIRUNA 2003- 1254	**ROMINVENT S.A.** Bucureşti, Str. Ermil Pangratti nr. 35, et.1, sect.1 Tel: 021/2312515, Fax: 021/2312550 e-mail:menescu@rominvent.ro	DA
54	FAIGHENOV MARIOARA 1995-1063	**Agenţie de Proprietate Intelectuală şi Transfer de Tehnologie – AGIPTT – SRL** Bucureşti, Bdul Libertăţii nr. 12, bl. 113, sc. 2, et.3,ap 28, sector 4, CP 42 – 106,Tel: 021/3177693; Fax: 021/3177584; GSM: 0744 293552; 0724539752 e-mail: faighenov@xnet.ro; agpitt@rdsmail.ro, agpittinvent@rdsmail.ro	DA

55	FÂNTÂNĂ RAUL-SORIN 1994-23	**FÂNTÂNĂ RAUL SORIN & ASOCIAŢII SRL** Braşov, str. 9 mai, nr.4, sc.D, ap.3 Tel/fax: 0268543657, office@inventii-marci.ro, www.inventii-marci.ro	DA
56	FERARU CLAUDIU 2010 - 1705	**Cabinet individual Feraru Claudiu** Buzau, str. Unirii, bl. 9c, ap. 4	DA
57	FIERĂSCU COSMINA-CATRINEL 1996-42	**ROMINVENT S.A.** Bucureşti, Str. Ermil Pangratti nr. 35, et.1, sect.1, Tel : 021/2312515, 2312541, Fax : 021/2312550, 2312454,e-mail : cfierascu@rominvent.ro	DA
58	FILIPPI VALENTINA 2003- 1298	**CABINET M. OPROIU-CONSILIERE ÎN PROPRIETATE INTELECTUALA** Bucureşti, Str. Popa Savu, nr. 42, parter, sector 1, Tel : 021/2602834, 021/2602833, Fax : 021/2602836, 021/2602835, office@oproiu.ro	DA
59	FLOREA ILEANA MARIA 2003- 1258	**PATENT EXPERT SRL** Bucuresti, sos. Colentina nr.53, bl. 59, sc. B, ap. 67, Tel: 0722554460, office@ileanaflorea.ro	DA
60	FLORESCU CATRINEL 2013-1832	**CHIUARIU & ASOCIAȚII– CONSILIERE ÎN PROPRIETATE INDUSTRIALĂ SRL** Bucuresti, str. Sevastopol, nr. 17C, sc. A, et. 5, tel: 0213161074, fax: 0213161075, email: ip@chiuariulawyers.ro	DA
61	FLOROIU VERONICA 2009-1658	**BONA FIDE CABINET DE PROPRIETATE INDUSTRIALA VERONICA FLOROIU** Bucuresti, calea Rahovei nr. 303, bl. 66, sc. 2, ap. 59, tel/fax: 0314369605, mobil: 0722462432, email: veronica@cabinet-bonafide.ro, www.cabinet-bonafide.ro	DA
62	FRISCH CRINA NICOLETA 2000-1172	**FRISCH & PARTNERS SRL** Bucuresti, bd. Carol I, nr.54, sc. B, ap.5, sector 2, tel: 0213101165, fax: 0213130130, Mobil: 0722212480, office@frisch.ro, crina.frisch@frisch.ro	DA
63	FULEA MARIA 1995-1076	**EURORESSOURCES SRL** Medias, str. Ion Creangă, nr.4, ap.6, Tel: 0269/843504, Fax: 0269/824812	DA
64	GANEA CHRISTU IOAN 2007-1549	**INMA** Bucuresti, cod 013813, bd. Ion Ionescu de la Brad nr 6, Tel: 2693265, Fax: 2693273, ganea007@yahoo.com, ganea@inma.ro, icsit@inma.ro	NU

65	GAVRIL NICULINA 2001-1211	**CABINET N. D. GAVRIL S.R.L.** Bucureşti, Str. Ştefan Negulescu nr. 6A, sector 1, Tel./fax : 021/2302882, 0213165492, GSM :0722983520, e-mail : cabinetgavril@yahoo.com, www.cabinetgavril.ro	DA
66	GAVRILIU ANA-CORINA 1993-1031	**BIOTEHNOS S.A.** Otopeni, Str. Gorunului nr.3-5, Tel: 031.7102402, 0317102383, Fax: 031.7102400, GSM : 0723302092, corinagav@hotmail.com	NU
67	GEORGESCU CRISTINA 2008-1575	**CABINET M. OPROIU - CONSILIERE ÎN PROPRIETATE INTELECTUALĂ** Bucureşti, Str. Popa Savu, nr. 42, parter, sector 1, Tel : 021/ 2602833, 021/2602834, P.O.Box 2-229 Fax : 021/2602836, 021/2602835, e-mail : office@oproiu.ro	DA
68	GHIŢĂ CONSTANTIN 1992-13	**CONSTANTIN GHIŢĂ OFFICE SRL** Timişoara, str. Take Ionescu nr. 24-28 sc. B ap. 2 judeţul Timiş, cod 1900, Tel/Fax: 0256/435976 GSM: 0744 162462, ghita@ghitaconstantin.ro	DA
69	GREAVU DOINA-MARIANA 1996-1093	**PERSOANĂ FIZICĂ** Sibiu, Str. Constantin Noica, bl. 2, ap.21, Tel :0269/218500, Fax :0269/212170, GSM 0766489179, 0731308189, e-mail : protectro@xnet.ro, aurorapca@yahoo.com	DA
70	GRECU ELENA 2005 - 1382	**NOMENIUS S.R.L.** Bucureşti, G.M. Zamfirescu, nr. 46, bl. 22A, ap.11 Punct de lucru: Bucuresti, piata Pache Protopopescu nr.1, et.2, ap.6, sector 2, tel: 0314315402, fax: 0318149621, elena.grecu@nomenius.ro, www.nomenius.ro	DA
71	GRUIA AMELIA ELENA 2009 - 1692	**ENPORA BRAND MANAGEMENT SRL** Bucureşti, str. George Calinescu nr.52A, ap.1, 011694, Tel: 021 2300990; 031 1001634, Fax: 021 2302311; 031 1007927, pop@patents.ro	DA
72	HĂISAN MARIA 2000-1202	**CABINET INDIVIDUAL MARIA HĂISAN** Botoşani, calea Natională nr.65, bl. I3, ap.10, tel: 0231534249, mobil: 0728004574, mh20@k.ro	DA
73	HUTINA CLAUDIA VALERICA 2009 - 1661	**DRAKOPOULOS IP SRL** Bucuresti, sector 2, str. Gral. David Praporgescu nr.7, tel: 0213000154, fax: 0213183143, romania@drakopoulos- law.com, chutina@drakopoulos-law.com, www.drakopoulos-law.com	DA

74	IACOB ANA MARIA 2011- 1716	**VOX LEGIS CONSULT SRL** Bucuresti, calea Vitan nr. 106, bl. V40, ap. 69, Fax: 0355818940, mobil: 0722281781, e-mail: avocat.iacob@gmail.com	DA
75	IACOBINI ANCA SVETLANA 2003- 1262	**IACOBINI&CO, CONSILIERI IN DREPTUL DE PROPRIETATE INDUSTRIALA SRL** Bucureşti, Calea Mosilor, nr.258, bl. 4bis, ap.22, sector 2, Tel : 021/2104690 ; Fax : 021/2104793 E-mail : asimri@yahoo.com	DA
76	IACOBINI MIHNEA RAZVAN 2003- 1261	**IACOBINI&CO, CONSILIERI IN DREPTUL DE PROPRIETATE INDUSTRIALA SRL** Bucureşti, Calea Mosilor, nr.258, bl. 4bis, ap.22, sector 2, Tel : 021/2104690 ; Fax : 021/2104793 E-mail : asimri@yahoo.com	DA
77	ICLANZAN TUDOR ALEXANDRU 2005-1442	**CABINET PROPRIETATE INDUSTRIALA TUDOR ICLANZAN** Timisoara, Piaţa Victoriei nr.5, sc. D, ap.2, tel :0256403615, 0744647875, tudor.iclanzan@yahoo.fr	DA
78	IOACĂRA VALENTIN 1999-50	**ROVALCONS SRL -AGENŢIE DE PROPRIETATE INTELECTUALĂ** Câmpina, Str. Orizontului, nr.1, bl. R10, et.7, ap.27, jud. Prahova, Tel/Fax : 0244/ 371390; GSM :0722 540580 ; e-mail: rovalcons@xnet.ro	DA
79	ION RODICA-COCUŢA 1993-1032	**CABINET DE PROPRIETATE INDUSTRIALĂ "BIONPI"** Bucureşti, 010577, Calea Dorobanţilor 126-130 Bl. 8, et. 9 Ap. 50 sector 1, cod 010577, Tel/Fax: 021/2316549, 031/8054616 GSM: 0723 187944, 0746184697 e-mail: bionpi@rdsmail.ro, bionpi@hotmail.com	DA
80	ISOC DORIN 1994-1052	**INTEGRATOR CONSULTING SRL** Cluj Napoca, Str. Dunării nr. 25 blC1 ap5,jud. Cluj Tel/Fax: 0264/442817, GSM : 0745235585 e-mail : dorin.isoc@yahoo.com, integrator.consulting@yahoo.com	DA
81	IVANCA GAVRIL 2004-1357	**CABINET PROPRIETATE INDUSTRIALA ARINOVA** Arad, 310151, str. Coriolan Petreanu, nr.28, Tel/fax: 0257/255842, mobil: 0744246562, info@arinova.ro	DA
82	IVANCA MARIA ELISAVETA 1993-1033	**LABIRINT AGENŢIE DE PROPRIETATE INTELECTUALĂ** Arad, Str. Coriolan Petreanu nr. 28, cod 2900 Tel/Fax: 0257/255842, GSM: 0722 458129 e-mail: info@labirint.ro	DA

83	IVĂNESCU GABRIEL DAN 1996-1091	**CABINET INDIVIDUAL IVANESCU GABRIEL DAN** Braşov, str. Al. I. Cuza nr. 58 ap. 5 Tel: 0268471650, fax: 0368816013, GSM: 0722 248415 e-mail: gdivanescu@gmail.com	DA
84	JUDELE RALUCA ANITA 2013-1826	**DENNEMEYER & ASSOCIATES SRL** Brasov, str. Aurel Vlaicu, nr. 94, etaj 1, 500178, tel: 0368403661, fax: 0268706010, rjudele@dennemeyer.com, www.dennemeyer-law.com	DA
85	LAZĂR ELENA 1997-28	**CABINET DE PROPRIETATE INDUSTRIALĂ** Buzău, Str.Unirii, Bl.16C,Et.3, Ap. 12, cod 120013, OP 1, CP 52, Tel./Fax: 0238 724262 GSM: 0723 328633, cpielena@recomplast.com	DA
86	LUPȘA IONUȚ 2005-1447	**SOCIETATE CIVILĂ PROFESIONALĂ ÎN PROPRIETATE INDUSTRIALĂ LUPȘA ȘI ASOCIAȚII** Com. Corbeanca, sat Petrești, str. Socului nr. 51D, tel: 0744228331, e-mail: ionut.lupsa@gmail.com, office@lupsa.ro	DA
87	MACAMETE ELENA 1992-1003	**INCDIE ICPE CA** Bucureşti, Splaiul Unirii 313, sect. 3 mobil: 0722642756, macameteelena@yahoo.com	NU
88	MARINESCU RUXANDRA 2003-1271	**PATENTMARK S.R.L.** Bucureşti, Str. Dr. N. Turnescu nr. 2, sector 5, Tel/fax 021/3121669, Fax: 021/3175801, office@patentmark.ro, www.patentmark.ro, 0722626875	DA
89	MENDEZ GUZMAN LUISA ANDREEA 2013-1822	**CABINET INDIVIDUAL – CONSILIER PROPRIETATE INTELECTUALĂ LUISA MENDEZ-GUZMAN** București, b-nul Timișoara nr. 17B, bl. 106B, sc. A, ap. 13, tel: 0723604704, av.luisa.mendez@gmail.com	DA
90	MILCEV GABRIELA 2003- 1230	**SOCIETATE CIVILA PROFESIONALA DE PROPRIETATE INDUSTRIALA MILCEV BURBEA** Bucuresti, str. Stirbei Voda, nr. 170, bl. 10G, ap. 18, tel: 0722249961	DA
91	MITU ALIS-MIHAELA 1997-1111	**CABINET PROPRIETATE INDUSTRIALA MITU ALIS MIHAELA** Ploiesti, str. Clementei nr.46, Tel: 0244/590154, mobil: 0746108142, alis_mitu@yahoo.com ; office@mitu-cpi-ims.com	DA
92	MOCOFANESCU MARIUS 2008-1561	**CABINET PROPRIETATE INDUSTRIALA MARIUS MOCOFANESCU** Bucuresti, aleea Privighetorilor nr. 87, tel: 0727978449, tel/fax: 0212643900, e-mail: office@consilieredemarca.ro, www.consilieredemarca.ro	DA

93	MOHONEA CRISTIAN 1997-62	**PATENTMARK S.R.L.** Bucureşti str. Dr. N. Turnescu nr. 2, sector 5 tel/fax 021/3121669, Fax: 021/3175801, office@patentmark.ro, www.patentmark.ro	DA
94	MOHONEA LILIANA 1997-61	**PATENTMARK S.R.L.** Bucureşti str. Dr. N. Turnescu nr. 2, sector tel/fax 021/3121669, Fax: 021/3175801, office@patentmark.ro, www.patentmark.ro	DA
95	MUŞATESCU ANDRA-OANA 2000-1181	**ANDRA MUSATESCU CABINET DE PROPRIETATE INDUSTRIALA** Bucureşti, calea 13 Septembrie nr.121, bl.127, et.5, ap.21, GSM : 0722 879810 e-mail : office@andramusatescu.ro, www.andramusatescu.ro	DA
96	NĂSTASE CRISTIAN 2000-1184	**DILIGENS INTELLECTUAL PROPERTY SRL** București, Splaiul Independenței nr. 3, bl. 17, sc. 2, ap. 27, sector 4, tel/fax: 0213350718, mobil: 0723276056, e-mail: office@diligens.ro, www.diligens.ro	DA
97	NEACSU CARMEN AUGUSTINA 2000- 1186	**CABINET INDIVIDUAL NEACSU CARMEN AUGUSTINA** Baia Mare, str. Rozelor, nr. 12/3 tel: 0727318168, e-mail: carmen@bic.cdimm.org	DA
98	NEAGU ILEANA 2011-1750	**ZMP INTELLECTUAL PROPERTY SRL** București, sector 2, str. C.A. Rosetti, nr.17, etaj 3, biroul 314, tel: 0215270651, 0722369255, email: admin@zm-p.com	DA
99	NICOLAESCU DANIELLA-OLGA 1992-1006	**CABINET D. NICOLAESCU** București, str. Turda, nr. 102, bl. 30A, et. 7, ap. 28, tel/fax: 021.6663494, mobil: 0728201778, e-mail: daniella.nicolaescu@gmail.com	DA
100	NIŢĂ FLORINA 1996-1083	**OLTCHIM SA** Râmnicu Vâlcea, Str. Uzinei nr. 1, 240050, jud. Vâlcea Tel : 0250/701200/3225, Fax : 0250/735030 E-mail : oltchim@oltchim.ro	NU
101	NIŢU ION 2000-1204	**CABINET INDIVIDUAL – NITU ION** Constanta, str. Dezrobirii nr.110, bl. IS8, sc.A, ap.1, Tel: 0241/512608, mobil: 0723317298	DA
102	OPROIU MARGARETA 1992-8	**CABINET M. OPROIU - CONSILIERE ÎN PROPRIETATE INTELECTUALĂ** Bucureşti, Str. Popa Savu, nr. 42, parter, sector 1, Tel : 021/ 2602833, 021/2602834, P.O.Box 2-229 Fax : 021/2602836, 021/2602835, e-mail : office@oproiu.ro	DA

103	PALKO SORINA-IUSTINA 1999-1150	**AEROSTAR S.A.** Str. Condorilor, nr. 9, Bacău, Tel :0234/575070 int 1487, Fax : 0234/ 172 023, e-mail : aerostar@aerostar.ro	NU
104	PAVEL SORIN EDUARD 2003-1273	**SCHOENHERR INTELLECTUAL PROPERTY S.R.L.** Bucureşti, bd. Dacia nr.30, etaj 4, camera – Echipa Sebastian 01, tel: 0213196790, fax: 0213196791, e.pavel@schoenherr.ro	DA
105	PĂUNEŢ ALEXANDRINA 2003- 1245	**Cabinet individual proprietate industriala Paunet Alexandrina** Iasi, spl. Bahlui, nr.29, bl. B5, sc.A, ap.7 Tel: 0726737527	DA
106	PESCĂRUȘU NICOLETA 2008 - 1570	**RODALL-AGENŢIE DE PROPRIETATE INDUSTIALĂ SRL** Bucureşti, Str. Polonă nr. 115, bl. 15, sc. A, ap. 19 sector 1, cod 010497, Tel: 021/2108342, mobil: 0722 652111, 0745153566, Fax:021/2105794, office@rodall.ro, info@rodall.ro, www.rodall.ro	DA
107	PETCU COSTIN 97-1115	**ROMINVENT S.A.** Bucureşti, Str. Ermil Pangratti nr. 35, et. 1, sect. 1 Tel: 021/2312515, 2312541, Fax: 021/2312550, 2312454,e-mail: cpetcu@rominvent.ro	DA
108	PETREA DANA MARIA 2003- 1223	**CABINET M. OPROIU-CONSILIERE ÎN PROPRIETATE INTELECTUALA** Bucureşti, Str. Popa Savu, nr. 42, parter, sector 1, Tel : 021/2602834, 021/2602833, Fax : 021/2602836, 021/2602835, P.O.Box 2-229, e-mail : office@oproiu.ro	DA
109	PIOARU MIHALACHE RALUCA ANDREEA 1999-56	**ROMPROSPER SERVIMPEX SRL** Bucureşti, Şos. Mihai Bravu nr. 294, bl.6,sc.B, ap. 63, sector 3, cod 030319, Tel: 021.3222857, 0268237214, fax: 0268237214 Mobil: 0724880514; 0745130130; 0744536405, 0721989298, e-mail: office@pivaexpert.ro, raluca_pioaru@yahoo.com, mihalache.andra@gmail.com, www.piva.ro	DA
110	PIŢU DALILA 1999-58	**PIȚU AGENȚIE DE PROPRIETATE INDUSTRIALĂ SRL** București. șos Mihai Bravu, nr. 286, bl. 2, sc. C, ap. 83, fax: 0372872545, tel: 0722652044, 0372934087, 0722694905, email: pitu.dalila@gmail.com, contact@pitubrevetemarci.ro	DA
111	PLOSCA DANIEL 1998-39	**RATZA ŞI RATZA SRL** Bucureşti, B-dul A.I. Cuza Nr. 52-54, Sect.1 Tel :021/2601348, Fax : 021/2601349 email : dp@ratza-ratza.com	DA

112	POP CALIN RADU 1996-50	**CABINET ENPORA INTELLECTUAL PROPERTY SRL** Bucuresti, bd. Aviatorilor nr. 57, tel: 0212300990, fax: 0212302311, email: pop@patents.ro	DA
113	POP VIRGINIA DAISY 1992-2	**ENPORA BRAND MANAGEMENT SRL** Bucureşti, str. George Calinescu nr.52A, ap.1, 011694, Tel: 021 2300990; 031 1001634, Fax: 021 2302311; 031 1007927, pop@patents.ro	DA
114	POPA CRISTINA 2000-1193	**ROMINVENT S.A.** Bucureşti, Str. Ermil Pangratti nr. 35, et. 1, sect. 1 , Tel: 021/2312515, 2312541, Fax: 021/2312550, 2312454, cpopa@rominvent.ro	DA
115	POPESCU ANGELA 1997-1103	**CABINET PROPRIETATE INDUSTRIALĂ POPESCU ANGELA** Bucureşti, str. Complexului nr.10, bl.40, ap.14, Tel :021/3243756, tel : 0318.04.68.81 GSM : 0723051279, angela_intelect@yahoo.com	DA
116	POPESCU MARIANA 2008-1576	**CABINET M. OPROIU - CONSILIERE ÎN PROPRIETATE INTELECTUALĂ** Bucureşti, Str. Popa Savu, nr. 42, parter, sector 1, Tel : 021/ 2602833, 021/2602834, P.O.Box 2-229 Fax : 021/2602836, 021/2602835, e-mail : office@oproiu.ro	DA
117	PRISTAVU GHEORGHE 2008-1591	**CABINET DE PROPRIETATE INDUSTRIALA PRISTAVU** Piatra Neamt, str. Gral Nicolae Dascalescu 11, bl. T3, sc.F, ap.70	DA
118	PUŞCAŞU DAN 1994-1056	**LOYAL PARTNERS - AGENŢIE DE PROPRIETATE INTELECTUALĂ** Galati, Str. Portului nr.23, Parcul De Soft, cam.307, cod 800025, tel/fax: 0236/407032, GSM: 0722 744241, office@loyalpartners.ro, www.loyalpartners.ro Punct de lucru: Bucureşti, sector 5, Splaiul Independenței nr. 17, bl. 101, sc. 4, ap. 65	DA
119	RASKAI MARIA MAGDALENA 1993-28	**RASKAI M M BREVMARC CONSULT S.R.L.** Dej, Str. Unirii, nr.3,BL.d8, ap.31, judetul Cluj,405200, Tel/Fax: 0264/211847, GSM: 0742084050, raskaimm@yahoo.com	DA
120	RAŢĂ GRIGORE 1992-3	**RATZA ŞI RATZA SRL** Bucureşti, B-dul A.I. Cuza Nr. 52-54, Sect.1 Tel :021/2601348, Fax : 021/2601349 email : office@ratza-ratza.com	DA

121	RĂDULESCU MIOARA 1996-47	**TERMOOPTIM SRL** Str. Cetatea de Balta nr.118, bl.9, sc.B, ap.12, tel/fax : 0214330310, termooptim@rdslink.ro	NU
122	ROŞ VIOREL 2006-1485	**CABINET INDIVIDUAL ROS VIOREL** Bucuresti, bd.Unirii nr.66, bl.K3, ap.7, tel: 021.3211234, fax: 021.3211253, e-mail: viorelros@asdpi.ro	DA
123	SIRBU CRISTINA ADRIANA 2008-1613	**KEYPI – Agentie de proprietate intelectuala SRL** Bucuresti, str. Turda nr. 127, bl. 2, sc. C, parter, ap. 91, tel: 0722595458, tel/fax: 0318061620, www.keygroup.ro, office@keygroup.ro	DA
124	SPRÎNCEANU NICOLAE 1996-1097	**AGENŢIE DE CONSULTANŢĂ ÎN PROPRIETATE INTELECTUALĂ ŞI TRANSFER TEHNOLOGIC "SPRÎNCEANU NICOLAE"** Drobeta Turnu Severin, Str. Gheorghe Ionescu Siseşti nr. 96, bl. E2, sc. 1, ap.8, Tel/Fax: 0352801490; GSM:0721 796318 e-mail: nicolaesprinceanu@yahoo.com	DA
125	STANCIU ADELINA 1994-14	**" HARCOV" A.P.I. SRL** Sfântu Gheorghe, Jud Covasna Str. Nicolae Iorga nr. 61 bl. 10 E sc. B. ap.9 Tel. 0267/ 352267 GSM: 0744435291, stanciu@planet.ro, propind@mail.asimcov.ro	DA
126	STĂNCESCU ALIN CRISTIAN 2003-1278	**LEGAL BRAND S.R.L.** Bucureşti, Str. Nicolae Licăreţ nr.1, bl.33, sc.C, ap.107, Punct lucru: str. Campia libertatii nr.64, bl.34A, ap. 269, Tel: 0722674635, 0722607380, e-mail: info@legal-brand.ro, legal.brand@gmail.com, www.legal-brand.ro	DA
127	STĂNCESCU ANCA 2000-1194	**LEGAL BRAND S.R.L.** Bucureşti, Str. Nicolae Licăreţ nr.1, bl.33, sc.C, ap.107, Punct lucru: str. Campia libertatii nr.64, bl.34A, ap. 269, Tel: 0722674635, 0722607380, e-mail: info@legal-brand.ro, legal.brand@gmail.com, www.legal-brand.ro	DA
128	STĂNCULESCU ANCA ELENA FLORICA 2008 - 1639	**ENPORA BRAND MANAGEMENT SRL** Bucureşti, str. George Calinescu nr.52A, ap.1, 011694, Tel: 021 2300990; 031 1001634, Fax: 021 2302311; 031 1007927, pop@patents.ro	DA
129	STOIAN IOAN 1992-1008	**AGENŢIE DE PROPRIETATE INDUSTRIALĂ ŞI TRANSFER TEHNOLOGIC "STOIAN IOAN"** Roman, 611127, B-dul Republicii, bloc 46, sc. C, ap. 35, jud. Neamţ, Tel/Fax: 0233/741268, GSM: 0745 643738, istoian2005@yahoo.com	DA

130	STOICA ELENA 2010-1709	**ELENA STOICA CABINET INDIVIDUAL DE PROPRIETATE INDUSTRIALA** Bucuresti, str. Gheorghe Stefan, nr. 32, sector 1, tel : 0212694053, 0745029987, email : elena.sstoica@gmail.com	DA
131	STRECHE GHERGHINA 1997-1116	**OMV PETROM SA** Bucuresti, str. Coralilor 22, sector 1, tel: 0725160092, fax: 0212063189, mobil: 0723552026, e-mail : gherghina.streche@petrom.com	NU
132	SZENTE SÁNDOR 1999-48	**SZENTE SÁNDOR** Odorheiu Secuiesc, str. Victoriei nr.41, ap.4, jud. Harghita,cod poştal 535600, Tel/fax: 0266219143, e-mail : ProOffice@szente.ro	DA
133	ŞOVA DAN-EUGEN 1993-1013	**PIDES -CABINET INDIVIDUAL** Bucureşti, str. Valea Buzăului, nr. 10, bl. G30, ap. 36, sector 3, Tel: 021/3455351,GSM: 0723708632, e-mail: pides2004@yahoo.com	DA
134	ȘTRENC ALEXANDRU CRISTIAN 2014-1856	**STRENC SOLUTIONS FOR INNOVATION SRL** București, sector 6, str. Lujerului nr. 6, bloc 100, sc. B, etaj 3, ap. 56, tel: 0722227648, e-mail: alstren@gmail.com	DA
135	TALPAN FLORIN COSTEL 2013- 1772	**CLUBUL SPORTIV AL ARMATEI STEAUA BUCURESTI** Bucuresti, bd. Ghencea nr. 35, sector 6, tel: 0745340120, e-mail: florintalpan@yahoo.com	NU
136	TĂRĂBÎC LUCIAN 2000-1195	**LUTARIS INTELPROT S.R.L.** Timisoara, 300426, str. Ana Ipatescu nr.45, Tel/Fax: 0256/489301, Mobil: 0742143718, 0723319154, e-mail: qualitarium@qualitarium.ro	DA
137	TĂRCHILĂ NICOLETA AURICA 2008-1595	**CABINET ENPORA INTELLECTUAL PROPERTY SRL** Bucuresti, bd. Aviatorilor nr. 57, tel: 0212300990, fax: 0212302311, email: pop@patents.ro	DA
138	TEODORESCU MIHAELA 1995-30	**MIHAELA TEODORESCU & PARTNERS – INTELLECTUAL PROPERTY OFFICE SRL** București, sector 4, str. Viorele, nr. 51, bl. 37, ap. 63, P.O.Box 53-202, tel: 0773867751, fax: 0314360665, e-mail: office@mteodorescu.ro , www.mteodorescu.ro	DA
139	TEODORU EMANUEL 2004-1322	**TEODORU & ASSOCIATES SRL** Bucuresti, bd. Marasesti nr.2B, bl.A, sc.2, parter, ap.4 bis, cod postal 040254, Tel: 0213367722, Fax: 0213367723, e-mail: emanuel@teodoru.ro, www.romaniatrademarks.ro	DA

140	TEODORU VIOLETA 2003-1264	**TEODORU & ASSOCIATES SRL** Bucuresti, bd. Marasesti nr.2B, bl.A, sc.2, parter, ap.4 bis, cod postal 040254, Tel: 0213367722, Fax: 0213367723, GSM: 0722549219 e-mail: violeta@teodoru.ro, www.romaniatrademarks.ro	DA
141	TUDOR DANIELA 1999-1136	**TUDOR DANIELA – persoana fizica autorizata** Bucuresti, str. Baba Novac nr.11, bl. G17, ap.51, cod postal 031623, Tel./Fax.: 040213240412 Mobil : 0749218326, consultanta@tudordaniela.ro	DA
142	TUDOR GHEORGHE 2009 - 1689	**TUDOR GHEORGHE – cabinet individual de proprietate industriala** Bucuresti, bd. Nicolae Grigorescu nr.18, bl. B3 bis, ap.322, tel: 0722578936, office@ip-office.ro, giltudor@gmail.com , gil.tudor@vmca.ro	DA
143	ŢULUCA DOINA 1996-48	**CABINET DOINA TULUCA** Bucuresti, bd. Lacul tei 56, bl. 19, ap. 52, sector 2, tel : 0752211769, fax: 0318037805, email: dtuluca@doinatuluca.ro	DA
144	ŢURCANU CONSTANTIN 1992-10	**INVENTA - AGENTIE DE PROPRIETATE INTELECTUALA S.R.L.** Bucureşti, Bdul Corneliu Coposu nr. 7, bl. 104, sc. 2, ap.31, sect.3, cod 030602, Tel: 021/3200285, Fax: 021/3228325, e-mail: contact@inventa.ro, inventa@inventa.ro, turcanu@inventa.ro	DA
145	ŢURCANU COSTIN RADU 2003-1299	**INVENTA - AGENTIE DE PROPRIETATE INTELECTUALA S.R.L.** Bucureşti, Bdul Corneliu Coposu nr. 7, bl. 104, sc. 2, ap.31, sect.3, cod 030602, Tel: 021/3200285, Fax: 021/3228325, e-mail: contact@inventa.ro, inventa@inventa.ro, turcanu@inventa.ro	DA
146	VASILESCU RALUCA 1995-37	**CABINET M. OPROIU - CONSILIERE ÎN PROPRIETATE INTELECTUALĂ** Bucureşti, Str. Popa Savu, nr. 42, parter, sector 1, Tel : 021/ 2602833, 021/2602834, Fax : 021/2602836, 021/ 2602835, P.O.Box 2-229, e-mail : office@oproiu.ro	DA
147	VĂTAVU LIVIU 2006- 1539	**SC ANTIBIOTICE SA** Iasi, str. Valea Lupului nr 1, cod 707410, tel: 0742532882. 0727024582, fax: 0232.211020, e-mail: liviu.vatavu@antibiotice.ro, trademarks@antibiotice.ro	NU
148	VELCEA MARIAN 1994-26	**INVEL – AGENŢIE DE PROPRIETATE INDUSTRIALĂ** Bucureşti, str. Ion Ghica nr.3, ap.20, tel: 0723205048, 0788885352, e-mail: invel_agency@yahoo.com, marian.nicolae.velcea@gmail.com, www.invel.ro	DA

149	VELICU ANCA 2003- 1275	**CONSTANTIN & VELICU – INTELLECTUAL PROPERTY SRL** Bucuresti, sector 4, str. Trestiana nr.1A, bl. 8A, sc.A, ap.16, Tel: 0314256780, 0723993473, fax: 0314256781, office@candv-ip.ro, www.candv-ip.ro	DA
150	VELŢAN LOREDANA 1999-45	**INVENTA - AGENTIE DE PROPRIETATE INTELECTUALA S.R.L.** Bucureşti, Bdul Corneliu Coposu nr. 7, bl. 104, sc. 2, ap.31, sect.3, cod 030602, Tel: 021/3200285, Fax: 021/3228325, e-mail: contact@inventa.ro, inventa@inventa.ro, turcanu@inventa.ro	DA
151	VICIU MONICA STEFANIA 2008-1574	**NESTOR NESTOR DICULESCU KINGSTON PETERSEN – CONSILIERE ÎN P.I. S.R.L.** Bucureşti, sector 1, sos. Bucuresti Ploiesti, nr.1A, Bucharest Business Park, corp A, et.1 camerele 9 si 10, tel: 0212011200, fax: 0212011210, e-mail : monica.viciu@nnkp.ro	DA
152	VIRGILIUS VASILACHE 2003-1228	**EDIPLAST S.R.L.** Tg. Mureş, Str. Măgurei nr.25, ap.2, 0744394036 Tel/Fax: 0265/263775, themannextdoor2007@yahoo.com	DA
153	VIŞOIU LILIAN CĂTALIN 2003-1246	**CABINET DE PROPRIETATE INDUSTRIALĂ "VIŞOIU LILIAN CĂTĂLIN"** Bucureşti, bd. Unirii nr.74, bl. J3B, sc.3, ap. 41, Tel/Fax: 021/3167043, GSM: 0744480657, visoiucatalin@yahoo.com,	DA
154	VLAD CONSTANTIN 2000-1199	**Cabinet individual de proprietate industriala VLAD CONSTANTIN.** Constanta, Bd. 1 decembrie 1918 nr. 5, bl. F16, ap.34, cod 900711, Tel/fax: 0241625643, mobil: 0722 370300, 0770251145, www.tehnomarinvent.com e-mail: constantin.vlad@rdslink.ro	DA
155	VOICU ALEXANDRA 1992-5	**CABINET VOICU ALEXANDRA** Bucureşti, B-dul Magheru, nr. 9, sc. 2, etaj 9, ap. 89, PO BOX 22-246; Tel/Fax: 021/3153684, alexandra.voicu@upcmail.ro	DA

LISTA CONSILIERILOR ÎN PROPRIETATE INDUSTRIALĂ, MEMBRI AI CAMEREI NAŢIONALE A CONSILIERILOR ÎN PROPRIETATE INDUSTRIALĂ DIN ROMÂNIA, AUTORIZAŢI PENTRU DOMENIUL TOPOGRAFIILOR PENTRU CIRCUITE INTEGRATE,
pentru luna decembrie 2015

Nr.crt.	Nume şi Prenume/ Număr din registrul naţional	Denumirea societăţii/ Adresa societăţii	Societate cu obiect de activitate proprietatea industrială
1	ALAN LILIANA 1994-1037	**CABINET PROPRIETATE INDUSTRIALA ALAN LILIANA** Sat Otvesti nr.183B, jud. Timis, 0724250467, e-mail: cabinet.alan@gmail.com	DA
2	ANDRONACHE PAUL 2003-1216	**ECOINTELLECT CABINET INDIVIDUAL ANDRONACHE PAUL** Bucureşti, aleea Compozitorilor nr.1, bl.E21, et.6, ap.35, sect 6,Tel/Fax: 021/7250069, GSM: 0722741043, 0727476335 e-mail: paul.andronache@clicknet.ro, paul_andronache@yahoo.com	DA
3	BĂLAN GHEORGHIŢĂ 1992-1	**RODALL-AGENŢIE DE PROPRIETATE INDUSTRIALĂ S.R.L.** Bucureşti, Str. Polonă nr. 115, bl. 15, sc. A, ap. 19 sector 1, cod 010497, Tel: 021/2108342, mobil: 0722 652111, 0745153566, Fax:021/2105794, office@rodall.ro, info@rodall.ro, www.rodall.ro	DA
4	BOZIOREANU MARIUS ADRIAN 2000-1165	**CONS INTEL BMA CABINET CONSULTANŢĂ** Buzău, cart Dorobanti 2, bl.D2, et.1,ap.5 CP 8 OP1, Mobil : 0745086588, Fax : 0238/719619, e-mail : marius_bozio@yahoo.com	DA
5	BUCŞĂ GHEORGHE 2005-1391	**CABINET INDIVIDUAL DE P.I. BUCŞĂ GHEORGHE** Bucureşti, str. Camil Ressu nr. 26, bl. A7, ap. 29, tel: 0723182691, e-mail: gheorghe.bucsa@yahoo.fr	DA
6	BUTA PAUL GEORGE 2010 - 1704	**Cabinet individual Paul George Buta** Bucuresti, bd. Mircea Voda, nr. 35, bl. M27, ap. 17, tel: 021.3211234, fax: 021.3211253, e-mail: paul.buta@asdpi.ro	DA
7	BUZLEA MIRCEA VALENTIN 2003- 1234	**INTELECT S.R.L.** Oradea, B-dul Dacia nr. 48 Bl. D10, Ap.3, cod 410346, Tel: 0746835328, 0359402901, Fax:0359810501, e-mail: info@intelect.ro, www.intelect.ro	DA
8	BUZLEA NARCISA FLORICICA 2003- 1235	**INTELECT S.R.L.** Oradea, B-dul Dacia nr. 48 Bl. D10, Ap.3, cod 410346, Tel: 0746835328, 0359402901, Fax:0359810501, e-mail: info@intelect.ro, www.intelect.ro	DA

9	CÂMPEAN GHEORGHE-GEORGEL 1996-108	**CABINET INDIVIDUAL CAMPEAN GHEORGHE GEORGEL** Campina, str. Dr. Constantin Istrati nr.52, bl.3, ap.5, Tel: 0244/335207, mobil: 0729902117, e-mail: george_campean@yahoo.com	DA
10	COMĂNESCU MARILENA 2003-1277	**CABINET MARILENA COMANESCU** Bucuresti, str. Muzeul Zambaccian 34, sc. B, ap.3, sector 1, tel: 0722259260, office@cimo.ro, marilena.comanescu@cimo.ro	DA
11	COŞESCU CAMELIA 1999-46/2	**M.D.P. RIGHTS AGENCY SRL** Brasov, str. Lunga nr.270, cod postal 500450, Tel: 0268/440100, 440313; Fax: 0268/440221, Mobil: 0744355100, e-mail: office@mdp-rights-agency.ro www.mdp-rights-agency.ro	DA
12	DINCĂ RĂZVAN 2012-1771	**CABINET DE PROPRIETATE INDUSTRIALĂ "RĂZVAN DINCĂ"** Bucureşti, str. Popa Tatu, nr. 49, tel: 0314380696, 0721753043, fax: 0314380695	DA
13	ENE MARILENA 2003- 1253	**RAŢIU & RAŢIU –PROPRIETATE INDUSTRIALA SRL** Bucuresti, Intr. Bitolia, nr. 59, subsol, camera 10, Tel: 0722558957, fax: 021.2300175, marilena.ene@ratiu.ro	DA
14	FIERĂSCU COSMINA-CATRINEL 1996-42	**ROMINVENT S.A.** Bucureşti, Str. Ermil Pangratti nr. 35, et.1, sect.1, Tel: 021/2312515, 2312541, Fax: 021/2312550, 2312454 e-mail: cfierascu@rominvent.ro	DA
15	HĂISAN MARIA 2000-1202	**CABINET INDIVIDUAL MARIA HĂISAN** Botoşani, calea Natională nr.65, bl. I3, ap.10, tel: 0231534249, mobil: 0728004574, mh20@k.ro	DA
16	IACOBINI ANCA SVETLANA 2003-1262	**IACOBINI&CO, CONSILIERI IN DREPTUL DE PROPRIETATE INDUSTRIALĂ SRL** Bucureşti, Calea Mosilor, nr.258, bl. 4bis, ap.22, sector 2, Tel : 021/2104690 ; Fax : 021/2104793 e-mail : asimri@yahoo.com	DA
17	IACOBINI MIHNEA RAZVAN 2003-1261	**IACOBINI&CO, CONSILIERI IN DREPTUL DE PROPRIETATE INDUSTRIALĂ SRL** Bucureşti, Calea Mosilor, nr.258, bl. 4bis, ap.22, sector 2,Tel : 021/2104690 ; Fax : 021/2104793 E-mail : asimri@yahoo.com	DA
18	LAZĂR ELENA 1997-28	**CABINET DE PROPRIETATE INDUSTRIALĂ** Buzău, Str.Unirii, Bl.16C,Et.3, Ap. 12, cod 120013, OP 1, CP 52, Tel./Fax: 0238 724262 GSM: 0723 328633, cpielena@recomplast.com	DA

19	MILCEV GABRIELA 2003- 1230	**SOCIETATE CIVILA PROFESIONALA DE PROPRIETATE INDUSTRIALA MILCEV BURBEA** Bucuresti, str. Stirbei Voda, nr. 170, bl. 10G, ap. 18, tel: 0722249961	DA
20	MOHONEA CRISTIAN 1997-62	**PATENTMARK S.R.L.** Bucureşti str. Dr. N. Turnescu nr. 2, sector 5 tel/fax 021/3121669, Fax: 021/3175801, office@patentmark.ro, www.patentmark.ro	DA
21	MOHONEA LILIANA 1997-61	**PATENTMARK S.R.L.** Bucureşti str. Dr. N. Turnescu nr. 2, sector 5, Tel/fax 021/3121669, Fax: 021/3175801, office@patentmark.ro, www.patentmark.ro	DA
22	MUSATESCU ANDRA OANA 2000-1181	**ANDRA MUSATESCU CABINET DE PROPRIETATE INDUSTRIALA** Bucureşti, calea 13 Septembrie nr.121, bl.127, et.5, ap.21, GSM 0722879810, e-mail : office@andramusatescu.ro, www.andramusatescu.ro	DA
23	OPROIU MARGARETA 1992-8	**CABINET M. OPROIU-CONSILIERE ÎN PROPRIETATE INTELECTUALĂ** Bucureşti, Str. Popa Savu, nr. 42, parter, sector 1, el : 021/2602833, 021/2602834,Fax :021/2602835, 021/2602836, P.O.Box 2-229, e-mail : office@oproiu.ro	DA
24	POP CĂLIN-RADU 1996-50	**CABINET ENPORA INTELLECTUAL PROPERTY SRL** Bucuresti, bd. Aviatorilor nr. 57, tel: 0212300990, fax: 0212302311, email: pop@patents.ro	DA
25	PUŞCAŞU DAN 1994-1056	**LOYAL PARTNERS - AGENŢIE DE PROPRIETATE INTELECTUALĂ** Galati, Str. Portului nr.23, Parcul De Soft, cam.307, cod 800025, tel/fax: 0236/407032, GSM: 0722 744241, office@loyalpartners.ro, www.loyalpartners.ro Punct de lucru: Bucureşti, sector 5, Splaiul Independenței nr. 17, bl. 101, sc. 4, ap. 65	DA
26	RASKAI MARIA MAGDALENA 1993-28	**RASKAI M M BREVMARC CONSULT S.R.L.** Dej, Str. Unirii, nr.3,BL. D8, ap.31, judetul Cluj,405200,Tel/Fax: 0264/211847, GSM: 0742084050, raskaimm@yahoo.com	DA
27	RĂDULESCU MIOARA 1996-47	**TERMOOPTIM SRL** Str. Cetatea de Balta nr.118, bl.9, sc.B, ap.12, tel/fax : 0214330310, termooptim@rdslink.ro	NU
28	ROŞ VIOREL 2006-1485	**CABINET INDIVIDUAL ROŞ VIOREL** Bucuresti, bd.Unirii nr.66, bl.K3, ap.7, Mobil: 0722560675, fax: 3208044, e-mail: viorelros@asdpi.ro	DA
29	STĂNCESCU ALIN CRISTIAN 2003-1278	**LEGAL BRAND S.R.L.** Bucureşti, Str. Nicolae Licăreţ nr.1, bl.33, sc.C, ap.107, Punct lucru: str. Campia libertatii nr.64, bl.34A, ap. 269, Tel: 0722674635, 0722607380, e-mail: info@legal-brand.ro, legal.brand@gmail.com, www.legal-brand.ro	DA

30	STĂNCESCU ANCA 2000-1194	**LEGAL BRAND S.R.L.** Bucureşti, Str. Nicolae Licăreţ nr.1, bl.33, sc.C, ap.107, Punct lucru: str. Campia libertatii nr.64, bl.34A, ap. 269, Tel: 0722674635, 0722607380, e-mail: info@legal-brand.ro, legal.brand@gmail.com, www.legal-brand.ro	DA
31	STRECHE GHERGHINA 1997-1116	**OMV PETROM SA** Bucuresti, str. Coralilor 22, sector 1, tel: 0725160092, fax: 0212063189, mobil: 0723552026, gherghina.streche@petrom.com	NU
32	ŞOVA DAN-EUGEN 1993-1013	**PIDES - CABINET INDIVIDUAL** Bucureşti, str. Valea Buzăului, nr. 10, bl. G30, ap. 36, sector 3, Tel: 021/3455351, GSM:0723708632, e-mail: pides2004@yahoo.com	DA
33	ŢOŢU IOAN 2000-1196	**N.P.C. S.R.L.** Braşov, str. Alexandru cel Bun, nr.13, bl.E28, ap.7, cod 500025, OP 1 – CP 298, GSM: 0744520357,e-mail: totu@unitbv.ro	DA
34	ŢULUCA DOINA 1996-48	**CABINET DOINA TULUCA** Bucuresti, bd. Lacul tei 56, bl. 19, ap. 52, sector 2, tel : 0752211769, fax: 0318037805, email: dtuluca@doinatuluca.ro	DA
35	ŢURCANU CONSTANTIN 1992-10	**INVENTA - AGENŢIE DE PROPRIETATE INTELECTUALĂ S.R.L.** Bucureşti, Bdul Corneliu Coposu nr. 7, bl. 104, sc. 2, ap.31, sect.3, cod 030602, Tel: 021/3200285, Fax: 021/3228325, e-mail: contact@inventa.ro, inventa@inventa.ro, turcanu@inventa.ro	DA
36	VELCEA MARIAN 1994-26	**INVEL – AGENŢIE DE PROPRIETATE INDUSTRIALĂ** Bucureşti, str. Ion Ghica nr.3, ap.20, tel: 0723205048, 0788885352, e-mail: invel_agency@yahoo.com, marian.nicolae.velcea@gmail.com, www.invel.ro	DA
37	VELICU ANCA 2003-1275	**CONSTANTIN & VELICU – INTELLECTUAL PROPERTY SRL** Bucuresti, sector 4, str. Trestiana nr.1A, bl. 8A, sc.A, ap.16, Tel: 0314256780, 0723993473, fax: 0314256781, office@candv-ip.ro, www.candv-ip.ro	DA
38	VIŞOIU LILIAN CĂTALIN 2003-1246	**CABINET DE PROPRIETATE INDUSTRIALĂ "VIŞOIU LILIAN CĂTĂLIN"** Bucureşti, bd. Unirii nr.74, bl. J3B, sc.3, ap. 41, Tel/Fax: 021/3167043, GSM: 0744480657, visoiucatalin@yahoo.com,	DA
39	VOICU ALEXANDRA 1992-5	**CABINET VOICU ALEXANDRA** Bucureşti, B-dul Magheru, nr. 9, sc. 2, etaj 9, ap. 89, sector 1, PO BOX: 22-246, Tel/Fax: 021/3153684, e-mail : alexandra.voicu@upcmail.ro	DA

Notă: Listele privind consilierii în proprietate industrială s-au tipărit conform datelor trimise de Camera Naţională a Consilierilor în Proprietate Industrială, din România. Pentru relaţii suplimentare, vă rugăm să vă adresaţi doamnei Ileana Florea.

ORDIN nr. 03/15.01.2002

În temeiul art. 6, alin. 3, din HG nr. 573/07.09.1998, şi a Deciziei Primului-ministru, nr. 45/13.03.1998, Directorul General al Oficiului de Stat pentru Invenţii şi Mărci emite următorul:

O R D I N

Articol unic: Lista centrelor regionale, cuprinzând datele utile şi instituţiile gazdă, aşa cum sunt prezentate în anexă, se publică în Buletinul Oficial de Proprietate Industrială, împreună cu prezentul Ordin.

Director General

CENTRE REGIONALE PENTRU PROMOVAREA PROPRIETĂŢII INDUSTRIALE ÎN ROMÂNIA, ÎNFIINŢATE ÎN TERITORIU, CU SPRIJINUL OFICIULUI DE STAT PENTRU INVENŢII ŞI MĂRCI

GABRIEL UNGUREANU Coordonator al Centrelor regionale de Promovare a Proprietăţii Industriale, din partea OSIM;
str. Ion Ghica, nr. 5, sector 3, Bucureşti 030044, România
e-mail: gabi.ungureanu@osim.ro
tel: 021 30 60 800 int 281
fax: 021 312 38 19

BACĂU

- str. Libertăţii nr. 1, Cod 600052, judeţul Bacău,
- tel: 0234 570010, int.130
- fax: 0234 571070
- e- mail: ccibc@ccibc.ro
- web: www.ccibc.ro
- coordonator: Dl. Doru SIMOVICI - Preşedinte CCI Bacău
- persoana contact: jurist **Elena RUSU**,
- mobil: 0749 088845

BAIA MARE

- bd Independenţei, nr. 4B, Baia Mare, Cod 430123, judeţul Maramureş
- tel./fax: 0262 213753
- e-mail: crpppimm@bic.cdimm.org; carmen@bic.cdimm.org
- http://crpppimm.cdimm.org/
- coordonator: dl Nicolae DĂSCĂLESCU - preşedinte CDIMM
- persoană contact: ing. Carmen NEACŞU - director centru

BIHOR

- str. Roman Ciorogariu, nr. 65, Oradea, cod 410009, C.P. 211, judeţul Bihor
- tel: 0259 417807; 0359 417991; 0359 417992
- fax: 0259 47 0015
- e-mail: secretariat@ccibh.ro
- coordonator activitate centru: dl Constantin BADEA - director general CCI Bihor
- persoană contact: dna Mihaela SECARĂ

BISTRIŢA-NĂSĂUD

- str. Petre Ispirescu, nr. 15 A, Bistriţa, cod 420081, judeţul Bistriţa-Năsăud
- tel: 0263 230640; 230400; 210038
- fax: 0263 230640; 210039
- e-mail: office@ccibn.ro sau relatii@ccibn.ro
- www.cciabn.ro
- adresa pentru corespondenţă: O. P.1, C. P. 18, Bistriţa 420081, judeţul Bistriţa-Năsăud
- coordonator: dl Vasile BAR - preşedinte CCIA Bistriţa
- responsabil centru: ing. Daniel Cristian BĂLAN - tel: 0733900193

BRĂILA

- str. Pensionatului, nr. 3, C.P. 6-42, Brăila, cod 810245, judeţul Brăila
- tel/fax: 0239 613716; 613172; 614324
- e-mail: cciabr@brx.ssibr.ro
- coordonator: dl Ioan CHIRIACESCU, director executiv CCIA
- responsabil centru: dna ing. Angela SPIRIDON

BRAŞOV

- adresa de vizitare şi consultanţă: Colina Universităţii, corp I
- adresa de corespondenţă: Braşov, cod 500500, judeţul Braşov, O.P. 1, C.P. 298
- tel: 0268 412921/196
- fax: 0268 472241
- e-mail: totu@unitbv.ro
- www.ctib.ro
- director centru: dl Ioan ŢOŢU, mobil: 0744520357
- persoană contact: dna Simona HRIŢCU

CLUJ-NAPOCA

- Universitatea Tehnică Cluj-Napoca
- adresă sediu lucrativ: str. Constantin Daicoviciu, nr. 15, cod 400020
- adresa de corespondenţă: str. Memorandumului, nr. 28, cod 400114 Cluj-Napoca, judeţul Cluj
- tel: 0264 401320
- fax: 0264 593333
- e-mail: liliana.pop@staff.utcluj.ro
- www.utcluj.ro
- coordonator: prof. univ. dr. ing. dr. h. c. mult. Radu MUNTEANU, rectorul Universităţii Tehnice din Cluj-Napoca
- contact: ing. MBA Liliana POP, tel: 0722603686

CONSTANŢA

- bd Alexandru Lăpuşneanu, nr. 185 A, judeţul Constanţa
- tel: 0241 618475; 613907; 619854
- fax: 0241 619454
- e-mail: barothi@ccina.ro
- www.ccina.ro
- coordonator activitate centru: dl C. JUGANARU - director executiv CCINA
- persoană contact: dna ing. Adriana BAROTHI

COVASNA

- sediul ASIMCOV, str. Presei, nr. 4, Sfântu-Gheorghe, cod 520009, judeţul Covasna, O.P. 1, C.P. 167
- tel/fax: 0267 318152
- e-mail: stanciu@planet.ro
- coordonator: dl Miklos Levente BAGOLY - preşedinte ASIMCOV
- responsabil centru: dna Adelina STANCIU, tel: 0744435291

CRAIOVA

- str. Libertăţii, nr. 19, corp Administrativ Universitate, camera 208-209, Craiova, cod 200583, judeţul Dolj
- pentru corespondenţă: C.P. 609, O.P. 6, Craiova
- tel/fax: 0251 534880
- e-mail: inventii@administrativ.ucv.ro
- e-mail: ghmanolea@em.ucv.ro sau gmanolea@gmail.com
- www.central.ucv.ro/newwebpg/ciitt/CRPPI.htm sau http://em.ucv.ro/cercetare/ciitt
- coordonator: prof. dr. ing. Gheorghe MANOLEA, tel: 0744771432
- persoane contact: prof. dr. ing. Gheorghe MANOLEA, ing. Ionela MINCĂ

GALAŢI

- Departamentul Strategie şi Relaţii Externe, Camera de Comerţ, Industrie şi Agricultură, Galaţi, judeţul Galaţi
- str. Mihai Bravu, nr. 46, Galaţi, România, 800208
- tel: +40236 460545; 460312; 461188
- fax: 0236 460650
- e-mail: ccia@cciagl.ro; camcomin@cciagl.ro
- www.cciagl.ro
- coordonator: dl Dan Lilion GOGONCEA - preşedinte CCIA Galaţi

IAŞI

- Campus Universitar Tudor Vladimirescu, bl. T24, et. 1, cod 700305, C.P. 2002, O.P. 10, Iaşi
- tel/fax: 0232 214763
- e-mail: inventica@inventica.org.ro
- coordonator: dl prof. univ. dr. ing. Boris PLAHTEANU

SIBIU

- Universitatea Lucian Blaga din Sibiu
- Centrul Regional pentru promovarea Protecţiei Proprietăţii Industriale, Sibiu, bd Victoriei 10, cod 550024, Sibiu, judeţul Sibiu
- coordonator activitate centru: dl prof. univ. dr. ing Constantin OPREAN, rectorul Universităţii Lucian Blaga
- tel/fax: 0269.21.79.89; 0269.43.01.10
- tel: 0269.216062, int. 138
- e-mail: mihail.titu@ulbsibiu.ro; mihail.titu@yahoo.com daniela.flucsa@ulbsibiu.ro; daniela.luca@ulbsibiu.ro
- secretară centru: ec. Daniela LUCA
- persoane de contact: director centru: prof. univ. dr. ing. ec. Mihail ŢÎŢU, jurist Daniela Maria FLUCSĂ

SUCEAVA

- str. Universităţii, nr. 15-17, Suceava, cod 720229, judeţul Suceava
- tel: 0230 521506; 520099
- fax: 0230 520099; 521506
- e-mail: ccisv@ccisv.ro; ovidon@ccisv.ro
- coordonator: cons. jur. Ovidiu DONŢU - director General CCIA
- tel: 0741221494
- persoană de contact: dl Lucian GHEORGHIU

TÂRGU-MUREŞ

- Centrul Regional de Promovare a Protecţiei Proprietăţii Industriale, str. Henri Coandă, nr. 1, Târgu-Mureş, cod 540048, judeţul Mureş
- tel: 0365 806829
- fax: 0265 250377
- e-mail: crpppi@rdslink.ro; office@patlib-mures.ro
- www.patlib-mures.ro
- persoană contact: dl. chim. Mircea POP

TIMIŞ

- sediul lucrativ: str. Piaţa Victoriei, nr. 3 , parter, sediu al CCIA Timiş, Timişoara, cod 300030, judeţul Timiş
- tel: 0256 497136
- fax. 0256 219173
- e-mail: Aurelia.Chira@cciat.ro; ru@cciat.ro
- www.cciat.ro
- coordonator: dl Georgică CORNU - preşedinte CCIA
- responsabil centru: dna Aurelia CHIRA, consilier, tel: 0745 422896

Anexa nr. 1

CERERI DE CERTIFICAT SUPLIMENTAR DE PROTECŢIE ŞI CERTIFICATE SUPLIMENTARE DE PROTECŢIE ACORDATE ŞI ELIBERATE

I. CERERI DE CERTIFICAT SUPLIMENTAR DE PROTECŢIE

MODIFICĂRI ÎNREGISTRATE, PRIVIND CERERILE DE CERTIFICAT SUPLIMENTAR DE PROTECŢIE

Modificare înregistrată, privind cererile de certificat suplimentar de protecţie

Nr. cerere de certificat suplimentar de protecţie	din	în
c 2015 015	OPTIMER PHARMACEUTICALS, INC. cu sediul în 65 Hayden Avenue, Lexington, MA 02421, SUA	OPTIMER PHARMACEUTICALS, LLC cu sediul în Galloping Hill Road Kenilwirth, New Jersey 07033, SUA
	OPTIMER PHARMACEUTICALS, LLC cu sediul în Galloping Hill Road Kenilwirth, New Jersey 07033, SUA	MERCK SHARP & DOHME CORP. cu sediul în 126 East Lincoln Avenue Rahway, New Jersey 07065, SUA

II. CERTIFICATE SUPLIMENTARE DE PROTECŢIE

MODIFICĂRI ÎNREGISTRATE, PRIVIND CERTIFICATELE SUPLIMENTARE DE PROTECŢIE

Modificare înregistrată, privind certificatul suplimentar de protecţie

Nr. certificat suplimentar de protecţie	din	în
c 2012 002	THERAVANCE, INC. cu sediul în 901 Gateway Boulevard, South San Francisco, California 94080, SUA.	THERAVANCE BIOPHARMA ANTIBIOTICS IP, LLC, cu sediul în 901 Gateway Boulevard, South San Francisco, California 94080, SUA.

CERTIFICATE SUPLIMENTARE DE PROTECŢIE PENTRU CARE S-A ACORDAT EXTINDEREA DURATEI

* Regulamentul (CEE) nr. 469/2009, al Consiliului privind crearea unui certificat suplimentar de protecţie pentru medicamente, sau Regulamentul (CE) nr. 1610/96, al Parlamentului European şi al Consiliului privind crearea unui certificat suplimentar de protecţie pentru produse de protecţie a plantelor

Certificate suplimentare de protecţie pentru care s-a acordat extinderea duratei

Nr. certificat suplimentar de protecţie	Nr. şi data cererii de extindere a duratei	Data până la care s-a extins durata
c 2007 068	1002281 din 27.01.2014	28.07.2016

CERERI DE EXTINDERE A DURATEI CERTIFICATELOR SUPLIMENTARE DE PROTECŢIE PENTRU CARE S-A LUAT O HOTĂRÂRE DE RESPINGERE

Regulamentul (CEE) nr. 1768/92, al Consiliului, privind crearea unui certificat suplimentar de protecţie pentru medicamente sau
Regulamentul (CE) nr. 1610/96, al Parlamentului European şi al Consiliului, privind crearea unui certificat suplimentar de protecţie pentru produse de protecţie a plantelor

Semnificaţia codurilor INID folosite în prezenta secţiune (norma ST 9 a Organizaţiei Mondiale de Proprietate Intelectuală-OMPI), în ordine crescătoare a numărului codului:

(11) numărul de publicare;
(12) denumirea titlului de protecţie;
(19) denumirea autorităţii care publică documentul;
(21) numărul cererii de certificat suplimentar de protecţie;
(22) data depunerii cererii de certificat;
(24) data începerii protecţiei;
(51) clasa, conform clasificării internaţionale;
(54) titlul invenţiei;
(68) număr brevet de bază şi data de depozit;
(71) solicitant;
(72) numele şi prenumele inventatorilor;
(73) titularul;
(74) consilier în proprietate industrială;
(92) numărul, data şi Autoritatea eminentă a primei autorizaţii de punere pe piaţă în România;
(93) numărul, data şi statul în care s-a obţinut prima autorizaţie de punere pe piaţă în Spaţiul Economic European;
(94) data terminării protecţiei;
(95) denumirea produsului.

Cereri de extindere a duratei unui certificat suplimentar de protecţie pentru care a fost luată o hotărâre de respingere

Nr. şi data cererii de extindere a duratei certificatului suplimentar de protecţie	Nr. brevet de bază	Solicitant	Data publicării cererii de extindere a duratei certificatului suplimentar de protecţie
1027388/26.10.2012	c 2007 011	OTSUKA PHARMACEUTICAL CO., LTD, 2-9 Kanda Tsukasa-cho, Chiyoda-ku, 101-8535, Tokyo, JP.	30.07.2015

Anexa nr. 2

MODELE DE UTILITATE

CERERI DE MODEL DE UTILITATE DECLARATE CA FIIND CONSIDERATE RETRASE

Cereri de model de utilitate declarate ca fiind considerate retrase conform art. 19, alin. (5), lit. e), din Legea nr. 350/2007, privind modelele de utilitate, intrată în vigoare la data de 11.03.2008

Numărul cererii modelului de utilitate	*Numărul şi data expedierii notificării privind modelul de utilitate declarat ca fiind considerat retras*	*Numărul şi data BOPI în care este publicată cererea de model de utilitate*
u 2014 00047	1029299/03.08.2015	-

MODELE DE UTILITATE ÎNREGISTRATE REÎNNOITE

* Legea nr. 350, din 12.12.2007, privind modelele de utilitate, Hotărârea nr. 1457, din 04.12.2008, pentru aprobarea Regulamentului de aplicare a Legii nr. 350/2007, privind modelele de utilitate

Modele de utilitate înregistrate reînnoite

Numărul modelului de utilitate înregistrat	TITULAR	Perioada de reînnoire
RO 2009 00071	GPM sp. Z.o.o.sp.K., Balice, PL	06.11.2015 - 06.11.2017

Colegiul de redacţie

Cristina-Maria Bararu - *Şef Serviciu Editură - Tipografie*
Adriana Negoiţă - *Redactor responsabil BOPI - Secţiunea Invenţii*
Mihaela Uban - *Traducere*
Georgeta Andrei - *Tehnoredactare, Procesare computerizată imagini*
Ştefania Dumitrescu - *Secretar de redacţie*

Anexa 1 - **Cereri şi certificate suplimentare de protecţie** -
Aldescu Adriana - *Şef Serviciu Administrare Brevete*
Mărghescu Mădălina - *Expert*

Anexa 2 - **Modele de utilitate -**
Aldescu Adriana - *Şef Serviciu Administrare Brevete*

Editare şi tehnoredactare computerizată: Editura OSIM®

Coperta: *Cristina-Maria Bararu*
Inscripţionat sub comanda nr. 737/2015, la
Tipografia OFICIULUI DE STAT PENTRU INVENŢII ŞI MĂRCI, BUCUREŞTI