OFICIUL DE STAT
PENTRU
INVENȚII ŞI MĂRCI

ROMÂNIA

BULETINUL OFICIAL DE PROPRIETATE INDUSTRIALĂ

Secțiunea
BREVETE DE INVENȚIE

Nr. 9/2015

ROMÂNIA

OFICIUL DE STAT PENTRU INVENŢII ŞI MĂRCI

BULETIN OFICIAL DE PROPRIETATE INDUSTRIALĂ

Secţiunea INVENŢII

Nr. 9/2015
Publicat la 30.09.2015

BULETIN OFICIAL DE PROPRIETATE INDUSTRIALĂ

Nr. 9
30 septembrie 2015

Direcția-Redacția-Administrația

OFICIUL DE STAT PENTRU INVENȚII ŞI MĂRCI

Str. Ion Ghica, nr. 5, sector 3
telefon: + 4021.306.08.00
fax: + 4021.312.38.19
e-mail: office@osim.ro
e-mail: editura@osim.ro
http://www.osim.ro

BUCUREŞTI-ROMÂNIA

ISSN 2065 - 2100

CUPRINS

Prezentare BOPI 5

Coduri normalizate OMPI, utilizate în BOPI 6

1. CERERI DE BREVET DE INVENȚIE

1.1. Cereri de brevet de invenție publicate, ordonate după indicii Clasificării Internaționale a Brevetelor (C.I.B.) 11
1.2. Cereri de brevet de invenție publicate, aranjate în ordine crescătoare, după numărul de cerere de brevet 43
1.3. Cereri de brevet de invenție publicate, aranjate în ordine alfabetică, după numele/denumirea solicitantului 48
1.4. Cereri de brevet de invenție
• pentru care s-a luat o hotărâre de respingere sau
• pentru care s-a luat act de retragere, sau
• declarate ca fiind considerate retrase 55
1.5. Cereri de brevet de invenție pentru care au fost înscrise în Registrul Național modificări în situația juridică 61
1.6. Corecturi ale erorilor materiale conținute în cererile de brevet de invenție publicate 65

2. BREVETE DE INVENȚIE

2.1. Brevete de invenție acordate şi eliberate conform Legii nr. 64/1991, republicată în 19.08.2014, ordonate după indicii C.I.B. 69
2.2. Brevete de invenție acordate şi eliberate conform Legii nr. 64/1991, republicată în 19.08.2014, aranjate în ordine crescătoare, după numărul de brevet 79
2.3. Brevete de invenție acordate şi eliberate conform Legii nr. 64/1991, republicată în 19.08.2014, aranjate în ordine alfabetică, după numele/denumirea titularului 82
2.4. Brevete de invenție eliberate conform Legii nr. 64/1991, republicată în 19.08.2014, pentru care a fost publicată anterior mențiunea acordării brevetului 87
2.5. Brevete de invenție pentru care au fost înscrise în Registrul Național modificări în situația juridică 91

3. DIVERSE

3.1. Lista agenților specializați, a consilierilor în proprietate industrială şi a mandatarilor autorizați în proprietate industrială 97
3.2. Centre regionale pentru promovarea proprietății industriale în România 145

ANEXA NR. 2
MODELE DE UTILITATE 151
I. MODELE DE UTILITATE ÎNREGISTRATE
1. Modele de utilitate înregistrate şi eliberate 155
1. Modele de utilitate înregistrate, aranjate în ordinea crescătoare a numărului de model de utilitate înregistrat 159
2. Modele de utilitate înregistrate, aranjate în ordine alfabetică, după denumirea titularului 159
3. Cereri de model de utilitate declarate ca fiind considerate retrase 163

SOMMAIRE

Présentation du BOPI 5
Codes normalisés de l'OMPI utilisés dans BOPI 6

1. DEMANDES DE BREVET D'INVENTION

1.1. Demandes de brevet publiées, ordonnées selon la Classification Internationale des Brevets (CIB) 11
1.2. Demandes de brevet publiées, ordonnées selon le numéro de la demande 43
1.3. Demandes de brevet publiées, ordonnées alphabétiquement selon le nom du demandeur 48
1.4. Demandes de brevet d'invention
• pour lesquelles on a pris une décision de rejet, ou
• pour lesquelles on a pri acte de retrail, ou
• réputées retirées 55
1.5. Demandes de brevet d'invention pour lesquelles on a enregistré des modifications dans le statut juridique 61
1.6. Correction des erreurs matérielles contenues dans les demandes de brevet publiées 65

2. BREVETS D'INVENTION

2.1. Brevets d'invention accordés et délivrés en vertu de la Loi no.64/1991, républiée le 19.08.2014, ordonnées selon la CIB 69
2.2. Brevets d'invention accordés et délivrés en vertu de la Loi no.64/1991, républiée le 19.08.2014, ordonnées selon le numéro de brevet 79
2.3. Brevets d'invention accordés et délivrés en vertu de la Loi no.64/1991, républiée le 19.08.2014, ordonnées alphabétiquement selon le nom du titulaire 82
2.4. Brevetsd'invention délivrés en vertu de la Loi no. 64/1991, républiée le 19.08.2014, pour lesquelles la mention de la délivrance a été publiée antérieurement 87
2.5. Brevets d'invention pour lesquells on a enregistré dans le Registre national des modifications du statut juridique 91

3. MISCELLANÉES

3.1. Liste des agences specialisées, conseillers en propriété industrielle et des mandataires agréés . . . 97
3.2. Centres régionaux pour la promotion de la propriété industrielle en Roumaine 145

ANNEXE NO. 2
MODÈLES D'UTILITÉ 151

I. MODÈLES D'UTILITÉ ENREGISTRÉS

1. Modèle d'utilité enregistrés et délivrés 155
2. Modéles d'utilité enregistrés ordonnés selon le numero de modèle d'utilité enregistré 159
3. Modèles d'utilité enregistrès ordonnès alphabètiquement delon le nom du titulaire 159
4. Demandes modèles d'utilité réputées retirées 163

CONTENTS

Introducing BOPI 5
WIPO normalised codes used in BOPI 6

1. PATENT APPLICATIONS

1.1. Published patent applications arranged according to the International Patent Classification (IPC) 11
1.2. Published patent applications arranged in the ascending order of the patent application number 43
1.3. Published patent applications arranged in the alphabetical order of the applicant's name 48
1.4. Patent applications
• in respect of which a decision of refusal has been taken, or
• in respect of which note withdrawal has been taken
• which have been declared as deemed to be withdrawn . . . 55
1.5. Patent applications in respect of which changes in the legal status have been entered in the National Register 61
1.6. Correction of material errors contained in the published patent applications 65

2. PATENTS

2.1. Patents granted and issued in compliance with the Patent Law 64/1991, as republished on 19.08.2014, arranged according to the IPC 69
2.2. Patents granted and issued in compliance with the Patent Law 64/1991, as republished on 19.08.2014, arranged in the ascending order of the patent number 79
2.3. Patents granted and issued in compliance with the Patent Law 64/1991, as republished on 19.08.2014, arranged in the alphabetical order of the owner's names 82
2.4. Patents issued in compliance with the Patent Law 64/1991, as republished on 19.08.2014, in respect of which the mention of the decision to grant the patent has previously been published 87
2.5. Patents in respect of which changes in the legal status have been entered in the National Register 91

3. MISCELLANEOUS

3.1. List of industrial property specialized agencies, attorneys and authorized representatives 97
3.2. Regional centres for the promotion of industrial property in Romania 145

ANNEXE NO. 2
UTILITY MODELS 151

I. REGISTERED UTILITY MODELS

1. Registered and issued utility models 155
2. Registered utility models arranged in the ascending order of the registered utility model number 159
3. Registered utility models arranged in the alphabetical order of the owner's name 159
4. Utility models applications which have been declared as deemed to be withdrawn 163

În Buletinul Oficial de Proprietate Industrială, rezumatele brevetelor acordate se publică în ordinea claselor.

Prima literă din clasă este simbolul unei secțiuni a clasificării internaționale a cererilor de brevet. Semnificația acestor simboluri este cea conferită de clasificarea internațională, astfel:

A - Necesități curente ale vieții
B - Tehnici industriale diverse. Transport
C - Chimie şi metalurgie
D - Textile şi hârtie
E - Construcții fixe
F - Mecanică. Iluminat. Încălzire. Armament. Exploziv
G - Fizică
H - Electricitate

CONDIȚII DE VÂNZARE A
BULETINULUI OFICIAL DE PROPRIETATE INDUSTRIALĂ

Buletinul Oficial de Proprietate Industrială se poate obține de la **Oficiul de Stat pentru Invenții şi Mărci**, str. Ion Ghica, nr. 5, sector 3, Bucureşti.

- Relații despre condițiile anuale de abonare le puteți obține de la O.S.I.M., telefon +4021.306.08.00, +4021.306.08.01 până la +4021.308.08.29, interior 429 sau 275.
- Prețul unui abonament la publicația BOPI - Brevete de invenție - suport hârtie - este de 540 lei (cu difuzare prin poştă) şi de 460 lei cu ridicare de la sediul OSIM.
- Prețul unui abonament la publicația BOPI - Brevete de invenție - suport electronic - este de 360 lei (cu difuzare prin poştă) şi de 290 lei cu ridicare de la sediul OSIM (la solicitare, poate fi transmis prin FTP, la prețul de 195 lei).
- În cazul în care vor interveni modificări ale prețurilor, acestea vor fi anunțate.

- Începând cu data de 1 aprilie 2014, contul OSIM este:
- IBAN RO29 TREZ 7032 0F36 5000 XXXX, deschis la Trezoreria Sector 3, str. Cireşului, nr. 6, sector 3, Bucureşti
- cod fiscal - 4266081

- Începând cu data de 1 ianuarie 2006, conturile IBAN OSIM de la Banca Comercială Română, Sucursala Sala Palatului, sunt:

	CONT IBAN NOU	CONT IBAN VECHI
- cont LEI	IBAN RO49RNCB0080005630320001	IBAN RO56RNCB5025000007740001
- cont USD	IBAN RO22RNCB0080005630320002	IBAN RO29RNCB5025000007740002
- cont EUR	IBAN RO38RNCB0080005630320005	IBAN RO61RNCB5025000007740008
- cont CHF	IBAN RO65RNCB0080005630320004	IBAN RO45RNCB5025000007740005

Programul de lucru cu publicul al Registraturii O.S.I.M. este următorul:
luni - joi: 8,00 - 16,30
vineri: 8,00 - 14,00

Extras din codurile normalizate ale Organizației Mondiale a Proprietății Intelectuale - OMPI - (norma ST3) referitoare la organizațiile internaționale și țările care eliberează sau înregistrează titluri de proprietate industrială și care se regăsesc frecvent în Buletinul Oficial de Proprietate Industrială (lista este actualizată de OMPI, în februarie 2015).

AD - Andorra
AE - Emiratele Arabe Unite
AF - Afganistan
AG - Antigua și Barbuda
AI - Anguilla
AL - Albania
AM - Armenia
AO - Angola
AP - Organizația Regională Africană de Proprietate Intelectuală (ARIPO)[1]
AR - Argentina
AT - Austria
AU - Australia
AW - Aruba
AZ - Azerbaidjan

BA - Bosnia-Herzegovina
BB - Barbados
BD - Bangladesh
BE - Belgia
BF - Burkina Faso
BG - Bulgaria
BH - Bahrain
BI - Burundi
BJ - Benin
BM - Insulele Bermude
BN - Brunei Darussalam
BO - Bolivia
BQ - Bonaire, Sf. Eustache și Saba
BR - Brazilia
BS - Bahamas
BT - Bhutan
BV - Insula Bouvet
BW - Botswana
BX - Oficiul Benelux pentru Proprietate Intelectuală (BOIP)[2]
BY - Belarus
BZ - Belize

CA - Canada
CD - Republica Democrată Congo
CF - Republica Central-Africană
CG - Congo
CH - Elveția
CI - Coasta de Fildeș
CK - Insulele Cook
CL - Chile
CM - Camerun
CN - China
CO - Columbia
CR - Costa Rica
CU - Cuba
CV - Republica Capului Verde
CY - Cipru
CW - Curaáçao
CZ - Cehia

DE - Germania[3]
DJ - Djibouti
DK - Danemarca
DM - Dominica
DO - Republica Dominicană
DZ - Algeria

EA - Organizația Euroasiatică a Brevetului (EAPO)[1]
EC - Ecuador
EE - Estonia
EG - Egipt
EH - Sahara Occidentală[5]
EM - Oficiul pentru Armonizarea Pieței Interne (Mărci și Modele Industriale) (OHIM)
EP - Oficiul European de Brevete (OEB)[1]
ER - Eritreea
ES - Spania
ET - Etiopia

FI - Finlanda
FJ - Fiji
FK - Insulele Falkland (Malvine)
FO - Insulele Feroe
FR - Franța

GA - Gabon
GB - Marea Britanie
GC - Oficiul de Brevete al Consiliului de Cooperare pentru Statele Arabe din Golf (GCC)
GD - Grenada
GE - Georgia
GG - Guernsey
GH - Ghana
GI - Gibraltar
GL - Groenlanda
GM - Gambia
GN - Guineea
GQ - Guineea Ecuatorială
GR - Grecia
GS - Georgia de Sud și Insulele Sandwich
GT - Guatemala
GW - Guineea-Bissau
GY - Guyana

HK - Hong Kong
HN - Honduras
HR - Croația
HT - Haiti
HU - Ungaria

IB - Biroul Internațional al Organizației Mondiale de Proprietate Intelectuală (OMPI)[4]
ID - Indonezia
IE - Irlanda
IL - Israel
IM - Insula Man
IN - India
IQ - Irak
IR - Iran (Republica Islamică)
IS - Islanda
IT - Italia

JE - Jersey
JM - Jamaica
JO - Iordania
JP - Japonia

KE - Kenya
KG - Kârgâzstan
KH - Cambodgia
KI - Kiribati
KM - Insulele Comore
KN - Sfântul Kitts și Nevis
KP - Republica Populară Democrată Coreeană
KR - Republica Coreea
KW - Kuweit
KY - Insulele Cayman
KZ - Kazahstan

LA - Laos (Republica Populară Democrată)
LB - Liban
LC - Sfânta Lucia
LI - Liechtenstein
LK - Sri Lanka
LR - Liberia
LS - Lesotho
LT - Lituania
LU - Luxemburg
LV - Letonia
LY - Jamahiria Arabă Libiană

MA - Maroc
MC - Monaco
MD - Republica Moldova
ME - Muntenegru
MG - Madagascar
MK - Macedonia
ML - Mali
MM - Myanmar
MN - Mongolia
MO - Macao
MP - Insulele Mariana de Nord
MR - Mauritania
MS - Montserrat
MT - Malta
MU - Mauritius
MV - Maldive
MW - Malawi
MX - Mexic
MY - Malaezia
MZ - Mozambic

NA - Namibia
NE - Niger
NG - Nigeria
NI - Nicaragua
NL - Olanda
NO - Norvegia
NP - Nepal
NR - Nauru
NZ - Noua Zeelandă

OA - Organizația Africană de Proprietate Intelectuală (OAPI)[1]
OM - Oman

PA - Panama
PE - Peru
PG - Papua Noua Guinee
PH - Filipine
PK - Pakistan
PL - Polonia
PT - Portugalia
PW - Palau
PY - Paraguay

QA - Qatar
QZ - Oficiul European pentru Comunitatea Soiurilor de plante (CPVO)

RO - România
RS - Serbia
RU - Rusia
RW - Rwanda

SA - Arabia Saudită
SB - Insulele Solomon
SC - Insulele Seychelles
SD - Sudan
SE - Suedia
SG - Singapore
SH - Sfânta Elena
SI - Slovenia
SK - Slovacia
SL - Sierra Leone
SM - San Marino
SN - Senegal
SO - Somalia
SR - Surinam
SS - Sudanul de Sud
ST - São Tomé și Príncipe
SV - Salvador
SX - -Sint Maarten (regiunea oladeză)
SY - Siria
SZ - Swaziland

TC - Insulele Turks și Caicos
TD - Ciad
TG - Togo
TH - Thailanda
TJ - Tadjikistan
TL - Timorul de Est
TM - Turkmenistan
TN - Tunisia
TO - Tonga
TR - Turcia
TT - Trinidad și Tobago
TV - Tuvalu
TW - Taiwan, Provincie Chineză
TZ - Tanzania

UA - Ucraina
UG - Uganda
US - Statele Unite ale Americii
UY - Uruguay
UZ - Uzbekistan

VA - Vatican
VC - Sfântul Vincent și Grenadinele
VE - Venezuela
VG - Insulele Virgine Britanice
VN - Vietnam
VU - Vanuatu

WO - Organizația Mondială de Proprietate Intelectuală (OMPI) (Biroul Internațional)[4]
WS - Samoa

XN - Institutul Nordic pentru Brevete (NPI)

YE - Yemen

ZA - Africa de Sud
ZM - Zambia
ZW - Zimbabwe

---

1 Organizații interguvernamentale (oficii regionale de brevete) ce acționează în folosul anumitor State Contractante, în cadrul PCT (Tratatul de Cooperare în domeniul brevetelor). În cazul Oficiului European de Brevete, acționează, de asemenea, ca Autoritate Internațională de Cercetare și Autoritate Internațională de Examinare Preliminară, în cadrul PCT.

2. Oficiul Benelux pentru Proprietate Intelectuală (BOIP) (înainte, Oficiul pentru Mărci înregistrate și Modele industriale) a înlocuit oficiile naționale din Belgia, Luxemburg și Olanda, în ceea ce privește orice activitate care are legătură cu mărcile, desenele și modelele.

3. În bazele de date electronice ale Registrului Internațional de Mărci, Biroul Internațional al OMPI folosește următoarele coduri adiționale, diferite de codurile active ale Standardului ST.3: "DD" pentru a desemna Germania fără teritoriul care, înainte de 3 octombrie 1990, a constituit Republica Federală Germania; "DT" pentru a desemna Germania fără teritoriul care, înainte de 3 octombrie 1990, a constituit Republica Democrată Germania.

4. Codul "WO" este utilizat în legătură cu publicarea internațională sub PCT (Tratatul de Cooperare în domeniul brevetelor) (PCT), a cererilor internaționale, înregistrate la orice Oficiu receptor, membru PCT dar, în aceeași măsură, și în legătură cu publicarea depozitelor modelelor, în cadrul Acordului de la Haga privind Depozitul Internațional al Modelelor. În această privință, referirea se face la codul INID (33) acordat în Standardele WIPO ST.9 și ST.80. Codul "WO" este, de asemenea, potrivit pentru a fi folosit în ceea ce privește înregistrarea internațională a mărcilor, în cadrul Acordului de la Madrid și al Protocolului de la Madrid privind Înregistrarea internațională a Mărcilor. Codul "IB" este folosit în ceea ce privește primirea cererilor internaționale, în cadrul PCT, înregistrate de Biroul Internațional al OMPI, având și rolul de Oficiu receptor, membru PCT.

5. Nume provizoriu.

Norme privind codurile standard pentru identificarea diferitelor tipuri de documente de brevet

I. Coduri din Grupa 1/ST.16

A0 - Cerere de brevet de invenţie publicată înainte de termenul legal de 18 luni de la data de depozit sau data priorităţii recunoscute sau înainte de împlinirea termenului de 6 luni de la data deschiderii fazei naţionale (art. 23, alin. 3[*]).
A1 - Cerere de brevet de invenţie publicată în termenul legal, împreună cu raportul de documentare.
A2 - Cerere de brevet de invenţie publicată în termenul legal, fără raportul de documentare.
A3 - Raport de documentare al unei cereri de brevet de invenţie publicat ulterior publicării cererii.
A4 - Cerere de brevet de invenţie publicată în termen de 3 luni de la data declasificării informaţiilor cuprinse în aceasta (art. 23, alin. 5[*]).
A8 - Cerere de brevet de invenţie cu corecturi în pagina de capăt (bibliografică) a documentului.
A9 - Cerere de brevet de invenţie cu corecturi în descriere, revendicări şi/sau desene.

B1 - Brevet de invenţie
B2 - Brevet de invenţie menţinut în formă modificată în urma procedurii de revocare (art. 52[*]).
B8 - Brevet de invenţie cu corecturi în pagina de capăt (bibliografică) a documentului.
B9 - Brevet de invenţie cu corecturi în descriere, revendicări şi/sau desene, la care s-a efectuat retipărirea parţială sau completă a documentului.

C3 - Brevet de invenţie eliberat după procedura de anulare în parte, în baza hotărârii TB (art. 54, alin. 2[*]).
C4 - Brevet de invenţie eliberat după procedura de anulare ca urmare a unei acţiuni în justiţie, referitoare la dreptul la brevet (art. 66, alin. 2[*]).
C8 - Brevet de invenţie eliberat după procedura de anulare, cu corecturi în pagina de capăt (bibliografică) a documentului.
C9 - Brevet de invenţie eliberat după procedura de anulare, cu corecturi în descriere, revendicări şi/sau desene, la care s-a efectuat retipărirea parţială sau completă a documentului.

II. Coduri din Grupa 3 /ST. 16

T - Certificat de protecţie tranzitorie (art. 5(1)[**]).
T1 - Traducerea revendicărilor cererii de brevet european (art. 5(2)[***]).
T2 - Traducerea fasciculului brevetului european (art. 6(2)[***]).
T3 - Traducerea fasciculului brevetului european menţinut în formă modificată în urma unei proceduri de opoziţie (art. 6(3) [***]).

T8 - Pagina de capăt retipărită a unei cereri de brevet european publicată sau a unui brevet de european publicat, ca urmare a unor corecturi ale acesteia.
T9 - Traducere cu corecturi a unui document de brevet european publicat.

---

* *LEGEA nr. 64/1991, privind brevetele de invenţie, republicată în Monitorul Oficial al României, Partea I, nr. 613, din 19 august 2014*
** *LEGEA nr. 93/1998, privind protecţia tranzitorie a brevetelor de invenţie, publicată în Monitorul Oficial al României, nr. 186, din 20 mai 1998.*
*** *LEGEA nr. 611/2002, privind aderarea României la Convenţia privind eliberarea brevetelor europene, adoptată la München, la 5 octombrie 1973, precum şi la Actul de revizuire a acesteia, adoptat la München, la 29 noiembrie 2000 (publicată în Monitorul Oficial al României, nr. 844/22.XI.2002).*

III. Coduri din Grupa 6/ST. 16

I1 - Cerere de Certificat suplimentar de protecţie, pentru medicamente şi pentru produse de protecţie a plantelor.

I2 - Certificat suplimentar de protecţie, pentru medicamente şi pentru produse de protecţie a plantelor.

IV. Coduri din Grupa 2/ST. 16

U1 - Model de utilitate înregistrat, publicat împreună cu raportul de documentare.

U2 - Model de utilitate înregistrat, publicat fără raportul de documentare.

U3 - Raport de documentare publicat ulterior modelului de utilitate.

U8 - Model de utilitate înregistrat, cu corecturi în pagina de capăt (bibliografică) a documentului.

Y - Raport de documentare efectuat la cererea terţilor, pentru revendicările modificate ale modelului de utilitate.

Z - Model de utilitate menţinut, cu revendicări modificate în urma unei proceduri de anulare.

CERERI DE BREVET DE INVENȚIE PUBLICATE, ORDONATE DUPĂ INDICII CLASIFICĂRII INTERNAȚIONALE A BREVETELOR (C.I.B.)

Semnificația codurilor INID folosite în prezenta secțiune (norma ST 9 a Organizației Mondiale a Proprietății Intelectuale - OMPI), în ordinea apariției acestora:

(11) numărul de publicare;
(21) numărul de cerere de brevet de invenție;
(41) data publicării cererii de brevet;
(22) data depozitului;

(62) divizată din cererea de brevet nr.; data;
(66) prioritate internă;

(30) prioritate;
(86) numărul şi data depozitului cererii internaționale;
(87) numărul şi data publicării cererii internaționale;

(71) solicitant;
(72) inventator;
(74) mandatarul autorizat;

(51) clasa, conform clasificării internaționale;
(54) titlul invenției;
(57) rezumatul invenției.

Cu începere de la data publicării cererii de brevet, cererea asigură, în mod provizoriu, solicitantului, protecția conferită potrivit dispozițiilor art. 32[*], cu excepția cazurilor în care cererea de brevet de invenție a fost respinsă, retrasă sau considerată ca fiind retrasă. Întinderea protecției conferite de cererea de brevet de invenție este determinată de revendicările conținute în cererea publicată, în conformitate cu art. 23, alin. (1)-(3)[*].

Descrierea, revendicările şi, dacă este cazul, desenele cererilor de brevet de invenție publicate în acest număr sunt puse la dispoziția publicului începând cu data de 30.09.2015, şi pot fi consultate la sala de lectură a O.S.I.M. sau se pot comanda copii ale acestora, contra cost.

Rezumatul serveşte în mod exclusiv informării tehnice; acesta nu poate fi luat în considerare pentru alte scopuri, în special pentru determinarea întinderii protecției solicitate, şi nici pentru aplicarea prevederilor art. 10, alin. (3)[*].

Rezumatul invenției din cererea de brevet publicată serveşte atât ca mijloc de selecție a informațiilor tehnice pentru specialişti, cât şi la luarea deciziei privind necesitatea consultării descrierii invenției şi desenelor publicate *in extenso*.[**]

---

[*] *LEGEA nr. 64/1991, privind brevetele de invenție, republicată în Monitorul Oficial al României, Partea I, nr. 613, din 19 August 2014*

[**] *H.G. nr. 547, din 21.05.2008, pentru aprobarea Regulamentului de aplicare a Legii nr. 64/1991, privind brevetele de invenție.*

(11) 130538 A2 *(51)* ***A01B 49/04*** (2006.01) *(21)* a 2014 00220 *(22)* 20.03.2014 *(41)* 30.09.2015//9/2015 *(71) RURIS IMPEX S.R.L., CALEA SEVERINULUI NR. 10, BL. 317B, PARTER, CRAIOVA, DJ, RO (72) STROE MARIUS CĂTĂLIN, STR. CÂMPIA ISLAZ NR. 17, BL. 21, SC. 1, AP.9, CRAIOVA, DJ, RO; IVAN GHEORGHE, STR.DREPTĂŢII NR.99, SECTOR 6, BUCUREŞTI, B, RO; CIUPERCĂ RADU, STR. DRUMUL GHINDARI NR. 53A, SECTOR 5, BUCUREŞTI, B, RO (54)* **TRANSMISIE HIDROSTATICĂ PENTRU MOTOCULTOARE**

(57) Invenţia se referă la o transmisie hidrostatică, destinată motocultoarelor echipate cu motoare cu ardere internă, pentru transmiterea continuă a mişcării şi puterii la roţile motrice sau la un echipament pentru săpat solul. Transmisia conform invenţiei este compusă dintr-o pompă (**1**) hidraulică, montată pe un motor (**M**) cu ardere internă, un motor (**2**) hidraulic, un cadru (**3**) pe care se montează motorul (**M**) cu ardere internă, pompa (**1**) hidraulică, motorul (**2**) hidraulic şi nişte conducte (**4**, **5**) de legătură, de tur şi, respectiv, de retur.

Revendicări: 1
Figuri: 3

(11) 130538 A2

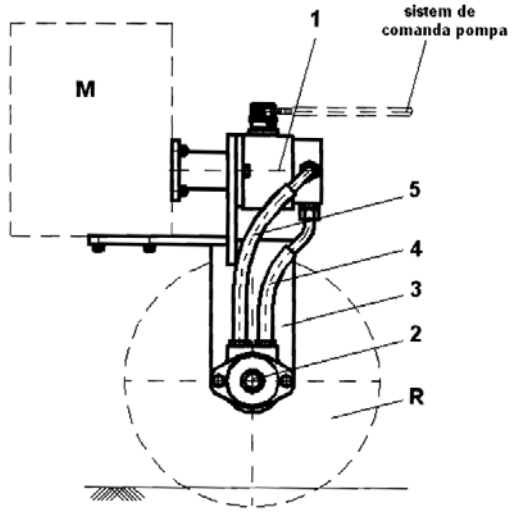

Fig. 1

(11) 130539 A2 *(51)* ***A01N 43/00*** (2006.01); ***A01N 25/28*** (2006.01); *(21)* a 2015 00222 *(22)* 25.03.2015 *(30)* 26.03.2014 GB 1405445.6 *(41)* 30.09.2015//9/2015 *(71) ROTAM AGROCHEM INTERNATIONAL COMPANY LIMITED, 29 CHEUNG LEE STREET, CHAI WAN, HONG KONG, CN (72) BRISTOW JAMES TIMOTHY, 29 CHEUNG LEE STREET, CHAI WAN, HONG KONG, CN; WU YIFAN, 29 CHEUNG LEE STREET, CHAI WAN, HONG KONG, CN (74) ROMINVENT S.A., STR. ERMIL PANGRATTI NR.35, SECTOR 1, BUCUREŞTI (54)* **COMPOZIŢIE ERBICIDĂ, METODĂ PENTRU PREPARAREA EI ŞI UTILIZAREA ACESTEIA**

(57) Invenţia se referă la o compoziţie erbicidă şi la o metodă pentru prepararea acesteia, utilizată la controlul creşterii plantelor. Compoziţia conform invenţiei conţine microcapsule având un înveliş de polimer cuprinzând clomazonă şi un stabilizator conţinând uree, în care clomazona este prezentă, în procente de greutate, 20...50% raportat la compoziţie, iar ureea este prezentă, în procente în greutate, 1...30% raportat la materialul încapsulat în microcapsule. Metoda conform invenţiei constă în furnizarea unei faze nemiscibile cu apa, care conţine clomazonă, uree, un izocianat, opţional un agent de reticulare, furnizarea unei faze apoase conţinând unul sau mai mulţi surfactanţi, combinarea fazei nemiscibile în apă cu faza apoasă, formându-se astfel microcapsule din poliuree, care conţin picăturile de fază nemiscibilă cu apa, şi reticularea microcapsulelor.

Revendicări: 36

(11) 130540 A2 *(51)* ***A23L 1/20*** (2006.01) *(21)* a 2014 00142 *(22)* 21.02.2014 *(41)* 30.09.2015//9/2015 *(71) GHEORGHITA MIHAELA, STR. SOLDAT ION TUDOR NR.4, BL. 5, AP. 32, SECTOR 3, BUCUREŞTI, B, RO (72) GHEORGHITA MIHAELA, STR. SOLDAT ION TUDOR NR.4, BL. 5, AP. 32, SECTOR 3, BUCUREŞTI, B, RO (54)* **SUPE INSTANT**

(57) Invenţia se referă la un produs alimentar de tip supă instant. Produsul conform invenţiei este un amestec de ingrediente deshidratate la o temperatură de 35...46˚C, alese dintre: roşii, ceapă, ardei roşu, varză, broccoli, dovlecel, morcovi, ridiche neagră, frunze şi rădăcină de ţelină, pătrunjel, cimbru, păstârnac, leuştean, mărar, varză murată, sfeclă roşie, spanac, lobodă, linte, ciuperci, năut germinat, respectiv, mazăre şi fasole, 5...12% sare, seminţe de cânepă, respectiv, in, chia, piper, foi de dafin, ienibahar, nucşoară, chorella, spirulină, coriandru.

Revendicări: 1

(11) 130541 A2 *(51)* ***A24F 47/00*** (2006.01); ***A24D 1/18*** (2006.01); *(21)* a 2014 00060 *(22)* 21.01.2014 *(41)* 30.09.2015// 9/2015 *(71) UNGUREANU EDUARD-VALENTIN, STR. ZONA BAZAR, BL. 2C, AP. 2, BUZĂU, BZ, RO (72) UNGUREANU EDUARD-VALENTIN, STR. ZONA BAZAR, BL. 2C, AP. 2, BUZĂU, BZ, RO (74) WEIZMANN ARIANA & PARTNERS AGENŢIE DE PROPRIETATE INTELECTUALĂ S.R.L., BD. MIHAIL KOGĂLNICEANU NR.17, BL.C4, ET.7, BIROU 22, BRAŞOV, JUDEŢUL BRAŞOV (54)* **DISPOZITIV ELECTRIC PENTRU FUMAT**

(57) Invenţia se referă la un dispozitiv electric pentru fumat, destinat inhalării de vapori eliberaţi de un aerosol de tutun. Dispozitivul conform invenţiei este constituit dintr-un muştiuc (**A**), un pulverizator (**B**) ce are montat în interior un dispozitiv de pulverizare (**C**), prevăzut cu o liţă (**9**) de încălzire, care este conectat printr-o mufă (**D**) la un acumulator (**16**), unde pulverizatorul (**B**) este constituit dintr-o carcasă (**3**) cilindrică, parţial închisă la partea superioară, etanşată de muştiuc (**A**) printr-un inel (**2**) de etanşare, şi prevăzută, la partea inferioară, cu o bucşă (**5**), pe peretele lateral al carcasei (**3**) fiind prelucrat un orificiu (**d**) în care este încastrată o ţeavă (**4**) de ventilaţie, în interiorul pulverizatorului (**B**) fiind montat dispozitivul de pulverizare (**C**), format dintr-un stâlp (**6**) ce are o configuraţie verticală, şi

(11) 130541 A2

care este introdus într-un alt stâlp (**7**), cu o configuraţie de spirală, o plasă (**8**) de inox şi o liţă (**9**) de încălzire, cei doi stâlpi (**6** şi **7**) fiind terminaţi la unul dintre capete cu câte o ureche care permite fixarea şi înfăşurarea liţei (**9**) de încălzire.

Revendicări: 3
Figuri: 2

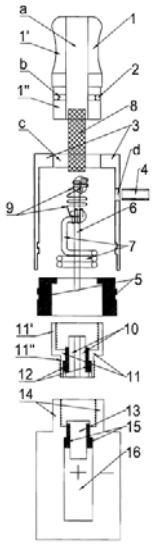

Fig. 2

(11) 130542 A2 *(51)* ***A47J 37/07*** (2006.01) *(21)* a 2014 00153 *(22)* 24.02.2014 *(41)* 30.09.2015//9/2015 *(71) BADEA MATEI, STR. VULTURILOR NR. 46, SECTOR 3, BUCUREŞTI, B, RO (72) BADEA MATEI, STR. VULTURILOR NR. 46, SECTOR 3, BUCUREŞTI, B, RO (54)* **GRĂTAR MULTIFUNCŢIONAL PE GAZE SAU/ŞI COMBUSTIBILI SOLIZI**

(57) Invenţia se referă la un grătar de curte metalic, multifuncţional, cu ardere pe gaze şi/sau pe combustibili solizi, care poate fi utilizat pentru prepararea cărnii, a legumelor sau a fructelor, cu posibilitatea de afumare a acestora prin ataşarea grătarului metalic la un grătar din beton, grătarul fiind destinat restaurantelor, campingurilor sau gospodăriilor individuale. Grătarul conform invenţiei este constituit dintr-un corp (**1**) format din cadrul (**14**) cu pereţii (**15**) dubli în interiorul căruia se găseşte sistemul de ardere compus dintr-o ţeavă (**20**) de alimentare cu gaze, robinetele (**21**), ţevile (**22**) de distribuţie cu arzătoare protejate de măşti (**23**), sub corp (**1**) poziţionându-se o cuvă (**7**) culisantă, cu mâner (**8**), pentru colectarea reziduurilor, un grătar (**13**) pentru arderea combustibililor solizi, poziţionat deasupra instalaţiei de ardere, un sistem (**12**) de afumare cu grătar (**11**) cu bare duble şi mânere (**16** şi **17**), masca (**5**) instalaţiei de gaze, butoanele (**6**), mânerele (**9**) de susţinere şi

(11) 130542 A2

suporturile (**10**), iar deasupra se montează un capac (**2**) cu mâner (**3**) şi balamale (**4**), ataşat grătarului de beton al cărui corp (**25**) are nişte orificii (**34**) pentru evacuarea fumului, şi nişte uşi (**31** şi **26**) din tablă, prinse cu balamale (**33** şi **27**), o bară (**29**) pentru ridicarea/coborârea uşii (**26**) având nişte buloane (**33**) de sprijin şi un rotisor (**36**) acţionat de un motor (**37**).

Revendicări: 1
Figuri: 3

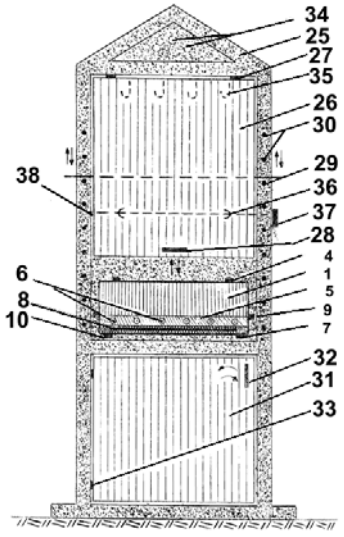

Fig. 3

(11) 130543 A2 *(51)* ***A61B 5/11*** (2006.01) *(21)* a 2014 00573 *(22)* 28.07.2014 *(30)* 17.02.2014 RO a 2013 01040 *(41)* 30.09.2015//9/2015 *(71) RUGESCU DRAGOŞ RADU DAN, STR. PICTOR OCTAV BĂNCILĂ NR.18, SECTOR 6, BUCUREŞTI, B, RO (72) RUGESCU DRAGOŞ RADU DAN, STR. PICTOR OCTAV BĂNCILĂ NR.18, SECTOR 6, BUCUREŞTI, B, RO; RUGESCU DRAGOŞ RONALD, STR. PICTOR OCTAV BĂNCILĂ NR. 18, SECTOR 6, BUCUREŞTI, B, RO* *(54)* **PROCEDEU ŞI DISPOZITIV GRAFOMETRIC**

(57) Invenţia se referă la un procedeu şi la un dispozitiv pentru determinarea cantitativă, neintruzivă, a efectelor stresului ambiental, fizico-psihic, asupra capacităţii de control a mobilităţii mâinii unui subiect, cu aplicare în monitorizarea capacităţii de autocontrol a unui astronaut, în timpul unui zbor spaţial de lungă durată. Procedeul conform invenţiei constă în compararea capacităţii de control al mişcărilor mâinii unui subiect uman, aflat sub influenţa stresului, cu nivelul de control al mişcărilor identice ale mâinii subiectului, efectuate în condiţii de relaxare, prin evaluarea numărului de greşeli efectuate de subiect la urmărirea, prin desenare, a unui traseu grafic impus, prin cronometrarea simultană a timpului de parcurgere a traseului, aceste valori fiind introduse în formula de evaluare a stresului. Dispozitivul conform invenţiei cuprinde un suport mecanic uşor, pe care este imobilizată o filă din hârtie, pe care este imprimat un traseu (**1**) grafic neregulat, ce urmează a fi parcurs normal cu creionul de către un subiect uman supus testului, precum şi un cronometru.

Revendicări: 5
Figuri: 6

(11) 130543 A2

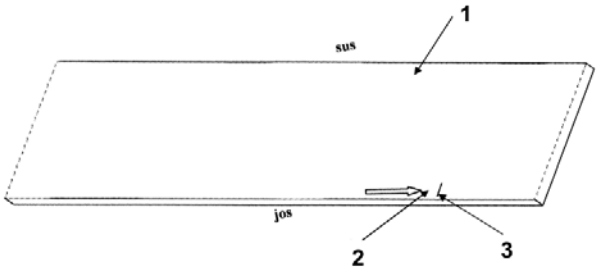

Fig. 1

(11) 130544 A0 *(51)* ***A61B 10/00*** (2006.01); ***A61B 19/00*** (2006.01); *(21)* a 2015 00253 *(22)* 07.04.2015 *(41)* 30.09.2015//9/2015 *(71) DUMITRU MIHAI, STR. SARANDY FROSA NR. 1, BL. 33, SC. A, AP. 12, SECTOR 1, BUCUREŞTI, B, RO; SARAFOLEANU CAIUS CODRUŢ, STR, HAGI GHIŢA 66, SECTOR 1, BUCUREŞTI, B, RO; COSTACHE ADRIAN, STR. CONSTANTIN BRÎNCUŞI NR. 11, AP. 56, BUCUREŞTI, B, RO; ANGHEL ION, STR. THEODOR SPERANŢIA NR. 51, SECTOR 3, BUCUREŞTI, B, RO; CERGAN ROMICA, ŞOS. MIHAI BRAVU NR. 204, BL. 105, AP. 2, BUCUREŞTI, B, RO; ENCIU ELENA CRISTINA, STR. REPUBLICII, BL. 367, SC. A, AP. 11, BUCUREŞTI, B, RO; MUŞAT GABRIELA CORNELIA, STR. NIFON MITROPOLITUL NR. 38, SECTOR 4, BUCUREŞTI, B, RO (72) DUMITRU MIHAI, STR. SARANDY FROSA NR. 1, BL. 33, SC. A, AP. 12, SECTOR 1, BUCUREŞTI, B, RO; SARAFOLEANU CAIUS CODRUŢ, STR, HAGI GHIŢA 66, SECTOR 1, BUCUREŞTI, B, RO; COSTACHE ADRIAN, STR. CONSTANTIN BRÎNCUŞI NR. 11, AP. 56, BUCUREŞTI, B, RO; ANGHEL ION, STR. THEODOR SPERANŢIA NR. 51, SECTOR 3, BUCUREŞTI, B, RO; CERGAN ROMICA, ŞOS. MIHAI BRAVU NR. 204, BL. 105, AP. 2, BUCUREŞTI, B, RO; ENCIU ELENA CRISTINA, STR. REPUBLICII, BL. 367, SC. A, AP. 11, BUCUREŞTI, B, RO; MUŞAT GABRIELA CORNELIA, STR. NIFON MITROPOLITUL NR. 38, SECTOR 4, BUCUREŞTI, B, RO (54)* **DISPOZITIV ŞI METODĂ PENTRU BIOPSIEREA ENDOSCOPICĂ ECOGHIDATĂ INTRACAVITARĂ A RINOFARINGELUI**

(57) Invenţia se referă la un dispozitiv de ghidaj ataşat la un endoscop transnazal standard, cu optică rigidă 0 grade, şi la o metodă pentru biopsierea cu ac fin, ecoghidată intracavitară, a rinofaringelui cu un transductor linear standard în L, prin suspensia vălului palatin pe ghid de plastic standard. Dispozitivul conform invenţiei este un ansamblu fix care permite mişcarea endoscopului şi a acului de biopsie, este confecţionat prin turnare din policlorură de vinil, are un orificiu central cu diametrul de 2,7 mm, prin care se introduce tija endoscopică rigidă standard, şi un alt orificiu superior, cu diametrul de 0,6 mm, prin care se introduce acul fin de biopsie standard. Metoda conform invenţiei are următoarele etape: anestezia locală intranazală, cu meşă textilă îmbibată în xilină, anestezia locală intrafaringiană, cu spray standard cu xilină, introducerea unui ghid de plastic standard transnazal, şi extragerea sa cu pensa transbucal, urmată de suspensia vălului palatin şi introducerea transnazală a sistemului format dintr-un endoscop optic 0 grade standard, cu un dispozitiv de ghidaj de care este ataşat un ac fin de biopsie, cu vizualizarea rinofaringelui, prin dubla anestezie cu xilină transnazală şi transfaringiană realizându-se controlarea reflexului de vomă, iar prin suspensia vălului palatin pe ghid de plastic se obţine spaţiul necesar manevrării transductorului ultrasonic în L la nivelul rinofaringelui.

Revendicări: 5
Figuri: 9

(11) 130544 A0

(11) 130544 A0

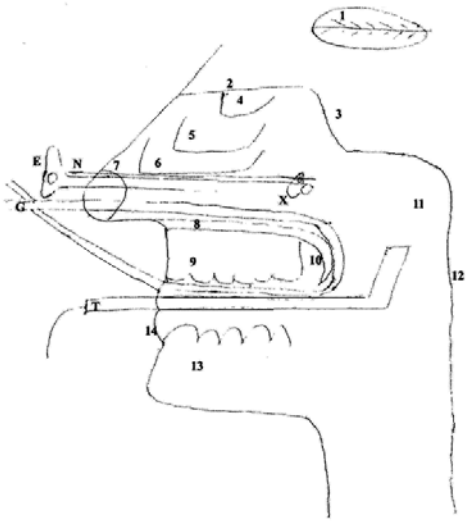

Fig. 6

(11) 130545 A0 *(51)* ***A61K 9/20*** (2006.01); ***A61P 9/10*** (2006.01); *(21)* a 2014 00801 *(22)* 28.10.2014 *(41)* 30.09.2015// 9/2015 *(71) CHIOREAN MIRCEA IOAN, ALEEA SOARELUI NR. 22, COMUNA LIVEZENI, MS, RO; CHIOREAN LUMINIŢA ANTONELA, ALEEA SOARELUI NR. 22, COMUNA LIVEZENI, MS, RO; CHIOREAN MIRCEA ALEXANDRU, STR. GHEORGHE MARINESCU NR. 49, AP. 8, TÂRGU MUREŞ, MS, RO (72) CHIOREAN MIRCEA IOAN, ALEEA SOARELUI NR. 22, COMUNA LIVEZENI, MS, RO; CHIOREAN LUMINIŢA ANTONELA, ALEEA SOARELUI NR. 22, COMUNA LIVEZENI, MS, RO; CHIOREAN MIRCEA ALEXANDRU, STR. GHEORGHE MARINESCU NR. 49, AP. 8, TÂRGU MUREŞ, MS, RO (54)* **COMBINAŢIE FARMACEUTICĂ PENTRU PREVENIREA ACCIDENTELOR VASCULARE**

(57) Invenţia se referă la o combinaţie farmaceutică pentru prevenirea accidentelor vasculare. Combinaţia conform invenţiei este formată, într-o variantă, dintr-un diuretic de tip ansa furosemid, un beta-blocant metoprolol, un antagonist de calciu nitrendipină, un protector miocardic cu Mg şi K, şi un tranchilizant slab, eventual, asociate, într-o altă variantă, cu un inhibitor al receptorului ADP, P2Y12 plachetar de tip clopidogrel.

Revendicări: 5

(11) 130546 A0 *(51)* ***A61K 35/12*** (2006.01); ***A61P 9/14*** (2006.01); *(21)* a 2014 00327 *(22)* 28.04.2014 *(41)* 30.09.2015// 9/2015 *(71) GLOBAL TREAT S.R.L., STR. PORTULUI NR. 157, CALEA ADMINISTRATIVĂ CAM. 222, GALAŢI, GL, RO (72) INVENTATORI NEDECLARAŢI, *, RO (74) LOYAL PARTNERS AGENŢIE DE PROPRIETATE INTELECTUALĂ, STR. PORTULUI NR. 23, PARCUL DE SOFT, CAM. 307, GALAŢI, JUDEŢUL GALAŢI (54)* **UNGUENT PENTRU TRATAMENTUL BOLII HEMOROIDALE**

(57) Invenţia se referă la un unguent pentru tratamentul bolii hemoroidale. Unguentul conform invenţiei are în compoziţie, în procente în greutate, 38...44% axungia, 18...23% lanolină, respectiv, vaselină albă, 2...3% camfor, 7...12% carbonat de calciu, 0,2...0,5% ulei de eucalipt, 1,5...2% etanol şi 0,1...0,5% conservant uzual.

Revendicări: 1

(11) 130547 A2 *(51)* ***A61M 39/08*** (2006.01) *(21)* a 2014 00149 *(22)* 24.02.2014 *(41)* 30.09.2015//9/2015 *(71) TEHNOMED IMPEX CO S.A., ŞOS.PANTELIMON NR.1, SECTOR 2, BUCUREŞTI, B, RO (72) POPOVICI ION ALEXANDRU, STR.FINLANDA NR.10, AP.1, SECTOR 1, BUCUREŞTI, B, RO; JIPA MIHAI CRISTIAN, STR. AVRAM IANCU NR. 39, TULCEA, TL, RO (54)* **IMPLANTURI ELIPSOIDE**

(57) Invenţia se referă la un implant utilizat pentru modificarea corporală la nivelul organelor genitale, la o trusă de instrumentar medical pentru operaţia de implantare şi, respectiv, la un implant realizat prin folosirea acestora. Implantul conform invenţiei este constituit dintr-un corp (**1**) realizat din titan sau dintr-un aliaj pe bază de titan, de formă elipsoidală, delimitat de o suprafaţă (**a**) exterioară, netedă. Trusa conform invenţiei are în componenţă un instrument (**A**) pentru inserarea corpurilor (**1**) elipsoidale, ce este format dintr-un corp (**2**) tubular, pentru inserare, ce are o porţiune (**o**) anterioară prevăzută cu o incintă (**e**) în care pot fi plasate corpurile (**1**) elipsoidale, în incintă (**e**) fiind plasat un piston (**3**) fixat de o tijă (**4**) terminată cu un capăt (**b**) cu filet posterior, de care este fixată o piesă (**5**) de presare, ce poate fi adusă în contact cu un guler (**c**) posterior al corpului (**2**) tubular, aceasta din urmă având un capăt (**d**) profilat, obţinut prin intersecţia corpului (**2**) cu un plan înclinat cu un unghi (**α**) având, de preferinţă, o valoare de 30˚, faţă de un plan orizontal, în dreptul gulerului (**c**),

(11) 130547 A2

în corpul (**2**) tubular, fiind prevăzut un canal (**f**) prin care trece tija (**4**) de care este fixat pistonul (**3**). Implantul conform invenţiei este constituit din cel puţin două corpuri (**1**) elipsoidale, ale căror dimensiuni sunt egale între ele, aflate în contact unul cu celălalt(e) adiacent(e), fără posibilitate de deplasare.

Revendicări: 5
Figuri: 2

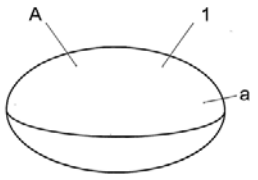

Fig. 1

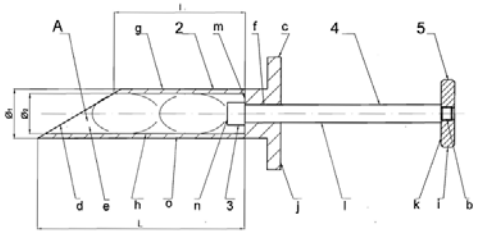

Fig. 2

(11) 130548 A2

cuplată prin intermediul a două roţi (**10** şi **11**) dinţate, mare şi, respectiv, mică, cu raportul dintre diametrele lor de 1:10, roata (**11**) mică fiind dispusă pe axul unui motor (**12**) electric prevăzut cu un limitator de funcţionare şi cu un sistem de blocare a panourilor (**1** şi **2**) în tavan (**6**).

Revendicări: 6
Figuri: 3

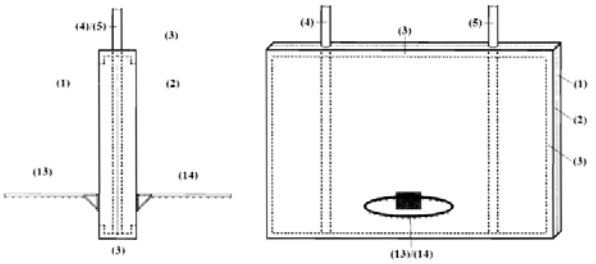

Fig. 1

(11) 130548 A2 *(51)* ***A63B 63/08*** (2006.01) *(21)* a 2014 00206 *(22)* 17.03.2014 *(41)* 30.09.2015//9/2015 *(71) UNIVERSITATEA ALEXANDRU IOAN CUZA IAŞI, BD. CAROL I NR.22, IAŞI, IS, RO (72) MIHOC PANTELIMONA, COMUNA SCHEIA NR. 4, SF. ILIE, SV, RO; SANDU ION, STR.SF.PETRU MOVILĂ NR.3, BL.L 11, SC.C, ET.3, AP.3, IAŞI, IS, RO; HONCERIU CEZAR, STR. FLOREA NR.2A, IAŞI, IS, RO; CHIRAZI MARIN, SPLAI BAHLUI MAL STÂNG NR. 29, BL. B5, SC. A, AP. 31, IAŞI, IS, RO; SANDU ANDREI-VICTOR, STR. PINULUI NR. 10, IAŞI, IS, RO (54)* **PANOU PENTRU STREETBALL ŞI UN JOC NOU - TWIZBALL**

(57) Invenţia se referă la un panou dublu, tip baschet, folosit pentru antrenamente, competiţii şi pentru diverse activităţi de timp liber. Panoul conform invenţiei este compus din două panouri (**1** şi **2**) de baschet, amplasate spate în spate, unite între ele printr-un cadru (**3**) metalic, rigidizat, care fixează două tije (**4** şi **5**) metalice, prinse într-un sistem de basculare montat pe centrul unui tavan (**6**) al unei săli de sport, deasupra liniei de centru a terenului, sistemul având o bară (**7**) de fixare a acelor două tije (**4** şi **5**) metalice, şi două lagăre (**8** şi **9**), în care se roteşte cu un unghi de 90°, bara (**7**) de fixare fiind

(11) 130549 A0 *(51)* ***B09B 5/00*** (2006.01) *(21)* a 2015 00268 *(22)* 16.04.2015 *(41)* 30.09.2015//9/2015 *(71) NEGUŢ NECULAI, STR. ELENA CARAGIANI NR.5, BL. 2G, AP. 38, SECTOR 1, BUCUREŞTI, B, RO (72) NEGUŢ NECULAI, STR. ELENA CARAGIANI NR.5, BL. 2G, AP. 38, SECTOR 1, BUCUREŞTI, B, RO (54)* **SCHIMBĂTOR DE CĂLDURĂ PENTRU RECUPERAREA CĂLDURII DIN APA DE CANALIZARE**

(57) Invenţia se referă la un schimbător de căldură pentru recuperarea căldurii din apa de canalizare, folosit la transferul căldurii de la apa de canalizare la o pompă de căldură, pe timp de iarnă, şi invers, de la o pompă de căldură la apa de canal, vara. Schimbătorul conform invenţiei este alcătuit dintr-un schimbător de căldură tubular, de tipul ţeavă în ţeavă, şi un mecanism (**9**) de curăţare mecanică, cu perii, a suprafeţei interioare a unui tub (**8**) interior al schimbătorului de căldură, mecanismul (**9**) fiind parcurs de apa de canalizare, şi acţionat de un motor (**3**) electric, prin intermediul unui reductor comandat, la rândul lui, de un circuit (**4**) electronic de automatizare (**4**), termostatat.

Revendicări: 1
Figuri: 1

(11) 130549 A0

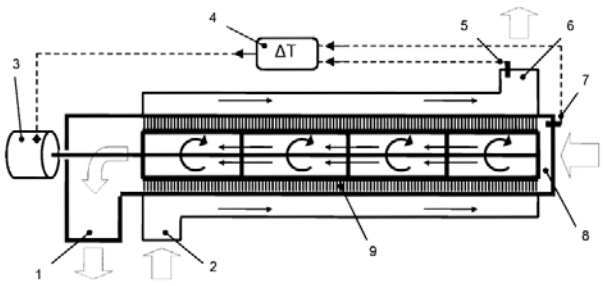

(11) 130550 A2

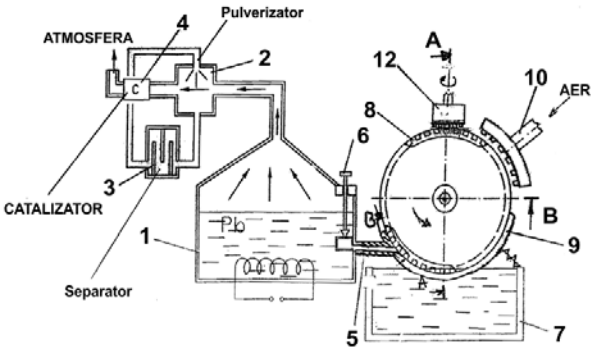

Fig. 1

(11) 130550 A2 *(51)* ***B22D 11/00*** (2006.01) *(21)* a 2014 00244 *(22)* 28.03.2014 *(41)* 30.09.2015//9/2015 *(71) HARABAGIU ADRIAN, STR. PROF. PETRE CULIANU NR. 17, COMUNA VALEA LUPULUI, IS, RO (72) HARABAGIU ADRIAN, STR. PROF. PETRE CULIANU NR.17, COMUNA VALEA LUPULUI, IS, RO (54)* **INSTALAŢIE PENTRU PRODUCEREA CUBURILOR PRIN TURNARE CONTINUĂ**

(57) Invenţia se referă la o instalaţie de turnare continuă a cuburilor din plumb şi aliaje neferoase, cuburile fiind utilizate la fabricarea cartuşelor, la etalonare, la obţinerea alicelor sferice destinate etalonării, fabricării cartuşelor de vânătoare şi contragreutăţilor, sau în alte domenii. Instalaţia conform invenţiei este constituită dintr-o baie (**1**) de topire în care se introduce materia primă formată din plumb şi aliaje neferoase sub formă de deşeuri sau lingouri, şi din care este preluat aliajul topit, către un element (**9**) de etanşare în legătură cu o roată (**8**), în care s-au prelucrat canale cu secţiunea cubică, care se roteşte şi în care, printr-o duză (**5**), este injectată topitura în formele cubice, cuburile de aliaj fiind trecute într-o cuvă (**7**) cu lichid de răcire, unde se solidifică treptat, după care sunt eliminate în mod continuu către un jgheab (**11**) de colectare, prin intermediul unei roţi (**12**) care se roteşte pe un ax prin antrenarea cu roata purtătoare a formelor de turnare.

Revendicări: 1
Figuri: 3

(11) 130551 A2 *(51)* ***B23C 3/06*** (2006.01); ***B23C 9/00*** (2006.01); ***B23Q 16/02*** (2006.01); *(21)* a 2014 00193 *(22)* 10.03.2014 *(41)* 30.09.2015//9/2015 *(71) ENYEDI LASZLO, STR. 30 DECEMBRIE NR. 5, TÂRGU-MUREŞ, MS, RO (72) ENYEDI LASZLO, STR. 30 DECEMBRIE NR. 5, TÂRGU-MUREŞ, MS, RO (54)* **CUTIE DE DIVIZARE DE LA 10 LA 210**

(57) Invenţia se referă la o cutie de divizare de la 10 la 210, şi la o metodă de divizare cu aplicabilitate în industria constructoare de maşini. Cutia conform invenţiei este alcătuită dintr-un lanţ cinematic format dintr-un arbore (**A4**) de intrare, care este semiaxa unui diferenţial (**D6**) care antrenează un arbore (**A1**) cu zece roţi baladoare, ce antrenează un arbore (**A2**) cu zece roţi dinţate fixe, care antrenează un melc (**Z6**) ce antrenează o roată (**Z7**) melcată şi un arbore (**A3**) cu zece roţi baladoare, care, prin intermediul unor roţi (**Z8**) dinţate conice, antrenează un melc (**Z4**) şi o roată (**Z5**) melcată montată pe carcasa (**D6**) diferenţialului. Metoda de divizare, conform invenţiei, constă în aceea că se realizează 201 raporturi de transmitere, respectiv, toate numerele întregi de la 10 la 210, cu folosirea diferenţialului (**D6**) la schimbarea raportului de transmitere prin adunarea sau scăderea aritmetică (±1; ±2; ±3; ±4; ±5; ±6; ±7; ±8; ±9; ±10), şi prin raportul de transmitere între arborii (**A1**, **A3**) cu roţi dinţate baladoare şi arborele (**A2**) cu roţi dinţate fixe.

Revendicări: 2
Figuri: 2

(11) 130551 A2

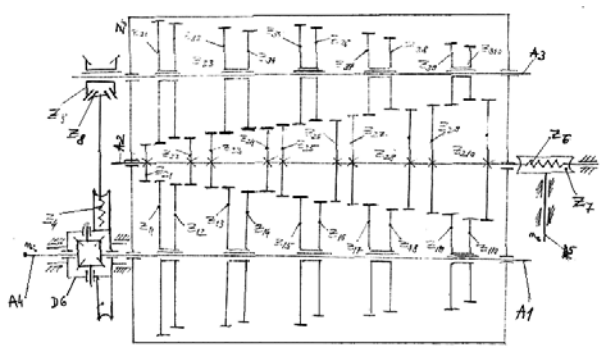

Fig. 1

(11) 130552 A1

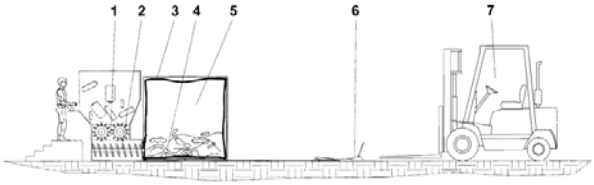

Cu raport de documentare publicat la data de 30.09.2015.

(11) 130552 A1 *(51)* ***B29B 17/00*** (2006.01); ***B30B 9/30*** (2006.01); *(21)* a 2014 00229 *(22)* 24.03.2014 *(41)* 30.09.2015// 9/2015 *(71) HUNG CHING LING, 14F-B2, NO56, LANE 233, DAXING STREET, TAINAN CITY, TW (72) HUNG CHING LING, 14F-B2, NO56, LANE 233, DAXING STREET, TAINAN CITY, TW (74) CONS INTEL BMA CABINET CONSULTANŢĂ, CARTIER DOROBANŢI NR. 2 BL. D2, ET. 1, AP. 5, BUZĂU, JUDEŢUL BUZĂU (54)*
PROCEDEU DE COMPACTARE ŞI AMBALARE SIMULTANĂ A DEŞEURILOR RECICLABILE DIN MASE PLASTICE, HÂRTIE, CARTON ETC.

(57) Invenţia se referă la un procedeu de compactare şi ambalare simultană a deşeurilor reciclabile din mase plastice, hârtie sau carton. Procedeul conform invenţiei constă, într-o primă etapă, în perforarea ambalajelor cu ajutorul unei instalaţii (**1**) pentru perforat deşeuri, apoi compactarea prin intermediul unui dispozitiv (**2**) melcat, de compactare şi, simultan, ambalarea directă într-un container (**3**) metalic, în interiorul căruia este montat un container (**5**) din polipropilenă, prevăzut cu patru mânere şi plasat pe un cărucior (**4**) cu guler, de prindere, şi, în final, extragerea containerului (**5**) din polipropilenă, cu ajutorul unui dispozitiv (**6**) tirfor.

Revendicări: 2
Figuri: 1

(11) 130553 A2 *(51)* ***B60G 17/015*** (2006.01) *(21)* a 2014 00239 *(22)* 27.03.2014 *(41)* 30.09.2015//9/2015 *(71) SCHAEFFLER TECHNOLOGIES AG & CO.KG, INDUSTRIESTR.1-3, HERZOGENAURACH, DE (72) ABĂITANCEI HORIA, STR MĂLĂIEŞTI NR.5, BRAŞOV, BV, RO; RADU IOAN ŞERBAN, STR. PICTOR POP NR. 2, AP. 2, BRAŞOV, BV, RO; MUNTEAN BOGDAN ALEXANDRU, STR.REPUBLICII NR.121, SATU MARE, SM, RO; STOICA FLORIN, CALEA BUCUREŞTI NR.100, BRAŞOV, BV, RO (74) ROMINVENT S.A., STR. ERMIL PANGRATTI NR.35, SECTOR 1, BUCUREŞTI (54)*
SISTEM HIDRAULICO-MECANIC CU PINION ŞI CREMALIERĂ PENTRU REGLAREA NIVELULUI GĂRZII LA SOL A UNUI VEHICUL

(57) Invenţia se referă la un sistem hidraulico-mecanic cu pinion şi cremalieră, pentru reglarea nivelului gărzii la sol a unui vehicul. Sistemul conform invenţiei cuprinde un suport (**21**) al amortizorului, fixat la fuzeta vehiculului prin intermediul unei plăci (**9**) de prindere, şi prevăzut la interior, în zona de capăt superioară, cu un inel (**10**) opritor, cu un cilindru (**5**) purtător, găzduit parţial în interiorul suportului (**1**) amortizorului, pe cilindrul (**5**) purtător fiind fixat rigid pe exterior, în zona inferioară, un inel (**11**) de ghidare, cilindrul (**5**) purtător fiind prevăzut la exterior cu o cremalieră (**7**) dispusă pe o porţiune

(11) 130553 A2

a peretelui său lateral, între inelul (**11**) de ghidare şi extremitatea superioară a cilindrului (**5**) purtător, cilindrul (**5**) purtător găzduind parţial un cilindru (**6**) al amortizorului, şi fiind conectat rigid la acesta, suportul (**1**) amortizorului, cilindrul (**5**) purtător şi cilindrul (**6**) amortizorului fiind dispuse coaxial, iar un motor (**2**) hidraulic fiind conectat rigid la suportul (**1**) amortizorului, şi capabil de a antrena un pinion (**8**) aflat în angrenaj cu cremaliera (**7**), sistemul fiind configurat astfel încât, prin intermediul angrenajului pinion (**8**) - cremalieră (**7**) acţionat de motorul (**2**) hidraulic, cilindrul (**5**) purtător să poată adopta orice poziţie, între o primă poziţie extremă, inferioară, în care inelul (**11**) face contact cu un limitator (**12**) de capăt de cursă al suportului (**1**) amortizorului, şi o a doua poziţie extremă, superioară, în care inelul (**11**) de ghidare face contact cu un inel (**10**) opritor.

Revendicări: 4
Figuri: 3

(11) 130553 A2

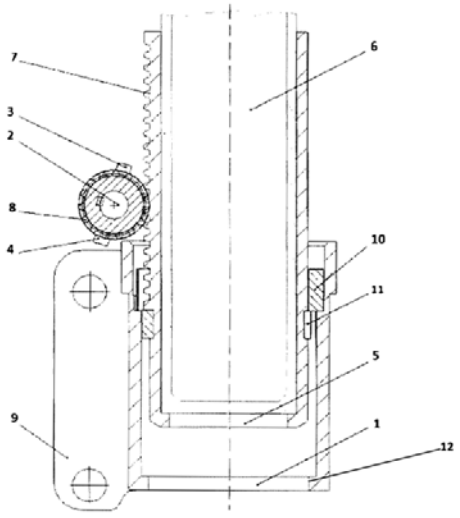

Fig. 2

(11) 130554 A0 *(51)* ***B60G 17/015*** (2006.01); ***F16F 9/05*** (2006.01); *(21)* a 2015 00368 *(22)* 28.05.2015 *(41)* 30.09.2015// 9/2015 *(71) NICULESCU ADRIAN IOAN, STR. NAUM RÎMNICEANU NR. 23, AP. 2, SECTOR 1, BUCUREŞTI, B, RO (72) NICULESCU ADRIAN IOAN, STR. NAUM RÎMNICEANU NR. 23, AP. 2, SECTOR 1, BUCUREŞTI, B, RO* *(54)* **AMORTIZOARE ŞI SUSPENSII CU CORECTOARE DE ASIETĂ**

(57) Invenţia se referă la un amortizor cu corector de asietă, destinat suspensiilor caroseriilor, cabinelor, scaunelor sau grupului motopropulsor ale vehiculelor şi autovehiculelor rutiere, feroviare, aeriene şi aerospaţiale, şi în bare paraşoc, pentru absorbţia de impact. Amortizorul conform invenţiei este constituit dintr-o incintă (**a**) torică, în care este introdus un gaz comprimat, ce realizează forţa portantă dorită prin controlul presiunii, presiunea acestuia acţionând asupra unui capac (**3**) fixat pe o tijă (**4**) a unui amortizor (**1**) propriu-zis, amortizor (**1**) care serveşte atât ca element de ghidare, cât şi ca suport pentru etanşarea alunecătoare care închide în partea inferioară incinta (**a**) torică, aceasta fiind delimitată central de tijă (**4**) şi de un corp (**19**) al amortizorului (**1**), în partea superioară, de capacul (**3**) fixat pe tijă (**4**) şi etanşat faţă de aceasta printr-o garnitură (**5**) de

(11) 130554 A0

etanşare, şi lateral, de un cilindru (**2**) exterior solidar cu capacul (**3**), şi închisă alunecător la partea inferioară de un corp (**7**) toric fixat pe corpul (**19**) amortizorului (**1**) şi etanşat faţă de acesta, corpul (**7**) fiind prevăzut cu unul sau mai multe canale (**e** sau **f**, **g**, **h**) care conţine/conţin una sau mai multe garnituri (**9** sau **10**, **11**, **12**) elastice de etanşare, ale căror buze etanşează alunecător faţă de o suprafaţă (**m**) interioară, finisată, a cilindrului (**2**), precum şi de un piston (**101**) toric fixat în interiorul cilindrului (**2**), pistonul (**101**) având în interior nişte canale (**q'''** sau **r'''**, **s'''**, **t'''**) în care este introdusă una sau mai multe garnituri (**102**, **103**, **104** şi **105**) elastice de etanşare.

Revendicări: 25
Figuri: 63

(11) 130554 A0

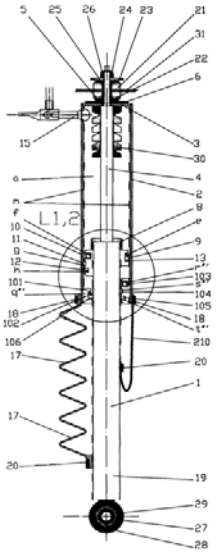

Fig. 55

(11) 130555 A0

dintr-un braţ (**5**) longitudinal propriu-zis de suspensie, şi un braţ (**8**) intermediar de suspensie, lăgăruite pe boghiul (**1**) central într-o aceeaşi articulaţie (**2**) dublă, cu axa perpendiculară pe planul median al unui vehicul, şi între care există un sistem de suspensie pasivă, format dintr-un arc (**9**) şi un amortizor (**10**).

Revendicări: 3
Figuri: 7

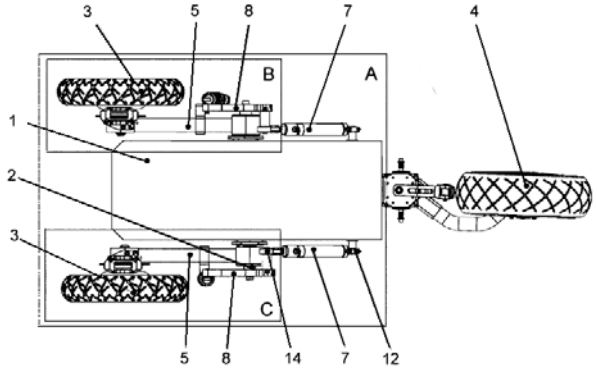

Fig. 1

(11) 130555 A0 *(51)* ***B60G 21/00*** (2006.01); ***B62D 37/00*** (2006.01); ***B62D 61/08*** (2006.01); ***B61K 11/00*** (2006.01); ***B61K 13/04*** (2006.01); *(21)* a 2015 00229 *(22)* 30.03.2015 *(41)* 30.09.2015//9/2015 *(71) VENQO ENGINEERING S.R.L., STR. BUCIUM NR. 34, PARTER, IAŞI, IS, RO (72) URSESCU GABRIEL-GEORGE, STR. DR. CODRESCU NR. 7C, BL. B3, SC. A, ET. 1, AP.4, IAŞI, IS, RO; COCIRTA THOMAS, ALEEA VODĂ GRIGORE GHICA NR. 41, IAŞI, IS, RO (74) CABINET DE PROPRIETATE INDUSTRIALĂ RALUCA ARDELEANU, STR.BAIA DE ARAMĂ NR.1, BL.B, SC.3, ET.6, AP.117, SECTOR 2, BUCUREŞTI (54)* **MECANISM ACTIV DE ÎNCLINARE ACŢIONAT HIDRAULIC PENTRU VEHICULE CU 3 SAU 4 ROŢI**

(57) Invenţia se referă la un mecanism activ de înclinare, acţionat hidraulic, destinat unui vehicul cu trei sau patru roţi. Mecanismul conform invenţiei este alcătuit din două ansambluri (**B** şi **C**) braţ suspensie, longitudinale, simetrice, montate pe un boghiu (**1**) central, pentru realizarea înclinării permite rotirea, prin acţiunea unui sistem de acţionare hidraulic, a celor două ansambluri (**B** şi **C**) în sensuri opuse, în jurul unor articulaţii (**2**) radial axiale, având axa perpendiculară pe planul central al boghiului (**1**), cele două ansambluri (**B** şi **C**) ce realizează înclinarea includ, fiecare, un sistem de suspensie format

(11) 130556 A2 *(51)* ***B60J 1/20*** (2006.01) *(21)* a 2014 00189 *(22)* 07.03.2014 *(41)* 30.09.2015//9/2015 *(71) RENAULT S.A.S., 13-15 QUAI ALPHONSE LE GALLO, BOULOGNE-BILLANCOURT, FR (72) PANA ROBERT, BD.DIMITRIE CANTEMIR NR.20, AP.95, SECTOR 4, BUCUREŞTI, B, RO; NITAN MIHAELA, STR.CUZA VODĂ NR.94 BIS, AP.2, SECTOR 4, BUCUREŞTI, B, RO (74) ROMINVENT S.A., STR. ERMIL PANGRATTI NR.35, SECTOR 1, BUCUREŞTI (54)* **DEFLECTOR PENTRU VEHICUL AUTOMOBIL, ÎN SPECIAL PENTRU PARBRIZ**

(57) Invenţia se referă la un deflector de autovehicul realizat din material polimer, montat solidar de-a lungul muchiilor laterale ale parbrizului, utilizat pentru reducerea zgomotelor generate în timpul mersului la viteze mai mari de 90 Km/h, precum şi la îmbunătăţirea aerodinamismului autovehiculului. Deflectorul (**10**) conform invenţiei este solidar la muchia (**2a**) unui parbriz (**2**) de autovehicul, şi este constituit dintr-o porţiune (**12**) de fixare alungită, cuprinzând doi pereţi (**121** şi **122**) paraleli, cuplaţi printr-un perete (**123**) de fund longitudinal, pereţii (**121**, **122** şi **123**) definind o canelură (**124**) cu secţiune transversală în formă de U, configurată pentru primirea unei muchii (**2a**) a parbrizului (**2**), o porţiune (**14**) de deflecţie solidară cu un perete (**121**) lateral al porţiunii de fixare extinzându-se pe cel puţin o porţiune din lungimea acestuia, muchiile (**14a** şi **14b**) laterale opuse ale porţiunii (**14**) de deflecţie

(11) 130556 A2

fiind prevăzute fiecare cu câte o lamelă (**141** şi **142**) proeminentă lateral, în raport cu porţiunea de fixare, pereţii (**121**, **122** şi **123**) porţiunii de fixare definind canelura (**124**) care cuprinde şi o armătură (**125**) interioară, cu secţiunea transversală în formă de U, pentru porţiunea (**12**) de fixare fiind utilizat un material polimeric cu duritate superioară polimerului din care este realizată porţiunea (**14**) de deflecţie.

Revendicări: 10
Figuri: 7

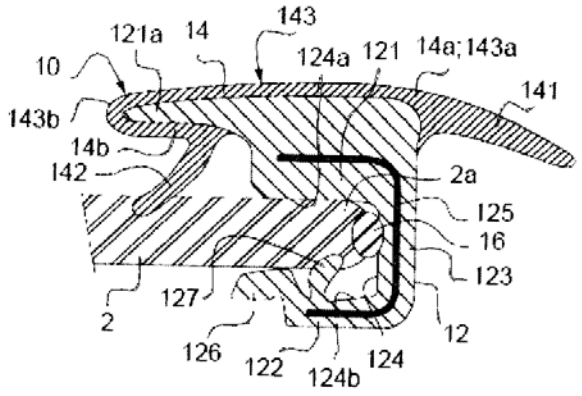

Fig. 3

(11) 130557 A0

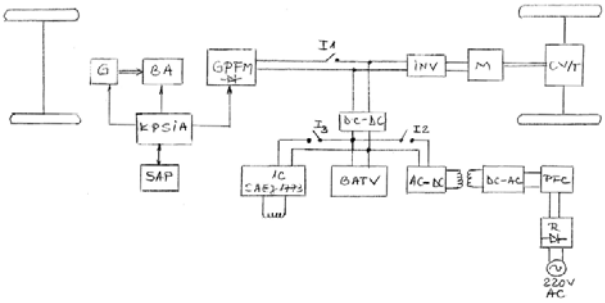

Fig. 1

(11) 130557 A0 *(51)* ***B60L 11/02*** (2006.01); ***H02J 7/14*** (2006.01); *(21)* a 2015 00094 *(22)* 11.02.2015 *(41)* 30.09.2015// 9/2015 *(71) VASILCA IULIAN MUGUREL, STR. GRIVIŢEI, BL. B 16, SC. A, AP. 28, PITEŞTI, AG, RO (72) VASILCA IULIAN MUGUREL, STR. GRIVIŢEI, BL. B 16, SC. A, AP. 28, PITEŞTI, AG, RO (54)* **AUTOMOBIL ELECTRIC CU SISTEM GENERATOR AUTOMAT, AUTONOM ÎNCĂRCARE BATERIE VEHICUL**

(57) Invenţia se referă la un automobil electric cu sistem generator automat, autonom, de încărcare a bateriei vehiculului, prevăzut cu un generator (**GPFM**) de încărcare a bateriei vehiculului, montat pe vehicul, care este prevăzut cu o fulie cu magneţi permanenţi, antrenat în mişcare de rotaţie de către un stator magnetic culisabil, antrenat, la rândul lui, într-o mişcare de translaţie de către un actuator (**AC2**) pilotat prin intermediul a două electroventile vacuumatice. Automobilul mai este dotat cu un sistem (**SACA**) de aer condiţionat, autonom, automat, un sistem (**SIH**) de încălzire habitaclu, un sistem (**SAP**) de programare şi afişare conectat permanent la internet, prin intermediul căruia se programează temperatura în habitaclu, tactil, prin voce sau e-mail, şi un sistem autonom, automat, de încărcare a unei baterii (**BA**) auxiliare.

Revendicări: 2
Figuri: 4

(11) 130558 A0 *(51)* ***B60Q 1/08*** (2006.01); ***B60J 3/00*** (2006.01); *(21)* a 2014 00955 *(22)* 05.12.2014 *(41)* 30.09.2015// 9/2015 *(71) SAVU ION, STR. PIERSICULUI NR. 27, DUMBRĂVIŢA, TM, RO; TĂRNICERU AFIAN, STR. PIATRA CRAIULUI NR. 1, SC. B, AP. 28, TIMIŞOARA, TM, RO (72) SAVU ION, STR. PIERSICULUI NR. 27, DUMBRĂVIŢA, TM, RO; TĂRNICERU AFIAN, STR. PIATRA CRAIULUI NR. 1, SC. B, AP. 28, TIMIŞOARA, TM, RO (54)* **METODĂ ACTIVĂ DE ILUMINARE-PROTECŢIE ŞI SISTEM ANTIORBIRE**

Această publicaţie include şi modificările descrierii, revendicărilor şi desenelor, depuse conform art. 35, alin. (20), din HG nr. 547/2008.

(57) Invenţia se referă la o metodă activă de iluminare-protecţie şi la un sistem antiorbire, destinate prevenirii apariţiei fenomenului de orbire temporară pe timp de noapte a conducătorilor auto. Metoda conform invenţiei constă din aceea că farurile de tip LED ale unui autovehicul şi un filtru optic activ pentru şofer se alimentează cu o tensiune pulsată cu frecvenţă superioară frecvenţei impulsurilor luminoase, pe care ochiul uman o percepe drept lumină continuă. Sistemul conform invenţiei este alcătuit dintr-un modul (**MSO**) cu senzori (**SO**) optici cuplaţi cu un analizor (**AFIL**) de frecvenţă şi intensitate

(11) 130558 A0

luminoasă, care comunică apoi cu un modul (**MDC**) de decizie şi comandă, ce cuprinde un senzor (**SZN**) optic de zi şi noapte, şi un generator (**GI**) de impulsuri ce transmite o comandă electrică pentru aprinderea/stingerea unor proiectoare (**PC**) comandate, constând din faruri de tip LED şi, respectiv, pentru un filtru (**FOA**) optic activ, aplicat sau înglobat în parbrizul unui autovehicul, proiectoarele (**PC**) şi filtrul (**FOA**) primind comanda de funcţionare sincronizat.

Revendicări iniţiale: 3
Revendicări amendate: 3
Figuri: 1

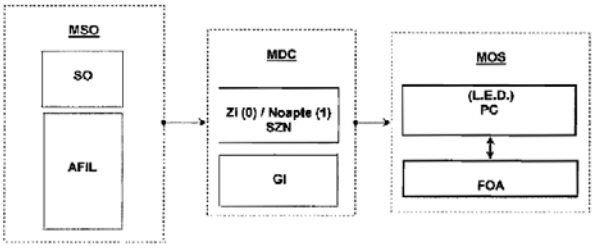

(11) 130559 A2

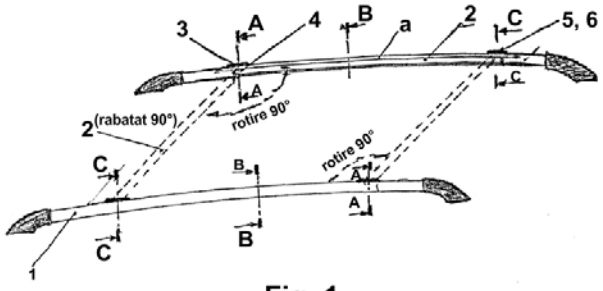

Fig. 1

(11) 130559 A2 *(51)* ***B60R 9/04*** (2006.01) *(21)* a 2014 00215 *(22)* 19.03.2014 *(41)* 30.09.2015//9/2015 *(71) RECE LAURENŢIU LIVIU, STR. BAIA MARE NR. 8, BL. 7A1, SC. A, AP. 43, BUCUREŞTI, B, RO; ŢURCANU COSTIN RADU, STR. SOVEJA NR. 50, SECTOR 1, BUCUREŞTI, B, RO (72) RECE LAURENŢIU LIVIU, STR. BAIA MARE NR. 8, BL. 7A1, SC. A, AP. 43, BUCUREŞTI, B, RO; ŢURCANU COSTIN RADU, STR. SOVEJA NR. 50, SECTOR 1, BUCUREŞTI, B, RO (74) INVENTA - AGENŢIE UNIVERSITARĂ DE INVENTICĂ S.R.L., B-DUL CORNELIU COPOSU NR.7, BL.104, SC.2, AP.31, SECTOR 3, BUCUREŞTI (54)* **PORTBAGAJ AUTO CU BARE TRANSVERSALE RABATABILE**

(57) Invenţia se referă la un portbagaj auto cu bare transversale rabatabile. Portbagajul conform invenţiei este alcătuit din două bare (**1**) longitudinale şi două bare (**2**) transversale, acestea din urmă fiind incluse în barele (**1**) longitudinale, barele (**2**) transversale fiind prinse articulat la barele (**1**) longitudinale, prin intermediul unui ax, iar în zona de fixare a barelor (**2**) transversale, acestea sunt prevăzute cu câte un orificiu (**b**) în care poate intra un şurub (**5**) prevăzut cu un orificiu delimitat de un filet (**c**) care conlucrează cu filetul (**c**) şurubului.

Revendicări: 14
Figuri: 8

(11) 130560 A2 *(51)* ***B64C 27/04*** (2006.01) *(21)* a 2010 00485 *(22)* 07.06.2010 *(41)* 30.09.2015//9/2015 *(71) COZLOVSCHI GRIGORE, STR.G-RAL ALEXANDRU CERNAT NR.203, GALAŢI, GL, RO (72) COZLOVSCHI GRIGORE, STR.G-RAL ALEXANDRU CERNAT NR.203, GALAŢI, GL, RO (54)* **METODĂ DE PROTECŢIE PENTRU SALVAREA ELICOPTERELOR ÎN CAZ DE PRĂBUŞIRE**

(57) Invenţia se referă la o metodă de protecţie pentru salvarea elicopterelor în caz de prăbuşire. Metoda conform invenţiei, prin forma sa constructivă, se referă la pivotarea celor două forţe produse de două motoare (**1**) cu jet, dispuse bilateral elicopterului, pe axa transversală care intersectează elicopterul, care creează cele trei efecte, primul efect de ascensiune de decolare pe verticală anulând efectul de sol al elicopterului, al doilea, de tracţiune în culoarul de zbor pe orizontală, în asociere cu ascensiunea, prin îmbinarea acestor două forţe realizându-se ascensiunea şi distanţa de zbor faţă de sol sub unghiurile de 0...45˚, şi al treilea efect de frânare, care se produce în virtutea forţei gravitaţionale, prin pivotarea celor două motoare (**1**) cu jet între unghiurile 45...135˚, astfel salvând elicopterul de la prăbuşire.

(11) 130560 A2

Forma constructivă a metodei se compune din două motoare (**1**) cu jet, montate bilateral fuzelajului, pe axa transversală ce intersectează axa verticală a elicopterului trecând prin centrul de greutate al elicopterului, prin orificiile elicopterului traversează axul (**2**) principal de la un capăt al orificiilor la capătul căruia, frontal, sunt fixate, prin sudură, motoarele badijonate printr-o centură metalică sudată prin intermediul unor gusee (**7**) de consolidare, iar centura (**9**) de susţinere este montată prin sudură prin intermediul guseelor (**7**) pe capătul axului (**2**) principal, la cele două extremităţi ale orificiului cămaşa (**5**) elicopterului fiind prevăzută cu două flanşe (**12**) metalice, de grosime corespunzătoare, ce joacă rolul de siguranţă în consolidarea orificiului, iar pe axul (**2**) principal este fixat prin sudură un rulment (**3**) şi, în continuare, pe acelaşi ax, este sudată o roată (**6**) dinţată melcată, care, la rândul ei, este acţionată de un şurub (**11**) melcat şi de un electromotor (**10**), astfel în tot lanţul cinematic, pivotând cele două motoare sub unghiurile de 0...135˚, realizează efectul scontat al metodei.

Revendicări: 1
Figuri: 4

(11) 130560 A2

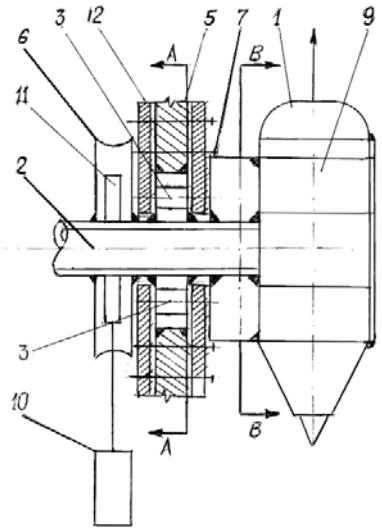

Fig. 1

(11) 130561 A2 *(51)* ***B65D 1/04*** (2006.01) *(21)* a 2014 00176 *(22)* 04.03.2014 *(41)* 30.09.2015//9/2015 *(71) PRUNDEA MUGUREL AURELIAN, STR. NICOLAE IORGA NR. 31, ET. 4, AP. 13, SECTOR 1, BUCUREŞTI, B, RO (72) PRUNDEA MUGUREL AURELIAN, STR. NICOLAE IORGA NR. 31, ET. 4, AP. 13, SECTOR 1, BUCUREŞTI, B, RO* *(54)* **RECIPIENT DE UNICĂ FOLOSINŢĂ PENTRU PĂSTRAREA ŞI EVACUAREA INTERMITENTĂ A DOUĂ PRODUSE VÂSCOASE**

(57) Invenţia se referă la un recipient de unică folosinţă, cu formă variată, având capacitatea cuprinsă între 200...1000 ml, utilizat pentru păstrarea şi evacuarea intermitentă, simultană sau pe rând, a două produse vâscoase cu viscozităţi apropiate, evacuarea făcându-se prin deformarea elastică a recipientului, prin strângerea acestuia cu mâna. Recipientul conform invenţiei este constituit dintr-un corp (**A**) în interiorul căruia este dispus un perete (**a**) despărţitor, care divizează spaţiul interior în două compartimente (**b** şi **c**) simetrice, care nu comunică între ele şi în care se introduc două produse vâscoase diferite, care vor fi evacuate ulterior printr-un gât (**j**) divizat de un perete (**a**) despărţitor în două guri ($\mathbf{k_1}$ şi $\mathbf{k_2}$) de evacuare aflate la partea superioară a compartimentelor (**b** şi **c**), un ansamblu (**B**) de închidere care este prevăzut fie cu un orificiu (**p**) comun, care comunică astfel cu ambele guri ($\mathbf{k_1}$ şi $\mathbf{k_2}$) de evacuare, fie, într-o altă variantă, cu două orificii (**t** şi **u**) de evacuare, alăturate, aliniate pe aceeaşi axă (**X - X'**) perpendiculară pe peretele (**a**) despărţitor, orificiile (**t** şi **u**) fiind dispuse simetric de o parte şi de alta a peretelui (**a**) despărţitor, pe flanşa (**n**) manşonului (**2**) care obturează ambele guri ($\mathbf{k_1}$ şi $\mathbf{k_2}$) de evacuare, împreună cu orificiul (**p**) comun sau cu cele două orificii (**t** şi **u**) de evacuare distincte, acestea fiind deschise sau închise simultan de un capac (**3**) rabatabil, circular sau lamelar, prevăzut cu unul sau două cepuri (**q**) conjugate cu orificiile (**p**, **t** şi **u**) de evacuare.

Revendicări: 7
Figuri: 22

(11) 130561 A2

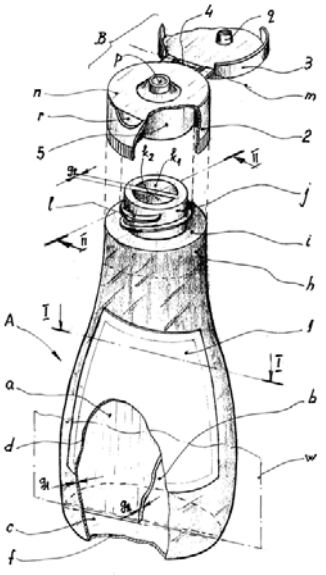

Fig. 1

(11) 130562 A2 *(51)* ***B81C 1/00*** (2006.01); ***G01N 27/30*** (2006.01); *(21)* a 2014 00025 *(22)* 16.01.2014 *(41)* 30.09.2015//9/2015 *(71) INSTITUTUL NAŢIONAL DE CERCETARE-DEZVOLTARE PENTRU MICROTEHNOLOGIE, STR.EROU IANCU NICOLAE NR.126 A, BUCUREŞTI, B, RO (72) AVRAM MARIOARA, STR.FELEACU NR.19, BL.12 C, SC.3, AP.31, SECTOR 1, BUCUREŞTI, B, RO; RĂDOI ANTONIO MARIAN, ALEEA ISTRU NR.7, BL.A 3, SC.E, ET.4, AP.75, SECTOR 6, BUCUREŞTI, B, RO; AVRAM MARIUS ANDREI, STR.FELEACU NR.19, BL.12 C, SC.3, AP.31, SECTOR 1, BUCUREŞTI, B, RO; BĂLAN CĂTĂLIN MIHAI, ALEEA CRĂIEŞTI NR. 6, BL. D41, SC.B, ET. 1, AP. 20, SECTOR 6, BUCUREŞTI, B, RO; MĂRCULESCU CĂTĂLIN VALENTIN, ŞOS. OLTENIŢEI NR. 224, BL. 6, SC. 2, ET. 8, AP. 105, SECTOR 4, BUCUREŞTI, B, RO (54)* **PROCEDEU DE REALIZARE A DISPOZITIVULUI DIELECTROFORETIC PENTRU CARACTERIZAREA DIELECTRICĂ A LIPOZOMILOR AUTOASAMBLAŢI ÎN CANALE MICROFLUIDICE**

(57) Invenţia se referă la un dispozitiv microfluidic pentru caracterizarea dielectrică a lipozomilor autoasamblaţi în canale microfluidice. Dispozitivul conform invenţiei este constituit dintr-un senzor impedimetric cu nişte microelectrozi de lucru interdigitaţi, un electrod de referinţă şi un electrod auxiliar, integraţi într-o cameră de reacţie, şi un sistem de canale microfluidice, pentru alimentarea camerei de reacţie cu fluide, şi exhaustarea camerei de reacţie.

Revendicări: 4
Figuri: 4

(11) 130562 A2

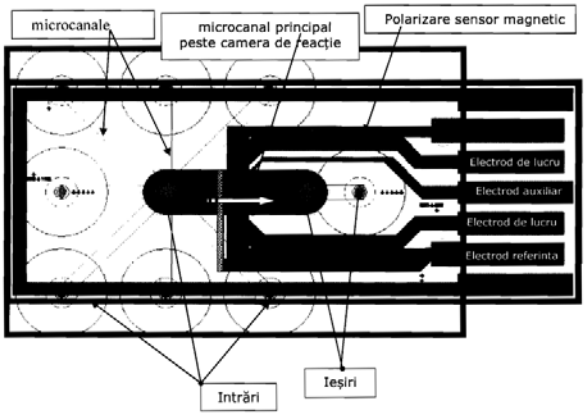

Fig. 1

(11) 130563 A2 *(51)* ***C05B 1/02*** (2006.01) *(21)* a 2013 00018 *(22)* 04.01.2013 *(41)* 30.09.2015//9/2015 *(71) CODREANU RADU, STR. PRIVIGHETORII NR. 3, TÂRGU MUREŞ, MS, RO (72) CODREANU RADU, STR. PRIVIGHETORII NR. 3, TÂRGU MUREŞ, MS, RO (54)* **ÎNGRĂŞĂMINTE CHIMICE CU ELIBERARE LENTĂ**

(57) Invenţia se referă la un îngrăşământ chimic cu eliberare lentă. Îngrăşământul conform invenţiei cuprinde o topitură de azotat de amoniu şi uree şi zeolit, având o granulaţie de 150...250 μm, într-un raport topitură:zeolit în domeniul 100:10...60.

Revendicări: 5

(11) 130564 A2 *(51)* ***C07C 317/34*** (2006.01) *(21)* a 2013 00977 *(22)* 10.12.2013 *(41)* 30.09.2015//9/2015 *(71) ROMCHIM PROTECT S.A., NR.288, COMUNA FILIPEŞTI, BC, RO (72) ONISCU CORNELIU, STR.SF.LAZĂR NR.1, BL.GHICA VODĂ, SC.1 B, ET.2, AP.7, IAŞI, IS, RO; ONISCU GABRIEL-CORNELIU, WOODHALL BANK 16, EDINBURG, DE, GB (54)* **UN NOU PROCEDEU DE PREPARARE A ACIDULUI 4-CLORO-2- AMINOSULFONIL-FENOXIACETIC**

(57) Invenţia se referă la un procedeu de preparare a acidului 4-clor-2-aminosulfonil-fenoxiacetic utilizat ca biostimulator pentru culturi vegetale. Procedeul conform invenţiei constă în clorosulfonarea 4-clorofenoxiacetatului de metil, etil sau propil în raport molar 1:3...7, la o temperatură de -5...+5°C, urmată de clorurarea acidului sulfonic din masa de reacţie cu clorura de tionil, pentaclorura de fosfor sau triclorura de fosfor, în două etape de temperaturi, la 30°C şi la 50°C, în prezenţa acidului sulfamic, din care rezultă 4-cloro-2-clorosulfonil-fenoxiacetat care, după separare, se amidează cu amoniac în mediu de solvent acetonă, la temperatura de 10...30°C, urmată de hidroliza alcalină şi acidulare.

Revendicări: 1

(11) 130565 A2 *(51)* ***C11D 13/16*** (2006.01) *(21)* a 2014 00188
(22) 07.03.2014 *(41)* 30.09.2015//9/2015 *(71) STĂNESCU GEORGE, STR. CAMELIEI NR. 27, BL. 113, AP. 27, PLOIEŞTI, PH, RO (72) STĂNESCU GEORGE, STR. CAMELIEI NR. 27, BL. 113, AP. 27, PLOIEŞTI, PH, RO*
(54) **PROCEDEU DE OBŢINERE A UNUI SĂPUN CU ETICHETE INCLUSE**

(57) Invenţia se referă la un procedeu de obţinere a unui săpun transparent, cu etichete incluse. Procedeul conform invenţiei constă în poziţionarea unei prime etichete (**B**), confecţionată dintr-un suport solubil în apă, în jurul unui corp (**3**) solid, astfel încât o porţiune a etichetei (**B**) este în contact cu corpul (**3**) pe suprafaţa căruia se amplasează o altă etichetă (**A**), din acelaşi material, formând o cavitate în care se toarnă o soluţie de săpun transparent, după care ansamblul format, solidificat, se detaşează de corpul (**3**) solid, se răstoarnă, apoi se toarnă în cavitatea goală o nouă cantitate de soluţie de săpun transparent, din care rezultă, după solidificare, un săpun cu o etichetă inclusă şi alta aplicată la exterior.

Revendicări: 3
Figuri: 5

(11) 130565 A2

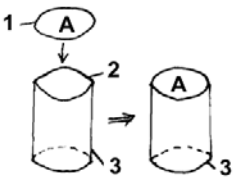

Fig. 1

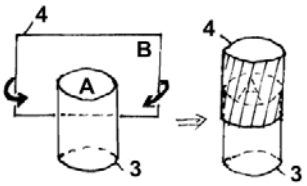

Fig. 2

(11) 130566 A2 *(51)* ***E02B 7/36*** (2006.01) *(21)* a 2014 00218
(22) 20.03.2014 *(41)* 30.09.2015//9/2015 *(71) LUPAN SERGIU AUREL, STR. PESCĂRUŞULUI NR. 5 BL. B25 SC. A PARTER AP. 4 SECTOR 2, BUCUREŞTI, B, RO (72) LUPAN SERGIU AUREL, STR. PESCĂRUŞULUI NR. 5 BL. B25 SC. A PARTER AP. 4 SECTOR 2, BUCUREŞTI, B, RO*
(54) **STAVILĂ MOBILĂ**

(57) Invenţia se referă la o stavilă mobilă, destinată utilizării în domeniul hidroenergetic. Stavila conform invenţiei este compusă dintr-un suport (**1**) în formă de U, pe ale cărui ziduri verticale şi paralele sunt montaţi nişte stâlpi (**2**) de susţinere în ale căror lagăre, prinse la aceeaşi înălţime faţă de baza acestuia, care este plană şi formează un anumit unghi cu orizontala, se găsesc atât nişte semiarbori (**c**) principali, care aparţin unor arbori (**3**) cotiţi principali, şi sunt fixaţi de nişte braţe (**b**) mari, de ei fiind fixate nişte braţe (**d**) mici, cât şi un arbore (**g**) principal de transmisie, care aparţine unui arbore (**4**) cotit de transmisie, pe care este montat un pinion (**5**) de transmisie, şi la capete sunt fixate două braţe (**d**) mici, arborii (**a**) secundari fixaţi de braţele (**b**) mari se găsesc în lagărele ramelor unor structuri (**6**) în formă de T, de care sunt fixate perpendicular ramele pe care sunt prinse nişte panouri (**7**), iar nişte

(11) 130566 A2

semiarbori (**e**) secundari, fixaţi, fiecare, de câte un braţ (**d**) mic, poziţionat la 180° faţă de cel cu care se află pe acelaşi arbore (**3**) cotit superior, sau pe arborele (**4**) cotit de transmisie, se găsesc în lagărele unor zale (**f**) petrecute la capete, şi formează două lanţuri (**8**), caz în care un grup (**A**) unitar mobil poate fi pus în mişcare de apa curgătoare.

Revendicări: 3
Figuri: 1

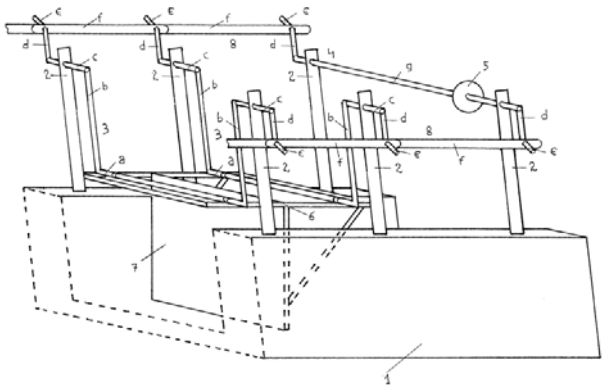

(11) 130567 A0 *(51)* ***E04B 1/343*** (2006.01); ***E04H 1/02*** (2006.01); *(21)* a 2015 00366 *(22)* 28.05.2015 *(41)* 30.09.2015// 9/2015 *(71) MORAR VIOREL, STR. MINERULUI NR. 33, AP. 14, DEVA, HD, RO (72) MORAR VIOREL, STR. MINERULUI NR. 33, AP. 14, DEVA, HD, RO (54)* **TEHNOLOGIE DE EXECUTARE A UNEI CASE FOLOSIND EXCLUSIV ÎMBINĂRI DIN LEMN ŞI CORPURI DE LEMN CU FORME UNICE**

(57) Invenţia se referă la o metodă de execuţie a unei case, utilizând exclusiv îmbinări din lemn şi corpuri din lemn cu forme unice. Metoda conform invenţiei constă în realizarea, cu ajutorul unor maşini de prelucrare a lemnului cu comandă numerică, a unor componente exclusiv din lemn, individual unice, astfel încât un corp de lemn C_n va fi asamblat cu corpul de lemn C_{n+1}, folosind elemente de interior de faţă $ASM_p(C_n)$ şi $ASM_{p+1}(C_n)$, poziţionate în orificiile, unic proiectate, practicate în feţele aflate în opoziţie, asamblările de capete ale corpurilor C_n şi C_{n+1} realizându-se, de asemenea, cu ajutorul unor corpuri de lemn cu formă unică, introduse în excavaţiile particularizate, practicate în corpurile mai sus menţionate.

Revendicări: 4
Figuri: 8

(11) 130567 A0

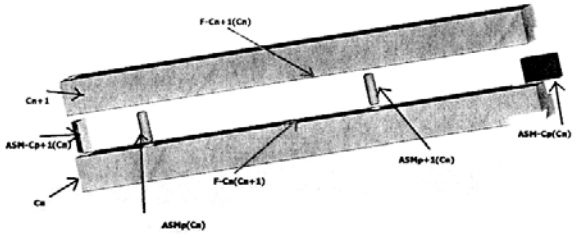

Fig. 2

(11) 130568 A2 *(51)* ***E04G 17/02*** (2006.01) *(21)* a 2013 00637 *(22)* 26.08.2013 *(41)* 30.09.2015//9/2015 *(71) BUJA OTTO CRISTIAN, STR. CĂLĂRAŞILOR NR. 16, AP. 2, TÂRGU-MUREŞ, MS, RO (72) BUJA OTTO CRISTIAN, STR. CĂLĂRAŞILOR NR. 16, AP. 2, TÂRGU-MUREŞ, MS, RO (54)* **DISTANŢIER CU NIVELARE PENTRU PLĂCI CERAMICE**

(57) Invenţia se referă la un distanţier cu nivelare, care se poziţionează sub colţurile plăcilor ceramice de faianţă sau gresie, pentru montarea şi lipirea echidistantă şi la acelaşi nivel a acestora. Distanţierul conform invenţiei este realizat din material plastic şi este alcătuit dintr-o bază (**1**) circulară, care este prevăzută pe margine cu patru proeminenţe (**2**) poziţionate la un unghi de 90° una faţă de alta, cu rol de fixare a colţurilor plăcilor ceramice în poziţie rectangulară, distanţierul având în partea centrală un orificiu (**3**) filetat interior, în care se înfiletează o piesă (**4**) de strângere, tot de formă circulară, cu acelaşi diametru, care este prevăzută pe una dintre părţi cu un şurub (**5**) pentru înfiletare în orificiul (**3**) distanţierului, iar pe cealaltă parte are patru proeminenţe (**6**) poziţionate pe circumferinţă la 90° una faţă de alta, cu ajutorul cărora piesa (**4**) de strângere se înşurubează în distanţier.

Revendicări: 1
Figuri: 1

(11) 130568 A2

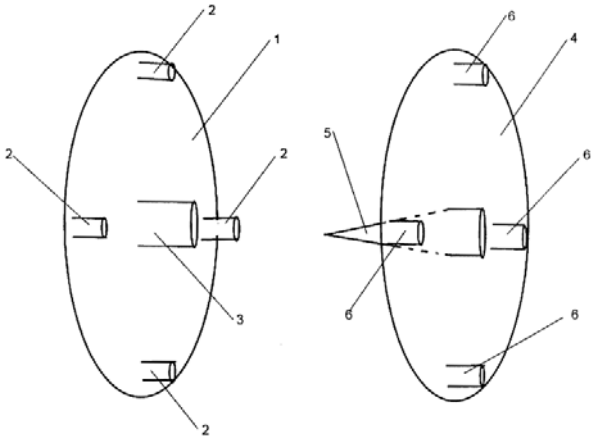

(11) 130569 A2 *(51)* ***E04H 4/06*** (2006.01); ***E04H 4/12*** (2006.01); ***E04H 4/14*** (2006.01); *(21)* a 2014 00248 *(22)* 31.03.2014 *(41)* 30.09.2015//9/2015 *(71) UNIVERSITATEA "VASILE ALECSANDRI" DIN BACĂU, CALEA MĂRĂŞEŞTI NR.157, BACĂU, BC, RO (72) STAN GHEORGHE, STR.OITUZ NR.1, BL.1, SC.B, AP.34, BACĂU, BC, RO; NEDEFF VALENTIN, CALEA MĂRĂŞEŞTI NR.8, BL. 80, SC.A, AP.12, BACĂU, BC, RO (54)* **SISTEM DE ACŢIONARE PLATFORMĂ MOBILĂ**

(57) Invenţia se referă la un sistem de acţionare a platformei mobile, care se utilizează la piscine, în scopul reglării adâncimii acestora, cât şi a acoperirii lor când nu sunt utilizate. Sistemul de acţionare, conform invenţiei, este alcătuit dintr-o placă reglabilă pe verticală, care asigură diferite adâncimi ale unei piscine, în structura sa de acţionare aflându-se doi cilindri (**1**) hidraulici, patru fire (**3**) legate la un capăt de o platformă (**4**) mobilă, şi la celălalt capăt de peretele piscinei, fiecare fir (**3**) ghidat de nişte scripeţi (**5**, **6**, **7** sau **9**, **10**) ficşi şi câte un scripete (**8** sau **11**) mobil, unde realizarea deplasării sincrone a celor patru fire (**3**) se face utilizând cilindri hidraulici cu tijă bilaterală, cât şi prin alimentarea în serie a celor doi cilindri (**1**) hidraulici, astfel utilizarea unei supape (**Sd**) deblocabile în structura schemei hidraulice asigură menţinerea constantă a poziţiei platformei mobile timp îndelungat, fără ca grupul hidraulic să fie pornit, cât şi un grad de siguranţă sporit al funcţionării, aspect care este întâlnit cu predilecţie iarna, când platforma se poziţionează la nivelul solului, având rol de capac, iar dacă piscina este mai mare, platforma mobilă se împarte în două-trei tronsoane, unde fiecare tronson va fi acţionat de doi cilindri hidraulici, iar grupul hidraulic va fi comun.

Revendicări: 1
Figuri: 4

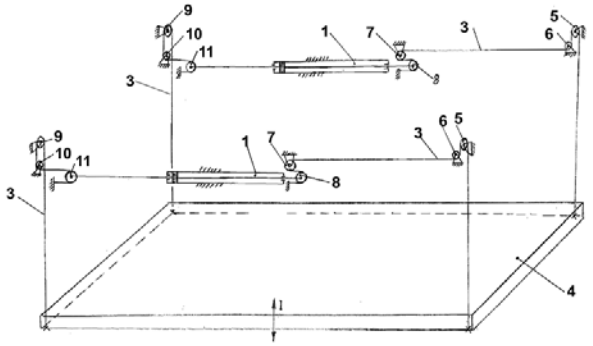

Fig. 3

(11) 130570 A2 *(51)* ***F01M 5/00*** (2006.01); ***G05D 23/02*** (2006.01); *(21)* a 2010 00310 *(22)* 06.04.2010 *(41)* 30.09.2015//9/2015 *(71) MUŞAT CONSTANTIN, BD. REPUBLICII BL. 14, ET. 5 AP. 21, ROMAN, NT, RO (72) MUŞAT CONSTANTIN, BD. REPUBLICII BL. 14, ET. 5 AP. 21, ROMAN, NT, RO (54)* **SUPAPE CU GEOMETRIE, ADMISIE ŞI EVACUARE PENTRU MOTOARE CU ARDERE INTERNĂ**

(57) Invenţia se referă la nişte supape cu geometrie, admisie şi evacuare pentru motoare cu ardere internă. Supapele conform invenţiei, ochi, ovale circulare, permit creşterea capacităţii de admisie a amestecului carburant şi evacuare a gazelor de ardere la aceeaşi secţiune a cilindrului motor.

Revendicări: 1
Figuri: 8

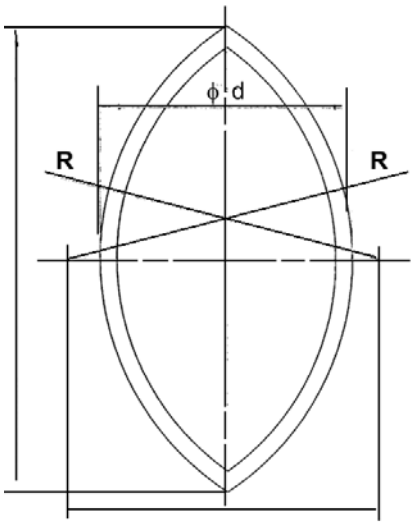

Fig. 2

(11) 130571 A2 *(51)* ***F02D 15/04*** (2006.01) *(21)* a 2014 00175 *(22)* 03.03.2014 *(41)* 30.09.2015//9/2015 *(71) SCHAEFFLER TECHNOLOGIES AG & CO.KG, INDUSTRIESTR.1-3, HERZOGENAURACH, DE (72) GROZA DORU, STR.COCORILOR NR.3, CLUJ-NAPOCA, CJ, RO (74) ROMINVENT S.A., STR. ERMIL PANGRATTI NR.35, SECTOR 1, BUCUREŞTI (54)* **DISPOZITIV PENTRU MODIFICAREA RAPORTULUI DE COMPRESIE AL UNEI UNITĂŢI DE CILINDRI A UNUI MOTOR CU ARDERE INTERNĂ CU PISTON DE RIDICARE**

(57) Invenţia se referă la un dispozitiv pentru modificarea raportului de compresie al unei unităţi de cilindri a unui motor cu ardere internă cu piston de ridicare. Dispozitivul conform invenţiei prezintă o carcasă de lagăr al bielei (**5**), o bielă (**1**) ghidată pivotant pe aceasta, care este prevăzută la un capăt cu un cap închis de bielă (**2**), care găzduieşte un lagăr de bolţ de piston, precum şi o tijă (**13**) de împingere care îşi modifică poziţia faţă de carcasa de lagăr a bielei (**5**); tija (**13**) de împingere este ghidată articulat pe carcasa de lagăr a bielei (**5**), iar pentru realizarea unei forme adecvate pentru fabricarea în serie a pivotării bielei în jurul articulaţiei sale la carcasa de lagăr de bielă, care să poată fi fabricată cu costuri avantajoase, caz în care, pentru o reglare activă corespunzătoare, forţele de reglare trebuie să fie mici, tija (**13**) de împingere se cuplează articulat cu bolţul (**16**) de piston prin intermediul unuia dintre capete, şi, printr-un mecanism de reglare, care se cuplează la celălalt capăt ghidat printr-o articulaţie de roto-translaţie pe carcasa de lagăr al bielei (**5**), este deplasabilă în direcţie longitudinală.

Revendicări: 10
Figuri: 11

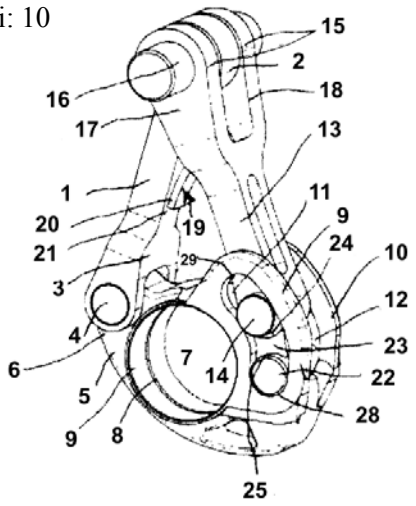

Fig. 1

(11) 130572 A2 *(51)* ***F03B 13/16*** (2006.01); ***F03B 13/22*** (2006.01); *(21)* a 2014 00200 *(22)* 13.03.2014 *(41)* 30.09.2015//9/2015 *(71) BOGACIOV ANGELA, STR. PESCARILOR NR. 1, BL. PA8, SC. C, ET. 5, AP. 85, CONSTANŢA, CT, RO; CARJALI EROL, STR. CISMELEI NR. 20, BL. B2, SC. C, ET. 2, AP. 51, CONSTANŢA, CT, RO; GRAMA ION, BD. TOMIS NR. 261, BL. T3, SC. B, AP. 21, CONSTANŢA, CT, RO; ILIE CONSTANTIN, STR. OITUZ NR. 34A, CONSTANŢA, CT, RO; OPREA MIHAI, STR. BUJORULUI NR. 8, NĂVODARI, CT, RO (72) BOGACIOV ANGELA, STR. PESCARILOR NR. 1, BL. PA8, SC. C, ET. 5, AP. 85, CONSTANŢA, CT, RO; CARJALI EROL, STR. CISMELEI NR. 20, BL. B2, SC. C, ET. 2, AP. 51, CONSTANŢA, CT, RO; GRAMA ION, BD. TOMIS NR. 261, BL. T3, SC. B, AP. 21, CONSTANŢA, CT, RO; ILIE CONSTANTIN, STR. OITUZ NR. 34A, CONSTANŢA, CT, RO; OPREA MIHAI, STR. BUJORULUI NR. 8, NĂVODARI, CT, RO (74) WEIZMANN ARIANA & PARTNERS AGENŢIE DE PROPRIETATE INTELECTUALĂ S.R.L., STR.11 IUNIE NR.51, SC.A, ET.1, AP.4, SECTOR 4, BUCUREŞTI (54)* **INSTALAŢIE DE OBŢINERE A ENERGIEI ELECTRICE DIN ENERGIA VALURILOR MĂRILOR SAU OCEANELOR**

(57) Invenţia se referă la o instalaţie pentru captarea energiei valurilor mărilor sau oceanelor, şi transformarea acesteia în energie electrică. Instalaţia conform invenţiei este formată din două mecanisme (**1**) de pompare şi două pompe (**5**) clasice prevăzute cu nişte pistoane (**7**), acţionate de o pârghie (**8**) racordată la unul dintre capete de un flotor (**9**), pompele (**5**) fiind legate între ele la partea superioară şi la partea inferioară prin nişte conducte (**6**) cu cot, şi la o conductă (**2**) de aducţiune, pistoanele (**7**) pompelor (**5**) fiind acţionate datorită mişcării oscilatorii, pe verticală, a flotorului (**9**), uleiul pompat de pistoane (**7**) pompelor (**5**) aflându-se într-un circuit închis, un tronson (**39**) vertical şi două conducte (**38** şi **38'**) de aspiraţie, racordate la un sistem (**4**) de colectare ulei, prin două conducte (**41**), prima conductă (**38**) de aspiraţie fiind dispusă la începutul seriei de mecanisme (**1**) de pompare, şi cea de-a doua conductă (**38'**) de aspiraţie fiind dispusă la sfârşitul seriei de mecanisme (**1**) de pompare, închizând circuitul acestora, conducta (**2**) de aducţiune fiind legată, la rândul său, de un agregat (**3**) format dintr-o turbină Pelton şi un generator electric, ce are arborele rotorului dispus pe verticală.

Revendicări: 10
Figuri: 14

(11) 130572 A2

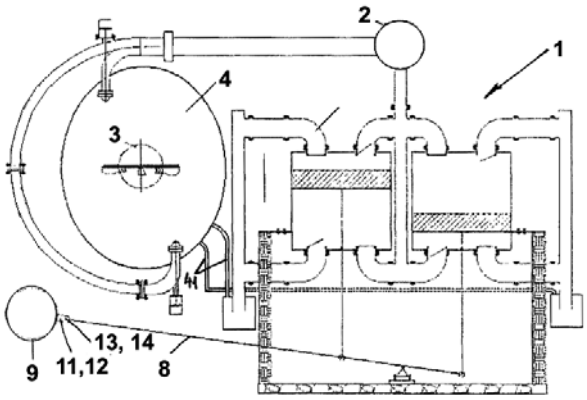

Fig. 1

(11) 130573 A2 *(51)* ***F03G 3/00*** (2006.01); ***F03G 3/06*** (2006.01); *(21)* a 2014 00197 *(22)* 12.03.2014 *(41)* 30.09.2015// 9/2015 *(71) RĂDOI DUMITRU, STR. DELINEŞTI NR.2, BL. A/5, SC.A, ET.1, AP.6, SECTOR 6, BUCUREŞTI, B, RO (72) RĂDOI DUMITRU, STR. DELINEŞTI NR.2, BL. A/5, SC.A, ET.1, AP.6, SECTOR 6, BUCUREŞTI, B, RO*
(54) **BALANŢĂ ENERGETICĂ IV**

(57) Invenţia se referă la o balanţă energetică la al cărui sistem mecanic 2 forţe cu mase egale, în cădere de rostogolire gravitaţională, creează a 3-a forţă, inversă, mai mare decât primele 2, pe care le ridică, prin rotaţii, la poziţia iniţial potenţială. Balanţa conform invenţiei este constituită din 2 braţe (**1**, **2**) mobile în jurul unui ax (**3**), prin nişte carcase cu nişte rulmenţi (**4**, **5** şi **6**, **7**) care susţin pe capetele exterioare o pârghie (**8**) de rotire şi acţiune orizontală mobilă în carcase cu nişte rulmenţi (**9**, **10** şi **11**, **12**), având pe ea sudate, într-un capăt (**A** şi **B**), nişte pinioane (**13**, **14**) de angrenare, un pinion (**22**) central şi 2 volante-satelit (**15**, **16**) de acţiune cu rotire rostogolire, prevăzute cu nişte contragreutăţi (**17**, **18**) care, în cădere satelizată, de la punctul superior potenţial se rostogolesc prin pinioanele (**13**, **14**) de

(11) 130573 A2

angrenare împinse şi forţate de reacţia coroanelor semidanturate ale unor discuri (**19**, **20**) rigide de reacţie, fixate pe axul (**3**) central, şi un suport (**21**) de susţinere învârtind şi ridicând invers şi simultan, printr-un pinion (**22**), o volantă (**23**) motoare de acumulare danturată cu o contragreutate (**24**) şi o fulie (**25**), mobile în jurul axului (**3**) central printr-o carcasă cu nişte rulmenţi (**26**, **27**) în care se transferă şi se acumulează energia cinetică a volantelor satelizate de acţiune, în cădere şi rostogolire, care, în inerţie, ajunse în poziţia inferioară cinetică, urcă prin pinion (**22**), fără frecări pe partea opusă nedanturată, a unor discuri (**19/a** şi **20/b**) rigide, la punctul superior potenţial, simultan cu căderea contragreutăţii şi forţei volantei motoare, din punctul superior potenţial spre punctul inferior cinetic, ajutate şi de cea de a 2-a forţă a celei de a 2-a pârghii de acţiune orizontală, ce are, la fel ca braţele (**1**, **2**), încă 2 volante satelit, cu contragreutăţi şi pinioane pe capătul exterior egale în greutate şi lungime, care evoluează în jurul axului (**3**) central şi care se introduc în circuit rotativ.

Revendicări: 2
Figuri: 2

(11) 130573 A2

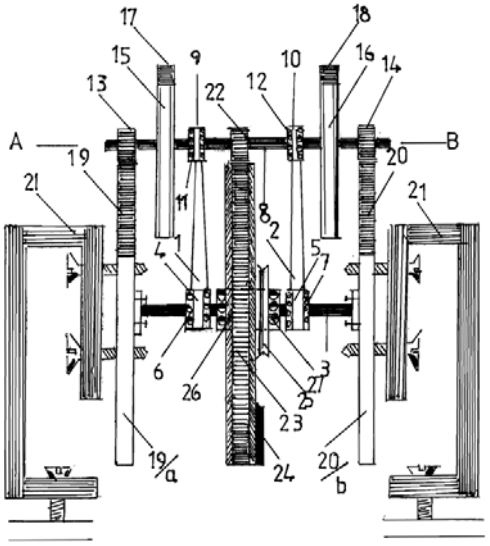

Fig. 2

(11) 130574 A0 *(51)* ***F16D 25/12*** (2006.01) *(21)* a 2015 00311
(22) 04.05.2015 *(41)* 30.09.2015//9/2015 *(71)* *MGC INTERNATIONAL LLC, 1818 WEST PETERSON, SUITE 900, CHICAGO, IL, US (72)* *SCRIPCARIU ION, STR.PICTOR THEODOR AMAN NR.28, SAT UZUN, COMUNA CĂLUGĂRENI, GR, RO (74)* *CABINET DE PROPRIETATE INDUŞTRIALĂ RALUCA ARDELEANU, STR.BAIA DE ARAMĂ NR.1, BL.B, SC.3, ET.6, AP.117, SECTOR 2, BUCUREŞTI (54)* **AMBREIAJ HIDRAULIC CU BILE**

(57) Invenţia se referă la un ambreiaj hidraulic cu bile, destinat oricărui tip de cutie de viteze cu care este echipat un autovehicul. Ambreiajul conform invenţiei este constituit dintr-un disc (**1**) metalic, cuplat cu o volantă (**2**) a unui motor, un arbore (**3**) de priză cuplat cu discul (**1**) metalic şi solidar cu un rotor (**8**) al unei pompe (**4**) hidraulice şi o cameră (**7**) de presiune montată pe arborele (**3**) de priză, în interiorul pompei (**4**) hidraulice fiind dispus un tambur (**9**) cu bile, solidar cu rotorul (**8**) pompei (**4**) şi, în angrenare, prin blocare, cu un stator (**15**) al pompei (**4**), stator (**15**) care este solidar cu un arbore (**6**) primar pe care sunt montate două camere (**28** şi **33**) de înaltă şi, respectiv, de joasă presiune, camera (**28**) de înaltă presiune fiind racordată la un regulator (**38**) de presiune, şi printr-o electrovalvă (**37**), la camera (**7**) de presiune de pe arborele (**3**) de priză, rotorul (**8**) pompei (**4**) având prevăzute nişte locaşuri (**29**) radiale, dreptunghiulare, în care culisează nişte palete (**14**) metalice şi nişte canale (**12**) radiale, aflate în legătură cu nişte canale (**10** şi **11**) radial şi axial,

care corespund cu camera (**7**) de presiune de pe arborele (**3**) de priză, canalul (**11**) axial corespunzând cu un canal (**17**) circular şi cu nişte canale (**18**) radiale ale tamburului (**9**), nişte bile (**20**) apăsând pe un canal (**21**) circular cu proeminenţe ale statorului (**15**), ce are în componenţă nişte orificii (**23**) de admisie care corespund cu nişte canale (**25**, **26** şi **27**) transversale, radiale şi axiale, din arborele (**6**) primar, care fac legătura cu camerele (**28** şi **33**) de înaltă şi joasă presiune.

Revendicări: 2
Figuri: 3

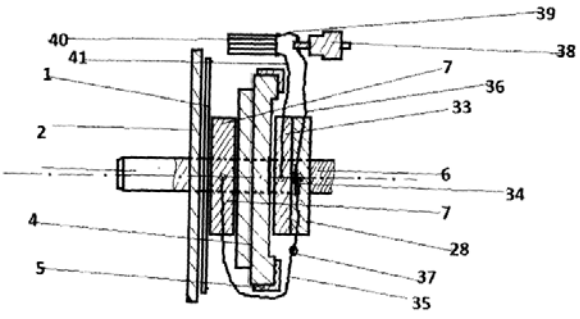

Fig. 1

(11) 130575 A0 *(51)* ***F16D 27/01*** (2006.01) *(21)* a 2015 00361
(22) 25.05.2015 *(41)* 30.09.2015//9/2015 *(71)* *CHITARIU MIHAI CĂTĂLIN, ŞOS. PĂCURARI NR. 2, BL. 590B, ET. 10, AP. 36, IAŞI, IŞ, RO (72)* *CHITARIU MIHAI CĂTĂLIN, ŞOS. PĂCURARI NR. 2, BL. 590B, ET. 10, AP. 36, IAŞI, IŞ, RO (74)* *VOX LEGIS CONSULT S.R.L., CALEA VITAN, NR.106, BL.V40, SC.3, ET.3, AP.69, SECTOR 3, BUCUREŞTI (54)* **DISPOZITIV MAGNETIC DE REGULARIZARE A CUPLULUI MOTOR**

(57) Invenţia se referă la un dispozitiv magnetic de regularizare a cuplului motor. Dispozitivul conform invenţiei cuprinde cel puţin un stator (**1**) prevăzut cu cel puţin un şir circular de locaşuri în care sunt amplasaţi nişte magneţi (**4**) permanenţi, polarizaţi N-S radial, într-o succesiune N-S, N-S sau S-N, S-N, cu înclinări ale unghiurilor de amplasare cuprinse între 18˚ şi 55˚, faţă de razele care le corespund de la un ax (**3**) pe care este montat cel puţin un rotor (**2**), rotorul (**2**) prezentând cel puţin două braţe dispuse simetric radial, fiecare braţ fiind prevăzut cu locaşuri în care sunt amplasaţi magneţi (**4**) permanenţi polarizaţi N-S radial, într-o succesiune N-S, N-S sau S-N, S-N, dispuşi simetric radial faţă de axul (**3**) menţionat, în arce de cerc cu înclinări ale unghiurilor de amplasare cuprinse între 18˚ şi 55˚, faţă de razele care le corespund, atât magneţii (**4**) permanenţi ai statorului (**1**), cât şi ai rotorului (**2**) fiind prevăzuţi cu nişte ecrane (**5**) magnetice pe una sau mai multe feţe ale magneţilor.

Revendicări: 5
Figuri: 7

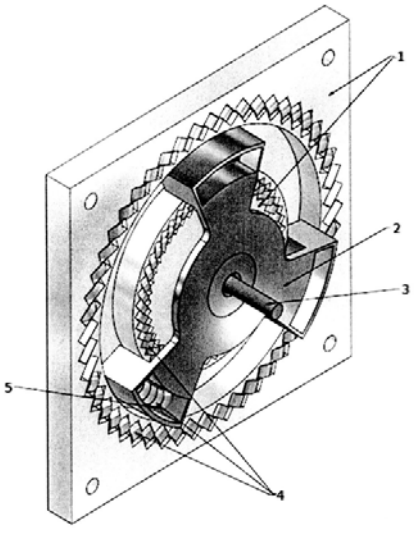

Fig. 1

(11) 130576 A0 *(51)* ***F16D 41/064*** (2006.01); ***F16D 48/02*** (2006.01); ***F16H 1/06*** (2006.01); *(21)* a 2015 00312 *(22)* 04.05.2015 *(41)* 30.09.2015//9/2015 *(71) MGC INTERNATIONAL LLC, 1818 WEST PETERSON, SUITE 900, CHICAGO, IL, US (72) SCRIPCARIU ION, STR.PICTOR THEODOR AMAN NR.28, SAT UZUN, COMUNA CĂLUGĂRENI, GR, RO (74) CABINET DE PROPRIETATE INDUSTRIALĂ RALUCA ARDELEANU, STR.BAIA DE ARAMĂ NR.1, BL.B, SC.3, ET.6, AP.117, SECTOR 2, BUCUREŞTI* *(54)* **CUTIE DE VITEZE AUTOMATĂ**

(57) Invenţia se referă la o cutie de viteze automată, destinată echipării autovehiculelor de mică şi mare putere, inclusiv a basculantelor de mare tonaj, precum şi a oricărui utilaj dotat cu motor. Cutia conform invenţiei este constituită dintr-un ambreiaj (**1**) hidraulic cu bile, solidar cu un arbore (**5**) primar, prevăzut cu nişte roţi (**6** şi **7**) dinţate ce angrenează nişte coroane (**9** şi **10**) danturate ale unor cuplaje (**A**) cu bile de presiune, care sunt montate pe un arbore (**12**) intermediar, şi sunt prevăzute cu nişte coroane (**33** şi **34**) danturate, precum şi cu nişte roţi (**19**, **20**, **21**, **22** şi **23**) dinţate solidare cu acestea, atât coroanele (**33** şi **34**) danturate, cât şi roţile (**19**, **20**, **21**, **22** şi **23**) dinţate de pe arborele (**12**) intermediar angrenează la rândul lor nişte roţi (**6**, **7**, **31** şi **32**) dinţate, şi cu nişte coroane (**33**, **34**, **35** şi **36**) danturate ale unor cuplaje (**B**, **C** şi **D**) cu bile, de pe un arbore (**27**) final, cei doi arbori (**12** şi **27**) intermediar şi final fiind prevăzuţi cu nişte camere (**15**, **16**, **39** şi **40**) de presiune racordate hidraulic, şi alimentate cu ulei sub presiune de la un distribuitor (**55**) hidraulic prevăzut cu un acumulator (**F**) hidraulic şi cu un regulator (**E**) de presiune racordat la o pompă (**4**) de ulei prevăzută cu o roată (**3**) dinţată angrenată de o altă roată (**2**) dinţată, acumulatorul (**F**) hidraulic fiind alcătuit dintr-un element (**56**) cilindric asamblat prin înfiletare cu mai multe elemente (**58**) secundare, înfiletate, la rândul lor, între ele, în interiorul şi în lungul axei acestora deplasându-se o tijă (**57**) culisantă, prevăzută cu un piston (**u**) care culisează în interiorul elementelor (**56**) cilindrice.

Revendicări: 7
Figuri: 14

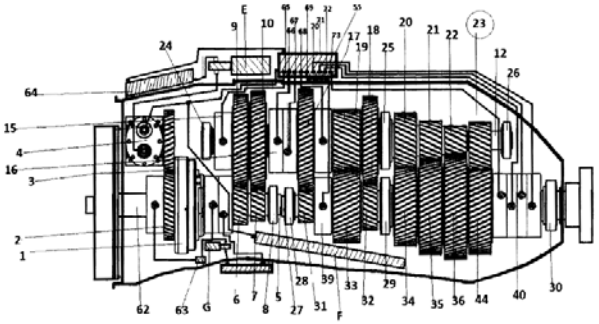

Fig. 1

(11) 130577 A2 *(51)* ***F16F 9/19*** (2006.01); ***F16F 15/03*** (2006.01); ***F16F 15/22*** (2006.01); ***F16D 13/71*** (2006.01); *(21)* a 2014 00174 *(22)* 03.03.2014 *(41)* 30.09.2015//9/2015 *(71) CĂLĂRAŞU DORU, STR. CIURCHI NR. 103, BL. F6, SC. E, ET. 2, AP. 2, IAŞI, IS, RO; SCURTU DAN-GHEORGHE, STR. ROŞCANI NR. 6, BL. 301, SC. A, ET. 3, AP. 15, IAŞI, IS, RO; CIOBANU BOGDAN, STR. PROF. ION INCULEŢ NR. 18, BL. 950, SC. A, ET. 3, AP. 13, IAŞI, IS, RO (72) CĂLĂRAŞU DORU, STR. CIURCHI NR. 103, BL. F6, SC. E, ET. 2, AP. 2, IAŞI, IS, RO; SCURTU DAN-GHEORGHE, STR. ROŞCANI NR. 6, BL. 301, SC. A, ET. 3, AP. 15, IAŞI, IS, RO; CIOBANU BOGDAN, STR. PROF. ION INCULEŢ NR.18, BL.950, SC.A, ET.3, AP.13, IAŞI, IS, RO (54)* **AMORTIZOR CU ELEMENT ELASTIC ŞI FLUID MAGNETO-REOLOGIC**

(57) Invenţia se referă la un amortizor cu element elastic şi fluid magneto-reologic, de tip piston-cilindru, care utilizează proprietăţile fluidelor magneto-reologice, iar aplicarea unui câmp magnetic exterior reglabil conduce la modificarea viscozităţii unui fluid magneto-reologic, a vitezei de curgere a acestuia printr-o rezistenţă hidraulică tubulară, a căderii de presiune pe rezistenţa hidraulică tubulară şi, astfel, determină controlul cursei şi al vitezei de răspuns a unui sistem piston-cilindru, prin intermediul unui circuit de comandă fără piese în mişcare relativă, în construcţie etanşă, fără elemente de etanşare interne pentru fluidul magneto-reologic. Amortizorul conform invenţiei este constituit dintr-o tijă (**1**) şi un corp (**2**) pe care se află un element (**3**) de ghidare pentru un cilindru (**4**), un cilindru (**5**) în care este amplasat un element etanş de comandă, format dintr-un element (**6**) elastic, cu deformare axială, o rezistenţă (**7**) hidraulică tubulară, realizată din material nemagnetic, pe care este amplasată o bobină (**8**) fixată de cilindru (**4**) printr-un element (**9**) de prindere, şi alimentată cu un curent electric (**I**), de la o sursă de tensiune (**U**) reglabilă, care produce un câmp magnetic de intensitate magnetică (**H**) controlată, care generează, la nivelul unui fluid magneto-reologic (**10**), o inducţie magnetică (**B**) sub acţiunea căreia se obţine modificarea viscozităţii fluidului magneto-reologic (**10**), a vitezei de curgere a fluidului magneto-reologic (**10**) prin rezistenţa (**7**) hidraulică tubulară, a căderii de presiune pe rezistenţa (**7**) hidraulică tubulară, şi un element (**11**) elastic, cu deformare axială, care lucrează în tandem cu elementul (**6**) elastic.

Revendicări: 1
Figuri: 2

(11) 130577 A2

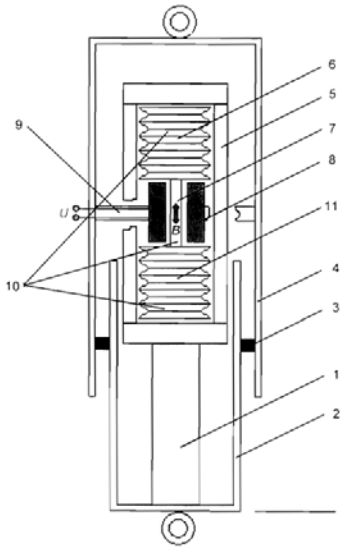

Fig. 1

(11) 130578 A2

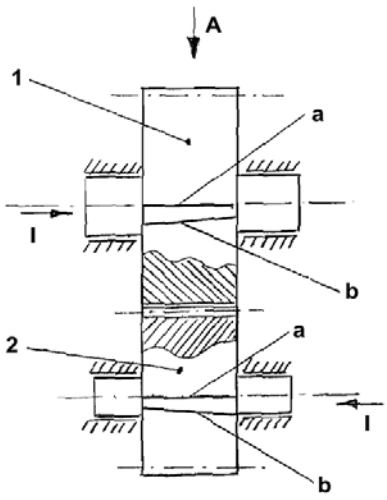

Fig. 1

(11) 130578 A2 *(51)* ***F16H 55/18*** (2006.01) *(21)* a 2014 00247 *(22)* 31.03.2014 *(41)* 30.09.2015//9/2015 *(71)* UNIVERSITATEA "VASILE ALECSANDRI" DIN BACĂU, CALEA MĂRĂŞEŞTI NR.157, BACĂU, BC, RO (72) STAN GHEORGHE, STR.OITUZ NR.1, BL.1, SC.B, AP.34, BACĂU, BC, RO (54) **ANGRENAJ CILINDRIC CU DINŢI CONICI**

(57) Invenţia se referă la un angrenaj cilindric cu dinţi conici, destinat reducerii jocului între flancurile dinţilor de la angrenajele cilindrice folosite la roboţii industriali, la maşinile unelte cu comandă numerică, cât şi la alte sisteme de reglare automată, care au în interiorul buclei de reglare angrenaje cilindrice. Angrenajul conform invenţiei se compune din două roţi (**1** şi **2**) dinţate, având nişte dinţi conici realizaţi cu ajutorul a două flancuri (**a** şi **b**) diferite, diferenţa de înclinare a celor două flancuri (**a** şi **b**) este de 2...5˚, având la prima roată (**1**) înclinarea într-un sens, iar la cea de-a doua roată (**2**) în sens invers, prin deplasarea axială a uneia dintre roţile (**1** şi **2**) dinţate se reduce jocul între flancurile (**a** şi **b**) dinţilor celor două roţi (**1** şi **2**) dinţate, prezenţa celor două flancuri (**a** şi **b**) conducând la obţinerea a două angrenări cu distanţe diferite între axe, ceea ce impune corijarea unghiulară a unei angrenări, pentru a avea aceeaşi distanţă între axe.

Revendicări: 1
Figuri: 3

(11) 130579 A2 *(51)* ***F16K 3/00*** (2006.01) *(21)* a 2014 00186 *(22)* 06.03.2014 *(41)* 30.09.2015//9/2015 *(71)* SCHAEFFLER TECHNOLOGIES AG & CO.KG, INDUSTRIESTR.1-3, HERZOGENAURACH, DE (72) GROZA DORU, STR.COCORILOR NR.3, CLUJ-NAPOCA, CJ, RO (74) ROMINVENT S.A., STR. ERMIL PANGRATTI NR.35, SECTOR 1, BUCUREŞTI (54) **SUPAPĂ DE OBTURARE PENTRU O CONDUCTĂ DE COMBUSTIBIL**

(57) Invenţia se referă la o supapă magnetică de obturare a unei conducte de alimentare cu combustibil, utilizată pentru controlul sau regularizarea debitului de combustibil a unui motor cu ardere internă. Supapa conform invenţiei este constituită dintr-o porţiune (**2**) de carcasă conectată cu o zonă de capăt a unei conducte (**3**) de alimentare a motorului cu combustibil, şi o a doua porţiune (**4**) de carcasă conectată cu o a doua conductă (**5**) prin care combustibilul curge către motor, sub acţiunea forţelor magnetice, un corp (**6**) închide sau deschide alimentarea cu fluid, cu ajutorul unui scaun (**7**) de supapă, corpul (**6**) de închidere, deplasabil axial pe un dorn (**9**) de ghidare, fiind prevăzut cu o cameră (**8**) de presiune, proiectată geometric astfel încât forţele de presiune generate de combustibilul alimentat, care acţionează asupra supapei (**6**), se anulează reciproc.

Revendicări: 10
Figuri: 7

(11) 130579 A2

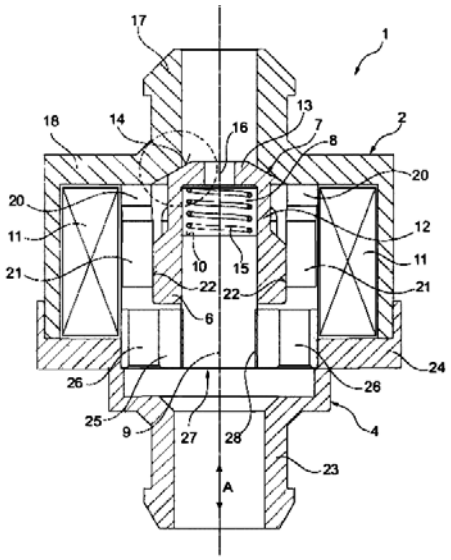

Fig. 1

(11) 130580 A0

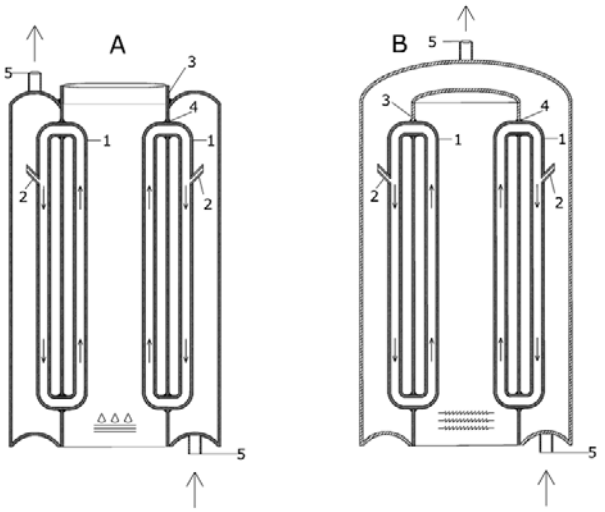

Fig. 1

(11) 130580 A0 *(51)* ***F24H 1/43*** (2006.01); ***F24H 1/14*** (2006.01); *(21)* a 2015 00276 *(22)* 22.04.2015 *(41)* 30.09.2015// 9/2015 *(71) BALMUS LAURENŢIU, STR. DOROBANŢILOR NR. 78, BL. Y1, AP. 23, CLUJ-NAPOCA, CJ, RO; STOICA DORU MUGUREL, STR. DECEBAL NR. 124, CLUJ-NAPOCA, CJ, RO (72) BALMUS LAURENŢIU, STR. DOROBANŢILOR NR. 78, BL. Y1, AP. 23, CLUJ-NAPOCA, CJ, RO; STOICA DORU MUGUREL, STR. DECEBAL NR. 124, CLUJ-NAPOCA, CJ, RO (54)* **SCHIMBĂTOR DE CĂLDURĂ CU TUB TERMIC ELIPSOIDAL**

(57) Invenţia se referă la un schimbător de căldură cu tub termic elipsoidal, destinat transferului termic în încălzitoarele de apă, casnice sau industriale, care utilizează diverşi combustibili fosili sau energie electrică. Schimbătorul de căldură, conform invenţiei, este alcătuit dintr-un tub (**1**) termic elipsoidal, prevăzut cu un ştuţ (**2**) de sigilare, care intersectează pe exterior, în poziţie verticală, un element (**3**) metalic de separare, cu rol de focar între sursa calorică principală şi zona de utilitate, pentru utilizarea combustibililor fosili fiind folosit un încălzitor (**A**) de apă, etanşările fiind realizate prin nişte suduri (**4**), accesul realizându-se prin nişte ştuţuri (**5**), iar când utilizează energie electrică, se foloseşte alt încălzitor (**B**) de apă.

Revendicări: 4
Figuri: 2

(11) 130581 A2 *(51)* ***F25B 13/00*** (2006.01) *(21)* a 2013 01031 *(22)* 20.12.2013 *(41)* 30.09.2015//9/2015 *(71) NEGUŢ LUCIAN, STR. BADEA CÂRŢAN NR. 2, BL. 6, AP. 13, SINAIA, PH, RO (72) NEGUŢ LUCIAN, STR. BADEA CÂRŢAN NR. 2, BL. 6, AP. 13, SINAIA, PH, RO (54)* **LIMITAREA CREŞTERII TEMPERATURII MEDIULUI AMBIANT PRIN ENERGIE SOLARĂ**

(57) Invenţia se referă la o instalaţie pentru limitarea creşterii temperaturii mediului ambiant. Instalaţia conform invenţiei este formată din două părţi principale: un colector (**1**) solar şi un modul de răcire, într-o variantă de realizare, modulul de răcire fiind alcătuit dintr-un compresor (**3**), un condensator (**4**), un ventil de laminare (**5**) şi un evaporator (**6**) prin care este obligat să circule, în circuit închis, un fluid special de răcire de tip freon, care determină răcirea mediului înconjurător.

Revendicări: 4
Figuri: 11

(11) 130581 A2

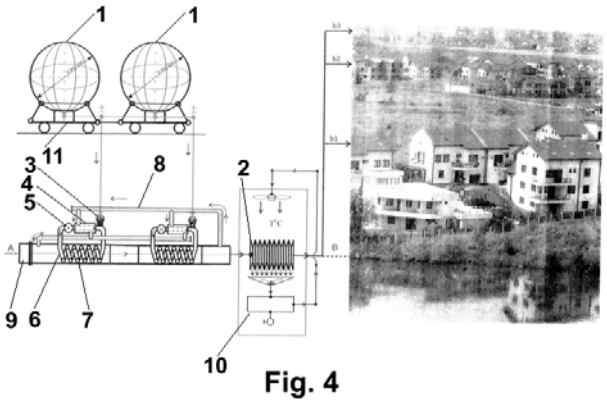

Fig. 4

(11) 130582 A2

dintr-un braţ (**7**) rabatabil, format din unul sau mai multe segmente cuplate la unitatea (**1**) mobilă de scanare, în secţiunea braţului (**7**) fiind montată o matrice de detectoare (**9**) de radiaţie, şi dintr-o sursă (**16**) de radiaţie mobilă, care se amplasează pe partea opusă braţului (**7**), astfel încât fasciculul de radiaţii emis să fie orientat către braţul (**7**) rabatabil, expunând la radiaţie matricea de detectoare (**9**), şi dintr-un subsistem (**23**) pentru achiziţia, prelucrarea şi afişarea datelor furnizate de detectoarele de radiaţii, şi pentru controlul procesului de scanare. Metoda conform invenţiei constă din tractarea aeronavei de scanat prin două cadre de scanare, obţinând cel puţin două imagini radiografiate din perspective diferite ale aeronavei.

Revendicări: 14
Figuri: 4

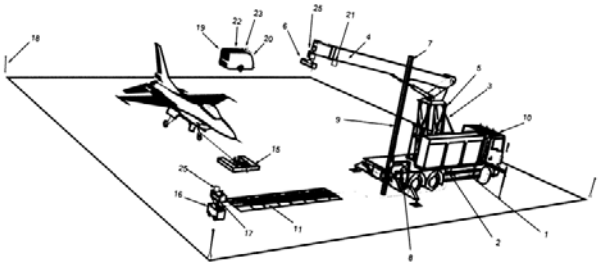

Fig. 8

(11) 130582 A2 *(51)* ***G01N 23/04*** (2006.01) *(21)* a 2014 00068 *(22)* 23.01.2014 *(41)* 30.09.2015//9/2015 *(71) TUDOR MIRCEA, INTRAREA GENERAL MAIOR ŞTEFAN BARDAN NR. 19, SAT BALOTEŞTI, COMUNA BALOTEŞTI, IF, RO (72) TUDOR MIRCEA, INTRAREA GENERAL MAIOR ŞTEFAN BARDAN NR. 19, SAT BALOTEŞTI, COMUNA BALOTEŞTI, IF, RO (54)* **SISTEM ŞI METODĂ PENTRU INSPECŢIA COMPLETĂ ŞI NEINTRUZIVĂ A AERONAVELOR**

(57) Invenţia se referă la un sistem şi la o metodă pentru inspecţia completă şi neintruzivă a aeronavelor. Sistemul conform invenţiei este constituit dintr-o unitate (**1**) mobilă de scanare, dintr-o unitate (**15**) mobilă de tractare a aeronavelor, dintr-un prim cadru de scanare, utilizat pentru obţinerea unei imagini radiografice a aeronavei inspectate, printr-o proiecţie substanţial verticală, alcătuit dintr-un braţ (**4**) mecanic format din unul sau mai multe segmente cuplate la unitatea (**1**) mobilă de scanare, având montată, la extremitatea liberă, o sursă (**6**) de radiaţie penetrantă, şi dintr-un ansamblu (**11**) modular de detecţie, montat pe sol, prevăzut cu o matrice de detectoare (**14**) poziţionată astfel, încât să fie expusă fasciculului de radiaţie emis de o sursă (**6**), dintr-un al doilea cadru de scanare, utilizat pentru obţinerea unei imagini radiografice a aeronavei inspectate, printr-o proiecţie substanţial orizontală, alcătuit

(11) 130583 A2 *(51)* ***G01N 25/20*** (2006.01); ***G01J 5/00*** (2006.01); *(21)* a 2014 00109 *(22)* 12.02.2014 *(41)* 30.09.2015//9/2015 *(71) INSTITUTUL NAŢIONAL DE CERCETARE-DEZVOLTARE PENTRU TEHNOLOGII IZOTOPICE ŞI MOLECULARE, STR.DONATH NR.65-103, CLUJ-NAPOCA, CJ, RO (72) POP MIRCEA NICOLAE, STR. DONATH NR. 166B, AP. 9A, CLUJ-NAPOCA, CJ, RO; PANA IOAN OVIDIU, STR. PORŢILE DE FIER NR. 2, AP. 33, CLUJ-NAPOCA, CJ, RO (54)* **DISPOZITIV ŞI INSTALAŢIE DE MĂSURĂ FOTOPIROELECTRICĂ, DESTINAT EVALUĂRII ŞI MONITORIZĂRII PROPRIETĂŢILOR TERMICE ALE SUBSTANŢELOR CONDENSATE**

(57) Invenţia se referă la un dispozitiv şi la o instalaţie de măsură fotopiroelectrică, destinate evaluării şi monitorizării proprietăţilor termice ale substanţelor condensate. Dispozitivul conform invenţiei este alcătuit dintr-o diodă (**25**, **40**) led, un senzor (**23**, **38**) de intensitate luminoasă, un senzor (**24**, **39**) de temperatură, montate la unul dintre capetele unui tub (**18**, **34**) opac, izolator din punct de vedere termic, şi dintr-un senzor (**12**) piroelectric, montat la capătul opus al aceluiaşi tub (**18**, **34**) opac, astfel încât dioda (**25**, **40**) led iradiază cu radiaţie modulată armonic faţa superioară a senzorului (**12**) piroelectric compozit, care furnizează un semnal dependent de proprietăţile

(11) 130583 A2

termice şi geometrice ale straturilor adiacente, senzorul (**23**, **38**) de intensitate luminoasă primeşte o parte din radiaţia electromagnetică retroreflectată, iar senzorul (**24**, **39**) de temperatură permite măsurarea componentei continue a temperaturii din interiorul tubului (**18**, **34**). Instalaţia de măsură, conform invenţiei, cuprinde dispozitivul fotopiroelectric şi o unitate centrală de comandă şi control care furnizează două semnale unui circuit (**CCSE**) de condiţionare a semnalului de excitaţie, care sintetizează semnalul de comandă al unei surse (**SCM**) de curent, astfel încât se pot desfăşura operaţii de verificare şi etalonare a instalaţiei de măsură, şi care condiţionează semnalul de la senzorul (**12**) piroelectric şi asigură măsurarea semnalelor furnizate de senzorul (**23**, **38**) de intensitate luminoasă, şi de senzorul (**24**, **39**) de temperatură, existând posibilitatea achiziţiei componentelor prelucrate ale semnalului piroelectric, precum şi posibilitatea achiziţiei doar a semnalului condiţionat, furnizat de senzorul (**12**) piroelectric.

Revendicări: 14
Figuri: 14

(11) 130583 A2

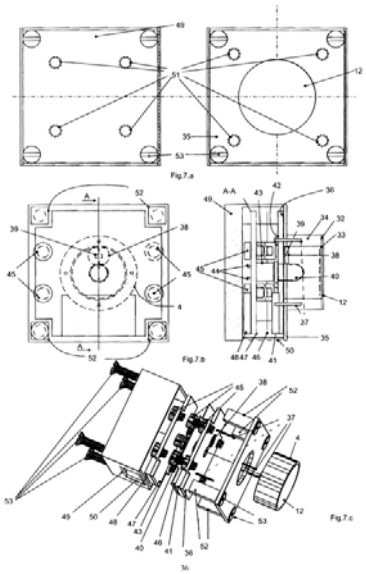

Fig. 7

(11) 130584 A0 *(51)* ***G01N 25/20*** (2006.01); ***G06F 17/50*** (2006.01); *(21)* a 2015 00010 *(22)* 14.01.2015 *(41)* 30.09.2015//9/2015 *(71) UNIVERSITATEA "CONSTANTIN BRÂNCUŞI" DIN TÂRGU-JIU, CALEA EROILOR NR.30, TÂRGU-JIU, GJ, RO (72) DIACONU BOGDAN MARIAN, STR. SLT. GRIGORE HAIDĂU, BL. 2, SC. 2, ET. 1, AP. 19, TÂRGU JIU, GJ, RO; CRUCERU MIHAI, BD. CONSTANTIN BRÂNCUŞI NR. 45, BL. 45, SC. 1, ET. 3, AP. 9, TÂRGU MUREŞ, GJ, RO; GHEORGHIAN ADINA TEODORA, STR. CALOIAN JUDEŢUL NR. 4, BL. D21A, SC. 2, AP. 23, SECTOR 3, BUCUREŞTI, B, RO; POPESCU LUMINIŢA GEORGETA, STR.23 AUGUST NR.16, TÂRGU-JIU, GJ, RO; GHEORGHIAN SORIN, STR. CALOIAN JUDEŢUL NR. 4, BL. D21A, SC. 2, AP. 23, SECTOR 3, BUCUREŞTI, B, RO; ANGHELESCU LUCICA, STR. ROMANIA MUNCITOARE NR. 6A, TÂRGU JIU, GJ, RO; CRUCERU VLAD IONUŢ, BD. CONSTANTIN BRÂNCUŞI NR. 45, BL. 45, SC. 1, ET. 3, AP. 9, TÂRGU JIU, GJ, RO (54)* **METODĂ DE COMPARAŢIE A PERFORMANŢELOR ŞI SELECŢIE A SUPRAFEŢELOR DE TRANSFER DE CĂLDURĂ PENTRU SCHIMBĂTOARE DE CĂLDURĂ COMPACTE**

(57) Invenţia se referă la o metodă de comparaţie a performanţelor şi de selecţie a suprafeţelor de transfer de căldură pentru schimbătoare de căldură compacte. Metoda conform invenţiei permite identificarea perechii optime de suprafeţe de transfer de căldură, din punct de vedere al generării minime de

(11) 130584 A0

entropie, şi constă dintr-o etapă de dimensionare a unui schimbător de căldură pe baza unor parametri impuşi, cum ar fi: sarcina termică, debitele agenţilor termici, schema de circulaţie şi natura fluidelor, şi dintr-o etapă de testare a suprafeţelor de transfer de căldură, în care schimbătorului dimensionat în etapa precedentă i se înlocuieşte suprafaţa de transfer de căldură pe partea unuia dintre cei doi agenţi termici, cu menţinerea restului parametrilor determinaţi în etapa anterioară, ceea ce face posibilă compararea tipurilor de suprafeţe.

Revendicări: 3
Figuri: 1

(11) 130585 A0 *(51)* ***G01N 33/00*** (2006.01) *(21)* a 2014 00339 *(22)* 05.05.2014 *(41)* 30.09.2015//9/2015 *(71) ZDRENGHEA DUMITRU TUDOR, STR. TITU MAIORESCU NR. 7, CLUJ-NAPOCA, CJ, RO (72) ZDRENGHEA DUMITRU TUDOR, STR. TITU MAIORESCU NR. 7, CLUJ-NAPOCA, CJ, RO; POP DANA, STR. BIHORULUI NR. 5, CLUJ-NAPOCA, CJ, RO; ZDRENGHEA MIHNEA TUDOR, STR. TITU MAIORESCU NR. 7, CLUJ-NAPOCA, CJ, RO; GUSETU GABRIEL NICOLAE, STR. ARINILOR NR. 13, CLUJ-NAPOCA, CJ, RO (74) CABINET DE PROPRIETATE INDUSTRIALĂ CIUPAN CORNEL, STR. MESTECENILOR NR. 6, BL. 9E, AP. 2, CLUJ NAPOCA, JUDEŢUL CLUJ (54)* **METODĂ ŞI ABAC PENTRU CALCULAREA RISCULUI CARDIOVASCULAR RELATIV**

(57) Invenţia se referă la o metodă şi la un abac pentru calculul riscului cardiac relativ la populaţia sănătoasă şi bolnavă, bazat pe o evaluare multifactorială clinică şi de laborator. Metoda pentru calcularea riscului cardiovascular relativ, conform invenţiei, constă în parcurgerea următoarelor etape: determinarea riscului clinic, a riscului total, a scorului pentru riscul optim şi riscul maxim, calculul riscului nefavorabil şi al riscului favorabil, determinarea riscului evolutiv prin compararea raportului dintre riscurile calculate succesive la anumite intervale de timp, fiecare etapă putând fi urmată de faze de evaluare a riscului. Abacul pentru calcularea rapidă a riscului şi pentru evaluarea şi vizualizarea acestuia constă dintr-un disc circular cu şapte piste concentrice (**A**, **B**, ...**E**), împărţit în două semidiscuri, unul

(11) 130585 A0
pentru cei cu boală şi unul pentru cei fără boală cardiovasculară, precum şi în nişte piste (**B-E**) împărţite în sectoare, ce redau, în funcţie de sex şi vârstă, valorile riscului maxim clinic şi total şi pe cele ale riscului optim.

Revendicări: 3
Figuri: 12

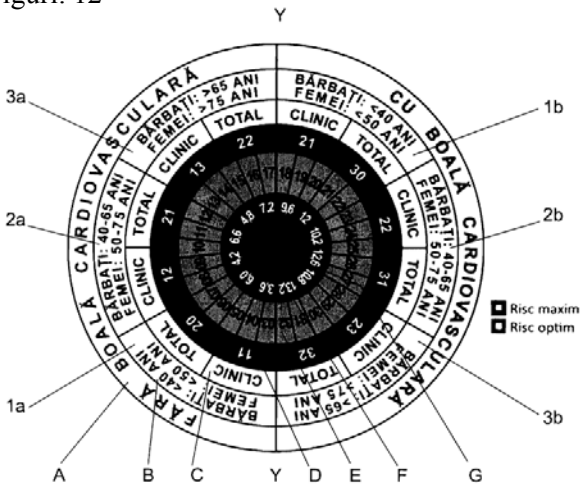

Fig. 1

(11) 130586 A2 *(51)* ***G01N 33/10*** (2006.01) *(21)* a 2011 00951 *(22)* 27.09.2011 *(41)* 30.09.2015//9/2015 *(71) INSTITUTUL NAŢIONAL DE CERCETARE-DEZVOLTARE PENTRU BIORESURSE ALIMENTARE - IBA BUCUREŞTI, STR.DINU VINTILĂ NR.6, SECTOR 2, BUCUREŞTI, B, RO (72) BELC NASTASIA, STR.FLUVIULUI NR.14, SECTOR 1, BUCUREŞTI, B, RO; GHENCEA SABINA-DANIELA, BD.CAMIL RESSU NR.53, BL.H 14, SC.6, ET.4, AP.118, SECTOR 3, BUCUREŞTI, B, RO (54)* **PROCEDEU DE EVALUARE A CALITĂŢII PÂINII PRIN PUNCTAJ**

(57) Invenţia se referă la o metodă de evaluare a calităţii pâinii. Metoda conform invenţiei constă din evaluarea unor caracteristici organoleptice, fizice şi chimice, de tip forma suprafeţei superioare, culoarea cojii, culoarea miezului, porozitatea, elasticitatea miezului, aroma, pentru un volum standard de 400 cmc/100 g, cărora li se asociază scări diferenţiate al căror punctaj maxim este de 100 puncte.

Revendicări: 1

(11) 130587 A0 *(51)* ***G01N 33/48*** (2006.01) *(21)* a 2015 00187 *(22)* 13.03.2015 *(41)* 30.09.2015//9/2015 *(71) GENOME LIFE RESEARCH S.R.L., ŞOS. VIRTUŢII NR. 20, SECTOR 6, BUCUREŞTI, B, RO (72) RAICU FLORINA, CALEA APEDUCTULUI NR. 6, BL. D1A2, ET. 1, AP. 5, BUCUREŞTI, B, RO; COCOŞ RELU, STR. DREPTĂŢII NR. 28, BL. F6, SC. 1, ET. 3, AP. 15, BUCUREŞTI, B, RO (54)* **TRUSĂ DE DETECŢIE SIMULTANĂ A MICRODELETIILOR CROMOZOMULUI Y BAZATĂ PE ANALIZA CURBELOR DE TOPIRE ÎN SISTEM REAL TIME GENERATE SUCCESIV REACŢIEI TOUCHDOWN PCR MULTIPLEX TOUCHDOWN**

(57) Invenţia se referă la o trusă utilizată pentru identificarea bazei genetice a infertilităţii masculine. Trusa conform invenţiei conţine 4 paneluri cva-druplex STS şi 3 triplex STS combinate în 7 tuburi diferite, astfel încât să formeze, împreună cu reactivii necesari standard pentru reacţia PCR, un amestec gata de utilizare, care se congelează pentru păstrare şi se decongelează pentru utilizare în cadrul metodei de analiză genetică moleculară.

Revendicări: 10

(11) 130588 A2 *(51)* ***G01N 33/50*** (2006.01) *(21)* a 2013 00990 *(22)* 16.12.2013 *(41)* 30.09.2015//9/2015 *(71) INSTITUTUL ONCOLOGIE PROF.DR.ALEXANDRU TRESTIOREANU, ŞOS. FUNDENI NR. 252, SECTOR 2, BUCUREŞTI, B, RO (72) GRUIA MARIA IULIANA, BD. BASARABIA NR. 244, BL. MY8, SC. A, ET. 4, AP. 19, SECTOR 3, BUCUREŞTI, B, RO; UIVAROSI VALENTINA, BD. ALEXANDRU OBREGIA NR. 31, BL. I5, SC. 2, ET. 4, AP. 49, SECTOR 4, BUCUREŞTI, B, RO; NEGOIŢĂ VALENTINA, CALEA 13 SEPTEMBRIE NR. 231, BL. V1, SC. B, ET. 7, AP. 63, SECTOR 5, BUCUREŞTI, B, RO; VASILESCU MONICA, STR. CÎRLENI NR. 6, BL. C84, SC. A, ET. 2, AP. 16, SECTOR 4, BUCUREŞTI, B, RO; DUMITRU MIRELA, BD. ION MIHALACHE NR. 168, BL. 1, SC. B, AP. 34, SECTOR 1, BUCUREŞTI, B, RO; GLAVAN DANIELA, STR. IANCU JIANU NR. 6, BL. M192, SC. 1, AP. 50, SECTOR 5, BUCUREŞTI, B, RO; NIŢU CRISTINA, STR. IZVORUL OLTULUI NR. 9, BL. 22, SC. 2, ET. 3, AP. 87, SECTOR 4, BUCUREŞTI, B, RO; PANAIT MARIETA, STR. CĂPITAN NICOLAE LICĂREŢ NR. 6, BL. PM43, SC. 2, ET. 3, AP. 74, SECTOR 3, BUCUREŞTI, B, RO (54)* **MODELE MURINE PENTRU EVALUAREA STRATEGIILOR TERAPEUTICE ÎN CANCER BAZATE PE COMPUŞI CU RUTENIU**

(57) Invenţia se referă la o metodă de evaluare a efectelor antitumorale a unor compuşi cu ruteniu (III). Metoda conform invenţiei constă în inocularea a $1x10^6$ celule tumorale/ml în flancul drept al unui animal experimental, la 4 zile post-implant se iniţiază un tratament antitumoral, bazat pe un compus cu Ru 75 mg/kg corp, de 3 ori pe săptămână, timp de 3 săptămâni, şi se monitorizează săptămânal greutatea, dimensiunile tumorale şi parametrii biochimici de stres oxidativ din ser şi ţesuturi.

Revendicări: 3
Figuri: 9

---

(11) 130589 A2 *(51)* ***G01N 33/50*** (2006.01) *(21)* a 2014 00201 *(22)* 13.03.2014 *(41)* 30.09.2015//9/2015 *(71) INSTITUTUL NAŢIONAL DE CERCETARE-DEZVOLTARE ÎN DOMENIUL PATOLOGIEI ŞI ŞTIINŢELOR BIOMEDICALE "VICTOR BABEŞ", SPLAIUL INDEPENDENŢEI NR.99-101, SECTOR 5, BUCUREŞTI, B, RO (72) POPESCU IONELA DANIELA, STR. SFÂNTUL ELEFTERIE NR. 25, SECTOR 5, BUCUREŞTI, B, RO; ALBULESCU RADU NICOLAE AUREL, STR. ROŞIA MONTANĂ NR. 6, BL. O7, SC.C, ET. 2, AP. 125, SECTOR 6, BUCUREŞTI, B, RO; TĂNASE CRISTIANA, CALEA 13 SEPTEMBRIE NR.126, BL.P 34, SC.1, AP.30, SECTOR 5, BUCUREŞTI, B, RO; CODRICI ELENA, STR. CÂMPIA LIBERTĂŢII NR. 4, BL. PM 51, SC. 3, ET. 7, AP. 117, SECTOR 3, BUCUREŞTI, B, RO; ALBULESCU LUCIAN, STR.ROŞIA MONTANĂ NR.6, BL.O 7, SC.C, ET.2, AP.125, SECTOR 6, BUCUREŞTI, B, RO; MIHAI SIMONA, BD. CAMIL RESSU NR. 76, BL. S1B-S1C, SC. B, AP. 34, SECTOR 3, BUCUREŞTI, B, RO; ENCIU ANA-MARIA, STR. PLUGARILOR NR. 1, BL. 94, SC. A, AP. 15, SECTOR 4, BUCUREŞTI, B, RO; NEAGU TEODORA MONICA, STR.ALECU MATEEVICI NR.5, SECTOR 2, BUCUREŞTI, B, RO; CONSTANTINESCU ŞTEFAN, STR. PARIS NR. 7, ET. 1, AP. 2, SECTOR 1, BUCUREŞTI, B, RO (54)* **PROFILUL PROTEOMIC REALIZAT PRIN SPECTROMETRIE DE MASĂ PENTRU DETECTAREA TUMORILOR CEREBRALE**

(57) Invenţia se referă la o metodă de analiză pentru identificarea unor biomarkeri prin analiza profilului proteic în probele de ser de la pacienţi cu glioblastom. Metoda conform invenţiei constă în prepararea şi achiziţia cipurilor, după care se aplică protocolul de măsurare asupra probelor de proteine, şi analiza datelor din care este identificat un grup de clustere serice relevante, selectându-se un set de 4 biomarkeri S100A8, S100A9, CXCL4, CXCL7 care prezintă diferenţe statistice semnificative între pacienţii cu tumori cerebrale şi subiecţii sănătoşi.

Revendicări: 3
Figuri: 4

---

(11) 130590 A2 *(51)* ***G01N 33/574*** (2006.01) *(21)* a 2013 00409 *(22)* 28.05.2013 *(41)* 30.09.2015//9/2015 *(71) INSTITUTUL NAŢIONAL DE CERCETARE-DEZVOLTARE ÎN DOMENIUL PATOLOGIEI ŞI ŞTIINŢELOR BIOMEDICALE "VICTOR BABEŞ", SPLAIUL INDEPENDENŢEI NR.99-101, SECTOR 5, BUCUREŞTI, B, RO (72) TĂNASE CRISTIANA, CALEA 13 SEPTEMBRIE NR.126, BL.P 34, SC.1, AP.30, SECTOR 5, BUCUREŞTI, B, RO; ALBULESCU RADU NICOLAE AUREL, STR. ROŞIA MONTANĂ NR. 6, BL. O7, SC.C, ET. 2, AP. 125, SECTOR 6, BUCUREŞTI, B, RO; CODRICI ELENA, STR. CÂMPIA LIBERTĂŢII NR. 4, BL. PM 51, SC. 3, ET. 7, AP. 117, SECTOR 3, BUCUREŞTI, B, RO; MIHAI SIMONA, BD. CAMIL RESSU NR. 76, BL. S1B-S1C, SC. B, AP. 34, SECTOR 3, BUCUREŞTI, B, RO; ALBULESCU LUCIAN, STR.ROŞIA MONTANĂ NR.6, BL.O 7, SC.C, ET.2, AP.125, SECTOR 6, BUCUREŞTI, B, RO; POPESCU IONELA DANIELA, STR. SFÂNTUL ELEFTERIE NR. 25, SECTOR 5, BUCUREŞTI, B, RO; CONSTANTINESCU ŞTEFAN, STR. PARIS NR. 7, ET. 1, AP. 2, SECTOR 1, BUCUREŞTI, B, RO (54)* **SET DE BIOMARKERI SOLUBILI PENTRU DIAGNOSTICUL, PROGNOSTICUL ŞI MONITORIZAREA TUMORILOR CEREBRALE**

(57) Invenţia se referă la o metodă de identificare a unui set de biomarkeri utilizaţi pentru prognosticul şi diagnosticul unor tumori cerebrale. Metoda conform

(11) 130590 A2
invenţiei constă în determinarea simultană a concentraţiei serice şi în plasmă, din probe de la pacienţi cu glioblastom, versus control al unui complex de citokine şi factori angiogenici IL-1β, IL-6, TNFα şi VEGF care sunt de 1,5 ...10 ori mai crescute faţă de media valorilor normale, şi utilizarea simultană a acestora ca set de biomarkeri pentru monitorizarea unor tumori cerebrale.

Revendicări: 1
Figuri: 3

(11) 130591 A0
prognosticul cancerului de col uterin. Metoda conform invenţiei constă în analiza profilului proteomic dintr-un ţesut tumoral-patologic faţă de un ţesut peritumoral-normal, din care s-a identificat un set de biomarkeri proteici care au variat în greutatea moleculară în domeniul 15...50 kDa cu pI de 5,5...7,5, şi anume: CDK4 cu greutatea moleculară 33 kDa şi pI 6,66, ciclina B1 cu greutatea moleculară 48 kDa şi pI 7,1, p16 ^{INK4a} cu greutatea moleculară 16 kDa şi pI 5,5, utilizat ca instrument de prognostic şi diagnostic molecular pentru cancer de col uterin.

Revendicări: 2
Figuri: 8

(11) 130591 A0 *(51)* ***G01N 33/574*** (2006.01) *(21)* a 2014 00261 *(22)* 03.04.2014 *(41)* 30.09.2015//9/2015
(71) INSTITUTUL NAŢIONAL DE CERCETARE-DEZVOLTARE ÎN DOMENIUL PATOLOGIEI ŞI ŞTIINŢELOR BIOMEDICALE "VICTOR BABEŞ", SPLAIUL INDEPENDENŢEI NR.99-101, SECTOR 5, BUCUREŞTI, B, RO (72) CODRICI ELENA, STR. CÂMPIA LIBERTĂŢII NR. 4, BL. PM 51, SC. 3, ET. 7, AP. 117, SECTOR 3, BUCUREŞTI, B, RO; TĂNASE CRISTIANA, CALEA 13 SEPTEMBRIE NR.126, BL.P 34, SC.1, AP.30, SECTOR 5, BUCUREŞTI, B, RO; ALBULESCU RADU NICOLAE AUREL, STR. ROŞIA MONTANĂ NR. 6, BL. O7, SC.C, ET. 2, AP. 125, SECTOR 6, BUCUREŞTI, B, RO; STĂNCULESCU RUXANDRA, ALEEA ALEXANDRU NR. 9A, ET. 8, AP. 8, SECTOR 1, BUCUREŞTI, B, RO; POPESCU IONELA DANIELA, STR. SFÂNTUL ELEFTERIE NR. 25, SECTOR 5, BUCUREŞTI, B, RO; MIHAI SIMONA, BD. CAMIL RESSU NR. 76, BL. S1B-S1C, SC. B, AP. 34, SECTOR 3, BUCUREŞTI, B, RO; NEAGU ANA-IULIA, CALEA DOBROGEI NR. 199, VALU LUI TRAIAN, CT, RO; NECULA LAURA GEORGIANA, ŞOS. COLENTINA NR. 10, BL. 6, SC. D, ET. 8, AP. 167, SECTOR 2, BUCUREŞTI, B, RO; MAMBET CRISTINA, STR. DR.IACOB FELIX NR. 95, BL. 17, SC. A, ET. 6, AP. 25, SECTOR 1, BUCUREŞTI, B, RO (54) **SET DE BIOMARKERI PENTRU DIAGNOSTICUL ŞI PROGNOSTICUL CANCERULUI DE COL UTERIN REALIZAT PRIN STUDIUL PROFILULUI PROTEOMIC**

(57) Invenţia se referă la o metodă de identificare a unui set de biomarkeri utili în diagnosticul şi

(11) 130592 A2 *(51)* ***G03F 7/00*** (2006.01) *(21)* a 2010 01031 *(22)* 29.10.2010 *(41)* 30.09.2015//9/2015 *(71) PAVEL EUGEN, CALEA MOŞILOR NR. 274, BL. 18, SC. A, ET.9, AP. 34, SECTOR 2, BUCUREŞTI, B, RO (72) PAVEL EUGEN, CALEA MOŞILOR NR. 274, BL. 18, SC. A, ET.9, AP. 34, SECTOR 2, BUCUREŞTI, B, RO (54)* **FOTOREZIST CU SENSIBILIZATORI CONŢINÂND PĂMÂNTURI RARE**

(57) Invenţia se referă la o compoziţie de fotorezist cu sensibilizatori conţinând pământuri rare, şi la o metodă de producere a acestuia, utile în litografierea circuitelor integrate cu lumină vizibilă. Compoziţia conform invenţiei cuprinde două componente: un fotorezist sensibil la radiaţii UV/DUV/EUV şi un compus cu pământuri rare, care permit înregistrarea unei imagini la expunerea la lumină din spectrul vizibil. Metoda conform invenţiei constă într-o primă etapă de dizolvare, într-un solvent organic, a unui fotorezist sensibil la radiaţii UV/DUV/EUV, urmată de adăugarea şi amestecarea unui compus cu pământuri rare, solubil în soluţia obţinută în prima etapă, şi realizarea de straturi subţiri.

Revendicări: 17

(11) 130593 A2 *(51)* ***H01L 21/02*** (2006.01) *(21)* a 2013 01004
(22) 17.12.2013 *(41)* 30.09.2015//9/2015 *(71) DOMOKOS ŞTEFAN, ALEEA PIETROASELE, BL. D3, SC. C, AP. 6, ET. 2, BUZĂU, BZ, RO (72) DOMOKOS ŞTEFAN, ALEEA PIETROASELE, BL. D3, SC. C, AP. 6, ET. 2, BUZĂU, BZ, RO (54)* **METODĂ ŞI DISPOZITIV PENTRU MĂSURAREA DENSITĂŢII GAZULUI BIDIMENSIONAL DE ELECTRONI ÎNTR-UN MOSC-HEMT ŞI UN FET MOD ACUMULARE PRIN APLICAREA UNUI CÂMP MAGNETIC TRANSVERSAL**

(57) Invenţia se referă la o metodă de măsurare a curentului de gaz bidimensional de electroni, şi a curentului de gaz bidimensional de goluri, şi a concentraţiei gazului bidimensional de electroni, în funcţie de tensiunea de poartă şi de tensiunea sursă-drenă, şi în funcţie de inducţia magnetică a unui câmp magnetic extern, aplicat perpendicular pe curentul sursă-drenă, prin folosirea unui dispozitiv alcătuit prin integrarea unui led GaN cu o groapă cuantică, în serie cu un MOSC-HEMT GaN, şi integrarea unui led, de acelaşi tip cu primul, conectat la doi electrozi laterali pe porţiunea de sarcină spaţială cu lungimea de 25 nm, şi aplicarea unui câmp magnetic perpendicular pe zona de sarcină spaţială şi pe direcţia celor doi electrozi, şi măsurarea intensităţii luminii emise de cele două leduri.

Revendicări: 3
Figuri: 2

(11) 130593 A2

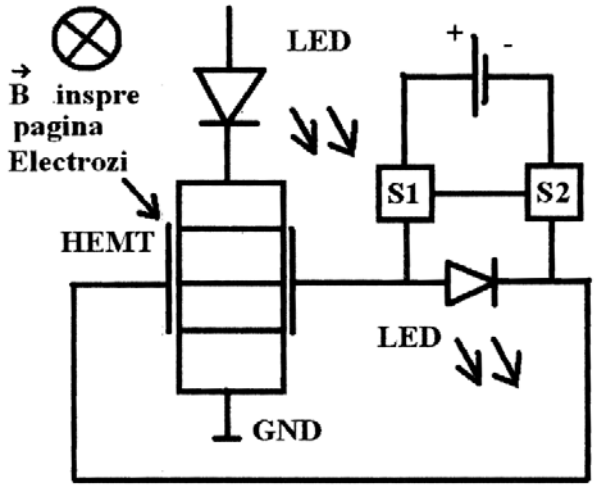

Fig. 2

(11) 130594 A2 *(51)* ***H02K 1/06*** (2006.01) *(21)* a 2014 00102
(22) 07.02.2014 *(41)* 30.09.2015//9/2015 *(71) ARGHIRESCU MARIUS, STR.MOTOC NR.4, BL.P 56, SC.1, ET.8, AP.164, SECTOR 5, BUCUREŞTI, B, RO (72) ARGHIRESCU MARIUS, STR.MOTOC NR.4, BL.P 56, SC.1, ET.8, AP.164, SECTOR 5, BUCUREŞTI, B, RO (54)* **GENERATOR MAGNETOELECTRIC CU MAGNEŢI INELARI**

(57) Invenţia se referă la un generator magneto-electric cu magneţi inelari, pentru transformarea energiei mecanice de rotaţie în energie electrică, în special pentru turbine eoliene de vânt mediu şi slab. Generatorul conform invenţiei este format din nişte module (**M**) cu două coroane-suport (**1**, **1'**) nemagnetice, având incluse în nişte locaşuri (**a**) un număr n, par, de unităţi magnetoelectrice (**A**, **A'**) dispuse simetric, cu unul sau două rânduri circulare de solenoizi (**6a**, **6b**) simpli sau dubli, fixaţi pe feţele circulare plane sau cilindrice ale unor magneţi (**5**) inelari polarizaţi pe feţe, interconectaţi prin intermediul unor diode (**p**) redresoare, între coroanele-suport (**1**, **1'**) fiind dispus un ax (**4**) comun, fixat în doi rulmenţi (**3**, **3'**), un disc rotoric (**8**, **8'**) cu n/2 ecrane magnetice (**7**, **7'**) circulare sau dreptunghiulare, inserate marginal şi echidistant în nişte discuri nemagnetice (**c**, **c'**), pe unul sau două rânduri, cu spaţiul între ele corespondent dimensiunii unui ecran (**7**, **7'**) magnetic, ce micşorează sau măresc periodic fluxul magnetic la nivelul solenoizilor (**6a**, **6b**), solenoizii (**6b**) dubli fiind formaţi din două bobine (**6**, **6'**) dispuse interconectat în şi pe circumferinţa magneţilor (**5**) inelari.

Revendicări: 7
Figuri: 13

(11) 130594 A2

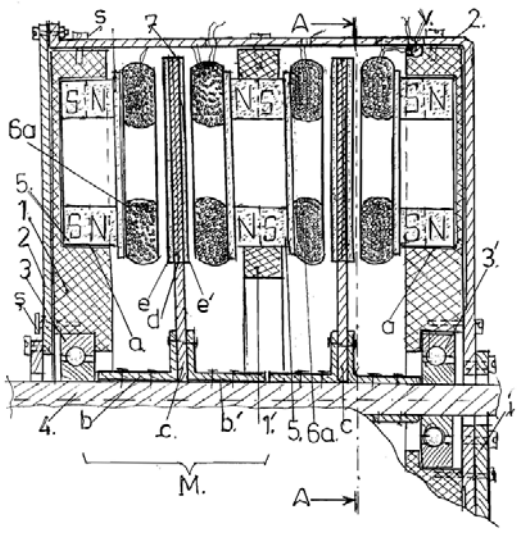

Fig. 1

(11) 130595 A2 *(51)* ***H02N 1/00*** (2006.01) *(21)* a 2013 00774
(22) 24.10.2013 *(41)* 30.09.2015//9/2015 *(71) PASCAL IOAN ADRIAN, STR. PĂCURARI NR. 158, BL. 592, SC.A, ET.8, AP. 29, IAŞI, IS, RO (72) PASCAL IOAN ADRIAN, STR. PĂCURARI NR. 158, BL. 592, SC.A, ET.8, AP. 29, IAŞI, IS, RO (54)* **MOTOR ELECTRIC**

(57) Invenţia se referă la un motor electric. Motorul conform invenţiei este alcătuit dintr-o bandă Mobius (**1**), având rol de rotor, şi din nişte bobine (**2**) electrice montate pe un ax (**3**), alături de o piesă (**4**) solidară cu axul (**3**), pe care sunt dispuse contactele electrice ale bobinelor (**2**) care vin în contact cu nişte perii (**5**) electrice, cuplate la o sursă de curent continuu, la banda Mobius şi la ax.

Revendicări: 3
Figuri: 2

(11) 130595 A2

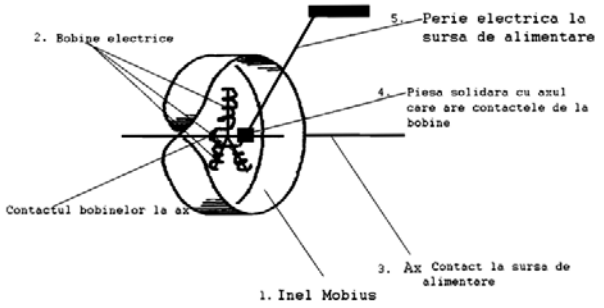

Fig. 1

(11) 130596 A2 *(51)* ***H05B 37/02*** (2006.01) *(21)* a 2014 00232
(22) 25.03.2014 *(41)* 30.09.2015//9/2015 *(71) POPESCU ANDREI-IOAN, STR. DASCĂLULUI NR. 100, SECTOR 2, BUCUREŞTI, B, RO (72) POPESCU ANDREI-IOAN, STR. DASCĂLULUI NR. 100, SECTOR 2, BUCUREŞTI, B, RO (74) CABINET DE PROPRIETATE INDUŞTRIALĂ RALUCA ARDELEANU, STR.BAIA DE ARAMĂ NR.1, BL.B, SC.3, ET.6, AP.117, SECTOR 2, BUCUREŞTI (54)* **MODUL ŞI METODĂ DE ALIMENTARE A LĂMPILOR DE ILUMINAT CU LEDURI**

(57) Invenţia se referă la un modul şi la o metodă de alimentare a lămpilor de iluminat cu leduri direct de la reţeaua de curent alternativ. Modulul conform invenţiei este format dintr-o sursă de curent, în configuraţie oglindă de curent, comandată de tensiunea reţelei, care monitorizează curentul prin circuit, şi un şir de leduri organizate pe segmente, care pot fi introduse sau scoase din circuit, prin intermediul unor comutatoare (**Q1**, **Q2**, **Q3**) acţionate de nişte blocuri de comandă (**BC1**, **BC2**, **BC3**), în funcţie de valoarea curentului ce străbate nişte rezistoare (**R2**, **R6**, **R12**) montate în serie cu fiecare segment de leduri, oglinda de curent asigurând şi protecţia la creşterea temperaturii şi supratensiunii. Metoda conform invenţiei constă în transformarea unei sarcini neliniare într-una cu caracter liniar, şi în urmărirea obţinerii unui randament maxim în funcţionare al lămpii de iluminat cu leduri, prin utilizarea unui şir cu leduri organizate în segmente şi dispuse în serie, fiecare segment având conectat în paralel un comutator acţionat de către un bloc de comandă independent, cu rol de a introduce sau scoate din circuit segmente de leduri corespunzătoare, în funcţie de valoarea curentului ce trece prin rezistoarele montate în serie cu fiecare segment de leduri.

Revendicări: 7
Figuri: 5

(11) 130596 A2

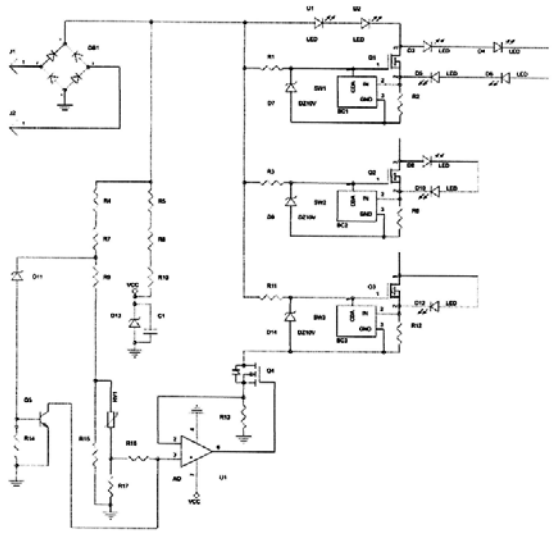

Fig. 1

CERERI DE BREVET DE INVENȚIE PUBLICATE

- **ARANJATE ÎN ORDINE CRESCĂTOARE, DUPĂ NUMĂRUL DE CERERE DE BREVET**
- **ARANJATE ÎN ORDINE ALFABETICĂ, DUPĂ NUMELE / DENUMIREA SOLICITANTULUI**

Cereri de brevet de invenţie publicate conform art. 23, din Legea nr. 64/1991, republicată, şi Regulii 27(1), din HGR nr. 547/2008, aranjate în ordine crescătoare, după numărul de cerere de brevet

Număr cerere de brevet	Clasa internaţională	Număr de publicare	Dată depozit	Solicitant	Pag.
a 2010 00310	**F01M 5/00** (2006.01); **G05D 23/02** (2006.01)	130570 A2	06.04.2010	MUŞAT CONSTANTIN, BD. REPUBLICII BL. 14, ET. 5 AP. 21, ROMAN, NT, RO	**26**
a 2010 00485	**B64C 27/04** (2006.01)	130560 A2	07.06.2010	COZLOVSCHI GRIGORE, STR.G-RAL ALEXANDRU CERNAT NR.203, GALAŢI, GL, RO	**21**
a 2010 01031	**G03F 7/00** (2006.01)	130592 A2	29.10.2010	PAVEL EUGEN, CALEA MOŞILOR NR. 274, BL. 18, SC. A, ET.9, AP. 34, SECTOR 2, BUCUREŞTI, B, RO	**37**
a 2011 00951	**G01N 33/10** (2006.01)	130586 A2	27.09.2011	INSTITUTUL NAŢIONAL DE CERCETARE-DEZVOLTARE PENTRU BIORESURSE ALIMENTARE - IBA BUCUREŞTI, STR.DINU VINTILĂ NR.6, SECTOR 2, BUCUREŞTI, B, RO	**35**
a 2013 00018	**C05B 1/02** (2006.01)	130563 A2	04.01.2013	CODREANU RADU, STR. PRIVIGHETORII NR. 3, TÂRGU MUREŞ, MS, RO	**23**
a 2013 00409	**G01N 33/574** (2006.01)	130590 A2	28.05.2013	INSTITUTUL NAŢIONAL DE CERCETARE- DEZVOLTARE ÎN DOMENIUL PATOLOGIEI ŞI ŞTIINŢELOR BIOMEDICALE "VICTOR BABEŞ", SPLAIUL INDEPENDENŢEI NR.99-101, SECTOR 5, BUCUREŞTI, B, RO	**36**
a 2013 00637	**E04G 17/02** (2006.01)	130568 A2	26.08.2013	BUJA OTTO CRISTIAN, STR. CĂLĂRAŞILOR NR. 16, AP. 2, TÂRGU-MUREŞ, MS, RO	**25**
a 2013 00774	**H02N 1/00** (2006.01)	130595 A2	24.10.2013	PASCAL IOAN ADRIAN, STR. PĂCURARI NR. 158, BL. 592, SC.A, ET.8, AP. 29, IAŞI, IS, RO	**39**
a 2013 00977	**C07C 317/34** (2006.01)	130564 A2	10.12.2013	ROMCHIM PROTECT S.A., NR.288, COMUNA FILIPEŞTI, BC, RO	**23**
a 2013 00990	**G01N 33/50** (2006.01)	130588 A2	16.12.2013	INSTITUTUL ONCOLOGIE PROF.DR.ALEXANDRU TRESTIOREANU, ŞOS. FUNDENI NR. 252, SECTOR 2, BUCUREŞTI, B, RO	**36**
a 2013 01004	**H01L 21/02** (2006.01)	130593 A2	17.12.2013	DOMOKOS ŞTEFAN, ALEEA PIETROASELE, BL. D3, SC. C, AP. 6, ET. 2, BUZĂU, BZ, RO	**38**
a 2013 01031	**F25B 13/00** (2006.01)	130581 A2	20.12.2013	NEGUŢ LUCIAN, STR. BADEA CÂRŢAN NR. 2, BL. 6, AP. 13, SINAIA, PH, RO	**32**
a 2014 00025	**B81C 1/00** (2006.01); **G01N 27/30** (2006.01)	130562 A2	16.01.2014	INSTITUTUL NAŢIONAL DE CERCETARE- DEZVOLTARE PENTRU MICROTEHNOLOGIE, STR.EROU IANCU NICOLAE NR.126 A, BUCUREŞTI, B, RO	**23**
a 2014 00060	**A24F 47/00** (2006.01); **A24D 1/18** (2006.01)	130541 A2	21.01.2014	UNGUREANU EDUARD-VALENTIN, STR. ZONA BAZAR, BL. 2C, AP. 2, BUZĂU, BZ, RO	**12**

Număr cerere de brevet	Clasa internaţională	Număr de publicare	Dată depozit	Solicitant	Pag.
a 2014 00068	**G01N 23/04** (2006.01)	130582 A2	23.01.2014	TUDOR MIRCEA, INTRAREA GENERAL MAIOR ŞTEFAN BARDAN NR. 19, SAT BALOTEŞTI, COMUNA BALOTEŞTI, IF, RO	**33**
a 2014 00102	**H02K 1/06** (2006.01)	130594 A2	07.02.2014	ARGHIRESCU MARIUS, STR.MOŢOC NR.4, BL.P 56, SC.1, ET.8, AP.164, SECTOR 5, BUCUREŞTI, B, RO	**38**
a 2014 00109	**G01N 25/20** (2006.01); **G01J 5/00** (2006.01)	130583 A2	12.02.2014	INSTITUTUL NAŢIONAL DE CERCETARE- DEZVOLTARE PENTRU TEHNOLOGII IZOTOPICE ŞI MOLECULARE, STR.DONATH NR.65-103, CLUJ-NAPOCA, CJ, RO	**33**
a 2014 00142	**A23L 1/20** (2006.01)	130540 A2	21.02.2014	GHEORGHITA MIHAELA, STR. SOLDAT ION TUDOR NR.4, BL. 5, AP. 32, SECTOR 3, BUCUREŞTI, B, RO	**11**
a 2014 00149	**A61M 39/08** (2006.01)	130547 A2	24.02.2014	TEHNOMED IMPEX CO S.A., ŞOS.PANTELIMON NR.1, SECTOR 2, BUCUREŞTI, B, RO	**14**
a 2014 00153	**A47J 37/07** (2006.01)	130542 A2	24.02.2014	BADEA MATEI, STR. VULTURILOR NR. 46, SECTOR 3, BUCUREŞTI, B, RO	**12**
a 2014 00174	**F16F 9/19** (2006.01); **F16F 15/03** (2006.01); **F16F 15/22** (2006.01); **F16D 13/71** (2006.01)	130577 A2	03.03.2014	CĂLĂRAŞU DORU, STR. CIURCHI NR. 103, BL. F6, SC. E, ET. 2, AP. 2, IAŞI, IS, RO; SCURTU DAN-GHEORGHE, STR. ROŞCANI NR. 6, BL. 301, SC. A, ET. 3, AP. 15, IAŞI, IS, RO; CIOBANU BOGDAN, STR. PROF. ION INCULEŢ NR. 18, BL. 950, SC. A, ET. 3, AP. 13, IAŞI, IS, RO	**30**
a 2014 00175	**F02D 15/04** (2006.01)	130571 A2	03.03.2014	SCHAEFFLER TECHNOLOGIES AG & CO.KG, INDUSTRIESTR.1-3, HERZOGENAURACH, DE	**27**
a 2014 00176	**B65D 1/04** (2006.01)	130561 A2	04.03.2014	PRUNDEA MUGUREL AURELIAN, STR. NICOLAE IORGA NR. 31, ET. 4, AP. 13, SECTOR 1, BUCUREŞTI, B, RO	**22**
a 2014 00186	**F16K 3/00** (2006.01)	130579 A2	06.03.2014	SCHAEFFLER TECHNOLOGIES AG & CO.KG, INDUSTRIESTR.1-3, HERZOGENAURACH, DE	**31**
a 2014 00188	**C11D 13/16** (2006.01)	130565 A2	07.03.2014	STĂNESCU GEORGE, STR. CAMELIEI NR. 27, BL. 113, AP. 27, PLOIEŞTI, PH, RO	**24**
a 2014 00189	**B60J 1/20** (2006.01)	130556 A2	07.03.2014	RENAULT S.A.S., 13-15 QUAI ALPHONSE LE GALLO, BOULOGNE-BILLANCOURT, FR	**19**
a 2014 00193	**B23C 3/06** (2006.01); **B23C 9/00** (2006.01); **B23Q 16/02** (2006.01)	130551 A2	10.03.2014	ENYEDI LASZLO, STR. 30 DECEMBRIE NR. 5, TÂRGU-MUREŞ, MS, RO	**16**
a 2014 00197	**F03G 3/00** (2006.01); **F03G 3/06** (2006.01)	130573 A2	12.03.2014	RĂDOI DUMITRU, STR. DELINEŞTI NR.2, BL. A/5, SC.A, ET.1, AP.6, SECTOR 6, BUCUREŞTI, B, RO	**28**

Număr cerere de brevet	Clasa internaţională	Număr de publicare	Dată depozit	Solicitant	Pag.
a 2014 00200	**F03B 13/16** (2006.01); **F03B 13/22** (2006.01)	130572 A2	13.03.2014	BOGACIOV ANGELA, STR. PESCARILOR NR. 1, BL. PA8, SC. C, ET. 5, AP. 85, CONSTANŢA, CT, RO; CARJALI EROL, STR. CISMELEI NR. 20, BL. B2, SC. C, ET. 2, AP. 51, CONSTANŢA, CT, RO; GRAMA ION, BD. TOMIS NR. 261, BL. T3, SC. B, AP. 21, CONSTANŢA, CT, RO; ILIE CONSTANTIN, STR. OITUZ NR. 34A, CONSTANŢA, CT, RO; OPREA MIHAI, STR. BUJORULUI NR. 8, NĂVODARI, CT, RO	**27**
a 2014 00201	**G01N 33/50** (2006.01)	130589 A2	13.03.2014	INSTITUTUL NAŢIONAL DE CERCETARE-DEZVOLTARE ÎN DOMENIUL PATOLOGIEI ŞI ŞTIINŢELOR BIOMEDICALE "VICTOR BABEŞ", SPLAIUL INDEPENDENŢEI NR.99-101, SECTOR 5, BUCUREŞTI, B, RO	**36**
a 2014 00206	**A63B 63/08** (2006.01)	130548 A2	17.03.2014	UNIVERSITATEA ALEXANDRU IOAN CUZA IAŞI, BD. CAROL I NR.22, IAŞI, IS, RO	**15**
a 2014 00215	**B60R 9/04** (2006.01)	130559 A2	19.03.2014	RECE LAURENŢIU LIVIU, STR. BAIA MARE NR. 8, BL. 7A1, SC. A, AP. 43, BUCUREŞTI, B, RO; ŢURCANU COSTIN RADU, ŞTR. SOVEJA NR. 50, SECTOR 1, BUCUREŞTI, B, RO	**21**
a 2014 00218	**E02B 7/36** (2006.01)	130566 A2	20.03.2014	LUPAN SERGIU AUREL, STR. PESCĂRUŞULUI NR. 5 BL. B25 SC. A PARTER AP. 4 SECTOR 2, BUCUREŞTI, B, RO	**24**
a 2014 00220	**A01B 49/04** (2006.01)	130538 A2	20.03.2014	RURIS IMPEX S.R.L., CALEA SEVERINULUI NR. 10, BL. 317B, PARTER, CRAIOVA, DJ, RO	**11**
a 2014 00229	**B29B 17/00** (2006.01); **B30B 9/30** (2006.01)	130552 A1	24.03.2014	HUNG CHING LING, 14F-B2, NO56, LANE 233, DAXING STREET, TAINAN CITY, TW	**17**
a 2014 00232	**H05B 37/02** (2006.01)	130596 A2	25.03.2014	POPESCU ANDREI-IOAN, STR. DASCĂLULUI NR. 100, SECTOR 2, BUCUREŞTI, B, RO	**39**
a 2014 00239	**B60G 17/015** (2006.01)	130553 A2	27.03.2014	SCHAEFFLER TECHNOLOGIES AG & CO.KG, INDUSTRIESTR.1-3, HERZOGENAURACH, DE	**17**
a 2014 00244	**B22D 11/00** (2006.01)	130550 A2	28.03.2014	HARABAGIU ADRIAN, STR. PROF. PETRE CULIANU NR. 17, COMUNA VALEA LUPULUI, IS, RO	**16**
a 2014 00247	**F16H 55/18** (2006.01)	130578 A2	31.03.2014	UNIVERSITATEA "VASILE ALECSANDRI" DIN BACĂU, CALEA MĂRĂŞEŞTI NR.157, BACĂU, BC, RO	**31**
a 2014 00248	**E04H 4/06** (2006.01); **E04H 4/12** (2006.01); **E04H 4/14** (2006.01)	130569 A2	31.03.2014	UNIVERSITATEA "VASILE ALECSANDRI" DIN BACĂU, CALEA MĂRĂŞEŞTI NR.157, BACĂU, BC, RO	**26**

Număr cerere de brevet	Clasa internaţională	Număr de publicare	Dată depozit	Solicitant	Pag.
a 2014 00261	**G01N 33/574** (2006.01)	130591 A0	03.04.2014	INSTITUTUL NAŢIONAL DE CERCETARE- DEZVOLTARE ÎN DOMENIUL PATOLOGIEI ŞI ŞTIINŢELOR BIOMEDICALE "VICTOR BABEŞ", SPLAIUL INDEPENDENŢEI NR.99-101, SECTOR 5, BUCUREŞTI, B, RO	**37**
a 2014 00327	**A61K 35/12** (2006.01); **A61P 9/14** (2006.01)	130546 A0	28.04.2014	GLOBAL TREAT S.R.L., STR. PORTULUI NR. 157, CALEA ADMINISTRATIVĂ CAM. 222, GALAŢI, GL, RO	**14**
a 2014 00339	**G01N 33/00** (2006.01)	130585 A0	05.05.2014	ZDRENGHEA DUMITRU TUDOR, STR. TITU MAIORESCU NR. 7, CLUJ-NAPOCA, CJ, RO	**35**
a 2014 00573	**A61B 5/11** (2006.01)	130543 A2	28.07.2014	RUGESCU DRAGOŞ RADU DAN, STR. PICTOR OCTAV BĂNCILĂ NR.18, SECTOR 6, BUCUREŞTI, B, RO	**13**
a 2014 00801	**A61K 9/20** (2006.01); **A61P 9/10** (2006.01)	130545 A0	28.10.2014	CHIOREAN MIRCEA IOAN, ALEEA SOARELUI NR. 22, COMUNA LIVEZENI, MS, RO; CHIOREAN LUMINIŢA ANTONELA, ALEEA SOARELUI NR. 22, COMUNA LIVEZENI, MS, RO; CHIOREAN MIRCEA ALEXANDRU, STR. GHEORGHE MARINESCU NR. 49, AP. 8, TÂRGU MUREŞ, MS, RO	**14**
a 2014 00955	**B60Q 1/08** (2006.01); **B60J 3/00** (2006.01)	130558 A0	05.12.2014	SAVU ION, STR. PIERSICULUI NR. 27, DUMBRĂVIŢA, TM, RO; TĂRNICERU AFIAN, STR. PIATRA CRAIULUI NR. 1, SC. B, AP. 28, TIMIŞOARA, TM, RO	**20**
a 2015 00010	**G01N 25/20** (2006.01); **G06F 17/50** (2006.01)	130584 A0	14.01.2015	UNIVERSITATEA "CONSTANTIN BRÂNCUŞI" DIN TÂRGU-JIU, CALEA EROILOR NR.30, TÂRGU-JIU, GJ, RO	**34**
a 2015 00094	**B60L 11/02** (2006.01); **H02J 7/14** (2006.01)	130557 A0	11.02.2015	VASILCA IULIAN MUGUREL, STR. GRIVIŢEI, BL. B 16, SC. A, AP. 28, PITEŞTI, AG, RO	**20**
a 2015 00187	**G01N 33/48** (2006.01)	130587 A0	13.03.2015	GENOME LIFE RESEARCH S.R.L., ŞOS. VIRTUŢII NR. 20, SECTOR 6, BUCUREŞTI, B, RO	**35**
a 2015 00222	**A01N 43/00** (2006.01); **A01N 25/28** (2006.01)	130539 A2	25.03.2015	ROTAM AGROCHEM INTERNATIONAL COMPANY LIMITED, 29 CHEUNG LEE STREET, CHAI WAN, HONG KONG, CN	**11**
a 2015 00229	**B60G 21/00** (2006.01); **B62D 37/00** (2006.01); **B62D 61/08** (2006.01); **B61K 11/00** (2006.01); **B61K 13/04** (2006.01)	130555 A0	30.03.2015	VENQO ENGINEERING S.R.L., STR. BUCIUM NR. 34, PARTER, IAŞI, IS, RO	**19**

Număr cerere de brevet	Clasa internaţională	Număr de publicare	Dată depozit	Solicitant	Pag.
a 2015 00253	**A61B 10/00** (2006.01); **A61B 19/00** (2006.01)	130544 A0	07.04.2015	DUMITRU MIHAI, STR. SARANDY FROSA NR. 1, BL. 33, SC. A, AP. 12, SECTOR 1, BUCUREŞTI, B, RO; SARAFOLEANU CAIUS CODRUŢ, STR, HAGI GHIŢA 66, SECTOR 1, BUCUREŞTI, B, RO; COSTACHE ADRIAN, STR. CONSTANTIN BRÎNCUŞI NR. 11, AP. 56, BUCUREŞTI, B, RO; ANGHEL ION, STR. THEODOR SPERANŢIA NR. 51, SECTOR 3, BUCUREŞTI, B, RO; CERGAN ROMICA, ŞOS. MIHAI BRAVU NR. 204, BL. 105, AP. 2, BUCUREŞTI, B, RO; ENCIU ELENA CRISTINA, STR. REPUBLICII, BL. 367, SC. A, AP. 11, BUCUREŞTI, B, RO; MUŞAT GABRIELA CORNELIA, STR. NIFON MITROPOLITUL NR. 38, SECTOR 4, BUCUREŞTI, B, RO	**13**
a 2015 00268	**B09B 5/00** (2006.01)	130549 A0	16.04.2015	NEGUŢ NECULAI, STR. ELENA CARAGIANI NR.5, BL. 2G, AP. 38, SECTOR 1, BUCUREŞTI, B, RO	**15**
a 2015 00276	**F24H 1/43** (2006.01); **F24H 1/14** (2006.01)	130580 A0	22.04.2015	BALMUS LAURENŢIU, STR. DOROBANŢILOR NR. 78, BL. Y1, AP. 23, CLUJ- NAPOCA, CJ, RO; STOICA DORU MUGUREL, STR. DECEBAL NR. 124, CLUJ-NAPOCA, CJ, RO	**32**
a 2015 00311	**F16D 25/12** (2006.01)	130574 A0	04.05.2015	MGC INTERNATIONAL LLC, 1818 WEST PETERSON, SUITE 900, CHICAGO, IL, US	**29**
a 2015 00312	**F16D 41/064** (2006.01); **F16D 48/02** (2006.01); **F16H 1/06** (2006.01)	130576 A0	04.05.2015	MGC INTERNATIONAL LLC, 1818 WEST PETERSON, SUITE 900, CHICAGO, IL, US	**30**
a 2015 00361	**F16D 27/01** (2006.01)	130575 A0	25.05.2015	CHITARIU MIHAI CĂTĂLIN, ŞOS. PĂCURARI NR. 2, BL. 590B, ET. 10, AP. 36, IAŞI, IS, RO	**29**
a 2015 00366	**E04B 1/343** (2006.01); **E04H 1/02** (2006.01)	130567 A0	28.05.2015	MORAR VIOREL, STR. MINERULUI NR. 33, AP. 14, DEVA, HD, RO	**25**
a 2015 00368	**B60G 17/015** (2006.01); **F16F 9/05** (2006.01)	130554 A0	28.05.2015	NICULESCU ADRIAN IOAN, STR. NAUM RÎMNICEANU NR. 23, AP. 2, SECTOR 1, BUCUREŞTI, B, RO	**18**

Cereri de brevet de invenţie publicate conform art. 23, din Legea nr. 64/1991, republicată, şi Regulii 27(1), din HGR nr. 547/2008, aranjate în ordine alfabetică, după numele/denumirea solicitantului

Solicitant	Clasa internaţională	Număr de publicare	Număr cerere de brevet	Dată depozit	Pag.
ARGHIRESCU MARIUS, STR.MOŢOC NR.4, BL.P 56, SC.1, ET.8, AP.164, SECTOR 5, BUCUREŞTI, B, RO	**H02K 1/06** (2006.01)	130594 A2	a 2014 00102	07.02.2014	**38**
BADEA MATEI, STR. VULTURILOR NR. 46, SECTOR 3, BUCUREŞTI, B, RO	**A47J 37/07** (2006.01)	130542 A2	a 2014 00153	24.02.2014	**12**
BALMUS LAURENŢIU, STR. DOROBANŢILOR NR. 78, BL. Y1, AP. 23, CLUJ- NAPOCA, CJ, RO; STOICA DORU MUGUREL, STR. DECEBAL NR. 124, CLUJ-NAPOCA, CJ, RO	**F24H 1/43** (2006.01); **F24H 1/14** (2006.01)	130580 A0	a 2015 00276	22.04.2015	**32**
BOGACIOV ANGELA, STR. PESCARILOR NR. 1, BL. PA8, SC. C, ET. 5, AP. 85, CONSTANŢA, CT, RO; CARJALI EROL, STR. CISMELEI NR. 20, BL. B2, SC. C, ET. 2, AP. 51, CONSTANŢA, CT, RO; GRAMA ION, BD. TOMIS NR. 261, BL. T3, SC. B, AP. 21, CONSTANŢA, CT, RO; ILIE CONSTANTIN, STR. OITUZ NR. 34A, CONSTANŢA, CT, RO; OPREA MIHAI, STR. BUJORULUI NR. 8, NĂVODARI, CT, RO	**F03B 13/16** (2006.01); **F03B 13/22** (2006.01)	130572 A2	a 2014 00200	13.03.2014	**27**
BUJA OTTO CRISTIAN, STR. CĂLĂRAŞILOR NR. 16, AP. 2, TÂRGU-MUREŞ, MS, RO	**E04G 17/02** (2006.01)	130568 A2	a 2013 00637	26.08.2013	**25**
CĂLĂRAŞU DORU, STR. CIURCHI NR. 103, BL. F6, SC. E, ET. 2, AP. 2, IAŞI, IS, RO; SCURTU DAN-GHEORGHE, STR. ROŞCANI NR. 6, BL. 301, SC. A, ET. 3, AP. 15, IAŞI, IS, RO; CIOBANU BOGDAN, STR. PROF. ION INCULEŢ NR. 18, BL. 950, SC. A, ET. 3, AP. 13, IAŞI, IS, RO	**F16F 9/19** (2006.01); **F16F 15/03** (2006.01); **F16F 15/22** (2006.01); **F16D 13/71** (2006.01)	130577 A2	a 2014 00174	03.03.2014	**30**
CHIOREAN MIRCEA IOAN, ALEEA SOARELUI NR. 22, COMUNA LIVEZENI, MS, RO; CHIOREAN LUMINIŢA ANTONELA, ALEEA SOARELUI NR. 22, COMUNA LIVEZENI, MS, RO; CHIOREAN MIRCEA ALEXANDRU, STR. GHEORGHE MARINESCU NR. 49, AP. 8, TÂRGU MUREŞ, MS, RO	**A61K 9/20** (2006.01); **A61P 9/10** (2006.01)	130545 A0	a 2014 00801	28.10.2014	**14**
CHITARIU MIHAI CĂTĂLIN, ŞOS. PĂCURARI NR. 2, BL. 590B, ET. 10, AP. 36, IAŞI, IS, RO	**F16D 27/01** (2006.01)	130575 A0	a 2015 00361	25.05.2015	**29**
CODREANU RADU, STR. PRIVIGHETORII NR. 3, TÂRGU MUREŞ, MS, RO	**C05B 1/02** (2006.01)	130563 A2	a 2013 00018	04.01.2013	**23**
COZLOVSCHI GRIGORE, STR.G-RAL ALEXANDRU CERNAT NR.203, GALAŢI, GL, RO	**B64C 27/04** (2006.01)	130560 A2	a 2010 00485	07.06.2010	**21**

Solicitant	Clasa internaţională	Număr de publicare	Număr cerere de brevet	Dată depozit	Pag.
DOMOKOS ŞTEFAN, ALEEA PIETROASELE, BL. D3, SC. C, AP. 6, ET. 2, BUZĂU, BZ, RO	**H01L 21/02** (2006.01)	130593 A2	a 2013 01004	17.12.2013	**38**
DUMITRU MIHAI, STR. SARANDY FROSA NR. 1, BL. 33, SC. A, AP. 12, SECTOR 1, BUCUREŞTI, B, RO; SARAFOLEANU CAIUS CODRUŢ, STR, HAGI GHIŢA 66, SECTOR 1, BUCUREŞTI, B, RO; COSTACHE ADRIAN, STR. CONSTANTIN BRÎNCUŞI NR. 11, AP. 56, BUCUREŞTI, B, RO; ANGHEL ION, STR. THEODOR SPERANŢIA NR. 51, SECTOR 3, BUCUREŞTI, B, RO; CERGAN ROMICA, ŞOS. MIHAI BRAVU NR. 204, BL. 105, AP. 2, BUCUREŞTI, B, RO; ENCIU ELENA CRISTINA, STR. REPUBLICII, BL. 367, SC. A, AP. 11, BUCUREŞTI, B, RO; MUŞAT GABRIELA CORNELIA, STR. NIFON MITROPOLITUL NR. 38, SECTOR 4, BUCUREŞTI, B, RO	**A61B 10/00** (2006.01); **A61B 19/00** (2006.01)	130544 A0	a 2015 00253	07.04.2015	**13**
ENYEDI LASZLO, STR. 30 DECEMBRIE NR. 5, TÂRGU-MUREŞ, MS, RO	**B23C 3/06** (2006.01); **B23C 9/00** (2006.01); **B23Q 16/02** (2006.01)	130551 A2	a 2014 00193	10.03.2014	**16**
GENOME LIFE RESEARCH S.R.L., ŞOS. VIRTUŢII NR. 20, SECTOR 6, BUCUREŞTI, B, RO	**G01N 33/48** (2006.01)	130587 A0	a 2015 00187	13.03.2015	**35**
GHEORGHITA MIHAELA, STR. SOLDAT ION TUDOR NR.4, BL. 5, AP. 32, SECTOR 3, BUCUREŞTI, B, RO	**A23L 1/20** (2006.01)	130540 A2	a 2014 00142	21.02.2014	**11**
GLOBAL TREAT S.R.L., STR. PORTULUI NR. 157, CALEA ADMINISTRATIVĂ CAM. 222, GALAŢI, GL, RO	**A61K 35/12** (2006.01); **A61P 9/14** (2006.01)	130546 A0	a 2014 00327	28.04.2014	**14**
HARABAGIU ADRIAN, STR. PROF. PETRE CULIANU NR. 17, COMUNA VALEA LUPULUI, IS, RO	**B22D 11/00** (2006.01)	130550 A2	a 2014 00244	28.03.2014	**16**
HUNG CHING LING, 14F-B2, NO56, LANE 233, DAXING STREET, TAINAN CITY, TW	**B29B 17/00** (2006.01); **B30B 9/30** (2006.01)	130552 A1	a 2014 00229	24.03.2014	**17**
INSTITUTUL NAŢIONAL DE CERCETARE- DEZVOLTARE PENTRU MICROTEHNOLOGIE, STR.EROU IANCU NICOLAE NR.126 A, BUCUREŞTI, B, RO	**B81C 1/00** (2006.01); **G01N 27/30** (2006.01)	130562 A2	a 2014 00025	16.01.2014	**23**
INSTITUTUL NAŢIONAL DE CERCETARE- DEZVOLTARE PENTRU TEHNOLOGII IZOTOPICE ŞI MOLECULARE, STR.DONATH NR.65-103, CLUJ-NAPOCA, CJ, RO	**G01N 25/20** (2006.01); **G01J 5/00** (2006.01)	130583 A2	a 2014 00109	12.02.2014	**33**
INSTITUTUL NAŢIONAL DE CERCETARE-DEZVOLTARE ÎN DOMENIUL PATOLOGIEI ŞI ŞTIINŢELOR BIOMEDICALE "VICTOR BABEŞ", SPLAIUL INDEPENDENŢEI NR.99-101, SECTOR 5, BUCUREŞTI, B, RO	**G01N 33/50** (2006.01)	130589 A2	a 2014 00201	13.03.2014	**36**

Solicitant	Clasa internaţională	Număr de publicare	Număr cerere de brevet	Dată depozit	Pag.
INSTITUTUL NAŢIONAL DE CERCETARE- DEZVOLTARE ÎN DOMENIUL PATOLOGIEI ŞI ŞTIINŢELOR BIOMEDICALE "VICTOR BABEŞ", SPLAIUL INDEPENDENŢEI NR.99-101, SECTOR 5, BUCUREŞTI, B, RO	**G01N 33/574** (2006.01)	130591 A0	a 2014 00261	03.04.2014	**37**
INSTITUTUL NAŢIONAL DE CERCETARE- DEZVOLTARE ÎN DOMENIUL PATOLOGIEI ŞI ŞTIINŢELOR BIOMEDICALE "VICTOR BABEŞ", SPLAIUL INDEPENDENŢEI NR.99-101, SECTOR 5, BUCUREŞTI, B, RO	**G01N 33/574** (2006.01)	130590 A2	a 2013 00409	28.05.2013	**36**
INSTITUTUL NAŢIONAL DE CERCETARE-DEZVOLTARE PENTRU BIORESURSE ALIMENTARE - IBA BUCUREŞTI, STR.DINU VINTILĂ NR.6, SECTOR 2, BUCUREŞTI, B, RO	**G01N 33/10** (2006.01)	130586 A2	a 2011 00951	27.09.2011	**35**
INSTITUTUL ONCOLOGIE PROF.DR.ALEXANDRU TRESTIOREANU, ŞOS. FUNDENI NR. 252, SECTOR 2, BUCUREŞTI, B, RO	**G01N 33/50** (2006.01)	130588 A2	a 2013 00990	16.12.2013	**36**
LUPAN SERGIU AUREL, STR. PESCĂRUŞULUI NR. 5 BL. B25 SC. A PARTER AP. 4 SECTOR 2, BUCUREŞTI, B, RO	**E02B 7/36** (2006.01)	130566 A2	a 2014 00218	20.03.2014	**24**
MGC INTERNATIONAL LLC, 1818 WEST PETERSON, SUITE 900, CHICAGO, IL, US	**F16D 41/064** (2006.01); **F16D 48/02** (2006.01); **F16H 1/06** (2006.01)	130576 A0	a 2015 00312	04.05.2015	**30**
MGC INTERNATIONAL LLC, 1818 WEST PETERSON, SUITE 900, CHICAGO, IL, US	**F16D 25/12** (2006.01)	130574 A0	a 2015 00311	04.05.2015	**29**
MORAR VIOREL, STR. MINERULUI NR. 33, AP. 14, DEVA, HD, RO	**E04B 1/343** (2006.01); **E04H 1/02** (2006.01)	130567 A0	a 2015 00366	28.05.2015	**25**
MUŞAT CONSTANTIN, BD. REPUBLICII BL. 14, ET. 5 AP. 21, ROMAN, NT, RO	**F01M 5/00** (2006.01); **G05D 23/02** (2006.01)	130570 A2	a 2010 00310	06.04.2010	**26**
NEGUŢ NECULAI, STR. ELENA CARAGIANI NR.5, BL. 2G, AP. 38, SECTOR 1, BUCUREŞTI, B, RO	**B09B 5/00** (2006.01)	130549 A0	a 2015 00268	16.04.2015	**15**
NEGUŢ LUCIAN, STR. BADEA CÂRŢAN NR. 2, BL. 6, AP. 13, SINAIA, PH, RO	**F25B 13/00** (2006.01)	130581 A2	a 2013 01031	20.12.2013	**32**
NICULESCU ADRIAN IOAN, STR. NAUM RÎMNICEANU NR. 23, AP. 2, SECTOR 1, BUCUREŞTI, B, RO	**B60G 17/015** (2006.01); **F16F 9/05** (2006.01)	130554 A0	a 2015 00368	28.05.2015	**18**
PASCAL IOAN ADRIAN, STR. PĂCURARI NR. 158, BL. 592, SC.A, ET.8, AP. 29, IAŞI, IS, RO	**H02N 1/00** (2006.01)	130595 A2	a 2013 00774	24.10.2013	**39**
PAVEL EUGEN, CALEA MOŞILOR NR. 274, BL. 18, SC. A, ET.9, AP. 34, SECTOR 2, BUCUREŞTI, B, RO	**G03F 7/00** (2006.01)	130592 A2	a 2010 01031	29.10.2010	**37**

Solicitant	Clasa internaţională	Număr de publicare	Număr cerere de brevet	Dată depozit	Pag.
POPESCU ANDREI-IOAN, STR. DASCĂLULUI NR. 100, SECTOR 2, BUCUREŞTI, B, RO	**H05B 37/02** (2006.01)	130596 A2	a 2014 00232	25.03.2014	**39**
PRUNDEA MUGUREL AURELIAN, STR. NICOLAE IORGA NR. 31, ET. 4, AP. 13, SECTOR 1, BUCUREŞTI, B, RO	**B65D 1/04** (2006.01)	130561 A2	a 2014 00176	04.03.2014	**22**
RĂDOI DUMITRU, STR. DELINEŞTI NR.2, BL. A/5, SC.A, ET.1, AP.6, SECTOR 6, BUCUREŞTI, B, RO	**F03G 3/00** (2006.01); **F03G 3/06** (2006.01)'	130573 A2	a 2014 00197	12.03.2014	**28**
RECE LAURENŢIU LIVIU, STR. BAIA MARE NR. 8, BL. 7A1, SC. A, AP. 43, BUCUREŞTI, B, RO; TURCANU COSTIN RADU, STR. SOVEJA NR. 50, SECTOR 1, BUCUREŞTI, B, RO	**B60R 9/04** (2006.01)	130559 A2	a 2014 00215	19.03.2014	**21**
RENAULT S.A.S., 13-15 QUAI ALPHONSE LE GALLO, BOULOGNE-BILLANCOURT, FR	**B60J 1/20** (2006.01)	130556 A2	a 2014 00189	07.03.2014	**19**
ROMCHIM PROTECT S.A., NR.288, COMUNA FILIPEŞTI, BC, RO	**C07C 317/34** (2006.01)	130564 A2	a 2013 00977	10.12.2013	**23**
ROTAM AGROCHEM INTERNATIONAL COMPANY LIMITED, 29 CHEUNG LEE STREET, CHAI WAN, HONG KONG, CN	**A01N 43/00** (2006.01); **A01N 25/28** (2006.01)'	130539 A2	a 2015 00222	25.03.2015	**11**
RUGESCU DRAGOŞ RĂDU DAN, STR. PICTOR OCTAV BĂNCILĂ NR.18, SECTOR 6, BUCUREŞTI, B, RO	**A61B 5/11** (2006.01)	130543 A2	a 2014 00573	28.07.2014	**13**
RURIS IMPEX S.R.L., CALEA SEVERINULUI NR. 10, BL. 317B, PARTER, CRAIOVA, DJ, RO	**A01B 49/04** (2006.01)	130538 A2	a 2014 00220	20.03.2014	**11**
SAVU ION, STR. PIERSICULUI NR. 27, DUMBRĂVIŢA, TM, RO; TĂRNICERU AFIAN, STR. PIATRA CRAIULUI NR. 1, SC. B, AP. 28, TIMIŞOARA, TM, RO	**B60Q 1/08** (2006.01); **B60J 3/00** (2006.01)	130558 A0	a 2014 00955	05.12.2014	**20**
SCHAEFFLER TECHNOLOGIES AG & CO.KG, INDUSTRIESTR.1-3, HERZOGENAURACH, DE	**B60G 17/015** (2006.01)	130553 A2	a 2014 00239	27.03.2014	**17**
SCHAEFFLER TECHNOLOGIES AG & CO.KG, INDUSTRIESTR.1-3, HERZOGENAURACH, DE	**F02D 15/04** (2006.01)	130571 A2	a 2014 00175	03.03.2014	**27**
SCHAEFFLER TECHNOLOGIES AG & CO.KG, INDUSTRIESTR.1-3, HERZOGENAURACH, DE	**F16K 3/00** (2006.01)	130579 A2	a 2014 00186	06.03.2014	**31**
STĂNESCU GEORGE, STR. CAMELIEI NR. 27, BL. 113, AP. 27, PLOIEŞTI, PH, RO	**C11D 13/16** (2006.01)	130565 A2	a 2014 00188	07.03.2014	**24**
TEHNOMED IMPEX CO S.A., ŞOS.PANTELIMON NR.1, SECTOR 2, BUCUREŞTI, B, RO	**A61M 39/08** (2006.01)	130547 A2	a 2014 00149	24.02.2014	**14**
TUDOR MIRCEA, INTRAREA GENERAL MAIOR ŞTEFAN BARDAN NR. 19, SAT BALOTEŞTI, COMUNA BALOTEŞTI, IF, RO	**G01N 23/04** (2006.01)	130582 A2	a 2014 00068	23.01.2014	**33**

Solicitant	Clasa internaţională	Număr de publicare	Număr cerere de brevet	Dată depozit	Pag.
UNGUREANU EDUARD-VALENTIN, STR. ZONA BAZAR, BL. 2C, AP. 2, BUZĂU, BZ, RO	**A24F 47/00** (2006.01); **A24D 1/18** (2006.01)	130541 A2	a 2014 00060	21.01.2014	**12**
UNIVERSITATEA "CONSTANTIN BRÂNCUŞI" DIN TÂRGU-JIU, CALEA EROILOR NR.30, TÂRGU-JIU, GJ, RO	**G01N 25/20** (2006.01); **G06F 17/50** (2006.01)	130584 A0	a 2015 00010	14.01.2015	**34**
UNIVERSITATEA "VASILE ALECSANDRI" DIN BACĂU, CALEA MĂRĂŞEŞTI NR.157, BACĂU, BC, RO	**E04H 4/06** (2006.01); **E04H 4/12** (2006.01); **E04H 4/14** (2006.01)	130569 A2	a 2014 00248	31.03.2014	**26**
UNIVERSITATEA "VASILE ALECSANDRI" DIN BACĂU, CALEA MĂRĂŞEŞTI NR.157, BACĂU, BC, RO	**F16H 55/18** (2006.01)	130578 A2	a 2014 00247	31.03.2014	**31**
UNIVERSITATEA ALEXANDRU IOAN CUZA IAŞI, BD. CAROL I NR.22, IAŞI, IS, RO	**A63B 63/08** (2006.01)	130548 A2	a 2014 00206	17.03.2014	**15**
VASILCA IULIAN MUGUREL, STR. GRIVIŢEI, BL. B 16, SC. A, AP. 28, PITEŞTI, AG, RO	**B60L 11/02** (2006.01); **H02J 7/14** (2006.01)	130557 A0	a 2015 00094	11.02.2015	**20**
VENQO ENGINEERING S.R.L., STR. BUCIUM NR. 34, PARTER, IAŞI, IS, RO	**B60G 21/00** (2006.01); **B62D 37/00** (2006.01); **B62D 61/08** (2006.01); **B61K 11/00** (2006.01); **B61K 13/04** (2006.01)	130555 A0	a 2015 00229	30.03.2015	**19**
ZDRENGHEA DUMITRU TUDOR, STR. TITU MAIORESCU NR. 7, CLUJ-NAPOCA, CJ, RO	**G01N 33/00** (2006.01)	130585 A0	a 2014 00339	05.05.2014	**35**

CERERI DE BREVET DE INVENȚIE

- **PENTRU CARE S-A LUAT O HOTĂRÂRE DE RESPINGERE SAU**
- **PENTRU CARE S-A LUAT ACT DE RETRAGERE, SAU**
- **DECLARATE CA FIIND CONSIDERATE RETRASE**
- **REPUNERE ÎN SITUAȚIA ANTERIOARĂ**

Cereri de brevet de invenție pentru care s-a luat o hotărâre de respingere conform art. 28, alin. 2, din Legea nr. 64/1991, republicată

Numărul cererii de brevet de invenție	*Numărul şi data comunicării hotărârii de respingere a cererii de brevet de invenție*	*Numărul şi data BOPI în care este publicată cererea de brevet de invenție*
a 2006 00644	1020957/30/04/2015	2/2008//28/02/2008
a 2007 00913	1021004/29/05/2015	3/2009//30/03/2009
a 2008 00369	1020958/29/05/2015	2/2010//26/02/2010
a 2008 00374	1050077/30/12/2011	11/2009//30/11/2009
a 2009 00514	1020959/29/05/2015	5/2011//30/05/2011
a 2009 00741	1020960/29/05/2015	6/2011//30/06/2011
a 2009 00742	1020961/30/04/2015	6/2011//30/06/2011
a 2009 00743	1020962/29/05/2015	6/2011//30/06/2011
a 2009 00818	1020963/29/05/2015	8/2011//30/08/2011
a 2009 00955	1020964/29/05/2015	6/2011//30/06/2011
a 2009 01000	1020965/29/05/2015	7/2011//29/07/2011
a 2010 00017	1020966/29/05/2015	11/2011//30/11/2011
a 2010 00275	1020967/29/05/2015	8/2010//30/08/2010
a 2010 00285	1020968/29/05/2015	9/2011//30/09/2011
a 2010 00889	1020969/29/05/2015	3/2012//30/03/2012
a 2010 00936	1020970/29/05/2015	5/2012//30/05/2012
a 2010 01137	1020971/29/05/2015	6/2012//29/06/2012
a 2010 01138	1020972/29/05/2015	6/2012//29/06/2012
a 2010 01321	1020973/29/05/2015	9/2012//28/09/2012
a 2011 00053	1020974/29/05/2015	7/2012//30/07/2012
a 2011 00160	1020975/29/05/2015	12/2012//28/12/2012
a 2011 00247	1020976/29/05/2015	7/2011//29/07/2011
a 2011 00569	1020977/30/04/2015	3/2012//30/03/2012
a 2011 00765	1020978/29/05/2015	3/2013//29/03/2013
a 2011 01022	1020979/29/05/2015	4/2013//30/04/2013
a 2012 00157	1020980/29/05/2015	9/2013//30/09/2013
a 2012 00595	1020981/29/05/2015	6/2013//28/06/2013
a 2012 00946	1020982/29/05/2015	3/2015//30/03/2015
a 2013 00291	1020983/29/05/2015	10/2014//30/10/2014

Cereri de brevet de invenție pentru care s-a luat act de retragere conform art. 28, alin. 3, din Legea nr. 64/1991, republicată

Numărul cererii de brevet de invenție	*Numărul şi data comunicării procesului-verbal de retragere a cererii de brevet de invenție*	*Numărul şi data BOPI în care este publicată cererea de brevet de invenție*
a 2011 01093	1016562/08/05/2015	
a 2013 00863	1016561/08/05/2015	

Cereri de brevet de invenție declarate ca fiind retrase conform art. 28, din Legea nr. 64/1991, republicată

Numărul cererii de brevet de invenție	*Numărul şi data expedierii notificării privind cererile de brevet de invenție declarate ca fiind considerate retrase*	*Numărul şi data BOPI în care este publicată cererea de brevet de invenție*
a 2001 00049	1021005/29/05/2015	
a 2001 00113	1021006/29/05/2015	7/2002//30/07/2002
a 2001 00199	1021007/29/05/2015	7/2002//30/07/2002
a 2001 00268	1021009/29/05/2015	
a 2001 00273	1021010/29/05/2015	9/2002//30/09/2002
a 2001 00311	1021011/29/05/2015	11/2003//28/11/2003
a 2001 00485	1021012/29/05/2015	
a 2001 00570	1021008/29/05/2015	11/2002//29/11/2002
a 2001 00658	1021013/29/05/2015	3/2004//30/03/2004
a 2001 00740	1021014/29/05/2015	1/2004//30/01/2004
a 2001 00741	1021015/29/05/2015	1/2004//30/01/2004
a 2001 00785	1021016/29/05/2015	12/2001//28/12/2001
a 2001 01008	1021017/29/05/2015	1/2002//30/01/2002
a 2001 01053	1021019/29/05/2015	1/2002//30/01/2002
a 2001 01054	1021018/29/05/2015	3/2003//28/03/2003
a 2001 01190	1021020/29/05/2015	3/2004//30/03/2004
a 2001 01285	1021021/29/05/2015	2/2003//28/02/2003
a 2005 00519	1021003/29/05/2015	12/2005//30/12/2005
a 2006 00109	1021002/29/05/2015	8/2007//30/08/2007
a 2006 00261	1021001/29/05/2015	10/2006//30/10/2006
a 2007 00345	1021000/29/05/2015	11/2008//28/11/2008
a 2007 00367	1020999/29/05/2015	2/2009//27/02/2009
a 2008 00730	1020997/29/05/2015	3/2010//30/03/2010
a 2009 00074	1020996/29/05/2015	2/2011/28/02/2011

Numărul cererii de brevet de invenție	*Numărul şi data expedierii notificării privind cererile de brevet de invenție declarate ca fiind considerate retrase*	*Numărul şi data BOPI în care este publicată cererea de brevet de invenție*
a 2009 00141	1020995/29/05/2015	7/2009//30/07/2009
a 2009 00162	1016166/05/05/2015	
a 2009 00178	1016167/05/05/2015	
a 2009 00218	1016170/05/05/2015	
a 2009 00219	1016169/05/05/2015	
a 2009 00343	1016168/05/05/2015	
a 2009 00470	1020805/28/05/2015	
a 2009 00550	1020806/28/05/2015	1/2011//28/01/2011
a 2009 00627	1020809/28/05/2015	4/2010//30/04/2010
a 2009 00628	1020810/28/05/2015	4/2010//30/04/2010
a 2009 00676	1020811/28/05/2015	
a 2009 00699	1021180/02/06/2015	
a 2009 00724	1021182/02/06/2015	6/2011//30/06/2011
a 2009 00881	1021178/02/06/2015	
a 2009 00894	1020808/28/05/2015	5/2011//30/05/2011
a 2009 00996	1021184/02/06/2015	6/2011//30/06/2011
a 2009 01049	1020807/28/05/2015	6/2011//30/06/2011
a 2010 00472	1020985/29/05/2015	12/2011//30/12/2011
a 2010 00473	1020986/29/05/2015	12/2011//30/12/2011
a 2010 00474	1020987/29/05/2015	12/2011//30/12/2011
a 2010 00475	1020988/29/05/2015	12/2011//30/12/2011
a 2010 00476	1020989/29/05/2015	12/2011//30/12/2011
a 2010 00528	1020990/29/05/2015	4/2012//30/04/2012
a 2010 00654	1020991/29/05/2015	2/2012//28/02/2012
a 2010 00790	1020992/29/05/2015	3/2012//30/03/2012
a 2010 00791	1020993/29/05/2015	3/2012//30/03/2012
a 2012 00607	1020804/28/05/2015	

CERERI DE BREVET DE INVENȚIE PENTRU CARE AU FOST ÎNSCRISE ÎN REGISTRUL NAȚIONAL MODIFICĂRI ÎN SITUAȚIA JURIDICĂ

Modificări în situația juridică a cererilor de brevet de invenție, înscrise în Registrul Național al Cererilor de Brevet de Invenție, depuse conform art. 67, din H.G. nr. 547/2008

Nr. cerere de brevet de invenție	Nr. de publicare	Modificare înregistrată, privind cererea de brevet de invenție	
		din	în
a 2011 00919	127179	(73) ACTIV TRADE CONSULT S.R.L., STR.GHEORGHE PETRAŞCU NR.10, BL.B7 , SC.4, ET.4, AP.135, SECTOR 3, BUCUREŞTI, RO	(73) ACTIV TRADE CONSULT S.R.L., ŞOS.N.TITULESCU NR.94, BL.14-14A, SC.4, ET.9, AP.171, SECTOR 1, BUCUREŞTI, RO
a 2014 00175	130571	(73) SCHAEFFLER TECHNOLOGIES GmbH&CO.KG, HERZOGENAURACH, DE	(73) SCHAEFFLER TECHNOLOGIES AG&CO.KG, HERZOGENAURACH, DE
a 2014 00186	130579	(73) SCHAEFFLER TECHNOLOGIES GmbH&CO.KG, HERZOGENAURACH, DE	(73) SCHAEFFLER TECHNOLOGIES AG&CO.KG, HERZOGENAURACH, DE
a 2014 00239	130553	(73) SCHAEFFLER TECHNOLOGIES GmbH&CO.KG, HERZOGENAURACH, DE	(73) SCHAEFFLER TECHNOLOGIES AG&CO.KG, HERZOGENAURACH, DE

Transmiteri de drepturi prin cesiune, succesiune, fuziune, înregistrate la Oficiul de Stat pentru Invenţii şi Mărci conform art. 42, din Legea nr. 64/1991, republicată în data de 19.08.2014, şi art. 85, din H.G. nr. 547/2008

Nr. cerere de brevet de invenție	Nr. de publicare	Solicitant	Succesor în drepturi
a 2011 01396	127280	CONECO SERV S.R.L., SAT PLOIEŞTIORI, COMUNA BLEJOI, PH, RO	ANASTIC CRAFT METAL S.R.L.,SAT BLEJOI, COMUNA BLEJOI, PH, RO
a 2015 00311	130574	SCRIPCARIU ION, SAT UZUNU, COMUNA CĂLUGĂRENI, GR, RO	MGC INTERNATIONAL LLC, CHICAGO, IL, US
a 2015 00312	130576	SCRIPCARIU ION, SAT UZUNU, COMUNA CĂLUGĂRENI, GR, RO	MGC INTERNATIONAL LLC, CHICAGO, IL, US

MANDATAR DESEMNAT ULTERIOR

Nr. cerere brevet de invenție	Nr. de publicare	Titular/succesor în drepturi	Mandatar autorizat desemnat
a 2015 00311	130574	MGC INTERNATIONAL LLC, CHICAGO, IL, US	CABINET DE PROPRIETATE INDUSTRIALĂ RALUCA ARDELEANU, STR.BAIA DE ARAMĂ NR.1, BL.B, SC.3,ET.6, AP.117, SECTOR 2, BUCUREŞTI
a 2015 00312	130576	MGC INTERNATIONAL LLC, CHICAGO, IL, US	CABINET DE PROPRIETATE INDUSTRIALĂ RALUCA ARDELEANU, STR.BAIA DE ARAMĂ NR.1, BL.B, SC.3,ET.6, AP.117, SECTOR 2, BUCUREŞTI

CORECTURI ALE ERORILOR MATERIALE CONȚINUTE ÎN DOCUMENTAȚIA PUBLICATĂ, CU PRIVIRE LA CERERI DE BREVET DE INVENȚIE

Număr brevet şi/sau dosar	Tip document publicat	Tip document în urma corecturii, cf. Instr. 63	Localizarea erorii: - pagina din descriere - coloana - rândul - cod INID	Textul iniţial	Textul corect
a 2014 00721	A0	A8	BOPI 8/2015, (51)	***C02F 1/40***	***E02B 15/04,*** ***C02F 1/40,*** ***B01D 71/06***

BREVETE DE INVENȚIE ACORDATE ŞI ELIBERATE CONFORM LEGII NR. 64/1991, REPUBLICATĂ ÎN 19.08.2014, ORDONATE DUPĂ INDICII C.I.B.

Semnificația codurilor INID folosite în prezenta secțiune (norma ST 9 a Organizației Mondiale a Proprietății Intelectuale - OMPI), în ordinea apariției acestora:

(11) numărul brevetului de invenție;
(41) data publicării cererii; BOPI nr.;
(45) data publicării mențiunii acordării şi eliberării brevetului; BOPI nr.;
(21) numărul cererii de brevet;
(22) data de depozit a cererii de brevet;

(30) prioritate;
(66) prioritate internă;
(86) numărul şi data de depozit a cererii internaționale;
(87) numărul şi data publicării cererii internaționale;

(62) divizată din cererea de brevet nr.; data;

(73) titular;
(72) inventator;
(74) mandatar autorizat;

(51) clasa, conform clasificării internaționale;
(54) titlul invenției;
(57) rezumatul invenției;
(56) documente din stadiul tehnicii.

Orice persoană interesată are dreptul să ceară, în scris şi motivat, la O.S.I.M., revocarea, în tot sau în parte, a brevetului de invenție, în termen de 6 luni de la data de 30.09.2015, pentru neîndeplinirea cel puțin a uneia dintre condițiile prevăzute la art. 7-11, din Legea 64/1991*, privind brevetele de invenție.

* *LEGEA nr. 64/1991, privind brevetele de invenție, republicată în Monitorul Oficial al României, Partea I, nr. 613, din 19 August 2014.*

(11) 128186 B1 *(51)* ***A21D 13/08*** (2006.01); ***A21D 13/04*** (2006.01); ***A21D 13/06*** (2006.01) *(21)* a 2011 00678 *(22)* 15.07.2011 *(41)* 29.03.2013//3/2013 *(45)* 30.09.2015//9/2015 *(56)* RO a 2003 01045 A0; RO 106066 B1 *(73) INSTITUTUL NAŢIONAL DE CERCETARE-DEZVOLTARE PENTRU BIORESURSE ALIMENTARE - IBA BUCUREŞTI, STR.DINU VINTILĂ NR.6, SECTOR 2, BUCUREŞTI, B, RO (72) CATANĂ LUMINIŢA, STR.FRUMUŞANI NR.14, BL.99, ET.1, AP.11, SECTOR 4, BUCUREŞTI, B, RO; CATANĂ MONICA, STR. AMINTIRII NR.69, SECTOR 1, BUCUREŞTI, B, RO; NEGOIŢĂ MIOARA, BD.ALEXANDRU OBREGIA NR.13, BL.R 13 A, SC.2, ET.1, AP.47, SECTOR 4, BUCUREŞTI, B, RO; IORGA ENUŢA, BD.LACUL TEI NR.73, BL.17, SC.B, ET.1, AP.43, SECTOR 2, BUCUREŞTI, B, RO; BELC NASTASIA, STR.FLUVIULUI NR.14, SECTOR 1, BUCUREŞTI, B, RO; DUŢĂ DENISA-EGLANTINA, ALEEA SĂNDULEŞTI NR.7, BL.E 17, SC.1, ET.9, AP.49, SECTOR 6, BUCUREŞTI, B, RO (54)* **FURSECURI AGLUTENICE CU BATAT**

---

(11) 128185 B1 *(51)* ***A21D 13/08*** (2006.01); ***A21D 13/06*** (2006.01) *(21)* a 2011 00680 *(22)* 15.07.2011 *(41)* 29.03.2013//3/2013 *(45)* 30.09.2015//9/2015 *(56)* RO 125947 B1; CN 1194098 (A) *(73) INSTITUTUL NAŢIONAL DE CERCETARE-DEZVOLTARE PENTRU BIORESURSE ALIMENTARE - IBA BUCUREŞTI, STR.DINU VINTILĂ NR.6, SECTOR 2, BUCUREŞTI, B, RO (72) CATANĂ MONICA, STR.AMINTIRII NR.69, SECTOR 1, BUCUREŞTI, B, RO; CATANĂ LUMINIŢA, STR. FRUMUŞANI NR.14, BL.99, ET.1, AP.11, SECTOR 4, BUCUREŞTI, B, RO; NEGOIŢĂ MIOARA, BD. ALEXANDRU OBREGIA NR.13, BL.R 13 A, SC.2, ET.1, AP.47, SECTOR 4, BUCUREŞTI, B, RO; IORGA ENUŢA, BD.LACUL TEI NR.73, BL.17, SC.B, ET.1, AP.43, SECTOR 2, BUCUREŞTI, B, RO; BELC NASTASIA, STR.FLUVIULUI NR.14, SECTOR 1, BUCUREŞTI, B, RO; GHENCEA SABINA-DANIELA, BD.CAMIL RESSU NR.53, BL.H 14, SC.6, ET.4, AP.118, SECTOR 3, BUCUREŞTI, B, RO (54)* **CORN CU GEM PENTRU DIABETICI**

(11) 128188 B1 *(51)* ***A23L 2/02*** (2006.01); ***A23L 1/307*** (2006.01) *(21)* a 2011 00677 *(22)* 15.07.2011 *(41)* 29.03.2013//3/2013 *(45)* 30.09.2015//9/2015 *(56)* DE 10164396 A1; MD 2695 F2 *(73) INSTITUTUL NAŢIONAL DE CERCETARE-DEZVOLTARE PENTRU BIORESURSE ALIMENTARE - IBA BUCUREŞTI, STR.DINU VINTILĂ NR.6, SECTOR 2, BUCUREŞTI, B, RO (72) NEGOIŢĂ MIOARA, BD.ALEXANDRU OBREGIA NR.13, BL.R 13 A, SC.2, ET.1, AP.47, SECTOR 4, BUCUREŞTI, B, RO; CATANĂ LUMINIŢA, STR.FRUMUŞANI NR.14, BL.99, ET.1, AP.11, SECTOR 4, BUCUREŞTI, B, RO; CATANĂ MONICA, STR.AMINTIRII NR.69, SECTOR 1, BUCUREŞTI, B, RO; IORGA ENUŢA, BD.LACUL TEI NR.73, BL.17, SC.B, ET.1, AP.43, SECTOR 2, BUCUREŞTI, B, RO; BELC NASTASIA, STR.FLUVIULUI NR.14, SECTOR 1, BUCUREŞTI, B, RO (54)* **NECTAR PENTRU DIABETICI**

---

(11) 128796 B1 *(51)* ***A43B 21/08*** (2006.01); ***A43B 21/42*** (2006.01) *(21)* a 2012 00176 *(22)* 14.03.2012 *(41)* 30.09.2013//9/2013 *(45)* 30.09.2015//9/2015 *(56)* US 5829168; US 2007/0124960 A1; US 3154867 *(73) INSTITUTUL NAŢIONAL DE CERCETARE-DEZVOLTARE PENTRU TEXTILE ŞI PIELĂRIE - SUCURSALA INSTITUTUL DE CERCETARE PIELĂRIE -, ÎNCĂLŢĂMINTE, STR.ION MINULESCU NR.93, SECTOR 3, BUCUREŞTI, B, RO (72) VASILESCU ANA MARIA, STR.CONSTANTIN BRÎNCOVEANU NR.4, BL.12 A, SC.2, ET.6, AP.53, SECTOR 4, BUCUREŞTI, B, RO; PANTAZI ELENA MIRELA BEATRICE, BD.UNIRII, BL.30 A, ET.1, AP.4, BUZĂU, BZ, RO (54)* **TOC DE ÎNCĂLŢĂMINTE PERSONALIZAT PENTRU REDUCEREA COMPONENTEI MEDIO-LATERALE A REACŢIUNII SOLULUI**

(11) 128082 B1 *(51)* ***A43D 86/00*** (2006.01); ***A43D 9/00*** (2006.01); ***A43B 9/20*** (2006.01) *(21)* a 2010 00724 *(22)* 11.08.2010 *(30)* 14.08.2009 US 61/233920; 20.07.2010 US 12/839428 *(41)* 30.01.2013//1/2013 *(45)* 30.09.2015//9/2015 *(56)* CN 1451330 A; CN 201036345 Y; US 3903557; EP 2084981 B1 *(73) CHEN MING-TE, NO.2, LANE 334, SAN-FON ROAD, FON-CHOU CITY, TAICHUNG HSIEN, TW (72) CHEN MING-TE, NO.2, LANE 334, SAN-FON ROAD, FON-CHOU CITY, TAICHUNG HSIEN, TW (74) CABINET DE PROPRIETATE INDUSTRIALĂ ARINOVA, STR. CORIOLAN PETREANU NR.28, ARAD, JUDEŢUL ARAD (54)* **PROCEDEU DE FABRICARE A ÎNCĂLŢĂMINTEI**

(11) 126276 B1 *(51)* ***A61B 5/103*** (2006.01) *(21)* a 2010 01100 *(22)* 12.11.2010 *(41)* 30.05.2011//5/2011 *(45)* 30.09.2015//9/2015 *(56)* RO 108411 B1; WO 95/31933 A1; GB 2316156 A; US 6666831 B1; US 4813436; EP 0817154 A1 *(73) MEDISPORT SERV S.R.L., STR.DIMITRIE RACOVIŢĂ NR.7, SECTOR 2, BUCUREŞTI, B, RO; TECHNOSOFT INTERNAŢIONAL S.R.L., ALEEA TIMIŞUL DE SUS NR.1, SECTOR 6, BUCUREŞTI, B, RO (72) ŞCHOR VLADIMIR IOSIF, STR.PĂDURII NR.824 B, COPĂCENI, IF, RO; SCHOR DANIELA, STR.PĂDURII NR.824 B, COPĂCENI, IF, RO; ŞINDILĂ GHEORGHE, STR.CUPOLEI NR.1, BL.106, SC.A, ET.4, AP.11, SECTOR 6, BUCUREŞTI, B, RO; CIUBOTARU BORDEIANU OVIDIU, STR.CETATEA DE BALTĂ NR.12, SECTOR 6, BUCUREŞTI, B, RO; KREINDLER MARIO LIVIU, ALEEA TIMIŞUL DE SUS NR.1, BL.D 16, SC.A, ET.3, AP.1, SECTOR 6, BUCUREŞTI, B, RO (54)* **SISTEM PENTRU ANALIZĂ ŞI CORECŢIA DEPLASĂRILOR PRIN LOCOMOŢIE**

(11) 129821 B1 *(51)* ***A61G 13/00*** (2006.01); ***A61H 31/00*** (2006.01) *(21)* a 2013 00188 *(22)* 01.03.2013 *(41)* 30.10.2014//10/2014 *(45)* 30.09.2015//9/2015 *(56)* US 4139916; JPH 02220659 A *(73) CAMBURU AURICĂ, STR.DIMITRIE CANTEMIR NR.1, COMUNA AFUMAŢI, IF, RO (72) CAMBURU AURICĂ, STR.DIMITRIE CANTEMIR NR.1, COMUNA AFUMAŢI, IF, RO (54)* **APARAT MEDICAL PENTRU INTERVENŢII DE URGENŢĂ**

(11) 127964 B1 *(51)* ***B05B 7/08*** (2006.01); ***B05D 1/08*** (2006.01); ***C23C 4/12*** (2006.01) *(21)* a 2009 00467 *(22)* 19.06.2009 *(41)* 29.11.2012//11/2012 *(45)* 30.09.2015//9/2015 *(56)* JP 2008174786 (A); US 2007054062 A1 *(73) TEHNOMAG S.A., BD.MUNCII NR.18, CLUJ-NAPOCA, CJ, RO (72) VASIU IOAN RADU, BD.NICOLAE TITULESCU NR.147, AP.37, CLUJ-NAPOCA, CJ, RO; CĂTUNEANU TIBERIU, STR.ARIEŞULUI NR.31, AP.19, CLUJ-NAPOCA, CJ, RO; GNANDT FRANCISC, STR.TULCEA NR.26, AP.19, CLUJ-NAPOCA, CJ, RO (54)* **DISPOZITIV DE METALIZARE ŞI ECRUISARE**

(11) 128980 B1 *(51)* ***B05C 7/08*** (2006.01); ***F16L 55/26*** (2006.01) *(21)* a 2011 00607 *(22)* 27.06.2011 *(41)* 29.11.2013//11/2013 *(45)* 30.09.2015//9/2015 *(56)* GB 1522544; US 2002/0003173 A1 *(73) UNIVERSITATEA TEHNICĂ DIN CLUJ-NAPOCA, STR.CONSTANTIN DAICOVICIU NR.15, CLUJ-NAPOCA, CJ, RO (72) VUŞCAN GHEORGHE IOAN, STR.AVIATOR BĂDESCU NR.24 A, CLUJ-NAPOCA, CJ, RO; CIGAN VLAD, ALEEA OITUZ NR.17, BL.27, AP.13, SATU MARE, SM, RO (54)* **DISPOZITIV DE ACOPERIRE PREVENTIVĂ A INTERIORULUI PIESELOR TUBULARE DE DIMENSIUNI MARI**

(11) 128815 B1 *(51)* ***B23F 15/00*** (2006.01) *(21)* a 2012 00083 *(22)* 06.02.2012 *(41)* 30.09.2013//9/2013 *(45)* 30.09.2015//9/2015 *(56)* RO 55750; RO 67535 *(73) UNIVERSITATEA DIN ORADEA, STR.UNIVERSITĂŢII NR.1, ORADEA, BH, RO (72) STĂNĂŞEL IULIAN, STR.BEIUŞULUI NR.8, ORADEA, BH, RO (54)* **PROCEDEU DE GENERARE A DANTURII CILINDRICE CURBE CICLOIDALE**

(11) 129538 B1 *(51)* ***B24B 3/24*** (2006.01) *(21)* a 2011 01088 *(22)* 31.10.2011 *(41)* 30.06.2014//6/2014 *(45)* 30.09.2015//9/2015 *(56)* EP 0281025 A1; RO 113723 B *(73) UNIVERSITATEA TEHNICĂ DIN CLUJ-NAPOCA, STR.CONSTANTIN DAICOVICIU NR.15, CLUJ-NAPOCA, CJ, RO (72) VUŞCAN GHEORGHE IOAN, STR.AVIATOR BĂDESCU NR.24 A, CLUJ-NAPOCA, CJ, RO; MICACIU ALEXANDRU, STR.CIOCÂRLIEI NR.8, CUGIR, AB, RO (54)* **DISPOZITIV DE CONTROL ŞI REGLARE A POZIŢIEI SCULELOR CU SUPRAFEŢE ELICOIDALE**

(11) 129644 B1 *(51)* ***C01F 11/32*** (2006.01); ***B01D 1/22*** (2006.01) *(21)* a 2014 00104 *(22)* 10.02.2014 *(41)* 30.07.2014//7/2014 *(45)* 30.09.2015//9/2015 *(56)* RO 75657; RO 106120 B1; RO/EP 1670561 T2 *(73) STRÎMBEANU NICOLAE MARIAN, STR.VADUL CRIŞULUI NR.37, TIMIŞOARA, TM, RO; VĂDUVA CONSTANTIN, BD.UNIRII NR.70, SECTOR 3, BUCUREŞTI, B, RO (72) STRÎMBEANU NICOLAE MARIAN, STR.VADUL CRIŞULUI NR.37, TIMIŞOARA, TM, RO; VĂDUVA CONSTANTIN, BD.UNIRII NR.70, SECTOR 3, BUCUREŞTI, B, RO (54)* **PROCEDEU ŞI INSTALAŢIE PENTRU OBŢINEREA CLORURII DE CALCIU DIHIDRAT SOLIDE UTILIZÂND DREPT MATERIE PRIMĂ APELE REZIDUALE DIN TEHNOLOGIA SOLVAY DE FABRICARE A SODEI**

(11) 126403 B1 *(51)* ***C07K 1/14*** (2006.01); ***C07K 14/78*** (2006.01); ***A61K 38/39*** (2006.01); ***A61K 8/65*** (2006.01) *(21)* a 2009 01018 *(22)* 04.12.2009 *(41)* 30.06.2011//6/2011 *(45)* 30.09.2015//9/2015 *(56)* S.S.MAIER, V.MAIER, I.BUCIŞCANU, M.PRUNEANU, *"PRELUCRAREA PRELIMINARĂ A SURSELOR COLAGENICE ÎN VEDEREA EXTRACŢIEI COLAGENULUI MINIMAL DENATURAT"*, REV. MED. CHIR. SOC.MED. NAT., VOL.111, PP.544-548, IAŞI, 2007; RO a 2007 00766 A2; US 7498412 B2; D.J.ETHERINGTON, *"THE DISSOLUTION OF INSOLUBLE BOVINE COLLAGENS BY CATHEPSIN B1, COLLAGENOLYTIC CATHEPSIN AND PEPSIN. THE INFLUENCE OF COLLAGEN TYPE, AGE AND CHEMICAL PURITY ON SUSCEPTIBILITY"*, CONNECTIVE TISSUE RESEARCH, VOL.5, PP.135-145, 1977; EP 1637037 A2 *(73) UNIVERSITATEA TEHNICĂ "GHEORGHE ASACHI" DIN IAŞI, BD. PROF. D. MANGERON NR.67, IAŞI, IS, RO (72) MAIER STELIAN SERGIU, STR.FÂNTÂNILOR NR.37, BL.B 2, ET.7, AP.69, IAŞI, IS, RO; MAIER VASILICA, STR.FÂNTÂNILOR NR.37, BL.B 2, ET.7, AP.69, IAŞI, IS, RO; PRUNEANU MELINDA, STR.VASILE LUPU NR.83, BL.D 1, SC.C, ET.9, AP.33, IAŞI, IS, RO; IGNAT CRISTINA MIHAELA, STR.ŞTEFAN CEL MARE NR.20, BL.32, SC.B, AP.14, HUŞI, VS, RO (54)* **PROCEDEU PENTRU EXTRACŢIA ŞI PURIFICAREA ATELOCOLAGENULUI BIOLOGIC ACTIV**

(11) 126211 B1 *(51)* ***C22C 38/10*** (2006.01); ***H01F 1/047*** (2006.01); ***H01B 11/06*** (2006.01) *(21)* a 2010 01262 *(22)* 30.11.2010 *(41)* 29.04.2011//4/2011 *(45)* 30.09.2015//9/2015 *(56)* RO 111513 B1; FR 2793593 A1 *(73) INSTITUTUL NAŢIONAL DE CERCETARE-DEZVOLTARE PENTRU INGINERIE ELECTRICĂ ICPE - CA, SPLAIUL UNIRII NR.313, SECTOR 3, BUCUREŞTI, B, RO (72) PĂTROI EROS ALEXANDRU, STR.VATRA DORNEI NR.11, BL.18 B+C, SC.2, ET.1, AP.49, SECTOR 4, BUCUREŞTI, B, RO; ERDEI REMUS, NR.184, SAT CHILIENI (SF.GHEORGHE), CV, RO; CODESCU MIRELA MARIA, CALEA 13 SEPTEMBRIE NR.65-69, SC.2, ET.8, AP.69, SECTOR 5, BUCUREŞTI, B, RO; MANTA EUGEN, STR.LIVIU REBREANU NR.29, BL.M 36, SC.3, ET.7, AP.118, SECTOR 3, BUCUREŞTI, B, RO; PĂTROI DELIA, STR.VATRA DORNEI NR.11, BL.18 B+C, SC.2, ET.1, AP.49, SECTOR 4, BUCUREŞTI, B, RO; IORGA ALEXANDRU, CALEA DOFTANEI NR.1, BL.17 H, SC.A, ET.3, AP.13, CÂMPINA, PH, RO; MORARI CRISTIAN, STR.TUDOR VLADIMIRESCU NR.12, BL.E 1, SC.2, AP.51, LUPENI, HD, RO; LOGHIN CARMEN, STR.RUFENI NR.5, IAŞI, IS, RO (54)* **MICROFIR METALIC PENTRU ŢESĂTURI DE ECRANARE ELECTROMAGNETICĂ**

(11) 123645 B1 *(51)* ***C09D 125/12*** (2006.01) *(21)* a 2008 00688 *(22)* 05.09.2008 *(41)* 30.06.2009//6/2009 *(45)* 30.09.2015//9/2015 *(56)* CN 1916235 A; CN 101153137 A *(73) INSTITUTUL DE CERCETĂRI PENTRU ACOPERIRI AVANSATE - ICAA S.A., BD.THEODOR PALLADY NR.49 A, SECTOR 3, BUCUREŞTI, B, RO (72) PRUNDIANU MIHAI, PIAŢA ALBA IULIA NR.5, BL.14, SC.1, ET.11, AP.55, SECTOR 3, BUCUREŞTI, B, RO; CIOBANU FLORENA, BD.LACUL TEI NR.109, BL.13 A, SC.A, AP.4, SECTOR 2, BUCUREŞTI, B, RO; GÂRDU RĂDIŢA, STR.ISTRIEI NR.22, BL.34, SC.4, AP.54, SECTOR 3, BUCUREŞTI, B, RO; PICA ALEXANDRA, STR.AVRIG NR.63, BL.E 2, SC.5, ET.1, AP.140, SECTOR 2, BUCUREŞTI, B, RO (54)* **COMPOZIŢIE DE ACOPERIRE FOTOCATALITICĂ PE BAZĂ DE TITANIUM**

(57) Invenția se referă la o compoziție pe bază de rășină acrilo-stirenică destinată finisării interioare și exterioare a clădirilor. Compoziția conform invenției este constituită din: rășină acrilo-stirenică, pigmenți, material de umplutură, soluție de amoniac 25%, nanopulberi de TiO_2 de tip anathase, aditivi reologici, aditivi antispumare, aditivi de dispersare și apă.

Revendicări: 2

(11) 127660 B1 *(51)* ***C23C 4/10*** (2006.01) *(21)* a 2010 01182 *(22)* 25.11.2010 *(41)* 30.07.2012//7/2012 *(45)* 30.09.2015//9/2015 *(56)* US 20060110606 (A1); US 20020024270 (A1); US 5958361 *(73) UNIVERSITATEA POLITEHNICA DIN BUCUREŞTI, SPLAIUL INDEPENDENŢEI NR.313, SECTOR 6, BUCUREŞTI, B, RO (72) MATEI CRISTIAN, STR.MIHAIL SEBASTIAN NR.110, BL.V 86, SC.1, PARTER, AP.4, SECTOR 5, BUCUREŞTI, B, RO; BERGER DANIELA CRISTINA, STR.MIHAIL SEBASTIAN NR.110, BL.V 86, SC.1, PARTER, AP.4, SECTOR 5, BUCUREŞTI, B, RO; STOLERIU PAULA ŞTEFANIA, ŞOS.SĂLAJ NR.263, BL.B 2, SC.A, ET.2, AP.12, SECTOR 5, BUCUREŞTI, B, RO (54)* **PROCEDEU DE DEPUNERE A STRATURILOR OXIDICE CERAMICE**

(11) 128389 B1 *(51)* ***C23C 14/06*** (2006.01); ***H01F 10/14*** (2006.01); ***C22C 21/00*** (2006.01) *(21)* a 2011 00979 *(22)* 29.09.2011 *(41)* 30.05.2013//5/2013 *(45)* 30.09.2015//9/2015 *(56)* DE 102006038546 A1; WO 9504362 A1; TETSUO KATO, *"THE INFLUENCE OF AGING TREATMENT ON DILATATION IN ALNICO 5"*, VOL.3, PP. 105-110, TRANS. JIM, 1962 *(73) INSTITUTUL NAŢIONAL DE CERCETARE-DEZVOLTARE PENTRU INGINERIE ELECTRICĂ ICPE - CA, SPLAIUL UNIRII NR.313, SECTOR 3, BUCUREŞTI, B, RO (72) PĂTROI DELIA, STR.VATRA DORNEI NR.11, BL.18 B+C, SC.2, ET.1, AP.49, SECTOR 4, BUCUREŞTI, B, RO; PĂTROI EROS ALEXANDRU, STR.VATRA DORNEI NR.11, BL.18 B+C, SC.2, ET.1, AP.49, SECTOR 4, BUCUREŞTI, B, RO; DIONEZIE BOJIN, ALEEA OBCINA MICĂ NR.3, BL.Z 29, SC.1, ET.3, AP.21, SECTOR 6, BUCUREŞTI, B, RO; CODESCU MIRELA MARIA, CALEA 13 SEPTEMBRIE NR.65-69, SC.2, ET.8, AP.69, SECTOR 5, BUCUREŞTI, B, RO; GOLDNER-CONSTANTINESCU CĂTĂLIN-DANIEL, BD.DECEBAL NR.17, BL.S 16, SC.3, AP.63, SECTOR 3, BUCUREŞTI, B, RO (54)* **PROCEDEU DE OBŢINERE A UNUI STRAT MAGNETIC SUBŢIRE DE TIP AlNiCo**

---

(11) 127536 B1 *(51)* ***E04B 1/74*** (2006.01); ***F24J 2/04*** (2006.01) *(21)* a 2010 01302 *(22)* 09.12.2010 *(41)* 29.06.2012//6/2012 *(45)* 30.09.2015//9/2015 *(56)* US 4353353; AU 2004100542 A4; FR 2709319 A1 *(73) INSTITUTUL NAŢIONAL DE CERCETARE-DEZVOLTARE ÎN CONSTRUCŢII, URBANISM ŞI DEZVOLTARE TERITORIALĂ DURABILĂ - INCD URBAN -, INCERC, ŞOS.PANTELIMON NR.266, SECTOR 2, BUCUREŞTI, B, RO (72) MIRON CONSTANTIN, STR.FLOREA NR.2, IAŞI, IS, RO (54)* **SISTEM DE CONSTRUCŢIE PENTRU CLĂDIRI CIVILE ŞI INDUSTRIALE**

---

(11) 127007 B1 *(51)* ***E04D 3/35*** (2006.01); ***E04D 11/02*** (2006.01) *(21)* a 2010 00627 *(22)* 20.07.2010 *(41)* 30.01.2012//1/2012 *(45)* 30.09.2015//9/2015 *(56)* US 4670071; FR 2552801 A1 *(73) ARCON S.R.L., STR.KOROSI CSOMA SANDOR NR.32, SFÂNTU GHEORGHE, CV, RO (72) TITEIU IOAN, STR.FÂNULUI NR.3, SFÂNTU GHEORGHE, CV, RO (74) HARCOV A.P.I. S.R.L., STR. NICOLAE IORGA NR.61, BL. 10E, SC. B, AP.9, SFÂNTU GHEORGHE, JUDEŢUL COVASNA (54)* **SISTEM TERMO-HIDROIZOLANT FORMAT DIN MAI MULTE STRATURI DE MEMBRANE BITUMINOASE ŞI UN STRAT DE POLISTIREN**

---

(11) 127906 B1 *(51)* ***F01B 11/00*** (2006.01); ***F04B 35/00*** (2006.01) *(21)* a 2011 00399 *(22)* 28.04.2011 *(41)* 30.10.2012//10/2012 *(45)* 30.09.2015//9/2015 *(56)* US 20020076339 A1 *(73) CRĂCIUN ALEXANDRU, STR.NICOLAE TITULESCU NR.25, AGIGEA, CT, RO (72) CRĂCIUN ALEXANDRU, STR.NICOLAE TITULESCU NR.25, AGIGEA, CT, RO (54)* **SISTEM DE TRANSFORMARE A MIŞCĂRII DE TRANSLAŢIE ALTERNATIVĂ A PISTOANELOR UNUI MOTOR CU ARDERE INTERNĂ ÎN MIŞCARE DE ROTAŢIE A UNUI ARBORE MOTOR**

(11) 126933 B1 *(51)* ***F01P 7/16*** (2006.01); ***B61C 17/04*** (2006.01) *(21)* a 2011 00838 *(22)* 25.08.2011 *(41)* 30.12.2011//12/2011 *(45)* 30.09.2015//9/2015 *(56)* US 6227153 B1; US 5392741 *(73) MARCU MIHAI, ALEEA SÂNZIENELOR NR.5, BL.203, SC.A, ET.1, AP.4, BRAŞOV, BV, RO (72) MARCU MIHAI, ALEEA SÂNZIENELOR NR.5, BL.203, SC.A, ET.1, AP.4, BRAŞOV, BV, RO (54)* **INSTALAŢIE DE CREŞTERE A RANDAMENTULUI MOTORULUI DIESEL DE PE LOCOMOTIVE**

(11) 126433 B1 *(51)* ***F24B 1/185*** (2006.01) *(21)* a 2009 01080 *(22)* 23.12.2009 *(41)* 30.06.2011//6/2011 *(45)* 30.09.2015//9/2015 *(56)* GB 1070209; US 4360003; US 4240362; FR 2574902 *(73) BREAZ LAURENŢIU DUMITRU, STR.8 MARTIE NR.9, AIUD, AB, RO (72) BREAZ LAURENŢIU DUMITRU, STR.8 MARTIE NR.9, AIUD, AB, RO (54)* **CAZAN CU COMBUSTIBIL SOLID**

(11) 126776 B1 *(51)* ***F16L 55/12*** (2006.01); ***F15B 15/00*** (2006.01) *(21)* a 2010 00316 *(22)* 08.04.2010 *(41)* 28.10.2011//10/2011 *(45)* 30.09.2015//9/2015 *(56)* US 6349746 B1; EP 0161750 A1 *(73) INOE 2000 - FILIALA INSTITUTUL DE CERCETĂRI PENTRU HIDRAULICĂ ŞI PNEUMATICĂ, STR.CUŢITUL DE ARGINT NR.14, SECTOR 4, BUCUREŞTI, B, RO (72) NIŢĂ IONEL, STR.MALCOCI NR.1, BL.45, SC.1, ET.7, AP.32, SECTOR 5, BUCUREŞTI, B, RO; VIŞAN ALEXANDRA LIANA, STR.GEORGE MIHAIL ZAMFIRESCU NR.48, BL.22, SC.1, ET.1, AP.6, SECTOR 6, BUCUREŞTI, B, RO; MATACHE GABRIELA, STR.EMIL RACOVIŢĂ NR.31, BL.EM 2, SC.B, ET.1, AP.28, SECTOR 4, BUCUREŞTI, B, RO (54)* **ACTUATOR PNEUMATIC ELASTIC DE FORŢĂ**

(11) 126699 B1 *(51)* ***F24H 1/22*** (2006.01); ***F03G 6/06*** (2006.01) *(21)* a 2010 00258 *(22)* 22.03.2010 *(41)* 30.09.2011//9/2011 *(45)* 30.09.2015//9/2015 *(56)* ES 2279658 A1; US 5228293; CN 101063080 B *(73) INOE 2000 - FILIALA INSTITUTUL DE CERCETĂRI PENTRU HIDRAULICĂ ŞI PNEUMATICĂ, STR.CUŢITUL DE ARGINT NR.14, SECTOR 4, BUCUREŞTI, B, RO (72) DRUMEA PETRIN, STR.REZONANŢEI NR.1-3, BL.15-16, SC.5, AP.69, SECTOR 4, BUCUREŞTI, B, RO; EROL MURAD, STR.CALEA PISCULUI NR.16, BL.42, SC.B, ET.9, AP.57, SECTOR 4, BUCUREŞTI, B, RO; DUMITRESCU CĂTĂLIN, SAT GURA FOII, COMUNA GURA FOII, DB, RO (54)* **INSTALAŢIE PENTRU PRODUCEREA ENERGIEI TERMICE UTILIZÂND ENERGIA SOLARĂ COMBINATĂ CU ENERGIE OBŢINUTĂ DIN GAZEIFICAREA BIOMASEI**

(11) 127535 B1 *(51)* ***F24J 2/04*** (2006.01) *(21)* a 2010 01301 *(22)* 09.12.2010 *(41)* 29.06.2012//6/2012 *(45)* 30.09.2015//9/2015 *(56)* US 4353353; FR 2937665 A1 *(73) INSTITUTUL NAŢIONAL DE CERCETARE-DEZVOLTARE ÎN CONSTRUCŢII, URBANISM ŞI DEZVOLTARE TERITORIALĂ DURABILĂ - INCD URBAN -, INCERC, ŞOS.PANTELIMON NR.266, SECTOR 2, BUCUREŞTI, B, RO (72) MIRON CONSTANTIN, STR.FLOREA NR.2, IAŞI, IS, RO (54)* **ANVELOPĂ DE CLĂDIRE ECO-EFICIENTĂ ENERGETIC**

(11) 127361 B1 *(51)* ***H02N 10/00*** (2006.01); ***H01F 7/06*** (2006.01); ***H02K 23/54*** (2006.01) *(21)* a 2010 00850 *(22)* 17.09.2010 *(41)* 30.04.2012//4/2012 *(45)* 30.09.2015//9/2015 *(56)* RO 120997 B1; RO 122797 B1; RO a 2008 00231 A0; RO 118241 B *(73) UNIVERSITATEA "ŞTEFAN CEL MARE" DIN SUCEAVA, STR.UNIVERSITĂŢII NR.13, SUCEAVA, SV, RO (72) UNGUREANU CONSTANTIN, STR.OITUZ NR.30, BL.H 9, SC.A, ET.5, AP.36, SUCEAVA, SV, RO; CERNOMAZU DOREL, STR.RAHOVEI NR.3, BL.3, SC.J, AP.325, ROMAN, NT, RO (54)* **MOTOR SOLAR**

(11) 127440 B1 *(51)* ***G01N 27/22*** (2006.01); ***G01N 27/06*** (2006.01); ***G01N 27/42*** (2006.01); ***G01R 27/22*** (2006.01) *(21)* a 2010 01011 *(22)* 25.10.2010 *(41)* 30.05.2012//5/2012 *(45)* 30.09.2015//9/2015 *(56)* US 4362994; WO 98/147891 A1; US 5708363; US 2008/0297173 A1 *(73) E5INVENT S.R.L., STR.AUREL POPOVICI NR.19/21, AP.11, TIMIŞOARA, TM, RO (72) CHILINTAN MIRCEA, STR. MESTEACĂNULUI NR.51-53, DUMBRĂVIŢA, TM, RO; CIMPONERIU ANDREI, PIAŢA PLEVNEI NR.4, AP.6 A, TIMIŞOARA, TM, RO; MARIES GABRIEL, STR.NARCISELOR, BL.8, AP.16, BAIA MARE, MM, RO; MOLDOVAN OANA, STR.ALVERNA NR.62 A, SC.1, AP.7, CLUJ-NAPOCA, CJ, RO (74) CONSTANTIN GHIŢĂ OFFICE S.R.L., B-DUL TAKE IONESCU NR.24-28, SC.B, AP.2, TIMIŞOARA, JUDEŢUL TIMIŞ (54)* **METODĂ ŞI CIRCUIT DE MĂSURARE A CONDUCTIVITĂŢII**

BREVETE DE INVENȚIE
ACORDATE ŞI ELIBERATE
CONFORM LEGII NR. 64/1991,
REPUBLICATĂ ÎN 19.08.2014,

- **ARANJATE ÎN ORDINE CRESCĂTOARE, DUPĂ NUMĂRUL DE BREVET**
- **ARANJATE ÎN ORDINE ALFABETICĂ, DUPĂ NUMELE/DENUMIREA TITULARULUI**

Lista brevetelor de invenţie acordate şi eliberate ordonate crescător, după numărul de brevet

Număr brevet	Clasa	Număr dosar	Dată depozit	Titular	Pag.
123645 B1	**C09D 125/12** (2006.01)	a 2008 00688	05.09.2008	INSTITUTUL DE CERCETĂRI PENTRU ACOPERIRI AVANSATE - ICAA S.A., BD.THEODOR PALLADY NR.49 A, SECTOR 3, BUCUREŞTI, B, RO	**72**
126211 B1	**C22C 38/10** (2006.01); **H01F 1/047** (2006.01); **H01B 11/06** (2006.01)	a 2010 01262	30.11.2010	INSTITUTUL NAŢIONAL DE CERCETARE-DEZVOLTARE PENTRU INGINERIE ELECTRICĂ ICPE - CA, SPLAIUL UNIRII NR.313, SECTOR 3, BUCUREŞTI, B, RO	**72**
126276 B1	**A61B 5/103** (2006.01)	a 2010 01100	12.11.2010	MEDISPORT SERV S.R.L., STR.DIMITRIE RACOVIŢĂ NR.7, SECTOR 2, BUCUREŞTI, B, RO; TECHNOSOFT INTERNAŢIONAL S.R.L., ALEEA TIMIŞUL DE SUS NR.1, SECTOR 6, BUCUREŞTI, B, RO	**70**
126403 B1	**C07K 1/14** (2006.01); **C07K 14/78** (2006.01); **A61K 38/39** (2006.01); **A61K 8/65** (2006.01)	a 2009 01018	04.12.2009	UNIVERSITATEA TEHNICĂ "GHEORGHE ASACHI" DIN IAŞI, BD. PROF. D. MANGERON NR.67, IAŞI, IS, RO	**72**
126433 B1	**F24B 1/185** (2006.01)	a 2009 01080	23.12.2009	BREAZ LAURENŢIU DUMITRU, STR.8 MARTIE NR.9, AIUD, AB, RO	**74**
126699 B1	**F24H 1/22** (2006.01); **F03G 6/06** (2006.01)	a 2010 00258	22.03.2010	INOE 2000 - FILIALA INSTITUTUL DE CERCETĂRI PENTRU HIDRAULICĂ ŞI PNEUMATICĂ, STR.CUŢITUL DE ARGINT NR.14, SECTOR 4, BUCUREŞTI, B, RO	**74**
126776 B1	**F16L 55/12** (2006.01); **F15B 15/00** (2006.01)	a 2010 00316	08.04.2010	INOE 2000 - FILIALA INSTITUTUL DE CERCETĂRI PENTRU HIDRAULICĂ ŞI PNEUMATICĂ, STR.CUŢITUL DE ARGINT NR.14, SECTOR 4, BUCUREŞTI, B, RO	**74**
126933 B1	**F01P 7/16** (2006.01); **B61C 17/04** (2006.01)	a 2011 00838	25.08.2011	MARCU MIHAI, ALEEA SÂNZIENELOR NR.5, BL.203, SC.A, ET.1, AP.4, BRAŞOV, BV, RO	**74**
127007 B1	**E04D 3/35** (2006.01); **E04D 11/02** (2006.01)	a 2010 00627	20.07.2010	ARCON S.R.L., STR.KOROSI CSOMA SANDOR NR.32, SFÂNTU GHEORGHE, CV, RO	**73**
127361 B1	**H02N 10/00** (2006.01); **H01F 7/06** (2006.01); **H02K 23/54** (2006.01)	a 2010 00850	17.09.2010	UNIVERSITATEA "ŞTEFAN CEL MARE" DIN SUCEAVA, STR.UNIVERSITĂŢII NR.13, SUCEAVA, SV, RO	**75**
127440 B1	**G01N 27/22** (2006.01); **G01N 27/06** (2006.01); **G01N 27/42** (2006.01); **G01R 27/22** (2006.01)	a 2010 01011	25.10.2010	E5INVENT S.R.L., STR.AUREL POPOVICI NR.19/21, AP.11, TIMIŞOARA, TM, RO	**75**
127535 B1	**F24J 2/04** (2006.01)	a 2010 01301	09.12.2010	INSTITUTUL NAŢIONAL DE CERCETARE-DEZVOLTARE ÎN CONSTRUCŢII, URBANISM ŞI DEZVOLTARE TERITORIALĂ DURABILĂ - INCD URBAN -, INCERC, ŞOS.PANTELIMON NR.266, SECTOR 2, BUCUREŞTI, B, RO	**75**

Număr brevet	Clasa	Număr dosar	Dată depozit	Titular	Pag.
127536 B1	**E04B 1/74** (2006.01); **F24J 2/04** (2006.01)	a 2010 01302	09.12.2010	INSTITUTUL NAŢIONAL DE CERCETARE-DEZVOLTARE ÎN CONSTRUCŢII, URBANISM ŞI DEZVOLTARE TERITORIALĂ DURABILĂ - INCD URBAN -, INCERC, ŞOS.PANTELIMON NR.266, SECTOR 2, BUCUREŞTI, B, RO	**73**
127660 B1	**C23C 4/10** (2006.01)	a 2010 01182	25.11.2010	UNIVERSITATEA POLITEHNICA DIN BUCUREŞTI, SPLAIUL INDEPENDENŢEI NR.313, SECTOR 6, BUCUREŞTI, B, RO	**72**
127906 B1	**F01B 11/00** (2006.01); **F04B 35/00** (2006.01)	a 2011 00399	28.04.2011	CRĂCIUN ALEXANDRU, STR.NICOLAE TITULESCU NR.25, AGIGEA, CT, RO	**73**
127964 B1	**B05B 7/08** (2006.01); **B05D 1/08** (2006.01); **C23C 4/12** (2006.01)	a 2009 00467	19.06.2009	TEHNOMAG S.A., BD.MUNCII NR.18, CLUJ-NAPOCA, CJ, RO	**70**
128082 B1	**A43D 86/00** (2006.01); **A43D 9/00** (2006.01); **A43B 9/20** (2006.01)	a 2010 00724	11.08.2010	CHEN MING-TE, NO.2, LANE 334, SAN-FON ROAD, FON-CHOU CITY, TAICHUNG HSIEN, TW	**70**
128185 B1	**A21D 13/08** (2006.01); **A21D 13/06** (2006.01)	a 2011 00680	15.07.2011	INSTITUTUL NAŢIONAL DE CERCETARE-DEZVOLTARE PENTRU BIORESURSE ALIMENTARE - IBA BUCUREŞTI, STR.DINU VINTILĂ NR.6, SECTOR 2, BUCUREŞTI, B, RO	**69**
128186 B1	**A21D 13/08** (2006.01); **A21D 13/04** (2006.01); **A21D 13/06** (2006.01)	a 2011 00678	15.07.2011	INSTITUTUL NAŢIONAL DE CERCETARE-DEZVOLTARE PENTRU BIORESURSE ALIMENTARE - IBA BUCUREŞTI, STR.DINU VINTILĂ NR.6, SECTOR 2, BUCUREŞTI, B, RO	**69**
128188 B1	**A23L 2/02** (2006.01); **A23L 1/307** (2006.01)	a 2011 00677	15.07.2011	INSTITUTUL NAŢIONAL DE CERCETARE- DEZVOLTARE PENTRU BIORESURSE ALIMENTARE - IBA BUCUREŞTI, STR.DINU VINTILĂ NR.6, SECTOR 2, BUCUREŞTI, B, RO	**69**
128389 B1	**C23C 14/06** (2006.01); **H01F 10/14** (2006.01); **C22C 21/00** (2006.01)	a 2011 00979	29.09.2011	INSTITUTUL NAŢIONAL DE CERCETARE- DEZVOLTARE PENTRU INGINERIE ELECTRICĂ ICPE - CA, SPLAIUL UNIRII NR.313, SECTOR 3, BUCUREŞTI, B, RO	**73**
128796 B1	**A43B 21/08** (2006.01); **A43B 21/42** (2006.01)	a 2012 00176	14.03.2012	INSTITUTUL NAŢIONAL DE CERCETARE-DEZVOLTARE PENTRU TEXTILE ŞI PIELĂRIE - SUCURSALA INSTITUTUL DE CERCETARE PIELĂRIE -, ÎNCĂLŢĂMINTE, STR.ION MINULESCU NR.93, SECTOR 3, BUCUREŞTI, B, RO	**69**
128815 B1	**B23F 15/00** (2006.01)	a 2012 00083	06.02.2012	UNIVERSITATEA DIN ORADEA, STR.UNIVERSITĂŢII NR.1, ORADEA, BH, RO	**71**

Număr brevet	Clasa	Număr dosar	Dată depozit	Titular	Pag.
128980 B1	**B05C 7/08** (2006.01); **F16L 55/26** (2006.01)	a 2011 00607	27.06.2011	UNIVERSITATEA TEHNICĂ DIN CLUJ-NAPOCA, STR.CONSTANTIN DAICOVICIU NR.15, CLUJ-NAPOCA, CJ, RO	**71**
129538 B1	**B24B 3/24** (2006.01)	a 2011 01088	31.10.2011	UNIVERSITATEA TEHNICĂ DIN CLUJ-NAPOCA, STR.CONSTANTIN DAICOVICIU NR.15, CLUJ-NAPOCA, CJ, RO	**71**
129644 B1	**C01F 11/32** (2006.01); **B01D 1/22** (2006.01)	a 2014 00104	10.02.2014	STRÎMBEANU NICOLAE MARIAN, STR.VADUL CRIŞULUI NR.37, TIMIŞOARA, TM, RO; VĂDUVA CONSTANTIN, BD.UNIRII NR.70, SECTOR 3, BUCUREŞTI, B, RO	**71**
129821 B1	**A61G 13/00** (2006.01); **A61H 31/00** (2006.01)	a 2013 00188	01.03.2013	CAMBURU AURICĂ, STR.DIMITRIE CANTEMIR NR.1, COMUNA AFUMAŢI, IF, RO	**70**

Lista brevetelor de invenţie acordate şi eliberate ordonate alfabetic, după numele/denumirea titularului

Număr brevet	Clasa	Număr dosar	Dată depozit	Titular	Pag.
127007 B1	**E04D 3/35** (2006.01); **E04D 11/02** (2006.01)	a 2010 00627	20.07.2010	ARCON S.R.L., STR.KOROSI CSOMA SANDOR NR.32, SFÂNTU GHEORGHE, CV, RO	**73**
126433 B1	**F24B 1/185** (2006.01)	a 2009 01080	23.12.2009	BREAZ LAURENŢIU DUMITRU, STR.8 MARTIE NR.9, AIUD, AB, RO	**74**
129821 B1	**A61G 13/00** (2006.01); **A61H 31/00** (2006.01)	a 2013 00188	01.03.2013	CAMBURU AURICĂ, STR.DIMITRIE CANTEMIR NR.1, COMUNA AFUMAŢI, IF, RO	**70**
128082 B1	**A43D 86/00** (2006.01); **A43D 9/00** (2006.01); **A43B 9/20** (2006.01)	a 2010 00724	11.08.2010	CHEN MING-TE, NO.2, LANE 334, SAN-FON ROAD, FON-CHOU CITY, TAICHUNG HSIEN, TW	**70**
127906 B1	**F01B 11/00** (2006.01); **F04B 35/00** (2006.01)	a 2011 00399	28.04.2011	CRĂCIUN ALEXANDRU, STR.NICOLAE TITULESCU NR.25, AGIGEA, CT, RO	**73**
127440 B1	**G01N 27/22** (2006.01); **G01N 27/06** (2006.01); **G01N 27/42** (2006.01); **G01R 27/22** (2006.01)	a 2010 01011	25.10.2010	E5INVENT S.R.L., STR.AUREL POPOVICI NR.19/21, AP.11, TIMIŞOARA, TM, RO	**75**
126699 B1	**F24H 1/22** (2006.01); **F03G 6/06** (2006.01)	a 2010 00258	22.03.2010	INOE 2000 - FILIALA INSTITUTUL DE CERCETĂRI PENTRU HIDRAULICĂ ŞI PNEUMATICĂ, STR.CUŢITUL DE ARGINT NR.14, SECTOR 4, BUCUREŞTI, B, RO	**74**
126776 B1	**F16L 55/12** (2006.01); **F15B 15/00** (2006.01)	a 2010 00316	08.04.2010	INOE 2000 - FILIALA INSTITUTUL DE CERCETĂRI PENTRU HIDRAULICĂ ŞI PNEUMATICĂ, STR.CUŢITUL DE ARGINT NR.14, SECTOR 4, BUCUREŞTI, B, RO	**74**
123645 B1	**C09D 125/12** (2006.01)	a 2008 00688	05.09.2008	INSTITUTUL DE CERCETĂRI PENTRU ACOPERIRI AVANSATE - ICAA S.A., BD.THEODOR PALLADY NR.49 A, SECTOR 3, BUCUREŞTI, B, RO	**72**
128796 B1	**A43B 21/08** (2006.01); **A43B 21/42** (2006.01)	a 2012 00176	14.03.2012	INSTITUTUL NAŢIONAL DE CERCETARE-DEZVOLTARE PENTRU TEXTILE ŞI PIELĂRIE - SUCURSALA INSTITUTUL DE CERCETARE PIELĂRIE -, ÎNCĂLŢĂMINTE, STR.ION MINULESCU NR.93, SECTOR 3, BUCUREŞTI, B, RO	**69**
128186 B1	**A21D 13/08** (2006.01); **A21D 13/04** (2006.01); **A21D 13/06** (2006.01)	a 2011 00678	15.07.2011	INSTITUTUL NAŢIONAL DE CERCETARE-DEZVOLTARE PENTRU BIORESURSE ALIMENTARE - IBA BUCUREŞTI, STR.DINU VINTILĂ NR.6, SECTOR 2, BUCUREŞTI, B, RO	**69**
126211 B1	**C22C 38/10** (2006.01); **H01F 1/047** (2006.01); **H01B 11/06** (2006.01)	a 2010 01262	30.11.2010	INSTITUTUL NAŢIONAL DE CERCETARE-DEZVOLTARE PENTRU INGINERIE ELECTRICĂ ICPE - CA, SPLAIUL UNIRII NR.313, SECTOR 3, BUCUREŞTI, B, RO	**72**

Număr brevet	Clasa	Număr dosar	Dată depozit	Titular	Pag.
127535 B1	**F24J 2/04** (2006.01)	a 2010 01301	09.12.2010	INSTITUTUL NAŢIONAL DE CERCETARE-DEZVOLTARE ÎN CONSTRUCŢII, URBANISM ŞI DEZVOLTARE TERITORIALĂ DURABILĂ - INCD URBAN -, INCERC, ŞOS.PANTELIMON NR.266, SECTOR 2, BUCUREŞTI, B, RO	**75**
127536 B1	**E04B 1/74** (2006.01); **F24J 2/04** (2006.01)	a 2010 01302	09.12.2010	INSTITUTUL NAŢIONAL DE CERCETARE-DEZVOLTARE ÎN CONSTRUCŢII, URBANISM ŞI DEZVOLTARE TERITORIALĂ DURABILĂ - INCD URBAN -, INCERC, ŞOS.PANTELIMON NR.266, SECTOR 2, BUCUREŞTI, B, RO	**73**
128185 B1	**A21D 13/08** (2006.01); **A21D 13/06** (2006.01)	a 2011 00680	15.07.2011	INSTITUTUL NAŢIONAL DE CERCETARE-DEZVOLTARE PENTRU BIORESURSE ALIMENTARE - IBA BUCUREŞTI, STR.DINU VINTILĂ NR.6, SECTOR 2, BUCUREŞTI, B, RO	**69**
128389 B1	**C23C 14/06** (2006.01); **H01F 10/14** (2006.01); **C22C 21/00** (2006.01)	a 2011 00979	29.09.2011	INSTITUTUL NAŢIONAL DE CERCETARE- DEZVOLTARE PENTRU INGINERIE ELECTRICĂ ICPE - CA, SPLAIUL UNIRII NR.313, SECTOR 3, BUCUREŞTI, B, RO	**73**
128188 B1	**A23L 2/02** (2006.01); **A23L 1/307** (2006.01)	a 2011 00677	15.07.2011	INSTITUTUL NAŢIONAL DE CERCETARE- DEZVOLTARE PENTRU BIORESURSE ALIMENTARE - IBA BUCUREŞTI, STR.DINU VINTILĂ NR.6, SECTOR 2, BUCUREŞTI, B, RO	**69**
126933 B1	**F01P 7/16** (2006.01); **B61C 17/04** (2006.01)	a 2011 00838	25.08.2011	MARCU MIHAI, ALEEA SÂNZIENELOR NR.5, BL.203, SC.A, ET.1, AP.4, BRAŞOV, BV, RO	**74**
126276 B1	**A61B 5/103** (2006.01)	a 2010 01100	12.11.2010	MEDISPORT SERV S.R.L., STR.DIMITRIE RACOVIŢĂ NR.7, SECTOR 2, BUCUREŞTI, B, RO; TECHNOSOFT INTERNAŢIONAL S.R.L., ALEEA TIMIŞUL DE SUS NR.1, SECTOR 6, BUCUREŞTI, B, RO	**70**
129644 B1	**C01F 11/32** (2006.01); **B01D 1/22** (2006.01)	a 2014 00104	10.02.2014	STRÎMBEANU NICOLAE MARIAN, STR.VADUL CRIŞULUI NR.37, TIMIŞOARA, TM, RO; VĂDUVA CONSTANTIN, BD.UNIRII NR.70, SECTOR 3, BUCUREŞTI, B, RO	**71**
127964 B1	**B05B 7/08** (2006.01); **B05D 1/08** (2006.01); **C23C 4/12** (2006.01)	a 2009 00467	19.06.2009	TEHNOMAG S.A., BD.MUNCII NR.18, CLUJ-NAPOCA, CJ, RO	**70**
127361 B1	**H02N 10/00** (2006.01); **H01F 7/06** (2006.01); **H02K 23/54** (2006.01)	a 2010 00850	17.09.2010	UNIVERSITATEA "ŞTEFAN CEL MARE" DIN SUCEAVA, STR.UNIVERSITĂŢII NR.13, SUCEAVA, SV, RO	**75**

Număr brevet	Clasa	Număr dosar	Dată depozit	Titular	Pag.
128815 B1	**B23F 15/00** (2006.01)	a 2012 00083	06.02.2012	UNIVERSITATEA DIN ORADEA, STR.UNIVERSITĂŢII NR.1, ORADEA, BH, RO	**71**
127660 B1	**C23C 4/10** (2006.01)	a 2010 01182	25.11.2010	UNIVERSITATEA POLITEHNICA DIN BUCUREŞTI, SPLAIUL INDEPENDENŢEI NR.313, SECTOR 6, BUCUREŞTI, B, RO	**72**
126403 B1	**C07K 1/14** (2006.01); **C07K 14/78** (2006.01); **A61K 38/39** (2006.01); **A61K 8/65** (2006.01)	a 2009 01018	04.12.2009	UNIVERSITATEA TEHNICĂ "GHEORGHE ASACHI" DIN IAŞI, BD. PROF. D. MANGERON NR.67, IAŞI, IS, RO	**72**
129538 B1	**B24B 3/24** (2006.01)	a 2011 01088	31.10.2011	UNIVERSITATEA TEHNICĂ DIN CLUJ-NAPOCA, STR.CONSTANTIN DAICOVICIU NR.15, CLUJ-NAPOCA, CJ, RO	**71**
128980 B1	**B05C 7/08** (2006.01); **F16L 55/26** (2006.01)	a 2011 00607	27.06.2011	UNIVERSITATEA TEHNICĂ DIN CLUJ-NAPOCA, STR.CONSTANTIN DAICOVICIU NR.15, CLUJ-NAPOCA, CJ, RO	**71**

BREVETE DE INVENȚIE ELIBERATE CONFORM LEGII NR. 64/1991, DIN 08.08.2007, PENTRU CARE A FOST PUBLICATĂ ANTERIOR MENȚIUNEA ACORDĂRII BREVETULUI

BREVETE ELIBERATE

conform Legii nr. 64/1991, republicată în 08.08.2007,
pentru care a fost publicată menţiunea acordării brevetului

Nr. BI	Clasa	Nr. CBI	Dată depozit	Nume titular	Nr. BOPI
98493	***H02M1/10*** (2006.01) ; ***B61D27/00*** (2006.01); ***B60L1/12*** (2006.01)	129293	03.08.1987	REGIONALA CĂI FERATE TIMIŞOARA, TIMIŞOARA, TM, RO	-
98569	***G01P15/08*** (2006.01)	131332	26.12.1987	INSTITUTUL DE CERCETARE ŞTIINŢIFICĂ ŞI INGINERIE TEHNOLOGICĂ PENTRU ELECTROTEHNICĂ - ICPE, BUCUREŞTI, B, RO	-
98642	***B21D53/02*** (2006.01) ; ***F28F1/24*** (2006.01)	138151	09.02.1989	ÎNTREPRINDEREA DE APARATAJE ŞI ACCESORII, ALEXANDRIA, TR, RO	-
102866	***G01B13/02*** (2006.01) ; ***G01B7/02*** (2006.01)	138594	09.03.1989	INSTITUTUL DE CERCETARE ŞTIINŢIFICĂ ŞI NGINERIE TEHNOLOGICĂ PENTRU MAŞINI UNELTE ŞI AGREGATE "TITAN", BUCUREŞTI, B, RO	-
107807 B1	***A23B7/02*** (2006.01) ; ***F26B9/00*** (2006.01)	93-01052	27.07.1993	COJOCARU AUREL, BUCUREŞTI, B, RO	4/2004
108051 B1	***E21F5/00*** (2006.01) ; ***E21F5/02*** (2006.01)	93-01019	21.07.1993	GĂLEŞEANU TIBERIU, BUCUREŞTI, B, RO	4/2004

BREVETE DE INVENȚIE
PENTRU CARE AU FOST ÎNSCRISE
ÎN REGISTRUL NAȚIONAL
MODIFICĂRI ÎN SITUAȚIA JURIDICĂ

Modificări în situaţia juridică a brevetelor de invenţie, înscrise în Registrul Naţional al Brevetelor de Invenţie conform art. 67, din H.G. nr. 547/2008

Nr. brevet de invenţie	Nr. cerere de brevet de invenţie	Modificare înregistrată, privind brevetul de invenţie	
		din	în
115679	96-01453	(73) GEC ALSTOM TRANSPORT S.A., PARIS, FR	(73) ALSTOM TRANSPORT S.A., PARIS, FR
		(73) ALSTOM TRANSPORT S.A., 38 AV.KLEBER, PARIS, FR	(73) ALSTOM TRANSPORT S.A.,25 AV.KLEBER, PARIS, FR
		(73) ALSTOM TRANSPORT S.A.,25 AV.KLEBER, PARIS, FR	(73) ALSTOM TRANSPORT S.A., 3 AVENUE ANDRE MALRAUX, LEVALLOIS PERRET, FR

Transmiteri de drepturi prin cesiune, succesiune, fuziune , înregistrate la Oficiul de Stat pentru Invenţii şi Mărci conform art. 42, din Legea nr. 64/1991, republicată în data de 19.08.2014, şi art. 85, din H.G. nr. 547/2008

Nr. brevet de invenţie	Nr. cerere de brevet de invenţie	Titular	Succesor în drepturi
115679	**96-01453**	ALSTOM TRANSPORT S.A.., LEVALLOIS-PERRET, FR	ALSTOM TRANSPORT TECHNOLOGIES., LEVALLOIS-PERRET, FR

MANDATAR DESEMNAT ULTERIOR

Nr. brevet de invenţie	Nr. cerere de brevet de invenţie	Titular/succesor în drepturi	Mandatar autorizat desemnat
127629	a 2011 01155	CIOCÂLTEU ALEXANDRU, BUCUREŞTI, RO	INVEL-AGENŢIE DE PROPRIETATE INDUSTRIALĂ, STR.ION GHICA NR.3, ET.2, AP.20, BUCUREŞTI

DIVERSE

- **LISTA CONSILIERILOR ÎN PROPRIETATE INDUSTRIALĂ ŞI A MANDATARILOR AUTORIZAȚI**
- **CENTRE REGIONALE PENTRU PROMOVAREA PROPRIETĂȚII INDUSTRIALE ÎN ROMÂNIA**
- **ANUNȚURI OFICIALE**
- **MATERIALE INFORMATIVE, DIN DOMENIUL PROPRIETĂȚII INDUSTRIALE**

© Toate drepturile sunt rezervate OSIM. Materialele publicate în acest capitol nu vor putea fi reproduse în niciun mod (electronic, prin fotocopiere, prin înregistrare sau în alt mod), fără autorizația prealabilă a titularului dreptului de autor.

ROMÂNIA

OFICIUL DE STAT PENTRU INVENŢII ŞI MĂRCI

ORDIN nr. 157
24 iulie 1997

Directorul General al Oficiului de Stat pentru Invenţii şi Mărci,

Având în vedere prevederile art. 14, alin. 3, din Legea 64/1991, privind brevetele de invenţie, şi Regula 2.5, din H.G. 152/92, referitoare la profesia de consilier în proprietate industrială,

ORDIN:

Art.1. Persoanele ale căror nume figurează în lista anexă la prezentul Ordin, precum şi firmele specializate în proprietate industrială se înscriu în **REGISTRUL NAŢIONAL AL CONSILIERILOR ÎN PROPRIETATE INDUSTRIALĂ**, cu menţionarea specializării.

Art.2. Prezentul ordin se va publica în Buletinul Oficial de Proprietate Industrială.

DIRECTOR GENERAL

AGENŢIILE SPECIALIZATE ÎN PROPRIETATE INDUSTRIALĂ
pentru luna septembrie 2015

Nr.crt.	Data înfiinţării	Nr. registru agenţii	Denumirea completă a cabinetului/agenţiei Adresa Consilieri cu drept de practică	Domenii	Statut juridic
1	27.03.1991	001	**INVENTA – AGENŢIE DE PROPRIETATE INTELECTUALĂ S.R.L.** Bucureşti, Bdul Corneliu Coposu nr. 7, bl. 104, sc. 2, ap.31, sect.3, cod 030602, Tel: 021/3200285, Fax: 021/3228325, e-mail: contact@inventa.ro, inventa@inventa.ro, turcanu@inventa.ro, Prof. univ. dr. ing. Ţurcanu Constantin, Ing. Velţan Loredana, , ec. Bodomoi Otilia Florentina, arh.dr.ing. Ţurcanu Costin Radu	Brevete Mărci Desene Topografii	SRL
2	29.05.1991	002	**ENPORA BRAND MANAGEMENT SRL** Bucureşti, str. George Calinescu nr.52A, ap.1, 011694, Tel: 021 2300990; 031 1001634, Fax: 021 2302311; 031 1007927, pop@patents.ro, www.patents.ro, www.enpora.com Ing. Pop Virginia Daisy, Ing. Popescu Bianu Anca, jur. ing. Gruia Amelia Elena, Stănculescu Anca Elena Florica	Brevete Mărci Desene	SRL
3	23.07.1991	003	**PATENTMARK S.R.L.** Bucureşti str. Dr. N. Turnescu nr. 2,ap.2, sector 5, cod 050467, tel: 021/3121669, fax: 021/3175801, office@patentmark.ro, www.patentmark.ro Mohonea Liliana, Mohonea Cristian, Marinescu Ruxandra	Brevete Mărci Desene Topografii	SRL
4	18.12.1991	004	**RODALL AGENŢIE DE PROPRIETATE INDUSTRIALĂ S.R.L.** Bucureşti, Str. Polonă nr. 115, bl. 15, sc. A, ap. 19 sector 1, cod 010497, Tel: 021/2108342, mobil: 0722 652111, 0745153566, Fax:021/2105794, office@rodall.ro, info@rodall.ro, www.rodall.ro Jur. Bălan Gheorghiţă, Pescarusu Nicoleta	Brevete Mărci Desene Topografii	SRL
5	25.08.1992	005	**INTELECT S.R.L.** Oradea, B-dul Dacia nr. 48 Bl. D10, Ap.3, cod 410346, Tel: 0746835328, 0359402901, Fax:0359810501, e-mail: info@intelect.ro, www.intelect.ro Buzlea Elisabeta, Buzlea Mircea Valentin, Buzlea Narcisa Floricica	Brevete Mărci Desene Topografii	SRL
6	04.12.1992	008	**CONSTANTIN GHIŢĂ OFFICE SRL** Timişoara, str. Take Ionescu nr. 24-28 sc. B ap. 2 judetul Timiş, cod 300042, Tel/Fax: 0256/435976, GSM: 0744 162462, e-mail: ghita@ghitaconstantin.ro, clelia@ghitaconstantin.ro, www.ghitaconstantin.ro Ing. Ghiţă Constantin, Pop Motogna Clelia	Brevete Mărci Desene	SRL

7	13.05.1993	010	**ROMINVENT S.A** Bucureşti, Str. Ermil Pangratti nr. 35, et.1, sect.1, cod 011882, Tel: 021/2312515, 2312541,Fax: 021/2312550, 2312454,e-mail: office@rominvent.ro Jur. Mocanu Ion, Ing. Cosmina Fierăscu, Ing. Spătaru Daniela, Dr. Ing. Cristina Popa, Ec. Joitoiu Andreea Simona, Bio.Enescu Miruna, jur. Markusev Denisa Mary, ec. Olteanu Camelia, jur. Dragulin Ioana, ing. Petcu Costin, jur. Martinescu Alina Nicoleta, jur. Pavel Laura, ing. Cocos Stefan, Boncea Oana Laura, Dobrescu Teodora Valentina, Ing. Secăreanu Doina	Brevete Mărci Desene Topografii	SA
8	30.03.1995	015	**CABINET M. OPROIU - CONSILIERE ÎN PROPRIETATE INTELECTUALĂ SRL** Bucureşti, Str. Popa Savu, nr. 42, parter, sector 1, cod 011434, Tel: 021/2602833; 021/ 2602834, Fax: 021/2602836; 021/2602835, P.O.Box 2-229, e-mail: office@oproiu.ro, www.oproiu.ro Fiz. Oproiu Margareta, MBA arh.Vasilescu Raluca, jur. Sturza Ioana, ing.Ene Silvia, ing.chim.Petrea Dana Maria, ing.chim.Filippi Valentina, ing.chim. Georgescu Cristina, ing.mec. Popescu Mariana, jur. Cozorici Violeta, jur. Stănescu Andreea Cosmina	Brevete Mărci Desene Topografii	SRL
9	21.05.1996	017	**LABIRINT AGENŢIE DE PROPRIETATE INTELECTUALĂ** Arad, Str. Coriolan Petreanu nr. 28, cod 310151 Tel/Fax: 0257/255842, GSM: 0722 458129, e-mail: info@labirint.ro Ing. Ivanca Maria	Brevete Mărci Desene	CI
10	14.11.1996	018	**INTEGRATOR CONSULTING SRL** Cluj Napoca, str. Dunării nr. 25 bl.C1 ap.5, , jud. Cluj, cod 400593 Tel/Fax: 0264/442817, GSM: 0745235585, e-mail: dorin.isoc@yahoo.com, integrator.consulting@yahoo.com Isoc Dorin	Brevete Mărci Desene	SRL
11	1997	019	**LOYAL PARTNERS -AGENŢIE DE PROPRIETATE INTELECTUALĂ** Galati, Str. Portului nr.23, Parcul De Soft, cam.307, cod 800025, tel/fax: 0236/407032, GSM: 0722 744241, office@loyalpartners.ro, www.loyalpartners.ro Punct de lucru: București, sector 5, Splaiul Independenței nr. 17, bl. 101, sc. 4, ap. 65 ing.av. Puşcaşu Dan	Brevete Mărci Desene Topografii	SRL
12	01.07.1997	020	**AGENŢIE DE PROPRIETATE INTELECTUALĂ ŞI TRANSFER DE TEHNOLOGIE -AGPITT-SRL** Bucureşti, B-dul Libertăţii nr. 12, bl.113, sc.2, ap.28, sector 4; cod 040129, CP 42-106, Tel: 3177693;;Fax: 021/3177584, GSM: 0744293552; 0724539752, e-mail: faighenov@xnet.ro; agpitt@rdsmail.ro, agpittinvent@rdsmail.ro Ing.jur. Faighenov Marioara, Mihăilă George	Brevete Mărci Desene	SRL

13	10.07.1997	016	**MILENIUL 3 – AGENŢIE DE PROPRIETATE INDUSTRIALĂ SRL** Paşcani, Str. Moldovei nr. 10, bl. Crinul, sc. A, ap. 28, jud Iaşi, cod 705200, Tel/Fax: 0232/719190; GSM: 0740 820582 Ing.Burţilă Ioan	Brevete Mărci Desene	SRL
14	03.10.1997	021	**LAZĂR ELENA** **CABINET DE PROPRIETATE INDUSTRIALĂ** Buzău, Str.Unirii, Bl.16C,Et.3, Ap. 12, cod 120013, OP 1, CP 52, Tel./Fax: 0238 724262 GSM: 0723 328633, cpielena@recomplast.com Lazăr Elena	Brevete Mărci Desene Topografii	CI
15	02.12.1997	023	**" HARCOV" A.P.I. S.R.L.** Sfântu Gheorghe, jud. Covasna, Str. Nicolae Iorga nr. 61, bl. 10E, sc. B, ap. 9, cod 520089, Tel: 0267/352267, GSM : 0744435291, stanciu@planet.ro, propind@mail.asimcov.ro Stanciu Adelina	Brevete Mărci Desene	SRL
16	18.12.1997	024	**AGENŢIE DE PROPRIETATE INDUSTRIALĂ ŞI TRANSFER TEHNOLOGIC « STOIAN IOAN »** Roman, Bd. Republicii, bl. 46, sc. C, ap. 35, cod 611127, jud. Neamţ, Tel/Fax : 0233/741268, GSM : 0745 643738, istoian2005@yahoo.com Stoian Ioan	Brevete Mărci Desene	CI
17	1998	007	**ROMPROSPER SERVIMPEX SRL** **AGENTIE DE PROPRIETATE INTELECTUALA "PIVA"** Bucureşti, Şos. Mihai Bravu nr. 294, bl.6,sc.B, ap. 63, sector 3, cod 030319, Tel: 021.3222857, 0268237214, fax: 0268237214 Mobil: 0724880514; 0745130130; 0744536405, 0721989298 e-mail: office@pivaexpert.ro, raluca_pioaru@yahoo.com, mihalache.andra@gmail.com, www.piva.ro conferenţiar univ.dr. Pioaru Mihalache Raluca Andreea	Mărci Desene Brevete	SRL
18	27.04.1998	026	**PIDES-CABINET DE PROPRIETATE INDUSTRIALĂ** Bucureşti, Str. Valea Buzăului, nr. 10, bl. G30, ap. 36, sector 3, cod 032334, Tel : 3455351 GSM : 0723 708632, e-mail: pides2004@yahoo.com ing. Şova Dan Eugen	Brevete Mărci Desene Topografii	CI
19	1998	048	**PETRU COSTINESCU-DICOSTI** Bucureşti, Str. Viorele nr. 30, bl. 20 A, ap. 23, sector 4,cod 040428, OP 44 – CP5 , Tel: 021/3303162, e-mail: petrucostinescu.dicosti@gmail.com Petru Costinescu	Brevete Mărci Desene	CI
20	23.02.1999	027	**SZENTE SÁNDOR** Odorheiu Secuiesc, str. Victoriei nr.41, ap.4, jud. Harghita,cod poştal 535600, Tel/fax: 0266219143, e-mail : ProOffice@szente.ro, www.szente.ro Szente Sándor	Brevete Mărci Desene	CI

21	21.07.1999	028	**NOWAPATENT SRL** Medias, str. Lotru, nr.4, bl.92, ap.1 Tel : 0269/841373 ; 0264/833273, Fax : 0269/833273 e-mail : nowapatent@birotec.ro office@nowapatent.ro Danciu Ioan	Brevete Mărci Desene	SRL
22	30.08.1999	029	**CABINET DE PROPRIETATE INDUSTRIALĂ "BIONPI"** Bucureşti, 010577, Calea Dorobanţilor 126-130 Bl. 8, et. 9 Ap. 50 sector 1, cod 010577, Tel/Fax: 021/2316549, 031/8054616 GSM: 0723 187944, 0746184697 e-mail: bionpi@rdsmail.ro, bionpi@hotmail.com Ing. Ion Rodica Cocuţa	Brevete Mărci Desene	CI
23	12.11.1999	030	**AGENŢIE DE CONSULTANŢĂ ÎN PROPRIETATE INTELECTUALĂ ŞI TRANSFER DE TEHNOLOGIE « SPRÎNCEANU NICOLAE »** Drobeta Turnu Severin, Str. Gheorghe Ionescu Siseşti nr. 96, bl.E2, sc.1, et. 3, ap.8, cod 220212, Tel/Fax : 0352801490, Mobil :0721796318 e-mail: nicolaesprinceanu@yahoo.com Jur.ing. Nicolae Sprînceanu	Brevete Mărci Desene	CI
24	21.01.2000	031	**CABINET INDIVIDUAL IVĂNESCU GABRIEL DAN** Braşov, Str. Al. I. Cuza nr. 58 ap. 5, cod 500085, tel: 0268471650, fax:0368816013, GSM:0722248415, e-mail: gdivanescu@gmail.com Ivănescu Gabriel Dan	Brevete Mărci Desene	CI
25	15.02.2000	032	**CABINET DE PROPRIETATE INDUSTRIALA ANGHEL LUMINIŢA DOINA** Bucureşti, Str. Gherghitei Nr.1, Bl.94B, Sc. B, Ap.76, Sector 2, fax: 0314013777, tel: 0723301706, e-mail : anghel2na@yahoo.com, anghel2na@gmail.com Ing.av. expert judicar Anghel Luminita Doina	Brevete Mărci Desene	CI
27	07.09.2000	034	**AGENŢIA DE PROPRIETATE INDUSTRIALĂ - APIA SRL** Bucureşti, Str. Romancierilor nr. 5, bl.C14, sc.B, ap.41, sector 6, cod 061791, Tel/Fax: 021/7783100, www.mark-apia.ro, e-mail: office@mark-apia.ro Visalom Monica	Mărci Desene	SRL
28	20.10.2000	036	**CABINET PROPRIETATE INDUSTRIALĂ POPESCU ANGELA** Bucureşti, str. Complexului nr.10, bl.40, ap.14, Tel :021/3243756 GSM : 0723051279, Tel : 0318.04.68.81, angela_intelect@yahoo.com Popescu Angela	Brevete Mărci Desene	CI

29	20.11.2000	038	**CABINET INDIVIDUAL' ION FLOREA'** Bucureşti, 010577, Calea Dorobanţilor 126-130, bl.8,et.9,ap.50, sector 1, cod 010577, Tel/Fax: 021/2316549,GSM: 0724313260, e-mail: iflorea@rdsmail.ro, florea_ion@plic.ro Ing.Ion Florea	Mărci	CI
30	28.11.2000	039	**CABINET IN DIVIDUAL GREAVU DOINA MARIANA** Sibiu, str. Constantin Noica, bl. 2, ap.21, cod 550169 Tel:0269/218500,Fax:0269/212170, Mobil:0766489179, 0731308189, aurorapca@yahoo.com, protectro@xnet.ro Ing. Greavu Doina Mariana	Brevete Mărci Desene	CI
31	08.01.2001	041	**CABINET "CECIU GABRIELA" CONSULTANŢĂ ÎN DOMENIUL PROPRIETĂŢII INTELECTUALE** Timişoara, Str. Martir Leonida Banciu, nr. 6, sc. A, ap. 110, jud. Timis, cod postal 300024, Fax.: 0256/494846; mobil: 0745 388039, e-mail: gabrielaceciu@yahoo.com Ing.Ceciu Gabriela	Brevete Mărci Desene	CI
32	10.01.2001	042	**CABINET INDIVIDUAL DE PROPRIETATE INDUSTRIALA VLAD CONSTANTIN** Constanta, Bd. 1 decembrie 1918 nr. 5, bl. F16, ap.34, cod 900711, Tel/fax: 0241625643, mobil: 0722 370300, 0770251145, www.tehnomarinvent.com e-mail: constantin.vlad@rdslink.ro Vlad Constantin	Brevete Mărci Desene	CI
33	05.03.2001	045	**BROJBY PATENT INNOVATION** Piteşti, Bd. Republicii, bl.212,sc. D, ap.11, jud.Argeş, cod 110176, Tel/Fax.: 0348/412529, GSM: 0745 143095,adrian_brojboiu@yahoo.com Brojboiu Dumitru Adrian Florinel	Brevete Mărci Desene	CI
34	12.04.2001	047	**INTELLECTUAL PROPERTY OFFICE SRL** Bucureşti, Str. Alexandru Moruzzi nr. 6, bl. B6, sc. 2, ap.62, sector 3, cod 031155, Tel/Fax.: 021/3262388, GSM: 0745 094241, e-mail: office@ipoffice.ro, natalia.todirica@ipoffice.ro Ciuda Berivoe Anca, Todirica Natalia	Brevete Mărci Desene	SRL
35	07.05.2001	049	**ANDRA MUSATESCU CABINET DE PROPRIETATE INDUSTRIALA** Bucureşti, calea 13 Septembrie nr.121, bl.127, et.5, ap.21, GSM: 0722 879810, e-mail: office@andramusatescu.ro, www.andramusatescu.ro Muşatescu Andra Oana	Brevete Mărci Desene Topografii	CI

36	2001	050	**CABINET ACSINTE PAULA-ADRIANA** Bucureşti, bd. Decebal nr. 17, bl. S16, ap. 30, tel: 0213234282, fax: 0213222210, www.legalservices.ro, paula@legalservices.ro Av. Acsinte Paula Adriana	Mărci	PF
37	31.05.2001	071	**CONS INTEL BMA CABINET CONSULTANŢĂ** Cart. Dorobanti, nr.2, bl. D2, at.1, ap.5,120087, C.P.8-O.P. 1 Buzau, Fax : 0238/719619, GSM: 0745086588, email: marius_bozio@yahoo.com Marius Bozioreanu	Brevete Mărci Desene Topografii	CI
38	21.11.2001	055	**ROVALCONS SRL** **AGENŢIE DE PROPRIETATE INTELECTUALĂ** Câmpina, Str. Orizontului, nr.1, bl. R10, et.7, ap.27, Jud. Prahova, cod 105600,Tel/Fax : 0244/ 371390; GSM :0722 540580, e-mail: rovalcons@xnet.ro Ioacăra Valentin	Brevete Mărci Desene	S.R.L.
39	2001	057	**CABINET N. D. GAVRIL S.R.L.** Bucureşti, Str. Ştefan Negulescu nr. 6A, sector 1, Tel./fax : 021/2302882, 0213165492, mobil :0722983520, e-mail: cabinetgavril@yahoo.com www.cabinetgavril.ro Gavril Niculina	Brevete Mărci Desene	S.R.L.
40	24.04.2002	087	**IACOBINI&CO, CONSILIERI IN DREPTUL DE PROPRIETATE INDUSTRIALĂ SRL** Bucuresti, Calea Mosilor, nr.258, bl. 4bis, ap.22, sector 2,Tel : 021/2104690 ;Fax : 021/2104793, e-mail : asimri@yahoo.com,vladrosanu@yahoo.com Iacobini Anca Svetlana, Iacobini Mihnea Razvan	Mărci Brevete Desene Topografii	S.R.L.
42	11.02.2003	089	**RATZA ŞI RATZA SRL** Bucureşti, B-dul A.I. Cuza Nr. 52-54, Sect.1, cod 011053, Tel :021/2601348, Fax : 021/2601349 e-mail ; office@ratza-ratza.com Raţă Grigore, Raţă Andrei Vlad, Mărginean Dragoş, Enache Mihai Andrei, Ploscă Daniel, Vasile Bugarin Sonia Maria, Comănescu Stela	Brevete Mărci Desene	SRL
43	13.02.2003	062	**ECOINTELLECT CABINET INDIVIDUAL ANDRONACHE PAUL** Bucureşti, aleea Compozitorilor nr.1, bl.E21, et.6, ap.35, sect 6,Tel/Fax: 021/7250069, GSM: 0722741043, 0727476335 e-mail: paul.andronache@clicknet.ro, paul_andronache@yahoo.com Andronache Paul	Mărci Desene Topografii Brevete	CI
44	16.05.2003	070	**CABINET OANA COCOLOI** Bucureşti, Drumul Taberei nr.120, bl.OD1, sc.5, ap.189, sector 6, cod 061413, Tel: 021/7450757, GSM: 0730557744, e-mail: oana_cocoloi@yahoo.com Oana Cocoloi	Mărci Desene Brevete	CI

45	19.06.2003	069	**RASKAI M M BREVMARC CONSULT S.R.L.** Dej, Str. Unirii, nr.3,BL. D8, ap.31, judetul Cluj, 405200,Tel/Fax: 0264/211847, mobil: 0742084050, raskaimm@yahoo.com Raskai Maria	Brevete Mărci Desene Topografii	S.R.L.
46	25.07.2003	093	**NESTOR NESTOR DICULESCU KINGSTON PETERSEN – CONSILIERE ÎN P.I. S.R.L.** Bucureşti, sector 1, sos. Bucuresti Ploiesti, nr.1A, Bucharest Business Park, corp A, et.1 camerele 9 si 10, tel: 0212011200, fax: 0212011210, e-mail: office@nnkp.ro, www.nnkp.ro av.Baciu Ana Maria, ing.chim.Viciu Monica Stefania, av.Belciu Delia Mihaela, chim.Bădărău Adina Adriana, ec.Bende Andreea	Mărci Desene Brevete Topografii	S.R.L.
47	19.08.2003	068	**CABINET DE PROPRIETATE INDUSTRIALA NICOLAE BURCHEL** Bucureşti, Str. Dr. Radovici nr.8, sector 5, cod 050468, Tel: 021/3175841, Fax: 021/3175843, e-mail: nburchel@lenp.ro Nicolae Burghel	Mărci	CI
48	21.08.2003	094	**N.P.C. S.R.L.** Braşov, str. Alexandru cel Bun, nr.13, bl.E28, ap.7 cod 500025, OP 1 – CP 298, GSM: 0744520357, e-mail: totu@unitbv.ro Ţoţu Ioan	Mărci Desene Topografii	SRL
49	22.10.2003	072	**CABINET INDIVIDUAL DE PROPRIETATE INDUSTRIALĂ - NEGOMIREANU LIVIA** Bucureşti, Şos. Nicolae Titulescu nr.94, bl.14A, sc 4 ap.127, sect.1, cod 011146, Tel/Fax: 0314214598, GSM: 0722444719, office@cabinetnegomireanu.ro Negomireanu Livia	Mărci Desene	CI
50	30.10.2003	073	**CABINET DE PROPRIETATE INDUSTRIALA "VIŞOIU LILIAN CATALIN"** Bucureşti, bd. Unirii nr.74, bl. J3B, sc.3, ap. 41, Tel/Fax: 021/3167043, GSM: 0744480657, e-mail: visoiucatalin@yahoo.com, www.visoiucatalin.home.ro jur. Vişoiu Lilian Catalin	Brevete Mărci Desene Topografii	CI
51	12.12.2003	096	**EDIPLAST S.R.L.** Tg. Mureş, Str. Măgurei nr.25, ap.2, Tel/Fax: 0265/263775, GSM: 0744394036, e-mail: moniadel@artelecom.net Vasilache Virgilius	Mărci Desene Brevete	SRL
52	22.12.2003	097	**SC PETOSEVIC SRL** Bucureşti, str. Dionisie Lupu nr.54, etaj 2, sector 1, Tel: 021/3057996, Fax: 021/3145481, mobil: 0723522698, www.petosevic.com, e-mail: aura.campeanu@petosevic.com Campeanu Ioana Aura	Brevete Mărci Desene	SRL

53	9.02.2004	098	**CABINET ANI FUCIU SRL** Com.Snagov, Bloc P53, sc.A, ap.1, jud.Ilfov, Tel: 021/3106399, Fax: 021/3106398, GSM: 0744370196, e-mail: ani.fuciu@consilier-marci.ro Fuciu Anişoara	Mărci Desene	SRL
54	16.02.2004	099	**LEGAL BRAND S.R.L.** Bucureşti, Str. Nicolae Licăreţ nr.1, bl.33, sc.C, ap.107, Punct lucru: str. Campia libertatii nr.64, bl.34A, ap. 269, Tel: 0722674635, 0722607380, e-mail: legal.brand@easynet.ro, info@legal-brand.ro, www.legal-brand.ro Stăncescu Anca, Stăncescu Alin Cristian	Brevete Mărci Desene Topografii	SRL
55	22.02.2004	082	**CABINET DE PROPRIETATE INDUSTRIALĂ CIUPAN CORNEL** Cluj Napoca, Str. Mestecenilor nr.6, bl.9E, ap.2, Tel: 0264/524425; 0264/415051, Fax: 0264/415054, e-mail: cornel.ciupan@muri.utcluj.ro Ciupan Cornel	Brevete Mărci Desene	CI
56	01.06.2004	102	**S.C. LUTARIS INTELPROT S.R.L.** Timisoara, 300426, str. Ana Ipatescu nr.45, Tel/Fax: 0256/489301, Mobil: 0742143718, 0723319154, e-mail: qualitarium@qualitarium.ro Tărăbîc Lucian	Brevete Mărci Desene	SRL
57	17.06.2004	108	**WEIZMANN ARIANA & PARTNERS AGENTIE DE PROPRIETATE INTELECTUALA SRL** Bucuresti, str. Aleea Trestiana, nr.4, bl.20, sc.B, ap.72, tel: 0213274978, fax: 0213227689, mobil: 0724260277, e-mail: office@branduri.ro, www.branduri.ro Bicu Cristina Bucuresti, str. 11 iunie, nr.51, sc.A, ap.4, 0723204268, tel/fax : 0268/315046, office@inregistrare-marci.ro Bozocea Violeta, Visean Violeta, Marcean Ana Maria, Ştefănuţ Adelina, Cârlan Cristina, State Carmen	Brevete Mărci Desene	SRL
58	14.07.2004	107	**ARIANA AGENTIE DE PROPRIETATE INDUSTRIALA S.R.L.** Timisoara, Calea Aradului, nr.33, ap.7 c_popescu2000@yahoo.com Orgovici Codruta Octavia	Mărci Desene	SRL
59	28.10.2004	106	**OSTER – SOCIETATE CIVILA PROFESIONALA DE PROPRIETATE INDUSTRIALĂ** Bucuresti, Str. Batiste nr.35, ap. 23, cod 020935, Tel/Fax: 021/3147249 , GSM: 0721254270, 0723177236 Udrea Elena Rodica	Mărci Desene	S.C.P.
60	28.10.2004	109	**CABINET INDIVIDUAL CAMPEAN GHEORGHE GEORGEL** Campina, str. Dr. Constantin Istrati nr.52, bl.3, ap.5, Tel: 0244/335207, mobil: 0729902117, e-mail: george_campean@yahoo.com Campean George Georgel	Mărci Desene Topografii Brevete	CI

61	22.12.2004	116	**INVEL – AGENŢIE DE PROPRIETATE INDUSTRIALĂ** Bucureşti, str. Ion Ghica nr.3, ap.20, tel: 0723205048, 0788885352, e-mail: invel_agency@yahoo.com, marian.nicolae.velcea@gmail.com, www.invel.ro Velcea Marian	Brevete Mărci Desene Topografii	SRL
62	06.01.2005	118	**EURORESSOURCES SRL** Medias, str. Ion Creangă, nr.4, ap.6, Tel: 0269/843504, Fax: 0269/824812 Fulea Maria	Brevete Mărci Desene	SRL
63	27.04.2005	117	**CABINET PROPRIETATE INDUSTRIALĂ ALPER RAMAZAN** Constanţa, str. Ştefan cel Mare nr.57, bl.M17, sc.B, ap.17, cod 900683, Tel: 0341/410937, Fax: 0241/635547, Mobil: 0722.704.363, alperramazan@gmail.com, zonguldakro@yahoo.com Alper Ramazan	Mărci	CI
64	06.06.2005	125	**V&F IP CONSULTING SRL** Bucuresti, Bd Camil Ressu, nr.27, bl.N1, ap.214, Tel: 021/3140200, Fax: 021/3140290, Mobil: 0744487223, popescul@vf.ro Anton Simona	Mărci	SRL
65	30.06.2005	124	**CABINET DE PROPRIETATE INDUSTRIALA SAVU MARIANA** Bucuresti, str. Paul Greceanu nr.9, bl.20A, ap.26, Tel/ Fax: 021.2120651, liliana.savu@credidam.ro, www.lilianasavu.ro Savu Mariana	Mărci Desene	CI
66	26.08.2005	126	**CABINET DE PROPRIETATE INDUSTRIALĂ ANGHEL PARASCHIVA** Arad, str. Voinicilor nr.51, bl.502, ap.6, Tel: 0357411876, Fax: 0357411876, Mobil: 0723171424, e-mail: anghelvera@yahoo.com Anghel Paraschiva	Brevete	CI
67	29.09.2005	67	**TEODORU & ASSOCIATES SRL** Bucuresti, bd. Marasesti nr.2B, bl.A, sc.2, parter, ap.4 bis, cod postal 040254, Tel: 0213367722, Fax: 0213367723, GSM: 0722549219 e-mail: emanuel@teodoru.ro, violeta@teodoru.ro, www.romaniatrademarks.ro Teodoru Violeta, Teodoru Emanuel	Mărci Desene Brevete	SRL
68	04.11.2005	133	**FRISCH & PARTNERS SRL** Bucuresti, bd. Carol I, nr.54, sc. B, ap.5, sector 2, tel: 0213101165, fax: 0213130130, Mobil: 0722212480, office@frisch.ro, crina.frisch@frisch.ro Crina Nicoleta Frisch, Niţoi Elena	Mărci Desene Brevete	SRL

69	31.10.2005	128	**CABINET PROPRIETATE INDUSTRIALA ARINOVA** Arad, 310151, str. Coriolan Petreanu, nr.28, Tel/fax: 0257/255842, mobil: 0744246562, info@arinova.ro Ivanca Gavril	Mărci Desene Brevete	CI
70	05.01.2006	136	**TUCA ZBARCEA & ASOCIATII I.P. S.R.L.** Bucuresti, str. Nicolae Titulescu nr. 4-8, etaj 8, biroul 1, cladirea America House Tel: 2048890, ciprian.dragomir@tuca.ro Dragomir Ciprian Dumitru	Mărci	SRL
71	19.01.2006	134	**CABINET PROPRIETATE INDUSTRIALA MITU ALIS MIHAELA** Ploiesti, str. Clementei nr.46, Tel: 0244/590154, mobil: 0746108142, alis_mitu@yahoo.com ; office@mitu-cpi-ims.com Mitu Alis Mihaela	Mărci Brevete	CI
72	14.02.2006	137	**M.D.P. RIGHTS AGENCY SRL** Brasov, str. Lunga nr.270, cod postal 500450, Tel: 0268/440100, 440313; Fax: 0268/440221, Mobil: 0744355100, e-mail: office@mdp-rights-agency.ro www.mdp-rights-agency.ro Cosescu Camelia	Brevete Mărci Desene Topografii	SRL
73	30.03.2006	141	**INNOVIS INTELLECTUAL PROPERTY** Bucuresti, Calea Rahovei, nr.217, bl.12, ap.60, sector 5, Mobil: 0741572398, e-mail: office@innovis.ro Dumitrescu Oana Irina	Mărci Desene	CI
74	30.03.2006	142	**CABINET INDIVIDUAL PROPRIETATE INDUSTRIALA ALECU BOGDAN** Bacau, str. Lucretiu Patrascanu nr.2, sc.B, ap.2, Tel/fax: 0334407577, Mobil: 0740274741, office@marcidesene.ro, www.marcidesene.ro Alecu Florin Bogdan	Mărci Desene	CI
75	07.04.2006	152	**ACTA MARQUE SRL** Cluj Napoca, str. Dorobantilor nr.3, etj.3, ap.9, Mobil: 0749053325, 0730909831, 0730909834, actamarque@yahoo.com, www.actamarque.ro Ciurea Delia	Mărci	SRL
76	25.05.2006	144	**CABINET INDIVIDUAL PROPRIETATE INDUSTRIALA CATALIN NEAGU** Iasi, str. Tutea Petre nr.5, bl.909, tr.1, ap.11, Cod postal: 700730, Tel: 0232/276000, Fax: 0232/405425, 0232/211843, Mobil: 0744514264, e-mail: catalin.neagu@proprietateindustriala.ro, Neagu Catalin	Mărci Desene	CI

77	06.11.2006	165	**RAŢIU & RAŢIU –PROPRIETATE INDUSTRIALA SRL** Bucuresti, Intr. Bitolia, nr. 59, subsol, camera 10, Tel: 0722558957, fax: 021.2300175, marilena.ene@ratiu.ro Ene Marilena	Mărci Desene Topografii	SRL
78	12.12.2006	162	**MY TRADEMARK SRL** Ploiesti, str. Gheorghe Doja, bl. 35A1, ap.5, Mobil: 0722501414, nicolau@avocatulmeu.ro Nicolau Florin	Mărci	CI
79	20.06.2006	149	**INTELLEMMI CONSULT SRL** Tg. Mures, str. Sârguinţei nr.39, ap.12, cod poştal 540543, fax: 0365 401839, mobil: 0745303867, 0727302434, cojocnean_maria@yahoo.com; intellemmi@gmail.com Cojocnean Maria Rodica	Brevete Mărci Desene	SRL
80	20.06.2006	167	**INTELLEXIS SRL** Bucuresti, str. Cutitul de Argint, nr. 68, etaj 2, ap. 4, tel: 0213103332, fax: 021.3103042, mobil: 0723300147, contact@intellexis.ro mat. Benga Bogdan Florin, ing. Negulescu Luminita	Mărci Desene Brevete	SRL
81	11.09.2006	150	**CABINET INDIVIDUAL VALENTINA ŞANTA** Tg.Mures, str. Koos Ferencz nr.21, bl.21, ap.44, Mobil: 0740028967, fax: 0365815201 valentina.santa@gedeon-richter.ro, santa_valentina2002@yahoo.com Santa Valentina	Mărci Desene	CI
82	20.10.2006	154	**CABINET INDIVIDUAL ROS VIOREL** Bucuresti, bd.Unirii nr.66, bl.K3, ap.7, tel: 021.3211234, fax: 021.3211253, e-mail: viorelros@asdpi.ro Ros Viorel	Brevete Mărci Desene Topografii	CI
83	26.10.2006	156	**CABINET INDIVIDUAL RALUCA DUŢESCU** Bucuresti, str. Foisorului nr.15, bl.F9C, sc.1, ap.54, Mobil: 0723548722, tel: 021/3117908, fax: 021/3117908, e-mail: ralu_haz23@yahoo.com, office@dutescu.com Duţescu Andreea Raluca	Mărci	CI
84	01.11.2006	159	**DICONSULT – CABINET CONSILIERE IN DOMENIUL PROPRIETATII INDUSTRIALE** Cluj Napoca, str. Mircea cel Batran, nr.2, ap.12, Tel: 0264/565885, mobil: 0724323761, patricia.ciceo@terapia.ro Oprea Patricia Diana	Mărci Desene	CI

85	08.12.2006	160	**NOMENIUS S.R.L.** Bucureşti, G.M. Zamfirescu, nr. 46, bl. 22A, ap.11 Punct de lucru: Bucuresti, piata Pache Protopopescu nr.1, et.2, ap.6, sector 2, tel: 0314315402, fax: 0318149621, elena.grecu@nomenius.ro, www.nomenius.ro Grecu Elena	Brevete Mărci Desene	SRL
86	18.01.2007	161	**CABINET PROPRIETATE INDUSTRIALA ALAN LILIANA** Sat Otvesti nr.183B, jud. Timis, 0724250467, e-mail: cabinet.alan@gmail.com Alan Liliana	Brevete Mărci Desene Topografii	CI
87	06.02.2007	175	**MUSAT SI ASOCIATII – INTELLECTUAL PROPERTY SRL** Bucuresti, bd Aviatorilor nr.43, etaj 4, camera 4, Tel: 021 2025900, fax: 0212233957, anca.buta@musat.ro Buta Anca	Brevete Mărci Desene	SRL
88	28.02.2007	169	**TURTOI INTELECTUAL PROPERTY FIRM SRL** Bucuresti, Splaiul Independenţei nr.3, bl.17, ap.7,sector 5, mobil: 0722390388, tel/fax: 021.3135120, office@turtoi.ro, www.turtoi.ro Turtoi Raducu	Mărci Desene	SRL
89	15.02.2007	176	**BRAND LEADER SRL** Brasov, str. Constantin Lacea, nr.12-14, biroul 2, Mobil: 0723474183, office@brandleader.ro Costache Demes Anna Nicoleta	Mărci	SRL
90	05.03.2007	163	**CABINET PROPRIETATE INDUSTRIALA C.I. COLAN** Bucureşti, str. Mihai Eminescu nr.128-130, ap.17, sect.2, tel: 021.6190308, fax: 021.6190309, ionut.colan@cbea.ro Colan Cristian Ionut	Mărci Desene	CI
91	05.03.2007	164	**CABINET INDIVIDUAL NEACŞU CARMEN AUGUSTINA** Baia Mare, str. Rozelor, nr.12/3, tel: 0727318168, e-mail: carmen@bic.cdimm.org Neacşu Carmen Augustina	Brevete Mărci Desene	CI
92	30.03.2007	172	**CABINET PROPRIETATE INDUSTRIALA TAVASZI ZOLTAN** Bucuresti, Calea Mosilor nr.135, et.7, ap.14, tel: 021.3155969, fax: 021.3155969, tavaszi.zoltan@gmail.com Tavaszi Zoltan	Mărci Desene	CI
93	30.03.2007	173	**CABINET PROPRIETATE INDUSTRIALA CIPRIAN MACOVEI** Bucuresti, str. Popa Tatu nr.15, sector 1, mobil: 0723 638 775, e-mail: mmacovei@stalfort.ro Macovei Ciprian Mihail	Mărci	CI

94	16.07.2007	182	**PRI INTELLECTUAL PROPERTY SRL** Bucureşti, str. Răspântiilor nr.37, ap.2, 020547, tel: 0728997303, fax 0318 169 608 e-mail: ana.dan@the-pri.com, www.the-pri.com P.A.lic.Dan Ana Nicolina	Mărci	SRL
95	07.08.2007	177	**CABINET INDIVIDUAL ADRIANA DOICIU** Bucureşti, piata Natiunile Unite nr.3-5, bl. C, ap.41, tel: 0722621926, fax: 031.1027304, apazanta@gmail.com Doiciu Adriana	Mărci	CI
96	07.08.2007	178	**CABINET INDIVIDUAL SONIA FLOREA – consiliere p.i.** Bucureşti, calea Moşilor nr.207, bl. 15, ap.5, tel: 2103215, fax: 2100449, sonia.florea@avfloreagheorghe.ro Florea Sonia	Mărci	CI
97	07.08.2007	179	**MOTMARK – I.G.** Iasi, str. Cuza Voda nr.12, bl.B, sc.C, ap.7, tel: 0232262076, e-mail: excg@clicknet.ro Motrescu Mihai	Mărci	CI
98	01.10.2007	184	**CABINET INDIVIDUAL PROPRIETATE INDUSTRIALA ADRIAN TOMESCU** Bucuresti, str. Poet Vasile Carlova nr.2, bl. A7 bis, ap.74, tel: 021 2224422, 3217070, fax: 021 2222626, atomescu@buzescu.com, amtomescu@yahoo.com Tomescu Adrian	Mărci	CI
99	08.10.2007	185	**I.P. NEW MARK COMPANY S.R.L.** Bucuresti, sector 3, bd. Mircea Voda, nr.37, bl. M29, sc.C, ap.83 Kleininger Toma	Mărci Desene	SRL
100	10.10.2007	043	**FÂNTÂNĂ RAUL SORIN & ASOCIAŢII SRL** Braşov, str. 9 mai, nr.4, sc.D, ap.3 Tel/fax: 0268543657, 0745361270, office@inventii- marci.ro, www.inventii-marci.ro Fântână Raul Sorin	Mărci Desene Brevete	SRL
101	22.11.2007	189	**CABINET VOICU ALEXANDRA** Bucureşti, B-dul Magheru, nr. 9, sc. 2, etaj 9, ap. 89, Sector 1, PO BOX 22-246, Tel/Fax: 021/3153684, alexandra.voicu@upcmail.ro Ing. Voicu Alexandra	Brevete Mărci Desene Topografii	CI
102	23.11.2007	186	**CABINET INDIVIDUAL MARIA HĂISAN** Botoşani, calea Natională nr.65, bl. I3, ap.10, tel: 0231534249, mobil: 0728004574, mh20@k.ro Hăisan Maria	Brevete Mărci Desene Topografii	CI

103	28.02.2008	246	**DILIGENS INTELLECTUAL PROPERTY SRL** București, Splaiul Independenței nr. 3, bl. 17, sc. 2, ap. 27, sector 4, tel/fax: 0213350718, mobil: 0723276056, e-mail: office@diligens.ro, www.diligens.ro Năstase Cristian	Brevete Mărci Desene	SRL
104	07.03.2008	190	**CABINET MARILENA COMANESCU** Bucuresti, str. Muzeul Zambaccian 34, sc. B, ap.3, sector 1, tel: 0722259260, office@cimo.ro, marilena.comanescu@cimo.ro Comănescu Marilena	Brevete Mărci Desene Topografii	CI
105	27.03.2008	191	**CABINET P.I. MARIUS PETROIU** Bucuresti, sector 6, aleea Bucsenesti nr.3, bl. E11, ap. 46, tel: 0723239409, marius.petroiu@gmail.com Petroiu Marius	Mărci	CI
106	28.03.2008	192	**CABINET P.I. MÎNDÎCANU EMIL** Bucureşti, sector 4, str. Valerian Prescurea nr. 27-29, tel: 0723820750, mindicanu@yahoo.com Mîndîcanu Emil	Mărci	CI
107	02.06.2008	193	**CABINET INDIVIDUAL P.I. TICU JIANU CRISTINA** Bucureşti, sector 5, str. Baltagului nr.11, bl. V67, ap.4, tel: 0722551203, tel/fax: 0213153717, cristina.jianu@xnet.ro Ticu Jianu Cristina	Mărci	CI
108	12.06.2008	194	**VREMESCU & ASOCIAŢII - CABINET PROPRIETATE INDUSTRIALĂ** Bucuresti, sos.Iancului nr.9, bl.109A, ap.129, 0721267811, fax: 021.6533962, rodicastanciulescu@yahoo.com Vremescu Simona Rodica	Mărci	CI
109	01.08.2008	195	**TUDOR DANIELA – PERSOANA FIZICA AUTORIZATA** Bucuresti, str. Baba Novac nr.11, bl. G17, ap.51, cod postal 031623, Tel./Fax.: 040213240412 Mobil : 0749218326, consultanta@tudordaniela.ro Tudor Daniela	Brevete Mărci Desene	CI
110	15.08.2008	202	**SIDEMO - SIGLE DESENE MODELE SRL** Bucuresti, sector 6, str. Sandulesti nr.3, bl. Z40, ap.4, tel/fax: 02144005859/ 02144005857, mobil: 0741135012, 0722548381, contact@sidemo.ro, www.sidemo.ro Băisan Cristina Carmen	Mărci Desene	SRL
111	25.08.2008	197	**MILMARK DESIGN SRL** Bucuresti, sector 3, aleea Rotunda nr.2, bl. H8, ap.38, mobil: 0745347813, fax: 0318049683 e-mail : office@markdesign.ro, www.markdesign.ro Lucacel Mihaiela	Mărci Desene	SRL

112	29.08.2008	198	**SCHOENHERR INTELLECTUAL PROPERTY S.R.L.** Bucureşti, bd. Dacia nr.30, etaj 4, camera – Echipa Sebastian 01, tel: 0213196790, fax: 0213196791, e.pavel@schoenherr.ro Pavel Sorin Eduard	Brevete Mărci Desene	SRL
113	22.09.2008	201	**CABINET PROPRIETATE INDUSTRIALA RONELA OPREA** Oradea, str. Gral Magheru nr.12, bl.M12, ap.29, tel: 0726279899, email: teaoprea@yahoo.com Oprea Ronela Teodora	Mărci Desene	CI
114	24.10.2008	205	**ROMARK INTELLECTUAL PROPERTY SRL** Bucuresti, sos. Mihai Bravu nr. 27A, C1, etaj 3, ap. 36, camera 1, tel: 0314251724, fax: 0314380223, mobil: 0724755705, office@romarkip.ro Manea Marcela Elena	Mărci Desene	SRL
115	24.10.2008	206	**SIGNOLEX TRADEMARK REGISTRATION SRL** Miercurea Ciuc, str. Kossuth Lajos, nr. 28, ap. 13, tel: 0740887334, adam.beata@signolex.ro Vigh Beata	Mărci	SRL
116	26.11.2009	208	**CABINET INDIVIDUAL DE CONSULTANTA IN PI IORGULESCU MARIANA** Constanta, bd. Aurel Vlaicu nr.43, bl. Pc3, ap.32, tel: 0341444888, fax: 0341444888, mobil: 0745259643, e-mail: consilieriorgulescumariana@gmail.com Iorgulescu Mariana	Mărci Desene	CI
117	18.02.2009	210	**CONSTANTIN & VELICU – INTELLECTUAL PROPERTY SRL** Bucuresti, sector 4, str. Trestiana nr.1A, bl. 8A, sc.A, ap.16, Tel: 0314256780, 0723993473, fax: 0314256781, office@candv-ip.ro, www.candv-ip.ro Velicu Anca	Brevete Mărci Desene Topografii	SRL
118	16.03.2009	211	**CAVESCU SI ASOCIATII SRL** Otopeni, str. Grivita nr.37E, e-mail: adriancavescu@yahoo.com, office@avocat4u.ro Cavescu Adrian	Mărci Desene	SRL
119	16.03.2009	212	**CABINET PROPRIETATE INDUSTRIALA COTRUTA LEONID** Bucuresti, str. Vasile Lascar nr.182, bir. Nr.3, leonid.cotruta@gmail.com Cotruta Leonid	Mărci Desene	CI
120	16.03.2009	213	**KEYPI – AGENTIE DE PROPRIETATE INTELECTUALA SRL** Bucuresti, str. Turda nr. 127, bl. 2, sc. C, parter, ap. 91, tel: 0722595458, tel/fax: 0318061620, www.keygroup.ro, office@keygroup.ro Sirbu Cristina Adriana	Brevete Mărci Desene	SRL

121	14.05.2009	214	**ANACOR – CABINET DE PROPRIETATE INDUSTRIALA** Bucuresti, aleea Izvorul Crisului nr. 1, bl. D16, sc. A, ap. 2, mobil: 0726475018, anacor.cpi@gmail.com Endes Corina	Brevete Mărci Desene	CI
122	14.05.2009	216	**CABINET DE PROPRIETATE INDUSTRIALA PRISTAVU** Piatra Neamt, str. Gral Nicolae Dascalescu 11, bl. T3, sc.F, ap.70, 0745535936, cabinetpristavu@gmail.com, office@cabinetpristavu.ro, www.cabinetpristavu.ro Pristavu Gheorghe	Brevete Mărci Desene	CI
123	23.06.2009	239	**MARCI ŞI DESENE SRL** Bucuresti, str. Radu Voda, nr. 22B, tel: 0318055988, mobil: 0722514452, fax: 0318055989, e-mail: avistrati@gmail.com Zamfir Gherttrude Ioana	Mărci Desene	SRL
124	03.08.2009	217	**NICOLAE MURESAN – CABINET PROPRIETATE INDUSTRIALA** Bucuresti, str. Cernisoara nr.5, bl.57, sc.2, ap.31, tel: 0724100328, fax: 0359438304, nicolaemuresan@nicolaemuresan.ro, www.nicolaemuresan.ro Muresan Nicolae	Mărci	CI
125	20.08.2009	220	**CABINET DE PROPRIETATE INDUSTRIALA RALUCA ARDELEANU** Bucuresti, str. Baia de Arama nr.1, bl. B, tr.3, ap.117, tel: 0723601875, fax: 0318015023, office@cabinetardeleanu.ro, www.cabinetardeleanu.ro Ardeleanu Raluca	Brevete Mărci Desene	CI
126	27.08.2009	222	**CABINET PROPRIETATE INDUSTRIALA CLAUDIA MONICA FRISCH** Bucuresti, sos.Pantelimon nr.243, bl.52, ap.18, tel/fax: 0212554095, mobil: 0722450955, 0768625929 email: claudiamonicafrisch@yahoo.com Frisch Claudia Monica	Mărci Desene	CI
127	29.09.2009	225	**CABINET INDIVIDUAL PROPRIETATE INDUSTRIALA PAUNET ALEXANDRINA** Iasi, spl. Bahlui, nr.29, bl. B5, sc.A, ap.7 Tel: 0726737527 Paunet Alexandrina	Brevete Mărci Desene	CI
128	09.10.2009	228	**COSMOVICI SI ASOCIATII SRL** Bucuresti, str. Dem I. Dobrescu nr. 15, sc. 3, et. 5, ap. 80, sector 1, OP 15 CP 55, www.cosmovici-ip.com, office@cosmovici-ip.com Cosmovici Paul	Brevete Mărci Desene	SRL

129	29.10.2009	226	**CABINET DE PROPRIETATE INDUSTRIALA SIMONA JEFLEA** Sibiu, loc. Sura Mare, str. Primaverii nr.17, tel: 0743013532, fax: 0269446572, simonajeflea@yahoo.com, www.simonajeflea.ro Jeflea Simona	Mărci Desene	CI
130	20.11.2009	234	**DENNEMEYER & ASSOCIATES SRL** Brasov, str. Aurel Vlaicu, nr. 94, etaj 1, 500178, tel: 0368403661, fax: 0268706010, cklamp@@dennemeyer.com, www.dennemeyer-law.com Ionus Mihaela Geraldine, ing. Berde Sofia, Judele Raluca Anita	Brevete Mărci Desene	SRL
131	22.12.2009	231	**CABINET DE PROPRIETATE INDUSTRIALA CRISTIAN MARIUS ENACHE** Bucuresti, str. Dr. Nicolae Turnescu nr. 6, ap. 2, tel: 0213129948, fax: 0213129948, mobil: 0722644152 Enache Marius Cristian	Brevete Mărci Desene	CI
132	25.01.2010	232	**CABINET DE PROPRIETATE INDUSTRIALA CHIFOR CLAUDIA** Bucuresti, bd. Pache Protopopescu nr.25, et.5, tel: 0318250434, fax: 0318250342, e-mail: chifor.claudia@yahoo.com Chifor Claudia	Mărci	CI
133	25.02.2010	233	**CABINET PROPRIETATE INDUSTRIALA MANTA VICTOR PAUL** Bucuresti, str. Slt. Zaharia nr.4, et.2, ap.3, tel: 0213132810, mobil: 0722467950, fax: 0213132810, manta.paul@gmail.com, paulmanta@yahoo.com Manta Victor Paul	Mărci	CI
134	30.03.2010	236	**NASTASE MIRELA BIANCA PERSOANA FIZICA AUTORIZATA** Bucuresti, str. Zboina Neagra nr.8-10, bl. 91-95, ap.83, tel: 0722143661, mirela.nastase@yahoo.com Nastase Mirela Bianca	Mărci	CI
135	09.04.2010	237	**CABINET PROPRIETATE INDUSTRIALA ILIE CIMPOIERU** Bucuresti, Aleea Platanului nr.1, bl. A32, sc.1, ap.21, tel: 031 1060039, mobil: 0722444580, e-mail: ilie_cimpoieru@yahoo.com Cimpoieru Ilie	Mărci	CI
136	04.06.2010	238	**CABINET INDIVIDUAL PROPRIETATE INDUSTRIALA PUŞCAŞU DENISA** Bucuresti, str. Raul Doamnei nr.5, bl.C4, sc.E, ap.199, mobil: 0740111620, tel: 0213236050, fax: 0213636051, e-mail: puscasu.denisa@yahoo.com, denisa.puscasu@gmail.com Pușcașu Denisa	Mărci	CI

137	15.07.2010	240	**PATENT EXPERT SRL** Bucuresti, sos. Colentina nr.53, bl. 59, sc. B, ap. 67, Tel: 0722554460, office@ileanaflorea.ro Florea Ileana Maria	Brevete Mărci Desene	SRL
138	23.07.2010	241	**TUDOR GHEORGHE – CABINET INDIVIDUAL DE PROPRIETATE INDUSTRIALA** Bucuresti, bd. Nicolae Grigorescu nr.18, bl. B3 bis, ap.322, tel: 0722578936, office@ip-office.ro, giltudor@gmail.com , gil.tudor@vmca.ro Tudor Gheorghe	Brevete Mărci Desene	CI
139	23.07.2010	242	**CABINET INDIVIDUAL PAUL GEORGE BUTA** Bucuresti, bd. Mircea Voda, nr. 35, bl. M27, ap. 17, tel: 021.3211234, fax: 021.3211253, e-mail: paul.buta@asdpi.ro Buta Paul George	Brevete Mărci Desene Topografii	CI
140	07.09.2010	243	**MARK TO MARK INTELLECTUAL PROPERTY OFFICE SRL** Bucuresti, sector 4, str. Huedin nr.12, bl. D20, sc.4, ap.53, mobil: 0745120402, tel: 0212100415,fax: 0212100314, magda.bolintineanu@marktomark.com, www.marktomark.com Bolintineanu Magdalena	Mărci Desene	SRL
141	10.11.2010	244	**CABINET PROPRIETATE INDUSTRIALA TUDOR ICLANZAN** Timisoara, Piaţa Victoriei nr.5, sc. D, ap.2, tel :0256403615, 0744647875, tudor.iclanzan@yahoo.fr, www.iclanzan.ro Iclanzan Tudor	Brevete Mărci Desene	CI
142	10.11.2010	245	**CABINET INDIVIDUAL FERARU CLAUDIU** Buzau, str. Unirii, bl. 9c, ap. 4 Feraru Claudiu	Brevete Mărci Desene	CI
143	06.06.2011	248	**CABINET INDIVIDUAL PUFU ALINA** Bucuresti, calea Vacaresti nr.312, bl. 2C, ap.39, tel: 0742974133, email: alinapufu@gmail.com Pufu Alina	Mărci	CI
144	06.06.2011	249	**CABINET INDIVIDUAL DE PROPRIETATE INDUSTRIALA ENESCU GABRIELA** Bucuresti, str. Frunte lata nr.7, bl. P14A, ap.3, tel: 0314329735, fax: 0314329736, mobil: 0745637457, g_enescu@yahoo.com Enescu Gabriela	Brevete Mărci Desene	CI

145	14.07.2011	255	**DEVIMARK AGENTIE DE PROPRIETATE INDUSTRIALA SRL** Cluj Napoca, str. Virgil Fulicea nr.19, parter, ap.2, Punct lucru: Iasi, str. Lascar Catargiu nr. 72, mobil: 0720143143, 0746869389, office@devimark.ro, devimark.api@gmail.com, www.devimark.ro David Laura Gabriela	Mărci Desene	SRL
146	02.08.2011	250	**CABINET INDIVIDUAL AUTORIZAT DE PROPRIETATE INDUSTRIALA MIHAI PANTILIMON** Piatra Neamţ, str. Cuiejdi nr. 6, et. 1, birou 1.09, tel/fax: 0233.210131, 0736871664, 0758874685, email : avocatmarci@gmail.com Pantilimon Mihai	Mărci Desene	CI
147	02.08.2011	251	**CABINET BANYAI ROXANA NICOLETA – CONSILIERE IN PROPRIETATE INDUSTRIALA** Bucuresti, str. Cpt. Alexandru Serbanescu nr.21, bl. 7M, sc.1, ap.9, tel: 0212322624, 0727080852, email: roxanaf15@yahoo.com Banyai Roxana Nicoleta	Brevete Mărci Desene	CI
148	10.08.2011	254	**DRAKOPOULOS IP SRL** Bucuresti, sector 2, str. Gral. David Praporgescu nr.7, tel: 0213000154, fax: 0213183143, romania@drakopoulos- law.com, chutina@drakopoulos-law.com www.drakopoulos-law.com Hutina Claudia Valerica, Gorun Laurentiu Nicusor	Mărci Desene Brevete	SRL
149	10.10.2011	256	**CABINET DE PROPRIETATE INDUSTRIAL CIUPAN EMILIA** Cluj Napoca, str. Mestecenilor nr. 6, tel: 0745360723, 0364144586, emilia.ciupan@mis.utcluj.ro Ciupan Emilia	Brevete Mărci	CI
150	28.10.2011	267	**CABINET ENPORA INTELLECTUAL PROPERTY SRL** Bucuresti, bd. Aviatorilor nr. 57, tel: 0212300990, fax: 0212302311, email: pop@patents.ro, www.patents.ro, www.enpora.com ing. Pop Calin Radu, Tărchilă Nicoleta Aurica	Brevete Mărci Desene Topografii	SRL
151	01.11.2011	265	**DRAGHICI & ASOCIATII SRL** Bucuresti, str. Mugur Mugurel nr. 11, ap. 4, tel: 0311060216, fax: 0318164869, mobil: 0744753898, e- mail: fabiola.colomei@flanco.ro Colomei Fabiola	Mărci	SRL
152	09.12.2011	257	**CABINET INDIVIDUAL ALEXANDRU HARSANY** Jud. Ilfov, Corbeanca, str. Padurii nr.9, tel: 0318210196, fax: 0318210197, mobil: 0722203934 Harsany Alexandru	Mărci Desene	CI

153	30.01.2012	260	**MAIDANUC – CABINET DE PROPRIETATE INDUSTRIALA** Bucuresti, bd. Chisinau, nr. 7, bl. A1, sc. A, ap. 35, tel: 0314155102, email: contact@consilieremarci.ro, www.consilieremarci.ro Maidanuc Iulian Lucian	Mărci	CI
154	20.03.2012	261	**CABINET DOINA TULUCA** Bucuresti, bd. Lacul tei 56, bl. 19, ap. 52, sector 2, tel : 0752211769, fax: 0318037805, email: dtuluca@doinatuluca.ro Ing. Tuluca Doina	Brevete Mărci Desene Topografii	CI
155	02.04.2012	262	**CABINET MIDIASEN INNOVATIONS** Baia Mare, str. Calea Traian nr. 4A/44, fax : 0362401680, mobil : 0742617423, fidelia@midiasen.axoniq.com Alexan Carmen Fidelia	Mărci	CI
156	02.04.2012	263	**CABINET PROPRIETATE INDUSTRIALA CRISTIAN POPESCU** Bucuresti, sos. Pantelimon 286, bl. 41, sc. 3, ap. 103, tel/fax: 0213178500, mobil: 0746105084 Popescu Cristian Virgil	Mărci	CI
157	02.04.2012	264	**CABINET PROPRIETATE INDUSTRIALA IACOB DRAGOȘ** Falticeni, str. 2 Graniceri, bl. 22, sc. A, ap. 6, tel: 0722600200, iacob@leroylaw.ro Iacob Dragoș	Mărci	CI
158	27.04.2012	288	**CHIUARIU & ASOCIAȚII– CONSILIERE ÎN PROPRIETATE INDUSTRIALĂ SRL** Bucuresti, str. Sevastopol, nr. 17C, sc. A, et. 5, tel: 0213161074, fax: 0213161075, email: ip@chiuariulawyers.ro Florescu Catrinel	Brevete Mărci Desene	SRL
159	30.05.2014	266	**VOX LEGIS CONSULT SRL** Bucuresti, calea Vitan nr. 106, bl. V40, ap. 69, Fax: 0355818940, mobil: 0722281781, e-mail: avocat.iacob@gmail.com Iacob Ana Maria	Brevete Mărci Desene	SRL
160	10.09.2012	268	**ROMPATENT DESIGN SRL** Bucuresti, str. Matei Voievod nr. 115-123, bl. O2, sc. C, ap. 112, tel/fax: 0314148320, mobil: 0722408875, 0753982625, e-mail: office@patentdesign.ro, www.patentdesign.ro Borlan Radu	Brevete Mărci Desene	SRL

161	18.10.2012	269	**CABINET PROPRIETATE INDUSTRIALA MARIUS MOCOFANESCU** Bucuresti, aleea Privighetorilor nr. 87, tel: 0727978449, tel/fax: 0212643900, e-mail: office@consilieredemarca.ro, www.consilieredemarca.ro Mocofanescu Marius	Brevete Mărci Desene	CI
162	18.10.2012	270	**IP BOUTIQUE** Bucuresti, str. Constantin Brincusi, nr. 9, bl. D15, ap. 31, tel: 0744607402, e-mail: claudia.jelea@ipboutique.ro Jelea Gabriela Claudia	Marci	CI
163	03.12.2012	272	**BONA FIDE CABINET DE PROPRIETATE INDUSTRIALA VERONICA FLOROIU** Bucuresti, calea Rahovei nr. 303, bl. 66, sc. 2, ap. 59, tel/fax: 0314369605, mobil: 0722462432, email: veronica@cabinet-bonafide.ro, www.cabinet-bonafide.ro Floroiu Veronica	Brevete Mărci Desene	CI
164	03.12.2012	273	**ELENA STOICA CABINET INDIVIDUAL DE PROPRIETATE INDUSTRIALA** Bucuresti, str. Gheorghe Stefan, nr. 32, sector 1, tel : 0212694053, 0745029987, email : elena.sstoica@gmail.com Stoica Elena	Brevete Mărci Desene	CI
165	19.12.2012	274	**CABINET INDIVIDUAL DE PROPRIETATE INDUSTRIALA DUMITRU DOBREV** Bucuresti, str. Viorele, nr. 4, bl. 22, ap. 101, tel: 0744199499, fax: 0318058696 Dobrev Dumitru	Brevete Mărci Desene	SRL
166	01.01.2013	275	**SOCIETATE CIVILA PROFESIONALA DE PROPRIETATE INDUSTRIALA MILCEV BURBEA** Bucuresti, str. Stirbei Voda, nr. 170, bl. 10G, ap. 18, tel: 0722249961, 0726375412 Milcev Gabriela, Burbea Milescu Iulia Adriana	Brevete Mărci Desene Topografii	SCP
167	16.01.2013	276	**MDA INTELLECTUAL PROPERTY SRL** Bucuresti, bd. Carol I, nr. 55-55bis, parter, tel: 0314378324, fax: 0314378327, mobil: 0722238608, e-mail: ana.kusak@mares.ro Kusak Ana Maria	Mărci	SRL
168	11.03.2013	277	**CABINET INDIVIDUAL AUTORIZAT POPESCU MAGDALENA DANIELA - LEGAL2M** Bucuresti, Splaiul Unirii nr.10, bl. B5, sc.1, ap.10, mobil: 0728839880, fax: 021.3154462, magda.popescu@legal2m.com Popescu Magdalena Daniela	Mărci Desene	CI

169	11.03.2013	278	**CABINET INDIVIDUAL AUTORIZAT MIHAELA GAVENEA** Bucuresti, str. Poet Panait Cerna, nr. 10, bl. M43, ap. 31, tel/fax: 0213528938, mobil: 0728836880, email: mihaela.gavenea@lawyermg.ro Gavenea Mihaela	Mărci Desene	CI
170	03.07.2013	279	**APOSTU GH. OVIDIU – PERSOANA FIZICA AUTORIZATA** Iasi, sos. Nationala, nr. 194, bl. D, sc. E, ap. 18, tel: 0232.437281, mobil: 0745345713, e-mail: oapostu@yahoo.com Apostu Ovidiu	Mărci Desene	CI
171	03.07.2013	280	**LUPASCU TRADEMARK OFFICE** Bucuresti, str. D.I. Mendeelev, nr.44, etaj 1, ap.1, tel: 0752123336, e-mail: monica.lupascu@cyberlaw.ro Lupașcu Monica	Mărci	CI
172	05.08.2013	281	**CABINET INDIVIDUAL AUTORIZAT LADANYI CONSILIER IN PROPRIETATE INDUSTRIALA** Alba iulia, str. Traian, nr. 29E, tel: 0358105533, 0726734994, email: avocat@ladanyi.ro, web: http://ladanyi.ro Ladanyi Arpad Csaba	Mărci	CI
173	05.08.2013	283	**MAGOO – INTELLECTUAL PROPERTY ADVISOR** Bucuresti, sector 6, calea Cringasi, nr. 16, bl. 41, ap. 73, tel : 0726161070, laura@magori.ro Magori Laura Valentina	Mărci	CI
174	05.09.2013	287	**APPELLO BRANDS SRL** Sibiu, str. Soimului, nr. 18, sc. A, et. 5, ap. M6, tel: 0725096425, 0269211124, e-mail: office@appello.ro Ganță Camelia Geta	Mărci Desene	SRL
175	12.09.2013	285	**CABINET PROPRIETATE INDUSTRIALA MIHAELA DINCA** Bucuresti, str. Huedin, nr. 7, bl. 2, ap. 7, tel: 0722399167, mihaelabucau@yahoo.com Dincă Mihaela	Mărci	CI
176	19.09.2013	286	**A.G.C.M. – AGENTIE DE PROPRIETATE INDUSTRIALA SRL** Bucuresti, str. Clucereasa Elena, nr. 67, tel/fax: 0216664311, mobil: 0744369265, ion.costin@yahoo.de Ion Costin	Mărci Desene	SRL
177	03.12.2013	289	**CABINET DE PROPRIETATE INDUSTRIALĂ "RĂZVAN DINCĂ"** București, str. Popa Tatu, nr. 49, tel: 0314380696, 0721753043, fax: 0314380695 Dincă Răzvan	Brevete Mărci Desene Topografii	CI

178	28.01.2014	290	**CABINET D. NICOLAESCU** București, str. Turda, nr. 102, bl. 30A, et. 7, ap. 28, tel/fax: 021.6663494, mobil: 0728201778, e-mail: daniella.nicolaescu@gmail.com Nicolaescu Daniella	Brevete Mărci Desene	CI
179	27.01.2014	293	**ZMP INTELLECTUAL PROPERTY SRL** București, sector 2, str. C.A. Rosetti, nr.17, etaj 3, biroul 314, tel: 0215270651, 0722369255, email: moninovac@yahoo.com, admin@zm-p.com Novac Monica, Neagu Ileana	Mărci Brevete	SRL
180	04.03.2014	291	**PIȚU AGENȚIE DE PROPRIETATE INDUSTRIALĂ SRL** București. șos Mihai Bravu, nr. 286, bl. 2, sc. C, ap. 83, fax: 0372872545, tel: 0722652044, 0372934087, 0722694905, email: pitu.dalila@gmail.com, contact@pitubrevetemarci.ro Pițu Dalila	Mărci Brevete	SRL
181	09.04.2014	292	**CLIPEO INTELLECTUAL PROPERTY OFFICE** București, str. Pescărușului, nr. 12, bl. D6, ap. 29, tel: 0212757473, 0724278986, email: isabela.burdusel@gmail.com Burdușel Isabela	Mărci	CI
182	06.05.2014	294	**BRAND PROTECT SRL** București, sector 5, str. Ileana Cosânzeana nr.10, bl. P7, sc.3, ap. 87, camera 3, tel: 0745752251, email: diabuzdugan33@gmail.com, brand.protect@gmail.com Buzdugan Diana Viorica	Brevete Mărci Desene	SRL
183	10.06.2014	295	**CABINET RALUCA ALDEA – CONSULTANTA IN PROPRIETATE INDUSTRIALA** București, Splaiul Unirii, nr. 16, et.4, cam. 409, tel: 0725920929, e-mail : aldea.raluca@yahoo.com Aldea Cristina Raluca	Mărci Desene	CI
184	30.06.2014	297	**HERAN MĂRCI SRL** Bacău, str. Violetelor, bl. 11, sc. A, ap. 13, tel: 0234.534329, fax: 0234.543130, mobil: 0723738136, e-mail: hergheaa@yahoo.com , heran_consulting@yahoo.com Herghea Anca Ștefania	Mărci	SRL
185	16.07.2014	298	**MIHAELA TEODORESCU & PARTNERS – INTELLECTUAL PROPERTY OFFICE SRL** București, sector 4, str. Viorele, nr. 51, bl. 37, ap. 63, P.O.Box 53-202, tel: 0773867751, fax: 0314360665, e-mail: office@mteodorescu.ro , www.mteodorescu.ro Teodorescu Mihaela	Brevete Mărci Desene	SRL
186	06.11.2012	271	**CABINET INDIVIDUAL DE P.I. BUCȘĂ GHEORGHE** București, str. Camil Ressu nr. 26, bl. A7, ap. 29, tel: 0723182691, e-mail: gheorghe.bucsa@yahoo.fr dr.ing. Gheorghe Bucșă	Brevete Mărci Desene Topografii	CI

187	17.10.2014	299	**VENTIS LAW OFFICE SRL-D** București, sector 5, str. Gardeniei, nr. 2F, cam. 1, 0722165769, email: oana.tambrea@gmail.com Țambrea Oana	Mărci	SRL
188	15.01.2015	300	**CABINET INDIVIDUAL DE PROPRIETATE INDUSTRIALĂ CRISTINA CONSTANTINESCU PI** București, str. G. Garibaldi, nr. 4, ap. 60, tel: 0722245690, e-mail: c.constantinescu@rokos.com Constantinescu Cristina	Mărci	CI
189	15.01.2015	301	**CABINET INDIVIDUAL DE PROPRIETATE INTELECTUALĂ IRINA ALBUȘEL** București, str. Nicolae Racotă, nr. 4, bl. 69, ap. 32, tel: 0758222202, e-mail: irinaalbusel@gmail.com Albușel Irina	Mărci	CI
190	03.02.2015	302	**CABINET INDIVIDUAL IOANA ALINA** București, str. Banul Udrea, nr. 4, bl. G8, sc. A, ap. 28, tel: 0723691135, e-mail: alina.ioana@conceptbi.ro Ioana Alina	Mărci	CI
191	02.03.2015	303	**CABINET INDIVIDUAL – CONSILIER PROPRIETATE INTELECTUALĂ LUISA MENDEZ-GUZMAN** București, b-nul Timișoara nr. 17B, bl. 106B, sc. A, ap. 13, tel: 0723604704, av.luisa.mendez@gmail.com Mendez Guzman Luisa Andreea	Brevete Mărci	CI
192	02.03.2015	304	**SOCIETATE CIVILĂ PROFESIONALĂ ÎN PROPRIETATE INDUSTRIALĂ LUPȘA ȘI ASOCIAȚII** Com. Corbeanca, sat Petrești, str. Socului nr. 51D, tel: 0744228331, 0735213937, 0740136713, e-mail: ionut.lupsa@gmail.com, office@lupsa.ro, buru.ioana.alina@gmail.com Lupșa Ionuț, Buru Ioana Alina	Brevete Mărci Desene	SCP
193	22.04.2015	306	**MEMBRAEN SRL** București, sector 6, blul Iuliu Maniu nr. 7, corp A, etaj 1, birou Z3, tel: 0741751963, e-mail: laura@membraen.ro Leonte Laura	Mărci Desene	SRL
194	14.05.2015	307	**STRENC SOLUTIONS FOR INNOVATION SRL** București, sector 6, str. Lujerului nr. 6, bloc 100, sc. B, etaj 3, ap. 56, tel: 0722227648, e-mail: alstren@gmail.com Ștrenc Alexandru Cristian	Brevete Mărci Desene	SRL
195	17.06.2015	308	**IRARDI CONSULTING SRL** București, sector 4, str. Trestiana nr. 3, bl. 8B, sc. B, etaj 9, ap. 80, tel: 0722218187, e-mail: ovidiumanoeldinescu@gmail.com Dinescu Ovidiu Manoel	Brevete Mărci Desene	SRL

196	02.07.2015	305	**CABINET DE PROPRIETATE INDUSTRIALA VLAD ANDA** Sat Florești, jud. Cluj, str. Porii nr. 152, bl. C7, sc. 3, ap. 96, tel: 0751513539, e-mail: annda.vlad@yahoo.com, consilier.marca@gmail.com Vlad Anda	Mărci	CI
197	09.05.2011	309	**PATENTPOINT SRL** Sat Fundeni, comuna Dobroești, str. Doinei nr. 78b, et.2, ap. 20, jud. Ilfov, tel: 0721258694, e-mail: carmen.cociorva@patentpoint.ro COCIORVA CARMEN	Brevete Mărci	SRL

AGENŢIILE SPECIALIZATE ÎN PROPRIETATE INDUSTRIALĂ
care funcţionează începând cu luna septembrie 2015

Data înfiinţării	Nr. registru agenţii	Denumirea completă a cabinetului/agenţiei Adresa Consilieri cu drept de practică	Domenii	Statut juridic
27.01.2005	111	**CABINET INDIVIDUAL – NIŢU ION** Constanta, str. Dezrobirii nr.110, bl. IS8, sc.A, ap.1, Tel: 0241/512608, mobil: 0723317298 Nitu Ion	Mărci Desene Brevete	CI
27.01.2005	112	**CABINET VELICA – AGENŢIE DE PROPRIETATE INDUSTRIALĂ** Bucuresti, str. Brutus M.I., nr.13, ap.3, cod 050124 Tel/ Fax: 021/3357463, Mobil: 0722645283, www.velica.ro, office@velica.ro Velica Ion Gabriel	Mărci Desene	CI

LISTA CONSILIERILOR ÎN PROPRIETATE INDUSTRIALĂ, MEMBRI AI CAMEREI NAŢIONALE A CONSILIERILOR ÎN PROPRIETATE INDUSTRIALĂ DIN ROMÂNIA, AUTORIZAŢI PENTRU DOMENIUL BREVETELOR DE INVENŢIE,
pentru luna septembrie 2015

Nr.crt.	Nume şi Prenume/ Număr din registrul național	Denumirea societăţii/ Adresa societăţii	Societate cu obiect de activitate proprietate industrială
1	ALAN LILIANA 1994-1037	**CABINET PROPRIETATE INDUSTRIALA ALAN LILIANA** Sat Otvesti nr.183B, jud. Timis, 0724250467, e-mail: cabinet.alan@gmail.com	DA
2	ANDRONACHE PAUL 2003-1216	**ECOINTELLECT CABINET INDIVIDUAL ANDRONACHE PAUL** Bucureşti, aleea Compozitorilor nr.1, bl.E21, et.6, ap.35, sect 6,Tel/Fax: 021/7250069, GSM: 0722741043, 0727476335 e-mail: paul.andronache@clicknet.ro, paul_andronache@yahoo.com	DA
3	ANGHEL LUMINIŢA DOINA 1993-1020	**CABINET DE PROPRIETATE INDUSTRIALA ANGHEL LUMINIŢA DOINA** Bucureşti, Str. Gherghitei Nr.1, Bl.94B, Sc. B, Ap.76, Sector 2, fax: 0314013777, tel: 0723301706, e-mail : anghel2na@yahoo.com, anghel2na@gmail.com	DA
4	ANGHEL PARASCHIVA 2004-1371	**CABINET DE PROPRIETATE INDUSTRIALĂ ANGHEL PARASCHIVA** Arad, str. Voinicilor nr.51, bl.502, ap.6, Tel: 0357411876, Fax: 0357411876, Mobil: 0723171424, e-mail: anghelvera@yahoo.com	DA
5	ARDELEANU RALUCA 2009 - 1693	**Cabinet de proprietate industriala Raluca Ardeleanu** Bucuresti, str. Baia de Arama nr.1, bl. B, tr.3, ap.117,, tel: 0723601875, fax: 0318015023, office@cabinetardeleanu.ro, www.cabinetardeleanu.ro	DA
6	BANYAI ROXANA NICOLETA 2008 - 1563	**Cabinet Banyai Roxana Nicoleta – consiliere in proprietate industriala** Bucuresti, str. Cpt. Alexandru Serbanescu nr.21, bl. 7M, sc.1, ap.9, tel: 0212322624, 0727080852, email: roxanaf15@yahoo.com	DA
7	BĂDĂRĂU ADINA ADRIANA 2006-1494	**NESTOR NESTOR DICULESCU KINGSTON PETERSEN – CONSILIERE ÎN P.I. S.R.L.** Bucureşti, sector 1, sos. Bucuresti Ploiesti, nr.1A, Bucharest Business Park, corp A, et.4, Tel: 021/2011200, fax: 0212011210, e-mail: adina.badarau@nnkp.ro	DA

8	BĂLAN GHEORGHIŢĂ 1992-1	**RODALL-AGENŢIE DE PROPRIETATE INDUSTRIALĂ S.R.L.** Bucureşti, Str. Polonă nr. 115, bl. 15, sc. A, ap. 19 sector 1, cod 010497, Tel: 021/2108342, mobil: 0722 652111, 0745153566, Fax:021/2105794, office@rodall.ro, info@rodall.ro, www.rodall.ro	DA
9	BENGA BOGDAN FLORIN 2005-1407	**INTELLEXIS SRL** Bucuresti, str. Cutitul de Argint, nr. 68, etaj 2, ap. 4, tel: 0213103332, fax: 021.3103042, mobil: 0723300147, contact@intellexis.ro	DA
10	BERDE SOFIA 2011 - 1766	**DENNEMEYER & ASSOCIATES SRL** Brasov, str. Aurel Vlaicu, nr. 94, etaj 1, 500178, tel: 0368403661, fax: 0268706010, sberde@dennemeyer-law.com , www.dennemeyer-law.com	DA
11	BICU CRISTINA MĂDĂLINA 2003-1308	**WEIZMANN ARIANA & PARTNERS AGENTIE DE PROPRIETATE INTELECTUALA SRL** Bucuresti, str. Aleea Trestiana, nr.4, bl.20, sc.B, ap.72, tel: 0213274978, fax: 0213227689, mobil: 0724260277, e-mail: office@branduri.ro, www.branduri.ro	DA
12	BONCEA OANA LAURA 2011-1730	**ROMINVENT S.A** Bucureşti, Str. Ermil Pangratti nr. 35, et.1, sect.1, cod 011882, Tel: 021/2312515, 2312541,Fax: 021/2312550, 2312454, e-mail: oboncea@rominvent.ro	DA
13	BORLAN T. RADU 2000-1161	**ROMPATENT DESIGN SRL** Bucuresti, str. Matei Voievod nr. 115-123, bl. O2, sc. C, ap. 112, tel/fax: 0314148320, mobil: 0722408875, 0753982625, e-mail: office@patentdesign.ro, www.patentdesign.ro	DA
14	BOZIOREANU MARIUS ADRIAN 2000-1165	**CONS INTEL BMA CABINET CONSULTANTA** Buzău, cart, Dorobanti 2, bl.D2, et.1, ap.5 CP 8, OP 1, Mobil : 0745086588, Fax: 0238719619 e-mail : marius_bozio@yahoo.com	DA
15	BOZOCEA GINA VIOLETA 2003- 1222	**WEIZMANN ARIANA & PARTNERS AGENTIE DE PROPRIETATE INTELECTUALA SRL** Bucuresti, str. 11 iunie, nr.51, sc.A, ap.4, e-mail : 0723204268, tel/fax : 0268/315046, office@inregistrare-marci.ro	DA
16	BROJBOIU DUMITRU ADRIAN FLORINEL 1995-1067	**BROJBY PATENT INNOVATION** Piteşti, Bd. Republicii, bl.212,sc. D, ap.11, jud.Argeş, cod 110176, Tel/Fax.: 0348/412529, GSM: 0745 143095,adrian_brojboiu@yahoo.com	DA

17	BUCŞĂ GHEORGHE 2005-1391	**CABINET INDIVIDUAL DE P.I. BUCȘĂ GHEORGHE** București, str. Camil Ressu nr. 26, bl. A7, ap. 29, tel: 0723182691, e-mail: gheorghe.bucsa@yahoo.fr	DA
18	BURBEA MILESCU IULIA ADRIANA 2005-1379	**SOCIETATE CIVILA PROFESIONALA DE PROPRIETATE INDUSTRIALA MILCEV BURBEA** Bucuresti, str. Stirbei Voda, nr. 170, bl. 10G, ap. 18, tel: 0726375412	DA
19	BURŢILA IOAN 1993-1022	**MILENIUL 3 S.R.L. - Agenţie de Proprietate Industrială** Paşcani, Str. Moldovei nr. 10, bloc Crinul, sc. A, Ap. 28, jud Iasi, Tel/Fax: 0232/719190; GSM:0740 820582	DA
20	BURU IOANA ALINA 2013-1776	**SOCIETATE CIVILĂ PROFESIONALĂ ÎN PROPRIETATE INDUSTRIALĂ LUPȘA ȘI ASOCIAȚII** Com. Corbeanca, sat Petrești, str. Socului nr. 51D, tel: 0735213937, 0740136713, e-mail: buru.ioana.alina@gmail.com	DA
21	BUTA ANCA 2006-1524	**MUSAT SI ASOCIATII – INTELLECTUAL PROPERTY SRL** Bucuresti, bd Aviatorilor nr.43, etaj 4, camera 4, Tel: 021 2025900, fax: 0212233957, anca.buta@musat.ro	DA
22	BUTA PAUL GEORGE 2010 - 1704	**Cabinet individual Paul George Buta** Bucuresti, bd. Mircea Voda, nr. 35, bl. M27, ap. 17, tel: 021.3211234, fax: 021.3211253, e-mail: paul.buta@asdpi.ro	DA
23	BUZDUGAN DIANA VIORICA 2011-1765	**BRAND PROTECT SRL** București, sector 5, str. Ileana Cosânzeana nr.10, bl. P7, sc.3, ap. 87, camera 3, tel: 0745752251, email: diabuzdugan33@gmail.com, brand.protect@gmail.com	DA
24	BUZLEA ELISABETA 1993-25	**INTELECT S.R.L.** Oradea, B-dul Dacia nr. 48 Bl. D10, Ap.3, cod 410346, Tel: 0746835328, 0359402901, Fax:0359810501, e-mail: info@intelect.ro, www.intelect.ro	DA
25	BUZLEA MIRCEA VALENTIN 2003- 1234	**INTELECT S.R.L.** Oradea, B-dul Dacia nr. 48 Bl. D10, Ap.3, cod 410346, Tel: 0746835328, 0359402901, Fax:0359810501, e-mail: info@intelect.ro, www.intelect.ro	DA
26	BUZLEA NARCISA FLORICICA 2003- 1235	**INTELECT S.R.L.** Oradea, B-dul Dacia nr. 48 Bl. D10, Ap.3, cod 410346, Tel: 0746835328, 0359402901, Fax:0359810501, e-mail: info@intelect.ro, www.intelect.ro	DA

27	CÂMPEAN GHEORGHE-GEORGEL 1996-1087	**CABINET INDIVIDUAL CAMPEAN GHEORGHE GEORGEL** Campina, str. Dr. Constantin Istrati nr.52, bl.3, ap.5, Tel: 0244/335207, mobil: 0729902117, e-mail: george_campean@yahoo.com	DA
28	CÂMPEANU IOANA AURA 2005-1409	**SC PETOSEVIC SRL** Bucureşti, str. Dionisie Lupu nr.54, etaj 2, sector 1, Tel: 021/3057996, Fax: 021/3145481, mobil: 0723522698, www.petosevic.com, e-mail: aura.campeanu@petosevic.com	DA
29	CECIU GABRIELA 1994-1045	**CABINET "CECIU GABRIELA" CONSULTANŢĂ ÎN DOMENIUL PROPRIETĂŢII INTELECTUALE** Timişoara, Str. Martir Leonida Banciu, nr. 6, sc. A, ap. 110, jud. Timis, cod postal 300024, Fax.: 0256/494846; mobil: 0745 388039, e-mail: gabrielaceciu@yahoo.com	DA
30	CIUDA-BERIVOE ANCA 1996-41	**INTELLECTUAL PROPERTY OFFICE SRL** Bucureşti, Str. Alexandru Moruzzi nr. 6, bl. B6, sc. 2, et. 8, ap. 62, sector 3; CP 61-62,Tel/Fax : 021/3262388, GSM : 0745094241, office@ipoffice.ro	DA
31	CIUPAN CORNEL 2003-1310	**CABINET DE PROPRIETATE INDUSTRIALĂ CIUPAN CORNEL** Cluj Napoca, Str. Mestecenilor nr.6, bl. 9E, ap.2, Tel: 0264/524425; 0264/415051, Fax: 0264/415054, e-mail: cornel.ciupan@muri.utcluj.ro	DA
32	CIUPAN EMILIA 2011-1729	**Cabinet de proprietate industrial Ciupan Emilia** Cluj Napoca, str. Mestecenilor nr. 6, tel: 0745360723, 0364144586, emilia.ciupan@mis.utcluj.ro	DA
33	COCIORVA CARMEN 2011-1711	**PATENTPOINT SRL** Sat Fundeni, comuna Dobroeşti, str. Doinei nr. 78b, et.2, ap. 20, jud. Ilfov, tel: 0721258694, e-mail: carmen.cociorva@patentpoint.ro	DA
34	COCOLOI OANA 2003- 1263	**CABINET OANA COCOLOI** Bucureşti, Drumul Taberei nr.120, bl. OD1, sc.5, ap. 189, sector 6, Tel : 021/7450757, GSM : 0730557744, e-mail : oana_cocoloi@yahoo.com	DA
35	COCOŞ ŞTEFAN 2010 - 1703	**ROMINVENT S.A.** Bucureşti, Str. Ermil Pangratti nr. 35, et.1, sector 1, Tel: 021/2312515, 2312541, Fax: 021/2312550, 2312454, e-mail: scocos@rominvent.ro	DA

36	COJOCNEAN MARIA RODICA 2003- 1241	**INTELLEMMI CONSULT SRL** Tg. Mures, str. Sârguinţei nr.39, ap.12, cod poştal 540543, fax: 0365 401839, mobil: 0745303867, 0727302434, cojocnean_maria@yahoo.com, intellemmi@gmail.com	DA
37	COMĂNESCU MARILENA 2003-1277	**CABINET MARILENA COMANESCU** Bucuresti, str. Muzeul Zambaccian 34, sc. B, ap.3, sector 1, tel: 0722259260, office@cimo.ro, marilena.comanescu@cimo.ro	DA
38	COSMOVICI PAUL 2009-1654	**COSMOVICI SI ASOCIATII SRL** Bucuresti, str. Dem I. Dobrescu nr. 15, sc. 3, et. 5, ap. 80, sector 1, OP 15 CP 55, www.cosmovici-ip.com, office@cosmovici-ip.com	DA
39	COSTINESCU PETRU 1998-1125	**PETRU COSTINESCU-DICOSTI** Bucureşti, Str. Viorele nr. 30, bl. 20A, ap. 23, sector 4, OP 44 – CP5, Tel : 021/3303162, Fax : 021/330473 e-mail : petrucostinescu.dicosti@gmail.com	DA
40	COŞESCU CAMELIA 1999-46/2	**M.D.P. RIGHTS AGENCY SRL** Brasov, str. Lunga nr.270, cod postal 500450, Tel: 0268/440100, 440313; Fax: 0268/440221, Mobil: 0744355100, e-mail: office@mdp-rights-agency.ro www.mdp-rights-agency.ro	DA
41	COȚOFANĂ EUGENIA 93-1023	**ARCTIC SA** Găești, str. 13 Decembrie, nr.21o, tel: 0245710565, fax: 0245713075, email: eugenia.cotofana@arctic.ro	NU
42	DANCIU IOAN 2004 - 1373	**NOWAPATENT SRL** Medias, str. Lotru, nr.4, bl.92, ap.1 Tel : 0269/841373 ; 833273 GSM : 0744556074, Fax : 0269/833273, e-mail : nowapatent@birotec.ro , office@nowapatent.ro	DA
43	DINCĂ RĂZVAN 2012-1771	**CABINET DE PROPRIETATE INDUSTRIALĂ “RĂZVAN DINCĂ”** București, str. Popa Tatu, nr. 49, tel: 0314380696, 0721753043, fax: 0314380695	DA
44	DINESCU OVIDIU MANOEL 2015-1858	**IRARDI CONSULTING SRL** București, sector 4, str. Trestiana nr. 3, bl. 8B, sc. B, etaj 9, ap. 80, tel: 0722218187, e-mail: ovidiumanoeldinescu@gmail.com	DA

45	DOBRESCU TEODORA VALENTINA 2011-1726	**ROMINVENT S.A** Bucureşti, Str. Ermil Pangratti nr. 35, et.1, sect.1, cod 011882, Tel: 021/2312515, 2312541, Fax: 021/2312550, 2312454, e-mail: tdobrescu@rominvent.ro	DA
46	DOBREV DUMITRU 2005-1433	**CABINET INDIVIDUAL DE PROPRIETATE INDUSTRIALA DUMITRU DOBREV** Bucuresti, str. Viorele, nr. 4, bl. 22, ap. 101, tel: 0744199499, fax: 0318058696	DA
47	ENACHE CRISTIAN MARIUS 2008 - 1564	**Cabinet de proprietate industriala Cristian Marius Enache** Bucuresti, str. Dr. Nicolae Turnescu nr. 6, ap. 2, tel: 0213129948, fax: 0213129948, mobil: 0722644152	DA
48	ENDES CORINA 2007-1546	**ANACOR – Cabinet de proprietate industriala** Bucuresti, aleea Izvorul Crisului nr. 1, bl. D16, sc. A, ap. 2, mobil: 0726475018, anacor.cpi@gmail.com	DA
49	ENE SILVIA 2000-1159	**CABINET M. OPROIU- CONSILIERE ÎN PROPRIETATE INTELECTUALA** Bucureşti, Str. Popa Savu, nr.42, parter, sector 1. Tel: 021/2602833, 021/2602834, Fax: 021/2602835, 021/2602836, P.O.Box 2-229, office@oproiu.ro	DA
50	ENESCU GABRIELA 2011 - 1714	**CABINET INDIVIDUAL DE PROPRIETATE INDUSTRIALA ENESCU GABRIELA** Bucuresti, str. Frunte lata nr.7, bl. P14A, ap.3, tel: 0314329735, fax: 0314329736, mobil: 0745637457, g_enescu@yahoo.com	DA
51	ENESCU MIRUNA 2003- 1254	**ROMINVENT S.A.** Bucureşti, Str. Ermil Pangratti nr. 35, et.1, sect.1 Tel: 021/2312515, Fax: 021/2312550 e-mail:menescu@rominvent.ro	DA
52	FAIGHENOV MARIOARA 1995-1063	**Agenţie de Proprietate Intelectuală şi Transfer de Tehnologie – AGIPTT – SRL** Bucureşti, Bdul Libertăţii nr. 12, bl. 113, sc. 2, et.3,ap 28, sector 4, CP 42 – 106,Tel: 021/3177693; Fax: 021/3177584; GSM: 0744 293552; 0724539752 e-mail: faighenov@xnet.ro; agpitt@rdsmail.ro, agpittinvent@rdsmail.ro	DA
53	FÂNTÂNĂ RAUL-SORIN 1994-23	**FÂNTÂNĂ RAUL SORIN & ASOCIAŢII SRL** Braşov, str. 9 mai, nr.4, sc.D, ap.3 Tel/fax: 0268543657, office@inventii-marci.ro, www.inventii-marci.ro	DA
54	FERARU CLAUDIU 2010 - 1705	**Cabinet individual Feraru Claudiu** Buzau, str. Unirii, bl. 9c, ap. 4	DA

55	FIERĂSCU COSMINA-CATRINEL 1996-42	**ROMINVENT S.A.** Bucureşti, Str. Ermil Pangratti nr. 35, et.1, sect.1, Tel : 021/2312515, 2312541, Fax : 021/2312550, 2312454,e-mail : cfierascu@rominvent.ro	DA
56	FILIPPI VALENTINA 2003- 1298	**CABINET M. OPROIU-CONSILIERE ÎN PROPRIETATE INTELECTUALA** Bucureşti, Str. Popa Savu, nr. 42, parter, sector 1, Tel : 021/2602834, 021/2602833, Fax : 021/2602836, 021/2602835, office@oproiu.ro	DA
57	FLOREA ILEANA MARIA 2003- 1258	**PATENT EXPERT SRL** Bucuresti, sos. Colentina nr.53, bl. 59, sc. B, ap. 67, Tel: 0722554460, office@ileanaflorea.ro	DA
58	FLORESCU CATRINEL 2013-1832	**CHIUARIU & ASOCIAȚII– CONSILIERE ÎN PROPRIETATE INDUSTRIALĂ SRL** Bucuresti, str. Sevastopol, nr. 17C, sc. A, et. 5, tel: 0213161074, fax: 0213161075, email: ip@chiuariulawyers.ro	DA
59	FLOROIU VERONICA 2009-1658	**BONA FIDE CABINET DE PROPRIETATE INDUSTRIALA VERONICA FLOROIU** Bucuresti, calea Rahovei nr. 303, bl. 66, sc. 2, ap. 59, tel/fax: 0314369605, mobil: 0722462432, email: veronica@cabinet-bonafide.ro, www.cabinet-bonafide.ro	DA
60	FRISCH CRINA NICOLETA 2000-1172	**FRISCH & PARTNERS SRL** Bucuresti, bd. Carol I, nr.54, sc. B, ap.5, sector 2, tel: 0213101165, fax: 0213130130, Mobil: 0722212480, office@frisch.ro, crina.frisch@frisch.ro	DA
61	FULEA MARIA 1995-1076	**EURORESSOURCES SRL** Medias, str. Ion Creangă, nr.4, ap.6, Tel: 0269/843504, Fax: 0269/824812	DA
62	GANEA CHRISTU IOAN 2007-1549	**INMA** Bucuresti, cod 013813, bd. Ion Ionescu de la Brad nr 6, Tel: 2693265, Fax: 2693273, ganea007@yahoo.com, ganea@inma.ro, icsit@inma.ro	NU
63	GAVRIL NICULINA 2001-1211	**CABINET N. D. GAVRIL S.R.L.** Bucureşti, Str. Ştefan Negulescu nr. 6A, sector 1, Tel./fax : 021/2302882, 0213165492, GSM :0722983520, e-mail : cabinetgavril@yahoo.com, www.cabinetgavril.ro	DA
64	GAVRILIU ANA-CORINA 1993-1031	**BIOTEHNOS S.A.** Otopeni, Str. Gorunului nr.3-5, Tel: 031.7102402, 0317102383, Fax: 031.7102400, GSM : 0723302092, corinagav@hotmail.com	NU

65	GEORGESCU CRISTINA 2008-1575	**CABINET M. OPROIU - CONSILIERE ÎN PROPRIETATE INTELECTUALĂ** Bucureşti, Str. Popa Savu, nr. 42, parter, sector 1, Tel : 021/ 2602833, 021/2602834, P.O.Box 2-229 Fax : 021/2602836, 021/2602835, e-mail : office@oproiu.ro	DA
66	GHIŢĂ CONSTANTIN 1992-13	**CONSTANTIN GHIŢĂ OFFICE SRL** Timişoara, str. Take Ionescu nr. 24-28 sc. B ap. 2 judeţul Timiş, cod 1900, Tel/Fax: 0256/435976 GSM: 0744 162462, ghita@ghitaconstantin.ro	DA
67	GREAVU DOINA-MARIANA 1996-1093	**PERSOANĂ FIZICĂ** Sibiu, Str. Constantin Noica, bl. 2, ap.21, Tel :0269/218500, Fax :0269/212170, GSM 0766489179, 0731308189, e-mail : protectro@xnet.ro, aurorapca@yahoo.com	DA
68	GRECU ELENA 2005 - 1382	**NOMENIUS S.R.L.** Bucureşti, G.M. Zamfirescu, nr. 46, bl. 22A, ap.11 Punct de lucru: Bucuresti, piata Pache Protopopescu nr.1, et.2, ap.6, sector 2, tel: 0314315402, fax: 0318149621, elena.grecu@nomenius.ro, www.nomenius.ro	DA
69	GRUIA AMELIA ELENA 2009 - 1692	**ENPORA BRAND MANAGEMENT SRL** Bucureşti, str. George Calinescu nr.52A, ap.1, 011694, Tel: 021 2300990; 031 1001634, Fax: 021 2302311; 031 1007927, pop@patents.ro	DA
70	HĂISAN MARIA 2000-1202	**CABINET INDIVIDUAL MARIA HĂISAN** Botoşani, calea Natională nr.65, bl. I3, ap.10, tel: 0231534249, mobil: 0728004574, mh20@k.ro	DA
71	HUTINA CLAUDIA VALERICA 2009 - 1661	**DRAKOPOULOS IP SRL** Bucuresti, sector 2, str. Gral. David Praporgescu nr.7, tel: 0213000154, fax: 0213183143, romania@drakopoulos-law.com, chutina@drakopoulos-law.com, www.drakopoulos-law.com	DA
72	IACOB ANA MARIA 2011- 1716	**VOX LEGIS CONSULT SRL** Bucuresti, calea Vitan nr. 106, bl. V40, ap. 69, Fax: 0355818940, mobil: 0722281781, e-mail: avocat.iacob@gmail.com	DA
73	IACOBINI ANCA SVETLANA 2003- 1262	**IACOBINI&CO, CONSILIERI IN DREPTUL DE PROPRIETATE INDUSTRIALA SRL** Bucureşti, Calea Mosilor, nr.258, bl. 4bis, ap.22, sector 2, Tel : 021/2104690 ; Fax : 021/2104793 E-mail : asimri@yahoo.com	DA

74	IACOBINI MIHNEA RAZVAN 2003- 1261	**IACOBINI&CO, CONSILIERI IN DREPTUL DE PROPRIETATE INDUSTRIALA SRL** Bucureşti, Calea Mosilor, nr.258, bl. 4bis, ap.22, sector 2, Tel : 021/2104690 ; Fax : 021/2104793 E-mail : asimri@yahoo.com	DA
75	ICLANZAN TUDOR ALEXANDRU 2005-1442	**CABINET PROPRIETATE INDUSTRIALA TUDOR ICLANZAN** Timisoara, Piaţa Victoriei nr.5, sc. D, ap.2, tel :0256403615, 0744647875, tudor.iclanzan@yahoo.fr	DA
76	IOACĂRA VALENTIN 1999-50	**ROVALCONS SRL -AGENŢIE DE PROPRIETATE INTELECTUALĂ** Câmpina, Str. Orizontului, nr.1, bl. R10, et.7, ap.27, jud. Prahova, Tel/Fax : 0244/ 371390; GSM :0722 540580 ; e-mail: rovalcons@xnet.ro	DA
77	ION RODICA-COCUŢA 1993-1032	**CABINET DE PROPRIETATE INDUSTRIALĂ "BIONPI"** Bucureşti, 010577, Calea Dorobanţilor 126-130 Bl. 8, et. 9 Ap. 50 sector 1, cod 010577, Tel/Fax: 021/2316549, 031/8054616 GSM: 0723 187944, 0746184697 e-mail: bionpi@rdsmail.ro, bionpi@hotmail.com	DA
78	ISOC DORIN 1994-1052	**INTEGRATOR CONSULTING SRL** Cluj Napoca, Str. Dunării nr. 25 blC1 ap5,jud. Cluj Tel/Fax: 0264/442817, GSM : 0745235585 e-mail : dorin.isoc@yahoo.com, integrator.consulting@yahoo.com	DA
79	IVANCA GAVRIL 2004-1357	**CABINET PROPRIETATE INDUSTRIALA ARINOVA** Arad, 310151, str. Coriolan Petreanu, nr.28, Tel/fax: 0257/255842, mobil: 0744246562, info@arinova.ro	DA
80	IVANCA MARIA ELISAVETA 1993-1033	**LABIRINT AGENŢIE DE PROPRIETATE INTELECTUALĂ** Arad, Str. Coriolan Petreanu nr. 28, cod 2900 Tel/Fax: 0257/255842, GSM: 0722 458129 e-mail: info@labirint.ro	DA
81	IVĂNESCU GABRIEL DAN 1996-1091	**CABINET INDIVIDUAL IVANESCU GABRIEL DAN** Braşov, str. Al. I. Cuza nr. 58 ap. 5 Tel: 0268471650, fax: 0368816013, GSM: 0722 248415 e-mail: gdivanescu@gmail.com	DA
82	JUDELE RALUCA ANITA 2013-1826	**DENNEMEYER & ASSOCIATES SRL** Brasov, str. Aurel Vlaicu, nr. 94, etaj 1, 500178, tel: 0368403661, fax: 0268706010, rjudele@dennemeyer.com, www.dennemeyer-law.com	DA

83	LAZĂR ELENA 1997-28	**CABINET DE PROPRIETATE INDUSTRIALĂ** Buzău, Str.Unirii, Bl.16C,Et.3, Ap. 12, cod 120013, OP 1, CP 52, Tel./Fax: 0238 724262 GSM: 0723 328633, cpielena@recomplast.com	DA
84	LUPȘA IONUȚ 2005-1447	**SOCIETATE CIVILĂ PROFESIONALĂ ÎN PROPRIETATE INDUSTRIALĂ LUPȘA ȘI ASOCIAȚII** Com. Corbeanca, sat Petrești, str. Socului nr. 51D, tel: 0744228331, e-mail: ionut.lupsa@gmail.com, office@lupsa.ro	DA
85	MACAMETE ELENA 1992-1003	**INCDIE ICPE CA** Bucureşti, Splaiul Unirii 313, sect. 3 mobil: 0722642756, macameteelena@yahoo.com	NU
86	MARINESCU RUXANDRA 2003-1271	**PATENTMARK S.R.L.** Bucureşti, Str. Dr. N. Turnescu nr. 2, sector 5, Tel/fax 021/3121669, Fax: 021/3175801, office@patentmark.ro, www.patentmark.ro, 0722626875	DA
87	MENDEZ GUZMAN LUISA ANDREEA 2013-1822	**CABINET INDIVIDUAL – CONSILIER PROPRIETATE INTELECTUALĂ LUISA MENDEZ-GUZMAN** București, b-nul Timișoara nr. 17B, bl. 106B, sc. A, ap. 13, tel: 0723604704, av.luisa.mendez@gmail.com	DA
88	MILCEV GABRIELA 2003- 1230	**SOCIETATE CIVILA PROFESIONALA DE PROPRIETATE INDUSTRIALA MILCEV BURBEA** Bucuresti, str. Stirbei Voda, nr. 170, bl. 10G, ap. 18, tel: 0722249961	DA
89	MITU ALIS-MIHAELA 1997-1111	**CABINET PROPRIETATE INDUSTRIALA MITU ALIS MIHAELA** Ploiesti, str. Clementei nr.46, Tel: 0244/590154, mobil: 0746108142, alis_mitu@yahoo.com ; office@mitu-cpi-ims.com	DA
90	MOCOFANESCU MARIUS 2008-1561	**CABINET PROPRIETATE INDUSTRIALA MARIUS MOCOFANESCU** Bucuresti, aleea Privighetorilor nr. 87, tel: 0727978449, tel/fax: 0212643900, e-mail: office@consilieredemarca.ro, www.consilieredemarca.ro	DA
91	MOHONEA CRISTIAN 1997-62	**PATENTMARK S.R.L.** Bucureşti str. Dr. N. Turnescu nr. 2, sector 5 tel/fax 021/3121669, Fax: 021/3175801, office@patentmark.ro, www.patentmark.ro	DA
92	MOHONEA LILIANA 1997-61	**PATENTMARK S.R.L.** Bucureşti str. Dr. N. Turnescu nr. 2, sector tel/fax 021/3121669, Fax: 021/3175801, office@patentmark.ro, www.patentmark.ro	DA

93	MUŞATESCU ANDRA-OANA 2000-1181	**ANDRA MUSATESCU CABINET DE PROPRIETATE INDUSTRIALA** Bucureşti, calea 13 Septembrie nr.121, bl.127, et.5, ap.21, GSM : 0722 879810 e-mail : office@andramusatescu.ro, www.andramusatescu.ro	DA
94	NĂSTASE CRISTIAN 2000-1184	**DILIGENS INTELLECTUAL PROPERTY SRL** București, Splaiul Independenței nr. 3, bl. 17, sc. 2, ap. 27, sector 4, tel/fax: 0213350718, mobil: 0723276056, e-mail: office@diligens.ro, www.diligens.ro	DA
95	NEACSU CARMEN AUGUSTINA 2000- 1186	**CABINET INDIVIDUAL NEACSU CARMEN AUGUSTINA** Baia Mare, str. Rozelor, nr. 12/3 tel: 0727318168, e-mail: carmen@bic.cdimm.org	DA
96	NEAGU ILEANA 2011-1750	**ZMP INTELLECTUAL PROPERTY SRL** București, sector 2, str. C.A. Rosetti, nr.17, etaj 3, biroul 314, tel: 0215270651, 0722369255, email: admin@zm-p.com	DA
97	NICOLAESCU DANIELLA-OLGA 1992-1006	**CABINET D. NICOLAESCU** București, str. Turda, nr. 102, bl. 30A, et. 7, ap. 28, tel/fax: 021.6663494, mobil: 0728201778, e-mail: daniella.nicolaescu@gmail.com	DA
98	NIŢĂ FLORINA 1996-1083	**OLTCHIM SA** Râmnicu Vâlcea, Str. Uzinei nr. 1, 240050, jud. Vâlcea Tel : 0250/701200/3225, Fax : 0250/735030 E-mail : oltchim@oltchim.ro	NU
99	NIŢU ION 2000-1204	**CABINET INDIVIDUAL – NITU ION** Constanta, str. Dezrobirii nr.110, bl. IS8, sc.A, ap.1, Tel: 0241/512608, mobil: 0723317298	DA
100	OPROIU MARGARETA 1992-8	**CABINET M. OPROIU - CONSILIERE ÎN PROPRIETATE INTELECTUALĂ** Bucureşti, Str. Popa Savu, nr. 42, parter, sector 1, Tel : 021/ 2602833, 021/2602834, P.O.Box 2-229 Fax : 021/2602836, 021/2602835, e-mail : office@oproiu.ro	DA
101	PALKO SORINA-IUSTINA 1999-1150	**AEROSTAR S.A.** Str. Condorilor, nr. 9, Bacău, Tel :0234/575070 int 1487, Fax : 0234/ 172 023, e-mail : aerostar@aerostar.ro	NU
102	PAVEL SORIN EDUARD 2003-1273	**SCHOENHERR INTELLECTUAL PROPERTY S.R.L.** Bucureşti, bd. Dacia nr.30, etaj 4, camera – Echipa Sebastian 01, tel: 0213196790, fax: 0213196791, e.pavel@schoenherr.ro	DA

103	PĂUNEŢ ALEXANDRINA 2003- 1245	**Cabinet individual proprietate industriala Paunet Alexandrina** Iasi, spl. Bahlui, nr.29, bl. B5, sc.A, ap.7 Tel: 0726737527	DA
104	PESCĂRUȘU NICOLETA 2008 - 1570	**RODALL-AGENŢIE DE PROPRIETATE INDUSTIALĂ SRL** Bucureşti, Str. Polonă nr. 115, bl. 15, sc. A, ap. 19 sector 1, cod 010497, Tel: 021/2108342, mobil: 0722 652111, 0745153566, Fax:021/2105794, office@rodall.ro, info@rodall.ro, www.rodall.ro	DA
105	PETCU COSTIN 97-1115	**ROMINVENT S.A.** Bucureşti, Str. Ermil Pangratti nr. 35, et. 1, sect. 1 Tel: 021/2312515, 2312541, Fax: 021/2312550, 2312454,e-mail: cpetcu@rominvent.ro	DA
106	PETREA DANA MARIA 2003- 1223	**CABINET M. OPROIU-CONSILIERE ÎN PROPRIETATE INTELECTUALA** Bucureşti, Str. Popa Savu, nr. 42, parter, sector 1, Tel : 021/2602834, 021/2602833, Fax : 021/2602836, 021/2602835, P.O.Box 2-229, e-mail : office@oproiu.ro	DA
107	PIOARU MIHALACHE RALUCA ANDREEA 1999-56	**ROMPROSPER SERVIMPEX SRL** Bucureşti, Şos. Mihai Bravu nr. 294, bl.6,sc.B, ap. 63, sector 3, cod 030319, Tel: 021.3222857, 0268237214, fax: 0268237214 Mobil: 0724880514; 0745130130; 0744536405, 0721989298, e-mail: office@pivaexpert.ro, raluca_pioaru@yahoo.com, mihalache.andra@gmail.com, www.piva.ro	DA
108	PIŢU DALILA 1999-58	**PIȚU AGENȚIE DE PROPRIETATE INDUSTRIALĂ SRL** București. șos Mihai Bravu, nr. 286, bl. 2, sc. C, ap. 83, fax: 0372872545, tel: 0722652044, 0372934087, 0722694905, email: pitu.dalila@gmail.com, contact@pitubrevetemarci.ro	DA
109	PLOSCA DANIEL 1998-39	**RATZA ŞI RATZA SRL** Bucureşti, B-dul A.I. Cuza Nr. 52-54, Sect.1 Tel :021/2601348, Fax : 021/2601349 email : dp@ratza-ratza.com	DA
110	POP CALIN RADU 1996-50	**CABINET ENPORA INTELLECTUAL PROPERTY SRL** Bucuresti, bd. Aviatorilor nr. 57, tel: 0212300990, fax: 0212302311, email: pop@patents.ro	DA
111	POP VIRGINIA DAISY 1992-2	**ENPORA BRAND MANAGEMENT SRL** Bucureşti, str. George Calinescu nr.52A, ap.1, 011694, Tel: 021 2300990; 031 1001634, Fax: 021 2302311; 031 1007927, pop@patents.ro	DA

112	POPA CRISTINA 2000-1193	**ROMINVENT S.A.** Bucureşti, Str. Ermil Pangratti nr. 35, et. 1, sect. 1 , Tel: 021/2312515, 2312541, Fax: 021/2312550, 2312454, cpopa@rominvent.ro	DA
113	POPESCU ANGELA 1997-1103	**CABINET PROPRIETATE INDUSTRIALĂ POPESCU ANGELA** Bucureşti, str. Complexului nr.10, bl.40, ap.14, Tel :021/3243756, tel : 0318.04.68.81 GSM : 0723051279, angela_intelect@yahoo.com	DA
114	POPESCU MARIANA 2008-1576	**CABINET M. OPROIU - CONSILIERE ÎN PROPRIETATE INTELECTUALĂ** Bucureşti, Str. Popa Savu, nr. 42, parter, sector 1, Tel : 021/ 2602833, 021/2602834, P.O.Box 2-229 Fax : 021/2602836, 021/2602835, e-mail : office@oproiu.ro	DA
115	PRISTAVU GHEORGHE 2008-1591	**CABINET DE PROPRIETATE INDUSTRIALA PRISTAVU** Piatra Neamt, str. Gral Nicolae Dascalescu 11, bl. T3, sc.F, ap.70	DA
116	PUŞCAŞU DAN 1994-1056	**LOYAL PARTNERS - AGENŢIE DE PROPRIETATE INTELECTUALĂ** Galati, Str. Portului nr.23, Parcul De Soft, cam.307, cod 800025, tel/fax: 0236/407032, GSM: 0722 744241, office@loyalpartners.ro, www.loyalpartners.ro Punct de lucru: București, sector 5, Splaiul Independenței nr. 17, bl. 101, sc. 4, ap. 65	DA
117	RASKAI MARIA MAGDALENA 1993-28	**RASKAI M M BREVMARC CONSULT S.R.L.** Dej, Str. Unirii, nr.3,BL.d8, ap.31, judetul Cluj,405200, Tel/Fax: 0264/211847, GSM: 0742084050, raskaimm@yahoo.com	DA
118	RAŢĂ GRIGORE 1992-3	**RATZA ŞI RATZA SRL** Bucureşti, B-dul A.I. Cuza Nr. 52-54, Sect.1 Tel :021/2601348, Fax : 021/2601349 email : office@ratza-ratza.com	DA
119	RĂDULESCU MIOARA 1996-47	**TERMOOPTIM SRL** Str. Cetatea de Balta nr.118, bl.9, sc.B, ap.12, tel/fax : 0214330310, termooptim@rdslink.ro	NU
120	ROŞ VIOREL 2006-1485	**CABINET INDIVIDUAL ROS VIOREL** Bucuresti, bd.Unirii nr.66, bl.K3, ap.7, tel: 021.3211234, fax: 021.3211253, e-mail: viorelros@asdpi.ro	DA

121	SIRBU CRISTINA ADRIANA 2008-1613	**KEYPI – Agentie de proprietate intelectuala SRL** Bucuresti, str. Turda nr. 127, bl. 2, sc. C, parter, ap. 91, tel: 0722595458, tel/fax: 0318061620, www.keygroup.ro, office@keygroup.ro	DA
122	SPRÎNCEANU NICOLAE 1996-1097	**AGENŢIE DE CONSULTANŢĂ ÎN PROPRIETATE INTELECTUALĂ ŞI TRANSFER TEHNOLOGIC "SPRÎNCEANU NICOLAE"** Drobeta Turnu Severin, Str. Gheorghe Ionescu Siseşti nr. 96, bl. E2, sc. 1, ap.8, Tel/Fax: 0352801490; GSM:0721 796318 e-mail: nicolaesprinceanu@yahoo.com	DA
123	STANCIU ADELINA 1994-14	**" HARCOV" A.P.I. SRL** Sfântu Gheorghe, Jud Covasna Str. Nicolae Iorga nr. 61 bl. 10 E sc. B. ap.9 Tel. 0267/ 352267 GSM: 0744435291, stanciu@planet.ro, propind@mail.asimcov.ro	DA
124	STĂNCESCU ALIN CRISTIAN 2003-1278	**LEGAL BRAND S.R.L.** Bucureşti, Str. Nicolae Licăreţ nr.1, bl.33, sc.C, ap.107, Punct lucru: str. Campia libertatii nr.64, bl.34A, ap. 269, Tel: 0722674635, 0722607380, e-mail: legal.brand@easynet.ro, info@legal-brand.ro, www.legal-brand.ro	DA
125	STĂNCESCU ANCA 2000-1194	**LEGAL BRAND S.R.L.** Bucureşti, Str. Nicolae Licăreţ nr.1, bl.33, sc.C, ap.107, Punct lucru: str. Campia libertatii nr.64, bl.34A, ap. 269, Tel: 0722674635, 0722607380, e-mail: legal.brand@easynet.ro, info@legal-brand.ro, www.legal-brand.ro	DA
126	STĂNCULESCU ANCA ELENA FLORICA 2008 - 1639	**ENPORA BRAND MANAGEMENT SRL** Bucureşti, str. George Calinescu nr.52A, ap.1, 011694, Tel: 021 2300990; 031 1001634, Fax: 021 2302311; 031 1007927, pop@patents.ro	DA
127	STOIAN IOAN 1992-1008	**AGENŢIE DE PROPRIETATE INDUSTRIALĂ ŞI TRANSFER TEHNOLOGIC "STOIAN IOAN"** Roman, 611127, B-dul Republicii, bloc 46, sc. C, ap. 35, jud. Neamţ, Tel/Fax: 0233/741268, GSM: 0745 643738, istoian2005@yahoo.com	DA
128	STOICA ELENA 2010-1709	**ELENA STOICA CABINET INDIVIDUAL DE PROPRIETATE INDUSTRIALA** Bucuresti, str. Gheorghe Stefan, nr. 32, sector 1, tel : 0212694053, 0745029987, email : elena.sstoica@gmail.com	DA

129	STRECHE GHERGHINA 1997-1116	**OMV PETROM SA** Bucuresti, str. Coralilor 22, sector 1, tel: 0725160092, fax: 0212063189, mobil: 0723552026, e-mail : gherghina.streche@petrom.com	NU
130	SZENTE SÁNDOR 1999-48	**SZENTE SÁNDOR** Odorheiu Secuiesc, str. Victoriei nr.41, ap.4, jud. Harghita,cod poştal 535600, Tel/fax: 0266219143, e-mail : ProOffice@szente.ro, www.szente.ro	DA
131	ŞOVA DAN-EUGEN 1993-1013	**PIDES -CABINET INDIVIDUAL** Bucureşti, str. Valea Buzăului, nr. 10, bl. G30, ap. 36, sector 3, Tel: 021/3455351,GSM: 0723708632, e-mail: pides2004@yahoo.com	DA
132	ȘTRENC ALEXANDRU CRISTIAN 2014-1856	**STRENC SOLUTIONS FOR INNOVATION SRL** București, sector 6, str. Lujerului nr. 6, bloc 100, sc. B, etaj 3, ap. 56, tel: 0722227648, e-mail: alstren@gmail.com	DA
133	TALPAN FLORIN COSTEL 2013- 1772	**CLUBUL SPORTIV AL ARMATEI STEAUA BUCURESTI** Bucuresti, bd. Ghencea nr. 35, sector 6, tel: 0745340120, e-mail: florintalpan@yahoo.com	NU
134	TĂRĂBÎC LUCIAN 2000-1195	**LUTARIS INTELPROT S.R.L.** Timisoara, 300426, str. Ana Ipatescu nr.45, Tel/Fax: 0256/489301, Mobil: 0742143718, 0723319154, e-mail: qualitarium@qualitarium.ro	DA
135	TĂRCHILĂ NICOLETA AURICA 2008-1595	**CABINET ENPORA INTELLECTUAL PROPERTY SRL** Bucuresti, bd. Aviatorilor nr. 57, tel: 0212300990, fax: 0212302311, email: pop@patents.ro	DA
136	TEODORESCU MIHAELA 1995-30	**MIHAELA TEODORESCU & PARTNERS – INTELLECTUAL PROPERTY OFFICE SRL** București, sector 4, str. Viorele, nr. 51, bl. 37, ap. 63, P.O.Box 53-202, tel: 0773867751, fax: 0314360665, e-mail: office@mteodorescu.ro , www.mteodorescu.ro	DA
137	TEODORU EMANUEL 2004-1322	**TEODORU & ASSOCIATES SRL** Bucuresti, bd. Marasesti nr.2B, bl.A, sc.2, parter, ap.4 bis, cod postal 040254, Tel: 0213367722, Fax: 0213367723, e-mail: emanuel@teodoru.ro, www.romaniatrademarks.ro	DA

138	TEODORU VIOLETA 2003-1264	**TEODORU & ASSOCIATES SRL** Bucuresti, bd. Marasesti nr.2B, bl.A, sc.2, parter, ap.4 bis, cod postal 040254, Tel: 0213367722, Fax: 0213367723, GSM: 0722549219 e-mail: violeta@teodoru.ro, www.romaniatrademarks.ro	DA
139	TODIRICA NATALIA 2011-1740	**INTELLECTUAL PROPERTY OFFICE SRL** Bucureşti, Str. Alexandru Moruzzi nr. 6, bl. B6, sc. 2, ap.62, sector 3, cod 031155, Tel/Fax.: 021/3262388, GSM: 0745 094241, e-mail: office@ipoffice.ro, natalia.todirica@ipoffice.ro	DA
140	TUDOR DANIELA 1999-1136	**TUDOR DANIELA – persoana fizica autorizata** Bucuresti, str. Baba Novac nr.11, bl. G17, ap.51, cod postal 031623, Tel./Fax.: 040213240412 Mobil : 0749218326, consultanta@tudordaniela.ro	DA
141	TUDOR GHEORGHE 2009 - 1689	**TUDOR GHEORGHE – cabinet individual de proprietate industriala** Bucuresti, bd. Nicolae Grigorescu nr.18, bl. B3 bis, ap.322, tel: 0722578936, office@ip-office.ro, giltudor@gmail.com , gil.tudor@vmca.ro	DA
142	ŢULUCA DOINA 1996-48	**CABINET DOINA TULUCA** Bucuresti, bd. Lacul tei 56, bl. 19, ap. 52, sector 2, tel : 0752211769, fax: 0318037805, email: dtuluca@doinatuluca.ro	DA
143	ŢURCANU CONSTANTIN 1992-10	**INVENTA - AGENTIE DE PROPRIETATE INTELECTUALA S.R.L.** Bucureşti, Bdul Corneliu Coposu nr. 7, bl. 104, sc. 2, ap.31, sect.3, cod 030602, Tel: 021/3200285, Fax: 021/3228325, e-mail: contact@inventa.ro, inventa@inventa.ro, turcanu@inventa.ro	DA
144	ŢURCANU COSTIN RADU 2003-1299	**INVENTA - AGENTIE DE PROPRIETATE INTELECTUALA S.R.L.** Bucureşti, Bdul Corneliu Coposu nr. 7, bl. 104, sc. 2, ap.31, sect.3, cod 030602, Tel: 021/3200285, Fax: 021/3228325, e-mail: contact@inventa.ro, inventa@inventa.ro, turcanu@inventa.ro	DA
145	VASILESCU RALUCA 1995-37	**CABINET M. OPROIU - CONSILIERE ÎN PROPRIETATE INTELECTUALĂ** Bucureşti, Str. Popa Savu, nr. 42, parter, sector 1, Tel : 021/ 2602833, 021/2602834, Fax : 021/2602836, 021/ 2602835, P.O.Box 2-229, e-mail : office@oproiu.ro	DA

146	VĂTAVU LIVIU 2006- 1539	**SC ANTIBIOTICE SA** Iasi, str. Valea Lupului nr 1, cod 707410, tel: 0742532882. 0727024582, fax: 0232.211020, e-mail: liviu.vatavu@antibiotice.ro, trademarks@antibiotice.ro	NU
147	VELCEA MARIAN 1994-26	**INVEL – AGENŢIE DE PROPRIETATE INDUSTRIALĂ** Bucureşti, str. Ion Ghica nr.3, ap.20, tel: 0723205048, 0788885352, e-mail: invel_agency@yahoo.com, marian.nicolae.velcea@gmail.com, www.invel.ro	DA
148	VELICU ANCA 2003- 1275	**CONSTANTIN & VELICU – INTELLECTUAL PROPERTY SRL** Bucuresti, sector 4, str. Trestiana nr.1A, bl. 8A, sc.A, ap.16, Tel: 0314256780, 0723993473, fax: 0314256781, office@candv-ip.ro, www.candv-ip.ro	DA
149	VELŢAN LOREDANA 1999-45	**INVENTA - AGENTIE DE PROPRIETATE INTELECTUALA S.R.L.** Bucureşti, Bdul Corneliu Coposu nr. 7, bl. 104, sc. 2, ap.31, sect.3, cod 030602, Tel: 021/3200285, Fax: 021/3228325, e-mail: contact@inventa.ro, inventa@inventa.ro, turcanu@inventa.ro	DA
150	VICIU MONICA STEFANIA 2008-1574	**NESTOR NESTOR DICULESCU KINGSTON PETERSEN – CONSILIERE ÎN P.I. S.R.L.** Bucureşti, sector 1, sos. Bucuresti Ploiesti, nr.1A, Bucharest Business Park, corp A, et.1 camerele 9 si 10, tel: 0212011200, fax: 0212011210, e-mail : monica.viciu@nnkp.ro	DA
151	VIRGILIUS VASILACHE 2003-1228	**EDIPLAST S.R.L.** Tg. Mureş, Str. Măgurei nr.25, ap.2, 0744394036 Tel/Fax: 0265/263775,moniadel@artelecom.net	DA
152	VIŞOIU LILIAN CĂTALIN 2003-1246	**CABINET DE PROPRIETATE INDUSTRIALĂ "VIŞOIU LILIAN CĂTĂLIN"** Bucureşti, bd. Unirii nr.74, bl. J3B, sc.3, ap. 41, Tel/Fax: 021/3167043, GSM: 0744480657, visoiucatalin@yahoo.com,	DA
153	VLAD CONSTANTIN 2000-1199	**Cabinet individual de proprietate industriala VLAD CONSTANTIN.** Constanta, Bd. 1 decembrie 1918 nr. 5, bl. F16, ap.34, cod 900711, Tel/fax: 0241625643, mobil: 0722 370300, 0770251145, www.tehnomarinvent.com e-mail: constantin.vlad@rdslink.ro	DA
154	VOICU ALEXANDRA 1992-5	**CABINET VOICU ALEXANDRA** Bucureşti, B-dul Magheru, nr. 9, sc. 2, etaj 9, ap. 89, PO BOX 22-246; Tel/Fax: 021/3153684, alexandra.voicu@upcmail.ro	DA

LISTA CONSILIERILOR ÎN PROPRIETATE INDUSTRIALĂ, MEMBRI AI CAMEREI NAŢIONALE A CONSILIERILOR ÎN PROPRIETATE INDUSTRIALĂ DIN ROMÂNIA, AUTORIZAŢI PENTRU DOMENIUL TOPOGRAFIILOR PENTRU CIRCUITE INTEGRATE,
pentru luna septembrie 2015

Nr.crt.	Nume şi Prenume/ Număr din registrul naţional	Denumirea societăţii/ Adresa societăţii	Societate cu obiect de activitate proprietatea industrială
1	ALAN LILIANA 1994-1037	**CABINET PROPRIETATE INDUSTRIALA ALAN LILIANA** Sat Otvesti nr.183B, jud. Timis, 0724250467, e-mail: cabinet.alan@gmail.com	DA
2	ANDRONACHE PAUL 2003-1216	**ECOINTELLECT CABINET INDIVIDUAL ANDRONACHE PAUL** Bucureşti, aleea Compozitorilor nr.1, bl.E21, et.6, ap.35, sect 6,Tel/Fax: 021/7250069, GSM: 0722741043, 0727476335 e-mail: paul.andronache@clicknet.ro, paul_andronache@yahoo.com	DA
3	BĂLAN GHEORGHIŢĂ 1992-1	**RODALL-AGENŢIE DE PROPRIETATE INDUSTRIALĂ S.R.L.** Bucureşti, Str. Polonă nr. 115, bl. 15, sc. A, ap. 19 sector 1, cod 010497, Tel: 021/2108342, mobil: 0722 652111, 0745153566, Fax:021/2105794, office@rodall.ro, info@rodall.ro, www.rodall.ro	DA
4	BOZIOREANU MARIUS ADRIAN 2000-1165	**CONS INTEL BMA CABINET CONSULTANŢĂ** Buzău, cart Dorobanti 2, bl.D2, et.1,ap.5 CP 8 OP1, Mobil : 0745086588, Fax : 0238/719619, e-mail : marius_bozio@yahoo.com	DA
5	BUCŞĂ GHEORGHE 2005-1391	**CABINET INDIVIDUAL DE P.I. BUCŞĂ GHEORGHE** București, str. Camil Ressu nr. 26, bl. A7, ap. 29, tel: 0723182691, e-mail: gheorghe.bucsa@yahoo.fr	DA
6	BUTA PAUL GEORGE 2010 - 1704	**Cabinet individual Paul George Buta** Bucuresti, bd. Mircea Voda, nr. 35, bl. M27, ap. 17, tel: 021.3211234, fax: 021.3211253, e-mail: paul.buta@asdpi.ro	DA
7	BUZLEA MIRCEA VALENTIN 2003- 1234	**INTELECT S.R.L.** Oradea, B-dul Dacia nr. 48 Bl. D10, Ap.3, cod 410346, Tel: 0746835328, 0359402901, Fax:0359810501, e-mail: info@intelect.ro, www.intelect.ro	DA
8	BUZLEA NARCISA FLORICICA 2003- 1235	**INTELECT S.R.L.** Oradea, B-dul Dacia nr. 48 Bl. D10, Ap.3, cod 410346, Tel: 0746835328, 0359402901, Fax:0359810501, e-mail: info@intelect.ro, www.intelect.ro	DA

9	CÂMPEAN GHEORGHE-GEORGEL 1996-108	**CABINET INDIVIDUAL CAMPEAN GHEORGHE GEORGEL** Campina, str. Dr. Constantin Istrati nr.52, bl.3, ap.5, Tel: 0244/335207, mobil: 0729902117, e-mail: george_campean@yahoo.com	DA
10	COMĂNESCU MARILENA 2003-1277	**CABINET MARILENA COMANESCU** Bucuresti, str. Muzeul Zambaccian 34, sc. B, ap.3, sector 1, tel: 0722259260, office@cimo.ro, marilena.comanescu@cimo.ro	DA
11	COŞESCU CAMELIA 1999-46/2	**M.D.P. RIGHTS AGENCY SRL** Brasov, str. Lunga nr.270, cod postal 500450, Tel: 0268/440100, 440313; Fax: 0268/440221, Mobil: 0744355100, e-mail: office@mdp-rights-agency.ro www.mdp-rights-agency.ro	DA
12	DINCĂ RĂZVAN 2012-1771	**CABINET DE PROPRIETATE INDUSTRIALĂ "RĂZVAN DINCĂ"** București, str. Popa Tatu, nr. 49, tel: 0314380696, 0721753043, fax: 0314380695	DA
13	ENE MARILENA 2003- 1253	**RAȚIU & RAȚIU –PROPRIETATE INDUSTRIALA SRL** Bucuresti, Intr. Bitolia, nr. 59, subsol, camera 10, Tel: 0722558957, fax: 021.2300175, marilena.ene@ratiu.ro	DA
14	FIERĂSCU COSMINA-CATRINEL 1996-42	**ROMINVENT S.A.** Bucureşti, Str. Ermil Pangratti nr. 35, et.1, sect.1, Tel: 021/2312515, 2312541, Fax: 021/2312550, 2312454 e-mail: cfierascu@rominvent.ro	DA
15	HĂISAN MARIA 2000-1202	**CABINET INDIVIDUAL MARIA HĂISAN** Botoşani, calea Natională nr.65, bl. I3, ap.10, tel: 0231534249, mobil: 0728004574, mh20@k.ro	DA
16	IACOBINI ANCA SVETLANA 2003-1262	**IACOBINI&CO, CONSILIERI IN DREPTUL DE PROPRIETATE INDUSTRIALĂ SRL** Bucureşti, Calea Mosilor, nr.258, bl. 4bis, ap.22, sector 2, Tel : 021/2104690 ; Fax : 021/2104793 e-mail : asimri@yahoo.com	DA
17	IACOBINI MIHNEA RAZVAN 2003-1261	**IACOBINI&CO, CONSILIERI IN DREPTUL DE PROPRIETATE INDUSTRIALĂ SRL** Bucureşti, Calea Mosilor, nr.258, bl. 4bis, ap.22, sector 2,Tel : 021/2104690 ; Fax : 021/2104793 E-mail : asimri@yahoo.com	DA
18	LAZĂR ELENA 1997-28	**CABINET DE PROPRIETATE INDUSTRIALĂ** Buzău, Str.Unirii, Bl.16C,Et.3, Ap. 12, cod 120013, OP 1, CP 52, Tel./Fax: 0238 724262 GSM: 0723 328633, cpielena@recomplast.com	DA

19	MILCEV GABRIELA 2003- 1230	**SOCIETATE CIVILA PROFESIONALA DE PROPRIETATE INDUSTRIALA MILCEV BURBEA** Bucuresti, str. Stirbei Voda, nr. 170, bl. 10G, ap. 18, tel: 0722249961	DA
20	MOHONEA CRISTIAN 1997-62	**PATENTMARK S.R.L.** Bucureşti str. Dr. N. Turnescu nr. 2, sector 5 tel/fax 021/3121669, Fax: 021/3175801, office@patentmark.ro, www.patentmark.ro	DA
21	MOHONEA LILIANA 1997-61	**PATENTMARK S.R.L.** Bucureşti str. Dr. N. Turnescu nr. 2, sector 5, Tel/fax 021/3121669, Fax: 021/3175801, office@patentmark.ro, www.patentmark.ro	DA
22	MUSATESCU ANDRA OANA 2000-1181	**ANDRA MUSATESCU CABINET DE PROPRIETATE INDUSTRIALA** Bucureşti, calea 13 Septembrie nr.121, bl.127, et.5, ap.21, GSM 0722879810, e-mail : office@andramusatescu.ro, www.andramusatescu.ro	DA
23	OPROIU MARGARETA 1992-8	**CABINET M. OPROIU-CONSILIERE ÎN PROPRIETATE INTELECTUALĂ** Bucureşti, Str. Popa Savu, nr. 42, parter, sector 1, el : 021/2602833, 021/2602834,Fax :021/2602835, 021/2602836, P.O.Box 2-229, e-mail : office@oproiu.ro	DA
24	POP CĂLIN-RADU 1996-50	**CABINET ENPORA INTELLECTUAL PROPERTY SRL** Bucuresti, bd. Aviatorilor nr. 57, tel: 0212300990, fax: 0212302311, email: pop@patents.ro	DA
25	PUŞCAŞU DAN 1994-1056	**LOYAL PARTNERS - AGENŢIE DE PROPRIETATE INTELECTUALĂ** Galati, Str. Portului nr.23, Parcul De Soft, cam.307, cod 800025, tel/fax: 0236/407032, GSM: 0722 744241, office@loyalpartners.ro, www.loyalpartners.ro Punct de lucru: București, sector 5, Splaiul Independenței nr. 17, bl. 101, sc. 4, ap. 65	DA
26	RASKAI MARIA MAGDALENA 1993-28	**RASKAI M M BREVMARC CONSULT S.R.L.** Dej, Str. Unirii, nr.3,BL. D8, ap.31, judetul Cluj,405200,Tel/Fax: 0264/211847, GSM: 0742084050, raskaimm@yahoo.com	DA
27	RĂDULESCU MIOARA 1996-47	**TERMOOPTIM SRL** Str. Cetatea de Balta nr.118, bl.9, sc.B, ap.12, tel/fax : 0214330310, termooptim@rdslink.ro	NU
28	ROŞ VIOREL 2006-1485	**CABINET INDIVIDUAL ROŞ VIOREL** Bucuresti, bd.Unirii nr.66, bl.K3, ap.7, Mobil: 0722560675, fax: 3208044, e-mail: viorelros@asdpi.ro	DA
29	STĂNCESCU ALIN CRISTIAN 2003-1278	**LEGAL BRAND S.R.L.** Bucureşti, Str. Nicolae Licăreţ nr.1, bl.33, sc.C, ap.107, Punct lucru: str. Campia libertatii nr.64, bl.34A, ap. 269, Tel: 0722674635, 0722607380, e-mail: legal.brand@easynet.ro, info@legal-brand.ro, www.legal-brand.ro	DA

30	STĂNCESCU ANCA 2000-1194	**LEGAL BRAND S.R.L.** Bucureşti, Str. Nicolae Licăreţ nr.1, bl.33, sc.C, ap.107, Punct lucru: str. Campia libertatii nr.64, bl.34A, ap. 269, Tel: 0722674635, 0722607380, e-mail: legal.brand@easynet.ro, info@legal-brand.ro, www.legal-brand.ro	DA
31	STRECHE GHERGHINA 1997-1116	**OMV PETROM SA** Bucuresti, str. Coralilor 22, sector 1, tel: 0725160092, fax: 0212063189, mobil: 0723552026, gherghina.streche@petrom.com	NU
32	ŞOVA DAN-EUGEN 1993-1013	**PIDES - CABINET INDIVIDUAL** Bucureşti, str. Valea Buzăului, nr. 10, bl. G30, ap. 36, sector 3, Tel: 021/3455351, GSM:0723708632, e-mail: pides2004@yahoo.com	DA
33	ŢOŢU IOAN 2000-1196	**N.P.C. S.R.L.** Braşov, str. Alexandru cel Bun, nr.13, bl.E28, ap.7, cod 500025, OP 1 – CP 298, GSM: 0744520357,e-mail: totu@unitbv.ro	DA
34	ŢULUCA DOINA 1996-48	**CABINET DOINA TULUCA** Bucuresti, bd. Lacul tei 56, bl. 19, ap. 52, sector 2, tel : 0752211769, fax: 0318037805, email: dtuluca@doinatuluca.ro	DA
35	ŢURCANU CONSTANTIN 1992-10	**INVENTA - AGENŢIE DE PROPRIETATE INTELECTUALĂ S.R.L.** Bucureşti, Bdul Corneliu Coposu nr. 7, bl. 104, sc. 2, ap.31, sect.3, cod 030602, Tel: 021/3200285, Fax: 021/3228325, e-mail: contact@inventa.ro, inventa@inventa.ro, turcanu@inventa.ro	DA
36	VELCEA MARIAN 1994-26	**INVEL – AGENŢIE DE PROPRIETATE INDUSTRIALĂ** Bucureşti, str. Ion Ghica nr.3, ap.20, tel: 0723205048, 0788885352, e-mail: invel_agency@yahoo.com, marian.nicolae.velcea@gmail.com, www.invel.ro	DA
37	VELICU ANCA 2003-1275	**CONSTANTIN & VELICU – INTELLECTUAL PROPERTY SRL** Bucuresti, sector 4, str. Trestiana nr.1A, bl. 8A, sc.A, ap.16, Tel: 0314256780, 0723993473, fax: 0314256781, office@candv-ip.ro, www.candv-ip.ro	DA
38	VIŞOIU LILIAN CĂTALIN 2003-1246	**CABINET DE PROPRIETATE INDUSTRIALĂ "VIŞOIU LILIAN CĂTĂLIN"** Bucureşti, bd. Unirii nr.74, bl. J3B, sc.3, ap. 41, Tel/Fax: 021/3167043, GSM: 0744480657, visoiucatalin@yahoo.com,	DA
39	VOICU ALEXANDRA 1992-5	**CABINET VOICU ALEXANDRA** Bucureşti, B-dul Magheru, nr. 9, sc. 2, etaj 9, ap. 89, sector 1, PO BOX: 22-246, Tel/Fax: 021/3153684, e-mail : alexandra.voicu@upcmail.ro	DA

LISTA NOILOR CONSILIERI ÎN PROPRIETATE INDUSTRIALĂ, MEMBRI AI CAMEREI NAŢIONALE A CONSILIERILOR ÎN PROPRIETATE INDUSTRIALĂ DIN ROMÂNIA,
publicati in liste in septembrie 2015

Nume şi Prenume/ Număr Registrul Naţional	Denumirea societăţii/ Adresa societăţii	Societate cu obiect activitate p.i.	Domenii
NIŢU ION 2000-1204	**CABINET INDIVIDUAL – NITU ION** Constanta, str. Dezrobirii nr.110, bl. IS8, sc.A, ap.1, Tel: 0241/512608, mobil: 0723317298	DA	Brevete Mărci Desene
VELICA ION GABRIEL 2004 - 1370	**CABINET VELICA – Agenţie de proprietate industrială** Bucuresti, str. Brutus M.I., nr.13, ap.3, cod 050124 Tel/ Fax: 021/3357463, Mobil: 0722645283, www.velica.ro, office@velica.ro	DA	Mărci Desene

Notă: Listele privind consilierii în proprietate industrială s-au tipărit conform datelor trimise de Camera Naţională a Consilierilor în Proprietate Industrială, din România. Pentru relaţii suplimentare, vă rugăm să vă adresaţi doamnei Ileana Florea.

ORDIN nr. 03/15.01.2002

În temeiul art. 6, alin. 3, din HG nr. 573/07.09.1998, şi a Deciziei Primului-ministru, nr. 45/13.03.1998, Directorul General al Oficiului de Stat pentru Invenţii şi Mărci emite următorul:

O R D I N

Articol unic: Lista centrelor regionale, cuprinzând datele utile şi instituţiile gazdă, aşa cum sunt prezentate în anexă, se publică în Buletinul Oficial de Proprietate Industrială, împreună cu prezentul Ordin.

Director General

CENTRE REGIONALE PENTRU PROMOVAREA PROPRIETĂŢII INDUSTRIALE ÎN ROMÂNIA, ÎNFIINŢATE ÎN TERITORIU, CU SPRIJINUL OFICIULUI DE STAT PENTRU INVENŢII ŞI MĂRCI

GABRIEL UNGUREANU Coordonator al Centrelor regionale de Promovare a Proprietăţii Industriale,
din partea OSIM;
str. Ion Ghica, nr. 5, sector 3, Bucureşti 030044, România
e-mail: gabi.ungureanu@osim.ro
tel: 021 30 60 800 int 281
fax: 021 312 38 19

BACĂU

- str. Libertăţii nr. 1, Cod 600052, judeţul Bacău,
- tel: 0234 570010, int.130
- fax: 0234 571070
- e- mail: ccibc@ccibc.ro
- web: www.ccibc.ro
- coordonator: Dl. Doru SIMOVICI - Preşedinte CCI Bacău
- persoana contact: jurist **Elena RUSU**,
- mobil: 0749 088845

BAIA MARE

- bd Independenţei, nr. 4B, Baia Mare, Cod 430123, judeţul Maramureş
- tel./fax: 0262 213753
- e-mail: crpppimm@bic.cdimm.org; carmen@bic.cdimm.org
- http://crpppimm.cdimm.org/
- coordonator: dl Nicolae DĂSCĂLESCU - preşedinte CDIMM
- persoană contact: ing. Carmen NEACŞU - director centru

BIHOR

- str. Roman Ciorogariu, nr. 65, Oradea, cod 410009, C.P. 211, judeţul Bihor
- tel: 0259 417807; 0359 417991; 0359 417992
- fax: 0259 47 0015
- e-mail: secretariat@ccibh.ro
- coordonator activitate centru: dl Constantin BADEA - director general CCI Bihor
- persoană contact: dna Mihaela SECARĂ

BISTRIŢA-NĂSĂUD

- str. Petre Ispirescu, nr. 15 A, Bistriţa, cod 420081, judeţul Bistriţa-Năsăud
- tel: 0263 230640; 230400; 210038
- fax: 0263 230640; 210039
- e-mail: office@ccibn.ro sau relatii@ccibn.ro
- www.cciabn.ro
- adresa pentru corespondenţă: O. P.1, C. P. 18, Bistriţa 420081, judeţul Bistriţa-Năsăud
- coordonator: dl Vasile BAR - preşedinte CCIA Bistriţa
- responsabil centru: ing. Daniel Cristian BĂLAN - tel: 0733900193

BRĂILA

- str. Pensionatului, nr. 3, C.P. 6-42, Brăila, cod 810245, judeţul Brăila
- tel/fax: 0239 613716; 613172; 614324
- e-mail: cciabr@brx.ssibr.ro
- coordonator: dl Ioan CHIRIACESCU, director executiv CCIA
- responsabil centru: dna ing. Angela SPIRIDON

BRAŞOV
- adresa de vizitare şi consultanţă: Colina Universităţii, corp I
- adresa de corespondenţă: Braşov, cod 500500, judeţul Braşov, O.P. 1, C.P. 298
- tel: 0268 412921/196
- fax: 0268 472241
- e-mail: totu@unitbv.ro
- www.ctib.ro
- director centru: dl Ioan ŢOŢU, mobil: 0744520357
- persoană contact: dna Simona HRIŢCU

CLUJ-NAPOCA
- Universitatea Tehnică Cluj-Napoca
- adresă sediu lucrativ: str. Constantin Daicoviciu, nr. 15, cod 400020
- adresa de corespondenţă: str. Memorandumului, nr. 28, cod 400114 Cluj-Napoca, judeţul Cluj
- tel: 0264 401320
- fax: 0264 593333
- e-mail: liliana.pop@staff.utcluj.ro
- www.utcluj.ro
- coordonator: prof. univ. dr. ing. dr. h. c. mult. Radu MUNTEANU, rectorul Universităţii Tehnice din Cluj-Napoca
- contact: ing. MBA Liliana POP, tel: 0722603686

CONSTANŢA
- bd Alexandru Lăpuşneanu, nr. 185 A, judeţul Constanţa
- tel: 0241 618475; 613907; 619854
- fax: 0241 619454
- e-mail: barothi@ccina.ro
- www.ccina.ro
- coordonator activitate centru: dl C. JUGANARU - director executiv CCINA
- persoană contact: dna ing. Adriana BAROTHI

COVASNA
- sediul ASIMCOV, str. Presei, nr. 4, Sfântu-Gheorghe, cod 520009, judeţul Covasna, O.P. 1, C.P. 167
- tel/fax: 0267 318152
- e-mail: stanciu@planet.ro
- coordonator: dl Miklos Levente BAGOLY - preşedinte ASIMCOV
- responsabil centru: dna Adelina STANCIU, tel: 0744435291

CRAIOVA
- str. Libertăţii, nr. 19, corp Administrativ Universitate, camera 208-209, Craiova, cod 200583, judeţul Dolj
- pentru corespondenţă: C.P. 609, O.P. 6, Craiova
- tel/fax: 0251 534880
- e-mail: inventii@administrativ.ucv.ro
- e-mail: ghmanolea@em.ucv.ro sau gmanolea@gmail.com
- www.central.ucv.ro/newwebpg/ciitt/CRPPI.htm sau http://em.ucv.ro/cercetare/ciitt
- coordonator: prof. dr. ing. Gheorghe MANOLEA, tel: 0744771432
- persoane contact: prof. dr. ing. Gheorghe MANOLEA, ing. Ionela MINCĂ

GALAŢI

- Departamentul Strategie şi Relaţii Externe, Camera de Comerţ, Industrie şi Agricultură, Galaţi, judeţul Galaţi
- str. Mihai Bravu, nr. 46, Galaţi, România, 800208
- tel: +40236 460545; 460312; 461188
- fax: 0236 460650
- e-mail: ccia@cciagl.ro; camcomin@cciagl.ro
- www.cciagl.ro
- coordonator: dl Dan Lilion GOGONCEA - preşedinte CCIA Galaţi

IAŞI

- Campus Universitar Tudor Vladimirescu, bl. T24, et. 1, cod 700305, C.P. 2002, O.P. 10, Iaşi
- tel/fax: 0232 214763
- e-mail: inventica@inventica.org.ro
- coordonator: dl prof. univ. dr. ing. Boris PLAHTEANU

SIBIU

- Universitatea Lucian Blaga din Sibiu
- Centrul Regional pentru promovarea Protecţiei Proprietăţii Industriale, Sibiu, bd Victoriei 10, cod 550024, Sibiu, judeţul Sibiu
- coordonator activitate centru: dl prof. univ. dr. ing Constantin OPREAN, rectorul Universităţii Lucian Blaga
- tel/fax: 0269.21.79.89; 0269.43.01.10
- tel: 0269.216062, int. 138
- e-mail: mihail.titu@ulbsibiu.ro; mihail.titu@yahoo.com daniela.flucsa@ulbsibiu.ro; daniela.luca@ulbsibiu.ro
- secretară centru: ec. Daniela LUCA
- persoane de contact: director centru: prof. univ. dr. ing. ec. Mihail ŢÎŢU, jurist Daniela Maria FLUCSĂ

SUCEAVA

- str. Universităţii, nr. 15-17, Suceava, cod 720229, judeţul Suceava
- tel: 0230 521506; 520099
- fax: 0230 520099; 521506
- e-mail: ccisv@ccisv.ro; ovidon@ccisv.ro
- coordonator: cons. jur. Ovidiu DONŢU - director General CCIA
- tel: 0741221494
- persoană de contact: dl Lucian GHEORGHIU

TÂRGU-MUREŞ

- Centrul Regional de Promovare a Protecţiei Proprietăţii Industriale, str. Henri Coandă, nr. 1, Târgu-Mureş, cod 540048, judeţul Mureş
- tel: 0365 806829
- fax: 0265 250377
- e-mail: crpppi@rdslink.ro; office@patlib-mures.ro
- www.patlib-mures.ro
- persoană contact: dl. chim. Mircea POP

TIMIŞ

- sediul lucrativ: str. Piaţa Victoriei, nr. 3 , parter, sediu al CCIA Timiş, Timişoara, cod 300030, judeţul Timiş
- tel: 0256 497136
- fax. 0256 219173
- e-mail: Aurelia.Chira@cciat.ro; ru@cciat.ro
- www.cciat.ro
- coordonator: dl Georgică CORNU - preşedinte CCIA
- responsabil centru: dna Aurelia CHIRA, consilier, tel: 0745 422896

Anexa nr. 2

MODELE DE UTILITATE

MODELE DE UTILITATE ÎNREGISTRATE* ŞI ELIBERATE

* Legea nr. 350, din 12.12.2007, privind modelele de utilitate,
Hotărârea nr. 1457, din 04.12.2008, pentru aprobarea Regulamentului de aplicare a Legii nr. 350/2007, privind modelele de utilitate

Semnificația codurilor INID folosite în prezenta secțiune (norma ST 9 a Organizației Mondiale a Proprietății Intelectuale - OMPI), în ordinea apariției acestora:

(11) numărul de publicare a modelului de utilitate înregistrat;

(45) data publicării înregistrării şi eliberării modelului de utilitate;

(21) numărul cererii de model de utilitate;

(22) data de depozit;

(30) prioritate;

(66) prioritate internă;

(86) numărul şi data de depozit a cererii internaționale;

(87) numărul şi data publicării cererii internaționale;

(62) numărul cererii de model de utilitate divizate;

(67) numărul cererii de brevet transformate;

(73) titular;

(72) inventatori;

(51) clasa, conform clasificării internaționale;

(54) titlul modelului de utilitate;

(57) rezumatul invenției.

Hotărârea de înregistrare a modelului de utilitate a fost luată fără examinarea condițiilor privind noutatea, activitatea inventivă şi aplicabilitatea industrială. Modelul de utilitate înregistrat poate fi anulat pe toată durata, la cerere, în temeiul Legii nr.350/2007, privind modelele de utilitate.

(51) ***B65D 65/42*** (2006.01); ***B65D 85/10*** (2006.01); ***B65D 5/42*** (2006.01) *(11)* **2011 00064 U3** *(21) u 2011 00064 (22) 01.07.2009 (45) 28.09.2012// 9/2012 (86) IB2009/006319/01.07.2009 (87) WO 2011/001200 06.01.2011 (73) PHILIP MORRIS PRODUCTS S.A., QUAI JEANRENAUD 3, NEUCHATEL, CH; (72) WEISS JACQUES, ROUTE DE BOVON 22, VUFFLENS-LA-VILLE, CH; MERMOD JACQUES, CHEMIN DES ORMEAUX 10, EPALINGES, CH; SUCHET VIRGINY, RUE DU LAC 22, VEVEY, CH; ROMINVENT S.A., STR. ERMIL PANGRATTI NR.35, SECTOR 1, BUCUREŞTI (54)* **AMBALAJ TACTIL PENTRU BUNURI DE CONSUM**

(57) Invenţia se referă la un ambalaj destinat fumatului şi altor bunuri de consum. Ambalajul conform invenţiei are în componenţă un recipient (**10**) constituit dintr-o cutie (**12**), în partea inferioară, şi dintr-un capac (**14**), în partea superioară, fiind prevăzut cu un înveliş (**16**) tactil discontinuu, format prin aplicarea unuia sau mai multor lacuri (**18**) pe suprafaţa exterioară, sub forma unui model care cuprinde o multitudine de caracteristici în relief, având o înălţime de cel puţin 10 µm şi o separare de cel puţin 20 µm.

Revendicări: 9
Revendicări amendate: 8
Figuri: 2

(11) 2011 00064 U3

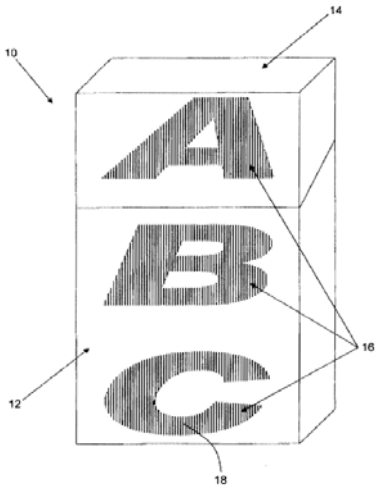

Fig. 1

Cu raport de documentare publicat la data de 30.09.2015

(51) ***E04B 1/32*** (2006.01) *(11)* **2014 00045 U1** *(21)* u 2014 00045 *(22)* 13.10.2014 *(73) BUZA MIHAIL, STR.LIVENI NR.33, CORP A, AP.1, SECTOR 4, BUCUREŞTI, B, RO; BUZA NICOLAE, STR.LIVENI NR.33, CORP A, AP.1, SECTOR 4, BUCUREŞTI, B, RO (72) BUZA MIHAIL, STR.LIVENI NR.33, CORP A, AP.1, SECTOR 4, BUCUREŞTI, B, RO; BUZA NICOLAE, STR.LIVENI NR.33, CORP A, AP.1, SECTOR 4, BUCUREŞTI, B, RO (74) INVENTA - AGENŢIE DE PROPRIETATE INTELECTUALĂ S.R.L., BD. CORNELIU COPOSU NR.7, BL.104, SC.2, AP.31, SECTOR 3, BUCUREŞTI (54)* **CONSTRUCŢIE SEMIROTUNDĂ AUTOPORTANTĂ RIGIDIZATĂ**

(57) Invenţia se referă la o construcţie semirotundă autoportantă, rigidizată, destinată depozitării de mărfuri şi produse, patinoare, piscine etc. Construcţia conform invenţiei este formată dintr-o copertină (**1**) având o rază R, la partea superioară fiind dispusă o bară (**2**) rigidă sau flexibilă, având nişte capete (**3**) prinse prin şurub, sudură sau alt mod de prindere, amplasată orizontal sau sub diferite unghiuri, sau mai multe bare (**4** şi **5**) rigide sau flexibile, de aceeaşi lungime sau având lungimi diferite.

Revendicări: 1
Figuri: 6

(11) 2014 00045 U1

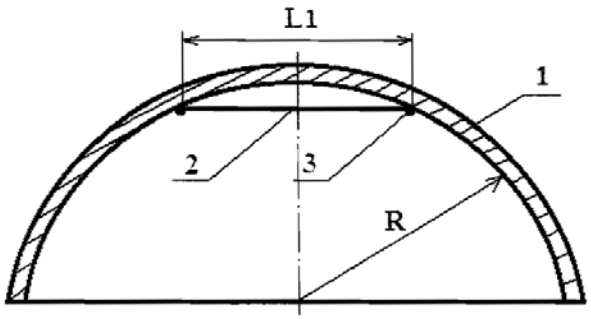

Fig. 1

Cu raport de documentare publicat la data de 30.09.2015.

MODELE DE UTILITATE ÎNREGISTRATE [*],

- **ARANJATE ÎN ORDINEA CRESCĂTOARE A NUMĂRULUI DE MODEL DE UTILITATE ÎNREGISTRAT**
- **ARANJATE ÎN ORDINE ALFABETICĂ, DUPĂ DENUMIREA TITULARULUI**

---

[*] Legea nr. 350, din 12.12.2007, privind modelele de utilitate,
Hotărârea nr. 1457, din 04.12.2008, pentru aprobarea Regulamentului de aplicare a Legii nr. 350/2007, privind modelele de utilitate

Semnificația codurilor INID folosite în prezenta secțiune (norma ST 9 a Organizației Mondiale a Proprietății Intelectuale - OMPI), în ordinea apariției acestora:

(11) numărul de publicare a modelului de utilitate înregistrat;

(45) data publicării înregistrării şi eliberării modelului de utilitate;

(21) numărul cererii de model de utilitate;

(22) data de depozit;

(30) prioritate;

(66) prioritate internă;

(86) numărul şi data de depozit a cererii internaționale;

(87) numărul şi data publicării cererii internaționale;

(62) numărul cererii de model de utilitate divizate;

(67) numărul cererii de brevet transformate;

(73) titular;

(72) inventatori;

(51) clasa, conform clasificării internaționale;

(54) titlul modelului de utilitate;

(57) rezumatul invenției.

Hotărârea de înregistrare a modelului de utilitate a fost luată fără examinarea condițiilor privind noutatea, activitatea inventivă şi aplicabilitatea industrială. Modelul de utilitate înregistrat poate fi anulat pe toată durata, la cerere, în temeiul Legii nr.350/2007, privind modelele de utilitate.

Modele de utilitate înregistrate, aranjate în ordinea crescătoare a numărului de model de utilitate înregistrat

Număr model de utilitate înregistrat	Clasa	Pag.
(11) **RO 2011 00064 U3**	*(51)* ***B65D 65/42*** (2006.01); ***B65D 85/10*** (2006.01);; ***B65D 5/42*** (2006.01);	155
(11) **RO 2014 00045 U1**	*(51)* ***E04B 1/32*** (2006.01)	155

Modele de utilitate înregistrate, aranjate în ordine alfabetică, după denumirea titularului

Denumire titular	Număr model de utilitate înregistrat	Pag.
(73) BUZA MIHAIL, STR.LIVENI NR.33, CORP A, AP.1, SECTOR 4, BUCUREŞTI, B, RO; BUZA NICOLAE, STR.LIVENI NR.33, CORP A, AP.1, SECTOR 4, BUCUREŞTI, B, RO	*(11)* **RO 2014 00045 U1**	155
(73) PHILIP MORRIS PRODUCTS S.A., QUAI JEANRENAUD 3, NEUCHATEL, CH;	*(11)* **RO 2011 00064 U3**	155

CERERI DE MODEL DE UTILITATE DECLARATE CA FIIND CONSIDERATE RETRASE

Cereri de model de utilitate declarate ca fiind considerate retrase conform art. 19, alin. (5), lit. e), din Legea nr. 350/2007, privind modelele de utilitate, intrată în vigoare la data de 11.03.2008

Numărul cererii de brevet de invenție	***Numărul şi data expedierii notificării privind cererile de brevet de invenție declarate ca fiind considerate retrase***	***Numărul şi data BOPI în care este publicată cererea de model de utilitate***
u 2013 00026	1017663/05.05.2015	
u 2013 00062	1017662/05.05.2015	

Colegiul de redacție
Cristina-Maria Bararu - *Şef Serviciu Editură - Tipografie*
Adriana Negoiță - *Redactor responsabil BOPI - Secțiunea Invenții*
Mihaela Uban - *Traducere*
Georgeta Andrei - *Tehnoredactare, Procesare computerizată imagini*
Ştefania Dumitrescu - *Secretar de redacție*

Anexa 1 - **Cereri şi certificate suplimentare de protecție** -
Aldescu Adriana - *Şef Serviciu Administrare Brevete*
Mărghescu Mădălina - *Expert*

Anexa 2 - **Modele de utilitate -**
Aldescu Adriana - *Şef Serviciu Administrare Brevete*

Editare şi tehnoredactare computerizată: Editura OSIM®

Coperta: *Cristina-Maria Bararu*
Inscripţionat sub comanda nr. 579/2015, la
Tipografia OFICIULUI DE STAT PENTRU INVENŢII ŞI MĂRCI, BUCUREŞTI

Direcția - Redacția - Administrația
OFICIUL DE STAT PENTRU INVENȚII ȘI MĂRCI
Str. Ion Ghica nr. 5, Sector 3, telefon: +4021.306.08.00 până la +4021.306.08.29 ;
fax: +4021 312.38.19
e-mail: office@osim.ro http://www.osim.ro
BUCUREȘTI - ROMÂNIA

Tehnoredactare și tipar : OFICIUL DE STAT PENTRU INVENȚII ȘI MĂRCI