OFICIUL DE STAT
PENTRU
INVENȚII ŞI MĂRCI

ROMÂNIA

BULETINUL OFICIAL DE PROPRIETATE INDUSTRIALĂ

Secțiunea
BREVETE DE INVENȚIE

Nr. 8/2011

ROMÂNIA

OFICIUL DE STAT PENTRU INVENŢII ŞI MĂRCI

BULETIN OFICIAL DE PROPRIETATE INDUSTRIALĂ

Secţiunea INVENŢII

Nr. 8/2011
Publicat la 30.08.2011

BULETIN OFICIAL DE PROPRIETATE INDUSTRIALĂ

Nr. 8
30 august 2011

Direcția-Redacția-Administrația

OFICIUL DE STAT PENTRU INVENȚII ŞI MĂRCI

Str. Ion Ghica nr. 5, sector 3
telefon: + 4021.306.08.00
fax: + 4021.312.38.19
e-mail: office@osim.ro
e-mail: editura@osim.ro
http://www.osim.ro

BUCUREŞTI-ROMÂNIA

ISSN 2065 - 2100

CUPRINS

Prezentare BOPI 5

Coduri normalizate OMPI, utilizate în BOPI 6

1. CERERI DE BREVET DE INVENȚIE

1.1. Cereri de brevet de invenție publicate, ordonate după indicii Clasificării Internaționale a Brevetelor (C.I.B.) 11
1.2. Cereri de brevet de invenție publicate, aranjate în ordine crescătoare, după numărul de cerere de brevet 67
1.3. Cereri de brevet de invenție publicate, aranjate în ordine alfabetică, după numele/denumirea solicitantului 77
1.4. Cereri de brevet de invenție
• pentru care s-a luat o hotărâre de respingere sau
• pentru care s-a luat act de retragere, sau
• declarate ca fiind considerate retrase 89
1.5. Cereri de brevet de invenție pentru care au fost înscrise în Registrul Național modificări în situația juridică 93

2. BREVETE DE INVENȚIE

2.1. Brevete de invenție acordate şi eliberate conform Legii nr. 64/1991, republicată în 08.08.2007, ordonate după indicii C.I.B. 97
2.2. Brevete de invenție acordate şi eliberate conform Legii nr. 64/1991, republicată în 08.08.2007, aranjate în ordine crescătoare, după numărul de brevet 105
2.3. Brevete de invenție acordate şi eliberate conform Legii nr. 64/1991, republicată în 08.08.2007, aranjate în ordine alfabetică, după numele/denumirea titularului 107
2.4. Brevete de invenție eliberate conform Legii nr.64/1991, republicată în 08.08.2007, pentru care a fost publicată anterior mențiunea acordării brevetului 111
2.5. Brevete de invenție pentru care au fost înscrise în Registrul Național modificări în situația juridică 115
2.6. Corecturi ale erorilor materiale conținute în brevetele de invenție publicate 121

3. DIVERSE

3.1. Lista agenților specializate, a consilierilor în proprietate industrială şi a mandatarilor autorizați în proprietate industrială 127
3.2. Centre regionale pentru promovarea proprietății industriale în România 221

ANEXA nr. 1
CERERI DE CERTIFICATE SUPLIMENTARE DE PROTECȚIE 225

I. CERERI DE CERTIFICAT SUPLIMENTAR DE PROTECȚIE 229
1. Diverse

ANEXA nr. 2
MODELE DE UTILITATE 231

I. MODELE DE UTILITATE ÎNREGISTRATE
Modele de utilitate înregistrate, aranjate după clasificarea internațională 235

Modele de utilitate înregistrate, aranjate în ordinea crescătoare a numărului de model de utilitate înregistrat 240

Modele de utilitate înregistrate, aranjate în ordine alfabetică, după denumirea titularului 240

Cereri de model de utilitate declarate ca fiind considerate retrase 243

SOMMAIRE

Présentation du BOPI 5
Codes normalisés de l'OMPI utilisés dans BOPI 6

1. DEMANDES DE BREVET D'INVENTION

1.1. Demandes de brevet publiées, ordonnées selon la Classification Internationale des Brevets (CIB) 11
1.2. Demandes de brevet publiées, ordonnées selon le numéro de la demande 67
1.3. Demandes de brevet publiées, ordonnées alphabétiquement selon le nom du demandeur 77
1.4. Demandes de brevet d'invention
• pour lesquelles on a pris une décision de rejet, ou
• pour lesquelles on a pri acte de retrail, ou
• réputées retirées 89
1.5. Demandes de brevet d'invention pour lesquelles on a enregistré des modifications dans le statut juridique 93

2. BREVETS D'INVENTION

2.1. Brevets d'invention accordés et délivrés en vertu de la Loi no.64/1991, républiée le 08.08.2007, ordonnées selon la CIB 97
2.2. Brevets d'invention accordés et délivrés en vertu de la Loi no.64/1991, républiée le 08.08.2007, ordonnées selon le numéro de brevet 105
2.3. Brevets d'invention accordés et délivrés en vertu de la Loi no.64/1991, républiée le 08.08.2007, ordonnées alphabétiquement selon le nom du titulaire 107
2.4. Brevetsd'invention délivrés en vertu de la Loi no. 64/1991, républiée le 08.08.2007, pour lesquelles la mention de la délivrance a été publiée antérieurement 111
2.5. Brevets d'invention pour lesquells on a enregistré dans le Registre national des modifications du statut juridique 115
2.6. Correction des erreurs materielles contenues dans les brevets d'invention publiés 121

3. MISCELLANÉES

3.1. Liste des agences specialisées, conseillers en propriété industrielle et des mandataires agréés . . 127
3.2. Centres régionaux pour la promotion de la propriété industrielle en Roumaine 221

ANNEXE NO. 1
DEMANDES ET CERTIFICATS COMPLÉMENTAIRE DE PROTECTION

I. DEMANDE DE CERTIFICAT COMPLÉMENTAIRE DE PROTECTION 225

1. Miscellanées 229

ANNEXE no. 2
MODÈLES D'UTILITÉ 231

I. MODÈLES D'UTILITÉ ENREGISTRÉS

Modèles d'utilité enregistrés ordonnés selon la classification internationale 235

Modéles d'utilité enregistrés ordonnés selon le numero de modèle d'utilité enregistré 240

Modèles d'utilité enregistrès ordonnès alphabètiquement delon le nom du titulaire 240

Demandes de modéles d'utilité réputées retirées 243

CONTENTS

Introducing BOPI 5
WIPO normalised codes used in BOPI 6

1. PATENT APPLICATIONS

1.1. Published patent applications arranged according to the International Patent Classification (IPC) 11
1.2. Published patent applications arranged in the ascending order of the patent application number 67
1.3. Publiched patent applications arranged in the alphabetical order of the applicant's name 77
1.4. Patent applications
• in respect of which a decision of refusal has been taken, or
• in respect of which note withdrawal has been taken
• which have been declared as deemed to be withdrawn . . 89
1.5. Patent applications in respect of which changes in the legal status have been entered in the Natțional Register 93

2. PATENTS

2.1. Patents granted and issued in compliance with the Patent Law 64/1991, as republished on 08.08.2007, arranged according to the IPC 97
2.2. Patents granted and issued in compliance whith the Patent Law 64/1991, as republished on 08.08.2007, arranged in the ascending order of the patent number 105
2.3. Patents granted and issued in compliance with the Patent Law 64/1991, as republished on 08.08.2007, arranged in the alphabetical order of the owner's names 107
2.4. Patents issued in compliance with the Patent Law 64/1991, as republished on 08.08.2007, in respect of which the mention of the decision to grant the patent has previously been published 111
2.5. Patents in respect of which changes in the legal status have been entered in the Natțional Register 115
2.6. Correction of material errors contained in the published patents 121

3. MISCELLANEOUS

3.1. List of industrial property specialized agencies, attorneys and authorized representatives 127
3.2. Regional centres for the promotion of industrial property in Romania 221

ANNEXE NO. 1
SUPPLEMENTARY PROTECTION APPLICATIONS AND CERTIFICATES

I. SUPPLIMENTARY PROTECTION CERTIFICATE APPLICATIONS 225

1. Miscellaneous 229

ANNEXE NO. 2
UTILITY MODELS 231

I. REGISTERED UTILITY MODELS

Registered utility models arranged according to the international classification 235

Registered utility models arranged in the accesnding order of the registered utility model number 240

Registered utility models arranged in the alphabetical order of the owner's name 240

Registered utility models which have been declared as deemed to be withdrawn 243

În Buletinul Oficial de Proprietate Industrială, rezumatele brevetelor acordate se publică în ordinea claselor.

Prima literă din clasă este simbolul unei secţiuni a clasificării internaţionale a cererilor de brevet. Semnificaţia acestor simboluri este cea conferită de clasificarea internaţională, astfel:

A - Necesităţi curente ale vieţii
B - Tehnici industriale diverse. Transport
C - Chimie şi metalurgie
D - Textile şi hârtie
E - Construcţii fixe
F - Mecanică. Iluminat. Încălzire. Armament. Exploziv
G - Fizică
H - Electricitate

CONDIŢII DE VÂNZARE A
BULETINULUI OFICIAL DE PROPRIETATE INDUSTRIALĂ

Buletinul Oficial de Proprietate Industrială se poate obţine de la **Oficiul de Stat pentru Invenţii şi Mărci**, str. Ion Ghica, nr. 5, sector 3, Bucureşti.

- Relaţii despre condiţiile anuale de abonare le puteţi obţine de la O.S.I.M., telefon +4021.306.08.00, +4021.306.08.01 până la +4021.308.08.29, interior 203 sau 275.
- Preţul unui abonament la publicaţia BOPI - Brevete de invenţie - suport hârtie - este de 540 lei (cu difuzare prin poştă) şi de 460 lei cu ridicare de la sediul OSIM.
- Preţul unui abonament la publicaţia BOPI - Brevete de invenţie - suport electronic - este de 360 lei (cu difuzare prin poştă) şi de 290 lei cu ridicare de la sediul OSIM (la solicitare, poate fi transmis prin FTP, la preţul de 195 lei).
- În cazul în care vor interveni modificări ale preţurilor, acestea vor fi anunţate.

- Începând cu data de 1 septembrie 2004, contul OSIM este:
- IBAN RO 89TREZ 7005025XXX000278, Activitatea de Trezorerie şi Contabilitate Publică a Municipiului Bucureşti (ATCPMB)
- cod fiscal - 4266081

- Începând cu data de 1 ianuarie 2006, conturile IBAN OSIM de la Banca Comercială Română, Sucursala Sala Palatului, sunt:

	CONT IBAN NOU	CONT IBAN VECHI
- cont LEI	IBAN RO49RNCB0080005630320001	IBAN RO56RNCB5025000007740001
- cont USD	IBAN RO22RNCB0080005630320002	IBAN RO29RNCB5025000007740002
- cont EUR	IBAN RO38RNCB0080005630320005	IBAN RO61RNCB5025000007740008
- cont CHF	IBAN RO65RNCB0080005630320004	IBAN RO45RNCB5025000007740005

Programul de lucru cu publicul al Registraturii O.S.I.M. este următorul:
luni - joi: 8,30 - 16,00
vineri: 8,30 - 13,30

Extras din codurile normalizate ale Organizației Mondiale a Proprietății Intelectuale - OMPI - (norma ST3) referitoare la organizațiile internaționale și țările care eliberează sau înregistrează titluri de proprietate industrială și care se regăsesc frecvent în Buletinul Oficial de Proprietate Industrială (lista este actualizată de OMPI, în aprilie 2007).

AD - Andorra
AE - Emiratele Arabe Unite
AF - Afganistan
AG - Antigua și Barbuda
AI - Anguilla
AL - Albania
AM - Armenia
AN - Antilele Olandeze
AO - Angola
AP - Organizația Regională Africană de Proprietate Intelectuală (ARIPO)[1]
AR - Argentina
AT - Austria
AU - Australia
AW - Aruba
AZ - Azerbaidjan

BA - Bosnia-Herzegovina
BB - Barbados
BD - Bangladesh
BE - Belgia
BF - Burkina Faso
BG - Bulgaria
BH - Bahrain
BI - Burundi
BJ - Benin
BM - Insulele Bermude
BN - Brunei Darussalam
BO - Bolivia
BR - Brazilia
BS - Bahamas
BT - Bhutan
BV - Insula Bouvet
BW - Botswana
BX - Oficiul Benelux pentru Proprietate Intelectuală (BOIP)[2]
BY - Belarus
BZ - Belize

CA - Canada
CD - Republica Democrată Congo
CF - Republica Central-Africană
CG - Congo
CH - Elveția
CI - Coasta de Fildeș
CK - Insulele Cook
CL - Chile
CM - Camerun
CN - China
CO - Columbia
CR - Costa Rica
CU - Cuba
CV - Republica Capului Verde
CY - Cipru
CZ - Cehia

DE - Germania[4]
DJ - Djibouti
DK - Danemarca
DM - Dominica
DO - Republica Dominicană
DZ - Algeria

EA - Organizația Euroasiatică a Brevetului (EAPO)[1]
EC - Ecuador
EE - Estonia
EG - Egipt
EH - Sahara Occidentală[3]
EM - Oficiul pentru Armonizarea Pieței Interne (Mărci și Modele Industriale) (OHIM)
EP - Oficiul European de Brevete (OEB)[1]
ER - Eritreea
ES - Spania
ET - Etiopia

FI - Finlanda
FJ - Fiji
FK - Insulele Falkland (Malvine)
FO - Insulele Feroe
FR - Franța

GA - Gabon
GB - Marea Britanie
GC - Oficiul de Brevete al Consiliului de Cooperare pentru Statele Arabe din Golf (GCC)
GD - Grenada
GE - Georgia
GG - Guernsey
GH - Ghana
GI - Gibraltar
GL - Groenlanda
GM - Gambia
GN - Guineea
GQ - Guineea Ecuatorială
GR - Grecia
GS - Georgia de Sud și Insulele Sandwich
GT - Guatemala
GW - Guineea-Bissau
GY - Guyana

HK - Hong Kong
HN - Honduras
HR - Croația
HT - Haiti
HU - Ungaria

IB - Biroul Internațional al Organizației Mondiale de Proprietate Intelectuală (OMPI)[5]
ID - Indonezia
IE - Irlanda
IL - Israel
IM - Insula Man
IN - India
IQ - Irak
IR - Iran (Republica Islamică)
IS - Islanda
IT - Italia

JE - Jersey
JM - Jamaica
JO - Iordania
JP - Japonia

KE - Kenya
KG - Kârgâzstan
KH - Cambodgia
KI - Kiribati
KM - Insulele Comore
KN - Sfântul Kitts și Nevis
KP - Republica Populară Democrată Coreeană
KR - Republica Coreea
KW - Kuweit
KY - Insulele Cayman
KZ - Kazahstan

LA - Laos (Republica Populară Democrată)
LB - Liban
LC - Sfânta Lucia
LI - Liechtenstein
LK - Sri Lanka
LR - Liberia
LS - Lesotho
LT - Lituania
LU - Luxemburg
LV - Letonia
LY - Jamahiria Arabă Libiană

MA - Maroc
MC - Monaco
MD - Republica Moldova
ME - Muntenegru
MG - Madagascar
MK - Macedonia
ML - Mali
MM - Myanmar (Birmania)
MN - Mongolia
MO - Macao
MP - Insulele Mariana de Nord
MR - Mauritania
MS - Montserrat
MT - Malta
MU - Mauritius
MV - Maldive
MW - Malawi
MX - Mexic
MY - Malaezia
MZ - Mozambic

NA - Namibia
NE - Niger
NG - Nigeria
NI - Nicaragua
NL - Olanda
NO - Norvegia
NP - Nepal
NR - Nauru
NZ - Noua Zeelandă

OA - Organizația Africană de Proprietate Intelectuală (OAPI)[1]
OM - Oman

PA - Panama
PE - Peru
PG - Papua Noua Guinee
PH - Filipine
PK - Pakistan
PL - Polonia
PT - Portugalia
PW - Palau
PY - Paraguay

QA - Qatar
QZ - Oficiul European pentru Comunitatea Soiurilor de plante (CPVO)

RO - România
RS - Serbia
RU - Rusia
RW - Rwanda

SA - Arabia Saudită
SB - Insulele Solomon
SC - Insulele Seychelles
SD - Sudan
SE - Suedia
SG - Singapore
SH - Sfânta Elena
SI - Slovenia
SK - Slovacia
SL - Sierra Leone
SM - San Marino
SN - Senegal
SO - Somalia
SR - Surinam
ST - São Tomé și Príncipe
SV - Salvador
SY - Siria
SZ - Swaziland

TC - Insulele Turks și Caicos
TD - Ciad
TG - Togo
TH - Thailanda
TJ - Tadjikistan
TL - Timorul de Est[6]
TM - Turkmenistan
TN - Tunisia
TO - Tonga
TR - Turcia
TT - Trinidad și Tobago
TV - Tuvalu
TW - Taiwan, Provincie Chineză
TZ - Tanzania

UA - Ucraina
UG - Uganda
US - Statele Unite ale Americii
UY - Uruguay
UZ - Uzbekistan

VA - Vatican
VC - Sfântul Vincent și Grenadinele
VE - Venezuela
VG - Insulele Virgine Britanice
VN - Vietnam
VU - Vanuatu

WO - Organizația Mondială de Proprietate Intelectuală (OMPI) (Biroul Internațional)[5]
WS - Samoa

XN - Institutul Nordic pentru Brevete (NPI)

YE - Yemen

ZA - Africa de Sud
ZM - Zambia
ZW - Zimbabwe

---

1 Organizații interguvernamentale (oficii regionale de brevete) ce acționează în folosul anumitor State Contractante, în cadrul PCT (Tratatul de Cooperare în domeniul brevetelor). În cazul Oficiului European de Brevete, acționează, de asemenea, ca Autoritate Internațională de Cercetare și Autoritate Internațională de Examinare Preliminară, în cadrul PCT.

2. Oficiul Benelux pentru Proprietate Intelectuală (BOIP) (înainte, Oficiul pentru Mărci înregistrate și Modele industriale) a înlocuit oficiile naționale din Belgia, Luxemburg și Olanda, în ceea ce privește orice activitate care are legătură cu mărcile, desenele și modelele.

3. Nume provizoriu.

4. În bazele de date electronice ale Registrului Internațional de Mărci, Biroul Internațional al OMPI folosește următoarele coduri adiționale, diferite de codurile active ale Standardului ST.3: "DD" pentru a desemna Germania fără teritoriul care, înainte de 3 octombrie 1990, a constituit Republica Federală Germania; "DT" pentru a desemna Germania fără teritoriul care, înainte de 3 octombrie 1990, a constituit Republica Democrată Germania.

5. Codul "WO" este utilizat în legătură cu publicarea internațională sub PCT (Tratatul de Cooperare în domeniul brevetelor) (PCT), a cererilor internaționale, înregistrate la orice Oficiu receptor, membru PCT dar, în aceeași măsură, și în legătură cu publicarea depozitelor modelelor, în cadrul Acordului de la Haga privind Depozitul Internațional al Modelelor. În această privință, referirea se face la codul INID (33) acordat în Standardele WIPO ST.9 și ST.80. Codul "WO" este, de asemenea, potrivit pentru a fi folosit în ceea ce privește înregistrarea internațională a mărcilor, în cadrul Acordului de la Madrid și al Protocolului de la Madrid privind Înregistrarea internațională a Mărcilor. Codul "IB" este folosit în ceea ce privește primirea cererilor internaționale, în cadrul PCT, înregistrate de Biroul Internațional al OMPI, având și rolul de Oficiu receptor, membru PCT.

6. Cod - "TL" - adoptat în data de 20 mai 2002.

Norme privind codurile standard pentru identificarea diferitelor tipuri de documente de brevet

I. Coduri din Grupa 1/ST.16

A0 - Cerere de brevet de invenţie publicată înainte de termenul legal de 18 luni de la data de depozit sau data priorităţii recunoscute sau înainte de împlinirea termenului de 6 luni de la data deschiderii fazei naţionale (art. 23, alin. 3*).
A1 - Cerere de brevet de invenţie publicată în termenul legal, împreună cu raportul de documentare.
A2 - Cerere de brevet de invenţie publicată în termenul legal, fără raportul de documentare.
A3 - Raport de documentare al unei cereri de brevet de invenţie publicat ulterior publicării cererii.
A4 - Cerere de brevet de invenţie publicată în termen de 3 luni de la data declasificării informaţiilor cuprinse în aceasta (art. 23, alin. 5*).
A8 - Cerere de brevet de invenţie cu corecturi în pagina de capăt (bibliografică) a documentului.
A9 - Cerere de brevet de invenţie cu corecturi în descriere, revendicări şi/sau desene.

B1 - Brevet de invenţie
B2 - Brevet de invenţie menţinut în formă modificată în urma procedurii de revocare (art. 52*).
B8 - Brevet de invenţie cu corecturi în pagina de capăt (bibliografică) a documentului.
B9 - Brevet de invenţie cu corecturi în descriere, revendicări şi/sau desene, la care s-a efectuat retipărirea parţială sau completă a documentului.

C3 - Brevet de invenţie eliberat după procedura de anulare în parte, în baza hotărârii TB (art. 54, alin. 2*).
C4 - Brevet de invenţie eliberat după procedura de anulare ca urmare a unei acţiuni în justiţie, referitoare la dreptul la brevet (art. 66, alin. 2*).
C8 - Brevet de invenţie eliberat după procedura de anulare, cu corecturi în pagina de capăt (bibliografică) a documentului.
C9 - Brevet de invenţie eliberat după procedura de anulare, cu corecturi în descriere, revendicări şi/sau desene, la care s-a efectuat retipărirea parţială sau completă a documentului.

II. Coduri din Grupa 3 /ST. 16

T - Certificat de protecţie tranzitorie (art. 5(1)**).
T1 - Traducerea revendicărilor cererii de brevet european (art. 5(2)***).
T2 - Traducerea fasciculului brevetului european (art. 6(2)***).
T3 - Traducerea fasciculului brevetului european menţinut în formă modificată în urma unei proceduri de opoziţie (art. 6(3) ***).

T8 - Pagina de capăt retipărită a unei cereri de brevet european publicată sau a unui brevet de european publicat, ca urmare a unor corecturi ale acesteia.
T9 - Traducere cu corecturi a unui document de brevet european publicat.

---

* *LEGEA nr. 64/1991, privind brevetele de invenţie, republicată în Monitorul Oficial al României, Partea I, nr. 541, din 8 august 2007*

** *LEGEA nr. 93/1998, privind protecţia tranzitorie a brevetelor de invenţie, publicată în Monitorul Oficial al României, nr. 186, din 20 mai 1998.*

*** *LEGEA nr. 611/2002, privind aderarea României la Convenţia privind eliberarea brevetelor europene, adoptată la München, la 5 octombrie 1973, precum şi la Actul de revizuire a acesteia, adoptat la München, la 29 noiembrie 2000 (publicată în Monitorul Oficial al României, nr. 844/22.XI.2002).*

III. Coduri din Grupa 6/ST. 16

I1 - Cerere de Certificat suplimentar de protecţie, pentru medicamente şi pentru produse de protecţie a plantelor.

I2 - Certificat suplimentar de protecţie, pentru medicamente şi pentru produse de protecţie a plantelor.

IV. Coduri din Grupa 2/ST. 16

U1 - Certificat de model de utilitate, publicat împreună cu raportul de documentare.

U2 - Certificat de model de utilitate, publicat fără raportul de documentare.

U3 - Raport de documentare publicat ulterior modelului de utilitate.

Y - Raport de documentare efectuat la cererea terţilor, pentru revendicările modificate ale modelului de utilitate.

Z - Model de utilitate menţinut, cu revendicări modificate în urma unei proceduri de anulare.

CERERI DE BREVET DE INVENȚIE PUBLICATE, ORDONATE DUPĂ INDICII CLASIFICĂRII INTERNAȚIONALE A BREVETELOR (C.I.B.)

Semnificația codurilor INID folosite în prezenta secțiune (norma ST 9 a Organizației Mondiale a Proprietății Intelectuale OMPI), în ordinea apariției lor:

(11) numărul de publicare;
(21) numărul de cerere de brevet de invenție;
(41) data publicării cererii de brevet;
(22) data depozitului;

(62) divizată din cererea nr.; data;
(66) prioritate internă;

(30) prioritate;
(86) numărul şi data cererii internaționale;
(87) numărul şi data publicării cererii internaționale;

(71) solicitant;
(72) numele şi prenumele inventatorilor declarați;
(74) mandatarul autorizat;

(51) clasa, conform clasificării internaționale;
(54) titlul invenției;
(57) rezumatul invenției.

Cu începere de la data publicării cererii de brevet, cererea asigură, în mod provizoriu, solicitantului, protecția conferită potrivit dispozițiilor art. 32 din Legea nr. 64/1991, cu excepția cazurilor în care cererea de brevet de invenție a fost respinsă, retrasă sau considerată ca fiind retrasă. Întinderea protecției conferite de cererea de brevet de invenție este determinată de revendicările conținute în cererea publicată în conformitate cu art. 23 alin. (1)-(3).

Descrierea, revendicările şi, daca este cazul, desenele cererilor de brevet de invenție publicate în acest număr sunt puse la dispoziția publicului începând cu data de şi pot fi consultate la sala de lectură a O.S.I.M. sau se pot comanda, contra cost, copii ale acestora.

(11) 126517 A2 *(51)* ***A01D 43/10*** (2006.01) *(21)* a 2009 00939 *(22)* 16.11.2009 *(41)* 30.08.2011//8/2011 *(71) INSTITUTUL NAŢIONAL DE CERCETARE-DEZVOLTARE PENTRU MAŞINI ŞI INSTALAŢII DESTINATE AGRICULTURII ŞI INDUSTRIEI ALIMENTARE, - INMA, BD. ION IONESCU DE LA BRAD NR.6, SECTOR 1, BUCUREŞTI, B, RO (72) VOICU EMIL, STR.CĂMINULUI NR.16, BL.F3, SC.A, AP.6, SECTOR 2, BUCUREŞTI, B, RO; PÎRNĂ ION, STR. FRASINULUI NR.16, SECTOR 1, BUCUREŞTI, B, RO; VICOL FLORIN, STR.9 MAI NR.15, BL.B8, SC.B, AP.36, PIATRA NEAMŢ, NT, RO; CIUREL GICA, STR. PĂSTORULUI NR.4, BL.4 BIS, SC.1, AP.23, SECTOR 2, BUCUREŞTI, B, RO; CÂNPEANU ANA, STR. SIMION MEHEDINŢI NR.1, BL.99, SC.1, AP.33, SECTOR 6, BUCUREŞTI, B, RO (54)* **ECHIPAMENT TEHNIC PENTRU COSIT ŞI STRIVIT FURAJE VERZI**

(57) Invenţia se referă la un echipament cu care este echipată o maşină destinată recoltării plantelor furajere ierboase, care execută concomitent operaţii de cosire, strivire şi lăsare a acestora în brazdă continuă pe sol, în vederea uscării naturale, urmând a fi adunate ulterior, în funcţie de tehnologia adoptată, pentru însilozare sau pentru obţinerea de fân. Echipamentul conform invenţiei se compune dintr-o platformă (**1**) pe care se montează un aparat (**2**) de tăiere, ce realizează costitul plantelor dintr-un lan, care sunt preluate de un rabator (**3**) cu gheare elastice, în strat continuu şi uniform, şi transportate spre un dispozitiv (**4**) de strivire prevăzut cu două valţuri, doi deflectori (**5**) care formează o brazdă de furaje, şi o transmisie (**6**) mecanică, pentru acţionarea organelor de lucru.

Revendicări: 1
Figuri: 2

(11) 126517 A2

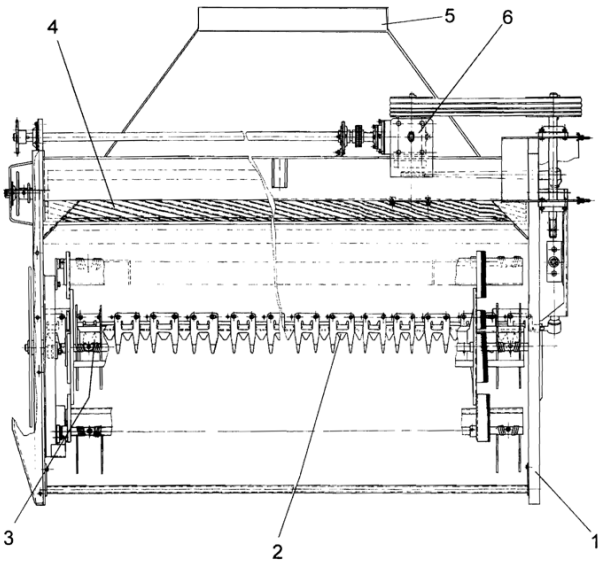

Fig. 1

(11) 126518 A1 *(51)* ***A01M 29/00*** (2006.01) *(21)* a 2010 00118 *(22)* 12.02.2010 *(41)* 30.08.2011//8/2011 *(71) PRISĂCARU EUGEN-RADU, STR. ANDREI MUREŞANU NR.16, ARAD, AR, RO; PERESSINI STEFANO, VIA PAPA GIOVANNI XXII 50 CORNO DI ROSAZZO, UDINE, IT, IT (72) PRISĂCARU EUGEN-RADU, STR. ANDREI MUREŞANU NR.16, ARAD, AR, RO; PERESSINI STEFANO, VIA PAPA GIOVANNI XXII 50 CORNO DI ROSAZZO, UDINE, IT, IT (74) AGENŢIA DE PROPRIETATE "LABIRINT"- STR. CORIOLAN PETREANU NR. 28, ARAD, JUDEŢUL ARAD (54)* **SISTEM INTEGRAT P ENTRU Î NDEPĂRTAREA PĂSĂRILOR**

(57) Invenţia se referă la un sistem integrat pentru îndepărtarea păsărilor în zona aeroporturilor. Sistemul conform invenţiei este alcătuit dintr-un stâlp (**5**) pe care este fixat, printr-un port braţ (**2**), un model (**1**) reprezentând o pasăre răpitoare, ce este pusă în mişcare prin intermediul unui cap (**4**) rotativ, acţionat de un motor montat în interiorul stâlpului (**5**), iar prin intermediul unui sistem (**8**) digital acustic, sunt imitate sunetele produse de o pasăre răpitoare în timpul atacului, ansamblul astfel descris fiind alimentat de la un sistem de alimentare (**7**) prevăzut şi cu un panou solar (**6**).

Revendicări: 3
Figuri: 2

(11) 126518 A1

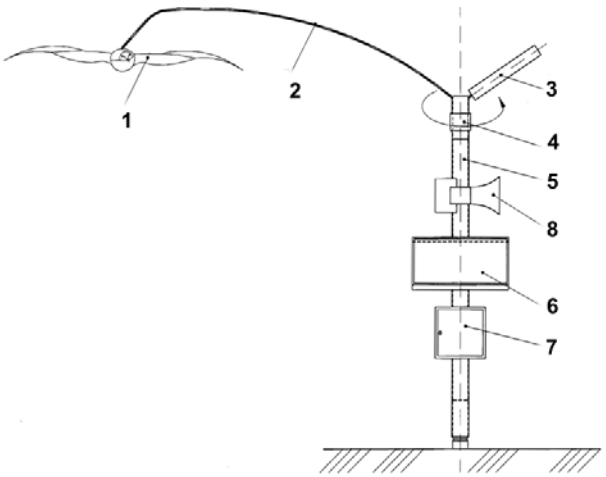

Fig. 1

(11) 126519 A2 *(51)* ***A46B 11/02*** (2006.01) *(21)* a 2010 00091 *(22)* 03.02.2010 *(41)* 30.08.2011//8/2011 *(71) NEDELCU ION, STR.SEPTIMIUS SEVERUS NR.12, BL.TO03, AP.43, ALBA IULIA, AB, RO (72) NEDELCU ION, STR.SEPTIMIUS SEVERUS NR.12, BL.TO03, AP.43, ALBA IULIA, AB, RO (54)* **PERIUŢĂ DE DINŢI**

(57) Invenţia se referă la o periuţă de dinţi de unică folosinţă. Periuţa conform invenţiei este constituită dintr-un corp (**1**) prevăzut cu un cap (**1'**) şi cu un mâner (**1"**), unite printr-o zonă (**1"'**) centrală, în care este practicat un rezervor umplut cu un mediu (**b**) de curăţare, prevăzut cu două canale (**3** şi **4**) de evacuare a acestuia, zona (**1"'**) centrală fiind prevăzută cu o cavitate (**a**) eliptică, ce se prelungeşte cu primul canal (**3**) de evacuare, cavitatea (**a**) fiind închisă etanş cu un capac (**2**), prin intermediul unei nervuri (**8**) de etanşare, ce este reţinută într-un canal (**6**), şi al unor ştifturi (**9**) de blocare, ce intră în nişte orificii (**7**).

Revendicări: 14
Figuri: 12

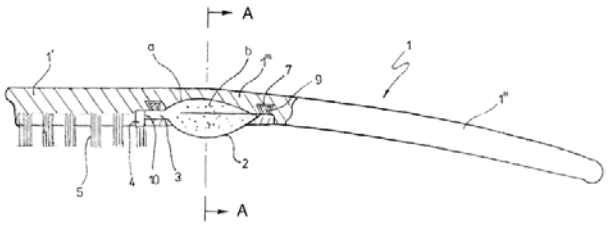

Fig. 1

(11) 126520 A2 *(51)* ***A47L 23/00*** (2006.01) *(21)* a 2008 00408 *(22)* 30.05.2008 *(41)* 30.08.2011//8/2011 *(71) UNIVERSITATEA "TRANSILVANIA" DIN BRAŞOV, BD.EROILOR NR.29, BRAŞOV, BV, RO (72) LIHTETCHI IOAN, BD. GRIVIŢEI NR.90, BL.12, SC.A, AP.10, COD 500198, BRAŞOV, BV, RO; CIOBOTA MIHAI, BD.GRIVIŢEI NR.52, BL.61, SC.C, AP.3, BRAŞOV, BV, RO (54)* **APARAT P ENTRU C URĂŢAREA T ĂLPILOR ÎNCĂLŢĂMINTEI**

(57) Invenţia se referă la un aparat pentru curăţarea tălpilor încălţămintei. Aparatul conform invenţiei este alcătuit dintr-o cutie (**1**) peste care glisează un capac (**2**) mobil, prevăzut cu fante pentru nişte perii (**11**) de curăţare, şi sprijinit pe nişte arcuri (**3**) de compresiune, care permit închiderea, respectiv, deschiderea unui circuit electric de alimentare a unui motor electric cu un reductor (**5**) melcat, care, prin intermediul unei transmisii cu o curea (**6**) de transmisie, antrenează o bandă (**7**) flexibilă rotativă, prevăzută cu periile (**11**) de curăţare şi cu nişte lame (**8**) de curăţare ce permit colectarea murdăriei într-un sertar (**9**) mobil, iar nişte suporturi (**20**) verticale au, în partea superioară, nişte locaşuri (**a**) ovalizate, pentru montarea unor lagăre (**18**) a căror rotire este

(11) 126520 A2

împiedicată de nişte porţiuni (**b**) aplatizate, sistemul de curăţare astfel format din motor (**5**), transmisie (**6**), banda (**7**) flexibilă şi lagăre (**18**) fiind tensionat de nişte arcuri (**17**) de tracţiune fixate între cutie (**1**) şi lagăre (**18**).

Revendicări: 4
Figuri: 4

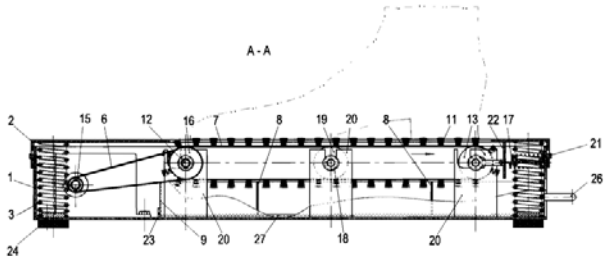

Fig. 1

(11) 126521 A0 *(51)* ***A61B 3/12*** (2006.01); ***A61B 3/14*** (2006.01); ***G06T 7/00*** (2006.01); *(21)* a 2010 00750 *(22)* 19.08.2010 *(41)* 30.08.2011//8/2011 *(71) IANOPOL VASILICA NARCISA, STR.MOARA DE VÂNT NR.29, IAŞI, IS, RO; DANTE J. PIERAMICI, CALIFORNIA RETINA CONSULTANTS, 515 EAST MICHELTORENA SUITE C, SANTA BARBARA, CALIFORNIA, US (72) IANOPOL VASILICA NARCISA, STR.MOARA DE VÂNT NR.29, IAŞI, IS, RO; DANTE J. PIERAMICI, CALIFORNIA RETINA CONSULTANTS, 515 EAST MICHELTORENA SUITE C, SANTA BARBARA, CALIFORNIA, US (54)* **METODĂ PENTRU EVALUAREA CANTITATIVĂ A LEZIUNILOR FUNDULUI DE OCHI PE FOTOGRAFIILE ALB-NEGRU**

(57) Invenţia se referă la o metodă pentru evaluarea cantitativă a leziunilor fundului de ochi pe fotografii alb-negru înregistrate digital, în diferite tipuri de invenstigaţii utilizate în oftalmologie. Metoda conform invenţiei constă din măsurarea ariei leziunilor de interes exprimată în pixeli albi sau negri, culoare stabilită convenţional, în funcţie de tipul leziunii, pe fotografii alb-negru realizate în condiţii prestabilite de iluminare, focalizare a imaginilor, dilatare a pupilei, obscuritate ambientală, şi prelucrate ulterior, pentru regularizarea tonurilor de gri la un nivel de saturaţie de până la 50% alb pur şi peste 50% negru

(11) 126521 A0

pur, măsurătorile fiind realizate în interiorul unor arii stabilite în funcţie de aspectul leziunilor de interes, sub formă de cerc circumscris leziunii, tangent sau concentric cu un alt cerc circumscris capului nervului optic, rezultatele finale fiind corectate prin aplicarea unui factor de corecţie a variaţiei unghiului de incidenţă sub care sunt înregistrate fotografiile în examinări succesive.

Revendicări: 5
Figuri: 11

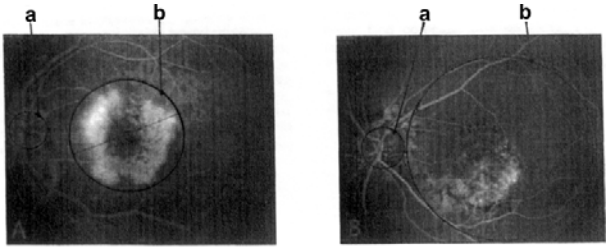

Fig. 4

(11) 126522 A2 *(51)* ***A61B 17/34*** (2006.01) *(21)* a 2005 00411 *(22)* 05.05.2005 *(41)* 30.08.2011//8/2011 *(71) PETRUŢ BOGDAN, STR. MEHEDINŢI NR.76, BL. G11, SC.4, AP.38, CLUJ NAPOCA, CJ, RO (72) PETRUŢ BOGDAN, STR. MEHEDINŢI NR.76, BL.G11, SC.4, AP.38, CLUJ NAPOCA, CJ, RO (54)* **DISPOZITIV DE HEMOST AZĂ PRIN ELECTROCOAGULARE ŞI PRIN DEPUNERE DE MATERIALE HEMOST ATICE PE TRA IECTUL DE PUNCŢIE**

(57) Invenţia se referă la un dispozitiv pentru efectuarea biopsiei de organ. Dispozitivul conform invenţiei este constituit dintr-un cilindru (**1**) realizat din teflon, având un diametru (ϕ_{tub}) interior egal cu diametrul (ϕ_{ac}) exterior al unui ac de biopsie, iar lungimea (L_{tub}) cilindrului (**1**) este egală cu lungimea (L_{ac}) acului, din care se scade lungimea (L_B) segmentului tăios al acului şi încă o valoare fixă, egală cu 3 mm, la suprafaţa cilindrului (**1**) fiind fixate, în poziţii diametral opuse, două benzi (**2**) metalice conductoare, având o lungime (L_{bc}) egală cu lungimea (L_{tub}) cilindrului (**1**), la care se adaugă o valoare constantă, egală cu 10 mm, la extremitatea cilindrului (**1**) care este depăşită cu 10 mm de către benzi (**2**) fiind fixată o piesă (**3**) ovoidală, realizată

(11) 126522 A2

dintr-un material plastic, ce este prevăzută cu un orificiu prin care părţile din benzile (**2**) care depăşesc extremitatea cilindrului (**1**) sunt introduse şi apoi sunt fixate cu ajutorul unor nituri (**4**) metalice de piesă (**3**), pe faţa sa exterioară, un segment cu o lungime de 3 cm al piesei (**3**) fiind izolat electric cu un strat (**5**) din lac izolator.

Revendicări: 4
Figuri: 2

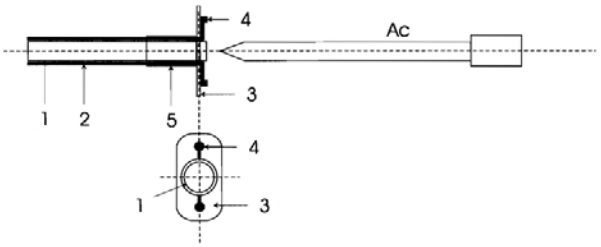

Fig. 1

(11) 126523 A2 *(51)* ***A61C 13/14*** (2006.01); ***H05B 6/02*** (2006.01); *(21)* a 2007 00701 *(22)* 08.10.2007 *(41)* 30.08.2011// 8/2011 *(71) STAMATE VALENTIN-MARIAN, BD.GRIVIŢEI NR.85, BRAŞOV, BV, RO (72) STAMATE VALENTIN-MARIAN, STR.MANOLE DIAMANDI NR.17, AP.15, BRAŞOV, BV, RO (54)* **APARAT CU INDUCŢIE PENTRU TERMO-BARO-POLIMERIZARE**

*(57)*Invenţia se referă la un aparat cu inducţie pentru polimerizare la temperatură şi presiune controlate a unor materiale acrilate sau compozite, utilizate, în general, în medicină şi, în special, în tehnică dentară. Aparatul conform invenţiei este alcătuit din trei module (**A**, **B** şi **C**) de lucru, electronic, de comandă şi, respectiv, de piese utile, care funcţionează ca un ansamblu unitar, modulul (**A**) de lucru având un vas (**1**) dedesubtul căruia este plasată o bobină (**33**) care creează câmpul electromagnetic de inducţie, iar modulul (**B**) electronic de comandă având nişte butoane de setare şi afişare a temperaturii, a timpului de lucru şi a puterii electrice a montajului de încălzire. Vasul (**1**) are o formă cilindrică şi este realizat dintr-un material rezistent la valorile presiunii şi temperaturii cerute de condiţiile de polimerizare ale materialelor folosite, şi este astfel dimensionat încât să funcţioneze în siguranţă, vasul (**1**) putând fi închis cu ajutorul unui capac (**13**) şi etanşat cu o garnitură (**10**).

Revendicări: 5
Figuri: 2

(11) 126523 A2

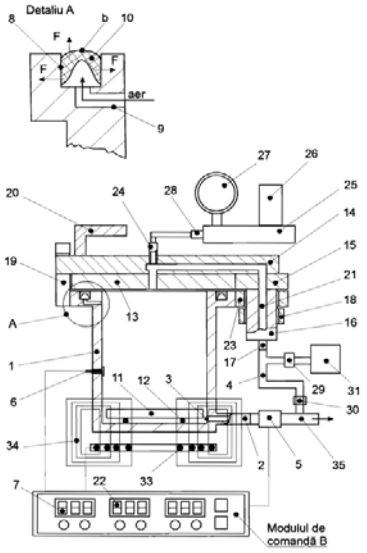

Fig. 1

(11) 126524 A2 *(51)* ***A61F 2/04*** (2006.01); ***A61B 17/34*** (2006.01); ***A61J 15/00*** (2006.01); *(21)* a 2010 00186 *(22)* 25.02.2010 *(41)* 30.08.2011//8/2011 *(71) STANIMIR ALEXANDRU, STR.NICOLAE IORGA NR.118, BL.A60, SC.1, ET.7, AP.28, CRAIOVA, DJ, RO; CALOTĂ FIRMILIAN, STR. ALEXANDRU CEL BUN NR.2, CRAIOVA, DJ, RO; BUZATU DUMITRU ŞTEFAN, CALEA BUCUREŞTI NR. 42, BL. P4, SC 1, ET 6, AP 34, CRAIOVA, DJ, RO; STANIMIR MARIUS, STR. NICOLAE IORGA NR.118, BL.A60, SC.1, ET.7, AP.28, CRAIOVA, DJ, RO (72) STANIMIR ALEXANDRU, STR.NICOLAE IORGA NR.118, BL.A60, SC.1, ET.7, AP.28, CRAIOVA, DJ, RO; CALOTĂ FIRMILIAN, STR. ALEXANDRU CEL BUN NR.2, CRAIOVA, DJ, RO; BUZATU DUMITRU ŞTEFAN, CALEA BUCUREŞTI NR.42, BL P4, SC 1, ET 6, AP 34, CRAIOVA, DJ, RO; STANIMIR MARIUS, STR. NICOLAE IORGA NR.118, BL.A60, SC.1, ET.7, AP.28, CRAIOVA, DJ, RO (54)* **DISPOZITIV ŞI A CCESORII PENTRU HR ĂNIRE PRINTR-O STOMĂ ARTIFICIALĂ**

(57) Invenția se referă la un set de dispozitive pentru stomizarea unor segmente de tub digestiv, în scopul hrănirii pacienților cu stenoze esofagiene sau cu tulburări neurologice de deglutiție. Setul conform invenției este compus dintr-un dispozitiv (**A**) de stomizare, ce se introduce într-o stomă realizată în țesutul abdominal şi în cel gastric, şi se fixează de

(11) 126524 A2

acestea, la care se cuplează, pe durata hrănirii, un dispozitiv (**B**) de introducere a hranei, iar pe perioada dintre două hrăniri acesta se închide cu un dop (**C**), şi un dispozitiv pentru montarea şi demontarea dispozitivului (**A**) de stomizare în/din stomă.

Revendicări: 8
Figuri: 12

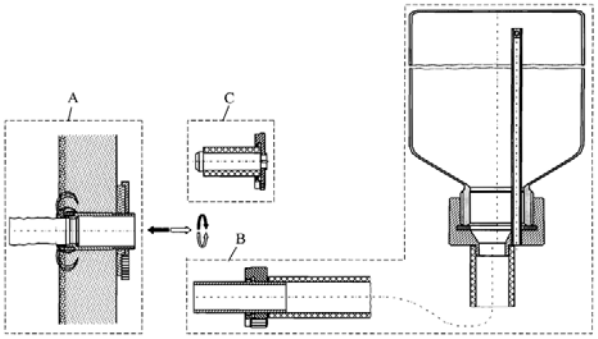

Fig. 1

(11) 126525 A2 *(51)* ***A61F 13/15*** (2006.01); ***A61L 15/16*** (2006.01); *(21)* a 2010 00130 *(22)* 15.02.2010 *(41)* 30.08.2011//8/2011 *(71) ŞOPTELEA IULIAN DORIN, ALEEA PROF.I.SIMIONESCU NR.5, BL.M11, ET.4, AP.17, IAŞI, IS, RO (72) ŞOPTELEA IULIAN DORIN, ALEEA PROF.I.SIMIONESCU NR.5, BL.M11, ET.4, AP.17, IAŞI, IS, RO (74) AGENŢIE DE PROPRIETATE INDUSTRIALĂ ŞI TRANSFER TEHNOLOGIC-STOIAN IOAN, BD. REPUBLICII BL.46, SC.C, AP.35, ROMAN, JUDEŢUL NEAMŢ (54)* **ŞNUR IGIENIC DE UNICĂ FOLOSINŢĂ**

(57) Invenția se referă la un şnur igienic, de unică folosință, utilizat pentru protecția zonei interfesiere împotriva transpirației, prevenirea iritațiilor cauzate de infecții bacteriene sau ca mijloc de tratament medicamentos al zonei. Şnurul conform invenției este alcătuit dintr-un miez (**1**) cilindric, cu calități absorbante, realizat dintr-un fascicul (**a**) de vată din bumbac 100%, în mijlocul căruia se dispune un fir (**3**) extractor, cu un capăt (**b**) care formează o spirală (**c**) de prindere, fasciculul (**a**) de vată fiind pliat în două, răsucit şi introdus presat într-o cămaşă (**2**) cilindrică, exterioară, confecționată dintr-o folie subțire şi permeabilă, realizată din țesătură de bumbac sau realizată prin tricotare, din fire de bumbac sau mătase naturală, astfel încât să prindă ferm capătul firului (**3**) extractor.

Revendicări: 2
Figuri: 6

(11) 126525 A2

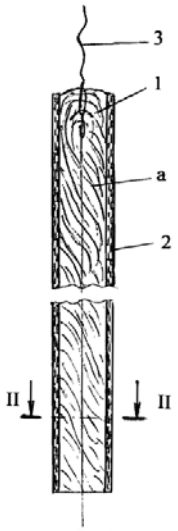

Fig. 2

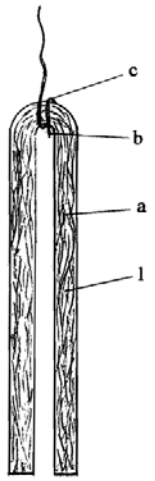

Fig. 3

---

(11) 126526 A2 *(51)* ***A61K 8/02*** (2006.01); ***A61P 17/00*** (2006.01); *(21)* a 2010 00120 *(22)* 12.02.2010 *(41)* 30.08.2011// 8/2011 *(71) FARMEC S.A., STR. H. BARBUSSE NR. 16, CLUJ-NAPOCA, CJ, RO (72) SCHENKER MARIANA, BD. 1 DECEMBRIE 1918 NR. 132, BL. C54, SC. 2, AP. 18, CLUJ-NAPOCA, CJ, RO; TIMBUŞ IOAN, STR. BELLA BARTOK NR. 5, AP. 16, CLUJ NAPOCA, CJ, RO; TURDEAN MIRCEA, STR.PETUNIEI NR.9, SC.B, AP.13, CLUJ-NAPOCA, CJ, RO; IRIMIE SOFIA, STR. MĂNĂŞTUR NR. 38, CLUJ NAPOCA, CJ, RO (74) INTELLEXIS S.R.L., B-DUL HRISTO BOTEV NR.1, ET.3, CAMERA 37, SECTOR 3, BUCUREŞTI (54)* **GEL FLUID ANTIRID**

(57) Invenția se referă la un gel antirid. Gelul conform invenției este constituit din 0,1...5% extract hidroalcoolic de *Acmella Spilanthes*, 1% argilă naturală, 0,1...1% hialunorat de sodiu, 0,2...1% microcapsule de vitamina E şi până la 100% adjuvanți uzuali, procentele fiind exprimate în greutate.

Revendicări: 1

(11) 126527 A2 *(51)* ***A61K 8/18*** (2006.01); ***A61P 17/00*** (2006.01); *(21)* a 2010 00119 *(22)* 12.02.2010 *(41)* 30.08.2011// 8/2011 *(71) FARMEC S.A., STR. H. BARBUSSE NR. 16, CLUJ-NAPOCA, CJ, RO (72) SCHENKER MARIANA, BD. 1 DECEMBRIE 1918 NR. 132, BL. C54, SC. 2, AP. 18, CLUJ-NAPOCA, CJ, RO; TIMBUŞ IOAN, STR. BELLA BARTOK NR. 5, AP. 16, CLUJ NAPOCA, CJ, RO; TURDEAN MIRCEA, STR.PETUNIEI NR.9, SC.B, AP.13, CLUJ-NAPOCA, CJ, RO; IRIMIE SOFIA, STR. MĂNĂŞTUR NR. 38, CLUJ NAPOCA, CJ, RO (74) INTELLEXIS S.R.L., B-DUL HRISTO BOTEV NR.1, ET.3, CAMERA 37, SECTOR 3, BUCUREŞTI (54)* **CREMĂ LIFT INTENSIVĂ PENTRU CONTUR DE OCHI ŞI BUZE**

(57) Invenția se referă la o cremă pentru contur ochi şi buze. Crema conform invenției este constituită din 0,5...3% extract hidroalcoolic de *Acmella Spilanthes*, 0,5...2% argilă naturală, 0,1...1% vitamină E, 1...5% ulei de *Oenothera Biennsis*, 0,5...1,5% extract de *Botswellia Serrata* în dipropilen glicol, 1...5% complex acid ferulic-extract natural de orez, 0,1...1% vitamina A, 1...3% squalana şi 1...3% ulei de *Calendula officinalis*, 0,5...1,5% dipalmitoilhidroxiprolină şi adjuvanți uzuali până la 100%, procentele fiind exprimate în greutate.

Revendicări: 1

---

(11) 126528 A2 *(51)* ***A61K 8/18*** (2006.01) *(21)* a 2010 00121 *(22)* 12.02.2010 *(41)* 30.08.2011//8/2011 *(71) FARMEC S.A., STR. H. BARBUSSE NR. 16, CLUJ-NAPOCA, CJ, RO (72) SCHENKER MARIANA, BD. 1 DECEMBRIE 1918 NR. 132, BL. C54, SC. 2, AP. 18, CLUJ-NAPOCA, CJ, RO; TIMBUŞ IOAN, STR. BELLA BARTOK NR. 5, AP. 16, CLUJ NAPOCA, CJ, RO; TURDEAN MIRCEA, STR.PETUNIEI NR.9, SC.B, AP.13, CLUJ-NAPOCA, CJ, RO; IRIMIE SOFIA, STR. MĂNĂŞTUR NR. 38, CLUJ NAPOCA, CJ, RO (74) INTELLEXIS S.R.L., B-DUL HRISTO BOTEV NR.1, ET.3, CAMERA 37, SECTOR 3, BUCUREŞTI (54)* **CREMĂ LIFT ULTRA ACTIVĂ**

(57) Invenția se referă la o cremă antirid. Crema conform invenției este constituită din 0,6...5% extract hidroalcoolic de *Acmella Spilanthes*, 0,1...3% argilă naturală, 0,2....1% vitamina E, 0,1...1% extract de *Botswellia Serrata* în dipropilenglicol, 1...5% complex acid ferulic-extract natural de orez, 0,1...1% vitamina A, 1...5% Squalană, şi până la 100% adjuvanți uzuali, procentele fiind exprimate în greutate.

Revendicări: 1

(11) 126529 A2 *(51)* ***A61K 8/98*** (2006.01); ***A61P 35/00*** (2006.01); *(21)* a 2010 00100 *(22)* 04.02.2010 *(41)* 30.08.2011//8/2011 *(71) DUMITRESCU DUMITRU, BD. FERDINAND NR. 94, BL. F19B, SC. A, AP. 32, CONSTANŢA, CT, RO (72) DUMITRESCU DUMITRU, BD. FERDINAND NR. 94, BL. F19B, SC. A, AP. 32, CONSTANŢA, CT, RO (54)*
PRODUS FITO-OPOTERAPIC CU ACŢIUNE ANTINEOPLAZICĂ

(57) Invenţia se referă la un produs cu acţiune antineoplazică şi la un procedeu pentru obţinerea acestuia. Produsul conform invenţiei conţine un extract apos din 1,9...2,0 g rostopască, 2,0...2,5 g pelin, 2,5...3,5 g coada şoricelului, 2,5...3,5 g troscot, 1,0...2,5 g tătănească, 10...25 g de pulbere de carapace de broască ţestoasă Tesuda greaca iberi şi, eventual, câte 0,5 g de extract concentrat de sunătoare şi gălbenele în 1000 ml de apă purificată. Procedeul conform invenţiei constă din adăugarea la 500 ml de apă purificată într-un vas de 3...5 l, sub agitare la o temperatură de 90˚C, a plantelor în ordinea: coada şorocelului, tătănească, pelin, troscot, rostopască, după care volumul se aduce la 1000 ml cu apă purificată şi agitarea se continuă timp de 15...30 min şi se filtrează, la filtrat se adaugă cantitatea cântărită de pulbere de carapace de broască ţestoasă şi, după caz, extractele concentrate de sunătoare şi gălbenele, se agită timp de 15 min şi se lasă la macerat 48 h în vas acoperit, după care amestecul se filtrează şi soluţia rezultată se ambalează.

Revendicări: 2

---

(11) 126530 A0 *(51)* ***A61K 31/713*** (2006.01); ***A61K 38/18*** (2006.01); ***A61K 48/00*** (2006.01); *(21)* a 2010 01319 *(22)* 10.12.2010 *(41)* 30.08.2011//8/2011 *(71) UNIVERSITATEA DE MEDICINĂ ŞI FARMACIE "CAROL DAVILA" DIN BUCUREŞTI, STR.DIONISIE LUPU NR.37, SECTOR 2, BUCUREŞTI, B, RO; UNIVERSITATEA DIN BUCUREŞTI, BD.MIHAIL KOGĂLNICEANU NR. 36-46, SECTOR 5, BUCUREŞTI, B, RO; INSTITUTUL NAŢIONAL DE CERCETARE-DEZVOLTARE PENTRU FIZICĂ ŞI INGINERIE NUCLEARĂ "HORIA HULUBEI", STR. ATOMIŞTILOR NR. 407, PO BOX MG-6, MĂGURELE, IF, RO; SAVOPOL TUDOR, STR. BOZIENI NR. 2, BL. 833, SC. B, AP. 72, SECTOR 6, BUCUREŞTI, B, RO; RADU BEATRICE, CALEA 13 SEPTEMBRIE NR. 75-79, BL. 73-75, SC. A, ET. 6, AP. 17, BUCUREŞTI, B, RO; RADU MIHAI, STR. PETRE MARINESCU NR. 14, SECTOR 5, BUCUREŞTI, B, RO; BANCIU DANIEL DUMITRU, BD. DIMITRIE CANTEMIR NR. 15, BL. 9, SC. C, AP. 107, BUCUREŞTI, B, RO; MARIN ADELA, BD. DIMITRIE CANTEMIR NR. 15, BL. 9, SC. C, AP. 107, BUCUREŞTI, B, RO (72) BANCIU DANIEL DUMITRU, BD. DIMITRIE CANTEMIR NR. 15, BL. 9, SC. C, AP. 107, BUCUREŞTI, B, RO; MARIN ADELA, BD. DIMITRIE CANTEMIR NR. 15, BL. 9, SC. C, AP. 107, BUCUREŞTI, B, RO; RADU MIHAI, STR. PETRE MARINESCU NR. 14, SECTOR 5, BUCUREŞTI, B, RO; RADU BEATRICE, CALEA 13 SEPTEMBRIE NR. 75-79, BL. 73-75, SC. A, ET. 6, AP. 17, BUCUREŞTI, B, RO; SAVOPOL TUDOR, STR. BOZIENI NR. 2, BL. 833, SC. B, AP. 72, SECTOR 6, BUCUREŞTI, B, RO (54)*
METODĂ DE GHIDARE A CREŞTERII DE PRELUNGIRI NEURONALE ŞI FORMARE DE SINAPSE

(11) 126530 A0

(57) Prezenta invenţie se referă la o metodă de construire a biosenzorilor ce pot identifica şi cuantifica produse biologice, într-o manieră similară proceselor biologice. Metoda conform invenţiei presupune transfectarea în reţelele neuronale autooscilante a unui neuron care prezintă receptor pentru substanţa de indentificat, citirea realizându-se prin modificări de culoare sau prin evidenţierea calciului intracelular.

Revendicări: 3

---

(11) 126531 A0 *(51)* ***A61K 33/24*** (2006.01) *(21)* a 2010 01255 *(22)* 30.11.2010 *(41)* 30.08.2011//8/2011 *(71) UNIVERSITATEA DE MEDICINĂ ŞI FARMACIE "CAROL DAVILA" DIN BUCUREŞTI, STR.DIONISIE LUPU NR.37, SECTOR 2, BUCUREŞTI, B, RO (72) UIVAROŞI VALENTINA, BD. ALEXANDRU OBREGIA NR. 31, BL.I5, SC. 2, AP. 49, SECTOR 4, BUCUREŞTI, B, RO; GRUIA MARIA-IULIANA, BD. BASARABIA NR. 244, BL. MY8, AP. 19, SECTOR 3, BUCUREŞTI, B, RO; VELESCU BRUNO ŞTEFAN, STR. NEAGOE VODĂ NR. 53, BACĂU, BC, RO; ALDEA VICTORIA, CALEA MOŞILOR NR. 205, BL. 11, SC. A, ET. 6, AP. 22, SECTOR 2, BUCUREŞTI, B, RO; BADEA ELENA MIHAELA, STR. CRINUL DE PĂDURE NR. 1, BL. B67, SC. 1, AP. 73, SECTOR 6, BUCUREŞTI, B, RO (54)*
COMPUŞI DE RUTENIU CU ACŢIUNE ANTITUMORALĂ ŞI PROCEDEU DE SINTEZĂ

(57) Invenţia se referă la un compus de ruteniu şi la un procedeu pentru prepararea acestuia, utilizat ca agent antitumoral. Compusul conform invenţiei are formula generală:

$$[RuCl_3(DMSO)(L_2)]x\ mDMSOxnH_2O,$$

în care L este un ligand chinolonic selectat dintre acid pipemidic (pip), enoxacină (enx), norfloxacină (nf), ciprofloxacină (cp), enrofloxacină (enro), ofloxacină (of) sau levofloxacină (levof), şi valorile m şi n diferă în funcţie de ligandul L.

(11) 126531 A0

Procedeul conform invenţiei constă din dizolvarea ligandului chinolonic în dimetilsulfoxid, prin adăugarea de $RuCl_3$ anhidră sau o cantitate corespunzătoare de sare hidratată, astfel încât raportul ion metalic: ligand: solvent să fie 1:2:42, după care amestecul rezultat se agită şi se încălzeşte convenţional sau la microunde, apoi proba se răceşte, se tratează cu o soluţie 2M de clorură de sodiu, rezultând un precipitat brun, care se filtrează, se spală şi se usucă.

Revendicări: 12

---

(11) 126532 A2 *(51)* ***A61K 36/28*** (2006.01); ***A61P 3/00*** (2006.01); *(21)* a 2010 00008 *(22)* 06.01.2010 *(41)* 30.08.2011//8/2011 *(71) HOFIGAL EXPORT - IMPORT S.A., INTRAREA SERELOR NR. 2, SECTOR 4, BUCUREŞTI, B, RO (72) RIZEA GABRIELA DENISA, CALEA 13 SEPTEMBRIE NR.235, BL.V3, SC.A, ET.2, AP.9, SECTOR 5, BUCUREŞTI, B, RO; MIHELE ELISABETA DENISA, ALEEA COMPOZITORILOR NR. 16, BL. Z 45, AP. 41, SECTOR 6, BUCUREŞTI, B, RO; MANEA ŞTEFAN, CALEA MOŞILOR NR.209, ET.2, AP.6, SECTOR 2, BUCUREŞTI, B, RO (54)* **PREPARAT FITOTERAPEUTIC PENTRU NORMA LIZAREA COLESTEROLULUI ŞI PROCEDEU DE OBŢINERE AL ACESTUIA**

(57) Invenţia se referă la un preparat pentru normalizarea colesterolului şi la un procedeu pentru obţinerea acestuia. Preparatul conform invenţiei este constituit în părţi masice din 37...40 părţi extract inulinic de topinambur, 18...20 părţi concentrat degresat de in, 9,7...10,5 părţi carbonat de calciu, 9,15...9,2 părţi oxid de magneziu, 7,0...7,5 părţi ulei de in, 4,7...4,9 părţi extract concentrat de usturoi, 4,7...5,0 părţi suc selecţionat de praz şi 1,8...1,85 părţi carbonat de potasiu. Procedeul conform invenţiei constă din amestecarea cu granulare a componentelor timp de 15 min, după care granulatele umede se usucă la o temperatură de 35...40°C, se uniformizează, se lubrifiază cu excipienţi de lubrifiere şi se comprimă.

Revendicări: 3

(11) 126533 A2 *(51)* ***A61K 36/736*** (2006.01); ***A61K 131/00*** (2006.01); ***A61P 1/10*** (2006.01); *(21)* a 2009 00311 *(22)* 15.04.2009 *(41)* 30.08.2011//8/2011 *(71) HOFIGAL EXPORT - IMPORT S.A., INTRAREA SERELOR NR. 2, SECTOR 4, BUCUREŞTI, B, RO (72) TAMAŞ VIORICA, STR.DR.DIMITRIE GRECESCU NR.5, AP.1, SECTOR 5, BUCUREŞTI, B, RO; MANEA ŞTEFAN, CALEA MOŞILOR NR.209, ET.2, AP.6, SECTOR 2, BUCUREŞTI, B, RO; RIZEA GABRIELA DENISA, CALEA 13 SEPTEMBRIE NR.235, BL.V3, SC.A, ET.2, AP.9, SECTOR 5, BUCUREŞTI, B, RO (54)* **PRODUS NA TURAL FIT O-TERAPEUTIC DESTINA T PREVE NIRII ŞI TRA TĂRII CONSTIPAŢIEI CRONICE**

(57) Invenţia se referă la un produs fitoterapeutic destinat prevenirii şi tratării constipaţiei cronice. Produsul conform invenţiei este constituit din 5,0...30,0 părţi extract de prune uscate şi/sau 10,0...20,0 părţi extract de dovleac, 8,0...25,0 părţi pulbere de aloe şi/sau 2,0...20,0 părţi pulbere de siminichie, 5,0...10,0 părţi pulbere de topinambur şi 1,0...3,0 părţi uleiuri volatile de cimbru, rozmarin, coriandru, fenicul, împreună cu excipienţi acceptabili în industria farmaceutică, părţile fiind exprimate în greutate pentru 100 g produs.

Revendicări: 3

---

(11) 126534 A2 *(51)* ***A61K 38/39*** (2006.01); ***A61L 27/24*** (2006.01); ***A61L 27/54*** (2006.01); *(21)* a 2010 00147 *(22)* 17.02.2010 *(41)* 30.08.2011//8/2011 *(71) IORDĂCHEL RADU, STR. JEAN -LOUIS CALDERON NR.6, ET.3, AP.14, SECTOR 2, BUCUREŞTI, B, RO; SÎRBU EMIL, INTRAREA SOCULUI NR. 3, OTOPENI, IF, RO; IORDĂCHEL CĂTĂLIN, STR. NOVACI NR.11, BL.P 33, SC.2, AP.48, SECTOR 5, BUCUREŞTI, B, RO (72) IORDĂCHEL RADU, STR. JEAN LOUIS CALDERON NR. 6, ET. 3, AP. 14, SECTOR 2, BUCUREŞTI, B, RO; SÎRBU EMIL, INTRAREA SOCULUI NR. 3, OTOPENI, IF, RO; IORDĂCHEL CĂTĂLIN, STR. NOVACI NR.11, BL.P 33, SC.2, AP.48, SECTOR 5, BUCUREŞTI, B, RO (74) RODALL S.R.L.- STR. POLONĂ NR.115, BLOC 15, SC. A, ET. 4, AP.19, SECTOR 1, BUCUREŞTI (54)* **MATRICE NATURALĂ BIOACTIVĂ**

(57) Prezenta invenţie se referă la o matrice colagenică bioactivă, sub formă de membrane cu grosimea de 0,3...1 mm, constituită din 0,6...1% extract de colagen nativ, fibrilar, nedenaturat, de tip (I), cu greutate moleculară medie 400.000...500.000 şi puritate 80...98%, cu sau fără adăugarea de glicerină 0,5...1%, ca plastifiant, şi glutaraldehidă 0,1...0,5%, ca reticulant.

Revendicări: 2

(11) 126535 A2 *(51)* ***A61L 15/42*** (2006.01) *(21)* a 2010 00143 *(22)* 16.02.2010 *(41)* 30.08.2011//8/2011 *(71) UNIVERSITATEA TEHNICĂ "GHEORGHE ASACHI" DIN IAŞI, BD.PROF.D.MANGERON NR. 67, IAŞI, IS, RO (72) GRIGORIU ANA-MARIA, STR. SF. LAZĂR NR.11, BL. J 1-2, SC.J 2, ET.3, AP.13, IAŞI, IS, RO; RACU CRISTINA, STR. A. PANU NR.23, BLOC MUNTENIA, SC.B, ET.8, AP.23, IAŞI, IS, RO; DIACONESCU MARIANA RODICA, STR. SARARIEI NR.134A, IAŞI, IS, RO; GRIGORIU AURELIA, STR. SFÂNTUL LAZĂR NR.11, BL. J 1-2, SC.J2, ET.3, AP.13, IAŞI, IS, RO (54)* **PROCEDEU DE OBŢINERE A UNOR TEXTILE MEDICALE CELULOZICE CU PROPRIETĂŢI ANTIMICROBIENE**

(57) Invenţia se referă la un procedeu de obţinere a unor ţesături celulozice cu proprietăţi antimicrobiene. Procedeul conform invenţiei constă din tratarea ţesăturilor din in şi cânepă, în două etape, o primă etapă de grefare a suportului textil cu o soluţie conţinând 50...150 g/l monoclortriazinil-beta- ciclodextrină şi 10...100 g/l Na_2CO_3, timp de 5...10 min, sub agitare, urmată de stoarcere, uscare şi fixare 5...15 min la 90...150°C, după care ţesătura se spală repetat până la *p*H 6,5...7, se usucă, şi urmează a doua etapă de formare a unui complex de incluziune a monoclortriazinil-beta-ciclodextrinei cu alantoină, prin imersarea suportului textil într-o soluţie apoasă conţinând 7...12 g/l alantoină, timp de 1...3 h, sub agitare, după care excesul de alantoină se îndepărtează prin spălarea ţesăturii şi extragerea timp de 5 h în apă la cald, şi, în final, ţesătura se usucă la temperatura camerei.

Revendicări: 3

---

(11) 126536 A2 *(51)* ***A61N 2/04*** (2006.01) *(21)* a 2010 01184 *(22)* 25.11.2010 *(41)* 30.08.2011//8/2011 *(71) MAC ELECTRO INDUSTRIAL S.R.L., STR. MAGNEZIULUI NR. 23, SECTOR 2, BUCUREŞTI, B, RO (72) BEŞLIU ION, STR. ZEŢARILOR NR.36, SECTOR 5, BUCUREŞTI, B, RO; COHAL GHEORGHE, STR. PANAIT ISTRATI NR.75, SECTOR 1, BUCUREŞTI, B, RO; MUŞAT ALEXANDRU, STR. FABRICA DE GHEAŢĂ NR. 16-18, BL. 95, AP. 85, SECTOR 2, BUCUREŞTI, B, RO; VASILESCU FLORIN, STR. LEVANŢICA NR.48, SECTOR 3, BUCUREŞTI, B, RO (74) PETRU COSTINESCU-DICOSTI - STR. VIORELE NR. 30, BL. 20A, AP.23, SECTOR 4, BUCUREŞTI (54)* **APARAT PORTABIL DE FIZIOTERAPIE CU PULSURI MAGNETICE ŞI OPTICE ÎN DOMENIUL DE FRECVENŢE ELF**

(57) Invenţia se referă la un aparat portabil de fizioterapie cu pulsuri magnetice şi optice în domeniul frecvenţelor extrem de joase. Aparatul conform invenţiei este constituit dintr-un prim oscilator (**O_1**) cu frecvenţă fixă, un al doilea oscilator (**O_2**) cu frecvenţă reglabilă, selectabilă prin comutatoare, ambele fiind din domeniul frecvenţelor extrem de joase, o bobină de inducţie (**L_1**) care generează câmpuri magnetice pulsatorii, două grupuri de diode luminiscente (**LED_1** şi **LED_2**) care emit impulsuri luminoase de diferite lungimi de undă din spectrul vizibil, un prim circuit final (**CF_1**) de comandă a bobinei de inducţie (**L_1**) şi alte două circuite finale (**CF_2** şi **CF_3**) de comandă a celor două grupuri de diode luminiscente (**LED_1** şi **LED_2**).

Revendicări: 8
Figuri: 2

---

(11) 126536 A0

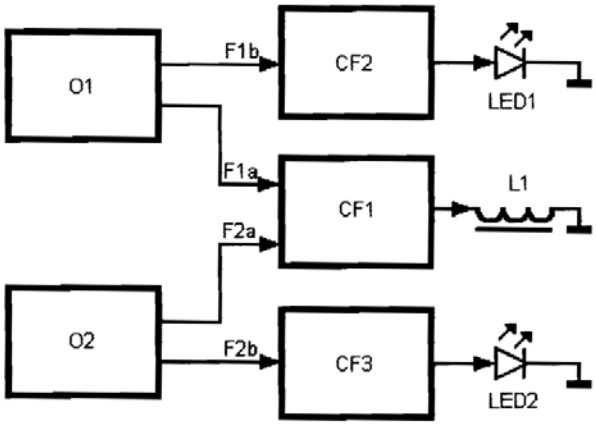

Fig. 1

---

(11) 126537 A2 *(51)* ***A63C 5/048*** (2006.01) *(21)* a 2007 00788 *(22)* 14.11.2007 *(41)* 30.08.2011//8/2011 *(71) CĂTUNĂ GEORGE CRISTIAN, STR.CPT.GHEORGHE PREOŢESCU NR.35, ET.2, AP.3, SECTOR 4, COD 040174, O.P.53, BUCUREŞTI, B, RO (72) CĂTUNĂ GEORGE CRISTIAN, STR.CPT.GHEORGHE PREOŢESCU NR.35, ET.2, AP.3, SECTOR 4, COD 040174, O.P.53, BUCUREŞTI, B, RO (54)* **DISPOZITIV ACTIV DE CANTARE ŞI REPOZIŢIONARE A SCHIULUI ŞI METODĂ DE APLICARE**

(57) Invenţia se referă la un dispozitiv şi la o metodă de cantare şi repoziţionare a schiului sau a snowboardului echipat cu un astfel de dispozitiv. Dispozitivul conform invenţiei este alcătuit din două tije (**1** şi **2**) prinse de un vârf (**a**) şi de o coadă (**b**) a unui schi (**3**), într-un mecanism (**4**) cu filet realizat dintr-un suport (**20**) şi o piuliţă (**19**), care poate regla lungimea acestora, tijele (**1** şi **2**) acţionând în timpul virajului, în momentul arcuirii schiului (**3**), ca două pistoane (**5** şi **6**) într-un sistem (**7**) hidraulic situat între o placă (**8**) superioară şi schi (**3**), sistemul (**7**) hidraulic fiind prevăzut cu nişte pistoane (**9**) de efectuare a cantării şi repoziţionării, care funcţionează independent stânga-dreapta, datorită unor supape (**10**) comandate de un circuit (**11**) electronic, care preia informaţiile unor senzori (**12**) de presiune situaţi la nivelul canturilor, acţiune ghidată cu ajutorul unui sistem (**14**) mecanic şi al unor arcuri

(11) 126537 A2

(**13**) interioare. Metoda conform invenţiei constă în captarea lucrului mecanic şi a energiei rezultate din deformarea longitudinală a schiurilor în timpul virajului, sub influenţa combinaţiei de forţe apărute în sistemul schi-schior, transmiterea acestui lucru mecanic, acestei energii mecanice, inclusiv prin transformarea în alt tip de energie, precum şi folosirea acesteia sau a energiei rezultate, la modificarea unghiurilor şi a poziţiei planului tălpii schiului faţă de planul tălpii schiorului, incluzând deplasarea acesteia în lateral şi antero-posterior, cu ajutorul anumitor dispozitive, sisteme sau aranjamente tehnice, care pot fi mecanice, hidraulice, pneumatice, electrice, magnetice sau de altă natură.

Revendicări: 4
Figuri: 17

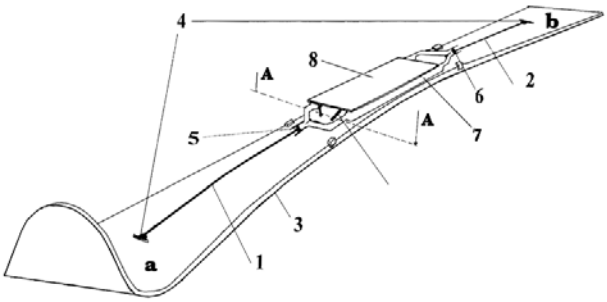

Fig. 1

---

(11) 126538 A2 *(51)* ***A63F 3/06*** (2006.01) *(21)* a 2010 00092 *(22)* 03.02.2010 *(41)* 30.08.2011//8/2011 *(71) NEDELCU ION, STR.SEPTIMIUS SEVERUS NR.12, BL.TO03, AP.43, ALBA IULIA, AB, RO (72) NEDELCU ION, STR.SEPTIMIUS SEVERUS NR.12, BL.TO03, AP.43, ALBA IULIA, AB, RO (54)* **JOC**

(57) Invenţia se referă la un joc loteristic cu frecvenţă săptămânală, câştigătorii fiind desemnaţi într-o emisiune televizată, la o oră din zi şi din săptămâna desemnată de organizator. Jocul conform invenţiei se joacă prin înscrierea de către o persoană, de la un număr de telefon fix sau de mobil, prin formarea unui mesaj cu valoarea adăugată, unde se trec primele şapte caractere sau întregul cod numeric personal, din care un sistem informatic, prin program, poate identifica dacă persoana are vârsta de peste 18 ani şi are dreptul să joace la un joc de noroc, dacă jucătorul are vârsta legală, un calculator analizează dacă dispune de suma necesară înscrierii la joc; numerele de telefon de la care s-au efectuat apelurile pentru înscriere vor fi trecute într-un fişier al calculatorului, în ordine cronologică, fiecărui număr de telefon fiindu-i atribuit un număr de ordine care a fost comunicat şi jucătorului, extragerea numărului câştigător fiind realizată din câte o urnă care conţine prefixe de ţară (T1-T4), prefixe ale reţelelor de telefonie (P1-P4) şi numere (P5-P10) care formează numărul de telefon.

Revendicări: 6

(11) 126539 A0 *(51)* ***B03B 13/04*** (2006.01); ***C10L 3/00*** (2006.01); *(21)* a 2011 00214 *(22)* 14.03.2011 *(41)* 30.08.2011// 8/2011 *(71) INSTITUTUL NAŢIONAL DE CERCETARE-DEZVOLTARE PENTRU TEHNOLOGII CRIOGENICE ŞI IZOTOPICE-ICSI-RM. VÂLCEA, STR. UZINEI NR.4, RÂMNICU VÂLCEA, VL, RO (72) DAVID ELENA, STR.I.L.CARAGIALE NR.1, BL.A 41/I, SC.B, AP.3, RĂMNICU-VÂLCEA, VL, RO; ŞTEFĂNESCU IOAN, BD. NICOLAE BĂLCESCU NR. 4, RÂMNICU VÂLCEA, VL, RO; ARMEANU ION ADRIAN, STR. HENRI COANDĂ NR. 27, BL. S4, SC. A, AP. 10, RÂMNICU VÂLCEA, VL, RO (54)* **METODĂ DE DESCOMPUNERE CATALITICĂ A MATERIALELOR ORGANICE DIN DEŞEURI SOLIDE**

(57) Invenţia se referă la un procedeu de descompunere a unor materiale organice din deşeuri solide. Procedeul conform invenţiei constă din tratarea materialului organic rezidual, în prezenţa unui catalizator constând dintr-un metal redus, ales dintre Ni, Cu, Zn, Fe, Pd, Ti, depus pe un suport, într-un reactor sub presiune de cel puţin 50 at, la o temperatură de 250...500˚C, având loc descompunerea materialului organic cu producere de metan, dioxid de carbon, hidrogen şi hidrocarburi C_2...C_9, din amestecul gazos fiind recuperat hidrogenul, restul amestecului de gaze, care prezintă valoare energetică ridicată, putând fi utilizat drept combustibil.

Revendicări: 1
Figuri: 3

---

(11) 126540 A2 *(51)* ***B05B 12/00*** (2006.01) *(21)* a 2009 00960 *(22)* 23.11.2009 *(41)* 30.08.2011//8/2011 *(71) INSTITUTUL NAŢIONAL DE CERCETARE-DEZVOLTARE PENTRU MAŞINI ŞI INSTALAŢII DESTINATE AGRICULTURII ŞI INDUSTRIEI ALIMENTARE, - INMA, BD. ION IONESCU DE LA BRAD NR.6, SECTOR 1, BUCUREŞTI, B, RO (72) BOLINTINEANU GHEORGHE, B-DUL ION IONESCU DE LA BRAD NR.6, AP.128, SECTOR 1, BUCUREŞTI, B, RO; MATACHE MIHAI GABRIEL, SAT BLEJOI NR.571, COMUNA BLEJOI, PH, RO; MIHAI MARIN, STR. MÂNĂSTIRII NR.116, COMUNA CIOLPANI, IF, RO; VLĂDUŢ VALENTIN, STR. MĂRGELELOR NR.128-132, BL.N 30, SC.3, AP.47, SECTOR 6, BUCUREŞTI, B, RO; VOICEA IULIAN FLORIN, STR. STOLNICU VASILE NR.20, BL.3, SC.2, AP.82, SECTOR 2, BUCUREŞTI, B, RO (54)* **SISTEM CENTRALIZAT DE MONITORIZARE ÎN LUCRU A PARAMETRILOR ECHIPAMENTELOR DE APLICAT TRATAMENTE FITOSANITARE**

(57) Invenţia se referă la un sistem de monitorizare şi avertizare, destinat supravegherii debitului de substanţe lichide pe duze la maşinile de aplicat tratamente fitosanitare. Sistemul conform invenţiei este montat la bordul unei surse energetice (**SE**) care funcţionează în agregat cu o maşină de stropit (**MS**), prevăzută cu o rampă (**R**) şi duze (**D**), şi este alcătuit dintr-un display (**1**) digital cu touch screen, un sistem

(11) 126540 A2

de poziționare globală GPS (**2**), un automat programabil (**3**) şi nişte traductoare (**4**, **5** şi **6**) de debit total, de presiune şi, respectiv, de nivel, pentru lichidul din rezervor, precum şi câte un traductor (**7**) de debit, pentru monitorizarea debitului pentru fiecare duză (**D**) în parte, realizându-se astfel o supraveghere precisă a cantității de substanțe active administrate de maşina de stropit (**MS**), în paralel realizându-se şi monitorizarea debitului total de substanță activă şi presiunea de lucru, care se compară permanent cu suma debitelor pe duză (**D**), în scopul evitării pierderilor.

Revendicări: 1
Figuri: 1

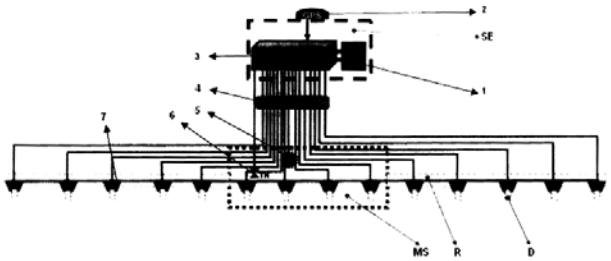

(11) 126541 A0 *(51)* ***B05B 13/04***(2006.01); ***A62C 27/00***(2006.01); *(21)* a 2011 00271 *(22)* 29.03.2011 *(41)* 30.08.2011// 8/2011 *(71) UNIVERSITATEA "POLITEHNICA" DIN BUCUREŞTI, SPLAIUL INDEPENDENȚEI NR. 313, SECTOR 6, BUCUREŞTI, B, RO (72) CHELARU TEODOR VIOREL, STR. VASILE CONTA NR.1, BL. 34 A2, AP. 16, PLOIEŞTI, PH, RO; BARBU CRISTIAN, ŞOS. MIHAI BRAVU NR. 2, BL. 60B, SC. 3, AP. 153, SECTOR 2, BUCUREŞTI, B, RO; RĂDULESCU MARIUS TITUS, STR.CAROL DAVILA NR.18, BL.120D, SC.B, AP.30, PLOIEŞTI, PH, RO; MIHĂILESCU CRISTINA, ALEEA ARINULUI NR.1, BL. 46, SC. A, ET. 3, AP. 13, PLOIEŞTI, PH, RO; POP HORAȚIU LUCIAN, STR. TULNICI NR.8, BL.44, SC.2, ET.4, AP.79, SECTOR 4, BUCUREŞTI, B, RO; MANU IOAN, STR. 22 DECEMBRIE NR. 57, AP. 30, MORENI, DB, RO; PETRE VASILE, ŞOS. VESTULUI NR. 20, BL. 101, SC. A, ET.4, AP. 15, PLOIEŞTI, PH, RO; NEGRU-RUSEN COSTICĂ, CALEA BUCUREŞTI NR.7, BL.42, SC.B, AP.10, BRAŞOV, BV, RO (54)* **SISTEM MOBIL DE STINGERE A INCENDIILOR ÎN SP AȚII DESCHISE BAZAT PE TEHNICĂ REACTIVĂ**

(57) Invenția se referă la un sistem mobil de stingere a incendiilor în spații deschise, bazat pe tehnică reactivă, care urmăreşte împrăştierea substanțelor de stingere a incendiilor în zone inaccesibile altor mijloace tradiționale folosite în prezent. Sistemul conform invenției este alcătuit dintr-un vehicul (**1**)

(11) 126541 A0

transportor, pe care este montat un lansator multiplu, pliabil şi orientabil, prevăzut cu un container (**2**) lansator, cu un subansamblu (**5**) de orientare în azimut, cu un subansamblu (**4**) de orientare în înălțare şi cu o placă (**6**) de bază, pe vehiculul (**1**) transportor fiind montat un rastel (**3**), iar racheta antiincendiu fiind formată dintr-o secțiune (**7**) activă, un sistem (**8**) de propulsie şi un bloc stabilizator aerodinamic, compus din nişte ampenaje (**9**).

Revendicări: 1
Figuri: 2

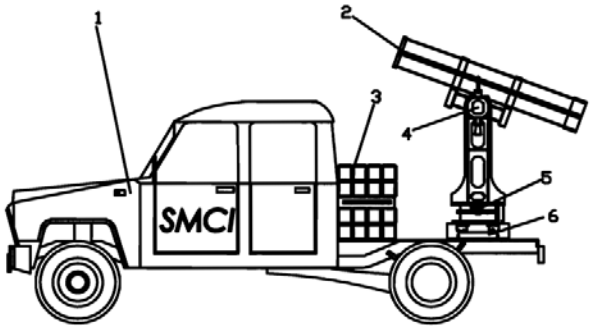

Fig. 1

(11) 126542 A2 *(51)* ***B05B 17/08*** (2006.01); ***B05B 12/02***(2006.01); *(21)* a 2010 00132 *(22)* 15.02.2010 *(41)* 30.08.2011//8/2011 *(71) IANKEVICI TONI, STR. CÂMPULUI NR.24, AP.2, FOCŞANI, VR, RO (72) IANKEVICI TONI, STR. CÂMPULUI NR.24, AP.2, FOCŞANI, VR, RO (54)* **ARTEZIANĂ MUZICALĂ - MUSICAL ART SHOW**

(57) Invenția se referă la o fântână arteziană muzicală, cu sau fără o asociere de jocuri de lumini, care creează o ambianță plăcută în locul în care este amplasată. Fântâna conform invenției este formată dintr-o pompă (**2**) care aspiră apa dintr-un bazin (**1**) şi o împinge, printr-o tubulatură (**3**), într-un distribuitor (**4**) din care, prin nişte grupuri de ştuțuri (**5**), este trimisă, sub forma unor jeturi de diferite înălțimi, în mediul exterior, înălțimile diferite ale jeturilor fiind create de o supapă (**6**) electrică proporțională, normal deschisă, care se închide parțial sau total, în funcție de valoarea frecvenței semnalului electric preluat de un dispozitiv de audiție muzicală, respectiv, de la o piesă muzicală; atunci când valoarea semnalului este maximă, supapa (**6**) este complet închisă şi, prin urmare, înălțimea jeturilor este maximă, iar atunci când valoarea semnalului este egală cu zero, înălțimea jeturilor este egală cu zero.

Revendicări: 1
Figuri: 1

(11) 126542 A2

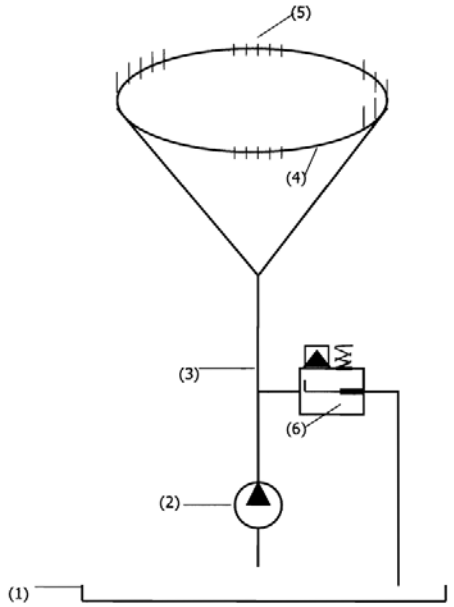

(11) 126543 A0 *(51)* ***B08B 9/027*** (2006.01) *(21)* a 2011 00143 *(22)* 17.02.2011 *(41)* 30.08.2011//8/2011 *(71) GRECU MARIUS CRISTIAN, STR. LT. COL. DUMITRU PETRESCU NR. 11, BL. 11, SC. 2, ET. 1, AP. 6, TÂRGU JIU, GJ, RO; RĂDUICĂ DRAGOŞ, SAT CEPTURENI, COMUNA PONOARE, MH, RO; NEMŢOIU SIMONA GRETA, STR.VICTORIEI, BL.37.SC.3, ET.4, AP.14, TÂRGU-JIU, GJ, RO (72) GRECU MARIUS CRISTIAN, STR. LT. COL. DUMITRU PETRESCU NR. 11, BL. 11, SC. 2, ET. 1, AP. 6, TÂRGU JIU, GJ, RO; RĂDUICĂ DRAGOŞ, SAT CEPTURENI, COMUNA PONOARE, MH, RO; NEMŢOIU SIMONA GRETA, STR.VICTORIEI, BL.37.SC.3, ET.4, AP.14, TÂRGU-JIU, GJ, RO (54)* **INSTALAŢIE PORT ABILĂ DE CUR ĂŢIRE ŞI REA BILITARE A CA PACITĂŢII DE TRA NSPORT PENTRU CONDUCTELE DE UNGERE VANE PLANE**

(57) Invenția se referă la o instalație portabilă, pentru curățarea şi ungerea conductelor prevăzute cu vane plane, în special a celor la care accesul este foarte greu de realizat, destinată centralelor hidroelectrice. Instalația conform invenției este compusă dintr-o pompă (**P**) volumică, cu acționare pneumatică, ce este cuplată la un compresor (**C**) care furnizează o presiune de 4...10 bari, controlată de nişte supape (**S1**, **S2** şi **S3**) de sens şi vizualizată de un manometru (**M**) de 0...400 bari, pompa (**P**) fiind racordată

(11) 126543 A0
printr-un furtun (**F**) la un cuplaj (**CR**) rapid, dispus la punctul de ungere vizat, lichidul pompat, folosit pentru operația de curățare, cum ar fi un ulei hidraulic H9/1, fiind stocat într-un prim rezervor (**R1**) conectat la pompă (**P**), iar dintr-un al doilea rezervor (**R2**) conectat, de asemenea, la pompă (**P**), fiind extrasă o vaselină (**LiC2**) introdusă în circuit pentru operația de ungere.

Revendicări: 1
Figuri: 2

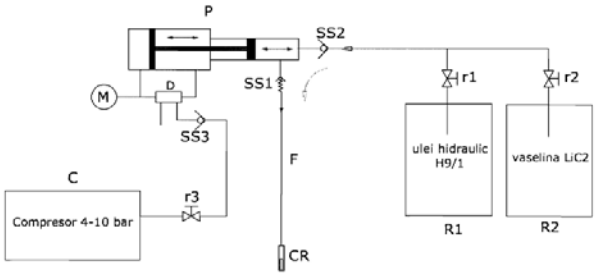

Fig. 2

(11) 126544 A2 *(51)* ***B21D 26/02*** (2006.01) *(21)* a 2009 00794 *(22)* 06.10.2009 *(41)* 30.08.2011//8/2011 *(71) INSTITUTUL NAŢIONAL DE INVENTICĂ IAŞI, COMPLEXUL TUDOR VLADIMIRESCU CORP NR.T24, ET.1, IAŞI, IS, RO (72) FRUNZĂ MIRCEA, STR. THEODOR BURADA NR. 4, IAŞI, IS, RO; PLAHTEANU BORIS, ALEEA DECEBAL NR 12 BL. X7 ET.3 AP. 15, IAŞI, IS, RO (54)* **ECHIPAMENT DE HIDROFORMARE DINAMICĂ**

(57) Invenția se referă la un sistem de hidroformare dinamică, pentru obținerea de produse şi semifabricate prin deformare plastică, cu lichide sub presiune, în regim dinamic. Sistemul conform invenției este alcătuit dintr-o matriță închisă, alcătuită dintr-un corp (**1**) inferior şi un corp (**2**) superior, între cele două corpuri fiind introdus un semifabricat (**3**) ce urmează a fi deformat prin procesul de hidroformare dinamică, în corpul (**1**) inferior fiind montat un sistem (**5**) de etanşare secvențială şi două motoare (**4a** şi **4b**) piezoelectrice liniare, primul fiind un generator de impulsuri şi vibrațiicu rol de stimulare, iar cel de-al doilea având rol de receptor, iar corpul (**2**) superior fiind profilat după forma finală a produsului care se dorește a fi obținut prin hidroformare.

Revendicări: 3
Figuri: 4

(11) 126544 A2

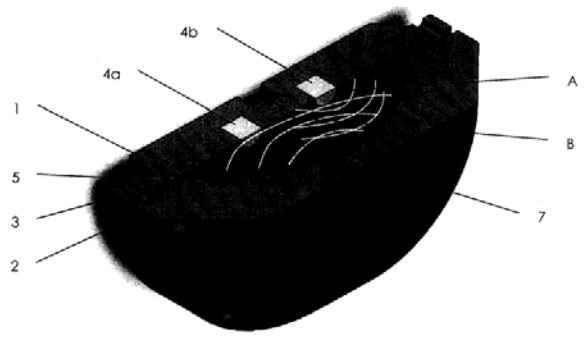

Fig. 2

---

(11) 126545 A0 *(51)* ***B21J 7/16*** (2006.01) *(21)* a 2011 00328 *(22)* 08.04.2011 *(41)* 30.08.2011//8/2011 *(71) UNIVERSITATEA "TRANSILVANIA" DIN BRAŞOV, BD.EROILOR NR.29, BRAŞOV, BV, RO (72) RĂCEU RĂZVAN ALEXANDRU, STR. EROILOR NR. 12, RÎŞNOV, BV, RO; CIOARĂ GHEORGHE ROMEO, STR. ZIZINULUI NR. 20, BL. 35, SC.C, AP. 40, ET.8, BRAŞOV, BV, RO (54)* **AUTOMAT DE PRESA RE**, **HIPOCICLOIDAL SFERIC**, **ECUATORIAL**

(57) Invenţia se referă la un automat de presare hipocicloidal sferic, ecuatorial, destinat obţinerii de piese metalice prin deformare plastică la rece sau la semicald. Automatul conform invenţiei este constituit dintr-un mecanism (**B**) planetar, format dintr-o roată (**9** sau **25**) dinţată conică, plană, centrală, cu unghiul conului de divizare al danturii de 180˚, asamblată faţă de un batiu (**10**) prin strângere pe con cu nişte şuruburi (**19**), un arbore (**6**) central şi un satelit (**A**) format dintr-o roată (**11**) dinţată, cu dantură conică, al cărei număr de dinţi este egal cu jumătate din numărul de dinţi al roţii (**9** sau **25**) dinţate conice, plane, având unghiul conului de divizare al danturii de 60˚, lăgăruită faţă de un braţ (**8**) solidar cu arborele (**6**) principal având două, trei, patru sau cinci

(11) 126545 A0

role (**15**) butoi, dispuse echiunghiular şi la aceeaşi distanţă faţă de axa braţului (**8**), centrele (**a**) rolelor (**15**) butoi fiind cuprinse în conul de divizare al danturii roţii (**11**) dinţate, rolele (**15**) fiind solidare cu satelitul (**A**), prin intermediul unei piese (**13** sau **24**) şi dispuse faţă de acesta pe faţa dinspre axa automatului sau pe cea opusă axei automatului, şi descriu, prin centrele lor (**a**), două, trei, patru sau cinci hipocicloide sferice ecuatoriale normale, cu două bucle identice, dar defazate cu 90˚, 60˚, 45˚ şi, respectiv, 36˚, şi în vecinătatea fiecăruia din cele patru, şase, opt sau zece puncte de întoarcere (**b** şi **c**) ale acestora antrenează temporar şi succesiv, într-o mişcare de translaţie rectilinie - alternativă, pe direcţiile tangentelor în punctele (**b** şi **c**) de întoarcere ale celor două, trei, patru sau cinci hipocicloide sferice ecuatoriale normale, patru, şase, opt sau zece culisoare (**16**) dispuse echiunghiular, de-a lungul unui cerc coaxial cu axa automatului şi având o rază egală cu distanţa dintre oricare punct (**b** sau **c**) şi axa automatului.

Revendicări: 8
Figuri: 25

---

(11) 126545 A0

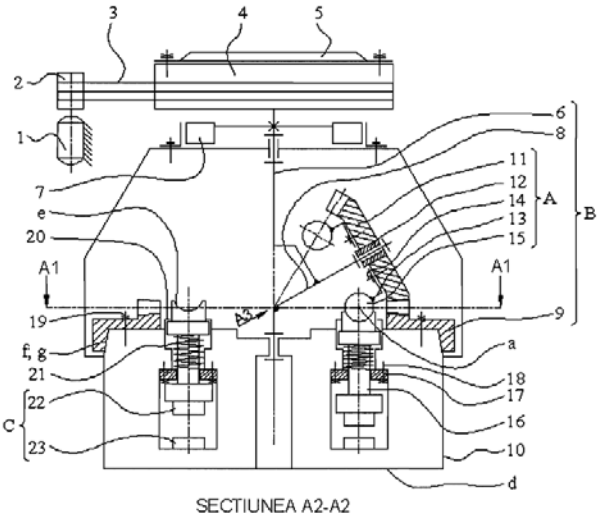

Fig. 1

(11) 126546 A2 *(51)* ***B23H 7/14*** (2006.01); ***B23H 7/26*** (2006.01); *(21)* a 2009 00812 *(22)* 12.10.2009 *(41)* 30.08.2011//8/2011 *(71) UNIVERSITATEA TEHNICĂ "GHEORGHE ASACHI" DIN IAŞI, BD.PROF.D.MANGERON NR. 67, IAŞI, IS, RO (72) POP NICOLAE, STR. PASAJ CUZA VODĂ NR.2, AP.2, IAŞI, IS, RO; COTEAŢĂ MARGARETA, STR.NUCULUI NR.7, SC.B, ET.4, AP.18, BOTOŞANI, BT, RO* *(54)* **MAŞINĂ PENTRU OBŢINEREA ORIFICIILOR DE MICI DIMENSIUNI PRIN EROZIUNE COMPLEXĂ, ELECTRICĂ ŞI ELECTROCHIMICĂ**

(57) Invenţia se referă la o maşină destinată obţinerii de orificii de mici dimensiuni, prin eroziune complexă, electrică şi electrochimică, în semifabricate din materiale electroconductoare, în prezenţa unui electrolit pasivant. Maşina conform invenţiei este caracterizată prin aceea că implică rotirea şi apăsarea periodică a unui electrod-sculă (**11**) pe suprafaţa unui semifabricat (**21**), în vederea subţierii şi ruperii, numai în dreptul unui orificiu de obţinut, a unei pelicule pasivante de pe semifabricat (**21**), pentru aceasta fiind prevăzută cu un motoreductor (**9**) care asigură rotirea electrodului-sculă (**11**), şi cu un servomotor (**7**) utilizat pentru apropierea şi îndepărtarea periodică a unei sănii (**5**) de susţinere a electrodului-sculă (**11**), permiţând astfel pătrunderea unei noi cantităţi de electrolit în zona de prelucrare, obţinerea orificiului fiind realizată printr-o succesiune de apropieri, menţineri şi retrageri ale electrodului-sculă (**11**).

Revendicări: 2
Figuri: 5

(11) 126546 A2

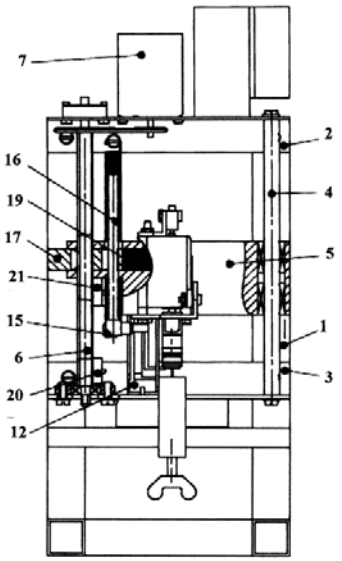

Fig. 1

(11) 126547 A2 *(51)* ***B23Q 3/06*** (2006.01) *(21)* a 2010 00252 *(22)* 18.03.2010 *(41)* 30.08.2011//8/2011 *(71) INSTITUTUL DE CERCETARE ŞI PROIECTARE TEHNOLOGICĂ PENTRU CONSTRUCŢII MAŞINI S.A., ŞOS.OLTENIŢEI NR.103, SECTOR 4, BUCUREŞTI, B, RO (72) AVRAMESCU VALERIU, STR. LUNCA BÂRZEŞTI NR. 2, BL. 21, SC. 1, PARTER, AP. 2, SECTOR 4, BUCUREŞTI, B, RO; COSTEA AUREL, STR. PETRE ZAMFIRESCU NR. 21, CÂMPULUNG, AG, RO; MARIN GHEORGHE, STR. REZONANŢEI NR. 1-3, BL. 15-16, SC. F, ET. 3, AP. 85, SECTOR 4, BUCUREŞTI, B, RO; NIŢĂ RALUCA MAGDALENA, STR. VERIGEI NR.6, BL.2, SC.1, ET.1, AP.6, SECTOR 5, BUCUREŞTI, B, RO; RACHIERU NICOLETA, STR. GRUIULUI NR. 61 BIS BL. D 19 SC. B ET. 2 AP. 9, CÂMPULUNG, AG, RO; ROŞU GHEORGHE, STR. GRUIULUI NR.82, BL.P5, SC.A, AP.7, CÂMPULUNG, AG, RO* *(54)* **DISPOZITIV PENTRU PRELUCRARE FRONTALĂ DE PRECIZIE ACRUCILOR CARDAN**

(57) Invenţia se referă la un dispozitiv pentru prelucrarea frontală de precizie a crucilor cardan sau a altor piese cu axe încrucişate, care permite execuţia succesivă sau simultană a suprafeţelor la operaţii de frezare, găurire, rectificare sau control. Dispozitivul conform invenţiei este alcătuit dintr-un corp (**1**) poziţionat şi fixat cu nişte pene (**4**, **17** şi **23**) în forma literei "T", şi cu nişte şuruburi pe o placă (**20**) de bază, având două posturi de lucru, în care fiecare semifabricat se orientează pe două braţe coaxiale, în nişte prisme (**12**) scurte, fixe, şi pe alte două braţe, într-o prismă (**5**) lungă, fragmentată, mobilă şi rotitoare, care se autocentrează prin formă, precis şi constant, într-o bucşă (**15**) de uzură acţionând un

(11) 126547 A2

şurub (**6**) şi un plunjer (**7**) de blocare, după ce un sistem de fixare, format dintr-o bridă (**9**) rabatabilă şi din nişte furci (**8** şi **11**) oscilante, aduce piesa de prelucrat în contact cu nişte reazeme.

Revendicări: 2
Figuri: 3

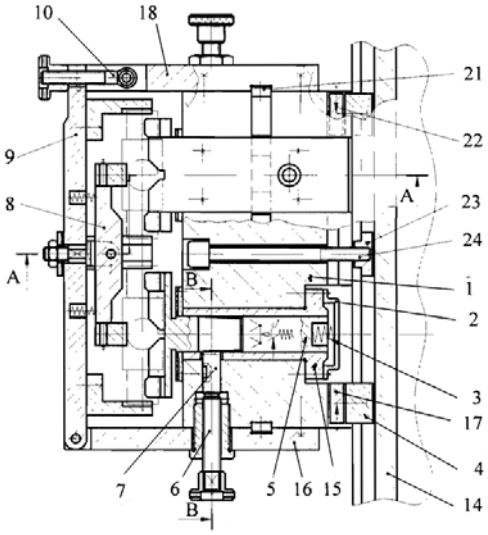

Fig. 2

(11) 126548 A2 *(51)* ***B24B 47/26*** (2006.01) *(21)* a 2010 00251 *(22)* 18.03.2010 *(41)* 30.08.2011//8/2011 *(71) INSTITUTUL DE CERCETARE ŞI PROIECTARE TEHNOLOGICĂ PENTRU CONSTRUCŢII MAŞINI S.A., ŞOS.OLTENIŢEI NR.103, SECTOR 4, BUCUREŞTI, B, RO (72) AVRAMESCU VALERIU, STR. LUNCA BÂRZEŞTI NR. 2, BL. 21, SC. 1, PARTER, AP. 2, SECTOR 4, BUCUREŞTI, B, RO; CEAUŞESCU MIRCEA, STR. BĂRĂCE NR.444, VALEA MARE PRAVAŢ, AG, RO; COSTEA AUREL, STR. PETRE ZAMFIRESCU NR. 21, CÂMPULUNG, AG, RO; MARIN GHEORGHE, STR. REZONANŢEI NR. 1-3, BL. 15-16, SC. F, ET. 3, AP. 85, SECTOR 4, BUCUREŞTI, B, RO; NIŢĂ RALUCA MAGDALENA, STR. VERIGEI NR.6, BL.2, SC.1, ET.1, AP.6, SECTOR 5, BUCUREŞTI, B, RO; RACHIERU NICOLETA, STR. GRUIULUI NR. 61 BIS BL. D 19 SC. B ET. 2 AP. 9, CÂMPULUNG, AG, RO (54)*

METODĂ DE CALCUL ŞI REAZEM MULTIFUNCŢIONAL PENTRU CONSTRUCŢIA DISPOZITIVELOR

(57) Invenţia se referă la un reazem multifuncţional, configurat cu ajutorul unei metode de calcul, destinat dispozitivelor de orientare şi fixare a semifabricatelor. Reazemul conform invenţiei este alcătuit dintr-un corp (**1**) cu talpă, în care se deplasează un element (**2**) mobil monobloc, în zona de contact cu un semifabricat, sub acţiunea unui arc (**7**) de compresiune, poziţionat cu ajutorul unei pene (**7**) şi blocat prin rotirea unei rozete (**4**) şi prin deplasarea unui plunjer (**3**) dintr-o bucşă (**5**) de susţinere demontabilă.

Revendicări: 2
Figuri: 6

(11) 126548 A2

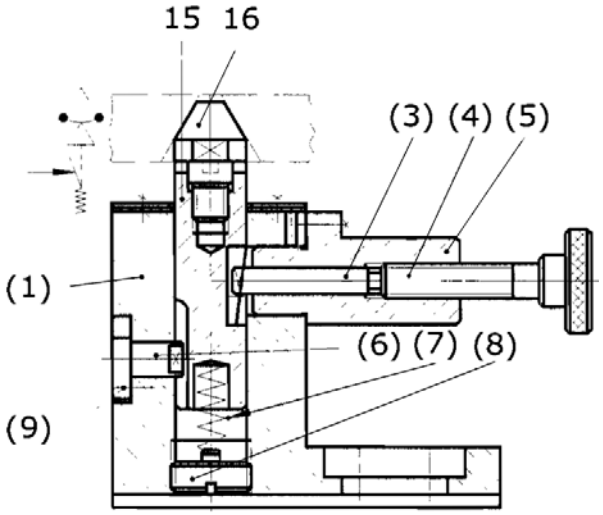

Fig. 4

(11) 126549 A2 *(51)* ***B26B 1/04*** (2006.01); ***B26B 1/10*** (2006.01); ***B26B 3/06*** (2006.01); *(21)* a 2010 00115 *(22)* 11.02.2010 *(41)* 30.08.2011//8/2011 *(71) CRAWFORD STEVEN ARTHUR, STR. PAVILIOANELE CFR NR.3, AP.1, BRAŞOV, BV, RO (72) CRAWFORD STEVEN ARTHUR, STR. PAVILIOANELE CFR NR.3, AP.1, BRAŞOV, BV, RO (74) FÂNTÂNĂ RAUL SORIN & ASOCIAŢII S.R.L., STR.9 MAI NR.4, SC.D, AP.3, BRAŞOV, JUDEŢUL BRAŞOV (54)*

CUŢIT UTILITAR RABATABIL

(57) Invenţia se referă la un cuţit utilitar rabatabil. Cuţitul conform invenţiei, într-o primă variantă, este alcătuit dintr-un mâner din material fiabil, constituit dintr-o semicarcasă (**1**) superioară, o semicarcasă (**2**) inferioară, între care poate culisa longitudinal o placă (**3**) lamelară subţire, ascuţită la ambele capete, având capetele sub formă de ogivă simetrică, şi un canal (**h**) cu o lăţime (**p**) mai mare decât un diametru (**D**) practicat axial longitudinal în placa (**3**) lamelară cu o lăţime (**t**), fiecare capăt având o lamă tăietoare dublă, placă (**3**) lamelară a cărei lungime (**I**) este sensibil mai mică decât lungimea (**L**) celor două semicarcase (**1**, **2**), toate aceste trei piese putând fi strânse prin intermediul unui şurub (**4**) special, localizat în zona de mijloc a mânerului, convenţional, pe partea stângă faţă de axa de simetrie transversală (**w-w**) şi care poate trece printr-un orificiu (**f**) din semicarcasa (**2**) inferioară şi prin canalul (**h**) lamelei (**3**), înfiletându-se într-un filet (**g**), practicat în semicarcasa (**1**)

(11) 126549 A2

superioară, la deşurubarea acestui şurub (**4**) special, placa (**3**) lamelară putând culisa, prin scuturare sau orientare cu mâna, prin jocul dintre semicarcase (**1**, **2**), spre oricare din capetele mânerului, pe o distanţă (**δ**) maximă, poziţia plăcii (**3**) lamelare fiind ajustată după nevoia utilizatorului şi fixată prin înşurubarea şurubului (**4**) special, la ambele capete, ambele semicarcase (**1**, **2**) având prevăzute o teşitură (**n**) plană, pentru a nu permite plăcii (**3**) lamelare o deplasare elastică fără tensionare, după un unghi (**ϵ**), ambele semicarcase (**1**, **2**) putândavea din turnare sau din prelucrare nişte goluri (**i**) de uşurare, unul nepătruns şi celălalt pătruns.

Revendicări: 5
Figuri: 19

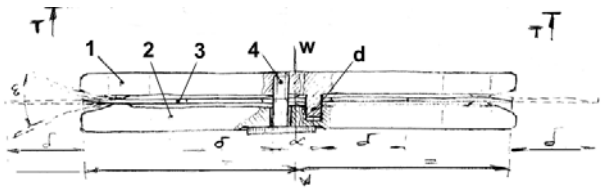

Fig. 1

(11) 126550 A0 *(51)* ***B42D 15/10*** (2006.01) *(21)* a 2010 00531 *(22)* 17.06.2010 *(41)* 30.08.2011//8/2011 *(71) BULENCEA BOGDAN, BD. ION MIHALACHE NR.317D, BL.D, SC.B, ET.1, AP.5, SECTOR 1, BUCUREŞTI, B, RO (72) IONESCU AURORA, STR. SIBIU NR.21, BL.77, SC.1, ET.3, AP.20, SECTOR 6, BUCUREŞTI, B, RO; BULENCEA BOGDAN, BD. ION MIHALACHE NR.317D, BL.D, SC.B, ET.1, AP.5, SECTOR 1, BUCUREŞTI, B, RO*
(54) **ANSAMBLU PENTRU A SIGURAREA A CTELOR AUTENTICE**

(57) Invenţia se referă la un ansamblu pentru asigurarea actelor autentice, având ca obiectiv ineficientizarea falsului/neutralizarea activităţilor ilicite legate de acte, caracterizat prin realizarea, fără retehnologizare, a unor elemente de siguranţă ale unui act având orice formă de expunere a conţinutului, inserând în acestea elemente relevante alese, problema tehnică rezolvată fiind garantarea autenticităţii acestora, deoarece: falsificarea actului asigurat este absolut inutilă şi depistabilă, conţinutul actului asigurat este inviolabil, cognoscibil, recognoscibil şi opozabil faţă de orice persoană, actul asigurat poate avea orice formă de expunere a conţinutului, verificarea inviolabilităţii, cognoscibilităţii, recognoscibilităţii, opozabilităţii şi autenticităţii actului asigurat este garantată oricărei persoane îndreptăţite care deţine actul asigurat, accesul la conţinutul expus sub

(11) 126550 A0

formă secretizată al actului asigurat poate fi restricţionat/condiţionat pe diferite niveluri/criterii sau prin anumite condiţii/criterii prestabilite şi predefinite, corectitudinea operaţiunii în care este folosit actul asigurat este garantată faţă de toate părţile implicate.

Revendicări: 6
Figuri: 6

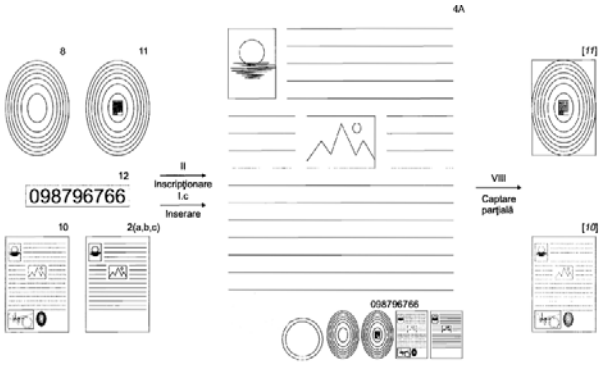

Fig. 5

(11) 126551 A2 *(51)* ***B42F 13/18*** (2006.01); ***C14C 3/10*** (2006.01); ***B42D 13/00*** (2006.01); *(21)* a 2010 00111 *(22)* 10.02.2010 *(41)* 30.08.2011//8/2011 *(71) DUMITRAŞC RELU, STR. DECEBAL NR.20B, TECUCI, GL, RO (72) DUMITRAŞC RELU, STR. DECEBAL NR.20B, TECUCI, GL, RO*
(54) **DISPOZITIV PENTRU LEGAT DOCUMENTE CU PATRU GĂURI**

(57) Invenţia se referă la un dispozitiv pentru legat documente cu patru găuri, care poate fi utilizat la legarea materialelor scrise, pentru constituirea dosarelor, în vederea arhivării. Dispozitivul conform invenţiei are în componenţă două perforatoare (**4** şi **5**) care sunt montate pe un capac (**6**) mobil, la o distanţă egală, găuri care corespund cu poziţia unor pistoane (**25**), permit trecerea cu uşurinţă a pistoanelor (**25**), odată cu firul de sfoară, împreună cu un mecanism (**13**) de derulare a ghemului de sfoară, fixat sub un mecanism (**11**) de coasere, permite desfăşurarea lentă a firului peste cele patru pistoane (**25**) şi, printr-un canal (**32**), al unei plăci (**10**) superioare, cu mecanismul (**11**) de coasere, ce este acţionat manual, cu ajutorul unor şuruburi (**24**), se trece din poziţia iniţială în poziţia pentru lucru, prin strângerea unor distanţiere (**23**), cu ajutorul şuruburilor (**24**) ornamentale, este ghidat cu ajutorul unui ax (**28**) care

(11) 126551 A2

trece printr-o bucşă (**29**), şi al unui canal (**30**) de pe cutia dispozitivului (**1**), cu un mecanism (**12**) de presare, care este montat pe mijlocul dipozitivului (**1**), a cărui placă (**35**), este fixată excentric de un ax (**37**), cu un şurub (**36**) ornamental, care, prin ridicarea de acest şurub (**36**) ornamental, permite rotirea acestuia şi poziţionarea pe marginea materialelor perforate (**42**), existente în mecanismul (**11**) de coasere, presarea lor şi blocarea axului (**37**) în poziţia (**41**) presat, cu ajutorul şurubului (**36**) ornamental plat, existent pe o bucşă (**38**) de ghidare, cursa axului este reglată de un şurub (**39**) ornamental, cu ştampilele ale căror facsimile (**a**, **b**, **c**, **d**), fixate pe câte un suport, sunt ataşate de un mâner (**43**) universal, şi, aşezate într-o anumită ordine, dau forma dispozitivului astfel creat.

Revendicări: 1
Figuri: 6

(11) 126551 A2

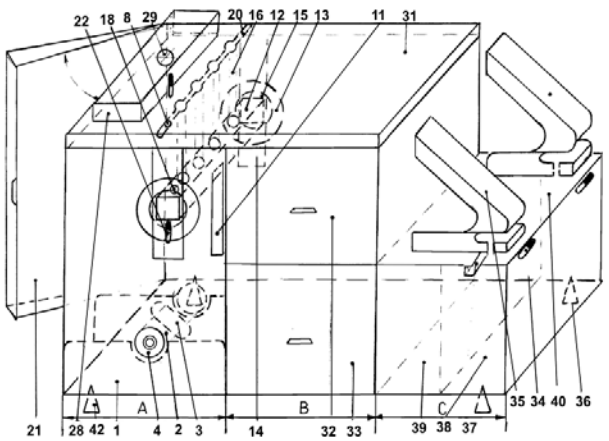

Fig. 1

---

(11) 126552 A0 *(51)* ***B60J 11/00*** (2006.01) *(21)* a 2011 00329 *(22)* 08.04.2011 *(41)* 30.08.2011//8/2011 *(71) TODORAN BOGDAN-VIOREL, BD. MIHAI VITEAZUL NR.66, BL.A23, SC.A, AP.5, ZALĂU, SJ, RO (72) TODORAN BOGDAN-VIOREL, BD.MIHAI VITEAZUL NR.66, BL.A23, SC.A, AP.5, ZALĂU, SJ, RO (54)* **ÎNVELITOARE RETRACTABILĂ AUTO**

(57) Invenția se referă la o învelitoare retractabilă auto, utilizabilă în domeniul auto. Învelitoarea conform invenției este alcătuită dintr-un tambur (**C**) format din două părți (**C_1** și **C_2**), pe care va fi introdus un tub (**A**) pe care va fi rulată o învelitoare (**B**) dotată cu un mecanism cu arc, de tip ruletă, și care, la capătul exterior, este prevăzută cu o gaură pe care va fi aplicat un inel (**B_1**), învelitoarea fiind trasă printr-o fantă (**a**) și montată în interiorul unei bare, cu ajutorul unor șuruburi care se fixează în niște găuri (**b**, **c**, **d** și **e**).

Revendicări: 1
Figuri: 3

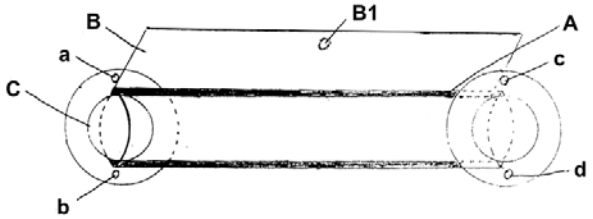

Fig. 2

(11) 126553 A0 *(51)* ***B60L 11/02*** (2006.01); ***B60L 15/32*** (2006.01); *(21)* a 2010 00867 *(22)* 20.09.2010 *(41)* 30.08.2011//8/2011 *(71) PROMAT S.R.L., STR. FRAȚII GOLEȘTI, BL. K28, AP.4, CRAIOVA, DJ, RO (72) MĂTUȘA REMUS GEORGE, BD. MAREȘAL ION ANTONESCU, BL.18, SC. 1, AP. 1, CRAIOVA, DJ, RO; MĂTUȘA TUDOR, STR. CORNELIU COPOSU NR.104, CRAIOVA, DJ, RO; MĂTUȘA T. TUDOR, STR. DR. CONSTANTIN SEVEREANU NR. 24, BL. V2, SC. 1, ET. 1, AP. 3, CRAIOVA, DJ, RO (54)* **LOCOMOTIVĂ DIESEL-ELECTRICĂ CU TRANSMISIE C.A.-C.A.**

(57) Invenția se referă la o locomotivă Diesel electrică, cu transmisie c.a - c.a. și comandă computerizată, obținută prin modernizarea locomotivei Diesel electrice 2100 CP. Locomotiva conform invenției se compune dintr-un grup Diesel (**1**) care antrenează un generator (**2**) sincron și care este cuplat cu un redresor de la care sunt alimentate, prin intermediul a câte un invertor (**23.1**, ..., **23.6**), niște motoare de tracțiune (**16.1**, ..., **16.6**) asincrone, cu rotor în scurtcircuit, un bloc convertor (**3**) pentru tracțiune, un bloc (**4**) de aparate pentru servicii auxiliare, un bloc (**5**) de rezistențe de frânare, un bloc (**6**) instalație pneumatică, niște grupuri de răcire (**7** și **8**), pentru convertoare, și motoare de tracțiune pentru cele două boghiuri, precum și un sistem computerizat de comandă și conducere (**37**), prevăzut cu două pupitre (**9**) de comandă și conducere.

Revendicări: 6
Figuri: 4

---

(11) 126553 A0

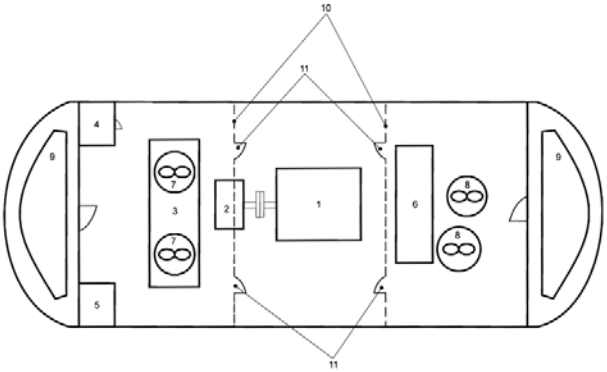

Fig. 1

(11) 126554 A2 *(51)* ***B60R 99/00*** (2009.01); ***B64C 1/22*** (2006.01); *(21)* a 2010 00172 *(22)* 19.02.2010 *(41)* 30.08.2011// 8/2011 *(71) ILIEŞ TEODOR IOAN, B-DUL VALEA CETĂŢII NR.25A, SC.A, AP.9, BRAŞOV, BV, RO (72) ILIEŞ TEODOR IOAN, B-DUL VALEA CETĂŢII NR.25A, SC.A, AP.9, BRAŞOV, BV, RO (74) FÂNTÂNĂ RAUL SORIN & ASOCIAŢII S.R.L., STR.9 MAI NR.4, SC.D, AP.3, BRAŞOV, JUDEŢUL BRAŞOV (54)* **DISPOZITIV D E STOCAT ROŢI/PNEURI/ANVELOPE**

(57) Invenţia se referă la un dispozitiv de stocat roţi/pneuri/anvelope. Dispozitivul conform invenţiei este alcătuit din nişte module (**A**, **B**, **C**, **D**), modulul (**A**) fix fiind materializat printr-un cadru metalic rectangular, ce se fixează de un perete sau de un tavan, de care se asamblează, demontabil, un al doilea modul (**B**), materializat printr-o structură metalică spaţială, în formă de cruce, care poate balansa, la un capăt, într-un modul (**C**) constând într-un sistem de balamale, iar la celălalt capăt se poate prinde şi fixa de o tijă filetată (**6**), fixată în zona mediană a modulului (**A**), între primul modul (**A**) şi celălalt modul (**B**), pe structura metalică spaţială în formă de cruce, putându-se stoca dintr-un modul (**D**) câte o bucată dintr-o gamă de pneuri/anvelope/roţi de vehicul, dispozitivul putând fi executat şi în variante ce pot stoca două sau mai multe bucăţi.

Revendicări: 3
Figuri: 10

(11) 126555 A1 *(51)****B61H 13/36*** (2006.01); *(21)* a 2010 00189 *(22)* 26.02.2010 *(41)* 30.08.2011// 8/2011 *(71) I.C.P.V.A. S.A., CALEA AUREL VLAICU NR.29-31, ARAD, AR, RO (72) RAIŢOV CORNEL PETRU, STR. ŞTIINŢEI NR.1, DUMBRAVIŢA, TM, RO; VETRO IOAN, STR. ABRUD NR.107, BL.124, AP.55, ARAD, AR, RO; MANDICI LAURENŢIU MARIAN, STR. ANDREI MUREŞANU NR.9, AP.2, ARAD, AR, RO; SANTAU HORIA, BD. ŞTEFAN AUGUSTIN DOINAS BL.M2, AP.5, ARAD, AR, RO (74) AGENŢIA DE PROPRIETATE INDUSTRIALĂ "LABIRINT", ARAD, JUDEŢUL ARAD (54)* **BARĂ DE CONEXIUNE PENTRU TIMONERIA DE FRÂNĂ DE BOGHIURI TIP Y25**

Invenţia se referă la o bară de conexiune pentru orice tip de frână clasică, ce echipează boghiurile tip Y25 pentru vagoanele de marfă la care forţa maximă de frânare pe bară este de 120 KN, respectiv, 60 KN pe axa triunghiulară a boghiului. Bara (**1**) conform invenţiei are o formă alungită şi simetrică, părţile laterale având două porţiuni (**A**) plate, cu o secţiune (**Y - Y**), legate între ele de o parte (**B**) centrală cu secţiunea (**X - X**), secţiunile (**Y-Y**) au formă dreptunghiulară, cu lăţimea a = 30...40 mm şi înălţime variabilă, şi sunt prevăzute cu câte un alezaj (**b**) cu diametrul de 51...65 mm, cu sau fără bucşe, care permite barei (**1**) să cupleze cu timoneria (**5**) de frână pe boghiu, respectiv, cuplarea cu levierii (**2**) verticali, iar în partea inferioară, spre partea centrală, porţiunile (**A**) plate au câte o porţiune plană c = 9 mm şi o porţiune d = 10 mm spre exterior, porţiuni care se continuă cu o rază e = 66 mm până spre partea superioară, secţiunea (**X-X**) transversală printr-o porţiune (**B**) are o formă aproximativ trapezoidală, cu

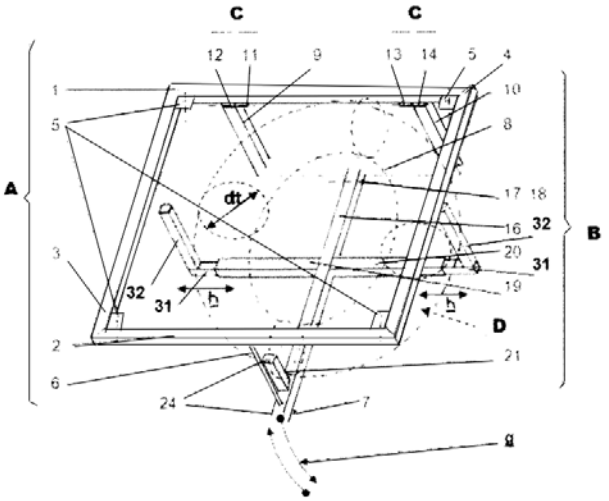

Fig. 1

baza mare f = 90...120 mm, baza mică g = 50... 65 mm şi o înălţime h = 50...80 mm, având distanţa longitudinală între alezajele părţilor (**A**) laterale o = 470 mm, respectiv, cu o distanţă verticală p = 31...34 mm între axa alezajelor şi punctul extrem al părţii inferioare a părţii (**B**) centrale, ce are partea inferioară concavă, prevăzută cu o porţiune plană k = 40...60 mm şi cu razele de racordare adiacente l = 170...190 mm.

Revendicări: 4
Figuri: 4

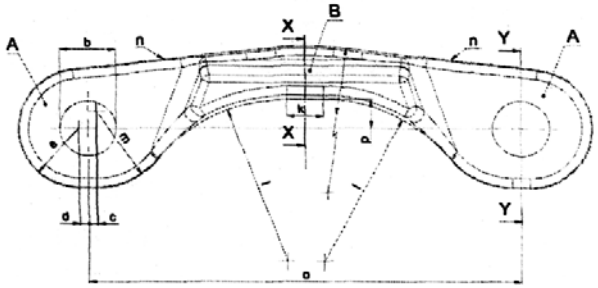

Fig. 1

Cu raport de documentare publicat la data de 30.08.2011

(11) 126556 A2 *(51)* ***B62D 5/00*** (2006.01); ***B62D 3/14*** (2006.01); *(21)* a 2008 00154 *(22)* 26.02.2008 *(41)* 30.08.2011//8/2011 *(71) INOE 2000 - INSTITUTUL DE CERCETĂRI PENTRU HIDRAULICĂ ŞI PNEUMATICĂ, STR.CUŢITUL DE ARGINT NR.14, SECTOR 4, O.P.28, BUCUREŞTI, B, RO (72) IONIŢĂ NICULAE, ŞOS.ALEXANDRIEI NR. 94, BL. PC 11, AP.38, SECTOR 5, BUCUREŞTI, B, RO (54)*
DISPOZITIV AUTONOM DE SERVODIRECŢIE

(57) Invenția se referă la un dispozitiv de servodirecție hidrodinamic, care poate funcționa autonom, destinat sistemelor de servodirecție ale autovehiculelor rutiere. Dispozitivul conform invenției este compus dintr-o carcasă (**1**) în care se află o transmisie (**2**) cu roți dințate, care poate fi rotită din exterior, ce antrenează o cremalieră (**3**) solidară cu o cămașă (**4**) cilindrică, în care se află un piston (**5**) în care culisează un sertar (**6**) de amplificare, ce primeşte ulei sub presiune de la o pompă (**7**) volumică, reversibilă, care este rotită în același timp de către pinionul de intrare al transmisiei (**2**) cu roți dințate, în scopul amplificării hidraulice a forței realizate la cremalieră (**3**), fără a fi nevoie de alimentare externă, alimentarea proprie cu ulei făcându-se prin două tubulaturi (**8.1** şi **8.2**) fixate la capetele pistonului (**5**), prin intermediul a două racorduri (**9.1** şi **9.2**) ce conțin, fiecare, câte o supapă (**10.1** şi **10.2**) restrictivă, prevăzute cu duză calibrată, pentru atenuarea unui debit instantaneu accidental.

Revendicări: 3
Figuri: 4

(11) 126556 A2

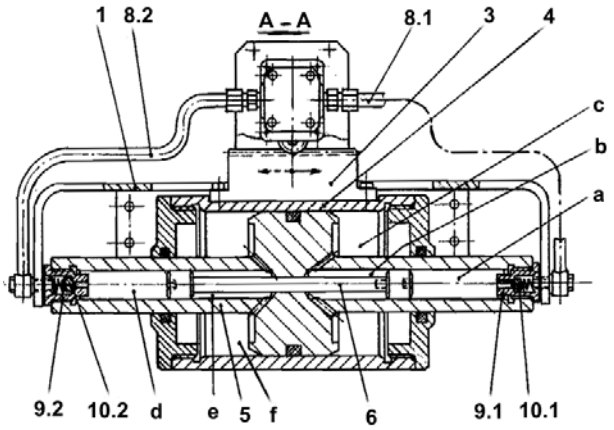

Fig. 1

(11) 126557 A0 *(51)* ***B62M 11/14*** (2006.01) *(21)* a 2011 00406 *(22)* 29.04.2011 *(41)* 30.08.2011//8/2011 *(71) CHIRA DANIEL EMIL, STR. GEN. NICOLAE DĂSCĂLESCU, NR. 15, BL. T1, SC. A, ET. 3, AP. 9, PIATRA NEAMŢ, NT, RO (72) CHIRA DANIEL EMIL, STR. NICOLAE DĂSCĂLESCU, NR. 15, BL. T1, SC. A, ET. 3, AP. 9, PIATRA NEAMŢ, NŢ, RO (54)*
MECANISM DE ACŢIONARE A BICICLETEI CU TURAŢIE VARIABILĂ CONTINUU ŞI AUTOMAT

(57) Invenția se referă la un mecanism de acționare a bicicletei cu turație variabilă continuu şi automat. Mecanismul conform invenției este alcătuit dintr-o pereche de brațe (**1**) pedaliere, care pivotează în jurul unui ax, capetele superioare ale acestora fiind legate între ele cu o bandă (**3**) dințată (sector de curea dințată), care angrenează simultan cu două roți (**6**) dințate, solidare cu doi arbori (**5**) paraleli, care au, fiecare, câte o roată (**8**) dințată la celălalt capăt, fiecare cuplând doar într-un sens, mişcarea de rotație obținută la capătul uneia dintre roți transmițându-se către arborele motor al bicicletei printr-o bară (**9**) de torsiune şi un angrenaj (**10**) conic, cu raport de transmitere unitar.

Revendicări: 1
Figuri: 3

(11) 126557 A0

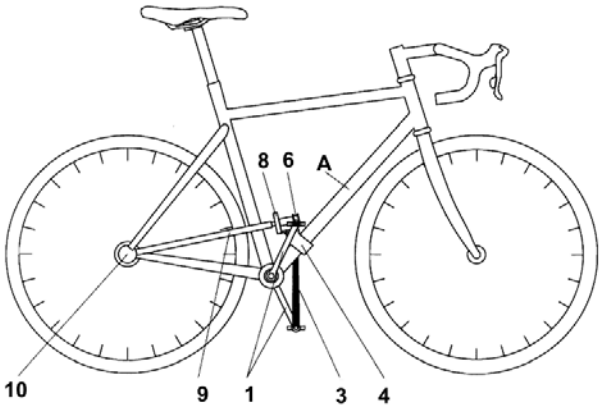

Fig. 1

(11) 126558 A2 *(51)* ***B66B 9/08*** (2006.01) *(21)* a 2008 01013 *(22)* 22.12.2008 *(41)* 30.08.2011//8/2011 *(71) PETRACHIOIU MIHAI, STR.NICOLAE IORGA NR.2, AP.5, TIMIŞOARA, TM, RO (72) PETRACHIOIU MIHAI, STR.NICOLAE IORGA NR.2, AP.5, TIMIŞOARA, TM, RO*
(54) **MECANISM DE ŞPRIJIN, GHIDARE ŞI FRÂNARE A UNUI LIFT DE SCARĂ**

(57) Invenţia se referă la un mecanism de sprijin, de ghidare şi de frânare a poziţiei unui lift de scară destinat persoanelor în vârstă sau cu disfuncţii locomotorii. Mecanismul conform invenţiei este constituit dintr-o bucşă (**1**) cilindrică, principală, în interiorul căreia sunt lăgăruiţi doi rulmenţi (**2**) radial-axiali distanţaţi între ei prin intermediul unei bucşe (**3**) de distanţare, un ax (**4**) de antrenare aparţinând unui grup motoreductor, plasat în interiorul bucşei (**1**) cilindrice, prevăzut cu un pinion (**5**) de antrenare, o placă (**6**) de susţinere lăgăruită la exteriorul bucşei (**1**) cilindrice, prin intermediul a două bucşe (**7** şi **8**) intermediare şi al unei bucşe (**9**) de alunecare, la un capăt superior al plăcii (**6**) fiind dispus un ansambu de role (**10**) cu rol de susţinere şi ghidare a unui lift de scară, bucşa (**7**) intermediară, danturată la exterior, angrenează cu o roată (**11**) dinţată care se poate roti liber în jurul unui ax (**12**), două plăci (**13** şi **14**) fiind lăgăruite pe exteriorul bucşelor (**1** şi **8**) cilindrică şi intermediară, axul (**12**) străbate cele două plăci (**13** şi **14**), fixând între acestea, cu posibilitate de rotire, roata (**11**) dinţată, pe un ax (**12**) fiind lăgăruită cu capătul ei superior şi o placă (**15**) intermediară care se deplasează solidar cu roata (**11**) dinţată, placă (**15**) de al cărei capăt inferior

se fixează un ansamblu de role (**16**) de stabilizare, un braţ (**17**) reglabil fiind lăgăruit cu capătul său inferior de capătul inferior al plăcii (**15**) intermediare, în apropierea unui punct de fixare a ansamblului de role (**16**) de stabilizare, iar la capătul superior fiind lăgăruit într-un punct fix, prevăzut pe o carcasă a liftului de scară.

Revendicări: 1
Figuri: 6

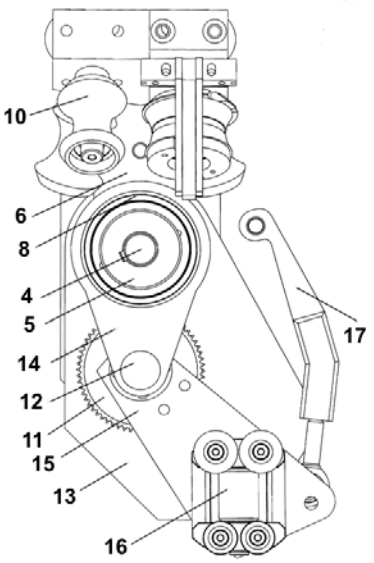

Fig. 1

(11) 126559 A0 *(51)* ***B66F 3/12*** (2006.01); ***B60S 9/20*** (2006.01); *(21)* a 2011 00335 *(22)* 11.04.2011 *(41)* 30.08.2011//8/2011 *(71) CIOBANU MIHAI MĂRŢIŞOR, STR. GENERAL SIMIONESCU NR. 6, BL. 3, SC. B, AP. 4, CÂMPULUNG MUSCEL, AG, RO; CISMARU IVAN, STR. TRANDAFIRILOR, COMUNA HĂRMAN, BV, RO; FODOREANU SORIN, STR. CLUCERU URICANI NR. 1-3, BL. 106A, SC. A, ET. 5, AP. 15, SECTOR 3, BUCUREŞTI, B, RO; OLARU FLORIN COSTICĂ, BD. 1 DECEMBRIE 1918 NR. 22, BL. 32, SC. A, AP. 12, SUCEAVA, SV, RO; PETRESCU MARIUS CLAUDIU, STR. I.P. PAVLOV NR. 46-48, AP. 6, SECTOR 1, BUCUREŞTI, B, RO (72) CIOBANU MIHAI MĂRŢIŞOR, STR. GENERAL SIMIONESCU NR. 6, BL. 3, SC. B, AP. 4, CÂMPULUNG MUSCEL, AG, RO; CISMARU IVAN, STR. TRANDAFIRILOR, COMUNA HĂRMAN, BV, RO; FODOREANU SORIN, STR. CLUCERU URICANI NR. 1-3, BL. 106A, SC. A, ET. 5, AP. 15, SECTOR 3, BUCUREŞTI, B, RO; OLARU FLORIN COSTICĂ, BD. 1 DECEMBRIE 1918 NR. 22, BL. 32, SC. A, AP. 12, SUCEAVA, SV, RO; PETRESCU MARIUS CLAUDIU, STR. I.P. PAVLOV NR. 46-48, AP. 6, SECTOR 1, BUCUREŞTI, B, RO (54)*
PLATFORMĂ AUTOPURTATĂ MULTIFUNCŢIONALĂ

(57) Invenţia se referă la o platformă autopurtată multifuncţională, destinată utilizatorilor din ferme mici, situate în zone izolate, greu accesibile. Platforma conform invenţiei este alcătuită dintr-un şasiu (**1**) pe care se fixează un sistem de rulare compus dintr-o punte faţă, cu suspensie interdependentă, prevăzută cu două roţi (**2**) de direcţie, şi o punte

spate, cu două roţi (**3**), roţile (**2** şi **3**) fiind toate de tracţiune şi putând fi acţionate printr-o transmisie mecanică, cu cutie de viteze şi reductor, cardane şi diferenţiale, pe şasiu (**1**), în spatele unei cabine (**9**) dotate cu o bancă cu trei locuri aflându-se o platformă (**4**) pentru transport marfă, pe platformă (**4**) fiind montat un compresor (**6**) de aer, o pompă (**7**) de apă, iar pe şasiu (**1**) se montează un generator (**5**) de curent şi un aparat (**8**) de sudură.

Revendicări: 4
Figuri: 1

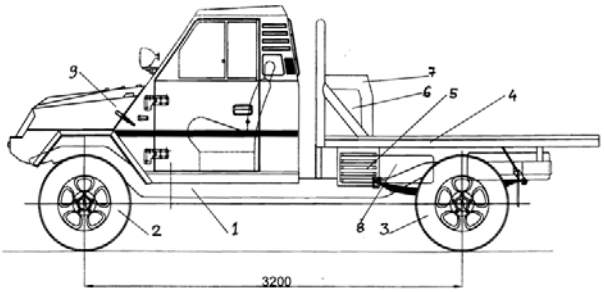

(11) 126560 A2 *(51)* ***C01B 3/08*** (2006.01) *(21)* a 2010 00110 *(22)* 10.02.2010 *(41)* 30.08.2011//8/2011 *(71)* *DUMITRESCU ADRIAN, ALEEA INDEPENDENŢEI, BL. D8, SC.3, ET.4, AP.41, DEVA, HD, RO (72) DUMITRESCU ADRIAN, AL. INDEPENDENŢEI, BL. D8, SC.3, ET.4, AP.41, DEVA, HD, RO (54)* **TEHNOLOGIE PE BA ZA REACŢIEI CHIMICE REVERSIBI LĂ, DERIVATĂ, EXOTERMĂ A A CIDULUI FOSFORIC CU EXCES ENERGETIC (RCRDEAFEE), DIN CARE SE PRODUCE: HIDROGEN COMBUSTIBIL ŞI OXIGEN INDUSTRIAL**

(57) Invenţia se referă la un procedeu şi la o instalaţie pentru obţinerea hidrogenului combustibil şi a oxigenului industrial. Procedeul conform invenţiei constă din electroliza unei soluţii de H_3PO_4, cu concentraţia de 85%, din care rezultă hidrogen combustibil. Instalaţia conform invenţiei conţine un grup (**14**) de baterii de electroliză, un grup (**15**) de ventilare gaz radical pentoxid de fosfor neutru, un grup (**16**) de camere ionizare, un grup (**17**) de filtrare-ventilare oxigen, o staţie (**18**) de comprimare şi expediere oxigen, nişte grupuri 1 şi 2 (**19** şi **20**) de ventilare hidrogen, o staţie (**21**) de comprimare expediere hidrogen, o staţie (**22**) de alimentare cu apă, două cazane (**23**) de vaporizare apă, o staţie (**24**) de alimentare cu energie electrică şi un grup (**25**) de automatizare flux tehnologic.

Revendicări: 4
Figuri: 2

(11) 126560 A2

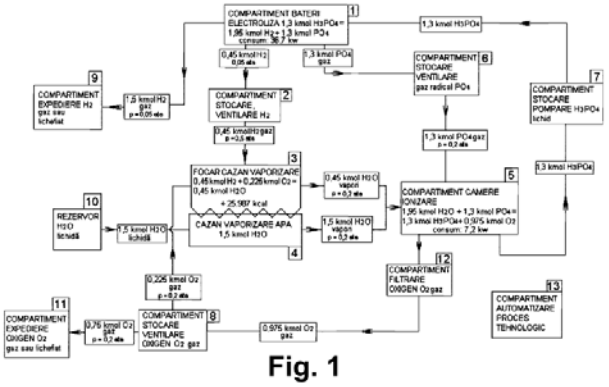

Fig. 1

(11) 126561 A2 *(51)* ***C02F 1/72*** (2006.01), ***H01T 19/00*** (2006.01), *(21)* a 2009 00914 *(22)* 11.11.2009 *(41)* 30.08.2011//8/2011 *(71) ICPE BISTRIŢA S.A., STR. PARCULUI NR.7, BISTRIŢA, BN, RO (72) VAJU DUMITRU, STR. TUDOR VLADIMIRESCU NR.43, BISTRIŢA, BN, RO; CRĂCIUN IOAN MIRCEA, STR.GHEORGEHE POP DE BĂSEŞTI NR.10, SC.A, AP.1, BISTRIŢA, BN, RO; VLAD GRIGORE, STR. GHINZII NR. 40 A, BISTRIŢA, BN, RO; ULINICI SORIN CLAUDIU, STR. ÎMPĂRATUL TRAIAN, BL.46A, SC.B, AP.12, BISTRIŢA, BN, RO; RUSU GEORGE ADRIAN, STR. ZORILOR NR.12, BL.D, SC.2, AP.6, BISTRIŢA, BN, RO; SUCIU LIVIU, STR. INDEPENDENŢEI NR. 1, BL. 1, SC.C, AP. 48, BISTRIŢA, BN, RO (54)* **METODĂ ŞI ECHI PAMENT ECO LOGIC DE PREOXIDARE AVANSATĂ A P OLUANŢILOR DIN A PE**

(57) Invenţia se referă la o metodă şi la un echipament ecologic de tratare a apei în vederea depoluării acesteia. Metoda conform invenţiei constă din folosirea unor procedee combinate de generare de oxigen activ şi radicali hidroxil în apa de tratat, urmată de ozonizarea acesteia şi tratarea amestecului rezultat într-un flux de sarcini electrice pulsatoriu, de medie frecvenţă. Echipamentul conform invenţiei este format dintr-un tanc (**1**) de apă din care apa ce urmează a fi tratată este preluată de către o pompă (**2**) care o transferă într-o primă cameră de reacţie (**3**), în care este montat un sistem de electrozi (**4**) sub formă de site plan paralele, grupaţi alternativ în doi poli, care sunt alimentaţi cu o tensiune continuă pulsatorie, după care este transferată într-o a doua cameră de reacţie (**5**), unde este este supusă unui proces de ozonizare, şi apoi într-o a treia cameră de reacţie (**19**), în care este montat un alt sistem de electrozi (**20**), similar sistemului de electrozi (**4**) din prima

(11) 126561 A2

cameră de reacţie (**3**), care au rolul de a finaliza oxidarea poluanţilor din apă şi revenirea ozonului în exces la oxigen, astfel încât apa tratată, care ajunge înapoi în tanc (**1**), conţine poluanţi în cantităţi mult mai mici, cât şi ozon rezidual.

Revendicări: 4
Figuri: 3

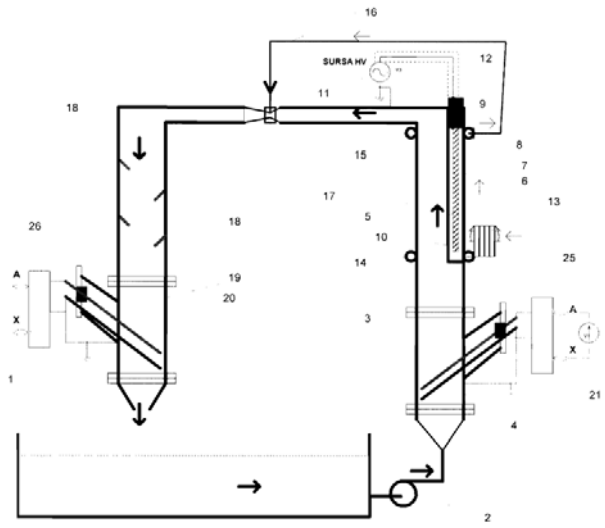

Fig. 1

(11) 126562 A2 *(51)* ***C02F 7/00*** (2006.01); ***E03F 1/00*** (2006.01); *(21)* a 2010 00107 *(22)* 09.02.2010 *(41)* 30.08.2011/ 8/2011 *(71) INOE 2000-INSTITUTUL DE CERCETĂRI PENTRU HIDRAULICĂ ŞI PNEUMATICĂ, STR. CUŢITUL DE ARGINT NR. 14, SECTOR 4, BUCUREŞTI, B, RO (72) ANGHEL SAVA, STR. ISTRIEI NR. 16, BL. 3E, SC.1, AP. 6, SECTOR 3, BUCUREŞTI, B, RO; ŞOVĂIALĂ GHEORGHE, STR. AL.SOMEŞUL MARE NR.3, BL..F 10, SC.A, ET.2, AP.7, BUCUREŞTI, B, RO (54)* **PROCEDEU DE AUTOBARBOTARE FOLOSIT LAFOSELE SEPTICE CU ACŢIUNE BIO-DEGRADABILĂ**

(57) Invenţia se referă la un procedeu de autobarbotare, folosit la fosele septice cu acţiune biodegradabilă, destinate locuinţelor individuale. Procedeul conform invenţiei constă în introducerea aerului în masa biodegradabilă, folosind energia de cădere a apei reziduale a unei coloane (**a**) de apă, care comprimă aerul dintr-un spaţiu (**3**) dintr-un sifon, evacuându-l printr-o supapă (**4**) şi printr-o conductă (**2**), în incinta unei fose (**1**) septice, după evacuare, prin intermediul unei alte supape (**5**), care permite intrarea aerului în sifon, nivelul lichidului se stabilizează la situaţia iniţială.

Revendicări: 1
Figuri: 4

(11) 126562 A2

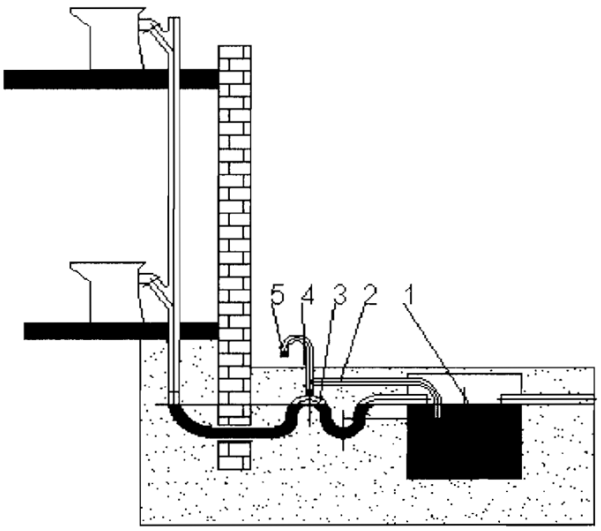

Fig. 1

(11) 126563 A0 *(51)* ***C02F 11/02*** (2006.01); ***C12M 1/42*** (2006.01); *(21)* a 2011 00226 *(22)* 16.03.2011 *(41)* 30.08.2011/ 8/2011 *(71) ASSMANN ALLO, DORNBUSCHWEG 4, ENGER, DE; ROTTMARY SEPP, EDUARD-ECHMID-STRASSE 26, MUNCHEN, DE; KLINGEIS ARNOLD, STR.EROILOR NR.22, AVRIG, SB, RO; ŞINCA MARIA, STR.MIHAI EMINESCU NR.5, AVRIG, SB, RO; TANASESCU FLORIN TEODOR, STR.ANA DAVILA NR.22, AP.1, SECTOR 5, BUCUREŞTI, B, RO; NATE SILVIU, STR.REGELE FERDINAND NR.5, SC.A, ET.1, AP.6, SIBIU, SB, RO; INSTITUTUL NAŢIONAL DE CERCETARE DEZVOLTARE PENTRU INGINERIE ELECTRICĂ ICPE - CA, SPLAIUL UNIRII NR.313, SECTOR 3, BUCUREŞTI, B, RO (72) ASSMANN ALLO, DORNBUSCHWEG 4, ENGER, DE; ROTTMARY SEPP, EDUARD-ECHMID-STRASSE 26, MUNCHEN, DE; KLINGEIS ARNOLD, STR.EROILOR NR.22, AVRIG, SB, RO; KAPPEL WILHELM, STR. VALEA ARGEŞULUI NR. 11, BL. A6, SC. D, AP. 55, SECTOR 6, BUCUREŞTI, B, RO; MATEESCU CARMEN, CALEA 13 SEPTEMBRIE NR.102, BL.48A, SC.A, AP.26, SECTOR 5, BUCUREŞTI, B, RO; ŞINCA MARIA, STR.MIHAI EMINESCU NR.5, AVRIG, SB, RO; TANASESCU FLORIN TEODOR, STR.ANA DAVILA NR.22, AP.1, SECTOR 5, BUCUREŞTI, B, RO; NATE SILVIU, STR.REGELE FERDINAND NR.5, SC.A, ET.1, AP.6, SIBIU, SB, RO (54)* **BIOREACTOR PENTRU GENERA RE D E ENERGIE DIN SURSE ALTERNATIVE**

(57) Invenţia se referă la un bioreactor pentru obţinerea de biogaz. Bioreactorul conform invenţiei constă dintr-o incintă (**1**) sferică de fermentare a unei biomase, fiind acoperită cu un înveliş (**18**) transparent, prevăzut cu celule fotovoltaice, pentru valorificarea energiei solare, realizată din segmenţi prefabricaţi din beton şi poziţionată pe o bază constând din două straturi de oţel îmbinate, fiind alcătuită din nişte

(11) 126563 A0

pereţi dubli, între care se află un strat (**2**) de aer în care sunt poziţionate coloane sau piloni de susţinere, incinta (**1**) fiind prevăzută la partea exterioară, la nivelul solului, cu nişte deschideri (**3**) circulare, prin care pătrunde aer rece, şi la partea superioară cu nişte deschideri (**4**) circulare, prin care se evacuează aerul cald rezultat după răcirea biomasei, nişte deschideri (**13**) pentru evacuarea sedimentului de material fermentat, care se colectează într-un bazin (**14**) .

Revendicări: 13
Figuri: 1

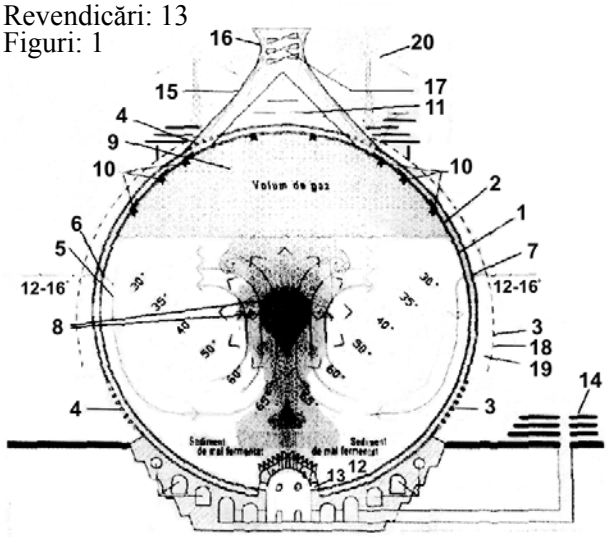

(11) 126564 A2 *(51)* ***C05D 5/00*** (2006.01) *(21)* a 2009 00910 *(22)* 11.11.2009 *(30)* 24.11.2008 RO a 2008 00921 *(41)* 30.08.2011//8/2011 *(71) INSTITUTUL NAŢIONAL DE CERCETARE-DEZVOLTARE PENTRU CHIMIE ŞI PETROCHIMIE - ICECHIM, SPLAIUL INDEPENDENŢEI NR.202, SECTOR 6, BUCUREŞTI, B, RO; INSTITUTUL DE CERCETĂRI PENTRU PRODUSE AUXILIARE ORGANICE, STR. CARPAŢI NR. 8, MEDIAŞ, SB, RO; IZOLAŢII TIP NITA SRL, NR.1C, DANES, MS, RO (72) VELEA SANDA, STR. ZAMBILELOR NR. 6, BL. 60, ET. 2, AP. 5, SECTOR 2, BUCUREŞTI, B, RO; BLAJAN OLIMPIU, STR.SIBIULUI NR.46, BL.8, ET.1, AP.2, MEDIAŞ, SB, RO; STILPEANU DANIELA LELIEANA, BD. IULIU MANIU NR.53, BL.22A, SC.A, AP.24, SECTOR 6, BUCUREŞTI, B, RO; CRUCEAN AUGUSTIN, STR. CUZA-VODĂ NR.6, MEDIAŞ, SB, RO; NIŢĂ PETRE, STR.AVRAM ZENOVIA NR.5, MEDIAŞ, SB, RO (54)* **PROCEDEU DE OB ŢINERE A C ONDUCTELOR METALICE CU PROTECŢIE ANTICOROSIVĂ PE BAZĂ DE POLIETILENĂ ŞI CONDUCTĂ ASTFEL OBŢINUTĂ**

(57) Invenţia se referă la un procedeu de obţinere a unor conducte metalice cu protecţie anticorosivă. Procedeul conform invenţiei constă din încălzirea iniţială a ţevii la 230...240˚C, curăţarea mecanică, urmată de depunerea la cald a unui strat uniform, cu o grosime de 0,05...0,25 mm, de pudră constând dintr-un amestec de polietilenă de înaltă densitate, format din 3...20% polietilenă proaspătă şi 97...80%

---

(11) 126564 A2

polietilenă reciclată din deşeuri de ambalaje, peste care se aplică o bandă cu o grosime de 1,55...3,45 mm, formată dintr-un amestec de polietilenă de joasă densitate, format din 80...90 părţi în greutate polietilenă proaspătă şi 10...20 părţi în greutate polietilenă reciclată din deşeuri, după care conducta se răceşte la 120...130˚C, cu jet de aer comprimat, şi apoi la temperatura ambiantă, rezultând o conductă protejată anticorosiv, cu suprafaţă netedă, fără fisuri, crăpături sau bule de aer mari, cu o rezistivitate mare şi durabilitate de peste 50 de ani la temperaturi de lucru de 80˚C.

Revendicări: 4

(11) 126565 A0 *(51)* ***C08L 9/02*** (2006.01) *(21)* a 2010 01265 *(22)* 02.12.2010 *(41)* 30.08.2011//8/2011 *(71) ARTEGO S.A., STR. CIOCÂRLĂU NR. 38, TÂRGU-JIU, GJ, RO (72) DAVID VIOREL, SOLDAT VALENTIN MERIŞESCU NR.23A, TÂRGU JIU, GJ, RO; ANGLIŢOIU FLORIAN, STR.JIULUI NR.67, TÂRGU-JIU, GJ, RO; GRĂMADĂ ION, STR. GENERAL TITUS I. GÂRBEA NR.22, TÂRGU JIU, GJ, RO; GHIMISI LETIŢIA VIOLETA, ALEEA TEILOR, BL. 2, SC. 2, AP. 14, TÂRGU JIU, GJ, RO; TOMESCU CONSTANTIN SORIN, STR. 23 AUGUST NR. 6, TÂRGU JIU, GJ, RO; RASCOL MIRCEA, STR.PICTOR N.GRIGORESCU, BL.2, SC.2, AP.2, TÂRGU-JIU, GJ, RO (54)* **ARTICOLE TEHNICE DIN CA UCIUC ŞI POLIURETANI TERMOPLA STICI ŞI PROCEDEU DE OBŢINERE A ACESTORA**

(57) Invenţia se referă la o gamă de articole tehnice şi la un procedeu pentru obţinerea acestora. Articolele conform invenţiei constau din cauciucuri vulcanizabile, elemente de ranforsare şi suprafaţe active de tip poliuretan termoplastic. Procedeul conform invenţiei constă din încălzirea unei folii de poliuretan termoplastic la o temperatură de 130... 150˚C, după care se tratatează succesiv, cu o soluţie 15% cauciuc în N-metil pirolidonă, apoi cu o soluţie 5% poliuretan termoplastic în N-metil- pirolidonă, şi cu un agent de aderenţă, folia astfel tratată se maturează rolată în folie de polietilenă, după care se dublează pe un calandru cu un amestec de cauciuc vulcanizabil, apoi se foloseşte pentru confecţionarea unor articole tehnice care se vulcanizează la o temperatură de 145...148˚C, timp de 20...50 min, la o presiune de 80...150 at.

Revendicări: 11

---

(11) 126566 A2 *(51)* ***C10L 10/00*** (2006.01); ***F02M 27/00*** (2006.01); *(21)* a 2009 00362 *(22)* 08.05.2009 *(41)* 30.08.2011// 8/2011 *(71) DAVIDONI IOAN, STR.MARTIR VASILE BALMUŞ NR.6, BL.44, SC.B, AP.6, TIMIŞOARA, TM, RO; DAVIDONI IOAN CIPRIAN, BL. A11, AP. 4, TOMEŞTI, TM, RO (72) DAVIDONI IOAN, STR. MARTIR VASILE BALMUŞ NR.6, BL.44, SC.B, AP.6, TIMIŞOARA, TM, RO; DAVIDONI IOAN CIPRIAN, BL. 11A AP. 4, TOMEŞTI, TM, RO (54)* **STIMULATOR PENTRU P ARTICULELE SUBATOMICE ALE COMBUSTIBILILOR**

(57) Invenţia se referă la un stimulator pentru particulele subatomice ale combustibililor fosili şi nucleari. Stimulatorul conform invenţiei este format din 4 straturi suprapuse, dintre care un strat (**2**) suport, din polivinil expandat, un strat (**3**) din polivinil expandat în care s-au înglobat 50...150 g/mp granule de aluminiu de 0,1...0,3 mm, un strat (**4**) de polivinil expandat în care s-au înglobat 200... 600 g/mp hexaferită de bariu, magnetizată, cu o granulaţie de 0,1...0,3 mm, şi un strat (**5**) din polivinil expandat în care s-au înglobat 100...300 g/mp SiO_2, de puritate 98%, cu granulaţie de 0,1..0,3 mm, un strat (**6**) bioadeziv şi un strat (**7**) de protecţie a bioadezivului, fiind aplicat pe rezervoare, conductele de alimentare şi motoarele cu combustibili fosili şi nucleari, conducând la o reducere cu 10...15% a consumului de combustibilului.

Revendicări: 5
Figuri: 2

(11) 126566 A2

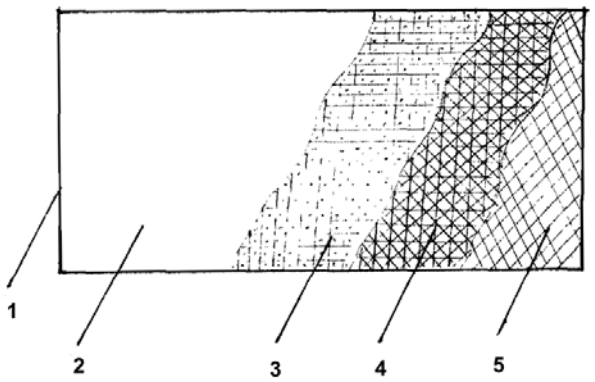

Fig. 1

(11) 126567 A2 *(51)* ***C10M 105/32*** (2006.01) *(21)* a 2009 00402 *(22)* 27.05.2009 *(41)* 30.08.2011//8/2011 *(71) ICERP S.A., BD.REPUBLICII NR. 291 A, PLOIEŞTI, PH, RO (72) ORBAN IOAN TIBERIU, STR. MALU ROŞU NR. 103A, BL. 117B1, ET.3, AP. 7, PLOIEŞTI, PH, RO; LUCA MARCEL CONSTANTIN, STR.MIHAIL KOGĂLNICEANU NR.2, BL.C3, AP.4, PLOIEŞTI, PH, RO; MATEI GEORGETA MARIA, STR. TORCĂTORI NR. 2, BL. L1, AP. 13, PLOIEŞTI, PH, RO; RAPEANU RĂZVAN GEORGE, STR.MURELOR NR.8, BL.13J, SC.A, ET.1, AP.4, PLOIEŞTI, PH, RO; LUCACIU IRINA EUGENIA, STR.CARAGEA VODĂ NR.9-15, SC.B, AP.12, SECTOR 1, BUCUREŞTI, B, RO (54)* **COMPOZITE DE ULEI EMULSIONABIL ECOLOGIC**

(57) Invenţia se referă la o compoziţie de ulei emulsionabil. Compoziţia conform invenţiei este constituită în procente masice din 70...80% amestec de esteri ai glicerinei cu acizi graşi obţinuţi prin esterificare cu oleina, sau prin transesterificarea uleiurilor vegetale cu glicerina, având un conţinut de 40...70% monogliceride, 20...40% digliceride şi până la 30% trigliceride, 15...20% amestec de emulgatori constând din semiesteri ai acidului maleic cu alcooli etoxilaţi cu 5...9 grupe etoxi şi/sau ulei de soia modificat prin reacţie cu anhidridă maleică, 1...3% amestec de inhibitori de coroziune, conţinând minimum 3% azot şi minimum 0,85% bor, 2...10% trietanolamină, maximum 8% soluţie 30% de NaOH şi, eventual, maximum 3% un biocid.

Revendicări: 4

(11) 126568 A2 *(51)* ***C11B 9/00*** (2006.01); ***A61K 8/97*** (2006.01); ***A61P 25/00*** (2006.01); *(21)* a 2010 00053 *(22)* 21.01.2010 *(41)* 30.08.2011//8/2011 *(71) ANDRONOVICI LIVIU, STR.GRIGORE GAFENCU NR.78-84, SECTOR 1, BUCUREŞTI, B, RO (72) ANDRONOVICI LIVIU, STR.GRIGORE GAFENCU NR.78-84, SECTOR 1, BUCUREŞTI, B, RO (54)* **SOLUŢIE HIDROALCOOLICĂ CALMANTĂ PENTRU INDUSTRIA DE PARFUMERIE**

(57) Invenţia se referă la o soluţie pentru industria de parfumerie. Soluţia conform invenţiei este constituită în părţi volumetrice din 1...3 părţi ulei de genţiană, 1...3 părţi ulei de pin, 1...3 părţi ulei de ienupăr, 1...3 părţi ulei de tei, 1...3 părţi ulei de busuioc, 1...2,5 părţi vitamina E, 1...2,5 părţi vitamina C, 8...15 părţi cocamidopropil betaină, 1...2 părţi propilenglicol, 800 părţi alcool de 40˚, 1...3 părţi monostearat de glicerină şi până la 100 de părţi apă deionizată.

Revendicări: 1

(11) 126569 A2 *(51)* ***C12J 1/04*** (2006.01) *(21)* a 2010 00188 *(22)* 25.02.2010 *(41)* 30.08.2011//8/2011 *(71) BĂŞOIU MIHAI, STR. LIVIU REBREANU NR.31, BL.M13, SC.A, ET.3, AP.14, SECTOR 3, BUCUREŞTI, B, RO (72) BĂŞOIU MIHAI, STR. LIVIU REBREANU NR.31, BL.M13, SC.A, ET.3, AP.14, SECTOR 3, BUCUREŞTI, B, RO (54)* **METODĂ DE PREP ARARE A OŢETULUI DIN PRUNE FOLOSIND DOUĂ FERMENTĂRI SUCCESIVE**

(57) Invenţia se referă la un procedeu de obţinere a oţetului. Procedeul conform invenţiei constă dintr-o primă etapă de fermentare aerobă a unei materii prime constând din fructe coapte, având un conţinut de minimum 75% prune, la o temperatură de maximum 40˚C, timp de 2...3 luni, după care lichidul alcoolizat este filtrat şi se supune unei a doua etape de fermentare aerobă, în prezenţă de oţet vechi în proporţie de 1:25...1:100, timp de 2...3 luni, după care a rezultat se filtrează şi se stochează.

Revendicări: 1

(11) 126570 A2 *(51)* ***D21H 25/18*** (2006.01) *(21)* a 2010 00098 *(22)* 23.02.2010 *(41)* 30.08.2011//8/2011 *(71) INSTITUTUL NAŢIONAL DE CERCETARE-DEZVOLTARE PENTRU CHIMIE ŞI PETROCHIMIE - ICECHIM, SPLAIUL INDEPENDENŢEI NR.202, SECTOR 6, BUCUREŞTI, B, RO (72) ION RODICA MARIANA, STR. VOILA NR. 3, BL. 59, ET. 1, SC. 3, AP. 36, SECTOR 4, BUCUREŞTI, B, RO; DONCEA SANDA MARIA, ALEEA STĂNILĂ NR.6, BL.H10, ET.2, AP.29, SECTOR 3, BUCUREŞTI, B, RO (54)* **COMPOZIŢIE ŞI PROCEDEU DE TRA TARE, RESTAURARE CHIMICĂ ŞI DEZINFECŢIE BIOLOGICĂ A SUPRA FEŢEI HÂRTIEI IST ORICE CU NA NO-PARTICULE DE HIDROXIAPATITĂ**

(57) Invenţia se referă la o metodă de restaurare a unor documente istorice degradate. Metoda conform invenţiei constă dintr-o operaţie de desprăfuire mecanică şi îndreptare a suprafeţei documentului, care în continuare este curăţat mecanic, pentru îndepărtarea depozitelor de ceară, după care se pulverizează în jet uniform şi, prin mişcări rotative, o suspensie de nanoparticule de hidroxiapatită în alcool izopropilic de concentraţie 0,08...0,8%, cu ajutorul unui dispozitiv de pulverizare adecvat, în continuare se lasă la uscat la temperatura camerei, timp de 24 h, din care rezultă un document având o consistenţă şi rezistenţă chimică şi biologică îmbunătăţite.

Revendicări: 5
Figuri: 8

---

(11) 126571 A2 *(51)* ***E02D 5/18*** (2006.01); ***E02D 3/10*** (2006.01); *(21)* a 2010 00150 *(22)* 17.02.2010 *(41)* 30.08.2011//8/2011 *(71) BARDOSI SANDOR, STR. 1 DECEMBRIE 1918 NR.46, BL.Z 5, AP.20, TÂRNĂVENI, MS, RO (72) BARDOSI SANDOR, STR. 1 DECEMBRIE 1918 NR.46, BL.Z 5, AP.20, TÂRNĂVENI, MS, RO (54)* **ELEMENTE MODULARE ŞI STRUCTURĂ DE REZISTENŢĂ PENTRU PREVENIREA ALUNECĂRILOR DE TEREN**

(57) Invenţia se referă la un element modular şi la o structură de rezistenţă pentru prevenirea alunecărilor de teren. Elementul conform invenţiei este alcătuit dintr-un corp (**1**) paralelipipedic, având o parte (**2**) anterioară prevăzută cu două extremităţi (**3**) pentru îmbinare, cu nişte orificii (**4**) de îmbinare, care se continuă, prin două feţe (**5**) laterale, cu două decupări (**6**) pentru devierea apei spre o parte (**7**) posterioară, prevăzută cu nişte fante (**8**) pentru devierea apei, un capac (**9**) având nişte fante (**10**), fixat de corp (**1**) prin orificiile (**4**) de îmbinare. Structura conform de invenţiei este constituită din mai multe elemente modulare, asamblate în poziţie liniară, prin intermediul unor extremităţi (**3**) de îmbinare.

Revendicări: 2
Figuri: 5

(11) 126571 A2

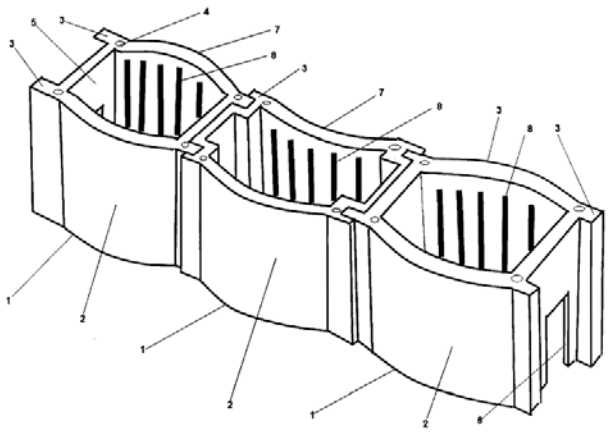

Fig. 5

---

(11) 126572 A2 *(51)* ***E02F 3/42*** (2006.01) *(21)* a 2005 00927 *(22)* 02.11.2005 *(41)* 30.08.2011//8/2011 *(71) KOVACS IOSIF, STR. ŞT. O. IOSIF NR. 1A, SC. 3, AP. 34, PETROŞANI, JUDEŢUL HUNEDOARA, HD, RO; ZOLLER CAROL LAURENŢIU, STR. 22 DECEMBRIE NR. 9, COD 332020, PETROŞANI, HD, RO; RIDZI MIHAI CARMELO, STR. AVRAM IANCU BL. 7, AP. 51, COD 332025, PETROŞANI, JUDEŢUL HUNEDOARA, HD, RO; NAN MARIN SILVIU, STR. TRANDAFIRILOR BL. 2, SC. 2, AP. 16, PETROŞANI, JUDEŢUL HUNEDOARA, HD, RO; MIHĂILESCU SORIN, STR. 1 DECEMBRIE 1918, BL. 105, AP. 14, PETROŞANI, JUDEŢUL HUNEDOARA, HD, RO (72) KOVACS IOSIF, STR. ŞT. O. IOSIF NR. 1A, SC. 3, AP. 34, PETROŞANI, JUDEŢUL HUNEDOARA, HD, RO; ZOLLER CAROL LAURENŢIU, STR. 22 DECEMBRIE NR. 9, PETROŞANI, JUDEŢUL HUNEDOARA, HD, RO; RIDZI MIHAI CARMELO, STR. AVRAM IANCU BL. 7, AP. 51, COD 332025, PETROŞANI, JUDEŢUL HUNEDOARA, HD, RO; NAN MARIN SILVIU, STR. TRANDAFIRILOR BL. 2, SC. 2, AP. 16, PETROŞANI, JUDEŢUL HUNEDOARA, HD, RO; MIHĂILESCU SORIN, STR. 1 DECEMBRIE 1918, BL. 105, AP. 14, PETROŞANI, JUDEŢUL HUNEDOARA, HD, RO (54)* **INSTALAŢIE ŞI MET ODĂ DE DETER-MINARE "*IN SITU*" A FORŢELOR CARE ACŢIONEAZĂ ASUPRA ORGA NULUI T ĂIETOR A L M AŞINILOR DE DISLOCAT ROCI**

(57) Invenţia se referă la o instalaţie şi la o metodă de determinare *in situ* a forţelor care acţionează asupra organului tăietor rotativ al maşinilor de dislocat roci, pentru optimizarea funcţionării acestora prin reducerea consumului de energie electrică şi de materiale,

(11) 126572 A2

reducerea solicitărilor în regim de funcţionare, reducerea timpului de staţionare şi a manoperei aferente repunerii în funcţiune. Instalaţia conform invenţiei este constituită dintr-un ansamblu de traductoare (**6**) tensometrice, un circuit electronic (**7**) de măsurare şi de conversie în tensiune electrică, un sistem (**8**) de teletransmisie, un sistem (**9**) de telerecepţie şi un sistem (**10**) de decodificare a informaţiei. Metoda conform invenţiei constă în amplasarea pe dinţii (**5**) organului tăietor rotativ a unui ansamblu de traductoare (**6**) tensomerice, care trimit informaţia în legătură cu forţele de interacţiune dinţi - roci către un circuit electronic (**7**) de măsurare şi de conversie a forţelor în impulsuri electrice, iar informaţia astfel obţinută este trimisă mai departe printr-un sistem (**8**) de teletransmisie, spre un sistem (**9**) de telerecepţie, de unde este preluată de un sistem (**10**) de decodificare a informaţiei.

Revendicări: 1
Figuri: 4

(11) 126572 A2

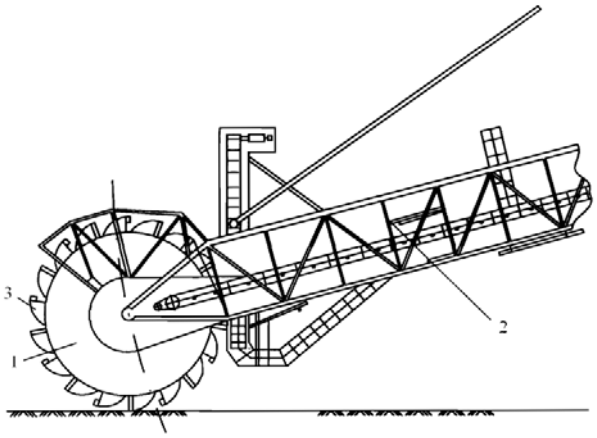

Fig. 1

(11) 126573 A2 *(51)* ***E03C 1/01*** (2006.01) *(21)* a 2009 01062 *(22)* 18.12.2009 *(41)* 30.08.2011//8/2011 *(71) CIUREA EUGEN, STR. BIRUINŢEI NR. 47 BIS, CONSTANŢA, CT, RO (72) CIUREA EUGEN, STR. BIRUINŢEI NR. 47 BIS, CONSTANŢA, CT, RO (54)* **PROCEDEU PENTRU ECONOMISIREA CONSUMULUI DE APĂ ÎN LOCUINŢE**

(57) Invenţia se referă la un procedeu de economisire a apei menajere într-o locuinţă şi/sau într-un ansamblu de locuinţe. Procedeul conform invenţiei constă în separarea apei colectate de la baie, duş, chiuvetă din baie, faţă de apa provenind de la toaletă, şi vehicularea acesteia printr-o conductă de scurgere gravitaţională, într-un rezervor inferior, în care apa este tratată pentru a fi dezinfectată, şi apoi apa este filtrată în timp ce este aspirată şi împinsă de către o pompă până la un nivel superior, permis de înălţimea clădirii, într-un rezervor superior, din care poate fi distribuită prin curgere gravitaţională la toaletă, rezervoarele inferior şi superior fiind prevăzute cu un senzor de nivel care comandă un electroventil, pentru a permite pompei aspirarea apei şi, respectiv, cu un senzor de nivel maxim, pentru oprirea funcţionării pompei.

Revendicări: 1
Figuri: 1

(11) 126573 A2

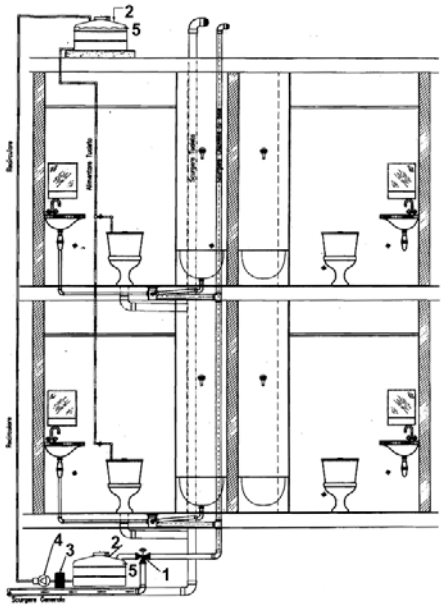

(11) 126574 A0 *(51)* ***E03F 11/00*** (2006.01) *(21)* a 2011 00278 *(22)* 30.03.2011 *(41)* 30.08.2011//8/2011 *(71) FIBROMAR S.R.L., STR. PROIECTANTULUI NR. 6, SC. C, AP. 19, BACĂU, BC, RO (72) IPATE IONUŢ MARIAN, STR. PROIECTANTULUI NR. 3, SC. B, AP. 20, BACĂU, BC, RO (74) AGENŢIE DE PROPRIETATE INDUSTRIALĂ ŞI TRANSFER TEHNOLOGIC-STOIAN IOAN, BD. REPUBLICII BL.46, SC.C, AP.35, ROMAN, JUDEŢUL NEAMŢ (54)* **FOSĂ SEPTICĂ**

(57) Invenţia se referă la o fosă septică utilizată pentru locuinţele aflate în zone fără conexiuni la reţelele de canalizare. Fosa conform invenţiei este constituită dintr-un rezervor (**1**) cilindric, realizat din poliesteri armaţi cu fibră de sticlă, ce are un compartiment (**A**) delimitat de o jumătate (**c**) dintr-un perete (**3**) transversal şi un perete (**4**) axial, în care are loc prima treaptă de pretratare a apelor uzate, un compartiment (**B**) delimitat de cealaltă jumătate (**d**) a peretelui (**3**) transversal şi peretele (**4**) axial, unde este a doua treaptă de pretratare a apelor uzate şi decantarea acestora spre un al treilea compartiment (**C**) delimitat de peretele (**3**) transversal şi restul rezervorului (**1**), în peretele (**4**) vertical axial fiind practicate şiruri de găuri (**e**) orizontale, situate la o înălţime determinată, astfel încât să asigure în primul compartiment (**A**) o zonă inferioară (**f**), pentru depunerea deşeurilor solide, o zonă superioară (**g**), pentru elementele plutitoare, şi o zonă (**h**) de mijloc, cu şirurile de găuri (**e**) pentru trecerea apei uzate spre cel de-al doilea compartiment (**B**), unde are loc a doua decantare a apei uzate, pe fundul compartimentului acumulându-se deşeurile solide rămase în suspensie

din primul compartiment (**A**); apa uzată decantată trece mai departe prin şirurile de găuri (**i**) din partea superioară a peretelui (**3**) transversal, spre al treilea compartiment (**C**), pentru a treia decantare a apei pretratate, rezervorul (**1**) fiind prevăzut şi cu o gură de vizitare, formată dintr-un tub (**6**) cilindric a cărui axă verticală este amplasată deasupra punctului de întâlnire a peretelui (**3**) transversal cu peretele (**4**) axial, tubul (**6**) cilindric având o lărgime determinată astfel încât să asigure accesul pentru vidanjare în toate cele trei compartimente.

Revendicări: 3
Figuri: 7

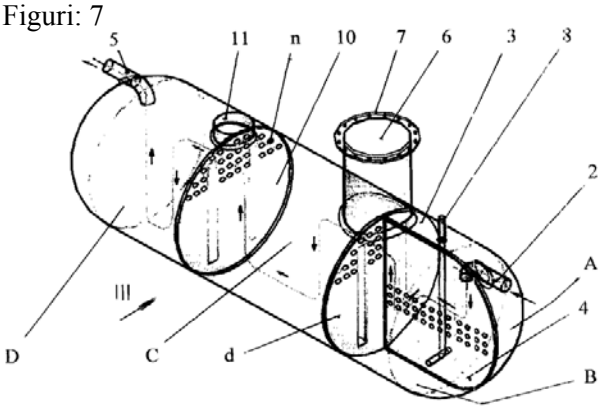

Fig. 4

(11) 126575 A2 *(51)* ***E04B 5/14*** (2006.01) *(21)* a 2009 00877 *(22)* 29.10.2009 *(41)* 30.08.2011//8/2011 *(71) PRUTEANU MARIAN, ŞAT. NICOLAE BĂLCESCU, COMUNA NICOLAE BĂLCESCU, BC, RO; VASILACHE MARICICA, STR. VASILE LUPU NR.104, BL.D5, SC.C, ET.1, AP.3, IAŞI, IS, RO; RADU ADRIAN, STR. LASCĂR CATARGI NR.46, SC.A, ET.1, AP.3, IAŞI, IS, RO (72) PRUTEANU MARIAN, ŞAT. NICOLAE BĂLCESCU, COMUNA NICOLAE BĂLCESCU, BC, RO; VASILACHE MARICICA, STR. VASILE LUPU NR.104, BL.D5, SC.C, ET.1, AP.3, IAŞI, IS, RO; RADU ADRIAN, STR. LASCĂR CATARGI NR.46, SC.A, ET.1, AP.3, IAŞI, IS, RO (54)* **ELEMENT COMPOZIT**, **PREFABRICAT DE ACOPERIŞ**

(57) Invenţia se referă la un element compozit, prefabricat de acoperiş, care intră în alcătuirea acoperişurilor cu performanţe superioare la clădirile de diverse tipuri. Elementul conform invenţiei are un schelet de rezistenţă realizat din nişte grinzi (**1**) cu inimă plină, din plăci de lemn aglomerat şi nişte tălpi (**2**) din lemn sau profile metalice uşoare, o podină (**3**) superioară din OSB şi o podină (**4**) inferioară din plăci fibrolemnoase sau şipci, în element fiind dispuse o barieră (**5**) de vapori, o izolaţie (**6**) termică din materiale de izolare termică sau din deşeuri vegetale tratate ignifug şi biocid, şi un strat (**7**) termoreflectant şi termoizolant, din foiţe de aluminiu separate cu distanţiere din diferite tipuri de material, un strat (**8**) de aer ventilat natural şi o învelitoare (**9**) continuă, bituminoasă sau metalică, la cuplarea elementelor dispunându-se un strat (**10**) de vată minerală între acestea.

Revendicări: 5
Figuri: 2

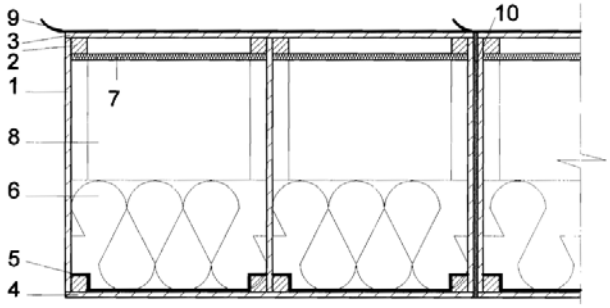

Fig. 2

(11) 126576 A2 *(51)* ***E04G 21/08*** (2006.01) *(21)* a 2008 00492 *(22)* 26.06.2008 *(41)* 30.08.2011//8/2011 *(71) INOE 2000 - INSTITUTUL DE CERCETĂRI PENTRU HIDRAULICĂ ŞI PNEUMATICĂ, STR.CUŢITUL DE ARGINT NR.14, SECTOR 4, O.P.28, BUCUREŞTI, B, RO (72) IONIŢĂ NICULAE, ŞOS.ALEXANDRIEI NR. 94, BL. PC 11, AP.38, SECTOR 5, BUCUREŞTI, B, RO (54)* **BUTELIE VIBRATOARE CU ACŢIONARE HIDRAULICĂ, PENTRU BETOANE**

(57) Invenția se referă la o butelie vibratoare cu acționare hidraulică, pentru betoane, care poate fi utilizată la vibrarea internă a betoanelor turnate în cadrul lucrărilor de construcții. Butelia vibratoare, conform invenției, este compusă dintr-un racord (**1**) de alimentare, în care se găsește un robinet (**2**) de reglare a unui debit de fluid trimis printr-un furtun (**3**) și reîntors printr-un alt furtun (**4**), către și de la un cap (**5**) de acționare, înșurubat la o carcasă (**6**) cilindrică, închisă cu un capac (**7**) de lagăr, în care se află un rotor (**8**) echilibrat dinamic, având canale cilindrice radiale, așezate înclinat, în care se găsesc, pe o parte a rotorului (**8**), niște bile (**10**) culisante, învârtirea fiind realizată de o turbină (**9**) care poate porni în gol la turație mică, și poate varia forța centrifugă până la turația maximă, prin rularea bilelor (**10**) pe interiorul carcasei (**6**) cilindrice, pentru descărcarea de sarcină a lagărelor rotorului (**8**).

Revendicări: 1
Figuri: 1

(11) 126576 A2

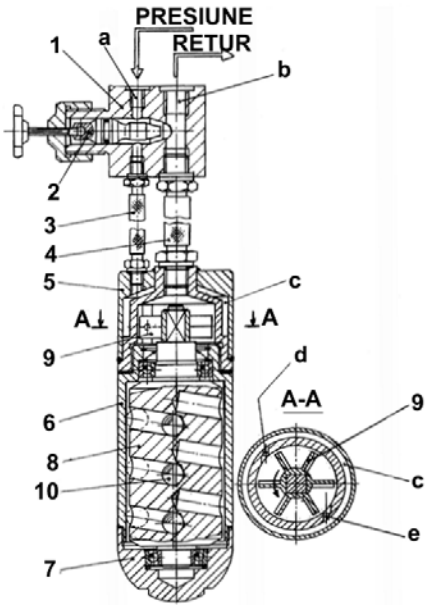

(11) 126577 A2 *(51)* ***E21B 10/22*** (2006.01) *(21)* a 2008 00176 *(22)* 05.03.2008 *(41)* 30.08.2011//8/2011 *(71) ZIDARU ION, STR.PETRE NEGULESCU NR.15, PLOIEŞTI, PH, RO; TUDOR IOAN, STR. RÂUL MARA NR.13, BL.M5, SC.4, AP.39, SECTOR 4, BUCUREŞTI, B, RO (72) ZIDARU ION, STR.PETRE NEGULESCU NR.15, PLOIEŞTI, PH, RO; TUDOR IOAN, STR. RÂUL MARA NR.13, BL.M5, SC.4, AP.39, SECTOR 4, BUCUREŞTI, B, RO (54)* **SISTEM D E E TANŞARE A L AGĂRELOR SCULELOR DE FORAJ**

(57) Invenția se referă la un sistem de etanșare a lagărelor sculelor de foraj, cum ar fi sapele cu trei conuri, sapele lărgitoare cu role, capetele de carotieră cu role etc. Sistemul conform invenției, printr-un canal (**5**) spiral plan, executat pe o suprafață (**4**) frontală, împiedică pătrunderea fluidului de foraj în interiorul lagărelor sapelor cu trei conuri, sapelor lărgitoare cu role, capetelor de carotieră cu role, sensul canalului (**5**) spiral plan stabilindu-se astfel încât să determine îndepărtarea fluidului de foraj dintre suprafețele plane.

Revendicări: 3
Figuri: 4

(11) 126577 A2

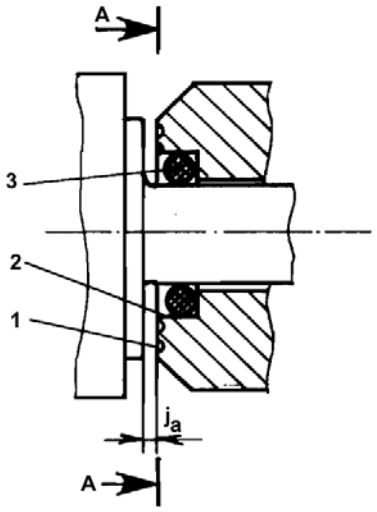

Fig. 1

(11) 126578 A2 *(51)* ***F01L 13/00*** (2006.01); ***F01L 1/047*** (2006.01); ***F01L 1/18*** (2006.01); *(21)* a 2008 00579 *(22)* 25.07.2008 *(41)* 30.08.2011//8/2011 *(71) DĂNEŢ CIPRIAN IOAN, CALEA BUCUREŞTI NR.18, BL.S4, SC.G, AP.11, ET.3, COD 500365, BRAŞOV, BV, RO (72) DĂNEŢ CIPRIAN IOAN, CALEA BUCUREŞTI NR.18, BL.S4, SC.G, AP.11, ET.3, COD 500365, BRAŞOV, BV, RO* *(54)* **VALVĂ PENTRU SCHIMBAREA G AZELOR U NUI MOTOR CU COMBUSTIE INTERNĂ**

(57) Invenţia se referă la o valvă (**1**) pentru schimbarea gazelor unui motor cu combustie internă. Valva (**1**) conform invenţiei este alcătuită dintr-un difuzor (**4**) situat într-o primă zonă (**2**) de capăt, un corp (**7**) cilindric situat într-o a doua porţiune (**3**) de capăt, având o suprafaţă (**17**) cilindrică pentru contactul în mişcarea de translaţie în lungul unei axe (**18**) cu ghidaj exterior, difuzorul (**4**) este pus în legătură cu corpul (**7**) cilindric, prin intermediul unei prime coloane (**5**) de susţinere şi al unei a doua coloane (**6**) de susţinere, ambele racordate cu difuzorul (**4**) şi corpul (**7**) cilindric, astfel încât să rezulte un profil de forma unei decupări (**10**) secundare, ce poate fi traversată de-a lungul unui sens (**16**) de curgere, de un amestec de gaze care fie se îndreaptă către camera de combustie, fie părăseşte camera de combustie a unui motor cu combustie internă, de-a lungul unei

(11) 126578 A2

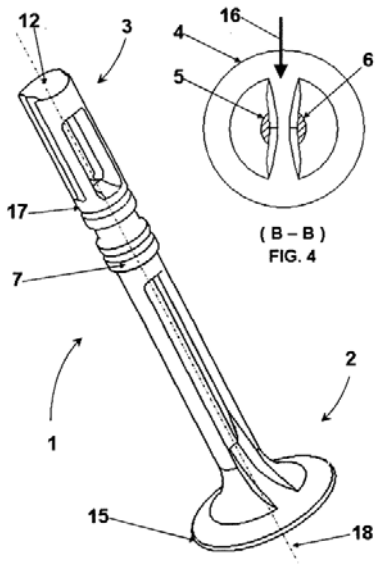

Fig. 1

(11) 126578 A2

cavităţi prevăzute în chiulasă, în corpul (**7**) cilindric fiind prevăzută o decupare (**9**) principală, în urma căreia rezultă o suprafaţă (**11**) de contact la tracţiune, ce poate intra în contact cu o suprafaţă de contact a unui element sau sistem exterior care să exercite o forţă asupra suprafeţei (**11**) de contact la tracţiune, în sensul închiderii valvei (**1**) sau în contra forţei unui element sau sistem tip actuator, care acţionează asupra valvei (**1**) prin contact cu o suprafaţă (**12**) de contact la împingere, în corpul (**7**) cilindric putând fi prevăzute o serie de degajări (**8**) circulare, pentru micşorarea frecării corpului (**7**) cilindric în ghidajul extern, fie pentru inserarea unor elemente de etanşare a corpului (**7**) cilindric în mişcarea lui în cadrul ghidajului extern, iar racordul dintre prima coloană (**5**) de susţinere, a doua coloană (**6**) de susţinere şi difuzor (**4**) se poate realiza în zona decupajului (**10**) secundar, printr-un contur care să definească un difuzor (**13**) secundar.

Revendicări: 5
Figuri: 3

(11) 126579 A2 *(51)* ***F03B 13/00*** (2006.01) *(21)* a 2010 00089 *(22)* 02.02.2010 *(41)* 30.08.2011//8/2011 *(71) CÂRDU MIRCEA, STR. DANIEL BĂRCEANU NR. 26 SECTOR 3, BUCUREŞTI, B, RO (72) CÂRDU MIRCEA, STR. DANIEL BĂRCEANU NR. 26 SECTOR 3, BUCUREŞTI, B, RO (54)* **GENERATOR HIDROSTATIC DE ENERGIE ELECTRICĂ**

(57) Invenţia se referă la un generator hidrostatic de energie electrică, cu ajutorul căruia se produce energie electrică pe baza diferenţei de presiune hidrostatică existentă între diverse niveluri ale apei într-un rezervor. Generatorul conform invenţiei este alcătuit dintr-un rotor (**1**) toroidal complet, de 360˚, în care sunt fixaţi nişte magneţi (**2**) permanenţi şi care se roteşte în interiorul unui stator (**3**) semitoroidal, de 180˚, nişte etanşări (**4**) menţinând aer sub presiune în spaţiul dintre stator (**3**) şi rotor (**1**), pe nişte ghidaje (**5**) cu role se sprijină rotorul (**1**) în timpul rotirii, iar într-o bobină (**6**) de inducţie se produce curentul electric, ca urmare a trecerii prin interiorul acesteia a magneţilor (**2**) permanenţi, curentul electric astfel produs fiind condus, prin nişte cabluri (**7**) electrice, la o cutie (**8**) de borne, de unde poate fi utilizat.

Revendicări: 1
Figuri: 1

(11) 126579 A2

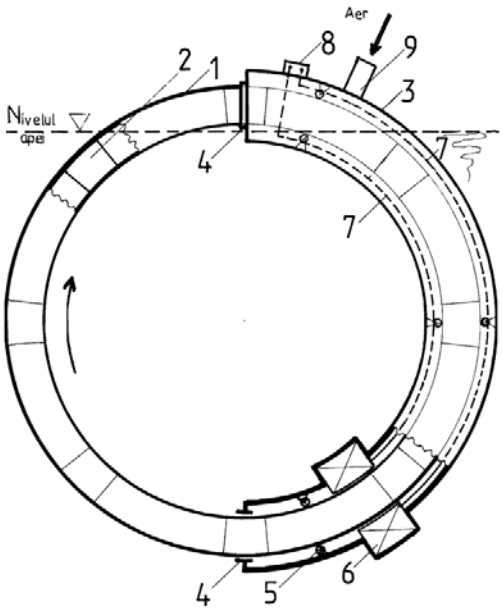

(11) 126580 A0 *(51)* ***F03B 13/10*** (2006.01) *(21)* a 2011 00126 *(22)* 14.02.2011 *(41)* 30.08.2011//8/2011 *(71) VASILOIU IOAN, STR. AURA BUZESCU NR.58, SECTOR 2, BUCUREŞTI, B, RO (72) VASILOIU IOAN, STR. AURA BUZESCU NR.58, SECTOR 2, BUCUREŞTI, B, RO (54)* **MOARĂ SUBACVATICĂ CU PANOURI OSCILANTE**

(57) Invenţia se referă la o moară subacvatică rotativă, cu panouri oscilante, concepută pentru captarea energiei provenite din curenţii oceanici, din maree şi din ape curgătoare. Moara conform invenţiei este constituită dintr-un rotor în formă de butuc (**1**) cilindric, în care sunt încastrate pe generatoare, radial şi echidistant, nişte axe (**5**) fixe, în jurul cărora se rotesc nişte panouri (**2**) între două poziţii închis şi deschis, poziţiile fiind delimitate de nişte stâlpi (**3**) de sprijin încastraţi în butuc (**1**), şi de nişte opritoare (**4**) prinse rigid între axele (**5**) fixe.

Revendicări: 2
Figuri: 4

(11) 126580 A0

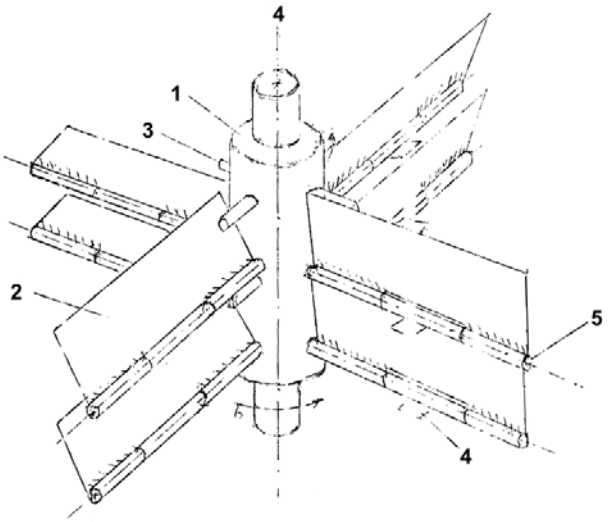

Fig. 2

(11) 126581 A2 *(51)* ***F03B 13/14*** (2006.01); ***F03B 13/08*** (2006.01); ***F03B 13/16*** (2006.01); *(21)* a 2008 00149 *(22)* 25.02.2008 *(41)* 30.08.2011//8/2011 *(71) SAVALIUC PETREA, STR.SIRET NR.73, COD 625200, MĂRĂŞEŞTI, VN, RO (72) SAVALIUC PETREA, STR.SIRET NR.73, COD 625200, MĂRĂŞEŞTI, VN, RO (54)* **HIDROCENTRALĂ MARINĂ**

(57) Invenţia se referă la o hidrocentrală marină compusă din generatoare a căror construcţie tehnologică are, ca principiu de funcţionare, mişcarea de balans a unor cadre din metal, articulate la un capăt pe un ax central, iar la celălalt capăt câte două palete de mari dimensiuni (8...10 m), care pot prelua energia masei în mişcare a fluidului, cât şi presiunea pe verticală a valurilor marine, care sunt modulate cu ajutorul unor prisme din beton, amplasate prestabilit. Hidrocentrala conform invenţiei este compusă din nişte prisme (**1**) din beton, care modulează şi amplifică valurile marine, două cadre (**2**) metalice, articulate la un capăt pe un ax (**3**) central, un cilindru (**4**) hidraulic ce reglează distanţa între cadrele (**2**) metalice, în funcţie de modulaţia valurilor, o pârghie (**7**) de comandă a pompelor de înaltă presiune a sistemului de transmisie hidrostatic, un rezervor (**8**) central de fluid, prevăzut cu pernă de aer care asigură presiune constantă în instalaţia hidrostatică, având, la intrare şi ieşire, robinete şi electrovalve care pot fi comandate de la distanţă pentru oprirea-pornirea şi reglarea modulului generatorului, iar prin nişte conducte (**12**) de înaltă presiune se asigură conectarea

(11) 126581 A2

generatorului cu centrala electrică aflată la malul mării sau pe un dig realizat în apropiere, unde instalaţia hidrostatică acţionează un reductor cu angrenaje, care pune în mişcare generatorul electric.

Revendicări: 1
Figuri: 2

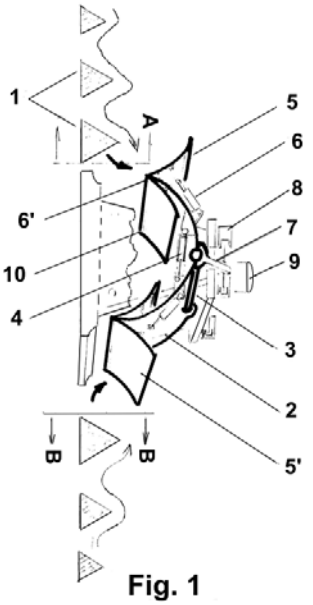

Fig. 1

(11) 126582 A0

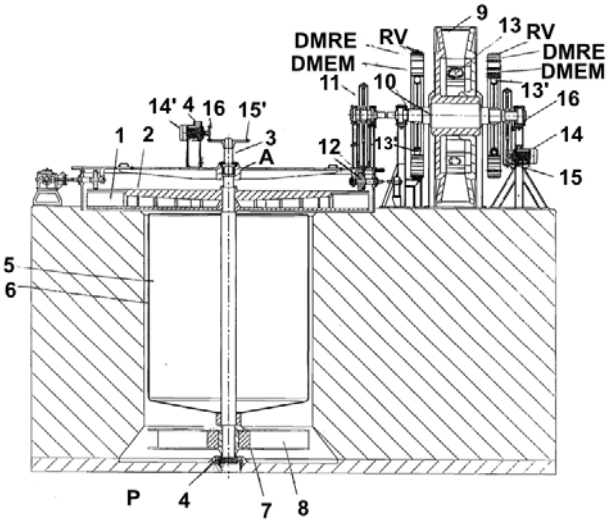

Fig. 1

(11) 126582 A0 *(51)* ***F03B 17/06*** (2006.01) *(21)* a 2011 00018 *(22)* 14.01.2011 *(41)* 30.08.2011//8/2011 *(71) VOLCOVINSCHI GHEORGHE, STR. TRANSILVANIEI NR.8, AP.24, BAIA MARE, MM, RO; HOFFMAN ADRIANA, STR. VASILE ALECSANDRI NR.39, BAIA MARE, MM, RO (72) VOLCOVINSCHI GHEORGHE, STR. TRANSILVANIEI NR.8, AP.24, BAIA MARE, MM, RO; HOFFMAN ADRIANA, STR. VASILE ALECSANDRI NR.39, BAIA MARE, MM, RO (54)* **INSTALAŢIE PENTRU PRODUCEREA ENERGIEI ELECTRICE**

(57) Invenţia se referă la o instalaţie pentru producerea energiei electrice. Instalaţia conform invenţiei este prevăzută cu două trepte de funcţionare: în prima treaptă, o turbină (**1**) şi o roată (**2**) volantă orizontală (separate sau făcând corp comun), sunt aşezate pe un arbore (**3**) vertical, montat pe un rotor (**5**) plutitor, la baza căruia se află o pompă cu un rotor (**8**) orizontal, pentru recircularea apei, şi sunt activate în funcţionare, hidraulic, cu apa curgătoare şi de recirculare; în treapta a doua, o turbină (**9**) verticală, cu două dispozitive mecanice cu roţi volante cu mişcare circulară excentrică (**DMRE**), activate în funcţionare, hidraulic, cu apa curgătoare şi de recirculare, produce energie mecanică cu care, prin intermediul unui arbore (**10**) orizontal şi al unor role (**11**, **12**) de acţionare, activează în funcţionare roata (**2**) volantă orizontală plutitoare.

Revendicări: 9
Figuri: 17

(11) 126583 A2 *(51)* ***F03G 7/08*** (2006.01); ***B25J 19/02*** (2006.01), *(21)* a 2009 01024 *(22)* 07.12.2009 *(41)* 30.08.2011// 8/2011 *(71) INSTITUTUL DE MECANICĂ SOLIDELOR AL ACADEMIEI ROMÂNE, STR. C-TIN MILLE NR.15, SECTOR 1, BUCUREŞTI, B, RO (72) SANDRU OVIDIU ILIE, STR. CALEA 13 SEPTEMBRIE NR.75-79, BL.73-75, SC.C, ET.5, AP.63, SECTOR 5, BUCUREŞTI, B, RO; MUNTEANU RADU IOAN, STR.ALEXANDRU VLAHUŢĂ, BL.LAMA C, AP.29, CLUJ-NAPOCA, CJ, RO; VLĂDĂREANU LUIGE, CALEA CRÂNGAŞI NR.48, BL.7, AP.45, SECTOR 6, BUCUREŞTI, B, RO; VELEA LUCIAN MARIUS, CALEA VACARESTI NR. 201 BL. 87 SC. 2 ET. 4 AP. 48, BUCURESTI, B, RO; SCHIOPU PAUL, STR. HELIULUI NR.8, SECTOR 1, BUCUREŞTI, B, RO; MUNTEANU MIHAI STELIAN, STR.ALEXANDRU VLAHUŢĂ, BL.LAMA C, AP.29, CLUJ NAPOCA, CJ, RO; SANDRU ALEXANDRA, STR. CALEA 13 SEPTEMBRIE NR.75-79, BL.73-75, SC.C, ET.5, AP.63, SECTOR 5, BUCUREŞTI, B, RO; TONT GABRIELA, STR. MAGHERU BL.M7, ET.2, AP.1, ORADEA, HARGHITA, RO; VLĂDĂREANU VICTOR, CALEA CRÂNGAŞI NR.48, BL.7, AP.45, SECTOR 6, BUCUREŞTI, B, RO; BACALU IOAN, STR. ALEEA ARINI DORNEI BL.I 8, SC.D, AP.58, SECTOR 6, BUCUREŞTI, B, RO; STANCIU LUCIAN, STR. BRAŞOV NR.20, BL.OD 1, SC.D, AP.125, SECTOR 6, BUCUREŞTI, B, RO (54)* **METODĂ ŞI DISPOZITIV DE PROPULSIE FĂRĂ SURSĂ DE ENERGIE PROPRIE PENTRU SISTEME MOBILE**

(57) Invenţia se referă la o metodă şi la un dispozitiv de propulsie fără sursă de energie proprie, pentru sisteme mobile. Metoda conform invenţiei permite captarea periodică a unor cuante de energie din energia mediilor mecanic active, şi constă în următoarele etape: în prima etapă se alege un dispozitiv de

(11) 126583 A2

navigare (**DN**), în a doua etapă se realizează amplificarea efectului mişcării de alunecare, urmată, în etapele următoare, de producerea efectului de "ciocnire plastică" şi de realizarea funcţiei de ocolire a obstacolelor întâlnite în timpul mersului. Dispozitivul conform invenţiei este alcătuit dintr-un dispozitiv de navigare (**DN**) a cărui bază este confecţionată dintr-un material ce are coeficienţi de frecare dependenţi de direcţia sa de deplasare, şi care, în funcţie de destinaţia pentru care este construit, poate avea o formă paralelipipedică sau una cilindrică, şi în corpul căruia, la interior, este prevăzută o cavitate (**C**) în care culisează un piston (**P**), dintr-un dispozitiv de blocare/deblocare (**DBD**) al pistonului (**P**), dintr-un vârf (**V**) confecţionat dintr-un material foarte flexibil, menit să asigure condiţiile unei ciocniri elastice între dispozitivul de navigare (**DN**) şi diferite obiecte din mediul pe care acesta îl explorează, dintr-un sistem de control inteligent (**SCI**), pentru activarea sau dezactivarea dispozitivului de blocare/deblocare (**DBD**), şi două regiuni de dimensiuni mici ($\mathbf{R_1}$, $\mathbf{R_2}$) cu rolul de a schimba direcţia de mers a dispozitivului de navigare (**DN**).

Revendicări: 4
Figuri: 28

(11) 126583 A2

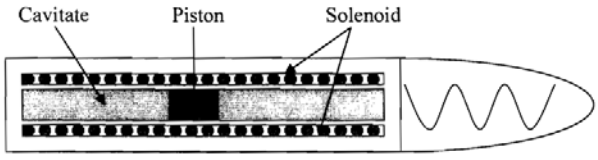

Fig. 1

(11) 126584 A2 *(51)* ***F04B 19/04*** (2006.01) *(21)* a 2008 00153 *(22)* 26.02.2008 *(41)* 30.08.2011//8/2011 *(71) INOE 2000 - INSTITUTUL DE CERCETĂRI PENTRU HIDRAULICĂ ŞI PNEUMATICĂ, STR.CUŢITUL DE ARGINT NR.14, SECTOR 4, O.P.28, BUCUREŞTI, B, RO (72) IONIŢĂ NICULAE, ŞOS.ALEXANDRIEI NR. 94, BL. PC 11, AP.38, SECTOR 5, BUCUREŞTI, B, RO; RĂDULESCU GABRIEL, STR.SFINŢII APOSTOLI NR. 38, ET.1, AP.4, SECTOR 5, BUCUREŞTI, B, RO; DUMITRESCU CĂTĂLIN, SAT GURA FOII, COMUNA GURA FOII, DB, RO (54)* **POMPĂ HIDRAULICĂ PROPORŢIONALĂ RĂSTURNABILĂ**

(57) Invenţia se referă la o pompă hidraulică proporţională, răsturnabilă, rotativă, cu pistoane radiale, la care cilindreea poate să varieze proporţional cu intensitatea unui curent electric de comandă, şi care, păstrând acelaşi sens de rotire, îşi poate inversa sensul de circulaţie al fluidului de lucru, fiind destinată în special transmisiilor hidraulice în circuit închis. Pompa conform invenţiei este compusă dintr-o carcasă (**1**) prevăzută cu un locaş de formă dreptunghiulară, în care poate culisa transversal o cale (**2**) de rulare, în interiorul căreia rulează circular, prin intermediul unor bile, un număr impar de pistoane (**3**) radiale, aşezate în acelaşi plan, într-un rotor (**4**) cuplat la un arbore (**5**), care, în timpul rotirii, poate realiza trei situaţii de lucru: cilindree

(11) 126584 A2

nulă, când arcurile (**6.1** şi **6.2**) fixate în pistoane (**7.1** şi **7.2**) o ţin centrată, cilindree proporţională, în funcţie de o presiune externă, controlată de o supapă (**8**) aşezată pe un sertar (**9**) şi acţionată de un electromagnet (**10**) cu un sens de circulaţie al fluidului de lucru, şi cilindree inversată, tot proporţională, prin comutarea unei bucşe (**11**) de distribuţie, apăsată de un electromagnet (**12**), care poate fi redusă de un arc (**13**), situaţie în care presiunea de comandă este dirijată printr-un capac (**14**) şi printr-un dop (**15**), în scopul inversării sensului de circulaţie al fluidului între două orificii ale unui capac (**16**) de alimentare, pentru un acelaşi sens de rotire a pompei.

Revendicări: 3
Figuri: 3

(11) 126584 A2

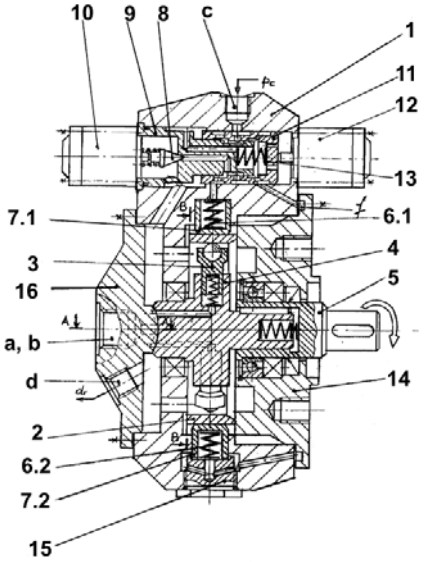

Fig. 1

(11) 126585 A2 *(51)* ***F04B 47/00*** (2006.01) *(21)* a 2010 00151 *(22)* 17.02.2010 *(41)* 30.08.2011//8/2011 *(71) INSTITUTUL NAŢIONAL DE CERCETARE-DEZVOLTARE PENTRU UTILAJ PETROLIER- IPCUP, PIAŢA 1 DECEMBRIE 1918 NR.1, PLOIEŞTI, PH, RO (72) TATU GRIGORE, STR.VICTORIEI NR.4, SC.A, AP.19, CÂMPINA, PH, RO (74) INVENTA - AGENŢIE DE PROPRIETATE INTELECTUALĂ S.R.L., BD. CORNELIU COPOSU NR.7, BL.104, SC.2, AP.31, SECTOR 3, BUCUREŞTI (54)* **CAP DE PRODUCŢIE UNIFICAT PENTRU SONDELE DE PETROL ŞI GAZE**

(57) Invenţia se referă la un cap de producţie montat pe un cap de coloană de tubare a unei găuri forate, în coloană, la partea sa inferioară, fiind prevăzute nişte perforaturi prin care amestecul ţiţei-gaze pătrunde dintr-un strat productiv în coloana de exploatare şi este extras la suprafaţă printr-o coloană de ţevi de extracţie prin erupţie sau cu ajutorul unei pompe submersibile. Capul de producţie, conform invenţiei, este format dintr-un cap (**1**) de suspendare a unei coloane de ţevi de extracţie/injecţie, în legătură cu care sunt montate un cap (**2**) central de producţie şi un manifold (**3**) de producţie, capul (**1**) de suspendare fiind fixat pe un cap (**A**) de coloană de burlane, şi deasupra lui este plasat capul (**2**) central, acesta din urmă fiind prevăzut cu un ştuţ (**k**) de legătură cu manifoldul (**3**) şi fiind format din două corpuri (**2.1** şi **2.2**), superior şi inferior, terminate la capete cu nişte flanşe (**a** şi **b**) asamblate între ele prin intermediul unui corp (**2.3**) cilindric interior, în care sunt montate două scaune (**2.4** şi **2.5**) între care se află o valvă

(11) 126585 A2

(**2.6**) sferică, cu o trecere (**e**) largă, ce corespunde cu nişte canalizaţii (**f** şi **g**) cu trecere largă, practicate în corpuri (**2.1** şi **2.2**), valva (**2.1**) sferică etanşând pe scaune (**2.4** şi **2.5**), putând fi rotit cu ajutorul unui arbore (**2.7**) acţionat din exterior, care, prin rotirea cu 90° a unei roţi (**2.8**) de acţionare, blochează, respectiv, eliberează canalizaţiile (**f** şi **g**), permiţând intrarea sau ieşirea unei coloane de ţevi de extracţie, prima canalizaţie (**g**) amintită fiind blocată de o flanşă (**2.12**) cu un dop (**2.13**), manifoldul (**3**) având două ieşiri (**B** şi **C**), fiind constituit din nişte conducte (**3.1** şi **3.2**), pentru dirijarea fluidelor extrase prin coloana de ţevi de extracţie la prima ieşire (**B**) şi, respectiv, pentru dirijarea fluidelor din spaţiul inelar dintre coloana de extracţie şi coloana de exploatare la cealaltă ieşire (**C**).

Revendicări: 4
Figuri: 2

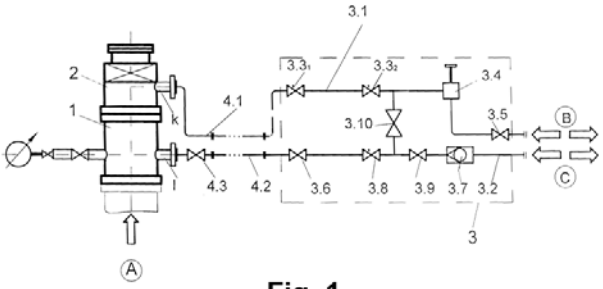

Fig. 1

(11) 126586 A2 *(51)* ***F04B 49/06*** (2006.01); ***G05B 11/01*** (2006.01); *(21)* a 2009 00818 *(22)* 12.10.2009 *(41)* 30.08.2011 //8/2011 *(71) AQUA THERM CO S.R.L., STR.LITOVOI VOIEVOD NR.12, ET.1, SECTOR 2, BUCUREŞTI, B, RO (72) BERBEC RUSU ADRIAN PAUL, STR.CERNĂUŢI NR.46, BL.A15, SC.1, ET.3, AP.42, SECTOR 2, BUCUREŞTI, B, RO; OPRESCU FLORIN, STR.EROU IANCU NICOLAE NR.147, BL.EUROPA, SC.B, AP.18, VOLUNTARI, IF, RO; BUDEA SANDA, ŞOS. COLENTINA NR.28, BL.65, AP.18, SECTOR 2, BUCUREŞTI, B, RO (54)* **MODUL ELECTRONIC PENTRU AUTOMATIZAREA GRUPURILOR DE POMPARE**

(57) Invenţia se referă la un modul electronic pentru automatizarea grupurilor de pompare ce realizează comanda, controlul şi monitorizarea echipamentelor dintr-o staţie de pompare, reglând parametrii de lucru din staţie sau de la distanţă, în timp real, în funcţie de nevoia de consum a utilizatorilor. Modulul electronic de automatizare, conform invenţiei, este alcătuit din trei submodule: un submodul principal, ce cuprinde un microcontroler cu rol de gestionare a logicii de funcţionare, un al doilea submodul, pentru măsurarea parametrilor electrici ai pompelor dintr-o staţie de pompare, şi un al treilea submodul, pentru achiziţia datelor şi transmiterea la distanţă, prin cablu sau

(11) 126586 A2

radio, şi este caracterizat prin aceea că foloseşte, pentru comanda unui convertizor de frecvenţă cuplat la pompa principală, comunicaţia digitală serială sau analogică, cu semnal unificat de 0...10 V, prin care comandă modulaţia convertorului de frecvenţă în domeniul 0...50 Hz, comunicaţia digitală serială fiind realizată cu ajutorul unui convertor U42, prin intermediul unui protocol MODBus, iar în ceea ce priveşte comunicaţia analogică, ieşirea analogică de comandă generează o tensiune de 0...1 V, cu ajutorul unui convertor digital-analogic existent în microcontroler, iar un amplificator operaţional U35A o amplifică la o valoare de 0...10 V şi o transmite la un conector J38, care face legătura cu placa electronică a convertizorului.

Revendicări: 2
Figuri: 1

(11) 126586 A2

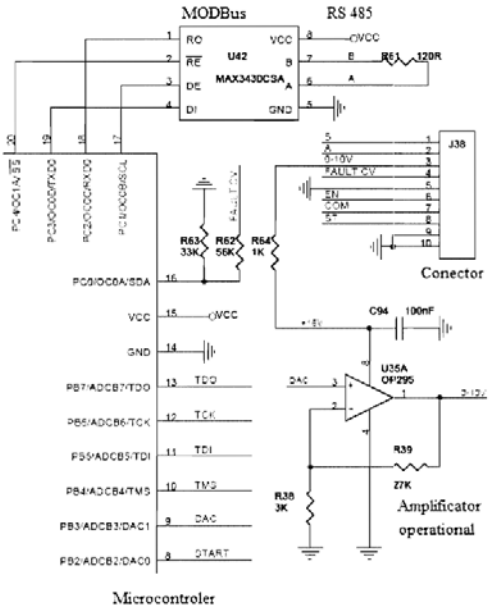

(11) 126587 A2 *(51)* ***F04B 49/06*** (2006.01) *(21)* a 2010 00097 *(22)* 03.02.2010 *(41)* 30.08.2011//8/2011 *(71) INSTITUTUL NAŢIONAL DE CERCETARE-DEZVOLTARE PENTRU UTILAJ PETROLIER- IPCUP, PIAŢA 1 DECEMBRIE 1918 NR.1, PLOIEŞTI, PH, RO (72) TATU GRIGORE, STR.VICTORIEI NR.4, SC.A, AP.19, CÂMPINA, PH, RO (74) INVENTA - AGENŢIE UNIVERSITARĂ DE INVENTICĂ S.R.L., B-DUL CORNELIU COPOSU NR.7, BL.104, SC.2, AP.31, SECTOR 3, BUCUREŞTI (54)* **SISTEM PENTRU COMPRIMAREA GAZELOR**

(57) Invenţia se referă la un sistem pentru comprimarea tuturor tipurilor de gaze, când acestea trebuie transportate prin conducte, depozitate, lichefiate sau procesate, în diferite instalaţii tehnologice, la presiuni superioare celor de disponibilitate în colectoarele de transport şi distribuţie, sistemul fiind utilizat în activităţi de laborator şi industriale, pentru formarea în proces continuu de amestecuri de gaze şi faze gaze-lichide, de amestecuri carburante sub presiune controlată, la utilizarea pompelor de căldură, a pompelor cu jet, a gazeificatoarelor de lichide, a regulatoarelor caracteristicilor aburului industrial. Sistemul pentru comprimarea gazelor, conform invenţiei, este alcătuit dintr-un compresor (**1**) de construcţie curentă, un amplificator (**2**) de debit, conectate în serie la o conductă (**A**) de transport şi distribuţie, ambele asigurând aspirarea gazelor, primul sub efectul de aspiraţie-comprimare, cel de-al doilea sub efectul de aspiraţie creat de jetul de gaz refulat de compresor, printr-un ejector (**2.6**) convergent-divergent şi o cameră de amestec cu difuzor (**2.8**) amplificator, care este alimentat şi direct de la o conductă

(11) 126587 A2

(**A**), gazele ieşind din amplificator către o conductă (**B**) de refulare, ce poate primi gaze de la conductă (**A**) prin două trasee, direct din compresor (**1**) şi din amplificator, iar o parte din gazul provenit din conductă (**A**) este comprimat de compresor (**1**) şi furnizează un debit care este refulat în amplificator (**2**) şi, împreună cu cel aspirat direct de amplificator, din aceeaşi conductă, rezultând un debit de gaz amplificat, refulat în conductă (**B**), comprimat în raport cu starea din prima conductă (**A**).

Revendicări: 3
Figuri: 4

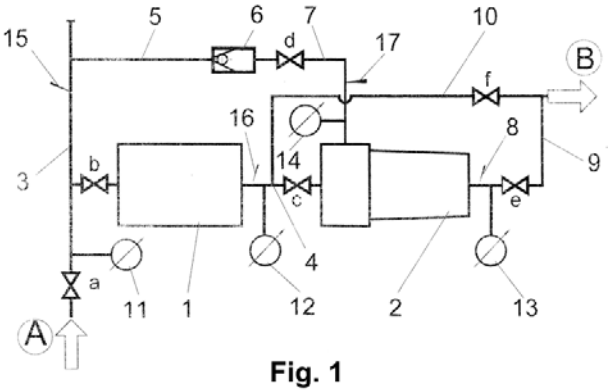

Fig. 1

(11) 126588 A0 *(51)* ***F04D 33/00*** (2006.01); ***B06B 1/06*** (2006.01); ***H01L 41/09*** (2006.01); *(21)* a 2010 00844 *(22)* 16.09.2010 *(41)* 30.08.2011//8/2011 *(71) INSTITUTUL NAŢIONAL DE CERCETARE-DEZVOLTARE PENTRU FIZICA MATERIALELOR, STR. ATOMIŞTILOR NR. 105 BIS, MĂGURELE, IF, RO (72) IUGA ALIN ROMULUS, STR.FIZICIENILOR NR.24, BL.N4, AP.23, MĂGURELE, IF, RO (54)* **VENTILATOR MINIATURAL DIN PVDF CU PERFORMANŢE RIDICATE**

(57) Invenţia se referă la un ventilator miniatural, din polifluorură de vinil, folosit în aplicaţii în care este necesar un gabarit redus, consum electric mic, absenţa pieselor în mişcare şi a scânteilor electrice. Ventilatorul conform invenţiei este alcătuit din două folii (**1**) piezoelectice, realizate din polifluorură de vinil, prevăzute cu electrozi metalici şi cuplate sub forma unui element bimorf, fixat rigid la un capăt (**2**), celălalt capăt (**3**) fiind lăsat liber, pentru a oscila, la capătul (**2**) fixat, foliile (**1**) fiind izolate electric şi pliate spre exterior, pentru a realiza acces electric la electrozii din interior, ansamblul astfel realizat fiind alimentat la o tensiune electrică alternativă.

Revendicări: 1
Figuri: 2

(11) 126588 A0

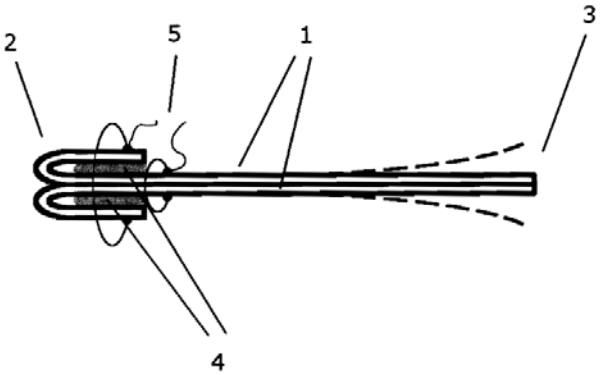

Fig. 1

(11) 126589 A2 *(51)* ***F15B 21/12*** (2006.01) *(21)* a 2009 00793 *(22)* 06.10.2009 *(41)* 30.08.2011//8/2011 *(71) INSTITUTUL NAŢIONAL DE INVENTICĂ IAŞI, COMPLEXUL TUDOR VLADIMIRESCU CORP NR.T24, ET.1, IAŞI, IS, RO (72) FRUNZĂ MIRCEA, STR. THEODOR BURADA NR. 4, IAŞI, IS, RO; PLAHTEANU BORIS, ALEEA DECEBAL NR 12 BL. X7 ET.3 AP. 15, IAŞI, IS, RO (54)* **GENERATOR DE IMPULSURI HIDROSTATICE CU HIDROLOGISTOR ŞI COMANDĂ PIEZOELECTRICĂ**

(57) Invenţia se referă la un generator de impusuri hidrostatice, cu hidrologistor şi comandă piezoelectrică, destinat unei instalaţii hidraulice de încercare şi încărcare dinamică. Generatorul conform invenţiei este constituit dintr-un corp (**1**) în care este introdus un hidrologistor (**C**) ce asigură legăturile hidraulice interne între componente, şi legăturile hidraulice externe către o sursă de presiune (**P**), un rezervor (**T**) şi un motor hidraulic liniar, un bloc (**2**) pentru montarea unui ventil (**B**) cu comandă piezoelectrică şi un acumulator (**D**) cu membrană (**7**), hidrologistorul (**C**) fiind alcătuit dintr-un element (**3**) fix, ce asigură legătura cu sursa de presiune (**P**) şi rezervor (**T**), un element (**4**) mobil, care asigură legătura între motorul hidraulic şi, alternativ, sursa de presiune (**P**) sau rezervor (**T**), şi o bucşă (**5**) pentru închiderea unei camere de comandă.

Revendicări: 2
Figuri: 7

(11) 126589 A2

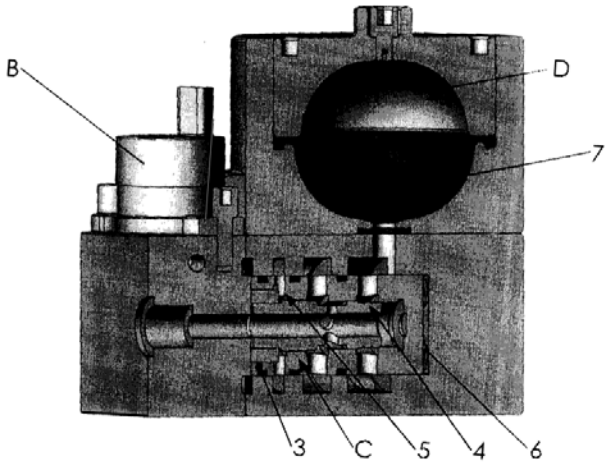

Fig. 2

(11) 126590 A2 *(51)* ***F16H 41/04*** (2006.01) *(21)* a 2008 00160 *(22)* 28.02.2008 *(41)* 30.08.2011//8/2011 *(71) CÂRNU ION, STR.MUREŞULUI NR.65 A, CONSTANŢA, CT, RO (72) CÂRNU ION, STR.MUREŞULUI NR.65 A, CONSTANŢA, CT, RO (54)* **TURBINĂ CU FLOTOARE**

(57) Invenţia se referă la o turbină cu flotoare, pentru produs energie prin folosirea a două forţe naturale, şi anume, atracţia gravitaţională şi reacţia unui lichid asupra unui corp mai uşor, scufundat. Turbina conform invenţiei este formată dintr-un tub (**1**) gol, scufundat aproape tot într-un lichid, tub (**1**) prevăzut cu nişte site (**12**, **13**, **14**) jgheaburi, care ghidează nişte sfere (**8**) care cad câte una prin tub (**1**), în golul lăsat de un piston (**7**) într-un cilindru (**6**), amplasate amândouă în interiorul unui rotor (**5**), formând împreună un ansamblu care se roteşte într-un stator (**4**) care este prins fix de partea inferioară a tubului (**1**), stator (**4**) care este prevăzut, la partea superioară, cu o gură de alimentare, iar la partea inferioară, cu o gură de evacuare, gură pe care pistonul (**7**) împinge în lichid la poziţia jos sfera (**8**) care, flotând prin ghidaj (**12**), ajunge la nişte cupe (**3**) de pe o bandă (**2**), punând-o şi pe aceasta în mişcare în sus, pe nişte tamburi (**9**) care rulează în nişte lagăre (**11**), prin intermediul unor axe (**10**), din care cel inferior este mai lung şi prins de rotorul (**5**) pe care îl roteşte ca să alimenteze banda (**2**) din lichid, cu sferele (**8**) care dau energie.

Revendicări: 3
Figuri: 1

(11) 126590 A2

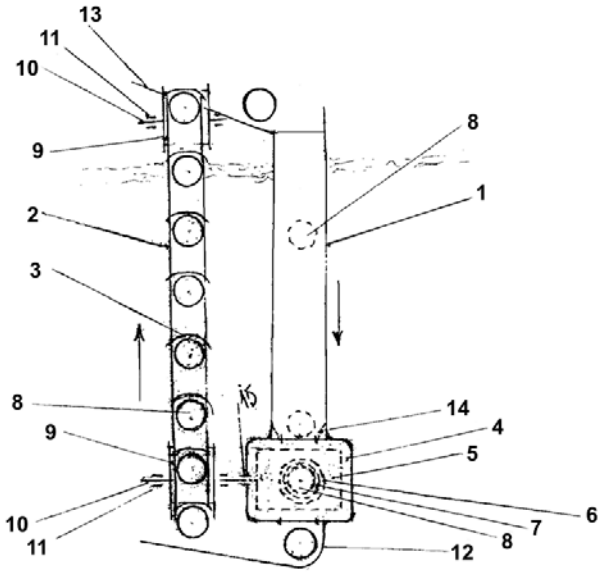

(11) 126591 A2 *(51)* ***F16H 47/02*** (2006.01) *(21)* a 2010 00165 *(22)* 18.02.2010 *(41)* 30.08.2011//8/2011 *(71) ABRUDAN OVIDIU VASILE, STR. CLOŞCA NR.7, BL. PS 10 C, AP.27, GALAŢI, GL, RO (72) ABRUDAN OVIDIU VASILE, STR. COLŞCA NR.7, BL. PS 10 C, AP.27, GALAŢI, GL, RO (54)* **CUPLAJ CENTRIFUGA L CU ÎNC ĂRCARE PROGRESIVĂ**

(57) Invenţia se referă la un cuplaj centrifugal, cu inel de lichid cu încărcare progresivă, care transmite un cuplu de la un motor electric la o maşină de lucru. Cuplajul conform invenţiei este constituit dintr-o transmisie planetară, la care mişcarea se introduce printr-o carcasă (**1**) şi se transmite la o coroană (**19**) cu dantură interioară, prin intermediul unor arbori (**15**) satelit şi al unor tambure (**32**) obturate în timpul funcţionării de nişte capace (**66**), imersate parţial într-un inel de lichid format prin centrifugare, în componenţa părţii de comandă intrând şi două pistoane (**45**) ghidate în două blocuri (**53**), pistoane deplasate prin rotirea sub acţiunea unor forţe centrifuge a două pârghii (**54**), care deplasează un împingător (**63**) central şi patru împingătoare (**64**) satelit, pe fiecare împingător (**64**) satelit fiind montat câte un capac (**66**) de obturare şi câte un arc elicoidal (**69**) de readucere în poziţia iniţială.

Revendicări: 3
Figuri: 9

(11) 126591 A2

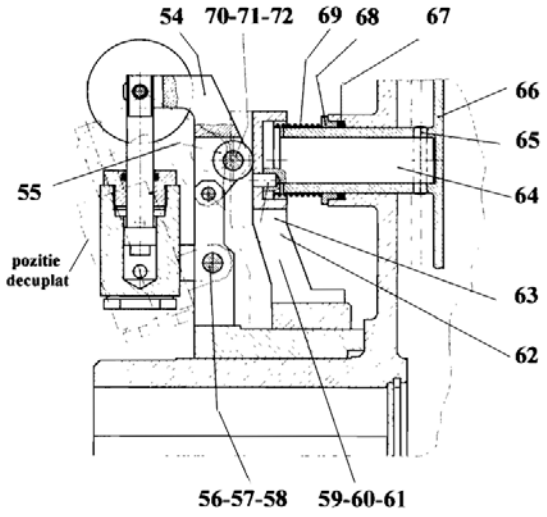

Fig. 3

(11) 126592 A2 *(51)* ***F16K 3/32*** (2006.01) *(21)* a 2008 00491 *(22)* 26.06.2008 *(41)* 30.08.2011//8/2011 *(71) INOE 2000 - INSTITUTUL DE CERCETĂRI PENTRU HIDRAULICĂ ŞI PNEUMATICĂ, STR.CUŢITUL DE ARGINT NR.14, SECTOR 4, O.P.28, BUCUREŞTI, B, RO (72) IONIŢĂ NICULAE, ŞOS.ALEXANDRIEI NR. 94, BL. PC 11, AP.38, SECTOR 5, BUCUREŞTI, B, RO (54)*

DIVIZOR-SUMATOR DE DEBITE HIDRAULICE

(57) Invenţia se referă la un divizor-sumator de debite hidraulice, care divizează în mod egal un debit alimentat sau poate să cumuleze cele două debite, la circulaţia unui fluid în sens invers, destinat instalaţiilor hidraulice de acţionare a unor mecanisme cu mişcare sincronizată. Divizorul-sumator, conform invenţiei, este compus dintr-o carcasă (**1**) tubulară, în care se află un rotor (**2**) lăgăruit pe un ax (**3**) tubular, ce conţine un număr impar de pistoane (**4**) axiale, fixate, fiecare, pe câte o tijă (**5**) cilindrică, ce poate culisa între două bucşe (**6.1** şi **6.2**) de ghidare, identice, formând câte trei camere (**a**, **b** şi **c**) de compresie, primele două egale ca volum, şi cealaltă cu volumul însumat al celor două, care se sprijină pe un disc (**7**) înclinat, în care este presat un capac (**8**) de ieşire, cu ajutorul unui ştift (**9**) cilindric, iar rotorul (**2**) este închis frontal cu două capace (**10**) de distribuţie, care au două rânduri de orificii (**11**) de distribuţie şi un singur rând de orificii în contact permanent cu un capac (**12**) de intrare, în scopul divizării precise a unui debit în două debite egale, pe un sens de circulaţie, sau de însumare a acestora, pentru sensul inversat de circulaţie, ca efect de învârtire a rotorului (**2**).

Revendicări: 1
Figuri: 3

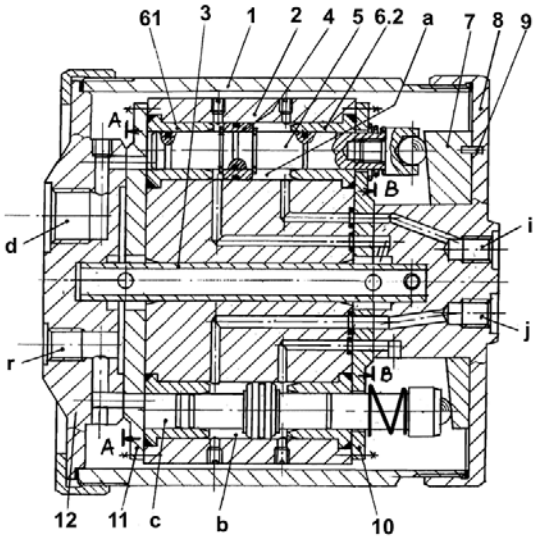

Fig. 1

(11) 126593 A2 *(51)* ***F23D 14/24*** (2006.01) *(21)* a 2008 00488 *(22)* 25.06.2008 *(41)* 30.08.2011//8/2011 *(71) FILIALA INSTITUTUL DE CERCETĂRI ŞI MODERNIZĂRI ENERGETICE - ICEMENERG S.A., BD.ENERGETICIENILOR NR.8, SECTOR 3, BUCUREŞTI, B, RO (72) MIHĂESCU LUCIAN, STR.STINEI NR.23, SECTOR 4, BUCUREŞTI, B, RO; ADAM ADRIAN ANDREI, STR.SECUILOR NR.2, BL.21, SECTOR 4, BUCUREŞTI, B, RO; PRISECARU TUDOR, STR. RADU POPESCU NR. 17, BL. 24A, SC. 2, AP. 63, SECTOR 1, BUCUREŞTI, B, RO; POPESCU RADU, STR. GRĂDIŞTEA NR. 14, BL. B14B, AP. 14, SECTOR 4, BUCUREŞTI, B, RO; GRIGORESCU SILVIA, STR.PLUGARILOR NR.1, BL.94, SECTOR 4, BUCUREŞTI, B, RO (54)*

INSTALAŢIE COMPLEXĂ PENTRU ARDEREA HUILEI CU FOCAR ŞI ARZĂTOARE TURBIONARE, CU RECIRCULAŢIE MULTIPLĂ DE GAZE DE ARDERE RECI

(57) Invenţia se referă la o instalaţie complexă, pentru arderea huilei, cu focar şi arzătoare turbionare, cu recirculaţie multiplă de gaze de ardere reci, în vederea utilizării acesteia drept combustibil la focarele cazanelor de abur concepute iniţial pentru arderea lignitului şi trecute ulterior la arderea huilei, pentru funcţionarea acestora cu arzătoare turbionare, dispuse tangenţial, în vederea reducerii emisiei de oxizi de azot şi asigurării valorilor admise pentru profilul temperaturii gazelor de ardere. Instalaţia conform invenţiei constă în aceea că arderea prafului de huilă se obţine iniţial în arzătoare, pe seama amestecului realizat în moară, între huila introdusă, aerul de uscare şi gazele de ardere recirculate, şi se finalizează pe seama admisiei în trepte a aerului de ardere şi a injecţiei de gaze recirculate în aerul de ardere şi/sau în aerul de răcire al instalaţiei de ardere, arzătorul fiind compus dintr-un corp (**1**) principal, care este prevăzut în interior cu un concentrator (**2**) de praf şi cu un inel (**3**) de stabilizare a flăcării, la capătul de ieşire, prin care se introduce amestecul de praf de huilă-aer şi gaze de ardere recirculate, un al doilea corp (**4**), concentric cu primul, fiind prevăzut cu o admisie (**5**) paletară axială, pentru introducerea aerului secundar şi a gazelor de ardere recirculate, iar un al treilea corp (**6**), concentric cu corpul prin care circulă aerul secundar, este prevăzut cu o admisie (**7**) paletară radială, pentru introducerea aerului terţiar şi a gazelor de ardere recirculate.

Revendicări: 3
Figuri: 2

(11) 126593 A2

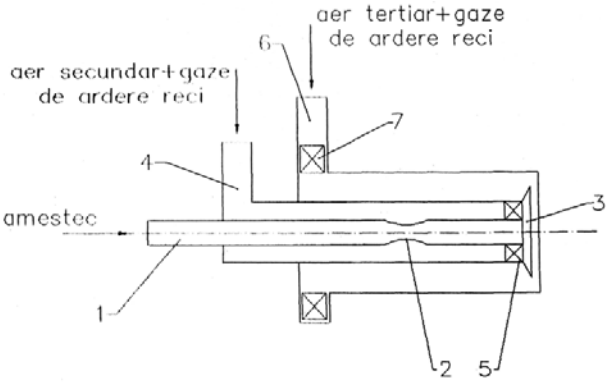

Fig. 1

(11) 126594 A0

pereţii rezistenţei în căldură, amorsarea instalaţiei se face de la o pompă prin intermediul unui robinet de separare; într-o primă variantă, un generator sonic trifazat este alcătuit dintr-un arbore (**1**) de antrenare, care transmite mişcarea de rotaţie, provenită de la un motor electric de acţionare, la inelul exterior al unui excentric, prin intermediul unor rulmenţi (**5**), mişcarea rectilinie alternativă obţinută producând o mişcare similară a unui piston (**3**) menţinut în contact cu un excentric (**2**), prin intermediul unui arc (**4**), producând în acest fel comprimări şi dilatări succesive ale lichidului din conductele instalaţiei, pistoanele fiind defazate sub un unghi de 120°, iar undele produse în acest caz fiind trifazice; într-o a doua variantă, monofazică, un motor electric transmite mişcarea printr-un cuplaj (**2**), la un excentric (**3**), care, prin intermediul unui generator (**4**) sonic, creează undele sonice, care se înmagazinează într-un condensator (**5**), energia fiind transmisă printr-o rezistenţă (**6**) sonică, la un condensator (**7**), iar amorsarea instalaţiei se realizează de către o pompă (**8**) de amorsaj, prin intermediul unui robinet (**9**), un ventil (**10**) de reţinere făcând ca lichidul din instalaţie să nu se scurgă în rezervor.

Revendicări: 13
Figuri: 13

---

(11) 126594 A0 *(51)* ***F24H 1/43*** (2006.01) *(21)* a 2011 00391 *(22)* 26.04.2011 *(41)* 30.08.2011//8/2011 *(71) BAL CARMEN, STR. TARNIŢA NR. 2, BL. C1, SC. II, AP. 74, CLUJ-NAPOCA, CJ, RO; BAL NICOLAE, STR. TARNIŢA NR. 2, BL. C 1, SC. II, AP. 74, CLUJ-NAPOCA, CJ, RO; POP DENEŞIOANA, BD. 21 DECEMBRIE NR. 34, AP. 11, CLUJ-NAPOCA, CJ, RO; POP IOAN, BD. 21 DECEMBRIE NR. 19, AP. 8, CLUJ-NAPOCA, CJ, RO (72) BAL CARMEN, STR. TARNIŢA NR. 2, BL. C1, SC. II, AP. 74, CLUJ-NAPOCA, CJ, RO; BAL NICOLAE, STR. TARNIŢA NR. 2, BL. C 1, SC. II, AP. 74, CLUJ-NAPOCA, CJ, RO; POP DENEŞIOANA, BD. 21 DECEMBRIE NR. 34, AP. 11, CLUJ-NAPOCA, CJ, RO; POP IOAN, BD. 21 DECEMBRIE NR. 19, AP. 8, CLUJ-NAPOCA, CJ, RO (54)* **INSTALAŢIA NECONVENŢIONALĂ DE PRODUCERE A C ALDURII (INPC)**

(57) Invenţia se referă la o instalaţie neconvenţională de producere a căldurii. Instalaţia conform invenţiei este alcătuită dintr-un motor (**M**) electric de acţionare, un generator sonic, ce poate fi prezentat în mai multe variante, şi anume: monofazat, bifazat, trifazat sau polifazat; generatorul sonic produce undele de presiune sonice, care se transmit la nişte condensatori sonici care pot fi legaţi în variantele: serie, paralel sau mixt; aceştia, datorită compresibilităţii lichidului, se comportă ca nişte arcuri foarte rigide, care permit o mişcare alternativă a lichidului prin rezistenţa sonică, datorită interstiţiului capilar din aceasta, care determină o viteză mare de circulaţie alternantă a fluidului, transformă frecarea cu

(11) 126594 A0

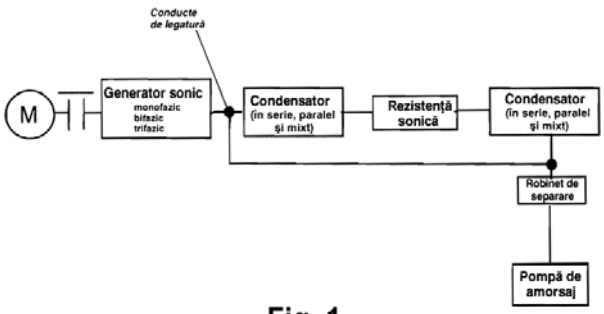

Fig. 1

(11) 126595 A0 *(51)* ***F24J 2/04*** (2006.01) *(21)* a 2011 00134 *(22)* 16.02.2011 *(41)* 30.08.2011//8/2011 *(71) MUSTĂŢEA CONSTANTIN, COMUNA POARTA ALBĂ, CONSTANŢA, CT, RO (72) MUSTĂŢEA CONSTANTIN, COMUNA POARTA ALBĂ, CONSTANŢA, CT, RO* *(54)* **INSTALAŢIE PENTRU ÎNCĂLZIREA APEI LA SOARE FOLOSIND MATERIALE RECICLATE**

(57) Invenţia se referă la o instalaţie care foloseşte razele soarelui pentru prepararea apei calde de uz menajer. Instalaţia conform invenţiei este alcătuită din nişte butelii (**1**) din PET, vopsite în negru, montate pe rânduri orizontale, cu ajutorul unor dopuri (**2**) racord, fiecare butelie (**1**) fiind introdusă într-o altă butelie din PET, transparentă, având un diametru mai mare decât cel al primei butelii (**1**), astfel încât să asigure o bună izolare termică, mai multe astfel de rânduri fiind montate în paralel, cu ajutorul unor furtunuri (**3**) racord, alimentarea cu apă rece fiind realizată în partea inferioară, printr-un robinet (**R**) de alimentare, apa caldă fiind obţinută în partea superioară, printr-un furtun (**5**) de refulare, prevăzut cu o buclă în plan vertical şi cu o supapă (**4**) de aerisire.

Revendicări: 2
Figuri: 2

(11) 126595 A0

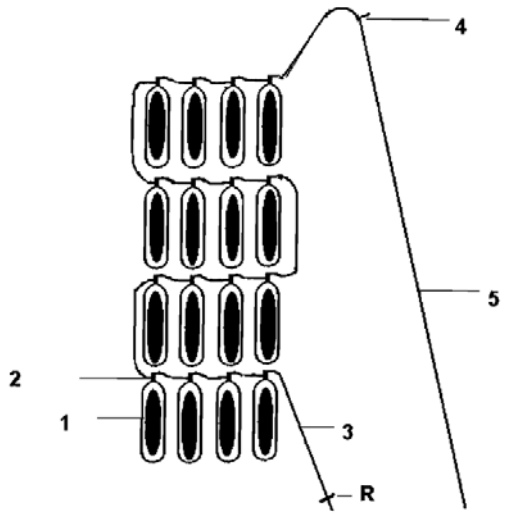

Fig. 1

(11) 126596 A2 *(51)* ***F27B 5/14*** (2006.01) *(21)* a 2005 00853 *(22)* 07.10.2005 *(41)* 30.08.2011//8/2011 *(71) OVM-ICCPET S.A., CALEA VITAN NR. 236, SECTOR 3 COD 031301, BUCUREŞTI, B, RO (72) PREDESCU IOANA, STR. FIZICIENILOR NR. 22, BL. 21A, SC. 1, AP. 16, SECT. 3, BUCUREŞTI, B, RO; RĂDULESCU ALEXANDRU, ALEEA LUNCA BRADULUI NR. 2, BL. H5, SC. 1, AP. 1, SECTOR 3, BUCUREŞTI, B, RO; MACAVESCU MIHAI VICTOR MIRCEA, DRUMUL TABEREI NR. 48, BL. GII/3, SC. 1, AP. 62, BUCUREŞTI, B, RO* *(54)* **TUB RADIANT CU EMISII SCĂZUTE DE NOXE**

(57) Invenţia se referă la un tub radiant cu emisii scăzute de noxe, care să asigure o plajă de temperaturi cuprinsă între 300...900°C, fără a dezvolta în gazele de ardere cantităţi de CO şi NO_x peste limitele admisibile, o economie de combustibil, siguranţă în funcţionare şi simplificarea automatului de ardere. Tubul radiant, conform invenţiei, este constituit dintr-un electrod (**1**) de aprindere izolat cu o teacă (**2**) ceramică, un tub (**3**) de combustibil prevăzut cu nişte orificii (**5**) în preajma cărora se află zona de producere a scânteii, o tijă (**6**) de ionizare, un electrod (**8**) de ionizare, pentru supravegherea flăcării, un capac (**10**) situat în capătul tubului (**3**) de combustibil, gazul combustibil ieşind prin nişte orificii (**11**) practicate în capac (**10**) şi în zona laterală a capătului tubului (**3**), şi un deflector (**9**) cu rol în reducerea concentraţiei de NO_x, situat la o distanţă (**d**) de capătul tubului (**3**).

Revendicări: 2
Figuri: 2

(11) 126596 A2

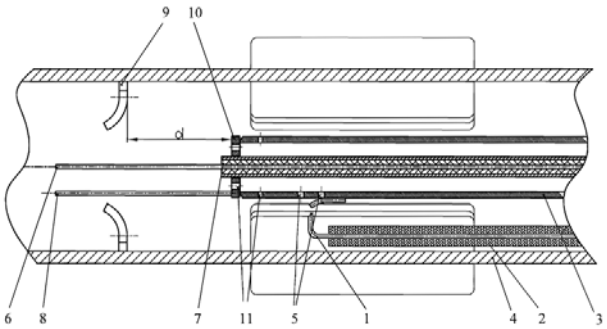

Fig. 1

(11) 126597 A0 *(51)* ***F28C 1/12*** (2006.01) *(21)* a 2011 00203 *(22)* 08.03.2011 *(41)* 30.08.2011//8/2011 *(71) ROMIND T&G S.R.L., BD. BIRUINŢEI NR.162, PANTELIMON, IF, RO (72) DUMITRU CONSTANTIN, STR.FIRIDEI NR.1, BL.H15, SC.3, ET.4, AP.57, SECTOR 3, BUCUREŞTI, B, RO; DUCA PAUL, ALEEA POSTĂVARULUI NR. 5, BL. C5, SC. 4, PARTER, AP. 36, SECTOR 3, BUCUREŞTI, B, RO (54)* **PROCEDEU ŞI INSTALAŢIE DE PROTEC ŢIE LA ÎNGHEŢ A TU RNURILOR DE R ĂCIRE ÎN CONTRACURENT**

(57) Invenţia se referă la o instalaţie de protecţie la îngheţ a turnurilor de răcire în contracurent, cu tiraj natural sau cu tiraj mecanic. Instalaţia conform invenţiei este alcătuită din nişte conducte (**3**) de alimentare, racordate la nişte conducte (**4**) de alimentare cu apă caldă ale unui turn de răcire, prin intermediul unor vane (**5**) de separare şi reglare, la cele patru conducte (**3**) de alimentare fiind racordate nişte conducte (**6**) de distribuţie a apei calde, prevăzute cu nişte dispozitive (**7**) de dispersie a apei, o parte din debitul de apă se poate conturna direct către un bazin de apă răcită a turnului, prin nişte conducte prevăzute cu nişte vane (**10**) de golire.

Revendicări: 2
Figuri: 3

(11) 126597 A0

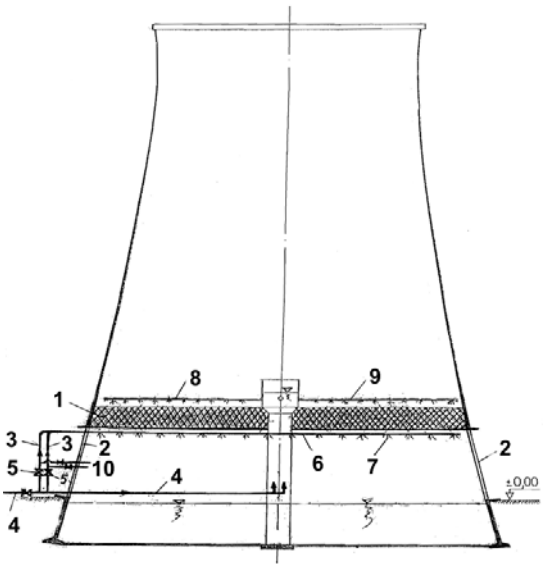

Fig. 1

(11) 126598 A0 *(51)* ***F28D 1/00*** (2006.01); ***F28D 7/00*** (2006.01); ***F28F 1/00*** (2006.01); *(21)* a 2011 00378 *(22)* 21.04.2011 *(41)* 30.08.2011//8/2011 *(71) BOGDAN DOMINIC, STR. LIBERTĂŢII NR. 3, SC. A, AP. 15, ONEŞTI, BC, RO (72) BOGDAN DOMINIC, STR. LIBERTĂŢII NR. 3, SC. A, AP. 15, ONEŞTI, BC, RO (54)* **RECUPERATOR DE CĂLDURĂ ŞI PROCEDEU DE REDUCERE A PIERDERILOR DE CĂLDURĂ PENTRU CENTRA LE TERMICE CU TIRA J FORŢAT**

(57) Invenţia se referă la un recuperator de căldură şi la un procedeu de reducere a pierderilor de căldură, pentru centrale termice cu tiraj forţat, destinat încălzirii aerului de admisie, mai ales cel în exces, care se montează pe coşul de evacuare a gazelor arse. Recuperatorul conform invenţiei este alcătuit din două tuburi (**1** şi **2**) din metal, dispuse concentric, ce se montează pe coşul de evacuare a gazelor arse al centralelor termice, cu ajutorul unor manşoane (**3**, **4**) din cauciuc şi al unui colier (**5**), iar tubul interior de evacuare a gazelor arse, realizat prin extrudare dintr-un aliaj din aluminiu şi prelucrat la capete pentru realizarea prinderii, este prevăzut pe toată lungimea cu mai multe aripioare (**10**) dispuse longitudinal la interior, cât şi cu mai multe aripioare (**9**) dispuse longitudinal la exterior. Procedeul conform invenţiei are ca scop reducerea pierderilor, aerul de admisie fiind încălzit înainte de intrarea în camera de ardere a centralei, cu ajutorul gazelor de ardere, cu cel puţin 10°C mai mult decât temperatura de la capătul din exterior, de unde se face admisia.

Revendicări: 6
Figuri: 7

(11) 126598 A0

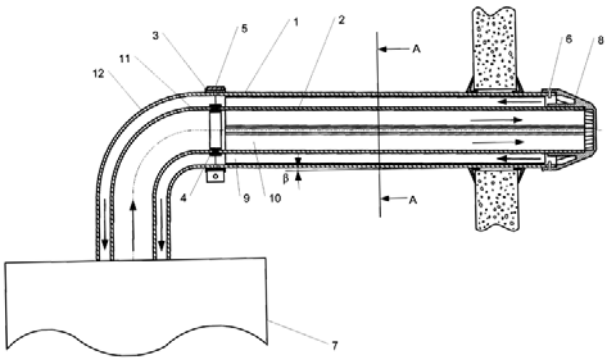

Fig. 1

(11) 126599 A2 *(51)* ***F41A 27/28*** (2006.01); ***F41G 5/06*** (2006.01); *(21)* a 2009 01022 *(22)* 07.12.2009 *(41)* 30.08.2011// 8/2011 *(71) PRO OPTICA S.A., STR. GHEORGHE PETRAŞCU NR. 67, SECTOR 3, BUCUREŞTI, B, RO (72) MÎRZU DĂNILĂ MARINICĂ, BD. BUREBISTA NR.3, BL.D16, SC.A, AP.20, SECTOR 3, BUCUREŞTI, B, RO; DAŞOVEANU PETRE, BD. BASARABIEI NR.86, BL.A3, SC.A, AP.17, SECTOR 3, BUCUREŞTI, B, RO; SPULBER CĂTĂLIN, STR.DRUMUL TABEREI NR. 39, BL. 801, SC. 2, AP. 81, SECTOR 6, BUCUREŞTI, B, RO; JIPA VASILE, STR HUŞI NR 9, BL.B37, SC.3, AP. 45, SECTOR 4, BUCUREŞTI, B, RO; CALOEANU CORNELIA, STR. GABROVENI NR.61, SC.A, ET.6, AP.33, SECTOR 3, BUCUREŞTI, B, RO; BORCAN OCTAVIA VIOLETA, STR.G-RAL AV.ANDREI POPOVICI NR. 6A, BL. 6, SC. B, AP. 28, SECTOR 1, BUCUREŞTI, B, RO; POPESCU EMIL, STR.VLAD DRACU NR.3, BL.B12, SC.1, AP.21, SECTOR 3, BUCUREŞTI, B, RO; JURBĂ MIHAI EMIL, STR.BUDILĂ NR.4, SECTOR 2, BUCUREŞTI, B, RO; BOBOC CRISTIAN, CALEA MOŞILOR NR. 288, BL. 32, SC. 3, ET. 7, AP. 98, SECTOR 2, BUCUREŞTI, B, RO; RĂŞINĂ VALERIU, STR. 22 DECEMBRIE NR.46, MORENI, DB, RO (54)* **SISTEM AUTOMATIZAT PENTRU CERCETARE, COMANDĂ ŞI CONTROL UL TRA - GERILOR CU A RMAMENTUL DISPUS PE MIJLOA CE DE LUPTĂ BLINDATE**

(57) Invenţia se referă la un sistem automat pentru cercetarea, comanda şi controlul tragerilor cu armament dispus pe mijloace de luptă blindate.

---

(11) 126599 A2

Sistemul conform invenţiei se compune dintr-un bloc cu senzori, care asigură recepţia semnalelor video zi/noapte, măsurarea distanţei până la ţintă, cu ajutorul unui telemetru laser, şi transmiterea semnalelor la un display dintr-un bloc de acţionare şi comandă, care asigură interfaţa cu un operator, pentru comanda şi controlul sistemelor periferice, dintr-un display care afişează imaginea câmpului de luptă pe baza informaţiilor preluate separat de senzorii din dotare, asigură comutarea imaginii de la senzorii utilizaţi sau/şi fuzionarea acesteia, generează şi poziţionează reperul de ochire, dintr-un ansamblu cu armament, care asigură montajul sistemului de armă şi al dispozitivului de dare electrică a focului, montajul blocului de comandă şi al mecanismelor pentru acţionările în direcţie şi înălţime, al cutiilor cu muniţie şi al blocului de senzori, dintr-un sistem de acţionări, care asigură deplasarea în înălţime şi azimut a platformei cu armament, şi dintr-un bloc de comandă, pentru acţionările în direcţie şi înălţime.

Revendicări: 15
Figuri: 4

(11) 126600 A2 *(51)* ***G01B 9/02*** (2006.01); ***H03M 1/00*** (2006.01); *(21)* a 2009 00807 *(22)* 08.10.2009 *(41)* 30.08.2011// 8/2011 *(71) INSTITUTUL NAŢIONAL DE CERCETARE-DEZVOLTARE PENTRU FIZICA LASERILOR, PLASMEI ŞI RADIAŢIEI, STR. ATOMIŞTILOR NR.409, MĂGURELE, IF, RO (72) SIMION SĂNDEL, SAT TRAIAN NR.247, COMUNA TRAIAN, BR, RO; BLĂNARU CONSTANTIN, STR. FIZICIENILOR NR. 12, BL. M5, AP. 3, COD 077125, MĂGURELE, IF, RO (54)* **METODĂ ŞI DISPOZITIV PENTRU CREŞTEREA REZOLUŢIEI ÎNTR-UN INTER-FEROMETRU CU NUMĂRARE DE CODURI ASOCIATE FRANJELOR DE INTERFERENŢĂ**

(57) Invenţia se referă la o metodă şi la un dispozitiv pentru creşterea rezoluţiei măsurării deplasării într-un interferometru bazat pe codarea franjelor de interferenţă în cuadratură de fază, obţinute la ieşirea optică a interferometrului, în vederea realizării numărării de franje. Metoda conform invenţiei constă din folosirea unui număr de cinci semnale (sin, cos, -sin, -cos şi **σ**) analogice generate, pornind de la două semnale (sin şi cos) electrice corespunzătoare unor franje de interferenţă în cuadratură de fază, iar printr-o prelucrare electronică corespunzătoare, cele cinci semnale generează opt funcţii logice (**F_i**) binare, ale căror rezultate definesc structura unor coduri de numărare asociate. În timpul unei perioade $T = \lambda/2$ se înregistrează 16 astfel de coduri, cu o structură

---

(11) 126600 A2

distinctă pentru fiecare $T/16 = \lambda/32$ şi o succesiune diferită pentru sensul de deplasare "înainte", respectiv, "înapoi", citirea consecutivă bidirecţională a acestor 16 coduri permite discriminarea sensului de deplasare şi generarea corespunzătoare a comenzii de incrementare/decrementare pentru un numărător reversibil, al cărui conţinut reprezintă lungimea deplasării (în multipli de $\lambda/32$). Dispozitivul conform invenţiei este alcătuit din doi fotodetectori (**FD1** şi **FD2**) pentru detectarea franjelor optice, două convertoare curent-tensiune (**A1** şi **A2**), la ieşirile cărora se obţin cele două semnale (sin şi cos) electrice, două amplificatoare inversoare (**A3** şi **A4**), care produc la ieşire alte două semnale (-sin şi -cos), un sumator inversor ponderat (Σ) care dă la ieşire cel de-al cincilea semnal (σ), şi un lanţ de opt comparatoare analogice (**C1**...**C8**), care generează la ieşire stările logice corespunzătoare funcţiilor logice (**F_i**).

Revendicări: 2
Figuri: 3

(11) 126600 A2

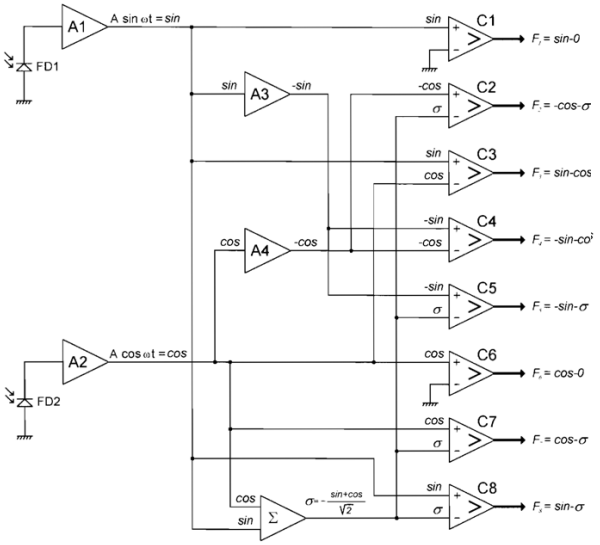

Fig. 3

(11) 126601 A2

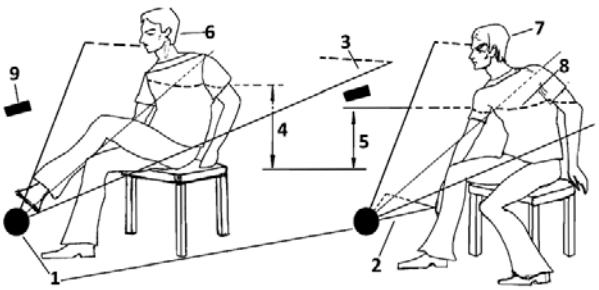

Fig. 1

(11) 126601 A2 *(51)* ***G01B 11/14*** (2006.01) *(21)* a 2009 01047 *(22)* 15.12.2009 *(41)* 30.08.2011//8/2011 *(71) UNIVERSITATEA TEHNICĂ "GHEORGHE ASACHI" DIN IAŞI, BD.PROF.D.MANGERON NR. 67, IAŞI, IS, RO (72) DOBRE DAN MARIUS, STR. BACINSCHI NR.9, BL.CL.4, SC.C, ET.7, AP.31, IAŞI, IS, RO (54)* **SENZOR LASER PENTRU DETERMINA REA NON-CONT ACT A DISTANŢELOR, POZIŢIEI ŞI AMIŞCĂRII DIFERITELOR OBIECTE**

(57) Invenția se referă la un senzor laser, destinat determinării noncontact a distanțelor, poziției și a mișcării diferitelor obiecte, destinat aplicațiilor robotice, medicale/biomedicale, de tip realitate virtuală, sistemelor de interfațare om-calculator și aplicațiilor multimedia. Senzorul conform invenției este alcătuit dintr-un sistem de generare cel puțin a unui plan (**3**) laser, ce face un unghi constant cu planul (**2**) orizontal, dintr-o cameră video (**9**), ce achiziționează două imagini, prima imagine (**10**) fiind achiziționată cu planul laser activ, iar cea de-a doua imagine (**11**) - cu planul laser inactiv, și dintr-un sistem electronic de procesare a imaginilor, ce extrage proiecția (**8**) planului laser pe obiectele din imediata vecinătate, printr-un algoritm de comparare a celor două imagini (**10** și **11**).

Revendicări: 7
Figuri: 4

(11) 126602 A2 *(51)* ***G01J 3/02*** (2006.01) *(21)* a 2009 00968 *(22)* 25.11.2009 *(41)* 30.08.2011//8/2011 *(71) PRO OPTICA S.A., STR. GHEORGHE PETRAŞCU NR. 67, SECTOR 3, BUCUREŞTI, B, RO (72) URSU VASILE DĂNUŢ, ALEEA BARAJUL SADULUI NR.3-5, BL.N12-N13, SC.B, ET.6, AP.124, SECTOR 3, BUCUREŞTI, B, RO; SOROHAN GEORGETA, BD. LACUL TEI NR. 109, BL. 13A, SC. A, AP. 32, SECTOR 2, BUCUREŞTI, B, RO; STEGARU FĂNEL, BD.CAMIL RESSU NR.37, BL. Z4, ET.4, SC.6, AP.78, SECTOR 3, BUCUREŞTI, B, RO (54)* **SISTEM SPECTROFOTOMETRIC MODULA R PENTRU CARACTERIZAREA SPECTRALĂ A COMPONENTELOR SISTEMELOR OPTICE**

(57) Invenția se referă la un sistem spectrofotometric modular, pentru caracterizarea spectrală a componentelor și sistemelor optice. Sistemul conform invenției este alcătuit dintr-un braț de iluminare, format dintr-o sursă de radiație (**a**), dintr-o diafragmă (**b**) ce are rolul de a reduce distribuția unghiulară a fasciculului emis de sursa de radiație (**a**), fasciculul fiind în continuare colimat cu ajutorul unui obiectiv (**c**), diametrul fasciculului rezultat fiind apoi limitat cu ajutorul altei diafragme (**d**) variabile, un suport (**e**) ținând solidare toate aceste componente care alcătuiesc brațul de iluminare, dintr-unul sau mai multe

(11) 126602 A2

suporturi (**f**) de susţinere a unei componente optice de testat, precum şi dintr-un braţ de măsurare, format dintr-un obiectiv (**g**) care asigură colectarea radiaţiei care a trecut prin componenta optică de testat într-o sferă fotometrică (**h**), şi dintr-un analizor spectral (**i**), prevăzut cu un element de intrare constând dintr-o fibră optică, un alt suport (**j**) ţinând solidare aceste componente care alcătuiesc braţul de măsurare, între cele două braţe fiind prevăzută o articulaţie (**k**) ce permite rotirea relativă a acestora în jurul unui punct situat cât mai aproape de componenta optică testată.

Revendicări: 2
Figuri: 4

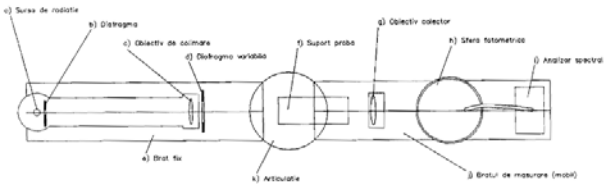

Fig. 1

(11) 126603 A2

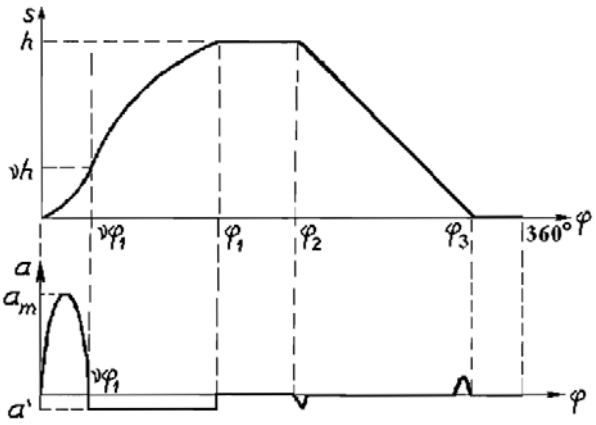

Fig. 5

(11) 126603 A2 *(51)* ***G01M 11/08*** (2006.01) *(21)* a 2009 00557 *(22)* 20.07.2009 *(41)* 30.08.2011//8/2011 *(71) UNIVERSITATEA "DUNĂREA DE JOS" DIN GALAŢI, STR. DOMNEASCĂ NR.111, GALAŢI, GL, RO (72) BĂLAN GEORGE, STR. DOMNEASCĂ NR.47, GALAŢI, GL, RO (54)* **STAND PENTRU PRO BARE LA ZDRUNCINĂTURI**

(57) Invenţia se referă la un stand pentru probare la zdruncinături, destinat încercării unei serii de produse, în special electronice sau electrotehnice, care, instalate pe nişte mijloace de transport, suferă în timpul funcţionării acţiunea şocurilor, necesitând, din acest motiv, unele verificări. Standul conform invenţiei este un mecanism cu camă în rotaţie şi tachet cu rolă în translaţie, având contactul permanent, problema care se pune fiind de a se determina profilul camei astfel ca, la o rotaţie completă a acesteia, saltul principal de accelerație, având mărimea şi forma impuse, să fie mult mai mare în comparaţie cu eventualele salturi secundare, soluţia problemei găsindu-se prin combinarea a două profile de camă, şi anume, un profil parabolic nesimetric şi un profil sinusoidal, standul putând realiza diferite accelerații maxime cu aceeaşi camă, prin variaţia turaţiei acesteia.

Revendicări: 3
Figuri: 6

(11) 126604 A2 *(51)* ***G01N 11/10*** (2006.01) *(21)* a 2009 00962 *(22)* 23.11.2009 *(41)* 30.08.2011//8/2011 *(71) INSTITUTUL NAŢIONAL DE CERCETARE DEZVOLTARE PENTRU INGINERIE ELECTRICĂ ICPE - CA, SPLAIUL UNIRII NR.313, SECTOR 3, BUCUREŞTI, B, RO (72) CAZACU MIRCEA DIMITRIE, STR. CAPITAN AVIATOR NICOLAE DROSSU NR. 11, SECTOR 1, BUCUREŞTI, B, RO; BĂBUŢANU CORINA ALICE, STR. PAŞCANI NR.7, BL. D 8, SC.D, AP.38, SECTOR 6, BUCUREŞTI, B, RO (54)* **METODĂ ŞI APARAT PENTRU DETERMINAREA VISCOZITĂŢII LICHIDELOR NEOMOGENE ŞI NETRANSPARENTE**

(57) Invenţia se referă la o metodă şi la un aparat pentru determinarea viscozităţii lichidelor neomogene şi netransparente. Metoda conform invenţiei constă din căderea liberă, printr-un lichid a cărui viscozitate se determină, a unui corp solid, cu simetrie axială verticală, de formă sferică sau elipsoidală, de densitate mai mare decât a lichidului şi având greutatea balansată de nişte contragreutăţi, lichidul aflându-se în repaos într-un vas înalt şi de diametru mai mare decât al corpului căzător, astfel încât să se elimine interacţiunea cu pereţii vasului, determinarea viscozităţii fiind realizată prin determinarea vitezei corpului solid în mişcare permanentă şi laminară, prin cronometrarea distanţei parcurse de contragreutăţile exterioare în mişcarea lor între două repere vizibile. Aparatul conform invenţiei este alcătuit dintr-un corp (**1**) solid, care cade liber într-un lichid (**2**) neomogen şi netransparent, aflat într-un vas (**3**),

(11) 126604 A2

şi care este susţinut de un fir (**4**) subţire de oţel, care se derulează peste un scripete (**5**) susţinut, la rândul lui, de un suport (**6**) amplasat pe o tijă (**7**) verticală, firul (**4**) având prevăzute, la celălalt capăt, nişte contragreutăţi (**8**), pe tija (**7**) verticală fiind amplasate două suporturi (**9**) cu rol de repere.

Revendicări: 2
Figuri: 1

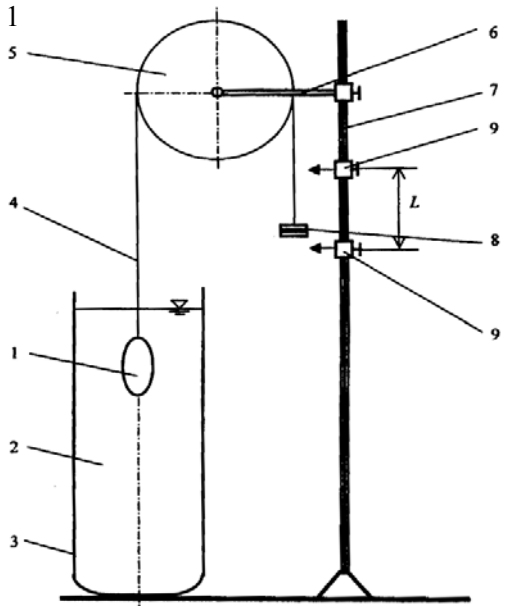

(11) 126605 A0 *(51)* ***G01N 27/62*** (2006.01) *(21)* a 2011 00228 *(22)* 16.03.2011 *(41)* 30.08.2011//8/2011 *(71) REMIR SRL, STR. SECERII NR.27, TIMIŞOARA, TM, RO (72) RĂDULESCU REMI, PIAŢA. SF. IOAN CEL NOU NR.12, TIMIŞOARA, TM, RO; RĂDULESCU RAUL, PIAŢA SF. IOSIF CEL NOU NR.12, TIMIŞOARA, TM, RO; RĂDULESCU ALIN RĂZVAN, PIAŢA SF. IOSIF CEL NOU NR. 12, TIMIŞOARA, TM, RO (54)* **SISTEM PORTABIL DETECTOR-EXHAUSTOR PENTRU GAZE**

(57) Invenţia se referă la un sistem portabil detector-exhaustor, pentru gaze, destinat detectării gazelor nocive şi eliminării acestora din spaţii închise. Sistemul conform invenţiei este alcătuit dintr-un detector (**1**) fixat pe un tub (**2**) flexibil, care este în legătură cu un exhaustor (**3**), şi un bloc (**A**) de comandă prin care se realizează legătura funcţională între detector (**1**) şi exhaustor (**3**).

Revendicări: 1
Figuri: 2

(11) 126605 A0

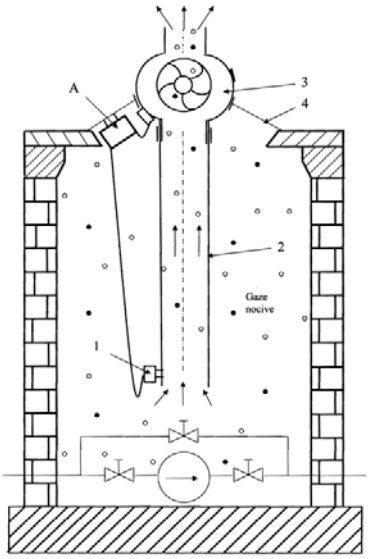

Fig. 1

(11) 126606 A0 *(51)* ***G01N 30/02*** (2006.01) *(21)* a 2010 00777 *(22)* 31.08.2010 *(41)* 30.08.2011//8/2011 *(71) NEAGU MARIA, STR. IZVORUL CRIŞULUI NR.2, BL.D1, SC.D, AP.31, SECTOR 4, BUCUREŞTI, B, RO (72) NEAGU MARIA, STR. IZVORUL CRIŞULUI NR.2, BL.D1, SC.D, AP.31, SECTOR 4, BUCUREŞTI, B, RO (54)* **METODĂ ANALITICĂ (HPLC) D E IDENTIFICA RE, DOZARE A FLORFENICOLULUI ŞI A IMPURITĂŢILOR ÎNRUDI TE CHIMIC DIN PRODUSELE F ARMACEUTICE FLOR-FENIDEM 10% - SOLUŢIE ORALĂ, FLORFENIDEM 50ŞI FLORFENICOL INGREDIENT FARMACEUTIC ACTIV**

(57) Prezenta invenţie se referă la o metodă analitică de identificare şi dozare a Florfenicolului şi a impurităţilor chimice înrudite, din produsele farmaceutice conţinând acest ingredient activ. Metoda conform invenţiei cuprinde o cromatografie HPLC, folosind o coloană octadecilsilil silicagel, pentru cromatografie R, cu lungimea de 150 mm, diametrul interior de 4,6 mm, dimensiunea particulelor de 5 μm, la o temperatură a coloanei de 25˚C, cu eluare izocratică, compoziţia fazei mobile fiind Solvent A:Solvent B 60:40 v/v, unde Solventul A este apă HPLC şi

(11) 126606 A0

Solventul B este acetonitril R, cu un debit al fazei mobile de 1 ml/min, cu detectare UV la lungimea de 254 nm, coloană în care se injectează 10 µm soluție de referință a, conținând 5000 ppm florfenicol, această soluție reprezentând şi soluția pentru testarea sistemului cromatografic, cu condiția existenței a cel puțin 500 de talere teoretice pentru picul de Florfenicol.

Revendicări: 2
Figuri: 1

---

(11) 126607 A0 *(51)* ***G01N 30/02*** (2006.01) *(21)* a 2010 01145 *(22)* 22.11.2010 *(41)* 30.08.2011//8/2011 *(71) NEAGU MARIA, STR. IZVORUL CRIŞULUI NR.2, BL.D1, SC.D, AP.31, SECTOR 4, BUCUREŞTI, B, RO (72) NEAGU MARIA, STR. IZVORUL CRIŞULUI NR.2, BL.D1, SC.D, AP.31, SECTOR 4, BUCUREŞTI, B, RO (54)* **METODĂ ANALITICĂ (HPLC) DE IDENTIF ICARE, DOZARE A ENROFLOXACINEI ŞI A IMPURIT ĂŢILOR ÎNRUDITE CHIMIC DIN PRODUSELE FARMACEUTICE ENRODEM 10% - SOL UŢIE ORA LĂ, ENRODEM 50 - PULBERE HIDROSOLUBILĂ ŞI EN ROFLOXACINĂ/ ENROFLOXACINA HCL INGREDIENT F ARMACEUTIC ACTIV**

(57) Prezenta invenție se referă la o metodă analitică de identificare şi dozare a enrofloxacinei şi a impurităților înrudite chimic. Metoda conform invenției constă din cromatografie pe o coloană cu silicagel octadecilisilil la o temperatură pe coloană de 40°C, utilizând, drept fază mobilă, acetonitril: H_3PO_4 25 mM şi tetrahidrofuran, testarea coloanei fiind efectuată, se face prin injectarea unei soluții de referință conținând 3 ppm enrofloxacină şi 3 ppm ciprofloxacină, cu o concentrație de 1000 ppm, la un număr de talere teoretice de minimum 2000 pentru enrofloxacină şi o rezoluție între picurile componentelor de minimum 1,5, timpul de înregistrare fiind de aproximativ 10 min, adică de două ori timpul de retenție al enrofloxacinei.

Revendicări: 1
Figuri: 1

---

(11) 126608 A0 *(51)* ***G01N 30/12*** (2006.01) *(21)* a 2010 01279 *(22)* 06.12.2010 *(41)* 30.08.2011//8/2011 *(71) NEAGU MARIA, STR. IZVORUL CRIŞULUI NR.2, BL.D1, SC.D, AP.31, SECTOR 4, BUCUREŞTI, B, RO (72) NEAGU MARIA, STR. IZVORUL CRIŞULUI NR.2, BL.D1, SC.D, AP.31, SECTOR 4, BUCUREŞTI, B, RO (54)* **METODĂ ANALITICĂ (HPLC) DE IDENTIFICA RE, DOZARE A ALBENDAZOLULUI ŞI A IMPURIT ĂŢILOR ÎNRUDITE CHIMIC DIN PRODUSELE FARMACEUTICE VERMICID 10, VERMICID 2 , 5 ŞI A LBENDAZOL - INGREDIENT FARMACEUTIC ACTIV**

(57) Invenția se referă la o metodă de identificare şi dozare a albendazolului. Metoda conform invenției constă din cromatografia pe o coloană cromatografică de lichide de înaltă presiune, în care faza mobilă este constituită de apă şi metanol într-un raport volumetric 30:70, cu un debit de 1,3 ml/min, cu detecție la o lungime de undă analitică de 254 nm.

Revendicări: 1
Figuri: 1

---

(11) 126609 A2 *(51)* ***G01S 5/18*** (2006.01); ***G08C 17/02*** (2006.01); *(21)* a 2009 01021 *(22)* 04.12.2009 *(41)* 30.08.2011// 8/2011 *(71) SUSNEA IOAN, STR. BRĂILEI NR.179, BL.S3, AP.9, GALAŢI, GL, RO; VASILIU GRIGORE, STR. REGIMENT 11 SIRET NR.29, BL.C37, SC.2, ET.2, AP.29, GALAŢI, GL, RO (72) SUSNEA IOAN, STR. BRĂILEI NR.179, BL.S3, AP.9, GALAŢI, GL, RO; VASILIU GRIGORE, STR. REGIMENT 11 SIRET NR.29, BL.C37, SC.2, ET.2, AP.29, GALAŢI, GL, RO (54)* **SISTEM DE LOCALIZARE PENTRU ROBOŢI MOBILI ŞI VEHICULE AUTONOME**

(57) Invenția se referă la un sistem de localizare pentru roboți mobili şi vehicule autonome, bazat pe balize active ultrasonore. Sistemul conform invenției cuprinde două subsisteme, dintre care unul este amplasat la sol, iar celălalt este aflat la bordul robotului. Subsistemul (**1**) de la sol este compus dintr-un număr de minimum două balize (**12**, **13**) active, ultrasonore, şi un dispozitiv de secvențiere (**11**), care activează balizele, în aşa fel încât una singură să fie în emisie la un moment dat; subsistemul (**2**) aflat la bordul robotului se compune din doi senzori (**21**, **22**) care captează semnalul emis de balize (**12**, **13**), un bloc (**24**) de măsură a timpului de propagare a semnalului sonor şi un bloc (**25**) de identificare a balizei

(11) 126609 A2

pe baza unei informaţii conţinute în semnalele emise de balize, orientarea absolută a robotului fiind măsurată cu un girocompas sau cu o busolă electronică (**23**). Cunoscând coordonatele spaţiale ale balizelor (**12**, **13**), orientarea relativă a acestora faţă de robot, precum şi orientarea absolută a robotului, un microcontroler (**26**) calculează coordonatele curente ale robotului.

Revendicări: 5
Figuri: 7

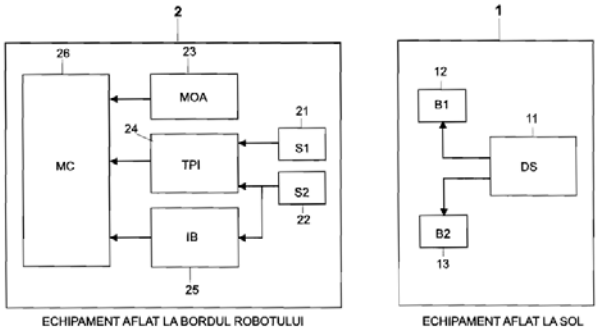

Fig. 1

---

(11) 126610 A2 *(51)* ***G06K 9/00*** (2006.01) *(21)* a 2010 00192 *(22)* 26.02.2010 *(41)* 30.08.2011//8/2011 *(71) UNIVERSITATEA "ŞTEFAN CEL MARE" DIN SUCEAVA, STR.UNIVERSITĂŢII NR.13, SUCEAVA, SV, RO (72) CERNOMAZU DOREL, STR. RAHOVEI NR.3, BL.3, SC.J, AP.325, ROMAN, NT, RO; MANDICI LEON, STR. PROF.LECA MORARU NR.6, BL.D, SC.B, AP.19, SUCEAVA, SV, RO; GRAUR ADRIAN, STR.OITUZ NR.42, BL.J15, SC.A, ET.3, AP.13, SUCEAVA, SV, RO; SIMION ALECSANDRU, BD. ALEXANDRU CEL BUN NR. 15, BL. E3, SC. A, ET.5, AP. 28, IAŞI, IS, RO; NIŢAN ILIE, NR.428, COMUNA ILIŞEŞTI, SV, RO; CUJBĂ TIBERIU-OCTAVIAN, STR.CIPRIAN PORUMBESCU NR.1, BL.1, SC.C, AP.3, SUCEAVA, SV, RO (54)* **DISPOZITIV DE CONTROL**

(57) Invenţia se referă la un dispozitiv pentru controlul suprafeţei interioare a unui conservator al unui transformator electric de putere, pentru identificarea petelor de rugină. Dispozitivul conform invenţiei este constituit dintr-un cadru (**1**) suport, pe care sunt montate, una sub alta, o sursă (**2**) de lumină constituită din mai multe LED-uri (**3**), concentrate într-o montură (**5**) electroizolantă, precum şi o oglindă (**4**) convexă, cu înclinaţia reglabilă, cu ajutorul unei alte monturi (**7**) şi al unui ax (**8**), prinderea sursei (**2**) de lumină şi cea a oglinzii (**4**) de cadrul (**1**) suport fiind realizate prin intermediul unor şuruburi (**6**, **6'**, **6''** şi **6'''**), cadrul (**1**) suport fiind susţinut de un capăt al unei tije (**9**) de manevrare,

(11) 126610 A2

prevăzută, la celălalt capăt, cu un mâner (**10**) reglabil, dotat cu o rozetă (**11**) de fixare şi prevăzut cu un locaş în care este introdus un suport (**12**) pentru sursa de alimentare a LED-urilor, precum şi un întrerupător (**13**) necesar conectării sursei de alimentare.

Revendicări: 2
Figuri: 2

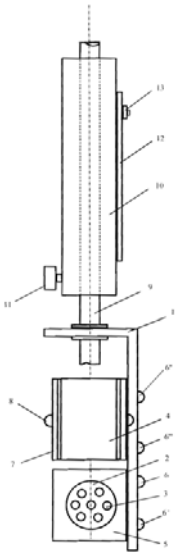

Fig. 1

---

(11) 126611 A2 *(51)* ***G06K 9/22*** (2006.01); ***G06K 9/62*** (2006.01); ***G06F 19/00*** (2006.01); *(21)* a 2009 01055 *(22)* 17.12.2009 *(41)* 30.08.2011//8/2011 *(71) OPTOELECTRONICA 2001 S.A., STR. ATOMIŞTILOR NR. 409, MĂGURELE, IF, RO (72) IGHIGEANU ADELINA MARIA, STR. BATIŞTEI NR.37, AP.22, SECTOR 2, BUCUREŞTI, B, RO; DOBRESCU GABRIEL, STR. FIZICIENILOR NR.5, BL.6, SC.2, AP.20, MĂGURELE, IF, RO (54)* **SISTEM PORT ABIL DE CONTROL PENTRU VERIFICAREA DOCUMENTELOR ŞI AMPRENTELOR PERSOANELOR**

(57) Invenţia se referă la un sistem portabil de control al documentelor şi amprentelor persoanelor, bazat pe verificarea autenticităţii documentelor şi identificarea unei persoane pe bază de amprentă digitală. Sistemul conform invenţiei este constituit dintr-un videomouse (**7**) pentru verificarea unui document, alcătuit din carcasă, tastatură, led-uri, cameră CCD color, un circuit electronic de comandă, alcătuit din microcontroler ce rulează un program care stabileşte secvenţa de aprindere a ledurilor, precum şi o interfaţă USB prin care se face comunicarea cu un laptop extern, dintr-un microscop (**3**) pentru mărirea zonei de examinare în scopul detectării instantanee a documentelor false, dintr-un scaner de amprentă (**9**), pentru identificarea amprentelor persoanelor care are în componenţă un cititor de amprente, o cameră CCD, o sursă de iluminare în infraroşu, un afişaj cu led, precum şi un microcontroler pe care rulează un program cu ajutorul căruia poate fi înregistrat un nou utilizator, care stabileşte identitatea unei persoane existente într-o bază de date şi afişează rezultatul

(11) 126611 A2

operaţiilor, o memorie internă ce conţine baza de date cu utilizatori şi o interfaţă ETHERNET cu protocoale TCP/IP, toate aceste componente pot funcţiona independent sau împreună cu un laptop (**5**) extern, pe care rulează o aplicaţie software, pentru gestionarea video-mouse-ului (**7**), microscopului (**3**) şi a scannerului de amprentă (**9**).

Revendicări: 6
Figuri: 6

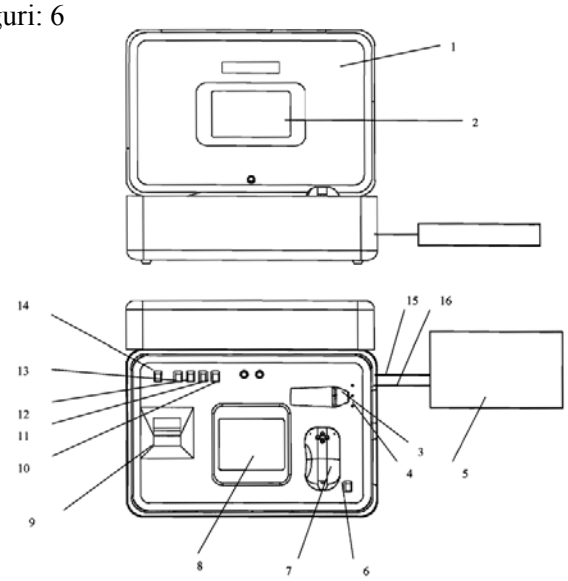

Fig. 4

(11) 126612 A2 *(51)* ***G06K 9/62*** (2006.01); ***G06F 19/00*** (2006.01); *(21)* a 2009 01054 *(22)* 17.12.2009 *(41)* 30.08.2011// 8/2011 *(71) OPTOELECTRONICA 2001 S.A., STR. ATOMIŞTILOR NR. 409, MĂGURELE, IF, RO (72) NECŞOIU TEODOR, ALEEA GHEORGHE STÎLPEANU NR. 1, BL. 1, SC. 1, ET. 10, AP. 37, SECTOR 1, BUCUREŞTI, B, RO; ROBU MARIA, BD. LACUL TEI NR. 56, BL. 19, SC. B, AP. 34, ET. 2, SECT. 2, BUCUREŞTI, B, RO; GHIŢĂ VALENTIN, STR. BUJORILOR NR.2, BL.B5, SC.1, AP.8, COMUNA MĂGURELE, IF, RO (54)* **SISTEM BIOMETRIC MULTIMODAL DE AUTENTIFICARE ŞI IDENTIFICARE 1:N**

(57) Invenţia se referă la un sistem multimodal de autentificare şi identificare, ce înglobează trei tehnici biometrice de recunoaştere: facială, după iris şi după amprentă. Sistemul conform invenţiei este alcătuit dintr-o unitate de înregistrare a persoanelor, care preia caracteristicile biometrice ale acestora, prin intermediul unei camere cu iluminator, pentru preluarea imaginii faciale, un senzor pentru preluarea amprentelor şi o altă cameră pentru preluarea imaginii irisurilor, caracteristicile biometrice preluate fiind stocate, împreună cu alte date personale, într-o bază de date centralizată, şi dintr-o unitate de identificare alcătuită dintr-o cameră (**1**) pentru preluarea imaginii faciale, un senzor (**5**) pentru preluarea imaginii amprentelor, o altă cameră (**3**) pentru preluarea

(11) 126612 A2

imaginii irisurilor, o unitate de prelucrare a datelor, o interfaţă audio (**4**) şi o interfaţă video (**2**), pentru ghidarea persoanelor şi, respectiv, pentru afişarea rezultatelor obţinute în urma verificării, prin compararea datelor stocate în baza de date centralizată, cu cele preluate la nivelul unităţii de identificare.

Revendicări: 6
Figuri: 6

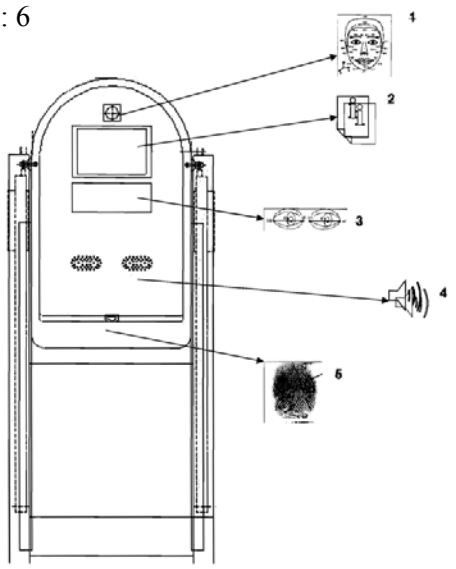

Fig. 2

(11) 126613 A0 *(51)* ***H01F 27/08*** (2006.01) *(21)* a 2010 00776 *(22)* 31.08.2010 *(41)* 30.08.2011//8/2011 *(71) INSTITUTUL NAŢIONAL DE CERCETARE - DEZVOLTARE PENTRU INGINERIE ELECTRICĂ ICPE-CA, SPLAIUL UNIRII NR. 313, SECTOR 3, BUCUREŞTI, B, RO; INSTITUTUL NAŢIONAL DE CERCETARE-DEZVOLTARE ŞI ÎNCERCĂRI PENTRU ELECTROTEHNICĂ-ICMET, CALEA BUCUREŞTI NR. 144, CRAIOVA, DJ, RO; ROSEAL S.A., STR.NICOLAE BĂLCESCU NR.5/A, ODORHEIU SECUIESC, HR, RO (72) PÎSLARU DĂNESCU LUCIAN, STR. STÎNJENEILOR NR.19, BL.6, SC.1, AP.4, SINAIA, PH, RO; MACAMETE ELENA, ALEEA SĂNDULEŞTI NR. 2, BL.OD 7, SC.F, AP.237, SECTOR 6, BUCUREŞTI, B, RO; TELIPAN GABRIELA, STR. ION CÂMPINEANU NR. 26 BL. 8 SC. 3 ET. 7 AP. 105 SECTOR 1, BUCUREŞTI, B, RO; PINTEA JANA, STR. SOLDAT IOSIF ION NR.9, BL.55, SC.A, ET.4, AP.16, SECTOR 3, BUCUREŞTI, B, RO; NOURAŞ FLORICA, STR. MĂCEŞULUI NR. 15, CRAIOVA, DJ, RO; PĂDURARU NICOLAE, CALEA BUCUREŞTI, BL. M9, SC. A, AP. 17, CRAIOVA, DJ, RO; VEKAS LĂDISLAU, STR. S.BARNUŢIU NR. 11A, SC. A, AP. 27, TIMIŞOARA, TM, RO; STOIAN FLORIANA DANIELA, STR. NICOLAE ILIESCU NR.14/A, SC.A, ET.3, AP.13, TIMIŞOARA, TM, RO; BORBATH ISTVAN, STR. NICOLAE BĂLCESCU NR.8, ODORHEIUL SECUIESC, HR, RO; BORBATH TUNDE, STR. NICOLAE BĂLCESCU NR.8, ODORHEIUL SECUIESC, HR, RO; MOREGA ALEXANDRU, BD. CEAHLĂUL NR.24, BL.106, SC.1, ET.6, AP.35, BUCUREŞTI, B, RO; MOREGA MIHAELA, BD. CEAHLĂUL NR.24, BL.106, SC.1, ET.6, AP.35, BUCUREŞTI, B, RO (54)* **TRANSFORMATOR CU AGENT DE RĂCIRE NANOFLUID MAGNETIC**

(57) Invenţia se referă la un transformator electric cu agent de răcire nanofluid magnetic, utilizat în cadrul sistemului energetic şi al reţelelor de transport şi

(11) 126613 A0

distribuţie a energiei electrice. Transformatorul electric, conform invenţiei, este alcătuit dintr-o parte activă, constând dintr-un circuit magnetic de tip în manta, constituit din două miezuri identice de formă rectangulară, dispuse spate în spate, fiecare miez fiind alcătuit din câte două semimiezuri (**1**, **2** şi **26**, **27**) formate prin rularea pe un dorn a unor benzi de tablă silicioasă, de lăţime diferită, astfel încât să rezulte un circuit magnetic a cărui coloană centrală, rectilinie, să fie în trepte, de secţiune încadrabilă într-un cerc, şi din nişte înfăşurări (**8** şi **9**) de înaltă tensiune şi, respectiv, de joasă tensiune, partea activă astfel formată fiind fixată într-o cuvă (**20**) metalică, prevăzută cu nervuri de răcire (**13** şi **14**), cuva (**20**) fiind constituită din două părţi asamblate etanş, prin sudură moale şi capabilă de deformaţie elastică, şi prin utilizarea unei membrane (**19**) elastice pentru preluarea variaţiei cu temperatura a volumului lichidului de răcire, la partea superioară a cuvei (**20**) fiind amplasată o bornă (**18**) de înaltă tensiune, printr-o trecere izolată, al cărei izolator (**17**) de porţelan este de tip compozit.

Revendicări: 5
Figuri: 9

(11) 126613 A0

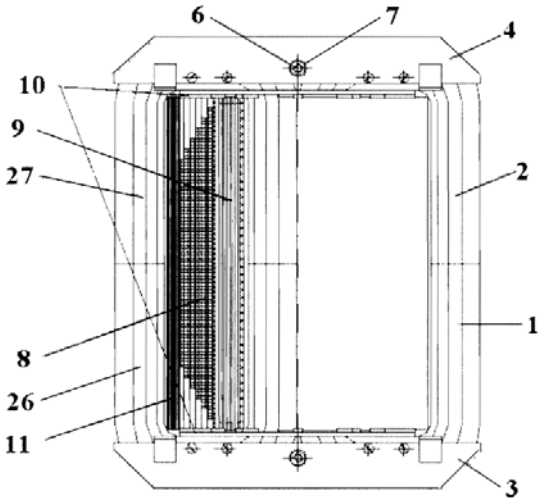

Fig. 2

(11) 126614 A2 *(51)* ***H01L 21/02*** (2006.01) *(21)* a 2009 01026 *(22)* 07.12.2009 *(41)* 30.08.2011//8/2011 *(71) INSTITUTUL NAŢIONAL DE CERCETARE-DEZVOLTARE PENTRU MICROTEHNOLOGIE, STR. EROU IANCU NICOLAE NR.32B, BUCUREŞTI, B, RO (72) OBREJA PAULA VIRGINIA NICOLETA, STR.ION BERINDEI NR.12, BL.60, SC.C, ET.2, AP.98, SECTOR 2, BUCUREŞTI, B, RO; BUDIANU ELENA DORINA, ALEEA ARIEŞUL MARE NR.2, BL.I11, SC.F, ET.4, AP.88, SECTOR 6, BUCUREŞTI, B, RO; CRISTEA DANA MIHAELA, STR.TUNARI NR.62, BL.24D, SC.A, AP.29, SECTOR 2, BUCUREŞTI, B, RO; KUSKO MIHAI, STR. DR. FELIX NR. 59, BL. A1, SC. 1, ET. 7, AP. 32, SECTOR 1, BUCUREŞTI, B, RO; REBIGAN ROXANA ILEANA, STR.TOAMNEI NR.8, SECTOR 2, BUCUREŞTI, B, RO*

(54) **PROCEDEU DE REALIZARE ŞI REPLICARE MICROREZONATOARE OPTICE ÎN POLIMERI**

(57) Invenţia se referă la un procedeu de realizare şi replicare a unui microrezonator optic. Procedeul conform invenţiei constă în utilizarea tehnicii fotolitografice, în care, peste un strat (**2**) intermediar de polimer depus pe o plachetă (**1**) de siliciu, este etalat un strat (**3**) de fotorezist pozitiv, compatibil cu stratul (**2**) intermediar, ambele straturi (**2** şi **3**) fiind expuse printr-o primă mască şi apoi developate, pe placheta astfel configurată se etalează un strat (**4**) de fotorezist negativ, care este expus printr-o a doua mască şi apoi developat, apoi urmează un tratament termic, după care sunt îndepărtate cele două straturi (**2** şi **3**) etalate anterior, pentru degajarea microrezonatorului din fotorezistul negativ, care poate fi replicat în continuare, printr-o metodă standard.

Revendicări: 5
Figuri: 2

(11) 126614 A2

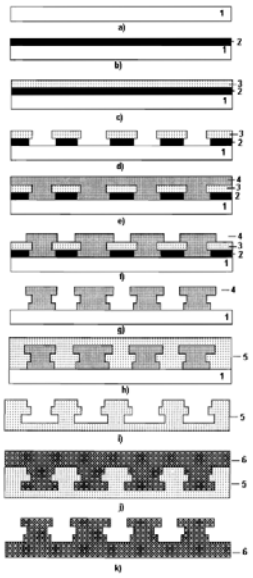

Fig. 1

(11) 126615 A2 *(51)* ***H01L 21/331*** (2006.01) *(21)* a 2009 01023 *(22)* 07.12.2009 *(41)* 30.08.2011//8/2011 *(71) UNIVERSITATEA POLITEHNICA DIN BUCUREŞTI, SPLAIUL INDEPENDENŢEI NR.313, SECTOR 6, BUCUREŞTI, B, RO (72) BABARADA FLORIN, STR. PÂNCOTĂ NR. 9, BL. 11, SC. 2, AP.40, SECTOR 2, BUCUREŞTI, B, RO; MANEA ELENA, ALEEA PRAVĂŢ NR. 6, BL. M2, SC. A, ET. 2, AP. 12, SECTOR 6, BUCUREŞTI, B, RO; RAVARIU CRISTIAN, STR. IZVORUL CRIŞULUI NR.15, BL.A8, AP.83, SECTOR 4, BUCUREŞTI, B, RO (54)* **PROCEDEU DE FABRICAŢIE PE SILICIU A DISPOZITIVELOR PENTRU DETECŢIA ŞI CARACTERIZAREA MOLECULELOR BIOLOGICE ÎNCĂRCATE CU SARCINĂ ELECTRICĂ**

(57) Invenţia se referă la un procedeu de fabricaţie pe siliciu a dispozitivelor pentru detecţia şi caracterizarea moleculelor biologice încărcate cu sarcină electrică, ce pot fi utilizate pentru realizarea unei game largi de măsurători chimice, biologice şi biochimice, cu largi aplicaţii în sănătate, industrie şi în alte domenii. Procedeul conform invenţiei constă în creşterea unui oxid (**8**) pe o plachetă de siliciu de tip p, care constituie un substrat (**7**) în care se deschid nişte ferestre corespunzătoare unei arii active, cu ajutorul unei măşti (**1**), şi în care este crescut un oxid de siliciu prin care se face implantarea unor inele de izolare de tip P+, prin implantare cu ioni de bor în fotorezist (**9**), utilizând o mască (**2**), apoi se îndepărtează fotorezistul (**9**) şi se redepune un alt strat de

(11) 126615 A2

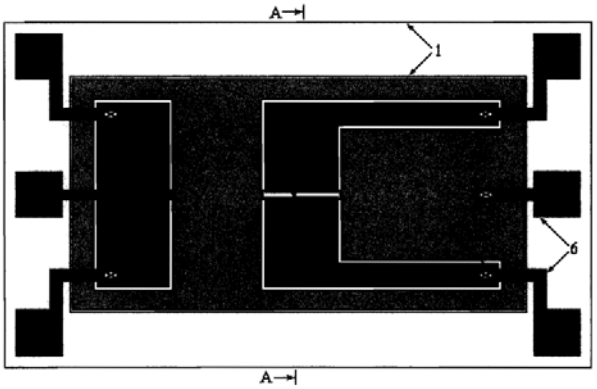

Fig. 1

(11) 126615 A2

fotorezist (**11**), care se configurează cu o altă mască (**3**), denumită N+, pentru realizarea unor zone de drenă, respectiv, de sursă, prin care se dopează substratul prin implantare cu ioni de fosfor (**P**), după care se îndepărtează fotorezistul (**11**) şi se face redistribuirea impurităţilor inelelor de izolare de tip P+ şi a drenelor, respectiv, surselor de tip N+, printr-un tratament termic în atmosferă oxidantă de oxigen şi vapori de apă, apoi se deschid nişte ferestre de poartă, cu ajutorul unei alte măşti (**4**), prin care se va face implantarea de ajustare a tensiunii de prag a tranzistoarelor, cu ajutorul ionilor de fosfor (**P**), pentru formarea unui canal iniţial, după care se redeschid ferestrele de grilă şi se depune un strat dielectric de bioxid de titan, care este configurat şi urmat de depunerea unui strat de nitrură de siliciu, care va realiza izolarea structurilor de mediul biologic, pentru conectarea drenelor, surselor, porţilor şi inelelor de izolare, se deschid nişte ferestre de contact, cu ajutorul unei măşti (**5**), şi se depune o combinaţie de titan/aur, iar cu ajutorul unei alte măşti (**6**) se configurează metalizarea.

Revendicări: 4
Figuri: 5

(11) 126616 A2 *(51)* ***H01L 31/06*** (2006.01) *(21)* a 2008 00576 *(22)* 24.07.2008 *(41)* 30.08.2011//8/2011 *(71) PREDESCU MIHAIL, STR.SOLDAT VASILE CROITORU NR.7, BL.4, SC.3, AP.155, SECTOR 5, BUCUREŞTI, B, RO; CRĂCIUNESCU AURELIAN, STR.VASILE LASCĂR NR.209, BL.31, AP.70, BUCUREŞTI, B, RO; POPESCU MIHAI OCTAVIAN, ALEEA PARVĂ NR.9, BL.D 18, SC.C, ET.2, AP.25, SECTOR 6, COD 061943, BUCUREŞTI, B, RO; POPESCU CLAUDIA LAURENŢIA, ALEEA PARVA NR.9, BL.D 18, SC.C, ET.2, AP.25, SECTOR 6, COD 061943, BUCUREŞTI, B, RO; MITROI OCTAVIAN, STR.ELENA CUZA VODĂ BL.A7, SC.A, AP.9, TURNU MĂGURELE, TR, RO; BEJINARIU ANDREI, STR.FLORIN CIUNGU NR.9, SC.2, AP.100, SECTOR 3, BUCUREŞTI, B, RO (72) PREDESCU MIHAIL, STR.SOLDAT VASILE CROITORU NR.7, BL.4, SC.3, AP.155, SECTOR 5, BUCUREŞTI, B, RO; CRĂCIUNESCU AURELIAN, STR.VASILE LASCĂR NR.209, BL.31, AP.70, BUCUREŞTI, B, RO; POPESCU MIHAI OCTAVIAN, ALEEA PARVA NR.9, BL.D 18, SC.C, ET.2, AP.25, SECTOR 6, COD 061943, BUCUREŞTI, B, RO; POPESCU CLAUDIA LAURENŢIA, ALEEA PARVA NR.9, BL.D 18, SC.C, ET.2, AP.25, SECTOR 6, COD 061943, BUCUREŞTI, B, RO; MITROI OCTAVIAN, STR.ELENA CUZA VODĂ BL.A7, SC.A, AP.9, TURNU MĂGURELE, TR, RO; BEJINARIU ANDREI, STR.FLORIN CIUNGU NR.9, SC.2, AP.100, SECTOR 3, BUCUREŞTI, B, RO (54)* **PROCEDEU DE MONTARE A STRUCTURILOR PENTRU SISTEME FOTOVOLTAICE PE SUPRA FEŢE NEREGULATE**

(57) Invenţia se referă la un procedeu de montare a structurilor pentru sisteme fotovoltaice pe o suprafaţă (**1**) neregulată, cum este suprafaţa terasei unei clădiri, cu amenajări minime. Procedeul conform invenţiei constă în aşezarea pe suprafaţa (**1**) neregulată a unei

(11) 126616 A2

folii (**3**), peste care se toarnă blocuri de beton cu o suprafață (**2**) superioară orizontală, peste care sunt așezate niște picioare (**5**) de sprijin, realizate dintr-un bloc (**6**) de beton armat, în care sunt încastrate profiluri U (**7**) și în care sunt prevăzute două găuri (**8**) de prindere, de care se fixează cu șuruburi niște profile (**9** și **12**) de fixare a ramelor, cele dinspre nord fiind mai lungi, respectiv, cele dinspre sud mai scurte, de profile (**9** și **12**) prinzându-se niște rame (**11**) pe care se fixează niște module (**14**) fotovoltaice, ramele (**11**) având niște găuri (**16**) de reglare a unghiului de înclinare a modulelor (**14**) fotovoltaice.

Revendicări: 1
Figuri: 3

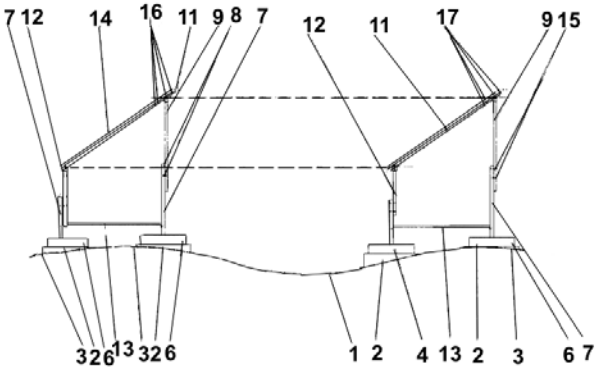

Fig. 2

(11) 126617 A2 *(51)* ***H01T 19/04*** (2006.01); ***C01B 13/11*** (2006.01); *(21)* a 2009 00912 *(22)* 11.11.2009 *(41)* 30.08.2011// 8/2011 *(71) ICPE BISTRIŢA S.A., STR. PARCULUI NR.7, BISTRIŢA, BN, RO (72) VARVARI SEVER, STR. ALEEA BASMULUI NR.6, SC.B, AP.9, BISTRIŢA, BN, RO; ULINICI SORIN CLAUDIU, STR. ÎMPĂRATUL TRAIAN, BL.46A, SC.B, AP.12, BISTRIŢA, BN, RO; VLAD GRIGORE, STR. GHINZII NR. 40 A, BISTRIŢA, BN, RO (54)* **DISPOZITIV DE CONTACT ELECTRIC DE ÎNALTĂ TENSIUNE PENTRU EL ECTROZII TUBULA RI DE DESCĂRCARE CORONA**

(57) Invenția se referă la un dispozitiv de contact electric de înaltă tensiune, pentru electrozi tubulari de descărcare corona, care intră în componența unui generator de ozon. Dispozitivul conform invenției este alcătuit dintr-un con (**1**) de fixare, pe care este poziționat un sistem de lamele de contact (**2**), un sistem de garnituri (**3**) pentru etanșare, un corp (**4**) de tragere traversat de un prezon (**6**) de legătură, și un sistem de piulițe de contact (**5**), toate fiind realizate din materiale rezistente la acțiunea ozonului.

Revendicări: 4
Figuri: 5

(11) 126617 A2

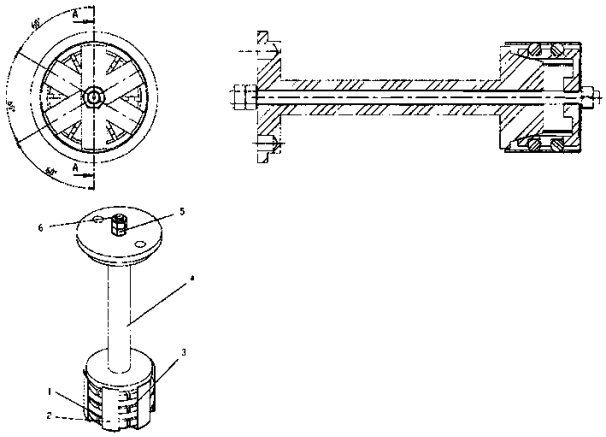

Fig. 2

(11) 126618 A2 *(51)* ***H02K 1/16*** (2006.01); ***H02K 19/00*** (2006.01); *(21)* a 2009 00932 *(22)* 16.11.2009 *(41)* 30.08.2011// 8/2011 *(71) INSTITUTUL DE PROIECTĂRI PENTRU MAŞINI ELECTRICE ICPE - ME S.A., STR. TUDOR VLADIMIRESCU NR.45, SECTOR 5, BUCUREŞTI, B, RO (72) TUDORACHE TIBERIU, STR. MOINEŞTI NR.5, BL.130, SC.A, AP.33, SECTOR 6, BUCUREŞTI, B, RO; POPESCU MIHAIL, STR.FLOAREA ROŞIE NR. 4, BL. 55, ET.1, SC.1, AP.5, SECTOR 6, BUCUREŞTI, B, RO (54)* **METODE DE REDUCERE A CUPLULUI P ARAZIT DIN MAŞINA SINCRONĂ CU MAGNEŢI PERMANENŢI**

(57) Invenția se referă la metode de reducere a cuplului parazit din mașina sincronă cu magneți permanenți. Prima metodă constă din aceea că penele de crestătură, realizate uzual din materiale electroizolante, se înlocuiesc cu pene executate din materiale moi compozite, având o formă geometrică ce permite închiderea istmului crestăturii, reținerea înfășurării în crestătură și asigurarea unei structuri aproape izotrope din punct de vedere magnetic, a miezului statoric, fără direcții de aliniere preferențiale ale inductorului mașinii electrice. A doua metodă constă în închiderea crestăturilor statorice folosind o coroană (sau mai multe sectoare de coroană cilindrică) realizată din materiale magnetice

(11) 126618 A2

moi compozite, fixată de stator prin lipire şi consolidată ulterior prin impregnare. A treia metodă constă din realizarea miezului magnetic statoric, în varianta cu crestături închise, din două pachete de tole de tip coroane cilindrice concentrice, miezul interior, de tip coroană cilindrică, permiţând introducerea înfăşurărilor statorice în crestături, cele două coroane fiind asamblate separat şi montate la final în mod concentric, după ce se introduc înfăşurările în crestăturile statorice dinspre exteriorul coroanei circulare interioare a miezului statoric. Crestăturile statorice se izolează cu izolaţia de crestătură, înainte de introducerea înfăşurării statorice în crestături, cele două miezuri de tip coroană cilindrică fiind fixate folosind un sistem de scoabe lungi, sudate adecvat, respectiv, rigidizate prin impregnare.

Revendicări: 3
Figuri: 7

---

(11) 126619 A0 *(51)* ***H02P 1/16*** (2006.01); ***H02P 1/26*** (2006.01); *(21)* a 2010 01179 *(22)* 25.11.2010 *(41)* 30.08.2011// 8/2011 *(71) SĂCEANU VALENTIN TOMA, STR.VASILE ALECSANDRI NR.86, CRAIOVA, DJ, RO; BRÎNDUŞA CONSTANTIN, CALEA BUCUREŞTI NR.20, BL.M17B, SC.1, AP.25, CRAIOVA, DJ, RO; HUREZEANU GHEORGHE, ALEEA MĂCINULUI NR.11, CRAIOVA, DJ, RO (72) SĂCEANU VALENTIN TOMA, STR.VASILE ALECSANDRI NR.86, CRAIOVA, DJ, RO; BRÎNDUŞA CONSTANTIN, CALEA BUCUREŞTI NR.20, BL.M17B, SC.1, AP.25, CRAIOVA, DJ, RO; HUREZEANU GHEORGHE, ALEEA MĂCINULUI NR.11, CRAIOVA, DJ, RO (54)* **ECHIPAMENT ŞI METODĂ PENTRU ACŢIONAREA TRANSPORTOARELOR CU BANDĂ FĂRĂ REDUCTOARE MECANICE CU CONVERTOR STATIC ŞI MOTOARE ASINCRONE**

(57) Invenţia se referă la un echipament şi la o metodă pentru acţionarea transportoarelor cu bandă fără reductoare mecanice, cu convertor static şi motoare asincrone. Echipamentul conform invenţiei este alcătuit dintr-un transformator de putere (**TP**) având un număr de 3n secundare în conexiune de tip triunghi, care debitează pe un convertor static trifazat (**CSUF**) de tensiune şi frecvenţă variabilă, executat în tehnologie modulară cu un număr de 3n module de tip convertor static monofazat (**CSM**), cuplate prin înseriere electrică a câte n bucăţi pe fiecare fază a convertorului static trifazat (**CSUF**), astfel încât

(11) 126619 A0

fiecare secundar (**i**) să alimenteze modulul (**i**) de tip convertor static monofazat (**CSM**), executat în tehnologie IGBT, GTO sau MOSFET, cu i = 1...n, acest convertor static trifazat (**CSUF**), legat la bornele circuitului statoric al unui motor asincron (**MA**), permiţând obţinerea de către motorul asincron (**MA**) a unor cupluri mecanice de pornire sau de reglaj de valori mari şi reglarea turaţiei, şi, implicit, a vitezei transportorului cu bandă fără şocuri mecanice şi electrice ale motorului asincron (**MA**). Metoda conform invenţiei, în scopul realizării unui lanţ cinematic: motor asincron-cuplaj elastic-transportor cu bandă, constă din alimentarea motorului asincron de acţionare cu energie electrică de tensiune şi frecvenţă reglabile, de la un convertizor static trifazat, obţinut pe baza unui algoritm definit de un număr de 3n module de tip convertizoare statice monofazate, înseriate electric, motorul asincron trifazat având o frecvenţă nominală modificată şi un număr de perechi de poli modificat, în sensul scăderii frecvenţei nominale şi creşterii numărului de poli, în scopul obţinerii unui cuplu nominal superior şi, implicit, a unor cupluri de pornire pe caracteristicile artificiale de tensiune şi frecvenţă, superioare unui lanţ cinematic uzual: motor asincron-cuplaj elastic-reductor mecanic-cuplaj elastic-transportor cu bandă.

Revendicări: 4
Figuri: 2

---

(11) 126619 A0

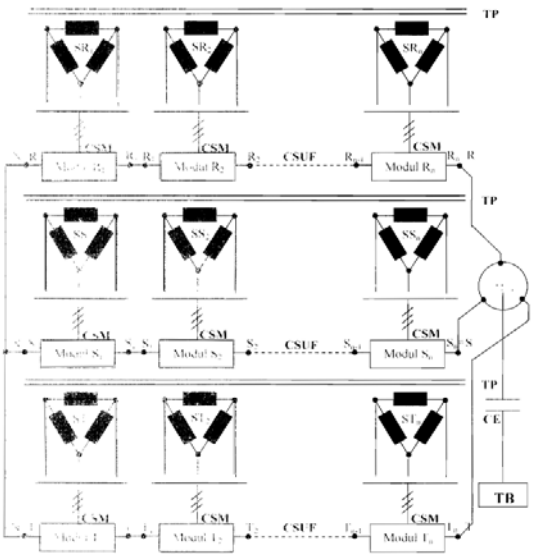

Fig. 1

(11) 126620 A0 *(51)* ***H02P 25/16*** (2006.01); ***H02P 27/00*** (2006.01); *(21)* a 2010 00882 *(22)* 23.09.2010 *(41)* 30.08.2011// 8/2011 *(71) ICPE-SAERP SA, SPLAIUL UNIRII NR.313, SECTOR 3, BUCUREŞTI, B, RO (72) RĂDULESCU VASILE, CALEA 13 SEPTEMBRIE NR.113, BL.125, SC.1, ET.3, AP.7, SECTOR 5, BUCUREŞTI, B, RO; STRĂINESCU IOAN, B-DUL TIMIŞOARA NR. 23, BL.Z2, AP. 5, SECTOR 6, BUCUREŞTI, B, RO; GHEORGHE SERGIU AUGUST, CALEA VĂCĂREŞTI NR.182, BL.23, SC.A, AP.19, SECTOR 4, BUCUREŞTI, B, RO; ENACHE BENIAMIN, STR. CIOCHINA NR. 4, BL. 10, SC. 2, ET.4, AP. 35, SECTOR 4, BUCUREŞTI, B, RO; MOROIANU LEONARD, CALEA VĂCĂREŞTI NR.278, BL.68, SC.A, AP.29, SECTOR 4, BUCUREŞTI, B, RO (54)* **METODĂ ŞI ECHIPAMENT DE ACŢIONARE DE MARE PUTERE CU INVERTOR TRIF AZAT ŞI CU MOT OR A SINCRON TRIFAZAT**

(57) Invenţia se referă la o metodă şi la un echipament de acţionare de mare putere, cu invertor trifazat, pentru acţionarea motoarelor asincrone trifazate. Metoda de acţionare, conform invenţiei, constă din alimentarea unui motor asincron trifazat, cu o tensiune trifazată multilevel, dată de un invertor trifazat, folosind tehnica PWM (Pulse Width Modulation), astfel încât tensiunile de la ieşirea din invertor au o armonică principală sinusoidală cu o precizie mai bună de 0,2% şi două armonice superioare minime. Echipamentul conform invenţiei conţine, la intrare, un întrerupător (**1**) trifazat cu protecţie la scurtcircuit, conectat cu un transformator (**2**) trifazat cu două secundare în conexiune triunghi şi, respectiv, stea, tensiunea de ieşire din transformator

(11) 126620 A0

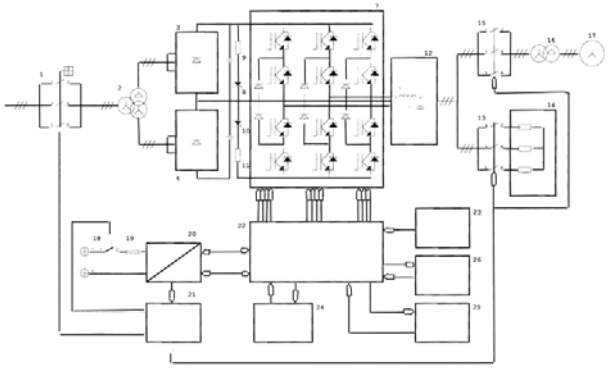

Fig. 1

(11) 126620 A0

fiind aplicată unor redresoare (**3** şi **4**) trifazate înseriate, realizate cu diode semiconductoare, tensiunea continuă obţinută fiind aplicată apoi, prin intermediul unor condensatoare (**5** şi **6**), unui invertor (**7**) trifazat, realizat cu un multiplu de şase tranzistoare IGBT, invertorul (**7**) trifazat fiind protejat la scurtcircuit prin blocarea funcţionării tranzistoarelor din componenţă şi prin comanda automată a două tiristoare (**8** şi **10**) conectate în serie cu două rezistoare (**9** şi **11**) de limitare de curent, tensiunile trifazate de la ieşirea invertorului (**7**) fiind filtrate de un fitru (**12**) trifazat LC, în cazul funcţionării anormale invertorul (**7**) putând fi verificat, punându-l să debiteze, prin intermediul unui contactor (**13**) trifazat, pe un set de rezistoare (**14**), iar în funcţionarea normală fiind conectat un ale contactor (**15**) trifazat de ieşire, tensiunea trifazată de la ieşirea acestuia fiind aplicată unui transformator (**16**) trifazat, tensiunea de la ieşirea transformatorului (**16**) aplicându-se unui motor (**17**) de acţionare asincron trifazat, întregul ansamblu astfel format fiind comandat prin intermediul unui echipament de comandă, reglare şi diagnoză a acţionării.

Revendicări: 3
Figuri: 7

(11) 126621 A2 *(51)* ***H04L 12/56*** (2006.01); ***H04L 12/28*** (2006.01); ***G06F 13/38*** (2006.01); *(21)* a 2009 00659 *(22)* 27.08.2009 *(41)* 30.08.2011//8/2011 *(71) UNIVERSITATEA TEHNICĂ DIN CLUJ-NAPOCA, STR. CONSTANTIN DAICOVICIU NR. 15, CLUJ-NAPOCA, CJ, RO (72) PECULEA ADRIAN LUCIAN, STR. ILIE MĂCELARU NR.9, CLUJ NAPOCA, CJ, RO; IANCU BOGDAN, STR. FABRICII DE ZAHĂR NR.11, AP.5, CLUJ NAPOCA, CJ, RO; DĂDÂRLAT VASILE TEODOR, STR. VASILE LUPU NR.20, CLUJ NAPOCA, CJ, RO (74) CABINET DE PROPRIETATE INDUSTRIALĂ CIUPAN CORNEL - STR. MESTECENILOR NR. 6, BL. 9E, AP. 2, CLUJ NAPOCA, JUDEŢUL CLUJ (54)* **METODĂ DE ALOCARE DINAMICĂ A LĂŢIMII DE BANDĂ ŞI CADRU DE LUCRU PENTRU TRANSMITEREA ÎN TIMP REAL A INFORMAŢIILOR ÎN REŢELE DE CALCULATOARE**

(57) Invenţia se referă la o metodă de alocare dinamică a lăţimii de bandă şi la un cadru de lucru pentru transmiterea în timp real a informaţiilor în reţele de calculatoare, cu garantarea calităţii serviciilor capăt-la-capăt, prin controlul admisiei şi reconfigurarea autoadaptivă a lăţimii de bandă. Metoda conform invenţiei constă din împărţirea fiecărei linii fizice (**5**) în două secţiuni: o primă secţiune, ce reprezintă o linie garantată (**6**) şi care garantează fiecărei

(11) 126621 A2

clase şi fiecărui trunchi o lăţime de bandă minimă, iar a doua secţiune o reprezintă o linie comună (**7**), care poate fi utilizată de toate trunchiurile, în funcţie de necesarul acestora de lăţime de bandă. Cadrul de lucru deserveşte nişte reţele (**1**) ale unor utilizatori şi defineşte două tipuri de rutere: rutere de graniţă (**2**) şi rutere de interior (**3**), precum şi nişte entităţi (**4**) de control al lăţimilor de bandă comune, în care ruterele de graniţă (**2**), conectate la reţelele (**1**) utilizatorilor, determină lăţimea de bandă necesară fiecărui flux de intrare, iau decizia de admitere sau respingere pentru fiecare flux de intrare, reconfigurează dinamic lăţimile de bandă atribuite trunchiurilor, mapează fluxurile la clasele de trafic corespunzătoare şi transmit pachetele aparţinând fluxurilor admise în reţea, în care ruterele de interior (**3**) recunosc clasele de trafic şi furnizează diferenţierea serviciului bazată pe clasă, şi în care entităţile (**4**) de control monitorizează şi actualizează utilizarea lăţimilor de bandă comune, şi acceptă sau resping cererile de lăţime de bandă adiţională, pentru trunchiuri primite de la ruterele de graniţă (**2**).

Revendicări: 4
Figuri: 15

(11) 126621 A2

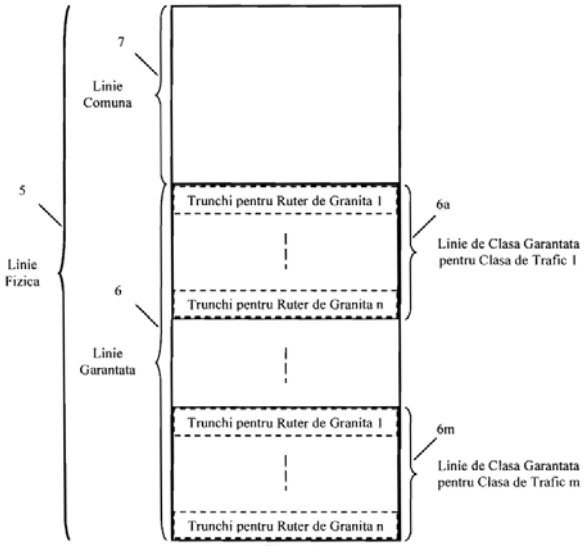

Fig. 2

(11) 126622 A2 *(51)* ***H04L 29/06*** (2006.01) *(21)* a 2009 01003 *(22)* 30.11.2009 *(41)* 30.08.2011//8/2011 *(71) ASTI CONTROL S.A., CALEA PLEVNEI NR.139, CORP B, SECTOR 6, BUCUREŞTI, B, RO (72) NICULA OCTAVIAN, STR. PRAVĂŢ NR.14, BL.P7, SC.6, ET.3, AP.116, SECTOR 6, BUCUREŞTI, B, RO; POPESCU DUMITRU, STR. ARIEŞUL MARE NR.3, BL.110, SC.F, ET.2, AP.84, SECTOR 6, BUCUREŞTI, B, RO; PETRESCU CĂTĂLIN DUMITRU, STR. AROMEI NR.3, BL.L3, SC.1, AP.32, SECTOR 2, BUCUREŞTI, B, RO (54)* **PROCEDEU DE COMUNICARE ÎN RE ŢELE INDUSTRIA LE DE TIP SCADA FOLOSIND UN CANAL RADIO HALF-DUPLEX**

(57) Invenţia se referă la un procedeu de comunicare în reţele industriale de tip SCADA, folosind un canal radio half-duplex. Procedeul conform invenţiei constă din interogarea, de către un controler de comunicaţie (**2**), a staţiilor dintr-un sistem (**6**), după un algoritm prestabilit, păstrând o copie (**3**) a registrelor folosite în cadrul protocolului ModBus, astfel încât, la interogarea reţelei de către un server (**1**), controlerul de comunicaţie (**2**) oferă în timp real valorile acestora, fără ca întârzierile să afecteze comunicaţia.

Revendicări: 3
Figuri: 1

(11) 126622 A2

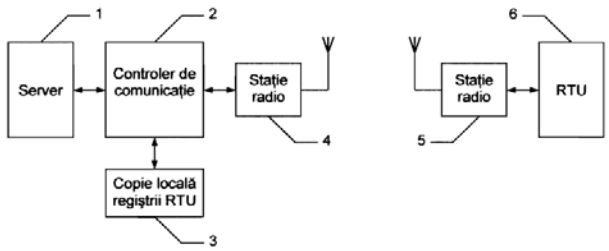

(11) 126623 A2 *(51)* ***H04N 7/20*** (2006.01) *(21)* a 2009 00952 *(22)* 20.11.2009 *(41)* 30.08.2011//8/2011 *(71) IOR S.A., STR. BUCOVINA NR. 4, SECTOR 3, BUCUREŞTI, B, RO (72) IRIMIE NICOLAE, STR BĂLTIŢA NR 10, BL B 33, SC.2, AP 23 .SECTOR 4, BUCUREŞTI, B, RO; GROSU NECULAI, STR.GIURGIULUI NR 125, BL .4A, SC. 1, ET.5, AP. 20, SECTOR 4, BUCUREŞTI, B, RO; NEACŞU NICOLAE, ŞOS. OLTENIŢEI NR.121, BL.33, SC.2, ET.2, AP.44, SECTOR 4, BUCUREŞTI, B, RO (54)* **ECHIPAMENT OPTRONIC PENTRU TELEOPERAREA UNUI ROBOT MOBIL**

(57) Invenţia se referă la un echipament de observare, supraveghere şi culegere de informaţii video pentru teleoperarea unui robot mobil. Echipamentul conform invenţiei este alcătuit dintr-o cameră (**1**) omnidirecţională, pe care se montează o altă cameră (**2**) direcţională, prevăzută cu o platformă de acţionare (**11**), incluzând două motoare (**9**) şi reductoare (**10**) care acţionează camera (**2**) direcţională sub două unghiuri (θ şi ϕ), camera (**1**) omnidirecţională având drept componente: o oglindă (**3**) hiperboloid, pe suprafaţa căreia se va reflecta imaginea spaţiului înconjurător, un obiectiv (**5**) şi o cameră video (**4**) normală, pe senzorul căreia se formează imaginea plană, circulară, a mediului înconjurător, oglinda (**3**) şi obiectivul (**5**) fiind protejate de un cilindru (**7**) protector, realizat din plastic cu transmitere optică în domeniul vizibil mai mare de 97%.

Revendicări: 3
Figuri: 8

(11) 126623 A2

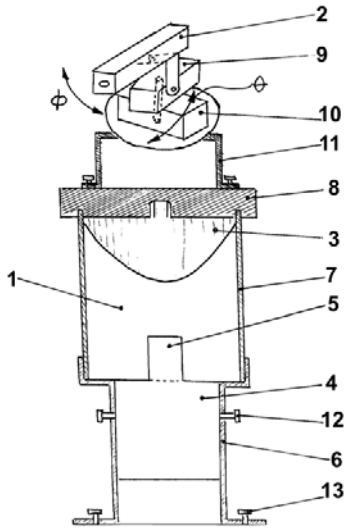

Fig. 1

(11) 125945 A3 *(51)* ***H05B 37/00*** (2006.01); ***H05B 39/02*** (2006.01); *(21)* a 2010 00090 *(22)* 02.02.2010 *(41)* 30.12.2010//12/2010 *(71) SC ELECTROMAGNETICA SA, STR CALEA RAHOVEI NR 266-268 SECTOR 5, BUCUREŞTI, B, RO (72) SCHEUSAN EUGEN, STR. LUIS PASTEUR NR 3, SECTOR 5, BUCUREŞTI, B, RO; OPREA MARIUS, BD ION MIHALACHE NR.104, BL.85, SC.C, ET.4, AP.76, BUCUREŞTI, B, RO (54)* **SISTEM DE ALIMENTARE A MODULELOR LED CU BALAST INDUCTIV**

(57) Invenţia se referă la un sistem de alimentare în curent alternativ a ledurilor sau modulelor echipate cu leduri. Sistemul conform invenţiei permite alimentarea ledurilor de la o sursă de curent alternativ, prin intermediul unui balast inductiv ($\mathbf{L_1}$), al unui redresor ($\mathbf{V_1}$) şi a două condensatoare ($\mathbf{C_1}$ şi $\mathbf{C_2}$), primul dintre acestea fiind montat la bornele de conectare la reţea, iar cel de-al doilea fiind montat între redresor ($\mathbf{V_1}$) şi leduri.

Revendicări: 1
Figuri: 2

(11) 125945 A3

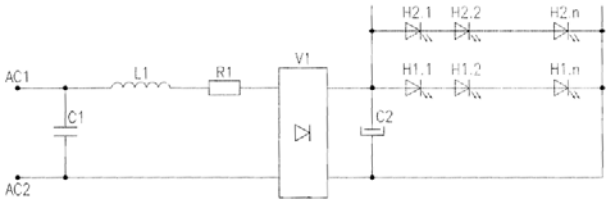

Fig. 1

Cu raport de documentare publicat la data de 30.08.2011

CERERI DE BREVET DE INVENȚIE PUBLICATE

- **ARANJATE ÎN ORDINE CRESCĂTOARE, DUPĂ NUMĂRUL DE CERERE DE BREVET**
- **ARANJATE ÎN ORDINE ALFABETICĂ, DUPĂ NUMELE / DENUMIREA SOLICITANTULUI**

Cereri de brevet de invenţie publicate conform art. 23, din Legea nr. 64/1991, republicată, şi Regulii 27(1), din HGR nr. 547/2008, aranjate în ordine crescătoare, după numărul de cerere de brevet

Număr cerere de brevet	Clasa internaţională	Număr de publicare	Dată depozit	Solicitant	Pag.
a 2005 00411	**A61B 17/34** (2006.01)	126522 A2	05.05.2005	PETRUŢ BOGDAN, STR. MEHEDINŢI NR.76, BL. G11, SC.4, AP.38, CLUJ NAPOCA, CJ, RO	**13**
a 2005 00853	**F27B 5/14** (2006.01)	126596 A2	07.10.2005	OVM-ICCPET S.A., CALEA VITAN NR. 236, SECTOR 3 COD 031301, BUCUREŞTI, B, RO	**48**
a 2005 00927	**E02F 3/42** (2006.01)	126572 A2	02.11.2005	KOVACS IOSIF, STR. ŞT. O. IOSIF NR. 1A, SC. 3, AP. 34, PETROŞANI, JUDEŢUL HUNEDOARA, HD, RO; ZOLLER CAROL LAURENŢIU, STR. 22 DECEMBRIE NR. 9, COD 332020, PETROŞANI, HD, RO; RIDZI MIHAI CARMELO, STR. AVRAM IANCU BL. 7, AP. 51, COD 332025, PETROŞANI, JUDEŢUL HUNEDOARA, HD, RO; NAN MARIN SILVIU, STR. TRANDAFIRILOR BL. 2, SC. 2, AP. 16, PETROŞANI, JUDEŢUL HUNEDOARA, HD, RO; MIHĂILESCU SORIN, STR. 1 DECEMBRIE 1918, BL. 105, AP. 14, PETROŞANI, JUDEŢUL HUNEDOARA, HD, RO	**34**
a 2007 00701	**A61C 13/14** (2006.01); **H05B 6/02** (2006.01)	126523 A2	08.10.2007	STAMATE VALENTIN-MARIAN, BD.GRIVIŢEI NR.85, BRAŞOV, BV, RO	**13**
a 2007 00788	**A63C 5/048** (2006.01)	126537 A2	14.11.2007	CĂTUNĂ GEORGE CRISTIAN, STR.CPT.GHEORGHE PREOŢESCU NR.35, ET.2, AP.3, SECTOR 4, COD 040174, O.P.53, BUCUREŞTI, B, RO	**18**
a 2008 00149	**F03B 13/14** (2006.01); **F03B 13/08** (2006.01); **F03B 13/16** (2006.01)	126581 A2	25.02.2008	SAVALIUC PETREA, STR.SIRET NR.73, COD 625200, MĂRĂŞEŞTI, VN, RO	**39**
a 2008 00153	**F04B 19/04** (2006.01)	126584 A2	26.02.2008	INOE 2000 - INSTITUTUL DE CERCETĂRI PENTRU HIDRAULICĂ ŞI PNEUMATICĂ, STR.CUŢITUL DE ARGINT NR.14, SECTOR 4, O.P.28, BUCUREŞTI, B, RO	**41**
a 2008 00154	**B62D 5/00** (2006.01); **B62D 3/14** (2006.01)	126556 A2	26.02.2008	INOE 2000 - INSTITUTUL DE CERCETĂRI PENTRU HIDRAULICĂ ŞI PNEUMATICĂ, STR.CUŢITUL DE ARGINT NR.14, SECTOR 4, O.P.28, BUCUREŞTI, B, RO	**28**
a 2008 00160	**F16H 41/04** (2006.01)	126590 A2	28.02.2008	CÂRNU ION, STR.MUREŞULUI NR.65 A, CONSTANŢA, CT, RO	**45**
a 2008 00176	**E21B 10/22** (2006.01)	126577 A2	05.03.2008	ZIDARU ION, STR.PETRE NEGULESCU NR.15, PLOIEŞTI, PH, RO; TUDOR IOAN, STR. RÂUL MARA NR.13, BL.M5, SC.4, AP.39, SECTOR 4, BUCUREŞTI, B, RO	**37**

Număr cerere de brevet	Clasa internaţională	Număr de publicare	Dată depozit	Solicitant	Pag.
a 2008 00408	**A47L 23/00** (2006.01)	126520 A2	30.05.2008	UNIVERSITATEA "TRANSILVANIA" DIN BRAŞOV, BD.EROILOR NR.29, BRAŞOV, BV, RO	**12**
a 2008 00488	**F23D 14/24** (2006.01)	126593 A2	25.06.2008	FILIALA INSTITUTUL DE CERCETĂRI ŞI MODERNIZĂRI ENERGETICE - ICEMENERG S.A., BD.ENERGETICIENILOR NR.8, SECTOR 3, BUCUREŞTI, B, RO	**46**
a 2008 00491	**F16K 3/32** (2006.01)	126592 A2	26.06.2008	INOE 2000 - INSTITUTUL DE CERCETĂRI PENTRU HIDRAULICĂ ŞI PNEUMATICĂ, STR.CUŢITUL DE ARGINT NR.14, SECTOR 4, O.P.28, BUCUREŞTI, B, RO	**46**
a 2008 00492	**E04G 21/08** (2006.01)	126576 A2	26.06.2008	INOE 2000 - INSTITUTUL DE CERCETĂRI PENTRU HIDRAULICĂ ŞI PNEUMATICĂ, STR.CUŢITUL DE ARGINT NR.14, SECTOR 4, O.P.28, BUCUREŞTI, B, RO	**37**
a 2008 00576	**H01L 31/06** (2006.01)	126616 A2	24.07.2008	PREDESCU MIHAIL, STR.SOLDAT VASILE CROITORU NR.7, BL.4, SC.3, AP.155, SECTOR 5, BUCUREŞTI, B, RO; CRĂCIUNESCU AURELIAN, STR.VASILE LASCĂR NR.209, BL.31, AP.70, BUCUREŞTI, B, RO; POPESCU MIHAI OCTAVIAN, ALEEA PARVA NR.9, BL.D 18, SC.C, ET.2, AP.25, SECTOR 6, COD 061943, BUCUREŞTI, B, RO; POPESCU CLAUDIA LAURENŢIA, ALEEA PARVA NR.9, BL.D 18, SC.C, ET.2, AP.25, SECTOR 6, COD 061943, BUCUREŞTI, B, RO; MITROI OCTAVIAN, STR.ELENA CUZA VODĂ BL.A7, SC.A, AP.9, TURNU MĂGURELE, TR, RO; BEJINARIU ANDREI, STR.FLORIN CIUNGU NR.9, SC.2, AP.100, SECTOR 3, BUCUREŞTI, B, RO	**58**
a 2008 00579	**F01L 13/00** (2006.01); **F01L 1/047** (2006.01); **F01L 1/18** (2006.01)	126578 A2	25.07.2008	DĂNEŢ CIPRIAN IOAN, CALEA BUCUREŞTI NR.18, BL.S4, SC.G, AP.11, ET.3, COD 500365, BRAŞOV, BV, RO	**38**
a 2008 01013	**B66B 9/08** (2006.01)	126558 A2	22.12.2008	PETRĂCHIOIU MIHAI, STR.NICOLAE IORGA NR.2, AP.5, TIMIŞOARA, TM, RO	**29**
a 2009 00311	**A61K 36/736** (2006.01); **A61K 131/00** (2006.01); **A61P 1/10** (2006.01)	126533 A2	15.04.2009	HOFIGAL EXPORT - IMPORT S.A., INTRAREA SERELOR NR. 2, SECTOR 4, BUCUREŞTI, B, RO	**17**
a 2009 00362	**C10L 10/00** (2006.01); **F02M 27/00** (2006.01)	126566 A2	08.05.2009	DAVIDONI IOAN, STR.MARTIR VASILE BALMUŞ NR.6, BL.44, SC.B, AP.6, TIMIŞOARA, TM, RO; DAVIDONI IOAN CIPRIAN, BL. A11, AP. 4, TOMEŞTI, TM, RO	**32**

Număr cerere de brevet	Clasa internaţională	Număr de publicare	Dată depozit	Solicitant	Pag.
a 2009 00402	**C10M 105/32** (2006.01)	126567 A2	27.05.2009	ICERP S.A., BD.REPUBLICII NR. 291 A, PLOIEŞTI, PH, RO	**33**
a 2009 00557	**G01M 11/08** (2006.01)	126603 A2	20.07.2009	UNIVERSITATEA "DUNĂREA DE JOS" DIN GALAŢI, STR. DOMNEASCĂ NR.111, GALAŢI, GL, RO	**52**
a 2009 00659	**H04L 12/56** (2006.01); **H04L 12/28** (2006.01); **G06F 13/38** (2006.01)	126621 A2	27.08.2009	UNIVERSITATEA TEHNICĂ DIN CLUJ-NAPOCA, STR. CONSTANTIN DAICOVICIU NR. 15, CLUJ-NAPOCA, CJ, RO	**61**
a 2009 00793	**F15B 21/12** (2006.01)	126589 A2	06.10.2009	INSTITUTUL NAŢIONAL DE INVENTICĂ IAŞI, COMPLEXUL TUDOR VLADIMIRESCU CORP NR.T24, ET.1, IAŞI, IS, RO	**44**
a 2009 00794	**B21D 26/02** (2006.01)	126544 A2	06.10.2009	INSTITUTUL NAŢIONAL DE INVENTICĂ IAŞI, COMPLEXUL TUDOR VLADIMIRESCU CORP NR.T24, ET.1, IAŞI, IS, RO	**21**
a 2009 00807	**G01B 9/02** (2006.01); **H03M 1/00** (2006.01)	126600 A2	08.10.2009	INSTITUTUL NAŢIONAL DE CERCETARE- DEZVOLTARE PENTRU FIZICA LASERILOR, PLASMEI ŞI RADIAŢIEI, STR. ATOMIŞTILOR NR.409, MĂGURELE, IF, RO	**50**
a 2009 00812	**B23H 7/14** (2006.01); **B23H 7/26** (2006.01)	126546 A2	12.10.2009	UNIVERSITATEA TEHNICĂ "GHEORGHE ASACHI" DIN IAŞI, BD.PROF.D.MANGERON NR. 67, IAŞI, IS, RO	**23**
a 2009 00818	**F04B 49/06** (2006.01); **G05B 11/01** (2006.01)	126586 A2	12.10.2009	AQUA THERM CO S.R.L., STR.LITOVOI VOIEVOD NR.12, ET.1, SECTOR 2, BUCUREŞTI, B, RO	**42**
a 2009 00877	**E04B 5/14** (2006.01)	126575 A2	29.10.2009	PRUTEANU MARIAN, SAT. NICOLAE BĂLCESCU, COMUNA NICOLAE BĂLCESCU, BC, RO; VASILACHE MARICICA, STR. VASILE LUPU NR.104, BL.D5, SC.C, ET.1, AP.3, IAŞI, IS, RO; RADU ADRIAN, STR. LASCĂR CATARGI NR.46, SC.A, ET.1, AP.3, IAŞI, IS, RO	**36**
a 2009 00910	**C05D 5/00** (2006.01)	126564 A2	11.11.2009	INSTITUTUL NAŢIONAL DE CERCETARE-DEZVOLTARE PENTRU CHIMIE ŞI PETROCHIMIE - ICECHIM, SPLAIUL INDEPENDENŢEI NR.202, SECTOR 6, BUCUREŞTI, B, RO; INSTITUTUL DE CERCETĂRI PENTRU PRODUSE AUXILIARE ORGANICE, STR. CARPAŢI NR. 8, MEDIAŞ, SB, RO; IZOLAŢII TIP NITA SRL, NR.1C, DANES, MS, RO	**32**
a 2009 00912	**H01T 19/04** (2006.01); **C01B 13/11** (2006.01)	126617 A2	11.11.2009	ICPE BISTRIŢA S.A., STR. PARCULUI NR.7, BISTRIŢA, BN, RO	**59**
a 2009 00914	**C02F 1/72** (2006.01); **H01T 19/00** (2006.01)	126561 A2	11.11.2009	ICPE BISTRIŢA S.A., STR. PARCULUI NR.7, BISTRIŢA, BN, RO	**30**

Număr cerere de brevet	Clasa internaţională	Număr de publicare	Dată depozit	Solicitant	Pag.
a 2009 00932	**H02K 1/16** (2006.01); **H02K 19/00** (2006.01)	126618 A2	16.11.2009	INSTITUTUL DE PROIECTĂRI PENTRU MAŞINI ELECTRICE ICPE - ME S.A., STR. TUDOR VLADIMIRESCU NR.45, SECTOR 5, BUCUREŞTI, B, RO	**59**
a 2009 00939	**A01D 43/10** (2006.01)	126517 A2	16.11.2009	INSTITUTUL NAŢIONAL DE CERCETARE-DEZVOLTARE PENTRU MAŞINI ŞI INSTALAŢII DESTINATE AGRICULTURII ŞI INDUSTRIEI ALIMENTARE, - INMA, BD. ION IONESCU DE LA BRAD NR.6, SECTOR 1, BUCUREŞTI, B, RO	**11**
a 2009 00952	**H04N 7/20** (2006.01)	126623 A2	20.11.2009	IOR S.A., STR. BUCOVINA NR. 4, SECTOR 3, BUCUREŞTI, B, RO	**63**
a 2009 00960	**B05B 12/00** (2006.01)	126540 A2	23.11.2009	INSTITUTUL NAŢIONAL DE CERCETARE-DEZVOLTARE PENTRU MAŞINI ŞI INSTALAŢII DESTINATE AGRICULTURII ŞI INDUSTRIEI ALIMENTARE, - INMA, BD. ION IONESCU DE LA BRAD NR.6, SECTOR 1, BUCUREŞTI, B, RO	**19**
a 2009 00962	**G01N 11/10** (2006.01)	126604 A2	23.11.2009	INSTITUTUL NAŢIONAL DE CERCETARE DEZVOLTARE PENTRU INGINERIE ELECTRICĂ ICPE - CA, SPLAIUL UNIRII NR.313, SECTOR 3, BUCUREŞTI, B, RO	**52**
a 2009 00968	**G01J 3/02** (2006.01)	126602 A2	25.11.2009	PRO OPTICA S.A., STR. GHEORGHE PETRAŞCU NR. 67, SECTOR 3, BUCUREŞTI, B, RO	**51**
a 2009 01003	**H04L 29/06** (2006.01)	126622 A2	30.11.2009	ASTI CONTROL S.A., CALEA PLEVNEI NR.139, CORP B, SECTOR 6, BUCUREŞTI, B, RO	**62**
a 2009 01021	**G01S 5/18** (2006.01); **G08C 17/02** (2006.01)	126609 A2	04.12.2009	SUSNEA IOAN, STR. BRĂILEI NR.179, BL.S3, AP.9, GALAŢI, GL, RO; VASILIU GRIGORE, STR. REGIMENT 11 SIRET NR.29, BL.C37, SC.2, ET.2, AP.29, GALAŢI, GL, RO	**54**
a 2009 01022	**F41A 27/28** (2006.01); **F41G 5/06** (2006.01)	126599 A2	07.12.2009	PRO OPTICA S.A., STR. GHEORGHE PETRAŞCU NR. 67, SECTOR 3, BUCUREŞTI, B, RO	**50**
a 2009 01023	**H01L 21/331** (2006.01)	126615 A2	07.12.2009	UNIVERSITATEA POLITEHNICA DIN BUCUREŞTI, SPLAIUL INDEPENDENŢEI NR.313, SECTOR 6, BUCUREŞTI, B, RO	**58**
a 2009 01024	**F03G 7/08** (2006.01); **B25J 19/02** (2006.01)	126583 A2	07.12.2009	INSTITUTUL DE MECANICA SOLIDELOR AL ACADEMIEI ROMÂNE, STR. C-TIN MILLE NR.15, SECTOR 1, BUCUREŞTI, B, RO	**40**
a 2009 01026	**H01L 21/02** (2006.01)	126614 A2	07.12.2009	INSTITUTUL NAŢIONAL DE CERCETARE-DEZVOLTARE PENTRU MICROTEHNOLOGIE, STR. EROU IANCU NICOLAE NR.32B, BUCUREŞTI, B, RO	**57**

Număr cerere de brevet	Clasa internaţională	Număr de publicare	Dată depozit	Solicitant	Pag.
a 2009 01047	**G01B 11/14** (2006.01)	126601 A2	15.12.2009	UNIVERSITATEA TEHNICĂ "GHEORGHE ASACHI" DIN IAŞI, BD.PROF.D.MANGERON NR. 67, IAŞI, IS, RO	**51**
a 2009 01054	**G06K 9/62** (2006.01); **G06F 19/00** (2006.01)	126612 A2	17.12.2009	OPTOELECTRONICA 2001 S.A., STR. ATOMIŞTILOR NR. 409, MĂGURELE, IF, RO	**56**
a 2009 01055	**G06K 9/22** (2006.01); **G06K 9/62** (2006.01); **G06F 19/00** (2006.01)	126611 A2	17.12.2009	OPTOELECTRONICA 2001 S.A., STR. ATOMIŞTILOR NR. 409, MĂGURELE, IF, RO	**55**
a 2009 01062	**E03C 1/01** (2006.01)	126573 A2	18.12.2009	CIUREA EUGEN, STR. BIRUINŢEI NR. 47 BIS, CONSTANŢA, CT, RO	**35**
a 2010 00008	**A61K 36/28** (2006.01); **A61P 3/00** (2006.01)	126532 A2	06.01.2010	HOFIGAL EXPORT - IMPORT S.A., INTRAREA SERELOR NR. 2, SECTOR 4, BUCUREŞTI, B, RO	**17**
a 2010 00053	**C11B 9/00** (2006.01); **A61K 8/97** (2006.01); **A61P 25/00** (2006.01)	126568 A2	21.01.2010	ANDRONOVICI LIVIU, STR.GRIGORE GAFENCU NR.78-84, SECTOR 1, BUCUREŞTI, B, RO	**33**
a 2010 00089	**F03B 13/00** (2006.01)	126579 A2	02.02.2010	CÂRDU MIRCEA, STR. DANIEL BĂRCEANU NR. 26 SECTOR 3, BUCUREŞTI, B, RO	**38**
a 2010 00090	**H05B 37/00** (2006.01); **H05B 39/02** (2006.01)	125945 A3	02.02.2010	SC ELECTROMAGNETICA SA, STR CALEA RAHOVEI NR 266-268 SECTOR 5, BUCUREŞTI, B, RO	**63**
a 2010 00091	**A46B 11/02** (2006.01)	126519 A2	03.02.2010	NEDELCU ION, STR.SEPTIMIUS SEVERUS NR.12, BL.TO03, AP.43, ALBA IULIA, AB, RO	**12**
a 2010 00092	**A63F 3/06** (2006.01)	126538 A2	03.02.2010	NEDELCU ION, STR.SEPTIMIUS SEVERUS NR.12, BL.TO03, AP.43, ALBA IULIA, AB, RO	**19**
a 2010 00097	**F04B 49/06** (2006.01)	126587 A2	03.02.2010	INSTITUTUL NAŢIONAL DE CERCETARE-DEZVOLTARE PENTRU UTILAJ PETROLIER-IPCUP, PIAŢA 1 DECEMBRIE 1918 NR.1, PLOIEŞTI, PH, RO	**43**
a 2010 00098	**D21H 25/18** (2006.01)	126570 A2	23.02.2010	INSTITUTUL NAŢIONAL DE CERCETARE-DEZVOLTARE PENTRU CHIMIE ŞI PETROCHIMIE - ICECHIM, SPLAIUL INDEPENDENŢEI NR.202, SECTOR 6, BUCUREŞTI, B, RO	**34**
a 2010 00100	**A61K 8/98** (2006.01); **A61P 35/00** (2006.01)	126529 A2	04.02.2010	DUMITRESCU DUMITRU, BD. FERDINAND NR. 94, BL. F19B, SC. A, AP. 32, CONSTANŢA, CT, RO	**16**
a 2010 00107	**C02F 7/00** (2006.01); **E03F 1/00** (2006.01)	126562 A2	09.02.2010	INOE 2000-INSTITUTUL DE CERCETĂRI PENTRU HIDRAULICĂ ŞI PNEUMATICĂ, STR. CUŢITUL DE ARGINT NR. 14, SECTOR 4, BUCUREŞTI, B, RO	**31**
a 2010 00110	**C01B 3/08** (2006.01)	126560 A2	10.02.2010	DUMITRESCU ADRIAN, ALEEA INDEPENDENŢEI, BL. D8, SC.3, ET.4, AP.41, DEVA, HD, RO	**30**

Număr cerere de brevet	Clasa internaţională	Număr de publicare	Dată depozit	Solicitant	Pag.
a 2010 00111	**B42F 13/18** (2006.01); **C14C 3/10** (2006.01); **B42D 13/00** (2006.01)	126551 A2	10.02.2010	DUMITRAŞC RELU, STR. DECEBAL NR.20B, TECUCI, GL, RO	**25**
a 2010 00115	**B26B 1/04** (2006.01); **B26B 1/10** (2006.01); **B26B 3/06** (2006.01)	126549 A2	11.02.2010	CRAWFORD STEVEN ARTHUR, STR. PAVILIOANELE CFR NR.3, AP.1, BRAŞOV, BV, RO	**24**
a 2010 00118	**A01M 29/00** (2006.01)	126518 A1	12.02.2010	PRISĂCARU EUGEN-RADU, STR. ANDREI MUREŞANU NR.16, ARAD, AR, RO; PERESSINI STEFANO, VIA PAPA GIOVANNI XXII 50 CORNO DI ROSAZZO, UDINE, IT, IT	**11**
a 2010 00119	**A61K 8/18** (2006.01); **A61P 17/00** (2006.01)	126527 A2	12.02.2010	FARMEC S.A., STR. H. BARBUSSE NR. 16, CLUJ-NAPOCA, CJ, RO	**15**
a 2010 00120	**A61K 8/02** (2006.01); **A61P 17/00** (2006.01)	126526 A2	12.02.2010	FARMEC S.A., STR. H. BARBUSSE NR. 16, CLUJ-NAPOCA, CJ, RO	**15**
a 2010 00121	**A61K 8/18** (2006.01)	126528 A2	12.02.2010	FARMEC S.A., STR. H. BARBUSSE NR. 16, CLUJ-NAPOCA, CJ, RO	**15**
a 2010 00130	**A61F 13/15** (2006.01); **A61L 15/16** (2006.01)	126525 A2	15.02.2010	ŞOPTELEA IULIAN DORIN, ALEEA PROF.I.SIMIONESCU NR.5, BL.M11, ET.4, AP.17, IAŞI, IS, RO	**14**
a 2010 00132	**B05B 17/08** (2006.01); **B05B 12/02** (2006.01)	126542 A2	15.02.2010	IANKEVICI TONI, STR. CÂMPULUI NR.24, AP.2, FOCŞANI, VR, RO	**20**
a 2010 00143	**A61L 15/42** (2006.01)	126535 A2	16.02.2010	UNIVERSITATEA TEHNICĂ "GHEORGHE ASACHI" DIN IAŞI, BD.PROF.D.MANGERON NR. 67, IAŞI, IS, RO	**18**
a 2010 00147	**A61K 38/39** (2006.01); **A61L 27/24** (2006.01); **A61L 27/54** (2006.01)	126534 A2	17.02.2010	IORDĂCHEL RADU, STR. JEAN - LOUIS CALDERON NR.6, ET.3, AP.14, SECTOR 2, BUCUREŞTI, B, RO; SÎRBU EMIL, INTRAREA SOCULUI NR. 3, OTOPENI, IF, RO; IORDĂCHEL CĂTĂLIN, STR. NOVACI NR.11, BL.P 33, SC.2, AP.48, SECTOR 5, BUCUREŞTI, B, RO	**17**
a 2010 00150	**E02D 5/18** (2006.01); **E02D 3/10** (2006.01)	126571 A2	17.02.2010	BARDOSI SANDOR, STR. 1 DECEMBRIE 1918 NR.46, BL.Z 5, AP.20, TÂRNĂVENI, MS, RO	**34**
a 2010 00151	**F04B 47/00** (2006.01)	126585 A2	17.02.2010	INSTITUTUL NAŢIONAL DE CERCETARE-DEZVOLTARE PENTRU UTILAJ PETROLIER-IPCUP, PIAŢA 1 DECEMBRIE 1918 NR.1, PLOIEŞTI, PH, RO	**42**
a 2010 00165	**F16H 47/02** (2006.01)	126591 A2	18.02.2010	ABRUDAN OVIDIU VASILE, STR. CLOŞCA NR.7, BL. PS 10 C, AP.27, GALAŢI, GL, RO	**45**
a 2010 00172	**B60R 99/00** (2009.01); **B64C 1/22** (2006.01)	126554 A2	19.02.2010	ILIEŞ TEODOR IOAN, B-DUL VALEA CETĂŢII NR.25A, SC.A, AP.9, BRAŞOV, BV, RO	**27**

Număr cerere de brevet	Clasa internaţională	Număr de publicare	Dată depozit	Solicitant	Pag.
a 2010 00186	**A61F 2/04** (2006.01); **A61B 17/34** (2006.01); **A61J 15/00** (2006.01)	126524 A2	25.02.2010	STANIMIR ALEXANDRU, STR.NICOLAE IORGA NR.118, BL.A60, SC.1, ET.7, AP.28, CRAIOVA, DJ, RO; CALOTĂ FIRMILIAN, STR. ALEXANDRU CEL BUN NR.2, CRAIOVA, DJ, RO; BUZATU DUMITRU ŞTEFAN, CALEA BUCUREŞTI NR. 42, BL. P4, SC 1, ET 6, AP 34, CRAIOVA, DJ, RO; STANIMIR MARIUS, STR. NICOLAE IORGA NR.118, BL.A60, SC.1, ET.7, AP.28, CRAIOVA, DJ, RO	**14**
a 2010 00188	**C12J 1/04** (2006.01)	126569 A2	25.02.2010	BĂŞOIU MIHAI, STR. LIVIU REBREANU NR.31, BL.M13, SC.A, ET.3, AP.14, SECTOR 3, BUCUREŞTI, B, RO	**33**
a 2010 00189	**B61H 13/36** (2006.01)	126555 A1	26.02.2010	I.C.P.V.A. S.A., CALEA AUREL VLAICU NR.29-31, ARAD, AR, RO	**27**
a 2010 00192	**G06K 9/00** (2006.01)	126610 A2	26.02.2010	UNIVERSITATEA "ŞTEFAN CEL MARE" DIN SUCEAVA, STR.UNIVERSITĂŢII NR.13, SUCEAVA, SV, RO	**55**
a 2010 00251	**B24B 47/26** (2006.01)	126548 A2	18.03.2010	INSTITUTUL DE CERCETARE ŞI PROIECTARE TEHNOLOGICĂ PENTRU CONSTRUCŢII MAŞINI S.A., ŞOS.OLTENIŢEI NR.103, SECTOR 4, BUCUREŞTI, B, RO	**24**
a 2010 00252	**B23Q 3/06** (2006.01)	126547 A2	18.03.2010	INSTITUTUL DE CERCETARE ŞI PROIECTARE TEHNOLOGICĂ PENTRU CONSTRUCŢII MAŞINI S.A., ŞOS.OLTENIŢEI NR.103, SECTOR 4, BUCUREŞTI, B, RO	**23**
a 2010 00531	**B42D 15/10** (2006.01)	126550 A0	17.06.2010	BULENCEA BOGDAN, BD. ION MIHALACHE NR.317D, BL.D, SC.B, ET.1, AP.5, SECTOR 1, BUCUREŞTI, B, RO	**25**
a 2010 00750	**A61B 3/12** (2006.01); **A61B 3/14** (2006.01); **G06T 7/00** (2006.01)	126521 A0	19.08.2010	IANOPOL VASILICA NARCISA, STR.MOARA DE VÂNT NR.29, IAŞI, IS, RO; DANTE J. PIERAMICI, CALIFORNIA RETINA CONSULTANTS, 515 EAST MICHELTORENA SUITE C, SANTA BARBARA, CALIFORNIA, US	**12**
a 2010 00776	**H01F 27/08** (2006.01)	126613 A0	31.08.2010	INSTITUTUL NAŢIONAL DE CERCETARE - DEZVOLTARE PENTRU INGINERIE ELECTRICĂ ICPE-CA, SPLAIUL UNIRII NR. 313, SECTOR 3, BUCUREŞTI, B, RO; INSTITUTUL NAŢIONAL DE CERCETARE-DEZVOLTARE ŞI ÎNCERCĂRI PENTRU ELECTROTEHNICĂ-ICMET, CALEA BUCUREŞTI NR. 144, CRAIOVA, DJ, RO; ROSEAL S.A., STR.NICOLAE BĂLCESCU NR.5/A, ODORHEIU SECUIESC, HR, RO	**56**
a 2010 00777	**G01N 30/02** (2006.01)	126606 A0	31.08.2010	NEAGU MARIA, STR. IZVORUL CRIŞULUI NR.2, BL.D1, SC.D, AP.31, SECTOR 4, BUCUREŞTI, B, RO	**53**

Număr cerere de brevet	Clasa internaţională	Număr de publicare	Dată depozit	Solicitant	Pag.
a 2010 00844	**F04D 33/00** (2006.01); **B06B 1/06** (2006.01); **H01L 41/09** (2006.01)	126588 A0	16.09.2010	INSTITUTUL NAŢIONAL DE CERCETARE-DEZVOLTARE PENTRU FIZICA MATERIALELOR, STR. ATOMIŞTILOR NR. 105 BIS, MĂGURELE, IF, RO	**44**
a 2010 00867	**B60L 11/02** (2006.01); **B60L 15/32** (2006.01)	126553 A0	20.09.2010	PROMAT S.R.L., STR. FRAŢII GOLEŞTI, BL. K28, AP.4, CRAIOVA, DJ, RO	**26**
a 2010 00882	**H02P 25/16** (2006.01); **H02P 27/00** (2006.01)	126620 A0	23.09.2010	ICPE-SAERP SA, SPLAIUL UNIRII NR.313, SECTOR 3, BUCUREŞTI, B, RO	**61**
a 2010 01145	**G01N 30/02** (2006.01)	126607 A0	22.11.2010	NEAGU MARIA, STR. IZVORUL CRIŞULUI NR.2, BL.D1, SC.D, AP.31, SECTOR 4, BUCUREŞTI, B, RO	**54**
a 2010 01179	**H02P 1/16** (2006.01); **H02P 1/26** (2006.01)	126619 A0	25.11.2010	SĂCEANU VALENTIN TOMA, STR.VASILE ALECSANDRI NR.86, CRAIOVA, DJ, RO; BRÎNDUŞA CONSTANTIN, CALEA BUCUREŞTI NR.20, BL.M17B, SC.1, AP.25, CRAIOVA, DJ, RO; HUREZEANU GHEORGHE, ALEEA MĂCINULUI NR.11, CRAIOVA, DJ, RO	**60**
a 2010 01184	**A61N 2/04** (2006.01)	126536 A0	25.11.2010	MAC ELECTRO INDUSTRIAL S.R.L., STR. MAGNEZIULUI NR. 23, SECTOR 2, BUCUREŞTI, B, RO	**18**
a 2010 01255	**A61K 33/24** (2006.01)	126531 A0	30.11.2010	UNIVERSITATEA DE MEDICINĂ ŞI FARMACIE "CAROL DAVILA" DIN BUCUREŞTI, STR.DIONISIE LUPU NR.37, SECTOR 2, BUCUREŞTI, B, RO	**16**
a 2010 01265	**C08L 9/02** (2006.01)	126565 A0	02.12.2010	ARTEGO S.A., STR. CIOCÂRLĂU NR. 38, TÂRGU-JIU, GJ, RO	**32**
a 2010 01279	**G01N 30/12** (2006.01)	126608 A0	06.12.2010	NEAGU MARIA, STR. IZVORUL CRIŞULUI NR.2, BL.D1, SC.D, AP.31, SECTOR 4, BUCUREŞTI, B, RO	**54**
a 2010 01319	**A61K 31/713** (2006.01); **A61K 38/18** (2006.01); **A61K 48/00** (2006.01)	126530 A0	10.12.2010	UNIVERSITATEA DE MEDICINĂ ŞI FARMACIE "CAROL DAVILA" DIN BUCUREŞTI, STR.DIONISIE LUPU NR.37, SECTOR 2, BUCUREŞTI, B, RO; UNIVERSITATEA DIN BUCUREŞTI, BD.MIHAIL KOGĂLNICEANU NR. 36-46, SECTOR 5, BUCUREŞTI, B, RO; INSTITUTUL NAŢIONAL DE CERCETARE-DEZVOLTARE PENTRU FIZICĂ ŞI INGINERIE NUCLEARĂ "HORIA HULUBEI", STR. ATOMIŞTILOR NR. 407, PO BOX MG-6, MĂGURELE, IF, RO; SAVOPOL TUDOR, STR. BOZIENI NR. 2, BL. 833, SC. B, AP. 72, SECTOR 6, BUCUREŞTI, B, RO; RADU BEATRICE, CALEA 13 SEPTEMBRIE NR. 75-79, BL. 73-75, SC. A, ET. 6, AP. 17, BUCUREŞTI, B, RO; RADU MIHAI, STR. PETRE MARINESCU NR. 14, SECTOR 5, BUCUREŞTI, B, RO; BANCIU DANIEL DUMITRU, BD. DIMITRIE CANTEMIR NR. 15, BL. 9, SC. C, AP. 107, BUCUREŞTI, B, RO; MARIN ADELA, BD. DIMITRIE CANTEMIR NR. 15, BL. 9, SC. C, AP. 107, BUCUREŞTI, B, RO	**16**

Număr cerere de brevet	Clasa internaţională	Număr de publicare	Dată depozit	Solicitant	Pag.
a 2011 00018	**F03B 17/06** (2006.01)	126582 A0	14.01.2011	VOLCOVINSCHI GHEORGHE, STR. TRANSILVANIEI NR.8, AP.24, BAIA MARE, MM, RO; HOFFMAN ADRIANA, STR. VASILE ALECSANDRI NR.39, BAIA MARE, MM, RO	**40**
a 2011 00126	**F03B 13/10** (2006.01)	126580 A0	14.02.2011	VASILOIU IOAN, STR. AURA BUZESCU NR.58, SECTOR 2, BUCUREŞTI, B, RO	**39**
a 2011 00134	**F24J 2/04** (2006.01)	126595 A0	16.02.2011	MUSTĂŢEA CONSTANTIN, COMUNA POARTA ALBĂ, CONSTANŢA, CT, RO	**48**
a 2011 00143	**B08B 9/027** (2006.01)	126543 A0	17.02.2011	GRECU MARIUS CRISTIAN, STR. LT. COL. DUMITRU PETRESCU NR. 11, BL. 11, SC. 2, ET. 1, AP. 6, TÂRGU JIU, GJ, RO; RĂDUICĂ DRAGOŞ, SAT CEPTURENI, COMUNA PONOARE, MH, RO; NEMŢOIU SIMONA GRETA, STR.VICTORIEI, BL.37.SC.3, ET.4, AP.14, TÂRGU-JIU, GJ, RO	**21**
a 2011 00203	**F28C 1/12** (2006.01)	126597 A0	08.03.2011	ROMIND T&G S.R.L., BD. BIRUINŢEI NR.162, PANTELIMON, IF, RO	**49**
a 2011 00214	**B03B 13/04** (2006.01); **C10L 3/00** (2006.01)	126539 A0	14.03.2011	INSTITUTUL NAŢIONAL DE CERCETARE- DEZVOLTARE PENTRU TEHNOLOGII CRIOGENICE ŞI IZOTOPICE-ICSI-RM. VÂLCEA, STR. UZINEI NR.4, RÂMNICU VÂLCEA, VL, RO	**19**
a 2011 00226	**C02F 11/02** (2006.01); **C12M 1/42** (2006.01)	126563 A0	16.03.2011	ASSMANN ALLO, DORNBUSCHWEG 4, ENGER, DE; ROTTMARY SEPP, EDUARD-ECHMID- STRASSE 26, MUNCHEN, DE; KLINGEIS ARNOLD, STR.EROILOR NR.22, AVRIG, SB, RO; ŞINCA MARIA, STR.MIHAI EMINESCU NR.5, AVRIG, SB, RO; TĂNĂSESCU FLORIN TEODOR, STR.ANA DAVILA NR.22, AP.1, SECTOR 5, BUCUREŞTI, B, RO; NATE SILVIU, STR.REGELE FERDINAND NR.5, SC.A, ET.1, AP.6, SIBIU, SB, RO; INSTITUTUL NAŢIONAL DE CERCETARE DEZVOLTARE PENTRU INGINERIE ELECTRICĂ ICPE - CA, SPLAIUL UNIRII NR.313, SECTOR 3, BUCUREŞTI, B, RO	**31**
a 2011 00228	**G01N 27/62** (2006.01)	126605 A0	16.03.2011	REMIR SRL, STR. SECERII NR.27, TIMIŞOARA, TM, RO	**53**
a 2011 00271	**B05B 13/04**(2006.01); **A62C 27/00** (2006.01)	126541 A0	29.03.2011	UNIVERSITATEA "POLITEHNICA" DIN BUCUREŞTI, SPLAIUL INDEPENDENŢEI NR. 313, SECTOR 6, BUCUREŞTI, B, RO	**20**

Număr cerere de brevet	Clasa internaţională	Număr de publicare	Dată depozit	Solicitant	Pag.
a 2011 00278	**E03F 11/00** (2006.01)	126574 A0	30.03.2011	FIBROMAR S.R.L., STR. PROIECŢANTULUI NR. 6, SC. C, AP. 19, BACĂU, BC, RO	**36**
a 2011 00328	**B21J 7/16** (2006.01)	126545 A0	08.04.2011	UNIVERSITATEA "TRANSILVANIA" DIN BRAŞOV, BD.EROILOR NR.29, BRAŞOV, BV, RO	**22**
a 2011 00329	**B60J 11/00** (2006.01)	126552 A0	08.04.2011	TODORAN BOGDAN-VIOREL, BD. MIHAI VITEAZUL NR.66, BL.A23, SC.A, AP.5, ZALĂU, SJ, RO	**26**
a 2011 00335	**B66F 3/12** (2006.01); **B60S 9/20** (2006.01)	126559 A0	11.04.2011	CIOBANU MIHAI MĂRŢIŞOR, STR. GENERAL SIMIONESCU NR. 6, BL. 3, SC. B, AP. 4, CÂMPULUNG MUSCEL, AG, RO; CISMARU IVAN, STR. TRANDAFIRILOR, COMUNA HĂRMAN, BV, RO; FODOREANU SORIN, STR. CLUCERU URICANI NR. 1-3, BL. 106A, SC. A, ET. 5, AP. 15, SECTOR 3, BUCUREŞTI, B, RO; OLARU FLORIN COSTICĂ, BD. 1 DECEMBRIE 1918 NR. 22, BL. 32, SC. A, AP. 12, SUCEAVA, SV, RO; PETRESCU MARIUS CLAUDIU, STR. I.P. PAVLOV NR. 46-48, AP. 6, SECTOR 1, BUCUREŞTI, B, RO	**29**
a 2011 00378	**F28D 1/00** (2006.01); **F28D 7/00** (2006.01); **F28F 1/00** (2006.01)	126598 A0	21.04.2011	BOGDAN DOMINIC, STR. LIBERTĂŢII NR. 3, SC. A, AP. 15, ONEŞTI, BC, RO	**49**
a 2011 00391	**F24H 1/43** (2006.01)	126594 A0	26.04.2011	BAL CARMEN, STR. TARNIŢA NR. 2, BL. C1, SC. II, AP. 74, CLUJ-NAPOCA, CJ, RO; BAL NICOLAE, STR. TARNIŢA NR. 2, BL. C 1, SC. II, AP. 74, CLUJ-NAPOCA, CJ, RO; POP DENEŞ IOANA, BD. 21 DECEMBRIE NR. 34, AP. 11, CLUJ-NAPOCA, CJ, RO; POP IOAN, BD. 21 DECEMBRIE NR. 19, AP. 8, CLUJ-NAPOCA, CJ, RO	**47**
a 2011 00406	**B62M 11/14** (2006.01)	126557 A0	29.04.2011	CHIRA DANIEL EMIL, STR. GEN. NICOLAE DĂSCĂLESCU, NR. 15, BL. T1, SC. A, ET. 3, AP. 9, PIATRA NEAMŢ, NT, RO	**28**

Cereri de brevet de invenţie publicate conform art. 23, din Legea nr. 64/1991, republicată, şi Regulii 27(1), din HGR nr. 547/2008, aranjate în ordine alfabetică, după numele/denumirea solicitantului

Solicitant	Clasa internaţională	Număr de publicare	Număr cerere de brevet	Dată depozit	**Pag.**
ABRUDAN OVIDIU VASILE, STR. CLOŞCA NR.7, BL. PS 10 C, AP.27, GALAŢI, GL, RO	**F16H 47/02** (2006.01)	126591 A2	a 2010 00165	18.02.2010	**45**
ANDRONOVICI LIVIU, STR.GRIGORE GAFENCU NR.78-84, SECTOR 1, BUCUREŞTI, B, RO	**C11B 9/00** (2006.01); **A61K 8/97** (2006.01); **A61P 25/00** (2006.01)	126568 A2	a 2010 00053	21.01.2010	**33**
AQUA THERM CO S.R.L., STR.LITOVOI VOIEVOD NR.12, ET.1, SECTOR 2, BUCUREŞTI, B, RO	**F04B 49/06** (2006.01); **G05B 11/01** (2006.01)	126586 A2	a 2009 00818	12.10.2009	**42**
ARTEGO S.A., STR. CIOCÂRLĂU NR. 38, TÂRGU-JIU, GJ, RO	**C08L 9/02** (2006.01)	126565 A0	a 2010 01265	02.12.2010	**32**
ASSMANN ALLO, DORNBUSCHWEG 4, ENGER, DE; ROTTMARY SEPP, EDUARD-ECHMID- STRASSE 26, MUNCHEN, DE; KLINGEIS ARNOLD, STR.EROILOR NR.22, AVRIG, SB, RO; ŞINCA MARIA, STR.MIHAI EMINESCU NR.5, AVRIG, SB, RO; TĂNĂSESCU FLORIN TEODOR, STR.ANA DAVILA NR.22, AP.1, SECTOR 5, BUCUREŞTI, B, RO; NATE SILVIU, STR.REGELE FERDINAND NR.5, SC.A, ET.1, AP.6, SIBIU, SB, RO; INSTITUTUL NAŢIONAL DE CERCETARE DEZVOLTARE PENTRU INGINERIE ELECTRICĂ ICPE - CA, SPLAIUL UNIRII NR.313, SECTOR 3, BUCUREŞTI, B, RO	**C02F 11/02** (2006.01); **C12M 1/42** (2006.01)	126563 A0	a 2011 00226	16.03.2011	**31**
ASTI CONTROL S.A., CALEA PLEVNEI NR.139, CORP B, SECTOR 6, BUCUREŞTI, B, RO	**H04L 29/06** (2006.01)	126622 A2	a 2009 01003	30.11.2009	**62**
BAL CARMEN, STR. TARNIŢA NR. 2, BL. C1, SC. II, AP. 74, CLUJ-NAPOCA, CJ, RO; BAL NICOLAE, STR. TARNIŢA NR. 2, BL. C 1, SC. II, AP. 74, CLUJ-NAPOCA, CJ, RO; POP DENEŞ IOANA, BD. 21 DECEMBRIE NR. 34, AP. 11, CLUJ-NAPOCA, CJ, RO; POP IOAN, BD. 21 DECEMBRIE NR. 19, AP. 8, CLUJ-NAPOCA, CJ, RO	**F24H 1/43** (2006.01)	126594 A0	a 2011 00391	26.04.2011	**47**
BARDOSI SANDOR, STR. 1 DECEMBRIE 1918 NR.46, BL.Z 5, AP.20, TÂRNĂVENI, MS, RO	**E02D 5/18** (2006.01); **E02D 3/10** (2006.01)	126571 A2	a 2010 00150	17.02.2010	**34**
BĂŞOIU MIHAI, STR. LIVIU REBREANU NR.31, BL.M13, SC.A, ET.3, AP.14, SECTOR 3, BUCUREŞTI, B, RO	**C12J 1/04** (2006.01)	126569 A2	a 2010 00188	25.02.2010	**33**

Solicitant	Clasa internaţională	Număr de publicare	Număr cerere de brevet	Dată depozit	Pag.
BOGDAN DOMINIC, STR. LIBERTĂŢII NR. 3, SC. A, AP. 15, ONEŞTI, BC, RO	**F28D 1/00** (2006.01); **F28D 7/00** (2006.01); **F28F 1/00** (2006.01)	126598 A0	a 2011 00378	21.04.2011	**49**
BULENCEA BOGDAN, BD. ION MIHALACHE NR.317D, BL.D, SC.B, ET.1, AP.5, SECTOR 1, BUCUREŞTI, B, RO	**B42D 15/10** (2006.01)	126550 A0	a 2010 00531	17.06.2010	**25**
CÂRDU MIRCEA, STR. DANIEL BĂRCEANU NR. 26 SECTOR 3, BUCUREŞTI, B, RO	**F03B 13/00** (2006.01)	126579 A2	a 2010 00089	02.02.2010	**38**
CÂRNU ION, STR.MUREŞULUI NR.65 A, CONSTANŢA, CT, RO	**F16H 41/04** (2006.01)	126590 A2	a 2008 00160	28.02.2008	**45**
CĂTUNĂ GEORGE CRISTIAN, STR.CPT.GHEORGHE PREOŢESCU NR.35, ET.2, AP.3, SECTOR 4, COD 040174, O.P.53, BUCUREŞTI, B, RO	**A63C 5/048** (2006.01)	126537 A2	a 2007 00788	14.11.2007	**18**
CHIRA DANIEL EMIL, STR. GEN. NICOLAE DĂSCĂLESCU, NR. 15, BL. T1, SC. A, ET. 3, AP. 9, PIATRA NEAMŢ, NT, RO	**B62M 11/14** (2006.01)	126557 A0	a 2011 00406	29.04.2011	**28**
CIOBANU MIHAI MĂRŢIŞOR, STR. GENERAL SIMIONESCU NR. 6, BL. 3, SC. B, AP. 4, CÂMPULUNG MUSCEL, AG, RO; CISMARU IVAN, STR. TRANDAFIRILOR, COMUNA HĂRMAN, BV, RO; FODOREANU SORIN, STR. CLUCERU URICANI NR. 1-3, BL. 106A, SC. A, ET. 5, AP. 15, SECTOR 3, BUCUREŞTI, B, RO; OLARU FLORIN COSTICĂ, BD. 1 DECEMBRIE 1918 NR. 22, BL. 32, SC. A, AP. 12, SUCEAVA, SV, RO; PETRESCU MARIUS CLAUDIU, STR. I.P. PAVLOV NR. 46-48, AP. 6, SECTOR 1, BUCUREŞTI, B, RO	**B66F 3/12** (2006.01); **B60S 9/20** (2006.01)	126559 A0	a 2011 00335	11.04.2011	**29**
CIUREA EUGEN, STR. BIRUINŢEI NR. 47 BIS, CONSTANŢA, CT, RO	**E03C 1/01** (2006.01)	126573 A2	a 2009 01062	18.12.2009	**35**
CRAWFORD STEVEN ARTHUR, STR. PAVILIOANELE CFR NR.3, AP.1, BRAŞOV, BV, RO	**B26B 1/04** (2006.01); **B26B 1/10** (2006.01); **B26B 3/06** (2006.01)	126549 A2	a 2010 00115	11.02.2010	**24**
DĂNEŢ CIPRIAN IOAN, CALEA BUCUREŞTI NR.18, BL.S4, SC.G, AP.11, ET.3, COD 500365, BRAŞOV, BV, RO	**F01L 13/00** (2006.01); **F01L 1/047** (2006.01); **F01L 1/18** (2006.01)	126578 A2	a 2008 00579	25.07.2008	**38**
DAVIDONI IOAN, STR.MARTIR VASILE BALMUŞ NR.6, BL.44, SC.B, AP.6, TIMIŞOARA, TM, RO; DAVIDONI IOAN CIPRIAN, BL. A11, AP. 4, TOMEŞTI, TM, RO	**C10L 10/00** (2006.01); **F02M 27/00** (2006.01)	126566 A2	a 2009 00362	08.05.2009	**32**
DUMITRAŞC RELU, STR. DECEBAL NR.20B, TECUCI, GL, RO	**B42F 13/18** (2006.01); **C14C 3/10** (2006.01); **B42D 13/00** (2006.01)	126551 A2	a 2010 00111	10.02.2010	**25**

Solicitant	Clasa internaţională	Număr de publicare	Număr cerere de brevet	Dată depozit	Pag.
DUMITRESCU DUMITRU, BD. FERDINAND NR. 94, BL. F19B, SC. A, AP. 32, CONSTANŢA, CT, RO	**A61K 8/98** (2006.01); **A61P 35/00** (2006.01)	126529 A2	a 2010 00100	04.02.2010	**16**
DUMITRESCU ADRIAN, ALEEA INDEPENDENŢEI, BL. D8, SC.3, ET.4, AP.41, DEVA, HD, RO	**C01B 3/08** (2006.01)	126560 A2	a 2010 00110	10.02.2010	**30**
FARMEC S.A., STR. H. BARBUSSE NR. 16, CLUJ-NAPOCA, CJ, RO	**A61K 8/02** (2006.01); **A61P 17/00** (2006.01)	126526 A2	a 2010 00120	12.02.2010	**15**
FARMEC S.A., STR. H. BARBUSSE NR. 16, CLUJ-NAPOCA, CJ, RO	**A61K 8/18** (2006.01); **A61P 17/00** (2006.01)	126527 A2	a 2010 00119	12.02.2010	**15**
FARMEC S.A., STR. H. BARBUSSE NR. 16, CLUJ-NAPOCA, CJ, RO	**A61K 8/18** (2006.01)	126528 A2	a 2010 00121	12.02.2010	**15**
FIBROMAR S.R.L., STR. PROIECTANTULUI NR. 6, SC. C, AP. 19, BACĂU, BC, RO	**E03F 11/00** (2006.01)	126574 A0	a 2011 00278	30.03.2011	**36**
FILIALA INSTITUTUL DE CERCETĂRI ŞI MODERNIZĂRI ENERGETICE - ICEMENERG S.A., BD.ENERGETICIENILOR NR.8, SECTOR 3, BUCUREŞTI, B, RO	**F23D 14/24** (2006.01)	126593 A2	a 2008 00488	25.06.2008	**46**
GRECU MARIUS CRISTIAN, STR. LT. COL. DUMITRU PETRESCU NR. 11, BL. 11, SC. 2, ET. 1, AP. 6, TÂRGU JIU, GJ, RO; RĂDUICĂ DRAGOŞ, SAT CEPTURENI, COMUNA PONOARE, MH, RO; NEMŢOIU SIMONA GRETA, STR.VICTORIEI, BL.37.SC.3, ET.4, AP.14, TÂRGU-JIU, GJ, RO	**B08B 9/027** (2006.01)	126543 A0	a 2011 00143	17.02.2011	**21**
HOFIGAL EXPORT - IMPORT S.A., INTRAREA SERELOR NR. 2, SECTOR 4, BUCUREŞTI, B, RO	**A61K 36/28** (2006.01); **A61P 3/00** (2006.01)	126532 A2	a 2010 00008	06.01.2010	**17**
HOFIGAL EXPORT - IMPORT S.A., INTRAREA SERELOR NR. 2, SECTOR 4, BUCUREŞTI, B, RO	**A61K 36/736** (2006.01); **A61K 131/00** (2006.01); **A61P 1/10** (2006.01)	126533 A2	a 2009 00311	15.04.2009	**17**
IANKEVICI TONI, STR. CÂMPULUI NR.24, AP.2, FOCŞANI, VR, RO	**B05B 17/08** (2006.01); **B05B 12/02** (2006.01)	126542 A2	a 2010 00132	15.02.2010	**20**
IANOPOL VASILICA NARCISA, STR.MOARA DE VÂNT NR.29, IAŞI, IS, RO; DANTE J. PIERAMICI, CALIFORNIA RETINA CONSULTANTS, 515 EAST MICHELTORENA SUITE C, SANTA BARBARA, CALIFORNIA, US	**A61B 3/12** (2006.01); **A61B 3/14** (2006.01); **G06T 7/00** (2006.01)	126521 A0	a 2010 00750	19.08.2010	**12**
ICERP S.A., BD.REPUBLICII NR. 291 A, PLOIEŞTI, PH, RO	**C10M 105/32** (2006.01)	126567 A2	a 2009 00402	27.05.2009	**33**
ICPE BISTRIŢA S.A., STR. PARCULUI NR.7, BISTRIŢA, BN, RO	**C02F 1/72** (2006.01); **H01T 19/00** (2006.01)	126561 A2	a 2009 00914	11.11.2009	**30**
ICPE BISTRIŢA S.A., STR. PARCULUI NR.7, BISTRIŢA, BN, RO	**H01T 19/04** (2006.01); **C01B 13/11** (2006.01)	126617 A2	a 2009 00912	11.11.2009	**59**

Solicitant	Clasa internaţională	Număr de publicare	Număr cerere de brevet	Dată depozit	Pag.
ICPE-SAERP SA, SPLAIUL UNIRII NR.313, SECTOR 3, BUCUREŞTI, B, RO	**H02P 25/16** (2006.01); **H02P 27/00** (2006.01)	126620 A0	a 2010 00882	23.09.2010	**61**
I.C.P.V.A. S.A., CALEA AUREL VLAICU NR.29-31, ARAD, AR, RO4, COD 0401	**B61H 13/36** (2006.01)	126555 A1	a 2010 00189	26.02.2010	**27**
ILIEŞ TEODOR IOAN, B-DUL VALEA CETĂŢII NR.25A, SC.A, AP.9, BRAŞOV, BV, RO	**B60R 99/00** (2009.01); **B64C 1/22** (2006.01)	126554 A2	a 2010 00172	19.02.2010	**27**
INOE 2000 - INSTITUTUL DE CERCETĂRI PENTRU HIDRAULICĂ ŞI PNEUMATICĂ, STR.CUŢITUL DE ARGINT NR.14, SECTOR 4, O.P.28, BUCUREŞTI, B, RO	**F04B 19/04** (2006.01)	126584 A2	a 2008 00153	26.02.2008	**41**
INOE 2000 - INSTITUTUL DE CERCETĂRI PENTRU HIDRAULICĂ ŞI PNEUMATICĂ, STR.CUŢITUL DE ARGINT NR.14, SECTOR 4, O.P.28, BUCUREŞTI, B, RO	**B62D 5/00** (2006.01); **B62D 3/14** (2006.01)	126556 A2	a 2008 00154	26.02.2008	**28**
INOE 2000-INSTITUTUL DE CERCETĂRI PENTRU HIDRAULICĂ ŞI PNEUMATICĂ, STR. CUŢITUL DE ARGINT NR. 14, SECTOR 4, BUCUREŞTI, B, RO	**C02F 7/00** (2006.01); **E03F 1/00** (2006.01)	126562 A2	a 2010 00107	09.02.2010	**31**
INOE 2000 - INSTITUTUL DE CERCETĂRI PENTRU HIDRAULICĂ ŞI PNEUMATICĂ, STR.CUŢITUL DE ARGINT NR.14, SECTOR 4, O.P.28, BUCUREŞTI, B, RO	**F16K 3/32** (2006.01)	126592 A2	a 2008 00491	26.06.2008	**46**
INOE 2000 - INSTITUTUL DE CERCETĂRI PENTRU HIDRAULICĂ ŞI PNEUMATICĂ, STR.CUŢITUL DE ARGINT NR.14, SECTOR 4, O.P.28, BUCUREŞTI, B, RO	**E04G 21/08** (2006.01)	126576 A2	a 2008 00492	26.06.2008	**37**
INSTITUTUL NAŢIONAL DE CERCETARE-DEZVOLTARE PENTRU UTILAJ PETROLIER-IPCUP, PIAŢA 1 DECEMBRIE 1918 NR.1, PLOIEŞTI, PH, RO	**F04B 47/00** (2006.01)	126585 A2	a 2010 00151	17.02.2010	**42**
INSTITUTUL NAŢIONAL DE CERCETARE-DEZVOLTARE PENTRU UTILAJ PETROLIER-IPCUP, PIAŢA 1 DECEMBRIE 1918 NR.1, PLOIEŞTI, PH, RO	**F04B 49/06** (2006.01)	126587 A2	a 2010 00097	03.02.2010	**43**
INSTITUTUL NAŢIONAL DE CERCETARE-DEZVOLTARE PENTRU CHIMIE ŞI PETROCHIMIE - ICECHIM, SPLAIUL INDEPENDENŢEI NR.202, SECTOR 6, BUCUREŞTI, B, RO	**D21H 25/18** (2006.01)	126570 A2	a 2010 00098	23.02.2010	**34**
INSTITUTUL NAŢIONAL DE CERCETARE- DEZVOLTARE PENTRU TEHNOLOGII CRIOGENICE ŞI IZOTOPICE-ICSI-RM. VÂLCEA, ŞTR. UZINEI NR.4, RÂMNICU VÂLCEA, VL, RO	**B03B 13/04** (2006.01); **C10L 3/00** (2006.01)	126539 A0	a 2011 00214	14.03.2011	**19**

Solicitant	Clasa internaţională	Număr de publicare	Număr cerere de brevet	Dată depozit	Pag.
INSTITUTUL DE CERCETARE ŞI PROIECTARE TEHNOLOGICĂ PENTRU CONSTRUCŢII MAŞINI S.A., ŞOS.OLTENIŢEI NR.103, SECTOR 4, BUCUREŞTI, B, RO	**B23Q 3/06** (2006.01)	126547 A2	a 2010 00252	18.03.2010	**23**
INSTITUTUL DE CERCETARE ŞI PROIECTARE TEHNOLOGICĂ PENTRU CONSTRUCŢII MAŞINI S.A., ŞOS.OLTENIŢEI NR.103, SECTOR 4, BUCUREŞTI, B, RO	**B24B 47/26** (2006.01)	126548 A2	a 2010 00251	18.03.2010	**24**
INSTITUTUL NAŢIONAL DE CERCETARE - DEZVOLTARE PENTRU INGINERIE ELECTRICĂ ICPE-CA, SPLAIUL UNIRII NR. 313, SECTOR 3, BUCUREŞTI, B, RO; INSTITUTUL NAŢIONAL DE CERCETARE-DEZVOLTARE ŞI ÎNCERCĂRI PENTRU ELECTROTEHNICĂ-ICMET, CALEA BUCUREŞTI NR. 144, CRAIOVA, DJ, RO; ROSEAL S.A., STR.NICOLAE BĂLCESCU NR.5/A, ODORHEIU SECUIESC, HR, RO	**H01F 27/08** (2006.01)	126613 A0	a 2010 00776	31.08.2010	**56**
INSTITUTUL NAŢIONAL DE CERCETARE-DEZVOLTARE PENTRU FIZICA MATERIALELOR, STR. ATOMIŞTILOR NR. 105 BIS, MĂGURELE, IF, RO	**F04D 33/00** (2006.01); **B06B 1/06** (2006.01); **H01L 41/09** (2006.01)	126588 A0	a 2010 00844	16.09.2010	**44**
INSTITUTUL NAŢIONAL DE INVENTICĂ IAŞI, COMPLEXUL TUDOR VLADIMIRESCU CORP NR.T24, ET.1, IAŞI, IS, RO	**B21D 26/02** (2006.01)	126544 A2	a 2009 00794	06.10.2009	**21**
INSTITUTUL NAŢIONAL DE INVENTICĂ IAŞI, COMPLEXUL TUDOR VLADIMIRESCU CORP NR.T24, ET.1, IAŞI, IS, RO	**F15B 21/12** (2006.01)	126589 A2	a 2009 00793	06.10.2009	**44**
INSTITUTUL NAŢIONAL DE CERCETARE- DEZVOLTARE PENTRU FIZICA LASERILOR, PLASMEI ŞI RADIAŢIEI, STR. ATOMIŞTILOR NR.409, MĂGURELE, IF, RO	**G01B 9/02** (2006.01); **H03M 1/00** (2006.01)	126600 A2	a 2009 00807	08.10.2009	**50**
INSTITUTUL DE PROIECTĂRI PENTRU MAŞINI ELECTRICE ICPE - ME S.A., STR. TUDOR VLADIMIRESCU NR.45, SECTOR 5, BUCUREŞTI, B, RO	**H02K 1/16** (2006.01); **H02K 19/00** (2006.01)	126618 A2	a 2009 00932	16.11.2009	**59**
INSTITUTUL NAŢIONAL DE CERCETARE-DEZVOLTARE PENTRU MAŞINI ŞI INSTALAŢII DESTINATE AGRICULTURII ŞI INDUSTRIEI ALIMENTARE, - INMA, BD. ION IONESCU DE LA BRAD NR.6, SECTOR 1, BUCUREŞTI, B, RO	**B05B 12/00** (2006.01)	126540 A2	a 2009 00960	23.11.2009	**19**

Solicitant	Clasa internaţională	Număr de publicare	Număr cerere de brevet	Dată depozit	Pag.
INSTITUTUL NAŢIONAL DE CERCETARE-DEZVOLTARE PENTRU MAŞINI ŞI INSTALAŢII DESTINATE AGRICULTURII ŞI INDUSTRIEI ALIMENTARE, - INMA, BD. ION IONESCU DE LA BRAD NR.6, SECTOR 1, BUCUREŞTI, B, RO	**A01D 43/10** (2006.01)	126517 A2	a 2009 00939	16.11.2009	**11**
INSTITUTUL NAŢIONAL DE CERCETARE DEZVOLTARE PENTRU INGINERIE ELECTRICĂ ICPE - CA, SPLAIUL UNIRII NR.313, SECTOR 3, BUCUREŞTI, B, RO	**G01N 11/10** (2006.01)	126604 A2	a 2009 00962	23.11.2009	**52**
INSTITUTUL NAŢIONAL DE CERCETARE-DEZVOLTARE PENTRU CHIMIE ŞI PETROCHIMIE - ICECHIM, SPLAIUL INDEPENDENŢEI NR.202, SECTOR 6, BUCUREŞTI, B, RO; INSTITUTUL DE CERCETĂRI PENTRU PRODUSE AUXILIARE ORGANICE, STR. CARPAŢI NR. 8, MEDIAŞ, SB, RO; IZOLAŢII TIP NITA SRL, NR.1C, DANES, MS, RO	**C05D 5/00** (2006.01)	126564 A2	a 2009 00910	11.11.2009	**32**
INSTITUTUL NAŢIONAL DE CERCETARE-DEZVOLTARE PENTRU MICROTEHNOLOGIE, STR. EROU IANCU NICOLAE NR.32B, BUCUREŞTI, B, RO	**H01L 21/02** (2006.01)	126614 A2	a 2009 01026	07.12.2009	**57**
INSTITUTUL DE MECANICA SOLIDELOR AL ACADEMIEI ROMÂNE, STR. C-TIN MILLE NR.15, SECTOR 1, BUCUREŞTI, B, RO	**F03G 7/08** (2006.01); **B25J 19/02** (2006.01)	126583 A2	a 2009 01024	07.12.2009	**40**
IOR S.A., STR. BUCOVINA NR. 4, SECTOR 3, BUCUREŞTI, B, RO	**H04N 7/20** (2006.01)	126623 A2	a 2009 00952	20.11.2009	**63**
IORDĂCHEL RADU, STR. JEAN - LOUIS CALDERON NR.6, ET.3, AP.14, SECTOR 2, BUCUREŞTI, B, RO; SÎRBU EMIL, INTRAREA SOCULUI NR. 3, OTOPENI, IF, RO; IORDĂCHEL CĂTĂLIN, STR. NOVACI NR.11, BL.P 33, SC.2, AP.48, SECTOR 5, BUCUREŞTI, B, RO	**A61K 38/39** (2006.01); **A61L 27/24** (2006.01); **A61L 27/54** (2006.01)	126534 A2	a 2010 00147	17.02.2010	**17**
KOVACS IOSIF, STR. ŞT. O. IOSIF NR. 1A, SC. 3, AP. 34, PETROŞANI, JUDEŢUL HUNEDOARA, HD, RO; ZOLLER CAROL LAURENŢIU, STR. 22 DECEMBRIE NR. 9, COD 332020, PETROŞANI, HD, RO; RIDZI MIHAI CARMELO, STR. AVRAM IANCU BL. 7, AP. 51, COD 332025, PETROŞANI, JUDEŢUL HUNEDOARA, HD, RO; NAN MARIN SILVIU, STR. TRANDAFIRILOR BL. 2, SC. 2, AP. 16, PETROŞANI, JUDEŢUL HUNEDOARA, HD, RO; MIHĂILESCU SORIN, STR. 1 DECEMBRIE 1918, BL. 105, AP. 14, PETROŞANI, JUDEŢUL HUNEDOARA, HD, RO	**E02F 3/42** (2006.01)	126572 A2	a 2005 00927	02.11.2005	**34**
MAC ELECTRO INDUSTRIAL S.R.L., STR. MAGNEZIULUI NR. 23, SECTOR 2, BUCUREŞTI, B, RO	**A61N 2/04** (2006.01)	126536 A0	a 2010 01184	25.11.2010	**18**

Solicitant	Clasa internaţională	Număr de publicare	Număr cerere de brevet	Dată depozit	Pag.
MUSTĂŢEA CONSTANTIN, COMUNA POARTA ALBĂ, CONSTANŢA, CT, RO	**F24J 2/04** (2006.01)	126595 A0	a 2011 00134	16.02.2011	**48**
NEAGU MARIA, STR. IZVORUL CRIŞULUI NR.2, BL.D1, SC.D, AP.31, SECTOR 4, BUCUREŞTI, B, RO	**G01N 30/02** (2006.01)	126606 A0	a 2010 00777	31.08.2010	**53**
NEAGU MARIA, STR. IZVORUL CRIŞULUI NR.2, BL.D1, SC.D, AP.31, SECTOR 4, BUCUREŞTI, B, RO	**G01N 30/02** (2006.01)	126607 A0	a 2010 01145	22.11.2010	**54**
NEAGU MARIA, STR. IZVORUL CRIŞULUI NR.2, BL.D1, SC.D, AP.31, SECTOR 4, BUCUREŞTI, B, RO	**G01N 30/12** (2006.01)	126608 A0	a 2010 01279	06.12.2010	**54**
NEDELCU ION, STR.SEPTIMIUS SEVERUS NR.12, BL.TO03, AP.43, ALBA IULIA, AB, RO	**A63F 3/06** (2006.01)	126538 A2	a 2010 00092	03.02.2010	**19**
NEDELCU ION, STR.SEPTIMIUS SEVERUS NR.12, BL.TO03, AP.43, ALBA IULIA, AB, RO	**A46B 11/02** (2006.01)	126519 A2	a 2010 00091	03.02.2010	**12**
OPTOELECTRONICA 2001 S.A., STR. ATOMIŞTILOR NR. 409, MĂGURELE, IF, RO	**G06K 9/62** (2006.01); **G06F 19/00** (2006.01)	126612 A2	a 2009 01054	17.12.2009	**56**
OPTOELECTRONICA 2001 S.A., STR. ATOMIŞTILOR NR. 409, MĂGURELE, IF, RO	**G06K 9/22** (2006.01); **G06K 9/62** (2006.01); **G06F 19/00** (2006.01)	126611 A2	a 2009 01055	17.12.2009	**55**
OVM-ICCPET S.A., CALEA VITAN NR. 236, SECTOR 3 COD 031301, BUCUREŞTI, B, RO	**F27B 5/14** (2006.01)	126596 A2	a 2005 00853	07.10.2005	**48**
PETRĂCHIOIU MIHAI, STR.NICOLAE IORGA NR.2, AP.5, TIMIŞOARA, TM, RO	**B66B 9/08** (2006.01)	126558 A2	a 2008 01013	22.12.2008	**29**
PETRUŢ BOGDAN, STR. MEHEDINŢI NR.76, BL. G11, SC.4, AP.38, CLUJ NAPOCA, CJ, RO	**A61B 17/34** (2006.01)	126522 A2	a 2005 00411	05.05.2005	**13**
PREDESCU MIHAIL, STR.SOLDAT VASILE CROITORU NR.7, BL.4, SC.3, AP.155, SECTOR 5, BUCUREŞTI, B, RO; CRĂCIUNESCU AURELIAN, STR.VASILE LASCĂR NR.209, BL.31, AP.70, BUCUREŞTI, B, RO; POPESCU MIHAI OCTAVIAN, ALEEA PARVA NR.9, BL.D 18, SC.C, ET.2, AP.25, SECTOR 6, COD 061943, BUCUREŞTI, B, RO; POPESCU CLAUDIA LAURENŢIA, ALEEA PARVA NR.9, BL.D 18, SC.C, ET.2, AP.25, SECTOR 6, COD 061943, BUCUREŞTI, B, RO; MITROI OCTAVIAN, STR.ELENA CUZA VODĂ BL.A7, SC.A, AP.9, TURNU MĂGURELE, TR, RO; BEJINARIU ANDREI, STR.FLORIN CIUNGU NR.9, SC.2, AP.100, SECTOR 3, BUCUREŞTI, B, RO	**H01L 31/06** (2006.01)	126616 A2	a 2008 00576	24.07.2008	**58**

Solicitant	Clasa internaţională	Număr de publicare	Număr cerere de brevet	Dată depozit	Pag.
PRISĂCARU EUGEN-RADU, STR. ANDREI MUREŞANU NR.16, ARAD, AR, RO; PERESSINI STEFANO, VIA PAPA GIOVANNI XXII 50 CORNO DI ROSAZZO, UDINE, IT, IT	**A01M 29/00** (2006.01)	126518 A1	a 2010 00118	12.02.2010	**11**
PRO OPTICA S.A., STR. GHEORGHE PETRAŞCU NR. 67, SECTOR 3, BUCUREŞTI, B, RO	**G01J 3/02** (2006.01)	126602 A2	a 2009 00968	25.11.2009	**51**
PRO OPTICA S.A., STR. GHEORGHE PETRAŞCU NR. 67, SECTOR 3, BUCUREŞTI, B, RO	**F41A 27/28** (2006.01); **F41G 5/06** (2006.01)	126599 A2	a 2009 01022	07.12.2009	**50**
PROMAT S.R.L., STR. FRAŢII GOLEŞTI, BL. K28, AP.4, CRAIOVA, DJ, RO	**B60L 11/02** (2006.01); **B60L 15/32** (2006.01)	126553 A0	a 2010 00867	20.09.2010	**26**
PRUTEANU MARIAN, SAT. NICOLAE BĂLCESCU, COMUNA NICOLAE BĂLCESCU, BC, RO; VASILACHE MARICICA, STR. VASILE LUPU NR.104, BL.D5, SC.C, ET.1, AP.3, IAŞI, IS, RO; RADU ADRIAN, STR. LASCĂR CATARGI NR.46, SC.A, ET.1, AP.3, IAŞI, IS, RO	**E04B 5/14** (2006.01)	126575 A2	a 2009 00877	29.10.2009	**36**
REMIR SRL, STR. SECERII NR.27, TIMIŞOARA, TM, RO	**G01N 27/62** (2006.01)	126605 A0	a 2011 00228	16.03.2011	**53**
ROMIND T&G S.R.L., BD. BIRUINŢEI NR.162, PANTELIMON, IF, RO	**F28C 1/12** (2006.01)	126597 A0	a 2011 00203	08.03.2011	**49**
SĂCEANU VALENTIN TOMA, STR.VASILE ALECSANDRI NR.86, CRAIOVA, DJ, RO; BRÎNDUŞA CONSTANTIN, CALEA BUCUREŞTI NR.20, BL.M17B, SC.1, AP.25, CRAIOVA, DJ, RO; HUREZEANU GHEORGHE, ALEEA MĂCINULUI NR.11, CRAIOVA, DJ, RO	**H02P 1/16** (2006.01); **H02P 1/26** (2006.01)	126619 A0	a 2010 01179	25.11.2010	**60**
SAVALIUC PETREA, STR.SIRET NR.73, COD 625200, MĂRĂŞEŞTI, VN, RO	**F03B 13/14** (2006.01); **F03B 13/08** (2006.01); **F03B 13/16** (2006.01)	126581 A2	a 2008 00149	25.02.2008	**39**
SC ELECTROMAGNETICA SA, STR CALEA RAHOVEI NR 266-268 SECTOR 5, BUCUREŞTI, B, RO	**H05B 37/00** (2006.01); **H05B 39/02** (2006.01)	125945 A3	a 2010 00090	02.02.2010	**63**
ŞOPTELEA IULIAN DORIN, ALEEA PROF.I.SIMIONESCU NR.5, BL.M11, ET.4, AP.17, IAŞI, IS, RO	**A61F 13/15** (2006.01); **A61L 15/16** (2006.01)	126525 A2	a 2010 00130	15.02.2010	**14**
STAMATE VALENTIN-MARIAN, BD.GRIVIŢEI NR.85, BRAŞOV, BV, RO	**A61C 13/14** (2006.01); **H05B 6/02** (2006.01)	126523 A2	a 2007 00701	08.10.2007	**13**

Solicitant	Clasa internaţională	Număr de publicare	Număr cerere de brevet	Dată depozit	Pag.
STANIMIR ALEXANDRU, STR.NICOLAE IORGA NR.118, BL.A60, SC.1, ET.7, AP.28, CRAIOVA, DJ, RO; CALOTĂ FIRMILIAN, STR. ALEXANDRU CEL BUN NR.2, CRAIOVA, DJ, RO; BUZATU DUMITRU ŞTEFAN, CALEA BUCUREŞTI NR. 42, BL. P4, SC 1, ET 6, AP 34, CRAIOVA, DJ, RO; STANIMIR MARIUS, STR. NICOLAE IORGA NR.118, BL.A60, SC.1, ET.7, AP.28, CRAIOVA, DJ, RO	**A61F 2/04** (2006.01); **A61B 17/34** (2006.01); **A61J 15/00** (2006.01)	126524 A2	a 2010 00186	25.02.2010	**14**
SUSNEA IOAN, STR. BRĂILEI NR.179, BL.S3, AP.9, GALAŢI, GL, RO; VASILIU GRIGORE, STR. REGIMENT 11 SIRET NR.29, BL.C37, SC.2, ET.2, AP.29, GALAŢI, GL, RO	**G01S 5/18** (2006.01); **G08C 17/02** (2006.01)	126609 A2	a 2009 01021	04.12.2009	**54**
TODORAN BOGDAN-VIOREL, BD. MIHAI VITEAZUL NR.66, BL.A23, SC.A, AP.5, ZALĂU, SJ, RO	**B60J 11/00** (2006.01)	126552 A0	a 2011 00329	08.04.2011	**26**
UNIVERSITATEA TEHNICĂ "GHEORGHE ASACHI" DIN IAŞI, BD.PROF.D.MANGERON NR. 67, IAŞI, IS, RO	**A61L 15/42** (2006.01)	126535 A2	a 2010 00143	16.02.2010	**18**
UNIVERSITATEA "ŞTEFAN CEL MARE" DIN SUCEAVA, STR.UNIVERSITĂŢII NR.13, SUCEAVA, SV, RO	**G06K 9/00** (2006.01)	126610 A2	a 2010 00192	26.02.2010	**55**
UNIVERSITATEA "POLITEHNICA" DIN BUCUREŞTI, SPLAIUL INDEPENDENŢEI NR. 313, SECTOR 6, BUCUREŞTI, B, RO	**B05B 13/04**(2006.01); **A62C 27/00** (2006.01)	126541 A0	a 2011 00271	29.03.2011	**20**
UNIVERSITATEA "TRANSILVANIA" DIN BRAŞOV, BD.EROILOR NR.29, BRAŞOV, BV, RO	**B21J 7/16** (2006.01)	126545 A0	a 2011 00328	08.04.2011	**22**
UNIVERSITATEA "TRANSILVANIA" DIN BRAŞOV, BD.EROILOR NR.29, BRAŞOV, BV, RO	**A47L 23/00** (2006.01)	126520 A2	a 2008 00408	30.05.2008	**12**
UNIVERSITATEA "DUNĂREA DE JOS" DIN GALAŢI, STR. DOMNEASCĂ NR.111, GALAŢI, GL, RO	**G01M 11/08** (2006.01)	126603 A2	a 2009 00557	20.07.2009	**52**
UNIVERSITATEA TEHNICĂ DIN CLUJ-NAPOCA, STR. CONSTANTIN DAICOVICIU NR. 15, CLUJ-NAPOCA, CJ, RO	**H04L 12/56** (2006.01); **H04L 12/28** (2006.01); **G06F 13/38** (2006.01)	126621 A2	a 2009 00659	27.08.2009	**61**
UNIVERSITATEA TEHNICĂ "GHEORGHE ASACHI" DIN IAŞI, BD.PROF.D.MANGERON NR. 67, IAŞI, IS, RO	**B23H 7/14** (2006.01); **B23H 7/26** (2006.01)	126546 A2	a 2009 00812	12.10.2009	**23**

Solicitant	Clasa internaţională	Număr de publicare	Număr cerere de brevet	Dată depozit	Pag.
UNIVERSITATEA DE MEDICINĂ ŞI FARMACIE "CAROL DAVILA" DIN BUCUREŞTI, STR.DIONISIE LUPU NR.37, SECTOR 2, BUCUREŞTI, B, RO	**A61K 33/24** (2006.01)	126531 A0	a 2010 01255	30.11.2010	**16**
UNIVERSITATEA DE MEDICINĂ ŞI FARMACIE "CAROL DAVILA" DIN BUCUREŞTI, STR.DIONISIE LUPU NR.37, SECTOR 2, BUCUREŞTI, B, RO; UNIVERSITATEA DIN BUCUREŞTI, BD.MIHAIL KOGĂLNICEANU NR. 36-46, SECTOR 5, BUCUREŞTI, B, RO; INSTITUTUL NAŢIONAL DE CERCETARE-DEZVOLTARE PENTRU FIZICĂ ŞI INGINERIE NUCLEARĂ "HORIA HULUBEI", STR. ATOMIŞTILOR NR. 407, PO BOX MG-6, MĂGURELE, IF, RO; SAVOPOL TUDOR, STR. BOZIENI NR. 2, BL. 833, SC. B, AP. 72, SECTOR 6, BUCUREŞTI, B, RO; RADU BEATRICE, CALEA 13 SEPTEMBRIE NR. 75-79, BL. 73-75, SC. A, ET. 6, AP. 17, BUCUREŞTI, B, RO; RADU MIHAI, STR. PETRE MARINESCU NR. 14, SECTOR 5, BUCUREŞTI, B, RO; BANCIU DANIEL DUMITRU, BD. DIMITRIE CANTEMIR NR. 15, BL. 9, SC. C, AP. 107, BUCUREŞTI, B, RO; MARIN ADELA, BD. DIMITRIE CANTEMIR NR. 15, BL. 9, SC. C, AP. 107, BUCUREŞTI, B, RO	**A61K 31/713** (2006.01); **A61K 38/18** (2006.01); **A61K 48/00** (2006.01)	126530 A0	a 2010 01319	10.12.2010	**16**
UNIVERSITATEA TEHNICĂ "GHEORGHE ASACHI" DIN IAŞI, BD.PROF.D.MANGERON NR. 67, IAŞI, IS, RO	**G01B 11/14** (2006.01)	126601 A2	a 2009 01047	15.12.2009	**51**
UNIVERSITATEA POLITEHNICA DIN BUCUREŞTI, SPLAIUL INDEPENDENŢEI NR.313, SECTOR 6, BUCUREŞTI, B, RO	**H01L 21/331** (2006.01)	126615 A2	a 2009 01023	07.12.2009	**58**
VASILOIU IOAN, STR. AURA BUZESCU NR.58, SECTOR 2, BUCUREŞTI, B, RO	**F03B 13/10** (2006.01)	126580 A0	a 2011 00126	14.02.2011	**39**
VOLCOVINSCHI GHEORGHE, STR. TRANSILVANIEI NR.8, AP.24, BAIA MARE, MM, RO; HOFFMAN ADRIANA, STR. VASILE ALECSANDRI NR.39, BAIA MARE, MM, RO	**F03B 17/06** (2006.01)	126582 A0	a 2011 00018	14.01.2011	**40**
ZIDARU ION, STR.PETRE NEGULESCU NR.15, PLOIEŞTI, PH, RO; TUDOR IOAN, STR. RÂUL MARA NR.13, BL.M5, SC.4, AP.39, SECTOR 4, BUCUREŞTI, B, RO	**E21B 10/22** (2006.01)	126577 A2	a 2008 00176	05.03.2008	**37**

CERERI DE BREVET DE INVENȚIE

- **PENTRU CARE S-A LUAT O HOTĂRÂRE DE RESPINGERE SAU**
- **PENTRU CARE S-A LUAT ACT DE RETRAGERE, SAU**
- **DECLARATE CA FIIND CONSIDERATE RETRASE**
- **REPUNERE ÎN SITUAȚIA ANTERIOARĂ**

Cereri de brevet de invenţie pentru care s-a luat o hotărâre de respingere conform art. 28, alin. 2, din Legea nr. 64/1991, republicată

Numărul cererii de brevet de invenţie	***Data comunicării hotărârii de respingere a cererii de brevet de invenţie***	***Numărul şi data BOPI în care este publicată cererea de brevet de invenţie***
a 2003 00104	29.04.2011	12/2004//30.12.2004
a 2004 00097	29.04.2011	8/2005//30.08.2005
a 2005 00758	29.04.2011	7/2009//30.07.2009
a 2006 00538	29.04.2011	7/2010//30.07.2010
a 2006 00539	29.04.2011	7/2010//30.07.2010
a 2006 00642	29.04.2011	2/2008//28.02.2008
a 2008 00055	29.04.2011	6/2009//30.06.2009
a 2008 00413	29.04.2011	12/2009//30.12.2009
a 2008 00591	29.04.2011	1/2010//29.01.2010
a 2009 00492	29.04.2011	12/2010//30.12.2010
a 2010 00404	29.04.2011	
a 2010 00405	29.04.2011	
a 2010 00406	29.04.2011	
a 2010 00407	29.04.2011	
a 2010 00408	29.04.2011	
a 2010 00409	29.04.2011	
a 2010 00410	29.04.2011	
a 2010 00411	29.04.2011	
a 2010 00412	29.04.2011	
a 2010 00413	29.04.2011	
a 2010 00414	29.04.2011	
a 2010 00415	29.04.2011	

Cereri de brevet de invenţie declarate ca fiind retrase conform art. 28, alin. 4, din Legea nr. 64/1991, republicată

Numărul cererii de brevet de invenţie	***Numărul şi data expedierii notificării privind cererile de brevet de invenţie declarate ca fiind considerate retrase***	***Numărul şi data BOPI în care este publicată cererea de brevet de invenţie***
a 2006 00794	1012744/31.03.2011	
a 2006 00963	1012745/31.03.2011	
a 2006 01020	1012746/31.03.2011	
a 2007 00433	1013738/31.04.2011	

Numărul cererii de brevet de invenţie	*Numărul şi data expedierii notificării privind cererile de brevet de invenţie declarate ca fiind considerate retrase*	*Numărul şi data BOPI în care este publicată cererea de brevet de invenţie*
a 2007 00482	1012749/31.04.2011	
a 2007 00580	1012750/31.03.2011	
a 2007 00581	1012751/31.03.2011	
a 2007 00582	1012752/31.03.2011	
a 2007 00583	1012753/31.03.2011	
a 2007 00584	1012754/31.03.2011	
a 2007 00585	1012755/31.03.2011	
a 2007 00586	1012756/31.03.2011	
a 2007 00651	1013737/11.04.2011	
a 2009 00104	1013736/11.04.2011	
a 2009 00238	103733/11.04.2011	
a 2009 00243	1013735/11.04.2011	
a 2009 00272	1013734/11.04.2011	
a 2009 00302	1013732/11.04.2011	
a 2009 00305	1013731/11.04.2011	
a 2010 00062	1012699/30.03.2011	
a 2010 00068	1013843/12.04.2011	
a 2010 00077	1012700/30.03.2011	
a 2010 00099	1013726/11.04.2011	
a 2010 00164	1013839/12.04.2011	
a 2010 00371	1013842/12.04.2011	
a 2010 00467	1013727/11.04.2011	
a 2010 00589	1013728/11.04.2011	
a 2010 00706	1012701/30.03.2011	
a 2010 00714	1012702/30.03.2011	
a 2010 00846	1012741/31.03.2011	
a 2010 00938	1012742/31.03.2011	
a 2010 00943	1012743/31.03.2011	
a 2010 00970	1013730/11.04.2011	
a 2010 00971	1013729/11.04.2011	
a 2010 01211	1012703/30.03.2011	
a 2010 01316	1012704/30.03.2011	

CERERI DE BREVET DE INVENȚIE PENTRU CARE AU FOST ÎNSCRISE ÎN REGISTRUL NAȚIONAL MODIFICĂRI ÎN SITUAȚIA JURIDICĂ

MODIFICĂRI ÎN SITUAŢIA JURIDICĂ A CERERILOR DE BREVET DE INVENŢIE ÎNSCRISE ÎN REGISTRUL NAŢIONAL AL CERERILOR DE BREVET DE INVENŢIE DEPUSE CONFORM ART. 67, DIN H.G. NR. 547/2008

Nr. cerere de brevet de invenţie	Nr. cod de publicare	Modificare înregistrată privind, cererea de brevet de invenţie	
		din	în
a 2005 00853	126596	(73) OVM - ICCPET S.A., CALEA VITAN NR. 236, SECTOR 3, BUCUREŞTI, B, RO	(73) OVM - ICCPET S.A., CALEA RAHOVEI NR.266-268, CORP 2, ETAJ 1, SECTOR 5, BUCUREŞTI, B, RO
a 2005 00971	a 2005 00971	(73) STOICOVICIU IOAN CORNEL, STR. GEORGE COŞBUC, BL. 5, SC.C, AP. 54, BAIA MARE, MM, RO ; STOICOVICI DINU IOAN, STR. NARCISELOR NR. 1, AP. 59, BAIA MARE, MM, RO ; PAŞCA CORNELIA SERENA, BD. BUCUREŞTI NR. 6, AP. 8, BAIA MARE, MM, RO	(73) STOICOVICIU IOAN CORNEL , STR. GEORGE COŞBUC, BL. 5, SC.C, AP. 54, BAIA MARE, MM, RO; STOICOVICI DINU IOAN, STR.MESTEACĂNULUI NR.5, TĂUŢII DE SUS, MM, RO; PAŞCA CORNELIA SERENA, BD. BUCUREŞTI NR. 6, AP. 8, BAIA MARE, MM, RO
		(72) STOICOVICIU IOAN CORNEL, STR. GEORGE COŞBUC, BL. 5, SC.C, AP. 54, BAIA MARE, MM, RO ; STOICOVICI DINU IOAN, STR. NARCISELOR NR. 1, AP. 59, BAIA MARE, MM, RO ; PAŞCA CORNELIA SERENA, BD. BUCUREŞTI NR. 6, AP. 8, BAIA MARE, MM, RO	(72) STOICOVICIU IOAN CORNEL , STR. GEORGE COŞBUC, BL. 5, SC.C, AP. 54, BAIA MARE, MM, RO; STOICOVICI DINU IOAN, STR.MESTEACĂNULUI NR.5, TĂUŢII DE SUS, MM, RO; PAŞCA CORNELIA SERENA, BD. BUCUREŞTI NR. 6, AP. 8, BAIA MARE, MM, RO
a 2007 00701	126523	(73) STAMATE VALENTIN-MARIAN, BD.GRIVIŢEI NR.85, BRAŞOV, BV, RO	(73) STAMATE VALENTIN-MARIAN, STR.MANOLE DIAMANDI NR.17, AP.15, BRAŞOV, BV, RO
		(72) STAMATE VALENTIN-MARIAN, BD.GRIVIŢEI NR.85, BRAŞOV, BV, RO	(72) STAMATE VALENTIN-MARIAN, STR.MANOLE DIAMANDI NR.17, AP.15, BRAŞOV, BV, RO
a 2009 00561	125208	(73) ALSTOM POWER ROMANIA S.R.L., BD.ENERGETICIENILOR NR.13-15, SECTOR 3, BUCUREŞTI, B, RO	(73) ALSTOM POWER ROMANIA S.R.L., BD.DIMITRIE CANTEMIR NR.1, BL.B2, SC.2 ŞI 3, ET.3, SECTOR 4, BUCUREŞTI, B, RO
		(73) ALSTOM POWER ROMANIA S.R.L., BUCUREŞTI, B, RO	(73) ALSTOM INFRASTRUCTURE ROMANIA S.R.L., BUCUREŞTI, B, RO

MANDATAR DESEMNAT ULTERIOR ÎNREGISTRĂRII CERERII DE BREVET DE INVENŢIE

Nr. cerere de brevet de invenţie	Nr. cod de publicare	Solicitant	Mandatar autorizat desemnat
a 2010 01184	126536	MAC ELECTRO INDUSTRIAL S.R.L., BUCUREŞTI, B, RO	PETRU COSTINESCU-DICOSTI, STR. VIORELE NR. 30, BL. 20A, AP.23, SECTOR 4, BUCUREŞTI, B, RO

MODIFICARE MANDATAR

Nr. cerere de brevet de inventie	Nr. cod de publicare	Mandatar iniţial	Mandatar curent
a 2010 00119	126527	INVENTA - AGENŢIE UNIVERSITARĂ DE INVENTICĂ S.R.L., BD. CORNELIU COPOSU NR.7, BL.104, SC.2, AP.31, SECTOR 3, BUCUREŞTI, B, RO	INTELLEXIS S.R.L., BD. HRISTO BOTEV NR.1, ET.3, CAMERA 37, SECTOR 3, BUCUREŞTI, B, RO
a 2010 00120	126526	INVENTA - AGENŢIE UNIVERSITARĂ DE INVENTICĂ S.R.L., BD. CORNELIU COPOSU NR.7, BL.104, SC.2, AP.31, SECTOR 3, BUCUREŞTI, B, RO	INTELLEXIS S.R.L., BD. HRISTO BOTEV NR.1, ET.3, CAMERA 37, SECTOR 3, BUCUREŞTI, B, RO
a 2010 00121	126528	INVENTA - AGENŢIE UNIVERSITARĂ DE INVENTICĂ S.R.L., BD. CORNELIU COPOSU NR.7, BL.104, SC.2, AP.31, SECTOR 3, BUCUREŞTI, B, RO	INTELLEXIS S.R.L., BD. HRISTO BOTEV NR.1, ET.3, CAMERA 37, SECTOR 3, BUCUREŞTI, B, RO

TRANSMITERI DE DREPTURI PRIN CESIUNE, SUCCESIUNE, FUZIUNE, ÎNREGISTRATE LA OFICIUL DE STAT PENTRU INVENŢII ŞI MĂRCI CONFORM ART. 45, DIN LEGEA NR. 64/1991, REPUBLICATĂ ÎN DATA DE 08.08.2007, ŞI ART. 85, DIN H.G. NR. 547/2008

Nr. cerere de brevet de invenţie	Nr. cod de publicare	Solicitant	Succesor în drepturi
a 2010 00118	126518	PRISĂCARU EUGEN-RADU, ARAD, AR, RO; PERESSINI STEFANO, UDINE, IT	PRISĂCARU EUGEN-RADU, ARAD, AR, RO; POPA CIPRIAN-IULIAN, ARAD, AR, RO
a 2010 00777	126606	NEAGU MARIA, BUCUREŞTI, RO	DELOS IMPEX '96 S.R.L., OTOPENI, IF, RO
a 2010 01279	126608	NEAGU MARIA, BUCUREŞTI, RO	DELOS IMPEX '96 S.R.L., OTOPENI, IF, RO

BREVETE DE INVENȚIE ACORDATE ŞI ELIBERATE CONFORM LEGII NR. 64/1991, REPUBLICATĂ ÎN 08.08.2007, ORDONATE DUPĂ INDICII C.I.B.

Semnificația codurilor INID folosite în prezenta secțiune (norma ST 9 a Organizației Mondiale a Proprietății Intelectuale OMPI), în ordinea apariției lor:

(11) numărul brevetului de invenție;
(41) data publicării cererii; BOPI nr.;
(45) data publicării mențiunii acordării brevetului; BOPI nr.;
(21) numărul dosarului;
(22) data înregistrării cererii de brevet;

(30) prioritate;
(86) numărul şi data cererii internaționale (regionale sau PCT);
(87) numărul şi data publicării cererii internaționale (regionale sau PCT);

(61) perfecționare la brevet nr.;
(62) divizată din cererea nr.; data;

(71) solicitantul;
(73) numele sau denumirea titularului;
(72) numele şi prenumele inventatorilor declarați;

(51) clasa, conform clasificării internaționale;
(54) titlul invenției;
(57) rezumatul invenției;
(56) documente din stadiul tehnicii.

Hotărârile de acordare a brevetelor de invenție au fost luate conform datelor din tabele (pg. 105 - 108).
Orice persoană interesată are dreptul să ceară, în scris şi motivat, la O.S.I.M., revocarea, în tot sau în parte, a acestor hotărâri, în termen de 6 luni de la data de 30.08.2011, pentru neîndeplinirea cel puțin a uneia dintre condițiile prevăzute la art. 7-11 din Legea 64/1991* privind brevetele de invenție.

Regula 18/(2): Rezumatul are în exclusivitate un rol de a servi ca mijloc de selecție a informațiilor tehnice pentru specialişti, în scopul luării deciziei privind necesitatea consultării descrierii invenției şi desenelor publicate *in extenso*.

(3) Rezumatul invenției, anexat cererii de brevet de invenție, nu poate fi luat în considerare pentru niciun alt scop, cum ar fi aprecierea întinderii protecției.

---

* *LEGEA* nr. 64/1991, privind brevetele de invenție, republicată în temeiul art. IV, din Legea nr. 28/2007, pentru modificarea şi completarea Legii nr.64./1991, privind brevetele de invenție, publicată în Monitorul Oficial al României, Partea I, nr. 44, din 19 ianuarie 2007, dându-se textelor o nouă numerotare.

(11) 125652 B1 *(51)* ***A23C 13/08*** (2006.01); ***A23C 3/07*** (2006.01) *(21)* a 2009 00174 *(22)* 25.02.2009 *(41)* 30.08.2010// 8/2010 *(45)* 30.08.2011//8/2011 *(56)* RO 125073 B1; US 5074200 *(73) LACTIS S.R.L., STR.BECLEAN NR.31, ODORHEIU SECUIESC, HR, RO; ICPE S.A., SPLAIUL UNIRII NR. 313, SECTOR 3, BUCUREŞTI, B, RO; ICA RESEARCH & DEVELOPMENT S.R.L., SPLAIUL INDEPENDENŢEI NR.202, ET.4, SECTOR 6, BUCUREŞTI, B, RO (72) BELA SIMON, STR. BECLEAN NR. 13, ODORHEIU SECUIESC, HR, RO; ZORGO LASZLO, STR.INDEPENDENŢEI NR.2, AP.20, ODORHEIU SECUIESC, HR, RO; BODROGI ATTILA, STR.OLARILOR NR.5, AP.9, ODORHEIU SECUIESC, HR, RO; TURCIN VALER, STR.NĂSĂUD NR.68, BL.86D, SC.2, ET.4, AP.24, SECTOR 5, BUCUREŞTI, B, RO; PENCIOIU PAUL, STR.TOHANI NR.2, BL.33, SC.C, AP.105, SECTOR 4, BUCUREŞTI, B, RO; LANYI SZABOLCS, STR.MIKO NR.2, MIERCUREA CIUC, HR, RO; NIKOLIC VASILIE, STR.SIBIU NR.27, BL.H1, SC.A, ET.3, AP.14, SECTOR 6, BUCUREŞTI, B, RO; TOMA ALEXANDRINA, CALEA VĂCĂREŞTI NR.300, BL.1B, SC.2, AP.36, SECTOR 4, BUCUREŞTI, B, RO; ANCA VERONICA, STR.TURDA NR.100, BL.30 B, AP.35, SECTOR 1, BUCUREŞTI, B, RO (54)* **PROCEDEU DE PROCESARE TERMICĂ A SMÂNTÂNII**

---

(11) 123324 B1 *(51)* ***A47D 9/02*** (2006.01); ***A47C 17/14*** (2006.01) *(21)* a 2007 00371 *(22)* 04.06.2007 *(41)* 30.12.2008// 12/2008 *(45)* 30.08.2011//8/2011 *(56)* JP 8164040 (A); RO 110768 B1 *(73) DASCĂL ŞTEFAN, SAT GIULVĂZ, NR. 285, COMUNA GIULVĂZ, TM, RO (72) DASCĂL ŞTEFAN, SAT GIULVĂZ, NR.285, COMUNA GIULVĂZ, TM, RO (54)* **PAT-LEAGĂN**

(57) Invenția se referă la un pat-leagăn de copil, alcătuit dintr-un suport (**1**) pe care este fixat patul (**2**) sau leagănul, ce se poate mişca oscilant, datorită unui motor electric (**5**) acționat automat la semnalele emise de un senzor de voce (**6**), unde motorul electric (**5**) transmite mişcarea de oscilație printr-o pârghie (**3**) la pat (**2**), printr-un sistem bielă-manivelă (**4**), o primă articulație bolț-bucşă (**7**) şi o a doua articulație (**9**) fixată de pârghie (**3**).

Revendicări: 3
Figuri: 1

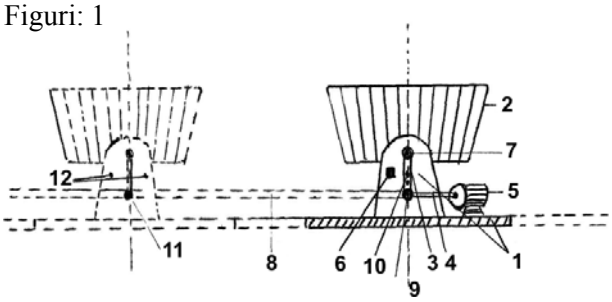

(11) 125081 B1 *(51)* ***A61K 36/185*** (2006.01) *(21)* a 2008 00233 *(22)* 28.03.2008 *(41)* 30.12.2009//12/2009 *(45)* 30.08.2011 //8/2011 *(56)* Ing. agronom Florentin Crăciun, Dr.farm. Ovidiu Bojor, Biolog Mircea Alexan - *"Farmacia naturii"*, vol. I, pp. 173-175, 183-184, 189-190, 236-241, vol. II, pp. 44-46, 115-125, 219-221, Ed. Ceres, Bucureşti, 1976; RO 85679; US 7628984 (B2) *(73) HOFIGAL EXPORT - IMPORT S.A., INTRAREA SERELOR NR. 2, SECTOR 4, BUCUREŞTI, B, RO (72) MANEA ŞTEFAN, CALEA MOŞILOR NR.209, ET.2, AP.6, SECTOR 2, BUCUREŞTI, B, RO; RIZEA GABRIELA DENISA, CALEA 13 SEPTEMBRIE NR.235, BL.V3, SC.A, ET.2, AP.9, SECTOR 5, BUCUREŞTI, B, RO; SARAFOLEANU CODRUŢ, STR.HAGI GHIŢĂ NR. 66, SECTOR 1, BUCUREŞTI, B, RO; POPESCU VIOLETA CARMEN, STR.SOLDAT ENE MODORAN NR.14, BL.M185, SC.1, AP.11, SECTOR 5, BUCUREŞTI, B, RO; VĂTAFU MARIANA, STR.SECUILOR NR.3, BL.B27, SC.3, AP.31, SECTOR 4, BUCUREŞTI, B, RO (54)* **PRODUS NATURAL FITOTERAPEUTIC DESTINAT STOPĂRII ACTULUI DE FUMAT, A MELIORĂRII SI MPTOMELOR SEVRA JULUI TABACIC, RELU ĂRII NORMA LE A FUNCŢIILOR METABOLICE ALE ORGANISMULUI**

---

(11) 123325 B1 *(51)* ***B01J 8/22*** (2006.01) *(21)* a 2005 00103 *(22)* 24.07.2003 *(30)* 15.08.2002 US 10/219,653 *(41)* 30.11.2005//11/2005 *(45)* 30.08.2011//8/2011 *(86)* US 2003/023132 24.07.2003 *(87)* WO 2004/016342 26.02.2004 *(56)* US 5866736 (A) *(73) CATALYTIC DISTILLATION TECHNOLOGIES, 10100 BAY AREA BOULEVARD, PASADENA, TX, US (72) SMITH LAWRENCE A. JR., 10100 BAY AREA BOULEVARD, PASADENA, TX, US; GELBEIN ABRAHAM P., 3500 PINETREE TERRACE, FALLS CHURCH, VA, US; ADAMS JOHN R., 10100 BAY AREA BOULEVARD, PASADENA, TX, US (74) ROMINVENT S.A. STR. ERMIL PANGRATTI NR.35, SECTOR 1, BUCUREŞTI (54)* **REACTOR VERTICAL PENTRU REALIZAREA REACŢIILOR CATALITICE**

(57) Invenția se referă la un reactor vertical, pentru realizarea reacțiilor catalitice, prevăzut cu un distribuitor care cuprinde o multitudine de straturi transversale, dispuse vertical, situat în interiorul acestuia, şi cu un volum al spațiului liber de 50...97% vol, straturile transversale cuprinzând plasă de sârmă coîmpletită cu o componentă multifilamentară sau cu un metal expandat întrețesut cu o componentă multifilamentară, componenta multifilamentară fiind aleasă dintre polimeri inerți, polimeri catalitici, metale catalitice sau amestecuri ale acestora.

Revendicări: 9
Figuri: 3

(11) 123325 B1

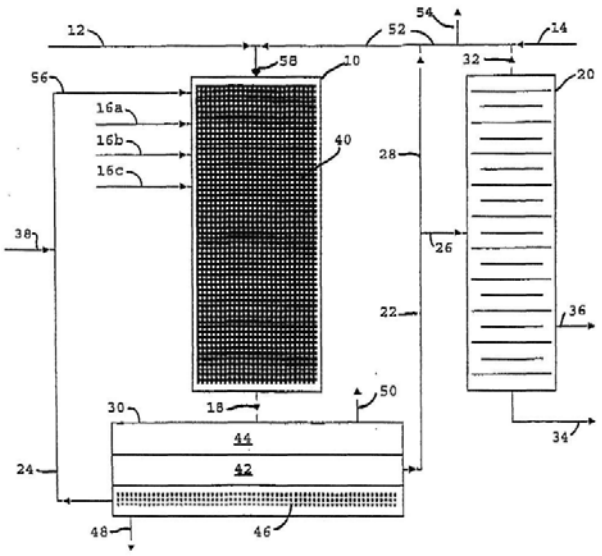

Fig. 1

(11) 125830 B1 *(51)* ***B22D 27/08*** (2006.01) *(21)* a 2009 00372 *(22)* 12.05.2009 *(41)* 30.11.2010//11/2010 *(45)* 30.08.2011 //8/2011 *(56)* RO 103631; JP 62203661 A; JP 63290678 A *(73) PÎRVULESCU CRENGUŢA MANUELA, STR.VASILE CONTA, BL.U2, ET.3, AP.6, CRAIOVA, DJ, RO (72) PÎRVULESCU CRENGUŢA MANUELA, STR.VASILE CONTA, BL.U2, ET.3, AP.6, CRAIOVA, DJ, RO (54)* **INSTALAŢIE PENTRU VIBRAREA PIESELOR TURNATE**

(11) 125090 B1 *(51)* ***B22C 1/04*** (2006.01) *(21)* a 2008 00365 *(22)* 16.05.2008 *(41)* 30.12.2009//12/2009 *(45)* 30.08.2011 //8/2011 *(56)* RU 2176172 C1; JP 11090596 A *(73) CENTRUL DE CERCETARE PROIECTARE ŞI PRODUCŢIE REFRACTARE S.A. ALBA IULIA, STR.ALEXANDRU IOAN CUZA NR.23, ALBA IULIA, AB, RO (72) BUZDUGA MIRON-DORICĂ, STR.CONSTANTIN BRÂNCOVEANU NR.36, BL.D1B, ET.2, AP.8, ALBA IULIA, AB, RO; COMŞA ADRIANA MIOARA, STR.BOBULUI NR.7, BL.30, SC.B, AP.12, BRAŞOV, BV, RO; BUZDUGA RADU VASILE, STR.VÂNĂTORILOR NR.18, BL.G3, AP.16, ALBA IULIA, AB, RO (54)* **PULBERE TERMOIZOLATOARE**

(11) 125839 B1 *(51)* ***B24B 3/24*** (2006.01) *(21)* a 2009 00398 *(22)* 25.05.2009 *(41)* 30.11.2010//11/2010 *(45)* 30.08.2011 //8/2011 *(56)* RO 113723 B; RO 113724 B; SU 1237386 A1 *(73) UNIVERSITATEA "DUNĂREA DE JOS" DIN GALAŢI, STR. DOMNEASCĂ NR. 47, GALAŢI, GL, RO (72) TEODOR VIRGIL GABRIEL, STR. CONSTRUCTORILOR NR.20, BL.CS5, SC.1, AP.12, GALAŢI, GL, RO; FETECĂU CĂTĂLIN, STR. TRAIAN NR. 79, BL. B2, SC. 2, ET. 1, AP. 23, GALAŢI, GL, RO; OANCEA NICOLAE, STR. BRĂILEI NR. 46, BL.BR1C, SC.2, AP.65, GALAŢI, GL, RO; DUMITRAŞCU NICOLAE, STR.VALEA CĂLUGĂREASCĂ NR.2, BL.D6, AP.64, BRĂILA, BR, RO; MARINESCU VASILICA, BD.GEORGE COŞBUC NR.37, BL.C20, AP.35, GALAŢI, GL, RO (54)* **PROCEDEU ŞI DISPOZITIV PENTRU A SCUŢIREA CILINDRICĂ A BURGHIELOR MULTITĂIŞ CU MUCHIE DE A ŞCHIERE ÎN ARC DE ELIPSĂ**

(11) 125838 B1 *(51)* ***B24B 3/24*** (2006.01) *(21)* a 2009 00397 *(22)* 25.05.2009 *(41)* 30.11.2010//11/2010 *(45)* 30.08.2011 //8/2011 *(56)* RO 113723 B; RO 113724 B; SU 1237386 A1 *(73) UNIVERSITATEA "DUNĂREA DE JOS" DIN GALAŢI, STR. DOMNEASCĂ NR. 47, GALAŢI, GL, RO (72) OANCEA NICOLAE, STR. BRĂILEI NR. 46, BL.BR1C, SC.2, AP.65, GALAŢI, GL, RO; FETECĂU CĂTĂLIN, STR. TRAIAN NR. 79, BL. B2, SC. 2, ET. 1, AP. 23, GALAŢI, GL, RO; TEODOR VIRGIL GABRIEL, STR. CONSTRUCTORILOR NR.20, BL.CS5, SC.1, AP.12, GALAŢI, GL, RO; DUMITRAŞCU NICOLAE, STR.VALEA CĂLUGĂREASCĂ NR.2, BL.D6, AP.64, BRĂILA, BR, RO; MARINESCU VASILICA, BD.GEORGE COŞBUC NR.37, BL.C20, AP.35, GALAŢI, GL, RO (54)* **PROCEDEU ŞI DISPOZITIV PENTRU A SCUŢIREA CONIC Ă A BURGHIELOR MULTITĂIŞ CU MUCHIE DE AŞCHIERE ÎN ARC DE CERC**

---

(11) 123326 B1 *(51)* ***C09D 5/08*** (2006.01); ***C09D 5/26*** (2006.01); ***C09D 163/10*** (2006.01) *(21)* a 2007 00804 *(22)* 21.11.2007 *(41)* 29.05.2009//5/2009 *(45)* 30.08.2011//8/2011 *(56)* RO 120974 B1; US 5780532 (A) *(73) FILIALA INSTITUTUL DE CERCETĂRI ŞI MODERNIZĂRI ENERGETICE - ICEMENERG S.A., BD.ENERGETICIENILOR NR. 8, SECTOR 3, BUCUREŞTI, B, RO (72) BANTAŞ ADRIANA ELENA, STR.FOIŞORULUI NR.4, BL.F1C, SC.2, AP.49, SECTOR 3, BUCUREŞTI, B, RO; CIOROIANU LELIAN, CALEA GRIVIŢEI NR.212, BL.J, SC.G, ET.5, AP.20, SECTOR 1, BUCUREŞTI, B, RO; CIOROIANU GABRIELA, CALEA GRIVIŢEI NR.212, BL.J, SC.G, ET.5, AP.20, SECTOR 1, BUCUREŞTI, B, RO (54)* **COMPOZIŢIE POLIMERICĂ CU PROPRIETĂŢI ANTICOROSIVE ŞI TERMOCONDUCTIVE**

(57) Invenția se referă la a compoziție polimerică având proprietăți anticorosive şi termoconductive, pentru protecția suprafețelor metalice. Compoziția conform invenției este constituită din: rășină epoxi-ester modificată cu acrilat de butil şi acid acrilic, amestec micronizat de oxizi de fier şi mangan, oxid de fier cu structură lamelară, grafit, pulberi metalice fin divizate, de aluminiu sau cupru, bentonă, esteri de celuloză, aditivi de dispersie şi alcool butilic.

Revendicări: 1

(11) 123327 B1 *(51)* ***E01H 5/10*** (2006.01); ***E01C 11/26*** (2006.01) *(21)* a 2006 00068 *(22)* 09.02.2006 *(41)* 30.08.2007// 8/2007 *(45)* 30.08.2011//8/2011 *(56)* US 4693301; US 3195619; US 5024553 *(73) STOIAN P. ALEXANDRU, STR. PETRE RÂMNEANŢU NR.13, TIMIŞOARA, TM, RO (72) STOIAN P. ALEXANDRU, STR. PETRE RÂMNEANŢU NR.13, TIMIŞOARA, TM, RO (54)* **SISTEM DE PROTECŢIE**

(57) Invenția se referă la un sistem de protecție pentru autostrăzi, străzi, trotuare, destinat să elimine efectele poleiului, zăpezii şi gheții în timpul iernii, şi să diminueze efectele temperaturilor foarte ridicate din timpul verii. Sistemul cuprinde mai multe conducte de alimentare, prin care circulă un fluid care este încălzit, cu ajutorul energiei geotermice, într-o conductă de încălzire (**4**) fixată la o adâncime de cel puțin 1,5 m față de cota terenului natural, după care fluidul este distribuit către carosabil, prin intermediul unei conducte superioare (**8**), dispuse sub suprafața carosabilă a drumului, caracterizat prin aceea că un turbocompresor (**2**) preia aerul din mediul exterior, prin intermediul unei conducte de aspirație (**1**), dirijându-l spre o conductă de legătură (**3**), racordată la conducta de încălzire (**4**), ce are dispusă în interior o țeavă (**5**) prin care circulă în contrasens apa din pânza freatică, preluată de o pompă

---

(11) 123327 B1

de apă, conducta de încălzire (**4**) fiind racordată, prin intermediul unor conducte de distribuție (**6**, **7**) verticale, la conducta superioară (**8**) montată într-o nişă (**9**) practicată în carosabil şi care este acoperită de o placă metalică (**10**) prevăzută cu un resort (**11**), conducta superioară (**8**) fiind prevăzută cu mai multe orificii dispuse în plan orizontal, coliniar şi paralel cu suprafața carosabilă a drumului.

Revendicări: 1
Figuri: 1

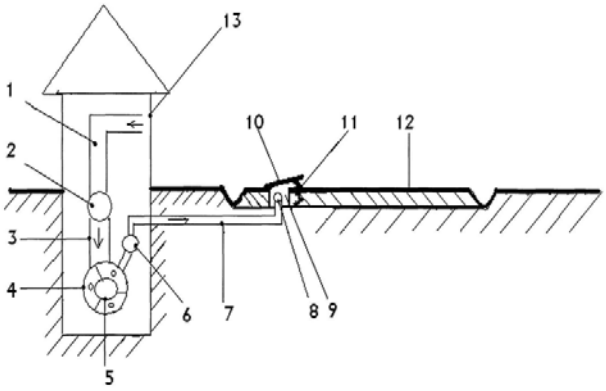

(11) 123328 B1 *(51)* ***E04B 1/76*** (2006.01); ***E04C 2/52*** (2006.01) *(21)* a 2007 00546 *(22)* 31.07.2007 *(41)* 30.01.2009// 1/2009 *(45)* 30.08.2011//8/2011 *(56)* US 4147300; GB 2044434 A *(73) MARINACHE GHEORGHE, CALEA BUCUREŞTI NR.97, BL.23, SC.C, ET.3, AP.37, BRAŞOV, BV, RO (72) MARINACHE GHEORGHE, CALEA BUCUREŞTI NR.97, BL.23, SC.C, ET.3, AP.37, BRAŞOV, BV, RO (74) ARIANA AGENŢIE DE PROPRIETATE INDUSTRIALĂ SRL - B-DUL. 15 NOIEMBRIE NR. 90, SC. B, AP. 5, COD 500102, BRAŞOV, JUDEŢUL BRAŞOV (54)* **CASĂ DIN PANOURI PREFABRICATE, TERMO-IZOLANTE, ÎNCĂLZITE CU AER CALD, PRINTR-UN SISTEM DE ÎNCĂLZIRE CU CIRCUIT ÎNCHIS**

(57) Invenţia se referă la o casă realizată din panouri prefabricate termoizolante, încălzită cu aer cald, printr-un sistem de încălzire în circuit închis. Casa conform invenţiei este alcătuită din nişte pereţi (**p1-p8**) exteriori şi alţi pereţi (**r1-r8**) exteriori pentru etaj, un planşeu (**23**) radiant de transfer, dispus cu un cap pe nişte grinzi (**M1**, **M2** şi **T1**) principale şi cu celălalt cap pe primii pereţi (**p1-p8**) exteriori amintiţi, nişte pereţi (**R** şi **R1**) radianţi termoizolanţi şi nişte stâlpi (**S** şi **S1**) centrali, care fac posibilă circulaţia prin interiorul lor fie a aerului cald, fie a aerului rece, printr-o tubulatură (**13-16**, **28**, **61-64**, **47**, **48**, **49**), astfel încât aceasta să fie protejată termic de aerul rece din afară, iar în interior să radieze căldură prin pereţii (**p1-p8**) exteriori şi prin planşeu (**23**), aerul cald circulând forţat prin interiorul lor, stâlpii (**S**, **S1**) centrali fiind dispuşi pentru distribuirea căldurii în

(11) 123328 B1

planşeu (**28**) şi în pereţii (**p1-p8**) exteriori, şi pentru a o recupera prin două grinzi (**M1** şi **M2**) principale, recuperatoare, şi un sistem (**G1** şi **G2**) de încălzire a aerului cald, astfel realizându-se circulaţia acestui aer cald, forţat, în circuit închis.

Revendicări: 4
Figuri: 35

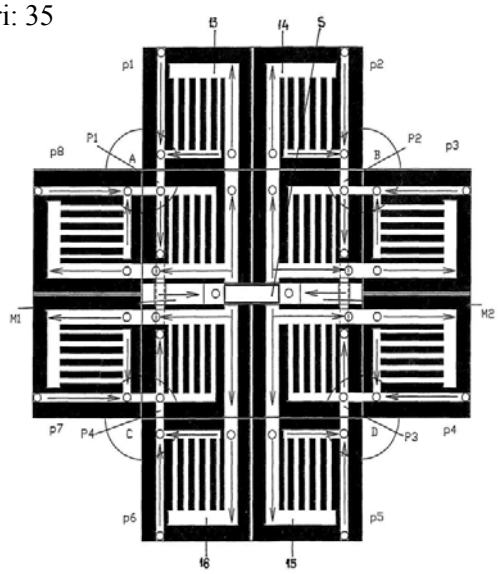

Fig. 1

(11) 125116 B1 *(51)* ***F03D 11/02*** (2006.01); ***F03D 9/00*** (2006.01); ***F03B 15/06*** (2006.01) *(21)* a 2008 00449 *(22)* 13.06.2008 *(41)* 30.12.2009//12/2009 *(45)* 30.08.2011//8/2011 *(56)* US 7183664 B2; FR 2755473 A1; JP 58010196 U *(73) PETRESCU NICULAE, STR.STÂNCII NR.16, BRAŞOV, BV, RO (72) PETRESCU NICULAE, STR. STÂNCII NR. 16, BRAŞOV, BV, RO (54)* **SISTEM DE CONVERSIE A ENERGIEI EOLIENE PENTRU FURNIZAREA DE ENERGIE ELECTRICĂ ŞI TERMICĂ**

(11) 123329 B1 *(51)* ***F15B 3/00*** (2006.01) *(21)* a 2008 00320 *(22)* 24.04.2008 *(41)* 30.10.2009//10/2009 *(45)* 30.08.2011 //8/2011 *(56)* JP 10176652 A; JP 10122129 A *(73) INOE 2000 - INSTITUTUL DE CERCETĂRI PENTRU HIDRAULICĂ ŞI PNEUMATICĂ, STR.CUŢITUL DE ARGINT NR.14, SECTOR 4, O.P.28, BUCUREŞTI, B, RO (72) IONIŢĂ NICULAE, ŞOS.ALEXANDRIEI NR. 94, BL. PC 11, AP.38, SECTOR 5, BUCUREŞTI, B, RO (54)* **ECHIPAMENT HIDRAULIC ROTATIV**

(57) Invenţia se referă la un multiplicator de debit sau de presiune, destinat instalaţiilor hidraulice de acţionare. Multiplicatorul conform invenţiei se compune dintr-o carcasă (**1**) tubulară, în care este dispus un rotor (**2**) lăgăruit pe un ax (**3**) tubular, în care sunt plasate un număr impar de pistoane (**4**) axiale, care, împreună cu nişte bucşe (**5**) de separaţie, formează două camere (**a** şi **b**) de compresie al căror volum diferit determină un raport de multiplicare, pistoanele (**4**) axiale sprijinindu-se, prin intermediul unor arcuri şi al unor bile de apăsare, pe un disc (**6**) înclinat, rotorul (**2**) fiind închis cu un disc (**7**) de distribuţie, care face legătura hidraulică, prin intermediul a două rânduri de găuri, cu un capac (**8**) de alimentare, care se sprijină frontal pe acesta şi care dispune de nişte orificii (**c**, **d** şi **e**) de racordare hidraulică şi de nişte fante (**f**, **g**, **h** şi **i**) semicirculare.

Revendicări: 1
Figuri: 2

(11) 123329 B1

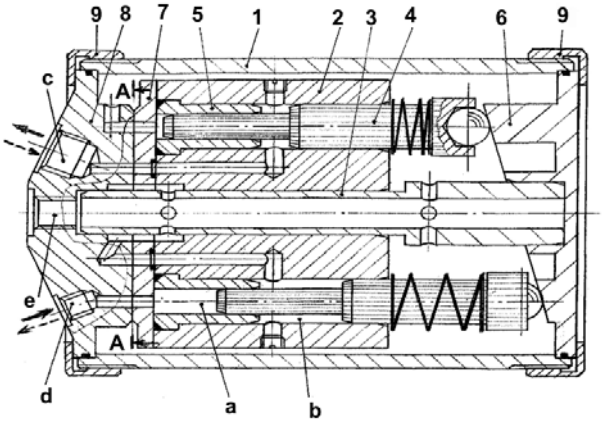

Fig. 1

(11) 123330 B1

al tijei (**5**) sau cu o deschizătură (**e**) circulară, dimensionate pentru ajustaj alunecător cu tija (**5**) şi cu un guler (**f**) rigid cu peretele interior al cilindrului (**6**) exterior, un capac (**10**) exterior, echipat cu un element (**11**) de etanşare, având o deschidere (**j**) centrală, dimensionată pentru ajustaj alunecător cu tija (**5**), un sistem (**9**) de labirinturi, cu nişte găuri (**g**) pentru trecerea lichidului de lucru, compartimentul dintre capacul (**7**) interior, superior, al cilindrului (**1**) interior, capacul (**10**) exterior, tija (**5**) şi cilindrul (**6**) exterior delimitând o cameră (**h**) de compensare, nişte orificii (**i**)practicate în gulerul (**f**) capacului (**7**) interior, superior, pentru asigurarea circulaţiei uleiului între camera (**h**) de compensare şi camera (**d**) rezervor, nişte supape (**30** şi **32**) de umplere la destindere şi la comprimare, plasate la capătul inferior şi, respectiv, superior al cilindrului (**1**) interior, şi nişte supape (**31**) de umplere exterioare.

Revendicări: 25
Figuri: 89

---

(11) 123330 B1 *(51)* ***F16F 9/06*** (2006.01); ***F16F 9/346*** (2006.01); ***F16F 9/34*** (2006.01) *(21)* a 2006 00770 *(22)* 10.10.2006 *(41)* 30.04.2008//4/2008 *(45)* 30.08.2011//8/2011 *(56)* RO 118546 B *(73) NICULESCU ADRIAN-IOAN, STR.GENERAL CANDIANO POPESCU NR.63, AP.5, SECTOR 4, BUCUREŞTI, B, RO (72) NICULESCU ADRIAN-IOAN, STR.GENERAL CANDIANO POPESCU NR.63, AP.5, SECTOR 4, BUCUREŞTI, B, RO (54)* **AMORTIZOR AUTOREGLABIL, CU CARACTERISTICĂ DISIPATIVĂ AUTOCORECTOARE**

(57) Invenţia se referă la un amortizor autoreglabil, ce are o caracteristică disipativă autocorectoare, destinat echipării unui vehicul sau autovehicul. Amortizorul conform invenţiei este constituit dintr-un cilindru (**1**) interior, care formează o cameră (**a**) de lucru şi care este echipat cu nişte fante (**a'** şi **b'**) de reglare la destindere şi la comprimare, un piston (**4**) montat alunecător în camera (**a**) de lucru, pe care o separă în nişte compartimente (**b** şi **c**) de destindere şi de comprimare, o tijă (**5**) conectată la piston (**4**) şi extinsă de la capătul camerei (**a**) de lucru, adiacent la compartimentul (**b**) de destindere, un cilindru (**6**) exterior, dispus în jurul cilindrului (**1**) interior, ce formează o cameră (**d**) rezervor, un capac (**7**) interior, superior, echipat cu un ghidaj (**8**) circular

(11) 123330 B1

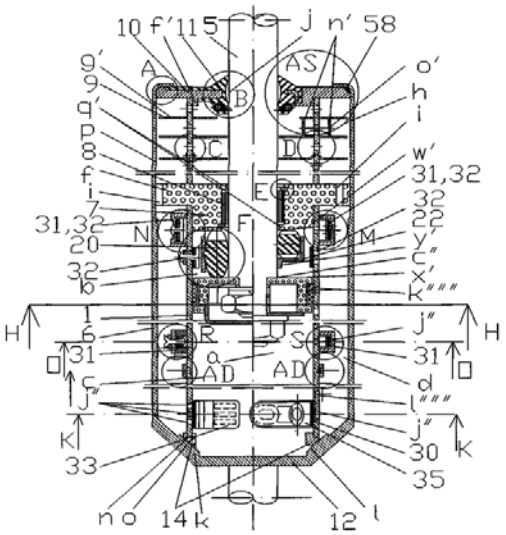

Fig. 1

(11) 123331 B1 *(51)* ***F24F 5/00*** (2006.01) *(21)* a 2007 00798 *(22)* 19.11.2007 *(41)* 28.03.2008//3/2008 *(45)* 30.08.2011 //8/2011 *(56)* US 4674561 A *(73) UNIVERSITATEA TEHNICĂ DE CONSTRUCŢII DIN BUCUREŞTI, BD.LACUL TEI NR.122-124, SECTOR 2, BUCUREŞTI, B, RO (72) ENACHE DUMITRU, STR.TEIUL DOAMNEI NR.6, BL.22, AP.32, SECTOR 2, BUCUREŞTI, B, RO; COLDA IOLANDA FLORICA, ŞOS.IANCULUI NR.7, BL.109B, ET.6, AP.68, SECTOR 2, BUCUREŞTI, B, RO; ENACHE RUXANDRA, STR.TEIUL DOAMNEI NR.6, BL.22, AP.32,SECTOR 2, BUCUREŞTI, B, RO (54)* **SISTEM DE R ĂCIRE ŞI PURIFICA RE A A ERULUI PROASPĂT, PENTRU CL ĂDIRI, CU A JUTORUL ENERGIEI GEOTERMICE**

(57) Invenția se referă la un sistem de răcire şi purificare a aerului proaspăt, cu ajutorul energiei geotermice, destinat ventilării clădirilor. Sistemul de răcire şi purificare a aerului proaspăt pentru clădiri, cu ajutorul energiei geotermice, conform invenției, cuprinde o cameră de tratare (**CT**), ce are prevăzut, după priza de admisie a aerului (**6**) şi după filtru (**7**), un material de umplutură (**1**), care este umidificat continuu de nişte duze de pulverizare (**2**) situate în partea superioară a umpluturii (**1**), alimentate cu apă în mod continuu, de către o pompă (**3**) care preia apa printr-un sorb (**4**), dintr-un bazin (**8**).

Revendicări: 1
Figuri: 2

(11) 123331 B1

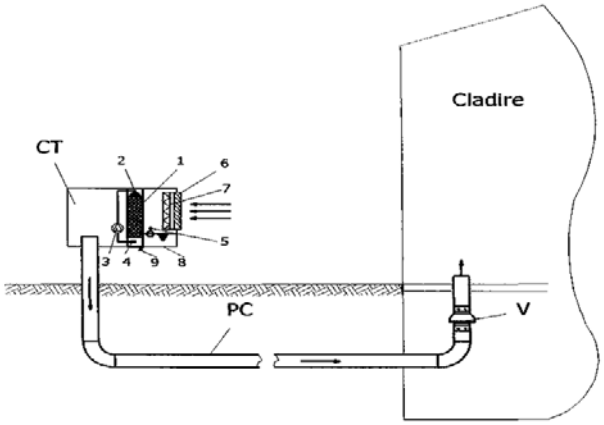

Fig. 1

(11) 123332 B1 *(51)* ***H01H 19/10*** (2006.01); ***H01H 21/54*** (2006.01) *(21)* a 2008 00678 *(22)* 02.09.2008 *(41)* 30.06.2009 //6/2009 *(45)* 30.08.2011//8/2011 *(56)* ALEXANDRU PEICOV, PETRE TUŞALIU, *APARATE ELECTRICE. PROIECTARE ŞI CONSTRUCŢIE*, CAP. 27, PP. 309-314, FIG. 27.1, 27.2, 27.3, ED. SCRISUL ROMÂNESC, CRAIOVA, 1988; RO 121664 B1 *(73) COMPANIA ENERGOPETROL S.A., STR. SCHELELOR NR. 32, CÂMPINA, PH, RO (72) CELESCU V. MIRCEA, STR.VENIAMIN COSTACHE NR.2, BL.27F, AP.4, PLOIEŞTI, PH, RO (54)* **SEPARATOR TRIPOLA R DE CURENT A LTERNATIV DE JOA SĂ TENSIUNE, C U SIGURANŢĂ MĂRITĂ ÎN EXPLOATARE**

(57) Invenția se referă la un separator tripolar de curent alternativ de joasă tensiune, cu siguranță mărită în exploatare. Separatorul tripolar, conform invenției, este alcătuit din nişte contacte-față (**CF**), montate, prin intermediul unor izolatoare-suport (**Iz**), pe un cadru (**CR**) metalic rigid, care asigură rezistența mecanică necesară unei bune funcționări şi care poate fi amplasat la partea superioară a unui stâlp (**S**), şi din nişte cuțite de contact (**Ct**), fixate ferm pe nişte contacte-spate (**CS**), montate, prin intermediul altor izolatoare-suport (**Iz**), pe o tijă (**TM**) metalică, ce se poate roti în jurul axei proprii, rezultând un ansamblu (**CS-M**) de contacte-spate mobil, care, acționat de un mecanism (**MA**) de acționare, realizează închiderea sau deschiderea unor circuite electrice.

Revendicări: 1
Figuri: 2

(11) 123332 B1

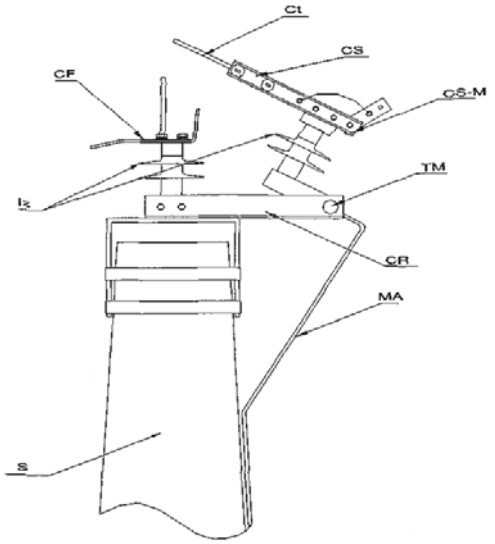

Fig. 1

BREVETE DE INVENȚIE
ACORDATE ŞI ELIBERATE
CONFORM LEGII NR. 64/1991,
REPUBLICATĂ ÎN 08.08.2007,

- **ARANJATE ÎN ORDINE CRESCĂTOARE, DUPĂ NUMĂRUL DE BREVET**
- **ARANJATE ÎN ORDINE ALFABETICĂ, DUPĂ NUMELE/DENUMIREA TITULARULUI**

Lista cu brevetele de invenţie ale căror hotărâri de acordare au fost luate la data menţionată în tabelul de mai jos, ordonată crescător, după numărul de brevet

Număr brevet	Clasa	Număr dosar	Dată depozit	Titular	Data hotărârii de acordare BI	**Pag.**
123324 B1	**A47D 9/02** (2006.01); **A47C 17/14** (2006.01)	a 2007 00371	04.06.2007	DASCĂL ŞTEFAN, SAT GIULVĂZ, NR. 285, COMUNA GIULVĂZ, TM, RO	30.05.2011	**97**
123325 B1	**B01J 8/22** (2006.01)	a 2005 00103	24.07.2003	CATALYTIC DISTILLATION TECHNOLOGIES, 10100 BAY AREA BOULEVARD, PASADENA, TX, US	28.01.2011	**97**
123326 B1	**C09D 5/08** (2006.01); **C09D 5/26** (2006.01); **C09D 163/10** (2006.01)	a 2007 00804	21.11.2007	FILIALA INSTITUTUL DE CERCETĂRI ŞI MODERNIZĂRI ENERGETICE - ICEMENERG S.A., BD.ENERGETICIENILOR NR. 8, SECTOR 3, BUCUREŞTI, B, RO	30.06.2011	**99**
123327 B1	**E01H 5/10** (2006.01); **E01C 11/26** (2006.01)	a 2006 00068	09.02.2006	STOIAN P. ALEXANDRU, STR. PETRE RÂMNEANŢU NR.13, TIMIŞOARA, TM, RO	30.03.2011	**99**
123328 B1	**E04B 1/76** (2006.01); **E04C 2/52** (2006.01)	a 2007 00546	31.07.2007	MARINACHE GHEORGHE, CALEA BUCUREŞTI NR.97, BL.23, SC.C, ET.3, AP.37, BRAŞOV, BV, RO	30.05.2011	**100**
123329 B1	**F15B 3/00** (2006.01)	a 2008 00320	24.04.2008	INOE 2000 - INSTITUTUL DE CERCETĂRI PENTRU HIDRAULICĂ ŞI PNEUMATICĂ, STR.CUŢITUL DE ARGINT NR.14, SECTOR 4, O.P.28, BUCUREŞTI, B, RO	30.06.2011	**100**
123330 B1	**F16F 9/06** (2006.01); **F16F 9/346** (2006.01); **F16F 9/34** (2006.01)	a 2006 00770	10.10.2006	NICULESCU ADRIAN-IOAN, STR.GENERAL CANDIANO POPESCU NR.63, AP.5, SECTOR 4, BUCUREŞTI, B, RO	28.01.2011	**101**
123331 B1	**F24F 5/00** (2006.01)	a 2007 00798	19.11.2007	UNIVERSITATEA TEHNICĂ DE CONSTRUCŢII DIN BUCUREŞTI, BD.LACULTEI NR.122-124, SECTOR 2, BUCUREŞTI, B, RO	30.09.2009	**102**

Număr brevet	Clasa	Număr dosar	Dată depozit	Titular	Data hotărârii de acordare BI	**Pag.**
123332 B1	**H01H 19/10** (2006.01); **H01H 21/54** (2006.01)	a 2008 00678	02.09.2008	COMPANIA ENERGOPETROL S.A., STR. SCHELELOR NR. 32, CÂMPINA, PH, RO	30.05.2011	**102**
125081 B1	**A61K 36/185** (2006.01)	a 2008 00233	28.03.2008	HOFIGAL EXPORT - IMPORT S.A., INTRAREA SERELOR NR. 2, SECTOR 4, BUCUREŞTI, B, RO	28.02.2011	**97**
125090 B1	**B22C 1/04** (2006.01)	a 2008 00365	16.05.2008	CENTRUL DE CERCETARE PROIECTARE ŞI PRODUCŢIE REFRACTARE S.A. ALBA IULIA, STR.ALEXANDRU IOAN CUZA NR.23, ALBA IULIA, AB, RO	30.03.2011	**98**
125116 B1	**F03D 11/02** (2006.01); **F03D 9/00** (2006.01); **F03B 15/06** (2006.01)	a 2008 00449	13.06.2008	PETRESCU NICULAE, STR.STÂNCII NR.16, BRAŞOV, BV, RO	30.03.2011	**100**
125652 B1	**A23C 13/08** (2006.01); **A23C 3/07** (2006.01)	a 2009 00174	25.02.2009	LACTIS S.R.L., STR.BECLEAN NR.31, ODORHEIU SECUIESC, HR, RO; ICPE S.A., SPLAIUL UNIRII NR. 313, SECTOR 3, BUCUREŞTI, B, RO; ICA RESEARCH & DEVELOPMENT S.R.L., SPLAIUL INDEPENDENŢEI NR.202, ET.4, SECTOR 6, BUCUREŞTI, B, RO	30.06.2011	**97**
125830 B1	**B22D 27/08** (2006.01)	a 2009 00372	12.05.2009	PÎRVULESCU CRENGUŢA MANUELA, STR.VASILE CONTA, BL.U2, ET.3, AP.6, CRAIOVA, DJ, RO	30.06.2011	**98**
125838 B1	**B24B 3/24** (2006.01)	a 2009 00397	25.05.2009	UNIVERSITATEA "DUNĂREA DE JOS" DIN GALAŢI, STR. DOMNEASCĂ NR. 47, GALAŢI, GL, RO	30.05.2011	**99**
125839 B1	**B24B 3/24** (2006.01)	a 2009 00398	25.05.2009	UNIVERSITATEA "DUNĂREA DE JOS" DIN GALAŢI, STR. DOMNEASCĂ NR. 47, GALAŢI, GL, RO	30.05.2011	**98**

Lista cu brevetele de invenție ale căror hotărâri de acordare au fost luate la data menționată în tabelul de mai jos, ordonată alfabetic, după numele/denumirea titularului

Număr brevet	Clasa	Număr dosar	Dată depozit	Titular	Data hotărârii de acordare BI	**Pag.**
123325 B1	**B01J 8/22** (2006.01)	a 2005 00103	24.07.2003	CATALYTIC DISTILLATION TECHNOLOGIES, 10100 BAY AREA BOULEVARD, PASADENA, TX, US	28.01.2011	**97**
125090 B1	**B22C 1/04** (2006.01)	a 2008 00365	16.05.2008	CENTRUL DE CERCETARE PROIECTARE ŞI PRODUCŢIE REFRACTARE S.A. ALBA IULIA, STR.ALEXANDRU IOAN CUZA NR.23, ALBA IULIA, AB, RO	30.03.2011	**98**
123332 B1	**H01H 19/10** (2006.01); **H01H 21/54** (2006.01)	a 2008 00678	02.09.2008	COMPANIA ENERGOPETROL S.A., STR. SCHELELOR NR. 32, CÂMPINA, PH, RO	30.05.2011	**102**
123324 B1	**A47D 9/02** (2006.01); **A47C 17/14** (2006.01)	a 2007 00371	04.06.2007	DASCĂL ŞTEFAN, SAT GIULVĂZ, NR. 285, COMUNA GIULVĂZ, TM, RO	30.05.2011	**97**
123326 B1	**C09D 5/08** (2006.01); **C09D 5/26** (2006.01); **C09D 163/10** (2006.01)	a 2007 00804	21.11.2007	FILIALA INSTITUTUL DE CERCETĂRI ŞI MODERNIZĂRI ENERGETICE - ICEMENERG S.A., BD.ENERGETICIENILOR NR. 8, SECTOR 3, BUCUREŞTI, B, RO	30.06.2011	**99**
125081 B1	**A61K 36/185** (2006.01)	a 2008 00233	28.03.2008	HOFIGAL EXPORT - IMPORT S.A., INTRAREA SERELOR NR. 2, SECTOR 4, BUCUREŞTI, B, RO	28.02.2011	**97**
123329 B1	**F15B 3/00** (2006.01)	a 2008 00320	24.04.2008	INOE 2000 - INSTITUTUL DE CERCETĂRI PENTRU HIDRAULICĂ ŞI PNEUMATICĂ, STR.CUŢITUL DE ARGINT NR.14, SECTOR 4, O.P.28, BUCUREŞTI, B, RO	30.06.2011	**100**

Număr brevet	Clasa	Număr dosar	Dată depozit	Titular	Data hotărârii de acordare BI	**Pag.**
125652 B1	**A23C 13/08** (2006.01); **A23C 3/07** (2006.01)	a 2009 00174	25.02.2009	LACTIS S.R.L., STR.BECLEAN NR.31, ODORHEIU SECUIESC, HR, RO; ICPE S.A., SPLAIUL UNIRII NR. 313, SECTOR 3, BUCUREŞTI, B, RO; ICA RESEARCH & DEVELOPMENT S.R.L., SPLAIUL INDEPENDENŢEI NR.202, ET.4, SECTOR 6, BUCUREŞTI, B, RO	30.06.2011	**97**
123328 B1	**E04B 1/76** (2006.01); **E04C 2/52** (2006.01)	a 2007 00546	31.07.2007	MARINACHE GHEORGHE, CALEA BUCUREŞTI NR.97, BL.23, SC.C, ET.3, AP.37, BRAŞOV, BV, RO	30.05.2011	**100**
123330 B1	**F16F 9/06** (2006.01); **F16F 9/346** (2006.01); **F16F 9/34** (2006.01)	a 2006 00770	10.10.2006	NICULESCU ADRIAN-IOAN, STR.GENERAL CANDIANO POPESCU NR.63, AP.5, SECTOR 4, BUCUREŞTI, B, RO	28.01.2011	**101**
125116 B1	**F03D 11/02** (2006.01); **F03D 9/00** (2006.01); **F03B 15/06** (2006.01)	a 2008 00449	13.06.2008	PETRESCU NICULAE, STR.STÂNCII NR.16, BRAŞOV, BV, RO	30.03.2011	**100**
125830 B1	**B22D 27/08** (2006.01)	a 2009 00372	12.05.2009	PÎRVULESCU CRENGUŢA MANUELA, STR.VASILE CONTA, BL.U2, ET.3, AP.6, CRAIOVA, DJ, RO	30.06.2011	**98**
123327 B1	**E01H 5/10** (2006.01); **E01C 11/26** (2006.01)	a 2006 00068	09.02.2006	STOIAN P. ALEXANDRU, STR. PETRE RÂMNEANŢU NR.13, TIMIŞOARA, TM, RO	30.03.2011	**99**
123331 B1	**F24F 5/00** (2006.01)	a 2007 00798	19.11.2007	UNIVERSITATEA TEHNICĂ DE CONSTRUCŢII DIN BUCUREŞTI, BD.LACUL TEI NR.122-124, SECTOR 2, BUCUREŞTI, B, RO	30.09.2009	**102**
125838 B1	**B24B 3/24** (2006.01)	a 2009 00397	25.05.2009	UNIVERSITATEA "DUNĂREA DE JOS" DIN GALAŢI, STR. DOMNEASCĂ NR. 47, GALAŢI, GL, RO	30.05.2011	**99**
125839 B1	**B24B 3/24** (2006.01)	a 2009 00398	25.05.2009	UNIVERSITATEA "DUNĂREA DE JOS" DIN GALAŢI, STR. DOMNEASCĂ NR. 47, GALAŢI, GL, RO	30.05.2011	**98**

BREVETE DE INVENȚIE ELIBERATE CONFORM LEGII NR. 64/1991, DIN 08.08.2007, PENTRU CARE A FOST PUBLICATĂ ANTERIOR MENȚIUNEA ACORDĂRII BREVETULUI

BREVETE ELIBERATE

Nr. BI	Clasa	Nr. CBI	Dată de depozit	Nume titular	Nr. BOPI
120253 B1	***B62D55/07*** (2006.01) ; ***B62D55/07*** (2006.01)	a 2001 01237	19.11.2001	MECIU EUGENIU, TURDA, CJ, RO	11/2005
120597 B1	***A47B37/00*** (2006.01) ; ***C02F9/12*** (2006.01)	a 2001 00645	08.06.2001	ARGHIRESCU MARIUS, BUCUREŞTI, B, RO	5/2006
120614 B1	***A63F3/02*** (2006.01)	a 2000 00421	19.04.2000	ARGHIRESCU MARIUS, BUCUREŞTI, B, RO	5/2006
120957 B1	***B23D23/00*** (2006.01) ; ***B21D22/04*** (2006.01)	a 2001 00634	07.06.2001	MICU CONSTANTIN, BUCUREŞTI, B, RO	10/2006
120963 B1	***B60R9/048*** (2006.01)	a 2002 01599	14.12.2002	VASILESCU A. AURICĂ, BUCUREŞTI, B, RO	10/2006
121157 B1	***H04N7/173*** (2006.01) ; ***H04H20/76*** (2008.01)	a 2002 00438	12.04.2002	MECIU EUGENIU, CLUJ-NAPOCA, CJ, RO	12/2006
121158 B1	***H04N17/00*** (2006.01)	a 2001 00401	09.04.2001	MECIU EUGENIU, CLUJ-NAPOCA, CJ, RO	12/2006
121398 B1	***F22B27/16*** (2006.01) ; ***F22B1/26*** (2006.01)	97-01991	27.10.1997	VĂCĂREŞTEANU E. ŞTEFAN, MORENI, DB, RO; VĂCĂREŞTEANU ŞT. NICOLETA MESALINA, BUCUREŞTI, B, RO	4/2007

BREVETE DE INVENȚIE
PENTRU CARE AU FOST ÎNSCRISE
ÎN REGISTRUL NAȚIONAL
MODIFICĂRI ÎN SITUAȚIA JURIDICĂ

MODIFICĂRI ÎN SITUAŢIA JURIDICĂ A BREVETELOR DE INVENŢIE ÎNSCRISE ÎN REGISTRUL NAŢIONAL AL BREVETELOR DE INVENŢIE CONFORM ART. 67, DIN H.G. NR. 547/2008

Nr. brevet de invenţie	Nr. cerere de brevet de invenţie	Modificare înregistrată, privind brevetul de invenţie	
		din	în
119163	a 2000 01129	(73) LENTJES GmbH, RATINGEN, DE	(73) AE & E LENTJES GmbH, RATINGEN, DE
120341	96-00888	(73) AVENTIS PHARMACEUTICALS INC., ROUTE 202-206, BRIDGEWATER, NJ, US	(73) AVENTIS PHARMACEUTICALS INC., 55 CORPORATE DRIVE, BRIDGEWATER, NJ, US

MODIFICARE MANDATAR

Nr. brevet de invenţie	Nr. cerere brevet de invenţie	Mandatar iniţial	Mandatar curent
119163	a 2000 01129	ROMINVENT S.A., STR. ERMIL PANGRATTI NR.35, SECTOR 1, BUCUREŞTI, B, RO	RODALL S.R.L., STR. POLONĂ NR.115, BLOC 15, SC. A, ET. 4, AP.19, SECTOR 1, BUCUREŞTI, B, RO

TRANSMITERI DE DREPTURI PRIN CESIUNE, SUCCESIUNE, FUZIUNE, ÎNREGISTRATE LA OFICIUL DE STAT PENTRU INVENŢII ŞI MĂRCI CONFORM ART. 45, DIN LEGEA NR. 64/1991, REPUBLICATĂ ÎN DATA DE 08.08.2007, ŞI ART. 85, DIN H.G. NR. 547/2008

Nr. brevet de invenţie	Nr. cerere de brevet de invenţie	Titular	Succesor în drepturi
114132	94-01668	AVENTIS PHARMACEUTICALS INC., BRIDGEWATER, NJ,US	HMR PHARMA INC., GREENVILLE, DE, US
		HMR PHARMA INC., GREENVILLE, DE, US	AVENTIS HOLDINGS INC., GREENVILLE, DE, US
		AVENTIS HOLDINGS INC., GREENVILLE, DE, US	AVENTISUB II INC., GREENVILLE, DE, US
114133	94-01669	AVENTIS PHARMACEUTICALS INC., BRIDGEWATER, NJ,US	HMR PHARMA INC., GREENVILLE, DE, US
		HMR PHARMA INC., GREENVILLE, DE, US	AVENTIS HOLDINGS INC., GREENVILLE, DE, US
		AVENTIS HOLDINGS INC., GREENVILLE, DE, US	AVENTISUB II INC., GREENVILLE, DE, US

Nr. brevet de invenţie	Nr. cerere de brevet de invenţie	Titular	Succesor în drepturi
114134	94-01670	AVENTIS PHARMACEUTICALS INC., BRIDGEWATER, NJ,US	HMR PHARMA INC., GREENVILLE, DE, US
		HMR PHARMA INC., GREENVILLE, DE, US	AVENTIS HOLDINGS INC., GREENVILLE,DE, US
		AVENTIS HOLDINGS INC., GREENVILLE, DE, US	AVENTISUB II INC., GREENVILLE, DE, US
117669	98-00540	PREST-FEMIN COM S.R.L., HUNEDOARA, HD, RO	MARIAN RUBEN-OVIDIU, CAREI, SM, RO
120341	96-00888	AVENTIS PHARMACEUTICALS INC., BRIDGEWATER, NJ,US	HMR PHARMA INC., GREENVILLE, DE, US
		HMR PHARMA INC., GREENVILLE, DE, US	AVENTIS HOLDINGS INC., GREENVILLE, DE, US
		AVENTIS HOLDINGS INC., GREENVILLE, DE, US	AVENTISUB II INC., GREENVILLE, DE, US
122178	a 2002 00466	SAS MARIA, HUNEDOARA, HD, RO; SAS TIBERIU, HUNEDOARA, HD, RO	MARIAN RUBEN-OVIDIU, CAREI, SM, RO

DECĂDERI ALE TITULARILOR DIN DREPTURILE CONFERITE ACESTORA DE BREVETUL DE INVENŢIE, PUBLICATE CONFORM ART. 43, ALIN. 3, DIN LEGEA NR. 64/1991, PRIVIND BREVETELE DE INVENŢIE, REPUBLICATĂ ÎN MONITORUL OFICIAL, PARTEA I, NR. 541/08.08.2007

NUME / DENUMIRE TITULAR	Nr. BI	Nr. CBI
MERCUR S.A., ORADEA, JUDEŢUL BIHOR, RO	110786	95-01302
MERCUR S.A., ORADEA, JUDEŢUL BIHOR, RO	111139	95-01405
MERCUR S.A., ORADEA, JUDEŢUL BIHOR, RO	116547	99-00532
SHELL INTERNATIONALE RESEARCH MAATSCHAPPIJ B.V., HAGA, NL	120045	99-01393
LIDKOPING MACHINE TOOLS AB, LIDKOPING, SE	120055	99-01399
PLASTIPAK PACKAGING, INC., PLYMOUTH, MICHIGAN, US	120060	97-00006
AGROLINZ MELAMIN GMBH, LINZ, AT	120071	a 2001 00607
BP CHEMICALS LIMITED, LONDRA, GB	120090	97-01330
SWISSCOM MOBILE AG, BERN, CH	120116	99-00370
CABOT CORPORATION, BOSTON,MASSACHUSETTS, US	120143	97-01083
IDEC PHARMACEUTICALS CORPORATION, SAN DIEGO, CALIFORNIA, US	120148	99-00972
LENZING AKTIENGESELLSCHAFT, LENZING, AT	120276	a 2001 00266
SHELL INTERNATIONALE RESEARCH MAATSCHAPPIJ B.V., HAGA, NL	120290	a 2000 00833
GILLETTE CANADA INC., QUEBEC, CA	120310	99-00597
NALCO CHEMICAL COMPANY, NAPERVILLE, ILLINOIS, US	120321	a 2000 00060

NUME / DENUMIRE TITULAR	Nr. BI	Nr. CBI
ROCKWOOL INTERNATIONAL A/S, HEDEHUSENE, DK	120335	97-00856
BIOGEN IDEC MA INC., CAMBRIDGE, MASSACHUSETTS, US	120343	98-01550
N.V. RAYCHEM S.A., KESSEL LO, BE	120398	97-01976
OUTOKUMPU OYJ, ESPOO, FI	120399	a 2003 00535
SHELL INTERNATIONALE RESEARCH MAATSCHAPPIJ B.V., HAGA, NL	120404	99-00592
INEOS USA LLC, WILMINGTON, US	120405	98-01625
SMITHKLINE BEECHAM CORPORATION, PHILADELPHIA, PENNSYLVANIA, US	120407	99-00137
N.V. RAYCHEM S.A., KESSEL-LO, BE	120432	99-00573
N.V. RAYCHEM S.A., KESSEL-LO, BE	120433	a 2000 00731
USINOR, PUTEAUX, FR; THYSSEN STAHL AKTIENGESELLSCHAFT, DUISBURG, DE	120463	a 2000 00044
ISOVER SAINT-GOBAIN, COURBEVOIE, FR	120491	99-00076
NEKTAR THERAPEUTICS, SAN CARLOS,CALIFORNIA, US	120532	a 2001 00395
LEO PHARMACEUTICAL PRODUCTS LTD. A/S (LOVENS KEMISKE FABRIK PRODUKTIONSAKTIESELSKAB), BALLERUP, DK	120541	99-01251
NIPPON STEEL CORPORATION, TOKYO, JP	120555	a 2000 00915
VĂCĂREŞTEANU E. ŞTEFAN, MORENI, RO; VĂCĂREŞTEANU ŞT. NICOLETA MESALINA, BUCUREŞTI, RO	121398	97-01991

CORECTURI ALE ERORILOR MATERIALE CONȚINUTE ÎN DOCUMENTAȚIA PUBLICATĂ, CU PRIVIRE LA BREVETE DE INVENȚIE

Număr brevet şi/sau dosar	Tip document publicat	Tip document în urma corecturii, cf. Instr. 63	Localizarea erorii: - pagina din descriere - coloana - rândul - cod INID	Textul iniţial	Textul corect
120597	B1	B8	BOPI 5/2006, pag.78 (56); pag.1 (56)	RO 115389; US 4 206 842	RO 115389 **B**; US 4 206 842
120614	B1	B8	BOPI 5/2006, pag.84 (56); pag.1 (56)	RO 116780 B1; FR 2585959; US 440737, 935755, 1207466, 4067578	RO 116780 B1; FR 2585959 **A1**; **US** 440737**;** **US** 935755**;** **US** 1207466**;** **US** 4067578
120963	B1	B8	BOPI 10/2006, pag.73 (56); pag.1 (56)	US 5326007, 5657915	US 5326007**;** **US** 5657915
123316	B1	B8	pag 1. (54)	.... FENOLORMALDEHIDICĂ	.... **FENOLFORMALDEHIDICĂ** .....

DIVERSE

- **LISTA CONSILIERILOR ÎN PROPRIETATE INDUSTRIALĂ ŞI A MANDATARILOR AUTORIZAȚI**
- **CENTRE REGIONALE PENTRU PROMOVAREA PROPRIETĂȚII INDUSTRIALE ÎN ROMÂNIA**
- **ANUNȚURI OFICIALE**
- **MATERIALE INFORMATIVE, DIN DOMENIUL PROPRIETĂȚII INDUSTRIALE**

© Toate drepturile sunt rezervate OSIM. Materialele publicate în acest capitol nu vor putea fi reproduse în niciun mod (electronic, prin fotocopiere, prin înregistrare sau în alt mod), fără autorizația prealabilă a titularului dreptului de autor.

ROMÂNIA

OFICIUL DE STAT PENTRU INVENŢII ŞI MĂRCI

ORDIN nr. 157

24 iulie 1997

Directorul General al Oficiului de Stat pentru Invenţii şi Mărci,

Având în vedere prevederile art. 14, alin. 3, din Legea 64/1991, privind brevetele de invenţie, şi Regula 2.5, din H.G. 152/92, referitoare la profesia de consilier în proprietate industrială,

ORDIN:

Art.1. Persoanele ale căror nume figurează în lista anexă la prezentul Ordin, precum şi firmele specializate în proprietate industrială se înscriu în **REGISTRUL NAŢIONAL AL CONSILIERILOR ÎN PROPRIETATE INDUSTRIALĂ**, cu menţionarea specializării.

Art.2. Prezentul ordin se va publica în Buletinul Oficial de Proprietate Industrială.

DIRECTOR GENERAL

AGENȚIILE SPECIALIZATE ÎN PROPRIETATE INDUSTRIALĂ
pentru luna august 2011

Data înființării	Nr. registru agenții	Denumirea completă a cabinetului/agenției Adresa Consilieri cu drept de practică	Domenii	Statut juridic
27.03.1991	001	**INVENTA – AGENȚIE DE PROPRIETATE INTELECTUALĂ S.R.L.** Bucureşti, Bdul Corneliu Coposu nr. 7, bl. 104, sc. 2, ap.31, sect.3, cod 030602, Tel: 021/3200285, Fax: 021/3228325, e-mail: contact@inventa.ro, inventa@mark-patent.ro, turcanu@inventa.ro, GSM: 0744 324510 Prof. univ. dr. ing. Țurcanu Constantin, Ing. Velțan Loredana, Ing. Secăreanu Doina, ec. Bodomoi Otilia Florentina, arh.dr.ing. Țurcanu Costin Radu, dr.ing. Gheorghe Bucşă	Brevete Mărci Desene Topografii	SRL
29.05.1991	002	**CABINET ENPORA S.R.L.** Bucureşti, str. George Calinescu nr.52A, ap.1, 011694, Tel: 021 2300990; 031 1001634, Fax: 021 2302311; 031 1007927, pop@patents.ro Ing. Pop Virginia Daisy, Ing. Pop Călin Radu, Ing. Popescu Bianu Anca, jur. Tărchilă Nicoleta Aurica, ing. Gruia Amelia Elena, Stănculescu Anca Elena Florica	Brevete Mărci Desene Topografii	SRL
23.07.1991	003	**PATENTMARK S.R.L.** Bucureşti str. Dr. N. Turnescu nr. 2,ap.2, sector 5, cod 050467Tel: 021/3121669, Fax: 021/2233963, stema@pcnet.ro Mohonea Liliana, Mohonea Cristian, Borlan T. Radu, Marinescu Ruxandra	Brevete Mărci Desene Topografii	SRL
18.12.1991	004	**RODALL AGENȚIE DE PROPRIETATE INDUSTRIALĂ S.R.L.** Bucureşti, Str. Polonă nr. 115, bl. 15, sc. A, ap. 19 sector 1, cod 010497, Tel: 021/2108342, GSM: 0722 652111, Fax:021/2105794, rodall@b.astral.ro Jur. Bălan Gheorghiță, Pițu Dalila, Pescarusu Nicoleta	Brevete Mărci Desene Topografii	SRL
25.08.1992	005	**INTELECT S.R.L.** Oradea, B-dul Dacia nr. 48 Bl. D10, Ap.3, Tel: 0259/453847, Fax:0259/268094, OP 9-CP 128, cod 410346,e-mail: info@intelect.ro, GSM: 0745 040831 Buzlea Elisabeta, Buzlea Mircea Valentin, Buzlea Narcisa Floricica	Brevete Mărci Desene Topografii	SRL

08.09.1992	006	**A.G.V. –AGENTIE DE PROPRIETETE INDUSTRIALA SRL** Bucuresti, sector 1, str. Clucereasa Elena nr.67, tel/fax: 0216664311, mobil: 0744369265, ion.costin@yahoo.de Ion Costin	Mărci Desene	SRL
04.12.1992	008	**CONSTANTIN GHIȚĂ OFFICE SRL** Timişoara, str. Take Ionescu nr. 24-28 sc. B ap. 2 judetul Timiş, cod 300042, Tel/Fax: 0256/435976, GSM: 0744 162462, e-mail: ghita@ghitaconstantin.ro, clelia@ghitaconstantin.ro, www.ghitaconstantin.ro Ing. Ghiță Constantin, Pop Motogna Clelia	Brevete Mărci Desene	SRL
13.05.1993	010	**ROMINVENT S.A** Bucureşti, Str. Ermil Pangratti nr. 35, et.1, sect.1, cod 011882, Tel: 021/2312515, 2312541,Fax: 021/2312550, 2312454,e-mail: office@rominvent.ro Ing.Enescu Lucian, Chim. Larion Sonia, Jur. Mocanu Ion, Fiz. Nicolaescu Daniella, Ec. Ghenu Mihaela, Ing.Teodorescu Mihaela, Ing. Cosmina Fierăscu, Ing. Ploscă Daniel, Ing. Spătaru Daniela, Ing. Alexandra Haşiu, Dr. Ing. Cristina Popa, Ec. Joitoiu Andreea Simona, Bio.Enescu Miruna, farm.Dumitrescu Artemis Sorina, jur. Markusev Denisa Mary, ec. Olteanu Camelia, jur. Dragulin Ioana, ing. Petcu Costin, jur. Martinescu Alina Nicoleta, jur. Pasanciuc Laura, ing. Cocos Stefan	Brevete Mărci Desene Topografii	SA
13.03.1995	014	**PERSOANĂ FIZICĂ INDEPENDENTĂ TĂTARU DOINA** Piatra Neamț, Str. Apele Minerale nr. 4. cod 610121 Tel: 0233/223602, e-mail: doina_tataru@msn.com Tătaru Doina	Brevete Mărci Desene	PF
30.03.1995	015	**CABINET M. OPROIU - CONSILIERE ÎN PROPRIETATE INTELECTUALĂ SRL** Bucureşti, Str. Popa Savu, nr. 42, parter, sector 1, cod 011434, Tel: 021/2602833; 021/ 2602834, Fax: 021/2602836; 021/2602835, P.O.Box 2-229, e-mail: office@oproiu.ro Fiz. Oproiu Margareta, MBA arh.Vasilescu Raluca, jur. Sturza Ioana, , ing.chim.Marin Elena, ing.Ene Silvia, ec. MBA Pătrascu Georgiana, ing.chim.Petrea Dana Maria, filolog Oana Țambrea, ing.chim.Filippi Valentina, ing.chim. Georgescu Cristina, ing.mec. Popescu Mariana	Brevete Mărci Desene Topografii	SRL
21.05.1996	017	**AGENȚIA DE PROPRIETATE INDUSTRIALĂ "LABIRINT"** Arad, Str. Coriolan Petreanu nr. 28, cod 310151 Tel/Fax: 0257/255842, GSM: 0722 458129, e-mail: info@labirint.ro Ing. Ivanca Maria	Brevete Mărci Desene	CI

14.11.1996	018	**INTEGRATOR Consulting SRL** Cluj Napoca, str. Dunării nr. 25 bl.C1 ap.5, , jud. Cluj, cod 400593 Tel/Fax: 0264/442817, GSM: 0745235585, e-mail: dorin.isoc@yahoo.com, integrator.consulting@yahoo.com Isoc Dorin	Brevete Mărci Desene	SRL
1997	019	**LOYAL PARTNERS -AGENȚIE DE PROPRIETATE INTELECTUALĂ** Galati, Str. Portului nr.23, Parcul De Soft, cam.307, cod 800025, tel/fax: 0236/407032, GSM: 0722 744241, office@loyalpartners.ro www.loyalpartners.ro ing.av. Puşcaşu Dan	Brevete Mărci Desene Topografii	SRL
01.07.1997	020	**AGENȚIE DE PROPRIETATE INTELECTUALĂ ŞI TRANSFER DE TEHNOLOGIE -AGPITT-SRL** Bucureşti, B-dul Libertății nr. 12, bl.113, sc.2, ap.28, sector 4; cod 040129, CP 42-106, Tel: 3177693;;Fax: 021/3177584, GSM: 0744293552; 0724539752, e-mail: faighenov@xnet.ro; office@agpitt.ro Ing.jur. Faighenov Marioara	Brevete Mărci Desene	SRL
10.07.1997	016	**MILENIUL 3 – AGENȚIE DE PROPRIETATE INDUSTRIALĂ SRL** Paşcani, Str. Moldovei nr. 10, bl. Crinul, sc. A, ap. 28, jud Iaşi, cod 705200, Tel/Fax: 0232/719190; GSM: 0740 820582 Ing.Burțilă Ioan	Brevete Mărci Desene	SRL
03.10.1997	021	**LAZĂR ELENA** **CABINET DE PROPRIETATE INDUSTRIALĂ** Buzău, Str.Unirii, Bl.16C,Et.3, Ap. 12, cod 120013, OP 1, CP 52, Tel./Fax: 0238 724262 GSM: 0723 328633, cpielena@recomplast.com Lazăr Elena	Brevete Mărci Desene Topografii	CI
29.10.1997	022	**PERSOANĂ FIZICĂ INDEPENDENTĂ** **BARBU GHEORGHE MIRCEA** Bucureşti, Şos Iancului nr.21, bl. 106A,sc.B, ap.73, sect.2, Tel/Fax : 021/6536608, 0724.834.010 e-mail : bmircea@mailbox.ro Barbu Gheorghe Mircea	Brevete Mărci Desene	CI
02.12.1997	023	**" HARCOV" A.P.I. S.R.L.** Sfântu Gheorghe, jud. Covasna, Str. Nicolae Iorga nr. 61, bl. 10E, sc. B, ap. 9, cod 520089, Tel: 0267/352267, GSM : 0744435291, stanciu@planet.ro, propind@mail.asimcov.ro Stanciu Adelina	Brevete Mărci Desene	SRL

18.12.1997	024	**AGENȚIE DE PROPRIETATE INDUSTRIALĂ ŞI TRANSFER TEHNOLOGIC « STOIAN IOAN »** Roman, Bd. Republicii, bl. 46, sc. C, ap. 35, cod 611127, jud. Neamț, Tel/Fax : 0233/741268, GSM : 0745 643738, istoian@engineer.com Stoian Ioan	Brevete Mărci Desene	CI
1998	007	**ROMPROSPER SERVIMPEX SRL** **Agentie de proprietate intelectuala «PIVA®"** Bucureşti, Şos. Mihai Bravu nr. 294, bl.6,sc.B, ap. 63, sector 3, cod 030319, Tel: 021.322.28.57, fax: 021.322.28.57 Mobil: 0724880514; 0744654128; 0744536405 e-mail: office@piva.ro; raluca_pioaru@yahoo.com; mihalache.andra@gmail.com lector univ.dr. Pioaru Mihalache Raluca Andreea	Mărci Desene Brevete	SRL
27.04.1998	026	**PIDES-CABINET DE PROPRIETATE INDUSTRIALĂ** Bucureşti, Str. Valea Buzăului, nr. 10, bl. G30, ap. 36, sector 3, cod 032334, Tel : 3455351 GSM : 0723 708632, e-mail: pides2004@yahoo.com ing. Şova Dan Eugen	Brevete Mărci Desene Topografii	CI
1998	048	**PETRU COSTINESCU-DICOSTI** Bucureşti, Str. Viorele nr. 30, bl. 20 A, ap. 23, sector 4,cod 040428, OP 44 – CP5 , Tel: 021/3303162, e-mail: petrucostinescu.dicosti@gmail.com Petru Costinescu	Brevete Mărci Desene	CI
23.02.1999	027	**SZENTE SÁNDOR** Odorheiu Secuiesc, str. Victoriei nr.41, ap.4, jud. Harghita,cod poştal 535600, Tel/fax: 0266219143, e-mail : prooffice@szente.ro, www.szente.ro Szente Sándor	Brevete Mărci Desene	CI
21.07.1999	028	**NOWAPATENT SRL** Medias, str. Lotru, nr.4, bl.92, ap.1 Tel : 0269/841373 ; 0264/833273, Fax : 0269/833273 e-mail : nowapatent@birotec.ro office@nowapatent.ro Danciu Ioan	Brevete Mărci Desene	SRL
30.08.1999	029	**CABINET DE PROPRIETATE INDUSTRIALĂ "BIONPI"** Bucureşti, 010577, Calea Dorobanților 126-130 Bl. 8, et. 9 Ap. 50 sector 1, cod 010577, Tel/Fax: 021/2316549, 031/8054616 GSM: 0723 187944, 0746184697 e-mail: bionpi@rdsmail.ro, bionpi@hotmail.com Ing. Ion Rodica Cocuța	Brevete Mărci Desene	CI

12.11.1999	030	**AGENŢIE DE CONSULTANŢĂ ÎN PROPRIETATE INTELECTUALĂ ŞI TRANSFER DE TEHNOLOGIE « SPRÎNCEANU NICOLAE »** Drobeta Turnu Severin, Str. Gheorghe Ionescu Siseşti nr. 96, bl.E2, sc.1, et. 3, ap.8, cod 220212, Tel/Fax : 0352801490, Mobil :0721796318 e-mail: nicolaesprinceanu@yahoo.com Jur.ing. Nicolae Sprînceanu	Brevete Mărci Desene	CI
21.01.2000	031	**CABINET INDIVIDUAL IVĂNESCU GABRIEL DAN** Braşov, Str. Al. I. Cuza nr. 58 ap. 5, cod 500085, tel: 0268471650, fax:0368816013, GSM:0722248415, e-mail: dan.ivanescu@clicknet.ro Ivănescu Gabriel Dan	Brevete Mărci Desene	CI
15.02.2000	032	**CABINET DE PROPRIETATE INDUSTRIALA ANGHEL LUMINIŢA DOINA** Bucureşti, Str. Gherghitei Nr.1, Bl.94B, Sc. B, Ap.76, Sector 2, Fax: 031.4013777, GSM : 0723301706, 0743218219 e-mail : anghel.doina@rdslink.ro, anghel2na@yahoo.com, anghel2na@gmail.com Ing.Av.Anghel Luminita Doina	Brevete Mărci Desene	CI
24.08.2000	033	**APOSTOL SALOMIA P.F.A.** Galaţi, Str. Reg. 11 Siret nr. 15, bl. E4, Et.3, ap. 54, cod 800333,Tel/Fax : 0236/436437, 0766765027, saly_apostol@yahoo.com Ing.Apostol Salomia	Brevete Mărci Desene	CI
07.09.2000	034	**AGENŢIA DE PROPRIETATE INDUSTRIALĂ - APIA SRL** Bucureşti, Str. Romancierilor nr. 5, bl.C14, sc.B, ap.41, sector 6, cod 061791, OP23-CP11, Tel/Fax: 021/7783100, GSM: 0745 031557, e-mail: office@mark-apia.ro, www.mark-apia.ro Visalom Theodor, Visalom Monica	Mărci Desene	SRL
17.10.2000	035	**PERSOANĂ FIZICĂ INDEPENDENTĂ BERCEANU MARIA AURELIA** Bucureşti, Str. Cogîlnic 25, sector 3, Tel: 021/3264568 GSM:0744954085, berceanu_maria _aurelia@yahoo.com Berceanu Maria Aurelia	Brevete Mărci	PF
20.10.2000	036	**CABINET PROPRIETATE INDUSTRIALĂ POPESCU ANGELA** Bucureşti, str. Complexului nr.10, bl.40, ap.14, Tel :021/3243756 GSM : 0723051279, Tel : 0318.04.68.81, angela_intelect@yahoo.com Popescu Angela	Brevete Mărci Desene	CI

20.11.2000	038	**CABINET INDIVIDUAL' ION FLOREA'** Bucureşti, 010577, Calea Dorobanţilor 126-130, bl.8,et.9,ap.50, sector 1, cod 010577, Tel/Fax: 021/2316549,GSM: 0724313260, e-mail: iflorea@rdsmail.ro, florea_ion@plic.ro Ing.Ion Florea	Mărci	CI
28.11.2000	039	**CABINET IN DIVIDUAL GREAVU DOINA MARIANA** Sibiu, str. Constantin Noica, bl. 2, ap.21, cod 550169 Tel:0269/218500,Fax:0269/212170, Mobil:0766489179, 0731308189, aurorapca@yahoo.com, protectro@xnet.ro Ing. Greavu Doina Mariana	Brevete Mărci Desene	CI
11.12.2000	040	**INTEL PROTECT SRL** Braşov, B-dul M. Kogălniceanu, nr. 20, bl. 1k, sc. C-D, cod 500173, Tel: 068/413117, Fax: 0268/477333, GSM: 0744 355100 e-mail: intelprotect@ccibv.ro Axente Elena	Mărci Desene	SRL
08.01.2001	041	**CABINET "CECIU GABRIELA" CONSULTANŢĂ ÎN DOMENIUL PROPRIETĂŢII INTELECTUALE** Timişoara, Str. Martir Leonida Banciu, nr. 6, sc. A, ap. 110, jud. Timis, cod postal 300024, Tel/Fax.: 0256/494846; GSM: 0745 388039, e-mail: gabrielaceciu@hotmail.com Ing.Ceciu Gabriela	Brevete Mărci Desene	CI
10.01.2001	042	**VLAD CONSTANTIN** Constanta, Bd. 1 decembrie 1918 nr. 5, bl. F16, ap.34, cod 900711, Tel: 0241625643, 0341172650, Fax: 0241625643,GSM: 0722 370300, 0770251145, e-mail: constantin.vlad@rdslink.ro Vlad Constantin	Brevete Mărci Desene	CI
05.03.2001	045	**BROJBY PATENT INNOVATION** Piteşti, Bd. Republicii, bl.212,sc. D, ap.11, jud.Argeş, cod 110176, Tel/Fax.: 0348/412529, GSM: 0745 143095,adrian_brojboiu@yahoo.com Brojboiu Dumitru Adrian Florinel	Brevete Mărci Desene	CI
12.04.2001	047	**INTELLECTUAL PROPERTY OFFICE SRL** Bucureşti, Str. Alexandru Moruzzi nr. 6, bl. B6, sc. 2, ap.62, sector 3, cod 031155, Tel/Fax.: 021/3262388, GSM: 0745 094241, e-mail: office@ipoffice.ro, natalia.todirica@ipoffice.ro Ciuda Berivoe Anca, Todirica Natalia	Brevete Mărci Desene	SRL

07.05.2001	049	**ANDRA MUSATESCU CABINET DE PROPRIETATE INDUSTRIALA** Bucureşti, calea 13 Septembrie nr.121, bl.127, et.5, ap.21, GSM: 0722 879810, e-mail: office@andramusatescu.ro, www.andramusatescu.ro Muşatescu Andra Oana	Brevete Mărci Desene Topografii	CI
2001	050	**CABINET ACSINTE PAULA-ADRIANA** Bucureşti, str. Maior Coravu Ion, nr.1-7, bl. C4, ap.85, Tel/fax: 021/2507396, GSM: 0723317631 paula@legalservices.ro Av. Acsinte Paula Adriana	Mărci	PF
2001	051	**PERSOANĂ FIZICĂ INDEPENDENTĂ POPESCU RADU-ROMEO** Bucureşti, Bd. Corneliu Coposu nr.3, bl. 101, sc. 3, et.4, ap. 50, sector 3, cod 030601, GSM: 0721753049, romeoradu.popescu@rdslink.ro Popescu Radu Romeo	Brevete Mărci Desene	PF
31.05.2001	071	**CONS INTEL BMA CABINET CONSULTANȚĂ** Cart. Dorobanti, nr.2, bl. D2, at.1, ap.5,120087, C.P.8- O.P. 1 Buzau, Fax : 0238/719619, GSM: 0745086588, email: marius_bozio@yahoo.com Marius Bozioreanu	Brevete Mărci Desene Topografii	CI
12.09.2001	053	**CABINET MIHAI LUCIAN** **Miculiți & Asociații SCPA (LINKLATERS)** Bucureşti, Str. Nicolae Iorga, nr. 8, sector 1, cod 010434Tel : 021/3071500, Fax : 021/3071555 e-mail: lucian.mihai@linklaters.com, Av. Mihai Lucian	Brevete Mărci Desene	PF
21.11.2001	055	**ROVALCONS SRL** **AGENȚIE DE PROPRIETATE INTELECTUALĂ** Câmpina, Str. Orizontului, nr.1, bl. R10, et.7, ap.27, Jud. Prahova, cod 105600,Tel/Fax : 0244/ 371390; GSM :0722 540580, e-mail: rovalcons@xnet.ro Ioacăra Valentin	Brevete Mărci Desene	S.R.L.
2001	057	**CABINET N. D. GAVRIL S.R.L.** Bucureşti, Str. Ştefan Negulescu nr. 6A, sector 1, Tel./fax : 021/2302882, 0213165492, GSM :0722983520, e-mail : gavrilnin@yahoo.com cabinetgavril@yahoo.com, Gavril Niculina	Brevete Mărci Desene	S.R.L.
24.04.2002	087	**IACOBINI&CO, CONSILIERI IN DREPTUL DE PROPRIETATE INDUSTRIALĂ SRL** Bucuresti, Calea Mosilor, nr.258, bl. 4bis, ap.22, sector 2,Tel : 021/2104690 ;Fax : 021/2104793, e-mail : asimri@yahoo.com,vladrosanu@hotmail.com Iacobini Anca Svetlana, Iacobini Mihnea Razvan	Mărci Brevete Desene Topografii	S.R.L.

04.09.2002	088	**MANAGER EXPERT SRL** Tg. Mures, Str. Nicolae Grigorescu, nr. 33, ap.3 Tel :0265/250825 ;0265/233033,evaluator@rdslink.ro Nutiu Emil, Cetina Dan	Mărci	S.R.L.
11.02.2003	089	**RATZĂ ŞI RATZĂ SRL** Bucureşti, B-dul A.I. Cuza Nr. 52-54, Sect.1, cod 011053, Tel :021/2601348, Fax : 021/2601349 e-mail ; office@ratza-ratza.com Rață Grigore, Rață Andrei Vlad, Mărginean Dragoş, Enache Mihai Andrei	Brevete Mărci Desene	SRL
13.02.2003	062	**ECOINTELLECT CABINET INDIVIDUAL ANDRONACHE PAUL** Bucureşti, aleea Compozitorilor nr.1, bl.E21, et.6, ap.35, sect 6,Tel/Fax: 021/7250069, GSM: 0722741043, 0727476335 e-mail: paul.andronache@clicknet.ro, paul_andronache@yahoo.com Andronache Paul	Mărci Desene Topografii Brevete	CI
16.05.2003	070	**CABINET OANA COCOLOI** Bucureşti, Drumul Taberei nr.120, bl.OD1, sc.5, ap.189, sector 6, cod 061413, Tel: 021/7450757, GSM: 0730557744, e-mail: oana_cocoloi@yahoo.com Oana Cocoloi	Mărci Desene Brevete	CI
10.06.2003	091	**ALLEGRA CONSULTING SRL** Bucuresti, bd. Octavian Goga 23, bl.M106, sc.4, ap.117, GSM: 0722249961, Tel/Fax: 021/3231384 e-mail: gabriela.milcev@allegra.ro; www.allegra.ro Milcev Gabriela	Brevete Mărci Desene Topografii	SRL
19.06.2003	069	**RASKAI M M BREVMARC CONSULT S.R.L.** Dej, Str. Unirii, nr.3,BL. D8, ap.7, judetul Cluj, 405200,Tel/Fax: 0264/211847, GSM: 0742084050, raskaimm@yahoo.com Raskai Maria	Brevete Mărci Desene Topografii	S.R.L.
25.07.2003	093	**NESTOR NESTOR DICULESCU KINGSTON PETERSEN – CONSILIERE ÎN P.I. S.R.L.** Bucureşti, sector 1, sos. Bucuresti Ploiesti, nr.1A, Bucharest Business Park, corp A, et.1 camerele 9 si 10, tel: 0212011200, fax: 0212011210, e-mail: office@nnkp.ro, www.nnkp.ro av.Harsany Alexandru, av.Baciu Ana Maria, ing.chim.Viciu Monica Stefania, av.Belciu Delia Mihaela, ing. Doina Țuluca, chim.Bădărău Adina Adriana, ec.Bende Andreea	Mărci Desene Brevete Topografii	S.R.L.

11.08.2003	66	**CABINET INDIVIDUAL MÎNDRU MIHAELA** Bucureşti, Str. Grigore Alexandrescu nr.1, bl.D7, ap.4, sector1, Fax: 021/2230342 GSM: 0722601120 e-mail: florea@gide.com Mîndru Mihaela	Mărci Desene Brevete	CI
19.08.2003	068	**CABINET DE PROPRIETATE INDUSTRIALA NICOLAE BURCHEL** Bucureşti, Str. Dr. Radovici nr.8, sector 5, cod 050468, Tel: 021/3175841, Fax: 021/3175843, e-mail: nburchel@lenp.ro Nicolae Burghel	Mărci	CI
21.08.2003	094	**N.P.C. S.R.L.** Braşov, str. Alexandru cel Bun, nr.13, bl.E28, ap.7 cod 500025, OP 1 – CP 298, GSM: 0744520357, e-mail: totu@unitbv.ro Ţoţu Ioan	Mărci Desene Topografii	SRL
22.10.2003	072	**CABINET INDIVIDUAL DE PROPRIETATE INDUSTRIALĂ - NEGOMIREANU LIVIA** Bucureşti, Şos. Nicolae Titulescu nr.94, bl.14A, sc 4 ap.127, sect.1, cod 011146, Tel/Fax: 0314214598, GSM: 0722444719, office@cabinetnegomireanu.ro Negomireanu Livia	Mărci Desene	CI
30.10.2003	073	**CABINET DE PROPRIETATE INDUSTRIALA "VIŞOIU LILIAN CATALIN"** Bucureşti, bd. Unirii nr.74, bl. J3B, sc.3, ap. 41, Tel/Fax: 021/3167043, GSM: 0744480657, e-mail: visoiucatalin@yahoo.com, www.visoiucatalin.home.ro jur. Vişoiu Lilian Catalin	Brevete Mărci Desene Topografii	CI
4.11.2003	074	**CABINET DE PROPRIETATE INDUSTRIALA "DUNĂREANU MIHAIL"** Bucuresti, Bd. Constantin Brâncoveanu nr.8, Bl B2, ap.13, sector 4, Tel: 021/4600419, GSM : 0723398499, e-mail: dunareanu_mileniu3@k.ro Dunăreanu Mihail	Brevete	CI
12.12.2003	096	**EDIPLAST S.R.L.** Tg. Mureş, Str. Măgurei nr.25, ap.2, Tel/Fax: 0265/263775, GSM: 0744394036, e-mail: moniadel@artelecom.net Vasilache Virgilius	Mărci Desene Brevete	SRL
22.12.2003	097	**SC PETOSEVIC SRL** Bucureşti, Intrarea Camil Petrescu nr.1, Tel: 021/3057996, Fax: 021/3145481, e-mail: aura.campeanu@petosevic.com Campeanu Ioana Aura	Brevete Mărci Desene	SRL

2.02.2004	080	**CABINET INDIVIDUAL IOANIȚESCU TRAIAN** Bucureşti, Bd. Timişoara nr.49, Bl Cc6, ap.27, sector 6, Tel: 021/4402510 Ioanițescu Traian	Brevete Mărci Desene	CI
9.02.2004	098	**CABINET ANI FUCIU SRL** Com.Snagov, Bloc P53, sc.A, ap.1, jud.Ilfov, Tel: 021/3106399, Fax: 021/3106398, GSM: 0744370196, e-mail: ani.fuciu@consilier-marci.ro Fuciu Anişoara	Mărci Desene	SRL
16.02.2004	099	**LEGAL BRAND S.R.L.** Bucureşti, Str. Nicolae Licăreț nr.1, bl.33, sc.C, ap.107, Punct lucru: str. Campia libertatii nr.64, bl.34A, ap. 269, Tel: 0722674635, 0722607380, e-mail: legal.brand@easynet.ro, info@legal-brand.ro, www.legal-brand.ro Stăncescu Anca, Stăncescu Alin Cristian	Brevete Mărci Desene Topografii	SRL
22.02.2004	082	**CABINET DE PROPRIETATE INDUSTRIALĂ CIUPAN CORNEL** Cluj Napoca, Str. Mestecenilor nr.6, bl.9E, ap.2, Tel: 0264/524425; 0264/415051, Fax: 0264/415054, e-mail: cornel.ciupan@muri.utcluj.ro Ciupan Cornel	Brevete Mărci Desene	CI
26.03.2004	083	**CABINET POPESCU LIVIA** Bucuresti, bd. Camil Ressu 27, bl.N1, ap.188 Tel: 021/3481010, liviap25@yahoo.com Popescu Livia	Brevete Mărci Desene Topografii	CI
01.06.2004	102	**S.C. LUTARIS INTELPROT S.R.L.** Timisoara, 300426, str. Ana Ipatescu nr.45, Tel/Fax: 0256/489301, Mobil: 0742143718, 0723319154, e-mail: qualitarium@qualitarium.ro Tărăbîc Lucian	Brevete Mărci Desene	SRL
17.06.2004	108	**WEIZMANN ARIANA & PARTNERS AGENTIE DE PROPRIETATE INTELECTUALA SRL** Bucuresti, str. Aleea Trestiana, nr.4, bl.20, sc.B, ap.72, tel: 0213274978, fax: 0213227689, mobil: 0724260277, e-mail: office@branduri.ro, www.branduri.ro Bicu Cristina, Constanda Madalina Bucuresti, str. 11 iunie, nr.51, sc.A, ap.4, 0723204268, tel/fax : 0268/315046, office@inregistrare-marci.ro Bozocea Violeta	Brevete Mărci Desene	SRL
14.07.2004	107	**ARIANA AGENTIE DE PROPRIETATE INDUSTRIALA S.R.L.** Timisoara, Calea Aradului, nr.33, ap.7 c_popescu2000@yahoo.com Orgovici Codruta Octavia	Brevete Mărci Desene	SRL

10.09.2004	103	**CABINET INDIVIDUAL DE PROPRIETATE INDUSTRIALĂ - MIHAELA PITICU** Bucureşti, str. Pictor Ion Andreescu nr.31, ap.14 Tel: 6442760, Fax: 2527279, Mobil: 0722398836, e-mail: mihaela.piticu@gmail.com, mihaela@legal-consultant.ro Piticu Mihaela	Mărci	CI
10.09.2004	105	**CABINET PROPRIETATE INDUSTRIALA – IONDA** Bucuresti, 010577, Calea Dorobantilor nr.126-130, bl.8, ap.50, Tel/fax: 021/2316549, Mobil: 0722687982 e-mail: ionda@rdsmail.ro Ion Dan Adrian	Mărci Desene Brevete	CI
28.10.2004	106	**OSTER – SOCIETATE CIVILA PROFESIONALA DE PROPRIETATE INDUSTRIALĂ** Bucuresti, Str. Batiste nr.35, ap. 23, cod 020935, Tel/Fax: 021/3147249 , GSM: 0721254270, 0723177236 traianosiescu@xnet.ro Udrea Elena Rodica, Traian Osiescu	Mărci Desene	S.C.P.
28.10.2004	109	**CABINET INDIVIDUAL CAMPEAN GHEORGHE GEORGEL** Campina, str. Dr. Constantin Istrati nr.52, bl.3, ap.5, Tel: 0244/335207, mobil: 0729902117, e-mail: george_campean@yahoo.com Campean George Georgel	Mărci Desene Topografii Brevete	CI
22.12.2004	116	**INVEL – AGENȚIE DE PROPRIETATE INDUSTRIALĂ** Bucureşti, str. Ion Ghica nr.3, ap.20, Fax: 0311.027.616, GSM: 0723205048, velcea@invel.ro Velcea Marian	Brevete Mărci Desene Topografii	SRL
06.01.2005	118	**EURORESSOURCES SRL** Medias, str. Ion Creangă, nr.4, ap.6, Tel: 0269/843504, Fax: 0269/824812 Fulea Maria	Brevete Mărci Desene	SRL
27.01.2005	111	**CABINET INDIVIDUAL – NIȚU ION** Constanta, str. Dezrobirii nr.110, bl. IS8, sc.A, ap.1, Tel: 0241/512608, mobil: 0723317298 Nitu Ion	Mărci Desene Brevete	CI
27.01.2005	112	**CABINET VELICA – Agenție de proprietate industrială** Bucuresti, str. Brutus M.I., nr.13, ap.3, cod 050124 Tel/ Fax: 021/3357463, Mobil: 0722645283, www.velica.ro, office@velica.ro Velica Ion Gabriel	Mărci Desene	CI

21.04.2005	129	**BRANDYNAMICS AGENTIE DE PROPRIETATE INDUSTRIALA S.R.L.** Piatra Neamt,bd. Republicii nr.13, etaj 2, cam.19-20 Tel/fax: 0233/232452,0747251502, 0756070271, Cluj Napoca, str. Inocentiu Micu Klein, nr.8, tel/fax: 0364102070, 0744143965 office@brandynamics.ro, www.brandynamics.ro, www.registered.ro Bran Laura Gabriela	Mărci Desene	SRL
27.04.2005	117	**CABINET PROPRIETATE INDUSTRIALĂ ALPER RAMAZAN** Constanța, str. Ştefan cel Mare nr.57, bl.M17, sc.B, ap.17, cod 900683, Tel: 0341/410937, Fax: 0241/635547, Mobil: 0722.704.363, alperramazan@gmail.com, zonguldakro@yahoo.com Alper Ramazan	Mărci	CI
06.06.2005	125	**V&F IP CONSULTING SRL** Bucuresti, Bd Camil Ressu, nr.27, bl.N1, ap.214, Tel: 021/3140200, Fax: 021/3140290, Mobil: 0744487223, popescul@vf.ro Popescu Laurentiu Horea	Mărci Desene Brevete	SRL
30.06.2005	124	**CABINET DE PROPRIETATE INDUSTRIALA SAVU MARIANA** Bucuresti, str. Paul Greceanu nr.9, bl.20A, ap.26, Tel/ Fax: 021.2120651, mobil: 0722783660, liliana.savu@credidam.ro Savu Mariana	Mărci Desene	CI
18.07.2005	130	**CXC TRADEMARK S.R.L.** Bucuresti, sector 1, str. Aviator Stefan Protopopescu nr.1, bl.C6, ap.1, Tel: 031/1050959, Fax: 031/1050958, www.giurgiupartners.ro, cosmina.ionescu@giurgiupartners.ro Ionescu Laura Cosmina	Mărci	SRL
26.08.2005	126	**CABINET DE PROPRIETATE INDUSTRIALĂ ANGHEL PARASCHIVA** Arad, str. Voinicilor nr.51, bl.502, ap.6, Tel: 0357411876, Fax: 0357411876, Mobil: 0723171424, e-mail: anghelvera@yahoo.com Anghel Paraschiva	Brevete	CI
29.09.2005	67	**TEODORU & ASSOCIATES SRL** Bucuresti, bd. Marasesti nr.2B, bl.A, sc.2, parter, ap.4 bis, cod postal 040254, Tel: 0213367722, Fax: 0213367723, GSM: 0722549219 e-mail: emanuel@teodoru.ro, violeta@teodoru.ro, www.romaniatrademarks.ro Teodoru Violeta, Teodoru Emanuel	Mărci Desene Brevete	SRL

20.09.2005	131	**CUNESCU, BALACIU & ASOCIATII CONSILIERE PROPRIETATE INDUSTRIALA** Bucuresti, sector 3, str. Vulcan Judetu nr.13, Tel: 021/ 3275577, 3276633, 3274400; 0745605151, 0723339939; Fax: 021/ 3274310, beatrice.onicajarka@cunescu.ro Onica Jarka Beatrice	Mărci	SRL
04.11.2005	133	**FRISCH & PARTNERS SRL** Bucuresti, bd. Carol I, nr.54, sc. B, ap.5, sector 2, tel: 0213101165, fax: 0213130130, Mobil: 0722212480, office@frisch.ro, crina.frisch@frisch.ro Crina Nicoleta Frisch	Mărci Desene Brevete	SRL
31.10.2005	128	**CABINET PROPRIETATE INDUSTRIALA ARINOVA** Arad, 310151, str. Coriolan Petreanu, nr.28, Tel/fax: 0257/255842, mobil: 0744246562, info@arinova.ro Ivanca Gavril	Mărci Desene Brevete	CI
05.01.2006	136	**TUCA ZBARCEA & ASOCIATII I.P. S.R.L.** Bucuresti, str. Nicolae Titulescu nr. 4-8, etaj 8, biroul 1, cladirea America House Tel: 2048890, ciprian.dragomir@tuca.ro Dragomir Ciprian Dumitru	Mărci	SRL
19.01.2006	134	**CABINET PROPRIETATE INDUSTRIALA MITU ALIS MIHAELA** Ploiesti, str. Clementei nr.46, Tel: 0244/590154, mobil: 0746108142, alis_mitu@yahoo.com ; office@mitu-cpi-ims.com Mitu Alis Mihaela	Mărci Brevete	CI
14.02.2006	137	**M.D.P. RIGHTS AGENCY SRL** Brasov, str. Lunga nr.270, cod postal 500450, Tel: 0268/440100, 440313; Fax: 0268/440221, Mobil: 0744355100, e-mail: office@mdp-rights-agency.ro www.mdp-rights-agency.ro Cosescu Camelia	Brevete Mărci Desene Topografii	SRL
30.03.2006	138	**CABINET DE PROPRIETATE INDUSTRIALA ROMEO NICOLESCU** Bucuresti, sector 5, str. Dr. Leonte nr.36A, Tel: 3178910, Mobil: 0744535285, Fax: 3178910, e-mail: office@rn-law.ro Nicolescu Mihail Romeo	Mărci	CI
30.03.2006	139	**CABINET DE PROPRIETATE INDUSTRIALA RUTA FULGER LAURENTIU** Cluj Napoca, bd. 21 decembrie, nr,40, ap.4, Mobil: 0747892450, ruta_laurentiu@yoahoo.com Ruta Fulger Laurentiu	Mărci Desene	CI

30.03.2006	140	**AGENTIE DE PROPRIETATE INDUSTRIALA HORATIU APETROAIE** Bucuresti, str. Faurei nr.1, bl.P11, ap.228, Mobil: 0722302801, e-mail: horatiuat@xnet.ro Apetroaie Horatiu Tudor	Mărci Desene	CI
30.03.2006	141	**INNOVIS INTELLECTUAL PROPERTY** Bucuresti, Calea Rahovei, nr.217, bl.12, ap.60, sector 5, Mobil: 0741572398, e-mail: office@innovis.ro Dumitrescu Oana Irina	Mărci Desene	CI
30.03.2006	142	**CABINET INDIVIDUAL PROPRIETATE INDUSTRIALA ALECU BOGDAN** Bacau, str. Lucretiu Patrascanu nr.2, sc.B, ap.2, Tel/fax: 0334407577, Mobil: 0740274741, office@marcidesene.ro, www.marcidesene.ro Alecu Florin Bogdan	Mărci Desene	CI
07.04.2006	152	**ACTA MARQUE SRL** Cluj Napoca, str. Dorobantilor nr.3, etj.3, ap.9, Mobil: 0749053325, 0730909831, 0730909834, actamarque@yahoo.com, www.actamarque.ro Ciurea Delia	Mărci	SRL
25.05.2006	144	**CABINET INDIVIDUAL PROPRIETATE INDUSTRIALA CATALIN NEAGU** Iasi, str. Tutea Petre nr.5, bl.909, tr.1, ap.11, Cod postal: 700730, Tel: 0232/276000, Fax: 0232/405425, 0232/211843, Mobil: 0744514264, e-mail: catalin.neagu@proprietateindustriala.ro, Neagu Catalin	Mărci Desene	CI
25.05.2006	145	**BOSTINA SI ASOCIATII – INDUSTRIAL PROPERTY SRL** Bucuresti, str. Jean Louis Calderon nr.70, sector2, Tel: 0213194466, 0213193500, 0212114800, 0212114809, fax: 0213194803, 0212104643,, Mobil: 0722294830, ovidiu.mihut@bostina.eu, office@bostina.eu Mihut Ionel Oviodiu	Mărci Desene	SRL
06.11.2006	165	**ENE & ASOCIATII –PROPRIETATE INDUSTRIALA SRL** Bucuresti, str. George Valentin Bibescu nr.20-22, bl.11/1, sc.3, ap.8, Tel: 0722558957, fax: 021.2300175, marilena.ene@ratiu.ro Ene Marilena	Mărci Desene Topografii	SRL
12.12.2006	162	**MY TRADEMARK SRL** Ploiesti, str. Gheorghe Doja, bl. 35A1, ap.5, Mobil: 0722501414, nicolau@avocatulmeu.ro Nicolau Florin	Mărci	CI

20.06.2006	149	**INTELMMI CONSULT SRL** Tg. Mures, str. Sârguinței nr.39, ap.12, cod poştal 540543, Tel/fax: 0365 401839, mobil: 0745303867, cojocneanmaria@yahoo.com; office@intelmmi.ro, www.intelmmi.ro Cojocnean Maria Rodica	Brevete Mărci Desene	SRL
20.06.2006	167	**INTELLEXIS SRL** Bucuresti, 030231, bd. Hristo Botev nr.1, etaj 3, camera 37, Tel/fax: 021.3103042, mobil: 0723300147, contact@intellexis.ro mat. Benga Bogdan Florin, ing. Negulescu Luminita	Mărci Desene Brevete	SRL
11.09.2006	150	**CABINET INDIVIDUAL VALENTINA ŞANTA** Tg.Mures, str. Koos Ferencz nr.21, bl.21, ap.44, Mobil: 0740028967, 0728151499, fax: 0365815201 vsanta@gedeon-richter.ro, santa_valentina2002@yahoo.com Santa Valentina	Mărci Desene	CI
11.09.2006	247	**ASERBANA BRANDS SRL** Bucuresti, calea Victoriei nr.100, et.1, ap.18, tel: 0213039682, fax: 0213039683, info.aserbanabrand.com Serban Alina Maria	Mărci	SRL
20.10.2006	154	**CABINET INDIVIDUAL ROS VIOREL** Bucuresti, bd.Unirii nr.66, bl.K3, ap.7, Mobil: 0722560675, fax: 3208044, e-mail: viorelros@asdpi.ro Ros Viorel	Brevete Mărci Desene Topografii	CI
26.10.2006	156	**CABINET INDIVIDUAL RALUCA DUȚESCU** Bucuresti, str. Foisorului nr.15, bl.F9C, sc.1, ap.54, Mobil: 0723548722, tel: 021/3117908, fax: 021/3117908, e-mail: ralu_haz23@yahoo.com, office@dutescu.com Duțescu Andreea Raluca	Mărci	CI
26.10.2006	157	**SOCIETATE CIVILA PROFESIONALA LEGAL2M** Bucuresti, Splaiul Unirii nr.10, bl. B5, sc.1, ap.10, mobil: 0728839880, fax: 021.3154462, magda.popescu@legal2m.com, mihaela.gavenea@legal2m.com Popescu Magdalena Daniela, Gavenea Mihaela	Mărci Desene	SCP
01.11.2006	159	**DICONSULT – Cabinet consiliere in domeniul proprietatii industriale** Cluj Napoca, str. Mircea cel Batran, nr.2, ap.12, Tel: 0264/565885, mobil: 0724323761, patricia.ciceo@terapia.ro Oprea Patricia Diana	Mărci Desene	CI

06.12.2006	181	**HAHUI, MINCĂ ŞI ASOCIATII SRL** Bucureşti, str. Ghiocei nr.12, sector 2, tel: 021.3189619, fax: 021.3109189, e-mail: dns_minca@yahoo.com Minca Denis Antoaneta	Mărci Desene	SRL
08.12.2006	160	**NOMENIUS S.R.L.** Bucuresti, sector 6, str. G.M. Zamfirescu nr.46, bl.22A, sc.1, ap.11, camera 1, elena.grecu@nomenius.ro Grecu Elena	Mărci Desene	SRL
18.01.2007	161	**CABINET PROPRIETATE INDUSTRIALA ALAN LILIANA** Sat Otvesti nr.183B, jud. Timis, 0724250467, e-mail: cabinet.alan@yahoo.com Alan Liliana	Brevete Mărci Desene Topografii	CI
06.02.2007	175	**MUSAT SI ASOCIATII – INTELLECTUAL PROPERTY SRL** Bucuresti, bd Aviatorilor nr.43, etaj 4, camera 4, Tel: 021 2025900, ancam@musat.ro Buta Anca	Mărci	SRL
28.02.2007	169	**TURTOI INTELECTUAL PROPERTY FIRM SRL** Bucuresti, Splaiul Independenței nr.3, bl.17, ap.7,sector 5, mobil: 0722390388, tel/fax: 021.3135120, office@turtoi.ro, www.turtoi.ro Turtoi Raducu	Mărci Desene	SRL
15.02.2007	176	**BRAND LEADER SRL** Brasov, str. Constantin Lacea, nr.12-14, biroul 2, Mobil: 0723474183, nicoleta.costache@gmail.com Costache Demes Anna Nicoleta	Mărci	SRL
05.03.2007	163	**CABINET PROPRIETATE INDUSTRIALA C.I. COLAN** Bucureşti, str. Mihai Eminescu nr.128-130, ap.17, sect.2, tel: 021.6190308, fax: 021.6190309, ionut.colan@cbea.ro Colan Cristian Ionut	Mărci Desene	CI
05.03.2007	164	**CABINET INDIVIDUAL NEACŞU CARMEN AUGUSTINA** Baia Mare, str. Rozelor, nr.12/3, tel: 0727318168, e-mail: carmen@bic.cdimm.org Neacşu Carmen Augustina	Brevete Mărci Desene	CI
07.03.2007	174	**ARIANA BRAND EXPERT SRL** Craiova, str. Mihail Kogalniceanu nr.20, jud. Dolj, 0726718638, c_cirstea@yahoo.com, cristina_cirstea@inregistrare-marci.ro Cirstea Cristina	Mărci Desene	SRL

29.03.2007	170	**CABINET INDIVIDUAL SUSU LILIANA MARIA** Brasov, str. Carierei nr.126, cod postal 500216, Tel: 0721220858, liliana.csomos@yahoo.co.uk Susu Liliana Maria	Brevete Mărci Desene	CI
30.03.2007	172	**CABINET PROPRIETATE INDUSTRIALA TAVASZI ZOLTAN** Bucuresti, Calea Mosilor nr.135, et.7, ap.14, tel: 021.3155969, fax: 021.3155969, tavaszi.zoltan@gmail.com Tavaszi Zoltan	Mărci Desene	CI
30.03.2007	173	**CABINET PROPRIETATE INDUSTRIALA CIPRIAN MACOVEI** Bucuresti, str. Popa Tatu nr.15, sector 1, mobil: 0723 638 775, e-mail: mmacovei@stalfort.ro Macovei Ciprian Mihail	Mărci	CI
10.04.2007	187	**INTELECTA OFFICE S.R.L.** Bucuresti, sector 3, str. Patinoarului nr.7, bl. PM50, ap.90, tel: 0788995577, 0744310030, 0722522784, fax: 021.3245250, office@intelecta.ro, www.intelecta.ro Aldea Robert Emilian	Mărci	SRL
16.07.2007	182	**PRI INTELLECTUAL PROPERTY SRL** Bucureşti, str. Răspântiilor nr.37, ap.2, 020547, tel: 0728997303, fax 0318 169 608 e-mail: ana.dan@the-pri.com, www.the-pri.com P.A.lic.Dan Ana Nicolina	Mărci	SRL
07.08.2007	177	**CABINET INDIVIDUAL ADRIANA DOICIU** Bucureşti, piata Natiunile Unite nr.3-5, bl. C, ap.41, tel: 0722621926, fax: 031.1027304, apazanta@gmail.com Doiciu Adriana	Mărci	CI
07.08.2007	178	**CABINET INDIVIDUAL SONIA FLOREA – consiliere p.i.** Bucureşti, calea Moşilor nr.207, bl. 15, ap.5, tel: 2103215, fax: 2100449, sonia.florea@avfloreagheorghe.ro Florea Sonia	Mărci	CI
07.08.2007	179	**MOTMARK – I.G.** Iasi, str. Cuza Voda nr.12, bl.B, sc.C, ap.7, tel: 0232262076, e-mail: excg@clicknet.ro Motrescu Mihai	Mărci	CI
01.10.2007	183	**CABINET INDIVIDUAL P.I. VALENTIN BEREA** Bucuresti, bd. Carol I, nr.51, ap.26, sector 2, Tel: 4088904, Fax: 4088911, mobil: 0721473317, e-mail: valentin.berea@bulboaca.com Berea Valentin	Mărci Desene	CI

08.10.2007	185	**I.P. NEW MARK COMPANY S.R.L.** Bucuresti, sector 3, bd. Mircea Voda, nr.37, bl. M29, sc.C, ap.83 Kleininger Toma	Mărci Desene	SRL
01.10.2007	184	**CABINET INDIVIDUAL PROPRIETATE INDUSTRIALA ADRIAN TOMESCU** Bucuresti, str. Poet Vasile Carlova nr.2, bl. A7 bis, ap.74, tel: 021 2224422, 3217070, fax: 021 2222626, atomescu@buzescu.com, amtomescu@yahoo.com Tomescu Adrian	Mărci	CI
10.10.2007	043	**FÂNTÂNĂ RAUL SORIN & ASOCIAȚII SRL** Braşov, str. 9 mai, nr.4, sc.D, ap.3 Tel/fax: 0268543657, 0745361270, office@inventii-marci.ro, www.inventii-marci.ro Fântână Raul Sorin	Mărci Desene Brevete	SRL
22.11.2007	189	**CABINET VOICU ALEXANDRA** Bucureşti, B-dul Magheru, nr. 9, sc. 2, etaj 9, ap. 89, Sector 1, PO BOX 22-246, Tel/Fax: 021/3153684, alexandra.voicu@upcmail.ro Ing. Voicu Alexandra	Brevete Mărci Desene Topografii	CI
23.11.2007	186	**CABINET INDIVIDUAL MARIA HĂISAN** Botoşani, calea Natională nr.65, bl. I3, ap.10, tel: 0231534249, mobil: 0728004574, mh20@k.ro Hăisan Maria	Brevete Mărci Desene Topografii	CI
16.01.2008	188	**CABINET INDIVIDUAL PROPRIETATE INDUSTRIALA IULIA BURBEA** Bucuresti, sector 1, str. Stirbei Voda nr.105, bl.24B, ap.4, tel: 0726375412, iuliad_bis@yahoo.com Burbea Milescu Iulia Adriana	Mărci Desene	CI
28.02.2008	246	**DILIGENS INTELLECTUAL PROPERTY SRL** Bucuresti, Piata Natiunile Unite, nr.3-5, bl. A, sc.A, et.5, ap.39, sector 4, tel/fax: 0213350718, mobil: 0723276056, e-mail: office@diligens.ro, www.diligens.ro Năstase Cristian	Brevete Mărci Desene	SRL
07.03.2008	190	**CABINET MARILENA COMANESCU** Bucuresti, str. Muzeul Zambaccian 34, sc. B, ap.3, sector 1, tel: 0722259260, office@cimo.ro, marilena.comanescu@cimo.ro Comănescu Marilena	Brevete Mărci Desene Topografii	CI
27.03.2008	191	**CABINET P.I. MARIUS PETROIU** Bucuresti, sector 6, aleea Bucsenesti nr.3, bl. E11, ap. 46, tel: 0723239409, marius.petroiu@gmail.com Petroiu Marius	Mărci	CI

28.03.2008	192	**CABINET P.I. MÎNDÎCANU EMIL** Bucureşti, sector 4, str. Valerian Prescurea nr. 27-29, tel: 0723820750, mindicanu@yahoo.com Mîndîcanu Emil	Mărci	CI
02.06.2008	193	**CABINET INDIVIDUAL P.I. TICU JIANU CRISTINA** Bucureşti, sector 5, str. Baltagului nr.11, bl. V67, ap.4, tel: 0722551203, tel/fax: 0213153717, cristina.jianu@xnet.ro Ticu Jianu Cristina	Mărci	CI
25.06.2008	203	**AGENTIA DE PROPRIETATE INDUSTRIALA ANDAN SRL** Ploiesti, str. Banesti nr.2, bl. 8D, ap.4, tel: 0244535416, fax: 0244535416, mobil: 0722857653, 0748857653, 0729857653, 0722482873 avocat-rotaru@yahoo.com, avocat-adriana@yahoo.com Rotaru Ion, Tudora Adriana Georgiana	Mărci	SRL
01.08.2008	195	**TUDOR DANIELA – persoana fizica autorizata** Bucuresti, str. Baba Novac nr.11, bl. G17, ap.51, cod postal 031623, Tel./Fax.: 040213240412 Mobil : 0749218326, consultanta@tudordaniela.ro Tudor Daniela	Brevete Mărci Desene	CI
15.08.2008	202	**SIDEMO - SIGLE DESENE MODELE SRL** Bucuresti, sector 6, str. Sandulesti nr.3, bl. Z40, ap.4, tel/fax: 0214139834, mobil: 0741135012, 0722548381, contact@sidemo.ro, www.sidemo.ro Băisan Cristina Carmen	Mărci Desene	SRL
25.08.2008	197	**MILMARK DESIGN SRL** Bucuresti, sector 3, aleea Rotunda nr.2, bl. H8, ap.38, GSM:0745347813, e-mail : office@markdesign.ro Lucacel Mihaiela	Mărci Desene	SRL
29.08.2008	198	**SCHOENHERR INTELLECTUAL PROPERTY S.R.L.** Bucureşti, bd. Dacia nr.30, etaj 4, camera – Echipa Sebastian 01, tel: 0213196790, fax: 0213196791, e.pavel@schoenherr.ro Pavel Sorin Eduard	Brevete Mărci Desene	SRL
22.09.2008	200	**CABINET IINDIVIDUAL PROPRIETATE INDUSTRIALA VLAD SIMONA** Bucuresti, sector 3, str. Liviu Rebreanu, nr.7, bl.51, ap.67, tel/fax: 0216477471 Vlad Simona	Mărci	CI
24.10.2008	205	**ROMARK INTELLECTUAL PROPERTY** Bucuresti, Aleea Campul cu flori nr.12, bl. A49, ap.35, sector 6, mobil: 0724755705 Manea Marcela Elena	Mărci Desene	CI

24.10.2008	206	**SIGNOLEX TRADEMARK REGISTRATION SRL** Miercurea Ciuc, str. Obor nr.52A, biroul nr.1, tel: 0740887334, beata.adam@gmail.com Vigh Beata	Mărci	SRL
26.11.2009	208	**P.F.A. Iorgulescu Mariana** Constanta, bd. Aurel Vlaicu nr.43, bl. Pc3, ap.32, tel: 0341444888, fax: 0341814940, mobil: 0745259643, e-mail: iorgulescumariana@yahoo.com Iorgulescu Mariana	Mărci Desene	CI
18.02.2009	210	**CONSTANTIN & VELICU – INTELLECTUAL PROPERTY SRL** Bucuresti, sector 4, str. Trestiana nr.1A, bl. 8A, sc.A, ap.16, Tel: 0314256780, fax: 0314256781, office@candv-ip.ro Constantin Adrian George, Velicu Anca	Brevete Mărci Desene Topografii	SRL
16.03.2009	211	**CAVESCU SI ASOCIATII SRL** Otopeni, str. Grivita nr.37E, e-mail: adriancavescu@yahoo.com, office@avocat4u.ro Cavescu Adrian	Mărci Desene	SRL
16.03.2009	212	**CABINET PROPRIETATE INDUSTRIALA COTRUTA LEONID** Bucuresti, str. Vasile Lascar nr.182, bir. Nr.3, leonid.cotruta@gmail.com Cotruta Leonid	Mărci Desene	CI
16.03.2009	213	**KeyPI – Cabinet individual de proprietate industriala** Bucuresti, str. Arh. Ion Berindei nr.3, bl.OD21A, ap.51, tel: 0722595458, 0766789060, fax: 0216657955, www.keypi.ro, office@keypi.ro, sirbu_tina@yahoo.com Sirbu Cristina Adriana	Brevete Mărci Desene	CI
14.05.2009	214	**ANACOR – Cabinet de proprietate industriala** Bucuresti, bd. Bucurestii Noi nr.51-61, bl.B1, ap.11, tel: 0216678665, mobil: 0726475018, anacor.cpi@gmail.com Endes Corina	Brevete Mărci Desene	CI
14.05.2009	215	**Cabinet individual consultanta in proprietate industriala ROBU MARICICA** Roman, jud. Neamt, str. Stefan cel Mare, bl.3, sc.C, ap.38, tel: 0333105979, mobil: 0730633391, maricica.robu@yahoo.com Robu Maricica	Brevete Mărci Desene	CI

14.05.2009	216	**CABINET DE PROPRIETATE INDUSTRIALA PRISTAVU** Piatra Neamt, str. Gral Nicolae Dascalescu 11, bl. T3, sc.F, ap.70, 0745535936, office@cabinetpristavu.ro, www.cabinetpristavu.ro Pristavu Gheorghe	Brevete Mărci Desene	CI
23.06.2009	239	**MARCI ŞI DESENE SRL** Bucuresti, calea Vitan, nr.8, bl. V51, sc.2, ap.50, tel: 0318055988, mobil: 0722514452, fax: 0318055989, e-mail: avistrati@gmail.com Istrati Gherttrude Ioana	Mărci Desene	SRL
03.08.2009	217	**Nicolae Muresan – Cabinet proprietate industriala** Bucuresti, str. Cernisoara nr.5, bl.57, sc.2, ap.31, tel: 0724100328, fax: 0359438304, nicolaemuresan@nicolaemuresan.ro, www.nicolaemuresan.ro Muresan Nicolae	Mărci	CI
20.08.2009	220	**Cabinet de proprietate industriala Raluca Ardeleanu** Bucuresti, str. Baia de Arama nr.1, bl. B, tr.3, ap.117, tel: 0723601875, fax: 0318015023, office@cabinetardeleanu.ro, www.cabinetardeleanu.ro Ardeleanu Raluca	Brevete Mărci Desene	CI
27.08.2009	222	**Cabinet proprietate industriala Claudia Monica Frisch** Bucuresti, sos.Pantelimon nr.243, bl.52, ap.18, tel/fax: 0212554095, mobil: 0722450955, 0768625929 email: claudiamonicafrisch@yahoo.com Frisch Claudia Monica	Mărci	CI
27.08.2009	223	**Cabinet individual Olivia Iordanescu** Bucuresti. Str. Capitan Vijelie nr.20, tel: 0740303142, olivia.iordanescu@scaiordanescu.ro Iordanescu Olivia	Mărci	CI
29.09.2009	225	**Cabinet individual proprietate industriala Paunet Alexandrina** Iasi, spl. Bahlui, nr.29, bl. B5, sc.A, ap.7 Tel: 0726737527 Paunet Alexandrina	Brevete Mărci Desene	CI
09.10.2009	228	**COSMOVICI SI ASOCIATII SRL** Bucuresti, OP 77, CP 216, www.cosmovici.ro, cosmovici@cosmovici.ro Cosmovici Paul	Brevete Mărci Desene	SRL

29.10.2009	226	**Cabinet de proprietate industriala Simona Jeflea** Sibiu, loc. Sura Mare, str. Primaverii nr.17, tel: 0743-013532; 0745-347680, simona.jeflea@esarom.ro	Mărci	CI
20.11.2009	234	**DENNEMEYER & ASSOCIATES SRL** Brasov, str. Matei Basarab nr.2, etaj 1, tel: 0268412979, fax: 0268412965, gionus@dennemeyer.com, www.dennemeyer-law.com Ionus Mihaela Geraldine, Berde Sofia	Brevete Mărci Desene	SRL
22.12.2009	229	**Cabinet individual de proprietate industriala Narcisa Gavrila** Piatra Neamt, str. Petru Rares nr.43, bl.C1, ap.2, tel: 0745019497, 0723515313, e-mail: narcisa_gavrila@yahoo.com Gavrila Narcisa	Mărci Desene	CI
25.01.2010	232	**Cabinet de proprietate industriala Chifor Claudia** Bucuresti, bd. Pache Protopopescu nr.25, et.5, tel: 0318250434, fax: 0318250342, e-mail: chifor.claudia@yahoo.com Chifor Claudia	Mărci	CI
25.02.2010	233	**CABINET PROPRIETATE INDUSTRIALA MANTA VICTOR PAUL** Bucuresti, str. Slt. Zaharia nr.4, et.2, ap.3, tel: 0213132810, mobil: 0722467950, fax: 0213132810, manta.paul@gmail.com, paulmanta@yahoo.com Manta Victor Paul	Mărci	CI
30.03.2010	236	**NASTASE MIRELA BIANCA PERSOANA FIZICA AUTORIZATA** Bucuresti, str. Zboina Neagra nr.8-10, bl. 91-95, ap.83, tel: 0722143661, mirela.nastase@yahoo.com Nastase Mirela Bianca	Mărci	CI
09.04.2010	237	**Cabinet proprietate industriala Ilie Cimpoieru** Bucuresti, Aleea Platanului nr.1, bl. A32, sc.1, ap.21, tel: 031 1060039, mobil: 0722444580, e-mail: ilie_cimpoieru@yahoo.com Cimpoieru Ilie	Mărci	CI
04.06.2010	238	**Cabinet individual proprietate industriala Puşcaşu Denisa** Bucuresti, str. Raul Doamnei nr.5, bl.C4, sc.E, ap.199, mobil: 0740111620, tel: 0213236050, fax: 0213636051, e-mail: puscasu.denisa@yahoo.com, denisa.puscasu@gmail.com	Mărci	CI

15.07.2010	240	**CHIUARIU SI ASOCIATII – CONSILIERE IN PROPRIETATE INTELECTUALA** Bucuresti, bd. Aviatorilor nr.52, et.3, sector 1, Tel/fax: 0213161074, 0213161075, Tel: 0722554460, Ileana.florea@chiuariulawyers.ro, ip@chiuariulawyers.ro Florea Ileana Maria	Brevete Mărci Desene	SRL
23.07.2010	242	**CABINET INDIVIDUAL Paul George Buta** Bucuresti, bd. Mircea Voda, nr. 35, bl. M27, ap. 17, tel: 021.3211234, fax: 021.3211253, e-mail: paul.buta@asdpi.ro Buta Paul George	Brevete Mărci Desene Topografii	CI
07.09.2010	243	**MARK TO MARK INTELLECTUAL PROPERTY OFFICE SRL** Bucuresti, sector 4, str. Huedin nr.12, bl. D20, sc.4, ap.53, mobil: 0745120402, tel: 0212100415,fax: 0212100314, magda.bolintineanu@marktomark.com Bolintineanu Magdalena	Mărci Desene	SRL
10.11.2010	244	**CABINET PROPRIETATE INDUSTRIALA TUDOR ICLANZAN** Timisoara, Piața Victoriei nr.5, sc. D, ap.2, tel :0256403615, 0744647875, ticlanzan@eng.upt.ro Iclanzan Tudor	Brevete Mărci Desene Topografii	CI
06.06.2011	248	**CABINET INDIVIDUAL PUFU ALINA** Bucuresti, calea Vacaresti nr.312, bl. 2C, ap.39, tel: 0742974133, email: alinapufu@gmail.com Pufu Alina	Mărci	CI
06.06.2011	249	**CABINET INDIVIDUAL DE PROPRIETATE INDUSTRIALA ENESCU GABRIELA** Bucuresti, str. Frunte lata nr.7, bl. P14A, ap.3, tel: 0314329735, fax: 0314329736, mobil: 0745637457, g_enescu@yahoo.com Enescu Gabriela	Brevete Mărci Desene	CI

AGENȚIILE SPECIALIZATE ÎN PROPRIETATE INDUSTRIALĂ
care funcționează începând cu luna august 2011

Data înființării	Nr. registru agenții	Denumirea completă a cabinetului/agenției Adresa Consilieri cu drept de practică	Domenii	Statut juridic
02.08.2011	250	**CABINET INDIVIDUAL AUTORIZAT DE PROPRIETATE INDUSTRIALA MIHAI PANTILIMON** Piatra Neamț, bd Republicii nr.13, et.2, tel/fax: 0233232452, 0747251502 Pantilimon Mihai	Mărci Desene	CI

LISTA CONSILIERILOR ÎN PROPRIETATE INDUSTRIALĂ, MEMBRI AI CAMEREI NAȚIONALE A CONSILIERILOR ÎN PROPRIETATE INDUSTRIALĂ DIN ROMÂNIA, AUTORIZAȚI PENTRU DOMENIUL BREVETELOR DE INVENȚIE,
pentru luna august 2011

Nume şi Prenume/ Nr. din reg. naț	Denumirea societății Adresa societății	Societate cu obiect de activitate proprietate industrială
ALAN LILIANA 1994-1037	**CABINET PROPRIETATE INDUSTRIALA ALAN LILIANA** Sat Otvesti nr.183B, jud. Timis, 0724250467, e-mail: cabinet.alan@yahoo.com	DA
ANDRONACHE PAUL 2003-1216	**ECOINTELLECT CABINET INDIVIDUAL ANDRONACHE PAUL** Bucureşti, aleea Compozitorilor nr.1, bl.E21, et.6, ap.35, sect 6,Tel/Fax: 021/7250069, GSM: 0722741043, 0727476335 e-mail: paul.andronache@clicknet.ro, paul_andronache@yahoo.com	DA
ANGHEL LUMINIȚA DOINA 1993-1020	**CABINET DE PROPRIETATE INDUSTRIALA ANGHEL LUMINIȚA DOINA** Bucureşti, Str. Gherghitei Nr.1, Bl.94B, Sc. B, Ap.76, Sector 2, Fax: 031.4013777, GSM : 0723301706, 0743218219 e-mail : anghel.doina@rdslink.ro, anghel2na@yahoo.com, anghel2na@gmail.com	DA
ANGHEL PARASCHIVA 2004-1371	**CABINET DE PROPRIETATE INDUSTRIALĂ ANGHEL PARASCHIVA** Arad, str. Voinicilor nr.51, bl.502, ap.6, Tel: 0357411876, Fax: 0357411876, Mobil: 0723171424, e-mail: anghelvera@yahoo.com	DA
APOSTOL SALOMIA 1999-1127	**PERSOANĂ FIZICĂ** Galați, Str. Reg. 11 Siret nr. 15, bl. E4, ap. 54, Tel/fax: 0236/436437 GSM 0766765027, saly_apostol@yahoo.com	DA
ARDELEANU RALUCA 2009 - 1693	**Cabinet de proprietate industriala Raluca Ardeleanu** Bucuresti, str. Baia de Arama nr.1, bl. B, tr.3, ap.117,, tel: 0723601875, fax: 0318015023, office@cabinetardeleanu.ro, www.cabinetardeleanu.ro	DA
BARBU MIRCEA 1994-1042	**PERSOANA FIZICĂ** Bucureşti, Şos.Iancului nr.21, bl.106A, sc.b, ap.73, sect.2, Tel/Fax: 021/6536608, 0724.834.010, bmircea@mailbox.ro	DA

BĂDĂRĂU ADINA ADRIANA 2006-1494	**NESTOR NESTOR DICULESCU KINGSTON PETERSEN – CONSILIERE ÎN P.I. S.R.L.** Bucureşti, sector 1, sos. Bucuresti Ploiesti, nr.1A, Bucharest Business Park, corp A, et.4, Tel: 021/2011200, fax: 0212011210, e-mail: adina.badarau@nnkp.ro	DA
BĂLAN GHEORGHIȚĂ 1992-1	**RODALL-AGENȚIE DE PROPRIETATE INDUSTRIALĂ S.R.L.** Bucureşti, Str. Polonă nr. 115, bl. 15, sc. A, Et.4, ap. 19 sector 1, Tel.: 021/2108342, Fax:2105794, GSM:0722 652111	DA
BENGA BOGDAN FLORIN 2005-1407	**INTELLEXIS SRL** Bucuresti, 030231, bd. Hristo Botev nr.1, etaj 3, camera 37, Tel/fax: 021.3103042, mobil: 0723300147, contact@intellexis.ro bogdanbenga@xnet.ro	DA
BERCEANU MARIA AURELIA 1994-1038	**PERSOANA FIZICĂ** Bucureşti, Str. Cogâlnic 25, sector 3 Tel: 021/3264568 GSM: 0744954085 e-mail: berceanu_maria_aurelia@yahoo.com	DA
BERDE SOFIA 2011 - 1766	**DENNEMEYER & ASSOCIATES SRL** Brasov, str. Matei Basarab nr.2, etaj 1, tel: 0212105626, lucastef@gmail.com, www.dennemeyer-law.com	DA
BICU CRISTINA MĂDĂLINA 2003-1308	**WEIZMANN ARIANA & PARTNERS AGENTIE DE PROPRIETATE INTELECTUALA SRL** Bucuresti, str. Aleea Trestiana, nr.4, bl.20, sc.B, ap.72, tel: 0213274978, fax: 0213227689, mobil: 0724260277, e-mail: office@branduri.ro, www.branduri.ro	DA
BORLAN T. RADU 2000-1161	**PATENTMARK S.R.L.** Bucureşti str. Dr. N. Turnescu nr. 2, sector 5, Tel: 021/3121669, Fax: 021/2233963, e-mail:stema@pcnet.ro	DA
BOZIOREANU MARIUS ADRIAN 2000-1165	**CONS INTEL BMA CABINET CONSULTANTA** Buzău, cart, Dorobanti 2, bl.D2, et.1, ap.5 CP 8, OP 1, Mobil : 0745086588, Fax: 0238719619 e-mail : marius_bozio@yahoo.com	DA
BOZOCEA GINA VIOLETA 2003- 1222	**WEIZMANN ARIANA & PARTNERS AGENTIE DE PROPRIETATE INTELECTUALA SRL** Bucuresti, str. 11 iunie, nr.51, sc.A, ap.4, e-mail : 0723204268, tel/fax : 0268/315046, office@inregistrare-marci.ro	DA

BROJBOIU DUMITRU ADRIAN FLORINEL 1995-1067	**BROJBY PATENT INNOVATION** Piteşti, Bd. Republicii, bl.212,sc. D, ap.11, jud.Argeş, cod 110176, Tel/Fax.: 0348/412529, GSM: 0745 143095,adrian_brojboiu@yahoo.com	DA
BUCŞĂ GHEORGHE 2005-1391	**INVENTA - AGENȚIE DE PROPRIETATE INTELECTUALĂ S.R.L.** Bucureşti, Bdul Corneliu Coposu, nr. 7, bl. 104, sc. 2, et. 1 ap. 31,sector 3, Tel: 021/3200285, Fax: 021/3228325, e-mail: inventa@mark-patent.ro	DA
BURȚILA IOAN 1993-1022	**MILENIUL 3 S.R.L. - Agenție de Proprietate Industrială** Paşcani, Str. Moldovei nr. 10, bloc Crinul, sc. A, Ap. 28, jud Iasi, Tel/Fax: 0232/719190; GSM:0740 820582	DA
BUTA PAUL GEORGE 2010 - 1704	**Cabinet individual Paul George Buta** Bucuresti, bd. Mircea Voda, nr. 35, bl. M27, ap. 17, tel: 021.3211234, fax: 021.3211253, e-mail: paul.buta@asdpi.ro	DA
BUZLEA ELISABETA 1993-25	**INTELECT S.R.L.** Oradea, B-dul Dacia nr. 48 Bl. D10 Ap.3, OP 9- CP128 Tel: 0259/453847, Fax:0259/26809 GSM: 0745040831, e-mail: info@intelect.ro	DA
BUZLEA MIRCEA VALENTIN 2003- 1234	**INTELECT S.R.L.** Oradea, B-dul Dacia nr. 48, Bl. D10, Ap.3, OP9-CP128, Tel 0259/453847, Fax:0259/268094 e-mail: info@intelect.ro	DA
BUZLEA NARCISA FLORICICA 2003- 1235	**INTELECT S.R.L.** Oradea, B-dul Dacia nr. 48, Bl. D10, Ap.3, OP9-CP128, Tel 0259/453847, Fax:0259/268094 e-mail: info@intelect.ro	DA
CÂMPEAN GHEORGHE-GEORGEL 1996-1087	**CABINET INDIVIDUAL CAMPEAN GHEORGHE GEORGEL** Campina, str. Dr. Constantin Istrati nr.52, bl.3, ap.5, Tel: 0244/335207, mobil: 0729902117, e-mail: george_campean@yahoo.com	DA
CAMPEANU IOANA AURA 2005-1409	**SC PETOSEVIC SRL** Bucureşti, Intrarea Camil Petrescu nr.1, Tel: 021/3057996, Fax: 021/3145481, e-mail: aura.campeanu@petosevic.com	DA
CECIU GABRIELA 1994-1045	**CABINET "CECIU GABRIELA" CONSULTANȚĂ ÎN DOMENIUL PROPRIETAȚII INTELECTUALE** Timişoara, 300024, Str. Martir Leonida Banciu, nr. 6, sc. A, ap. 110, jud. Timis, Tel/Fax: 0256/494846; GSM: 0745 388039, e-mail: gabrielaceciu@hotmail.com	DA

CIUDA-BERIVOE ANCA 1996-41	**INTELLECTUAL PROPERTY OFFICE SRL** Bucureşti, Str. Alexandru Moruzzi nr. 6, bl. B6, sc. 2, et. 8, ap. 62, sector 3; CP 61-62,Tel/Fax : 021/3262388, GSM : 0745094241, office@ipoffice.ro	DA
CIUPAN CORNEL 2003-1310	**CABINET DE PROPRIETATE INDUSTRIALĂ CIUPAN CORNEL** Cluj Napoca, Str. Mestecenilor nr.6, bl. 9E, ap.2, Tel: 0264/524425; 0264/415051, Fax: 0264/415054, e-mail: cornel.ciupan@muri.utcluj.ro	DA
COCOLOI OANA 2003- 1263	**CABINET OANA COCOLOI** Bucureşti, Drumul Taberei nr.120, bl. OD1, sc.5, ap. 189, sector 6, Tel : 021/7450757, GSM : 0730557744, e-mail : oana_cocoloi@yahoo.com	DA
COCOŞ ŞTEFAN 2010 - 1703	**ROMINVENT S.A.** Bucureşti, Str. Ermil Pangratti nr. 35, et.1, sector 1, Tel: 021/2312515, 2312541, Fax: 021/2312550, 2312454, e-mail: scocos@rominvent.ro	DA
COJOCNEAN MARIA RODICA 2003- 1241	**INTELMMI CONSULT SRL** Tg. Mures, str. Sârguinței nr.39, ap.12, cod poştal 540543, Tel/fax: 0365 401839, mobil: 0745303867, cojocnean_maria@yahoo.com	DA
COMĂNESCU MARILENA 2003-1277	**CABINET MARILENA COMANESCU** Bucuresti, str. Muzeul Zambaccian 34, sc. B, ap.3, sector 1, tel: 0722259260, office@cimo.ro, marilena.comanescu@cimo.ro	DA
CONSTANDA CECILIA MĂDĂLINA 2003-1304	**WEIZMANN ARIANA & PARTNERS AGENTIE DE PROPRIETATE INTELECTUALA SRL** Bucuresti, str. Aleea Trestiana, nr.4, bl.20, sc.B, ap.72, tel: 0213274978, fax: 0213227689, mobil: 0724260277, e-mail: office@branduri.ro, www.branduri.ro	DA
CONSTANTIN ADRIAN GEORGE 1999-1148	**CONSTANTIN & VELICU – INTELLECTUAL PROPERTY SRL** Bucuresti, sector 4, str. Trestiana nr.1A, bl. 8A, sc.A, ap.16, Tel: 0314256780, fax: 0314256781, office@candv-ip.ro	DA
COSMOVICI PAUL 2009-1654	**COSMOVICI SI ASOCIATII SRL** Bucuresti, OP 77, CP 216, www.cosmovici.ro, cosmovici@cosmovici.ro	DA
COSTINESCU PETRU 1998-1125	**PETRU COSTINESCU-DICOSTI** Bucureşti, Str. Viorele nr. 30, bl. 20A, ap. 23, sector 4, OP 44 – CP5, Tel : 021/3303162, Fax : 021/330473 e-mail : petrucostinescu.dicosti@gmail.com	DA

COŞESCU CAMELIA 1999-46/2	**M.D.P. RIGHTS AGENCY SRL** Brasov, str. Lunga nr.270, cod postal 500450, Tel: 0268/440100, 440313; Fax: 0268/440221, Mobil: 0744355100, e-mail: office@mdp-rights-agency.ro www.mdp-rights-agency.ro	DA
DANCIU IOAN 2004 - 1373	**NOWAPATENT SRL** Medias, str. Lotru, nr.4, bl.92, ap.1 Tel : 0269/841373 ; 833273 GSM : 0744556074, Fax : 0269/833273, e-mail : nowapatent@birotec.ro , office@nowapatent.ro	DA
DUMITRESCU ARTEMIS SORINA 2003- 1250	**ROMINVENT S.A.** Bucureşti, Str. Ermil Pangratti nr. 35, et.1, sect.1 Tel: 021/2312515, Fax: 021/2312550 e-mail: adumitrescu@rominvent.ro	DA
DUNĂREANU MIHAIL 2003-1297	**CABINET DE PROPRIETATE INDUSTRIALA "DUNĂREANU MIHAIL"** Bucureşti, Bd. Constantin Brâncoveanu nr.8, Bl B2, ap.13, sector 4, Tel: 021/4600419, GSM : 0723398499, e-mail: dunareanu_mileniu3@k.ro	DA
ENDES CORINA 2007-1546	**ANACOR – Cabinet de proprietate industriala** Bucuresti, bd. Bucurestii Noi nr.51-61, bl.B1, ap.11, tel: 0216678665, mobil: 0726475018, anacor.cpi@gmail.com	DA
ENE SILVIA 2000-1159	**CABINET M. OPROIU- CONSILIERE ÎN PROPRIETATE INTELECTUALA** Bucureşti, Str. Popa Savu, nr.42, parter, sector 1. Tel: 021/2602833, 021/2602834, Fax: 021/2602835, 021/2602836, P.O.Box 2-229, office@oproiu.ro	DA
ENESCU GABRIELA 2011 - 1714	**CABINET INDIVIDUAL DE PROPRIETATE INDUSTRIALA ENESCU GABRIELA** Bucuresti, str. Frunte lata nr.7, bl. P14A, ap.3, tel: 0314329735, fax: 0314329736, mobil: 0745637457, g_enescu@yahoo.com	DA
ENESCU LUCIAN 1992-7	**ROMINVENT S.A.** Bucureşti, Str. Ermil Pangratti nr. 35, et.1, sect.1, Tel : 021/2120342, Fax : 021/2312550, e-mail : office@rominvent.ro	DA
ENESCU MIRUNA 2003- 1254	**ROMINVENT S.A.** Bucureşti, Str. Ermil Pangratti nr. 35, et.1, sect.1 Tel: 021/2312515, Fax: 021/2312550 e-mail:menescu@rominvent.ro	DA

FAIGHENOV MARIOARA 1995-1063	**Agenţie de Proprietate Intelectuală şi Transfer de Tehnologie – AGIPTT – SRL** Bucureşti, Bdul Libertăţii nr. 12, bl. 113, sc. 2, et.3,ap 28, sector 4, CP 42 – 106,Tel: 021/3177693; Fax: 021/3177584; GSM: 0744 293552; 0724539752 e-mail: faighenov@xnet.ro; office@agpitt.ro	DA
FÂNTÂNĂ RAUL-SORIN 1994-23	**FÂNTÂNĂ RAUL SORIN & ASOCIAŢII SRL** Braşov, str. 9 mai, nr.4, sc.D, ap.3 Tel/fax: 0268543657, office@inventii-marci.ro, www.inventii-marci.ro	DA
FIERĂSCU COSMINA-CATRINEL 1996-42	**ROMINVENT S.A.** Bucureşti, Str. Ermil Pangratti nr. 35, et.1, sect.1, Tel : 021/2312515, 2312541, Fax : 021/2312550, 2312454,e-mail : cfierascu@rominvent.ro	DA
FILIPPI VALENTINA 2003- 1298	**CABINET M. OPROIU-CONSILIERE ÎN PROPRIETATE INTELECTUALA** Bucureşti, Str. Popa Savu, nr. 42, parter, sector 1, Tel : 021/2602834, 021/2602833, Fax : 021/2602836, 021/2602835, office@oproiu.ro	DA
FLOREA ILEANA MARIA 2003- 1258	**CHIUARIU SI ASOCIATII – CONSILIERE IN PROPRIETATE INTELECTUALA** Bucuresti, bd. Aviatorilor nr.52, et.3, sector 1, Tel/fax: 0213161074, 0213161075, Tel: 0722554460, Ileana.florea@chiuariulawyers.ro, ip@chiuariulawyers.ro	DA
FRISCH CRINA NICOLETA 2000-1172	**FRISCH & PARTNERS SRL** Bucuresti, bd. Carol I, nr.54, sc. B, ap.5, sector 2, tel: 0213101165, fax: 0213130130, Mobil: 0722212480, office@frisch.ro, crina.frisch@frisch.ro	DA
FULEA MARIA 1995-1076	**EURORESSOURCES SRL** Medias, str. Ion Creangă, nr.4, ap.6, Tel: 0269/843504, Fax: 0269/824812	DA
GANEA CHRISTU IOAN 2007-1549	**INMA** Bucuresti, cod 013813, bd. Ion Ionescu de la Brad nr 6, Tel: 2693265, Fax: 2693273, ganea007@yahoo.com, ganea@inma.ro, icsit@inma.ro	NU
GAVRIL NICULINA 2001-1211	**CABINET N. D. GAVRIL S.R.L.** Bucureşti, Str. Ştefan Negulescu nr. 6A, sector 1, Tel./fax : 021/2302882, 0213165492, GSM :0722983520, e-mail : gavrilnin@yahoo.com cabinetgavril@yahoo.com	DA

GAVRILIU ANA-CORINA 1993-1031	**BIOTEHNOS S.A.** Otopeni, Str. Gorunului nr.3-5, Tel: 031.7102402, 0317102383, Fax: 031.7102400, GSM : 0723302092, corinagav@hotmail.com	NU
GEORGESCU CRISTINA 2008-1575	**CABINET M. OPROIU - CONSILIERE ÎN PROPRIETATE INTELECTUALĂ** Bucureşti, Str. Popa Savu, nr. 42, parter, sector 1, Tel : 021/ 2602833, 021/2602834, P.O.Box 2-229 Fax : 021/2602836, 021/2602835, e-mail : office@oproiu.ro	DA
GHIȚĂ CONSTANTIN 1992-13	**CONSTANTIN GHIȚĂ OFFICE SRL** Timişoara, str. Take Ionescu nr. 24-28 sc. B ap. 2 judeţul Timiş, cod 1900, Tel/Fax: 0256/435976 GSM: 0744 162462, ghita@ghitaconstantin.ro	DA
GREAVU DOINA-MARIANA 1996-1093	**PERSOANĂ FIZICĂ** Sibiu, Str. Constantin Noica, bl. 2, ap.21, Tel :0269/218500, Fax :0269/212170, GSM 0766489179, 0731308189, e-mail : protectro@xnet.ro, aurorapca@yahoo.com	DA
GRUIA AMELIA ELENA 2009 - 1692	**CABINET ENPORA S.R.L.** Bucureşti, str. George Calinescu nr.52A, ap.1, 011694, Tel: 021 2300990; 031 1001634, Fax: 021 2302311; 031 1007927, pop@patents.ro	DA
HAŞIU ALEXANDRA 1999-57	**ROMINVENT S.A.** Bucureşti, Str. Ermil Pangratti nr. 35, et.1, sect.1, Tel: 021/2312515, 2312541, Fax: 021/2312550, 2312454,e-mail: ahasiu@rominvent.ro	DA
HĂISAN MARIA 2000-1202	**CABINET INDIVIDUAL MARIA HĂISAN** Botoşani, calea Natională nr.65, bl. I3, ap.10, tel: 0231534249, mobil: 0728004574, mh20@k.ro	DA
IACOBINI ANCA SVETLANA 2003- 1262	**IACOBINI&CO, CONSILIERI IN DREPTUL DE PROPRIETATE INDUSTRIALA SRL** Bucureşti, Calea Mosilor, nr.258, bl. 4bis, ap.22, sector 2, Tel : 021/2104690 ; Fax : 021/2104793 E-mail : asimri@yahoo.com	DA
IACOBINI MIHNEA RAZVAN 2003- 1261	**IACOBINI&CO, CONSILIERI IN DREPTUL DE PROPRIETATE INDUSTRIALA SRL** Bucureşti, Calea Mosilor, nr.258, bl. 4bis, ap.22, sector 2, Tel : 021/2104690 ; Fax : 021/2104793 E-mail : asimri@yahoo.com	DA
ICLANZAN TUDOR ALEXANDRU 2005-1442	**CABINET PROPRIETATE INDUSTRIALA TUDOR ICLANZAN** Timisoara, Piața Victoriei nr.5, sc. D, ap.2, tel :0256403615, 0744647875, ticlanzan@eng.upt.ro	DA

IOACĂRA VALENTIN 1999-50	**ROVALCONS SRL -AGENȚIE DE PROPRIETATE INTELECTUALĂ** Câmpina, Str. Orizontului, nr.1, bl. R10, et.7, ap.27, jud. Prahova, Tel/Fax : 0244/ 371390; GSM :0722 540580 ; e-mail: rovalcons@xnet.ro	DA
IOANITESCU TRAIAN 1994-1053	**CABINET INDIVIDUAL IOANIȚESCU TRAIAN** Bucureşti, Bd. Timişoara nr.49, Bl Cc6, ap.27, sector 6, Tel: 021/4402510	DA
ION DAN ADRIAN 2003-1260	**CABINET PROPRIETATE INDUSTRIALA – IONDA** Bucuresti, 010577, Calea Dorobantilor nr.126-130, bl.8, ap.50, Tel/fax: 021/2316549, Mobil: 0722687982 e-mail: ionda@rdsmail.ro	DA
ION RODICA-COCUȚA 1993-1032	**CABINET DE PROPRIETATE INDUSTRIALĂ "BIONPI"** Bucureşti, 010577, Calea Dorobanților 126-130 Bl. 8, et. 9 Ap. 50 sector 1, cod 010577, Tel/Fax: 021/2316549, 031/8054616 GSM: 0723 187944, 0746184697 e-mail: bionpi@rdsmail.ro, bionpi@hotmail.com	DA
ISOC DORIN 1994-1052	**INTEGRATOR CONSULTING SRL** Cluj Napoca, Str. Dunării nr. 25 blC1 ap5,jud. Cluj Tel/Fax: 0264/442817, GSM : 0745235585 e-mail : dorin.isoc@yahoo.com, integrator.consulting@yahoo.com	DA
IVANCA GAVRIL 2004-1357	**CABINET PROPRIETATE INDUSTRIALA ARINOVA** Arad, 310151, str. Coriolan Petreanu, nr.28, Tel/fax: 0257/255842, mobil: 0744246562, info@arinova.ro	DA
IVANCA MARIA ELISAVETA 1993-1033	**AGENȚIA P.I. LABIRINT** Arad, Str. Coriolan Petreanu nr. 28, cod 2900 Tel/Fax: 0257/255842, GSM: 0722 458129 e-mail: info@labirint.ro	DA
IVĂNESCU GABRIEL DAN 1996-1091	**CABINET INDIVIDUAL IVANESCU GABRIEL DAN** Braşov, str. Al. I. Cuza nr. 58 ap. 5 Tel: 0268471650, fax: 0368816013, GSM: 0722 248415 e-mail: dan.ivanescu@clicknet.ro	DA
LARION ELISABETA-SONIA 1992-9	**ROMINVENT S.A.** Bucureşti, Str. Ermil Pangratti nr. 35, et.1, sect.1 Tel: 021/2312515, Fax: 021/2312550, mobil: 07 44 37 37 37, sonia.larion@gmail.com e-mail: office@rominvent.ro	DA

LAZĂR ELENA 1997-28	**CABINET DE PROPRIETATE INDUSTRIALA** Buzău, Str.Unirii, Bl.16C,Et.3, Ap. 12, cod 120013, OP 1, CP 52, Tel./Fax: 0238 724262 GSM: 0723 328633, cpielena@recomplast.com	DA
MACAMETE ELENA 1992-1003	**ICPE CA** Bucureşti, Splaiul Unirii 313, sect. 3 Tel: 021/3467231, mobil: 0722642756, lmacamete@icpe-ca.ro	NU
MARIN ELENA 2002-1213	**CABINET M. OPROIU-CONSILIERE ÎN PROPRIETATE INTELECTUALA** Bucureşti, Str. Popa Savu, nr. 42, parter, sector 1, Tel : 021/ 2602833, 021/2602834, Fax : 021/2602836, 021/2602835, P.O.Box 2-229, e-mail : office@oproiu.ro	DA
MARINESCU RUXANDRA 2003-1271	**PATENTMARK S.R.L.** Bucureşti, Str. Dr. N. Turnescu nr. 2, sector 5, Tel/fax 021/3121669, Fax: 021/2233963, e-mail: stema@pcnet.ro , 0722626875	DA
MANEA GHEORGHE 2005 - 1450	**MASTER S.A. – Centrul de Transfer Tehnologic** Bucuresti, bd. Iuliu Maniu nr.246, Tel : 021/4340891, 4340861/803, Fax : 021/ 4342699, 4340869, e-mail : mastersa@xnet.ro, informatii@mastertt.ro	DA
MILCEV GABRIELA 2003- 1230	**ALLEGRA CONSULTING SRL** Bucuresti, bd. Octavian Goga 23, bl.M106, sc.4, ap.117, GSM: 0722249961, Tel/Fax: 021/3231384 e-mail: gabriela.milcev@allegra.ro; www.allegra.ro	DA
MIHAI LUCIAN 2001-1209	**LINKLATERS MICULIȚI ŞI ASOCIAȚII S.C.P.A.** Bucureşti, Str. Nicolae Iorga, nr. 8, sector 1 Tel : 3071500, Fax : 021/3071555 e-mail: lucian.mihai@linklaters.com, lucian.mihai@drept.unibuc.ro	
MITU ALIS-MIHAELA 1997-1111	**CABINET PROPRIETATE INDUSTRIALA MITU ALIS MIHAELA** Ploiesti, str. Clementei nr.46, Tel: 0244/590154, mobil: 0746108142, alis_mitu@yahoo.com ; office@mitu-cpi-ims.com	DA
MÎNDRU MIHAELA 2003-1257	**CABINET INDIVIDUAL MÎNDRU MIHAELA** Bucureşti, Str. Grigore Alexandrescu nr.1, bl.D7, ap.4, sector1, Fax: 021/2230342 GSM: 0722601120 e-mail: florea@gide.com	DA
MOHONEA CRISTIAN 1997-62	**PATENTMARK S.R.L.** Bucureşti str. Dr. N. Turnescu nr. 2, sector 5 tel/fax 021/3121669,Fax:2233963 e-mail: stema@pcnet.ro	DA

MOHONEA LILIANA 1997-61	**PATENTMARK S.R.L.** Bucureşti str. Dr. N. Turnescu nr. 2, sector tel/fax 021/3121669,Fax:2233963 e-mail: stema@pcnet.ro	DA
MUŞATESCU ANDRA-OANA 2000-1181	**ANDRA MUSATESCU CABINET DE PROPRIETATE INDUSTRIALA** Bucureşti, calea 13 Septembrie nr.121, bl.127, et.5, ap.21, GSM : 0722 879810 e-mail : office@andramusatescu.ro, www.andramusatescu.ro	DA
NĂSTASE CRISTIAN 2000-1184	**DILIGENS INTELLECTUAL PROPERTY SRL** Bucuresti, Piata Natiunile Unite, nr.3-5, bl. A, sc.A, et.5, ap.39, sector 4, tel/fax: 0213350718, mobil: 0723276056, e-mail: office@diligens.ro, www.diligens.ro	DA
NEACSU CARMEN AUGUSTINA 2000- 1186	**CABINET INDIVIDUAL NEACSU CARMEN AUGUSTINA** Baia Mare, str. Rozelor, nr. 12/3 tel: 0727318168, e-mail: carmen@bic.cdimm.org	DA
NICOLAESCU DANIELLA-OLGA 1992-1006	**ROMINVENT S.A.** Bucureşti, Str. Ermil Pangratti nr. 35, et.1, sect.1, Tel : 021/2312515, 2312541, Fax : 021/2312550, 2312454,e-mail : dnicolaescu@rominvent.ro	DA
NIȚĂ FLORINA 1996-1083	**OLTCHIM SA** Râmnicu Vâlcea, Str. Uzinei nr. 1, 240050, jud. Vâlcea Tel : 0250/701200/3225, Fax : 0250/735030 E-mail : oltchim@oltchim.ro	NU
NIȚU ION 2000-1204	**CABINET INDIVIDUAL – NITU ION** Constanta, str. Dezrobirii nr.110, bl. IS8, sc.A, ap.1, Tel: 0241/512608, mobil: 0723317298	DA
OPROIU MARGARETA 1992-8	**CABINET M. OPROIU - CONSILIERE ÎN PROPRIETATE INTELECTUALĂ** Bucureşti, Str. Popa Savu, nr. 42, parter, sector 1, Tel : 021/ 2602833, 021/2602834, P.O.Box 2-229 Fax : 021/2602836, 021/2602835, e-mail : office@oproiu.ro	DA
ORGOVICI CODRUTA OCTAVIA 2004 - 1326	**ARIANA AGENTIE DE PROPRIETATE INDUSTRIALA S.R.L.** Timisoara, Calea Aradului, nr.33, ap.7 Tel: 0722538766, c_popescu2000@yahoo.com	DA
PALKO SORINA-IUSTINA 1999-1150	**AEROSTAR S.A.** Str. Condorilor, nr. 9, Bacău, Tel :0234/175070, Fax : 0234/ 172 023, e-mail : aerostar@aerostar.ro	NU

PAVEL SORIN EDUARD 2003-1273	**SCHOENHERR INTELLECTUAL PROPERTY S.R.L.** Bucureşti, bd. Dacia nr.30, etaj 4, camera – Echipa Sebastian 01, tel: 0213196790, fax: 0213196791, e.pavel@schoenherr.ro	DA
PĂUNEȚ ALEXANDRINA 2003- 1245	**Cabinet individual proprietate industriala Paunet Alexandrina** Iasi, spl. Bahlui, nr.29, bl. B5, sc.A, ap.7 Tel: 0726737527	DA
PESCARUSU NICOLETA 2008 - 1570	**RODALL-AGENȚIE DE PROPRIETATE INDUSTIALĂ SRL** Bucureşti, Str. Polonă nr. 115, bl. 15, Sc.A,Et.4, ap. 19 sect. 1, Tel: 021/2108342, Fax: 021/2105794, office@rodall.ro	DA
PETCU COSTIN 97-1115	**ROMINVENT S.A.** Bucureşti, Str. Ermil Pangratti nr. 35, et. 1, sect. 1 Tel: 021/2312515, 2312541, Fax: 021/2312550, 2312454,e-mail: cpetcu@rominvent.ro	DA
PETREA DANA MARIA 2003- 1223	**CABINET M. OPROIU-CONSILIERE ÎN PROPRIETATE INTELECTUALA** Bucureşti, Str. Popa Savu, nr. 42, parter, sector 1, Tel : 021/2602834, 021/2602833, Fax : 021/2602836, 021/2602835, P.O.Box 2-229, e-mail : office@oproiu.ro	DA
PIOARU MIHALACHE RALUCA ANDREEA 1999-56	**ROMPROSPER SERVIMPEX SRL** Bucureşti, Şos. Mihai Bravu nr. 294, bl.6,sc.B, ap. 63, sector 3, cod 030319, Tel: 021.322.28.57, fax: 021.322.28.57 Mobil: 0724880514; 0744654128; 0744536405, e-mail: office@piva.ro; raluca_pioaru@yahoo.com; mihalache.andra@gmail.com	DA
PIȚU DALILA 1999-58	**RODALL-AGENȚIE DE PROPRIETATE INDUSTRIALĂ S.R.L.** Bucureşti, Str. Polonă nr. 115, bl. 15, sc. A, ap. 19 Tel:021/2108342, 0744 377047,Fax:021/2105794	DA
PLOSCA DANIEL 1998-39	**ROMINVENT S.A.** Bucureşti, Str. Ermil Pangratti nr. 35, et.1, sect.1, Tel: 021/2312515, 2312541, Fax: 021/2312550, 2312454, e-mail: dplosca@rominvent.ro	DA
POP CALIN RADU 1996-50	**CABINET ENPORA S.R.L.** Bucureşti, str. George Calinescu nr.52A, ap.1, 011694, Tel: 021 2300990; 031 1001634, Fax: 021 2302311; 031 1007927, pop@patents.ro	DA

POP VIRGINIA DAISY 1992-2	**CABINET ENPORA S.R.L.** Bucureşti, str. George Calinescu nr.52A, ap.1, 011694, Tel: 021 2300990; 031 1001634, Fax: 021 2302311; 031 1007927, pop@patents.ro	DA
POPA CRISTINA 2000-1193	**ROMINVENT S.A.** Bucureşti, Str. Ermil Pangratti nr. 35, et. 1, sect. 1 , Tel: 021/2312515, 2312541, Fax: 021/2312550, 2312454, cpopa@rominvent.ro	DA
POPESCU ANGELA 1997-1103	**CABINET PROPRIETATE INDUSTRIALĂ POPESCU ANGELA** Bucureşti, str. Complexului nr.10, bl.40, ap.14, Tel :021/3243756, tel : 0318.04.68.81 GSM : 0723051279, angela_intelect@yahoo.com	DA
POPESCU LAURENTIU HOREA 2004-1354	**V&f IP CONSULTING SRL** Bucuresti, Bd Camil Ressu, nr.27, bl.N1, ap.214, Tel: 021/3140200, Fax: 021/3140290, Mobil: 0744487223, popescul@vf.ro	DA
POPESCU LIVIA 2004-1312	**CABINET POPESCU LIVIA** Bucuresti, bd. Camil Ressu 27, bl.N1, ap.188 Tel: 021/3481010, liviap25@yahoo.com	DA
POPESCU MARIANA 2008-1576	**CABINET M. OPROIU - CONSILIERE ÎN PROPRIETATE INTELECTUALĂ** Bucureşti, Str. Popa Savu, nr. 42, parter, sector 1, Tel : 021/ 2602833, 021/2602834, P.O.Box 2-229 Fax : 021/2602836, 021/2602835, e-mail : office@oproiu.ro	DA
POPESCU RADU ROMEO 2001-1207	**CABINET POPESCU RADU ROMEO** Bucureşti,Bd. Corneliu Coposu nr.3, bl.101,sc.3, et.4, ap.50, sector 3,0722 510598, rrpopescu@xnet.ro	DA
PRISTAVU GHEORGHE 2008-1591	**CABINET DE PROPRIETATE INDUSTRIALA PRISTAVU** Piatra Neamt, str. Gral Nicolae Dascalescu 11, bl. T3, sc.F, ap.70	DA
PUŞCAŞU DAN 1994-1056	**LOYAL PARTNERS – AGENȚIE DE PROPRIETATE INTELECTUALĂ SRL** Galati, Str. Portului nr.23, Parcul De Soft, cam.307, cod 800025, tel/fax: 0236/407032, GSM: 0722 744241, office@loyalpartners.ro www.loyalpartners.ro	DA
RASKAI MARIA MAGDALENA 1993-28	**RASKAI M M BREVMARC CONSULT S.R.L.** Dej, Str. Unirii, nr.3,BL.d8, ap.7, judetul Cluj,405200, Tel/Fax: 0264/211847, GSM: 0742084050, raskaimm@yahoo.com	DA

RAȚĂ GRIGORE 1992-3	**RATZA SI RATZA SRL** Bucureşti, B-dul A.I. Cuza Nr. 52-54, Sect.1 Tel :021/2601348, Fax : 021/2601349 email : office@ratza-ratza.com	DA
RĂDULESCU MIOARA 1996-47	**TERMOOPTIM SRL** Str. Cetatea de Balta nr.118, bl.9, sc.B, ap.12, tel/fax : 0214330310, termooptim@rdslink.ro	NU
ROBU MARICICA 1999-1133	**Cabinet individual consultanta in proprietate industriala ROBU MARICICA** Roman, jud. Neamt, str. Stefan cel Mare, bl.3, sc.C, ap.38, tel: 0333105979, mobil: 0730633391, maricica.robu@yahoo.com	DA
ROŞ VIOREL 2006-1485	**CABINET INDIVIDUAL ROŞ VIOREL** Bucuresti, bd.Unirii nr.66, bl.K3, ap.7, Mobil: 0722560675, fax: 3208044, e-mail: viorelros@asdpi.ro	DA
SIRBU CRISTINA ADRIANA 2008-1613	**KeyPI – Cabinet individual de proprietate industriala** Bucuresti, str. Arh. Ion Berindei nr.3, bl.OD21A, ap.51, tel: 0722595458, 0766789060, fax: 0216657955, www.keypi.ro, office@keypi.ro, sirbu_tina@yahoo.com	DA
SPRÎNCEANU NICOLAE 1996-1097	**AGENȚIE DE CONSULTANȚĂ ÎN PROPRIETATE INTELECTUALĂ ŞI TRANSFER TEHNOLOGIC "SPRÎNCEANU NICOLAE"** Drobeta Turnu Severin, Str. Gheorghe Ionescu Siseşti nr. 96, bl. E2, sc. 1, ap.8, Tel/Fax: 0352801490; GSM:0721 796318 e-mail: nicolaesprinceanu@yahoo.com	DA
STANCIU ADELINA 1994-14	**" HARCOV" A.P.I. SRL** Sfântu Gheorghe, Jud Covasna Str. Nicolae Iorga nr. 61 bl. 10 E sc. B. ap.9 Tel. 0267/ 352267 GSM: 0744435291, stanciu@planet.ro, propind@mail.asimcov.ro	DA
STĂNCESCU ALIN CRISTIAN 2003-1278	**LEGAL BRAND S.R.L.** Bucureşti, Str. Nicolae Licăreț nr.1, bl.33, sc.C, ap.107, Punct lucru: str. Campia libertatii nr.64, bl.34A, ap. 269, Tel: 0722674635, 0722607380, e-mail: legal.brand@easynet.ro, info@legal-brand.ro, www.legal-brand.ro	DA
STĂNCESCU ANCA 2000-1194	**LEGAL BRAND S.R.L.** Bucureşti, Str. Nicolae Licăreț nr.1, bl.33, sc.C, ap.107, Punct lucru: str. Campia libertatii nr.64, bl.34A, ap. 269, Tel: 0722674635, 0722607380, e-mail: legal.brand@easynet.ro, info@legal-brand.ro, www.legal-brand.ro	DA

STOIAN IOAN 1992-1008	**AGENŢIE DE PROPRIETATE INDUSTRIALĂ ŞI TRANSFER TEHNOLOGIC "STOIAN IOAN"** Roman, 611127, B-dul Republicii, bloc 46, sc. C, ap. 35, jud. Neamţ, Tel/Fax: 0233/741268, GSM: 0745 643738, istoian@engineer.com	DA
STRECHE GHERGHINA 1997-1116	**OMV PETROM SA** Bucuresti, Calea Dorobantilor nr. 239, Sector 1. Telefon: 4060092; Mob. 0723 55 20 26; Fax: 4060433 e-mail : gherghina.streche@petrom.com	NU
SUSU LILIANA – MARIA 1999-1144	**CABINET INDIVIDUAL SUSU LILIANA MARIA** Brasov, str. Carierei nr.126, cod postal 500216, Tel: 0721220858, liliana.csomos@yahoo.co.uk	DA
SZENTE SÁNDOR 1999-48	**SZENTE SÁNDOR** Odorheiu Secuiesc, str. Victoriei nr.41, ap.4, jud. Harghita,cod poştal 535600, Tel/fax: 0266219143, e-mail : prooffice@szente.ro, www.szente.ro	DA
ŞOVA DAN-EUGEN 1993-1013	**PIDES -CABINET INDIVIDUAL** Bucureşti, str. Valea Buzăului, nr. 10, bl. G30, ap. 36, sector 3, Tel: 021/3455351,GSM: 0723708632, e-mail: pides2004@yahoo.com	DA
TĂRĂBÎC LUCIAN 2000-1195	**LUTARIS INTELPROT S.R.L.** Timisoara, 300426, str. Ana Ipatescu nr.45, Tel/Fax: 0256/489301, Mobil: 0742143718, 0723319154, e-mail: qualitarium@qualitarium.ro	DA
TĂRCHILĂ NICOLETA AURICA 2008-1595	**CABINET ENPORA S.R.L.** Bucureşti, str. George Calinescu nr.52A, ap.1, 011694, Tel: 021 2300990; 031 1001634, Fax: 021 2302311; 031 1007927, pop@patents.ro	DA
TĂTARU DOINA 1995-19	**PERSOANA FIZICĂ** Piatra Neamţ, Str. Apele Minerale nr. 4, Tel: 0233/223602, e-mail:doina_tataru@msn.com	DA
TEODORESCU MIHAELA 1995-30	**ROMINVENT S.A.** Bucureşti, Str. Ermil Pangratti nr. 35, et.1, sect.1, Tel : 021/2312515, 2312541, Fax : 021/2312550, 2312454,e-mail : mteodorescu@rominvent.ro	DA
TEODORU EMANUEL 2004-1322	**TEODORU & ASSOCIATES SRL** Bucuresti, bd. Marasesti nr.2B, bl.A, sc.2, parter, ap.4 bis, cod postal 040254, Tel: 0213367722, Fax: 0213367723, e-mail: emanuel@teodoru.ro, www.romaniatrademarks.ro	DA

TEODORU VIOLETA 2003-1264	**TEODORU & ASSOCIATES SRL** Bucuresti, bd. Marasesti nr.2B, bl.A, sc.2, parter, ap.4 bis, cod postal 040254, Tel: 0213367722, Fax: 0213367723, GSM: 0722549219 e-mail: violeta@teodoru.ro, www.romaniatrademarks.ro	DA
TODIRICA NATALIA 2011-1740	**INTELLECTUAL PROPERTY OFFICE SRL** Bucureşti, Str. Alexandru Moruzzi nr. 6, bl. B6, sc. 2, ap.62, sector 3, cod 031155, Tel/Fax.: 021/3262388, GSM: 0745 094241, e-mail: office@ipoffice.ro, natalia.todirica@ipoffice.ro	DA
TUDOR DANIELA 1999-1136	**TUDOR DANIELA – persoana fizica autorizata** Bucuresti, str. Baba Novac nr.11, bl. G17, ap.51, cod postal 031623, Tel./Fax.: 040213240412 Mobil : 0749218326, consultanta@tudordaniela.ro	DA
ȚULUCA DOINA 1996-48	**INESTOR NESTOR DICULESCU KINGSTON PETERSEN – CONSILIERE ÎN P.I. S.R.L.** Bucureşti, sector 1, sos. Bucuresti Ploiesti, nr.1A, Bucharest Business Park, corp A, et.1 camerele 9 si 10, tel: 0212011200, fax: 0212011210, e-mail : doina.tuluca@nnkp.ro	DA
ȚURCANU CONSTANTIN 1992-10	**INVENTA - AGENTIE DE PROPRIETATE INTELECTUALA S.R.L.** Bucureşti, Bdul Corneliu Coposu, nr. 7, bl. 104, sc. 2, et.. 1, ap. 31, sector 3, Tel: 021/3200285, Fax: 021/3228325,GSM: 0744 324 510; e-mail: inventa@mark-patent.ro	DA
ȚURCANU COSTIN RADU 2003-1299	**INVENTA - AGENTIE DE PROPRIETATE INTELECTUALA S.R.L.** Bucureşti, Bdul Corneliu Coposu, nr. 7, bl. 104, sc. 2, et.. 1, ap. 31, sector 3, Tel: 021/3200285, Fax: 021/3228325, e-mail: inventa@mark-patent.ro	DA
VASILESCU RALUCA 1995-37	**CABINET M. OPROIU - CONSILIERE ÎN PROPRIETATE INTELECTUALĂ** Bucureşti, Str. Popa Savu, nr. 42, parter, sector 1, Tel : 021/ 2602833, 021/2602834, Fax : 021/2602836, 021/ 2602835, P.O.Box 2-229, e-mail : office@oproiu.ro	DA
VĂTAVU LIVIU 2006- 1539	**SC ANTIBIOTICE SA** Iasi, str. Valea Lupului nr 1, cod 707410, tel: 0742532882. 0727024582, fax: 0232.211020, e-mail: liviu.vatavu@antibiotice.ro, trademarks@antibiotice.ro	NU
VELCEA MARIAN 1994-26	**INVEL – AGENȚIE DE PROPRIETATE INDUSTRIALĂ** Bucureşti, str. Ion Ghica nr.3, ap.20,Fax: 0311.027.616, GSM: 0723205048, 0788885352, velcea@invel.ro	DA

VELICU ANCA 2003- 1275	**CONSTANTIN & VELICU – INTELLECTUAL PROPERTY SRL** Bucuresti, sector 4, str. Trestiana nr.1A, bl. 8A, sc.A, ap.16, Tel: 0314256780, fax: 0314256781, office@candv-ip.ro	DA
VELȚAN LOREDANA 1999-45	**INVENTA - AGENTIE DE PROPRIETATE INTELECTUALA S.R.L.** Bucureşti, Bdul Corneliu Coposu, nr. 7, bl. 104, sc.2, etaj 1, ap.31, sector 3, Tel : 021/3200285, Tel/Fax :021/3228325, e-mail : inventa@mark-patent.ro	DA
VICIU MONICA STEFANIA 2008-1574	**NESTOR NESTOR DICULESCU KINGSTON PETERSEN – CONSILIERE ÎN P.I. S.R.L.** Bucureşti, sector 1, sos. Bucuresti Ploiesti, nr.1A, Bucharest Business Park, corp A, et.1 camerele 9 si 10, tel: 0212011200, fax: 0212011210, e-mail : monica.viciu@nnkp.ro	DA
VIRGILIUS VASILACHE 2003-1228	**EDIPLAST S.R.L.** Tg. Mureş, Str. Măgurei nr.25, ap.2, Tel/Fax: 0265/263775, GSM: 0744394036, moniadel@artelecom.net	DA
VIŞOIU LILIAN CĂTALIN 2003-1246	**CABINET DE PROPRIETATE INDUSTRIALĂ "VIŞOIU LILIAN CĂTĂLIN"** Bucureşti, bd. Unirii nr.74, bl. J3B, sc.3, ap. 41, Tel/Fax: 021/3167043, GSM: 0744480657, visoiucatalin@yahoo.com,	DA
VLAD CONSTANTIN 2000-1199	**VLAD CONSTANTIN.** Constanta, Bd. 1 decembrie 1918 nr. 5, bl. F16, ap.34, cod 900711, Tel: 0241625643, 0341172650, Fax: 0241625643,GSM: 0722 370300, 0770251145, e-mail: constantin.vlad@rdslink.ro	DA
VOICU ALEXANDRA 1992-5	**CABINET VOICU ALEXANDRA** Bucureşti, B-dul Magheru, nr. 9, sc. 2, etaj 9, ap. 89, PO BOX 22-246; Tel/Fax: 021/3153684, alexandra.voicu@upcmail.ro	DA

LISTA CONSILIERILOR ÎN PROPRIETATE INDUSTRIALĂ, MEMBRI AI CAMEREI NAȚIONALE A CONSILIERILOR ÎN PROPRIETATE INDUSTRIALĂ DIN ROMÂNIA AUTORIZAȚI PENTRU DOMENIUL MĂRCILOR, pentru luna august 2011

Nume şi Prenume/ Nr. din reg. naț.	Denumirea societății/ Adresa societății	Societate cu obiect de activitate proprietatea industrială
ACSINTE PAULA-ADRIANA 2000-1160	**CABINET ACSINTE PAULA ADRIANA** Bucureşti, str. Maior Coravu Ion, nr.1-7, bl.C4, ap.85, Tel/fax : 021/2507396, GSM : 0723 317631 paula@legalservices.ro	DA
ALAN LILIANA 1994-1037	**CABINET PROPRIETATE INDUSTRIALA ALAN LILIANA** Sat Otvesti nr.183B, jud. Timis, 0724250467, e-mail: cabinet.alan@yahoo.com	DA
ALDEA CRISTINA RALUCA 2006-1489	**TREMULA SA** Braila, soseaua de centura nr.1, tel: 0788995533, 0744550778, tel/fax: 021.3245250, e-mail : office@intelecta.ro, www.intelecta.ro	NU
ALDEA ROBERT EMILIAN 2006-1490	**INTELECTA OFFICE S.R.L.** Bucuresti, sector 3, str. Patinoarului nr.7, bl. PM50, ap.90, tel: 0788997755, 07889955777, 0744310030, 0722522784, tel/fax: 021.3245250, office@intelecta.ro, www.intelecta.ro, robert.aldea@eval.ro	DA
ALECU FLORIN BOGDAN 2005-1394	**CABINET INDIVIDUAL PROPRIETATE INDUSTRIALA ALECU BOGDAN** Bacau, str. Lucretiu Patrascanu nr.2, sc.B, ap.2, Tel/fax: 0334407577, Mobil: 0740274741, office@marcidesene.ro, www.marcidesene.ro	DA
ANDRONACHE PAUL 2003-1216	**ECOINTELLECT CABINET INDIVIDUAL ANDRONACHE PAUL** Bucureşti, aleea Compozitorilor nr.1, bl.E21, et.6, ap.35, sect 6,Tel/Fax: 021/7250069, GSM: 0722741043, 0727476335 e-mail: paul.andronache@clicknet.ro, paul_andronache@yahoo.com	DA
ANGHEL LUMINIȚA DOINA 1993-1020	**CABINET DE PROPRIETATE INDUSTRIALA ANGHEL LUMINIȚA DOINA** Bucureşti, Str. Gherghitei Nr.1, Bl.94B, Sc. B, Ap.76, Sector 2, Fax: 031.4013777, GSM : 0723301706, 0743218219 e-mail : anghel.doina@rdslink.ro, anghel2na@yahoo.com, anghel2na@gmail.com	DA

APETROAIE HORATIU TUDOR 2005-1400	**AGENTIE DE PROPRIETATE INDUSTRIALA HORATIU APETROAIE** Bucuresti, str. Faurei nr.1, bl.P11, ap.228, Mobil: 0722302801, e-mail: horatiuat@xnet.ro	DA
APOSTOL SALOMIA 1999-1127	**PERSOANĂ FIZICĂ** Galați, Str. Reg. 11 Siret nr. 15, bl. E4, ap. 54, Tel/fax: 0236/436437 GSM 0766765027, saly_apostol@yahoo.com	DA
ARDELEANU RALUCA 2009 - 1693	**Cabinet de proprietate industriala Raluca Ardeleanu** Bucuresti, str. Baia de Arama nr.1, bl. B, tr.3, ap.117,, tel: 0723601875, fax: 0318015023, office@cabinetardeleanu.ro, www.cabinetardeleanu.ro	DA
AXENTE ELENA 1999-46/1	**INTEL PROTECT SRL** Braşov,B-dul M. Kogălniceanu, nr. 18-20, bloc 1k, sc. C-D, Tel: 0268/412567, 0268/470819, GSM: 0722464314, Fax: 0268/477333, e-mail:intelprotect@ccibv.ro	DA
BACIU ANA MARIA 2004-1325	**NESTOR NESTOR DICULESCU KINGSTON PETERSEN – CONSILIERE ÎN P.I. S.R.L.** Bucureşti, sector 1, sos. Bucuresti Ploiesti, nr.1A, Bucharest Business Park, corp A, et.4, Mobil: 0722256758, Tel: 021/2011200, e-mail :ana-maria.baciu@nnkp.ro	DA
BARBU MIRCEA 1994-1042	**PERSOANĂ FIZICĂ** Bucureşti, Sos.Iancului nr.21, bl.106A, sc.b, ap.73, sect.2, Tel/Fax: 021/6536608, 0724.834.010 e-mail: bmircea@mailbox.ro	DA
BĂDĂRĂU ADINA ADRIANA 2006-1494	**NESTOR NESTOR DICULESCU KINGSTON PETERSEN – CONSILIERE ÎN P.I. S.R.L.** Bucureşti, sector 1, sos. Bucuresti Ploiesti, nr.1A, Bucharest Business Park, corp A, et.4, Tel: 021/2011200, fax: 0212011210, e-mail: adina.badarau@nnkp.ro	DA
BĂISAN CRISTINA CARMEN 2008-1569	**SIDEMO - SIGLE DESENE MODELE SRL** Bucuresti, sector 6, str. Sandulesti nr.3, bl. Z40, ap.4, tel/fax: 0214139834, mobil: 0741135012, 0722548381, contact@sidemo.ro, www.sidemo.ro	DA
BĂLAN GHEORGHIȚĂ 1992-1	**RODALL-AGENȚIE DE PROPRIETATE INDUSTRIALĂ S.R.L.** Bucureşti, Str. Polonă nr. 115, bl. 15, sc. A, ap. 19, sector 1, Tel: 021/2108342, Fax: 021/2105794, GSM: 0722 652111, rodall@b.astral.ro	DA

BELCIU DELIA MIHAELA 2008-1578	**NESTOR NESTOR DICULESCU KINGSTON PETERSEN – CONSILIERE ÎN P.I. S.R.L.** Bucureşti, sector 1, sos. Bucuresti Ploiesti, nr.1A, Bucharest Business Park, corp A, et.1 camerele 9 si 10, tel: 0212011200, fax: 0212011210, e-mail : delia.belciu@nnkp.ro	DA
BENDE ANDREEA 2008-1579	**NESTOR NESTOR DICULESCU KINGSTON PETERSEN – CONSILIERE ÎN P.I. S.R.L.** Bucureşti, sector 1, sos. Bucuresti Ploiesti, nr.1A, Bucharest Business Park, corp A, et.1 camerele 9 si 10, tel: 0212011200, fax: 0212011210, andreea.codrescu@nnkp.ro	DA
BENGA BOGDAN FLORIN 2005-1407	**INTELLEXIS SRL** Bucuresti, 030231, bd. Hristo Botev nr.1, etaj 3, camera 37, Tel/fax: 021.3103042, mobil: 0723300147, contact@intellexis.ro bogdanbenga@xnet.ro	DA
BERCEANU MARIA AURELIA 1994-1038	**PERSOANĂ FIZICĂ** Bucureşti, Str. Cogâlnic 25, sector 3 Tel: 021/3264568 Tel: 0744954085 berceanu_maria _aurelia@yahoo.com	DA
BEREA VALENTIN 2006-1495	**CABINET INDIVIDUAL P.I. VALENTIN BEREA** Bucuresti, bd. Carol I, nr.51, ap.26, sector 2, Tel: 4088904, Fax: 4088911, mobil: 0721473317, e-mail: valentin.berea@bulboaca.com	DA
BICU CRISTINA MĂDĂLINA 2003-1308	**WEIZMANN ARIANA & PARTNERS AGENTIE DE PROPRIETATE INTELECTUALA SRL** Bucuresti, str. Aleea Trestiana, nr.4, bl.20, sc.B, ap.72, tel: 0213274978, fax: 0213227689, mobil: 0724260277, e-mail: office@branduri.ro, www.branduri.ro	DA
BODOMOI OTILIA FLORENTINA 2008-1573	**INVENTA - AGENTIE DE PROPRIETATE INTELECTUALA S.R.L.** Bucureşti, Bdul Corneliu Coposu, nr. 7, bl. 104, sc.2, etaj 1, ap.31, sector 3, Tel : 021/3200285, Tel/Fax : 021/3228325, inventa@mark-patent.ro	DA
BOLINTINEANU MAGDALENA GABRIELA 2008-1597	**MARK TO MARK INTELLECTUAL PROPERTY OFFICE SRL** Bucuresti, sector 4, str. Huedin nr.12, bl. D20, sc.4, ap.53, mobil: 0745120402, tel: 0212100415,fax: 0212100314, magda.bolintineanu@marktomark.com	DA
BORLAN T. RADU 2000-1161	**PATENTMARK S.R.L.** Bucureşti str. Dr. N. Turnescu nr. 2, sector 5, Tel: 021/3121669, Fax: 021/2233963, e-mail:stema@pcnet.ro	DA

BOZIOREANU MARIUS ADRIAN 2000-1165	**CONS INTEL BMA CABINET CONSULTANȚĂ** Buzău, cart Dorobanti 2, bl.D2, et.1,ap.5 CP 8,OP1, Mobil : 0745086588, Fax : 0238/71961,marius_bozio@yahoo.com	DA
BOZOCEA GINA VIOLETA 2003- 1222	**WEIZMANN ARIANA & PARTNERS AGENTIE DE PROPRIETATE INTELECTUALA SRL** Bucuresti, str. 11 iunie, nr.51, sc.A, ap.4, e-mail : 0723204268, tel/fax : 0268/315046, office@inregistrare-marci.ro	DA
BRAN LAURA GABRIELA 2004 - 1336	**BRANDYNAMICS AGENTIE DE PROPRIETATE INDUSTRIALA S.R.L.** Cluj Napoca, str. Inocentiu Micu Klein, nr.8 Tel/fax: 0364/102070, 0744143965, laura.bran@brandynamics.ro	DA
BROJBOIU DUMITRU ADRIAN FLORINEL 1995-1067	**BROJBY PATENT INNOVATION** Piteşti, Bd. Republicii, bl.212,sc. D, ap.11, jud.Argeş, cod 110176, Tel/Fax.: 0348/412529, GSM: 0745 143095,adrian_brojboiu@yahoo.com	DA
BUCŞĂ GHEORGHE 2005-1391	**INVENTA - AGENȚIE DE PROPRIETATE INTELECTUALĂ S.R.L.** Bucureşti, Bdul Corneliu Coposu, nr. 7, bl. 104, sc. 2, et. 1 ap. 31,sector 3, Tel: 021/3200285, Fax: 021/3228325, e-mail: inventa@mark-patent.ro	DA
BURBEA MILESCU IULIA ADRIANA 2005-1379	**CABINET INDIVIDUAL PROPRIETATE INDUSTRIALA IULIA BURBEA** Bucuresti, sector 1, str. Stirbei Voda nr.105, bl.24B, ap.4, tel: 0726375412, iuliad_bis@yahoo.com	DA
BURCHEL NICOLAE 1996-1085	**CABINET DE PROPRIETATE INDUSTRIALĂ NICOLAE BURCHEL** Bucureşti, Str. Dr. Radovici nr.8, sector 5, Tel: 021/3175841, Fax: 021/3175843, nburchel@bnp.ro	DA
BURȚILĂ IOAN 1993-1022	**MILENIUL 3 S.R.L. - Agenție de Proprietate Industrială** Paşcani, Str. Moldovei nr. 10, bloc Crinul, sc. A, Ap. 28, Tel/Fax: 0232/719190; GSM: 0740820582	DA
BUTA ANCA 2006-1524	**MUSAT SI ASOCIATII – INTELLECTUAL PROPERTY SRL** Bucuresti, bd Aviatorilor nr.43, etaj 4, camera 4, Tel: 021 2025900, ancam@musat.ro	DA
BUTA PAUL GEORGE 2010 - 1704	**Cabinet individual Paul George Buta** Bucuresti, bd. Mircea Voda, nr. 35, bl. M27, ap. 17, tel: 021.3211234, fax: 021.3211253, e-mail: paul.buta@asdpi.ro	DA

BUZLEA ELISABETA 1993-25	**INTELECT S.R.L. ORADEA** Oradea, B-dul Dacia nr. 48, Bl. D10, Ap.3, OP9-CP128, Tel 0259/453847, Fax:0259/268094, e-mail: info@intelect.ro, GSM: 0745040831	DA
BUZLEA MIRCEA VALENTIN 2003- 1234	**INTELECT S.R.L.** Oradea, B-dul Dacia nr. 48, Bl. D10, Ap.3, OP9-CP128, Tel 0259/453847, Fax:0259/268094 e-mail: info@intelect.ro	DA
BUZLEA NARCISA FLORICICA 2003- 1235	**INTELECT S.R.L.** Oradea, B-dul Dacia nr. 48, Bl. D10, Ap.3, OP9-CP128, Tel 0259/453847, Fax:0259/268094 e-mail: info@intelect.ro	DA
CAVESCU ADRIAN 2008-1609	**CAVESCU SI ASOCIATII SRL** Otopeni, str. Grivita nr.37E, e-mail: adriancavescu@yahoo.com, office@avocat4u.ro	DA
CÂMPEAN GHEORGHE-GEORGEL 1996-1087	**CABINET INDIVIDUAL CAMPEAN GHEORGHE GEORGEL** Campina, str. Dr. Constantin Istrati nr.52, bl.3, ap.5, Tel: 0244/335207, mobil: 0729902117, e-mail: george_campean@yahoo.com	DA
CAMPEANU IOANA AURA 2005-1409	**SC PETOSEVIC SRL** Bucureşti, Intrarea Camil Petrescu nr.1, Tel: 021/3057996, Fax: 021/3145481, e-mail: aura.campeanu@petosevic.com	DA
CECIU GABRIELA 1994-1045	**CABINET "CECIU GABRIELA" CONSULTANȚĂ ÎN DOMENIUL PROPRIETĂȚII INTELECTUALE** Timişoara, 300024, Str. Martir Leonida Banciu, nr. 6, sc. A, ap. 110, jud. Timis, Tel/Fax: 0256/494846; GSM: 0745 388 039, gabrielaceciu@hotmail.com	DA
CETINĂ NICOLAE DAN 2003- 1237	**MANAGER EXPERT SRL** Tg. Mures, Str. Nicolae Grigorescu nr.33, ap.3, Tel : 0265/250825	DA
CHIFOR CLAUDIA 2008 - 1581	**Cabinet de proprietate industriala Chifor Claudia** Bucuresti, bd. Pache Protopopescu nr.25, et.5, tel: 0318250434, fax: 0318250342, e-mail: chifor.claudia@yahoo.com	DA
CHISTRUGA VICTORIA 2008-1590	**ATELIERELE CFR GRIVIȚA S.A.** Str. Calea Griviței nr.359, tel: 0212240913, fax: 0212241736, e-mail: office@grivita.ro	NU
CIMPOIERU ILIE 2009 - 1652	**Cabinet proprietate industriala Ilie Cimpoieru** Bucuresti, Aleea Platanului nr.1, bl. A32, sc.1, ap.21, tel: 031 1060039, mobil: 0722444580, e-mail: ilie_cimpoieru@yahoo.com	DA

CIRSTEA CRISTINA 2004-1346	**ARIANA BRAND EXPERT SRL** Craiova, str. Mihail Kogalniceanu nr.20, jud. Dolj, 0726718638, c_cirstea@yahoo.com, cristina_cirstea@inregistrare-marci.ro	DA
CIUDA-BERIVOE ANCA 1996-41	**INTELLECTUAL PROPERTY OFFICE SRL** Bucureşti, Str. Alexandru Moruzzi nr. 6, bl. B6, sc. 2, et. 8, ap. 62, sector 3; CP 61-62 ,Tel/Fax: 021/3262388, GSM : 0745 094241, office@ipoffice.ro	DA
CIUPAN CORNEL 2003-1310	**CABINET DE PROPRIETATE INDUSTRIALĂ CIUPAN CORNEL** Cluj Napoca, Str. Mestecenilor nr.6, bl. 9E, ap.2, Tel: 0264/524425; 0264/415051, Fax: 0264/415054, e-mail: cornel.ciupan@muri.utcluj.ro	DA
CIUREA DELIA 2005 - 1416	**ACTA MARQUE SRL** Cluj Napoca, str. Dorobantilor nr.3, etj.3, ap.9, Mobil: 0749053325, 0730909831, 0730909834, actamarque@yahoo.com, www.actamarque.ro	DA
COCOLOI OANA 2003- 1263	**CABINET OANA COCOLOI** Bucureşti, Drumul Taberei nr.120, bl. OD1, sc.5, ap. 189, sector 6, Tel : 021/7450757, GSM : 0730557744, e-mail : oana_cocoloi@yahoo.com	DA
COCOŞ ŞTEFAN 2010 - 1703	**ROMINVENT S.A.** Bucureşti, Str. Ermil Pangratti nr. 35, et.1, sector 1, Tel: 021/2312515, 2312541, Fax: 021/2312550, 2312454, e-mail: scocos@rominvent.ro	DA
COJOCNEAN MARIA RODICA 2003- 1241	**INTELMMI CONSULT SRL** Tg. Mures, str. Sârguinței nr.39, ap.12, cod poştal 540543, Tel/fax: 0365 401839, mobil: 0745303867, cojocnean_maria@yahoo.com	DA
COLAN CRISTIAN IONUT 2005-1418	**CABINET PROPRIETATE INDUSTRIALA C.I. COLAN** Bucureşti, str. Mihai Eminescu nr.128-130, ap.17, sect.2, tel: 021.6190308, fax: 021.6190309, ionut.colan@cbea.ro	DA
COMĂNESCU MARILENA 2003-1277	**CABINET MARILENA COMANESCU** Bucuresti, str. Muzeul Zambaccian 34, sc. B, ap.3, sector 1, tel: 0722259260, office@cimo.ro, marilena.comanescu@cimo.ro	DA
COMĂNESCU NADIA VASILICA 2003- 1242	**PFIZER ROMANIA SRL** Bucuresti, Splaiul Independentei nr.179, sector 5, cod 050099, Tel: 021/2072800, Fax: 021/2072801, nadia.comanescu@pfizer.com	NU

CONSTANDA CECILIA MĂDĂLINA 2003-1304	**WEIZMANN ARIANA & PARTNERS AGENTIE DE PROPRIETATE INTELECTUALA SRL** Bucuresti, str. Aleea Trestiana, nr.4, bl.20, sc.B, ap.72, tel: 0213274978, fax: 0213227689, mobil: 0724260277, e-mail: office@branduri.ro, www.branduri.ro	DA
CONSTANTIN ADRIAN GEORGE 1999-1148	**CONSTANTIN & VELICU – INTELLECTUAL PROPERTY SRL** Bucuresti, sector 4, str. Trestiana nr.1A, bl. 8A, sc.A, ap.16, Tel: 0314256780, fax: 0314256781, office@candv-ip.ro	DA
CONSTANTINESCU CRISTINA 1999-1139	**SOCIETATEA CIVILA DE AVOCATI IK ROKAS @ CRISTINA CONSTANTINESCU** Bucureşti, str. Eroii sanitari nr.71, ap.3	NU
COSMOVICI PAUL 2009-1654	**COSMOVICI SI ASOCIATII SRL** Bucuresti, OP 77, CP 216, www.cosmovici.ro, cosmovici@cosmovici.ro	DA
COSTACHE DEMES ANNA NICOLETA 2006-1499	**BRAND LEADER SRL** Brasov, str. Constantin Lacea, nr.12-14, biroul 2, Mobil: 0723474183, nicoleta.costache@gmail.com	DA
COSTINESCU PETRU 1998-1125	**PETRU COSTINESCU-DICOSTI** Bucureşti, Str. Viorele nr. 30, bl. 20A, ap. 23, sector 4, OP 44 – CP5, Tel : 021/3303162, Fax : 021/330473 e-mail : petrucostinescu.dicosti@gmail.com	DA
COŞESCU CAMELIA 1999-46/2	**M.D.P. RIGHTS AGENCY SRL** Brasov, str. Lunga nr.270, cod postal 500450, Tel: 0268/440100, 440313; Fax: 0268/440221, Mobil: 0744355100, e-mail: office@mdp-rights-agency.ro www.mdp-rights-agency.ro	DA
COTRUTA LEONID 2006-1533	**CABINET PROPRIETATE INDUSTRIALA COTRUTA LEONID** Bucuresti, str. Vasile Lascar nr.182, bir. Nr.3, leonid.cotruta@gmail.com	DA
DAN ANA NICOLINA 2005-1430	**PRI INTELLECTUAL PROPERTY SRL** Bucureşti, str. Răspântiilor nr.37, ap.2, 020547, tel: 0728997303, fax 0318 169 608 e-mail: ana.dan@the-pri.com, www.the-pri.com	DA
DANCIU IOAN 2004 - 1373	**NOWAPATENT SRL** Medias, str. Lotru, nr.4, bl.92, ap.1 Tel : 0269/841373 ; 833273 GSM : 0744556074 Fax : 0269/833273, e-mail : nowapatent@birotec.ro, office@nowapatent.ro	DA

DOICIU ADRIANA 2005-1431	**CABINET INDIVIDUAL ADRIANA DOICIU** Bucureşti, piata Natiunile Unite nr.3-5, bl. C, ap.41, tel: 0722621926, fax: 031.1027304, apazanta@gmail.com	DA
DRAGOMIR CIPRIAN DUMITRU 2004-1324	**TUCA ZBARCEA & ASOCIATII I.P. S.R.L.** Bucuresti, str. Nicolae Titulescu nr. 4-8, etaj 8, biroul 1, cladirea America House Tel: 2048890, ciprian.dragomir@tuca.ro	DA
DRAGULIN IOANA 2005-1385	**ROMINVENT S.A.** Bucureşti, Str. Ermil Pangratti nr. 35, et.1, sector 1, Tel: 021/2312515, 2312541, Fax: 021/2312550, 2312454, e-mail: idragulin@rominvent.ro	DA
DUMITRESCU ARTEMIS SORINA 2003- 1250	**ROMINVENT S.A.** Bucureşti, Str. Ermil Pangratti nr. 35, et.1, sect.1, Tel: 021/2312515, Fax: 021/2312550 e-mail: adumitrescu@rominvent.ro	DA
DUMITRESCU OANA IRINA 2005 - 1434	**INNOVIS INTELLECTUAL PROPERTY** Bucuresti, Calea Rahovei nr.217, bl.12, ap.60, Mobil: 0741572398, e-mail: office@innovis.ro	DA
DUȚESCU ANDREEA RALUCA 2004-1319	**CABINET INDIVIDUAL RALUCA DUȚESCU** Bucuresti, str. Foisorului nr.15, bl.F9C, sc.1, ap.54, Mobil: 0723548722, tel: 021/3117908, fax: 021/3117908, e-mail: ralu_haz23@yahoo.com, office@dutescu.com	DA
ENACHE MIHAI ANDREI 2006- 1505	**RATZĂ ŞI RATZĂ SRL** Bucureşti, B-dul A.I. Cuza Nr. 52-54, Sect.1, cod 011053, Tel :021/2601348, Fax : 021/2601349 e-mail ; mae@ratza-ratza.com	DA
ENDES CORINA 2007-1546	**ANACOR – Cabinet de proprietate industriala** Bucuresti, bd. Bucurestii Noi nr.51-61, bl.B1, ap.11, tel: 0216678665, mobil: 0726475018, anacor.cpi@gmail.com	DA
ENE MARILENA 2003- 1253	**ENE & ASOCIATII – PROPRIETATE INDUSTRIALA SRL** Bucuresti, str. George Valentin Bibescu nr.20-22, bl.11/1, sc.3, ap.8, Tel: 0722558957, fax: 021.2300175, marilena.ene@ratiu.ro	DA
ENE SILVIA 2000-1159	**CABINET M. OPROIU- CONSILIERE ÎN PROPRIETATE INTELECTUALĂ** Bucureşti, Str. Popa Savu, nr.42, parter, sector 1. Tel: 021/2602833, 021/2602834, Fax: 021/2602835, 021/2602836, P.O.Box 2-229, e-mail: office@oproiu.ro	DA

ENESCU GABRIELA 2011 - 1714	**CABINET INDIVIDUAL DE PROPRIETATE INDUSTRIALA ENESCU GABRIELA** Bucuresti, str. Frunte lata nr.7, bl. P14A, ap.3, tel: 0314329735, fax: 0314329736, mobil: 0745637457, g_enescu@yahoo.com	DA
ENESCU LUCIAN 1992-7	**ROMINVENT S.A.** Bucureşti, Str. Ermil Pangratti nr. 35, et.1, sector 1, Tel: 021/2312515, 2312541, Fax: 021/2312550, 2312454, e-mail: office@rominvent.ro	DA
ENESCU MIRUNA 2003- 1254	**ROMINVENT S.A.** Bucureşti, Str. Ermil Pangratti nr. 35, et.1, sect.1 , Tel: 021/2312515, Fax: 021/2312550 e-mail:menescu@rominvent.ro	DA
FAIGHENOV MARIOARA 1995-1063	**AGENȚIE DE PROPRIETATE INTELECTUALĂ ŞI TRANSFER DE TEHNOLOGIE-AGPITT-SRL** Bucureşti, B-dul Libertății nr. 12, bl.113, sc.2, et. 3, ap.28, sector 4; CP 42-106,Tel: 021/3177693; Fax: 021/3177584; GSM: 0744 293 552; 0724539752,e-mail:faighenov@xnet.ro; office@agpitt.ro	DA
FÂNTÂNĂ RAUL-SORIN 1994-23	**FÂNTÂNĂ RAUL SORIN & ASOCIAȚII SRL** Braşov, str. 9 mai, nr.4, sc.D, ap.3 Tel/fax: 0268543657, office@inventii-marci.ro, www.inventii-marci.ro	DA
FIERĂSCU COSMINA-CATRINEL 1996-42	**ROMINVENT S.A.** Bucureşti, Str. Ermil Pangratti nr. 35, et.1, sect.1, Tel: 021/2312515, 2312541, Fax: 021/2312550, 2312454, e-mail: cfierascu@rominvent.ro	DA
FLOREA ILEANA MARIA 2003- 1258	**CHIUARIU SI ASOCIATII – CONSILIERE IN PROPRIETATE INTELECTUALA** Bucuresti, bd. Aviatorilor nr.52, et.3, sector 1, Tel/fax: 0213161074, 0213161075, Tel: 0722554460, Ileana.florea@chiuariulawyers.ro, ip@chiuariulawyers.ro	DA
FLOREA SONIA 2005-1387	**CABINET INDIVIDUAL SONIA FLOREA – consiliere p.i.** Bucureşti, calea Moşilor nr.207, bl. 15, ap.5, tel: 2103215, fax: 2100449, sonia.florea@avfloreagheorghe.ro	DA
FRISCH CLAUDIA MONICA 2009-1657	**Cabinet proprietate industriala Claudia Monica Frisch** Bucuresti, sos.Pantelimon nr.243, bl.52, ap.18, tel/fax: 0212554095, mobil: 0722450955, 0768625929 email: claudiamonicafrisch@yahoo.com	DA

FRISCH CRINA NICOLETA 2000-1172	**FRISCH & PARTNERS SRL** Bucuresti, bd. Carol I, nr.54, sc. B, ap.5, sector 2, tel: 0213101165, fax: 0213130130, Mobil: 0722212480, office@frisch.ro, crina.frisch@frisch.ro	DA
FUCIU ANIŞOARA 2003-1259	**CABINET ANI FUCIU SRL** Com.Snagov, Bloc P53, sc.A, ap.1, jud.Ilfov, Tel: 021/3106399, Fax: 021/3106398, GSM: 0744370196, e-mail: ani.fuciu@consilier-marci.ro	DA
FULEA MARIA 1995-1076	**EURORESSOURCES SRL** Medias, str. Ion Creangă, nr.4, ap.6, Tel: 0269/843504, Fax: 0269/824812	DA
GAVRIL NICULINA 2001-1211	**CABINET N. D. GAVRIL S.R.L.** Bucureşti, Str. Ştefan Negulescu nr. 6A, sector 1, Tel./fax : 021/2302882, 0213165492, GSM :0722983520, e-mail : gavrilnin@yahoo.com cabinetgavril@yahoo.com	DA
GAVRILA NARCISA 2009 - 1698	**Cabinet individual de proprietate industriala Narcisa Gavrila** Piatra Neamt, str. Petru Rares nr.43, bl.C1, ap.2, tel: 0745019497, 0723515313, e-mail: narcisa_gavrila@yahoo.com	DA
GAVRILIU ANA-CORINA 1993-1031	**BIOTEHNOS S.A.** Otopeni, Str. Gorunului nr.3-5, Tel: 031.7102402, 0317102383, Fax: 031.7102400, GSM : 0723302092, corinagav@hotmail.com	NU
GĂVENEA MIHAELA 2005-1437	**SOCIETATE CIVILA PROFESIONALA LEGAL2M** Bucuresti, Splaiul Unirii nr.10, bl. B5, sc.1, ap.10, mobil: 0728836880, fax: 021.3154462, mihaela.gavenea@legal2m.com	DA
GHENU MIHAELA 1993-15	**ROMINVENT S.A.** Bucureşti, Str. Ermil Pangratti nr. 35, et.1, sect.1, Tel: 021/2312515, 2312541, Fax: 021/2312550, 2312454, e-mail: mghenu@rominvent.ro	DA
GHIȚĂ CONSTANTIN 1992-13	**CONSTANTIN GHIȚĂ OFFICE SRL** Timişoara, str. Take Ionescu nr. 24-28 sc. B, ap. 2, Tel/Fax: 0256/435976, e-mail: ghita@ghitaconstantin.ro; GSM: 0744162462	DA
GÎJGA ANA LUIZA 2005 - 1439	**VERNON, DAVID ŞI ASOCIAȚII SCA** Bucuresti, str. Benjamin Franklin nr.16, etaj 1, sector 1, tel: 021.3115654, fax: 021.3115650, luiza.gijga@gijga-associates.ro	NU

GREAVU DOINA-MARIANA 1996-1093	**PERSOANĂ FIZICĂ** Sibiu, Str. Constantin Noica, bl. 2, ap.21, Tel :0269/218500, Fax :0269/212170, GSM 0766489179 , 0731308189, e-mail : protectro@xnet.ro, aurorapca@yahoo.com	DA
GRECU ELENA 2005 - 1382	**NOMENIUS S.R.L.** Bucuresti, sector 6, str. G.M. Zamfirescu nr.46, bl.22A, sc.1, ap.11, camera 1, elena.grecu@nomenius.ro	DA
HARSANY ALEXANDRU 2003-1251	**NESTOR NESTOR DICULESCU KINGSTON PETERSEN – CONSILIERE IN P.I. S.R.L.** Bucureşti, sector 1, sos. Bucuresti Ploiesti, nr.1A, Bucharest Business Park, corp A, et.1, camerele 9 si 10, Tel : 021/2011200, Fax : 021/2011210, GSM : 0722203934, e-mail : alexandru.harsany@nnkp.ro	DA
HAŞIU ALEXANDRA 1999-57	**ROMINVENT S.A.** Bucureşti, Str. Ermil Pangratti nr. 35, et.1, sect.1, Tel: 021/2312515, 2312541, Fax: 021/2312550, 2312454, e-mail: ahasiu@rominvent.ro	DA
HĂISAN MARIA 2000-1202	**CABINET INDIVIDUAL MARIA HĂISAN** Botoşani, calea Natională nr.65, bl. I3, ap.10, tel: 0231534249, mobil: 0728004574, mh20@k.ro	DA
IACOBINI ANCA SVETLANA 2003- 1262	**SC IACOBINI&CO, CONSILIERI IN DREPTUL DE PROPRIETATE INDUSTRIALA SRL** Bucuresti, Calea Mosilor, nr.258, bl. 4bis, ap.22, sector 2,Tel : 021/2104690 ; Fax : 021/2104793, e-mail : asimri@yahoo.com	DA
IACOBINI MIHNEA RAZVAN 2003- 1261	**IACOBINI&CO, CONSILIERI IN DREPTUL DE PROPRIETATE INDUSTRIALA SRL** Bucureşti, Calea Mosilor, nr.258, bl. 4bis, ap.22, sector 2,Tel : 021/2104690 ; Fax : 021/2104793, e-mail : asimri@yahoo.com	DA
ICLANZAN TUDOR ALEXANDRU 2005-1442	**CABINET PROPRIETATE INDUSTRIALA TUDOR ICLANZAN** Timisoara, Piața Victoriei nr.5, sc. D, ap.2, tel : 0256403615, 0744647875, ticlanzan@eng.upt.ro	DA
IOACĂRĂ VALENTIN 1999-50	**ROVALCONS SRL -AGENȚIE DE PROPRIETATE INTELECTUALĂ** Câmpina, Str. Orizontului, nr.1, bl. R10, et.7, ap.27, jud. Prahova, Tel/Fax: 0244/371390, GSM: 0722 540580 , e-mail: rovalcons@xnet.ro	DA
ION COSTIN	**A.G.V. –AGENTIE DE PROPRIETETE INDUSTRIALA SRL** Bucuresti, sector 1, str. Clucereasa Elena nr.67, tel/fax: 0216664311, mobil: 0744369265, ion.costin@yahoo.de	DA

ION DAN ADRIAN 2003-1260	**CABINET PROPRIETATE INDUSTRIALA – IONDA** Bucuresti, 010577, Calea Dorobantilor nr.126-130, bl.8, ap.50, Tel/fax: 021/2316549, Mobil: 0722687982 e-mail: ionda@rdsmail.ro	DA
ION FLOREA 1997-1109	**CABINET INDIVIDUAL' ION FLOREA'** Bucureşti, Calea Dorobanților 126-130, bl.8,et.9,ap.50, sector 1, cod 010577, Tel/Fax: 021/2316549,GSM: 0724313260, e-mail: iflorea@rdsmail.ro, florea_ion@plic.ro	DA
ION RODICA-COCUȚA 1993-1032	**CABINET DE PROPRIETATE INDUSTRIALĂ "BIONPI"** Bucureşti, Calea Dorobanților 126-130 Bl. 8, et. 9 Ap. 50 sector 1, cod 010577, Tel/Fax: 021/2316549, 031/8054616 GSM: 0723 187944, 0746184697 e-mail: bionpi@rdsmail.ro, bionpi@hotmail.com	DA
IONESCU LAURA COSMINA 2004 - 1328	**CXC TRADEMARK S.R.L.** Bucuresti, sector 1, str. Aviator Stefan Protopopescu nr.1, bl.C6, ap.1, Tel: 031/1050959, Fax: 031/1050958, www.giurgiupartners.ro, cosmina.ionescu@giurgiupartners.ro	DA
IONUS MIHAELA GERALDINE 2009-1664	**DENNEMEYER & ASSOCIATES SRL** Brasov, str. Matei Basarab nr.2, etaj 1, tel: 0268412979, fax: 0268412965, gionus@dennemeyer.com, www.dennemeyer-law.com	DA
IORDANESCU OLIVIA 2008 - 1638	**Cabinet individual Olivia Iordanescu** Bucuresti. Str. Capitan Vijelie nr.20, tel: 0740303142, olivia.iordanescu@scaiordanescu.ro	DA
IORGULESCU MARIANA 2008-1607	**P.F.A. Iorgulescu Mariana** Constanta, bd. Aurel Vlaicu nr.43, bl. Pc3, ap.32, tel: 0341444888, fax: 0341814940, mobil: 0745259643, e-mail: iorgulescumariana@yahoo.com	DA
ISOC DORIN 1994-1052	**INTEGRATOR CONSULTING SRL** Cluj Napoca, Str. Dunării nr. 25 blC1 ap5,jud. Cluj Tel/Fax: 0264/442817, GSM : 0745235585 e-mail : dorin.isoc@yahoo.com, integrator.consulting@yahoo.com	DA
ISTRATI GHERTTRUDE IOANA 2008 - 1608	**MARCI ŞI DESENE SRL** Bucuresti, calea Vitan, nr.8, bl. V51, sc.2, ap.50, tel: 0318055988, mobil: 0722514452, fax: 0318055989, e-mail: avistrati@gmail.com	DA
IVANCA GAVRIL 2004-1357	**CABINET PROPRIETATE INDUSTRIALA ARINOVA** Arad, 310151, str. Coriolan Petreanu, nr.28, Tel/fax: 0257/255842, mobil: 0744246562, info@arinova.ro	DA

IVANCA MARIA ELISAVETA 1993-1033	**AGENȚIA P.I. LABIRINT** Arad, Str. Coriolan Petreanu ,nr. 28, Tel/Fax: 0257/255842, GSM: 0722 458129, e-mail: info@labirint.ro	DA
IVĂNESCU GABRIEL DAN 1996-1091	**CABINET INDIVIDUAL IVANESCU GABRIEL DAN** Braşov, Str. Al. I. Cuza nr. 58 ap. 5, tel: 0268471650 Fax: 0368816013, GSM: 0722 248415 e-mail: dan.ivanescu@clicknet.ro	DA
JEFLEA SIMONA FLORENTINA 2008 - 1625	**Cabinet de proprietate industriala Simona Jeflea** Sibiu, loc. Sura Mare, str. Primaverii nr.17, tel: 0743-013532; 0745-347680, simona.jeflea@esarom.ro	DA
JOIȚOIU ANDREEA SIMONA 2000-1197	**ROMINVENT S.A.** Bucureşti, Str. Ermil Pangratti nr. 35, et.1, sect.1, Tel: 021/2312515, 2312541, Fax: 021/2312550, e-mail : ajoitoiu@rominvent.ro	DA
KLEININGER TOMA 2005-1423	**I.P. NEW MARK COMPANY S.R.L.** Bucuresti, sector 3, bd. Mircea Voda, nr.37, bl. M29, sc.C, ap.83	DA
LARION ELISABETA-SONIA 1992-9	**ROMINVENT S.A.** Bucureşti, Str. Ermil Pangratti nr. 35, et.1, sect.1 Tel: 021/2312515, Fax: 021/2312550, mobil: 07 44 37 37 37, sonia.larion@gmail.com e-mail: office@rominvent.ro	DA
LAZĂR ELENA 1997-28	**CABINET DE PROPRIETATE INDUSTRIALĂ** Buzău, Str.Unirii, Bl.16C,Et.3, Ap. 12, cod 120013, OP 1, CP 52, Tel./Fax: 0238 724262 GSM: 0723 328633, cpielena@recomplast.com	DA
LUCĂCEL MIHAIELA 2003- 1288	**MILMARK DESIGN SRL** Bucuresti, sector 3, aleea Rotunda nr.2, bl. H8, ap.38, GSM:0745347813, e-mail : office@markdesign.ro	DA
MACAMETE ELENA 1992-1003	**ICPE CA** Bucureşti, Splaiul Unirii 313, sect. 3 Tel: 021/3467231, mobil: 0722642756, lmacamete@icpe-ca.ro	NU
MACOVEI CIPRIAN MIHAIL 2004-1334	**CABINET PROPRIETATE INDUSTRIALA CIPRIAN MACOVEI** Bucuresti, str. Popa Tatu nr.15, sector 1, mobil: 0723 638 775, e-mail: mmacovei@stalfort.ro	DA
MANEA MARCELA 2008-1602	**ROMARK INTELLECTUAL PROPERTY** Bucuresti, Aleea Campul cu flori nr.12, bl. A49, ap.35, sector 6, mobil: 0724755705	DA

MANTA VICTOR PAUL 2006-1517	**CABINET PROPRIETATE INDUSTRIALA MANTA VICTOR PAUL** Bucuresti, str. Slt. Zaharia nr.4, et.2, ap.3, tel: 0213132810, mobil: 0722467950, fax: 0213132810, manta.paul@gmail.com, paulmanta@yahoo.com	DA
MARINESCU RUXANDRA 2003-1271	**PATENTMARK S.R.L.** Bucureşti, Str. Dr. N. Turnescu nr. 2, sector 5, Tel/fax 021/3121669, Fax: 021/2233963, e-mail: stema@pcnet.ro , 0722626875	DA
MARTINESCU ALINA NICOLETA 2008-1605	**ROMINVENT S.A.** Bucureşti, Str. Ermil Pangratti nr. 35, et.1, sect.1, Tel: 021/2312515, Fax: 021/2312550 e-mail: amartinescu@rominvent.ro	DA
MARKUSEV DENISA MARY 2003 - 1272	**ROMINVENT S.A.** Bucureşti, Str. Ermil Pangratti nr. 35, et.1, sect.1, Tel: 021/2312515, Fax: 021/2312550 e-mail: dmarkusev@rominvent.ro	DA
MĂRGINEAN DRAGOŞ 2005 - 1384	**RATZĂ ŞI RATZĂ SRL** Bucureşti, B-dul A.I. Cuza Nr. 52-54, Sect.1 Tel :021/2601348, Fax : 021/2601349 email : office@ratza-ratza.com, avr@ratza-ratza.com	DA
MIHAI LUCIAN 2001-1209	**LINKLATERS MICULIȚI ŞI ASOCIATII S.C.P.A** Bucureşti, Str. Nicolae Iorga, nr. 8, sector 1 Tel : 021/3071500, Fax : 021/3071555 e-mail: lucian.mihai@linklaters.com, lucian.mihai@drept.unibuc.ro	DA
MIHUT IONEL OVIDIU 2004 - 1365	**BOSTINA SI ASOCIATII – INDUSTRIAL PROPERTY SRL** Bucuresti, str. Jean Louis Calderon nr.70, sector2, Tel: 0213194466, 0213193500, 0212114800, 0212114809, fax: 0213194803, 0212104643,, Mobil: 0722294830, ovidiu.mihut@bostina.eu, office@bostina.eu	DA
MINCA DENIS ANTOANETA 2006- 1519	**HAHUI, MINCA SI ASOCIATII SRL** Bucuresti, str. Ghiocei nr.12, sector 2, tel: 021.3189619, fax: 021.3109189, e-mail: dns_minca@yahoo.com	DA
MILCEV GABRIELA 2003- 1230	**ALLEGRA CONSULTING SRL** Bucuresti, bd. Octavian Goga 23, bl.M106, sc.4, ap.117, GSM: 0722249961, Tel/Fax: 021/3231384 e-mail: gabriela.milcev@allegra.ro; www.allegra.ro	DA
MITU ALIS-MIHAELA 1997-1111	**CABINET PROPRIETATE INDUSTRIALA MITU ALIS MIHAELA** Ploiesti, str. Clementei nr.46, Tel: 0244/590154, mobil: 0746108142, alis_mitu@yahoo.com ; office@mitu-cpi-ims.com	DA

MÎNDÎCANU EMIL 2006-1559	**CABINET P.I. MÎNDÎCANU EMIL** Bucureşti, sector 4, str. Valerian Prescurea nr. 27-29, tel: 0723820750, mindicanu@yahoo.com	DA
MÎNDRU MIHAELA 2003-1257	**CABINET INDIVIDUAL MÎNDRU MIHAELA** Bucureşti, Str. Grigore Alexandrescu nr.1, bl.D7, ap.4, sector1, Fax: 021/2230342 GSM: 0722601120 , e-mail: florea@gide.com	DA
MOCANU ION 2000-1179	**ROMINVENT S.A.** Bucureşti, str. Emil Pangratti nr. 35, et. 1, sector 1, Tel : 021/2312515 ; 2312541, Fax :021/2312550, 2312454, imocanu@rominvent.ro	DA
MOHONEA CRISTIAN 1997-62	**PATENTMARK S.R.L.** Bucureşti str. Dr. N. Turnescu nr. 2, sector 5 Tel/fax 021/3121669, Fax:2233963, stema@pcnet.ro	DA
MOHONEA LILIANA 1997-61	**PATENTMARK S.R.L.** Bucureşti str. Dr. N. Turnescu nr. 2, sector 5, tel/fax 021/3121669, Fax:2233963 e-mail: stema@pcnet.ro	DA
MOTRESCU MIHAI 2006-1523	**MOTMARK – I.G.** Iasi, str. Cuza Voda nr.12, bl.B, sc.C, ap.7, tel: 0232262076, e-mail: excg@clicknet.ro	DA
MURESAN NICOLAE 2005-1454	**Nicolae Muresan – Cabinet proprietate industriala** Bucuresti, str. Cernisoara nr.5, bl.57, sc.2, ap.31, tel: 0724100328, fax: 0359438304, nicolaemuresan@nicolaemuresan.ro, www.nicolaemuresan.ro	DA
MUŞATESCU ANDRA-OANA 2000-1181	**ANDRA MUSATESCU CABINET DE PROPRIETATE INDUSTRIALA** Bucureşti, calea 13 Septembrie nr.121, bl.127, et.5, ap.21, GSM : 0722 879810 e-mail : office@andramusatescu.ro, www.andramusatescu.ro	DA
NAE CĂLIN TUDOR 2000-1154	**GLOBAL CONSULTING SRL** Bucuresti, str. Masina de Paine nr.2, bl. OD32A, sc.C, ap.114, tel: 0740303300, 0722258980, e-mail: calin@lawoff.ro	NU
NĂSTASE CRISTIAN 2000-1184	**DILIGENS INTELLECTUAL PROPERTY SRL** Bucuresti, Piata Natiunile Unite, nr.3-5, bl. A, sc.A, et.5, ap.39, sector 4, tel/fax: 0213350718, mobil: 0723276056, e-mail: office@diligens.ro, www.diligens.ro	DA
NĂSTASE MIRELA BIANCA 2005 - 1456	**NASTASE MIRELA BIANCA PERSOANA FIZICA AUTORIZATA** Bucuresti, str. Zboina Neagra nr.8-10, bl. 91-95, ap.83, tel: 0722143661, mirela.nastase@yahoo.com	DA

NEACSU CARMEN AUGUSTINA 2000- 1186	**CABINET INDIVIDUAL NEACSU CARMEN AUGUSTINA** Baia Mare, str. Rozelor, nr. 12/3, tel: 0727318168, e-mail: carmen@bic.cdimm.org	DA
NEAGU CATALIN 2005 - 1458	**CABINET INDIVIDUAL PROPRIETATE INDUSTRIALA CATALIN NEAGU** Iasi, str. Tutea Petre nr.5, bl.909, tr.1, ap.11, Cod postal: 700730, Tel: 0232/276000, Fax: 0232/405425, 0232/211843, Mobil: 0744514264, e-mail: catalin.neagu@proprietateindustriala.ro	DA
NEGOMIREANU LIVIA 1999-1140	**CABINET INDIVIDUAL NEGOMIREANU LIVIA** Bucureşti, Sos. Nicolae Titulescu nr.94, bl.14A, ap.127,sect.1, Tel/Fax: 0314214598, GSM: 0722444719, office@cabinetnegomireanu.ro	DA
NEGULESCU LUMINITA 2009 - 1673	**INTELLEXIS SRL** Bucuresti, 030231, bd. Hristo Botev nr.1, etaj 3, camera 37, tel: 0371043042, fax: 021.3103042, luminita.negulescu@intellexis.ro	DA
NICOLAESCU DANIELLA-OLGA 1992-1006	**ROMINVENT S.A.** Bucureşti, Str. Ermil Pangratti nr. 35, et.1, sect.1, Tel: 021/2312515, 2312541, Fax: 021/2312550, 2312454, e-mail: dnicolaescu@rominvent.ro	DA
NICOLAU FLORIN 2005-1460	**MY TRADEMARK SRL** Ploiesti, str. Gheorghe Doja, bl. 35A1, ap.5, Mobil: 0722501414, nicolau@avocatulmeu.ro	DA
NICOLESCU MIHAIL ROMEO 2005-1461	**CABINET DE PROPRIETATE INDUSTRIALA ROMEO NICOLESCU** Bucuresti, sector 5, str. Dr. Leonte nr.36A, Tel: 3178910, Mobil: 0744535285, Fax: 3178910, e-mail: office@rn-law.ro	DA
NIȚĂ FLORINA 1996-1083	**OLTCHIM SA** Râmnicu Vâlcea, Str. Uzinei nr. 1 jud. Vâlcea, Tel: 0250/701200/3225, Fax: 0250/735030, e-mail: oltchim@oltchim.ro	NU
NIȚU ION 2000-1204	**CABINET INDIVIDUAL – NITU ION** Constanta, str. Dezrobirii nr.110, bl. IS8, sc.A, ap.1, Tel: 0241/512608, mobil: 0723317298	DA
NUȚIU EMIL 2003- 1244	**MANAGER EXPERT SRL** Tg. Mures,Str. Nicolae Grigorescu nr.33, ap.3, Tel : 0265/233033, evaluator@rdslink.ro	DA
OLTEANU CAMELIA 2000 - 1189	**ROMINVENT S.A.** Bucureşti, Str. Ermil Pangratti nr. 35,et.1, sector1, Tel: 021/2312515, 2312541, Fax: 021/2312550, 2312454, e-mail: colteanu@rominvent.ro	DA

ONICA JARKA BEATRICE 2004 - 1352	**CUNESCU, BALACIU & ASOCIATII CONSILIERE PROPRIETATE INDUSTRIALA** Bucuresti, sector 3, str. Vulcan Judetu nr.13, Tel: 021/ 3275577, 3276633, 3274400; 0745605151, 0723339939; Fax: 021/ 3274310, beatrice.onicajarka@cunescu.ro	DA
OPREA PATRICIA DIANA 2005-1412	**DICONSULT – Cabinet consiliere in domeniul proprietatii industriale** Cluj Napoca, str. Mircea cel Batran, nr.2, ap.12, Tel: 0264/565885, mobil: 0724323761, patricia.ciceo@terapia.ro	DA
OPROIU MARGARETA 1992-8	**CABINET M. OPROIU-CONSILIERE ÎN PROPRIETATE INTELECTUALĂ** Bucureşti, Str. Popa Savu, nr. 42, parter, sector 1, Tel : 021/ 2602833, 021/2602834, Fax : 021/2602836, 021/2602835, P.O.Box 2-229, e-mail : office@oproiu.ro	DA
ORGOVICI CODRUTA OCTAVIA 2004 - 1326	**ARIANA AGENȚIE DE PROPRIETATE INDUSTRIALĂ SRL** Timisoara, Calea Aradului, nr.33, ap.7, Tel: 0722538766, c_popescu2000@yahoo.com	DA
OSIESCU TRAIAN 1999-1138	**OSTER – SOCIETATE CIVILA PROFESIONALA DE PROPRIETATE INDUSTRIALA** Bucuresti, Str. Batiste nr.35, ap. 23, sector 2, cod 020935, Tel/Fax: 021/3147249 , GSM: 0723.177.236, traianosiescu@xnet.ro	DA
PALKO SORINA-IUSTINA 1999-1150	**AEROSTAR S.A.** Str. Condorilor, nr. 9, Bacău,Tel 0234/175 070, Fax : 0234/ 172 023, e-mail : aerostar@aerostar.ro	NU
PANTILIMON MIHAI 2004 - 1337	**CABINET INDIVIDUAL AUTORIZAT DE PROPRIETATE INDUSTRIALA MIHAI PANTILIMON** Piatra Neamţ, bd Republicii nr.13, et.2, tel/fax: 0233232452, 0747251502	DA
PASANCIUC OANA LAURA 2008-1588	**ROMINVENT S.A.** Bucureşti, Str. Ermil Pangratti nr. 35, et. 1, sect. 1 Tel: 021/2312515, 2312541, Fax: 021/2312550, 2312454,e-mail: lpasanciuc@rominvent.ro	DA
PAVEL SORIN EDUARD 2003-1273	**SCHOENHERR INTELLECTUAL PROPERTY S.R.L.** Bucureşti, bd. Dacia nr.30, etaj 4, camera – Echipa Sebastian 01, tel: 0213196790, fax: 0213196791, e.pavel@schoenherr.ro	DA
PĂTRASCU GEORGIANA 2003- 1226	**CABINET M. OPROIU-CONSILIERE ÎN PROPRIETATE INTELECTUALĂ** Bucureşti, Str. Popa Savu, nr. 42, parter, sector 1, Tel : 021/2602834, 021/2602833, Fax : 021/2602836, 021/2602835, P.O.Box 2-229, e-mail : office@oproiu.ro	DA

PĂUNEȚ ALEXANDRINA 2003- 1245	**Cabinet individual proprietate industriala Paunet Alexandrina** Iasi, spl. Bahlui, nr.29, bl. B5, sc.A, ap.7 Tel: 0726737527	DA
PESCARUSU NICOLETA 2008 - 1570	**RODALL-AGENȚIE DE PROPRIETATE INDUSTIALĂ SRL** Bucureşti, Str. Polonă nr. 115, bl. 15, Sc.A,Et.4, ap. 19 sect. 1, Tel: 021/2108342, Fax: 021/2105794, office@rodall.ro	DA
PETCU COSTIN 97-1115	**ROMINVENT S.A.** Bucureşti, Str. Ermil Pangratti nr. 35, et. 1, sect. 1 Tel: 021/2312515, 2312541, Fax: 021/2312550, 2312454,e-mail: cpetcu@rominvent.ro	DA
PETREA DANA MARIA 2003- 1223	**CABINET M. OPROIU-CONSILIERE ÎN PROPRIETATE INTELECTUALĂ** Bucureşti, Str. Popa Savu, nr. 42, parter, sector 1, Tel : 021/2602834, 021/2602833, Fax : 021/2602836, 021/2602835, P.O.Box 2-229, e-mail : office@oproiu.ro	DA
PETROIU MARIUS 2004-1333	**CABINET P.I. MARIUS PETROIU** Bucuresti, sector 6, aleea Bucsenesti nr.3, bl. E11, ap. 46, mobil: 0723239409, marius.petroiu@gmail.com	DA
PIOARU MIHALACHE RALUCA ANDREEA 1999-56	**ROMPROSPER SERVIMPEX SRL** Bucureşti, Şos. Mihai Bravu nr. 294, bl.6,sc.B, ap. 63, sector 3, cod 030319, Tel: 021.322.28.57, fax: 021.322.28.57 Mobil: 0724880514; 0744654128; 0744536405, e-mail: office@piva.ro; raluca_pioaru@yahoo.com; mihalache.andra@gmail.com	DA
PITICU MIHAELA 2003-1287	**CABINET INDIVIDUAL DE PROPRIETATE INDUSTRIALA - MIHAELA PITICU** Bucureşti, str. Pictor Ion Andreescu nr.31, ap.14, Tel: 6442760, Fax: 2527279, Mobil: 0722398836, e-mail mihaela.piticu@gmail.com, mihaela@legal-consultant.ro	DA
PIȚU DALILA 1999-58	**RODALL-AGENȚIE DE PROPRIETATE INDUSTRIALĂ S.R.L.** Bucureşti, Str. Polonă nr. 115, bl. 15, sc. A, ap. 19, sector 1, Tel: 021/2108342, Fax: 021/2105794, GSM: 0722 652111, rodall@b.astral.ro	DA
PLOSCA DANIEL 1998-39	**ROMINVENT S.A.** Bucureşti, Str. Ermil Pangratti nr. 35, et.1, sect.1, Tel: 021/2312515, 2312541, Fax: 021/2312550, 2312454, e-mail: dplosca@rominvent.ro	DA

POP CĂLIN RADU 1996-50	**CABINET ENPORA S.R.L.** Bucureşti, str. George Calinescu nr.52A, ap.1, 011694, Tel: 021 2300990; 031 1001634, Fax: 021 2302311; 031 1007927, pop@patents.ro	DA
POP MOTOGNA CLELIA 2004- 1351	**CONSTANTIN GHIȚĂ OFFICE SRL** Timişoara, str. Take Ionescu nr. 24-28 sc. B, ap. 2, Tel/Fax: 0256/435976, e-mail: clelia@ghitaconstantin.ro	DA
POP VIRGINIA DAISY 1992-2	**CABINET ENPORA S.R.L.** Bucureşti, str. George Calinescu nr.52A, ap.1, 011694, Tel: 021 2300990; 031 1001634, Fax: 021 2302311; 031 1007927, pop@patents.ro	DA
POPA CRISTINA 2000-1193	**ROMINVENT S.A.** Bucureşti, Str. Ermil Pangratti nr. 35, et. 1, sect. 1, Tel: 021/2312515, 2312541, Fax: 021/2312550, 2312454, office@rominvent.ro	DA
POPESCU ANGELA 1997-1103	**CABINET PROPRIETATE INDUSTRIALĂ POPESCU ANGELA** Bucureşti, str. Complexului nr.10, bl.40, ap.14, Tel :021/3243756, tel : 0318.04.68.81 GSM : 0723051279, angela_intelect@yahoo.com	DA
POPESCU BIANU ANCA – LILIANA 2001-1210	**CABINET ENPORA S.R.L.** Bucureşti, str. George Calinescu nr.52A, ap.1, 011694, Tel: 021 2300990; 031 1001634, Fax: 021 2302311; 031 1007927, pop@patents.ro	DA
POPESCU LAURENTIU HOREA 2004-1354	**V&f IP CONSULTING SRL** Bucuresti, Bd Camil Ressu, nr.27, bl.N1, ap.214, Tel: 021/3140200, Fax: 021/3140290, Mobil: 0744487223, popescul@vf.ro	DA
POPESCU LIVIA 2004-1312	**CABINET POPESCU LIVIA** Bucuresti, bd. Camil Ressu 27, bl.N1, ap.188 Tel: 021/3481010, liviap25@yahoo.com	DA
POPESCU MAGDALENA DANIELA 2005-1466	**SOCIATATE CIVILA PROFESIONALA LEGAL2M** Bucuresti, Splaiul Unirii nr.10, bl. B5, sc.1, ap.10, mobil: 0728839880, fax: 021.3154462, magda.popescu@legal2m.com	DA
POPESCU RADU-ROMEO 2001-1207	**CABINET POPESCU RADU ROMEO** Bucureşti, Bd. Corneliu Coposu nr.3, bl. 101, sc. 3, ap. 50, sector 3, GSM : 0721753049 e-mail : romeoradu.popescu@rdslink.ro	DA
PRISTAVU GHEORGHE 2008-1591	**CABINET DE PROPRIETATE INDUSTRIALA PRISTAVU** Piatra Neamt, str. Gral Nicolae Dascalescu 11, bl. T3, sc.F, ap.70	DA

PUFU ALINA 2011 - 1715	**CABINET INDIVIDUAL PUFU ALINA** Bucuresti, calea Vacaresti nr.312, bl. 2C, ap.39, tel: 0742974133, email: alinapufu@gmail.com Pufu Alina	DA
PUŞCAŞU DAN 1994-1056	**LOYAL PARTNERS – AGENȚIE DE PROPRIETATE INTELECTUALĂ SRL** Galati, Str. Portului nr.23, Parcul De Soft, cam.307, cod 800025, tel/fax: 0236/407032, GSM: 0722 744241, office@loyalpartners.ro www.loyalpartners.ro	DA
PUŞCAŞU DENISA 2008 - 1620	**Cabinet individual proprietate industriala Puşcaşu Denisa** Bucuresti, str. Raul Doamnei nr.5, bl.C4, sc.E, ap.199, mobil: 0740111620, tel: 0213236050, fax: 0213636051, e-mail: puscasu.denisa@yahoo.com, denisa.puscasu@gmail.com	DA
RAMAZAN ALPER 2004 - 1361	**CABINET PROPRIETATE INDUSTRIALĂ ALPER RAMAZAN** Constanța, str. Ştefan cel Mare nr.57, bl.M17, sc.B, ap.17, cod 900683, Tel: 0341/ 410937, Fax: 0241/635547, Mobil: 0722.704.363, alperramazan@gmail.com, zonguldakro@yahoo.com	DA
RASKAI MARIA MAGDALENA 1993-28	**RASKAI M M BREVMARC CONSULT S.R.L.** Dej, Str. Unirii, nr.3,BL.d8, ap.7, judetul Cluj, 405200, Tel/Fax: 0264/211847, GSM: 0742084050, raskaimm@yahoo.com	DA
RAȚĂ ANDREI VLAD 2005 - 1381	**RATZĂ ŞI RATZĂ SRL** Bucureşti, B-dul A.I. Cuza Nr. 52-54, Sect.1 Tel :021/2601348, Fax : 021/2601349 email : office@ratza-ratza.com, avr@ratza-ratza.com	DA
RAȚĂ GRIGORE 1992-3	**RATZĂ ŞI RATZĂ SRL** Bucureşti, B-dul A.I. Cuza Nr. 52-54, Sect.1 Tel :021/2601348, Fax : 021/2601349 email : office@ratza-ratza.com, gregory@ratza-ratza.com	DA
RĂDULESCU MIOARA 1996-47	**TERMOOPTIM SRL** Str. Cetatea de Balta nr.118, bl.9, sc.B, ap.12, tel/fax : 0214330310, termooptim@rdslink.ro	NU
ROBU MARICICA 1999-1133	**Cabinet individual consultanta in proprietate industriala ROBU MARICICA** Roman, jud. Neamt, str. Stefan cel Mare, bl.3, sc.C, ap.38, tel: 0333105979, mobil: 0730633391, maricica.robu@yahoo.com	DA
ROŞ VIOREL 2006-1485	**CABINET INDIVIDUAL ROŞ VIOREL** Bucuresti, bd.Unirii nr.66, bl.K3, ap.7, Mobil: 0722560675, fax: 3208044, e-mail: viorelros@asdpi.ro	DA

ROTARU ION 2006-1543	**AGENTIA DE PROPRIETATE INDUSTRIALA ANDAN SRL** Ploiesti, str. Banesti nr.2, bl. 8D, ap.4, tel: 0244535416, fax: 0244535416, mobil: 0722857653, 0748857653, 0729857653, avocat-rotaru@yahoo.com	DA
RUTA FULGER LAURENTIU 2005 - 1470	**CABINET DE PROPRIETATE INDUSTRIALA RUTA FULGER LAURENTIU** Cluj Napoca, bd. 21 decembrie, nr,40, ap.4, Mobil: 0747892450, ruta_laurentiu@yoahoo.com	DA
SAVU MARIANA 2004-1342	**CABINET DE PROPRIETATE INDUSTRIALA SAVU MARIANA** Bucuresti, str. Paul Greceanu nr.9, bl.20A, ap.26, Tel/ Fax: 021.2120651, mobil: 0722783660, liliana.savu@credidam.ro	DA
SECĂREANU DOINA MARIA 2003-1286	**INVENTA - AGENTIE DE PROPRIETATE INTELECTUALA S.R.L.** Bucureşti, Bdul Corneliu Coposu, nr. 7, bl. 104, sc.2, etaj 1, ap.31, sector 3, Tel : 021/3200285, Tel/Fax : 021/3228325,e-mail : inventa@mark-patent.ro	DA
SIRBU CRISTINA ADRIANA 2008-1613	**KeyPI – Cabinet individual de proprietate industriala** Bucuresti, str. Arh. Ion Berindei nr.3, bl.OD21A, ap.51, tel: 0722595458, 0766789060, fax: 0216657955, www.keypi.ro, office@keypi.ro, sirbu_tina@yahoo.com	DA
SPĂTARU DANIELA VICTORIA 1999- 44	**ROMINVENT S.A.** Bucureşti, Str. Ermil Pangratti nr. 35, et.1, sect.1, Tel: 021/2312515, 2312541, Fax: 021/2312550, 2312454, e-mail: dspataru@rominvent.ro	DA
SPRÎNCEANU NICOLAE 1996-1097	**AGENŢIE DE CONSULTANŢĂ ÎN PROPRIETATE INTELECTUALĂ ŞI TRANSFER DE TEHNOLOGIE "SPRÎNCEANU NICOLAE"** Drobeta Turnu Severin Str. Gheorghe Ionescu Siseşti, nr. 96, bl.E2, sc.1, ap.8, Tel/Fax: 0352801490 e-mail: NicolaeSprinceanu@yahoo.com GSM: 0721 796318	DA
STANCIU ADELINA 1994-14	**"HARCOV" A.P.I. S.R.L.** Sfântu Gheorghe, Jud Covasna Str. Nicolae Iorga nr. 61 bl. 10 E sc. B. ap.9 Tel. 0267352267 GSM: 0744435291, stanciu@planet.ro, propind@mail.asimcov.ro	DA
STĂNCESCU ALIN CRISTIAN 2003-1278	**LEGAL BRAND S.R.L.** Bucureşti, Str. Nicolae Licăreţ nr.1, bl.33, sc.C, ap.107, Punct lucru: str. Campia libertatii nr.64, bl.34A, ap. 269, Tel: 0722674635, 0722607380, e-mail: legal.brand@easynet.ro, info@legal-brand.ro, www.legal-brand.ro	DA

STĂNCESCU ANCA 2000-1194	**LEGAL BRAND S.R.L.** Bucureşti, Str. Nicolae Licăreț nr.1, bl.33, sc.C, ap.107, Punct lucru: str. Campia libertatii nr.64, bl.34A, ap. 269, Tel: 0722674635, 0722607380, e-mail: legal.brand@easynet.ro, info@legal-brand.ro, www.legal-brand.ro	DA
STĂNCULESCU ANCA ELENA FLORICA 2008 - 1639	**CABINET ENPORA S.R.L.** Bucureşti, str. George Calinescu nr.52A, ap.1, 011694, Tel: 021 2300990; 031 1001634, Fax: 021 2302311; 031 1007927, pop@patents.ro	DA
STOIAN IOAN 1992-1008	**AGENȚIE DE PROPRIETATE INDUSTRIALĂ ŞI TRANSFER TEHNOLOGIC "STOIAN IOAN"** Roman, 611127, B-dul Republicii, bloc 46, sc. C, ap. 35, jud. Neamț, Tel/Fax: 0233/741268, GSM: 0745 643738, istoian@engineer.com	DA
STRECHE GHERGHINA 1997-1116	**OMV PETROM S.A.** Bucuresti, Calea Dorobantilor nr. 239, Sector 1. Telefon: 40 60092; Mob. 0723 55 20 26; Fax: 4060433 e-mail: gherghina.streche@petrom.com	NU
STURZA IOANA 1999-59	**CABINET M. OPROIU-CONSILIERE ÎN PROPRIETATE INTELECTUALĂ** Bucureşti, Str. Popa Savu, nr. 42, parter, sector 1, Tel : 021/ 2602833, 021/2602834, Fax : 021/2602836, 021/2602835, P.O.Box 2-229, e-mail : office@oproiu.ro	DA
SULIMAN MARIA-GABRIELA 1999-1147	**AGENȚIA NAȚIONALĂ A MEDICAMENTULUI** Bucureşti, str. Av. Sănătescu nr. 48, Tel: 021/2241710/368, Fax: 021/2243497, e-mail:maria.suliman @anm.ro	NU
SUSU LILIANA – MARIA 1999-1144	**CABINET INDIVIDUAL SUSU LILIANA MARIA** Brasov, str. Carierei nr.126, cod postal 500216, Tel: 0721220858, liliana.csomos@yahoo.co.uk	DA
SZENTE SÁNDOR 1999-48	**SZENTE SÁNDOR** Odorheiu Secuiesc, str. Victoriei nr.41, ap.4, jud. Harghita,cod poştal 535600, Tel/fax: 0266219143, e-mail : prooffice@szente.ro, www.szente.ro	DA
ŞANTA VALENTINA 2003-1227	**CABINET INDIVIDUAL VALENTINA ŞANTA** Tg.Mures, str. Koos Ferencz nr.21, bl.21, ap.44, Mobil: 0740028967, 0728151499, fax: 0365815201 vsanta@gedeon-richter.ro, santa_valentina2002@yahoo.com	DA
ŞERBAN ALINA MARIA 2003- 1291	**ASERBANA BRANDS SRL** Bucuresti, calea Victoriei nr.100, et.1, ap.18, tel: 0213039682, fax: 0213039683, info.aserbanabrand.com	DA

ŞOVA DAN-EUGEN 1993-1013	**PIDES - CABINET INDIVIDUAL** Bucureşti, str. Valea Buzăului, nr. 10, bl. G30, ap. 36, sector 3, Tel: 021/3455351, GSM: : 0723708632 e-mail: pides2004@yahoo.com	DA
TAVASZI ZOLTAN 2005-1471	**CABINET PROPRIETATE INDUSTRIALA TAVASZI ZOLTAN** Bucuresti, Calea Mosilor nr.135, et.7, ap.14, tel: 021.3155969, fax: 021.3155969, tavaszi.zoltan@gmail.com	DA
TĂRĂBÎC LUCIAN 2000-1195	**LUTARIS INTELPROT S.R.L.** Timisoara, 300426, str. Ana Ipatescu nr.45, Tel/Fax: 0256/489301, Mobil: 0742143718, 0723319154, qualitarium@qualitarium.ro	DA
TĂRCHILĂ NICOLETA AURICA 2008-1595	**CABINET ENPORA S.R.L.** Bucureşti, str. George Calinescu nr.52A, ap.1, 011694, Tel: 021 2300990; 031 1001634, Fax: 021 2302311; 031 1007927, pop@patents.ro	DA
TĂTARU DOINA 1995-19	**PERSOANĂ FIZICĂ** Piatra Neamţ, Str. Apele Minerale nr.4, Tel:0233/223602, e-mail:doina_tataru@msn.com	DA
TEODORESCU MIHAELA 1995-30	**ROMINVENT S.A.** Bucureşti, Str. Ermil Pangratti nr. 35, et.1, sect.1, Tel: 021/2312515, 2312541, Fax: 021/2312550, 2312454, e-mail: mteodorescu@rominvent.ro	DA
TEODORU EMANUEL 2004-1322	**TEODORU & ASSOCIATES SRL** Bucuresti, bd. Marasesti nr.2B, bl.A, sc.2, parter, ap.4 bis, cod postal 040254, Tel: 0213367722, Fax: 0213367723, e-mail: emanuel@teodoru.ro, www.romaniatrademarks.ro	DA
TEODORU VIOLETA 2003-1264	**TEODORU & ASSOCIATES SRL** Bucuresti, bd. Marasesti nr.2B, bl.A, sc.2, parter, ap.4 bis, cod postal 040254, Tel: 0213367722, Fax: 0213367723, GSM: 0722549219 e-mail: violeta@teodoru.ro, www.romaniatrademarks.ro	DA
TICU JIANU CRISTINA 2005-1478	**CABINET INDIVIDUAL P.I. TICU JIANU CRISTINA** Bucureşti, sector 5, str. Baltagului nr.11, bl. V67, ap.4, tel: 0722551203, tel/fax: 0213153717, cristina.jianu@xnet.ro	DA
TODIRICA NATALIA 2011-1740	**INTELLECTUAL PROPERTY OFFICE SRL** Bucureşti, Str. Alexandru Moruzzi nr. 6, bl. B6, sc. 2, ap.62, sector 3, cod 031155, Tel/Fax.: 021/3262388, GSM: 0745 094241, e-mail: office@ipoffice.ro, natalia.todirica@ipoffice.ro	DA

TOMESCU ADRIAN 2005-1398	**CABINET INDIVIDUAL PROPRIETATE INDUSTRIALA ADRIAN TOMESCU** Bucuresti, str. Poet Vasile Carlova nr.2, bl. A7 bis, ap.74, tel: 021 2224422, 3217070, fax: 021 2222626, atomescu@buzescu.com, amtomescu@yahoo.com	DA
TUDOR DANIELA 1999-1136	**TUDOR DANIELA – persoana fizica autorizata** Bucuresti, str. Baba Novac nr.11, bl. G17, ap.51, cod postal 031623, Tel./Fax.: 040213240412 Mobil : 0749218326, consultanta@tudordaniela.ro	DA
TUDORA ADRIANA GEORGIANA 2006-1542	**AGENTIA DE PROPRIETATE INDUSTRIALA ANDAN SRL** Ploiesti, str. Banesti nr.2, bl. 8D, ap.4, tel: 0244535416, fax: 0244535416, mobil: 0722482873 avocat-adriana@yahoo.com	DA
TURTOI RADUCU 2007- 1545	**TURTOI INTELECTUAL PROPERTY FIRM SRL** Bucuresti, Splaiul Independenței nr.3, bl.17, ap.7,sector 5, mobil: 0722390388, tel/fax: 021.3135120, office@turtoi.ro, www.turtoi.ro	DA
ȚAMBREA OANA 2003- 1225	**CABINET M. OPROIU-CONSILIERE ÎN PROPRIETATE INTELECTUALĂ** Bucureşti, Str. Popa Savu, nr. 42, parter, sector 1, Tel : 021/2602834, 021/2602833, Fax : 021/2602836, 021/2602835, P.O.Box 2-229, e-mail : office@oproiu.ro	DA
ȚOȚU IOAN 2000-1196	**N.P.C. S.R.L.** Braşov, str. Alexandru cel Bun, nr.13, bl.E28, ap.7, cod 500025, OP 1 – CP 298, GSM: 0744520357,e-mail: totu@unitbv.ro	DA
ȚULUCA DOINA 1996-48	**NESTOR NESTOR DICULESCU KINGSTON PETERSEN – CONSILIERE ÎN P.I. S.R.L.** Bucureşti, sector 1, sos. Bucuresti Ploiesti, nr.1A, Bucharest Business Park, corp A, et.1 camerele 9 si 10, tel: 0212011200, fax: 0212011210, e-mail : doina.tuluca@nnkp.ro	DA
ȚURCANU CONSTANTIN 1992-10	**INVENTA - AGENTIE DE PROPRIETATE INTELECTUALA S.R.L.** Bucureşti, Bdul Corneliu Coposu, nr. 7, bl. 104, sc. 2, etaj 1, ap. 31, sector 3, Tel: 021/3200285, Fax: 021/3228325, GSM: 0744 324510, e-mail: inventa@mark-patent.ro	DA
UDREA ELENA RODICA 1994-25	**OSTER – SOCIETATE CIVILA PROFESIONALA DE PROPRIETATE INDUSTRIALA** Bucuresti, Str. Batiste nr.35, ap. 23, sector 2 Tel/Fax: 021/3147249 GSM: 0721254270, traianosiescu@xnet.ro	DA

VASILESCU RALUCA 1995-37	**CABINET M. OPROIU-CONSILIERE ÎN PROPRIETATE INTELECTUALĂ** Bucureşti, Str. Popa Savu, nr. 42, parter, sector 1, Tel : 021/ 2602833, 021/2602834, Fax : 021/2602836, 021/2602835, P.O.Box 2-229, e-mail : office@oproiu.ro	DA
VĂTAVU LIVIU 2006- 1539	**SC ANTIBIOTICE SA** Iasi, str. Valea Lupului nr 1, cod 707410, tel: 0742532882. 0727024582, fax: 0232.211020, e-mail: liviu.vatavu@antibiotice.ro, trademarks@antibiotice.ro	NU
VELCEA MARIAN 1994-26	**INVEL – AGENȚIE DE PROPRIETATE INDUSTRIALĂ** Bucureşti, str. Ion Ghica nr.3, ap.20,Fax: 0311.027.616, GSM: 0723205048, 0788885352, velcea@invel.ro	DA
VELICA ION GABRIEL 2004 - 1370	**CABINET VELICA – Agenție de proprietate industrială** Bucuresti, str. Brutus M.I., nr.13, ap.3, cod 050124 Tel/ Fax: 021/3357463, Mobil: 0722645283, www.velica.ro, office@velica.ro	DA
VELICU ANCA 2003- 1275	**CONSTANTIN & VELICU – INTELLECTUAL PROPERTY SRL** Bucuresti, sector 4, str. Trestiana nr.1A, bl. 8A, sc.A, ap.16, Tel: 0314256780, fax: 0314256781, office@candv-ip.ro	DA
VELȚAN LOREDANA 1999-45	**INVENTA - AGENTIE DE PROPRIETATE INTELECTUALA S.R.L.** Bucureşti, Bdul Corneliu Coposu, nr. 7, bl. 104, sc. 2, ap. 31, sector 3, Tel: 021/3200285, Fax: 021/3228325, e-mail: inventa@mark-patent.ro	DA
VIGH BEATA 2008-1566	**SIGNOLEX TRADEMARK REGISTRATION SRL** Miercurea Ciuc, str. Obor nr.52A, biroul nr.1, tel: 0740887334, beata.adam@gmail.com	DA
VIRGILIUS VASILACHE 2003-1228	**EDIPLAST S.R.L.** Tg. Mureş, Str. Măgurei nr.25, ap.2, Tel/Fax: 0265/263775, GSM: 0744394036, moniadel@artelecom.net	DA
VISALOM MONICA 2004 - 1340	**AGENȚIE DE PROPRIETATE INDUSTRIALĂ – APIA SRL** Bucureşti, Str. Romancierilor nr.5, bl.C14, sc.B Ap.41, sector 6; OP 23 CP 11,Tel./Fax: 021/7783100; e-mail: office@mark-apia.ro, Site: www.mark-apia.ro	DA
VISALOM THEODOR 1996-1100	**AGENȚIE DE PROPRIETATE INDUSTRIALĂ – APIA SRL** Bucureşti, Str. Romancierilor nr.5, bl.C14, sc.B Ap.41, sector 6; OP 23 CP 11,Tel./Fax: 021/7783100; e-mail: office@mark-apia.ro, Site: www.mark-apia.ro	DA

VIŞOIU LILIAN CĂTALIN 2003-1246	**CABINET DE PROPRIETATE INDUSTRIALĂ "VIŞOIU LILIAN CĂTĂLIN"** Bucureşti, bd. Unirii nr.74, bl. J3B, sc.3, ap. 41, Tel/Fax: 021/3167043, GSM: 0744480657, visoiucatalin@yahoo.com,	DA
VLAD CONSTANTIN 2000-1199	**VLAD CONSTANTIN** Constanta, Bd. 1 decembrie 1918 nr. 5, bl. F16, ap.34, cod 900711, Tel: 0241625643, 0341172650, Fax: 0241625643,GSM: 0722 370300, 0770251145, e-mail: constantin.vlad@rdslink.ro	DA
VLAD SIMONA 2006-1540	**CABINET IINDIVIDUAL PROPRIETATE INDUSTRIALA VLAD SIMONA** Bucuresti, sector 3, str. Liviu Rebreanu, nr.7, bl.51, ap.67, tel/fax: 0216477471	DA
VOICU ALEXANDRA 1992-5	**CABINET VOICU ALEXANDRA** Bucureşti, B-dul Magheru, nr. 9, sc. 2, etaj 9, ap. 89, sector 1, PO BOX: 22-246, Tel/Fax: 021/3153684, alexandra.voicu@upcmail.ro	DA

LISTA CONSILIERILOR ÎN PROPRIETATE INDUSTRIALĂ, MEMBRI AI CAMEREI NAȚIONALE A CONSILIERILOR ÎN PROPRIETATE INDUSTRIALĂ DIN ROMÂNIA, AUTORIZAȚI PENTRU DOMENIUL DESENELOR ŞI MODELELOR pentru luna august 2011

Nume şi Prenume/ Nr. din Reg. Nat	Denumirea societății Adresa societății	Societate cu obiect de activitate propr.ind.
ACSINTE PAULA-ADRIANA 2000-1160	**CABINET ACSINTE PAULA ADRIANA** Bucureşti, str. Maior Coravu Ion, nr.1-7, bl.C4, ap.85, Tel/fax : 021/2507396, GSM : 0723 317631 e-mail : paula@legalservices.ro	DA
ALAN LILIANA 1994-1037	**CABINET PROPRIETATE INDUSTRIALA ALAN LILIANA** Sat Otvesti nr.183B, jud. Timis, 0724250467, e-mail: cabinet.alan@yahoo.com	DA
ALDEA CRISTINA RALUCA 2006-1489	**TREMULA SA** Braila, soseaua de centura nr.1, tel: 0788995533, 0744550778, tel/fax: 021.3245250, e-mail : office@intelecta.ro, www.intelecta.ro	NU
ALECU FLORIN BOGDAN 2005-1394	**CABINET INDIVIDUAL PROPRIETATE INDUSTRIALA ALECU BOGDAN** Bacau, str. Lucretiu Patrascanu nr.2, sc.B, ap.2, Tel/fax: 0334407577, Mobil: 0740274741, office@marcidesene.ro, www.marcidesene.ro	DA
ANDRONACHE PAUL 2003-1216	**ECOINTELLECT CABINET INDIVIDUAL ANDRONACHE PAUL** Bucureşti, aleea Compozitorilor nr.1, bl.E21, et.6, ap.35, sect 6,Tel/Fax: 021/7250069, GSM: 0722741043, 0727476335 e-mail: paul.andronache@clicknet.ro, paul_andronache@yahoo.com	DA
ANGHEL LUMINIȚA DOINA 1993-1020	**CABINET DE PROPRIETATE INDUSTRIALA ANGHEL LUMINIȚA DOINA** Bucureşti, Str. Gherghitei Nr.1, Bl.94B, Sc. B, Ap.76, Sector 2, Fax: 031.4013777, GSM : 0723301706, 0743218219 e-mail : anghel.doina@rdslink.ro, anghel2na@yahoo.com, anghel2na@gmail.com	DA
APETROAIE HORATIU TUDOR 2005-1400	**AGENTIE DE PROPRIETATE INDUSTRIALA HORATIU APETROAIE** Bucuresti, str. Faurei nr.1, bl.P11, ap.228, Mobil: 0722302801, e-mail: horatiuat@xnet.ro	DA
APOSTOL SALOMIA 1999-1127	**PERSOANĂ FIZICĂ** Galați, Str. Reg. 11 Siret nr. 15, bl. E4, ap. 54, Tel/fax: 0236/436437 GSM 0766765027, saly_apostol@yahoo.com	DA

ARDELEANU RALUCA 2009 - 1693	**Cabinet de proprietate industriala Raluca Ardeleanu** Bucuresti, str. Baia de Arama nr.1, bl. B, tr.3, ap.117,, tel: 0723601875, fax: 0318015023, office@cabinetardeleanu.ro, www.cabinetardeleanu.ro	DA
AXENTE ELENA 1999-46/1	**INTEL PROTECT S.R.L.** Braşov, Str. M. Kogălniceanu, nr. 20, bloc 1k, sc. C-D, Tel: 0268/412567, Fax: 0268/477333, GSM: 0722 464314, e-mail:intelprotect@ccibv.ro;	DA
BACIU ANA MARIA 2004-1325	**NESTOR NESTOR DICULESCU KINGSTON PETERSEN – CONSILIERE ÎN P.I. S.R.L.** Bucureşti, sector 1, sos. Bucuresti Ploiesti, nr.1A, Bucharest Business Park, corp A, et.4, Mobil: 0722256758, Tel: 021/2011200, ana-maria.baciu@nnkp.ro	DA
BARBU MIRCEA 1994-1042	**PERSOANĂ FIZICĂ** Bucureşti, Sos.Iancului nr.21, bl.106A, sc.b, ap.73, sect.2, Tel/Fax: 021/6536608, 0724.834.010 e-mail: bmircea@mailbox.ro	DA
BĂDĂRĂU ADINA ADRIANA 2006-1494	**NESTOR NESTOR DICULESCU KINGSTON PETERSEN – CONSILIERE ÎN P.I. S.R.L.** Bucureşti, sector 1, sos. Bucuresti Ploiesti, nr.1A, Bucharest Business Park, corp A, et.4, Tel: 021/2011200, fax: 0212011210, e-mail: adina.badarau@nnkp.ro	DA
BĂISAN CRISTINA CARMEN 2008-1569	**SIDEMO - SIGLE DESENE MODELE SRL** Bucuresti, sector 6, str. Sandulesti nr.3, bl. Z40, ap.4, tel/fax: 0214139834, mobil: 0741135012, 0722548381, contact@sidemo.ro, www.sidemo.ro	DA
BĂLAN GHEORGHIȚĂ 1992-1	**RODALL-AGENȚIE DE PROPRIETATE INDUSTIALĂ SRL** Bucureşti, Str. Polonă nr. 115, bl. 15, Sc.A,Et.4, ap. 19 sect. 1, Tel: 021/2108342, GSM: 0722 652111, Fax: 021/2105794, rodall@b.astral.ro	DA
BELCIU DELIA MIHAELA 2008-1578	**NESTOR NESTOR DICULESCU KINGSTON PETERSEN – CONSILIERE ÎN P.I. S.R.L.** Bucureşti, sector 1, sos. Bucuresti Ploiesti, nr.1A, Bucharest Business Park, corp A, et.1 camerele 9 si 10, tel: 0212011200, fax: 0212011210, e-mail : delia.belciu@nnkp.ro	DA
BENDE ANDREEA 2008-1579	**NESTOR NESTOR DICULESCU KINGSTON PETERSEN – CONSILIERE ÎN P.I. S.R.L.** Bucureşti, sector 1, sos. Bucuresti Ploiesti, nr.1A, Bucharest Business Park, corp A, et.1 camerele 9 si 10, tel: 0212011200, fax: 0212011210, andreea.codrescu@nnkp.ro	DA

BENGA BOGDAN FLORIN 2005-1407	**INTELLEXIS SRL** Bucuresti, 030231, bd. Hristo Botev nr.1, etaj 3, camera 37, Tel/fax: 021.3103042, mobil: 0723300147, contact@intellexis.ro bogdanbenga@xnet.ro	DA
BEREA VALENTIN 2006-1495	**CABINET INDIVIDUAL P.I. VALENTIN BEREA** Bucuresti, bd. Carol I, nr.51, ap.26, sector 2, Tel: 4088904, Fax: 4088911, mobil: 0721473317, e-mail: valentin.berea@bulboaca.com	DA
BICU CRISTINA MĂDĂLINA 2003-1308	**WEIZMANN ARIANA & PARTNERS AGENTIE DE PROPRIETATE INTELECTUALA SRL** Bucuresti, str. Aleea Trestiana, nr.4, bl.20, sc.B, ap.72, tel: 0213274978, fax: 0213227689, mobil: 0724260277, e-mail: office@branduri.ro, www.branduri.ro	DA
BODOMOI OTILIA FLORENTINA 2008-1573	**INVENTA - AGENTIE DE PROPRIETATE INTELECTUALA S.R.L.** Bucureşti, Bdul Corneliu Coposu, nr. 7, bl. 104, sc.2, etaj 1, ap.31, sector 3, Tel : 021/3200285, Tel/Fax : 021/3228325, inventa@mark-patent.ro	DA
BOLINTINEANU MAGDALENA GABRIELA 2008-1597	**MARK TO MARK INTELLECTUAL PROPERTY OFFICE SRL** Bucuresti, sector 4, str. Huedin nr.12, bl. D20, sc.4, ap.53, mobil: 0745120402, tel: 0212100415,fax: 0212100314, magda.bolintineanu@marktomark.com	DA
BORLAN T. RADU 2000-1161	**PATENTMARK S.R.L.** Bucureşti str. Dr. N. Turnescu nr. 2, sector 5, Tel: 021/3121669, Fax: 021/2233963, e-mail:stema@pcnet.ro	DA
BOZIOREANU MARIUS ADRIAN 2000-1165	**CONS INTEL BMA CABINET CONSULTANȚĂ** Buzău, Cart, Dorobanti 2, bl.D2, et.1, ap.5 CP 8, OP1, Mobil : 0745086588, Fax : 0238/719619, marius–bozio@yahoo.com	DA
BOZOCEA GINA VIOLETA 2003- 1222	**WEIZMANN ARIANA & PARTNERS AGENTIE DE PROPRIETATE INTELECTUALA SRL** Bucuresti, str. 11 iunie, nr.51, sc.A, ap.4, 0723204268, tel/fax : 0268/315046, office@inregistrare-marci.ro	DA
BRAN LAURA GABRIELA 2004 - 1336	**BRANDYNAMICS AGENTIE DE PROPRIETATE INDUSTRIALA S.R.L.** Cluj Napoca, str. Inocentiu Micu Klein, nr.8 Tel/fax: 0364/102070, 0744143965, laura.bran@brandynamics.ro	DA
BROJBOIU DUMITRU ADRIAN FLORINEL 1995-1067	**BROJBY PATENT INNOVATION** Piteşti, Bd. Republicii, bl.212,sc. D, ap.11, jud.Argeş, cod 110176, Tel/Fax.: 0348/412529, GSM: 0745 143095,adrian_brojboiu@yahoo.com	DA

BUCŞĂ GHEORGHE 2005-1391	**INVENTA - AGENȚIE DE PROPRIETATE INTELECTUALĂ S.R.L.** Bucureşti, Bdul Corneliu Coposu, nr. 7, bl. 104, sc. 2, et. 1 ap. 31,sector 3, Tel: 021/3200285, Fax: 021/3228325, e-mail: inventa@mark-patent.ro	DA
BURBEA MILESCU IULIA ADRIANA 2005-1379	**CABINET INDIVIDUAL PROPRIETATE INDUSTRIALA IULIA BURBEA** Bucuresti, sector 1, str. Stirbei Voda nr.105, bl.24B, ap.4, tel: 0726375412, iuliad_bis@yahoo.com	DA
BURȚILĂ IOAN 1993-1022	**MILENIUL 3 Agenție de Proprietate Industrială S.R.L.** Pascani, Str. Moldovei nr. 10, bloc Crinul, sc. A, Ap. 28, Tel/Fax: 0232/719190; GSM: 0740 820582	DA
BUTA PAUL GEORGE 2010 - 1704	**Cabinet individual Paul George Buta** Bucuresti, bd. Mircea Voda, nr. 35, bl. M27, ap. 17, tel: 021.3211234, fax: 021.3211253, e-mail: paul.buta@asdpi.ro	DA
BUZLEA ELISABETA 1993-25	**INTELECT S.R.L.** Oradea, B-dul Dacia nr. 48, Bl. D10, Ap.3, OP 9-CP128, Tel 0259/453847, Fax:0259/268094 GSM: 0745 040831, e-mail: info@intelect.ro	DA
BUZLEA MIRCEA VALENTIN 2003- 1234	**INTELECT S.R.L.** Oradea, B-dul Dacia nr. 48, Bl. D10, Ap.3, OP9-CP128, Tel 0259/453847, Fax:0259/268094 e-mail: info@intelect.ro	DA
BUZLEA NARCISA FLORICICA 2003- 1235	**INTELECT S.R.L.** Oradea, B-dul Dacia nr. 48, Bl. D10, Ap.3, OP9-CP128, Tel 0259/453847, Fax:0259/268094 e-mail: info@intelect.ro	DA
CAVESCU ADRIAN 2008-1609	**CAVESCU SI ASOCIATII SRL** Otopeni, str. Grivita nr.37E, e-mail: adriancavescu@yahoo.com, office@avocat4u.ro	DA
CÂMPEAN GHEORGHE-GEORGEL 1996-1087	**CABINET INDIVIDUAL CAMPEAN GHEORGHE GEORGEL** Campina, str. Dr. Constantin Istrati nr.52, bl.3, ap.5, Tel: 0244/335207, mobil: 0729902117, e-mail: george_campean@yahoo.com	DA
CAMPEANU IOANA AURA 2005-1409	**SC PETOSEVIC SRL** Bucureşti, Intrarea Camil Petrescu nr.1, Tel: 021/3057996, Fax: 021/3145481, e-mail: aura.campeanu@petosevic.com	DA

CECIU GABRIELA 1994-1045	**CABINET "CECIU GABRIELA" CONSULTANȚĂ ÎN DOMENIUL PROPRIETĂȚII INTELECTUALE** 300024 Timişoara, Str. Martir Leonida Banciu, nr. 6, sc. A, ap. 110, jud. Timis, Tel/Fax: 0256/494846; GSM: 0745 388 039, e-mail: gabrielaceciu@hotmail.com	DA
CHISTRUGA VICTORIA 2008-1590	**ATELIERELE CFR GRIVIȚA S.A.** Str. Calea Griviței nr.359, tel: 0212240913, fax: 0212241736, e-mail: office@grivita.ro	NU
CIRSTEA CRISTINA 2004-1346	**ARIANA BRAND EXPERT SRL** Craiova, str. Mihail Kogalniceanu nr.20, jud. Dolj, 0726718638, c_cirstea@yahoo.com, cristina_cirstea@inregistrare-marci.ro	DA
CIUDA-BERIVOE ANCA 1996-41	**INTELLECTUAL PROPERTY OFFICE SRL** Bucureşti, Str. Alexandru Moruzzi nr. 6, bl. B6, sc. 2, et. 8, ap. 62, sector 3; Tel/Fax: 021/3262388, GSM : 0745 094241, office@ipoffice.ro	DA
CIUPAN CORNEL 2003-1310	**CABINET DE PROPRIETATE INDUSTRIALĂ CIUPAN CORNEL** Cluj Napoca, Str. Mestecenilor nr.6, bl. 9E, ap.2, Tel: 0264/524425; 0264/415051, Fax: 0264/415054, e-mail: cornel.ciupan@muri.utcluj.ro	DA
COCOLOI OANA 2003- 1263	**CABINET OANA COCOLOI** Bucureşti, Drumul Taberei nr.120, bl. OD1, sc.5, ap. 189, sector 6, Tel : 021/7450757, GSM : 0730557744, e-mail : oana_cocoloi@yahoo.com	DA
COCOŞ ŞTEFAN 2010 - 1703	**ROMINVENT S.A.** Bucureşti, Str. Ermil Pangratti nr. 35, et.1, sector 1, Tel: 021/2312515, 2312541, Fax: 021/2312550, 2312454, e-mail: scocos@rominvent.ro	DA
COJOCNEAN MARIA RODICA 2003- 1241	**INTELMMI CONSULT SRL** Tg. Mures, str. Sârguinței nr.39, ap.12, cod poştal 540543, Tel/fax: 0365 401839, mobil: 0745303867, cojocnean_maria@yahoo.com	DA
COLAN CRISTIAN IONUT 2005-1418	**CABINET PROPRIETATE INDUSTRIALA C.I. COLAN** Bucureşti, str. Mihai Eminescu nr.128-130, ap.17, sect.2, tel: 021.6190308, fax: 021.6190309, ionut.colan@cbea.ro	DA
COMĂNESCU MARILENA 2003-1277	**CABINET MARILENA COMANESCU** Bucuresti, str. Muzeul Zambaccian 34, sc. B, ap.3, sector 1, tel: 0722259260, office@cimo.ro, marilena.comanescu@cimo.ro	DA

COMĂNESCU NADIA VASILICA 2003- 1242	**PFIZER ROMANIA SRL** Bucuresti, Splaiul Independentei nr.179, sector 5, cod 050099, Tel: 021/2072800, Fax: 021/2072801, nadia.comanescu@pfizer.com	NU
CONSTANDA CECILIA MĂDĂLINA 2003-1304	**WEIZMANN ARIANA & PARTNERS AGENTIE DE PROPRIETATE INTELECTUALA SRL** Bucuresti, str. Aleea Trestiana, nr.4, bl.20, sc.B, ap.72, tel: 0213274978, fax: 0213227689, mobil: 0724260277, e-mail: office@branduri.ro, www.branduri.ro	DA
CONSTANTIN ADRIAN GEORGE 1999-1148	**CONSTANTIN & VELICU – INTELLECTUAL PROPERTY SRL** Bucuresti, sector 4, str. Trestiana nr.1A, bl. 8A, sc.A, ap.16, Tel: 0314256780, fax: 0314256781, office@candv-ip.ro	DA
COSMOVICI PAUL 2009-1654	**COSMOVICI SI ASOCIATII SRL** Bucuresti, OP 77, CP 216, www.cosmovici.ro, cosmovici@cosmovici.ro	DA
COSTINESCU PETRU 1998-1125	**PETRU COSTINESCU-DICOSTI** Bucureşti, Str. Viorele nr. 30, bl. 20A, ap. 23, sector 4, OP 44 – CP5, Tel : 021/3303162, Fax : 021/330473 e-mail : petrucostinescu.dicosti@gmail.com	DA
COŞESCU CAMELIA 1999-46/2	**M.D.P. RIGHTS AGENCY SRL** Brasov, str. Lunga nr.270, cod postal 500450, Tel: 0268/440100, 440313; Fax: 0268/440221, Mobil: 0744355100, e-mail: office@mdp-rights-agency.ro www.mdp-rights-agency.ro	DA
COTRUTA LEONID 2006-1533	**CABINET PROPRIETATE INDUSTRIALA COTRUTA LEONID** Bucuresti, str. Vasile Lascar nr.182, bir. Nr.3, leonid.cotruta@gmail.com	DA
CSAPO MARTINESCU ERNEST 1995-1072	**ROMBAT SA** Bistriţa, Drumul Cetatii nr.6 Tel. 0263/234011,Fax :0263/234010, e-mail: erni@rombat.ro	NU
DANCIU IOAN 2004 - 1373	**NOWAPATENT SRL** Medias, str. Lotru, nr.4, bl.92, ap.1 Tel : 0269/841373 ; 833273 GSM : 0744556074 Fax : 0269/833273, e-mail : nowapatent@birotec.ro, office@nowapatent.ro	DA
DRAGULIN IOANA 2005-1385	**ROMINVENT S.A.** Bucureşti, Str. Ermil Pangratti nr. 35, et.1, sector 1, Tel: 021/2312515, 2312541, Fax: 021/2312550, 2312454, e-mail: office@rominvent.ro	DA

DUMITRESCU ARTEMIS SORINA 2003- 1250	**ROMINVENT S.A.** Bucureşti, Str. Ermil Pangratti nr. 35, et.1, sect.1 Tel: 021/2312515, Fax: 021/2312550 e-mail:adumitrescu @rominvent.ro	DA
DUMITRESCU OANA IRINA 2005 - 1434	**INNOVIS INTELLECTUAL PROPERTY** Bucuresti, Calea Rahovei nr.217, bl.12, ap.60, Mobil: 0741572398, e-mail: office@innovis.ro	DA
ENDES CORINA 2007-1546	**ANACOR – Cabinet de proprietate industriala** Bucuresti, bd. Bucurestii Noi nr.51-61, bl.B1, ap.11, tel: 0216678665, mobil: 0726475018, anacor.cpi@gmail.com	DA
ENE MARILENA 2003- 1253	**ENE & ASOCIATII – PROPRIETATE INDUSTRIALA SRL** Bucuresti, str. George Valentin Bibescu nr.20-22, bl.11/1, sc.3, ap.8, Tel: 0722558957, fax: 021.2300175, marilena.ene@ratiu.ro	DA
ENE SILVIA 2000-1159	**CABINET M. OPROIU – CONSILIERE ÎN PROPRIETATE INTELECTUALĂ** Bucureşti, Str. Popa Savu, nr. 42, parter, sector 1. Tel : 021/2602833, 021/2602834, Fax : 021/2602835, 021/2602836, CP : 2-229, e-mail : office@oproiu.ro	DA
ENESCU GABRIELA 2011 - 1714	**CABINET INDIVIDUAL DE PROPRIETATE INDUSTRIALA ENESCU GABRIELA** Bucuresti, str. Frunte Iata nr.7, bl. P14A, ap.3, tel: 0314329735, fax: 0314329736, mobil: 0745637457, g_enescu@yahoo.com	DA
ENESCU LUCIAN 1992-7	**ROMINVENT S.A.** Bucureşti, Str. Ermil Pangratti nr. 35,et.1, sector1, Tel: 021/2312515, 2312541, Fax: 021/2312550, 2312454, e-mail: office@rominvent.ro	DA
ENESCU MIRUNA 2003- 1254	**ROMINVENT S.A.** Bucureşti, Str. Ermil Pangratti nr. 35, et.1, sect.1 Tel: 021/2312515, Fax: 021/2312550 e-mail : menescu@rominvent.ro	DA
FAIGHENOV MARIOARA 1995-1063	**AGENȚIE DE PROPRIETATE INTELECTUALĂ ŞI TRANSFER DE TEHNOLOGIE-AGPITT-SRL** Bucureşti, B-dul Libertății nr. 12, bl.113, sc.2, et.3, ap.28, sector 4; CP 42-106,Tel: 021/3177693; Fax : 021/3177584 ; GSM : 0744 293552 ; 0724539752 e-mail :faighenov@xnet.ro; office@agpitt.ro	DA

FÂNTÂNĂ RAUL-SORIN 1994-23	**FÂNTÂNĂ RAUL SORIN & ASOCIAȚII SRL** Braşov, str. 9 mai, nr.4, sc.D, ap.3 Tel/fax: 0268543657, office@inventii-marci.ro, www.inventii-marci.ro	DA
FIERĂSCU COSMINA-CATRINEL 1996-42	**ROMINVENT S.A.** Bucureşti, Str. Ermil Pangratti nr. 35, et.1, sect.1 Tel: 021/2312515, Fax: 021/2312550 e-mail: cfierascu@rominvent.ro	DA
FLOREA ILEANA MARIA 2003- 1258	**CHIUARIU SI ASOCIATII – CONSILIERE IN PROPRIETATE INTELECTUALA** Bucuresti, bd. Aviatorilor nr.52, et.3, sector 1, Tel/fax: 0213161074, 0213161075, Tel: 0722554460, Ileana.florea@chiuariulawyers.ro, ip@chiuariulawyers.ro	DA
FRISCH CRINA NICOLETA 2000-1172	**FRISCH & PARTNERS SRL** Bucuresti, bd. Carol I, nr.54, sc. B, ap.5, sector 2, tel: 0213101165, fax: 0213130130, Mobil: 0722212480, office@frisch.ro, crina.frisch@frisch.ro	DA
FUCIU ANIŞOARA 2003-1259	**CABINET ANI FUCIU SRL** Com.Snagov, Bloc P53, sc.A, ap.1, jud.Ilfov, Tel: 021/3106399, Fax: 021/3106398, GSM: 0744370196, e-mail: ani.fuciu@consilier-marci.ro	DA
FULEA MARIA 1995-1076	**EURORESSOURCES SRL** Medias, str. Ion Creangă, nr.4, ap.6, Tel: 0269/843504, Fax: 0269/824812	DA
GAVRIL NICULINA 2001-1211	**CABINET N. D. GAVRIL S.R.L.** Bucureşti, Str. Ştefan Negulescu nr. 6A, sector 1, Tel./fax : 021/2302882, 0213165492, GSM :0722983520, e-mail : gavrilnin@yahoo.com cabinetgavril@yahoo.com	DA
GAVRILA NARCISA 2009 - 1698	**Cabinet individual de proprietate industriala Narcisa Gavrila** Piatra Neamt, str. Petru Rares nr.43, bl.C1, ap.2, tel: 0745019497, 0723515313, e-mail: narcisa_gavrila@yahoo.com	DA
GAVRILIU ANA-CORINA 1993-1031	**BIOTEHNOS S.A.** Otopeni, Str. Gorunului nr.3-5, Tel: 031.7102402, 0317102383, Fax: 031.7102400, GSM : 0723302092, corinagav@hotmail.com	NU
GĂVENEA MIHAELA 2005-1437	**SOCIETATE CIVILA PROFESIONALA LEGAL2M** Bucuresti, Splaiul Unirii nr.10, bl. B5, sc.1, ap.10, mobil: 0728836880, fax: 021.3154462, mihaela.gavenea@legal2m.com	DA

GHENU MIHAELA 1993-15	**ROMINVENT S.A.** Bucureşti, Str. Ermil Pangratti nr. 35, et.1, sect.1 Tel: 021/2312515, Fax: 021/2312550 e-mail: mghenu@rominvent.ro	DA
GHIȚĂ CONSTANTIN 1992-13	**CONSTANTIN GHIȚĂ OFFICE SRL** Timişoara, Str. Take Ionescu nr. 24-28, sc. B ap. 2 Jud.Timiş, Tel/Fax: 0256/435976, GSM: 0744 162462, e-mail: ghita@ghitaconstantin.ro	DA
GRECU ELENA 2005 - 1382	**NOMENIUS S.R.L.** Bucuresti, sector 6, str. G.M. Zamfirescu nr.46, bl.22A, sc.1, ap.11, camera 1, elena.grecu@nomenius.ro	DA
HARSANY ALEXANDRU 2003-1251	**NESTOR NESTOR DICULESCU KINGSTON PETERSEN – CONSILIERE IN P.I. S.R.L.** Bucureşti, sector 1, sos. Bucuresti Ploiesti, nr.1A, Bucharest Business Park, corp A, et.1, camerele 9 si 10, Tel : 021/2011200, Fax : 021/2011210, GSM : 0722203934, e-mail : alexandru.harsany@nnkp.ro	DA
HAŞIU ALEXANDRA 1999-57	**ROMINVENT S.A.** Bucureşti, Str. Ermil Pangratti nr. 35, et.1, sect.1, Tel: 021/2312515, 2312541, Fax: 021/2312550, 2312454, e-mail: ahasiu@rominvent.ro	DA
HĂISAN MARIA 2000-1202	**CABINET INDIVIDUAL MARIA HĂISAN** Botoşani, calea Natională nr.65, bl. I3, ap.10, tel: 0231534249, mobil: 0728004574, mh20@k.ro	DA
IACOBINI ANCA SVETLANA 2003- 1262	**IACOBINI&CO, CONSILIERI IN DREPTUL DE PROPRIETATE INDUSTRIALA SRL** Bucuresti, Calea Mosilor, nr.258, bl. 4bis, ap.22, sector 2, Tel : 021/2104690 ; Fax : 021/2104793 E-mail : asimri@yahoo.com	DA
IACOBINI MIHNEA RĂZVAN 2003- 1261	**IACOBINI&CO, CONSILIERI IN DREPTUL DE PROPRIETATE INDUSTRIALA SRL** Bucureşti, Calea Mosilor, nr.258, bl. 4bis, ap.22, sector 2, Tel : 021/2104690 ; Fax : 021/2104793 E-mail : asimri@yahoo.com	DA
ICLANZAN TUDOR ALEXANDRU 2005-1442	**CABINET PROPRIETATE INDUSTRIALA TUDOR ICLANZAN** Timisoara, Piața Victoriei nr.5, sc. D, ap.2, tel : 0256403615, 0744647875, ticlanzan@eng.upt.ro	DA
IOACĂRĂ VALENTIN 1999-50	**ROVALCONS SRL -AGENȚIE DE PROPRIETATE INTELECTUALĂ** Câmpina, Str. Orizontului, nr.1, bl. R10, ap.27, Jud. Prahova, Tel/Fax: 0244/371390; GSM : 0722 540580 e-mail: rovalcons@xnet.ro	DA

ION COSTIN	**A.G.V. –AGENTIE DE PROPRIETETE INDUSTRIALA SRL** Bucuresti, sector 1, str. Clucereasa Elena nr.67, tel/fax: 0216664311, mobil: 0744369265, ion.costin@yahoo.de	DA
ION DAN ADRIAN 2003-1260	**CABINET PROPRIETATE INDUSTRIALA – IONDA** Bucuresti, 010577, Calea Dorobantilor nr.126-130, bl.8, ap.50, Tel/fax: 021/2316549, Mobil: 0722687982 e-mail: ionda@rdsmail.ro	DA
ION RODICA-COCUȚA 1993-1032	**CABINET DE PROPRIETATE INDUSTRIALĂ "BIONPI"** Bucureşti, 010577, Calea Dorobanților 126-130 Bl. 8, et. 9 Ap. 50 sector 1, cod 010577, Tel/Fax: 021/2316549, 031/8054616 GSM: 0723 187944, 0746184697 e-mail: bionpi@rdsmail.ro, bionpi@hotmail.com	DA
IONUS MIHAELA GERALDINE 2009-1664	**DENNEMEYER & ASSOCIATES SRL** Brasov, str. Matei Basarab nr.2, etaj 1, tel: 0268412979, fax: 0268412965, gionus@dennemeyer.com, www.dennemeyer-law.com	DA
IORGULESCU MARIANA 2008-1607	**P.F.A. Iorgulescu Mariana** Constanta, bd. Aurel Vlaicu nr.43, bl. Pc3, ap.32, tel: 0341444888, fax: 0341814940, mobil: 0745259643, e-mail: iorgulescumariana@yahoo.com	DA
ISOC DORIN 1994-1052	**INTEGRATOR CONSULTING SRL** Cluj Napoca, Str. Dunării nr. 25 blC1 ap5,jud. Cluj Tel/Fax: 0264/442817, GSM : 0745235585 e-mail : dorin.isoc@yahoo.com, integrator.consulting@yahoo.com	DA
ISTRATI GHERTTRUDE IOANA 2008 - 1608	**MARCI ŞI DESENE SRL** Bucuresti, calea Vitan, nr.8, bl. V51, sc.2, ap.50, tel: 0318055988, mobil: 0722514452, fax: 0318055989, e-mail: avistrati@gmail.com	DA
IVANCA GAVRIL 2004-1357	**CABINET PROPRIETATE INDUSTRIALA ARINOVA** Arad, 310151, str. Coriolan Petreanu, nr.28, Tel/fax: 0257/255842, mobil: 0744246562, info@arinova.ro	DA
IVANCA MARIA ELISAVETA 1993-1033	**AGENȚIA DE PROPRIETATE INDUSTRIALĂ "LABIRINT"** Arad, Str. Coriolan Petreanu nr. 28, Tel/Fax: 0257/255842, GSM: 0722 458129 e-mail: info@labirint.ro	DA

IVĂNESCU GABRIEL DAN 1996-1091	**CABINET INDIVIDUAL- IVANESCU GABRIEL DAN** Braşov, Str. Al. I. Cuza nr. 58 ap. 5, tel: 0268471650, fax: 0368816013, GSM: 0722 248415, e-mail: dan.ivanescu@clicknet.ro	DA
JOIȚOIU ANDREEA SIMONA 2000-1197	**ROMINVENT S.A.** Bucureşti, Str. Ermil Pangratti nr. 35, et.1, sect.1, Tel: 021/2312515, 2312541, Fax: 021/2312550, e-mail : ajoitoiu@rominvent.ro	DA
KLEININGER TOMA 2005-1423	**I.P. NEW MARK COMPANY S.R.L.** Bucuresti, sector 3, bd. Mircea Voda, nr.37, bl. M29, sc.C, ap.83	DA
LARION ELISABETA-SONIA 1992-9	**ROMINVENT S.A.** Bucureşti, Str. Ermil Pangratti nr. 35, et.1, sect.1 Tel: 021/2312515, Fax: 021/2312550, mobil: 07 44 37 37 37, sonia.larion@gmail.com e-mail: office@rominvent.ro	DA
LAZĂR ELENA 1997-28	**CABINET DE PROPRIETATE INDUSTRIALĂ** Buzău, Str.Unirii, Bl.16C,Et.3, Ap. 12, cod 120013, OP 1, CP 52, Tel./Fax: 0238 724262 GSM: 0723 328633, cpielena@recomplast.com	DA
LUCĂCEL MIHAIELA 2003- 1288	**MILMARK DESIGN SRL** Bucuresti, sector 3, aleea Rotunda nr.2, bl. H8, ap.38, GSM:0745347813, e-mail : office@markdesign.ro	DA
MACAMETE ELENA 1992-1003	**ICPE CA** Bucureşti, Splaiul Unirii 313, sect. 3 Tel: 021/3467231, mobil: 0722642756, lmacamete@icpe-ca.ro	NU
MANEA MARCELA 2008-1602	**ROMARK INTELLECTUAL PROPERTY** Bucuresti, Aleea Campul cu flori nr.12, bl. A49, ap.35, sector 6, mobil: 0724755705	DA
MARINESCU RUXANDRA 2003-1271	**PATENTMARK S.R.L.** Bucureşti, Str. Dr. N. Turnescu nr. 2, sector 5, Tel/fax 021/3121669, Fax: 021/2233963, e-mail: stema@pcnet.ro , 0722626875	DA
MARKUSEV DENISA MARY 2003 - 1272	**ROMINVENT S.A.** Bucureşti, Str. Ermil Pangratti nr. 35, et.1, sect.1, Tel: 021/2312515, Fax: 021/2312550 e-mail: dmarkusev@rominvent.ro	DA
MARTINESCU ALINA NICOLETA 2008-1605	**ROMINVENT S.A.** Bucureşti, Str. Ermil Pangratti nr. 35, et.1, sect.1, Tel: 021/2312515, Fax: 021/2312550 e-mail: amartinescu@rominvent.ro	DA

MIHAI LUCIAN 2001-1209	**LINKLATERS MICULIȚI ŞI ASOCIATII S.C.P.A.** Bucureşti, Str. Nicolae Iorga, nr. 8, sector 1 Tel : 021/3071500, Fax : 021/3071555 e-mail: lucian.mihai@linklaters.com, lucian.mihai@drept.unibuc.ro	DA
MIHUT IONEL OVIDIU 2004 - 1365	**BOSTINA SI ASOCIATII – INDUSTRIAL PROPERTY SRL** Bucuresti, str. Jean Louis Calderon nr.70, sector2, Tel: 0213194466, 0213193500, 0212114800, 0212114809, fax: 0213194803, 0212104643,, Mobil: 0722294830, ovidiu.mihut@bostina.eu, office@bostina.eu	DA
MILCEV GABRIELA 2003- 1230	**ALLEGRA CONSULTING SRL** Bucuresti, bd. Octavian Goga 23, bl.M106, sc.4, ap.117, GSM: 0722249961, Tel/Fax: 021/3231384 e-mail: gabriela.milcev@allegra.ro; www.allegra.ro	DA
MINCA DENIS ANTOANETA 2006- 1519	**HAHUI, MINCA SI ASOCIATII SRL** Bucuresti, str. Ghiocei nr.12, sector 2, tel: 021.3189619, fax: 021.3109189, e-mail: dns_minca@yahoo.com	DA
MÎNDRU MIHAELA 2003-1257	**CABINET INDIVIDUAL MÎNDRU MIHAELA** Bucureşti, Str. Grigore Alexandrescu nr.1, bl.D7, ap.4, sector1, Fax: 021/2230342 GSM: 0722601120 e-mail: florea@gide.com	DA
MOCANU ION 2000-1179	**ROMINVENT S.A.** Bucureşti, str. Emil Pangratti nr. 35, et. 1, sector 1, Tel : 021/2312515 ; 2312541, Fax :021/2312550, 2312454, imocanu@rominvent.ro	DA
MOHONEA CRISTIAN 1997-62	**PATENTMARK S.R.L.** Bucureşti, Str. Dr. N. Turnescu nr. 2, sector 5, Tel/fax 021/3121669, , Fax: 021/2233963, e-mail: stema@pcnet.ro	DA
MOHONEA LILIANA 1997-61	**PATENTMARK S.R.L.** Bucureşti, Str. Dr. N. Turnescu nr. 2, sector 5, Tel/fax 021/3121669, Fax: 021/2233963, e-mail: stema@pcnet.ro	DA
MUŞATESCU ANDRA OANA 2000-1181	**ANDRA MUSATESCU CABINET DE PROPRIETATE INDUSTRIALA** Bucureşti, calea 13 Septembrie nr.121, bl.127, et.5, ap.21,GSM : 0722 879810 ; e-mail : office@andramusatescu.ro, www.andramusatescu.ro	DA
NĂSTASE CRISTIAN 2000-1184	**DILIGENS INTELLECTUAL PROPERTY SRL** Bucuresti, Piata Natiunile Unite, nr.3-5, bl. A, sc.A, et.5, ap.39, sector 4, tel/fax: 0213350718, mobil: 0723276056, e-mail: office@diligens.ro, www.diligens.ro	DA

NEACSU CARMEN AUGUSTINA 2000- 1186	**CABINET INDIVIDUAL NEACSU CARMEN AUGUSTINA** Baia Mare, str. Rozelor, nr.12/3, tel: 0727318168, e-mail: carmen@bic.cdimm.org	DA
NEAGU CATALIN 2005 - 1458	**CABINET INDIVIDUAL PROPRIETATE INDUSTRIALA CATALIN NEAGU** Iasi, str. Tutea Petre nr.5, bl.909, tr.1, ap.11, Cod postal: 700730, Tel: 0232/276000, Fax: 0232/405425, 0232/211843, Mobil: 0744514264, e-mail: catalin.neagu@proprietateindustriala.ro	DA
NEGOMIREANU LIVIA 1999-1140	**CABINET INDIVIDUAL NEGOMIREANU LIVIA** Bucuresti, Sos. Nicolae Titulescu nr.94, bl.14A, ap.127,sect.1, Tel: 0314214598, GSM: 0722444719, office@cabinetnegomireanu.ro	DA
NICOLAESCU DANIELLA-OLGA 1992-1006	**ROMINVENT S.A.** Bucureşti, Str. Ermil Pangratti nr. 35, et.1, sect.1 Tel: 021/2312515, Fax: 021/2312550 e-mail: dnicolaescu@rominvent.ro	DA
NIȚĂ FLORINA 1996-1083	**OLTCHIM SA** Râmnicu Vâlcea, Str. Uzinei nr. 1, 240050, jud. Vâlcea Tel: 0250/701200/3225, Fax: 0250/735030 e-mail: oltchim@oltchim.ro	NU
NIȚU ION 2000-1204	**CABINET INDIVIDUAL – NITU ION** Constanta, str. Dezrobirii nr.110, bl. IS8, sc.A, ap.1, Tel: 0241/512608, mobil: 0723317298	DA
OLTEANU CAMELIA 2000 - 1189	**ROMINVENT S.A.** Bucureşti, Str. Ermil Pangratti nr. 35,et.1, sector1, Tel: 021/2312515, 2312541, Fax: 021/2312550, 2312454, e-mail: colteanu@rominvent.ro	DA
OPREA PATRICIA DIANA 2005-1412	**DICONSULT – Cabinet consiliere in domeniul proprietatii industriale** Cluj Napoca, str. Mircea cel Batran, nr.2, ap.12, Tel: 0264/565885, mobil: 0724323761, patricia.ciceo@terapia.ro	DA
OPROIU MARGARETA 1992-8	**CABINET M. OPROIU-CONSILIERE ÎN PROPRIETATE INTELECTUALĂ** Bucureşti, Str. Popa Savu, nr. 42, parter, sector 1, Tel : 021/2602834, 021/2602833, Fax : 021/2602836, 021/2602835, P.O.Box 2-229, e-mail : office@oproiu.ro	DA
ORGOVICI CODRUTA OCTAVIA 2004 - 1326	**ARIANA AGENTIE DE PROPRIETATE INDUSTRIALA S.R.L.** Timisoara, Calea Aradului, nr.33, ap.7 Tel: 0722538766, c_popescu2000@yahoo.com	DA

OSIESCU TRAIAN 1999-1138	**OSTER – SOCIETATE CIVILA PROFESIONALA DE PROPRIETATE INDUSTRIALA** Bucuresti, Str. Batiste nr.35, ap. 23, sector 2, cod 020935, Tel/Fax: 021/3147249 , GSM: 0723.177.236, traianosiescu@xnet.ro	DA
PALKO SORINA-IUSTINA 1999-1150	**AEROSTAR S.A.** Str. Condorilor, nr. 9, Bacău Tel : 0234/175 070, Fax : 0234/ 172 023, e-mail : aerostar@aerostar.ro	NU
PANTILIMON MIHAI 2004 - 1337	**CABINET INDIVIDUAL AUTORIZAT DE PROPRIETATE INDUSTRIALA MIHAI PANTILIMON** Piatra Neamţ, bd Republicii nr.13, et.2, tel/fax: 0233232452, 0747251502	DA
PAVEL SORIN EDUARD 2003-1273	**SCHOENHERR INTELLECTUAL PROPERTY S.R.L.** Bucureşti, bd. Dacia nr.30, etaj 4, camera – Echipa Sebastian 01, tel: 0213196790, fax: 0213196791, e.pavel@schoenherr.ro	DA
PĂUNEŢ ALEXANDRINA 2003- 1245	**Cabinet individual proprietate industriala Paunet Alexandrina** Iasi, spl. Bahlui, nr.29, bl. B5, sc.A, ap.7 Tel: 0726737527	DA
PESCARUSU NICOLETA 2008 - 1570	**RODALL-AGENŢIE DE PROPRIETATE INDUSTIALĂ SRL** Bucureşti, Str. Polonă nr. 115, bl. 15, Sc.A,Et.4, ap. 19 sect. 1, Tel: 021/2108342, Fax: 021/2105794, office@rodall.ro	DA
PETCU COSTIN 97-1115	**ROMINVENT S.A.** Bucureşti, Str. Ermil Pangratti nr. 35, et. 1, sect. 1 Tel: 021/2312515, 2312541, Fax: 021/2312550, 2312454,e-mail: cpetcu@rominvent.ro	DA
PETREA DANA MARIA 2003- 1223	**CABINET M. OPROIU-CONSILIERE ÎN PROPRIETATE INTELECTUALĂ** Bucureşti, Str. Popa Savu, nr. 42, parter, sector 1, Tel : 021/2602834, 021/2602833, Fax : 021/2602836, 021/2602835, P.O.Box 2-229, e-mail : office@oproiu.ro	DA
PIOARU MIHALACHE RALUCA ANDREEA 1999-56	**ROMPROSPER SERVIMPEX SRL** Bucureşti, Şos. Mihai Bravu nr. 294, bl.6,sc.B, ap. 63, sector 3, cod 030319, Tel: 021.322.28.57, fax: 021.322.28.57 Mobil: 0724880514; 0744654128; 0744536405, e-mail: office@piva.ro; raluca_pioaru@yahoo.com; mihalache.andra@gmail.com	DA

PLOSCA DANIEL 1998-39	**ROMINVENT S.A.** Bucureşti, Str. Ermil Pangratti nr. 35, et.1, sect.1, Tel: 021/2312515, 2312541, Fax: 021/2312550, 2312454, e-mail: dplosca@rominvent.ro	DA
POP CĂLIN RADU 1996-50	**CABINET ENPORA S.R.L.** Bucureşti, str. George Calinescu nr.52A, ap.1, 011694, Tel: 021 2300990; 031 1001634, Fax: 021 2302311; 031 1007927, pop@patents.ro	DA
POP MOTOGNA CLELIA 2004 - 1351	**CONSTANTIN GHIȚĂ OFFICE SRL** Timişoara, str. Take Ionescu nr. 24-28 sc. B, ap. 2, Tel/Fax: 0256/435976,: clelia@ghitaconstantin.ro	DA
POP VIRGINIA DAISY 1992-2	**CABINET ENPORA S.R.L.** Bucureşti, str. George Calinescu nr.52A, ap.1, 011694, Tel: 021 2300990; 031 1001634, Fax: 021 2302311; 031 1007927, pop@patents.ro	DA
POPA CRISTINA 2000-1193	**ROMINVENT S.A.** Bucureşti, Str. Ermil Pangratti nr. 35, et. 1, sect. 1 Tel: 021/2312515, 2312541, Fax: 021/2312550, 2312454,e-mail: cpopa@rominvent.ro	DA
POPESCU ANGELA 1997-1103	**CABINET PROPRIETATE INDUSTRIALĂ POPESCU ANGELA** Bucureşti, str. Complexului nr.10, bl.40, ap.14, Tel :021/3243756, tel : 0318.04.68.81 GSM : 0723051279, angela_intelect@yahoo.com	DA
POPESCU LAURENTIU HOREA 2004-1354	**V&f IP CONSULTING SRL** Bucuresti, Bd Camil Ressu, nr.27, bl.N1, ap.214, Tel: 021/3140200, Fax: 021/3140290, Mobil: 0744487223, popescul@vf.ro	DA
POPESCU LIVIA 2004-1312	**CABINET POPESCU LIVIA** Bucuresti, bd. Camil Ressu 27, bl.N1, ap.188 Tel: 021/3481010, liviap25@yahoo.com	DA
POPESCU MAGDALENA DANIELA 2005-1466	**SOCIATATE CIVILA PROFESIONALA LEGAL2M** Bucuresti, Splaiul Unirii nr.10, bl. B5, sc.1, ap.10, mobil: 0728839880, fax: 021.3154462, magda.popescu@legal2m.com	DA
POPESCU RADU-ROMEO 2001-1207	**CABINET POPESCU RADU ROMEO** Bucureşti, Bd. Corneliu Coposu nr. 3,bl.101,sc.3,et.4, ap.50, sector 3, GSM : 0721753049, e-mail : romeoradu.popescu@rdslink.ro	DA
PRISTAVU GHEORGHE 2008-1591	**CABINET DE PROPRIETATE INDUSTRIALA PRISTAVU** Piatra Neamt, str. Gral Nicolae Dascalescu 11, bl. T3, sc.F, ap.70	DA

PUŞCAŞU DAN 1994-1056	**LOYAL PARTNERS – AGENŢIE DE PROPRIETATE INTELECTUALĂ SRL** Galati, Str. Portului nr.23, Parcul De Soft, cam.307, cod 800025, tel/fax: 0236/407032, GSM: 0722 744241, office@loyalpartners.ro www.loyalpartners.ro	DA
RASKAI MARIA MAGDALENA 1993-28	**RASKAI M M BREVMARC CONSULT S.R.L.** Dej, Str. Unirii, nr.3,BL.d8, ap.7, judetul Cluj, 405200, Tel/Fax: 0264/211847, GSM: 0742084050, raskaimm@yahoo.com	DA
RAŢĂ ANDREI VLAD 2005 - 1381	**RATZĂ ŞI RATZĂ SRL** Bucureşti, B-dul A.I. Cuza Nr. 52-54, Sect.1 Tel :021/2601348, Fax : 021/2601349 email : office@ratza-ratza.com, avr@ratza-ratza.com	DA
RĂDULESCU MIOARA 1996-47	**TERMOOPTIM SRL** Str. Cetatea de Balta nr.118, bl.9, sc.B, ap.12, tel/fax : 0214330310, termooptim@rdslink.ro	NU
RAŢĂ GRIGORE 1992-3	**RATZA SI RATZA SRL** Bucureşti, B-dul A.I. Cuza Nr. 52-54, Sect.1 Tel :021/2601348, Fax : 021/2601349 email : office@ratza-ratza.com, gregory@ratza-ratza.com	DA
ROBU MARICICA 1999-1133	**Cabinet individual consultanta in proprietate industriala ROBU MARICICA** Roman, jud. Neamt, str. Stefan cel Mare, bl.3, sc.C, ap.38, tel: 0333105979, mobil: 0730633391, maricica.robu@yahoo.com	DA
ROŞ VIOREL 2006-1485	**CABINET INDIVIDUAL ROŞ VIOREL** Bucuresti, bd.Unirii nr.66, bl.K3, ap.7, Mobil: 0722560675, fax: 3208044, e-mail: viorelros@asdpi.ro	DA
RUTA FULGER LAURENTIU 2005 - 1470	**CABINET DE PROPRIETATE INDUSTRIALA RUTA FULGER LAURENTIU** Cluj Napoca, bd. 21 decembrie, nr,40, ap.4, Mobil: 0747892450, ruta_laurentiu@yoahoo.com	DA
SAVU MARIANA 2004-1342	**CABINET DE PROPRIETATE INDUSTRIALA SAVU MARIANA** Bucuresti, str. Paul Greceanu nr.9, bl.20A, ap.26, Tel/ Fax: 021.2120651, mobil: 0722783660, liliana.savu@credidam.ro	DA
SECĂREANU DOINA MARIA 2003-1286	**INVENTA - AGENTIE DE PROPRIETATE INTELECTUALA S.R.L.** Bucureşti, Bdul Corneliu Coposu, nr. 7, bl. 104, sc.2, etaj 1, ap.31, sector 3, Tel : 021/3200285, Tel/Fax : 021/3228325, e-mail : inventa@mark-patent.ro	DA

SIRBU CRISTINA ADRIANA 2008-1613	**KeyPI – Cabinet individual de proprietate industriala** Bucuresti, str. Arh. Ion Berindei nr.3, bl.OD21A, ap.51, tel: 0722595458, 0766789060, fax: 0216657955, www.keypi.ro, office@keypi.ro, sirbu_tina@yahoo.com	DA
SOARE LILIANA 1999-060	**INVENTA - AGENTIE DE PROPRIETATE INTELECTUALA S.R.L.** Bucureşti, Bdul Corneliu Coposu, nr. 7, bl. 104, sc. 2, etaj 1, ap. 31, sector 3, Tel: 021/3200285, Fax: 021/3228325, inventa@mark-patent.ro	DA
SPĂTARU DANIELA VICTORIA 1999- 44	**ROMINVENT S.A.** Bucureşti, Str. Ermil Pangratti nr. 35, et.1, sect.1, Tel: 021/2312515, 2312541, Fax: 021/2312550, 2312454, e-mail: dspataru@rominvent.ro	DA
SPRINCEANU NICOLAE 1996-1097	**"SPRINCEANU NICOLAE" AGENȚIE DE CONSULTANȚĂ ÎN PROPRIETATE INTELECTUALĂ ŞI TRANSFER DE TEHNOLOGIE** Drobeta Turnu Severin Str. Gheorghe Ionescu Siseşti nr. 96, bl.E2, sc.1, ap.8, Tel/Fax: 0352801490; GSM:0721 796318 e-mail: NicolaeSprinceanu@yahoo.com	DA
STANCIU ADELINA 1994-14	**HARCOV A.P.I. SRL** Sfântu Gheorghe, Jud Covasna Str. Nicolae Iorga nr. 61 bl. 10 E sc. B. ap.9 Tel. 0267/ 352 267, Mobil:0744435291, stanciu@planet.ro, propind@mail.asimcov.ro	DA
STĂNCESCU ALIN CRISTIAN 2003-1278	**LEGAL BRAND S.R.L.** Bucureşti, Str. Nicolae Licăreț nr.1, bl.33, sc.C, ap.107, Punct lucru: str. Campia libertatii nr.64, bl.34A, ap. 269, Tel: 0722674635, 0722607380, e-mail: legal.brand@easynet.ro, info@legal-brand.ro, www.legal-brand.ro	DA
STĂNCESCU ANCA 2000-1194	**LEGAL BRAND S.R.L.** Bucureşti, Str. Nicolae Licăreț nr.1, bl.33, sc.C, ap.107, Punct lucru: str. Campia libertatii nr.64, bl.34A, ap. 269, Tel: 0722674635, 0722607380, e-mail: legal.brand@easynet.ro, info@legal-brand.ro, www.legal-brand.ro	DA
STIOPU NORICA 2003-1280	**MOBILUX SA** Bucureşti, Şos. Pantelimon nr.161, sector 2, Tel : 021/2506270 Fax : 021/2507456 e-mail : nstiopu@parisot.com.ro	NU

STOIAN IOAN 1992-1008	**AGENŢIE DE PROPRIETATE INDUSTRIALĂ ŞI TRANSFER TEHNOLOGIC "STOIAN IOAN"** Roman, 611127, B-dul Republicii, bloc 46, sc. C, ap. 35, jud. Neamţ, Tel/Fax: 0233/741268, GSM: 0745 643738, istoian@engineer.com	DA
STRECHE GHERGHINA 1997-1116	**OMV PETROM S.A.** Bucuresti, Calea Dorobantilor nr. 239, Sector 1. Telefon: 40 60092; Mob. 0723 55 20 26; Fax: 4060433 e-mail: gherghina.streche@petrom.com	NU
STURZA IOANA 1999-59	**CABINET M. OPROIU-CONSILIERE ÎN PROPRIETATE INTELECTUALĂ** Bucureşti, Str. Popa Savu, nr. 42, parter, sector 1, Tel : 021/ 2602833, 021/2602834, Fax : 021/2602836, 021/2602835, P.O.Box2-229, office@oproiu.ro	DA
SULIMAN MARIA-GABRIELA 1999-1147	**AGENŢIA NATIONALĂ A MEDICAMENTULUI** Bucureşti, Str. Av. Sănătescu nr. 48 Tel.: 021/2241710/369, Fax: 021/2243497 e-mail:mariasuliman @anm.ro	NU
SUSU LILIANA – MARIA 1999-1144	**CABINET INDIVIDUAL SUSU LILIANA MARIA** Brasov, str. Carierei nr.126, cod postal 500216, Tel: 0721220858, liliana.csomos@yahoo.co.uk	DA
SZENTE SÁNDOR 1999-48	**SZENTE SÁNDOR** Odorheiu Secuiesc, str. Victoriei nr.41, ap.4, jud. Harghita,cod poştal 535600, Tel/fax: 0266219143, e-mail : prooffice@szente.ro, www.szente.ro	DA
ŞANTA VALENTINA 2003-1227	**CABINET INDIVIDUAL VALENTINA ŞANTA** Tg.Mures, str. Koos Ferencz nr.21, bl.21, ap.44, Mobil: 0740028967, 0728151499, fax: 0365815201 vsanta@gedeon-richter.ro, santa_valentina2002@yahoo.com	DA
ŞOVA DAN-EUGEN 1993-1013	**PIDES-CABINET DE PROPRIETATE INDUSTRIALĂ** Bucureşti, Str. Valea Buzăului, nr. 10, bl. G30, ap. 36, sector 3, Tel: 021/3455351 GSM: 0723708632 e-mail: pides2004@yahoo.com	DA
TAVASZI ZOLTAN 2005-1471	**CABINET PROPRIETATE INDUSTRIALA TAVASZI ZOLTAN** Bucuresti, Calea Mosilor nr.135, et.7, ap.14, tel: 021.3155969, fax: 021.3155969, tavaszi.zoltan@gmail.com	DA
TĂRĂBÎC LUCIAN 2000-1195	**LUTARIS INTELPROT S.R.L.** Timisoara, 300426, str. Ana Ipatescu nr.45, Tel/Fax: 0256/489301, Mobil: 0742143718, 0723319154, e-mail: qualitarium@qualitarium.ro	DA

TĂRCHILA NICOLETA AURICA 2008-1595	**CABINET ENPORA S.R.L.** Bucureşti, str. George Calinescu nr.52A, ap.1, 011694, Tel: 021 2300990; 031 1001634, Fax: 021 2302311; 031 1007927, pop@patents.ro	DA
TĂTARU DOINA 1995-19	**PERSOANĂ FIZICĂ** Piatra Neamț, Str. Apele Minerale nr. 4, Tel: 0233/223602, e-mail: doina_tataru@msn.com	DA
TEODORESCU MIHAELA 1995-30	**ROMINVENT S.A.** Bucureşti, Str. Ermil Pangratti nr. 35, et.1, sect.1 Tel: 021/2312515, Fax: 021/2312550 e-mail: mteodorescu@rominvent.ro	DA
TEODORU EMANUEL 2004-1322	**TEODORU & ASSOCIATES SRL** Bucuresti, bd. Marasesti nr.2B, bl.A, sc.2, parter, ap.4 bis, cod postal 040254, Tel: 0213367722, Fax: 0213367723, e-mail: emanuel@teodoru.ro, www.romaniatrademarks.ro	DA
TEODORU VIOLETA 2003-1264	**TEODORU & ASSOCIATES SRL** Bucuresti, bd. Marasesti nr.2B, bl.A, sc.2, parter, ap.4 bis, cod postal 040254, Tel: 0213367722, Fax: 0213367723, GSM: 0722549219 e-mail: violeta@teodoru.ro, www.romaniatrademarks.ro	DA
TODIRICA NATALIA 2011-1740	**INTELLECTUAL PROPERTY OFFICE SRL** Bucureşti, Str. Alexandru Moruzzi nr. 6, bl. B6, sc. 2, ap.62, sector 3, cod 031155, Tel/Fax.: 021/3262388, GSM: 0745 094241, e-mail: office@ipoffice.ro, natalia.todirica@ipoffice.ro	DA
TUDOR DANIELA 1999-1136	**TUDOR DANIELA – persoana fizica autorizata** Bucuresti, str. Baba Novac nr.11, bl. G17, ap.51, cod postal 031623, Tel./Fax.: 040213240412 Mobil : 0749218326, consultanta@tudordaniela.ro	DA
TURTOI RADUCU 2007- 1545	**TURTOI INTELECTUAL PROPERTY FIRM SRL** Bucuresti, Splaiul Independenței nr.3, bl.17, ap.7,sector 5, mobil: 0722390388, tel/fax: 021.3135120, office@turtoi.ro, www.turtoi.ro	DA
ȚOȚU IOAN 2000-1196	**N.P.C. S.R.L.** Brasov, str. Alexandru cel Bun, nr.13, bl.E28, ap.7, cod 500025, OP 1 – CP 298, GSM: 0744520357, e-mail: totu@unitbv.ro	DA

ȚULUCA DOINA 1996-48	**NESTOR NESTOR DICULESCU KINGSTON PETERSEN – CONSILIERE ÎN P.I. S.R.L.** Bucureşti, sector 1, sos. Bucuresti Ploiesti, nr.1A, Bucharest Business Park, corp A, et.1 camerele 9 si 10, tel: 0212011200, fax: 0212011210, e-mail : doina.tuluca@nnkp.ro	DA
ȚURCANU CONSTANTIN 1992-10	**INVENTA - AGENTIE DE PROPRIETATE INTELECTUALA S.R.L.** Bucureşti, Bdul Corneliu Coposu, nr. 7, bl. 104, sc.2, etaj 1, ap.31, sector 3, Tel : 021/3200285, Tel/Fax : 021/3228325,GSM : 0744 324510, e-mail : inventa@mark-patent.ro	DA
UDREA ELENA RODICA 1994-25	**OSTER – SOCIETATE CIVILA PROFESIONALA DE PROPRIETATE INDUSTRIALA** Bucuresti, Str. Batiste nr.35, ap. 23, sector 2 Tel/Fax: 021/3147249, 0721254270, traianosiescu@xnet.ro	DA
VASILESCU RALUCA 1995-37	**CABINET M. OPROIU-CONSILIERE ÎN PROPRIETATE INTELECTUALĂ** Bucureşti, Str. Popa Savu, nr. 42, parter, sector 1, Tel : 021/2602834, 021/2602833, Fax : 021/2602836, 021/2602835, office@oproiu.ro	DA
VĂTAVU LIVIU 2006- 1539	**SC ANTIBIOTICE SA** Iasi, str. Valea Lupului nr 1, cod 707410, tel: 0742532882. 0727024582, fax: 0232.211020, e-mail: liviu.vatavu@antibiotice.ro, trademarks@antibiotice.ro	NU
VELCEA MARIAN 1994-26	**INVEL – AGENȚIE DE PROPRIETATE INDUSTRIALĂ** Bucureşti, str. Ion Ghica nr.3, ap.20, Fax: 0311.027.616, GSM: 0723205048, 0788885352, velcea@invel.ro	DA
VELICA ION GABRIEL 2004 - 1370	**CABINET VELICA – Agenție de proprietate industrială** Bucuresti, str. Brutus M.I., nr.13, ap.3, cod 050124 Tel/ Fax: 021/3357463, Mobil: 0722645283, www.velica.ro, office@velica.ro	DA
VELICU ANCA 2003- 1275	**CONSTANTIN & VELICU – INTELLECTUAL PROPERTY SRL** Bucuresti, sector 4, str. Trestiana nr.1A, bl. 8A, sc.A, ap.16, Tel: 0314256780, fax: 0314256781, office@candv-ip.ro	DA
VELȚAN LOREDANA 1999-45	**INVENTA - AGENTIE DE PROPRIETATE INTELECTUALA S.R.L.** Bucureşti, Bdul Corneliu Coposu, nr. 7, bl. 104, sc.2, etaj 1, ap.31, sector 3, Tel : 021/3200285, Tel/Fax :021/3228325,inventa@mark-patent.ro	DA

VIRGILIUS VASILACHE 2003-1228	**EDIPLAST S.R.L.** Tg. Mureş, Str. Măgurei nr.25, ap.2, 0744394036 Tel/Fax: 0265/263775,moniadel@artelecom.net	DA
VISALOM MONICA 2004 - 1340	**AGENȚIE DE PROPRIETATE INDUSTRIALĂ – APIA SRL** Bucureşti, Str. Romancierilor nr.5, bl.C14, sc.B Ap.41, sector 6; OP 23 CP 11,Tel./Fax: 021/7783100; e-mail: office@mark-apia.ro, Site: www.mark-apia.ro	DA
VIŞOIU LILIAN CĂTALIN 2003-1246	**CABINET DE PROPRIETATE INDUSTRIALĂ "VIŞOIU LILIAN CĂTĂLIN"** Bucureşti, bd. Unirii nr.74, bl. J3B, sc.3, ap. 41, Tel/Fax: 021/3167043, GSM: 0744480657, visoiucatalin@yahoo.com,	DA
VLAD CONSTANTIN 2000-1199	**VLAD CONSTANTIN** Constanța, Bdul. 1 decembrie 1918 nr. 5, bl.F16, ap.34, Tel/Fax: 0241/625643, GSM: 0722 370300, e-mail: vlad@gmb.ro	DA
VOICU ALEXANDRA 1992-5	**CABINET VOICU ALEXANDRA** Bucureşti, B-dul Magheru, nr. 9, sc. 2, et.9, ap. 89, sector 1, PO BOX 22-246, Tel/Fax: 021/3153684, alexandra.voicu@upcmail.ro	DA

LISTA CONSILIERILOR ÎN PROPRIETATE INDUSTRIALĂ, MEMBRI AI CAMEREI NAȚIONALE A CONSILIERILOR ÎN PROPRIETATE INDUSTRIALĂ DIN ROMÂNIA, AUTORIZAȚI PENTRU DOMENIUL TOPOGRAFIILOR PENTRU CIRCUITE INTEGRATE,
pentru luna august 2011

Nume şi Prenume/ Nr. reg. național	Denumirea societății/ Adresa societății	Societate cu obiect de activitate proprietatea industrială
ALAN LILIANA 1994-1037	**CABINET PROPRIETATE INDUSTRIALA ALAN LILIANA** Sat Otvesti nr.183B, jud. Timis, 0724250467, e-mail: cabinet.alan@yahoo.com	DA
ANDRONACHE PAUL 2003-1216	**ECOINTELLECT CABINET INDIVIDUAL ANDRONACHE PAUL** Bucureşti, aleea Compozitorilor nr.1, bl.E21, et.6, ap.35, sect 6,Tel/Fax: 021/7250069, GSM: 0722741043, 0727476335 e-mail: paul.andronache@clicknet.ro, paul_andronache@yahoo.com	DA
AXENTE ELENA 1999-46/1	**INTEL PROTECT S.R.L.** Braşov, B-dul M. Kogălniceanu, nr. 20, bloc 1k, sc. C-D, Tel: 068/413117, Fax: 0268/477333, GSM: 0722464314, e-mail: intelprotect@ccibv.ro	DA
BĂLAN GHEORGHIȚĂ 1992-1	**RODALL-AGENȚIE DE PROPRIETATE INDUSTRIALĂ S.R.L.** Bucureşti, Str. Polonă nr. 115, bl. 15, sc. A, Et.4,ap. 19 sector 1, Tel.: 021/2108342, Fax:2105794, Mobil:0722 652111	DA
BOZIOREANU MARIUS ADRIAN 2000-1165	**CONS INTEL BMA CABINET CONSULTANȚĂ** Buzău, cart Dorobanti 2, bl.D2, et.1,ap.5 CP 8 OP1, Mobil : 0745086588, Fax : 0238/719619, e-mail : marius_bozio@yahoo.com	DA
BUCŞĂ GHEORGHE 2005-1391	**INVENTA - AGENȚIE DE PROPRIETATE INTELECTUALĂ S.R.L.** Bucureşti, Bdul Corneliu Coposu, nr. 7, bl. 104, sc. 2, et. 1 ap. 31,sector 3, Tel: 021/3200285, Fax: 021/3228325, e-mail: inventa@mark-patent.ro	DA
BUTA PAUL GEORGE 2010 - 1704	**Cabinet individual Paul George Buta** Bucuresti, bd. Mircea Voda, nr. 35, bl. M27, ap. 17, tel: 021.3211234, fax: 021.3211253, e-mail: paul.buta@asdpi.ro	DA
BUZLEA MIRCEA VALENTIN 2003- 1234	**INTELECT S.R.L.** Oradea, B-dul Dacia nr. 48, Bl. D10, Ap.3, OP9-CP128, Tel 0259/453847, Fax:0259/268094, e-mail: info@intelect.ro	DA

BUZLEA NARCISA FLORICICA 2003- 1235	**INTELECT S.R.L.** Oradea, B-dul Dacia nr. 48, Bl. D10, Ap.3, OP9-CP128, Tel 0259/453847, Fax:0259/268094 e-mail: info@intelect.ro	DA
CÂMPEAN GHEORGHE-GEORGEL 1996-108	**CABINET INDIVIDUAL CAMPEAN GHEORGHE GEORGEL** Campina, str. Dr. Constantin Istrati nr.52, bl.3, ap.5, Tel: 0244/335207, mobil: 0729902117, e-mail: george_campean@yahoo.com	DA
COMĂNESCU MARILENA 2003-1277	**CABINET MARILENA COMANESCU** Bucuresti, str. Muzeul Zambaccian 34, sc. B, ap.3, sector 1, tel: 0722259260, office@cimo.ro, marilena.comanescu@cimo.ro	DA
COŞESCU CAMELIA 1999-46/2	**M.D.P. RIGHTS AGENCY SRL** Brasov, str. Lunga nr.270, cod postal 500450, Tel: 0268/440100, 440313; Fax: 0268/440221, Mobil: 0744355100, e-mail: office@mdp-rights-agency.ro www.mdp-rights-agency.ro	DA
CONSTANTIN ADRIAN GEORGE 1999-1148	**CONSTANTIN & VELICU – INTELLECTUAL PROPERTY SRL** Bucuresti, sector 4, str. Trestiana nr.1A, bl. 8A, sc.A, ap.16, Tel: 0314256780, fax: 0314256781, office@candv-ip.ro	DA
ENE MARILENA 2003- 1253	**ENE & ASOCIATII – PROPRIETATE INDUSTRIALA SRL** Bucuresti, str. George Valentin Bibescu nr.20-22, bl.11/1, sc.3, ap.8, Tel: 0722558957, fax: 021.2300175, marilena.ene@ratiu.ro	DA
FIERĂSCU COSMINA-CATRINEL 1996-42	**ROMINVENT S.A.** Bucureşti, Str. Ermil Pangratti nr. 35, et.1, sect.1, Tel: 021/2312515, 2312541, Fax: 021/2312550, 2312454 e-mail: cfierascu@rominvent.ro	DA
HĂISAN MARIA 2000-1202	**CABINET INDIVIDUAL MARIA HĂISAN** Botoşani, calea Natională nr.65, bl. I3, ap.10, tel: 0231534249, mobil: 0728004574, mh20@k.ro	DA
IACOBINI ANCA SVETLANA 2003-1262	**IACOBINI&CO, CONSILIERI IN DREPTUL DE PROPRIETATE INDUSTRIALĂ SRL** Bucureşti, Calea Mosilor, nr.258, bl. 4bis, ap.22, sector 2, Tel : 021/2104690 ; Fax : 021/2104793 e-mail : asimri@yahoo.com	DA
IACOBINI MIHNEA RAZVAN 2003-1261	**IACOBINI&CO, CONSILIERI IN DREPTUL DE PROPRIETATE INDUSTRIALĂ SRL** Bucureşti, Calea Mosilor, nr.258, bl. 4bis, ap.22, sector 2,Tel : 021/2104690 ; Fax : 021/2104793 E-mail : asimri@yahoo.com	DA

ICLANZAN TUDOR ALEXANDRU 2005-1442	**CABINET PROPRIETATE INDUSTRIALA TUDOR ICLANZAN** Timisoara, Piața Victoriei nr.5, sc. D, ap.2, tel : 0256403615, 0744647875, ticlanzan@eng.upt.ro	DA
LAZĂR ELENA 1997-28	**CABINET DE PROPRIETATE INDUSTRIALĂ** Buzău, Str.Unirii, Bl.16C,Et.3, Ap. 12, cod 120013, OP 1, CP 52, Tel./Fax: 0238 724262 GSM: 0723 328633, cpielena@recomplast.com	DA
MILCEV GABRIELA 2003- 1230	**ALLEGRA CONSULTING SRL** Bucuresti, bd. Octavian Goga 23, bl.M106, sc.4, ap.117, GSM: 0722249961, Tel/Fax: 021/3231384 e-mail: gabriela.milcev@allegra.ro; www.allegra.ro	DA
MOHONEA CRISTIAN 1997-62	**PATENTMARK S.R.L.** Bucureşti str. Dr. N. Turnescu nr. 2, sector 5 tel/fax 021/3121669,Fax:2233963 e-mail: stema@pcnet.ro	DA
MOHONEA LILIANA 1997-61	**PATENTMARK S.R.L.** Bucureşti str. Dr. N. Turnescu nr. 2, sector 5, Tel/fax 021/3121669,Fax:2233963 e-mail: stema@pcnet.ro	DA
MUSATESCU ANDRA OANA 2000-1181	**ANDRA MUSATESCU CABINET DE PROPRIETATE INDUSTRIALA** Bucureşti, calea 13 Septembrie nr.121, bl.127, et.5, ap.21, GSM 0722879810, e-mail : office@andramusatescu.ro, www.andramusatescu.ro	DA
OPROIU MARGARETA 1992-8	**CABINET M. OPROIU-CONSILIERE ÎN PROPRIETATE INTELECTUALĂ** Bucureşti, Str. Popa Savu, nr. 42, parter, sector 1, el : 021/2602833, 021/2602834,Fax :021/2602835, 021/2602836, P.O.Box 2-229, e-mail : office@oproiu.ro	DA
POP CĂLIN-RADU 1996-50	**CABINET ENPORA S.R.L.** Bucureşti, str. George Calinescu nr.52A, ap.1, 011694, Tel: 021 2300990; 031 1001634, Fax: 021 2302311; 031 1007927, pop@patents.ro	DA
POPESCU LIVIA 2004-1312	**CABINET POPESCU LIVIA** Bucuresti, bd. Camil Ressu 27, bl.N1, ap.188 Tel: 021/3481010, liviap25@yahoo.com	DA
PUŞCAŞU DAN 1994-1056	**LOYAL PARTNERS – AGENȚIE DE PROPRIETATE INTELECTUALĂ SRL** Galati, Str. Portului nr.23, Parcul De Soft, cam.307, cod 800025, tel/fax: 0236/407032, GSM: 0722 744241, office@loyalpartners.ro www.loyalpartners.ro	DA

RADU DANIELA 2003-1240	**CONSINVENT S.R.L.** Buzau, b-dul Unirii, bl.35B, ap.2, mobil : 0745452268 E-mail: consinvent@yahoo.com	DA
RASKAI MARIA MAGDALENA 1993-28	**RASKAI M M BREVMARC CONSULT S.R.L.** Dej, Str. Unirii, nr.3,BL. D8, ap.7, judetul Cluj,405200,Tel/Fax: 0264/211847, GSM: 0742084050, raskaimm@yahoo.com	DA
RĂDULESCU MIOARA 1996-47	**TERMOOPTIM SRL** Str. Cetatea de Balta nr.118, bl.9, sc.B, ap.12, tel/fax : 0214330310, termooptim@rdslink.ro	NU
ROŞ VIOREL 2006-1485	**CABINET INDIVIDUAL ROŞ VIOREL** Bucuresti, bd.Unirii nr.66, bl.K3, ap.7, Mobil: 0722560675, fax: 3208044, e-mail: viorelros@asdpi.ro	DA
STĂNCESCU ALIN CRISTIAN 2003-1278	**LEGAL BRAND S.R.L.** Bucureşti, Str. Nicolae Licăreț nr.1, bl.33, sc.C, ap.107, Punct lucru: str. Campia libertatii nr.64, bl.34A, ap. 269, Tel: 0722674635, 0722607380, e-mail: legal.brand@easynet.ro, info@legal-brand.ro, www.legal-brand.ro	DA
STĂNCESCU ANCA 2000-1194	**LEGAL BRAND S.R.L.** Bucureşti, Str. Nicolae Licăreț nr.1, bl.33, sc.C, ap.107, Punct lucru: str. Campia libertatii nr.64, bl.34A, ap. 269, Tel: 0722674635, 0722607380, e-mail: legal.brand@easynet.ro, info@legal-brand.ro, www.legal-brand.ro	DA
STRECHE GHERGHINA 1997-1116	**OMV PETROM SA** Bucuresti, Calea Dorobantilor nr. 239, Sector 1. Telefon: 40 60092; Mob. 0723 55 20 26; Fax: 4060433 gherghina.streche@petrom.com	NU
ŞOVA DAN-EUGEN 1993-1013	**PIDES - CABINET INDIVIDUAL** Bucureşti, str. Valea Buzăului, nr. 10, bl. G30, ap. 36, sector 3, Tel: 021/3455351, GSM:0723708632, e-mail: pides2004@yahoo.com	DA
ȚOȚU IOAN 2000-1196	**N.P.C. S.R.L.** Braşov, str. Alexandru cel Bun, nr.13, bl.E28, ap.7, cod 500025, OP 1 – CP 298, GSM: 0744520357,e-mail: totu@unitbv.ro	DA
ȚULUCA DOINA 1996-48	**NESTOR NESTOR DICULESCU KINGSTON PETERSEN – CONSILIERE ÎN P.I. S.R.L.** Bucureşti, sector 1, sos. Bucuresti Ploiesti, nr.1A, Bucharest Business Park, corp A, et.1 camerele 9 si 10, tel: 0212011200, fax: 0212011210, e-mail : doina.tuluca@nnkp.ro	DA

ȚURCANU CONSTANTIN 1992-10	**INVENTA - AGENȚIE DE PROPRIETATE INTELECTUALĂ S.R.L.** Bucureşti, Bdul Corneliu Coposu, nr. 7, bl. 104, sc. 2, et. 1 ap. 31,sector 3, Tel: 021/3200285, Fax: 021/3228325, GSM : 0744 324510, e-mail: inventa@mark-patent.ro	DA
VELCEA MARIAN 1994-26	**INVEL – AGENȚIE DE PROPRIETATE INDUSTRIALĂ** Bucureşti, str. Ion Ghica nr.3, ap.20,Fax: 0311.027.616, GSM: 0723205048, 0788885352, velcea@invel.ro	DA
VELICU ANCA 2003-1275	**CONSTANTIN & VELICU – INTELLECTUAL PROPERTY SRL** Bucuresti, sector 4, str. Trestiana nr.1A, bl. 8A, sc.A, ap.16, Tel: 0314256780, fax: 0314256781, office@candv-ip.ro	DA
VIŞOIU LILIAN CĂTALIN 2003-1246	**CABINET DE PROPRIETATE INDUSTRIALĂ "VIŞOIU LILIAN CĂTĂLIN"** Bucureşti, bd. Unirii nr.74, bl. J3B, sc.3, ap. 41, Tel/Fax: 021/3167043, GSM: 0744480657, visoiucatalin@yahoo.com,	DA
VOICU ALEXANDRA 1992-5	**CABINET VOICU ALEXANDRA** Bucureşti, B-dul Magheru, nr. 9, sc. 2, etaj 9, ap. 89, sector 1, PO BOX: 22-246, Tel/Fax: 021/3153684, e-mail : alexandra.voicu@upcmail.ro	DA

LISTA CONSILIERILOR ÎN PROPRIETATE INDUSTRIALĂ, MEMBRI AI CAMEREI NAȚIONALE A CONSILIERILOR ÎN PROPRIETATE INDUSTRIALĂ DIN ROMÂNIA,
publicati incepand cu luna august 2011

Nume şi Prenume/ Nr. reg. național	Denumirea societății/ Adresa societății	Societate cu obiect activitate p.i.
TODIRICA NATALIA 2011-1740	**INTELLECTUAL PROPERTY OFFICE SRL** Bucureşti, Str. Alexandru Moruzzi nr. 6, bl. B6, sc. 2, ap.62, sector 3, cod 031155, Tel/Fax.: 021/3262388, GSM: 0745 094241, e-mail: office@ipoffice.ro, natalia.todirica@ipoffice.ro	DA

Notă: Listele privind consilierii în proprietate industrială s-au tipărit conform datelor trimise de Camera Naţională a Consilierilor în Proprietate Industrială, din România. Pentru relaţii suplimentare, vă rugăm să vă adresaţi doamnei Ileana Florea.

ORDIN nr. 03/15.01.2002

În temeiul art. 6, alin. 3, din HG nr. 573/07.09.1998, şi a Deciziei Primului-ministru, nr. 45/13.03.1998, Directorul General al Oficiului de Stat pentru Invenţii şi Mărci emite următorul:

O R D I N

Articol unic: Lista centrelor regionale, cuprinzând datele utile şi instituţiile gazdă, aşa cum sunt prezentate în anexă, se publică în Buletinul Oficial de Proprietate Industrială, împreună cu prezentul Ordin.

Director General

CENTRE REGIONALE PENTRU PROMOVAREA PROPRIETĂŢII INDUSTRIALE ÎN ROMÂNIA, ÎNFIINŢATE ÎN TERITORIU, CU SPRIJINUL OFICIULUI DE STAT PENTRU INVENŢII ŞI MĂRCI

Florin POPA Coordonator al Centrelor regionale de Promovare a Proprietăţii Industriale, din partea OSIM;
str. Ion Ghica, nr. 5, sector 3, Bucureşti 030044, România
e-mail: florin.popa@osim.ro
tel: (004) 021 306.08.00 int. 318
fax: (004) 021 312.38.19
mobil: 0723 330 752

BACĂU

- str. Libertăţii, nr. 1, cod 600052, judeţul Bacău
- tel: 0234 570010, int. 104
- fax: 0234 571070
- mobil: 0744538409
- e-mail: camerabc@cciabc.ro; strategie@cciabc.ro; crppi@cciabc.ro
- www.cciabc.ro/departamente/crppi.php
- coordonator activitate centru: dl Doru SIMOVICI - preşedinte CCIA
- persoană contact: ing. Ştefan POPA

BAIA MARE

- bd Independenţei, nr. 4B, Baia Mare, Cod 430123, judeţul Maramureş
- tel./fax: 0262 213753
- e-mail: crpppimm@bic.cdimm.org; carmen@bic.cdimm.org
- http://crpppimm.cdimm.org/
- coordonator: dl Nicolae DĂSCĂLESCU - preşedinte CDIMM
- persoană contact: ing. Carmen NEACŞU - director centru

BIHOR

- str. Roman Ciorogariu, nr. 65, Oradea, cod 410009, C.P. 211, judeţul Bihor
- tel: 0259 417807; 0359 417991; 0359 417992
- fax: 0259 47 0015
- e-mail: secretariat@ccibh.ro
- coordonator activitate centru: dl Constantin BADEA - director general CCI Bihor
- persoană contact: dna Mihaela SECARĂ

BISTRIŢA-NĂSĂUD

- str. Petre Ispirescu, nr. 15 A, Bistriţa, cod 420081, judeţul Bistriţa-Năsăud
- tel: 0263 230640; 230400; 210038
- fax: 0263 230640; 210039
- e-mail: office@ccibn.ro sau relatii@ccibn.ro
- www.cciabn.ro
- adresa pentru corespondenţă: O. P.1, C. P. 18, Bistriţa 420081, judeţul Bistriţa-Năsăud
- coordonator: dl Vasile BAR - preşedinte CCIA Bistriţa
- responsabil centru: ing. Daniel Cristian BĂLAN - tel: 0733900193

BRĂILA

- str. Pensionatului, nr. 3, C.P. 6-42, Brăila, cod 810245, judeţul Brăila
- tel/fax: 0239 613716; 613172; 614324
- e-mail: cciabr@brx.ssibr.ro
- coordonator: dl Ioan CHIRIACESCU, director executiv CCIA
- responsabil centru: dna ing. Angela SPIRIDON

BRAŞOV

- adresa de vizitare şi consultanţă: Colina Universităţii, corp I
- adresa de corespondenţă: Braşov, cod 500500, judeţul Braşov, O.P. 1, C.P. 298
- tel: 0268 412921/196
- fax: 0268 472241
- e-mail: totu@unitbv.ro
- www.ctib.ro
- director centru: dl Ioan ŢOŢU, mobil: 0744520357
- persoană contact: dna Simona HRIŢCU

CLUJ-NAPOCA

- Universitatea Tehnică Cluj-Napoca
- adresă sediu lucrativ: str. Constantin Daicoviciu, nr. 15, cod 400020
- adresa de corespondenţă: str. Memorandumului, nr. 28, cod 400114 Cluj-Napoca, judeţul Cluj
- tel: 0264 401320
- fax: 0264 593333
- e-mail: liliana.pop@staff.utcluj.ro
- www.utcluj.ro
- coordonator: prof. univ. dr. ing. dr. h. c. mult. Radu MUNTEANU, rectorul Universităţii Tehnice din Cluj-Napoca
- contact: ing. MBA Liliana POP, tel: 0722603686

CONSTANŢA

- bd Alexandru Lăpuşneanu, nr. 185 A, judeţul Constanţa
- tel: 0241 618475; 613907; 619854
- fax: 0241 619454
- e-mail: barothi@ccina.ro
- www.ccina.ro
- coordonator activitate centru: dl C. JUGANARU - director executiv CCINA
- persoană contact: dna ing. Adriana BAROTHI

COVASNA

- sediul ASIMCOV, str. Presei, nr. 4, Sfântu-Gheorghe, cod 520009, judeţul Covasna, O.P. 1, C.P. 167
- tel/fax: 0267 318152
- e-mail: stanciu@planet.ro
- coordonator: dl Miklos Levente BAGOLY - preşedinte ASIMCOV
- responsabil centru: dna Adelina STANCIU, tel: 0744435291

CRAIOVA

- str. Libertăţii, nr. 19, corp Administrativ Universitate, camera 208-209, Craiova, cod 200583, judeţul Dolj
- pentru corespondenţă: C.P. 609, O.P. 6, Craiova
- tel/fax: 0251 534880
- e-mail: inventii@administrativ.ucv.ro
- e-mail: ghmanolea@em.ucv.ro sau gmanolea@gmail.com
- www.central.ucv.ro/newwebpg/ciitt/CRPPI.htm sau http://em.ucv.ro/cercetare/ciitt
- coordonator: prof. dr. ing. Gheorghe MANOLEA, tel: 0744771432
- persoane contact: prof. dr. ing. Gheorghe MANOLEA, ing. Ionela MINCĂ

GALAŢI

- Departamentul Strategie şi Relaţii Externe, Camera de Comerţ, Industrie şi Agricultură, Galaţi, judeţul Galaţi
- str. Mihai Bravu, nr. 46, Galaţi, România, 800208
- tel: +40236 460545; 460312; 461188
- fax: 0236 460650
- e-mail: ccia@cciagl.ro; camcomin@cciagl.ro
- www.cciagl.ro
- coordonator: dl Dan Lilion GOGONCEA - preşedinte CCIA Galaţi

IAŞI

- Campus Universitar Tudor Vladimirescu, bl. T24, et. 1, cod 700305, C.P. 2002, O.P. 10, Iaşi
- tel/fax: 0232 214763
- e-mail: inventica@inventica.org.ro
- coordonator: dl prof. univ. dr. ing. Boris PLAHTEANU

SIBIU

- Universitatea Lucian Blaga din Sibiu
- Centrul Regional pentru promovarea Protecţiei Proprietăţii Industriale, Sibiu, bd Victoriei 10, cod 550024, Sibiu, judeţul Sibiu
- coordonator activitate centru: dl prof. univ. dr. ing Constantin OPREAN, rectorul Universităţii Lucian Blaga
- tel/fax: 0269.21.79.89; 0269.43.01.10
- tel: 0269.216062, int. 138
- e-mail: mihail.titu@ulbsibiu.ro; daniela.flucsa@ulbsibiu.ro; daniela.luca@ulbsibiu.ro
- secretară centru: ec. Daniela LUCA
- persoane de contact: director centru: prof. univ. dr. ing. ec. Mihail ŢÎŢU, jurist Daniela Maria FLUCSĂ

SUCEAVA

- str. Universităţii, nr. 15-17, Suceava, cod 720229, judeţul Suceava
- tel: 0230 521506; 520099
- fax: 0230 520099; 521506
- e-mail: ccisv@ccisv.ro; ovidon@ccisv.ro
- coordonator: cons. jur. Ovidiu DONŢU - director General CCIA
- tel: 0741221494
- persoană de contact: dl Lucian GHEORGHIU

TÂRGU-MUREŞ

- Centrul Regional de Promovare a Protecţiei Proprietăţii Industriale, str. Henri Coandă, nr. 1, Târgu-Mureş, cod 540048, judeţul Mureş
- tel: 0365 806829
- fax: 0265 250377
- e-mail: crpppi@rdslink.ro; office@patlib-mures.ro
- www.patlib-mures.ro
- persoană contact: dl. chim. Mircea POP

TIMIŞ

- sediul lucrativ: str. Piaţa Victoriei, nr. 3 , parter, sediu al CCIA Timiş, Timişoara, cod 300030, judeţul Timiş
- tel: 0256 497136
- fax. 0256 219173
- e-mail: Aurelia.Chira@cciat.ro; ru@cciat.ro
- www.cciat.ro
- coordonator: dl Georgică CORNU - preşedinte CCIA
- responsabil centru: dna Aurelia CHIRA, consilier, tel: 0745 422896

Anexa nr. 1

CERERI DE CERTIFICAT SUPLIMENTAR DE PROTECȚIE ŞI CERTIFICATE SUPLIMENTARE DE PROTECȚIE ACORDATE ŞI ELIBERATE

I. CERERI DE CERTIFICAT SUPLIMENTAR DE PROTECȚIE

1. DIVERSE

---

* Regulamentul (CEE) nr. 1768/92, al Consiliului, privind crearea unui certificat suplimentar de protecţie pentru medicamente, sau
Regulamentul (CE) nr. 1610/96, al Parlamentului European şi al Consiliului, privind crearea unui certificat suplimentar de protecţie pentru produse de protecţie a plantelor

Prin Decizia civilă nr. 1087A/19.10.2010, pronunţată în dosarul civil nr. 19925/3/2010, Tribunalul Bucureşti - Secţia a IV-a civilă a admis apelul formulat de EISAI CO LTD împotriva Hotărârii Comisiei de reexaminare invenţii, nr. 12/25.02.2010, cu consecinţa admiterii cererii nr. C 2007 073, de acordare a certificatului de protecţie suplimentară pentru produsul “Donepezil şi sărurile sale acceptabile farmaceutic, în special clorhidratul”.

Decizia sus-menţionată nu este irevocabilă.

Anexa nr. 2

MODELE DE UTILITATE

MODELE DE UTILITATE ÎNREGISTRATE*

* Legea nr. 350, din 12.12.2007, privind modelele de utilitate, Hotărârea nr. 1457, din 04.12.2008, pentru aprobarea Regulamentului de aplicare a Legii nr. 350/2007, privind modelele de utilitate

Semnificația codurilor INID folosite în prezenta secțiune (norma ST 9 a Organizației Mondiale a Proprietății Intelectuale OMPI), în ordinea apariției acestora:

(11) numărul de publicare a modelului de utilitate înregistrat;
(45) data publicării înregistrării şi eliberării modelului de utilitate;
(21) numărul cererii de model de utilitate;
(22) data de depozit;

(30) prioritate;
(66) prioritate internă;
(86) numărul şi data cererii internaționale;
(87) numărul şi data publicării cererii internaționale;

(62) numărul cererii de model de utilitate divizate;
(67) numărul cererii de brevet transformate;

(73) titular;
(72) inventatori;

(51) clasa, conform clasificării internaționale;
(54) titlul modelului de utilitate;
(57) rezumatul invenției.

Hotărârea de înregistrare a modelului de utilitate a fost luată fără examinarea condițiilor privind noutatea, activitatea inventivă şi aplicabilitatea industrială. Modelul de utilitate înregistrat poate fi anulat pe toată durata, la cerere, în temeiul Legii nr. 350/2007, privind modelele de utilitate.

(51) ***F16L 47/06*** (2006.01); ***F16L 13/00*** (2006.01); *(11)* **2009 00018 U1** *(21)* u 2009 00018 *(22)* 28.04.2009 *(73)* *GENEROSU ADRIANA MARIANA IULIANA, STR.COVURLUI NR.35, PLOIEŞTI, PH, RO (72) GENEROSU ADRIANA MARIANA IULIANA, STR.COVURLUI NR.35, PLOIEŞTI, PH, RO (54)* **RACORD PENTRU GAZE NATURALE**

(57) Invenţia se referă la un racord destinat trecerii conductelor de gaze naturale din subteran în suprateran, folosit la racordarea unui consumator industrial sau casnic, la reţeaua stradală de gaze naturale. Racordul conform invenţiei are o teacă (**1**) curbilinie, care îmbracă o conductă (**2**) realizată din polietilenă, pentru gaze naturale, la un capăt inferior, teaca (**1**) fiind centrată pe conducta (**2**) din polietilenă, cu ajutorul unui inel (**3**) conic, iar la un capăt superior fiind asamblată printr-un cordon (**a**) de sudură, la un ştuţ (**4**) filetat, fixarea conductei (**2**) din polietilenă în ştuţul (**4**) filetat fiind realizată prin intermediul unei bucşe (**5**) metalice, prevăzute cu nişte urechi (**g**) echidistante.

Revendicări: 3
Figuri: 5

(11) 2009 00018 U1

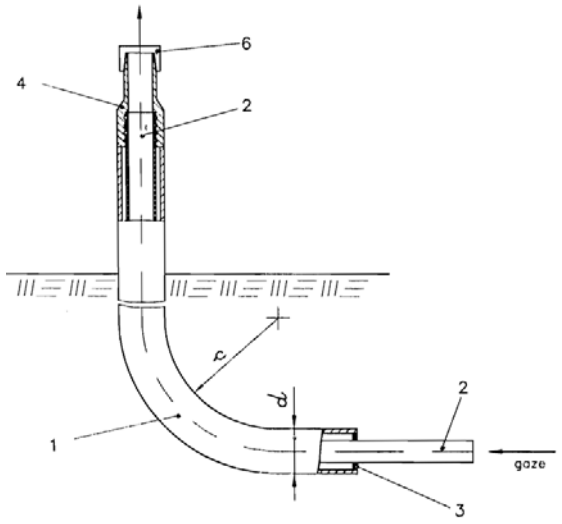

Fig. 1

Cu raport de documentare publicat la data de 30.08.2011

(51) ***F04B 43/08*** (2006.01) *(11)* **2010 00034 U1** *(21)* u 2010 00034 *(22)* 23.08.2010 *(30)* 24.08.2009 RU 2009131820 *(73) ELEKTON JSC, VLADIMIR REGION, BLOCK 17, HOUSE 150, RADUJNII, RU (72) PONOMAREV ANATOLIY KONSTANTINOVICH, YASENEVAYA STREET, HOUSE 10, BUILDING 2, FLAT 157, MOSCOVA, RU; ANTONNIKOV ALEKSANDR NIKOLAYEVICH, KOTOVSKY STREET, HOUSE 3, FLAT 708, TOMSK, RU; PLOKHIKH ALEKSEY FEDOROVICH, YUZHNYY RESIDENTIAL DISTRICT, HOUSE 6, FLAT 113, SASOVO, RYAZAN REGION, RU; DZHATDOYEV MAGOMED ALIYEVICH, ROSTOKINSKAYA STREET, HOUSE 8, FLAT 309, MOSCOVA, RU (74) CABINET MARILENA COMĂNESCU, STR. MUZEUL ZAMBACCIAN NR.34, SC.B, SECTOR 1, BUCUREŞTI (54)* **AGREGAT DE POMPARE CU DIAFRAGMĂ**

(57) Invenţia se referă la un agregat de pompare destinat în special pompelor de transvazare şi de înaltă presiune. Agregatul conform invenţiei cuprinde o primă pompă (**1**) de lucru, prevăzută cu o diafragmă (**2**) cilindrică, un mecanism (**8**) cu acţionare hidraulică, nişte supape (**3** şi **4**) de aspiraţie şi, respectiv, de presiune, montate la capetele de intrare şi de ieşire ale diafragmei (**2**) cilindrice, care este montată într-un corp (**5**) umplut cu un lichid de lucru şi conectat, printr-o conductă (**6**), la un cilindru (**7**) hidraulic al mecanismului (**8**) cu acţionare hidraulică,

(11) 2010 00034 U1

acesta din urmă include o pompă (**9**) de ulei, un motor (**10**) electric, pentru acţionarea pompei (**9**) de ulei, un rezervor (**11**) de ulei, un filtru (**12**), o supapă (**13**) de siguranţă, un schimbător (**14**) de căldură, un distribuitor (**15**) hidraulic şi două pistoane (**16** şi **17**) montate în cilindrul (**7**) hidraulic, conectate între ele printr-o tijă (**18**) care trece printr-un perete (**19**) despărţitor, cilindrul (**7**) hidraulic fiind împărţit în două cavităţi (**20** şi **21**), pistoanele (**16** şi **17**) fiind situate pe cele două laturi ale peretelui (**19**) despărţitor, fiecare dintre cele două cavităţi (**20** şi **21**) comunicând cu distribuitorul (**15**) hidraulic, fiind prevăzute cu nişte traductoare de poziţie extremă a pistoanelor (**16** şi **17**) în cilindrul (**7**) hidraulic, conectate la distribuitorul (**15**) hidraulic, precum şi o a doua pompă (**22**) de lucru, similară cu prima pompă (**1**).

Revendicări: 1
Figuri: 1

(11) 2010 00034 U1

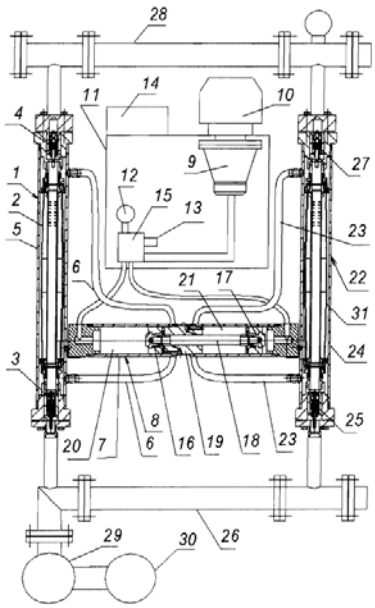

Cu raport de documentare publicat la data de 30.08.2011

---

(51) ***F04B 47/08*** (2006.01) *(11)* **2010 00035 U1** *(21)* u 2010 00035 *(22)* 23.08.2010 *(30)* 24.08.2009 RU 2009131818 *(73) ELEKTON JSC, VLADIMIR REGION, BLOCK 17, HOUSE 150, RADUJNII, RU (72) PONOMAREV ANATOLIY KONSTANTINOVICH, YASENEVAYA STREET, HOUSE 10, BUILDING 2, FLAT 157, MOSCOVA, RU; ANTONNIKOV ALEKSANDR NIKOLAYEVICH, KOTOVSKY STREET, HOUSE 3, FLAT 708, TOMSK, RU; PLOKHIKH ALEKSEY FEDOROVICH, YUZHNYY RESIDENTIAL DISTRICT, HOUSE 6, FLAT 113, SASOVO, RYAZAN REGION, RU; DZHATDOYEV MAGOMED ALIYEVICH, ROSTOKINSKAYA STREET, HOUSE 8, FLAT 309, MOSCOVA, RU (74) CABINET MARILENA COMĂNESCU, STR. MUZEUL ZAMBACCIAN NR.34, SC.B, SECTOR 1, BUCUREŞTI (54)* **AGREGAT DE POMP ARE CU A CŢIONARE HI DROELECTRICĂ PENTRU SONDE**

(57) Invenţia se referă la un agregat de pompare folosit pentru extracţia ţiţeiului din sondele cu debit mic. Agregatul conform invenţiei conţine un motor (**1**) hidraulic, având o cavitate cu un piston (**2**), cu o tijă (**3**) tubulară, cu o supapă (**4**) de siguranţă şi cu un rezervor (**5**) pentru ulei, şi o pompă (**6**) constituită dintr-un corp (**7**) cilindric, prevăzut cu nişte supape (**8** şi **9**) de aspiraţie şi de presiune, de tip sertar, şi o diafragmă (**10**) elastică, executată sub formă de

(11) 2010 00035 U1

membrană, situată în corpul (**7**) cilindric, având capetele fixate pe nişte bucşe (**11**) conice, corpul (**7**) cilindric fiind prevăzut cu nişte capace (**12** şi **13**) superior şi inferior, având în interior montate nişte reducţii (**14**) legate între ele printr-o ţeavă (**15**) montată în interiorul diafragmei (**10**) elastice, motorul (**1**) hidraulic fiind cuplat, printr-un cilindru (**18**) umplut cu ulei, cu capacul (**13**) inferior al corpului (**7**) cilindric, fiind executat cu o supapă (**19**) de alimentare, care este legată de rezervorul (**5**) pentru ulei, şi cu supapa (**4**) de siguranţă, care este legată de cavitatea cu piston (**2**) a motorului (**1**) hidraulic, prin tija (**3**) tubulară, înaintea tijei (**3**) tubulare, în cilindrul (**18**) umplut cu ulei fiind montat un piston (**20**), iar între acesta din urmă şi supapa (**19**) de alimentare fiind situat un împingător (**21**) pentru interacţiunea cu un piston (**20**), rezervorul (**5**) pentru ulei fiind prevăzut cu un alt piston (**22**) şi cu o altă diafragmă (**23**), a cărei cavitate comunică cu rezervorul (**5**) pentru ulei situat sub piston (**22**), diafragma (**23**) fiind situată într-un corp (**24**) perforat, a cărui cavitate comunică cu o sondă umplută cu lichid de strat.

Revendicări: 2
Figuri: 3

---

(11) 2010 00035 U1

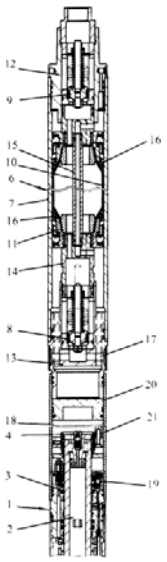

Fig. 1

Cu raport de documentare publicat la data de 30.08.2011

(51) ***G09F 21/02*** (2006.01) *(11)* **2010 00046 U1** *(21)* u 2010 00046 *(22)* 20.05.2010 *(67)* a 2010 00449 *(73) CIUBUCCIU GHERASIM, STR.DR.GH.IACOMI NR.1, BL.H12, SC.A, ET.4, AP.20, PIATRA-NEAMŢ, NT, RO (72) CIUBUCCIU GHERASIM, STR.DR.GH.IACOMI NR.1, BL.H12, SC.A, ET.4, AP.20, PIATRA-NEAMŢ, NT, RO (54)* **RUCSAC PUBLICITAR**

(57) Invenţia se referă la un rucsac publicitar, purtat în spate de o persoană, pentru difuzarea către publicul stradal a unor informaţii audiovizuale. Rucsacul conform invenţiei este alcătuit dintr-un rucsac (**A**) propriu-zis şi un cadru (**B**) metalic fixat de acesta prin intermediul unor şuruburi (**1**), pe rucsac (**A**) fiind dispuse nişte hamuri (**2**) fixate cu ajutorul unor butoni (**3**), un fermoar (**5**) pentru închidere-deschidere, iar în interior fiind prevăzută o manta (**6**) de protecţie, cadrul (**B**) metalic având plasat în interior un DVD player (**7**) portabil, fixat cu ajutorul unor distanţiere (**8**) şi al unor şuruburi (**9**), pentru protejarea ecranului DVD-ului player (**7**) fiind montată o manta (**11**) de protecţie care poate fi rulată şi fixată de rucsac (**A**) cu ajutorul unui cordon (**12**), alimentarea DVD-ului player (**7**) fiind realizată cu ajutorul unei baterii (**14**) reîncărcabile.

Revendicări: 5
Figuri: 2

(11) 2010 00046 U1

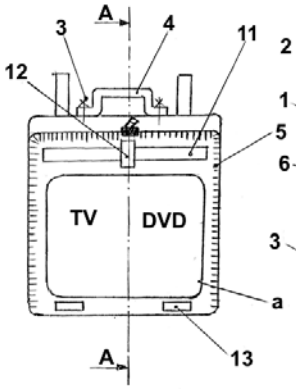

Fig. 1

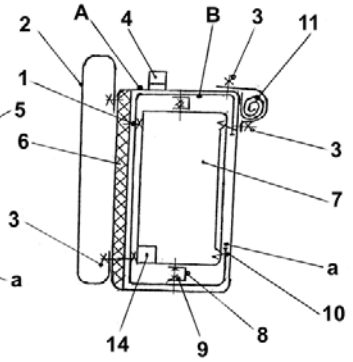

Fig. 2

Cu raport de documentare publicat la data de 30.08.2011

(51) ***B62D 49/06*** (2006.01) *(11)* **2010 00051 U1** *(21)* u 2010 00051 *(22)* 04.10.2010 *(73) CIUBUCCIU GHERASIM, STR.DR.GH.IACOMI NR.1, BL.H12, SC.A, ET.4, AP.20, PIATRA-NEAMŢ, NT, RO (72) CIUBUCCIU GHERASIM, STR.DR.GH.IACOMI NR.1, BL.H12, SC.A, ET.4, AP.20, PIATRA-NEAMŢ, NT, RO (54)* **TRACTOR MULTIFUNCŢIONAL**

(57) Invenţia se referă la un tractor multifuncţional, folosit atât pentru arat şi semănat, cât şi pentru diverse intervenţii cum ar fi inundaţii, incendii, alunecări de teren, înzăpeziri, accidente de muncă, nivelări de drumuri sau amenajări de şanţuri. Tractorul conform invenţiei este alcătuit dintr-un tractor (**A**) cu dublă tracţiune, propriu-zis, prevăzut cu o platformă (**B**) pe care sunt amplasate nişte dispozitive (**2** şi **3**) de ridicat şi de excavat, un compresor (**4**) pentru aer, nişte pompe (**5** şi **6**) pentru noroi şi ape murdare, şi, respectiv, pentru incendii, un troliu (**7**), o platformă (**12**) pentru bolnavi, o lamă (**13**) tip buldozer şi un stingător (**15**).

Revendicări: 7
Figuri: 1

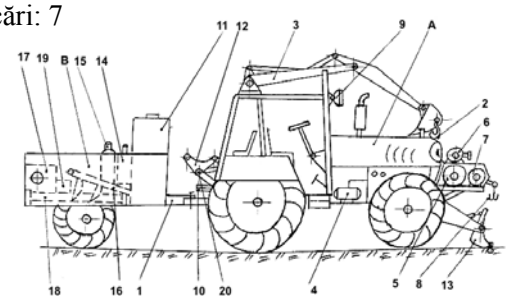

Cu raport de documentare publicat la data de 30.08.2011

(51) ***A61L 9/04*** (2006.01); ***B05B 11/04*** (2006.01); ***A45D 34/02*** (2006.01); *(11)* **2010 00060 U1** *(21)* u 2010 00060 *(22)* 29.10.2010 *(73) AXEON AIRFRESH S.R.L., ALEEA MAGNOLIEI NR.1, BL.67, SC.B, AP.17, BIROU 1, BRAŞOV, BV, RO (72) RADU ADRIAN, STR.MOLIDULUI NR.28, SĂCELE, BV, RO; RĂDUCIOIU DORIN, STR.MUREŞULUI NR.3, BL.E24, AP.15, BRAŞOV, BV, RO (74) WEIZMANN ARIANA & PARTNERS AGENŢIE DE PROPRIETATE INTELECTUALĂ, BD. MIHAIL KOGĂLNICEANU NR.17, BL.C4, ET.7, BIROU 22, BRAŞOV, JUDEŢUL BRAŞOV (54)* **DISPOZITIV DE DIFUZARE AROMĂ CU FIOLĂ**

(57) Invenţia se referă la un dispozitiv de degajare a unor esenţe de parfum sau a unor arome prin disiparea şi evaporarea vaporilor de substanţe lichide cu efect de dezodorizare sau reconfortant, în interiorul habitaclului oricărui tip de autovehicul, dar şi în încăperi închise. Dispozitivul conform invenţiei este format dintr-un element (**A**) absorbant, realizat dintr-o placă (**1**) din carton sau din pâslă, cu proprietăţi absorbante, de forma literei "U" întoarsă, având nişte laturi (**1'**) verticale, terminate cu nişte porţiuni (**a**) orizontale extinse spre exterior, formând nişte umeri (**2**) care sunt uniţi între ei printr-o decupare (**b**) dispusă pe linia mediană, în partea opusă

(11) 2010 00060 U1

decupării (**b**), placa (**1**) având prevăzut un orificiu (**c**) care permite montarea unui element (**D**) de agăţare, pe umeri (**2**) sprijinindu-se nişte zone (**f**) de legătură ale unui element (**B**) de susţinere, realizat dintr-o placă (**3**) rectangulară, îndoită pe direcţie transversală, după o linie ($\mathbf{L_i}$) de îndoire care împarte placa (**3**) rectangulară în două suprafeţe (**3'** şi **3"**), anterioară şi, respectiv, posterioară, fiecare dintre cele două suprafeţe (**3'** şi **3"**) prezentând central câte o decupare (**d**) dreptunghiulară, ce permite montarea unui element (**C**) de fixare, alcătuit dintr-o plăcuţă (**4**) realizată dintr-un material plastic, având o cavitate (**5**), de forma unei fiole, umplută cu un fluid cu aromă, plăcuţa (**4**) fiind reţinută după apropierea suprafeţelor (**3'** şi **3"**) plăcii (**3**) dreptunghiulare.

Revendicări: 5
Figuri: 8

(11) 2010 00060 U1

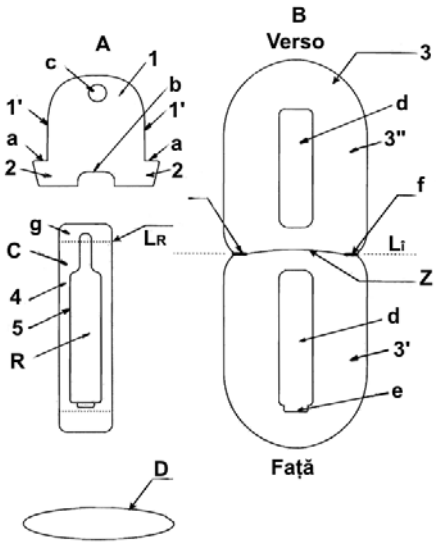

Fig. 3

Cu raport de documentare publicat la data de 30.08.2011

(51) ***F24J 2/52*** (2006.01) *(11)* **2010 00061 U1** *(21)* u 2010 00061 *(22)* 03.11.2010 *(73) DRAGOMIR MIHAI GABRIEL, CALEA DOROBANŢILOR NR.124, SC.B, AP.3, SECTOR 1, BUCUREŞTI, B, RO; DIMA ADRIAN ŞERBAN, STR.BĂICULEŞTI NR.17, BL.C13, SC.A, ET.4, AP.19, SECTOR 1, BUCUREŞTI, B, RO (72) DRAGOMIR MIHAI GABRIEL, CALEA DOROBANŢILOR NR.124, SC.B, AP.3, SECTOR 1, BUCUREŞTI, B, RO; DIMA ADRIAN ŞERBAN, STR.BĂICULEŞTI NR.17, BL.C13, SC.A, ET.4, AP.19, SECTOR 1, BUCUREŞTI, B, RO (54)* **SUPORT PENTRU PANOURI FOTOVOLTAICE**

Această publicaţie include şi revendicările modificate şi depuse conform art. 18, alin. (5), din Legea nr. 350/2007.

(57) Invenţia se referă la un suport pentru panouri fotovoltaice, destinat susţinerii acestora într-o poziţie optimă faţă de poziţia de cădere a razelor solare şi care, prin multiplicare poate fi utilizat pe orice mărime de suprafaţă. Suportul conform invenţiei este constituit din nişte subansambluri (**A**) triunghiulare, poziţionate paralel unele faţă de celelalte, asamblate pe o latură înclinată, formată din nişte elemente (**13** şi **14**) profilate, cu ajutorul unor bare (**1**, **2**, **3** şi **4**) profilate, pe o latură din spate, la capete, fiind prevăzute nişte contravântuiri (**5** şi **6**), sprijinirea pe sol fiind realizată pe nişte ţăruşi (**B** şi **C**) metalici, prin intermediul unor tălpi (**17** şi **18**) circulare, solidare cu subansamblurile (**A**) triunghiulare.

Revendicări: 4
Figuri: 11

(11) 2010 00061 U1

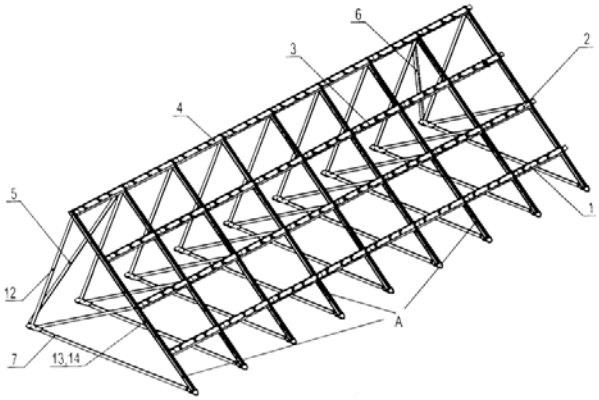

Fig. 1

Cu raport de documentare publicat la data de 30.08.2011

(51) ***E01C 1/02*** (2006.01) *(11)* **2010 00062 U1** *(21)* u 2010 00062 *(22)* 03.11.2010 *(73) ŞERBAN MARIUS DORIN, BD.MIHAIL KOGĂLNICEANU, BL.F4, SC.2, ET.3, AP.33, DEVA, HD, RO (72) ŞERBAN MARIUS DORIN, BD.MIHAIL KOGĂLNICEANU, BL.F4, SC.2, ET.3, AP.33, DEVA, HD, RO (54)* **INTERSECŢIA TIP "T" CU SCUARURI DE GHIDARE**

Această publicaţie include şi revendicările modificate şi depuse conform art. 18, alin. (5), din Legea nr. 350/2007.

(57) Invenţia se referă la o intersecţie de tip "T", destinată fluidizării traficului rutier. Intersecţia conform invenţiei este alcătuită pentru două drumuri perpendiculare, fiind prevăzută cu nişte scuaruri (**1**, **2**, **3**, **4** şi **5**) de ghidare, având diferite forme geometrice, construite din borduri de beton, având o înălţime "h", în interiorul format de borduri fiind dispus pământ şi gazon, precum şi cu semne de circulaţie care vor îndruma participanţii în trafic.

Revendicări: 5
Figuri: 1

(11) 2010 00062 U1

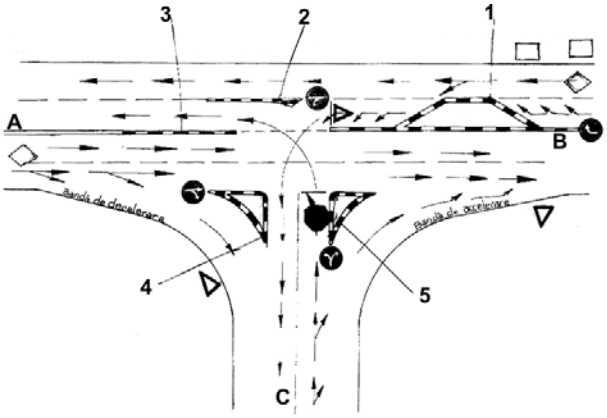

Cu raport de documentare publicat la data de 30.08.2011

(51) ***B44D 3/12*** (2006.01); ***B65D 43/02*** (2006.01); *(11)* **2010 00068 U2** *(21)* u 2010 00068 *(22)* 30.11.2010 *(73) FABRYO CORPORATION S.R.L., ŞOS.OLTENIŢEI NR.202 B, POPEŞTI-LEORDENI, IF, RO (72) TEODORESCU ŞTEFAN, STR.BIHOR, NR.11, SECTOR 1, BUCUREŞTI, B, RO (74) CABINET M.OPROIU - CONSILIERE ÎN PROPRIETATE INTELECTUALĂ S.R.L.STR.POPA SAVU NR.42, PARTER, SECTOR 1, BUCUREŞTI (54)* **CAPAC CU GRĂTAR ÎNCORPORAT PENTRU RECIPIENTELE DE VOPSEA**

(57) Invenţia se referă la un capac cu grătar încorporat, destinat închiderii unei cutii cu vopsea şi scurgerii surplusului de vopsea de pe mijlocul de vopsire utilizat. Capacul conform invenţiei este constituit dintr-un capac (**1**) propriu-zis, având o zonă centrală şi o bordură de etanşare cu un recipient de vopsea, care înconjoară zona centrală, pe o suprafaţă interioară a capacului (**1**), în zona centrală, fiind prevăzute nişte proeminenţe longitudinale şi transversale, care se extind până la bordura de etanşare cu recipientul de vopsea şi formează un grătar (**2**) de scurgere a vopselei aflate în surplus pe un mijloc de vopsire utilizat, pe o suprafaţă laterală a capacului (**1**) fiind prevăzute nişte cleme (**3**) elastice, pentru fixarea capacului (**1**) în poziţia de scurgere a vopselei de pe mijlocul de vopsire utilizat în recipientul cu vopsea.

Revendicări: 8
Figuri: 2

(11) 2010 00068 U2

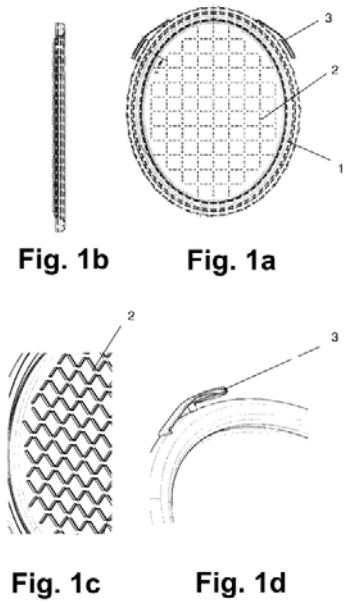

Modele de utilitate înregistrate, aranjate în ordinea crescătoare a numărului de model de utilitate înregistrat

Număr model de utilitate înregistrat	Clasa	Pag.
(11) **RO 2009 00018 U1**	*(51)* ***F16L 47/06*** (2006.01)	235
(11) **RO 2010 00034 U1**	*(51)* ***F04B 43/08*** (2006.01)	235
(11) **RO 2010 00035 U1**	*(51)* ***F04B 47/08*** (2006.01)	236
(11) **RO 2010 00046 U1**	*(51)* ***G09F 21/02*** (2006.01)	237
(11) **RO 2010 00051 U1**	*(51)* ***B62D 49/06*** (2006.01)	237
(11) **RO 2010 00060 U1**	*(51)* ***A61L 9/04*** (2006.01)	237
(11) **RO 2010 00061 U1**	*(51)* ***F24J 2/52*** (2006.01)	238
(11) **RO 2010 00062 U1**	*(51)* ***E01C 1/02*** (2006.01)	239
(11) **RO 2010 00068 U2**	*(51)* ***B44D 3/12*** (2006.01)	239

Modele de utilitate înregistrate, aranjate în ordine alfabetică, după denumirea titularului

Denumire titular	Număr model de utilitate înregistrat	Pag.
(73) AXEON AIRFRESH S.R.L., ALEEA MAGNOLIEI NR.1, BL.67, SC.B, AP.17, BIROU 1, BRAŞOV, BV, RO	*(11)* **RO 2010 00060 U1**	235
(73) CIUBUCCIU GHERASIM, STR.DR.GH.IACOMI NR.1, BL.H12, SC.A, ET.4, AP.20, PIATRA-NEAMŢ, NT, RO	*(11)* **RO 2010 00046 U1**	235
(73) CIUBUCCIU GHERASIM, STR.DR.GH.IACOMI NR.1, BL.H12, SC.A, ET.4, AP.20, PIATRA-NEAMŢ, NT, RO	*(11)* **RO 2010 00051 U1**	236
(73) DRAGOMIR MIHAI GABRIEL, CALEA DOROBANŢILOR NR.124, SC.B, AP.3, SECTOR 1, BUCUREŞTI, B, RO; DIMA ADRIAN ŞERBAN, STR.BĂICULEŞTI NR.17, BL.C13, SC.A, ET.4, AP.19, SECTOR 1, BUCUREŞTI, B, RO	*(11)* **RO 2010 00061 U1**	237
(73) ELEKTON JSC, VLADIMIR REGION, BLOCK 17, HOUSE 150, RADUJNII, RU	*(11)* **RO 2010 00035 U1**	237
(73) ELEKTON JSC, VLADIMIR REGION, BLOCK 17, HOUSE 150, RADUJNII, RU	*(11)* **RO 2010 00034 U1**	237
(73) FABRYO CORPORATION S.R.L., ŞOS.OLTENIŢEI NR.202 B, POPEŞTI-LEORDENI, IF, RO	*(11)* **RO 2010 00068 U2**	238
(73) GENEROSU ADRIANA MARIANA IULIANA, STR.COVURLUI NR.35, PLOIEŞTI, PH, RO	*(11)* **RO 2009 00018 U1**	239
(73) ŞERBAN MARIUS DORIN, BD.MIHAIL KOGĂLNICEANU, BL.F4, SC.2, ET.3, AP.33, DEVA, HD, RO	*(11)* **RO 2010 00062 U1**	239

CERERI DE MODEL DE UTILITATE DECLARATE CA FIIND CONSIDERATE RETRASE

Cereri de model de utilitate declarate ca fiind considerate retrase conform art. 19, alin (5), lit. e), din Legea nr. 350/2007, privind modelele de utilitate

Numărul cererii de model de utilitate	***Data şi numărul comunicării notificării***
u 2008 00010	1212740/31.03.2011
u 2009 00013	1012739/31.03.2011
u 2009 00029	1012738/31.03.2011
u 2010 00053	1007903/11.04.2011
u 2010 00054	1007902/11.04.2011

Colegiul de redacţie

Bogdan Boreschievici - *Director Direcţia CNIS*
Cristina-Maria Bararu - *Şef Serviciu Editură - Tipografie*
Adriana Negoiţă - *Redactor responsabil BOPI - Secţiunea Invenţii*
Georgeta Andrei - *Tehnoredactare, Procesare computerizată imagini*
Ştefania Dumitrescu - *Secretar de redacţie*

Anexa 1 - **Cereri şi certificate suplimentare de protecţie** -
Aldescu Adriana - *Şef Serviciu*
Mărghescu Mădălina - *Expert*
Mihaela Uban - *traducere*

Anexa 2 - **Modele de utilitate -**
Aldescu Adriana - *Şef Serviciu*
Mihaela Uban - *traducere*

Editare şi tehnoredactare computerizată: Editura OSIM®

Coperta: *Cristina-Maria Bararu*
Inscriptionat sub comanda nr. 275/2011, la
Tipografia OFICIULUI DE STAT PENTRU INVENŢII ŞI MĂRCI, BUCUREŞTI

Direcția - Redacția - Administrația
OFICIUL DE STAT PENTRU INVENȚII ȘI MĂRCI
Str. Ion Ghica nr. 5, Sector 3, telefon: +4021.306.08.00 până la +4021.306.08.29 ;
fax: +4021 312.38.19
e-mail: office@osim.ro http://www.osim.ro
BUCUREȘTI - ROMÂNIA

Tehnoredactare și tipar : OFICIUL DE STAT PENTRU INVENȚII ȘI MĂRCI