OFICIUL DE STAT
PENTRU
INVENȚII ŞI MĂRCI

ROMÂNIA

BULETINUL OFICIAL DE PROPRIETATE INDUSTRIALĂ

Secțiunea
BREVETE DE INVENȚIE

Nr. 6/2011

ROMÂNIA

OFICIUL DE STAT PENTRU INVENȚII ŞI MĂRCI

BULETIN OFICIAL DE PROPRIETATE INDUSTRIALĂ

Secțiunea BREVETE DE INVENȚIE

- Anexa nr. 1 - CERERI ŞI CERTIFICATE SUPLIMENTARE DE PROTECȚIE

- Anexa nr. 2 - MODELE DE UTILITATE

Nr. 6/2011

Publicat la 30 Iunie 2011

BULETIN OFICIAL DE PROPRIETATE INDUSTRIALĂ

Nr. 6
30 iunie 2011

Direcția-Redacția-Administrația

OFICIUL DE STAT PENTRU INVENȚII ŞI MĂRCI

Str. Ion Ghica nr. 5, sector 3
telefon: + 4021.306.08.00
fax: + 4021.312.38.19
e-mail: office@osim.ro
e-mail: editura@osim.ro
http://www.osim.ro

BUCUREŞTI-ROMÂNIA

ISSN 2065 - 2100

CUPRINS

Prezentare BOPI 7

Coduri normalizate OMPI, utilizate în BOPI 8

1. CERERI DE BREVET DE INVENȚIE
1.1. Cereri de brevet de invenție publicate, ordonate după indicii Clasificării Internaționale a Brevetelor (C.I.B.) 11
1.2. Cereri de brevet de invenție publicate, aranjate în ordine crescătoare, după numărul de cerere de brevet 61
1.3. Cereri de brevet de invenție publicate, aranjate în ordine alfabetică, după numele/denumirea solicitantului 70
1.4. Cereri de brevet de invenție
• pentru care s-a luat o hotărâre de respingere sau
• pentru care s-a luat act de retragere, sau
• declarate ca fiind considerate retrase 81
1.5. Cereri de brevet de invenție pentru care au fost înscrise în Registrul Național modificări în situația juridică 85
1.6. Hotărâri ale Comisiei de Examinare 89
1.7. Corecturi ale erorilor materiale conținute în cererile de brevet de invenție publicate 93
2. BREVETE DE INVENȚIE
2.1. Brevete de invenție acordate şi eliberate conform Legii nr. 64/1991, republicată în 08.08.2007, ordonate după indicii C.I.B. 97
2.2. Brevete de invenție acordate şi eliberate conform Legii nr. 64/1991, republicată în 08.08.2007, aranjate în ordine crescătoare, după numărul de brevet 113
2.3. Brevete de invenție acordate şi eliberate conform Legii nr. 64/1991, republicată în 08.08.2007, aranjate în ordine alfabetică, după numele/denumirea titularului 117
2.4. Brevete de invenție eliberate conform Legii nr.64/1991, republicată în 08.08.2007, pentru care a fost publicată anterior mențiunea acordării brevetului 123
2.5. Brevete de invenție pentru care au fost înscrise în Registrul Național modificări în situația juridică 127
2.6. Revalidări ale brevetelor de invenție 131

4. DIVERSE
4.1. Lista agenților specializate, a consilierilor în proprietate industrială şi a mandatarilor autorizați în proprietate industrială 137
4.2. Centre regionale pentru promovarea proprietății industriale în România 229

ANEXA nr. 1
CERERI DE CERTIFICATE SUPLIMENTARE DE PROTECȚIE 233
I. CERERI DE CERTIFICAT SUPLIMENTAR DE PROTECȚIE 235
1. Cereri de certificat suplimentar de protecție, publicate conform art. 9, alin. 2, din Regulamente, aranjate după clasificarea internațională 237

ANEXA nr. 2
MODELE DE UTILITATE 239
I. MODELE DE UTILITATE ÎNREGISTRATE
Modele de utilitate înregistrate, aranjate după clasificarea internațională 243

Modele de utilitate înregistrate, aranjate în ordinea crescătoare a numărului de model de utilitate înregistrat 249

Modele de utilitate înregistrate, aranjate în ordine alfabetică, după denumirea titularului 249

Modele de utilitate pentru care au fost înscrise în registrul național modificări în situația juridică 253

SOMMAIRE

Présentation du BOPI 7
Codes normalisés de l'OMPI utilisés dans BOPI 8
1. DEMANDES DE BREVET D'INVENTION
1.1. Demandes de brevet publiées, ordonnées selon la Classification Internationale des Brevets (CIB) 11
1.2. Demandes de brevet publiées, ordonnées selon le numéro de la demande 62
1.3. Demandes de brevet publiées, ordonnées alphabétiquement selon le nom du demandeur 70
1.4. Demandes de brevet d'invention
• pour lesquelles on a pris une décision de rejet, ou
• pour lesquelles on a pri acte de retrail, ou
• réputées retirées 81
1.5. Demandes de brevet d'invention pour lesquelles on a enregistré des modifications dans le statut juridique 85
1.6. Révalidations des brevets d'invention 89
1.7. Correction des erreurs matérielles contenues dans les demandes de brevet publiées 93
2. BREVETS D'INVENTION
2.1. Brevets d'invention accordés et délivrés en vertu de la Loi no.64/1991, républiée le 08.08.2007, ordonnées selon la CIB 97
2.2. Brevets d'invention accordés et délivrés en vertu de la Loi no.64/1991, républiée le 08.08.2007, ordonnées selon le numéro de brevet 113
2.3. Brevets d'invention accordés et délivrés en vertu de la Loi no.64/1991, républiée le 08.08.2007, ordonnées alphabétiquement selon le nom du titulaire 117
2.4. Brevetsd'invention délivrés en vertu de la Loi no. 64/1991, républiée le 08.08.2007, pour lesquelles la mention de la délivrance a été publiée antérieurement 123
2.5. Brevets d'invention pour lesquells on a enregistré dans le Registre national des modifications du statut juridique 127
2.6. Correction des erreurs materielles contenues dans la documentation publiée 131
4. MISCELLANÉES
4.1. Liste des agences specialisées, conseillers en propriété industrielle et des mandataires agréés . . 137
4.2. Centres régionaux pour la promotion de la propriété industrielle en Roumaine 229

ANNEXE NO. 1
DEMANDES ET CERTIFICATS COMPLÉMENTAIRE DE PROTECTION
I. DEMANDE DE CERTIFICAT COMPLÉMENTAIRE DE PROTECTION
1. Demandes de certificat complémentaire de protection publiées en vertu de l'art.9, paragraphe 2 des Règlements, ordonée selon la classification internationale 237

ANNEXE NO. 2
MODÈLES D'UTILITÉ 239
I. MODÈLES D'UTILITÉ ENREGISTRÉS
Modèles d'utilité enregistrés ordonnés selon la classification internationale 243
Modéles d'utilité enregistrés ordonnés selon le numero de modèle d'utilité enregistré 249
Modèles d'utilité enregistrès ordonnès alphabètiquement delon le nom du titulaire 249
Modéles d'utilité enregistrés dans le Registre national des modifications du statut juridique 253

CONTENTS

Introducing BOPI 7
WIPO normalised codes used in BOPI 8
1. PATENT APPLICATIONS
1.1. Published patent applications arranged according to the International Patent Classification (IPC) 11
1.2. Published patent applications arranged in the ascending order of the patent application number 61
1.3. Publiched patent applications arranged in the alphabetical order of the applicant's name 70
1.4. Patent applications
• in respect of which a decision of refusal has been taken, or
• in respect of which note withdrawal has been taken which have been declared as deemed to be withdrawn 81
1.5. Patent applications in respect of which changes in the legal status have been entered in the Naţional Register 85
1.6. Certificats for patents' restauration 89
1.7. Correction of material errors contained in the published patent applications 93
2. PATENTS
2.1. Patents granted and issued in compliance with the Patent Law 64/1991, as republished on 08.08.2007, arranged according to the IPC 97
2.2. Patents granted and issued in compliance whith the Patent Law 64/1991, as republished on 08.08.2007, arranged in the ascending order of the patent number 113
2.3. Patents granted and issued in compliance with the Patent Law 64/1991, as republished on 08.08.2007, arranged in the alphabetical order of the owner's names 117
2.4. Patents issued in compliance with the Patent Law 64/1991, as republished on 08.08.2007, in respect of which the mention of the decision to grant the patent has previously been published 123
2.5. Patents in respect of which changes in the legal status have been entered in the Naţional Register 127
2.6. Correction of material errors contained in the published documentation 131
4. MISCELLANEOUS
4.1. List of industrial property specialized agencies, attorneys and authorized representatives 137
4.2. Regional centres for the promotion of industrial property in Romania 229

ANNEXE NO. 1
SUPPLEMENTARY PROTECTION APPLICATIONS AND CERTIFICATES
I. SUPPLIMENTARY PROTECTION CERTIFICATE APPLICATIONS
1. Supplimentary protection certificate applications published in compliance with Art.9, paragraph 2 of Regulations, arranged according to the international classification 237

ANNEXE NO. 2
UTILITY MODELS 239
I. REGISTERED UTILITY MODELS
Registered utility models arranged according to the international classification 243
Registered utility models arranged in the accesnding order of the registered utility model number 249
Registered utility models arranged in the alphabetical order of the owner's name 249
Registered utility models of which changes in the legal status have been entered in the Naţional Register 253

În Buletinul Oficial de Proprietate Industrială, rezumatele brevetelor acordate se publică în ordinea claselor.

Prima literă din clasă este simbolul unei secţiuni a clasificării internaţionale a cererilor de brevet. Semnificaţia acestor simboluri este cea conferită de clasificarea internaţională, astfel:

A - Necesităţi curente ale vieţii
B - Tehnici industriale diverse. Transport
C - Chimie şi metalurgie
D - Textile şi hârtie
E - Construcţii fixe
F - Mecanică. Iluminat. Încălzire. Armament. Exploziv
G - Fizică
H - Electricitate

CONDIŢII DE VÂNZARE A
BULETINULUI OFICIAL DE PROPRIETATE INDUSTRIALĂ

Buletinul Oficial de Proprietate Industrială se poate obţine de la **Oficiul de Stat pentru Invenţii şi Mărci**, str. Ion Ghica, nr. 5, sector 3, Bucureşti.

- Relaţii despre condiţiile anuale de abonare le puteţi obţine de la O.S.I.M., telefon +4021.306.08.00, +4021.306.08.01 până la +4021.308.08.29, interior 203 sau 275.
- Preţul unui abonament la publicaţia BOPI - Brevete de invenţie - suport hârtie - este de 540 lei (cu difuzare prin poştă) şi de 460 lei cu ridicare de la sediul OSIM.
- Preţul unui abonament la publicaţia BOPI - Brevete de invenţie - suport electronic - este de 360 lei (cu difuzare prin poştă) şi de 290 lei cu ridicare de la sediul OSIM (la solicitare, poate fi transmis prin FTP, la preţul de 195 lei).
- În cazul în care vor interveni modificări ale preţurilor, acestea vor fi anunţate.

- Începând cu data de 1 septembrie 2004, contul OSIM este:
- IBAN RO 89TREZ 7005025XXX000278, Activitatea de Trezorerie şi Contabilitate Publică a Municipiului Bucureşti (ATCPMB)
- cod fiscal - 4266081

- Începând cu data de 1 ianuarie 2006, conturile IBAN OSIM de la Banca Comercială Română, Sucursala Sala Palatului, sunt:

	CONT IBAN NOU	CONT IBAN VECHI
- cont LEI	IBAN RO49RNCB0080005630320001	IBAN RO56RNCB5025000007740001
- cont USD	IBAN RO22RNCB0080005630320002	IBAN RO29RNCB5025000007740002
- cont EUR	IBAN RO38RNCB0080005630320005	IBAN RO61RNCB5025000007740008
- cont CHF	IBAN RO65RNCB0080005630320004	IBAN RO45RNCB5025000007740005

Programul de lucru cu publicul al Registraturii O.S.I.M. este următorul:
luni - joi: 8,30 - 16,00
vineri: 8,30 - 13,30

Extras din codurile normalizate ale Organizației Mondiale a Proprietății Intelectuale - OMPI - (norma ST3) referitoare la organizațiile internaționale și țările care eliberează sau înregistrează titluri de proprietate industrială și care se regăsesc frecvent în Buletinul Oficial de Proprietate Industrială (lista este actualizată de OMPI, în aprilie 2007).

AD - Andorra
AE - Emiratele Arabe Unite
AF - Afganistan
AG - Antigua și Barbuda
AI - Anguilla
AL - Albania
AM - Armenia
AN - Antilele Olandeze
AO - Angola
AP - Organizația Regională Africană de Proprietate Intelectuală (ARIPO)[1]
AR - Argentina
AT - Austria
AU - Australia
AW - Aruba
AZ - Azerbaidjan

BA - Bosnia-Herzegovina
BB - Barbados
BD - Bangladesh
BE - Belgia
BF - Burkina Faso
BG - Bulgaria
BH - Bahrain
BI - Burundi
BJ - Benin
BM - Insulele Bermude
BN - Brunei Darussalam
BO - Bolivia
BR - Brazilia
BS - Bahamas
BT - Bhutan
BV - Insula Bouvet
BW - Botswana
BX - Oficiul Benelux pentru Proprietate Intelectuală (BOIP)[2]
BY - Belarus
BZ - Belize

CA - Canada
CD - Republica Democrată Congo
CF - Republica Central-Africană
CG - Congo
CH - Elveția
CI - Coasta de Fildeș
CK - Insulele Cook
CL - Chile
CM - Camerun
CN - China
CO - Columbia
CR - Costa Rica
CU - Cuba
CV - Republica Capului Verde
CY - Cipru
CZ - Cehia

DE - Germania[4]
DJ - Djibouti
DK - Danemarca
DM - Dominica
DO - Republica Dominicană
DZ - Algeria

EA - Organizația Euroasiatică a Brevetului (EAPO)[1]
EC - Ecuador
EE - Estonia
EG - Egipt
EH - Sahara Occidentală[3]
EM - Oficiul pentru Armonizarea Pieței Interne (Mărci și Modele Industriale) (OHIM)
EP - Oficiul European de Brevete (OEB)[1]
ER - Eritreea
ES - Spania
ET - Etiopia

FI - Finlanda
FJ - Fiji
FK - Insulele Falkland (Malvine)
FO - Insulele Feroe
FR - Franța

GA - Gabon
GB - Marea Britanie
GC - Oficiul de Brevete al Consiliului de Cooperare pentru Statele Arabe din Golf (GCC)
GD - Grenada
GE - Georgia
GG - Guernsey
GH - Ghana
GI - Gibraltar
GL - Groenlanda
GM - Gambia
GN - Guineea
GQ - Guineea Ecuatorială
GR - Grecia
GS - Georgia de Sud și Insulele Sandwich
GT - Guatemala
GW - Guineea-Bissau
GY - Guyana

HK - Hong Kong
HN - Honduras
HR - Croația
HT - Haiti
HU - Ungaria

IB - Biroul Internațional al Organizației Mondiale de Proprietate Intelectuală (OMPI)[5]
ID - Indonezia
IE - Irlanda
IL - Israel
IM - Insula Man
IN - India
IQ - Irak
IR - Iran (Republica Islamică)
IS - Islanda
IT - Italia

JE - Jersey
JM - Jamaica
JO - Iordania
JP - Japonia

KE - Kenya
KG - Kârgâzstan
KH - Cambodgia
KI - Kiribati
KM - Insulele Comore
KN - Sfântul Kitts și Nevis
KP - Republica Populară Democrată Coreeană
KR - Republica Coreea
KW - Kuweit
KY - Insulele Cayman
KZ - Kazahstan

LA - Laos (Republica Populară Democrată)
LB - Liban
LC - Sfânta Lucia
LI - Liechtenstein
LK - Sri Lanka
LR - Liberia
LS - Lesotho
LT - Lituania
LU - Luxemburg
LV - Letonia
LY - Jamahiria Arabă Libiană

MA - Maroc
MC - Monaco
MD - Republica Moldova
ME - Muntenegru
MG - Madagascar
MK - Macedonia
ML - Mali
MM - Myanmar (Birmania)
MN - Mongolia
MO - Macao
MP - Insulele Mariana de Nord
MR - Mauritania
MS - Montserrat
MT - Malta
MU - Mauritius
MV - Maldive
MW - Malawi
MX - Mexic
MY - Malaezia
MZ - Mozambic

NA - Namibia
NE - Niger
NG - Nigeria
NI - Nicaragua
NL - Olanda
NO - Norvegia
NP - Nepal
NR - Nauru
NZ - Noua Zeelandă

OA - Organizația Africană de Proprietate Intelectuală (OAPI)[1]
OM - Oman

PA - Panama
PE - Peru
PG - Papua Noua Guinee
PH - Filipine
PK - Pakistan
PL - Polonia
PT - Portugalia
PW - Palau
PY - Paraguay

QA - Qatar
QZ - Oficiul European pentru Comunitatea Soiurilor de plante (CPVO)

RO - România
RS - Serbia
RU - Rusia
RW - Rwanda

SA - Arabia Saudită
SB - Insulele Solomon
SC - Insulele Seychelles
SD - Sudan
SE - Suedia
SG - Singapore
SH - Sfânta Elena
SI - Slovenia
SK - Slovacia
SL - Sierra Leone
SM - San Marino
SN - Senegal
SO - Somalia
SR - Surinam
ST - São Tomé și Príncipe
SV - Salvador
SY - Siria
SZ - Swaziland

TC - Insulele Turks și Caicos
TD - Ciad
TG - Togo
TH - Thailanda
TJ - Tadjikistan
TL - Timorul de Est[6]
TM - Turkmenistan
TN - Tunisia
TO - Tonga
TR - Turcia
TT - Trinidad și Tobago
TV - Tuvalu
TW - Taiwan, Provincie Chineză
TZ - Tanzania

UA - Ucraina
UG - Uganda
US - Statele Unite ale Americii
UY - Uruguay
UZ - Uzbekistan

VA - Vatican
VC - Sfântul Vincent și Grenadinele
VE - Venezuela
VG - Insulele Virgine Britanice
VN - Vietnam
VU - Vanuatu

WO - Organizația Mondială de Proprietate Intelectuală (OMPI) (Biroul Internațional)[5]
WS - Samoa

XN - Institutul Nordic pentru Brevete (NPI)

YE - Yemen

ZA - Africa de Sud
ZM - Zambia
ZW - Zimbabwe

---

1 Organizații interguvernamentale (oficii regionale de brevete) ce acționează în folosul anumitor State Contractante, în cadrul PCT (Tratatul de Cooperare în domeniul brevetelor). În cazul Oficiului European de Brevete, acționează, de asemenea, ca Autoritate Internațională de Cercetare și Autoritate Internațională de Examinare Preliminară, în cadrul PCT.

2. Oficiul Benelux pentru Proprietate Intelectuală (BOIP) (înainte, Oficiul pentru Mărci înregistrate și Modele industriale) a înlocuit oficiile naționale din Belgia, Luxemburg și Olanda, în ceea ce privește orice activitate care are legătură cu mărcile, desenele și modelele.

3. Nume provizoriu.

4. În bazele de date electronice ale Registrului Internațional de Mărci, Biroul Internațional al OMPI folosește următoarele coduri adiționale, diferite de codurile active ale Standardului ST.3: "DD" pentru a desemna Germania fără teritoriul care, înainte de 3 octombrie 1990, a constituit Republica Federală Germania; "DT" pentru a desemna Germania fără teritoriul care, înainte de 3 octombrie 1990, a constituit Republica Democrată Germania.

5. Codul "WO" este utilizat în legătură cu publicarea internațională sub PCT (Tratatul de Cooperare în domeniul brevetelor) (PCT), a cererilor internaționale, înregistrate la orice Oficiu receptor, membru PCT dar, în aceeași măsură, și în legătură cu publicarea depozitelor modelelor, în cadrul Acordului de la Haga privind Depozitul Internațional al Modelelor. În această privință, referirea se face la codul INID (33) acordat în Standardele WIPO ST.9 și ST.80. Codul "WO" este, de asemenea, potrivit pentru a fi folosit în ceea ce privește înregistrarea internațională a mărcilor, în cadrul Acordului de la Madrid și al Protocolului de la Madrid privind Înregistrarea internațională a Mărcilor. Codul "IB" este folosit în ceea ce privește primirea cererilor internaționale, în cadrul PCT, înregistrate de Biroul Internațional al OMPI, având și rolul de Oficiu receptor, membru PCT.

6. Cod - "TL" - adoptat în data de 20 mai 2002.

Norme privind codurile standard pentru identificarea diferitelor tipuri de documente de brevet

I. Coduri din Grupa 1/ST.16

A0 - Cerere de brevet de invenție publicată înainte de termenul legal de 18 luni de la data de depozit sau data priorității recunoscute sau înainte de împlinirea termenului de 6 luni de la data deschiderii fazei naționale (art. 23, alin. 3*).
A1 - Cerere de brevet de invenție publicată în termenul legal, împreună cu raportul de documentare.
A2 - Cerere de brevet de invenție publicată în termenul legal, fară raportul de documentare.
A3 - Raport de documentare al unei cereri de brevet de invenție publicat ulterior publicării cererii.
A4 - Cerere de brevet de invenție publicată în termen de 3 luni de la data declasificării informațiilor cuprinse în aceasta (art. 23, alin. 5*).
A8 - Cerere de brevet de invenție cu corecturi în pagina de capăt (bibliografică) a documentului.
A9 - Cerere de brevet de invenție cu corecturi în descriere, revendicări şi/sau desene.

B1 - Brevet de invenție
B2 - Brevet de invenție menținut în formă modificată în urma procedurii de revocare (art. 52*).
B8 - Brevet de invenție cu corecturi în pagina de capăt (bibliografică) a documentului.
B9 - Brevet de invenție cu corecturi în descriere, revendicări şi/sau desene, la care s-a efectuat retipărirea parțială sau completă a documentului.

C3 - Brevet de invenție eliberat după procedura de anulare în parte, în baza hotărârii TB (art. 54, alin. 2*).
C4 - Brevet de invenție eliberat după procedura de anulare ca urmare a unei acțiuni în justiție, referitoare la dreptul la brevet (art. 66, alin. 2*).
C8 - Brevet de invenție eliberat după procedura de anulare, cu corecturi în pagina de capăt (bibliografică) a documentului.
C9 - Brevet de invenție eliberat după procedura de anulare, cu corecturi în descriere, revendicări şi/sau desene, la care s-a efectuat retipărirea parțială sau completă a documentului.

II. Coduri din Grupa 3 /ST. 16

T - Certificat de protecție tranzitorie (art. 5(1)**).
T1 - Traducerea revendicărilor cererii de brevet european (art. 5(2)***).
T2 - Traducerea fasciculului brevetului european (art. 6(2)***).
T3 - Traducerea fasciculului brevetului european menținut în formă modificată în urma unei proceduri de opoziție (art. 6(3) ***).

T8 - Pagina de capăt retipărită a unei cereri de brevet european publicată sau a unui brevet de european publicat, ca urmare a unor corecturi ale acesteia.
T9 - Traducere cu corecturi a unui document de brevet european publicat.

---

* *LEGEA nr. 64/1991, privind brevetele de invenție, republicată în Monitorul Oficial al României, Partea I, nr. 541, din 8 august 2007*
** *LEGEA nr. 93/1998, privind protecția tranzitorie a brevetelor de invenție, publicată în Monitorul Oficial al României, nr. 186, din 20 mai 1998.*
*** *LEGEA nr. 611/2002, privind aderarea României la Convenția privind eliberarea brevetelor europene, adoptată la München, la 5 octombrie 1973, precum şi la Actul de revizuire a acesteia, adoptat la München, la 29 noiembrie 2000 (publicată în Monitorul Oficial al României, nr. 844/22.XI.2002).*

III. Coduri din Grupa 6/ST. 16

I1 - Cerere de Certificat suplimentar de protecție, pentru medicamente şi pentru produse de protecție a plantelor.

I2 - Certificat suplimentar de protecție, pentru medicamente şi pentru produse de protecție a plantelor.

IV. Coduri din Grupa 2/ST. 16

U1 - Certificat de model de utilitate, publicat împreună cu raportul de documentare.

U2 - Certificat de model de utilitate, publicat fără raportul de documentare.

U3 - Raport de documentare publicat ulterior modelului de utilitate.

Y - Raport de documentare efectuat la cererea terților, pentru revendicările modificate ale modelului de utilitate.

Z - Model de utilitate menținut, cu revendicări modificate în urma unei proceduri de anulare.

CERERI DE BREVET DE INVENȚIE PUBLICATE, ORDONATE DUPĂ INDICII CLASIFICĂRII INTERNAȚIONALE A BREVETELOR (C.I.B.)

Semnificația codurilor INID folosite în prezenta secțiune (norma ST 9 a Organizației Mondiale a Proprietății Intelectuale OMPI), în ordinea apariției lor:

(11) numărul de publicare;
(21) numărul de cerere de brevet de invenție;
(41) data publicării cererii de brevet;
(22) data depozitului;

(62) divizată din cererea nr.; data;
(66) prioritate internă;

(30) prioritate;
(86) numărul şi data cererii internaționale;
(87) numărul şi data publicării cererii internaționale;

(71) solicitant;
(72) numele şi prenumele inventatorilor declarați;
(74) mandatarul autorizat;

(51) clasa, conform clasificării internaționale;
(54) titlul invenției;
(57) rezumatul invenției.

Cu începere de la data publicării cererii de brevet, cererea asigură, în mod provizoriu, solicitantului, protecția conferită potrivit dispozițiilor art. 32 din Legea nr. 64/1991, cu excepția cazurilor în care cererea de brevet de invenție a fost respinsă, retrasă sau considerată ca fiind retrasă. Întinderea protecției conferite de cererea de brevet de invenție este determinată de revendicările conținute în cererea publicată în conformitate cu art. 23 alin. (1)-(3).

Descrierea, revendicările şi, daca este cazul, desenele cererilor de brevet de invenție publicate în acest număr sunt puse la dispoziția publicului începând cu data de 30.06.2011 şi pot fi consultate la sala de lectură a O.S.I.M. sau se pot comanda, contra cost, copii ale acestora.

(11) 126356 A2 *(51)* ***A01B 79/02*** (2006.01) *(21)* a 2009 01075 *(22)* 22.12.2009 *(41)* 30.06.2011//6/2011 *(71) INSTITUTUL DE CERCETARE DEZVOLTARE PENTRU PROTECŢIA PLANTELOR, B-DUL ION IONESCU DE LA BRAD NR. 8, SECTOR 1, OP 18, BUCUREŞTI, B, RO (72) OANCEA FLORIN, STR.PAŞCANI NR.5, BL.D7, SC.E, ET.2, AP.45, SECTOR 6, BUCUREŞTI, B, RO; ILIESCU CONSTANTIN HORIA TEODOR, ALEEA STĂNILĂ NR.2, BL.H12, SC.1, ET.2, AP.12, BUCUREŞTI, B, RO; LAZUREANU CĂTĂLIN, ŞOS. MIHAI BRAVU NR.297, BL.15A, SC.A, ET.7, AP.38, BUCUREŞTI, B, RO (54)* **PROCEDEU CONSERVATIV DE CULTIVARE ÎN ASOLAMENT A PLANTELOR DE CÂMP, CU RISC REDUS DE ATAC AL AGENŢILOR FITOPATOGENI**

(57) Prezenta invenţie se referă la un procedeu conservativ de cultivare în asolament a plantelor de câmp, care asigură menţinerea acoperită a cel puţin 30% din suprafaţa solului cu resturi vegetale, prin folosirea în succesiune a culturilor verzi de protecţie pe timpul iernii, şi prin utilizarea procedeelor de afânare a solului, care lasă resturi vegetale pe sol şi include aplicarea unei arături, cu întoarcerea brazdei la adâncime redusă, numai o dată la 5 ani, permite realizarea unui management durabil al buruienilor, prin utilizarea mulciului vegetal, şi limitează răspândirea ciupercilor fitopatogene, comune porumbului şi grâului, prin biofumigarea şi tratarea solului cu antagonişti.

Revendicări: 1

---

(11) 126357 A2 *(51)* ***A01B 79/02*** (2006.01) *(21)* a 2009 01076 *(22)* 22.12.2009 *(41)* 30.06.2011//6/2011 *(71) INSTITUTUL DE CERCETARE DEZVOLTARE PENTRU PROTECŢIA PLANTELOR, B-DUL ION IONESCU DE LA BRAD NR. 8, SECTOR 1, OP 18, BUCUREŞTI, B, RO (72) OANCEA FLORIN, STR.PAŞCANI NR.5, BL.D7, SC.E, ET.2, AP.45, SECTOR 6, BUCUREŞTI, B, RO; ILIESCU CONSTANTIN HORIA TEODOR, ALEEA STĂNILĂ NR.2, BL.H12, SC.1, ET.2, AP.12, BUCUREŞTI, B, RO; LAZUREANU CĂTĂLIN, ŞOS. MIHAI BRAVU NR.297, BL.15A, SC.A, ET.7, AP.38, BUCUREŞTI, B, RO (54)* **PROCEDEU CONSERVATIV DE CULTIVARE ÎN ASOLAMENT A CEREALELOR PĂIOASE ŞI A PORUMBULUI, CU RISC FITOSANITAR SCĂZUT**

(57) Prezenta invenţie se referă la un procedeu conservativ de cultivare în asolament a cerealelor păioase şi a porumbului, care implică stropirea solului şi a resturilor vegetale cu un biopreparat mixt anti-*Fusarium*, pe bază de *Saccharomyces cerevisiae* L30 (NCAIM Y001350) şi *Bacillus subtilis* B49b (NCAIM B001360), înainte de însămânţarea grâului, şi utilizarea unei culturi verzi de rapiţă, împreună cu un ameliorator de sol pe bază de *Trichoderma viride* Td49 (NCAIM P001357) înainte de însămânţarea culturii de porumb.

Revendicări: 1

(11) 126358 A2 *(51)* ***A01D 47/00*** (2006.01) *(21)* a 2009 00295 *(22)* 08.04.2009 *(41)* 30.06.2011//6/2011 *(71) LASZLO ENDRE, STR.PRINCIPALĂ NR.33, GHINEŞTI, MS, RO (72) LASZLO ENDRE, STR.PRINCIPALĂ NR.33, GHINEŞTI, MS, RO (54)* **TOCĂTOR ELECTRIC COMBINAT**

(57) Invenţia se referă la un tocător electric combinat, care poate fi utilizat mai ales în gospodării mici, particulare, pentru uşurarea muncii. Tocătorul conform invenţiei este alcătuit dintr-un cuţit (**2**) tocător, de construcţie robustă, dintr-o masă (**4**) alimentatoare prinsă fix de un batiu şi de o tobă, cu nişte şuruburi, care este dotată cu un valţ (**7**) de avans, care fixează materialul de prelucrat şi care împiedică alunecarea mâinii spre cuţit (**2**), pentru realizarea prelucrării potrivite, un motor (**6**) şi masa (**4**) alimentatoare sunt reglabile, între cuţitul (**2**) tocător şi masa (**4**) alimentatoare existând un distanţier (**9**) confecţionat din placaj cu grosimea de 1 cm, care este prins din exterior de masa (**4**) alimentatoare, cu şuruburi, şi care poate fi schimbat după necesităţi, materialul pentru tocat fiind introdus în masa (**4**)

---

(11) 126358 A2

alimentatoare şi împins spre cuţit (**2**), construcţia batiului şi a unui arbore (**5**) portcuţit făcând posibilă transformarea tocătorului în maşină de îndreptat.

Revendicări: 1
Figuri: 7

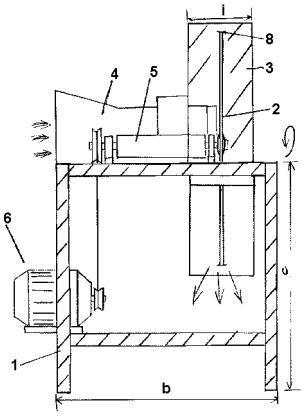

Fig. 3

(11) 126359 A2 *(51)* ***A01D 47/00*** (2006.01); ***A01D 43/08*** (2006.01); *(21)* a 2009 00700 *(22)* 09.09.2009 *(41)* 30.06.2011//6/2011 *(71) INSTITUTUL NAŢIONAL DE CERCETARE - DEZVOLTARE PENTRU MAŞINI ŞI INSTALAŢII DESTINATE AGRICULTURII ŞI INDUSTRIEI ALIMENTAR, BD. ION IONESCU DE LA BRAD NR.6, SECTOR 1, BUCUREŞTI, B, RO (72) TICAN NICOLAE, BD. MAREŞAL AVERESCU NR.1, BL. 1, SC.A, ET.3, AP.15, SECTOR 1, BUCUREŞTI, B, RO; GANEA CHRISTU IOAN, STR. AVIAŢIEI NR.23, BL.14D, SC.1, ET.1, AP.6, SECTOR 1, BUCUREŞTI, B, RO; DANCIU AUREL, STR. TĂMÂIOAREI NR.81, SECTOR 2, BUCUREŞTI, B, RO (54)* **TOCĂTOR PENTRU BIOMASĂ AGRICOLĂ ŞI FORESTIERĂ**

(57) Invenţia se referă la un tocător pentru biomasă agricolă şi forestieră, care face parte dintr-o instalaţie destinată mărunţirii biomasei solide agricole şi forestiere în unităţile de valorificare şi procesare a resturilor vegetale sub formă de peleţi şi/sau brichete. Tocătorul conform invenţiei este alcătuit dintr-un arbore (**1**) de acţionare montat într-un corp (**A**), pe arbore (**1**) fiind montat un disc (**2**) tocător, pe care sunt fixate radial două tipuri de ciocănele care se rotesc în interiorul unei site (**3**) circulare, fixată în corpul (**A**) care închide cu o uşă (**B**) rabatabilă, pe care este montat un multiplu de 4n ciocănele (**4**) şi o gură de alimentare, materialul pentru mărunţit intrând frontal prin uşa (**B**) rabatabilă, fiind antrenat de discul (**2**) tocător printre cele 2n perechi de

ciocănele (**a** şi **b**) mobile şi cele 4n contraciocănele (**4**) fixe ale uşii (**B**) cu gura de alimentare, materialul mărunţit trecând prin orificiile practicate în sita (**3**) cilindrică şi colectat pentru utilizare în următoarele faze de procesare.

Revendicări: 3
Figuri: 4

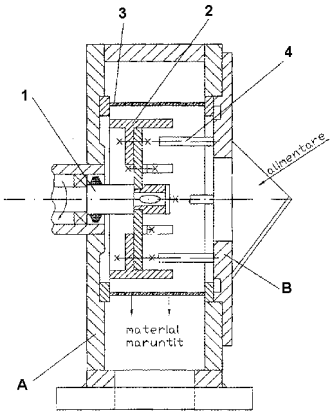

Fig. 1

(11) 126360 A0 *(51)* ***A01G 9/14*** (2006.01); ***A01G 9/10*** (2006.01); ***A01G 9/04*** (2006.01); ***A01G 9/24*** (2006.01); *(21)* a 2010 01335 *(22)* 13.12.2010 *(41)* 30.06.2011//6/2011 *(71) CIOCEANU MARIAN, STR. LT. COL. DUMITRU PAPAZOGLU NR.1, BL. 5, AP.3, SECTOR 3, BUCUREŞTI, B, RO (72) CIOCEANU MARIAN, STR. LT. COL. DUMITRU PAPAZOGLU NR.1, BL. 5, AP.3, SECTOR 3, BUCUREŞTI, B, RO (54)* **PROCEDEU DE OBŢINERE A LEGUMELOR ÎN SISTEM ECOLOGIC CERTIFICAT ŞI INSTALAŢIE PENTRU APLICAREA PROCEDEULUI**

(57) Invenţia se referă la o instalaţie şi la un procedeu pentru culturi agricole cum ar fi legume, în spaţii protejate, de tip solar. Procedeul conform invenţiei constă în cultivarea legumelor în tunele solarii, construite ca module mobile, cu aceleaşi dimensiuni, amplasate paralel cu câte o fâşie de sol liberă între acestea, cu asigurarea posibilităţii de reamplasare periodică a tunelelor prin rotaţie pe aceste fâşii libere, astfel încât rotaţia tunelelor să fie făcută permisiv şi alternativ, iar între perioadele de rotaţie aceste fâşii de sol liber să fie cultivate cu culturi verzi, cum ar fi: trifoi, lucernă, mazăre, fasole sau soia, alternanţa amplasării tunelelor făcându-se la intervale de 3-5 ani. Instalaţia conform invenţiei pentru aplicarea procedeului este constituită din tunelele (**1**) de

solarii construite ca nişte module mobile, cu raportul dintre lungime şi lăţime de 2,5...5,5, alcătuite din arcuri din oţel (**3**), tunelele (**1**) fiind montate pe sol, paralel unul în raport cu celelalte, la o distanţă unul faţă de celălalt egală cu distanţa dintre capetele arcurilor (**3**) metalice ale acestora, fiecare arc (**3**) fiind amplasat la cele două capete pe două pahare (**4**) din beton, fixate în sol; între tunelele (**1**) de solarii rezultă nişte fâşii (**2**) libere, care se cultivă în aer liber şi care fac parte din unitatea de microsolar irigată la picătură şi prin miocrodispersie cu apă, de preferinţă apă pluvială, a cărei colectare se face printr-un sistem de conducte (**15**) subterane racordate la nişte colectoare (**17**) de streaşină, care alimentează un bazin (**10**) de apă, apa fiind adusă în sistemul de irigare cu un hidrofor (**11**), şi trecută printr-un filtru (**12**) şi un dozator (**13**) de fertilizare.

Revendicări: 4
Figuri: 1

(11) 126360 A0

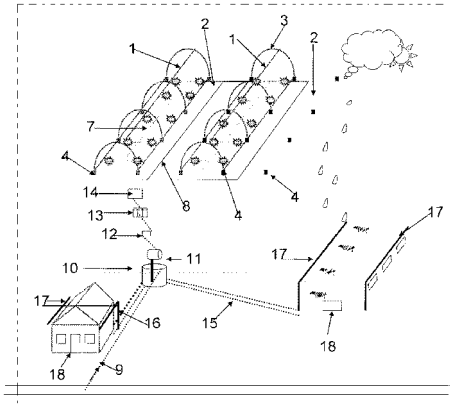

(11) 126361 A0 *(51)* ***A01K 31/07*** (2006.01) *(21)* a 2010 00815 *(22)* 10.09.2010 *(66)* 22.07.2010 RO a 2010 00836 *(41)* 30.06.2011//6/2011 *(71) BUSTANI SALAHEDDIN, STR. MĂRĂŞTI NR.59, CĂMIN A7, SECTOR 1, BUCUREŞTI, B, RO (72) BUSTANI SALAHEDDIN, STR. MĂRĂŞTI NR.59, CĂMIN A7, SECTOR 1, BUCUREŞTI, B, RO (54)* **METODĂ DE EVALUARE A PARAMETRILOR STĂRII DE SĂNĂTATE A PĂSĂRILOR**

(57) Invenţia se referă la o metodă de evaluare a parametrilor de sănătate a păsărilor, în vederea transportului, utilizată, în special, la fermele de păsări. Metoda conform invenţiei cuprinde evaluarea înainte şi după efectuarea transportului, care constă din mai multe faze de verificare a condiţiilor din adăpostul de creştere şi din cel de transport, a interacţiunilor de microclimat în adăpostul de sosire, a unor parametrii (PBIO, PHEM, PMIC, PD, Pt şi, respectiv, Pd) biochimici, hematologici, de microclimat, densitate per mp, de timp şi, respectiv, de distanţa parcursă, prin care se apreciază starea de sănătate per cap de pasăre, conform relaţiei 1:SS = f(PBIO, PHEM, PMIC, PD; Pt, Pd), sau de transport, conform relaţiei 2:SS = f(sumă PBIO; sumă PHEM, sumă PMIC, sumă PD, sumă Pt, sumă Pd).

Revendicări: 9

(11) 126362 A2 *(51)* ***A01N 63/00*** (2006.01); ***A61K 35/74*** (2006.01); *(21)* a 2009 01073 *(22)* 22.12.2009 *(41)* 30.06.2011//6/2011 *(71) INSTITUTUL DE CERCETARE DEZVOLTARE PENTRU PROTECŢIA PLANTELOR, B-DUL ION IONESCU DE LA BRAD NR. 8, SECTOR 1, OP 18, BUCUREŞTI, B, RO (72) OANCEA FLORIN, STR.PAŞCANI NR.5, BL.D7, SC.E, ET.2, AP.45, SECTOR 6, BUCUREŞTI, B, RO; OANA SICUIA, STR. VICINA NR.3, BL.33, SC.3, AP.153, SECTOR 1, BUCUREŞTI, B, RO; DINU SORINA, B-DUL ION IONESCU DE LA BRAD NR.8, SECTOR 1, BUCUREŞTI, B, RO; ZAMFIROPOL ROXANA, STR.NADEŞ NR.42 A, SECTOR 1, BUCUREŞTI, B, RO; CONSTANTINESCU FLORICA, STR. EMANOIL PORUMBARU NR. 67, SECTOR 1, BUCUREŞTI, B, RO (54)* **TULPINĂ DE *BACILLUS AMYLOLIQUEFACIENS* PENTRU MENAGEMENTUL INOCULULUI DE CIUPERCI FITOPATOGENE DIN RESTURILE VEGETALE**

(57) Prezenta invenţie se referă la tulpina de *Bacillus amyloliquefaciens* B165, cu numărul de depozit NCAIM (P)B0013603, bioinoculant, pentru tratamentul resturilor vegetale, în complementaritate cu tehnologiile agricole conservative, cu spectru larg de acţiune antifungică faţă de ciuperci de sol fitopatogene, activitate de stimulare a creşterii plantelor şi capacitate de mineralizare a materialului vegetal.

Revendicări: 1

(11) 126363 A2 *(51)* ***A01N 63/04*** (2006.01); ***C09K 17/00*** (2006.01); *(21)* a 2009 01077 *(22)* 22.12.2009 *(41)* 30.06.2011//6/2011 *(71) INSTITUTUL DE CERCETARE DEZVOLTARE PENTRU PROTECŢIA PLANTELOR, B-DUL ION IONESCU DE LA BRAD NR. 8, SECTOR 1, OP 18, BUCUREŞTI, B, RO (72) OANCEA FLORIN, STR.PAŞCANI NR.5, BL.D7, SC.E, ET.2, AP.45, SECTOR 6, BUCUREŞTI, B, RO; SESAN TATIANA EUGENIA, BD. IULIU MANIU NR. 55, BL. 17, SC. E, ET. 9, AP. 208, SECTOR 6, BUCUREŞTI, B, RO; LUPU CARMEN, INTRAREA BÂRSEI NR.5, BL.G3, SC.A, ET.2, AP.25, SECTOR 3, BUCUREŞTI, B, RO (54)* **BIOPREPARAT PE BAZĂ DE TRICHODERMA VIRIDE PENTRU DEZVOLTAREA DE SOLURI SUPRESIVE PENTRU FUSARIILE FITOPATOGENE ŞI TOXIGENE**

(57) Invenţia se referă la o tulpină de *Trichoderma viride* Td49, depusă cu numărul (P) 001357 la National Collection of Agricultural and Industrial Microorganisms (NCAIM) Budapesta, puternic antagonistă faţă de ciuperci fitopatogene, şi la un biopreparat antifungic, obţinut prin trecerea substratului epuizat de la cultivarea ciupercilor *Pleurotus* într-un amestecător, adăugarea de superfosfat în proporţie de 0,4...0,5%, pentru normalizarea *p*H-ului şi a conţinutului de potasiu, inocularea cu 0,1% biopreparate hidrogelifiate pe bază de *Trichoderma viride* Td49 şi menţinerea compoziţiei rezultate timp de 7...8 zile sub amestecare cu o frecvenţă de 1 rot/h, pentru aerarea substratului.

Revendicări: 2

(11) 126364 A2 *(51)* ***A23K 1/00*** (2006.01); ***A23L 1/212*** (2006.01); *(21)* a 2007 00916 *(22)* 28.12.2007 *(41)* 30.06.2011//6/2011 *(71) REVIVA IMPORT EXPORT S.R.L., STR. LIBERTĂȚII NR. 37, APAHIDA, CJ, RO (72) DAN CRISTIAN, BD. C. BRÂNCUŞI NR.2, BL.3B, AP.15, CLUJ NAPOCA, CJ, RO (74) INTEGRATOR CONSULTING S.R.L., STR. DUNĂRII NR. 25, BL.C1, AP. 5, CLUJ NAPOCA, JUD. CLUJ (54)* **TEHNOLOGIE DE OBȚINERE A TEXTURATULUI PROTEIC DIN SEMINȚE DE PLANTE OLEAGINOASE**

(57) Prezenta invenție se referă la o tehnologie de obținere a texturatului proteic din semințe de plante oleaginoase, care sunt curățate şi sortate, după care sunt încălzite la 135...150˚C, timp de 3...5 s, pentru obținerea unei umidități relative de 6% când se presează şi se macină în trepte la granulație de 50...80μ m, făina se umectează prin omogenizare la un conținut de apă de 25% timp de 15...20 min, cu adăugare de colorant natural, după care se aplică, timp de 4...5 s, un tratament termic la 60...80˚C şi presiune de 1,2 bari, şi făina este extrudată la 160...180˚C, se mărunțeşte, se usucă la 120˚C şi produsul finit, răcit la temperatura mediului ambiant, se ambalează.

Revendicări: 2

---

(11) 126365 A2 *(51)* ***A47J 45/07*** (2006.01); ***B65D 51/14*** (2006.01); *(21)* a 2009 01011 *(22)* 03.12.2009 *(41)* 30.06.2011//6/2011 *(71) MILITARU ADRIAN LEONARD, ALEEA POSTĂVARUL NR.3, BL.C2A, SC.B, ET.1, AP.20, SECTOR 3, BUCUREŞTI, B, RO (72) MILITARU ADRIAN LEONARD, ALEEA POSTĂVARUL NR.3, BL.C2A, SC.B, ET.1, AP.20, SECTOR 3, BUCUREŞTI, B, RO (74) CABINET INDIVIDUAL ANDRONACHE PAUL - STR. SIBIU NR.14, BL.E21, ET.6, AP.35, SECTOR 6, BUCUREŞTI (54)* **CAPAC MULTIFUNCȚIONAL CU MÂNER MAGNETIC**, **DETAŞABIL**, **PENTRU VASE DE GĂTIT**

(57) Invenția se referă la un capac multifuncțional cu mâner magnetic detaşabil, pentru vase, în special de uz gospodăresc. Capacul conform invenției este executat dintr-un aliaj din aluminiu, oțel inoxidabil nemagnetic, dintr-un material neferomagnetic, cum ar fi un material plastic, lemn sau altele asemenea, şi, pentru ataşarea la capac (**1**) a unui mâner (**A**) magnetic pe o față (**c**) a capacului (**1**) fiind fixată o rondelă (**4**) realizată din oțel, fixată cu nişte nituri (**3**), care constituie o armătură şi care poate fi centrată într-un locaş (**j**) ambutisat direct pe fața (**c**) capacului (**1**) sau într-o zonă centrală a acestuia, delimitată de o nervură (**m**) de ghidare orientată spre în sus, rondela (**4**) putând fi înglobată într-un locaş (**n**) şi acoperită cu un disc (**9**) de mascare, fixat prin sudare, sau

(11) 126365 A2

putând fi fixată într-un locaş (**u**) ambutisat, prin sertizarea marginilor acestuia, de asemenea, rondela (**4**) putând fi solidarizată cu capac (**1**) prin lipire, în cazul unui capac (**1**) realizat dintr-un material nemetalic rondela (**4**) fiind fixată într-un locaş (**a**) superior (**a**), practicat în el şi fixat printr-un şurub (**15**) care angrenează cu o piuliță (**16**) plată, imobilizată într-un locaş (**1**) inferior, aflat în interiorul capacului (**1**), mânerul (**A**) magnetic detaşabil având un corp (**5**) de forma unui cilindru, cu o zonă (**5**) îngustă la mijloc, pentru apucare la fiecare capăt al său fiind fixat câte unul dintre nişte magneți (**6** şi **7**).

Revendicări: 11
Figuri: 15

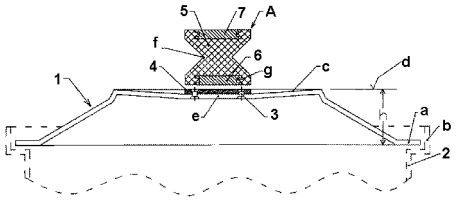

Fig. 1

---

(11) 126366 A2 *(51)* ***A61B 5/16*** (2006.01) *(21)* a 2009 01071 *(22)* 22.12.2009 *(41)* 30.06.2011//6/2011 *(71) GAGEA ADRIAN, STR. DUMBRAVA NOUĂ NR.30, BL. M 208, AP.5, SECTOR 5, BUCUREŞTI, B, RO; DAVID BOGDAN, STR. CONSTANTIN BRÂNCOVEANU NR.117, AP.27, SECTOR 4, BUCUREŞTI, B, RO; MICU COSTIN, STR. ODOBEŞTI NR.5B-5C, BL.M7B, AP.48, SECTOR 3, BUCUREŞTI, B, RO (72) GAGEA ADRIAN, STR. DUMBRAVA NOUĂ NR.30, BL. M 208, AP.5, SECTOR 5, BUCUREŞTI, B, RO; DAVID BOGDAN, STR. CONSTANTIN BRÂNCOVEANU NR.117, AP.27, SECTOR 4, BUCUREŞTI, B, RO; MICU COSTIN, STR. ODOBEŞTI NR.5B-5C, BL.M7B, AP.48, SECTOR 3, BUCUREŞTI, B, RO (54)* **METODĂ ŞI APARAT PENTRU TESTAREA TENACITĂȚII PSIHOMOTRICE**

(57) Invenția se referă la o metodă şi la un aparat pentru testarea tenacității psihomotrice a unei persoane cu activități vocaționale sau în cazuri de disfuncții aptitudinale, cu aplicare în psihologie, medicina muncii, sportul de performanță şi altele asemenea, în care scopul principal al testării este selecția sau diagnosticul. Metoda conform invenției constă în instruirea subiectului supus testării şi menținerea de către acesta a unei presiuni constante, exercitate de muşchii flexori palmari asupra unui traductor

(11) 126366 A2

dinamometric, la jumătate din posibilităţile sale de forţă momentană, timp cât mai îndelungat. Aparatul conform invenţiei în cadrul căruia este aplicată metoda este constituit dintr-o incintă (**1**) elastică de presiune, de tip traductor dinamometric, o interfaţă (**2**) de conversie baro-electrică şi analog-digitală, o interfaţă (**3**) de vizualizare specifică ilustrativă, prin coloane de înălţime proporţională cu variaţia presiunii exercitate de flexorii palmari, şi o interfaţă (**4**) de achiziţie, stocare şi procesare a datelor rezultate.

Revendicări: 2
Figuri: 1

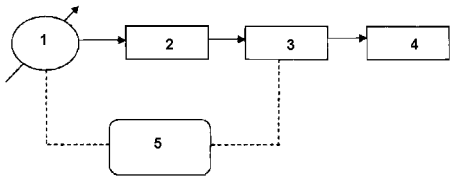

(11) 126367 A2

(51) ***A61C 8/00*** (2006.01) *(21)* a 2009 00972 *(22)* 25.11.2009 *(41)* 30.06.2011//6/2011 *(71) TEHNOMED IMPEX CO S.A., ŞOS.PANTELIMON NR.1, SECTOR 2, BUCUREŞTI, B, RO (72) MIHĂILESCU ION, STR.FIZICIENILOR NR.10, BL.M6, SC.1, AP.9, BUCUREŞTI, IF, RO; CROITORU SORIN MIHAI, ŞOS. PIPERA NR. 17-19, BL. 3D, SC.2, AP. 22, SECTOR 1, BUCUREŞTI, B, RO; POPOVICI ION ALEXANDRU, STR. FINLANDA NR. 10, AP. 1, SECTOR 1, BUCUREŞTI, B, RO; STANCIU BOGDAN, STR. GHEORGHE CANTACUZINO NR. 4, ET.2, AP.3, SECTOR 2, BUCUREŞTI, B, RO; MARIS MARIUS, STR.PESCARILOR NR.57, BL.FZ 22, SC.A, AP.9, CONSTANŢA, CT, RO; POPOVICI FELICIA, STR.FINLANDA NR. 10, AP. 1, SECTOR 1, BUCUREŞTI, B, RO; MARIS DAN ARTENIE, STR.PESCARILOR NR.57, BL.FZ 22, SC.A, AP.9, CONSTANŢA, CT, RO; STANCIU RADU, STR. GHEORGHE CANTACUZINO NR. 4, ET.2, AP.3, SECTOR 2, BUCUREŞTI, B, RO (54)* **IMPLANTURI DENTARE ACOPERITE CU STRATURI SUBMICRONICE**

(57) Invenţia se referă la o familie de implanturi dentare endoosoase filetate, executate din titan, care sunt folosite ca suport pentru construcţiile protetice şi care au suprafaţa porţiunii endoosoase acoperită cu straturi submicronice în formă de filme policristaline, de hidroxilapatită şi biosticlă. Implantul conform

(11) 126367 A2

invenţiei este alcătuit dintr-o componentă (**A**) compusă din porţiunea endoosoasă acoperită cu straturi submicronice formate din filme policristaline de hidroxilapatită şi biosticlă, formată din nişte suprafeţe (**b**, **d** şi **f**), şi o porţiune endobucală netedă, formată din nişte suprafeţe (**h**, **k**, **m**, **n** şi **o**), componenta (**A**) fiind alcătuită dintr-un corp (**1**) cu o porţiune endoosoasă (**a**) mediană, delimitată de o suprafaţă (**b**) filetată, de formă cilindrică, ce se continuă în partea coronală cu o porţiune (**j**) endobucală delimitată de o suprafaţă (**k**) netedă tronconică şi o suprafaţă (**n**) netedă plană, porţiunea (**a**) se continuă inferior cu o porţiune (**c**) delimitată de o suprafaţă (**d**) filetată, cu formă de ogivă, în care sunt practicate longitudinal nişte canale (**e**) echidistante, delimitate de nişte muchii (**f**) tăietoare, porţiunea (**j**) endobucală continuându-se, la partea superioară, cu o porţiune (**t**) netedă cilindrică, iar la partea inferioară, cu o porţiune (**i**) delimitată de o suprafaţă (**o**) netedă cilindrică şi o porţiune (**g**) delimitată de o suprafaţă (**h**) netedă

(11) 126367 A2

conică, adâncimea canalelor (**e**) echidistante fiind cu 0,5 mm mai mare decât filetul porţiunii (**a**), corpul (**1**) având diametre cuprinse între 3...4 mm şi o lungime a porţiunii endoosoase de 10, 12, 14 sau 16 mm.

Revendicări: 2
Figuri: 1

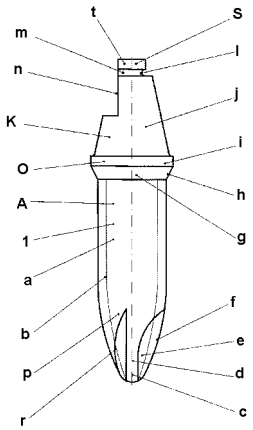

(11) 126368 A2 *(51)* ***A61K 9/14*** (2006.01) *(21)* a 2009 01079 *(22)* 23.12.2009 *(41)* 30.06.2011//6/2011 *(71) INSTITUTUL NAȚIONAL DE CERCETARE - DEZVOLTARE PENTRU INGINERIE ELECTRICĂ ICPE-C.A., SPLAIUL UNIRII NR. 313, SECTOR 3, BUCUREŞTI, B, RO (72) GAVRILIU ŞTEFANIA MARIA, ALEEA TIMIŞUL DE JOS NR. 7, BL. A26, SC. C, AP. 37, SECTOR 6, BUCUREŞTI, B, RO; LUNGU MAGDALENA VALENTINA, BD. IULIU MANIU NR. 65 BL. 7P, SC. 7, ET. 2, AP. 211, SECTOR 6, BUCUREŞTI, B, RO; ENESCU ELENA, STR. DRUMUL TABEREI NR. 64, BL. F4, SC. 5, ET. 1, AP. 80, SECTOR 6, BUCUREŞTI, B, RO (54)* **NANOSTRUCTURI COMPOZITE DE TIP ARGINT - OXID METALIC CU ACTIVITATE ANTIMICROBIANĂ ŞI PROCEDEU DE OBȚINERE A ACESTORA**

(57) Invenția se referă la un material compozit cu activitate antimicrobiană şi la un procedeu pentru obținerea acestuia. Materialul conform invenției constă din nanoparticule de argint depuse pe un substratul oxidic şi dispersate sub formă de suspensii coloidale apoase, cu un conținut gravimetric de MeO de 2...10% şi de Ag de minimum 0,1%, raportat la masa suspensiei, şi maximum 5%, raportat la MeO, conținând, ca agenți de dispersare şi stabilizare, substanțe cu proprietăți antimicrobiene. Procedeul

(11) 126368 A2

conform invenției constă din aceea că se dispersează nanopulberi de TiO_2 sau ZnO timp de 3...10 min, prin ultrasonare într-o soluție apoasă 0,75...1, 5% de poliacrilat de sodiu sau dodecil sulfat de sodiu, la care se adaugă un agent de protecție până la o concentrație de 5...10 g/l, cu agitare la 1200...1500 rpm şi încălzire la o temperatură de 70...80˚C, şi o soluție apoasă de $AgNO_3$ 2...40 mM, sub agitare şi încălzire timp de 1...2 h, apoi suspensia se răceşte rapid la 4˚C, se menține timp de 12...15 h la întuneric, se adaugă o soluție 0,05...0,5% de $NaHB_4$ în raport molar de 1:1...1:2 $AgNO_3$:$NaBH_4$, după care produsul se decantează, se centrifughează, se spală şi se usucă.

Revendicări: 3

(11) 126369 A2 *(51)* ***A61K 36/53*** (2006.01) *(21)* a 2009 01064 *(22)* 21.12.2009 *(41)* 30.06.2011//6/2011 *(71) ANDRONOVICI LIVIU, STR.GRIGORE GAFENCU NR.78-84, SECTOR 1, BUCUREŞTI, B, RO; CATARIG OVIDIU GABRIEL, STR.CÂMPIA LIBERTĂȚII NR.64, BL.34A, SC.F, ET.10, AP.261, SECTOR 3, BUCUREŞTI, B, RO (72) ANDRONOVICI LIVIU, STR.GRIGORE GAFENCU NR.78-84, SECTOR 1, BUCUREŞTI, B, RO; CATARIG OVIDIU GABRIEL, STR.CÂMPIA LIBERTĂȚII NR.64, BL.34A, SC.F, ET.10, AP.261, SECTOR 3, BUCUREŞTI, B, RO (54)* **PRODUS FITOTERAPEUTIC ANTIASTENIC ŞI ANTIHEPATIC**

(57) Invenția se referă la un produs fitoterapeutic pentru detoxifierea organismului şi tratamentul asteniei şi a hepatitei. Produsul conform invenției este constituit din 10...15 părți busuioc, 10...15 părți coacăze negre, 10...15 părți frasin, 10...15 părți nuc, 10...15 părți silnicul, 10...15 părți ienupăr, 10...15 părți pătrunjel, 10...15 părți afine, 10...20 părți răşină de brad, părțile fiind exprimate în greutate.

Revendicări: 1

(11) 126370 A2 *(51)* ***A61K 36/63*** (2006.01) *(21)* a 2009 01049 *(22)* 16.12.2009 *(41)* 30.06.2011//6/2011 *(71) DEMIDOF MARIA, STR. CONSTANTIN NEGRI BL.B2, SC.B, AP.18, TÂRGU OCNA, BC, RO (72) DEMIDOF MARIA, STR. CONSTANTIN NEGRI BL.B2, SC.B, AP.18, TÂRGU OCNA, BC, RO (54)* **UNGUENT TERAPEUTIC VASODILATATOR ŞI DERMATOLOGIC**

(57) Invenția se referă la un unguent terapeutic vasodilatator şi dermatologic. Unguentul conform invenției este constituit din 100 ml ulei de măsline, 10 g ceară de albine, 1 ml extract de iederă, 2 ml extract de ardei roşu iute, 1 ml extract de centella 1 ml extract de castan, 1 ml extract de ghimpe, 1 ml extract de arnică, 1, 5 ml ulei de mentă, 1 ml extract de hamei, 1 ml extract de jojoba, 30 mg mentol, 25 mg cofeină şi 5 mg pulbere de fructe de soc.

Revendicări: 1

(11) 126371 A2 *(51)* ***A61K 36/899*** (2006.01) *(21)* a 2009 01084 *(22)* 28.12.2009 *(41)* 30.06.2011//6/2011 *(71) DACIA PLANT SRL, STR. PRIMĂVERII NR.4, SEBEŞ, AB, RO (72) IANTA CĂLIN IOAN, STR. CEAHLĂU NR.36, BRAŞOV, BV, RO (54)* **COMPRIMAT 100% ACTIV**

(57) Invenţia se referă la un comprimat farmaceutic sau alimentar. Comprimatul conform invenţiei cuprinde 40...65% din greutatea unei tablete o plantă medicinală sub formă de pulbere, ca substanţă activă, în funcţie de destinaţia tabletei, 35...60% un liant de comprimare ales dintre pulbere de *Agropyrum repens*, *Glycyrrhiza glabra* sau *Arctium lappa*, separat sau în amestec, eventual, 2% pulbere *Triticum aestivum*, ca agent antiaderenţă, şi/sau 1% pulbere de *Lycopodium clavatum*, ca agent de curgere.

Revendicări: 1

(11) 126372 A0 *(51)* ***A61L 15/20*** (2006.01) *(21)* a 2011 00141 *(22)* 17.02.2011 *(41)* 30.06.2011//6/2011 *(71) LECA MINODORA, ALEEA HRISOVULUI NR.6, BL.2, SC. A, ET. 1, AP.3, SECTOR 1, BUCUREŞTI, B, RO; ŞULEA DORIN, STR. ARHITECT IONESCU GRIGORE NR. 1, BL. T59, ET. 5, AP. 22, SECTOR 2, BUCUREŞTI, B, RO (72) LECA MINODORA, ALEEA HRISOVULUI NR.6, BL.2, SC.A, ET.1, AP.3, SECTOR 1, BUCUREŞTI, B, RO; ŞULEA DORIN, STR. ARHITECT IONESCU GRIGORE NR. 1, BL. T59, ET. 5, AP. 22, SECTOR 2, BUCUREŞTI, B, RO (54)* **BIOMATERIALE ANTIMICROBIENE AUTORETICULATE ŞI AUTOSTERILIZATE PE BAZĂ DE COLAGEN ŞI TINCTURĂ DE TUIA FĂRĂ SAU CU ANTISEPTIC BIGUANIDIC**

(57) Invenţia se referă la un material biodegradabil, utilizat pentru tratarea unor răni, şi la un procedeu pentru obţinerea acestuia. Materialul conform invenţiei este constituit din 0,1, ...1,5% colagen fibrilar, sub formă de hidrogel, 4% tinctură de tuia şi, eventual, 0,67...2,5% bisguanidă. Procedeul conform invenţiei constă din amestecarea, sub agitare, a colagenului natural fibrilar, sub formă de hidrogel, cu apă distilată, soluţie de hidroxid de sodiu 1M şi tinctură de tuia, până la obţinerea unui raport hidrogel/tinctură de 1/50, amestecul se maturează la o temperatură de 4˚C, timp de 4...24 h, rezultând un hidrogel maturat, în care, eventual, se introduce bisguanidă până la un raport de 2/500, hidrogelul este supus eventual liofilizării, rezultând o matrice poroasă.

Revendicări: 8

(11) 126373 A0 *(51)* ***A61M 5/31*** (2006.01); ***B65B 3/04*** (2006.01); *(21)* a 2010 01326 *(22)* 13.12.2010 *(41)* 30.06.2011//6/2011 *(71) INSTITUTUL NAŢIONAL DE FIZICA LASERILOR, PLASMEI ŞI RADIAŢIILOR, STR. ATOMIŞTILOR NR. 409, MĂGURELE, IF, RO (72) DASCĂLU TRAIAN, STR. AVIONULUI NR.11, BL.6C, SC.1, AP.3, SECTOR 1, BUCUREŞTI, B, RO; OANA SANDU, STR. TINERETULUI NR. 6, BL. E2, AP. 15, URZICENI, IL, RO; VOICU FLAVIUS, STR. SOCULUI NR. 5, DAENI, TL, RO; PAVEL NICOLAIE, STR. LACUL PLOPULUI NR. 3, BL. P64, SC. 1, AP. 21, SECTOR 5, BUCUREŞTI, B, RO; SALAMU GABRIELA, ALEEA CRICOVUL DULCE, NR. 7, BL. 17, SC. 1, AP. 1, SECTOR 4, BUCUREŞTI, B, RO; DINCĂ MIHAI, STR. POMARIA, NR. 3, BL. B21, SC. 2, AP. 49, SECTOR 4, BUCUREŞTI, B, RO (54)* **SISTEM LASER PENTRU IGNITIA MOTOARELOR CU ARDERE INTERNĂ**

(57) Invenţia se referă la un sistem laser pentru ignitia motoarelor cu ardere internă, destinat să funcţioneze ca sistem de aprindere a amestecului aer-combustibil în camera de ardere a motorului. Sistemul laser, conform invenţiei, constă într-un laser comutat pasiv, care foloseşte un mediu activ laser de tip compozit, cristalin sau ceramic, dopat cu ioni care absorb o radiaţie (**7**) de pompaj, având ataşate, prin difuzie termică, alte două elemente care servesc la introducerea eficientă a radiaţiei (**7**) de pompaj în mediul activ, o prismă (**6**) nedopată, şi la comutarea pasivă a unui laser (**5**) pompat cu diode laser printr-o

(11) 126373 A0

fibră (**7**) optică, ataşată direct la suprafaţa de intrare a prismei (**6**), având un rezonator optic format dintr-o oglindă (**14**) de extracţie şi oglinda formată din nişte straturi (**13**) dielectrice subţiri, de înaltă reflectivitate, depusă direct pe suprafaţa plană a comutatorului pasiv, un material activ laser fiind plasat într-un rezonator laser, material ce are forma unui paralelipiped cu latura bazei mult mai mică decât lungimea, şi care asigură o absorbţie omogenă a fasciculului laser de pompaj, iar prin forma sa asigură eliminarea lentilelor de colinare şi focalizare a radiaţiei (**7**) de pompaj, eliminând posibilitatea ca fotonii de pompaj să deschidă comutatorul pasiv înainte de atingerea maximului inversiei de populaţie, şi are o funcţionare stabilă până la 150˚C, fiind insensibil la vibraţii.

Revendicări: 2
Figuri: 2

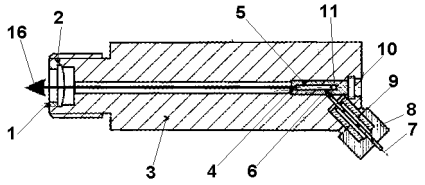

Fig. 1

(11) 126374 A2 *(51)* ***A61M 16/06*** (2006.01) *(21)* a 2009 01029 *(22)* 09.12.2009 *(41)* 30.06.2011//6/2011 *(71) DRAJA MIHAI, STR.DUMBRAVEI BL.6 SC.A AP.10, BISTRIŢA, BN, RO (72) DRAJA MIHAI, STR. DUMBRAVEI BL. 6 SC. A AP. 10, BISTRITA, BN, RO* *(54)* **ARTICOL TERAPEUTIC DE UZ PERSONAL**

(57) Prezenta invenţie se referă la un articol terapeutic de uz personal, destinat tratamentului cu aersoli al persoanelor cu afecţiuni respiratorii. Articolul conform invenţiei este alcătuit dintr-un material (**2**) filtrant, permeabil la aerosoli, compus din nişte straturi (**e**, **f**) din latex suprapuse, burete, silicon sau material textil, lipite între ele de-a lungul unor linii (**a**) de caroiaj, astfel încât definesc nişte compartimente (**c**) în care sunt inserate cristale de sare eventual îmbogăţite cu substanţe aromate, cu proprietăţi curative, întregul articol fiind învelit într-o husă (**3**).

Revendicări: 3
Figuri: 2

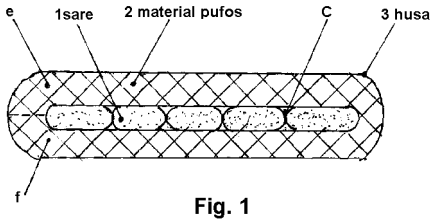

Fig. 1

---

(11) 126375 A0 *(51)* ***A61N 2/04*** (2006.01) *(21)* a 2010 00839 *(22)* 15.09.2010 *(41)* 30.06.2011//6/2011 *(71) MAC ELECTRO INDUSTRIAL S.R.L., STR. MAGNEZIULUI NR. 23, SECTOR 2, BUCUREŞTI, B, RO (72) BEŞLIU ION, STR. ZEŢARILOR NR.36, SECTOR 5, BUCUREŞTI, B, RO; COHAL GHEORGHE, STR. PANAIT ISTRATI NR.75, SECTOR 1, BUCUREŞTI, B, RO; MUŞAT ALEXANDRU, STR. FABRICA DE GHEAŢĂ NR. 16-18, BL. 95, AP. 85, SECTOR 2, BUCUREŞTI, B, RO; VASILESCU FLORIN, STR. LEVĂNŢICA NR.48, SECTOR 3, BUCUREŞTI, B, RO (74) PETRU COSTINESCU-DICOSTI - STR. VIORELE NR. 30, BL. 20A, AP.23, SECTOR 4, BUCUREŞTI (54)* **APARAT PORTABIL DE TERAPIE CU CÂMPURI ELECTROMAGNETICE DE EXTREM DE JOASĂ FRECVENŢĂ (DOMENIUL DE FRECVENŢE ELF), CU REGIM AUTOMAT DE FUNCŢIONARE**

(57) Invenţia se referă la un aparat portabil de terapie cu câmpuri electromagnetice în pulsuri de extrem de joasă frecvenţă (ELF), cu regim automat de funcţionare. Aparatul conform invenţiei are două canale (**CP1** şi **CP2**) de generare de pulsuri electromagnetice, fiecare fiind format din câte două oscilatoare cu blocare (**O2**, **O3** şi **O4**, **O5**), care generează, fiecare, câte o frecvenţă din domeniul ELF şi funcţionează alternativ, astfel încât numai un oscilator din

(11) 126375 A0

canal funcţionează la un moment dat, şi se schimbă periodic oscilatorul activat, câte un circuit (**CF1** şi **CF2**) final şi câte o bobină de inducţie (**L1** şi **L2**) care generează câmpuri electromagnetice de frecvenţa oscilatorului selectat, din canal, mixată cu frecvenţa unui oscilator pilot (**O1**), şi un circuit de selecţie (**CS**) comandat de oscilatorul pilot (**O1**), care alternează intrarea în funcţiune a oscilatoarelor cu blocare (**O2**, **O3** şi **O4**, **O5**), realizând schimbarea automată a frecvenţei selectabile emisă de fiecare canal, prin intermediul a două semnale de control (**S1** şi **S2**).

Revendicări: 7
Figuri: 2

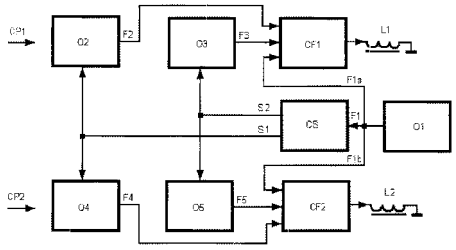

Fig. 1

---

(11) 126376 A2 *(51)* ***A61N 5/067*** (2006.01) *(21)* a 2009 00689 *(22)* 08.09.2009 *(41)* 30.06.2011//6/2011 *(71) APEL LASER SRL, STR. VINTILĂ MIHĂILESCU NR.15, BL.60, AP.12, SECTOR 6, BUCUREŞTI, B, RO (72) STĂNESCU SORIN LAURENŢIU, STR. VALEA OLTULUI NR.6, BL.A4, SC.B, AP.25, SECTOR 6, BUCUREŞTI, B, RO; UDREA VIRGIL MIRCEA, STR. VINTILĂ MIHĂILESCU NR.15, BL.60, AP.12, SECTOR 6, BUCUREŞTI, B, RO; SAVA VASILE, STR. GHIRLANDEI NR.2, BL.0 11, SC.A, AP.4, PARTER, BUCUREŞTI, B, RO; UDREA GABRIELA, STR. VINTILĂ MIHĂILESCU NR.15, BL.60, AP.12, SECTOR 6, BUCUREŞTI, B, RO (54)* **DISPOZITIV PENTRU TERAPIE LASER CONTROLAT DE CALCULATOR**

(57) Invenţia se referă la un dispozitiv de terapie laser controlat de calculator. Dispozitivul conform invenţiei este alcătuit dintr-un calculator (**1**) care comunică printr-o interfaţă (**2**) cu un microcontroler (**3**) care generează un semnal de formă dreptunghiulară, având parametri configuraţi de către calculator (**1**), semnalul generat fiind transmis, prin intermediul unui convertor (**4**) analog-digital şi al unui driver de putere (**5**), la o sondă laser (**6**) destinată tratării a diferite afecţiuni, parametrii de lucru fiind în acelaşi timp înregistraţi într-o bază de date care mai

(11) 126376 A2

cuprinde şi informaţii referitoare la fiecare pacient tratat, precum şi informaţii despre evoluţia stării de sănătate a fiecăruia, ceea ce permite realizarea de statistici şi utilizarea datelor ca bază pentru cercetare.

Revendicări: 3
Figuri: 3

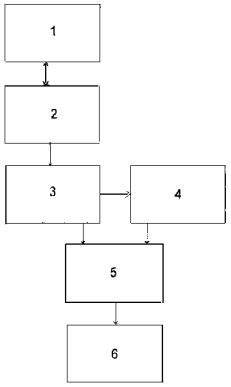

Fig. 1

(11) 126377 A2 *(51)* ***B01J 23/75*** (2006.01); ***C01B 3/14*** (2006.01); *(21)* a 2009 00964 *(22)* 23.11.2009 *(41)* 30.06.2011//6/2011 *(71) UNIVERSITATEA PETROL-GAZE DIN PLOIEŞTI, BD. BUCUREŞTI NR. 39, PLOIEŞTI, PH, RO; UNIVERSITATEA POLITEHNICĂ BUCUREŞTI, CENTRUL DE TRANSFER TEHNOLOGIC PENTRU INDUSTRIILE DE PROCES, SPLAIUL INDEPENDENŢEI NR.313, BUCUREŞTI, B, RO; INSTITUTUL NAŢIONAL DE CERCETARE-DEZVOLTARE PENTRU CHIMIE ŞI PETROCHIMIE - ICECHIM, SPLAIUL INDEPENDENŢEI NR.202, SECTOR 6, BUCUREŞTI, B, RO (72) ROŞCA PAUL, STR.INDUSTRIEI, NR.61-93, BL.16B, SC.B, AP.34, PLOIEŞTI, PH, RO; BOMBOŞ DORIN, CALEA CRÂNGAŞI NR.9, BL.5, ET.5, AP.30, SECTOR 6, BUCUREŞTI, B, RO; MATEI VASILE, STR. DEMOCRAŢIEI NR.92, BL.F, AP.14, PLOIEŞTI, PH, RO; DUŞESCU CRISTINA MARIA, STR.MINERVA NR.9, BL.71, SC.A, ET.6, AP.25, PLOIEŞTI, PH, RO; POPOVICI DANIELA ROXANA, STR. BĂRCĂNEŞTI NR. 5B, BL. 14C, SC. A, AP. 15, PLOIEŞTI, PH, RO; JUGĂNARU TRAIAN, STR. BAHLUIULUI NR. 5, PLOIEŞTI, PH, RO; DRAGOMIR RALUCA, STR.BOBÂLNA, NR.103, BL.A5, AP.5, PLOIEŞTI, PH, RO; BUMBAC GHEORGHE, STR.AGATHA BÂRSESCU, NR.14, BL.V29, SC.2, ET.1, AP.26, SECTOR 3, BUCUREŞTI, B, RO; BOMBOŞ MIHAELA MARIANA, CALEA CRÂNGAŞI, NR.9, BL.5, ET.5, AP.30, SECTOR 6, BUCUREŞTI, B, RO; VASILIEVICI GABRIEL, STR. AZURULUI NR. 3, BL. 114A, SC. C, ET.8, AP. 158, SECTOR 6, BUCUREŞTI, B, RO (54)* **CATALIZATOR DE REFORMARE A BIOALCOOLILOR ŞI PROCEDEU DE OBŢINERE A HIDROGENULUI FOLOSIND ACEST CATALIZATOR**

(11) 126377 A2

(57) Invenţia se referă la un catalizator bimetalic, utilizat pentru reformarea bioalcoolilor cu conţinut ridicat de apă. Catalizatorul conform invenţiei conţine un suport de mordenit modificat cu 1...3% Cu, în timpul procesului de recristalizare, şi 1...10% Co sau 0,2...3% Ru.

Revendicări: 2
Figuri: 3

(11) 126378 A2 *(51)* ***B07B 1/28*** (2006.01); ***B07B 1/46*** (2006.01); *(21)* a 2009 00866 *(22)* 26.10.2009 *(41)* 30.06.2011//6/2011 *(71) INSTITUTUL NAŢIONAL DE CERCETARE-DEZVOLTARE PENTRU MAŞINI ŞI INSTALAŢII DESTINATE AGRICULTURII ŞI INDUSTRIEI ALIMENTARE, - INMA, BD. ION IONESCU DE LA BRAD NR.6, SECTOR 1, BUCUREŞTI, B, RO (72) BRĂCĂCESCU CARMEN, STR. CHIRISTIGIILOR NR.8, BL. P36A, SC.A, AP.29, SECTOR 2, BUCUREŞTI, B, RO; GĂGEANU PAUL, STR. PROMETEU NR. 34, BL. 14E, AP. 13, SECTOR 1, BUCUREŞTI, B, RO; PÎRNĂ ION, STR. FRASINULUI NR.16, SECTOR 3, BUCUREŞTI, B, RO; MILEA DUMITRU, STR. CĂPÎLNA NR. 38 BL. 16H, SC.2, AP.20, PARTER, SECTOR 1, BUCURESTI, B, RO (54)* **SISTEM DE CURĂŢIRE CU BILE ELASTICE ŞI SUPRAFAŢĂ DE SPRIJIN ONDULATĂ A SITELOR VIBRATOARE**

(57) Invenţia se referă la un sistem de curăţare cu bile şi suprafaţă de sprijin ondulată a sitelor echipamentelor tehnice de separare a impurităţilor din masa de cereale, ce folosesc suprafeţe de separare aflate în mişcare de vibraţie sau oscilaţie. Sistemul conform invenţiei este compus dintr-un cadru (**1**) ramă, de formă pătrată, cu latura de maximum 1 m, înclinat faţă de orizontală cu un unghi de 6...12˚, o suprafaţă

(11) 126378 A2

(**2**) de separare, o suprafaţă (**3**) de sprijin a bilelor în mişcare, şi din nişte bile (**4**) de cauciuc, cu diametrul D = 35 mm; cadrul (**1**) ramă este împărţit în mai multe compartimente, pentru a preîntâmpina aglomerarea bilelor în anumite zone ale acestuia, fiecare compartiment conţinând între 5 şi 8 bile (**4**) de cauciuc; suprafaţa (**3**) de sprijin este construită dintr-o împletitură de sârmă preondulată, cu ochiuri pătrate, cu latura l = 8...18 mm, având nişte ondulaţii intermediare cu diametrul cuprins între 1,25...2,5 mm, cu raportul l/D = 1/3, iar spaţiul X dintre suprafaţa de cernere şi bilă este de 5...8 mm.

Revendicări: 1
Figuri: 3

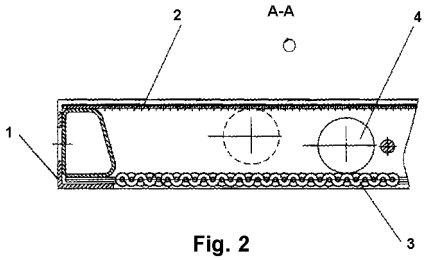

Fig. 2

(11) 126379 A0 *(51)* ***B21B 1/08*** (2006.01); ***E01B 5/12*** (2006.01); *(21)* a 2010 01309 *(22)* 09.12.2010 *(41)* 30.06.2011//6/2011 *(71) ARCONS SRL, STR. ORIZONTULUI NR. 49A, BUZĂU, BZ, RO (72) SĂLCIEANU IONEL, BD.UNIRII BL.19A, ET.1, AP.8, BUZĂU, BZ, RO (74) LAZĂR ELENA CABINET DE PROPRIETATE INDUSTRIALĂ - STR. UNIRII CENTRU BL. 16A SC. C ET. 3 AP. 12, BUZĂU (54)* **PROCEDEU DE PRELUCRARE PLASTICĂ LA CALD PRIN LAMINARE A ŞINEI DE CONTACT**

(57) Invenţia se referă la un procedeu de obţinere a unei şine de contact, cu aripi egale şi simetrice faţă de axa verticală Y-Y, şină ce are aria secţiunii egală cu 9200 mm^2 şi greutatea de 73,5 Kg/ml, şi care este obţinută prin laminarea la cald a unei bare semifabricat din oţel cu următoarea compoziţie chimică: 0,06...0,012% C, maximum 0,07% Si, 0,025...0, 50% Mn, maximum 0,035% S, maximum 0,035% P, 0, 05...0,075% Cu, şina fiind destinată alimentării cu curent electric a ramelor de metrou. Procedeul conform invenţiei constă în cinci laminări succesive la cald ale unei bare semifabricat, parametrii procedeului pentru fiecare dintre cele cinci laminări fiind următorii: temperatura de încălzire a semifabricatului

(11) 126379 A0

de relaminare este de 1250±15˚C, viteza de laminare de 1,4...1, 6 m/s, coeficientul de frecare 0,36...0,47 şi unghiul de prindere cuprins între 20...25˚, pe toată durata celor cinci etape de laminare se menţine axa Y-Y perpendiculară pe axa valţurilor, iar răcirea şinelor de contact se face lent, pe paturi de răcire ferite de cureţi de aer rece şi de umezeală.

Revendicări: 5
Figuri: 2

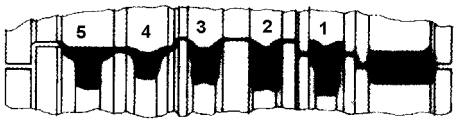

Fig. 2

(11) 126380 A0 *(51)* ***B21J 7/16*** (2006.01) *(21)* a 2010 01397 *(22)* 23.12.2010 *(41)* 30.06.2011//6/2011 *(71) UNIVERSITATEA "TRANSILVANIA" DIN BRAŞOV, BD.EROILOR NR.29, BRAŞOV, BV, RO (72) CIOARĂ GHEORGHE ROMEO, STR. ZIZINULUI NR. 20, BL. 35, SC.C, AP. 40, ET.8, BRAŞOV, BV, RO; RĂCEU RĂZVAN ALEXANDRU, STR. EROILOR NR. 12, RÎŞNOV, BV, RO (54)* **AUTOMAT DE PRESARE**, **HIPOCICLOIDAL SFERIC**, **ECUATORIAL**

(57) Invenţia se referă la un automat de presare, hipocicloidal sferic, ecuatorial, destinat obţinerii de piese metalice prin deformare plastică la rece sau la semicald. Automatul conform invenţiei are inclus în lanţul cinematic principal un mecanism (**B**) planetar, monomobil, simplu, format dintr-o roată (**11**) dinţată, conică, sau o altă roată (**27**) centrală, plană, cu un unghi al conului de divizare a danturii de 180˚, asamblată faţă de un batiu (**12**) prin strângere pe con şi fixată faţă de acesta prin nişte şuruburi (**21**), un arbore (**6**) central, principal, şi un satelit (**A**) format dintr-o roată (**13**) dinţată, cu dantură conică, al cărei număr de dinţi este egal cu jumătate din numărul de dinţi ai roţii (**11**) dinţate conice, plane, sau al celeilalte roţi (**27**), şi al cărui unghi al conului de divizare al danturii are valoarea de 60˚, lăgăruită faţă de un ax (**9**) solidar cu un corp (**8**) sau cu un alt corp

(11) 126380 A0

(**26**) solidar cu arborele (**6**) principal, o rolă (**17**) butoi, solidară cu satelitul (**A**), prin intermediul uneia dintre nişte piese (**15** sau **28**) în vecinătatea fiecăruia dintre cele două puncte (**b** şi **c**) de întoarcere ale hipocicloidei sferice ecuatoriale normale, cu două bucle, descrisă de rola butoi (**17**), două culisoare (**18**) dispuse diametral opus şi ghidate faţă de batiul (**12**) pe direcţiile tangentelor în punctele (**b** şi **c**) de întoarcere la hipocicloida sferică ecuatorială normală.

Revendicări: 3
Figuri: 2

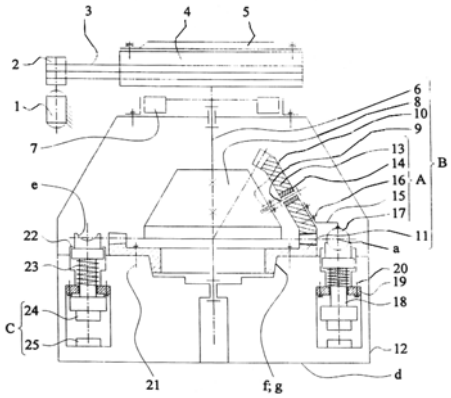

Fig. 1

(11) 126381 A0

minim în raport cu diametrul microgăurii iniţiale, în timp ce diametrul interior al bucşelor are un joc minim în raport cu diametrul exterior al electrodului, electrod care se introduce, la rândul lui, în interiorul bucşelor de ghidare, asigurând în acest fel corectarea abaterilor de la cilindricitate ale microgăurii. Echipamentul conform invenţiei este alcătuit dintr-un lanţ ultrasonic (**6**), pentru vibrarea unui electrod-sculă (**3**) de tip tubular sau filiform, pe direcţie longitudinală, lanţul ultrasonic (**6**) fiind prevăzut, la partea superioară, cu un dispozitiv (**5**) de prindere şi reglare, la partea inferioară fiind montat un electrod-sculă (**3**), prin intermediul unui dispozitiv (**6a**) de prindere şi reglare, de alimentare cu dielectric, şi de etanşare, electrodul-sculă (**3**) fiind ghidat prin intermediul unui dispozitiv (**8**) de ghidare multiplă şi de alimentare cu lichid dielectric, ce cuprinde două bucşe (**16** şi **17**) de ghidare şi două prisme în "V" la 90˚, ce realizează un ajustaj alunecător cu electrodul-sculă (**3**), bucşa (**17**) inferioară fiind prevăzută cu nişte fante longitudinale, prin care circulă lichid dielectric, în vederea

---

(11) 126381 A0 *(51)* ***B23H 7/38*** (2006.01); ***B23H 7/26*** (2006.01); *(21)* a 2010 00353 *(22)* 21.04.2010 *(41)* 30.06.2011//6/2011 *(71) UNIVERSITATEA "POLITEHNICA" DIN BUCUREŞTI, SPLAIUL INDEPENDENŢEI NR. 313, SECTOR 6, BUCUREŞTI, B, RO (72) MARINESCU NICULAE ION, ŞOS.IANCULUI NR.68, SECTOR 2, BUCUREŞTI, B, RO; GHICULESCU LIVIU DANIEL, BD.RÂMNICU SĂRAT NR. 4, BL. H9, AP. 8, ET.1, SECTOR 3, BUCUREŞTI, B, RO; NANU ALEXANDRU SERGIU, BD. CEAHLĂU NR.21, BL.67, SC.A, ET.6, AP.41, SECTOR 6, BUCUREŞTI, B, RO (54)* **TEHNOLOGIE ŞI ECHIPAMENT PENTRU FINISAREA PRIN ELECTROEROZIUNE ASISTATĂ DE ULTRASUNETE A MICROGĂURILOR**

(57) Invenţia se referă la o tehnologie şi la un echipament de finisare a microgăurilor prin electroeroziune asistată de ultrasunete, după ce acestea au fost prelucrate prin degroşare, cu ajutorul laserului. Tehnologia conform invenţiei constă din finisarea prin electroeroziune asistată de ultrasunete, vibrând cu frecvenţă ultrasonică un electrod-sculă în lungul axei microgăurii de finisat, electrodul-sculă fiind ghidat în interiorul microgăurii, prin intermediul unui set de bucşe de ghidare care se introduc în microgaura iniţială, diametrul exterior al bucşelor având un joc

(11) 126381 A0

spălării laterale a electrodului-sculă (**3**) în timpul prelucrării, dispozitivul (**8**) de ghidare fiind montat pe un suport (**7**) reglabil, care se poate roti în jurul axelor conţinute în plan orizontal.

Revendicări: 4
Figuri: 6

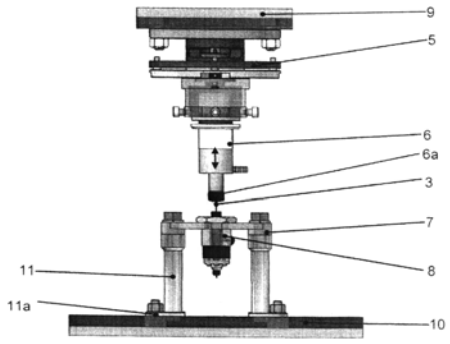

Fig. 2

(11) 126382 A2 *(51)* ***B24B 3/24*** (2006.01); ***B24B 3/28*** (2006.01); *(21)* a 2009 01007 *(22)* 02.12.2009 *(41)* 30.06.2011//6/2011 *(71) UNIVERSITATEA "DUNĂREA DE JOS" DIN GALAŢI, STR. DOMNEASCĂ NR.111, GALAŢI, GL, RO (72) OANCEA NICOLAE, STR. BRĂILEI NR.48, BL. BR1C, SC.II, AP. 65, GALAŢI, GL, RO; TEODOR VIRGIL GABRIEL, STR. CONSTRUCTORILOR NR.20, BL.CS5, SC.1, AP.12, GALAŢI, GL, RO; FETECAU CĂTĂLIN, STR. TRAIAN NR.79, BL.B2, SC.2, AP.23, GALAŢI, GL, RO; FRUMUŞANU GABRIEL RADU, STR. TRAIAN NR. 89, BL. B3B, SC.1, AP. 6, GALAŢI, GL, RO*

(54) **PROCEDEU ŞI DISPOZITIV PENTRU ASCUŢIREA CILINDRO-TOROIDALĂ A BURGHIELOR ELICOIDALE MULTITĂIŞ CU MUCHII DE AŞCHIERE ÎN ARC DE CERC**

(57) Invenţia se referă la un procedeu şi la un dispozitiv pentru ascuţirea cilindro toroidală a burghielor elicoidale multităiş, cu muchie de ascuţire curbă, în arc de cerc, folosite în construcţia de maşini. Procedeul conform invenţiei constă în formarea succesivă a unor suprafeţe toroidale ale unor suprafeţe (**a**, **b** şi **c**) de aşezare, prin folosirea unei suprafeţe (**g**) cilindrice de revoluţie a unui corp (**1**) abraziv de tip oală, care execută o mişcare (**A**) de rotaţie în jurul axei proprii, ascuţirea suprafeţei (**a**) de aşezare a unui dinte al unui burghiu multităiş, fiind realizată prin compunerea unei mişcări (**B**) de oscilaţie a burghiului, a cărui axă este înclinată cu un unghi (θ)

(11) 126382 A2

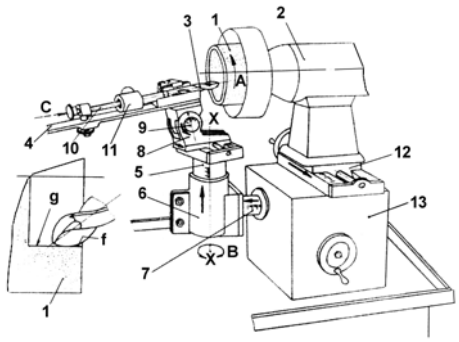

Fig. 1

(11) 126382 A2

în raport cu axa de rotaţie a corpului (**1**) abraziv de tip oală, axa burghiului fiind poziţionată excentric cu o mărime (**e**) faţă de o axă (**x-x**) de oscilaţie care, la rândul ei, este perpendiculară pe axa corpului (**1**) abraziv şi se află la o distanţă (**r**) de o suprafaţă internă a acestuia, poziţionând planul muchiei de aşchiere a tăişului burghiului la o distanţă (**d**) faţă de axa corpului (**1**) abraziv, cu o mişcare (**C**) de avans, axială şi intermitentă, în lungul axei burghiului, ce asigură detalonarea suprafeţei (**a**) de aşezare în întregime, la o singură poziţionare a burghiului ascuţit. Dispozitivul conform invenţiei se compune dintr-un corp (**1**) abraziv de tip oală, antrenat de un motor electric, un burghiu (**3**) solidar cu o riglă (**4**) fixată pe un lagăr (**5**) prins cu o clemă (**6**), ce permite poziţionarea axei burghiului (**3**) în raport cu axa corpului (**1**) abraziv, şi o sanie (**8**) prevăzută cu o cuplă (**9**) ce permite dezaxarea şi înclinarea axei burghiului (**3**) ascuţit faţă de axa lagărului (**5**).

Revendicări: 2
Figuri: 3

(11) 126383 A2 *(51)* ***B25B 21/00*** (2006.01); ***B25B 23/144*** (2006.01); *(21)* a 2009 01015 *(22)* 04.12.2009 *(41)* 30.06.2011//6/2011 *(71) HYDRAMOLD S.R.L., STR. HOTIN NR. 5, IAŞI, IS, RO (72) HANGANU ADRIAN CONSTANTIN, ŞOS. ARCU NR. 39, BL. CL 6, SC. B, ET. 7, AP. 19, IAŞI, IS, RO; CHIRIŢĂ CONSTANTIN, STR. CUCU NR. 13, BL. D10, TR. 2, AP. 2, IAŞI, IS, RO; DAMIAN LAURENŢIU, BD. INDEPENDENŢEI NR. 15, BL. 1-5, SC. B1, ET. 5, AP. 18, IAŞI, IS, RO; CALFA DANIEL, BL. A9, SC. A, ET.3, AP.12, SAT DANCU, COMUNA HOLBOCA, IS, RO (54)* **ECHIPAMENT HIDRAULIC FLEXIBIL PENTRU MONTARE ASAMBLĂRI FILETATE PRIN ÎNŞURUBARE**

(57) Invenţia se referă la un echipament hidraulic flexibil, pentru montarea de asamblări filetate industriale, printr-un procedeu de înşurubare, utilizat în energetică, pentru mentenanţa turbinelor hidraulice. Echipamentul conform invenţiei este alcătuit dintr-o cheie (**D**) hidraulică, formată dintr-un corp (**1**) în care este practicat un alezaj (**a**), a unui cilindru (**A**) hidraulic, alimentat prin intermediul unui racord (**B**) rotativ, dublu, format dintr-un ax (**2**) alimentator, pe care este montat un corp (**3**) rotativ, prevăzut cu două găuri (**b** şi **c**), pentru alimentare cu mediu hidraulic la înaltă presiune, şi cu nişte garnituri (**4**) de etanşare,

(11) 126383 A2

o casetă (**C**) schimbabilă, în care se roteşte o bucşă (**17**) prevăzută în interior cu un locaş (**f**) hexagonal, ce serveşte pentru cuprinderea şi rotirea, pentru strângerea sau desfacerea unor elemente ale unor asamblări filetate, şi, la exterior, cu o dantură (**g**) antrenată de un clichet (**18**) prevăzut cu nişte dinţi (**h**), împins de un arc (**19**) şi poziţionat într-o pârgie (**13**) oscilantă, prin intermediul unui locaş (**i**) şi al unei pastile (**20**) de instalare, semicilindrică, cheia (**D**) hidraulică fiind prevăzută cu un reazem (**21**) schimbabil, fixat în corp (**1**), prin intermediul unor bolţuri (**22**, **23** şi **24**), care asigură, prin poziţionare pe un element înconjurător fix, cuplul rezistent necesar, contrar acţiunii cheii (**D**), aceasta din urmă fiind prevăzută şi cu un senzor (**25**) de poziţie, în contact permanent cu pârghia (**13**) oscilantă a cheii (**D**), un conector (**26**) care permite cuplarea unui automat (**E**) programabil, din structura unei surse (**F**) hidraulice de acţionare, să comande funcţionarea în ciclu multiplu de înşurubare, precis şi repetabil, prin prelucrarea unor semnale de la un traductor (**27**) de presiune şi a senzorului (**25**) de poziţie, cu ajutorul unui program specializat.

Revendicări: 1
Figuri: 5

(11) 126383 A2

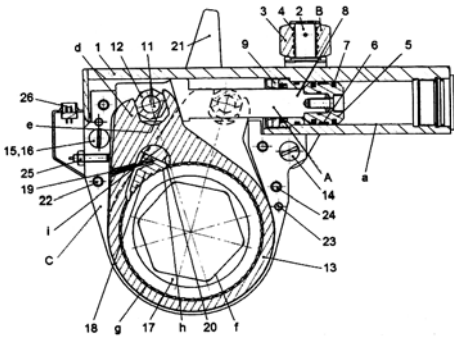

Fig. 1

(11) 126384 A2 *(51)* ***B25B 25/00*** (2006.01) *(21)* a 2009 01016 *(22)* 04.12.2009 *(41)* 30.06.2011//6/2011 *(71) HYDRAMOLD S.R.L., STR. HOTIN NR. 5, IAŞI, IS, RO (72) CHIRIŢĂ CONSTANTIN, STR. CUCU NR. 13, BL. D10, TR. 2, AP. 2, IAŞI, IS, RO; DAMIAN LAURENŢIU, BD. INDEPENDENŢEI NR. 15, BL. 1-5, SC. B1, ET. 5, AP. 18, IAŞI, IS, RO; HANGANU ADRIAN CONSTANTIN, ŞOS. ARCU NR. 39, BL. CL 6, SC. B, ET. 7, AP. 19, IAŞI, IS, RO; CALFA DANIEL, BL. A9, SC. A, ET.3, AP.12, SAT DANCU, COMUNA HOLBOCA, IS, RO; GRAMA ANDREI, STR. ION CREANGĂ NR.21, BL.H2, SC.A, AP.4, BUCUREŞTI, B, RO (54)* **CAP DE TENSIONARE ARMĂTURI**

(57) Invenţia se referă la un cap de tensionare armături, utilizat în construcţia instalaţiilor hidraulice multifuncţionale, pentru realizarea pretensionării produselor din beton precomprimat. Capul de tensionare, conform invenţiei, este alcătuit dintr-un corp (**1**) al unui cilindru (**A**) hidraulic de înaltă presiune, în care sunt montate două tije (**2**, **3**) cilindrice tubulare, fixate pe un piston (**4**), care asigură, prin introducerea în incinta din stânga a cilindrului (**A**) hidraulic, a uleiului la înaltă presiune, forţa necesară de tensionare a unei armături (**5**), forţă transmisă prin tije (**2**) unei carcase (**6**) în care sunt montate nişte bacuri

(11) 126384 A2

(**7**, **8**, **9**), asigurând tragerea şi crearea unei tensiuni importante în armătură, iar pentru asigurarea forţei de reacţiune în sistem, corpul (**1**), fixat de o ţeavă (**10**), se sprijină asamblat pe un corp (**11**) cilindric, în care este plasată o cupă (**12**) de sprijin, rotitoare, prevăzută cu trei pinteni (**b**), prin intermediul cărora capul se sprijină pe o bucşă (**13**) port bacuri de blocare, din construcţia instalaţiei de tensionare produse precomprimate.

Revendicări: 1
Figuri: 1

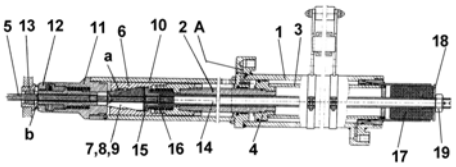

(11) 126385 A2 *(51)* ***B29B 17/00*** (2006.01) *(21)* a 2009 01059 *(22)* 18.12.2009 *(41)* 30.06.2011//6/2011 *(71) INSTITUTUL NAȚIONAL DE CERCETARE - DEZVOLTARE PENTRU INGINERIE ELECTRICĂ ICPE-C.A., SPLAIUL UNIRII NR. 313, SECTOR 3, BUCUREŞTI, B, RO (72) ZAHARESCU TRAIAN, STR.ION BERINDEI NR.1, BL.S22, SC.C, AP.104, SECTOR 2, BUCUREŞTI, B, RO; JIPA SILVIU, ŞOS. COTROCENI NR. 27, ET. 2, AP. 9, SECTOR 6, BUCUREŞTI, B, RO; MANTSCH ADRIAN RĂZVAN, STR. ROSETTI C.A. NR.47, ET.2, AP.8, SECTOR 2, BUCUREŞTI, B, RO; MACAMETE ELENA, ALEEA SĂNDULEŞTI NR. 2 BL.OD 7, SC.F, AP.237, SECTOR 6, BUCUREŞTI, B, RO (54)* **PROCEDEU PENTRU DEGRADAREA ECOLOGICĂ A DEŞEURILOR DE MATERIALE POLIOLEFINE**

(57) Invenția se referă la un procedeu de tratare a unor deşeuri de materiale poliolefinice. Procedeul conform invenției constă din mărunțirea mecanică a deşeurilor în fâşii având 40...50 mm lungime, 1...3 mm lățime şi o grosime de maximum 0,5 mm, care se amestecă cu deşeuri alimentare alterate, de preferință praf de ardei, în proporție poliolefine: ardei de 1: 0,1, apoi amestecul se încălzeşte la o temperatură de 150...170°C, timp de 10 h, din care rezultă un produs degradabil, care se depozitează în pământ la o adâncime de minimum 30 cm şi se descompune în condiții naturale, într-o perioadă de până la 10 ani.

Revendicări: 1
Figuri: 1

---

(11) 126386 A2 *(51)* ***B29B 17/02*** (2006.01) *(21)* a 2009 01045 *(22)* 14.12.2009 *(41)* 30.06.2011//6/2011 *(71) INSTITUTUL DE CERCETARE ŞI PROIECTARE TEHNOLOGICĂ PENTRU CONSTRUCȚII MAŞINI S.A., ŞOS.OLTENIȚEI NR.103, SECTOR 4, BUCUREŞTI, B, RO (72) AVRĂMESCU VALERIU, STR. LUNCA BÂRZEŞTI NR.2, BL.21, SC.1, AP.2, SECTOR 4, BUCUREŞTI, B, RO; CONDURACHE DUMITRU, STR. METALURGIEI NR.31, BL. I5, SC.1, ET.8, AP.101, SECTOR 1, BUCUREŞTI, B, RO; TEODORESCU FLORIN, STR. MUZELOR NR.24, AP.4, SECTOR 4, BUCUREŞTI, B, RO; BOBE DANIEL, STR. ING. THEODOR DRAGU NR.1, AP.1, SECT.5, BUCUREŞTI, B, RO; NIȚĂ RALUCA MAGDALENA, STR. VERIGEI NR.6, BL.2, SC.1, ET.1, AP.6, SECTOR 5, BUCUREŞTI, B, RO; DIMACHE IONUȚ CĂTĂLIN, ŞOS. PANTELIMON NR.352, BL.3, SC.C, AP.110, SECTOR 2, BUCUREŞTI, B, RO (54)* **TEHNOLOGIE ŞI ECHIPAMENTE PENTRU SORTAREA ŞI MĂRUNȚIREA DEŞEURILOR POLIMERICE COMPOZITE ŞI REALIZAREA UNEI FRACȚII DE RECICLAT DE ÎNALTĂ CALITATE, DESTINATĂ REUTILIZĂRII ÎN PROCESUL DE FABRICAȚIE**

(57) Invenția se referă la un procedeu şi la un echipament pentru sortarea şi mărunțirea deşeurilor polimerice compozite, şi realizarea unei fracții de reciclat de înaltă calitate, prin recuperarea mecanică a

fibrelor de sticlă şi/sau de carbon, destinată reutilizării acestora în procesul de fabricație a structurilor din materiale compozite. Procedeul conform invenției constă în sortarea, debitarea şi mărunțirea oricăror tipuri de materiale compozite polimerice, şi obținerea unei fracții de reciclat având granulații grosiere, normale, fine şi foarte fine, şi cu dimensiuni corespunzătoare. Echipamentul conform invenției are în componență un depozit (**8**) în care se află deşeuri de structuri de materiale compozite, care sunt sortate manual, semiautomat sau automat, într-o stație (**9**) de sortare, structurile fiind depozitate în nişte containere (**10** şi **11**) pentru materiale compozite duroplaste şi, respectiv, termoplaste, o bandă (**6**) transportoare ce asigură transportul materialelor compozite sortate preliminar, către o stație (**9**) de debitare, şi a materialelor debitate, care sunt depozitate în nişte containere (**13** şi **14**) pentru compozite duroplaste şi, respectiv, termoplaste, un container (**15**) în care sunt depozitate materiale metalice şi/sau nemetalice care au fost eliminate prin debitare din structurile de materiale compozite, un utilaj (**1**) de decojire a

---

structurilor compozite, un utilaj (**2**) de defibrilare a structurilor materiale compozite, prin intermediul benzii (**6**) transportoare, deşeurile de materiale compozite fiind transportate la o moară (**3**) cu valțuri pentru mărunțirea structurilor polimerice armate, şi un utilaj (**4**) de recuperare a fibrelor de sticlă şi/sau de carbon.

Revendicări: 6
Figuri: 1

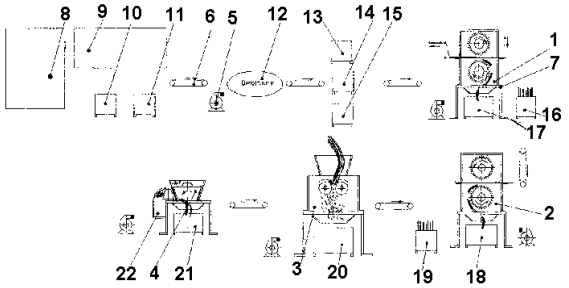

(11) 126387 A2 *(51)* ***B29C 33/30*** (2006.01); ***B32B 15/06*** (2006.01); *(21)* a 2009 01028 *(22)* 08.12.2009 *(41)* 30.06.2011//6/2011 *(71) KORHONEN KRISTINA, CUNERAWEG 438, RHENEN, NL (72) INVENTATORI NEDECLARAŢI, *, RO (74) ROMINVENT S.A. STR. ERMIL PANGRATTI NR.35, SECTOR 1, BUCUREŞTI (54)*
MATRIŢĂ PENTRU ELEMENTE REFLECTIVE

(57) Invenţia se referă la o matriţă, la un procedeu pentru obţinerea acesteia şi la utilizarea matriţei pentru fabricarea unor structuri pentru dispozitive optice. Matriţa conform invenţiei este formată din nişte plăci (**2**) care prezintă câte o faţă (**5**) superioară, două feţe (**4**) frontale şi o primă şi o a doua faţă (**3**) laterale, plăcile (**2**) fiind în contact unele cu altele, prin intermediul feţelor (**4**) frontale, faţa (**5**) superioară prezentând un şir de caneluri (**7**) în V, cu cel puţin o jumătate de canelură în V şi cel puţin o canelură completă în V, care alternează, astfel încât feţele (**3**) formează cele două feţe (**6**) laterale ale matriţei şi o incintă (**11**) de fixare a plăcilor (**2**). Procedeul conform invenţiei constă în laminarea plăcilor sub formă de stivă, formarea modelului de canelură în V, poziţionarea plăcilor în stivă şi fixarea stivei în incintă, pentru formarea matriţei. Matriţa este utilizată pentru fabricarea unor retroreflectoare.

Revendicări: 14
Figuri: 5

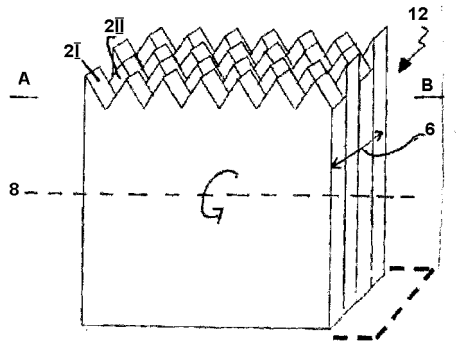

Fig. 2

(11) 126388 A0 *(51)* ***B29C 35/02*** (2006.01); ***B30B 1/28*** (2006.01); *(21)* a 2010 01396 *(22)* 23.12.2010 *(41)* 30.06.2011//6/2011 *(71) UNIVERSITATEA "TRANSILVANIA" DIN BRAŞOV, BD.EROILOR NR.29, BRAŞOV, BV, RO (72) CIOARĂ GHEORGHE ROMEO, STR. ZIZINULUI NR. 20, BL. 35, SC.C, AP. 40, ET.8, BRAŞOV, BV, RO; POLLNER COSMINA ANDREEA, STR. ZAHARIA BÂRSAN NR. 701, SÂNPETRU, BV, RO (54)*
PRESĂ DE VULCANIZAT, MECANICĂ

(57) Invenţia se referă la o presă de vulcanizat, mecanică, cu şurub. Presa conform invenţiei se compune dintr-un batiu (**1**), nişte coloane (**2**) de ghidare, fixate faţă de batiu (**1**) prin nişte piulişe (**3**), o placă (**4**) de capăt superioară, fixată, la rândul ei, într-o poziţie adecvată faţă de coloane (**2**), prin nişte piulişe (**5**), nişte platane (**6**, **7** şi **8**) inferioare, superioare şi intermediare, antrenate în faze distincte în mişcări de translaţie, de un arbore (**10**) având nişte zone (**a** şi **b**) canelată şi, respectiv, filetată, şi un cap (**c**) ce formează, cu platanul (**6**) inferior, o cuplă cinematică de tip crapodină, unele rapide, sub acţiunea unui sistem (**A**) de antrenare principal, format dintr-un motor (**14**) electric, un cuplaj (**15**) sau un mecanism (**D**) inversor de sens, cu angrenaje şi cuplaje electromagnetice, un reductor (**16**) de turaţie şi un angrenaj compus dintr-un melc (**17**) şi o roată (**18**) melcată, având un alezaj (**d**) interior filetat, ce formează, cu zona (**b**) filetată a arborelui (**10**), un mecanism şurub-piuliţă, şi unele lente, sub acţiunea unui sistem (**B**) de antrenare secundar, format dintr-un motor (**22**) electric, un cuplaj (**23**), un reductor (**24**) de turaţie şi un angrenaj compus dintr-un melc (**25**) şi o roată (**26**) melcată, având un alezaj (**e**) interior canelat, ce formează, cu zona (**a**) canelată a arborelui (**10**), o cuplă de translaţie capabilă să transmită un moment de torsiune, un senzor (**11**) de forţă sau un sistem (**C**) sesizor de forţă care, la sfârşitul cursei de ridicare rapidă a platanelor (**6**, **7** şi **8**), comandă scoaterea de sub tensiune a motorului (**14**) electric ce antrenează sistemul (**A**) de antrenare principal şi, când este nevoie, punerea sau scoaterea de sub tensiune a motorului (**22**) electric ce antrenează sistemul (**B**) de antrenare secundar, şi un senzor (**33**) de poziţie ce comandă, la sfârşitul cursei de coborâre a platanelor (**6**, **7** şi **8**) în poziţia lor de repaus, scoaterea de sub tensiune a motorului (**14**) electric ce antrenează sistemul (**A**) de antrenare principal.

Revendicări: 3
Figuri: 2

(11) 126388 A0

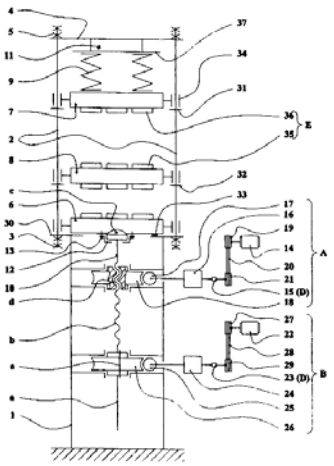

Fig. 1

(11) 126389 A2 *(51)* ***B29C 35/18*** (2006.01); ***B29C 43/04*** (2006.01); *(21)* a 2009 00944 *(22)* 18.11.2009 *(41)* 30.06.2011//6/2011 *(71) INOE 2000-INSTITUTUL DE CERCETĂRI PENTRU HIDRAULICĂ ŞI PNEUMATICĂ, STR. CUŢITUL DE ARGINT NR. 14, SECTOR 4, BUCUREŞTI, B, RO (72) ANGHEL SAVA, STR. ISTRIEI NR. 16, BL. 3E, SC.1, AP. 6, SECTOR 3, BUCUREŞTI, B, RO; ŞOVĂIALĂ GHEORGHE, ALEEA SOMEŞUL MARE NR.3, BL.F 10, SC.1, ET.2, AP.7, SECTOR 4, BUCUREŞTI, B, RO; NICOLESCU CONSTANTIN, STR. LUICĂ NR. 33, BL. M5, SC. A, ET. 4, AP. 29, SECTOR 4, BUCUREŞTI, B, RO; NIŢĂ IONEL, STR. MALCOCI NR. 1 BL. 45 SC. 1 ET. 7 AP. 32 SECTOR 5, BUCUREŞTI, B, RO; ALEXANDRESCU ŞTEFAN, CALEA VITAN NR. 227, BL. 2A, AP. 10, SECTOR 3, BUCUREŞTI, B, RO (54)* **TEHNOLOGIE DE OBŢINERE ANSAMBLURI DE ETANŞARE**

(57) Invenţia se referă la un procedeu de obţinere prin vulcanizare a unor ansambluri de etanşare combinate, realizate din elastomeri şi pânză, utilizate pentru presiuni joase sau înalte şi medii agresive. Procedeul conform invenţiei se realizează în două etape de vulcanizare pe o matriţă compusă dintr-un corp (**5**) şi din două capace (**3** şi **4**), utilizându-se, într-o primă etapă, corpul (**5**) şi capacul (**4**) la pre vulcanizarea

(11) 126389 A2
elementului (**6**) pânzat, urmată, în etapa a doua, de vulcanizarea întregului ansamblu de etanşare, prin introducerea elastomerului în locaşul (**7**) format de nişte corpuri (**4** şi **5**), şi etanşarea (**6**) pânzată, urmată de presarea elastomerului cu capacul (**3**), fără ca prevulcanizatul să fie scos din locaş, după care se scoate etanşarea din matriţă şi se debavurează.

Revendicări: 1
Figuri: 2

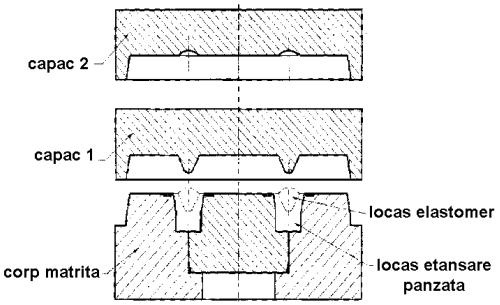

Fig. 2

(11) 126390 A2 *(51)* ***B60B 39/00*** (2006.01) *(21)* a 2009 01061 *(22)* 18.12.2009 *(41)* 30.06.2011//6/2011 *(71) LOGHINESCU VASILE, ALEEA COSTRUCTORILOR NR.13, BL.2, SC.B, ET.1, AP.6, PITEŞTI, AG, RO (72) LOGHINESCU VASILE, ALEEA COSTRUCTORILOR NR.13, BL.2, SC.B, ET.1, AP.6, PITESTI, AG, RO (74) BROJBOIU DUMITRU ADRIAN FLORINEL B-DUL REPUBLICII, BL.212, SC.D, ET.3, AP.16, PITEŞTI, JUDEŢUL ARGEŞ (54)* **SISTEM DE OPTIMIZARE A ADERENŢEI DINTRE PNEU ŞI CALEA DE RULARE LA AUTOVEHICULE**

(57) Invenţia se referă la un sistem de optimizare a aderenţei dintre pneu şi calea de rulare la autovehicule, destinat a fi utilizat fie ca echipament standard, fie ca echipament opţional. Sistemul conform invenţiei este alcătuit dintr-o turbosuflantă (**TS**) conectată la sistemul de evacuare a gazelor de ardere, un distribuitor (**D**), nişte conducte (**2**) de alimentare şi nişte difuzoare (**1**) de aer, prevăzute cu nişte rezistenţe (**3**) de încălzire, jeturile de aer evacuate din difuzoarele (**1**) de aer fiind proiectate în faţa autovehiculului, în direcţia de mers înainte, acţionând ca o lamă mecanică şi termică, şi sunt înclinate sub un unghi ascuţit (α) faţă de verticală, iar un semiunghi (β_1) de evacuare al difuzorului (**1**) de aer este direct proporţional cu o distanţă (**R**) de la centrul de rotaţie al roţii faţă până la punctul de incidenţă al jetului de aer cu

(11) 126390 A2

calea de rulare şi cu unghiul (**β**) de bracare stânga sau dreapta a roţilor directoare, şi invers proporţional cu o gardă (**h**) la sol a autovehiculului, şi o distanţă (**d**) dintre normala aplicată punctului de intrare a jetului de aer în difuzorul (**1**) de aer şi punctul central de incidenţă a jetului de aer cu calea de rulare, funcţionarea realizându-se atât în regim manual, prin intermediul unei unităţi (**UC**) de comandă, reglajele unor presiuni (**P1** şi **P2**) pe roţile punţii faţă, respectiv, ale punţii spate făcându-se prin acţionarea unor rezistenţe hidrodinamice, plasate pe conductele (**2**) de alimentare, în funcţie de starea concretă a căii de rulare şi, eventual, de informaţiile furnizate prin afişare de nişte senzori (f(**v**, **f(˚C**), f(**u**)) de viteză, respectiv, de temperatură şi de umiditate, cât şi în regim automat, reglajele de presiune pe roţile punţii faţă şi spate făcându-se în mod automat, prin intermediul unui bloc (**Aut**) de comandă automat, având ca date de intrare informaţiile senzorilor (f(**v**), f(**˚C**), f(**u**)) de viteză, respectiv, de temperatură şi de umiditate.

Revendicări: 5
Figuri: 7

(11) 126390 A2

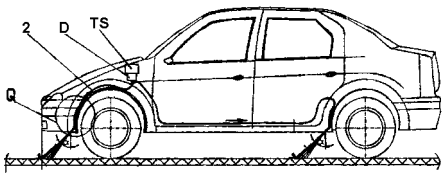

Fig. 1

(11) 126391 A2 *(51)* ***B60P 3/025*** (2006.01) *(21)* a 2009 00888 *(22)* 02.11.2009 *(41)* 30.06.2011//6/2011 *(71) COROIAN DANIEL MIHAI, STR. 16 FEBRUARIE NR.11, CLUJ NAPOCA, CJ, RO (72) COROIAN DANIEL MIHAI, STR. 16 FEBRUARIE NR.11, CLUJ NAPOCA, CJ, RO (74) CABINET DE PROPRIETATE INDUSTRIALĂ CIUPAN CORNEL - STR. MESTECENILOR NR. 6, BL. 9E, AP. 2, CLUJ NAPOCA, JUDEŢUL CLUJ (54)* **METODĂ ŞI PLATFORMĂ EXPOZIŢIONALĂ**

(57) Invenţia se referă la o metodă şi la o platformă expoziţională şi de reclamă, care permite realizarea unor prezentări sau scenete în trafic sau în staţionare. Metoda expoziţională, conform invenţiei, utilizează o platformă pe roţi, având o podea, patru pereţi, dintre care unul sau mai mulţi sunt transparenţi, şi un acoperiş care formează o incintă închisă, în care se efectuează diverse prezentări sub forma unor scenete, expuneri de produse, realizarea unor demonstraţii cu caracter funcţional, prezentările fiind, după necesitate, completate cu semnale sonore şi luminoase, şi urmărite de cei interesaţi, fie în timpul deplasării platformei, fie în timpul staţionării acesteia. Platforma expoziţională, conform invenţiei, este alcătuită

(11) 126391 A2

dintr-un şasiu (**1**) realizat din profile metalice sudate, având o osie (**16**) fixă şi o roată (**18**) de manevră sau două osii (**16**) fixe, sau o osie (**16**) fixă şi o osie (**21**) pivotantă, pe şasiu (**1**) montându-se o plaformă (**2** sau **3**) având o incintă închisă cu unul sau mai mulţi pereţi (**35**) transparenţi şi nişte uşi (**38**) de acces, fiind prevăzută şi cu instalaţii de iluminare şi de sonorizare.

Revendicări: 5
Figuri: 11

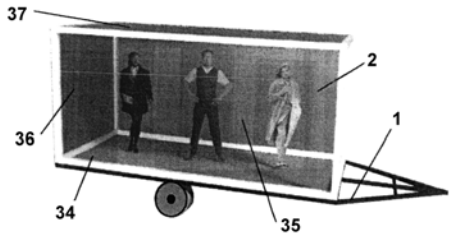

Fig. 1

(11) 126392 A2 *(51)* ***B60R 9/048*** (2006.01) *(21)* a 2010 01359 *(22)* 17.12.2010 *(41)* 30.06.2011//6/2011 *(71) INSTITUTUL NAŢIONAL DE CERCETARE-DEZVOLTARE PENTRU MAŞINI ŞI INSTALAŢII DESTINATE AGRICULTURII ŞI INDUSTRIEI ALIMENTARE, - INMA, BD.ION IONESCU DE LA BRAD NR. 6, SECTOR 1, BUCUREŞTI, B, RO (72) CIUPERCĂ RADU, STR. DRUMUL GHINDARI NR.53 A, SECTOR 5, BUCUREŞTI, B, RO; POPA LUCREŢIA, BD. IULIU MANIU NR. 116-126, BL. 21, SC. B, ET.4, AP. 59, SECTOR 6, BUCUREŞTI, B, RO; NEDELCU ANCUŢA, STR. MR. VASILE BĂCILĂ NR. 37, BL. 34, AP. 43, SECTOR 2, BUCUREŞTI, B, RO (54)* **SISTEM DE PROTECŢIE LATERALĂ CU SUPORT ROATĂ REZERVĂ**

(57) Invenţia se referă la un sistem de protecţie laterală, cu suport roată de rezervă, destinat remorcilor agricole şi auto, precum şi autocamioanelor pentru transportat mărfuri. Sistemul conform invenţiei se compune dintr-un cadru (**1**) sudat, două urechi (**2**) necesare montării pe un şasiu (**A**) al mijlocului de transport între nişte urechi (**B**) de prindere, cu ajutorul unui bolţ (**3**), al unei şaibe (**4**) plate şi al unui şplint (**5**), pentru siguranţa în funcţionare, sistemul sprijinindu-se pe un suport (**C**) şi pe o grindă (**D**), ambele sudate pe şasiu (**A**), şi asigurat cu un sistem (**6**, **7**) de siguranţă, având prevăzut un suport (**8**) pentru roata de rezervă, articulat de cadrul (**1**) sudat, prin intermediul unor profile (**9**), al unui bolţ (**10**), al unei

şaibe (**11**) şi al unui şplint (**12**), care se sprijină în poziţia închis pe un suport (**E**), sistemul având prevăzut şi un arc (**13**) de tracţiune, montat între nişte plăci (**14**, **15**), la o tensiune prestabilită, care permite uşurinţa în funcţionare, precum şi nişte ghidaje (**16**) pentru asigurarea roţii de rezervă împotriva deplasărilor acesteia pe suport.

Revendicări: 1
Figuri: 4

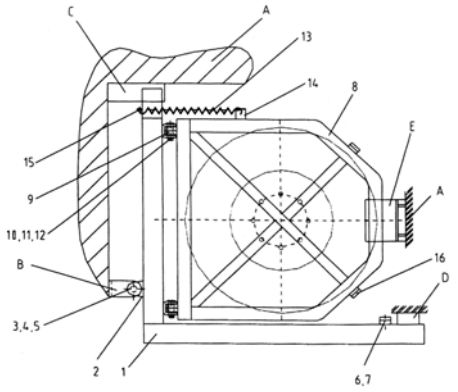

Fig. 1

(11) 126393 A2 *(51)* ***B61K 9/04*** (2006.01); ***G01K 1/02*** (2006.01); *(21)* a 2009 00762 *(22)* 25.09.2009 *(41)* 30.06.2011//6/2011 *(71) MIGHTY PROD S.R.L., STR. FRAŢII GOLEŞTI, BL.K 28, PARTER, SC.1, AP.3, CRAIOVA, DJ, RO (72) MĂTUŞA REMUS GEORGE, BD. 1 MAI NR.61, BL.18, SC.1, AP.1, CRAIOVA, DJ, RO; MĂTUŞA TUDOR, STR. CORNELIU COPOSU NR.104, CRAIOVA, DJ, RO; MĂTUŞĂ T. TUDOR, STR. DR. CONSTANTIN SEVEREANU NR.24, BL.V2, SC.1, ET.1, AP.3, CRAIOVA, DJ, RO (54)* **SISTEM INFORMATIC DE MONITORIZARE A TEMPERATURILOR ECHIPAMENTELOR ELECTROMOTOARE DIN STRUCTURA VEHICULELOR FEROVIARE**

(57) Invenţia se referă la un sistem informatic de monitorizare a temperaturilor echipamentelor electromotoare din structura unui vehicul feroviar. Sistemul conform invenţiei este alcătuit dintr-un modul de achiziţie (**1**) ce comunică, pe o magistrală de date (**2**), cu un calculator (**3**) de bord al unui vehicul, conectat, la rândul lui, prin alte magistrale de date (**4** şi **5**), cu nişte unităţi de afişare (**6** şi **7**) din două posturi de conducere ale vehiculului, modulul de achiziţie (**1**) primind semnale de la un subsistem (**8**) constituit din nişte traductoare (**8.1**, ..., **8.n**) ce

măsoară temperatura echipamentelor electromotoare din structura vehiculului, fiecare traductor (**8.1**, ..., **8.n**) fiind specific echipamentului electromotor monitorizat.

Revendicări: 4
Figuri: 4

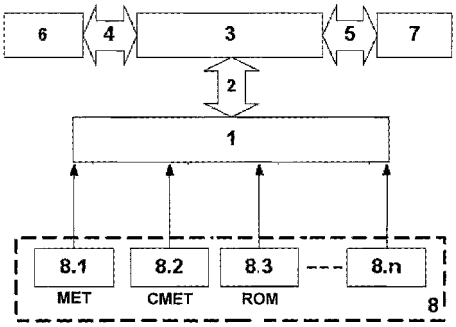

Fig. 1

(11) 126394 A2 *(51)* ***B82Y 35/00*** (2011.01); ***G01Q 40/00*** (2010.01); *(21)* a 2009 00687 *(22)* 07.09.2009 *(41)* 30.06.2011//6/2011 *(71) INSTITUTUL NAȚIONAL DE CERCETARE-DEZVOLTARE PENTRU MICROTEHNOLOGIE, STR. EROU IANCU NICOLAE NR.32B, BUCUREŞTI, B, RO (72) MOAGĂR-POLADIAN GABRIEL, ALEEA FUIORULUI NR.6, BL.Y3A, SC.1, ET.6, AP.27, SECTOR 3, BUCUREŞTI, B, RO; MOAGĂR-POLADIAN VICTOR, ALEEA STĂNILĂ NR.6, BL.H10, SC.C, ET.2, AP.51, SECTOR 3, BUCUREŞTI, B, RO (54)* **PROCEDEU PENTRU CALIBRAREA DILATĂRII TERMICE A CANTILEVERULUI ÎN NANOLITOGRAFIA DE TIP DIP-PEN TERMIC**

(57) Invenția se referă la un procedeu pentru calibrarea dilatării termice a unui cantilever în nanolitografia de tip dip-pen termic. Procedeul conform invenției constă din mai multe etape, astfel: într-o primă etapă se realizează un semn (**1**) de aliniere pe un substrat (**2**); într-o a doua etapă se preia, prin microscopie de forță atomică, o imagine a zonei care cuprinde semnul (**1**) de aliniere, folosind un cantilever la temperatura ambiantă, se memorează poziția semnului (**1**) de aliniere în cadrul imaginii, după care cantileverul este readus în poziția inițială; într-o a

(11) 126394 A2

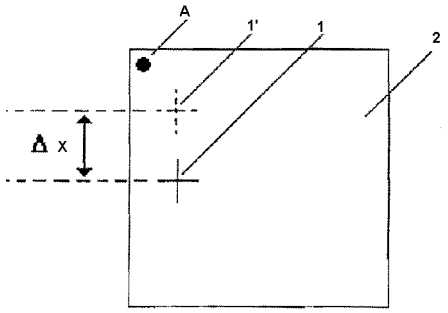

Fig. 3

(11) 126394 A2

treia etapă se încălzeşte cantileverul, după care se preia o nouă imagine a zonei respective, păstrând constanți parametrii de lucru şi setările imaginii, se memorează temperatura cantileverului şi/sau curentul electric folosit la încălzirea lui, şi se determină noua poziție a semnului (**1**) de aliniere care s-a deplasat pe imagine, pe direcția lungimii cantileverului, cu o valoare egală cu alungirea termică a acestuia, după care cantileverul este readus în poziție inițială; se repetă etapa a treia şi la alte temperaturi, astfel încât să se obțină valoarea alungirii cantileverului până la temperatura maximă de lucru pentru care se doreşte a fi utilizat cantileverul, după care, cu datele obținute, se realizează o curbă de etalonare cu ajutorul căreia cantileverul va putea fi corect poziționat în cadrul unui proces de depunere prin nanolitografie de tip dip-pen termic. Invenția este aplicabilă, de asemenea, oricărui tip de nanolitografie care foloseşte un cantilever încălzit în vederea realizării configurațiilor dorite.

Revendicări: 6
Figuri: 3

(11) 126395 A2 *(51)* ***C01G 49/06*** (2006.01) *(21)* a 2009 00801 *(22)* 07.10.2009 *(41)* 30.06.2011//6/2011 *(71) INSTITUTUL NAȚIONAL DE CERCETARE DEZVOLTARE ELECTROCHIMIE ŞI MATERIE CONDENSATĂ, STR. DR. AUREL PĂUNESCU PODEANU NR. 144, TIMIŞOARA, TM, RO (72) CHIRIȚĂ MIHĂILĂ ION MARIUS, STR. PIATRA CRAIULUI NR.3, SC. D2 +3. AP.26, TIMIŞOARA, TM, RO; BĂNICĂ RADU, STR. HOREA NR.180, DEVA, HD, RO; DABICI ANAMARIA, STR. DUNĂREA NR.160, GHIRODA, TM, RO; GROZESCU IOAN, STR. DUNĂREA NR.160, GHIRODA, TM, RO (54)* **PROCEDEU DE SINTEZĂ A NANOPARTICULELOR DE HEMATITĂ (ALPHA Fe_2O_3) PRIN DESCOMPUNEREA HIDROTERMALĂ A COMPLEXULUI Fe-EDTA**

(57) Invenția se referă la un procedeu de obținere a nanocristalelor de hematită - alpha Fe_2O_3 în mediu lichid, prin descompunerea hidrotermală a complexului Fe - EDTA (Acid Etilendiamino Tetraacetic), nanocristalele cu proprietăți semiconductoare fiind folosite în fotoelectrochimie cu multiple aplicații în conversia energiei solare, fotocataliza, senzoristică, medicina mediului şi în procesul de descompunere a apei. Procedeul conform invenției constă, într-o primă fază, în amestecarea unei soluții apoase de

(11) 126395 A2

sulfat dublu de fier şi amoniu - $FeNH_4(SO_4)_2 12H_2O$ - cu Na_4 EDTA, până se obţine un lichid de culoare roşiatică, urmată de obţinerea unei alte soluţii formate prin dizolvarea completă a ureei în apă oxigenată, după care se amestecă cele două soluţii şi se toarnă într-o autoclavă de teflon cu manta de oţel, la un grad de umplere de maximum 80%; autoclava se încălzeşte până la o temperatură de proces cuprinsă între 150...250˚C şi presiuni cuprinse între 20...40 bari, în funcţie de gradul de umplere al autoclavei, timpul de menţinere la aceşti parametrii stabilindu-se în funcţie de dimensiunea dorită a nanoparticulelor, în timpul încălzirii în jurul temperaturii de 140˚C având loc descompunerea complexului Fe - EDTA şi eliberarea Fe care oxidează ulterior, din cauza apei oxigenate, formarea centrilor de nucleaţie şi creşterea nanoparticulelor având loc la temperaturi cuprinse între 150...250˚C, iar în final se face separarea prin filtrare a nanoparticulelor, spălarea cu apă deionizată şi uscarea acestora.

Revendicări: 1
Figuri: 1

---

(11) 126396 A0 *(51)* ***C02F 1/24*** (2006.01) *(21)* a 2011 00074 *(22)* 31.01.2011 *(41)* 30.06.2011//6/2011 *(71) DFR SYSTEMS S.R.L., STR.DRUMUL TABEREI NR.46, BL.OS2, AP.23, SECTOR 6, BUCUREŞTI, B, RO (72) NĂSĂRÎMBĂ-GRECESCU BOGDAN DUMITRU, SPLAIUL INDEPENDENŢEI NR. 313, SECTOR 6, BUCUREŞTI, B, RO; PETRESCU GABRIEL, STR.DRUMUL TABEREI NR.46, BL.OS2, AP.23, SECTOR 6, BUCUREŞTI, B, RO; MANDIŞ IOANA CORINA, SPLAIUL INDEPENDENŢEI NR. 313, SECTOR 6, BUCUREŞTI, B, RO (54)* **CAPSULĂ DE PRESURIZARE PENTRU INSTALAŢIE DE FLOTAŢIE**

(57) Invenţia se referă la o capsulă de presurizare pentru instalaţie de flotaţie, pentru epurarea apelor uzate. Capsula de presurizare, conform invenţiei, este alcătuită dintr-o incintă (**1**) de formă cilindrică, prevăzută la capete cu două capace (**1.a** şi **1.b**), capacul (**1.a**) superior fiind demontabil, iar prinderea având loc cu ajutorul unui sistem (**1.d**) format din şuruburi şi piulişe, iar capacul (**1.b**) inferior este elipsoidal şi nedemontabil, fiind sudat de incintă (**1**), instalaţia fiind prevăzută cu un sistem (**3**) complex de alimentare cu apă, cu un sistem (**2**) de alimentare cu aer şi cu un sistem (**4**) de evacuare a fluidului cu conţinut de aer dizolvat, nişte elemente (**6**) mobile din plastic, introduse în apă, şicanând traseul aerului către suprafaţa liberă a apei din interiorul capsulei, astfel încât timpul de contact dintre bulele de aer şi masa de apă creşte, crescând implicit şi cantitatea de aer dizolvat.

Revendicări: 1
Figuri: 3

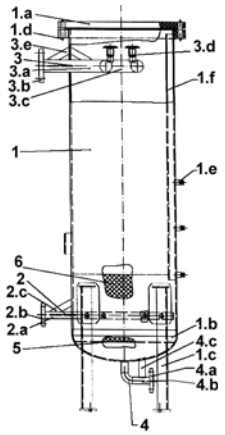

Fig. 1

---

(11) 126397 A0 *(51)* ***C02F 1/40*** (2006.01) *(21)* a 2011 00008 *(22)* 12.01.2011 *(41)* 30.06.2011//6/2011 *(71) NEGOIŢĂ MIRCEA MIHAI, BD. TOMIS NR.147, BL.A3, AP.14, CONSTANŢA, CT, RO (72) NEGOIŢĂ MIRCEA MIHAI, BD TOMIS NR.147, BL.A3, AP.14, CONSTANŢA, CT, RO (54)* **INSTALAŢIE DE EVACUARE A APELOR DE SANTINĂ**

(57) Invenţia se referă la o instalaţie de evacuare a apelor de santină, a apelor cu conţinut ridicat de hidrocarburi, destinată navelor sau oricărei alte unităţi sau facilităţi de transport, stocare şi prelucrare produse petroliere de uscat, maritimă sau fluvială. Instalaţia conform invenţiei este alcătuită dintr-un tanc (**3**) de condensare, prevăzut cu un fascicul de ţevi (**10**) prin care trece un agent de răcire din exterior şi pe care vaporii de apă condensează pe partea exterioară a acestuia, condensul rezultat parcurgând un traseu descendent, printr-o conductă (**6**) verticală, racordată la un tanc (**2**) de acumulare condens, o conductă (**5**) de legătură între un tanc (**1**) de stocare a apelor de santină şi tancul (**3**) de condensare având prevăzut capătul superior montat mai sus decât baza interioară a tancului (**3**) de condensare, cu rolul de a nu permite condensului de a reintra în tancul (**1**) de stocare supraîncălzit.

Revendicări: 1
Figuri: 2

(11) 126397 A0

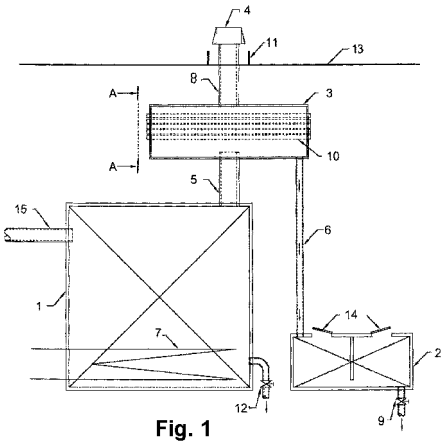

Fig. 1

(11) 126398 A2 *(51)* ***C02F 11/04*** (2006.01); ***C12P 5/02*** (2006.01); *(21)* a 2009 01046 *(22)* 14.12.2009 *(41)* 30.06.2011//6/2011 *(71) INSTITUTUL NAȚIONAL DE CERCETARE - DEZVOLTARE PENTRU INGINERIE ELECTRICĂ ICPE-C.A., SPLAIUL UNIRII NR. 313, SECTOR 3, BUCUREŞTI, B, RO (72) MATEESCU CARMEN, CALEA 13 SEPTEMBRIE NR.102, BL.48A, SC.A, AP.26, SECTOR 5, BUCUREŞTI, B, RO (54)* **PROCEDEU DE TRATARE A NĂMOLURILOR DE EPURARE PENTRU STIMULAREA ACTIVITĂȚII MICROORGANISMELOR METANOGENE**

(57) Prezenta invenție se referă la un procedeu de tratare a nămolurilor, de la epurarea prin fermentare anaerobă a apelor uzate, cu un mediu selectiv de cultură, constând dintr-un mediu de bază, compus din 0,75 g KH_2PO_4, 1,45 g K_2HPO_4 x 3 H_2O, 0,9 g NH_4Cl, 0,2 g $MgCl_2$ x H_2O, 0,5 g Na_2S x 9 H_2O, 1 ml resazurină 0,2%, 1 g agar, 1000 ml apă distilată, mediu care se îmbogățește în proporție de 1,5...2% față de mediul de bază cu soluție 0,1mol/l de acetat de nichel tetrahidrat, după care mediul îmbogățit se însămânțează cu diluții decimale de nămol fermentat, și probele se incubează în regim mezofil, la determinarea prin metoda statistică înregistrându-se o creștere cu 17,2% a activității microorganismelor metanogene implicate în obținerea biogazului, față de proba inițială.

Revendicări: 1

(11) 126399 A0 *(51)* ***C02F 11/04*** (2006.01) *(21)* a 2011 00073 *(22)* 31.01.2011 *(41)* 30.06.2011//6/2011 *(71) DFR SYSTEMS S.R.L., STR.DRUMUL TABEREI NR.46, BL.OS2, AP.23, SECTOR 6, BUCUREŞTI, B, RO (72) NĂSĂRÎMBĂ-GRECESCU BOGDAN DUMITRU, SPLAIUL INDEPENDENȚEI NR. 313, SECTOR 6, BUCUREŞTI, B, RO; PETRESCU GABRIEL, STR.DRUMUL TABEREI NR.46, BL.OS2, AP.23, SECTOR 6, BUCUREŞTI, B, RO; MANDIŞ IOANA CORINA, SPLAIUL INDEPENDENȚEI NR. 313, SECTOR 6, BUCUREŞTI, B, RO (54)* **DECANTOR FINAL AFERENT UNEI INSTALAȚII DE FLOTAȚIE CU PRESURIZARE**

(57) Invenția se referă la un decantor final, aferent unei instalații de flotație cu presurizare. Decantorul conform invenției, care se utilizează în cadrul flotației cu presurizare, este realizat din două compartimente funcționale, dispuse în serie, un decantor (**I**) lamelar şi o cameră (**II**) tehnică, în timpul funcționării instalației de epurare monobloc formându-se la suprafață un strat de spumă, care trebuie îndepărtat, prin înlăturarea acestuia găsindu-se soluția amplasării unui skimmer (**7**), iar datorită faptului că în decantoarele lamelare uzuale plăcile de decantare se pot colmata, s-a prevăzut alipirea la un sistem de flotație cu presurizare, unde amestecul bifazic aer-apă intră

(11) 126399 A0

în decantor printr-un sistem (**3**) de transport, o conductă principală a acestuia ramificându-se în trei subsisteme, formate din conducte şi din nişte pâlnii (**3.c**), cele trei pâlnii (**3.c**) reprezentând difuzoarele, adică zona de destindere a fluidului comprimat, această soluție găsindu-se datorită faptului că nu s-a dorit ca, la intrarea amestecului bifazic în decantor, regimul de curgere să fie perturbat şi nămolul decantat să fie reantrenat în masa de apă.

Revendicări: 1
Figuri: 2

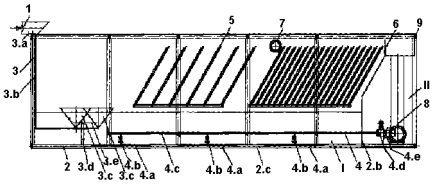

Fig. 1

(11) 126400 A2 *(51)* ***C04B 35/16*** (2006.01); ***C04B 35/66*** (2006.01); *(21)* a 2009 00646 *(22)* 19.08.2009 *(41)* 30.06.2011//6/2011 *(71) INSTITUTUL DE CERCETĂRI METALURGICE S.A., STR. MEHADIEI NR.39, SECTOR 6, BUCUREŞTI, B, RO (72) ITTU CONSTANŢA, STR. VIRTUŢII NR.13, BL.R5B, SC.2, AP.51, SECTOR 6, BUCUREŞTI, B, RO; BALOG PATRICIA, STR. IZVORUL TROTUŞULUI NR.5, BL.D15, SC.3, AP.42, SECTOR 4, BUCUREŞTI, B, RO; CONSTANTIN NICOLAE, STR. SERG. MAJ. NEDELEANU ION NR.10, BL.P60, SC.2, AP.41, SECTOR 5, BUCUREŞTI, B, RO; ANGELESCU NICOLAE, STR. CUPOLEI NR. 2 - 4, BL. 102, SC.1, ET.5, AP. 22, SECTOR 6, BUCUREŞTI, B, RO; NEDELCU ION, STR. ALEEA VALEA LUI MIHAI NR.1, BL.D1, SC.4, AP.40, SECTOR 6, BUCUREŞTI, B, RO (54)* **PULBERI LUBRIFIANTE PENTRU CRISTALIZOR**

(57) Invenţia se referă la nişte pulberi lubrifiante cu granulaţia cuprinsă între 2...0,06 mm, care se aplică pe suprafaţa oţelului lichid din cristalizator, în timpul procesului de turnare, acestea fiind materiale oxidice refractare, cu un anumit conţinut de carbon, şi sunt realizate în mai multe variante compoziţionale, în funcţie de calitatea oţelului turnat, folosind două materii prime de bază: zăcământ wolastonitic indigen şi zgură de furnal, pulberile având următoarele

---

(11) 126400 A2

proprietăţi corelate cu parametrii de turnare şi calitatea oţelului: viscozitate medie cuprinsă între 5...15 poise, temperatură de topire cuprinsă între 1080...1250˚C şi viteză de topire reglabilă în funcţie de conţinutul de carbon din cocs. Pulberea lubrifiantă pe bază de wolastonit, conform invenţiei, are următoarea compoziţie: wolastonit 60...85%, 8...15% fluorină naturală cu minimum 90% CaF_2, 10...16% sodă calcinată, 5...10% perlit expandat şi 10...25% reziduu de cocs metalurgic. Pulberea lubrifiantă pe bază de zgură de furnal, conform invenţiei, are următoarea compoziţie: 55...80% zgură de furnal, 5...10% flourină, 4...8% sodă calcinată, 10...25% cocs metalurgic sau 0...5% grafit şi 5...15% perlit.

Revendicări: 4

(11) 126401 A2 *(51)* ***C05C 1/00*** (2006.01); ***C05D 9/00*** (2006.01); ***A01N 33/00*** (2006.01); ***A01N 59/06*** (2006.01); ***A01N 63/04*** (2006.01); *(21)* a 2009 00724 *(22)* 15.09.2009 *(41)* 30.06.2011//6/2011 *(71) FILIPESCU LAURENŢIU, STR. SIRENELOR NR.10-20, SC.B, AP.19, BUCUREŞTI, B, RO; ŞTEFAN AURA DANA, SAT STRAOŞTI NR.106, COMUNA DRAGODANA, DB, RO; CIRJALIU MURGEA MARINA, SAT BOGDĂNEŞTI, COMUNA OTEŞANI, VL, RO (72) FILIPESCU LAURENŢIU, STR. SIRENELOR NR.10-20, SC.B, AP.19, BUCUREŞTI, B, RO; ŞTEFAN AURA DANA, SAT STRAOŞTI NR.106, COMUNA DRAGODANA, DB, RO; CIRJALIU MURGEA MARINA, SAT BOGDĂNEŞTI, COMUNA OTEŞANI, VL, RO (54)* **PROCEDEU DE FABRICARE A FLUIDELOR NUTRITIVE DUALE CU ACŢIUNE BIOLOGICĂ MULTIPLĂ**

(57) Prezenta invenţie se referă la un procedeu de fabricare a fluidelor nutritive duale, aplicabile foliar, cu acţiune biologică multiplă, dintr-un prim fluid A, formulat ca îngrăşământ foliar azotos, din azot amidic, saturat cu săruri de calciu şi magneziu ale acizilor carboxilici alifatici cu masă moleculară mică, şi un al doilea fluid B, formulat ca amestec emulsionat între un îngrăşământ lichid NPK şi o soluţie alcoolică ce conţine naftenaţi şi oleaţi superbazici de amoniu şi potasiu, alături de micronutrienţi. Pentru compatibilizare, cele două fluide conţin tenside neionice, antispumanţi şi aditivi pentru controlul *p*H-ului şi al vitezei de carbonatare.

Revendicări: 3
Figuri: 1

---

(11) 126402 A0 *(51)* ***C05F 9/00*** (2006.01) *(21)* a 2010 01092 *(22)* 11.11.2010 *(41)* 30.06.2011//6/2011 *(71) INSTITUTUL NAŢIONAL DE CERCETARE DEZVOLTARE PENTRU ECOLOGIE INDUSTRIALĂ, ŞOS. PANDURI NR.90-92, SECTOR 5, BUCUREŞTI, B, RO; COMPANIA DE UTILITĂŢI PUBLICE S.A., STR. NICOLAE TITULESCU NR.9, FOCŞANI, VR, RO (72) PĂTROESCU ION VIOREL, STR. FOCŞANI NR.6, BL.M 196, AP.50, SECTOR 5, BUCUREŞTI, B, RO; DINU RĂZVAN LAURENŢIU, STR. CERNIŞOARA NR.21, BL.60, SC.A, ET.3, AP.68, SECTOR 6, BUCUREŞTI, B, RO; PENA LEONTE ELISABETA CARMEN, STR. PRELUNGIREA GHENCEA NR.32, BL.C6, SC.1, AP.2, SECOTR 6, BUCUREŞTI, B, RO; BUMBAC COSTEL, STR. BÂRSĂNEŞTI NR.6, BL.154, SC.2, AP.68, SECTOR 6, BUCUREŞTI, B, RO; NICOLAU MARGARETA, ŞOS. GIURGIULUI NR. 125, BL. 4A, SC. 2, ET. 6, AP. 53, SECTOR 4, BUCUREŞTI, B, RO; VASILESCU GHEORGHE, BD. INDEPENDENŢEI NR.29, BL.29, AP.1, FOCŞANI, VR, RO (54)* **TEHNOLOGIE ŞI INSTALAŢIE DE POSTRATARE A NĂMOLURILOR REZIDUALE ORĂŞENEŞTI ÎN VEDEREA UTILIZĂRII CA FERTILIZANŢI AGRICOLI**

(57) Invenţia se referă la un procedeu şi la o instalaţie pentru posttratarea nămolurilor municipale reziduale, pentru obţinerea unui compost care este folosit ca fertilizant agricol. Procedeul conform invenţiei constă

(11) 126402 A0

în aceea că se desfăşoară în condiţii de aerare, prin asigurarea unei cantităţi de oxigen necesară pentru compostare, cu monitorizarea parametrilor de funcţionare privind compostarea nămolurilor orăşeneşti în amestec cu deşeuri vegetale într-un raport masic cuprins între 1 : 1 şi 4 : 1 timp de 30...60 zile în care au loc: o fază de fermentare aerobă mezofilă, la o temperatură de 25...40˚C, care constă în creşterea numărului de bacterii; o fază termofilă, la o temperatură de 45...60˚C, în care bacteriile, ciupercile şi actinomicetele prezente descompun celuloza, lignina şi alte substanţe organice rezistente, temperatura maximă fiind necesar să se menţină cel puţin o zi, pentru a asigura distrugerea patogenilor şi a unor contaminanţi orgenici; ultima fază este cea de maturare, când temperaturile scad şi se stabilizează şi se continuă unele procese biologice oxidative, transformând substratul organic degradat în humus. Instalaţia conform invenţiei este formată dintr-un subansamblu (**A**) de aerare, ce asigură cantitatea de oxigen necesară într-un subansamblu (**B**) de compostare, şi un subansamblu (**C**) de monitorizare, ce măsoară şi înregistrează parametrii de funcţionare ai procesului de tratare a nămolurilor orăşeneşti.

Revendicări: 4
Figuri: 2

---

(11) 126402 A0

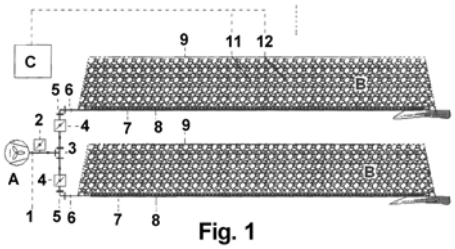

Fig. 1

---

(11) 126403 A2 *(51)* ***C07K 14/78*** (2006.01); ***A61K 35/32*** (2006.01); ***A61K 38/39*** (2006.01); *(21)* a 2009 01018 *(22)* 04.12.2009 *(41)* 30.06.2011//6/2011 *(71) UNIVERSITATEA TEHNICĂ "GHEORGHE ASACHI" DIN IAŞI, BD.PROF.D.MANGERON NR. 67, IAŞI, IS, RO (72) MAIER STELIAN SERGIU, STR.FÂNTÂNILOR NR.37, BL.B2, ET.7, AP.69, IAŞI, IS, RO; MAIER VASILICA, STR.FÂNTÂNILOR NR.37, BL.B2, ET.7, AP.69, IAŞI, IS, RO; PRUNEANU MELINDA, STR.VASILE LUPU NR.83, BL.D1, SC.C, ET.9, AP.33, IAŞI, IS, RO; IGNAT CRISTINA MIHAELA, STR. ŞTEFAN CEL MARE NR.20, BL.32, SC.B, AP.14, HUŞI, VS, RO (54)* **PROCEDEU PENTRU EXTRACŢIA ŞI PURIFICAREA ATELOCOLAGENULUI BIOLOGIC ACTIV**

(57) Prezenta invenţie se referă la un procedeu pentru extracţia şi purificarea atelocolagenului de tip I, biologic activ, din tendoane ale călcâiului mamiferelor tinere, prin: preprocesarea tendoanelor, ca surse tisulare de colagen, prin defibrare fizico- mecanică; defibrilarea fizico-chimică a tendoanelor; solubilizarea enzimatică a atelocolagenului biologic activ; purificarea primară a atelocolagenului, incluzând un tratament alcalin pentru eliminarea eventualilor prioni; purificarea prin microfibrilare; condiţionarea finală a atelocolagenului biologic activ. Pe parcursul desfăşurării etapelor, procedeul face apel la trei enzime diferite: tripsina, pentru eliminarea drebriurilor celulare şi tisulare, condroitinaza ABC, pentru eliminarea glicoz-amino-glicanilor, şi pepsina, pentru solubilizarea colagenului prin scindarea telopeptidelor.

Revendicări: 8

---

(11) 126404 A2 *(51)* ***C08F 22/10*** (2006.01) *(21)* a 2009 01009 *(22)* 03.12.2009 *(41)* 30.06.2011//6/2011 *(71) INSTITUTUL DE CERCETĂRI PRODUSE AUXILIARE ORGANICE S.A., STR. CARPAŢI NR.8, MEDIAŞ, SB, RO (72) STĂNULEŢ LUCICA, STR.CIBIN NR. 1, BL. 34, SC. B, ET. 3, AP. 23, MEDIAŞ, SB, RO; BLAJAN OLIMPIU, ŞOS.SIBIULUI NR.46, BL.8, ET.1, AP.2, MEDIAŞ, SB, RO; CRUCEAN AUGUSTIN, STR. CUZA-VODĂ NR.6, MEDIAŞ, SB, RO; PIRSU DUMITRU, STR.VAPORUL LUI ASSAN NR.4, BL.4, SC.4, ET.2, AP.99, SECTOR 2, BUCUREŞTI, B, RO (54)* **MATERIALE INOVATIVE DE ACOPERIRE UV FOTOPOLIMERIZABILE**

(57) Invenţia se referă la un material de acoperire fotopolimerizabil. Materialul conform invenţiei conţine 20...80% oligomeri acrilici, metacrilici, epoxidici, 25...50% un solvent reactiv constând din monomeri acrilici şi/sau metacrilici, 1,5...8% fotoiniţiator constând dintr-un amestec 1:1 de *p*-metoxibenzoilfenilfosfinoxid şi 2-hidroxi-2-metil-1-fenilpropan, 0,1...8% umpluturi de nanopulberi de tip TiO_2, Co_3O_4 sau SiO_2 funcţionalizate, 4...30% pigmenţi şi 0,1...5% adaosuri uzuale.

Revendicări: 3

(11) 126405 A2 *(51)* ***C08G 63/00*** (2006.01) *(21)* a 2009 01008 *(22)* 02.12.2009 *(41)* 30.06.2011//6/2011 *(71) JAAP HOEKSEMA, BANNERSCHULTESTRAAT 35, SLEEN, NL (72) BAS KRINS, GRIJKOPSECHT 29, RE EMMEN, NL (74) ROMINVENT S.A. STR. ERMIL PANGRATTI NR.35, SECTOR 1, BUCUREŞTI* *(54)* **FIR POLIESTERIC CU STABILITATE DIMENSIONALĂ ŞI PREPARAREA ACESTUIA**

(57) Invenţia se referă la un fir poliesteric, un cord impregnat care îl cuprinde, şi la un procedeu pentru obţinerea acestuia, utilizat în anvelope de mare viteză. Firul conform invenţiei cuprinde filamente de poliester având un factor de distribuţie a orientării amorfe Fad de minimum 1, 4. Cordul impregnat, conform invenţiei, prezintă o forţă de tracţiune la alungire specifică TASDE 5% de minimum 140 mN/tex la o temperatură de 20˚C. Procedeul conform invenţiei constă din extrudarea poliesterului topit prin orificii de filare într-o filieră, rezultând filamente filate topite, care se solidifică şi apoi sunt etirate la o viteză de înfăşurare de 6800...8000 m/min, pentru a forma filamente etirate.

Revendicări: 17

---

(11) 126406 A2 *(51)* ***C09K 11/55*** (2006.01) *(21)* a 2009 00878 *(22)* 29.10.2009 *(41)* 30.06.2011//6/2011 *(71) UNIVERSITATEA TEHNICĂ "GHEORGHE ASACHI" DIN IAŞI, BD.PROF.D.MANGERON NR. 67, IAŞI, IS, RO (72) STAN CORNELIU SERGIU, STR.ŢUŢORA NR.7C, BL.E3, SC.C, AP.16, ET.3, IAŞI, IS, RO; SIBIESCU DOINA, STR. NICOLINA NR.19, BL.952, ET.1, AP.2, IAŞI, IS, RO; ROŞCA IOAN, STR. BUCIUM NR. 32, BL.32, SC. A, AP. 4, IAŞI, IS, RO; CREŢESCU IGOR, STR. TUDOR VLADIMIRESCU BL.Q1, SC.B, ET.2, AP.10, IAŞI, IS, RO; TUTULEA DANA MIHAELA, STR. DECEBAL NR.2, BL.H3, SC.A, ET.2, AP.7, PIATRA NEAMŢ, NT, RO; CÂRJĂ GABRIELA, STR. IONESCU NR.11, IAŞI, IS, RO (54)* **COMPOZITE FOSFORESCENTE UTILIZABILE ÎN SURSE DE ILUMINARE CU EFICIENŢĂ ENERGETICĂ RIDICATĂ**

(57) Invenţia se referă la un material compozit utilizat pentru obţinerea unor surse de iluminare, şi la un procedeu pentru obţinerea acestuia. Materialul compozit, conform invenţiei, constă dintr-o pulbere de aluminat de stronţiu dopat cu 1% mol Eu şi 2% Dy având dimensiuni de 5...10 μ şi polietilentereftalat, având o structură de tip miez-coajă, cu o dimensiune a particulelor de compozit de 10...20 μ, un indice de transparenţă de 70...80% şi o temperatură de

(11) 126406 A2

topire de 250...260˚C. Procedeul conform invenţiei constă din dizolvarea polietilentereftalatului sub formă de granule sau fulgi, în alcool benzilic, la o temperatură de 205˚C, sub agitare timp de 4...6 h, urmată de răcire şi adăugarea aluminatului de stronţiu având o densitate de 3,62...3, 64 g/ml; se continuă agitarea timp de 10...15 min, după care masa de reacţie este răcită brusc şi omogenizată prin barbotare de azot, din care rezultă un material compozit fosforescent, având un conţinut masic de aluminat de stronţiu de 30...70%.

Revendicări: 2

---

(11) 126407 A2 *(51)* ***C10L 1/18*** (2006.01) *(21)* a 2009 01005 *(22)* 02.12.2009 *(41)* 30.06.2011//6/2011 *(71) INCDO-INOE 2000, FILIALA INSTITUTUL DE CERCETĂRI PENTRU INSTRUMENTAŢIE ANALITICĂ CLUJ NAPOCA, STR. DONATH NR. 67, CLUJ-NAPOCA, CJ, RO (72) SENILA LACRIMIOARA, STR. BUCIUM NR.1, BL.B1, AP.30, ET.7, CLUJ NAPOCA, CJ, RO; CHINTOANU MIRCEA, BD. 21 DECEMBRIE NR.133, BL.M2, AP.99, BUCUREŞTI, B, RO; GOG ADRIANA, COMUNA FLOREŞTI STR. FLORILOR NR.184, BL.C5, AP.51, CLUJ NAPOCA, CJ, RO; ROMAN MARIUS, B-DUL MUNCII NR.87A, AP.52, CLUJ NAPOCA, CJ, RO; PITL GABRIELA, STR. DÂMBOVIŢEI NR.87, AP.58, CLUJ NAPOCA, CJ, RO; ROMAN CECILIA, STR. PIAŢA ABATOR, BL.B, AP.5, CLUJ NAPOCA, CJ, RO (54)* **TEHNOLOGIE DE OBŢINERE BIOETANOL DIN BIOMASĂ LIGNOCELULOZICĂ (DEŞEURI LEMNOASE)**

(57) Invenţia se referă la un procedeu de obţinere a unui combustibil pentru motoare cu aprindere internă. Procedeul conform invenţiei constă din separarea fracţiilor celulozice prin autohidroliză cu abur sub presiune de 50...70 bari, catalizată de acid la *p*H 2...4, o temperatură 190...220˚C, după care faza lichidă, conţinând hemiceluloză, este separată, iar fracţiile zaharoase conţinute în faza solidă sunt

(11) 126407 A2

hidrolizate prin impregnare, în două etape, cu acid sulfuric diluat 2% şi 15%, fazele glucidice lichide, rezultate după autohidroliză şi cele două etape de hidroliză, sunt fermentate timp de 36...96 h cu *Saccharomyces cerevisiae*, la un *p*H 4...6 şi o temperatură 30...40˚C, rezultând un combustibil bioetanol.

Revendicări: 1
Figuri: 1

---

(11) 126408 A2 *(51)* ***C10L 1/185*** (2006.01) *(21)* a 2009 00996 *(22)* 27.11.2009 *(41)* 30.06.2011//6/2011 *(71) UNIVERSITATEA PETROL-GAZE DIN PLOIEŞTI, BD. BUCUREŞTI NR. 39, PLOIEŞTI, PH, RO; UNIVERSITATEA POLITEHNICĂ BUCUREŞTI, CENTRUL DE TRANSFER TEHNOLOGIC PENTRU INDUSTRIILE DE PROCES, SPLAIUL INDEPENDENŢEI NR.313, BUCUREŞTI, B, RO; INSTITUTUL NAŢIONAL DE CERCETARE-DEZVOLTARE PENTRU CHIMIE ŞI PETROCHIMIE - ICECHIM, SPLAIUL INDEPENDENŢEI NR.202, SECTOR 6, BUCUREŞTI, B, RO (72) BOMBOŞ DORIN, CALEA CRÂNGAŞI NR.9, BL.5, ET.5, AP.30, SECTOR 6, BUCUREŞTI, B, RO; MANGOURILOS VESILEIOS, L VENIZELOU 56, VERGA, KALAMATA, GR; CIUPARU DRAGOŞ MIHAEL, BD.BUCUREŞTI NR.11, BL.8C, AP.38, PLOIEŞTI, PH, RO; BOLOCAN ION, STR.ALBA IULIA, NR.24, PLOIEŞTI, PH, RO; JUGĂNARU TRAIAN, STR. BAHLUIULUI NR. 5, PLOIEŞTI, PH, RO; POPOVICI DANIELA ROXANA, STR. BĂRCĂNEŞTI NR. 5B, BL. 14C, SC. A, AP. 15, PLOIEŞTI, PH, RO; BOZGA GRIGORE, BD.I.C.BRĂTIANU NR.20, SC.B, AP.32, SECTOR 3, BUCUREŞTI, B, RO; BOMBOŞ MIHAELA MARIANA, CALEA CRÂNGAŞI, NR.9, BL.5, ET.5, AP.30, SECTOR 6, BUCUREŞTI, B, RO; VASILIEVICI GABRIEL, STR. AZURULUI NR. 3, BL. 114A, SC. C, ET.8, AP. 158, SECTOR 6, BUCUREŞTI, B, RO (54)* **PROCEDEU DE OBŢINERE A ETERILOR GLICERINEI CU OLEFINE ŞI UTILIZAREA ACESTOR ETERI CA ŞI COMPONENŢI PENTRU COMBUSTIBILI AUTO**

(11) 126408 A2

(57) Invenţia se referă la un procedeu de obţinere a eterilor glicerinei, uitilizaţi ca aditivi în carburanţi petrolieri. Procedeul conform invenţiei constă din reacţia glicerinei cu izobutenă, într-un raport molar izobutenă: glicerină 1:2,5, în prezenţa unui catalizator polimeric acid, de tip polistiren reticulat cu divinibenzen, şi a unui emulgator neionic sau cationic, cu agitare timp de 8 h la temperaturi de 20...100˚C şi presiuni de 1...20 at, din care rezultă un amestec de compuşi oxigenaţi care se introduc în concentraţiii de 1...5%, în carburanţi petrolieri, pentru reducerea emisiilor de fum şi de particule poluante.

Revendicări: 2

---

(11) 126409 A2 *(51)* ***C12N 1/14*** (2006.01) *(21)* a 2009 01074 *(22)* 22.12.2009 *(41)* 30.06.2011//6/2011 *(71) INSTITUTUL DE CERCETARE DEZVOLTARE PENTRU PROTECŢIA PLANTELOR, B-DUL ION IONESCU DE LA BRAD NR. 8, SECTOR 1, OP 18, BUCUREŞTI, B, RO (72) OANCEA FLORIN, STR.PAŞCANI NR.5, BL.D7, SC.E, ET.2, AP.45, SECTOR 6, BUCUREŞTI, B, RO; ŞTEFAN AURORA LILIANA, BD. ION IONESCU DE LA BRAD NR.8, SECTOR 1, BUCUREŞTI, B, RO; LUPU CARMEN, INTRAREA BÂRSEI NR.5, BL.G3, SC.A, ET.2, AP.25, SECTOR 3, BUCUREŞTI, B, RO (54)* **MEDIU DE CULTURĂ PENTRU DIFERENŢIEREA CIUPERCILOR FITOPATOGENE TOXIGENE DIN GENUL *FUSARIUM***

(57) Prezenta invenţie se referă la o compoziţie de mediu selectiv de cultură, pentru diferenţierea ciupercilor toxigene din genul *Fusarium*, alcătuit din 32...34 părţi ulei de măsline extravirgin, 0,095...1,05 părţi fosfat diacid de potasiu, 0,095...1,05 părţi azotat de potasiu, 0,095...1, 05 părţi sulfat de streptomicină, 0,740...0,760 părţi pentaclornitrobenzen, 0,47...0,52 părţi $MgSO_4.7H_2O$, 0,47...0,52 părţi KCl, 0,340...0,360 părţi sulfat de neomicină, 0,240...0, 270 părţi polietilenglicol sorbitan monooleat, 0,19...0,21 părţi Rodamină B, 19...21 părţi agar şi până la 1000 părţi apă, părţile fiind exprimate în greutate.

Revendicări: 1

(11) 126410 A0 *(51)* ***C22B 7/00*** (2006.01); ***C22B 13/06*** (2006.01); *(21)* a 2010 01374 *(22)* 21.12.2010 *(41)* 30.06.2011//6/2011 *(71) APOSTOLOIU MIRCEA, STR. PREVEDERII NR. 2, BL. D13, SC. 1, ET. 5, AP. 29, BUCUREŞTI, B, RO; MOTOMANCEA ADRIAN, STR. POSTĂVĂRUL NR. 5, BL.C5, SC.1, ET.2, AP. 6, SECTOR 3, BUCUREŞTI, B, RO (72) APOSTOLOIU MIRCEA, STR. PREVEDERII NR. 2, BL. D13, SC. 1, ET. 5, AP. 29, BUCUREŞTI, B, RO; MOTOMANCEA ADRIAN, STR. POSTĂVĂRUL NR. 5, BL. C5, SC.1, ET.2, AP. 6, SECTOR 3, BUCUREŞTI, B, RO (54)* **PROCEDEU MODULAR INTEGRAT DE OBŢINERE A MĂRCILOR ŞI ALIAJELOR DE PLUMB**

(57) Invenţia se referă la un procedeu modular integrat de obţinere a Pb cu puritatea cuprinsă între 99,94...99,975% şi a aliajelor pe bază de Pb, procedeul constând într-o rafinare termică în cuptoare rotative dotate cu arzătoare oxigen-gaz sau aer-gaz, folosind ca materie primă deşeuri oxidice, sulfatate sau sulfatooxidice rezultate, în principal, din dezmembrarea acumulatorilor auto uzaţi. Procedeul conform invenţiei constă în determinarea cantităţilor de adaosuri specifice, care intră în componenţa şarjelor pentru fiecare tip de materie primă, după cum urmează: a. la o cantitate X de deşeuri oxidice de Pb, întregii cantităţi i se mai adaugă încă 8% din X părţi în greutate dintr-un amestec format din 5% sodă calcinată grea + 3% cocs + 1% nisip; b. la o cantitate X de deşeuri sulfatice de Pb, întregii cantităţi i se

(11) 126410 A0
mai adaugă încă 22,5% din X părţi în greutate dintr-un amestec format din 9% sodă calcinată + 7% cocs + 5% şpan de fontă + 1,5% nisip; c. la o cantitate X de deşeuri mixte de Pb, întregii cantităţi i se mai adaugă 18% din X părţi în greutate dintr-un amestec format din 7,5% sodă calcinată + 5% cocs + 4% şpan de fontă + 2% nisip; d. la o cantitate X de pastă desulfatată, întregii cantităţi i se mai adaugă încă 11,5% din X părţi în greutate dintr-un amestec format din 6% sodă calcinată grea + 4% cocs +1,5% nisip, şarjele se introduc în cuptor în porţii de câte 500...800 Kg, în funcţie de capacitatea cuptorului, la intervale de 15 min, cu temperaturile optime de topire cuprinse între 500...600˚C - pentru deşeurile oxidice, 800...900˚C - pentru deşeurile sulfatice, 700...800˚C - pentru deşeurile mixte şi 650...800˚C - pentru pasta desulfatată, după care topitura de Pb se toarnă în căldări de transvazare, unde, pentru obţinerea aliajelor de Pb, se continuă cu operaţiile opţionale de rafinare selectivă, cum sunt: dezincarea cu sodă caustică la 440...450˚C, decuprarea la 330...340˚C şi rafinarea alcalină cu $NaNO_3$ la 550...620˚C.

Revendicări: 2

(11) 126411 A2 *(51)* ***C23C 2/06*** (2006.01) *(21)* a 2009 00955 *(22)* 23.11.2009 *(41)* 30.06.2011//6/2011 *(71) BULEA CAIUS CASIU, STR. CONSTANTIN DOBROGEANU GHEREA NR. 13, BISTRIŢA, BN, RO (72) BULEA CAIUS CASIU, STR. CONSTANTIN DOBROGEANU GHEREA NR. 13, BISTRIŢA, BN, RO (54)* **ELECTROLIT ACID PENTRU DEPUNERE LUCIOASĂ NANOCRISTALINĂ A ALIAJULUI ZINC-NICHEL**

(57) Invenţia se referă la un electrolit acid, pentru depunere lucioasă nanocristalină a aliajului zinc-nichel, care permite realizarea pe suportul metalic a unor straturi în structura cărora se înglobează componenţi nanometrici care conferă depunerii un luciu optic şi o rezistenţă la coroziune crescută. Electrolitul conform invenţiei are în compoziţie 3...10 g/l particule de oxid metalic ales dintre bioxid de titan, bioxid de siliciu, trioxid de aluminiu sau combinaţii ale acestora, particulele având o granulaţie mai mică de 150 nm, 50...100 g/l clorură de zinc, 35...45 g/l clorură de nichel, 180...250 g/l clorură de potasiu şi aditivi în diferite concentraţii.

Revendicări: 1

(11) 126412 A0 *(51)* ***C23C 14/50*** (2006.01); ***C23C 14/54*** (2006.01); ***F28D 15/00*** (2006.01); *(21)* a 2011 00127 *(22)* 14.02.2011 *(41)* 30.06.2011//6/2011 *(71) UNIVERSITATEA "TRANSILVANIA" DIN BRAŞOV, BD.EROILOR NR.29, BRAŞOV, BV, RO (72) DUDIŢĂ MIHAELA, STR. MOLNAR JANOS NR. 17, BL. 25, AP. 7, BRAŞOV, BV, RO; BĂCANU GHEORGHE, STR. CRIŞAN NR. 7C, BRAŞOV, BV, RO; VIŞA ION, STR.CLOŞCA NR.48, BRAŞOV, BV, RO; DUŢĂ ANCA, STR. HĂRMANULUI NR.15A, BL.211, SC.C, ET.3, AP.8, BRAŞOV, BV, RO (54)* **PLITĂ IZOTERMĂ CU FUNCŢIONARE PE PRINCIPIUL TUBULUI TERMIC PLAT**

(57) Invenţia se referă la o plită izotermă, cu funcţionare pe principiul tubului plat, destinată aplicaţiilor care necesită o distribuţie uniformă a temperaturii pe suprafaţa de lucru, de exemplu, în domeniul depunerii straturilor subţiri prin procedeul pulverizării cu piroliză, pentru încălzirea uniformă a substratului şi menţinerea constantă a temperaturii acestuia pe toată perioada depunerii stratului subţire. Plita conform invenţiei este alcătuită dintr-o componentă (**1**) superioară, fixată etanş de o componentă (**2**) inferioară, între componenta (**1**) superioară şi componenta (**2**) inferioară, în interiorul unei incinte (**3**) formate, fiind prevăzute nişte coloane (**4**) de rigidizare, ce asigură menţinerea constantă a distanţei dintre cele două componente (**1** şi **2**), pe suprafeţele din interiorul incintei ale celor două componente (**1** şi **2**), fiecare având prelucrată câte o reţea (**a**) de canale orizontale

(11) 126412 A0
sau o rețea (**b**) de canale verticale, cu rol de a mări suprafața specifică de evaporare, respectiv condensare, componenta (**2**) inferioară având şi rol de rezervor pentru un fluid (**5**) de lucru, care realizează un ciclu termodinamic de vaporizare- condensare, după principiul de funcționare al tubului termic plat, în exterior, la bază sau pe laturi, sau şi la bază şi pe laturi, fiind asamblată o casetă (**6**) în care se află nişte rezistențe electrice sau orice altă sursă de căldură controlată prin intermediul unui sistem (**7**) de comandă şi control automat al temperaturii, ce utilizează nişte senzori (**c**) de temperatură aflați în partea superioară a plitei, componenta (**2**) inferioară fiind prevăzută, pe oricare dintre pereții săi laterali, cu nişte orificii (**d**) care comunică cu exteriorul, în care se poate asambla un dispozitiv (**8**) ce permite efectuarea operațiilor de umplere, aerisire şi vidare, precum şi o supapă (**9**) de siguranță.

Revendicări: 5
Figuri: 2

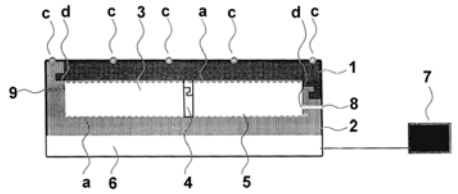

Fig. 1

---

(11) 126413 A2 *(51)* ***C23C 16/04*** (2006.01) *(21)* a 2009 01057
(22) 17.12.2009 *(41)* 30.06.2011//6/2011 *(71) OPTOELECTRONICA 2001 S.A., STR. ATOMIŞTILOR NR. 409, MĂGURELE, IF, RO (72) NECŞOIU TEODOR, ALEEA AV.LT.GHEORGHE STÂLPEANU NR.1, BL.1, ET.10, SC.1, AP.37, SECTOR 1, BUCUREŞTI, B, RO; IORDACHE MARIAN, B-DUL CHIŞINĂU NR.11, BL.A3 BIS, SC.B, AP.72, SECTOR 2, BUCUREŞTI, B, RO; PELTEACU MIHAELA, STR. BUJORILOR NR.5, BL.B21, SC.B, AP.13, MĂGURELE, IF, RO; SOBETKII ARCADIE, STR. COLENTINA NR.18, BL.9A, SC.1, ET.9, AP.37, BUCUREŞTI, B, RO (54)* **PROCEDEU DE CORODARE A ELEMENTELOR NANOMETRICE ÎN VAPORI COROSIVI**

(57) Invenția se referă la un procedeu de obținere a unor elemente nanometrice. Procedeul conform invenției constă din depunerea de fotorezist pe plăci de borosilicat degresate, prin centrifugare la 1500 rpm, uscarea plăcii acoperite cu fotorezist în cuptor cu radiație IR la 80°C, expunerea cronometrată a plăcii acoperite cu mască la radiație UV, developarea fotorezistului în soluție 0,7% de KOH, uscarea prin centrifugare la 2000 rpm, uscarea măştii cu fotorezist în cuptor cu radiație UV la 120°C, corodarea în vapori de florură de amoniu cu acid fluorhidric în raport 1:7, urmată de spălare, uscare şi înlăturarea măştii de fotorezist în soluție 10% de KOH şi din nou spălare şi uscare, din care rezultă un element nanometric lipsit de impurități.

Revendicări: 2
Figuri: 6

(11) 126414 A2 *(51)* ***C25D 3/22*** (2006.01) *(21)* a 2009 00956
(22) 23.11.2009 *(41)* 30.06.2011//6/2011 *(71) BULEA CAIUS CASIU, STR. CONSTANTIN DOBROGEANU GHEREA NR. 13, BISTRIȚA, BN, RO (72) BULEA CAIUS CASIU, STR. CONSTANTIN DOBROGEANU GHEREA NR. 13, BISTRIȚA, BN, RO (54)* **ELECTROLIT ALCALIN NECIANURIC PENTRU DEPUNERE LUCIOASĂ NANOCRISTALINĂ A ALIAJULUI ZINC-NICHEL**

(57) Invenția se referă la un electrolit alcalin necianuric, pentru depunere lucioasă nanocristalină a aliajului Zn-Ni care, datorită componenților nanometrici, conferă depunerii un luciu optic şi o rezistență mărită la coroziune. Electrolitul conform invenției conține o cantitate de 6...12 g/l Zn provenit din dizolvarea chimică a peletelor de Zn amplasate în nişte coşuri de oțel, într-o cuvă separată de cuva de lucru, o cantitate de 1,2...2,5 g/l Ni, 110...140 g/l hidroxid de sodiu, 3...10 g/l bioxid de titan nanometric sau 3...10 g/l bioxid de siliciu nanometric sau 3...10 g/l trioxid de aluminiu nanometric, sau combinații între aceste substanțe nanometrice, astfel încât cantitatea totală să nu depăşească 5...15 g/l, şi nişte aditivi în diferite concentrații, particulele nanometrice având o granulație mai mică de 150 nm.

Revendicări: 1

---

(11) 126415 A2 *(51)* ***D03D 15/10*** (2006.01) *(21)* a 2009 01072
(22) 22.12.2009 *(41)* 30.06.2011//6/2011 *(71) INSTITUTUL NAȚIONAL DE CERCETARE DEZVOLTARE PENTRU TEXTILE ŞI PIELĂRIE - INCDTP, STR. LUCREȚIU PĂTRĂŞCANU NR.16, SECTOR 3, BUCUREŞTI, B, RO (72) NICULA GHEORGHE, STR. RIMNICU VILCEA NR.18, BL. 33, ET.2, AP.14, SECTOR 3, BUCUREŞTI, B, RO; VISILEANU EMILIA, STR.LIVIU REBREANU NR.14, BL.K, SC.1, ET.1, AP.1, SECTOR 3, BUCUREŞTI, B, RO (54)* **ȚESĂTURĂ FILTRANTĂ REZISTENTĂ LA UZURA PRIN FRECARE ŞI SOLICITĂRI DINAMICE REPETATE**

(57) Invenția se referă la o țesătură filtrantă rezistentă la uzura prin frecare şi solicitări dinamice repetate. Țesătura conform invenției este alcătuită, în urzeală şi în bătătură, din fire filamentare, din 100% poliester, texturate, dublate şi răsucite, cu densitatea de lungime cuprinsă între 167 şi 450 dtex, torsiunea firului simplu între 0 şi 80 tors/m, răsucirea între 100 şi 250 răsucituri/m, dublaj 2, o desime în urzeală de 24...29 fire/cm şi o desime în bătătură de 12...16 fire/cm, cu legătură din pânză, diagonal, atlas sau derivatele acestora, şi cu masa țesăturii cuprinsă între 200 şi 400 g/m^2, țesătura având tratamente de finisare umidotermică şi apretare antistatică, folosind produse pe bază de tetrafluorcarbonat.

Revendicări: 1

(11) 126416 A0 *(51)* ***D04H 1/04*** (2006.01) *(21)* a 2010 00675 *(22)* 29.07.2010 *(41)* 30.06.2011//6/2011 *(71) STEPAN CLAUDIU ADRIAN, STR. ŞTIINŢEI NR.20, SAT DUMBRĂVIŢA, COMUNA DUMBRĂVIŢA, TM, RO (72) STEPAN CLAUDIU ADRIAN, STR. ŞTIINŢEI NR.20, SAT DUMBRĂVIŢA, COMUNA DUMBRĂVIŢA, TM, RO (74) ARIANA AGENŢIE DE PROPRIETATE INDUSTRIALĂ SRL - B-DUL. 15 NOIEMBRIE NR. 90, SC. B, AP. 5, COD 500102, BRAŞOV, JUDEŢUL BRAŞOV (54)* **MATERIAL TEXTIL NEŢESUT ŞI PROCEDEU DE REALIZARE A ACESTUIA**

(57) Invenţia se referă la un material textil neţesut şi la un procedeu pentru obţinerea acestuia. Materialul conform invenţiei este constituit din 60...40% fibre de poliester cu finețe 3...30 den şi lungime 32...64 mm, şi 40...60% fibră de poliester îmbrăcată în polietilenă. Procedeul conform invenţiei constă din desfacerea fibrelor şi amestecarea lor cu aer, cardarea amestecului fibros şi formarea valului de fibră care se pliază în funcţie de gramajul dorit, după care firele se leagă între ele prin trecerea printr-un cuptor la o temperatură de 120...200˚C, timp de 30...120 s, în funcţie de lungimea cuptorului, gramajul, tipul şi destinaţia materialului neţesut.

Revendicări: 4

---

(11) 126417 A2 *(51)* ***D21H 21/40*** (2006.01) *(21)* a 2009 01013 *(22)* 03.12.2009 *(41)* 30.06.2011//6/2011 *(71) CEPROHART S.A., BD. ALEXANDRU IOAN CUZA NR. 3, BRĂILA, BR, RO; UNIVERSITATEA "DUNĂREA DE JOS" DIN GALAŢI, STR. DOMNEASCĂ NR.111, GALAŢI, GL, RO (72) ZAPODEANU ION, STR.COJOCARI NR.12 BIS, BL.B4, AP.1, BRĂILA, BR, RO; BUTEICA DAN, CALEA CĂLĂRAŞILOR NR.321, BL.D3, SC.3, AP.100, BRĂILA, BR, RO; NECHITA PETRONELA, STR.HIPODROM NR.29, BL.L 2, SC. 3, AP.50, BRĂILA, BR, RO; GAVRILĂ IONEL, STR.OBORULUI, 5 BIS, BL.AG7, AP.60, BRĂILA, BR, RO; STANCIU CONSTANTIN, BD. INDEPENDENŢEI NR.2, BL. 2, SC. 4, ET.6, AP. 62, BRĂILA, BR, RO; CARAC GETA, CALEA CĂLĂRAŞILOR NR.73, BL.19, SC.3, ET.3, AP.46, BRĂILA, BR, RO; DINICA RODICA, STR.SF.SPIRIDON NR.24, GALAŢI, GL, RO; DUMITRIU PETRICA, STR.ROMAN VODĂ NR.1, BL.J2, AP.3, ET.2, IAŞI, IS, RO; ANICULĂESEI GHERGHINA, STR.GĂRII NR.10, BL.L21, AP.5, IAŞI, IS, RO (74) APOSTOL SALOMIA P.F.A., STR.REGIMENT 11 SIRET NR.15, BL.E4, AP.54, GALAŢI, JUDEŢUL GALAŢI (54)* **HÂRTIE SECURIZATĂ ŞI PROCEDEU DE OBŢINERE A ACESTEIA**

(57) Invenţia se referă la o hârtie securizată, pentru documente de valoare, şi la un procedeu pentru obţinerea acesteia. Hârtia conform invenţiei prezintă un grad ridicat de protecţie, dat de un sistem de elemente de marcare constând dintr-o fibră roşie-grena, vizibilă la lumina zilei, o fibră cu fluorescenţă verde în UV, o fibră cu fluorescenţă albastră în UV, un pigment galben fluorescent, vizibil în UV, şi 3 compuşi chimici cu reacţie de culoare la atacul hârtiei cu substanţe chimice. Procedeul conform invenţiei constă din formarea unui amestec constituit din 30...70% sulfat de celuloză din răşinoase, şi 70...30% sulfat de celuloză din foioase, la un grad de măcinare de 55˚ SR, la care se adaugă 9% carbonat de Ca 0,003% pigment fluorescent, 0,024 fibre roşu-grena, 0,020 fibre cu florescenţă verde, 0,14% compus chimic pentru reacţia de culoare la atacul cu solvenţi al hârtiei, 1,5% agent de încleiere, 0,5% agent de retenţie, după care pasta de hârtie este trecută peste valţul de filigranare, apoi se încleiază în presa de încleiere cu soluţie 6% de amidon în care s-au dozat 0,5% compus pentru reacţia de culoare la atacul cu baze sau acizi al hârtiei şi 1,5% compus pentru reacţia la atacul cu clor, şi, în final, banda de hârtie obţinută se usucă.

Revendicări: 2
Figuri: 1

---

(11) 126418 A2 *(51)* ***D21H 21/40*** (2006.01) *(21)* a 2009 01014 *(22)* 03.12.2009 *(41)* 30.06.2011//6/2011 *(71) CEPROHART S.A., BD. ALEXANDRU IOAN CUZA NR. 3, BRĂILA, BR, RO (72) ZAPODEANU ION, STR.COJOCARI NR.12 BIS, BL.B4, AP.1, BRĂILA, BR, RO; NECHITA PETRONELA, STR.HIPODROM NR.29, BL.L 2, SC. 3, AP.50, BRĂILA, BR, RO; RADU ARGENTINA, STR.RADU NEGRU NR.8, BL.38, AP.79, BRĂILA, BR, RO; TALASMAN CĂTĂLINA, ALEEA LEBEDEI NR.5, BL.F2, SC.2, ET.1, AP.26, BRĂILA, BR, RO; BURLACU MARICICA, STR. SOARELUI NR.1, BL.A60, SC.2, ET.4, AP.38, BRĂILA, BR, RO (74) APOSTOL SALOMIA P.F.A., STR.REGIMENT 11 SIRET NR.15, BL.E4, AP.54, GALAŢI, JUDEŢUL GALAŢI (54)* **HÂRTII SECURIZATE ŞI PROCEDEU DE OBŢINERE A ACESTORA, FOLOSIND CA ELEMENTE DE SECURITATE COMPOZIŢIA, AMPRENTA INSTALAŢIEI DE FABRICAŢIE ŞI CULOAREA SPECIFICĂ**

(57) Invenţia se referă la o hârtie securizată şi la un procedeu pentru obţinerea acesteia. Hârtia conform invenţiei este constituită dintr-un amestec de celuloză înălbită, din răşinoase şi foioase, în raport 1:1,20% carbonat de calciu, 0,2...0,6 un colorant din spaţiul cromatic CIE 1976 (L*a*b*), agenţi pentru retenţia şi încleiere, 6% amidon oxidat. Procedeul conform

(11) 126418 A2

invenţiei constă din amestecarea celulozelor cu măcinare până la un grad de final de măcinare de 38˚SR, după care se adaugă colorantul, agenţii specifici, apoi pasta obţinută este formată pe un cilindru al unei maşini de hârtie, cu uscare la o temperatură de 70...110˚C.

Revendicări: 4
Figuri: 14

(11) 126419 A0

universalului strungului, şi cu o gaură (**e**) centrată într-un punct (**O_3**), în vârful pinolei păpuşei mobile, după care se strânge piesa şi, prin strunjire, se generează o suprafaţă (**A**) cilindrică şi suprafeţele (**B**, **C** şi **D**) tronconice, urmată de frezarea canalelor diametral opuse de pe suprafaţa conului (**E**) Morse 6 şi frezarea locaşului (**h**) pentru fixarea tachetului, se mută piesa pe o maşină de rectificat rotund exterior şi se rectifică suprafaţa (**E**), iar în final se mută piesa pe masa unei freze verticale şi se face prelucrarea suprafeţei (**F**).

Revendicări: 1
Figuri: 10

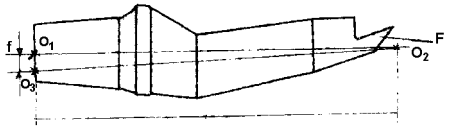

Fig. 10

(11) 126419 A0 *(51)* ***E01B 27/02*** (2006.01) *(21)* a 2010 01307 *(22)* 09.12.2010 *(41)* 30.06.2011//6/2011 *(71) ARCONS SRL, STR. ORIZONTULUI NR. 49A, BUZĂU, BZ, RO (72) RĂDULESCU MARIAN, STR. ALEXANDRU MARGHILOMAN, BL. 13, AP. 27, SC. A, BUZĂU, BZ, RO (54)* **PROCEDEU DE OBŢINERE A UNUI CIOCAN CURB**

(57) Invenţia se referă la un procedeu de obţinere a unui ciocan curb, folosit ca sapă de buraj pe utilajele speciale care execută operaţiuni de burare la căile ferate. Procedeul conform invenţiei constă în următoarea succesiune de operaţii: din oţel rotund, laminat, cu diametrul D_1 = 90 mm, se debitează o bară (**a**) la lungimea L = 460±0,8 mm care se prinde în universalul unui strung paralel şi se execută, pe o axă (**O_1O_2**), într-un punct (**O_2**), o gaură (**b**) de centrare, se face o strunjire de diametru D_2 x c şi se prelucrează în nişte puncte (**O_1** şi **O_3**) găurile (**d** şi **e**) cu axele paralele şi dispuse la o distanţă (**f**) una de cealaltă, se măreşte gaura (**d**) de centrare la dimensiunea de PHI = 18 x 45 şi se filetează la M 20 x 1,5, se face apoi o strunjire conică de lungime (**g**), se mută piesa pe un strung paralel cu gaura (**b**) centrată într-un punct (**O_2**) în conul vârfului special fixat în alezajul

(11) 126420 A0 *(51)* ***E01B 27/02*** (2006.01) *(21)* a 2010 01308 *(22)* 09.12.2010 *(41)* 30.06.2011//6/2011 *(71) ARCONS SRL, STR. ORIZONTULUI NR. 49A, BUZĂU, BZ, RO (72) RĂDULESCU MARIAN, STR. ALEXANDRU MARGHILOMAN, BL. 13, AP. 27, SC. A, BUZĂU, BZ, RO (54)* **PROCEDEU DE OBŢINERE A UNUI CIOCAN DREPT**

(57) Invenţia se referă la un procedeu de obţinere a unui ciocan drept, folosit ca sapă de burare, care se montează pe utilajele utilizate pentru operaţiunile de buraj la căile ferate. Procedeul conform invenţiei este constituit din următoarele etape: dintr-un oţel rotund, laminat, cu diametrul D_1 = 90 mm, se debitează o bară (**a**) la lungimea L = 460±0,8 mm, care se prinde în universalul unui strung paralel, şi se face, pe axă (**O_1O_2**), în punctul liber (**O_2**), o gaură (**b**) de centrare şi o strunjire de diametru D_2 x c, se prelucrează în nişte puncte (**O_1** şi **O_3**) găurile (**d** şi, respectiv, **e**) de centrare cu axele paralele şi situate pe verticală la o distanţă (**f**) una de cealaltă, se măreşte gaura (**d**) de centrare la dimensiunea PHI = 18 x 45 mm şi se filetează la M 20 x 1,5, se face apoi o strunjire conică de lungime (**g**) a suprafeţei (**A**) şi se rectifică până la

(11) 126420 A0

conicitatea 1: k1, se mută piesa pe masa unei freze verticale, unde se prinde în menghină, se execută pe conul MORSE două canale diametral opuse şi se rectifică până la conul MORSE 6, se transferă piesa pe masa unei freze verticale şi se prelucrează un locaş (**C**) pentru tachet, se transferă piesa pe un strung paralel şi se prinde cu capătul găurii (**b**) de centrare într-un punct (**O_2**), în vârful conic special, care se montează în alezajul universalului strungului, iar cu gaura (**e**) de centrare într-un punct (**O_3**) în vârful pinolei păpuşii mobile a strungului, generându-se o suprafaţă (**D**), se transferă piesa pe masa frezei verticale, se face prinderea în menghină, urmată de frezarea suprafeţei (**E**).

Revendicări: 1
Figuri: 10

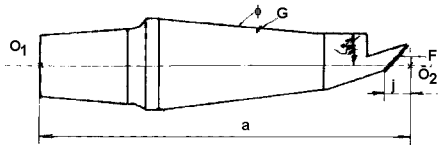

Fig. 10

(11) 126421 A0 *(51)* ***E01C 23/14*** (2006.01) *(21)* a 2011 00077 *(22)* 31.01.2011 *(41)* 30.06.2011//6/2011 *(71) MIHALCEA MIHAI, BD. 1 DECEMBRIE 1918 BL. 1D AP. 13 ET. 4, BUZĂU, BZ, RO; IGNAT VILCENZIO, STR. DRUMUL MURGULUI NR. 59, SECTOR 3, BUCUREŞTI, B, RO (72) MIHALCEA MIHAI, BD. 1 DECEMBRIE 1918 BL. 1D AP. 13 ET. 4, BUZĂU, BZ, RO; IGNAT VILCENZIO, STR. DRUMUL MURGULUI NR. 59, SECTOR 3, BUCUREŞTI, B, RO (54)* **ECHIPAMENT DESTINAT REPARĂRII DRUMURILOR ASFALTICE PRIN METODA CU MICROUNDE**

Această publicaţie include şi modificările descrierii, revendicărilor şi desenelor depuse conform art. 35, alin. (20), din HG nr. 547/2008.

(57) Invenţia se referă la un echipament şi la o metodă pentru repararea drumurilor, de preferinţă a celor asfaltice. Echipamentul conform invenţiei este format din nişte magnetroane (**1**) montate într-o incintă (**5**) rezonantă, nişte separatoare (**2**) mobile, care optimizează intensitatea câmpului magnetic în funcţie de caracteristicile materialului de reparat, şi din nişte dispozitive (**3**, respectiv, **6**) pentru detectarea defectelor de material, respectiv, pentru controlul temperaturii de lucru. Metoda conform invenţiei,

(11) 126421 A0

aplicată în cadrul echipamentului, constă în încălzirea simultană a porţiunilor adiacente de material deteriorat, până la o temperatură la suprafaţa benzii de rulare de maximum 180˚C, din care rezultă o suprafaţă omogenă structural.

Revendicări: 2
Figuri: 2

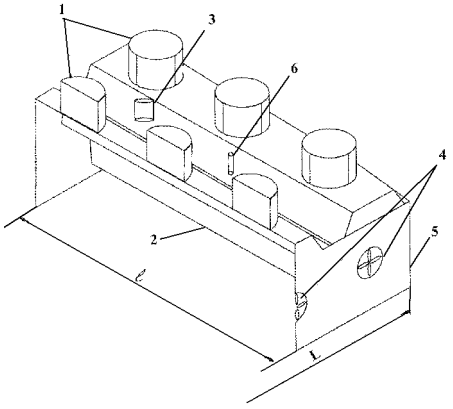

Fig. 2

(11) 126422 A2 *(51)* ***E04H 12/08*** (2006.01) *(21)* a 2009 01019 *(22)* 04.12.2009 *(41)* 30.06.2011//6/2011 *(71) UNIVERSITATEA TEHNICĂ "GHEORGHE ASACHI" DIN IAŞI, BD.PROF.D.MANGERON NR. 67, IAŞI, IS, RO (72) BUDESCU MIHAI, STR.ANASTASIE PANU NR.21, BL.7 NOIEMBRIE, SC.A, ET.8, AP.31, IAŞI, IS, RO; CIONGRADI IOAN PETRU, STR. SĂRĂRIE NR. 149, IAŞI, IS, RO; ŢĂRANU NICOLAE, STR. SPITAL PAŞCANU LAZĂR NR.16A, IAŞI, IS, RO; MELENCIUC SILVIU CRISTIAN, SAT PĂUN NR.1271A, BÂRNOVA, IS, RO (54)* **REAZEM ARTICULAT PENTRU STÂLPI METALICI**

(57) Invenţia se referă la un reazem articulat, pentru stâlpi metalici, realizaţi din profiluri laminate la cald, utilizat la construcţii tip hală. Reazemul articulat, conform invenţiei, se compune dintr-o casetă (**A**) metalică, parţial înglobată în fundaţia stâlpului, şi baza stâlpului (**B**), introdusă în caseta (**A**) metalică, acătuită, la rândul ei, din două profiluri (**1**) laminate la cald, cu secţiunea de tip U, dispuse spate în spate, cu inimile paralele cu direcţia în care rotirea este liberă, şi două plăci (**4**) realizate din tablă groasă, sudate de tălpile profilurilor (**1**), iar baza stâlpului (**B**) este realizată din două profiluri (**8**) laminate la

(11) 126422 A2

cald, cu secţiunea de tip U, dispuse faţă în faţă şi solidarizate prin sudură, profilul închis, realizat prin sudarea tălpilor profilurilor (**1**), fiind prevăzut cu o fantă necesară introducerii inimii stâlpului, iar solidarizarea acestuia cu stâlpul fiind realizată prin intermediul unor cordoane de sudură, rezemarea fiind realizată direct prin intermediul unei plăci (**9**) din tablă groasă îndoită, montajul stâlpilor realizându-se prin introducerea bazei stâlpului (**B**) în caseta (**A**) metalică înglobată în fundaţie, iar baza stâlpului (**B**) este prinsă suplimentar, prin intermediul unor şuruburi (**e**) care împiedică deplasarea pe direcţie perpendiculară planului de rotire al articulaţiei.

Revendicări: 9
Figuri: 12

(11) 126422 A2

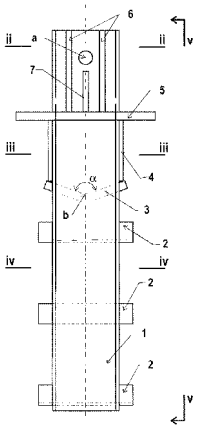

Fig. 5

(11) 126423 A2 *(51)* ***E21B 1/30*** (2006.01) *(21)* a 2009 01017 *(22)* 04.12.2009 *(41)* 30.06.2011//6/2011 *(71) HYDRAMOLD S.R.L., STR. HOTIN NR. 5, IAŞI, IS, RO (72) CHIRIŢĂ CONSTANTIN, STR. CUCU NR. 13, BL. D10, TR. 2, AP. 2, IAŞI, IS, RO; CALFA DANIEL, BL. A9, SC. A, ET.3, AP.12, SAT DANCU, COMUNA HOLBOCA, IS, RO; DAMIAN LAURENŢIU, BD. INDEPENDENŢEI NR. 15, BL. 1-5, SC. B1, ET. 5, AP. 18, IAŞI, IS, RO; HANGANU ADRIAN CONSTANTIN, ŞOS. ARCU NR. 39, BL. CL 6, SC. B, ET. 7, AP. 19, IAŞI, IS, RO; ROMAN GHEORGHE, BD. C.A.ROSETTI NR.3, BL.304, SC.A, ET.4, AP.13, IAŞI, IS, RO; VASILACHI OETRU PAVEL, SAT POPRICANI, COMUNA POPRICANI, IS, RO (54)* **MECANISM DE ROTIRE ECHIPAMENT SPATE LA UTILAJELE MOBILE**

(57) Invenţia se referă la un mecanism de rotire echipament spate la utilajele mobile, destinate lucrărilor din agricultură şi zootehnie, construcţia şi întreţinerea de drumuri, precum şi pentru mecanizarea lucrărilor din alte domenii. Mecanismul conform invenţiei este alcătuit dintr-un suport (**1**) de pivotare, care se fixează demontabil pe o structură (**2**) spate a utilajului, şi o bază (**3**) pivotantă, legătura dintre acestea fiind asigurată prin doi cilindri (**4**) hidraulici, de rotire, care se fixează, prin intermediul unor

(11) 126423 A2

urechi (**5**) de fixare, de structura (**2**) spate, la un capăt, respectiv, de baza (**3**) pivotantă, la celălalt capăt, cilindri (**4**) cu rolul de a acţiona rotirea bazei (**3**) pivotante, atunci când sunt alimentaţi cu presiune hidraulică, cilindri (**4**) de rotire, cu dublu efect, prin circuitul hidraulic de comandă, determină ca funcţionarea lor să fie realizată în mod sincron, antagonist, pe baza (**3**) pivotantă fixându-se braţul echipamentului spate, pa care sunt fixate sculele de lucru, prin intermediul bolţului (**5'**) de fixare braţ, şi este articulat cu cilindrul de ridicare braţ prin intermediul unui suport (**6**) de articulare, montat pe baza (**3**) pivotantă, modul de lucru al cilindrilor (**4**) de antrenare asupra bazei (**3**) pivotante fiind simultan, dar în direcţii opuse, creând cuplul de rotire al bazei (**3**) pivotante, cu posibilitatea realizării unui unghi de rotire de până la 270˚ a structurii (**2**) spate, respectiv, a echipamentului, precum şi siguranţa şi controlul mişcării de rotire.

Revendicări: 1
Figuri: 2

(11) 126423 A2

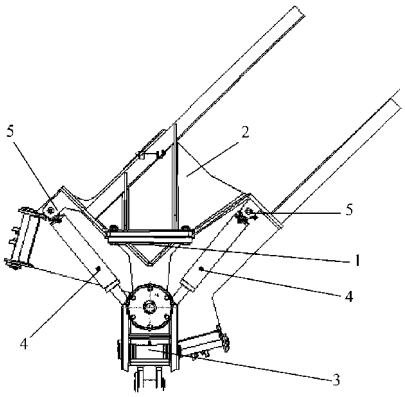

Fig. 1

(11) 126424 A0 *(51)* ***F02C 9/40*** (2006.01); ***F02B 69/02*** (2006.01); ***F02M 31/12*** (2006.01); *(21)* a 2010 01177 *(22)* 25.11.2010 *(41)* 30.06.2011//6/2011 *(71) DOBRE PAUL, STR.RODULUI NR.9, SECTOR 1, BUCUREŞTI, B, RO; MUNTEANU SORIN, ŞOS. COLENTINA NR.55, BL.83, SC.A, AP.49, SECTOR 2, BUCUREŞTI, B, RO (72) DOBRE PAUL, STR.RODULUI NR.9, SECTOR 1, BUCUREŞTI, B, RO; MUNTEANU SORIN, ŞOS. COLENTINA NR.55, BL.83, SC.A, AP.49, SECTOR 2, BUCUREŞTI, B, RO (54)* **ADAPTOR ELECTRONIC PENTRU FUNCŢIONAREA MOTORULUI DIESEL CU ULEI VEGETAL PUR**

(57) Invenţia se referă la un adaptor pentru funcţionarea unui motor Diesel cu ulei vegetal pur. Adaptorul conform invenţiei este alcătuit dintr-un rezervor de motorină (**RM**), dintr-un rezervor de ulei (**RU**), dintr-un element de preîncălzire (**PRU**) a uleiului, prevăzut cu două rezistenţe (**B1** şi **B2**) electrice, două racorduri (**1** şi **2**) de intrare a uleiului şi, respectiv, de ieşire a uleiului încălzit, două termostate (**Tm1** şi **Tm2**) care comandă temperatura de lucru a elementului de preîncălzire (**PRU**) şi, respectiv, asigură protecţia la supraîncălzire, şi dintr-un bloc hidraulic ce cuprinde nişte electrovalve (**EVTU**, **EVRU** şi **EVTM**, **EVRM**) tur-retur ulei şi, respectiv, motorină, ansamblul astfel format fiind controlat prin intermediul unui bloc electronic cu microprocesor şi elemente de interfaţă, care este realizat sub forma a

(11) 126424 A0

două subansambluri, unul amplasat în cabina de comandă a unui vehicul deservit de un motor Diesel, care cuprinde un panou pentru selectarea regimurilor de lucru, semnalizare optică şi/sau acustică a regimurilor de lucru şi a stărilor de alarmă, celălalt subansamblu fiind amplasat în vecinătatea elementului de preîncălzire (**PRU**) şi conţinând circuite de protecţie şi acţionare a electrovalvelor (**EVTU**, **EVRU** şi **EVTM**, **EVRM**) şi a rezistenţelor (**B1şi B2**) pentru încălzirea uleiului.

Revendicări: 7
Figuri: 6

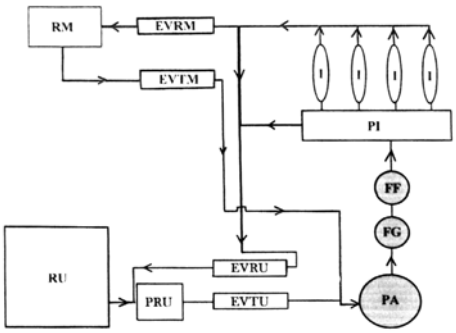

Fig. 1

(11) 126425 A2 *(51)* ***F02M 29/06*** (2006.01) *(21)* a 2009 00355 *(22)* 05.05.2009 *(41)* 30.06.2011//6/2011 *(71) PANEA IONUŢ VALENTIN, BD. EROILOR NR.40, VOLUNTARI, IF, RO (72) PANEA IONUŢ VALENTIN, BD. EROILOR NR.40, VOLUNTARI, IF, RO (54)* **DISPOZITIV PENTRU REDUCEREA CONSUMULUI ŞI MĂRIREA PUTERII MOTOARELOR AUTO PE INJECŢIE**

(57) Invenţia se referă la un dispozitiv pentru reducerea consumului şi mărirea puterii motoarelor auto pe injecţie, destinat domeniului auto şi celui industrial, unde se folosesc pentru propulsie motoare pe injecţie, care funcţionează cu motorină, cu benzină, cu gaz petrolier lichefiat sau mixt, împreună cu hidrogen. Dispozitivul conform invenţiei constă în îndoirea unei plăci din aluminiu, în formă rotundă, şi apoi a părţii de sus a unor aripioare, până se obţine forma din figură, şi introducerea dispozitivului în furtunul admisiei de aer, înainte de motor, aerul intrând în camera de ardere, spiralat, cu presiune mai mare şi mai rece, urmarea directă fiind o ardere mai bună a amestecului combustibil-aer, având ca urmare mărirea puterii motorului, iar în urma arderii complete reducându-se cantitatea de oxigen nears,

(11) 126425 A2

senzorul de oxigen de după motor dictează calculatorului de bord injectarea a mai puțin combustibil, obținându-se astfel reducerea de consum.

Revendicări: 5
Figuri: 2

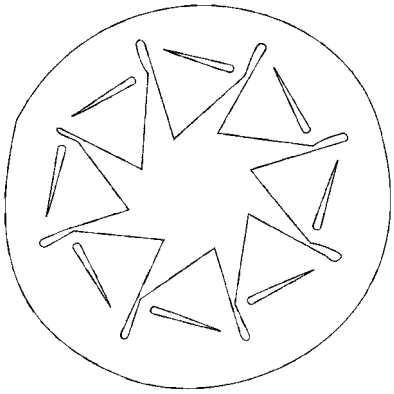

Fig. 2

(11) 126426 A2 *(51)* ***F03G 7/10*** (2006.01) *(21)* a 2009 01066 *(22)* 21.12.2009 *(41)* 30.06.2011//6/2011 *(71) OSTROVEANU ŞTEFAN, STR.1 DECEMBRIE 1918 NR.21, BL.D33, SC.2, AP.10, COD 200171, CRAIOVA, DJ, RO (72) OSTROVEANU ŞTEFAN, STR.1 DECEMBRIE 1918 NR.21, BL.D33, SC.2, AP.10, CRAIOVA, DJ, RO (54)* **INSTALAȚIE ENERGETICĂ CONSERVATIVĂ**

(57) Invenția se referă la o instalație pentru producerea de energie de către o forță conservativă dată de greutățile unor corpuri. Instalația conform invenției este alcătuită dintr-o succesiune de pârghii (**A**, **B** şi **C**) de gradul I, la care forța de rezistență a uneia devine forța de acționare pentru următoarea, un braț de rezistență al fiecărei pârghii (**A**, **B** şi **C**) formând un dispozitiv de extindere a cursei, constituit din câte unul dintre nişte sectoare (**4**, **10**, şi **16**) circulare, danturate, care angrenează cu nişte roți (**5**, **11** şi **17**) dințate, care au un diametru mai mic decât cel al sectoarelor (**4**, **10** şi **16**) şi care sunt dispuse coaxial cu nişte tambure (**6**, **12** şi **18**) pe care sunt înfăşurate nişte fire (**7**, **15** şi **20**) care susțin, fiecare, câte una dintre nişte greutăți (**8**, **14** şi **19**) mobile, în funcție de manevra pe care o efectuează greutatea (**19**) ultimei

(11) 126426 A2

trepte, poate fi ridicată, pentru acumularea unei energii potențiale, sau poate fi coborâtă, pentru efectuarea unui lucru mecanic util.

Revendicări: 8
Figuri: 9

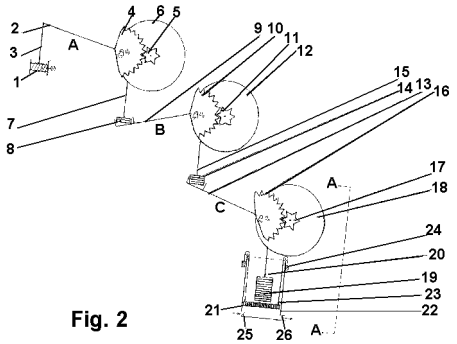

Fig. 2

(11) 126427 A2 *(51)* ***F16C 19/16*** (2006.01) *(21)* a 2009 01063 *(22)* 21.12.2009 *(41)* 30.06.2011//6/2011 *(71) INSTITUTUL DE CERCETARE ŞI PROIECTARE TEHNOLOGICĂ PENTRU CONSTRUCȚII MAŞINI S.A., ŞOS.OLTENIȚEI NR.103, SECTOR 4, BUCUREŞTI, B, RO (72) CÂRDEI VLADIMIR, STR. LONDRA NR.18A, ET. 3, AP. 10, SECTOR 1, BUCUREŞTI, B, RO (54)* **RULMENT RADIAL-AXIAL CU BILE**

(57) Invenția se referă la un rulment radial-axial cu bile, ale cărui componente sunt încorporate direct în structura mecanică a pieselor articulate, mecanism destinat reducerii substanțiale a forțelor de frecare din cuplele de rotație ale unor componente metalice sau din materiale compozite, cu aplicații la articulațiile radial-axiale ale componentelor unor dispozitive asistive medicale, pentru un regim redus de turații, unde se impun un randament ridicat, preluarea completă a unor solicitări radial-axiale în condiții de gabarit, greutăți şi preț de cost reduse, precum şi în diverse alte acționări în mecatronică, unde se impun condițiile menționate mai sus. Rulmentul conform invenției este alcătuit din nişte bile (**1**) de rulment, care se reazemă pe două căi (**2**) de rulare exterioare, executate din sârmă calibrată, din oțel de înaltă rezistență, în contact cu nişte suprafețe (**a**, **b** şi **c**) ale unui locaş circular, executat în alezajul unei piese (**B**) articulate, şi pe două căi (**3**) de rulare interioare,

(11) 126427 A2

executate tot din sârmă calibrată, din oţel de înaltă rezistenţă, poziţionate într-un locaş (**d**) cilindric, executat în arborele unei piese (**C**) articulate, asamblarea rulmentului fiind realizată cu un inel (**4**) elastic, amplasat într-un canal (**e**) circular, executat în arborele piesei (**C**) articulate, eventualele jocuri în rulment fiind preluate prin ajustarea grosimii inelului (**4**) elastic, poziţionarea echidistantă a bilelor (**1**) fiind asigurată de orificii executate într-o colivie (**5**).

Revendicări: 3
Figuri: 4

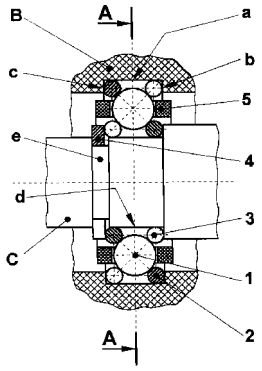

Fig. 1

(11) 126428 A2 *(51)* ***F16H 1/28*** (2006.01) *(21)* a 2009 00979 *(22)* 26.11.2009 *(41)* 30.06.2011//6/2011 *(71) INSTITUTUL DE CERCETARE ŞI PROIECTARE TEHNOLOGICĂ PENTRU CONSTRUCŢII MAŞINI S.A., ŞOS.OLTENIŢEI NR.103, SECTOR 4, BUCUREŞTI, B, RO (72) CÂRDEI VLADIMIR, STR. LONDRA NR.18A, ET. 3, AP. 10, SECTOR 1, BUCUREŞTI, B, RO; CRĂCIUNOIU ŞTEFAN TUDOREL, STR. C.A. ROSETTI NR.7, AP.1, SECTOR 1, BUCUREŞTI, B, RO; AVRĂMESCU VALERIU, STR. LUNCA BÂRZEŞTI NR.2, BL.21, SC.1, AP.2, SECTOR 4, BUCUREŞTI, B, RO (54)* **REDUCTOR PLANETAR CU BILE**

(57) Invenţia se referă la un reductor planetar cu bile, destinat transmisiei unei mişcări de rotaţie cu un randament ridicat, fără patinări, cu zgomot şi vibraţii reduse. Reductorul conform invenţiei este alcătuit din nişte inele (**1**, **2**) de rulare, interioare, amplasate pe un ax (**6**) de intrare, un inel (**3**) de rulare exterior, fix, solidar cu o carcasă (**8**), un inel (**4**) de rulare exterior, mobil, şi nişte bile (**5**), inelul (**4**) de rulare exterior, mobil, fiind apăsat cu o forţă (**F**) pe bile (**5**) de către un mecanism de reglare automată a valorii acesteia, în funcţie de valoarea cuplului rezistent, mecanism alcătuit dintr-un cuplaj (**15**) frontal cu bile, care intră

(11) 126428 A2

în nişte locaşe (**a**, **b**) frontale prismatice, executate într-o placă (**11**) de presiune şi într-o flanşă (**16**) de antrenare, un raport de transmisie (**i**) fiind determinat de unghiurile suprafeţelor conice ale inelelor de rulare, de diametrul bilelor (**5**) şi de valorile razelor de rulare ale acestora pe suprafeţele conice ale inelelor de rulare.

Revendicări: 4
Figuri: 2

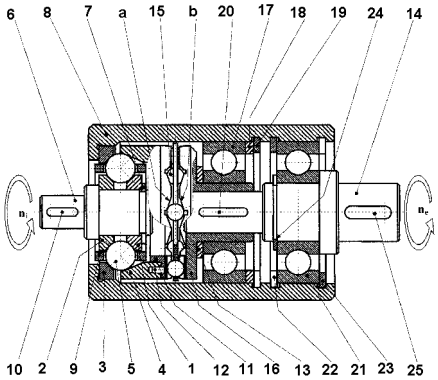

Fig. 2

(11) 126429 A0 *(51)* ***F16H 7/06*** (2006.01) *(21)* a 2010 01350 *(22)* 15.12.2010 *(41)* 30.06.2011//6/2011 *(71) SIMIONOIU ALIN ROBERTO, STR. DEMOCRAŢIEI BL. 86/A, AP.4, BUZĂU, BZ, RO (72) SIMIONOIU ALIN ROBERTO, STR. DEMOCRAŢIEI BL. 86/A, AP.4, BUZĂU, BZ, RO (54)* **DISPOZITIV DE TRANSMITERE A MIŞCĂRII**

(57) Invenţia se referă la un dispozitiv destinat transmiterii unei mişcări sub orice unghi şi direcţie din spaţiu, necesară pentru acţionarea diverselor mecanisme, organe de maşini sau instalaţii. Dispozitivul conform invenţiei este alcătuit din două tuburi (**T1** şi **T2**) care conţin nişte bile aflate în contact, mişcarea fiind iniţializată prin aplicarea unei forţe de împingere asupra unei prime bile (**b1**) de la un capăt (**A**) al primului tub (**T1**), de către un emiţător (**E**), şi transmisă prin intermediul unui lanţ cinematic creat, către o a doua bilă (**b2**) aflată la un capăt (**C**) al celui de-al doilea tub (**T2**), fiind livrată unor dispozitive (**R**) receptoare ale mişcării, unde, în funcţie de acestea, poate fi transformată, distribuită, multiplicată viteza, amplificată forţa de acţionare sau asigurat transferul termic într-o instalaţie.

Revendicări: 1
Figuri: 1

(11) 126429 A0

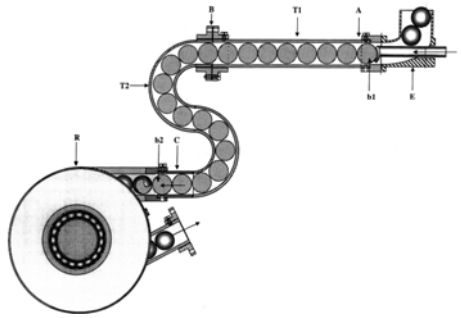

(11) 126430 A2 *(51)* ***F16H 39/42*** (2006.01) *(21)* a 2009 00733 *(22)* 17.09.2009 *(41)* 30.06.2011//6/2011 *(71) BUJOR STANCU, STR.CAUCIUCULUI 16/2, AP.2, ONEŞTI, BC, RO (72) BUJOR STANCU, STR CAUCIUCULUI 16/2, AP 2, ONEŞTI, BC, RO (54)* **MECANISM DE PROPULSIE**

(57) Invenţia se referă la un mecanism de propulsie destinat propulsării unor categorii de vehicule, prin impulsuri mecanice, produse de forţa centrifugă. Mecanismul conform invenţiei este alcătuit din doi arbori (**A**) având masele egale şi dimensiuni identice, cu posibilitatea de a se roti fiecare în câte două lagăre (**L**), montate pe un şasiu (**S**), fiecare arbore (**A**) fiind asamblat rigid cu câte un excentric (**E**), având masele egale între ele şi având aceeaşi distanţă (**D**) între centrele lor de greutate şi axele de rotaţie ale arborilor (**A**) respectivi, mişcarea de rotaţie a arborilor (**A**) fiind sincronizată de un angrenaj cilindric, format din două roţi (**R**) dinţate, identice, care au rolul de a orienta forţele centrifugale generate de cele două excentrice (**E**) în timpul mişcării de rotaţie, astfel încât, pe una dintre direcţii, forţele amintite să se anuleze reciproc, iar pe o direcţie perpendiculară, să se însumeze la fiecare jumătate de turaţie, iar

(11) 126430 A2
pentru ca mecanismul să se deplaseze într-un singur sens, se montează, la partea inferioară a şasiului (**S**), câte două sau patru roţi, care permit deplasarea întregului mecanism într-un singur sens, deoarece deplasarea în sens opus al întregului mecanism este oprită cu ajutorul unui element (**K**) elastic.

Revendicări: 2
Figuri: 2

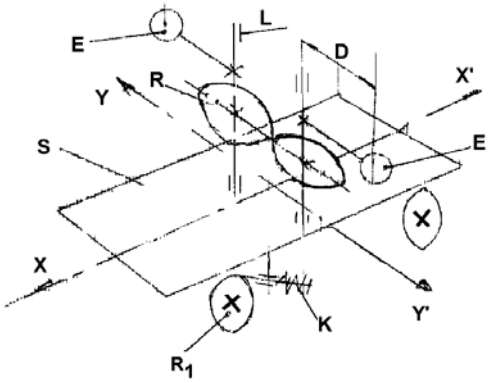

Fig. 2

(11) 126431 A0 *(51)* ***F17D 3/01*** (2006.01); ***H04L 12/28*** (2006.01); *(21)* a 2010 00707 *(22)* 05.08.2010 *(66)* 05.08.2009 RO a 2009 00615 *(41)* 30.06.2011//6/2011 *(71) ROKURA APLICAŢII INDUSTRIALE S.R.L., STR. RAHMANINOV NR. 46-48, CAMERA 3, SECTOR 2, O.P.30, BUCUREŞTI, B, RO (72) PAMFILIE CRISTIAN, STR.TOAMNEI NR.46, SECTOR 2, O.P.9, BUCUREŞTI, B, RO; STOICA CONSTANTIN, STR. MURGENI NR. 14, BL. L26, SC. 2, AP. 27, SECTOR 3, BUCUREŞTI, B, RO; CREŢU ION FLORIAN, ALEEA MOLDOVIŢA NR.6, BL.EM3, SC.E, ET.4, AP.97, SECTOR 4, BUCUREŞTI, B, RO; FODOR IULIU, STR. ŢEPEŞ VODĂ NR.14, MEDIAŞ, SIBIU, RO (74) BIROUL DE PROPRIETATE INDUSTRIALĂ ŞI CONSULTANŢĂ -PIDES-ŞOVA DAN EUGEN STR.VALEA BUZĂULUI NR.10, BL.G30, AP.36, SECTOR 3, BUCUREŞTI (54)* **SISTEM DE MONITORIZARE ŞI GESTIUNE ZONALĂ A ENERGIEI GAZULUI NATURAL TIP SMGZEGN 01**

(57) Invenţia se referă la o metodă şi la o instalaţie de monitorizare şi gestiune zonală a energiei naturale în reţele de distribuţie. Metoda conform invenţiei constă din colectarea, în nişte concentratoare de date locale, a unor date provenind de la nişte calculatoare de debit aferente unor staţii de reglare şi măsurare de intrare, de la nişte calculatoare de debit şi convertoare PTZ, aferente unor staţii de reglare şi măsurare

(11) 126431 A0

de livrare, şi de la nişte analizoare de compoziţie pentru gaze naturale, urmată de aplicarea unei mărci unice de timp, furnizată de sistemul de sateliţi geostaţionari pentru servicii GPS, tuturor datelor colectate, memorarea datelor astfel marcate în nişte baze de date locale ale concentratoarelor de date locale, datele marcate şi memorate fiind transmise apoi către o unitate centrală de calcul, unde se verifică dacă toate datele colectate şi înscrise în baza de date centrală sunt complete, caz în care se calculează puterea calorifică şi compoziţia gazelor naturale pentru toate staţiile locale de livrare şi se memorează, iar în cazul în care nu sunt complete, se iniţiază o procedură de restaurare sau substituire a datelor, după care sunt efectuate calculele corespunzătoare. Instalaţia de monitorizare, conform invenţiei, este alcătuită din nişte concentratoare de date (**CD**) locale, ce comunică cu o unitate centrală de calcul (**UCC**), prin intermediul unor modemuri (**MGPRS**) şi al unor antene (**AGPRS**), printr-o reţea GPRS, o interfaţă (**APN**) de control bidirecţional al accesului GSM-GPRS în Internet, sincronizarea tuturor echipamentelor de calcul aferente reţelei de conducte de

(11) 126431 A0

gaze supusă monitorizării realizându-se prin nişte modemuri GPS (**MGPS**) de conectare printr-o antenă (**AGPS**) la reţeaua GPS, concentratoarele de date (**CD**) fiind conectate în puncte sursă (**S**) de intrare a gazelor în reţea, cu staţii de reglare şi măsurare de intrare (**SRMS**), iar în punctele de livrare (**L**) a gazelor către consumatori, cu staţii de reglare şi măsurare de livrare (**SRML**).

Revendicări: 2
Figuri: 9

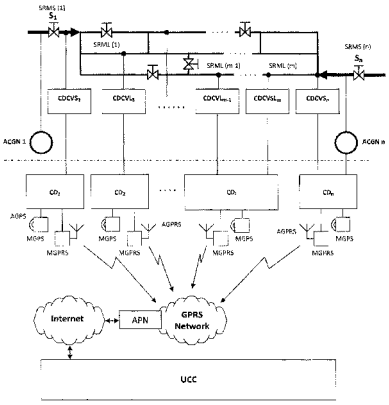

Fig. 2

(11) 126432 A2 *(51)* ***F21S 8/02*** (2006.01); ***F21W 111/02*** (2006.01); ***F21W 121/00*** (2006.01); ***F21W 131/30*** (2006.01); *(21)* a 2008 00237 *(22)* 28.03.2008 *(41)* 30.06.2011//6/2011 *(71) BUCURIE S.R.L., STR.MATEI BASARAB BL.29, SC.A, AP.12, SLOBOZIA, IL, RO (72) BUCUR NICOLAE, STR. MATEI BASARAB BL. 29, SC. A, ET. 2, AP. 12, SLOBOZIA, IL, RO (54)* **SISTEM DE (ŞI/SAU) AFIŞARE, DESEN, AVERTIZARE, ILUMINAT ŞI PRODUSE LUMINOASE ŞI/SAU CU EFECTE DE LUMINĂ CUM AR FI: CEAS DE PERETE, ÎNTRERUPĂTOARE, COMUTATOARE, PRIZE, TELEFOANE, ÎNCĂLŢĂMINTE, BORDURI, APLICI (ŞI REŢELE FĂCUTE CU ACESTEA), CAPACE ROŢI SAU JANTE VEHICULE, BAGHETE, RAME, ELEMENTE DE AFIŞAJ**

(57) Invenţia se referă la elemente de afişare şi iluminat, folosite pentru decorarea construcţiilor de orice fel, cum ar fi, de exemplu: ceasuri, întrerupătoare, comutatoare, prize, telefoane, încălţăminte, borduri, marcaje rutiere, capace roţi, jante vehicule şi altele asemenea. Elementul de afişare şi iluminat, conform invenţiei, este alcătuit dintr-o carcasă care poate fi fabricată din materiale cu diferite grade de transparenţă, în interiorul şi exteriorul căreia se montează o serie de surse de lumină, cum ar fi leduri

(11) 126432 A2

de diferite culori sau lasere care proiectează imagini, fotografii, reclame, texte, sursele de lumină putând fi comandate prin intermediul unor circuite specializate, pentru a varia intensitatea luminoasă, pentru a stabili succesiunea şi numărul de surse de lumină aprinse, pentru a dirija direcţia razelor luminoase, creând diferite jocuri şi efecte luminoase.

Revendicări: 13
Figuri: 24

(11) 126433 A2 *(51)* ***F24D 3/08*** (2006.01) *(21)* a 2009 01080 *(22)* 23.12.2009 *(41)* 30.06.2011//6/2011 *(71) BREAZ LAURENȚIU DUMITRU, STR.8 MARTIE NR.9, AIUD, AB, RO (72) BREAZ LAURENȚIU DUMITRU, STR.8 MARTIE NR.9, AIUD, AB, RO (54)* **CAZAN CU COMBUSTIBIL SOLID**

(57) Invenția se referă la un cazan cu combustibil solid, pentru încălzirea apei. Cazanul conform invenției este alcătuit dintr-un compartiment (**1**) pentru depozitarea combustibilului solid, sub care se află un focar (**16**) pentru arderea combustibilului solid, delimitat, la partea inferioară, de un grătar (**2**) pentru susținerea combustibilului, alcătuit din țevi paralele, un schimbător de căldură gaze arse-lichid, pentru transferul termic între fluide, alcătuit din nişte pereți (**10**, **11**, **12**, **13**, **14**, **15**) membrană, nişte baterii (**7**, **8**) de țevi, țevile grătarului (**2**) şi un traseu al apei calde în contracurent cu un circuit al gazelor arse, traseul apei calde fiind format dintr-un circuit principal, alcătuit dintr-un retur (**9**), un perete (**10**) membrană, o baterie (**7**) de țevi, un perete (**11**) membrană, o baterie (**8**) de țevi, un perete (**12**) membrană, un perete (**14**) membrană, un perete (**15**) membrană, şi un al doilea circuit secundar, alcătuit din peretele

(11) 126433 A2

(**14**) membrană, peretele (**13**) membrană şi peretele (**15**) membrană, iar circuitul gazelor arse este alcătuit din gura de intrare, cu un orificiu (**3**) şi o clapetă (**4**) controlată de un termogenerator (**5**), un grătar (**2**), un compartiment (**1**) de combustibil, un focar (**16**), un deflector (**17**), bateria (**8**) de țevi, un deflector (**18**), bateria (**7**) de țevi şi un coş (**19**) de evacuare.

Revendicări: 3
Figuri: 1

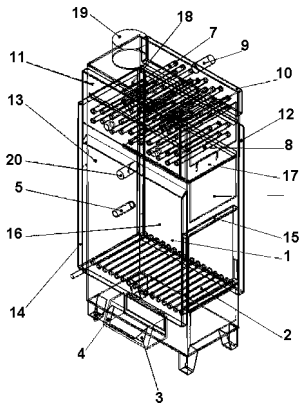

(11) 126434 A2 *(51)* ***F24J 2/04*** (2006.01) *(21)* a 2010 00997 *(22)* 23.10.2009 *(30)* 24.10.2008 US 61/197, 169; 23.10.2009 US 12/605, 241 *(41)* 30.06.2011//6/2011 *(86)* US 2009/061948 23.10.2009 *(87)* WO 2010/048578 29.04.2010 *(71) BABCOCK & WILCOX POWER GENERATION GROUP, INC, 20 S. VAN BUREN AVENUE, BARBERTON, OHIO, US (72) IANNACCHIONE STEVEN P., 11265 TRITTS STREET NW, CANAL FULTON, OHIO, US; SHIFFER DENNIS R., 11914 MILL RACE STREET, NW, CANAL FULTON, OHIO, US; WASYLUK DAVID T., 2350 SESAME STREET, NW, MOGADORE, OHIO, US; MARSHALL JASON M., 861 LONGBROOK DRIVE, WADSWORTH, OHIO, US; KRAFT DAVID L., 5882 GREAT COURT CIRCLE, NW, MASSILLON, US; GRANT GEORGE, 284 LAKE POINT DRIVE, AKRON, OHIO, US; ALEXANDER KIPLIN C., 476 ROLLING HILLS DRIVE, WADSWORTH, OHIO, US; WILSON RICKLEY A., 13252 FULTON ROAD, MARSHALLVILLE, OHIO, US; PERSINGER JUSTIN A., 2161 LARCH DRIVE, WOOSTER, OHIO, US; DEPIZZO ADAM N., 1063 EAGLE DRIVE, APT.709, AKRON, OHIO, US; ALBRECHT MELVIN J., 3516 SOUTH 12 TH STREET, HOMEWORTH, OHIO, US (74) CABINET ENPORA SRL - STR. GEORGE CĂLINESCU NR. 52A, AP. 1, SECTOR 1, BUCUREŞTI (54)* **SCHIMBĂTOR DE CĂLDURĂ ASAMBLAT ÎN FABRICĂ PENTRU COLECTORUL SOLAR**

(11) 126434 A2

(57) Invenția se referă la un schimbător de căldură asamblat în fabrică, pentru un colector solar, destinat transferării energiei termice solare către un fluid de lucru, cum ar fi apa. Schimbătorul conform invenției cuprinde un ansamblu format din nişte suprafețe (**12** şi **14**) de transfer termic, de evaporare şi, respectiv, de supraîncălzire, un separator (**16**) vertical de abur/apă şi o structură (**18**) de sprijin, verticală, superioară, care susține separatorul (**16**) vertical de abur/apă şi ansamblul de suprafețe (**12** şi **14**) de transfer termic, structura (**18**) verticală fiind sprijinită de jos de o bază care este fixată de un turn, având prevăzuți nişte stâlpi de sprijin, pentru a oferi suport lateral ansamblului de suprafețe (**12** şi **14**) de transfer termic, care cuprind nişte panouri având nişte tuburi tangente, permițând în acelaşi timp dilatarea termică a panourilor cu tuburi atât pe orizontală, cât şi pe verticală, eliminând astfel tensiunile suplimentare din tuburi.

Revendicări: 25
Figuri: 24

(11) 126434 A2

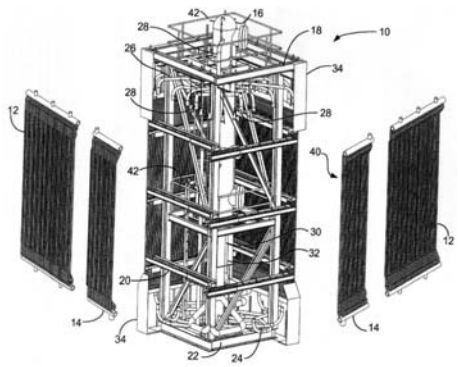

Fig. 1

(11) 126435 A0 *(51)* ***F24J 3/08*** (2006.01); ***F25B 30/04*** (2006.01); ***F25B 29/00*** (2006.01); *(21)* a 2011 00059 *(22)* 26.01.2011 *(41)* 30.06.2011//6/2011 *(71) STANCU IULIAN, STR. VLĂDEASA NR. 7, BL. C34, AP. 23, SECTOR 6, BUCUREŞTI, B, RO (72) STANCU IULIAN, STR. VLĂDEASA NR. 7, BL. C34, AP. 23, SECTOR 6, BUCUREŞTI, B, RO (54)* **POMPĂ DE CĂLDURĂ MIXTĂ APĂ-AER**

(57) Invenția se referă la o pompă de căldură mixtă apă-aer, destinată încălzirii locuințelor sau spațiilor comerciale. Pompa conform invenției acționează ca un sistem geotermic de încălzire, care cuprinde un puț (**5**) de apă în care este introdusă o pompă (**4**) submersibilă, care pompează apa din pânza freatică printr-o țeavă (**6**), către un schimbător (**1**) de căldură (**1**) apă-aer, situat între două unități (**2** şi **3**) exterioare de aer condiționat, de tip inverter, apa mai rece, care iese din schimbător (**1**), fiind returnată printr-o țeavă (**7**), către un al doilea puț (**8**), reîntorcându-se apoi spre pânza freatică, iar căldura din apa relativ mai caldă decât aerul atmosferic din schimbător (**1**) este transmisă către aerul vehiculat de către ventilatorul acestuia către spatele unităților (**2** şi **3**) exterioare de

(11) 126435 A0
aer condiționat de tip inverter, între peretele locuinței şi admisia de aer a unităților (**2** şi **3**) exterioare, aerul relativ încălzit, care iese din schimbătorul (**1**) de căldură, fiind preluat de unitatea (**2** şi **3**) exterioară a aerului condiționat, încălzind agentul frigorific care circulă în mod normal şi care este compresat către unitatea internă a aerului condiționat care se află în interiorul locuinței, încălzind aerul acesteia, iar în funcție de temperatura aerului atmosferic, pompa (**4**) submersibilă şi ventilatorul schimbătorului (**1**) de căldură pot fi pornite sau nu, acestea putând porni termostatat, dacă temperatura aerului atmosferic ar fi prea mică, iar coeficientul de performanță al unităților inverter ar fi prea slab, astfel, prin încălzirea relativă a aerului la intrarea în unitățile (**2** şi **3**) exterioare, acestea vor funcționa cu coeficient de performanță îmbunătățit.

Revendicări: 2
Figuri: 2

(11) 126435 A0

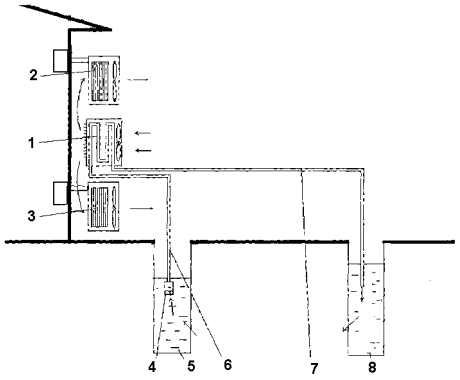

Fig. 1

(11) 126436 A0 *(51)* ***G01B 5/12*** (2006.01) *(21)* a 2011 00036 *(22)* 18.01.2011 *(41)* 30.06.2011//6/2011 *(71) MARIN CORNELIU, STR. CRINILOR NR. 2, BL. A6, SC. A, ET. 8, AP. 35, RÂMNICU VÂLCEA, VL, RO; MARIN CONSTANTIN, STR. CRINILOR NR. 2, BL. A6, SC. A, ET. 8, AP. 35, RÂMNICU VÂLCEA, VL, RO (72) MARIN CORNELIU, STR. CRINILOR NR. 2, BL. A6, SC. A, ET. 8, AP. 35, RÂMNICU VÂLCEA, VL, RO; MARIN CONSTANTIN, STR. CRINILOR NR. 2, BL. A6, SC. A, ET. 8, AP. 35, RÂMNICU VÂLCEA, VL, RO (54)* **ALEZAJMETRU APARAT DE VERIFICAT APARATE ŞI REPERE DIN DOMENIUL LUNGIMI (L), DIAMETRE EXTERIOARE (D) ŞI DIAMETRE INTERIOARE (d)**

(57) Invenţia se referă la un aparat pentru verificarea individuală a unor alezometre care fac parte dintr-o trusă şi cu care sunt măsurate lungimi, diametre exterioare şi diametre interioare. Aparatul conform invenţiei are în componenţă un corp (**7**) de formă cilindrică, a cărui grosime este cel puţin egală cu lăţimea unui palpator al unui alezometru (**5**) care urmează a fi verificat, având în centru forma unui triunghi echilateral răsturnat cu un vârf spre stânga, care constituie punctul zero, ale cărui laturi plane sunt suprafeţe de măsurare, vârful şi bisectoarea - aceasta din urmă fiind axa aparatului - întâlnindu-se într-un punct pe faţa unei nicovale (**2**) de care este fixată de o piuliţă (**1**) şi care constituie punctul zero, faţă de care se fac reglajele iniţiale şi verificările

(11) 126436 A0

ulterioare, pe o axă în dreapta fiind plasat un dorn (**8**) mobil, cu faţa plan paralelă cu faţa nicovalei (**2**) care constituie punctul zero, care se poate deplasa spre stânga sau spre dreapta cu o piuliţă (**9**) ambreiaj manual, cu şurub micrometric sau cu afişare digitală, o piesă (**11**) ghid centrând alezometrul (**5**) supus verificării pe axa unei manete (**10**) de blocare, cu fixarea dimensiunii dorite, nişte plăcuţe (**3**) izolatoare izolând termic, alezometru (**5**) având un con (**6**) de acţionare şi nişte palpatoare (**4**) echidistante, supuse verificării.

Revendicări: 1
Figuri: 6

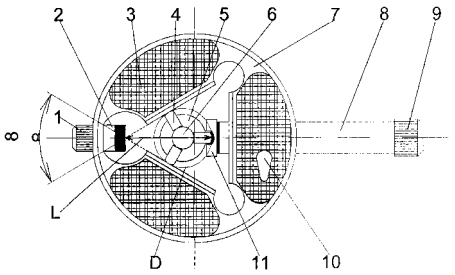

Fig. 1

(11) 126437 A2 *(51)* ***G01H 17/00*** (2006.01); ***G06F 19/00*** (2006.01); *(21)* a 2009 00744 *(22)* 21.09.2009 *(41)* 30.06.2011//6/2011 *(71) UNIVERSITATEA "ŞTEFAN CEL MARE" DIN SUCEAVA, STR.UNIVERSITĂŢII NR.13, SUCEAVA, SV, RO (72) CIUFUDEAN CĂLIN HORAŢIU, STR.ŞTEFAN CEL MARE NR.4, BL.6, SC.A, AP.4, SUCEAVA, SV, RO; BUZDUGA CORNELIU, STR. PUTNEI NR.520, VICOVU DE SUS, SV, RO; TĂRĂBUŢĂ CĂLIN, STR.NARCISELOR NR.10, BL.82, SC.B, AP.17, SUCEAVA, SV, RO (54)* **SISTEM PENTRU MONITORIZAREA VIBRAŢIILOR MECANICE**

(57) Invenţia se referă la un sistem pentru monitorizarea vibraţiilor mecanice la care sunt supuşi conducătorii mijloacelor de transport. Sistemul conform invenţiei este constituit în principal dintr-un modul (**MA4**) de achiziţie de date, cu patru intrări, la care sunt conectaţi patru senzori de vibraţie (**SV**), modulul (**MA4**) comunicând, prin intermediul unei interfeţe USB, cu un computer (**PC**) pe care rulează o aplicaţie cu ajutorul căreia sunt realizate nişte grafice care permit vizualizarea amplitudinii vibraţiilor.

Revendicări: 1
Figuri: 1

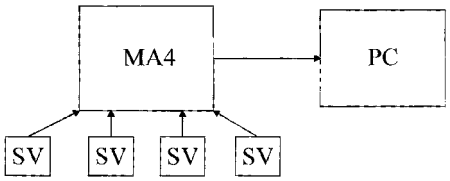

(11) 126438 A2 *(51)* ***G01M 15/00*** (2006.01); ***G05B 15/00*** (2006.01); ***G06F 19/00*** (2006.01); *(21)* a 2009 00777 *(22)* 29.09.2009 *(41)* 30.06.2011//6/2011 *(71) AEROSTAR S.A., STR.CONDORILOR NR.9, BACĂU, BC, RO (72) MOCANU LAURIAN TIBERIU, STR.ENERGIEI NR.34, SC.B, AP.10, BACĂU, BC, RO; POPA ŞTEFAN, STR. CARPAŢI NR.2F, BACĂU, BC, RO; BALMUŞ ALEXANDRU, STR. ALEXANDRU CEL BUN NR.11, SC.A, AP.23, BACĂU, BC, RO; PAL ANTON, STR. PRIETENIEI NR.7, SC.A, AP. 6, BACĂU, BC, RO; DUMITRESCU ADRIAN, STR.VALEA ALBĂ NR.10, SC.A, AP.6, BACĂU, BC, RO (54)* **SISTEM DE ACHIZIŢIE ŞI PRELUCRARE AUTOMATĂ A PARAMETRILOR MOTOARELOR TURBOREACTOARE**

(57) Invenţia se referă la un sistem de achiziţie şi prelucrare automată a parametrilor motoarelor turboreactoare, utilizat pentru monitorizarea, înregistrarea şi prelucrarea datelor referitoare la funcţionarea motoarelor turboreactoare testate la sol. Sistemul conform invenţiei este alcătuit dintr-o unitate (**1**) centrală tip PC, care preia, prin intermediul unui sistem (**5**) de achiziţie de date, datele furnizate de un sistem (**3**) de senzori dispuşi pe un motor (**4**) de testat, iar prin intermediul unui bloc (**7**) de achiziţii video, preia datele furnizate de un sistem video compus din nişte camere de luat vederi (**6.1**, ..., **6.n**), date care sunt ulterior înregistrate şi prelucrate prin intermediul

(11) 126438 A2

unui pachet (**2**) de aplicații software specifice, care rulează pe unitatea (**1**) centrală, fiind afişate în timp real sau stocate pentru prelucrări ulterioare pe un server (**8**) conectat la o rețea (**9**) locală, prin intermediul căreia datele pot fi accesate de către utilizatori locali sau utilizatori dintr-o altă rețea, comenzile necesare testării motorului (**4**) putând fi transmise manual, de la un pupitru de comandă (**14**), sau automat, de la unitatea (**1**) centrală.

Revendicări: 2
Figuri: 2

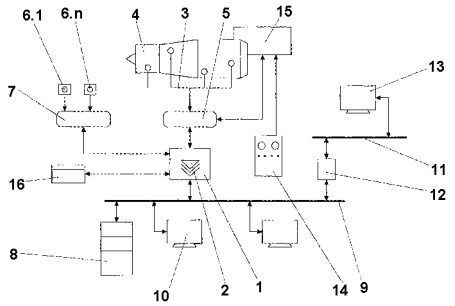

Fig. 1

(11) 126439 A2

(51) ***G01N 17/00*** (2006.01) *(21)* a 2009 00735 *(22)* 17.09.2009 *(41)* 30.06.2011//6/2011 *(71) OMV ICCPET SA, CALEA RAHOVEI NR.266-268, SECTOR 5, BUCUREŞTI, B, RO (72) VĂIREANU DĂNUȚ IONEL, STR.MĂGURA VULTURULUI NR.64, BL.117 A, ET.4, AP.19, 021705, BUCUREŞTI, B, RO; RĂDULESCU CORINA, STR. ŞIPOTUL FÎNTÎNILOR NR. 4, AP. 14, SEC. 1, BUCUREŞTI, B, RO; MACAVESCU MIHAI VICTOR MIRCEA, CALEA VITAN NR.211, BL.30, SC.1, PARTER, AP.6, SECTOR 3, BUCUREŞTI, B, RO; PĂSCULETE ELISABETA, CALEA DOROBANȚILOR NR.111-131, BL.9, SC.B, AP.53, BUCUREŞTI, B, RO; PREDESCU IOANA, STR. FIZICIENILOR NR. 22, BL. 21A, SC. 1, AP. 16, SECT. 3, BUCUREŞTI, B, RO (54)* **DISPOZITIV ŞI METODĂ PENTRU CONTROLUL ŞI MONITORIZAREA COROZIUNII, UTILIZÂND UN TRADUCTOR REZISTIV-DIFERENȚIAL ÎN CONJUCȚIE CU UN SISTEM DE ACHIZIȚIE ÎN TIMP REAL A DATELOR**

(57) Invenția se referă la un dispozitiv şi la o metodă pentru controlul şi monitorizarea coroziunii suprafețelor schimbătoarelor de căldură din instalațiile termoenergetice. Dispozitivul conform invenției este alcătuit din două traductoare (**1** şi **2**) metalice, tubulare, având aceleaşi caracteristici dimensionale cu

(11) 126439 A2

cele ale unor suprafețelor (**24**) schimbătoare de căldură, din cadrul unei instalații (**23**) termoenergetice, primul traductor (**1**), numit traductor martor, fiind protejat în totalitate prin acoperire cu un strat de ceramică anticorosivă, iar cel de-al doilea traductor (**2**), numit traductor probă, fiind protejat doar pe interior cu un strat de ceramică anticorosivă, fiecare dintre cele două traductoare (**1** şi **2**) fiind prevăzut cu doi electrozi de alimentare de la o sursă de curent (**15**) stabilizată, şi doi electrozi de conectare la un sistem (**17**) de achiziție de date, conectat, la rândul lui, atât la un computer (**18**) pentru prelucrarea şi afişarea datelor, cât şi la un sistem de alarmare (**22**) care se activează la atingerea unei valori prestabilite, corespunzătoare gradului maxim admisibil al coroziunii suprafețelor (**24**) schimbătoare de căldură ale instalației (**23**) termoenergetice. Metoda conform invenției constă din măsurarea diferențială (comparativă) a rezistențelor traductorului martor şi a traductorului probă, din cadrul dispozitivului conform

(11) 126439 A2

invenției, valorile obținute în urma măsurătorilor fiind achiziționate de computer şi folosite pentru a calcula adâncimea de penetrație a suprafețelor schimbătoare de căldură.

Revendicări: 5
Figuri: 4

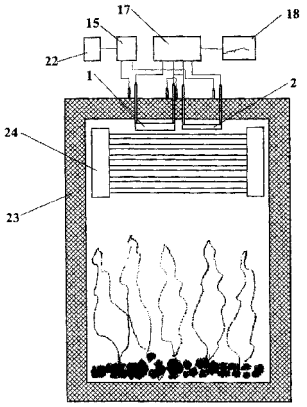

Fig. 2

(11) 126440 A2 *(51)* ***G01N 21/00*** (2006.01) *(21)* a 2009 00671 *(22)* 02.09.2009 *(41)* 30.06.2011//6/2011 *(71) REGIA AUTONOMĂ PENTRU ACTIVITĂŢI NUCLEARE - SUCURSALA CERCETĂRI NUCLEARE PITEŞTI, STR. CÂMPULUI NR. 1, O.P.1, C.P.78, PITEŞTI-MIOVENI, AG, RO (72) GHEORGHE VIOREL MARIAN, BD. DACIA NR.15, MIOVENI, AG, RO* *(54)* **CONTROLUL SUPRAFEŢELOR CALOTELOR SFERICE PRIN EXAMINAREA INTERFEROGRAMEI DE REFLEXIE**

(57) Invenţia se referă la un procedeu pentru controlul calotelor sferice prin examinarea interferogramei de reflexie. Procedeul conform invenţiei constă din folosirea unei surse (**4**) de lumină cu spectru continuu sau lumină naturală cvasipunctiformă, care se amplasează la o distanţă de minimum 0,5 m de o calotă (**1**) sferică lucioasă, cu diametrul cuprins între 0,5...20 mm, calotă care trebuie examinată, interferograma de reflexie care se produce la interferenţa luminii incidente la suprafaţa calotei cu lumina reflectată de aceasta fiind examinată vizual, prin apropierea calotei de ochi (**2**) la o distanţă de 1...5 cm şi fixarea în câmpul vizual a petei lucioase de reflexie a luminii, în urma examinării putând fi observate defecte ale suprafeţei calotei, cum ar fi: ciupituri, zgârieturi, fisuri, pete de oxizi.

Revendicări: 1
Figuri: 2

---

(11) 126440 A2

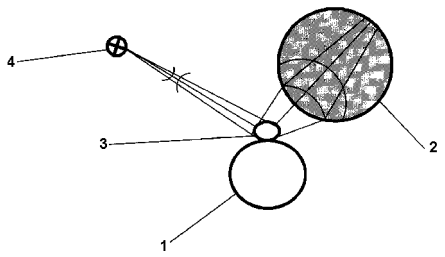

Fig. 1

(11) 126441 A2 *(51)* ***G01N 33/02*** (2006.01); ***G01N 27/22*** (2006.01); *(21)* a 2009 00719 *(22)* 14.09.2009 *(41)* 30.06.2011//6/2011 *(71) UNIVERSITATEA TEHNICĂ "GH.ASACHI" IAŞI, BD. D.MANGERON NR.67, IAŞI, IS, RO (72) CIOBANU ROMEO CRISTIAN, STR. GEORGE COŞBUC NR.8, IAŞI, IS, RO; ARĂDOEI SEBASTIAN TEODOR, STR. GRĂDINARI NR.6, BL.E.25, ET.3, AP.9, IAŞI, IS, RO; OLARIU ANDREI MARIUS, STR. GĂRII NR.18, BL. L 25, ET.3, AP.6, IAŞI, IS, RO* *(54)* **METODĂ DE DETERMINARE A COMPOZIŢIEI PRODUSELOR ALIMENTARE UTILIZÂND SPECTROSCOPIA DIELECTRICĂ DE BANDĂ LARGĂ**

(57) Invenţia se referă la o metodă de determinare a compoziţiei produselor alimentare, utilizând spectroscopia dielectrică de bandă largă. Metoda conform invenţiei constă din determinarea parametrilor electrici intrinseci ai unui produs alimentar, sub forma funcţiei dielectrice a materialului sau sub forma conductivităţii sale specifice, proprietăţile electrice fiind determinate folosind spectroscopia dielectrică de bandă largă, dielectricul fiind chiar produsul de testat, iar în urma corelării analizei dielectrice cu o analiză chimică martor, se determină autenticitatea şi calitatea produsului alimentar testat.

Revendicări: 1
Figuri: 6

---

(11) 126442 A2 *(51)* ***G01N 33/531*** (2006.01) *(21)* a 2009 01039 *(22)* 11.12.2009 *(41)* 30.06.2011//6/2011 *(71) INSTITUTUL NAŢIONAL DE CERCETARE DEZVOLTARE PENTRU FIZICĂ ŞI INGINERIE NUCLEARĂ-HORIA HULUBEI, STR. ATOMIŞTILOR NR.407, CP-MG-06, MĂGURELE, IF, RO (72) DOROBANŢU IOAN, ALEEA CÂMPUL CU FLORI NR. 1, BL. OD2, SC. C, AP. 110, SECTOR 6, BUCUREŞTI, B, RO; HARANGUS LIVIA, STR. ALEXANDRU LĂPUŞNEANU NR.81, SECTOR 1, BUCUREŞTI, B, RO* *(54)* **PROCEDEU DE OBŢINERE A MARKERULUI ENZIMATIC ACID 3, 6-DICLORO-2-METOXI-BENZOIL-GLICIL-FOSFATAZA ALCALINĂ (DICAMBA-GLICIL-FOSFATAZA ALCALINĂ)**

(57) Prezenta invenţie se referă la un procedeu de obţinere a markerului enzimatic acid 3,6-dicloro-2-metoxi-benzoil-glicil fosfatază alcalină, utilizat în tehnica ELISA de analiză a pesticidului, prin dizolvarea a 20 mg acid 3,6-dicloro-2-metoxi- benzoic, 10 mg N-hidroxisuccinimidă şi 50 mg 1-etil- 3-(3'-dimetilaminopropil)-carbodiimidă în 1 ml de dimetilformamidă la temperatura camerei, şi agitarea amestecului timp de 4 h, urmată de adăugarea la 10 mg glicină în 2 ml tampon carbonat de sodiu 50 mM,

(11) 126442 A2

*p*H 9, 6, şi agitarea amestecului 24 h la 5...10˚C, apoi centrifugarea la 3000 xg, pentru separarea dicamba-glicinei precipitate, care se spală cu apă rece şi se usucă, după care 5 mg din derivatul dicamba-glicină, 10 mg de N-hidroxisuccinimidă şi 40 mg de 1-etil-3-(3'-dimetilaminopropil)- carbodiimidă în 1 ml de dimetilformamidă se agită timp de 4 h, în vederea activării grupării carboxil a derivatului, la 1 ml de soluție (5 mg/ml) de fosfatază alcalină în tampon carbonat 50 mM, *p*H 9,6, se adaugă 100 µl de pesticid activ, cu agitare continuă timp de 24 h la 4˚C, produsul dicamba-glicil-fosfatază alcalină fiind purificat prin cromatografie pe coloană Sephadex G25, eluată cu tampon fosfat 10 mM, *p*H 7,5, markerul purificat rezultat fiind depozitat la -25˚C.

Revendicări: 1

---

(11) 126443 A0 *(51)* ***G01R 31/34*** (2006.01) *(21)* a 2010 00630 *(22)* 21.07.2010 *(41)* 30.06.2011//6/2011 *(71) ICPE SAERP S.A., SPLAIUL UNIRII NR. 313, SECTOR 3, BUCUREŞTI, B, RO (72) RĂDULESCU VASILE, CALEA 13 SEPTEMBRIE NR.113, BL.125, SC.1, ET.3, AP.7, SECTOR 5, BUCUREŞTI, B, RO; STRAINESCU IOAN, BD. TIMISOARA NR. 23, BL. Z 2, AP. 5 SECT. 6, BUCURESTI, B, RO; TUDOR EMIL, STR. ALEXANDER VON HUMBOLDT NR. 5, BL. V23A, SC.1, AP. 22, SECTOR 3, BUCUREŞTI, B, RO; GHEORGHE SERGIU AUGUST, CALEA VĂCĂREŞTI NR.182, BL.23, SC.A, AP.19, SECTOR 4, BUCUREŞTI, B, RO; LUPU VALENTIN, BL. F4, SC. A, ET.3, AP. 34, COMUNA BERCA, BZ, RO; BOZAŞ FLORIN, STR.MAIOR EUGEN POPESCU NR.11, SECTOR 6, BUCUREŞTI, B, RO; MOROIANU LEONARD, CALEA VĂCĂREŞTI NR.278, BL.68, SC.A, AP.29, SECTOR 4, BUCUREŞTI, B, RO; DASCĂLU ADRIAN, STR. DOAMNA GHICA NR. 26, BL. 7, SC. 2, AP. 29, SECTOR 2, BUCUREŞTI, B, RO; ENACHE BENIAMIN, STR. CIOCHINA NR. 4, BL. 10, SC. 2, ET.4, AP. 35, SECTOR 4, BUCUREŞTI, B, RO (54)* **METODĂ ŞI ECHIPAMENT DE STAND ÎNCERCARE INVERTOARE TRIFAZATE UTILIZATE ÎN TRACȚIUNEA ELECTRICĂ CU MOTOARE ASINCRONE**

(57) Invenția se referă la o metodă şi la un stand de încercare a invertoarelor trifazate utilizate în tracțiunea electrică. Metoda conform invenției constă din

(11) 126443 A0

alimentarea unui stand de încercări cu o tensiune trifazată nominală de 3 x 400 V c.a. şi frecvență nominală de 50 Hz, care se aplică unui autotransformator ce debitează pe un redresor trifazat cu diode, de unde sunt alimentate componentele standului de încercare ce conțin cel puțin un invertor trifazat care debitează pe un motor electric trifazat, cuplat cu un motor de tracțiune pe care debitează un invertor trifazat de încercat, fiind realizate probe de verificare a funcționării invertorului trifazat de încercat în regim de tracțiune şi frânare electrică, mărimile determinate fiind raportate vizual şi grafic, funcționarea corectă a standului fiind în permanență urmărită de o instalație de diagnoză ce transmite informații referitoare la funcționarea standului unui bloc de semnalizare a stării, iar în cazul detectării unei anomalii, inactivează standul. Standul de încercare, conform invenției, este alcătuit dintr-un întrerupător (**1**) trifazat care alimentează cu tensiune un autotransformator (**2**) ce debitează pe un redresor (**3**) trifazat, obținându-se o tensiune continuă, cu care sunt alimentate un invertor (**7**) de încercat şi un alt

---

(11) 126443 A0

invertor (**26**) al standului care lucrează în opoziție, cele două invertoare (**7** şi **26**) fiind prevăzute cu traductoare de tensiune şi curent, fiecare invertor (**7** şi **26**) debitând pe câte un motor electric (**18** şi **21**), cele două motoare (**18** şi **21**) fiind cuplate mecanic printr-un ax cardanic (**19**) şi un traductor de cuplu (**20**), fiecare motor fiind prevăzut cu câte un traductor de turație (**22** şi **23**), comanda şi funcționarea corectă a standului fiind realizată prin intermediul unor blocuri de comandă (**36**, **38** şi **39**) a unui bloc (**40**) de diagnoză, a unui bloc (**41**) de înregistrare, şi raportate măsurători, şi a unui bloc (**51**) de semnalizare a stării.

Revendicări: 2
Figuri: 4

(11) 126443 A0

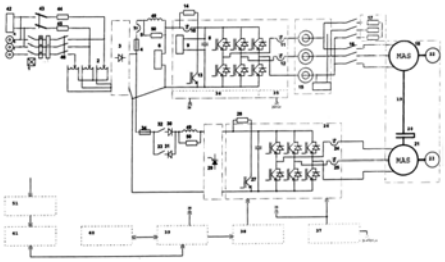

Fig. 4

---

(11) 126444 A2 *(51)* ***G01W 1/02*** (2006.01); ***G06F 19/00*** (2006.01); *(21)* a 2009 00741 *(22)* 21.09.2009 *(41)* 30.06.2011//6/2011 *(71) UNIVERSITATEA "ŞTEFAN CEL MARE" DIN SUCEAVA, STR.UNIVERSITĂŢII NR.13, SUCEAVA, SV, RO (72) CIUFUDEAN CĂLIN HORAŢIU, STR.ŞTEFAN CEL MARE NR.4, BL.6, SC.A, AP.4, SUCEAVA, SV, RO; BUZDUGA VASILE, STR. PUTNEI NR.520, VICOVU DE SUS, SV, RO; BUZDUGA CORNELIU, STR. PUTNEI NR.520, VICOVU DE SUS, SV, RO; VIZITIU GABRIELA ELENA, STR. CALEA UNIRII NR.60, BL.40A, SC.C, AP.3, SUCEAVA, SV, RO; SUCIU ALEXANDRU, STR. EROILOR NR.6, BL.54, SC.D, AP.3, SUCEAVA, SV, RO (54)* **SISTEM PENTRU MONITORIZAREA CONDIŢIILOR DE MEDIU**

(57) Invenţia se referă la un sistem portabil, pentru monitorizarea condiţiilor de mediu, care oferă posibilitatea determinării zgomotului, viraţiilor, noxelor, umidităţii şi temperaturii. Sistemul conform invenţiei este constituit în principal dintr-o placă de achiziţie date (**PA**), care comunică, printr-o interfaţă USB, cu un computer (**PC**) pe care rulează o aplicaţie Visual Basic, ce are rol de interfaţă pentru o bază de date realizată în SQL, la intrările plăcii de achiziţie de date (**PA**) fiind conectaţi nişte senzori (**ST**, **SH**, **SZ**,

(11) 126444 A2

SV şi **SH**) de temperatură, umiditate, zgomot, vibraţii şi noxe, primul senzor (**ST**) fiind digital, iar ceilalţi patru senzori (**SH**, **SZ**, **SV** şi **SH**) fiind de tip analogic, pentru prelucrarea semnalelor de la aceştia fiind folosit un microcontroler care cuprinde şi un convertor analog-numeric.

Revendicări: 1
Figuri: 1

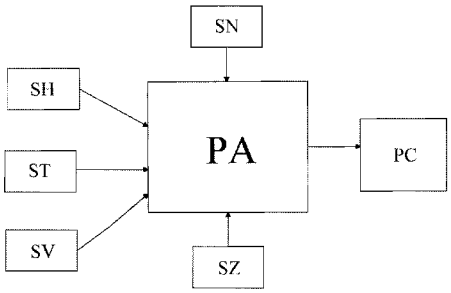

---

(11) 126445 A2 *(51)* ***G03H 1/08*** (2006.01) *(21)* a 2009 01056 *(22)* 17.12.2009 *(41)* 30.06.2011//6/2011 *(71) OPTOELECTRONICA 2001 S.A., STR. ATOMIŞTILOR NR. 409, MĂGURELE, IF, RO (72) NECŞOIU TEODOR, ALEEA AV.LT.GHEORGHE STÂLPEANU NR.1, BL.1, ET.10, SC.1, AP.37, SECTOR 1, BUCUREŞTI, B, RO; CURCAN OLGUŢA, STR. ALUNIŞ NR. 239, MĂGURELE, IF, RO; DOBRESCU GABRIEL, STR. FIZICIENILOR NR.5, BL.6, SC.2, AP.20, MĂGURELE, IF, RO (54)* **PROCEDEU DE REALIZARE A UNOR FUNDALURI CU DIFERITE NIVELE DE ADÂNCIME (MODULARE ÎN VOLUM) PENTRU MARCA HOLOGRAFICĂ ÎNALT SECURIZATĂ**

(57) Invenţia se referă la un procedeu de realizare a unor fundaluri cu diferite nivele de adâncime pentru marca holografică înalt securizată. Procedeul conform invenţiei constă din îmbinarea dintre proiectul grafic, cuprinzând un fundal cu numeroase nivele de adâncime, şi expunerea acestuia în laboratorul digital pe un master holografic de rezoluţie înaltă, urmată de developare şi prelucrare în mod uzual.

Revendicări: 1
Figuri: 3

(11) 126446 A2 *(51)* ***G05B 15/02*** (2006.01); ***G05B 19/00*** (2006.01); ***G08B 25/08*** (2006.01); *(21)* a 2009 00746 *(22)* 21.09.2009 *(41)* 30.06.2011//6/2011 *(71) UNIVERSITATEA "ŞTEFAN CEL MARE" DIN SUCEAVA, STR.UNIVERSITĂŢII NR.13, SUCEAVA, SV, RO (72) CIUFUDEAN CĂLIN HORAŢIU, STR.ŞTEFAN CEL MARE NR.4, BL.6, SC.A, AP.4, SUCEAVA, SV, RO; BUZDUGA CORNELIU, STR. PUTNEI NR.520, VICOVU DE SUS, SV, RO; UNGUREANU OANA, STR. OITUZ NR.21, BL.02, SC.A, AP.29, SUCEAVA, SV, RO (54)* **SISTEM DOMOTIC PENTRU CONFORT ŞI SIGURANŢĂ**

(57) Invenţia se referă la un sistem pentru automatizarea unei locuinţe, având atât funcţii de securitate şi control, cât şi funcţii de monitorizare a temperaturii, umidităţii, încărcării electrostatice din locuinţă. Sistemul conform invenţiei este constituit în principal din nişte senzori (**SE**, **SH** şi **ST**) care măsoară încărcarea electrostatică, umiditatea şi, respectiv, temperatura dintr-o arie monitorizată, senzorii (**SE**, **SH** şi **ST**) fiind conectaţi la o placă de achiziţie (**PA**) de date, precum şi nişte senzori (**IIR** şi **SF**) pentru detectarea mişcării şi fumului, conectaţi la o centrală (**CA**) de avertizare, care, în caz de pericol, declanşează o sirenă (**S**), centrala (**CA**) fiind şi ea conectată la

(11) 126446 A2

placa de achiziţie (**PA**) de date, care comunică cu un computer (**PC**) pe care rulează o aplicaţie Visual Basic, şi care are posibilitatea de a trimite un SMS la un telefon (**T**) mobil, sistemul fiind alimentat de la o sursă de alimentare (**SB**) cu back-up.

Revendicări: 1
Figuri: 1

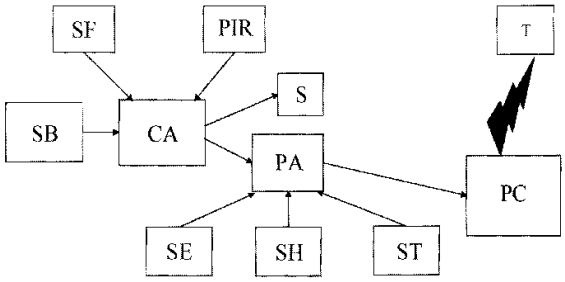

(11) 126447 A2 *(51)* ***G05B 19/04*** (2006.01); ***G06F 19/00*** (2006.01); *(21)* a 2009 00756 *(22)* 24.09.2009 *(41)* 30.06.2011//6/2011 *(71) ASTI AUTOMATION SRL, STR. CALEA PLEVNEI NR.139, ET.2, CAM.9 ŞI 13, SECTOR 6, BUCUREŞTI, B, RO (72) FĂGĂRĂŞAN IOANA, BD. TIMIŞOARA NR.79, BL. D36, SC.C, ET.4, AP.44, SECTOR 6, BUCUREŞTI, B, RO; ILIESCU STELIAN SERGIU, STR. DOAMNA GHICA NR.83, BL.63, SC.1, ET.2, AP.12, BUCUREŞTI, B, RO; STAMATESCU GRIGORE, CALEA PLEVNEI NR.141, BL.3, ET.5, AP.17, SECTOR 6, BUCUREŞTI, B, RO; DUMITRU IULIA, BD. MATEI BASARAB NR.58, BL.F1, SC.A, ET.6, AP.21, SLOBOZIA, IL, RO; ARGHIRA NICOLETA, STR. REPUBLICII NR.4, BL.R17, SC.A, AP.8, RÂMNICU VÂLCEA, VL, RO (54)* **SIMULATOR INTELIGENT PENTRU PROCESE INDUSTRIALE**

(57) Invenţia se referă la un sistem de simulare a unor procese industriale, în scopul perfecţionării şi conceperii unor scheme performante de comandă şi reglare a proceselor industriale. Sistemul conform invenţiei este realizat prin configurarea şi conectarea următoarelor componente: un calculator (**1**) prevăzut cu un sistem (**12**) modular, de tip matrice, de porţi logice programabile (**FPGA**), un automat programabil (**2**), echipat cu module (**10** şi **11**) de intrare/ieşire

(11) 126447 A2

digitale şi analogice, un bloc (**3**) de interfeţe intrare/ieşire proces în oglindă, cu modulele (**10** şi **11**) de intrare/ieşire ale automatului programabil (**2**), şi un panou (**4**) demonstrativ, pe care sunt montate: un subsistem (**5**) simulator de proces, prevăzut cu microprocesor, un contor (**6**) care afişează un indicativ corespunzător fiecărui proces industrial simulat, un adaptor (**7**) intrări/ieşiri simulator, un subsistem (**8**) de conexiune, cu echipamente externe, şi un subsistem (**9**) de comandă.

Revendicări: 2
Figuri: 2

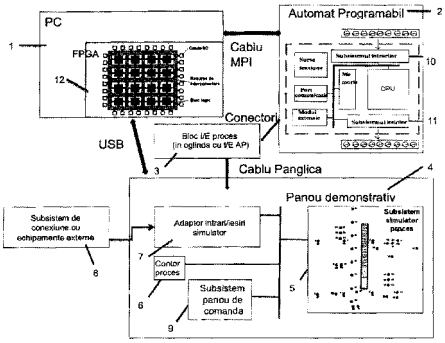

Fig. 2

(11) 126448 A2 *(51)* ***G05F 1/10*** (2006.01) *(21)* a 2009 00739 *(22)* 21.09.2009 *(66)* 09.10.2008 RO a 2008 00807 *(41)* 30.06.2011//6/2011 *(71) UNIVERSITATEA "TRANSILVANIA" DIN BRAŞOV, BD.EROILOR NR.29, BRAŞOV, BV, RO (72) SCORŢARU PETRE, STR.MĂLĂEŞTI NR.2, COD 500107, BRAŞOV, BV, RO; CERNAT MIHAI, ALEEA SÂNZIENELOR NR.9, AP.3, COD 500214, BRAŞOV, BV, RO (54)* **PROCEDEU ŞI DISPOZITIV PENTRU RECONSTITUIREA FORMEI DE UNDĂ A CURENTULUI PRIN BOBINELE DE FILTRARE ALE CONVERTOARELOR ELECTRONICE DE PUTERE CU COMUTAŢIE SOFT DE TIP ZVS**

(57) Invenţia se referă la un procedeu şi la un dispozitiv pentru reconstituirea formei de undă şi reglarea curentului prin bobinele de filtrare ale convertoarelor electronice de putere, cu comutaţie soft de tip ZVS (Zero Voltage Switching). Procedeul conform invenţiei constă din estimarea curentului prin bobina de filtrare, fără legătură galvanică între părţile de comandă şi de putere ale convertorului, prin prelucrarea tensiunii de pe o înfăşurare auxiliară a bobinei într-un circuit activ, realizat cu ajutorul unui amplificator operaţional, circuitul activ fiind resetat periodic, la momentele de trecere prin zero a curentului, eliminând astfel erorile din cauza tensiunii de offset a amplificatorului operaţional. Dispozitivul conform invenţiei conţine un circuit activ, realizat cu ajutorul unui amplificator operaţional ($\mathbf{A_1}$), a unei rezistenţe ($\mathbf{R_i}$) şi a unui condensator ($\mathbf{C_i}$),

(11) 126448 A2

care prelucrează tensiunea preluată de pe o înfăşurare auxiliară a unei bobine de filtrare (**B**), în scopul reproducerii formei de undă a curentului prin bobină (**B**), circuitul activ este completat cu o rezistenţă ($\mathbf{R_p}$) şi un tranzistor JFET ($\mathbf{T_1}$), iar pentru înlăturarea erorilor generate de tensiunea de offset a amplificatorului operaţional ($\mathbf{A_1}$), circuitul activ este resetat periodic, la trecerea prin zero a curentului prin bobină (**B**), resetarea fiind realizată prin trecerea în conducţie a tranzistorului JFET ($\mathbf{T_1}$), comandată de un tranzistor pnp ($\mathbf{T_2}$), cu impulsuri generate de un monostabil ($\mathbf{U_{1A}}$), în pauza dintre impulsuri, tranzistorul JFET ($\mathbf{T_1}$) fiind blocat de o tensiune de -12 V, aplicată pe poartă printr-o rezistenţă ($\mathbf{R_1}$).

Revendicări: 3
Figuri: 8

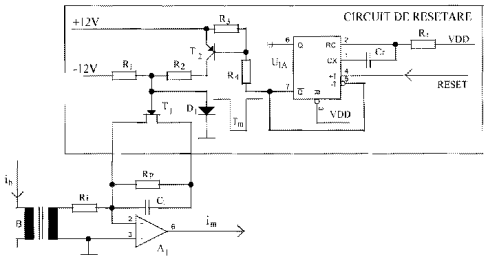

Fig. 2

(11) 126449 A2 *(51)* ***G06K 9/62*** (2006.01); ***G07C 9/00*** (2006.01); ***H04L 9/32*** (2006.01); *(21)* a 2009 00742 *(22)* 21.09.2009 *(41)* 30.06.2011//6/2011 *(71) UNIVERSITATEA "ŞTEFAN CEL MARE" DIN SUCEAVA, STR.UNIVERSITĂŢII NR.13, SUCEAVA, SV, RO (72) CIUFUDEAN CĂLIN HORAŢIU, STR. ŞTEFAN CEL MARE NR.4, BL.6, SC.A, AP.4, SUCEAVA, SV, RO; BUZDUGA CORNELIU, STR. PUTNEI NR.520, VICOVU DE SUS, SV, RO; MIHALACHE NICULAI, ALEEA PINULUI NR.7A, FĂLTICENI, SV, RO (54)* **SISTEM BIOMETRIC PENTRU LOCUINŢE**

(57) Invenţia se referă la un sistem biometric pentru locuinţe, destinat a restricţiona accesul persoanelor neautorizate în anumite încăperi ale locuinţei sau a nu le permite folosirea anumitor echipamente sau utilităţi. Sistemul biometric, conform invenţiei, este alcătuit în principal dintr-un cititor de amprente (**CA**) pus în legătură cu un computer (**PC**) care interpretează datele primite de la cititorul de amprente (**CA**), cu ajutorul unei aplicaţii Visual Basic, la computer (**PC**) fiind conectată o placă de achiziţie de date (**PA**) care, prin intermediul unei plăci cu relee (**PR**) şi al unui amplificator de curent (**AC**), comandă un element de acţionare (**EA**), pentru a permite accesul unei persoane autorizate, comanda sistemului, precum şi

(11) 126449 A2

vizualizarea stării acestuia fiind făcute prin intermediul unui tablou de comandă (**TC**) prevăzut cu butoane de comandă şi leduri de semnalizare.

Revendicări: 1
Figuri: 1

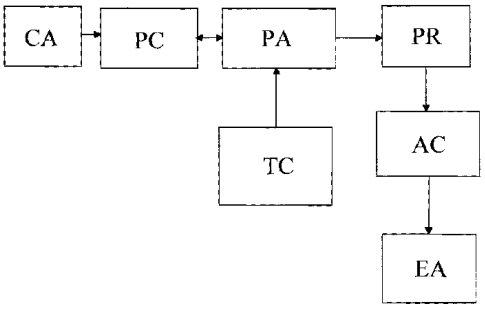

(11) 126450 A2 *(51)* ***G07C 9/00*** (2006.01); ***G06F 21/00*** (2006.01); ***G06K 9/62*** (2006.01); *(21)* a 2009 00743 *(22)* 21.09.2009 *(41)* 30.06.2011//6/2011 *(71) UNIVERSITATEA "ŞTEFAN CEL MARE" DIN SUCEAVA, STR.UNIVERSITĂŢII NR.13, SUCEAVA, SV, RO (72) CIUFUDEAN CĂLIN HORAŢIU, STR.ŞTEFAN CEL MARE NR.4, BL.6, SC.A, AP.4, SUCEAVA, SV, RO; BUZDUGA CORNELIU, STR. PUTNEI NR.520, VICOVU DE SUS, SV, RO; COJOCARU MIRELA, ALEEA AMURGULUI NR.1, BL.G7, SC.A, AP.10, BOTOŞANI, BT, RO (54)* **SISTEM PENTRU EVIDENŢA STUDENŢILOR**

(57) Invenţia se referă la un sistem pentru realizarea prezenţei şi notarea studenţilor în cadrul sistemelor de învăţământ. Sistemul conform invenţiei este constituit în principal dintr-un cititor de amprente conectat la un computer pe care rulează o aplicaţie "Finger Print Reader", care, împreună cu o bază de date a utilizatorilor, stocată la nivelul computerului, permite accesul la sistem a trei tipuri de utilizatori, şi anume: utilizatorul de tip administrator, care are drepturi depline asupra bazei de date şi care este singurul care poate şterge şi adăuga date referitoare la identitatea utilizatorilor, accesul la baza de date fiindu-i permis prin introducerea unei parole personale; utilizatorul de tip profesor, ce are acces la datele referitoare la cursurile sale şi la studenţii care urmează aceste cursuri, putând nota prezenţa acestora la cursuri şi calificativele obţinute; utilizatorul de tip student, ce are acces doar pentru vizualizarea situaţiei personale, accesul utilizatorilor de tip profesor şi student fiind permis pe baza autentificării amprentelor digitale ale acestora.

Revendicări: 1
Figuri: 1

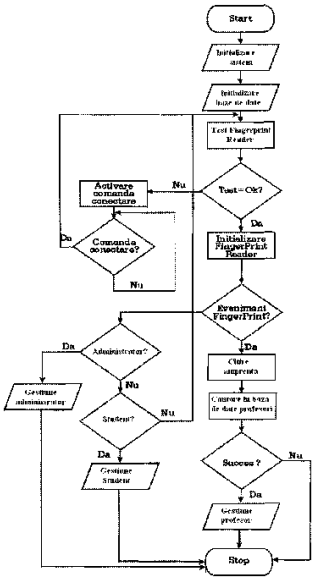

(11) 126451 A2 *(51)* ***G08B 21/12*** (2006.01); ***G05B 15/02*** (2006.01); *(21)* a 2009 00745 *(22)* 21.09.2009 *(41)* 30.06.2011//6/2011 *(71) UNIVERSITATEA "ŞTEFAN CEL MARE" DIN SUCEAVA, STR.UNIVERSITĂŢII NR.13, SUCEAVA, SV, RO (72) CIUFUDEAN CĂLIN HORAŢIU, STR.ŞTEFAN CEL MARE NR.4, BL.6, SC.A, AP.4, SUCEAVA, SV, RO; BUZDUGA CORNELIU, STR. PUTNEI NR.520, VICOVU DE SUS, SV, RO; CHETRARIU ALECSANDRU, STR. LAŢCU-VODĂ NR.3, ET.1, AP.2, SIRET, SV, RO (54)* **SISTEM PENTRU MONITORIZAREA SCURGERILOR DE GAZE**

(57) Invenţia se referă la un sistem automat pentru monitorizarea scurgerilor de gaz din puncte de distribuţie locală. Sistemul conform invenţiei este constituit, în principal, dintr-un senzor (**Sg**) de gaz metan, care comunică cu o electrovalvă (**E**), printr-un modul de emisie-recepţie alcătuit dintr-un transmiţător (**Tw**) fără fir şi un receptor (**Rw**) fără fir, în sensul închiderii automate a electrovalvei (**E**), în situaţia apariţiei unei defecţiuni, oprind distribuţia de gaz, datele de la receptor (**Rw**) fiind transmise, printr-un modul serial (**Cs**), şi către un computer (**PC**) care comunică, prin intermediul unui IP, cu un alt computer (**CEG**) al unui furnizor de gaze, indicând locul şi ora producerii defecţiunii, computerul (**PC**) având totodată şi posibilitatea de a transmite un SMS către un telefon (**T**) mobil.

Revendicări: 1
Figuri: 1

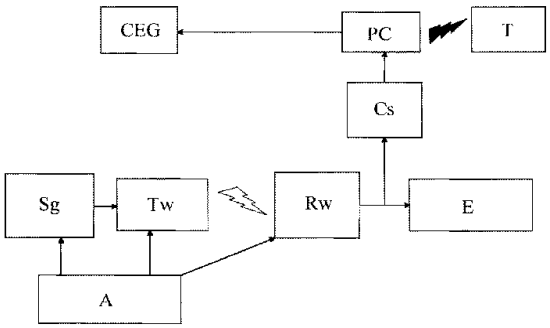

(11) 126452 A2 *(51)* ***H02K 1/06*** (2006.01) *(21)* a 2009 00755 *(22)* 23.09.2009 *(41)* 30.06.2011//6/2011 *(71) UNIVERSITATEA "ŞTEFAN CEL MARE" DIN SUCEAVA, STR.UNIVERSITĂŢII NR.13, SUCEAVA, SV, RO (72) PENTIUC RADU DUMITRU, STR. CIREŞILOR NR 28A, SUCEAVA, SV, RO; POPA CEZAR, BD. 1 DECEMBRIE 1918 NR.2, BL.1, SC.A, ET.7, AP.20, SUCEAVA, SV, RO; MAHALU GEORGE, STR. VIITORULUI NR.7, BL.G1, SC.A, AP.4, SUCEAVA, SV, RO; GRAUR ADRIAN, STR.OITUZ NR.42, BL.J15, SC.A, ET.3, AP.13, SUCEAVA, SV, RO; PENTIUC ŞTEFAN GHEORGHE, ALEEA JUPITER NR.9, SC.A, AP.12, SUCEAVA, SV, RO; MILICI MARIANA RODICA, STR.LIBERTĂŢII, NR.1, BL.1, SC.A, AP.3, SUCEAVA, SV, RO; RAŢĂ GABRIELA, BD. GEORGE ENESCU NR.2, BL.7, SC.D, ET.4, AP.13, SUCEAVA, SV, RO; UNGUREANU CONSTANTIN, STR. OITUZ NR. 30, BL. H9, ET. 5, AP. 36, SC. A, SUCEAVA, SV, RO (54)* **INDUS DISC CU CANALE RADIALE PENTRU MOTOR HIBRID DE INDUCŢIE**

(57) Invenţia se referă la un indus disc pentru un motor hibrid de inducţie, utilizat pentru acţionări feroviare, în transportul urban, la benzi transportoare, conveiere, scări rulante. Indusul conform invenţiei este constituit dintr-un disc (**1**) confecţionat dintr-un material conductor, pe suprafaţa căruia sunt practicate nişte canale (**2**) radiale.

Revendicări: 1
Figuri: 1

(11) 126452 A2

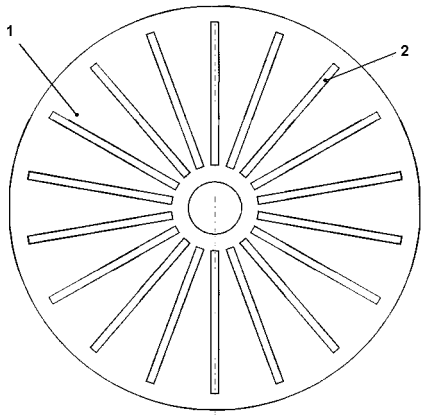

(11) 126453 A0 *(51)* ***H02K 53/00*** (2006.01) *(21)* a 2011 00169 *(22)* 22.02.2011 *(41)* 30.06.2011//6/2011 *(71) BOŞTINĂ FLORIN, ALEEA ADRIAN DAN URUCU NR.2A, BL. 31, SC. 3, AP. 79, SECTOR 4, BUCUREŞTI, B, RO; BOŞTINĂ BOGDAN IONUŢ, STR. PRIMĂVERII NR.8, SAT DUDU, CHIAJNA, IF, RO (72) BOŞTINĂ FLORIN, ALEEA ADRIAN DAN URUCU NR.2A, BL. 31, SC. 3, AP. 79, SECTOR 4, BUCUREŞTI, B, RO; BOŞTINĂ BOGDAN IONUŢ, STR. PRIMĂVERII NR. 8, SAT DUDU, CHIAJNA, IF, RO (54)* **CENTRALĂ DE PRODUCERE A CURENTULUI ELECTRIC FOLOSIND TIRAJUL NATURAL**

(57) Invenţia se referă la o centrală de producere a curentului electric folosind tirajul natural. Centrala conform invenţiei se referă la folosirea tirajului natural, generat într-un tunel (**2**) de aer, de diferenţa de presiune în plan vertical, mediu de 165 N/mp la o diferenţă de înălţime de 10 m, pentru obţinerea curentului electric, prin transformarea momentului mecanic obţinut de o turbină (**4**) în curent electric, cu ajutorul unei staţii (**6**) de transformare, proces monitorizat cu ajutorul unui bloc (**9**) de automatizare.

Revendicări: 1
Figuri: 2

(11) 126453 A0

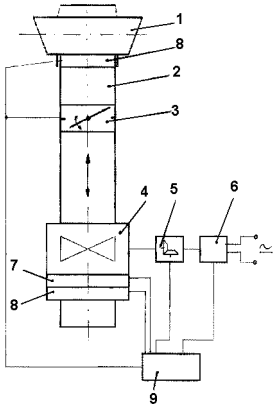

Fig. 1

(11) 126454 A2 *(51)* ***H04L 27/26*** (2006.01); ***H04J 11/00*** (2006.01); *(21)* a 2009 00779 *(22)* 29.09.2009 *(41)* 30.06.2011//6/2011 *(71) ASTI CONTROL S.A., CALEA PLEVNEI NR.139, CORP B, SECTOR 6, BUCUREŞTI, B, RO (72) PETRESCU CĂTĂLIN DUMITRU, STR. AROMEI NR.3, BL.L3, SC.1, AP.32, SECTOR 2, BUCUREŞTI, B, RO; ŞTEFĂNOIU DAN, STR. BĂICULEŞTI NR.19, BL.D9, AP.50, SECTOR 1, BUCUREŞTI, B, RO; STAMATESCU GRIGORE, CALEA PLEVNEI NR.141, BL.3, ET.5, AP.17, SECTOR 6, BUCUREŞTI, B, RO; NICULA OCTAVIAN, STR. PRAVĂŢ NR.14, BL.P7, SC.6, ET.3, AP.116, SECTOR 6, BUCUREŞTI, B, RO (54)* **PROCEDEU DE CODIFICARE ŞI DECODIFICARE A DATELOR NUMERICE PENTRU TRANSCEIVERELE RADIO DE MICĂ PUTERE**

(57) Invenţia se referă la un procedeu de codificare şi decodificare a datelor numerice, pentru transceiverele radio de mică putere. Procedeul conform invenţiei cuprinde o etapă de codificare a datelor numerice care sunt transmise sub forma pachetelor de date, codificarea fiind realizată la nivel de pachet de date printr-un semnal analogic, format dintr-un preambul cu rol de stabilizare şi sincronizare a recepţiei, şi un număr de segmente de semnal care codifică informaţia prin modificarea fazei unui set de purtătoare sinusoidale între segmentele consecutive, şi o etapă de decodificare, în care se monitorizează în permanenţă semnalul recepţionat, în scopul detectării secţiunii de sincronizare, detecţia bazându-se pe evaluarea, printr-un bloc de comparare cu o valoare de prag, a valorii funcţiei de intercorelaţie între semnalul recepţionat şi un şablon corespunzător semnalului de sincronizare, raportată la energia semnalului recepţionat.

Revendicări: 4
Figuri: 6

(11) 126455 A2 *(51)* ***H05B 41/36*** (2006.01) *(21)* a 2009 00672 *(22)* 02.09.2009 *(41)* 30.06.2011//6/2011 *(71) UNIVERSITATEA "ŞTEFAN CEL MARE" DIN SUCEAVA, STR.UNIVERSITĂŢII NR.13, SUCEAVA, SV, RO (72) PENTIUC RADU DUMITRU, STR. CIREŞILOR NR 28A, SUCEAVA, SV, RO; MAHALU CLAUDIU, STR. VIITORULUI NR.7, BL.G1, SC.A, AP.4, SUCEAVA, SV, RO; MAHALU GEORGE, STR. VIITORULUI NR.7, BL.G1, SC.A, AP.4, SUCEAVA, SV, RO; GRAUR ADRIAN, STR.OITUZ NR.42, BL.J15, SC.A, ET.3, AP.13, SUCEAVA, SV, RO; PENTIUC ŞTEFAN GHEORGHE, ALEEA JUPITER NR.9, SC.A, AP.12, SUCEAVA, SV, RO; POPA CEZAR, BD. 1 DECEMBRIE 1918 NR.2, BL.1, SC.A, ET.7, AP.20, SUCEAVA, SV, RO (54)* **SISTEM AUTOMAT DE OPTIMIZARE A CONSUMULUI ENERGETIC LA ILUMINATUL AMBIENTAL**

(57) Invenţia se referă la un sistem automat de optimizare a consumului energetic în iluminatul ambiental. Sistemul conform invenţiei este constituit în principal dintr-un senzor (**1**) de lumină a cărui mărime de ieşire este aplicată unui convertor analog- digital (**2**) care transmite date de intrare unui computer (**3**), date ce sunt utilizate într-un program de calculator dedicat, datele furnizate de program fiind transmise unei plăci (**4**) cu relee, prin intermediul căreia se comandă un variator de putere (**5**) ce controlează puterea electrică a unei lămpi (**6**), astfel încât aceasta se va reduce proporţional cu iluminatul natural şi cu cel artificial colateral.

Revendicări: 1
Figuri: 1

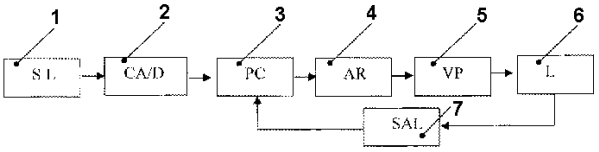

CERERI DE BREVET DE INVENȚIE PUBLICATE

- **ARANJATE ÎN ORDINE CRESCĂTOARE, DUPĂ NUMĂRUL DE CERERE DE BREVET**
- **ARANJATE ÎN ORDINE ALFABETICĂ, DUPĂ NUMELE / DENUMIREA SOLICITANTULUI**

Cereri de brevet de invenţie publicate conform art. 23, din Legea nr. 64/1991, republicată, şi Regulii 27(1), din HGR nr. 547/2008, aranjate în ordine crescătoare, după numărul de cerere de brevet

Număr cerere de brevet	Clasa internaţională	Număr de publicare	Dată depozit	Solicitant	Pag.
a 2007 00916	**A23K 1/00** (2006.01); **A23L 1/212** (2006.01)	126364 A2	28.12.2007	REVIVA IMPORT EXPORT S.R.L., STR. LIBERTĂŢII NR. 37, APAHIDA, CJ, RO	**14**
a 2008 00237	**F21S 8/02** (2006.01); **F21W 111/02** (2006.01); **F21W 121/00** (2006.01); **F21W 131/30** (2006.01)	126432 A2	28.03.2008	BUCURIE S.R.L., STR.MATEI BASARAB BL.29, SC.A, AP.12, SLOBOZIA, IL, RO	**46**
a 2009 00295	**A01D 47/00** (2006.01)	126358 A2	08.04.2009	LASZLO ENDRE, STR.PRINCIPALĂ NR.33, GHINEŞTI, MS, RO	**11**
a 2009 00355	**F02M 29/06** (2006.01)	126425 A2	05.05.2009	PANEA IONUŢ VALENTIN, BD. EROILOR NR.40, VOLUNTARI, IF, RO	**42**
a 2009 00646	**C04B 35/16** (2006.01); **C04B 35/66** (2006.01)	126400 A2	19.08.2009	INSTITUTUL DE CERCETĂRI METALURGICE S.A., STR. MEHADIEI NR.39, SECTOR 6, BUCUREŞTI, B, RO	**32**
a 2009 00671	**G01N 21/00** (2006.01)	126440 A2	02.09.2009	REGIA AUTONOMĂ PENTRU ACTIVITĂŢI NUCLEARE - SUCURSALA CERCETĂRI NUCLEARE PITEŞTI, STR. CÂMPULUI NR. 1, O.P.1, C.P.78, PITEŞTI-MIOVENI, AG, RO	**51**
a 2009 00672	**H05B 41/36** (2006.01)	126455 A2	02.09.2009	UNIVERSITATEA "ŞTEFAN CEL MARE" DIN SUCEAVA, STR.UNIVERSITĂŢII NR.13, SUCEAVA, SV, RO	**58**
a 2009 00687	**B82Y 35/00** (2011.01); **G01Q 40/00** (2010.01)	126394 A2	07.09.2009	INSTITUTUL NAŢIONAL DE CERCETARE-DEZVOLTARE PENTRU MICROTEHNOLOGIE, STR. EROU IANCU NICOLAE NR.32B, BUCUREŞTI, B, RO	**29**
a 2009 00689	**A61N 5/067** (2006.01)	126376 A2	08.09.2009	APEL LASER SRL, STR. VINTILĂ MIHĂILESCU NR.15, BL.60, AP.12, SECTOR 6, BUCUREŞTI, B, RO	**18**
a 2009 00700	**A01D 47/00** (2006.01); **A01D 43/08** (2006.01)	126359 A2	09.09.2009	INSTITUTUL NAŢIONAL DE CERCETARE - DEZVOLTARE PENTRU MAŞINI ŞI INSTALAŢII DESTINATE AGRICULTURII ŞI INDUSTRIEI ALIMENTAR, BD. ION IONESCU DE LA BRAD NR.6, SECTOR 1, BUCUREŞTI, B, RO	**12**
a 2009 00719	**G01N 33/02** (2006.01); **G01N 27/22** (2006.01)	126441 A2	14.09.2009	UNIVERSITATEA TEHNICĂ "GH.ASACHI" IAŞI, BD. D.MANGERON NR.67, IAŞI, IS, RO	**51**

Număr cerere de brevet	Clasa internațională	Număr de publicare	Dată depozit	Solicitant	Pag.
a 2009 00724	**C05C 1/00** (2006.01); **C05D 9/00** (2006.01); **A01N 33/00** (2006.01); **A01N 59/06** (2006.01); **A01N 63/04** (2006.01)	126401 A2	15.09.2009	FILIPESCU LAURENȚIU, STR. SIRENELOR NR.10-20, SC.B, AP.19, BUCUREŞTI, B, RO; ŞTEFAN AURA DANA, SAT STRAOŞTI NR.106, COMUNA DRAGODANA, DB, RO; CIRJALIU MURGEA MARINA, SAT BOGDĂNEŞTI, COMUNA OTEŞANI, VL, RO	**32**
a 2009 00733	**F16H 39/42** (2006.01)	126430 A2	17.09.2009	BUJOR STANCU, STR.CAUCIUCULUI 16/2, AP.2, ONEŞTI, BC, RO	**45**
a 2009 00735	**G01N 17/00** (2006.01)	126439 A2	17.09.2009	OMV ICCPET SA, CALEA RAHOVEI NR.266-268, SECTOR 5, BUCUREŞTI, B, RO	**50**
a 2009 00739	**G05F 1/10** (2006.01)	126448 A2	21.09.2009	UNIVERSITATEA "TRANSILVANIA" DIN BRAŞOV, BD.EROILOR NR.29, BRAŞOV, BV, RO	**55**
a 2009 00741	**G01W 1/02** (2006.01); **G06F 19/00** (2006.01)	126444 A2	21.09.2009	UNIVERSITATEA "ŞTEFAN CEL MARE" DIN SUCEAVA, STR.UNIVERSITĂȚII NR.13, SUCEAVA, SV, RO	**53**
a 2009 00742	**G06K 9/62** (2006.01); **G07C 9/00** (2006.01); **H04L 9/32** (2006.01)	126449 A2	21.09.2009	UNIVERSITATEA "ŞTEFAN CEL MARE" DIN SUCEAVA, STR.UNIVERSITĂȚII NR.13, SUCEAVA, SV, RO	**55**
a 2009 00743	**G07C 9/00** (2006.01); **G06F 21/00** (2006.01); **G06K 9/62** (2006.01)	126450 A2	21.09.2009	UNIVERSITATEA "ŞTEFAN CEL MARE" DIN SUCEAVA, STR.UNIVERSITĂȚII NR.13, SUCEAVA, SV, RO	**56**
a 2009 00744	**G01H 17/00** (2006.01); **G06F 19/00** (2006.01)	126437 A2	21.09.2009	UNIVERSITATEA "ŞTEFAN CEL MARE" DIN SUCEAVA, STR.UNIVERSITĂȚII NR.13, SUCEAVA, SV, RO	**49**
a 2009 00745	**G08B 21/12** (2006.01); **G05B 15/02** (2006.01)	126451 A2	21.09.2009	UNIVERSITATEA "ŞTEFAN CEL MARE" DIN SUCEAVA, STR.UNIVERSITĂȚII NR.13, SUCEAVA, SV, RO	**56**
a 2009 00746	**G05B 15/02** (2006.01); **G05B 19/00** (2006.01); **G08B 25/08** (2006.01)	126446 A2	21.09.2009	UNIVERSITATEA "ŞTEFAN CEL MARE" DIN SUCEAVA, STR.UNIVERSITĂȚII NR.13, SUCEAVA, SV, RO	**54**
a 2009 00755	**H02K 1/06** (2006.01)	126452 A2	23.09.2009	UNIVERSITATEA "ŞTEFAN CEL MARE" DIN SUCEAVA, STR.UNIVERSITĂȚII NR.13, SUCEAVA, SV, RO	**57**
a 2009 00756	**G05B 19/04** (2006.01); **G06F 19/00** (2006.01)	126447 A2	24.09.2009	ASTI AUTOMATION SRL, STR. CALEA PLEVNEI NR.139, ET.2, CAM.9 ŞI 13, SECTOR 6, BUCUREŞTI, B, RO	**54**

Număr cerere de brevet	Clasa internațională	Număr de publicare	Dată depozit	Solicitant	Pag.
a 2009 00762	**B61K 9/04** (2006.01); **G01K 1/02** (2006.01)	126393 A2	25.09.2009	MIGHTY PROD S.R.L., STR. FRAȚII GOLEŞTI, BL.K 28, PARTER, SC.1, AP.3, CRAIOVA, DJ, RO	**28**
a 2009 00777	**G01M 15/00** (2006.01); **G05B 15/00** (2006.01); **G06F 19/00** (2006.01)	126438 A2	29.09.2009	AEROSTAR S.A., STR.CONDORILOR NR.9, BACĂU, BC, RO	**49**
a 2009 00779	**H04L 27/26** (2006.01); **H04J 11/00** (2006.01)	126454 A2	29.09.2009	ASTI CONTROL S.A., CALEA PLEVNEI NR.139, CORP B, SECTOR 6, BUCUREŞTI, B, RO	**58**
a 2009 00801	**C01G 49/06** (2006.01)	126395 A2	07.10.2009	INSTITUTUL NAȚIONAL DE CERCETARE DEZVOLTARE ELECTROCHIMIE ŞI MATERIE CONDENSATĂ, STR. DR. AUREL PĂUNESCU PODEANU NR. 144, TIMIŞOARA, TM, RO	**29**
a 2009 00866	**B07B 1/28** (2006.01); **B07B 1/46** (2006.01)	126378 A2	26.10.2009	INSTITUTUL NAȚIONAL DE CERCETARE-DEZVOLTARE PENTRU MAŞINI ŞI INSTALAȚII DESTINATE AGRICULTURII ŞI INDUSTRIEI ALIMENTARE, - INMA, BD. ION IONESCU DE LA BRAD NR.6, SECTOR 1, BUCUREŞTI, B, RO	**19**
a 2009 00878	**C09K 11/55** (2006.01)	126406 A2	29.10.2009	UNIVERSITATEA TEHNICĂ "GHEORGHE ASACHI" DIN IAŞI, BD.PROF.D.MANGERON NR. 67, IAŞI, IS, RO	**34**
a 2009 00888	**B60P 3/025** (2006.01)	126391 A2	02.11.2009	COROIAN DANIEL MIHAI, STR. 16 FEBRUARIE NR.11, CLUJ NAPOCA, CJ, RO	**27**
a 2009 00944	**B29C 35/18** (2006.01); **B29C 43/04** (2006.01)	126389 A2	18.11.2009	INOE 2000-INSTITUTUL DE CERCETĂRI PENTRU HIDRAULICĂ ŞI PNEUMATICĂ, STR. CUȚITUL DE ARGINT NR. 14, SECTOR 4, BUCUREŞTI, B, RO	**26**
a 2009 00955	**C23C 2/06** (2006.01)	126411 A2	23.11.2009	BULEA CAIUS CASIU, STR. CONSTANTIN DOBROGEANU GHEREA NR. 13, BISTRIȚA, BN, RO	**36**
a 2009 00956	**C25D 3/22** (2006.01)	126414 A2	23.11.2009	BULEA CAIUS CASIU, STR. CONSTANTIN DOBROGEANU GHEREA NR. 13, BISTRIȚA, BN, RO	**37**
a 2009 00964	**B01J 23/75** (2006.01); **C01B 3/14** (2006.01)	126377 A2	23.11.2009	UNIVERSITATEA PETROL-GAZE DIN PLOIEŞTI, BD. BUCUREŞTI NR. 39, PLOIEŞTI, PH, RO; UNIVERSITATEA POLITEHNICĂ BUCUREŞTI, CENTRUL DE TRANSFER TEHNOLOGIC PENTRU INDUSTRIILE DE PROCES, SPLAIUL INDEPENDENȚEI NR.313, BUCUREŞTI, B, RO; INSTITUTUL NAȚIONAL DE CERCETARE-DEZVOLTARE PENTRU CHIMIE ŞI PETROCHIMIE - ICECHIM, SPLAIUL INDEPENDENȚEI NR.202, SECTOR 6, BUCUREŞTI, B, RO	**19**

Număr cerere de brevet	Clasa internaţională	Număr de publicare	Dată depozit	Solicitant	Pag.
a 2009 00972	**A61C 8/00** (2006.01)	126367 A2	25.11.2009	TEHNOMED IMPEX CO S.A., ŞOS.PANTELIMON NR.1, SECTOR 2, BUCUREŞTI, B, RO	**15**
a 2009 00979	**F16H 1/28** (2006.01)	126428 A2	26.11.2009	INSTITUTUL DE CERCETARE ŞI PROIECTARE TEHNOLOGICĂ PENTRU CONSTRUCŢII MAŞINI S.A., ŞOS.OLTENIŢEI NR.103, SECTOR 4, BUCUREŞTI, B, RO	**44**
a 2009 00996	**C10L 1/185** (2006.01)	126408 A2	27.11.2009	UNIVERSITATEA PETROL-GAZE DIN PLOIEŞTI, BD. BUCUREŞTI NR. 39, PLOIEŞTI, PH, RO; UNIVERSITATEA POLITEHNICĂ BUCUREŞTI, CENTRUL DE TRANSFER TEHNOLOGIC PENTRU INDUSTRIILE DE PROCES, SPLAIUL INDEPENDENŢEI NR.313, BUCUREŞTI, B, RO; INSTITUTUL NAŢIONAL DE CERCETARE-DEZVOLTARE PENTRU CHIMIE ŞI PETROCHIMIE - ICECHIM, SPLAIUL INDEPENDENŢEI NR.202, SECTOR 6, BUCUREŞTI, B, RO	**35**
a 2009 01005	**C10L 1/18** (2006.01)	126407 A2	02.12.2009	INCDO-INOE 2000, FILIALA INSTITUTUL DE CERCETĂRI PENTRU INSTRUMENTAŢIE ANALITICĂ CLUJ NAPOCA, STR. DONATH NR. 67, CLUJ-NAPOCA, CJ, RO	**34**
a 2009 01007	**B24B 3/24** (2006.01); **B24B 3/28** (2006.01)	126382 A2	02.12.2009	UNIVERSITATEA "DUNĂREA DE JOS" DIN GALAŢI, STR. DOMNEASCĂ NR.111, GALAŢI, GL, RO	**22**
a 2009 01008	**C08G 63/00** (2006.01)	126405 A2	02.12.2009	JAAP HOEKSEMA, BANNERSCHULTESTRAAT 35, SLEEN, NL	**34**
a 2009 01009	**C08F 22/10** (2006.01)	126404 A2	03.12.2009	INSTITUTUL DE CERCETĂRI PRODUSE AUXILIARE ORGANICE S.A., STR. CARPAŢI NR.8, MEDIAŞ, SB, RO	**33**
a 2009 01011	**A47J 45/07** (2006.01); **B65D 51/14** (2006.01)	126365 A2	03.12.2009	MILITARU ADRIAN LEONARD, ALEEA POSTĂVARUL NR.3, BL.C2A, SC.B, ET.1, AP.20, SECTOR 3, BUCUREŞTI, B, RO	**14**
a 2009 01013	**D21H 21/40** (2006.01)	126417 A2	03.12.2009	CEPROHART S.A., BD. ALEXANDRU IOAN CUZA NR. 3, BRĂILA, BR, RO; UNIVERSITATEA "DUNĂREA DE JOS" DIN GALAŢI, STR. DOMNEASCĂ NR.111, GALAŢI, GL, RO	**38**
a 2009 01014	**D21H 21/40** (2006.01)	126418 A2	03.12.2009	CEPROHART S.A., BD. ALEXANDRU IOAN CUZA NR. 3, BRĂILA, BR, RO	**38**

Număr cerere de brevet	Clasa internațională	Număr de publicare	Dată depozit	Solicitant	Pag.
a 2009 01015	**B25B 21/00** (2006.01); **B25B 23/144** (2006.01)	126383 A2	04.12.2009	HYDRAMOLD S.R.L., STR. HOTIN NR. 5, IAŞI, IS, RO	**22**
a 2009 01016	**B25B 25/00** (2006.01)	126383 A2 30.06.2011 30.06.2011 30.06.2011 B25B30.06.2011 30.06.2011 126384 A2	04.12.2009	HYDRAMOLD S.R.L., STR. HOTIN NR. 5, IAŞI, IS, RO	**23**
a 2009 01017	**E21B 1/30** (2006.01)	126423 A2	04.12.2009	HYDRAMOLD S.R.L., STR. HOTIN NR. 5, IAŞI, IS, RO	**41**
a 2009 01018	**C07K 14/78** (2006.01); **A61K 35/32** (2006.01); **A61K 38/39** (2006.01)	126403 A2	04.12.2009	UNIVERSITATEA TEHNICĂ "GHEORGHE ASACHI" DIN IAŞI, BD.PROF.D.MANGERON NR. 67, IAŞI, IS, RO	**33**
a 2009 01019	**E04H 12/08** (2006.01)	126422 A2	04.12.2009	UNIVERSITATEA TEHNICĂ "GHEORGHE ASACHI" DIN IAŞI, BD.PROF.D.MANGERON NR. 67, IAŞI, IS, RO	**40**
a 2009 01028	**B29C 33/30** (2006.01); **B32B 15/06** (2006.01)	126387 A2	08.12.2009	KORHONEN KRISTINA, CUNERAWEG 438, RHENEN, NL	**25**
a 2009 01029	**A61M 16/06** (2006.01)	126374 A2	09.12.2009	DRAJA MIHAI, STR.DUMBRAVEI BL.6 SC.A AP.10, BISTRIȚA, BN, RO	**18**
a 2009 01039	**G01N 33/531** (2006.01)	126442 A2	11.12.2009	INSTITUTUL NAȚIONAL DE CERCETARE DEZVOLTARE PENTRU FIZICĂ ŞI INGINERIE NUCLEARĂ-HORIA HULUBEI, STR. ATOMIŞTILOR NR.407, CP-MG-06, MĂGURELE, IF, RO	**51**
a 2009 01045	**B29B 17/02** (2006.01)	126386 A2	14.12.2009	INSTITUTUL DE CERCETARE ŞI PROIECTARE TEHNOLOGICĂ PENTRU CONSTRUCȚII MAŞINI S.A., ŞOS.OLTENIȚEI NR.103, SECTOR 4, BUCUREŞTI, B, RO	**24**
a 2009 01046	**C02F 11/04** (2006.01); **C12P 5/02** (2006.01)	126398 A2	14.12.2009	INSTITUTUL NAȚIONAL DE CERCETARE - DEZVOLTARE PENTRU INGINERIE ELECTRICĂ ICPE-C.A., SPLAIUL UNIRII NR. 313, SECTOR 3, BUCUREŞTI, B, RO	**31**
a 2009 01049	**A61K 36/63** (2006.01)	126370 A2	16.12.2009	DEMIDOF MARIA, STR. CONSTANTIN NEGRI BL.B2, SC.B, AP.18, TÂRGU OCNA, BC, RO	**16**
a 2009 01056	**G03H 1/08** (2006.01)	126445 A2	17.12.2009	OPTOELECTRONICA 2001 S.A., STR. ATOMIŞTILOR NR. 409, MĂGURELE, IF, RO	**53**
a 2009 01057	**C23C 16/04** (2006.01)	126413 A2	17.12.2009	OPTOELECTRONICA 2001 S.A., STR. ATOMIŞTILOR NR. 409, MĂGURELE, IF, RO	**37**

Număr cerere de brevet	Clasa internațională	Număr de publicare	Dată depozit	Solicitant	Pag.
a 2009 01059	**B29B 17/00** (2006.01)	126385 A2	18.12.2009	INSTITUTUL NAȚIONAL DE CERCETARE - DEZVOLTARE PENTRU INGINERIE ELECTRICĂ ICPE-C.A., SPLAIUL UNIRII NR. 313, SECTOR 3, BUCUREŞTI, B, RO	**24**
a 2009 01061	**B60B 39/00** (2006.01)	126390 A2	18.12.2009	LOGHINESCU VASILE, ALEEA COSTRUCTORILOR NR.13, BL.2, SC.B, ET.1, AP.6, PITEŞTI, AG, RO	**26**
a 2009 01063	**F16C 19/16** (2006.01)	126427 A2	21.12.2009	INSTITUTUL DE CERCETARE ŞI PROIECTARE TEHNOLOGICĂ PENTRU CONSTRUCȚII MAŞINI S.A., ŞOS.OLTENIȚEI NR.103, SECTOR 4, BUCUREŞTI, B, RO	**43**
a 2009 01064	**A61K 36/53** (2006.01)	126369 A2	21.12.2009	ANDRONOVICI LIVIU, STR.GRIGORE GAFENCU NR.78-84, SECTOR 1, BUCUREŞTI, B, RO; CATARIG OVIDIU GABRIEL, STR.CÂMPIA LIBERTĂȚII NR.64, BL.34A, SC.F, ET.10, AP.261, SECTOR 3, BUCUREŞTI, B, RO	**16**
a 2009 01066	**F03G 7/10** (2006.01)	126426 A2	21.12.2009	OSTROVEANU ŞTEFAN, STR.1 DECEMBRIE 1918 NR.21, BL.D33, SC.2, AP.10, COD 200171, CRAIOVA, DJ, RO	**43**
a 2009 01071	**A61B 5/16** (2006.01)	126366 A2	22.12.2009	GAGEA ADRIAN, STR. DUMBRAVA NOUĂ NR.30, BL. M 208, AP.5, SECTOR 5, BUCUREŞTI, B, RO; DAVID BOGDAN, STR. CONSTANTIN BRÂNCOVEANU NR.117, AP.27, SECTOR 4, BUCUREŞTI, B, RO; MICU COSTIN, STR. ODOBEŞTI NR.5B-5C, BL.M7B, AP.48, SECTOR 3, BUCUREŞTI, B, RO	**14**
a 2009 01072	**D03D 15/10** (2006.01)	126415 A2	22.12.2009	INSTITUTUL NAȚIONAL DE CERCETARE DEZVOLTARE PENTRU TEXTILE ŞI PIELĂRIE - INCDTP, STR. LUCREȚIU PĂTRĂŞCANU NR.16, SECTOR 3, BUCUREŞTI, B, RO	**37**
a 2009 01073	**A01N 63/00** (2006.01); **A61K 35/74** (2006.01)	126362 A2	22.12.2009	INSTITUTUL DE CERCETARE DEZVOLTARE PENTRU PROTECȚIA PLANTELOR, B-DUL ION IONESCU DE LA BRAD NR. 8, SECTOR 1, OP 18, BUCUREŞTI, B, RO	**13**
a 2009 01074	**C12N 1/14** (2006.01)	126409 A2	22.12.2009	INSTITUTUL DE CERCETARE DEZVOLTARE PENTRU PROTECȚIA PLANTELOR, B-DUL ION IONESCU DE LA BRAD NR. 8, SECTOR 1, OP 18, BUCUREŞTI, B, RO	**35**

Număr cerere de brevet	Clasa internațională	Număr de publicare	Dată depozit	Solicitant	Pag.
a 2009 01075	**A01B 79/02** (2006.01)	126356 A2	22.12.2009	INSTITUTUL DE CERCETARE DEZVOLTARE PENTRU PROTECȚIA PLANTELOR, B-DUL ION IONESCU DE LA BRAD NR. 8, SECTOR 1, OP 18, BUCUREŞTI, B, RO	**11**
a 2009 01076	**A01B 79/02** (2006.01)	126357 A2	22.12.2009	INSTITUTUL DE CERCETARE DEZVOLTARE PENTRU PROTECȚIA PLANTELOR, B-DUL ION IONESCU DE LA BRAD NR. 8, SECTOR 1, OP 18, BUCUREŞTI, B, RO	**11**
a 2009 01077	**A01N 63/04** (2006.01); **C09K 17/00** (2006.01)	126363 A2	22.12.2009	INSTITUTUL DE CERCETARE DEZVOLTARE PENTRU PROTECȚIA PLANTELOR, B-DUL ION IONESCU DE LA BRAD NR. 8, SECTOR 1, OP 18, BUCUREŞTI, B, RO	**13**
a 2009 01079	**A61K 9/14** (2006.01)	126368 A2	23.12.2009	INSTITUTUL NAȚIONAL DE CERCETARE - DEZVOLTARE PENTRU INGINERIE ELECTRICĂ ICPE-C.A., SPLAIUL UNIRII NR. 313, SECTOR 3, BUCUREŞTI, B, RO	**16**
a 2009 01080	**F24D 3/08** (2006.01)	126433 A2	23.12.2009	BREAZ LAURENȚIU DUMITRU, STR.8 MARTIE NR.9, AIUD, AB, RO	**47**
a 2009 01084	**A61K 36/899** (2006.01)	126371 A2	28.12.2009	DACIA PLANT SRL, STR. PRIMĂVERII NR.4, SEBEŞ, AB, RO	**17**
a 2010 00353	**B23H 7/38** (2006.01); **B23H 7/26** (2006.01)	126381 A0	21.04.2010	UNIVERSITATEA "POLITEHNICA" DIN BUCUREŞTI, SPLAIUL INDEPENDENȚEI NR. 313, ţSECTOR 6, BUCUREŞTI, B, RO	**21**
a 2010 00630	**G01R 31/34** (2006.01)	126443 A0	21.07.2010	ICPE SAERP S.A., SPLAIUL UNIRII NR. 313, SECTOR 3, BUCUREŞTI, B, RO	**52**
a 2010 00675	**D04H 1/04** (2006.01)	126416 A0	29.07.2010	STEPAN CLAUDIU ADRIAN, STR. ŞTIINȚEI NR.20, SAT DUMBRĂVIȚA, COMUNA DUMBRĂVIȚA, TM, RO	**38**
a 2010 00707	**F17D 3/01** (2006.01); **H04L 12/28** (2006.01)	126431 A0	05.08.2010	ROKURA APLICAȚII INDUSTRIALE S.R.L., STR. RAHMANINOV NR. 46-48, CAMERA 3, SECTOR 2, O.P.30, BUCUREŞTI, B, RO	**45**
a 2010 00815	**A01K 31/07** (2006.01)	126361 A0	10.09.2010	BUSTANI SALAHEDDIN, STR. MĂRĂŞTI NR.59, CĂMIN A7, SECTOR 1, BUCUREŞTI, B, RO	**13**
a 2010 00839	**A61N 2/04** (2006.01)	126375 A0	15.09.2010	MAC ELECTRO INDUSTRIAL S.R.L., STR. MAGNEZIULUI NR. 23, SECTOR 2, BUCUREŞTI, B, RO	**18**

Număr cerere de brevet	Clasa internațională	Număr de publicare	Dată depozit	Solicitant	Pag.
a 2010 00997	**F24J 2/04** (2006.01)	126434 A2	23.10.2009	BABCOCK & WILCOX POWER GENERATION GROUP, INC, 20 S. VAN BUREN AVENUE, BARBERTON, OHIO, US	**47**
a 2010 01092	**C05F 9/00** (2006.01)	126402 A0	11.11.2010	INSTITUTUL NAȚIONAL DE CERCETARE DEZVOLTARE PENTRU ECOLOGIE INDUSTRIALĂ, ŞOS. PANDURI NR.90-92, SECTOR 5, BUCUREŞTI, B, RO; COMPANIA DE UTILITĂȚI PUBLICE S.A., STR. NICOLAE TITULESCU NR.9, FOCŞANI, VR, RO	**32**
a 2010 01177	**F02C 9/40** (2006.01); **F02B 69/02** (2006.01); **F02M 31/12** (2006.01)	126424 A0	25.11.2010	DOBRE PAUL, STR.RODULUI NR.9, SECTOR 1, BUCUREŞTI, B, RO; MUNTEANU SORIN, ŞOS. COLENTINA NR.55, BL.83, SC.A, AP.49, SECTOR 2, BUCUREŞTI, B, RO	**42**
a 2010 01307	**E01B 27/02** (2006.01)	126419 A0	09.12.2010	ARCONS SRL, STR. ORIZONTULUI NR. 49A, BUZĂU, BZ, RO	**39**
a 2010 01308	**E01B 27/02** (2006.01)	126420 A0	09.12.2010	ARCONS SRL, STR. ORIZONTULUI NR. 49A, BUZĂU, BZ, RO	**39**
a 2010 01309	**B21B 1/08** (2006.01); **E01B 5/12** (2006.01)	126379 A0	09.12.2010	ARCONS SRL, STR. ORIZONTULUI NR. 49A, BUZĂU, BZ, RO	**20**
a 2010 01326	**A61M 5/31** (2006.01); **B65B 3/04** (2006.01)	126373 A0	13.12.2010	INSTITUTUL NAȚIONAL DE FIZICA LASERILOR, PLASMEI ŞI RADIAȚIILOR, STR. ATOMIŞTILOR NR. 409, MĂGURELE, IF, RO	**17**
a 2010 01335	**A01G 9/14** (2006.01); **A01G 9/10** (2006.01); **A01G 9/04** (2006.01); **A01G 9/24** (2006.01)	126360 A0	13.12.2010	CIOCEANU MARIAN, STR. LT. COL. DUMITRU PAPAZOGLU NR.1, BL. 5, AP.3, SECTOR 3, BUCUREŞTI, B, RO	**12**
a 2010 01350	**F16H 7/06** (2006.01)	126429 A0	15.12.2010	SIMIONOIU ALIN ROBERTO, STR. DEMOCRAȚIEI BL. 86/A, AP.4, BUZĂU, BZ, RO	**44**
a 2010 01359	**B60R 9/048** (2006.01)	126392 A2	17.12.2010	INSTITUTUL NAȚIONAL DE CERCETARE-DEZVOLTARE PENTRU MAŞINI ŞI INSTALAȚII DESTINATE AGRICULTURII ŞI INDUSTRIEI ALIMENTARE, - INMA, BD.ION IONESCU DE LA BRAD NR. 6, SECTOR 1, BUCUREŞTI, B, RO	**28**
a 2010 01374	**C22B 7/00** (2006.01); **C22B 13/06** (2006.01)	126410 A0	21.12.2010	APOSTOLOIU MIRCEA, STR. PREVEDERII NR. 2, BL. D13, SC. 1, ET. 5, AP. 29, BUCUREŞTI, B, RO; MOTOMANCEA ADRIAN, STR. POSTĂVARUL NR. 5, BL.C5, SC.1, ET.2, AP. 6, SECTOR 3, BUCUREŞTI, B, RO	**36**

Număr cerere de brevet	Clasa internațională	Număr de publicare	Dată depozit	Solicitant	Pag.
a 2010 01396	**B29C 35/02** (2006.01); **B30B 1/28** (2006.01)	126388 A0	23.12.2010	UNIVERSITATEA "TRANSILVANIA" DIN BRAŞOV, BD.EROILOR NR.29, BRAŞOV, BV, RO	**25**
a 2010 01397	**B21J 7/16** (2006.01)	126380 A0	23.12.2010	UNIVERSITATEA "TRANSILVANIA" DIN BRAŞOV, BD.EROILOR NR.29, BRAŞOV, BV, RO	**20**
a 2011 00008	**C02F 1/40** (2006.01)	126397 A0	12.01.2011	NEGOIȚĂ MIRCEA MIHAI, BD. TOMIS NR.147, BL.A3, AP.14, CONSTANȚA, CT, RO	**30**
a 2011 00036	**G01B 5/12** (2006.01)	126436 A0	18.01.2011	MARIN CORNELIU, STR. CRINILOR NR. 2, BL. A6, SC. A, ET. 8, AP. 35, RÂMNICU VÂLCEA, VL, RO; MARIN CONSTANTIN, STR. CRINILOR NR. 2, BL. A6, SC. A, ET. 8, AP. 35, RÂMNICU VÂLCEA, VL, RO	**49**
a 2011 00059	**F24J 3/08** (2006.01); **F25B 30/04** (2006.01); **F25B 29/00** (2006.01)	126435 A0	26.01.2011	STANCU IULIAN, STR. VLĂDEASA NR. 7, BL. C34, AP. 23, SECTOR 6, BUCUREŞTI, B, RO	**48**
a 2011 00073	**C02F 11/04** (2006.01)	126399 A0	31.01.2011	DFR SYSTEMS S.R.L., STR.DRUMUL TABEREI NR.46, BL.OS2, AP.23, SECTOR 6, BUCUREŞTI, B, RO	**31**
a 2011 00074	**C02F 1/24** (2006.01)	126396 A0	31.01.2011	DFR SYSTEMS S.R.L., STR.DRUMUL TABEREI NR.46, BL.OS2, AP.23, SECTOR 6, BUCUREŞTI, B, RO	**30**
a 2011 00077	**E01C 23/14** (2006.01)	126421 A0	31.01.2011	MIHALCEA MIHAI, BD. 1 DECEMBRIE 1918 BL. 1D AP. 13 ET. 4, BUZĂU, BZ, RO; IGNAT VILCENZIO, STR. DRUMUL MURGULUI NR. 59, SECTOR 3, BUCUREŞTI, B, RO	**40**
a 2011 00127	**C23C 14/50** (2006.01); **C23C 14/54** (2006.01); **F28D 15/00** (2006.01)	126412 A0	14.02.2011	UNIVERSITATEA "TRANSILVANIA" DIN BRAŞOV, BD.EROILOR NR.29, BRAŞOV, BV, RO	**36**
a 2011 00141	**A61L 15/20** (2006.01)	126372 A0	17.02.2011	LECA MINODORA, ALEEA HRISOVULUI NR.6, BL.2, SC. A, ET. 1, AP.3, SECTOR 1, BUCUREŞTI, B, RO; ŞULEA DORIN, STR. ARHITECT IONESCU GRIGORE NR. 1, BL. T59, ET. 5, AP. 22, SECTOR 2, BUCUREŞTI, B, RO	**17**
a 2011 00169	**H02K 53/00** (2006.01)	126453 A0	22.02.2011	BOŞTINĂ FLORIN, ALEEA ADRIAN DAN URUCU NR.2A, BL. 31, SC. 3, AP. 79, SECTOR 4, BUCUREŞTI, B, RO; BOŞTINĂ BOGDAN IONUȚ, STR. PRIMĂVERII NR.8, SAT DUDU, CHIAJNA, IF, RO	**57**

Cereri de brevet de invenţie publicate conform art. 23, din Legea nr. 64/1991, republicată, şi Regulii 27(1), din HGR nr. 547/2008, aranjate în ordine alfabetică, după numele/denumirea solicitantului

Solicitant	Clasa internaţională	Număr de publicare	Număr cerere de brevet	Dată depozit	**Pag.**
AEROSTAR S.A., STR.CONDORILOR NR.9, BACĂU, BC, RO	**G01M 15/00** (2006.01); **G05B 15/00** (2006.01); **G06F 19/00** (2006.01)	126438 A2	a 2009 00777	29.09.2009	**49**
ANDRONOVICI LIVIU, STR.GRIGORE GAFENCU NR.78-84, SECTOR 1, BUCUREŞTI, B, RO; CATARIG OVIDIU GABRIEL, STR.CÂMPIA LIBERTĂŢII NR.64, BL.34A, SC.F, ET.10, AP.261, SECTOR 3, BUCUREŞTI, B, RO	**A61K 36/53** (2006.01)	126369 A2	a 2009 01064	21.12.2009	**16**
APEL LASER SRL, STR. VINTILĂ MIHĂILESCU NR.15, BL.60, AP.12, SECTOR 6, BUCUREŞTI, B, RO	**A61N 5/067** (2006.01)	126376 A2	a 2009 00689	08.09.2009	**18**
APOSTOLOIU MIRCEA, STR. PREVEDERII NR. 2, BL. D13, SC. 1, ET. 5, AP. 29, BUCUREŞTI, B, RO; MOTOMANCEA ADRIAN, STR. POSTĂVARUL NR. 5, BL.C5, SC.1, ET.2, AP. 6, SECTOR 3, BUCUREŞTI, B, RO	**C22B 7/00** (2006.01); **C22B 13/06** (2006.01)	126410 A0	a 2010 01374	21.12.2010	**36**
ARCONS SRL, STR. ORIZONTULUI NR. 49A, BUZĂU, BZ, RO	**E01B 27/02** (2006.01)	126419 A0	a 2010 01307	09.12.2010	**39**
ARCONS SRL, STR. ORIZONTULUI NR. 49A, BUZĂU, BZ, RO	**E01B 27/02** (2006.01)	126420 A0	a 2010 01308	09.12.2010	**39**
ARCONS SRL, STR. ORIZONTULUI NR. 49A, BUZĂU, BZ, RO	**B21B 1/08** (2006.01); **E01B 5/12** (2006.01)	126379 A0	a 2010 01309	09.12.2010	**20**
ASTI CONTROL S.A., CALEA PLEVNEI NR.139, CORP B, SECTOR 6, BUCUREŞTI, B, RO	**H04L 27/26** (2006.01); **H04J 11/00** (2006.01)	126454 A2	a 2009 00779	29.09.2009	**58**
ASTI AUTOMATION SRL, STR. CALEA PLEVNEI NR.139, ET.2, CAM.9 ŞI 13, SECTOR 6, BUCUREŞTI, B, RO	**G05B 19/04** (2006.01); **G06F 19/00** (2006.01)	126447 A2	a 2009 00756	24.09.2009	**54**
BABCOCK & WILCOX POWER GENERATION GROUP, INC, 20 S. VAN BUREN AVENUE, BARBERTON, OHIO, US	**F24J 2/04** (2006.01)	126434 A2	a 2010 00997	23.10.2009	**47**
BOŞTINĂ FLORIN, ALEEA ADRIAN DAN URUCU NR.2A, BL. 31, SC. 3, AP. 79, SECTOR 4, BUCUREŞTI, B, RO; BOŞTINĂ BOGDAN IONUŢ, STR. PRIMĂVERII NR.8, SAT DUDU, CHIAJNA, IF, RO	**H02K 53/00** (2006.01)	126453 A0	a 2011 00169	22.02.2011	**57**
BREAZ LAURENŢIU DUMITRU, STR.8 MARTIE NR.9, AIUD, AB, RO	**F24D 3/08** (2006.01)	126433 A2	a 2009 01080	23.12.2009	**47**

Solicitant	Clasa internațională	Număr de publicare	Număr cerere de brevet	Dată depozit	Pag.
BUCURIE S.R.L., STR.MATEI BASARAB BL.29, SC.A, AP.12, SLOBOZIA, IL, RO	**F21S 8/02** (2006.01); **F21W 111/02** (2006.01); **F21W 121/00** (2006.01); **F21W 131/30** (2006.01)	126432 A2	a 2008 00237	28.03.2008	**46**
BUJOR STANCU, STR.CAUCIUCULUI 16/2, AP.2, ONEŞTI, BC, RO	**F16H 39/42** (2006.01)	126430 A2	a 2009 00733	17.09.2009	**45**
BULEA CAIUS CASIU, STR. CONSTANTIN DOBROGEANU GHEREA NR. 13, BISTRIȚA, BN, RO	**C25D 3/22** (2006.01)	126414 A2	a 2009 00956	23.11.2009	**37**
BULEA CAIUS CASIU, STR. CONSTANTIN DOBROGEANU GHEREA NR. 13, BISTRIȚA, BN, RO	**C23C 2/06** (2006.01)	126411 A2	a 2009 00955	23.11.2009	**36**
BUSTANI SALAHEDDIN, STR. MĂRĂŞTI NR.59, CĂMIN A7, SECTOR 1, BUCUREŞTI, B, RO	**A01K 31/07** (2006.01)	126361 A0	a 2010 00815	10.09.2010	**13**
CEPROHART S.A., BD. ALEXANDRU IOAN CUZA NR. 3, BRĂILA, BR, RO	**D21H 21/40** (2006.01)	126418 A2	a 2009 01014	03.12.2009	**38**
CEPROHART S.A., BD. ALEXANDRU IOAN CUZA NR. 3, BRĂILA, BR, RO; UNIVERSITATEA "DUNĂREA DE JOS" DIN GALAȚI, STR. DOMNEASCĂ NR.111, GALAȚI, GL, RO	**D21H 21/40** (2006.01)	126417 A2	a 2009 01013	03.12.2009	**38**
CIOCEANU MARIAN, STR. LT. COL. DUMITRU PAPAZOGLU NR.1, BL. 5, AP.3, SECTOR 3, BUCUREŞTI, B, RO	**A01G 9/14** (2006.01); **A01G 9/10** (2006.01); **A01G 9/04** (2006.01); **A01G 9/24** (2006.01)	126360 A0	a 2010 01335	13.12.2010	**12**
COROIAN DANIEL MIHAI, STR. 16 FEBRUARIE NR.11, CLUJ NAPOCA, CJ, RO	**B60P 3/025** (2006.01)	126391 A2	a 2009 00888	02.11.2009	**27**
DACIA PLANT SRL, STR. PRIMĂVERII NR.4, SEBEŞ, AB, RO	**A61K 36/899** (2006.01)	126371 A2	a 2009 01084	28.12.2009	**17**
DEMIDOF MARIA, STR. CONSTANTIN NEGRI BL.B2, SC.B, AP.18, TÂRGU OCNA, BC, RO	**A61K 36/63** (2006.01)	126370 A2	a 2009 01049	16.12.2009	**16**
DFR SYSTEMS S.R.L., STR.DRUMUL TABEREI NR.46, BL.OS2, AP.23, SECTOR 6, BUCUREŞTI, B, RO	**C02F 11/04** (2006.01)	126399 A0	a 2011 00073	31.01.2011	**31**
DFR SYSTEMS S.R.L., STR.DRUMUL TABEREI NR.46, BL.OS2, AP.23, SECTOR 6, BUCUREŞTI, B, RO	**C02F 1/24** (2006.01)	126396 A0	a 2011 00074	31.01.2011	**30**
DOBRE PAUL, STR.RODULUI NR.9, SECTOR 1, BUCUREŞTI, B, RO; MUNTEANU SORIN, ŞOS. COLENTINA NR.55, BL.83, SC.A, AP.49, SECTOR 2, BUCUREŞTI, B, RO	**F02C 9/40** (2006.01); **F02B 69/02** (2006.01); **F02M 31/12** (2006.01)	126424 A0	a 2010 01177	25.11.2010	**42**

Solicitant	Clasa internațională	Număr de publicare	Număr cerere de brevet	Dată depozit	Pag.
DRAJA MIHAI, STR.DUMBRAVEI BL.6 SC.A AP.10, BISTRIȚA, BN, RO	**A61M 16/06** (2006.01)	126374 A2	a 2009 01029	09.12.2009	**18**
FILIPESCU LAURENȚIU, STR. SIRENELOR NR.10-20, SC.B, AP.19, BUCUREŞTI, B, RO; ŞTEFAN AURA DANA, SAT STRAOŞTI NR.106, COMUNA DRAGODANA, DB, RO; CIRJALIU MURGEA MARINA, SAT BOGDĂNEŞTI, COMUNA OTEŞANI, VL, RO	**C05C 1/00** (2006.01); **C05D 9/00** (2006.01); **A01N 33/00** (2006.01); **A01N 59/06** (2006.01); **A01N 63/04** (2006.01)	126401 A2	a 2009 00724	15.09.2009	**32**
GAGEA ADRIAN, STR. DUMBRAVA NOUĂ NR.30, BL. M 208, AP.5, SECTOR 5, BUCUREŞTI, B, RO; DAVID BOGDAN, STR. CONSTANTIN BRÂNCOVEANU NR.117, AP.27, SECTOR 4, BUCUREŞTI, B, RO; MICU COSTIN, STR. ODOBEŞTI NR.5B-5C, BL.M7B, AP.48, SECTOR 3, BUCUREŞTI, B, RO	**A61B 5/16** (2006.01)	126366 A2	a 2009 01071	22.12.2009	**14**
HYDRAMOLD S.R.L., STR. HOTIN NR. 5, IAŞI, IS, RO	**B25B 25/00** (2006.01)	126383 A2 30.06.2011 30.06.2011 30.06.2011 B25B30.06.2011 30.06.2011 126384 A2	a 2009 01016	04.12.2009	**23**
HYDRAMOLD S.R.L., STR. HOTIN NR. 5, IAŞI, IS, RO	**B25B 21/00** (2006.01); **B25B 23/144** (2006.01)	126383 A2	a 2009 01015	04.12.2009	**22**
HYDRAMOLD S.R.L., STR. HOTIN NR. 5, IAŞI, IS, RO	**E21B 1/30** (2006.01)	126423 A2	a 2009 01017	04.12.2009	**41**
ICPE SAERP S.A., SPLAIUL UNIRII NR. 313, SECTOR 3, BUCUREŞTI, B, RO	**G01R 31/34** (2006.01)	126443 A0	a 2010 00630	21.07.2010	**52**
INCDO-INOE 2000, FILIALA INSTITUTUL DE CERCETĂRI PENTRU INSTRUMENTAȚIE ANALITICĂ CLUJ NAPOCA, STR. DONATH NR. 67, CLUJ-NAPOCA, CJ, RO	**C10L 1/18** (2006.01)	126407 A2	a 2009 01005	02.12.2009	**34**
INOE 2000-INSTITUTUL DE CERCETĂRI PENTRU HIDRAULICĂ ŞI PNEUMATICĂ, STR. CUȚITUL DE ARGINT NR. 14, SECTOR 4, BUCUREŞTI, B, RO	**B29C 35/18** (2006.01); **B29C 43/04** (2006.01)	126389 A2	a 2009 00944	18.11.2009	**26**
INSTITUTUL DE CERCETĂRI METALURGICE S.A., STR. MEHADIEI NR.39, SECTOR 6, BUCUREŞTI, B, RO	**C04B 35/16** (2006.01); **C04B 35/66** (2006.01)	126400 A2	a 2009 00646	19.08.2009	**32**
INSTITUTUL NAȚIONAL DE CERCETARE - DEZVOLTARE PENTRU MAŞINI ŞI INSTALAȚII DESTINATE AGRICULTURII ŞI INDUSTRIEI ALIMENTAR, BD. ION IONESCU DE LA BRAD NR.6, SECTOR 1, BUCUREŞTI, B, RO	**A01D 47/00** (2006.01); **A01D 43/08** (2006.01)	126359 A2	a 2009 00700	09.09.2009	**12**

Solicitant	Clasa internațională	Număr de publicare	Număr cerere de brevet	Dată depozit	Pag.
INSTITUTUL NAȚIONAL DE CERCETARE-DEZVOLTARE PENTRU MICROTEHNOLOGIE, STR. EROU IANCU NICOLAE NR.32B, BUCUREŞTI, B, RO	**B82Y 35/00** (2011.01); **G01Q 40/00** (2010.01)	126394 A2	a 2009 00687	07.09.2009	**29**
INSTITUTUL NAȚIONAL DE CERCETARE DEZVOLTARE ELECTROCHIMIE ŞI MATERIE CONDENSATĂ, STR. DR. AUREL PĂUNESCU PODEANU NR. 144, TIMIŞOARA, TM, RO	**C01G 49/06** (2006.01)	126395 A2	a 2009 00801	07.10.2009	**29**
INSTITUTUL NAȚIONAL DE CERCETARE-DEZVOLTARE PENTRU MAŞINI ŞI INSTALAȚII DESTINATE AGRICULTURII ŞI INDUSTRIEI ALIMENTARE, - INMA, BD. ION IONESCU DE LA BRAD NR.6, SECTOR 1, BUCUREŞTI, B, RO	**B07B 1/28** (2006.01); **B07B 1/46** (2006.01)	126378 A2	a 2009 00866	26.10.2009	**19**
INSTITUTUL DE CERCETARE ŞI PROIECTARE TEHNOLOGICĂ PENTRU CONSTRUCȚII MAŞINI S.A., ŞOS.OLTENIȚEI NR.103, SECTOR 4, BUCUREŞTI, B, RO	**F16H 1/28** (2006.01)	126428 A2	a 2009 00979	26.11.2009	**44**
INSTITUTUL NAȚIONAL DE CERCETARE DEZVOLTARE PENTRU ECOLOGIE INDUSTRIALĂ, ŞOS. PANDURI NR.90-92, SECTOR 5, BUCUREŞTI, B, RO; COMPANIA DE UTILITĂȚI PUBLICE S.A., STR. NICOLAE TITULESCU NR.9, FOCŞANI, VR, RO	**C05F 9/00** (2006.01)	126402 A0	a 2010 01092	11.11.2010	**32**
INSTITUTUL NAȚIONAL DE CERCETARE - DEZVOLTARE PENTRU INGINERIE ELECTRICĂ ICPE-C.A., SPLAIUL UNIRII NR. 313, SECTOR 3, BUCUREŞTI, B, RO	**C02F 11/04** (2006.01); **C12P 5/02** (2006.01)	126398 A2	a 2009 01046	14.12.2009	**31**
INSTITUTUL DE CERCETARE DEZVOLTARE PENTRU PROTECȚIA PLANTELOR, B-DUL ION IONESCU DE LA BRAD NR. 8, SECTOR 1, OP 18, BUCUREŞTI, B, RO	**A01B 79/02** (2006.01)	126356 A2	a 2009 01075	22.12.2009	**11**
INSTITUTUL DE CERCETARE DEZVOLTARE PENTRU PROTECȚIA PLANTELOR, B-DUL ION IONESCU DE LA BRAD NR. 8, SECTOR 1, OP 18, BUCUREŞTI, B, RO	**A01B 79/02** (2006.01)	126357 A2	a 2009 01076	22.12.2009	**11**
INSTITUTUL NAȚIONAL DE CERCETARE-DEZVOLTARE PENTRU MAŞINI ŞI INSTALAȚII DESTINATE AGRICULTURII ŞI INDUSTRIEI ALIMENTARE, - INMA, BD.ION IONESCU DE LA BRAD NR. 6, SECTOR 1, BUCUREŞTI, B, RO	**B60R 9/048** (2006.01)	126392 A2	a 2010 01359	17.12.2010	**28**

Solicitant	Clasa internațională	Număr de publicare	Număr cerere de brevet	Dată depozit	Pag.
INSTITUTUL NAȚIONAL DE CERCETARE DEZVOLTARE PENTRU FIZICĂ ŞI INGINERIE NUCLEARĂ-HORIA HULUBEI, STR. ATOMIŞTILOR NR.407, CP-MG-06, MĂGURELE, IF, RO	**G01N 33/531** (2006.01)	126442 A2	a 2009 01039	11.12.2009	**51**
INSTITUTUL NAȚIONAL DE CERCETARE DEZVOLTARE PENTRU TEXTILE ŞI PIELĂRIE - INCDTP, STR. LUCREȚIU PĂTRĂŞCANU NR.16, SECTOR 3, BUCUREŞTI, B, RO	**D03D 15/10** (2006.01)	126415 A2	a 2009 01072	22.12.2009	**37**
INSTITUTUL DE CERCETĂRI PRODUSE AUXILIARE ORGANICE S.A., STR. CARPAȚI NR.8, MEDIAŞ, SB, RO	**C08F 22/10** (2006.01)	126404 A2	a 2009 01009	03.12.2009	**33**
INSTITUTUL NAȚIONAL DE CERCETARE - DEZVOLTARE PENTRU INGINERIE ELECTRICĂ ICPE-C.A., SPLAIUL UNIRII NR. 313, SECTOR 3, BUCUREŞTI, B, RO	**B29B 17/00** (2006.01)	126385 A2	a 2009 01059	18.12.2009	**24**
INSTITUTUL DE CERCETARE DEZVOLTARE PENTRU PROTECȚIA PLANTELOR, B-DUL ION IONESCU DE LA BRAD NR. 8, SECTOR 1, OP 18, BUCUREŞTI, B, RO	**A01N 63/00** (2006.01); **A61K 35/74** (2006.01)	126362 A2	a 2009 01073	22.12.2009	**13**
INSTITUTUL DE CERCETARE DEZVOLTARE PENTRU PROTECȚIA PLANTELOR, B-DUL ION IONESCU DE LA BRAD NR. 8, SECTOR 1, OP 18, BUCUREŞTI, B, RO	**A01N 63/04** (2006.01); **C09K 17/00** (2006.01)	126363 A2	a 2009 01077	22.12.2009	**13**
INSTITUTUL DE CERCETARE ŞI PROIECTARE TEHNOLOGICĂ PENTRU CONSTRUCȚII MAŞINI S.A., ŞOS.OLTENIȚEI NR.103, SECTOR 4, BUCUREŞTI, B, RO	**F16C 19/16** (2006.01)	126427 A2	a 2009 01063	21.12.2009	**43**
INSTITUTUL DE CERCETARE DEZVOLTARE PENTRU PROTECȚIA PLANTELOR, B-DUL ION IONESCU DE LA BRAD NR. 8, SECTOR 1, OP 18, BUCUREŞTI, B, RO	**C12N 1/14** (2006.01)	126409 A2	a 2009 01074	22.12.2009	**35**
INSTITUTUL NAȚIONAL DE CERCETARE - DEZVOLTARE PENTRU INGINERIE ELECTRICĂ ICPE-C.A., SPLAIUL UNIRII NR. 313, SECTOR 3, BUCUREŞTI, B, RO	**A61K 9/14** (2006.01)	126368 A2	a 2009 01079	23.12.2009	**16**
INSTITUTUL DE CERCETARE ŞI PROIECTARE TEHNOLOGICĂ PENTRU CONSTRUCȚII MAŞINI S.A., ŞOS.OLTENIȚEI NR.103, SECTOR 4, BUCUREŞTI, B, RO	**B29B 17/02** (2006.01)	126386 A2	a 2009 01045	14.12.2009	**24**

Solicitant	Clasa internațională	Număr de publicare	Număr cerere de brevet	Dată depozit	Pag.
INSTITUTUL NAȚIONAL DE FIZICA LASERILOR, PLASMEI ŞI RADIAȚIILOR, STR. ATOMIŞTILOR NR. 409, MĂGURELE, IF, RO	**A61M 5/31** (2006.01); **B65B 3/04** (2006.01)	126373 A0	a 2010 01326	13.12.2010	**17**
JAAP HOEKSEMA, BANNERSCHULTESTRAAT 35, SLEEN, NL	**C08G 63/00** (2006.01)	126405 A2	a 2009 01008	02.12.2009	**34**
KORHONEN KRISTINA, CUNERAWEG 438, RHENEN, NL	**B29C 33/30** (2006.01); **B32B 15/06** (2006.01)	126387 A2	a 2009 01028	08.12.2009	**25**
LASZLO ENDRE, STR.PRINCIPALĂ NR.33, GHINEŞTI, MS, RO	**A01D 47/00** (2006.01)	126358 A2	a 2009 00295	08.04.2009	**11**
LECA MINODORA, ALEEA HRISOVULUI NR.6, BL.2, SC. A, ET. 1, AP.3, SECTOR 1, BUCUREŞTI, B, RO; ŞULEA DORIN, STR. ARHITECT IONESCU GRIGORE NR. 1, BL. T59, ET. 5, AP. 22, SECTOR 2, BUCUREŞTI, B, RO	**A61L 15/20** (2006.01)	126372 A0	a 2011 00141	17.02.2011	**17**
LOGHINESCU VASILE, ALEEA COSTRUCTORILOR NR.13, BL.2, SC.B, ET.1, AP.6, PITEŞTI, AG, RO	**B60B 39/00** (2006.01)	126390 A2	a 2009 01061	18.12.2009	**26**
MAC ELECTRO INDUSTRIAL S.R.L., STR. MAGNEZIULUI NR. 23, SECTOR 2, BUCUREŞTI, B, RO	**A61N 2/04** (2006.01)	126375 A0	a 2010 00839	15.09.2010	**18**
MARIN CORNELIU, STR. CRINILOR NR. 2, BL. A6, SC. A, ET. 8, AP. 35, RÂMNICU VÂLCEA, VL, RO; MARIN CONSTANTIN, STR. CRINILOR NR. 2, BL. A6, SC. A, ET. 8, AP. 35, RÂMNICU VÂLCEA, VL, RO	**G01B 5/12** (2006.01)	126436 A0	a 2011 00036	18.01.2011	**49**
MIGHTY PROD S.R.L., STR. FRAȚII GOLEŞTI, BL.K 28, PARTER, SC.1, AP.3, CRAIOVA, DJ, RO	**B61K 9/04** (2006.01); **G01K 1/02** (2006.01)	126393 A2	a 2009 00762	25.09.2009	**28**
MIHALCEA MIHAI, BD. 1 DECEMBRIE 1918 BL. 1D AP. 13 ET. 4, BUZĂU, BZ, RO; IGNAT VILCENZIO, STR. DRUMUL MURGULUI NR. 59, SECTOR 3, BUCUREŞTI, B, RO	**E01C 23/14** (2006.01)	126421 A0	a 2011 00077	31.01.2011	**40**
MILITARU ADRIAN LEONARD, ALEEA POSTĂVARUL NR.3, BL.C2A, SC.B, ET.1, AP.20, SECTOR 3, BUCUREŞTI, B, RO	**A47J 45/07** (2006.01); **B65D 51/14** (2006.01)	126365 A2	a 2009 01011	03.12.2009	**14**
NEGOIȚĂ MIRCEA MIHAI, BD. TOMIS NR.147, BL.A3, AP.14, CONSTANȚA, CT, RO	**C02F 1/40** (2006.01)	126397 A0	a 2011 00008	12.01.2011	**30**
OMV ICCPET SA, CALEA RAHOVEI NR.266-268, SECTOR 5, BUCUREŞTI, B, RO	**G01N 17/00** (2006.01)	126439 A2	a 2009 00735	17.09.2009	**50**
OPTOELECTRONICA 2001 S.A., STR. ATOMIŞTILOR NR. 409, MĂGURELE, IF, RO	**C23C 16/04** (2006.01)	126413 A2	a 2009 01057	17.12.2009	**37**

Solicitant	Clasa internațională	Număr de publicare	Număr cerere de brevet	Dată depozit	Pag.
OPTOELECTRONICA 2001 S.A., STR. ATOMIŞTILOR NR. 409, MĂGURELE, IF, RO	**G03H 1/08** (2006.01)	126445 A2	a 2009 01056	17.12.2009	**53**
OSTROVEANU ŞTEFAN, STR.1 DECEMBRIE 1918 NR.21, BL.D33, SC.2, AP.10, COD 200171, CRAIOVA, DJ, RO	**F03G 7/10** (2006.01)	126426 A2	a 2009 01066	21.12.2009	**43**
PANEA IONUȚ VALENTIN, BD. EROILOR NR.40, VOLUNTARI, IF, RO	**F02M 29/06** (2006.01)	126425 A2	a 2009 00355	05.05.2009	**42**
REGIA AUTONOMĂ PENTRU ACTIVITĂȚI NUCLEARE - SUCURSALA CERCETĂRI NUCLEARE PITEŞTI, STR. CÂMPULUI NR. 1, O.P.1, C.P.78, PITEŞTI-MIOVENI, AG, RO	**G01N 21/00** (2006.01)	126440 A2	a 2009 00671	02.09.2009	**51**
REVIVA IMPORT EXPORT S.R.L., STR. LIBERTĂȚII NR. 37, APAHIDA, CJ, RO	**A23K 1/00** (2006.01); **A23L 1/212** (2006.01)	126364 A2	a 2007 00916	28.12.2007	**14**
ROKURA APLICAȚII INDUSTRIALE S.R.L., STR. RAHMANINOV NR. 46-48, CAMERA 3, SECTOR 2, O.P.30, BUCUREŞTI, B, RO	**F17D 3/01** (2006.01); **H04L 12/28** (2006.01)	126431 A0	a 2010 00707	05.08.2010	**45**
SIMIONOIU ALIN ROBERTO, STR. DEMOCRAȚIEI BL. 86/A, AP.4, BUZĂU, BZ, RO	**F16H 7/06** (2006.01)	126429 A0	a 2010 01350	15.12.2010	**44**
STANCU IULIAN, STR. VLĂDEASA NR. 7, BL. C34, AP. 23, SECTOR 6, BUCUREŞTI, B, RO	**F24J 3/08** (2006.01); **F25B 30/04** (2006.01); **F25B 29/00** (2006.01)	126435 A0	a 2011 00059	26.01.2011	**48**
STEPAN CLAUDIU ADRIAN, STR. ŞTIINȚEI NR.20, SAT DUMBRĂVIȚA, COMUNA DUMBRĂVIȚA, TM, RO	**D04H 1/04** (2006.01)	126416 A0	a 2010 00675	29.07.2010	**38**
TEHNOMED IMPEX CO S.A., ŞOS.PANTELIMON NR.1, SECTOR 2, BUCUREŞTI, B, RO	**A61C 8/00** (2006.01)	126367 A2	a 2009 00972	25.11.2009	**15**
UNIVERSITATEA "TRANSILVANIA" DIN BRAŞOV, BD.EROILOR NR.29, BRAŞOV, BV, RO	**C23C 14/50** (2006.01); **C23C 14/54** (2006.01); **F28D 15/00** (2006.01)	126412 A0	a 2011 00127	14.02.2011	**36**
UNIVERSITATEA "POLITEHNICA" DIN BUCUREŞTI, SPLAIUL INDEPENDENȚEI NR. 313, SECTOR 6, BUCUREŞTI, B, RO	**B23H 7/38** (2006.01); **B23H 7/26** (2006.01)	126381 A0	a 2010 00353	21.04.2010	**21**
UNIVERSITATEA "ŞTEFAN CEL MARE" DIN SUCEAVA, STR.UNIVERSITĂȚII NR.13, SUCEAVA, SV, RO	**G08B 21/12** (2006.01); **G05B 15/02** (2006.01)	126451 A2	a 2009 00745	21.09.2009	**56**
UNIVERSITATEA "ŞTEFAN CEL MARE" DIN SUCEAVA, STR.UNIVERSITĂȚII NR.13, SUCEAVA, SV, RO	**G07C 9/00** (2006.01); **G06F 21/00** (2006.01); **G06K 9/62** (2006.01)	126450 A2	a 2009 00743	21.09.2009	**56**

Solicitant	Clasa internațională	Număr de publicare	Număr cerere de brevet	Dată depozit	Pag.
UNIVERSITATEA "ŞTEFAN CEL MARE" DIN SUCEAVA, STR.UNIVERSITĂȚII NR.13, SUCEAVA, SV, RO	**G06K 9/62** (2006.01); **G07C 9/00** (2006.01); **H04L 9/32** (2006.01)	126449 A2	a 2009 00742	21.09.2009	**55**
UNIVERSITATEA TEHNICĂ "GH.ASACHI" IAŞI, BD. D.MANGERON NR.67, IAŞI, IS, RO	**G01N 33/02** (2006.01); **G01N 27/22** (2006.01)	126441 A2	a 2009 00719	14.09.2009	**51**
UNIVERSITATEA "ŞTEFAN CEL MARE" DIN SUCEAVA, STR.UNIVERSITĂȚII NR.13, SUCEAVA, SV, RO	**H02K 1/06** (2006.01)	126452 A2	a 2009 00755	23.09.2009	**57**
UNIVERSITATEA "ŞTEFAN CEL MARE" DIN SUCEAVA, STR.UNIVERSITĂȚII NR.13, SUCEAVA, SV, RO	**H05B 41/36** (2006.01)	126455 A2	a 2009 00672	02.09.2009	**58**
UNIVERSITATEA "ŞTEFAN CEL MARE" DIN SUCEAVA, STR.UNIVERSITĂȚII NR.13, SUCEAVA, SV, RO	**G01W 1/02** (2006.01); **G06F 19/00** (2006.01)	126444 A2	a 2009 00741	21.09.2009	**53**
UNIVERSITATEA "ŞTEFAN CEL MARE" DIN SUCEAVA, STR.UNIVERSITĂȚII NR.13, SUCEAVA, SV, RO	**G01H 17/00** (2006.01); **G06F 19/00** (2006.01)	126437 A2	a 2009 00744	21.09.2009	**49**
UNIVERSITATEA "ŞTEFAN CEL MARE" DIN SUCEAVA, STR.UNIVERSITĂȚII NR.13, SUCEAVA, SV, RO	**G05B 15/02** (2006.01); **G05B 19/00** (2006.01); **G08B 25/08** (2006.01)	126446 A2	a 2009 00746	21.09.2009	**54**
UNIVERSITATEA "TRANSILVANIA" DIN BRAŞOV, BD.EROILOR NR.29, BRAŞOV, BV, RO	**G05F 1/10** (2006.01)	126448 A2	a 2009 00739	21.09.2009	**55**
UNIVERSITATEA TEHNICĂ "GHEORGHE ASACHI" DIN IAŞI, BD.PROF.D.MANGERON NR. 67, IAŞI, IS, RO	**C09K 11/55** (2006.01)	126406 A2	a 2009 00878	29.10.2009	**34**
UNIVERSITATEA PETROL-GAZE DIN PLOIEŞTI, BD. BUCUREŞTI NR. 39, PLOIEŞTI, PH, RO; UNIVERSITATEA POLITEHNICĂ BUCUREŞTI, CENTRUL DE TRANSFER TEHNOLOGIC PENTRU INDUSTRIILE DE PROCES, SPLAIUL INDEPENDENȚEI NR.313, BUCUREŞTI, B, RO; INSTITUTUL NAȚIONAL DE CERCETARE-DEZVOLTARE PENTRU CHIMIE ŞI PETROCHIMIE - ICECHIM, SPLAIUL INDEPENDENȚEI NR.202, SECTOR 6, BUCUREŞTI, B, RO	**C10L 1/185** (2006.01)	126408 A2	a 2009 00996	27.11.2009	**35**

Solicitant	Clasa internațională	Număr de publicare	Număr cerere de brevet	Dată depozit	**Pag.**
UNIVERSITATEA PETROL-GAZE DIN PLOIEŞTI, BD. BUCUREŞTI NR. 39, PLOIEŞTI, PH, RO; UNIVERSITATEA POLITEHNICĂ BUCUREŞTI, CENTRUL DE TRANSFER TEHNOLOGIC PENTRU INDUSTRIILE DE PROCES, SPLAIUL INDEPENDENȚEI NR.313, BUCUREŞTI, B, RO; INSTITUTUL NAȚIONAL DE CERCETARE-DEZVOLTARE PENTRU CHIMIE ŞI PETROCHIMIE - ICECHIM, SPLAIUL INDEPENDENȚEI NR.202, SECTOR 6, BUCUREŞTI, B, RO	**B01J 23/75** (2006.01); **C01B 3/14** (2006.01)	126377 A2	a 2009 00964	23.11.2009	**19**
UNIVERSITATEA "TRANSILVANIA" DIN BRAŞOV, BD.EROILOR NR.29, BRAŞOV, BV, RO	**B29C 35/02** (2006.01); **B30B 1/28** (2006.01)	126388 A0	a 2010 01396	23.12.2010	**25**
UNIVERSITATEA "DUNĂREA DE JOS" DIN GALAȚI, STR. DOMNEASCĂ NR.111, GALAȚI, GL, RO	**B24B 3/24** (2006.01); **B24B 3/28** (2006.01)	126382 A2	a 2009 01007	02.12.2009	**22**
UNIVERSITATEA "TRANSILVANIA" DIN BRAŞOV, BD.EROILOR NR.29, BRAŞOV, BV, RO	**B21J 7/16** (2006.01)	126380 A0	a 2010 01397	23.12.2010	**20**
UNIVERSITATEA TEHNICĂ "GHEORGHE ASACHI" DIN IAŞI, BD.PROF.D.MANGERON NR. 67, IAŞI, IS, RO	**C07K 14/78** (2006.01); **A61K 35/32** (2006.01); **A61K 38/39** (2006.01)	126403 A2	a 2009 01018	04.12.2009	**33**
UNIVERSITATEA TEHNICĂ "GHEORGHE ASACHI" DIN IAŞI, BD.PROF.D.MANGERON NR. 67, IAŞI, IS, RO	**E04H 12/08** (2006.01)	126422 A2	a 2009 01019	04.12.2009	**40**

CERERI DE BREVET DE INVENȚIE

- **PENTRU CARE S-A LUAT O HOTĂRÂRE DE RESPINGERE SAU**
- **PENTRU CARE S-A LUAT ACT DE RETRAGERE, SAU**
- **DECLARATE CA FIIND CONSIDERATE RETRASE**
- **REPUNERE ÎN SITUAȚIA ANTERIOARĂ**

Cereri de brevet de invenție pentru care s-a luat o hotărâre de respingere conform art. 28, alin. 2, din Legea nr. 64/1991, republicată

Numărul cererii de brevet de invenție	*Data comunicării hotărârii de respingere a cererii de brevet de invenție*	*Numărul şi data BOPI în care este publicată cererea de brevet de invenție*
a 2005 00803	28.02.2011	2/2007//28.02.2007
a 2006 00684	28.02.2011	3/2007//30.03.2007
a 2006 00799	28.02.2011	7/2008//30.07.2008
a 2007 00061	28.02.2011	7/2008//30.07.2008
a 2007 00623	28.02.2011	3/2009//30.03.2009
a 2008 00213	28.02.2011	9/2009//30.09.2009
a 2008 00278	28.02.2011	8/2008//29.08.2008
a 2008 00340	28.02.2011	7/2010//30.07.2010
a 2008 00386	28.02.2011	12/2009//30.12.2009
a 2009 00216	28.02.2011	9/2010//30.09.2010
a 2009 00221	28.02.2011	9/2009//30.09.2009
a 2010 00006	28.02.2011	5/2010//28.05.2010
a 2010 00428	28.02.2011	

Cereri de brevet de invenție pentru care s-a luat act de retragere conform art. 28, alin. 3, din Legea nr. 64/1991, republicată

Numărul cererii de brevet de invenție	*Data comunicării procesului-verbal de retragerea a cererii de brevet de invenție*	*Numărul şi data BOPI în care este publicată cererea de brevet de invenție*
a 2007 00182	16.02.2011	
a 2007 00183	16.02.2011	
a 2009 00489	08.02.2011	

Cereri de brevet de invenție declarate ca fiind retrase conform art. 28, alin. 4, din Legea nr. 64/1991, republicată

Numărul cererii de brevet de invenție	*Numărul şi data expedierii notificării privind cererile de brevet de invenție declarate ca fiind considerate retrase*	*Numărul şi data BOPI în care este publicată cererea de brevet de invenție*
a 2004 00098	1008075/16.02.2011	
a 2004 00395	1008073/16.02.2011	10/2007//30.10.2007
a 2005 00802	1003720/08.02.2011	
a 2006 00168	1003731/08.02.2011	12/2008//30.12.2008
a 2006 00766	1008074/16.02.2011	
a 2007 00030	1004675/31.01.2011	
a 2007 00071	1003732/08.02.2011	
a 2007 00086	1003733/08.02.2011	
a 2007 00237	1004676/31.01.2011	5/2009//29.05.2009
a 2007 00382	1004677/31.01.2011	
a 2007 00383	1004678/1.01.2011	
a 2007 00384	1004679/31.01.2011	
a 2007 00385	1004680/31.01.2011	
a 2007 00387	1004681/31.01.2011	
a 2007 00389	1004682/31.01.2011	
a 2007 00390	1004683/31.01.2011	
a 2008 00067	1003721/08.02.2011	
a 2008 00068	1003722/08.02.2011	
a 2008 00070	1003723/08.02.2011	
a 2008 00073	1003724/08.02.2011	
a 2008 00087	1003725/08.02.2011	
a 2008 00123	1003726/08.02.2011	
a 2009 00789	1008224/28.02.2011	

CERERI DE BREVET DE INVENȚIE PENTRU CARE AU FOST ÎNSCRISE ÎN REGISTRUL NAȚIONAL MODIFICĂRI ÎN SITUAȚIA JURIDICĂ

Modificări în situația juridică a cererilor de brevet de invenție înscrise în Registrul Național al Cererilor de Brevet de Invenție, depuse conform art. 67, din H.G. nr. 547/2008

Nr. cerere de brevet de invenție	Nr. de publicare	Modificare înregistrată privind cererea de brevet de invenție	
		din	în
a 2010 00787	126046	(72) SECĂREANU ION, STR. INDUSTRIALĂ, NR. 5, CONSTANȚA, CT, RO	(72) SECĂREANU ION, STR. A.D. XENOPOL, NR. 3, CONSTANȚA, CT, RO
a 2010 00788	126203	(72) DĂNILĂ OCTAVIAN, STR. INDUSTRIALĂ, NR. 5, CONSTANȚA, CT, RO	(72) DĂNILĂ OCTAVIAN, ALEEA HORTENSIEI, NR. 14, BL. R2, SC. A, AP. 17, CONSTANȚA, CT, RO
a 2010 01028	126103	(72) SECĂREANU ION, STR. INDUSTRIALĂ, NR. 5, CONSTANȚA, CT, RO	(72) SECĂREANU ION, STR. A.D. XENOPOL, NR. 3, CONSTANȚA, CT, RO
a 2010 01181	126292	(72) SECĂREANU ION, STR. INDUSTRIALĂ, NR. 5, CONSTANȚA, CT, RO	(72) SECĂREANU ION, STR. A.D. XENOPOL, NR. 3, CONSTANȚA, CT, RO

Transmiteri de drepturi prin cesiune, succesiune, fuziune, înregistrate la Oficiul de Stat pentru Invenții şi Mărci conform art. 45 din Legea nr. 64/1991, republicată în data de 08.08.2007, şi art. 85, din H.G. nr. 547/2008

Nr. cerere de brevet de invenție	Nr. de publicare	Solicitant	Succesor în drepturi
a 2006 00608	a 2006 00608	CARTEX S.R.L.,SIBIU, SB, RO	VOINA NICOLAE, SIBIU, SB, RO, OLTEAN TODOR, SIBIU, SB, RO, BLAGA EMIL, SIBIU, SB, RO
a 2009 00174	125652	COMPANIA DE CERCETĂRI APLICATIVE ŞI INVESTIȚII S.A., BUCUREŞTI, RO	ICA RESEARCH& DEVELOPMENT, BUCUREŞTI, RO

Mandatar desemnat ulterior înregistrării cererii de brevet de invenție

Nr. cerere de brevet de invenție	Nr. publicare	Solicitant	Mandatar autorizat desemnat
a 2010 00839	**126375**	MAC ELECTRO INDUSTRIAL S.R.L., BUCUREŞTI, B, RO	PETRU COSTINESCU-DICOSTI, STR. VIORELE, NR. 30, BL. 20A, AP. 23, SECTOR 4, BUCUREŞTI, B, RO

HOTĂRÂRI ALE COMISIEI DE EXAMINARE

Publicarea mențiunilor hotărârilor de admitere a cererilor de repunere în situația anterioară a solicitantului, luate de Comisia de Examinare

Numărul cererii de brevet de invenție	**Data publicării mențiunii declarării cererii de brevet ca fiind considerată retrasă**	***Numărul şi data hotărârii Comisiei de Examinare***	***Data comunicării hotărârii***	***Dispozitiv hotărâre***
2006 00608	**30.09.2010**	**H. 2/87/09.05.2011**	**11.05.2010**	Admite cererea de repunere în situația anterioară şi dispune continuarea procedurilor de examinare a cererii de brevet de invenție.

CORECTURI ALE ERORILOR MATERIALE CONȚINUTE ÎN DOCUMENTAȚIA PUBLICATĂ, CU PRIVIRE LA C.B.I.

ERATE

Număr brevet şi/sau dosar	Tip document publicat	Tip document în urma corecturii, cf. Instr. 63	Localizarea erorii: - pagina din descriere - coloana - rândul - cod INID	Textul iniţial	Textul corect
a 2007 00728	A2	A8	BOPI 01/2011 pag. 1 (71)	- UNIVERSITATEA POLITENICĂ DIN BUCUREŞTI - CENTRUL DE CERCETARE-DEZVOLTARE PENTRU MECATRONICĂ	- UNIVERSITATEA POLITENICĂ DIN BUCUREŞTI - CENTRUL DE CERCETARE-DEZVOLTARE PENTRU MECATRONICĂ - UNIVERSITATEA DE MEDICINĂ ŞI FARMACIE “CAROL DAVILA”

BREVETE DE INVENȚIE ACORDATE
ŞI ELIBERATE CONFORM LEGII NR. 64/1991,
REPUBLICATĂ ÎN 08.08.2007,
ORDONATE DUPĂ INDICII C.I.B

Semnificația codurilor INID folosite în prezenta secțiune (norma ST 9 a Organizației Mondiale a Proprietății Intelectuale OMPI), în ordinea apariției lor:

(11) numărul brevetului de invenție;
(41) data publicării cererii; BOPI nr.;
(45) data publicării mențiunii acordării brevetului; BOPI nr.;
(21) numărul dosarului;
(22) data înregistrării cererii de brevet;

(30) prioritate;
(86) numărul şi data cererii internaționale (regionale sau PCT);
(87) numărul şi data publicării cererii internaționale (regionale sau PCT);

(61) perfecționare la brevet nr.;
(62) divizată din cererea nr.; data;

(71) solicitantul;
(73) numele sau denumirea titularului;
(72) numele şi prenumele inventatorilor declarați;

(51) clasa, conform clasificării internaționale;
(54) titlul invenției;
(57) rezumatul invenției;
(56) documente din stadiul tehnicii.

Hotărârile de acordare a brevetelor de invenție au fost luate conform datelor din tabele (pg. 113 - 117).
Orice persoană interesată are dreptul să ceară, în scris şi motivat, la O.S.I.M., revocarea, în tot sau în parte, a acestor hotărâri, în termen de 6 luni de la data de 30.11.2009, pentru neîndeplinirea cel puțin a uneia dintre condițiile prevăzute la art. 7-11 din Legea 64/1991* privind brevetele de invenție.

Regula 18/(2): Rezumatul are în exclusivitate un rol de a servi ca mijloc de selecție a informațiilor tehnice pentru specialişti, în scopul luării deciziei privind necesitatea consultării descrierii invenției şi desenelor publicate *in extenso*.

(3) Rezumatul invenției, anexat cererii de brevet de invenție, nu poate fi luat în considerare pentru niciun alt scop, cum ar fi aprecierea întinderii protecției.

---

* *LEGEA* nr. 64/1991, privind brevetele de invenție, republicată în temeiul art. IV, din Legea nr. 28/2007, pentru modificarea şi completarea Legii nr.64./1991, privind brevetele de invenție, publicată în Monitorul Oficial al României, Partea I, nr. 44, din 19 ianuarie 2007, dându-se textelor o nouă numerotare.

(11) 123288 B1 *(51)* ***A45D 24/22*** (2006.01) *(21)* a 2007 00245 *(22)* 05.04.2007 *(41)* 30.10.2008//10/2008 *(45)* 30.06.2011//6/2011 *(56)* US 6022163; GB 2292675 A; US 6145513; RO 121580 B1 *(73) COJOCARU-FILIPIUC VASILE, STR. A. PANU NR.19, BL.G.VODĂ 2, SC.A, ET.7, AP.23, IAŞI, IS, RO (72) COJOCARU-FILIPIUC VASILE, STR. A. PANU NR.19, BL.G.VODĂ 2, SC.A, ET.7, AP.23, IAŞI, IS, RO* *(54)* **PIEPTENE CU DISTRIBUITOR PENTRU VOPSIREA PĂRULUI**

(57) Invenţia se referă la un pieptene cu distribuitor de vopsea, destinat vopsirii părului uman. Pieptenele cu distribuitor, pentru vopsirea părului, alcătuit dintr-un corp principal (**2**, **2'**, **2''**), cuprinzând un dispozitiv de acţionare cu piston, la care este ataşat un cap de vopsire detaşabil (**1**), cuprinzând un rezervor (**b**, **b'**) pentru vopsea şi o parte activă, formată dintr-o proeminenţă prelungită, străbătută de un canal de distribuire (**a**) a vopselei şi susţinând dinţii pieptenului, canalul de distribuire având un capăt în comunicare directă cu rezervorul pentru vopsea şi un capăt liber, situat în partea opusă a părţii active, este caracterizat prin aceea că este prevăzut cu un dop de obturare (**18**) a capătului liber al canalului de distribuire (**a**) a vopselei, care permite introducerea unei baghete (**19**) cu geometrie corespunzătoare canalului

de distribuire (**a**), pentru limitarea lungimii canalului de distribuire (**a**) şi, implicit, a suprafeţei de depunere a vopselei, sau pentru evacuarea întregii cantităţi de vopsea din canalul de distribuire (**a**), vopseaua trecând din canalul de distribuire (**a**) între dinţii părţii active, prin nişte canale de comunicare (**c**).

Revendicări: 7
Figuri: 6

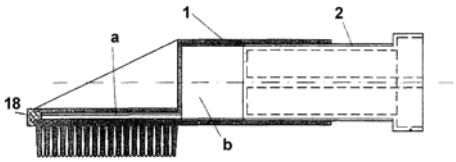

Fig. 1

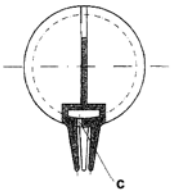

Fig. 6

(11) 123289 B1 *(51)* ***A47B 3/00*** (2006.01) *(21)* a 2007 00192 *(22)* 14.03.2007 *(41)* 30.07.2007//7/2007 *(45)* 30.06.2011//6/2011 *(56)* RO 120168 B1; RO 118519 B *(73) FEROMET "M" S.R.L., LOCALITATEA IZVOARE, COMUNA DUMBRAVA ROŞIE, NT, RO (72) MURGULEŢ DINU ANDREI, BD.DECEBAL NR.92, BL.G6, SC.A, AP.9, PIATRA-NEAMŢ, NT, RO (74) AGENŢIE DE PROPRIETATE INDUSTRIALĂ ŞI TRANSFER TEHNOLOGIC-STOIAN IOAN, BD. REPUBLICII BL.46, SC.C, AP.35, ROMAN, JUDEŢUL NEAMŢ* *(54)* **DISPOZITIV DE ÎNCHIDERE PENTRU BĂNCI ŞI MESE PLIABILE**

(57) Invenţia se referă la un dispozitiv de închidere pentru bănci şi mese pliabile, alcătuit dintr-un suport (**1**) din tablă, în care este ştanţată o decupare (**e**) ce are nişte aripi (**a**) de fixare pe mobilier şi nişte pereţi (**b**) paraleli între ei, în interiorul cărora este montat un zăvor (**2**) blocat cu roţi (**5**), zăvor care se roteşte pe un ax (**3**) şi este menţinut într-o poziţie permanent închisă de un arc de torsiune (**4**), în care dispozitivul mai este prevăzut cu o punte (**6**) ale cărei capete (**i**) trec prin nişte decupări (**h**) practicate în aripile (**a**) suportului (**1**), ce sunt îndoite spre interior, puntea (**6**) având acelaşi profil cu decuparea (**e**) din suport (**1**) şi menţinând apropiaţi pereţii (**b**) suportului, iar pe

aripile (**a**) suportului (**1**) fiind practicate nişte găuri (**j**) pentru prinderea cu şuruburi a dispozitivului pe mobilier, găuri situate pe proiecţia în plan a axei (**V-V**) bolţului (**5**), la o distanţă determinată între ele, mai apropiate faţă de pereţii (**b**) suportului (**1**).

Revendicări: 1
Figuri: 6

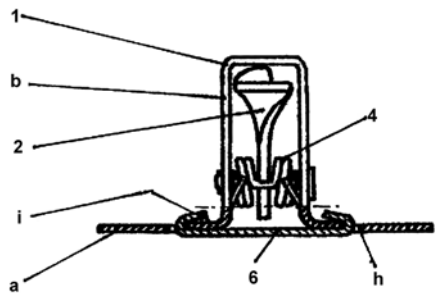

Fig. 5

(11) 125420 B1 *(51)* ***A61B 5/0428*** (2006.01); ***A61B 5/0402*** (2006.01); ***A61B 5/04*** (2006.01); ***G08C 15/06*** (2006.01) *(21)* a 2009 00809 *(22)* 12.10.2009 *(41)* 28.05.2010//5/2010 *(45)* 30.06.2011//6/2011 *(56)* US 5307817 *(73) BORZA CLAUDIA, STR.TOSCA NR. 2, TIMIŞOARA, TM, RO; MOTOC ANDREI GHEORGHE MARIUS, STR.BUCUREŞTI NR.18, AP.9, TIMIŞOARA, TM, RO; HORHAT FLORIN GEORGE, STR. BOEMIEI NR.2, ARAD, AR, RO; ILIE ADRIAN COSMIN, STR. TIMIŞ NR.18, BL.32, SC.A, AP.27, TIMIŞOARA, TM, RO; PREJBEANU RADU, STR.PINDULUI NR.33, LUGOJ, TM, RO; HORHAT IOANA DELIA, STR. SURORILE MARTIR CACEU NR.12, ET.1, AP.6, TIMIŞOARA, TM, RO; OANCEA CRISTIAN IULIAN, ALEEA CONSTRUCTORILOR NR. 11F, AP. 1, COMUNA DUMBRĂVIȚA, TM, RO; TRIPON DAN LUCIAN, BD.REVOLUȚIEI DIN DECEMBRIE, BL.5, SC.1, AP.11, REŞIȚA, CS, RO (72) BORZA CLAUDIA, STR. TOSCA NR. 2, TIMIŞOARA, TM, RO; MOTOC ANDREI GHEORGHE MARIUS, STR.BUCUREŞTI NR.18, AP.9, TIMIŞOARA, TM, RO; HORHAT FLORIN GEORGE, STR. BOEMIEI NR.2, ARAD, AR, RO; ILIE ADRIAN COSMIN, STR. TIMIŞ NR.18, BL.32, SC.A, AP.27, TIMIŞOARA, TM, RO; PREJBEANU RADU, STR.PINDULUI NR.33, LUGOJ, TM, RO; HORHAT IOANA DELIA, STR. SURORILE MARTIR CACEU NR.12, ET.1, AP.6, TIMIŞOARA, TM, RO; OANCEA CRISTIAN IULIAN, ALEEA CONSTRUCTORILOR NR. 11F, AP. 1, COMUNA DUMBRĂVIȚA, TM, RO; TRIPON DAN LUCIAN, BD.REVOLUȚIEI DIN DECEMBRIE, BL.5, SC.1, AP.11, REŞIȚA, CS, RO (54)* **DISPOZITIV ELECTRONIC PENTRU AMPLIFICAREA ŞI MULTIPLEXAREA SEMNALELOR ELECTRICE CARDIACE**

---

(11) 125205 B1 *(51)* ***A61H 1/00*** (2006.01) *(21)* a 2007 00727 *(22)* 17.10.2007 *(41)* 26.02.2010//2/2010 *(45)* 30.06.2011//6/2011 *(56)* US 2006/0094990 A1; US 2006/0241528 A1; US 2005/0033203 A1; US 6217491 B1 *(73) UNIVERSITATEA POLITEHNICĂ DIN BUCUREŞTI - CENTRUL DE CERCETARE DEZVOLTARE PENTRU MECATRONICĂ, SPLAIUL INDEPENDENȚEI NR.313, SECTOR 6, BUCUREŞTI, B, RO (72) MICU CONSTANTIN ANTON, STR.SPERANȚEI NR.38, SECTOR 2, BUCUREŞTI, B, RO; BUCŞAN CONSTANTIN, STR.MAŞINA DE PÂINE NR.10, BL.R30, SC.2, ET.4, AP.63, SECTOR 2, BUCUREŞTI, B, RO; BOGATU LUCIAN, ŞOS.GIURGIULUI NR.67-77, BL.E, SC.2, ET.8, AP.69, SECTOR 4, BUCUREŞTI, B, RO; KOSTRAKIEVICI SORIN, STR.ARIEŞUL MARE NR.5, BL.I 12, SC.F, ET.2, AP.82, SECTOR 6, BUCUREŞTI, B, RO (54)* **PLATFORMĂ VIBRATOARE**

(11) 123290 B1 *(51)* ***A61K 8/06*** (2006.01); ***A61K 8/97*** (2006.01); ***A61Q 99/00*** (2006.01) *(21)* a 2006 00215 *(22)* 29.03.2006 *(41)* 30.09.2008//9/2008 *(45)* 30.06.2011//6/2011 *(56)* RO 112409 B1; RO 121726 B1; RO 116701 B1 *(73) HOFIGAL EXPORT - IMPORT S.A., INTRAREA SERELOR NR.2, SECTOR 4, BUCUREŞTI, B, RO (72) MANEA ŞTEFAN, CALEA MOŞILOR NR.209, ET.2, AP.6, SECTOR 2, BUCUREŞTI, B, RO; CRIŞAN IULIANA, ALEEA FETEŞTI NR.16, BL.M9, SC.G, ET.2, AP.97, SECTOR 3, BUCUREŞTI, B, RO; MUȚIU PETRU ADRIAN, STR.BREZOIANU ION NR.55, ET.4, AP.18, SECTOR 1, BUCUREŞTI, B, RO; RAICIU ANCA DANIELA, STR.LEREŞTI NR.5, BL.A1, SC.4, AP. 52, SECTOR 5, BUCUREŞTI, B, RO; IONESCU DANIELA, STR.ÎMPĂRATUL TRAIAN NR.3, BL.B12, SC.3, ET.2, AP.82, SECTOR 4, BUCUREŞTI, B, RO; SARAFOLEANU CODRUȚ, STR.HAGI GHIȚĂ NR. 66, SECTOR 1, BUCUREŞTI, B, RO (54)* **EMULSIE FITOTERAPEUTICĂ PENTRU IGIENA URECHII ŞI A FOSELOR NAZALE**

(57) Invenția se referă la un produs fitoterapeutic şi fitocosmetic, pentru igiena urechii şi a foselor nazale, şi la un procedeu de obținere a acestuia. Produsul conform invenției conține macerate uleioase, din material vegetal embrionar, ulei de cătină şi uleiuri din germeni de plante, cum ar fi germeni de grâu, in, porumb sau şofrănel.

Revendicări: 1

---

(11) 125149 B1 *(51)* ***A61K 9/06*** (2006.01) *(21)* a 2006 00896 *(22)* 21.11.2006 *(41)* 29.01.2010//1/2010 *(45)* 30.06.2011//6/2011 *(56)* RO 85671; ing.agronom F.CRĂCIUN, dr.farmacist O.BOJOR, biolog M.ALEXAN, "FARMACIA NATURII", VOL.I, PP.146-148, PP.288-289, EDITURA CERES, BUCUREŞTI, 1976; ing.agronom F.CRĂCIUN, dr.farmacist O.BOJOR, biolog M.ALEXAN, "FARMACIA NATURII", Vol. II, PP.132-135, PP.157-158, PP.211-214, EDITURA CERES, BUCUREŞTI, 1977 *(73) ANAANTONIA S.R.L., STR.STIRENULUI NR.8A, ONEŞTI, BC, RO (72) GROZESCU MIHAI, STR.VÂLCELE NR.44, TÂRGU OCNA, BC, RO (54)* **CREMĂ PENTRU IGIENA TENULUI**

(11) 123291 B1 *(51)* ***A61K 9/06*** (2006.01); ***A61K 36/13*** (2006.01); ***A61K 36/185*** (2006.01) *(21)* a 2008 00986 *(22)* 15.12.2008 *(41)* 30.06.2009//6/2009 *(45)* 30.06.2011//6/2011 *(56)* RO 85671; REVISTA "FORMULA AS", NR. 795, ANUL 2007; dr.farm.ŞTEFAN MOCANU, farm.pr.DUMITRU RĂDUCANU, "PLANTE MEDICINALE, LEGUME, FRUCTE ŞI CEREALE ÎN TERAPEUTICĂ", PP.250-251, EDITURA MILITARĂ, BUCUREŞTI, 1989. *(73) ANAANTONIA S.R.L., STR.STIRENULUI NR.8A, ONEŞTI, BC, RO (72) GROZESCU MIHAI, STR.VÂLCELE NR.44, TÂRGU OCNA, BC, RO (54)* **UNGUENT PENTRU TRATAREA REUMATISMULUI**

(57) Invenția se referă la un unguent pentru tratarea reumatismului. Unguentul conform invenției are în compoziție rășină de molid, ceară de albine, ulei de măsline şi frunze de nuc şi de untul pământului.

Revendicări: 1

---

(11) 123292 B1 *(51)* ***B44C 3/12*** (2006.01); ***B44F 9/04*** (2006.01) *(21)* a 2005 00265 *(22)* 22.03.2005 *(41)* 30.12.2005//12/2005 *(45)* 30.06.2011//6/2011 *(56)* US 5911927; US 6132820; RO 113830 B1 *(73) BOEM GARDEN S.R.L., STR. TUDOR VLADIMIRESCU NR. 22, BOTOŞANI, BT, RO (72) FORȚU DRAGOŞ, STR. TUDOR VLADIMIRESCU NR. 22, BOTOŞANI, BT, RO (74) MILENIUL 3 S.R.L. STR.MOLDOVEI NR.10,BL. CRINUL, SC.A,AP.28, PAŞCANI, JUDEȚUL IAŞI (54)* **OBIECT DECORATIV CU ASPECT DE STÂNCĂ SAU ROCĂ, ŞI PROCEDEU DE REALIZARE**

(57) Invenția se referă la un obiect decorativ, de tipul cascadelor, fântânilor arteziene, căderilor şi cursurilor de apă ce prezintă un aspect asemănător stâncilor sau rocilor. Obiectul decorativ este compus dintr-un suport de rezistență (**A**), ce cuprinde un schelet metalic (**1**), fix şi rigid, realizat din elemente de oțel beton sudate între ele, pe partea exterioară a scheletului metalic (**1**) fiind fixată o primă plasă (**2**) cu ochiuri mari, peste care este dispusă o a doua plasă (**3**) cu ochiuri mici, peste suportul de rezistență (**A**) astfel format fiind aplicat un suport de prindere (**B**) realizat din nişte straturi suprapuse, dintr-un mortar de suport (**MS**), pe care sunt lipite, prin intermediul

(11) 123292 B1

unui mortar de legătură (**ML**), nişte forme (**C**) obținute dintr-un mortat de forme (**MF**), ce alcătuiesc imaginea obiectului decorativ, pe suprafața exterioară a formelor (**C**) fiind aplicat un strat de vopsea (**V**), întregul obiect decorativ fiind protejat printr-o substanță hidrofugă incoloră, pe bază de rășină de siloxan.

Revendicări: 7
Figuri: 4

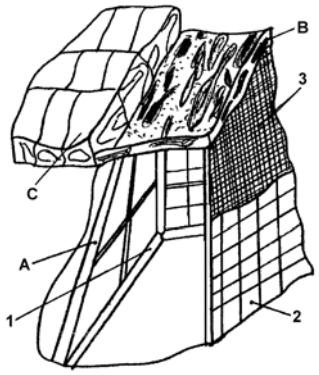

Fig. 1

---

(11) 125216 B1 *(51)* ***B63H 25/06*** (2006.01) *(21)* a 2008 00669 *(22)* 29.08.2008 *(41)* 26.02.2010//2/2010 *(45)* 30.06.2011//6/2011 *(56)* RO 112016 B1; FR 2884491 A1 *(73) VASILACHE LIVIU CONSTANTIN, STR.SIMION STOILOV NR.20, BL.E15, SC.1, AP.3, CRAIOVA, DJ, RO (72) VASILACHE LIVIU CONSTANTIN, STR.SIMION STOILOV NR.20, BL.E15, SC.1, AP.3, CRAIOVA, DJ, RO (74) ARIANA AGENȚIE DE PROPRIETATE INDUSTRIALĂ SRL - B-DUL. 15 NOIEMBRIE NR. 90, SC. B, AP. 5, COD 500102, BRAŞOV, JUDEȚUL BRAŞOV (54)* **PALĂ PERMEABILĂ**

(11) 123293 B1 *(51)* ***B66B 9/08*** (2006.01) *(21)* a 2007 00495 *(22)* 12.07.2007 *(41)* 30.11.2007//11/2007 *(45)* 30.06.2011//6/2011 *(56)* RO 119940 B1 *(73) ANDRES TEOFIL NUTU, INTRAREA DOINEI NR.31, TIMIŞOARA, TM, RO; HERBECK MICHAEL, OBERE FELDSTR.11, FREILASSING DE (72) ANDRES TEOFIL NUTU, INTRAREA DOINEI NR.31, TIMIŞOARA, TM, RO; HERBECK MICHAEL, OBERE FELDSTR.11, FREILASSING DE* *(54)* **MECANISM DE CONTROL AL FUNCŢIEI DE STABILIZARE A UNUI LIFT DE TREPTE**

(57) Invenţia se referă la un mecanism de control al funcţiei de stabilizare a unui lift de trepte, folosit la transportul persoanelor cu disfuncţii locomotorii pe scările interioare ale unei clădiri. Mecanismul conform invenţiei este alcătuit dintr-un stabilizator (**A**) montat pe un cărucior (**B**) de rulare, pe căile de rulare ale unei scări cu care este prevăzută o clădire, la partea superioară a unui braţ (**21**) al stabilizatorului (**A**) fiind montate două elemente (**22** şi **22'**) de blocare, între care se mişcă liber un bolţ (**14.1**) montat pe un cadru al unui lift (**14**), la partea sa superioară, iar la partea inferioară a acestuia fiind montate alte două elemente (**18** şi **18'**) de blocare, prevăzute cu câte un canal (**a**) şi asigurate cu nişte şuruburi (**19** şi **19'**) care trec prin canal (**a**), elementele (**18** şi **18'**) de

(11) 123293 B1

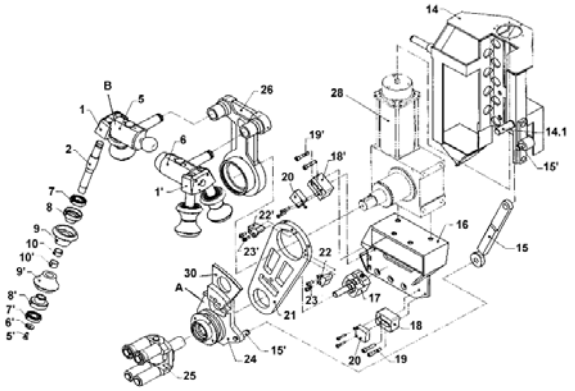

Fig. 8

(11) 123293 B1

blocare fiind prevăzute cu nişte senzori (**20** şi **20'**) electrici, care transmit un semnal electric în circuitul de logică al acţionării liftului (**14**), întrerupând alimentarea cu energie electrică şi oprirea liftului (**14**) la lovirea lor de către un element (**17**) de descărcare, fixat, prin intermediul unui lagăr, pe axul unui rotor (**25**), lovire care determină glisarea concomitentă a elementelor (**18** şi **18'**) de blocare, până când bolţul (**14.1**) loveşte în elementele (**22** şi **22'**) de blocare de la partea superioară, oprind căruciorul (**B**). Fiecare rolă cu care este echipat căruciorul (**B**) este alcătuită din două semirole (**9** şi **9'**) montate pe un ax (**2**) de susţinere, cu nişte lagăre (**10** şi **10'**), prin nişte armături (**8** şi **8'**) realizate din oţel, care au forma a doi cilindri cu diametre diferite, suprapuşi, formând un umăr între ei, care susţin nişte rulmenţi (**7** şi **7'**) introduşi pe axul (**2**) de susţinere.

Revendicări: 1
Figuri: 15

(11) 123294 B1 *(51)* ***C01F 7/56*** (2006.01); ***C01F 7/74*** (2006.01); ***C02F 1/52*** (2006.01) *(21)* a 2007 00324 *(22)* 15.05.2007 *(41)* 30.11.2007//11/2007 *(45)* 30.06.2011//6/2011 *(56)* EP 0744378 B1; EP 1127843 B1; FR 2864064 A1 *(73) INSTITUTUL NAŢIONAL DE CERCETARE-DEZVOLTARE PENTRU CHIMIE ŞI PETROCHIMIE - ICECHIM, SPLAIUL INDEPENDENŢEI NR.202, SECTOR 6, BUCUREŞTI, B, RO (72) TEODORUŢ NICOLETA, STR. CÂMPULUI NR.8, TÂRNĂVENI, MS, RO; CÎRJALIU-MURGEA MARINA, SATUL BOGDĂNEŞTI, COMUNA OTEŞANI, VL, RO; IONIŢĂ AURA, ., COMUNA JILAVELE, IL, RO; PUMNEA VIORICA, STR. IZVOR NR.4, TÂRNĂVENI, MS, RO; POPESCU GHEORGHE, STR. BUDA NR.6, RÂMNICU-VÂLCEA, VL, RO; FILIPESCU LAURENŢIU, STR. ISTRIEI NR.10, BL. 19C, SC.1, AP.20, SECTOR 3, BUCUREŞTI, B, RO (54)* **PROCEDEU DE OBŢINERE A POLICLORHIDROXISULFATULUI DE ALUMINIU CRISTALIZAT ŞI AMORF**

(57) Invenţia se referă la un procedeu de fabricare a coagulanţilor din clasa policlorurilor de aluminiu, destinat tratării apelor şi a apelor reziduale, în vederea eliminării substanţelor organice şi anorganice. Procedeul conform invenţiei constă în obţinerea, într-o primă fază, a unui intermediar, prin reacţia dintre alumină hidratată cu acid clorhidric, în prezenţă de sulfat de aluminiu, timp de 2...6 h, la o

(11) 123294 B1

temperatură de 140...180˚C şi o presiune de 3...8 bar, urmată de o a doua fază de obţinere a unui aluminat de sodiu, cu rapoarte Al^{3+}/Na^{+} cuprinse între 1/1 şi 1/3, aluminat care, într-o a treia fază, se dizolvă în alcool etilic, cu obţinerea unui agent de salifiere, pentru salifierea intermediarului din prima fază şi formarea produsului dorit, policlorhidroxisulfatul de aluminiu, cristalizat şi amorf.

Revendicări: 2

---

(11) 123295 B1 *(51)* ***C02F 1/58*** (2006.01); ***B08B 3/04*** (2006.01); ***B01D 17/02*** (2006.01) *(21)* a 2008 00307 *(22)* 18.04.2008 *(41)* 30.04.2009//4/2009 *(45)* 30.06.2011//6/2011 *(56)* RU 2280070 C1 *(73) ACTIV AQUA S.R.L., ŞOS.ALEXANDRIEI NR.112, BRAGADIRU, IF, RO (72) DUMITRU MARIAN, STR.SLT.POPA NR.9, BL.17A, SC.1, AP.1, SECTOR 5, BUCUREŞTI, B, RO (54)* **PROCEDEU DE EPURARE A APELOR UZATE INFESTATE CU HIDROCARBURI**

(57) Invenţia se referă la un procedeu pentru epurarea apelor uzate infestate cu hidrocarburi, utilizând un detergent care conţine tripolifosfat de sodiu, un alchil al acidului benzensulfonic, hidroxid de sodiu, eteri ai alcoolilor graşi C12...C15, xilensulfonat de sodiu şi butilglicol, şi constă în aceea că detergentul se diluează cu apă la un raport volumetric cuprins între 1:3...1:50, de preferinţă la un raport de 1:3, se amestecă soluţia apoasă de detergent astfel obţinută cu apele uzate care au un conţinut de hidrocarburi de 1...600 mg/l, în raport volumetric de 1:100, şi se menţin în contact timp de 24...48 h, în cazul aplicării *in situ*, respectiv, 0,5...96 h, în cazul aplicării *ex situ*.

Revendicări: 2

---

(11) 123296 B1 *(51)* ***C07D 417/06*** (2006.01); ***A61K 31/425*** (2006.01); ***A61P 35/00*** (2006.01) *(21)* a 2003 00114 *(22)* 01.08.2001 *(30)* 16.08.2000 US 60/225,590 *(45)* 30.06.2011//6/2011 *(86)* US 2001/24540 *(87)* WO 02/14323 21.02.2002 *(56)* WO 99/42602 A2 *(73) BRISTOL-MYERS SQUIBB COMPANY, P.O.BOX 4000, LAWRENCEVILLE-PRINCETON ROAD, PRINCETON, NJ, US (72) DIMARCO JOHN D., 16 NEAL DRIVE, EAST BRUNSWICK, NJ, US; GOUGOUTAS JACK Z., 101 WESTERLY ROAD, PRINCETON, NJ, US; VITEZ IMRE M., 117 MAIN STREET, WHITEHOUSE STATION, NJ, US; DAVIDOVICH MARTHA, 159 FERN ROAD, EAST BRUNSWICK, NJ, US; GALELLA MICHAEL, 3 EVERGREEN COURT, BELLE MEAD, NJ, US; MALLOY TIMOTHY M., 1902 MAKEFIELD ROAD, YARDLEY, PA, US; GUO ZHENRONG, 21 AUGUSTA PLACE, EAST BRUNSWICK, NJ, US; FAVREAU DENIS, 5065 TERRASSE BEAUDRY, SAINT-HUBERT, QUEBEC, CA (74) ROMINVENT S.A. STR. ERMIL PANGRATTI NR.35, SECTOR 1, BUCUREŞTI (54)* **FORME POLIMORFE CRISTALINE ALE UNUI ANALOG DE EPOTILONĂ, PROCEDEU DE PREPARARE A ACESTORA ŞI UTILIZAREA LOR**

(57) Invenţia se referă la forme polimorfe cristaline ale unui analog de epotilonă, caracterizate prin parametrii specifici, ca dimensiunile celulei, punct de topire şi picurile caracteristice în diagrama de difracţie a razelor X la valori de 2 teta, la procedee de preparare a acestora şi la utilizarea lor pentru tratamentul cancerului şi al altor boli proliferative.

Revendicări: 25
Figuri: 9

---

(11) 125532 B1 *(51)* ***C08L 95/00*** (2006.01) *(21)* a 2008 00900 *(22)* 18.11.2008 *(41)* 30.06.2010//6/2010 *(45)* 30.06.2011//6/2011 *(56)* RO 122293 B1; US 7582155 B2 *(73) INSTITUTUL NAŢIONAL DE CERCETARE DEZVOLTARE PENTRU INGINERIE ELECTRICĂ ICPE-CA, SPLAIUL UNIRII NR.313, SECTOR 3, BUCUREŞTI, B, RO (72) BARA ADELA, STR.PRELUNGIREA GHENCEA NR.34, BL.M7, SC.A, AP.19, SECTOR 6, BUCUREŞTI, B, RO; BANCIU CRISTINA, ALEEA BUHUŞI NR.1, BL.4, SC.4, ET.3, AP.179, SECTOR 3, BUCUREŞTI, B, RO; BONDAR ANA-MARIA, STR. PAŞCANI NR. 3, BL. D6, SC.B, ET. 3, AP. 18, SECTOR 6, BUCUREŞTI, B, RO (54)* **COMPOZIŢIE PE BAZĂ DE SMOALĂ DE PETROL ŞI NANOTUBURI DE CARBON, ŞI PROCEDEU DE OBŢINERE**

(11) 125307 B1 *(51)* ***C09D 5/08*** (2006.01) *(21)* a 2008 00637 *(22)* 20.08.2008 *(41)* 30.03.2010//3/2010 *(45)* 30.06.2011//6/2011 *(56)* RO 119727 B1; RO 122096 B1 *(73) ICERP S.A., BD.REPUBLICII NR. 291 A, PLOIEŞTI, PH, RO (72) FLUERARU FLORENTINA, STR.MĂRĂŞEŞTI NR.265, BL.11, AP.11, PLOIEŞTI, PH, RO; LUCA MARCEL CONSTANTIN, STR.MIHAIL KOGĂLNICEANU NR.2, BL.C3, AP.4, PLOIEŞTI, PH, RO; CATRINOIU DOINA, STR.CUZA VODĂ NR. 4, BL. B1, AP. 3, PLOIEŞTI, PH, RO; BOJIN DIONEZIE, STR.OBCINA MICĂ NR.3, BL.Z-29, AP.21, SECTOR 6, BUCUREŞTI, B, RO; LUCACIU IRINA, STR.CARAGEA VODĂ NR.9-15, SC.B, AP.12, SECTOR 1, BUCUREŞTI, B, RO (54)* **COMPOZIȚIE ANTICOROSIVĂ ECOLOGICĂ**

---

(11) 123297 B1 *(51)* ***C09J 1/00*** (2006.01); ***C01F 7/42*** (2006.01) *(21)* a 2006 00491 *(22)* 27.06.2006 *(41)* 28.12.2007//12/2007 *(45)* 30.06.2011//6/2011 *(56)* RO 115350 B1; EP 0383736 A1; EP 0530598 B1; DE 3444398 (C1) *(73) CENTRUL DE CERCETARE PROIECTARE ŞI PRODUCȚIE REFRACTARE S.A. ALBA IULIA, STR.ALEXANDRU IOAN CUZA NR.23, ALBA IULIA, AB, RO (72) BUZDUGA MIRON-DORICĂ, STR.CONSTANTIN BRÂNCOVEANU NR.36, BL.D1B, ET.2, AP.8, ALBA IULIA, AB, RO; BUZDUGA RADU, STR. VÂNĂTORILOR NR. 36, BL. D1B, AP. 8, ALBA IULIA, AB, RO (54)* **LIANT CHIMIC ŞI PROCEDEU DE OBȚINERE**

(57) Invenția se referă la un liant chimic utilizat la fabricarea produselor refractare, şi la un procedeu de obținere a acestuia. Liantul conform invenției este obținut prin reacția dintre: 27,8% acid clorhidric cu un conținut de 32% HCl, 0,005% fier, 0,05% SO_2, densitate 1,24 g/cm^3, cu 5,5% pulbere de aluminiu cu o granulație de minimum 98% rest sita 0,3 mm, densitate 1 g/cm^3, şi 67% apă, până la încetarea degajării de hidrogen, după care masa de reacție se răceşte la temperatura camerei şi se diluează cu apă până la o densitate de 1,24 g/cm^3.

Revendicări: 2

(11) 125228 B1 *(51)* ***C10M 101/04*** (2006.01) *(21)* a 2008 00555 *(22)* 21.07.2008 *(41)* 26.02.2010//2/2010 *(45)* 30.06.2011//6/2011 *(56)* RO 115363 B1; RO 116557 B *(73) ICERP S.A., BD. REPUBLICII NR.291A, PLOIEŞTI, PH, RO (72) BOGATU IRINA LIANA, ŞOS.VENIAMIN COSTACHE NR. 3, BL. 28 A, AP. 11, PLOIEŞTI, PH, RO; PETRE ION, STR.FORTUNEI NR.26, PLOIEŞTI, PH, RO; MARIN ANCA GABRIELA, STR.CURCUBEULUI NR.50, BL.3, AP.2, PLOIEŞTI, PH, RO; LUCA MARCEL CONSTANTIN, STR.MIHAIL KOGĂLNICEANU NR.2, BL.C3, AP.4, PLOIEŞTI, PH, RO; AMIRA VICTOR CEZAR LIVIU, STR.CAMELIEI NR.21B, BL.138, AP.39, PLOIEŞTI, PH, RO; TĂNĂSESCU CONSTANTIN, STR.SERGENT EROU MATEESCU GHEORGHE NR.6, BL.4, AP.2, PLOIEŞTI, PH, RO; CURSARU DIANA-LUCIANA, STR.GENERAL EREMIA GRIGORESCU NR.7B, BL.77, AP.18, PLOIEŞTI, PH, RO; CIUPARU DRAGOŞ MIHAEL, BD.BUCUREŞTI NR.11, BL.8C, AP.38, PLOIEŞTI, PH, RO (54)* **COMPOZIȚIE LUBRIFIANTĂ ECOLOGICĂ PENTRU APLICAȚII INDUSTRIALE**

---

(11) 123298 B1 *(51)* ***C12N 9/14*** (2006.01); ***C12N 9/20*** (2006.01) *(21)* a 2007 00178 *(22)* 08.03.2007 *(41)* 30.09.2008//9/2008 *(45)* 30.06.2011//6/2011 *(56)* P.FICKERS, M.ONGENA, J.DESTAIN, F.WEEKERS, P.THONART, "PRODUCTION AND DOWN-STREAM PROCESSING OF AN EXTRACELLULAR LIPASE FROM THE YEAST YARROWIA LIPOLYTICA", ENZYME AND MICROBIAL TECHNOLOGY 38 (2006), PP. 756-759; P.FICKERS, F.FUDALEJ, J.-M.NICAUD, J.DESTAIN, P.THONART, "SELECTION OF NEW OVER-PRODUCING DERIVATIVES FOR THE IMPROVEMENT OF EXTRACELLULAR LIPASE PRODUCTION BY THE NON-CONVENTIONAL YEAST YARROWIA LIPOLYTICA", JOURNAL OF BIOTECHNOLOGY 115 (2005), PP. 379-386. *(73) ASOCIAȚIA CENTRUL DE BIOTEHNOLOGII MICROBIENE, BD. MĂRĂŞTI NR.59, SECTOR 1, BUCUREŞTI, B, RO (72) JURCOANE ŞTEFANA, STR. BODEŞTI NR.5, BL.K8, SC.A, ET. 5, AP.24, SECTOR 2, BUCUREŞTI, B, RO; LUPESCU IRINA, STR. PREVEDERII NR. 15A, BL. C1, SC. A, AP. 9, SECTOR 3, BUCUREŞTI, B, RO; TCACENCO LUMINIȚA, STR. EDUCAȚIEI NR.35, SECTOR 2, BUCUREŞTI, B, RO; GROPOŞILĂ-CONSTANTINESCU SIANA-GABRIELA, STR. PĂDURENI NR. 10, BL. 58B, SC.1, PARTER, AP. 1, SECTOR 6, BUCUREŞTI, B, RO; DIGUȚĂ FILOFTEIA CAMELIA, STR. TÂRGU DIN VALE NR. 68, BL. P20, SC. C, AP. 1, PITEŞTI, AG, RO; COZEA ANDREEA, STR. 1 DECEMBRIE 1918 NR.135, BL.C, SC.3, AP.49, BRĂILA, BR, RO; PELINESCU DIANA,*

(11) 123298 B1
STR. CRISTEA MATEESCU NR.3, BL.T4B, SC.1, AP.42, SECTOR 2, BUCUREŞTI, B, RO; SĂSĂRMAN ELENA, BD. IULIU MANIU NR.158, BL.37, SC.2, ET.2, AP.50, SECTOR 6, BUCUREŞTI, B, RO (54) **PROCEDEU DE OBȚINERE A LIPAZEI CU O TULPINĂ DE *YARROWIA LIPOLYTICA***

(57) Invenția se referă la un procedeu de obținere a lipazei cu o tulpină de *Yarrowia lipolytica*, prin cultivarea submersă a microorganismului pe un mediu cu săruri minerale, glucoză, peptonă, extract de drojdie şi ulei de floarea-soarelui sau ulei de măsline, urmată de extracția şi purificarea enzimei, în care uleiul de floarea-soarelui sau uleiul de măsline este conținut în mediul de fermentație într-o concentrație cuprinsă între 0,05 şi 0,1%.

Revendicări: 1

---

(11) 125452 B1 *(51)* ***C12Q 1/00*** (2006.01); ***G01N 33/552*** (2006.01) *(21)* a 2008 00943 *(22)* 27.11.2008 *(41)* 28.05.2010//5/2010 *(45)* 30.06.2011//6/2011 *(56)* B.S.CLEGG, G.R.STEPHENSON, J.C.HALL, "DEVELOPMENT OF AN ENZYME-LINKED IMMUNOSORBENT ASSAY FOR THE DETECTION OF DICAMBA", J.AGRIC.FOOD CHEM., VOL.49, NO.5, PP. 2168-2174, 2001; JIAN-YING HU, TAKAKO AIZAWA ŞI YASUMOTO MAGARA, "ANALYSIS OF PESTICIDES IN WATER WITH LIQUID CHROMATOGRAPHY/ ATMOSPHERIC PRESSURE CHEMICAL IONIZATION MASS SPECTROMETRY", WAT.RES., VOL.33, NO.2, PP. 417-425, ELSEVIER SCIENCE LTD., 1999. *(73) INSTITUTUL NAȚIONAL DE CERCETARE-DEZVOLTARE PENTRU FIZICĂ ŞI INGINERIE NUCLEARĂ "HORIA HULUBEI", STR. ATOMIŞTILOR NR. 407, PO BOX MG-6, MĂGURELE, IF, RO (72) DOROBANȚU IOAN, ALEEA CÂMPUL CU FLORI NR. 1, BL. OD2, SC. C, AP.110, SECTOR 6, BUCUREŞTI, B, RO; HARANGUS LIVIA, STR. ALEXANDRU LĂPUŞNEANU NR.81, SECTOR 1, BUCUREŞTI, B, RO (54)* **METODĂ DE DOZARE A PESTICIDULUI ACID 3,6-DICLORO-2-METOXI BENZOIC DIN PROBE DE MEDIU**

(11) 125107 B1 *(51)* ***C22C 33/02*** (2006.01); ***C22C 38/38*** (2006.01); ***E01B 27/16*** (2006.01) *(21)* a 2009 00425 *(22)* 10.06.2009 *(41)* 30.12.2009//12/2009 *(45)* 30.06.2011//6/2011 *(56)* JP 7011377 A; JP 8100239 A; JP 10175004 A; JP 6212253 A *(73) ECONET PROD S.R.L., STR.PADEŞ NR.16, AP.22, SECTOR 4, BUCUREŞTI, B, RO (72) NEGRIU RADU MIHAI, STR. VALEA CĂLUGĂREASCĂ NR. 22, BL. E1, AP. 27, SECTOR 6, BUCUREŞTI, B, RO; BEŞLEAGĂ CRISTINEL, STR.DORNIŞOAREI NR.5, BL.5, SC.1, AP.8, FOCŞANI, VN, RO; BADEA SORIN GEORGE, ŞOS.NICOLAE TITULESCU NR.117, BL.4, AP.23, SECTOR 1, BUCUREŞTI, B, RO; ONCIUL FLORIAN, STR.BUCIUM NR.32, SC.B, ET.1, AP.4, IAŞI, IS, RO; FLOREA CARMEN, STR.CIREŞILOR NR.12, PETROŞANI, HD, RO; ŞTEFĂNESCU MIHAI, BD. ION MIHALACHE NR.62, BL.40, AP.85, SECTOR 1, BUCUREŞTI, B, RO (54)* **TACHET DE BURAT OBȚINUT DIN MATERIALE COMPOZITE CONȚINÂND DEŞEURI RANFORSANTE DE CARBURI METALICE CU LIANT METALIC, PROCEDEU DE PREPARARE**

---

(11) 123299 B1 *(51)* ***C25C 3/06*** (2006.01); ***C25C 3/10*** (2006.01) *(21)* a 2006 00328 *(22)* 18.05.2006 *(41)* 30.11.2007//11/2007 *(45)* 30.06.2011//6/2011 *(56)* FR 2777574 A1 *(73) ALRO S.A., STR. PITEŞTI NR. 116, SLATINA, OT, RO (72) OBLOJA ALEXANDRU, STR.CENTURA BASARABILOR NR.2A, BL.16A, SC.B, ET.3, AP.8, SLATINA, OT, RO; STĂNESCU CRISTIAN-THEODOR, STR.SOPOT NR.2, SLATINA, OT, RO; FLORESCU VIORICA, STR.ISLAZULUI NR.29, SLATINA, OT, RO; MIHĂESCU ION, STR.ALEXANDRU IOAN CUZA NR.13, BL.CAM 2, SC.B, ET.7, AP.41, SLATINA, OT, RO; STERIE FLOREA, STR.SOPOT NR.17, SLATINA, OT, RO (54)* **CHESON SUSPENDAT PENTRU CUVA DE ELECTROLIZĂ**

(57) Invenția se referă la un cheson suspendat, pentru cuva de electroliză, destinat în special echipării cuvelor de electroliză a aluminiului. Chesonul conform invenției este constituit dintr-un corp metalic (**1**), prevăzut, la partea superioară, cu o ramă (**2**) metalică demontabilă şi întărit lateral cu o centură de rezistență (**3**) în formă de "U", superioară, şi cu o centură de rezistență (**4**) în formă de "H", inferioară, iar o placă (**5**) demontabilă este plasată la partea

(11) 123299 B1
inferioară, pe nişte şine (**6**) metalice. Instalarea are loc în două etape, impunând mai întâi poziționarea plăcii (**5**) inferioare, plasate pe şine (**6**), şi apoi pe cea a corpului (**1**) chesonului.

Revendicări: 1
Figuri: 2

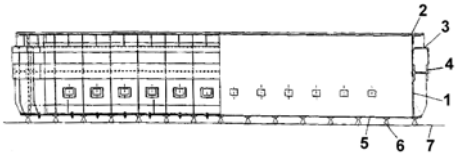

Fig. 1

(11) 123300 B1
prin intermediul unui traseu de evacuare (**11**). Instalația de eliminare a contaminanților uşori din pasta de maculatură, pentru aplicarea metodei, este alcătuită dintr-un destrămător (**1**) în care are loc procesarea maculaturii, pe cuva destrămătorului (**1**) fiind prevăzută o cutie de nivel (**7**), prin intermediul căreia pasta de maculatură rezultată intră într-un traseu de alimentare cu pastă (**8**), fiind transferată către un sortizor disc (**12**) în care se continuă procesul de destrămare a pastei de maculatură. Sortizorul disc (**12**) este prevăzut cu o sită prin care fibra este preluată şi pe care sunt reținuți şi acumulați contaminanții uşori, la partea inferioară a sortizorului disc (**12**) fiind prevăzute o vană automată (**15**) şi un traseu de alimentare cu apă (**14**). Prin deschiderea vanei automate (**15**), după închiderea legăturii dintre sortizorul disc (**12**), cutia de nivel (**7**) şi pompa de vehiculare (**6**), se realizează pătrunderea apei în interiorul sortizorului disc (**12**), din sens opus sensului de circulație a pastei, cu antrenarea contaminanților uşori acumulați şi evacuarea lor în exterior, prin intermediul unui traseu de evacuare (**11**).

Revendicări: 2
Figuri: 1

---

(11) 123300 B1 *(51)* ***D21B 1/32*** (2006.01); ***D21B 1/34*** (2006.01) *(21)* a 2007 00790 *(22)* 15.11.2007 *(41)* 30.07.2008//7/2008 *(45)* 30.06.2011//6/2011 *(56)* US 4153207; RO 85211 *(73) VRANCART S.A., STR.ECATERINA TEODOROIU NR.17, ADJUD, VN, RO (72) BANARIE CRISTIAN, STR.REPUBLICII NR.1F, ADJUD, VN, RO (54)* **METODĂ ŞI INSTALAȚIE DE ELIMINARE A CONTAMINANȚILOR UŞORI DIN PASTA DE MACULATURĂ**

(57) Invenția se referă la o metodă şi la o instalație destinată eliminării contaminanților uşori la fabricarea pastelor de maculatură din ambalaje de carton ondulat şi hârtie reciclată. Metoda de eliminare a contaminanților uşori din pasta de maculatură, conform invenției, constă în aceea că, pentru evacuarea contaminanților uşori, reținuți şi acumulați pe sita sortizorului disc (**12**) al instalației, se închide legătura dintre sortizorul disc (**12**), pompa de vehiculare (**6**) şi cutia de nivel (**7**) amplasată pe cuva destrămătorului (**1**), şi se deschide o vană automată (**15**), care permite pătrunderea apei dintr-un traseu de alimentare cu apă (**14**) în interiorul sortizorului disc (**12**), din sens opus sensului de circulație a pastei, cu antrenarea contaminanților uşori acumulați şi evacuarea lor în exterior,

(11) 123300 B1

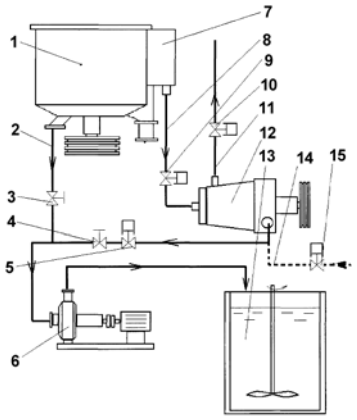

(11) 123301 B1 *(51)* ***E04C 2/04*** (2006.01); ***E04B 1/04*** (2006.01) *(21)* a 2006 00004 *(22)* 02.07.2003 *(41)* 29.12.2006//12/2006 *(45)* 30.06.2011//6/2011 *(86)* HR 2003/000034 02.07.2003 *(87)* WO 2005/003481 13.01.2005 *(56)* US 4669240 A; WO 93/23632 A1 *(73)* *MARA-INSTITUT d.o.o., VARAZDINSKA 65, MARTIJANEC, DONJI MARTIJANEC HR (72) SKENDZIC MILOVAN, HRVATSKIH PAVLINA 12, LEPOGLAVA HR; SMRCEK BRANKO, BRANIMIROVA 24, TRNOVEC HR (74) CABINET ENPORA S.R.L., ŞOS. IANCULUI NR.7, BLOC 109 B, SC.B,ET.1, AP.46, SECTOR 2, BUCUREŞTI (54)* **CONSTRUIREA CLĂDIRILOR CU DESCHIDERE MARE CU CONTRAVÂNTUIRE PROPRIE, DIN PANOURI DE PERETE ŞI PLANŞEE PORTANTE COMPOZITE**

(57) Prezenta invenţie se referă la un panou de perete compozit şi la o construcţie ce utilizează astfel de panouri. Panoul de perete (**1**) se compune din două plăci (**2**, **3**) din beton, armate, fixate între ele prin elemente de distanţare, formând astfel între ele un spaţiu liber, care este umplut, parţial, cu o izolaţie termică (**10**) ce aderă la faţa interioară a uneia dintre plăcile (**2**, **3**) de beton, restul spaţiului fiind folosit ca o ventilaţie cu aer (**11**), caracterizat prin aceea că fiecare placă (**2**, **3**) este armată cu câte două plase (**5**) de sârmă, plăcile (**2**, **3**) fiind menţinute distanţate prin intermediul unor benzi (**4**) din oţel, fixate în mod

continuu, pe întreaga lungime a panoului de perete (**1**), ancorate de cele două plăci (**2**, **3**) prin intermediul unor bucle (**7**) din oţel, prevăzute cu nişte găuri (**9**) în care sunt introduse nişte ancore (**8**) realizate sub forma unor bare scurte de oţel, având rolul de a menţine distanţa între cele două plase (**5**) şi, respectiv, de a susţine nişte bare longitudinale (**6**), suplimentare, de armătură, sau nişte cabluri de precomprimare.

Revendicări: 5
Figuri: 17

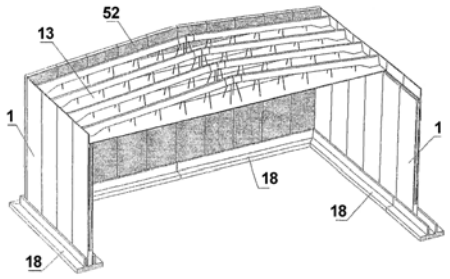

Fig. 12

(11) 123302 B1 *(51)* ***E21B 19/00*** (2006.01); ***E21B 17/00*** (2006.01); ***E21B 33/04*** (2006.01) *(21)* a 2006 00532 *(22)* 04.07.2006 *(41)* 30.01.2007//1/2007 *(45)* 30.06.2011//6/2011 *(56)* RU 2160817 C2 *(73)* *CONFIND S.R.L., STR. PROGRESULUI NR. 2, CÂMPINA, PH, RO (72) MILOIU GHEORGHE, STR. URLETEI NR. 762, BĂNEŞTI, PH, RO; SIMION IOAN, ŞOS. N. TITULESCU NR. 3, BL. A, SC. 1, ET. 6, AP. 42, SECTOR 1, BUCUREŞTI, B, RO; BREZAN GHEORGHE, CALEA MOŞILOR NR. 286, BL. 30A, SC. 1, ET. 7, AP. 21, SECTOR 2, BUCUREŞTI, B, RO (54)* **ROTATOR PENTRU PRĂJINI DE POMPARE**

(57) Invenţia se referă la un rotator pentru garnitura de prăjini, la pompajul de adâncime cu pompe cu piston. Rotatorul conform invenţiei este compus dintr-un reductor (**A**) melcat, dispus pe o punte (**B**) de suspendare a unei garnituri de prăjini şi sub o clemă (**C**) fixată pe o tijă (**1**) polizată, reductorul (**A**) fiind alcătuit dintr-o carcasă (**5**), un angrenaj melcat, format dintr-un melc (**6**) dispus transversal, şi o roată (**9**) melcată, străpunsă de tija (**1**) polizată şi rezemată în partea de jos a carcasei (**5**), printr-un rulment (**10**) axial, şi cu partea superioară închisă de un capac (**11**) fixat pe roată (**9**) şi cu un inel (**12**) fixat pe carcasă (**5**), pentru etanşarea pe partea inferioară, carcasa (**5**) fiind prevăzută cu un pahar (**i**) ce pătrunde în roata (**9**) melcată, până deasupra spaţiului interior al carcasei (**5**), care este prevăzut cu unsoare, iar pentru

asigurarea împotriva rotirii în sens invers a garniturii de prăjini de pompare, respectiv, a tijei (**1**) polizate, reductorul (**A**) este prevăzut cu un opritor (**F**) cu lamă elastică, în care o lamă (**13**) are capetele fixate pe carcasa (**5**) reductorului (**A**), în două orificii (**c** şi **d**), un pinten (**e**) din partea centrală a lamei (**13**) pătrunzând între dinţii arborelui (**6**) melcat, pe nişte zone (**f** şi **g**) de lângă nişte spire (**h**) ale melcului (**6**).

Revendicări: 4
Figuri: 9

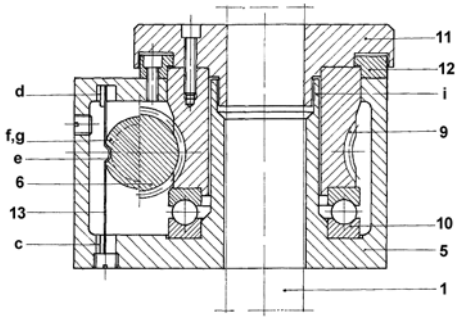

Fig. 4

(11) 125173 B1 *(51)* ***E21C 41/16*** (2006.01) *(21)* a 2009 00539 *(22)* 10.07.2009 *(41)* 29.01.2010//1/2010 *(45)* 30.06.2011//6/2011 *(56)* US 3999804 *(73) SOCIETATEA NAŢIONALĂ A LIGNITULUI OLTENIA S.A., STR. TUDOR VLADIMIRESCU NR.1-15, TÂRGU-JIU, GJ, RO (72) SCORŢARIU OPREA-VASILE, STR. UNIRII, BL.6, SC.1, ET.2, AP.4, TÂRGU-JIU, GJ, RO; POPESCU NICOLAE, STR.ECATERINA TEODOROIU, BL.4, SC.2, ET.1, AP.13, TÂRGU-JIU, GJ, RO; DAFINOIU MIHAIL, LOCALITATEA PLOŞTINA NR.27, MOTRU, GJ, RO; GURAN ION, SAT UNGURENI, COMUNA DĂNEŞTI, GJ, RO; PISTOL ION, STR.GHIOCELULUI NR.3, TÂRGU-JIU, GJ, RO; MATYAŞ MOISE, STR.SISEŞTI NR.26, TÂRGU-JIU, GJ, RO (54)* **PROCEDEU PRIVIND EXTRAGEREA CĂRBUNELUI DIN TALUZELE DEFINITIVE ALE EXPLOATĂRILOR MINIERE LA ZI**

(11) 123303 B1

de o parte şi de alta a şirului, bilele (**3**) având un punct (**7**) de contact pe o cale (**4**) de rulare, decalat cu un unghi (**U3**) mai mare decât un unghi (**U2**) al unui punct (**8**) de contact, de pe cealaltă cale (**5**) de rulare a inelului (**1**) exterior, şi un punct (**12**) de contact pe o cale (**9**) de rulare, decalat cu un unghi (**U5**) mai mare decât un unghi (**U6**) al unui punct (**13**) de contact de pe cealaltă cale (**10**) de rulare a inelului (**2**) interior.

Revendicări: 4
Figuri: 4

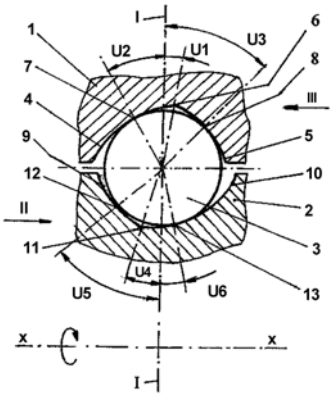

Fig. 1

(11) 123303 B1 *(51)* ***F16C 19/16*** (2006.01) *(21)* a 2007 00570 *(22)* 10.08.2007 *(41)* 28.12.2007//12/2007 *(45)* 30.06.2011//6/2011 *(56)* JP 2002213437 A; JP 58201045 (A) *(73) SIRCA.S.A., STR. DUMBRAVEI NR.6B, PIATRA-NEAMŢ, NT, RO (72) REZMIREŞ GHEORGHE-DANIEL, STR AVÂNTULUI NR.23, BUHUŞI, BC, RO; MONFARDINI ALFREDO, VIA PICASO PABLO NR.7, CASTEL GOFREDO, PROV.MANTOVA IT; BOCĂNEŢ VASILE, STR. FLORILOR NR.7 BIS, PIATRA-NEAMŢ, NT, RO (74) AGENŢIE DE PROPRIETATE INDUSTRIALĂ ŞI TRANSFER TEHNOLOGIC-STOIAN IOAN, BD. REPUBLICII BL.46, SC.C, AP.35, ROMAN, JUDEŢUL NEAMŢ (54)* **RULMENT RADIAL AXIAL, CU BILE, CU RIGIDITATE AXIALĂ ASIMETRICĂ**

(57) Invenţia se referă la un rulment radial axial cu bile, cu rigiditate axială asimetrică, destinat utilizării în cadrul maşinilor unelte, al instalaţiilor de ridicat şi manipulat sarcini, cât şi în cadrul unor aplicaţii ce folosesc sarcini mici şi turaţii ridicate. Rulmentul conform invenţiei are un punct (**6**) de intersecţie a unor căi (**4** şi **5**) de rulare dintr-un inel (**1**) exterior, şi un punct (**11**) de intersecţie a unor căi (**9** şi **10**) de rulare dintr-un inel (**2**) interior, decalate unghiular faţă de un plan (**I-I**) de simetrie a unui şir de bile (**3**),

(11) 123304 B1 *(51)* ***F16C 19/16*** (2006.01); ***F16C 27/04*** (2006.01); ***F16C 25/08*** (2006.01) *(21)* a 2007 00613 *(22)* 29.08.2007 *(41)* 28.12.2007//12/2007 *(45)* 30.06.2011//6/2011 *(56)* RO a 2007 00570 A0 *(73) SIRCA S.A., STR. DUMBRAVEI NR.6B, PIATRA-NEAMŢ, NT, RO (72) REZMIREŞ GHEORGHE-DANIEL, STR AVÂNTULUI NR.23, BUHUŞI, BC, RO; MONFARDINI ALFREDO, VIA PICASO PABLO NR.7, CASTEL GOFREDO, PROV.MANTOVA IT; BOCĂNEŢ VASILE, STR. FLORILOR NR.7 BIS, PIATRA-NEAMŢ, NT, RO (74) AGENŢIE DE PROPRIETATE INDUSTRIALĂ ŞI TRANSFER TEHNOLOGIC-STOIAN IOAN, BD. REPUBLICII BL.46, SC.C, AP.35, ROMAN, JUDEŢUL NEAMŢ (54)* **RULMENT RADIAL AXIAL, CU BILE, CU RIGIDITATE RADIALĂ DISCONTINUĂ**

(57) Invenţia se referă la un rulment radial axial cu bile, cu rigiditate radială discontinuă, care este destinat utilizării în cadrul maşinilor unelte a instalaţiilor de ridicat şi manipulat sarcini, cât şi pentru aplicaţii în cadrul cărora se folosesc sarcini mici şi turaţii ridicate. Rulmentul conform invenţiei este constituit dintr-un inel (**1**) interior, unul dintre inelele (**2**, **3** sau **4**) exterioare şi un şir de bile (**5**), cel puţin inelul (**1**) interior sau acela dintre inelele (**2**, **3** sau **4**) exterioare folosit fiind prevăzut cu trei căi de rulare, care vin în contact succesiv cu bilele (**5**), cu o cale de rulare, cu

(11) 123304 B1
două căi de rulare şi, în final, cu toate cele trei căide rulare, în funcţie de încărcarea radială, inelul (**1**) interior având trei căi (**6**, **7** şi **8**) de rulare, cu profilul în arc de cerc, cu o rază mai mare decât raza bilei (**5**), dintre care primele două căi (**6** şi **7**) de rulare sunt plasate de o parte şi de alta a bilei (**5**) şi simetrice faţă de planul de simetrie (**I-I**) al şirului de bile (**5**), şi o cale (**8**) de rulare situată simetric, între primele două căi (**6** şi **7**) de rulare.

Revendicări: 5
Figuri: 10

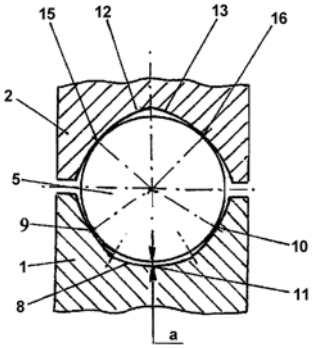

Fig. 2

(11) 123305B1 *(51)* ***F23N 1/00*** (2006.01); ***F23K 5/00*** (2006.01); ***F23D 14/62*** (2006.01) *(21)* a 2009 00181 *(22)* 25.02.2009 *(41)* 30.07.2009//7/2009 *(45)* 30.06.2011//6/2011 *(56)* GB 1312961 *(73) INSTITUTUL NAŢIONAL DE CERCETARE-DEZVOLTARE TURBOMOTOARE - COMOTI, BD.IULIU MANIU NR.220D, SECTOR 6, BUCUREŞTI, B, RO (72) PETCU ROMULUS, STR.ARIPILOR NR.2, BL.6F, SC.4, AP.53, SECTOR 1, BUCUREŞTI, B, RO; VILAG VALERIU, STR.TELIŢA NR.17, BL.121, SC.1, AP.9, SECTOR 5, BUCUREŞTI, B, RO; POPESCU JENI ALINA, ALEEA DUMBRĂVIŢA NR.2A, BL.229, SC.1, AP.9, SECTOR 6, BUCUREŞTI, B, RO; CĂLINOIU ŞERBAN, ŞTR.ROŞIA MONTANĂ NR.15, BL.29, SC.2, AP.25, SECTOR 6, BUCUREŞTI, B, RO; BANEA ELENA, CALEA CĂLĂRAŞI NR.175, BL.44, SC.2, ET.7, AP.63, SECTOR 3, BUCUREŞTI, B, RO; CUCIUMITA CLEOPATRA FLORENTINA, STR.UNIRII NR.11, BL.R2B, SC.B, AP.27, CERNAVODĂ, CT, RO (54)* **INSTALAŢIE DE ALIMENTARE CU COMBUSTIBIL GAZOS**

(57) Invenţia se referă la o instalaţie de alimentare cu combustibil gazos a unui generator de gaze arse, asigurând o funcţionare corespunzătoare a acestuia la un regim stabilizat. Instalaţia conform invenţiei este alcătuită dintr-un rezervor (**2**) colector, în care se înmagazinează combustibilul gazos colectat în urma

(11) 123305B1
procesului de fermentare anaerobă, de la o sursă (**1**), aspirat de compresor (**4**), prin intermediul unor conducte (**a** şi **b**) amplasate în partea superioară, respectiv, în partea inferioară a rezervorului (**2**) colector, racordate la un omogenizator (**3**) având o rampă (**8**) de injecţie şi nişte injectoare (**10**) pentru combustibil gazos, a cărui presiune se reglează prin intermediul unui regulator (**6**) de presiune care comunică cu rezervorul (**2**) colector, debitul combustibilului gazos cu care sunt alimentate injectoarele (**10**) fiind reglat cu ajutorul unui dozator (**7**) montat între regulatorul (**6**) de presiune şi rampa (**8**) de injecţie.

Revendicări: 1
Figuri: 1

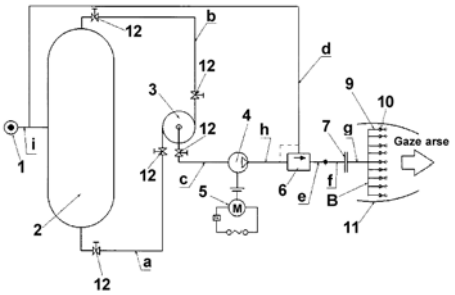

(11) 123306 B1 *(51)* ***F24J 2/04*** (2006.01) *(21)* a 2004 01129 *(22)* 20.12.2004 *(41)* 29.04.2005//4/2005 *(45)* 30.06.2011//6/2011 *(56)* RO a 2002 01363 A2 *(73) NEGUŢ I. LUCIAN, STR.BADEA CÂRŢAN NR.2, BL.6, SC.B, AP.13, SINAIA, PH, RO (72) NEGUŢ I. LUCIAN, STR.BADEA CÂRŢAN NR.2, BL.6, SC.B, AP.13, SINAIA, PH, RO (74) ROVALCONS SRL - AGENŢIE DE PROPRIETATE INTELECTUALĂ - STR. ORIZONTULUI NR. 1, BL. R10, ET. 7, AP. 27, CÂMPINA, JUD. PRAHOVA (54)* **CAPTATOR SOLAR**

(57) Invenţia se referă la un captator solar destinat să transforme energia solară atât în curent electric, cât şi în energie termică. Captatorul solar este alcătuit dintr-un amplificator solar paraboloid (**4**), prevăzut cu nişte celule (**11**) fotovoltaice termice, legate în serie şi montate pe nişte panouri (**20**) reflectorizante, închise cu nişte nervuri (**9**) de consolidare şi menţinere a formei, şi cu nişte distanţiere (**10**), iar colectorul (**3**) sferic solar prezintă la exterior nişte conducte de circulaţie de asigurare a formei şi de fixare a celulelor (**11**) fotovoltaice termice, nişte panouri (**12**) solare, legate cu ajutorul unor legături (**24**) hidraulice, iar la interior, colectorul (**3**) prezintă nişte conducte (**19**) de încălzire a lichidului, pe care

(11) 123306 B1

sunt prevăzute nişte termocuple (**17**) şi nişte ventile (**18**) termostat, ce permit intrarea lichidului încălzit în receptorul (**2**) sferic central, iar celulele (**11**) fotovoltaice termice se compun din nişte celule fotovoltaice, sub care se ataşează un circuit hidraulic reprezentat de o serpentină (**29**) prin care circulă un agent termic care se preîncălzeşte de la căldura solară.

Revendicări: 1
Figuri: 9

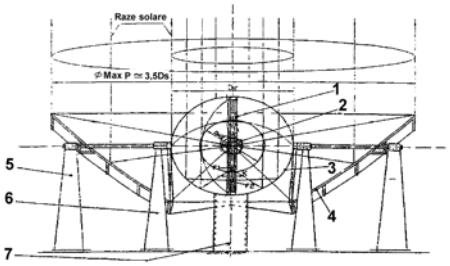

Fig. 1

(11) 123307 B1 *(51)* ***G01N 1/22*** (2006.01); ***B01D 46/02*** (2006.01) *(21)* a 2003 00303 *(22)* 08.04.2003 *(41)* 30.04.2009//4/2009 *(45)* 30.06.2011//6/2011 *(56)* RO 83307; RO 106026 B1; WO 9221013 A1 *(73) INSTITUTUL NAŢIONAL PENTRU SECURITATE MINIERĂ ŞI PROTECŢIE ANTIEXPLOZIVĂ - INSEMEX PETROŞANI, STR.G-RAL.VASILE MILEA NR. 32-34, PETROŞANI, HD, RO (72) SIMION SPIRIDON, STR. 1 IUNIE NR. 4, VULCAN, HD, RO; KOVACS LADISLAU, STR. ION CREANGĂ NR. 16/3, PETROŞANI, HD, RO; VASILESCU DRAGOŞ, ALEEA TRANDAFIRILOR NR. 5/13, PETROŞANI, HD, RO; CSASZAR TIBERIU, ALEEA TRANDAFIRILOR NR. 5, SC.2, 42, PETROŞANI, HD, RO (54)* **APARAT ELECTRIC CU SURSĂ AUTONOMĂ DE ENERGIE PENTRU PRELEVAREA PULBERILOR DIN SPAŢII INDUSTRIALE CU PERICOL DE ATMOSFERE EXPLOZIVE**

(57) Invenţia se referă la un aparat electric cu sursă autonomă de energie, destinat prelevării pulberilor din încăperile cu atmosferă cu pericol de explozive, pentru efectuarea controlului periodic al nivelului de prăfuire, în vederea evaluării riscului de îmbolnăvire a personalului şi a eficienţei mijloacelor tehnice folosite pentru prevenirea şi combaterea prafului. Aparatul conform invenţiei este alcătuit dintr-un motor (**9**) care acţionează o pompă (**3**) cu membrană, ce realizează aspirarea pulsatorie a unei probe de aer dintr-o încăpere, proba fiind trecută, într-o primă

(11) 123307 B1

etapă, printr-un separator (**1**) cu plăci orizontale, iar într-o a doua etapă, printr-un filtru (**10**), fiind apoi evacuată prin nişte orificii de refulare, un montaj electronic (**12**) realizând controlul debitului de aer, contorizarea şi afişarea volumului de aer vehiculat, precum şi supravegherea stării unui acumulator ce alimentează motorul (**9**), şi semnalizarea descărcării acestuia, comandând concomitent blocarea funcţionării motorului (**9**) de acţionare.

Revendicări: 1
Figuri: 5

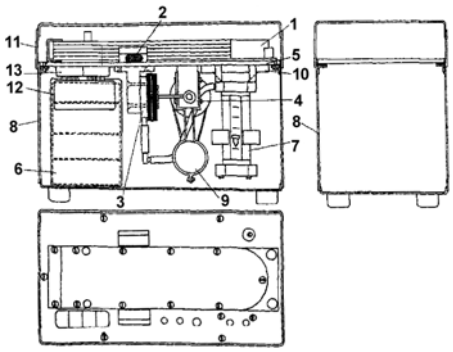

Fig. 1

(11) 123308 B1 *(51)* ***G09B 23/18*** (2006.01); ***H02N 1/00*** (2006.01) *(21)* a 2008 00207 *(22)* 17.03.2008 *(41)* 30.12.2008//12/2008 *(45)* 30.06.2011//6/2011 *(56)* RO 77239; RO 77082 *(73) UNIVERSITATEA "ŞTEFAN CEL MARE" DIN SUCEAVA, STR.UNIVERSITĂŢII NR.13, SUCEAVA, SV, RO (72) CREŢU NICULINA, STR.STAŢIUNII NR. 1, BL. E1, SC. B, AP. 12, SUCEAVA, SV, RO; CREŢU NICU-CĂTĂLIN, STR. STAŢIUNII NR. 1, BL. E1, SC. B, ET.3, AP. 12, SUCEAVA, SV, RO; OLARIU ELENA-DANIELA, STR.PRIVIGHETORII NR.18, BL.40, SC.A, AP.14, SUCEAVA, SV, RO; JEDER MIHAELA, STR. NICOLAE IORGA NR. 7, BL. 16D, SC. A, AP. 17, SUCEAVA, SV, RO; PRISACARIU ILIE, STR. LUCEAFĂRULUI NR. 12, BL. E58, SC. B, AP. 14, SUCEAVA, SV, RO; SOREA NICOLAE, STR. BUSUIOCULUI NR. 40, TÂRGU-NEAMŢ, NT, RO; CERNOMAZU DOREL, STR. RAHOVEI NR. 3, BL. 3, SC. J, AP. 325, ROMAN, NT, RO (54)* **MODEL DEMONSTRATIV**

(57) Invenţia se referă la un dispozitiv didactic demonstrativ, realizat pe principiul motorului pas-cu-pas, care este constituit dintr-un suport (**1**) pe care, prin intermediul unor distanţiere (**2**), sunt montate două plăci electroizolante (**3**, **4**), pe ale căror feţe interioare sunt plasate două armături conductoare (**5**, **5'**), în interstiţiul (**δ**) dintre armături (**5**, **5'**) fiind plasat un rotor constituit din doi electreţi (**8**, **9**)

(11) 123308 B1

montaţi în poziţii diametral opuse pe un ax (**10**), cu ajutorul unor şaibe electroizolante (**11**, **11'**); rotorul va fi atras între armăturile statorice astfel încât, la apropierea electreţilor (**8**, **9**), aceştia sunt atraşi în interstiţiul (**δ**) dintre armăturile statorice (**5**, **5'**), iar după pătrunderea completă, aceştia sunt respinşi, ciclul fiind reluat la fiecare apropiere, fapt ce conduce la rotirea continuă a ansamblului rotoric.

Revendicări: 1
Figuri: 2

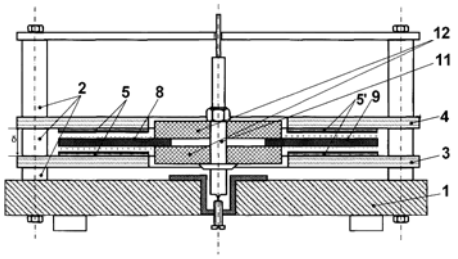

Fig. 1

(11) 123309 B1 *(51)* ***H01R 4/30*** (2006.01); ***H02G 1/02*** (2006.01) *(21)* a 2006 00929 *(22)* 30.11.2006 *(41)* 30.05.2008//5/2008 *(45)* 30.06.2011//6/2011 *(56)* DMI 004858; RO a 2006 00201 A0; RO 111726 B; HR 20020674 A2; EP 1372175 A1 *(73) CONTACTOARE S.A., STR.MESTEACĂNULUI NR.10, BUZĂU, BZ, RO (72) BOTEA NICOLAE, STR.UNIRII, BL.9 C, ET.1, AP.3, BUZĂU, BZ, RO (54)* **CLEMĂ DE BRANŞAMENT**

(57) Invenţia se referă la o clemă pentru realizarea unei conexiuni la o conductă a unei reţele de joasă tensiune, cu Un mai mic sau egal cu 1000 V. Clema conform invenţiei are în componenţă un suport (**1**) prevăzut central cu o gaură (**a**) rotundă, străpunsă, şi o coloană (**c**) paralelipipedică, ce elimină fenomenul de conturnare electrică, ce poate duce la scurtcircuit, şi asigură ghidarea şi antirotirea după asamblare, într-o porţiune (**f**) a suportului (**1**) fiind fixată o margine (**g**) a unei punţi (**2**) danturate, peste care un corp (**3**) izolator străbate coloana (**c**) paralelipipedică, printr-o gaură (**b**) străpunsă, şi, respectiv, un capac (**4**) în care este fixată puntea (**2**) danturată, printr-un locaş (**m**) delimitat de un perete paralelipipedic, ce poziţionează capătul liber al coloanei (**c**) paralelipipedice, prin care trece un şurub (**5**) pentru fixare, suportul (**1**) având o porţiune (**e**) laterală a capătului unui canal (**d**) de formă dreptunghiulară, în secţiune transversală, situată pe aceeaşi lungime cu porţiunea punţii (**2**) danturate, cu o înclinaţie către interior, cu un unghi (**α1**) cuprins între 55...65˚, iar la celălalt capăt, canalul (**d**) amintit are o porţiune (**f**) înclinată cu un alt unghi (**α2**).

Revendicări: 7
Figuri: 11

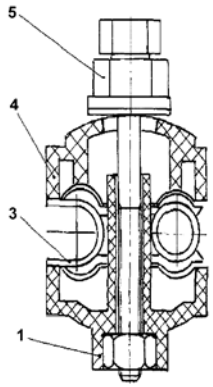

Fig. 1

BREVETE DE INVENȚIE
ACORDATE ŞI ELIBERATE
CONFORM LEGII NR. 64/1991,
REPUBLICATĂ ÎN 08.08.2007,

- **ARANJATE ÎN ORDINE CRESCĂTOARE, DUPĂ NUMĂRUL DE BREVET**
- **ARANJATE ÎN ORDINE ALFABETICĂ, DUPĂ NUMELE/DENUMIREA TITULARULUI**

Lista cu brevetele de invenție ale căror hotărâri de acordare au fost luate la data menționată în tabelul de mai jos, ordonată crescător, după numărul de brevet

Număr brevet	Clasa	Număr dosar	Dată depozit	Titular	Data hotărârii de acordare BI	**Pag.**
123288 B1	**A45D 24/22** (2006.01)	a 2007 00245	05.04.2007	COJOCARU-FILIPIUC VASILE, STR. A. PANU NR.19, BL.G.VODĂ 2, SC.A, ET.7, AP.23, IAŞI, IS, RO	28.01.2011	**97**
123289 B1	**A47B 3/00** (2006.01)	a 2007 00192	14.03.2007	FEROMET "M" S.R.L., LOCALITATEA IZVOARE, COMUNA DUMBRAVA ROŞIE, NT, RO	28.01.2011	**97**
123290 B1	**A61K 8/06** (2006.01); **A61K 8/97** (2006.01); **A61Q 99/00** (2006.01)	a 2006 00215	29.03.2006	HOFIGAL EXPORT - IMPORT S.A., INTRAREA SERELOR NR.2, SECTOR 4, BUCUREŞTI, B, RO	30.11.2010	**98**
123291 B1	**A61K 9/06** (2006.01); **A61K 36/13** (2006.01); **A61K 36/185** (2006.01)	a 2008 00986	15.12.2008	ANAANTONIA S.R.L., STR.STIRENULUI NR.8A, ONEŞTI, BC, RO	30.12.2010	**99**
123292 B1	**B44C 3/12** (2006.01); **B44F 9/04** (2006.01)	a 2005 00265	22.03.2005	BOEM GARDEN S.R.L., STR. TUDOR VLADIMIRESCU NR. 22, BOTOŞANI, BT, RO	29.01.2010	**99**
123293 B1	**B66B 9/08** (2006.01)	a 2007 00495	12.07.2007	ANDRES TEOFIL NUTU, INTRAREA DOINEI NR.31, TIMIŞOARA, TM, RO; HERBECK MICHAEL, OBERE FELDSTR.11, FREILASSING DE	28.05.2010	**100**
123294 B1	**C01F 7/56** (2006.01); **C01F 7/74** (2006.01); **C02F 1/52** (2006.01)	a 2007 00324	15.05.2007	INSTITUTUL NAȚIONAL DE CERCETARE-DEZVOLTARE PENTRU CHIMIE ŞI PETROCHIMIE - ICECHIM, SPLAIUL INDEPENDENȚEI NR.202, SECTOR 6, BUCUREŞTI, B, RO	30.12.2009	**100**
123295 B1	**C02F 1/58** (2006.01); **B08B 3/04** (2006.01); **B01D 17/02** (2006.01)	a 2008 00307	18.04.2008	ACTIV AQUA S.R.L., ŞOS.ALEXANDRIEI NR.112, BRAGADIRU, IF, RO	30.03.2011	**101**
123296 B1	**C07D 417/06** (2006.01); **A61K 31/425** (2006.01); **A61P 35/00** (2006.01)	a 2003 00114	01.08.2001	BRISTOL-MYERS SQUIBB COMPANY, P.O.BOX 4000, LAWRENCEVILLE-PRINCETON ROAD, PRINCETON, NJ, US	30.07.2010	**101**

Număr brevet	Clasa	Număr dosar	Dată depozit	Titular	Data hotărârii de acordare BI	**Pag.**
123297 B1	**C09J 1/00** (2006.01); **C01F 7/42** (2006.01)	a 2006 00491	27.06.2006	CENTRUL DE CERCETARE PROIECTARE ŞI PRODUCȚIE REFRACTARE S.A. ALBA IULIA, STR.ALEXANDRU IOAN CUZA NR.23, ALBA IULIA, AB, RO	30.12.2010	**102**
123298 B1	**C12N 9/14** (2006.01); **C12N 9/20** (2006.01)	a 2007 00178	08.03.2007	ASOCIAȚIA CENTRUL DE BIOTEHNOLOGII MICROBIENE, BD. MĂRĂŞTI NR.59, SECTOR 1, BUCUREŞTI, B, RO	30.10.2009	**102**
123299 B1	**C25C 3/06** (2006.01); **C25C 3/10** (2006.01)	a 2006 00328	18.05.2006	ALRO S.A., STR. PITEŞTI NR. 116, SLATINA, OT, RO	28.11.2008	**103**
123300 B1	**D21B 1/32** (2006.01); **D21B 1/34** (2006.01)	a 2007 00790	15.11.2007	VRANCART S.A., STR.ECATERINA TEODOROIU NR.17, ADJUD, VN, RO	28.02.2011	**104**
123301 B1	**E04C 2/04** (2006.01); **E04B 1/04** (2006.01)	a 2006 00004	02.07.2003	MARA-INSTITUT d.o.o., VARAZDINSKA 65, MARTIJANEC, DONJI MARTIJANEC HR	29.10.2010	**105**
123302 B1	**E21B 19/00** (2006.01); **E21B 17/00** (2006.01); **E21B 33/04** (2006.01)	a 2006 00532	04.07.2006	CONFIND S.R.L., STR. PROGRESULUI NR. 2, CÂMPINA, PH, RO	28.02.2011	**105**
123303 B1	**F16C 19/16** (2006.01)	a 2007 00570	10.08.2007	SIRCA.S.A., STR. DUMBRAVEI NR.6B, PIATRA-NEAMȚ, NT, RO	30.12.2010	**106**
123304 B1	**F16C 19/16** (2006.01); **F16C 27/04** (2006.01); **F16C 25/08** (2006.01)	a 2007 00613	29.08.2007	SIRCA S.A., STR. DUMBRAVEI NR.6B, PIATRA-NEAMȚ, NT, RO	30.03.2011	**106**
123305 B1	**F23N 1/00** (2006.01); **F23K 5/00** (2006.01); **F23D 14/62** (2006.01)	a 2009 00181	25.02.2009	INSTITUTUL NAȚIONAL DE CERCETARE-DEZVOLTARE TURBOMOTOARE - COMOTI, BD.IULIU MANIU NR.220D, SECTOR 6, BUCUREŞTI, B, RO	30.03.2011	**107**
123306 B1	**F24J 2/04** (2006.01)	a 2004 01129	20.12.2004	NEGUȚ I. LUCIAN, STR.BADEA CÂRȚAN NR.2, BL.6, SC.B, AP.13, SINAIA, PH, RO	29.05.2009	**107**

Număr brevet	Clasa	Număr dosar	Dată depozit	Titular	Data hotărârii de acordare BI	**Pag.**
123307 B1	**G01N 1/22** (2006.01); **B01D 46/02** (2006.01)	a 2003 00303	08.04.2003	INSTITUTUL NAȚIONAL PENTRU SECURITATE MINIERĂ ŞI PROTECȚIE ANTIEXPLOZIVĂ - INSEMEX PETROŞANI, STR.G-RAL.VASILE MILEA NR. 32-34, PETROŞANI, HD, RO	28.02.2011	**108**
123308 B1	**G09B 23/18** (2006.01); **H02N 1/00** (2006.01)	a 2008 00207	17.03.2008	UNIVERSITATEA "ŞTEFAN CEL MARE" DIN SUCEAVA, STR.UNIVERSITĂȚII NR.13, SUCEAVA, SV, RO	28.02.2011	**108**
123309 B1	**H01R 4/30** (2006.01); **H02G 1/02** (2006.01)	a 2006 00929	30.11.2006	CONTACTOARE S.A., STR.MESTEACĂNULUI NR.10, BUZĂU, BZ, RO	28.02.2011	**109**
125107 B1	**C22C 33/02** (2006.01); **C22C 38/38** (2006.01); **E01B 27/16** (2006.01)	a 2009 00425	10.06.2009	ECONET PROD S.R.L., STR.PADEŞ NR.16, AP.22, SECTOR 4, BUCUREŞTI, B, RO	29.04.2011	**103**
125149 B1	**A61K 9/06** (2006.01)	a 2006 00896	21.11.2006	ANAANTONIA S.R.L., STR.STIRENULUI NR.8A, ONEŞTI, BC, RO	30.12.2010	**98**
125173 B1	**E21C 41/16** (2006.01)	a 2009 00539	10.07.2009	SOCIETATEA NAȚIONALĂ A LIGNITULUI OLTENIA S.A., STR. TUDOR VLADIMIRESCU NR.1-15, TÂRGU-JIU, GJ, RO	29.04.2011	**106**
125205 B1	**A61H 1/00** (2006.01)	a 2007 00727	17.10.2007	UNIVERSITATEA POLITEHNICĂ DIN BUCUREŞTI - CENTRUL DE CERCETARE DEZVOLTARE PENTRU MECATRONICĂ, SPLAIUL INDEPENDENȚEI NR.313, SECTOR 6, BUCUREŞTI, B, RO	30.03.2011	**98**
125216 B1	**B63H 25/06** (2006.01)	a 2008 00669	29.08.2008	VASILACHE LIVIU CONSTANTIN, STR.SIMION STOILOV NR.20, BL.E15, SC.1, AP.3, CRAIOVA, DJ, RO	30.11.2010	**99**
125228 B1	**C10M 101/04** (2006.01)	a 2008 00555	21.07.2008	ICERP S.A., BD. REPUBLICII NR.291A, PLOIEŞTI, PH, RO	30.11.2010	**102**
125307 B1	**C09D 5/08** (2006.01)	a 2008 00637	20.08.2008	ICERP S.A., BD.REPUBLICII NR. 291 A, PLOIEŞTI, PH, RO	30.11.2010	**102**

Număr brevet	Clasa	Număr dosar	Dată depozit	Titular	Data hotărârii de acordare BI	**Pag.**
125420 B1	**A61B 5/0428** (2006.01); **A61B 5/0402** (2006.01); **A61B 5/04** (2006.01); **G08C 15/06** (2006.01)	a 2009 00809	12.10.2009	BORZA CLAUDIA, STR.TOSCA NR. 2, TIMIŞOARA, TM, RO; MOTOC ANDREI GHEORGHE MARIUS, STR.BUCUREŞTI NR.18, AP.9, TIMIŞOARA, TM, RO; HORHAT FLORIN GEORGE, STR. BOEMIEI NR.2, ARAD, AR, RO; ILIE ADRIAN COSMIN, STR. TIMIŞ NR.18, BL.32, SC.A, AP.27, TIMIŞOARA, TM, RO; PREJBEANU RADU, STR.PINDULUI NR.33, LUGOJ, TM, RO; HORHAT IOANA DELIA, STR. SURORILE MARTIR CACEU NR.12, ET.1, AP.6, TIMIŞOARA, TM, RO; OANCEA CRISTIAN IULIAN, ALEEA CONSTRUCTORILOR NR. 11F, AP. 1, COMUNA DUMBRĂVIȚA, TM, RO; TRIPON DAN LUCIAN, BD.REVOLUȚIEI DIN DECEMBRIE, BL.5, SC.1, AP.11, REŞIȚA, CS, RO	29.04.2011	**98**
125452 B1	**C12Q 1/00** (2006.01); **G01N 33/552** (2006.01)	a 2008 00943	27.11.2008	INSTITUTUL NAȚIONAL DE CERCETARE-DEZVOLTARE PENTRU FIZICĂ ŞI INGINERIE NUCLEARĂ "HORIA HULUBEI", STR. ATOMIŞTILOR NR. 407, PO BOX MG-6, MĂGURELE, IF, RO	30.03.2011	**103**
125532 B1	**C08L 95/00** (2006.01)	a 2008 00900	18.11.2008	INSTITUTUL NAȚIONAL DE CERCETARE DEZVOLTARE PENTRU INGINERIE ELECTRICĂ ICPE-CA, SPLAIUL UNIRII NR.313, SECTOR 3, BUCUREŞTI, B, RO	28.02.2011	**101**

Lista cu brevetele de invenţie ale căror hotărâri de acordare au fost luate la data menţionată în tabelul de mai jos, ordonată alfabetic, după numele/denumirea titularului

Număr brevet	Clasa	Număr dosar	Dată depozit	Titular	Data hotărârii de acordare BI	**Pag.**
123295 B1	**C02F 1/58** (2006.01); **B08B 3/04** (2006.01); **B01D 17/02** (2006.01)	a 2008 00307	18.04.2008	ACTIV AQUA S.R.L., ŞOS.ALEXANDRIEI NR.112, BRAGADIRU, IF, RO	30.03.2011	**101**
123299 B1	**C25C 3/06** (2006.01); **C25C 3/10** (2006.01)	a 2006 00328	18.05.2006	ALRO S.A., STR. PITEŞTI NR. 116, SLATINA, OT, RO	28.11.2008	**103**
123291 B1	**A61K 9/06** (2006.01); **A61K 36/13** (2006.01); **A61K 36/185** (2006.01)	a 2008 00986	15.12.2008	ANAANTONIA S.R.L., STR.STIRENULUI NR.8A, ONEŞTI, BC, RO	30.12.2010	**99**
125149 B1	**A61K 9/06** (2006.01)	a 2006 00896	21.11.2006	ANAANTONIA S.R.L., STR.STIRENULUI NR.8A, ONEŞTI, BC, RO	30.12.2010	**98**
123293 B1	**B66B 9/08** (2006.01)	a 2007 00495	12.07.2007	ANDRES TEOFIL NUTU, INTRAREA DOINEI NR.31, TIMIŞOARA, TM, RO; HERBECK MICHAEL, OBERE FELDSTR.11, FREILASSING DE	28.05.2010	**100**
123298 B1	**C12N 9/14** (2006.01); **C12N 9/20** (2006.01)	a 2007 00178	08.03.2007	ASOCIAŢIA CENTRUL DE BIOTEHNOLOGII MICROBIENE, BD. MĂRĂŞTI NR.59, SECTOR 1, BUCUREŞTI, B, RO	30.10.2009	**102**
123292 B1	**B44C 3/12** (2006.01); **B44F 9/04** (2006.01)	a 2005 00265	22.03.2005	BOEM GARDEN S.R.L., STR. TUDOR VLADIMIRESCU NR. 22, BOTOŞANI, BT, RO	29.01.2010	**99**
125420 B1	**A61B 5/0428** (2006.01); **A61B 5/0402** (2006.01); **A61B 5/04** (2006.01); **G08C 15/06** (2006.01)	a 2009 00809	12.10.2009	BORZA CLAUDIA, STR.TOSCA NR. 2, TIMIŞOARA, TM, RO; MOTOC ANDREI GHEORGHE MARIUS, STR.BUCUREŞTI NR.18, AP.9, TIMIŞOARA, TM, RO; HORHAT FLORIN GEORGE, STR. BOEMIEI NR.2, ARAD, AR, RO; ILIE ADRIAN COSMIN, STR. TIMIŞ NR.18, BL.32, SC.A, AP.27, TIMIŞOARA, TM, RO; PREJBEANU RADU, STR.PINDULUI NR.33, LUGOJ, TM, RO; HORHAT IOANA DELIA, STR. SURORILE MARTIR CACEU NR.12, ET.1, AP.6, TIMIŞOARA, TM, RO; OANCEA CRISTIAN IULIAN, ALEEA CONSTRUCTORILOR NR. 11F, AP. 1, COMUNA DUMBRĂVIŢA, TM, RO; TRIPON DAN LUCIAN, BD.REVOLUŢIEI DIN DECEMBRIE, BL.5, SC.1, AP.11, REŞIŢA, CS, RO	29.04.2011	**98**

Număr brevet	Clasa	Număr dosar	Dată depozit	Titular	Data hotărârii de acordare BI	Pag.
123296 B1	**C07D 417/06** (2006.01); **A61K 31/425** (2006.01); **A61P 35/00** (2006.01)	a 2003 00114	01.08.2001	BRISTOL-MYERS SQUIBB COMPANY, P.O.BOX 4000, LAWRENCEVILLE-PRINCETON ROAD, PRINCETON, NJ, US	30.07.2010	**101**
123297 B1	**C09J 1/00** (2006.01); **C01F 7/42** (2006.01)	a 2006 00491	27.06.2006	CENTRUL DE CERCETARE PROIECTARE ŞI PRODUCȚIE REFRACTARE S.A. ALBA IULIA, STR.ALEXANDRU IOAN CUZA NR.23, ALBA IULIA, AB, RO	30.12.2010	**102**
123288 B1	**A45D 24/22** (2006.01)	a 2007 00245	05.04.2007	COJOCARU-FILIPIUC VASILE, STR. A. PANU NR.19, BL.G.VODĂ 2, SC.A, ET.7, AP.23, IAŞI, IS, RO	28.01.2011	**97**
123302 B1	**E21B 19/00** (2006.01); **E21B 17/00** (2006.01); **E21B 33/04** (2006.01)	a 2006 00532	04.07.2006	CONFIND S.R.L., STR. PROGRESULUI NR. 2, CÂMPINA, PH, RO	28.02.2011	**105**
123309 B1	**H01R 4/30** (2006.01); **H02G 1/02** (2006.01)	a 2006 00929	30.11.2006	CONTACTOARE S.A., STR.MESTEACĂNULUI NR.10, BUZĂU, BZ, RO	28.02.2011	**109**
125107 B1	**C22C 33/02** (2006.01); **C22C 38/38** (2006.01); **E01B 27/16** (2006.01)	a 2009 00425	10.06.2009	ECONET PROD S.R.L., STR.PADEŞ NR.16, AP.22, SECTOR 4, BUCUREŞTI, B, RO	29.04.2011	**103**
123289 B1	**A47B 3/00** (2006.01)	a 2007 00192	14.03.2007	FEROMET "M" S.R.L., LOCALITATEA IZVOARE, COMUNA DUMBRAVA ROŞIE, NT, RO	28.01.2011	**97**
123290 B1	**A61K 8/06** (2006.01); **A61K 8/97** (2006.01); **A61Q 99/00** (2006.01)	a 2006 00215	29.03.2006	HOFIGAL EXPORT - IMPORT S.A., INTRAREA SERELOR NR.2, SECTOR 4, BUCUREŞTI, B, RO	30.11.2010	**98**
125307 B1	**C09D 5/08** (2006.01)	a 2008 00637	20.08.2008	ICERP S.A., BD.REPUBLICII NR. 291 A, PLOIEŞTI, PH, RO	30.11.2010	**102**
125228 B1	**C10M 101/04** (2006.01)	a 2008 00555	21.07.2008	ICERP S.A., BD. REPUBLICII NR.291A, PLOIEŞTI, PH, RO	30.11.2010	**102**
123307 B1	**G01N 1/22** (2006.01); **B01D 46/02** (2006.01)	a 2003 00303	08.04.2003	INSTITUTUL NAȚIONAL PENTRU SECURITATE MINIERĂ ŞI PROTECȚIE ANTIEXPLOZIVĂ - INSEMEX PETROŞANI, STR.G-RAL.VASILE MILEA NR. 32-34, PETROŞANI, HD, RO	28.02.2011	**108**

Număr brevet	Clasa	Număr dosar	Dată depozit	Titular	Data hotărârii de acordare BI	**Pag.**
123305 B1	**F23N 1/00** (2006.01); **F23K 5/00** (2006.01); **F23D 14/62** (2006.01)	a 2009 00181	25.02.2009	INSTITUTUL NAȚIONAL DE CERCETARE-DEZVOLTARE TURBOMOTOARE - COMOTI, BD.IULIU MANIU NR.220D, SECTOR 6, BUCUREŞTI, B, RO	30.03.2011	**107**
125532 B1	**C08L 95/00** (2006.01)	a 2008 00900	18.11.2008	INSTITUTUL NAȚIONAL DE CERCETARE DEZVOLTARE PENTRU INGINERIE ELECTRICĂ ICPE-CA, SPLAIUL UNIRII NR.313, SECTOR 3, BUCUREŞTI, B, RO	28.02.2011	**101**
123294 B1	**C01F 7/56** (2006.01); **C01F 7/74** (2006.01); **C02F 1/52** (2006.01)	a 2007 00324	15.05.2007	INSTITUTUL NAȚIONAL DE CERCETARE-DEZVOLTARE PENTRU CHIMIE ŞI PETROCHIMIE - ICECHIM, SPLAIUL INDEPENDENȚEI NR.202, SECTOR 6, BUCUREŞTI, B, RO	30.12.2009	**100**
125452 B1	**C12Q 1/00** (2006.01); **G01N 33/552** (2006.01)	a 2008 00943	27.11.2008	INSTITUTUL NAȚIONAL DE CERCETARE-DEZVOLTARE PENTRU FIZICĂ ŞI INGINERIE NUCLEARĂ "HORIA HULUBEI", STR. ATOMIŞTILOR NR. 407, PO BOX MG-6, MĂGURELE, IF, RO	30.03.2011	**103**
123301 B1	**E04C 2/04** (2006.01); **E04B 1/04** (2006.01)	a 2006 00004	02.07.2003	MARA-INSTITUT d.o.o., VARAZDINSKA 65, MARTIJANEC, DONJI MARTIJANEC HR	29.10.2010	**105**
123306 B1	**F24J 2/04** (2006.01)	a 2004 01129	20.12.2004	NEGUȚ I. LUCIAN, STR.BADEA CÂRȚAN NR.2, BL.6, SC.B, AP.13, SINAIA, PH, RO	29.05.2009	**107**
123303 B1	**F16C 19/16** (2006.01)	a 2007 00570	10.08.2007	SIRCA.S.A., STR. DUMBRAVEI NR.6B, PIATRA-NEAMȚ, NT, RO	30.12.2010	**106**
123304 B1	**F16C 19/16** (2006.01); **F16C 27/04** (2006.01); **F16C 25/08** (2006.01)	a 2007 00613	29.08.2007	SIRCA S.A., STR. DUMBRAVEI NR.6B, PIATRA-NEAMȚ, NT, RO	30.03.2011	**106**
125173 B1	**E21C 41/16** (2006.01)	a 2009 00539	10.07.2009	SOCIETATEA NAȚIONALĂ A LIGNITULUI OLTENIA S.A., STR. TUDOR VLADIMIRESCU NR.1-15, TÂRGU-JIU, GJ, RO	29.04.2011	**106**

Număr brevet	Clasa	Număr dosar	Dată depozit	Titular	Data hotărârii de acordare BI	**Pag.**
125205 B1	**A61H 1/00** (2006.01)	a 2007 00727	17.10.2007	UNIVERSITATEA POLITEHNICĂ DIN BUCUREŞTI - CENTRUL DE CERCETARE DEZVOLTARE PENTRU MECATRONICĂ, SPLAIUL INDEPENDENȚEI NR.313, SECTOR 6, BUCUREŞTI, B, RO	30.03.2011	**98**
123308 B1	**G09B 23/18** (2006.01); **H02N 1/00** (2006.01)	a 2008 00207	17.03.2008	UNIVERSITATEA "ŞTEFAN CEL MARE" DIN SUCEAVA, STR.UNIVERSITĂȚII NR.13, SUCEAVA, SV, RO	28.02.2011	**108**
125216 B1	**B63H 25/06** (2006.01)	a 2008 00669	29.08.2008	VASILACHE LIVIU CONSTANTIN, STR.SIMION STOILOV NR.20, BL.E15, SC.1, AP.3, CRAIOVA, DJ, RO	30.11.2010	**99**
123300 B1	**D21B 1/32** (2006.01); **D21B 1/34** (2006.01)	a 2007 00790	15.11.2007	VRANCART S.A., STR.ECATERINA TEODOROIU NR.17, ADJUD, VN, RO	28.02.2011	**104**

BREVETE DE INVENȚIE ELIBERATE CONFORM LEGII NR. 64/1991, DIN 08.08.2007, PENTRU CARE A FOST PUBLICATĂ ANTERIOR MENȚIUNEA ACORDĂRII BREVETULUI

BREVETE ELIBERATE
conform Legii nr. 64/1991, republicată în 08.08.2007,
pentru care a fost publicată mențiunea acordării brevetului

Nr. BI	Clasa	Nr. CBI	Data depozit	Nume titular	Nr. BOPI
118047 B1	***A61N1/00*** (2006.01); ***A61N1/38*** (2006.01)	a 2000 00936	28.09.2000	COJOACĂ GHEORGHE, URZICA, OT, RO	1/2003
119257 B1	***G05D23/00*** (2006.01)	98-01610	24.11.1998	ICPE S.A., BUCUREŞTI, B, RO	6/2004
120892 B1	***B32B27/14*** (2006.01)	a 2002 00122	06.02.2002	PORDEA VIOREL, BUCUREŞTI, B, RO; ASLAN ROMANIȚA STELA, BUCUREŞTI, B, RO	9/2006

BREVETE DE INVENȚIE
PENTRU CARE AU FOST ÎNSCRISE
ÎN REGISTRUL NAȚIONAL
MODIFICĂRI ÎN SITUAȚIA JURIDICĂ

Modificări în situația juridică a brevetelor de invenție înscrise în Registrul Național al Brevetelor de Invenție, conform art. 67, din H.G. nr. 547/2008

Nr. brevet de invenție	Nr. cerere de brevet de invenție	Modificare înregistrată privind brevetul de invenție	
		din	în
112422	96-01496	(73) INSTITUTUL DE CRIOGENIE ŞI SEPARĂRI IZOTOPICE, RÂMNICU-VÂLCEA, VL, RO	(73) INSTITUTUL NAȚIONAL DE CERCETARE-DEZVOLTARE PENTRU TEHNOLOGII CRIOGENICE ŞI IZOTOPICE - ICSI RM.VÂLCEA, RÂMNICU-VÂLCEA, VL, RO
117404	97-00799	(73) CITIBANK AG & Co. KGaA, FRANKFURT AM MAIN, DE	(73) CITIGROUP GLOBAL MARKETS DEUTSCHLAND AG & Co. KGaA, FRANKFURT AM MAIN, DE
117404	97-00799	(73) CITIGROUP GLOBAL MARKETS DEUTSCHLAND AG & Co. KGaA, NEUE MAINZER STR.75, FRANKFURT AM MAIN, DE	(73) CITIGROUP GLOBAL MARKETS DEUTSCHLAND AG & Co.KCaA, REUTERWEG 16, FRANKFURT AM MAIN, DE
121098	a 2002 01112	(73) AREVA NP GmbH, FREYESLEBENSTRASSE 1, ERLANGEN, DE	(73) AREVA NP GmbH, PAUL GOSSEN-STRASSE 100, ERLANGEN, DE

Transmiteri de drepturi prin cesiune, succesiune, fuziune, înregistrate la Oficiul de Stat pentru Invenții şi Mărci conform art. 45, din Legea nr. 64/1991, republicată în data de 08.08.2007, şi art. 85, din H.G. nr. 547/2008

Nr. brevet de invenție	Nr. cerere de brevet de invenție	Titular	Succesor în drepturi
112422	96-01496	INSTITUTUL NAȚIONAL DE CERCETARE-DEZVOLTARE PENTRU TEHNOLOGII CRIOGENICE ŞI IZOTOPICE, RÂMNICU VÂLCEA, VL, RO	MECRO SYSTEM S.R.L., BUCUREŞTI, RO
115291	99-00134	NIȚĂ PETRE, MEDIAŞ, SB, RO; PINTEA IOAN, MEDIAŞ, SB, RO; NIȚĂ SORIN, MEDIAŞ, SB, RO	IZOLAȚII TIP NIȚĂ S.R.L.,DANEŞ, MS, RO
117404	97-00799	CITIBANK AKTIENGESELLSCHAFT, FRANKFURT AM MAIN, DE	CITIBANK AG & Co. KgaA, FRANKFURT AM MAIN, DE
117404	97-00799	CITIGROUP GLOBAL MARKETS DEUTSCHLAND AG & Co.KGaA, FRANKFURT AM MAIN, DE	CITIGROUP GLOBAL MARKETS DEUTSCHLAND AG, FRANKFURT AM MAIN, DE
117975	a 2001 00319	ZUBLIN ROMÂNIA S.R.L., STR. DOMNIȚA RUXANDRA, NR. 12, SECTOR 2, BUCUREŞTI, RO	ZUBLIN ROMÂNIA S.R.L., CALEA 13 SEPTEMBRIE, NR. 90, SECTOR 5, BUCUREŞTI, RO
118026	a 2001 00093	ZUBLIN ROMÂNIA S.R.L., BD. CAROL I NR. 29, SECTOR 2, BUCUREŞTI, RO	ZUBLIN ROMÂNIA S.R.L., CALEA 13 SEPTEMBRIE, NR. 90, SECTOR 5, BUCUREŞTI, RO

Nr. brevet de invenție	Nr. cerere de brevet de invenție	Titular	Succesor în drepturi
121007	a 2002 01598	VLĂDESCU GHEORGHE, BUCUREŞTI, RO; PETRE DUMITRU, BUCUREŞTI, RO	BIOTEHNOENERGOMED S.R.L., BUCUREŞTI, RO
123081	a 2007 00800	NIȚĂ PETRE, MEDIAŞ, SB, RO	IZOLAȚII TIP NIȚĂ S.R.L.,DANEŞ, MS, RO
125329	a 2009 00484	CĂLIN SILVIU CĂTĂLIN, BUCUREŞTI, RO	DIGITECH ELECTRIC S.R.L., BUCUREŞTI, RO
125782	a 2006 00164	CĂLIN SILVIU CĂTĂLIN, BUCUREŞTI, RO	DIGITECH ELECTRIC S.R.L., BUCUREŞTI, RO

Modificare mandatar

Nr. brevet de invenție	Nr. cerere brevet de invenție	Mandatar inițial	Mandatar curent
117404	**97-00799**	NOWAPATENT S.R.L., STR. LOTRU, NR. 4, BL. 92C, AP. 1, O. P. 1, C. P. 5, MEDIAŞ, SB, RO	ROMINVENT S.A., STR. ERMIL PANGRATTI, NR. 35, SECTOR 1, BUCUREŞT,B, RO

Mandatar desemnat ulterior

Nr. brevet de invenție	Nr. cerere brevet de invenție	Titular/Succesor în drepturi	Mandatar autorizat desemnat
112422	**96-01496**	MECRO SYSTEM S.R.L., BUCUREŞTI, B, RO	INTELLECTUAL PROPERTY OFFICE S.R.L., STR. ALEXANDRU MORUZZI, NR. 6, BL. B6, SC. 2, AP. 62, SECTOR 3, BUCUREŞTI

REVALIDĂRI
ALE BREVETELOR DE INVENȚIE

Revalidare brevete de invenție

Număr brevet de invenție	Data publicării decăderii	Titular	Numărul şi data hotărîrii Comisiei de Reexaminare	Data depunerii cererii de revalidare
116736	30.05.2008	NEDA COJOCARU TUDOR, Braşov	1 din 10.02.2011	29.12.2008

Brevete de invenție pentru care Comisia de Examinare a luat o hotărâre de admitere a cererii de revalidare

Nr. brevet	Titular	Data publicării mențiunii decăderii	Nr. şi data hotărârii
117404	Citigroup Global Markets Deutschland AG., Frankfurt am Main	28.05.2010	H nr. 2/66/30.05.2011

DIVERSE

- LISTA AGENȚIILOR SPECIALIZATE, A CONSILIERILOR ÎN PROPRIETATE INDUSTRIALĂ ŞI A MANDATARILOR AUTORIZAȚI
- CENTRE REGIONALE PENTRU PROMOVAREA PROPRIETĂȚII INDUSTRIALE ÎN ROMÂNIA
- ANUNȚURI OFICIALE
- MATERIALE INFORMATIVE, DIN DOMENIUL PROPRIETĂȚII INDUSTRIALE

© Toate drepturile sunt rezervate OSIM. Materialele publicate în acest capitol nu vor putea fi reproduse în niciun mod (electronic, prin fotocopiere, prin înregistrare sau în alt mod), fără autorizația prealabilă a titularului dreptului de autor.

ROMÂNIA

OFICIUL DE STAT PENTRU INVENȚII ŞI MĂRCI

ORDIN nr. 157

24 iulie 1997

Directorul General al Oficiului de Stat pentru Invenții şi Mărci,

Având în vedere prevederile art. 14, alin. 3, din Legea 64/1991, privind brevetele de invenție, şi Regula 2.5, din H.G. 152/92, referitoare la profesia de consilier în proprietate industrială, emite următorul

ORDIN:

Art. 1. Persoanele ale căror nume figurează în lista anexă la prezentul Ordin, precum şi firmele specializate în proprietate industrială se înscriu în **REGISTRUL NAȚIONAL AL CONSILIERILOR ÎN PROPRIETATE INDUSTRIALĂ**, cu menționarea specializării.

Art. 2. Prezentul ordin se va publica în Buletinul Oficial de Proprietate Industrială.

Director General

AGENȚIILE SPECIALIZATE ÎN PROPRIETATE INDUSTRIALĂ
pentru luna iunie 2011

Data înființării	Nr. registru agenții	Denumirea completă a cabinetului/agenției Adresa Consilieri cu drept de practică	Domenii	Statut juridic
27.03.1991	001	**INVENTA – AGENȚIE DE PROPRIETATE INTELECTUALĂ S.R.L.** Bucureşti, Bdul Corneliu Coposu nr. 7, bl. 104, sc. 2, ap.31, sect.3, cod 030602, Tel: 021/3200285, Fax: 021/3228325, e-mail: contact@inventa.ro, inventa@mark-patent.ro, turcanu@inventa.ro, GSM: 0744 324510 Prof. univ. dr. ing. Țurcanu Constantin, Ing. Velțan Loredana, Ing. Secăreanu Doina, ec. Bodomoi Otilia Florentina, arh.dr.ing. Țurcanu Costin Radu, dr.ing. Gheorghe Bucşă	Brevete Mărci Desene Topografii	SRL
29.05.1991	002	**CABINET ENPORA S.R.L.** Bucureşti, str. George Calinescu nr.52A, ap.1, 011694, Tel: 021 2300990; 031 1001634, Fax: 021 2302311; 031 1007927, pop@patents.ro Ing. Pop Virginia Daisy, Ing. Pop Călin Radu, Ing. Popescu Bianu Anca, jur. Tărchilă Nicoleta Aurica, ing. Gruia Amelia Elena, Stănculescu Anca Elena Florica	Brevete Mărci Desene Topografii	SRL
23.07.1991	003	**PATENTMARK S.R.L.** Bucureşti str. Dr. N. Turnescu nr. 2,ap.2, sector 5, cod 050467Tel: 021/3121669, Fax: 021/2233963, stema@pcnet.ro Mohonea Liliana, Mohonea Cristian, Borlan T. Radu, Marinescu Ruxandra	Brevete Mărci Desene Topografii	SRL
18.12.1991	004	**RODALL AGENȚIE DE PROPRIETATE INDUSTRIALĂ S.R.L.** Bucureşti, Str. Polonă nr. 115, bl. 15, sc. A, ap. 19 sector 1, cod 010497, Tel: 021/2108342, GSM: 0722 652111, Fax:021/2105794, rodall@b.astral.ro Jur. Bălan Gheorghiță, Pițu Dalila	Brevete Mărci Desene Topografii	SRL
25.08.1992	005	**INTELECT S.R.L.** Oradea, B-dul Dacia nr. 48 Bl. D10, Ap.3, Tel: 0259/453847, Fax:0259/268094, OP 9-CP 128, cod 410346,e-mail: info@intelect.ro, GSM: 0745 040831 Buzlea Elisabeta, Buzlea Mircea Valentin, Buzlea Narcisa Floricica	Brevete Mărci Desene Topografii	SRL
08.09.1992	006	**A.G.V. –AGENTIE DE PROPRIETETE INDUSTRIALA SRL** Bucuresti, sector 1, str. Clucereasa Elena nr.67, tel/fax: 0216664311, mobil: 0744369265, ion.costin@yahoo.de Ion Costin	Mărci Desene	SRL

04.12.1992	008	**CONSTANTIN GHIȚĂ OFFICE SRL** Timişoara, str. Take Ionescu nr. 24-28 sc. B ap. 2 judetul Timiş, cod 300042, Tel/Fax: 0256/435976, GSM: 0744 162462, e-mail: ghita@ghitaconstantin.ro, clelia@ghitaconstantin.ro, www.ghitaconstantin.ro Ing. Ghiță Constantin, Pop Motogna Clelia	Brevete Mărci Desene	SRL
13.05.1993	010	**ROMINVENT S.A** Bucureşti, Str. Ermil Pangratti nr. 35, et.1, sect.1, cod 011882, Tel: 021/2312515, 2312541,Fax: 021/2312550, 2312454,e-mail: office@rominvent.ro Ing.Enescu Lucian, Chim. Larion Sonia, Jur. Mocanu Ion, Fiz. Nicolaescu Daniella, Ec. Ghenu Mihaela, Ing.Teodorescu Mihaela, Ing. Cosmina Fierăscu, Ing. Ploscă Daniel, Ing. Spătaru Daniela, Ing. Alexandra Haşiu, Dr. Ing. Cristina Popa, Ec. Joitoiu Andreea Simona, Bio.Enescu Miruna, farm.Dumitrescu Artemis Sorina, jur. Markusev Denisa Mary, ec. Olteanu Camelia, jur. Dragulin Ioana, ing. Petcu Costin, jur. Martinescu Alina Nicoleta, jur. Pasanciuc Laura, ing. Cocos Stefan	Brevete Mărci Desene Topografii	SA
13.03.1995	014	**PERSOANĂ FIZICĂ INDEPENDENTĂ TĂTARU DOINA** Piatra Neamț, Str. Apele Minerale nr. 4. cod 610121 Tel: 0233/223602, e-mail: doina_tataru@msn.com Tătaru Doina	Brevete Mărci Desene	PF
30.03.1995	015	**CABINET M. OPROIU - CONSILIERE ÎN PROPRIETATE INTELECTUALĂ SRL** Bucureşti, Str. Popa Savu, nr. 42, parter, sector 1, cod 011434, Tel: 021/2602833; 021/ 2602834, Fax: 021/2602836; 021/2602835, P.O.Box 2-229, e-mail: office@oproiu.ro Fiz. Oproiu Margareta, MBA arh.Vasilescu Raluca, jur. Sturza Ioana, , ing.chim.Marin Elena, ing.Ene Silvia, ec. MBA Pătrascu Georgiana, ing.chim.Petrea Dana Maria, filolog Oana Țambrea, ing.chim.Filippi Valentina, ing.chim. Georgescu Cristina, ing.mec. Popescu Mariana	Brevete Mărci Desene Topografii	SRL
21.05.1996	017	**AGENȚIA DE PROPRIETATE INDUSTRIALĂ "LABIRINT"** Arad, Str. Coriolan Petreanu nr. 28, cod 310151 Tel/Fax: 0257/255842, GSM: 0722 458129, e-mail: info@labirint.ro Ing. Ivanca Maria	Brevete Mărci Desene	CI
14.11.1996	018	**INTEGRATOR Consulting SRL** Cluj Napoca, str. Dunării nr. 25 bl.C1 ap.5, , jud. Cluj, cod 400593 Tel/Fax: 0264/442817, GSM: 0745235585, e-mail: dorin.isoc@yahoo.com, integrator.consulting@yahoo.com Isoc Dorin	Brevete Mărci Desene	SRL

1997	019	**LOYAL PARTNERS -AGENȚIE DE PROPRIETATE INTELECTUALĂ** Galati, Str. Portului nr.23, Parcul De Soft, cam.307, cod 800025, tel/fax: 0236/407032, GSM: 0722 744241, office@loyalpartners.ro www.loyalpartners.ro ing.av. Puşcaşu Dan	Brevete Mărci Desene Topografii	SRL
01.07.1997	020	**AGENȚIE DE PROPRIETATE INTELECTUALĂ ŞI TRANSFER DE TEHNOLOGIE -AGPITT-SRL** Bucureşti, B-dul Libertății nr. 12, bl.113, sc.2, ap.28, sector 4; cod 040129, CP 42-106, Tel: 3177693;;Fax: 021/3177584, GSM: 0744293552; 0724539752, e-mail: faighenov@xnet.ro; office@agpitt.ro Ing.jur. Faighenov Marioara	Brevete Mărci Desene	SRL
10.07.1997	016	**MILENIUL 3 – AGENȚIE DE PROPRIETATE INDUSTRIALĂ SRL** Paşcani, Str. Moldovei nr. 10, bl. Crinul, sc. A, ap. 28, jud Iaşi, cod 705200, Tel/Fax: 0232/719190; GSM: 0740 820582 Ing.Burțilă Ioan	Brevete Mărci Desene	SRL
03.10.1997	021	**LAZĂR ELENA** **CABINET DE PROPRIETATE INDUSTRIALĂ** Buzău, Str.Unirii, Bl.16C,Et.3, Ap. 12, cod 120013, OP 1, CP 52, Tel./Fax: 0238 724262 GSM: 0723 328633, cpielena@recomplast.com Lazăr Elena	Brevete Mărci Desene Topografii	CI
29.10.1997	022	**PERSOANĂ FIZICĂ INDEPENDENTĂ** **BARBU GHEORGHE MIRCEA** Bucureşti, Şos Iancului nr.21, bl. 106A,sc.B, ap.73, sect.2, Tel/Fax : 021/6536608, 0724.834.010 e-mail : bmircea@mailbox.ro Barbu Gheorghe Mircea	Brevete Mărci Desene	CI
02.12.1997	023	**" HARCOV" A.P.I. S.R.L.** Sfântu Gheorghe, jud. Covasna, Str. Nicolae Iorga nr. 61, bl. 10E, sc. B, ap. 9, cod 520089, Tel: 0267/352267, GSM : 0744435291, stanciu@planet.ro, propind@mail.asimcov.ro Stanciu Adelina	Brevete Mărci Desene	SRL
18.12.1997	024	**AGENȚIE DE PROPRIETATE INDUSTRIALĂ ŞI TRANSFER TEHNOLOGIC « STOIAN IOAN »** Roman, Bd. Republicii, bl. 46, sc. C, ap. 35, cod 611127, jud. Neamț, Tel/Fax : 0233/741268, GSM : 0745 643738, istoian@engineer.com Stoian Ioan	Brevete Mărci Desene	CI

1998	007	**ROMPROSPER SERVIMPEX SRL** **Agentie de proprietate intelectuala «PIVA®"** Bucureşti, Şos. Mihai Bravu nr. 294, bl.6,sc.B, ap. 63, sector 3, cod 030319, Tel: 021.322.28.57, fax: 021.322.28.57 Mobil: 0724880514; 0744654128; 0744536405 e-mail: office@piva.ro; raluca_pioaru@yahoo.com; mihalache.andra@gmail.com lector univ.dr. Pioaru Mihalache Raluca Andreea	Mărci Desene Brevete	SRL
27.04.1998	026	**PIDES-CABINET DE PROPRIETATE INDUSTRIALĂ** Bucureşti, Str. Valea Buzăului, nr. 10, bl. G30, ap. 36, sector 3, cod 032334, Tel : 3455351 GSM : 0723 708632, e-mail: pides2004@yahoo.com ing. Şova Dan Eugen	Brevete Mărci Desene Topografii	CI
1998	048	**PETRU COSTINESCU-DICOSTI** Bucureşti, Str. Viorele nr. 30, bl. 20 A, ap. 23, sector 4,cod 040428, OP 44 – CP5 , Tel: 021/3303162, e-mail: petrucostinescu.dicosti@gmail.com Petru Costinescu	Brevete Mărci Desene	CI
23.02.1999	027	**SZENTE SÁNDOR** Odorheiu Secuiesc, str. Victoriei nr.41, ap.4, jud. Harghita,cod poştal 535600, Tel/fax: 0266219143, e-mail : prooffice@szente.ro, www.szente.ro Szente Sándor	Brevete Mărci Desene	CI
21.07.1999	028	**NOWAPATENT SRL** Medias, str. Lotru, nr.4, bl.92, ap.1 Tel : 0269/841373 ; 0264/833273, Fax : 0269/833273 e-mail : nowapatent@birotec.ro office@nowapatent.ro Danciu Ioan	Brevete Mărci Desene	SRL
30.08.1999	029	**CABINET DE PROPRIETATE INDUSTRIALĂ "BIONPI"** Bucureşti, 010577, Calea Dorobanților 126-130 Bl. 8, et. 9 Ap. 50 sector 1, cod 010577, Tel/Fax: 021/2316549, 031/8054616 GSM: 0723 187944, 0746184697 e-mail: bionpi@rdsmail.ro, bionpi@hotmail.com Ing. Ion Rodica Cocuța	Brevete Mărci Desene	CI
12.11.1999	030	**AGENȚIE DE CONSULTANȚĂ ÎN PROPRIETATE INTELECTUALĂ ŞI TRANSFER DE TEHNOLOGIE « SPRÎNCEANU NICOLAE »** Drobeta Turnu Severin, Str. Gheorghe Ionescu Siseşti nr. 96, bl.E2, sc.1, et. 3, ap.8, cod 220212, Tel/Fax : 0352801490, Mobil :0721796318 e-mail: nicolaesprinceanu@yahoo.com Jur.ing. Nicolae Sprînceanu	Brevete Mărci Desene	CI

21.01.2000	031	**CABINET INDIVIDUAL IVĂNESCU GABRIEL DAN** Braşov, Str. Al. I. Cuza nr. 58 ap. 5, cod 500085, tel: 0268471650, fax:0368816013, GSM:0722248415, e-mail: dan.ivanescu@clicknet.ro Ivănescu Gabriel Dan	Brevete Mărci Desene	CI
15.02.2000	032	**CABINET DE PROPRIETATE INDUSTRIALA ANGHEL LUMINIȚA DOINA** Bucureşti, Str. Gherghitei Nr.1, Bl.94B, Sc. B, Ap.76, Sector 2, Fax: 031.4013777, GSM : 0723301706, 0743218219 e-mail : anghel.doina@rdslink.ro, anghel2na@yahoo.com, anghel2na@gmail.com Ing.Av.Anghel Luminita Doina	Brevete Mărci Desene	CI
24.08.2000	033	**APOSTOL SALOMIA P.F.A.** Galați, Str. Reg. 11 Siret nr. 15, bl. E4, Et.3, ap. 54, cod 800333,Tel/Fax : 0236/436437, 0766765027, saly_apostol@yahoo.com Ing.Apostol Salomia	Brevete Mărci Desene	CI
07.09.2000	034	**AGENȚIA DE PROPRIETATE INDUSTRIALĂ - APIA SRL** Bucureşti, Str. Romancierilor nr. 5, bl.C14, sc.B, ap.41, sector 6, cod 061791, OP23-CP11, Tel/Fax: 021/7783100, GSM: 0745 031557, e-mail: office@mark-apia.ro, www.mark-apia.ro Visalom Theodor, Visalom Monica	Mărci Desene	SRL
17.10.2000	035	**PERSOANĂ FIZICĂ INDEPENDENTĂ BERCEANU MARIA AURELIA** Bucureşti, Str. Cogîlnic 25, sector 3, Tel: 021/3264568 GSM:0744954085, berceanu_maria _aurelia@yahoo.com Berceanu Maria Aurelia	Brevete Mărci	PF
20.10.2000	036	**CABINET PROPRIETATE INDUSTRIALĂ POPESCU ANGELA** Bucureşti, str. Complexului nr.10, bl.40, ap.14, Tel :021/3243756 GSM : 0723051279, Tel : 0318.04.68.81, angela_intelect@yahoo.com Popescu Angela	Brevete Mărci Desene	CI
20.11.2000	038	**CABINET INDIVIDUAL' ION FLOREA'** Bucureşti, 010577, Calea Dorobanților 126-130, bl.8,et.9,ap.50, sector 1, cod 010577, Tel/Fax: 021/2316549,GSM: 0724313260, e-mail: iflorea@rdsmail.ro, florea_ion@plic.ro Ing.Ion Florea	Mărci	CI

28.11.2000	039	**CABINET IN DIVIDUAL GREAVU DOINA MARIANA** Sibiu, str. Constantin Noica, bl. 2, ap.21, cod 550169 Tel:0269/218500,Fax:0269/212170, Mobil:0766489179, 0731308189, aurorapca@yahoo.com, protectro@xnet.ro Ing. Greavu Doina Mariana	Brevete Mărci Desene	CI
11.12.2000	040	**INTEL PROTECT SRL** Braşov, B-dul M. Kogălniceanu, nr. 20, bl. 1k, sc. C-D, cod 500173, Tel: 068/413117, Fax: 0268/477333, GSM: 0744 355100 e-mail: intelprotect@ccibv.ro Axente Elena	Mărci Desene	SRL
08.01.2001	041	**CABINET "CECIU GABRIELA" CONSULTANȚĂ ÎN DOMENIUL PROPRIETĂȚII INTELECTUALE** Timişoara, Str. Martir Leonida Banciu, nr. 6, sc. A, ap. 110, jud. Timis, cod postal 300024, Tel/Fax.: 0256/494846; GSM: 0745 388039, e-mail: gabrielaceciu@hotmail.com Ing.Ceciu Gabriela	Brevete Mărci Desene	CI
10.01.2001	042	**VLAD CONSTANTIN** Constanta, Bd. 1 decembrie 1918 nr. 5, bl. F16, ap.34, cod 900711, Tel: 0241625643, 0341172650, Fax: 0241625643,GSM: 0722 370300, 0770251145, e-mail: constantin.vlad@rdslink.ro Vlad Constantin	Brevete Mărci Desene	CI
05.03.2001	045	**BROJBY PATENT INNOVATION** Piteşti, Bd. Republicii, bl.212,sc. D, ap.11, jud.Argeş, cod 110176, Tel/Fax.: 0348/412529, GSM: 0745 143095,adrian_brojboiu@yahoo.com Brojboiu Dumitru Adrian Florinel	Brevete Mărci Desene	CI
12.04.2001	047	**INTELLECTUAL PROPERTY OFFICE SRL** Bucureşti, Str. Alexandru Moruzzi nr. 6, bl. B6, sc. 2, ap.62, sector 3, cod 031155, Tel/Fax.: 021/3262388, GSM: 0745 094241, e-mail: office@ipoffice.ro Ciuda Berivoe Anca	Brevete Mărci Desene	SRL
07.05.2001	049	**ANDRA MUSATESCU CABINET DE PROPRIETATE INDUSTRIALA** Bucureşti, calea 13 Septembrie nr.121, bl.127, et.5, ap.21, GSM: 0722 879810, e-mail: office@andramusatescu.ro, www.andramusatescu.ro Muşatescu Andra Oana	Brevete Mărci Desene Topografii	CI
2001	050	**CABINET ACSINTE PAULA-ADRIANA** Bucureşti, str. Maior Coravu Ion, nr.1-7, bl. C4, ap.85, Tel/fax: 021/2507396, GSM: 0723317631 paula@legalservices.ro Av. Acsinte Paula Adriana	Mărci	PF

2001	051	**PERSOANĂ FIZICĂ INDEPENDENTĂ POPESCU RADU-ROMEO** Bucureşti, Bd. Corneliu Coposu nr.3, bl. 101, sc. 3, et.4, ap. 50, sector 3, cod 030601, GSM: 0721753049, romeoradu.popescu@rdslink.ro Popescu Radu Romeo	Brevete Mărci Desene	PF
31.05.2001	071	**CONS INTEL BMA CABINET CONSULTANȚĂ** Cart. Dorobanti, nr.2, bl. D2, at.1, ap.5,120087, C.P.8- O.P. 1 Buzau, Fax : 0238/719619, GSM: 0745086588, email: marius_bozio@yahoo.com Marius Bozioreanu	Brevete Mărci Desene Topografii	CI
12.09.2001	053	**CABINET MIHAI LUCIAN** **Miculiți & Asociații SCPA (LINKLATERS)** Bucureşti, Str. Nicolae Iorga, nr. 8, sector 1, cod 010434Tel : 021/3071500, Fax : 021/3071555 e-mail: lucian.mihai@linklaters.com, Av. Mihai Lucian	Brevete Mărci Desene	PF
21.11.2001	055	**ROVALCONS SRL** **AGENȚIE DE PROPRIETATE INTELECTUALĂ** Câmpina, Str. Orizontului, nr.1, bl. R10, et.7, ap.27, Jud. Prahova, cod 105600,Tel/Fax : 0244/ 371390; GSM :0722 540580, e-mail: rovalcons@xnet.ro Ioacăra Valentin	Brevete Mărci Desene	S.R.L.
2001	057	**CABINET N. D. GAVRIL S.R.L.** Bucureşti, Str. Ştefan Negulescu nr. 6A, sector 1, Tel./fax : 021/2302882, 0213165492, GSM :0722983520, e-mail : gavrilnin@yahoo.com cabinetgavril@yahoo.com, Gavril Niculina	Brevete Mărci Desene	S.R.L.
24.04.2002	087	**IACOBINI&CO, CONSILIERI IN DREPTUL DE PROPRIETATE INDUSTRIALĂ SRL** Bucuresti, Calea Mosilor, nr.258, bl. 4bis, ap.22, sector 2,Tel : 021/2104690 ;Fax : 021/2104793, e-mail : asimri@yahoo.com,vladrosanu@hotmail.com Iacobini Anca Svetlana, Iacobini Mihnea Razvan	Mărci Brevete Desene Topografii	S.R.L.
04.09.2002	088	**MANAGER EXPERT SRL** Tg. Mures, Str. Nicolae Grigorescu, nr. 33, ap.3 Tel :0265/250825 ;0265/233033,evaluator@rdslink.ro Nutiu Emil, Cetina Dan	Mărci	S.R.L.
11.02.2003	089	**RATZĂ ŞI RATZĂ SRL** Bucureşti, B-dul A.I. Cuza Nr. 52-54, Sect.1, cod 011053, Tel :021/2601348, Fax : 021/2601349 e-mail ; office@ratza-ratza.com Rață Grigore, Rață Andrei Vlad, Mărginean Dragoş, Enache Mihai Andrei	Brevete Mărci Desene	SRL

13.02.2003	062	**ECOINTELLECT CABINET INDIVIDUAL ANDRONACHE PAUL** Bucureşti, aleea Compozitorilor nr.1, bl.E21, et.6, ap.35, sect 6,Tel/Fax: 021/7250069, GSM: 0722741043, 0727476335 e-mail: paul.andronache@clicknet.ro, paul_andronache@yahoo.com Andronache Paul	Mărci Desene Topografii Brevete	CI
16.05.2003	070	**CABINET OANA COCOLOI** Bucureşti, Drumul Taberei nr.120, bl.OD1, sc.5, ap.189, sector 6, cod 061413, Tel: 021/7450757, GSM: 0730557744, e-mail: oana_cocoloi@yahoo.com Oana Cocoloi	Mărci Desene Brevete	CI
10.06.2003	091	**ALLEGRA CONSULTING SRL** Bucuresti, bd. Octavian Goga 23, bl.M106, sc.4, ap.117, GSM: 0722249961, Tel/Fax: 021/3231384 e-mail: gabriela.milcev@allegra.ro; www.allegra.ro Milcev Gabriela	Brevete Mărci Desene Topografii	SRL
19.06.2003	069	**RASKAI M M BREVMARC CONSULT S.R.L.** Dej, Str. Unirii, nr.3,BL. D8, ap.7, judetul Cluj, 405200,Tel/Fax: 0264/211847, GSM: 0742084050, raskaimm@yahoo.com Raskai Maria	Brevete Mărci Desene Topografii	S.R.L.
25.07.2003	093	**NESTOR NESTOR DICULESCU KINGSTON PETERSEN – CONSILIERE ÎN P.I. S.R.L.** Bucureşti, sector 1, sos. Bucuresti Ploiesti, nr.1A, Bucharest Business Park, corp A, et.1 camerele 9 si 10, tel: 0212011200, fax: 0212011210, e-mail: office@nnkp.ro, www.nnkp.ro av.Harsany Alexandru, av.Baciu Ana Maria, ing.chim.Viciu Monica Stefania, av.Belciu Delia Mihaela, ing. Doina Ţuluca, chim.Bădărău Adina Adriana, ec.Bende Andreea	Mărci Desene Brevete Topografii	S.R.L.
11.08.2003	66	**CABINET INDIVIDUAL MÎNDRU MIHAELA** Bucureşti, Str. Grigore Alexandrescu nr.1, bl.D7, ap.4, sector1, Fax: 021/2230342 GSM: 0722601120 e-mail: florea@gide.com Mîndru Mihaela	Mărci Desene Brevete	CI
19.08.2003	068	**CABINET DE PROPRIETATE INDUSTRIALA NICOLAE BURCHEL** Bucureşti, Str. Dr. Radovici nr.8, sector 5, cod 050468, Tel: 021/3175841, Fax: 021/3175843, e-mail: nburchel@lenp.ro Nicolae Burghel	Mărci	CI

21.08.2003	094	**N.P.C. S.R.L.** Braşov, str. Alexandru cel Bun, nr.13, bl.E28, ap.7 cod 500025, OP 1 – CP 298, GSM: 0744520357, e-mail: totu@unitbv.ro Ţoţu Ioan	Mărci Desene Topografii	SRL
22.10.2003	072	**CABINET INDIVIDUAL DE PROPRIETATE INDUSTRIALĂ - NEGOMIREANU LIVIA** Bucureşti, Şos. Nicolae Titulescu nr.94, bl.14A, sc 4 ap.127, sect.1, cod 011146, Tel/Fax: 0314214598, GSM: 0722444719, office@cabinetnegomireanu.ro Negomireanu Livia	Mărci Desene	CI
30.10.2003	073	**CABINET DE PROPRIETATE INDUSTRIALA "VIŞOIU LILIAN CATALIN"** Bucureşti, bd. Unirii nr.74, bl. J3B, sc.3, ap. 41, Tel/Fax: 021/3167043, GSM: 0744480657, e-mail: visoiucatalin@yahoo.com, www.visoiucatalin.home.ro jur. Vişoiu Lilian Catalin	Brevete Mărci Desene Topografii	CI
4.11.2003	074	**CABINET DE PROPRIETATE INDUSTRIALA "DUNĂREANU MIHAIL"** Bucuresti, Bd. Constantin Brâncoveanu nr.8, Bl B2, ap.13, sector 4, Tel: 021/4600419, GSM : 0723398499, e-mail: dunareanu_mileniu3@k.ro Dunăreanu Mihail	Brevete	CI
12.12.2003	096	**EDIPLAST S.R.L.** Tg. Mureş, Str. Măgurei nr.25, ap.2, Tel/Fax: 0265/263775, GSM: 0744394036, e-mail: moniadel@artelecom.net Vasilache Virgilius	Mărci Desene Brevete	SRL
22.12.2003	097	**SC PETOSEVIC SRL** Bucureşti, Intrarea Camil Petrescu nr.1, Tel: 021/3057996, Fax: 021/3145481, e-mail: aura.campeanu@petosevic.com Campeanu Ioana Aura	Brevete Mărci Desene	SRL
2.02.2004	080	**CABINET INDIVIDUAL IOANIŢESCU TRAIAN** Bucureşti, Bd. Timişoara nr.49, Bl Cc6, ap.27, sector 6, Tel: 021/4402510 Ioaniţescu Traian	Brevete Mărci Desene	CI
9.02.2004	098	**CABINET ANI FUCIU SRL** Com.Snagov, Bloc P53, sc.A, ap.1, jud.Ilfov, Tel: 021/3106399, Fax: 021/3106398, GSM: 0744370196, e-mail: ani.fuciu@consilier-marci.ro Fuciu Anişoara	Mărci Desene	SRL

16.02.2004	099	**LEGAL BRAND S.R.L.** Bucureşti, Str. Nicolae Licăreț nr.1, bl.33, sc.C, ap.107, Punct lucru: str. Campia libertatii nr.64, bl.34A, ap. 269, Tel: 0722674635, 0722607380, e-mail: legal.brand@easynet.ro, info@legal-brand.ro, www.legal-brand.ro Stăncescu Anca, Stăncescu Alin Cristian	Brevete Mărci Desene Topografii	SRL
22.02.2004	082	**CABINET DE PROPRIETATE INDUSTRIALĂ CIUPAN CORNEL** Cluj Napoca, Str. Mestecenilor nr.6, bl.9E, ap.2, Tel: 0264/524425; 0264/415051, Fax: 0264/415054, e-mail: cornel.ciupan@muri.utcluj.ro Ciupan Cornel	Brevete Mărci Desene	CI
26.03.2004	083	**CABINET POPESCU LIVIA** Bucuresti, bd. Camil Ressu 27, bl.N1, ap.188 Tel: 021/3481010, liviap25@yahoo.com Popescu Livia	Brevete Mărci Desene Topografii	CI
01.06.2004	102	**S.C. LUTARIS INTELPROT S.R.L.** Timisoara, 300426, str. Ana Ipatescu nr.45, Tel/Fax: 0256/489301, Mobil: 0742143718, 0723319154, e-mail: qualitarium@qualitarium.ro Tărăbîc Lucian	Brevete Mărci Desene	SRL
17.06.2004	108	**WEIZMANN ARIANA & PARTNERS AGENTIE DE PROPRIETATE INTELECTUALA SRL** Bucuresti, str. Aleea Trestiana, nr.4, bl.20, sc.B, ap.72, tel: 0213274978, fax: 0213227689, mobil: 0724260277, e-mail: office@branduri.ro, www.branduri.ro Bicu Cristina, Constanda Madalina Bucuresti, str. 11 iunie, nr.51, sc.A, ap.4, 0723204268, tel/fax : 0268/315046, office@inregistrare-marci.ro Bozocea Violeta	Brevete Mărci Desene	SRL
14.07.2004	107	**ARIANA AGENTIE DE PROPRIETATE INDUSTRIALA S.R.L.** Timisoara, Calea Aradului, nr.33, ap.7 c_popescu2000@yahoo.com Orgovici Codruta Octavia	Brevete Mărci Desene	SRL
10.09.2004	103	**CABINET INDIVIDUAL DE PROPRIETATE INDUSTRIALĂ - MIHAELA PITICU** Bucureşti, str. Pictor Ion Andreescu nr.31, ap.14 Tel: 6442760, Fax: 2527279, Mobil: 0722398836, e-mail: mihaelapiticu@yahoo.com, mihaelap@musat.ro Piticu Mihaela	Mărci	CI

10.09.2004	105	**CABINET PROPRIETATE INDUSTRIALA – IONDA** Bucuresti, 010577, Calea Dorobantilor nr.126-130, bl.8, ap.50, Tel/fax: 021/2316549, Mobil: 0722687982 e-mail: ionda@rdsmail.ro Ion Dan Adrian	Mărci Desene Brevete	CI
28.10.2004	106	**OSTER – SOCIETATE CIVILA PROFESIONALA DE PROPRIETATE INDUSTRIALĂ** Bucuresti, Str. Batiste nr.35, ap. 23, cod 020935, Tel/Fax: 021/3147249 , GSM: 0721254270, 0723177236 traianosiescu@xnet.ro Udrea Elena Rodica, Traian Osiescu	Mărci Desene	S.C.P.
28.10.2004	109	**CABINET INDIVIDUAL CAMPEAN GHEORGHE GEORGEL** Campina, str. Dr. Constantin Istrati nr.52, bl.3, ap.5, Tel: 0244/335207, mobil: 0729902117, e-mail: george_campean@yahoo.com Campean George Georgel	Mărci Desene Topografii Brevete	CI
22.12.2004	116	**INVEL – AGENȚIE DE PROPRIETATE INDUSTRIALĂ** Bucureşti, str. Ion Ghica nr.3, ap.20, Fax: 0311.027.616, GSM: 0723205048, velcea@invel.ro Velcea Marian	Brevete Mărci Desene Topografii	SRL
06.01.2005	118	**EURORESSOURCES SRL** Medias, str. Ion Creangă, nr.4, ap.6, Tel: 0269/843504, Fax: 0269/824812 Fulea Maria	Brevete Mărci Desene	SRL
27.01.2005	111	**CABINET INDIVIDUAL – NIȚU ION** Constanta, str. Dezrobirii nr.110, bl. IS8, sc.A, ap.1, Tel: 0241/512608, mobil: 0723317298 Nitu Ion	Mărci Desene Brevete	CI
27.01.2005	112	**CABINET VELICA – Agenție de proprietate industrială** Bucuresti, str. Brutus M.I., nr.13, ap.3, cod 050124 Tel/ Fax: 021/3357463, Mobil: 0722645283, www.velica.ro, office@velica.ro Velica Ion Gabriel	Mărci Desene	CI
21.04.2005	129	**BRANDYNAMICS AGENTIE DE PROPRIETATE INDUSTRIALA S.R.L.** Piatra Neamt,bd. Republicii nr.13, etaj 2, cam.19-20 Tel/fax: 0233/232452,0747251502, 0756070271, Cluj Napoca, str. Inocentiu Micu Klein, nr.8, tel/fax: 0364102070, 0744143965 office@brandynamics.ro, www.brandynamics.ro, www.registered.ro Pantilimon Mihai, Bran Laura Gabriela	Mărci Desene	SRL

27.04.2005	117	**CABINET PROPRIETATE INDUSTRIALĂ ALPER RAMAZAN** Constanța, str. Ştefan cel Mare nr.57, bl.M17, sc.B, ap.17, cod 900683, Tel: 0341/410937, Fax: 0241/635547, Mobil: 0722.704.363, alperramazan@gmail.com, zonguldakro@yahoo.com Alper Ramazan	Mărci	CI
06.06.2005	125	**V&F IP CONSULTING SRL** Bucuresti, Bd Camil Ressu, nr.27, bl.N1, ap.214, Tel: 021/3140200, Fax: 021/3140290, Mobil: 0744487223, popescul@vf.ro Popescu Laurentiu Horea	Mărci Desene Brevete	SRL
30.06.2005	124	**CABINET DE PROPRIETATE INDUSTRIALA SAVU MARIANA** Bucuresti, str. Paul Greceanu nr.9, bl.20A, ap.26, Tel/ Fax: 021.2120651, mobil: 0722783660, liliana.savu@credidam.ro Savu Mariana	Mărci Desene	CI
18.07.2005	130	**CXC TRADEMARK S.R.L.** Bucuresti, sector 1, str. Aviator Stefan Protopopescu nr.1, bl.C6, ap.1, Tel: 031/1050959, Fax: 031/1050958, www.giurgiupartners.ro, cosmina.ionescu@giurgiupartners.ro Ionescu Laura Cosmina	Mărci	SRL
26.08.2005	126	**CABINET DE PROPRIETATE INDUSTRIALĂ ANGHEL PARASCHIVA** Arad, str. Voinicilor nr.51, bl.502, ap.6, Tel: 0357411876, Fax: 0357411876, Mobil: 0723171424, e-mail: anghelvera@yahoo.com Anghel Paraschiva	Brevete	CI
29.09.2005	67	**TEODORU & ASSOCIATES SRL** Bucuresti, bd. Marasesti nr.2B, bl.A, sc.2, parter, ap.4 bis, cod postal 040254, Tel: 0213367722, Fax: 0213367723, GSM: 0722549219 e-mail: emanuel@teodoru.ro, violeta@teodoru.ro, www.romaniatrademarks.ro Teodoru Violeta, Teodoru Emanuel	Mărci Desene Brevete	SRL
04.11.2005	133	**FRISCH & PARTNERS SRL** Bucuresti, str. Ceasornicului, nr.7, sector 1, cod 14111, tel: 0213101165, fax: 0213130130, Mobil: 0722212480, office@frisch.ro, crina.frisch@frisch.ro Crina Nicoleta Frisch	Mărci Desene Brevete	SRL
31.10.2005	128	**CABINET PROPRIETATE INDUSTRIALA ARINOVA** Arad, 310151, str. Coriolan Petreanu, nr.28, Tel/fax: 0257/255842, mobil: 0744246562, info@arinova.ro Ivanca Gavril	Mărci Desene Brevete	CI

05.01.2006	136	**TUCA ZBARCEA & ASOCIATII I.P. S.R.L.** Bucuresti, str. Nicolae Titulescu nr. 4-8, etaj 8, biroul 1, cladirea America House Tel: 2048890, ciprian.dragomir@tuca.ro Dragomir Ciprian Dumitru	Mărci	SRL
19.01.2006	134	**CABINET PROPRIETATE INDUSTRIALA MITU ALIS MIHAELA** Ploiesti, str. Clementei nr.46, Tel: 0244/590154, mobil: 0746108142, alis_mitu@yahoo.com ; office@mitu-cpi-ims.com Mitu Alis Mihaela	Mărci Brevete	CI
14.02.2006	137	**M.D.P. RIGHTS AGENCY SRL** Brasov, str. Lunga nr.270, cod postal 500450, Tel: 0268/440100, 440313; Fax: 0268/440221, Mobil: 0744355100, e-mail: office@mdp-rights-agency.ro www.mdp-rights-agency.ro Cosescu Camelia	Brevete Mărci Desene Topografii	SRL
30.03.2006	138	**CABINET DE PROPRIETATE INDUSTRIALA ROMEO NICOLESCU** Bucuresti, sector 5, str. Dr. Leonte nr.36A, Tel: 3178910, Mobil: 0744535285, Fax: 3178910, e-mail: office@rn-law.ro Nicolescu Mihail Romeo	Mărci	CI
30.03.2006	139	**CABINET DE PROPRIETATE INDUSTRIALA RUTA FULGER LAURENTIU** Cluj Napoca, bd. 21 decembrie, nr,40, ap.4, Mobil: 0747892450, ruta_laurentiu@yoahoo.com Ruta Fulger Laurentiu	Mărci Desene	CI
30.03.2006	140	**AGENTIE DE PROPRIETATE INDUSTRIALA HORATIU APETROAIE** Bucuresti, str. Faurei nr.1, bl.P11, ap.228, Mobil: 0722302801, e-mail: horatiuat@xnet.ro Apetroaie Horatiu Tudor	Mărci Desene	CI
30.03.2006	141	**INNOVIS INTELLECTUAL PROPERTY** Bucuresti, Calea Rahovei, nr.217, bl.12, ap.60, sector 5, Mobil: 0741572398, e-mail: office@innovis.ro Dumitrescu Oana Irina	Mărci Desene	CI
30.03.2006	142	**CABINET INDIVIDUAL PROPRIETATE INDUSTRIALA ALECU BOGDAN** Bacau, str. Lucretiu Patrascanu nr.2, sc.B, ap.2, Tel/fax: 0334407577, Mobil: 0740274741, office@marcidesene.ro, www.marcidesene.ro Alecu Florin Bogdan	Mărci Desene	CI

07.04.2006	152	**ACTA MARQUE SRL** Cluj Napoca, str. Dorobantilor nr.3, etj.3, ap.9, Mobil: 0749053325, 0730909831, 0730909834, actamarque@yahoo.com, www.actamarque.ro Ciurea Delia	Mărci	SRL
25.05.2006	144	**CABINET INDIVIDUAL PROPRIETATE INDUSTRIALA CATALIN NEAGU** Iasi, str. Tutea Petre nr.5, bl.909, tr.1, ap.11, Cod postal: 700730, Tel: 0232/276000, Fax: 0232/405425, 0232/211843, Mobil: 0744514264, e-mail: catalin.neagu@proprietateindustriala.ro, Neagu Catalin	Mărci Desene	CI
25.05.2006	145	**BOSTINA SI ASOCIATII – INDUSTRIAL PROPERTY SRL** Bucuresti, str. Jean Louis Calderon nr.70, sector2, Tel: 0213194466, 0213193500, 0212114800, 0212114809, fax: 0213194803, 0212104643,, Mobil: 0722294830, ovidiu.mihut@bostina.eu, office@bostina.eu Mihut Ionel Oviodiu	Mărci Desene	SRL
06.11.2006	165	**ENE & ASOCIATII –PROPRIETATE INDUSTRIALA SRL** Bucuresti, str. George Valentin Bibescu nr.20-22, bl.11/1, sc.3, ap.8, Tel: 0722558957, fax: 021.2300175, marilena.ene@ratiu.ro Ene Marilena	Mărci Desene Topografii	SRL
12.12.2006	162	**MY TRADEMARK SRL** Ploiesti, str. Gheorghe Doja, bl. 35A1, ap.5, Mobil: 0722501414, nicolau@avocatulmeu.ro Nicolau Florin	Mărci	CI
20.06.2006	149	**INTELMMI CONSULT SRL** Tg. Mures, str. Sârguinței nr.39, ap.12, cod poştal 540543, Tel/fax: 0365 401839, mobil: 0745303867, cojocneanmaria@yahoo.com; office@intelmmi.ro, www.intelmmi.ro Cojocnean Maria Rodica	Brevete Mărci Desene	SRL
20.06.2006	167	**INTELLEXIS SRL** Bucuresti, 030231, bd. Hristo Botev nr.1, etaj 3, camera 37, Tel/fax: 021.3103042, mobil: 0723300147, contact@intellexis.ro mat. Benga Bogdan Florin, ing. Negulescu Luminita	Mărci Desene Brevete	SRL
11.09.2006	150	**CABINET INDIVIDUAL VALENTINA ŞANTA** Tg.Mures, str. Koos Ferencz nr.21, bl.21, ap.44, Mobil: 0740028967, 0728151499, fax: 0365815201 vsanta@gedeon-richter.ro, santa_valentina2002@yahoo.com Santa Valentina	Mărci Desene	CI

11.09.2006	247	**ASERBANA BRANDS SRL** Bucuresti, calea Victoriei nr.100, et.1, ap.18, tel: 0213039682, fax: 0213039683, info.aserbanabrand.com Serban Alina Maria	Mărci	SRL
20.10.2006	154	**CABINET INDIVIDUAL ROS VIOREL** Bucuresti, bd.Unirii nr.66, bl.K3, ap.7, Mobil: 0722560675, fax: 3208044, e-mail: viorelros@asdpi.ro Ros Viorel	Brevete Mărci Desene Topografii	CI
26.10.2006	156	**CABINET INDIVIDUAL RALUCA DUȚESCU** Bucuresti, str. Foisorului nr.15, bl.F9C, sc.1, ap.54, Mobil: 0723548722, tel: 021/3117908, fax: 021/3117908, e-mail: ralu_haz23@yahoo.com, office@dutescu.com Duțescu Andreea Raluca	Mărci	CI
26.10.2006	157	**SOCIETATE CIVILA PROFESIONALA LEGAL2M** Bucuresti, Splaiul Unirii nr.10, bl. B5, sc.1, ap.10, mobil: 0728839880, fax: 021.3154462, magda.popescu@legal2m.com, mihaela.gavenea@legal2m.com Popescu Magdalena Daniela, Gavenea Mihaela	Mărci Desene	SCP
01.11.2006	159	**DICONSULT – Cabinet consiliere in domeniul proprietatii industriale** Cluj Napoca, str. Mircea cel Batran, nr.2, ap.12, Tel: 0264/565885, mobil: 0724323761, patricia.ciceo@terapia.ro Oprea Patricia Diana	Mărci Desene	CI
06.12.2006	181	**HAHUI, MINCĂ ŞI ASOCIATII SRL** Bucureşti, str. Ghiocei nr.12, sector 2, tel: 021.3189619, fax: 021.3109189, e-mail: dns_minca@yahoo.com Minca Denis Antoaneta	Mărci Desene	SRL
08.12.2006	160	**NOMENIUS S.R.L.** Bucuresti, sector 6, str. G.M. Zamfirescu nr.46, bl.22A, sc.1, ap.11, camera 1, elena.grecu@nomenius.ro Grecu Elena	Mărci Desene	SRL
18.01.2007	161	**CABINET PROPRIETATE INDUSTRIALA ALAN LILIANA** Sat Otvesti nr.183B, jud. Timis, 0724250467, e-mail: cabinet.alan@yahoo.com Alan Liliana	Brevete Mărci Desene Topografii	CI

06.02.2007	175	**MUSAT SI ASOCIATII – INTELLECTUAL PROPERTY SRL** Bucuresti, bd Aviatorilor nr.43, etaj 4, camera 4, Tel: 021 2025900, ancam@musat.ro Buta Anca	Mărci	SRL
28.02.2007	169	**TURTOI INTELECTUAL PROPERTY FIRM SRL** Bucuresti, Splaiul Independenței nr.3, bl.17, ap.7,sector 5, mobil: 0722390388, tel/fax: 021.3135120, office@turtoi.ro, www.turtoi.ro Turtoi Raducu	Mărci Desene	SRL
15.02.2007	176	**BRAND LEADER SRL** Brasov, str. Constantin Lacea, nr.12-14, biroul 2, Mobil: 0723474183, nicoleta.costache@gmail.com Costache Demes Anna Nicoleta	Mărci	SRL
05.03.2007	163	**CABINET PROPRIETATE INDUSTRIALA C.I. COLAN** Bucureşti, str. Mihai Eminescu nr.128-130, ap.17, sect.2, tel: 021.6190308, fax: 021.6190309, ionut.colan@cbea.ro Colan Cristian Ionut	Mărci Desene	CI
05.03.2007	164	**CABINET INDIVIDUAL NEACŞU CARMEN AUGUSTINA** Baia Mare, str. Rozelor, nr.12/3, tel: 0727318168, e-mail: carmen@bic.cdimm.org Neacşu Carmen Augustina	Brevete Mărci Desene	CI
07.03.2007	174	**ARIANA BRAND EXPERT SRL** Craiova, str. Mihail Kogalniceanu nr.20, jud. Dolj, 0726718638, c_cirstea@yahoo.com, cristina_cirstea@inregistrare-marci.ro Cirstea Cristina	Mărci Desene	SRL
29.03.2007	170	**CABINET INDIVIDUAL SUSU LILIANA MARIA** Brasov, str. Carierei nr.126, cod postal 500216, Tel: 0721220858, liliana.csomos@yahoo.co.uk Susu Liliana Maria	Brevete Mărci Desene	CI
30.03.2007	172	**CABINET PROPRIETATE INDUSTRIALA TAVASZI ZOLTAN** Bucuresti, Calea Mosilor nr.135, et.7, ap.14, tel: 021.3155969, fax: 021.3155969, tavaszi.zoltan@gmail.com Tavaszi Zoltan	Mărci Desene	CI
30.03.2007	173	**CABINET PROPRIETATE INDUSTRIALA CIPRIAN MACOVEI** Bucuresti, str. Popa Tatu nr.15, sector 1, mobil: 0723 638 775, e-mail: mmacovei@stalfort.ro Macovei Ciprian Mihail	Mărci	CI

10.04.2007	187	**INTELECTA OFFICE S.R.L.** Bucuresti, sector 3, str. Patinoarului nr.7, bl. PM50, ap.90, tel: 0788995577, 0744310030, 0722522784, fax: 021.3245250, office@intelecta.ro, www.intelecta.ro Aldea Robert Emilian	Mărci	SRL
16.07.2007	182	**PRI INTELLECTUAL PROPERTY SRL** Bucureşti, str. Răspântiilor nr.37, ap.2, 020547, tel: 0728997303, fax 0318 169 608 e-mail: ana.dan@the-pri.com, www.the-pri.com P.A.lic.Dan Ana Nicolina	Mărci	SRL
07.08.2007	177	**CABINET INDIVIDUAL ADRIANA DOICIU** Bucureşti, piata Natiunile Unite nr.3-5, bl. C, ap.41, tel: 0722621926, fax: 031.1027304, apazanta@gmail.com Doiciu Adriana	Mărci	CI
07.08.2007	178	**CABINET INDIVIDUAL SONIA FLOREA – consiliere p.i.** Bucureşti, calea Moşilor nr.207, bl. 15, ap.5, tel: 2103215, fax: 2100449, sonia.florea@avfloreagheorghe.ro Florea Sonia	Mărci	CI
07.08.2007	179	**MOTMARK – I.G.** Iasi, str. Cuza Voda nr.12, bl.B, sc.C, ap.7, tel: 0232262076, e-mail: excg@clicknet.ro Motrescu Mihai	Mărci	CI
01.10.2007	183	**CABINET INDIVIDUAL P.I. VALENTIN BEREA** Bucuresti, bd. Carol I, nr.51, ap.26, sector 2, Tel: 4088904, Fax: 4088911, mobil: 0721473317, e-mail: valentin.berea@bulboaca.com Berea Valentin	Mărci Desene	CI
08.10.2007	185	**I.P. NEW MARK COMPANY S.R.L.** Bucuresti, sector 3, bd. Mircea Voda, nr.37, bl. M29, sc.C, ap.83 Kleininger Toma	Mărci Desene	SRL
01.10.2007	184	**CABINET INDIVIDUAL PROPRIETATE INDUSTRIALA ADRIAN TOMESCU** Bucuresti, str. Poet Vasile Carlova nr.2, bl. A7 bis, ap.74, tel: 021 2224422, 3217070, fax: 021 2222626, atomescu@buzescu.com, amtomescu@yahoo.com Tomescu Adrian	Mărci	CI
10.10.2007	043	**FÂNTÂNĂ RAUL SORIN & ASOCIAȚII SRL** Braşov, str. 9 mai, nr.4, sc.D, ap.3 Tel/fax: 0268543657, 0745361270, office@inventii-marci.ro, www.inventii-marci.ro Fântână Raul Sorin	Mărci Desene Brevete	SRL

22.11.2007	189	**CABINET VOICU ALEXANDRA** Bucureşti, B-dul Magheru, nr. 9, sc. 2, etaj 9, ap. 89, Sector 1, PO BOX 22-246, Tel/Fax: 021/3153684, alexandra.voicu@upcmail.ro Ing. Voicu Alexandra	Brevete Mărci Desene Topografii	CI
23.11.2007	186	**CABINET INDIVIDUAL MARIA HĂISAN** Botoşani, calea Natională nr.65, bl. I3, ap.10, tel: 0231534249, mobil: 0728004574, mh20@k.ro Hăisan Maria	Brevete Mărci Desene Topografii	CI
16.01.2008	188	**CABINET INDIVIDUAL PROPRIETATE INDUSTRIALA IULIA BURBEA** Bucuresti, sector 1, str. Stirbei Voda nr.105, bl.24B, ap.4, tel: 0726375412, iuliad_bis@yahoo.com Burbea Milescu Iulia Adriana	Mărci Desene	CI
28.02.2008	246	**DILIGENS INTELLECTUAL PROPERTY SRL** Bucuresti, Piata Natiunile Unite, nr.3-5, bl. A, sc.A, et.5, ap.39, sector 4, tel/fax: 0213350718, mobil: 0723276056, e-mail: office@diligens.ro, www.diligens.ro Năstase Cristian	Brevete Mărci Desene	SRL
07.03.2008	190	**CABINET MARILENA COMANESCU** Bucuresti, str. Muzeul Zambaccian 34, sc. B, ap.3, sector 1, tel: 0722259260, office@cimo.ro, marilena.comanescu@cimo.ro Comănescu Marilena	Brevete Mărci Desene Topografii	CI
27.03.2008	191	**CABINET P.I. MARIUS PETROIU** Bucuresti, sector 6, aleea Bucsenesti nr.3, bl. E11, ap. 46, tel: 0723239409, marius.petroiu@gmail.com Petroiu Marius	Mărci	CI
28.03.2008	192	**CABINET P.I. MÎNDÎCANU EMIL** Bucureşti, sector 4, str. Valerian Prescurea nr. 27-29, tel: 0723820750, mindicanu@yahoo.com Mîndîcanu Emil	Mărci	CI
02.06.2008	193	**CABINET INDIVIDUAL P.I. TICU JIANU CRISTINA** Bucureşti, sector 5, str. Baltagului nr.11, bl. V67, ap.4, tel: 0722551203, tel/fax: 0213153717, cristina.jianu@xnet.ro Ticu Jianu Cristina	Mărci	CI
25.06.2008	203	**AGENTIA DE PROPRIETATE INDUSTRIALA ANDAN SRL** Ploiesti, str. Banesti nr.2, bl. 8D, ap.4, tel: 0244535416, fax: 0244535416, mobil: 0722857653, 0748857653, 0729857653, 0722482873 avocat-rotaru@yahoo.com, avocat-adriana@yahoo.com Rotaru Ion, Tudora Adriana Georgiana	Mărci	SRL

01.08.2008	195	**TUDOR DANIELA – persoana fizica autorizata** Bucuresti, str. Baba Novac nr.11, bl. G17, ap.51, cod postal 031623, Tel./Fax.: 040213240412 Mobil : 0749218326, consultanta@tudordaniela.ro Tudor Daniela	Brevete Mărci Desene	CI
15.08.2008	202	**SIDEMO - SIGLE DESENE MODELE SRL** Bucuresti, sector 6, str. Sandulesti nr.3, bl. Z40, ap.4, tel/fax: 0214139834, mobil: 0741135012, 0722548381, contact@sidemo.ro, www.sidemo.ro Băisan Cristina Carmen	Mărci Desene	SRL
25.08.2008	197	**MILMARK DESIGN SRL** Bucuresti, sector 3, aleea Rotunda nr.2, bl. H8, ap.38, GSM:0745347813, e-mail : office@markdesign.ro Lucacel Mihaiela	Mărci Desene	SRL
29.08.2008	198	**SCHOENHERR INTELLECTUAL PROPERTY S.R.L.** Bucureşti, bd. Dacia nr.30, etaj 4, camera – Echipa Sebastian 01, tel: 0213196790, fax: 0213196791, e.pavel@schoenherr.ro Pavel Sorin Eduard	Brevete Mărci Desene	SRL
22.09.2008	200	**CABINET IINDIVIDUAL PROPRIETATE INDUSTRIALA VLAD SIMONA** Bucuresti, sector 3, str. Liviu Rebreanu, nr.7, bl.51, ap.67, tel/fax: 0216477471 Vlad Simona	Mărci	CI
24.10.2008	205	**ROMARK INTELLECTUAL PROPERTY** Bucuresti, Aleea Campul cu flori nr.12, bl. A49, ap.35, sector 6, mobil: 0724755705 Manea Marcela Elena	Mărci Desene	CI
24.10.2008	206	**SIGNOLEX TRADEMARK REGISTRATION SRL** Miercurea Ciuc, str. Obor nr.52A, biroul nr.1, tel: 0740887334, beata.adam@gmail.com Vigh Beata	Mărci	SRL
26.11.2009	208	**P.F.A. Iorgulescu Mariana** Constanta, bd. Aurel Vlaicu nr.43, bl. Pc3, ap.32, tel: 0341444888, fax: 0341814940, mobil: 0745259643, e-mail: iorgulescumariana@yahoo.com Iorgulescu Mariana	Mărci Desene	CI
18.02.2009	210	**CONSTANTIN & VELICU – INTELLECTUAL PROPERTY SRL** Bucuresti, sector 4, str. Trestiana nr.1A, bl. 8A, sc.A, ap.16, Tel: 0314256780, fax: 0314256781, office@candv-ip.ro Constantin Adrian George, Velicu Anca	Brevete Mărci Desene Topografii	SRL

16.03.2009	211	**CAVESCU SI ASOCIATII SRL** Otopeni, str. Grivita nr.37E, e-mail: adriancavescu@yahoo.com, office@avocat4u.ro Cavescu Adrian	Mărci Desene	SRL
16.03.2009	212	**CABINET PROPRIETATE INDUSTRIALA COTRUTA LEONID** Bucuresti, str. Vasile Lascar nr.182, bir. Nr.3, leonid.cotruta@gmail.com Cotruta Leonid	Mărci Desene	CI
16.03.2009	213	**KeyPI – Cabinet individual de proprietate industriala** Bucuresti, str. Arh. Ion Berindei nr.3, bl.OD21A, ap.51, tel: 0722595458, 0766789060, fax: 0216657955, www.keypi.ro, office@keypi.ro, sirbu_tina@yahoo.com Sirbu Cristina Adriana	Brevete Mărci Desene	CI
14.05.2009	214	**ANACOR – Cabinet de proprietate industriala** Bucuresti, bd. Bucurestii Noi nr.51-61, bl.B1, ap.11, tel: 0216678665, mobil: 0726475018, anacor.cpi@gmail.com Endes Corina	Brevete Mărci Desene	CI
14.05.2009	215	**Cabinet individual consultanta in proprietate industriala ROBU MARICICA** Roman, jud. Neamt, str. Stefan cel Mare, bl.3, sc.C, ap.38, tel: 0333105979, mobil: 0730633391, maricica.robu@yahoo.com Robu Maricica	Brevete Mărci Desene	CI
14.05.2009	216	**CABINET DE PROPRIETATE INDUSTRIALA PRISTAVU** Piatra Neamt, str. Gral Nicolae Dascalescu 11, bl. T3, sc.F, ap.70, 0745535936, office@cabinetpristavu.ro, www.cabinetpristavu.ro Pristavu Gheorghe	Brevete Mărci Desene	CI
23.06.2009	239	**MARCI ŞI DESENE SRL** Bucuresti, calea Vitan, nr.8, bl. V51, sc.2, ap.50, tel: 0318055988, mobil: 0722514452, fax: 0318055989, e-mail: avistrati@gmail.com Istrati Gherttrude Ioana	Mărci Desene	SRL
03.08.2009	217	**Nicolae Muresan – Cabinet proprietate industriala** Bucuresti, str. Cernisoara nr.5, bl.57, sc.2, ap.31, tel: 0724100328, fax: 0359438304, nicolaemuresan@nicolaemuresan.ro, www.nicolaemuresan.ro Muresan Nicolae	Mărci	CI

20.08.2009	220	**Cabinet de proprietate industriala Raluca Ardeleanu** Bucuresti, str. Ion Tuculescu nr.37, bl.07, ap.29, tel: 0723601875, fax: 0318015023, office@cabinetardeleanu.ro, www.cabinetardeleanu.ro Ardeleanu Raluca	Mărci Desene	CI
27.08.2009	222	**Cabinet proprietate industriala Claudia Monica Frisch** Bucuresti, sos.Pantelimon nr.243, bl.52, ap.18, tel/fax: 0212554095, mobil: 0722450955, 0768625929 email: claudiamonicafrisch@yahoo.com Frisch Claudia Monica	Mărci	CI
27.08.2009	223	**Cabinet individual Olivia Iordanescu** Bucuresti. Str. Capitan Vijelie nr.20, tel: 0740303142, olivia.iordanescu@scaiordanescu.ro Iordanescu Olivia	Mărci	CI
29.09.2009	225	**Cabinet individual proprietate industriala Paunet Alexandrina** Iasi, spl. Bahlui, nr.29, bl. B5, sc.A, ap.7 Tel: 0726737527 Paunet Alexandrina	Brevete Mărci Desene	CI
09.10.2009	228	**COSMOVICI SI ASOCIATII SRL** Bucuresti, OP 77, CP 216, www.cosmovici.ro, cosmovici@cosmovici.ro Cosmovici Paul	Brevete Mărci Desene	SRL
29.10.2009	226	**Cabinet de proprietate industriala Simona Jeflea** Sibiu, loc. Sura Mare, str. Primaverii nr.17, tel: 0743-013532; 0745-347680, simona.jeflea@esarom.ro	Mărci	CI
20.11.2009	234	**DENNEMEYER & ASSOCIATES SRL** Brasov, str. Matei Basarab nr.2, etaj 1, tel: 0268412979, fax: 0268412965, gionus@dennemeyer.com, www.dennemeyer-law.com Ionus Mihaela Geraldine, Berde Sofia	Brevete Mărci Desene	SRL
22.12.2009	229	**Cabinet individual de proprietate industriala Narcisa Gavrila** Piatra Neamt, str. Petru Rares nr.43, bl.C1, ap.2, tel: 0745019497, 0723515313, e-mail: narcisa_gavrila@yahoo.com Gavrila Narcisa	Mărci Desene	CI

25.01.2010	232	**Cabinet de proprietate industriala Chifor Claudia** Bucuresti, bd. Pache Protopopescu nr.25, et.5, tel: 0318250434, fax: 0318250342, e-mail: chifor.claudia@yahoo.com Chifor Claudia	Mărci	CI
25.02.2010	233	**CABINET PROPRIETATE INDUSTRIALA MANTA VICTOR PAUL** Bucuresti, str. Slt. Zaharia nr.4, et.2, ap.3, tel: 0213132810, mobil: 0722467950, fax: 0213132810, manta.paul@gmail.com, paulmanta@yahoo.com Manta Victor Paul	Mărci	CI
30.03.2010	236	**NASTASE MIRELA BIANCA PERSOANA FIZICA AUTORIZATA** Bucuresti, str. Zboina Neagra nr.8-10, bl. 91-95, ap.83, tel: 0722143661, mirela.nastase@yahoo.com Nastase Mirela Bianca	Mărci	CI
09.04.2010	237	**Cabinet proprietate industriala Ilie Cimpoieru** Bucuresti, Aleea Platanului nr.1, bl. A32, sc.1, ap.21, tel: 031 1060039, mobil: 0722444580, e-mail: ilie_cimpoieru@yahoo.com Cimpoieru Ilie	Mărci	CI
04.06.2010	238	**Cabinet individual proprietate industriala Puşcaşu Denisa** Bucuresti, str. Raul Doamnei nr.5, bl.C4, sc.E, ap.199, mobil: 0740111620, tel: 0213236050, fax: 0213636051, e-mail: puscasu.denisa@yahoo.com, denisa.puscasu@gmail.com	Mărci	CI
15.07.2010	240	**CHIUARIU SI ASOCIATII – CONSILIERE IN PROPRIETATE INTELECTUALA** Bucuresti, bd. Aviatorilor nr.52, et.3, sector 1, Tel/fax: 0213161074, 0213161075, Tel: 0722554460, Ileana.florea@chiuariulawyers.ro, ip@chiuariulawyers.ro Florea Ileana Maria	Brevete Mărci Desene	SRL
23.07.2010	242	**Cabinet individual Paul George Buta** Bucuresti, bd. Mircea Voda, nr. 35, bl. M27, ap. 17, tel: 021.3211234, fax: 021.3211253, e-mail: paul.buta@asdpi.ro Buta Paul George	Brevete Mărci Desene Topografii	CI
07.09.2010	243	**MARK TO MARK INTELLECTUAL PROPERTY OFFICE SRL** Bucuresti, sector 4, str. Huedin nr.12, bl. D20, sc.4, ap.53, mobil: 0745120402, tel: 0212100415,fax: 0212100314, magda.bolintineanu@marktomark.com Bolintineanu Magdalena	Mărci Desene	SRL
10.11.2010	244	**CABINET PROPRIETATE INDUSTRIALA TUDOR ICLANZAN** Timisoara, Piața Victoriei nr.5, sc. D, ap.2, tel :0256.403000, fax : 0256.403021, ticlanzan@eng.upt.ro Iclanzan Tudor	Brevete Mărci Desene Topografii	CI

AGENȚIILE SPECIALIZATE ÎN PROPRIETATE INDUSTRIALĂ
care funcționează începând cu luna iunie 2011

Data înființării	Nr. registru agenții	Denumirea completă a cabinetului/agenției Adresa Consilieri cu drept de practică	Domenii	Statut juridic
20.09.2005	131	**CUNESCU, BALACIU & ASOCIATII CONSILIERE PROPRIETATE INDUSTRIALA** Bucuresti, sector 3, str. Vulcan Judetu nr.13, Tel: 021/ 3275577, 3276633, 3274400; 0745605151, 0723339939; Fax: 021/ 3274310, beatrice.onicajarka@cunescu.ro Onica Jarka Beatrice	Mărci	SRL

LISTA CONSILIERILOR ÎN PROPRIETATE INDUSTRIALĂ, MEMBRI AI CAMEREI NAȚIONALE A CONSILIERILOR ÎN PROPRIETATE INDUSTRIALĂ DIN ROMÂNIA, AUTORIZAȚI PENTRU DOMENIUL BREVETELOR DE INVENȚIE, pentru luna iunie 2011

Nume şi Prenume/ Nr. din reg. naț	Denumirea societății Adresa societății	Societate cu obiect de activitate proprietate industrială
ALAN LILIANA 1994-1037	**CABINET PROPRIETATE INDUSTRIALA ALAN LILIANA** Sat Otvesti nr.183B, jud. Timis, 0724250467, e-mail: cabinet.alan@yahoo.com	DA
ANDRONACHE PAUL 2003-1216	**ECOINTELLECT CABINET INDIVIDUAL ANDRONACHE PAUL** Bucureşti, aleea Compozitorilor nr.1, bl.E21, et.6, ap.35, sect 6,Tel/Fax: 021/7250069, GSM: 0722741043, 0727476335 e-mail: paul.andronache@clicknet.ro, paul_andronache@yahoo.com	DA
ANGHEL LUMINIȚA DOINA 1993-1020	**CABINET DE PROPRIETATE INDUSTRIALA ANGHEL LUMINIȚA DOINA** Bucureşti, Str. Gherghitei Nr.1, Bl.94B, Sc. B, Ap.76, Sector 2, Fax: 031.4013777, GSM : 0723301706, 0743218219 e-mail : anghel.doina@rdslink.ro, anghel2na@yahoo.com, anghel2na@gmail.com	DA
ANGHEL PARASCHIVA 2004-1371	**CABINET DE PROPRIETATE INDUSTRIALĂ ANGHEL PARASCHIVA** Arad, str. Voinicilor nr.51, bl.502, ap.6, Tel: 0357411876, Fax: 0357411876, Mobil: 0723171424, e-mail: anghelvera@yahoo.com	DA
APOSTOL SALOMIA 1999-1127	**PERSOANĂ FIZICĂ** Galați, Str. Reg. 11 Siret nr. 15, bl. E4, ap. 54, Tel/fax: 0236/436437 GSM 0766765027, saly_apostol@yahoo.com	DA
BARBU MIRCEA 1994-1042	**PERSOANA FIZICĂ** Bucureşti, Şos.Iancului nr.21, bl.106A, sc.b, ap.73, sect.2, Tel/Fax: 021/6536608, 0724.834.010, bmircea@mailbox.ro	DA

BĂDĂRĂU ADINA ADRIANA 2006-1494	**NESTOR NESTOR DICULESCU KINGSTON PETERSEN – CONSILIERE ÎN P.I. S.R.L.** Bucureşti, sector 1, sos. Bucuresti Ploiesti, nr.1A, Bucharest Business Park, corp A, et.4, Tel: 021/2011200, fax: 0212011210, e-mail: adina.badarau@nnkp.ro	DA
BĂLAN GHEORGHIȚĂ 1992-1	**RODALL-AGENȚIE DE PROPRIETATE INDUSTRIALĂ S.R.L.** Bucureşti, Str. Polonă nr. 115, bl. 15, sc. A, Et.4, ap. 19 sector 1, Tel.: 021/2108342, Fax:2105794, GSM:0722 652111	DA
BENGA BOGDAN FLORIN 2005-1407	**INTELLEXIS SRL** Bucuresti, 030231, bd. Hristo Botev nr.1, etaj 3, camera 37, Tel/fax: 021.3103042, mobil: 0723300147, contact@intellexis.ro bogdanbenga@xnet.ro	DA
BERCEANU MARIA AURELIA 1994-1038	**PERSOANA FIZICĂ** Bucureşti, Str. Cogâlnic 25, sector 3 Tel: 021/3264568 GSM: 0744954085 e-mail: berceanu_maria_aurelia@yahoo.com	DA
BERDE SOFIA 2011 - 1766	**DENNEMEYER & ASSOCIATES SRL** Brasov, str. Matei Basarab nr.2, etaj 1, tel: 0212105626, lucastef@gmail.com, www.dennemeyer-law.com	DA
BICU CRISTINA MĂDĂLINA 2003-1308	**WEIZMANN ARIANA & PARTNERS AGENTIE DE PROPRIETATE INTELECTUALA SRL** Bucuresti, str. Aleea Trestiana, nr.4, bl.20, sc.B, ap.72, tel: 0213274978, fax: 0213227689, mobil: 0724260277, e-mail: office@branduri.ro, www.branduri.ro	DA
BORLAN T. RADU 2000-1161	**PATENTMARK S.R.L.** Bucureşti str. Dr. N. Turnescu nr. 2, sector 5, Tel: 021/3121669, Fax: 021/2233963, e-mail:stema@pcnet.ro	DA
BOZIOREANU MARIUS ADRIAN 2000-1165	**CONS INTEL BMA CABINET CONSULTANTA** Buzău, cart, Dorobanti 2, bl.D2, et.1, ap.5 CP 8, OP 1, Mobil : 0745086588, Fax: 0238719619 e-mail : marius_bozio@yahoo.com	DA
BOZOCEA GINA VIOLETA 2003- 1222	**WEIZMANN ARIANA & PARTNERS AGENTIE DE PROPRIETATE INTELECTUALA SRL** Bucuresti, str. 11 iunie, nr.51, sc.A, ap.4, e-mail : 0723204268, tel/fax : 0268/315046, office@inregistrare-marci.ro	DA

BROJBOIU DUMITRU ADRIAN FLORINEL 1995-1067	**BROJBY PATENT INNOVATION** Piteşti, Bd. Republicii, bl.212,sc. D, ap.11, jud.Argeş, cod 110176, Tel/Fax.: 0348/412529, GSM: 0745 143095,adrian_brojboiu@yahoo.com	DA
BUCŞĂ GHEORGHE 2005-1391	**INVENTA - AGENȚIE DE PROPRIETATE INTELECTUALĂ S.R.L.** Bucureşti, Bdul Corneliu Coposu, nr. 7, bl. 104, sc. 2, et. 1 ap. 31,sector 3, Tel: 021/3200285, Fax: 021/3228325, e-mail: inventa@mark-patent.ro	DA
BURȚILA IOAN 1993-1022	**MILENIUL 3 S.R.L. - Agenție de Proprietate Industrială** Paşcani, Str. Moldovei nr. 10, bloc Crinul, sc. A, Ap. 28, jud Iasi, Tel/Fax: 0232/719190; GSM:0740 820582	DA
BUTA PAUL GEORGE 2010 - 1704	**Cabinet individual Paul George Buta** Bucuresti, bd. Mircea Voda, nr. 35, bl. M27, ap. 17, tel: 021.3211234, fax: 021.3211253, e-mail: paul.buta@asdpi.ro	DA
BUZLEA ELISABETA 1993-25	**INTELECT S.R.L.** Oradea, B-dul Dacia nr. 48 Bl. D10 Ap.3, OP 9- CP128 Tel: 0259/453847, Fax:0259/26809 GSM: 0745040831, e-mail: info@intelect.ro	DA
BUZLEA MIRCEA VALENTIN 2003- 1234	**INTELECT S.R.L.** Oradea, B-dul Dacia nr. 48, Bl. D10, Ap.3, OP9-CP128, Tel 0259/453847, Fax:0259/268094 e-mail: info@intelect.ro	DA
BUZLEA NARCISA FLORICICA 2003- 1235	**INTELECT S.R.L.** Oradea, B-dul Dacia nr. 48, Bl. D10, Ap.3, OP9-CP128, Tel 0259/453847, Fax:0259/268094 e-mail: info@intelect.ro	DA
CÂMPEAN GHEORGHE-GEORGEL 1996-1087	**CABINET INDIVIDUAL CAMPEAN GHEORGHE GEORGEL** Campina, str. Dr. Constantin Istrati nr.52, bl.3, ap.5, Tel: 0244/335207, mobil: 0729902117, e-mail: george_campean@yahoo.com	DA
CAMPEANU IOANA AURA 2005-1409	**SC PETOSEVIC SRL** Bucureşti, Intrarea Camil Petrescu nr.1, Tel: 021/3057996, Fax: 021/3145481, e-mail: aura.campeanu@petosevic.com	DA
CECIU GABRIELA 1994-1045	**CABINET "CECIU GABRIELA" CONSULTANȚĂ ÎN DOMENIUL PROPRIETAȚII INTELECTUALE** Timişoara, 300024, Str. Martir Leonida Banciu, nr. 6, sc. A, ap. 110, jud. Timis, Tel/Fax: 0256/494846; GSM: 0745 388039, e-mail: gabrielaceciu@hotmail.com	DA

CIUDA-BERIVOE ANCA 1996-41	**INTELLECTUAL PROPERTY OFFICE SRL** Bucureşti, Str. Alexandru Moruzzi nr. 6, bl. B6, sc. 2, et. 8, ap. 62, sector 3; CP 61-62,Tel/Fax : 021/3262388, GSM : 0745094241, office@ipoffice.ro	DA
CIUPAN CORNEL 2003-1310	**CABINET DE PROPRIETATE INDUSTRIALĂ CIUPAN CORNEL** Cluj Napoca, Str. Mestecenilor nr.6, bl. 9E, ap.2, Tel: 0264/524425; 0264/415051, Fax: 0264/415054, e-mail: cornel.ciupan@muri.utcluj.ro	DA
COCOLOI OANA 2003- 1263	**CABINET OANA COCOLOI** Bucureşti, Drumul Taberei nr.120, bl. OD1, sc.5, ap. 189, sector 6, Tel : 021/7450757, GSM : 0730557744, e-mail : oana_cocoloi@yahoo.com	DA
COCOŞ ŞTEFAN 2010 - 1703	**ROMINVENT S.A.** Bucureşti, Str. Ermil Pangratti nr. 35, et.1, sector 1, Tel: 021/2312515, 2312541, Fax: 021/2312550, 2312454, e-mail: scocos@rominvent.ro	DA
COJOCNEAN MARIA RODICA 2003- 1241	**INTELMMI CONSULT SRL** Tg. Mures, str. Sârguinței nr.39, ap.12, cod poştal 540543, Tel/fax: 0365 401839, mobil: 0745303867, cojocnean_maria@yahoo.com	DA
COMĂNESCU MARILENA 2003-1277	**CABINET MARILENA COMANESCU** Bucuresti, str. Muzeul Zambaccian 34, sc. B, ap.3, sector 1, tel: 0722259260, office@cimo.ro, marilena.comanescu@cimo.ro	DA
CONSTANDA CECILIA MĂDĂLINA 2003-1304	**WEIZMANN ARIANA & PARTNERS AGENTIE DE PROPRIETATE INTELECTUALA SRL** Bucuresti, str. Aleea Trestiana, nr.4, bl.20, sc.B, ap.72, tel: 0213274978, fax: 0213227689, mobil: 0724260277, e-mail: office@branduri.ro, www.branduri.ro	DA
CONSTANTIN ADRIAN GEORGE 1999-1148	**CONSTANTIN & VELICU – INTELLECTUAL PROPERTY SRL** Bucuresti, sector 4, str. Trestiana nr.1A, bl. 8A, sc.A, ap.16, Tel: 0314256780, fax: 0314256781, office@candv-ip.ro	DA
COSMOVICI PAUL 2009-1654	**COSMOVICI SI ASOCIATII SRL** Bucuresti, OP 77, CP 216, www.cosmovici.ro, cosmovici@cosmovici.ro	DA
COSTINESCU PETRU 1998-1125	**PETRU COSTINESCU-DICOSTI** Bucureşti, Str. Viorele nr. 30, bl. 20A, ap. 23, sector 4, OP 44 – CP5, Tel : 021/3303162, Fax : 021/330473 e-mail : petrucostinescu.dicosti@gmail.com	DA

COŞESCU CAMELIA 1999-46/2	**M.D.P. RIGHTS AGENCY SRL** Brasov, str. Lunga nr.270, cod postal 500450, Tel: 0268/440100, 440313; Fax: 0268/440221, Mobil: 0744355100, e-mail: office@mdp-rights-agency.ro www.mdp-rights-agency.ro	DA
DANCIU IOAN 2004 - 1373	**NOWAPATENT SRL** Medias, str. Lotru, nr.4, bl.92, ap.1 Tel : 0269/841373 ; 833273 GSM : 0744556074, Fax : 0269/833273, e-mail : nowapatent@birotec.ro , office@nowapatent.ro	DA
DUMITRESCU ARTEMIS SORINA 2003- 1250	**ROMINVENT S.A.** Bucureşti, Str. Ermil Pangratti nr. 35, et.1, sect.1 Tel: 021/2312515, Fax: 021/2312550 e-mail: adumitrescu@rominvent.ro	DA
DUNĂREANU MIHAIL 2003-1297	**CABINET DE PROPRIETATE INDUSTRIALA "DUNĂREANU MIHAIL"** Bucureşti, Bd. Constantin Brâncoveanu nr.8, Bl B2, ap.13, sector 4, Tel: 021/4600419, GSM : 0723398499, e-mail: dunareanu_mileniu3@k.ro	DA
ENDES CORINA 2007-1546	**ANACOR – Cabinet de proprietate industriala** Bucuresti, bd. Bucurestii Noi nr.51-61, bl.B1, ap.11, tel: 0216678665, mobil: 0726475018, anacor.cpi@gmail.com	DA
ENE SILVIA 2000-1159	**CABINET M. OPROIU- CONSILIERE ÎN PROPRIETATE INTELECTUALA** Bucureşti, Str. Popa Savu, nr.42, parter, sector 1. Tel: 021/2602833, 021/2602834, Fax: 021/2602835, 021/2602836, P.O.Box 2-229, office@oproiu.ro	DA
ENESCU LUCIAN 1992-7	**ROMINVENT S.A.** Bucureşti, Str. Ermil Pangratti nr. 35, et.1, sect.1, Tel : 021/2120342, Fax : 021/2312550, e-mail : office@rominvent.ro	DA
ENESCU MIRUNA 2003- 1254	**ROMINVENT S.A.** Bucureşti, Str. Ermil Pangratti nr. 35, et.1, sect.1 Tel: 021/2312515, Fax: 021/2312550 e-mail:menescu@rominvent.ro	DA
FAIGHENOV MARIOARA 1995-1063	**Agenție de Proprietate Intelectuală şi Transfer de Tehnologie – AGIPTT – SRL** Bucureşti, Bdul Libertății nr. 12, bl. 113, sc. 2, et.3,ap 28, sector 4, CP 42 – 106,Tel: 021/3177693; Fax: 021/3177584; GSM: 0744 293552; 0724539752 e-mail: faighenov@xnet.ro; office@agpitt.ro	DA

FÂNTÂNĂ RAUL-SORIN 1994-23	**FÂNTÂNĂ RAUL SORIN & ASOCIAȚII SRL** Braşov, str. 9 mai, nr.4, sc.D, ap.3 Tel/fax: 0268543657, office@inventii-marci.ro, www.inventii-marci.ro	DA
FIERĂSCU COSMINA-CATRINEL 1996-42	**ROMINVENT S.A.** Bucureşti, Str. Ermil Pangratti nr. 35, et.1, sect.1, Tel : 021/2312515, 2312541, Fax : 021/2312550, 2312454,e-mail : cfierascu@rominvent.ro	DA
FILIPPI VALENTINA 2003- 1298	**CABINET M. OPROIU-CONSILIERE ÎN PROPRIETATE INTELECTUALA** Bucureşti, Str. Popa Savu, nr. 42, parter, sector 1, Tel : 021/2602834, 021/2602833, Fax : 021/2602836, 021/2602835, office@oproiu.ro	DA
FLOREA ILEANA MARIA 2003- 1258	**CHIUARIU SI ASOCIATII – CONSILIERE IN PROPRIETATE INTELECTUALA** Bucuresti, bd. Aviatorilor nr.52, et.3, sector 1, Tel/fax: 0213161074, 0213161075, Tel: 0722554460, Ileana.florea@chiuariulawyers.ro, ip@chiuariulawyers.ro	DA
FRISCH CRINA NICOLETA 2000-1172	**FRISCH & PARTNERS SRL** Bucuresti, str. Ceasornicului, nr.7, sector 1, cod 14111, tel: 0213101165, fax: 0213130130, Mobil: 0722212480, office@frisch.ro, crina.frisch@frisch.ro	DA
FULEA MARIA 1995-1076	**EURORESSOURCES SRL** Medias, str. Ion Creangă, nr.4, ap.6, Tel: 0269/843504, Fax: 0269/824812	DA
GANEA CHRISTU IOAN 2007-1549	**INMA** Bucuresti, cod 013813, bd. Ion Ionescu de la Brad nr 6, Tel: 2693265, Fax: 2693273, ganea007@yahoo.com, ganea@inma.ro, icsit@inma.ro	NU
GAVRIL NICULINA 2001-1211	**CABINET N. D. GAVRIL S.R.L.** Bucureşti, Str. Ştefan Negulescu nr. 6A, sector 1, Tel./fax : 021/2302882, 0213165492, GSM :0722983520, e-mail : gavrilnin@yahoo.com cabinetgavril@yahoo.com	DA
GAVRILIU ANA-CORINA 1993-1031	**BIOTEHNOS S.A.** Otopeni, Str. Gorunului nr.3-5, Tel: 031.7102402, 0317102383, Fax: 031.7102400, GSM : 0723302092, corinagav@hotmail.com	NU

GEORGESCU CRISTINA 2008-1575	**CABINET M. OPROIU - CONSILIERE ÎN PROPRIETATE INTELECTUALĂ** Bucureşti, Str. Popa Savu, nr. 42, parter, sector 1, Tel : 021/ 2602833, 021/2602834, P.O.Box 2-229 Fax : 021/2602836, 021/2602835, e-mail : office@oproiu.ro	DA
GHIȚĂ CONSTANTIN 1992-13	**CONSTANTIN GHIȚĂ OFFICE SRL** Timişoara, str. Take Ionescu nr. 24-28 sc. B ap. 2 județul Timiş, cod 1900, Tel/Fax: 0256/435976 GSM: 0744 162462, ghita@ghitaconstantin.ro	DA
GREAVU DOINA-MARIANA 1996-1093	**PERSOANĂ FIZICĂ** Sibiu, Str. Constantin Noica, bl. 2, ap.21, Tel :0269/218500, Fax :0269/212170, GSM 0766489179, 0731308189, e-mail : protectro@xnet.ro, aurorapca@yahoo.com	DA
GRUIA AMELIA ELENA 2009 - 1692	**CABINET ENPORA S.R.L.** Bucureşti, str. George Calinescu nr.52A, ap.1, 011694, Tel: 021 2300990; 031 1001634, Fax: 021 2302311; 031 1007927, pop@patents.ro	DA
HAŞIU ALEXANDRA 1999-57	**ROMINVENT S.A.** Bucureşti, Str. Ermil Pangratti nr. 35, et.1, sect.1, Tel: 021/2312515, 2312541, Fax: 021/2312550, 2312454,e-mail: ahasiu@rominvent.ro	DA
HĂISAN MARIA 2000-1202	**CABINET INDIVIDUAL MARIA HĂISAN** Botoşani, calea Natională nr.65, bl. I3, ap.10, tel: 0231534249, mobil: 0728004574, mh20@k.ro	DA
IACOBINI ANCA SVETLANA 2003- 1262	**IACOBINI&CO, CONSILIERI IN DREPTUL DE PROPRIETATE INDUSTRIALA SRL** Bucureşti, Calea Mosilor, nr.258, bl. 4bis, ap.22, sector 2, Tel : 021/2104690 ; Fax : 021/2104793 E-mail : asimri@yahoo.com	DA
IACOBINI MIHNEA RAZVAN 2003- 1261	**IACOBINI&CO, CONSILIERI IN DREPTUL DE PROPRIETATE INDUSTRIALA SRL** Bucureşti, Calea Mosilor, nr.258, bl. 4bis, ap.22, sector 2, Tel : 021/2104690 ; Fax : 021/2104793 E-mail : asimri@yahoo.com	DA
ICLANZAN TUDOR ALEXANDRU 2005-1442	**CABINET PROPRIETATE INDUSTRIALA TUDOR ICLANZAN** Timisoara, Piața Victoriei nr.5, sc. D, ap.2, tel :0256.403000, fax : 0256.403021, ticlanzan@eng.upt.ro	DA

IOACĂRA VALENTIN 1999-50	**ROVALCONS SRL -AGENȚIE DE PROPRIETATE INTELECTUALĂ** Câmpina, Str. Orizontului, nr.1, bl. R10, et.7, ap.27, jud. Prahova, Tel/Fax : 0244/ 371390; GSM :0722 540580 ; e-mail: rovalcons@xnet.ro	DA
IOANITESCU TRAIAN 1994-1053	**CABINET INDIVIDUAL IOANIȚESCU TRAIAN** Bucureşti, Bd. Timişoara nr.49, Bl Cc6, ap.27, sector 6, Tel: 021/4402510	DA
ION DAN ADRIAN 2003-1260	**CABINET PROPRIETATE INDUSTRIALA – IONDA** Bucuresti, 010577, Calea Dorobantilor nr.126-130, bl.8, ap.50, Tel/fax: 021/2316549, Mobil: 0722687982 e-mail: ionda@rdsmail.ro	DA
ION RODICA-COCUȚA 1993-1032	**CABINET DE PROPRIETATE INDUSTRIALĂ "BIONPI"** Bucureşti, 010577, Calea Dorobanților 126-130 Bl. 8, et. 9 Ap. 50 sector 1, cod 010577, Tel/Fax: 021/2316549, 031/8054616 GSM: 0723 187944, 0746184697 e-mail: bionpi@rdsmail.ro, bionpi@hotmail.com	DA
ISOC DORIN 1994-1052	**INTEGRATOR CONSULTING SRL** Cluj Napoca, Str. Dunării nr. 25 blC1 ap5,jud. Cluj Tel/Fax: 0264/442817, GSM : 0745235585 e-mail : dorin.isoc@yahoo.com, integrator.consulting@yahoo.com	DA
IVANCA GAVRIL 2004-1357	**CABINET PROPRIETATE INDUSTRIALA ARINOVA** Arad, 310151, str. Coriolan Petreanu, nr.28, Tel/fax: 0257/255842, mobil: 0744246562, info@arinova.ro	DA
IVANCA MARIA ELISAVETA 1993-1033	**AGENȚIA P.I. LABIRINT** Arad, Str. Coriolan Petreanu nr. 28, cod 2900 Tel/Fax: 0257/255842, GSM: 0722 458129 e-mail: info@labirint.ro	DA
IVĂNESCU GABRIEL DAN 1996-1091	**CABINET INDIVIDUAL IVANESCU GABRIEL DAN** Braşov, str. Al. I. Cuza nr. 58 ap. 5 Tel: 0268471650, fax: 0368816013, GSM: 0722 248415 e-mail: dan.ivanescu@clicknet.ro	DA
LARION ELISABETA-SONIA 1992-9	**ROMINVENT S.A.** Bucureşti, Str. Ermil Pangratti nr. 35, et.1, sect.1 Tel: 021/2312515, Fax: 021/2312550, mobil: 07 44 37 37 37, sonia.larion@gmail.com e-mail: office@rominvent.ro	DA

LAZĂR ELENA 1997-28	**CABINET DE PROPRIETATE INDUSTRIALA** Buzău, Str.Unirii, Bl.16C,Et.3, Ap. 12, cod 120013, OP 1, CP 52, Tel./Fax: 0238 724262 GSM: 0723 328633, cpielena@recomplast.com	DA
MACAMETE ELENA 1992-1003	**ICPE CA** Bucureşti, Splaiul Unirii 313, sect. 3 Tel: 021/3467231, mobil: 0722642756, lmacamete@icpe-ca.ro	NU
MARIN ELENA 2002-1213	**CABINET M. OPROIU-CONSILIERE ÎN PROPRIETATE INTELECTUALA** Bucureşti, Str. Popa Savu, nr. 42, parter, sector 1, Tel : 021/ 2602833, 021/2602834, Fax : 021/2602836, 021/2602835, P.O.Box 2-229, e-mail : office@oproiu.ro	DA
MARINESCU RUXANDRA 2003-1271	**PATENTMARK S.R.L.** Bucureşti, Str. Dr. N. Turnescu nr. 2, sector 5, Tel/fax 021/3121669, Fax: 021/2233963, e-mail: stema@pcnet.ro , 0722626875	DA
MANEA GHEORGHE 2005 - 1450	**MASTER S.A. – Centrul de Transfer Tehnologic** Bucuresti, bd. Iuliu Maniu nr.246, Tel : 021/4340891, 4340861/803, Fax : 021/ 4342699, 4340869, e-mail : mastersa@xnet.ro, informatii@mastertt.ro	DA
MILCEV GABRIELA 2003- 1230	**ALLEGRA CONSULTING SRL** Bucuresti, bd. Octavian Goga 23, bl.M106, sc.4, ap.117, GSM: 0722249961, Tel/Fax: 021/3231384 e-mail: gabriela.milcev@allegra.ro; www.allegra.ro	DA
MIHAI LUCIAN 2001-1209	**LINKLATERS MICULIȚI ŞI ASOCIAȚII S.C.P.A.** Bucureşti, Str. Nicolae Iorga, nr. 8, sector 1 Tel : 3071500, Fax : 021/3071555 e-mail: lucian.mihai@linklaters.com, lucian.mihai@drept.unibuc.ro	
MITU ALIS-MIHAELA 1997-1111	**CABINET PROPRIETATE INDUSTRIALA MITU ALIS MIHAELA** Ploiesti, str. Clementei nr.46, Tel: 0244/590154, mobil: 0746108142, alis_mitu@yahoo.com ; office@mitu-cpi-ims.com	DA
MÎNDRU MIHAELA 2003-1257	**CABINET INDIVIDUAL MÎNDRU MIHAELA** Bucureşti, Str. Grigore Alexandrescu nr.1, bl.D7, ap.4, sector1, Fax: 021/2230342 GSM: 0722601120 e-mail: florea@gide.com	DA
MOHONEA CRISTIAN 1997-62	**PATENTMARK S.R.L.** Bucureşti str. Dr. N. Turnescu nr. 2, sector 5 tel/fax 021/3121669,Fax:2233963 e-mail: stema@pcnet.ro	DA

MOHONEA LILIANA 1997-61	**PATENTMARK S.R.L.** Bucureşti str. Dr. N. Turnescu nr. 2, sector tel/fax 021/3121669,Fax:2233963 e-mail: stema@pcnet.ro	DA
MUŞATESCU ANDRA-OANA 2000-1181	**ANDRA MUSATESCU CABINET DE PROPRIETATE INDUSTRIALA** Bucureşti, calea 13 Septembrie nr.121, bl.127, et.5, ap.21, GSM : 0722 879810 e-mail : office@andramusatescu.ro, www.andramusatescu.ro	DA
NĂSTASE CRISTIAN 2000-1184	**DILIGENS INTELLECTUAL PROPERTY SRL** Bucuresti, Piata Natiunile Unite, nr.3-5, bl. A, sc.A, et.5, ap.39, sector 4, tel/fax: 0213350718, mobil: 0723276056, e-mail: office@diligens.ro, www.diligens.ro	DA
NEACSU CARMEN AUGUSTINA 2000- 1186	**CABINET INDIVIDUAL NEACSU CARMEN AUGUSTINA** Baia Mare, str. Rozelor, nr. 12/3 tel: 0727318168, e-mail: carmen@bic.cdimm.org	DA
NICOLAESCU DANIELLA-OLGA 1992-1006	**ROMINVENT S.A.** Bucureşti, Str. Ermil Pangratti nr. 35, et.1, sect.1, Tel : 021/2312515, 2312541, Fax : 021/2312550, 2312454,e-mail : dnicolaescu@rominvent.ro	DA
NIȚĂ FLORINA 1996-1083	**OLTCHIM SA** Râmnicu Vâlcea, Str. Uzinei nr. 1, 240050, jud. Vâlcea Tel : 0250/701200/3225, Fax : 0250/735030 E-mail : oltchim@oltchim.ro	NU
NIȚU ION 2000-1204	**CABINET INDIVIDUAL – NITU ION** Constanta, str. Dezrobirii nr.110, bl. IS8, sc.A, ap.1, Tel: 0241/512608, mobil: 0723317298	DA
OPROIU MARGARETA 1992-8	**CABINET M. OPROIU - CONSILIERE ÎN PROPRIETATE INTELECTUALĂ** Bucureşti, Str. Popa Savu, nr. 42, parter, sector 1, Tel : 021/ 2602833, 021/2602834, P.O.Box 2-229 Fax : 021/2602836, 021/2602835, e-mail : office@oproiu.ro	DA
ORGOVICI CODRUTA OCTAVIA 2004 - 1326	**ARIANA AGENTIE DE PROPRIETATE INDUSTRIALA S.R.L.** Timisoara, Calea Aradului, nr.33, ap.7 Tel: 0722538766, c_popescu2000@yahoo.com	DA
PALKO SORINA-IUSTINA 1999-1150	**AEROSTAR S.A.** Str. Condorilor, nr. 9, Bacău, Tel :0234/175070, Fax : 0234/ 172 023, e-mail : aerostar@aerostar.ro	NU

PAVEL SORIN EDUARD 2003-1273	**SCHOENHERR INTELLECTUAL PROPERTY S.R.L.** Bucureşti, bd. Dacia nr.30, etaj 4, camera – Echipa Sebastian 01, tel: 0213196790, fax: 0213196791, e.pavel@schoenherr.ro	DA
PĂUNEŢ ALEXANDRINA 2003- 1245	**Cabinet individual proprietate industriala Paunet Alexandrina** Iasi, spl. Bahlui, nr.29, bl. B5, sc.A, ap.7 Tel: 0726737527	DA
PETCU COSTIN 97-1115	**ROMINVENT S.A.** Bucureşti, Str. Ermil Pangratti nr. 35, et. 1, sect. 1 Tel: 021/2312515, 2312541, Fax: 021/2312550, 2312454,e-mail: cpetcu@rominvent.ro	DA
PETREA DANA MARIA 2003- 1223	**CABINET M. OPROIU-CONSILIERE ÎN PROPRIETATE INTELECTUALA** Bucureşti, Str. Popa Savu, nr. 42, parter, sector 1, Tel : 021/2602834, 021/2602833, Fax : 021/2602836, 021/2602835, P.O.Box 2-229, e-mail : office@oproiu.ro	DA
PIOARU MIHALACHE RALUCA ANDREEA 1999-56	**ROMPROSPER SERVIMPEX SRL** Bucureşti, Şos. Mihai Bravu nr. 294, bl.6,sc.B, ap. 63, sector 3, cod 030319, Tel: 021.322.28.57, fax: 021.322.28.57 Mobil: 0724880514; 0744654128; 0744536405, e-mail: office@piva.ro; raluca_pioaru@yahoo.com; mihalache.andra@gmail.com	DA
PIŢU DALILA 1999-58	**RODALL-AGENŢIE DE PROPRIETATE INDUSTRIALĂ S.R.L.** Bucureşti, Str. Polonă nr. 115, bl. 15, sc. A, ap. 19 Tel:021/2108342, 0744 377047,Fax:021/2105794	DA
PLOSCA DANIEL 1998-39	**ROMINVENT S.A.** Bucureşti, Str. Ermil Pangratti nr. 35, et.1, sect.1, Tel: 021/2312515, 2312541, Fax: 021/2312550, 2312454, e-mail: dplosca@rominvent.ro	DA
POP CALIN RADU 1996-50	**CABINET ENPORA S.R.L.** Bucureşti, str. George Calinescu nr.52A, ap.1, 011694, Tel: 021 2300990; 031 1001634, Fax: 021 2302311; 031 1007927, pop@patents.ro	DA
POP VIRGINIA DAISY 1992-2	**CABINET ENPORA S.R.L.** Bucureşti, str. George Calinescu nr.52A, ap.1, 011694, Tel: 021 2300990; 031 1001634, Fax: 021 2302311; 031 1007927, pop@patents.ro	DA
POPA CRISTINA 2000-1193	**ROMINVENT S.A.** Bucureşti, Str. Ermil Pangratti nr. 35, et. 1, sect. 1 , Tel: 021/2312515, 2312541, Fax: 021/2312550, 2312454, cpopa@rominvent.ro	DA

POPESCU ANGELA 1997-1103	**CABINET PROPRIETATE INDUSTRIALĂ POPESCU ANGELA** Bucureşti, str. Complexului nr.10, bl.40, ap.14, Tel :021/3243756, tel : 0318.04.68.81 GSM : 0723051279, angela_intelect@yahoo.com	DA
POPESCU LAURENTIU HOREA 2004-1354	**V&f IP CONSULTING SRL** Bucuresti, Bd Camil Ressu, nr.27, bl.N1, ap.214, Tel: 021/3140200, Fax: 021/3140290, Mobil: 0744487223, popescul@vf.ro	DA
POPESCU LIVIA 2004-1312	**CABINET POPESCU LIVIA** Bucuresti, bd. Camil Ressu 27, bl.N1, ap.188 Tel: 021/3481010, liviap25@yahoo.com	DA
POPESCU MARIANA 2008-1576	**CABINET M. OPROIU - CONSILIERE ÎN PROPRIETATE INTELECTUALĂ** Bucureşti, Str. Popa Savu, nr. 42, parter, sector 1, Tel : 021/ 2602833, 021/2602834, P.O.Box 2-229 Fax : 021/2602836, 021/2602835, e-mail : office@oproiu.ro	DA
POPESCU RADU ROMEO 2001-1207	**CABINET POPESCU RADU ROMEO** Bucureşti,Bd. Corneliu Coposu nr.3, bl.101,sc.3, et.4, ap.50, sector 3,0722 510598, rrpopescu@xnet.ro	DA
PRISTAVU GHEORGHE 2008-1591	**CABINET DE PROPRIETATE INDUSTRIALA PRISTAVU** Piatra Neamt, str. Gral Nicolae Dascalescu 11, bl. T3, sc.F, ap.70	DA
PUŞCAŞU DAN 1994-1056	**LOYAL PARTNERS – AGENȚIE DE PROPRIETATE INTELECTUALĂ SRL** Galati, Str. Portului nr.23, Parcul De Soft, cam.307, cod 800025, tel/fax: 0236/407032, GSM: 0722 744241, office@loyalpartners.ro www.loyalpartners.ro	DA
RASKAI MARIA MAGDALENA 1993-28	**RASKAI M M BREVMARC CONSULT S.R.L.** Dej, Str. Unirii, nr.3,BL.d8, ap.7, judetul Cluj,405200, Tel/Fax: 0264/211847, GSM: 0742084050, raskaimm@yahoo.com	DA
RAȚĂ GRIGORE 1992-3	**RATZA SI RATZA SRL** Bucureşti, B-dul A.I. Cuza Nr. 52-54, Sect.1 Tel :021/2601348, Fax : 021/2601349 email : office@ratza-ratza.com	DA
RĂDULESCU MIOARA 1996-47	**TERMOOPTIM SRL** Str. Cetatea de Balta nr.118, bl.9, sc.B, ap.12, tel/fax : 0214330310, termooptim@rdslink.ro	NU

ROBU MARICICA 1999-1133	**Cabinet individual consultanta in proprietate industriala ROBU MARICICA** Roman, jud. Neamt, str. Stefan cel Mare, bl.3, sc.C, ap.38, tel: 0333105979, mobil: 0730633391, maricica.robu@yahoo.com	DA
ROŞ VIOREL 2006-1485	**CABINET INDIVIDUAL ROŞ VIOREL** Bucuresti, bd.Unirii nr.66, bl.K3, ap.7, Mobil: 0722560675, fax: 3208044, e-mail: viorelros@asdpi.ro	DA
SIRBU CRISTINA ADRIANA 2008-1613	**KeyPI – Cabinet individual de proprietate industriala** Bucuresti, str. Arh. Ion Berindei nr.3, bl.OD21A, ap.51, tel: 0722595458, 0766789060, fax: 0216657955, www.keypi.ro, office@keypi.ro, sirbu_tina@yahoo.com	DA
SPRÎNCEANU NICOLAE 1996-1097	**AGENŢIE DE CONSULTANŢĂ ÎN PROPRIETATE INTELECTUALĂ ŞI TRANSFER TEHNOLOGIC "SPRÎNCEANU NICOLAE"** Drobeta Turnu Severin, Str. Gheorghe Ionescu Siseşti nr. 96, bl. E2, sc. 1, ap.8, Tel/Fax: 0352801490; GSM:0721 796318 e-mail: nicolaesprinceanu@yahoo.com	DA
STANCIU ADELINA 1994-14	**" HARCOV" A.P.I. SRL** Sfântu Gheorghe, Jud Covasna Str. Nicolae Iorga nr. 61 bl. 10 E sc. B. ap.9 Tel. 0267/ 352267 GSM: 0744435291, stanciu@planet.ro, propind@mail.asimcov.ro	DA
STĂNCESCU ALIN CRISTIAN 2003-1278	**LEGAL BRAND S.R.L.** Bucureşti, Str. Nicolae Licăreţ nr.1, bl.33, sc.C, ap.107, Punct lucru: str. Campia libertatii nr.64, bl.34A, ap. 269, Tel: 0722674635, 0722607380, e-mail: legal.brand@easynet.ro, info@legal-brand.ro, www.legal-brand.ro	DA
STĂNCESCU ANCA 2000-1194	**LEGAL BRAND S.R.L.** Bucureşti, Str. Nicolae Licăreţ nr.1, bl.33, sc.C, ap.107, Punct lucru: str. Campia libertatii nr.64, bl.34A, ap. 269, Tel: 0722674635, 0722607380, e-mail: legal.brand@easynet.ro, info@legal-brand.ro, www.legal-brand.ro	DA
STOIAN IOAN 1992-1008	**AGENŢIE DE PROPRIETATE INDUSTRIALĂ ŞI TRANSFER TEHNOLOGIC "STOIAN IOAN"** Roman, 611127, B-dul Republicii, bloc 46, sc. C, ap. 35, jud. Neamţ, Tel/Fax: 0233/741268, GSM: 0745 643738, istoian@engineer.com	DA

STRECHE GHERGHINA 1997-1116	**OMV PETROM SA** Bucuresti, Calea Dorobantilor nr. 239, Sector 1. Telefon: 4060092; Mob. 0723 55 20 26; Fax: 4060433 e-mail : gherghina.streche@petrom.com	NU
SUSU LILIANA – MARIA 1999-1144	**CABINET INDIVIDUAL SUSU LILIANA MARIA** Brasov, str. Carierei nr.126, cod postal 500216, Tel: 0721220858, liliana.csomos@yahoo.co.uk	DA
SZENTE SÁNDOR 1999-48	**SZENTE SÁNDOR** Odorheiu Secuiesc, str. Victoriei nr.41, ap.4, jud. Harghita,cod poştal 535600, Tel/fax: 0266219143, e-mail : prooffice@szente.ro, www.szente.ro	DA
ŞOVA DAN-EUGEN 1993-1013	**PIDES -CABINET INDIVIDUAL** Bucureşti, str. Valea Buzăului, nr. 10, bl. G30, ap. 36, sector 3, Tel: 021/3455351,GSM: 0723708632, e-mail: pides2004@yahoo.com	DA
TĂRĂBÎC LUCIAN 2000-1195	**LUTARIS INTELPROT S.R.L.** Timisoara, 300426, str. Ana Ipatescu nr.45, Tel/Fax: 0256/489301, Mobil: 0742143718, 0723319154, e-mail: qualitarium@qualitarium.ro	DA
TĂRCHILĂ NICOLETA AURICA 2008-1595	**CABINET ENPORA S.R.L.** Bucureşti, str. George Calinescu nr.52A, ap.1, 011694, Tel: 021 2300990; 031 1001634, Fax: 021 2302311; 031 1007927, pop@patents.ro	DA
TĂTARU DOINA 1995-19	**PERSOANA FIZICĂ** Piatra Neamţ, Str. Apele Minerale nr. 4, Tel: 0233/223602, e-mail:doina_tataru@msn.com	DA
TEODORESCU MIHAELA 1995-30	**ROMINVENT S.A.** Bucureşti, Str. Ermil Pangratti nr. 35, et.1, sect.1, Tel : 021/2312515, 2312541, Fax : 021/2312550, 2312454,e-mail : mteodorescu@rominvent.ro	DA
TEODORU EMANUEL 2004-1322	**TEODORU & ASSOCIATES SRL** Bucuresti, bd. Marasesti nr.2B, bl.A, sc.2, parter, ap.4 bis, cod postal 040254, Tel: 0213367722, Fax: 0213367723, e-mail: emanuel@teodoru.ro, www.romaniatrademarks.ro	DA
TEODORU VIOLETA 2003-1264	**TEODORU & ASSOCIATES SRL** Bucuresti, bd. Marasesti nr.2B, bl.A, sc.2, parter, ap.4 bis, cod postal 040254, Tel: 0213367722, Fax: 0213367723, GSM: 0722549219 e-mail: violeta@teodoru.ro, www.romaniatrademarks.ro	DA

TUDOR DANIELA 1999-1136	**TUDOR DANIELA – persoana fizica autorizata** Bucuresti, str. Baba Novac nr.11, bl. G17, ap.51, cod postal 031623, Tel./Fax.: 040213240412 Mobil : 0749218326, consultanta@tudordaniela.ro	DA
ŢULUCA DOINA 1996-48	**INESTOR NESTOR DICULESCU KINGSTON PETERSEN – CONSILIERE ÎN P.I. S.R.L.** Bucureşti, sector 1, sos. Bucuresti Ploiesti, nr.1A, Bucharest Business Park, corp A, et.1 camerele 9 si 10, tel: 0212011200, fax: 0212011210, e-mail : doina.tuluca@nnkp.ro	DA
ŢURCANU CONSTANTIN 1992-10	**INVENTA - AGENTIE DE PROPRIETATE INTELECTUALA S.R.L.** Bucureşti, Bdul Corneliu Coposu, nr. 7, bl. 104, sc. 2, et.. 1, ap. 31, sector 3, Tel: 021/3200285, Fax: 021/3228325,GSM: 0744 324 510; e-mail: inventa@mark-patent.ro	DA
ŢURCANU COSTIN RADU 2003-1299	**INVENTA - AGENTIE DE PROPRIETATE INTELECTUALA S.R.L.** Bucureşti, Bdul Corneliu Coposu, nr. 7, bl. 104, sc. 2, et.. 1, ap. 31, sector 3, Tel: 021/3200285, Fax: 021/3228325, e-mail: inventa@mark-patent.ro	DA
VASILESCU RALUCA 1995-37	**CABINET M. OPROIU - CONSILIERE ÎN PROPRIETATE INTELECTUALĂ** Bucureşti, Str. Popa Savu, nr. 42, parter, sector 1, Tel : 021/ 2602833, 021/2602834, Fax : 021/2602836, 021/ 2602835, P.O.Box 2-229, e-mail : office@oproiu.ro	DA
VĂTAVU LIVIU 2006- 1539	**SC ANTIBIOTICE SA** Iasi, str. Valea Lupului nr 1, cod 707410, tel: 0742532882. 0727024582, fax: 0232.211020, e-mail: liviu.vatavu@antibiotice.ro, trademarks@antibiotice.ro	NU
VELCEA MARIAN 1994-26	**INVEL – AGENŢIE DE PROPRIETATE INDUSTRIALĂ** Bucureşti, str. Ion Ghica nr.3, ap.20,Fax: 0311.027.616, GSM: 0723205048, 0788885352, velcea@invel.ro	DA
VELICU ANCA 2003- 1275	**CONSTANTIN & VELICU – INTELLECTUAL PROPERTY SRL** Bucuresti, sector 4, str. Trestiana nr.1A, bl. 8A, sc.A, ap.16, Tel: 0314256780, fax: 0314256781, office@candv-ip.ro	DA
VELŢAN LOREDANA 1999-45	**INVENTA - AGENTIE DE PROPRIETATE INTELECTUALA S.R.L.** Bucureşti, Bdul Corneliu Coposu, nr. 7, bl. 104, sc.2, etaj 1, ap.31, sector 3, Tel : 021/3200285, Tel/Fax :021/3228325, e-mail : inventa@mark-patent.ro	DA

VICIU MONICA STEFANIA 2008-1574	**NESTOR NESTOR DICULESCU KINGSTON PETERSEN – CONSILIERE ÎN P.I. S.R.L.** Bucureşti, sector 1, sos. Bucuresti Ploiesti, nr.1A, Bucharest Business Park, corp A, et.1 camerele 9 si 10, tel: 0212011200, fax: 0212011210, e-mail : monica.viciu@nnkp.ro	DA
VIRGILIUS VASILACHE 2003-1228	**EDIPLAST S.R.L.** Tg. Mureş, Str. Măgurei nr.25, ap.2, Tel/Fax: 0265/263775, GSM: 0744394036, moniadel@artelecom.net	DA
VIŞOIU LILIAN CĂTALIN 2003-1246	**CABINET DE PROPRIETATE INDUSTRIALĂ "VIŞOIU LILIAN CĂTĂLIN"** Bucureşti, bd. Unirii nr.74, bl. J3B, sc.3, ap. 41, Tel/Fax: 021/3167043, GSM: 0744480657, visoiucatalin@yahoo.com,	DA
VLAD CONSTANTIN 2000-1199	**VLAD CONSTANTIN.** Constanta, Bd. 1 decembrie 1918 nr. 5, bl. F16, ap.34, cod 900711, Tel: 0241625643, 0341172650, Fax: 0241625643,GSM: 0722 370300, 0770251145, e-mail: constantin.vlad@rdslink.ro	DA
VOICU ALEXANDRA 1992-5	**CABINET VOICU ALEXANDRA** Bucureşti, B-dul Magheru, nr. 9, sc. 2, etaj 9, ap. 89, PO BOX 22-246; Tel/Fax: 021/3153684, alexandra.voicu@upcmail.ro	DA

LISTA CONSILIERILOR ÎN PROPRIETATE INDUSTRIALĂ, MEMBRI AI CAMEREI NAȚIONALE A CONSILIERILOR ÎN PROPRIETATE INDUSTRIALĂ DIN ROMÂNIA AUTORIZAȚI PENTRU DOMENIUL MĂRCILOR, pentru luna iunie 2011

Nume şi Prenume/ Nr. din reg. naț.	Denumirea societății/ Adresa societății	Societate cu obiect de activitate proprietatea industrială
ACSINTE PAULA-ADRIANA 2000-1160	**CABINET ACSINTE PAULA ADRIANA** Bucureşti, str. Maior Coravu Ion, nr.1-7, bl.C4, ap.85, Tel/fax : 021/2507396, GSM : 0723 317631 paula@legalservices.ro	DA
ALAN LILIANA 1994-1037	**CABINET PROPRIETATE INDUSTRIALA ALAN LILIANA** Sat Otvesti nr.183B, jud. Timis, 0724250467, e-mail: cabinet.alan@yahoo.com	DA
ALDEA CRISTINA RALUCA 2006-1489	**TREMULA SA** Braila, soseaua de centura nr.1, tel: 0788995533, 0744550778, tel/fax: 021.3245250, e-mail : office@intelecta.ro, www.intelecta.ro	NU
ALDEA ROBERT EMILIAN 2006-1490	**INTELECTA OFFICE S.R.L.** Bucuresti, sector 3, str. Patinoarului nr.7, bl. PM50, ap.90, tel: 0788997755, 07889955777, 0744310030, 0722522784, tel/fax: 021.3245250, office@intelecta.ro, www.intelecta.ro, robert.aldea@eval.ro	DA
ALECU FLORIN BOGDAN 2005-1394	**CABINET INDIVIDUAL PROPRIETATE INDUSTRIALA ALECU BOGDAN** Bacau, str. Lucretiu Patrascanu nr.2, sc.B, ap.2, Tel/fax: 0334407577, Mobil: 0740274741, office@marcidesene.ro, www.marcidesene.ro	DA
ANDRONACHE PAUL 2003-1216	**ECOINTELLECT CABINET INDIVIDUAL ANDRONACHE PAUL** Bucureşti, aleea Compozitorilor nr.1, bl.E21, et.6, ap.35, sect 6,Tel/Fax: 021/7250069, GSM: 0722741043, 0727476335 e-mail: paul.andronache@clicknet.ro, paul_andronache@yahoo.com	DA
ANGHEL LUMINIȚA DOINA 1993-1020	**CABINET DE PROPRIETATE INDUSTRIALA ANGHEL LUMINIȚA DOINA** Bucureşti, Str. Gherghitei Nr.1, Bl.94B, Sc. B, Ap.76, Sector 2, Fax: 031.4013777, GSM : 0723301706, 0743218219 e-mail : anghel.doina@rdslink.ro, anghel2na@yahoo.com, anghel2na@gmail.com	DA

APETROAIE HORATIU TUDOR 2005-1400	**AGENTIE DE PROPRIETATE INDUSTRIALA HORATIU APETROAIE** Bucuresti, str. Faurei nr.1, bl.P11, ap.228, Mobil: 0722302801, e-mail: horatiuat@xnet.ro	DA
APOSTOL SALOMIA 1999-1127	**PERSOANĂ FIZICĂ** Galați, Str. Reg. 11 Siret nr. 15, bl. E4, ap. 54, Tel/fax: 0236/436437 GSM 0766765027, saly_apostol@yahoo.com	DA
ARDELEANU RALUCA 2009 - 1693	**Cabinet de proprietate industriala Raluca Ardeleanu** Bucuresti, str. Ion Tuculescu nr.37, bl.07, ap.29, tel: 0723601875, fax: 0318015023, office@cabinetardeleanu.ro, www.cabinetardeleanu.ro	DA
AXENTE ELENA 1999-46/1	**INTEL PROTECT SRL** Braşov,B-dul M. Kogălniceanu, nr. 18-20, bloc 1k, sc. C-D, Tel: 0268/412567, 0268/470819, GSM: 0722464314, Fax: 0268/477333, e-mail:intelprotect@ccibv.ro	DA
BACIU ANA MARIA 2004-1325	**NESTOR NESTOR DICULESCU KINGSTON PETERSEN – CONSILIERE ÎN P.I. S.R.L.** Bucureşti, sector 1, sos. Bucuresti Ploiesti, nr.1A, Bucharest Business Park, corp A, et.4, Mobil: 0722256758, Tel: 021/2011200, e-mail :ana-maria.baciu@nnkp.ro	DA
BARBU MIRCEA 1994-1042	**PERSOANĂ FIZICĂ** Bucureşti, Sos.Iancului nr.21, bl.106A, sc.b, ap.73, sect.2, Tel/Fax: 021/6536608, 0724.834.010 e-mail: bmircea@mailbox.ro	DA
BĂDĂRĂU ADINA ADRIANA 2006-1494	**NESTOR NESTOR DICULESCU KINGSTON PETERSEN – CONSILIERE ÎN P.I. S.R.L.** Bucureşti, sector 1, sos. Bucuresti Ploiesti, nr.1A, Bucharest Business Park, corp A, et.4, Tel: 021/2011200, fax: 0212011210, e-mail: adina.badarau@nnkp.ro	DA
BĂISAN CRISTINA CARMEN 2008-1569	**SIDEMO - SIGLE DESENE MODELE SRL** Bucuresti, sector 6, str. Sandulesti nr.3, bl. Z40, ap.4, tel/fax: 0214139834, mobil: 0741135012, 0722548381, contact@sidemo.ro, www.sidemo.ro	DA
BĂLAN GHEORGHIȚĂ 1992-1	**RODALL-AGENȚIE DE PROPRIETATE INDUSTRIALĂ S.R.L.** Bucureşti, Str. Polonă nr. 115, bl. 15, sc. A, ap. 19, sector 1, Tel: 021/2108342, Fax: 021/2105794, GSM: 0722 652111, rodall@b.astral.ro	DA

BELCIU DELIA MIHAELA 2008-1578	**NESTOR NESTOR DICULESCU KINGSTON PETERSEN – CONSILIERE ÎN P.I. S.R.L.** Bucureşti, sector 1, sos. Bucuresti Ploiesti, nr.1A, Bucharest Business Park, corp A, et.1 camerele 9 si 10, tel: 0212011200, fax: 0212011210, e-mail : delia.belciu@nnkp.ro	DA
BENDE ANDREEA 2008-1579	**NESTOR NESTOR DICULESCU KINGSTON PETERSEN – CONSILIERE ÎN P.I. S.R.L.** Bucureşti, sector 1, sos. Bucuresti Ploiesti, nr.1A, Bucharest Business Park, corp A, et.1 camerele 9 si 10, tel: 0212011200, fax: 0212011210, andreea.codrescu@nnkp.ro	DA
BENGA BOGDAN FLORIN 2005-1407	**INTELLEXIS SRL** Bucuresti, 030231, bd. Hristo Botev nr.1, etaj 3, camera 37, Tel/fax: 021.3103042, mobil: 0723300147, contact@intellexis.ro bogdanbenga@xnet.ro	DA
BERCEANU MARIA AURELIA 1994-1038	**PERSOANĂ FIZICĂ** Bucureşti, Str. Cogâlnic 25, sector 3 Tel: 021/3264568 Tel: 0744954085 berceanu_maria _aurelia@yahoo.com	DA
BEREA VALENTIN 2006-1495	**CABINET INDIVIDUAL P.I. VALENTIN BEREA** Bucuresti, bd. Carol I, nr.51, ap.26, sector 2, Tel: 4088904, Fax: 4088911, mobil: 0721473317, e-mail: valentin.berea@bulboaca.com	DA
BICU CRISTINA MĂDĂLINA 2003-1308	**WEIZMANN ARIANA & PARTNERS AGENTIE DE PROPRIETATE INTELECTUALA SRL** Bucuresti, str. Aleea Trestiana, nr.4, bl.20, sc.B, ap.72, tel: 0213274978, fax: 0213227689, mobil: 0724260277, e-mail: office@branduri.ro, www.branduri.ro	DA
BODOMOI OTILIA FLORENTINA 2008-1573	**INVENTA - AGENTIE DE PROPRIETATE INTELECTUALA S.R.L.** Bucureşti, Bdul Corneliu Coposu, nr. 7, bl. 104, sc.2, etaj 1, ap.31, sector 3, Tel : 021/3200285, Tel/Fax : 021/3228325, inventa@mark-patent.ro	DA
BOLINTINEANU MAGDALENA GABRIELA 2008-1597	**MARK TO MARK INTELLECTUAL PROPERTY OFFICE SRL** Bucuresti, sector 4, str. Huedin nr.12, bl. D20, sc.4, ap.53, mobil: 0745120402, tel: 0212100415,fax: 0212100314, magda.bolintineanu@marktomark.com	DA
BORLAN T. RADU 2000-1161	**PATENTMARK S.R.L.** Bucureşti str. Dr. N. Turnescu nr. 2, sector 5, Tel: 021/3121669, Fax: 021/2233963, e-mail:stema@pcnet.ro	DA

BOZIOREANU MARIUS ADRIAN 2000-1165	**CONS INTEL BMA CABINET CONSULTANȚĂ** Buzău, cart Dorobanti 2, bl.D2, et.1,ap.5 CP 8,OP1, Mobil : 0745086588, Fax : 0238/71961,marius_bozio@yahoo.com	DA
BOZOCEA GINA VIOLETA 2003- 1222	**WEIZMANN ARIANA & PARTNERS AGENTIE DE PROPRIETATE INTELECTUALA SRL** Bucuresti, str. 11 iunie, nr.51, sc.A, ap.4, e-mail : 0723204268, tel/fax : 0268/315046, office@inregistrare-marci.ro	DA
BRAN LAURA GABRIELA 2004 - 1336	**BRANDYNAMICS AGENTIE DE PROPRIETATE INDUSTRIALA S.R.L.** Cluj Napoca, str. Inocentiu Micu Klein, nr.8 Tel/fax: 0364/102070, 0744143965, laura.bran@brandynamics.ro	DA
BROJBOIU DUMITRU ADRIAN FLORINEL 1995-1067	**BROJBY PATENT INNOVATION** Piteşti, Bd. Republicii, bl.212,sc. D, ap.11, jud.Argeş, cod 110176, Tel/Fax.: 0348/412529, GSM: 0745 143095,adrian_brojboiu@yahoo.com	DA
BUCŞĂ GHEORGHE 2005-1391	**INVENTA - AGENȚIE DE PROPRIETATE INTELECTUALĂ S.R.L.** Bucureşti, Bdul Corneliu Coposu, nr. 7, bl. 104, sc. 2, et. 1 ap. 31,sector 3, Tel: 021/3200285, Fax: 021/3228325, e-mail: inventa@mark-patent.ro	DA
BURBEA MILESCU IULIA ADRIANA 2005-1379	**CABINET INDIVIDUAL PROPRIETATE INDUSTRIALA IULIA BURBEA** Bucuresti, sector 1, str. Stirbei Voda nr.105, bl.24B, ap.4, tel: 0726375412, iuliad_bis@yahoo.com	DA
BURCHEL NICOLAE 1996-1085	**CABINET DE PROPRIETATE INDUSTRIALĂ NICOLAE BURCHEL** Bucureşti, Str. Dr. Radovici nr.8, sector 5, Tel: 021/3175841, Fax: 021/3175843, nburchel@bnp.ro	DA
BURȚILĂ IOAN 1993-1022	**MILENIUL 3 S.R.L. - Agenție de Proprietate Industrială** Paşcani, Str. Moldovei nr. 10, bloc Crinul, sc. A, Ap. 28, Tel/Fax: 0232/719190; GSM: 0740820582	DA
BUTA ANCA 2006-1524	**MUSAT SI ASOCIATII – INTELLECTUAL PROPERTY SRL** Bucuresti, bd Aviatorilor nr.43, etaj 4, camera 4, Tel: 021 2025900, ancam@musat.ro	DA
BUTA PAUL GEORGE 2010 - 1704	**Cabinet individual Paul George Buta** Bucuresti, bd. Mircea Voda, nr. 35, bl. M27, ap. 17, tel: 021.3211234, fax: 021.3211253, e-mail: paul.buta@asdpi.ro	DA

BUZLEA ELISABETA 1993-25	**INTELECT S.R.L. ORADEA** Oradea, B-dul Dacia nr. 48, Bl. D10, Ap.3, OP9-CP128, Tel 0259/453847, Fax:0259/268094, e-mail: info@intelect.ro, GSM: 0745040831	DA
BUZLEA MIRCEA VALENTIN 2003- 1234	**INTELECT S.R.L.** Oradea, B-dul Dacia nr. 48, Bl. D10, Ap.3, OP9-CP128, Tel 0259/453847, Fax:0259/268094 e-mail: info@intelect.ro	DA
BUZLEA NARCISA FLORICICA 2003- 1235	**INTELECT S.R.L.** Oradea, B-dul Dacia nr. 48, Bl. D10, Ap.3, OP9-CP128, Tel 0259/453847, Fax:0259/268094 e-mail: info@intelect.ro	DA
CAVESCU ADRIAN 2008-1609	**CAVESCU SI ASOCIATII SRL** Otopeni, str. Grivita nr.37E, e-mail: adriancavescu@yahoo.com, office@avocat4u.ro	DA
CÂMPEAN GHEORGHE-GEORGEL 1996-1087	**CABINET INDIVIDUAL CAMPEAN GHEORGHE GEORGEL** Campina, str. Dr. Constantin Istrati nr.52, bl.3, ap.5, Tel: 0244/335207, mobil: 0729902117, e-mail: george_campean@yahoo.com	DA
CAMPEANU IOANA AURA 2005-1409	**SC PETOSEVIC SRL** Bucureşti, Intrarea Camil Petrescu nr.1, Tel: 021/3057996, Fax: 021/3145481, e-mail: aura.campeanu@petosevic.com	DA
CECIU GABRIELA 1994-1045	**CABINET "CECIU GABRIELA" CONSULTANȚĂ ÎN DOMENIUL PROPRIETĂȚII INTELECTUALE** Timişoara, 300024, Str. Martir Leonida Banciu, nr. 6, sc. A, ap. 110, jud. Timis, Tel/Fax: 0256/494846; GSM: 0745 388 039, gabrielaceciu@hotmail.com	DA
CETINĂ NICOLAE DAN 2003- 1237	**MANAGER EXPERT SRL** Tg. Mures, Str. Nicolae Grigorescu nr.33, ap.3, Tel : 0265/250825	DA
CHIFOR CLAUDIA 2008 - 1581	**Cabinet de proprietate industriala Chifor Claudia** Bucuresti, bd. Pache Protopopescu nr.25, et.5, tel: 0318250434, fax: 0318250342, e-mail: chifor.claudia@yahoo.com	DA
CHISTRUGA VICTORIA 2008-1590	**ATELIERELE CFR GRIVIȚA S.A.** Str. Calea Griviței nr.359, tel: 0212240913, fax: 0212241736, e-mail: office@grivita.ro	NU
CIMPOIERU ILIE 2009 - 1652	**Cabinet proprietate industriala Ilie Cimpoieru** Bucuresti, Aleea Platanului nr.1, bl. A32, sc.1, ap.21, tel: 031 1060039, mobil: 0722444580, e-mail: ilie_cimpoieru@yahoo.com	DA

CIRSTEA CRISTINA 2004-1346	**ARIANA BRAND EXPERT SRL** Craiova, str. Mihail Kogalniceanu nr.20, jud. Dolj, 0726718638, c_cirstea@yahoo.com, cristina_cirstea@inregistrare-marci.ro	DA
CIUDA-BERIVOE ANCA 1996-41	**INTELLECTUAL PROPERTY OFFICE SRL** Bucureşti, Str. Alexandru Moruzzi nr. 6, bl. B6, sc. 2, et. 8, ap. 62, sector 3; CP 61-62 ,Tel/Fax: 021/3262388, GSM : 0745 094241, office@ipoffice.ro	DA
CIUPAN CORNEL 2003-1310	**CABINET DE PROPRIETATE INDUSTRIALĂ CIUPAN CORNEL** Cluj Napoca, Str. Mestecenilor nr.6, bl. 9E, ap.2, Tel: 0264/524425; 0264/415051, Fax: 0264/415054, e-mail: cornel.ciupan@muri.utcluj.ro	DA
CIUREA DELIA 2005 - 1416	**ACTA MARQUE SRL** Cluj Napoca, str. Dorobantilor nr.3, etj.3, ap.9, Mobil: 0749053325, 0730909831, 0730909834, actamarque@yahoo.com, www.actamarque.ro	DA
COCOLOI OANA 2003- 1263	**CABINET OANA COCOLOI** Bucureşti, Drumul Taberei nr.120, bl. OD1, sc.5, ap. 189, sector 6, Tel : 021/7450757, GSM : 0730557744, e-mail : oana_cocoloi@yahoo.com	DA
COCOŞ ŞTEFAN 2010 - 1703	**ROMINVENT S.A.** Bucureşti, Str. Ermil Pangratti nr. 35, et.1, sector 1, Tel: 021/2312515, 2312541, Fax: 021/2312550, 2312454, e-mail: scocos@rominvent.ro	DA
COJOCNEAN MARIA RODICA 2003- 1241	**INTELMMI CONSULT SRL** Tg. Mures, str. Sârguinței nr.39, ap.12, cod poştal 540543, Tel/fax: 0365 401839, mobil: 0745303867, cojocnean_maria@yahoo.com	DA
COLAN CRISTIAN IONUT 2005-1418	**CABINET PROPRIETATE INDUSTRIALA C.I. COLAN** Bucureşti, str. Mihai Eminescu nr.128-130, ap.17, sect.2, tel: 021.6190308, fax: 021.6190309, ionut.colan@cbea.ro	DA
COMĂNESCU MARILENA 2003-1277	**CABINET MARILENA COMANESCU** Bucuresti, str. Muzeul Zambaccian 34, sc. B, ap.3, sector 1, tel: 0722259260, office@cimo.ro, marilena.comanescu@cimo.ro	DA
COMĂNESCU NADIA VASILICA 2003- 1242	**PFIZER ROMANIA SRL** Bucuresti, Splaiul Independentei nr.179, sector 5, cod 050099, Tel: 021/2072800, Fax: 021/2072801, nadia.comanescu@pfizer.com	NU

CONSTANDA CECILIA MĂDĂLINA 2003-1304	**WEIZMANN ARIANA & PARTNERS AGENTIE DE PROPRIETATE INTELECTUALA SRL** Bucuresti, str. Aleea Trestiana, nr.4, bl.20, sc.B, ap.72, tel: 0213274978, fax: 0213227689, mobil: 0724260277, e-mail: office@branduri.ro, www.branduri.ro	DA
CONSTANTIN ADRIAN GEORGE 1999-1148	**CONSTANTIN & VELICU – INTELLECTUAL PROPERTY SRL** Bucuresti, sector 4, str. Trestiana nr.1A, bl. 8A, sc.A, ap.16, Tel: 0314256780, fax: 0314256781, office@candv-ip.ro	DA
CONSTANTINESCU CRISTINA 1999-1139	**SOCIETATEA CIVILA DE AVOCATI IK ROKAS @ CRISTINA CONSTANTINESCU** Bucureşti, str. Eroii sanitari nr.71, ap.3	NU
COSMOVICI PAUL 2009-1654	**COSMOVICI SI ASOCIATII SRL** Bucuresti, OP 77, CP 216, www.cosmovici.ro, cosmovici@cosmovici.ro	DA
COSTACHE DEMES ANNA NICOLETA 2006-1499	**BRAND LEADER SRL** Brasov, str. Constantin Lacea, nr.12-14, biroul 2, Mobil: 0723474183, nicoleta.costache@gmail.com	DA
COSTINESCU PETRU 1998-1125	**PETRU COSTINESCU-DICOSTI** Bucureşti, Str. Viorele nr. 30, bl. 20A, ap. 23, sector 4, OP 44 – CP5, Tel : 021/3303162, Fax : 021/330473 e-mail : petrucostinescu.dicosti@gmail.com	DA
COŞESCU CAMELIA 1999-46/2	**M.D.P. RIGHTS AGENCY SRL** Brasov, str. Lunga nr.270, cod postal 500450, Tel: 0268/440100, 440313; Fax: 0268/440221, Mobil: 0744355100, e-mail: office@mdp-rights-agency.ro www.mdp-rights-agency.ro	DA
COTRUTA LEONID 2006-1533	**CABINET PROPRIETATE INDUSTRIALA COTRUTA LEONID** Bucuresti, str. Vasile Lascar nr.182, bir. Nr.3, leonid.cotruta@gmail.com	DA
DAN ANA NICOLINA 2005-1430	**PRI INTELLECTUAL PROPERTY SRL** Bucureşti, str. Răspântiilor nr.37, ap.2, 020547, tel: 0728997303, fax 0318 169 608 e-mail: ana.dan@the-pri.com, www.the-pri.com	DA
DANCIU IOAN 2004 - 1373	**NOWAPATENT SRL** Medias, str. Lotru, nr.4, bl.92, ap.1 Tel : 0269/841373 ; 833273 GSM : 0744556074 Fax : 0269/833273, e-mail : nowapatent@birotec.ro, office@nowapatent.ro	DA

DOICIU ADRIANA 2005-1431	**CABINET INDIVIDUAL ADRIANA DOICIU** Bucureşti, piata Natiunile Unite nr.3-5, bl. C, ap.41, tel: 0722621926, fax: 031.1027304, apazanta@gmail.com	DA
DRAGOMIR CIPRIAN DUMITRU 2004-1324	**TUCA ZBARCEA & ASOCIATII I.P. S.R.L.** Bucuresti, str. Nicolae Titulescu nr. 4-8, etaj 8, biroul 1, cladirea America House Tel: 2048890, ciprian.dragomir@tuca.ro	DA
DRAGULIN IOANA 2005-1385	**ROMINVENT S.A.** Bucureşti, Str. Ermil Pangratti nr. 35, et.1, sector 1, Tel: 021/2312515, 2312541, Fax: 021/2312550, 2312454, e-mail: idragulin@rominvent.ro	DA
DUMITRESCU ARTEMIS SORINA 2003- 1250	**ROMINVENT S.A.** Bucureşti, Str. Ermil Pangratti nr. 35, et.1, sect.1, Tel: 021/2312515, Fax: 021/2312550 e-mail: adumitrescu@rominvent.ro	DA
DUMITRESCU OANA IRINA 2005 - 1434	**INNOVIS INTELLECTUAL PROPERTY** Bucuresti, Calea Rahovei nr.217, bl.12, ap.60, Mobil: 0741572398, e-mail: office@innovis.ro	DA
DUȚESCU ANDREEA RALUCA 2004-1319	**CABINET INDIVIDUAL RALUCA DUȚESCU** Bucuresti, str. Foisorului nr.15, bl.F9C, sc.1, ap.54, Mobil: 0723548722, tel: 021/3117908, fax: 021/3117908, e-mail: ralu_haz23@yahoo.com, office@dutescu.com	DA
ENACHE MIHAI ANDREI 2006- 1505	**RATZĂ ŞI RATZĂ SRL** Bucureşti, B-dul A.I. Cuza Nr. 52-54, Sect.1, cod 011053, Tel :021/2601348, Fax : 021/2601349 e-mail ; mae@ratza-ratza.com	DA
ENDES CORINA 2007-1546	**ANACOR – Cabinet de proprietate industriala** Bucuresti, bd. Bucurestii Noi nr.51-61, bl.B1, ap.11, tel: 0216678665, mobil: 0726475018, anacor.cpi@gmail.com	DA
ENE MARILENA 2003- 1253	**ENE & ASOCIATII – PROPRIETATE INDUSTRIALA SRL** Bucuresti, str. George Valentin Bibescu nr.20-22, bl.11/1, sc.3, ap.8, Tel: 0722558957, fax: 021.2300175, marilena.ene@ratiu.ro	DA
ENE SILVIA 2000-1159	**CABINET M. OPROIU- CONSILIERE ÎN PROPRIETATE INTELECTUALĂ** Bucureşti, Str. Popa Savu, nr.42, parter, sector 1. Tel: 021/2602833, 021/2602834, Fax: 021/2602835, 021/2602836, P.O.Box 2-229, e-mail: office@oproiu.ro	DA

ENESCU LUCIAN 1992-7	**ROMINVENT S.A.** Bucureşti, Str. Ermil Pangratti nr. 35, et.1, sector 1, Tel: 021/2312515, 2312541, Fax: 021/2312550, 2312454, e-mail: office@rominvent.ro	DA
ENESCU MIRUNA 2003- 1254	**ROMINVENT S.A.** Bucureşti, Str. Ermil Pangratti nr. 35, et.1, sect.1 , Tel: 021/2312515, Fax: 021/2312550 e-mail:menescu@rominvent.ro	DA
FAIGHENOV MARIOARA 1995-1063	**AGENȚIE DE PROPRIETATE INTELECTUALĂ ŞI TRANSFER DE TEHNOLOGIE-AGPITT-SRL** Bucureşti, B-dul Libertății nr. 12, bl.113, sc.2, et. 3, ap.28, sector 4; CP 42-106,Tel: 021/3177693; Fax: 021/3177584; GSM: 0744 293 552; 0724539752,e-mail:faighenov@xnet.ro; office@agpitt.ro	DA
FÂNTÂNĂ RAUL-SORIN 1994-23	**FÂNTÂNĂ RAUL SORIN & ASOCIAȚII SRL** Braşov, str. 9 mai, nr.4, sc.D, ap.3 Tel/fax: 0268543657, office@inventii-marci.ro, www.inventii-marci.ro	DA
FIERĂSCU COSMINA-CATRINEL 1996-42	**ROMINVENT S.A.** Bucureşti, Str. Ermil Pangratti nr. 35, et.1, sect.1, Tel: 021/2312515, 2312541, Fax: 021/2312550, 2312454, e-mail: cfierascu@rominvent.ro	DA
FLOREA ILEANA MARIA 2003- 1258	**CHIUARIU SI ASOCIATII – CONSILIERE IN PROPRIETATE INTELECTUALA** Bucuresti, bd. Aviatorilor nr.52, et.3, sector 1, Tel/fax: 0213161074, 0213161075, Tel: 0722554460, Ileana.florea@chiuariulawyers.ro, ip@chiuariulawyers.ro	DA
FLOREA SONIA 2005-1387	**CABINET INDIVIDUAL SONIA FLOREA – consiliere p.i.** Bucureşti, calea Moşilor nr.207, bl. 15, ap.5, tel: 2103215, fax: 2100449, sonia.florea@avfloreagheorghe.ro	DA
FRISCH CLAUDIA MONICA 2009-1657	**Cabinet proprietate industriala Claudia Monica Frisch** Bucuresti, sos.Pantelimon nr.243, bl.52, ap.18, tel/fax: 0212554095, mobil: 0722450955, 0768625929 email: claudiamonicafrisch@yahoo.com	DA
FRISCH CRINA NICOLETA 2000-1172	**FRISCH & PARTNERS SRL** Bucuresti, str. Ceasornicului, nr.7, sector 1, cod 14111, tel: 0213101165, fax: 0213130130, Mobil: 0722212480, office@frisch.ro, crina.frisch@frisch.ro	DA
FUCIU ANIŞOARA 2003-1259	**CABINET ANI FUCIU SRL** Com.Snagov, Bloc P53, sc.A, ap.1, jud.Ilfov, Tel: 021/3106399, Fax: 021/3106398, GSM: 0744370196, e-mail: ani.fuciu@consilier-marci.ro	DA

FULEA MARIA 1995-1076	**EURORESSOURCES SRL** Medias, str. Ion Creangă, nr.4, ap.6, Tel: 0269/843504, Fax: 0269/824812	DA
GAVRIL NICULINA 2001-1211	**CABINET N. D. GAVRIL S.R.L.** Bucureşti, Str. Ştefan Negulescu nr. 6A, sector 1, Tel./fax : 021/2302882, 0213165492, GSM :0722983520, e-mail : gavrilnin@yahoo.com cabinetgavril@yahoo.com	DA
GAVRILA NARCISA 2009 - 1698	**Cabinet individual de proprietate industriala Narcisa Gavrila** Piatra Neamt, str. Petru Rares nr.43, bl.C1, ap.2, tel: 0745019497, 0723515313, e-mail: narcisa_gavrila@yahoo.com	DA
GAVRILIU ANA-CORINA 1993-1031	**BIOTEHNOS S.A.** Otopeni, Str. Gorunului nr.3-5, Tel: 031.7102402, 0317102383, Fax: 031.7102400, GSM : 0723302092, corinagav@hotmail.com	NU
GĂVENEA MIHAELA 2005-1437	**SOCIETATE CIVILA PROFESIONALA LEGAL2M** Bucuresti, Splaiul Unirii nr.10, bl. B5, sc.1, ap.10, mobil: 0728836880, fax: 021.3154462, mihaela.gavenea@legal2m.com	DA
GHENU MIHAELA 1993-15	**ROMINVENT S.A.** Bucureşti, Str. Ermil Pangratti nr. 35, et.1, sect.1, Tel: 021/2312515, 2312541, Fax: 021/2312550, 2312454, e-mail: mghenu@rominvent.ro	DA
GHIȚĂ CONSTANTIN 1992-13	**CONSTANTIN GHIȚĂ OFFICE SRL** Timişoara, str. Take Ionescu nr. 24-28 sc. B, ap. 2, Tel/Fax: 0256/435976, e-mail: ghita@ghitaconstantin.ro; GSM: 0744162462	DA
GÎJGA ANA LUIZA 2005 - 1439	**VERNON, DAVID ŞI ASOCIAȚII SCA** Bucuresti, str. Benjamin Franklin nr.16, etaj 1, sector 1, tel: 021.3115654, fax: 021.3115650, luiza.gijga@dalegal.ro	NU
GREAVU DOINA-MARIANA 1996-1093	**PERSOANĂ FIZICĂ** Sibiu, Str. Constantin Noica, bl. 2, ap.21, Tel :0269/218500, Fax :0269/212170, GSM 0766489179 , 0731308189, e-mail : protectro@xnet.ro, aurorapca@yahoo.com	DA
GRECU ELENA 2005 - 1382	**NOMENIUS S.R.L.** Bucuresti, sector 6, str. G.M. Zamfirescu nr.46, bl.22A, sc.1, ap.11, camera 1, elena.grecu@nomenius.ro	DA

HARSANY ALEXANDRU 2003-1251	**NESTOR NESTOR DICULESCU KINGSTON PETERSEN – CONSILIERE IN P.I. S.R.L.** Bucureşti, sector 1, sos. Bucuresti Ploiesti, nr.1A, Bucharest Business Park, corp A, et.1, camerele 9 si 10, Tel : 021/2011200, Fax : 021/2011210, GSM : 0722203934, e-mail : alexandru.harsany@nnkp.ro	DA
HAŞIU ALEXANDRA 1999-57	**ROMINVENT S.A.** Bucureşti, Str. Ermil Pangratti nr. 35, et.1, sect.1, Tel: 021/2312515, 2312541, Fax: 021/2312550, 2312454, e-mail: ahasiu@rominvent.ro	DA
HĂISAN MARIA 2000-1202	**CABINET INDIVIDUAL MARIA HĂISAN** Botoşani, calea Natională nr.65, bl. I3, ap.10, tel: 0231534249, mobil: 0728004574, mh20@k.ro	DA
IACOBINI ANCA SVETLANA 2003- 1262	**SC IACOBINI&CO, CONSILIERI IN DREPTUL DE PROPRIETATE INDUSTRIALA SRL** Bucuresti, Calea Mosilor, nr.258, bl. 4bis, ap.22, sector 2,Tel : 021/2104690 ; Fax : 021/2104793, e-mail : asimri@yahoo.com	DA
IACOBINI MIHNEA RAZVAN 2003- 1261	**IACOBINI&CO, CONSILIERI IN DREPTUL DE PROPRIETATE INDUSTRIALA SRL** Bucureşti, Calea Mosilor, nr.258, bl. 4bis, ap.22, sector 2,Tel : 021/2104690 ; Fax : 021/2104793, e-mail : asimri@yahoo.com	DA
ICLANZAN TUDOR ALEXANDRU 2005-1442	**CABINET PROPRIETATE INDUSTRIALA TUDOR ICLANZAN** Timisoara, Piața Victoriei nr.5, sc. D, ap.2, tel :0256.403000, fax : 0256.403021, ticlanzan@eng.upt.ro	DA
IOACĂRĂ VALENTIN 1999-50	**ROVALCONS SRL -AGENȚIE DE PROPRIETATE INTELECTUALĂ** Câmpina, Str. Orizontului, nr.1, bl. R10, et.7, ap.27, jud. Prahova, Tel/Fax: 0244/371390, GSM: 0722 540580 , e-mail: rovalcons@xnet.ro	DA
ION COSTIN	**A.G.V. –AGENTIE DE PROPRIETETE INDUSTRIALA SRL** Bucuresti, sector 1, str. Clucereasa Elena nr.67, tel/fax: 0216664311, mobil: 0744369265, ion.costin@yahoo.de	DA
ION DAN ADRIAN 2003-1260	**CABINET PROPRIETATE INDUSTRIALA – IONDA** Bucuresti, 010577, Calea Dorobantilor nr.126-130, bl.8, ap.50, Tel/fax: 021/2316549, Mobil: 0722687982 e-mail: ionda@rdsmail.ro	DA

ION FLOREA 1997-1109	**CABINET INDIVIDUAL' ION FLOREA'** Bucureşti, Calea Dorobanților 126-130, bl.8,et.9,ap.50, sector 1, cod 010577, Tel/Fax: 021/2316549,GSM: 0724313260, e-mail: iflorea@rdsmail.ro, florea_ion@plic.ro	DA
ION RODICA-COCUȚA 1993-1032	**CABINET DE PROPRIETATE INDUSTRIALĂ "BIONPI"** Bucureşti, Calea Dorobanților 126-130 Bl. 8, et. 9 Ap. 50 sector 1, cod 010577, Tel/Fax: 021/2316549, 031/8054616 GSM: 0723 187944, 0746184697 e-mail: bionpi@rdsmail.ro, bionpi@hotmail.com	DA
IONESCU LAURA COSMINA 2004 - 1328	**CXC TRADEMARK S.R.L.** Bucuresti, sector 1, str. Aviator Stefan Protopopescu nr.1, bl.C6, ap.1, Tel: 031/1050959, Fax: 031/1050958, www.giurgiupartners.ro, cosmina.ionescu@giurgiupartners.ro	DA
IONUS MIHAELA GERALDINE 2009-1664	**DENNEMEYER & ASSOCIATES SRL** Brasov, str. Matei Basarab nr.2, etaj 1, tel: 0268412979, fax: 0268412965, gionus@dennemeyer.com, www.dennemeyer-law.com	DA
IORDANESCU OLIVIA 2008 - 1638	**Cabinet individual Olivia Iordanescu** Bucuresti. Str. Capitan Vijelie nr.20, tel: 0740303142, olivia.iordanescu@scaiordanescu.ro	DA
IORGULESCU MARIANA 2008-1607	**P.F.A. Iorgulescu Mariana** Constanta, bd. Aurel Vlaicu nr.43, bl. Pc3, ap.32, tel: 0341444888, fax: 0341814940, mobil: 0745259643, e-mail: iorgulescumariana@yahoo.com	DA
ISOC DORIN 1994-1052	**INTEGRATOR CONSULTING SRL** Cluj Napoca, Str. Dunării nr. 25 blC1 ap5,jud. Cluj Tel/Fax: 0264/442817, GSM : 0745235585 e-mail : dorin.isoc@yahoo.com, integrator.consulting@yahoo.com	DA
ISTRATI GHERTTRUDE IOANA 2008 - 1608	**MARCI ŞI DESENE SRL** Bucuresti, calea Vitan, nr.8, bl. V51, sc.2, ap.50, tel: 0318055988, mobil: 0722514452, fax: 0318055989, e-mail: avistrati@gmail.com	DA
IVANCA GAVRIL 2004-1357	**CABINET PROPRIETATE INDUSTRIALA ARINOVA** Arad, 310151, str. Coriolan Petreanu, nr.28, Tel/fax: 0257/255842, mobil: 0744246562, info@arinova.ro	DA
IVANCA MARIA ELISAVETA 1993-1033	**AGENȚIA P.I. LABIRINT** Arad, Str. Coriolan Petreanu ,nr. 28, Tel/Fax: 0257/255842, GSM: 0722 458129, e-mail: info@labirint.ro	DA

IVĂNESCU GABRIEL DAN 1996-1091	**CABINET INDIVIDUAL IVANESCU GABRIEL DAN** Braşov, Str. Al. I. Cuza nr. 58 ap. 5, tel: 0268471650 Fax: 0368816013, GSM: 0722 248415 e-mail: dan.ivanescu@clicknet.ro	DA
JEFLEA SIMONA FLORENTINA 2008 - 1625	**Cabinet de proprietate industriala Simona Jeflea** Sibiu, loc. Sura Mare, str. Primaverii nr.17, tel: 0743-013532; 0745-347680, simona.jeflea@esarom.ro	DA
JOIȚOIU ANDREEA SIMONA 2000-1197	**ROMINVENT S.A.** Bucureşti, Str. Ermil Pangratti nr. 35, et.1, sect.1, Tel: 021/2312515, 2312541, Fax: 021/2312550, e-mail : ajoitoiu@rominvent.ro	DA
KLEININGER TOMA 2005-1423	**I.P. NEW MARK COMPANY S.R.L.** Bucuresti, sector 3, bd. Mircea Voda, nr.37, bl. M29, sc.C, ap.83	DA
LARION ELISABETA-SONIA 1992-9	**ROMINVENT S.A.** Bucureşti, Str. Ermil Pangratti nr. 35, et.1, sect.1 Tel: 021/2312515, Fax: 021/2312550, mobil: 07 44 37 37 37, sonia.larion@gmail.com e-mail: office@rominvent.ro	DA
LAZĂR ELENA 1997-28	**CABINET DE PROPRIETATE INDUSTRIALĂ** Buzău, Str.Unirii, Bl.16C,Et.3, Ap. 12, cod 120013, OP 1, CP 52, Tel./Fax: 0238 724262 GSM: 0723 328633, cpielena@recomplast.com	DA
LUCĂCEL MIHAIELA 2003- 1288	**MILMARK DESIGN SRL** Bucuresti, sector 3, aleea Rotunda nr.2, bl. H8, ap.38, GSM:0745347813, e-mail : office@markdesign.ro	DA
MACAMETE ELENA 1992-1003	**ICPE CA** Bucureşti, Splaiul Unirii 313, sect. 3 Tel: 021/3467231, mobil: 0722642756, lmacamete@icpe-ca.ro	NU
MACOVEI CIPRIAN MIHAIL 2004-1334	**CABINET PROPRIETATE INDUSTRIALA CIPRIAN MACOVEI** Bucuresti, str. Popa Tatu nr.15, sector 1, mobil: 0723 638 775, e-mail: mmacovei@stalfort.ro	DA
MANEA MARCELA 2008-1602	**ROMARK INTELLECTUAL PROPERTY** Bucuresti, Aleea Campul cu flori nr.12, bl. A49, ap.35, sector 6, mobil: 0724755705	DA
MANTA VICTOR PAUL 2006-1517	**CABINET PROPRIETATE INDUSTRIALA MANTA VICTOR PAUL** Bucuresti, str. Slt. Zaharia nr.4, et.2, ap.3, tel: 0213132810, mobil: 0722467950, fax: 0213132810, manta.paul@gmail.com, paulmanta@yahoo.com	DA

MARINESCU RUXANDRA 2003-1271	**PATENTMARK S.R.L.** Bucureşti, Str. Dr. N. Turnescu nr. 2, sector 5, Tel/fax 021/3121669, Fax: 021/2233963, e-mail: stema@pcnet.ro , 0722626875	DA
MARTINESCU ALINA NICOLETA 2008-1605	**ROMINVENT S.A.** Bucureşti, Str. Ermil Pangratti nr. 35, et.1, sect.1, Tel: 021/2312515, Fax: 021/2312550 e-mail: amartinescu@rominvent.ro	DA
MARKUSEV DENISA MARY 2003 - 1272	**ROMINVENT S.A.** Bucureşti, Str. Ermil Pangratti nr. 35, et.1, sect.1, Tel: 021/2312515, Fax: 021/2312550 e-mail: dmarkusev@rominvent.ro	DA
MĂRGINEAN DRAGOŞ 2005 - 1384	**RATZĂ ŞI RATZĂ SRL** Bucureşti, B-dul A.I. Cuza Nr. 52-54, Sect.1 Tel :021/2601348, Fax : 021/2601349 email : office@ratza-ratza.com, avr@ratza-ratza.com	DA
MIHAI LUCIAN 2001-1209	**LINKLATERS MICULIȚI ŞI ASOCIATII S.C.P.A** Bucureşti, Str. Nicolae Iorga, nr. 8, sector 1 Tel : 021/3071500, Fax : 021/3071555 e-mail: lucian.mihai@linklaters.com, lucian.mihai@drept.unibuc.ro	DA
MIHUT IONEL OVIDIU 2004 - 1365	**BOSTINA SI ASOCIATII – INDUSTRIAL PROPERTY SRL** Bucuresti, str. Jean Louis Calderon nr.70, sector2, Tel: 0213194466, 0213193500, 0212114800, 0212114809, fax: 0213194803, 0212104643,, Mobil: 0722294830, ovidiu.mihut@bostina.eu, office@bostina.eu	DA
MINCA DENIS ANTOANETA 2006- 1519	**HAHUI, MINCA SI ASOCIATII SRL** Bucuresti, str. Ghiocei nr.12, sector 2, tel: 021.3189619, fax: 021.3109189, e-mail: dns_minca@yahoo.com	DA
MILCEV GABRIELA 2003- 1230	**ALLEGRA CONSULTING SRL** Bucuresti, bd. Octavian Goga 23, bl.M106, sc.4, ap.117, GSM: 0722249961, Tel/Fax: 021/3231384 e-mail: gabriela.milcev@allegra.ro; www.allegra.ro	DA
MITU ALIS-MIHAELA 1997-1111	**CABINET PROPRIETATE INDUSTRIALA MITU ALIS MIHAELA** Ploiesti, str. Clementei nr.46, Tel: 0244/590154, mobil: 0746108142, alis_mitu@yahoo.com ; office@mitu-cpi-ims.com	DA
MÎNDÎCANU EMIL 2006-1559	**CABINET P.I. MÎNDÎCANU EMIL** Bucureşti, sector 4, str. Valerian Prescurea nr. 27-29, tel: 0723820750, mindicanu@yahoo.com	DA

MÎNDRU MIHAELA 2003-1257	**CABINET INDIVIDUAL MÎNDRU MIHAELA** Bucureşti, Str. Grigore Alexandrescu nr.1, bl.D7, ap.4, sector1, Fax: 021/2230342 GSM: 0722601120 , e-mail: florea@gide.com	DA
MOCANU ION 2000-1179	**ROMINVENT S.A.** Bucureşti, str. Emil Pangratti nr. 35, et. 1, sector 1, Tel : 021/2312515 ; 2312541, Fax :021/2312550, 2312454, imocanu@rominvent.ro	DA
MOHONEA CRISTIAN 1997-62	**PATENTMARK S.R.L.** Bucureşti str. Dr. N. Turnescu nr. 2, sector 5 Tel/fax 021/3121669, Fax:2233963, stema@pcnet.ro	DA
MOHONEA LILIANA 1997-61	**PATENTMARK S.R.L.** Bucureşti str. Dr. N. Turnescu nr. 2, sector 5, tel/fax 021/3121669, Fax:2233963 e-mail: stema@pcnet.ro	DA
MOTRESCU MIHAI 2006-1523	**MOTMARK – I.G.** Iasi, str. Cuza Voda nr.12, bl.B, sc.C, ap.7, tel: 0232262076, e-mail: excg@clicknet.ro	DA
MURESAN NICOLAE 2005-1454	**Nicolae Muresan – Cabinet proprietate industriala** Bucuresti, str. Cernisoara nr.5, bl.57, sc.2, ap.31, tel: 0724100328, fax: 0359438304, nicolaemuresan@nicolaemuresan.ro, www.nicolaemuresan.ro	DA
MUŞATESCU ANDRA-OANA 2000-1181	**ANDRA MUSATESCU CABINET DE PROPRIETATE INDUSTRIALA** Bucureşti, calea 13 Septembrie nr.121, bl.127, et.5, ap.21, GSM : 0722 879810 e-mail : office@andramusatescu.ro, www.andramusatescu.ro	DA
NAE CĂLIN TUDOR 2000-1154	**GLOBAL CONSULTING SRL** Bucuresti, str. Masina de Paine nr.2, bl. OD32A, sc.C, ap.114, tel: 0740303300, 0722258980, e-mail: calin@lawoff.ro	NU
NĂSTASE CRISTIAN 2000-1184	**DILIGENS INTELLECTUAL PROPERTY SRL** Bucuresti, Piata Natiunile Unite, nr.3-5, bl. A, sc.A, et.5, ap.39, sector 4, tel/fax: 0213350718, mobil: 0723276056, e-mail: office@diligens.ro, www.diligens.ro	DA
NĂSTASE MIRELA BIANCA 2005 - 1456	**NASTASE MIRELA BIANCA PERSOANA FIZICA AUTORIZATA** Bucuresti, str. Zboina Neagra nr.8-10, bl. 91-95, ap.83, tel: 0722143661, mirela.nastase@yahoo.com	DA

NEACSU CARMEN AUGUSTINA 2000- 1186	**CABINET INDIVIDUAL NEACSU CARMEN AUGUSTINA** Baia Mare, str. Rozelor, nr. 12/3, tel: 0727318168, e-mail: carmen@bic.cdimm.org	DA
NEAGU CATALIN 2005 - 1458	**CABINET INDIVIDUAL PROPRIETATE INDUSTRIALA CATALIN NEAGU** Iasi, str. Tutea Petre nr.5, bl.909, tr.1, ap.11, Cod postal: 700730, Tel: 0232/276000, Fax: 0232/405425, 0232/211843, Mobil: 0744514264, e-mail: catalin.neagu@proprietateindustriala.ro	DA
NEGOMIREANU LIVIA 1999-1140	**CABINET INDIVIDUAL NEGOMIREANU LIVIA** Bucureşti, Sos. Nicolae Titulescu nr.94, bl.14A, ap.127,sect.1, Tel/Fax: 0314214598, GSM: 0722444719, office@cabinetnegomireanu.ro	DA
NEGULESCU LUMINITA 2009 - 1673	**INTELLEXIS SRL** Bucuresti, 030231, bd. Hristo Botev nr.1, etaj 3, camera 37, tel: 0371043042, fax: 021.3103042, luminita.negulescu@intellexis.ro	DA
NICOLAESCU DANIELLA-OLGA 1992-1006	**ROMINVENT S.A.** Bucureşti, Str. Ermil Pangratti nr. 35, et.1, sect.1, Tel: 021/2312515, 2312541, Fax: 021/2312550, 2312454, e-mail: dnicolaescu@rominvent.ro	DA
NICOLAU FLORIN 2005-1460	**MY TRADEMARK SRL** Ploiesti, str. Gheorghe Doja, bl. 35A1, ap.5, Mobil: 0722501414, nicolau@avocatulmeu.ro	DA
NICOLESCU MIHAIL ROMEO 2005-1461	**CABINET DE PROPRIETATE INDUSTRIALA ROMEO NICOLESCU** Bucuresti, sector 5, str. Dr. Leonte nr.36A, Tel: 3178910, Mobil: 0744535285, Fax: 3178910, e-mail: office@rn-law.ro	DA
NIȚĂ FLORINA 1996-1083	**OLTCHIM SA** Râmnicu Vâlcea, Str. Uzinei nr. 1 jud. Vâlcea, Tel: 0250/701200/3225, Fax: 0250/735030, e-mail: oltchim@oltchim.ro	NU
NIȚU ION 2000-1204	**CABINET INDIVIDUAL – NITU ION** Constanta, str. Dezrobirii nr.110, bl. IS8, sc.A, ap.1, Tel: 0241/512608, mobil: 0723317298	DA
NUȚIU EMIL 2003- 1244	**MANAGER EXPERT SRL** Tg. Mures,Str. Nicolae Grigorescu nr.33, ap.3, Tel : 0265/233033, evaluator@rdslink.ro	DA
OLTEANU CAMELIA 2000 - 1189	**ROMINVENT S.A.** Bucureşti, Str. Ermil Pangratti nr. 35,et.1, sector1, Tel: 021/2312515, 2312541, Fax: 021/2312550, 2312454, e-mail: colteanu@rominvent.ro	DA

ONICA JARKA BEATRICE 2004 - 1352	**CUNESCU, BALACIU & ASOCIATII CONSILIERE PROPRIETATE INDUSTRIALA** Bucuresti, sector 3, str. Vulcan Judetu nr.13, Tel: 021/ 3275577, 3276633, 3274400; 0745605151, 0723339939; Fax: 021/ 3274310, beatrice.onicajarka@cunescu.ro	DA
OPREA PATRICIA DIANA 2005-1412	**DICONSULT – Cabinet consiliere in domeniul proprietatii industriale** Cluj Napoca, str. Mircea cel Batran, nr.2, ap.12, Tel: 0264/565885, mobil: 0724323761, patricia.ciceo@terapia.ro	DA
OPROIU MARGARETA 1992-8	**CABINET M. OPROIU-CONSILIERE ÎN PROPRIETATE INTELECTUALĂ** Bucureşti, Str. Popa Savu, nr. 42, parter, sector 1, Tel : 021/ 2602833, 021/2602834, Fax : 021/2602836, 021/2602835, P.O.Box 2-229, e-mail : office@oproiu.ro	DA
ORGOVICI CODRUTA OCTAVIA 2004 - 1326	**ARIANA AGENȚIE DE PROPRIETATE INDUSTRIALĂ SRL** Timisoara, Calea Aradului, nr.33, ap.7, Tel: 0722538766, c_popescu2000@yahoo.com	DA
OSIESCU TRAIAN 1999-1138	**OSTER – SOCIETATE CIVILA PROFESIONALA DE PROPRIETATE INDUSTRIALA** Bucuresti, Str. Batiste nr.35, ap. 23, sector 2, cod 020935, Tel/Fax: 021/3147249 , GSM: 0723.177.236, traianosiescu@xnet.ro	DA
PALKO SORINA-IUSTINA 1999-1150	**AEROSTAR S.A.** Str. Condorilor, nr. 9, Bacău,Tel 0234/175 070, Fax : 0234/ 172 023, e-mail : aerostar@aerostar.ro	NU
PANTILIMON MIHAI 2004 - 1337	**BRANDYNAMICS AGENTIE DE PROPRIETATE INDUSTRIALA S.R.L.** Piatra Neamt, bd. Republicii nr.13, etaj 2, cam. 19-20 Tel/fax: 0233/232452, 0747251502, office@brandynamics.ro	DA
PASANCIUC OANA LAURA 2008-1588	**ROMINVENT S.A.** Bucureşti, Str. Ermil Pangratti nr. 35, et. 1, sect. 1 Tel: 021/2312515, 2312541, Fax: 021/2312550, 2312454,e-mail: lpasanciuc@rominvent.ro	DA
PAVEL SORIN EDUARD 2003-1273	**SCHOENHERR INTELLECTUAL PROPERTY S.R.L.** Bucureşti, bd. Dacia nr.30, etaj 4, camera – Echipa Sebastian 01, tel: 0213196790, fax: 0213196791, e.pavel@schoenherr.ro	DA
PĂTRASCU GEORGIANA 2003- 1226	**CABINET M. OPROIU-CONSILIERE ÎN PROPRIETATE INTELECTUALĂ** Bucureşti, Str. Popa Savu, nr. 42, parter, sector 1, Tel : 021/2602834, 021/2602833, Fax : 021/2602836, 021/2602835, P.O.Box 2-229, e-mail : office@oproiu.ro	DA

PĂUNEŢ ALEXANDRINA 2003- 1245	**Cabinet individual proprietate industriala Paunet Alexandrina** Iasi, spl. Bahlui, nr.29, bl. B5, sc.A, ap.7 Tel: 0726737527	DA
PETCU COSTIN 97-1115	**ROMINVENT S.A.** Bucureşti, Str. Ermil Pangratti nr. 35, et. 1, sect. 1 Tel: 021/2312515, 2312541, Fax: 021/2312550, 2312454,e-mail: cpetcu@rominvent.ro	DA
PETREA DANA MARIA 2003- 1223	**CABINET M. OPROIU-CONSILIERE ÎN PROPRIETATE INTELECTUALĂ** Bucureşti, Str. Popa Savu, nr. 42, parter, sector 1, Tel : 021/2602834, 021/2602833, Fax : 021/2602836, 021/2602835, P.O.Box 2-229, e-mail : office@oproiu.ro	DA
PETROIU MARIUS 2004-1333	**CABINET P.I. MARIUS PETROIU** Bucuresti, sector 6, aleea Bucsenesti nr.3, bl. E11, ap. 46, mobil: 0723239409, marius.petroiu@gmail.com	DA
PIOARU MIHALACHE RALUCA ANDREEA 1999-56	**ROMPROSPER SERVIMPEX SRL** Bucureşti, Şos. Mihai Bravu nr. 294, bl.6,sc.B, ap. 63, sector 3, cod 030319, Tel: 021.322.28.57, fax: 021.322.28.57 Mobil: 0724880514; 0744654128; 0744536405, e-mail: office@piva.ro; raluca_pioaru@yahoo.com; mihalache.andra@gmail.com	DA
PITICU MIHAELA 2003-1287	**CABINET INDIVIDUAL DE PROPRIETATE INDUSTRIALA - MIHAELA PITICU** Bucureşti, str. Pictor Ion Andreescu nr.31, ap.14, Tel: 6442760, Fax: 2527279, Mobil: 0722398836, e-mail mihaelapiticu@yahoo.com, mihaelap@musat.ro	DA
PIŢU DALILA 1999-58	**RODALL-AGENŢIE DE PROPRIETATE INDUSTRIALĂ S.R.L.** Bucureşti, Str. Polonă nr. 115, bl. 15, sc. A, ap. 19, sector 1, Tel: 021/2108342, Fax: 021/2105794, GSM: 0722 652111, rodall@b.astral.ro	DA
PLOSCA DANIEL 1998-39	**ROMINVENT S.A.** Bucureşti, Str. Ermil Pangratti nr. 35, et.1, sect.1, Tel: 021/2312515, 2312541, Fax: 021/2312550, 2312454, e-mail: dplosca@rominvent.ro	DA
POP CĂLIN RADU 1996-50	**CABINET ENPORA S.R.L.** Bucureşti, str. George Calinescu nr.52A, ap.1, 011694, Tel: 021 2300990; 031 1001634, Fax: 021 2302311; 031 1007927, pop@patents.ro	DA
POP MOTOGNA CLELIA 2004- 1351	**CONSTANTIN GHIŢĂ OFFICE SRL** Timişoara, str. Take Ionescu nr. 24-28 sc. B, ap. 2, Tel/Fax: 0256/435976, e-mail: clelia@ghitaconstantin.ro	DA

POP VIRGINIA DAISY 1992-2	**CABINET ENPORA S.R.L.** Bucureşti, str. George Calinescu nr.52A, ap.1, 011694, Tel: 021 2300990; 031 1001634, Fax: 021 2302311; 031 1007927, pop@patents.ro	DA
POPA CRISTINA 2000-1193	**ROMINVENT S.A.** Bucureşti, Str. Ermil Pangratti nr. 35, et. 1, sect. 1, Tel: 021/2312515, 2312541, Fax: 021/2312550, 2312454, office@rominvent.ro	DA
POPESCU ANGELA 1997-1103	**CABINET PROPRIETATE INDUSTRIALĂ POPESCU ANGELA** Bucureşti, str. Complexului nr.10, bl.40, ap.14, Tel :021/3243756, tel : 0318.04.68.81 GSM : 0723051279, angela_intelect@yahoo.com	DA
POPESCU BIANU ANCA – LILIANA 2001-1210	**CABINET ENPORA S.R.L.** Bucureşti, str. George Calinescu nr.52A, ap.1, 011694, Tel: 021 2300990; 031 1001634, Fax: 021 2302311; 031 1007927, pop@patents.ro	DA
POPESCU LAURENTIU HOREA 2004-1354	**V&f IP CONSULTING SRL** Bucuresti, Bd Camil Ressu, nr.27, bl.N1, ap.214, Tel: 021/3140200, Fax: 021/3140290, Mobil: 0744487223, popescul@vf.ro	DA
POPESCU LIVIA 2004-1312	**CABINET POPESCU LIVIA** Bucuresti, bd. Camil Ressu 27, bl.N1, ap.188 Tel: 021/3481010, liviap25@yahoo.com	DA
POPESCU MAGDALENA DANIELA 2005-1466	**SOCIATATE CIVILA PROFESIONALA LEGAL2M** Bucuresti, Splaiul Unirii nr.10, bl. B5, sc.1, ap.10, mobil: 0728839880, fax: 021.3154462, magda.popescu@legal2m.com	DA
POPESCU RADU-ROMEO 2001-1207	**CABINET POPESCU RADU ROMEO** Bucureşti, Bd. Corneliu Coposu nr.3, bl. 101, sc. 3, ap. 50, sector 3, GSM : 0721753049 e-mail : romeoradu.popescu@rdslink.ro	DA
PRISTAVU GHEORGHE 2008-1591	**CABINET DE PROPRIETATE INDUSTRIALA PRISTAVU** Piatra Neamt, str. Gral Nicolae Dascalescu 11, bl. T3, sc.F, ap.70	DA
PUŞCAŞU DAN 1994-1056	**LOYAL PARTNERS – AGENȚIE DE PROPRIETATE INTELECTUALĂ SRL** Galati, Str. Portului nr.23, Parcul De Soft, cam.307, cod 800025, tel/fax: 0236/407032, GSM: 0722 744241, office@loyalpartners.ro www.loyalpartners.ro	DA

PUŞCAŞU DENISA 2008 - 1620	**Cabinet individual proprietate industriala Puşcaşu Denisa** Bucuresti, str. Raul Doamnei nr.5, bl.C4, sc.E, ap.199, mobil: 0740111620, tel: 0213236050, fax: 0213636051, e-mail: puscasu.denisa@yahoo.com, denisa.puscasu@gmail.com	DA
RAMAZAN ALPER 2004 - 1361	**CABINET PROPRIETATE INDUSTRIALĂ ALPER RAMAZAN** Constanța, str. Ştefan cel Mare nr.57, bl.M17, sc.B, ap.17, cod 900683, Tel: 0341/ 410937, Fax: 0241/635547, Mobil: 0722.704.363, alperramazan@gmail.com, zonguldakro@yahoo.com	DA
RASKAI MARIA MAGDALENA 1993-28	**RASKAI M M BREVMARC CONSULT S.R.L.** Dej, Str. Unirii, nr.3,BL.d8, ap.7, judetul Cluj, 405200, Tel/Fax: 0264/211847, GSM: 0742084050, raskaimm@yahoo.com	DA
RAȚĂ ANDREI VLAD 2005 - 1381	**RATZĂ ŞI RATZĂ SRL** Bucureşti, B-dul A.I. Cuza Nr. 52-54, Sect.1 Tel :021/2601348, Fax : 021/2601349 email : office@ratza-ratza.com, avr@ratza-ratza.com	DA
RAȚĂ GRIGORE 1992-3	**RATZĂ ŞI RATZĂ SRL** Bucureşti, B-dul A.I. Cuza Nr. 52-54, Sect.1 Tel :021/2601348, Fax : 021/2601349 email : office@ratza-ratza.com, gregory@ratza-ratza.com	DA
RĂDULESCU MIOARA 1996-47	**TERMOOPTIM SRL** Str. Cetatea de Balta nr.118, bl.9, sc.B, ap.12, tel/fax : 0214330310, termooptim@rdslink.ro	NU
ROBU MARICICA 1999-1133	**Cabinet individual consultanta in proprietate industriala ROBU MARICICA** Roman, jud. Neamt, str. Stefan cel Mare, bl.3, sc.C, ap.38, tel: 0333105979, mobil: 0730633391, maricica.robu@yahoo.com	DA
ROŞ VIOREL 2006-1485	**CABINET INDIVIDUAL ROŞ VIOREL** Bucuresti, bd.Unirii nr.66, bl.K3, ap.7, Mobil: 0722560675, fax: 3208044, e-mail: viorelros@asdpi.ro	DA
ROTARU ION 2006-1543	**AGENTIA DE PROPRIETATE INDUSTRIALA ANDAN SRL** Ploiesti, str. Banesti nr.2, bl. 8D, ap.4, tel: 0244535416, fax: 0244535416, mobil: 0722857653, 0748857653, 0729857653, avocat-rotaru@yahoo.com	DA
RUTA FULGER LAURENTIU 2005 - 1470	**CABINET DE PROPRIETATE INDUSTRIALA RUTA FULGER LAURENTIU** Cluj Napoca, bd. 21 decembrie, nr,40, ap.4, Mobil: 0747892450, ruta_laurentiu@yoahoo.com	DA

SAVU MARIANA 2004-1342	**CABINET DE PROPRIETATE INDUSTRIALA SAVU MARIANA** Bucuresti, str. Paul Greceanu nr.9, bl.20A, ap.26, Tel/ Fax: 021.2120651, mobil: 0722783660, liliana.savu@credidam.ro	DA
SECĂREANU DOINA MARIA 2003-1286	**INVENTA - AGENTIE DE PROPRIETATE INTELECTUALA S.R.L.** Bucureşti, Bdul Corneliu Coposu, nr. 7, bl. 104, sc.2, etaj 1, ap.31, sector 3, Tel : 021/3200285, Tel/Fax : 021/3228325,e-mail : inventa@mark-patent.ro	DA
SIRBU CRISTINA ADRIANA 2008-1613	**KeyPI – Cabinet individual de proprietate industriala** Bucuresti, str. Arh. Ion Berindei nr.3, bl.OD21A, ap.51, tel: 0722595458, 0766789060, fax: 0216657955, www.keypi.ro, office@keypi.ro, sirbu_tina@yahoo.com	DA
SPĂTARU DANIELA VICTORIA 1999- 44	**ROMINVENT S.A.** Bucureşti, Str. Ermil Pangratti nr. 35, et.1, sect.1, Tel: 021/2312515, 2312541, Fax: 021/2312550, 2312454, e-mail: dspataru@rominvent.ro	DA
SPRÎNCEANU NICOLAE 1996-1097	**AGENŢIE DE CONSULTANŢĂ ÎN PROPRIETATE INTELECTUALĂ ŞI TRANSFER DE TEHNOLOGIE "SPRÎNCEANU NICOLAE"** Drobeta Turnu Severin Str. Gheorghe Ionescu Siseşti, nr. 96, bl.E2, sc.1, ap.8, Tel/Fax: 0352801490 e-mail: NicolaeSprinceanu@yahoo.com GSM: 0721 796318	DA
STANCIU ADELINA 1994-14	**"HARCOV" A.P.I. S.R.L.** Sfântu Gheorghe, Jud Covasna Str. Nicolae Iorga nr. 61 bl. 10 E sc. B. ap.9 Tel. 0267352267 GSM: 0744435291, stanciu@planet.ro, propind@mail.asimcov.ro	DA
STĂNCESCU ALIN CRISTIAN 2003-1278	**LEGAL BRAND S.R.L.** Bucureşti, Str. Nicolae Licăreț nr.1, bl.33, sc.C, ap.107, Punct lucru: str. Campia libertatii nr.64, bl.34A, ap. 269, Tel: 0722674635, 0722607380, e-mail: legal.brand@easynet.ro, info@legal-brand.ro, www.legal-brand.ro	DA
STĂNCESCU ANCA 2000-1194	**LEGAL BRAND S.R.L.** Bucureşti, Str. Nicolae Licăreț nr.1, bl.33, sc.C, ap.107, Punct lucru: str. Campia libertatii nr.64, bl.34A, ap. 269, Tel: 0722674635, 0722607380, e-mail: legal.brand@easynet.ro, info@legal-brand.ro, www.legal-brand.ro	DA
STĂNCULESCU ANCA ELENA FLORICA 2008 - 1639	**CABINET ENPORA S.R.L.** Bucureşti, str. George Calinescu nr.52A, ap.1, 011694, Tel: 021 2300990; 031 1001634, Fax: 021 2302311; 031 1007927, pop@patents.ro	DA

STOIAN IOAN 1992-1008	**AGENȚIE DE PROPRIETATE INDUSTRIALĂ ŞI TRANSFER TEHNOLOGIC "STOIAN IOAN"** Roman, 611127, B-dul Republicii, bloc 46, sc. C, ap. 35, jud. Neamț, Tel/Fax: 0233/741268, GSM: 0745 643738, istoian@engineer.com	DA
STRECHE GHERGHINA 1997-1116	**OMV PETROM S.A.** Bucuresti, Calea Dorobantilor nr. 239, Sector 1. Telefon: 40 60092; Mob. 0723 55 20 26; Fax: 4060433 e-mail: gherghina.streche@petrom.com	NU
STURZA IOANA 1999-59	**CABINET M. OPROIU-CONSILIERE ÎN PROPRIETATE INTELECTUALĂ** Bucureşti, Str. Popa Savu, nr. 42, parter, sector 1, Tel : 021/ 2602833, 021/2602834, Fax : 021/2602836, 021/2602835, P.O.Box 2-229, e-mail : office@oproiu.ro	DA
SULIMAN MARIA-GABRIELA 1999-1147	**AGENȚIA NAȚIONALĂ A MEDICAMENTULUI** Bucureşti, str. Av. Sănătescu nr. 48, Tel: 021/2241710/368, Fax: 021/2243497, e-mail:maria.suliman @anm.ro	NU
SUSU LILIANA – MARIA 1999-1144	**CABINET INDIVIDUAL SUSU LILIANA MARIA** Brasov, str. Carierei nr.126, cod postal 500216, Tel: 0721220858, liliana.csomos@yahoo.co.uk	DA
SZENTE SÁNDOR 1999-48	**SZENTE SÁNDOR** Odorheiu Secuiesc, str. Victoriei nr.41, ap.4, jud. Harghita,cod poştal 535600, Tel/fax: 0266219143, e-mail : prooffice@szente.ro, www.szente.ro	DA
ŞANTA VALENTINA 2003-1227	**CABINET INDIVIDUAL VALENTINA ŞANTA** Tg.Mures, str. Koos Ferencz nr.21, bl.21, ap.44, Mobil: 0740028967, 0728151499, fax: 0365815201 vsanta@gedeon-richter.ro, santa_valentina2002@yahoo.com	DA
ŞERBAN ALINA MARIA 2003- 1291	**ASERBANA BRANDS SRL** Bucuresti, calea Victoriei nr.100, et.1, ap.18, tel: 0213039682, fax: 0213039683, info.aserbanabrand.com	DA
ŞOVA DAN-EUGEN 1993-1013	**PIDES - CABINET INDIVIDUAL** Bucureşti, str. Valea Buzăului, nr. 10, bl. G30, ap. 36, sector 3, Tel: 021/3455351, GSM: : 0723708632 e-mail: pides2004@yahoo.com	DA
TAVASZI ZOLTAN 2005-1471	**CABINET PROPRIETATE INDUSTRIALA TAVASZI ZOLTAN** Bucuresti, Calea Mosilor nr.135, et.7, ap.14, tel: 021.3155969, fax: 021.3155969, tavaszi.zoltan@gmail.com	DA

TĂRĂBÎC LUCIAN 2000-1195	**LUTARIS INTELPROT S.R.L.** Timisoara, 300426, str. Ana Ipatescu nr.45, Tel/Fax: 0256/489301, Mobil: 0742143718, 0723319154, qualitarium@qualitarium.ro	DA
TĂRCHILĂ NICOLETA AURICA 2008-1595	**CABINET ENPORA S.R.L.** Bucureşti, str. George Calinescu nr.52A, ap.1, 011694, Tel: 021 2300990; 031 1001634, Fax: 021 2302311; 031 1007927, pop@patents.ro	DA
TĂTARU DOINA 1995-19	**PERSOANĂ FIZICĂ** Piatra Neamţ, Str. Apele Minerale nr.4, Tel:0233/223602, e-mail:doina_tataru@msn.com	DA
TEODORESCU MIHAELA 1995-30	**ROMINVENT S.A.** Bucureşti, Str. Ermil Pangratti nr. 35, et.1, sect.1, Tel: 021/2312515, 2312541, Fax: 021/2312550, 2312454, e-mail: mteodorescu@rominvent.ro	DA
TEODORU EMANUEL 2004-1322	**TEODORU & ASSOCIATES SRL** Bucuresti, bd. Marasesti nr.2B, bl.A, sc.2, parter, ap.4 bis, cod postal 040254, Tel: 0213367722, Fax: 0213367723, e-mail: emanuel@teodoru.ro, www.romaniatrademarks.ro	DA
TEODORU VIOLETA 2003-1264	**TEODORU & ASSOCIATES SRL** Bucuresti, bd. Marasesti nr.2B, bl.A, sc.2, parter, ap.4 bis, cod postal 040254, Tel: 0213367722, Fax: 0213367723, GSM: 0722549219 e-mail: violeta@teodoru.ro, www.romaniatrademarks.ro	DA
TICU JIANU CRISTINA 2005-1478	**CABINET INDIVIDUAL P.I. TICU JIANU CRISTINA** Bucureşti, sector 5, str. Baltagului nr.11, bl. V67, ap.4, tel: 0722551203, tel/fax: 0213153717, cristina.jianu@xnet.ro	DA
TOMESCU ADRIAN 2005-1398	**CABINET INDIVIDUAL PROPRIETATE INDUSTRIALA ADRIAN TOMESCU** Bucuresti, str. Poet Vasile Carlova nr.2, bl. A7 bis, ap.74, tel: 021 2224422, 3217070, fax: 021 2222626, atomescu@buzescu.com, amtomescu@yahoo.com	DA
TUDOR DANIELA 1999-1136	**TUDOR DANIELA – persoana fizica autorizata** Bucuresti, str. Baba Novac nr.11, bl. G17, ap.51, cod postal 031623, Tel./Fax.: 040213240412 Mobil : 0749218326, consultanta@tudordaniela.ro	DA
TUDORA ADRIANA GEORGIANA 2006-1542	**AGENTIA DE PROPRIETATE INDUSTRIALA ANDAN SRL** Ploiesti, str. Banesti nr.2, bl. 8D, ap.4, tel: 0244535416, fax: 0244535416, mobil: 0722482873 avocat-adriana@yahoo.com	DA

TURTOI RADUCU 2007- 1545	**TURTOI INTELECTUAL PROPERTY FIRM SRL** Bucuresti, Splaiul Independenței nr.3, bl.17, ap.7,sector 5, mobil: 0722390388, tel/fax: 021.3135120, office@turtoi.ro, www.turtoi.ro	DA
ȚAMBREA OANA 2003- 1225	**CABINET M. OPROIU-CONSILIERE ÎN PROPRIETATE INTELECTUALĂ** Bucureşti, Str. Popa Savu, nr. 42, parter, sector 1, Tel : 021/2602834, 021/2602833, Fax : 021/2602836, 021/2602835, P.O.Box 2-229, e-mail : office@oproiu.ro	DA
ȚOȚU IOAN 2000-1196	**N.P.C. S.R.L.** Braşov, str. Alexandru cel Bun, nr.13, bl.E28, ap.7, cod 500025, OP 1 – CP 298, GSM: 0744520357,e-mail: totu@unitbv.ro	DA
ȚULUCA DOINA 1996-48	**NESTOR NESTOR DICULESCU KINGSTON PETERSEN – CONSILIERE ÎN P.I. S.R.L.** Bucureşti, sector 1, sos. Bucuresti Ploiesti, nr.1A, Bucharest Business Park, corp A, et.1 camerele 9 si 10, tel: 0212011200, fax: 0212011210, e-mail : doina.tuluca@nnkp.ro	DA
ȚURCANU CONSTANTIN 1992-10	**INVENTA - AGENTIE DE PROPRIETATE INTELECTUALA S.R.L.** Bucureşti, Bdul Corneliu Coposu, nr. 7, bl. 104, sc. 2, etaj 1, ap. 31, sector 3, Tel: 021/3200285, Fax: 021/3228325, GSM: 0744 324510, e-mail: inventa@mark-patent.ro	DA
UDREA ELENA RODICA 1994-25	**OSTER – SOCIETATE CIVILA PROFESIONALA DE PROPRIETATE INDUSTRIALA** Bucuresti, Str. Batiste nr.35, ap. 23, sector 2 Tel/Fax: 021/3147249 GSM: 0721254270, traianosiescu@xnet.ro	DA
VASILESCU RALUCA 1995-37	**CABINET M. OPROIU-CONSILIERE ÎN PROPRIETATE INTELECTUALĂ** Bucureşti, Str. Popa Savu, nr. 42, parter, sector 1, Tel : 021/ 2602833, 021/2602834, Fax : 021/2602836, 021/2602835, P.O.Box 2-229, e-mail : office@oproiu.ro	DA
VĂTAVU LIVIU 2006- 1539	**SC ANTIBIOTICE SA** Iasi, str. Valea Lupului nr 1, cod 707410, tel: 0742532882. 0727024582, fax: 0232.211020, e-mail: liviu.vatavu@antibiotice.ro, trademarks@antibiotice.ro	NU
VELCEA MARIAN 1994-26	**INVEL – AGENȚIE DE PROPRIETATE INDUSTRIALĂ** Bucureşti, str. Ion Ghica nr.3, ap.20,Fax: 0311.027.616, GSM: 0723205048, 0788885352, velcea@invel.ro	DA

VELICA ION GABRIEL 2004 - 1370	**CABINET VELICA – Agenție de proprietate industrială** Bucuresti, str. Brutus M.I., nr.13, ap.3, cod 050124 Tel/ Fax: 021/3357463, Mobil: 0722645283, www.velica.ro, office@velica.ro	DA
VELICU ANCA 2003- 1275	**CONSTANTIN & VELICU – INTELLECTUAL PROPERTY SRL** Bucuresti, sector 4, str. Trestiana nr.1A, bl. 8A, sc.A, ap.16, Tel: 0314256780, fax: 0314256781, office@candv-ip.ro	DA
VELȚAN LOREDANA 1999-45	**INVENTA - AGENTIE DE PROPRIETATE INTELECTUALA S.R.L.** Bucureşti, Bdul Corneliu Coposu, nr. 7, bl. 104, sc. 2, ap. 31, sector 3, Tel: 021/3200285, Fax: 021/3228325, e-mail: inventa@mark-patent.ro	DA
VIGH BEATA 2008-1566	**SIGNOLEX TRADEMARK REGISTRATION SRL** Miercurea Ciuc, str. Obor nr.52A, biroul nr.1, tel: 0740887334, beata.adam@gmail.com	DA
VIRGILIUS VASILACHE 2003-1228	**EDIPLAST S.R.L.** Tg. Mureş, Str. Măgurei nr.25, ap.2, Tel/Fax: 0265/263775, GSM: 0744394036, moniadel@artelecom.net	DA
VISALOM MONICA 2004 - 1340	**AGENȚIE DE PROPRIETATE INDUSTRIALĂ – APIA SRL** Bucureşti, Str. Romancierilor nr.5, bl.C14, sc.B Ap.41, sector 6; OP 23 CP 11,Tel./Fax: 021/7783100; e-mail: office@mark-apia.ro, Site: www.mark-apia.ro	DA
VISALOM THEODOR 1996-1100	**AGENȚIE DE PROPRIETATE INDUSTRIALĂ – APIA SRL** Bucureşti, Str. Romancierilor nr.5, bl.C14, sc.B Ap.41, sector 6; OP 23 CP 11,Tel./Fax: 021/7783100; e-mail: office@mark-apia.ro, Site: www.mark-apia.ro	DA
VIŞOIU LILIAN CĂTALIN 2003-1246	**CABINET DE PROPRIETATE INDUSTRIALĂ "VIŞOIU LILIAN CĂTĂLIN"** Bucureşti, bd. Unirii nr.74, bl. J3B, sc.3, ap. 41, Tel/Fax: 021/3167043, GSM: 0744480657, visoiucatalin@yahoo.com,	DA
VLAD CONSTANTIN 2000-1199	**VLAD CONSTANTIN** Constanta, Bd. 1 decembrie 1918 nr. 5, bl. F16, ap.34, cod 900711, Tel: 0241625643, 0341172650, Fax: 0241625643,GSM: 0722 370300, 0770251145, e-mail: constantin.vlad@rdslink.ro	DA
VLAD SIMONA 2006-1540	**CABINET IINDIVIDUAL PROPRIETATE INDUSTRIALA VLAD SIMONA** Bucuresti, sector 3, str. Liviu Rebreanu, nr.7, bl.51, ap.67, tel/fax: 0216477471	DA
VOICU ALEXANDRA 1992-5	**CABINET VOICU ALEXANDRA** Bucureşti, B-dul Magheru, nr. 9, sc. 2, etaj 9, ap. 89, sector 1, PO BOX: 22-246, Tel/Fax: 021/3153684, alexandra.voicu@upcmail.ro	DA

LISTA CONSILIERILOR ÎN PROPRIETATE INDUSTRIALĂ, MEMBRI AI CAMEREI NAȚIONALE A CONSILIERILOR ÎN PROPRIETATE INDUSTRIALĂ DIN ROMÂNIA, AUTORIZAȚI PENTRU DOMENIUL DESENELOR ŞI MODELELOR pentru luna iunie 2011

Nume şi Prenume/ Nr. din Reg. Nat	Denumirea societății Adresa societății	Societate cu obiect de activitate propr.ind.
ACSINTE PAULA-ADRIANA 2000-1160	**CABINET ACSINTE PAULA ADRIANA** Bucureşti, str. Maior Coravu Ion, nr.1-7, bl.C4, ap.85, Tel/fax : 021/2507396, GSM : 0723 317631 e-mail : paula@legalservices.ro	DA
ALAN LILIANA 1994-1037	**CABINET PROPRIETATE INDUSTRIALA ALAN LILIANA** Sat Otvesti nr.183B, jud. Timis, 0724250467, e-mail: cabinet.alan@yahoo.com	DA
ALDEA CRISTINA RALUCA 2006-1489	**TREMULA SA** Braila, soseaua de centura nr.1, tel: 0788995533, 0744550778, tel/fax: 021.3245250, e-mail : office@intelecta.ro, www.intelecta.ro	NU
ALECU FLORIN BOGDAN 2005-1394	**CABINET INDIVIDUAL PROPRIETATE INDUSTRIALA ALECU BOGDAN** Bacau, str. Lucretiu Patrascanu nr.2, sc.B, ap.2, Tel/fax: 0334407577, Mobil: 0740274741, office@marcidesene.ro, www.marcidesene.ro	DA
ANDRONACHE PAUL 2003-1216	**ECOINTELLECT CABINET INDIVIDUAL ANDRONACHE PAUL** Bucureşti, aleea Compozitorilor nr.1, bl.E21, et.6, ap.35, sect 6,Tel/Fax: 021/7250069, GSM: 0722741043, 0727476335 e-mail: paul.andronache@clicknet.ro, paul_andronache@yahoo.com	DA
ANGHEL LUMINIȚA DOINA 1993-1020	**CABINET DE PROPRIETATE INDUSTRIALA ANGHEL LUMINIȚA DOINA** Bucureşti, Str. Gherghitei Nr.1, Bl.94B, Sc. B, Ap.76, Sector 2, Fax: 031.4013777, GSM : 0723301706, 0743218219 e-mail : anghel.doina@rdslink.ro, anghel2na@yahoo.com, anghel2na@gmail.com	DA
APETROAIE HORATIU TUDOR 2005-1400	**AGENTIE DE PROPRIETATE INDUSTRIALA HORATIU APETROAIE** Bucuresti, str. Faurei nr.1, bl.P11, ap.228, Mobil: 0722302801, e-mail: horatiuat@xnet.ro	DA
APOSTOL SALOMIA 1999-1127	**PERSOANĂ FIZICĂ** Galați, Str. Reg. 11 Siret nr. 15, bl. E4, ap. 54, Tel/fax: 0236/436437 GSM 0766765027, saly_apostol@yahoo.com	DA

ARDELEANU RALUCA 2009 - 1693	**Cabinet de proprietate industriala Raluca Ardeleanu** Bucuresti, str. Ion Tuculescu nr.37, bl.07, ap.29, tel: 0723601875, fax: 0318015023, office@cabinetardeleanu.ro, www.cabinetardeleanu.ro	DA
AXENTE ELENA 1999-46/1	**INTEL PROTECT S.R.L.** Braşov, Str. M. Kogălniceanu, nr. 20, bloc 1k, sc. C-D, Tel: 0268/412567, Fax: 0268/477333, GSM: 0722 464314, e-mail:intelprotect@ccibv.ro;	DA
BACIU ANA MARIA 2004-1325	**NESTOR NESTOR DICULESCU KINGSTON PETERSEN – CONSILIERE ÎN P.I. S.R.L.** Bucureşti, sector 1, sos. Bucuresti Ploiesti, nr.1A, Bucharest Business Park, corp A, et.4, Mobil: 0722256758, Tel: 021/2011200, ana-maria.baciu@nnkp.ro	DA
BARBU MIRCEA 1994-1042	**PERSOANĂ FIZICĂ** Bucureşti, Sos.Iancului nr.21, bl.106A, sc.b, ap.73, sect.2, Tel/Fax: 021/6536608, 0724.834.010 e-mail: bmircea@mailbox.ro	DA
BĂDĂRĂU ADINA ADRIANA 2006-1494	**NESTOR NESTOR DICULESCU KINGSTON PETERSEN – CONSILIERE ÎN P.I. S.R.L.** Bucureşti, sector 1, sos. Bucuresti Ploiesti, nr.1A, Bucharest Business Park, corp A, et.4, Tel: 021/2011200, fax: 0212011210, e-mail: adina.badarau@nnkp.ro	DA
BĂISAN CRISTINA CARMEN 2008-1569	**SIDEMO - SIGLE DESENE MODELE SRL** Bucuresti, sector 6, str. Sandulesti nr.3, bl. Z40, ap.4, tel/fax: 0214139834, mobil: 0741135012, 0722548381, contact@sidemo.ro, www.sidemo.ro	DA
BĂLAN GHEORGHIȚĂ 1992-1	**RODALL-AGENȚIE DE PROPRIETATE INDUSTIALĂ SRL** Bucureşti, Str. Polonă nr. 115, bl. 15, Sc.A,Et.4, ap. 19 sect. 1, Tel: 021/2108342, GSM: 0722 652111, Fax: 021/2105794, rodall@b.astral.ro	DA
BELCIU DELIA MIHAELA 2008-1578	**NESTOR NESTOR DICULESCU KINGSTON PETERSEN – CONSILIERE ÎN P.I. S.R.L.** Bucureşti, sector 1, sos. Bucuresti Ploiesti, nr.1A, Bucharest Business Park, corp A, et.1 camerele 9 si 10, tel: 0212011200, fax: 0212011210, e-mail : delia.belciu@nnkp.ro	DA
BENDE ANDREEA 2008-1579	**NESTOR NESTOR DICULESCU KINGSTON PETERSEN – CONSILIERE ÎN P.I. S.R.L.** Bucureşti, sector 1, sos. Bucuresti Ploiesti, nr.1A, Bucharest Business Park, corp A, et.1 camerele 9 si 10, tel: 0212011200, fax: 0212011210, andreea.codrescu@nnkp.ro	DA

BENGA BOGDAN FLORIN 2005-1407	**INTELLEXIS SRL** Bucuresti, 030231, bd. Hristo Botev nr.1, etaj 3, camera 37, Tel/fax: 021.3103042, mobil: 0723300147, contact@intellexis.ro bogdanbenga@xnet.ro	DA
BEREA VALENTIN 2006-1495	**CABINET INDIVIDUAL P.I. VALENTIN BEREA** Bucuresti, bd. Carol I, nr.51, ap.26, sector 2, Tel: 4088904, Fax: 4088911, mobil: 0721473317, e-mail: valentin.berea@bulboaca.com	DA
BICU CRISTINA MĂDĂLINA 2003-1308	**WEIZMANN ARIANA & PARTNERS AGENTIE DE PROPRIETATE INTELECTUALA SRL** Bucuresti, str. Aleea Trestiana, nr.4, bl.20, sc.B, ap.72, tel: 0213274978, fax: 0213227689, mobil: 0724260277, e-mail: office@branduri.ro, www.branduri.ro	DA
BODOMOI OTILIA FLORENTINA 2008-1573	**INVENTA - AGENTIE DE PROPRIETATE INTELECTUALA S.R.L.** Bucureşti, Bdul Corneliu Coposu, nr. 7, bl. 104, sc.2, etaj 1, ap.31, sector 3, Tel : 021/3200285, Tel/Fax : 021/3228325, inventa@mark-patent.ro	DA
BOLINTINEANU MAGDALENA GABRIELA 2008-1597	**MARK TO MARK INTELLECTUAL PROPERTY OFFICE SRL** Bucuresti, sector 4, str. Huedin nr.12, bl. D20, sc.4, ap.53, mobil: 0745120402, tel: 0212100415,fax: 0212100314, magda.bolintineanu@marktomark.com	DA
BORLAN T. RADU 2000-1161	**PATENTMARK S.R.L.** Bucureşti str. Dr. N. Turnescu nr. 2, sector 5, Tel: 021/3121669, Fax: 021/2233963, e-mail:stema@pcnet.ro	DA
BOZIOREANU MARIUS ADRIAN 2000-1165	**CONS INTEL BMA CABINET CONSULTANȚĂ** Buzău, Cart, Dorobanti 2, bl.D2, et.1, ap.5 CP 8, OP1, Mobil : 0745086588, Fax : 0238/719619, marius–bozio@yahoo.com	DA
BOZOCEA GINA VIOLETA 2003- 1222	**WEIZMANN ARIANA & PARTNERS AGENTIE DE PROPRIETATE INTELECTUALA SRL** Bucuresti, str. 11 iunie, nr.51, sc.A, ap.4, 0723204268, tel/fax : 0268/315046, office@inregistrare-marci.ro	DA
BRAN LAURA GABRIELA 2004 - 1336	**BRANDYNAMICS AGENTIE DE PROPRIETATE INDUSTRIALA S.R.L.** Cluj Napoca, str. Inocentiu Micu Klein, nr.8 Tel/fax: 0364/102070, 0744143965, laura.bran@brandynamics.ro	DA
BROJBOIU DUMITRU ADRIAN FLORINEL 1995-1067	**BROJBY PATENT INNOVATION** Piteşti, Bd. Republicii, bl.212,sc. D, ap.11, jud.Argeş, cod 110176, Tel/Fax.: 0348/412529, GSM: 0745 143095,adrian_brojboiu@yahoo.com	DA

BUCŞĂ GHEORGHE 2005-1391	**INVENTA - AGENŢIE DE PROPRIETATE INTELECTUALĂ S.R.L.** Bucureşti, Bdul Corneliu Coposu, nr. 7, bl. 104, sc. 2, et. 1 ap. 31,sector 3, Tel: 021/3200285, Fax: 021/3228325, e-mail: inventa@mark-patent.ro	DA
BURBEA MILESCU IULIA ADRIANA 2005-1379	**CABINET INDIVIDUAL PROPRIETATE INDUSTRIALA IULIA BURBEA** Bucuresti, sector 1, str. Stirbei Voda nr.105, bl.24B, ap.4, tel: 0726375412, iuliad_bis@yahoo.com	DA
BURŢILĂ IOAN 1993-1022	**MILENIUL 3 Agenţie de Proprietate Industrială S.R.L.** Pascani, Str. Moldovei nr. 10, bloc Crinul, sc. A, Ap. 28, Tel/Fax: 0232/719190; GSM: 0740 820582	DA
BUTA PAUL GEORGE 2010 - 1704	**Cabinet individual Paul George Buta** Bucuresti, bd. Mircea Voda, nr. 35, bl. M27, ap. 17, tel: 021.3211234, fax: 021.3211253, e-mail: paul.buta@asdpi.ro	DA
BUZLEA ELISABETA 1993-25	**INTELECT S.R.L.** Oradea, B-dul Dacia nr. 48, Bl. D10, Ap.3, OP 9-CP128, Tel 0259/453847, Fax:0259/268094 GSM: 0745 040831, e-mail: info@intelect.ro	DA
BUZLEA MIRCEA VALENTIN 2003- 1234	**INTELECT S.R.L.** Oradea, B-dul Dacia nr. 48, Bl. D10, Ap.3, OP9-CP128, Tel 0259/453847, Fax:0259/268094 e-mail: info@intelect.ro	DA
BUZLEA NARCISA FLORICICA 2003- 1235	**INTELECT S.R.L.** Oradea, B-dul Dacia nr. 48, Bl. D10, Ap.3, OP9-CP128, Tel 0259/453847, Fax:0259/268094 e-mail: info@intelect.ro	DA
CAVESCU ADRIAN 2008-1609	**CAVESCU SI ASOCIATII SRL** Otopeni, str. Grivita nr.37E, e-mail: adriancavescu@yahoo.com, office@avocat4u.ro	DA
CÂMPEAN GHEORGHE-GEORGEL 1996-1087	**CABINET INDIVIDUAL CAMPEAN GHEORGHE GEORGEL** Campina, str. Dr. Constantin Istrati nr.52, bl.3, ap.5, Tel: 0244/335207, mobil: 0729902117, e-mail: george_campean@yahoo.com	DA
CAMPEANU IOANA AURA 2005-1409	**SC PETOSEVIC SRL** Bucureşti, Intrarea Camil Petrescu nr.1, Tel: 021/3057996, Fax: 021/3145481, e-mail: aura.campeanu@petosevic.com	DA

CECIU GABRIELA 1994-1045	**CABINET "CECIU GABRIELA" CONSULTANȚĂ ÎN DOMENIUL PROPRIETĂȚII INTELECTUALE** 300024 Timişoara, Str. Martir Leonida Banciu, nr. 6, sc. A, ap. 110, jud. Timis, Tel/Fax: 0256/494846; GSM: 0745 388 039, e-mail: gabrielaceciu@hotmail.com	DA
CHISTRUGA VICTORIA 2008-1590	**ATELIERELE CFR GRIVIȚA S.A.** Str. Calea Griviței nr.359, tel: 0212240913, fax: 0212241736, e-mail: office@grivita.ro	NU
CIRSTEA CRISTINA 2004-1346	**ARIANA BRAND EXPERT SRL** Craiova, str. Mihail Kogalniceanu nr.20, jud. Dolj, 0726718638, c_cirstea@yahoo.com, cristina_cirstea@inregistrare-marci.ro	DA
CIUDA-BERIVOE ANCA 1996-41	**INTELLECTUAL PROPERTY OFFICE SRL** Bucureşti, Str. Alexandru Moruzzi nr. 6, bl. B6, sc. 2, et. 8, ap. 62, sector 3; Tel/Fax: 021/3262388, GSM : 0745 094241, office@ipoffice.ro	DA
CIUPAN CORNEL 2003-1310	**CABINET DE PROPRIETATE INDUSTRIALĂ CIUPAN CORNEL** Cluj Napoca, Str. Mestecenilor nr.6, bl. 9E, ap.2, Tel: 0264/524425; 0264/415051, Fax: 0264/415054, e-mail: cornel.ciupan@muri.utcluj.ro	DA
COCOLOI OANA 2003- 1263	**CABINET OANA COCOLOI** Bucureşti, Drumul Taberei nr.120, bl. OD1, sc.5, ap. 189, sector 6, Tel : 021/7450757, GSM : 0730557744, e-mail : oana_cocoloi@yahoo.com	DA
COCOŞ ŞTEFAN 2010 - 1703	**ROMINVENT S.A.** Bucureşti, Str. Ermil Pangratti nr. 35, et.1, sector 1, Tel: 021/2312515, 2312541, Fax: 021/2312550, 2312454, e-mail: scocos@rominvent.ro	DA
COJOCNEAN MARIA RODICA 2003- 1241	**INTELMMI CONSULT SRL** Tg. Mures, str. Sârguinței nr.39, ap.12, cod poştal 540543, Tel/fax: 0365 401839, mobil: 0745303867, cojocnean_maria@yahoo.com	DA
COLAN CRISTIAN IONUT 2005-1418	**CABINET PROPRIETATE INDUSTRIALA C.I. COLAN** Bucureşti, str. Mihai Eminescu nr.128-130, ap.17, sect.2, tel: 021.6190308, fax: 021.6190309, ionut.colan@cbea.ro	DA
COMĂNESCU MARILENA 2003-1277	**CABINET MARILENA COMANESCU** Bucuresti, str. Muzeul Zambaccian 34, sc. B, ap.3, sector 1, tel: 0722259260, office@cimo.ro, marilena.comanescu@cimo.ro	DA

COMĂNESCU NADIA VASILICA 2003- 1242	**PFIZER ROMANIA SRL** Bucuresti, Splaiul Independentei nr.179, sector 5, cod 050099, Tel: 021/2072800, Fax: 021/2072801, nadia.comanescu@pfizer.com	NU
CONSTANDA CECILIA MĂDĂLINA 2003-1304	**WEIZMANN ARIANA & PARTNERS AGENTIE DE PROPRIETATE INTELECTUALA SRL** Bucuresti, str. Aleea Trestiana, nr.4, bl.20, sc.B, ap.72, tel: 0213274978, fax: 0213227689, mobil: 0724260277, e-mail: office@branduri.ro, www.branduri.ro	DA
CONSTANTIN ADRIAN GEORGE 1999-1148	**CONSTANTIN & VELICU – INTELLECTUAL PROPERTY SRL** Bucuresti, sector 4, str. Trestiana nr.1A, bl. 8A, sc.A, ap.16, Tel: 0314256780, fax: 0314256781, office@candv-ip.ro	DA
COSMOVICI PAUL 2009-1654	**COSMOVICI SI ASOCIATII SRL** Bucuresti, OP 77, CP 216, www.cosmovici.ro, cosmovici@cosmovici.ro	DA
COSTINESCU PETRU 1998-1125	**PETRU COSTINESCU-DICOSTI** Bucureşti, Str. Viorele nr. 30, bl. 20A, ap. 23, sector 4, OP 44 – CP5, Tel : 021/3303162, Fax : 021/330473 e-mail : petrucostinescu.dicosti@gmail.com	DA
COŞESCU CAMELIA 1999-46/2	**M.D.P. RIGHTS AGENCY SRL** Brasov, str. Lunga nr.270, cod postal 500450, Tel: 0268/440100, 440313; Fax: 0268/440221, Mobil: 0744355100, e-mail: office@mdp-rights-agency.ro www.mdp-rights-agency.ro	DA
COTRUTA LEONID 2006-1533	**CABINET PROPRIETATE INDUSTRIALA COTRUTA LEONID** Bucuresti, str. Vasile Lascar nr.182, bir. Nr.3, leonid.cotruta@gmail.com	DA
CSAPO MARTINESCU ERNEST 1995-1072	**ROMBAT SA** Bistrița, Drumul Cetatii nr.6 Tel. 0263/234011,Fax :0263/234010, e-mail: erni@rombat.ro	NU
DANCIU IOAN 2004 - 1373	**NOWAPATENT SRL** Medias, str. Lotru, nr.4, bl.92, ap.1 Tel : 0269/841373 ; 833273 GSM : 0744556074 Fax : 0269/833273, e-mail : nowapatent@birotec.ro, office@nowapatent.ro	DA
DRAGULIN IOANA 2005-1385	**ROMINVENT S.A.** Bucureşti, Str. Ermil Pangratti nr. 35, et.1, sector 1, Tel: 021/2312515, 2312541, Fax: 021/2312550, 2312454, e-mail: office@rominvent.ro	DA

DUMITRESCU ARTEMIS SORINA 2003- 1250	**ROMINVENT S.A.** Bucureşti, Str. Ermil Pangratti nr. 35, et.1, sect.1 Tel: 021/2312515, Fax: 021/2312550 e-mail:adumitrescu @rominvent.ro	DA
DUMITRESCU OANA IRINA 2005 - 1434	**INNOVIS INTELLECTUAL PROPERTY** Bucuresti, Calea Rahovei nr.217, bl.12, ap.60, Mobil: 0741572398, e-mail: office@innovis.ro	DA
ENDES CORINA 2007-1546	**ANACOR – Cabinet de proprietate industriala** Bucuresti, bd. Bucurestii Noi nr.51-61, bl.B1, ap.11, tel: 0216678665, mobil: 0726475018, anacor.cpi@gmail.com	DA
ENE MARILENA 2003- 1253	**ENE & ASOCIATII – PROPRIETATE INDUSTRIALA SRL** Bucuresti, str. George Valentin Bibescu nr.20-22, bl.11/1, sc.3, ap.8, Tel: 0722558957, fax: 021.2300175, marilena.ene@ratiu.ro	DA
ENE SILVIA 2000-1159	**CABINET M. OPROIU – CONSILIERE ÎN PROPRIETATE INTELECTUALĂ** Bucureşti, Str. Popa Savu, nr. 42, parter, sector 1. Tel : 021/2602833, 021/2602834, Fax : 021/2602835, 021/2602836, CP : 2-229, e-mail : office@oproiu.ro	DA
ENESCU LUCIAN 1992-7	**ROMINVENT S.A.** Bucureşti, Str. Ermil Pangratti nr. 35,et.1, sector1, Tel: 021/2312515, 2312541, Fax: 021/2312550, 2312454, e-mail: office@rominvent.ro	DA
ENESCU MIRUNA 2003- 1254	**ROMINVENT S.A.** Bucureşti, Str. Ermil Pangratti nr. 35, et.1, sect.1 Tel: 021/2312515, Fax: 021/2312550 e-mail : menescu@rominvent.ro	DA
FAIGHENOV MARIOARA 1995-1063	**AGENŢIE DE PROPRIETATE INTELECTUALĂ ŞI TRANSFER DE TEHNOLOGIE-AGPITT-SRL** Bucureşti, B-dul Libertăţii nr. 12, bl.113, sc.2, et.3, ap.28, sector 4; CP 42-106,Tel: 021/3177693; Fax : 021/3177584 ; GSM : 0744 293552 ; 0724539752 e-mail :faighenov@xnet.ro; office@agpitt.ro	DA
FÂNTÂNĂ RAUL-SORIN 1994-23	**FÂNTÂNĂ RAUL SORIN & ASOCIAŢII SRL** Braşov, str. 9 mai, nr.4, sc.D, ap.3 Tel/fax: 0268543657, office@inventii-marci.ro, www.inventii-marci.ro	DA
FIERĂSCU COSMINA-CATRINEL 1996-42	**ROMINVENT S.A.** Bucureşti, Str. Ermil Pangratti nr. 35, et.1, sect.1 Tel: 021/2312515, Fax: 021/2312550 e-mail: cfierascu@rominvent.ro	DA

FLOREA ILEANA MARIA 2003- 1258	**CHIUARIU SI ASOCIATII – CONSILIERE IN PROPRIETATE INTELECTUALA** Bucuresti, bd. Aviatorilor nr.52, et.3, sector 1, Tel/fax: 0213161074, 0213161075, Tel: 0722554460, Ileana.florea@chiuariulawyers.ro, ip@chiuariulawyers.ro	DA
FRISCH CRINA NICOLETA 2000-1172	**FRISCH & PARTNERS SRL** Bucuresti, str. Ceasornicului, nr.7, sector 1, cod 14111, tel: 0213101165, fax: 0213130130, Mobil: 0722212480, office@frisch.ro, crina.frisch@frisch.ro	DA
FUCIU ANIŞOARA 2003-1259	**CABINET ANI FUCIU SRL** Com.Snagov, Bloc P53, sc.A, ap.1, jud.Ilfov, Tel: 021/3106399, Fax: 021/3106398, GSM: 0744370196, e-mail: ani.fuciu@consilier-marci.ro	DA
FULEA MARIA 1995-1076	**EURORESSOURCES SRL** Medias, str. Ion Creangă, nr.4, ap.6, Tel: 0269/843504, Fax: 0269/824812	DA
GAVRIL NICULINA 2001-1211	**CABINET N. D. GAVRIL S.R.L.** Bucureşti, Str. Ştefan Negulescu nr. 6A, sector 1, Tel./fax : 021/2302882, 0213165492, GSM :0722983520, e-mail : gavrilnin@yahoo.com cabinetgavril@yahoo.com	DA
GAVRILA NARCISA 2009 - 1698	**Cabinet individual de proprietate industriala Narcisa Gavrila** Piatra Neamt, str. Petru Rares nr.43, bl.C1, ap.2, tel: 0745019497, 0723515313, e-mail: narcisa_gavrila@yahoo.com	DA
GAVRILIU ANA-CORINA 1993-1031	**BIOTEHNOS S.A.** Otopeni, Str. Gorunului nr.3-5, Tel: 031.7102402, 0317102383, Fax: 031.7102400, GSM : 0723302092, corinagav@hotmail.com	NU
GĂVENEA MIHAELA 2005-1437	**SOCIETATE CIVILA PROFESIONALA LEGAL2M** Bucuresti, Splaiul Unirii nr.10, bl. B5, sc.1, ap.10, mobil: 0728836880, fax: 021.3154462, mihaela.gavenea@legal2m.com	DA
GHENU MIHAELA 1993-15	**ROMINVENT S.A.** Bucureşti, Str. Ermil Pangratti nr. 35, et.1, sect.1 Tel: 021/2312515, Fax: 021/2312550 e-mail: mghenu@rominvent.ro	DA
GHIȚĂ CONSTANTIN 1992-13	**CONSTANTIN GHIȚĂ OFFICE SRL** Timişoara, Str. Take Ionescu nr. 24-28, sc. B ap. 2 Jud.Timiş, Tel/Fax: 0256/435976, GSM: 0744 162462, e-mail: ghita@ghitaconstantin.ro	DA

GRECU ELENA 2005 - 1382	**NOMENIUS S.R.L.** Bucuresti, sector 6, str. G.M. Zamfirescu nr.46, bl.22A, sc.1, ap.11, camera 1, elena.grecu@nomenius.ro	DA
HARSANY ALEXANDRU 2003-1251	**NESTOR NESTOR DICULESCU KINGSTON PETERSEN – CONSILIERE IN P.I. S.R.L.** Bucureşti, sector 1, sos. Bucuresti Ploiesti, nr.1A, Bucharest Business Park, corp A, et.1, camerele 9 si 10, Tel : 021/2011200, Fax : 021/2011210, GSM : 0722203934, e-mail : alexandru.harsany@nnkp.ro	DA
HAŞIU ALEXANDRA 1999-57	**ROMINVENT S.A.** Bucureşti, Str. Ermil Pangratti nr. 35, et.1, sect.1, Tel: 021/2312515, 2312541, Fax: 021/2312550, 2312454, e-mail: ahasiu@rominvent.ro	DA
HĂISAN MARIA 2000-1202	**CABINET INDIVIDUAL MARIA HĂISAN** Botoşani, calea Natională nr.65, bl. I3, ap.10, tel: 0231534249, mobil: 0728004574, mh20@k.ro	DA
IACOBINI ANCA SVETLANA 2003- 1262	**IACOBINI&CO, CONSILIERI IN DREPTUL DE PROPRIETATE INDUSTRIALA SRL** Bucuresti, Calea Mosilor, nr.258, bl. 4bis, ap.22, sector 2, Tel : 021/2104690 ; Fax : 021/2104793 E-mail : asimri@yahoo.com	DA
IACOBINI MIHNEA RĂZVAN 2003- 1261	**IACOBINI&CO, CONSILIERI IN DREPTUL DE PROPRIETATE INDUSTRIALA SRL** Bucureşti, Calea Mosilor, nr.258, bl. 4bis, ap.22, sector 2, Tel : 021/2104690 ; Fax : 021/2104793 E-mail : asimri@yahoo.com	DA
ICLANZAN TUDOR ALEXANDRU 2005-1442	**CABINET PROPRIETATE INDUSTRIALA TUDOR ICLANZAN** Timisoara, Piața Victoriei nr.5, sc. D, ap.2, tel :0256.403000, fax : 0256.403021, ticlanzan@eng.upt.ro	DA
IOACĂRĂ VALENTIN 1999-50	**ROVALCONS SRL -AGENȚIE DE PROPRIETATE INTELECTUALĂ** Câmpina, Str. Orizontului, nr.1, bl. R10, ap.27, Jud. Prahova, Tel/Fax: 0244/371390; GSM : 0722 540580 e-mail: rovalcons@xnet.ro	DA
ION COSTIN	**A.G.V. –AGENTIE DE PROPRIETETE INDUSTRIALA SRL** Bucuresti, sector 1, str. Clucereasa Elena nr.67, tel/fax: 0216664311, mobil: 0744369265, ion.costin@yahoo.de	DA
ION DAN ADRIAN 2003-1260	**CABINET PROPRIETATE INDUSTRIALA – IONDA** Bucuresti, 010577, Calea Dorobantilor nr.126-130, bl.8, ap.50, Tel/fax: 021/2316549, Mobil: 0722687982 e-mail: ionda@rdsmail.ro	DA

ION RODICA-COCUȚA 1993-1032	**CABINET DE PROPRIETATE INDUSTRIALĂ "BIONPI"** Bucureşti, 010577, Calea Dorobanților 126-130 Bl. 8, et. 9 Ap. 50 sector 1, cod 010577, Tel/Fax: 021/2316549, 031/8054616 GSM: 0723 187944, 0746184697 e-mail: bionpi@rdsmail.ro, bionpi@hotmail.com	DA
IONUS MIHAELA GERALDINE 2009-1664	**DENNEMEYER & ASSOCIATES SRL** Brasov, str. Matei Basarab nr.2, etaj 1, tel: 0268412979, fax: 0268412965, gionus@dennemeyer.com, www.dennemeyer-law.com	DA
IORGULESCU MARIANA 2008-1607	**P.F.A. Iorgulescu Mariana** Constanta, bd. Aurel Vlaicu nr.43, bl. Pc3, ap.32, tel: 0341444888, fax: 0341814940, mobil: 0745259643, e-mail: iorgulescumariana@yahoo.com	DA
ISOC DORIN 1994-1052	**INTEGRATOR CONSULTING SRL** Cluj Napoca, Str. Dunării nr. 25 blC1 ap5,jud. Cluj Tel/Fax: 0264/442817, GSM : 0745235585 e-mail : dorin.isoc@yahoo.com, integrator.consulting@yahoo.com	DA
ISTRATI GHERTTRUDE IOANA 2008 - 1608	**MARCI ŞI DESENE SRL** Bucuresti, calea Vitan, nr.8, bl. V51, sc.2, ap.50, tel: 0318055988, mobil: 0722514452, fax: 0318055989, e-mail: avistrati@gmail.com	DA
IVANCA GAVRIL 2004-1357	**CABINET PROPRIETATE INDUSTRIALA ARINOVA** Arad, 310151, str. Coriolan Petreanu, nr.28, Tel/fax: 0257/255842, mobil: 0744246562, info@arinova.ro	DA
IVANCA MARIA ELISAVETA 1993-1033	**AGENȚIA DE PROPRIETATE INDUSTRIALĂ "LABIRINT"** Arad, Str. Coriolan Petreanu nr. 28, Tel/Fax: 0257/255842, GSM: 0722 458129 e-mail: info@labirint.ro	DA
IVĂNESCU GABRIEL DAN 1996-1091	**CABINET INDIVIDUAL- IVANESCU GABRIEL DAN** Braşov, Str. Al. I. Cuza nr. 58 ap. 5, tel: 0268471650, fax: 0368816013, GSM: 0722 248415, e-mail: dan.ivanescu@clicknet.ro	DA
JOIȚOIU ANDREEA SIMONA 2000-1197	**ROMINVENT S.A.** Bucureşti, Str. Ermil Pangratti nr. 35, et.1, sect.1, Tel: 021/2312515, 2312541, Fax: 021/2312550, e-mail : ajoitoiu@rominvent.ro	DA
KLEININGER TOMA 2005-1423	**I.P. NEW MARK COMPANY S.R.L.** Bucuresti, sector 3, bd. Mircea Voda, nr.37, bl. M29, sc.C, ap.83	DA

LARION ELISABETA-SONIA 1992-9	**ROMINVENT S.A.** Bucureşti, Str. Ermil Pangratti nr. 35, et.1, sect.1 Tel: 021/2312515, Fax: 021/2312550, mobil: 07 44 37 37 37, sonia.larion@gmail.com e-mail: office@rominvent.ro	DA
LAZĂR ELENA 1997-28	**CABINET DE PROPRIETATE INDUSTRIALĂ** Buzău, Str.Unirii, Bl.16C,Et.3, Ap. 12, cod 120013, OP 1, CP 52, Tel./Fax: 0238 724262 GSM: 0723 328633, cpielena@recomplast.com	DA
LUCĂCEL MIHAIELA 2003- 1288	**MILMARK DESIGN SRL** Bucuresti, sector 3, aleea Rotunda nr.2, bl. H8, ap.38, GSM:0745347813, e-mail : office@markdesign.ro	DA
MACAMETE ELENA 1992-1003	**ICPE CA** Bucureşti, Splaiul Unirii 313, sect. 3 Tel: 021/3467231, mobil: 0722642756, lmacamete@icpe-ca.ro	NU
MANEA MARCELA 2008-1602	**ROMARK INTELLECTUAL PROPERTY** Bucuresti, Aleea Campul cu flori nr.12, bl. A49, ap.35, sector 6, mobil: 0724755705	DA
MARINESCU RUXANDRA 2003-1271	**PATENTMARK S.R.L.** Bucureşti, Str. Dr. N. Turnescu nr. 2, sector 5, Tel/fax 021/3121669, Fax: 021/2233963, e-mail: stema@pcnet.ro , 0722626875	DA
MARKUSEV DENISA MARY 2003 - 1272	**ROMINVENT S.A.** Bucureşti, Str. Ermil Pangratti nr. 35, et.1, sect.1, Tel: 021/2312515, Fax: 021/2312550 e-mail: dmarkusev@rominvent.ro	DA
MARTINESCU ALINA NICOLETA 2008-1605	**ROMINVENT S.A.** Bucureşti, Str. Ermil Pangratti nr. 35, et.1, sect.1, Tel: 021/2312515, Fax: 021/2312550 e-mail: amartinescu@rominvent.ro	DA
MIHAI LUCIAN 2001-1209	**LINKLATERS MICULIȚI ŞI ASOCIATII S.C.P.A.** Bucureşti, Str. Nicolae Iorga, nr. 8, sector 1 Tel : 021/3071500, Fax : 021/3071555 e-mail: lucian.mihai@linklaters.com, lucian.mihai@drept.unibuc.ro	DA
MIHUT IONEL OVIDIU 2004 - 1365	**BOSTINA SI ASOCIATII – INDUSTRIAL PROPERTY SRL** Bucuresti, str. Jean Louis Calderon nr.70, sector2, Tel: 0213194466, 0213193500, 0212114800, 0212114809, fax: 0213194803, 0212104643,, Mobil: 0722294830, ovidiu.mihut@bostina.eu, office@bostina.eu	DA

MILCEV GABRIELA 2003- 1230	**ALLEGRA CONSULTING SRL** Bucuresti, bd. Octavian Goga 23, bl.M106, sc.4, ap.117, GSM: 0722249961, Tel/Fax: 021/3231384 e-mail: gabriela.milcev@allegra.ro; www.allegra.ro	DA
MINCA DENIS ANTOANETA 2006- 1519	**HAHUI, MINCA SI ASOCIATII SRL** Bucuresti, str. Ghiocei nr.12, sector 2, tel: 021.3189619, fax: 021.3109189, e-mail: dns_minca@yahoo.com	DA
MÎNDRU MIHAELA 2003-1257	**CABINET INDIVIDUAL MÎNDRU MIHAELA** Bucureşti, Str. Grigore Alexandrescu nr.1, bl.D7, ap.4, sector1, Fax: 021/2230342 GSM: 0722601120 e-mail: florea@gide.com	DA
MOCANU ION 2000-1179	**ROMINVENT S.A.** Bucureşti, str. Emil Pangratti nr. 35, et. 1, sector 1, Tel : 021/2312515 ; 2312541, Fax :021/2312550, 2312454, imocanu@rominvent.ro	DA
MOHONEA CRISTIAN 1997-62	**PATENTMARK S.R.L.** Bucureşti, Str. Dr. N. Turnescu nr. 2, sector 5, Tel/fax 021/3121669, , Fax: 021/2233963, e-mail: stema@pcnet.ro	DA
MOHONEA LILIANA 1997-61	**PATENTMARK S.R.L.** Bucureşti, Str. Dr. N. Turnescu nr. 2, sector 5, Tel/fax 021/3121669, Fax: 021/2233963, e-mail: stema@pcnet.ro	DA
MUŞATESCU ANDRA OANA 2000-1181	**ANDRA MUSATESCU CABINET DE PROPRIETATE INDUSTRIALA** Bucureşti, calea 13 Septembrie nr.121, bl.127, et.5, ap.21,GSM : 0722 879810 ; e-mail : office@andramusatescu.ro, www.andramusatescu.ro	DA
NĂSTASE CRISTIAN 2000-1184	**DILIGENS INTELLECTUAL PROPERTY SRL** Bucuresti, Piata Natiunile Unite, nr.3-5, bl. A, sc.A, et.5, ap.39, sector 4, tel/fax: 0213350718, mobil: 0723276056, e-mail: office@diligens.ro, www.diligens.ro	DA
NEACSU CARMEN AUGUSTINA 2000- 1186	**CABINET INDIVIDUAL NEACSU CARMEN AUGUSTINA** Baia Mare, str. Rozelor, nr.12/3, tel: 0727318168, e-mail: carmen@bic.cdimm.org	DA
NEAGU CATALIN 2005 - 1458	**CABINET INDIVIDUAL PROPRIETATE INDUSTRIALA CATALIN NEAGU** Iasi, str. Tutea Petre nr.5, bl.909, tr.1, ap.11, Cod postal: 700730, Tel: 0232/276000, Fax: 0232/405425, 0232/211843, Mobil: 0744514264, e-mail: catalin.neagu@proprietateindustriala.ro	DA

MILCEV GABRIELA 2003- 1230	**ALLEGRA CONSULTING SRL** Bucuresti, bd. Octavian Goga 23, bl.M106, sc.4, ap.117, GSM: 0722249961, Tel/Fax: 021/3231384 e-mail: gabriela.milcev@allegra.ro; www.allegra.ro	DA
MINCA DENIS ANTOANETA 2006- 1519	**HAHUI, MINCA SI ASOCIATII SRL** Bucuresti, str. Ghiocei nr.12, sector 2, tel: 021.3189619, fax: 021.3109189, e-mail: dns_minca@yahoo.com	DA
MÎNDRU MIHAELA 2003-1257	**CABINET INDIVIDUAL MÎNDRU MIHAELA** Bucureşti, Str. Grigore Alexandrescu nr.1, bl.D7, ap.4, sector1, Fax: 021/2230342 GSM: 0722601120 e-mail: florea@gide.com	DA
MOCANU ION 2000-1179	**ROMINVENT S.A.** Bucureşti, str. Emil Pangratti nr. 35, et. 1, sector 1, Tel : 021/2312515 ; 2312541, Fax :021/2312550, 2312454, imocanu@rominvent.ro	DA
MOHONEA CRISTIAN 1997-62	**PATENTMARK S.R.L.** Bucureşti, Str. Dr. N. Turnescu nr. 2, sector 5, Tel/fax 021/3121669, , Fax: 021/2233963, e-mail: stema@pcnet.ro	DA
MOHONEA LILIANA 1997-61	**PATENTMARK S.R.L.** Bucureşti, Str. Dr. N. Turnescu nr. 2, sector 5, Tel/fax 021/3121669, Fax: 021/2233963, e-mail: stema@pcnet.ro	DA
MUŞATESCU ANDRA OANA 2000-1181	**ANDRA MUSATESCU CABINET DE PROPRIETATE INDUSTRIALA** Bucureşti, calea 13 Septembrie nr.121, bl.127, et.5, ap.21,GSM : 0722 879810 ; e-mail : office@andramusatescu.ro, www.andramusatescu.ro	DA
NĂSTASE CRISTIAN 2000-1184	**DILIGENS INTELLECTUAL PROPERTY SRL** Bucuresti, Piata Natiunile Unite, nr.3-5, bl. A, sc.A, et.5, ap.39, sector 4, tel/fax: 0213350718, mobil: 0723276056, e-mail: office@diligens.ro, www.diligens.ro	DA
NEACSU CARMEN AUGUSTINA 2000- 1186	**CABINET INDIVIDUAL NEACSU CARMEN AUGUSTINA** Baia Mare, str. Rozelor, nr.12/3, tel: 0727318168, e-mail: carmen@bic.cdimm.org	DA
NEAGU CATALIN 2005 - 1458	**CABINET INDIVIDUAL PROPRIETATE INDUSTRIALA CATALIN NEAGU** Iasi, str. Tutea Petre nr.5, bl.909, tr.1, ap.11, Cod postal: 700730, Tel: 0232/276000, Fax: 0232/405425, 0232/211843, Mobil: 0744514264, e-mail: catalin.neagu@proprietateindustriala.ro	DA

NEGOMIREANU LIVIA 1999-1140	**CABINET INDIVIDUAL NEGOMIREANU LIVIA** Bucuresti, Sos. Nicolae Titulescu nr.94, bl.14A, ap.127,sect.1, Tel: 0314214598, GSM: 0722444719, office@cabinetnegomireanu.ro	DA
NICOLAESCU DANIELLA-OLGA 1992-1006	**ROMINVENT S.A.** Bucureşti, Str. Ermil Pangratti nr. 35, et.1, sect.1 Tel: 021/2312515, Fax: 021/2312550 e-mail: dnicolaescu@rominvent.ro	DA
NIȚĂ FLORINA 1996-1083	**OLTCHIM SA** Râmnicu Vâlcea, Str. Uzinei nr. 1, 240050, jud. Vâlcea Tel: 0250/701200/3225, Fax: 0250/735030 e-mail: oltchim@oltchim.ro	NU
NIȚU ION 2000-1204	**CABINET INDIVIDUAL – NITU ION** Constanta, str. Dezrobirii nr.110, bl. IS8, sc.A, ap.1, Tel: 0241/512608, mobil: 0723317298	DA
OLTEANU CAMELIA 2000 - 1189	**ROMINVENT S.A.** Bucureşti, Str. Ermil Pangratti nr. 35,et.1, sector1, Tel: 021/2312515, 2312541, Fax: 021/2312550, 2312454, e-mail: colteanu@rominvent.ro	DA
OPREA PATRICIA DIANA 2005-1412	**DICONSULT – Cabinet consiliere in domeniul proprietatii industriale** Cluj Napoca, str. Mircea cel Batran, nr.2, ap.12, Tel: 0264/565885, mobil: 0724323761, patricia.ciceo@terapia.ro	DA
OPROIU MARGARETA 1992-8	**CABINET M. OPROIU-CONSILIERE ÎN PROPRIETATE INTELECTUALĂ** Bucureşti, Str. Popa Savu, nr. 42, parter, sector 1, Tel : 021/2602834, 021/2602833, Fax : 021/2602836, 021/2602835, P.O.Box 2-229, e-mail : office@oproiu.ro	DA
ORGOVICI CODRUTA OCTAVIA 2004 - 1326	**ARIANA AGENTIE DE PROPRIETATE INDUSTRIALA S.R.L.** Timisoara, Calea Aradului, nr.33, ap.7 Tel: 0722538766, c_popescu2000@yahoo.com	DA
OSIESCU TRAIAN 1999-1138	**OSTER – SOCIETATE CIVILA PROFESIONALA DE PROPRIETATE INDUSTRIALA** Bucuresti, Str. Batiste nr.35, ap. 23, sector 2, cod 020935, Tel/Fax: 021/3147249 , GSM: 0723.177.236, traianosiescu@xnet.ro	DA
PALKO SORINA-IUSTINA 1999-1150	**AEROSTAR S.A.** Str. Condorilor, nr. 9, Bacău Tel : 0234/175 070, Fax : 0234/ 172 023, e-mail : aerostar@aerostar.ro	NU

PANTILIMON MIHAI 2004 - 1337	**BRANDYNAMICS AGENTIE DE PROPRIETATE INDUSTRIALA S.R.L.** Piatra Neamt, bd. Republicii nr.13, etaj 2, cam. 19-20 Tel/fax: 0233/232452, 0747251502, office@brandynamics.ro	DA
PAVEL SORIN EDUARD 2003-1273	**SCHOENHERR INTELLECTUAL PROPERTY S.R.L.** Bucureşti, bd. Dacia nr.30, etaj 4, camera – Echipa Sebastian 01, tel: 0213196790, fax: 0213196791, e.pavel@schoenherr.ro	DA
PĂUNEȚ ALEXANDRINA 2003- 1245	**Cabinet individual proprietate industriala Paunet Alexandrina** Iasi, spl. Bahlui, nr.29, bl. B5, sc.A, ap.7 Tel: 0726737527	DA
PETCU COSTIN 97-1115	**ROMINVENT S.A.** Bucureşti, Str. Ermil Pangratti nr. 35, et. 1, sect. 1 Tel: 021/2312515, 2312541, Fax: 021/2312550, 2312454,e-mail: cpetcu@rominvent.ro	DA
PETREA DANA MARIA 2003- 1223	**CABINET M. OPROIU-CONSILIERE ÎN PROPRIETATE INTELECTUALĂ** Bucureşti, Str. Popa Savu, nr. 42, parter, sector 1, Tel : 021/2602834, 021/2602833, Fax : 021/2602836, 021/2602835, P.O.Box 2-229, e-mail : office@oproiu.ro	DA
PIOARU MIHALACHE RALUCA ANDREEA 1999-56	**ROMPROSPER SERVIMPEX SRL** Bucureşti, Şos. Mihai Bravu nr. 294, bl.6,sc.B, ap. 63, sector 3, cod 030319, Tel: 021.322.28.57, fax: 021.322.28.57 Mobil: 0724880514; 0744654128; 0744536405, e-mail: office@piva.ro; raluca_pioaru@yahoo.com; mihalache.andra@gmail.com	DA
PLOSCA DANIEL 1998-39	**ROMINVENT S.A.** Bucureşti, Str. Ermil Pangratti nr. 35, et.1, sect.1, Tel: 021/2312515, 2312541, Fax: 021/2312550, 2312454, e-mail: dplosca@rominvent.ro	DA
POP CĂLIN RADU 1996-50	**CABINET ENPORA S.R.L.** Bucureşti, str. George Calinescu nr.52A, ap.1, 011694, Tel: 021 2300990; 031 1001634, Fax: 021 2302311; 031 1007927, pop@patents.ro	DA
POP MOTOGNA CLELIA 2004 - 1351	**CONSTANTIN GHIȚĂ OFFICE SRL** Timişoara, str. Take Ionescu nr. 24-28 sc. B, ap. 2, Tel/Fax: 0256/435976,: clelia@ghitaconstantin.ro	DA
POP VIRGINIA DAISY 1992-2	**CABINET ENPORA S.R.L.** Bucureşti, str. George Calinescu nr.52A, ap.1, 011694, Tel: 021 2300990; 031 1001634, Fax: 021 2302311; 031 1007927, pop@patents.ro	DA

POPA CRISTINA 2000-1193	**ROMINVENT S.A.** Bucureşti, Str. Ermil Pangratti nr. 35, et. 1, sect. 1 Tel: 021/2312515, 2312541, Fax: 021/2312550, 2312454,e-mail: cpopa@rominvent.ro	DA
POPESCU ANGELA 1997-1103	**CABINET PROPRIETATE INDUSTRIALĂ POPESCU ANGELA** Bucureşti, str. Complexului nr.10, bl.40, ap.14, Tel :021/3243756, tel : 0318.04.68.81 GSM : 0723051279, angela_intelect@yahoo.com	DA
POPESCU LAURENTIU HOREA 2004-1354	**V&f IP CONSULTING SRL** Bucuresti, Bd Camil Ressu, nr.27, bl.N1, ap.214, Tel: 021/3140200, Fax: 021/3140290, Mobil: 0744487223, popescul@vf.ro	DA
POPESCU LIVIA 2004-1312	**CABINET POPESCU LIVIA** Bucuresti, bd. Camil Ressu 27, bl.N1, ap.188 Tel: 021/3481010, liviap25@yahoo.com	DA
POPESCU MAGDALENA DANIELA 2005-1466	**SOCIATATE CIVILA PROFESIONALA LEGAL2M** Bucuresti, Splaiul Unirii nr.10, bl. B5, sc.1, ap.10, mobil: 0728839880, fax: 021.3154462, magda.popescu@legal2m.com	DA
POPESCU RADU-ROMEO 2001-1207	**CABINET POPESCU RADU ROMEO** Bucureşti, Bd. Corneliu Coposu nr. 3,bl.101,sc.3,et.4, ap.50, sector 3, GSM : 0721753049, e-mail : romeoradu.popescu@rdslink.ro	DA
PRISTAVU GHEORGHE 2008-1591	**CABINET DE PROPRIETATE INDUSTRIALA PRISTAVU** Piatra Neamt, str. Gral Nicolae Dascalescu 11, bl. T3, sc.F, ap.70	DA
PUŞCAŞU DAN 1994-1056	**LOYAL PARTNERS – AGENȚIE DE PROPRIETATE INTELECTUALĂ SRL** Galati, Str. Portului nr.23, Parcul De Soft, cam.307, cod 800025, tel/fax: 0236/407032, GSM: 0722 744241, office@loyalpartners.ro www.loyalpartners.ro	DA
RASKAI MARIA MAGDALENA 1993-28	**RASKAI M M BREVMARC CONSULT S.R.L.** Dej, Str. Unirii, nr.3,BL.d8, ap.7, judetul Cluj, 405200, Tel/Fax: 0264/211847, GSM: 0742084050, raskaimm@yahoo.com	DA
RAȚĂ ANDREI VLAD 2005 - 1381	**RATZĂ ŞI RATZĂ SRL** Bucureşti, B-dul A.I. Cuza Nr. 52-54, Sect.1 Tel :021/2601348, Fax : 021/2601349 email : office@ratza-ratza.com, avr@ratza-ratza.com	DA
RĂDULESCU MIOARA 1996-47	**TERMOOPTIM SRL** Str. Cetatea de Balta nr.118, bl.9, sc.B, ap.12, tel/fax : 0214330310, termooptim@rdslink.ro	NU

RAŢĂ GRIGORE 1992-3	**RATZA SI RATZA SRL** Bucureşti, B-dul A.I. Cuza Nr. 52-54, Sect.1 Tel :021/2601348, Fax : 021/2601349 email : office@ratza-ratza.com, gregory@ratza-ratza.com	DA
ROBU MARICICA 1999-1133	**Cabinet individual consultanta in proprietate industriala ROBU MARICICA** Roman, jud. Neamt, str. Stefan cel Mare, bl.3, sc.C, ap.38, tel: 0333105979, mobil: 0730633391, maricica.robu@yahoo.com	DA
ROŞ VIOREL 2006-1485	**CABINET INDIVIDUAL ROŞ VIOREL** Bucuresti, bd.Unirii nr.66, bl.K3, ap.7, Mobil: 0722560675, fax: 3208044, e-mail: viorelros@asdpi.ro	DA
RUTA FULGER LAURENTIU 2005 - 1470	**CABINET DE PROPRIETATE INDUSTRIALA RUTA FULGER LAURENTIU** Cluj Napoca, bd. 21 decembrie, nr,40, ap.4, Mobil: 0747892450, ruta_laurentiu@yoahoo.com	DA
SAVU MARIANA 2004-1342	**CABINET DE PROPRIETATE INDUSTRIALA SAVU MARIANA** Bucuresti, str. Paul Greceanu nr.9, bl.20A, ap.26, Tel/ Fax: 021.2120651, mobil: 0722783660, liliana.savu@credidam.ro	DA
SECĂREANU DOINA MARIA 2003-1286	**INVENTA - AGENTIE DE PROPRIETATE INTELECTUALA S.R.L.** Bucureşti, Bdul Corneliu Coposu, nr. 7, bl. 104, sc.2, etaj 1, ap.31, sector 3, Tel : 021/3200285, Tel/Fax : 021/3228325, e-mail : inventa@mark-patent.ro	DA
SIRBU CRISTINA ADRIANA 2008-1613	**KeyPI – Cabinet individual de proprietate industriala** Bucuresti, str. Arh. Ion Berindei nr.3, bl.OD21A, ap.51, tel: 0722595458, 0766789060, fax: 0216657955, www.keypi.ro, office@keypi.ro, sirbu_tina@yahoo.com	DA
SOARE LILIANA 1999-060	**INVENTA - AGENTIE DE PROPRIETATE INTELECTUALA S.R.L.** Bucureşti, Bdul Corneliu Coposu, nr. 7, bl. 104, sc. 2, etaj 1, ap. 31, sector 3, Tel: 021/3200285, Fax: 021/3228325, inventa@mark-patent.ro	DA
SPĂTARU DANIELA VICTORIA 1999- 44	**ROMINVENT S.A.** Bucureşti, Str. Ermil Pangratti nr. 35, et.1, sect.1, Tel: 021/2312515, 2312541, Fax: 021/2312550, 2312454, e-mail: dspataru@rominvent.ro	DA

SPRINCEANU NICOLAE 1996-1097	**"SPRINCEANU NICOLAE"** **AGENŢIE DE CONSULTANŢĂ ÎN PROPRIETATE INTELECTUALĂ ŞI TRANSFER DE TEHNOLOGIE** Drobeta Turnu Severin Str. Gheorghe Ionescu Siseşti nr. 96, bl.E2, sc.1, ap.8, Tel/Fax: 0352801490; GSM:0721 796318 e-mail: NicolaeSprinceanu@yahoo.com	DA
STANCIU ADELINA 1994-14	**HARCOV A.P.I. SRL** Sfântu Gheorghe, Jud Covasna Str. Nicolae Iorga nr. 61 bl. 10 E sc. B. ap.9 Tel. 0267/ 352 267, Mobil:0744435291, stanciu@planet.ro, propind@mail.asimcov.ro	DA
STĂNCESCU ALIN CRISTIAN 2003-1278	**LEGAL BRAND S.R.L.** Bucureşti, Str. Nicolae Licăreț nr.1, bl.33, sc.C, ap.107, Punct lucru: str. Campia libertatii nr.64, bl.34A, ap. 269, Tel: 0722674635, 0722607380, e-mail: legal.brand@easynet.ro, info@legal-brand.ro, www.legal-brand.ro	DA
STĂNCESCU ANCA 2000-1194	**LEGAL BRAND S.R.L.** Bucureşti, Str. Nicolae Licăreț nr.1, bl.33, sc.C, ap.107, Punct lucru: str. Campia libertatii nr.64, bl.34A, ap. 269, Tel: 0722674635, 0722607380, e-mail: legal.brand@easynet.ro, info@legal-brand.ro, www.legal-brand.ro	DA
STIOPU NORICA 2003-1280	**MOBILUX SA** Bucureşti, Şos. Pantelimon nr.161, sector 2, Tel : 021/2506270 Fax : 021/2507456 e-mail : nstiopu@parisot.com.ro	NU
STOIAN IOAN 1992-1008	**AGENŢIE DE PROPRIETATE INDUSTRIALĂ ŞI TRANSFER TEHNOLOGIC "STOIAN IOAN"** Roman, 611127, B-dul Republicii, bloc 46, sc. C, ap. 35, jud. Neamț, Tel/Fax: 0233/741268, GSM: 0745 643738, istoian@engineer.com	DA
STRECHE GHERGHINA 1997-1116	**OMV PETROM S.A.** Bucuresti, Calea Dorobantilor nr. 239, Sector 1. Telefon: 40 60092; Mob. 0723 55 20 26; Fax: 4060433 e-mail: gherghina.streche@petrom.com	NU
STURZA IOANA 1999-59	**CABINET M. OPROIU-CONSILIERE ÎN PROPRIETATE INTELECTUALĂ** Bucureşti, Str. Popa Savu, nr. 42, parter, sector 1, Tel : 021/ 2602833, 021/2602834, Fax : 021/2602836, 021/2602835, P.O.Box2-229, office@oproiu.ro	DA

SULIMAN MARIA-GABRIELA 1999-1147	**AGENȚIA NATIONALĂ A MEDICAMENTULUI** Bucureşti, Str. Av. Sănătescu nr. 48 Tel.: 021/2241710/369, Fax: 021/2243497 e-mail:mariasuliman @anm.ro	NU
SUSU LILIANA – MARIA 1999-1144	**CABINET INDIVIDUAL SUSU LILIANA MARIA** Brasov, str. Carierei nr.126, cod postal 500216, Tel: 0721220858, liliana.csomos@yahoo.co.uk	DA
SZENTE SÁNDOR 1999-48	**SZENTE SÁNDOR** Odorheiu Secuiesc, str. Victoriei nr.41, ap.4, jud. Harghita,cod poştal 535600, Tel/fax: 0266219143, e-mail : prooffice@szente.ro, www.szente.ro	DA
ŞANTA VALENTINA 2003-1227	**CABINET INDIVIDUAL VALENTINA ŞANTA** Tg.Mures, str. Koos Ferencz nr.21, bl.21, ap.44, Mobil: 0740028967, 0728151499, fax: 0365815201 vsanta@gedeon-richter.ro, santa_valentina2002@yahoo.com	DA
ŞOVA DAN-EUGEN 1993-1013	**PIDES-CABINET DE PROPRIETATE INDUSTRIALĂ** Bucureşti, Str. Valea Buzăului, nr. 10, bl. G30, ap. 36, sector 3, Tel: 021/3455351 GSM: 0723708632 e-mail: pides2004@yahoo.com	DA
TAVASZI ZOLTAN 2005-1471	**CABINET PROPRIETATE INDUSTRIALA TAVASZI ZOLTAN** Bucuresti, Calea Mosilor nr.135, et.7, ap.14, tel: 021.3155969, fax: 021.3155969, tavaszi.zoltan@gmail.com	DA
TĂRĂBÎC LUCIAN 2000-1195	**LUTARIS INTELPROT S.R.L.** Timisoara, 300426, str. Ana Ipatescu nr.45, Tel/Fax: 0256/489301, Mobil: 0742143718, 0723319154, e-mail: qualitarium@qualitarium.ro	DA
TĂRCHILA NICOLETA AURICA 2008-1595	**CABINET ENPORA S.R.L.** Bucureşti, str. George Calinescu nr.52A, ap.1, 011694, Tel: 021 2300990; 031 1001634, Fax: 021 2302311; 031 1007927, pop@patents.ro	DA
TĂTARU DOINA 1995-19	**PERSOANĂ FIZICĂ** Piatra Neamț, Str. Apele Minerale nr. 4, Tel: 0233/223602, e-mail: doina_tataru@msn.com	DA
TEODORESCU MIHAELA 1995-30	**ROMINVENT S.A.** Bucureşti, Str. Ermil Pangratti nr. 35, et.1, sect.1 Tel: 021/2312515, Fax: 021/2312550 e-mail: mteodorescu@rominvent.ro	DA

TEODORU EMANUEL 2004-1322	**TEODORU & ASSOCIATES SRL** Bucuresti, bd. Marasesti nr.2B, bl.A, sc.2, parter, ap.4 bis, cod postal 040254, Tel: 0213367722, Fax: 0213367723, e-mail: emanuel@teodoru.ro, www.romaniatrademarks.ro	DA
TEODORU VIOLETA 2003-1264	**TEODORU & ASSOCIATES SRL** Bucuresti, bd. Marasesti nr.2B, bl.A, sc.2, parter, ap.4 bis, cod postal 040254, Tel: 0213367722, Fax: 0213367723, GSM: 0722549219 e-mail: violeta@teodoru.ro, www.romaniatrademarks.ro	DA
TUDOR DANIELA 1999-1136	**TUDOR DANIELA – persoana fizica autorizata** Bucuresti, str. Baba Novac nr.11, bl. G17, ap.51, cod postal 031623, Tel./Fax.: 040213240412 Mobil : 0749218326, consultanta@tudordaniela.ro	DA
TURTOI RADUCU 2007- 1545	**TURTOI INTELECTUAL PROPERTY FIRM SRL** Bucuresti, Splaiul Independenței nr.3, bl.17, ap.7,sector 5, mobil: 0722390388, tel/fax: 021.3135120, office@turtoi.ro, www.turtoi.ro	DA
ȚOȚU IOAN 2000-1196	**N.P.C. S.R.L.** Brasov, str. Alexandru cel Bun, nr.13, bl.E28, ap.7, cod 500025, OP 1 – CP 298, GSM: 0744520357, e-mail: totu@unitbv.ro	DA
ȚULUCA DOINA 1996-48	**NESTOR NESTOR DICULESCU KINGSTON PETERSEN – CONSILIERE ÎN P.I. S.R.L.** Bucureşti, sector 1, sos. Bucuresti Ploiesti, nr.1A, Bucharest Business Park, corp A, et.1 camerele 9 si 10, tel: 0212011200, fax: 0212011210, e-mail : doina.tuluca@nnkp.ro	DA
ȚURCANU CONSTANTIN 1992-10	**INVENTA - AGENTIE DE PROPRIETATE INTELECTUALA S.R.L.** Bucureşti, Bdul Corneliu Coposu, nr. 7, bl. 104, sc.2, etaj 1, ap.31, sector 3, Tel : 021/3200285, Tel/Fax : 021/3228325,GSM : 0744 324510, e-mail : inventa@mark-patent.ro	DA
UDREA ELENA RODICA 1994-25	**OSTER – SOCIETATE CIVILA PROFESIONALA DE PROPRIETATE INDUSTRIALA** Bucuresti, Str. Batiste nr.35, ap. 23, sector 2 Tel/Fax: 021/3147249, 0721254270, traianosiescu@xnet.ro	DA
VASILESCU RALUCA 1995-37	**CABINET M. OPROIU-CONSILIERE ÎN PROPRIETATE INTELECTUALĂ** Bucureşti, Str. Popa Savu, nr. 42, parter, sector 1, Tel : 021/2602834, 021/2602833, Fax : 021/2602836, 021/2602835, office@oproiu.ro	DA

VĂTAVU LIVIU 2006- 1539	**SC ANTIBIOTICE SA** Iasi, str. Valea Lupului nr 1, cod 707410, tel: 0742532882. 0727024582, fax: 0232.211020, e-mail: liviu.vatavu@antibiotice.ro, trademarks@antibiotice.ro	NU
VELCEA MARIAN 1994-26	**INVEL – AGENȚIE DE PROPRIETATE INDUSTRIALĂ** Bucureşti, str. Ion Ghica nr.3, ap.20, Fax: 0311.027.616, GSM: 0723205048, 0788885352, velcea@invel.ro	DA
VELICA ION GABRIEL 2004 - 1370	**CABINET VELICA – Agenție de proprietate industrială** Bucuresti, str. Brutus M.I., nr.13, ap.3, cod 050124 Tel/ Fax: 021/3357463, Mobil: 0722645283, www.velica.ro, office@velica.ro	DA
VELICU ANCA 2003- 1275	**CONSTANTIN & VELICU – INTELLECTUAL PROPERTY SRL** Bucuresti, sector 4, str. Trestiana nr.1A, bl. 8A, sc.A, ap.16, Tel: 0314256780, fax: 0314256781, office@candv-ip.ro	DA
VELȚAN LOREDANA 1999-45	**INVENTA - AGENTIE DE PROPRIETATE INTELECTUALA S.R.L.** Bucureşti, Bdul Corneliu Coposu, nr. 7, bl. 104, sc.2, etaj 1, ap.31, sector 3, Tel : 021/3200285, Tel/Fax :021/3228325,inventa@mark-patent.ro	DA
VIRGILIUS VASILACHE 2003-1228	**EDIPLAST S.R.L.** Tg. Mureş, Str. Măgurei nr.25, ap.2, 0744394036 Tel/Fax: 0265/263775,moniadel@artelecom.net	DA
VISALOM MONICA 2004 - 1340	**AGENȚIE DE PROPRIETATE INDUSTRIALĂ – APIA SRL** Bucureşti, Str. Romancierilor nr.5, bl.C14, sc.B Ap.41, sector 6; OP 23 CP 11,Tel./Fax: 021/7783100; e-mail: office@mark-apia.ro, Site: www.mark-apia.ro	DA
VIŞOIU LILIAN CĂTALIN 2003-1246	**CABINET DE PROPRIETATE INDUSTRIALĂ "VIŞOIU LILIAN CĂTĂLIN"** Bucureşti, bd. Unirii nr.74, bl. J3B, sc.3, ap. 41, Tel/Fax: 021/3167043, GSM: 0744480657, visoiucatalin@yahoo.com,	DA
VLAD CONSTANTIN 2000-1199	**VLAD CONSTANTIN** Constanța, Bdul. 1 decembrie 1918 nr. 5, bl.F16, ap.34, Tel/Fax: 0241/625643, GSM: 0722 370300, e-mail: vlad@gmb.ro	DA
VOICU ALEXANDRA 1992-5	**CABINET VOICU ALEXANDRA** Bucureşti, B-dul Magheru, nr. 9, sc. 2, et.9, ap. 89, sector 1, PO BOX 22-246, Tel/Fax: 021/3153684, alexandra.voicu@upcmail.ro	DA

LISTA CONSILIERILOR ÎN PROPRIETATE INDUSTRIALĂ, MEMBRI AI CAMEREI NAȚIONALE A CONSILIERILOR ÎN PROPRIETATE INDUSTRIALĂ DIN ROMÂNIA, AUTORIZAȚI PENTRU DOMENIUL TOPOGRAFIILOR PENTRU CIRCUITE INTEGRATE, pentru luna iunie 2011

Nume şi Prenume/ Nr. reg. național	Denumirea societății/ Adresa societății	Societate cu obiect de activitate proprietatea industrială
ALAN LILIANA 1994-1037	**CABINET PROPRIETATE INDUSTRIALA ALAN LILIANA** Sat Otvesti nr.183B, jud. Timis, 0724250467, e-mail: cabinet.alan@yahoo.com	DA
ANDRONACHE PAUL 2003-1216	**ECOINTELLECT CABINET INDIVIDUAL ANDRONACHE PAUL** Bucureşti, aleea Compozitorilor nr.1, bl.E21, et.6, ap.35, sect 6,Tel/Fax: 021/7250069, GSM: 0722741043, 0727476335 e-mail: paul.andronache@clicknet.ro, paul_andronache@yahoo.com	DA
AXENTE ELENA 1999-46/1	**INTEL PROTECT S.R.L.** Braşov, B-dul M. Kogălniceanu, nr. 20, bloc 1k, sc. C-D, Tel: 068/413117, Fax: 0268/477333, GSM: 0722464314, e-mail: intelprotect@ccibv.ro	DA
BĂLAN GHEORGHIȚĂ 1992-1	**RODALL-AGENȚIE DE PROPRIETATE INDUSTRIALĂ S.R.L.** Bucureşti, Str. Polonă nr. 115, bl. 15, sc. A, Et.4,ap. 19 sector 1, Tel.: 021/2108342, Fax:2105794, Mobil:0722 652111	DA
BOZIOREANU MARIUS ADRIAN 2000-1165	**CONS INTEL BMA CABINET CONSULTANȚĂ** Buzău, cart Dorobanti 2, bl.D2, et.1,ap.5 CP 8 OP1, Mobil : 0745086588, Fax : 0238/719619, e-mail : marius_bozio@yahoo.com	DA
BUCŞĂ GHEORGHE 2005-1391	**INVENTA - AGENȚIE DE PROPRIETATE INTELECTUALĂ S.R.L.** Bucureşti, Bdul Corneliu Coposu, nr. 7, bl. 104, sc. 2, et. 1 ap. 31,sector 3, Tel: 021/3200285, Fax: 021/3228325, e-mail: inventa@mark-patent.ro	DA
BUTA PAUL GEORGE 2010 - 1704	**Cabinet individual Paul George Buta** Bucuresti, bd. Mircea Voda, nr. 35, bl. M27, ap. 17, tel: 021.3211234, fax: 021.3211253, e-mail: paul.buta@asdpi.ro	DA
BUZLEA MIRCEA VALENTIN 2003- 1234	**INTELECT S.R.L.** Oradea, B-dul Dacia nr. 48, Bl. D10, Ap.3, OP9-CP128, Tel 0259/453847, Fax:0259/268094, e-mail: info@intelect.ro	DA

BUZLEA NARCISA FLORICICA 2003- 1235	**INTELECT S.R.L.** Oradea, B-dul Dacia nr. 48, Bl. D10, Ap.3, OP9-CP128, Tel 0259/453847, Fax:0259/268094 e-mail: info@intelect.ro	DA
CÂMPEAN GHEORGHE-GEORGEL 1996-108	**CABINET INDIVIDUAL CAMPEAN GHEORGHE GEORGEL** Campina, str. Dr. Constantin Istrati nr.52, bl.3, ap.5, Tel: 0244/335207, mobil: 0729902117, e-mail: george_campean@yahoo.com	DA
COMĂNESCU MARILENA 2003-1277	**CABINET MARILENA COMANESCU** Bucuresti, str. Muzeul Zambaccian 34, sc. B, ap.3, sector 1, tel: 0722259260, office@cimo.ro, marilena.comanescu@cimo.ro	DA
COŞESCU CAMELIA 1999-46/2	**M.D.P. RIGHTS AGENCY SRL** Brasov, str. Lunga nr.270, cod postal 500450, Tel: 0268/440100, 440313; Fax: 0268/440221, Mobil: 0744355100, e-mail: office@mdp-rights-agency.ro www.mdp-rights-agency.ro	DA
CONSTANTIN ADRIAN GEORGE 1999-1148	**CONSTANTIN & VELICU – INTELLECTUAL PROPERTY SRL** Bucuresti, sector 4, str. Trestiana nr.1A, bl. 8A, sc.A, ap.16, Tel: 0314256780, fax: 0314256781, office@candv-ip.ro	DA
ENE MARILENA 2003- 1253	**ENE & ASOCIATII – PROPRIETATE INDUSTRIALA SRL** Bucuresti, str. George Valentin Bibescu nr.20-22, bl.11/1, sc.3, ap.8, Tel: 0722558957, fax: 021.2300175, marilena.ene@ratiu.ro	DA
FIERĂSCU COSMINA-CATRINEL 1996-42	**ROMINVENT S.A.** Bucureşti, Str. Ermil Pangratti nr. 35, et.1, sect.1, Tel: 021/2312515, 2312541, Fax: 021/2312550, 2312454 e-mail: cfierascu@rominvent.ro	DA
HĂISAN MARIA 2000-1202	**CABINET INDIVIDUAL MARIA HĂISAN** Botoşani, calea Natională nr.65, bl. I3, ap.10, tel: 0231534249, mobil: 0728004574, mh20@k.ro	DA
IACOBINI ANCA SVETLANA 2003-1262	**IACOBINI&CO, CONSILIERI IN DREPTUL DE PROPRIETATE INDUSTRIALĂ SRL** Bucureşti, Calea Mosilor, nr.258, bl. 4bis, ap.22, sector 2, Tel : 021/2104690 ; Fax : 021/2104793 e-mail : asimri@yahoo.com	DA
IACOBINI MIHNEA RAZVAN 2003-1261	**IACOBINI&CO, CONSILIERI IN DREPTUL DE PROPRIETATE INDUSTRIALĂ SRL** Bucureşti, Calea Mosilor, nr.258, bl. 4bis, ap.22, sector 2,Tel : 021/2104690 ; Fax : 021/2104793 E-mail : asimri@yahoo.com	DA

ICLANZAN TUDOR ALEXANDRU 2005-1442	**CABINET PROPRIETATE INDUSTRIALA TUDOR ICLANZAN** Timisoara, Piața Victoriei nr.5, sc. D, ap.2, tel :0256.403000, fax : 0256.403021, ticlanzan@eng.upt.ro	DA
LAZĂR ELENA 1997-28	**CABINET DE PROPRIETATE INDUSTRIALĂ** Buzău, Str.Unirii, Bl.16C,Et.3, Ap. 12, cod 120013, OP 1, CP 52, Tel./Fax: 0238 724262 GSM: 0723 328633, cpielena@recomplast.com	DA
MILCEV GABRIELA 2003- 1230	**ALLEGRA CONSULTING SRL** Bucuresti, bd. Octavian Goga 23, bl.M106, sc.4, ap.117, GSM: 0722249961, Tel/Fax: 021/3231384 e-mail: gabriela.milcev@allegra.ro; www.allegra.ro	DA
MOHONEA CRISTIAN 1997-62	**PATENTMARK S.R.L.** Bucureşti str. Dr. N. Turnescu nr. 2, sector 5 tel/fax 021/3121669,Fax:2233963 e-mail: stema@pcnet.ro	DA
MOHONEA LILIANA 1997-61	**PATENTMARK S.R.L.** Bucureşti str. Dr. N. Turnescu nr. 2, sector 5, Tel/fax 021/3121669,Fax:2233963 e-mail: stema@pcnet.ro	DA
MUSATESCU ANDRA OANA 2000-1181	**ANDRA MUSATESCU CABINET DE PROPRIETATE INDUSTRIALA** Bucureşti, calea 13 Septembrie nr.121, bl.127, et.5, ap.21, GSM 0722879810, e-mail : office@andramusatescu.ro, www.andramusatescu.ro	DA
OPROIU MARGARETA 1992-8	**CABINET M. OPROIU-CONSILIERE ÎN PROPRIETATE INTELECTUALĂ** Bucureşti, Str. Popa Savu, nr. 42, parter, sector 1, el : 021/2602833, 021/2602834,Fax :021/2602835, 021/2602836, P.O.Box 2-229, e-mail : office@oproiu.ro	DA
POP CĂLIN-RADU 1996-50	**CABINET ENPORA S.R.L.** Bucureşti, str. George Calinescu nr.52A, ap.1, 011694, Tel: 021 2300990; 031 1001634, Fax: 021 2302311; 031 1007927, pop@patents.ro	DA
POPESCU LIVIA 2004-1312	**CABINET POPESCU LIVIA** Bucuresti, bd. Camil Ressu 27, bl.N1, ap.188 Tel: 021/3481010, liviap25@yahoo.com	DA
PUŞCAŞU DAN 1994-1056	**LOYAL PARTNERS – AGENȚIE DE PROPRIETATE INTELECTUALĂ SRL** Galati, Str. Portului nr.23, Parcul De Soft, cam.307, cod 800025, tel/fax: 0236/407032, GSM: 0722 744241, office@loyalpartners.ro www.loyalpartners.ro	DA

RADU DANIELA 2003-1240	**CONSINVENT S.R.L.** Buzau, b-dul Unirii, bl.35B, ap.2, mobil : 0745452268 E-mail: consinvent@yahoo.com	DA
RASKAI MARIA MAGDALENA 1993-28	**RASKAI M M BREVMARC CONSULT S.R.L.** Dej, Str. Unirii, nr.3,BL. D8, ap.7, judetul Cluj,405200,Tel/Fax: 0264/211847, GSM: 0742084050, raskaimm@yahoo.com	DA
RĂDULESCU MIOARA 1996-47	**TERMOOPTIM SRL** Str. Cetatea de Balta nr.118, bl.9, sc.B, ap.12, tel/fax : 0214330310, termooptim@rdslink.ro	NU
ROŞ VIOREL 2006-1485	**CABINET INDIVIDUAL ROŞ VIOREL** Bucuresti, bd.Unirii nr.66, bl.K3, ap.7, Mobil: 0722560675, fax: 3208044, e-mail: viorelros@asdpi.ro	DA
STĂNCESCU ALIN CRISTIAN 2003-1278	**LEGAL BRAND S.R.L.** Bucureşti, Str. Nicolae Licăreț nr.1, bl.33, sc.C, ap.107, Punct lucru: str. Campia libertatii nr.64, bl.34A, ap. 269, Tel: 0722674635, 0722607380, e-mail: legal.brand@easynet.ro, info@legal-brand.ro, www.legal-brand.ro	DA
STĂNCESCU ANCA 2000-1194	**LEGAL BRAND S.R.L.** Bucureşti, Str. Nicolae Licăreț nr.1, bl.33, sc.C, ap.107, Punct lucru: str. Campia libertatii nr.64, bl.34A, ap. 269, Tel: 0722674635, 0722607380, e-mail: legal.brand@easynet.ro, info@legal-brand.ro, www.legal-brand.ro	DA
STRECHE GHERGHINA 1997-1116	**OMV PETROM SA** Bucuresti, Calea Dorobantilor nr. 239, Sector 1. Telefon: 40 60092; Mob. 0723 55 20 26; Fax: 4060433 gherghina.streche@petrom.com	NU
ŞOVA DAN-EUGEN 1993-1013	**PIDES - CABINET INDIVIDUAL** Bucureşti, str. Valea Buzăului, nr. 10, bl. G30, ap. 36, sector 3, Tel: 021/3455351, GSM:0723708632, e-mail: pides2004@yahoo.com	DA
ȚOȚU IOAN 2000-1196	**N.P.C. S.R.L.** Braşov, str. Alexandru cel Bun, nr.13, bl.E28, ap.7, cod 500025, OP 1 – CP 298, GSM: 0744520357,e-mail: totu@unitbv.ro	DA
ȚULUCA DOINA 1996-48	**NESTOR NESTOR DICULESCU KINGSTON PETERSEN – CONSILIERE ÎN P.I. S.R.L.** Bucureşti, sector 1, sos. Bucuresti Ploiesti, nr.1A, Bucharest Business Park, corp A, et.1 camerele 9 si 10, tel: 0212011200, fax: 0212011210, e-mail : doina.tuluca@nnkp.ro	DA

ȚURCANU CONSTANTIN 1992-10	**INVENTA - AGENȚIE DE PROPRIETATE INTELECTUALĂ S.R.L.** Bucureşti, Bdul Corneliu Coposu, nr. 7, bl. 104, sc. 2, et. 1 ap. 31,sector 3, Tel: 021/3200285, Fax: 021/3228325, GSM : 0744 324510, e-mail: inventa@mark-patent.ro	DA
VELCEA MARIAN 1994-26	**INVEL – AGENȚIE DE PROPRIETATE INDUSTRIALĂ** Bucureşti, str. Ion Ghica nr.3, ap.20,Fax: 0311.027.616, GSM: 0723205048, 0788885352, velcea@invel.ro	DA
VELICU ANCA 2003-1275	**CONSTANTIN & VELICU – INTELLECTUAL PROPERTY SRL** Bucuresti, sector 4, str. Trestiana nr.1A, bl. 8A, sc.A, ap.16, Tel: 0314256780, fax: 0314256781, office@candv-ip.ro	DA
VIŞOIU LILIAN CĂTALIN 2003-1246	**CABINET DE PROPRIETATE INDUSTRIALĂ "VIŞOIU LILIAN CĂTĂLIN"** Bucureşti, bd. Unirii nr.74, bl. J3B, sc.3, ap. 41, Tel/Fax: 021/3167043, GSM: 0744480657, visoiucatalin@yahoo.com,	DA
VOICU ALEXANDRA 1992-5	**CABINET VOICU ALEXANDRA** Bucureşti, B-dul Magheru, nr. 9, sc. 2, etaj 9, ap. 89, sector 1, PO BOX: 22-246, Tel/Fax: 021/3153684, e-mail : alexandra.voicu@upcmail.ro	DA

LISTA CONSILIERILOR ÎN PROPRIETATE INDUSTRIALĂ, MEMBRI AI CAMEREI NAȚIONALE A CONSILIERILOR ÎN PROPRIETATE INDUSTRIALĂ DIN ROMÂNIA,
publicati incepand cu luna iunie 2011

Nume şi Prenume/ Nr. reg. național	Denumirea societății/ Adresa societății	Societate cu obiect activitate p.i.
BERDE SOFIA 2011 - 1766	**DENNEMEYER & ASSOCIATES SRL** Brasov, str. Matei Basarab nr.2, etaj 1, tel: 0212105626, lucastef@gmail.com, www.dennemeyer-law.com	DA
ONICA JARKA BEATRICE 2004 - 1352	**CUNESCU, BALACIU & ASOCIATII CONSILIERE PROPRIETATE INDUSTRIALA** Bucuresti, sector 3, str. Vulcan Judetu nr.13, Tel: 021/ 3275577, 3276633, 3274400; 0745605151, 0723339939; Fax: 021/ 3274310, beatrice.onicajarka@cunescu.ro	DA

Notă: Listele privind consilierii în proprietate industrială s-au tipărit conform datelor trimise de Camera Națională a Consilierilor în Proprietate Industrială, din România. Pentru relații suplimentare, vă rugăm să vă adresați doamnei Ileana Florea.

ORDIN nr. 03/15.01.2002

În temeiul art. 6, alin. 3, din H.G. nr. 573/07.09.1998, şi a Deciziei Primului-ministru, nr. 45/13.03.1998, Directorul General al Oficiului de Stat pentru Invenţii şi Mărci emite următorul

O R D I N

Articol unic: Lista centrelor regionale, cuprinzând datele utile şi instituţiile gazdă, aşa cum sunt prezentate în anexă, se publică în Buletinul Oficial de Proprietate Industrială, împreună cu prezentul Ordin.

Director General

CENTRE REGIONALE PENTRU PROMOVAREA PROPRIETĂȚII INDUSTRIALE ÎN ROMÂNIA, ÎNFIINȚATE ÎN TERITORIU, CU SPRIJINUL OFICIULUI DE STAT PENTRU INVENȚII ŞI MĂRCI

Florin POPA Coordonator al Centrelor regionale de Promovare a Proprietății Industriale, din partea OSIM;
str. Ion Ghica, nr. 5, sector 3, Bucureşti 030044, România
e-mail: florin.popa@osim.ro
tel: (004) 021 306.08.00 int. 318
fax: (004) 021 312.38.19
mobil: 0723 330 752

BACĂU

- str. Libertății, nr. 1, cod 600052, județul Bacău
- tel: 0234 570010, int. 104
- fax: 0234 571070
- mobil: 0744538409
- e-mail: camerabc@cciabc.ro; strategie@cciabc.ro; crppi@cciabc.ro
- www.cciabc.ro/departamente/crppi.php
- coordonator activitate centru: dl Doru SIMOVICI - preşedinte CCIA
- persoană contact: ing. Ştefan POPA

BAIA MARE

- bd Independenței, nr. 4B, Baia Mare, Cod 430123, județul Maramureş
- tel./fax: 0262 213753
- e-mail: crpppimm@bic.cdimm.org; carmen@bic.cdimm.org
- http://crpppimm.cdimm.org/
- coordonator: dl Nicolae DĂSCĂLESCU - preşedinte CDIMM
- persoană contact: ing. Carmen NEACŞU - director centru

BIHOR

- str. Roman Ciorogariu, nr. 65, Oradea, cod 410009, C.P. 211, județul Bihor
- tel: 0259 417807; 0359417991; 0359417992
- fax: 0259 47 0015
- e-mail: secretariat@ccibh.ro
- coordonator activitate centru: dl Constantin BADEA - director general CCI Bihor
- persoană contact: dna Mihaela SECARĂ

BISTRIȚA-NĂSĂUD

- str. Petre Ispirescu, nr. 15 A, Bistrița, cod 420081, județul Bistrița-Năsăud
- tel: 0263 230640; 230400; 210038
- fax: 0263 230640; 210039
- e-mail: office@ccibn.ro sau relatii@ccibn.ro
- www.cciabn.ro
- **adresa pentru corespondență**: O. P.1, C. P. 18, Bistrița 420081, județul Bistrița-Năsăud
- coordonator: dl Vasile BAR - preşedinte CCIA Bistrița
- responsabil centru: ing. Daniel Cristian BĂLAN - tel: 0733.900.193

BRĂILA

- str. Pensionatului, nr. 3, C.P. 6-42, Brăila, cod 810245, județul Brăila
- tel/fax: 0239 613716; 613172; 614324
- e-mail: cciabr@brx.ssibr.ro
- coordonator: dl Ioan CHIRIACESCU, director executiv CCIA
- responsabil centru: dna ing. Angela SPIRIDON

BRAŞOV

- adresa de vizitare şi consultanță: Colina Universității, corp I
- **adresa de corespondență**: Braşov, cod 500500, județul Braşov, O.P. 1, C.P. 298
- tel: 0268 412921/196
- fax: 0268 472241
- e-mail: totu@unitbv.ro
- www.ctib.ro
- director centru: dl Ioan ȚOȚU, mobil: 0744 520357
- persoană contact: dna Simona HRIȚCU

CLUJ-NAPOCA

- Universitatea Tehnică Cluj-Napoca
- adresă sediu lucrativ: str. Constantin Daicoviciu, nr. 15, cod 400020
- adresa de corespondență: str. Memorandumului, nr. 28, cod 400114 Cluj-Napoca, județul Cluj
- tel: 0264 401320
- fax: 0264 593333
- e-mail: liliana.pop@staff.utcluj.ro
- www.utcluj.ro
- coordonator: prof. univ. dr. ing. dr. h. c. mult. Radu MUNTEANU, rectorul Universității Tehnice din Cluj-Napoca
- contact: ing. MBA Liliana POP, tel: 0722603686

CONSTANȚA

- bd Alexandru Lăpuşneanu, nr. 185 A, județul Constanța
- tel: 0241-618475; 613907; 619854
- fax: 0241-619454
- e-mail: barothi@ccina.ro
- www.ccina.ro
- coordonator activitate centru: dl C. JUGANARU - director executiv CCINA
- persoană contact: dna ing. Adriana BAROTHI

COVASNA

- sediul ASIMCOV, str. Presei, nr. 4, Sfântu-Gheorghe, cod 520009, județul Covasna, O.P. 1, C.P. 167
- tel/fax: 0267 318152
- e-mail: stanciu@planet.ro
- coordonator: dl Miklos Levente BAGOLY - preşedinte ASIMCOV
- responsabil centru: dna Adelina STANCIU, tel: 0744435291

CRAIOVA

- str. Libertății, nr. 19, corp Administrativ Universitate, camera 208-209, Craiova, cod 200583, județul Dolj
- pentru corespondență: C.P. 609, O.P. 6, Craiova
- tel/fax: 0251 534880
- e-mail: inventii@administrativ.ucv.ro
- e-mail: ghmanolea@em.ucv.ro sau gmanolea@gmail.com
- www.central.ucv.ro/newwebpg/ciitt/CRPPI.htm sau http://em.ucv.ro/cercetare/ciitt
- coordonator: prof. dr. ing. Gheorghe MANOLEA, tel: 0744771432
- persoane contact: prof. dr. ing. Gheorghe MANOLEA, ing. Ionela MINCĂ

GALAȚI

- Departamentul Strategie şi Relații Externe, Camera de Comerț, Industrie şi Agricultură, Galați, județul Galați
- str. Mihai Bravu, nr. 46, Galați, România, 800208
- tel: +4.0236.460.545; 460312; 461.188
- fax: 0236.460.650
- e-mail: ccia@cciagl.ro;camcomin@cciagl.ro
- www.cciagl.ro
- coordonator: dl Dan Lilion GOGONCEA - preşedinte CCIA Galați

IAŞI

- Campus Universitar Tudor Vladimirescu, bl. T24, et. 1, cod 700305, C.P. 2002, O.P. 10, Iaşi
- tel/fax: 0232 214763
- e-mail: inventica@inventica.org.ro
- coordonator: dl prof. univ. dr. ing. Boris PLAHTEANU

SIBIU

- Universitatea Lucian Blaga din Sibiu
- Centrul Regional pentru promovarea Protecției Proprietății Industriale, Sibiu, bd Victoriei 10, cod 550024, Sibiu, județul Sibiu
- coordonator activitate centru: dl prof. univ. dr. ing Constantin OPREAN, rectorul Universității Lucian Blaga
- tel/fax: 0269.21.79.89; 0269.43.01.10
- tel: 0269.216062, int. 138
- e-mail: mihail.titu@ulbsibiu.ro; daniela.flucsa@ulbsibiu.ro; daniela.luca@ulbsibiu.ro
- secretară centru: ec. Daniela LUCA
- persoane de contact: director centru: prof. univ. dr. ing. ec. Mihail ȚÎȚU, jurist Daniela Maria FLUCSĂ

SUCEAVA

- str. Universității, nr. 15-17, Suceava, cod 720229, județul Suceava
- tel: 0230 521506; 520099
- fax: 0230 520099; 521506
- e-mail: ccisv@ccisv.ro; ovidon@ccisv.ro
- coordonator: cons. jur. Ovidiu DONȚU - director General CCIA
- tel: 0741221494
- persoană de contact: dl Lucian GHEORGHIU

TÂRGU-MUREŞ

- Centrul Regional de Promovare a Protecției Proprietății Industriale, str. Henri Coandă, nr. 1, Târgu-Mureş, cod 540048, județul Mureş
- tel: 0365806829
- fax: 0265250377
- e-mail: crpppi@rdslink.ro; office@patlib-mures.ro
- www.patlib-mures.ro
- persoană contact: dl. chim. Mircea POP

TIMIŞ

- sediul lucrativ: str. Piața Victoriei, nr. 3 , parter, sediu al CCIA Timiş, Timişoara, cod 300030, județul Timiş
- tel: 0256 497136
- fax. 0256 219173
- e-mail: Aurelia.Chira@cciat.ro ;ru@cciat.ro
- www.cciat.ro
- coordonator: dl Georgică CORNU - preşedinte CCIA
- responsabil centru: dna Aurelia CHIRA, consilier, tel: 0745 422896

Anexa nr. 1

CERERI DE CERTIFICAT SUPLIMENTAR DE PROTECȚIE ŞI CERTIFICATE SUPLIMENTARE DE PROTECȚIE ACORDATE ŞI ELIBERATE

CERERI DE CERTIFICAT SUPLIMENTAR DE PROTECȚIE PUBLICATE CONFORM ART. 9, ALIN. 2, DIN REGULAMENTE, *

- **ARANJATE DUPĂ CLASIFICAREA INTERNAȚIONALĂ**

* Regulamentul (CEE) nr. 1768/92, al Consiliului, privind crearea unui certificat suplimentar de protecție pentru medicamente, sau Regulamentul (CE) nr. 1610/96, al Parlamentului European şi al Consiliului, privind crearea unui certificat suplimentar de protecție pentru produse de protecție a plantelor

Semnificația codurilor INID folosite în prezenta secțiune (norma ST 9 a Organizației Mondiale de Proprietate Intelectuală OMPI) în ordine crescătoare a numărului codului:

(11) numărul de publicare;
(12) denumirea titlului de protecție;
(19) denumirea autorității care publică documentul;
(21) numărul cererii de certificat suplimentar de protecție;
(22) data depunerii cererii certificat;
(24) data începerii protecției;
(51) clasa, conform clasificării internaționale;
(54) titlul invenției;
(68) număr brevet de bază şi data de depozit;
(71) solicitant;
(72) numele si prenumele inventatorilor;
(73) titularul;
(74) consilier în proprietate industrială;
(92) numărul, data şi Autoritatea eminentă a primei autorizații de punere pe piață în România;
(93) numărul, data şi statul în care s-a obținut prima autorizație de punere pe piață în Spațiul Economic European;
(94) data terminării protecției;
(95) denumirea produsului.

(51) C07D 487/04 (2006.01); ***A61K 31/519*** (2006.01); ***A61K 31/4192*** (2006.01); ***A61P 7/02*** (2006.01); ***A61P 9/10*** (2006.01);

(11) **c 2011 001 I1**;

(21) c 2011 001;

(22) 23.05.2011;

(68) EP 1135391/02.12.1999;

(54) NOI COMPUŞI DE TRIAZOLO(4, 5-D)PIRIMIDINĂ;

(92) EU/1/10/655/001-006//03.12.2010;

(93) EU/1/10/655/001-006, 03.12.2010 / EMEA;

Solicitarea certificatului suplimentar de protecție a fost făcută în baza: Regulamentului (CEE) nr. 1768/92, al Consiliului, privind crearea unui certificat suplimentar de protecție pentru medicamente;

(71) ASTRAZENECA AB, SE-15185, SODERTALJE, SE;

(74) ROMINVENT S.A., STR. ERMIL PANGRATTI, NR. 35 SECTOR 1, BUCUREŞTI;

(95) **TICAGRELOR SAU O SARE ACCEPTABILĂ FARMACEUTIC A ACESTUIA**

Anexa nr. 2

MODELE DE UTILITATE

MODELE DE UTILITATE ÎNREGISTRATE*

* Legea nr. 350, din 12.12.2007, privind modelele de utilitate, Hotărârea nr. 1457, din 04.12.2008, pentru aprobarea Regulamentului de aplicare a Legii nr. 350/2007, privind modelele de utilitate

Semnificaţia codurilor INID folosite în prezenta secţiune (norma ST 9 a Organizaţiei Mondiale a Proprietăţii Intelectuale OMPI), în ordinea apariţiei acestora:

(11) numărul de publicare a modelului de utilitate înregistrat;
(45) data publicării înregistrării şi eliberării modelului de utilitate;
(21) numărul cererii de model de utilitate;
(22) data de depozit;

(30) prioritate;
(66) prioritate internă;
(86) numărul şi data cererii internaţionale;
(87) numărul şi data publicării cererii internaţionale;

(62) numărul cererii de model de utilitate divizate;
(67) numărul cererii de brevet transformate;

(73) titular;
(72) inventatori;

(51) clasa, conform clasificării internaţionale;
(54) titlul modelului de utilitate;
(57) rezumatul invenţiei.

Hotărârea de înregistrare a modelului de utilitate a fost luată fără examinarea condiţiilor privind noutatea, activitatea inventivă şi aplicabilitatea industrială. Modelul de utilitate înregistrat poate fi anulat pe toată durata, la cerere, în temeiul Legii nr. 350/2007, privind modelele de utilitate.

(51) ***A63H 33/08*** (2006.01) *(11)* **2010 00023 U1** *(21)* u 2010 00023 *(22)* 25.06.2010 *(73) ŢIGĂNUŞ HORIA, STR.COASTEI NR.2A, BRAŞOV, BV, RO (72) ŢIGĂNUŞ HORIA, STR.COASTEI NR.2A, BRAŞOV, BV, RO (54)* **JOC CONSTRUCŢIE**

(57) Invenţia se referă la un joc de construcţie destinat persoanelor de orice vârstă, pentru dezvoltarea îndemânării, creativităţii şi capacităţii de vedere în spaţiu. Jocul conform invenţiei este alcătuit din cel puţin patru elemente (**1**) de joc, identice, un element (**1**) de joc având o formă prismatică, o lungime (**L**), o lăţime (**l**) şi o grosime (**G**), pe două laturi opuse, respectiv, pe laturile ce reprezintă lungimea (**L**) elementului (**1**) de joc fiind prelucrate, începând de la o margine din partea stângă şi terminând într-o margine din partea dreaptă, nişte proeminenţe (**p**) care alternează cu nişte locaşuri (**a**) prismatice, o lăţime (**l1**) şi o înălţime (**h1**) ale unei proeminenţe (**p**) şi, respectiv, o lăţime (**l2**) şi o adâncime (**h2**) ale unui locaş (**a**) fiind egale între ele şi egale cu grosimea (**G**) elementului (**1**) de joc, lăţimea (**l**) elementului (**1**) fiind egală cu de patru ori grosimea (**G**), iar lungimea (**L**) fiind egală cu suma dintre un număr (**N1**) al proeminenţelor (**p**) şi un număr (**N2**) al locaşurilor (**a**).

Revendicări: 3
Figuri: 4

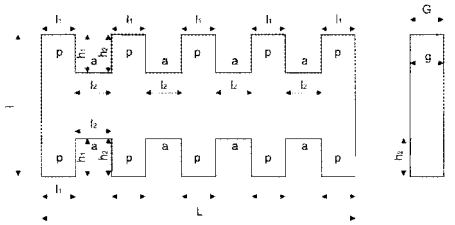

Fig. 1

(11) 2010 00023 U1

Cu raport de documentare publicat la data de 30.06.2011

(51) ***E01F 7/02*** (2006.01) *(11)* **2010 00024 U1** *(21)* u 2010 00024 *(22)* 07.07.2010 *(73) ILIESCU IOAN-GEORGE, STR.PRINCIPALĂ, BL.2, SC.A, ET.2, AP.11, POTCOAVA, OT, RO (72) ILIESCU IOAN-GEORGE, STR.PRINCIPALĂ, BL.2, SC.A, ET.2, AP.11, POTCOAVA, OT, RO (54)* **PARAZĂPEZI**

(57) Invenţia se referă la o parazăpadă destinată în special prevenirii acumulării zăpezii pe un sector de drum expus la viscol. Parazăpada conform invenţiei este alcătuită dintr-un cadru (**2**) dreptunghiular, realizat dintr-un material plastic, prevăzut, în partea inferioară, cu doi ţăruşi (**3**) metalici, pentru fixarea în sol, în unghiuri diferite, în partea superioară, de o parte şi de cealaltă a cadrului (**2**), fiind prevăzute nişte sisteme (**4** şi **5**) de prindere, pentru realizarea unei structuri continue, tip perdea, în interiorul cadrului (**2**) fiind dispusă o structură întreţesută, formată din nişte fâşii (**6** şi **7**) orizontale şi verticale, ce creează nişte goluri (**9**) care au ca scop reducerea portanţei şi evitarea smulgerii de către vânt.

Revendicări: 6
Figuri: 1

(11) 2010 00024 U1

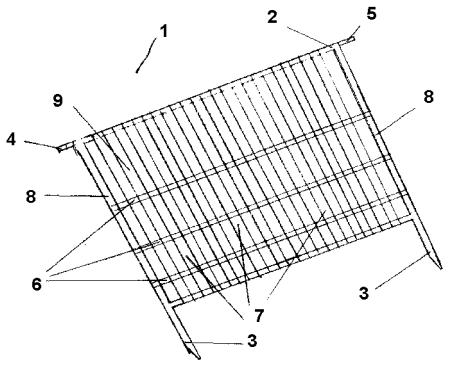

Cu raport de documentare publicat la data de 30.06.2011

(51) ***A47F 5/02*** (2006.01); ***G09F 15/00*** (2006.01); *(11)* **2010 00025 U1** *(21)* u 2010 00025 *(22)* 13.07.2010 *(73)* *FILIP DANIEL-LIVIUS, STR.AVIATOR MIHAI BERBECARIU NR.6, SC.1, AP.3, BISTRIȚA, BN, RO (72) FILIP DANIEL-LIVIUS, STR.AVIATOR MIHAI BERBECARIU NR.6, SC.1, AP.3, BISTRIȚA, BN, RO (74) CABINET INDIVIDUAL GREAVU DOINA MARIANA - STR. CONSTANTIN NOICA, BL. 2, AP. 21, COD 550169, SIBIU* *(54)* **SUPORT DE EXTERIOR PENTRU AFIŞAJ**

(57) Invenția se referă la un suport pentru exterior, care poate fi amplasat în diverse locații, destinat pentru afişaj, grafică publicitară şi informații. Suportul conform invenției este constituit din şase fețe (**1** şi **3**) dreptunghiulare, îmbinate, pe una dintre fețe (**1**) fiind montată o plăcuță (**2**) cu instrucțiuni, iar pe celelalte cinci fețe (**3**), la distanțe egale între ele, fiind montate, cu ajutorul unor bolțuri şi balamale, câte patru panouri (**4**) metalice, dreptunghiulare, mobile, prevăzute, fiecare, cu câte o ramă realizată din aluminiu, în care se introduc nişte plăci din plexiglas, având dispuse între ele un material publicitar, protecția fiind realizată de un acoperiş (**5**) având un schelet metalic, în care se încastrează nişte plăci (**6**) din policarbonat.

Revendicări: 3
Figuri: 1

(11) 2010 00025 U1

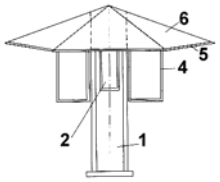

Fig. 1A

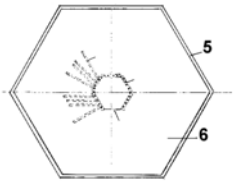

Fig. 1B

Cu raport de documentare publicat la data de 30.06.2011

(51) ***B60K 11/04*** (2006.01); ***F01P 3/04*** (2006.01); *(11)* **2010 00026 U1** *(21)* u 2010 00026 *(22)* 19.07.2010 *(73)* *BIRTOK-BĂNEASĂ CORNELIU, STR.NUCILOR NR.8, DEVA, HD, RO (72) BIRTOK-BĂNEASĂ CORNELIU, STR.NUCILOR NR.8, DEVA, HD, RO (54)* **DEFLECTOR INTEGRAT PENTRU RADIAȚIILE TERMICE PROVENITE DE LA RADIATORUL DE RĂCIRE AL MOTOARELOR CU ARDERE INTERNĂ**

(57) Invenția se referă la un deflector destinat protejării colectorului de admisie şi filtrului de aer de radiațiile termice provenite de la radiatorul de răcire al unui motor cu ardere internă. Deflectorul conform invenției este constituit dintr-un perete (**1**) deflector, prevăzut, pe o extremitate superioară, cu o suprafață (**2**) de concentrare dreptunghiulară, iar pe nişte extremități laterale, cu nişte suprafețe (**3** şi **4**) de concentrare trapezoidale, precum şi cu nişte ferestre (**5**) direcționale, care permit evacuarea suplimentară a fluxului de aer cald, provenit de la un radiator de răcire.

Revendicări: 4
Figuri: 6

(11) 2010 00026 U1

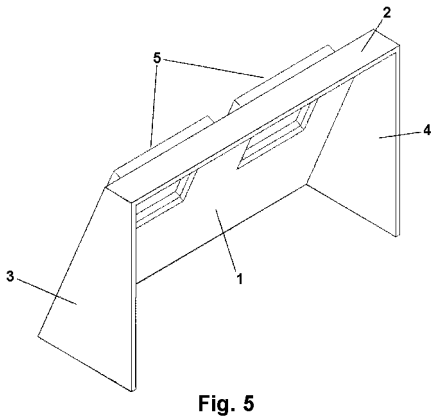

Fig. 5

Cu raport de documentare publicat la data de 30.06.2011

(51) ***G01S 17/88*** (2006.01); ***G01C 3/02*** (2006.01); ***G01B 11/14*** (2006.01); *(11)* **2010 00040 U1** *(21)* u 2010 00040 *(22)* 06.09.2010 *(73) ELECTRO OPTIC SYSTEMS S.R.L., STR.SLD.COMAN ION NR.7B, SECTOR 5, BUCUREŞTI, B, RO (72) COJOCARU SORIN IOAN, STR.ARŢARULUI NR.33, SECTOR 1, BUCUREŞTI, B, RO; JURBĂ MIHAI EMIL, STR.BUDILĂ NR.4, SECTOR 2, BUCUREŞTI, B, RO; POPESCU EMIL, STR.VLAD DRACU NR.3, BL.B12, SC.1, AP.21, SECTOR 3, BUCUREŞTI, B, RO; GUIMAN DANIELA ROMANIŢA, STR.SÂNZIENI NR.17, SECTOR 2, BUCUREŞTI, B, RO (54)* **SISTEM DE SCANARE CU LASER PENTRU GENERAREA IMAGINILOR TRIDIMENSIONALE ŞI VIZUALIZAREA OBIECTELOR MASCATE DE VEGETAŢIE**

(57) Invenţia se referă la un sistem de scanare cu laser pentru generarea imaginilor tridimensionale şi vizualizarea obiectelor mascate de vegetaţie. Sistemul conform invenţiei este compus dintr-un emiţător laser (**1**) în impuls, dintr-o lunetă de colimare (**2**), cu rolul de a reduce divergenţa naturală a fasciculului laser, dintr-un sistem de scanare (**3**) pe două direcţii, compus din două scanere galvanometrice, pentru baleiajul fasciculului laser pe orizontală, respectiv, verticală, dintr-un sistem optic de recepţie (**4**), care preia imaginea petei laser de pe ţintă şi o focalizează pe aria activă a unui fotoreceptor, dintr-un receptor laser (**5**) format dintr-un fotodetector şi un sistem de amplificare, dintr-o acă de chiziţie (**6**) montată

(11) 2010 00040 U1

într-un calculator (**7**) care preia semnalul de la receptorul laser (**5**), îl digitizează, pentru a putea fi prelucrat apoi pe calculator (**7**), dintr-un fotoreceptor (**8**) care preia din radiaţia optică parazită a impulsului laser şi o transformă în impuls electric de sincronizare, pentru declanşarea achiziţiei semnalului de către placa de achiziţie, şi dintr-un sistem de acţionare digital-analog (**9**), pentru acţionarea celor două galvano-scanere.

Revendicări: 1
Figuri: 5

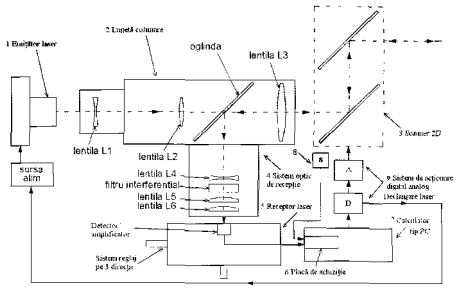

Fig. 1

Cu raport de documentare publicat la data de 30.06.2011

MODELE DE UTILITATE ÎNREGISTRATE*,

- **ARANJATE ÎN ORDINEA CRESCĂTOARE A NUMĂRULUI DE MODEL DE UTILITATE ÎNREGISTRAT**
- **ARANJATE ÎN ORDINE ALFABETICĂ DUPĂ DENUMIREA TITULARULUI**

---

* Legea nr. 350, din 12.12.2007, privind modelele de utilitate, Hotărârea nr. 1457, din 04.12.2008, pentru aprobarea Regulamentului de aplicare a Legii nr. 350/2007, privind modelele de utilitate

Semnificația codurilor INID folosite în prezenta secțiune (norma ST 9 a Organizației Mondiale a Proprietății Intelectuale OMPI), în ordinea apariției lor:

(11) numărul de publicare a modelului de utilitate înregistrat;
(45) data publicării înregistrării şi eliberării modelului de utilitate;
(21) numărul cererii de model de utilitate;
(22) data de depozit;

(30) prioritate;
(66) prioritate internă;
(86) numărul şi data cererii internaționale;
(87) numărul şi data publicării cererii internaționale;

(62) numărul cererii de model de utilitate divizate;
(67) numărul cererii de brevet transformate;

(73) titular;
(72) inventatori;

(51) clasa, conform clasificării internaționale;
(54) titlul modelului de utilitate;
(57) rezumatul invenției.

Hotărârea de înregistrare a modelului de utilitate a fost luată fără examinarea condițiilor privind noutatea, activitatea inventivă şi aplicabilitatea industrială.Modelul de utilitate înregistrat poate fi anulat pe toată durata, la cerere, în temeiul Legii nr. 350/2007 privind modelele de utilitate.

Modele de utilitate înregistrate, aranjate în ordinea crescătoare a numărului de model de utilitate înregistrat

Număr model de utilitate înregistrat	Clasa	Pag.
(11) **RO 2010 00023 U1**	*(51)* ***A63H 33/08*** (2006.01)	243
(11) **RO 2010 00024 U1**	*(51)* ***E01F 7/02*** (2006.01)	243
(11) **RO 2010 00025 U1**	*(51)* ***A47F 5/02*** (2006.01)	244
(11) **RO 2010 00026 U1**	*(51)* ***B60K 11/04*** (2006.01)	244
(11) **RO 2010 00040 U1**	*(51)* ***G01S 17/88*** (2006.01)	245

Modele de utilitate înregistrate, aranjate în ordine alfabetică, după denumirea titularului

Denumire titular	Număr model de utilitate înregistrat	Pag.
(73) BIRTOK-BĂNEASĂ CORNELIU, STR. NUCILOR NR.8, DEVA, HD, RO	*(11)* **RO 2010 00026 U1**	244
(73) ELECTRO OPTIC SYSTEMS S.R.L., STR. SLD. COMAN ION NR. 7B, SECTOR 5, BUCUREŞTI, B, RO	*(11)* **RO 2010 00040 U1**	245
(73) FILIP DANIEL-LIVIUS, STR.AVIATOR MIHAI BERBECARIU NR. 6, SC.1, AP.3, BISTRIȚA, BN, RO	*(11)* **RO 2010 00025 U1**	244
(73) ILIESCU IOAN-GEORGE, STR.PRINCIPALĂ, BL. 2, SC. A, ET. 2, AP.11, POTCOAVA, OT, RO	*(11)* **RO 2010 00024 U1**	243
(73) ȚIGĂNUŞ HORIA, STR.COASTEI NR. 2A, BRAŞOV, BV, RO	*(11)* **RO 2010 00023 U1**	243

MODELE DE UTILITATE PENTRU CARE AU FOST ÎNSCRISE ÎN REGISTRUL NAȚIONAL MODIFICĂRI ÎN SITUAȚIA JURIDICĂ

Transmiteri de drepturi prin cesiune, succesiune, fuziune, înregistrate la Oficiul de Stat pentru Invenţii şi Mărci conform art. 8, din Legea privind modelele de utilitate, publicată în Monitorul Oficial al României, Partea I, Nr. 851/12.12.2007

Nr. cerere model de utilitate	Titular	Succesor în drepturi
u 2010 00020	BOWLYG SB FUNCTION S.R.L., PĂULEŞTI, SM, RO	BOWLING EQUIPMENTS S.R.L., PĂULEŞTI, SM, RO

Inscripționat la Tipografia OSIM sub comanda nr. 232/28.06.2011

Direcția - Redacția - Administrația
OFICIUL DE STAT PENTRU INVENȚII ȘI MĂRCI
Str. Ion Ghica nr. 5, Sector 3, telefon: +4021.306.08.00 până la +4021.306.08.29 ;
fax: +4021 312.38.19
e-mail: office@osim.ro http://www.osim.ro
BUCUREȘTI - ROMÂNIA

Tehnoredactare și tipar : OFICIUL DE STAT PENTRU INVENȚII ȘI MĂRCI