ROMÂNIA

OFICIUL DE STAT
PENTRU
INVENȚII ȘI MĂRCI

BULETIN OFICIAL DE PROPRIETATE INDUSTRIALĂ

Secțiunea INVENȚII

3/2009

BULETIN OFICIAL DE PROPRIETATE INDUSTRIALĂ

Nr. 3
30 martie 2009

Direcția-Redacția-Administrația

OFICIUL DE STAT PENTRU INVENȚII ŞI MĂRCI

Str. Ion Ghica nr. 5, sector 3
telefon: + 4021.306.08.00
fax: + 4021.312.38.19
e-mail: office@osim.ro
e-mail: editura@osim.ro
http://www.osim.ro

BUCUREŞTI-ROMÂNIA

ISSN 2065 - 2100

CUPRINS

Prezentare BOPI 7

Coduri normalizate OMPI, utilizate în BOPI 8

1. CERERI DE BREVET DE INVENȚIE (CBI)

1.1. Mențiunea publicării C.B.I., conform art. 23, din Legea nr. 64/1991, republicată, şi Regulii 27(1), din HGR nr. 499/2003, ordonate după indicii Clasificării Internaționale a Brevetelor (C.B.I.) 13

1.2. Lista C.B.I. publicate conform art. 23, din Legea nr. 64/1991, republicată, şi Regulii 27(1), din HGR 499/2003, ordonată crescător, după numărul de cerere de brevet 51

1.3. Lista C.B.I. conform art. 23, din Legea nr. 64/1991, republicată, şi Regulii 27(1), din HGR nr. 499/2003, ordonată alfabetic, după numele/denumirea solicitantului 56

1.4. Lista C.B.I. publicate conform art. 23, din Legea nr. 64/1991, republicată, şi Regulii 27(1), din HGR nr. 499/2003, ordonată după codul de publicare 61

1.5. Lista C.B.I. pentru care
• s-a luat o hotărâre de respingere, conform art. 28(2), din Legea nr. 64/1991, republicată, sau
• care au fost retrase, conform art. 28(6), din Legea nr. 64/1991, republicată, sau
• care sunt considerate retrase, conform art. 28(7), lit. a), d) sau f), din Legea nr. 64/1991, republicată 69

1.6. Lista C.B.I. pentru care au fost înregistrate transmiteri de drepturi, conform art. 47, din Legea nr. 64/1991, republicată, precum şi a C.B.I. cu modificări în situația juridică, înregistrate conform R55(7) lit. r) şi s), din HGR nr. 499/2003, şi punctului 24, din anexa 1 a Legii nr. 383/2002, pentru aprobarea OG nr.41/1998, privind taxele în domeniul protecției proprietății industriale şi regimul de utilizare a acestora 75

2. BREVETE DE INVENȚIE (B.I.)

2.1. Brevetele de Invenție pentru care hotărârea de acordare se publică în conformitate cu art. 28(6), din Legea nr. 64/1991, republicată, ordonate după indicii C.B.I. 81

2.2. Lista B.I. pentru care hotărârea de acordare se publică în conformitate cu art. 28(6), din Legea nr. 64/1991, republicată, ordonată crescător, după numărul de brevet 121

2.3. Lista B.I. pentru care hotărârea de acordare se publică în conformitate cu art. 28(6), din Legea nr. 64/1991, republicată, ordonată alfabetic, după numele/denumirea titularului 131

2.4. Lista B.I. eliberate în conformitate cu art. 30, din Legea nr. 64/1991, republicată 143

2.5. Lista B.I. pentru care au fost înregistrate transmiteri de drepturi, conform art. 45÷50, din Legea nr. 64/1991, republicată, sau modificări în situația juridică, conform R55(11), lit. u), şi punctului 14, din anexa 1 a Legii nr. 381/2005, pentru aprobarea O.G. nr. 41/1998, privind taxele şi regimul de utilizare a acestora 153

2.6. Revalidări brevete de invenție 159

3. BREVETE DE INVEȚIE CU PROTECȚIE TRANZITORIE

3.1. Lista brevetelor de invenție cu protecție tranzitorie, pentru care au fost înregistrate transmiteri de drepturi sau modificări în situația juridică, privind brevetele de invenție cu protecție tranzitorie 163

4. DIVERSE

4.1. Lista consilierilor în proprietate industrială şi a mandatarilor autorizați în proprietate industrială 169

4.2. Centre regionale pentru promovarea proprietății industriale în România 259

ANEXĂ
CERERI ŞI CERTIFICATE SUPLIMENTARE DE PROTECȚIE 263

I. **CERERI DE CERTIFICAT SUPLIMENTAR DE PROTECȚIE** 265

Cereri de certificat suplimentar de protecție pentru care a fost luată o hotărâre de respingere 267

SOMMAIRE

Présentation du BOPI 7
Codes normalisés de l'OMPI utilisés dans BOPI 8
1. Demandes de brevet d'invention
1.1. La mention de la publication des demandes de brevet en vertu de l'art. 23 de la Loi no. 64/1991, républiée et de la Règle 27(1) de l'Arrêt du Gouvernement de la Roumanie no. 499/2003, ordonnées selon la Classification Internationale des Brevets (CIB) 13
1.2. Liste des demandes de brevet publiées en vertu de l'art. 23 de la Loi no. 64/1991, républiée et de la Règle 27(1) de l'Arrêt du Gouvernement de la Roumanie no. 499/2003, o rdonnées selon le numéro de la demande 51
1.3. Liste des demandes de brevet publiées en vertu de l'art. 23 de la Loi no. 64/1991, républiée et de la Règle 27(1) de l'Arrêt du Gouvernement de la Roumanie no. 499/2003, ordonnées alphabétiquement selon le nom du demandeur 56
1.4. Liste des demandes de brevet publiées en vertu de l'art. 23 de la Loi no. 64/1991, républiée et de la Règle 27(1) de l'Arrêt du Gouvernement de la Roumanie no. 499/2003, ordonnées selon le code de publication 61
1.5. Liste des demandes de brevet d'invention
-pour lesquelles on a pris une décision de rejet en vertu de l'art. 28(2) de la Loi no. 64/1991, républiée ou
-pour lesquelles on a pris acte de retrait en vertu de l'art. 28(6) de la Loi no. 64/1991, républiée ou
-sont réputées retirées en vertu de l'art. 28(7), lettres a), d) ou f) de la Loi no. 64/1991, républiée 69
1.6. Liste des demandes de brevet d'invention pour lesquelles on a enregistré des transmissions des droits en vertu de l'art. 47 de la Loi 64/1991 républiée et des demandes de brevet d'invention pour lesquelles on a enregistré des modifications dans le statut juridique en vertu de la Règle 55(7), lettres r) et s) de l'Arrêt du Gouvernement de la Roumanie no. 499/2003 et du paragraphe 24 de l'Annexe 1 de la Loi no.383/2002 pour l'approbation de l'Ordonnance du Gouvernement de la Roumanie no.41/1998 concernant les taxes dans le domaine de la protection de la propriété industrielle 75
2. Brevets d'invention
2.1. Brevets d'invention pour lesquels la décision relative à la délivrance est publiée en vertu de l'art. 28(3) de la Loi no. 64/1991, républiée, ordonnées selon la Classification Internationale des Brevets (CIB) 81
2.2. Liste des brevets d'invention pour lesquels la décision relative à la délivrance est publiée en vertu de l'art. 28(3) de la Loi no. 64/1991, républiée, ordonnées selon le numéro de brevet 121
2.3. Liste des brevets d'invention pour lesquels la décision relative à la délivrance est publiée en vertu de l'art. 28(3) de la Loi no. 64/1991, républiée, ordonnées alphabétiquement selon le nom du titulaire 131
2.4. Liste des brevets délivrés en vertu de l'art. 30 de la Loi no. 64/1991, républiée 143
2.5. Liste des brevets pour lesquels on a enregistré des transmissions des droits en vertu de l'art. 47 ou des art. 48-51 de la Loi 64/1991 républiée ou des modifications dans le statut juridique en vertu de la Règle 55(11), lettre u) et du paragraphe 24 de l'Annexe 1 de la Loi no.383/2002 pour l'approbation de l'Ordonnance du Gouvernement de la Roumanie no.41/1998 concernant l es taxes dans le domaine de la protection de la propriété industrielle 153
2.5. Révalidations des brevets d'invention 159
3. Brevets d'invention bénéficiant de protection transitoire
3.1. Liste des brevets de protection transitoire pour lesquels on a energistré des transmissions de droits ou des modifications visant leur statut jurridique concerne les certificatsde protection transitoire 163
4. Miscellanées
4.1 Liste des conseilers en propriété industrielle et des mandataires agrés en propriété industrielle 169
4.2. Centres regionaux pour la promotion de la propriété industrielle en Roumaine 259

CONTENTS

Introducing BOPI 7
WIPO normalised codes used in BOPI 8
1. Patent applications
1.1. Mention of patent application publication according to Art.23 of the republished Patent Law no.64/ 1991 and to the Rule 27(1) of the Romanian Government Ordinance no. 499/2003, arranged according to the International Patent Classification (IPC) 13
1.2. List of patent applications published according to Art.23 of the republished Patent Law no.64/199 1and to the Rule 27(1) of the Romanian Government Decision no. 499/2003, arranged in the ascending order of the patent application numbers 51
1.3. List of patent applications published according to Art.23 of the republished Patent Law no.64/1991 and to the Rule 27(1) of the Romanian Government Decision no. 499/2003, arranged in the alphabetical order of the applicant's names 56
1.4. List of patent applications published according to Art.23 of the republished Patent Law no.64/1991 and to the Rule 27(1) of the Romanian Government Decision no. 499/2003, arranged according to the publication codes 61
1.5. List of patent applications
- for which a decision of rejection has been taken according to Art.28 (2) of the republished Patent Law no.64/1991 or
- which have been withdrawn, according to Art.28 (6) of the republished Patent Law no.64/1991
- which are deemed as being withdrawn according to Art. 28(7), letter a), d) or f) of the republished Patent Law no.64/1991 69
1.6. List of patent applications for which transfers of rights have been registered according to Art. 47 of the republished Patent Law no.64/1991, as well as of patent applications for which changes in the legal status have been registered according to the Rule 55(7), letters r) and s) of the Romanian Government Decision no.499/2003 and the paragraph 24 of the Law 383/2002 for the approval of the Government Ordinance no.41/1998 regarding industrial property protection fees, Annexe 1 75
2. Patents
2.1. Patents for which the granting decision is published according to Art. 28(3) of the republished Patent Law 64/1991, arranged according to the IPC 81
2.2. List of patents for which the granting decision is published according to Art. 28(3) of the republished Patent Law 64/1991, arranged in the ascending order of the patent number 121
2.3. List of patents for which the granting decision is published according to Art. 28(3) of the republished Patent Law 64/1991, arranged in the alphabetical order of the patent owners' names/denominations of the republished Patent Law no. 64/1991 131
2.4. List of patents issued according to Art.30 of the republished Patent Law no. 64/1991 143
2.5. List of patents for which transfers of rights have been registered according to Art. 47 or Art.48-51of the republished Patent Law no. 64/1991 or changes in the legal status have been registered according to the Rule 55(11), letter u) and paragraph 24 of the Law 383/2002 for the approval of the Government Ordinance no.41/1998 regarding industrial property protection fees, Annex 1 153
2.5. Certificats for patents' restauration 159
3. Transitional protection patents
3.1. List of transitory protective patents for which rigths commitments or changes in the judicial status have been registres, regarding transitory protective certificates 163
4. Miscellaneous
4.1. List of industrial property attorneys and industrial property authorized representatives 169
4.2. Regional centres for the promotion of industrial property in Romania 259

ANNEXE
SUPPLEMENTARY PROTECTION APPLICATIONS AND CERTIFICATES 263

I. SUPPLEMENTARY PROTECTION CERTIFICATE APPLICATIONS 265

Supplementary protection certificate applications in respect of which a decision to reject the application has been made 267

ANNEXE
DEMANDES ET CERTIFICATS COMPLÉMENTAIRES DE PROTECTION 263

I. DEMANDES DE CERTIFICAT COMPLÉMENTAIRE DE PROTÉCTION 265

Demandes de certificat complémentaire de protéction pour lesquelles on a pris une décision de rejet 267

În Buletinul Oficial de Proprietate Industrială, rezumatele brevetelor acordate se publică în ordinea claselor.

Prima literă din clasă este simbolul unei secţiuni a clasificării internaţionale a cererilor de brevet. Semnificaţia acestor simboluri este cea conferită de clasificarea internaţională, astfel:

A - Necesităţi curente ale vieţii
B - Tehnici industriale diverse. Transport
C - Chimie şi metalurgie
D - Textile şi hârtie
E - Construcţii fixe
F - Mecanică. Iluminat. Încălzire. Armament. Exploziv
G - Fizică
H - Electricitate

CONDIŢII DE VÂNZARE A
BULETINULUI OFICIAL DE PROPRIETATE INDUSTRIALĂ

Buletinul Oficial de Proprietate Industrială se poate obţine de la **Oficiul de Stat pentru Invenţii şi Mărci**, str. Ion Ghica, nr. 5, sector 3, Bucureşti.

- Relaţii despre condiţiile anuale de abonare le puteţi obţine de la O.S.I.M., telefon +4021.315.19.66, +4021315.19.64, +4021314.59.66, +4021314.59.54, interior 203 sau 275.
- Preţul unui abonament la publicaţia BOPI- Invenţii este de 469.35 RON (cu difuzare prin poştă).
- Preţul unui exemplar individual este de 46.46 RON/număr, în limita stocurilor disponibile.
- În cazul în care vor interveni modificări ale preţurilor, acestea vor fi anunţate.

- Începând cu data de 1 septembrie 2004, contul OSIM este:
- IBAN RO 89TREZ 7005025XXX000278, Direcţia de Trezorerie şi Contabilitate Publică a Municipiului Bucureşti (DTCPMB)
- cod fiscal - 4266081

- Începând cu data de 1 ianuarie 2006, conturile IBAN OSIM de la Banca Comercială Română, Sucursala Doamnei, sunt:

	CONT IBAN NOU	CONT IBAN VECHI
- cont LEI	IBAN RO49RNCB0080005630320001	IBAN RO56RNCB5025000007740001
- cont USD	IBAN RO22RNCB0080005630320002	IBAN RO29RNCB5025000007740002
- cont EUR	IBAN RO38RNCB0080005630320005	IBAN RO61RNCB5025000007740008
- cont CHF	IBAN RO65RNCB0080005630320004	IBAN RO45RNCB5025000007740005

Programul de lucru cu publicul al Registraturii O.S.I.M. este următorul:
luni - joi: 8,30 - 16,00
vineri: 8,30 - 13,30

Extras din codurile normalizate ale Organizației Mondiale a Proprietății Intelectuale - OMPI - (norma ST3) referitoare la organizațiile internaționale și țările care eliberează sau înregistrează titluri de proprietate industrială și care se regăsesc frecvent în Buletinul Oficial de Proprietate Industrială (lista este actualizată de OMPI, în aprilie 2007).

AD - Andora
AE - Emiratele Arabe Unite
AF - Afganistan
AG - Antigua si Barbuda
AI - Anguilla
AL - Albania
AM - Armenia
AN - Antilele Olandeze
AO - Angola
AP - Organizația Regională Africană de Proprietate Intelectuală (ARIPO)[1]
AR - Argentina
AT - Austria
AU - Australia
AW - Aruba
AZ - Azerbaidjan

BA - Bosnia-Herzegovina
BB - Barbados
BD - Bangladesh
BE - Belgia
BF - Burkina Faso
BG - Bulgaria
BH - Bahrein
BI - Burundi
BJ - Benin
BM - Bermude
BN - Brunei Darussalam
BO - Bolivia
BR - Brazilia
BS - Bahamas
BT - Bhutan
BV - Insula Bouvet
BW - Botswana
BX - Oficiul pentru Mărci Înregistrate, din Benelux (BBM) și Oficiul pentru Modele Industriale, din Benelux (BBDM)[2]
BY - Belarus
BZ - Belize

CA - Canada
CD - Republica Democrată Congo
CF - Republica Centrafricană
CG - Congo
CH - Elveția
CI - Coasta de Fildeș
CK - Insulele Cook
CL - Chile
CM - Camerun
CN - China
CO - Columbia
CR - Costa Rica
CU - Cuba
CV - Insulele Capului Verde
CY - Cipru
CZ - Republica Cehă
DE - Germania[4]
DJ - Djibouti
DK - Danemarca
DM - Dominique
DO - Republica Dominicană
DZ - Algeria

EA - Organizația Euroasiatică a Brevetului[(1)]
EC - Ecuador
EE - Estonia
EG - Egipt
EH - Sahara Occidentală[3]
EM - Oficiul pentru Armonizarea Pieței Interne(Mărci și Modele Industriale) (OHIM)
EP - Oficiul European de Brevete (OEB)[(1)]
ER - Eritreea
ES - Spania
ET - Etiopia

FI - Finlanda
FJ - Fidji
FK - Insulele Falkland (Malvine)
FO - Insulele Feroe
FR - Franța

GA - Gabon
GB - Anglia
GC - Oficiul de Brevete al Consiliului de Cooperare pentru Statele Arabe din Golf(GCC)
GD - Grenada
GE - Georgia
GG - Guernsey
GH - Ghana
GI - Gibraltar
GL - Groelanda
GM - Gambia
GN - Guineea
GQ - Guineea Ecuatorială
GR - Grecia
GS - Georgia de Sud și Insulele Sandwich
GT - Guatemala
GW - Guineea-Bissau
GY - Guiana

HK - Hong-Kong
HN - Honduras
HR - Croația
HT - Haiti
HU - Ungaria

IB - Biroul Internațional al Organizației Mondiale de Proprietate Industrială (OMPI)[5]
ID - Indonezia
IE - Irlanda
IL - Israel
IM - Isle of Man
IN - India
IQ - Irak
IR - Iran (Republica Islamică)
IS - Islanda
IT - Italia

JE - Jersey
JM - Jamaica
JO - Iordania
JP - Japonia

KE - Kenia
KG - Kirghistan
KH - Cambodgia
KI - Kiribati
KM - Comore (Insule)
KN - Saint Kitts și Nevis
KP - Republica Populara Democrată Coreea
KR - Republica Coreea
KW - Kuweit
KY - Insulele Caimane
KZ - Kazahstan

LA - Laos(Republica Democrată)
LB - Liban
LC - Santa Lucia
LI - Lichtenstein
LK - Sri Lanka
LR - Liberia
LS - Lesotho
LT - Lituania
LU - Luxemburg
LV - Letonia
LY - Libia

MA - Maroc
MC - Monaco
MD - Moldova
ME - Muntenegru
MG - Madagascar
MK - Macedonia
ML - Mali
MM - Mianmar
MN - Mongolia
MO - Macao
MP - Insulele Mariana de Nord
MR - Mauritania
MS - Montserrat
MT - Malta
MU - Maurice
MV - Maldive
MW - Malawi
MX - Mexic
MY - Malaezia
MZ - Mozambic

NA - Namibia
NE - Niger
NG - Nigeria
NI - Nicaragua
NL - Olanda
NO - Norvegia
NP - Nepal
NR - Nauru
NZ - Noua Zeelandă

OA - Organizația Africană de Proprietate Intelectuală (OAPI)[(1)]
OM - Oman

PA - Panama
PE - Peru
PG - Papua - Noua Guinee
PH - Filipine
PK - Pakistan
PL - Polonia
PT - Portugalia
PW - Insulele Palau
PY - Paraguay

QA - Qatar
QZ - Oficiul European pentru Comunitatea Soiurilor de plante (CPVO)
RO - România
RS - Serbia
RU - Federația Rusă
RW - Ruanda

SA - Arabia Saudită
SB - Insulele Salomon
SC - Seychelle
SD - Sudan
SE - Suedia
SG - Singapore
SH - Sfânta Elena
SI - Slovenia
SK - Republica Slovacă
SL - Sierra Leone
SM - San-Marino
SN - Senegal
SO - Somalia
SR - Suriname
ST - Sao Tomeé și Principe
SV - Salvador
SY - Siria
SZ - Elveția

TC - Insulele Turques și Caïques
TD - Ciad
TG - Togo
TH - Thailanda
TJ - Tajikistan
TL - Timor - Leste[6]
TM - Turkmenistan
TN - Tunisia
TO - Tonga
TR - Turcia
TT - Trinidad-Tobago
TV - Tuvalu
TW - Taiwan (Provincie Chineză)
TZ - Republica Unită a Tanzaniei

UA - Ucraina
UG - Uganda
US - Statele Unite ale Americii
UY - Uruguay
UZ - Uzbekistan

VA - Saint-Siège
VC - Saint Vincent et Grenadines
VE - Venezuela
VG - Insulele Virgine Britanice
VN - Vietnam
VU - Vanuatu

WO - Organizația Mondială de Proprietate Intelectuală (OMPI) (Biroul Internațional)[(5)]
WS - Samoa

XN - Intitutul Nordic pentru Brevete (NPI)

YE - Yemen

ZA - Africa de Sud
ZM - Zambia
ZW - Zimbabue

---

1 Organizații interguvernamentale (oficii regionale de brevete) ce acționează în folosul anumitor State Contractante, în cadrul PCT (Tratatul de Cooperare în Domeniul Brevetelor). În cazul Oficiului European de Brevete, acționează, de asemenea, ca Autoritate Internațională de Cercetare și Autoritate Internațională de Examinare Preliminară, în cadrul PCT.

2. Oficiul de Mărci Înregistrate și Oficiul de Modele Industriale, din Benelux au înlocuit oficiile naționale din Belgia, Luxemburg și Olanda, în ceea ce privește acțiunile referitoare la mărci și modele industriale.

3. Nume provizoriu.

4. În bazele de date electronice ale Registrului Internațional de Mărci, Biroul Internațional al OMPI folosește următoarele coduri adiționale, diferite de codurile active ale Standardului ST.3: "DD" - pentru a desemna Germania fără teritoriul care, înainte de 3 octombrie 1990, a constituit Republica Federală Germania; "DT" - pentru a desemna Germania fără teritoriul care, înainte de 3 octombrie 1990, a constituit Republica Democrată Germania.

5. Codul "WO" este utilizat în legătură cu publicarea internațională, sub PCT (Tratatul de Cooperare în Domeniul Brevetelor) (PCT) a cererilor internaționale, înregistrate la orice Oficiu receptor, membru PCT., dar, în aceeași măsură, și în legătură cu publicarea depozitelor modelelor industriale, în cadrul Acordului de la Haga, privind Depozitul Internațional al Modelelor Industriale. În această privință, referirea se face la codul INID (33) acordat în Standardele WIPO ST.9 și ST.80. Codul "WO" este, de asemenea, potrivit pentru a fi folosit în ceea ce privește înregistrarea internațională a mărcilor, în cadrul Acordului de la Madrid și al Protocolului de la Madrid privind Înregistrarea Internațională a Mărcilor. Codul "IB" este folosit în ceea ce privește primirea cererilor internaționale, în cadrul PCT, înregistrate de Biroul Internațional al OMPI, având și rolul de Oficiu receptor, membru PCT.

6. Cod - "TL" - adoptat în data de 20 mai 2002.

Norme privind codurile standard pentru identificarea diferitelor tipuri de documente de brevet

I. Coduri din Grupa 1/ST.16

A0 - Cerere de brevet de invenție publicată înainte de termenul legal de 18 luni de la data de depozit sau data priorității recunoscute sau înainte de împlinirea termenului de 6 luni de la data deschiderii fazei naționale (art. 23, alin. 3[*]).
A1 - Cerere de brevet de invenție publicată în termenul legal, împreună cu raportul de documentare.
A2 - Cerere de brevet de invenție publicată în termenul legal, fară raportul de documentare.
A3 - Raport de documentare al unei cereri de brevet de invenție publicat ulterior publicării cererii.
A4 - Cerere de brevet de invenție publicată în termen de 3 luni de la data declasificării informațiilor cuprinse în aceasta (art. 23, alin. 5[*]).
A8 - Cerere de brevet de invenție cu corecturi în pagina de capăt (bibliografică) a documentului.
A9 - Cerere de brevet de invenție cu corecturi în descriere, revendicări şi/sau desene.

B1 - Brevet de invenție
B2 - Brevet de invenție menținut în formă modificată în urma procedurii de revocare (art. 52[*]).
B8 - Brevet de invenție cu corecturi în pagina de capăt (bibliografică) a documentului.
B9 - Brevet de invenție cu corecturi în descriere, revendicări şi/sau desene, la care s-a efectuat retipărirea parțială sau completă a documentului.

C3 - Brevet de invenție eliberat după procedura de anulare în parte, în baza hotărârii TB (art. 54, alin. 2[*]).
C4 - Brevet de invenție eliberat după procedura de anulare ca urmare a unei acțiuni în justiție, referitoare la dreptul la brevet (art. 66, alin. 2[*]).
C8 - Brevet de invenție eliberat după procedura de anulare, cu corecturi în pagina de capăt (bibliografică) a documentului.
C9 - Brevet de invenție eliberat după procedura de anulare, cu corecturi în descriere, revendicări şi/sau desene, la care s-a efectuat retipărirea parțială sau completă a documentului.

II. Coduri din Grupa 3 /ST. 16

T - Certificat de protecție tranzitorie (art. 5(1)[**]).
T1 - Traducerea revendicărilor cererii de brevet european (art. 5(2)[***]).
T2 - Traducerea fasciculului brevetului european (art. 6(2)[***]).
T3 - Traducerea fasciculului brevetului european menținut în formă modificată în urma unei proceduri de opoziție (art. 6(3) [***]).

T8 - Pagina de capăt retipărită a unei cereri de brevet european publicată sau a unui brevet de european publicat, ca urmare a unor corecturi ale acesteia.
T9 - Traducere cu corecturi a unui document de brevet european publicat.

---

* *LEGEA nr. 64/1991, privind brevetele de invenție, republicată în Monitorul Oficial al României, Partea I, nr. 541, din 08 august 2007*

** *LEGEA nr. 93/1998, privind protecția tranzitorie a brevetelor de invenție, publicată în Monitorul Oficial al României, nr. 186, din 20 mai 1998.*

*** *LEGEA nr. 611/2002, privind aderarea României la Convenția privind eliberarea brevetelor europene, adoptată la München, la 5 octombrie 1973, precum şi la Actul de revizuire a acesteia, adoptat la München, la 29 noiembrie 2000 (publicată în Monitorul Oficial al României nr. 844/22.XI.2002).*

III. Coduri din Grupa 6/ST. 16

I1 - Cerere de Certificat suplimentar de protecție, pentru medicamente şi pentru produse de protecție a plantelor.

I2 - Certificat suplimentar de protecție, pentru medicamente şi pentru produse de protecție a plantelor.

IV. Coduri din Grupa 2/ST. 16

U1 - Certificat de model de utilitate, publicat împreună cu raportul de documentare.

U2 - Certificat de model de utilitate, publicat fără raportul de documentare.

U3 - Raport de documentare publicat ulterior modelului de utilitate.

Y - Raport de documentare efectuat la cererea terților, pentru revendicările modificate ale modelului de utilitate.

Z - Model de utilitate menținut, cu revendicări modificate în urma unei proceduri de anulare.

MENȚIUNEA PUBLICĂRII C.B.I., CONFORM ART. 23, DIN LEGEA NR. 64/1991, REPUBLICATĂ, ŞI REGULII 27(1), DIN HGR NR. 499/2003, ORDONATE DUPĂ INDICII CLASIFICĂRII INTERNAȚIONALE A BREVETELOR (C.B.I.)

Semnificația codurilor INID folosite în prezenta secțiune (norma ST 9 a Organizației Mondiale a Proprietății Intelectuale OMPI), în ordinea apariției lor:

(21) numărul de publicare;
(41) data publicării cererii de brevet;
(22) data depozitului național reglementar;

(61) perfecționare la brevet nr.;
(62) divizată din cererea nr.; data;

(30) prioritate;
(86) numărul şi data cererii internaționale (regionale sau PCT);
(87) numărul şi data publicării cererii internaționale (regionale sau PCT);

(71) solicitantul;
(72) numele şi prenumele inventatorilor declarați;

(51) clasa, conform clasificării internaționale;
(54) titlul invenției;
(57) rezumatul invenției.

Publicarea în BOPI a cererilor de brevet de invenție asigură solicitantului o protecție provizorie, în condițiile prevăzute de art.35 din Legea 64/1991.

Descrierile cererilor de brevet de invenție, ale căror rezumate sunt publicate în acest număr, se află la sala de lectură a OSIM - **accesibile publicului** - şi pot fi consultate direct sau se pot comanda xerocopii, contra-cost.
Aceste descrieri fac parte din stadiul tehnicii, pentru stabilirea noutății, începând cu data publicării lor în Buletin.

(21) a 2007 00643 A2 *(51)* ***A23L 1/212*** (2006.01); ***A23L 1/2165*** (2006.01); *(22)* 14.09.2007 *(41)* 30.03.2009//3/2009 *(71) Vasilescu Mihaela Constanța, b-dul Dimitrie Cantemir, nr. 16, bl. 6, sc. 4, ap. 106, sector 4, cod 040234, Bucureşti, RO (72) Vasilescu Mihaela Constanța, b-dul Dimitrie Cantemir, nr. 16, bl. 6, sc. 4, ap. 106, sector 4, cod 040234, Bucureşti, RO (54)* **PRODUS ALIMENTAR CU ACȚIUNE FORTIFIANTĂ PSIHIC**

(57) Invenția se referă la un produs alimentar calmant, cu efect terapeutic şi cu proprietăți fortifiante asupra sitemului neuropsihic. Produsul conform invenției conține fructe precum măr (*Malus communis*), pară (*Pirus communis*), caisă (*Armeniaca vulgaris*) şi prună (*Prunus domestica*), toate deshidratate solar, proporția fiind determinată de conținutul chimic, de principiile active ale amestecului masei vegetale.

Revendicări: 1

(21) a 2008 00793 A0 *(51)* ***A45C 3/06*** (2006.01); ***A45C 13/10*** (2006.01); *(22)* 02.10.2008 *(66)* 16.06.2008 RO a 2008 00457 *(41)* 30.03.2009//3/2009 *(71) Răileanu Aurel, str. Ceairului, nr. 3, bl. J10, sc. A, ap. 2, sector 3, cod 032486, Bucureşti, RO (72) Răileanu Aurel, str. Ceairului, nr. 3, bl. J10, sc. A, ap. 2, sector 3, cod 032486, Bucureşti, RO (54)* **GEANTĂ INDESTRUCTIBILĂ**

(57) Invenția se referă la o geantă folosită în domeniul industrial al marochinăriei. Geanta conform invenției are o căptuşeală metalică ce este confecționată din inele din aluminiu, plasată în interior, între un material exterior, realizat din piele, imitație de piele sau material textil, şi o căptuşeală din pânză, astfel încât aceasta să nu poată fi tăiată sau distrusă, la nivelul superior, în dreptul unui fermoar (**F**) metalic, căptuşeala metalică fiind fixată cu ajutorul unor nituri (**D**) metalice, un blindaj metalic protejând pe interior nişte mânere care sunt fixate cu ajutorul altor nituri (**E**) metalice, pentru mai multă siguranță fiind prevăzut un lacăt (**A**) cu cifru, astfel încât să nu poată fi deschis decât de proprietar, lacătul (**A**) cu cifru trecând printr-o verigă (**C**) fixată de căptuşeala metalică prin sudură şi o verigă (**B**) a fermoarului (**F**) metalic.

Revendicări: 1
Figuri: 16

(21) a 2008 00793 A0

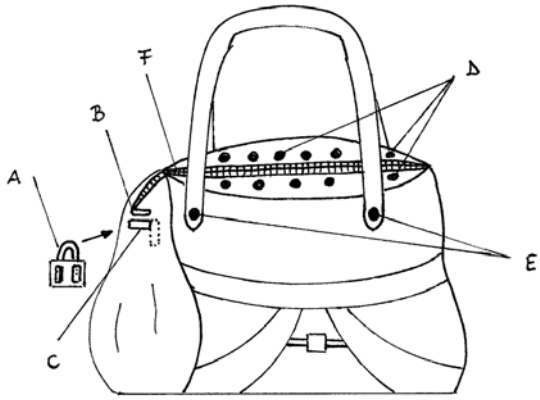

Fig. 8

(21) a 2007 00615 A2 *(51)* ***A47J 37/08*** (2006.01) *(22)* 03.09.2007 *(41)* 30.03.2009//3/2009 *(71) Iordache Monica Cristinela, aleea Poiana Sibiului, nr. 2, bl. Mc2, sc. 1, ap. 5, sector 6, Bucureşti, RO (72) Iordache Monica Cristinela, aleea Poiana Sibiului, nr. 2, bl. MC2, sc. 1, ap. 5, sector 6, Bucureşti, RO (74) Cabinet N.D. Gavril S.R.L., str. Ştefan Negulescu, nr. 6A, sector 1, cod 71237, Bucureşti (54)* **PRĂJITOR DE PÂINE**

(57) Invenția se referă la un prăjitor de pâine care permite inscripționarea unei felii de pâine cu logo-uri ale diferitelor firme, cu elemente grafice, cu personaje din desene animate pentru copii sau cu un facsimil de semnătură. Prăjitorul conform invenției este alcătuit dintr-un suport (**1**) de bază, pe care sunt fixate nişte elemente componente ale unui sistem (**2**) de rezistențe pentru încălzirea unei felii de pâine, sistemul (**2**) de rezistențe fiind prevăzut cu nişte învelişuri (**3** şi **4**) exterior şi interior, un mecanism (**6**) de rabatare a feliei de pâine fixat pe un picior (**7**), o placă (**8**) cu circuite integrate şi nişte cabluri (**9**) pentru alimentare cu curent electric, nişte grilaje (**5**) de prindere interioare, prevăzute cu cinci bare (**a**, **b**, **c**, **d** şi **e**) verticale şi două bare (**f** şi **g**) orizontale, două dintre barele (**b** şi **d**) verticale, în dreptul unor puncte de sudură cu cea de a doua bară (**g**) orizontală inferioară, fiind îndoite în formă de patină, o placă

(21) a 2007 00615 A2

(**10**) realizată din mică fiind bobinată cu nichelină cu o grosime şi un număr de spire convenabile pentru a asigura o încălzire mai puternică a feliei de pâine printr-un şablon (**11**) realizat dintr-o foaie de tablă nichelată, în care se decupează un logo sau orice alt element grafic, şablonul (**11**) fiind prevăzut în colţuri cu nişte decupaje (**h**), pentru fixarea de grilaje (**5**).

Revendicări: 1
Figuri: 5

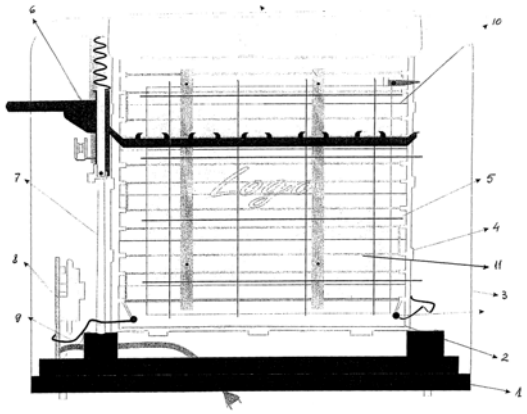

Fig. 1

---

(21) a 2007 00636 A2 *(51)* ***A47K 13/16*** (2006.01) *(22)* 10.09.2007 *(41)* 30.03.2009//3/2009 *(71) Iclănzan Tudor Alexandru, str. Dr. N. Paulescu, nr. 2, cod 300005, Timişoara, RO (72) Iclănzan Tudor Alexandru, Piaţa Victoriei, nr. 5, sc. D, et. 1, ap. 2, 300030, Timişoara, RO (54)* **FOLIE PROTECTOARE DE UNICĂ FOLOSINŢĂ, PENTRU CAPACELE DE TOALETĂ**

(57) Invenţia se referă la o folie autoadezivă de unică folosinţă, pentru capacele de toaletă, destinată protecţiei igienice a utilizatorilor de toalete, în special a celor din spaţiile publice intens frecventate. Folia conform invenţiei este confecţionată din hârtie puţin permeabilă la picături de lichid sau umezeală, impregnată sau nu cu substanţe sterilizante, colorate sau nu şi cu forme şi dimensiuni adaptate şi acoperitoare pentru un capac de toaletă standard, fiind desprinsă de către utilizator dintr-un pachet (**2**) de folii care este dispus pe un suport (**1**) cu două cârlige, alături de un suport de hârtie igienică, fiind aşezată pe un capac (**4**) de toaletă, prin fixarea la partea superioară a capacului (**4**), printr-o simplă apăsare, datorită unei zone autoadezive.

Revendicări: 4
Figuri: 2

(21) a 2007 00636 A2

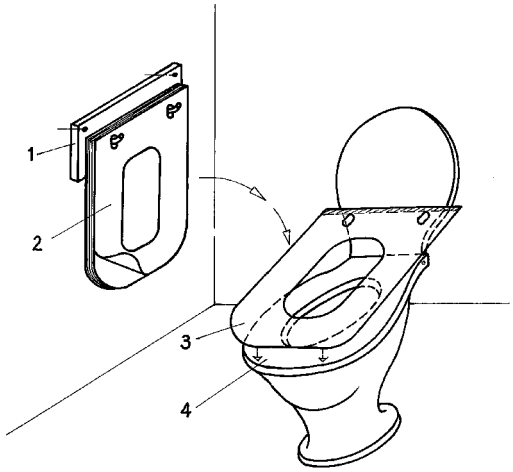

Fig. 1

---

(21) a 2008 00379 A0 *(51)* ***A61K 39/395*** (2006.01) *(22)* 22.05.2008 *(41)* 30.03.2009//3/2009 *(71) Institutul de Biochimie, Splaiul Independenţei, nr. 296, sector 6, cod 060031, Bucureşti, RO (72) Petrescu Ştefana Maria, str. Postăvarul, nr. 5, bl. C5, sc.7, et.4, ap. 85, sector 3, Bucureşti, RO; Vasile Gabriela, str. Sibiu, nr. 4, bl. OD2, sc. 5, et. 7, ap. 176, sector 6, Bucureşti, RO (54)* **ANTICORPI POLICLONALI ANTI-TIROZINAZĂ UMANĂ**

(57) Prezenta invenţie se referă la anticorpi policlonali anti-tirozinază umană, destinaţi diagnosticării şi tratamentului cancerului de piele. Anticorpii policlonali conform invenţiei prezintă specificitate ridicată faţă de tirozinaza umană, capacitate redusă de interacţie cu alte proteine din familia tirozinazei şi cu tirozinaza de la alte specii decât cea umană.

Revendicări iniţiale: 9
Revendicări amendate: 7
Figuri: 6

(21) a 2008 00379 A0

```
        1 atcactgtag tagtagctgg aaagagaaat ctgtgactcc aattagccag
ttcctgcaga
       61 ccttgtgagg actagaggaa gaatgctcct ggctgttttg tactgcctgc
tgtggagttt
      121 ccagacctcc gctggccatt tccctagagc ctgtgtctcc tctaagaacc
tgatggagaa
      181 ggaatgctgt ccaccgtgga gcggggacag gagtccctgt ggccagcttt
caggcagagg
      241 ttcctgtcag aatatccttc tgtccaatgc accacttggg cctcaatttc
ccttcacagg
      301 ggtggatgac cgggagtcgt ggccttccgt cttttataat aggacctgcc
agtgctctgg
      361 caacttcatg ggattcaact gtggaaactg caagtttggc ttttggggac
caaactgcac
      421 agagagacga ctcttggtga gaagaaacat cttcgatttg agtgccccag
agaaggacaa
      481 atttttttgcc tacctcactt tagcaaagca taccatcagc tcagactatg
tcatccccat
      541 agggacctat ggccaaatga aaaatggatc aacacccatg tttaacgaca
tcaatattta
      601 tgacctcttt gtctggatgc attattatgt gtcaatggat gcactgcttg
ggggatctga
      661 aatctggaga gacattgatt ttgcccatga agcaccagct tttctgcctt
ggcatagact
      721 cttcttgttg cggtgggaac aagaaatcca gaagctgaca ggagatgaaa
acttcactat
      781 tccatattgg gactggcggg atgcagaaaa gtgtgacatt tgcacagatg
agtacatggg
      841 aggtcagcac cccacaaatc ctaacttact cagcccagca tcattcttct
cctcttggca
      901 gattgtctgt agccgattgg aggagtacaa cagccatcag tctttatgca
atggaacgcc
      961 cgagggacct ttacggcgta atcctggaaa ccatgacaaa tccagaaccc
caaggctccc
     1021 ctcttcagct gatgtagaat tttgcctgag tttgacccaa tatgaatctg
gttccatgga
     1081 taaagctgcc aatttcagct ttagaaatac actggaagga tttgctagtc
cacttactgg
     1141 gatagcggat gcctctcaaa gcagcatgca caatgccttg cacatctata
tgaatggaac
     1201 aatgtc taa

Secventa aminoacizi:

         10         20         30         40         50         60
MLLAVLYCLL WSFQTSAGHF PRACVSSKNL MEKECCPPWS GDRSPCGQLS GRGSCQNILL

         70         80         90        100        110        120
SNAPLGPQFP FTGVDDRESW PSVFYNRTCQ CSGNPMGFNC GNCKFGFWGP NCTERRLLVR

        130        140        150        160        170        180
RNIFDLSAPE KDKFFAYLTL AKHTISSDYV IPIGTYGQMK NGSTPMFNDI NIYDLFVWMH

        190        200        210        220        230        240
YYVSMDALLG GSEIWRDIDF AHEAPAFLPW HRLFLLRWEQ EIQKLTGDEN FTIPYWDWRD
```

Fig. 1

(21) a 2008 00139 A0 *(51)* ***B21D 24/00*** (2006.01) *(22)* 20.02.2008 *(41)* 30.03.2009//3/2009 *(71) Harabagiu Adrian, str. Petre Culianu, nr. 17, Iaşi, RO; Ferghete Sabin Marian, str. Lacului, nr. 13, bl. 641, sc. B, ap. 13, Iaşi, RO (72) Harabagiu Adrian, str. Petre Culianu, nr. 17, Iaşi, RO; Ferghete Sabin Marian, str. Lacului, nr. 13, bl. 641, sc. B, ap. 13, Iaşi, RO (54)* **PROCEDEU ŞI INSTALAŢIE DE OBŢINERE A ALICELOR SFERICE DIN PLUMB ŞI ALIAJE**

(57) Invenţia se referă la un procedeu şi la o instalaţie de obţinere a alicelor sferice din plumb şi aliaje neferoase, utilizate în fabricarea cartuşelor de vânătoare, la etalonări sau drept contragreutăţi. Procedeul conform invenţiei constă în fabricarea unor alice sferice semifabricate, obţinute prin secţionarea unui fir cu secţiune pătrată în cuburi, fir care se obţine prin turnare într-o formă preîncălzită, care se alimentează dintr-o baie cu plumb topit. Instalaţia conform invenţiei care utilizează acest procedeu este alcătuită dintr-o cuvă (**1**) încălzită, din care plumbul topit este dirijat cu debit variabil, printr-o duză (**5**), turnându-se în mod continuu, printr-un sistem cui pontou (**6**), către o roată (**7**) din care se obţine un fir care este

(21) a 2008 00139 A0

tăiat în baghete care se introduc într-un dispozitiv (**9**) de tăiere, prin rotirea unui cuţit (**11**), obţinându-se nişte cuburi care se rotunjesc prin centrifugare la cald şi la rece, realizându-se în final nişte alice sferice care se sortează prin trecerea succesivă printr-un sistem de site rotative cu găuri calibrate, cu diametrele în ordine crescătoare.

Revendicări: 2
Figuri: 11

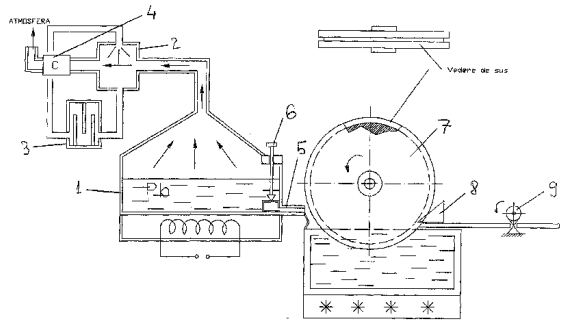

Fig. 2

(21) a 2007 00577 A2 *(51)* ***B23B 5/26*** (2006.01); ***B23B 5/42*** (2006.01); ***B23B 5/46*** (2006.01); *(22)* 13.08.2007 *(41)* 30.03.2009//3/2009 *(71) Universitatea "Dunărea de Jos" din Galaţi, str. Domnească, nr. 111, cod 800201, Galaţi, RO (72) Cuzmin Ciprian, b-dul Independenţei, nr. 8, bl. B1, sc. 1, ap. 4, cod 810011, Brăila, RO; Epureanu Alexandru, str. Lăpuşneanu, nr. 16, bl. B6, ap. 16, Galaţi, judeţul Galaţi, RO; Oancea Nicolae, str. Brăilei, nr. 46, bl. BR1C, sc. II, ap. 65, Galaţi, RO; Marinescu Vasilică, str. George Coşbuc, nr. 37, bl. C20, ap. 35, cod 800350, Galaţi, RO; Banu Mihaela, str. Saturn, nr. 10, bl. B2, sc. 3, ap. 28, cod 800344, Galaţi, RO (54)* **STRUNG UNIVERSAL RECONFIGURABIL**

(57) Invenţia se referă la un strung universal care, prin reconfigurare, permite atât strunjirea unor suprafeţe profilate longitudinal, cât şi a celor profilate transversal, precum şi detalonarea unor freze-melc profilate longitudinal. Strungul conform invenţiei este alcătuit din patru module independente, dintre care două module de rotaţie, formate dintr-un corp (**1**) principal, o masă (**7**) rotativă şi o sanie (**8**) transversală, şi două module de translaţie, formate dintr-un ghidaj al unei sănii (**6**) longitudinale şi un ghidaj al unei sănii (**9**) transversale, care pot fi configurate astfel încât să formeze un cadru la capetele căruia se află o piesă (**3**) şi, respectiv, o sculă (**4**).

Revendicări: 3
Figuri: 3

(21) a 2007 00577 A2

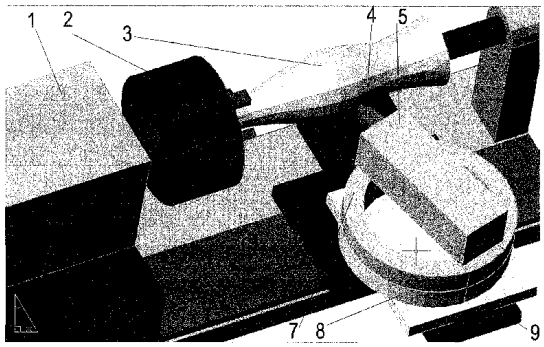

Fig. 1

(21) a 2007 00664 A2 *(51)* ***B23K 9/095*** (2006.01) *(22)* 25.09.2007 *(41)* 30.03.2009//3/2009 *(71) Institutul Naţional de Cercetare-Dezvoltare în Sudură şi Încercări de Materiale - ISIM, b-dul Mihai Viteazul, nr. 30, cod 300222, Timişoara, RO (72) Oanca Octavian, str. Operetei, nr. 11, ap. 10, Timişoara, RO (54)* **INSTALAŢIE DE SUDARE PRIN PROCEDEU HIBRID**

(57) Invenţia se referă la o instalaţie de sudare a metalelor cu aplicaţii, de exemplu, în industriile electronică, electrotehnică, de automobile sau în domeniul medicinei. Instalaţia conform invenţiei este comandată şi controlată prin intermediul unui sistem de operare PC, utilizat ca front panel de comandă, având posibilitatea de achiziţie a datelor procesului tehnologic de prescriere a regimului de sudare electrică prin presiune şi cu ultrasunete. Procedeul conform invenţiei, aplicat în cadrul instalaţiei, este realizat prin aplicarea în tandem a două procedee, şi anume, sudarea electrică prin presiune cu efect rezistiv şi sudarea cu ultrasunete, astfel fiind realizată cumulativ o cantitate de energie termică şi mecanică introdusă la locul îmbinării prin efect Joule-Lenz, precum şi prin efectul microvibraţiilor ultrasonice, fiind realizată o structură metalică sudată, cu proprietăţi bune.

Revendicări: 2
Figuri: 4

(21) a 2007 00664 A2

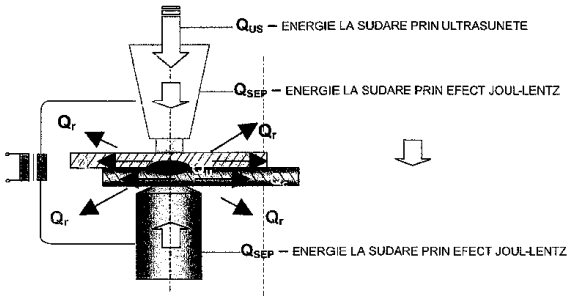

Fig. 4

(21) a 2007 00654 A2 *(51)* ***B23P 19/08*** (2006.01) *(22)* 18.09.2007 *(41)* 30.03.2009//3/2009 *(71) Institutul Naţional de Cercetare-Dezvoltare pentru Mecanică Fină, şoseaua Pantelimon, nr. 6-8, sector 2, cod 021631, Bucureşti, RO (72) Hacman Mihai, şoseauaVergului, nr. 35, bl. K4, sc. A, et. 6, ap. 25, sector 2, Bucureşti, RO; Ioniţă Gheorghe, str. Ritmului, nr. 2, bl. 439, sc. 1, et. 5, ap. 15, sector 2, Bucureşti, RO; Stoica Eugen, str. Luntrei, nr. 6, bl. 7, sc. 4, et. 6, ap. 311, sector 2, Bucureşti, RO; Arabagian Isabelle, b-dul Ghencea, nr. 28, bl. C87, sc. B, et. 7, ap. 51, sector 2, Bucureşti, RO (54)* **METODĂ ŞI DISPOZITIV PENTRU MONTAREA ÎN ALEZAJE A ELEMENTELOR ELASTICE TIP SIGURANŢĂ**

(57) Invenţia se referă la un dispozitiv pentru montarea rapidă, simplă şi sigură a unui element elastic de tip siguranţă într-un alezaj. Dispozitivul conform invenţiei este format dintr-un corp (**1**), un piston (**2**) de împingere a unui element elastic, o bucşă (**3**) de ghidare, care îl poziţionează pe o piesă de montaj a elementului elastic şi realizează micşorarea unui diametru al elementului elastic de tip siguranţă, şi o pană (**4**) pentru poziţionarea elementului elastic.

Revendicări: 1
Figuri: 1

(21) a 2007 00654 A2

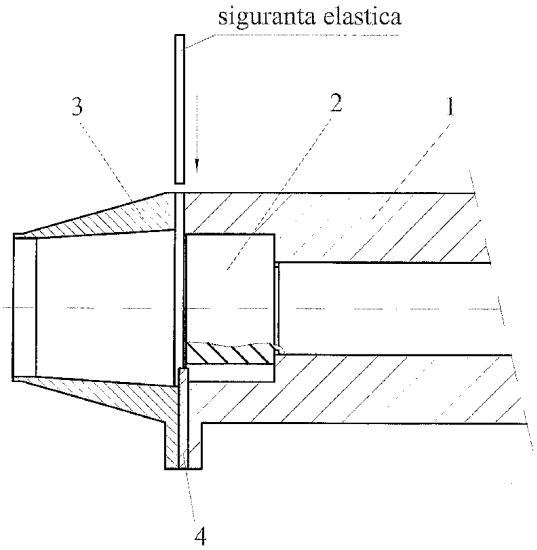

Fig. 1

(21) a 2007 00652 A2 *(51)* ***B23Q 11/04*** (2006.01) *(22)* 18.09.2007 *(41)* 30.03.2009//3/2009 *(71) Institutul Național de Cercetare - Dezvoltare pentru Mecanică Fină, şoseaua Pantelimon, nr. 6-8, sector 2, Bucureşti, RO (72) Hacman Mihai, şoseaua Vergului, nr. 35, bl. K4, sc. A, et. 6, ap. 25, sector 2, Bucureşti, RO; Ioniță Gheorghe, str. Ritmului, nr. 2, bl. 439, sc. 1, et. 5, ap. 15, sector 2, Bucureşti, RO; Andrei Florin, şoseaua Pantelimon, nr. 101, bl. 402, sc. A, ap. 21, sector 2, Bucureşti, RO; Badea Sorin Ionuț, şoseaua Colentina, nr. 26, bl. 64, sc. C1, et. 1, ap. 162, sector 2, Bucureşti, RO (54)* **METODĂ ŞI INSTALAȚIE DE CONTROL AL PIESELOR, CU PROTECȚIA COMPLETĂ ŞI AUTOMATĂ A OPERATORULUI**

(57) Invenția se referă la o instalație pentru controlul pieselor, cu asigurarea automată a unei protecții considerate completă a operatorului. Instalația conform invenției are în componență o masă (**1**) de susținere, un cărucior (**2**) pentru aşezarea unei piese în vederea controlului, o cale (**3**) de ghidare pentru deplasarea căruciorului (**2**) dintr-o zonă de aşezare într-o zonă de control, un cilindru (**4**) pneumatic, pentru deplasarea căruciorului (**2**), un dispozitiv (**5**) de acționare şi comandă a unui dispozitiv (**6**) de protecție care nu permite accesul în spațiul de control,

(21) a 2007 00652 A2

nişte dispozitive (**7** şi **8**) de alimentare, comandă şi semnalizare pneumatică şi, respectiv, electrică, nişte circuite (**9** şi **10**) pneumatic şi, respectiv, electric şi un dispozitiv (**11**) de control al piesei.

Revendicări: 1
Figuri: 1

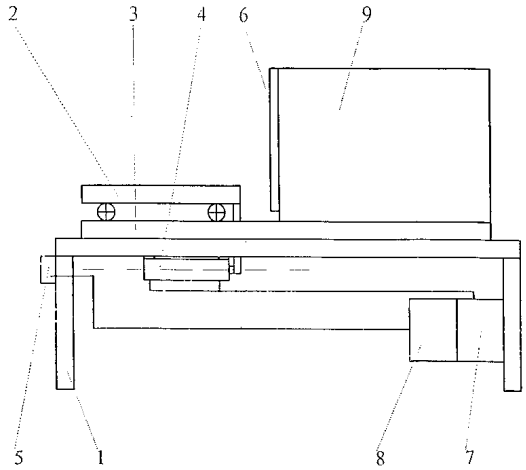

(21) a 2007 00653 A2 *(51)* ***B23Q 11/04*** (2006.01) *(22)* 18.09.2007 *(41)* 30.03.2009//3/2009 *(71) Institutul Național de Cercetare - Dezvoltare pentru Mecanică Fină, şoseaua Pantelimon, nr. 6-8, sector 2, Bucureşti, RO (72) Hacman Mihai, şoseaua Vergului, nr. 35, bl. K4, sc. A, et. 6, ap. 25, sector 2, Bucureşti, RO; Ioniță Gheorghe, str. Ritmului, nr. 2, bl. 439, sc. 1, et. 5, ap. 15, sector 2, Bucureşti, RO; Andrei Florin, şoseaua Pantelimon, nr. 101, bl. 402, sc. A, ap. 21, sector 2, Bucureşti, RO; Nineaca Dorin Dan, şoseaua Mihai Bravu, nr. 6, bl. P23P24, sc. C, ap. 95, sector 2, Bucureşti, RO; Bostaca Daniela Gabriela, str. Câmpia Libertății, nr. 4, bl. PM51, sc. A, et. 3, ap. 13, sector 3, Bucureşti, RO (54)* **CĂRUCIOR ELASTIC**, **CU PROTECȚIE LA SUPRASARCINI**

(57) Invenția se referă la un cărucior pentru transportul şi controlul sau prelucrarea pieselor în condiții de suprasarcină. Căruciorul conform invenției este format dintr-o placă (**1**) de aşezare montată pe un sistem (**2**) de deplasare în lungul unei căi (**3**) de rulare, montată pe un suport (**5**) rigid, în scopul protejării la suprasarcini a sistemului (**2**) de deplasare şi a căii (**3**) de rulare, aceasta din urmă se sprijină pe un suport (**5**) rigid, prin intermediul unui sistem (**4**) elastic, care, sub acțiunea unor suprasarcini, face ca placa (**1**) de aşezare aflată la o distanță (**d**) deasupra suportului (**5**) rigid, împreună cu piesa, sistemul (**2**) de deplasare şi

(21) a 2007 00653 A2

calea (**3**) de rulare să coboare şi să se sprijine direct pe suportul (**5**) rigid, iar întreaga suprasarcină care acţionează asupra plăcii (**1**) de aşezare să fie preluată de suportul (**5**) rigid.

Revendicări: 1
Figuri: 1

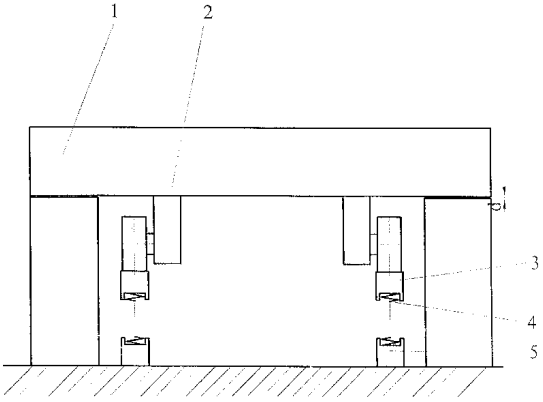

(Cu raport de documentare publicat la data de 30.03.2009)

---

(21) a 2008 00507 A0 *(51)* ***B25J 9/12*** (2006.01) *(22)* 30.06.2008 *(41)* 30.03.2009//3/2009 *(71) Universitatea Politehnica din Bucureşti - Centrul de Cercetare-Dezvoltare pentru Mecatronică, Splaiul Independenţei, nr. 313, sector 6, cod 60042, Bucureşti, RO (72) Udrea Constantin, str. Vulcan Judeţu, nr. 37, bl. B1C, sc. 1, et. 2, ap. 10, sector 3, Bucureşti, RO; Alexandrescu Nicolae, str. Nataţiei, nr. 23, sector 1, Bucureşti, RO; Apostolescu Tudor Cătălin, str. Vulcan Judeţu, nr. 37, bl. B1C, sc. 1, et. 2, ap. 10, sector 3, Bucureşti, RO; Comeaga Constantin Daniel, str. Antiaeriană, nr. 115, bl. A1, sc. 1, et. 4, ap. 145, sector 5, Bucureşti, RO; Duminică Despina Paula, intrarea Victor Eftimiu, nr. 4-6, ap. 19, sc. A, et. 2, sector 1, Bucureşti, RO (54)* **MINIROBOT XYZ CU ACŢIONARE ELECTRICĂ DE PRECIZIE MICROMETRICĂ**

(57) Invenţia se referă la un minirobot cu acţionare electrică, ce execută deplasări liniare pe axele X, Y şi Z, destinat manipulării sau poziţionării de obiecte cu precizie micrometrică. Minirobotul conform invenţiei este alcătuit din trei module (**12**, **13** şi **14**) de translaţie, identice, fiecare modul având o structură compusă dintr-un suport (**1**) fix, pe care este montat un micromotor (**2**) electric rotativ, care are încorporate un reductor armonic de turaţie şi un traductor de rotaţie, pe al cărui arbore motor este

(21) a 2008 00507 A0

fixat rigid un tambur (**3**) pe care este înfăşurată o bandă metalică (**4**), fixată de un suport (**5**) mobil, prin intermediul unui şurub (**6**), al unui întinzător (**7**) şi al unei piese (**8**) de adaptare, ghidarea suportului (**5**) mobil pe suportul (**1**) fix fiind făcută cu ajutorul unui ghidaj (**9**) cu bile fără recirculare, pentru asamblarea celor trei module, suportul (**1**) fix al fiecărui modul fiind prevăzut cu nişte găuri (**10**) străpunse, iar suportul (**5**) mobil fiind prevăzut cu nişte găuri (**11**) filetate, modulul (**14**) de translaţie pe axa Z fiind fixat prin intermediul unei piese (**15**) de adaptare, pe modulul (**13**) de translaţie pe axa Y, care, la rândul lui, este fixat pe modulul (**12**) de translaţie pe axa X.

Revendicări: 1
Figuri: 3

---

(21) a 2008 00507 A0

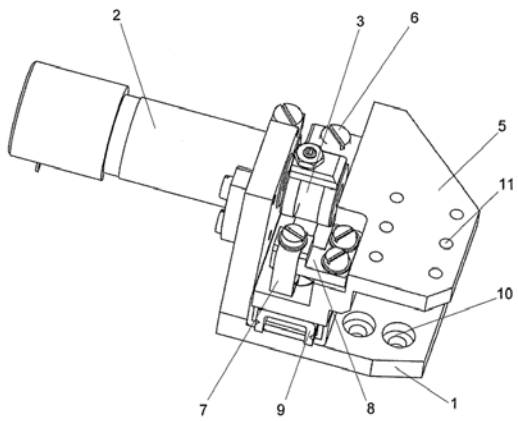

Fig. 1

(21) a 2008 00509 A0 *(51)* ***B25J 9/12*** (2006.01) *(22)* 30.06.2008 *(41)* 30.03.2009//3/2009 *(71) Universitatea Politehnica din Bucureşti - Centrul de Cercetare-Dezvoltare pentru Mecatronică, Splaiul Independenței, nr. 313, sector 6, cod 60042, Bucureşti, RO (72) Alexandrescu Nicolae, str. Natației, nr. 23, sector 1, Bucureşti, RO; Udrea Constantin, str. Vulcan Județu, nr. 37, bl. B1C, sc. 1, et. 2, ap. 10, sector 3, Bucureşti, RO; Comeaga Constantin Daniel, str. Antiaeriană, nr. 115, bl. A1, sc. 1, et. 4, ap. 145, sector 5, Bucureşti, RO; Ovezea Dragoş, Calea Crângaşi, nr. 4, bl. 16A, sc. A, ap. 5, sector 6, Bucureşti, RO; Apostolescu Tudor Cătălin, str. Vulcan Județu, nr. 37, bl. B1C, sc. 1, et. 2, ap. 10, sector 3, Bucureşti, RO (54)* **MINIROBOT XYZ CU ACȚIONARE PIEZOELECTRICĂ DE PRECIZIE NANOMETRICĂ**

(57) Invenția se referă la un minirobot cu acționare piezoelectrică, ce realizează deplasări liniare cu poziție nanometrică, pe axele de coordonate X, Y şi Z, destinat a manipula sarcini relativ mari în spații de operare cu volum mic. Minirobotul conform invenției este constituit din două subansambluri (**a** şi **b**) asamblate şi ghidate unul față de celălalt prin două arcuri (**1** şi **2**) lamelare, fixate la un capăt de un corp (**3**) de bază al primului subansamblu (**a**) amintit şi la celălalt capăt de o piesă cadru (**6**) a celuilalt subansamblu (**b**), deplasarea pe axa Z realizându-se prin intermediul unui actuator (**7**) piezoelectric liniar, iar măsurarea deplasărilor pe axă fiind făcută de un traductor capacitiv având două armături (**8** şi **10**), una

(21) a 2008 00509 A0
fixă şi cealaltă mobilă, deplasarea pe celelalte axe X şi Y realizându-se prin intermediul altor două actuatoare (**11** şi **12**) piezoelectrice liniare, iar măsurarea deplasărilor pe axele X, Y şi Z fiind făcută de alte două traductoare capacitive, având fiecare câte două armături (**16**, **14** şi **17**, **15**) una fixă şi cealaltă mobilă.

Revendicări: 3
Figuri: 3

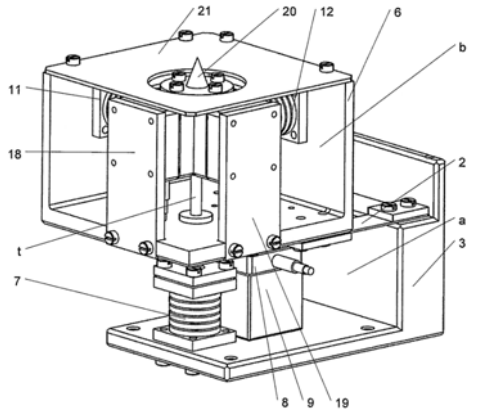

Fig. 1

(21) a 2007 00321 A2 *(51)* ***B32B 13/02*** (2006.01); ***E04B 1/62*** (2006.01); *(22)* 14.05.2007 *(41)* 30.03.2009//3/2009 *(71) Staicu Dănuț Virgil, str. Pădurii, nr. 5, Iaşi, RO; Ivanov Dospinescu Ioan, str. Podişului, nr. 1, Iaşi, RO (72) Staicu Dănuț Virgil, str. Pădurii, nr. 5, Iaşi, RO; Ivanov Dospinescu Ioan, str. Podişului, nr. 1, Iaşi, RO (54)* **MODUL PENTRU PLACAREA CONSTRUCȚIILOR EXISTENTE**

(57) Invenția se referă la un modul pentru placarea construcțiilor în scopul izolării termice, fonice şi electromagnetice a acestora. Modulul conform invenției este alcătuit dintr-un material format din deşeuri de peturi, argilă expandată, deşeuri de sticlă, deşeuri de fibră de sticlă, stuf, nisip, ciment în care sunt înglobate două rețele (**2**) de fibră de sticlă şi stuf între care se poziționează o placă (**3**) de aluminiu, numitul modul având la la capetele opuse nişte locaşuri (**4**) şi profile (**5**).

Revendicări: 1
Figuri: 1

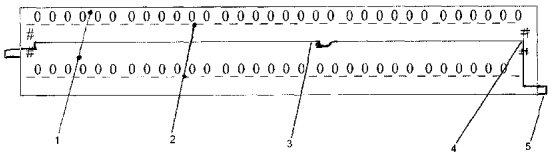

(21) a 2007 00635 A1 *(51)* ***B60R 1/10*** (2006.01); ***G02B 5/08*** (2006.01); ***H04N 7/18*** (2006.01); *(22)* 10.09.2007 *(41)* 30.03.2009//3/2009 *(71) Iotu Nicolae, b-dul Aurel Vlaicu, nr. 15, bl. C5, sc. C, ap. 45, cod 900055, Constanța, RO (72) Iotu Nicolae, b-dul Aurel Vlaicu, nr. 15, bl. C5, sc. C, ap. 45, cod 900055, Constanța, RO (54)* **DISPOZITIV PENTRU ASIGURAREA UNEI VIZIBILITĂȚI CRESCUTE ASUPRA PĂRȚII FRONTALE A UNUI VEHICUL**

(57) Invenția se referă la un dispozitiv pentru asigurarea unei vizibilități crescute asupra părții frontale a unui vehicul. Dispozitivul conform invenției este compus dintr-o oglindă plasată în afara câmpului vizual frontal vital al conducătorului unui vehicul, în fața acestuia, în interiorul vehiculului, sub partea superioară a geamului frontal, şi poate fi orientat astfel, şi are astfel de dimensiuni şi formă încât va reflecta către conducătorul vehiculului aflat în poziția normală din care se conduce vehiculul, imaginea unui sector care cuprinde partea frontală a vehiculului şi zona din imediata apropiere a acestuia.

Revendicări: 5
Figuri: 4

(21) a 2007 00635 A1

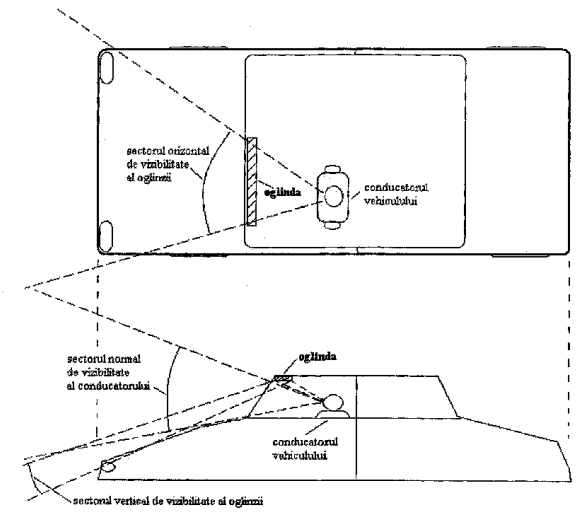

Fig. 1

(21) a 2007 00550 A2 *(51)* ***B61G 11/12*** (2006.01); ***B61G 11/18*** (2006.01); *(22)* 01.08.2007 *(41)* 30.03.2009//3/2009 *(71) Otlacan Dimitrie Dănuț, str. Abrud, nr. 97, bl. 168, ap. 2, cod 310279, Arad, RO (72) Otlacan Dimitrie Dănuț, str. Abrud, nr. 97, bl. 168, ap. 2, Arad, RO (54)* **TAMPON CU CARCASĂ TELESCOPICĂ, PENTRU VEHICULE FEROVIARE**

(57) Invenția se referă la un tampon cu care poate fi echipat în special un vehicul feroviar, dar poate fi folosit şi în alte domenii, unde este necesară amortizarea şocurilor. Tamponul conform invenției este constituit nişte tuburi (**1** şi **3**) exterior şi interior, şi din cel puțin un tub (**5**) intermediar, aceste tuburi (**1**, **3** şi **5**) fiind dispuse concentric, cu posibilitatea de glisare unul față de celălalt, tubul (**1**) exterior având fixat la un capăt un platou (**2**) de ciocnire, tubul (**3**) interior având fixată la un capăt o placă (**4**) de prindere pe un vagon, între cele două tuburi (**1** şi **3**) exterior şi interior fiind interpuse unul sau mai multe tuburi (**5**) intermediare, în scopul împiedicării rotirii platoului (**2**) față de placă (**4**) şi pentru a putea realiza montarea precomprimată a unui amortizor (**6**) în tubul (**1**) exterior, respectiv, în tubul (**5**) intermediar,

(21) a 2007 00550 A2
în nişte găuri (**a** şi **b**) radiale practicate în acestea fiind fixat câte un sistem de pene longitudinale, sistem format din nişte bolțuri (**7** şi **8**) radiale.

Revendicări: 8
Figuri: 3

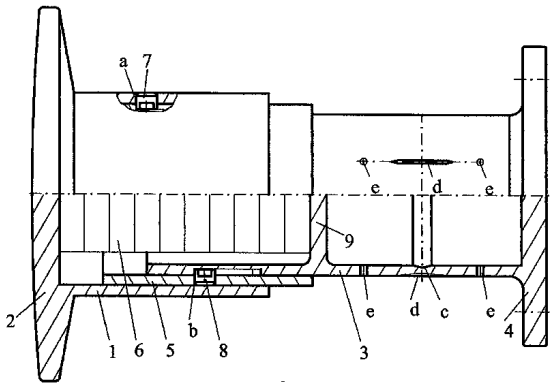

Fig. 1

(21) a 2007 00659 A2 *(51)* ***B64C 39/06*** (2006.01) *(22)* 19.09.2007 *(41)* 30.03.2009//3/2009 *(71) Abuşeanu Augustin Marius, str. I.I. Micu-Clain, nr. 7, 515400, Blaj, RO (72) Abuşeanu Augustin Marius, str. I.I. Micu-Clain, nr. 7, 515400, Blaj, RO (54)* **AERODINĂ LENTICULARĂ CU GENERATOR DE GAZE DE ÎNALTĂ PRESIUNE**

(57) Invenția se referă la un aparat de zbor de tip aerodină lenticulară, care foloseşte suplimentar, ca mijloc de propulsie, unul sau mai multe generatoare de gaze de înaltă presiune. Aparatul conform invenției cuprinde un corp (**1**) de formă leticulară, nişte generatoare (**2**) de gaze de înaltă presiune, o cameră (**3**) de amestec, un distribuitor (**4**) inelar al fluxului de gaze, prevăzut cu nişte fante (**5**) de ejecție, un turborotor (**6**) prevăzut cu un aparat director având nişte palete (**7**) redresoare şi un suport (**8**) central distribuitor al fluxului de gaze trimis de turborotor (**6**).

Revendicări: 1
Figuri: 4

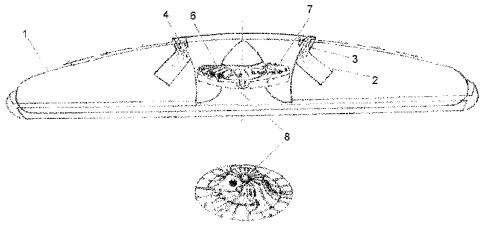

Fig. 1

(21) a 2007 00660 A2 *(51)* ***B64C 39/06*** (2006.01) *(22)* 19.09.2007 *(41)* 30.03.2009//3/2009 *(71) Abuşeanu Augustin Marius, str. I.I. Micu-Clain, nr. 7, 515400, Blaj, RO (72) Abuşeanu Augustin Marius, str. I.I. Micu-Clain, nr. 7, 515400, Blaj, RO (54)* **AERODINĂ LENTICULARĂ CU GENERATOARE DE GAZE DE ÎNALTĂ PRESIUNE ŞI ACŢIONARE MHD ASUPRA FLUXULUI MOTOR EXTERIOR**

(57) Invenţia se referă la un aparat de zbor de tip aerodină lenticulară, ce foloseşte pentru propulsie unul sau mai multe generatoare de gaze de înaltă presiune şi un sistem de acţionare magnetohidrodinamică asupra fluxului motor exterior. Aparatul conform invenţiei cuprinde o carcasă (**1**) de formă lenticulară, având o structură mixtă şi o grosime variabilă, cu interiorul metalizat, nişte punţi (**2**, **3** şi **4**) superioară - pentru pilotaj şi pasageri, mijlocie - pentru generatoarele de gaze de înaltă presiune şi pentru diverse aplicaţii pentru încărcătura utilă, şi, respectiv, inferioară - pentru turbogeneratoare, rezervoare pentru stocare carburanţi şi lichide criogenice, sisteme de pompare sau vane, nişte generatoare (**5**) de gaz de înaltă presiune, un distribuitor (**6**) inelar

(21) a 2007 00660 A2

prevăzut cu nişte fante (**7**) de ejecţie pentru fluxul de gaze, nişte electrozi (**8** şi **9**) negativi şi pozitivi ai unui sistem (**MHD**) de acţionare magnetohidrodinamică asupra fluxului motor exterior, o cameră (**10**) de amestec a gazelor debitate de generatoarele (**5**) de înaltă presiune şi două grupuri turbogeneratoare.

Revendicări: 1
Figuri: 8

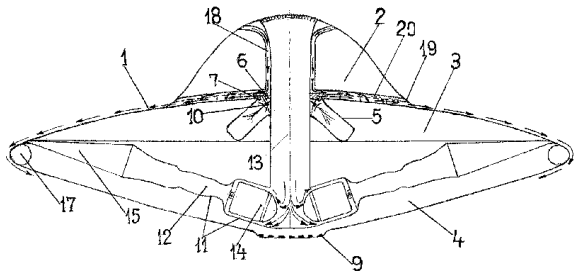

Fig. 1

(21) a 2007 00672 A2 *(51)* ***B64F 1/22*** (2006.01) *(22)* 26.09.2007 *(41)* 30.03.2009//3/2009 *(71) Colescu Mihai Constantin Corneliu, str. Izvor, nr. 8, Târgu-Neamţ, RO (72) Colescu Mihai Constantin Corneliu, str. Izvor, nr. 8, Târgu-Neamţ, RO (54)* **VEHICULUL "T.A.S."**

(57) Invenţia se referă la un vehicul folosit în aviaţie pentru a rezolva problema aterizării unui avion fără tren de aterizare sau cu defecţiuni ale acestuia. Vehiculul conform invenţiei are o cabină (**1**) de comandă care poate fi sincronizată dintr-un turn de control sau pilotată manual, un bloc (**2**) de comandă care analizează şi automatizează înlănţuirea manevrelor, un motor (**3**) antifonat având un înveliş ignifug, nişte pompe (**4**) hidraulice capabile să susţină tonajul unui avion, o pompă (**5**) de vid care se declanşează instantaneu în momentul atingerii unor senzori (**6**) de presiune, nişte ventuze (**7**) care asigură aderenţa pentru realizarea vidului, nişte rezervoare (**8** şi **9**) de carburant blindat contra incendiului şi, respectiv, de ulei, care asigură circuitele hiraulice, nişte detectoare (**10** şi **11**) de urmărire T.V. şi radar, un emiţător (**12**) cu ajutorul căruia se ţine legătura cu avionul şi cu turnul

(21) a 2007 00672 A2

de control, precum şi o pernă (**13**) elastică, confecţionată dintr-un cauciuc spongios, folosită pentru cuplarea cu avionul.

Revendicări: 1
Figuri: 5

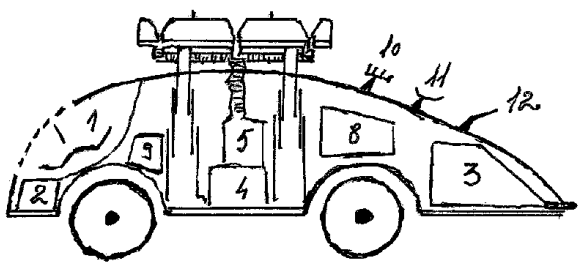

Fig. 1

(21) a 2008 00547 A0 *(51)* ***B65D 41/04*** (2006.01); ***B65D 39/08*** (2006.01); ***B65D 51/14*** (2006.01); *(22)* 16.07.2008 *(41)* 30.03.2009//3/2009 *(71) Tatomir Călin, str. Dristorului, nr. 98, bl. 11, ap. 58, sector 3, cod 031539, Bucureşti, RO; Pambuccian Varujan, str. Istriei, nr. 28, bl. 42, ap. 38, sector 3, cod 031948, Bucureşti, RO (72) Tatomir Călin, str. Dristorului, nr. 98, bl. 11, ap. 58, sector 3, cod 031539, Bucureşti, RO; Pambuccian Varujan, str. Istriei, nr. 28, bl. 42, ap. 38, sector 3, cod 031948, Bucureşti, RO (54)* **DOP ÎNFILETABIL ERGONOMIC**

(57) Invenţia se referă la un dop prevăzut cu un filet exterior, folosit pentru închiderea unui recipient. Dopul conform invenţiei este prevăzut pe o suprafaţă generatoare exterioară, cu un număr de extensii laterale, care permit prinderea şi manipularea uşoară a unui recipient.

Revendicări: 4
Figuri: 7

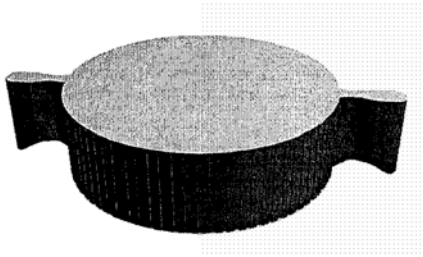

Fig. 1

---

(21) a 2007 00606 A2 *(51)* ***C01G 51/00*** (2006.01); ***C01G 53/00*** (2006.01); *(22)* 23.08.2007 *(41)* 30.03.2009//3/2009 *(71) Institutul Naţional de Cercetare-Dezvoltare pentru Tehnologii Criogenice şi Izotopice, str. Uzinei, nr. 4, O. P. 4, C.P. 10, Râmnicu-Vâlcea, RO (72) David Elena, str. I. L. Caragiale, nr. 1, bl. A 41/I, sc. B, et. 1, ap. 3, cod 240051, Râmnicu-Vâlcea, RO; Ştefănescu Ioan, b-dul Nicolae Bălcescu, nr. 4, Râmnicu-Vâlcea, RO; Şandru Claudia, str. Violetelor, nr. 12, bl. N28, sc. A, ap. 9, Râmnicu-Vâlcea, RO (54)* **METODĂ DE RECUPERARE A NICHELULUI ŞI COBALTULUI DIN CATALIZATORI UZAŢI**

(57) Invenţia se referă la un procedeu de recuperare a nichelului şi cobaltului din catalizatorii uzaţi, pe baza unui proces hidrometalurgic. Procedeul conform invenţiei cuprinde următoarele etape: leşierea masei solide de catalizator epuizat cu o soluţie diluată de acid anorganic; contactarea soluţiei leşiate obţinute cu o răşină schimbătoare de ioni selectivă, pentru a extrage nichelul şi cobaltul; spălarea răşinii care conţine nichel şi cobalt, şi striparea acesteia cu o soluţie diluată de acid anorganic; contactarea soluţiei eluate care conţine nichel şi cobalt cu un solvent organic

(21) a 2007 00606 A2

selectiv, pentru extracţia cobaltului, nichelul rămânând în faza apoasă; contactarea fazei organice care conţine cobalt cu o soluţie diluată de acid, pentru obţinerea soluţiei apoase de cobalt pur şi, în final, recuperarea, în mod cunoscut, a nichelului şi cobaltului din soluţiile apoase ale acestora, electrolitic sau prin precipitare.

Revendicări: 1
Figuri: 1

---

(21) a 2001 01139 A4 *(51)* ***C04B 24/24*** (2006.01); ***C04B 103/22*** (2006.01); ***C09K 8/44*** (2006.01); *(22)* 19.10.2001 *(41)* 30.03.2009//3/2009 *(71) Societatea Naţională a Petrolului PETROM S.A., Sucursala Institutul de Cercetări şi Proiectări Tehnologice, b-dul Culturii, nr. 29, cod 105600, Câmpina, RO (72) Popescu Filip, str. N. Bălcescu, nr. 48, bl. 4, sc. A, ap. 2, Câmpina, RO; Mititeanu Liviu, str. Piatra Mare, nr. 17, ap. 2, Braşov, RO; Stadler Petre, str. Nicolae Bălcescu, nr. 8, Câmpina, RO; Staicu Eugenia, str. Carol I, nr. 17, bl. 7, sc. A, ap. 15, Câmpina, RO; Stadler Lidia, str. N. Bălcescu, nr. 8, Câmpina, RO (54)* **ÎNTÂRZIETOR DE PRIZĂ PENTRU PASTE DE CIMENT**

(57) Invenţia se referă la un aditiv utilizat ca întârzietor de priză pentru pastele de ciment folosite pentru cimentarea sondelor de petrol şi gaze cu temperaturi sub 100/C. Aditivul conform invenţiei este constituit din 90% polimer acrilic sulfometilat, cu masa moleculară cuprinsă între 8.000 şi 215.000 g/mol şi grad de sulfometilare între 30 şi 40%, şi 10% polipropilenglicol.

Revendicări: 1

(21) a 2007 00657 A2 *(51)* ***C05B 11/00*** (2006.01); ***C05B 11/08*** (2006.01); *(22)* 19.09.2007 *(41)* 30.03.2009//3/2009 *(71) Universitatea "Alexandru Ioan Cuza" din Iaşi, b-dul Carol I, nr. 11, cod 700506, Iaşi, RO (72) Tănase Cătălin, b-dul Copou, nr. 3, bl. TC, sc. A, ap. 10, et. 2, cod 700506, Iaşi, RO; Ioanid Emil Ghiocel, str. Sărăriei, nr. 43, Iaşi, judeţul Iaşi, RO (54)* **PROCEDEU DE DEPOLUARE A HALDELOR MINIERE DE ALTITUDINE**, **CU AJUTORUL MACROMICETELOR**

(57) Invenţia se referă la un procedeu de depoluare a unor halde miniere de altitudine, utilizat pentru refacerea structurii şi a biodiversităţii solurilor afectate de exploatări miniere. Procedeul conform invenţiei constă în introducerea unui inocul complex de spori care aparţin, în proporţii egale, speciilor micorizate *Suillus luteus*, *Suillus plorans* şi speciei saprofite *Laccaria laccata*, într-un amestec de rumeguş de conifere indigene, cu *p*H de 5,5...7, la temperatura de 22...24/C, umiditate relativă de 80...90%, în condiţii de ventilaţie redusă şi plasarea uniformă a acestui amestec pe suprafaţa haldei, într-un strat de 5...10 cm.

Revendicări: 3

---

(21) a 2007 00213 A2 *(51)* ***C08J 3/03*** (2006.01); ***A61K 47/36*** (2006.01); ***A61L 27/52*** (2006.01); ***A61F 5/443*** (2006.01); *(22)* 22.03.2007 *(41)* 30.03.2009//3/2009 *(71) Institutul de Chimie Macromoleculară "Petru Poni", Aleea Grigore Ghica Vodă, nr. 41- A, cod 700487, Iaşi, judeţul Iaşi, RO (72) Raschip Irina Elena, b-dul Ştefan cel Mare şi Sfânt, nr. 5, bl. A1-2, sc. B, et. 5, ap. 23, 700124, Iaşi, judeţul Iaşi, RO; Ciolacu Diana Elena, Aleea Trandafirilor, nr. 11, cod 700453, Iaşi, RO; Vasile Cornelia, str. Pantelimon, nr. 29, bl. 308, sc. A, et. 3, ap. 12, cod 700081, Iaşi, RO; Cazacu Georgeta, şoseaua Ţuţora, nr. 9b, bl. G2, et. 3, ap. 24, Iaşi, judeţul Iaşi, RO (54)* **PROCEDEU ŞI COMPOZIŢIE PENTRU OBŢINEREA DE NOI HIDROGELURI**

(57) Invenţia se referă la o compoziţie de hidrogel care se poate utiliza în domeniul farmaceutic, cosmetic şi alimentar, şi la un procedeu de obţinere a acesteia. Compoziţia conform invenţiei este constituită dintr-un amestec format din 60...95% xantan şi 5...40% lignină din plante anuale sau răşină lignin-epoxidică reticulat cu epiclorhidrină. Procedeul conform invenţiei constă în reticularea, în mediu apos cu *p*H bazic, a unui amestec format din xantan şi lignină sau răşină lignin-epoxidică cu epiclorhidrină, la o temperatură de 80/C, timp de 8 h, cu obţinerea unui gel supraabsorbant.

Revendicări: 6

(21) a 2001 01296 A4 *(51)* ***C09D 5/08*** (2006.01); ***C23F 11/00*** (2006.01); *(22)* 04.12.2001 *(41)* 30.03.2009//3/2009 *(71) Societatea Naţională a Petrolului PETROM S.A., Sucursala Institutul de Cercetări şi Proiectări Tehnologice, b-dul Culturii, nr. 29, cod 105600, Câmpina, RO (72) Stadler Lidia, b-dul Mareşal Averescu, nr. 12, bl. 80A, sc. A, ap. 27 sector 1, Bucureşti, RO; Ana Ion, str. Malu Prahovei, nr. 792, comuna Cornu, RO; Stadler Petre, str. Nicolae Bălcescu, nr. 8, Câmpina, RO; Postelnicu Mircea, aleea Arinii Dornei, nr. 12, bl. I7, sc. A, ap. 9, sector 6, Bucureşti, RO (54)* **PROCEDEU ŞI COMPOZIŢIE CHIMICĂ DE PROTECŢIE CONTRA COROZIUNII A ŞIURILOR ŞI NIPLURILOR**

(57) Invenţia se referă la o soluţie chimică de protecţie contra coroziunii şi la un procedeu de aplicare a acesteia pe piese turnate din aluminiu, cum ar fi şiuri şi nipluri de cimentare pentru burlanele de foraj. Soluţia conform invenţiei conţine 5...25 g/l cromaţi alcalini într-un mediu alcalin, realizat cu o soluţie apoasă de carbonat de sodiu în concentraţie de 20...60 g/l. Procedeul conform invenţiei constă în aceea că piese turnate din aluminiu se imersează într-o baie care conţine soluţia chimică conform invenţiei, încălzită la 80...100/C, timp de 3...15 min, după care piesele se extrag din numita baie, se răcesc şi se usucă timp de 10...30 min.

Revendicări: 1

---

(21) a 2006 00788 A2 *(51)* ***C09D 163/00*** (2006.01) *(22)* 17.10.2006 *(41)* 30.03.2009//3/2009 *(71) ICEPALV S.A., b-dul Theodor Pallady, nr. 49A, sector 3, Bucureşti, RO (72) Gardu Rădiţa, str. Istriei, nr. 22, bl. 34, sc. 4, ap. 54, sector 3, Bucureşti, RO; Pica Alexandra, str. Avrig, nr. 63, bl. E2, sc. 5, ap. 140, et. 1, sector 2, Bucureşti, RO (54)* **NANOACOPERIRI EPOXIDICE DOPATE CU NANOPULBERI OXIDICE**

(57) Invenţia se referă la o compoziţie epoxidică pentru acoperirea suprafeţelor din beton şi a celor metalice, cum ar fi, de exemplu, utilajele din industria chimică, alimentară, petrochimică, construcţiile metalice ş.a. Compoziţia conform invenţiei este constituită din: 50...70% răşină epoxidică; 5...10% pigment; până la 35% materiale de umplutură; până la 3% nanopulberi oxidice; până la 1% surfactanţi; până la 3% aditivi pentru dispersie; până la 3% substanţe antidepozante şi până la 100% solvenţi.

Revendicări: 6

(21) a 2001 01140 A4 *(51)* ***C09K 8/40*** (2006.01) *(22)* 19.10.2001 *(41)* 30.03.2009//3/2009 *(71) Societatea Naţională a Petrolului PETROM S.A., Sucursala Institutul de Cercetări şi Proiectări Tehnologice, b-dul Culturii, nr. 29, cod 105600, Câmpina, RO (72) Aldescu Constantin, şoseaua Nicolae Titulescu, nr. 3, bl. A1, sc. 1, et. 4, ap. 26, sector 1, Bucureşti, RO; Crăciun Cristian Dan, intrarea Ionescu David, nr. 1, sector 1, Bucureşti, RO (54)* **PROCEDEU DE FISURARE A SONDELOR**

(57) Invenţia se referă la un gel vâscoelastic utilizat pentru fisurarea sondelor şi la un procedeu de fisurare a sondelor cu acest gel. Gelul conform invenţiei este constituit dintr-o emulsie A/U ce conţine soluţie 30% de NaCl, KCl şi NH_4Cl; emulgator cu indice HLB 5...16, hidrocarburi aromatice şi hidrocarburi alifatice. Procedeul de fisurare a sondelor constă în aceea că emulsia conform invenţiei, omogenizată, se pompează prin tubingul sondei la o presiune de pompare de 300...1000 at, la un debit de 2000...3000 l/min şi, după deschiderea fisurilor, se introduce şi nisip de susţinere.

Revendicări: 2

---

(21) a 2004 00627 A4 *(51)* ***C09K 8/40*** (2006.01) *(22)* 08.07.2004 *(41)* 30.03.2009//3/2009 *(71) Societatea Naţională a Petrolului PETROM S.A., Sucursala Institutul de Cercetări şi Proiectări Tehnologice, b-dul Culturii, nr. 29, cod 105600, Câmpina, RO (72) Duţă Marian, str. Republicii, nr. 30, bl. 15E, sc. A, et. 2, ap. 30, Câmpina, RO; Rădulescu Gabriela, str. Victoriei, nr. 4, bl. Garsoniere, et. 3, ap. 58, cod 105600, Câmpina, RO; Stadler Petre, str. Nicolae Bălcescu, nr. 8, Câmpina, RO; Buharu Petre, str. 1 Mai, bl. B0, sc. A, et. 4, ap. 17, Câmpina, RO; Iorga Nicolae, sat Brebu Megiesesc, nr. 317, comuna Brebu, RO; Şerban Laurenţiu, str. Tudor Vladimirescu, nr. 26, bl. C4, sc. A, ap. 24, Câmpina, RO (54)* **ADITIV SPECIAL PENTRU REALIZAREA UNUI SPACER UNIVERSAL**, **LA EFECTUAREA OPERAŢIILOR DE CIMENTARE A SONDELOR**

(57) Invenţia se referă la un aditiv destinat realizării unui spacer universal, utilizat la efectuarea operaţiilor de cimentare primară şi secundară a sondei. Aditivul conform invenţiei este constituit din 70% amidon modificat, 12,5% sare alcalină a unui acid anorganic, de preferinţă sarea de sodiu a acidului dicarbonic, şi 17,5% bentonită, procentele fiind exprimate în greutate.

Revendicări: 1

(21) a 2003 00654 A4 *(51)* ***C09K 8/40*** (2006.01) *(22)* 01.08.2003 *(41)* 30.03.2009//3/2009 *(71) Societatea Naţională a Petrolului PETROM S.A., Sucursala Institutul de Cercetări şi Proiectări Tehnologice, b-dul Culturii, nr. 29, cod 105600, Câmpina, RO (72) Ştefan Viorel, str. Dr. Iacob Felix, nr. 59, bl. A1, sc. 1, ap. 5, Bucureşti, RO; Oprescu Adrian, str. Erupţiei, nr. 3, bl. E3, sc. A, et. 2, ap. 9, Câmpina, RO; Crăciun Dan Cristian, intrarea David Ionescu, nr. 1, sector 1, Bucureşti, RO; Ghiţă Laurenţiu, str. Cetatea Veche, nr. 5, bl. 3/5B, sc. 1, et. 4, ap. 30, sector 4, Bucureşti, RO; Dragomir Alexandru, str. Lacul Plopului, nr. 3, bl. P64, sc. 1, ap. 8, sector 5, Bucureşti, RO; Chiriac Daniel, str. Baicului, nr. 65-67, bl. 3, ap. 10, sector 2, Bucureşti, RO (54)* **EMULGATORI ŞI EMULSII A/U PENTRU OPERAŢII DE FRAC-PACK ŞI DE FISURARE A SONDELOR**

(57) Invenţia se referă la un emulgator pentru emulsii A/U folosite pentru fisurarea sondelor, la o emulsie care conţine respectivul emulgator şi la un procedeu de fisurare Frac-Pack cu această emulsie. Emulgatorul conform invenţiei este format dintr-un amestec de acizi graşi de diferite provenienţe: substanţe tensioactive neionice, cum ar fi fenoli, alcooli sau acizi graşi oxilaţi cu 3...18 moli de etilenoxid sau propilenoxid şi sulfonaţi. Emulsia conform invenţiei

---

(21) a 2003 00654 A4

este constituită din emulgator conform invenţiei, condensat de la sonde, şi apă sărată de concentraţie 3...20% NaCl. Procedeul de fisurare conform invenţiei constă în introducerea în sondă, la o presiune de 100...200 at, a unei soluţii de spargere emulsie conform invenţiei, amestec de emulsie cu nisip şi, în final, soluţie de spargere, iar după 24 h are loc repunerea în producţie a sondei.

Revendicări: 2

(21) a 2003 00928 A4 *(51)* ***C09K 8/42*** (2006.01) *(22)* 17.11.2003 *(41)* 30.03.2009//3/2009 *(71) Societatea Naţională a Petrolului PETROM S.A., Sucursala Institutul de Cercetări şi Proiectări Tehnologice, b-dul Culturii, nr. 29, cod 105600, Câmpina, RO (72) Stadler Lidia Maria, str. Nicolae Bălcescu, nr. 8, Câmpina, RO; Stadler Petre, str. Nicolae Bălcescu, nr. 8, Câmpina, RO; Ana Ion, str. Malu Prahovei, nr. 792, comuna Cornu, RO (54)* **COMPOZIŢII DE CIMENTARE UŞOARĂ, PE BAZĂ DE PERLITĂ EXPANDATĂ, ŞI TEHNOLOGIE DE PREPARARE A ACESTORA**

(57) Invenţia se referă la compoziţii de cimentare uşoară, pentru cimentarea coloanelor de burlane de tubaj ale sondelor săpate în formaţiuni geologice depletate productive, şi la un procedeu de obţinere a acesteia. Compoziţia conform invenţiei conţine ciment, perlită, un electrolit, de preferinţă clorură de sodiu sau de calciu, un fluidizant şi un antispumant. Procedeul conform invenţiei constă în aceea că, într-o primă fază, adaugă, într-o habă prevăzută cu agitare, apă şi bentonită şi se lasă la prehidratat 24 h, după care, într-o a doua fază, se introduc la bentonita rezultată, sub agitare, un electrolit, perlită, un aditiv fluidizant, un antispumant şi ciment pulbere.

Revendicări: 3
Figuri: 1

---

(21) a 2004 00626 A4 *(51)* ***C09K 8/42*** (2006.01) *(22)* 08.07.2004 *(41)* 30.03.2009//3/2009 *(71) Societatea Naţională a Petrolului Petrom S.A., Sucursala Institutul de Cercetări şi Proiectări Tehnologice, b-dul Culturii, nr. 29, cod 105600, Câmpina, RO (72) Stadler Petre, str. Nicolae Bălcescu, nr. 8, Câmpina, RO; Stadler Lidia Maria, str. Nicolae Bălcescu, nr. 8, Câmpina, RO; Ana Ion, str. Malu Prahovei, nr. 792, comuna Cornu, RO; Popa Augustin Emil, str. Câmpului, nr. 19bis, Câmpina, RO (54)* **COMPOZIŢII DE CIMENTARE UŞOARĂ, PE BAZĂ DE MICROBULE ÎNCAPSULATE, ŞI TEHNOLOGIE DE PREPARARE A ACESTORA**

(57) Invenţia se referă la o compoziţie de cimentare a coloanelor de burlane de tubal ale sondelor săpate în formaţiuni poros-permeabile şi la un procedeu de obţinere a acesteia. Compoziţia conform invenţiei este constituită din: ciment de sondă, bentonită, clorură de calciu sau clorură de sodiu, silicat de sodiu, agent de spumare, perlită expandată, antispumant, reducător de filtrare şi apă.

Revendicări: 2

(21) a 2001 01297 A4 *(51)* ***C09K 8/62*** (2006.01) *(22)* 04.12.2001 *(41)* 30.03.2009//3/2009 *(71) Societatea Naţională a Petrolului PETROM S.A., Sucursala Institutul de Cercetări şi Proiectări Tehnologice, b-dul Culturii, nr. 29, cod 105600, Câmpina, RO (72) Aldescu Constantin, şoseaua Nicolae Titulescu, nr. 3, bl. A1, sc. 1, et. 4, ap. 26, sector 1, Bucureşti, RO; Georgescu Mihai, str. Petrochimiştilor, nr. 127, Piteşti, RO; Crăciun Cristian Dan, intrarea Ionescu David, nr. 1, sector 1, Bucureşti, RO; Stoicescu Nicolae, str. Petrochimiştilor, nr. 127, Piteşti, RO; Ioniţă Alexandra Carmen, str. Codrii Neamţului, nr. 70, bl. 18, sc. H, et. 3, ap. 84, sector 3, Bucureşti, RO; Chiriac Daniel, str. Victoriei, nr. 4, bl. 40, sc. B, parter, ap. 1, Câmpina, RO; Dragomir Alexandru, sat Berca, nr. 74, comuna Berca, RO; Barbu Marinela, str. George Vâlsan, nr. 12, bl. 109, sc. B, et. 6, ap. 89, sector 6, Bucureşti, RO (54)* **EMULGATORI PENTRU EMULSIILE FOLOSITE LA STIMULAREA SONDELOR**

(57) Invenţia se referă la un emulgator apă/ulei pentru prepararea emulsiilor vâscoase utilizate la fisurarea sondelor. Emulgatorul conform invenţiei se obţine prin încălzirea la 130...140/C, timp de 8...24 h, a unui amestec de grăsimi, reziduuri de la distilarea acizilor graşi din grăsimi şi, eventual, 20...40% acizi graşi vegetali, naftenici, cu etanolamine, la un raport molar amestec:etanolamină de 1:0, 7...1, urmată de fluidificare cu solvenţi aromatici şi alcool metilic.

Revendicări: 3

---

(21) a 2003 00458 A4 *(51)* ***C09K 8/473*** (2006.01); ***C04B 24/00*** (2006.01); *(22)* 28.05.2003 *(41)* 30.03.2009//3/2009 *(71) Societatea Naţională a Petrolului PETROM S.A., Sucursala Institutul de Cercetări şi Proiectări Tehnologice, b-dul Culturii, nr. 29, cod 105600, Câmpina, RO (72) Orosz Mihai, str. Tudor Vladimirescu, nr. 26, bl. C4, sc.A, ap. 29, Cod 105600, Câmpina, RO; Rădulescu Gabriela, str. Victoriei, nr. 4, bl. Garsoniere, et. 3, ap. 58, cod 105600, Câmpina, RO; Văsioiu Paraschiv, str. Tudor Vladimirescu, nr. 24, bl. B2, sc. A, ap. 24, cod 105600, Câmpina, RO (54)* **COMPOZIŢIE DE PASTĂ DE CIMENT CU DENSITATE REDUSĂ**

(57) Invenţia se referă la o compoziţie de pastă de ciment spumată, destinată cimentării primare a coloanelor de exploatare, prin sonde, a zăcămintelor de ţiţei depletate, respectiv, în zonele cu pierderi de circulaţie a fluidelor din sondă. Compoziţia de pastă de ciment, conform invenţiei, se caracterizează prin aceea că aceasta conţine un spumant tensioactiv, de tipul sare disodică de sulfosuccinat de nonilfenol etoxilat cu 6 moli de oxid de etilenă, cu balanţa HLB mai mare de 40.

Revendicări: 1

(21) a 2004 00002 A4 *(51)* ***C09K 8/528*** (2006.01) *(22)* 05.01.2004 *(41)* 30.03.2009//3/2009 *(71) Societatea Naţională a Petrolului PETROM S.A., Sucursala Institutul de Cercetări şi Proiectări Tehnologice, b-dul Culturii, nr. 29, cod 105600, Câmpina, RO (72) Czerwinschi Simona, str. Libertăţii, nr. 9, Câmpina, RO; Drăgoescu Marius Florin, str. Sticlari, nr. 21B, Boldeşti-Scăeni, RO; Bădescu Ion Horaţiu Mihai, b-dul Carol I, nr. 61, bl. 23G, ap. 7, Câmpina, RO; Panturu Gheorghe, str. Clujului, nr. 194, bl. 73, sc. A, et. 3, ap. 10, Arad, RO; Matei Ion, str. Aurel Vlaicu, bl. 8, et. 3, ap. 10, Arad, RO; Orosz Mihai, str. Tudor Vladimirescu, bl. C4, sc. 1, ap. 28, Câmpina, RO (54)* **INHIBITOR DE CRUSTE CU ACŢIUNE CONTROLATĂ ŞI METODĂ DE APLICARE A ACESTUIA**

(57) Invenţia se referă la un inhibitor de cruste utilizat în industria de ţiţei şi gaze şi ape geotermale, şi la o metodă de aplicare a acestuia. Inhibitorul conform invenţiei este format dintr-o componentă lichidă care conţine poliacrilat de amoniu, un agent tensioactiv, de tip nonilfenoletoxilat, cu HLB mai mare de 10, şi un agent complexant, de tip acid citric, şi o componentă solidă, de tipul sare de zinc a poliacrilatului de amoniu, raportul masic dintre componenta solidă şi cea lichidă variind în intervalul 1:3...1:10. Metoda de aplicare a inhibitorului de coroziune conform invenţiei constă în introducerea componentelor inhibitorului în sondă, gravitaţional sau sub presiune, prin tubing sau prin spaţiul inelar, într-o primă fază introducându-se componenta solidă, iar în faza a doua, componenta lichidă.

Revendicări: 2

---

(21) a 2007 00679 A2 *(51)* ***C14C 3/08*** (2006.01) *(22)* 28.09.2007 *(41)* 30.03.2009//3/2009 *(71) Institutul Naţional de Cercetare-Dezvoltare Textile Pielărie - Sucursala Institutul de Cercetări Pielărie Încălţăminte, str. Ion Minulescu, nr. 93, sector 3, Bucureşti, RO (72) Platon Florin, str. Lt. Col. Paul Ionescu, nr. 16, ap. 1, sector 1, Bucureşti, RO; Deselnicu Viorica, str. Doamna Chiajna, nr. 25, sector 3, Bucureşti, RO; Crudu Marian, str. Prelungirea Ghencea, nr. 36, bl. D4, sc. 1, et. 1, ap. 3, sector 6, Bucureşti, RO; Albu Florica Luminiţa, Calea Ferentari, nr. 23, bl. 129B, sc. 3, et. 4, ap. 82, sector 5, Bucureşti, RO (54)* **PRODUS ŞI TEHNOLOGIE DE PRETĂBĂCIRE A PIELOR**

(57) Invenţia se referă la un produs destinat pretăbăcirii pieilor şi la utilizarea acestuia într-un procedeu de prelucrare a pieilor. Produsul conform invenţiei este obţinut prin condensarea rezorcinei cu formaldehidă, la un raport de condensare de 0,4....0,8. Procedeul conform invenţiei cuprinde pretăbăcirea pieii crude cu produsul conform invenţiei, urmată de tăbăcirea acesteia cu un agent de tăbăcire ales din grupa tanaţilor minerali, vegetali sau sintetici.

Revendicări: 6

(21) a 2007 00680 A2 *(51)* ***C14C 3/20*** (2006.01); ***C08G 12/32*** (2006.01); *(22)* 28.09.2007 *(41)* 30.03.2009//3/2009 *(71) Institutul Naţional de Cercetare-Dezvoltare Textile Pielărie - Sucursala Institutul de Cercetări Pielărie Încălţăminte, str. Ion Minulescu, nr. 93, sector 3, Bucureşti, RO (72) Maier Stelian Sergiu, str. Grădinari, nr. 23, bl. C3, sc. C, et. 2, ap. 21, cod 700391, Iaşi, RO; Deselnicu Viorica, str. Doamna Chiajna, nr. 25, sector 3, Bucureşti, RO; Maier Vasilica, str. Grădinari, nr. 23, bl. C3, sc. C, et. 2, ap. 21, cod 700391, Iaşi, RO; Pruneanu Melinda, str. Vasile Lupu, nr. 83, bl. D1, sc. C, et. 9, ap. 33, cod 700341, Iaşi, RO (54)* **SINTAN MELAMIN-FORMALDEHIDIC OLIGOMER, CU STRUCTURĂ LINIARĂ, DESTINAT PRETĂBĂCIRII WET-WHITE A PIELOR**

(57) Invenţia se referă la un sintan din clasa policondensatelor melamino-formaldehidice, destinat pretăbăcirii wet-white a pieilor, la un procedeu de obţinere a acestuia şi la utilizarea acestuia. Sintanul conform invenţiei se obţine printr-un procedeu care cuprinde următoarele etape: i) metilolarea controlată a unei triazine, de preferinţă melamină, cu formaldehidă, la 80/C, timp de 30 min; ii) benzsulfonarea triazinei metilolate cu sarea de sodiu a acidului sulfanilic, la *p*H de maximum 11, temperatură de 80/C; iii) policondensarea controlată a triazinei metilolalte

---

(21) a 2007 00680 A2

benzsulfonate, la temperatura de 55/C şi *p*H 6, timp de 1 h şi iv) stoparea policondensării prin creşterea rapidă a *p*H-ului de la 6,0 la 10,0, şi se prezintă ca o soluţie de culoare slab gălbuie, cu o viscozitate dinamică de circa 9 cP la 20/C şi un conţinut de substanţă uscată de 20...24%. Sintanul conform invenţiei se utilizează pentru pretăbăcire, singur sau în asociere cu un penetrator specific, cunoscut în domeniul tăbăcăriei.

Revendicări: 4

(21) a 2007 00464 A1 *(51)* ***C23F 13/04*** (2006.01); ***F16L 58/00*** (2006.01); *(22)* 02.07.2007 *(41)* 30.03.2009//3/2009
(71) S.N.T.G.N TRANSGAZ S.A., Piaţa C.I.Motaş, nr.1, cod 551130, Mediaş, RO (72) Ancăş Liviu, str. 1 Decembrie, nr. 19, bl. B4, ap. 8, cod 551090, Mediaş, RO; Pavlovschi Vlad, str. Stadionului, nr. 76, cod 551105, Mediaş, RO; Rusu Ioan, str. Fagului, nr. 32A, cod 551085, Mediaş, RO; Novac Mircea, str. Vidraru, nr. 5, cod 551120, Mediaş, RO (54) **DISPOZITIV DE DRENAJ A CURENŢILOR DE DISPERSIE INDUŞI DE LINIILE ELECTRICE AERIENE ÎN CONDUCTELE METALICE IZOLATE MONTATE ÎNGROPAT**

(57) Invenţia se referă la un dispozitiv de drenare a curenţilor de dispersie, care poate fi folosit pentru orice conductă izolată, montată îngropat. Dispozitivul conform invenţiei este compus dintr-un circuit (**5**) electronic, realizat prin montarea unor componente electronice pe un cablaj realizat din sticlotextolit, circuit (**5**) electronic ce are prevăzute două fante ale unor şuruburi (**1** şi **2**) de conexiune realizate din alamă, fixarea şi centrarea fiind realizate cu ajutorul a două inele (**3**) fabricate din textolit, circuitul (**5**) electronic este introdus într-un tub (**4**) de inox, iar după montarea plăcii electronice în tubul din oţel inox, interiorul unui tub este umplut cu o răşină (**6**) epoxidică, care asigură un grad de protecţie IP 65 pentru întregul sistem, cele două şuruburi (**1** şi **2**) având lungime diferită; terminalul mai lung asigură conexiunea acestuia la conducta izolată, montată îngropat, prin intermediul unei borne a prizei de potenţial, iar terminalul mai scurt este conectat la priza de pământare a cărei rezistenţă de dispersie este mai mică de 2 S.

Revendicări: 4
Figuri: 2

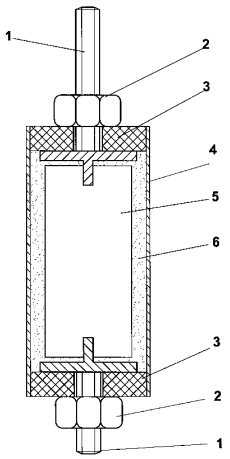

Fig. 1

(Cu raport de documentare publicat la data de 30.03.2009)

(21) a 2007 00563 A2 *(51)* ***D03D 15/00*** (2006.01) *(22)* 06.08.2007 *(41)* 30.03.2009//3/2009
(71) Institutul Naţional de Cercetare-Dezvoltare pentru Textile şi Pielărie, str. Lucreţiu Pătrăşcanu, nr. 16, sector 3, Bucureşti, RO (72) Dan Maria, b-dul Mihai Bravu, nr. 304, bl. B13, sc. C, et. 1, ap. 43, sector 3, Bucureşti, RO; Visileanu Emilia, str. Liviu Rebreanu, nr. 14, bl. K, sc. 1, et. 1, ap. 1, sector 3, Bucureşti, RO; Ghiţuleasa Pyerina Carmen, str. Anastasie Panu, nr. 2, bl. A1, sc. 3, ap. 64, sector 3, Bucureşti, RO; Popescu Alina, şoseaua Berceni, nr. 41, bl. 108, sc. 1, et. 3, ap. 11, sector 4, Bucureşti, RO; Chiriac Laura, şoseaua Pantelimon, nr. 291, bl. 9, sc. A, et. 9, ap. 35, sector 2, Bucureşti, RO; Anghel Eugenia, Aleea Vlăsiei, nr. 4, bl. M2, sc. A, et. 7, ap. 30, sector 6, Bucureşti, RO; Scarlat Răzvan Victor, aleea Băiuţ, nr. 3, bl. D14, sc. C, et. 2, ap. 25, sector 6, Bucureşti, RO; Neagu Elena, str. Pătulului, nr. 8, bl. 4, sc. 2, et. 7, ap. 93, sector 3, Bucureşti, RO; Haralambie Elena, str. Râmnicu-Vâlcea, nr. 2, bl. S12, sc. A, et. 10, ap. 42, sector 3, Bucureşti, RO; Neagu Georgeta, str. Amiciţiei, nr. 63, sector 1, Bucureşti, RO; Dumitru Anica, str. Măgura Mare, nr. 3, sector 3, Bucureşti, RO (54) **STRUCTURI TEXTILE ŢESUTE ŞI TRICOTATE DIN FIRE FILAMENTARE, DE MĂTASE NATURALĂ, ÎN COMBINAŢIE CU ALTE FIRE FILATE SAU/ŞI FILAMENTARE, CONŢINÂND PESTE 55% FIBRE NATURALE, ŞI PROCEDEE ECOLOGICE DE REALIZARE**

(57) Invenţia se referă la structuri textile, ţesute sau tricotate, la procedee de realizare a acestora şi la un procedeu de prelucrare chimică şi enzimatică pentru finisarea acestor structuri textile. Structura textilă conform invenţiei conţine minimum 55% fibre naturale, de preferinţă mătase naturală, care este amplasată cu prioritate pe partea structurii textile care vine în contact cu pielea. Procedeul de prelucrare pentru finisarea structurii textile, conform invenţiei, cuprinde următoarele etape: spălare- degresare alcalină; degomare enzimatică cu enzimă proteolitică sau degomare alcalină; emoliere siliconică şi fixare dimensională a structurii textile, şi, eventual, şi alte operaţii finale cunoscute în domeniu, cum ar fi, după caz, calandrare, mangaluire, periere, scămoşare, ş.a.

Revendicări: 7

(21) a 2007 00616 A2 *(51)* ***E04B 1/32*** (2006.01); ***E04B 7/14*** (2006.01); *(22)* 03.09.2007 *(41)* 30.03.2009//3/2009
(71) Panaitescu Victor Claudiu, str. Doamna Ghica, nr. 7, bl. 4, sc. 1, ap. 26, sector 2, cod 022822, Bucureşti, RO (72) Panaitescu Victor Claudiu, str. Doamna Ghica, nr. 7, bl. 4, sc. 1, ap. 26, Bucureşti, RO (54) **CUPOLĂ**

(57) Invenţia se referă la o cupolă cu un contur circular sau poligonal, cu o secţiune în arc de cerc, arc de elipsă sau similar, alcătuită din nişte elemente portante radiale, realizate din materiale compozite uşoare, cu un coeficient de dilatare mai mare decât cel al oţelului. Cupola conform invenţiei este alcătuită din nişte elemente (**4**) sectoriale care formează o suprafaţă (**1**) rezemată pe un inel (**2**) circular, elementele (**4**) fiind unite în nişte grupuri (**A**) care prezintă nişte rosturi (**c**) de dilatare între ele şi la care un element (**6**) central al grupului este fixat de inelul (**2**) circular, celelalte având posibilitatea de deplasare tangenţială la variaţiile de temperatură, în partea exterioară inelului (**2**) fiind dispusă o structură (**B**) metalică, ce asigură poziţionarea în centru a unei piese (**9**) de suspendare, de care se prinde, printr-un sistem reglabil, compus din nişte piuliţe (**10**), un disc (**11**) de rezemare.

Revendicări: 3
Figuri: 7

(21) a 2007 00616 A2

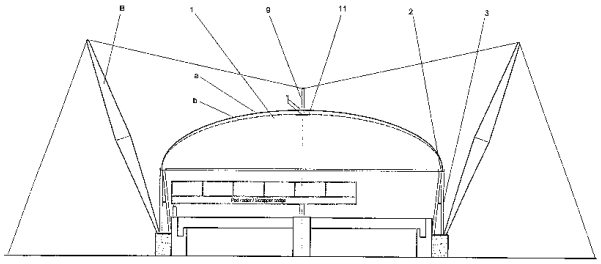

Fig. 1

(21) a 2008 00838 A0 *(51)* ***E04F 13/12*** (2006.01); ***E04B 1/62*** (2006.01); ***E04B 1/78*** (2006.01); *(22)* 29.10.2008 *(41)* 30.03.2009//3/2009
(71) Zahiu Niculae, şoseaua Colentina, nr. 2A, bl. 3, sc. A, et. 4, ap. 19, sector 2, Bucureşti, RO; Talib Mehmet, Calea Apeductului, nr. 1, bl. R4A, sc. 1, et. 5, ap. 20, sector 6, cod 060911, Bucureşti, RO; Osain Ştefan Codruţ, aleea Pravăţ, nr. 1, bl. MII8/3, sc. B, et. 1, ap. 49, sector 6, cod 061568, Bucureşti, RO (72) Zahiu Niculae, şoseaua Colentina, nr. 2A, bl. 3, sc. A, et. 4, ap. 19, sector 2, Bucureşti, RO (54) **PANOU**

(57) Invenţia se referă la un panou destinat alcătuirii faţadelor, pereţilor şi tavanelor clădirilor de diferite tipuri. Panoul conform invenţiei are o carcasă (**1**) metalică, care în interior are dispus un material (**2**) fono-termoizolant şi care are nişte suprafeţe (**a**, **c** şi **d**) exterioară, frontală dreapta şi, respectiv, frontală stânga, pe suprafaţa (**c**) frontală dreapta fiind prevăzute nişte proeminenţe (**e** şi **f**) superioară şi, respectiv, inferioară dreapta, pe suprafaţa (**d**) frontală stânga fiind prevăzute un canal (**g**) superior şi o proeminenţă (**h**) inferioară stânga, aceasta din urmă având o formă asemănătoare cu proeminenţa (**f**) inferioară dreapta, suprafaţa (**c**) frontală dreapta fiind prevăzută la partea inferioară cu un canal (**i**), precum şi cu o prelungire (**j**) elastică, ce are o nervură (**k**) transversală, suprafaţa (**d**) frontală stânga având o zonă (**l**) inferioară curbă.

Revendicări: 3
Figuri: 1

(21) a 2008 00838 A0

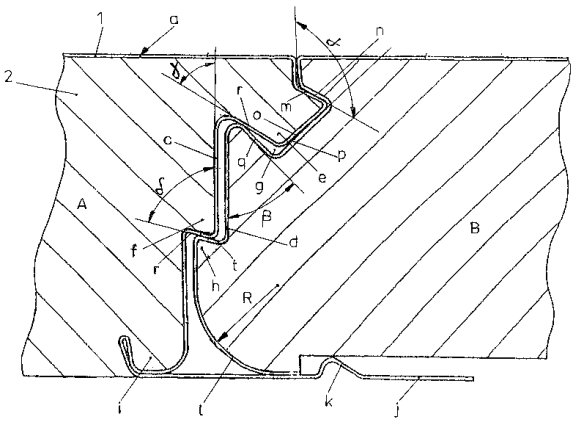

(21) a 2007 00662 A2 *(51)* ***E06B 1/00*** (2006.01) *(22)* 21.09.2007 *(30)* 28.09.2006 TR 2006/05365 *(41)* 30.03.2009//3/2009 *(71) Adopen Plastik Ve Insaat Sanayi Anonim Sirketi, Organize Sanayi Bolgesi 2, Etap, Antalya, TR (72) Turgut Ali, Cetin Emec Bulvari 2, Cadde nr. 2/2, Ovecler, Ankara, TR (74) Inventa - Agenție Universitară de Inventică S.R.L., b-dul Corneliu Coposu, nr. 7, bl. 104, sc. 2, ap. 31, sector 3, Bucureşti (54)* **PROFIL CU SUPORT DIN COMPOZIT**

(57) Invenția se referă la o placă suport, fabricată dintr-un amestec format dintr-o făină din lemn cu un material pe bază de PVC, cu scopul de a obține un material compozit şi nişte canaturi oarbe, folosite în sistemele fereastră-uşă. Profilul conform invenției are în componență două cadre (**1** şi **1'**) suport, având în interior un spațiu (**2**), iar pe partea exterioară prezentând nişte proeminențe (**3**) care asigură fixarea celui de-al doilea cadru (**1'**) suport amintit, folosit ca ramă oarbă, de nişte tencuieli (**4** şi **5**) interioară şi, respectiv, exterioară, cadrele (**1** şi **1'**) suport fiind poziționate într-un profil (**6**) care poate fi montat pe un perete.

Revendicări: 3
Figuri: 3

(21) a 2007 00662 A2

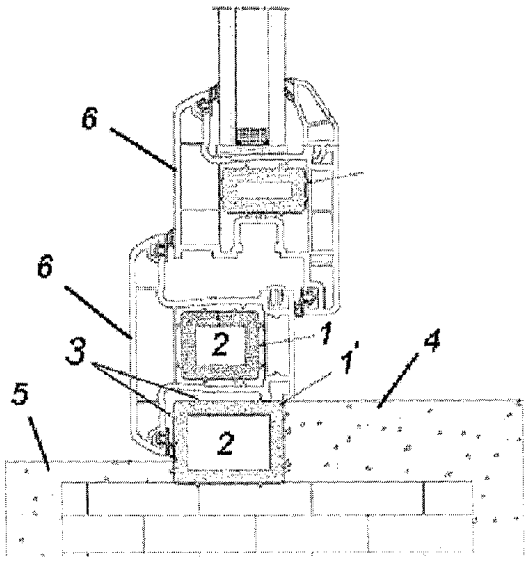

Fig. 3

(21) a 2007 00642 A2 *(51)* ***E06C 7/48*** (2006.01) *(22)* 14.09.2007 *(41)* 30.03.2009//3/2009 *(71) Nakita PRODCOMIMPEX S.R.L, str. 22 Decembrie, nr. 150, cod 540124, Târgu-Mureş, RO (72) Cueşdeanu Lucian, str. Tofalău, nr. 678/A, cod 547530, Sângeorgiul de Mureş, RO (54)* **DISPOZITIV PENTRU ASIGURARE SCĂRI**

(57) Invenția se referă la un dispozitiv pentru asigurarea unei scări înainte de efectuarea pe un stâlp a unei lucrări la înălțime. Dispozitivul conform invenției este constituit dintr-o roată (**1**) comandată de la sol, prin intermediul unei curele, tragerea de un capăt al curelei determinând rotirea roții (**1**) şi a unui şurub (**2**) de mişcare solidar cu roata (**1**), având loc astfel deplasarea liniară a unei piese (**3**) filetate de mişcare, aflată pe şurubul (**2**) de mişcare, piesa (**3**) filetată neputându-se roti întrucât se află amplasată între două plăci (**4**) care fixează între ele şi nişte role (**5**); în scopul eliminării oricărui risc de accidentare sunt prevăzute două brațe (**7**) curbe pivotante, care pot cuprinde un stâlp (**8**) de care se asigură o scară (**9**), două urechi (**10**) rigidizate de una dintre cele două plăci (**4**), prin intermediul unei piese (**11**) tubulare care are o poziție reglabilă axial față de o piesă tip ax (**12**), reglabilă la rândul ei față de o bucşă (**13**) de prindere solidarizată de una dintre plăci (**4**) cu ajutorul unui şurub (**14**).

Revendicări: 4
Figuri: 3

(21) a 2007 00642 A2

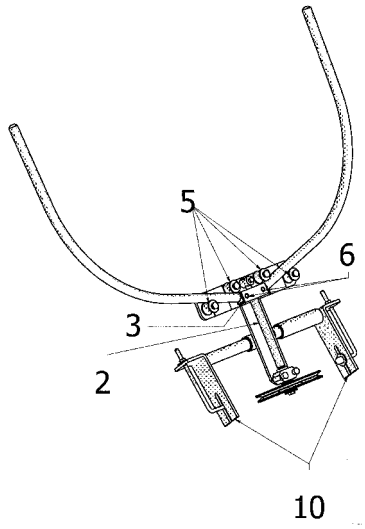

Fig. 2

(21) a 2007 00681 A4 *(51)* ***E21B 17/046*** (2006.01) *(22)* 28.09.2007 *(41)* 30.03.2009//3/2009 *(71) Stanciu Ion, str. Victoriei, nr. 4, sc. B, ap.1, cod 105600, Câmpina, RO (72) Stanciu Ion, str. Victoriei, nr. 4, sc. B, ap.1, cod 105600, Câmpina, RO (54)* **RACORDURI REVERSIBILE PENTRU ASAMBLARE RAPIDĂ ÎNTRE PRĂJINI MASIVE SAU TUBULARE DE POMPARE A ȚIȚEIULUI DIN SONDĂ**

(57) Invenția se referă la un racord reversibil pentru asamblarea rapidă a două prăjini pline sau tubulare adiacente, care compun o garnitură de prăjini de pompare, care acționează o pompă submersibilă, pentru extracția țițeiului acumulat într-o sondă. Racordul conform invenției este constituit dintr-o reducție (**A**) şi o mufă (**B**), prevăzute fiecare cu unul dintre nişte corpuri (**1** şi **2**) fixate detaşabil sau nu de capetele unei prăjini de pompare, în corpul (**1**) reducției (**A**) fiind montat un zăvor (**C**) rabatabil, prevăzut cu o pană (**3**), iar într-o mufă (**B**) este practicată o decupare (**g'**) frontală, în care, pentru realizarea îmbinării, pătrunde pana (**3**).

Revendicări: 17
Figuri: 61

(21) a 2007 00681 A4

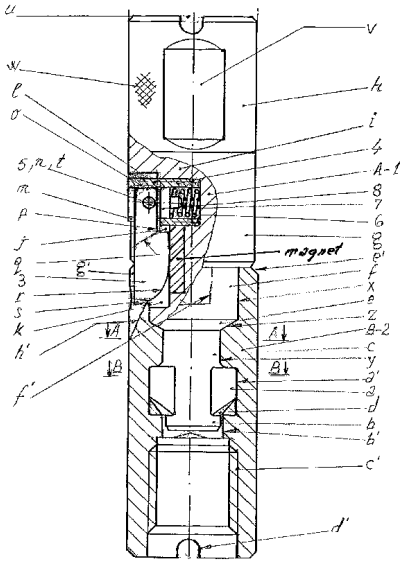

Fig. 1

(21) a 2008 00604 A2 *(51)* ***F02M 31/125*** (2006.01); ***F02M 37/08*** (2006.01); ***F04F 7/00*** (2006.01); ***H02K 33/00*** (2006.01); *(22)* 06.06.2006 *(30)* 06.05.2006 UA a 2006 05033 *(41)* 30.03.2009//3/2009 *(86)* UA 20/06/000 06.06.2006 *(87)* WO 2007/129998 15.11.2007 *(71) Barynin Oleksandr Sergeyevich, Ul. Petra Radchenko, 12-43, 03037, Kiev, UA (72) Barynin Oleksandr Sergeyevich, Ul. Petra Radchenko, 12-43, 03037, Kiev, UA (74) ROMINVENT S.A., str. Ermil Pangratti, nr. 35, sector 1, Bucureşti (54)* **SUPAPĂ DE CONTROL PENTRU O POMPĂ CU PISTON VIBRATOR**

(57) Invenția se referă la o supapă de control pentru o pompă cu piston vibrator, destinată pentru pomparea unui mediu fluid având ca bază un lichid. Supapa de control, conform invenției, este alcătuită dintr-o carcasă (**1**) asimetrică, sub formă de bol, care include un perete (**2**) lateral şi o porțiune (**3**) de fund, şi care serveşte ca parte a carcasei (**1**) pompei şi drept cameră de admisie a pompei menționate, incluzând cel puțin un scaun (**4**) asimetric rigid, echipat cu cel puțin un orificiu (**5**) de intrare pentru admisia mediului fluid şi cel puțin un capac (**6**) asimetric, fixat la carcasă (**1**), cel puțin o parte a acestui capac (**6**), care este destinată deschiderii/închiderii orificiului (**5**) de intrare menționat, este realizată dintr-un material

(21) a 2008 00604 A2

plastic, capacul (**6**) fiind configurat sub forma unui inel constând într-o porțiune (**7**) periferică fixată la porțiunea de carcasă (**1**) şi o porțiune (**8**) elastică situată lângă peretele (**2**) lateral al carcasei (**1**), această porțiune (**8**) a carcasei (**2**), care este depărtată de axa de simetrie a carcasei (**1**) sub formă de bol, serveşte drept scaun (**4**).

Revendicări: 9
Figuri: 7

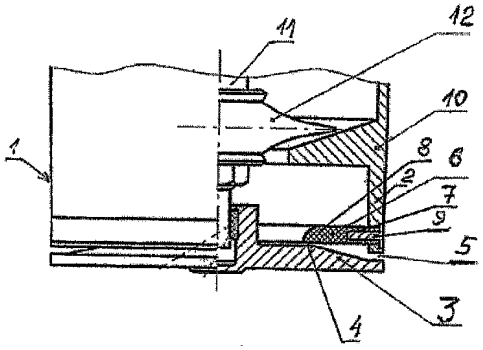

Fig. 4

(21) a 2007 00608 A2 *(51)* ***F02P 3/055*** (2006.01); ***H01F 38/12*** (2006.01); ***H01L 25/00*** (2006.01); *(22)* 24.08.2007 *(41)* 30.03.2009//3/2009 *(71) Grosuleac Caesar, Aleea Egretei, nr. 17A, bl. C8, et. 2, ap. 36, Constanța, RO (72) Grosuleac Caesar, Aleea Egretei, nr. 17A, bl. C8, et. 2, ap. 36, Constanța, RO (54)* **SISTEM ELECTRONIC DE REDUCERE A PIERDERILOR ŞI ÎNTREȚINERE A AUTOOSCILAȚIILOR**

(57) Invenția se referă la un sistem pentru reducerea pierderilor de energie electrică din circuitul oscilant primar al unei bobine Ruhmkorff şi de întreținere a oscilațiilor în înfăşurarea secundară a acesteia, cu aplicare, în principal, în domeniul electrotehnic. Sistemul conform invenției este un sistem electronic echivalent unei structuri semiconductoare npnpn+p, polarizat corespunzător regimului de comutație, cu un divizor de tensiune format din nişte rezistențe (**R1** şi **R2**), conectat la nişte terminale bază (**B**) şi emitor (**E**), a cărui funcționare succesivă tranzistor/diodă este asigurată de către un ruptor (**K**) conectat între terminalul emitor (**E**) şi minusul unei surse de alimentare de curent continuu, şi cu un terminal colector (**C**) conectat în punctul median al unui circuit oscilant serie, alcătuit dintr-o bobină (**Bp**)primară

(21) a 2007 00608 A2

şi un condensator (**Cp**), iar capătul primei rezistențe (**R1**) este legat în punctul comun înfăşurărilor primară şi secundară, care corespunde plusului sursei de alimentare cu curent continuu.

Revendicări: 7
Figuri: 3

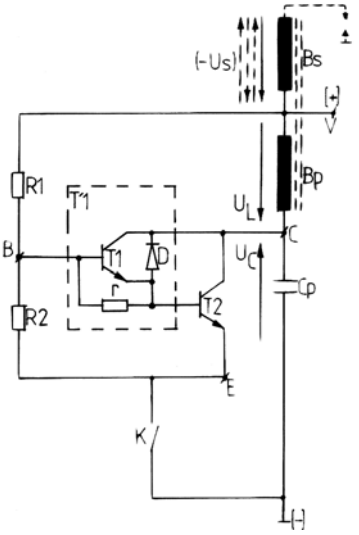

Fig. 1

(21) a 2007 00628 A2 *(51)* ***F03B 3/12*** (2006.01); ***F03D 3/04*** (2006.01); *(22)* 07.09.2007 *(41)* 30.03.2009//3/2009 *(71) Profir Constantin, str. Babadag, nr. 143, bl. 25, sc. C, et. 3, ap. 12, cod 012232, Tulcea, RO (72) Profir Constantin, str. Babadag, nr. 143, bl. 25, sc. C, et. 3, ap. 12, cod 012232, Tulcea, RO (54)* **TURBINĂ CU PALE LIBERE LA DEPLASAREA ÎN CURENT FLUID**

(57) Invenția se referă la o turbină cu pale libere la deplasare într-un curent fluid, apă sau aer, folosită la transformarea energiei cinetice a fluidului în energie mecanică. Turbina conform invenției are în componență mai multe pale (**4**) care, în secțiune, au un profil curbat şi sunt montate cu raza de curbură excentric față de un ax (**5**) al palei (**4**), pe nişte lonjeroane (**6**), axul (**5**) putând să se rotească liber într-o articulație (**3**), la deplasarea în contracurent, pala (**4**) fiind blocată pe nişte limitatoare (**11**), iar la deplasarea în curent pala (**4**) este liberă şi se expune cu întreaga suprafață liniilor de curent, orientându-se permanent perpendicular pe linii de curent, asigurând aceeaşi forță portantă în orice punct aflat în deplasarea palei (**4**); în timp ce turbina se roteşte cu 180/, pala (**4**) realizează concentrarea energiei în centrul ei, prin expunerea cu raza de curbură perpendicular pe liniile de curent.

Revendicări: 3
Figuri: 16

(21) a 2007 00628 A2

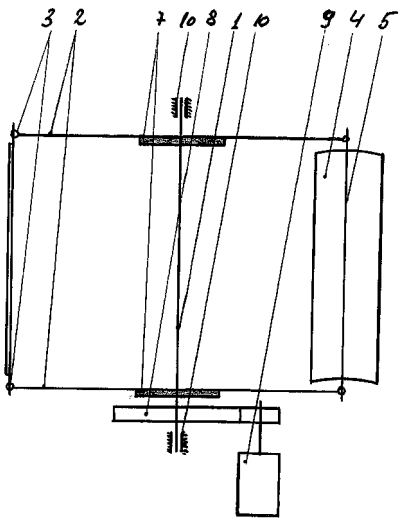

Fig. 1

(21) a 2007 00673 A2 *(51)* ***F03B 17/04*** (2006.01) *(22)* 26.09.2007 *(41)* 30.03.2009//3/2009 *(71) Neculau George, str. Podgoriilor, nr. 31, bl. C, sc. B, ap. 5, Tulcea, RO (72) Neculau George, str. Podgoriilor, nr. 31, bl. C, sc. B, ap. 5, Tulcea, RO* *(54)* **PERPETUUM MOBILE VERTICAL**

(57) Invenția se referă la un motor vertical de tip perpetuum mobile, care poate funcționa, de exemplu, cu ajutorul apei, aerului sau a energiei gravitaționale, producând un lucru mecanic ce poate fi folosit la punerea în funcționare a diferite mecanisme sau instalații. Perpetuum mobile conform invenției este constituit dintr-un corp (**1**) motor având, la partea sa de jos, o baie (**2**) în interiorul căreia se găseşte un ax (**3**) inferior, sprijinit pe două lagăre (**4**), pe ax (**3**) fiind montate două roți (**5**) stelate, la partea superioară a corpului (**1**) fiind situat un ax (**6**) superior, susținut de două lagăre (**7**), pe care sunt montate două roți (**8**) stelate, legătură dintre axe (**3** şi **6**) fiind făcută prin intermediul a două benzi (**9**) flexibile continue, pe care sunt montate nişte cupe (**10**) de formă tronconică, ce sunt umplute cu apa provenind dintr-o conductă (**13**) aflată în legătură cu un distribuitor (**12**) montat la un rezervor (**11**).

Revendicări: 3
Figuri: 4

(21) a 2007 00673 A2

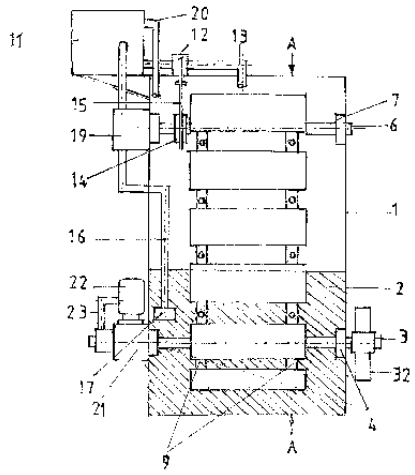

Fig. 1

(21) a 2007 00621 A2 *(51)* ***F03D 3/04*** (2006.01); ***F03B 3/14*** (2006.01); *(22)* 04.09.2007 *(41)* 30.03.2009//3/2009 *(71) Szabo Ştefan, şoseaua Colentina, nr. 12, bl. 58, sc. B, et. 8, ap. 69, sector 2, Bucureşti, RO; Szabo Adam, şoseaua Colentina, nr. 12, bl. 58, sc. B, et. 8, ap. 69, sector 2, Bucureşti, RO (72) Szabo Ştefan, şoseaua Colentina, nr. 12, bl. 58, sc. B, et. 8, ap. 69, sector 2, Bucureşti, RO; Szabo Adam, şoseaua Colentina, nr. 12, bl. 58, sc. B, et. 8, ap. 69, sector 2, Bucureşti, RO* *(54)* **AGREGATE ENERGETICE EOLIENE ŞI HIDRAULICE**

(57) Invenția se referă la un agregat pentru producerea energiei electrice prin transformarea energiei cinetice a maselor de aer sau de apă în deplasare în energie electrică. Agregatul conform invenției are în componență un ax (**2**) central vertical, pe care sunt montate, cu posibilitate de rotire, nişte palete (**8**) care se pot autoregla şi îşi pot schimba în permanență înclinarea, pe toată durata unei rotații, datorită faptului că nişte axe (**6**) ale paletelor (**8**) sunt prevăzute, atât la partea inferioară, cât şi la cea superioară, cu un braț (**12**) care se termină cu o camă (**13**) obligată să evolueze atât într-un canal (**9**) de camă interior, cât şi într-un canal (**10**) de camă exterior, în funcție de poziția camei (**13**) fiind asigurată fiecărei palete (**8**)

(21) a 2007 00621 A2

o înclinare prestabilită, pentru a capta o parte cât mai mare din energia cinetică a fluidului, pe care o transformă apoi în mişcare de rotație şi, în final, în energie electrică.

Revendicări: 4
Figuri: 10

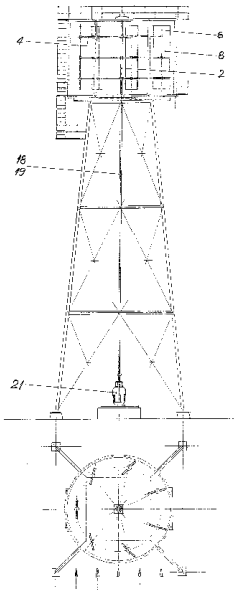

Fig. 1

(21) a 2008 00833 A0 *(51)* ***F03D 3/04*** (2006.01) *(22)* 27.10.2008 *(41)* 30.03.2009//3/2009 *(71) Rokura Aplicații Industriale S.R.L., str. Rahmaninov, nr. 46-48, sector 2, cod 020199, Bucureşti, RO (72) Georgescu Vladimir Cristian, str. Sirenelor, nr. 95, sector 5, cod 050855, Bucureşti, RO; Pamfilie Cristian, str. Toamnei, nr. 46, sector 2, Bucureşti, RO; Petcu Cristian Mihai, Calea Plevnei, nr. 96, bl. 10D1, sc. 1, et. 3, ap. 7, sector 1, Bucureşti, RO; Simion Gabriel, str. Ion Ionescu de la Brad, nr. 93, sector 1, Bucureşti, RO; Dumitrescu Carmen, b-dul Drumul Taberei, nr. 100, bl. M13, sc. A, et. 3, ap. 20, sector 6, Bucureşti, RO (54)* **TURBINĂ EOLIANĂ CU REGLAJ AUTOMAT AL PALELOR**

(57) Invenția se referă la o turbină eoliană cu reglare automată a palelor, care poate fi montată împreună cu un generator electric, pe un stâlp. Turbina conform invenției are în componență nişte pale (**1**) care se mişcă în jurul unor axe (**2**), prin intermediul unor rulmenți (**3**) şi al unor pinioane (**4**) legate între ele cu un lanț (**5**) ce reglează simultan palele (**1**), în funcție de momentul de torsiune aplicat de vânt palelor (**1**) care se pliază în sensul de mişcare al unei turbine (**6**) sau în sensul opus mişcării unei alte turbine (**7**), prima turbină (**6**) având un limitator (**8**) de cursă prevăzut cu un opritor (**9**), pentru blocarea palelor (**1**) în poziția optimă în care au un randament maxim, şi un arc (**10**) elicoidal, ce realizează plierea palelor (**1**), cealaltă turbină (**7**) având un actuator (**11**) care în poziția deschis blochează palele (**1**), pentru a asigura o maximă eficiență, iar în poziția închis execută plierea palelor (**1**) în jurul axelor (**2**).

Revendicări: 2
Figuri: 3

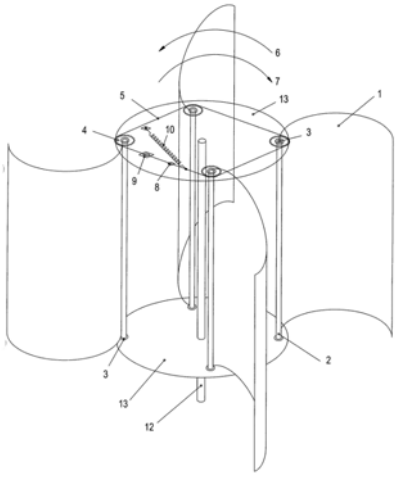

Fig. 1

(21) a 2007 00490 A2 *(51)* ***F03G 3/02*** (2006.01) *(22)* 11.07.2007 *(41)* 30.03.2009//3/2009 *(71) Marusciac Dumitru, str. Deva, nr. 2, cod 400375, Cluj-Napoca, RO (72) Marusciac Dumitru, str. Deva, nr. 2, cod 400375, Cluj-Napoca, RO (54)* **UN NOU TIP DE GENERATOR DE ENERGIE ŞI PROCEDEU DE REALIZARE A ACESTUIA**

(57) Invenția se referă la un sistem mecanic de tip generator de energie şi la un procedeu de realizare a acestuia. Sistemul conform invenției este alcătuit din două dispozitive (**a** şi **b**) mecanice, primul dispozitiv (**a**) este format din două roți (**1** şi **2**) solidare, dispuse concentric, prima roată (**1**) având o rază (**R1**) mare, care serveşte pentru producerea unui cuplu de moment motor sub acțiunea unor forțe (**Fmi**) aplicate nesimetric pe un contur perimetral, şi a doua roată (**2**) având o rază (**r2**) mică, cu rol de pinion de transmisie, iar celălalt dispozitiv (**b**), având funcția de autoîncărcare, este format din alte roți (**3**, **4** şi **5**) având nişte raze (**r3**, **r4** şi **r5**) dispuse la partea superioară şi, respectiv, inferioară, cuplate între ele prin intermediul unui lanț (**7**) prevăzut cu nişte piese pentru preluarea, ridicarea şi transmiterea unor greutăți (**Qi**) la prima roată (**1**), cuplarea dispozitivelor (**a** şi **b**) fiind realizată prin intermediul unui alt lanț (**6**). Procedeul conform invenției constă într-o primă fază în montarea şi rigidizarea unui schelet portant de susținere, apoi montarea şi fixarea pe scheletul portant a unui dispozitiv de tip motor şi a unui dispozitiv de autoîncărcare, a unor lanțuri de angrenare şi de ridicare a unor greutăți, precum şi a unor rampe de preluare a greutăților la partea inferioară, respectiv, de transmitere la partea superioară, în final dispozitivul de tip motor fiind acționat la partea superioară cu nişte greutăți, punându-se în mişcare atât dispozitivul de tip motor, cât şi dispozitivul de autoîncărcare, prin intermediul unei roți pinion, a unui lanț de angrenare şi a unor roți solidare, asigurându-se astfel funcționarea continuă.

Revendicări: 5
Figuri: 3

(21) a 2007 00490 A2

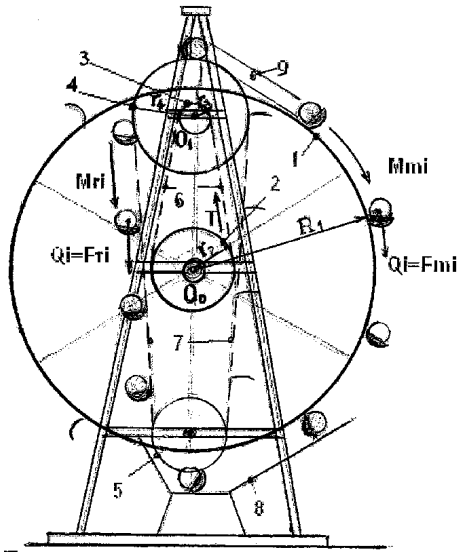

Fig. 1

(21) a 2008 00928 A0 *(51)* ***F04D 25/04*** (2006.01); ***F04D 29/18*** (2006.01); *(22)* 25.11.2008 *(41)* 30.03.2009//3/2009 *(71) Petcu Neculai, b-dul Constructorilor, nr. 2, bl. A3, sc. A, ap. 11, sector 6, cod 060507, Bucureşti, RO (72) Petcu Neculai, b-dul Constructorilor, nr. 2, bl. A3, sc. A, ap. 11, sector 6, cod 060507, Bucureşti, RO (54)* **MOTOR HIDROPNEUMATIC**

(57) Invenţia se referă la un motor hidropneumatic, destinat antrenării unui generator de energie electrică sau a unui utilaj, putând fi folosit şi ca pompă hidraulică. Motorul conform invenţiei are în componenţă un stator (**1**) de formă circulară, care este prevăzut în plan orizontal cu un canal (**a**) de lucru de formă eliptică, în interiorul acestuia şi în adâncime fiind prevăzut un rotor (**2**) circular, prevăzut cu nişte palete (**3**) de lucru în canalul (**a**) de lucru din stator (**1**), în plan orizontal şi vertical formând nişte camere (**e** şi **e'** şi **f** şi **f'**) de lucru atât la interiorul rotorului (**2**), cât şi la exteriorul acestuia, atât statorul (**1**), cât şi rotorul (**2**) cu palete (**3**) de lucru fiind închise de un capac (**4**) superior, având nişte lagăre de rulare şi un capac (**5**) inferior, care închide statorul (**1**) la partea inferioară, aceasta din urmă fiind prevăzut cu nişte canale

(21) a 2008 00928 A0
(**i** şi **g**) de circulaţie a fluidului de lucru, canalele (**i** şi **g**) fiind de diferite forme şi înclinaţii, pentru a alimenta optim camerele (**e**, **e'**, **f** şi **f'**) de lucru aşezate la 180 grade una faţă de cealaltă, cu scopul de a forma un cuplu optim, cu un randament maxim.

Revendicări: 3
Figuri: 11

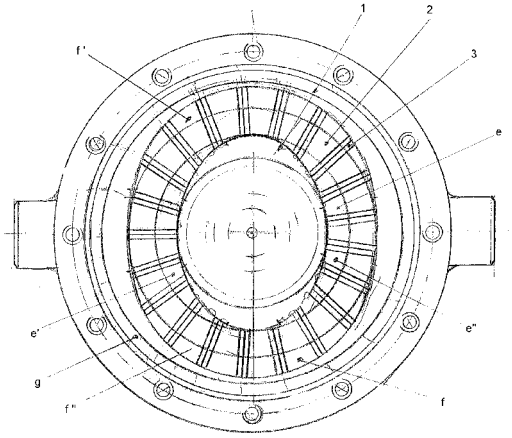

Fig. 1

(21) a 2008 00863 A0 *(51)* ***F16C 19/02*** (2006.01); ***F16C 19/22*** (2006.01); *(22)* 07.11.2008 *(41)* 30.03.2009//3/2009 *(71) SIRCA S.A., str. Dumbravei, nr. 6B, cod 610202, Piatra-Neamţ, RO (72) Rezmireş Gheorghe Daniel, str. Avântului, nr. 23, cod 605100, Buhuşi, RO; Monfardini Alfredo, via Picaso Pablo, nr. 7, Castel Gofredo, Prov. Mantova, IT; Bocăneţ Vasile, str. Florilor, nr. 7bis, cod 610053, Piatra-Neamţ, RO (74) Agenţie de Proprietate Industrială şi Transfer Tehnologic-Stoian Ioan, b-dul Republicii, bl. 46, sc. C, ap. 35, cod 611127, Roman, judeţul Neamţ (54)* **RULMENT**

(57) Invenţia se referă la un rulment destinat lagărelor cu turaţii relativ scăzute şi sarcini mari, precum şi cu turaţii relativ mari şi sarcini scăzute, având diverse aplicaţii. Rulmentul conform invenţiei este alcătuit dintr-un inel (**1**) intermediar monobloc sau un ansamblu de două corpuri (**1.1**...**1.n**) combinate şi solidarizate între ele, pentru a forma un inel intermediar unitar, cu rol funcţional, şi un inel (**2**) interior exterior monobloc, sau un ansamblu de două sau trei corpuri (**2.1**...**2.n**) combinate şi solidarizate între ele, pentru a forma un inel interior exterior unitar, cu rol funcţional, între cele două inele

(**1** şi **2**) rostogolindu-se câte unul sau mai multe şiruri de corpuri (**3**, **4** şi **5**) de rostogolire, amplasate pe exterior, pe interior şi, respectiv, pe partea frontală.

Revendicări: 34
Figuri: 106

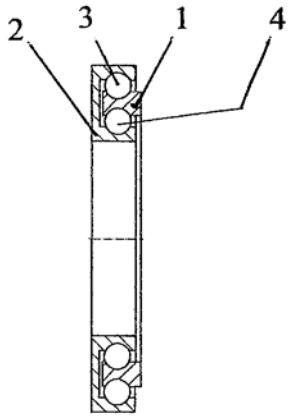

Fig. 2

---

(21) a 2007 00520 A2 *(51)* ***F16F 9/53*** (2006.01); ***H01F 1/44*** (2006.01); *(22)* 23.07.2007 *(41)* 30.03.2009//3/2009 *(71) Universitatea Tehnică "Gh. Asachi", b-dul D. Mangeron, nr. 67, cod 700050, Iaşi, RO (72) Olaru Radu, str. Sf. Lazăr, nr. 49, bl. A3, sc. A3, et. 1, ap. 1, Iaşi, RO; Petrescu Camelia, str. Petru Poni, nr. 13, bl. 573A, sc. A, ap. 16, Iaşi, RO (54)* **METODĂ DE ACŢIONARE PRIN CÂMP MAGNETIC INDUS ÎNTR-UN FEROFLUID ŞI ACTUATOR BAZAT PE ACEASTĂ METODĂ**

(57) Invenţia se referă la o metodă pentru generarea unor acţiuni mecanice, prin intermediul unui câmp magnetic indus într-un ferofluid, şi la un dispozitiv de tip actuator electromecanic, pentru punerea în aplicare a metodei. Metoda conform invenţiei constă din generarea, de către un sistem inductor, a unui câmp magnetic neomogen, orientat perpendicular pe cele două suprafeţe ale unui disc nemagnetic, scufundat într-un recipient cu ferofluid, prin intermediul unei tije articulate elastic de corpul recipientului, câmpul magnetic al inductorului producând în ferofluid presiuni şi forţe magnetice diferite, care acţionează asupra celor două suprafeţe ale discului, determinând deplasări ale acestuia şi transmiterea în exteriorul recipientului, prin intermediul tijei, a unor deplasări dependente de câmpul magnetic indus în ferofluid. Dispozitivul pentru punerea

(21) a 2007 00520 A2
în aplicare a metodei conform invenţiei este alcătuit din doi electromagneţi (**1** şi **1'**) identici, fiecare conţinând câte un miez (**2** şi **2'**) cilindric feromagnetic şi câte o bobină (**3** şi **3'**), un recipient (**4**) care conţine un ferofluid (**5**), un disc (**6**) din material nemagnetic, fixat de capătul inferior al unei tije (**7**) de acţionare, care este articulată de corpul recipientului (**4**) printr-un element (**8**) elastic, de tip burduf, de capătul superior al tijei (**7**) putându-se fixa piesa (**9**) de acţionat.

Revendicări: 4
Figuri: 4

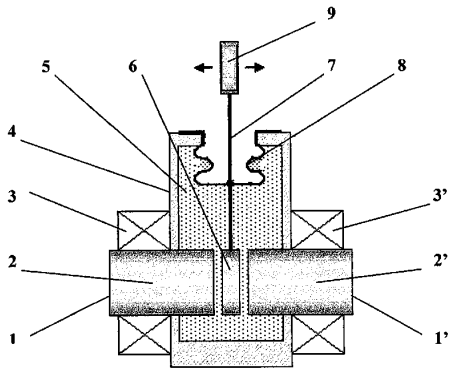

Fig. 3

---

(21) a 2008 00660 A0 *(51)* ***F16H 37/02*** (2006.01); ***F16H 55/00*** (2006.01); *(22)* 27.08.2008 *(41)* 30.03.2009//3/2009 *(71) Zăicanu Gheorghe, cod 247025, comuna Bărbăteşti, RO (72) Zăicanu Gheorghe, cod 247025, comuna Bărbăteşti, RO (54)* **AMPLIFICATOR MECANIC**

(57) Invenţia se referă la un amplificator mecanic utilizat pentru transmiterea cuplului motor de la un arbore de intrare către un arbore de ieşire. Amplificatorul mecanic conform invenţiei este alcătuit dintr-un cadru (**1**) principal, pe care este fixat un ax (**2**) principal, ce susţine o roată (**20**) fixă şi o roată (**12**) de intrare, solidară cu o roată (**9**) principală, care primeşte mişcarea de la un pinion (**8**) de intrare al unui arbore (**3**) de intrare, nişte roţi (**31**) dinţate conduse, fixate pe nişte arbori (**34**) conduşi, angrenaţi prin roata (**20**) fixă cu două roţi (**29**) dinţate pentru fiecare parte, fixaţi pe nişte arbori (**28**) periferici, iar nişte roţi (**30** şi **40**) dinţate conducătoare sunt fixate la intrarea pe nişte arbori (**33** şi **42**) conducători şi la ieşire pe arborii (**34**) conduşi, roţile (**30** şi **40**) fiind angrenate de roata (**12**) de intrare, precum şi de roţile (**29**) periferice fixate pe arborii (**28**) periferici.

Revendicări: 1
Figuri: 14

(21) a 2008 00660 A0

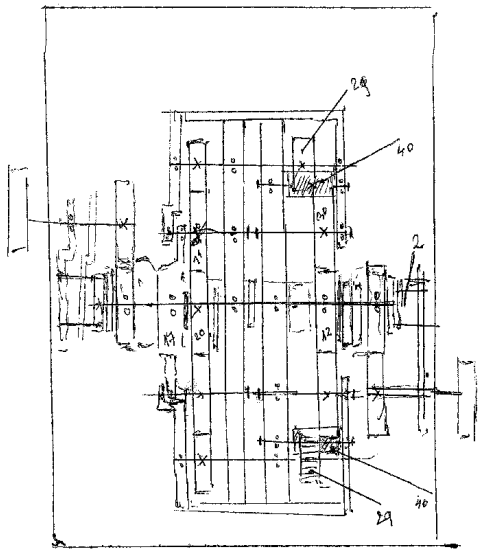

Fig. 2

(21) a 2007 00784 A2 *(51)* ***F16L 58/18*** (2006.01); ***F16L 13/02*** (2006.01); *(22)* 11.05.2006 *(30)* 13.05.2005 TR 2005/01801 *(41)* 30.03.2009//3/2009 *(86)* TR 20/06/000 11.05.2006 *(87)* WO 2006/121418 16.11.2006 *(71) Dizayn Teknik Plastik Boru Ve Elemanlari A.S., Hadimkoy Yolu San Bir 1. Bolge, 4. Cadde No:23, 34860, Istanbul, TR (72) Birtane Tamer, Hadimkoy Yolu San Bir 1.Bolge, 4 Cadde No:23, 34860, Istanbul, TR; Gemici Zafer, Hadimkoy Yolu San Bir 1. Bolge 4. Cadde No:23, 34860, Istanbul, TR; Teke Ismail, Hadimkoy Yolu San Bir 1. Bolge, 4. Cadde No:23, 34860, Istanbul, TR (74) SD Petosevic România S.R.L., Calea Victoriei, nr. 100, sc. 1, ap. 20, biroul 1, sector 1 Bucureşti, Bucureşti (54)* **CONDUCTĂ COMPOZITĂ MULTISTRAT ÎMBUNĂTĂŢITĂ**

(57) Invenţia se referă la o conductă multistrat realizată dintr-un material compozit, rezistentă la presiune şi coroziune, care este folosită la o instalaţie sanitară. Conducta conform invenţiei are în componenţă cel puţin o conductă (**1**) interioară cu permeabilitate scăzută la oxigen şi cel puţin o folie (**3**) din aluminiu, înfăşurată pe conducta (**1**) interioară şi având un coeficient de expansiune în raport cu variaţia de presiune sau de temperatură mai mic în comparaţie cu cel al conductei (**1**) interioare, în care, în vederea protejării foliei (**3**) din aluminiu şi a conductei (**1**) interioare în interiorul unei piese de îmbinare, fără a îndepărta folia (**3**), este prevăzut cel puţin un canal

(21) a 2007 00784 A2
(**3.1**) de umplere, care face posibilă curăţarea suprafeţei foliei (**3**) din aluminiu vizibilă la o porţiune de capăt şi lăsarea acesteia în interiorul unui material din plastic, încorporarea în acesta şi acoperirea suprafeţei curăţate, prin umplerea cu material plastic.

Revendicări: 4
Figuri: 4

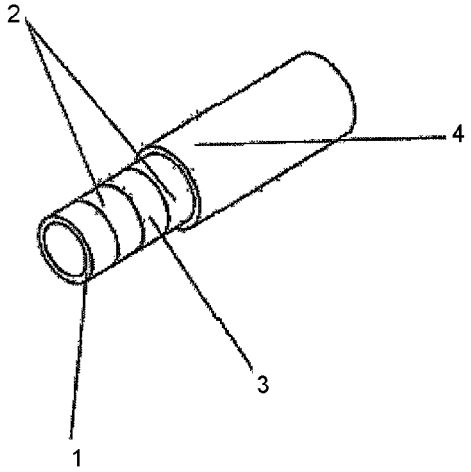

Fig. 1

(21) a 2004 00782 A2 *(51)* ***F24C 3/02*** (2006.01) *(22)* 09.09.2004 *(41)* 30.03.2009//3/2009 *(71) Mihalaşcu Ruxandra-Maria, b-dul Nicolae Titulescu, nr. 16, bl. 22, sc. A, ap. 38, et. 10. sector 1, Bucureşti, RO (72) Mihalaşcu Ruxandra-Maria, b-dul Nicolae Titulescu, nr. 16, bl. 22, sc. A, ap. 38, et. 10, sector 1, Bucureşti, RO (54)* **CUPTOR AUTOMAT CU FUNCŢII MULTIPLE**

(57) Invenţia se referă la un cuptor de uz casnic, pentru prepararea diferitelor mâncăruri. Cuptorul conform invenţiei este alcătuit dintr-un ecran plat (**1**), o memorie (**2**), o tastatură (**3**), mai multe compartimente (**4**) de diverse mărimi, dispuse pe circumferinţa cuptorului, nişte cuţite (**5**) pentru tăiat, de diferite forme şi tipuri, un grătar (**6**) pentru preparatele din carne, un rotisor (**7**), patru arzătoare (**8**), care sunt prevăzute cu câte un capac (**9**) culisant automat, compartimentele (**4**) putând fi rotite în jurul tăvilor (**10**), al grătarului (**6**) şi în cel al rotisorului (**7**), care sunt fixe, şi fiind prevăzute la bază cu un racord (**14**) care face posibil transferul de alimente dintre compartimente (**4**) şi tăvi (**10**), rotisorul (**7**) fiind situat în acelaşi compartiment (**4**) cu grătarul (**6**); acestea au posibilitatea de a fi încălzite prin intermediul

(21) a 2004 00782 A2

unor rezistenţe electrice, iar un ax (**11**) al rotisorului (**7**) este telescopic; de asemenea, există conexiuni la reţeaua de apă, canalizare la nişte surse de energie electrică şi de gaze naturale.

Revendicări: 1
Figuri: 4

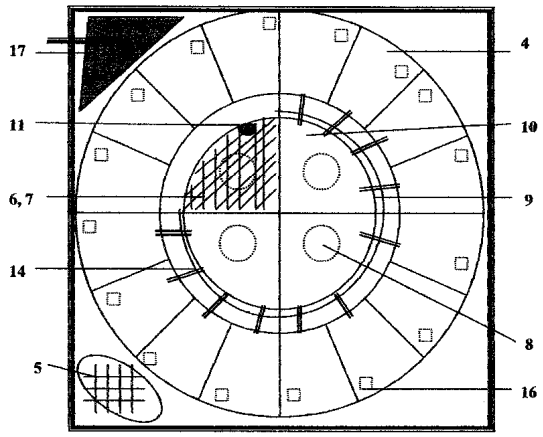

Fig. 2

(21) a 2008 00834 A0 *(51)* ***F24C 3/02*** (2006.01); ***C21D 1/08*** (2006.01); *(22)* 27.10.2008 *(41)* 30.03.2009//3/2009 *(71) ROMTOROIDAL S.R.L., Intrarea Craiovei, nr. 1, sector 6, cod 060561, Bucureşti, RO; Turbo Tech S.R.L., str. Calafat, nr. 72, sector 2, cod 020347, Bucureşti, RO (72) Geantă Victoraş, str. Iani Buzoiani, nr. 1, bl. 15A, ap. 32, sector 1, Bucureşti, RO; Ştefănoiu Radu, str. Pictor Negulici, nr. 40, et. 3, ap. 4, sector 1, Bucureşti, RO; Cioacă Ion, str. Icoanei, nr. 6, ap. 3, sector 2, Bucureşti, RO; Cioacă Maria Daniela, str. Icoanei, nr. 6, ap. 3, sector 2, Bucureşti, RO; Ene Marin, str. Calafat, nr. 72, sector 2, Bucureşti, RO; Burcoveanu Alexandru, str. Străpungere Silvestru, nr. 8, bl. L20, et. 7, ap. 25, Iaşi, RO; Posoiu Paul Cătălin, str. Calafat, nr. 38, et. 3, ap. 34, sector 1, Bucureşti, RO (54)* **CUPTOR DE ÎNCĂLZIRE**

(57) Cuptorul de încălzire cu vatră mobilă rotativă, conform invenţiei, este folosit la încălzirea unor semifabricate metalice mici, de serie mare, care urmează să fie supuse operaţiilor de matriţare. Cuptorul conform invenţiei este caracterizat prin aceea că este alcătuit dintr-o structură metalică (**A**) exterioară, o structură ceramică (**B**) interioară şi o izolaţie (**D**), dispuse vertical şi susţinute pe fundaţie cu mai mulţi suporţi (**25**) ataşaţi la structura metalică exterioară, în interiorul căreia, spre partea inferioară, se află o vatră rotativă (**C**) metalo-ceramică, pe care se pun piesele pentru a fi încălzite de radiaţia unei bolţi radiante,

(21) a 2008 00834 A0

în centrul căreia se află un arzător cu flacără plată (**1**) scurtă, gazele de ardere generate de camera de ardere (**d**) parabolică a arzătorului (**1**) sunt centrifugate pe sub boltă, spre a se deplasa, în contact intim cu aceasta şi cu blocurile (**3**) ceramice componente ale peretelui exterior vertical al spaţiului (**a**) de lucru, la mare distanţă de piesele de pe vatră supuse încălzirii, după care sunt aspirate prin canalele (**e**) în forma literei "L", realizate în interiorul blocurilor (**3**) ceramice, fiind aspirate în continuare în canalul colector (**f**) inelar, amplasat în bolta cuptorului, din care sunt apoi aspirate de coşul aferent cuptorului. Vatra mobilă este alcătuită dintr-un corp (**15**) cilindric tubular, dispus vertical, la care sunt ataşate: o placă (**13**) suport, o bordură (**14**), un jgheab (**11**) circular inelar, umplut cu un material (**10**) de etanşare, o coroană dinţată (**17**) de antrenare într-o mişcare de rotaţie a vetrei mobile, prin intermediul unui şurub (**18**) melc, şi un bandaj (**16**) inelar de susţinere şi rulare, care se sprijină pe rolele (**19**) de sprijin fixate pe un cadru (**20**) metalic inelar, care este ataşat demontabil la structura fixă a cuptorului.

Revendicări: 5
Figuri: 4

(21) a 2008 00834 A0

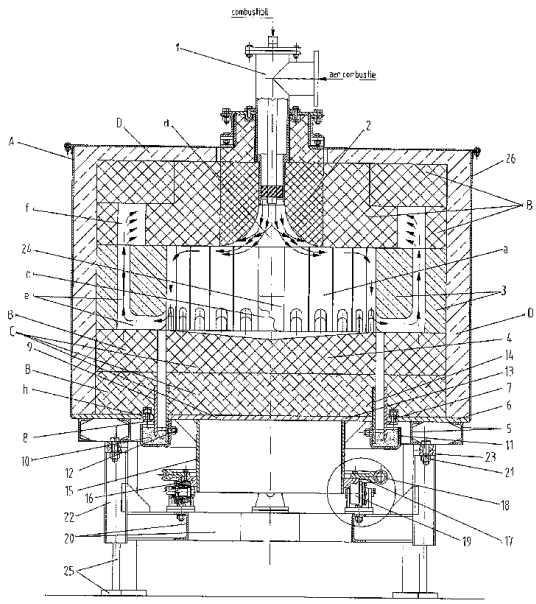

Fig. 1

(21) a 2007 00912 A2 *(51)* ***F24D 9/00*** (2006.01) *(22)* 28.12.2007 *(30)* 31.07.2007 DE 10 2007036142.6 *(41)* 30.03.2009//3/2009 *(71) Kermi GmbH, Pankofen-Bahnhof 1, 94447, Plattling, DE (72) Schonborn Roger, Muhlenberger str. 14, 94469, Deggendorf, DE (74) Cabinet de Proprietate Industrială "BIONPI", Calea Dorobanților, nr. 126-130, bl. 8, et. 9, ap. 50, sector 1, cod 010577, Bucureşti (54)* **RADIATOR LA UN RÂND SAU CU RÂNDURI MULTIPLE**, **CU CEL PUȚIN DOUĂ SECȚIUNI**

(57) Invenția se referă la un radiator plat, cu unul, două sau mai multe rânduri de plăci profilate sau conducte plate unite între ele, precum şi la un procedeu de realizare a unui radiator. Radiatorul conform invenției este alcătuit dintr-un element de încălzire (**HK**) având nişte plăci (**1** şi **1'**) de încălzire, prevăzut cu un set (**100**) de racordare la un sistem de încălzire, acoperind nişte seturi (**118** şi **120**) de racordare retur şi, respectiv, tur, în sectorul inferior radiatorul având dispusă o coloană (**102**) verticală, pentru introducerea unui mediu de încălzire într-una dintre plăci (**1**), şi o coloană (**104**) verticală adițională, montată de la o placă (**1**) la cealaltă placă (**1'**), astfel încât plăcile (**1** şi **1'**) să fie conectate în serie la sistemul de încălzire. Procedeul conform invenției cuprinde montarea unor piese de distanțare între plăcile radiatorului, cu o orientare indicată, pentru a plăcile

(21) a 2007 00912 A2

radiatorului, cu o orientare indicată, pentru a obține o intrare dirijată prestabilită a mediului de încălzire, această orientare putând fi reglată, cel puțin o placă de încălzire având nişte trasee prin care mediul pentru încălzire are un regim laminar.

Revendicări: 71
Figuri: 29

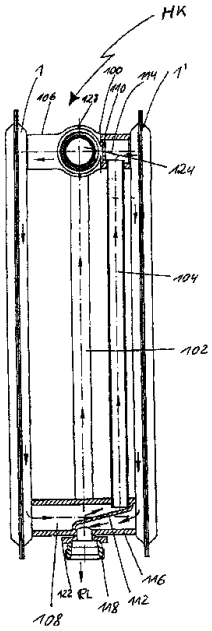

Fig. 11

(21) a 2007 00911 A2 *(51)* ***F24D 19/00*** (2006.01) *(22)* 28.12.2007 *(30)* 31.07.2007 DE 10 2007036143.4 *(41)* 30.03.2009//3/2009 *(71) Kermi GmbH, Pankofen-Bahnhof 1, 94447, Plattling, DE (72) Schonborn Roger, Muhlenberger str. 14, 94469, Deggendorf, DE (74) Cabinet de Proprietate Industrială "BIONPI", Calea Dorobanților, nr. 126-130, bl. 8, et. 9, ap. 50, sector 1, cod 010577, Bucureşti (54)* **RADIATOR LA UN RÂND SAU CU RÂNDURI MULTIPLE**, **CU CEL PUȚIN DOUĂ SECȚIUNI**

(57) Invenția se referă la un radiator plat cu unul, două sau mai multe rânduri de plăci profilate sau conducte plate unite între ele, frontale şi, respectiv, posterioare, precum şi la un procedeu de realizare a unui radiator. Radiatorul conform invenției este constituit din nişte plăci (**1**, **1'** şi **1"**) prevăzute cu nişte racorduri (**1a**, **1b**, **1c** şi **1d**) de conectare, plasate în nişte deschideri (**19a**) ale unei piese (**19**) de distanțare închise, având nişte părți (**19.1**, **19.2** şi **19.3**) componente, prima închizând complet deschiderea (**19a**), a doua prezentând o deschidere (**19.2a**) şi, respectiv, a treia având o altă deschidere (**19.3a**). Procedeul conform invenției cuprinde montarea pieselor de distanțare cu o orientare prestabilită, pentru a obține o intrare dirijată prestabilită a mediului de încălzire,

(21) a 2007 00911 A2

această orientare putând fi reglată, cel puțin o placă de încălzire având nişte trasee prin care mediul de încălzire are un regim laminar.

Revendicări: 62
Figuri: 31

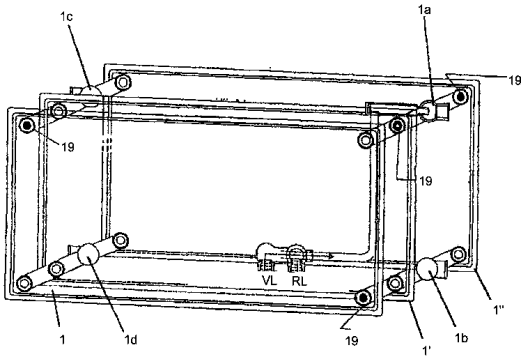

Fig. 14

(21) a 2007 00913 A2 *(51)* ***F24D 19/00*** (2006.01) *(22)* 28.12.2007 *(30)* 31.07.2007 DE 10 2007036139.6 *(41)* 30.03.2009//3/2009 *(71) Kermi GmbH, Pankofen-Bahnhof 1, 94447, Plattling, DE (72) Schonborn Roger, Muhlenberger str. 14, 94469, Deggendorf, DE; Folger Cristian, Niederfeldstr. 19, 84088, Neufahrn, DE (74) Cabinet de Proprietate Industrială "BIONPI", Calea Dorobanţilor, nr. 126-130, bl. 8, et. 9, ap. 50, sector 1, cod 010577, Bucureşti (54)* **RADIATOR LA UN RÂND SAU CU RÂNDURI MULTIPLE, CU CEL PUŢIN DOUĂ SECŢIUNI**

(57) Invenţia se referă la un radiator plat cu unul, două sau mai multe rânduri de plăci profilate sau conducte plate unite între ele, precum şi la un procedeu de realizare a unui radiator. Radiatorul conform invenţiei are în componenţă nişte plăci (**1** şi **1'**) pentru radierea căldurii şi pentru convecţie, nişte racorduri de admisie tur şi retur, un sistem cu ventil şi un sistem cu termostat, subordonate plăcilor (**1** şi **1'**) pentru radierea căldurii şi pentru convecţie, sistemul cu ventil fiind prevăzut cu o carcasă, cel puţin două alimentări, respectiv, admisii-tur (**014**, **114**), sau cel puţin două retururi, respectiv, evacuări (**016a**, **016b**, **116**, **116a**, **116b**), şi cu un sistem de închidere (**018a**, **018b**, **024a**, **024b**, **118a**, **118b**, **124a**, **124b**).

(21) a 2007 00913 A2

Procedeul conform invenţiei cuprinde montarea, cu o orientare indicată, a unor piese de distanţare, cu cel puţin un canal de scurgere, astfel încât să se obţină o dirijare a mediului de încălzit în radiator.

Revendicări: 81
Figuri: 32

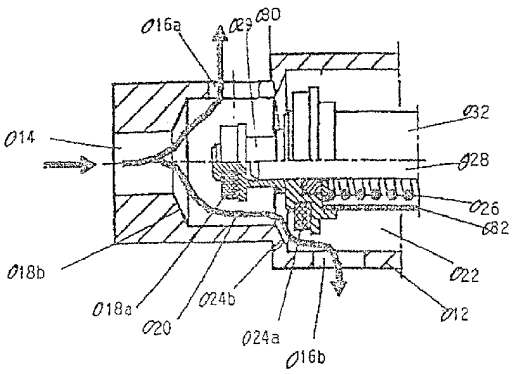

Fig. 11

(21) a 2004 00676 A1 *(51)* ***F24H 1/10*** (2006.01); ***F22B 1/14*** (2006.01); *(22)* 28.07.2004 *(41)* 30.03.2009//3/2009 *(71) Petraru Neculai, sat Coasta Măgurii, comuna Târgu Frumos, judeţul Iaşi, RO (72) Petraru Neculai, sat Coasta Măgurii, comuna Târgu Frumos, judeţul Iaşi, RO (74) Biroul de Proprietate Industrială şi Consultanţă - Pides-Şova Dan Eugen, str. Valea Buzăului, nr. 10, bl. G30, ap. 36, sector 3, cod 032334, Bucureşti (54)* **INSTALAŢIE DE ÎNCĂLZIRE A APEI**

(57) Invenţia se referă la o instalaţie destinată încălzirii apei cu orice tip de combustibil, pentru o gospodărie sau pentru colectivităţi reduse, şi îşi propune să realizeze transferul căldurii din gazele arse, prin contactul direct al acestora cu apa. Instalaţia conform invenţiei este alcătuită dintr-un bazin (**1**) umplut până la un anumit nivel (**h**) cu apa de încălzit, un focar (**2**) dispus la partea superioară şi o turbină (**3**) de circulare forţată a gazelor arse, situată în bazin (**1**) şi parţial imersată în apă, antrenată de un motor (**4**), focarul (**2**) având o piuliţă (**6**) la partea superioară, prevăzută cu nişte guri de alimentare închise cu nişte capace (**7**) prevăzute, la rândul lor, cu nişte orificii (**8**) de acces a aerului necesar arderii, şi o gură (**9**) de evacuare a gazelor fierbinţi de ardere spre turbina (**3**) de circulaţie forţată a gazelor arse, bazinul (**1**) având un capac (**10**) etanşat cu o granitură (**11**), o ieşire (**12**) de evacuare a gazelor de ardere răcite,

(21) a 2004 00676 A1

nişte racorduri (**15**) de conectare la o serpentină pentru încălzirea apei menajere, montată într-un bazin (**1**), nişte racorduri pentru conectarea la o instalaţie de încălzire centrală şi un robinet (**17**) de golire.

Revendicări: 2
Figuri: 2

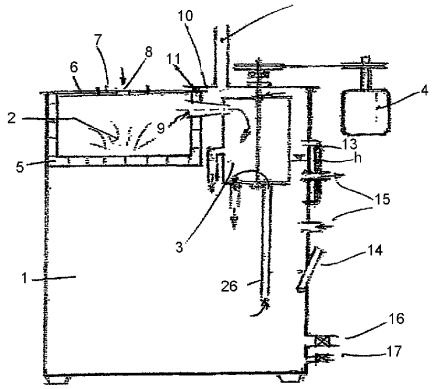

Fig. 1

(Cu raport de documentare publicat la data de 30.03.2009)

(21) a 2007 00619 A2 *(51)* ***F24J 2/38*** (2006.01); ***G05D 3/00*** (2006.01); *(22)* 03.09.2007 *(41)* 30.03.2009//3/2009
(71) Lazăr Dorin Constantin, str. Bârzava, nr. 26/A, cod 300407, Timişoara, RO (72) Lazăr Dorin Constantin, str. Bârzava, nr. 26/A, cod 300407, Timişoara, RO (54) **PROCEDEU DE DETECŢIE ŞI DE URMĂRIRE INTELIGENTĂ A UNEI SURSE DE LUMINĂ**

(57) Invenţia se referă la un procedeu pentru detecţia şi urmărirea unei surse de lumină, folosit, de preferinţă, pentru poziţionarea unui captator solar. Procedeul conform invenţiei constă în aceea că detecţia poziţiei sursei de lumină se efectuează cu două perechi de senzori (**1** şi **2**) luminoşi, pentru elevaţie şi azimut, şi un senzor (**3**) de intensitate luminoasă, care transmit tensiunile generate de intensitatea fluxului luminos, prin intermediul unor traductoare (**4**, **5** şi **6**), unui bloc logic de comandă şi memorare, care primeşte informaţii despre existenţa şi intensitatea perturbaţiilor luminoase, prin intermediul senzorului (**3**) de intensitate luminoasă care validează funcţionarea senzorilor (**1** şi **2**) luminoşi pentru elevaţie şi azimut, acţionând nişte servomecanisme (**8** şi **9**) de poziţionare spre sursa de energie luminoasă, după elevaţie şi azimut, în prezenţa sursei de enegie luminoasă sau în absenţa sursei de energie luminoasă, pe baza unui traseu prememorat.

Revendicări: 1
Figuri: 1

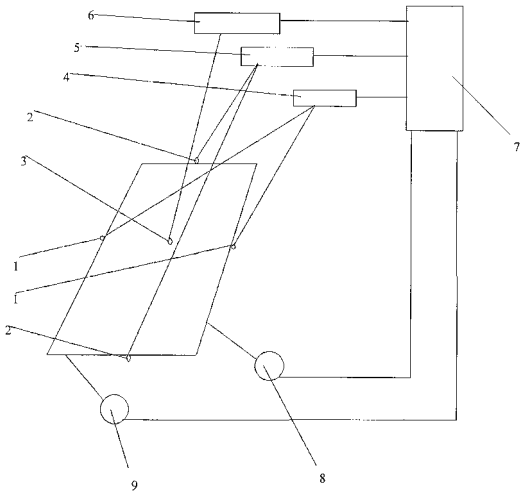

(21) a 2007 00317 A0 *(51)* ***F27B 7/20*** (2006.01) *(22)* 10.05.2007 *(41)* 30.03.2009//3/2009
(71) HYDRAMOLD S.R.L., str. Hotin, nr. 5, cod 700141, Iaşi, RO (72) Chiriţă Constantin, str. Cucu, nr. 13, bl. D 10, Tr. 2, ap. 2, Iaşi, RO; Damian Laurenţiu, b-dul Independenţei, nr. 15, bl. 1-5, sc. B1, et. 5, ap. 18, Iaşi, RO; Hanganu Adrian Constantin, şoseaua Arcu, nr. 39, bl. Cl 6, sc. B, et. 7, ap. 19, Iaşi, RO; Calfa Daniel, bl. A9, sc. A, et. 3, ap. 12, sat Dancu, comuna Holboca, RO (54) **ÎMPINGĂTOR DE TRANSLAŢIE PENTRU CUPTOR ROTATIV DE CALCINARE**

(57) Invenţia se referă la un împingător hidraulic de translaţie, cu rolă înclinată, pentru poziţionarea cuptoarelor rotative de calcinare. Împingătorul hidraulic conform invenţiei este construit dintr-un batiu (**A**) pe care sunt fixaţi doi suporţi (**1**) şi (**2**), între care se asamblează două coloane de ghidare orizontale (**3** şi **4**), pe care culisează un ansamblu echipaj (**B**) mobil, antrenat într-o mişcare de translaţie pe coloane (**3** şi **4**), de tija unui cilindru (**5**) hidraulic asamblat într-unul din suporţii (**2**) ficşi, echipajul (**B**) mobil fiind format dintr-un subansamblu (**C**) sanie, prevăzut cu nişte bucşe (**6** şi **7**) de ghidare, fixate pe coloane (**3** şi **4**) şi un subansamblu (**D**) cu o rolă (**8**) asamblată pe un rulment (**9**) axial, care, prin intermediul unor rulmenţi (**10** şi **11**) oscilanţi, fixaţi pe un ax (**12**) înclinat, este fixat în subansamblul sanie (**C**), printr-o îmbinare (**a**) conică cu filet, de echipajul (**B**) mobil fiind ataşat un dispozitiv (**E**) de ungere cu grafit, format dintr-un bloc (**13**) de grafit ghidat printr-o casetă (**14**) ce avansează cu ajutorul unui împingător gravitaţional, format dintr-un ax (**15**) cu două discuri (**16**), instalat pe un plan înclinat (**b**), în scopul realizării controlului poziţiei translaţiei echipajului (**B**) mobil al împingătorului, pe acesta fiind ataşată o tijă (**17**) de comandă cu microcontacte.

Revendicări: 1
Figuri: 3

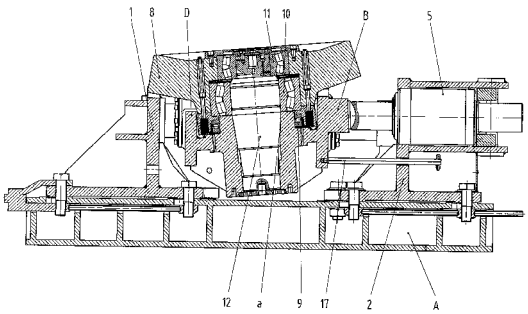

Fig. 1

(21) a 2005 01034 A2 *(51)* ***F28C 1/00*** (2006.01) *(22)* 14.12.2005 *(41)* 30.03.2009//3/2009 *(71) Andreescu Dan, aleea Lunguleţu, nr. 5, bl. V3, ap. 10, sector 2, Bucureşti, RO (72) Andreescu Dan, aleea Lunguleţu, nr. 5, bl. V3, ap. 10, sector 2, Bucureşti, RO (54)* **PROCEDEU DE RĂCIRE ÎN TURNURILE DE APĂ DE RĂCIRE ŞI ECHIPAMENT PENTRU APLICAREA ACESTUIA**

(57) Invenţia se referă la un procedeu de răcire a apei în turnurile de apă de răcire, utilizate în domeniul industrial, şi la un echipament pentru aplicarea acestuia. Procedeul de răcire a apei în turnurile de răcire, conform invenţiei, constă în pulverizarea apei pe un strat de umplutură cu rol de schimbător de căldură, după care trece printr-un deflector spre un al doilea strat de umplutură tip panou, pe care apa se prelinge pelicular, răcirea făcându-se preponderent prin evaporare în contact cu un jet de aer ascendent, apa răcită sub formă de picături fiind colectată într-un bazin. Echipamentul de răcire a apei pentru turnurile de răcire cu tiraj natural sau forţat, conform invenţiei, este amplasat sub un sistem de distribuţie (**1**) a apei calde, la distanţa de 500...1000 mm şi constă într-un prim etaj (**2**) de umplutură cu o grosime de 100....300 mm, format din cadre (**7**) dreptunghiulare, fixate într-o ramă (**8**), numitele cadre susţin un deflector (**3**) prevăzut cu nişte lamele (**4**) care deviază picăturile

(21) a 2005 01034 A2

de apă spre al doilea strat de umplutură, de la un etaj (**5**) inferior, de tip panou- folie (**6**), mobil şi flexibil, de formă dreptunghiulară, confecţionat dintr-un material cum ar fi folie de plastic, fibră de sticlă sau combinaţii ale acestora, distanţa dintre numitele panouri (**7**) fiind menţinută prin nişte fire (**9**) flexibile, fixate de colţurile inferioare ale foliilor (**6**).

Revendicări: 2
Figuri: 1

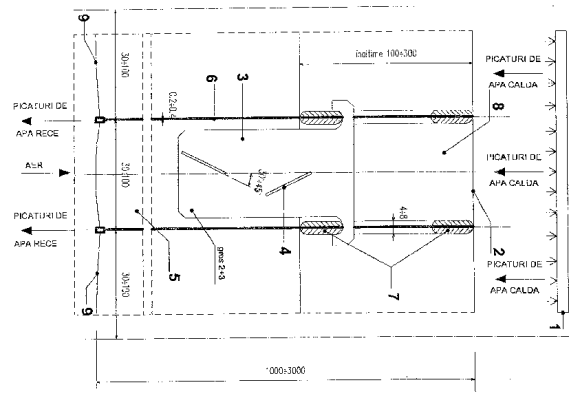

(21) a 2004 01114 A2 *(51)* ***F41F 3/042*** (2006.01); ***F41F 7/00*** (2006.01); *(22)* 13.12.2004 *(41)* 30.03.2009//3/2009 *(71) Negru Rusen Costică, Calea Bucureşti, nr. 7, bl. 42, sc. B, ap. 10, Braşov, RO (72) Negru Rusen Costică, Calea Bucureşti, nr. 7, bl. 42, sc. B, ap. 10, Braşov, RO (54)* **LOVITURĂ REACTIVĂ CALIBRU 273 MM CU BĂTAIE DE MINIMUM 80 KM**

(57) Invenţia se referă la o lovitură reactivă calibrul 273 mm şi cu bătaie de minimum 80 km, care este lansată sub forma unei rachete, de pe o instalaţie de lansare multiplă, dispusă pe un autovehicul transportor. Lovitura conform invenţiei este alcătuită dintr-un focos (**1**) electronic fuzant, conectat la un sistem de conducere a focului, o componentă (**2**) de luptă care asigură efectul la o ţintă, realizată din răşini fenolice armate cu fibră din sticlă, având ca elemente active fie bombleţi, fie bile un motor (**3**) de rotire, un motor (**4**) de marş şi un bloc (**5**) stabilizator.

Revendicări: 3
Figuri: 1

(21) a 2004 01114 A2

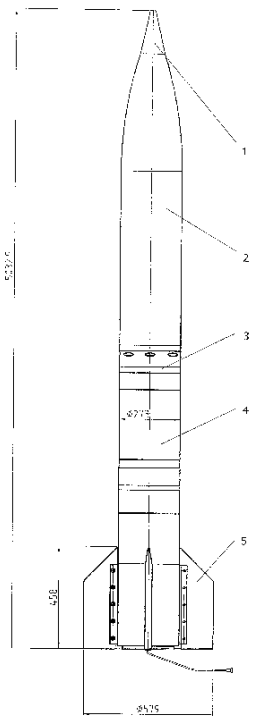

(21) a 2007 00627 A2 *(51)* ***G01B 7/02*** (2006.01) *(22)* 06.09.2007 *(41)* 30.03.2009//3/2009 *(71) Universitatea "Dunărea de Jos" din Galați, str. Domnească, nr. 111, cod 800201, Galați, RO (72) Epureanu Alexandru, str. Lăpuşneanu, nr. 16, bl. B6, ap. 16, Galați, județul Galați, RO; Marinescu Vasilică, str. George Coşbuc, nr. 37, bl. C20, ap. 35, cod 800350, Galați, RO; Ghiță Eugen, str. Navelor, nr. 8, bl. A1, ap. 35, cod 800030, Galați, RO; Oancea Nicolae, str. Brăilei, nr. 48, bl. Br1C, sc. II, ap. 65, Galați, județul Galați, RO; Banu Mihaela, str. Saturn, nr. 10, bl. B2, sc. 3, ap.28, cod 800344, Galați, RO; Teodor Virgil, str. Constructorilor, nr. 20, bl. CS5, ap. 12, cod 800201, Galați, RO (54)* **ROBOT DE MĂSURARE RECONFIGURABIL**

(57) Invenția se referă la un robot pentru măsurarea dimensiunilor unui obiect. Robotul conform invenției are o structură variabilă, care constă în cuplarea după necesități a mai multor elemente intermediare, adecvate ca formă şi dimensiune, astfel încât să se obțină un sistem articulat, având două sau mai multe extremități, în fiecare articulație fiind montate câte un traductor care măsoară unghiul de rotație a articulației şi, respectiv, un element pentru asigurarea contactului cu obiectul sau cu suportul acestuia.

Revendicări: 4
Figuri: 6

(21) a 2007 00627 A2

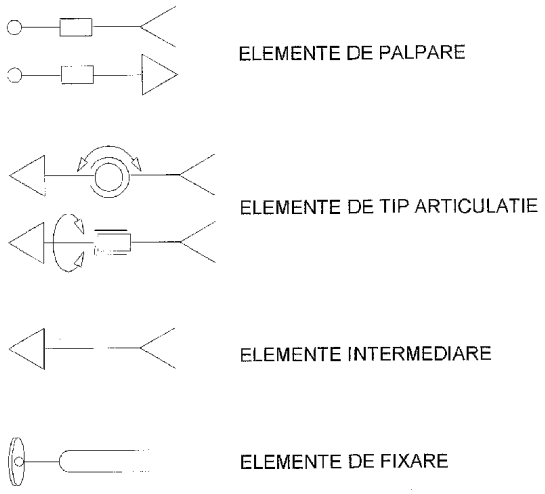

Fig. 2

(21) a 2007 00623 A2 *(51)* ***G01V 5/00*** (2006.01); ***G01V 5/12*** (2006.01); ***G01V 5/14*** (2006.01); ***G01N 23/22*** (2006.01); *(22)* 05.09.2007 *(41)* 30.03.2009//3/2009 *(71) Bandi Ştefan, str. Cibinului, nr. 7, bl. A14, ap. 5, Ploieşti, RO (72) Bandi Ştefan, str. Cibinului, nr. 7, bl. A14, sc. A. ap. 5, Ploieşti, RO (54)* **PROCEDEE NOI ÎN EVALUAREA ZĂCĂMINTELOR DE HIDROCARBURI**

(57) Invenția se referă la procedee de evaluare a zăcămintelor de hidrocarburi, având în vedere porozitarea, saturația cu hidrocarburi, permisivitatea la curgere în şi din litologia cu proprietăți de colector a fazelor fluide conținute, fiecare având propriul indice de viscozitate. Procedeele conform invenției constau în prelucrarea şi interpretarea cantitativă a carotajului electric, stabilirea valorii reale şi unice a conținutului de argilă dispersată, precizarea valorilor de porozitate efectivă exclusiv din diagrafii, stabilirea saturației cu hidrocarburi în oricare tip litologic, precizarea valorilor de viscozitate ale fluidelor din zăcământ, estimarea permisivității la curgere în zăcământ, a indicelui reologic, precizarea rației hidrocarburi/ apă în startul producției, reducerea la un singur marş de investigare

(21) a 2007 00623 A2
geofizică în găuri de sondă deschise, radioactivitatea naturală, reducerea la un singur marş de investigare geofizică în sonde săpate exclusiv pentru gaze, radioactivitatea naturală, carotaj neutronic compensat, în găuri de sondă deschise şi în sonde tubate, aflate pe structuri gazeifere vechi, precizarea gradului depletării unui zăcământ vechi de hidrocarburi, evaluarea tuturor parametrilor exclusiv *in situ*.

Revendicări: 13
Figuri: 22

(21) a 2007 00485 A2 *(51)* ***G05B 19/00*** (2006.01); ***H04B 7/185*** (2006.01); *(22)* 09.07.2007 *(41)* 30.03.2009//3/2009
(71) Universitatea Tehnică "Gh. Asachi", b-dul D. Mangeron, nr. 67, cod 700050, Iaşi, RO (72) Niţescu Eftimie, str. Codrescu, nr. 7B, bl. B4, sc. A, ap. 7, Iaşi, RO; Damian George, str. Ion Maiorescu, nr. 67, sector 2, Bucureşti, RO; Popescu Ştefan, str. Sf. Lazăr, nr. 53, bl. A 1-3, sc. A1, et. 1, ap. 7, Iaşi, RO (54) **SISTEM AUTOMAT MIXT, MONITORIZARE-MANAGEMENT PENTRU BALASTIERE**

(57) Invenţia se referă la un sistem automat destinat monitorizării şi managementului unei balastiere în vederea depistării neconformităţilor în exploatare. Sistemul conform invenţiei este alcătuit din două subsisteme: un prim subsistem de monitorizare a lucrărilor de excavaţii, care foloseşte pentru aceasta nişte receptoare GPS (**3**), montate pe nişte braţe (**4**) ale unor excavatoare (**5**), care înregistrează coordonatele X, Y şi Z ale braţelor (**4**) la diferite momente de timp şi le transmite pe cale radio (**7**) la un centru (**8**) de monitorizare dotat cu un computer care utilizează un sistem informatic geografic GIS, pentru preluarea valorilor coordonatelor şi reprezentarea lor pe un plan topografic; în situaţia în care sunt constatate neconformităţi cu nişte perimetre de lucru aprobate, centrul (**8**) de monitorizare transmite pe cale radio sau prin e-mail nişte date de neconformitate unui al doilea subsistem, alcătuit dintr-un computer (**9**) ce are rolul de a semnala atât vizual, cât şi sonor neconformitatea, în situaţia necorectării acesteia într-un timp prestabilit, computerul centrului (**8**) de monitorizare editând automat o dovadă a neconformităţii.

Revendicări: 1
Figuri: 1

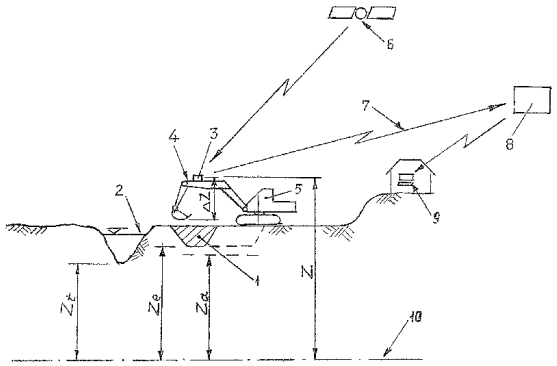

(21) a 2007 00626 A2 *(51)* ***G06F 11/30*** (2006.01); ***G11B 20/00*** (2006.01); *(22)* 06.09.2007 *(41)* 30.03.2009//3/2009
(71) Universitatea "Dunărea de Jos" din Galaţi, str. Domnească, nr. 111, cod 800201, Galaţi, RO (72) Marin Florin Bogdan, str. Tecuciul Nou, nr. 15, cod 805300, Tecuci, RO; Epureanu Alexandru, str. Lăpuşneanu, nr. 16, bl. B6, ap. 16, Galaţi, judeţul Galaţi, RO; Marinescu Vasilică, str. George Coşbuc, nr. 37, bl. C20, ap. 35, cod 800350, Galaţi, RO; Banu Mihaela, str. Saturn, nr. 10, bl. B2, sc. 3, ap. 28, cod 800344, Galaţi, RO; Maier Cătălina, str. Brăilei, nr. 88, bl. Br 5B, sc. 3, ap. 6, cod 800098, Galaţi, RO; Oancea Nicolae, str. Brăilei, nr. 48, bl. Br1C, sc. II, ap. 65, Galaţi, judeţul Galaţi, RO (54) **HARDDISK DESTINAT SISTEMELOR ÎNCORPORATE DE CONDUCERE A MAŞINILOR-UNELTE**

(57) Invenţia se referă la o arhitectură şi la un procedeu de citire a unui hard disk folosit în cadrul unui sistem încorporat de conducere a unei maşini-unelte, în condiţiile în care este redusă influenţa vibraţiilor. Hard disk-ul conform invenţiei are în componenţă un braţ al unui actuator care are două limitatoare mecanice de calibrare, ambele corespunzând, cu precizie, poziţiei "0", şi un cap de citire de pe braţ, care poate citi în ambele sensuri, crescător sau descrescător, sectoarele de pe suprafaţa unui platan, fără schimbarea sensului de rotaţie a acestuia, iar pentru tratarea unui rateu de citire are loc recalibrarea braţului, folosind celălalt limitator de calibrare şi citirea în celălalt sens de rotaţie a platanului, poziţiile de calibrare corespunzând poziţiilor de citire a pistei de servo, poziţia "0", braţul actuatorului putând citi platanul în ambele sensuri fără a se schimba sensul de rotaţie al acestuia.

Revendicări: 4
Figuri: 2

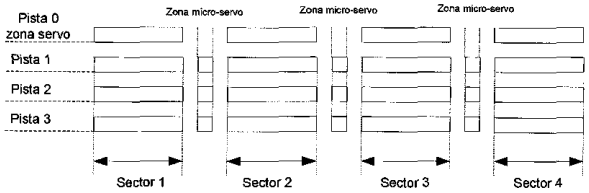

Fig. 1

(21) a 2007 00622 A2 *(51)* ***G06Q 20/00*** (2006.01); ***G06Q 30/00*** (2006.01); *(22)* 04.09.2007 *(41)* 30.03.2009//3/2009
(71) Pantelie Mircea, str. Dragoslavele, nr. 1B, bl. A3, sc. B, ap. 20, cod 900560, Constanța, RO (72) Pantelie Mircea, str. Dragoslavele, nr. 1B, bl. A3, sc. B, ap. 20, cod 900560, Constanța, RO (54) **SISTEM DE PLĂȚI ON-LINE CASH**

(57) Invenția se referă la un sistem de plăți la distanță, făcute prin intermediul Internetului. Sistemul conform invenției cuprinde efectuarea unei tranzacții prin intermediul unui cont al unui client, alimentat prin intermediul unui cupon ordinar, care conține trei coduri de identificare, mascate de către o suprafață răzuibilă, care limitează efectuarea tranzacției numai la cea de vânzare-cumpărare.

Revendicări: 2
Figuri: 1

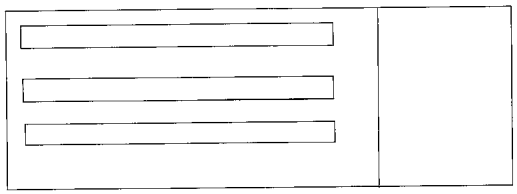

(21) a 2007 00484 A2 *(51)* ***G08B 21/10*** (2006.01); ***G01W 1/10*** (2006.01); ***H04B 7/00*** (2006.01); *(22)* 09.07.2007 *(41)* 30.03.2009//3/2009
(71) Universitatea Tehnică "Gh. Asachi", b-dul D. Mangeron, nr. 67, cod 700050, Iaşi, RO (72) Nițescu Eftimie, str. Codrescu, nr. 7B, bl. B4, sc. A, ap. 7, Iaşi, RO; Chiorescu Esmeralda, str. Rufeni, nr. 16, Iaşi, RO; Ciobanu Dumitru, str. Strămoşilor, nr. 25, bl. DF-12, et. 1, ap. 6, Iaşi, RO (54) **INSTALAȚIE AUTOMATĂ DE AVERTIZARE A INUNDAȚIILOR**

(57) Invenția se referă la o instalație automată destinată urmării continue a evoluției unei viituri şi avertizării în timp real asupra pericolului de inundație. Instalația conform invenției este alcătuită din două subsisteme (**A** şi **B**), primul subsistem (**A**), destinat măsurării nivelului apei, fiind alcătuit dintr-un receptor GPS (**1**) montat etanş într-un flotor (**2**) amplasat într-o carcasă (**3**) având un prim tronson vertical de formă cilindrică, continuat cu un al doilea tronson înclinat şi, apoi, cu un al treilea tronson vertical, închisă la extremități cu nişte grătare (**6** şi **7**) şi amplasată într-un tub de protecție (**8**), destinat a fi încastrat în malul cursului de apă şi comunicând cu acesta printr-o conductă (**10**), iar al doilea subsistem (**B**), destinat recepționării, analizării şi interpretării datelor măsurate de receptorul GPS (**1**), având în

(21) a 2007 00484 A2
componență un calculator ce are şi rolul de a emite semnale de avertizare la depăşirea anumitor valori ale nivelului, cum ar fi cota de atenție sau cota de inundație.

Revendicări: 1
Figuri: 3

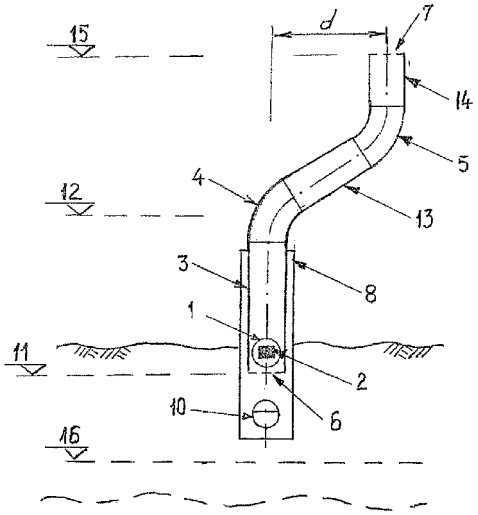

Fig. 3

(21) a 2007 00607 A2 *(51)* ***H01L 25/00*** (2006.01) *(22)* 24.08.2007 *(41)* 30.03.2009//3/2009
(71) Grosuleac Caesar, Aleea Egretei, nr. 17A, bl. C8, et. 2, ap. 36, Constanța, RO (72) Grosuleac Caesar, Aleea Egretei, nr. 17A, bl. C8, et. 2, ap. 36, Constanța, RO (54) **SISTEM ELECTRONIC ECHIVALENT UNEI STRUCTURI SEMICONDUCTOARE NPNPN +P**

(57) Invenția se referă la un sistem electronic a cărui structură schematică se compune din regiuni de conductibilități alternate, de tip npnpn+p. Sistemul conform invenției constă dintr-un montaj electronic echivalent unei structuri semiconductoare npnpn+p, compus din doi tranzistori npn (**T1** şi **T2**), conectați în montaj Darlington, o rezistență electrică (**r**) conectată în paralel cu joncțiunea emițătorului primului tranzistor (**T1**) şi o diodă de comutație (**D**) conectată cu anodul în punctul comun emițătorului primului tranzistor (**T1**) şi, respectiv, bazei celui de-al doilea tranzistor (**T2**), şi catodul în punctul comun colectorilor acestora, funcționând în regim de comutație, fie ca tranzistor, fie ca diodă de comutație, cu anodul reprezentat de baza (**B**) a montajului şi catodul reprezentat de colectorul (**C**) al acestuia, fie succesiv tranzistor/diodă de comutație.

Revendicări: 6
Figuri: 5

(21) a 2007 00607 A2

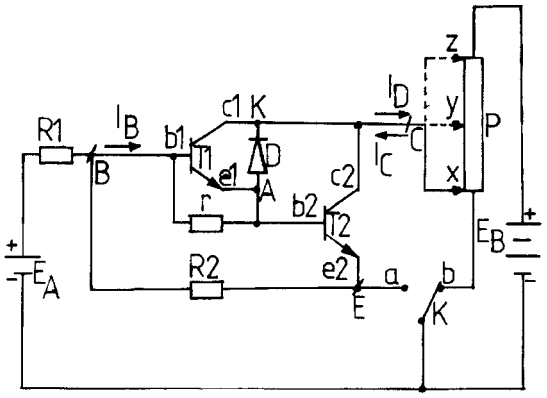

Fig. 1

(21) a 2007 00483 A2 *(51)* ***H02K 3/00*** (2006.01); ***H02K 17/42*** (2006.01); *(22)* 03.09.2007 *(41)* 30.03.2009//3/2009 *(71) Pădurean Mircea, str. Parcul Mihai Viteazul, nr. 27, cod 515900, Teiuş, RO (72) Pădurean Mircea, str. Parcul Mihai Viteazul, nr. 27, cod 515900, Teiuş, RO (54)* **GENERATOR ELECTRIC TERESTRU G.E.T.1**

(57) Invenţia se referă la un generator electric. Generatorul electric, conform invenţiei, este alcătuit dintr-un stator (**1**) format din doi cilindri concentrici, de diametre diferite, în interiorul cilindrului mai mic fiind montat un motor electric (**3**) de curent continuu, iar în spaţiul dintre cei doi cilindri fiind montate şase bobine electrice (**2**) identice şi un disc cu ferestre (**4**), montat pe axul motorului electric (**3**), întreg ansamblul fiind acoperit la exterior cu un material (**5**) cu permeabilitate magnetică scăzută, motorul electric (**3**) fiind alimentat cu energie electrică, prin intermediul unui tablou de comandă (**6**), de un grup de acumulatori electrici (**7**).

Revendicări: 1
Figuri: 3

(21) a 2008 00171 A2 *(51)* ***H02H 3/08*** (2006.01); ***H02H 7/085*** (2006.01); *(22)* 12.11.2003 *(41)* 30.03.2009//3/2009 *(62)* a 2003 00914 *(71) ICPE Bistriţa S.A., str. Parcului, nr. 7, Bistriţa, judeţul Bistriţa-Năsăud, RO (72) Ogrutan Petre Lucian, str. Jepilor, nr. 1, sc. C, ap. 7, Braşov, judeţul Braşov, RO; Munteanu Radu Ioan, str. Alexandru Vlahuţă, bl. Lama C, et. 7, sc. 2, ap. 68, Cluj-Napoca, RO; Suciu Liviu, str. Independenţei, nr. 1, bl. 1, ap. 48, cod 420170, Bistriţa, judeţul Bistriţa-Năsăud, RO (54)* **DISPOZITIV DE PROTECŢIE LA SCURTCIRCUIT ŞI SUPRATENSIUNE PENTRU RECEPTORI DE ENERGIE ELECTRICĂ**

(57) Invenţia se referă la o metodă pentru protecţia automată la scurtcircuit şi supratensiune a receptorilor de energie electrică de mică putere. Metoda de protecţie, conform invenţiei, constă în supravegherea unei reţele prin măsurarea tensiunii şi a curentului absorbit, în alternanţă pozitivă şi negativă, şi compararea valorilor măsurate cu nişte valori de referinţă, urmată, în cazul detectării unui scurtcircuit, de decuplarea de la reţea, pentru un interval de timp, iar în cazul apariţiei unei supratensiuni, de micşorarea tensiunii, dacă valoarea măsurată a acesteia este în afara limitelor de toleranţă de ± 3% faţă de tensiunea nominală, respectiv, de decuplarea de la reţea, pentru un interval de timp, dacă valoarea măsurată este în afara limitelor de toleranţă de ± 10%, cu reluarea automată a funcţionării după intervalul de timp indicat anterior şi reluarea supravegherii.

Revendicări: 3
Figuri: 3

(21) a 2007 00483 A2

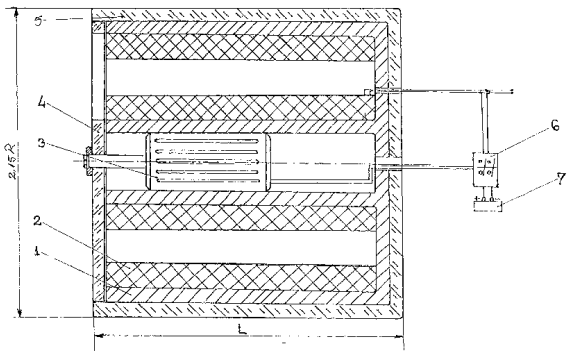

Fig. 1

(21) a 2007 00632 A2 *(51)* ***H02M 5/10*** (2006.01); ***H02J 1/00*** (2006.01); *(22)* 10.09.2007 *(41)* 30.03.2009//3/2009
(71) Mîti Ioana Floarea, str. Horea, nr. 55/A, Cod 425200, Năsăud, RO; Ştefănuţi Aurica Lucreţia, str. Miron Cristea, bl. 1A, sc. A, et. 2, ap. 7, cod 425200, Năsăud, RO (72) Mîti Ioana Floarea, str. Horea nr. 55/A, cod 425200, Năsăud, RO; Ştefănuţi Aurica Lucreţia, str. Miron Cristea, bl. 1A, sc. A, et. 2, ap. 7, cod 425200, Năsăud, RO (54)
TRIFAZAREA PUNCTULUI DE CONSUM CE ARE RECEPTOARE MONOFAZATE

(57) Invenţia se referă la un procedeu pentru alimentarea cu energie electrică a unui receptor monofazat, de la un transformator de putere trifazat, racordat la sistemul energetic naţional. Trifazarea conform invenţiei constă în aceea că nişte receptoare (**R_M**) monofazate, dintr-o instalaţie (**U**) de utilizare, sunt racordate, prin intermediul unor circuite, la secundarul unui transformator (**T_R**) de putere trifazat, având conexiunea (**Y**) în stea, primarul având conexiunea (*****) în triunghi, în timp ce puterea sa are un ordin de mărime egal cu suma puterilor absorbite simultan de către toate receptoarele (**R_M**) monofazate şi raport de transformare unitar, fiind alimentat la tensiunile unei reţele (**D_T**) de distribuţie trifazate, fără nul de lucru un contor (**CN**) fiind interfaţa dintre reţeaua (**D_T**) de distribuţie şi transformatorul (**T_R**) din instalaţia (**U**) de utilizare, un nul (**N**) de lucru din instalaţia (**U**) de utilizare neavând legături galvanice cu reţeaua (**D_T**)

(21) a 2007 00632 A2
de distribuţie şi nici cu o priză (**P**) de pământ a instalaţiei (**D_T**) de utilizare, receptoarele (**R_M**) monofazate fiind împărţite/ distribuite în interiorul instalaţiei (**U**) de utilizare, relativ echilibrat, pe toate cele trei faze electrice (**R**, **S** şi **T**), iar căile de curent din lungul sistemului energetic naţional având aceleaşi caracteristici fizico-mecanice, respectiv, lungime, secţiune, material, ca şi în cazul distribuţiei monofazate.

Revendicări: 1
Figuri: 1

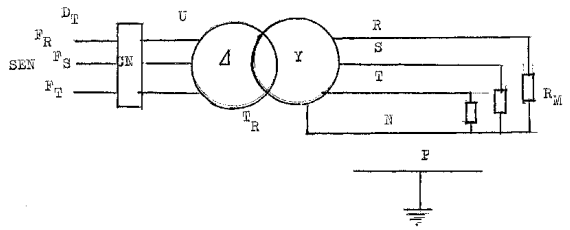

(21) a 2008 00506 A0 *(51)* ***H02N 2/04*** (2006.01); ***H01L 41/02*** (2006.01); *(22)* 30.06.2008 *(41)* 30.03.2009//3/2009
(71) Universitatea Politehnica din Bucureşti - Centrul de Cercetare-Dezvoltare pentru Mecatronică, Splaiul Independenţei, nr. 313, sector 6, cod 60042, Bucureşti, RO (72) Alexandrescu Nicolae, str. Natatiei, nr. 23, sector 1, Bucureşti, RO; Udrea Constantin, str. Vulcan Judeţu, nr. 37, bl. B1C, sc. 1, et. 2, ap. 10, sector 3, Bucureşti, RO; Comeaga Constantin Daniel, str. Antiaeriană, nr. 115, bl. A1, sc. 1, et. 4, ap. 145, sector 5, Bucureşti, RO; Ovezea Dragoş, Calea Crângaşi, nr. 4, bl. 16A, sc. A, ap. 5, sector 6, Bucureşti, RO; Apostolescu Tudor Cătălin, str. Vulcan Judeţu, nr. 37, bl. B1C, sc. 1, et. 2, ap. 10, sector 3, Bucureşti, RO (54)
ACTUATOR PIEZOELECTRIC LINIAR, CU FORŢĂ DE PRETENSIONARE REGLABILĂ

(57) Invenţia se referă la un actuator piezoelectric liniar, cu forţă de pretensionare reglabilă. Actuatorul piezoelectric, conform invenţiei, este format dintr-o carcasă (**1**) elastică, prevăzută cu nişte găuri (**g**) filetate, pentru montarea în alte ansambluri, cu o degajare materializată prin alte găuri (**a** şi **b**), pentru trecerea unor fire de alimentare electrică, cu o prelucrare sub forma unui tub (**t**) elastic ondulat şi cu un alezaj (**c**), închisă de un capac (**2**) prevăzut cu un alezaj (**d**), o suprafaţă de ghidare (**e**) cilindrică şi un cap (**f**) sferic, un element piezoelectric (**4**) primar, amplasat în alezaje (**c** şi **d**), carcasa (**1**) şi capacul (**2**)

(21) a 2008 00506 A0
fiind asamblate cu ajutorul unor şuruburi (**3**) care produc o forţă de pretensionare a elementului piezoelectric (**4**), între carcasă (**1**) şi capac (**2**) existând un interstiţiu (**h**) în care pot fi introduse elemente distanţiere (**5**), astfel încât să fie obţinută o anumită forţă de pretensionare.

Revendicări: 1
Figuri: 2

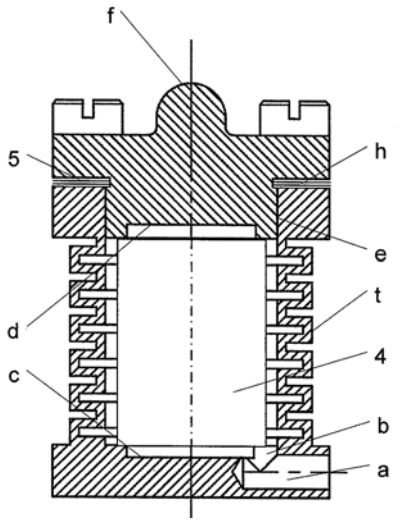

Fig. 2

(21) a 2008 00508 A0 *(51)* ***H02N 2/02*** (2006.01) *(22)* 30.06.2008 *(41)* 30.03.2009//3/2009 *(71) Universitatea Politehnica din Bucureşti - Centrul de Cercetare-Dezvoltare pentru Mecatronică, Splaiul Independenței, nr. 313, sector 6, cod 60042, Bucureşti, RO (72) Alexandrescu Nicolae, str. Nataţiei, nr. 23, sector 1, Bucureşti, RO; Ovezea Dragoş, Calea Crângaşi, nr. 4, bl. 16A, sc. A, ap. 5, sector 6, Bucureşti, RO; Comeaga Constantin Daniel, str. Antiaeriană, nr. 115, bl. A1, sc. 1, et. 4, ap. 145, sector 5, Bucureşti, RO; Apostolescu Tudor Cătălin, str. Vulcan Judeţu, nr. 37, bl. B1C, sc. 1, et. 2, ap. 10, sector 3, Bucureşti, RO (54)* **MOTOR PIEZOELECTRIC LINIAR, CU FORŢĂ ACTIVĂ ÎN STARE NORMALĂ**

(57) Invenţia se referă la un motor piezoelectric liniar, al cărui arbore cu deplasare de translaţie poate realiza deplasări pe distanţe mari, cu o rezoluţie foarte fină, în paşi de lungime reglabilă. Motorul piezoelectric, conform invenţiei, este constituit dintr-o carcasă (**1**) acoperită la capete de nişte capace (**2** şi **3**), un arbore motor (**4**), menţinut în poziţie fixă faţă de carcasă (**1**), cu ajutorul unor pensete (**5** şi **18**) care au şi rol de ghidare, strânse de nişte arcuri disc (**7** şi **21**), un subansamblu indexor mobil, pentru deplasarea arborelui motor (**4**), acţionat de o stivă piezoelectrică (**30**) şi readus în poziţie iniţială de alte

arcuri disc (**35**), precum şi alte două stive piezoelectrice (**14** şi **28**), care au rolul de a deschide pensetele (**5** şi **18**), eliberând arborele motor (**4**), atunci când sunt comandate.

Revendicări: 11
Figuri: 1

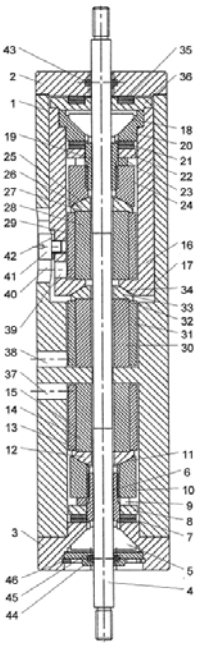

(21) a 2003 00206 A2 *(51)* ***H04Q 9/00*** (2006.01) *(22)* 07.09.2001 *(30)* 11.09.2000 DE 100 45 000.8; 23.10.2000 DE 100 52 491.5 *(41)* 30.03.2009//3/2009 *(86)* DE 01/03434 07.09.2001 *(87)* WO 02/21876 A1 14.03.2002 *(71) Zenner GmbH & Co. Kgaa, Romerstadt 4, 66121, Saarbrucken, DE (72) Schussler Gerhard, Habichtweg 10, 66333, Volklingen, DE (74) NOWAPATENT S.R.L., str. Lotru, nr. 4, bl. 92C, ap. 1, O.P.1, C.P. 5, Mediaş, judeţul Sibiu (54)* **SERVER ŞI PROCEDEU PENTRU INTERCEPTAREA DE LA DISTANŢĂ A DATELOR DE CONSUM**

(57) Invenţia se referă la un server care este operabil prin intermediul unei tastaturi şi la un procedeu pentru achiziţionarea datelor de consum ale contoarelor de energie electrică, energie termică, apă, gaz şi altele asemenea. Pentru a realiza un dispozitiv cu care este posibilă o achiziţionare corectă şi totuşi ieftină a citirilor contoarelor, în cadrul invenţiei se propune ca serverul să prezinte modalităţi de interceptare a datelor de consum (**1**) ale contoarelor de energie electrică, energie termică, apă, gaz şi altele asemenea, modalităţi de interceptare a unui cod de control (**2**) şi modalităţi pentru verificarea corelării dintre codul de control (**2**) şi datele de consum interogate (**1**).

Revendicări: 10
Figuri: 2

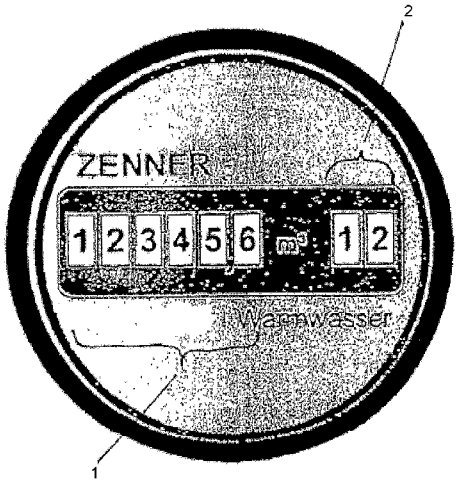

Fig. 1

(21) a 2007 00637 A2 *(51)* ***H05B 3/18*** (2006.01) *(22)* 10.09.2007 *(41)* 30.03.2009//3/2009 *(71) El-Co S.A., str. Fabricii, nr. 9, Târgu Secuiesc, RO (72) Vargha Levente, str. Cernat, nr. 4, bl. 7, sc. C, et. 2, ap. 8, Târgu Secuiesc, RO; Călburean Nicolae Horia, b-dul Grivița, nr. 60, bl. 7, sc. B, ap. 14, Brașov, RO (74) Ariana Grup S.R.L., str. Carpenului, nr. 3, bl. A4, ap. 29, cod 500256, Brașov, județul Brașov (54)* **REZISTENȚĂ ELECTRICĂ DE ÎNCĂLZIRE**

(57) Invenția se referă la o rezistență electrică pentru realizarea unei temperaturi medii cu valori de până la maximum 500/C, cu utilizare în domeniul termotehnic. Rezistența conform invenției este constituită dintr-un corp (**1**) ceramic, de formă dreptunghiulară, realizat dintr-un material nehidroscopic, cu porozitate vol. 0%, în interiorul căruia este prelucrat un orificiu delimitat de un perete (**a**) dreptunghiular, în care este montat un subansamblu (**A**) de rezistență care este prins între două plăci (**2**) din micanită, subansamblul (**A**) de rezistență fiind alcătuit dintr-un prim suport (**3**) de micanită, pe care este înfășurat un fir (**4**) din sârmă de Kanthal D., și un al doilea suport (**5**) din micanită, capetele firului (**4**) fiind izolate prin cele două plăci (**2**) din micanită, între care este dispus subansamblul (**A**) de rezistență, alimentarea

(21) a 2007 00637 A2

cu curent electric fiind făcută prin două cabluri (**8**) electrice flexibile, având o izolație (**9**) siliconică dublă, racordarea la capete a sârmei din Kanthal D. fiind făcută astfel încât capetele neizolate ale acesteia să fie prinse între cele două plăci (**2**) izolatoare din micanită, corpul (**1**) ceramic având capetele acoperite cu un adeziv (**10**) termorezistent.

Revendicări: 1
Figuri: 10

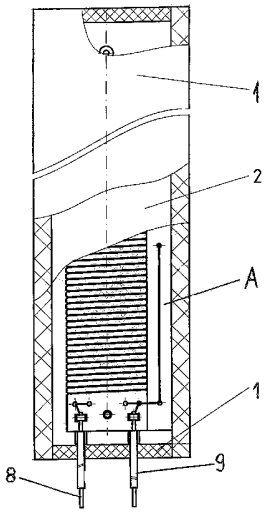

Fig. 1

LISTA C.B.I. PUBLICATE CONFORM ART. 23, DIN LEGEA NR. 64/1991, REPUBLICATĂ, ŞI REGULII 27(1), DIN HGR 499/2003,

- **ORDONATĂ CRESCĂTOR, DUPĂ NUMĂRUL DE CERERE DE BREVET**
- **ORDONATĂ ALFABETIC, DUPĂ NUMELE/DENUMIREA SOLICITANTULUI**
- **ORDONATĂ DUPĂ CODUL DE PUBLICARE AL ACESTORA**

Lista cererilor de brevet de invenţie publicate conform art. 23, din Legea nr. 64/1991, republicată, şi Regulii 27(1), din HGR nr. 499/2003, ordonată crescător, după numărul de cerere de brevet

Număr dosar	Clasa	Data depozit	Solicitant	**Pag.**
a 2001 01139 A4	**C04B 24/24** (2006.01); **C04B 103/22** (2006.01); **C09K 8/44** (2006.01);	19.10.2001	Societatea Națională a Petrolului PETROM S.A., Sucursala Institutul de Cercetări şi Proiectări Tehnologice, b-dul Culturii, nr. 29, cod 105600, Câmpina, RO	**22**
a 2001 01140 A4	**C09K 8/40** (2006.01)	19.10.2001	Societatea Națională a Petrolului PETROM S.A., Sucursala Institutul de Cercetări şi Proiectări Tehnologice, b-dul Culturii, nr. 29, cod 105600, Câmpina, RO	**24**
a 2001 01296 A4	**C09D 5/08** (2006.01); **C23F 11/00** (2006.01);	04.12.2001	Societatea Națională a Petrolului PETROM S.A., Sucursala Institutul de Cercetări şi Proiectări Tehnologice, b-dul Culturii, nr. 29, cod 105600, Câmpina, RO	**23**
a 2001 01297 A4	**C09K 8/62** (2006.01)	04.12.2001	Societatea Națională a Petrolului PETROM S.A., Sucursala Institutul de Cercetări şi Proiectări Tehnologice, b-dul Culturii, nr. 29, cod 105600, Câmpina, RO	**25**
a 2003 00206 A2	**H04Q 9/00** (2006.01)	07.09.2001	Zenner GmbH & Co. Kgaa, Romerstadt 4, 66121, Saarbrucken, DE	**47**
a 2003 00458 A4	**C09K 8/473** (2006.01); **C04B 24/00** (2006.01);	28.05.2003	Societatea Națională a Petrolului PETROM S.A., Sucursala Institutul de Cercetări şi Proiectări Tehnologice, b-dul Culturii, nr. 29, cod 105600, Câmpina, RO	**25**
a 2003 00654 A4	**C09K 8/40** (2006.01)	01.08.2003	Societatea Națională a Petrolului PETROM S.A., Sucursala Institutul de Cercetări şi Proiectări Tehnologice, b-dul Culturii, nr. 29, cod 105600, Câmpina, RO	**24**
a 2003 00928 A4	**C09K 8/42** (2006.01)	17.11.2003	Societatea Națională a Petrolului PETROM S.A., Sucursala Institutul de Cercetări şi Proiectări Tehnologice, b-dul Culturii, nr. 29, cod 105600, Câmpina, RO	**25**
a 2004 00002 A4	**C09K 8/528** (2006.01)	05.01.2004	Societatea Națională a Petrolului PETROM S.A., Sucursala Institutul de Cercetări şi Proiectări Tehnologice, b-dul Culturii, nr. 29, cod 105600, Câmpina, RO	**26**
a 2004 00626 A4	**C09K 8/42** (2006.01)	08.07.2004	Societatea Națională a Petrolului Petrom S.A., Sucursala Institutul de Cercetări şi Proiectări Tehnologice, b-dul Culturii, nr. 29, cod 105600, Câmpina, RO	**25**
a 2004 00627 A4	**C09K 8/40** (2006.01)	08.07.2004	Societatea Națională a Petrolului PETROM S.A., Sucursala Institutul de Cercetări şi Proiectări Tehnologice, b-dul Culturii, nr. 29, cod 105600, Câmpina, RO	**24**
a 2004 00676 A1	**F24H 1/10** (2006.01); **F22B 1/14** (2006.01);	28.07.2004	Petraru Neculai, sat Coasta Măgurii, comuna Târgu Frumos, judeţul Iaşi, RO	**39**
a 2004 00782 A2	**F24C 3/02** (2006.01)	09.09.2004	Mihalaşcu Ruxandra-Maria, b-dul Nicolae Titulescu, nr. 16, bl. 22, sc. A, ap. 38, et. 10. sector 1, Bucureşti, RO	**36**

Număr dosar	Clasa	Data depozit	Solicitant	Pag.
a 2004 01114 A2	**F41F 3/042** (2006.01); **F41F 7/00** (2006.01);	13.12.2004	Negru Rusen Costică, Calea Bucureşti, nr. 7, bl. 42, sc. B, ap. 10, Braşov, RO	**41**
a 2005 01034 A2	**F28C 1/00** (2006.01)	14.12.2005	Andreescu Dan, aleea Lunguleţu, nr. 5, bl. V3, ap. 10, sector 2, Bucureşti, RO	**41**
a 2006 00788 A2	**C09D 163/00** (2006.01)	17.10.2006	ICEPALV S.A., b-dul Theodor Pallady, nr. 49A, sector 3, Bucureşti, RO	**23**
a 2007 00213 A2	**C08J 3/03** (2006.01); **A61K 47/36** (2006.01); **A61L 27/52** (2006.01); **A61F 5/443** (2006.01);	22.03.2007	Institutul de Chimie Macromoleculară "Petru Poni", Aleea Grigore Ghica Vodă, nr. 41- A, cod 700487, Iaşi, judeţul Iaşi, RO	**23**
a 2007 00317 A0	**F27B 7/20** (2006.01)	10.05.2007	HYDRAMOLD S.R.L., str. Hotin, nr. 5, cod 700141, Iaşi, RO	**40**
a 2007 00321 A2	**B32B 13/02** (2006.01); **E04B 1/62** (2006.01);	14.05.2007	Staicu Dănuţ Virgil, str. Pădurii, nr. 5, Iaşi, RO; Ivanov Dospinescu Ioan, str. Podişului, nr. 1, Iaşi, RO	**19**
a 2007 00464 A1	**C23F 13/04** (2006.01); **F16L 58/00** (2006.01);	02.07.2007	S.N.T.G.N TRANSGAZ S.A., Piaţa C.I.Motaş, nr.1, cod 551130, Mediaş, RO	**27**
a 2007 00483 A2	**H02K 3/00** (2006.01); **H02K 17/42** (2006.01);	03.09.2007	Pădurean Mircea, str. Parcul Mihai Viteazul, nr. 27, cod 515900, Teiuş, RO	**45**
a 2007 00484 A2	**G08B 21/10** (2006.01); **G01W 1/10** (2006.01); **H04B 7/00** (2006.01);	09.07.2007	Universitatea Tehnică "Gh. Asachi", b-dul D. Mangeron, nr. 67, cod 700050, Iaşi, RO	**44**
a 2007 00485 A2	**G05B 19/00** (2006.01); **H04B 7/185** (2006.01);	09.07.2007	Universitatea Tehnică "Gh. Asachi", b-dul D. Mangeron, nr. 67, cod 700050, Iaşi, RO	**43**
a 2007 00490 A2	**F03G 3/02** (2006.01)	11.07.2007	Marusciac Dumitru, str. Deva, nr. 2, cod 400375, Cluj-Napoca, RO	**33**
a 2007 00520 A2	**F16F 9/53** (2006.01); **H01F 1/44** (2006.01);	23.07.2007	Universitatea Tehnică "Gh. Asachi", b-dul D. Mangeron, nr. 67, cod 700050, Iaşi, RO	**35**
a 2007 00550 A2	**B61G 11/12** (2006.01); **B61G 11/18** (2006.01);	01.08.2007	Otlacan Dimitrie Dănuţ, str. Abrud, nr. 97, bl. 168, ap. 2, cod 310279, Arad, RO	**20**
a 2007 00563 A2	**D03D 15/00** (2006.01)	06.08.2007	Institutul Naţional de Cercetare-Dezvoltare pentru Textile şi Pielărie, str. Lucreţiu Pătrăşcanu, nr. 16, sector 3, Bucureşti, RO	**27**
a 2007 00577 A2	**B23B 5/26** (2006.01); **B23B 5/42** (2006.01); **B23B 5/46** (2006.01);	13.08.2007	Universitatea "Dunărea de Jos" din Galaţi, str. Domnească, nr. 111, cod 800201, Galaţi, RO	**15**
a 2007 00606 A2	**C01G 51/00** (2006.01); **C01G 53/00** (2006.01);	23.08.2007	Institutul Naţional de Cercetare-Dezvoltare pentru Tehnologii Criogenice şi Izotopice, str. Uzinei, nr. 4, O. P. 4, C.P. 10, Râmnicu-Vâlcea, RO	**22**
a 2007 00607 A2	**H01L 25/00** (2006.01)	24.08.2007	Grosuleac Caesar, Aleea Egretei, nr. 17A, bl. C8, et. 2, ap. 36, Constanţa, RO	**44**
a 2007 00608 A2	**F02P 3/055** (2006.01); **H01F 38/12** (2006.01); **H01L 25/00** (2006.01);	24.08.2007	Grosuleac Caesar, Aleea Egretei, nr. 17A, bl. C8, et. 2, ap. 36, Constanţa, RO	**31**

Număr dosar	Clasa	Data depozit	Solicitant	Pag.
a 2007 00615 A2	**A47J 37/08** (2006.01)	03.09.2007	Iordache Monica Cristinela, aleea Poiana Sibiului, nr. 2, bl. Mc2, sc. 1, ap. 5, sector 6, Bucureşti, RO	**13**
a 2007 00616 A2	**E04B 1/32** (2006.01); **E04B 7/14** (2006.01);	03.09.2007	Panaitescu Victor Claudiu, str. Doamna Ghica, nr. 7, bl. 4, sc. 1, ap. 26, sector 2, cod 022822, Bucureşti, RO	**28**
a 2007 00619 A2	**F24J 2/38** (2006.01); **G05D 3/00** (2006.01);	03.09.2007	Lazăr Dorin Constantin, str. Bârzava, nr. 26/A, cod 300407, Timişoara, RO	**40**
a 2007 00621 A2	**F03D 3/04** (2006.01); **F03B 3/14** (2006.01);	04.09.2007	Szabo Ştefan, şoseaua Colentina, nr. 12, bl. 58, sc. B, et. 8, ap. 69, sector 2, Bucureşti, RO; Szabo Adam, şoseaua Colentina, nr. 12, bl. 58, sc. B, et. 8, ap. 69, sector 2, Bucureşti, RO	**32**
a 2007 00622 A2	**G06Q 20/00** (2006.01); **G06Q 30/00** (2006.01);	04.09.2007	Pantelie Mircea, str. Dragoslavele, nr. 1B, bl. A3, sc. B, ap. 20, cod 900560, Constanța, RO	**44**
a 2007 00623 A2	**G01V 5/00** (2006.01); **G01V 5/12** (2006.01); **G01V 5/14** (2006.01); **G01N 23/22** (2006.01);	05.09.2007	Bandi Ştefan, str. Cibinului, nr. 7, bl. A14, ap. 5, Ploieşti, RO	**42**
a 2007 00626 A2	**G06F 11/30** (2006.01); **G11B 20/00** (2006.01);	06.09.2007	Universitatea "Dunărea de Jos" din Galați, str. Domnească, nr. 111, cod 800201, Galați, RO	**43**
a 2007 00627 A2	**G01B 7/02** (2006.01)	06.09.2007	Universitatea "Dunărea de Jos" din Galați, str. Domnească, nr. 111, cod 800201, Galați, RO	**42**
a 2007 00628 A2	**F03B 3/12** (2006.01); **F03D 3/04** (2006.01);	07.09.2007	Profir Constantin, str. Babadag, nr. 143, bl. 25, sc. C, et. 3, ap. 12, cod 012232, Tulcea, RO	**31**
a 2007 00632 A2	**H02M 5/10** (2006.01); **H02J 1/00** (2006.01);	10.09.2007	Mîti Ioana Floarea, str. Horea, nr. 55/A, cod 425200, Năsăud, RO; Ştefănuți Aurica Lucreția, str. Miron Cristea, bl. 1A, sc. A, et. 2, ap. 7, cod 425200, Năsăud, RO	**46**
a 2007 00635 A1	**B60R 1/10** (2006.01); **G02B 5/08** (2006.01); **H04N 7/18** (2006.01);	10.09.2007	Iotu Nicolae, b-dul Aurel Vlaicu, nr. 15, bl. C5, sc. C, ap. 45, cod 900055, Constanța, RO	**19**
a 2007 00636 A2	**A47K 13/16** (2006.01)	10.09.2007	Iclănzan Tudor Alexandru, str. Dr. N. Paulescu, nr. 2, cod 300005, Timişoara, RO	**14**
a 2007 00637 A2	**H05B 3/18** (2006.01)	10.09.2007	El-Co S.A., str. Fabricii, nr. 9, Târgu Secuiesc, RO	**48**
a 2007 00642 A2	**E06C 7/48** (2006.01)	14.09.2007	Nakita PRODCOMIMPEX S.R.L, str. 22 Decembrie, nr. 150, cod 540124, Târgu-Mureş, RO	**29**
a 2007 00643 A2	**A23L 1/212** (2006.01); **A23L 1/2165** (2006.01);	14.09.2007	Vasilescu Mihaela Constanța, b-dul Dimitrie Cantemir, nr. 16, bl. 6, sc. 4, ap. 106, sector 4, cod 040234, Bucureşti, RO	**13**
a 2007 00652 A2	**B23Q 11/04** (2006.01)	18.09.2007	Institutul Național de Cercetare - Dezvoltare pentru Mecanică Fină, şoseaua Pantelimon, nr. 6-8, sector 2, Bucureşti, RO	**17**
a 2007 00653 A2	**B23Q 11/04** (2006.01)	18.09.2007	Institutul Național de Cercetare - Dezvoltare pentru Mecanică Fină, şoseaua Pantelimon, nr. 6-8, sector 2, Bucureşti, RO	**17**

Număr dosar	Clasa	Data depozit	Solicitant	Pag.
a 2007 00654 A2	**B23P 19/08** (2006.01)	18.09.2007	Institutul Național de Cercetare-Dezvoltare pentru Mecanică Fină, şoseaua Pantelimon, nr. 6-8, sector 2, cod 021631, Bucureşti, RO	**16**
a 2007 00657 A2	**C05B 11/00** (2006.01); **C05B 11/08** (2006.01);	19.09.2007	Universitatea "Alexandru Ioan Cuza" din Iaşi, b-dul Carol I, nr. 11, cod 700506, Iaşi, RO	**23**
a 2007 00659 A2	**B64C 39/06** (2006.01)	19.09.2007	Abuşeanu Augustin Marius, str. I.I. Micu-Clain, nr. 7, 515400, Blaj, RO	**20**
a 2007 00660 A2	**B64C 39/06** (2006.01)	19.09.2007	Abuşeanu Augustin Marius, str. I.I. Micu-Clain, nr. 7, 515400, Blaj, RO	**21**
a 2007 00662 A2	**E06B 1/00** (2006.01)	21.09.2007	Adopen Plastik Ve Insaat Sanayi Anonim Sirketi, Organize Sanayi Bolgesi 2, Etap, Antalya, TR	**29**
a 2007 00664 A2	**B23K 9/095** (2006.01)	25.09.2007	Institutul Național de Cercetare-Dezvoltare în Sudură şi Încercări de Materiale - ISIM, b-dul Mihai Viteazul, nr. 30, cod 300222, Timişoara, RO	**16**
a 2007 00672 A2	**B64F 1/22** (2006.01)	26.09.2007	Colescu Mihai Constantin Corneliu, str. Izvor, nr. 8, Târgu-Neamț, RO	**21**
a 2007 00673 A2	**F03B 17/04** (2006.01)	26.09.2007	Neculau George, str. Podgoriilor, nr. 31, bl. C, sc. B, ap. 5, Tulcea, RO	**32**
a 2007 00679 A2	**C14C 3/08** (2006.01)	28.09.2007	Institutul Național de Cercetare-Dezvoltare Textile Pielărie - Sucursala Institutul de Cercetări Pielărie Încălțăminte, str. Ion Minulescu, nr. 93, sector 3, Bucureşti, RO	**26**
a 2007 00680 A2	**C14C 3/20** (2006.01); **C08G 12/32** (2006.01);	28.09.2007	Institutul Național de Cercetare-Dezvoltare Textile Pielărie - Sucursala Institutul de Cercetări Pielărie Încălțăminte, str. Ion Minulescu, nr. 93, sector 3, Bucureşti, RO	**26**
a 2007 00681 A4	**E21B 17/046** (2006.01)	28.09.2007	Stanciu Ion, str. Victoriei, nr. 4, sc. B, ap.1, cod 105600, Câmpina, RO	**30**
a 2007 00784 A2	**F16L 58/18** (2006.01); **F16L 13/02** (2006.01);	11.05.2006	Dizayn Teknik Plastik Boru Ve Elemanlari A.S., Hadimkoy Yolu San Bir 1. Bolge, 4. Cadde No:23, 34860, Istanbul, TR	**36**
a 2007 00911 A2	**F24D 19/00** (2006.01)	28.12.2007	Kermi GmbH, Pankofen-Bahnhof 1, 94447, Plattling, DE	**38**
a 2007 00912 A2	**F24D 9/00** (2006.01)	28.12.2007	Kermi GmbH, Pankofen-Bahnhof 1, 94447, Plattling, DE	**38**
a 2007 00913 A2	**F24D 19/00** (2006.01)	28.12.2007	Kermi GmbH, Pankofen-Bahnhof 1, 94447, Plattling, DE	**39**
a 2008 00139 A0	**B21D 24/00** (2006.01)	20.02.2008	Harabagiu Adrian, str. Petre Culianu, nr. 17, Iaşi, RO; Ferghete Sabin Marian, str. Lacului, nr. 13, bl. 641, sc. B, ap. 13, Iaşi, RO	**15**
a 2008 00171 A2	**H02H 3/08** (2006.01); **H02H 7/085** (2006.01);	12.11.2003	ICPE Bistrița S.A., str. Parcului, nr. 7, Bistrița, județul Bistrița-Năsăud, RO	**45**
a 2008 00379 A0	**A61K 39/395** (2006.01)	22.05.2008	Institutul de Biochimie, Splaiul Independenței, nr. 296, sector 6, cod 060031, Bucureşti, RO	**14**

Număr dosar	Clasa	Data depozit	Solicitant	Pag.
a 2008 00506 A0	**H02N 2/04** (2006.01); **H01L 41/02** (2006.01);	30.06.2008	Universitatea Politehnica din Bucureşti - Centrul de Cercetare-Dezvoltare pentru Mecatronică, Splaiul Independenței, nr. 313, sector 6, cod 60042, Bucureşti, RO	**46**
a 2008 00507 A0	**B25J 9/12** (2006.01)	30.06.2008	Universitatea Politehnica din Bucureşti - Centrul de Cercetare- Dezvoltare pentru Mecatronică, Splaiul Independenței, nr. 313, sector 6, cod 60042, Bucureşti, RO	**18**
a 2008 00508 A0	**H02N 2/02** (2006.01)	30.06.2008	Universitatea Politehnica din Bucureşti - Centrul de Cercetare- Dezvoltare pentru Mecatronică, Splaiul Independenței, nr. 313, sector 6, cod 60042, Bucureşti, RO	**47**
a 2008 00509 A0	**B25J 9/12** (2006.01)	30.06.2008	Universitatea Politehnica din Bucureşti - Centrul de Cercetare- Dezvoltare pentru Mecatronică, Splaiul Independenței, nr. 313, sector 6, cod 60042, Bucureşti, RO	**19**
a 2008 00547 A0	**B65D 41/04** (2006.01); **B65D 39/08** (2006.01); **B65D 51/14** (2006.01);	16.07.2008	Tatomir Călin, str. Dristorului, nr. 98, bl. 11, ap. 58, sector 3, cod 031539, Bucureşti, RO; Pambuccian Varujan, str. Istriei, nr. 28, bl. 42, ap. 38, sector 3, cod 031948, Bucureşti, RO	**22**
a 2008 00604 A2	**F02M 31/125** (2006.01); **F02M 37/08** (2006.01); **F04F 7/00** (2006.01); **H02K 33/00** (2006.01);	06.06.2006	Barynin Oleksandr Sergeyevich, Ul. Petra Radchenko, 12-43, 03037, Kiev, UA	**30**
a 2008 00660 A0	**F16H 37/02** (2006.01); **F16H 55/00** (2006.01);	27.08.2008	Zăicanu Gheorghe, cod 247025, comuna Bărbăteşti, RO	**35**
a 2008 00793 A0	**A45C 3/06** (2006.01); **A45C 13/10** (2006.01);	02.10.2008	Răileanu Aurel, str. Ceairului, nr. 3, bl. J10, sc. A, ap. 2, sector 3, cod 032486, Bucureşti, RO	**13**
a 2008 00833 A0	**F03D 3/04** (2006.01)	27.10.2008	Rokura Aplicații Industriale S.R.L., str. Rahmaninov, nr. 46-48, sector 2, cod 020199, Bucureşti, RO	**33**
a 2008 00834 A0	**F24C 3/02** (2006.01); **C21D 1/08** (2006.01);	27.10.2008	ROMTOROIDAL S.R.L., Intrarea Craiovei, nr. 1, sector 6, cod 060561, Bucureşti, RO; Turbo Tech S.R.L., str. Calafat, nr. 72, sector 2, cod 020347, Bucureşti, RO	**37**
a 2008 00838 A0	**E04F 13/12** (2006.01); **E04B 1/62** (2006.01); **E04B 1/78** (2006.01);	29.10.2008	Zahiu Niculae, şoseaua Colentina, nr. 2A, bl. 3, sc. A, et. 4, ap. 19, sector 2, Bucureşti, RO; Talib Mehmet, Calea Apeductului, nr. 1, bl. R4A, sc. 1, et. 5, ap. 20, sector 6, cod 060911, Bucureşti, RO; Osain Ştefan Codruț, aleea Pravăț, nr. 1, bl. MII8/3, sc. B, et. 1, ap. 49, sector 6, cod 061568, Bucureşti, RO	**28**
a 2008 00863 A0	**F16C 19/02** (2006.01); **F16C 19/22** (2006.01);	07.11.2008	SIRCA S.A., str. Dumbravei, nr. 6B, cod 610202, Piatra-Neamț, RO	**34**
a 2008 00928 A0	**F04D 25/04** (2006.01); **F04D 29/18** (2006.01);	25.11.2008	Petcu Neculai, b-dul Constructorilor, nr. 2, bl. A3, sc. A, ap. 11, sector 6, cod 060507, Bucureşti, RO	**34**

Lista cererilor de brevet de invenţie publicate conform art. 23, din Legea nr. 64/1991, republicată, şi Regulii 27(1), din HGR nr. 499/2003, ordonată alfabetic, după numele/denumirea solicitantului

Număr dosar	Clasa	Data depozit	Solicitant	Pag.
a 2007 00660 A2	**B64C 39/06** (2006.01)	19.09.2007	Abuşeanu Augustin Marius, str. I.I. Micu-Clain, nr. 7, 515400, Blaj, RO	**21**
a 2007 00659 A2	**B64C 39/06** (2006.01)	19.09.2007	Abuşeanu Augustin Marius, str. I.I. Micu-Clain, nr. 7, 515400, Blaj, RO	**20**
a 2007 00662 A2	**E06B 1/00** (2006.01)	21.09.2007	Adopen Plastik Ve Insaat Sanayi Anonim Sirketi, Organize Sanayi Bolgesi 2, Etap, Antalya, TR	**29**
a 2005 01034 A2	**F28C 1/00** (2006.01)	14.12.2005	Andreescu Dan, aleea Lunguleţu, nr. 5, bl. V3, ap. 10, sector 2, Bucureşti, RO	**41**
a 2007 00623 A2	**G01V 5/00** (2006.01); **G01V 5/12** (2006.01); **G01V 5/14** (2006.01); **G01N 23/22** (2006.01);	05.09.2007	Bandi Ştefan, str. Cibinului, nr. 7, bl. A14, ap. 5, Ploieşti, RO	**42**
a 2008 00604 A2	**F02M 31/125** (2006.01); **F02M 37/08** (2006.01); **F04F 7/00** (2006.01); **H02K 33/00** (2006.01);	06.06.2006	Barynin Oleksandr Sergeyevich, Ul. Petra Radchenko, 12-43, 03037, Kiev, UA	**30**
a 2007 00672 A2	**B64F 1/22** (2006.01)	26.09.2007	Colescu Mihai Constantin Corneliu, str. Izvor, nr. 8, Târgu-Neamţ, RO	**21**
a 2007 00784 A2	**F16L 58/18** (2006.01); **F16L 13/02** (2006.01);	11.05.2006	Dizayn Teknik Plastik Boru Ve Elemanlari A.S., Hadimkoy Yolu San Bir 1. Bolge, 4. Cadde No:23, 34860, Istanbul, TR	**36**
a 2007 00637 A2	**H05B 3/18** (2006.01)	10.09.2007	El-Co S.A., str. Fabricii, nr. 9, Târgu Secuiesc, RO	**48**
a 2007 00608 A2	**F02P 3/055** (2006.01); **H01F 38/12** (2006.01); **H01L 25/00** (2006.01);	24.08.2007	Grosuleac Caesar, Aleea Egretei, nr. 17A, bl. C8, et. 2, ap. 36, Constanţa, RO	**31**
a 2007 00607 A2	**H01L 25/00** (2006.01)	24.08.2007	Grosuleac Caesar, Aleea Egretei, nr. 17A, bl. C8, et. 2, ap. 36, Constanţa, RO	**44**
a 2008 00139 A0	**B21D 24/00** (2006.01)	20.02.2008	Harabagiu Adrian, str. Petre Culianu, nr. 17, Iaşi, RO; Ferghete Sabin Marian, str. Lacului, nr. 13, bl. 641, sc. B, ap. 13, Iaşi, RO	**15**
a 2007 00317 A0	**F27B 7/20** (2006.01)	10.05.2007	HYDRAMOLD S.R.L., str. Hotin, nr. 5, cod 700141, Iaşi, RO	**40**
a 2006 00788 A2	**C09D 163/00** (2006.01)	17.10.2006	ICEPALV S.A., b-dul Theodor Pallady, nr. 49A, sector 3, Bucureşti, RO	**23**
a 2007 00636 A2	**A47K 13/16** (2006.01)	10.09.2007	Iclănzan Tudor Alexandru, str. Dr. N. Paulescu, nr. 2, cod 300005, Timişoara, RO	**14**
a 2008 00171 A2	**H02H 3/08** (2006.01); **H02H 7/085** (2006.01);	12.11.2003	ICPE Bistriţa S.A., str. Parcului, nr. 7, Bistriţa, judeţul Bistriţa-Năsăud, RO	**45**
a 2008 00379 A0	**A61K 39/395** (2006.01)	22.05.2008	Institutul de Biochimie, Splaiul Independenţei, nr. 296, sector 6, cod 060031, Bucureşti, RO	**14**

Număr dosar	Clasa	Data depozit	Solicitant	Pag.
a 2007 00213 A2	**C08J 3/03** (2006.01); **A61K 47/36** (2006.01); **A61L 27/52** (2006.01); **A61F 5/443** (2006.01);	22.03.2007	Institutul de Chimie Macromoleculară "Petru Poni", Aleea Grigore Ghica Vodă, nr. 41- A, cod 700487, Iaşi, judeţul Iaşi, RO	**23**
a 2007 00654 A2	**B23P 19/08** (2006.01)	18.09.2007	Institutul Național de Cercetare-Dezvoltare pentru Mecanică Fină, şoseaua Pantelimon, nr. 6-8, sector 2, cod 021631, Bucureşti, RO	**16**
a 2007 00680 A2	**C14C 3/20** (2006.01); **C08G 12/32** (2006.01);	28.09.2007	Institutul Național de Cercetare-Dezvoltare Textile Pielărie - Sucursala Institutul de Cercetări Pielărie Încălțăminte, str. Ion Minulescu, nr. 93, sector 3, Bucureşti, RO	**26**
a 2007 00664 A2	**B23K 9/095** (2006.01)	25.09.2007	Institutul Național de Cercetare-Dezvoltare în Sudură şi Încercări de Materiale - ISIM, b-dul Mihai Viteazul, nr. 30, cod 300222, Timişoara, RO	**16**
a 2007 00653 A2	**B23Q 11/04** (2006.01)	18.09.2007	Institutul Național de Cercetare - Dezvoltare pentru Mecanică Fină, şoseaua Pantelimon, nr. 6-8, sector 2, Bucureşti, RO	**17**
a 2007 00652 A2	**B23Q 11/04** (2006.01)	18.09.2007	Institutul Național de Cercetare - Dezvoltare pentru Mecanică Fină, şoseaua Pantelimon, nr. 6-8, sector 2, Bucureşti, RO	**17**
a 2007 00679 A2	**C14C 3/08** (2006.01)	28.09.2007	Institutul Național de Cercetare-Dezvoltare Textile Pielărie - Sucursala Institutul de Cercetări Pielărie Încălțăminte, str. Ion Minulescu, nr. 93, sector 3, Bucureşti, RO	**26**
a 2007 00606 A2	**C01G 51/00** (2006.01); **C01G 53/00** (2006.01);	23.08.2007	Institutul Național de Cercetare-Dezvoltare pentru Tehnologii Criogenice şi Izotopice, str. Uzinei, nr. 4, O. P. 4, C.P. 10, Râmnicu-Vâlcea, RO	**22**
a 2007 00563 A2	**D03D 15/00** (2006.01)	06.08.2007	Institutul Național de Cercetare-Dezvoltare pentru Textile şi Pielărie, str. Lucreţiu Pătrăşcanu, nr. 16, sector 3, Bucureşti, RO	**27**
a 2007 00615 A2	**A47J 37/08** (2006.01)	03.09.2007	Iordache Monica Cristinela, aleea Poiana Sibiului, nr. 2, bl. Mc2, sc. 1, ap. 5, sector 6, Bucureşti, RO	**13**
a 2007 00635 A1	**B60R 1/10** (2006.01); **G02B 5/08** (2006.01); **H04N 7/18** (2006.01);	10.09.2007	Iotu Nicolae, b-dul Aurel Vlaicu, nr. 15, bl. C5, sc. C, ap. 45, cod 900055, Constanța, RO	**19**
a 2007 00911 A2	**F24D 19/00** (2006.01)	28.12.2007	Kermi GmbH, Pankofen-Bahnhof 1, 94447, Plattling, DE	**38**
a 2007 00912 A2	**F24D 9/00** (2006.01)	28.12.2007	Kermi GmbH, Pankofen-Bahnhof 1, 94447, Plattling, DE	**38**
a 2007 00913 A2	**F24D 19/00** (2006.01)	28.12.2007	Kermi GmbH, Pankofen-Bahnhof 1, 94447, Plattling, DE	**39**
a 2007 00619 A2	**F24J 2/38** (2006.01); **G05D 3/00** (2006.01);	03.09.2007	Lazăr Dorin Constantin, str. Bârzava, nr. 26/A, cod 300407, Timişoara, RO	**40**
a 2007 00490 A2	**F03G 3/02** (2006.01)	11.07.2007	Marusciac Dumitru, str. Deva, nr. 2, cod 400375, Cluj-Napoca, RO	**33**
a 2004 00782 A2	**F24C 3/02** (2006.01)	09.09.2004	Mihalaşcu Ruxandra-Maria, b-dul Nicolae Titulescu, nr. 16, bl. 22, sc. A, ap. 38, et. 10, sector 1, Bucureşti, RO	**36**

Număr dosar	Clasa	Data depozit	Solicitant	Pag.
a 2007 00632 A2	**H02M 5/10** (2006.01); **H02J 1/00** (2006.01);	10.09.2007	Mîti Ioana Floarea, str. Horea, nr. 55/A, cod 425200, Năsăud, RO; Ştefănuţi Aurica Lucreţia, str. Miron Cristea, bl. 1A, sc. A, et. 2, ap. 7, cod 425200, Năsăud, RO	**46**
a 2007 00642 A2	**E06C 7/48** (2006.01)	14.09.2007	Nakita PRODCOMIMPEX S.R.L, str. 22 Decembrie, nr. 150, cod 540124, Târgu-Mureş, RO	**29**
a 2007 00673 A2	**F03B 17/04** (2006.01)	26.09.2007	Neculau George, str. Podgoriilor, nr. 31, bl. C, sc. B, ap. 5, Tulcea, RO	**32**
a 2004 01114 A2	**F41F 3/042** (2006.01); **F41F 7/00** (2006.01);	13.12.2004	Negru Rusen Costică, Calea Bucureşti, nr. 7, bl. 42, sc. B, ap. 10, Braşov, RO	**41**
a 2007 00550 A2	**B61G 11/12** (2006.01); **B61G 11/18** (2006.01);	01.08.2007	Otlacan Dimitrie Dănuţ, str. Abrud, nr. 97, bl. 168, ap. 2, cod 310279, Arad, RO	**20**
a 2007 00483 A2	**H02K 3/00** (2006.01); **H02K 17/42** (2006.01);	03.09.2007	Pădurean Mircea, str. Parcul Mihai Viteazul, nr. 27, cod 515900, Teiuş, RO	**45**
a 2007 00616 A2	**E04B 1/32** (2006.01); **E04B 7/14** (2006.01);	03.09.2007	Panaitescu Victor Claudiu, str. Doamna Ghica, nr. 7, bl. 4, sc. 1, ap. 26, sector 2, cod 022822, Bucureşti, RO	**28**
a 2007 00622 A2	**G06Q 20/00** (2006.01); **G06Q 30/00** (2006.01);	04.09.2007	Pantelie Mircea, str. Dragoslavele, nr. 1B, bl. A3, sc. B, ap. 20, cod 900560, Constanţa, RO	**44**
a 2008 00928 A0	**F04D 25/04** (2006.01); **F04D 29/18** (2006.01);	25.11.2008	Petcu Neculai, b-dul Constructorilor, nr. 2, bl. A3, sc. A, ap. 11, sector 6, cod 060507, Bucureşti, RO	**34**
a 2004 00676 A1	**F24H 1/10** (2006.01); **F22B 1/14** (2006.01);	28.07.2004	Petraru Neculai, sat Coasta Măgurii, comuna Târgu Frumos, judeţul Iaşi, RO	**39**
a 2007 00628 A2	**F03B 3/12** (2006.01); **F03D 3/04** (2006.01);	07.09.2007	Profir Constantin, str. Babadag, nr. 143, bl. 25, sc. C, et. 3, ap. 12, cod 012232, Tulcea, RO	**31**
a 2008 00793 A0	**A45C 3/06** (2006.01); **A45C 13/10** (2006.01);	02.10.2008	Răileanu Aurel, str. Ceairului, nr. 3, bl. J10, sc. A, ap. 2, sector 3, cod 032486, Bucureşti, RO	**13**
a 2008 00833 A0	**F03D 3/04** (2006.01)	27.10.2008	Rokura Aplicaţii Industriale S.R.L., str. Rahmaninov, nr. 46-48, sector 2, cod 020199, Bucureşti, RO	**33**
a 2008 00834 A0	**F24C 3/02** (2006.01); **C21D 1/08** (2006.01);	27.10.2008	ROMTOROIDAL S.R.L., Intrarea Craiovei, nr. 1, sector 6, cod 060561, Bucureşti, RO; Turbo Tech S.R.L., str. Calafat, nr. 72, sector 2, cod 020347, Bucureşti, RO	**37**
a 2007 00464 A1	**C23F 13/04** (2006.01); **F16L 58/00** (2006.01);	02.07.2007	S.N.T.G.N TRANSGAZ S.A., Piaţa C.I.Motaş, nr.1, cod 551130, Mediaş, RO	**27**
a 2008 00863 A0	**F16C 19/02** (2006.01); **F16C 19/22** (2006.01);	07.11.2008	SIRCA S.A., str. Dumbravei, nr. 6B, cod 610202, Piatra-Neamţ, RO	**34**
a 2001 01297 A4	**C09K 8/62** (2006.01)	04.12.2001	Societatea Naţională a Petrolului PETROM S.A., Sucursala Institutul de Cercetări şi Proiectări Tehnologice, b-dul Culturii, nr. 29, cod 105600, Câmpina, RO	**25**

Număr dosar	Clasa	Data depozit	Solicitant	Pag.
a 2001 01139 A4	**C04B 24/24** (2006.01); **C04B 103/22** (2006.01); **C09K 8/44** (2006.01);	19.10.2001	Societatea Națională a Petrolului PETROM S.A., Sucursala Institutul de Cercetări şi Proiectări Tehnologice, b-dul Culturii, nr. 29, cod 105600, Câmpina, RO	**22**
a 2003 00654 A4	**C09K 8/40** (2006.01)	01.08.2003	Societatea Națională a Petrolului PETROM S.A., Sucursala Institutul de Cercetări şi Proiectări Tehnologice, b-dul Culturii, nr. 29, cod 105600, Câmpina, RO	**24**
a 2001 01296 A4	**C09D 5/08** (2006.01); **C23F 11/00** (2006.01);	04.12.2001	Societatea Națională a Petrolului PETROM S.A., Sucursala Institutul de Cercetări şi Proiectări Tehnologice, b-dul Culturii, nr. 29, cod 105600, Câmpina, RO	**23**
a 2001 01140 A4	**C09K 8/40** (2006.01)	19.10.2001	Societatea Națională a Petrolului PETROM S.A., Sucursala Institutul de Cercetări şi Proiectări Tehnologice, b-dul Culturii, nr. 29, cod 105600, Câmpina, RO	**24**
a 2003 00928 A4	**C09K 8/42** (2006.01)	17.11.2003	Societatea Națională a Petrolului PETROM S.A., Sucursala Institutul de Cercetări şi Proiectări Tehnologice, b-dul Culturii, nr. 29, cod 105600, Câmpina, RO	**25**
a 2004 00627 A4	**C09K 8/40** (2006.01)	08.07.2004	Societatea Națională a Petrolului PETROM S.A., Sucursala Institutul de Cercetări şi Proiectări Tehnologice, b-dul Culturii, nr. 29, cod 105600, Câmpina, RO	**24**
a 2004 00626 A4	**C09K 8/42** (2006.01)	08.07.2004	Societatea Națională a Petrolului Petrom S.A., Sucursala Institutul de Cercetări şi Proiectări Tehnologice, b-dul Culturii, nr. 29, cod 105600, Câmpina, RO	**25**
a 2004 00002 A4	**C09K 8/528** (2006.01)	05.01.2004	Societatea Națională a Petrolului PETROM S.A., Sucursala Institutul de Cercetări şi Proiectări Tehnologice, b-dul Culturii, nr. 29, cod 105600, Câmpina, RO	**26**
a 2003 00458 A4	**C09K 8/473** (2006.01); **C04B 24/00** (2006.01);	28.05.2003	Societatea Națională a Petrolului PETROM S.A., Sucursala Institutul de Cercetări şi Proiectări Tehnologice, b-dul Culturii, nr. 29, cod 105600, Câmpina, RO	**25**
a 2007 00321 A2	**B32B 13/02** (2006.01); **E04B 1/62** (2006.01);	14.05.2007	Staicu Dănuț Virgil, str. Pădurii, nr. 5, Iaşi, RO; Ivanov Dospinescu Ioan, str. Podişului, nr. 1, Iaşi, RO	**19**
a 2007 00681 A4	**E21B 17/046** (2006.01)	28.09.2007	Stanciu Ion, str. Victoriei, nr. 4, sc. B, ap.1, cod 105600, Câmpina, RO	**30**
a 2007 00621 A2	**F03D 3/04** (2006.01); **F03B 3/14** (2006.01);	04.09.2007	Szabo Ştefan, şoseaua Colentina, nr. 12, bl. 58, sc. B, et. 8, ap. 69, sector 2, Bucureşti, RO; Szabo Adam, şoseaua Colentina, nr. 12, bl. 58, sc. B, et. 8, ap. 69, sector 2, Bucureşti, RO	**32**
a 2008 00547 A0	**B65D 41/04** (2006.01); **B65D 39/08** (2006.01); **B65D 51/14** (2006.01);	16.07.2008	Tatomir Călin, str. Dristorului, nr. 98, bl. 11, ap. 58, sector 3, cod 031539, Bucureşti, RO; Pambuccian Varujan, str. Istriei, nr. 28, bl. 42, ap. 38, sector 3, cod 031948, Bucureşti, RO	**22**
a 2007 00657 A2	**C05B 11/00** (2006.01); **C05B 11/08** (2006.01);	19.09.2007	Universitatea "Alexandru Ioan Cuza" din Iaşi, b-dul Carol I, nr. 11, cod 700506, Iaşi, RO	**23**

Număr dosar	Clasa	Data depozit	Solicitant	Pag.
a 2007 00627 A2	**G01B 7/02** (2006.01)	06.09.2007	Universitatea "Dunărea de Jos" din Galați, str. Domnească, nr. 111, cod 800201, Galați, RO	**42**
a 2007 00626 A2	**G06F 11/30** (2006.01); **G11B 20/00** (2006.01);	06.09.2007	Universitatea "Dunărea de Jos" din Galați, str. Domnească, nr. 111, cod 800201, Galați, RO	**43**
a 2007 00577 A2	**B23B 5/26** (2006.01); **B23B 5/42** (2006.01); **B23B 5/46** (2006.01);	13.08.2007	Universitatea "Dunărea de Jos" din Galați, str. Domnească, nr. 111, cod 800201, Galați, RO	**15**
a 2008 00507 A0	**B25J 9/12** (2006.01)	30.06.2008	Universitatea Politehnica din Bucureşti - Centrul de Cercetare- Dezvoltare pentru Mecatronică, Splaiul Independenței, nr. 313, sector 6, cod 60042, Bucureşti, RO	**18**
a 2008 00508 A0	**H02N 2/02** (2006.01)	30.06.2008	Universitatea Politehnica din Bucureşti - Centrul de Cercetare- Dezvoltare pentru Mecatronică, Splaiul Independenței, nr. 313, sector 6, cod 60042, Bucureşti, RO	**47**
a 2008 00509 A0	**B25J 9/12** (2006.01)	30.06.2008	Universitatea Politehnica din Bucureşti - Centrul de Cercetare- Dezvoltare pentru Mecatronică, Splaiul Independenței, nr. 313, sector 6, cod 60042, Bucureşti, RO	**19**
a 2008 00506 A0	**H02N 2/04** (2006.01); **H01L 41/02** (2006.01);	30.06.2008	Universitatea Politehnica din Bucureşti - Centrul de Cercetare-Dezvoltare pentru Mecatronică, Splaiul Independenței, nr. 313, sector 6, cod 60042, Bucureşti, RO	**46**
a 2007 00520 A2	**F16F 9/53** (2006.01); **H01F 1/44** (2006.01);	23.07.2007	Universitatea Tehnică "Gh. Asachi", b-dul D. Mangeron, nr. 67, cod 700050, Iaşi, RO	**35**
a 2007 00485 A2	**G05B 19/00** (2006.01); **H04B 7/185** (2006.01);	09.07.2007	Universitatea Tehnică "Gh. Asachi", b-dul D. Mangeron, nr. 67, cod 700050, Iaşi, RO	**43**
a 2007 00484 A2	**G08B 21/10** (2006.01); **G01W 1/10** (2006.01); **H04B 7/00** (2006.01);	09.07.2007	Universitatea Tehnică "Gh. Asachi", b-dul D. Mangeron, nr. 67, cod 700050, Iaşi, RO	**44**
a 2007 00643 A2	**A23L 1/212** (2006.01); **A23L 1/2165** (2006.01);	14.09.2007	Vasilescu Mihaela Constanța, b-dul Dimitrie Cantemir, nr. 16, bl. 6, sc. 4, ap. 106, sector 4, cod 040234, Bucureşti, RO	**13**
a 2008 00838 A0	**E04F 13/12** (2006.01); **E04B 1/62** (2006.01); **E04B 1/78** (2006.01);	29.10.2008	Zahiu Niculae, şoseaua Colentina, nr. 2A, bl. 3, sc. A, et. 4, ap. 19, sector 2, Bucureşti, RO; Talib Mehmet, Calea Apeductului, nr. 1, bl. R4A, sc. 1, et. 5, ap. 20, sector 6, cod 060911, Bucureşti, RO; Osain Ştefan Codruț, aleea Pravăț, nr. 1, bl. MII8/3, sc. B, et. 1, ap. 49, sector 6, cod 061568, Bucureşti, RO	**28**
a 2008 00660 A0	**F16H 37/02** (2006.01); **F16H 55/00** (2006.01);	27.08.2008	Zăicanu Gheorghe, cod 247025, comuna Bărbăteşti, RO	**35**
a 2003 00206 A2	**H04Q 9/00** (2006.01)	07.09.2001	Zenner GmbH & Co. Kgaa, Romerstadt 4, 66121, Saarbrucken, DE	**47**

Lista cererilor de brevet de invenţie publicate conform art. 23, din Legea nr. 64/1991, republicată, şi Regulii 27(1), din HGR nr. 499/2003, ordonată după codul de publicare al acestora

Număr dosar	Clasa	Data depozit	Solicitant	**Pag.**
a 2001 01139 A4	**C04B 24/24** (2006.01); **C04B 103/22** (2006.01); **C09K 8/44** (2006.01);	19.10.2001	Societatea Naţională a Petrolului PETROM S.A., Sucursala Institutul de Cercetări şi Proiectări Tehnologice, b-dul Culturii, nr. 29, cod 105600, Câmpina, RO	**22**
a 2001 01140 A4	**C09K 8/40** (2006.01)	19.10.2001	Societatea Naţională a Petrolului PETROM S.A., Sucursala Institutul de Cercetări şi Proiectări Tehnologice, b-dul Culturii, nr. 29, cod 105600, Câmpina, RO	**24**
a 2001 01296 A4	**C09D 5/08** (2006.01); **C23F 11/00** (2006.01);	04.12.2001	Societatea Naţională a Petrolului PETROM S.A., Sucursala Institutul de Cercetări şi Proiectări Tehnologice, b-dul Culturii, nr. 29, cod 105600, Câmpina, RO	**23**
a 2001 01297 A4	**C09K 8/62** (2006.01)	04.12.2001	Societatea Naţională a Petrolului PETROM S.A., Sucursala Institutul de Cercetări şi Proiectări Tehnologice, b-dul Culturii, nr. 29, cod 105600, Câmpina, RO	**25**
a 2003 00206 A2	**H04Q 9/00** (2006.01)	07.09.2001	Zenner GmbH & Co. Kgaa, Romerstadt 4, 66121, Saarbrucken, DE	**47**
a 2003 00458 A4	**C09K 8/473** (2006.01); **C04B 24/00** (2006.01);	28.05.2003	Societatea Naţională a Petrolului PETROM S.A., Sucursala Institutul de Cercetări şi Proiectări Tehnologice, b-dul Culturii, nr. 29, cod 105600, Câmpina, RO	**25**
a 2003 00654 A4	**C09K 8/40** (2006.01)	01.08.2003	Societatea Naţională a Petrolului PETROM S.A., Sucursala Institutul de Cercetări şi Proiectări Tehnologice, b-dul Culturii, nr. 29, cod 105600, Câmpina, RO	**24**
a 2003 00928 A4	**C09K 8/42** (2006.01)	17.11.2003	Societatea Naţională a Petrolului PETROM S.A., Sucursala Institutul de Cercetări şi Proiectări Tehnologice, b-dul Culturii, nr. 29, cod 105600, Câmpina, RO	**25**
a 2004 00002 A4	**C09K 8/528** (2006.01)	05.01.2004	Societatea Naţională a Petrolului PETROM S.A., Sucursala Institutul de Cercetări şi Proiectări Tehnologice, b-dul Culturii, nr. 29, cod 105600, Câmpina, RO	**26**
a 2004 00626 A4	**C09K 8/42** (2006.01)	08.07.2004	Societatea Naţională a Petrolului Petrom S.A., Sucursala Institutul de Cercetări şi Proiectări Tehnologice, b-dul Culturii, nr. 29, cod 105600, Câmpina, RO	**25**
a 2004 00627 A4	**C09K 8/40** (2006.01)	08.07.2004	Societatea Naţională a Petrolului PETROM S.A., Sucursala Institutul de Cercetări şi Proiectări Tehnologice, b-dul Culturii, nr. 29, cod 105600, Câmpina, RO	**24**
a 2004 00676 A1	**F24H 1/10** (2006.01); **F22B 1/14** (2006.01);	28.07.2004	Petraru Neculai, sat Coasta Măgurii, comuna Târgu Frumos, judeţul Iaşi, RO	**39**
a 2004 00782 A2	**F24C 3/02** (2006.01)	09.09.2004	Mihalaşcu Ruxandra-Maria, b-dul Nicolae Titulescu, nr. 16, bl. 22, sc. A, ap. 38, et. 10, sector 1, Bucureşti, RO	**36**

Număr dosar	Clasa	Data depozit	Solicitant	Pag.
a 2004 01114 A2	**F41F 3/042** (2006.01); **F41F 7/00** (2006.01);	13.12.2004	Negru Rusen Costică, Calea Bucureşti, nr. 7, bl. 42, sc. B, ap. 10, Braşov, RO	**41**
a 2005 01034 A2	**F28C 1/00** (2006.01)	14.12.2005	Andreescu Dan, aleea Lunguleţu, nr. 5, bl. V3, ap. 10, sector 2, Bucureşti, RO	**41**
a 2006 00788 A2	**C09D 163/00** (2006.01)	17.10.2006	ICEPALV S.A., b-dul Theodor Pallady, nr. 49A, sector 3, Bucureşti, RO	**23**
a 2007 00213 A2	**C08J 3/03** (2006.01); **A61K 47/36** (2006.01); **A61L 27/52** (2006.01); **A61F 5/443** (2006.01);	22.03.2007	Institutul de Chimie Macromoleculară "Petru Poni", Aleea Grigore Ghica Vodă, nr. 41- A, cod 700487, Iaşi, judeţul Iaşi, RO	**23**
a 2007 00317 A0	**F27B 7/20** (2006.01)	10.05.2007	HYDRAMOLD S.R.L., str. Hotin, nr. 5, cod 700141, Iaşi, RO	**40**
a 2007 00321 A2	**B32B 13/02** (2006.01); **E04B 1/62** (2006.01);	14.05.2007	Staicu Dănuţ Virgil, str. Pădurii, nr. 5, Iaşi, RO; Ivanov Dospinescu Ioan, str. Podişului, nr. 1, Iaşi, RO	**19**
a 2007 00464 A1	**C23F 13/04** (2006.01); **F16L 58/00** (2006.01);	02.07.2007	S.N.T.G.N TRANSGAZ S.A., Piaţa C.I.Motaş, nr.1, cod 551130, Mediaş, RO	**27**
a 2007 00483 A2	**H02K 3/00** (2006.01); **H02K 17/42** (2006.01);	03.09.2007	Pădurean Mircea, str. Parcul Mihai Viteazul, nr. 27, cod 515900, Teiuş, RO	**45**
a 2007 00484 A2	**G08B 21/10** (2006.01); **G01W 1/10** (2006.01); **H04B 7/00** (2006.01);	09.07.2007	Universitatea Tehnică "Gh. Asachi", b-dul D. Mangeron, nr. 67, cod 700050, Iaşi, RO	**44**
a 2007 00485 A2	**G05B 19/00** (2006.01); **H04B 7/185** (2006.01);	09.07.2007	Universitatea Tehnică "Gh. Asachi", b-dul D. Mangeron, nr. 67, cod 700050, Iaşi, RO	**43**
a 2007 00490 A2	**F03G 3/02** (2006.01)	11.07.2007	Marusciac Dumitru, str. Deva, nr. 2, cod 400375, Cluj-Napoca, RO	**33**
a 2007 00520 A2	**F16F 9/53** (2006.01); **H01F 1/44** (2006.01);	23.07.2007	Universitatea Tehnică "Gh. Asachi", b-dul D. Mangeron, nr. 67, cod 700050, Iaşi, RO	**35**
a 2007 00550 A2	**B61G 11/12** (2006.01); **B61G 11/18** (2006.01);	01.08.2007	Otlacan Dimitrie Dănuţ, str. Abrud, nr. 97, bl. 168, ap. 2, cod 310279, Arad, RO	**20**
a 2007 00563 A2	**D03D 15/00** (2006.01)	06.08.2007	Institutul Naţional de Cercetare-Dezvoltare pentru Textile şi Pielărie, str. Lucreţiu Pătrăşcanu, nr. 16, sector 3, Bucureşti, RO	**27**
a 2007 00577 A2	**B23B 5/26** (2006.01); **B23B 5/42** (2006.01); **B23B 5/46** (2006.01);	13.08.2007	Universitatea "Dunărea de Jos" din Galaţi, str. Domnească, nr. 111, cod 800201, Galaţi, RO	**15**
a 2007 00606 A2	**C01G 51/00** (2006.01); **C01G 53/00** (2006.01);	23.08.2007	Institutul Naţional de Cercetare-Dezvoltare pentru Tehnologii Criogenice şi Izotopice, str. Uzinei, nr. 4, O. P. 4, C.P. 10, Râmnicu-Vâlcea, RO	**22**
a 2007 00607 A2	**H01L 25/00** (2006.01)	24.08.2007	Grosuleac Caesar, Aleea Egretei, nr. 17A, bl. C8, et. 2, ap. 36, Constanţa, RO	**44**
a 2007 00608 A2	**F02P 3/055** (2006.01); **H01F 38/12** (2006.01); **H01L 25/00** (2006.01);	24.08.2007	Grosuleac Caesar, Aleea Egretei, nr. 17A, bl. C8, et. 2, ap. 36, Constanţa, RO	**31**

Număr dosar	Clasa	Data depozit	Solicitant	Pag.
a 2007 00615 A2	**A47J 37/08** (2006.01)	03.09.2007	Iordache Monica Cristinela, aleea Poiana Sibiului, nr. 2, bl. Mc2, sc. 1, ap. 5, sector 6, Bucureşti, RO	**13**
a 2007 00616 A2	**E04B 1/32** (2006.01); **E04B 7/14** (2006.01);	03.09.2007	Panaitescu Victor Claudiu, str. Doamna Ghica, nr. 7, bl. 4, sc. 1, ap. 26, sector 2, cod 022822, Bucureşti, RO	**28**
a 2007 00619 A2	**F24J 2/38** (2006.01); **G05D 3/00** (2006.01);	03.09.2007	Lazăr Dorin Constantin, str. Bârzava, nr. 26/A, cod 300407, Timişoara, RO	**40**
a 2007 00621 A2	**F03D 3/04** (2006.01); **F03B 3/14** (2006.01);	04.09.2007	Szabo Ştefan, şoseaua Colentina, nr. 12, bl. 58, sc. B, et. 8, ap. 69, sector 2, Bucureşti, RO; Szabo Adam, şoseaua Colentina, nr. 12, bl. 58, sc. B, et. 8, ap. 69, sector 2, Bucureşti, RO	**32**
a 2007 00622 A2	**G06Q 20/00** (2006.01); **G06Q 30/00** (2006.01);	04.09.2007	Pantelie Mircea, str. Dragoslavele, nr. 1B, bl. A3, sc. B, ap. 20, cod 900560, Constanța, RO	**44**
a 2007 00623 A2	**G01V 5/00** (2006.01); **G01V 5/12** (2006.01); **G01V 5/14** (2006.01); **G01N 23/22** (2006.01);	05.09.2007	Bandi Ştefan, str. Cibinului, nr. 7, bl. A14, ap. 5, Ploieşti, RO	**42**
a 2007 00626 A2	**G06F 11/30** (2006.01); **G11B 20/00** (2006.01);	06.09.2007	Universitatea "Dunărea de Jos" din Galați, str. Domnească, nr. 111, cod 800201, Galați, RO	**43**
a 2007 00627 A2	**G01B 7/02** (2006.01)	06.09.2007	Universitatea "Dunărea de Jos" din Galați, str. Domnească, nr. 111, cod 800201, Galați, RO	**42**
a 2007 00628 A2	**F03B 3/12** (2006.01); **F03D 3/04** (2006.01);	07.09.2007	Profir Constantin, str. Babadag, nr. 143, bl. 25, sc. C, et. 3, ap. 12, cod 012232, Tulcea, RO	**31**
a 2007 00632 A2	**H02M 5/10** (2006.01); **H02J 1/00** (2006.01);	10.09.2007	Mîti Ioana Floarea, str. Horea, nr. 55/A, cod 425200, Năsăud, RO; Ştefănuți Aurica Lucreția, str. Miron Cristea, bl. 1A, sc. A, et. 2, ap. 7, cod 425200, Năsăud, RO	**46**
a 2007 00635 A1	**B60R 1/10** (2006.01); **G02B 5/08** (2006.01); **H04N 7/18** (2006.01);	10.09.2007	Iotu Nicolae, b-dul Aurel Vlaicu, nr. 15, bl. C5, sc. C, ap. 45, cod 900055, Constanța, RO	**19**
a 2007 00636 A2	**A47K 13/16** (2006.01)	10.09.2007	Iclănzan Tudor Alexandru, str. Dr. N. Paulescu, nr. 2, cod 300005, Timişoara, RO	**14**
a 2007 00637 A2	**H05B 3/18** (2006.01)	10.09.2007	El-Co S.A., str. Fabricii, nr. 9, Târgu Secuiesc, RO	**48**
a 2007 00642 A2	**E06C 7/48** (2006.01)	14.09.2007	Nakita PRODCOMIMPEX S.R.L, str. 22 Decembrie, nr. 150, cod 540124, Târgu-Mureş, RO	**29**
a 2007 00643 A2	**A23L 1/212** (2006.01); **A23L 1/2165** (2006.01);	14.09.2007	Vasilescu Mihaela Constanța, b-dul Dimitrie Cantemir, nr. 16, bl. 6, sc. 4, ap. 106, sector 4, cod 040234, Bucureşti, RO	**13**
a 2007 00652 A2	**B23Q 11/04** (2006.01)	18.09.2007	Institutul Național de Cercetare - Dezvoltare pentru Mecanică Fină, şoseaua Pantelimon, nr. 6-8, sector 2, Bucureşti, RO	**17**
a 2007 00653 A2	**B23Q 11/04** (2006.01)	18.09.2007	Institutul Național de Cercetare - Dezvoltare pentru Mecanică Fină, şoseaua Pantelimon, nr. 6-8, sector 2, Bucureşti, RO	**17**

Număr dosar	Clasa	Data depozit	Solicitant	Pag.
a 2007 00654 A2	**B23P 19/08** (2006.01)	18.09.2007	Institutul Național de Cercetare-Dezvoltare pentru Mecanică Fină, şoseaua Pantelimon, nr. 6-8, sector 2, cod 021631, Bucureşti, RO	**16**
a 2007 00657 A2	**C05B 11/00** (2006.01); **C05B 11/08** (2006.01);	19.09.2007	Universitatea "Alexandru Ioan Cuza" din Iaşi, b-dul Carol I, nr. 11, cod 700506, Iaşi, RO	**23**
a 2007 00659 A2	**B64C 39/06** (2006.01)	19.09.2007	Abuşeanu Augustin Marius, str. I.I. Micu-Clain, nr. 7, 515400, Blaj, RO	**20**
a 2007 00660 A2	**B64C 39/06** (2006.01)	19.09.2007	Abuşeanu Augustin Marius, str. I.I. Micu-Clain, nr. 7, 515400, Blaj, RO	**21**
a 2007 00662 A2	**E06B 1/00** (2006.01)	21.09.2007	Adopen Plastik Ve Insaat Sanayi Anonim Sirketi, Organize Sanayi Bolgesi 2, Etap, Antalya, TR	**29**
a 2007 00664 A2	**B23K 9/095** (2006.01)	25.09.2007	Institutul Național de Cercetare-Dezvoltare în Sudură şi Încercări de Materiale - ISIM, b-dul Mihai Viteazul, nr. 30, cod 300222, Timişoara, RO	**16**
a 2007 00672 A2	**B64F 1/22** (2006.01)	26.09.2007	Colescu Mihai Constantin Corneliu, str. Izvor, nr. 8, Târgu-Neamț, RO	**21**
a 2007 00673 A2	**F03B 17/04** (2006.01)	26.09.2007	Neculau George, str. Podgoriilor, nr. 31, bl. C, sc. B, ap. 5, Tulcea, RO	**32**
a 2007 00679 A2	**C14C 3/08** (2006.01)	28.09.2007	Institutul Național de Cercetare-Dezvoltare Textile Pielărie - Sucursala Institutul de Cercetări Pielărie Încălțăminte, str. Ion Minulescu, nr. 93, sector 3, Bucureşti, RO	**26**
a 2007 00680 A2	**C14C 3/20** (2006.01); **C08G 12/32** (2006.01);	28.09.2007	Institutul Național de Cercetare-Dezvoltare Textile Pielărie - Sucursala Institutul de Cercetări Pielărie Încălțăminte, str. Ion Minulescu, nr. 93, sector 3, Bucureşti, RO	**26**
a 2007 00681 A4	**E21B 17/046** (2006.01)	28.09.2007	Stanciu Ion, str. Victoriei, nr. 4, sc. B, ap.1, cod 105600, Câmpina, RO	**30**
a 2007 00784 A2	**F16L 58/18** (2006.01); **F16L 13/02** (2006.01);	11.05.2006	Dizayn Teknik Plastik Boru Ve Elemanlari A.S., Hadimkoy Yolu San Bir 1. Bolge, 4. Cadde No:23, 34860, Istanbul, TR	**36**
a 2007 00911 A2	**F24D 19/00** (2006.01)	28.12.2007	Kermi GmbH, Pankofen-Bahnhof 1, 94447, Plattling, DE	**38**
a 2007 00912 A2	**F24D 9/00** (2006.01)	28.12.2007	Kermi GmbH, Pankofen-Bahnhof 1, 94447, Plattling, DE	**38**
a 2007 00913 A2	**F24D 19/00** (2006.01)	28.12.2007	Kermi GmbH, Pankofen-Bahnhof 1, 94447, Plattling, DE	**39**
a 2008 00139 A0	**B21D 24/00** (2006.01)	20.02.2008	Harabagiu Adrian, str. Petre Culianu, nr. 17, Iaşi, RO; Ferghete Sabin Marian, str. Lacului, nr. 13, bl. 641, sc. B, ap. 13, Iaşi, RO	**15**
a 2008 00171 A2	**H02H 3/08** (2006.01); **H02H 7/085** (2006.01);	12.11.2003	ICPE Bistrița S.A., str. Parcului, nr. 7, Bistrița, județul Bistrița-Năsăud, RO	**45**
a 2008 00379 A0	**A61K 39/395** (2006.01)	22.05.2008	Institutul de Biochimie, Splaiul Independenței, nr. 296, sector 6, cod 060031, Bucureşti, RO	**14**

Număr dosar	Clasa	Data depozit	Solicitant	Pag.
a 2008 00506 A0	**H02N 2/04** (2006.01); **H01L 41/02** (2006.01);	30.06.2008	Universitatea Politehnica din Bucureşti - Centrul de Cercetare-Dezvoltare pentru Mecatronică, Splaiul Independenței, nr. 313, sector 6, cod 60042, Bucureşti, RO	**46**
a 2008 00507 A0	**B25J 9/12** (2006.01)	30.06.2008	Universitatea Politehnica din Bucureşti - Centrul de Cercetare- Dezvoltare pentru Mecatronică, Splaiul Independenței, nr. 313, sector 6, cod 60042, Bucureşti, RO	**18**
a 2008 00508 A0	**H02N 2/02** (2006.01)	30.06.2008	Universitatea Politehnica din Bucureşti - Centrul de Cercetare- Dezvoltare pentru Mecatronică, Splaiul Independenței, nr. 313, sector 6, cod 60042, Bucureşti, RO	**47**
a 2008 00509 A0	**B25J 9/12** (2006.01)	30.06.2008	Universitatea Politehnica din Bucureşti - Centrul de Cercetare- Dezvoltare pentru Mecatronică, Splaiul Independenței, nr. 313, sector 6, cod 60042, Bucureşti, RO	**19**
a 2008 00547 A0	**B65D 41/04** (2006.01); **B65D 39/08** (2006.01); **B65D 51/14** (2006.01);	16.07.2008	Tatomir Călin, str. Dristorului, nr. 98, bl. 11, ap. 58, sector 3, cod 031539, Bucureşti, RO; Pambuccian Varujan, str. Istriei, nr. 28, bl. 42, ap. 38, sector 3, cod 031948, Bucureşti, RO	**22**
a 2008 00604 A2	**F02M 31/125** (2006.01); **F02M 37/08** (2006.01); **F04F 7/00** (2006.01); **H02K 33/00** (2006.01);	06.06.2006	Barynin Oleksandr Sergeyevich, Ul. Petra Radchenko, 12-43, 03037, Kiev, UA	**30**
a 2008 00660 A0	**F16H 37/02** (2006.01); **F16H 55/00** (2006.01);	27.08.2008	Zăicanu Gheorghe, cod 247025, comuna Bărbăteşti, RO	**35**
a 2008 00793 A0	**A45C 3/06** (2006.01); **A45C 13/10** (2006.01);	02.10.2008	Răileanu Aurel, str. Ceairului, nr. 3, bl. J10, sc. A, ap. 2, sector 3, cod 032486, Bucureşti, RO	**13**
a 2008 00833 A0	**F03D 3/04** (2006.01)	27.10.2008	Rokura Aplicații Industriale S.R.L., str. Rahmaninov, nr. 46-48, sector 2, cod 020199, Bucureşti, RO	**33**
a 2008 00834 A0	**F24C 3/02** (2006.01); **C21D 1/08** (2006.01);	27.10.2008	ROMTOROIDAL S.R.L., Intrarea Craiovei, nr. 1, sector 6, cod 060561, Bucureşti, RO; Turbo Tech S.R.L., str. Calafat, nr. 72, sector 2, cod 020347, Bucureşti, RO	**37**
a 2008 00838 A0	**E04F 13/12** (2006.01); **E04B 1/62** (2006.01); **E04B 1/78** (2006.01);	29.10.2008	Zahiu Niculae, şoseaua Colentina, nr. 2A, bl. 3, sc. A, et. 4, ap. 19, sector 2, Bucureşti, RO; Talib Mehmet, Calea Apeductului, nr. 1, bl. R4A, sc. 1, et. 5, ap. 20, sector 6, cod 060911, Bucureşti, RO; Osain Ştefan Codruț, aleea Pravăț, nr. 1, bl. MII8/3, sc. B, et. 1, ap. 49, sector 6, cod 061568, Bucureşti, RO	**28**
a 2008 00863 A0	**F16C 19/02** (2006.01); **F16C 19/22** (2006.01);	07.11.2008	SIRCA S.A., str. Dumbravei, nr. 6B, cod 610202, Piatra-Neamț, RO	**34**
a 2008 00928 A0	**F04D 25/04** (2006.01); **F04D 29/18** (2006.01);	25.11.2008	Petcu Neculai, b-dul Constructorilor, nr. 2, bl. A3, sc. A, ap. 11, sector 6, cod 060507, Bucureşti, RO	**34**

LISTA C.B.I. PENTRU CARE S-A LUAT O HOTĂRÂRE DE RESPINGERE, CONFORM ART. 28(2), DIN LEGEA 64/1991, REPUBLICATĂ, SAU CARE AU FOST RETRASE, CONFORM ART. 28 (3), DIN LEGEA 64/1991, REPUBLICATĂ, SAU CARE SUNT CONSIDERATE RETRASE, CONFORM ART. 28 (6), DIN LEGEA 64/1991, REPUBLICATĂ

Cereri de brevet de invenție pentru care s-a luat o hotărâre de respingere conform art. 28, alin. 2, din Legea nr. 64/1991, republicată

Numărul cererii de brevet de invenție	*Data comunicării hotărârii de respingere a cererii de brevet de invenție*	*Numărul şi data BOPI în care este publicată cererea de brevet de invenție*
a 2002 00013	28.11.2008	8/2003//29.08.2003
a 2002 00078	28.11.2008	8/2003//29.08.2003
a 2002 00511	28.11.2008	6/2005//30.06.2005
a 2002 00552	28.11.2008	6/2005//30.06.2005
a 2002 00572	28.11.2008	12/2003//30.12.2003
a 2002 01244	28.11.2008	7/2003//30.07.2003
a 2002 01246	28.11.2008	7/2003//30.07.2003
a 2003 00086	28.11.2008	7/2005//29.07.2005
a 2003 00549	28.11.2008	1/2005//28.01.2005
a 2003 00820	28.11.2008	2/2005//28.02.2005
a 2003 00996	28.11.2008	
a 2004 00078	28.11.2008	7/2004//30.07.2004
a 2004 00355	28.11.2008	12/2004//30.12.2004
a 2004 00562	28.11.2008	12/2004//30.12.2004
a 2004 01047	28.11.2008	5/2006//30.05.2006
a 2005 00005	28.11.2008	3/2006//30.03.2006
a 2005 00058	28.11.2008	7/2006//28.07.2006
a 2005 00116	28.11.2008	8/2005//30.08.2005
a 2005 00124	28.11.2008	12/2006//29.12.2006
a 2005 00194	28.11.2008	7/2005//29.07.2005
a 2005 00261	28.11.2008	3/2006//30.03.2006
a 2005 00273	28.11.2008	10/2006//30.10.2006
a 2005 00337	28.11.2008	10/2006//30.10.2006
a 2005 00343	28.11.2008	9/2005//30.09.2005
a 2005 00478	28.11.2008	11/2006//30.11.2006
a 2005 00520	28.11.2008	11/2005//30.11.2005
a 2005 00694	28.11.2008	2/2006//28.02.2006
a 2005 00948	28.11.2008	5/2006//30.05.2006
a 2006 00061	28.11.2008	
a 2006 00640	28.11.2008	3/2007//30.03.2007

Cereri de brevet de invenție pentru care s-a luat act de retragere conform art. 28, alin. 6, din Legea nr. 64/199,1 republicată

Numărul cererii de brevet de invenție	*Data comunicării procesului-verbal de retragerea a cererii de brevet de invenție*	*Numărul şi data BOPI în care este publicată cererea de brevet de invenție*
a 2002 01332	12.11.2008	4/2003//30.04.2003
a 2005 00270	12.11.2008	
a 2005 01013	12.11.2008	
a 2007 00211	12.11.2008	
a 2007 00275	04.11.2008	
a 2008 00480	12.11.2008	

Cereri de brevet de invenție declarate ca fiind retrase conform art. 28, alin. 7, lit. c, din Legea nr. 64/1991, republicată

Numărul cererii de brevet de invenție	*Numărul şi data expedierii notificării privind cererile de brevet de invenție declarate ca fiind considerate retrase*	*Numărul şi data BOPI în care este publicată cererea de brevet de invenție*
a 2002 00577	1057399/04.11.2008	12/2003//30.12.2003
a 2002 01375	1057398/04.11.2008	9/2007//28.09.2007
a 2002 01376	1057397/04.11.2008	10/2007//30.10.2007
a 2003 00761	1057396/04.11.2008	3/2005//30.03.2005 5/2005//30.05.2005
a 2004 00007	1057395/04.11.2008	
a 2004 00011	1057394/04.11.2008	
a 2004 00020	1057393/04.11.2008	
a 2004 00042	1058753/04.11.2008	8/2007//30.08.2007
a 2004 00062	1057387/04.11.2008	
a 2004 00110	1057386/04.11.2008	
a 2004 00122	1057388/04.11.2008	11/2005//30.11.2005
a 2004 00125	1057389/04.11.2008	
a 2004 00210	1057390/04.11.2008	
a 2004 00250	1057391/04.11.2008	
a 2004 00276	1057392/04.11.2008	
a 2004 00279	1058752/14.11.2008	
a 2004 00321	1058749/14.11.2008	10/2005//28.10.2005

Numărul cererii de brevet de invenție	*Numărul şi data expedierii notificării privind cererile de brevet de invenție declarate ca fiind considerate retrase*	*Numărul şi data BOPI în care este publicată cererea de brevet de invenție*
a 2004 00388	1057382/04.11.2008	
a 2004 00534	1058747/14.11.2008	
a 2004 00549	1058746/14.11.2008	
a 2004 00578	1058745/14.11.2008	5/2006//30.05.2006
a 2004 00609	1058748/14.11.2008	
a 2004 00615	1058744/14.11.2008	1/2006//30.01.2006
a 2004 00702	1058742/14.11.2008	2/2006//28.02.2006
a 2004 00703	1058743/14.11.2008	2/2006//28.02.2006
a 2004 00764	1058751/14.11.2008	
a 2004 00831	1058741/14.11.2008	
a 2004 00892	1056022/20.10.2008	7/2005//29.07.2005
a 2004 01122	1058419/12.11.2008	6/2006//30.06.2006
a 2004 01123	1058420/12.11.2008	6/2006//30.06.2006
a 2004 01124	1058740/14.11.2008	10/2005//28.10.2005
a 2004 01134	1058421/12.11.2008	6/2006//30.06.2006
a 2004 01135	1058422/12.11.2008	
a 2004 01152	1058428/12.11.2008	6/2005//30.06.2005
a 2005 00033	1058423/12.11.2008	7/2006//28.07.2006
a 2005 00045	1058424/12.11.2008	5/2005//30.05.2005
a 2005 00228	1057411/04.11.2008	8/2007//30.08.2007
a 2005 00299	1057410/04.11.2008	8/2007//30.08.2007
a 2005 00440	1058428/12.11.2008	11/2005//30.11.2005
a 2005 00442	1058425/12.11.2008	11/2006//30.11.2006
a 2005 00475	1058426/12.11.2008	10/2005//28.10.2005
a 2005 00600	1057409/04.11.2008	12/2006//29.12.2006
a 2005 00656	1057408/04.11.2008	1/2007//30.01.2007
a 2005 00753	1057406/04.11.2008	5/2006//30.05.2006
a 2005 00757	1057407/04.11.2008	4/2006//28.04.2006
a 2006 00034	1057141/31.10.2008	
a 2006 00692	1057405/04.11.2008	
a 2006 00859	1057404/04.11.2008	
a 2007 00158	1058427/12.11.2008	
a 2007 00365	1057174/31.10..2008	

Numărul cererii de brevet de invenție	***Numărul şi data expedierii notificării privind cererile de brevet de invenție declarate ca fiind considerate retrase***	***Numărul şi data BOPI în care este publicată cererea de brevet de invenție***
a 2007 00425	1057383/04.11.2008	
a 2007 00456	1057384/04.11.2008	
a 2007 00488	1057385/04.11.2008	
a 2007 00561	1057380/04.11.2008	
a 2007 00562	1057381/14.11.2008	

LISTA C.B.I. PENTRU CARE AU FOST ÎNREGISTRATE TRANSMITERI DE DREPTURI, CONFORM ART. 45, DIN LEGEA NR. 64/1991, REPUBLICATĂ, PRECUM ŞI A C.B.I. CU MODIFICĂRI ÎN SITUAȚIA JURIDICĂ, ÎNREGISTRATE CONFORM R55(7) LIT. r) ŞI s), DIN HGR NR. 499/2003, ŞI PUNCTULUI 14, DIN ANEXA 1 A OG NR.41/1998, PRIVIND TAXELE ÎN DOMENIUL PROTECȚIEI PROPRIETĂȚII INDUSTRIALE ŞI REGIMUL DE UTILIZARE A ACESTORA REPUBLICAT {

MODIFICĂRI ADRESĂ SOLICITANT

Nr. CBI	Adresă inițială	Adresă curentă
a 2003 01058	SAVU ELENA, ALEEA MĂRĂŞEŞTI, NR. 4, BL. J, SC. C, ET. 1, AP. 5, SUCEAVA, JUDEȚUL SUCEAVA, RO	SAVU ELENA, STR. BUJORILOR, NR. 10, BL. 102, SC. D, AP. 11, SUCEAVA, JUDEȚUL SUCEAVA, RO
a 2004 00246	MUSA GEAVIT, STR. STRĂDUINȚEI, NR. 2, BL. O4, SC. 3, AP. 109, SECTOR 3, BUCUREŞTI, RO; SURDU-BOB CARMEN CRISTINA, ALEEA PARVA, NR. 8, BL. A35, SC. D, AP. 52, SECTOR 6, BUCUREŞTI, RO	MUSA GEAVIT, STR. STRĂDUINȚEI, NR. 2, BL. O4, SC. 3, AP. 109, SECTOR 3, BUCUREŞTI, RO; SURDU-BOB CRISTINA CARMEN, STR. VALEA OLTULUI, NR. 87-91, SECTOR 6, BUCUREŞTI, RO
a 2005 00271	VLAD CONSTANTIN, COMUNA MOVILA BANULUI, JUDEȚUL BUZĂU, RO	VLAD CONSTANTIN, B-DUL NICOLAE BĂLCESCU, BL. 8, ET. 2, AP. 11, BUZĂU, BZ, RO
a 2007 00636	ICLANZAN TUDOR ALEXANDRU, STR. DR. N. PAULESCU, NR. 2, COD 300005, TIMIŞOARA, RO	ICLĂNZAN ALEXANDRU TUDOR, PIAȚA VICTORIEI, NR. 5, SC. D, ET. 1, AP. 2, 300030, TIMIŞOARA, RO

MODIFICĂRI ÎN COLECTIVUL DE INVENTATORI

Nr. CBI	Inventatori inițiali	Inventatori curenți
a 2003 01058	SAVU ELENA, ALEEA MĂRĂŞEŞTI, NR. 4, BL. J, SC. C, ET.1, AP. 5, SUCEAVA, JUDEȚUL SUCEAVA, SV, RO	SAVU ELENA, STR. BUJORILOR, NR. 10, BL. 102, SC. D, AP. 11, SUCEAVA, JUDEȚUL SUCEAVA, SV, RO
a 2004 00246	MUSA GEAVIT, STR. STRĂDUINȚEI, NR. 2, BL. O4, SC. 3, AP. 109, SECTOR 3, BUCUREŞTI, RO; SURDU-BOB CARMEN CRISTINA, ALEEA PARVA, NR. 8, BL. A35, SC. D, AP. 52, SECTOR 6, BUCUREŞTI, B, RO	MUSA GEAVIT, STR. STRĂDUINȚEI, NR. 2, BL. O4, SC. 3, AP. 109, SECTOR 3, BUCUREŞTI, RO; SURDU-BOB CARMEN CRISTINA, STR. VALEA OLTULUI, NR. 87-91, SECTOR 6, BUCUREŞTI, RO
a 2005 00271	VLAD CONSTANTIN, COMUNA MOVILA BANULUI, JUDEȚUL BUZĂU, BZ, RO	VLAD CONSTANTIN, B-DUL NICOLAE BĂLCESCU, BL. 8, ET. 2, AP. 11, BUZĂU, RO
a 2007 00636	ICLANZAN TUDOR ALEXANDRU, STR. DR. N. PAULESCU, NR. 2, COD 300005; TIMIŞOARA, RO	ICLĂNZAN TUDOR ALEXANDRU, PIAȚA VICTORIEI, NR. 5, SC. D, ET. 1, AP. 2, 300030, TIMIŞOARA, RO

MODIFICĂRI DENUMIRE SOLICITANT

Nr. CBI	Nume inițial	Nume curent
a 2004 00991	INSTITUTUL NAȚIONAL DE CERCETARE-DEZVOLTARE PENTRU MECANICĂ FINĂ INCDMF-BUCUREŞTI, BUCUREŞTI, RO	INSTITUTUL NAȚIONAL DE CERCETARE-DEZVOLTARE PENTRU MECATRONICĂ ŞI TEHNICA MĂSURĂRII, BUCUREŞTI, RO
a 2005 00106	INSTITUTUL NAȚIONAL DE CERCETARE - DEZVOLTARE PENTRU MECANICĂ FINĂ, BUCUREŞTI, RO	INSTITUTUL NAȚIONAL DE CERCETARE-DEZVOLTARE PENTRU MECATRONICĂ ŞI TEHNICA MĂSURĂRII, BUCUREŞTI, RO

Nr. CBI	Nume inițial	Nume curent
a 2005 00577	INSTITUTUL NAȚIONAL DE CERCETARE-DEZVOLTARE PENTRU MECANICĂ FINĂ, BUCUREŞTI, RO	INSTITUTUL NAȚIONAL DE CERCETARE-DEZVOLTARE PENTRU MECATRONICĂ ŞI TEHNICA MĂSURĂRII, BUCUREŞTI, RO
a 2006 00296	INSTITUTUL NAȚIONAL DE CERCETARE-DEZVOLTARE PENTRU MECANICĂ FINĂ, BUCUREŞTI, RO	INSTITUTUL NAȚIONAL DE CERCETARE-DEZVOLTARE PENTRU MECATRONICĂ ŞI TEHNICA MĂSURĂRII, BUCUREŞTI, RO
a 2006 00399	INSTITUTUL NAȚIONAL DE CERCETARE-DEZVOLTARE PENTRU MECANICĂ FINĂ, BUCUREŞTI, RO	INSTITUTUL NAȚIONAL DE CERCETARE-DEZVOLTARE PENTRU MECATRONICĂ ŞI TEHNICA MĂSURĂRII, BUCUREŞTI, RO
a 2006 00535	INSTITUTUL NAȚIONAL DE CERCETARE-DEZVOLTARE PENTRU MECANICĂ FINĂ, BUCUREŞTI, RO	INSTITUTUL NAȚIONAL DE CERCETARE-DEZVOLTARE PENTRU MECATRONICĂ ŞI TEHNICA MĂSURĂRII, BUCUREŞTI, RO
a 2006 00536	INSTITUTUL NAȚIONAL DE CERCETARE-DEZVOLTARE PENTRU MECANICĂ FINĂ, BUCUREŞTI, RO	INSTITUTUL NAȚIONAL DE CERCETARE-DEZVOLTARE PENTRU MECATRONICĂ ŞI TEHNICA MĂSURĂRII, BUCUREŞTI, RO
a 2006 00788	ICEPALV S.A, BUCUREŞTI, RO	INSTITUTUL DE CERCETĂRI PENTRU ACOPERIRI AVANSATE ICAA S.A., BUCUREŞTI, RO
a 2007 00191	INSTITUTUL NAȚIONAL DE CERCETARE-DEZVOLTARE PENTRU MECANICĂ FINĂ, BUCUREŞTI, RO	INSTITUTUL NAȚIONAL DE CERCETARE-DEZVOLTARE PENTRU MECATRONICĂ ŞI TEHNICA MĂSURĂRII, BUCUREŞTI, RO
a 2007 00652	INSTITUTUL NAȚIONAL DE CERCETARE - DEZVOLTARE PENTRU MECANICĂ FINĂ, BUCUREŞTI, RO	INSTITUTUL NAȚIONAL DE CERCETARE-DEZVOLTARE PENTRU MECATRONICĂ ŞI TEHNICA MĂSURĂRII, BUCUREŞTI, RO
a 2007 00653	INSTITUTUL NAȚIONAL DE CERCETARE - DEZVOLTARE PENTRU MECANICĂ FINĂ, BUCUREŞTI, RO	INSTITUTUL NAȚIONAL DE CERCETARE-DEZVOLTARE PENTRU MECATRONICĂ ŞI TEHNICA MĂSURĂRII, BUCUREŞTI, RO
a 2007 00654	INSTITUTUL NAȚIONAL DE CERCETARE-DEZVOLTARE PENTRU MECANICĂ FINĂ, BUCUREŞTI, RO	INSTITUTUL NAȚIONAL DE CERCETARE-DEZVOLTARE PENTRU MECATRONICĂ ŞI TEHNICA MĂSURĂRII, BUCUREŞTI, RO

CESIUNI

Nr. CBI	Solicitant	Persoană îndreptățită la eliberarea B.I.
a 2001 01139	SOCIETATEA NAȚIONALĂ A PETROLULUI PETROM S.A., SUCURSALA INSTITUTUL DE CERCETĂRI ŞI PROIECTĂRI TEHNOLOGICE, CÂMPINA, RO	PETROM S.A., BUCUREŞTI, RO
a 2001 01140	SOCIETATEA NAȚIONALĂ A PETROLULUI PETROM S.A., SUCURSALA INSTITUTUL DE CERCETĂRI ŞI PROIECTĂRI TEHNOLOGICE, CÂMPINA, RO	PETROM S.A., BUCUREŞTI, RO
a 2001 01296	SOCIETATEA NAȚIONALĂ A PETROLULUI PETROM S.A., SUCURSALA INSTITUTUL DE CERCETĂRI ŞI PROIECTĂRI TEHNOLOGICE, CÂMPINA, RO	PETROM S.A., BUCUREŞTI, RO

Nr. CBI	Solicitant	Persoană îndreptăţită la eliberarea B.I.
a 2001 01297	SOCIETATEA NAŢIONALĂ A PETROLULUI PETROM S.A., SUCURSALA INSTITUTUL DE CERCETĂRI ŞI PROIECTĂRI TEHNOLOGICE, CÂMPINA, RO	PETROM S.A., BUCUREŞTI, RO
a 2003 00458	SOCIETATEA NAŢIONALĂ A PETROLULUI PETROM S.A., SUCURSALA INSTITUTUL DE CERCETĂRI ŞI PROIECTĂRI TEHNOLOGICE, CÂMPINA, RO	PETROM S.A., BUCUREŞTI, RO
a 2003 00654	SOCIETATEA NAŢIONALĂ A PETROLULUI PETROM S.A., SUCURSALA INSTITUTUL DE CERCETĂRI ŞI PROIECTĂRI TEHNOLOGICE, CÂMPINA, RO	PETROM S.A., BUCUREŞTI, RO
a 2003 00928	SOCIETATEA NAŢIONALĂ A PETROLULUI PETROM S.A., SUCURSALA INSTITUTUL DE CERCETĂRI ŞI PROIECTĂRI TEHNOLOGICE, CÂMPINA, RO	PETROM S.A., BUCUREŞTI, RO
a 2004 00002	SOCIETATEA NAŢIONALĂ A PETROLULUI PETROM S.A., SUCURSALA INSTITUTUL DE CERCETĂRI ŞI PROIECTĂRI TEHNOLOGICE, CÂMPINA, RO	PETROM S.A., BUCUREŞTI, RO
a 2004 00324	SOCIETATEA NAŢIONALĂ A PETROLULUI PETROM S.A., BUCUREŞTI - SUCURSALA INSTITUTUL DE CERCETĂRI ŞI PROIECTĂRI TEHNOLOGICE, CÂMPINA, JUDEŢUL PRAHOVA, RO	PETROM S.A., BUCUREŞTI, RO
a 2004 00338	SOCIETATEA NAŢIONALĂ A PETROLULUI PETROM S.A., BUCUREŞTI - SUCURSALA INSTITUTUL DE CERCETĂRI ŞI PROIECTĂRI TEHNOLOGICE, CÂMPINA, JUDEŢUL PRAHOVA, RO	PETROM S.A., BUCUREŞTI, RO
a 2004 00339	SOCIETATEA NAŢIONALĂ A PETROLULUI PETROM S.A.BUCUREŞTI - SUCURSALA INSTITUTUL DE CERCETĂRI ŞI PROIECTĂRI TEHNOLOGICE, CÂMPINA, JUDEŢUL PRAHOVA, RO	PETROM S.A., BUCUREŞTI, RO
a 2004 00626	SOCIETATEA NAŢIONALĂ A PETROLULUI PETROM S.A., SUCURSALA INSTITUTUL DE CERCETĂRI ŞI PROIECTĂRI TEHNOLOGICE, CÂMPINA, RO	PETROM S.A., BUCUREŞTI, RO
a 2004 00627	SOCIETATEA NAŢIONALĂ A PETROLULUI PETROM S.A., SUCURSALA INSTITUTUL DE CERCETĂRI ŞI PROIECTĂRI TEHNOLOGICE, CÂMPINA, RO	PETROM S.A., BUCUREŞTI, RO
a 2006 00613	DENNIS J. KLEIN, BELLAIR FLORIDA, US; ROKURA APLICAŢII INDUSTRIALE S.R.L., BUCUREŞTI, RO	HYDROGEN TECHNOLOGY APPLICATIONS, INC., CLEARWATER, US; ROKURA APLICAŢII INDUSTRIALE S.R.L., BUCUREŞTI, RO

BREVETELE DE INVENȚIE PENTRU CARE HOTĂRÂREA DE ACORDARE SE PUBLICĂ ÎN CONFORMITATE CU ART. 28(6), DIN LEGEA NR. 64/1991, REPUBLICATĂ, ORDONATE DUPĂ INDICII C.B.I.

De la nr. 122241 la nr. 122326

Semnificația codurilor INID folosite în prezenta secțiune (norma ST 9 a Organizației Mondiale a Proprietății Intelectuale OMPI), în ordinea apariției lor:

(11) numărul brevetului de invenție;
(41) data publicării cererii; BOPI nr.;
(45) data publicării mențiunii acordării brevetului; BOPI nr.;
(21) numărul dosarului;
(22) data înregistrării cererii de brevet;

(30) prioritate;
(86) numărul şi data cererii internaționale (regionale sau PCT);
(87) numărul şi data publicării cererii internaționale (regionale sau PCT);

(61) perfecționare la brevet nr.;
(62) divizată din cererea nr.; data;

(71) solicitantul;
(73) numele sau denumirea titularului;
(72) numele şi prenumele inventatorilor declarați;

(51) clasa, conform clasificării internaționale;
(54) titlul invenției;
(57) rezumatul invenției;
(56) documente din stadiul tehnicii.

Hotărârile de acordare a brevetelor de invenție au fost luate conform datelor din tabele (pg. 120-139).
Orice persoană interesată are dreptul să ceară, în scris şi motivat, la O.S.I.M., revocarea, în tot sau în parte, a acestor hotărâri, în termen de 6 luni de la data de 30.03.2009, pentru neîndeplinirea cel puțin a uneia dintre condițiile prevăzute la art. 7-11 din Legea 64/1991* privind brevetele de invenție.

Regula 18/(2): Rezumatul are în exclusivitate un rol de a servi ca mijloc de selecție a informațiilor tehnice pentru specialişti, în scopul luării deciziei privind necesitatea consultării descrierii invenției şi desenelor publicate *in extenso*.

(3) Rezumatul invenției, anexat cererii de brevet de invenție, nu poate fi luat în considerare pentru niciun alt scop, cum ar fi aprecierea întinderii protecției.

---

* *LEGEA* nr. 64/1991, privind brevetele de invenție, republicată în temeiul art. IV, din Legea nr. 28/2007, pentru modificarea şi completarea Legii nr.64./1991, privind brevetele de invenție, publicată în Monitorul Oficial al României, Partea I, nr. 44, din 19 ianuarie 2007, dându-se textelor o nouă numerotare.

(11) 122241 B1 *(51)* ***A01D 34/00*** (2006.01) *(21)* a 2005 00068 *(22)* 01.02.2005 *(41)* 30.06.2005//6/2005 *(45)* 30.03.2009//3/2009 *(56)* WO 2005/009109 *(73) Vlad Constantin, b-dul Nicolae Bălcescu, bl. 8, et. 2, ap. 11, Buzău, judeţul Buzău, RO (72) Vlad Constantin, b-dul Nicolae Bălcescu, bl. 8, et. 2, ap. 11, Buzău, judeţul Buzău, RO (54)* **MAŞINĂ PENTRU TOCAT RESTURI VEGETALE**

(57) Invenţia se referă la o maşină pentru tocat resturi vegetale, destinată mărunţirii resturilor de plante rămase pe câmp după recoltarea culturilor. Maşina pentru tocat resturi vegetale, conform invenţiei, este alcătuită din nişte cilindrii (**8**) care sunt îngropaţi în secţii, dispuse pe două sau mai multe rânduri, fiecare secţie având sudaţi, pe un cadru (**7**), nişte răzuitori (**14**) şi câte doi suporţi (**15**) prevăzuţi cu bolţuri (**16**) care se montează în nişte culise (**17**) care permit secţiei să copieze denivelările solului, pe partea superioră a secţiei fiind prevăzute nişte resorturi (**18**) care preiau greutatea cadrului maşinii şi forţa de apăsare exercitată de un cilindru hidraulic (**23**) comandat de distribuitorul hidraulic al tractorului, ce transmite o parte din greutatea tractorului pe maşină.

Revendicări: 2
Figuri: 2

(11) 122241 B1

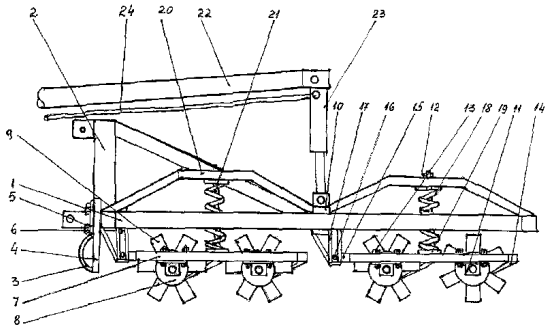

Fig. 1

(11) 122242 B1 *(51)* ***A01K 47/06*** (2006.01) *(21)* a 2006 00414 *(22)* 09.06.2006 *(41)* 29.12.2006//12/2006 *(45)* 30.03.2009//3/2009 *(56)* GB 2016889 *(73) Lungu Gh. Iuliu, str. Aluniş, nr. 42, Târgu-Mureş, judeţul Mureş, RO (72) Lungu Gh. Iuliu, str. Aluniş, nr. 42, Târgu-Mureş, judeţul Mureş, RO (54)* **STUP APICOL DIN POLIURETAN RIGID EXPANDAT**

(57) Invenţia se referă la un stup apicol de tipul cu stivure verticală, multietajată, executat în întregime din poliuretan rigid expandat. Stup alcătuit din panouri profilate (**g**), realizate din poliuretan rigid expandat, montate pe un suport (**I**) ce formează baza stupului, iar la partea superioară stupul este acoperit de un capac (**IV**), fiecare panou (**g**) este prevăzut pe una dintre părţile laterale cu o degajare având un profil conjugat cu cealaltă porţiune laterală dreapta a sa, pentru a permite îmbinarea laterală a panourilor (**g**), fiecare panou este prevăzut pe muchia superioară cu un profil de aşezare de tip tată (**T**), având o formă conjugată unui profil de aşezare mamă (**M**), prevăzut pe muchia inferioară a fiecărui panou, pentru stivuirea etajată a mai multor stupi.

Revendicări: 7
Figuri: 2

(11) 122242 B1

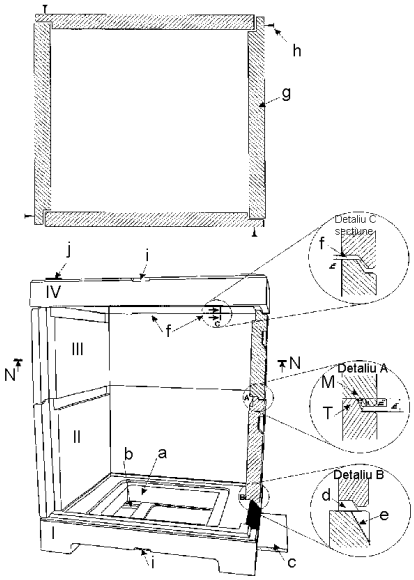

Fig. 1

(11) 122243 B1 *(51)* ***A01N 37/02*** (2006.01) *(21)* a 2005 00250 *(22)* 17.03.2005 *(41)* 30.11.2006//11/2006 *(45)* 30.03.2009//3/2009 *(56)* US 4902333B *(73) Institutul Naţional de Cercetare-Dezvoltare pentru Chimie şi Petrochimie - ICECHIM, Splaiul Independenţei, nr. 202, sector 6, O.P. 35, C.P. 174, Bucureşti, RO (72) Velea Sanda, str. Valea Ialomiţei, nr. 5, bl. D21, sc. C, et. 3, ap. 28, sector 6, Bucureşti, RO; Popescu Mariana, str. Valea Roşie, nr. 6, bl. 62, sc. C, et.1, ap. 35, sector 6, Bucureşti, RO; Oancea Florin, str. Paşcani, nr. 8, bl. D7, sc. E, et. 2, ap. 45, sector 6, Bucureşti, RO; Lupu Carmen, Aleea Bârsei, nr. 5, bl. G3, sc. 1, et. 2, ap. 25, sector 3, Bucureşti, RO (54)* **COMPOZIŢIE FUNGICIDĂ**

(57) Prezenta invenţie se referă la o compoziţie cu acţiune sinergică, pe bază de săruri ale acizilor graşi, utilizate ca fungicide. Compoziţiile conform invenţiei sunt constituite din 8...36 părţi în greutate săruri de cupru sau de calciu ale acizilor graşi, selectate dintre oleat de cupru, stearat de cupru, oleat de calciu, stearat de calciu, 2...6 părţi în greutate lecitină, 4...37 părţi în greutate agent de emulsionare, selectat dintre nonilfenolpolietoxilat cu grade de polietoxilare de 3, 10 sau 16 molecule de etilenoxid şi/sau liniar alchil benzen, până la 9 părţi în greutate agent de dispersie, selectat dintre sarea de sodiu a acidului dinaftilaminic şi/sau liniar alchil benzen, opţional 0...2 părţi în greutate carboximetilceluloză, ca agent de îngroşare, şi până la 3 părţi în greutate glicerină, ca agent anticoagulant, apă sau carbonat de calciu până la 100 părţi în greutate.

Revendicări: 1

---

(11) 122244 B1 *(51)* ***A61K 8/97*** (2006.01) *(21)* a 2006 00292 *(22)* 04.05.2006 *(41)* 30.11.2007//11/2007 *(45)* 30.03.2009//3/2009 *(56)* US 6700014; WO 9711967; Online Medical Dictionary, 12 Dec., 1998 *(73) BIOTEHNOS S.A., str. Gorunului, nr. 3-5, Cod 075100, comuna Otopeni, judeţul Ilfov, RO (72) Mânzatu Ioan, str. Sandu Aldea, nr. 49, sector 1, Bucureşti, RO; Turcanu Liudmila, str. Drumul Taberei, nr. 39, bl. Os 4, sc. A, ap. 8, sector 5, Bucureşti, RO; Zglimbea Lenuţa, str. Dreptăţii, nr. 8, bl. O10, sc. 1, et. 7, ap. 48, sector 6, Bucureşti, RO; Niţă Roxana Andreea, str. Pravăţ, nr. 20, bl. P9, sc. 7, et. 4, ap. 140, sector 6, Bucureşti, RO; Tilică Maria, str. Frumuşani, nr. 10, bl. 94, et. 2, ap. 18, sector 4, Bucureşti, RO (54)* **PROCEDEU DE OBŢINERE A ACIDULUI OLEANOLIC ÎN STARE PURĂ, DIN *HERBA VISCUM ALBUM***

(57) Invenţia se referă la un procedeu de obţinere a acidului oleanolic în stare pură, din *Herba Viscum album*, ce constă în aceea că materia primă vegetală se usucă, se macină, se supune extracţiei la un raport de 1/20 m/v, cu un amestec constând din 70...80% acetonă şi 20...30% apă structurată "I", cu *p*H acid = 1,8...2,6, timp de 12 h, la temperatura ambiantă de 15...30/C, se purifică, se filtrează, se concentrează sub vid la temperatura de 35...40/C, iar precipitatul obţinut, constituind Extractul bioactiv I brut, cu un

(11) 122244 B1

conţinut de 25% acid oleanolic, se purifică prin dizolvare la reflux, se filtrează, se concentrează, apoi se tratează, se filtrează, se usucă la 105/C şi se pulverizează, rezultând Extractul bioactiv I purificat, sub formă de pulbere, cu un conţinut de 70% acid oleanolic, 5% alţi acizi triterpenici şi 3% flavonide, care se dizolvă la reflux în alcool etilic de 96/, se tratează cu 0,2...0,3% m/v cărbune activ, se agită timp de 1 h la 40...50/C, se concentrează sub vid la 35...40/C, se tratează cu apă structurată "I" în raportul 9:1 v/v, iar suspensia rezultată se menţine 24 h la 5...10/C, se filtrează sub vid la 35...40/C, spălându-se cu 10% apă distilată până la *p*H neutru; pulberea obţinută constituie acidul oleanolic în stare pură, cu un conţinut de 97...99%.

Revendicări: 5
Figuri: 2

---

(11) 122245 B1 *(51)* ***A61K 9/06*** (2006.01); ***A61K 36/13*** (2006.01) *(21)* a 2006 00326 *(22)* 18.05.2006 *(41)* 30.11.2007//11/2007 *(45)* 30.03.2009//3/2009 *(56)* RO 114554, RO 87909 *(73) ELZIN PLANT S.R.L., aleea Dealul Măcinului, nr. 7, bl. D34, sc. D et. 1, ap. 49, sector 6, Bucureşti, RO (72) Miron Ghiorghi, aleea Dealul Măcinului, nr. 7, bl. D34, sc. D, et. 1, ap. 49, sector 6, Bucureşti, RO; Miron Gheorghe Sorin, aleea Dealul Măcinului, nr. 7, bl. D34, sc. D, et. 1, ap. 49, sector 6, Bucureşti, RO; Miron Zina, aleea Dealul Măcinului, nr. 7, bl. D34, sc. D, et. 1, ap. 49, sector 6, Bucureşti, RO (74) Inventa - Agenţie Universitară de Inventică S.R.L., b-dul Corneliu Coposu, nr. 7, bl. 104, sc. 2, ap. 31, sector 3, Bucureşti (54)* **UNGUENT ANTIREUMATIC BAZAT EXCLUSIV PE PLANTE**

(57) Invenţia se referă la un unguent antireumatic bazat exclusiv pe plante, având în compoziţia sa extract uleios de răşină de conifere şi ceară de albine, constituit din 15...28% extract uleios de răşină de conifere, 3...12% extract uleios de frunze de frasin, 4...17% extract uleios de ardei iute, 9...26% extract uleios de hrean, 10...24% extract uleios de făină de muştar, extractele fiind în ulei de floarea soarelui alimentar şi/sau ulei de măsline alimentar, 10...30% extract hidroalcoolic de scoarţă de salcie, 1...4% ulei esenţial de lavandă şi 10...25% ceară galbenă de albine, procentele fiind exprimate în greutate.

Revendicări: 1

(11) 122246 B1 *(51)* ***A61K 31/215*** (2006.01); ***A61K 31/40*** (2006.01); ***A61K 31/44*** (2006.01); ***A61K 31/4427*** (2006.01); ***A61K 31/445*** (2006.01); ***A61K 31/4523*** (2006.01); ***A61K 31/47*** (2006.01); ***A61K 31/506*** (2006.01); ***C07C 69/66*** (2006.01); ***C07D 207/04*** (2006.01); ***C07D 207/18*** (2006.01); ***C07D 211/68*** (2006.01); ***C07D 211/72*** (2006.01); ***C07D 213/02*** (2006.01); ***C07D 215/00*** (2006.01) *(21)* a 2001 01210 *(22)* 05.05.2000 *(30)* 07.05.1999 US 60/132,971 *(41)* 30.05.2002//5/2002 *(45)* 30.03.2009//3/2009 *(86)* US 00/12303 05.05.2000 *(87)* WO 00/67746 16.11.2000 *(56)* US 5770573; WO 9743650; WO 9811896; WO 9964397; WO 0017197; EP 0508798; US 5484946; US 5721366 *(73) Texas Biotechnology Corporation, Suite 1920, 7000 Fannin, Houston, Texas, US (72) Biediger Ronald J., 17002 E. Copper Lakes Court, Houston, Texas, US; Chen Qi, 2607 Parkbriar Lane, Pearland, Texas, US; Holland George W., 10 Acorn Place, North Caldwell, New Jersey, US; Kassir Jamal M., 2121 Hepburn, Apt. 713, Houston, Texas, US; Li Wen, 1954 Winrock, Apt. 234, Houston, Texas, US; Market Robert V., 2215 St. James Place, Pearland, Texas, US; Scott Ian L., 25 Lea Drive, Ny 12053, Delanson, New York, US; Wu Chengde, 2511 Lansing Circle, Pearland, Texas, US (74) Cabinet Enpora S.R.L., Şoseaua Iancului, nr. 7, bl. 109 B, sc. B, et. 1, ap. 46, sector 2, cod 73371, Bucureşti (54)*
DERIVAŢI DE ACID PROPIONIC CE INHIBĂ LEGAREA INTEGRINELOR DE RECEPTORII ACESTORA, COMPOZIŢIE FARMACEUTICĂ CE ÎI CONŢINE ŞI UTILIZARE

(57) Invenţia se referă la derivaţi de acid propionic ce inhibă legarea integrinei "$_4$$$_1$ de receptorii acesteia, de exemplu VCAM-1 (moleculă tip 1, de adeziune celulară vasculară) şi fibronectină. De asemenea, invenţia se referă la compoziţii farmaceutice care cuprind derivaţii menţionaţi şi la utilizarea acestor derivaţi ca medicament sau pentru fabricarea unui medicament.

Revendicări: 8

---

(11) 122247 B1 *(51)* ***A61K 31/381*** (2006.01); ***A61K 31/425*** (2006.01) *(21)* a 2005 00768 *(22)* 06.05.1998 *(30)* 07.05.1997 US 08/852447; 03.07.1997 US 08/887809; 03.07.1997 US 08/887810 *(41)* 30.11.2007//11/2007 *(45)* 30.03.2009//3/2009 *(62)* 99-01166 *(56)* US 5387598 *(73) ROMARK Laboratories L.C., 3000 Bayport Drive, Suite 200, Tampa, Florida, US (72) Rossignol Jean-Francois, 510 Park Street, St. Petersburg, Florida, US (74) Cabinet M. Oproiu - Consiliere în Proprietate Intelectuală S.R.L., str. Popa Savu, nr. 42, parter, sector 1, Bucureşti (54)*
COMPOZIŢII FARMACEUTICE DE TIZOXANIDĂ ŞI NITAZOXANIDĂ

(57) Prezenta invenţie se referă la o compoziţie farmaceutică ce conţine ca agent activ cel puţin un compus ales dintre: un compus cu formula (I)

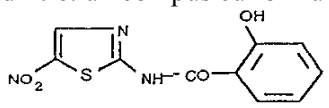

(I)

şi un compus cu formula (II)

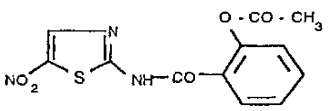

(II)

pentru tratamentul infecţiilor convenţional patogene la persoane cu sistemul imunitar compromis sau diminuat şi pentru tratamentul infecţiilor cu trematode.

Revendicări: 22
Figuri: 8

(11) 122248 B1 *(51)* ***A61K 31/727*** (2006.01) *(21)* a 2004 00520 *(22)* 10.06.2004 *(41)* 30.06.2005//6/2005 *(45)* 30.03.2009//3/2009 *(56)* AGENDA MEDICALĂ 98, pag. 1161-1162, Editura Medicală 1998, Bucureşti *(73) Roşca Tatiana, str. Gala Galaction, nr. 59, sector 1, Bucureşti, RO (72) Roşca Tatiana, str. Gala Galaction, nr. 59, sector 1, Bucureşti, RO (54)*
UTILIZAREA SULODEXIDULUI ÎN TRATAMENTUL SINDROMULUI ANTIFOSFOLIPIDIC (SAFL)

(57) Invenţia se referă la utilizarea tratamentului cu sulodexid în sindromul antifosfolipidic (**SAFL**), împiedicând astfel producerea trombozelor, indiferent de calibrul vascular şi de teritoriu. Durata tratamentului se decide în funcţie de valoarea anticorpilor anticardiolipinici şi/sau a lupusului anticoagulant, şi de aspectul vaselor retiniene, şi poate dura peste 18 luni, neexistând risc de hemoragie.

Revendicări: 4

---

(11) 122249 B1 *(51)* ***A61K 36/28*** (2006.01); ***A61K 36/73*** (2006.01) *(21)* a 2007 00397 *(22)* 08.06.2007 *(41)* 30.10.2007//10/2007 *(45)* 30.03.2009//3/2009 *(56)* US 2007004011; US 4564522; Rev. Med. Chir. Med. Nat., Iaşi, 1989, Ian.-Mar. 93(1):173-4 *(73) Marinescu Maria, sat Bogdan Vodă, nr. 250 A, comuna Săuceşti, judeţul Bacău, RO (72) Marinescu Maria, sat Bogdan Vodă, nr. 250 A, comuna Săuceşti, judeţul Bacău, RO (54)*
EXTRACT ALCOOLIC DE *SYRINGA VULGARIS*, PROCEDEU DE OBŢINERE, COMPOZIŢIE FARMACEUTICĂ ŞI UTILIZARE

(57) Invenţia se referă la un extract hidroalcoolic de *Syringa vulgaris*, ce constă în aceea că are un conţinut de 0,5...1,2 părţi flavonide exprimate în rutozidă, 0,8...2,0 părţi polifenoli exprimaţi în acid cafeic, 0,2...1,0 părţi acid ursolic şi 0,1...1 părţi tanin, părţile fiind exprimate în greutate, la procedeul de obţinere a acestuia, ce constă în aceea că materialul vegetal sub formă de frunze sau flori sau scoarţă sau fructe cu seminţe de *Syringa vulgaris* se supune la percolare cu alcool etilic de 70/, timp de 6...12 h, până la epuizare completă, se concentrează percolatele obţinute, la presiune redusă, la temperatura de 40...50/C, se menţine concentratul obţinut la temperatura de 5...10/C, timp de 6 zile, apoi se filtrează şi se ambalează, la o compoziţie farmaceutică antimicrobiană şi la utilizarea extractului de *Syringa vulgaris.*

Revendicări: 6

(11) 122250 B1 *(51)* ***A61K 36/53*** (2006.01); ***A61K 36/88*** (2006.01) *(21)* a 2006 00724 *(22)* 20.09.2006 *(41)* 28.03.2008//3/2008 *(45)* 30.03.2009//3/2009 *(56)* RO 00097419; Ştefan Mocanu, Dumitru Răducanu - "Plante medicinale, legume, fructe şi cereale în terapeutică", Ed. Militară, Bucureşti, 1989, pag.65-66 *(73) ELZIN PLANT S.R.L., aleea Dealul Măcinului, nr. 7, bl. D34, sc. D et. 1, ap. 49, sector 6, Bucureşti, RO (72) Miron Ghiorghi, aleea Dealul Măcinului, nr. 7, bl. D34, sc. D, et. 1, ap. 49, sector 6, Bucureşti, RO; Miron Gheorghe Sorin, aleea Dealul Măcinului, nr. 7, bl. D34, sc. D, et. 1, ap. 49, sector 6, Bucureşti, RO; Miron Zina, aleea Dealul Măcinului, nr. 7, bl. D34, sc. D, et. 1, ap. 49, sector 6, Bucureşti, RO (74) Inventa - Agenție Universitară de Inventică S.R.L., b-dul Corneliu Coposu, nr. 7, bl. 104, sc. 2, ap. 31, sector 3, Bucureşti (54)* **EXTRACT HIDROALCOOLIC PENTRU TRATAREA AFECȚIUNILOR PROSTATEI**

(57) Invenția se referă la un extract hidroalcoolic pentru tratarea afecțiunilor prostatei, constituit din 10...27% extract hidroalcoolic de *Ocimum basilicum*, 24...44% extract hidroalcoolic de *Epilobii herba*, 28...45% extract hidroalcoolic de *Xanthii herba* şi 8...23% extract hidroalcoolic de rășină de conifere, procentele fiind exprimate în greutate.

Revendicări: 1

---

(11) 122251 B1 *(51)* ***A61K 36/88*** (2006.01) *(21)* a 2006 00725 *(22)* 20.09.2006 *(41)* 28.03.2008//3/2008 *(45)* 30.03.2009//3/2009 *(56)* D.Gr. Constantinescu şi E.M. Hațieganu, "Plante medicinale", Ed. Medicală, Bucureşti, 1979; Ş. Mocanu şi D. Răducanu, "Plante medicinale, legume, fructe şi cereale în terapeutică", Ed. Militară, Bucureşti, 1989 *(73) ELZIN PLANT S.R.L., aleea Dealul Măcinului, nr. 7, bl. D34, sc. D, et. 1, ap. 49, sector 6, Bucureşti, RO (72) Miron Ghiorghi, aleea Dealul Măcinului, nr. 7, bl. D34, sc. D, et. 1, ap. 49, sector 6, Bucureşti, RO; Miron Gheorghe Sorin, aleea Dealul Măcinului, nr. 7, bl. D34, sc. D, et. 1, ap. 49, sector 6, Bucureşti, RO; Miron Zina, aleea Dealul Măcinului, nr. 7, bl. D34, sc. D, et. 1, ap. 49, sector 6, Bucureşti, RO (74) Inventa - Agenție Universitară de Inventică S.R.L., b-dul Corneliu Coposu, nr. 7, bl. 104, sc. 2, ap. 31, sector 3, Bucureşti (54)* **EXTRACT HIDROALCOOLIC PENTRU TRATAREA DISFUNCȚIILOR SEXUALE ŞI A INFERTILITĂȚII**

(57) Invenția se referă la un extract hidroalcoolic pentru tratarea disfuncțiilor sexuale şi a infertilității, bazat exclusiv pe produse naturale, constituit din 10...40% extract hidroalcoolic de *Dactylorhiza maculata*, 2...7% extract hidroalcoolic de *Tymus vulgaris*, 9...18% extract hidroalcoolic de *Potentilla anserina*, 2...8% extract hidroalcoolic de *Glycyrrhiza*

(11) 122251 B1

glabra, 2...8% extract hidroalcoolic de *Rosa canina*, 6...15% extract hidroalcoolic de *Daucus carota*, 9...18% extract hidroalcoolic de *Apium graveolens*, 4...12% extract hidroalcoolic de *Trigonella foenum-graecum*, 5...12% extract hidroalcoolic de rășină de conifere, 0...8% extract hidroalcoolic de *Orchis militaris* şi 0...8% extract hidroalcoolic de *Geranium macrorrhizum*, procentele fiind exprimate în greutate.

Revendicări: 1

---

(11) 122252 B1 *(51)* ***A61N 1/40*** (2006.01); ***A61N 5/02*** (2006.01); ***A61F 13/00*** (2006.01); ***A61F 7/02*** (2006.01) *(21)* a 2003 00288 *(22)* 04.04.2003 *(41)* 29.10.2004//10/2004 *(45)* 30.03.2009//3/2009 *(56)* US 6330479; US 6183855; CN 1173377 *(73) Arghirescu Marius, str. Recaş, nr. 7, bl. Z4, sc. 1, ap. 25, sector 5, Bucureşti, RO (72) Arghirescu Marius, str. Recaş, nr. 7, bl. Z4, sc. 1, ap. 25, sector 5, Bucureşti, RO (54)* **COSTUM ELECTROTERAPEUTIC**

(57) Invenția se referă la un costum electroterapeutic, ce utilizează electroterapia în câmp inductor, prin rezonanță electromagnetică, cu un dispozitiv de rezonanță (**A**) având o înfăşurare solenoidală (**1**) sau/şi un magnet (**3**) conectat la un generator de unde scurte (**B**) sau la o antenă TV, sau doar cu undele electromagnetice ale spațiului, şi care se compune din: brâu electroterapeutic (**C**), maiou electroterapeutic (**D**), jambiere electroterapeutice (**E**), ciorapi electroterapeutici (**F**), bonetă electroterapeutică (**G**) şi mănuşi electroterapeutice (**H**), confecționate prin fixarea prin coasere, pe aceste obiecte de vestimentație obişnuită, a unor înfăşurări solenoidale (**4, 5, 6, 7, 8** şi **9**), din sârmă Cu-Em flexibilă, de grosime adecvată, de

minimum 0,3 mm diametru, cu eventuala acoperire cu o pânză (**10**) a suprafeţelor sau/şi prevederea unor magneţi plaţi (**11**) polarizaţi pe feţe, poziţionaţi în dreptul unor zone cu puncte de acupunctură, cu capetele înfăşurărilor solenoidale (**4...9**) unite între ele, formând un circuit solenoidal închis, sau conectate electric la plăcile unui condensator (**12**), formând un circuit LC rezonant electromagnetic. Puterea generatorului de unde scurte (**B**) este reglabilă în gama de 5...300 W, iar gama de frecvenţă a acestuia poate cuprinde şi gama de microunde de 3...80 cm lungime de undă.

Revendicări: 3
Figuri: 6

(11) 122252 B1

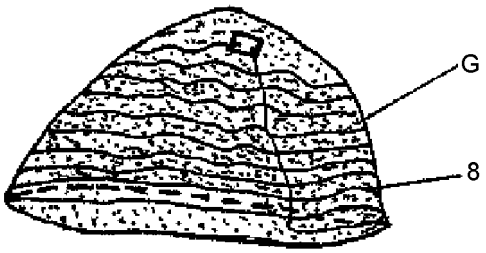

Fig. 3

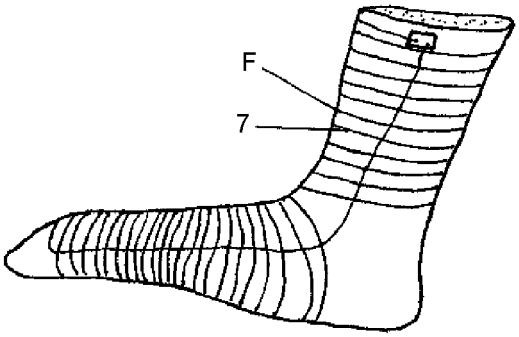

Fig. 5

(11) 122253 B1 *(51)* ***A63B 61/00*** (2006.01) *(21)* a 2006 00996 *(22)* 19.12.2006 *(41)* 30.06.2008//6/2008 *(45)* 30.03.2009//3/2009 *(56)* US 2280376; US 4568089 *(73) Stan Cornel, str. 1 Mai, nr. 101, Petreşti Sebeş, judeţul Alba, RO (72) Stan Cornel, str. 1 Mai, nr. 101, Petreşti Sebeş, judeţul Alba, RO (54)* **DISPOZITIV PENTRU AMORTIZAREA ŞI COLECTAREA MINGILOR DE TENIS DE CÂMP**

(57) Invenţia se referă la un dispozitiv destinat amortizării şi colectării mingiilor de tenis de câmp, dispozitiv amplasat în zona din spate a terenului de joc. Dispozitivul conform invenţiei este alcătuit din suporturi metalice din ţeavă pătrată (**1**), care formează un cadru de susţinere, de care sunt fixate plase de amortizare (**2**) şi o plasă de recuperare (**3**) a mingiilor, la partea inferioară a plasei de recuperare (**3**) fiind prevăzut cu un jgheab de colectare (**7**), plasele de amortizare (**2**) şi plasa de recuperare (**3**) fiind tensionate prin intermediul unor întinzătoare (**4**) prevăzute la capetele unor cabluri (**8**) de susţinere a plaselor menţionate, capetele cablurilor împreună cu întinzătoarele (**4**) fiind montate pe suporturile metalice (**1**).

Revendicări: 4
Figuri: 6

(11) 122253 B1

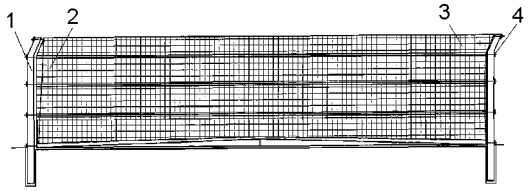

Fig. 2

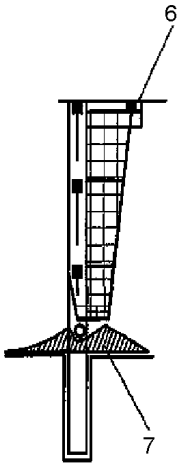

Fig. 3

(11) 122254 B1 *(51)* ***B01D 11/02*** (2006.01); ***A61K 36/77*** (2006.01) *(21)* a 2006 00986 *(22)* 15.12.2006 *(41)* 30.06.2008//6/2008 *(45)* 30.03.2009//3/2009 *(56)* RO 87724; JP 2005306816 *(73) BIOTEHNOS S.A., str. Gorunului, nr. 3-5, Cod 075100, comuna Otopeni, judeţul Ilfov, RO (72) Mânzatu Ioan, str.C-tin Sandu Aldea, nr. 49, sector 1, Bucureşti, RO; Ţurcanu Liudmila, str. Drumul Taberei, nr. 39 bl. OS4, sc. A, ap. 8, sector 6, Bucureşti, RO; Zglimbea Lenuţa, str. Dreptăţii, nr. 8, bl. O 10, sc. 1, et. 7, ap. 48, sector 6, Bucureşti, RO; Niţă Roxana Andreea, str. Pravăţ, nr. 20, bl. P9, sc. 7, et. 4, Ap, 140, sector 6, Bucureşti, RO (54)* **PROCEDEU DE OBŢINERE A ESCULETINEI ÎN STARE PURĂ, DIN SCOARŢA DE *AESCULUS HIPPOCASTANUM* SAU DIN SCOARŢA DE *FRAXINUS SPECIES***

(57) Invenţia se referă la un procedeu de obţinere a esculetinei în stare pură, din scoarţa de *Aesculus hippocastanum* sau din scoarţa de *Fraxinus species*, ce constă în aceea că materia primă vegetală se supune unor serii de extracţii succesive, efectuate cu un amestec constituit din 70...80% acetonă şi 20...30% apă structurată "I", urmate de etape de filtrare, concentrare sub vid, uscare şi pulverizare, având ca rezultat obţinerea în mod succesiv a unui total de glicozide cumarinice cu următorul conţinut: 65...72% esculină, 20...22% fraxină şi 5...6% taninuri

(11) 122254 B1

catechinice, esculină purificată, cu conţinut de 90% esculină şi 4...5% fraxină, după care esculina în stare pură cristalizată, cu un conţinut de 98%, se supune unui proces de hidroliză acidă, cu un amestec 1:1 v/v alcool metilic - apă structurată "I", rezultând o suspensie la care se adaugă sub reflux 5% HCl şi 5 volume diclormetan m/v, pentru hidroliza şi dizolvarea esculetinei, obţinându-se esculetina amorfă, cu un conţinut de 96%, care se dizolvă în acetonă, se diluează cu apă distilată, se filtrează sub vid, se usucă şi se pulverizează, obţinându-se esculetina pură cristalină, cu conţinut de 98%.

Revendicări: 6

(11) 122255 B1 *(51)* ***B01D 37/04*** (2006.01) *(21)* a 2002 00921 *(22)* 28.06.2002 *(41)* 30.11.2004//11/2004 *(45)* 30.03.2009//3/2009 *(56)* RO 109428, RO 101115 *(73) Electrocentrale Bucureşti S.A., Sucursala Electrocentrale Constanţa, str. Aurel Vlaicu, nr. 123, Constanţa, judeţul Constanţa, RO (72) Lupulescu Bogdan, Aleea Terasei, nr. 1, bl. D1, sc. 3, ap. 40 sector 4, Bucureşti, RO (54)* **INSTALAŢIE DE FILTRARE MECANICĂ CU AUTOCURĂŢARE**

(57) Invenţia se referă la o instalaţie de filtrare mecanică cu autocurăţare, pentru debite relativ mari de apă, apă care intră în circuitul de încălzire anexat unui cazan energetic de apă fierbinte. Instalaţia conform invenţiei are în componenţă un filtru (**1**) mecanic, în cadrul căruia, la un capăt, sunt dispuse nişte pâlnii (**6 şi 7**) de absorbţie, în legătură cu care este montată o tijă (**8**) cuplată, la rândul ei, cu o roată (**9**), pâlniile (**6 şi 7**) fiind în comunicaţie cu o ţeavă (**17**) colectoare care, prin intermediul unui racord (**11**) şi prin cel al unei vane (**12**), poate fi pusă în comunicaţie cu un ejector (**13**).

Revendicări: 1
Figuri: 2

(11) 122255 B1

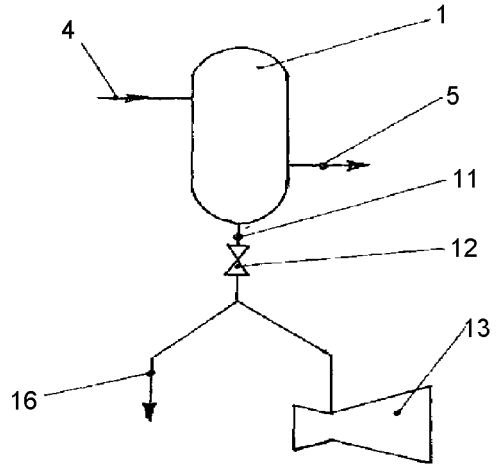

Fig. 1

(11) 122256 B1 *(51)* ***B01D 39/08*** (2006.01) *(21)* a 2006 00971 *(22)* 13.12.2006 *(41)* 30.04.2007//4/2007 *(45)* 30.03.2009//3/2009 *(56)* RO 119126, RO 99648 *(73) Institutul Naţional de Cercetare-Dezvoltare pentru Textile şi Pielărie, str. Lucreţiu Pătrăşcanu, nr. 16, sector 3, Bucureşti, RO (72) Nicula Gheorghe, str. Râmnicu Vâlcea, nr. 18, bl. 33, et. 2, ap.14, sector 3, Bucureşti, RO; Visileanu Emilia, str. Liviu Rebreanu, nr. 14, bl. K, et.1, ap. 1, sector 3, Bucureşti, RO (54)* **ŢESĂTURĂ FILTRANTĂ, PENTRU MEDII CHIMICE**

(57) Invenţia se referă la o ţesătură filtrantă, utilizată în industria chimică, pentru filtrarea soluţiilor de acizi şi baze, precum şi a soluţiilor coloidale neutre. Ţesătura conform invenţiei are în urzeală fire filamentare din polipropilenă cu finețea 800...1200 dtex, 80...200 filamente, 80...220 tors/m şi în bătătură fire filamentare din polipropilenă cu finețea 1600...2400 dtex, 80...300 filamente, 0...20 tors/m, la o desime în urzeală de 22...24 fire/cm şi o desime în bătătură 11...13 fire/cm, legătura folosită fiind pânză, diagonal sau atlas, ori derivate ale acestora, iar pentru stabilizare dimensională este supusă unui tratament termic la 140...155/ C.

Revendicări: 1

---

(11) 122257 B1 *(51)* ***B01D 39/08*** (2006.01); ***B01D 29/00*** (2006.01) *(21)* a 2007 00633 *(22)* 10.09.2007 *(41)* 28.03.2008//3/2008 *(45)* 30.03.2009//3/2009 *(56)* RO 119514, RO 96513 *(73) Institutul Naţional de Cercetare-Dezvoltare pentru Textile şi Pielărie, str. Lucreţiu Pătrăşcanu, nr. 16, sector 3, Bucureşti, RO (72) Nicula Gheorghe, str. Râmnicu-Vâlcea, nr. 18, bl. 33, et. 2, ap. 14, sector 3, Bucureşti, RO; Visileanu Emilia, str. Liviu Rebreanu, nr. 14, bl. K, şc. 1, et. 1, ap. 1, sector 3, Bucureşti, RO (54)* **ŢESĂTURĂ FILTRANTĂ REZISTENTĂ LA UZURĂ PRIN FRECARE**

(57) Invenţia se referă la o ţesătură destinată folosirii în industria confecţiilor de textile tehnice, pentru realizarea de produse filtrante, care se folosesc în condiţii de solicitare intensă la uzură, cum ar fi instalaţiile de filtrare a soluţiilor chimice industriale, în industria materialelor de construcţii etc.Ţesătura, care are în urzeală fire filamentare de poliamidă 6, cu finețea firului de 940 dtex, 140 filamente şi legătura pânză, conform invenţiei, are firele de urzeală cu o torsiune de 70...125 torsiuni/m, iar firele de bătătură sunt fire filamentare de poliamidă 6, cu finețea de 940 x 2 dtex, având în structură 140 filamente, şi au o torsiune de 70...125 torsiuni/m, fiind răsucite cu 200...350 răsucituri/m, iar desimea în urzeală este de 18...20 fire/cm, desimea în bătătură este de 8...10 fire/cm, greutatea ţesăturii obţinute este de 370...430 g/m^2, iar rezistenţa în urzeală şi bătătură este de minimum 400 daN/5 cm.

Revendicări: 1

---

(11) 122258 B1 *(51)* ***B01D 45/10*** (2006.01); ***B01D 45/16*** (2006.01) *(21)* a 2005 01026 *(22)* 13.12.2005 *(41)* 28.04.2006//4/2006 *(45)* 30.03.2009//3/2009 *(56)* EP 0401430; RO 121413 *(73) Mureşan Florea Mircea, str. Cutezanţei, nr. 12, ap. 8, Târgu-Mureş, judeţul Mureş, RO; Cireş Mărginean Dănuţ, b-dul Pandurilor, nr. 17, ap. 12, Târgu-Mureş, judeţul Mureş, RO (72) Mureşan Florea Mircea, str. Cutezanţei, nr. 12, ap. 8, Târgu-Mureş, judeţul Mureş, RO; Cireş Mărginean Dănuţ, b-dul Pandurilor, nr. 17, Târgu-Mureş, RO (74) CONINFO S.R.L., str. Lăcrămioarei, nr. 9, Târgu-Mureş, judeţul Mureş (54)* **SEPARATOR VERTICAL ŞI PROCEDEU DE SEPARARE ŞI FILTRARE A GAZULUI**

(57) Invenţia se referă la un separator vertical şi la un procedeu de separare şi filtrare a gazului, aplicat în cadrul instalaţiei destinate industriei petrochimice. Separatorul conform invenţiei cuprinde un corp (**1**) metalic exterior, prevăzut la interior cu un perete (**c**) care face un unghi de 45/ cu verticala şi desparte interiorul corpului (**1**) într-un compartiment (**a**) de separare şi stocare a particulelor solide separate şi un compartiment (**b**) de filtrare a gazului, în care este fixată o turbină (**7**) aflată în legătură cu un filtru (**8**) fixat în compartimentul (**a**) de separare, prin intermediul unei ţevi (**16**) care străpunge peretele (**c**), în dreptul căruia, la exteriorul corpului (**1**), coaxial, sunt dispuse o ţeavă (**6**) de intrare a gazului şi o ţeavă (**17**) de ieşire a gazului, fiecare dintre acestea fiind prevă-

---

(11) 122258 B1

zute cu nişte manometre (**13** şi **14**). Procedeul de separare constă în destinderea amestecului de separat şi creşterea vitezei acestuia, parcurgerea unei traiectorii circulare, timp în care are loc separarea centrifugală a apei şi a particulelor solide, gazul fiind apoi trecut prin filtru, unde îşi reduce viteza, facilitându-se filtrarea.

Revendicări: 7
Figuri: 6

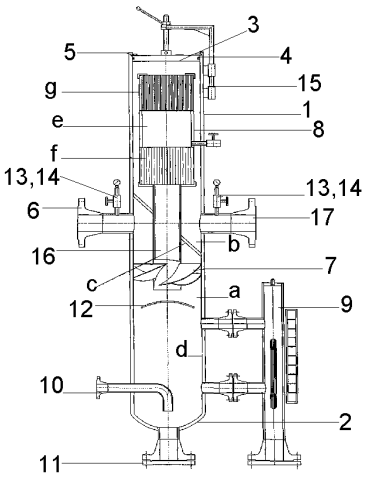

Fig. 1

(11) 122259 B1 *(51)* ***B06B 1/00*** (2006.01); ***F28G 7/00*** (2006.01) *(21)* a 2004 00158 *(22)* 23.02.2004 *(41)* 30.11.2007//11/2007 *(45)* 30.03.2009//3/2009 *(56)* US 5973441; RO 92209; WO 030034511; US 200307009; WO 03011749 *(73) Institutul Naţional de Cercetare - Dezvoltare pentru Fizica Materialelor, str. Atomiştilor, nr. 105bis, comuna Măgurele, judeţul Ilfov, RO (72) Miclea Cornel, b-dul Gheorghe Magheru, nr. 24, et. 4, ap. 5, sector 1, Bucureşti, RO; Tănăsoiu Constantin, str. Cernişoara, nr. 29-39, bl. 61, ap. 88, sector 6, Bucureşti, RO; Cioangher Marius Cristian, str. Ritmului, nr. 29, sector 2, Bucureşti, RO (54)* **TRADUCTOR ULTRASONIC PIEZOCERAMIC, PENTRU PREVENIREA DEPUNERILOR PE PEREŢII INTERIORI AI SCHIMBĂTOARELOR DE CĂLDURĂ**

(57) Invenţia se referă la un traductor montat în legătură cu un schimbător de căldură, pentru prevenirea depunerilor dăunătoare, din apă, pe pereţii interiori ai schimbătorului de căldură. Traductorul conform invenţiei are în componenţă două inele piezoactive (**1** şi **2**), realizate din material piezoceramic, cu factor de cuplare electromecanic mare şi pierderi dielectrice mici, montate într-o structură de tip sandviş, între un cilindru (**6**) realizat din oţel inoxidabil şi un difuzor (**7**) fabricat din duraluminiu, prevăzut cu o pastilă (**8**) realizată din oţel inoxidabil, montată, prin intermediul unui şurub de strângere (**9**), într-un vârf prelucrat în profil Fourier, între elementele piezoactive

(11) 122259 B1

(**1** şi **2**), iar între un element piezoactiv (**2**) şi cilindru (**6**) sunt montate două lamele (**4** şi **5**), un manşon (**3**) realizat din teflon asigurând izolarea electrică între inelele piezoactive (**1** şi **2**) şi masă.

Revendicări: 3
Figuri: 6

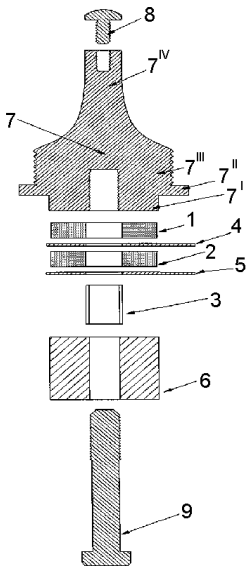

Fig. 4

(11) 122260 B1 *(51)* ***B22D 11/111*** (2006.01); ***C23F 11/00*** (2006.01) *(21)* a 2007 00874 *(22)* 17.12.2007 *(41)* 30.04.2008//4/2008 *(45)* 30.03.2009//3/2009 *(56)* EP 0267348 *(73) Seven Grup S.R.L., comuna Manasia, judeţul Ialomiţa, RO (72) Wesmas Gavril Anton, str. Gh. Lazăr, nr. 19, bl. 318, ap. 5, Urziceni, judeţul Ialomiţa, RO; Dincă Ion, Calea Bucureşti, nr. 87, bl. U1, ap. 1, sc. A, Urziceni, judeţul Ialomiţa, RO (54)* **AMESTEC MECANIC PENTRU PROTECŢIA TERMICĂ A FONTEI ŞI OŢELULUI LICHID**

(57) Invenţia se referă la un amestec mecanic pentru protecţia termică a fontei şi oţelului lichid dintr-o oală metalurgică, pe bază de cenuşă cu conţinut preponderent de SiO_2, Al_2O_3 şi CaO, ce are în compoziţie 95...98% în greutate cenuşă provenită din arderea lignitului în termocentrală, având compoziţia chimică în oxizi principali, cu 44-55% SiO_2; 6,7-9% Fe_2O_2; 18-24%Al_2O_3; 7-11%(CO+MgO); 3-5% carbon şi o componentă carbonică de 2-5% în greutate provenită din negru de fum sau grafit, amestecul având o densitate în stare afânată de 0,6...0,9 kg/dmc şi o temperatură de topire în intervalul 1250...1410/C.

Revendicări: 1

(11) 122261 B1 *(51)* ***B23C 3/30*** (2006.01); ***B27F 5/02*** (2006.01) *(21)* a 2007 00153 *(22)* 29.03.2007 *(41)* 30.09.2008//9/2008 *(45)* 30.03.2009//3/2009 *(56)* US 2185675; US 5389060; EP 103029 *(73) PROFILUX S.A., b-dul Iancu de Hunedoara, nr. 33, ap. 4, sector 1, Bucureşti, RO (72) Mircea Ioan, str. Cerealelor, nr. 47A, Corabia, judeţul Olt, RO; Cealâcu Petre, str. Mirceşti, nr. 62, Corabia, judeţul Olt, RO (54)* **DISPOZITIV DE BIGUIT SEMIFABRICATE DIN CARTON PENTRU CUTII CU DIMENSIUNI VARIABILE**

(57) Invenţia se referă la un dispozitiv de biguit semifabricate din carton pentru cutii cu dimensiuni variabile. Dispozitivul conform invenţiei cuprinde un motoreductor (**7**) care, prin intermediul unei curele trapezoidale (**8**), transmite o mişcare de rotaţie la o rolă de tragere (**3**) situată la nivelul mesei (**1**) dispozitivului, mişcarea de rotaţie a rolei (**3**) determinând translatarea semifabricatului printre rola de tragere (**3**) şi un set de discuri de presare (**9**) montate pe un arbore lăgăruit, arborele pe care sunt montate discurile de presare (**9**) fiind cuplat la o pârghie suport (**6**) articulată la masa (**1**) dispozitivului, forţa de presare a discurilor (**9**) fiind asigurată prin apăsarea pârghiei suport (**6**) şi comprimarea unor arcuri elicoidale (**4**) ce leagă pârghia suport (**6**) de masa (**1**) maşinii.

Revendicări: 2
Figuri: 3

(11) 122261 B1

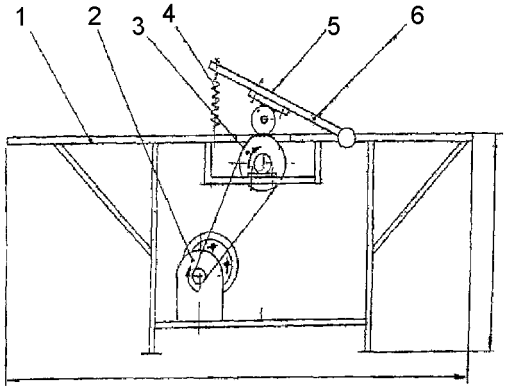

Fig. 1

(11) 122262 B1

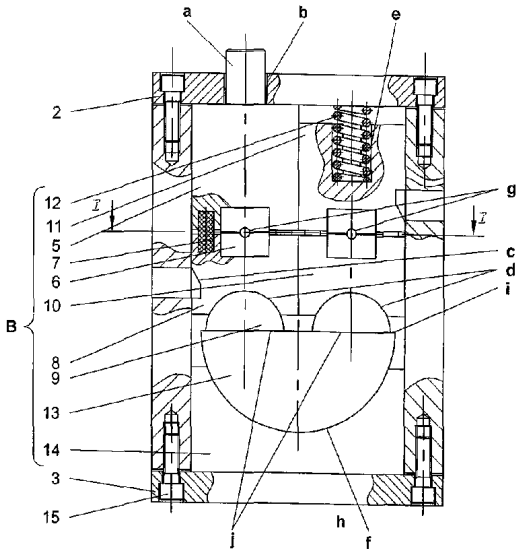

Fig. 3

(11) 122262 B1 *(51)* ***B23D 23/00*** (2006.01) *(21)* a 2006 00174 *(22)* 16.03.2006 *(41)* 28.02.2008//2/2008 *(45)* 30.03.2009//3/2009 *(56)* US 4516322 *(73)* *Universitatea Transilvania din Braşov, b-dul Eroilor, nr. 29, Braşov, judeţul Braşov, RO (72) Cioară I. Ruxandra Maria, str. Zizinului, nr. 20, bl. 35, sc. C, et. 8, ap. 40, Braşov, judeţul Braşov, RO; Cioară Gh. Gheorghe Romeo, str. Zizinului, nr. 20, bl. 35, sc. C, et. 8, ap. 40, Braşov, judeţul Braşov, RO (54)* **ŞTANŢĂ PENTRU DEBITARE DE PRECIZIE**

(57) Invenţia se referă la o ştanţă pentru debitare de precizie, folosită la maşinile-unelte automate, de debitare prin forfecare la rece. Ştanţa conform invenţiei se compune din doi pereţi (**1**) laterali, două plăci (**2** şi **3**) de capăt, o placă (**4**) de tăiere fixă şi un mecanism (**B**) executor, format din patru sănii (**5, 8, 10** şi **11**), nişte elemente (**7**) elastice, două semidiscuri (**9**) mici, un arc (**12**) elicoidal de compresiune, montat precomprimat, un semidisc (**13**) mare şi o piesă (**14**) de sprijin, debitarea realizându-se în planul dintre placa (**4**) de tăiere fixă şi mecanismul (**B**) executor, ca urmare a translatării faţă de muchiile tăietoare ale celor două alezaje (**h**) din placa (**4**) de tăiere fixă a acelor părţi din semifabricate strânse radial între cele două perechi de sănii (**5, 8** şi **10, 11**).

Revendicări: 2
Figuri: 8

(11) 122263 B1 *(51)* ***B23F 21/06*** (2006.01) *(21)* a 2006 00982 *(22)* 09.02.2007 *(41)* 29.08.2008//8/2008 *(45)* 30.03.2009//3/2009 *(56)* JP 56163828 *(73)* *Universitatea "Dunărea de Jos" din Galaţi, str. Domnească, nr. 111, Galaţi, judeţul Galaţi, RO (72) Dima Mircea, str. Regiment 11 Siret, nr. 48, bl. G2, ap. 54, Galaţi, judeţul Galaţi, RO; Epureanu Alexandru, str. Lăpuşneanu, nr. 16, bl.B6, ap. 16, Galaţi, judeţul Galaţi, RO; Teodor Virgil Gabriel, str. Constructorilor, nr. 20, bl. CS5, ap. 12, Galaţi, judeţul Galaţi, RO; Oancea Nicolae, str. Brăilei, nr. 48, bl. Br1C, sc. II, ap. 65, Galaţi, judeţul Galaţi, RO (54)* **CUŢIT-ROATĂ DE DANTURAT CU DINŢI AMOVIBILI**

(57) Invenţia se referă la un cuţit-roată folosit pentru prelucrarea unei roţi dinţate evolventice. Cuţitul-roată conform invenţiei are în componenţă un corp (**1**) pe care se montează un inel (**2**) de ghidare, prevăzut cu nişte locaşuri (**a**), poziţionat faţă de corp (**1**) cu nişte ştifturi (**6**) de centrare, în fiecare locaş (**a**) al inelului (**2**) de ghidare fiind montat câte un dinte (**3**) aşchietor, fixat de câte o bridă (**4**), cu ajutorul unor şuruburi (**5**), o suprafaţă (**b**) înclinată a bridei (**4**) asigurând sprijinirea pe o suprafaţă (**c**) care delimitează locaşul (**a**) din inel (**2**) şi pe o faţă (**d**) frontală a corpului (**1**), realizând o prindere rigidă a dinţilor (**3**) faţă de corp (**1**).

Revendicări: 1
Figuri: 5

(11) 122263 B1

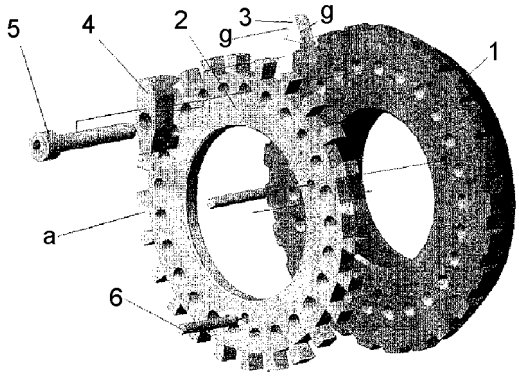

Fig. 2

(11) 122264 B1

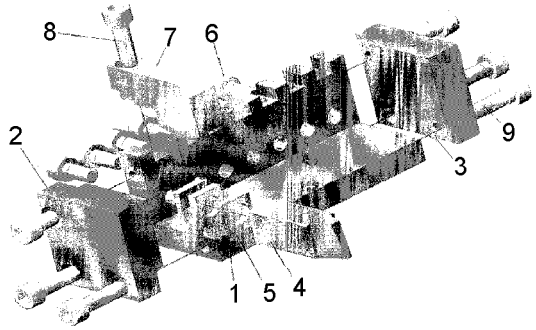

Fig. 1

(11) 122264 B1 *(51)* ***B23F 21/08*** (2006.01) *(21)* a 2006 00706 *(22)* 15.09.2006 *(41)* 30.05.2008//5/2008 *(45)* 30.03.2009//3/2009 *(56)* DE 3935651 *(73) Universitatea "Dunărea de Jos" din Galați, str. Domnească, nr. 111, Galați, județul Galați, RO (72) Epureanu Alexandru, str. Lăpuşneanu, nr. 16, bl. B6, ap. 16, Galați, județul Galați, RO; Dima Mircea, str. Regiment 11 Siret, nr. 48, bl. G2, ap. 54, Galați, județul Galați, RO; Teodor Virgil Gabriel, str. Constructorilor, nr. 20, bl. CS5, ap. 12, Galați, județul Galați, RO; Oancea Nicolae, str. Brăilei, nr. 48, bl. Br1C, sc. II, ap. 65, Galați, județul Galați, RO (54)* **CUȚIT-PIEPTENE PENTRU DANTURARE**

(57) Invenția se referă la un cuțit-pieptene cu dinți repoziționabili, destinat prelucrării prin rulare a roților dințate cilidrice, cu dantură exterioară. Cuțitul conform invenției este format dintr-un ansamblu de cuție (**4**) profilate, independente, montate pe un corp (**1**) prevăzut cu doi pereți (**2 şi 3**) laterali, cuțitele (**4**) profilate fiind poziționate în raport cu peretele corpului (**1**), prin nişte adaosuri (**5**) de reglare şi, respectiv, fixate cu nişte şuruburi (**6**), fiecare cuțit (**4**) profilat fiind fixat, în raport cu suprafața frontală a corpului (**1**), prin nişte bride (**7**) şi prin nişte şuruburi (**8**).

Revendicări: 1
Figuri: 4

(11) 122265 B1 *(51)* ***B23H 1/04*** (2006.01) *(21)* a 2006 00797 *(22)* 20.04.2006 *(41)* 30.09.2008//9/2008 *(45)* 30.03.2009//3/2009 *(56)* GB 1037334 *(73) Universitatea din Oradea, str. Universității, nr. 1, cod 410087, Oradea, RO (72) Pop Mircea Teodor, b-dul Decebal, nr. 54, bl. C25, ap. 9, Oradea, RO; Buidoş Traian, b-dul Dacia nr. 113, bl. B2, sc. F, ap. 10, Oradea, RO; Blaga Florin Sandu, str. Prof. Gh. Costaforu, nr. 2, bl. C 10, ap. 13, Oradea, RO; Maghiar Teodor, str. Barbu Ştefănescu Delavrancea, nr. 19/A, Oradea, RO (54)* **DISPOZITIV DE PRELUCRARE PRIN EROZIUNE ELECTRICĂ, A ALEZAJELOR CANELATE ALE CORPURILOR ANODICE**

(57) Invenția se referă la un dispozitiv de prelucrare prin eroziune electrică a alezajelor canelate, de la corpurilor anodice, folosite la realizarea magnetroanelor de 850 şi 1500 W. Dispozitivul conform invenției se compune dintr-un corp (**1**) principal, realizat din oțel carbon, în care sunt ghidate nişte lamele electrod (**4**), poziționate în nişte canale de tip "T" ale unei piulițe (**3**), care pot fi reglate cu ajutorul unui şurub (**2**) micrometric, la cota la care urmează să fie prelucrate, lamelele electrod (**4**) fiind montate pe direcția axială, prin intermediul unor semicapace (**5** şi **6**) care sunt fixate în corp (**1**) cu nişte şuruburi (**7**).

Revendicări: 1
Figuri: 2

(11) 122265 B1

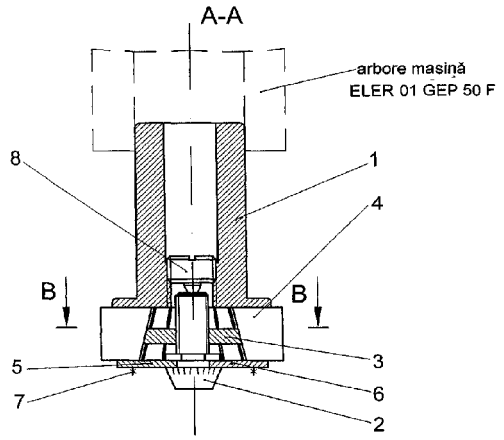

Fig. 1

(11) 122266 B1 *(51)* ***B23K 1/20*** (2006.01); ***B23K 20/00*** (2006.01) *(21)* a 2006 00639 *(22)* 10.08.2006 *(41)* 29.12.2006//12/2006 *(45)* 30.03.2009//3/2009 *(56)* JP 58023586 *(73) Georgescu Bogdan, b-dul George Coşbuc, nr. 19, bl. B4, ap. 41, Galaţi, judeţul Galaţi, RO (72) Georgescu Bogdan, b-dul George Coşbuc, nr. 19, bl. B4, ap. 41, Galaţi, judeţul Galaţi, RO (54)* **PROCEDEU DE SUDARE LA RECE, PRIN PRESARE PE SUPRAFEŢE ZIMŢATE**

(57) Invenţia se referă la un procedeu de sudare prin presare pe suprafeţe zimţate, destinat îmbinării unor metale cu plasticitate diferită, în vederea realizării unor piese bimetalice sau multistrat. Procedeul conform invenţiei constă în practicarea pe suprafaţa piesei de sudat, realizată din material mai dur, a unor zimţi liniari, circulari sau de o altă formă, care au, în secţiune transversală, o formă triunghiulară, cu unghiul la vârf de 30...90/ şi cu pasul zimţării de 2...5 mm, iar cealaltă piesă, realizată din material mai moale, are suprafaţa plană, sudarea realizându-se prin presarea componentelor la temperatura mediului ambiant, cu o presiune de refulare de aproximativ 200MPa, după ce suprafeţele de îmbinat au fost curăţite la luciu metalic, îmbinarea rezultată fiind supusă unui tratament termic, prin încălzire în cuptor, timp de 30...60 min, la o temperatură de aproximativ 500/C şi în mediu atmosferic normal.

Revendicări: 1
Figuri: 4

(11) 122267 B1 *(51)* ***B23P 19/02*** (2006.01) *(21)* a 2005 00241 *(22)* 16.03.2005 *(41)* 30.08.2005//8/2005 *(45)* 30.03.2009//3/2009 *(56)* EP 0005210 *(73) Stoian Adrian, b-dul Republicii, bl. 46, sc. C, ap. 35, Roman, judeţul Neamţ, RO (72) Stoian Adrian, b-dul Republicii, bl. 46, sc. C, ap. 35, Roman, judeţul Neamţ, RO (54)* **DISPOZITIV PENTRU LIPIREA TRADUCTOARELOR TENSOMETRICE**

(57) Invenţia se referă la un dispozitiv pentru lipirea traductoarelor tensometrice sau a altor senzori de diferite tipuri, în interiorul unor tuburi de forme şi dimensiuni diferite. Dispozitivul conform invenţiei este alcătuit din nişte corpuri (**1**) pe care sunt poziţionate şi fixate provizoriu nişte traductoare (**6**) tensometrice, prin intermediul unui strat (**2**) din elastomer, sub acţiunea vidului creat în nişte cavităţi (**a**) ale corpurilor (**1**) şi ale unor orificii (**b**), corpurile (**1**) fiind strânse spre axa dispozitivului, prin acţiunea unui corp (**9**) cilindric asupra unor zone (**d**) înclinate ale unor lamele (**8**) elastice, de susţinere a corpurilor (**1**), corpul (**9**) cilindric glisează, prin intermediul unor tuburi (**g** şi **h**), într-un suport (**11**) prevăzut cu trei braţe (**l**) radiale şi nişte gheare (**13**) reglabile, care fixează întregul dispozitiv pe un capăt (**c**) al unui tub (**7**), iar pentru lipirea fermă şi uniformă a traductoarelor (**6**) tensometrice pe interiorul tubului (**7**), este

(11) 122267 B1
prevăzut cu un balon gonflabil, care primeşte presiune din exterior, prin nişte tuburi (**g** şi **h**), presând asupra corpurilor (**1**), după ce corpul (**9**) a fost retras în exterior.

Revendicări: 4
Figuri: 7

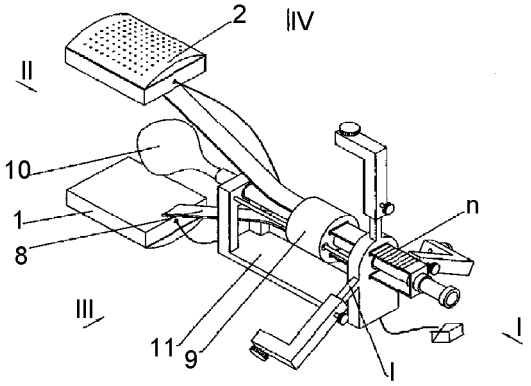

Fig. 1

(11) 122268 B1 *(51)* ***B29B 13/10*** (2006.01); ***B29B 17/02*** (2006.01); ***B02C 18/06*** (2006.01) *(21)* a 2004 00783 *(22)* 10.09.2004 *(41)* 30.03.2005//3/2005 *(45)* 30.03.2009//3/2009 *(56)* US 4757949 *(73) ARTEGO S.A., str. Ciorcârlău, nr. 38, Târgu-Jiu, judeţul Gorj, RO (72) David Viorel, b-dul Constantin Brâncuşi, bl. 9A, ap.14, Târgu- Jiu, judeţul Gorj, RO; Angliţoiu Florian, str. Jiului, nr. 67, Târgu Jiu, judeţul Gorj, RO; Trotea Tiberiu, str. Jiului, nr. 63, Târgu-Jiu, judeţul Gorj, RO; Dabelea Mădălina, str. Unirii, bl. 3, ap. 36, Târgu-Jiu, judeţul Gorj, RO; Tomescu Constantin Sorin, str. 23 August, nr. 6, Târgu-Jiu, judeţul Gorj, RO; Crăc Vasile, str. 23 August, bl. 9, ap. 7, Târgu-Jiu, judeţul Gorj, RO; Ozunu Margareta, str. Bicaz, nr. 15, Târgu-Jiu, judeţul Gorj, RO (54)* **PROCEDEU ŞI INSTALAŢIE DE RECUPERARE A DEŞEURILOR DIN BENZI TRANSPORTOARE ŞI DE REALIZARE A UNOR PRODUSE DIN ACESTE DEŞEURI**

(57) Invenţia se referă la un procedeu şi o instalaţie de recuperare a deşeurilor din benzi transportoare şi de realizare a unor produse finite. Procedeul de recuperare a deşeurilor din fluxul de fabricaţie al benzilor transportoare şi de realizare a produselor finite cuprinde etapele de: colectare a materialului rezidual provenit din fluxul tehnologic de fabricaţie a benzilor transportoare, format din inserţie textilă impregnată şi amestec de cauciuc; omogenizare a materialului din cauciuc, conţinând inserţia textilă, în cadrul unor valţuri de sfărâmare, având o viteză de rotaţie de 30-60 rot/min; dozarea corespunzătoare, prin intermediul unui cântar; transportul tranşelor de material dozat către operaţiile de matriţare ulterioare, şi se

(11) 122268 B1

caracterizează prin aceea că, înainte de operaţia de omogenizare, materialul este tăiat în bucăţi de 30-100 cm, după care este transportat către operaţia de omogenizare a materialului, care este realizată în cadrul unor valţuri de tipul unor cilindrii prezentând striaţii paralele cu generatoarea cilindrilor, ce prezintă un coeficient de fricţie de 1-1,2. Instalaţia cuprinde o maşină de tăiat deşeuri (**1**), unde se obţin bucăţi de carcasă între 30 şi 100 cm, care se deversează pe o bandă transportoare care are rolul de a le introduce în valţurile de sfărâmare (**3**) de tipul unor cilindrii prezentând striaţii paralele cu generatoarea cilindrilor, o bandă transportoare (**6**) cu rol de preluare a materialului omogenizat şi introducerea acestuia într-un buncăr de depozitare (**7**) prevăzut cu un cântar dozator şi cu o bandă orizontală (**8**), care transportă tranşele de material până la presele de vulcanizat (**9**) prevăzute cu matriţă de preformare şi formare prin vulcanizare la cald, unde se obţin produsele finite.

Revendicări: 3
Figuri: 1

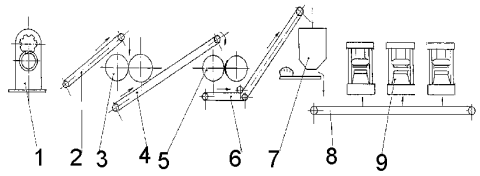

(11) 122269 B1 *(51)* ***B32B 13/12*** (2006.01) *(21)* a 2005 00209 *(22)* 08.03.2005 *(41)* 29.09.2006//9/2006 *(45)* 30.03.2009//3/2009 *(56)* RO 113830B1 *(73) Duca Alexandru, aleea Crăeşti, nr. 5, bl. AD41, sc. 2, et. 3, ap. 17, sector 6, Bucureşti, RO; Stroe Mihai, str. Bârsăneşti, nr. 3, bl. 151, sc. 2, ap. 58, sector 6, Bucureşti, RO (72) Duca Alexandru, aleea Crăeşti, nr. 5, bl. AD41, sc. 2, et. 3, ap. 17, sector 6, Bucureşti, RO; Stroe Mihai, str. Bârsăneşti, nr. 3, bl. 151, sc. 2, ap. 58, sector 6, Bucureşti, RO (74) Inventa - Agenţie Universitară de Inventică S.R.L., b-dul Corneliu Coposu, nr. 7, bl. 104, sc. 2, ap. 31, sector 3, Bucureşti (54)* **PRODUS STRATIFICAT PENTRU DALE, PAVELE ŞI BORDURI STRADALE, ŞI PROCEDEU DE REALIZARE A ACESTUIA**

(57) Invenţia se referă la un produs stratificat pentru dale, pavele şi borduri stradale, pentru trafic pietonal sau pentru amenajări în aer liber, în parcuri sau locuri de joacă pentru copii, sau pentru spaţii destinate practicării sportului, şi la un procedeu de fabricare a acestuia. Produsul stratificat, conform invenţiei, este constituit din două straturi, lipite între ele direct, prin matriţare, stratul inferior fiind alcătuit din beton vibrat sau presat, iar stratul superior este alcătuit din granule de cauciuc liat cu un polimer uretanic, raportul înălţimii stratului superior faţă de stratul inferior fiind cuprins între 1/4...1/8 şi se realizează în matriţă, cu introducerea întregului ansamblu într-o presă, la temperatura mediului ambiant, timp de 25 min, la o presiune de 0,2...2 kgf/cm^2.

Revendicări: 5

(11) 122270 B1 *(51)* ***B32B 21/08*** (2006.01); ***B27N 3/08*** (2006.01) *(21)* a 2005 00026 *(22)* 10.01.2005 *(41)* 30.09.2005//9/2005 *(45)* 30.03.2009//3/2009 *(56)* RO 118645 *(73) Voina Septimiu Sever, şoseaua Fundeni, nr. 1, bl. 38, sc. B, et. 9, ap. 103, sector 2, Bucureşti, RO (72) Voina Septimiu Sever, şoseaua Fundeni, nr. 1, bl. 38, sc. B, et. 9, ap. 103, sector 2, Bucureşti, RO (54)* **PROCEDEU ŞI ECHIPAMENT PENTRU REALIZAREA UNUI COVOR LIGNOCELULOZIC**

(57) Invenţia se referă la un procedeu şi la un echipament pentru realizarea de perforaţii într-un covor din material lignocelulozic ce se foloseşte la obţinerea plăcilor lignocelulozice perforate. Procedeul conform invenţiei, pentru realizarea unui covor lignocelulozic, cuprinde o primă etapă de realizare a unor perforaţii în materialul lignocelulozic (**C**) al covorului, prin presarea pe o tablă suport (**1**) perforată, reazemată pe o placă perforată de ghidaj (**2**), prin ale căror perforaţii sunt introduse nişte poansoane (**3**) fixate pe o altă placă, urmată de o etapă de compactare la rece a materialului lignocelulozic, cu o forţă de 0,5 kgf/cm^2, de un dispozitiv cu role, după care tabla suport cu covorul din material lignocelulozic compactat sunt preluate de un transportor cu curele

(11) 122270 B1

(**6**) şi introduse într-o presă caldă, şi se caracterizează prin aceea că acest procedeu cuprinde o etapă de ridicare şi coborâre a plăcii prevăzute cu poansoanele (**3**) destinate realizării perforaţiilor în covorul lignocelulozic, prin intermediul unui lift (**4**). Echipamentul conform invenţiei, pentru realizarea procedeului, cuprinde o tablă suport (**1**) perforată, care se sprijină pe o placă perforată de ghidaj (**2**) şi este străpunsă de o placă cu poansoane (**3**), precum şi un dispozitiv de compactare a materialului lignocelulozic, şi se caracterizează prin aceea că perforaţiile din covorul lignocelulozic sunt realizate prin ridicarea şi coborârea plăcii cu poansoane (**3**), cu ajutorul unui lift (**4**).

Revendicări: 2
Figuri: 1

(11) 122270 B1

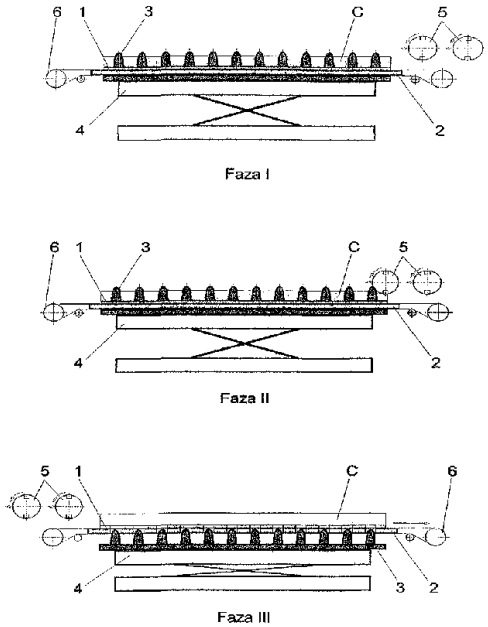

Fig. 1

(11) 122271 B1 *(51)* ***B32B 27/32*** (2006.01) *(21)* a 2005 00812 *(22)* 23.09.2005 *(41)* 28.02.2006//2/2006 *(45)* 30.03.2009//3/2009 *(56)* RO 119784B8 *(73) VALROM INDUSTRIE S.R.L., b-dul Preciziei, nr. 28, sector 6, Bucureşti, RO (72) Scîrlet Ionel, şoseaua Colentina, nr. 62A, bl. 113, sc. B, et. 2, ap. 82, sector 2, Bucureşti, RO (74) Cabinet Proprietate Industrială Popescu Angela, str. Complexului, nr. 10, bl. 40, ap. 14, Bucureşti (54)* **PRODUSE TERMOPLASTICE STRATIFICATE ŞI PROCEDEU DE OBŢINERE A ACESTORA**

(57) Invenţia se referă la produse termoplastice stratificate, cu formă cilindrică, printr-un procedeu de formate rotaţională. Produsele termoplastice, conform invenţiei, au pereţii formaţi din două straturi, dintre care un strat exterior format din materiale termoplastice compacte, de preferinţă polietilenă, şi un strat interior alcătuit din materiale termoplastice expandate, de preferinţă polietilenă cu grad de reticulare de 65...70%, cu concentraţie până la 2% în greutate, de preferinţă 1...1,5% în greutate conţinut de agenţi chimici de expandare, sau pe pereţii formaţi din trei straturi, straturile interioare şi exterioare având aceeaşi componenţă, iar stratul intermediar fiind alcătuit din materiale termoplastice expandate, de preferinţă polietilenă, expandat, cu concentraţie de până la 2% în greutate, de preferinţă 1...1,5% în greutate conţinut de agenţi chimici de expandare.

Revendicări: 8
Figuri: 4

(11) 122272 B1 *(51)* ***B61D 27/00*** (2006.01); ***G05D 23/19*** (2006.01) *(21)* a 2006 00200 *(22)* 27.03.2006 *(41)* 30.11.2007//11/2007 *(45)* 30.03.2009//3/2009 *(56)* DE 3127024 (A1); US 5316214 (A) *(73) ICPE SAERP S.A., Splaiul Unirii, nr. 313, sector 3, Bucureşti, RO (72) Rădulescu Vasile, Calea 13 Septembrie, nr. 119, bl. 125, sc. 1, et. 3, ap. 7, sector 5, Bucureşti, RO; Străinescu Ioan, b-dul Timişoara, nr. 23, bl. Z2, ap. 5, sector 6, Bucureşti, RO; Moroianu Leonard, Calea Văcăreşti, nr. 278, bl. 68, ap. 6,sector 4, Bucureşti, RO; Bozas Florin, str. Maior Popescu Eugen, nr. 11, sector 6, Bucureşti, RO; Enache Beniamin, str. Ciochina, nr. 4, bl. 10, sc. 2, et.4, ap. 35, sector 4, Bucureşti, RO; Dascălu Adrian, str. Doamna Ghica, nr. 26, bl. 7, sc. 2, ap. 29, sector 2, Bucureşti, RO; Brăslaşu Doru, Aleea Politehnicii, nr. 6, bl. 3, sc. 5, et. 1, ap. 56, sector 6, Bucureşti, RO; Rădulescu Bogdan, Calea 13 Septembrie, nr. 119, bl. 125, sc. 1, et. 3, ap. 7, sector 5, Bucureşti, RO (54)* **ECHIPAMENT DE COMANDĂ, CONTROL ŞI DIAGNOZĂ PENTRU AGREGATUL DE CONDIŢIONARE A AERULUI DE PE VAGOANELE FEROVIARE DE CĂLĂTORI**

(57) Invenţia se referă la un echipament de comandă, control şi diagnoză a mărimilor de stare dintr-un agregat de condiţionare a aerului din vagoanele de cale ferată. Echipamentul conform invenţiei este alcătuit dintr-un controler (**1**) principal, care asigură

(11) 122272 B1

controlul şi reglarea condiţionării aerului dintr-un vagon, un bloc (**2**) de comandă local, ce asigură reglarea fină şi limitată la un compartiment al vagonului, precum şi dintr-un bloc (**3**) de diagnoză, care analizează permanent evenimentele şi le afişează, în general, într-un dulap de comandă al vagonului.

Revendicări: 8
Figuri: 12

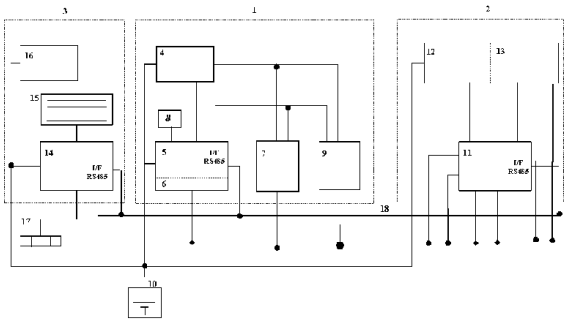

Fig. 1

(11) 122273 B1

prin aceea că acesta cuprinde o supapă (**14**) normal închisă, care, cu ajutorul diafragmei (**15**), printr-o mişcare în sus şi în jos, închide şi deschide orificiul central (**3**) al plăcii inelare (**2**), supapa (**14**) fiind fixată de diafragmă (**15**) prin placa de rigidizare (**16**), arcul elicoidal (**21**), inserat între placa inelară (**2**) şi placa de rigidizare (**16**), ţinând supapa închisă, iar către exterior este montat, într-o gaură (**10**) a unei flanşe (**6**), un element de sugere a băuturii (**7**), format dintr-o parte tubulară internă (**9**) şi o parte tubulară externă (**8**), care poate fi pivotată cu 360/ între o poziţie verticală în sus, de folosire, şi o poziţie verticală în jos, de stocare.

Revendicări: 7
Figuri: 8

---

(11) 122273 B1 *(51)* ***B65D 47/20*** (2006.01); ***B65D 47/04*** (2006.01) *(21)* a 2005 00997 *(22)* 30.11.2005 *(30)* 03.12.2004 US 11/004,180 *(41)* 29.08.2008//8/2008 *(45)* 30.03.2009//3/2009 *(56)* US 6145695; US 1537399; WO 01/92133 A2; US 200406059; US 2004/0011800 A1. *(73) Drajan Cornell, 976 Spicer Cove Rd, Hendersonville, North Carolina, US; Malau Cornelia Niculina, str. Nicolae Titulescu, nr. 22, ap. 6, Slatina, judeţul Olt, RO (72) Drajan Cornell, 976 Spicer Cove Rd, Nc 28792, Hendersonville, North Carolina, US; Malau Cornelia Niculina, str. Nicolae Titulescu, nr. 22, ap. 6, Slatina, judeţul Olt, RO (74) Agenţie de Proprietate Intelectuală şi Transfer de Tehnologie -AGPITT, S.R.L., b-dul Libertăţii, nr. 12, bl. 113, sc. 2, ap. 28, sector 4, C.P. 42-106, cod 040129, Bucureşti (54)* **DISPOZITIV DE DISTRIBUIRE CU PRESIUNE CONTROLATĂ, PENTRU RECIPIENT CU BĂUTURI CARBOGAZOASE**

(57) Invenţia se referă la un dispozitiv de distribuire, cu presiune controlată, pentru un recipient cu băuturi carbogazoase, utilizat pentru recipiente de băut, pentru sport sau în excursii. Dispozitivul de distribuire cu presiune controlată, pentru un recipient cu băuturi carbogazoase, ce conţine un corp cilindric (**1**), care are în interior o placă inelară (**2**), cu un orificiu central (**3**), o diafragmă elastică (**15**), o placă de rigidizare (**16**) şi un arc elicoidal (**21**), se caracterizează

(11) 122273 B1

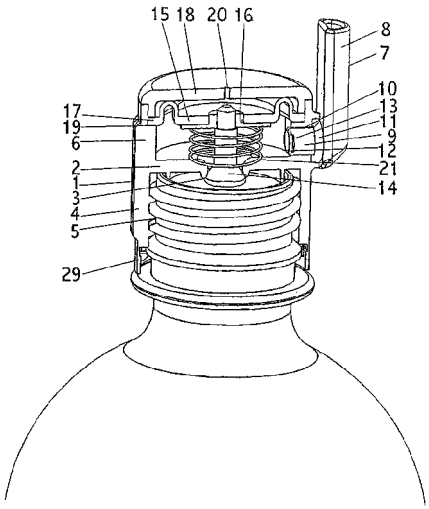

Fig. 1

(11) 122274 B1 *(51)* ***B65D 59/00*** (2006.01) *(21)* a 2006 00935 *(22)* 04.12.2006 *(41)* 30.04.2007//4/2007 *(45)* 30.03.2009//3/2009 *(56)* EP 0148807 *(73) EXITEHNICA S.R.L., b-dul Republicii, nr. 25, Roman, judeţul Neamţ, RO (72) Dingher Valeriu, b-dul Republicii, nr. 25, Roman, judeţul Neamţ, RO (74) Agenţie de Proprietate Industrială şi Transfer Tehnologic - Stoian Ioan, b-dul Republicii, bl. 46, sc. C, ap. 35, cod 611127, Roman, judeţul Neamţ (54)* **CAPAC PROTECTOR PENTRU CAPETELE ŢEVILOR FILETATE**

(57) Invenţia se referă la un capac protector pentru capetele ţevilor filetate interior sau exterior, utilizat în timpul manipulării, transportului şi depozitării ţevilor de diverse diametre, folosite în industria petrolului sau în diverse instalaţii. Capacul conform invenţiei are o zonă (**j**) striată longitudinal, care cuprinde, parţial sau total, o suprafaţă (**i**) exterioară a unui corp (**1**), având nişte striuri (**k**) longitudinale, care au o adâncime cuprinsă într-o zonă (**l**) dintre diametrul suprafeţei (**i**) exterioare şi diametrul unei zone (**c**) inelare continue şi care descreşte progresiv, spre capătul opus al zonei (**j**) striate sau spre capătul întregii suprafeţe (**i**) exterioare, fundul striurilor (**k**) fiind dispus pe o suprafaţă (**m**) tronconică, iar zona (**c**) inelară continuă are o suprafaţă (**d**) exterioară sub forma unui sfert de inel convex, zonă (**c**) inelară continuă, care cuprinde o a doua zonă (**e**) inelară discontinuă.

Revendicări: 4
Figuri: 16

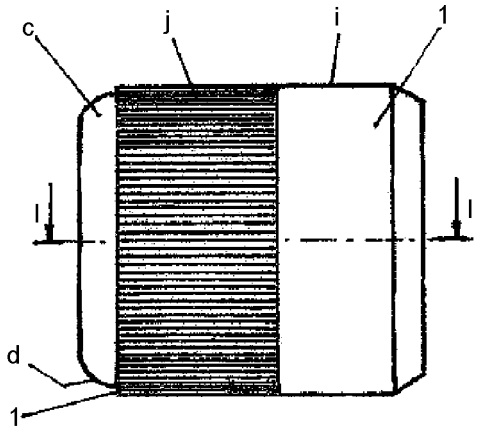

Fig. 1

(11) 122275 B1 *(51)* ***C02F 1/40*** (2006.01); ***C02F 1/42*** (2006.01) *(21)* a 2004 00225 *(22)* 15.03.2004 *(41)* 28.01.2005//1/2005 *(45)* 30.03.2009//3/2009 *(56)* RO 102471, RO 94515, RO 112499; JP 54118651 *(73) SMC MANAGER S.A., str. Lozoveni, nr. 115A, Galaţi, judeţul Galaţi, RO (72) Pavel Simion, str. Cloşca, nr. 1A, bl. PS13C, ap. 88, Galaţi, judeţul Galaţi, RO; Iliev Andrei, str. Melodiei, nr. 18, bl. B4, ap. 58, Galaţi, judeţul Galaţi, RO; Olaru Emanuel, str. Brăilei, nr. 242, bl. F2, ap. 22, Galaţi, judeţul Galaţi, RO; Liga Viorel, b-dul George Coşbuc, nr. 336, Galaţi, judeţul Galaţi, RO; Ciobanu Ion, Micro 19, bl. P1, ap. 28, Galaţi, judeţul Galaţi, RO (54)* **SEPARATOR COMBINAT, PENTRU EPURAREA APELOR POLUATE CU HIDROCARBURI**

(57) Invenţia se referă la un separator combinat, pentru poluarea apelor cu hidrocarburi, prin separare gravitaţională în mai multe trepte. Separatorul este constituit dintr-un singur corp cu o gură (**A**) de alimentare, o cameră (**B**) de liniştire în care se află o casetă (**1**), un compartiment de separare gravitaţională (**C**), prevăzut cu un dom de colectare a hidrocarburilor (**C1**) şi o conductă de evacuare (**G**).

Revendicări: 4
Figuri: 2

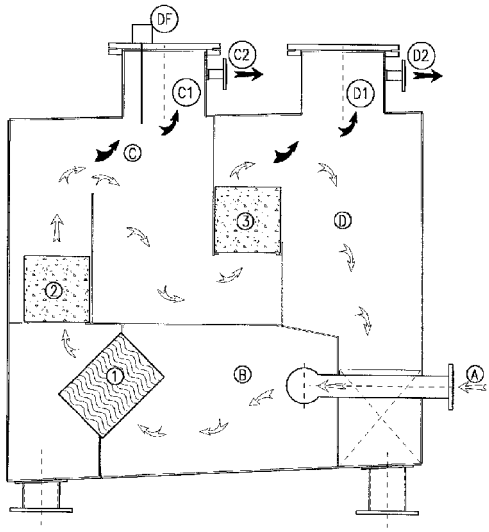

Fig. 1

(11) 122276 B1 *(51)* ***C04B 18/12*** (2006.01) *(21)* a 2003 00895 *(22)* 23.04.2002 *(30)* 02.05.2001 US 60/287,669 *(41)* 30.07.2004//7/2004 *(45)* 30.03.2009//3/2009 *(86)* US 02/12490 23.04.2002 *(87)* WO 02/089940 14.11.2002 *(56)* US 4810682; US 3985567; US 5554352 *(73) Jaquays Charles D., P.O.Box 2090 Kingshill, St.Croix, Virgin Islands, US (72) Jaquays Charles D., P.O.Box 2090 Kingshill, St.Croix, Virgin Island, US (74) Cabinet M.Oproiu - Consiliere în Proprietate Intelectuală S.R.L., str. Popa Savu, nr. 42, parter, sector 1, Bucureşti (54)* **PROCEDEU PENTRU TRATAREA DEŞEURILOR DE BAUXITĂ**

(57) Invenţia se referă la un procedeu pentru tratarea deşeurilor de bauxită în vederea neutralizării unei cantităţi predominante de hidroxid de sodiu prezent în deşeuri. Procedeul cuprinde următoarele etape: a) măcinarea deşeurilor de bauxită, pentru a rezulta o pulbere omogenă, suficient de fină pentru a trece printr-o sită de 16 mesh; b) agitarea pulberii rezultate în etapa a), concomitent cu adăugarea apei pentru formarea unei paste care curge liber; c) adăugarea la pasta formată în etapa b) a unei cantităţi adecvate de acid sulfuric, pentru a neutraliza hidroxidul de sodiu la un *p*H de 5,5-6, cu formare de apă şi soluţie apoasă de de sulfat de sodiu; d) separarea soluţiei apoase de sulfat de sodiu rezultată în etapa c) din restul de pastă insolubilă, fără spălarea pastei, în timp ce se lasă în pasta insolubilă să rămână o cantitate reziduală de sulfat de sodiu eficientă catalitic pentru cristalizarea carbonatului.

Revendicări: 8

---

(11) 122277 B1 *(51)* ***C07C 273/02*** (2006.01) *(21)* a 2001 00512 *(22)* 10.05.2001 *(41)* 30.04.2003//4/2003 *(45)* 30.03.2009//3/2009 *(56)* FR 8814911 *(73) Foca Neculai, str. Vasile Lupu, nr. 83, bl. D1, sc. A, et. 1, ap. 7, Iaşi, judeţul Iaşi, RO; Creţescu Igor, str. Tudor Vladimirescu, bl. Q1, sc. B, et. 2, ap. 10, Iaşi, judeţul Iaşi, RO; Condurache Dorin, str. Ciurchi, nr. 127, bl. E1, sc. C, ap. 3, Iaşi, judeţul Iaşi, RO (72) Foca Neculai, str. Vasile Lupu, nr. 83, bl. D1, sc. A, et. 1, ap. 7, Iaşi, judeţul Iaşi, RO; Creţescu Igor, str. Tudor Vladimirescu, bl. Q1, sc. B, et. 2, ap.10, Iaşi, judeţul Iaşi, RO; Condurache Dorin, str. Ciurchi, nr. 127, bl. E1, sc. C, ap. 3, Iaşi, judeţul Iaşi, RO (54)* **PROCEDEU DE OBŢINERE A UNOR COMBINAŢII COMPLEXE CU LIGANZI ORGANICI CU REACTIVITATE SCĂZUTĂ**

(57) Invenţia se referă la un procedeu de obţinere a unor combinaţii organice complexe, cu metale din blocul "d", care constă în aceea că reacţia are loc în topitură, în sistem ternar uree-sarea metalului tranziţional-ligand organic, prin prepararea complexului cationului metalic cu ureea, la o temperatură menţinută la 160/C, după care se adaugă 4-metoxi-2-hidroxi-hidroxinenzofenona, menţinând temperatura reacţiei constantă, sub punctul de descompunere a ureei, timp de 2 h, după care produsul finit se spală cu solvenţi adecvaţi.

Revendicări: 1

(11) 122278 B1 *(51)* ***C07D 277/82*** (2006.01); ***C14C 9/00*** (2006.01) *(21)* a 2006 00767 *(22)* 10.10.2006 *(41)* 30.04.2008//4/2008 *(45)* 30.03.2009//3/2009 *(56)* US2004/0039180 A1 *(73) Institutul Naţional de Cercetare Dezvoltare Textile Pielărie - Sucursala Institutul de Cercetări Pielărie Încălţăminte, str. Ion Minulescu, nr. 93, sector 3, Bucureşti, RO (72) Ţârlea Maria Marcela, str. Ion Câmpineanu, nr. 9, ap. 13, et. 5, sector 1, Bucureşti, RO (54)* **PROCEDEU DE OBŢINERE A UNUI DERIVAT SULFONAT DE 2-AMINOBENZOTIAZOL-6-SUBSTITUIT**

(57) Invenţia se referă la un procedeu de obţinere a unui derivat de 2-aminobenzotiazol-6-substituit, cu formula generală (I)

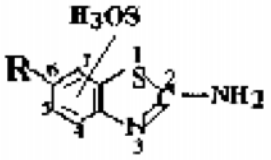

unde R este $-CH_3$, $-CH_3O$, -Cl şi $-NO_2$, prin reacţia de sulfonare dintre un derivat de 2-aminobenzotiazol cu un agent de sulfonare în care, într-o primă etapă, la temperatura de 20...25/C, peste agentul de sulfonare se adaugă sub agitare, timp de 2...3 h, în doze mici, derivatul de 2-aminobenzotiazol, după care se ridică temperatura masei de reacţie la 40...90/C, unde se menţine 6...8 h, apoi produsul final se separă prin răcire şi filtrare. Derivatul obţinut prin procedeul descris se utilizează pentru conservarea pieilor de bovine.

Revendicări: 3

---

(11) 122279 B1 *(51)* ***C08B 35/00*** (2006.01) *(21)* a 2004 00154 *(22)* 06.08.2002 *(30)* 22.08.2001 DE 101 41 099.9 *(41)* 30.09.2004//9/2004 *(45)* 30.03.2009//3/2009 *(86)* EP 02/08757 06.08.2002 *(87)* WO 03/018639 06.03.2003 *(56)* EP 1075839; WO 0018893 *(73) Supramol Parenteral Colloids GmbH, Industriestrasse 1-3, Rosbach-Rodheim, DE (72) Sommermeyer Klaus, in Der Laubach 26, 61191, Rosbach V.D.H, DE (74) Cabinet M. Oproiu - Consiliere în Proprietate Intelectuală S.R.L., str. Popa Savu, nr. 42, parter, sector 1, Bucureşti (54)* **AMILOPECTINĂ HIPERRAMIFICATĂ PENTRU UTILIZARE ÎN TRATAMENTUL CHIRURGICAL ŞI TERAPEUTIC LA MAMIFERE SAU PENTRU METODE DE DIAGNOSTIC, ÎN SPECIAL, PENTRU UTILIZARE CA EXPANDOR DE VOLUM AL PLASMEI**

(57) Prezenta invenţie se referă la amilopectină hiperramificată şi la derivaţi ai acesteia, pentru utilizare în tratamentul chirurgical şi terapeutic la mamifere sau pentru metode de diagnostic, în special, pentru utilizare ca expandor de volum al plasmei. *Amilopectina hiperramificată* prezintă un grad de ramificare mediu între > 10 şi 25 mol% şi o masă moleculară medie gravimetrică în intervalul 40000 până la 800000 Dalton.

Revendicări: 7

(11) 122280 B1 *(51)* ***C08F 18/08*** (2006.01) *(21)* a 2006 00979 *(22)* 14.12.2006 *(41)* 30.06.2008//6/2008 *(45)* 30.03.2009//3/2009 *(56)* RO 109654 *(73) OLTCHIM S.A., str. Uzinei, nr. 1, Râmnicu-Vâlcea, judeţul Vâlcea, RO (72) Georgescu Emilian, Splaiul Independenţei, nr. 5, bl. 6, sc. A, ap. 7, Râmnicu-Vâlcea, judeţul Vâlcea, RO; Roibu Constantin, str. Tudor Vladimirescu, nr. 22, bl. 3, sc. A, ap. 6, Râmnicu-Vâlcea, judeţul Vâlcea, RO; Georgescu Florentina, Splaiul Independenţei, nr. 5, bl. 6, sc. A, ap. 7, Râmnicu Vâlcea, judeţul Vâlcea, RO; Olaru Nicolae Radu, str. Matei Basarab, nr. 26, bl. 114, sc. B, ap. 18, Râmnicu-Vâlcea, judeţul Vâlcea, RO; Vulturescu Rodica, str. Luceafărului, nr. 1, bl. A22, sc. B, ap. 6, Râmnicu-Vâlcea, judeţul Vâlcea, RO; Preoteasa Veronica, b-dul Calea lui Traian, nr. 25, bl. S9, sc. D, ap. 2, Râmnicu-Vâlcea, judeţul Vâlcea, RO; Tătaru Elena, Aleea Doinei, nr. 3, bl. N2, sc. B, ap. 10, Râmnicu-Vâlcea, judeţul Vâlcea, RO (54)* **PROCEDEU DE OBŢINERE A POLIACETATULUI DE VINIL**

(57) Invenţia se referă la un procedeu de obţinere a poliacetatului de vinil cu masă moleculară de 15000...50000, destinat obţinerii de alcool polivinilic cu rol de agent secundar de suspensie. Procedeul conform invenţiei constă într-o primă fază în care se polimerizează acetat de vinil în masă, în prezenţă de agenţi de reglare a masei moleculare, iniţiatori radicalici, la temperatura de reflux a mediului de reacţie, până la o conversie de 50...60% a acetatului de vinil, iar într-o a doua fază are loc continuarea polimerizării în soluţie alcoolică, în prezenţa unor alcooli saturaţi monohidroxilici C_1-C_4, la temperatura de reflux a mediului de reacţie, în prezenţă de iniţiatori de tip peroxidicarbonat, dozaţi pe tot parcursul reacţiei, polimerizarea fiind urmată de o perioadă de definitivare a reacţiei, de 30...120 min.

Revendicări: 1

(11) 122281 B1 *(51)* ***C08G 83/00*** (2006.01); ***C08G 85/00*** (2006.01); ***B81C 1/00*** (2006.01) *(21)* a 2004 01139 *(22)* 22.12.2004 *(41)* 30.06.2005//6/2005 *(45)* 30.03.2009//3/2009 *(56)* US 5783361 *(73) Institutul de Chimie Macromoleculară "Petru Poni", aleea Grigore Ghica Vodă, nr. 41A, Iaşi, judeţul Iaşi, RO (72) Ţîmpu Ilie Daniel, str. Eternitate, nr. 4, bl. C6, sc. B, et. 2, ap. 5, Iaşi, judeţul Iaşi, RO; Bărboiu Virgil, str. Lascăr Catargi, nr. 46, Iaşi, judeţul Iaşi, RO; Rusu Elena, str. Arcu, nr. 9, bl. F5, sc. B, et. 3, ap. 10, Iaşi, judeţul Iaşi, RO; Airinei Anton, str. Conductelor, nr. 7, bl. F6, sc. B, et. 1, ap. 6, Iaşi, judeţul Iaşi, RO (54)* **PROCEDEU DE OBŢINERE A UNUI FILM SUBMICRONIC**

(57) Prezenta invenţie se referă la un procedeu de obţinere a unui film submicronic, din polimeri azo-conjugaţi, cu proprietăţi optoelectronice. Procedeul conform invenţiei constă în aceea că se supun unei reacţii de fotopolimerizare, prin radiaţii UV şi/sau IR, în vid înalt de $(6,5x1,3)x10^{-3}$ Pa, vaporii rezultaţi prin încălzirea riguros controlată a unei diazide aromatice, la o temperatură de 80...140/C, cu o viteză de 5...15/C/min şi menţinerea constantă a temperaturii timp de 10...20 min, după care se creşte temperatura cu 1...3/C/min până la punctul de topire al diazidei, creşterea temperaturii fiind urmată de încălzire la o temperatură cu 30...50/C peste temperatura de descompunere a diazidei, în vid sau în atomosferă inertă, rezultând un azopolimer conjugat, cu grupe azo pe lanţul principal, care se depune pe sticlă de cuarţ sub formă de film subţire, transparent, uniform, cu o grosime de 0,1...0,5 : m, rugozitate de 5...20 nm şi cu proprietăţi optoelectronice, şi care se răceşte lent în vid, la o temperatură de 90...100/C, filmul având un maxim de fotocurent la 405 nm şi un maxim al spectrului de absorbţie UV, apt pentru integrare în structuri microelectronice.

Revendicări: 1

(11) 122282 B1 *(51)* ***C08J 5/18*** (2006.01) *(21)* a 2003 00662 *(22)* 05.08.2003 *(41)* 29.07.2005//7/2005 *(45)* 30.03.2009//3/2009 *(56)* RO 95354; RO 95355 *(73) Ionescu Bujor Ingrid, str. Academiei, nr. 4-6, Bucureşti, RO; Zgîrian Grațiela Teodora, str. Verigei, nr. 3, Bucureşti, RO; Demetrescu Ioana, str. Constantin Dinescu, nr. 35B, Bucureşti, RO; Iovu Horia, str. Maria Tănase, nr. 3, Bucureşti, RO; Iordăchescu Dana, b-dul Timişoara, nr. 61, Bucureşti, RO (72) Ionescu Bujor Ingrid, str. Academiei, nr. 4-6, Bucureşti, RO; Zgîrian Grațiela Teodora, str. Verigei, nr. 3, Bucureşti, RO; Demetrescu Ioana, str. Constantin Disescu, nr. 35 bis, sector 1, Bucureşti, RO; Iovu Horia, str. Maria Tănase, nr. 3, Bucureşti, RO; Iordăchescu Dana, b-dul Timişoara, nr. 61, Bucureşti, RO*

(54) **COMPOZIȚIE BIOPOLIMERICĂ ŞI PROCEDEU DE OBȚINERE A ACESTEIA**

(57) Invenția se referă la o compoziție biopolimerică sub formă de film, pe bază de hidrolizat de colagen, care constă în aceea că este constituită din hidrolizat de colagen şi fosfat monosodic 1:0,5 şi 1:1:0, hidrolizat de colagen şi alcool polivinilic 1:7 şi 1:3,5, conținând 0,0177, respectiv, 0,0021% ioni de calciu şi 0,03%, respectiv, 0,0036% ioni de magneziu, şi la procedeul de obținere a acestei compoziții.

Revendicări: 2
Figuri: 2

---

(11) 122283 B1 *(51)* ***C08J 11/00*** (2006.01); ***C08L 89/04*** (2006.01); ***C08L 1/02*** (2006.01); ***C14C 7/00*** (2006.01) *(21)* a 2005 00477 *(22)* 20.05.2005 *(41)* 30.11.2006//11/2006 *(45)* 30.03.2009//3/2009 *(56)* RO 70484 *(73) Institutul Național de Cercetare-Dezvoltare Textile Pielărie - Sucursala Institutul de Cercetări Pielărie Încălțăminte, str. Ion Minulescu, nr. 93, sector 3, Bucureşti, RO (72) Zăinescu Alioşa Gabriel, str. Crivățului, nr. 2, bl. 51, sc. 1, ap. 2, sector 3, Bucureşti, RO; Stanciu Constantin, str. Piața Independenței, nr. 35, bl. 2, sc. 4, et. 6, ap. 62, Brăila, județul Brăila, RO; Brătulescu Victoria, str. Sibiu, nr. 16, bl. E33, et. 8, ap. 45, sector 6, Bucureşti, RO; Albu Luminița, Calea Ferentari, nr. 23 bl. 129B, sc. 3, et. 4, ap. 82, sector 5, Bucureşti, RO (54)* **PROCEDEU DE OBȚINERE A UNOR BIOCOMPOZITE**

(57) Prezenta invenție se referă la un procedeu de obținere a unur biocompozite, prin defibrarea deşeurilor din piei cromate şi celuloză, pentru prelucrarea sub formă de plăci sau folii apte a fi folosite ca piese componente pentru încălțăminte. Procedeul conform invenției constă în aceea că defibrarea fibrelor se efectuează prin măcinare în prezență de acid clorhidric şi acid boric în raport în greutate de 5:1, neutralizare cu soluție de carbonat de sodiu şi adăugare de glicerină până la atingerea unui *p*H de 4,8...5,2, şi

(11) 122283 B1

de amestec de latex din cauciuc natural şi latex sintetic pe bază de butadienă acrilonitril în raport în greutate de 60: 40, peste amestecul realizat adăugându-se tanin, sodă calcinată, ulei de peşte, rășină de tip poliamid-epiclorhidrină şi antispumant, apoi precipitarea latexului format cu sulfat de aluminiu până la atingerea unui *p*H de 4,2...4,4 şi obținerea unei flote limpezi, care se prelucrează în continuare în mod în sine cunoscut.

Revendicări: 1

---

(11) 122284 B1 *(51)* ***C08L 23/06*** (2006.01); ***C08L 97/02*** (2006.01) *(21)* a 2006 00297 *(22)* 05.05.2006 *(41)* 30.11.2007//11/2007 *(45)* 30.03.2009//3/2009 *(56)* RO 121126 B1 *(73) Institutul de Chimie Macromoleculară "Petru Poni", aleea Gr. Ghica Vodă, nr. 41A, Iaşi, județul Iaşi, RO (72) Vasile Cornelia, str. Pantelimon, nr. 29, bl. 308, sc. A, et. 3, ap. 12, Iaşi, județul Iaşi, RO; Cazacu Georgeta, şoseaua Țuțora, nr. 9B, bl. G2, et. 3, ap. 24, Iaşi, județul Iaşi, RO; Constantinescu Gabriela Liliana, str. Muşatini, nr. 15, bl. P5, sc. B, et. 2, ap. 12, Iaşi, județul Iaşi, RO (54)* **PROCEDEU DE OBȚINERE A UNEI COMPOZIȚII PE BAZĂ DE POLIMER SINTETIC ŞI POLIMER NATURAL**

(57) Prezenta invenție se referă la un procedeu de obținere a unei compoziții pe bază de polimer sintetic şi polimer natural, cu proprietăți combinate, utilizată în industria lemnului. Procedeul conform invenției constă în aceea că se amestecă pe un plastograf HAAKE 9000, la o temperatură de 145/C, timp de 8 min, 84...98% polietilenă de densitate joasă, LDPE, cu 2...16% lignină esterificată cu clorură de stearoil, după care amestecul se transformă în plăci prin presare la o presiune de 5 MPa şi o temperatură de 145/C, timp de 5 min, se răceşte sub presiune constantă, în final obținându-se produse cu stabilitate termică, rezistență la şoc şi hidrofilie crescută.

Revendicări: 1
Figuri: 2

(11) 122285 B1 *(51)* ***C08L 23/12*** (2006.01) *(21)* a 2005 01074 *(22)* 23.12.2005 *(41)* 30.06.2006//6/2006 *(45)* 30.03.2009//3/2009 *(56)* RO 101867B1 *(73) ROMPETROL PETROCHEMICALS S.R.L., Constanța Dj 226, Km 23, Constanța, județul Constanța, RO (72) Dimonie Olga Doina Afina, aleea Baia de Arieş, nr. 2, bl. 7, ap. 2, sector 6, Bucureşti, RO; Andrei Sandu Florin, str. Războieni, nr. 6, sat Ghermăneşti, comuna Snagov, județul Ilfov, RO; Andrei Felicia, str. Soveja, nr. 116, bl. Dr 34, sc. B, ap. 21, Constanța, județul Constanța, RO; Amarandei Stavila Aurica, str. Izvor, nr. 64, Dr 32, sc. B, ap. 36, Constanța, județul Constanța, RO; Săndulescu Mihai, str. Cpt. Dobrila Eugeniu, nr. 1B, bl. St 3, sc. A, et. 1, ap. 7, Constanța, județul Constanța, RO; Manafu Mihaela Violeta, Aleea Zmeurei, nr. 2, bl. U, sc. B, et. 2, ap. 15, Constanța, județul Constanța, RO; Martin Florinetta Mihaela, str. Unirii, nr. 22, bl. PA 1, sc. A, et. 3, ap. 13, Constanța, județul Constanța, RO (54)* **COMPOZIȚIE DE POLIPROPILENĂ TRANSPARENTĂ ŞI PROCEDEU DE OBȚINERE A ACESTEIA**

(57) Invenția se referă la o compoziție de polipropilenă transparentă, pentru prelucrare prin injecție în repere cu pereți subțiri, şi la un procedeu de obținere a acesteia. Compoziția conform invenției este constituită din homopolimer sau copolimer de propilenă, antioxidanți primari de tip fenoli împiedicați steric, antioxidanți secundari de tip fosfiți sau fosfoniți stabili la hidroliză, sau tioesteri, tioeteri, hidrazină, amestecuri de lactone, neutralizator de acid, agent de nucleere şi agenți de lunecare, dispersanți de tip oleamidă, eurucamidă, etilen-*bis*-stearamidă. Procedeul de obținere a compoziției de polipropilenă transparentă constă în aceea că se amestecă, într-o primă etapă în stare solidă, timp de 15...30 min, la o viteză de 500...2000 rot/min şi o temperatură de 40...80/C, polipropilenă cu antioxidant primar, antioxidant secundar, neutralizator de acid, agent de nucleere şi agent de lunecare în cantități prestabilite, în amestecătoare clasice, şi într-o a doua etapă se continuă amestecarea în topitură, la o temperatură de 200...310/C şi o viteză de rotație a melcului de 15...130 rot/min, într-un extruder cu unul sau doi melci, prevăzut cu filtru de 300...425 mesh pentru topitura polimerică.

Revendicări: 2

(11) 122286 B1 *(51)* ***C08L 23/16*** (2006.01) *(21)* a 2004 00927 *(22)* 25.10.2004 *(41)* 30.05.2006//5/2006 *(45)* 30.03.2009//3/2009 *(56)* US 4529776 *(73) Institutul Național de Cercetare pentru Textile Pielărie - Sucursala Institutul de Cercetare Pielărie Încălțăminte, str. Ion Minulescu, nr. 93, sector 3, Bucureşti, RO (72) Zuga Maria Daniela, str. Voila, nr. 1, bl. 60, et. II, ap.22, sector 4, Bucureşti, RO; Alexandrescu Laurenția, Calea Victoriei, nr. 128A, ap. 10, et. 2, sector 1, Bucureşti, RO (54)* **COMPOZIȚIE DE ELASTOMERI TERMOPLASTICI IONICI**

(57) Prezenta invenție se referă la o compoziție de elastomeri termoplastici ionici pe bază de cauciuc terpolimeric etilen-propilenic maleinizat, utilizată ca modificator ionic pentru compounduri termoplastice sau pentru a obține: garnituri, furtunuri, tuburi de cauciuc, echipamente de protecție, realizarea de tălpi şi tocuri etc. în industria încălțămintei sau alte domenii. Compoziția conform invenției este constituită din cauciuc terpolimeric etilenpropilenic cu conținut de 0,5...1% anhidridă maleică, eventual cu conținut de poliolefină, 30% agenți de şarjare şi 10...50% plastifiant.

Revendicări: 4

(11) 122287 B1 *(51)* ***C08L 89/04*** (2006.01) *(21)* a 2006 00860 *(22)* 07.11.2006 *(41)* 30.05.2008//5/2008 *(45)* 30.03.2009//3/2009 *(56)* JP 62026230; EP 1437148; WO 0192322; JP 1268559 *(73) Universitatea Politehnică din Bucureşti, Splaiul Independenței, nr. 313, sector 6, Bucureşti, RO (72) Tihan Grațiela Teodora, Şoseaua Giurgiului, nr. 63-65, Bucureşti, RO; Ionescu Bujor Ingrid, str. Academiei, nr. 4-6, Bucureşti, RO; Meghea Aurelia, str. Olimpului, nr. 76, sector 4, Bucureşti, RO; Demetrescu Ioana, str. Constantin Disescu, nr. 35 bis, sector 1, Bucureşti, RO (54)* **FILME BIOPOLIMERICE TERNARE**

(57) Invenția se referă la film biopolimeric ternar, pe bază de gel de colagen asociat cu alcool polivinilic sau cu hidroxiapatită, constituit din gel de colagen, alcool polivinilic şi hidroxiapatită în raport gravimetric de 1:7:(2,6...6), şi glicerină în următorul raport gravimetric: gel de colagen:glicerină de 1:(5...6,6). Procedeul de obținere a acestuia constă în aceea că peste amestecul de gel de colagen cu glicerină se adaugă o soluție apoasă de alcool polivinilic şi o suspensie de hidroxiapatită, în rapoartele definite în revendicarea 1, sub agitare şi încălzire concomitentă la 100/C, până la omogenizarea perfectă,după care

(11) 122287 B1
amestecul se reticulează cu o soluție de aldehidă formică, având un conținut de substanță uscată raportat la amestecul ternar de colagen-alcool polivinilic-hidroxiapatită, cuprins între (1,2...1,9):1, la temperatura camerei, timp de 30 zile.

Revendicări: 2
Figuri: 2

---

(11) 122288 B1 *(51)* ***C09B 57/14*** (2006.01) *(21)* a 2005 00921 *(22)* 31.10.2005 *(41)* 30.04.2007//4/2007 *(45)* 30.03.2009//3/2009 *(56)* US 5480482; EP 1323540 *(73) Institutul Național de Cercetare-Dezvoltare pentru Chimie şi Petrochimie - ICECHIM, Splaiul Independenței, nr. 202, sector 6, O.P. 35, C.P. 174, București, RO (72) Rădițoiu Valentin, aleea Teiul Doamnei, nr. 10, bl. 24, ap. 47, sector 2, Bucureşti, RO; Wagner Luminița Eugenia, str. Rotundă, nr. 4 bis, bl. 419B, sc. B, et. 2, ap. 31, sector 3, Bucureşti, RO; Rădițoiu Alina, aleea Teiul Doamnei, nr. 10, bl. 24, ap. 47, sector 2, Bucureşti, RO; Ardeleanu Petrea, şoseaua Mihai Bravu, nr. 309, bl. R3, sc. 1, ap. 33, sector 3, Bucureşti, RO (54)* **SISTEME TERMOCROME CU COLORANȚI XANTENICI**

(57) Invenția se referă la un sistem termocrom pe bază de coloranți xantenici care îşi schimbă reversibil culoarea la încălzire-răcire într-un domeniu de temperatură cuprins între 30/C şi 80/C, constituit din: 0,1...20% colorant xantenic, 0,1...40% agent de control al *p*H-ului, 1...50% solvent, 0,1...5% agent de nuanțare, procentele fiind exprimate în greutate. Sistemul termocrom este obținut printr-un procedeu care constă în dizolvarea colorantului xantenic în solventul aflat în stare topită, după care se dizolvă agentul de control al *p*H-ului la un raport masic colorant xantenic:agent de control al *p*H-ului 1:1...400, în final, la amestecul obținut adăugându-se şi agentul de nuanțare la un raport masic colorant xantenic:agent de nuanțare 1...200:1.

Revendicări: 6

---

(11) 122289 B1 *(51)* ***C09D 5/18*** (2006.01); ***C08L 31/02*** (2006.01) *(21)* a 2002 01512 *(22)* 29.11.2002 *(41)* 30.03.2005//3/2005 *(45)* 30.03.2009//3/2009 *(56)* RO 77031; a 2000-00720 A1 *(73) Institutul Național de Cercetare-Dezvoltare pentru Energie-ICEMENERG, b-dul Energeticienilor, nr. 8, sector 3, Bucureşti, RO (72) Cioroianu Lelian, Calea Griviței, nr. 212, bl. J, sc. G, et. 5, ap. 20, sector 1, cod 010758, Bucureşti, RO; Cioroianu Gabriela, Calea Griviței, nr. 212, bl. J, sc. G, et. 5, ap. 20, sector 1, cod 010758, Bucureşti, RO; Stănescu Ana Maria, str. Prevederii, nr. 26, bl. G 8, sc. D, ap. 46, sector 3, Bucureşti, RO; Damian Gabriela Silvia, str. Gioacchino Rossini, nr. 2, sc. 1, et. 3, ap. 17, sector 2, cod 020237, Bucureşti, RO (54)* **COMPOZIȚIE IGNIFUGĂ PENTRU CABLURI ELECTRICE**

(57) Invenția se referă la o compoziție ignifugă, utilizată pentru protecția la foc a cablurilor electrice şi a altor elemente din sistemele constructive de limitare a extinderii incendiilor. Compoziția conform invenției este constituită din 25...30% dispersie apoasă de poliacetat de vinil, plastifiat cu 2,7% dibutilftalat, cu adaos de 3...10% parafină clorurată lichidă sau solidă, cu 50...70% clor, 4...12% trioxid de stibiu, 9...14% talc, 25...30% sulfat de calciu hidratat şi 5...10% apă ca solvent, procentele fiind în greutate.

Revendicări: 1

---

(11) 122290 B1 *(51)* ***C09D 133/00*** (2006.01); ***D06P 3/00*** (2006.01) *(21)* a 2004 00255 *(22)* 23.03.2004 *(41)* 30.05.2006//5/2006 *(45)* 30.03.2009//3/2009 *(56)* US 4510302 A1; EP 0395955 A1; DE 19709181 A1; GB 246447 A1 *(73) Institutul Național de Cercetare-Dezvoltare Textile Pielărie - Sucursala Institutul de Cercetări Pielărie Încălțăminte, str. Ion Minulescu, nr. 93, sector 3, Bucureşti, RO (72) Florescu Margareta Stela, str. Cap. Mişcă Petre, nr. 4, bl. M16, sc. A, ap. 35, sector 5, Bucureşti, RO; Coară Gheorghe, b-dul Titulescu, nr. 12, bl. 21A, sc. B, et. 11, ap. 104, sector 1, Bucureşti, RO; Albu Luminița, Calea Ferentari, nr. 23, bl. 129B, sc. 3, et. 4, ap. 82, sector 5, Bucureşti, RO; Marcu Carmen, str. Sinaia, nr. 1, Mediaş, județul Sibiu, RO; Acsinte Dorel, str. Bogdan Voievod, nr. 20, Bacău, județul Bacău, RO (54)* **COMPOZIȚIE PENTRU VOPSIREA SUPRAFEȚEI PIEILOR NATURALE**

(57) Invenția se referă la o compoziție pentru vopsirea suprafeței pieilor naturale. Compoziția conform invenției este formată din 10...25% liant ales dintre liant acrilic, butadienic sau poliuretanic; 2...3% emulsie de ceară; 0,5% ulei de ricin sulfatat; 5...10% pastă de pigment, asociată cu un liant pe bază de copolimeri acrilici şi până la 100% apă, procentele fiind exprimate în greutate.

Revendicări: 1

(11) 122291 B1 *(51)* ***C09D 133/00*** (2006.01); ***D06P 3/00*** (2006.01) *(21)* a 2004 00257 *(22)* 23.03.2004 *(41)* 30.05.2006//5/2006 *(45)* 30.03.2009//3/2009 *(56)* US 4983185, GB 833602, WO 03/033598 *(73) Institutul Național de Cercetare-Dezvoltare Textile Pielărie - Sucursala Institutul de Cercetări Pielărie Încălțăminte, str. Ion Minulescu, nr. 93, sector 3, Bucureşti, RO (72) Florescu Margareta Stela, str. Cap. Mişcă Petre, nr. 4, bl. M16, sc. A, ap. 35, sector 5, Bucureşti, RO; Coară Gheorghe, b-dul N. Titulescu, nr. 12, bl. 21A, sc. B, et. 11, ap. 104, sector 1, Bucureşti, RO; Albu Luminița, Calea Ferentari, nr. 23, bl. 129B, sc. 3, et. 4, ap. 82, sector 5, Bucureşti, RO; Marcu Carmen, str. Sinaia, nr. 1, Mediaş, județul Sibiu, RO; Acsinte Dorel, str. Bogdan Voievod, nr. 20, Bacău, județul Bacău, RO (54)* **COMPOZIȚIE DE PASTĂ DE PIGMENT, PENTRU FINISAREA PIEILOR NATURALE, ŞI PROCEDEU DE OBȚINERE A ACESTEIA**

(57) Invenția se referă la o compoziție de pastă de pigment, utilizată la finisarea pieilor naturale, şi la un procedeu de obținere a acesteia. Compoziția conform invenției este constituită din 8...15% liant, 10...30% pigment, 5...15% ulei de ricin sulfatat şi neutralizat cu amoniac, 2...5% emulsie de ceară sintetică sau naturală, 0,5...1% colorant complex metalic, 1...3% emulgator neionic şi 0,1...1% metil etil celuloză sau alcool polivinilic, sau 0,1...0,3% copolimer acrilic.

Revendicări: 2

---

(11) 122292 B1 *(51)* ***C09J 161/22*** (2006.01) *(21)* a 2005 00490 *(22)* 24.05.2005 *(41)* 30.09.2005//9/2005 *(45)* 30.03.2009//3/2009 *(56)* RO 120344B1 *(73) ROM-RE-RO Munteanu S.R.L., str. Gării, nr. 4, Râşnov, județul Braşov, RO (72) Popeneciu Veronica, str. Gării, nr. 4, Râşnov, județul Braşov, RO; Munteanu Remus, str. Gării, nr. 4, Râşnov, județul Braşov, RO (54)* **COMPOZIȚIE POLIMERICĂ ADEZIVĂ ŞI PROCEDEU DE OBȚINERE A ACESTEIA**

(57) Invenția se referă la o compoziție polimerică adezivă, utilizată în industria lemnului, pentru fabricarea plăcilor aglomerate din lemn, a placajului, la furniruirea panourilor sau alte utilizări similare, şi la un procedeu de obținere a acesteia. Compoziția conform invenției, este constituită din 80...95,5% în greutate răşină ureo-formaldehidică, 0,5...20% în greutate răşină fenol-rezorcină-formaldehidică sau răşină fenol-formaldehidică şi până la 25% alcool furfurilic. Procedeul de obținere a compoziției conform invenției cuprinde etapele de: a) prepararea componentei ureo-formaldehidice, prin policondensarea formaldehidei cu uree, în două trepte; b) prepararea componentei fenol-formaldehidice sau fenol-rezorcino-formaldehidice, prin condensarea fenolului cu formaldehidă sau a unui amestec de fenol-rezorcină cu formaldehidă; c) amestecarea componentelor obținute în etapele a) şi b) şi, opțional, cu alcool furfurilic, la temperatura ambiantă, timp de 30 min, rezultând un produs omogen, cu un conținut în solide de 63...67%.

Revendicări: 3

---

(11) 122293 B1 *(51)* ***C09K 3/00*** (2006.01); ***C08L 95/00*** (2006.01) *(21)* a 2005 00096 *(22)* 11.02.2005 *(41)* 30.08.2006//8/2006 *(45)* 30.03.2009//3/2009 *(56)* KR 20040078002, US 2006276579, RO 117596 *(73) Institutul Național de Cercetare-Dezvoltare pentru Inginerie Electrică ICPE - CA, Splaiul Unirii, nr. 313, sector 3, Bucureşti, RO (72) Banciu Cristina Antonela, aleea Buhuşi, nr. 1, bl. 4, sc. 4, et. 3, ap. 179, sector 3, Bucureşti, RO; Rimbu Gimi Aurelian, b-dul Decebal, nr. 17, bl. S16, sc. 2, ap. 24, sector 3, Bucureşti, RO; Bondar Ana Maria, str. Paşcani, nr. 3, bl. D6, sc. B, ap. 18, sector 6, Bucureşti, RO; Enescu Elena, str. Drumul Taberei, nr. 64, bl. F4, sc. 5, ap. 80, sector 6, Bucureşti, RO; Stamatin Ioan, str. Lacul Plopului, nr. 2, bl. P65, sc. 1, ap. 13, sector 5, Bucureşti, RO (54)* **MATERIAL NANOCOMPOZIT CARBONIC**

(57) Invenția se referă la un material nanocompozit carbonic, transparent la unde electromagnetice, cu un factor de atenuare cuprins între 0,3 şi 9 dB, ce rezultă prin tratare termică la o temperatură de 440...900/C a unei matrici carbonice pe bază de smoală de gudron de huilă purificată, în care este inclus 0,05...1,5% nanocarbon.

Revendicări: 2
Figuri: 5

(11) 122294 B1 *(51)* ***C10G 45/48*** (2006.01) *(21)* a 2005 00369 *(22)* 20.04.2005 *(41)* 30.09.2005//9/2005 *(45)* 30.03.2009//3/2009 *(56)* RO 87571, RO 101217 *(73) Voicu C. Gheorghe, Aleea Petrochimiştilor, nr. 2B, bl. 12C, ap. 9, et. 2, Ploieşti, judeţul Prahova, RO; Jugănaru I. Traian, Aleea Bahluiului, nr. 5, bl. 143, ap. 22, Ploieşti, judeţul Prahova, RO (72) Voicu C. Gheorghe, Aleea Petrochimiştilor, nr. 2B, bl. 12C, ap. 9, et. 2, Ploieşti, judeţul Prahova, RO; Jugănaru I. Traian, Aleea Bahluiului, nr. 5, bl. 143, ap. 22, Ploieşti, judeţul Prahova, RO (54)* **PROCEDEU DE ECOLOGIZARE A FRACŢIUNILOR DE SOLVENŢI PETROLIERI**

(57) Invenţia se referă la un procedeu de ecologizare a fracţiunilor de solvenţi petrolieri. Procedeul conform invenţiei constă în aceea că fracţiunile de solvenţi petrolieri cu puncte de fierbere între 60...200/C sunt supuse reacţiilor de hidrogenare într-un reactor tubular izoterm, pe un catalizator de nichel/suport depus în pat fix, constituit din 25...60% greutate oxid de nichel, iar restul de până la 100% fiind suportul de alumină, alumosilice, silice, diatomită sau kieselgur, în următoarele condiţii de reacţie: temperatură de 60...250/C, presiune de 5...30 bari, viteză volumară de 0,02...4 h^{-1} şi raport molar hidrogen: hidrocarburi nesaturate de 10:1...20:1.

Revendicări: 3
Figuri: 1

---

(11) 122295 B1 *(51)* ***C10L 5/10*** (2006.01); ***B30B 11/30*** (2006.01) *(21)* a 2005 00233 *(22)* 15.03.2005 *(41)* 30.03.2006//3/2006 *(45)* 30.03.2009//3/2009 *(56)* RO 105827, RO 121223 *(73) ROMPETROL S.A., Calea Victoriei, nr. 222, sector 1, Bucureşti, RO (72) Mănoiu Dumitru, str. Mercurului, nr. 18, Ploieşti, judeţul Prahova, RO; Ionescu Maria, str. Toma Caragiu, nr. 15, bl. F1, sc. A, ap. 7, Ploieşti, judeţul Prahova, RO; Camara Dan, str. Soveja, nr. 55, bl. 59A, sc. B, et. 2, ap. 25, Constanţa,judeţul Constanţa, RO; Cupaciu Florica, Aleea Garofiţei, nr. 9, bl. L61, et. 4, ap. 13, Constanţa, judeţul Constanţa, RO; Răceanu Adrian, str. Şaradei, nr. 21, sector 1, Bucureşti, RO; Potlogea Silvian, b-dul Lăpuşneanu, nr. 80, bl. LE31, sc. A, ap. 16, Constanţa, judeţul Constanţa, RO (54)* **COMBUSTIBIL ECOLOGIC ŞI PROCEDEU DE OBŢINERE A ACESTUIA**

(57) Invenţia se referă la un combustibil ecologic şi la un procedeu de obţinere a acestuia. Combustibilul conform invenţiei este constituit din cocs de petrol, lianţi organici şi anorganici, fondanţi, nămol şi/sau component organic, de tip rumeguş, sau combinaţii ale acestora. Procedeul constă în precondiţionarea cocsului de petrol, a nămolului, melasei, care se dozează, şi se adaugă 5% - 2% liant anorganic sau organic, fondanţi, 1% - 20% component mixt, cu un

(11) 122295 B1
conţinut de masă organică cuprins între 20% - 30% şi/sau un component anorganic, se omogenizează amestecul în prezenţa aburului de încălzire care trebuie să realizeze o temperatură a amestecului de 30...80/C, preferabil 40...55/C, pentru obţinerea unei paste omogene, care este supusă brichetării.

Revendicări: 5
Figuri: 1

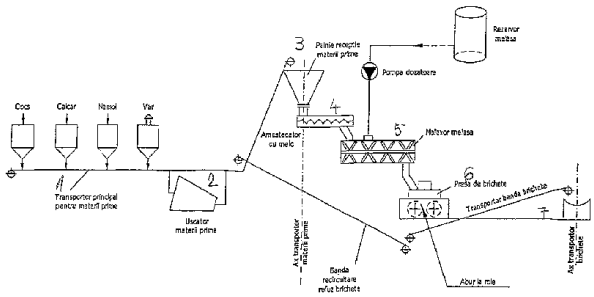

---

(11) 122296 B1 *(51)* ***C12N 1/20*** (2006.01); ***C12N 1/38*** (2006.01) *(21)* a 2005 00450 *(22)* 12.05.2005 *(41)* 30.12.2005//12/2005 *(45)* 30.03.2009//3/2009 *(56)* GB 1107240; KR 930009509 B; JP 1009838; CN 1097409; JP 55054892; US 5434011; CA 956928; CA 1160201; KR 8802313 *(73) TRANSAPICOLA S.R.L., nr. 265B, Livezeni, judeţul Mureş, RO (72) Dan Iosif, str. Livezii, nr. 265, Livezeni, judeţul Mureş, RO (54)* **SUPORT PENTRU COMPOZIŢIE DE INOCULARE A PLANTELOR LEGUMINOASE ŞI METODĂ DE OBŢINERE A UNEI COMPOZIŢII DE INOCULARE**

(57) Invenţia se referă la un suport pentru o compoziţie pentru inocularea plantelor leguminoase şi la o metodă de obţinere a unei compoziţii pentru inocularea legumelor. Suportul pentru compoziţie de inoculare a plantelor leguminoase, conform invenţiei, este constituit din 60-96% turbă sterilizată, cu dimensiunea particulelor cuprinsă între 10 şi 20 microni, cu umiditatea de minimum 10% şi o capacitate de absorbţie de minim 8g apă/gram de turbă, cu care s-au asigurat între 4-40% cenuşă de coajă de seminţe de floarea soarelui, 1-20% protector celular, 1-3% adeziv, 0,1-3% adeziv, 0,1-5% dispersant, 0,1-0,5% fungicid sorbant de potasiu şi 1-30% produs inert.

(11) 122296 B1
Metoda de obţinere a compoziţiei de inoculare pentru plante leguminoase, conform invenţiei, constă în aceea că suportul obţinut se adaugă într-o concentraţie de 10.10 *Thizobium Japonicum*, pe un mediu de cultură în sine cunoscut, şi se incubează la temperatura camerei, timp de două săptămâni.

Revendicări: 8

---

(11) 122297 B1 *(51)* ***C12N 5/04*** (2006.01) *(21)* a 2004 01126 *(22)* 17.12.2004 *(41)* 30.06.2006//6/2006 *(45)* 30.03.2009//3/2009 *(56)* JP 8275792, JP 6169787, JP 304707 *(73) Institutul de Genetică, Aleea Portocalelor, nr. 1-3, sector 6, Bucureşti, RO (72) Gavrilă Lucian, str. Nicolae Constantinescu, nr. 12, bl. 15, sc. A, et. 3 ap. 16, sector 1, Bucureşti, RO; Cucu Natalia, Calea Dorobaţilor, nr. 53-57, et. 8, ap. 22, sector 1, Bucureşti, RO; Călin Alexandrina, str. Chilia Veche, nr. 5, bl. TD17, ap. 50, sector 6, Bucureşti, RO; Ţenea Gabriela Nicoleta, Calea Vitan, nr. 225, bl. 2, sc. 2, ap. 94, sector 3, Bucureşti, RO; Roşu Ana, str. Horei, nr. 6A, sector 2, Bucureşti, RO; Diaconescu Mirela, str. Soldat Ilie Mihail, nr. 7, bl. M130, sc. 1, et. 8, sector 5, Bucureşti, RO (54)* **PROCEDEU DE OBŢINERE DE BIOMASĂ VEGETALĂ *IN VITRO* DIN SPECIILE *GLYCYRRHIZA GLABRA, STEVIA REBAUDIANA* ŞI *RUBIA TINCTORUM***

(57) Invenţia se referă la un procedeu de obţinere de biomasă vegetală in vitro, din speciile *Glycyrrhiza glabra*, *Stevia rebaudiana*, *Rubia tinctorum*, în vederea monitorizării potenţialului biosintetic în metaboliţi secundari de interes farmaceutic, în care se prelevează materialul vegetal, se sterilizează cu soluţie apoasă de hipoclorit de sodiu 5% în raport de 1:5, timp de 10...60 min, se trec în trei băi de apă distilată sterilă, apoi se trec pe variante hormonale ale

(11) 122297 B1
mediului aseptic agarizat Muraschige-Schoog (**MS**), se menţin la temperatura de 22...25/C, cu un fotoperiodism de 16 h lumină/8 h întuneric şi o intensitate luminoasă de 3000 lucşi, şi se efectuează subculturi la 15...20 zile ale plantelor rezultate, în vederea obţinerii unei cantităţi suficiente de biomasă vegetală, pentru extracţia de metaboliţi secundari de importanţă farmaceutică.

Revendicări: 4
Figuri: 11

---

(11) 122298 B1 *(51)* ***C12N 15/55*** (2006.01); ***C12N 9/20*** (2006.01); ***C12R 1/90*** (2006.01); ***C12N 15/63*** (2006.01) *(21)* a 2003 00631 *(22)* 22.01.2002 *(41)* 28.05.2004//5/2004 *(45)* 30.03.2009//3/2009 *(86)* EP 02//00578 22.01.2002 *(87)* WO 02/057459 A2 25.07.2002 *(56)* Guberman A., şi colab., "A method for the preparation of Tetrahymena thermophila phospholipase A1 suitable for large-scale production", JOURNAL OF APPLIED MICROBIOLOGY, b-dul 86, nr. 2, Februar 1999 (1999-02) *(73) Cilian Ag, Johann-Krane-Weg 42, Munster, DE (72) Hartmann Marcus, Schlossplatz 5, Munster, DE; Grenningloh Marco, Habichtstrasse 22, Munster, DE; Tiedtke Arno, Im Moorhock 4, Munster, DE (74) Cabinet Enpora S.R.L., şoseaua Iancului, nr. 7, bl. 109B, sc. B, et. 1, ap. 46, sector 2, cod 73371, Bucureşti (54)* **SECVENŢĂ ADN A ENZIMEI FOSFOLIPAZĂ A1 DIN *TETRAHYMENA TERMOPHILA* ŞI UTILIZAREA ACESTEIA**

(57) Prezenta invenţie se referă la un acid nucleic care cuprinde regiunile de codificare şi necodificare a fosfolipazei A1 din *Tetrahymena thermophila* şi regiunile din amontele şi avalul acestei gene, la proteina de fosfolipază A1, acid utilizat într-o metodă de expresie omoloagă sau heterologă a proteinelor şi peptidelor din fosfolipaza A1.

Revendicări: 9
Figuri: 5

(11) 122299 B1 *(51)* ***C14C 9/02*** (2006.01) *(21)* a 2004 00363 *(22)* 20.04.2004 *(41)* 28.10.2005//10/2005 *(45)* 30.03.2009//3/2009 *(56)* RO 107686; GB 932300; RO 87620; GB 299599 *(73) Institutul Național de Cercetare-Dezvoltare Textile Pielărie - Sucursala Institutul de Cercetări Pielărie Încălțăminte, str. Ion Minulescu, nr. 93, sector 3, Bucureşti, RO (72) Coară Gheorghe, b-dul Titulescu, nr. 12, bl. 21A, sc. B, et. 11, ap. 104, sector 1, Bucureşti, RO; Crîşmaru Mircea, b-dul Mamaia, nr. 300, Constanța, județul Constanța, RO; Florescu Margareta Stela, str. Cap. Mişcă Petre, nr. 4, bl. M16, sc. A, ap. 35, sector 5, Bucureşti, RO; Albu Florica Luminița, Calea Ferentari, nr. 23, bl. 129B, sc. 3, et. 4, ap. 82, sector 5, Bucureşti, RO (54)* **AGENT DE GRESARE PENTRU PIEI NATURALE ŞI PROCEDEU DE OBȚINERE A ACESTUIA**

(57) Invenția se referă la un agent de gresare pentru piei naturale, pe bază de ulei de ficat de rechin, şi la un procedeu de obținere a acestuia. Agentul de gresare pentru piei naturale, emulsionabil în apă, obținut din ulei de ficat de rechin, conform invenției, este constituit din 30% apă şi 70% substanțe grase totale, din care 30-35% substanțe grase emulgatoare şi 65-70% substanțe grase emulgate, formate din trigliceride sulfatate, alchilgliceroli, hidrocarburi nesaturate şi acizi graşi polinesaturați, rezistenți la oxidare. Procedeul de obținere a agentului de gresare, prin sulfonarea uleiului de ficat de rechin, cu 25-30% în cantitate față de ulei, acid sulfuric concentrat, şi spălarea masei de reacție cu soluție de NaCl 17%, este caracterizat prin aceea că sulfonarea se face cu acid sulfuric de concentrație 94-96%, la o temperatură de 20-25/C, iar neutralizarea masei de reacție, până la un *p*H de 5,5-6,5, se face cu mono, di sau trietanolamină.

Revendicări: 2

(11) 122300 B1 *(51)* ***C21C 5/54*** (2006.01); ***C21C 5/52*** (2006.01); ***C22B 9/00*** (2006.01) *(21)* a 2007 00699 *(22)* 08.10.2007 *(41)* 30.04.2008//4/2008 *(45)* 30.03.2009//3/2009 *(56)* EP 0162679 *(73) Seven Grup S.R.L., comuna Manasia, județul Ialomița, RO (72) Wesmas Gavril Anton, str. Gh. Lazăr, nr. 19, bl. 318, ap. 5, Urziceni, județul Ialomița, RO; Ioan Romulus Vasile, str. Romanilor, nr. 15, ap. 2, Reşița, județul Caraş-Severin, RO; Podariu Iordan, str. I.B. Deleanu, nr. 7, Cod 405100, Câmpia Turzii, județul Cluj, RO; Dincă Ion, Calea Bucureşti, nr. 87, bl. U1, ap. 1, sc. A, Urziceni, județul Ialomița, RO (54)* **AMESTEC PENTRU SPUMAREA ZGURII**

(57) Invenția se referă la un amestec pentru spumarea zgurii în cuptoarele electrice căptuşite cu cărămizi cu conținut de MgO, pentru obținerea oțelului. Amestecul conform invenției este format, în proporție de 35...45% în greutate granule cu dimensiunea de 0, 1-5 mm şi umiditate de 0,5-1%, din deşeuri produse refractare, cu conținut în MgO de 80...88%, Fe_2O_3 2%, Al_2O_3 1,3-4% SiO_2 0,8-2,4%, CaO 1,1-2,7% şi 55...65% în greutate granule de cocs calcinat, şi/sau antracit cu dimensiuni de 0-4 mm, cu conținut de C: 99-99,5%, S: 0,79-0,81% şi umiditate 0,09...0,1%.

Revendicări: 2

(11) 122301 B1 *(51)* ***C22B 60/02*** (2006.01) *(21)* a 2004 00282 *(22)* 31.03.2004 *(41)* 30.12.2005//12/2005 *(45)* 30.03.2009//3/2009 *(56)* RO 115715; RO 119732; US 2780519 *(73) Institutul Național de Cercetare-Dezvoltare pentru Metale şi Resurse Radioactive-ICPMRR, b-dul Carol I, nr. 70, sector 2, Bucureşti, RO (72) Panțuru Eugenia, b-dul Camil Ressu, nr. 2, bl. R1, sc. 2, et. 5, ap. 58, sector 3, Bucureşti, RO; Georgescu Petre Dan, şoseaua Alexandriei, nr. 9, bl. 4, sc. C, et. 4, ap. 29, sector 5, Bucureşti, RO; Aurelian Florian, str. Drumul Taberei, nr. 30, bl. OD3, sc. 5, et. 5, ap. 168, sector 6, Bucureşti, RO; Petrescu Ştefan, str. Garoafei, nr. 10, bl. 8, sc. B, et. 3, ap. 18, sector 5, Bucureşti, RO; Filip Gheorghe, str. Sfinții Voievozi, nr. 41-45, ap. 7, sector 1, Bucureşti, RO; Rădulescu Rozalia, str. Clucereasa Elena, nr. 6, sector 1, Bucureşti, RO; Iuhas Tiberius Flaviu, str. Dr. Iacob Felix, nr. 41, bl. C2, sc. 1, et.4, ap. 17 sector 1, Bucureşti, RO; Muntean Ioan, str. Dezrobirii, nr. 6, bl. M 25, sc. 2, et. 7, ap. 65, sector 6, Bucureşti, RO; Vasile Constantin, str. Dealul Cetății, nr. 113, sc. A, et.1, ap. 5, Braşov, județul Braşov, RO (54)* **PROCEDEU DE RECUPERARE A URANIULUI DIN MINEREURI URANIFERE, PRIN LEŞIERE ACIDĂ**

(57) Invenția se referă la un procedeu de recuperare a uraniului din minereuri uranifere, prin leşiere acidă. Procedeul conform invenției constă în îmbogățirea minereului uranifer, prin sortare radiometrică, cu eliminarea sterilului sub pragul de 0,03% uraniu,

(11) 122301 B1

urmată de măcinare, în stare umedă, în două trepte, până la o granulaţie de - 0,1 mm, iar tulbureala rezultată fiind îngroşată până la un raport S/L de 1/1 cu soluţie de floculant 1%, după care această tulbureală este leşiată cu acid sulfuric, în două trepte, la 60/C, timp de 4h/treaptă. Pulpa obţinută de la prima filtrare este spălată cu jumătate din volumul soluţiei şi a apei de spălare de la filtrarea II, a doua jumătate a soluţiei (de la filtrarea II) fiind utilizată la repulparea pulpei de la filtrarea I, tulbureala rezultată fiind introdusă la treapta II de leşiere. Recuperarea uraniului din soluţia uraniferă rezultată după prima filtrare se face prin carbonatare cu Na_2CO_3 şi filtrare pentru separarea hidroxizilor metalelor impurificatoare, soluţia rămasă fiind îmbogăţită prin schimb ionic, uraniul din eluaţi fiind precipitat sub formă de diuranat de sodiu, spălat prin decantare-filtrare, uscat şi stocat.

Revendicări: 6
Figuri: 1

---

(11) 122302 B1 *(51)* ***C23C 4/00*** (2006.01); ***H01F 41/14*** (2006.01) *(21)* a 2005 00517 *(22)* 01.06.2005 *(41)* 28.02.2007//2/2007 *(45)* 30.03.2009//3/2009 *(56)* RO 119897, RO 113913, US 3645788 *(73) Institutul Naţional de Cercetare-Dezvoltare pentru Fizică Tehnică -IFT, b-dul Mangeron, nr. 47, Iaşi, judeţul Iaşi, RO (72) Chiriac Horia, str. Alexandru Vlahuţă, nr. 7B, sc. A, et. 2, ap. 9, Iaşi, judeţul Iaşi, RO; Urse Maria, str. Spital Paşcanu, nr. 4, Iaşi, judeţul Iaşi, RO (54)* **MATERIAL MAGNETIC COMPOZIT ŞI PROCEDEU DE OBŢINERE A ACESTUIA**

(57) Invenţia se referă la un material magnetic compozit, format din straturi de aliaj metalic cu conţinut de 54% Fe, 21% Co, 25% B şi straturi de material dielectric cu conţinut de 34% Si şi 66% O. Materialul magnetic compozit este constituit dintr-un prim strat din material dielectric SiO_2 (**b**), urmat de perechi de straturi alternative de aliaj FeCoB (**a**) şi material dielectric SiO_2 (**b**), succesiunea straturilor fiind dată de relaţia $[(\mathbf{FeCoB})_x/(\mathbf{SiO_2})_y]_n$, stratul exterior fiind din material dielectric (**b**).

Revendicări: 2
Figuri: 7

(11) 122303 B1 *(51)* ***C23C 22/05*** (2006.01); ***C23C 22/06*** (2006.01); ***C23C 22/07*** (2006.01); ***C23C 22/12*** (2006.01); ***C23C 22/18*** (2006.01); ***C23C 22/26*** (2006.01) *(21)* a 2004 00138 *(22)* 17.02.2004 *(41)* 30.01.2006//1/2006 *(45)* 30.03.2009//3/2009 *(56)* RU 2210624 *(73) Sandu Ioan Gabriel, str. Sălciilor, nr. 33, bl. 808, sc. B, et. 3, ap. 14, Iaşi, judeţul Iaşi, RO; Dima Adrian, Sat Ţuţora, comuna Ţuţora, judeţul Iaşi, RO; Sandu Ion, str. Uzinei, nr. 3, bl. L11, sc. A, et. 3, ap. 3, Iaşi, judeţul Iaşi, RO; Roibu Luminiţa, str. Moara de Foc, nr. 5, bl. 405, sc. B, et. 8, ap. 33, Iaşi, judeţul Iaşi, RO; Sandu Irina Crina Anca, str. Uzinei, nr. 3, bl. L11, sc. A, et. 3, ap. 3, Iaşi, judeţul Iaşi, RO; Roibu Laurenţiu Ovidiu, str. Moara de Foc, nr. 5, bl. 405, sc. B, et. 8, ap. 33, Iaşi, judeţul Iaşi, RO; Sandu Andrei Victor, str. Uzinei, nr. 3, bl. L11, sc. A, ap. 3, et. 3, Iaşi, judeţul Iaşi, RO (72) Sandu Ioan Gabriel, str. Sălciilor, nr. 33, bl. 808, sc. B, et. 3, ap. 14, Iaşi, judeţul Iaşi, RO; Dima Adrian, sat Ţuţora, comuna Ţuţora, judeţul Iaşi, RO; Sandu Ion, str. Uzinei, nr. 3, bl. L11, sc. A, et 3, ap. 3, Iaşi, judeţul Iaşi, RO; Roibu Luminiţa, str. Moara de Foc, nr. 5, bl. 405, sc. B, et. 8, ap. 33, Iaşi, judeţul Iaşi, RO; Sandu Irina Crina Anca, str. Uzinei, nr. 3, bl. L11, sc. A, et. 3, ap. 3, Iaşi, judeţul Iaşi, RO; Roibu Laurenţiu Ovidiu, str. Moara de Foc, nr. 5, bl. 405, sc. B, et. 8, ap. 33, Iaşi, judeţul Iaşi, RO; Sandu Andrei Victor, str. Uzinei, nr. 3, bl. L11, sc. A, et. 3, ap. 3, Iaşi, judeţul Iaşi, RO (54)* **PROCEDEU DE OBŢINERE A PATINEI ARTISTICE PRIN PASIVAREA CHIMICĂ A SUPRAFEŢELOR PIESELOR DIN FIER**

(57) Invenţia se referă la un procedeu de obţinere a patinei artistice, prin pasivare chimică a suprafeţelor pieselor din fier, constând în aceea că se aplică în

---

(11) 122303 B1

mod succesiv, prin pensulare, o soluţie slab oxidantă, care conţine 0,25 moli/l H_3PO_4, $5x10^{-3}$ moli/l $K_2Cr_2O_7$ şi/sau $5x10^{-3}$ moli/l KNO_3, 0,08 moli/l $ZnHPO_4$, 0,15 moli/l $Zn(\mathbf{NO_3})_2$, 0,15 moli/l $Mn(\mathbf{NO_3})_2$ şi $1x10^{-4}$ moli/l benztiazol aflat sub formă de soluţie alcoolică 10%, şi o soluţie reducătoare, preparată înainte de utilizare şi conţinând 0,3 moli/l H_3PO_4, $1x10^{-2}$ moli/l $CuSO_4$, $12x10^{-3}$ moli/l aldehidă formică sau sulfat de hidrazină, operaţiile repetându-se de 5 până la 20 de ori, până la obţinerea patinei dorite.

Revendicări: 3

(11) 122304 B1 *(51)* ***D02G 3/04*** (2006.01) *(21)* a 2004 00648 *(22)* 16.07.2004 *(41)* 30.01.2006//1/2006 *(45)* 30.03.2009//3/2009 *(56)* US 3 959 556; US 6 640 371
(73) Institutul Naţional de Cercetare-Dezvoltare pentru Textile şi Pielărie, str. Lucreţiu Pătrăşcanu, nr. 16, sector 3, Bucureşti, RO (72) Drâmbei Petronela, str. L. Pătrăşcanu, nr. 9, bl. Y2, et. 8, ap. 225, sector 3, Bucureşti, RO; Visileanu Emilia, str. Liviu Rebreanu, nr. 14, bl. K, sc. 1, et. 1, ap.1, sector 3, Bucureşti, RO; Toma Doina, str. Aurel Botea, nr. 9, bl. B5, sc. 1, ap. 15, sector 3, Bucureşti, RO
(54) **FIR CU CONŢINUT DE FIBRE ACRILICE ANTIMICROBIENE ŞI PROCEDEU DE OBŢINERE**

(57) Invenţia se referă la un fir cu conţinut de fibre acrilice antimicrobiene, destinat realizării de ţesături şi tricoturi pentru îmbrăcăminte, şi la un procedeu de obţinere a acestuia. Firul conform invenţiei este alcătuit din 100% fibre acrilice antimicrobiene sau în amestec cu până la 50% fibre celulozice, cu finețea de 1,2...1,8 dtex şi lungimea de 36...40 mm, procedeul de obţinere constând în desfacere-amestecare, cardare, laminare, obţinere semitort, filare, în care laminarea se face în trei pasaje, cu laminaje cuprinse între 4...8, obţinându-se un fir cu finețea de 15...25tex şi cu un coeficient de torsiune $alfa_m$ = 90...120.

Revendicări: 2

---

(11) 122305 B1 *(51)* ***D03D 15/00*** (2006.01) *(21)* a 2007 00133 *(22)* 22.02.2007 *(41)* 28.03.2008//3/2008 *(45)* 30.03.2009//3/2009 *(56)* RO 99648, RO 92531
(73) Institutul Naţional de Cercetare Dezvoltare pentru Textile şi Pielărie, str. Lucreţiu Pătrăşcanu, nr. 16, sector 3, Bucureşti, RO (72) Nicula Gheorghe, str. Râmnicu Vâlcea, nr. 18, bl. 33, et. 2, ap.14, sector 3, Bucureşti, RO; Visileanu Emilia, str. Liviu Rebreanu, nr. 14, bl. K, sc. 1,et. 1, ap. 1, sector 3, Bucureşti, RO; Anghel Eugenia, Aleea Vlăsiei, nr. 4, bl. M2, et. 7, ap. 30, sector 6, Bucureşti, RO; Bumbaş Floarea, str. Dezrobirii, nr. 128, sector 6, Bucureşti, RO; Belu Niculina, str. Caloian Judeţu, nr. 17, bl. 4C, sc. A, ap. 26, sector 3, Bucureşti, RO (54) **STRUCTURĂ ŢESUTĂ, DESTINATĂ RANFORSĂRII UNOR MEMBRANE ELASTICE**

(57) Invenţia se referă la o structură ţesută, destinată ranforsării membranelor elastice utilizate la camerele de gaze, în industria de automobile. Structura ţesută, realizată în urzeală şi bătătură din fire multifilamentare, de policaproamidă, cu densitatea de lungime de 940 dtex, formate din câte 140 filamente, având o torsiune de protecţie de 75 tors/m şi cu legătura pânză, conform invenţiei, are desimea în urzeală de 138 10 fire/10 cm şi în bătătură de 110 10 fire/10 cm, masa de 255-260 g/m şi grosimea

(11) 122305 B1
0,51-0,62 mm, şi prezintă o rezistenţă la rupere de 3000-5000 N în urzeală şi de 3000-4500 N în bătătură, o alungire la rupere de 25-35% în ambele sensuri ale ţesăturii, o rezistenţă la sfâşiere de 400-500 N în direcţia urzelii şi de 300-400 N în direcţia bătăturii, iar rezistenţa la alunecarea firelor este de 5-25 N în bătătură.

Revendicări: 2

---

(11) 122306 B1 *(51)* ***D03D 15/10*** (2006.01) *(21)* a 2007 00097 *(22)* 12.02.2007 *(41)* 30.10.2007//10/2007 *(45)* 30.03.2009//3/2009 *(56)* RO114812, RO 96399, RO 96513
(73) Institutul Naţional de Cercetare-Dezvoltare pentru Textile şi Pielărie, str. Lucreţiu Pătrăşcanu, nr. 16, sector 3, Bucureşti, RO (72) Nicula Gheorghe, str. Râmnicu-Vâlcea, nr. 18, bl. 33, et. 2, ap.14, sector 3, Bucureşti, RO; Visileanu Emilia, str. Liviu Rebreanu, nr. 14, bl. K, sc. 1, et. 1, ap. 1, sector 3, Bucureşti, RO; Bumbaş Floarea, str. Dezrobirii, nr. 128, sector 6, Bucureşti, RO; Belu Niculina, str. Caloian Judeţu, nr. 17, bl. 4C, sc. A, ap. 26, sector 3, Bucureşti, RO (54) **ŢESĂTURĂ REZISTENTĂ LA UZURĂ ŞI LA SOLICITĂRI MECANICE REPETATE**

(57) Invenţia se referă la o ţesătură folosită în industria confecţiilor, pentru realizarea de produse textile rezistente la solicitări intense de uzură, cum ar fi echipamente de protecţie pentru personal şi utilaje, instalaţii de filtrare a prafului, în industria materialelor de construcţii sau în industria navală. Ţesătura conform invenţiei are în urzeală şi în bătătură fire filate din bumbac 100%, dublate şi răsucite, cu finețea cuprinsă între Nm 17/3 - Nm 40/3, cu torsiunea firului simplu 400-800 tors/m, cu răsucirea de 200-500 răsucituri/m, cu dublaj 2-3, iar desimea în urzeală este de 12-24 fire/cm şi desimea în bătătură de 7-13 fire/cm, masa ţesăturii fiind cuprinsă între 260 g/m^2 - 640g/m^2.

Revendicări: 1

(11) 122307 B1 *(51)* ***D04B 1/10*** (2006.01) *(21)* a 2005 00975 *(22)* 24.11.2005 *(41)* 30.05.2007//5/2007 *(45)* 30.03.2009//3/2009 *(56)* EP 0699791, EP 0616064, US 4891958, US 3167941, GB 746756, EP 0421041, DE 4329920, RO 102355 *(73) Universitatea Tehnică "Gh. Asachi", b-dul D. Mangeron, nr. 67, Iaşi, judeţul Iaşi, RO (72) Comandar Constanţa, str. Sf. Lazăr, nr. 49, bl. A1-3, sc. A3, et. 5, ap. 18, Iaşi, judeţul Iaşi, RO; Dan Dorin, str. Ghica Vodă, nr. 2B, sc. B, et. 5, ap. 13, Iaşi, judeţul Iaşi, RO; Filipescu Florin, str. Sf. Lazăr, nr. 49, bl. A3, et. 4, ap. 16, Iaşi, judeţul Iaşi, RO (54)* **TRICOT DIN BĂTĂTURĂ, CU OCHIURI DUBLE, ŞI PROCEDEU DE REALIZARE A ACESTUIA**

(57) Invenţia se referă la un tricot din bătătură, cu ochiuri duble, destinat articolelor de îmbrăcăminte, dar şi pentru realizarea unor articole decorative sau tehnice, precum şi la un procedeu de realizare a acestuia. Tricotul conform invenţiei este un tricot cu ochiuri duble, în structura căruia se regăsesc nişte ochiuri duble răsucite (**ODr**), formate din nişte bucle răsucite (**Br**) în jurul buclelor de ac ale unor ochiuri reţinute (**OR**), care se obţin prin transferarea unor bucle de început (**Bî**), formate pe o fontură, peste nişte bucle netransformate în ochiuri (**Bn**) ale unor ochiuri reţinute (**OR**) adiacente, formate pe ce-a de-a doua fontură. Pentru mărirea siguranţei transferului,

(11) 122307 B1

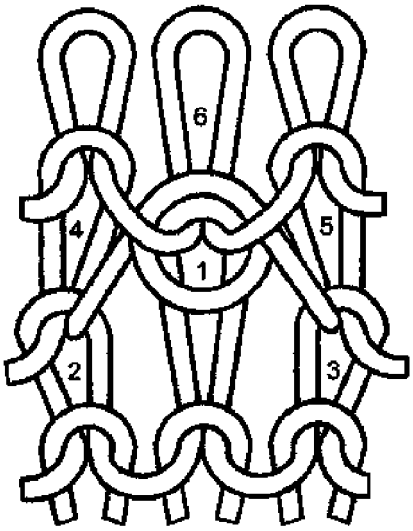

Fig. 7

(11) 122307 B1

după formarea buclelor de început (**Bî**) se poate introduce un fir suplimentar de căptuşeală (**Fc**) sau de bătătură (**Fb**), fir ce va fi extras manual din tricot, după scoaterea acestuia din maşina de tricotat.

Revendicări: 3
Figuri: 8

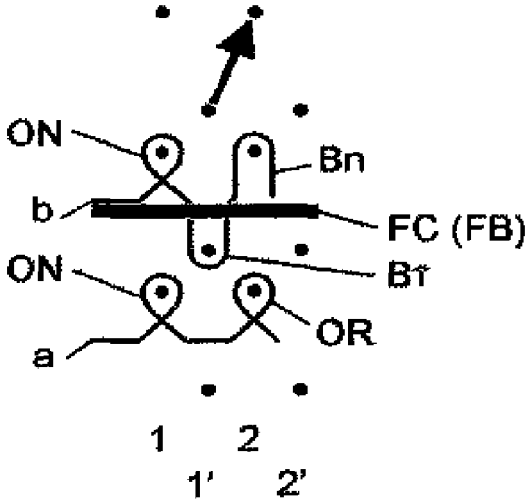

Fig. 6

(11) 122308 B1 *(51)* ***E02F 7/00*** (2006.01); ***E21B 43/01*** (2006.01); ***E21B 43/34*** (2006.01) *(21)* a 2004 00738 *(22)* 24.08.2004 *(41)* 30.12.2004//12/2004 *(45)* 30.03.2009//3/2009 *(56)* US 5950732 *(73) Baciu Petru, 31-20 54th. Street Apt. 5-K, Woodside, New York, US (72) Baciu Petru, 31-20 54th. Street Apt. 5-K, Woodside, New York, US (54)* **INSTALAŢIE DE CAPTARE A GAZELOR DIN DEPOZITE SUBMARINE**

(57) Invenţia se referă la o instalaţie de captare a gazelor din depozite submarine, destinată colectării gazelor de pe fundul mărilor şi oceanelor, din zone în care au loc emisiuni de gaze pe suprafaţa depozitelor de sedimente cu hidraţi fără acoperire litologică. Instalaţia de captare a gazelor din depozite submarine, conform invenţiei, asigură direcţionarea fluxului de gaz către colectoarele de la suprafaţă prin aceea că aceste colectoare (**1**) conice sunt prevăzute cu nişte orificii (**b1**) practicate în pereţii laterali şi plasate spre baza colectorului (**1**) pentru intrarea gazelor, iar pentru fixarea pe substrat, colectoarele (**1**) sunt prevăzute cu nişte picioare (**a**). Mai multe colectoare (**1**) sunt sprijinite în nişte decupări ale unei platforme (**7**) care poate fi transportată, fiind prevăzută cu nişte cabluri (**8**) de tracţiune, iar fiecare colector (**1**) este

(11) 122308 B1

racordat la o conductă (**2**) racordată la o altă conductă (**3**), ce formează o rețea de conducte de transport către separatoare. Platformele (**7**) pot avea în plan forma unor trapeze descrescătoare, pentru a putea fi așezate astfel încât să formeze cercuri concentrice, fiecare platformă (**7**) fiind racordată prin niște conducte radiale (**4'**) la o conductă magistrală.

Revendicări: 2
Figuri: 8

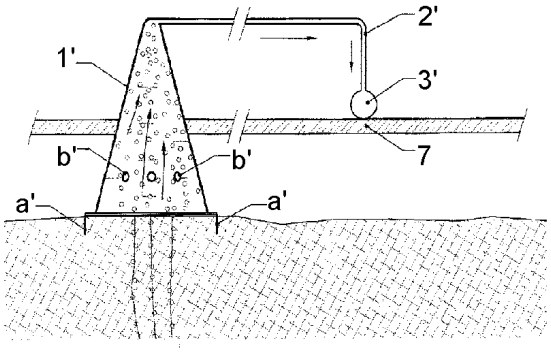

Fig. 7

(11) 122309 B1 *(51)* ***E04B 2/42*** (2006.01) *(21)* a 2006 00073 *(22)* 09.02.2006 *(41)* 28.09.2007//9/2007 *(45)* 30.03.2009//3/2009 *(56)* US 1329893; US 1962906; US 2817965 *(73) Dumitru Teodor, str. Nicolae Iorga, nr. 1, bl. J 11, sc. 1, ap. 2, Craiova, judeţul Dolj, RO (72) Dumitru Teodor, str. Nicolae Iorga, nr. 1, bl. J 11, sc. 1, ap. 2, Craiova, Juideţul Dolj, RO (54)* **STRUCTURĂ TERMOIZOLANTĂ CU ÎNTRERUPERE DE TRANSFER TERMIC**

(57) Invenția se referă la o structură termoizolantă, cuprinzând cel puțin doi pereți realizați din cărămizi (**1**) și poziționați unul în fața celuilalt, cărămizile (**1**) cuprinzând pe cel puțin una dintre suprafețele lor laterale niște canale verticale de tip bulb (**a**), ce se extind pe întreaga înălțime (**h**) a acestora, și destinate a coopera cu niște proeminențe (**b**) ale unor distanțiere (**2**), în scopul rigidizării cărămizilor (**1**) ce formează pereții menționați, între acei cel puțin doi pereți (**1**) fiind creat astfel un spațiu liber (**j**) cu rol de izolator termic, distanțierele (**2**) având o înălțime (**d**) în mod substanțial egală cu înălțimea (**h**) cărămizilor (**1**), astfel încât proeminențele (**b**) prevăzute la capetele distanțierelor (**2**) să ocupe în întregime canalele verticale (**a**) formate în cărămizile menționate, iar fixarea proeminențelor (**b**) în canalele verticale (**a**) fiind realizată cu ajutorul unui adeziv (**3**) sau al unei garnituri preformate (**1**).

Revendicări: 14
Figuri: 43

(11) 122309 B1

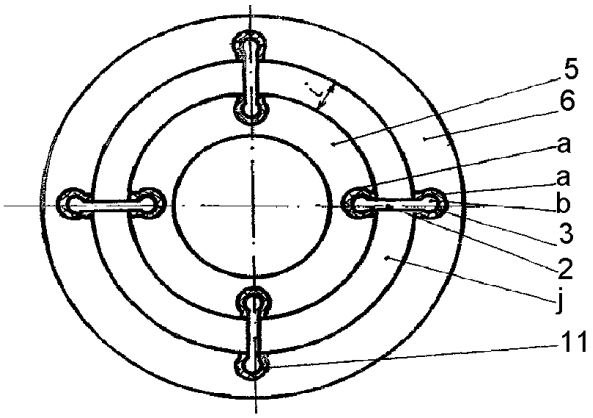

Fig. 4

(11) 122310 B1 *(51)* ***E21F 7/00*** (2006.01); ***E21C 45/00*** (2006.01); ***B01D 7/00*** (2006.01) *(21)* a 2003 00365 *(22)* 05.05.2003 *(41)* 30.05.2006//5/2006 *(45)* 30.03.2009//3/2009 *(56)* RO 119637 *(73) Baciu Petru, 31-20 54th. Street Apt. 5-K, Woodside, New York, US (72) Baciu Petru, 31-20 54th. Street Apt. 5-K, Woodside, New York, US (54)* **INSTALAȚIE DE EXTRAGERE A METANULUI DIN CRIOHIDRAT**

(57) Invenția se referă la o instalație de extragere a metanului din criohidrat, destinată recuperării metanului din gazele emanate din depozitele de criohidrat aflat în sedimentele fluide, semifluide sau solide, submarine sau suboceanice. Instalația de extragere a gazului metan din criohidrat, conform invenției, asigură colectarea gazelor din depozitele de sedimente marine și este prevăzută cu un prelevator de sedimente (**A'**), prin absorbție, alcătuit dintr-o platformă dreptunghiulară (**a**) orizontală, prevăzută cu niște panouri (**b**) dispuse vertical. Platforma (**a**) este suspendată cu niște cabluri de tracțiune (**1**, **2**, **3** și **4**) cu un cablu central (**5**) și printr-o conductă flexibilă (**B**). Prelevatorul (**A'**) este racordat la un gazeificator (**C**) pentru criohidrat, constituit dintr-o cameră (**52**) cu secțiunea orizontală dreptunghiulară, închisă la

(11) 122310 B1

partea superioară cu un acoperiş (**53**), iar la partea inferioară este închisă cu nişte uşi rabatabile (**f** şi **g**), iar camera (**52**) şi acoperişul (**53**) sunt separate printr-un perete vertical (**54**), ce formează două compartimente egale (**d** şi **e**). În fiecare dintre compartimente (**d** şi **e**) sunt montate nişte serpentine (**64** şi **65**) dispuse orizontal, conectate la nişte pompe (**66** şi **67**) care sunt amplasate pe nişte grinzi deasupra camerei (**52**) şi care aspiră apa mării dintr-o zonă apropiată, refulând-o prin nişte serpentine (**64** şi **65**), pentru încălzirea sedimentelor cu criohidrat. Prelevatorul (**A'**) este prevăzut cu nişte pompe (**6**) antrenate cu nişte electromotoare (**9**) plasate în colţurile platformei (**a**), pompe (**6**) ce aspiră apa mării de sub platformă (**a**) şi o refulează prin nişte conducte (**8**).

Revendicări: 9
Figuri: 9

(11) 122310 B1

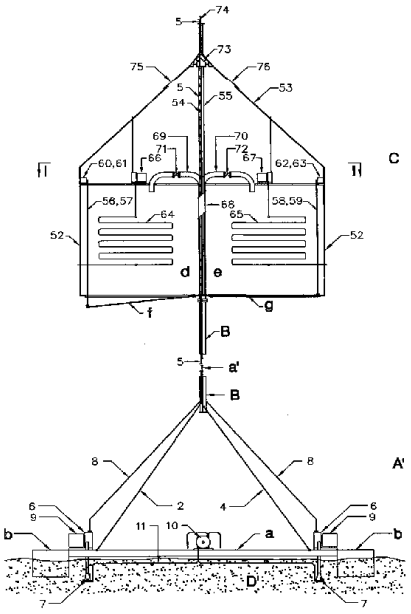

Fig. 1

(11) 122311 B1 *(51)* ***F02P 15/00*** (2006.01) *(21)* a 2002 00105 *(22)* 01.02.2002 *(41)* 29.08.2003//8/2003 *(45)* 30.03.2009//3/2009 *(56)* KR 100215581B; KR 20010058770; KR 148527B *(73) PRIMEX Mureş S.R.L., str. Călăraşilor, nr. 89, Târgu-Mureş, RO (72) Sideriaş Teodor, str. Cutezanţei, nr. 23/A, Târgu-Mureş, judeţul Mureş, RO; Tâmpănariu Nicolae, str. Ciucaş, nr. 10, ap. 18, Târgu- Mureş, judeţul Mureş, RO (54)* **DISPOZITIV DE APRINDERE A BUJIILOR PENTRU MOTOCOMPRESOARE**

(57) Invenţia se referă la un dispozitiv de aprindere a bujiilor de la motocompresorul de gaz folosit în staţiile de comprimare gaze. Dispozitivul de aprindere a bujiilor pentru motocompresoare are rolul de a transmite semnalul de 30 KW de la bobină la bujie, în condiţii foarte grele de funcţionare (vibraţii mari, temperaturi înalte). Dispozitivul conform invenţiei constă într-un conductor (**1**) protejat în tub de teflon (**2**) cu tresă metalică, prevăzut la capete cu fişă bujie şi un prelungitor fişă bobină. Conductorul de Cu (**1**), izolat corespunzător pentru tensiunea de 30 KV, este introdus în mantaua din teflon cu tresa metalică (**2**), manta care este prevăzută la capete cu două piuliţe olandeze (**4**), care au rolul de a racorda conductorul la bujie şi, respectiv, bobina de inducţie. Prelungitorul de bujie are rolul de a scoate conductorul din

(11) 122311 B1

zona caldă, mărindu-i substanţial durata de funcţionare, iar prelungitorul de bobină este adaptat pentru măsurarea semnalului cu dispozitivul în funcţionare, fără să se demonteze fişa.

Revendicări: 2
Figuri: 3

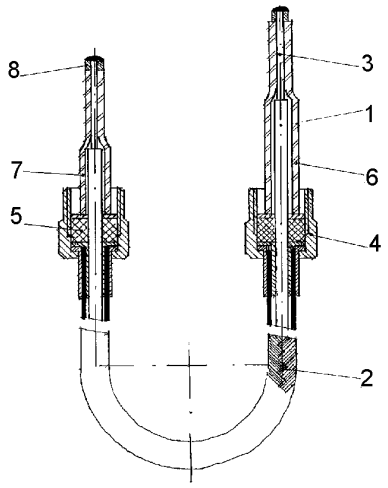

Fig. 1

(11) 122312 B1 *(51)* ***F03B 13/20*** (2006.01) *(21)* a 2005 00683 *(22)* 05.08.2005 *(41)* 30.03.2006//3/2006 *(45)* 30.03.2009//3/2009 *(56)* WO 95/14158; DE 19904459A1 *(73) Secară Vasile, str. Luca Arbore, nr. 10A, bl. 404, sc. B, ap. 9, Iaşi, judeţul Iaşi, RO (72) Secară Vasile, str. Luca Arbore, nr. 10A, bl. 404, sc. B, ap. 9, Iaşi, judeţul Iaşi, RO (54)* **CONVERTOR ENERGETIC AL VALURILOR MARINE**

(57) Invenţia se referă la un convertor energetic al valurilor marine în energie mecanică, respectiv, electrică. Instalaţia conform invenţiei este alcătuită dintr-un sistem de două sectoare circulare şi nişte plutitoare (**6**, **8**, **9** şi **7**, **8**, **9**) care au, la unul dintre capete, nişte roţi (**6** şi **7**) de lanţ, iar la celelalte capete, nişte plutitoare (**9**), fiecare dintre aceste subansambluri fiind articulat la un batiu (**1**), prin nişte lagăre (**8**) cilindrice, la batiu (**1**) fiind montate şi nişte lagăre (**2**) de reazem, pe care se sprijină un arbore (**3**) principal, prevăzut cu două roţi (**18**) dinţate şi cu un volant (**4**) de uniformizare a mişcării, aflat în legătură cu un generator (**5**) de tensiune.

Revendicări: 2
Figuri: 3

(11) 122312 B1

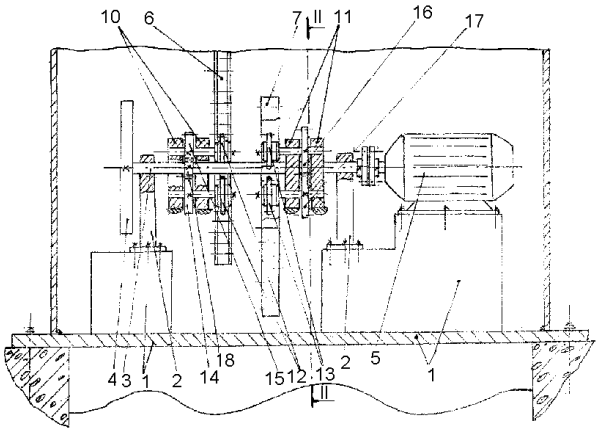

Fig. 1

(11) 122313 B1 *(51)* ***F03G 3/06*** (2006.01) *(21)* a 2004 01056 *(22)* 29.11.2004 *(41)* 30.05.2005//5/2005 *(45)* 30.03.2009//3/2009 *(56)* DE 2812811 *(73) Nate Pavel, str. Prăşilei, nr. 13, sector 4, Bucureşti, RO (72) Nate Pavel, str. Praşilei, nr. 13, sector 4, Bucureşti, RO (54)* **INSTALAŢIE DE TRANSFORMARE A MIŞCĂRII DE DU-TE-VINO ÎN MIŞCARE DE ROTAŢIE**

(57) Invenţia se referă la o instalaţie de transformare a unei mişcări de du-te-vino, după direcţie verticală, de la nivelul unei surse de forţe active, externe, în mişcare de rotaţie, la nivelul arborelui unui mecanism sau maşini de lucru, în condiţii de eficienţă energetică maximă, asigurată printr-un sistem dublu oscilant, rezonant. Instalaţia conform invenţiei este constituită dintr-un sistem format din două pedale (**1**), care primeşte de la sursa de forţe active externe mişcarea de du-te-vino şi o transferă, ca mişcare de rotaţie, printr-un capăt al unui arbore de tracţiune (**c1**), la un arbore cotit (**2**), prin intermediul unor perechi de sisteme dublu oscilante, un cadru oscilant, articulat inferior, şi un pendul (**14**) articulat superior la cadru, cuplate cu nişte biele (**17**) la arborele cotit (**2**), întregul sistem funcţionând la rezonanţă, prin corelarea pulsaţiei proprii a sistemului dublu oscilant, cu cadenţa de acţionare a forţelor active externe.

Revendicări: 1
Figuri: 1

(11) 122313 B1

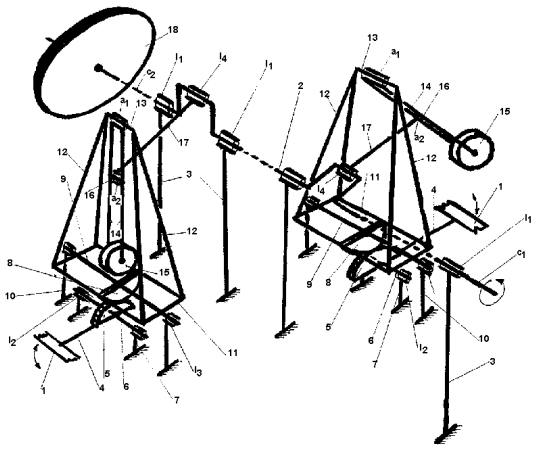

(11) 122314 B1 *(51)* ***F16C 19/54*** (2006.01); ***B02C 17/18*** (2006.01) *(21)* a 2005 01093 *(22)* 29.12.2005 *(41)* 30.04.2007//4/2007 *(45)* 30.03.2009//3/2009 *(56)* US 4013233 *(73) Institutul Naţional de Cercetare-Dezvoltare pentru Metale şi Resurse Radioactive - ICPMRR, b-dul Carol I, nr. 70, sector 2, Bucureşti, RO (72) Mihaila Dumitru, str. Drumul Taberei, nr. 98, bl. C2, sc. B, et. 2, ap. 47, sector 6, Bucureşti, RO; Georgescu Petre Dan, şoseaua Alexandriei, nr. 9, bl. 4, sc. C, et. 4, ap. 29, sector 5 Bucureşti, RO; Filipoiu Ioan Dan, str. Dreptăţii, nr. 6, bl. O4, sc. A, et. 5, ap. 32, sector 6, Bucureşti, RO; Morariu Zaharie, str. Politehnicii, nr. 4, bl. 1, sc. 5, et. 1, ap. 54, sector 6, Bucureşti, RO; Stan Constantin, str. Compozitorilor, nr. 39, bl. C15, sc. 1, parter, ap. 4, sector 6, Bucureşti, RO (54)* **LAGĂR CU ROSTOGOLIRE PENTRU TAMBURELE MORILOR CU BILE**

(57) Invenţia se referă la un lagăr cu rostogolire pentru tamburele morilor cu bile destinate procesării minereurilor. Lagărul cu rostogolire pentru tamburele navelor cu bile, conform invenţiei, are un suport (**1**) vertical fixat într-o fundaţie (**2**), pe suportul (**1**) vertical sunt dispuse, pe un arc de cerc, echidistant, nişte role (**A**) pe care se sprijină un bandaj (**3**) prevăzut cu un guler (**a**), care este presat pe un fus (**4**) al tamburului (**C**) morii, rolele fiind protejate cu ajutorul unui capac (**5**) de etanşare, fixat pe suportul (**1**) vertical.

Revendicări: 2
Figuri: 3

(11) 122314 B1

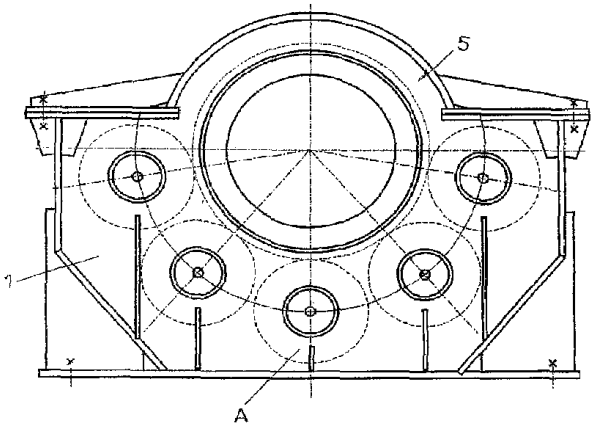

Fig. 1

(11) 122314 B1

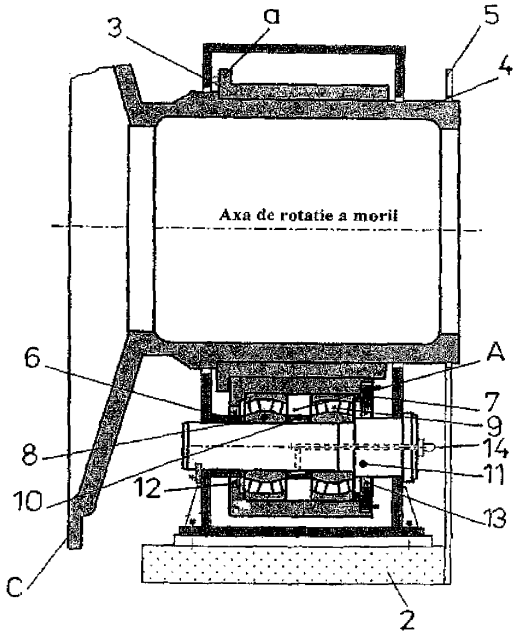

Fig. 2

(11) 122315 B1 *(51)* ***F24D 3/12*** (2006.01); ***F24D 19/02*** (2006.01); ***F28D 7/08*** (2006.01) *(21)* a 2003 01040 *(22)* 19.12.2003 *(41)* 30.08.2004//8/2004 *(45)* 30.03.2009//3/2009 *(56)* US 6539681; JP 2003 035427 *(73) Olaru Lucian Adam Cristian, str. Avram Iancu, nr. 2, bl. B, ap. 8, Alba Iulia, judeţul Alba, RO (72) Olaru Lucian Adam Cristian, str. Avram Iancu, nr. 2, bl. B, ap. 8, Alba Iulia, judeţul Alba, RO (54)* **STRUCTURĂ DE ÎNCĂLZIRE A PARDOSELII**

(57) Invenţia se referă la o structură de încălzire a pardoselii, care, prin soluţia constructivă adoptată şi amplasarea lor, asigură încălzirea locală a spaţiilor de lucru din halele mari de producţie. Structura de încălzire a pardoselii, conform invenţiei, cuprinde una sau mai multe ţevi (**5**) din oţel sau cupru, prin care circulă agent termic, ţevile (**5**) fiind montate în nişte canale realizate în pardoseală, canalele fiind acoperite cu plăci din tablă de oţel (**1**), fixate cu nituri sau şuruburi, astfel încât ţevile (**5**) prin care circulă agentul temic să fie rigidizate în interiorul canalelor din pardoseală, cu ajutorul unor plăci de transfer (**2**) având un profil care înconjoară ţevile la partea lor inferioară şi ale căror extremităţi se fixează de partea inferioară a plăcilor din tablă de oţel (**1**).

Revendicări: 2
Figuri: 2

(11) 122315 B1

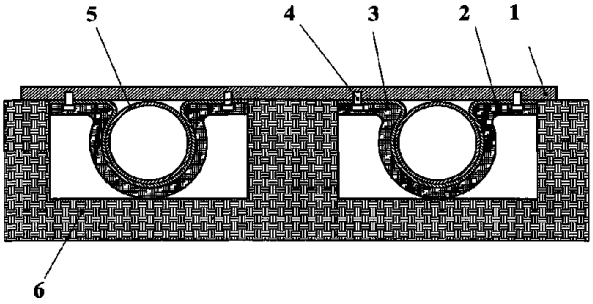

Fig. 1

(11) 122316 B1

(**14** şi **15**), o conductă de corobâre (**32**) şi o cutie (**26**) având nişte degajări (**i**) pentru bifurcarea drumului I de gaze, crearea drumului II de gaze, pe orizontală, şi, pentru crearea unui puternic schimb de căldură la ieşirea gazelor din drumul I, cazanul este prevăzut, la partea superioară, cu o cupolă (**C**) care acoperă şi partea superioară a economizorului (**B**), într-un focar (**A**), pe un grătar (**4**), fiind dispusă o incintă perforată (**7**) de tip tunel, închisă la ambele capete, prevăzută cu nişte degajări (**c**), realizată din şamotă, care separă spaţiul focarului de drumurile de gaze, pentru arderea unor cantităţi de combustibil prestabilite.

Revendicări: 8
Figuri: 6

(11) 122316 B1 *(51)* ***F24H 1/00*** (2006.01) *(21)* a 2003 00635 *(22)* 24.07.2003 *(41)* 30.03.2004//3/2004 *(45)* 30.03.2009//3/2009 *(56)* RO 114826 *(73) Horbovanu Gh. Gheorghe, str. Muşatini, nr. 55, bl. R-2, sc. D, ap. 2, parter, Iaşi, judeţul Iaşi, RO (72) Horbovanu Gh. Gheorghe, str. Muşatini, nr. 55, bl. R-2, sc. D, ap. 2, parter, Iaşi, judeţul Iaşi, RO (54)* **CAZAN DE APĂ FIERBINTE**

(57) Invenţia se referă la un cazan de apă fierbinte acvatubular, destinat echipării instalaţiilor de încălzire centrală, preparării de apă menajeră, cât şi pentru necesităţi industriale în diverse sectoare de activitate. Cazanul conform invenţiei este alcătuit dintr-un focar tip cameră (**A**), central, dispus într-un cadru inferior (**1**) şi unul superior (**2**), între care se montează nişte pereţi membrană (**3** şi **6**), focar ce se închide la partea din faţă cu o portiţă (**8**) izolată termic, pe care se pot monta un robinet pentru gaz (**9**) sau un electroinjector (**11**) pentru combustibili lichizi, sau prin care se alimentează focarul cu combustibili solizi direct pe un grătar (**4**) dintr-un focar (**A**), pe grătar (**4**) montându-se un arzător de gaz (**10**), iar sub grătar montându-se o cutie (**5**) pentru reglarea tirajului, cu rol de cenuşar, cazanul fiind prevăzut pe o parte laterală cu un economizor (**B**) format din nişte pereţi membrană

(11) 122316 B1

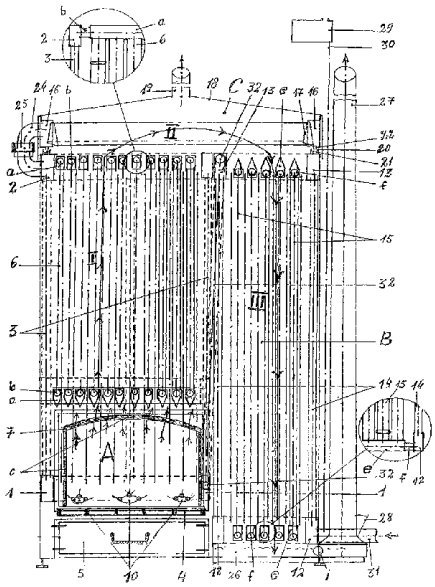

Fig. 1

(11) 122317 B1 *(51)* ***F24J 2/20*** (2006.01); ***E06B 9/00*** (2006.01) *(21)* a 2007 00557 *(22)* 03.08.2007 *(41)* 28.12.2007//12/2007 *(45)* 30.03.2009//3/2009 *(56)* US 4154224 *(73) Marinescu Nicolae Cicerone, str. Zamfireşti, nr. 1D, Piteşti, judeţul Argeş, RO (72) Marinescu Nicolae Cicerone, str. Zamfireşti, nr.1D, Piteşti, RO (74) Cabinet Individual Anghel Luminița Doina, str. Gherghiței, nr. 1, bl. 94B, sc. B, ap. 76, sector 2, Bucureşti (54)* **PANOU SOLAR**

(57) Invenția se referă la un panou solar, destinat captării energiei solare şi transformării acesteia în energie termică, în vederea încălzirii spațiilor utile din construcțiile de orice tip. Panoul solar, conform invenției, este alcătuit din patru foi (**1**, **3**, **6** şi **8**) de geam având aceleaşi dimensiuni, distanțate între ele cu ajutorul unor fâşii de geam lipite cu chit siliconic (**11** şi **12**), pe întregul perimetru, astfel încât sunt delimitate o cameră (**5**) centrală şi două camere (**2** şi **7**) cu rol de barieră termică, dispuse de o parte şi de alta a camerei (**5**), prin aceasta din urmă fiind vehiculat agentul termic constituit dintr-un lichid incolor, iar creşterea capacității de absorbție a energiei solare putând fi realizată cu ajutorul unei grile (**4**) metalice, dispusă în interiorul camerei (**5**).

Revendicări: 2
Figuri: 2

(11) 122317 B1

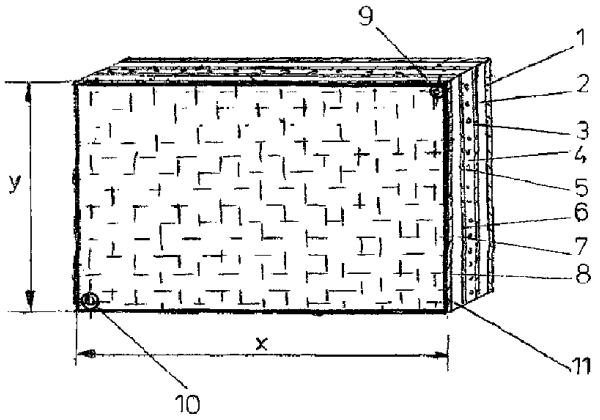

Fig. 1

(11) 122318 B1 *(51)* ***G01B 3/26*** (2006.01) *(21)* a 2006 00842 *(22)* 02.11.2006 *(41)* 30.05.2008//5/2008 *(45)* 30.03.2009//3/2009 *(56)* GB 2131174 *(73) Dobrin Vasile, str. Dorobanților, nr. 33, bl. B1, sc. C, ap. 59, Brăila, judeţul Brăila, RO (72) Dobrin Vasile, str. Dorobanților, nr. 33, bl. B1, sc.C, ap.59, Brăila, judeţul Brăila, RO (54)* **CALIBRU**

(57) Invenția se referă la un calibru destinat verificării poziției de lucru a planetarelor unui autoturism. Calibrul conform invenției este alcătuit din nişte corpuri (**1** şi **2**) lungi, fix şi, respectiv, mobil, îmbinate între ele cu ajutorul unui manşon (**3**), un capăt (**a**) interior al corpului (**2**) mobil fiind fixat în manşon (**3**) prin presare, iar un alt capăt (**b**) interior al corpului (**1**) fix fiind plasat liber în manşon (**3**) şi poziționat cu ajutorul unui şurub (**4**), un capăt (**c**) exterior al corpului (**2**) mobil fiind prevăzut cu trei brațe (**d**), dispuse echidistant între ele, între care este plasată o tripodă (**5**) cu role, fixată într-o fuzetă (**6**) prevăzută cu o tijă (**e**) scurtă, având nişte caneluri (**f**) de ghidare lungi şi un cep (**g**) filetat, corpul (**1**) fix având, la un capăt (**h**) exterior, nişte caneluri cu care angrenează o tripodă (**7**) cu ace, plasată în nişte ghidaje (**l**) longitudinale, deschise, ale unei fuzete (**8**) de care poate fi fixată, cu posibilitatea de desfacere, una

(11) 122318 B1

dintre plăci (**i** şi **m**) a uneia dintre tije (**10** şi **12**), de capăt sau tubulară, tija (**10**) de capăt având nişte caneluri (**j**) şi un canal (**k**) circular deschis, în care este plasat un inel (**11**) secționat, elastic, iar tija (**12**) tubulară fiind prevăzută, la interior, cu nişte caneluri (**n**).

Revendicări: 1
Figuri: 2

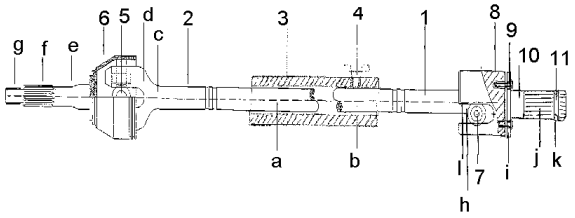

Fig. 1

(11) 122319 B1 *(51)* ***G01C 15/04*** (2006.01) *(21)* a 2006 00892 *(22)* 16.11.2006 *(41)* 30.05.2008//5/2008 *(45)* 30.03.2009//3/2009 *(56)* FR A 2244159; RO 116436
(73) Toader Petru, str. Griviţei, nr. 31, bl. J, sc. C, ap. 30, Câmpia Turzii, judeţul Cluj, RO (72) Toader Petru, str. Griviţei, nr. 31, bl. J, sc. C, ap. 30, Câmpia Turzii, judeţul Cluj, RO (54) **BORNĂ TOPOGRAFICĂ ANCORABILĂ**

(57) Invenţia se referă la o bornă topografică ancorabilă, ce se poate utiliza atât pentru marcări în reţelele de îndesire şi de ridicare, cât şi pentru materializarea de puncte pe limitele imobilelor. Borna conform invenţiei este construită dintr-o bornă (**2**) propriuzisă, realizată din beton armat, având forma unui trunchi de con, prevăzută pe axa de simetrie cu o degajare circulară străpunsă, care permite introducerea unei ţevi zincate (**4**), al cărei capăt superior este matriţat cu un guler, la partea sa inferioară ţeava (**4**) fiind prevăzută cu un vârf (**6**) de atac având o degajare ovală, ţeava (**4**) conţinând în interior o ancoră (**5**) din sârmă din oţel având capetele introduse încrucişat, prin degajarea ovală din vârful (**6**) de atac; după fixarea în sol a ţevii (**4**) şi baterea cu un dorn (**7**) introdus în ţeavă (**4**), sârma (**5**) din oţel penetrează în sol sub formă de ancoră, vârful de atac (**6**) fiind

(11) 122319 B1
montat prin presare la partea inferioară a ţevii (**4**), partea superioară a vârfului de atac (**6**) fiind destinată limitării lungimii de pătrundere în sol a braţelor ancorei (**5**) din sârmă.

Revendicări: 3
Figuri: 2

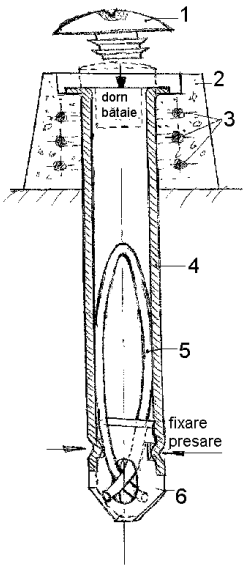

Fig. 1

(11) 122320 B1 *(51)* ***G01N 33/38*** (2006.01); ***G01N 25/48*** (2006.01) *(21)* a 2006 00347 *(22)* 24.05.2006 *(41)* 30.11.2007//11/2007 *(45)* 30.03.2009//3/2009 *(56)* RU 2045071; US 6941819
(73) CEPROCIM S.A., b-dul Preciziei, nr. 6, sector 6, Bucureşti, RO (72) Ioan Maria Ştefania, str. Arieşul Mare, nr. 3, bl. I10, sc. 3, ap. 45, sector 6, Bucureşti, RO; Guslicov Virginia Graziela, str. Elena Farago, nr. 19, sector 6, Bucureşti, RO; Tocan Vasilica, str. Bistriţa, nr. 10, sector 1, Bucureşti, RO; Radu Liliana, str. Foişorului, nr. 13, bl. F8C, sc. 1, et. 1, ap. 18, sector 3, Bucureşti, RO; Măndoiu Constanţa, str. Ana Ipătescu, nr. 5, Pucioasa, judeţul Dâmboviţa, RO (54) **METODĂ DE EVALUARE A REZISTENŢEI STANDARD A CIMENTURILOR PE BAZA CĂLDURII TIMPURII DE HIDRATARE**

(57) Invenţia se referă la o metodă de evaluare a rezistenţei standard a cimentului pe baza căldurii timpurii de hidratare, prin înregistrarea temperaturii unei paste de ciment în interiorul calorimetrului. Se determină rapid căldura de hidratare dezvoltată la hidratarea cimentului până în momentul atingerii temperaturii maxime pe paste de ciment, la un raport în greutate ciment:apă:$CaCl_2$ cu rol de accelerator de reacţie de 1:0,32:0,05, după care, prin utilizarea relaţiei de corespondenţă de tip y=ax+b, stabilită anterior, este evaluată rezistenţa mecanică standard y la compresiune, prin introducerea în relaţie a valorii x, ce reprezintă căldura de hidratare determinată rapid, dezvoltată la hidratarea cimentului până în momentul atingerii temperaturii maxime.

Revendicări: 1
Figuri: 2

(11) 122321 B1 *(51)* ***G04B 47/06*** (2006.01) *(21)* a 2006 00671 *(22)* 29.08.2006 *(41)* 29.12.2006//12/2006 *(45)* 30.03.2009//3/2009 *(56)* EP 0052063; CH 666381
(73) Baghiuc Elena, str. Rozelor, nr. 10, Botoşani, judeţul Botoşani, RO; Bouchet Philippe, 39, Rue Peillonnex, 1225-Chene-Bourg, Geneva, CH; Larvego Paul, 18, Rue de Deux-Ponts, 1201, Geneva, CH (72) Baghiuc Elena, str. Rozelor, nr. 10, Botoşani, judeţul Botoşani, RO; Bouchet Philippe, 39, Rue Peillonnex, 1225-Chene-Bourg, Geneva, CH; Larvego Paul, 18, Rue de Deux-Ponts, 1201, Geneva, CH (54) **CEAS CU BUSOLĂ**

(57) Invenţia se referă la un ceas cu busolă, utilizat pentru măsurarea timpului şi indicarea orei, simultan cu indicarea punctelor cardinale, care se caracterizează prin dispunerea acului de busolă (**8**) într-un spaţiu (**a**) format între un geam exterior (**9**) şi un geam intermediar (**6**), transparente, care sunt montate într-o carcasă unică (**1**), împreună cu mecanismul de acţionare cu cuarţ (**3**) şi cu cadranul (**5**) ceasului, acul de busolă (**8**) fiind montat pe geamul intermediar (**6**), sub care se află, în imediata proximitate a acestuia, acele de ceas (**4**), prin intermediul unui pivot scurt (**7**) cu vârful ascuţit, astfel încât să formeze un ansamblu aproximativ plat.

Revendicări: 2
Figuri: 2

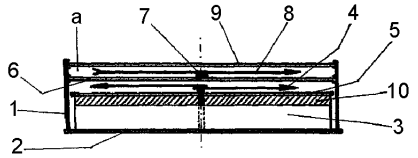

(11) 122322 B1 *(51)* ***G09F 21/04*** (2006.01) *(21)* a 2002 01297 *(22)* 16.10.2002 *(41)* 29.08.2003//8/2003 *(45)* 30.03.2009//3/2009 *(56)* FR 2628246; WO 02/097773 A1 *(73) Costache Marian Constantin, str. Levănțica, nr. 40, sector 3, Bucureşti, RO (72) Costache Marian Constantin, str. Levănțica, nr. 40, sector 3, Bucureşti, RO* *(54)* **CADRU-SUPORT DE PANOURI PUBLICITARE, MONTAT PE O BICICLETĂ**

(57) Invenția se referă la un cadru suport, ce se poate fixa pe orice cadru de bicicletă, fie deasupra roții din față, fie deasupra celei din spate, şi pe care se pot dispune diferite panouri pentru reclamă sau pentru furnizarea unor informații de natură diferită, panourile fiind protejate împotriva diferitelor intemperii sau a murdăririi accidentale. De asemenea, invenția se referă la o bicicletă prevăzută cu un astfel de cadru-suport. Cadrul-suport de panouri publicitare, montat pe o bicicletă, conform invenției, are forma unei prisme tringhiulare drepte, la care una dintre suprafețe constituie o placă de bază (**1**) ce poate fi fixată demontabil, deasupra roții din spate sau din față a unei biciclete, fie prin intermediul portbagajului (**3**) bicicletei, montat pe cadrul (**2**) acesteia, fie cu ajutorul a două perechi de brațe (**5, 6**) fixate (**6**) de o parte şi de cealaltă a roții, pe axul acesteia, precum şi

(11) 122322 B1

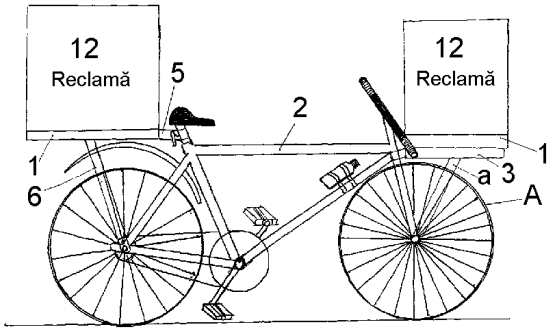

Fig. 1

(11) 122322 B1

(**5**) de montantul ce susține şaua sau, respectiv, ghidonul bicicletei, şi se caracterizează prin aceea că prisma este realizată cu ajutorul unot montanți din profile (**13**, **14**, **17**, **18**) fixate cu aripile față în față, la colțurile plăcii de bază (**1**), înclinate spre planul longitudinal de simetrie al bicicletei şi ale căror extremități pot fi libere sau fixate, două câte două, de o traversă (**15**) dispusă astfel încât să nu împiedice introducerea prin culisare, în ghidajele formate de aripile profilelor U, atât a panourilor publicitare (**12**), cât şi, tot pe la partea superioară, a unei folii elastice (**16**) continue şi transparente, pentru protejarea panourilor (**12**), iar suprafața care constituie placa de bază (**1**) este de formă dreptunghiulară, astfel că panourile publicitare (**12**) sunt asamblate pe celelalte două suprafețe dreptunghiulare ale prismei şi au muchiile lor superioare şi în planul longitudinal de simetrie al bicicletei, formând un unghi diedru ascuțit, orientat în sus.

Revendicări: 3
Figuri: 8

(11) 122323 B1 *(51)* ***G21F 9/12*** (2006.01); ***C02F 1/26*** (2006.01); ***C02F 1/28*** (2006.01) *(21)* a 2004 00995 *(22)* 15.11.2004 *(41)* 30.05.2006//5/2006 *(45)* 30.03.2009//3/2009 *(56)* RO 57796, RO 81813, KR 840002354 *(73) Compania Națională a Uraniului S.A., Sucursala Feldioara, str. Dumbrăvii, nr. 1, Feldioara, județul Braşov, RO (72) Văcariu Vintilă Teodoru, str. Ion Berindei, nr. 10, bl. Od-16, sc. A, et. 3, ap. 16, sector 2, Bucureşti, RO; Georgescu Petre Dan, şoseaua Alexandriei, nr. 9, bl. 4, sc. C, et. 4, ap. 29, sector 5 Bucureşti, RO; Iuhas Tiberius Flaviu, str. Dr. Iacob Felix, nr. 41, bl. C2, sc. 1, et. 4, ap. 17, sector 1, Bucureşti, RO; Vasile Constantin, str. Dealul Cetății, nr. 113, sc. A, et. 1, ap. 5, Braşov, județul Braşov, RO* *(54)* **PROCEDEU DE RECUPERARE A AZOTATULUI DE AMONIU DIN APE REZIDUALE URANIFERE**

(57) Invenția se referă la un procedeu de recuperare a azotatului de amoniu din ape reziduale uranifere, prin neutralizare cu HNO_3 până la un *p*H=6,5...7,0, extracția uraniului cu acizi naftenici, eliminarea Mo şi a substanțelor organice, prin absorbție pe cărbune activ, tratarea soluției obținute cu NH_3 şi concentrarea prin evaporare.

Revendicări: 2

(11) 122324 B1 *(51)* ***H01H 85/055*** (2006.01); ***H02H 3/027*** (2006.01); ***H02H 3/10*** (2006.01) *(21)* a 2003 00237 *(22)* 18.03.2003 *(41)* 30.03.2005//3/2005 *(45)* 30.03.2009//3/2009 *(56)* CBI a 2000 00727 *(73) Vîlceanu Virgil, str. Manu Victor, nr. 44 ap. 1, Bucureşti, RO (72) Vîlceanu Virgil, str. Manu Victor, nr. 44, ap. 1, Bucureşti, RO (54)* **INDUCTANŢĂ FUZIBILĂ, CU ELEMENT FUZIBIL CALIBRAT, ŞI PROCEDEU DE PROTECŢIE A MAŞINILOR ŞI APARATELOR ELECTRICE**

(57) Invenţia se referă la o inductanţă fuzibilă, montată în interiorul unei maşini electrice sau al unui aparat electronic, ce emite radiaţie electromagnetică perturbantă, pentru a proteja maşina sau aparatul la suprasarcină sau la supraalimentare, precum şi la un procedeu de protecţie utilizând inductanţa fuzibilă. Inductanţa conform invenţiei are un miez (**2**) inserat într-o bobină (**1**), ce conţine o porţiune a spirelor continuată cu nişte terminale (**4**) ale unui element (**3**) fuzibil, calibrat prin corelarea suprafeţei secţiunii sale cu lungimea acestuia, astfel încât timpul de reacţie, între momentul apariţiei suprasarcinii sau supraalimentării şi momentul întreruperii circuitului de alimentare a aparatului, să fie între 3 şi 50 s. Procedeul conform invenţiei constă în întreruperea

(11) 122324 B1

continuităţii conductorului, pentru a introduce în cuprinsul bobinei un element fuzibil, prin sudură cu aliaj pe bază de Staniu, la 400/C.

Revendicări: 2
Figuri: 2

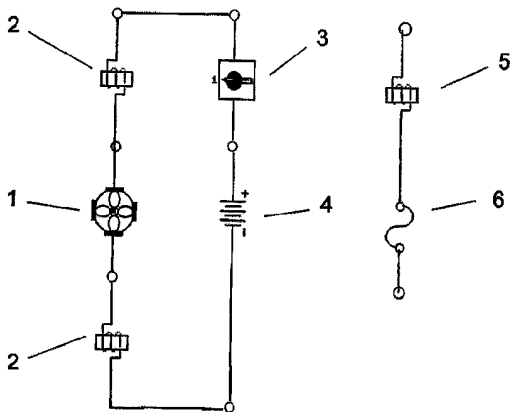

Fig. 2

(11) 122325 B1 *(51)* ***H01L 21/288*** (2006.01) *(21)* a 2004 00885 *(22)* 11.10.2004 *(41)* 30.06.2006//6/2006 *(45)* 30.03.2009//3/2009 *(56)* RO 110350, RO 108912; US 6433356 *(73) Institutul Naţional de Cercetare-Dezvoltare pentru Chimie şi Petrochimie - ICECHIM, Splaiul Independenţei, nr. 202, sector 6, O.P. 35, C.P. 174, Bucureşti, RO; Universitatea "Valahia" din Târgovişte, b-dul Regele Carol I, nr. 2, Târgovişte, judeţul Dâmboviţa, RO (72) Ion Rodica Mariana, str. Voila, nr. 3, bl. 59, et. 1, sc. 3, ap. 36, sector 4, Bucureşti, RO; Oprea Florea, şoseaua Iancului, nr. 41, bl. 102D, sc. B, et. 12, ap. 95, sector 2, Bucureşti, RO; Bacinschi Zorica, şoseaua Ştefan cel Mare, nr. 4, bl. 14, sc. A, ap. 32,sector 1, Bucureşti, RO; Ion Nelu, str. Voila, nr. 3, bl. 59, et. 1, sc. 3, ap. 36, sector 4, Bucureşti, RO; Chiriac Cornel, str. Valul Cetăţii, nr. 4, Târgovişte, judeţul Dâmboviţa, RO (54)* **ELECTROD CU STRAT COMPOZIT HIBRID ŞI PROCEDEU DE OBŢINERE A ACESTUIA**

(57) Invenţia se referă la un electrod cu strat compozit hibrid, constituit dintr-un suport metalic, din OLC45, cu un prim strat de alumină nanostructurată, un strat exterior de zinc-tetrafenilporfirină şi un contraelectrod transparent de aur. Procedeul de obţinere cuprinde: depunerea electrochimică a aluminei pe suport OLC45; pulverizarea unei soluţii de zinc-tetrafenilporfirină în benzen; ataşarea contraelectrodului de aur.

Revendicări: 2
Figuri: 8

(11) 122326 B1 *(51)* ***H04B 7/185*** (2006.01) *(21)* a 2005 00654 *(22)* 22.07.2005 *(41)* 30.05.2006//5/2006 *(45)* 30.03.2009//3/2009 *(56)* US 2003213872 (A1); US 2005141445 (A1) *(73) AEROSTAR S.A., str. Condorilor, nr. 9, Bacău, judeţul Bacău, RO (72) Filip Grigore, str. Ioniţă Sandu Sturza, nr. 77, Bacău, judeţul Bacău, RO; Pal Anton, str. Prieteniei, bl. 7, sc. A, ap. 6, Bacău, judeţul Bacău, RO; Palko Sorina Iustina, str. Aprodu Purice, nr. 7, sc. A, ap. 1, Bacău, judeţul Bacău, RO (54)* **METODĂ ŞI SISTEM DE COMANDĂ, CONTROL ŞI COMUNICAŢIE PENTRU PLATFORME PURTĂTOARE AERIENE**

(57) Invenţia se referă la o metodă şi la un sistem de comandă, control şi comunicaţie, pentru diverse aplicaţii militare şi civile, folosind platforme purtătoare, cum ar fi platformele aeriene fără pilot. Metoda conform invenţiei constă din introducerea unor parametri de zbor într-un calculator aflat pe o platformă purtătoare fără pilot, lansarea platformei şi stabilizarea zborului acesteia, prin compararea parametrilor de zbor impuşi cu datele de navigaţie curente şi aplicarea unor corecţii necesare fie de la nivelul platformei purtătoare, fie de la sol, urmată, după realizarea misiunii de zbor, de recuperarea platformei. Sistemul folosit pentru aplicarea metodei este alcă-

(11) 122326 B1

tuit dintr-o platformă purtătoare (**a**) fără pilot, dotată cu un bloc (**e**) de echipamente utilitare, un centru de comandă (**b**) de la sol şi un sistem integrat (**S**), ce are în componenţă un bloc (**c**) de comandă, control şi comunicaţie, instalat pe platforma purtătoare (**a**), şi un alt bloc (**d**) de comandă, control, comunicaţie şi monitorizare, instalat în centrul de comandă (**b**) de la sol.

Revendicări: 6
Figuri: 4

(11) 122326 B1

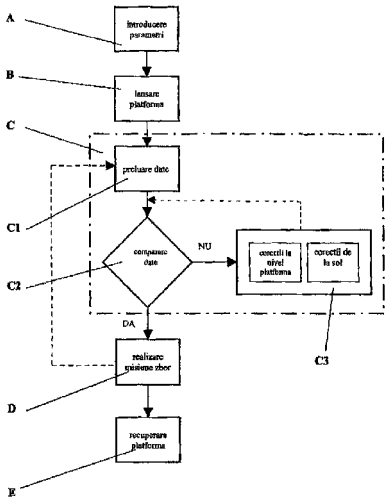

Fig. 2

LISTA B.I. PENTRU CARE HOTĂRÂREA DE ACORDARE SE PUBLICĂ ÎN CONFORMITATE CU ART. 28(6), DIN LEGEA NR. 64/1991, REPUBLICATĂ,

- **ORDONATĂ CRESCĂTOR, DUPĂ NUMĂRUL DE BREVET**
- **ORDONATĂ ALFABETIC, DUPĂ NUMELE/DENUMIREA TITULARULUI**

Lista cu brevetele de invenţie ale căror hotărâri de acordare au fost luate la data menţionată în tabelul de mai jos, ordonată crescător, după numărul de brevet

Număr brevet	Clasa	Număr dosar	Data depozit	Titular	Data hotărârii de acordare BI	**Pag.**
122241 B1	**A01D 34/00** (2006.01)	a 2005 00068	01.02.2005	Vlad Constantin, b-dul Nicolae Bălcescu, bl. 8, et. 2, ap. 11, Buzău, judeţul Buzău, RO	28.12.2007	**81**
122242 B1	**A01K 47/06** (2006.01)	a 2006 00414	09.06.2006	Lungu Gh. Iuliu, str. Aluniş, nr. 42, Târgu-Mureş, judeţul Mureş, RO	30.06.2008	**81**
122243 B1	**A01N 37/02** (2006.01)	a 2005 00250	17.03.2005	Institutul Naţional de Cercetare-Dezvoltare pentru Chimie şi Petrochimie - ICECHIM, Splaiul Independenţei, nr. 202, sector 6, O.P. 35, C.P. 174, Bucureşti, RO	28.11.2008	**82**
122244 B1	**A61K 8/97** (2006.01)	a 2006 00292	04.05.2006	BIOTEHNOS S.A., str. Gorunului, nr. 3-5, cod 075100, comuna Otopeni, judeţul Ilfov, RO	28.11.2008	**82**
122245 B1	**A61K 9/06** (2006.01); **A61K 36/13** (2006.01)	a 2006 00326	18.05.2006	ELZIN PLANT S.R.L., aleea Dealul Măcinului, nr. 7, bl. D34, sc. D, et. 1, ap. 49, sector 6, Bucureşti, RO	28.11.2008	**82**
122246 B1	**A61K 31/215** (2006.01); **A61K 31/40** (2006.01); **A61K 31/44** (2006.01); **A61K 31/4427** (2006.01); **A61K 31/445** (2006.01); **A61K 31/4523** (2006.01); **A61K 31/47** (2006.01); **A61K 31/506** (2006.01); **C07C 69/66** (2006.01); **C07D 207/04** (2006.01); **C07D 207/18** (2006.01); **C07D 211/68** (2006.01); **C07D 211/72** (2006.01); **C07D 213/02** (2006.01); **C07D 215/00** (2006.01)	a 2001 01210	05.05.2000	Texas Biotechnology Corporation, Suite 1920, 7000 Fannin, Houston, Texas, US	30.09.2008	**83**
122247 B1	**A61K 31/381** (2006.01); **A61K 31/425** (2006.01)	a 2005 00768	06.05.1998	ROMARK Laboratories L.C., 3000 Bayport Drive, Suite 200, Tampa, Florida, US	30.09.2008	**83**

Număr brevet	Clasa	Număr dosar	Data depozit	Titular	Data hotărârii de acordare BI	**Pag.**
122248 B1	**A61K 31/727** (2006.01)	a 2004 00520	10.06.2004	Roşca Tatiana, str. Gala Galaction, nr. 59, sector 1, Bucureşti, RO	30.12.2008	**83**
122249 B1	**A61K 36/28** (2006.01); **A61K 36/73** (2006.01)	a 2007 00397	08.06.2007	Marinescu Maria, sat Bogdan Vodă, nr. 250 A, comuna Săuceşti, judeţul Bacău, RO	28.11.2008	**83**
122250 B1	**A61K 36/53** (2006.01); **A61K 36/88** (2006.01)	a 2006 00724	20.09.2006	Elzin Plant S.R.L., aleea Dealul Măcinului, nr. 7, bl. D34, sc. D et. 1, ap. 49, sector 6, Bucureşti, RO	30.12.2008	**84**
122251 B1	**A61K 36/88** (2006.01)	a 2006 00725	20.09.2006	Elzin Plant S.R.L., aleea Dealul Măcinului, nr. 7, bl. D34, sc. D, et. 1, ap. 49, sector 6, Bucureşti, RO	30.12.2008	**84**
122252 B1	**A61N 1/40** (2006.01); **A61N 5/02** (2006.01); **A61F 13/00** (2006.01); **A61F 7/02** (2006.01)	a 2003 00288	04.04.2003	Arghirescu Marius, str. Recaş, nr. 7, bl. Z4, sc. 1, ap. 25, sector 5, Bucureşti, RO	30.09.2008	**84**
122253 B1	**A63B 61/00** (2006.01)	a 2006 00996	19.12.2006	Stan Cornel, str. 1 Mai, nr. 101, Petreşti Sebeş, judeţul Alba, RO	30.10.2008	**85**
122254 B1	**B01D 11/02** (2006.01); **A61K 36/77** (2006.01)	a 2006 00986	15.12.2006	BIOTEHNOS S.A., str. Gorunului, nr. 3-5, cod 075100, comuna Otopeni, judeţul Ilfov, RO	28.11.2008	**86**
122255 B1	**B01D 37/04** (2006.01)	a 2002 00921	28.06.2002	Electrocentrale Bucureşti S.A., Sucursala Electrocentrale Constanţa, str. Aurel Vlaicu, nr. 123, Constanţa, judeţul Constanţa, RO	30.12.2008	**86**
122256 B1	**B01D 39/08** (2006.01)	a 2006 00971	13.12.2006	Institutul Naţional de Cercetare-Dezvoltare pentru Textile şi Pielărie, str. Lucreţiu Pătrăşcanu, nr. 16, sector 3, Bucureşti, RO	28.11.2008	**87**
122257 B1	**B01D 39/08** (2006.01); **B01D 29/00** (2006.01)	a 2007 00633	10.09.2007	Institutul Naţional de Cercetare- Dezvoltare pentru Textile şi Pielărie, str. Lucreţiu Pătrăşcanu, nr. 16, sector 3, Bucureşti, RO	30.12.2008	**87**

Număr brevet	Clasa	Număr dosar	Data depozit	Titular	Data hotărârii de acordare BI	**Pag.**
122258 B1	**B01D 45/10** (2006.01); **B01D 45/16** (2006.01)	a 2005 01026	13.12.2005	Mureşan Florea Mircea, str. Cutezanței, nr. 12, ap. 8, Târgu-Mureş, județul Mureş, RO; Cireş Mărginean Dănuț, b-dul Pandurilor, nr. 17, ap. 12, Târgu-Mureş, județul Mureş, RO	30.12.2008	**87**
122259 B1	**B06B 1/00** (2006.01); **F28G 7/00** (2006.01)	a 2004 00158	23.02.2004	Institutul Național de Cercetare - Dezvoltare pentru Fizica Materialelor, str. Atomiştilor, nr. 105bis, comuna Măgurele, județul Ilfov, RO	28.11.2008	**88**
122260 B1	**B22D 11/111** (2006.01); **C23F 11/00** (2006.01)	a 2007 00874	17.12.2007	Seven Grup S.R.L., comuna Manasia, județul Ialomița, RO	30.12.2008	**88**
122261 B1	**B23C 3/30** (2006.01); **B27F 5/02** (2006.01)	a 2007 00153	29.03.2007	PROFILUX S.A., b-dul Iancu de Hunedoara, nr. 33, ap. 4, sector 1, Bucureşti, RO	30.01.2009	**88**
122262 B1	**B23D 23/00** (2006.01)	a 2006 00174	16.03.2006	Universitatea Transilvania din Braşov, b-dul Eroilor, nr. 29, Braşov, județul Braşov, RO	28.11.2008	**89**
122263 B1	**B23F 21/06** (2006.01)	a 2006 00982	09.02.2007	Universitatea "Dunărea de Jos" din Galați, str. Domnească, nr. 111, Galați, județul Galați, RO	28.11.2008	**89**
122264 B1	**B23F 21/08** (2006.01)	a 2006 00706	15.09.2006	Universitatea "Dunărea de Jos" din Galați, str. Domnească, nr. 111, Galați, județul Galați, RO	28.11.2008	**90**
122265 B1	**B23H 1/04** (2006.01)	a 2006 00797	20.04.2006	Universitatea din Oradea, str. Universității, nr. 1, cod 410087, Oradea, RO	28.11.2008	**90**
122266 B1	**B23K 1/20** (2006.01); **B23K 20/00** (2006.01)	a 2006 00639	10.08.2006	Georgescu Bogdan, b-dul George Coşbuc, nr. 19, bl. B4, ap. 41, Galați, județul Galați, RO	30.12.2008	**91**
122267 B1	**B23P 19/02** (2006.01)	a 2005 00241	16.03.2005	Stoian Adrian, b-dul Republicii, bl. 46, sc. C, ap. 35, Roman, județul Neamț, RO	30.09.2008	**91**
122268 B1	**B29B 13/10** (2006.01); **B29B 17/02** (2006.01); **B02C 18/06** (2006.01)	a 2004 00783	10.09.2004	ARTEGO S.A., str. Ciorcârlău, nr. 38, Târgu-Jiu, județul Gorj, RO	28.08.2008	**92**

Număr brevet	Clasa	Număr dosar	Data depozit	Titular	Data hotărârii de acordare BI	**Pag.**
122269 B1	**B32B 13/12** (2006.01)	a 2005 00209	08.03.2005	Duca Alexandru, aleea Crăeşti, nr. 5, bl. AD41, sc. 2, et. 3, ap. 17, sector 6, Bucureşti, RO; Stroe Mihai, str. Bârsăneşti, nr. 3, bl. 151, sc. 2, ap. 58, sector 6, Bucureşti, RO	30.12.2008	**92**
122270 B1	**B32B 21/08** (2006.01); **B27N 3/08** (2006.01)	a 2005 00026	10.01.2005	Voina Septimiu Sever, şoseaua Fundeni, nr. 1, bl. 38, sc. B, et. 9, ap. 103, sector 2, Bucureşti, RO	28.11.2008	**92**
122271 B1	**B32B 27/32** (2006.01)	a 2005 00812	23.09.2005	VALROM INDUSTRIE S.R.L., b-dul Preciziei, nr. 28, sector 6, Bucureşti, RO	30.12.2008	**93**
122272 B1	**B61D 27/00** (2006.01); **G05D 23/19** (2006.01)	a 2006 00200	27.03.2006	ICPE SAERP S.A., Splaiul Unirii, nr. 313, sector 3, Bucureşti, RO	30.12.2008	**93**
122273 B1	**B65D 47/20** (2006.01); **B65D 47/04** (2006.01)	a 2005 00997	30.11.2005	Drajan Cornell, 976 Spicer Cove Rd, Hendersonville, North Carolina, US; Malau Cornelia Niculina, str. Nicolae Titulescu, nr. 22, ap. 6, Slatina, judeţul Olt, RO	28.08.2008	**94**
122274 B1	**B65D 59/00** (2006.01)	a 2006 00935	04.12.2006	EXITEHNICA S.R.L., b-dul Republicii, nr. 25, Roman, judeţul Neamţ, RO	28.11.2008	**95**
122275 B1	**C02F 1/40** (2006.01); **C02F 1/42** (2006.01)	a 2004 00225	15.03.2004	SMC MANAGER S.A., str. Lozoveni, nr. 115A, Galaţi, judeţul Galaţi, RO	30.07.2008	**95**
122276 B1	**C04B 18/12** (2006.01)	a 2003 00895	23.04.2002	Jaquays Charles D., P.O.Box 2090 Kingshill, St.Croix, Virgin Islands, US	30.10.2008	**96**
122277 B1	**C07C 273/02** (2006.01)	a 2001 00512	10.05.2001	Foca Neculai, str. Vasile Lupu, nr. 83, bl. D1, sc. A, et. 1, ap. 7, Iaşi, judeţul Iaşi, RO; Creţescu Igor, str. Tudor Vladimirescu, bl. Q1, sc. B, et. 2, ap. 10, Iaşi, judeţul Iaşi, RO; Condurache Dorin, str. Ciurchi, nr. 127, bl. E1, sc. C, ap. 3, Iaşi, judeţul Iaşi, RO	28.11.2008	**96**

Număr brevet	Clasa	Număr dosar	Data depozit	Titular	Data hotărârii de acordare BI	**Pag.**
122278 B1	**C07D 277/82** (2006.01); **C14C 9/00** (2006.01)	a 2006 00767	10.10.2006	Institutul Național de Cercetare Dezvoltare Textile Pielărie - Sucursala Institutul de Cercetări Pielărie Încălțăminte, str. Ion Minulescu, nr. 93, sector 3, Bucureşti, RO	30.12.2008	**96**
122279 B1	**C08B 35/00** (2006.01)	a 2004 00154	06.08.2002	Supramol Parenteral Colloids GmbH, Industriestrasse 1-3, Rosbach-Rodheim, DE	30.09.2008	**96**
122280 B1	**C08F 18/08** (2006.01)	a 2006 00979	14.12.2006	OLTCHIM S.A., str. Uzinei, nr. 1, Râmnicu-Vâlcea, județul Vâlcea, RO	30.12.2008	**97**
122281 B1	**C08G 83/00** (2006.01); **C08G 85/00** (2006.01); **B81C 1/00** (2006.01)	a 2004 01139	22.12.2004	Institutul de Chimie Macromoleculară "Petru Poni", aleea Grigore Ghica Vodă, nr. 41A, Iaşi, județul Iaşi, RO	30.12.2008	**97**
122282 B1	**C08J 5/18** (2006.01)	a 2003 00662	05.08.2003	Ionescu Bujor Ingrid, str. Academiei, nr. 4-6, Bucureşti, RO; Zgîrian Grațiela Teodora, str. Verigei, nr. 3, Bucureşti, RO; Demetrescu Ioana, str. Constantin Dinescu, nr. 35B, Bucureşti, RO; Iovu Horia, str. Maria Tănase, nr. 3, Bucureşti, RO; Iordăchescu Dana, b-dul Timişoara, nr. 61, Bucureşti, RO	30.12.2008	**98**
122283 B1	**C08J 11/00** (2006.01); **C08L 89/04** (2006.01); **C08L 1/02** (2006.01); **C14C 7/00** (2006.01)	a 2005 00477	20.05.2005	Institutul Național de Cercetare-Dezvoltare Textile Pielărie - Sucursala Institutul de Cercetări Pielărie Încălțăminte, str. Ion Minulescu, nr. 93, sector 3, Bucureşti, RO	30.12.2008	**98**
122284 B1	**C08L 23/06** (2006.01); **C08L 97/02** (2006.01)	a 2006 00297	05.05.2006	Institutul de Chimie Macromoleculară "Petru Poni", aleea Gr. Ghica Vodă, nr. 41A, Iaşi, județul Iaşi, RO	30.12.2008	**98**
122285 B1	**C08L 23/12** (2006.01)	a 2005 01074	23.12.2005	ROMPETROL PETROCHEMICALS S.R.L., Constanța Dj 226, Km 23, Constanța, județul Constanța, RO	30.12.2008	**99**

Număr brevet	Clasa	Număr dosar	Data depozit	Titular	Data hotărârii de acordare BI	**Pag.**
122286 B1	**C08L 23/16** (2006.01)	a 2004 00927	25.10.2004	Institutul Național de Cercetare pentru Textile Pielărie - Sucursala Institutul de Cercetare Pielărie Încălțăminte, str. Ion Minulescu, nr. 93, sector 3, Bucureşti, RO	30.12.2008	**99**
122287 B1	**C08L 89/04** (2006.01)	a 2006 00860	07.11.2006	Universitatea Politehnică din Bucureşti, Splaiul Independenței, nr. 313, sector 6, Bucureşti, RO	28.11.2008	**99**
122288 B1	**C09B 57/14** (2006.01)	a 2005 00921	31.10.2005	Institutul Național de Cercetare-Dezvoltare pentru Chimie şi Petrochimie - ICECHIM ICECHIM, Splaiul Independenței, nr. 202, sector 6, O.P. 35, C.P. 174, Bucureşti, RO	30.10.2008	**100**
122289 B1	**C09D 5/18** (2006.01); **C08L 31/02** (2006.01)	a 2002 01512	29.11.2002	Institutul Național de Cercetare-Dezvoltare pentru Energie-ICEMENERG, b-dul Energeticienilor, nr. 8, sector 3, Bucureşti, RO	30.10.2007	**100**
122290 B1	**C09D 133/00** (2006.01); **D06P 3/00** (2006.01)	a 2004 00255	23.03.2004	Institutul Național de Cercetare Dezvoltare Textile Pielărie - Sucursala Institutul de Cercetări Pielărie Încălțăminte, str. Ion Minulescu, nr. 93, sector 3, Bucureşti, RO	30.07.2008	**100**
122291 B1	**C09D 133/00** (2006.01); **D06P 3/00** (2006.01)	a 2004 00257	23.03.2004	Institutul Național de Cercetare Dezvoltare Textile Pielărie - Sucursala Institutul de Cercetări Pielărie Încălțăminte, str. Ion Minulescu, nr. 93, sector 3, Bucureşti, RO	30.07.2008	**101**
122292 B1	**C09J 161/22** (2006.01)	a 2005 00490	24.05.2005	ROM-RE-RO Munteanu S.R.L., str. Gării, nr. 4, Râşnov, judeţul Braşov, RO	30.12.2008	**101**
122293 B1	**C09K 3/00** (2006.01); **C08L 95/00** (2006.01)	a 2005 00096	11.02.2005	Institutul Național de Cercetare Dezvoltare pentru Inginerie Electrică ICPE - CA, Splaiul Unirii, nr. 313, sector 3, Bucureşti, RO	28.11.2008	**101**

Număr brevet	Clasa	Număr dosar	Data depozit	Titular	Data hotărârii de acordare BI	**Pag.**
122294 B1	**C10G 45/48** (2006.01)	a 2005 00369	20.04.2005	Voicu C. Gheorghe, Aleea Petrochimiştilor, nr. 2B, bl. 12C, ap. 9, et. 2, Ploieşti, judeţul Prahova, RO; Jugănaru I. Traian, Aleea Bahluiului, nr. 5, bl. 143, ap. 22, Ploieşti, judeţul Prahova, RO	30.12.2008	**102**
122295 B1	**C10L 5/10** (2006.01); **B30B 11/30** (2006.01)	a 2005 00233	15.03.2005	ROMPETROL S.A., Calea Victoriei, nr. 222, sector 1, Bucureşti, RO	28.11.2008	**102**
122296 B1	**C12N 1/20** (2006.01); **C12N 1/38** (2006.01)	a 2005 00450	12.05.2005	TRANSAPICOLA S.R.L., nr. 265B, Livezeni, judeţul Mureş, RO	30.12.2008	**102**
122297 B1	**C12N 5/04** (2006.01)	a 2004 01126	17.12.2004	Institutul de Genetică, Aleea Portocalelor, nr. 1-3, sector 6, Bucureşti, RO	30.07.2008	**103**
122298 B1	**C12N 15/55** (2006.01); **C12N 9/20** (2006.01); **C12R 1/90** (2006.01); **C12N 15/63** (2006.01)	a 2003 00631	22.01.2002	Cilian Ag, Johann-Krane-Weg 42, Munster, DE	30.09.2008	**103**
122299 B1	**C14C 9/02** (2006.01)	a 2004 00363	20.04.2004	Institutul Naţional de Cercetare-Dezvoltare Textile Pielărie - Sucursala Institutul de Cercetări Pielărie Încălţăminte, str. Ion Minulescu, nr. 93, sector 3, Bucureşti, RO	28.08.2008	**104**
122300 B1	**C21C 5/54** (2006.01); **C21C 5/52** (2006.01); **C22B 9/00** (2006.01)	a 2007 00699	08.10.2007	Seven Grup S.R.L., comuna Manasia, judeţul Ialomiţa, RO	30.12.2008	**104**
122301 B1	**C22B 60/02** (2006.01)	a 2004 00282	31.03.2004	Institutul Naţional de Cercetare-Dezvoltare pentru Metale şi Resurse Radioactive-ICPMRR, b-dul Carol I, nr. 70, sector 2, Bucureşti, RO	28.08.2008	**104**
122302 B1	**C23C 4/00** (2006.01); **H01F 41/14** (2006.01)	a 2005 00517	01.06.2005	Institutul Naţional de Cercetare-Dezvoltare pentru Fizică Tehnică - IFT, b-dul Mangeron, nr. 47, Iaşi, judeţul Iaşi, RO	28.11.2008	**105**

Număr brevet	Clasa	Număr dosar	Data depozit	Titular	Data hotărârii de acordare BI	**Pag.**
122303 B1	**C23C 22/05** (2006.01); **C23C 22/06** (2006.01); **C23C 22/07** (2006.01); **C23C 22/12** (2006.01); **C23C 22/18** (2006.01); **C23C 22/26** (2006.01)	a 2004 00138	17.02.2004	Sandu Ioan Gabriel, str. Sălciilor, nr. 33, bl. 808, sc. B, et. 3, ap. 14, Iaşi, judeţul Iaşi, RO; Dima Adrian, Sat Ţuţora, comuna Ţuţora, judeţul Iaşi, RO; Sandu Ion, str. Uzinei, nr. 3, bl. L11, sc. A, et. 3, ap. 3, Iaşi, judeţul Iaşi, RO; Roibu Luminița, str. Moara de Foc, nr. 5, bl. 405, sc. B, et. 8, ap. 33, Iaşi, judeţul Iaşi, RO; Sandu Irina Crina Anca, str. Uzinei, nr. 3, bl. L11, sc. A, et. 3, ap. 3, Iaşi, judeţul Iaşi, RO; Roibu Laurențiu Ovidiu, str. Moara de Foc, nr. 5, bl. 405, sc. B, et. 8, ap. 33, Iaşi, judeţul Iaşi, RO; Sandu Andrei Victor, str. Uzinei, nr. 3, bl. L11, sc. A, ap. 3, et. 3, Iaşi, judeţul Iaşi, RO	28.11.2008	**105**
122304 B1	**D02G 3/04** (2006.01)	a 2004 00648	16.07.2004	Institutul Național de Cercetare-Dezvoltare pentru Textile şi Pielărie, str. E Lucrețiu Pătrăşcanu, nr. 16, sector 3, Bucureşti, RO	30.12.2008	**106**
122305 B1	**D03D 15/00** (2006.01)	a 2007 00133	22.02.2007	Institutul Național de Cercetare Dezvoltare pentru Textile şi Pielărie, str. Lucrețiu Pătrăşcanu, nr. 16, sector 3, Bucureşti, RO	30.12.2008	**106**
122306 B1	**D03D 15/10** (2006.01)	a 2007 00097	12.02.2007	Institutul Național de Cercetare-Dezvoltare pentru Textile şi Pielărie, str. Lucrețiu Pătrăşcanu, nr. 16, sector 3, Bucureşti, RO	30.12.2008	**106**
122307 B1	**D04B 1/10** (2006.01)	a 2005 00975	24.11.2005	Universitatea Tehnică "Gh. Asachi", b-dul D. Mangeron, nr. 67, Iaşi, judeţul Iaşi, RO	30.10.2008	**107**
122308 B1	**E02F 7/00** (2006.01); **E21B 43/01** (2006.01); **E21B 43/34** (2006.01)	a 2004 00738	24.08.2004	Baciu Petru, 31-20 54th. Street Apt. 5-K, Woodside, New York, US	30.04.2008	**107**

Număr brevet	Clasa	Număr dosar	Data depozit	Titular	Data hotărârii de acordare BI	**Pag.**
122309 B1	**E04B 2/42** (2006.01)	a 2006 00073	09.02.2006	Dumitru Teodor, str. Nicolae Iorga, nr. 1, bl. J 11, sc. 1, ap. 2, Craiova, judeţul Dolj, RO	30.10.2008	**108**
122310 B1	**E21F 7/00** (2006.01); **E21C 45/00** (2006.01); **B01D 7/00** (2006.01)	a 2003 00365	05.05.2003	Baciu Petru, 31-20 54th. Street Apt. 5-K, Woodside, New York, US	30.04.2008	**108**
122311 B1	**F02P 15/00** (2006.01)	a 2002 00105	01.02.2002	PRIMEX Mureş S.R.L., str. Călăraşilor, nr. 89, Târgu-Mureş, RO	28.03.2008	**109**
122312 B1	**F03B 13/20** (2006.01)	a 2005 00683	05.08.2005	Secară Vasile, str. Luca Arbore, nr. 10A, bl. 404, sc. B, ap. 9, Iaşi, judeţul Iaşi, RO	30.01.2009	**110**
122313 B1	**F03G 3/06** (2006.01)	a 2004 01056	29.11.2004	Nate Pavel, str. Prăşilei, nr. 13, sector 4, Bucureşti, RO	30.01.2009	**110**
122314 B1	**F16C 19/54** (2006.01); **B02C 17/18** (2006.01)	a 2005 01093	29.12.2005	Institutul Naţional de Cercetare-Dezvoltare pentru Metale şi Resurse Radioactive - ICPMRR, b-dul Carol I, nr. 70, sector 2, Bucureşti, RO	28.11.2008	**111**
122315 B1	**F24D 3/12** (2006.01); **F24D 19/02** (2006.01); **F28D 7/08** (2006.01)	a 2003 01040	19.12.2003	Olaru Lucian Adam Cristian, str. Avram Iancu, nr. 2, bl. B, ap. 8, Alba Iulia, judeţul Alba, RO	30.12.2008	**111**
122316 B1	**F24H 1/00** (2006.01)	a 2003 00635	24.07.2003	Horbovanu Gh. Gheorghe, str. Muşatini, nr. 55, bl. R-2, sc. D, ap. 2, parter, Iaşi, judeţul Iaşi, RO	30.12.2008	**112**
122317 B1	**F24J 2/20** (2006.01); **E06B 9/00** (2006.01)	a 2007 00557	03.08.2007	Marinescu Nicolae Cicerone, str. Zamfireşti, nr. 1D, Piteşti, judeţul Argeş, RO	30.12.2008	**113**
122318 B1	**G01B 3/26** (2006.01)	a 2006 00842	02.11.2006	Dobrin Vasile, str. Dorobanţilor, nr. 33, bl. B1, sc. C, ap. 59, Brăila, judeţul Brăila, RO	28.11.2008	**113**
122319 B1	**G01C 15/04** (2006.01)	a 2006 00892	16.11.2006	Toader Petru, str. Griviţei, nr. 31, bl. J, sc. C, ap. 30, Câmpia Turzii, judeţul Cluj, RO	30.12.2008	**114**

Număr brevet	Clasa	Număr dosar	Data depozit	Titular	Data hotărârii de acordare BI	**Pag.**
122320 B1	**G01N 33/38** (2006.01); **G01N 25/48** (2006.01)	a 2006 00347	24.05.2006	CEPROCIM S.A., b-dul Preciziei, nr. 6, sector 6, Bucureşti, RO	30.10.2008	**114**
122321 B1	**G04B 47/06** (2006.01)	a 2006 00671	29.08.2006	Baghiuc Elena, str. Rozelor, nr. 10, Botoşani, judeţul Botoşani, RO; Bouchet Philippe, 39, Rue Peillonnex, 1225-Chene-Bourg, Geneva, CH; Larvego Paul, 18, Rue de Deux-Ponts, 1201, Geneva, CH	28.08.2008	**114**
122322 B1	**G09F 21/04** (2006.01)	a 2002 01297	16.10.2002	Costache Marian Constantin, str. Levănţica, nr. 40, sector 3, Bucureşti, RO	30.12.2008	**115**
122323 B1	**G21F 9/12** (2006.01); **C02F 1/26** (2006.01); **C02F 1/28** (2006.01)	a 2004 00995	15.11.2004	Compania Naţională a Uraniului S.A., Sucursala Feldioara, str. Dumbrăvii, nr. 1, Feldioara, judeţul Braşov, RO	28.11.2008	**115**
122324 B1	**H01H 85/055** (2006.01); **H02H 3/027** (2006.01); **H02H 3/10** (2006.01)	a 2003 00237	18.03.2003	Vîlceanu Virgil, str. Manu Victor, nr. 44, ap. 1, Bucureşti, RO	30.09.2008	**116**
122325 B1	**H01L 21/288** (2006.01)	a 2004 00885	11.10.2004	Institutul Naţional de Cercetare-Dezvoltare pentru Chimie şi Petrochimie - ICECHIM, Splaiul Independenţei, nr. 202, sector 6, O.P. 35, C.P. 174, Bucureşti, RO; Universitatea "Valahia" din Târgovişte, b-dul Regele Carol I, nr. 2, Târgovişte, judeţul Dâmboviţa, RO	30.10.2008	**116**
122326 B1	**H04B 7/185** (2006.01)	a 2005 00654	22.07.2005	AEROSTAR S.A., str. Condorilor, nr. 9, Bacău, judeţul Bacău, RO	30.12.2008	**116**

Lista cu brevetele de invenție ale căror hotărâri de acordare au fost luate la data menționată în tabelul de mai jos, ordonată alfabetic, după numele/denumirea titularului

Număr brevet	Clasa	Număr dosar	Data depozit	Titular	Data hotărârii de acordare BI	**Pag.**
122326 B1	**H04B 7/185** (2006.01)	a 2005 00654	22.07.2005	AEROSTAR S.A., str. Condorilor, nr. 9, Bacău, județul Bacău, RO	30.12.2008	**116**
122252 B1	**A61N 1/40** (2006.01); **A61N 5/02** (2006.01); **A61F 13/00** (2006.01); **A61F 7/02** (2006.01)	a 2003 00288	04.04.2003	Arghirescu Marius, str. Recaş, nr. 7, bl. Z4, sc. 1, ap. 25, sector 5, Bucureşti, RO	30.09.2008	**84**
122268 B1	**B29B 13/10** (2006.01); **B29B 17/02** (2006.01); **B02C 18/06** (2006.01)	a 2004 00783	10.09.2004	ARTEGO S.A., str. Ciorcârlău, nr. 38, Târgu-Jiu, județul Gorj, RO	28.08.2008	**92**
122308 B1	**E02F 7/00** (2006.01); **E21B 43/01** (2006.01); **E21B 43/34** (2006.01)	a 2004 00738	24.08.2004	Baciu Petru, 31-20 54th. Street Apt. 5-K, Woodside, New York, US	30.04.2008	**107**
122310 B1	**E21F 7/00** (2006.01); **E21C 45/00** (2006.01); **B01D 7/00** (2006.01)	a 2003 00365	05.05.2003	Baciu Petru, 31-20 54th. Street Apt. 5-K, Woodside, New York, US	30.04.2008	**108**
122321 B1	**G04B 47/06** (2006.01)	a 2006 00671	29.08.2006	Baghiuc Elena, str. Rozelor, nr. 10, Botoşani, județul Botoşani, RO; Bouchet Philippe, 39, Rue Peillonnex, 1225-Chene-Bourg, Geneva, CH; Larvego Paul, 18, Rue de Deux-Ponts, 1201, Geneva, CH	28.08.2008	**114**
122244 B1	**A61K 8/97** (2006.01)	a 2006 00292	04.05.2006	BIOTEHNOS S.A., str. Gorunului, nr. 3-5, cod 075100, comuna Otopeni, județul Ilfov, RO	28.11.2008	**82**
122254 B1	**B01D 11/02** (2006.01); **A61K 36/77** (2006.01)	a 2006 00986	15.12.2006	BIOTEHNOS S.A., str. Gorunului, nr. 3-5, cod 075100, comuna Otopeni, județul Ilfov, RO	28.11.2008	**86**
122320 B1	**G01N 33/38** (2006.01); **G01N 25/48** (2006.01)	a 2006 00347	24.05.2006	CEPROCIM S.A., b-dul Preciziei, nr. 6, sector 6, Bucureşti, RO	30.10.2008	**114**
122298 B1	**C12N 15/55** (2006.01); **C12N 9/20** (2006.01); **C12R 1/90** (2006.01); **C12N 15/63** (2006.01)	a 2003 00631	22.01.2002	Cilian Ag, Johann-Krane-Weg 42, Munster, DE	30.09.2008	**103**
122323 B1	**G21F 9/12** (2006.01); **C02F 1/26** (2006.01); **C02F 1/28** (2006.01)	a 2004 00995	15.11.2004	Compania Națională a Uraniului S.A., Sucursala Feldioara, str. Dumbrăvii, nr. 1, Feldioara, județul Braşov, RO	28.11.2008	**115**

Număr brevet	Clasa	Număr dosar	Data depozit	Titular	Data hotărârii de acordare BI	**Pag.**
122322 B1	**G09F 21/04** (2006.01)	a 2002 01297	16.10.2002	Costache Marian Constantin, str. Levănţica, nr. 40, sector 3, Bucureşti, RO	30.12.2008	**115**
122318 B1	**G01B 3/26** (2006.01)	a 2006 00842	02.11.2006	Dobrin Vasile, str. Dorobanţilor, nr. 33, bl. B1, sc. C, ap. 59, Brăila, judeţul Brăila, RO	28.11.2008	**113**
122273 B1	**B65D 47/20** (2006.01); **B65D 47/04** (2006.01)	a 2005 00997	30.11.2005	Drajan Cornell, 976 Spicer Cove Rd, Hendersonville, North Carolina, US; Malau Cornelia Niculina, str. Nicolae Titulescu, nr. 22, ap. 6, Slatina, judeţul Olt, RO	28.08.2008	**94**
122269 B1	**B32B 13/12** (2006.01)	a 2005 00209	08.03.2005	Duca Alexandru, aleea Crăeşti, nr. 5, bl. AD41, sc. 2, et. 3, ap. 17, sector 6, Bucureşti, RO; Stroe Mihai, str. Bârsăneşti, nr. 3, bl. 151, sc. 2, ap. 58, sector 6, Bucureşti, RO	30.12.2008	**92**
122309 B1	**E04B 2/42** (2006.01)	a 2006 00073	09.02.2006	Dumitru Teodor, str. Nicolae Iorga, nr. 1, bl. J 11, sc. 1, ap. 2, Craiova, judeţul Dolj, RO	30.10.2008	**108**
122255 B1	**B01D 37/04** (2006.01)	a 2002 00921	28.06.2002	Electrocentrale Bucureşti S.A., Sucursala Electrocentrale Constanţa, str. Aurel Vlaicu, nr. 123, Constanţa, judeţul Constanţa, RO	30.12.2008	**86**
122251 B1	**A61K 36/88** (2006.01)	a 2006 00725	20.09.2006	Elzin Plant S.R.L., aleea Dealul Măcinului, nr. 7, bl. D34, sc. D, et. 1, ap. 49, sector 6, Bucureşti, RO	30.12.2008	**84**
122250 B1	**A61K 36/53** (2006.01); **A61K 36/88** (2006.01)	a 2006 00724	20.09.2006	Elzin Plant S.R.L., aleea Dealul Măcinului, nr. 7, bl. D34, sc. D et. 1, ap. 49, sector 6, Bucureşti, RO	30.12.2008	**84**
122245 B1	**A61K 9/06** (2006.01); **A61K 36/13** (2006.01)	a 2006 00326	18.05.2006	ELZIN PLANT S.R.L., Aleea Dealul Măcinului, nr. 7, bl. D34, sc. D et. 1, ap. 49, sector 6, Bucureşti, RO	28.11.2008	**82**
122274 B1	**B65D 59/00** (2006.01)	a 2006 00935	04.12.2006	EXITEHNICA S.R.L., b-dul Republicii, nr. 25, Roman, judeţul Neamţ, RO	28.11.2008	**95**

Număr brevet	Clasa	Număr dosar	Data depozit	Titular	Data hotărârii de acordare BI	**Pag.**
122277 B1	**C07C 273/02** (2006.01)	a 2001 00512	10.05.2001	Foca Neculai, str. Vasile Lupu, nr. 83, bl. D1, sc. A, et. 1, ap. 7, Iaşi, judeţul Iaşi, RO; Creţescu Igor, str. Tudor Vladimirescu, bl. Q1, sc. B, et. 2, ap. 10, Iaşi, judeţul Iaşi, RO; Condurache Dorin, str. Ciurchi, nr. 127, bl. E1, sc. C, ap. 3, Iaşi, judeţul Iaşi, RO	28.11.2008	**96**
122266 B1	**B23K 1/20** (2006.01); **B23K 20/00** (2006.01)	a 2006 00639	10.08.2006	Georgescu Bogdan, b-dul George Coşbuc, nr. 19, bl. B4, ap. 41, Galaţi, judeţul Galaţi, RO	30.12.2008	**91**
122316 B1	**F24H 1/00** (2006.01)	a 2003 00635	24.07.2003	Horbovanu Gh. Gheorghe, str. Muşatini, nr. 55, bl. R-2, sc. D, ap. 2, parter, Iaşi, judeţul Iaşi, RO	30.12.2008	**112**
122272 B1	**B61D 27/00** (2006.01); **G05D 23/19** (2006.01)	a 2006 00200	27.03.2006	ICPE SAERP S.A., Splaiul Unirii, nr. 313, sector 3, Bucureşti, RO	30.12.2008	**93**
122297 B1	**C12N 5/04** (2006.01)	a 2004 01126	17.12.2004	Institutul de Genetică, Aleea Portocalelor, nr. 1-3, sector 6, Bucureşti, RO	30.07.2008	**103**
122284 B1	**C08L 23/06** (2006.01); **C08L 97/02** (2006.01)	a 2006 00297	05.05.2006	Institutul de Chimie Macromoleculară "Petru Poni", aleea Gr. Ghica Vodă, nr. 41A, Iaşi, judeţul Iaşi, RO	30.12.2008	**98**
122281 B1	**C08G 83/00** (2006.01); **C08G 85/00** (2006.01); **B81C 1/00** (2006.01)	a 2004 01139	22.12.2004	Institutul de Chimie Macromoleculară "Petru Poni", aleea Grigore Ghica Vodă, nr. 41A, Iaşi, judeţul Iaşi, RO	30.12.2008	**97**
122289 B1	**C09D 5/18** (2006.01); **C08L 31/02** (2006.01)	a 2002 01512	29.11.2002	Institutul Naţional de Cercetare-Dezvoltare pentru Energie-ICEMENERG, b-dul Energeticienilor, nr. 8, sector 3, Bucureşti, RO	30.10.2007	**100**
122286 B1	**C08L 23/16** (2006.01)	a 2004 00927	25.10.2004	Institutul Naţional de Cercetare pentru Textile Pielărie - Sucursala Institutul de Cercetare Pielărie Încălţăminte, str. Ion Minulescu, nr. 93, sector 3, Bucureşti, RO	30.12.2008	**99**

Număr brevet	Clasa	Număr dosar	Data depozit	Titular	Data hotărârii de acordare BI	**Pag.**
122325 B1	**H01L 21/288** (2006.01)	a 2004 00885	11.10.2004	Institutul Național de Cercetare-Dezvoltare pentru Chimie şi Petrochimie - ICECHIM, Splaiul Independenței, nr. 202, sector 6, O.P. 35, C.P. 174, Bucureşti, RO; Universitatea "Valahia" din Târgovişte, b-dul Regele Carol I, nr. 2, Târgovişte, județul Dâmbovița, RO	30.10.2008	**116**
122306 B1	**D03D 15/10** (2006.01)	a 2007 00097	12.02.2007	Institutul Național de Cercetare-Dezvoltare pentru Textile şi Pielărie, str. Lucrețiu Pătrăşcanu, nr. 16, sector 3, Bucureşti, RO	30.12.2008	**106**
122256 B1	**B01D 39/08** (2006.01)	a 2006 00971	13.12.2006	Institutul Național de Cercetare-Dezvoltare pentru Textile şi Pielărie, str. Lucrețiu Pătrăşcanu, nr. 16, sector 3, Bucureşti, RO	28.11.2008	**87**
122305 B1	**D03D 15/00** (2006.01)	a 2007 00133	22.02.2007	Institutul Național de Cercetare-Dezvoltare pentru Textile şi Pielărie, str. Lucrețiu Pătrăşcanu, nr. 16, sector 3, Bucureşti, RO	30.12.2008	**106**
122293 B1	**C09K 3/00** (2006.01); **C08L 95/00** (2006.01)	a 2005 00096	11.02.2005	Institutul Național de Cercetare-Dezvoltare pentru Inginerie Electrică ICPE - CA, Splaiul Unirii, nr. 313, sector 3, Bucureşti, RO	28.11.2008	**101**
122299 B1	**C14C 9/02** (2006.01)	a 2004 00363	20.04.2004	Institutul Național de Cercetare-Dezvoltare Textile Pielărie - Sucursala Institutul de Cercetări Pielărie Încălțăminte, str. Ion Minulescu, nr. 93, sector 3, Bucureşti, RO	28.08.2008	**104**
122301 B1	**C22B 60/02** (2006.01)	a 2004 00282	31.03.2004	Institutul Național de Cercetare-Dezvoltare pentru Metale şi Resurse Radioactive-ICPMRR, b-dul Carol I, nr. 70, sector 2, Bucureşti, RO	28.08.2008	**104**

Număr brevet	Clasa	Număr dosar	Data depozit	Titular	Data hotărârii de acordare BI	**Pag.**
122291 B1	**C09D 133/00** (2006.01); **D06P 3/00** (2006.01)	a 2004 00257	23.03.2004	Institutul Național de Cercetare-Dezvoltare Textile Pielărie - Sucursala Institutul de Cercetări Pielărie Încălțăminte, str. Ion Minulescu, nr. 93, sector 3, Bucureşti, RO	30.07.2008	**101**
122243 B1	**A01N 37/02** (2006.01)	a 2005 00250	17.03.2005	Institutul Național de Cercetare-Dezvoltare pentru Chimie şi Petrochimie - ICECHIM, Splaiul Independenței, nr. 202, sector 6, O.P. 35, C.P. 174, Bucureşti, RO	28.11.2008	**82**
122257 B1	**B01D 39/08** (2006.01); **B01D 29/00** (2006.01)	a 2007 00633	10.09.2007	Institutul Național de Cercetare- Dezvoltare pentru Textile şi Pielărie, str. Lucrețiu Pătrăşcanu, nr. 16, sector 3, Bucureşti, RO	30.12.2008	**87**
122290 B1	**C09D 133/00** (2006.01); **D06P 3/00** (2006.01)	a 2004 00255	23.03.2004	Institutul Național de Cercetare-Dezvoltare Textile Pielărie - Sucursala Institutul de Cercetări Pielărie Încălțăminte, str. Ion Minulescu, nr. 93, sector 3, Bucureşti, RO	30.07.2008	**100**
122283 B1	**C08J 11/00** (2006.01); **C08L 89/04** (2006.01); **C08L 1/02** (2006.01); **C14C 7/00** (2006.01)	a 2005 00477	20.05.2005	Institutul Național de Cercetare-Dezvoltare Textile Pielărie - Sucursala Institutul de Cercetări Pielărie Încălțăminte, str. Ion Minulescu, nr. 93, sector 3, Bucureşti, RO	30.12.2008	**98**
122259 B1	**B06B 1/00** (2006.01); **F28G 7/00** (2006.01)	a 2004 00158	23.02.2004	Institutul Național de Cercetare - Dezvoltare pentru Fizica Materialelor, str. Atomiştilor, nr. 105bis, comuna Măgurele, județul Ilfov, RO	28.11.2008	**88**
122302 B1	**C23C 4/00** (2006.01); **H01F 41/14** (2006.01)	a 2005 00517	01.06.2005	Institutul Național de Cercetare-Dezvoltare pentru Fizică Tehnică - IFT, b-dul Mangeron, nr. 47, Iaşi, județul Iaşi, RO	28.11.2008	**105**

Număr brevet	Clasa	Număr dosar	Data depozit	Titular	Data hotărârii de acordare BI	**Pag.**
122278 B1	**C07D 277/82** (2006.01); **C14C 9/00** (2006.01)	a 2006 00767	10.10.2006	Institutul Național de Cercetare Dezvoltare Textile Pielărie - Sucursala Institutul de Cercetări Pielărie Încălțăminte, str. Ion Minulescu, nr. 93, sector 3, Bucureşti, RO	30.12.2008	**96**
122314 B1	**F16C 19/54** (2006.01); **B02C 17/18** (2006.01)	a 2005 01093	29.12.2005	Institutul Național de Cercetare-Dezvoltare pentru Metale şi Resurse Radioactive - ICPMRR, b-dul Carol I, nr. 70, sector 2, Bucureşti, RO	28.11.2008	**111**
122304 B1	**D02G 3/04** (2006.01)	a 2004 00648	16.07.2004	Institutul Național de Cercetare-Dezvoltare pentru Textile şi Pielărie, str. Lucreţiu Pătrăşcanu, nr. 16, sector 3, Bucureşti, RO	30.12.2008	**106**
122288 B1	**C09B 57/14** (2006.01)	a 2005 00921	31.10.2005	Institutul Național de Cercetare-Dezvoltare pentru Chimie şi Petrochimie - ICECHIM ICECHIM, Splaiul Independenței, nr. 202, sector 6, O.P. 35, C.P. 174, Bucureşti, RO	30.10.2008	**100**
122282 B1	**C08J 5/18** (2006.01)	a 2003 00662	05.08.2003	Ionescu Bujor Ingrid, str. Academiei, nr. 4-6, Bucureşti, RO; Zgîrian Grațiela Teodora, str. Verigei, nr. 3, Bucureşti, RO; Demetrescu Ioana, str. Constantin Dinescu, nr. 35B, Bucureşti, RO; Iovu Horia, str. Maria Tănase, nr. 3, Bucureşti, RO; Iordăchescu Dana, b-dul Timişoara, nr. 61, Bucureşti, RO	30.12.2008	**98**
122276 B1	**C04B 18/12** (2006.01)	a 2003 00895	23.04.2002	Jaquays Charles D., P.O.Box 2090 Kingshill, St.Croix, Virgin Islands, US	30.10.2008	**96**
122242 B1	**A01K 47/06** (2006.01)	a 2006 00414	09.06.2006	Lungu Gh. Iuliu, str. Aluniş, nr. 42, Târgu-Mureş, județul Mureş, RO	30.06.2008	**81**
122249 B1	**A61K 36/28** (2006.01); **A61K 36/73** (2006.01)	a 2007 00397	08.06.2007	Marinescu Maria, sat Bogdan Vodă, nr. 250 A, comuna Săuceşti, județul Bacău, RO	28.11.2008	**83**

Număr brevet	Clasa	Număr dosar	Data depozit	Titular	Data hotărârii de acordare BI	**Pag.**
122317 B1	**F24J 2/20** (2006.01); **E06B 9/00** (2006.01)	a 2007 00557	03.08.2007	Marinescu Nicolae Cicerone, str. Zamfireşti, nr. 1D, Piteşti, judeţul Argeş, RO	30.12.2008	**113**
122258 B1	**B01D 45/10** (2006.01); **B01D 45/16** (2006.01)	a 2005 01026	13.12.2005	Mureşan Florea Mircea, str. Cutezanţei, nr. 12, ap. 8, Târgu-Mureş, judeţul Mureş, RO; Cireş Mărginean Dănuţ, b-dul Pandurilor, nr. 17, ap. 12, Târgu-Mureş, judeţul Mureş, RO	30.12.2008	**87**
122313 B1	**F03G 3/06** (2006.01)	a 2004 01056	29.11.2004	Nate Pavel, str. Prăşilei, nr. 13, sector 4, Bucureşti, RO	30.01.2009	**110**
122315 B1	**F24D 3/12** (2006.01); **F24D 19/02** (2006.01); **F28D 7/08** (2006.01)	a 2003 01040	19.12.2003	Olaru Lucian Adam Cristian, str. Avram Iancu, nr. 2, bl. B, ap. 8, Alba Iulia, judeţul Alba, RO	30.12.2008	**111**
122280 B1	**C08F 18/08** (2006.01)	a 2006 00979	14.12.2006	OLTCHIM S.A., str. Uzinei, nr. 1, Râmnicu-Vâlcea, judeţul Vâlcea, RO	30.12.2008	**97**
122311 B1	**F02P 15/00** (2006.01)	a 2002 00105	01.02.2002	PRIMEX Mureş S.R.L., str. Călăraşilor, nr. 89, Târgu-Mureş, RO	28.03.2008	**109**
122261 B1	**B23C 3/30** (2006.01); **B27F 5/02** (2006.01)	a 2007 00153	29.03.2007	PROFILUX S.A., b-dul Iancu de Hunedoara, nr. 33, ap. 4, sector 1, Bucureşti, RO	30.01.2009	**88**
122292 B1	**C09J 161/22** (2006.01)	a 2005 00490	24.05.2005	ROM-RE-RO Munteanu S.R.L., str. Gării, nr. 4, Râşnov, judeţul Braşov, RO	30.12.2008	**101**
122247 B1	**A61K 31/381** (2006.01); **A61K 31/425** (2006.01)	a 2005 00768	06.05.1998	Romark Laboratories L.C., 3000 Bayport Drive, Suite 200, Tampa, Florida, US	30.09.2008	**83**
122285 B1	**C08L 23/12** (2006.01)	a 2005 01074	23.12.2005	ROMPETROL Petrochemicals S.R.L., Constanţa Dj 226, Km 23, Constanţa, judeţul Constanţa, RO	30.12.2008	**99**
122295 B1	**C10L 5/10** (2006.01); **B30B 11/30** (2006.01)	a 2005 00233	15.03.2005	ROMPETROL S.A., Calea Victoriei, nr. 222, sector 1, Bucureşti, RO	28.11.2008	**102**
122248 B1	**A61K 31/727** (2006.01)	a 2004 00520	10.06.2004	Roşca Tatiana, str. Gala Galaction, nr. 59, sector 1, Bucureşti, RO	30.12.2008	**83**

Număr brevet	Clasa	Număr dosar	Data depozit	Titular	Data hotărârii de acordare BI	**Pag.**
122303 B1	**C23C 22/05** (2006.01); **C23C 22/06** (2006.01); **C23C 22/07** (2006.01); **C23C 22/12** (2006.01); **C23C 22/18** (2006.01); **C23C 22/26** (2006.01)	a 2004 00138	17.02.2004	Sandu Ioan Gabriel, str. Sălciilor, nr. 33, bl. 808, sc. B, et. 3, ap. 14, Iaşi, judeţul Iaşi, RO; Dima Adrian, Sat Ţuţora, comuna Ţuţora, judeţul Iaşi, RO; Sandu Ion, str. Uzinei, nr. 3, bl. L11, sc. A, et. 3, ap. 3, Iaşi, judeţul Iaşi, RO; Roibu Luminiţa, str. Moara de Foc, nr. 5, bl. 405, sc. B, et. 8, ap. 33, Iaşi, judeţul Iaşi, RO; Sandu Irina Crina Anca, str. Uzinei, nr. 3, bl. L11, sc. A, et. 3, ap. 3, Iaşi, judeţul Iaşi, RO; Roibu Laurenţiu Ovidiu, str. Moara de Foc, nr. 5, bl. 405, sc. B, et. 8, ap. 33, Iaşi, judeţul Iaşi, RO; Sandu Andrei Victor, str. Uzinei, nr. 3, bl. L11, sc. A, ap. 3, et. 3, Iaşi, judeţul Iaşi, RO	28.11.2008	**105**
122312 B1	**F03B 13/20** (2006.01)	a 2005 00683	05.08.2005	Secară Vasile, str. Luca Arbore, nr. 10A, bl. 404, sc. B, ap. 9, Iaşi, judeţul Iaşi, RO	30.01.2009	**110**
122260 B1	**B22D 11/111** (2006.01); **C23F 11/00** (2006.01)	a 2007 00874	17.12.2007	Seven Grup S.R.L., comuna Manasia, judeţul Ialomiţa, RO	30.12.2008	**88**
122300 B1	**C21C 5/54** (2006.01); **C21C 5/52** (2006.01); **C22B 9/00** (2006.01)	a 2007 00699	08.10.2007	Seven Grup S.R.L., comuna Manasia, judeţul Ialomiţa, RO	30.12.2008	**104**
122275 B1	**C02F 1/40** (2006.01); **C02F 1/42** (2006.01)	a 2004 00225	15.03.2004	SMC MANAGER S.A., str. Lozoveni, nr. 115A, Galaţi, judeţul Galaţi, RO	30.07.2008	**95**
122253 B1	**A63B 61/00** (2006.01)	a 2006 00996	19.12.2006	Stan Cornel, str. 1 Mai, nr. 101, Petreşti Sebeş, judeţul Alba, RO	30.10.2008	**85**
122267 B1	**B23P 19/02** (2006.01)	a 2005 00241	16.03.2005	Stoian Adrian, b-dul Republicii, bl. 46, sc. C, ap. 35, Roman, judeţul Neamţ, RO	30.09.2008	**91**
122279 B1	**C08B 35/00** (2006.01)	a 2004 00154	06.08.2002	Supramol Parenteral Colloids GmbH, Industriestrasse 1-3, Rosbach-Rodheim, DE	30.09.2008	**96**

Număr brevet	Clasa	Număr dosar	Data depozit	Titular	Data hotărârii de acordare BI	**Pag.**
122246 B1	**A61K 31/215** (2006.01); **A61K 31/40** (2006.01); **A61K 31/44** (2006.01); **A61K 31/4427** (2006.01); **A61K 31/445** (2006.01); **A61K 31/4523** (2006.01); **A61K 31/47** (2006.01); **A61K 31/506** (2006.01); **C07C 69/66** (2006.01); **C07D 207/04** (2006.01); **C07D 207/18** (2006.01); **C07D 211/68** (2006.01); **C07D 211/72** (2006.01); **C07D 213/02** (2006.01); **C07D 215/00** (2006.01)	a 2001 01210	05.05.2000	Texas Biotechnology Corporation, Suite 1920, 7000 Fannin, Houston, Texas, US	30.09.2008	**83**
122319 B1	**G01C 15/04** (2006.01)	a 2006 00892	16.11.2006	Toader Petru, str. Griviței, nr. 31, bl. J, sc. C, ap. 30, Câmpia Turzii, județul Cluj, RO	30.12.2008	**114**
122296 B1	**C12N 1/20** (2006.01); **C12N 1/38** (2006.01)	a 2005 00450	12.05.2005	TRANSAPICOLA S.R.L., nr. 265B, Livezeni, județul Mureş, RO	30.12.2008	**102**
122262 B1	**B23D 23/00** (2006.01)	a 2006 00174	16.03.2006	Universitatea Transilvania din Braşov, b-dul Eroilor, nr. 29, Braşov, județul Braşov, RO	28.11.2008	**89**
122263 B1	**B23F 21/06** (2006.01)	a 2006 00982	09.02.2007	Universitatea "Dunărea de Jos" din Galați, str. Domnească, nr. 111, Galați, județul Galați, RO	28.11.2008	**89**
122264 B1	**B23F 21/08** (2006.01)	a 2006 00706	15.09.2006	Universitatea "Dunărea de Jos" din Galați, str. Domnească, nr. 111, Galați, județul Galați, RO	28.11.2008	**90**
122265 B1	**B23H 1/04** (2006.01)	a 2006 00797	20.04.2006	Universitatea din Oradea, str. Univeristății, nr. 1, Cod 410087, Oradea, RO	28.11.2008	**90**
122287 B1	**C08L 89/04** (2006.01)	a 2006 00860	07.11.2006	Universitatea Politehnică din Bucureşti, Splaiul Independenței, nr. 313, sector 6, Bucureşti, RO	28.11.2008	**99**
122307 B1	**D04B 1/10** (2006.01)	a 2005 00975	24.11.2005	Universitatea Tehnică "Gh. Asachi", b-dul D. Mangeron, nr. 67, Iaşi, județul Iaşi, RO	30.10.2008	**107**
122271 B1	**B32B 27/32** (2006.01)	a 2005 00812	23.09.2005	VALROM INDUSTRIE S.R.L., b-dul Preciziei, nr. 28, sector 6, Bucureşti, RO	30.12.2008	**93**

Număr brevet	Clasa	Număr dosar	Data depozit	Titular	Data hotărârii de acordare BI	**Pag.**
122324 B1	**H01H 85/055** (2006.01); **H02H 3/027** (2006.01); **H02H 3/10** (2006.01)	a 2003 00237	18.03.2003	Vîlceanu Virgil, str. Manu Victor, nr. 44, ap. 1, Bucureşti, RO	30.09.2008	**116**
122241 B1	**A01D 34/00** (2006.01)	a 2005 00068	01.02.2005	Vlad Constantin, b-dul Nicolae Bălcescu, bl. 8, et. 2, ap. 11, Buzău, judeţul Buzău, RO	28.12.2007	**81**
122294 B1	**C10G 45/48** (2006.01)	a 2005 00369	20.04.2005	Voicu C. Gheorghe, Aleea Petrochimiştilor, nr. 2B, bl. 12C, ap. 9, et. 2, Ploieşti, judeţul Prahova, RO; Jugănaru I. Traian, Aleea Bahluiului, nr. 5, bl. 143, ap. 22, Ploieşti, judeţul Prahova, RO	30.12.2008	**102**
122270 B1	**B32B 21/08** (2006.01); **B27N 3/08** (2006.01)	a 2005 00026	10.01.2005	Voina Septimiu Sever, şoseaua Fundeni, nr. 1, bl. 38, sc. B, et. 9, ap. 103, sector 2, Bucureşti, RO	28.11.2008	**92**

LISTA B.I. ELIBERATE ÎN CONFORMITATE CU ART. 30, DIN LEGEA NR. 64/1991, REPUBLICATĂ

BREVETE DE INVENȚIE ELIBERATE CONFORM LEGII NR. 64/1991, ALE CĂROR REZUMATE AU FOST PUBLICATE

Nr. BI	Clasa	Nr. CBI	Data depozit	Nume titular	Nr. BOPI*
118616 B1	***H05B6/12*** (2006.01); ***H05B6/02*** (2006.01)	a 2001 01386	20.12.2001	ARGHIRESCU MARIUS, BUCUREŞTI, RO	7/2003
120834 B1	***C01G31/02*** (2006.01)	a 2001 00514	10.05.2001	CREȚESCU IGOR, IAŞI, JUDEȚUL IAŞI, RO; FOCA NECULAI, IAŞI, JUDEȚUL IAŞI, RO; CONDURACHE DORIN, IAŞI, JUDEȚUL IAŞI, RO	8/2006
121151 B1	***G01N33/36*** (2006.01); ***G01N11/02*** (2006.01)	a 2001 00989	04.09.2001	SANDU IRINA CRINA ANCA, IAŞI, JUDEȚUL IAŞI, RO; SANDU ION, IAŞI, JUDEȚUL IAŞI, RO; SANDU IOAN GABRIEL, IAŞI, JUDEȚUL IAŞI, RO; SANDU ANDREI VICTOR, IAŞI, JUDEȚUL IAŞI, RO	12/2006
121249 B1	***A01N25/02*** (2006.01)	a 2002 00889	20.06.2002	STEPAN EMIL, BUCUREŞTI, RO; SEVER ŞERBAN, BUCUREŞTI, RO; VELEA SANDA, BUCUREŞTI, RO	2/2007
122241 B1	***A01D34/00*** (2006.01)	a 2005 00068	01.02.2005	VLAD CONSTANTIN, BUZĂU, JUDEȚUL BUZĂU, RO	3/2009
122242 B1	***A01K47/06*** (2006.01)	a 2006 00414	09.06.2006	LUNGU GH. IULIU, TÂRGU-MUREŞ, JUDEȚUL MUREŞ, RO	3/2009
122243 B1	***A01N37/02*** (2006.01)	a 2005 00250	17.03.2005	INSTITUTUL NAȚIONAL DE CERCETARE-DEZVOLTARE PENTRU CHIMIE ŞI PETROCHIMIE - ICECHIM, BUCUREŞTI, RO	3/2009
122244 B1	***A61K8/97*** (2006.01)	a 2006 00292	04.05.2006	BIOTEHNOS S.A., COMUNA OTOPENI, JUDEȚUL ILFOV, RO	3/2009
122245 B1	***A61K9/06*** (2006.01); ***A61K36/13*** (2006.01)	a 2006 00326	18.05.2006	ELZIN PLANT S.R.L., BUCUREŞTI, RO	3/2009
122246 B1	***A61K31/215*** (2006.01); ***A61K31/40*** (2006.01); ***A61K31/44*** (2006.01); ***A61K31/4427*** (2006.01); ***A61K31/445*** (2006.01); ***A61K31/4523*** (2006.01); ***A61K31/47*** (2006.01); ***A61K31/506*** (2006.01); ***C07C69/66*** (2006.01); ***C07D207/04*** (2006.01); ***C07D207/18*** (2006.01); ***C07D211/68*** (2006.01); ***C07D211/72*** (2006.01); ***C07D213/02*** (2006.01); ***C07D215/00*** (2006.01)	a 2001 01210	05.05.2000	TEXAS BIOTECHNOLOGY CORPORATION, HOUSTON, TEXAS, US	3/2009

Nr. BI	Clasa	Nr. CBI	Data depozit	Nume titular	Nr. BOPI*
122247 B1	***A61K31/381*** (2006.01); ***A61K31/425*** (2006.01)	a 2005 00768	06.05.1998	ROMARK LABORATORIES L.C.,TAMPA, FLORIDA, US	3/2009
122248 B1	***A61K31/727*** (2006.01)	a 2004 00520	10.06.2004	ROŞCA TATIANA, BUCUREŞTI, RO	3/2009
122249 B1	***A61K36/28*** (2006.01); ***A61K36/73*** (2006.01)	a 2007 00397	08.06.2007	MARINESCU MARIA, COMUNA SĂUCEŞTI, JUDEȚUL BACĂU, RO	3/2009
122250 B1	***A61K36/53*** (2006.01); ***A61K36/88*** (2006.01)	a 2006 00724	20.09.2006	ELZIN PLANT S.R.L., BUCUREŞTI, RO	3/2009
122251 B1	***A61K36/88*** (2006.01)	a 2006 00725	20.09.2006	ELZIN PLANT S.R.L., BUCUREŞTI, RO	3/2009
122252 B1	***A61N1/40*** (2006.01); ***A61N5/02*** (2006.01); ***A61F13/00*** (2006.01); ***A61F7/02*** (2006.01)	a 2003 00288	04.04.2003	ARGHIRESCU MARIUS, BUCUREŞTI, RO	3/2009
122253 B1	***A63B61/00*** (2006.01)	a 2006 00996	19.12.2006	STAN CORNEL, PETREŞTI SEBEŞ, JUDEȚUL ALBA, RO	3/2009
122254 B1	***B01D11/02*** (2006.01); ***A61K36/77*** (2006.01)	a 2006 00986	15.12.2006	BIOTEHNOS S.A., COMUNA OTOPENI, JUDEȚUL ILFOV, RO	3/2009
122255 B1	***B01D37/04*** (2006.01)	a 2002 00921	28.06.2002	ELECTROCENTRALE BUCUREŞTI S.A. - SUCURSALA ELECTROCENTRALE CONSTANȚA, CONSTANȚA, JUDEȚUL CONSTANȚA, RO	3/2009
122256 B1	***B01D39/08*** (2006.01)	a 2006 00971	13.12.2006	INSTITUTUL NAȚIONAL DE CERCETARE-DEZVOLTARE PENTRU TEXTILE ŞI PIELĂRIE, BUCUREŞTI, RO	3/2009
122257 B1	***B01D39/08*** (2006.01); ***B01D29/00*** (2006.01)	a 2007 00633	10.09.2007	INSTITUTUL NAȚIONAL DE CERCETARE-DEZVOLTARE PENTRU TEXTILE ŞI PIELĂRIE, BUCUREŞTI, RO	3/2009
122258 B1	***B01D45/10*** (2006.01); ***B01D45/16*** (2006.01)	a 2005 01026	13.12.2005	MUREŞAN FLOREA MIRCEA, TÂRGU-MUREŞ, JUDEȚUL MUREŞ, RO; CIREŞ MĂRGINEAN DĂNUȚ,TÂRGU- MUREŞ, JUDEȚUL MUREŞ, RO	3/2009
122259 B1	***B06B1/00*** (2006.01); ***F28G7/00*** (2006.01)	a 2004 00158	23.02.2004	INSTITUTUL NAȚIONAL DE CERCETARE - DEZVOLTARE PENTRU FIZICA MATERIALELOR, COMUNA MĂGURELE, JUDEȚUL ILFOV, RO	3/2009
122260 B1	***B22D11/111*** (2006.01); ***C23F11/00*** (2006.01)	a 2007 00874	17.12.2007	SEVEN GRUP S.R.L., COMUNA MANASIA, JUDEȚUL IALOMIȚA, RO	3/2009

Nr. BI	Clasa	Nr. CBI	Data depozit	Nume titular	Nr. BOPI*
122261 B1	***B23C3/30*** (2006.01); ***B27F5/02*** (2006.01)	a 2007 00153	29.03.2007	PROFILUX S.A., BUCUREŞTI, RO	3/2009
122262 B1	***B23D23/00*** (2006.01)	a 2006 00174	16.03.2006	UNIVERSITATEA TRANSILVANIA DIN BRAŞOV, BRAŞOV, JUDEŢUL BRAŞOV, RO	3/2009
122263 B1	***B23F21/06*** (2006.01)	a 2006 00982	09.02.2007	UNIVERSITATEA "DUNĂREA DE JOS" DIN GALAŢI, GALAŢI, JUDEŢUL GALAŢI, RO	3/2009
122264 B1	***B23F21/08*** (2006.01)	a 2006 00706	15.09.2006	UNIVERSITATEA "DUNĂREA DE JOS" DIN GALAŢI, GALAŢI, JUDEŢUL GALAŢI, RO	3/2009
122265 B1	***B23H1/04*** (2006.01)	a 2006 00797	20.04.2006	UNIVERSITATEA DIN ORADEA, ORADEA, JUDEŢUL BIHOR, RO	3/2009
122266 B1	***B23K1/20*** (2006.01); ***B23K20/00*** (2006.01)	a 2006 00639	10.08.2006	GEORGESCU BOGDAN, GALAŢI, JUDEŢUL GALAŢI, RO	3/2009
122267 B1	***B23P19/02*** (2006.01)	a 2005 00241	16.03.2005	STOIAN ADRIAN, ROMAN, JUDEŢUL NEAMŢ, RO	3/2009
122268 B1	***B29B13/10*** (2006.01) ; ***B29B17/02*** (2006.01); ***B02C18/06*** (2006.01)	a 2004 00783	10.09.2004	ARTEGO S.A.,TÂRGU-JIU, JUDEŢUL GORJ, RO	3/2009
122269 B1	***B32B13/12*** (2006.01)	a 2005 00209	08.03.2005	DUCA ALEXANDRU, BUCUREŞTI, RO; STROE MIHAI, BUCUREŞTI, RO	3/2009
122270 B1	***B32B21/08*** (2006.01); ***B27N3/08*** (2006.01)	a 2005 00026	10.01.2005	VOINA SEPTIMIU SEVER, BUCUREŞTI, RO	3/2009
122271 B1	***B32B27/32*** (2006.01)	a 2005 00812	23.09.2005	VALROM INDUSTRIE S.R.L., BUCUREŞTI, RO	3/2009
122272 B1	***B61D27/00*** (2006.01) ; ***G05D23/19*** (2006.01)	a 2006 00200	27.03.2006	ICPE SAERP S.A., BUCUREŞTI, RO	3/2009
122273 B1	***B65D47/20*** (2006.01) ; ***B65D47/04*** (2006.01)	a 2005 00997	30.11.2005	DRAJAN CORNELL, HENDERSONVILLE, NORTH CAROLINA, US; MALAU CORNELIA NICULINA, SLATINA, JUDEŢUL OLT, RO	3/2009
122274 B1	***B65D59/00*** (2006.01)	a 2006 00935	04.12.2006	EXITEHNICA S.R.L., ROMAN, JUDEŢUL NEAMŢ, RO	3/2009
122275 B1	***C02F1/40*** (2006.01); ***C02F1/42*** (2006.01)	a 2004 00225	15.03.2004	SMC MANAGER S.A., GALAŢI, JUDEŢUL GALAŢI, RO	3/2009
122276 B1	***C04B18/12*** (2006.01)	a 2003 00895	23.04.2002	JAQUAYS CHARLES D., ST.CROIX, VIRGIN ISLANDS, US	3/2009

Nr. BI	Clasa	Nr. CBI	Data depozit	Nume titular	Nr. BOPI*
122277 B1	***C07C273/02*** (2006.01)	a 2001 00512	10.05.2001	FOCA NECULAI, IAŞI, JUDEŢUL IAŞI, RO; CREŢESCU IGOR, IAŞI, JUDEŢUL IAŞI, RO; CONDURACHE DORIN, IAŞI, JUDEŢUL IAŞI, RO	3/2009
122278 B1	***C07D277/82*** (2006.01); ***C14C9/00*** (2006.01)	a 2006 00767	10.10.2006	INSTITUTUL NAŢIONAL DE CERCETARE-DEZVOLTARE TEXTILE PIELĂRIE - SUCURSALA INSTITUTUL DE CERCETĂRI PIELĂRIE ÎNCĂLŢĂMINTE, BUCUREŞTI, RO	3/2009
122279 B1	***C08B35/00*** (2006.01)	a 2004 00154	06.08.2002	SUPRAMOL PARENTERAL COLLOIDS GMBH, ROSBACH-RODHEIM, DE	3/2009
122280 B1	***C08F18/08*** (2006.01)	a 2006 00979	14.12.2006	OLTCHIM S.A., RÂMNICU-VÂLCEA, JUDEŢUL VÂLCEA, RO	3/2009
122281 B1	***C08G83/00*** (2006.01); ***C08G85/00*** (2006.01); ***B81C1/00*** (2006.01)	a 2004 01139	22.12.2004	INSTITUTUL DE CHIMIE MACROMOLECULARĂ "PETRU PONI", IAŞI, JUDEŢUL IAŞI, RO	3/2009
122282 B1	***C08J5/18*** (2006.01)	a 2003 00662	05.08.2003	IONESCU BUJOR INGRID, BUCUREŞTI, RO; ZGÎRIAN GRAŢIELA TEODORA, BUCUREŞTI, RO; DEMETRESCU IOANA, BUCUREŞTI, RO; IOVU HORIA, BUCUREŞTI, RO; IORDĂCHESCU DANA, BUCUREŞTI, RO	3/2009
122283 B1	***C08J11/00*** (2006.01); ***C08L89/04*** (2006.01); ***C08L1/02*** (2006.01); ***C14C7/00*** (2006.01)	a 2005 00477	20.05.2005	INSTITUTUL NAŢIONAL DE CERCETARE-DEZVOLTARE TEXTILE PIELĂRIE-SUCURSALA INSTITUTUL DE CERCETĂRI PIELĂRIE ÎNCĂLŢĂMINTE, BUCUREŞTI, RO	3/2009
122284 B1	***C08L23/06*** (2006.01); ***C08L97/02*** (2006.01)	a 2006 00297	05.05.2006	INSTITUTUL DE CHIMIE MACROMOLECULARĂ "PETRU PONI", IAŞI, JUDEŢUL IAŞI, RO	3/2009
122285 B1	***C08L23/12*** (2006.01)	a 2005 01074	23.12.2005	ROMPETROL PETROCHEMICALS S.R.L., CONSTANŢA, JUDEŢUL CONSTANŢA, RO	3/2009

Nr. BI	Clasa	Nr. CBI	Data depozit	Nume titular	Nr. BOPI*
122286 B1	***C08L23/16*** (2006.01)	a 2004 00927	25.10.2004	INSTITUTUL NAȚIONAL DE CERCETARE PENTRU TEXTILE PIELĂRIE - SUCURSALA INSTITUTUL DE CERCETARE PIELĂRIE ÎNCĂLȚĂMINTE, BUCUREŞTI, RO	3/2009
122287 B1	***C08L89/04*** (2006.01)	a 2006 00860	07.11.2006	UNIVERSITATEA" POLITEHNICA" DIN BUCUREŞTI, BUCUREŞTI, RO	3/2009
122288 B1	***C09B57/14*** (2006.01)	a 2005 00921	31.10.2005	INSTITUTUL NAȚIONAL DE CERCETARE-DEZVOLTARE PENTRU CHIMIE ŞI PETROCHIMIE - ICECHIM, BUCUREŞTI, RO	3/2009
122289 B1	***C09D5/18*** (2006.01) ; ***C08L31/02*** (2006.01)	a 2002 01512	29.11.2002	INSTITUTUL NAȚIONAL DE CERCETARE-DEZVOLTARE PENTRU ENERGIE-ICEMENERG, BUCUREŞTI, RO	3/2009
122290 B1	***C09D133/00*** (2006.01); ***D06P3/00*** (2006.01)	a 2004 00255	23.03.2004	INSTITUTUL NAȚIONAL DE CERCETARE-DEZVOLTARE TEXTILE PIELĂRIE - SUCURSALA INSTITUTUL DE CERCETĂRI PIELĂRIE ÎNCĂLȚĂMINTE, BUCUREŞTI, RO	3/2009
122291 B1	***C09D133/00*** (2006.01); ***D06P3/00*** (2006.01)	a 2004 00257	23.03.2004	INSTITUTUL NAȚIONAL DE CERCETARE-DEZVOLTARE TEXTILE PIELĂRIE - SUCURSALA INSTITUTUL DE CERCETĂRI PIELĂRIE ÎNCĂLȚĂMINTE, BUCUREŞTI, RO	3/2009
122292 B1	***C09J161/22*** (2006.01)	a 2005 00490	24.05.2005	ROM-RE-RO MUNTEANU S.R.L., RÂŞNOV, JUDEȚUL BRAŞOV, RO	3/2009
122293 B1	***C09K3/00*** (2006.01); ***C08L95/00*** (2006.01)	a 2005 00096	11.02.2005	INSTITUTUL NAȚIONAL DE CERCETARE-DEZVOLTARE PENTRU INGINERIE ELECTRICĂ ICPE - CA, BUCUREŞTI, RO	3/2009
122294 B1	***C10G45/48*** (2006.01)	a 2005 00369	20.04.2005	VOICU C. GHEORGHE, PLOIEŞTI, JUDEȚUL PRAHOVA, RO; JUGĂNARU I. TRAIAN, PLOIEŞTI, JUDEȚUL PRAHOVA, RO	3/2009
122295 B1	***C10L5/10*** (2006.01); ***B30B11/30*** (2006.01)	a 2005 00233	15.03.2005	ROMPETROL S.A., BUCUREŞTI, RO	3/2009

Nr. BI	Clasa	Nr. CBI	Data depozit	Nume titular	Nr. BOPI*
122296 B1	***C12N1/20*** (2006.01); ***C12N1/38*** (2006.01)	a 2005 00450	12.05.2005	TRANSAPICOLA S.R.L., LIVEZENI, JUDEȚUL MUREŞ, RO	3/2009
122297 B1	***C12N5/04*** (2006.01)	a 2004 01126	17.12.2004	INSTITUTUL DE GENETICĂ, BUCUREŞTI, RO	3/2009
122298 B1	***C12N15/55*** (2006.01); ***C12N9/20*** (2006.01); ***C12R1/90*** (2006.01); ***C12N15/63*** (2006.01)	a 2003 00631	22.01.2002	CILIAN AG, MUNSTER, DE	3/2009
122299 B1	***C14C9/02*** (2006.01)	a 2004 00363	20.04.2004	INSTITUTUL NAȚIONAL DE CERCETARE-DEZVOLTARE TEXTILE PIELĂRIE - SUCURSALA INSTITUTUL DE CERCETĂRI PIELĂRIE ÎNCĂLȚĂMINTE, BUCUREŞTI, RO	3/2009
122300 B1	***C21C5/54*** (2006.01); ***C21C5/52*** (2006.01); ***C22B9/00*** (2006.01)	a 2007 00699	08.10.2007	SEVEN GRUP S.R.L., COMUNA MANASIA, JUDEȚUL IALOMIȚA, RO	3/2009
122301 B1	***C22B60/02*** (2006.01)	a 2004 00282	31.03.2004	INSTITUTUL NAȚIONAL DE CERCETARE-DEZVOLTARE PENTRU METALE ŞI RESURSE RADIOACTIVE-ICPMRR, BUCUREŞTI, RO	3/2009
122302 B1	***C23C4/00*** (2006.01) ; ***H01F41/14*** (2006.01)	a 2005 00517	01.06.2005	INSTITUTUL NAȚIONAL DE CERCETARE-DEZVOLTARE PENTRU FIZICĂ TEHNICĂ -IFT, IAŞI, JUDEȚUL IAŞI, RO	3/2009
122303 B1	***C23C22/05*** (2006.01) ; ***C23C22/06*** (2006.01); ***C23C22/07*** (2006.01); ***C23C22/12*** (2006.01); ***C23C22/18*** (2006.01); ***C23C22/26*** (2006.01)	a 2004 00138	17.02.2004	SANDU IOAN GABRIEL, IAŞI, JUDEȚUL IAŞI, RO; DIMA ADRIAN, COMUNA ȚUȚORA, JUDEȚUL IAŞI, RO; SANDU ION, IAŞI, JUDEȚUL IAŞI, RO; ROIBU LUMINIȚA, IAŞI, JUDEȚUL IAŞI, RO; SANDU IRINA CRINA ANCA, IAŞI, JUDEȚUL IAŞI, RO; ROIBU LAURENȚIU OVIDIU, IAŞI, JUDEȚUL IAŞI, RO; SANDU ANDREI VICTOR, IAŞI, JUDEȚUL IAŞI, RO	3/2009
122304 B1	***D02G3/04*** (2006.01)	a 2004 00648	16.07.2004	INSTITUTUL NAȚIONAL DE CERCETARE-DEZVOLTARE PENTRU TEXTILE ŞI PIELĂRIE, BUCUREŞTI, RO	3/2009
122305 B1	***D03D15/00*** (2006.01)	a 2007 00133	22.02.2007	INSTITUTUL NAȚIONAL DE CERCETARE-DEZVOLTARE PENTRU TEXTILE ŞI PIELĂRIE, BUCUREŞTI, RO	3/2009

Nr. BI	Clasa	Nr. CBI	Data depozit	Nume titular	Nr. BOPI*
122306 B1	***D03D15/10*** (2006.01)	a 2007 00097	12.02.2007	INSTITUTUL NAȚIONAL DE CERCETARE-DEZVOLTARE PENTRU TEXTILE ŞI PIELĂRIE, BUCUREŞTI, RO	3/2009
122307 B1	***D04B1/10*** (2006.01)	a 2005 00975	24.11.2005	UNIVERSITATEA TEHNICĂ "GH. ASACHI", IAŞI, JUDEȚUL IAŞI, RO	3/2009
122308 B1	***E02F7/00*** (2006.01); ***E21B43/01*** (2006.01); ***E21B43/34*** (2006.01)	a 2004 00738	24.08.2004	BACIU PETRU, WOODSIDE, NEW YORK, US	3/2009
122309 B1	***E04B2/42*** (2006.01)	a 2006 00073	09.02.2006	DUMITRU TEODOR, CRAIOVA, JUDEȚUL DOLJ, RO	3/2009
122310 B1	***E21F7/00*** (2006.01); ***E21C45/00*** (2006.01); ***B01D7/00*** (2006.01)	a 2003 00365	05.05.2003	BACIU PETRU, WOODSIDE, NEW YORK, US	3/2009
122311 B1	***F02P15/00*** (2006.01)	a 2002 00105	01.02.2002	PRIMEX MUREŞ S.R.L., TÂRGU-MUREŞ, JUDEȚUL MUREŞ, RO	3/2009
122312 B1	***F03B13/20*** (2006.01)	a 2005 00683	05.08.2005	SECARĂ VASILE, IAŞI, JUDEȚUL IAŞI, RO	3/2009
122313 B1	***F03G3/06*** (2006.01)	a 2004 01056	29.11.2004	NATE PAVEL, BUCUREŞTI, RO	3/2009
122314 B1	***F16C19/54*** (2006.01); ***B02C17/18*** (2006.01)	a 2005 01093	29.12.2005	INSTITUTUL NAȚIONAL DE CERCETARE-DEZVOLTARE PENTRU METALE ŞI RESURSE RADIOACTIVE - ICPMRR, BUCUREŞTI, RO	3/2009
122315 B1	***F24D3/12*** (2006.01); ***F24D19/02*** (2006.01); ***F28D7/08*** (2006.01)	a 2003 01040	19.12.2003	OLARU LUCIAN ADAM CRISTIAN, ALBA-IULIA, JUDEȚUL ALBA, RO	3/2009
122316 B1	***F24H1/00*** (2006.01)	a 2003 00635	24.07.2003	HORBOVANU GH. GHEORGHE, IAŞI, JUDEȚUL IAŞI, RO	3/2009
122317 B1	***F24J2/20*** (2006.01); ***E06B9/00*** (2006.01)	a 2007 00557	03.08.2007	MARINESCU NICOLAE CICERONE, PITEŞTI, JUDEȚUL ARGEŞ, RO	3/2009
122318 B1	***G01B3/26*** (2006.01)	a 2006 00842	02.11.2006	DOBRIN VASILE, BRĂILA, JUDEȚUL BRĂILA, RO	3/2009
122319 B1	***G01C15/04*** (2006.01)	a 2006 00892	16.11.2006	TOADER PETRU, CÂMPIA TURZII, JUDEȚUL CLUJ, RO	3/2009
122320 B1	***G01N33/38*** (2006.01); ***G01N25/48*** (2006.01)	a 2006 00347	24.05.2006	CEPROCIM S.A., BUCUREŞTI, RO	3/2009
122321 B1	***G04B47/06*** (2006.01)	a 2006 00671	29.08.2006	BAGHIUC ELENA, BOTOŞANI, JUDEȚUL BOTOŞANI, RO; BOUCHET PHILIPPE, GENEVA, CH; LARVEGO PAUL, GENEVA, CH	3/2009

Nr. BI	Clasa	Nr. CBI	Data depozit	Nume titular	Nr. BOPI*
122322 B1	***G09F21/04*** (2006.01)	a 2002 01297	16.10.2002	COSTACHE MARIAN CONSTANTIN, BUCUREŞTI, RO	3/2009
122323 B1	***G21F9/12*** (2006.01) ; ***C02F1/26*** (2006.01); ***C02F1/28*** (2006.01)	a 2004 00995	15.11.2004	COMPANIA NAȚIONALĂ A URANIULUI S.A., SUCURSALA FELDIOARA, FELDIOARA, JUDEȚUL BRAŞOV, RO	3/2009
122324 B1	***H01H85/055*** (2006.01); ***H02H3/027*** (2006.01); ***H02H3/10*** (2006.01)	a 2003 00237	18.03.2003	VÎLCEANU VIRGIL, BUCUREŞTI, RO	3/2009
122325 B1	***H01L21/288*** (2006.01)	a 2004 00885	11.10.2004	INSTITUTUL NAȚIONAL DE CERCETARE-DEZVOLTARE PENTRU CHIMIE ŞI PETROCHIMIE - ICECHIM, BUCUREŞTI, RO; UNIVERSITATEA "VALAHIA" DIN TÂRGOVIŞTE, TÂRGOVIŞTE, JUDEȚUL DÂMBOVIȚA, RO	3/2009
122326 B1	***H04B7/185*** (2006.01)	a 2005 00654	22.07.2005	AEROSTAR S.A., BACĂU, JUDEȚUL BACĂU, RO	3/2009

*) Dosare publicate conform Legii nr. 64/1991, republicată

LISTA B.I. PENTRU CARE AU FOST ÎNREGISTRATE TRANSMITERI DE DREPTURI, CONFORM ART. 45 ÷ 50, DIN LEGEA NR. 64/1991, REPUBLICATĂ, SAU MODIFICĂRI ÎN SITUAȚIA JURIDICĂ, CONFORM R55(11), LIT. u, ŞI PUNCTULUI 14, DIN ANEXA 1 A LEGII NR. 381/2005, PENTRU APROBAREA O.G. NR. 41/1998, PRIVIND TAXELE ŞI REGIMUL DE UTILIZARE A ACESTORA

CESIUNI

Nr. CBI	Nr. BI	Titular inițial	Noul titular
92-0942	**117587**	HOECHST AKTIENGESELLSCHAFT, FRANKFURT am MAIN, DE	HOECHST SCHERING AGREVO GmbH, BERLIN, DE
95-00361	**113639**	BAYER CROPSCIENCE S.A., LYON, FR	BASF Agro B.V. Arnhem(NL), Wadenswil-Branch, AU, CH
97-01033	**119294**	CARGLASS LUXEMBOURG S.a.r.l., LUXEMBOURG, LU	BELRON HUNGARY KFT, SZOMBATHELY, HU
98-01349	**118534**	BAYER CROPSCIENCE S.A., LYON, FR	BASF Agro B.V. Arnhem(NL), Wadenswil-Branch, AU, CH
a 2002 00762	**119772**	ERWIN BEHR AUTOMOTIVE GmbH, WENDLINGEN, DE	SELLNER HOLDING GmbH, NEUENDETTELSAU, DE
a 2002 00761	**122131**	ERWIN BEHR AUTOMOTIVE GmbH, WENDLINGEN, DE	SELLNER HOLDING GmbH, NEUENDETTELSAU, DE
a 2004 00514	**121509**	PFIZER ITALIA S.R.L., LATINA, IT	NERVIANO MEDICAL SCIENCES S.R.L., NERVIANO(MI), IT
a 2006 00039	**121529**	ZAHIU NICULAE, BUCUREŞTI, RO	MEHMED TALIB, BUCUREŞTI, RO; OSAIN ŞTEFAN CODRUȚ, BUCUREŞTI, RO; ZAHIU NICULAE, BUCUREŞTI, RO

LICENȚE

Nr. CBI	Nr. BI	Titular brevet	Beneficiar licență	Tip licență	Data de când produce efect față de terți	Data când expiră contractul de licență
a 2003 00867	**121472**	NATURAL RESEARCH S.R.L., CRAIOVA, JUDEȚUL DOLJ, RO	RODU BOR S.R.L., CRAIOVA, JUDEȚUL DOLJ, RO	neexclusivă	30.03.2009	01.09.2018

FUZIUNI

Nr. CBI	Nr. BI	Nume inițial (anterior fuziunii)	Nume curent (după fuziune)
96-01734	**116453**	BAYER CROPSCIENCE GmbH, FRANKFURT am MAIN, DE	BAYER CROPSCIENCE AG, MONHEIM, DE
96-00797	**118713**	BAYER CROPSCIENCE GmbH, FRANKFURT am MAIN, DE	BAYER CROPSCIENCE AG, MONHEIM, DE

MODIFICĂRI ÎN COLECTIVUL DE AUTORI

Nr. CBI	Nr. BI	Adresă inițială inventator	Adresă curentă inventator
a 2005 00068	**122241**	VLAD CONSTANTIN, COMUNA MOVILA BANULUI, JUDEȚUL BUZĂU, RO	VLAD CONSTANTIN, B-DUL NICOLAE BĂLCESCU, BL. 8, ET. 2, AP. 11, BUZĂU, JUDEȚUL BUZĂU, RO

MODIFICĂRI ADRESĂ TITULAR

Nr. CBI	Nr. BI	Adresă inițială	Adresă curentă
94-01668	**114132**	HOECHST MARION ROUSSEL, INC., 399 INTERPACE PARKWAY, PARSIPPANY, NEW JERSEY, US	HOECHST MARION ROUSSEL, INC., 300 SOMERSET BOULEVARD, BRIDGEWATER, NEW JERSEY, US
94-01669	**114133**	HOECHST MARION ROUSSEL, INC., 399 INTERPACE PARKWAY, PARSIPPANY, NEW JERSEY, US	HOECHST MARION ROUSSEL, INC., 300 SOMERSET BOULEVARD, BRIDGEWATER, NEW JERSEY, US
94-01670	**114134**	HOECHST MARION ROUSSEL, INC., 399 INTERPACE PARKWAY, PARSIPPANY, NEW JERSEY, US	HOECHST MARION ROUSSEL, INC., 300 SOMERSET BOULEVARD, BRIDGEWATER, NEW JERSEY, US
a 2005 00068	**122241**	VLAD CONSTANTIN, COMUNA MOVILA BANULUI, JUDEȚUL BUZĂU, RO	VLAD CONSTANTIN, B-DUL NICOLAE BĂLCESCU, BL. 8, ET. 2, AP. 11, BUZĂU, JUDEȚUL BUZĂU, RO

DECĂDERI ALE TITULARILOR DIN DREPTURILE CONFERITE ACESTORA DE BREVETUL DE INVENȚIE, PUBLICATE CONF. ART. 43, AL. 3 DIN LEGEA NR. 64/1991, PRIVIND BREVETELE DE INVENȚIE, REPUBLICATĂ ÎN MONITORUL OFICIAL, PARTEA I, NR. 541/08.08.2007

NUME / DENUMIRE TITULAR	Nr. BI	Nr. CBI
LENZING AKTIENGESELLSCHAFT, LENZING, AT	**108452**	147185
McDERMOTT INTERNATIONAL INC., NEW ORLEANS, LOUISIANA, US	**112385**	94-02093
McDERMOTT INTERNATIONAL INC., NEW ORLEANS, LOUISIANA, US	**112442**	94-01848
R.A.R. CONSULTANTS LTD., VANCOUVER, CA	**115743**	96-01258
BP CORPORATION NORTH AMERICA INC., CHICAGO, ILLINOIS, US	**115746**	95-02037
HENNIGE HARTMUT, HULL, N. 0HUMBERSIDE, GB	**115764**	146235
ASTRA AKTIEBOLAG, SODERTALJE, SE	**115780**	94-01707
PFIZER INC., NEW YORK, US	**115881**	96-01157
TOTAL RAFFINAGE DISTRIBUTION S.A., PUTEAUX, FR	**116014**	97-01006

NUME / DENUMIRE TITULAR	Nr. BI	Nr. CBI
THE STANDARD OIL COMPANY, CLEVELAND, OHIO, US	**116273**	99-00313
IDEC PHARMACEUTICALS CORPORATION, SAN DIEGO, CALIFORNIA, US	**116459**	94-00094
BAYER AKTIENGESELLSCHAFT, LEVERKUSEN, DE	**116622**	96-00425
AGRAR CHEMIE AG, ZUG, CH	**116658**	97-01261
SCHERING AKTIENGESELLSCHAFT, BERLIN, DE	**116769**	94-01791
AGIP PETROLI S.P.A., ROMA, IT	**116902**	96-01538
GIST- BROCADES B.V., DELFT, NL	**117142**	97-00042
JANSSEN PHARMACEUTICA N.V., BEERSE, BE	**117145**	96-02162
RASCOR SPEZIALBAU GmbH, OBERSTENFELD - STUTTGART, DE	**117336**	96-02468
MEADWESTVACO PACKAGING SYSTEM LLC, STAMFORD, CONNECTICUT, US	**117609**	99-00763
MEADWESTVACO PACKAGING SYSTEM LLC, STAMFORD, CONNECTICUT, US	**117610**	99-00764
MEADWESTVACO PACKAGING SYSTEM LLC, STAMFORD, CONNECTICUT, US	**117684**	99-00765
LONZA AG, GAMPEL/WALLIS, CH	**117914**	95-01676
LE GROUPE RECHERCHE I.D. INC., CHAMBLY, CA	**117922**	97-01344
HUNTSMAN ICI CHEMICALS, LLC, SALT LAKE CITY, US	**118283**	96-02133
CAE MACHINERY LTD., VANCOUVER, CA	**118527**	97-00258
MANNESMANN AG, DUSSELDORF, DE	**119593**	98-01222
THE MEAD CORPORATION, DAYTON, OHIO, US	**119874**	99-00768
KRAFT FOODS, INC., NORTHFIELD, US	**121310**	99-01157
BOMBARDIER TRANSPORTATION POLSKA SP. Z O.O., WROC&ISTROK AW, PL	**121378**	a 2002 01360
MOLLER MATERIALS HANDLING GmbH, PINNEBERG, DE	**121388**	a 2002 01580
TEVA PHARMACEUTICAL INDUSTRIES LTD., PATACH-TIQVA, IL	**121408**	a 2001 00573
DANFOSS A/S, NORDBORG, DK	**121488**	a 2003 00014

REVALIDĂRI
ALE BREVETELOR DE INVENȚIE

REVALIDĂRI ALE BREVETELOR DE INVENȚIE

Nr. BI	Titular	Data publicării mențiunii decăderii	Nr. şi data hotărârii
119142	ATLAS S.R.L. Arad	30.06.2008	H 2/13/24.02.2009
120350	UREX Rovinari	28.03.2008	H 2/14/24.02.2009
120365	CODEC ELECTONICS PROD S.R.L Cluj	30.06.2007	H 2/15/24.02.2009

LISTA BREVETELOR DE INVENȚIE CU PROTECȚIE TRANZITORIE, PENTRU CARE AU FOST ÎNREGISTRATE TRANSMITERI DE DREPTURI SAU MODIFICĂRI ÎN SITUAȚIA JURIDICĂ, PRIVIND CERTIFICATELE DE PROTECȚIE TRANZITORIE

Modificări în situația juridică a brevetelor de invenție-protecție tranzitorie, înregistrate conform art. 7, din Legea nr. 93/1998, şi pct. 24, lit. c), din Anexa nr. 1, din Legea nr. 383/2002, publicate conform art. 68, lit. j), din Legea nr. 64/1991, republicată în temeiul art. III, din Legea nr. 203/2002

Schimbare denumire titular BI - protecție tranzitorie

Nr. B.I protecție tranzitorie	**Nr. Cerere de acordare a protecției tranzitorii**	**Modificare înregistrată privind brevetul de invenție protecție tranzitorie**	
		din	**în**
2.007T	98-20152	(73) **Altana Pharma AG**, Byk-Gulden-Strasse 2, 78467 Konstanz, DE	(73) **Nycomed GmbH**, Byk-Gulden-Strasse 2, 78467 Konstanz, DE

DIVERSE

- LISTA CONSILIERILOR ÎN PROPRIETATE INDUSTRIALĂ ŞI A MANDATARILOR AUTORIZAŢI
- CENTRE REGIONALE PENTRU PROMOVAREA PROPRIETĂŢII INDUSTRIALE ÎN ROMÂNIA
- ANUNŢURI OFICIALE
- MATERIALE INFORMATIVE, DIN DOMENIUL PROPRIETĂŢII INDUSTRIALE

© Toate drepturile sunt rezervate OSIM. Materialele publicate în acest capitol nu vor putea fi reproduse în niciun mod (electronic, prin fotocopiere, prin înregistrare sau în alt mod), fără autorizaţia prealabilă a titularului dreptului de autor.

ROMÂNIA

OFICIUL DE STAT PENTRU INVENȚII ŞI MĂRCI

ORDIN nr. 157

24 iulie 1997

Directorul General al Oficiului de Stat pentru Invenții şi Mărci,

Având în vedere prevederile art. 14, alin. 3, din Legea 64/1991, privind brevetele de invenție, şi Regula 2.5, din H.G. 152/92, referitoare la profesia de consilier în proprietate industrială,

ORDIN:

Art.1. Persoanele ale căror nume figurează în lista anexă la prezentul Ordin, precum şi firmele specializate în proprietate industrială se înscriu în **REGISTRUL NAȚIONAL AL CONSILIERILOR ÎN PROPRIETATE INDUSTRIALĂ**, cu menționarea specializării.

Art.2. Prezentul ordin se va publica în Buletinul Oficial de Proprietate Industrială.

Director General,

ing. Gábor VARGA

AGENȚIILE SPECIALIZATE ÎN PROPRIETATE INDUSTRIALĂ
pentru luna martie 2009

Data înființării	Nr. registru agenții	Denumirea completă a cabinetului/agenției Adresa Consilieri cu drept de practică	Domenii	Statut juridic
27.03.1991	001	**INVENTA – AGENȚIE DE PROPRIETATE INTELECTUALĂ S.R.L.** Bucureşti, Bdul Corneliu Coposu nr. 7, bl. 104, sc. 2, ap.31, sect.3, cod 030602, Tel: 021/3200285, Fax: 021/3228325, e-mail: contact@inventa.ro, inventa@mark-patent.ro, turcanu@inventa.ro, GSM: 0744 324510 Prof. univ. dr. ing. Țurcanu Constantin, Dr. ing. Lorenț Alexandru, Ing. Velțan Loredana, Ing. Secăreanu Doina, prof.univ.dr.chim. Ungureanu Mihaela, ec. Bodomoi Otilia Florentina, arh.ing. Țurcanu Costin Radu, dr.Gheorghe Bucşă	Brevete Mărci Desene Topografii	SRL
29.05.1991	002	**CABINET ENPORA S.R.L.** Bucureşti, str. George Calinescu nr.52A, ap.1, 011694, Tel: 021 2300990; 031 1001634, Fax: 021 2302311; 031 1007927, pop@patents.ro Ing. Pop Virginia Daisy, Ing. Pop Călin Radu, Ing. Popescu Bianu Anca, jur. Tărchilă Nicoleta Aurica	Brevete Mărci Desene Topografii	SRL
23.07.1991	003	**PATENTMARK S.R.L.** Bucureşti str. Dr. N. Turnescu nr. 2,ap.2, sector 5, cod 050467Tel: 021/3121669, Fax: 021/2233963, stema@pcnet.ro Mohonea Liliana, Mohonea Cristian, Borlan T. Radu, Marinescu Ruxandra	Brevete Mărci Desene Topografii	SRL
18.12.1991	004	**RODALL AGENȚIE DE PROPRIETATE INDUSTRIALĂ S.R.L.** Bucureşti, Str. Polonă nr. 115, bl. 15, sc. A, ap. 19 sector 1, cod 010497, Tel: 021/2108342, GSM: 0722 652111, Fax:021/2105794, rodall@b.astral.ro Jur. Bălan Gheorghiță, Pițu Dalila	Brevete Mărci Desene Topografii	SRL
25.08.1992	005	**INTELECT S.R.L.** Oradea, B-dul Dacia nr. 48 Bl. D10, Ap.3, Tel: 0259/453847, Fax:0259/268094, OP 9-CP 128, cod 410346,e-mail: info@intelect.ro, GSM: 0745 040831 Buzlea Elisabeta, Buzlea Mircea Valentin, Buzlea Narcisa Floricica	Brevete Mărci Desene Topografii	SRL

04.12.1992	008	**CONSTANTIN GHIȚĂ OFFICE SRL** Timişoara, str. Take Ionescu nr. 24-28 sc. B ap. 2 judetul Timiș, cod 300042, Tel/Fax: 0256/435976, GSM: 0744 162462, e-mail: ghita@ghitaconstantin.ro, clelia@ghitaconstantin.ro, www.ghitaconstantin.ro Ing. Ghiță Constantin, Pop Motogna Clelia	Brevete Mărci Desene	SRL
05.01.1993	009	**CABINET DE PROPRIETATE INDUSTRIALĂ S.I.** Timişoara, Str. Moise Dobosan nr.110, cod poştal 300600, GSM: 0722 984909, Tel/Fax: 0256/475105, e-mail: ioan_sovar@yahoo.com Şovar Ioan	Brevete Mărci Desene	SRL
13.05.1993	010	**ROMINVENT S.A** Bucureşti, Str. Emil Pangratti nr. 35, et.1, sect.1, cod 011882, Tel: 021/2312515, 2312541,Fax: 021/2312550, 2312454,e-mail: office@rominvent.ro Ing.Enescu Lucian, Chim. Larion Sonia, Fil. Rodica Bucătaru, Jur. Mocanu Ion, Fiz. Nicolaescu Daniella, Ec. Ghenu Mihaela, Ing.Teodorescu Mihaela, Ing. Cosmina Fierăscu, Ing. Ploscă Daniel, Ing. Spătaru Daniela, Ing. Alexandra Haşiu, Dr. Ing. Cristina Popa, Ec. Joitoiu Andreea Simona, Bio.Enescu Miruna, farm.Dumitrescu Artemis Sorina, jur. Markusev Denisa Mary, ec. Olteanu Camelia, jur. Dragulin Ioana, ing. Petcu Costin, jur. Martinescu Alina Nicoleta, jur.Cavescu Adrian	Brevete Mărci Desene Topografii	SA
17.07.1993	011	**CABINET INDIVIDUAL "INDEPENDENT PROPINI AGENT"** Bucureşti, sector 5, Str. Fabrica de chibrituri nr. 42, cod 050183,Tel/Fax: 021/3352938, GSM: 0728.865.008 Nicolae Ioan	Brevete Mărci Desene Topografii	CI
13.03.1995	014	**PERSOANĂ FIZICĂ INDEPENDENTĂ TĂTARU DOINA** Piatra Neamț, Str. Apele Minerale nr. 4. cod 610121 Tel: 0233/223602, e-mail: doina_tataru@msn.com Tătaru Doina	Brevete Mărci Desene	PF
30.03.1995	015	**CABINET M. OPROIU - CONSILIERE ÎN PROPRIETATE INTELECTUALĂ SRL** Bucureşti, Str. Popa Savu, nr. 42, parter, sector 1, cod 011434, Tel: 021/2602833; 021/ 2602834, Fax: 021/2602836; 021/2602835, P.O.Box 2-229, e-mail: office@oproiu.ro Fiz. Oproiu Margareta, MBA arh.Vasilescu Raluca, jur. Sturza Ioana, , ing.chim.Marin Elena, ing.Ene Silvia, ec. MBA Pătrascu Georgiana, ing.chim.Petrea Dana Maria, filolog Oana Țambrea, ing.chim.Filippi Valentina	Brevete Mărci Desene Topografii	SRL

21.05.1996	017	**AGENȚIA DE PROPRIETATE INDUSTRIALĂ "LABIRINT"** Arad, Str. Coriolan Petreanu nr. 28, cod 310151 Tel/Fax: 0257/255842, GSM: 0722 458129, e-mail: info@labirint.ro Ing. Ivanca Maria	Brevete Mărci Desene	CI
14.11.1996	018	**INTEGRATOR Consulting SRL** Cluj Napoca, str. Dunării nr. 25 bl.C1 ap.5, , jud. Cluj, cod 400593 Tel/Fax: 0264/442817, GSM: 0745235585, e-mail: dorin.isoc@aut.utcluj.ro Isoc Dorin	Brevete Mărci Desene	SRL
1997	019	**LOYAL PARTNERS -AGENȚIE DE PROPRIETATE INTELECTUALĂ** Galati, Str. Portului nr.23, Parcul De Soft, cam.307, cod 800025, Tel/Fax: 0236/464847, tel/fax: 0236/407032, GSM: 0722 744241, office@loyalpartners.ro www.loyalpartners.ro ing.jr. Puşcaşu Dan	Brevete Mărci Desene Topografii	SRL
01.07.1997	020	**AGENȚIE DE PROPRIETATE INTELECTUALĂ ŞI TRANSFER DE TEHNOLOGIE -AGPITT-SRL** Bucureşti, B-dul Libertății nr. 12, bl.113, sc.2, ap.28, sector 4; cod 040129, CP 42-106, Tel: 3177693;;Fax: 021/3177584, GSM: 0744293552; 0724539752, e-mail: faighenov@xnet.ro; office@agpitt.ro Ing.jur. Faighenov Marioara	Brevete Mărci Desene	SRL
10.07.1997	016	**MILENIUL 3 – AGENȚIE DE PROPRIETATE INDUSTRIALĂ SRL** Paşcani, Str. Moldovei nr. 10, bl. Crinul, sc. A, ap. 28, jud Iaşi, cod 705200, Tel/Fax: 0232/719190; GSM: 0740 820582 Ing.Burțilă Ioan	Brevete Mărci Desene	SRL
03.10.1997	021	**LAZĂR ELENA** **CABINET DE PROPRIETATE INDUSTRIALĂ** Buzău, Str.Unirii, Bl.16C,Et.3, Ap. 12, cod 120013, OP 1, CP 52, Tel./Fax:_0238 724262 GSM: 0723 328633, cpielena@recomplast.com Lazăr Elena	Brevete Mărci Desene Topografii	CI
29.10.1997	022	**PERSOANĂ FIZICĂ INDEPENDENTĂ** **BARBU GHEORGHE MIRCEA** Bucureşti, Şos Iancului nr.21, bl. 106A,sc.B, ap.73, sect.2, Tel/Fax : 021/6536608, 0724.834.010 e-mail : bmircea@mailbox.ro Barbu Gheorghe Mircea	Brevete Mărci Desene	CI

02.12.1997	023	**“ HARCOV” A.P.I. S.R.L.** Sfântu Gheorghe, jud. Covasna, Str. Nicolae Iorga nr. 61, bl. 10E, sc. B, ap. 9, cod 520089, Tel: 0267/352267, GSM : 0744435291, stanciu@planet.ro, propind@mail.asimcov.ro Stanciu Adelina	Brevete Mărci Desene	SRL
18.12.1997	024	**AGENȚIE DE PROPRIETATE INDUSTRIALĂ ŞI TRANSFER TEHNOLOGIC « STOIAN IOAN »** Roman, Bd. Republicii, bl. 46, sc. C, ap. 35, cod 611127, jud. Neamț, Tel/Fax : 0233/741268, GSM : 0745 643738, istoian@engineer.com Stoian Ioan	Brevete Mărci Desene	CI
1998	007	**ROMPROSPER SERVIMPEX SRL** **Agentie de proprietate intelectuala «PIVA®”** Bucureşti, Şos. Mihai Bravu nr. 294, bl.6,sc.B, ap. 63, sector 3, cod 030319, Tel/Fax: 021/3222857, 021/3207419, fax: 326.20.20 Mobil:0744654128;0744536405, 0724880514 e-mail: office@piva.ro; raluca_pioaru@yahoo.com lector univ.dr. Pioaru Mihalache Raluca Andreea	Mărci Desene Brevete	SRL
27.04.1998	026	**PIDES-CABINET DE PROPRIETATE INDUSTRIALĂ** Bucureşti, Str. Valea Buzăului, nr. 10, bl. G30, ap. 36, sector 3, cod 032334, Tel : 3455351 GSM : 0723 708632, e-mail: pides2004@yahoo.com ing. Şova Dan Eugen	Brevete Mărci Desene Topografii	CI
1998	048	**PETRU COSTINESCU-DICOSTI** Bucureşti, Str. Viorele nr. 30, bl. 20 A, ap. 23, sector 4,cod 040428, OP 44 – CP5 , Tel: 021/3303162, e-mail: petrucostinescu.dicosti@gmail.com Petru Costinescu	Brevete Mărci Desene	CI
23.02.1999	027	**SZENTE SÁNDOR** Odorheiu Secuiesc, str. Victoriei, nr. 41,bl.U6, et.1, ap.4, jud. Harghita,cod poştal 535600, Tel : 0266/219143, e-mail : prooffice@szente.ro Szente Sándor	Brevete Mărci Desene	CI
21.07.1999	028	**NOWAPATENT SRL** Medias, str. Lotru, nr.4, bl.92, ap.1 Tel : 0269/841373 ; 0264/833273, Fax : 0269/833273 e-mail : nowapatent@birotec.ro office@nowapatent.ro Danciu Ioan	Brevete Mărci Desene	SRL

30.08.1999	029	**CABINET DE PROPRIETATE INDUSTRIALĂ "BIONPI"** Bucureşti, 010577, Calea Dorobanţilor 126-130 Bl. 8, et. 9 Ap. 50 sector 1, cod 010577, Tel/Fax: 021/2316549, 031/8054616 GSM: 0723 187944, 0746184697 e-mail: bionpi@rdsmail.ro, bionpi@hotmail.com Ing. Ion Rodica Cocuţa	Brevete Mărci Desene	CI
12.11.1999	030	**AGENŢIE DE CONSULTANŢĂ ÎN PROPRIETATE INTELECTUALĂ ŞI TRANSFER DE TEHNOLOGIE « SPRÎNCEANU NICOLAE »** Drobeta Turnu Severin, Str. Gheorghe Ionescu Siseşti nr. 96, bl.E2, sc.1, et. 3, ap.8, cod 220212, Tel/Fax : 0352801490, Mobil :0721796318 e-mail: nicolaesprinceanu@yahoo.com Jur.ing. Nicolae Sprînceanu	Brevete Mărci Desene	CI
21.01.2000	031	**CABINET INDIVIDUAL IVĂNESCU GABRIEL DAN** Braşov, Str. Al. I. Cuza nr. 58 ap. 7, cod 500085, tel: 0268471650, fax:0368816013, GSM:0722248415, e-mail: d.ivanescu@xnet.ro Ivănescu Gabriel Dan	Brevete Mărci Desene	CI
15.02.2000	032	**CABINET DE PROPRIETATE INDUSTRIALA ANGHEL LUMINIŢA DOINA** Bucureşti, Str. Gherghitei Nr.1, Bl.94B, Sc. B, Ap.76, Sector 2, Fax: 031.4013777, GSM : 0723301706, 0743218219 e-mail : anghel.doina@rdslink.ro, anghel2na@yahoo.com, anghel2na@gmail.com Ing.Av.Anghel Luminita Doina	Brevete Mărci Desene	CI
24.08.2000	033	**APOSTOL SALOMIA P.F.A.** Galaţi, Str. Reg. 11 Siret nr. 15, bl. E4, Et.3, ap. 54, cod 800333,Tel/Fax : 0236/436437, 0766765027, saly_apostol@yahoo.com Ing.Apostol Salomia	Brevete Mărci Desene	CI
07.09.2000	034	**AGENŢIA DE PROPRIETATE INDUSTRIALĂ - APIA SRL** Bucureşti, Str. Romancierilor nr. 5, bl.C14, sc.B, ap.41, sector 6, cod 061791, OP23-CP11, Tel/Fax: 021/7783100, GSM: 0745 031557, e-mail: office@mark-apia.ro, www.mark-apia.ro Visalom Theodor, Visalom Monica	Mărci Desene	SRL
17.10.2000	035	**PERSOANĂ FIZICĂ INDEPENDENTĂ BERCEANU MARIA AURELIA** Bucureşti, Str. Cogîlnic 25, sector 3, Tel: 021/3264568 GSM:0744954085, berceanu_maria _aurelia@yahoo.com Berceanu Maria Aurelia	Brevete Mărci	PF

20.10.2000	036	**CABINET PROPRIETATE INDUSTRIALĂ POPESCU ANGELA** Bucureşti, str. Complexului nr.10, bl.40, ap.14, Tel :021/3243756 GSM : 0723051279, Tel : 0318.04.68.81, angela_intelect@yahoo.com Popescu Angela	Brevete Mărci Desene	CI
25.10.2000	037	**PERSOANĂ FIZICĂ INDEPENDENTĂ MATEI ELENA** Bacău, Str. Alecu Russo, bl. 33, Et.6,sc. C, ap.26, cod 600133, Tel: 0234/160424 Matei Elena	Mărci	CI
20.11.2000	038	**CABINET INDIVIDUAL' ION FLOREA'** Bucureşti, 010577, Calea Dorobanților 126-130, bl.8,et.9,ap.50, sector 1, cod 010577, Tel/Fax: 021/2316549,GSM: 0724313260, e-mail: iflorea@rdsmail.ro, florea_ion@plic.ro Ing.Ion Florea	Mărci	CI
28.11.2000	039	**CABINET IN DIVIDUAL GREAVU DOINA MARIANA** Sibiu, str. Constantin Noica, bl. 2, ap.21, cod 550169 Tel:0269/218500,Fax:0269/212170, Mobil:0766489179, 0731308189, aurorapca@yahoo.com, protectro@xnet.ro Ing. Greavu Doina Mariana	Brevete Mărci Desene	CI
11.12.2000	040	**INTEL PROTECT SRL** Braşov, B-dul M. Kogălniceanu, nr. 20, bl. 1k, sc. C-D, cod 500173, Tel: 068/413117, Fax: 0268/477333, GSM: 0744 355100 e-mail: intelprotect@ccibv.ro Axente Elena	Mărci Desene	SRL
08.01.2001	041	**CABINET "CECIU GABRIELA" CONSULTANȚĂ ÎN DOMENIUL PROPRIETĂȚII INTELECTUALE** Timişoara, Str. Narciselor, nr. 6, sc. A, ap. 110, jud. Timis, cod postal 300024, Tel/Fax.: 0256/494846; GSM: 0745 388039, e-mail: gabrielaceciu@hotmail.com Ing.Ceciu Gabriela	Brevete Mărci Desene	CI
10.01.2001	042	**VLAD CONSTANTIN** Constanta, Bd. 1 decembrie 1918 nr. 5, bl. F16, ap.34, cod 900711, Tel: 0241625643, 0341172650, Fax: 0241625643,GSM: 0722 370300, 0770251145, e-mail: constantin.vlad@rdslink.ro Vlad Constantin	Brevete Mărci Desene	CI
05.03.2001	045	**BIROU DE PROPRIETATE INDUSTRIALA BROJBOIU DUMITRU ADRIAN FLORINEL** Piteşti, Bd. Republicii, bl.212,sc. D, ap.11, jud.Argeş, cod 110176, Tel/Fax.: 0348/412529, GSM: 0745 143095,adrian_brojboiu@yahoo.com Brojboiu Dumitru Adrian Florinel	Brevete Mărci Desene	CI

12.04.2001	047	**INTELLECTUAL PROPERTY OFFICE SRL** Bucureşti, Str. Alexandru Moruzzi nr. 6, bl. B6, sc. 2, ap.62, sector 3, cod 031155, Tel/Fax.: 021/3262388, GSM: 0745 094241, e-mail: office@ipoffice.ro Ciuda Berivoe Anca	Brevete Mărci Desene	SRL
07.05.2001	049	**ANDRA MUSATESCU CABINET DE PROPRIETATE INDUSTRIALA** Bucureşti, Str. Drumul Taberei nr. 71, bl.TD42, sc.1, et.4, ap.28, sector 6, cod 061366, GSM: 0722 879810, e-mail: amusatescu@dnt.ro Muşatescu Andra Oana	Brevete Mărci Desene Topografii	CI
2001	050	**CABINET ACSINTE PAULA-ADRIANA** Bucureşti, str. Maior Coravu Ion, nr.1-7, bl. C4, ap.85, Tel/fax: 021/2507396, GSM: 0723317631 paula@legalservices.ro Av. Acsinte Paula Adriana	Mărci	PF
2001	051	**PERSOANĂ FIZICĂ INDEPENDENTĂ POPESCU RADU-ROMEO** Bucureşti, Bd. Corneliu Coposu nr.3, bl. 101, sc. 3, et.4, ap. 50, sector 3, cod 030601, GSM: 0721753049, romeoradu.popescu@rdslink.ro Popescu Radu Romeo	Brevete Mărci Desene	PF
31.05.2001	071	**CONS INTEL BMA CABINET CONSULTANȚĂ** Cart. Dorobanti, nr.2, bl. D2, at.1, ap.5,120087, C.P.8- O.P. 1 Buzau, Fax : 0238/719619, GSM: 0745086588, email: marius_bozio@yahoo.com Marius Bozioreanu	Brevete Mărci Desene Topografii	CI
12.09.2001	053	**CABINET MIHAI LUCIAN** **Miculiți & Asociații SCPA (LINKLATERS)** Bucureşti, Str. Nicolae Iorga, nr. 8, sector 1, cod 010434Tel : 021/3071500, Fax : 021/3071555 e-mail: lucian.mihai@linklaters.com, Av. Mihai Lucian	Brevete Mărci Desene	PF
21.11.2001	055	**ROVALCONS SRL** **AGENȚIE DE PROPRIETATE INTELECTUALĂ** Câmpina, Str. Orizontului, nr.1, bl. R10, et.7, ap.27, Jud. Prahova, cod 105600,Tel/Fax : 0244/ 371390; GSM :0722 540580, e-mail: rovalcons@xnet.ro Ioacăra Valentin	Brevete Mărci Desene	S.R.L.
2001	056	**SOLO INVENT S.R.L.** Bucureşti, Calea 13 Septembrie, nr. 104, bl. 48, ap. 8, sect. 5, cod 050727,Tel/Fax: 021/4511497, GSM: 0744 313 229, solo_invent@yahoo.com	Brevete Mărci Desene	S.R.L.

2001	057	**CABINET N. D. GAVRIL S.R.L.** Bucureşti, Str. Ştefan Negulescu nr. 6A, sector 1, Tel./fax : 021/2302882, GSM :0722983520, 0723 383 758, e-mail : gavrilnin@yahoo.com cabinetgavril@yahoo.com, Gavril Niculina	Brevete Mărci Desene	S.R.L.
24.04.2002	087	**IACOBINI&CO, CONSILIERI IN DREPTUL DE PROPRIETATE INDUSTRIALĂ SRL** Bucuresti, Calea Mosilor, nr.258, bl. 4bis, ap.22, sector 2,Tel : 021/2104690 ;Fax : 021/2104793, e-mail : asimri@yahoo.com,vladrosanu@hotmail.com Iacobini Anca Svetlana, Iacobini Mihnea Razvan	Mărci Brevete Desene Topografii	S.R.L.
04.09.2002	088	**MANAGER EXPERT SRL** Tg. Mures, Str. Nicolae Grigorescu, nr. 33, ap.3 Tel :0265/250825 ;0265/233033,evaluator@rdslink.ro Nutiu Emil, Cetina Dan	Mărci	S.R.L.
11.02.2003	089	**RATZĂ ŞI RATZĂ SRL** Bucureşti, B-dul A.I. Cuza Nr. 52-54, Sect.1, cod 011053, Tel :021/2601348, Fax : 021/2601349 e-mail ; office@ratza-ratza.com Rață Grigore, Rață Andrei Vlad, Mărginean Dragoş, Enache Mihai Andrei	Brevete Mărci Desene	SRL
13.02.2003	062	**CABINET INDIVIDUAL ANDRONACHE PAUL** Bucureşti, Str.Sibiu nr.14, bl.E21, et.6, ap.35, sect 6,Tel/Fax: 021/7250069, GSM: 0722741043, e-mail: paul.andronache@artelecom.ro Andronache Paul	Mărci Desene Topografii Brevete	CI
14.05.2003	090	**RAMCONSULTING SRL** Cluj Napoca, Str. Augustin Buneanr.28, cod 400170 fax.0364/401528 tel. mobil 0722-229696 e-mail ramcluj@yahoo.com Gânscă AurelianTudor	Mărci Desene Topografii Brevete	SRL
16.05.2003	070	**CABINET OANA COCOLOI** Bucureşti, Drumul Taberei nr.120, bl.OD1, sc.5, ap.189, sector 6, cod 061413, Tel: 021/7450757, GSM: 0730557744, e-mail: oana_cocoloi@yahoo.com Oana Cocoloi	Mărci Desene Brevete	CI
10.06.2003	091	**ALLEGRA CONSULTING SRL** Bucuresti, Aleea Huedin nr.1, bl.5, sc.1, ap.5, sector 4, cod 040917, GSM: 0722249961, Tel/Fax: 021/3231384 e-mail: gabriela.milcev@allegra.ro; www.allegra.ro Milcev Gabriela	Brevete Mărci Desene Topografii	SRL

19.06.2003	069	**RASKAI M M BREVMARC CONSULT S.R.L.** Dej, Str. Unirii, nr.3,BL. D8, ap.7, judetul Cluj, 405200,Tel/Fax: 0264/211847, GSM: 0742084050, raskaimm@yahoo.com Raskai Maria	Brevete Mărci Desene Topografii	S.R.L.
01.07.2003	092	**CONINFO S.R.L.** Târgu Mures, str. Lacrimioarea nr.9, Tel: 0265/210138, Fax: 0265/210109 mobil: 0729618641 e-mail: teodora@coninfo.ro, office@coninfo.ro www.coninfo.ro Itu Teodora	Desene Brevete Mărci	S.R.L.
25.07.2003	093	**NESTOR NESTOR DICULESCU KINGSTON PETERSEN – CONSILIERE ÎN P.I. S.R.L.** Bucureşti, sector 1, sos. Bucuresti Ploiesti, nr.1A, Bucharest Business Park, corp A, et.1 camerele 9 si 10, tel: 0212011200, fax: 0212011210, e-mail: office@nnkp.ro, www.nnkp.ro av.Harsany Alexandru, av.Baciu Ana Maria, dr.Florea Ileana Maria, ing.chim.Viciu Monica Stefania, av.Belciu Delia Mihaela, ing. Doina Ţuluca, chim.Bădărău Adina Adriana, ec.Codrescu Andreea	Mărci Desene Brevete Topografii	S.R.L.
11.08.2003	66	**CABINET INDIVIDUAL MÎNDRU MIHAELA** Bucureşti, Str. Grigore Alexandrescu nr.1, bl.D7, ap.4, sector1, Fax: 021/2230342 GSM: 0722601120 e-mail: florea@gide.com Mîndru Mihaela	Mărci Desene Brevete	CI
19.08.2003	068	**CABINET DE PROPRIETATE INDUSTRIALA NICOLAE BURCHEL** Bucureşti, Str. Dr. Radovici nr.8, sector 5, cod 050468, Tel: 021/3175841, Fax: 021/3175843, e-mail: nburchel@lenp.ro Nicolae Burghel	Mărci	CI
21.08.2003	094	**N.P.C. S.R.L.** Braşov, str. Alexandru cel Bun, nr.13, bl.E28, ap.7 cod 500025, OP 1 – CP 298, GSM: 0744520357, e-mail: totu@unitbv.ro Ţoţu Ioan	Mărci Desene Topografii	SRL
22.10.2003	072	**CABINET INDIVIDUAL DE PROPRIETATE INDUSTRIALĂ - NEGOMIREANU LIVIA** Bucureşti, Şos. Nicolae Titulescu nr.94, bl.14A, sc 4 ap.127, sect.1, cod 011146, Tel/Fax: 0314214598, GSM: 0722444719, cabinetnegomireanu@airbites.ro Negomireanu Livia	Mărci Desene	CI

30.10.2003	073	**CABINET DE PROPRIETATE INDUSTRIALA "VIŞOIU LILIAN CATALIN"** Bucureşti, Str. Alexandru Vlahuta nr.3, bl. M48, sc.A, ap.7, sector 3, Tel/Fax: 021/3207251, GSM: 0744480657, e-mail: visoiucatalin@yahoo.com, www.visoiucatalin.home.ro jur. Vişoiu Lilian Catalin	Brevete Mărci Desene Topografii	CI
4.11.2003	074	**CABINET DE PROPRIETATE INDUSTRIALA "DUNĂREANU MIHAIL"** Bucuresti, Bd. Constantin Brâncoveanu nr.8, Bl B2, ap.13, sector 4, Tel: 021/4600419, GSM : 0723398499, e-mail: dunareanu_mileniu3@k.ro Dunăreanu Mihail	Brevete	CI
09.12.2003	151	**DONEXPERT SRL** Suceava, str. George Enescu nr.34, bl.D72, sc.A, ap.5, ovidon@ccisv.ro, Tel: o230.215004, 0742108100 Dontu Ovidiu Liviu	Brevete Mărci Desene	SRL
12.12.2003	096	**EDIPLAST S.R.L.** Tg. Mureş, Str. Măgurei nr.25, ap.2, Tel/Fax: 0265/263775, GSM: 0744394036, e-mail: moniadel@artelecom.net Vasilache Virgilius	Mărci Desene Brevete	SRL
22.12.2003	097	**SD PETOSEVIC ROMANIA SRL** Bucureşti, Calea Victoriei nr.100, sc.1, ap.20, biroul 1, Tel: 021/3057996, Fax: 021/3145481, e-mail: acampeanu@petosevic.com, Mobil: 0723522698 Campeanu Ioana Aura, Ing. Năstase Cristian	Brevete Mărci Desene	SRL
2.02.2004	077	**CABINET INDIVIDUAL PEICIU ADRIANA** Bucuresti, str. Stefan cel Mare nr.230, Bl.46, ap.47, Tel/fax: 021/2360317, 2104132 Peiciu Adriana	Mărci Desene	CI
2.02.2004	080	**CABINET INDIVIDUAL IOANIȚESCU TRAIAN** Bucureşti, Bd. Timişoara nr.49, Bl Cc6, ap.27, sector 6, Tel: 021/4402510 Ioanițescu Traian	Brevete Mărci Desene	CI
9.02.2004	098	**CABINET ANI FUCIU SRL** Com.Snagov, Bloc P53, sc.A, ap.1, jud.Ilfov, Tel: 021/3106399, Fax: 021/3106398, GSM: 0744370196, e-mail: ani.fuciu@consilier-marci.ro Fuciu Anişoara	Mărci Desene	SRL
16.02.2004	099	**LEGAL BRAND S.R.L.** Bucureşti, Str. Nicolae Licăreț nr.1, bl.33, sc.C, ap.107,Tel: 0722674635, 0722607380, e-mail: legal.brand@easynet.ro Stăncescu Anca, Stăncescu Alin Cristian	Brevete Mărci Desene Topografii	SRL

22.02.2004	082	**CABINET DE PROPRIETATE INDUSTRIALĂ CIUPAN CORNEL** Cluj Napoca, Str. Mestecenilor nr.6, bl.9E, ap.2, Tel: 0264/524425; 0264/415051, Fax: 0264/415054, e-mail: cornel.ciupan@muri.utcluj.ro Ciupan Cornel	Brevete Mărci Desene	CI
26.03.2004	083	**CABINET POPESCU LIVIA** Bucuresti, bd. Camil Ressu 27, bl.N1, ap.188 Tel: 021/3481010, liviap25@yahoo.com Popescu Livia	Brevete Mărci Desene Topografii	CI
01.06.2004	102	**S.C. LUTARIS INTELPROT S.R.L.** Timisoara, 300426, str. Ana Ipatescu nr.45, Tel/Fax: 0256/489301, Mobil: 0742143718, 0723319154, e-mail: qualitarium@qualitarium.ro Tărăbîc Lucian	Brevete Mărci Desene	SRL
17.06.2004	108	**ARIANA AGENȚIE DE PROPRIETATE INDUSTRIALĂ SRL** Bucuresti, str. Aleea Trestiana, nr.4, bl.20, sc.B, ap.72, tel: 0213274978, fax: 0213227689, mobil: 0724260277, e-mail: office@branduri.ro, www.branduri.ro Bicu Cristina, Constanda Madalina Timisoara, Calea Aradului, nr.33, ap.7 c_popescu2000@yahoo.com Popescu Codruta Octavia	Brevete Mărci Desene	SRL
14.07.2004	107	**ARIANA S.R.L.** Brasov, str. M.Kogalniceanu nr.17, bl. C4, et.7, birou 22, 0723204268, tel/fax : 0268/315046, office@inregistrare-marci.ro Bozocea Violeta	Brevete Mărci Desene	SRL
10.09.2004	103	**CABINET INDIVIDUAL DE PROPRIETATE INDUSTRIALĂ - MIHAELA PITICU** Bucureşti, str. Pictor Ion Andreescu nr.31, ap.14 Tel: 6442760, Fax: 2527279, Mobil: 0722398836, e-mail: mihaelapiticu@yahoo.com, mihaelap@musat.ro Piticu Mihaela	Mărci	CI
10.09.2004	105	**CABINET PROPRIETATE INDUSTRIALA – IONDA** Bucuresti, 010577, Calea Dorobantilor nr.126-130, bl.8, ap.50, Tel/fax: 021/2316549, Mobil: 0722687982 e-mail: ionda@rdsmail.ro Ion Dan Adrian	Mărci Desene Brevete	CI
28.10.2004	106	**OSTER – SOCIETATE CIVILA PROFESIONALA DE PROPRIETATE INDUSTRIALĂ** Bucuresti, Str. Batiste nr.35, ap. 23, cod 020935, Tel/Fax: 021/3147249 , GSM: 0721254270, 0723177236 traianosiescu@xnet.ro Udrea Elena Rodica, Traian Osiescu	Mărci Desene	S.C.P.

28.10.2004	109	**CABINET INDIVIDUAL CAMPEAN GHEORGHE GEORGEL** Campina, str. Dr. Constantin Istrati nr.52, bl.3, ap.5, Tel: 0244/335207, mobil: 0729902117, e-mail: george_campean@yahoo.com Campean George Georgel	Mărci Desene Topografii Brevete	CI
22.12.2004	116	**INVEL – AGENȚIE DE PROPRIETATE INDUSTRIALĂ** Bucureşti, str. Ion Ghica nr.3, ap.20, Fax: 0311.027.616, GSM: 0723205048, velcea@invel.ro Velcea Marian	Brevete Mărci Desene Topografii	SRL
06.01.2005	118	**EURORESSOURCES SRL** Medias, str. Ion Creangă, nr.4, ap.6, Tel: 0269/843504, Fax: 0269/824812 Fulea Maria	Brevete Mărci Desene	SRL
27.01.2005	111	**CABINET INDIVIDUAL – NIȚU ION** Constanta, str. Dezrobirii nr.110, bl. IS8, sc.A, ap.1, Tel: 0241/512608, mobil: 0723317298 Nitu Ion	Mărci Desene Brevete	CI
27.01.2005	112	**CABINET VELICA – Agenție de proprietate industrială** Bucuresti, str. Brutus M.I., nr.13, ap.3, cod 050124 Tel/ Fax: 021/3357463, Mobil: 0722645283, www.velica.ro, office@velica.ro Velica Ion Gabriel	Mărci Desene	CI
21.04.2005	129	**BRANDYNAMICS AGENTIE DE PROPRIETATE INDUSTRIALA S.R.L.** Piatra Neamt, Aleea Caisilor nr.9, bl.13, ap.17 Tel/fax: 0233/232452, 0364/102070, 0744143965, Cluj Napoca, str. Inocentiu Micu Klein, nr.8 office@brandynamics.ro, www.brandynamics.ro Pantilimon Mihai, Bran Laura Gabriela, Pristavu Gheorghe	Mărci Desene Brevete	SRL
27.04.2005	117	**CABINET PROPRIETATE INDUSTRIALĂ ALPER RAMAZAN** Constanța, str. Ştefan cel Mare nr.57, bl.M17, sc.B, ap.17, cod 900683, Tel: 0341/410937, Fax: 0241/635547, Mobil: 0722.704.363, alperramazan@gmail.com, zonguldakro@yahoo.com Alper Ramazan	Mărci	CI
06.06.2005	125	**V&F IP CONSULTING SRL** Bucuresti, Bd Camil Ressu, nr.27, bl.N1, ap.214, Tel: 021/3140200, Fax: 021/3140290, Mobil: 0744487223, popescul@vf.ro Popescu Laurentiu Horea	Mărci Desene Brevete	SRL

30.06.2005	120	**CABINET PROPRIETATE INDUSTRIALĂ PUŞCAŞ NICOLAE IOSIF** Bucureşti, str. Secerişului nr.25, sector 4, Tel/Fax : 021/ 332.73.88, Mobil: 0722.878.946 Puşcaş Nicolae Iosif	Brevete Mărci Desene Topografii	CI
30.06.2005	121	**CABINET PROPRIETATE INDUSTRIALĂ MARIA POP** Bucureşti, Intrarea Vasile Paun nr.5, ap.2, sector 5, Tel: 021/ 3159040, Fax: 021/3161888, office@legal-assistance.ro Pop Maria	Mărci Desene	CI
30.06.2005	124	**CABINET DE PROPRIETATE INDUSTRIALA SAVU MARIANA** Bucuresti, str. Paul Greceanu nr.9, bl.20A, ap.26, Tel/ Fax: 021.2120651, mobil: 0722783660, liliana.savu@credidam.ro Savu Mariana	Mărci Desene	CI
18.07.2005	130	**CXC TRADEMARK S.R.L.** Bucuresti, sector 1, str. Aviator Stefan Protopopescu nr.1, bl.C6, ap.1, Tel: 021/3177919, Fax: 021/3177505, cosmina_ionescu@hotmail.com Ionescu Laura Cosmina	Mărci	SRL
26.08.2005	126	**CABINET DE PROPRIETATE INDUSTRIALĂ ANGHEL PARASCHIVA** Arad, str. Voinicilor nr.51, bl.502, ap.6, Tel: 0357411876, Fax: 0357411876, Mobil: 0723171424, e-mail: anghelvera@yahoo.com Anghel Paraschiva	Brevete	CI
20.09.2005	131	**CUNESCU, BALACIU & ASOCIATII CONSILIERE PROPRIETATE INDUSTRIALA** Bucuresti, sector 3, str. Vulcan Judetu nr.13, Tel: 021/ 3275577, 3276633, 3274400; 0745605151, 0723339939; Fax: 021/ 3274310, beatrice.onicajarka@cunescu.ro Onica Jarka Beatrice	Mărci	SRL
29.09.2005	67	**TEODORU & ASSOCIATES INTELLECTUAL PROPERTY AGENCY** Bucuresti, bd. Marasesti nr.2B, bl.A, sc.2, parter, ap.4 bis, cod postal 040254, Tel: 323.08.38, Fax: 326.39.55, GSM: 0722549219 e-mail: emanuel@teodoru.ro, violeta@teodoru.ro, www.romaniatrademarks.ro Teodoru Violeta, Teodoru Emanuel	Mărci Desene Brevete	CI
04.11.2005	133	**FRISCH & PARTNERS SRL** Bucuresti, str. Ceasornicului, nr.7, sector 1, cod 14111, tel: 0213101165, fax: 0213130130, Mobil: 0722212480, office@frisch.ro, crina.frisch@frisch.ro Crina Nicoleta Frisch	Mărci Desene Brevete	SRL

31.10.2005	128	**CABINET PROPRIETATE INDUSTRIALA ARINOVA** Arad, 310151, str. Coriolan Petreanu, nr.28, Tel/fax: 0257/255842, mobil: 0744246562, info@arinova.ro Ivanca Gavril	Mărci Desene Brevete	CI
05.01.2006	136	**TUCA ZBARCEA & ASOCIATII I.P. S.R.L.** Bucuresti, str. Nicolae Titulescu nr. 4-8, etaj 8, biroul 1, cladirea America House Tel: 2048890, ciprian.dragomir@tuca.ro Dragomir Ciprian Dumitru	Mărci	SRL
19.01.2006	134	**CABINET PROPRIETATE INDUSTRIALA MITU ALIS MIHAELA** Ploiesti, str. Clementei nr.46, Tel: 0244/590154, mobil: 0746108142, alis_mitu@yahoo.com ; office@mitu-cpi-ims.com Mitu Alis Mihaela	Mărci Brevete	CI
14.02.2006	137	**M.D.P. RIGHTS AGENCY SRL** Brasov, str. Lunga nr.270, cod postal 500450, Tel: 0268/440100, 440313; Fax: 0268/440221, Mobil: 0744355100, e-mail: office@mdp-rights-agency.ro www.mdp-rights-agency.ro Cosescu Camelia	Brevete Mărci Desene Topografii	SRL
30.03.2006	138	**CABINET DE PROPRIETATE INDUSTRIALA ROMEO NICOLESCU** Bucuresti, sector 5, str. Dr. Leonte nr.36A, Tel: 3178910, Mobil: 0744535285, Fax: 3178910, e-mail: office@rn-law.ro Nicolescu Mihail Romeo	Mărci	CI
30.03.2006	139	**CABINET DE PROPRIETATE INDUSTRIALA RUTA FULGER LAURENTIU** Cluj Napoca, bd. 21 decembrie, nr,40, ap.4, Mobil: 0747892450, ruta_laurentiu@yoahoo.com Ruta Fulger Laurentiu	Mărci Desene	CI
30.03.2006	140	**AGENTIE DE PROPRIETATE INDUSTRIALA HORATIU APETROAIE** Bucuresti, str. Faurei nr.1, bl.P11, ap.228, Mobil: 0722302801, e-mail: horatiuat@xnet.ro Apetroaie Horatiu Tudor	Mărci Desene	CI
30.03.2006	141	**INNOVIS INTELLECTUAL PROPERTY** Bucuresti, Calea Rahovei, nr.217, bl.12, ap.60, sector 5, Mobil: 0741572398, e-mail: office@innovis.ro Dumitrescu Oana Irina	Mărci Desene	CI

30.03.2006	142	**CABINET INDIVIDUAL PROPRIETATE INDUSTRIALA ALECU BOGDAN** Bacau, str. Lucretiu Patrascanu nr.2, sc.B, ap.2, Tel/fax: 0334407577, Mobil: 0740274741, office@marcidesene.ro, www.marcidesene.ro Alecu Florin Bogdan	Mărci Desene	CI
07.04.2006	152	**ACTA MARQUE SRL** Cluj Napoca, str. Dorobantilor nr.3, etj.3, ap.9, Mobil: 0749053325, 0730909831, 0730909834, actamarque@yahoo.com, www.actamarque.ro Ciurea Delia	Mărci	SRL
27.04.2006	143	**GLOBAL CONSULTING S.R.L.** Iasi, spl. Bahlui, nr.29, bl. B5, sc.A, ap.7, Paunet Alexandrina	Brevete Mărci Desene	SRL
28.04.2006	147	**CONSINVENT S.R.L.** Buzau, b-dul Unirii, bl.35B, ap.2, mobil : 0745452268 E-mail: consinvent@yahoo.com Radu Daniela	Brevete Mărci Desene Topografii	SRL
25.05.2006	144	**CABINET INDIVIDUAL PROPRIETATE INDUSTRIALA CATALIN NEAGU** Iasi, str. Tutea Petre nr.5, bl.909, tr.1, ap.11, Cod postal: 700730, Tel: 0232/276000, Fax: 0232/405425, 0232/211843, Mobil: 0744514264, e-mail: catalin.neagu@proprietateindustriala.ro, Neagu Catalin	Mărci Desene	CI
25.05.2006	145	**BOSTINA SI ASOCIATII – INDUSTRIAL PROPERTY SRL** Bucuresti, sector 1, str. Aleea Alexandru , nr 20A, camera 2, Tel/ fax: 021/3194466, Mobil: 0722294830, ovidiu.mihut@bostinalawyers.eu Mihut Ionel Oviodiu	Mărci Desene	SRL
12.12.2006	162	**MY TRADEMARK SRL** Ploiesti, str. Abrud, nr.8, Mobil: 0722501414, nicolau@avocatulmeu.ro Nicolau Florin	Mărci	CI
20.06.2006	149	**INTELMMI CONSULT SRL** Tg. Mures, str. Sârguinței nr.39, ap.12, cod poştal 540543, Tel/fax: 0365 401839, mobil: 0745303867, cojocneanmaria@yahoo.com; office@intelmmi.ro, www.intelmmi.ro Cojocnean Maria Rodica	Brevete Mărci Desene	SRL

20.06.2006	167	**INTELLEXIS SRL** Bucuresti, 030231, bd. Hristo Botev nr.1, etaj 3, camera 37, Tel/fax: 021.3103042, mobil: 0723300147, contact@intellexis.ro mat. Benga Bogdan Florin	Mărci Desene Brevete	SRL
11.07.2006	148	**CABINET INDIVIDUAL OANA ALINA STURZA** Bucuresti, Intr. Teiul Doamnei, nr.1, bl.19A, ap.39 Mobil: 0741136409, e-mail: alinasturza@gmail.com Sturza Oana Alina	Mărci Desene	CI
11.09.2006	150	**CABINET INDIVIDUAL VALENTINA ŞANTA** Tg.Mures, str. Koos Ferencz nr.21, bl.21, ap.44, Mobil: 0740028967, 0728151499 vsanta@gedeon-richter.ro Santa Valentina	Mărci Desene	CI
20.10.2006	154	**CABINET INDIVIDUAL ROS VIOREL** Bucuresti, bd.Unirii nr.66, bl.K3, ap.7, Mobil: 0722560675, fax: 3208044, e-mail: viorelros@asdpi.ro Ros Viorel	Brevete Mărci Desene Topografii	CI
26.10.2006	156	**CABINET INDIVIDUAL RALUCA DUȚESCU** Bucuresti, str. Foisorului nr.15, bl.F9C, sc.1, ap.54, Mobil: 0723548722, tel: 021/3117908, fax: 021/3117908, e-mail: ralu_haz23@yahoo.com, office@dutescu.com Duțescu Andreea Raluca	Mărci	CI
26.10.2006	157	**SOCIETATE CIVILA PROFESIONALA LEGAL2M** Bucuresti,str. George Enescu nr.7, et.4, ap.23, mobil: 0728839880, fax: 021.3154462, magda.popescu@legal2m.com Popescu Magdalena Daniela	Mărci Desene	SCP
01.11.2006	159	**DICONSULT – Cabinet consiliere in domeniul proprietatii industriale** Cluj Napoca, str. Mircea cel Batran, nr.2, ap.12, Tel: 0264/565885, mobil: 0724323761, patricia.ciceo@terapia.ro Oprea Patricia Diana	Mărci Desene	CI
06.11.2006	165	**DRINCEANU, ENE & ASOCIATII – CONSILIERI IN PROPRIETATE INDUSTRIALA SRL** Bucuresti, str. Dr. Nicolae D.Staicovici nr.14, sector 5, Tel: 0722558957, fax: 021.2300175, marilena.ene@enepartners.ro Ene Marilena	Mărci Desene Topografii	SRL
06.12.2006	181	**HAHUI, MINCĂ ŞI ASOCIATII SRL** Bucureşti, str. Ghiocei nr.12, sector 2, tel: 021.3189619, fax: 021.3109189, e-mail: dns_minca@yahoo.com Minca Denis Antoaneta	Mărci Desene	SRL

08.12.2006	160	**NOMENIUS S.R.L.** Bucuresti, sector 6, str. G.M. Zamfirescu nr.46, bl.22A, sc.1, ap.11, camera 1, elena.grecu@nomenius.ro Grecu Elena	Mărci Desene	SRL
18.01.2007	161	**CABINET PROPRIETATE INDUSTRIALA ALAN LILIANA** Sat Otvesti nr.183B, jud. Timis, 0724250467, e-mail: cabinet.alan@yahoo.com Alan Liliana	Brevete Mărci Desene Topografii	CI
06.02.2007	175	**MUSAT SI ASOCIATII – INTELLECTUAL PROPERTY SRL** Bucuresti, bd Aviatorilor nr.43, etaj 4, camera 4, Tel: 021 2025900, ancam@musat.ro Buta Anca	Mărci	SRL
28.02.2007	169	**TURTOI INTELECTUAL PROPERTY FIRM SRL** Bucuresti, Splaiul Independenței nr.3, bl.17, ap.7,sector 5, mobil: 0722390388, tel/fax: 021.3135120, office@turtoi.ro, www.turtoi.ro Turtoi Raducu	Mărci Desene	SRL
15.02.2007	176	**BRAND SENSE SRL** Brasov, str. Constantin Lacea, nr.12-14, biroul 2, Mobil: 0723474183, nicoleta.costache@gmail.com Costache Demes Anna Nicoleta	Mărci	SRL
05.03.2007	163	**CABINET PROPRIETATE INDUSTRIALA C.I. COLAN** Bucureşti, str. Mihai Eminescu nr.128-130, ap.17, sect.2, tel: 021.6190308, fax: 021.6190309, ionut.colan@cbea.ro Colan Cristian Ionut	Mărci Desene	CI
05.03.2007	164	**CABINET INDIVIDUAL NEACŞU CARMEN AUGUSTINA** Baia Mare, str. Rozelor, nr.12/3, tel: 0727318168, e-mail: carmen@bic.cdimm.org Neacşu Carmen Augustina	Brevete Mărci Desene	CI
07.03.2007	174	**ARIANA BRAND EXPERT SRL** Craiova, calea Severinului, bl.11, sc.1, ap.1, jud. Dolj, 0726718638, c_cirstea@yahoo.com, cristina_cirstea@inregistrare-marci.ro Cirstea Cristina	Mărci Desene	SRL
30.03.2007	172	**CABINET PROPRIETATE INDUSTRIALA TAVASZI ZOLTAN** Bucuresti, Calea Mosilor nr.135, et.7, ap.14, tel: 021.3155969, fax: 021.3155969, tavaszi.zoltan@gmail.com Tavaszi Zoltan	Mărci Desene	CI

30.03.2007	173	**CABINET PROPRIETATE INDUSTRIALA CIPRIAN MACOVEI** Bucuresti, str. Popa Tatu nr.15, sector 1,mobil: 0788134669, tel: 021.3144657, fax: 021.3157836, mmacovei@gmx.net Macovei Ciprian Mihail	Mărci	CI
10.04.2007	187	**INTELECTA OFFICE S.R.L.** Bucuresti, sector 3, str. Patinoarului nr.7, bl. PM50, ap.90, tel: 0788995577, 0744310030, 0722522784, fax: 021.3245250, office@intelecta.ro, www.intelecta.ro Aldea Robert Emilian, Aldea Cristina Raluca	Mărci Desene	SRL
16.07.2007	182	**PRI INTELLECTUAL PROPERTY SRL** Bucureşti, str. Răspântiilor nr.37, ap.2, 020547, tel: 0722503002, fax 0318 169 608 e-mail: ana.dan@the-pri.com, www.the-pri.com P.A.lic.Dan Ana Nicolina	Mărci	SRL
07.08.2007	177	**CABINET INDIVIDUAL ADRIANA DOICIU** Bucureşti, Drumul Taberei nr.76, bl. M39, ap.8, tel: 0722621926, fax: 031.1027304, apazanta@gmail.com Doiciu Adriana	Mărci	CI
07.08.2007	178	**CABINET INDIVIDUAL SONIA FLOREA – consiliere p.i.** Bucureşti, calea Moşilor nr.207, bl. 15, ap.5, tel: 2103215, fax: 2100449, sonia.florea@avfloreagheorghe.ro Florea Sonia	Mărci	CI
07.08.2007	179	**MOTMARK – I.G.** Iasi, str. Cuza Voda nr.12, bl.B, sc.C, ap.7, tel: 0232262076, e-mail: excg@clicknet.ro Motrescu Mihai	Mărci	CI
07.08.2007	180	**GLADCOV PROINVENT** Bucuresti, str. Mizil nr.7, bl.G19, ap.35, Tel: 6307728, petregladcov@yahoo.com Gladcov Petre	Mărci Desene Topografii Brevete	CI
01.10.2007	183	**CABINET INDIVIDUAL P.I. VALENTIN BEREA** Bucuresti, bd. Carol I, nr.51, ap.26, sector 2, Tel: 4088904, Fax: 4088911, mobil: 0721473317, e-mail: valentin.berea@bulboaca.com Berea Valentin	Mărci Desene	CI
08.10.2007	185	**I.P. NEW MARK COMPANY S.R.L.** Bucuresti, sector 3, bd. Mircea Voda, nr.37, bl. M29, sc.C, ap.83 Kleininger Toma	Mărci Desene	SRL

01.10.2007	184	**CABINET INDIVIDUAL PROPRIETATE INDUSTRIALA ADRIAN TOMESCU** Bucuresti, str. Poet Vasile Carlova nr.2, bl. A7 bis, ap.74, tel: 021 2224422, 3217070, fax: 021 2222626, atomescu@buzescu.com, amtomescu@yahoo.com Tomescu Adrian	Mărci	CI
10.10.2007	043	**FÂNTÂNĂ RAUL SORIN & ASOCIAȚII SRL** Braşov, str. 9 mai, nr.4, sc.D, ap.3 Punct lucru: Braşov, str. Toamnei 15, ap.9, Tel/fax: 0268531988, 0745361270, office@inventii-marci.ro, www.inventii-marci.ro Fântână Raul Sorin	Mărci Desene Brevete	SRL
22.11.2007	189	**CABINET VOICU ALEXANDRA** Bucureşti, B-dul Magheru, nr. 9, sc. 2, etaj 9, ap. 89, Sector 1, PO BOX 22-246, Tel/Fax: 021/3153684, agv-office@xnet.ro Ing. Voicu Alexandra	Brevete Mărci Desene Topografii	CI
23.11.2007	186	**CABINET INDIVIDUAL MARIA HĂIŞAN** Botoşani, calea Natională nr.65, bl. I3, ap.10, tel: 0231534249, mobil: 0728004574, mh20@k.ro Hăişan Maria	Brevete Mărci Desene Topografii	CI
16.01.2008	188	**CABINET INDIVIDUAL PROPRIETATE INDUSTRIALA IULIA BURBEA** Bucuresti, sector 1, str. Stirbei Voda nr.105, bl.24B, ap.4, tel: 0726375412, iuliad_bis@yahoo.com Burbea Milescu Iulia Adriana	Mărci Desene	CI
07.03.2008	190	**CABINET MARILENA OPREA** Bucuresti, sector 6, str. Mărgelelor nr.6, bl. 304, sc.4, ap.45, tel: 0722259260, moprea@cimo.ro, marilena.oprea@cimo.ro Oprea Marilena	Brevete Mărci Desene Topografii	CI
27.03.2008	191	**CABINET P.I. MARIUS PETROIU** Bucuresti, sector 6, aleea Bucsenesti nr.3, bl. E11, ap. 46, tel: 0723239409, marius.petroiu@gmail.com Petroiu Marius	Mărci	CI
28.03.2008	192	**CABINET P.I. MÎNDÎCANU EMIL** Bucureşti, sector 4, str. Valerian Prescurea nr. 27-29, tel: 0723820750, mindicanu@yahoo.com Mîndîcanu Emil	Mărci	CI
02.06.2008	193	**CABINET INDIVIDUAL P.I. TICU JIANU CRISTINA** Bucureşti, sector 5, str. Baltagului nr.11, bl. V67, ap.4, tel: 0722551203, tel/fax: 0213153717, cristina.jianu@xnet.ro Ticu Jianu Cristina	Mărci	CI

12.06.2008	194	**VREMESCU & ASOCIAŢII - CABINET PROPRIETATE INDUSTRIALĂ** Bucuresti, sos.Iancului nr.9, bl.109A, ap.129, 0721267811, fax: 021.6533962, rodicastanciulescu@yahoo.com Vremescu Simona Rodica	Mărci	CI
25.06.2008	203	**AGENTIA DE PROPRIETATE INDUSTRIALA ANDAN SRL** Ploiesti, str. Banesti nr.2, bl. 8D, ap.4, tel: 0244535416, fax: 0244535416, mobil: 0722857653, 0748857653, 0729857653, 0722482873 avocat-rotaru@yahoo.com, avocat-adriana@yahoo.com Rotaru Ion, Tudora Adriana Georgiana	Mărci	SRL
01.08.2008	195	**TUDOR DANIELA – persoana fizica autorizata** Bucuresti, str. Baba Novac nr.11, bl. G17, ap.51, cod postal 031623, Tel./Fax.: 040213240412 Mobil : 0749218326, consultanta@tudordaniela.ro Tudor Daniela	Brevete Mărci Desene	CI
15.08.2008	202	**SIDEMO - SIGLE DESENE MODELE SRL** Bucuresti, sector 6, str. Sandulesti nr.3, bl. Z40, ap.4, tel/fax: 0214139834, mobil: 0741135012, 0722548381, contact@sidemo.ro, www.sidemo.ro Băisan Cristina Carmen	Mărci Desene	SRL
25.08.2008	197	**CABINET DE PROPRIETATE INDUSTRIALA LUCACEL MIHAIELA I.I.** Bucuresti, sector 3, aleea Rotunda nr.2, bl. H8, ap.38, GSM:0745347813, e-mail : office@markdesign.ro Lucacel Mihaiela	Mărci Desene	CI
28.08.2008	204	**CAF SERVICII DE MARCĂ SRL** Snagov, str. Garoafelor bl. P53, sc.A, ap.2, jud. Ilfov, magdalena.bolintineanu@consilier-marci.ro Bolintineanu Magdalena Gabriela	Mărci Desene	SRL
29.08.2008	198	**SCHOENHERR INTELLECTUAL PROPERTY S.R.L.** Bucureşti, bd. Dacia nr.30, etaj 4, camera – Echipa Sebastian 01, tel: 0213196790, fax: 0213196791, e.pavel@schoenherr.ro Pavel Sorin Eduard	Brevete Mărci Desene	SRL
10.09.2008	196	**ARUAL IP CONSULTING SRL** Bucuresti, bd. Pieptanari nr.77, CP 16-008 tel: 0318073739, fax: 0318073739, mobil: 0723181941, office@ipromania.com Pasanciuc Oana Laura	Marci	SRL

22.09.2008	200	**CABINET IINDIVIDUAL PROPRIETATE INDUSTRIALA VLAD SIMONA** Bucuresti, sector 3, str. Liviu Rebreanu, nr.7, bl.51, ap.67, tel/fax: 0216477471 Vlad Simona	Mărci	CI
17.10.2008	208	**BIA CONS SRL** Constanta, bd Aurel Vlaicu nr.43, bl. PC3, ap.32, tel: 0341444888, fax: 0341814940, mobil: 0745259643, e-mail: iorgulescumariana@yahoo.com Iorgulescu Mariana	Marci	SRL
24.10.2008	205	**ROMARK INTELLECTUAL PROPERTY** Bucuresti, Aleea Campul cu flori nr.12, bl. A49, ap.35, sector 6, mobil: 0724755705 Manea Marcela Elena	Mărci Desene	CI

AGENȚIILE SPECIALIZATE ÎN PROPRIETATE INDUSTRIALĂ
care funcționează începând cu luna martie 2009

Data înființării	Nr. registru agenții	Denumirea completă a cabinetului/agenției Adresa Consilieri cu drept de practică	Domenii	Statut juridic
26.10.2006	158	**SOCIETATE CIVILĂ PROFESIONALĂ MĂRGĂRIT, FLOROV & ASOCIAȚII** Bucureşti, str. Dornei nr.56, et.1, camera 1, tel: 0214103992, fax: 0214103570, e-mail: office@mfplawyers.ro Mărgărit Cătălin, Tomuş Octavian Ion	Mărci Desene	SCP
18.02.2009	210	**CONSTANTIN & VELICU – INTELLECTUAL PROPERTY SRL** Bucuresti, sector 4, str. Trestiana nr.1A, bl. 8A, sc.A, ap.16, Tel: 0314256780, fax: 0314256781, office@candv-ip.ro Constantin Adrian George, Velicu Anca	Brevete Mărci Desene Topografii	SRL

LISTA CONSILIERILOR ÎN PROPRIETATE INDUSTRIALĂ, MEMBRI AI CAMEREI NAȚIONALE A CONSILIERILOR ÎN PROPRIETATE INDUSTRIALĂ DIN ROMÂNIA, AUTORIZAȚI PENTRU DOMENIUL BREVETELOR DE INVENȚIE,
pentru luna martie 2009

Nume şi Prenume/ Nr. din reg. naț	Denumirea societății Adresa societății	Societate cu obiect de activitate proprietate industrială
ALAN LILIANA 1994-1037	**CABINET PROPRIETATE INDUSTRIALA ALAN LILIANA** Sat Otvesti nr.183B, jud. Timis, 0724250467, e-mail: cabinet.alan@yahoo.com	DA
ANDRONACHE PAUL 2003-1216	**CABINET INDIVIDUAL ANDRONACHE PAUL** Bucureşti, Str.Sibiu nr.14, bl.E21, et.6, ap.35, Tel/Fax: 021/7250069, GSM: 0722741043, e-mail: paul.andronache@artelecom.net	DA
ANGHEL LUMINIȚA DOINA 1993-1020	**CABINET DE PROPRIETATE INDUSTRIALA ANGHEL LUMINIȚA DOINA** Bucureşti, Str. Gherghitei Nr.1, Bl.94B, Sc. B, Ap.76, Sector 2, Fax: 031.4013777, GSM : 0723301706, 0743218219 e-mail : anghel.doina@rdslink.ro, anghel2na@yahoo.com, anghel2na@gmail.com	DA
ANGHEL PARASCHIVA 2004-1371	**CABINET DE PROPRIETATE INDUSTRIALĂ ANGHEL PARASCHIVA** Arad, str. Voinicilor nr.51, bl.502, ap.6, Tel: 0357411876, Fax: 0357411876, Mobil: 0723171424, e-mail: anghelvera@yahoo.com	DA
APOSTOL SALOMIA 1999-1127	**PERSOANĂ FIZICĂ** Galați, Str. Reg. 11 Siret nr. 15, bl. E4, ap. 54, Tel/fax: 0236/436437 GSM 0766765027, saly_apostol@yahoo.com	DA
BARBU MIRCEA 1994-1042	**PERSOANA FIZICĂ** Bucureşti, Şos.Iancului nr.21, bl.106A, sc.b, ap.73, sect.2, Tel/Fax: 021/6536608, 0724.834.010, bmircea@mailbox.ro	DA
BĂDĂRĂU ADINA ADRIANA 2006-1494	**NESTOR NESTOR DICULESCU KINGSTON PETERSEN – CONSILIERE ÎN P.I. S.R.L.** Bucureşti, sector 1, sos. Bucuresti Ploiesti, nr.1A, Bucharest Business Park, corp A, et.4, Tel: 021/2011200, fax: 0212011210, e-mail: adina.badarau@nnkp.ro	DA

BĂLAN GHEORGHIȚĂ 1992-1	**RODALL-AGENȚIE DE PROPRIETATE INDUSTRIALĂ S.R.L.** Bucureşti, Str. Polonă nr. 115, bl. 15, sc. A, Et.4, ap. 19 sector 1, Tel.: 021/2108342, Fax:2105794, GSM:0722 652111	DA
BENGA BOGDAN FLORIN 2005-1407	**INTELLEXIS SRL** Bucuresti, 030231, bd. Hristo Botev nr.1, etaj 3, camera 37, Tel/fax: 021.3103042, mobil: 0723300147, contact@intellexis.ro bogdanbenga@xnet.ro	DA
BĂRCUȚEAN CORINA 2007-1546	**LABORMED-PHARMA SA** Bucureşti, Splaiul Independenței 319 E, sector 6, tel: 021.3180377, fax: 021.3180376, bpi@labormedpharma.ro	NU
BERCEANU MARIA AURELIA 1994-1038	**PERSOANA FIZICĂ** Bucureşti, Str. Cogâlnic 25, sector 3 Tel: 021/3264568 GSM: 0744954085 e-mail: berceanu_maria_aurelia@yahoo.com	DA
BICU CRISTINA MĂDĂLINA 2003-1308	**ARIANA AGENTIE DE PROPRIETATE INDUSTRIALA SRL** Bucuresti, str. Aleea Trestiana, nr.4, bl.20, sc.B, ap.72, tel: 0213274978, fax: 0213227689, mobil: 0724260277, e-mail: office@branduri.ro, www.branduri.ro	DA
BORLAN T. RADU 2000-1161	**PATENTMARK S.R.L.** Bucureşti str. Dr. N. Turnescu nr. 2, sector 5, Tel: 021/3121669, Fax: 021/2233963, e-mail:stema@pcnet.ro	DA
BOZIOREANU MARIUS ADRIAN 2000-1165	**CONS INTEL BMA CABINET CONSULTANTA** Buzău, cart, Dorobanti 2, bl.D2, et.1, ap.5 CP 8, OP 1, Mobil : 0745086588, Fax: 0238719619 e-mail : marius_bozio@yahoo.com	DA
BOZOCEA GINA VIOLETA 2003- 1222	**ARIANA S.R.L.** Brasov, str.M.Kogalniceanu nr.17, bl.C4, et.7, biroul 22, e-mail : 0723204268, tel/fax : 0268/315046, office@inregistrare-marci.ro	DA
BROJBOIU DUMITRU ADRIAN FLORINEL 1995-1067	**BIROU DE PROPRIETATE INDUSTRIALA BROJBOIU DUMITRU ADRIAN FLORINEL** Piteşti, Bd. Republicii, bl.212,sc. D, ap.11, jud.Argeş, cod 110176, Tel/Fax.: 0348/412529, GSM: 0745 143095,adrian_brojboiu@yahoo.com	DA

BUCŞĂ GHEORGHE 2005-1391	**INVENTA - AGENȚIE DE PROPRIETATE INTELECTUALĂ S.R.L.** Bucureşti, Bdul Corneliu Coposu, nr. 7, bl. 104, sc. 2, et. 1 ap. 31,sector 3, Tel: 021/3200285, Fax: 021/3228325, e-mail: inventa@mark-patent.ro	DA
BURȚILA IOAN 1993-1022	**MILENIUL 3 S.R.L. - Agenție de Proprietate Industrială** Paşcani, Str. Moldovei nr. 10, bloc Crinul, sc. A, Ap. 28, jud Iasi, Tel/Fax: 0232/719190; GSM:0740 820582	DA
BUZLEA ELISABETA 1993-25	**INTELECT S.R.L.** Oradea, B-dul Dacia nr. 48 Bl. D10 Ap.3, OP 9- CP128 Tel: 0259/453847, Fax:0259/26809 GSM: 0745040831, e-mail: info@intelect.ro	DA
BUZLEA MIRCEA VALENTIN 2003- 1234	**INTELECT S.R.L.** Oradea, B-dul Dacia nr. 48, Bl. D10, Ap.3, OP9-CP128, Tel 0259/453847, Fax:0259/268094 e-mail: info@intelect.ro	DA
BUZLEA NARCISA FLORICICA 2003- 1235	**INTELECT S.R.L.** Oradea, B-dul Dacia nr. 48, Bl. D10, Ap.3, OP9-CP128, Tel 0259/453847, Fax:0259/268094 e-mail: info@intelect.ro	DA
CAMENIȚA ANA-GABRIELA 1999-1130	**PETROM S.A. INCERP CERCETARE** Ploieşti, Bdul. Republicii, bl. 291 A Tel : 0244/564380, Fax : 0244/598732 e-mail : ana_gabriela.camenita@petrom.com	NU
CÂMPEAN GHEORGHE-GEORGEL 1996-1087	**CABINET INDIVIDUAL CAMPEAN GHEORGHE GEORGEL** Campina, str. Dr. Constantin Istrati nr.52, bl.3, ap.5, Tel: 0244/335207, mobil: 0729902117, e-mail: george_campean@yahoo.com	DA
CAMPEANU IOANA AURA 2005-1409	**SD PETOSEVIC ROMANIA SRL** Bucureşti, Calea Victoriei nr.100, sc.1, ap.20, biroul 1, Tel: 021/3057996, Fax: 021/3145481, e-mail: acampeanu@petosevic.com, Mobil: 0723522698	DA
CECIU GABRIELA 1994-1045	**CABINET "CECIU GABRIELA" CONSULTANȚĂ ÎN DOMENIUL PROPRIETAȚII INTELECTUALE** Timişoara, 300024, Str. Narciselor, nr. 6, sc. A, ap. 110, jud. Timis, Tel/Fax: 0256/494846; GSM: 0745 388039, e-mail: gabrielaceciu@hotmail.com	DA

CIUDA-BERIVOE ANCA 1996-41	**INTELLECTUAL PROPERTY OFFICE SRL** Bucureşti, Str. Alexandru Moruzzi nr. 6, bl. B6, sc. 2, et. 8, ap. 62, sector 3; CP 61-62,Tel/Fax : 021/3262388, GSM : 0745094241, office@ipoffice.ro	DA
CIUPAN CORNEL 2003-1310	**CABINET DE PROPRIETATE INDUSTRIALĂ CIUPAN CORNEL** Cluj Napoca, Str. Mestecenilor nr.6, bl. 9E, ap.2, Tel: 0264/524425; 0264/415051, Fax: 0264/415054, e-mail: cornel.ciupan@muri.utcluj.ro	DA
COCOLOI OANA 2003- 1263	**CABINET OANA COCOLOI** Bucureşti, Drumul Taberei nr.120, bl. OD1, sc.5, ap. 189, sector 6, Tel : 021/7450757, GSM : 0730557744, e-mail : oana_cocoloi@yahoo.com	DA
COJOCNEAN MARIA RODICA 2003- 1241	**INTELMMI CONSULT SRL** Tg. Mures, str. Sârguinței nr.39, ap.12, cod poştal 540543, Tel/fax: 0365 401839, mobil: 0745303867, cojocnean_maria@yahoo.com	DA
CONSTANDA CECILIA MĂDĂLINA 2003-1304	**ARIANA AGENTIE DE PROPRIETATE INDUSTRIALA SRL** Bucuresti, str. Aleea Trestiana, nr.4, bl.20, sc.B, ap.72, tel: 0213274978, fax: 0213227689, mobil: 0724260277, e-mail: office@branduri.ro, www.branduri.ro	DA
CONSTANTIN ADRIAN GEORGE 1999-1148	**CONSTANTIN & VELICU – INTELLECTUAL PROPERTY SRL** Bucuresti, sector 4, str. Trestiana nr.1A, bl. 8A, sc.A, ap.16, Tel: 0314256780, fax: 0314256781, office@candv-ip.ro	DA
COSTINESCU PETRU 1998-1125	**PETRU COSTINESCU-DICOSTI** Bucureşti, Str. Viorele nr. 30, bl. 20A, ap. 23, sector 4, OP 44 – CP5, Tel : 021/3303162, Fax : 021/330473 e-mail : petrucostinescu.dicosti@gmail.com	DA
COŞESCU CAMELIA 1999-46/2	**M.D.P. RIGHTS AGENCY SRL** Brasov, str. Lunga nr.270, cod postal 500450, Tel: 0268/440100, 440313; Fax: 0268/440221, Mobil: 0744355100, e-mail: office@mdp-rights-agency.ro www.mdp-rights-agency.ro	DA
CSOMOS LILIANA – MARIA 1999-1144	**EUROPHARM S. A. BRAŞOV** Braşov, str. Poienelor, nr. 5, Tel: 068/310007, Fax: 0268/314026, liliana.csomos@gsk.com	NU

DANCIU IOAN 2004 - 1373	**NOWAPATENT SRL** Medias, str. Lotru, nr.4, bl.92, ap.1 Tel : 0269/841373 ; 833273 GSM : 0744556074, Fax : 0269/833273, e-mail : nowapatent@birotec.ro , office@nowapatent.ro	DA
DONȚU OVIDIU-LIVIU 2000-1171	**DONEXPERT SRL** Suceava, str. George Enescu nr.34, bl.D72, sc.A, ap.5, ovidon@ccisv.ro, Tel: o230.215004, 0742108100	DA
DUMITRESCU ARTEMIS SORINA 2003- 1250	**ROMINVENT S.A.** Bucureşti, Str. Emil Pangratti nr. 35, et.1, sect.1 Tel: 021/2312515, Fax: 021/2312550 e-mail: artemisb@rominvent.ro	DA
DUNĂREANU MIHAIL 2003-1297	**CABINET DE PROPRIETATE INDUSTRIALA "DUNĂREANU MIHAIL"** Bucureşti, Bd. Constantin Brâncoveanu nr.8, Bl B2, ap.13, sector 4, Tel: 021/4600419, GSM : 0723398499, e-mail: dunareanu_mileniu3@k.ro	DA
ENE SILVIA 2000-1159	**CABINET M. OPROIU- CONSILIERE ÎN PROPRIETATE INTELECTUALA** Bucureşti, Str. Popa Savu, nr.42, parter, sector 1. Tel: 021/2602833, 021/2602834, Fax: 021/2602835, 021/2602836, P.O.Box 2-229, office@oproiu.ro	DA
ENESCU LUCIAN 1992-7	**ROMINVENT S.A.** Bucureşti, Str. Emil Pangratti nr. 35, et.1, sect.1, Tel : 021/2120342, Fax : 021/2312550, e-mail : office@rominvent.ro	DA
ENESCU MIRUNA 2003- 1254	**ROMINVENT S.A.** Bucureşti, Str. Emil Pangratti nr. 35, et.1, sect.1 Tel: 021/2312515, Fax: 021/2312550 e-mail:menescu@rominvent.ro	DA
FAIGHENOV MARIOARA 1995-1063	**Agenție de Proprietate Intelectuală şi Transfer de Tehnologie – AGIPTT – SRL** Bucureşti, Bdul Libertății nr. 12, bl. 113, sc. 2, et.3,ap 28, sector 4, CP 42 – 106,Tel: 021/3177693; Fax: 021/3177584; GSM: 0744 293552; 0724539752 e-mail: faighenov@xnet.ro; office@agpitt.ro	DA
FÂNTÂNĂ RAUL-SORIN 1994-23	**FÂNTÂNĂ RAUL SORIN & ASOCIAȚII SRL** Braşov, str. 9 mai, nr.4, sc.D, ap.3 Punct lucru: Braşov, str. Toamnei 15, ap.9, Tel/fax: 0268531988, office@inventii-marci.ro, www.inventii-marci.ro	DA

FIERĂSCU COSMINA-CATRINEL 1996-42	**ROMINVENT S.A.** Bucureşti, Str. Emil Pangratti nr. 35, et.1, sect.1, Tel : 021/2312515, 2312541, Fax : 021/2312550, 2312454,e-mail : cfierascu@rominvent.ro	DA
FILIPPI VALENTINA 2003- 1298	**CABINET M. OPROIU-CONSILIERE ÎN PROPRIETATE INTELECTUALA** Bucureşti, Str. Popa Savu, nr. 42, parter, sector 1, Tel : 021/2602834, 021/2602833, Fax : 021/2602836, 021/2602835, office@oproiu.ro	DA
FLOREA ILEANA MARIA 2003- 1258	**NESTOR NESTOR DICULESCU KINGSTON PETERSEN – CONSILIERE ÎN P.I. S.R.L.** Bucureşti, sector 1, sos. Bucuresti Ploiesti, nr.1A, Bucharest Business Park, corp A, et.1 camerele 9 si 10, Tel: 0212011200, fax: 0212011210, e-mail : ileana.florea@nnkp.ro	DA
FRISCH CRINA NICOLETA 2000-1172	**FRISCH & PARTNERS SRL** Bucuresti, str. Ceasornicului, nr.7, sector 1, cod 14111, tel: 0213101165, fax: 0213130130, Mobil: 0722212480, office@frisch.ro, crina.frisch@frisch.ro	DA
FULEA MARIA 1995-1076	**EURORESSOURCES SRL** Medias, str. Ion Creangă, nr.4, ap.6, Tel: 0269/843504, Fax: 0269/824812	DA
GANEA CHRISTU IOAN 2007-1549	**INMA** Bucuresti, cod 013813, bd. Ion Ionescu de la Brad nr 6, Tel: 2693265, Fax: 2693273, icsit@sunu.rnc.ro	NU
GAVRIL NICULINA 2001-1211	**CABINET N. D. GAVRIL** Bucureşti, Str. Ştefan Negulescu nr.6A,sect.1, 011651, Tel./fax: 021/2302882, GSM: 0722983520, 0723383758 e-mail : cabinetgavril@yahoo.com, gavrilnin@yahoo.com	DA
GAVRILIU ANA-CORINA 1993-1031	**BIOTEHNOS S.A.** Otopeni, Str. Gorunului nr.3-5, Tel: 031.7102402, 0317102383, Fax: 031.7102400, GSM : 0723302092, corinagav@hotmail.com	NU
GÂNSCA AURELIAN TUDOR 2003-1221	**RAMCONSULTING SRL** Cluj Napoca, Str. Augustin Bunea nr.28, fax.0364/401528 tel. mobil 0722-229696 e-mail ramcluj@yahoo.com	DA
GHEORGHICESCU EUGENIA 1994-1048	**ICTCM S.A.** Bucureşti, Sos. Olteniţei nr. 103, sector 4, Tel : 021/3321870 , 3323770/437, Fax : 021/3320775 , 3321870, GSM:0721863338, e-mail : egheorghicescu@yahoo.com	NU

GHIȚĂ CONSTANTIN 1992-13	**CONSTANTIN GHIȚĂ OFFICE SRL** Timişoara, str. Take Ionescu nr. 24-28 sc. B ap. 2 judeţul Timiş, cod 1900, Tel/Fax: 0256/435976 GSM: 0744 162462, ghita@ghitaconstantin.ro	DA
GLADCOV PETRE 1999-1135	**GLADCOV PROINVENT** Bucuresti, str. Mizil nr.7, bl.G19, ap.35, Tel: 6307728, petregladcov@yahoo.com	DA
GREAVU DOINA-MARIANA 1996-1093	**PERSOANĂ FIZICĂ** Sibiu, Str. Constantin Noica, bl. 2, ap.21, Tel :0269/218500, Fax :0269/212170, GSM 0766489179, 0731308189, e-mail : protectro@xnet.ro, aurorapca@yahoo.com	DA
HAŞIU ALEXANDRA 1999-57	**ROMINVENT S.A.** Bucureşti, Str. Emil Pangratti nr. 35, et.1, sect.1, Tel: 021/2312515, 2312541, Fax: 021/2312550, 2312454,e-mail: office@rominvent.ro	DA
HĂISAN MARIA 2000-1202	**CABINET INDIVIDUAL MARIA HĂIŞAN** Botoşani, calea Natională nr.65, bl. I3, ap.10, tel: 0231534249, mobil: 0728004574, mh20@k.ro	DA
IACOBINI ANCA SVETLANA 2003- 1262	**IACOBINI&CO, CONSILIERI IN DREPTUL DE PROPRIETATE INDUSTRIALA SRL** Bucureşti, Calea Mosilor, nr.258, bl. 4bis, ap.22, sector 2, Tel : 021/2104690 ; Fax : 021/2104793 E-mail : asimri@yahoo.com	DA
IACOBINI MIHNEA RAZVAN 2003- 1261	**IACOBINI&CO, CONSILIERI IN DREPTUL DE PROPRIETATE INDUSTRIALA SRL** Bucureşti, Calea Mosilor, nr.258, bl. 4bis, ap.22, sector 2, Tel : 021/2104690 ; Fax : 021/2104793 E-mail : asimri@yahoo.com	DA
IOACĂRA VALENTIN 1999-50	**ROVALCONS SRL -AGENȚIE DE PROPRIETATE INTELECTUALĂ** Câmpina, Str. Orizontului, nr.1, bl. R10, et.7, ap.27, jud. Prahova, Tel/Fax : 0244/ 371390; GSM :0722 540580 ; e-mail: rovalcons@xnet.ro	DA
IOANITESCU TRAIAN 1994-1053	**CABINET INDIVIDUAL IOANIȚESCU TRAIAN** Bucureşti, Bd. Timişoara nr.49, Bl Cc6, ap.27, sector 6, Tel: 021/4402510	DA
ION DAN ADRIAN 2003-1260	**CABINET PROPRIETATE INDUSTRIALA – IONDA** Bucuresti, 010577, Calea Dorobantilor nr.126-130, bl.8, ap.50, Tel/fax: 021/2316549, Mobil: 0722687982 e-mail: ionda@rdsmail.ro	DA

ION RODICA-COCUȚA 1993-1032	**CABINET DE PROPRIETATE INDUSTRIALĂ "BIONPI"** Bucureşti, 010577, Calea Dorobanților 126-130 Bl. 8, et. 9 Ap. 50 sector 1, cod 010577, Tel/Fax: 021/2316549, 031/8054616 GSM: 0723 187944, 0746184697 e-mail: bionpi@rdsmail.ro, bionpi@hotmail.com	DA
ISOC DORIN 1994-1052	**INTEGRATOR CONSULTING SRL** Cluj Napoca, Str. Dunării nr. 25 bIC1 ap5,jud. Cluj Tel/Fax: 0264/442817, GSM : 0745235585 e-mail : dorin.Isoc@aut.utcluj.ro	DA
ISTRATE ŞTEFAN 2000-1175	**SOLO INVENT S.R.L.** Bucureşti, Calea 13 Septembrie, nr. 104, bl. 48, ap. 8, sect 5,Tel/Fax: 021/4511497,GSM: 0744313229, solo_invent@yahoo.com	DA
ITU TEODORA 2003-1268	**CONINFO S.R.L.** Târgu Mures, str. Lacrimioarea nr.9, Tel: 0265/210138, Fax: 0265/210109, mobil: 0729618641 e-mail: teodora@coninfo.ro, office@coninfo.ro	DA
IVANCA GAVRIL 2004-1357	**CABINET PROPRIETATE INDUSTRIALA ARINOVA** Arad, 310151, str. Coriolan Petreanu, nr.28, Tel/fax: 0257/255842, mobil: 0744246562, info@arinova.ro	DA
IVANCA MARIA ELISAVETA 1993-1033	**AGENȚIA P.I. LABIRINT** Arad, Str. Coriolan Petreanu nr. 28, cod 2900 Tel/Fax: 0257/255842, GSM: 0722 458129 e-mail: info@labirint.ro	DA
IVĂNESCU GABRIEL DAN 1996-1091	**CABINET INDIVIDUAL IVANESCU GABRIEL DAN** Braşov, str. Al. I. Cuza nr. 58 ap. 7 Tel: 0268471650, fax: 0368816013, GSM: 0722 248415 e-mail:d.ivanescu@xnet.ro	DA
LARION ELISABETA-SONIA 1992-9	**ROMINVENT S.A.** Bucureşti, Str. Emil Pangratti nr. 35, et.1, sect.1, Tel : 021/2312515, 2312541, Fax : 021/2312550, 2312454, e-mail : office@rominvent.ro	DA
LAZĂR ELENA 1997-28	**CABINET DE PROPRIETATE INDUSTRIALA** Buzău, Str.Unirii, Bl.16C,Et.3, Ap. 12, cod 120013, OP 1, CP 52, Tel./Fax: 0238 724262 GSM: 0723 328633, cpielena@recomplast.com	DA

LORENŢ ALEXANDRU 1992-6	**INVENTA - AGENTIE DE PROPRIETATE INTELECTUALA S.R.L.** Bucureşti, Bdul Corneliu Coposu, nr. 7, bl. 104, sc. 2, et.. 1, ap. 31, sector 3, Tel: 021/3200285, Fax: 021/3228325, e-mail: inventa@mark-patent.ro	DA
MACAMETE ELENA 1992-1003	**ICPE CA** Bucureşti, Splaiul Unirii 313, sect. 3 Tel: 021/3467231, mobil: 0722642756, lmacamete@icpe-ca.ro	NU
MARIN ELENA 2002-1213	**CABINET M. OPROIU-CONSILIERE ÎN PROPRIETATE INTELECTUALA** Bucureşti, Str. Popa Savu, nr. 42, parter, sector 1, Tel : 021/ 2602833, 021/2602834, Fax : 021/2602836, 021/2602835, P.O.Box 2-229, e-mail : office@oproiu.ro	DA
MARINESCU RUXANDRA 2003-1271	**PATENTMARK S.R.L.** Bucureşti, Str. Dr. N. Turnescu nr. 2, sector 5, Tel/fax 021/3121669, Fax: 021/2233963, e-mail: stema@pcnet.ro , 0722626875	DA
MANEA GHEORGHE 2005 - 1450	**MASTER S.A. – Centrul de Transfer Tehnologic** Bucuresti, bd. Iuliu Maniu nr.246, Tel : 021/4340891, 4340861/803, Fax : 021/ 4342699, 4340869, e-mail : mastersa@xnet.ro, informatii@mastertt.ro	DA
MILCEV GABRIELA 2003- 1230	**ALLEGRA CONSULTING SRL** Bucureşti, Aleea Huedin nr.1, bl.5, sc.1, ap.5, sector4, GSM: 0722249961, Tel/Fax: 021/3231384 e-mail: gabriela.milcev@allegra.ro; www.allegra.ro	DA
MIHAI LUCIAN 2001-1209	**LINKLATERS MICULIŢI ŞI ASOCIAŢII S.C.P.A.** Bucureşti, Str. Nicolae Iorga, nr. 8, sector 1 Tel : 3071500, Fax : 021/3071555 e-mail: lucian.mihai@linklaters.com, lucian.mihai@drept.unibuc.ro	
MITU ALIS-MIHAELA 1997-1111	**CABINET PROPRIETATE INDUSTRIALA MITU ALIS MIHAELA** Ploiesti, str. Clementei nr.46, Tel: 0244/590154, mobil: 0746108142, alis_mitu@yahoo.com ; office@mitu-cpi-ims.com	DA
MÎNDRU MIHAELA 2003-1257	**CABINET INDIVIDUAL MÎNDRU MIHAELA** Bucureşti, Str. Grigore Alexandrescu nr.1, bl.D7, ap.4, sector1, Fax: 021/2230342 GSM: 0722601120 e-mail: florea@gide.com	DA

MOHONEA CRISTIAN 1997-62	**PATENTMARK S.R.L.** Bucureşti str. Dr. N. Turnescu nr. 2, sector 5 tel/fax 021/3121669,Fax:2233963 e-mail: stema@pcnet.ro	DA
MOHONEA LILIANA 1997-61	**PATENTMARK S.R.L.** Bucureşti str. Dr. N. Turnescu nr. 2, sector tel/fax 021/3121669,Fax:2233963 e-mail: stema@pcnet.ro	DA
MUŞATESCU ANDRA-OANA 2000-1181	**ANDRA MUSATESCU CABINET DE PROPRIETATE INDUSTRIALA** Bucureşti, Str. Drumul Taberei nr. 71, Bl. TD 42, sc. 1, et. 4, ap. 28, sector 6, GSM : 0722 879810 e-mail : amusatescu@dnt.ro	DA
NĂSTASE CRISTIAN 2000-1184	**SD PETOSEVIC ROMANIA SRL** Bucureşti, Calea Victoriei nr.100, sc.1, ap.20, biroul 1, Tel: 021/3057996, Fax: 021/3145481, cnastase@petosevic.com	DA
NEACSU CARMEN AUGUSTINA 2000- 1186	**CABINET INDIVIDUAL NEACSU CARMEN AUGUSTINA** Baia Mare, str. Rozelor, nr. 12/3 tel: 0727318168, e-mail: carmen@bic.cdimm.org	DA
NICOLAE IOAN 1993-22	**CABINET INDIVIDUAL "INDEPENDENT PROPRINI AGENT"** Bucureşti, sector 5, str. Fabrica de Chibrituri nr. 42 Tel/ Fax: 021/3352938, GSM: 0728.865.008	DA
NICOLAESCU DANIELLA-OLGA 1992-1006	**ROMINVENT S.A.** Bucureşti, Str. Ermil Pangratti nr. 35, et.1, sect.1, Tel : 021/2312515, 2312541, Fax : 021/2312550, 2312454,e-mail : office@rominvent.ro	DA
NIȚĂ FLORINA 1996-1083	**OLTCHIM SA** Râmnicu Vâlcea, Str. Uzinei nr. 1, 240050, jud. Vâlcea Tel : 0250/701200/3225, Fax : 0250/735030 E-mail : oltchim@oltchim.ro	NU
NIȚU ION 2000-1204	**CABINET INDIVIDUAL – NITU ION** Constanta, str. Dezrobirii nr.110, bl. IS8, sc.A, ap.1, Tel: 0241/512608, mobil: 0723317298	DA
OPREA MARILENA 2003-1277	**CABINET MARILENA OPREA** Bucuresti, sector 6, str. Mărgelelor nr.6, bl. 304, sc.4, ap.45, tel: 0722259260, moprea@cimo.ro, marilena.oprea@cimo.ro	DA

OPROIU MARGARETA 1992-8	**CABINET M. OPROIU - CONSILIERE ÎN PROPRIETATE INTELECTUALĂ** Bucureşti, Str. Popa Savu, nr. 42, parter, sector 1, Tel : 021/ 2602833, 021/2602834, P.O.Box 2-229 Fax : 021/2602836, 021/2602835, e-mail : office@oproiu.ro	DA
PALKO SORINA-IUSTINA 1999-1150	**AEROSTAR S.A.** Str. Condorilor, nr. 9, Bacău, Tel :0234/175070, Fax : 0234/ 172 023, e-mail : aerostar@aerostar.ro	NU
PAVEL SORIN EDUARD 2003-1273	**SCHOENHERR INTELLECTUAL PROPERTY S.R.L.** Bucureşti, bd. Dacia nr.30, etaj 4, camera – Echipa Sebastian 01, tel: 0213196790, fax: 0213196791, e.pavel@schoenherr.ro	DA
PĂUNEȚ ALEXANDRINA 2003- 1245	**GLOBAL CONSULTING S.R.L.** Iasi, spl. Bahlui, nr.29, bl. B5, sc.A, ap.7 Tel: 0726737527	DA
PETCU COSTIN 97-1115	**ROMINVENT S.A.** Bucureşti, Str. Ermil Pangratti nr. 35, et. 1, sect. 1 Tel: 021/2312515, 2312541, Fax: 021/2312550, 2312454,e-mail: cpetcu@rominvent.ro	DA
PETREA DANA MARIA 2003- 1223	**CABINET M. OPROIU-CONSILIERE ÎN PROPRIETATE INTELECTUALA** Bucureşti, Str. Popa Savu, nr. 42, parter, sector 1, Tel : 021/2602834, 021/2602833, Fax : 021/2602836, 021/2602835, P.O.Box 2-229, e-mail : office@oproiu.ro	DA
PIOARU RALUCA ANDREEA 1999-56	**ROMPROSPER SERVIMPEX SRL** Bucureşti, Şos. Mihai Bravu nr. 294, bl.6,sc.B, ap. 63, sector 3, cod 030319, Tel/Fax: 021/3222857, 021/3207419, fax: 326.20.20 Mobil:0744654128;0744536405, 0724880514 e-mail: office@piva.ro; raluca_pioaru@yahoo.com	DA
PIȚU DALILA 1999-58	**RODALL-AGENȚIE DE PROPRIETATE INDUSTRIALĂ S.R.L.** Bucureşti, Str. Polonă nr. 115, bl. 15, sc. A, ap. 19 Tel:021/2108342, 0744 377047,Fax:021/2105794	DA
PLOSCA DANIEL 1998-39	**ROMINVENT S.A.** Bucureşti, Str. Ermil Pangratti nr. 35, et.1, sect.1, Tel: 021/2312515, 2312541, Fax: 021/2312550, 2312454, e-mail: office@rominvent.ro	DA
POP CALIN RADU 1996-50	**CABINET ENPORA S.R.L.** Bucureşti, str. George Calinescu nr.52A, ap.1, 011694, Tel: 021 2300990; 031 1001634, Fax: 021 2302311; 031 1007927, pop@patents.ro	DA

POP VIRGINIA DAISY 1992-2	**CABINET ENPORA S.R.L.** Bucureşti, str. George Calinescu nr.52A, ap.1, 011694, Tel: 021 2300990; 031 1001634, Fax: 021 2302311; 031 1007927, pop@patents.ro	DA
POPA CRISTINA 2000-1193	**ROMINVENT S.A.** Bucureşti, Str. Emil Pangratti nr. 35, et. 1, sect. 1 , Tel: 021/2312515, 2312541, Fax: 021/2312550, 2312454,office@rominvent.ro	DA
POPESCU ANGELA 1997-1103	**CABINET PROPRIETATE INDUSTRIALĂ POPESCU ANGELA** Bucureşti, str. Complexului nr.10, bl.40, ap.14, Tel :021/3243756, tel : 0318.04.68.81 GSM : 0723051279, angela_intelect@yahoo.com	DA
POPESCU LAURENTIU HOREA 2004-1354	**V&f IP CONSULTING SRL** Bucuresti, Bd Camil Ressu, nr.27, bl.N1, ap.214, Tel: 021/3140200, Fax: 021/3140290, Mobil: 0744487223, popescul@vf.ro	DA
POPESCU LIVIA 2004-1312	**CABINET POPESCU LIVIA** Bucuresti, bd. Camil Ressu 27, bl.N1, ap.188 Tel: 021/3481010, liviap25@yahoo.com	DA
POPESCU RADU ROMEO 2001-1207	**CABINET POPESCU RADU ROMEO** Bucureşti,Bd. Corneliu Coposu nr.3, bl.101,sc.3, et.4, ap.50, sector 3,0722 510598, rrpopescu@xnet.ro	DA
PRISTAVU GHEORGHE 2008-1591	**BRANDYNAMICS AGENTIE DE PROPRIETATE INDUSTRIALA S.R.L.** Piatra Neamt, Aleea Caisilor nr.9, bl.13, ap.17 Tel/fax: 0233/232452, 0364/102070, 0747403927, OP3, CP 19 Piatra Neamt, office@brandynamics.ro	DA
PUŞCAŞ NICOLAE IOSIF 2005- 1377	**CABINET PROPRIETATE INDUSTRIALĂ PUŞCAŞ NICOLAE IOSIF** Bucureşti, str. Secerişului nr.25, sector 4, Tel/Fax : 021/ 332.73.88, Mobil: 0722.878.946	DA
PUŞCAŞU DAN 1994-1056	**LOYAL PARTNERS – AGENȚIE DE PROPRIETATE INTELECTUALĂ SRL** Galati, Str. Portului nr.23, Parcul De Soft, cam.307, cod 800025, Tel/Fax: 0236/464847, tel/fax: 0236/407032, GSM: 0722 744241, office@loyalpartners.ro www.loyalpartners.ro	DA
RADU DANIELA 2003-1240	**CONSINVENT S.R.L.** Buzau, b-dul Unirii, bl.35B, ap.2, mobil : 0745452268 E-mail: consinvent@yahoo.com	DA

RASKAI MARIA MAGDALENA 1993-28	**RASKAI M M BREVMARC CONSULT S.R.L.** Dej, Str. Unirii, nr.3,BL.d8, ap.7, judetul Cluj,405200, Tel/Fax: 0264/211847, GSM: 0742084050, raskaimm@yahoo.com	DA
RAŢĂ GRIGORE 1992-3	**RATZA SI RATZA SRL** Bucureşti, B-dul A.I. Cuza Nr. 52-54, Sect.1 Tel :021/2601348, Fax : 021/2601349 email : office@ratza-ratza.com	DA
RĂDULESCU MIOARA 1996-47	**TERMOOPTIM SRL** Str. Cetatea de Balta nr.118, bl.9, sc.B, ap.12, tel/fax : 0214330310, termooptim@rdslink.ro	NU
ROBU MARICICA 1999-1133	**SC MITTAL STEEL ROMAN SA** Roman, Str.Ştefan cel Mare,nr.15, parter, sc.A, cod 611038, Tel: 0233/701403, 0233/701223, Fax: 0233/748405, 0233/748465 maricica.robu@mittalsteel.com	NU
ROMAN IOAN 1999-1152	**IAR S.A.** Braşov, Str. Aeroportului nr. 1, Tel: 0268/475269/1076, Fax: 0268/475287, e-mail: ioanry@yahoo.com	NU
ROŞ VIOREL 2006-1485	**CABINET INDIVIDUAL ROŞ VIOREL** Bucuresti, bd.Unirii nr.66, bl.K3, ap.7, Mobil: 0722560675, fax: 3208044, e-mail: viorelros@asdpi.ro	DA
SPRÎNCEANU NICOLAE 1996-1097	**AGENŢIE DE CONSULTANŢĂ ÎN PROPRIETATE INTELECTUALĂ ŞI TRANSFER TEHNOLOGIC "SPRÎNCEANU NICOLAE"** Drobeta Turnu Severin, Str. Gheorghe Ionescu Siseşti nr. 96, bl. E2, sc. 1, ap.8, Tel/Fax: 0352801490; GSM:0721 796318 e-mail: nicolaesprinceanu@yahoo.com	DA
STANCIU ADELINA 1994-14	**" HARCOV" A.P.I. SRL** Sfântu Gheorghe, Jud Covasna Str. Nicolae Iorga nr. 61 bl. 10 E sc. B. ap.9 Tel. 0267/ 352267 GSM: 0744435291, stanciu@planet.ro, propind@mail.asimcov.ro	DA
STANCIU ION 1994-1058	**S.N.P. PETROM S.A.-SUCURSALA I.C.P.T. CAMPINA** Jud. Prahova, Câmpina, 105600, B-dul Culturii nr. 29 Tel:0244/549944, Fax: 0244/549682, ion.stanciu@petrom.com	NU

STĂNCESCU ALIN CRISTIAN 2003-1278	**LEGAL BRAND S.R.L.** Bucureşti, Str. Nicolae Licăreţ nr.1, bl.33, sc.C, ap.107,Tel: 0722607380, e-mail: legal.brand@easynet.ro	DA
STĂNCESCU ANCA 2000-1194	**LEGAL BRAND S.R.L.** Bucureşti, Str. Nicolae Licăreţ nr.1, bl.33, sc.C, ap.107,Tel: 0722674635, e-mail: legal.brand@easynet.ro	DA
STOIAN IOAN 1992-1008	**AGENŢIE DE PROPRIETATE INDUSTRIALĂ ŞI TRANSFER TEHNOLOGIC "STOIAN IOAN"** Roman, 611127, B-dul Republicii, bloc 46, sc. C, ap. 35, jud. Neamţ, Tel/Fax: 0233/741268, GSM: 0745 643738, istoian@engineer.com	DA
STRECHE GHERGHINA 1997-1116	**S.C. PETROM SA** Bucuresti, Calea Dorobantilor nr. 239, Sector 1. Telefon: 4060092; Mob. 0723 55 20 26; Fax: 4060433 e-mail : gherghina.streche@petrom.com	NU
SZENTE SÁNDOR 1999-48	**SZENTE SÁNDOR** Odorheiu Secuiesc, str. Victoriei, nr. 41, bl. U6, et.1, ap. 4, judeţ Harghita, cod poştal 535600, Tel. /fax 0266/219143, e-mail: prooffice@szente.ro	DA
ŞOVA DAN-EUGEN 1993-1013	**PIDES -CABINET INDIVIDUAL** Bucureşti, str. Valea Buzăului, nr. 10, bl. G30, ap. 36, sector 3, Tel: 021/3455351,GSM: 0723708632, e-mail: pides2004@yahoo.com	DA
ŞOVAR IOAN 1995-32	**CABINET DE PROPRIETATE INDUSTRIALA S.I.** Timişoara, Str. Moise Doboşan 110, cod 300600 GSM: 0722 984909, Tel/fax: 0256/475105, email: ioan_sovar@yahoo.fr	DA
TĂRĂBÎC LUCIAN 2000-1195	**LUTARIS INTELPROT S.R.L.** Timisoara, 300426, str. Ana Ipatescu nr.45, Tel/Fax: 0256/489301, Mobil: 0742143718, 0723319154, e-mail: qualitarium@qualitarium.ro	DA
TĂTARU DOINA 1995-19	**PERSOANA FIZICĂ** Piatra Neamţ, Str. Apele Minerale nr. 4, Tel: 0233/223602, e-mail:doina_tataru@msn.com	DA
TEODORESCU MIHAELA 1995-30	**ROMINVENT S.A.** Bucureşti, Str. Emil Pangratti nr. 35, et.1, sect.1, Tel : 021/2312515, 2312541, Fax : 021/2312550, 2312454,e-mail : office@rominvent.ro	DA

TEODORU EMANUEL 2004-1322	**TEODORU & ASSOCIATES INTELLECTUAL PROPERTY AGENCY** Bucuresti, bd. Marasesti nr.2B, bl.A, sc.2, parter, ap.4 bis, cod postal 040254, Tel: 323.08.38, Fax: 326.39.55, e-mail: emanuel@teodoru.ro, www.romaniatrademarks.ro	DA
TEODORU VIOLETA 2003-1264	**TEODORU & ASSOCIATES INTELLECTUAL PROPERTY AGENCY** Bucuresti, bd. Marasesti nr.2B, bl.A, sc.2, parter, ap.4 bis, cod postal 040254, Tel: 323.08.38, Fax: 326.39.55, GSM: 0722549219 e-mail: violeta@teodoru.ro, www.romaniatrademarks.ro	DA
TUDOR DANIELA 1999-1136	**TUDOR DANIELA – persoana fizica autorizata** Bucuresti, str. Baba Novac nr.11, bl. G17, ap.51, cod postal 031623, Tel./Fax.: 040213240412 Mobil : 0749218326, consultanta@tudordaniela.ro	DA
TUDORICA DAN MIHAIL 2003-1270	**GENERAL CONSULTING SRL** Com. Ciorogârla, sat Dârvari, str. 6 martie nr.120, camera 4, Tel: 0748240279	NU
ȚULUCA DOINA 1996-48	**INESTOR NESTOR DICULESCU KINGSTON PETERSEN – CONSILIERE ÎN P.I. S.R.L.** Bucureşti, sector 1, sos. Bucuresti Ploiesti, nr.1A, Bucharest Business Park, corp A, et.1 camerele 9 si 10, tel: 0212011200, fax: 0212011210, e-mail : doina.tuluca@nnkp.ro	DA
ȚURCANU CONSTANTIN 1992-10	**INVENTA - AGENTIE DE PROPRIETATE INTELECTUALA S.R.L.** Bucureşti, Bdul Corneliu Coposu, nr. 7, bl. 104, sc. 2, et.. 1, ap. 31, sector 3, Tel: 021/3200285, Fax: 021/3228325,GSM: 0744 324 510; e-mail: inventa@mark-patent.ro	DA
ȚURCANU COSTIN RADU 2003-1299	**INVENTA - AGENTIE DE PROPRIETATE INTELECTUALA S.R.L.** Bucureşti, Bdul Corneliu Coposu, nr. 7, bl. 104, sc. 2, et.. 1, ap. 31, sector 3, Tel: 021/3200285, Fax: 021/3228325, e-mail: inventa@mark-patent.ro	DA
UNGUREANU ELEONORA MIHAELA 2003-1306	**INVENTA - AGENTIE DE PROPRIETATE INTELECTUALA S.R.L.** Bucureşti, Bdul Corneliu Coposu, nr. 7, bl. 104, sc. 2, et.. 1, ap. 31, sector 3, Tel: 021/3200285, Fax: 021/3228325,e-mail: inventa@mark-patent.ro, contact@inventa.ro	DA

VASILESCU RALUCA 1995-37	**CABINET M. OPROIU - CONSILIERE ÎN PROPRIETATE INTELECTUALĂ** Bucureşti, Str. Popa Savu, nr. 42, parter, sector 1, Tel : 021/ 2602833, 021/2602834, Fax : 021/2602836, 021/ 2602835, P.O.Box 2-229, e-mail : office@oproiu.ro	DA
VĂTAVU LIVIU 2006- 1539	**SC ANTIBIOTICE SA** Iasi, str. Valea Lupului nr 1, cod 707410, tel: 0742532882. 0727024582, fax: 0232.211020, e-mail: liviu.vatavu@antibiotice.ro, trademarks@antibiotice.ro	NU
VELCEA MARIAN 1994-26	**INVEL – AGENȚIE DE PROPRIETATE INDUSTRIALĂ** Bucureşti, str. Ion Ghica nr.3, ap.20,Fax: 0311.027.616, GSM: 0723205048, 0788885352, velcea@invel.ro	DA
VELICU ANCA 2003- 1275	**CONSTANTIN & VELICU – INTELLECTUAL PROPERTY SRL** Bucuresti, sector 4, str. Trestiana nr.1A, bl. 8A, sc.A, ap.16, Tel: 0314256780, fax: 0314256781, office@candv-ip.ro	DA
VELȚAN LOREDANA 1999-45	**INVENTA - AGENTIE DE PROPRIETATE INTELECTUALA S.R.L.** Bucureşti, Bdul Corneliu Coposu, nr. 7, bl. 104, sc.2, etaj 1, ap.31, sector 3, Tel : 021/3200285, Tel/Fax :021/3228325, e-mail : inventa@mark-patent.ro	DA
VICIU MONICA STEFANIA 2008-1574	**NESTOR NESTOR DICULESCU KINGSTON PETERSEN – CONSILIERE ÎN P.I. S.R.L.** Bucureşti, sector 1, sos. Bucuresti Ploiesti, nr.1A, Bucharest Business Park, corp A, et.1 camerele 9 si 10, tel: 0212011200, fax: 0212011210, e-mail : monica.viciu@nnkp.ro	DA
VIRGILIUS VASILACHE 2003-1228	**EDIPLAST S.R.L.** Tg. Mureş, Str. Măgurei nr.25, ap.2, Tel/Fax: 0265/263775, GSM: 0744394036, moniadel@artelecom.net	DA
VIŞOIU LILIAN CATALIN 2003-1246	**CABINET DE PROPRIETATE INDUSTRIALA "VIŞOIU LILIAN CATALIN"** Bucureşti, Str. Alexandru Vlahuta nr.3, bl. M48, sc.A, ap.7, sector 3, Tel/Fax: 021/3207251, GSM: 0744480657, www.visoiucatalin.home.ro e-mail: visoiucatalin@yahoo.com,	DA
VLAD CONSTANTIN 2000-1199	**VLAD CONSTANTIN.** Constanta, Bd. 1 decembrie 1918 nr. 5, bl. F16, ap.34, cod 900711, Tel: 0241625643, 0341172650, Fax: 0241625643,GSM: 0722 370300, 0770251145, e-mail: constantin.vlad@rdslink.ro	DA
VOICU ALEXANDRA 1992-5	**CABINET VOICU ALEXANDRA** Bucureşti, B-dul Magheru, nr. 9, sc. 2, etaj 9, ap. 89, PO BOX 22-246; Tel/Fax: 021/3153684, agv-office@xnet.ro	DA

LISTA CONSILIERILOR ÎN PROPRIETATE INDUSTRIALĂ, MEMBRI AI CAMEREI NAȚIONALE A CONSILIERILOR ÎN PROPRIETATE INDUSTRIALĂ DIN ROMÂNIA AUTORIZAȚI PENTRU DOMENIUL MĂRCILOR,
pentru luna martie 2009

Nume şi Prenume/ Nr. din reg. naț.	Denumirea societății/ Adresa societății	Societate cu obiect de activitate proprietatea industrială
ACSINTE PAULA-ADRIANA 2000-1160	**CABINET ACSINTE PAULA ADRIANA** Bucureşti, str. Maior Coravu Ion, nr.1-7, bl.C4, ap.85, Tel/fax : 021/2507396, GSM : 0723 317631 paula@legalservices.ro	DA
ALAN LILIANA 1994-1037	**CABINET PROPRIETATE INDUSTRIALA ALAN LILIANA** Sat Otvesti nr.183B, jud. Timis, 0724250467, e-mail: cabinet.alan@yahoo.com	DA
ALDEA CRISTINA RALUCA 2006-1489	**INTELECTA OFFICE S.R.L.** Bucuresti, sector 3, str. Patinoarului nr.7, bl. PM50, ap.90, tel: 0788995533, 0744550778, tel/fax: 021.3245250, office@intelecta.ro, www.intelecta.ro	DA
ALDEA ROBERT EMILIAN 2006-1490	**INTELECTA OFFICE S.R.L.** Bucuresti, sector 3, str. Patinoarului nr.7, bl. PM50, ap.90, tel: 0788997755, 07889955777, 0744310030, 0722522784, tel/fax: 021.3245250, office@intelecta.ro, www.intelecta.ro, robert.aldea@eval.ro	DA
ALECU FLORIN BOGDAN 2005-1394	**CABINET INDIVIDUAL PROPRIETATE INDUSTRIALA ALECU BOGDAN** Bacau, str. Lucretiu Patrascanu nr.2, sc.B, ap.2, Tel/fax: 0334407577, Mobil: 0740274741, office@marcidesene.ro, www.marcidesene.ro	DA
ANDRONACHE PAUL 2003-1216	**CABINET INDIVIDUAL ANDRONACHE PAUL** Bucureşti, Str.Sibiu nr.14, bl.E21, et.6, ap.35, Tel/Fax: 021/7250069, GSM: 0722741043, e-mail: paul.andronache@artelecom.net	DA
ANGHEL LUMINIȚA DOINA 1993-1020	**CABINET DE PROPRIETATE INDUSTRIALA ANGHEL LUMINIȚA DOINA** Bucureşti, Str. Gherghitei Nr.1, Bl.94B, Sc. B, Ap.76, Sector 2, Fax: 031.4013777, GSM : 0723301706, 0743218219 e-mail : anghel.doina@rdslink.ro, anghel2na@yahoo.com, anghel2na@gmail.com	DA
APETROAIE HORATIU TUDOR 2005-1400	**AGENTIE DE PROPRIETATE INDUSTRIALA HORATIU APETROAIE** Bucuresti, str. Faurei nr.1, bl.P11, ap.228, Mobil: 0722302801, e-mail: horatiuat@xnet.ro	DA

APOSTOL SALOMIA 1999-1127	**PERSOANĂ FIZICĂ** Galaţi, Str. Reg. 11 Siret nr. 15, bl. E4, ap. 54, Tel/fax: 0236/436437 GSM 0766765027, saly_apostol@yahoo.com	DA
AXENTE ELENA 1999-46/1	**INTEL PROTECT SRL** Braşov,B-dul M. Kogălniceanu, nr. 18-20, bloc 1k, sc. C-D, Tel: 0268/412567, 0268/470819, GSM: 0722464314, Fax: 0268/477333, e-mail:intelprotect@ccibv.ro	DA
BACIU ANA MARIA 2004-1325	**NESTOR NESTOR DICULESCU KINGSTON PETERSEN – CONSILIERE ÎN P.I. S.R.L.** Bucureşti, sector 1, sos. Bucuresti Ploiesti, nr.1A, Bucharest Business Park, corp A, et.4, Mobil: 0722256758, Tel: 021/2011200, e-mail :ana-maria.baciu@nnkp.ro	DA
BARBU MIRCEA 1994-1042	**PERSOANĂ FIZICĂ** Bucureşti, Sos.Iancului nr.21, bl.106A, sc.b, ap.73, sect.2, Tel/Fax: 021/6536608, 0724.834.010 e-mail: bmircea@mailbox.ro	DA
BĂDĂRĂU ADINA ADRIANA 2006-1494	**NESTOR NESTOR DICULESCU KINGSTON PETERSEN – CONSILIERE ÎN P.I. S.R.L.** Bucureşti, sector 1, sos. Bucuresti Ploiesti, nr.1A, Bucharest Business Park, corp A, et.4, Tel: 021/2011200, fax: 0212011210, e-mail: adina.badarau@nnkp.ro	DA
BĂISAN CRISTINA CARMEN 2008-1569	**SIDEMO - SIGLE DESENE MODELE SRL** Bucuresti, sector 6, str. Sandulesti nr.3, bl. Z40, ap.4, tel/fax: 0214139834, mobil: 0741135012, 0722548381, contact@sidemo.ro, www.sidemo.ro	DA
BĂLAN GHEORGHIŢĂ 1992-1	**RODALL-AGENŢIE DE PROPRIETATE INDUSTRIALĂ S.R.L.** Bucureşti, Str. Polonă nr. 115, bl. 15, sc. A, ap. 19, sector 1, Tel: 021/2108342, Fax: 021/2105794, GSM: 0722 652111	DA
BĂRCUŢEAN CORINA 2007-1546	**LABORMED-PHARMA SA** Bucureşti, Splaiul Independenţei 319 E, sector 6, tel: 021.3180377, fax: 021.3180376, bpi@labormedpharma.ro	NU
BELCIU DELIA MIHAELA 2008-1578	**NESTOR NESTOR DICULESCU KINGSTON PETERSEN – CONSILIERE ÎN P.I. S.R.L.** Bucureşti, sector 1, sos. Bucuresti Ploiesti, nr.1A, Bucharest Business Park, corp A, et.1 camerele 9 si 10, tel: 0212011200, fax: 0212011210, e-mail : delia.belciu@nnkp.ro	DA

BENGA BOGDAN FLORIN 2005-1407	**INTELLEXIS SRL** Bucuresti, 030231, bd. Hristo Botev nr.1, etaj 3, camera 37, Tel/fax: 021.3103042, mobil: 0723300147, contact@intellexis.ro bogdanbenga@xnet.ro	DA
BERCEANU MARIA AURELIA 1994-1038	**PERSOANĂ FIZICĂ** Bucureşti, Str. Cogâlnic 25, sector 3 Tel: 021/3264568 Tel: 0744954085 berceanu_maria _aurelia@yahoo.com	DA
BEREA VALENTIN 2006-1495	**CABINET INDIVIDUAL P.I. VALENTIN BEREA** Bucuresti, bd. Carol I, nr.51, ap.26, sector 2, Tel: 4088904, Fax: 4088911, mobil: 0721473317, e-mail: valentin.berea@bulboaca.com	DA
BICU CRISTINA MĂDĂLINA 2003-1308	**ARIANA AGENTIE DE PROPRIETATE INDUSTRIALA SRL** Bucuresti, str. Aleea Trestiana, nr.4, bl.20, sc.B, ap.72, tel: 0213274978, fax: 0213227689, mobil: 0724260277, e-mail: office@branduri.ro, www.branduri.ro	DA
BODOMOI OTILIA FLORENTINA 2008-1573	**INVENTA - AGENTIE DE PROPRIETATE INTELECTUALA S.R.L.** Bucureşti, Bdul Corneliu Coposu, nr. 7, bl. 104, sc.2, etaj 1, ap.31, sector 3, Tel : 021/3200285, Tel/Fax : 021/3228325, inventa@mark-patent.ro	DA
BOLINTINEANU MAGDALENA GABRIELA 2008-1597	**CAF SERVICII DE MARCĂ SRL** Snagov, str. Garoafelor bl. P53, sc.A, ap.2, jud. Ilfov, magdalena.bolintineanu@consilier-marci.ro	DA
BORLAN T. RADU 2000-1161	**PATENTMARK S.R.L.** Bucureşti str. Dr. N. Turnescu nr. 2, sector 5, Tel: 021/3121669, Fax: 021/2233963, e-mail:stema@pcnet.ro	DA
BOZIOREANU MARIUS ADRIAN 2000-1165	**CONS INTEL BMA CABINET CONSULTANȚĂ** Buzău, cart Dorobanti 2, bl.D2, et.1,ap.5 CP 8,OP1, Mobil : 0745086588, Fax : 0238/71961,marius_bozio@yahoo.com	DA
BOZOCEA GINA VIOLETA 2003- 1222	**ARIANA S.R.L.** Brasov, str.M.Kogalniceanu nr.17, bl.C4, et.7, biroul 22 e-mail : 0723204268, tel/fax : 0268/315046, office@inregistrare-marci.ro	DA
BRAN LAURA GABRIELA 2004 - 1336	**BRANDYNAMICS AGENTIE DE PROPRIETATE INDUSTRIALA S.R.L.** Cluj Napoca, str. Inocentiu Micu Klein, nr.8 Tel/fax: 0364/102070, 0744143965, laura.bran@brandynamics.ro	DA

BROJBOIU DUMITRU ADRIAN FLORINEL 1995-1067	**BIROU DE PROPRIETATE INDUSTRIALA BROJBOIU DUMITRU ADRIAN FLORINEL** Piteşti, Bd. Republicii, bl.212,sc. D, ap.11, jud.Argeş, cod 110176, Tel/Fax.: 0348/412529, GSM: 0745 143095,adrian_brojboiu@yahoo.com	DA
BUCĂTARU RODICA FILICA 1993-14	**ROMINVENT S.A.** Bucureşti, Str. Emil Pangratti nr. 35, et.1, sect.1, Tel: 021/2312515, 2312541, Fax: 021/2312550, 2312454, e-mail: office@rominvent.ro	DA
BUCŞĂ GHEORGHE 2005-1391	**INVENTA - AGENȚIE DE PROPRIETATE INTELECTUALĂ S.R.L.** Bucureşti, Bdul Corneliu Coposu, nr. 7, bl. 104, sc. 2, et. 1 ap. 31,sector 3, Tel: 021/3200285, Fax: 021/3228325, e-mail: inventa@mark-patent.ro	DA
BURBEA MILESCU IULIA ADRIANA 2005-1379	**CABINET INDIVIDUAL PROPRIETATE INDUSTRIALA IULIA BURBEA** Bucuresti, sector 1, str. Stirbei Voda nr.105, bl.24B, ap.4, tel: 0726375412, iuliad_bis@yahoo.com	DA
BURCHEL NICOLAE 1996-1085	**CABINET DE PROPRIETATE INDUSTRIALĂ NICOLAE BURCHEL** Bucureşti, Str. Dr. Radovici nr.8, sector 5, Tel: 021/3175841, Fax: 021/3175843, nburchel@bnp.ro	DA
BURȚILĂ IOAN 1993-1022	**MILENIUL 3 S.R.L. - Agenție de Proprietate Industrială** Paşcani, Str. Moldovei nr. 10, bloc Crinul, sc. A, Ap. 28, Tel/Fax: 0232/719190; GSM: 0740820582	DA
BUTA ANCA 2006-1524	**MUSAT SI ASOCIATII – INTELLECTUAL PROPERTY SRL** Bucuresti, bd Aviatorilor nr.43, etaj 4, camera 4, Tel: 021 2025900, ancam@musat.ro	DA
BUZLEA ELISABETA 1993-25	**INTELECT S.R.L. ORADEA** Oradea, B-dul Dacia nr. 48, Bl. D10, Ap.3, OP9-CP128, Tel 0259/453847, Fax:0259/268094 e-mail: info@intelect.ro, GSM: 0745040831	DA
BUZLEA MIRCEA VALENTIN 2003- 1234	**INTELECT S.R.L.** Oradea, B-dul Dacia nr. 48, Bl. D10, Ap.3, OP9-CP128, Tel 0259/453847, Fax:0259/268094 e-mail: info@intelect.ro	DA
BUZLEA NARCISA FLORICICA 2003- 1235	**INTELECT S.R.L.** Oradea, B-dul Dacia nr. 48, Bl. D10, Ap.3, OP9-CP128, Tel 0259/453847, Fax:0259/268094 e-mail: info@intelect.ro	DA

CAMENIȚA ANA GABRIELA 1999-1130	**PETROM S.A. INCERP CERCETARE** Ploieşti, B-dul Repubicii, bl. 291A, Tel: 0244/564380, Fax: 0244/598732, ana_gabriela.camenita@petrom.com	NU
CAVESCU ADRIAN 2008-1609	**ROMINVENT S.A.** Bucureşti, Str. Emil Pangratti nr. 35, et.1, sect.1, Tel: 021/2312515, Fax: 021/2312550 e-mail: adriancavescu@yahoo.com	DA
CÂMPEAN GHEORGHE-GEORGEL 1996-1087	**CABINET INDIVIDUAL CAMPEAN GHEORGHE GEORGEL** Campina, str. Dr. Constantin Istrati nr.52, bl.3, ap.5, Tel: 0244/335207, mobil: 0729902117, e-mail: george_campean@yahoo.com	DA
CAMPEANU IOANA AURA 2005-1409	**SD PETOSEVIC ROMANIA SRL** Bucureşti, Calea Victoriei nr.100, sc.1, ap.20, biroul 1, Tel: 021/3057996, Fax: 021/3145481, e-mail: acampeanu@petosevic.com, Mobil: 0723522698	DA
CÂRCEL CRISTINA VIRGINIA 2006- 1497	**INMA BUCURESTI** Bucuresti, bd. Ion Ionescu de la Brad, nr.6, cod postal 013813, Tel: 021.2693274, fax: 021.2693273, mobil: 0722605516, cristina.carcel@hotmail.com	NU
CECIU GABRIELA 1994-1045	**CABINET "CECIU GABRIELA" CONSULTANȚĂ ÎN DOMENIUL PROPRIETĂȚII INTELECTUALE** Timişoara, 300024, Str. Narciselor, nr. 6, sc. A, ap. 110, jud. Timis, Tel/Fax: 0256/494846; GSM: 0745 388 039, gabrielaceciu@hotmail.com	DA
CETINĂ NICOLAE DAN 2003- 1237	**MANAGER EXPERT SRL** Tg. Mures, Str. Nicolae Grigorescu nr.33, ap.3, Tel : 0265/250825	DA
CHISTRUGA VICTORIA 2008-1590	**ATELIERELE CFR GRIVIȚA S.A.** Str. Calea Griviței nr.359, tel: 0212240913, fax: 0212241736, e-mail: atgriv@mc.ro	NU
CIRSTEA CRISTINA 2004-1346	**ARIANA BRAND EXPERT SRL** Craiova, calea Severinului, bl.11, sc.1, ap.1, jud. Dolj, 0726718638, c_cirstea@yahoo.com, cristina_cirstea@inregistrare-marci.ro	DA
CIUDA-BERIVOE ANCA 1996-41	**INTELLECTUAL PROPERTY OFFICE SRL** Bucureşti, Str. Alexandru Moruzzi nr. 6, bl. B6, sc. 2, et. 8, ap. 62, sector 3; CP 61-62 ,Tel/Fax: 021/3262388, GSM : 0745 094241, office@ipoffice.ro	DA

CIUPAN CORNEL 2003-1310	**CABINET DE PROPRIETATE INDUSTRIALĂ CIUPAN CORNEL** Cluj Napoca, Str. Mestecenilor nr.6, bl. 9E, ap.2, Tel: 0264/524425; 0264/415051, Fax: 0264/415054, e-mail: cornel.ciupan@muri.utcluj.ro	DA
CIUREA DELIA 2005 - 1416	**ACTA MARQUE SRL** Cluj Napoca, str. Dorobantilor nr.3, etj.3, ap.9, Mobil: 0749053325, 0730909831, 0730909834, actamarque@yahoo.com, www.actamarque.ro	DA
COCOLOI OANA 2003- 1263	**CABINET OANA COCOLOI** Bucureşti, Drumul Taberei nr.120, bl. OD1, sc.5, ap. 189, sector 6, Tel : 021/7450757, GSM : 0730557744, e-mail : oana_cocoloi@yahoo.com	DA
CODRESCU ANDREEA 2008-1579	**NESTOR NESTOR DICULESCU KINGSTON PETERSEN – CONSILIERE ÎN P.I. S.R.L.** Bucureşti, sector 1, sos. Bucuresti Ploiesti, nr.1A, Bucharest Business Park, corp A, et.1 camerele 9 si 10, tel: 0212011200, fax: 0212011210, andreea.codrescu@nnkp.ro	DA
COJOCNEAN MARIA RODICA 2003- 1241	**INTELMMI CONSULT SRL** Tg. Mures, str. Sârguinței nr.39, ap.12, cod poştal 540543, Tel/fax: 0365 401839, mobil: 0745303867, cojocnean_maria@yahoo.com	DA
COLAN CRISTIAN IONUT 2005-1418	**CABINET PROPRIETATE INDUSTRIALA C.I. COLAN** Bucureşti, str. Mihai Eminescu nr.128-130, ap.17, sect.2, tel: 021.6190308, fax: 021.6190309, ionut.colan@cbea.ro	DA
COMĂNESCU NADIA VASILICA 2003- 1242	**PFIZER ROMANIA SRL** Bucuresti, Splaiul Independentei nr.179, sector 5, cod 050099, Tel: 021/2072800, Fax: 021/2072801, nadia.comanescu@pfizer.com	NU
CONSTANDA CECILIA MĂDĂLINA 2003-1304	**ARIANA AGENTIE DE PROPRIETATE INDUSTRIALA SRL** Bucuresti, str. Aleea Trestiana, nr.4, bl.20, sc.B, ap.72, tel: 0213274978, fax: 0213227689, mobil: 0724260277, e-mail: office@branduri.ro, www.branduri.ro	DA
CONSTANTIN ADRIAN GEORGE 1999-1148	**CONSTANTIN & VELICU – INTELLECTUAL PROPERTY SRL** Bucuresti, sector 4, str. Trestiana nr.1A, bl. 8A, sc.A, ap.16, Tel: 0314256780, fax: 0314256781, office@candv-ip.ro	DA
COSTACHE DEMES ANNA NICOLETA 2006-1499	**BRAND SENSE SRL** Brasov, str. Constantin Lacea, nr.12-14, biroul 2, Mobil: 0723474183, nicoleta.costache@gmail.com	DA

COSTINESCU PETRU 1998-1125	**PETRU COSTINESCU-DICOSTI** Bucureşti, Str. Viorele nr. 30, bl. 20A, ap. 23, sector 4, OP 44 – CP5, Tel : 021/3303162, Fax : 021/330473 e-mail : petrucostinescu.dicosti@gmail.com	DA
COŞESCU CAMELIA 1999-46/2	**M.D.P. RIGHTS AGENCY SRL** Brasov, str. Lunga nr.270, cod postal 500450, Tel: 0268/440100, 440313; Fax: 0268/440221, Mobil: 0744355100, e-mail: office@mdp-rights-agency.ro www.mdp-rights-agency.ro	DA
CSOMOS LILIANA – MARIA 1999-1144	**EUROPHARM S. A. BRAŞOV** Braşov, str. Poienelor, nr. 5, Tel: 068/310007, Fax: 0268/314026, liliana.csomos@gsk.com	NU
DAN ANA NICOLINA 2005-1430	**PRI INTELLECTUAL PROPERTY SRL** Bucureşti, str. Răspântiilor nr.37, ap.2, 020547, tel: 0722503002, fax 0318 169 608 e-mail: ana.dan@the-pri.com, www.the-pri.com	DA
DANCIU IOAN 2004 - 1373	**NOWAPATENT SRL** Medias, str. Lotru, nr.4, bl.92, ap.1 Tel : 0269/841373 ; 833273 GSM : 0744556074 Fax : 0269/833273, e-mail : nowapatent@birotec.ro, office@nowapatent.ro	DA
DOICIU ADRIANA 2005-1431	**CABINET INDIVIDUAL ADRIANA DOICIU** Bucureşti, Drumul Taberei nr.76, bl. M39, ap.8, tel: 0722621926, fax: 031.1027304, apazanta@gmail.com	DA
DONȚU OVIDIU-LIVIU 2000-1171	**DONEXPERT SRL** Suceava, str. George Enescu nr.34, bl.D72, sc.A, ap.5, ovidon@ccisv.ro, Tel: o230.215004, 0742108100	DA
DRAGOMIR CIPRIAN DUMITRU 2004-1324	**TUCA ZBARCEA & ASOCIATII I.P. S.R.L.** Bucuresti, str. Nicolae Titulescu nr. 4-8, etaj 8, biroul 1, cladirea America House Tel: 2048890, ciprian.dragomir@tuca.ro	DA
DRAGULIN IOANA 2005-1385	**ROMINVENT S.A.** Bucureşti, Str. Emil Pangratti nr. 35, et.1, sector 1, Tel: 021/2312515, 2312541, Fax: 021/2312550, 2312454, e-mail: office@rominvent.ro	DA
DUMITRESCU ARTEMIS SORINA 2003- 1250	**ROMINVENT S.A.** Bucureşti, Str. Emil Pangratti nr. 35, et.1, sect.1, Tel: 021/2312515, Fax: 021/2312550 e-mail: artemisb@rominvent.ro	DA
DUMITRESCU OANA IRINA 2005 - 1434	**INNOVIS INTELLECTUAL PROPERTY** Bucuresti, Calea Rahovei nr.217, bl.12, ap.60, Mobil: 0741572398, e-mail: office@innovis.ro	DA

DUȚESCU ANDREEA RALUCA 2004-1319	**CABINET INDIVIDUAL RALUCA DUȚESCU** Bucuresti, str. Foisorului nr.15, bl.F9C, sc.1, ap.54, Mobil: 0723548722, tel: 021/3117908, fax: 021/3117908, e-mail: ralu_haz23@yahoo.com, office@dutescu.com	DA
ENACHE MIHAI ANDREI 2006- 1505	**RATZĂ ŞI RATZĂ SRL** Bucureşti, B-dul A.I. Cuza Nr. 52-54, Sect.1, cod 011053, Tel :021/2601348, Fax : 021/2601349 e-mail ; mae@ratza-ratza.com	DA
ENE MARILENA 2003- 1253	**DRINCEANU, ENE & ASOCIATII – CONSILIERI IN PROPRIETATE INDUSTRIALA SRL** Bucuresti, str. Dr. Nicolae D.Staicovici nr.14, sector 5, Tel: 0722558957, fax: 021.2300175, marilena.ene@enepartners.ro	DA
ENE SILVIA 2000-1159	**CABINET M. OPROIU- CONSILIERE ÎN PROPRIETATE INTELECTUALĂ** Bucureşti, Str. Popa Savu, nr.42, parter, sector 1. Tel: 021/2602833, 021/2602834, Fax: 021/2602835, 021/2602836, P.O.Box 2-229, e-mail: office@oproiu.ro	DA
ENESCU LUCIAN 1992-7	**ROMINVENT S.A.** Bucureşti, Str. Ermil Pangratti nr. 35, et.1, sector 1, Tel: 021/2312515, 2312541, Fax: 021/2312550, 2312454, e-mail: office@rominvent.ro	DA
ENESCU MIRUNA 2003- 1254	**ROMINVENT S.A.** Bucureşti, Str. Ermil Pangratti nr. 35, et.1, sect.1 , Tel: 021/2312515, Fax: 021/2312550 e-mail:menescu@rominvent.ro	DA
FAIGHENOV MARIOARA 1995-1063	**AGENȚIE DE PROPRIETATE INTELECTUALĂ ŞI TRANSFER DE TEHNOLOGIE-AGPITT-SRL** Bucureşti, B-dul Libertății nr. 12, bl.113, sc.2, et. 3, ap.28, sector 4; CP 42-106,Tel: 021/3177693; Fax: 021/3177584; GSM: 0744 293 552; 0724539752,e-mail:faighenov@xnet.ro; office@agpitt.ro	DA
FÂNTÂNĂ RAUL-SORIN 1994-23	**FÂNTÂNĂ RAUL SORIN & ASOCIAȚII SRL** Braşov, str. 9 mai, nr.4, sc.D, ap.3 Punct lucru: Braşov, str. Toamnei 15, ap.9, Tel/fax: 0268531988, office@inventii-marci.ro, www.inventii-marci.ro	DA
FIERĂSCU COSMINA-CATRINEL 1996-42	**ROMINVENT S.A.** Bucureşti, Str. Ermil Pangratti nr. 35, et.1, sect.1, Tel: 021/2312515, 2312541, Fax: 021/2312550, 2312454, e-mail: cfierascu@rominvent.ro	DA

FLOREA ILEANA MARIA 2003- 1258	**NESTOR NESTOR DICULESCU KINGSTON PETERSEN – CONSILIERE ÎN P.I. S.R.L.** Bucureşti, sector 1, sos. Bucuresti Ploiesti, nr.1A, Bucharest Business Park, corp A, et.1 camerele 9 si 10, Tel: 0212011200, fax: 0212011210, e-mail : lleana.florea@nnkp.ro	DA
FLOREA SONIA 2005-1387	**CABINET INDIVIDUAL SONIA FLOREA – consiliere p.i.** Bucureşti, calea Moşilor nr.207, bl. 15, ap.5, tel: 2103215, fax: 2100449, sonia.florea@avfloreagheorghe.ro	DA
FRISCH CRINA NICOLETA 2000-1172	**FRISCH & PARTNERS SRL** Bucuresti, str. Ceasornicului, nr.7, sector 1, cod 14111, tel: 0213101165, fax: 0213130130, Mobil: 0722212480, office@frisch.ro, crina.frisch@frisch.ro	DA
FRINCU RALUCA GABRIELA 2004 - 1360	**CABINET INDIVIDUAL PROPRIETATE INDUSTRIALA FRINCU RALUCA GABRIELA** Bucuresti, str. Valea lui Mihai nr.14, bITD6, ap.11, Mobil: 0745186062	DA
FUCIU ANIŞOARA 2003-1259	**CABINET ANI FUCIU SRL** Com.Snagov, Bloc P53, sc.A, ap.1, jud.Ilfov, Tel: 021/3106399, Fax: 021/3106398, GSM: 0744370196, e-mail: ani.fuciu@consilier-marci.ro	DA
FULEA MARIA 1995-1076	**EURORESSOURCES SRL** Medias, str. Ion Creangă, nr.4, ap.6, Tel: 0269/843504, Fax: 0269/824812	DA
GAVRIL NICULINA 2001-1211	**CABINET N. D. GAVRIL S.R.L.** Bucureşti, Str. Ştefan Negulescu nr. 6A, sector 1, Tel./fax : 021/2302882 , GSM : 0722983520, 0723 383 758,: cabinetgavril@yahoo.com, gavrilnin@yahoo.com	DA
GAVRILIU ANA-CORINA 1993-1031	**BIOTEHNOS S.A.** Otopeni, Str. Gorunului nr.3-5, Tel: 031.7102402, 0317102383, Fax: 031.7102400, GSM : 0723302092, corinagav@hotmail.com	NU
GÂNSCA AURELIAN TUDOR 2003-1221	**RAMCONSULTING SRL** Cluj Napoca, Str. Augustin Bunea nr.28, fax.0364/401528 tel. mobil 0722-229696 e-mail ramcluj@yahoo.com	DA
GHENU MIHAELA 1993-15	**ROMINVENT S.A.** Bucureşti, Str. Emil Pangratti nr. 35, et.1, sect.1, Tel: 021/2312515, 2312541, Fax: 021/2312550, 2312454, e-mail: office@rominvent.ro	DA

GHEORGHICESCU EUGENIA 1994-1048	**ICTCM S.A.** Bucureşti, Şos. Olteniţei nr. 103 sector 4, Tel: 021/3321870, 3323770/437, Fax: 021/3320775, 3321870 GSM:0721863338 e-mail: egheorghicescu@yahoo.com	NU
GHIŢĂ CONSTANTIN 1992-13	**CONSTANTIN GHIŢĂ OFFICE SRL** Timişoara, str. Take Ionescu nr. 24-28 sc. B, ap. 2, Tel/Fax: 0256/435976, e-mail: ghita@ghitaconstantin.ro; GSM: 0744162462	DA
GÎJGA ANA LUIZA 2005 - 1439	**VERNON, DAVID ŞI ASOCIAŢII SCA** Bucuresti, str. Benjamin Franklin nr.16, etaj 1, sector 1, tel: 021.3115654, fax: 021.3115650, luiza.gijga@dalegal.ro	NU
GLADCOV PETRE 1999-1135	**GLADCOV PROINVENT** Bucuresti, str. Mizil nr.7, bl.G19, ap.35, Tel: 6307728, petregladcov@yahoo.com	DA
GREAVU DOINA-MARIANA 1996-1093	**PERSOANĂ FIZICĂ** Sibiu, Str. Constantin Noica, bl. 2, ap.21, Tel :0269/218500, Fax :0269/212170, GSM 0766489179 , 0731308189, e-mail : protectro@xnet.ro, aurorapca@yahoo.com	DA
GRECU ELENA 2005 - 1382	**NOMENIUS S.R.L.** Bucuresti, sector 6, str. G.M. Zamfirescu nr.46, bl.22A, sc.1, ap.11, camera 1, elena.grecu@nomenius.ro	DA
HARSANY ALEXANDRU 2003-1251	**NESTOR NESTOR DICULESCU KINGSTON PETERSEN – CONSILIERE IN P.I. S.R.L.** Bucureşti, sector 1, sos. Bucuresti Ploiesti, nr.1A, Bucharest Business Park, corp A, et.1, camerele 9 si 10, Tel : 021/2011200, Fax : 021/2011210, GSM : 0722203934, e-mail : alexandru.harsany@nnkp.ro	DA
HAŞIU ALEXANDRA 1999-57	**ROMINVENT S.A.** Bucureşti, Str. Emil Pangratti nr. 35, et.1, sect.1, Tel: 021/2312515, 2312541, Fax: 021/2312550, 2312454, e-mail: office@rominvent.ro	DA
HĂISAN MARIA 2000-1202	**CABINET INDIVIDUAL MARIA HĂIŞAN** Botoşani, calea Natională nr.65, bl. I3, ap.10, tel: 0231534249, mobil: 0728004574, mh20@k.ro	DA
IACOBINI ANCA SVETLANA 2003- 1262	**SC IACOBINI&CO, CONSILIERI IN DREPTUL DE PROPRIETATE INDUSTRIALA SRL** Bucuresti, Calea Mosilor, nr.258, bl. 4bis, ap.22, sector 2,Tel : 021/2104690 ; Fax : 021/2104793, e-mail : asimri@yahoo.com	DA

IACOBINI MIHNEA RAZVAN 2003- 1261	**IACOBINI&CO, CONSILIERI IN DREPTUL DE PROPRIETATE INDUSTRIALA SRL** Bucureşti, Calea Mosilor, nr.258, bl. 4bis, ap.22, sector 2,Tel : 021/2104690 ; Fax : 021/2104793, e-mail : asimri@yahoo.com	DA
IOACĂRĂ VALENTIN 1999-50	**ROVALCONS SRL -AGENȚIE DE PROPRIETATE INTELECTUALĂ** Câmpina, Str. Orizontului, nr.1, bl. R10, et.7, ap.27, jud. Prahova, Tel/Fax: 0244/371390, GSM: 0722 540580 , e-mail: rovalcons@xnet.ro	DA
IOANITESCU TRAIAN 1994-1053	**CABINET INDIVIDUAL IOANIȚESCU TRAIAN** Bucureşti, Bd. Timişoara nr.49, Bl Cc6, ap.27, sector 6, Tel: 021/4402510	DA
ION DAN ADRIAN 2003-1260	**CABINET PROPRIETATE INDUSTRIALA – IONDA** Bucuresti, 010577, Calea Dorobantilor nr.126-130, bl.8, ap.50, Tel/fax: 021/2316549, Mobil: 0722687982 e-mail: ionda@rdsmail.ro	DA
ION FLOREA 1997-1109	**CABINET INDIVIDUAL' ION FLOREA'** Bucureşti, Calea Dorobanților 126-130, bl.8,et.9,ap.50, sector 1, cod 010577, Tel/Fax: 021/2316549,GSM: 0724313260, e-mail: iflorea@rdsmail.ro, florea_ion@plic.ro	DA
ION RODICA-COCUȚA 1993-1032	**CABINET DE PROPRIETATE INDUSTRIALĂ "BIONPI"** Bucureşti, Calea Dorobanților 126-130 Bl. 8, et. 9 Ap. 50 sector 1, cod 010577, Tel/Fax: 021/2316549, 031/8054616 GSM: 0723 187944, 0746184697 e-mail: bionpi@rdsmail.ro, bionpi@hotmail.com	DA
IONESCU LAURA COSMINA 2004 - 1328	**CXC TRADEMARK S.R.L.** Bucuresti, sector 1, str. Aviator Stefan Protopopescu nr.1, bl.C6, ap.1, Tel: 021/3177919, Fax: 021/3177505, cosmina_ionescu@hotmail.com	DA
IORGULESCU MARIANA 2008-1607	**BIA CONS SRL** Constanta, bd Aurel Vlaicu nr.43, bl. PC3, ap.32, tel: 0341444888, fax: 0341814940, mobil: 0745259643, e-mail: iorgulescumariana@yahoo.com	DA
ISOC DORIN 1994-1052	**INTEGRATOR CONSULTING SRL** Cluj Napoca, Str. Dunării nr. 25 bIC1 ap5,jud. Cluj Tel/Fax: 0264/442817, GSM : 0745235585 e-mail : dorin.Isoc@aut.utcluj.ro	DA
ISTRATE ŞTEFAN 2000-1175	**SOLO INVENT S.R.L.** Bucureşti, Calea 13 Septembrie, nr. 104, bl. 48, ap. 8, sector 5,Tel/Fax: 021/4511497, GSM: 0744313229, solo_invent@yahoo.com	DA

ITU TEODORA 2003-1268	**CONINFO S.R.L.** Târgu Mures, str. Lacrimioarea nr.9, Tel: 0265/210138, Fax: 0265/210109, Mobil: 0729618641 e-mail: teodora@coninfo.ro, office@coninfo.ro	DA
IVANCA GAVRIL 2004-1357	**CABINET PROPRIETATE INDUSTRIALA ARINOVA** Arad, 310151, str. Coriolan Petreanu, nr.28, Tel/fax: 0257/255842, mobil: 0744246562, info@arinova.ro	DA
IVANCA MARIA ELISAVETA 1993-1033	**AGENȚIA P.I. LABIRINT** Arad, Str. Coriolan Petreanu ,nr. 28, Tel/Fax: 0257/255842, GSM: 0722 458129, e-mail: info@labirint.ro	DA
IVĂNESCU GABRIEL DAN 1996-1091	**CABINET INDIVIDUAL IVANESCU GABRIEL DAN** Braşov, Str. Al. I. Cuza nr. 58 ap. 7, tel: 0268471650 Fax: 0368816013, GSM: 0722 248415 e-mail: d.ivanescu@xnet.ro	DA
JEFLEA SIMONA FLORENTINA 2008 - 1625	**ESAROM ROMANIA SRL** Sibiu, soseaua Alba Iulia nr.150, cod 550052, tel: 0268208013, fax: 0268208038, simona.jeflea@esarom.ro	NU
JOIȚOIU ANDREEA SIMONA 2000-1197	**ROMINVENT S.A.** Bucureşti, Str. Emil Pangratti nr. 35, et.1, sect.1, Tel: 021/2312515, 2312541, Fax: 021/2312550, e-mail : office@rominvent.ro	DA
KLEININGER TOMA 2005-1423	**I.P. NEW MARK COMPANY S.R.L.** Bucuresti, sector 3, bd. Mircea Voda, nr.37, bl. M29, sc.C, ap.83	DA
LARION ELISABETA-SONIA 1992-9	**ROMINVENT S.A.** Bucureşti, Str. Emil Pangratti nr. 35, et.1, sector 1, Tel: 021/2312515, 2312541, Fax: 021/2312550, 2312454, office@rominvent.ro	DA
LAZĂR ELENA 1997-28	**CABINET DE PROPRIETATE INDUSTRIALĂ** Buzău, Str.Unirii, Bl.16C,Et.3, Ap. 12, cod 120013, OP 1, CP 52, Tel./Fax: 0238 724262 GSM: 0723 328633, cpielena@recomplast.com	DA
LORENȚ ALEXANDRU 1992-6	**INVENTA - AGENTIE DE PROPRIETATE INTELECTUALA S.R.L.** Bucureşti, Bdul Corneliu Coposu, nr. 7, bl. 104, sc. 2, etaj 1, ap. 31, sector 3, Tel: 021/3200285, Fax: 021/3228325, e-mail: inventa@mark-patent.ro	DA
LUCĂCEL MIHAIELA 2003- 1288	**CABINET DE PROPRIETATE INDUSTRIALA LUCACEL MIHAIELA I.I.** Bucuresti, sector 3, aleea Rotunda nr.2, bl. H8, ap.38, GSM:0745347813, e-mail : office@markdesign.ro	DA

MACAMETE ELENA 1992-1003	**ICPE CA** Bucureşti, Splaiul Unirii 313, sect. 3 Tel: 021/3467231, mobil: 0722642756, lmacamete@icpe-ca.ro	NU
MACOVEI CIPRIAN MIHAIL 2004-1334	**CABINET PROPRIETATE INDUSTRIALA CIPRIAN MACOVEI** Bucuresti, str. Popa Tatu nr.15, sector 1,mobil: 0788134669, tel: 021.3144657, fax: 021.3157836, mmacovei@gmx.net	DA
MANEA MARCELA 2008-1602	**ROMARK INTELLECTUAL PROPERTY** Bucuresti, Aleea Campul cu flori nr.12, bl. A49, ap.35, sector 6, mobil: 0724755705	DA
MARINESCU RUXANDRA 2003-1271	**PATENTMARK S.R.L.** Bucureşti, Str. Dr. N. Turnescu nr. 2, sector 5, Tel/fax 021/3121669, Fax: 021/2233963, e-mail: stema@pcnet.ro , 0722626875	DA
MARTINESCU ALINA NICOLETA 2008-1605	**ROMINVENT S.A.** Bucureşti, Str. Emil Pangratti nr. 35, et.1, sect.1, Tel: 021/2312515, Fax: 021/2312550 e-mail: alina.v.burlacu@gmail.com	DA
MARKUSEV DENISA MARY 2003 - 1272	**ROMINVENT S.A.** Bucureşti, Str. Emil Pangratti nr. 35, et.1, sect.1, Tel: 021/2312515, Fax: 021/2312550 e-mail: dmarkusev@rominvent.ro	DA
MATEI ELENA 1995-1077	**PERSOANĂ FIZICĂ** Bacău, Str. Alecu Russo, Bl.33, sc. C, ap.26 Tel. 0234/160424	DA
MĂRGĂRIT CĂTĂLIN 2004-1364	**SOCIETATE CIVILĂ PROFESIONALĂ MĂRGĂRIT, FLOROV & ASOCIAȚII** Bucureşti, str. Dornei nr.56, et.1, camera 1, tel: 0214103992, fax: 0214103570, e-mail: office@mfplawyers.ro	DA
MĂRGINEAN DRAGOŞ 2005 - 1384	**RATZĂ ŞI RATZĂ SRL** Bucureşti, B-dul A.I. Cuza Nr. 52-54, Sect.1 Tel :021/2601348, Fax : 021/2601349 email : office@ratza-ratza.com, avr@ratza-ratza.com	DA
MIHAI LUCIAN 2001-1209	**LINKLATERS MICULIȚI ŞI ASOCIATII S.C.P.A** Bucureşti, Str. Nicolae Iorga, nr. 8, sector 1 Tel : 021/3071500, Fax : 021/3071555 e-mail: lucian.mihai@linklaters.com, lucian.mihai@drept.unibuc.ro	DA

MIHUT IONEL OVIDIU 2004 - 1365	**BOSTINA SI ASOCIATII – INDUSTRIAL PROPERTY SRL** Bucuresti, sector 1, str. Aleea Alexandru , nr20A, camera 2, Tel/ fax: 021/3194466, Mobil: 0722294830, ovidiu.mihut@bostinalawyers.eu	DA
MINCA DENIS ANTOANETA 2006- 1519	**HAHUI, MINCA SI ASOCIATII SRL** Bucuresti, str. Ghiocei nr.12, sector 2, tel: 021.3189619, fax: 021.3109189, e-mail: dns_minca@yahoo.com	DA
MILCEV GABRIELA 2003- 1230	**ALLEGRA CONSULTING SRL** Bucureşti, Aleea Huedin nr.1, bl.5, sc.1, ap.5, sector4, GSM: 0722249961, Tel/Fax: 021/3231384 e-mail: gabriela.milcev@allegra.ro; www.allegra.ro	DA
MITU ALIS-MIHAELA 1997-1111	**CABINET PROPRIETATE INDUSTRIALA MITU ALIS MIHAELA** Ploiesti, str. Clementei nr.46, Tel: 0244/590154, mobil: 0746108142, alis_mitu@yahoo.com ; office@mitu-cpi-ims.com	DA
MÎNDÎCANU EMIL 2006-1559	**CABINET P.I. MÎNDÎCANU EMIL** Bucureşti, sector 4, str. Valerian Prescurea nr. 27-29, tel: 0723820750, mindicanu@yahoo.com	DA
MÎNDRU MIHAELA 2003-1257	**CABINET INDIVIDUAL MÎNDRU MIHAELA** Bucureşti, Str. Grigore Alexandrescu nr.1, bl.D7, ap.4, sector1, Fax: 021/2230342 GSM: 0722601120 , e-mail: florea@gide.com	DA
MOCANU ION 2000-1179	**ROMINVENT S.A.** Bucureşti, str. Emil Pangratti nr. 35, et. 1, sector 1, Tel : 021/2312515 ; 2312541, Fax :021/2312550, 2312454, office@rominvent.ro	DA
MOHONEA CRISTIAN 1997-62	**PATENTMARK S.R.L.** Bucureşti str. Dr. N. Turnescu nr. 2, sector 5 Tel/fax 021/3121669, Fax:2233963, stema@pcnet.ro	DA
MOHONEA LILIANA 1997-61	**PATENTMARK S.R.L.** Bucureşti str. Dr. N. Turnescu nr. 2, sector 5, tel/fax 021/3121669, Fax:2233963 e-mail: stema@pcnet.ro	DA
MOTRESCU MIHAI 2006-1523	**MOTMARK – I.G.** Iasi, str. Cuza Voda nr.12, bl.B, sc.C, ap.7, tel: 0232262076, e-mail: excg@clicknet.ro	DA
MUŞATESCU ANDRA-OANA 2000-1181	**ANDRA MUSATESCU CABINET DE PROPRIETATE INDUSTRIALA** Bucureşti, Str. Drumul Taberei nr. 71, Bl. TD 42, sc. 1, et. 4, ap. 28, sector 6, GSM : 0722 879810 e-mail :amusatescu@dnt.ro	DA

NAE CĂLIN TUDOR 2000-1154	**GLOBAL CONSULTING SRL** Bucuresti, str. Masina de Paine nr.2, bl. OD32A, sc.C, ap.114, tel: 0740303300, 0722258980, e-mail: calin@lawoff.ro	NU
NĂSTASE CRISTIAN 2000-1184	**SD PETOSEVIC ROMANIA SRL** Bucureşti, Calea Victoriei nr.100, sc.1, ap.20, biroul 1, Tel: 021/3057996, Fax: 021/3145481, cnastase@petosevic.com	DA
NEACSU CARMEN AUGUSTINA 2000- 1186	**CABINET INDIVIDUAL NEACSU CARMEN AUGUSTINA** Baia Mare, str. Rozelor, nr. 12/3, tel: 0727318168, e-mail: carmen@bic.cdimm.org	DA
NEAGU CATALIN 2005 - 1458	**CABINET INDIVIDUAL PROPRIETATE INDUSTRIALA CATALIN NEAGU** Iasi, str. Tutea Petre nr.5, bl.909, tr.1, ap.11, Cod postal: 700730, Tel: 0232/276000, Fax: 0232/405425, 0232/211843, Mobil: 0744514264, e-mail: catalin.neagu@proprietateindustriala.ro	DA
NEGOMIREANU LIVIA 1999-1140	**CABINET INDIVIDUAL NEGOMIREANU LIVIA** Bucureşti, Sos. Nicolae Titulescu nr.94, bl.14A, ap.127,sect.1, Tel/Fax: 0314214598, GSM: 0722444719, cabinetnegomireanu@airbites.ro	DA
NICOLAE IOAN 1993-22	**CABINET INDIVIDUAL "INDEPENDENT PROPRINI AGENT"** Bucureşti, sector 5, str. Fabrica de Chibrituri nr. 42 , Tel/ Fax: 021/3352938 ; GSM: 0728.865.008	DA
NICOLAESCU DANIELLA-OLGA 1992-1006	**ROMINVENT S.A.** Bucureşti, Str. Emil Pangratti nr. 35, et.1, sect.1, Tel: 021/2312515, 2312541, Fax: 021/2312550, 2312454, e-mail: office@rominvent.ro	DA
NICOLAU FLORIN 2005-1460	**MY TRADEMARK SRL** Ploiesti, str. Abrud, nr.8, Mobil: 0722501414, nicolau@avocatulmeu.ro	DA
NICOLESCU MIHAIL ROMEO 2005-1461	**CABINET DE PROPRIETATE INDUSTRIALA ROMEO NICOLESCU** Bucuresti, sector 5, str. Dr. Leonte nr.36A, Tel: 3178910, Mobil: 0744535285, Fax: 3178910, e-mail: office@rn-law.ro	DA
NIȚĂ FLORINA 1996-1083	**OLTCHIM SA** Râmnicu Vâlcea, Str. Uzinei nr. 1 jud. Vâlcea, Tel: 0250/701200/3225, Fax: 0250/735030, e-mail: oltchim@oltchim.ro	NU
NIȚU ION 2000-1204	**CABINET INDIVIDUAL – NITU ION** Constanta, str. Dezrobirii nr.110, bl. IS8, sc.A, ap.1, Tel: 0241/512608, mobil: 0723317298	DA

NUȚIU EMIL 2003- 1244	**MANAGER EXPERT SRL** Tg. Mures,Str. Nicolae Grigorescu nr.33, ap.3, Tel : 0265/233033, evaluator@rdslink.ro	DA
OLTEANU CAMELIA 2000 - 1189	**ROMINVENT S.A.** Bucureşti, Str. Emil Pangratti nr. 35,et.1, sector1, Tel: 021/2312515, 2312541, Fax: 021/2312550, 2312454, e-mail: office@rominvent.ro	DA
ONICA JARKA BEATRICE 2004 - 1352	**CUNESCU, BALACIU & ASOCIATII CONSILIERE PROPRIETATE INDUSTRIALA** Bucuresti, sector 3, str. Vulcan Judetu nr.13, Tel: 021/ 3275577, 3276633, 3274400; 0745605151, 0723339939; Fax: 021/ 3274310, beatrice.onicajarka@cunescu.ro	DA
OPREA MARILENA 2003-1277	**CABINET MARILENA OPREA** Bucuresti, sector 6, str. Mărgelelor nr.6, bl. 304, sc.4, ap.45, tel: 0722259260, moprea@cimo.ro, marilena.oprea@cimo.ro	DA
OPREA PATRICIA DIANA 2005-1412	**DICONSULT – Cabinet consiliere in domeniul proprietatii industriale** Cluj Napoca, str. Mircea cel Batran, nr.2, ap.12, Tel: 0264/565885, mobil: 0724323761, patricia.ciceo@terapia.ro	DA
OPROIU MARGARETA 1992-8	**CABINET M. OPROIU-CONSILIERE ÎN PROPRIETATE INTELECTUALĂ** Bucureşti, Str. Popa Savu, nr. 42, parter, sector 1, Tel : 021/ 2602833, 021/2602834, Fax : 021/2602836, 021/2602835, P.O.Box 2-229, e-mail : office@oproiu.ro	DA
OSIESCU TRAIAN 1999-1138	**OSTER – SOCIETATE CIVILA PROFESIONALA DE PROPRIETATE INDUSTRIALA** Bucuresti, Str. Batiste nr.35, ap. 23, sector 2, cod 020935, Tel/Fax: 021/3147249 , GSM: 0723.177.236, traianosiescu@xnet.ro	DA
PALKO SORINA-IUSTINA 1999-1150	**AEROSTAR S.A.** Str. Condorilor, nr. 9, Bacău,Tel 0234/175 070, Fax : 0234/ 172 023, e-mail : aerostar@aerostar.ro	NU
PANTILIMON MIHAI 2004 - 1337	**BRANDYNAMICS AGENTIE DE PROPRIETATE INDUSTRIALA S.R.L.** Piatra Neamt, Aleea Caisilor nr.9, bl.13, ap.17 Tel/fax: 0233/232452, 0364/102070, 0747403927, OP3, CP 19 Piatra Neamt, office@brandynamics.ro	DA
PASANCIUC OANA LAURA 2008-1588	**ARUAL IP CONSULTING SRL** Bucuresti, bd. Pieptanari nr.77, CP 16-008, tel: 0318073739, fax: 0318073739, mobil: 0723181941, office@ipromania.com	DA

PAVEL SORIN EDUARD 2003-1273	**SCHOENHERR INTELLECTUAL PROPERTY S.R.L.** Bucureşti, bd. Dacia nr.30, etaj 4, camera – Echipa Sebastian 01, tel: 0213196790, fax: 0213196791, e.pavel@schoenherr.ro	DA
PĂTRASCU GEORGIANA 2003- 1226	**CABINET M. OPROIU-CONSILIERE ÎN PROPRIETATE INTELECTUALĂ** Bucureşti, Str. Popa Savu, nr. 42, parter, sector 1, Tel : 021/2602834, 021/2602833, Fax : 021/2602836, 021/2602835, P.O.Box 2-229, e-mail : office@oproiu.ro	DA
PĂUNEȚ ALEXANDRINA 2003- 1245	**GLOBAL CONSULTING S.R.L.** Iasi, spl. Bahlui, nr.29, bl. B5, sc.A, ap.7 Tel: 0726737527	DA
PEICIU ADRIANA 2003-1289	**CABINET INDIVIDUAL PEICIU ADRIANA** Bucuresti, str. Stefan cel Mare nr.230, Bl.46, ap.47, Tel/fax: 021/2360317, 2104132	DA
PETCU COSTIN 97-1115	**ROMINVENT S.A.** Bucureşti, Str. Emil Pangratti nr. 35, et. 1, sect. 1 Tel: 021/2312515, 2312541, Fax: 021/2312550, 2312454,e-mail: cpetcu@rominvent.ro	DA
PETREA DANA MARIA 2003- 1223	**CABINET M. OPROIU-CONSILIERE ÎN PROPRIETATE INTELECTUALĂ** Bucureşti, Str. Popa Savu, nr. 42, parter, sector 1, Tel : 021/2602834, 021/2602833, Fax : 021/2602836, 021/2602835, P.O.Box 2-229, e-mail : office@oproiu.ro	DA
PETROIU MARIUS 2004-1333	**CABINET P.I. MARIUS PETROIU** Bucuresti, sector 6, aleea Bucsenesti nr.3, bl. E11, ap. 46, mobil: 0723239409, marius.petroiu@gmail.com	DA
PIOARU RALUCA ANDREEA 1999-56	**ROMPROSPER SERVIMPEX SRL** Bucureşti, Şos. Mihai Bravu nr. 294, bl.6,sc.B, ap. 63, sector 3, cod 030319, Tel/Fax: 021/3222857, 021/3207419, fax: 326.20.20 Mobil:0744654128;0744536405, 0724880514 e-mail: office@piva.ro; raluca_pioaru@yahoo.com	DA
PITICU MIHAELA 2003-1287	**CABINET INDIVIDUAL DE PROPRIETATE INDUSTRIALA - MIHAELA PITICU** Bucureşti, str. Pictor Ion Andreescu nr.31, ap.14, Tel: 6442760, Fax: 2527279, Mobil: 0722398836, e-mail mihaelapiticu@yahoo.com, mihaelap@musat.ro	DA
PIȚU DALILA 1999-58	**RODALL-AGENȚIE DE PROPRIETATE INDUSTRIALĂ S.R.L.** Bucureşti, Str. Polonă nr. 115, bl. 15, sc. A, ap. 19, sector 1, Tel: 021/2108342, Fax: 021/2105794, GSM: 0722 652111	DA

PLOSCA DANIEL 1998-39	**ROMINVENT S.A.** Bucureşti, Str. Emil Pangratti nr. 35, et.1, sect.1, Tel: 021/2312515, 2312541, Fax: 021/2312550, 2312454, e-mail: office@rominvent.ro	DA
POP CĂLIN RADU 1996-50	**CABINET ENPORA S.R.L.** Bucureşti, str. George Calinescu nr.52A, ap.1, 011694, Tel: 021 2300990; 031 1001634, Fax: 021 2302311; 031 1007927, pop@patents.ro	DA
POP MARIA 2004- 1355	**CABINET PROPRIETATE INDUSTRIALĂ MARIA POP** Bucureşti, Intrarea Vasile Paun nr.5, ap.2, sector 5, Tel: 021/ 3159040, Fax: 021/3161888, office@legal-assistance.ro	DA
POP MOTOGNA CLELIA 2004- 1351	**CONSTANTIN GHIȚĂ OFFICE SRL** Timişoara, str. Take Ionescu nr. 24-28 sc. B, ap. 2, Tel/Fax: 0256/435976, e-mail: clelia@ghitaconstantin.ro	DA
POP VIRGINIA DAISY 1992-2	**CABINET ENPORA S.R.L.** Bucureşti, str. George Calinescu nr.52A, ap.1, 011694, Tel: 021 2300990; 031 1001634, Fax: 021 2302311; 031 1007927, pop@patents.ro	DA
POPA CRISTINA 2000-1193	**ROMINVENT S.A.** Bucureşti, Str. Emil Pangratti nr. 35, et. 1, sect. 1, Tel: 021/2312515, 2312541, Fax: 021/2312550, 2312454, office@rominvent.ro	DA
POPESCU ANGELA 1997-1103	**CABINET PROPRIETATE INDUSTRIALĂ POPESCU ANGELA** Bucureşti, str. Complexului nr.10, bl.40, ap.14, Tel :021/3243756, tel : 0318.04.68.81 GSM : 0723051279, angela_intelect@yahoo.com	DA
POPESCU BIANU ANCA – LILIANA 2001-1210	**CABINET ENPORA S.R.L.** Bucureşti, str. George Calinescu nr.52A, ap.1, 011694, Tel: 021 2300990; 031 1001634, Fax: 021 2302311; 031 1007927, pop@patents.ro	DA
POPESCU CODRUTA OCTAVIA 2004 - 1326	**ARIANA AGENȚIE DE PROPRIETATE INDUSTRIALĂ SRL** Timisoara, Calea Aradului, nr.33, ap.7, Tel: 0722538766, c_popescu2000@yahoo.com	DA
POPESCU LAURENTIU HOREA 2004-1354	**V&f IP CONSULTING SRL** Bucuresti, Bd Camil Ressu, nr.27, bl.N1, ap.214, Tel: 021/3140200, Fax: 021/3140290, Mobil: 0744487223, popescul@vf.ro	DA
POPESCU LIVIA 2004-1312	**CABINET POPESCU LIVIA** Bucuresti, bd. Camil Ressu 27, bl.N1, ap.188 Tel: 021/3481010, liviap25@yahoo.com	DA

POPESCU MAGDALENA DANIELA 2005-1466	**SOCIATATE CIVILA PROFESIONALA LEGAL2M** Bucuresti,str. George Enescu nr.7, et.4, ap.23, mobil: 0728839880, fax: 021.3154462, magda.popescu@legal2m.com	DA
POPESCU RADU-ROMEO 2001-1207	**CABINET POPESCU RADU ROMEO** Bucureşti, Bd. Corneliu Coposu nr.3, bl. 101, sc. 3, ap. 50, sector 3, GSM : 0721753049 e-mail : romeoradu.popescu@rdslink.ro	DA
PRISTAVU GHEORGHE 2008-1591	**BRANDYNAMICS AGENTIE DE PROPRIETATE INDUSTRIALA S.R.L.** Piatra Neamt, Aleea Caisilor nr.9, bl.13, ap.17 Tel/fax: 0233/232452, 0364/102070, 0747403927, OP3, CP 19 Piatra Neamt, office@brandynamics.ro	DA
PUŞCAŞ NICOLAE IOSIF 2005- 1377	**CABINET PROPRIETATE INDUSTRIALĂ PUŞCAŞ NICOLAE IOSIF** Bucureşti, str. Secerişului nr.25, sector 4, Tel/Fax : 021/ 332.73.88, Mobil: 0722.878.946	DA
PUŞCAŞU DAN 1994-1056	**LOYAL PARTNERS – AGENȚIE DE PROPRIETATE INTELECTUALĂ SRL** Galati, Str. Portului nr.23, Parcul De Soft, cam.307, cod 800025, Tel/Fax: 0236/464847, tel/fax: 0236/407032, GSM: 0722 744241, office@loyalpartners.ro www.loyalpartners.ro	DA
RADU DANIELA 2003-1240	**CONSINVENT S.R.L.** Buzau, b-dul Unirii, bl.35B, ap.2, mobil : 0745452268 E-mail: consinvent@yahoo.com	DA
RAMAZAN ALPER 2004 - 1361	**CABINET PROPRIETATE INDUSTRIALĂ ALPER RAMAZAN** Constanța, str. Ştefan cel Mare nr.57, bl.M17, sc.B, ap.17, cod 900683, Tel: 0341/ 410937, Fax: 0241/635547, Mobil: 0722.704.363, alperramazan@gmail.com, zonguldakro@yahoo.com	DA
RASKAI MARIA MAGDALENA 1993-28	**RASKAI M M BREVMARC CONSULT S.R.L.** Dej, Str. Unirii, nr.3,BL.d8, ap.7, judetul Cluj, 405200, Tel/Fax: 0264/211847, GSM: 0742084050, raskaimm@yahoo.com	DA
RAȚĂ ANDREI VLAD 2005 - 1381	**RATZĂ ŞI RATZĂ SRL** Bucureşti, B-dul A.I. Cuza Nr. 52-54, Sect.1 Tel :021/2601348, Fax : 021/2601349 email : office@ratza-ratza.com, avr@ratza-ratza.com	DA
RAȚĂ GRIGORE 1992-3	**RATZĂ ŞI RATZĂ SRL** Bucureşti, B-dul A.I. Cuza Nr. 52-54, Sect.1 Tel :021/2601348, Fax : 021/2601349 email : office@ratza-ratza.com, gregory@ratza-ratza.com	DA

RĂDULESCU MIOARA 1996-47	**TERMOOPTIM SRL** Str. Cetatea de Balta nr.118, bl.9, sc.B, ap.12, tel/fax : 0214330310, termooptim@rdslink.ro	NU
ROBU MARICICA 1999-1133	**MITTAL STEEL ROMAN SA** Roman, Str.Ştefan cel Mare,nr.15, parter, sc.A, cod 611038, Tel: 0233/701403, 0233/701223, Fax: 0233/748405, 0233/748465 maricica.robu@mittalsteel.com	NU
ROMAN IOAN 1999-1152	**IAR S.A.** Braşov, str. Aeroportului nr. 1, Tel: 0268/475269/1076, Fax: 0268/475287, e-mail: ioanry@yahoo.com	NU
ROŞ VIOREL 2006-1485	**CABINET INDIVIDUAL ROŞ VIOREL** Bucuresti, bd.Unirii nr.66, bl.K3, ap.7, Mobil: 0722560675, fax: 3208044, e-mail: viorelros@asdpi.ro	DA
ROTARU ION 2006-1543	**AGENTIA DE PROPRIETATE INDUSTRIALA ANDAN SRL** Ploiesti, str. Banesti nr.2, bl. 8D, ap.4, tel: 0244535416, fax: 0244535416, mobil: 0722857653, 0748857653, 0729857653, avocat-rotaru@yahoo.com	DA
RUTA FULGER LAURENTIU 2005 - 1470	**CABINET DE PROPRIETATE INDUSTRIALA RUTA FULGER LAURENTIU** Cluj Napoca, bd. 21 decembrie, nr,40, ap.4, Mobil: 0747892450, ruta_laurentiu@yoahoo.com	DA
SAVU MARIANA 2004-1342	**CABINET DE PROPRIETATE INDUSTRIALA SAVU MARIANA** Bucuresti, str. Paul Greceanu nr.9, bl.20A, ap.26, Tel/ Fax: 021.2120651, mobil: 0722783660, liliana.savu@credidam.ro	DA
SECĂREANU DOINA MARIA 2003-1286	**INVENTA - AGENTIE DE PROPRIETATE INTELECTUALA S.R.L.** Bucureşti, Bdul Corneliu Coposu, nr. 7, bl. 104, sc.2, etaj 1, ap.31, sector 3, Tel : 021/3200285, Tel/Fax : 021/3228325,e-mail : inventa@mark-patent.ro	DA
SPĂTARU DANIELA VICTORIA 1999- 44	**ROMINVENT S.A.** Bucureşti, Str. Emil Pangratti nr. 35, et.1, sect.1, Tel: 021/2312515, 2312541, Fax: 021/2312550, 2312454, e-mail: office@rominvent.ro	DA
SPIRIDON CRISTINA 1999-1139	**CABINET INDIVIDUAL DE AVOCATURĂ " CRISTINA SPIRIDON "** Bucureşti, Str. G. Garibaldi nr.4, sc.E , et.1, ap.60, sect. 2, Tel: 021/2304330, 4117405, Fax: 021/4118293, cristinaspiridon@yahoo.com	NU

SPRÎNCEANU NICOLAE 1996-1097	**AGENȚIE DE CONSULTANȚĂ ÎN PROPRIETATE INTELECTUALĂ ŞI TRANSFER DE TEHNOLOGIE "SPRÎNCEANU NICOLAE"** Drobeta Turnu Severin Str. Gheorghe Ionescu Siseşti, nr. 96, bl.E2, sc.1, ap.8, Tel/Fax: 0352801490 e-mail: NicolaeSprinceanu@yahoo.com GSM: 0721 796318	DA
STANCIU ADELINA 1994-14	**"HARCOV" A.P.I. S.R.L.** Sfântu Gheorghe, Jud Covasna Str. Nicolae Iorga nr. 61 bl. 10 E sc. B. ap.9 Tel. 0267352267 GSM: 0744435291, stanciu@planet.ro, propind@mail.asimcov.ro	DA
STANCIU ION 1994-1058	**S.N.P. PETROM S.A.-SUCURSALA I.C.P.T. CAMPINA** Jud. Prahova, Câmpina 105600, B-dul Culturii, nr. 29, Tel:0244/549944, Fax: 0244/549682, ion.stanciu@petrom.com	NU
STĂNCESCU ALIN CRISTIAN 2003-1278	**LEGAL BRAND S.R.L.** Bucureşti, Str. Nicolae Licăreț nr.1, bl.33, sc.C, ap.107,Tel: 0722607380, legal.brand@easynet.ro	DA
STĂNCESCU ANCA 2000-1194	**LEGAL BRAND S.R.L.** Bucureşti, Str. Nicolae Licăreț nr.1, bl.33, sc.C, ap.107,Tel: 0722674635, legal.brand@easynet.ro	DA
STOIAN IOAN 1992-1008	**AGENȚIE DE PROPRIETATE INDUSTRIALĂ ŞI TRANSFER TEHNOLOGIC "STOIAN IOAN"** Roman, 611127, B-dul Republicii, bloc 46, sc. C, ap. 35, jud. Neamț, Tel/Fax: 0233/741268, GSM: 0745 643738, istoian@engineer.com	DA
STRECHE GHERGHINA 1997-1116	**S.C. PETROM S.A.** Bucuresti, Calea Dorobantilor nr. 239, Sector 1. Telefon: 40 60092; Mob. 0723 55 20 26; Fax: 4060433 e-mail: gherghina.streche@petrom.com	NU
STURZA IOANA 1999-59	**CABINET M. OPROIU-CONSILIERE ÎN PROPRIETATE INTELECTUALĂ** Bucureşti, Str. Popa Savu, nr. 42, parter, sector 1, Tel : 021/ 2602833, 021/2602834, Fax : 021/2602836, 021/2602835, P.O.Box 2-229, e-mail : office@oproiu.ro	DA
STURZA OANA ALINA 2003-1224	**CABINET INDIVIDUAL OANA ALINA STURZA** Bucuresti, Intr. Teiul Doamnei, nr.1, bl.19A, ap.39 Mobil: 0741136409, e-mail: alinasturza@gmail.com	DA
SULIMAN MARIA-GABRIELA 1999-1147	**AGENȚIA NAȚIONALĂ A MEDICAMENTULUI** Bucureşti, str. Av. Sănătescu nr. 48, Tel: 021/2241710/368, Fax: 021/2243497, e-mail:maria.suliman @anm.ro	NU

SZENTE SÁNDOR 1999-48	**SZENTE SÁNDOR** Odorheiu Secuiesc, str. Victoriei, nr. 41, bl. U6, et.1, ap. 4, judeţ Harghita, cod poştal 535600, Tel. /fax 0266/219143, e-mail: prooffice@szente.ro	DA
ŞANTA VALENTINA 2003-1227	**CABINET INDIVIDUAL VALENTINA ŞANTA** Tg.Mures, str. Koos Ferencz nr.21, bl.21, ap.44, Mobil: 0740028967, 0728151499 vsanta@gedeon-richter.ro	DA
ŞOVA DAN-EUGEN 1993-1013	**PIDES - CABINET INDIVIDUAL** Bucureşti, str. Valea Buzăului, nr. 10, bl. G30, ap. 36, sector 3, Tel: 021/3455351, GSM: : 0723708632 e-mail: pides2004@yahoo.com	DA
ŞOVAR IOAN 1995-32	**CABINET PROPRIETATE INDUSTRIALĂ S.I.** Timişoara, Str. Moise Doboşan 110, cod 300600 GSM: 0722 984909, Tel/fax: 0256/475105, e-mail: ioan_sovar@yahoo.fr	DA
TAVASZI ZOLTAN 2005-1471	**CABINET PROPRIETATE INDUSTRIALA TAVASZI ZOLTAN** Bucuresti, Calea Mosilor nr.135, et.7, ap.14, tel: 021.3155969, fax: 021.3155969, tavaszi.zoltan@gmail.com	DA
TĂRĂBÎC LUCIAN 2000-1195	**LUTARIS INTELPROT S.R.L.** Timisoara, 300426, str. Ana Ipatescu nr.45, Tel/Fax: 0256/489301, Mobil: 0742143718, 0723319154, qualitarium@qualitarium.ro	DA
TĂRCHILĂ NICOLETA AURICA 2008-1595	**CABINET ENPORA S.R.L.** Bucureşti, str. George Calinescu nr.52A, ap.1, 011694, Tel: 021 2300990; 031 1001634, Fax: 021 2302311; 031 1007927, pop@patents.ro	DA
TĂTARU DOINA 1995-19	**PERSOANĂ FIZICĂ** Piatra Neamţ, Str. Apele Minerale nr.4, Tel:0233/223602, e-mail:doina_tataru@msn.com	DA
TEODORESCU MIHAELA 1995-30	**ROMINVENT S.A.** Bucureşti, Str. Emil Pangratti nr. 35, et.1, sect.1, Tel: 021/2312515, 2312541, Fax: 021/2312550, 2312454, e-mail: office@rominvent.ro	DA
TEODORU EMANUEL 2004-1322	**TEODORU & ASSOCIATES INTELLECTUAL PROPERTY AGENCY** Bucuresti, bd. Marasesti nr.2B, bl.A, sc.2, parter, ap.4 bis, cod postal 040254, Tel: 323.08.38, Fax: 326.39.55, e-mail: emanuel@teodoru.ro, www.romaniatrademarks.ro	DA

TEODORU VIOLETA 2003-1264	**TEODORU & ASSOCIATES INTELLECTUAL PROPERTY AGENCY** Bucuresti, bd. Marasesti nr.2B, bl.A, sc.2, parter, ap.4 bis, cod postal 040254, Tel: 323.08.38, Fax: 326.39.55, GSM: 0722549219 e-mail: violeta@teodoru.ro, www.romaniatrademarks.ro	DA
TICU JIANU CRISTINA 2005-1478	**CABINET INDIVIDUAL P.I. TICU JIANU CRISTINA** Bucureşti, sector 5, str. Baltagului nr.11, bl. V67, ap.4, tel: 0722551203, tel/fax: 0213153717, cristina.jianu@xnet.ro	DA
TOMESCU ADRIAN 2005-1398	**CABINET INDIVIDUAL PROPRIETATE INDUSTRIALA ADRIAN TOMESCU** Bucuresti, str. Poet Vasile Carlova nr.2, bl. A7 bis, ap.74, tel: 021 2224422, 3217070, fax: 021 2222626, atomescu@buzescu.com, amtomescu@yahoo.com	DA
TOMUŞ OCTAVIAN ION 2005-1481	**SOCIETATE CIVILĂ PROFESIONALĂ MĂRGĂRIT, FLOROV & ASOCIAȚII** Bucureşti, str. Dornei nr.56, et.1, camera 1, tel: 0214103992, fax: 0214103570, e-mail: office@mfplawyers.ro	DA
TUDOR DANIELA 1999-1136	**TUDOR DANIELA – persoana fizica autorizata** Bucuresti, str. Baba Novac nr.11, bl. G17, ap.51, cod postal 031623, Tel./Fax.: 040213240412 Mobil : 0749218326, consultanta@tudordaniela.ro	DA
TUDORA ADRIANA GEORGIANA 2006-1542	**AGENTIA DE PROPRIETATE INDUSTRIALA ANDAN SRL** Ploiesti, str. Banesti nr.2, bl. 8D, ap.4, tel: 0244535416, fax: 0244535416, mobil: 0722482873 avocat-adriana@yahoo.com	DA
TUDORICA DAN MIHAIL 2003-1270	**GENERAL CONSULTING SRL** Com. Ciorogârla, sat Dârvari, str. 6 martie nr.120, camera 4, Tel: 0748240279	NU
TURTOI RADUCU 2007- 1545	**TURTOI INTELECTUAL PROPERTY FIRM SRL** Bucuresti, Splaiul Independenței nr.3, bl.17, ap.7,sector 5, mobil: 0722390388, tel/fax: 021.3135120, office@turtoi.ro, www.turtoi.ro	DA
ȚAMBREA OANA 2003- 1225	**CABINET M. OPROIU-CONSILIERE ÎN PROPRIETATE INTELECTUALĂ** Bucureşti, Str. Popa Savu, nr. 42, parter, sector 1, Tel : 021/2602834, 021/2602833, Fax : 021/2602836, 021/2602835, P.O.Box 2-229, e-mail : office@oproiu.ro	DA
ȚOȚU IOAN 2000-1196	**N.P.C. S.R.L.** Braşov, str. Alexandru cel Bun, nr.13, bl.E28, ap.7, cod 500025, OP 1 – CP 298, GSM: 0744520357,e-mail: totu@unitbv.ro	DA

ŢULUCA DOINA 1996-48	**NESTOR NESTOR DICULESCU KINGSTON PETERSEN – CONSILIERE ÎN P.I. S.R.L.** Bucureşti, sector 1, sos. Bucuresti Ploiesti, nr.1A, Bucharest Business Park, corp A, et.1 camerele 9 si 10, tel: 0212011200, fax: 0212011210, e-mail : doina.tuluca@nnkp.ro	DA
ŢURCANU CONSTANTIN 1992-10	**INVENTA - AGENTIE DE PROPRIETATE INTELECTUALA S.R.L.** Bucureşti, Bdul Corneliu Coposu, nr. 7, bl. 104, sc. 2, etaj 1, ap. 31, sector 3, Tel: 021/3200285, Fax: 021/3228325, GSM: 0744 324510, e-mail: inventa@mark-patent.ro	DA
UDREA ELENA RODICA 1994-25	**OSTER – SOCIETATE CIVILA PROFESIONALA DE PROPRIETATE INDUSTRIALA** Bucuresti, Str. Batiste nr.35, ap. 23, sector 2 Tel/Fax: 021/3147249 GSM: 0721254270, traianosiescu@xnet.ro	DA
VASILESCU RALUCA 1995-37	**CABINET M. OPROIU-CONSILIERE ÎN PROPRIETATE INTELECTUALĂ** Bucureşti, Str. Popa Savu, nr. 42, parter, sector 1, Tel : 021/ 2602833, 021/2602834, Fax : 021/2602836, 021/2602835, P.O.Box 2-229, e-mail : office@oproiu.ro	DA
VĂTAVU LIVIU 2006- 1539	**SC ANTIBIOTICE SA** Iasi, str. Valea Lupului nr 1, cod 707410, tel: 0742532882. 0727024582, fax: 0232.211020, e-mail: liviu.vatavu@antibiotice.ro, trademarks@antibiotice.ro	NU
VELCEA MARIAN 1994-26	**INVEL – AGENŢIE DE PROPRIETATE INDUSTRIALĂ** Bucureşti, str. Ion Ghica nr.3, ap.20,Fax: 0311.027.616, GSM: 0723205048, 0788885352, velcea@invel.ro	DA
VELICA ION GABRIEL 2004 - 1370	**CABINET VELICA – Agenţie de proprietate industrială** Bucuresti, str. Brutus M.I., nr.13, ap.3, cod 050124 Tel/ Fax: 021/3357463, Mobil: 0722645283, www.velica.ro, office@velica.ro	DA
VELICU ANCA 2003- 1275	**CONSTANTIN & VELICU – INTELLECTUAL PROPERTY SRL** Bucuresti, sector 4, str. Trestiana nr.1A, bl. 8A, sc.A, ap.16, Tel: 0314256780, fax: 0314256781, office@candv-ip.ro	DA
VELŢAN LOREDANA 1999-45	**INVENTA - AGENTIE DE PROPRIETATE INTELECTUALA S.R.L.** Bucureşti, Bdul Corneliu Coposu, nr. 7, bl. 104, sc. 2, ap. 31, sector 3, Tel: 021/3200285, Fax: 021/3228325, e-mail: inventa@mark-patent.ro	DA

VIRGILIUS VASILACHE 2003-1228	**EDIPLAST S.R.L.** Tg. Mureş, Str. Măgurei nr.25, ap.2, Tel/Fax: 0265/263775, GSM: 0744394036, moniadel@artelecom.net	DA
VISALOM MONICA 2004 - 1340	**AGENŢIE DE PROPRIETATE INDUSTRIALĂ – APIA SRL** Bucureşti, Str. Romancierilor nr.5, bl.C14, sc.B Ap.41, sector 6; OP 23 CP 11,Tel./Fax: 021/7783100; e-mail: office@mark-apia.ro, Site: www.mark-apia.ro	DA
VISALOM THEODOR 1996-1100	**AGENŢIE DE PROPRIETATE INDUSTRIALĂ – APIA SRL** Bucureşti, Str. Romancierilor nr.5, bl.C14, sc.B Ap.41, sector 6; OP 23 CP 11,Tel./Fax: 021/7783100; e-mail: office@mark-apia.ro, Site: www.mark-apia.ro	DA
VIŞOIU LILIAN CĂTALIN 2003-1246	**CABINET DE PROPRIETATE INDUSTRIALA "VIŞOIU LILIAN CĂTĂLIN"** Bucureşti, Str. Alexandru Vlahuta nr.3, bl. M48, sc.A, ap.7, sector 3, Tel/Fax: 021/3207251, GSM: 0744480657, visoiucatalin@yahoo.com	DA
VLAD CONSTANTIN 2000-1199	**VLAD CONSTANTIN** Constanta, Bd. 1 decembrie 1918 nr. 5, bl. F16, ap.34, cod 900711, Tel: 0241625643, 0341172650, Fax: 0241625643,GSM: 0722 370300, 0770251145, e-mail: constantin.vlad@rdslink.ro	DA
VLAD SIMONA 2006-1540	**CABINET IINDIVIDUAL PROPRIETATE INDUSTRIALA VLAD SIMONA** Bucuresti, sector 3, str. Liviu Rebreanu, nr.7, bl.51, ap.67, tel/fax: 0216477471	DA
VOICU ALEXANDRA 1992-5	**CABINET VOICU ALEXANDRA** Bucureşti, B-dul Magheru, nr. 9, sc. 2, etaj 9, ap. 89, sector 1, PO BOX: 22-246, Tel/Fax: 021/3153684, agv-office@xnet.ro	DA
VREMESCU SIMONA RODICA 2005- 1473	**VREMESCU & ASOCIAŢII - CABINET PROPRIETATE INDUSTRIALĂ** Bucuresti, sos.lancului nr.9, bl.109A, ap.129, 0721267811, fax: 021.6533962, e-mail : rodicastanciulescu@yahoo.com	DA

LISTA CONSILIERILOR ÎN PROPRIETATE INDUSTRIALĂ, MEMBRI AI CAMEREI NAȚIONALE A CONSILIERILOR ÎN PROPRIETATE INDUSTRIALĂ DIN ROMÂNIA, AUTORIZAȚI PENTRU DOMENIUL DESENELOR ŞI MODELELOR
pentru luna martie 2009

Nume şi Prenume/ Nr. din Reg. Nat	Denumirea societăţii Adresa societăţii	Societate cu obiect de activitate propr.ind.
ACSINTE PAULA-ADRIANA 2000-1160	**CABINET ACSINTE PAULA ADRIANA** Bucureşti, str. Maior Coravu Ion, nr.1-7, bl.C4, ap.85, Tel/fax : 021/2507396, GSM : 0723 317631 e-mail : paula@legalservices.ro	DA
ALAN LILIANA 1994-1037	**CABINET PROPRIETATE INDUSTRIALA ALAN LILIANA** Sat Otvesti nr.183B, jud. Timis, 0724250467, e-mail: cabinet.alan@yahoo.com	DA
ALDEA CRISTINA RALUCA 2006-1489	**TREMULA SA** Braila, soseaua de centura nr.1, tel: 0788995533, 0744550778, tel/fax: 021.3245250, e-mail : office@intelecta.ro, www.intelecta.ro	NU
ALECU FLORIN BOGDAN 2005-1394	**CABINET INDIVIDUAL PROPRIETATE INDUSTRIALA ALECU BOGDAN** Bacau, str. Lucretiu Patrascanu nr.2, sc.B, ap.2, Tel/fax: 0334407577, Mobil: 0740274741, office@marcidesene.ro, www.marcidesene.ro	DA
ANDRONACHE PAUL 2003-1216	**CABINET INDIVIDUAL ANDRONACHE PAUL** Bucureşti, Str.Sibiu nr.14, bl.E21, et.6, ap.35, TelFax: 021/7250069, GSM: 0722741043, e-mail: paul.andronache@artelecom.net	DA
ANGHEL LUMINIȚA DOINA 1993-1020	**CABINET DE PROPRIETATE INDUSTRIALA ANGHEL LUMINIȚA DOINA** Bucureşti, Str. Gherghitei Nr.1, Bl.94B, Sc. B, Ap.76, Sector 2, Fax: 031.4013777, GSM : 0723301706, 0743218219 e-mail : anghel.doina@rdslink.ro, anghel2na@yahoo.com, anghel2na@gmail.com	DA
APETROAIE HORATIU TUDOR 2005-1400	**AGENTIE DE PROPRIETATE INDUSTRIALA HORATIU APETROAIE** Bucuresti, str. Faurei nr.1, bl.P11, ap.228, Mobil: 0722302801, e-mail: horatiuat@xnet.ro	DA
APOSTOL SALOMIA 1999-1127	**PERSOANĂ FIZICĂ** Galați, Str. Reg. 11 Siret nr. 15, bl. E4, ap. 54, Tel/Fax: 0236/436437 GSM 0766765027, e-mail : saly_apostol@yahoo.com	DA

AXENTE ELENA 1999-46/1	**INTEL PROTECT S.R.L.** Braşov, Str. M. Kogălniceanu, nr. 20, bloc 1k, sc. C-D, Tel: 0268/412567, Fax: 0268/477333, GSM: 0722 464314, e-mail:intelprotect@ccibv.ro;	DA
BACIU ANA MARIA 2004-1325	**NESTOR NESTOR DICULESCU KINGSTON PETERSEN – CONSILIERE ÎN P.I. S.R.L.** Bucureşti, sector 1, sos. Bucuresti Ploiesti, nr.1A, Bucharest Business Park, corp A, et.4, Mobil: 0722256758, Tel: 021/2011200, ana-maria.baciu@nnkp.ro	DA
BARBU MIRCEA 1994-1042	**PERSOANĂ FIZICĂ** Bucureşti, Sos.Iancului nr.21, bl.106A, sc.b, ap.73, sect.2, Tel/Fax: 021/6536608, 0724.834.010 e-mail: bmircea@mailbox.ro	DA
BĂDĂRĂU ADINA ADRIANA 2006-1494	**NESTOR NESTOR DICULESCU KINGSTON PETERSEN – CONSILIERE ÎN P.I. S.R.L.** Bucureşti, sector 1, sos. Bucuresti Ploiesti, nr.1A, Bucharest Business Park, corp A, et.4, Tel: 021/2011200, fax: 0212011210, e-mail: adina.badarau@nnkp.ro	DA
BĂISAN CRISTINA CARMEN 2008-1569	**SIDEMO - SIGLE DESENE MODELE SRL** Bucuresti, sector 6, str. Sandulesti nr.3, bl. Z40, ap.4, tel/fax: 0214139834, mobil: 0741135012, 0722548381, contact@sidemo.ro, www.sidemo.ro	DA
BĂLAN GHEORGHIȚĂ 1992-1	**RODALL-AGENȚIE DE PROPRIETATE INDUSTIALĂ SRL** Bucureşti, Str. Polonă nr. 115, bl. 15, Sc.A,Et.4, ap. 19 sect. 1, Tel: 021/2108342, GSM: 0722 652111, Fax: 021/2105794	DA
BĂRCUȚEAN CORINA 2007-1546	**LABORMED-PHARMA SA** Bucureşti, Splaiul Independenței 319 E, sector 6, tel: 021.3180377, fax: 021.3180376, bpi@labormedpharma.ro	NU
BELCIU DELIA MIHAELA 2008-1578	**NESTOR NESTOR DICULESCU KINGSTON PETERSEN – CONSILIERE ÎN P.I. S.R.L.** Bucureşti, sector 1, sos. Bucuresti Ploiesti, nr.1A, Bucharest Business Park, corp A, et.1 camerele 9 si 10, tel: 0212011200, fax: 0212011210, e-mail : delia.belciu@nnkp.ro	DA
BENGA BOGDAN FLORIN 2005-1407	**INTELLEXIS SRL** Bucuresti, 030231, bd. Hristo Botev nr.1, etaj 3, camera 37, Tel/fax: 021.3103042, mobil: 0723300147, contact@intellexis.ro bogdanbenga@xnet.ro	DA

BEREA VALENTIN 2006-1495	**CABINET INDIVIDUAL P.I. VALENTIN BEREA** Bucuresti, bd. Carol I, nr.51, ap.26, sector 2, Tel: 4088904, Fax: 4088911, mobil: 0721473317, e-mail: valentin.berea@bulboaca.com	DA
BICU CRISTINA MĂDĂLINA 2003-1308	**ARIANA AGENTIE DE PROPRIETATE INDUSTRIALA SRL** Bucuresti, str. Aleea Trestiana, nr.4, bl.20, sc.B, ap.72, tel: 0213274978, fax: 0213227689, mobil: 0724260277, e-mail: office@branduri.ro, www.branduri.ro	DA
BODOMOI OTILIA FLORENTINA 2008-1573	**INVENTA - AGENTIE DE PROPRIETATE INTELECTUALA S.R.L.** Bucureşti, Bdul Corneliu Coposu, nr. 7, bl. 104, sc.2, etaj 1, ap.31, sector 3, Tel : 021/3200285, Tel/Fax : 021/3228325, inventa@mark-patent.ro	DA
BOLINTINEANU MAGDALENA GABRIELA 2008-1597	**CAF SERVICII DE MARCĂ SRL** Snagov, str. Garoafelor bl. P53, sc.A, ap.2, jud. Ilfov, magdalena.bolintineanu@consilier-marci.ro	DA
BORLAN T. RADU 2000-1161	**PATENTMARK S.R.L.** Bucureşti str. Dr. N. Turnescu nr. 2, sector 5, Tel: 021/3121669, Fax: 021/2233963, e-mail:stema@pcnet.ro	DA
BOZIOREANU MARIUS ADRIAN 2000-1165	**CONS INTEL BMA CABINET CONSULTANȚĂ** Buzău, Cart, Dorobanti 2, bl.D2, et.1, ap.5 CP 8, OP1, Mobil : 0745086588, Fax : 0238/719619, marius–bozio@yahoo.com	DA
BOZOCEA GINA VIOLETA 2003- 1222	**ARIANA S.R.L.** Brasov, str.M.Kogalniceanu nr.17, bl.C4, et.7, biroul 22, 0723204268 , tel/fax : 0268/315046, office@inregistrare-marci.ro	DA
BRAN LAURA GABRIELA 2004 - 1336	**BRANDYNAMICS AGENTIE DE PROPRIETATE INDUSTRIALA S.R.L.** Cluj Napoca, str. Inocentiu Micu Klein, nr.8 Tel/fax: 0364/102070, 0744143965, laura.bran@brandynamics.ro	DA
BROJBOIU DUMITRU ADRIAN FLORINEL 1995-1067	**BIROU DE PROPRIETATE INDUSTRIALA BROJBOIU DUMITRU ADRIAN FLORINEL** Piteşti, Bd. Republicii, bl.212,sc. D, ap.11, jud.Argeş, cod 110176, Tel/Fax.: 0348/412529, GSM: 0745 143095,adrian_brojboiu@yahoo.com	DA
BUCĂTARU RODICA FILICA 1993-14	**ROMINVENT S.A.** Bucureşti, Str. Emil Pangratti nr. 35, et.1, sect.1 Tel: 021/2312515, Fax: 021/2312550 e-mail: office@rominvent.ro	DA

BUCŞĂ GHEORGHE 2005-1391	**INVENTA - AGENŢIE DE PROPRIETATE INTELECTUALĂ S.R.L.** Bucureşti, Bdul Corneliu Coposu, nr. 7, bl. 104, sc. 2, et. 1 ap. 31,sector 3, Tel: 021/3200285, Fax: 021/3228325, e-mail: inventa@mark-patent.ro	DA
BURBEA MILESCU IULIA ADRIANA 2005-1379	**CABINET INDIVIDUAL PROPRIETATE INDUSTRIALA IULIA BURBEA** Bucuresti, sector 1, str. Stirbei Voda nr.105, bl.24B, ap.4, tel: 0726375412, iuliad_bis@yahoo.com	DA
BURŢILĂ IOAN 1993-1022	**MILENIUL 3 Agenţie de Proprietate Industrială S.R.L.** Pascani, Str. Moldovei nr. 10, bloc Crinul, sc. A, Ap. 28, Tel/Fax: 0232/719190; GSM: 0740 820582	DA
BUZLEA ELISABETA 1993-25	**INTELECT S.R.L.** Oradea, B-dul Dacia nr. 48, Bl. D10, Ap.3, OP 9-CP128, Tel 0259/453847, Fax:0259/268094 GSM: 0745 040831, e-mail: info@intelect.ro	DA
BUZLEA MIRCEA VALENTIN 2003- 1234	**INTELECT S.R.L.** Oradea, B-dul Dacia nr. 48, Bl. D10, Ap.3, OP9-CP128, Tel 0259/453847, Fax:0259/268094 e-mail: info@intelect.ro	DA
BUZLEA NARCISA FLORICICA 2003- 1235	**INTELECT S.R.L.** Oradea, B-dul Dacia nr. 48, Bl. D10, Ap.3, OP9-CP128, Tel 0259/453847, Fax:0259/268094 e-mail: info@intelect.ro	DA
CAVESCU ADRIAN 2008-1609	**ROMINVENT S.A.** Bucureşti, Str. Emil Pangratti nr. 35, et.1, sect.1, Tel: 021/2312515, Fax: 021/2312550 e-mail: adriancavescu@yahoo.com	DA
CÂMPEAN GHEORGHE-GEORGEL 1996-1087	**CABINET INDIVIDUAL CAMPEAN GHEORGHE GEORGEL** Campina, str. Dr. Constantin Istrati nr.52, bl.3, ap.5, Tel: 0244/335207, mobil: 0729902117, e-mail: george_campean@yahoo.com	DA
CAMPEANU IOANA AURA 2005-1409	**SD PETOSEVIC ROMANIA SRL** Bucureşti, Calea Victoriei nr.100, sc.1, ap.20, biroul 1, Tel: 021/3057996, Fax: 021/3145481, e-mail: acampeanu@petosevic.com, Mobil: 0723522698	DA
CECIU GABRIELA 1994-1045	**CABINET "CECIU GABRIELA" CONSULTANŢĂ ÎN DOMENIUL PROPRIETĂŢII INTELECTUALE** 300024 Timişoara, Str. Narciselor, nr. 6, sc. A, ap. 110, jud. Timis, Tel/Fax: 0256/494846; GSM: 0745 388 039, e-mail: gabrielaceciu@hotmail.com	DA

CHISTRUGA VICTORIA 2008-1590	**ATELIERELE CFR GRIVIȚA S.A.** Str. Calea Griviței nr.359, tel: 0212240913, fax: 0212241736, e-mail: atgriv@mc.ro	NU
CIRSTEA CRISTINA 2004-1346	**ARIANA BRAND EXPERT SRL** Craiova, calea Severinului, bl.11, sc.1, ap.1, jud. Dolj, 0726718638, c_cirstea@yahoo.com, cristina_cirstea@inregistrare-marci.ro	DA
CIUDA-BERIVOE ANCA 1996-41	**INTELLECTUAL PROPERTY OFFICE SRL** Bucureşti, Str. Alexandru Moruzzi nr. 6, bl. B6, sc. 2, et. 8, ap. 62, sector 3; Tel/Fax: 021/3262388, GSM : 0745 094241, office@ipoffice.ro	DA
CIUPAN CORNEL 2003-1310	**CABINET DE PROPRIETATE INDUSTRIALĂ CIUPAN CORNEL** Cluj Napoca, Str. Mestecenilor nr.6, bl. 9E, ap.2, Tel: 0264/524425; 0264/415051, Fax: 0264/415054, e-mail: cornel.ciupan@muri.utcluj.ro	DA
COCOLOI OANA 2003- 1263	**CABINET OANA COCOLOI** Bucureşti, Drumul Taberei nr.120, bl. OD1, sc.5, ap. 189, sector 6, Tel : 021/7450757, GSM : 0730557744, e-mail : oana_cocoloi@yahoo.com	DA
CODRESCU ANDREEA 2008-1579	**NESTOR NESTOR DICULESCU KINGSTON PETERSEN – CONSILIERE ÎN P.I. S.R.L.** Bucureşti, sector 1, sos. Bucuresti Ploiesti, nr.1A, Bucharest Business Park, corp A, et.1 camerele 9 si 10, tel: 0212011200, fax: 0212011210, andreea.codrescu@nnkp.ro	DA
COJOCNEAN MARIA RODICA 2003- 1241	**INTELMMI CONSULT SRL** Tg. Mures, str. Sârguinței nr.39, ap.12, cod poştal 540543, Tel/fax: 0365 401839, mobil: 0745303867, cojocnean_maria@yahoo.com	DA
COLAN CRISTIAN IONUT 2005-1418	**CABINET PROPRIETATE INDUSTRIALA C.I. COLAN** Bucureşti, str. Mihai Eminescu nr.128-130, ap.17, sect.2, tel: 021.6190308, fax: 021.6190309, ionut.colan@cbea.ro	DA
COMĂNESCU NADIA VASILICA 2003- 1242	**PFIZER ROMANIA SRL** Bucuresti, Splaiul Independentei nr.179, sector 5, cod 050099, Tel: 021/2072800, Fax: 021/2072801, nadia.comanescu@pfizer.com	NU
CONSTANDA CECILIA MĂDĂLINA 2003-1304	**ARIANA AGENTIE DE PROPRIETATE INDUSTRIALA SRL** Bucuresti, str. Aleea Trestiana, nr.4, bl.20, sc.B, ap.72, tel: 0213274978, fax: 0213227689, mobil: 0724260277, e-mail: office@branduri.ro, www.branduri.ro	DA

CONSTANTIN ADRIAN GEORGE 1999-1148	**CONSTANTIN & VELICU – INTELLECTUAL PROPERTY SRL** Bucuresti, sector 4, str. Trestiana nr.1A, bl. 8A, sc.A, ap.16, Tel: 0314256780, fax: 0314256781, office@candv-ip.ro	DA
COSTINESCU PETRU 1998-1125	**PETRU COSTINESCU-DICOSTI** Bucureşti, Str. Viorele nr. 30, bl. 20A, ap. 23, sector 4, OP 44 – CP5, Tel : 021/3303162, Fax : 021/330473 e-mail : petrucostinescu.dicosti@gmail.com	DA
COŞESCU CAMELIA 1999-46/2	**M.D.P. RIGHTS AGENCY SRL** Brasov, str. Lunga nr.270, cod postal 500450, Tel: 0268/440100, 440313; Fax: 0268/440221, Mobil: 0744355100, e-mail: office@mdp-rights-agency.ro www.mdp-rights-agency.ro	DA
CSAPO MARTINESCU ERNEST 1995-1072	**ROMBAT SA** Bistrița, Drumul Cetatii nr.6 Tel. 0263/234011,Fax :0263/234010, e-mail: erni@rombat.ro	NU
CSOMOS LILIANA – MARIA 1999-1144	**EUROPHARM S. A.** Braşov, Str. Poienelor, nr. 5, Tel: 0268/310007, Fax:0268/314026, e-mail: liliana.csomos@gsk.com	NU
DANCIU IOAN 2004 - 1373	**NOWAPATENT SRL** Medias, str. Lotru, nr.4, bl.92, ap.1 Tel : 0269/841373 ; 833273 GSM : 0744556074 Fax : 0269/833273, e-mail : nowapatent@birotec.ro, office@nowapatent.ro	DA
DONȚU OVIDIU-LIVIU 2000-1171	**DONEXPERT SRL** Suceava, str. George Enescu nr.34, bl.D72, sc.A, ap.5, ovidon@ccisv.ro, Tel: o230.215004, 0742108100	DA
DRAGULIN IOANA 2005-1385	**ROMINVENT S.A.** Bucureşti, Str. Emil Pangratti nr. 35, et.1, sector 1, Tel: 021/2312515, 2312541, Fax: 021/2312550, 2312454, e-mail: office@rominvent.ro	DA
DUMITRESCU ARTEMIS SORINA 2003- 1250	**ROMINVENT S.A.** Bucureşti, Str. Emil Pangratti nr. 35, et.1, sect.1 Tel: 021/2312515, Fax: 021/2312550 e-mail:artemisb@rominvent.ro	DA
DUMITRESCU OANA IRINA 2005 - 1434	**INNOVIS INTELLECTUAL PROPERTY** Bucuresti, Calea Rahovei nr.217, bl.12, ap.60, Mobil: 0741572398, e-mail: office@innovis.ro	DA

ENE MARILENA 2003- 1253	**DRINCEANU, ENE & ASOCIATII – CONSILIERI IN PROPRIETATE INDUSTRIALA SRL** Bucuresti, str. Dr. Nicolae D.Staicovici nr.14, sector 5, Tel: 0722558957, fax: 021.2300175, marilena.ene@enepartners.ro	DA
ENE SILVIA 2000-1159	**CABINET M. OPROIU – CONSILIERE ÎN PROPRIETATE INTELECTUALĂ** Bucureşti, Str. Popa Savu, nr. 42, parter, sector 1. Tel : 021/2602833, 021/2602834, Fax : 021/2602835, 021/2602836, CP : 2-229, e-mail : office@oproiu.ro	DA
ENESCU LUCIAN 1992-7	**ROMINVENT S.A.** Bucureşti, Str. Emil Pangratti nr. 35,et.1, sector1, Tel: 021/2312515, 2312541, Fax: 021/2312550, 2312454, e-mail: office@rominvent.ro	DA
ENESCU MIRUNA 2003- 1254	**ROMINVENT S.A.** Bucureşti, Str. Emil Pangratti nr. 35, et.1, sect.1 Tel: 021/2312515, Fax: 021/2312550 e-mail : menescu@rominvent.ro	DA
FAIGHENOV MARIOARA 1995-1063	**AGENŢIE DE PROPRIETATE INTELECTUALĂ ŞI TRANSFER DE TEHNOLOGIE-AGPITT-SRL** Bucureşti, B-dul Libertăţii nr. 12, bl.113, sc.2, et.3, ap.28, sector 4; CP 42-106,Tel: 021/3177693; Fax : 021/3177584 ; GSM : 0744 293552 ; 0724539752 e-mail :faighenov@xnet.ro; office@agpitt.ro	DA
FÂNTÂNĂ RAUL-SORIN 1994-23	**FÂNTÂNĂ RAUL SORIN & ASOCIAŢII SRL** Braşov, str. 9 mai, nr.4, sc.D, ap.3 Punct lucru: Braşov, str. Toamnei 15, ap.9, Tel/fax: 0268531988, office@inventii-marci.ro, www.inventii-marci.ro	DA
FIERĂSCU COSMINA-CATRINEL 1996-42	**ROMINVENT S.A.** Bucureşti, Str. Emil Pangratti nr. 35, et.1, sect.1 Tel: 021/2312515, Fax: 021/2312550 e-mail: office@rominvent.ro	DA
FLOREA ILEANA MARIA 2003- 1258	**NESTOR NESTOR DICULESCU KINGSTON PETERSEN – CONSILIERE ÎN P.I. S.R.L.** Bucureşti, sector 1, sos. Bucuresti Ploiesti, nr.1A, Bucharest Business Park, corp A, et.1 camerele 9 si 10, tel: 0212011200, fax: 0212011210, e-mail : Ileana.florea@nnkp.ro	DA
FRISCH CRINA NICOLETA 2000-1172	**FRISCH & PARTNERS SRL** Bucuresti, str. Ceasornicului, nr.7, sector 1, cod 14111, tel: 0213101165, fax: 0213130130, Mobil: 0722212480, office@frisch.ro, crina.frisch@frisch.ro	DA

FUCIU ANIŞOARA 2003-1259	**CABINET ANI FUCIU SRL** Com.Snagov, Bloc P53, sc.A, ap.1, jud.Ilfov, Tel: 021/3106399, Fax: 021/3106398, GSM: 0744370196, e-mail: ani.fuciu@consilier-marci.ro	DA
FULEA MARIA 1995-1076	**EURORESSOURCES SRL** Medias, str. Ion Creangă, nr.4, ap.6, Tel: 0269/843504, Fax: 0269/824812	DA
GAVRIL NICULINA 2001-1211	**CABINET N. D. GAVRIL S.R.L.** Bucureşti, Str. Ştefan Negulescu nr. 6A, sector 1, 011651 Tel./fax: 021/2302882 , GSM: 0722983520, 0723 383 758, e-mail : cabinetgavril@yahoo.com, gavrilnin@yahoo.com	DA
GAVRILIU ANA-CORINA 1993-1031	**BIOTEHNOS S.A.** Otopeni, Str. Gorunului nr.3-5, Tel: 031.7102402, 0317102383, Fax: 031.7102400, GSM : 0723302092, corinagav@hotmail.com	NU
GÂNSCA AURELIAN TUDOR 2003-1221	**RAMCONSULTING SRL** Cluj Napoca, Str. Augustin Buneanr.28, fax.0364/401528 tel. mobil 0722-229696 e-mail ramcluj@yahoo.com	DA
GHENU MIHAELA 1993-15	**ROMINVENT S.A.** Bucureşti, Str. Emil Pangratti nr. 35, et.1, sect.1 Tel: 021/2312515, Fax: 021/2312550 e-mail: office@rominvent.ro	DA
GHEORGHICESCU EUGENIA 1994-1048	**ICTCM S.A.** Bucureşti, Şos. Olteniței nr. 103, sector 4, Tel: 021/3321870 , 3323770/437, Fax: 021/3320775, 3321870 GSM:0721863338, e-mail: egheorghicescu@yahoo.com	NU
GHIȚĂ CONSTANTIN 1992-13	**CONSTANTIN GHIȚĂ OFFICE SRL** Timişoara, Str. Take Ionescu nr. 24-28, sc. B ap. 2 Jud.Timiş, Tel/Fax: 0256/435976, GSM: 0744 162462, e-mail: ghita@ghitaconstantin.ro	DA
GLADCOV PETRE 1999-1135	**GLADCOV PROINVENT** Bucuresti, str. Mizil nr.7, bl.G19, ap.35, Tel: 6307728, petregladcov@yahoo.com	DA
GRECU ELENA 2005 - 1382	**NOMENIUS S.R.L.** Bucuresti, sector 6, str. G.M. Zamfirescu nr.46, bl.22A, sc.1, ap.11, camera 1, elena.grecu@nomenius.ro	DA

HARSANY ALEXANDRU 2003-1251	**NESTOR NESTOR DICULESCU KINGSTON PETERSEN – CONSILIERE IN P.I. S.R.L.** Bucureşti, sector 1, sos. Bucuresti Ploiesti, nr.1A, Bucharest Business Park, corp A, et.1, camerele 9 si 10, Tel : 021/2011200, Fax : 021/2011210, GSM : 0722203934, e-mail : alexandru.harsany@nnkp.ro	DA
HĂISAN MARIA 2000-1202	**CABINET INDIVIDUAL MARIA HĂIŞAN** Botoşani, calea Natională nr.65, bl. I3, ap.10, tel: 0231534249, mobil: 0728004574, mh20@k.ro	DA
IACOBINI ANCA SVETLANA 2003- 1262	**IACOBINI&CO, CONSILIERI IN DREPTUL DE PROPRIETATE INDUSTRIALA SRL** Bucuresti, Calea Mosilor, nr.258, bl. 4bis, ap.22, sector 2, Tel : 021/2104690 ; Fax : 021/2104793 E-mail : asimri@yahoo.com	DA
IACOBINI MIHNEA RĂZVAN 2003- 1261	**IACOBINI&CO, CONSILIERI IN DREPTUL DE PROPRIETATE INDUSTRIALA SRL** Bucureşti, Calea Mosilor, nr.258, bl. 4bis, ap.22, sector 2, Tel : 021/2104690 ; Fax : 021/2104793 E-mail : asimri@yahoo.com	DA
IOACĂRĂ VALENTIN 1999-50	**ROVALCONS SRL -AGENȚIE DE PROPRIETATE INTELECTUALĂ** Câmpina, Str. Orizontului, nr.1, bl. R10, ap.27, Jud. Prahova, Tel/Fax: 0244/371390; GSM : 0722 540580 e-mail: rovalcons@xnet.ro	DA
IOANITESCU TRAIAN 1994-1053	**CABINET INDIVIDUAL IOANIȚESCU TRAIAN** Bucureşti, Bd. Timişoara nr.49, Bl Cc6, ap.27, sector 6, Tel: 021/4402510	DA
ION DAN ADRIAN 2003-1260	**CABINET PROPRIETATE INDUSTRIALA – IONDA** Bucuresti, 010577, Calea Dorobantilor nr.126-130, bl.8, ap.50, Tel/fax: 021/2316549, Mobil: 0722687982 e-mail: ionda@rdsmail.ro	DA
ION RODICA-COCUȚA 1993-1032	**CABINET DE PROPRIETATE INDUSTRIALĂ "BIONPI"** Bucureşti, 010577, Calea Dorobanților 126-130 Bl. 8, et. 9 Ap. 50 sector 1, cod 010577, Tel/Fax: 021/2316549, 031/8054616 GSM: 0723 187944, 0746184697 e-mail: bionpi@rdsmail.ro, bionpi@hotmail.com	DA
ISOC DORIN 1994-1052	**INTEGRATOR CONSULTING SRL** Cluj Napoca, Str. Dunării nr. 25 blC1 ap5,jud. Cluj Tel/Fax: 0264/442817, GSM : 0745235585 e-mail : dorin.Isoc@aut.utcluj.ro	DA

ISTRATE ŞTEFAN 2000-1175	**SOLO INVENT S.R.L.** Bucureşti, Calea 13 Septembrie, nr. 104, bl. 48, ap. 8, sector 5, Tel/Fax: 021/4511497, GSM: 0744 313 229, solo_invent@yahoo.com	DA
ITU TEODORA 2003-1268	**CONINFO S.R.L.** Târgu Mures, str. Lacrimioarea nr.9,Tel:0265/210138, Fax: 0265/210109, Mobil: 0729618641 e-mail: teodora@coninfo.ro, office@coninfo.ro	DA
IVANCA GAVRIL 2004-1357	**CABINET PROPRIETATE INDUSTRIALA ARINOVA** Arad, 310151, str. Coriolan Petreanu, nr.28, Tel/fax: 0257/255842, mobil: 0744246562, info@arinova.ro	DA
IVANCA MARIA ELISAVETA 1993-1033	**AGENŢIA DE PROPRIETATE INDUSTRIALĂ "LABIRINT"** Arad, Str. Coriolan Petreanu nr. 28, Tel/Fax: 0257/255842, GSM: 0722 458129 e-mail: info@labirint.ro	DA
IVĂNESCU GABRIEL DAN 1996-1091	**CABINET INDIVIDUAL- IVANESCU GABRIEL DAN** Braşov, Str. Al. I. Cuza nr. 58 ap. 7, tel: 0268471650, fax: 0368816013, GSM: 0722 248415, e-mail: d.ivanescu@xnet.ro	DA
KLEININGER TOMA 2005-1423	**I.P. NEW MARK COMPANY S.R.L.** Bucuresti, sector 3, bd. Mircea Voda, nr.37, bl. M29, sc.C, ap.83	DA
LARION ELISABETA-SONIA 1992-9	**ROMINVENT S.A.** Bucureşti, Str. Emil Pangratti nr. 35, et.1, sect.1 Tel: 021/2312515, Fax: 021/2312550 e-mail: office@rominvent.ro	DA
LAZĂR ELENA 1997-28	**CABINET DE PROPRIETATE INDUSTRIALĂ** Buzău, Str.Unirii, Bl.16C,Et.3, Ap. 12, cod 120013, OP 1, CP 52, Tel./Fax: 0238 724262 GSM: 0723 328633, cpielena@recomplast.com	DA
LORENŢ ALEXANDRU 1992-6	**INVENTA – AGENTIE DE PROPRIETATE INTELECTUALA S.R.L.** Bucureşti, Bdul Corneliu Coposu, nr. 7, bl. 104, sc.2, etaj 1, ap.31, sector 3, Tel : 021/3200285, Tel/Fax :021/3228325, inventa@mark-patent.ro	DA
LUCĂCEL MIHAIELA 2003- 1288	**CABINET DE PROPRIETATE INDUSTRIALA LUCACEL MIHAIELA I.I.** Bucuresti, sector 3, aleea Rotunda nr.2, bl. H8, ap.38, GSM:0745347813, e-mail : office@markdesign.ro	DA
MACAMETE ELENA 1992-1003	**ICPE CA** Bucureşti, Splaiul Unirii 313, sect. 3 Tel: 021/3467231, mobil: 0722642756, lmacamete@icpe-ca.ro	NU

MANEA MARCELA 2008-1602	**ROMARK INTELLECTUAL PROPERTY** Bucuresti, Aleea Campul cu flori nr.12, bl. A49, ap.35, sector 6, mobil: 0724755705	DA
MARINESCU RUXANDRA 2003-1271	**PATENTMARK S.R.L.** Bucureşti, Str. Dr. N. Turnescu nr. 2, sector 5, Tel/fax 021/3121669, Fax: 021/2233963, e-mail: stema@pcnet.ro , 0722626875	DA
MARTINESCU ALINA NICOLETA 2008-1605	**ROMINVENT S.A.** Bucureşti, Str. Emil Pangratti nr. 35, et.1, sect.1, Tel: 021/2312515, Fax: 021/2312550 e-mail: alina.v.burlacu@gmail.com	DA
MĂRGĂRIT CĂTĂLIN 2004-1364	**SOCIETATE CIVILĂ PROFESIONALĂ MĂRGĂRIT, FLOROV & ASOCIAȚII** Bucureşti, str. Domei nr.56, et.1, camera 1, tel: 0214103992, fax: 0214103570, e-mail: office@mfplawyers.ro	DA
MIHAI LUCIAN 2001-1209	**LINKLATERS MICULIȚI ŞI ASOCIATII S.C.P.A.** Bucureşti, Str. Nicolae Iorga, nr. 8, sector 1 Tel : 021/3071500, Fax : 021/3071555 e-mail: lucian.mihai@linklaters.com, lucian.mihai@drept.unibuc.ro	DA
MIHUT IONEL OVIDIU 2004 - 1365	**BOSTINA SI ASOCIATII – INDUSTRIAL PROPERTY SRL** Bucuresti, sector 1, str. Aleea Alexandru , nr20A, camera 2, Tel/ fax: 021/3194466, Mobil: 0722294830, ovidiu.mihut@bostinalawyers.eu	DA
MILCEV GABRIELA 2003- 1230	**ALLEGRA CONSULTING SRL** Bucureşti, Aleea Huedin nr.1, bl.5, sc.1, ap.5, sector4, GSM: 0722249961, Tel/Fax: 021/3231384 e-mail: gabriela.milcev@allegra.ro; www.allegra.ro	DA
MINCA DENIS ANTOANETA 2006- 1519	**HAHUI, MINCA SI ASOCIATII SRL** Bucuresti, str. Ghiocei nr.12, sector 2, tel: 021.3189619, fax: 021.3109189, e-mail: dns_minca@yahoo.com	DA
MÎNDRU MIHAELA 2003-1257	**CABINET INDIVIDUAL MÎNDRU MIHAELA** Bucureşti, Str. Grigore Alexandrescu nr.1, bl.D7, ap.4, sector1, Fax: 021/2230342 GSM: 0722601120 e-mail: florea@gide.com	DA
MOHONEA CRISTIAN 1997-62	**PATENTMARK S.R.L.** Bucureşti, Str. Dr. N. Turnescu nr. 2, sector 5, Tel/fax 021/3121669, , Fax: 021/2233963, e-mail: stema@pcnet.ro	DA

MOHONEA LILIANA 1997-61	**PATENTMARK S.R.L.** Bucureşti, Str. Dr. N. Turnescu nr. 2, sector 5, Tel/fax 021/3121669, Fax: 021/2233963, e-mail: stema@pcnet.ro	DA
MUŞATESCU ANDRA OANA 2000-1181	**ANDRA MUSATESCU CABINET DE PROPRIETATE INDUSTRIALA** Bucureşti, Str. Drumul Taberei nr. 71, Bl. TD 42, sc. 1, et. 4, ap. 28, sector 6 GSM : 0722 879810 ; e-mail : amusatescu@dnt.ro	DA
NĂSTASE CRISTIAN 2000-1184	**SD PETOSEVIC ROMANIA SRL** Bucureşti, Calea Victoriei nr.100, sc.1, ap.20, biroul 1, Tel: 021/3057996, Fax: 021/3145481, cnastase@petosevic.com	DA
NEACSU CARMEN AUGUSTINA 2000- 1186	**CABINET INDIVIDUAL NEACSU CARMEN AUGUSTINA** Baia Mare, str. Rozelor, nr.12/3, tel: 0727318168, e-mail: carmen@bic.cdimm.org	DA
NEAGU CATALIN 2005 - 1458	**CABINET INDIVIDUAL PROPRIETATE INDUSTRIALA CATALIN NEAGU** Iasi, str. Tutea Petre nr.5, bl.909, tr.1, ap.11, Cod postal: 700730, Tel: 0232/276000, Fax: 0232/405425, 0232/211843, Mobil: 0744514264, e-mail: catalin.neagu@proprietateindustriala.ro	DA
NEGOMIREANU LIVIA 1999-1140	**CABINET INDIVIDUAL NEGOMIREANU LIVIA** Bucuresti, Sos. Nicolae Titulescu nr.94, bl.14A, ap.127,sect.1, Tel: 0314214598, GSM: 0722444719, cabinetnegomireanu@airbites.ro	DA
NICOLAESCU DANIELLA-OLGA 1992-1006	**ROMINVENT S.A.** Bucureşti, Str. Emil Pangratti nr. 35, et.1, sect.1 Tel: 021/2312515, Fax: 021/2312550 e-mail: office@rominvent.ro	DA
NICOLAE IOAN 1993-22	**CABINET INDIVIDUAL "INDEPENDENT PROPRINI AGENT"** Bucureşti, sector 5, Str. Fabrica de chibrituri nr. 42 Tel/ Fax: 021/3352938, GSM: 0728.865.008	DA
NIȚĂ FLORINA 1996-1083	**OLTCHIM SA** Râmnicu Vâlcea, Str. Uzinei nr. 1, 240050, jud. Vâlcea Tel: 0250/701200/3225, Fax: 0250/735030 e-mail: oltchim@oltchim.ro	NU
NIȚU ION 2000-1204	**CABINET INDIVIDUAL – NITU ION** Constanta, str. Dezrobirii nr.110, bl. IS8, sc.A, ap.1, Tel: 0241/512608, mobil: 0723317298	DA

OLTEANU CAMELIA 2000 - 1189	**ROMINVENT S.A.** Bucureşti, Str. Emil Pangratti nr. 35,et.1, sector1, Tel: 021/2312515, 2312541, Fax: 021/2312550, 2312454, e-mail: office@rominvent.ro	DA
OPREA MARILENA 2003-1277	**CABINET MARILENA OPREA** Bucuresti, sector 6, str. Mărgelelor nr.6, bl. 304, sc.4, ap.45, tel: 0722259260, moprea@cimo.ro, marilena.oprea@cimo.ro	DA
OPREA PATRICIA DIANA 2005-1412	**DICONSULT – Cabinet consiliere in domeniul proprietatii industriale** Cluj Napoca, str. Mircea cel Batran, nr.2, ap.12, Tel: 0264/565885, mobil: 0724323761, patricia.ciceo@terapia.ro	DA
OPROIU MARGARETA 1992-8	**CABINET M. OPROIU-CONSILIERE ÎN PROPRIETATE INTELECTUALĂ** Bucureşti, Str. Popa Savu, nr. 42, parter, sector 1, Tel : 021/2602834, 021/2602833, Fax : 021/2602836, 021/2602835, P.O.Box 2-229, e-mail : office@oproiu.ro	DA
OSIESCU TRAIAN 1999-1138	**OSTER – SOCIETATE CIVILA PROFESIONALA DE PROPRIETATE INDUSTRIALA** Bucuresti, Str. Batiste nr.35, ap. 23, sector 2, cod 020935, Tel/Fax: 021/3147249 , GSM: 0723.177.236, traianosiescu@xnet.ro	DA
PALKO SORINA-IUSTINA 1999-1150	**AEROSTAR S.A.** Str. Condorilor, nr. 9, Bacău Tel : 0234/175 070, Fax : 0234/ 172 023, e-mail : aerostar@aerostar.ro	NU
PANTILIMON MIHAI 2004 - 1337	**BRANDYNAMICS AGENTIE DE PROPRIETATE INDUSTRIALA S.R.L.** Piatra Neamt, Aleea Caisilor nr.9, bl.13, ap.17 Tel/fax: 0233/232452, 0364/102070, 0747403927, OP3, CP 19 Piatra Neamt, office@brandynamics.ro	DA
PAVEL SORIN EDUARD 2003-1273	**SCHOENHERR INTELLECTUAL PROPERTY S.R.L.** Bucureşti, bd. Dacia nr.30, etaj 4, camera – Echipa Sebastian 01, tel: 0213196790, fax: 0213196791, e.pavel@schoenherr.ro	DA
PĂUNEȚ ALEXANDRINA 2003- 1245	**GLOBAL CONSULTING S.R.L.** Iasi, spl. Bahlui, nr.29, bl. B5, sc.A, ap.7 Tel: 0726737527	DA
PEICIU ADRIANA 2003-1289	**CABINET INDIVIDUAL PEICIU ADRIANA** Bucuresti, str. Stefan cel Mare nr.230, Bl.46, ap.47, Tel/fax: 021/2360317, 2104132	DA

PETCU COSTIN 97-1115	**ROMINVENT S.A.** Bucureşti, Str. Emil Pangratti nr. 35, et. 1, sect. 1 Tel: 021/2312515, 2312541, Fax: 021/2312550, 2312454,e-mail: cpetcu@rominvent.ro	DA
PETREA DANA MARIA 2003- 1223	**CABINET M. OPROIU-CONSILIERE ÎN PROPRIETATE INTELECTUALĂ** Bucureşti, Str. Popa Savu, nr. 42, parter, sector 1, Tel : 021/2602834, 021/2602833, Fax : 021/2602836, 021/2602835, P.O.Box 2-229, e-mail : office@oproiu.ro	DA
PIOARU RALUCA ANDREEA 1999-56	**ROMPROSPER SERVIMPEX SRL** Bucureşti, Şos. Mihai Bravu nr. 294, bl.6,sc.B, ap. 63, sector 3, cod 030319, Tel/Fax: 021/3222857, 021/3207419, fax: 326.20.20 Mobil:0744654128;0744536405, 0724880514 e-mail: office@piva.ro; raluca_pioaru@yahoo.com	DA
POP CĂLIN RADU 1996-50	**CABINET ENPORA S.R.L.** Bucureşti, str. George Calinescu nr.52A, ap.1, 011694, Tel: 021 2300990; 031 1001634, Fax: 021 2302311; 031 1007927, pop@patents.ro	DA
POP MARIA 2004- 1355	**CABINET PROPRIETATE INDUSTRIALĂ MARIA POP** Bucureşti, Intrarea Vasile Paun nr.5, ap.2, sector 5, Tel: 021/ 3159040, Fax: 021/3161888, office@legal-assistance.ro	DA
POP MOTOGNA CLELIA 2004 - 1351	**CONSTANTIN GHIȚĂ OFFICE SRL** Timişoara, str. Take Ionescu nr. 24-28 sc. B, ap. 2, Tel/Fax: 0256/435976,: clelia@ghitaconstantin.ro	DA
POP VIRGINIA DAISY 1992-2	**CABINET ENPORA S.R.L.** Bucureşti, str. George Calinescu nr.52A, ap.1, 011694, Tel: 021 2300990; 031 1001634, Fax: 021 2302311; 031 1007927, pop@patents.ro	DA
POPA CRISTINA 2000-1193	**ROMINVENT S.A.** Bucureşti, Str. Emil Pangratti nr. 35, et. 1, sect. 1 Tel: 021/2312515, 2312541, Fax: 021/2312550, 2312454,e-mail: office@rominvent.ro	DA
POPESCU ANGELA 1997-1103	**CABINET PROPRIETATE INDUSTRIALĂ POPESCU ANGELA** Bucureşti, str. Complexului nr.10, bl.40, ap.14, Tel :021/3243756, tel : 0318.04.68.81 GSM : 0723051279, angela_intelect@yahoo.com	DA
POPESCU CODRUTA OCTAVIA 2004 - 1326	**ARIANA AGENȚIE DE PROPRIETATE INDUSTRIALĂ SRL** Timisoara, Calea Aradului, nr.33, ap.7 Tel: 0722538766, c_popescu2000@yahoo.com	DA

POPESCU LAURENTIU HOREA 2004-1354	**V&f IP CONSULTING SRL** Bucuresti, Bd Camil Ressu, nr.27, bl.N1, ap.214, Tel: 021/3140200, Fax: 021/3140290, Mobil: 0744487223, popescul@vf.ro	DA
POPESCU LIVIA 2004-1312	**CABINET POPESCU LIVIA** Bucuresti, bd. Camil Ressu 27, bl.N1, ap.188 Tel: 021/3481010, liviap25@yahoo.com	DA
POPESCU MAGDALENA DANIELA 2005-1466	**SOCIATATE CIVILA PROFESIONALA LEGAL2M** Bucuresti,str. George Enescu nr.7, et.4, ap.23, mobil: 0728839880, fax: 021.3154462, magda.popescu@legal2m.com	DA
POPESCU RADU-ROMEO 2001-1207	**CABINET POPESCU RADU ROMEO** Bucureşti, Bd. Corneliu Coposu nr. 3,bl.101,sc.3,et.4, ap.50, sector 3, GSM : 0721753049, e-mail : romeoradu.popescu@rdslink.ro	DA
PRISTAVU GHEORGHE 2008-1591	**BRANDYNAMICS AGENTIE DE PROPRIETATE INDUSTRIALA S.R.L.** Piatra Neamt, Aleea Caisilor nr.9, bl.13, ap.17 Tel/fax: 0233/232452, 0364/102070, 0747403927, OP3, CP 19 Piatra Neamt, office@brandynamics.ro	DA
PUŞCAŞ NICOLAE IOSIF 2005- 1377	**CABINET PROPRIETATE INDUSTRIALĂ PUŞCAŞ NICOLAE IOSIF** Bucureşti, str. Secerişului nr.25, sector 4, Tel/Fax : 021/ 332.73.88, Mobil: 0722.878.946	DA
PUŞCAŞU DAN 1994-1056	**LOYAL PARTNERS – AGENȚIE DE PROPRIETATE INTELECTUALĂ SRL** Galati, Str. Portului nr.23, Parcul De Soft, cam.307, cod 800025, Tel/Fax: 0236/464847, tel/fax: 0236/407032, GSM: 0722 744241, office@loyalpartners.ro www.loyalpartners.ro	DA
RADU DANIELA 2003-1240	**CONSINVENT S.R.L.** Buzau, b-dul Unirii, bl.35B, ap.2, mobil : 0745452268 E-mail: consinvent@yahoo.com	DA
RASKAI MARIA MAGDALENA 1993-28	**RASKAI M M BREVMARC CONSULT S.R.L.** Dej, Str. Unirii, nr.3,BL.d8, ap.7, judetul Cluj, 405200, Tel/Fax: 0264/211847, GSM: 0742084050, raskaimm@yahoo.com	DA
RAȚĂ ANDREI VLAD 2005 - 1381	**RATZĂ ŞI RATZĂ SRL** Bucureşti, B-dul A.I. Cuza Nr. 52-54, Sect.1 Tel :021/2601348, Fax : 021/2601349 email : office@ratza-ratza.com, avr@ratza-ratza.com	DA
RĂDULESCU MIOARA 1996-47	**TERMOOPTIM SRL** Str. Cetatea de Balta nr.118, bl.9, sc.B, ap.12, tel/fax : 0214330310, termooptim@rdslink.ro	NU

RAŢĂ GRIGORE 1992-3	**RATZA SI RATZA SRL** Bucureşti, B-dul A.I. Cuza Nr. 52-54, Sect.1 Tel :021/2601348, Fax : 021/2601349 email : office@ratza-ratza.com, gregory@ratza-ratza.com	DA
ROBU MARICICA 1999-1133	**SC MITTAL STEEL ROMAN SA** Roman, Str.Ştefan cel Mare,nr.15, parter, sc.A, cod 611038, Tel: 0233/701403, 0233/701223, Fax: 0233/748405, 0233/748465 maricica.robu@mittalsteel.com	NU
ROMAN IOAN 1999-1152	**IAR S.A. GHIMBAV** Braşov, Str. Aeroportului nr. 1, Tel: 0268/475269/1076,Fax: 0268/475287, Mobil :0745145535, e-mail: ioanry@yahoo.com	NU
ROŞ VIOREL 2006-1485	**CABINET INDIVIDUAL ROŞ VIOREL** Bucuresti, bd.Unirii nr.66, bl.K3, ap.7, Mobil: 0722560675, fax: 3208044, e-mail: viorelros@asdpi.ro	DA
RUTA FULGER LAURENTIU 2005 - 1470	**CABINET DE PROPRIETATE INDUSTRIALA RUTA FULGER LAURENTIU** Cluj Napoca, bd. 21 decembrie, nr,40, ap.4, Mobil: 0747892450, ruta_laurentiu@yoahoo.com	DA
SAVU MARIANA 2004-1342	**CABINET DE PROPRIETATE INDUSTRIALA SAVU MARIANA** Bucuresti, str. Paul Greceanu nr.9, bl.20A, ap.26, Tel/ Fax: 021.2120651, mobil: 0722783660, liliana.savu@credidam.ro	DA
SECĂREANU DOINA MARIA 2003-1286	**INVENTA - AGENTIE DE PROPRIETATE INTELECTUALA S.R.L.** Bucureşti, Bdul Corneliu Coposu, nr. 7, bl. 104, sc.2, etaj 1, ap.31, sector 3, Tel : 021/3200285, Tel/Fax : 021/3228325, e-mail : inventa@mark-patent.ro	DA
SOARE LILIANA 1999-060	**INVENTA - AGENTIE DE PROPRIETATE INTELECTUALA S.R.L.** Bucureşti, Bdul Corneliu Coposu, nr. 7, bl. 104, sc. 2, etaj 1, ap. 31, sector 3, Tel: 021/3200285, Fax: 021/3228325, inventa@mark-patent.ro	DA
SPRINCEANU NICOLAE 1996-1097	**"SPRINCEANU NICOLAE"** **AGENŢIE DE CONSULTANŢĂ ÎN PROPRIETATE INTELECTUALĂ ŞI TRANSFER DE TEHNOLOGIE** Drobeta Turnu Severin Str. Gheorghe Ionescu Siseşti nr. 96, bl.E2, sc.1, ap.8, Tel/Fax: 0352801490; GSM:0721 796318 e-mail: NicolaeSprinceanu@yahoo.com	DA

STANCIU ADELINA 1994-14	**HARCOV A.P.I. SRL** Sfântu Gheorghe, Jud Covasna Str. Nicolae Iorga nr. 61 bl. 10 E sc. B. ap.9 Tel. 0267/ 352 267, Mobil:0744435291, stanciu@planet.ro, propind@mail.asimcov.ro	DA
STANCIU ION 1994-1058	**S.N.P. PETROM S.A.-SUCURSALA I.C.P.T. CAMPINA** Jud. Prahova, Cămpina 105600, B-dul Culturii nr. 29, Tel:0244/549944, Fax: 0244/549682, ion.stanciu@petrom.com	NU
STĂNCESCU ALIN CRISTIAN 2003-1278	**LEGAL BRAND S.R.L.** Bucureşti, Str. Nicolae Licăreţ nr.1, bl.33, sc.C, ap.107,Tel: 0722607380, legal.brand@easynet.ro	DA
STĂNCESCU ANCA 2000-1194	**LEGAL BRAND S.R.L.** Bucureşti, Str. Nicolae Licăreţ nr.1, bl.33, sc.C, ap.107,Tel: 0722674635, legal.brand@easynet.ro	DA
STIOPU NORICA 2003-1280	**MOBILENIA SRL** Bucureşti, Şos. Pantelimon nr.161, sector 2, Tel : 021/2506270 Fax : 021/2507456 e-mail : norica.stiopu@mobilenia.com	NU
STOIAN IOAN 1992-1008	**AGENŢIE DE PROPRIETATE INDUSTRIALĂ ŞI TRANSFER TEHNOLOGIC "STOIAN IOAN"** Roman, 611127, B-dul Republicii, bloc 46, sc. C, ap. 35, jud. Neamţ, Tel/Fax: 0233/741268, GSM: 0745 643738, istoian@engineer.com	DA
STRECHE GHERGHINA 1997-1116	**S.C. PETROM S.A.** Bucuresti, Calea Dorobantilor nr. 239, Sector 1. Telefon: 40 60092; Mob. 0723 55 20 26; Fax: 4060433 e-mail: gherghina.streche@petrom.com	NU
STURZA IOANA 1999-59	**CABINET M. OPROIU-CONSILIERE ÎN PROPRIETATE INTELECTUALĂ** Bucureşti, Str. Popa Savu, nr. 42, parter, sector 1, Tel : 021/ 2602833, 021/2602834, Fax : 021/2602836, 021/2602835, P.O.Box2-229, office@oproiu.ro	DA
STURZA OANA ALINA 2003-1224	**CABINET INDIVIDUAL OANA ALINA STURZA** Bucuresti, Intr. Teiul Doamnei, nr.1, bl.19A, ap.39 Mobil: 0741136409, e-mail: alinasturza@gmail.com	DA
SULIMAN MARIA-GABRIELA 1999-1147	**AGENŢIA NATIONALĂ A MEDICAMENTULUI** Bucureşti, Str. Av. Sănătescu nr. 48 Tel.: 021/2241710/369, Fax: 021/2243497 e-mail:mariasuliman @anm.ro	NU
SZENTE SÁNDOR 1999-48	**SZENTE SÁNDOR** Odorheiu Secuiesc, str. Victoriei, nr. 41, bl. U6, et.1, ap. 4, judeţ Harghita, cod poştal 535600, Tel. /fax 0266/219143,e-mail: prooffice@szente.ro	DA

ŞANTA VALENTINA 2003-1227	**CABINET INDIVIDUAL VALENTINA ŞANTA** Tg.Mures, str. Koos Ferencz nr.21, bl.21, ap.44, Mobil: 0740028967, 0728151499 vsanta@gedeon-richter.ro	DA
ŞOVA DAN-EUGEN 1993-1013	**PIDES-CABINET DE PROPRIETATE INDUSTRIALĂ** Bucureşti, Str. Valea Buzăului, nr. 10, bl. G30, ap. 36, sector 3, Tel: 021/3455351 GSM: 0723708632 e-mail: pides2004@yahoo.com	DA
ŞOVAR IOAN 1995-32	**CABINET DE PROPRIETATE INDUSTRIALĂ S.I. SRL** Timişoara, Str. Moise Doboşan nr.110, cod 300600 Tel.0256/475105;GSM: 0722 984909, e-mail: ioan_sovar@yahoo.fr	DA
TAVASZI ZOLTAN 2005-1471	**CABINET PROPRIETATE INDUSTRIALA TAVASZI ZOLTAN** Bucuresti, Calea Mosilor nr.135, et.7, ap.14, tel: 021.3155969, fax: 021.3155969, tavaszi.zoltan@gmail.com	DA
TĂRĂBÎC LUCIAN 2000-1195	**LUTARIS INTELPROT S.R.L.** Timisoara, 300426, str. Ana Ipatescu nr.45, Tel/Fax: 0256/489301, Mobil: 0742143718, 0723319154, e-mail: qualitarium@qualitarium.ro	DA
TĂRCHILA NICOLETA AURICA 2008-1595	**CABINET ENPORA S.R.L.** Bucureşti, str. George Calinescu nr.52A, ap.1, 011694, Tel: 021 2300990; 031 1001634, Fax: 021 2302311; 031 1007927, pop@patents.ro	DA
TĂTARU DOINA 1995-19	**PERSOANĂ FIZICĂ** Piatra Neamţ, Str. Apele Minerale nr. 4, Tel: 0233/223602, e-mail: doina_tataru@msn.com	DA
TEODORESCU MIHAELA 1995-30	**ROMINVENT S.A.** Bucureşti, Str. Emil Pangratti nr. 35, et.1, sect.1 Tel: 021/2312515, Fax: 021/2312550 e-mail: office@rominvent.ro	DA
TEODORU EMANUEL 2004-1322	**TEODORU & ASSOCIATES INTELLECTUAL PROPERTY AGENCY** Bucuresti, bd. Marasesti nr.2B, bl.A, sc.2, parter, ap.4 bis, cod postal 040254, Tel: 323.08.38, Fax: 326.39.55, e-mail: emanuel@teodoru.ro, www.romaniatrademarks.ro	DA

TEODORU VIOLETA 2003-1264	**TEODORU & ASSOCIATES INTELLECTUAL PROPERTY AGENCY** Bucuresti, bd. Marasesti nr.2B, bl.A, sc.2, parter, ap.4 bis, cod postal 040254, Tel: 323.08.38, Fax: 326.39.55, GSM: 0722549219 e-mail: violeta@teodoru.ro, www.romaniatrademarks.ro	DA
TOMUŞ OCTAVIAN ION 2005-1481	**SOCIETATE CIVILĂ PROFESIONALĂ MĂRGĂRIT, FLOROV & ASOCIAȚII** Bucureşti, str. Domei nr.56, et.1, camera 1, tel: 0214103992, fax: 0214103570, e-mail: office@mflplawyers.ro	DA
TUDOR DANIELA 1999-1136	**TUDOR DANIELA – persoana fizica autorizata** Bucuresti, str. Baba Novac nr.11, bl. G17, ap.51, cod postal 031623, Tel./Fax.: 040213240412 Mobil : 0749218326, consultanta@tudordaniela.ro	DA
TURTOI RADUCU 2007- 1545	**TURTOI INTELECTUAL PROPERTY FIRM SRL** Bucuresti, Splaiul Independenței nr.3, bl.17, ap.7,sector 5, mobil: 0722390388, tel/fax: 021.3135120, office@turtoi.ro, www.turtoi.ro	DA
ȚOȚU IOAN 2000-1196	**N.P.C. S.R.L.** Brasov, str. Alexandru cel Bun, nr.13, bl.E28, ap.7, cod 500025, OP 1 – CP 298, GSM: 0744520357, e-mail: totu@unitbv.ro	DA
ȚULUCA DOINA 1996-48	**NESTOR NESTOR DICULESCU KINGSTON PETERSEN – CONSILIERE ÎN P.I. S.R.L.** Bucureşti, sector 1, sos. Bucuresti Ploiesti, nr.1A, Bucharest Business Park, corp A, et.1 camerele 9 si 10, tel: 0212011200, fax: 0212011210, e-mail : doina.tuluca@nnkp.ro	DA
ȚURCANU CONSTANTIN 1992-10	**INVENTA - AGENTIE DE PROPRIETATE INTELECTUALA S.R.L.** Bucureşti, Bdul Corneliu Coposu, nr. 7, bl. 104, sc.2, etaj 1, ap.31, sector 3, Tel : 021/3200285, Tel/Fax : 021/3228325,GSM : 0744 324510, e-mail : inventa@mark-patent.ro	DA
UDREA ELENA RODICA 1994-25	**OSTER – SOCIETATE CIVILA PROFESIONALA DE PROPRIETATE INDUSTRIALA** Bucuresti, Str. Batiste nr.35, ap. 23, sector 2 Tel/Fax: 021/3147249, 0721254270, traianosiescu@xnet.ro	DA
VASILESCU RALUCA 1995-37	**CABINET M. OPROIU-CONSILIERE ÎN PROPRIETATE INTELECTUALĂ** Bucureşti, Str. Popa Savu, nr. 42, parter, sector 1, Tel : 021/2602834, 021/2602833, Fax : 021/2602836, 021/2602835, office@oproiu.ro	DA

VĂTAVU LIVIU 2006- 1539	**SC ANTIBIOTICE SA** Iasi, str. Valea Lupului nr 1, cod 707410, tel: 0742532882. 0727024582, fax: 0232.211020, e-mail: liviu.vatavu@antibiotice.ro, trademarks@antibiotice.ro	NU
VELCEA MARIAN 1994-26	**INVEL – AGENȚIE DE PROPRIETATE INDUSTRIALĂ** Bucureşti, str. Ion Ghica nr.3, ap.20, Fax: 0311.027.616, GSM: 0723205048, 0788885352, velcea@invel.ro	DA
VELICA ION GABRIEL 2004 - 1370	**CABINET VELICA – Agenție de proprietate industrială** Bucuresti, str. Brutus M.I., nr.13, ap.3, cod 050124 Tel/ Fax: 021/3357463, Mobil: 0722645283, www.velica.ro, office@velica.ro	DA
VELICU ANCA 2003- 1275	**CONSTANTIN & VELICU – INTELLECTUAL PROPERTY SRL** Bucuresti, sector 4, str. Trestiana nr.1A, bl. 8A, sc.A, ap.16, Tel: 0314256780, fax: 0314256781, office@candv-ip.ro	DA
VELȚAN LOREDANA 1999-45	**INVENTA - AGENTIE DE PROPRIETATE INTELECTUALA S.R.L.** Bucureşti, Bdul Corneliu Coposu, nr. 7, bl. 104, sc.2, etaj 1, ap.31, sector 3, Tel : 021/3200285, Tel/Fax :021/3228325,inventa@mark-patent.ro	DA
VIRGILIUS VASILACHE 2003-1228	**EDIPLAST S.R.L.** Tg. Mureş, Str. Măgurei nr.25, ap.2, 0744394036 Tel/Fax: 0265/263775,moniadel@artelecom.net	DA
VISALOM MONICA 2004 - 1340	**AGENȚIE DE PROPRIETATE INDUSTRIALĂ – APIA SRL** Bucureşti, Str. Romancierilor nr.5, bl.C14, sc.B Ap.41, sector 6; OP 23 CP 11,Tel./Fax: 021/7783100; e-mail: office@mark-apia.ro, Site: www.mark-apia.ro	DA
VIȘOIU LILIAN CĂTALIN 2003-1246	**CABINET DE PROPRIETATE INDUSTRIALĂ "VIŞOIU LILIAN CĂTĂLIN"** Bucureşti, Str. Alexandru Vlahuta nr.3, bl. M48, sc.A, ap.7, sector 3, Tel/Fax: 021/3207251, GSM: 0744480657,visoiucatalin@yahoo.com,	DA
VLAD CONSTANTIN 2000-1199	**VLAD CONSTANTIN** Constanța, Bdul. 1 decembrie 1918 nr. 5, bl.F16, ap.34, Tel/Fax: 0241/625643, GSM: 0722 370300, e-mail: vlad@gmb.ro	DA
VOICU ALEXANDRA 1992-5	**CABINET VOICU ALEXANDRA** Bucureşti, B-dul Magheru, nr. 9, sc. 2, et.9, ap. 89, sector 1, PO BOX 22-246, Tel/Fax: 021/3153684, agv-office@xnet.ro	DA

LISTA CONSILIERILOR ÎN PROPRIETATE INDUSTRIALĂ, MEMBRI AI CAMEREI NAȚIONALE A CONSILIERILOR ÎN PROPRIETATE INDUSTRIALĂ DIN ROMÂNIA, AUTORIZAȚI PENTRU DOMENIUL TOPOGRAFIILOR PENTRU CIRCUITE INTEGRATE,
pentru luna martie 2009

Nume şi Prenume/ Nr. reg. național	Denumirea societății/ Adresa societății	Societate cu obiect de activitate proprietatea industrială
ALAN LILIANA 1994-1037	**CABINET PROPRIETATE INDUSTRIALA ALAN LILIANA** Sat Otvesti nr.183B, jud. Timis, 0724250467, e-mail: cabinet.alan@yahoo.com	DA
ANDRONACHE PAUL 2003-1216	**CABINET INDIVIDUAL ANDRONACHE PAUL** Bucureşti, Str.Sibiu nr.14, bl.E21, et.6, ap.35, Tel/Fax: 021/7250069, GSM: 0722741043, e-mail: paul.andronache@artelecom.net	DA
AXENTE ELENA 1999-46/1	**INTEL PROTECT S.R.L.** Braşov, B-dul M. Kogălniceanu, nr. 20, bloc 1k, sc. C-D, Tel: 068/413117, Fax: 0268/477333, GSM: 0722464314, e-mail: intelprotect@ccibv.ro	DA
BĂLAN GHEORGHIȚĂ 1992-1	**RODALL-AGENȚIE DE PROPRIETATE INDUSTRIALĂ S.R.L.** Bucureşti, Str. Polonă nr. 115, bl. 15, sc. A, Et.4,ap. 19 sector 1, Tel.: 021/2108342, Fax:2105794, Mobil:0722 652111	DA
BOZIOREANU MARIUS ADRIAN 2000-1165	**CONS INTEL BMA CABINET CONSULTANȚĂ** Buzău, cart Dorobanti 2, bl.D2, et.1,ap.5 CP 8 OP1, Mobil : 0745086588, Fax : 0238/719619, e-mail : marius_bozio@yahoo.com	DA
BUCŞĂ GHEORGHE 2005-1391	**INVENTA - AGENȚIE DE PROPRIETATE INTELECTUALĂ S.R.L.** Bucureşti, Bdul Corneliu Coposu, nr. 7, bl. 104, sc. 2, et. 1 ap. 31,sector 3, Tel: 021/3200285, Fax: 021/3228325, e-mail: inventa@mark-patent.ro	DA
BUZLEA MIRCEA VALENTIN 2003- 1234	**INTELECT S.R.L.** Oradea, B-dul Dacia nr. 48, Bl. D10, Ap.3, OP9-CP128, Tel 0259/453847, Fax:0259/268094, e-mail: info@intelect.ro	DA
BUZLEA NARCISA FLORICICA 2003- 1235	**INTELECT S.R.L.** Oradea, B-dul Dacia nr. 48, Bl. D10, Ap.3, OP9-CP128, Tel 0259/453847, Fax:0259/268094 e-mail: info@intelect.ro	DA

CÂMPEAN GHEORGHE-GEORGEL 1996-108	**CABINET INDIVIDUAL CAMPEAN GHEORGHE GEORGEL** Campina, str. Dr. Constantin Istrati nr.52, bl.3, ap.5, Tel: 0244/335207, mobil: 0729902117, e-mail: george_campean@yahoo.com	DA
COŞESCU CAMELIA 1999-46/2	**M.D.P. RIGHTS AGENCY SRL** Brasov, str. Lunga nr.270, cod postal 500450, Tel: 0268/440100, 440313; Fax: 0268/440221, Mobil: 0744355100, e-mail: office@mdp-rights-agency.ro www.mdp-rights-agency.ro	DA
CONSTANTIN ADRIAN GEORGE 1999-1148	**CONSTANTIN & VELICU – INTELLECTUAL PROPERTY SRL** Bucuresti, sector 4, str. Trestiana nr.1A, bl. 8A, sc.A, ap.16, Tel: 0314256780, fax: 0314256781, office@candv-ip.ro	DA
ENE MARILENA 2003- 1253	**DRINCEANU, ENE & ASOCIATII – CONSILIERI IN PROPRIETATE INDUSTRIALA SRL** Bucuresti, str. Dr. Nicolae D.Staicovici nr.14, sector 5, Tel: 0722558957, fax: 021.2300175, marilena.ene@enepartners.ro	DA
FIERĂSCU COSMINA-CATRINEL 1996-42	**ROMINVENT S.A.** Bucureşti, Str. Emil Pangratti nr. 35, et.1, sect.1, Tel: 021/2312515, 2312541, Fax: 021/2312550, 2312454 e-mail: cfierascu@rominvent.ro	DA
GÂNSCA AURELIAN TUDOR 2003-1221	**RAMCONSULTING SRL** Cluj Napoca, Str. Augustin Buneanr.28, fax.0364/401528 tel. mobil 0722-229696 e-mail ramcluj@yahoo.com	DA
GHEORGHICESCU EUGENIA 1994-1048	**ICTCM S.A.** Bucureşti, Şos. Olteniţei nr. 103 sector 4, Tel: 3321870, 3323770/437, Fax: 021/3320775, 3321870 ,GSM:0721863338, egheorghicescu@yahoo.com	NU
GLADCOV PETRE 1999-1135	**GLADCOV PROINVENT** Bucuresti, str. Mizil nr.7, bl.G19, ap.35, Tel: 6307728, petregladcov@yahoo.com	DA
HĂISAN MARIA 2000-1202	**CABINET INDIVIDUAL MARIA HĂIŞAN** Botoşani, calea Natională nr.65, bl. I3, ap.10, tel: 0231534249, mobil: 0728004574, mh20@k.ro	DA
IACOBINI ANCA SVETLANA 2003-1262	**IACOBINI&CO, CONSILIERI IN DREPTUL DE PROPRIETATE INDUSTRIALĂ SRL** Bucureşti, Calea Mosilor, nr.258, bl. 4bis, ap.22, sector 2, Tel : 021/2104690 ; Fax : 021/2104793 e-mail : asimri@yahoo.com	DA

IACOBINI MIHNEA RAZVAN 2003-1261	**IACOBINI&CO, CONSILIERI IN DREPTUL DE PROPRIETATE INDUSTRIALĂ SRL** Bucureşti, Calea Mosilor, nr.258, bl. 4bis, ap.22, sector 2,Tel : 021/2104690 ; Fax : 021/2104793 E-mail : asimri@yahoo.com	DA
LAZĂR ELENA 1997-28	**CABINET DE PROPRIETATE INDUSTRIALĂ** Buzău, Str.Unirii, Bl.16C,Et.3, Ap. 12, cod 120013, OP 1, CP 52, Tel./Fax: 0238 724262 GSM: 0723 328633, cpielena@recomplast.com	DA
LORENȚ ALEXANDRU 1992-6	**INVENTA - AGENȚIE DE PROPRIETATE INTELECTUALĂ S.R.L.** Bucureşti, Bdul Corneliu Coposu, nr. 7, bl. 104, sc. 2, et. 1 ap. 31,sector 3, Tel: 021/3200285, Fax: 021/3228325, e-mail: inventa@mark-patent.ro	DA
MILCEV GABRIELA 2003- 1230	**ALLEGRA CONSULTING SRL** Bucureşti, Aleea Huedin nr.1, bl.5, sc.1, ap.5, sector4, GSM: 0722249961, Tel/Fax: 021/3231384 e-mail: gabriela.milcev@allegra.ro; www.allegra.ro	DA
MOHONEA CRISTIAN 1997-62	**PATENTMARK S.R.L.** Bucureşti str. Dr. N. Turnescu nr. 2, sector 5 tel/fax 021/3121669,Fax:2233963 e-mail: stema@pcnet.ro	DA
MOHONEA LILIANA 1997-61	**PATENTMARK S.R.L.** Bucureşti str. Dr. N. Turnescu nr. 2, sector 5, Tel/fax 021/3121669,Fax:2233963 e-mail: stema@pcnet.ro	DA
MUSATESCU ANDRA OANA 2000-1181	**ANDRA MUSATESCU CABINET DE PROPRIETATE INDUSTRIALA** Bucureşti, Str. Drumul Taberei nr. 71, Bl. TD 42, sc. 1, et. 4, ap. 28, sector 6, GSM 0722879810, e-mail : musatescua@vf.ro	DA
NICOLAE IOAN 1993-22	**CABINET INDIVIDUAL "INDEPENDENT PROPRINI AGENT"** Bucureşti, sector 5, str. Fabrica de chibrituri nr. 42 , Tel/ Fax: 021/3352938, GSM: 0728.865.008	DA
OPREA MARILENA 2003-1277	**CABINET MARILENA OPREA** Bucuresti, sector 6, str. Mărgelelor nr.6, bl. 304, sc.4, ap.45, tel: 0722259260, moprea@cimo.ro, marilena.oprea@cimo.ro	DA
OPROIU MARGARETA 1992-8	**CABINET M. OPROIU-CONSILIERE ÎN PROPRIETATE INTELECTUALĂ** Bucureşti, Str. Popa Savu, nr. 42, parter, sector 1, el : 021/2602833, 021/2602834,Fax :021/2602835, 021/2602836, P.O.Box 2-229, e-mail : office@oproiu.ro	DA

POP CĂLIN-RADU 1996-50	**CABINET ENPORA S.R.L.** Bucureşti, str. George Calinescu nr.52A, ap.1, 011694, Tel: 021 2300990; 031 1001634, Fax: 021 2302311; 031 1007927, pop@patents.ro	DA
POPESCU LIVIA 2004-1312	**CABINET POPESCU LIVIA** Bucuresti, bd. Camil Ressu 27, bl.N1, ap.188 Tel: 021/3481010, liviap25@yahoo.com	DA
PUŞCAŞ NICOLAE IOSIF 2005- 1377	**CABINET PROPRIETATE INDUSTRIALĂ PUŞCAŞ NICOLAE IOSIF** Bucureşti, str. Secerişului nr.25, sector 4, Tel/Fax : 021/ 332.73.88, Mobil: 0722.878.946	DA
PUŞCAŞU DAN 1994-1056	**LOYAL PARTNERS – AGENȚIE DE PROPRIETATE INTELECTUALĂ SRL** Galati, Str. Portului nr.23, Parcul De Soft, cam.307, cod 800025, Tel/Fax: 0236/464847, tel/fax: 0236/407032, GSM: 0722 744241, office@loyalpartners.ro www.loyalpartners.ro	DA
RADU DANIELA 2003-1240	**CONSINVENT S.R.L.** Buzau, b-dul Unirii, bl.35B, ap.2, mobil : 0745452268 E-mail: consinvent@yahoo.com	DA
RASKAI MARIA MAGDALENA 1993-28	**RASKAI M M BREVMARC CONSULT S.R.L.** Dej, Str. Unirii, nr.3,BL. D8, ap.7, judetul Cluj,405200,Tel/Fax: 0264/211847, GSM: 0742084050, raskaimm@yahoo.com	DA
RĂDULESCU MIOARA 1996-47	**TERMOOPTIM SRL** Str. Cetatea de Balta nr.118, bl.9, sc.B, ap.12, tel/fax : 0214330310, termooptim@rdslink.ro	NU
ROŞ VIOREL 2006-1485	**CABINET INDIVIDUAL ROŞ VIOREL** Bucuresti, bd.Unirii nr.66, bl.K3, ap.7, Mobil: 0722560675, fax: 3208044, e-mail: viorelros@asdpi.ro	DA
STĂNCESCU ALIN CRISTIAN 2003-1278	**LEGAL BRAND S.R.L.** Bucureşti, Str. Nicolae Licăreț nr.1, bl.33, sc.C, ap.107,Tel: 0722607380, legal.brand@easynet.ro	DA
STĂNCESCU ANCA 2000-1194	**LEGAL BRAND S.R.L.** Bucureşti, Str. Nicolae Licăreț nr.1, bl.33, sc.C, ap.107,Tel: 0722674635, legal.brand@easynet.ro	DA
STRECHE GHERGHINA 1997-1116	**S.C. PETROM SA** Bucuresti, Calea Dorobantilor nr. 239, Sector 1. Telefon: 40 60092; Mob. 0723 55 20 26; Fax: 4060433 gherghina.streche@petrom.com	NU
ŞOVA DAN-EUGEN 1993-1013	**PIDES - CABINET INDIVIDUAL** Bucureşti, str. Valea Buzăului, nr. 10, bl. G30, ap. 36, sector 3, Tel: 021/3455351, GSM:0723708632, e-mail: pides2004@yahoo.com	DA

ȚOȚU IOAN 2000-1196	**N.P.C. S.R.L.** Braşov, str. Alexandru cel Bun, nr.13, bl.E28, ap.7, cod 500025, OP 1 – CP 298, GSM: 0744520357,e-mail: totu@unitbv.ro	DA
ȚULUCA DOINA 1996-48	**NESTOR NESTOR DICULESCU KINGSTON PETERSEN – CONSILIERE ÎN P.I. S.R.L.** Bucureşti, sector 1, sos. Bucuresti Ploiesti, nr.1A, Bucharest Business Park, corp A, et.1 camerele 9 si 10, tel: 0212011200, fax: 0212011210, e-mail : doina.tuluca@nnkp.ro	DA
ȚURCANU CONSTANTIN 1992-10	**INVENTA - AGENȚIE DE PROPRIETATE INTELECTUALĂ S.R.L.** Bucureşti, Bdul Corneliu Coposu, nr. 7, bl. 104, sc. 2, et. 1 ap. 31,sector 3, Tel: 021/3200285, Fax: 021/3228325, GSM : 0744 324510, e-mail: inventa@mark-patent.ro	DA
VELCEA MARIAN 1994-26	**INVEL – AGENȚIE DE PROPRIETATE INDUSTRIALĂ** Bucureşti, str. Ion Ghica nr.3, ap.20,Fax: 0311.027.616, GSM: 0723205048, 0788885352, velcea@invel.ro	DA
VELICU ANCA 2003-1275	**CONSTANTIN & VELICU – INTELLECTUAL PROPERTY SRL** Bucuresti, sector 4, str. Trestiana nr.1A, bl. 8A, sc.A, ap.16, Tel: 0314256780, fax: 0314256781, office@candv-ip.ro	DA
VIŞOIU LILIAN CATALIN 2003-1246	**CABINET DE PROPRIETATE INDUSTRIALĂ "VIŞOIU LILIAN CATALIN"** Bucureşti, Str. Alexandru Vlahuta nr.3, bl. M48, sc.A, ap.7, sector 3, Tel/Fax: 021/3207251, GSM: 0744480657,e-mail: visoiucatalin@yahoo.com, www.visoiucatalin.home.ro	DA
VOICU ALEXANDRA 1992-5	**CABINET VOICU ALEXANDRA** Bucureşti, B-dul Magheru, nr. 9, sc. 2, etaj 9, ap. 89, sector 1, PO BOX: 22-246, Tel/Fax: 021/3153684, e-mail : agv-office@xnet.ro	DA

LISTA NOILOR CONSILIERI ÎN PROPRIETATE INDUSTRIALĂ, MEMBRI AI CAMEREI NAȚIONALE A CONSILIERILOR ÎN PROPRIETATE INDUSTRIALĂ DIN ROMÂNIA, publicati in liste in luna martie 2009

Nume şi Prenume/ Nr. reg. național	Denumirea societății/ Adresa societății	Societate cu obiect activitate p.i.	Domenii
CHISTRUGA VICTORIA 2008-1590	**ATELIERELE CFR GRIVIȚA S.A.** Str. Calea Griviței nr.359, tel: 0212240913, fax: 0212241736, e-mail: atgriv@mc.ro	NU	Mărci DMI
MĂRGĂRIT CĂTĂLIN 2004-1364	**SOCIETATE CIVILĂ PROFESIONALĂ MĂRGĂRIT, FLOROV & ASOCIAȚII** Bucureşti, str. Domei nr.56, et.1, camera 1, tel: 0214103992, fax: 0214103570, e-mail: office@mfplawyers.ro	DA	Mărci DMI
PRISTAVU GHEORGHE 2008-1591	**BRANDYNAMICS AGENTIE DE PROPRIETATE INDUSTRIALA S.R.L.** Piatra Neamt, Aleea Caisilor nr.9, bl.13, ap.17 Tel/fax: 0233/232452, 0364/102070, 0747403927, OP3, CP 19 Piatra Neamt, office@brandynamics.ro	DA	Mărci DMI Brevete
TOMUŞ OCTAVIAN ION 2005-1481	**SOCIETATE CIVILĂ PROFESIONALĂ MĂRGĂRIT, FLOROV & ASOCIAȚII** Bucureşti, str. Domei nr.56, et.1, camera 1, tel: 0214103992, fax: 0214103570, e-mail: office@mfplawyers.ro	DA	Mărci DMI
TĂRCHILĂ NICOLETA AURICA 2008-1595	**CABINET ENPORA S.R.L.** Bucureşti, str. George Calinescu nr.52A, ap.1, 011694, Tel: 021 2300990; 031 1001634, Fax: 021 2302311; 031 1007927, pop@patents.ro	DA	Mărci DMI

Notă: Listele privind consilierii în proprietate industrială s-au tipărit conform datelor trimise de Camera Națională a Consilierilor în Proprietate Industrială, din România. Pentru relații suplimentare, vă rugăm să vă adresați doamnei ing. Doina Țuluca.

ORDIN nr. 03/15.01.2002

În temeiul art. 6, alin. 3, din HG nr. 573/07.09.1998, şi a Deciziei Primului-ministru, nr. 45/13.03.1998, Directorul General al Oficiului de Stat pentru Invenţii şi Mărci emite următorul:

O R D I N

Articol unic: Lista centrelor regionale, cuprinzând datele utile şi instituţiile gazdă, aşa cum sunt prezentate în anexă, se publică în Buletinul Oficial de Proprietate Industrială, împreună cu prezentul Ordin.

Director General,
ing. Gábor VARGA

CENTRE REGIONALE PENTRU PROMOVAREA PROPRIETĂȚII INDUSTRIALE ÎN ROMÂNIA, ÎNFIINȚATE ÎN TERITORIU CU SPRIJINUL OFICIULUI DE STAT PENTRU INVENȚII ŞI MĂRCI

Florin Popa Coordonator al Centrelor regionale de Promovare a Proprietății Industriale din partea OSIM
Ion Ghica, nr. 5, sector 3, Bucureşti 030044, România
e-mail: florin.popa@osim.ro
tel: (004) 021 315.43.63
fax: (004) 021 312.38.19
mobil: 0723 330 752

BACĂU

- str. Libertății, nr. 1, cod 600052, județul Bacău,
- tel: 004-0234 570010, int.104
- fax: 004-0234 571070
- mobil: 004-0744538409
- e-mail: camerabc@cciabc.ro; strategie@cciabc.ro; crppi@cciabc.ro
- www.cciabc.ro/departamente/crppi.php
- contact: cons. juridic Silviu MUNTEANU

BAIA MARE

- b-dul Independenței, nr. 4B, Baia Mare, cod 430123, județul MARAMUREŞ
- tel/fax: 004-0262 213753
- e-mail: crpppimm@bic.cdimm.org; sorin@bic.cdimm.org; carmen@bic.cdimm.org
- http://crpppimm.cdimm.org/
- contact: ing. Sorin IANCU
  ing. Carmen NEACSU - director centru

BIHOR

- str. Roman Ciorogariu, nr. 65, ORADEA, cod 410009, CP 211, județul BIHOR
- tel: 004-0259 417807; 004-0359417991; 004-0359417992
- fax: 004-0259 47 0015
- e-mail: secretariat@ccibh.ro
- contact: Mihaela SECARA

BISTRIȚA-NĂSĂUD

- str. Petre Ispirescu, nr. 15 A, Bistrița, cod 420081, județul BISTRIȚA-NĂSĂUD
- mail address: Oficiul Poştal 1, Căsuța Poştală 18, Bistrița 420081, județul Bistrița-Năsăud
- tel. 004-0263 230640; 004-230400; 004-210038
- fax. 004-0263 230640; 004-0263 210039
- e-mail: office@ccibn.ro sau relatii@ccibn.ro
- www.cciabn.ro
- contact: ing. Daniel Cristian BĂLAN - tel: 0733900193

BRĂILA

- str. Pensionatului, nr. 3, C.P. 6-42, Brăila, cod 810245, județul BRĂILA
- tel/fax: 004-0239 613716; 004-0239 613172; 004-0239 614324
- tel: 004-0239 612388
- e-mail: cciabr@brx.ssibr.ro
- contact: ing. Angela SPIRIDON

BRAŞOV

- adresa de vizitare şi consultanță: Colina Universității, corp I
- mail address: Braşov, cod 500500, județul BRAŞOV, O.P.1, C.P. 298
- tel: 004-0268 412921/196
- fax: 004-0268 472241
- e- mail: totu@unitbv.ro
- www.ctib.ro
- director centru: ing. Ioan Țoțu
- contact: cons. juridic Simona HRIȚCU

CONSTANȚA

- b-dul Alexandru Lăpuşneanu, nr.185 A, județul CONSTANȚA
- tel: 004-0241-618475; 004-0241 613907; 004-0241 619854;
- fax: 004-0241-619454
- e-mail: barothi@ccina.ro
- www.ccina.ro
- contact: ing. Adriana BAROTHI

COVASNA

- Sediul ASIMCOV, str. Presei, nr. 4 , Sfântu Gheorghe, cod 520009, județul COVASNA, O.P.1, C.P. 167
- tel/fax: 004-0267 318152
- e-mail: stanciu@planet.ro
- contact: ing. Adelina STANCIU - telefon: 004-0744435291

CRAIOVA

- str. Libertății, nr. 19, corp Administrativ Universitate, camera 208-209, Craiova, cod 200583, județul DOLJ
- mail address: CP. 609, Oficiul Poştal 6 (OP 6), Craiova
- tel/fax: 004-0251 534880
- e-mail: inventii@administrativ.ucv.ro, ghmanolea@em.ucv.ro sau gmanolea@gmail.com
- www.central.ucv.ro/newwebpg/ciitt/CRPPI.htm sau http://em.ucv.ro/cercetare/ciitt
- contact: prof. dr. ing. Gheorghe MANOLEA - tel: 004-0744771432

GALAȚI

- str. Mihai Bravu, nr. 46, Galați, cod 800208, sediul Camerei de Comerț, județul GALAȚI
- tel: 004-0236 460312; 004-0236 473580;
- fax: 004-0236 460650
- e-mail: ccia@cciagl.ro; camcomin@cciagl.ro
- www.cciagl.ro
- responsabil centru: dr. ing. Dumitru GHECENCO, tel: 004- 0236407049
- fax: 0236306181
- e-mail: fpdpigl@yahoo.com

IAŞI

- Campus Universitar Tudor Vladimirescu, sediul Institutului Național de Inventică, bl. T24, et. 1, C.P. 2002, O.P. 10, cod 700305, județul IAŞI
- tel/fax 0232-214763
- e-mail: inventica@inventica.org.ro
- www.inventica.org.ro/crpppi/index.html
- contact: prof. univ. dr. ing. Boris PLAHTEANU

SUCEAVA

- str. Universității, nr. 15-17, Suceava, cod 720229, județul SUCEAVA
- tel. 004-0230 521506; 004-0230520099
- fax: 004-0230 520099; 004-0230521506
- e-mail: ccisv@ccisv.ro; ovidon@ccisv.ro; sebastian@ccisv.ro
- contact: ing. Sebastian PĂDURARU - tel: 004-0741221494

TÂRGU-MUREŞ

- Centrul Regional de Promovare a Protecției Proprietății Industriale, str. Henri COANDĂ, nr. 1, Târgu-Mureş, cod 540048, județul MUREŞ
- tel: 004-0365806829; 004-0265269522
- fax:004-0265269522
- e-mail: crpppi@rdslink.ro; office@patlib-mures.ro
- www.patlib-mures.ro
- coordonator: dl. Adrian PLESA - Director General
- persoane care lucrează în interiorul centrului: Adrian Plesa, Mircea Pop, Marius Plesa, Ştefan Pop, Dan Predescu
- din partea instituției gazdă: Octavian Plesa
- contact: ing. Adrian PLESA
  chim. Mircea POP

TIMIŞ

- Sediul lucrativ - str. Piața Victoriei, nr. 3, parter, sediu al CCIA Timiş, Timişoara, cod 300030, județul TIMIŞ
- tel: 004-0256 497136
- fax. 004-0256 219173
- e-mail: Aurelia.Chira@cciat.ro; ru@cciat.ro
- www.cciat.ro
- contact: ing. Aurelia CHIRA, consilier; tel. mobil: 004-0745 422896

Anexă

CERERI ŞI CERTIFICATE SUPLIMENTARE DE PROTECȚIE

CERERI DE CERTIFICAT SUPLIMENTAR DE PROTECȚIE PENTRU CARE A FOST LUATĂ O HOTĂRÂRE DE RESPINGERE

* Regulamentul (CEE) nr. 1768/92, al Consiliului, privind crearea unui certificat suplimentar de protecție pentru medicamente sau
Regulamentul (CE) nr. 1610/96, al Parlamentului European şi al Consiliului, privind crearea unui certificat suplimentar de protecție pentru produse de protecție a plantelor

Cereri de Certificat Suplimentar de Protecție pentru care a fost luată o hotărâre de respingere

Nr. şi data cererii de certificat suplimentar de protecție	Nr. brevet de bază	Solicitant	Data publicării cererii de certificat suplimentar de protecție
c 2007 029 27.04.2007	113462	DR. KARL THOMAE GmbH, Birkendorferstrasse 65, Biberach, DE	30.08.2007
c 2007 062 20.06.2007	2.139 T	PFIZER HEALTH AB, Lindhagensgatan 133, Stockholm, SE	30.10.2007
c 2007 072 27.06.2007	2.262 T	WARNER - LAMBERT COMPANY LLC, 235 East 42 nd Street, New Jersey, US	30.04.2008
c 2007 094 24.09.2007	2.376 T	NOVARTIS AG., Schwarzwaldalle 215, Basel, CH	28.02.2008

Colegiul de redacție

Bogdan Boreschievici - *Director Direcția CNIS*
Cristina-Maria Bararu - *Şef Serviciu Editură - Tipografie*
Mihaela Târcolea - *Consilier editorial*
Adriana Negoiță - *Redactor responsabil BOPI - Secțiunea Invenții*
Daniela Ionescu - *Tehnoredactor*
Daniela Ionescu - *Procesare computerizată imagini*
Ştefania Dumitrescu - *Secretar de redacție*

Anexa - **Cereri şi certificate suplimentare de protecție** -
Aldescu Adriana - *Şef Birou*
Mărghescu Mădălina - *Expert*
Mihaela Uban - *traducere*

Editare şi tehnoredactare computerizată: Editura OSIM®

Coperta: *Cristina-Maria Bararu*
Inscripționat sub comanda nr. 34/2009, la
Tipografia OFICIULUI DE STAT PENTRU INVENȚII ŞI MĂRCI, BUCUREŞTI

Direcția - Redacția - Administrația
OFICIUL DE STAT PENTRU INVENȚII ȘI MĂRCI
Str. Ion Ghica nr. 5, Sector 3, telefon: +4021.306.08.00 până la +4021.306.08.29 ;
fax: +4021 312.38.19
e-mail: office@osim.ro http://www.osim.ro
BUCUREȘTI - ROMÂNIA

Tehnoredactare și tipar : OFICIUL DE STAT PENTRU INVENȚII ȘI MĂRCI