ROMÂNIA

OFICIUL DE STAT
PENTRU
INVENȚII ȘI MĂRCI

BULETIN OFICIAL DE PROPRIETATE INDUSTRIALĂ

Secțiunea INVENȚII

5/2008

OFICIUL DE STAT PENTRU INVENŢII ŞI MĂRCI

BUCUREŞTI - ROMÂNIA

BULETIN OFICIAL DE PROPRIETATE INDUSTRIALĂ

SECŢIUNEA INVENŢII

Nr. 5/2008

Publicat la 30.05.2008

BULETIN OFICIAL DE PROPRIETATE INDUSTRIALĂ

Nr. 5
30.05.2008

Direcţia-Redacţia-Administraţia

OFICIUL DE STAT PENTRU INVENŢII ŞI MĂRCI

Str. Ion Ghica nr. 5, sector 3
telefon: + 4021.315.19.66
fax: + 4021.312.38.19
e-mail: office@osim.ro
e-mail: editura@osim.ro
http://www.osim.ro

BUCUREŞTI-ROMÂNIA

ISSN-1220-6105

CUPRINS GENERAL

Prezentare BOPI 5

Coduri normalizate OMPI, utilizate în BOPI 6

1. Cereri de brevet de invenţie (CBI)

1.1. Menţiunea publicării C.B.I., conform art. 23, din Legea nr. 64/1991, republicată, şi Regulii 27(1), din HGR nr. 499/2003, ordonate după indicii Clasificării Internaţionale a Brevetelor (C.B.I.) 11

1.2. Lista C.B.I. publicate conform art. 23, din Legea nr. 64/1991, republicată, şi Regulii 27(1), din HGR 499/2003, ordonată crescător, după numărul de cerere de brevet 51

1.3. Lista C.B.I. conform art. 23, din Legea nr. 64/1991, republicată, şi Regulii 27(1), din HGR nr. 499/2003, ordonată alfabetic, după numele/denumirea solicitantului 56

1.4. Lista C.B.I. publicate conform art. 23, din Legea nr. 64/1991, republicată, şi Regulii 27(1), din HGR nr. 499/2003, ordonată după codul de publicare 61

1.5. Lista C.B.I. pentru care
• s-a luat o hotărâre de respingere, conform art. 28(2), din Legea nr. 64/1991, republicată, sau
• care au fost retrase, conform art. 28(6), din Legea nr. 64/1991, republicată, sau
• care sunt considerate retrase, conform art. 28(7), lit. a), d) sau f), din Legea nr. 64/1991, republicată 69

1.6. Lista C.B.I. pentru care au fost înregistrate transmiteri de drepturi, conform art. 47, din Legea nr. 64/1991, republicată, precum şi a C.B.I. cu modificări în situaţia juridică, înregistrate conform R55(7) lit. r) şi s), din HGR nr. 499/2003, şi punctului 24, din anexa 1 a Legii nr. 383/2002, pentru aprobarea OG nr.41/1998, privind taxele în domeniul protecţiei proprietăţii industriale şi regimul de utilizare a acestora 75

1.7. Hotărâri ale Comisiei de Reexaminare 79

2. Brevete de invenţie (B.I.)

2.1. Brevetele de Invenţie pentru care hotărârea de acordare se publică în conformitate cu art. 28(6), din Legea nr. 64/1991, republicată, ordonate după indicii C.B.I. 83

2.2. Lista B.I. pentru care hotărârea de acordare se publică în conformitate cu art. 28(6), din Legea nr. 64/1991, republicată, ordonată crescător, după numărul de brevet 101

2.3. Lista B.I. pentru care hotărârea de acordare se publică în conformitate cu art. 28(6), din Legea nr. 64/1991, republicată, ordonată alfabetic, după numele/denumirea titularului 105

2.4. Lista B.I. eliberate în conformitate cu art. 30, din Legea nr. 64/1991, republicată 111

2.5. Lista B.I. pentru care au fost înregistrate transmiteri de drepturi, conform art. 45÷50, din Legea nr. 64/1991, republicată, sau modificări în situaţia juridică, conform R55(11), lit. u), şi punctului 14, din anexa 1 a Legii nr. 381/2005, pentru aprobarea O.G. nr. 41/1998, privind taxele şi regimul de utilizare a acestora 117

2.6. Corecturi ale erorilor materiale conţinute în documentaţia publicată, cu privire la B.I. 139

3. Diverse

3.1. Lista consilierilor în proprietate industrială şi a mandatarilor autorizaţi în proprietate industrială 145

3.2. Centre regionale pentru promovarea proprietăţii industriale în România 229

SOMMAIRE

Présentation du BOPI 5
Codes normalisés de l'OMPI utilisés dans BOPI 6
1. Demandes de brevet d'invention
1.1. La mention de la publication des demandes de brevet en vertu de l'art. 23 de la Loi no. 64/1991, républiée et de la Règle 27(1) de l'Arrêt du Gouvernement de la Roumanie no. 499/2003, ordonnées selon la Classification Internationale des Brevets (CIB) 11
1.2. Liste des demandes de brevet publiées en vertu de l'art. 23 de la Loi no. 64/1991, républiée et de la Règle 27(1) de l'Arrêt du Gouvernement de la Roumanie no. 499/2003, ordonnées selon le numéro de la demande 51
1.3. Liste des demandes de brevet publiées en vertu de l'art. 23 de la Loi no. 64/1991, républiée et de la Règle 27(1) de l'Arrêt du Gouvernement de la Roumanie no. 499/2003, ordonnées alphabétiquement selon le nom du demandeur 56
1.4. Liste des demandes de brevet publiées en vertu de l'art. 23 de la Loi no. 64/1991, républiée et de la Règle 27(1) de l'Arrêt du Gouvernement de la Roumanie no. 499/2003, ordonnées selon le code de publication 61
1.5. Liste des demandes de brevet d'invention
-pour lesquelles on a pris une décision de rejet en vertu de l'art. 28(2) de la Loi no. 64/1991, républiée ou
-pour lesquelles on a pris acte de retrait en vertu de l'art. 28(6) de la Loi no. 64/1991, républiée ou
-sont réputées retirées en vertu de l'art. 28(7), lettres a), d) ou f) de la Loi no. 64/1991, républiée 69
1.6. Liste des demandes de brevet d'invention pour lesquelles on a enregistré des transmissions des droits en vertu de l'art. 47 de la Loi 64/1991 républiée et des demandes de brevet d'invention pour lesquelles on a enregistré des modifications dans le statut juridique en vertu de la Règle 55(7), lettres r) et s) de l'Arrêt du Gouvernement de la Roumanie no. 499/2003 et du paragraphe 24 de l'Annexe 1 de la Loi no.383/2002 pour l'approbation de l'Ordonnance du Gouvernement de la Roumanie no.41/1998 concernant les taxes dans le domaine de la protection de la propriété industrielle 75
1.7. Arrêts de la commision de réexamen 79
2. Brevets d'invention
2.1. Brevets d'invention pour lesquels la décision relative à la délivrance est publiée en vertu de l'art. 28(3) de la Loi no. 64/1991, républiée, ordonnées selon la Classification Internationale des Brevets (CIB) 83
2.2. Liste des brevets d'invention pour lesquels la décision relative à la délivrance est publiée en vertu de l'art. 28(3) de la Loi no. 64/1991, républiée, ordonnées selon le numéro de brevet 101
2.3. Liste des brevets d'invention pour lesquels la décision relative à la délivrance est publiée en vertu de l'art. 28(3) de la Loi no. 64/1991, républiée, ordonnées alphabétiquement selon le nom du titulaire 105
2.4. Liste des brevets délivrés en vertu de l'art. 30 de la Loi no. 64/1991, républiée 111
2.5. Liste des brevets pour lesquels on a enregistré des transmissions des droits en vertu de l'art. 47 ou des art. 48-51 de la Loi 64/1991 républiée ou des modifications dans le statut juridique en vertu de la Règle 55(11), lettre u) et du paragraphe 24 de l'Annexe 1 de la Loi no.383/2002 pour l'approbation de l'Ordonnance du Gouvernement de la Roumanie no.41/1998 concernant l es taxes dans le domaine de la protection de la propriété industrielle 117
2.6. Correction des erreurs materielles contenues dans la documentation publiée 139
3. Miscellanées
3.1 Liste des conseilers en propriété industrielle et des mandataires agrés en propriété industrielle 145
3.2. Centres regionaux pour la promotion de la propriété industrielle en Roumaine 229

CONTENTS

Introducing BOPI 5
WIPO normalised codes used in BOPI 6
1. Patent applications
1.1. Mention of patent application publication according to Art.23 of the republished Patent Law no.64/ 1991 and to the Rule 27(1) of the Romanian Government Ordinance no. 499/2003, arranged according to the International Patent Classification (IPC) 11
1.2. List of patent applications published according to Art.23 of the republished Patent Law no.64/1991and to the Rule 27(1) of the Romanian Government Decision no. 499/2003, arranged in the ascending order of the patent application numbers 51
1.3. List of patent applications published according to Art.23 of the republished Patent Law no.64/1991 and to the Rule 27(1) of the Romanian Government Decision no. 499/2003, arranged in the alphabetical order of the applicant's names 56
1.4. List of patent applications published according to Art.23 of the republished Patent Law no.64/1991 and to the Rule 27(1) of the Romanian Government Decision no. 499/2003, arranged according to the publication codes . . . 61
1.5. List of patent applications
- for which a decision of rejection has been taken according to Art.28 (2) of the republished Patent Law no.64/1991 or
- which have been withdrawn, according to Art.28 (6) of the republished Patent Law no.64/1991
- which are deemed as being withdrawn according to Art. 28(7), letter a), d) or f) of the republished Patent Law no.64/1991 69
1.6. List of patent applications for which transfers of rights have been registered according to Art. 47 of the republished Patent Law no.64/1991, as well as of patent applications for which changes in the legal status have been registered according to the Rule 55(7), letters r) and s) of the Romanian Government Decision no.499/2003 and the paragraph 24 of the Law 383/2002 for the approval of the Government Ordinance no.41/1998 regarding industrial property protection fees, Annexe 1 75
1.7. Decisions delivered by the Reexamination Board 79
2. Patents
2.1. Patents for which the granting decision is published according to Art. 28(3) of the republished Patent Law 64/1991, arranged according to the IPC 83
2.2. List of patents for which the granting decision is published according to Art. 28(3) of the republished Patent Law 64/1991, arranged in the ascending order of the patent number 101
2.3. List of patents for which the granting decision is published according to Art. 28(3) of the republished Patent Law 64/1991, arranged in the alphabetical order of the patent owners' names/ denominations of the republished Patent Law no. 64/1991 . . . 105
2.4. List of patents issued according to Art.30 of the republished Patent Law no. 64/1991 111
2.5. List of patents for which transfers of rights have been registered according to Art. 47 or Art.48-51of the republished Patent Law no. 64/1991 or changes in the legal status have been registered according to the Rule 55(11), letter u) and paragraph 24 of the Law 383/2002 for the approval of the Government Ordinance no.41/1998 regarding industrial property protection fees, Annex 1 117
2.6. Correction of material errors contained in the published documentation 139
3. Miscellaneous
3.1. List of industrial property attorneys and industrial property authorized representatives 145
3.2. Regional centres for the promotion of industrial property in Romania 229

În Buletinul Oficial de Proprietate Industrială, rezumatele brevetelor acordate se publică în ordinea claselor.

Prima literă din clasă este simbolul unei secţiuni a clasificării internaţionale a cererilor de brevet. Semnificaţia acestor simboluri este cea conferită de clasificarea internaţională, astfel:

A - Necesităţi curente ale vieţii
B - Tehnici industriale diverse. Transport
C - Chimie şi metalurgie
D - Textile şi hârtie
E - Construcţii fixe
F - Mecanică. Iluminat. Încălzire. Armament. Exploziv
G - Fizică
H - Electricitate

CONDIŢII DE VÂNZARE A
BULETINULUI OFICIAL DE PROPRIETATE INDUSTRIALĂ

Buletinul Oficial de Proprietate Industrială se poate obţine de la **Oficiul de Stat pentru Invenţii şi Mărci**, str. Ion Ghica, nr. 5, sector 3, Bucureşti.

- Relaţii despre condiţiile anuale de abonare le puteţi obţine de la O.S.I.M., telefon +4021.315.19.66, +4021315.19.64, +4021314.59.66, +4021314.59.54, interior 203 sau 275.
- Preţul unui abonament la publicaţia BOPI- Invenţii este de 469.35 RON (cu difuzare prin poştă).
- Preţul unui exemplar individual este de 46.46 RON/număr, în limita stocurilor disponibile.
- În cazul în care vor interveni modificări ale preţurilor, acestea vor fi anunţate.

- Începând cu data de 1 septembrie 2004, contul OSIM este:
- IBAN RO 89TREZ 7005025XXX000278, Direcţia de Trezorerie şi Contabilitate Publică a Municipiului Bucureşti (DTCPMB)
- cod fiscal - 4266081

- Începând cu data de 1 ianuarie 2006, conturile IBAN OSIM de la Banca Comercială Română, Sucursala Doamnei, sunt:

	CONT IBAN NOU	CONT IBAN VECHI
- cont LEI	IBAN RO49RNCB0080005630320001	IBAN RO56RNCB5025000007740001
- cont USD	IBAN RO22RNCB0080005630320002	IBAN RO29RNCB5025000007740002
- cont EUR	IBAN RO38RNCB0080005630320005	IBAN RO61RNCB5025000007740008
- cont CHF	IBAN RO65RNCB0080005630320004	IBAN RO45RNCB5025000007740005

Programul de lucru cu publicul al Registraturii O.S.I.M. este următorul:
luni - joi: 8,30 - 16,00
vineri: 8,30 - 13,30

Extras din codurile normalizate ale Organizaţiei Mondiale a Proprietăţii Intelectuale - OMPI - (norma ST3) referitoare la organizaţiile internaţionale şi ţările care eliberează sau înregistrează titluri de proprietate industrială şi care se regăsesc frecvent în Buletinul Oficial de Proprietate Industrială (lista este actualizată de OMPI, în aprilie 2007).

AD - Andora
AE - Emiratele Arabe Unite
AF - Afganistan
AG - Antigua si Barbuda
AI - Anguilla
AL - Albania
AM - Armenia
AN - Antilele Olandeze
AO - Angola
AP - Organizaţia Regională Africană de Proprietate Intelectuală (ARIPO)[1]
AR - Argentina
AT - Austria
AU - Australia
AW - Aruba
AZ - Azerbaidjan

BA - Bosnia-Herzegovina
BB - Barbados
BD - Bangladesh
BE - Belgia
BF - Burkina Faso
BG - Bulgaria
BH - Bahrein
BI - Burundi
BJ - Benin
BM - Bermude
BN - Brunei Darussalam
BO - Bolivia
BR - Brazilia
BS - Bahamas
BT - Bhutan
BV - Insula Bouvet
BW - Botswana
BX - Oficiul pentru Mărci Înregistrate, din Benelux (BBM) şi Oficiul pentru Modele Industriale, din Benelux (BBDM)[2]
BY - Belarus
BZ - Belize

CA - Canada
CD - Republica Democrată Congo
CF - Republica Centrafricană
CG - Congo
CH - Elveţia
CI - Coasta de Fildeş
CK - Insulele Cook
CL - Chile
CM - Camerun
CN - China
CO - Columbia
CR - Costa Rica
CU - Cuba
CV - Insulele Capului Verde
CY - Cipru
CZ - Republica Cehă
DE - Germania[4]
DJ - Djibouti
DK - Danemarca
DM - Dominique
DO - Republica Dominicană
DZ - Algeria

EA - Organizaţia Euroasiatică a Brevetului[(1)]
EC - Ecuador
EE - Estonia
EG - Egipt
EH - Sahara Occidentală[3]
EM - Oficiul pentru Armonizarea Pieţei Interne(Mărci şi Modele Industriale) (OHIM)
EP - Oficiul European de Brevete (OEB)[(1)]
ER - Eritreea
ES - Spania
ET - Etiopia

FI - Finlanda
FJ - Fidji
FK - Insulele Falkland (Malvine)
FO - Insulele Feroe
FR - Franţa

GA - Gabon
GB - Anglia
GC - Oficiul de Brevete al Consiliului de Cooperare pentru Statele Arabe din Golf(GCC)
GD - Grenada
GE - Georgia
GG - Guernsey
GH - Ghana
GI - Gibraltar
GL - Groelanda
GM - Gambia
GN - Guineea
GQ - Guineea Ecuatorială
GR - Grecia
GS - Georgia de Sud şi Insulele Sandwich
GT - Guatemala
GW - Guineea-Bissau
GY - Guiana

HK - Hong-Kong
HN - Honduras
HR - Croaţia
HT - Haiti
HU - Ungaria

IB - Biroul Internaţional al Organizaţiei Mondiale de Proprietate Industrială (OMPI)[5]
ID - Indonezia
IE - Irlanda
IL - Israel
IM - Isle of Man
IN - India
IQ - Irak
IR - Iran (Republica Islamică)
IS - Islanda
IT - Italia

JE - Jersey
JM - Jamaica
JO - Iordania
JP - Japonia

KE - Kenia
KG - Kirghistan
KH - Cambodgia
KI - Kiribati
KM - Comore (Insule)
KN - Saint Kitts şi Nevis
KP - Republica Populara Democrată Coreea
KR - Republica Coreea
KW - Kuweit
KY - Insulele Caimane
KZ - Kazahstan

LA - Laos(Republica Democrată)
LB - Liban
LC - Santa Lucia
LI - Lichtenstein
LK - Sri Lanka
LR - Liberia
LS - Lesotho
LT - Lituania
LU - Luxemburg
LV - Letonia
LY - Libia

MA - Maroc
MC - Monaco
MD - Moldova
ME - Muntenegru
MG - Madagascar
MK - Macedonia
ML - Mali
MM - Mianmar
MN - Mongolia
MO - Macao
MP - Insulele Mariana de Nord
MR - Mauritania
MS - Montserrat
MT - Malta
MU - Maurice
MV - Maldive
MW - Malawi
MX - Mexic
MY - Malaezia
MZ - Mozambic

NA - Namibia
NE - Niger
NG - Nigeria
NI - Nicaragua
NL - Olanda
NO - Norvegia
NP - Nepal
NR - Nauru
NZ - Noua Zeelandă

OA - Organizaţia Africană de Proprietate Intelectuală (OAPI)[(1)]
OM - Oman

PA - Panama
PE - Peru
PG - Papua - Noua Guinee
PH - Filipine
PK - Pakistan
PL - Polonia
PT - Portugalia
PW - Insulele Palau
PY - Paraguay

QA - Qatar
QZ - Oficiul European pentru Comunitatea Soiurilor de plante (CPVO)
RO - România
RS - Serbia
RU - Federaţia Rusă
RW - Ruanda

SA - Arabia Saudită
SB - Insulele Salomon
SC - Seychelle
SD - Sudan
SE - Suedia
SG - Singapore
SH - Sfânta Elena
SI - Slovenia
SK - Republica Slovacă
SL - Sierra Leone
SM - San-Marino
SN - Senegal
SO - Somalia
SR - Suriname
ST - Sao Tomeé şi Principe
SV - Salvador
SY - Siria
SZ - Elveţia

TC - Insulele Turques şi Caïques
TD - Ciad
TG - Togo
TH - Thailanda
TJ - Tajikistan
TL - Timor - Leste[6]
TM - Turkmenistan
TN - Tunisia
TO - Tonga
TR - Turcia
TT - Trinidad-Tobago
TV - Tuvalu
TW - Taiwan (Provincie Chineză)
TZ - Republica Unită a Tanzaniei

UA - Ucraina
UG - Uganda
US - Statele Unite ale Americii
UY - Uruguay
UZ - Uzbekistan

VA - Saint-Siège
VC - Saint Vincent et Grenadines
VE - Venezuela
VG - Insulele Virgine Britanice
VN - Vietnam
VU - Vanuatu

WO - Organizaţia Mondială de Proprietate Intelectuală (OMPI) (Biroul Internaţional)[(5)]
WS - Samoa

XN - Intitutul Nordic pentru Brevete (NPI)

YE - Yemen

ZA - Africa de Sud
ZM - Zambia
ZW - Zimbabue

---

1 Organizaţii interguvernamentale (oficii regionale de brevete) ce acţionează în folosul anumitor State Contractante, în cadrul PCT (Tratatul de Cooperare în Domeniul Brevetelor). În cazul Oficiului European de Brevete, acţionează, de asemenea, ca Autoritate Internaţională de Cercetare şi Autoritate Internaţională de Examinare Preliminară, în cadrul PCT.

2. Oficiul de Mărci Înregistrate şi Oficiul de Modele Industriale, din Benelux au înlocuit oficiile naţionale din Belgia, Luxemburg şi Olanda, în ceea ce priveşte acţiunile referitoare la mărci şi modele industriale.

3. Nume provizoriu.

4. În bazele de date electronice ale Registrului Internaţional de Mărci, Biroul Internaţional al OMPI foloseşte următoarele coduri adiţionale, diferite de codurile active ale Standardului ST.3: "DD" - pentru a desemna Germania fără teritoriul care, înainte de 3 octombrie 1990, a constituit Republica Federală Germania; "DT" - pentru a desemna Germania fără teritoriul care, înainte de 3 octombrie 1990, a constituit Republica Democrată Germania.

5. Codul "WO" este utilizat în legătură cu publicarea internaţională, sub PCT (Tratatul de Cooperare în Domeniul Brevetelor) (PCT) a cererilor internaţionale, înregistrate la orice Oficiu receptor, membru PCT., dar, în aceeaşi măsură, şi în legătură cu publicarea depozitelor modelelor industriale, în cadrul Acordului de la Haga, privind Depozitul Internaţional al Modelelor Industriale. În această privinţă, referirea se face la codul INID (33) acordat în Standardele WIPO ST.9 şi ST.80. Codul "WO" este, de asemenea, potrivit pentru a fi folosit în ceea ce priveşte înregistrarea internaţională a mărcilor, în cadrul Acordului de la Madrid şi al Protocolului de la Madrid privind Înregistrarea Internaţională a Mărcilor. Codul "IB" este folosit în ceea ce priveşte primirea cererilor internaţionale, în cadrul PCT, înregistrate de Biroul Internaţional al OMPI, având şi rolul de Oficiu receptor, membru PCT.

6. Cod - "TL" - adoptat în data de 20 mai 2002.

Norme privind codurile standard pentru identificarea diferitelor tipuri de documente de brevet

I. Coduri din Grupa 1/ST.16

A0 - Cerere de brevet invenţie, publicată înainte de termenul legal de 18 luni de la data depozitului naţional sau data priorităţii invocate şi recunoscute, sau înainte de împlinirea aceluiaşi termen de la data deschiderii fazei naţionale sau înainte de împlinirea termenului de 6 luni de la data deschiderii fazei naţionale dacă prioritatea a fost recunoscută,

A1 - Cerere de brevet de invenţie, publicată în termen legal, împreună cu raportul de documentare,

A2 - Cerere de brevet de invenţie, publicată la termen, fără raportul de documentare,

A3 - Raport de documentare al unei cereri de brevet de invenţie, publicat ulterior publicării cererii,

A4 - Cerere de brevet de invenţie, publicată în termen de 3 luni de la data declasificării informaţiilor cuprinse în aceasta (art. 23 alin. 5[*]),

A8 - Cerere de brevet de invenţie, cu corecturi în pagina de capăt (bibliografică) a documentului,

A9 - Cerere de brevet de invenţie, cu corecturi în descriere, revendicări şi/sau desene,

B1 - Brevet de invenţie,

B2 - Brevet de invenţie menţinut în formă modificată în urma procedurii de revocare (art. 52[*]),

B8 - Brevet de invenţie cu corecturi în pagina de capăt (bibliografică) a documentului,

B9 - Brevet de invenţie cu corecturi în descriere, revendicări şi/sau desene, la care s-a efectuat retipărirea parţială sau completă a documentului.

C3 - Brevet de invenţie eliberat după procedura de anulare în parte, în baza hotărârii TB (art. 54 alin.2[*]),

C4 - Brevet de invenţie eliberat după procedura de anulare ca urmare a unei acţiuni în justiţie, referitoare la dreptul la brevet (art. 66 alin. 2[*]),

C8 - Brevet de invenţie eliberat după procedura de anulare, cu corecturi în pagina de capăt (bibliografică) a documentului,

C9 - Brevet de invenţie eliberat după procedura de anulare, cu corecturi în descriere, revendicări şi/sau desene, la care s-a efectuat retipărirea parţială sau completă a documentului.

---

[*] *LEGEA* nr. 64/1991, privind brevetele de invenţie, republicată în temeiul art. IV, din Legea nr. 28/2007, pentru modificarea şi completarea Legii nr. 64./1991, privind brevetele de invenţie, publicată în Monitorul Oficial al României, Partea I, nr. 44, din 19 ianuarie 2007, dându-se textelor o nouă numerotare.

II. Coduri din Grupa 3/ST. 16

T - Certificat de protecţie tranzitorie (art. 5(1)[**]),

T1 - Traducerea revendicărilor cererii de brevet european (art. 5(2)[***]),

T2 - Traducerea fasciculului brevetului de invenţie european (art. 6(2)[***]),

T3 - Traducerea fasciculului brevetului de invenţie european menţinut în formă modificată în urma unei proceduri de opoziţie (art. 6(3)[***]),

T8 - Pagina de capăt retipărită a unei cereri de brevet de invenţie european, publicată, sau a unui brevet de invenţie european publicat, ca urmare a unor corecturi ale acesteia,

T9 - Traducere cu corecturi a unui document de brevet european publicat.

III. Coduri din Grupa 6/ST.16

I1 - Cerere de Certificat suplimentar de protecţie, pentru medicamente şi pentru produse, de protecţie a plantelor

I2 - Certificat suplimentar de protecţie pentru medicamente şi pentru produse de protecţie a plantelor

[**] *LEGEA* nr. 93/1998, privind protecţia tranzitorie a brevetelor de invenţie, publicată în Monitorul Oficial nr. 186, din 20 mai 1998.

[***] *LEGEA* nr. 61/2002, privind aderarea României la Convenţia privind eliberarea brevetelor europene, adoptată la München, la 5 octombrie 1973, precum şi la Actul de revizuire a acesteia, adoptat la München, la 29 noiembrie 2000 (publicată în Monitorul Oficial al României nr. 844/22.XI.2002).

**MENŢIUNEA PUBLICĂRII C.B.I.,
CONFORM ART. 23, DIN LEGEA NR. 64/1991,
REPUBLICATĂ, ŞI REGULII 27(1), DIN HGR
NR. 499/2003, ORDONATE DUPĂ INDICII
CLASIFICĂRII INTERNAŢIONALE
A BREVETELOR (C.B.I.)**

Semnificaţia codurilor INID folosite în prezenta secţiune (norma ST 9 a Organizaţiei Mondiale a Proprietăţii Intelectuale OMPI), în ordinea apariţiei lor:

(21) numărul de publicare;
(41) data publicării cererii de brevet;
(22) data depozitului naţional reglementar;

(61) perfecţionare la brevet nr.;
(62) divizată din cererea nr.; data;

(30) prioritate;
(86) numărul şi data cererii internaţionale (regionale sau PCT);
(87) numărul şi data publicării cererii internaţionale (regionale sau PCT);

(71) solicitantul;
(72) numele şi prenumele inventatorilor declaraţi;

(51) clasa, conform clasificării internaţionale;
(54) titlul invenţiei;
(57) rezumatul invenţiei.

Publicarea în BOPI a cererilor de brevet de invenţie asigură solicitantului o protecţie provizorie, în condiţiile prevăzute de art.35 din Legea 64/1991.

Descrierile cererilor de brevet de invenţie, ale căror rezumate sunt publicate în acest număr, se află la sala de lectură a OSIM - **accesibile publicului** - şi pot fi consultate direct sau se pot comanda xerocopii, contra-cost.
Aceste descrieri fac parte din stadiul tehnicii, pentru stabilirea noutăţii, începând cu data publicării lor în Buletin.

(21) a 2006 00917 A2 *(51)* ***A01G 13/00*** (2006.01); ***G01W 1/02*** (2006.01); ***G01N 1/02*** (2006.01); ***C12M 1/34*** (2006.01); *(22)* 24.11.2006 *(41)* 30.05.2008//5/2008 *(71) Universitatea de Ştiinţe Agricole şi Medicină Veterinară, Calea Mănăştur, nr. 3-5, Cod 400372, Cluj-Napoca, judeţul Cluj, RO (72) Oroian Ioan Gheorghe, str. B.P.Haşdeu, nr. 90, Cluj-Napoca, judeţul Cluj, RO; Florian Viorel, str. Tarniţa, nr. 2/72, Cluj-Napoca, judeţul Cluj, RO; Paulette Laura Eugenia, str. Pasteur, nr. 60, Cluj-Napoca, judeţul Cluj, RO; Florian Vasile Constantin, str. B.P. Haşdeu, nr. 90, Cluj-Napoca, judeţul Cluj, RO (74) Integrator Consulting S.R.L., str. Dunării, nr. 25, bl. C1, ap. 5, Cluj-Napoca, judeţul Cluj (54)* **APARAT PENTRU COLECTAREA SPORILOR**

(57) Invenţia se referă la un aparat pentru colectarea sporilor, destinat pregătirii probelor din flora spontană şi microparticulelor, pentru analizele necesare procedurilor de supraveghere a mediului. Aparatul conform invenţiei este alcătuit dintr-o incintă (**1**) cilindrică, tubulară, şi un capac (**2**) conic, de protecţie, în incintă (**1**) fiind prevăzute un inel (**3**) rigid cu peretele incintei (**1**) pe care glisează, prin antrenare manuală, un sertar amovibil, alcătuit, la rândul său, din nişte discuri (**10, 11** şi **12**), inferior, intermediar şi, respectiv, superior, suprapuse, în interiorul cărora, în nişte ferestre (**i** şi **j**), sunt depuse nişte lamele de analiză, un disc (**4**) de sprijin pe care se

află un ventilator (**V**) a cărui turaţie şi momente în funcţionare sunt impuse de o unitate (**UC**) de comandă şi care are o poziţie ajustabilă prin intermediul unor perechi (**9**) de piuliţe, în raport cu poziţia sertarului amovibil, şi un inel (**14**) de echilibrare, pe care se prevede o plasă ce împiedică pătrunderea particulelor şi corpurilor străine cu dimensiunea mai mare decât cea de studiat.

Revendicări: 2
Figuri: 5

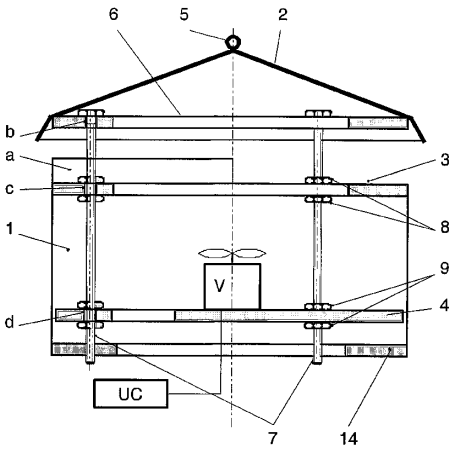

Fig. 1

(21) a 2007 00819 A0 *(51)* ***A61B 5/0428*** (2006.01); ***A61B 5/0402*** (2006.01); *(22)* 28.11.2007 *(41)* 30.05.2008// 5/2008 *(71) Oancea Cristian Iulian, Aleea Constructorilor, nr.11F, ap. 1, comuna Dumbrăviţa, RO; Tripon Dan Lucian, b-dul Revoluţiei din Decembrie, bl. 5, sc. 1, ap. 11, Reşiţa, RO; Kunst Cristian, str. George Coşbuc, nr. 29, Reşiţa, RO; Borza Claudia, str. Tosca, nr. 2, Timişoara, RO; Prejbeanu Radu, str. Pindului, nr. 33, Timişoara, RO; Vermesan Dinu Valeriu, str. Lazăr Gheorghe, nr. 32, sc. E, ap. 23, Timişoara, RO; Malita Daniel Claudiu, str. Izvorului nr. 5, Timişoara, RO; Sava Adrian, str. Moş Ion Roată, nr. 36 A, Timişoara, RO; Oancea Roxana, Aleea Constructorilor, nr. 11F, ap. 1, comuna Dumbrăviţa, RO (72) Oancea Cristian Iulian, Aleea Constructorilor, nr. 11F, ap. 1, comuna Dumbrăviţa, RO; Tripon Dan Lucian, b-dul Revoluţiei din Decembrie, bl. 5, sc. 1, ap. 11, Reşiţa, RO; Kunst Cristian, str. George Coşbuc, nr. 29, Reşiţa, RO; Borza Claudia, str. Tosca, nr. 2, Timişoara, RO; Prejbeanu Radu, str. Pindului, nr. 33, Timişoara, RO; Vermesan Dinu Valeriu, str. Lazăr Gheorghe, nr. 32, sc. E, ap. 23, Timişoara, RO; Malita Daniel Claudiu, str. Izvorului, nr. 5, Timişoara, RO; Sava Adrian, str. Moş Ion Roată, nr. 36A, Timişoara, RO; Oancea Roxana, Aleea Constructorilor, nr.11F, ap. 1, comuna Dumbrăviţa, RO (54)* **DISPOZITIV ELECTRONIC PENTRU FILTRAREA SEMNALELOR ELECTRICE CARDIACE**

(57) Invenţia se referă la un dispozitiv electronic pentru filtrarea semnalelor de tip ECG, prin eliminarea componentelor nedorite, de provenienţă musculară, şi, respectiv, prin eliminarea interferenţei reţelei de alimentare. Dispozitivul conform invenţiei are în componenţă un filtru (**1**) analogic, cu capacităţi

comutate, un convertor (**2**) analog numeric, un filtru (**3**) numeric, respectiv, un generator (**4**) de semnal, de formă dreptunghiulară, ce comandă frecvenţa de tăiere a filtrului (**1**) analogic, cu capacităţi comutate, astfel având loc o filtrare analogică, cu filtru (**1**) cu capacităţi comutate, de tip filtru trece-jos, cu caracteristică Bessel de ordinul 8, cu frecvenţă de tăiere de 40 Hz, urmată de o filtrare numerică recursivă, folosind un filtru (**3**) numeric, cu răspuns la impuls de tip rejector de ordinul 2, cu frecvenţa de rejecţie egală cu frecvenţa reţelei de alimentare.

Revendicări: 1
Figuri: 2

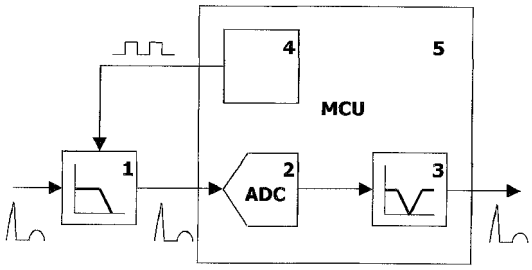

Fig. 1

(21) a 2006 00888 A2 *(51)* ***B01D 17/025*** (2006.01) *(22)* 15.11.2006 *(41)* 30.05.2008//5/2008 *(71) Lungu George, str. Prislav, nr. 139, Cod 820013, Tulcea, judeţul Tulcea, RO (72) Lungu George, str. Prislav, nr. 139, Cod 820013, Tulcea, judeţul Tulcea, RO (54)* **PROCEDEU ŞI INSTALAŢIE PENTRU SEPARAREA BIODISELULUI (BIOMOTORINEI) DE GLICERINĂ**

(57) Invenţia se referă la un procedeu de separare a combustibilului biodiesel de glicerină, utilizat în domeniul obţinerii biocombustibililor, şi la un utilaj pentru aplicarea procedeului. Procedeul conform invenţiei constă în aceea că, după sedimentarea unui amestec de biodiesel şi glicerină, se transferă toată glicerina şi o parte din biodiesel într-un vas prevăzut cu un con interior, în care se găseşte frontiera de separaţie dintre cele două lichide şi, prin aplicarea unei presiuni asupra lichidului din exteriorul conului, limita de separaţie a celor două lichide este trecută spre o zonă unde se poate realiza separarea acestora. Utilajul conform invenţiei este constituit dintr-un recipient (**3**) care are partea superioară de forma unui trunchi de con şi în care este prevăzut în interior un al doilea con (**4**), care se prelungeşte în sus, cu o parte îngustată (**7**), prevăzută cu un robinet (**6**), numitul recipient (**3**) fiind prevăzut, în partea de sus, cu un orificiu (**9**) de purjă, iar în partea de jos, cu o gură de evacuare (**11**).

Revendicări: 2
Figuri: 1

(21) a 2006 00888 A2

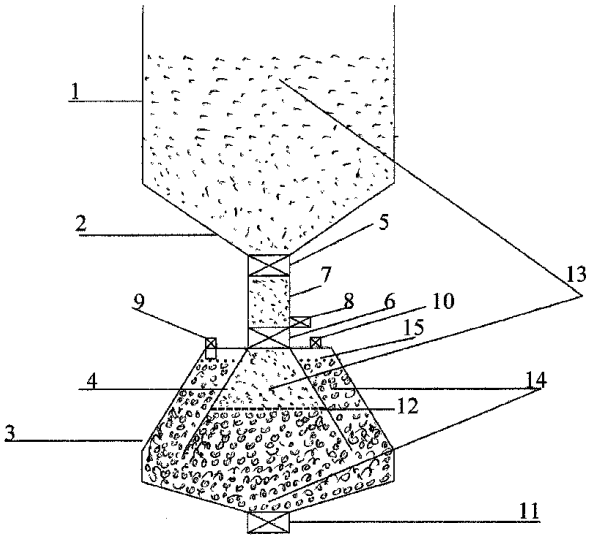

(21) a 2006 00862 A2 *(51)* ***B02C 13/13*** (2006.01) *(22)* 07.11.2006 *(41)* 30.05.2008//5/2008 *(71) Lary Prod Company S.R.L., str. Ştefan cel Mare, bl. 13, sc. A, et. 3, ap. 12, Roman, judeţul Neamţ, RO (72) Crăciun Mircea, nr. 377, Racova, judeţul Bacău, RO (54)* **MAŞINĂ PENTRU MĂCINAREA PORUMBULUI**

(57) Invenţia se referă la o maşină agricolă mobilă, folosită pentru zdrobirea şi măcinarea în întregime a porumbului. Maşina conform invenţiei este constituită dintr-un zdrobitor (**4**) compus dintr-o carcasă de protecţie, un zdrobitor propriu-zis, un ax cu nişte piramide confecţionate din oţel special, având în secţiune forma unui triunghi echilateral, cu trei muchii tăietoare, prevăzute cu un filet şi cu nişte piuliţe, întreg ansamblul fiind susţinut pe nişte lagăre; alimentarea se realizează printr-un coş, porumbul ajunge în piramidele zdrobitorului, unde este rupt în bucăţi şi cade în cantităţi constante, datorită unui şubăr, într-o moară (**9**), unde nişte ciocane îl aruncă într-o placă de sfărâmare, confecţionată din oţel, apoi este împins prin găurile unei site şi este aruncat afară, adunându-se spre o gaură de golire, angrenarea zdrobitorului (**4**) şi a morii (**9**) fiind realizată de un electromotor (**14**) plasat în acelaşi plan cu acestea, pentru a putea fi întinse cele două curele (**12** şi **15**) de transmisie, întreg ansamblul fiind plasat pe un cadru având la bază patru roţi (**8** şi **11**) batante şi, respectiv, fixe, pentru facilitarea deplasării.

Revendicări: 1
Figuri: 4

(21) a 2006 00862 A2

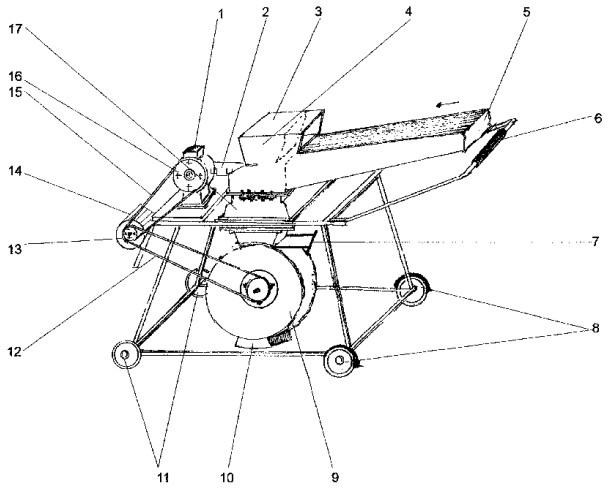

Fig. 1

(21) a 2007 00852 A0 *(51)* ***B07B 1/00*** (2006.01) *(22)* 13.12.2007 *(41)* 30.05.2008//5/2008 *(71) Universitatea "Ştefan cel Mare" Suceava, str. Universităţii, nr. 13, Cod 720229, Suceava, RO (72) Minescu Daniela, str. Simeon Florea Marian, nr. 4, Suceava, RO; Negru Mihaela Brânduşa, str. Slătioara, nr. 6, bl. D11, sc. A, ap. 16, Suceava, RO; Sorea Nicolae, str. Busuiocului, nr. 40, Târgu-Neamţ, RO; Jeder Mihaela, str. Nicolae Iorga, nr. 7, bl. 16D, sc. A, ap. 17, Suceava, RO; Prisacariu Ilie, str. Luceafărului, nr. 12, bl. E58, sc. B, ap. 14, Cod 720241, Suceava, RO; Creţu Niculina, str. Staţiunii, nr. 1, bl. E1, sc. B, et. 3, ap. 12, Cod 720281, Suceava, RO; Olariu Elena, str. Privighetorii, nr. 18, bl. 40, sc. A, ap. 14, Suceava, RO; Baciu Iulian, sat Bursuc-Vale, comuna Lespezi, RO; Avrămia Constantin, Calea Burdujeni, nr. 6, bl. 23, sc. B, ap. 11, Suceava, RO; Cernomazu Dorel, str. Rahovei, nr. 3, bl. 3, sc. J, ap. 325, Roman, RO (54)* **INSTALAŢIE PENTRU SITARE ELECTROMAGNETICĂ**

(57) Invenţia se referă la o instalaţie pentru sitarea electromagnetică a diferitelor pulberi magnetoactive. Instalaţia conform invenţiei este constituită dintr-un motor electric cu mişcare alternativă, format dintr-un suport (**1**) realizat dintr-un material plastic, pe care sunt fixate toate elementele componente, prin intermediul a două tije (**2**) de fixare şi a patru distanţiere (**8**) fiind poziţionate nişte piese (**3**) de ghidaj, de formă circulară, care centrează, prin intermediul unui

(21) a 2007 00852 A0

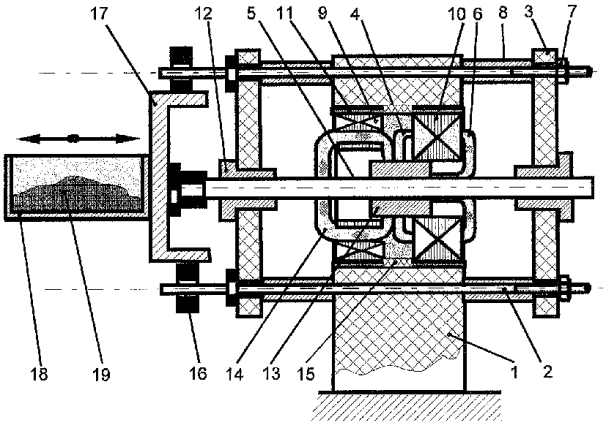

Fig 1

(21) a 2007 00852 A0

ax (**5**), un miez (**13**) cilindric, în interiorul unui stator compus din două pachete de tole (**9** şi **10**) statorice, lipite în interiorul suportului (**1**) şi distanţate de un umăr (**15**) de ghidaj, şi, pentru a se asigura spaţiul necesar plasării unor bobine (**6** şi **14**) pe polii celor două pachete de tole (**9** şi **10**), axele celor două bobine (**6** şi **14**) sunt decalate la 90˚, alimentarea bobinelor (**6** şi **14**) făcându-se de la aceeaşi sursă de curent alternativ, prin intermediul a două diode (**20** şi **20'**) semiconductoare, montate astfel încât bobinele (**6** şi **14**) fiecărui pachet statoric să fie alimentate câte o semiperioadă a curentului, încât armătura (**13**) mobilă capătă o mişcare alternativă, cu frecvenţa curentului alternativ, realizând totodată, prin masa sa şi prin lungimea cursei, condiţia de rezonanţă magnetică, iar sita (**18**) calibrată, solidară cu axul (**5**) în care se află o pulbere (**19**) magnetoactivă, ce urmează a fi sitată, preia mişcările alternative, făcând posibilă distribuirea uniformă a pulberii.

Revendicări: 1
Figuri: 2

(21) a 2005 00805 A2 *(51)* ***B09C 1/00*** (2006.01); ***B09C 1/10*** (2006.01); *(22)* 22.09.2005 *(41)* 30.05.2008// 5/2008 *(71) Institutul de Cercetări pentru Protecţia Plantelor, b-dul Ion Ionescu de la Brad, nr. 8, Bucureşti, RO (72) Oancea Florin, str. Paşcani, nr. 8, bl. D7, sc. E, et. 2, ap. 45, sector 6, C.P. 062082, Bucureşti, RO; Kupferberg Simona, str. Pavlov, nr. 37, sector 1, Bucureşti, RO; Constantinescu Florica, str. Emanoil Porumbaru, nr. 67, sector 1, CP 011423, Bucureşti, RO; Dinu Sorina, str. Prelungirea Ghencea, nr. 12, bl. R3, sc. A, et. 8, ap. 35, sector 6, Bucureşti, RO (54)* **COMPOZIŢIE PENTRU REABILITAREA TERENURILOR DEGRADATE, PROCEDEU DE OBŢINERE ŞI METODĂ DE UTILIZARE A ACESTEIA**

(57) Invenţia se referă la o compoziţie chimică pentru reabilitarea terenurilor degradate, la un procedeu de obţinere a acesteia şi la un procedeu de utilizare a compoziţiei respective. Compoziţia conform invenţiei este formată din perlită, celuloză, lignină, acizi humici, substanţe proteice, substanţe minerale, apă, propagule de ciuperci producătoare de microorganisme din genul *Glomus* şi propagule de bacterii *Bacillus subtilis* şi *Azospirillum brasiliense*. Procedeul conform invenţiei cuprinde următoarele etape: amestecarea substratului epuizat, provenit de la cultivarea ciupercilor *Pleurotus* cu fosfat bipotasic la

(21) a 2005 00805 A2

55...57˚C, timp de 30 min, răcirea la temperatura mediului ambiant, inocularea cu biopreparate cu eliberare controlată, pe bază de *Bacillus subtilis* şi *Trichoderma viride*, şi menţinerea timp de 7...8 zile, cu agitare, mărunţirea produsului, cernerea, amestecarea cu perlită, ambalarea produsului obţinut şi sterilizarea produsului ambalat cu radiaţii ionizante, şi inocularea succesivă a materialului sterilizat, în condiţii aseptice, cu o suspensie axenică, ce conţine spori de *Glomus sp.*, şi cu o suspensie de bacterii *Bacillus subtilis*. Procedeul de utilizare a compoziţiei conform invenţiei, pentru reabilitarea terenurilor degradate, constă în amenajarea în mod cunoscut a terenului degradat, pentru stabilizare şi drenare, cultivarea pe terenul respectiv de măzăriche păroasă (*Vicia vilosa*), depunerea pe covorul verde format a unui film biodegradabil, format prin pulverizarea directă a unei soluţii de izolat proteic de rapiţă, alcool polivinilic, glicerină, sare de amoniu a hidratului chelatului de aluminiu cu acid carminic şi apă, transplantarea în filmul biodegradabil a unor ghivece din material plastic biodegradabil, cu răsaduri de plante de cultură aflate în fenofaza formării frunzelor adevărate, rezultate din seminţe însămânţate în compoziţia conform invenţiei, şi întreţinerea culturii rezultate.

Revendicări: 3

---

(21) a 2006 00706 A2 *(51)* ***B23F 21/06*** (2006.01) *(22)* 15.09.2006 *(41)* 30.05.2008//5/2008 *(71) Universitatea "Dunărea de Jos" din Galaţi, str. Domnească, nr. 111, Cod 800201, Galaţi, RO (72) Epureanu Alexandru, str. Lăpuşneanu, nr. 16, bl. B6, ap. 16, Cod 800072, Galaţi, RO; Dima Mircea, str. Regiment 11 Siret, nr. 48, bl. G2, ap. 54, Galaţi, RO; Teodor Virgil Gabriel, str. Constructorilor, nr. 20, bl. CS5, ap. 12, Galaţi, RO (54)* **CUŢIT-PIEPTENE PENTRU DANTURARE**

(57) Invenţia se referă la un cuţit-pieptene cu dinţi repoziţionabili, destinat prelucrării prin rulare a roţilor dinţate cilidrice, cu dantură exterioară. Cuţitul conform invenţiei este format dintr-un ansamblu de cuţie (**4**) profilate, independente, montate pe un corp (**1**) prevăzut cu doi pereţi (**2** şi **3**) laterali, cuţitele (**4**) profilate fiind poziţionate în raport cu peretele corpului (**1**), prin nişte adaosuri (**5**) de reglare şi, respectiv, fixate cu nişte şuruburi (**6**), fiecare cuţit (**4**) profilat fiind fixat, în raport cu suprafaţa frontală a corpului (**1**), prin nişte bride (**7**) şi prin nişte şuruburi (**8**).

Revendicări: 1
Figuri: 4

(21) a 2006 00706 A2

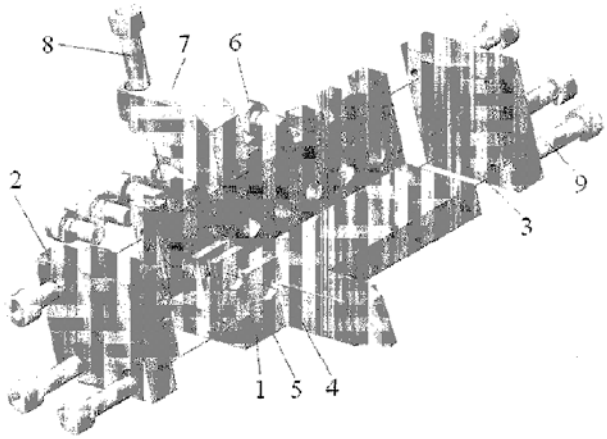

Fig. 1

---

(21) a 2006 00184 A2 *(51)* ***B23F 21/16*** (2006.01); ***B23C 5/22*** (2006.01); *(22)* 22.03.2006 *(41)* 30.05. 2008 //5/2008 *(71) Ciofu Ciprian Dumitru, b-dul Nicolae Iorga, nr. 3A, bl. F9, et. 2, ap. 11, Cod 700259, Iaşi, RO; Ciurcă Ioan, str. Eternitate, nr. 84, bl. Z2-1, sc. D, et. 2, ap. 2, Iaşi, RO; Bucovei Adrian, b-dul Dacia, nr. 20, bl. S-C1, et. 5, ap. 18, Cod 700423, Iaşi, RO (72) Ciofu Ciprian Dumitru, b-dul Nicolae Iorga, nr. 3A, bl. F9, et. 2, ap. 11, Cod 700259, Iaşi, RO; Ciurcă Ioan, str. Eternitate, nr. 84, bl. Z2-1, sc. D, et. 2, ap. 2, Iaşi, RO; Bucovei Adrian, b-dul Dacia, nr. 20, bl. S-C1, et. 5, ap. 18, Cod 700423, Iaşi, RO (54)* **FREZĂ- MELC PENTRU PRELUCRAREA DANTURILOR CILINDRICE EXTERIOARE**

(57) Invenţia se referă la o freză-melc folosită în atelierele de prelucrări mecanice prin aşchiere, pentru danturarea roţilor dinţate cilindrice, precum şi a canelurilor exterioare, cu profil evolventic sau neevolventic. Freza conform invenţiei se compune dintr-o bucşă (**1**) cu un guler (**a**), pe care se montează nişte inele (**2**, **3**, **4**, **5**, **6** şi **7**), în nişte locaşuri (**c**) paralelipipedice dintre inele (**2**, **3**, **4**, **5**, **6** şi **7**) fiind amplasaţi nişte dinţi (**9**) aşchietori, având nişte cozi paralelipipedice, fixarea dinţilor (**9**) aşchietori fiind realizată pe direcţie axială, cu ajutorul unei piuliţe (**8**) care se înşurubează pe bucşa (**1**) cu guler (**a**), ascuţirea şi reascuţirea dinţilor (**9**) având loc pe suprafeţele de aşezare ale acestora, şi poate fi realizată pe maşini de rectificat profile sau pe maşini de rectificat plan, cu discuri abrazive.

Revendicări: 5
Figuri: 3

(21) a 2006 00184 A2

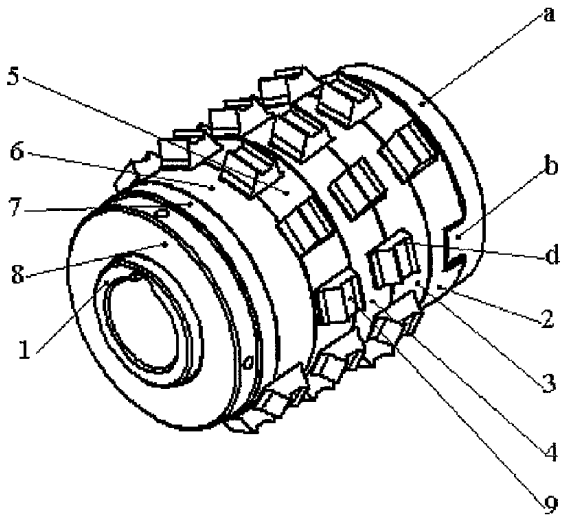

Fig. 3

(21) a 2007 00883 A0 *(51)* ***B23H 3/00*** (2006.01) *(22)* 20.12.2007 *(41)* 30.05.2008//5/2008 *(71) Universitatea Politehnica din Bucureşti, Splaiul Independenţei, nr. 313, sector 6, Bucureşti, RO (72) Marinescu Niculae Ion, şoseaua Iancului, nr. 68, sector 2, Bucureşti, RO; Ghiculescu Liviu Daniel, b-dul Râmnicu Sărat, nr. 4, bl. H9, ap. 8, et. 1, sector 3, Bucureşti, RO; Nanu Sergiu, b-dul Ceahlău, nr. 21, bl. 67, sc. A, et. 6, ap. 41, sector 6, Bucureşti, RO (54)* **DISPOZITIV MOBIL PENTRU DEBAVURAREA ELECTROCHIMICĂ A PIESELOR**

(57) Invenţia se referă la un dispozitiv mobil, pentru debavurarea electrochimică a unei piese agabaritice care nu poate fi montată pe o masă a unei maşini de debavurare electrochimică sau debavurarea nu poate fi făcută deoarece piesa este plasată într-o zonă greu accesibilă. Dispozitivul conform invenţiei are în componenţă un corp (**8**) în care este situată o cameră (**19**) de distribuţie, în legătură cu care sunt montate nişte ştuţuri (**9** şi **11**), interiorul unui ax (**15**) port-electrod şi cel al unui electrod (**13**) sculă, nişte simeringuri (**15**) şi o piesă (**10**) realizată din material flexibil, electroizolant, eliminând pierderile de electrolit. Piesele conform invenţiei sunt prinse cu un element (**20**) elastic, cu rază de curbură reglabilă prin intermediul şuruburilor (**21**) speciale, cu cap sferic, reţinerea electrolitului în zona de lucru realizându-se cu ajutorul unei piese (**22**) fabricate dintr-un material flexibil, electroizolant.

Revendicări: 4
Figuri: 2

(21) a 2007 00883 A0

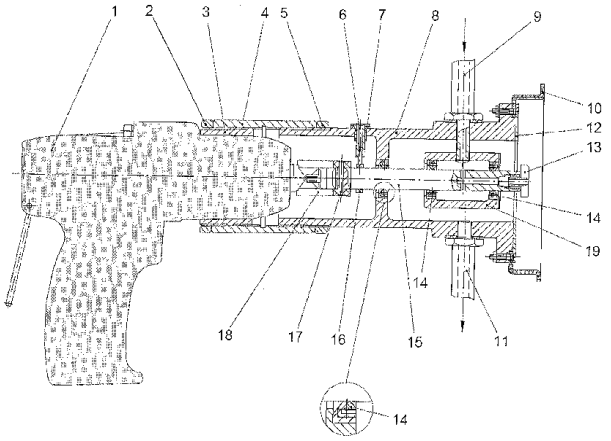

Fig. 1

(21) a 2007 00884 A0 *(51)* ***B23H 3/00*** (2006.01); ***B23H 9/00*** (2006.01); ***B23H 11/00*** (2006.01); *(22)* 20.12.2007 *(41)* 30.05.2008//5/2008 *(71) Universitatea Politehnica din Bucureşti, Splaiul Independenţei, nr. 313, sector 6, Bucureşti, RO (72) Ghiculescu Liviu Daniel, b-dul Râmnicu Sărat, nr. 4, bl. H9, ap. 8, et. 1, sector 3, Bucureşti, RO; Marinescu Niculae Ion, şoseaua Iancului, nr. 68, sector 2, Bucureşti, RO; Nanu Sergiu, b-dul Ceahlău, nr. 21, bl. 67, sc. A, et. 6, ap. 41, sector 6, Bucureşti, RO (54)* **DISPOZITIV DE ASISTARE CU ULTRASUNETE A PRELUCRĂRII PRIN ELECTROEROZIUNE CU FIR**

(57) Invenţia se referă la un dispozitiv de asistare cu ultrasunete a prelucrării prin electroeroziune cu fir. Dispozitivul conform invenţiei are în componenţă o flanşă (**5**) nodală, necesară pentru prinderea pe o maşină, cu ajutorul a doi tiranţi (**2**), şi care este prevăzută cu două găuri ovale, care permit înclinarea dispozitivului, pentru a reduce distanţa de la suprafaţa frontală de ieşire a unui concentrator (**12**) la interstiţiul de prelucrare, şi elemente de asigurare, care constau în piuliţe (**4**) şi şaibe (**3**) sferice, şi care mai are în componenţă o pâlnie (**11**) de colectare a lichidului dielectric, în care se produce creşterea presiunii datorită vibraţiei cu frecvenţă ultrasonică a unui lanţ (**9**) acustic şi din care lichidul este trimis în interstiţiul de prelucrare, printr-un furtun (**13**) care se termină cu un ştuţ care circumscrie firul.

Revendicări: 2
Figuri: 2

(21) a 2007 00884 A0

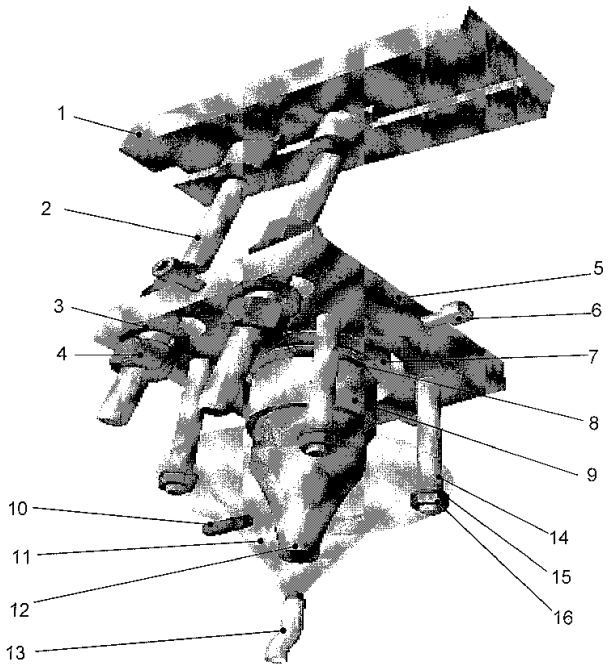

Fig. 1

(21) a 2007 00500 A0 *(51)* ***B60L 9/02*** (2006.01); ***B60L 15/32*** (2006.01); ***H02P 7/29*** (2006.01); *(22)* 16.07.2007 *(41)* 30.05.2008//5/2008 *(71) PROMAT S.R.L., str. Frăţii Goleşti, bl. K28, ap. 4, Craiova, judeţul Dolj, RO (72) Matuşa Remus George, b-dul Mareşal Ion Antonescu, bl. 18, sc. 1, ap. 1, Craiova, RO; Matuşa Tudor, str. Corneliu Coposu, nr. 104, Craiova, RO (54)* **CIRCUIT DE FORŢĂ PENTRU LOCOMOTIVE ELECTRICE ECHIPATE CU MOTOARE DE CURENT CONTINUU, CU EXCITAŢIE SERIE**

(57) Invenţia se referă la un circuit de forţă, pentru locomotivele electrice echipate cu motoare de curent continuu, cu excitaţie serie. Circuitul de forţă, conform invenţiei, este constituit din două motoare (**M_1** şi **M_2**) alăturate, la care sunt înseriate nişte rotoare (**1** şi **2**), şi, respectiv, cu nişte excitaţii (**12** şi **13**) care se constituie în nişte module (**A**) de putere, identice şi independente, pentru două osii, (**A** şi **B**) pentru patru osii, (**A**, **B** şi **C**) pentru şase osii, slăbirea câmpului realizându-se continuu, prin diminuarea tensiunii de alimentare a excitaţiilor (**12** şi **13**), prin comanda unor braţe (**14** şi **15**) de tensiune continuă.

Revendicări: 4
Figuri: 1

(21) a 2007 00500 A0

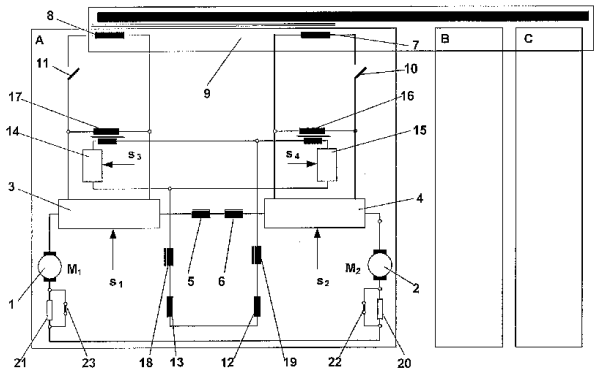

(21) a 2007 00499 A0 *(51)* ***B60M 1/08*** (2006.01) *(22)* 16.07.2007 *(41)* 30. 05. 2008//5/2008 *(71) PROMAT S.R.L., str. Frăţii Goleşti, bl. K28, ap. 4, Craiova, RO (72) Matuşa Remus George, b-dul Mareşal Ion Antonescu, bl. 18, sc. 1, ap. 1, Craiova, RO; Matuşa Tudor, str. Corneliu Coposu, nr. 104, Craiova, RO (54)* **CIRCUIT ELECTRIC DE CONECTARE LA CATENARĂ A LOCOMOTIVELOR ELECTRICE**

(57) Invenţia se referă la un circuit electric de conectare la catenară a transformatorului principal al unei locomotive electrice. Circuitul conform invenţiei este alcătuit dintr-un transformator (**1**) principal, o şină (**2**), o catenară (**3**), un pantograf (**4**) şi un disjunctor (**5**), la conectare, transformatorul (**1**) principal fiind alimentat prin intermediul unei rezistenţe (**6**) de limitare, şuntată apoi cu ajutorul unui separator (**7**), comanda de conectare sau deconectare a disjunctorului (**5**) şi separatorului (**7**) fiind dată de un bloc logic (**8**) de comandă, pe baza informaţiilor primite de la nişte traductoare (**9** şi **10**) de curent.

Revendicări: 2
Figuri: 1

(21) a 2007 00499 A0

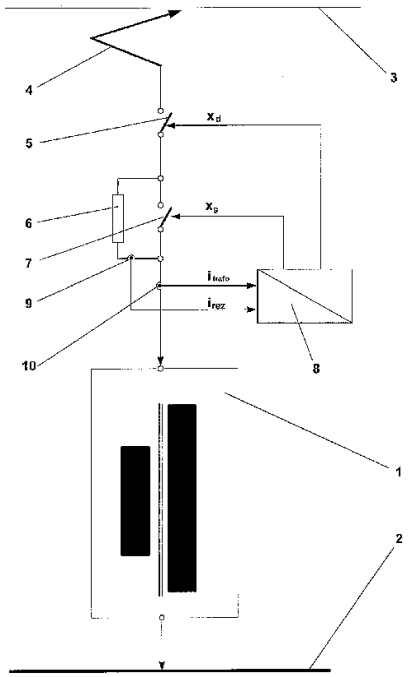

(21) a 2005 00020 A2 *(51)* ***B60V 1/16*** (2006.01) *(22)* 06.01.2005 *(41)* 30. 05. 2008//5/2008 *(71) Tudor Laurenţiu Sebastian, comuna Dragalina, judeţul Călăraşi, RO (72) Tudor V. Laurenţiu Sebastian, comuna Dragalina, judeţul Călăraşi, RO (54)* **MIJLOC DE TRANSPORT ULTRARAPID**

(57) Invenţia se referă la un mijloc de transport ultrarapid, utilizat în domeniul transporturilor militare şi civile, dar şi în activităţile sportive sau de agrement. Mijlocul de transport, conform invenţiei, se compune dintr-un corp (**C**), un ampenaj (**A**) care asigură stabilitatea pe traiectorie şi schimbarea direcţiei de deplasare, o bază (**B**) de sustentaţie, pentru perna de gaze, precum şi un motor (**M**) reactiv, care asigură atât forţa reactivă de propulsie, de către jetul de gaze evacuat printr-un ajutaj (**4**), cât şi plutirea pe pernă de gaze, prin alimentarea unei camere (**T**) a bazei (**B**) de sustentaţie cu gaze din camera de ardere, al căror debit este reglat de către un dispozitiv (**D**) montat pe o conductă (**3**) de racordare.

Revendicări: 1
Figuri: 1

(21) a 2005 00020 A2

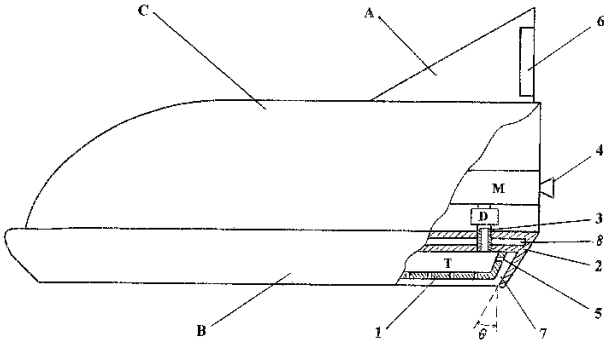

(21) a 2005 00016 A2 *(51)* ***B64C 11/00*** (2006.01) *(22)* 06.01.2005 *(41)* 30. 05. 2008//5/2008 *(71) Tudor Laurenţiu Sebastian, comuna Dragalina, judeţul Călăraşi, RO (72) Tudor V. Laurenţiu Sebastian, comuna Dragalina, judeţul Călăraşi, RO (54)* **ELICE CU PROPULSIE REACTIVĂ**

(57) Invenţia se referă la o elice cu propulsie reactivă, utilizată în special la aparatele de zbor de mare viteză. Elicea se compune din nişte pale (**3** şi **4**) care au o piesă (**5**) mediană de legătură, montată pe un ax cu butuc, precum şi din nişte statoreactoare (**1** şi **2**) dispuse la distanţe egale faţă de axa de rotaţie, care sunt prevăzute la capete cu nişte difuzoare (**D1** şi **D2**) şi, respectiv, cu nişte ajutaje (**A1** şi **A2**), fiind puse în legătură, printr-un canal (**6**) longitudinal, practicat într-o pală (**3**), precum şi printr-un alt canal practicat în cealaltă pală (**4**), cu un spaţiu (**7**) central al piesei (**5**), care comunică, la rândul său, cu canalul median al axului cu butuc.

Revendicări: 1
Figuri: 2

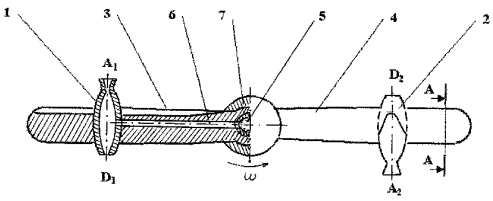

Fig. 1

(21) a 2005 00717 A2 *(51)* ***B64C 39/08*** (2006.01); ***B64C 29/04*** (2006.01); *(22)* 17.08.2005 *(41)* 30.05. 2008// 5/2008 *(71) Petcu M. Neculai, b-dul Constructorilor, nr. 2, bl. A 3, sc. A, ap. 11, sector 6, Bucureşti, RO (72) Petcu M. Neculai, b-dul. Constructorilor, nr. 2, bl. A 3, sc. A, et. 2, ap. 11, sector 6, Bucureşti, RO (54)* **AVION**

(57) Invenţia se referă la un avion destinat transportului de persoane şi de marfă de mică şi mare capacitate. Avionul conform invenţiei are un sistem de planare şi alunecare prin sustentaţie creată de nişte aripi (**19**, **23**, **24** şi **26**) rabatabile şi, respectiv, de dirigare, care, în combinaţie cu nişte panouri (**5** şi **6**), ajută la direcţionarea uşoară şi sigură, iar pentru propulsia pe verticală, cât şi pe orizontală, are prevăzut nişte motoare (**7**, **13**, **18** şi **25**) cu reacţie, protejate cu nişte site (**29**), precum şi nişte trenuri (**D** şi **E**) de rulare, prevăzute cu acţionare hidraulică a unor roţi (**9** şi **11**) din faţă ale unui corp (**A**), antrenate la sol de nişte motoare electrice, care primesc energia electrică, în timpul curselor, de la un generator (**30**) aerodinamic.

Revendicări: 7
Figuri: 5

(21) a 2005 00717 A2

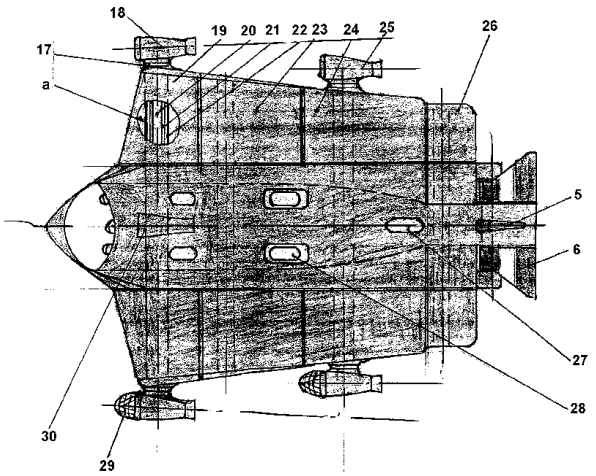

Fig. 2

(21) a 2006 00903 A2 *(51)* ***B65D 83/14*** (2006.01) *(22)* 22.11.2006 *(41)* 30. 05. 2008//5/2008 *(71) Parlagi Anton Petrişor, str. Ruşchiţa, nr. 50, sector 2, Bucureşti, RO (72) Parlagi Anton Petrişor, str. Ruşchiţa, nr. 50, sector 2, Bucureşti, RO (74) Cabinet Individual Andronache Paul, str. Sibiu, nr. 14, bl. E21, et. 6, ap. 35, Bucureşti (54)* **DOZĂ DE SPRAY, PENTRU IGIENĂ CORPORALĂ**

(57) Invenţia se referă la o doză de spray, destinată aplicării pe propriul corp a conţinutului acesteia, în vederea realizării igienei corporale. Doza conform invenţiei este realizată dintr-o doză (**1**) propriu-zisă, prevăzută cu un buton (**2**) de acţionare şi un orificiu (**a**) de pulverizare, care este dispus perpendicular pe axa longitudinală a unui deget (**3**) care apasă butonul (**2**).

Revendicări: 1
Figuri: 1

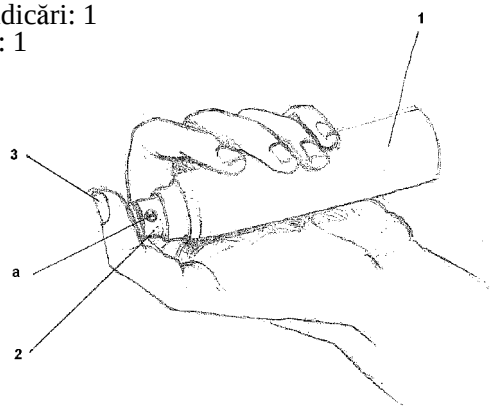

(21) a 2006 00881 A2 *(51)* ***B65G 33/02*** (2006.01); ***A01F 12/46*** (2006.01); *(22)* 13.11.2006 *(41)* 30.05.2008 //5/2008 *(71) Pavel Ioan, str. G-ral N. Dăscălescu, nr. 15, bl. T1, sc. A, ap. 10, Piatra-Neamţ, judeţul Neamţ, RO (72) Pavel Ioan, str. G-ral N. Dăscălescu, nr. 15, bl. T1, sc. A, ap. 10, Piatra-Neamţ, judeţul Neamţ, RO (54)* **ELEVATOR CU SPIRALĂ RIGIDĂ ŞI REGLAJ UNGHIULAR**

(57) Invenţia se referă la un elevator cu spirală rigidă şi reglare unghiulară, destinat transportării, pe verticală sau în plan înclinat, a unor materiale granulate, cum ar fi boabe de porumb sau de fasole. Elevatorul conform invenţiei este compus dintr-o structură (**1**) rigidă şi un suport (**2**) rabatabil, articulat cu o balama (**3**) la un capăt, iar la celălalt capăt, cu nişte perechi de căi de rulare (**8** şi **8'**), sub formă de arce de cerc, prevăzute cu nişte fante (**b**) prin care trec nişte şuruburi (**9**) de rigidizare, pe suport (**2**) fiind montată o carcasă (**4**), asfel încât, la rotirea relativă a suportului (**2**) faţă de structura (**1**) rigidă, se obţin diverse unghiuri de înclinare şi, deci, se determină înălţimea de ridicare dorită.

Revendicări: 7
Figuri: 4

(21) a 2006 00881 A2

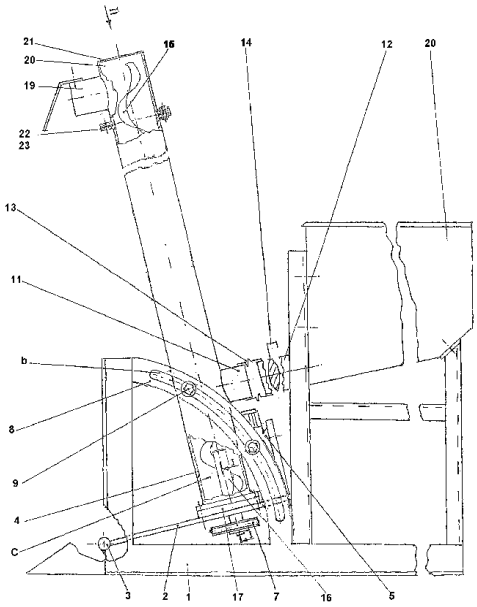

Fig. 1

(21) a 2006 00880 A2 *(51)* ***B66F 11/00*** (2006.01) *(22)* 13.11.2006 *(41)* 30.05.2008//5/2008 *(71) Ghimpău-Codreanu Constantin, str. Toamnei, nr. 74, sector 2, Bucureşti, RO (72) Ghimpău-Codreanu Constantin, str. Toamnei, nr. 74, sector 2, Bucureşti, RO (54)* **PORT-CALCULATOR**

(57) Invenţia se referă la un dispozitiv de ambalare în vederea depozitării sau transportului unei unităţi centrale de calculator şi, respectiv, a unei carcase de calculator de diferite dimensiuni şi forme. Portcalculatorul conform invenţiei cuprinde patru picioare (**5** şi **6**), un mâner (**1** şi **2**), două chingi (**3** şi **4**) de prindere, prevăzute cu nişte catarame de tip inel cu autoblocare, o chingă (**10**) prevăzută cu o cataramă de tip inel de rezervă, pentru asamblarea cel puţin a două unităţi centrale de calculator, cu o lungime mai mare decât a chingilor (**3** şi **4**) amintite.

Revendicări: 1
Figuri: 7

(21) a 2006 00880 A2

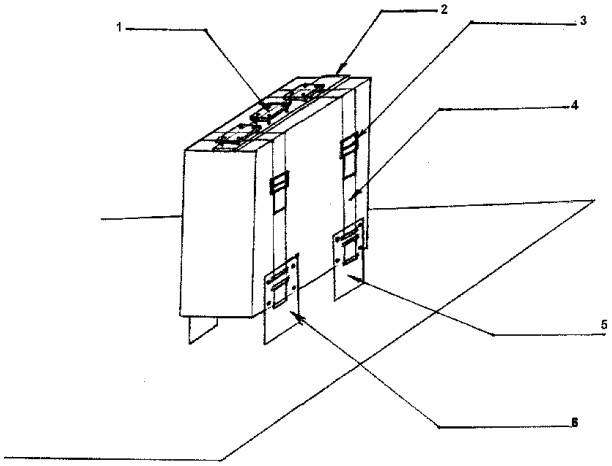

Fig 5

(21) a 2006 00927 A2 *(51)* ***C02F 9/04*** (2006.01) *(22)* 29.11.2006 *(41)* 30. 05. 2008//5/2008 *(71) Pop Vasile, str. Păcii, nr. 20, ap. 16, Cod 601019, Oneşti, RO (72) Pop Vasile, str. Păcii, nr. 20, ap. 16, Cod 601019, Oneşti, RO (54)* **PROCEDEU DE PURIFICARE A LEŞIILOR CREZILICE**

(57) Invenţia se referă la un procedeu de purificare a leşiilor crezilice rezultate de la rafinarea petrolului şi a produselor petroliere. Procedeul conform invenţiei constă în tratarea leşiilor crezilice la 15...25˚C, cu hipoclorit de calciu sau cu clorură de var, timp de 15...30 min, urmată de sedimentarea şi separarea sedimentului depus, după care faza lichidă se tratează cu hipoclorit de sodiu, până la formarea unei suspensii colorate şi, în continuare, suspensia rezultată se tratează cu un adsorbant acid, pentru îndepărtarea impurităţilor, urmată de sedimentare timp de 20...30 min, sedimentul obţinut fiind eventual prelucrat prin procedee cunoscute, pentru regenerarea şi recuperarea substanţelor pe care le conţine, iar supernatantul poate fi folosit ca apă industrială sau poate fi deversat în reţeaua de ape industriale sau în apele naturale.

Revendicări: 1

(21) a 2007 00825 A0 *(51)* ***C03C 3/32*** (2006.01); ***G01N 27/36*** (2006.01); *(22)* 30.11.2007 *(41)* 30.05.2008// 5/2008 *(71) Institutul Naţional de Cercetare-Dezvoltare pentru Fizica Materialelor, str. Atomiştilor, nr. 105bis, Cod 077125, Măgurele, RO; Institutul Naţional de Cercetare-Dezvoltare pentru Fizica Laserilor, Plasmei şi Radiaţiei, str. Atomiştilor, nr. 409, Cod 077125, Măgurele, RO (72) Popescu Mihai, str. Atomiştilor, nr. 105 bis, Cod 077125, Măgurele, RO; Lorinczi Adam, str. Atomiştilor, nr. 105 bis, Cod 077125, Măgurele, RO; Apostol Elena, str. Atomiştilor, nr. 105 bis, Cod 77125, Măgurele, RO; Sava Florinel, str. Atomiştilor, nr. 105 bis, Cod 077125, Măgurele, RO; Ion Emil, str. Atomiştilor, nr. 105 bis, Cod 77125, Măgurele, RO; Velea Alin, str. Atomiştilor, nr. 105 bis, Cod 77125, Măgurele, RO; Socol Gabriel, str. Atomiştilor, nr. 409, Cod 077125, Măgurele, RO; Mihăilescu Ion, str. Atomiştilor, nr. 409, Cod 077125, Măgurele, RO (54)* **SENZOR SELECTIV, PENTRU IONII DE PLUMB DIN SOLUŢII APOASE**

(57) Invenţia se referă la un senzor selectiv, pentru ionii de plumb din soluţii apoase, şi la un procedeu de obţinere a acestuia, folosit la determinarea gradului de poluare a apelor cu ioni de metale grele, care includ şi ioni de Pb^{2+}. Senzorul conform invenţiei este alcătuit dintr-un suport de probă, care constă dintr-o plăcuţă de α-alumină, prevăzută cu doi electrozi de Au, în care primul electrod este de referinţă, iar celălalt electrod, dispus în paralel şi în apropierea primului, are depus un strat multiplu calcogenic complex, ce are în compoziţie Ge-Sb-Te-Sn-Ag-Pb, care joacă rolul de electrod selectiv la ionii Pb^{2+}, în soluţii

(21) a 2007 00825 A0

apoase. Procedeul de obţinere, conform invenţiei, constă în depunerea, prin impulsuri laser, a unui sandvici complex de straturi subţiri, care are în compoziţie Ge-Sb-Te-Sn-Ag-Pn, pe un electrod din Au.

Revendicări: 3
Figuri: 3

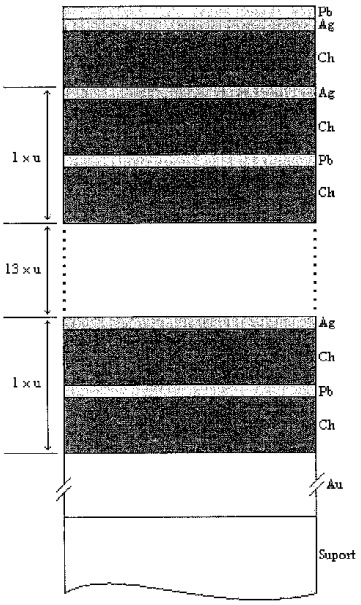

Fig. 3

(21) a 2006 00370 A2 *(51)* ***C07C 67/08*** (2006.01); ***C07C 69/013*** (2006.01); *(22)* 30.05.2006 *(41)* 30.05.2008// 5/2008 *(71) Institutul Naţional de Cercetare-Dezvoltare pentru Chimie şi Petrochimie ICECHIM, Splaiul Independenţei, nr. 202, sector 6, Bucureşti, RO; Centrul de Cercetare pentru Materiale Macromoleculare şi Membrane S.A. (C.C.M.M.M.S.A.), Splaiul Independenţei, nr. 202B, sector 6, Bucureşti, RO (72) Simion Demetra, str. Dimitrie Cantemir, nr. 9, bl. 7, sc. B, et. 3, ap. 59, sector 4, Bucureşti, RO; Radu Marin, Calea Rahovei, nr. 217 bl. 1, sc. 1 ap. 1 sector 5, Bucureşti, RO; Radu Florica, Calea Rahovei, nr. 217, bl. 1, sc. 1, ap. 1, sector 5, Bucureşti, RO; Albu Bujor, str. Turnu Măgurele, nr. 3, bl. C2, ap. 110, sector 4, Bucureşti, RO; Biziru Florina, str. Turnu Măgurele, nr. 1, bl. 606, sc. 4, ap. 1, Alexandria, RO; Alecu Corneliu, str. Ceahlău, nr. 13, bl. 82, sc. F, et. 2, ap. 86, sector 6, Bucureşti, RO; Piscureanu Aurelia Alexandrina, str. Dr. Leonida Varnali, nr. 15, ap. 1, sector 1, Bucureşti, RO; Vărăşteanu Dana Simona, Aleea Barajul Uzului, nr. 4, bl. Y15, sc. A, et. 4, ap. 18, sector 3, Bucureşti, RO; Chican Irina Elena, str. Godeni, nr. 50, sector 1, Bucureşti, RO (54)* **MATERIAL BOLAAMFIFIL CU STRUCTURĂ ESTERICĂ**

(57) Invenţia se referă la un material bolaamfifil cu structură esterică cu posibile aplicaţii în procesele de separare prin membrană şi la un procedeu de obţinere a acestuia. Materialul conform invenţiei are formula (1)

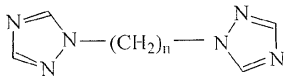

(1)

n=10,12

(21) a 2006 00370 A2

şi în mediu apos se autoasamblează în agregate veziculare cu o dimensiune de 200...300 nm, în care pot fi înglobate substanţe organice. Procedeul conform invenţiei constă în esterificarea 1,10-decandiolului cu anhidridă maleică, în benzen, cu obţinerea unui diester diacid la care, în continuare, se adiţionează, în mediu alcalin, tioacetat de sodiu.

Revendicări: 4

(21) a 2006 00840 A2 *(51)* ***C07C 69/54*** (2006.01) *(22)* 02.11.2006 *(41)* 30.05.2008//5/2008 *(71) Aroma Rise S.A., str. Industriilor, nr. 1, Oneşti, judeţul Bacău, RO (72) Hîrlea Dan, str. Victor Babeş, bl. 19, ap. 7, Oneşti, judeţul Bacău, RO; Mitache Cătălin, str. Belvedere, nr. 14, sc. B, ap. 9, et. 2, Oneşti, judeţul Bacău, RO; Murăraşu Ilie, str. V. Babeş, bl. 23, ap. 15, Oneşti, judeţul Bacău, RO; Brînză Valentin, aleea Parcului, bl. 1, ap. 67, Oneşti, judeţul Bacău, RO; Parfene Daniela, str. Buciumului, bl. 15, sc. A, ap. 17, Oneşti, judeţul Bacău, RO (54)* **PROCEDEU ŞI INSTALAŢIE PENTRU FABRICAREA OCTO-CRILENULUI**

(57) Invenţia se referă la un procedeu de obţinere a 2-etilhexil-2-cian-3, 3-difenil acrilatului (octocrilen) utilizat ca fotostabilizator şi la o instalaţie pentru aplicarea procedeului. Procedeul conform invenţiei constă în esterificarea acidului monocloracetic cu 2-etilhexanol, la raport molar de 1/1,1...1,25, în mediu de toluen, la 80˚C, în prezenţă de catalizator răşină schimbătoare de ioni, cu obţinerea demonocloracetat de 2-etilhexil, care se supune reacţiei cu cianură de sodiu, în mediu de acetonitril, cu obţinerea cianacetatului de 2-etilhexil, care, după separare din masa de reacţie, se supune reacţiei de condensare cu benzofenonă, în mediu de toluen, în prezenţă de catalizator, timp de 4 h, la 125˚C, urmată de

(21) a 2006 00840 A2

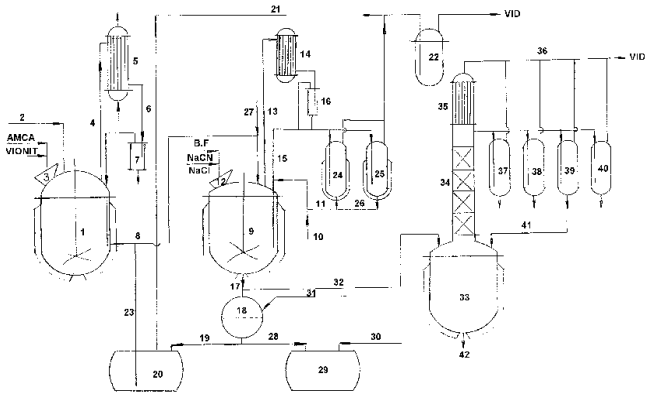

(21) a 2006 00840 A2

rectificarea masei de reacţie şi colectarea produsului dorit la o presiune de 1...2 mmHg şi o temperatură în vârful coloanei de 220...240˚C. Instalaţia conform invenţiei este constituită din: un reactor (**1**) de esterificare, un condensator (**5**) pentru condensarea azeotropului benzen-apă, un vas separator (**7**), un reactor (**9**) pentru obţinerea cianacetatului de 2-etilhexil şi de condensare a acestuia cu benzofenona, un condensator (**14**) pentru condensarea acetonitrilului, un separator (**16**) de faze, un vas (**24**) de colectare acetonitril, un vas (**25**) de colectare toluen, un filtru (**18**) închis, pentru filtrarea masei de reacţie, un vas tampon (**29**), pentru stocarea şi recircularea cianacetatului de 2-etilhexil, un vas (**29**) pentru distrugerea ionului cian, un vas (**22**) pentru reţinerea acidului cianhidric, un blaz (**33**) de rectificare a octocrilenului brut, care se continuă cu o coloană (**34**) de rectificare, un condensator (**35**) tubular şi nişte vase colectoare (**37**, **38**, **39** şi **40**).

Revendicări: 5
Figuri: 1

(21) a 2007 00589 A2 *(51)* ***C07D 405/06*** (2006.01) *(22)* 10.02.2006 *(41)* 30.05.2008//5/2008 *(86)* EP 06//01185 10.02.2006 *(87)* WO 2006/087143 24.08.2006 *(71) Arpida AG, Dammstrasse 36, CH-4142, Münchenstein, CH (72) Schneider Peter, Baumliackerstrasse 8, CH-4103, Bottmingen, CH; Tantaqui Chouaib, 39, Avenue D'Althirch, Mulhouse, FR (74) ROMINVENT S.A., str. Ermil Pangratti, nr. 35, sector 1, Bucureşti (54)* **PROCEDEE NOI DE PREPARARE A UNUI 2H-CROMEN**

(57) Invenţia se referă la un procedeu pentru prepararea unui compus chimic cu formula I,

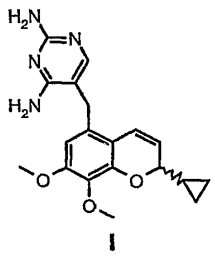

I

cu acţiune de inhibare a dihidrofolat reductazei, putând fi utilizat pentru controlul sau prevenirea bolilor infecţioase la mamifere, şi la intermediarii din acest procedeu. Procedeul conform invenţiei constă

(21) a 2007 00589 A2

în reacţia unui compus cu formula 6,

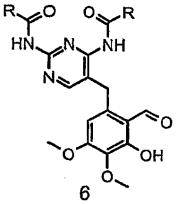

6

în care R reprezintă $-C(CH_3)_3$ sau $-CH(CH_3)_2$, după protejarea prealabilă a grupei fenol, cu o cetonă cu formula 8,

8

urmată de reducerea compusului obţinut şi, în continuare, de ciclizare, cu obţinerea compusului cu formula 11,

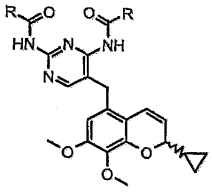

11

din care, după deprotejare, se obţine compusul dorit, cu formula I.

Revendicări: 3

---

(21) a 2007 00590 A2 *(51)* ***C07D 405/14*** (2006.01); ***C07D 209/04*** (2006.01); ***C07D 239/28*** (2006.01); *(22)* 10.02.2006 *(41)* 30.05.2008//5/2008 *(86)* EP 06//01179 10.02.2006 *(87)* WO 2006/087140 24.08.2006 *(71) Arpida AG, Dammstrasse 36, CH-4142, Münchenstein, CH (72) Schneider Peter, Baumliackerstrasse 8, CH-4103, Bottmingen, CH; Tantaqui Chouaib, 39, Avenue D'Althirch, Mulhouse, FR; Braun Martin, Sommergasse 39, Basel, CH; Greiveldinger-Poenaru Sorana, Thermenstrasse 19, CH-4310, Rheinfelden, CH; Jaeger Jurgen, Reichensteinerstrasse 12, CH-4153, Reinach, CH; Schmitt Laurent, 16, Rue de Sierents, Huningue, FR (74) ROMINVENT S.A., str. Ermil Pangratti, nr. 35, sector 1, Bucureşti (54)* **PROCEDEE NOI DE PREPARARE A UNUI BENZOFURAN**

(57) Invenţia se referă la un procedeu pentru prepararea unui compus cu formula I,

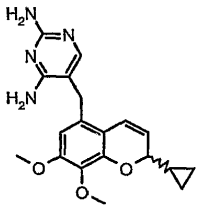

I

cu acţiune de inhibare a dihidrofolat reductazei, putând fi utilizat pentru controlul sau prevenirea

(21) a 2007 00590 A2

bolilor infecţioase la mamifere, şi la intermediarii din acest procedeu. Procedeul conform invenţiei constă în reacţia unui compus cu formula 6,

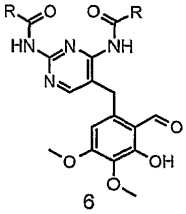

6

în are R reprezintă $-C(CH_3)_3$ sau $-CH(CH_3)_2$, cu un compus cu formula 10 sau cu formula 12,

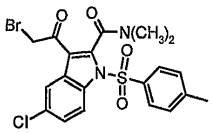

10

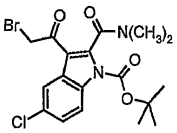

12

după care compusul obţinut este deprotejat, iar compusul obţinut în urma deprotejării este redus într-o singură etapă sau prin două etape, în mod cunoscut, cu obţinerea compusului dorit, cu formula I.

Revendicări: 3

---

(21) a 2006 00860 A2 *(51)* ***C08L 89/04*** (2006.01); ***C08J 5/18*** (2006.01); ***A61L 27/24*** (2006.01); *(22)* 07.11.2006 *(41)* 30.05.2008//5/2008 *(71) Universitatea Politehnica din Bucureşti, Splaiul Independenţei, nr. 313, sector 6, Bucureşti, RO (72) Tihan Graţiela Teodora, Şoseaua Giurgiului, nr. 63-65, Bucureşti, RO; Ionescu Bujor Ingrid, str. Academiei, nr. 4-6, Bucureşti, RO; Meghea Aurelia, str. Olimpului, nr. 76, sector 4, Bucureşti, RO; Demetrescu Ioana, str. Constantin Disescu, nr. 35B, Bucureşti, RO (54)* **FILME BIOPOLIMERICE TERNARE**

(57) Invenţia se referă la filme biopolimerice, utilizate ca suport, pentru culturi de celule fibroblaste, destinate implanturilor ortopedice, şi la un procedeu de obţinere a acestora. Filmele biopolimerice, conform invenţiei, sunt constituite din gel de colagen, alcool polivinilic, hidroxiapatită şi glicerină, în rapoarte gravimetrice: gel de colagen:alcool polivinilic:hidroxiapatită:glicerină de 1:7:2,6...6:5...6,6, şi sunt reticulate cu aldehidă formică.

Revendicări: 2
Figuri: 2

(21) a 2008 00045 A0 *(51)* ***C10L 1/04*** (2006.01) *(22)* 21.01.2008 *(41)* 30.05.2008//5/2008 *(71) Petrotel-Lukoil S. A., str. Mihai Bravu, nr. 235, Ploieşti, RO (72) Maţev Dimitri Ivanovici, str. Sovietscaia Armia, bl. 51, ap. 46, Permi, RU; Zârnă Ion, str. Eminescu, nr. 22, bl. 7, ap. 17, Ploieşti, RO; Dănulescu Dan, b-dul Bucureştilor, nr. 27, bl. 11, ap. 45, Ploieşti, RO; Domraceva Alena Alecsandrovna, str. Prospect Decabristov, bl. 25, ap. 54, Permi, RU; Badea Ion, sat Şipotu, nr. 191, comuna Lipăneşti, RO; Nicolae Ioan, str. Fabrica de Chibrituri, nr. 42, et. 1, ap. 2, sector 5, Bucureşti, RO (54)* **PROCEDEU PENTRU OBŢINEREA DE COMBUSTIBIL DIESEL SAU DIESEL GREEN, DE CALITATE SUPERIOARĂ, DIN DIFERITE FRACŢIUNI PETROLIERE ŞI ULEIURI VEGETALE**

(57) Invenţia se referă la un procedeu de obţinere a combustibilului Diesel, cu conţinut redus de sulf şi de hidrocarburi policiclice aromatice. Procedeul conform invenţiei cuprinde trei etape, în prima etapă are loc purificarea materiei prime, constituită din diferite fracţiuni petroliere şi uleiuri vegetale, de impurităţi ca oxizi de fier, cocs, compuşi cu arsen, sodiu, nichel, vanadiu, şi hidrogenarea hidrocarburilor diolefinice şi acetilenice, în prezenţă de catalizatori metalici, în care metalul este ales din grupele V, VI şi VIII ale Sistemului Periodic; în a doua etapă se efectuează o hidrodesulfurare, în prezenţă de catalizator, iar în etapa a treia se hidrosaturează, adăugând hidrocarburile policiclice aromatice, obţinându-se produsul dorit.

Revendicări: 6
Figuri: 1

---

(21) a 2006 00696 A2 *(51)* ***C10L 5/44*** (2006.01) *(22)* 13.09.2006 *(41)* 30. 05. 2008//5/2008 *(71) Tomuţ Traian Octavian, Alexandru cel Bun, nr. 21, bl. B2, sc. B, et. III, ap. 4, Iaşi, RO; Maistru Dumitru Daniel, str. Orientului, nr. 37, bl. 830, sc. C, ap. 2, Iaşi, RO (72) Tomuţ Traian Octavian, Alexandru cel Bun, nr. 21, bl. B2, sc. B, et. III, ap. 4, Iaşi, RO; Maistru Dumitru Daniel, str. Orientului, nr. 37, bl. 830, sc. C, ap. 2, Iaşi, RO (54)* **PROCEDEU PENTRU OBŢINEREA UNUI BIOCOMBUSTIBIL SOLID, SUB FORMĂ DE BRICHETE**

(57) Invenţia se referă la un procedeu de obţinere a unui biocombustibil solid, sub formă de brichete, utilizat, în general, de consumatorii casnici şi industriali, din mediul rural, pentru înălzirea locuinţelor, serelor şi a halelor agricole. Procedeul conform invenţiei constă în brichetarea, prin presare, a unui amestec constituit din 60... 100% ştiuleţi de porumb, până la 15% şrot de floarea-soarelui, până la 30% resturi vegetale de floarea-soarelui sau până la 40% coceni de porumb, fiecare componentă a materiei prime fiind, înainte de amestecare în vederea obţinerii amestecului pentru brichetare, uscată şi granulată.

Revendicări: 1
Figuri: 1

(21) a 2008 00004 A0 *(51)* ***C12N 15/00*** (2006.01); ***G01N 27/26*** (2006.01); *(22)* 10.01.2008 *(41)* 30.05. 2008 //5/2008 *(71) Frîncu Oana Nanmanona, str. Jean Louis Calderon, nr. 61, et. 3, ap. 8, sector 2, Cod 020034, Bucureşti, RO (72) Frîncu Oana Nanmanona, str. Jean Louis Calderon, nr. 61, et. 3, ap. 8, sector 2, Cod 020034, Bucureşti, RO (54)* **CONSTRUCŢIA UNUI NOU BIOSENZOR ELECTROOPTIC, BAZAT PE ADN, PENTRU DETECŢIA SECVENŢELOR ŢINTĂ DE ADN (SECVENŢA P35S)**

(57) Invenţia se referă la un biosenzor electrooptic nou, bazat pe ADN, pentru detecţia secvenţelor-ţintă specifice, de ADN (**P35s**), şi la procedeul de realizare al acestui biosenzor. Biosenzorul conform invenţiei este format dintr-o plăcuţă de aur de 50 nm, obţinută prin tehnica TSG, la suprafaţa căreia se găseşte ancorat monostratul mixt de DPTL/ADN-SH. Procedeul de obţinere al biosenzorului electrooptic nou, bazat pe ADN, conform invenţiei, are mai multe etape: prepararea monostratului incomplet de DPTL, la suprafaţa electrodului plan de aur, imobilizarea directă a secvenţei tiolate pe suprafaţa electrodului de aur, pasivarea suprafeţei electrodului plan de aur cu 6-mercapto-1-hexanol, formarea monostratului mixt de DPTL/ADN-SH şi procesul de recunoaştere moleculară, bazat pe reacţia de hibridizare dintre monostratul obţinut şi filamentele ţintă complementare.

Revendicări: 4
Figuri: 6

---

(21) a 2008 00004 A0

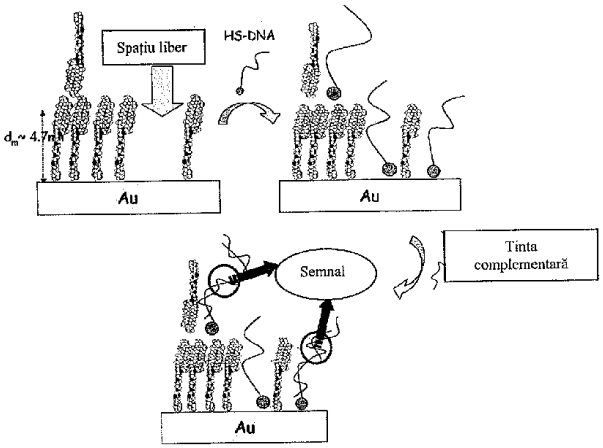

Fig. 6

(21) a 2006 00839 A2 *(51)* ***C22B 9/05*** (2006.01) *(22)* 02.11.2006 *(41)* 30.05.2008//5/2008 *(71) Landes Victor Spiridon, str. Făinari, nr. 8, bl. 71, sc. A, ap. 10, sector 2, O.P. 10, Bucureşti, RO; Soare Nicolae, b-dul Iuliu Maniu, nr. 52-72, bl. 3, sc. A, ap. 36, sector 6, Cod 061108, Bucureşti, RO (72) Landes Victor Spiridon, str. Făinari, nr. 8, bl. 71, sc. A, ap. 10, sector 2, O.P. 10, Bucureşti, RO; Soare Nicolae, b-dul Iuliu Maniu, nr. 52-72, bl. 3, sc. A, ap. 36, sector 6, Cod 061108, Bucureşti, RO (54)* **PROCEDEU ŞI INSTALAŢIE PENTRU OBŢINEREA METALELOR DE ÎNALTĂ PURITATE ŞI A ALIAJELOR METALICE AMORFE, PRIN DEZINTEGRARE ÎN STARE LICHIDĂ, CU UTILIZAREA FRIGULUI ARTIFICIAL**

(57) Invenţia se referă la un procedeu pentru obţinerea metalelor de înaltă puritate şi a aliajelor metalice amorfe, şi la o instalaţie pentru aplicarea procedeului. Procedeul conform invenţiei constă în aceea că metale de puritate înaltă sau aliaje metalice topite se pulverizează în jeturi subţiri, care se dezintegrează şi se dispersează cu un fluid sau un amestec de fluide răcite, presiunea respectivului fluid fiind de 1 la 2 N/mm^2 şi viteza de la 100 la 500 m/s, şi pulberile solidificate rapid, astfel obţinute, cad într-un container de colectare, în care este dispus un vas Dewar, ce conţine un agent sau un amestec de agenţi frigorifici, unde are loc desăvârşirea răcirii pulberilor atomizate.

Revendicări: 4
Figuri: 6

---

(21) a 2006 00838 A2 *(51)* ***C25C 7/02*** (2006.01) *(22)* 02.11.2006 *(41)* 30.05.2008//5/2008 *(71) Landes Victor Spiridon, str. Făinari, nr. 8, bl. 71, sc. A, ap. 10, sector 2, O.P. 10, Bucureşti, RO (72) Landes Victor Spiridon, str. Făinari, nr. 8, bl. 71, sc. A, ap. 10, sector 2, O.P. 10, Bucureşti, RO (54)* **MATERIAL CERAMIC REFRACTAR ŞI REZISTIV, PENTRU OBŢINEREA PLĂCILOR CATODICE ŞI A ANOZILOR INERŢI, UTILIZAŢI ÎN ELECTROLIZA TOPITURILOR, PRECUM ŞI OBŢINEREA ELECTROLIZILOR PENTRU CUPTOARE ELECTRICE CU ARC ŞI PENTRU ALTE INSTALAŢII**

(57) Invenţia se referă la un material ceramic refractar şi rezistiv, utilizat pentru obţinerea plăcilor şi a anozilor pentru electroliza topiturilor, precum şi a electrozilor pentru cuptoare electrice cu arc. Materialul ceramic, conform invenţiei, este constituit din oxid de zirconiu, ca bază, care conţine 10...50 procente molare masice de trioxid de itriu.

Revendicări: 4
Figuri: 3

(21) a 2006 00821 A2 *(51)* ***E01C 11/22*** (2006.01) *(22)* 30.10.2006 *(41)* 30. 05. 2008//5/2008 *(71) Stănăşilă Virgil-Corneliu, b-dul Ion Mihalache, 70-84, bl. 45, sc. A, ap. 25, sector 1, Bucureşti, RO (72) Stănăşilă Virgil-Corneliu, b-dul Ion Mihalache, 70-84, bl. 45, sc. A, ap. 25, sector 1, Bucureşti, RO (54)* **BORDURI**

(57) Invenţia se referă la o bordură pentru delimitarea şoselelor de trotuare, a aleilor şi refugiilor pietonale, a insulelor stradale, a zonelor rezidenţiale şi a altor spaţii similare. Bordura conform invenţiei este din argilă brută, de formă paralelipipedică, având colţuri rotunjite, prevăzută cu 4 sau 6 goluri dreptunghiulare, umplute cu mortar din ciment şi pământ, şi acoperită cu un strat de glazură sau de vopsea.

Revendicări: 2

---

(21) a 2006 00892 A2 *(51)* ***E01F 9/011*** (2006.01) *(22)* 16.11.2006 *(41)* 30. 05. 2008//5/2008 *(71) Toader Petru, str. Griviţei, nr. 31, bl. J, sc. C, ap. 30, Cod 405100, Câmpia Turzii, judeţul Cluj, RO (72) Toader Petru, str. Griviţei, nr. 31, bl. J, sc. C, ap. 30, Cod 405100, Câmpia Turzii, judeţul Cluj, RO (54)* **BORNĂ TOPOGRAFICĂ ANCORABILĂ**

(57) Invenţia se referă la o bornă topografică, ce poate fi ancorată în sol, folosită atât pentru marcarea într-o reţea de îndesire şi de ridicare, cât şi pentru materializarea de puncte pe limitele imobilelor. Borna conform invenţiei este constituită dintr-o bornă (**2**) propriu-zisă, realizată din beton armat, având forma unui trunchi de con, prevăzută pe axa de simetrie cu o degajare circulară străpunsă, care permite introducerea unei ţevi (**4**) zincate, al cărei capăt este matriţat cu un guler, la partea inferioară a ţevii (**4**) fiind montat rigid, prin presare, un vârf (**6**) de atac prevăzut cu o degajare ovală, ţeava (**4**) conţinând în interior o sârmă (**5**) din oţel, sub forma unei bucle, având capetele introduse prin degajarea ovală din vârful (**6**) de atac, după fixarea în sol a ţevii (**4**), şi, prin batere cu un dorn (**7**) introdus în ţevă (**4**), sârma (**5**) din oţel penetrează în sol o formă de ancoră, după care pe capătul exterior al ţevii (**4**) se fixează, prin presare, un dop (**1**) din material plastic colorat.

Revendicări: 1
Figuri: 4

(21) a 2006 00892 A2

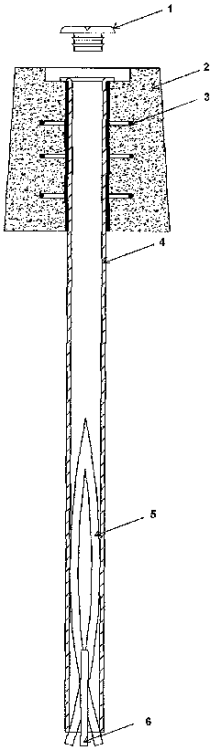

Fig. 1

(21) a 2008 00049 A0 *(51)* ***E01H 5/08*** (2006.01) *(22)* 22.01.2008 *(41)* 30. 05. 2008//5/2008 *(71) Preotu Octavian, str. Brazda lui Novac, nr. 41, bl. A13, sc. 1, ap. 7, Cod 200170, Craiova, RO; Preotu Claudia, str. Brazda lui Novac, nr. 41, bl. A13, sc. 1, ap. 7, Cod 200170, Craiova, RO (72) Preotu Octavian, str. Brazda lui Novac, nr. 41, bl. A13, sc. 1, ap. 7, Cod 200170, Craiova, RO; Preotu Claudia, str. Brazda lui Novac, nr. 41, bl. A13, sc. 1, ap. 7, Cod 200170, Craiova, RO (54)* **INSTALAŢIE PENTRU DEZĂPEZIRE PRIN COLECTAREA ŞI COMPACTAREA ZĂPEZII**

(57) Invenţia se referă la o instalaţie pentru deszăpezire prin colectarea şi compactarea zăpezii. Instalaţia conform invenţiei este alcătuită dintr-un corp (**1**) frontal, în formă de pană, care împinge zăpada pe un elevator (**2**) cu bandă şi palete, un coş (**3**) de alimentare, care preia zăpada, dirijând-o, prin cădere, spre nişte conuri (**4**) melcate, situate într-o carcasă (**5**) în formă de trunchi de con, fixată pe un şasiu (**6**) al unui autocamion, nişte roţi (**7**) de sprijin, un motor (**8**) de acţionare, un arbore (**9**) de acţionare a elevatorului (**2**), nişte coloane (**10**) de sprijin la partea superioară a elevatorului (**2**) şi un sistem (**11**) hidraulic, cu un cilindru şi un piston de ridicare şi coborâre a elevatorului (**2**).

Revendicări: 5
Figuri: 4

(21) a 2008 00049 A0

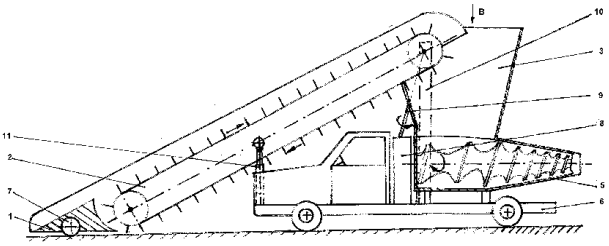

Fig. 2

(21) a 2007 00773 A0 *(51)* ***E02D 1/00*** (2006.01) *(22)* 08.11.2007 *(41)* 30.05.2008//5/2008 *(71) Gradin Vlad, Intrarea Mihai Crăciun, nr. 21, sector 1, Bucureşti, RO (72) Gradin Vlad, Intrarea Mihai Crăciun, nr. 21, sector 1, Bucureşti, RO (54)* **METODĂ PENTRU DEPISTAREA ŞI ANIHILAREA DEFICITELOR DE CAPACITATE PORTANTĂ, CARE APAR LA COTA FINALĂ DE EXECUŢIE A TERASAMENTELOR, CAUZÂND DEGRADAREA PREMATURĂ A DRUMURILOR**

(57) Invenţia se referă la o metodă pentru depistarea şi anihilarea deficitelor de capacitate portantă, care apar la cota finală de execuţie a terasamentelor, cauzând degradarea prematură a drumurilor. Metoda conform invenţiei constă în transpunerea unor parametri din proiectare, exprimaţi în domeniu dinamic, în nişte parametri de execuţie, exprimaţi în domeniu static, ce se măsoară cu o precizie de la 1,5-2,0 daN/cm^2 la 1,0-1,2 daN/cm^2, măsurarea parametrilor în execuţie fiind rapidă, de 2 min/punct de măsurare.

Revendicări: 9
Figuri: 3

(21) a 2006 00873 A2 *(51)* ***E02F 5/18*** (2006.01); ***E21B 3/00*** (2006.01); *(22)* 09.11.2006 *(41)* 30.05.2008/*/* 5/2008 *(71) MORFOREST S.R.L., comuna Sascut, Cod 067523, localitatea Pănceşti, judeţul Bacău, RO (72) Puiu Valentin, str. Cornişa Bistriţei, bl. 11, sc. B, ap. 7, Cod 600100, Bacău, RO (74) Agenţie de Proprietate Industrială şi Transfer Tehnologic-Stoian Ioan, b-dul Republicii, bl. 46, sc. C, ap. 35, Cod 5550, Roman, judeţul Neamţ (54)* **MAŞINĂ PENTRU FORAT ORIZONTAL**

(57) Invenţia se referă la o maşină pentru forarea unei găuri cu axa orizontală, prin care sunt realizate subtraversări orizontale, pe sub drumuri, clădiri, platforme betonate, pentru ţevi de apă sau canalizare, pentru cabluri electrice sau telefonice. Maşina conform invenţiei este alcătuită din două unităţi (**A** şi **C**) de acţionare, principală şi, respectiv, de avans, a unui burghiu (**B**), fiecare dintre unităţi (**A** şi **C**) fiind acţionată de câte un motor (**1** şi **2**) electric, cu turaţie variabilă în curent alternativ, unitatea (**A**) de acţionare principală fiind fixată pe o ramă (**11**) suport, care glisează axial între două ghidaje (**26**) în formă de "U" ale unui batiu (**G**), sub acţiunea unei piuliţe (**24**) care face corp comun cu rama (**11**) suport, printr-un braţ (**25**) înclinat, antrenat, la rândul său, de un şurub (**23**) de avans al unităţii (**C**) de avans, cele două unităţi (**A** şi **C**) acţionând asupra burghiului (**B**) cuplat direct la unitatea (**A**) de acţionare principală sau prin intermediul unor corpuri de burghiu (**E**) intercalate secvenţial, pe măsura executării forării cu câte o lungime de burghiu.

Revendicări: 5
Figuri: 11

(21) a 2006 00873 A2

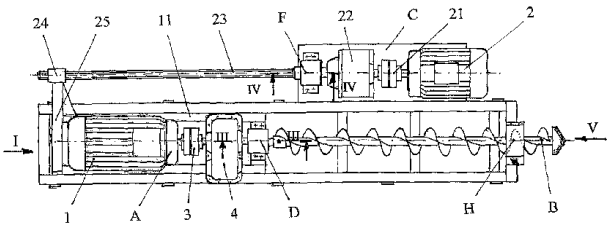

Fig. 1

(21) a 2006 00851 A2 *(51)* ***E04D 1/04*** (2006.01) *(22)* 03.11.2006 *(30)* 05.05.2006 IT TV2006A000073 *(41)* 30.05.2008/*/*5/2008 *(71) Industrie Cotto Possagno Spa, via Molinetto, 80, 31054, Possagno (TV), IT (72) Cunial Mario, Localita Steggio 5, 31054, Possagno (TV), IT; Rosa Bruno, Vicolo Delle Dogali 4/A, 31044, Montebelluna (TV), IT (74) Cabinet Enpora S.R.L., str. George Călinescu, nr. 52A, ap. 1, sector 1, Bucureşti (54)* **ŢIGLĂ ÎMBUNĂTĂŢITĂ CU MARGINI DE GHIDARE, PENTRU MIGRAREA FIRULUI DE APĂ PE SUB ŢIGLĂ**

(57) Invenţia se referă la o ţiglă îmbunătăţită cu margini de ghidare, pentru migrarea firului de apă, folosită în construcţii. Ţigla conform invenţiei este constituită din două semicorpuri (**1** şi **2**) având forma unei jumătăţi dintr-un trunchi de con, prezentând, pe o suprafaţă superioară, o pluralitate de proeminenţe (**4**) continue, iar pe o suprafaţă inferioară prezentând o altă pluralitate de proeminenţe (**5**) continue, îmbinate cap la cap, în poziţie orizontală, cu proeminenţele (**4**) continue de pe suprafaţa superioară, incluzând în plus o canelură (**3**), o pluralitate de bosaje (**901**) laterale şi de ieşituri (**902**) a cel puţin uneia dintre proeminenţele (**5**) continue, şi un dinte (**602**) pentru îmbinarea într-un pachet de ţigle, un bosaj (**801**) transversal dispus pe suprafaţa inferioară şi nişte dinţi (**802**) transversali, care sunt îmbinaţi cap la cap, cu o ramă portantă a unui acoperiş, şi o pereche de margini (**7**) de ghidare longitudinale, pentru migrararea apei, care converg către un profil (**101**) inferior, de capăt, şi o pluralitate de bosaje (**701**) de oprire a apei.

Revendicări: 5
Figuri: 6

(21) a 2006 00851 A2

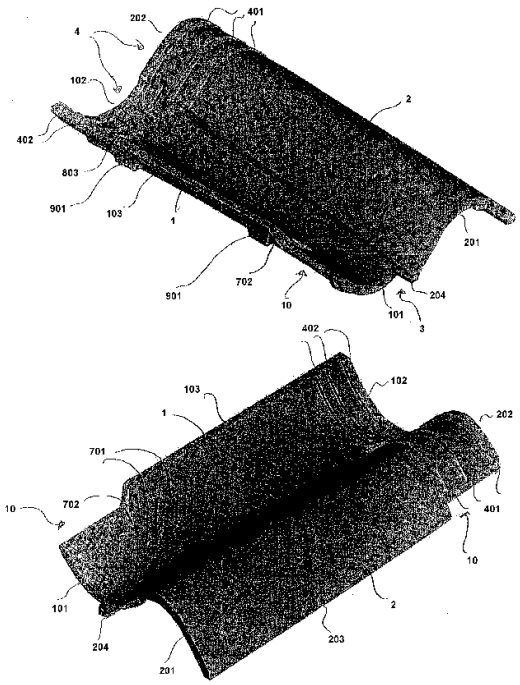

Fig. 1

(21) a 2008 00085 A0 *(51)* ***E04H 9/02*** (2006.01); ***E04H 9/14*** (2006.01); ***E02D 27/34*** (2006.01); ***E04C 2/42*** (2006.01); *(22)* 30.01.2008 *(41)* 30.05.2008//5/2008 *(71) Constantinescu Victor, str. Delfinului, nr. 7, bl. P3, ap. 16, Brăila, RO (72) Constantinescu Victor, str. Delfinului, nr. 7, bl. P3, ap. 16, Brăila, RO (54)* **CONSTRUCŢII ELASTICE, CU ALCĂTUIRE PIRAMIDALĂ, DIN BARE ŞI DALE TRISTRAT, ASAMBLATE ELASTIC, ANTISEISMICE, ANTIINUNDAŢII, ANTIFURTUNĂ**

(57) Invenţia se referă la o construcţie elastică, stabilă, folosită pentru amortizarea şi reducerea energiei sarcinilor dinamice extraordinare şi accidentale, rezultate din cutremure, inundaţii sau vânturi puternice. Construcţia conform invenţiei este alcătuită dintr-o reţea stabilă de bare (**B**) asamblate elastic între ele, în nişte noduri (**NE**), o structură spaţială, formată dintr-un sistem ($\mathbf{P_3}$ $\mathbf{P_4}$ şi $\mathbf{P_5}$) piramidal stabil, format din bare, de tip grindă cu zăbrele, structură care, în ochiurile reţelei cu rol de pereţi, planşee sau acoperiş, are amplasate şi asamblate elastic de barele (**B**) structurii nişte dale (**45**) tristrat, plane sau spaţiale, structura fiind în final prinsă şi rezemată elastic, prin nişte noduri (**39**), pe nişte fundaţii tetraedrice, cu rezemare directă pe teren sau cu rezemare pe nişte piloţi.

Revendicări: 10
Figuri: 8

(21) a 2008 00085 A0

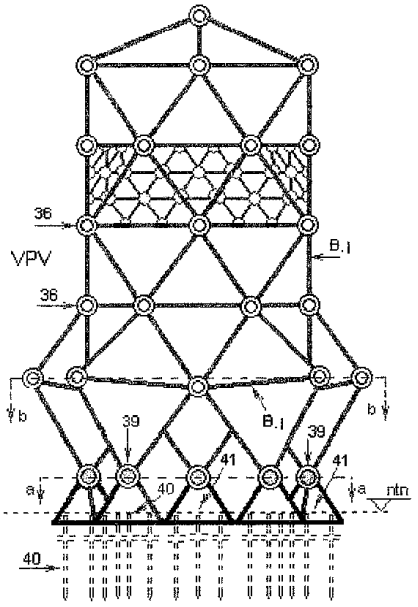

Fig. 5

(21) a 2006 00919 A2 *(51)* ***E06B 7/00*** (2006.01) *(22)* 27.11.2006 *(41)* 30.05.2008//5/2008 *(71) Szente Sandor, str. Victoriei, nr. 41, ap. 4, Odorheiu Secuiesc, judeţul Harghita, RO (72) Szente Sandor, str. Victoriei, nr. 41, ap. 4, Odorheiu Secuiesc, judeţul Harghita, RO (54)* **SISTEM TERMOIZOLANT**

(57) Invenţia se referă la un sistem termoizolant, alcătuit din mai multe geamuri, folosit atât la montarea unui sistem termoizolant auxiliar, pentru îmbunătăţirea capacităţii de păstrare a căldurii în diferite tipuri de încăperi, cât şi la construirea noilor apartamente de bloc. Sistemul conform invenţiei conţine un locaş de fereastră în care sunt fixate două rame (**1**) confecţionate din lemn sau din aluminiu, sau dintr-un alt material vopsit, cum ar fi un material plastic, pe fiecare ramă (**1**), după fixarea unei benzi (**2**) izolatoare, fiind montat manual un geam (**3**) transparent, deplasabil pe direcţie verticală, având nişte cleme (**4**) alcătuite dintr-un bolţ (**a**) filetat, cu un şurub (**b**) de siguranţă, care fixează o placă (**c**) din oţel, având forma literei "L", prevăzută cu o lamă (**d**) flexibilă, din oţel, având şase îndoituri (**e1**, **e2**, **e3**, **e4**, **e5** şi **e6**), placată cu un corp (**f**) realizat dintr-un material sintetic, bolţul (**a**) filetat fiind înşurubat într-o bucşă (**5**) cu filet interior, care este montată strâns într-un

(21) a 2006 00919 A2

perete, deplasarea geamului (**3**) pe direcţie verticală, în jos sau în sus, fiind asigurată de nişte locaşuri (**l** şi **m**) inferior şi, respectiv, superior, fiecare locaş (**l** şi **m**) având două zone (**n** şi **o**) de ghidare, între care partea inferioară a locaşului (**m**) superior este acoperită cu două benzi (**7** şi **8**) izolatoare, periodic înlocuibile, iar partea superioară a locaşului (**l**) inferior este acoperită cu alte două benzi (**9** şi **10**) izolatoare, periodic înlocuibile, în partea inferioară a locaşului (**l**) inferior fiind poziţionat un opritor (**11**) din lemn sau din material plastic, având o suprafaţă moale de contact cu geamul (**3**), iar în partea superioară a locaşului (**m**) superior este dispus un opritor (**12**) din lemn sau din material plastic, având o suprafaţă moale de contact cu geamul (**3**).

Revendicări: 8
Figuri: 31

(21) a 2006 00919 A2

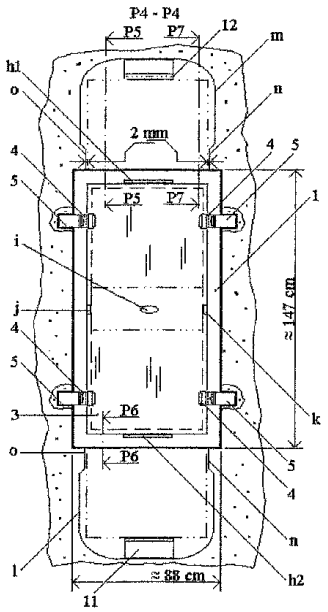

Fig. 6

(21) a 2007 00549 A0

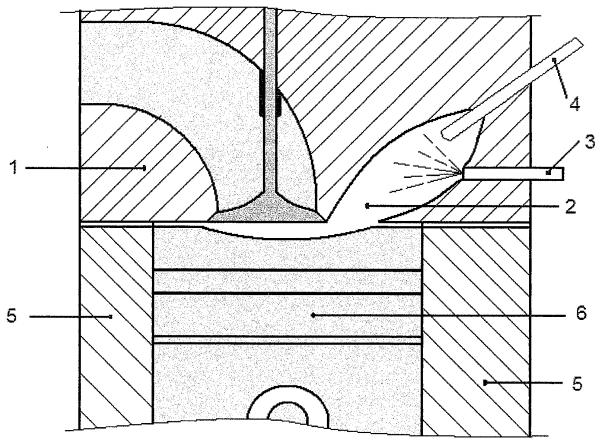

(21) a 2007 00549 A0 *(51)* ***F02B 23/06*** (2006.01) *(22)* 31.07.2007 *(41)* 30.05.2008//5/2008 *(71) Stan Marian, comuna Sfântu Gheorghe, Cod 927217, localitatea Malu, RO (72) Stan Marian, comuna Sfântu Gheorghe, Cod 927217, localitatea Malu, RO (54)* **MOTOR TERMIC CU EXPLOZIE**

(57) Invenţia se referă la un motor termic cu explozie, prevăzut cu injecţie directă de benzină, destinat să echipeze vehicule terestre, navale şi aeriene. Motorul termic, conform invenţiei, este compus dintr-o chiulasă (**1**) prevăzută cu supape de admisie şi evacuare, iar în chiulasă se află o cameră (**2**) de combustie şi un injector (**3**) de benzină. Chiulasa este prinsă de un bloc (**5**) motor, în care culisează un piston (**6**) care este articulat la un sistem biela-manivelă şi arbore cotit, sistem în sine cunoscut. Motorul realizează mărirea randamentului termic la motoarele termice cu injecţie directă de benzină, prin folosirea unui raport de compresie de 12-16/1.

Revendicări: 4
Figuri: 1

(21) a 2006 00853 A2 *(51)* ***F03B 13/12*** (2006.01) *(22)* 06.11.2006 *(41)* 30.05.2008//5/2008 *(71) Olaru Gheorghe, Drumul Taberei, nr. 107, bl. A8, sc. B, ap. 27, Cod 061376, Bucureşti, RO; Olaru Victoria, Drumul Taberei, nr. 107, bl. A8, sc. B, ap. 27, sector 6, Cod 061376, Bucureşti, RO (72) Olaru Gheorghe, Drumul Taberei, nr. 107, bl. A8, sc. B, et. 3, ap. 27, sector 6, Bucureşti, RO; Olaru Victoria, Drumul Taberei, nr. 107, bl. A8, sc. B, ap. 27, sector 6, Cod 061376, Bucureşti, RO (54)* **CENTRALĂ ACŢIONATĂ DE VALURI**

(57) Invenţia se referă la o centrală folosită pentru captarea şi conversia energiei valurilor într-o altă formă de energie mecanică şi/sau electrică. Centrala conform invenţiei este alcătuită dintr-o incintă (**1**) amplasată pe nişte picioare (**2**), un panou (**3**) oscilant, rigid, prins, de preferinţă, printr-o articulaţie (**4**), de un panou (**5**) oscilant, elastic, prins între două piese (**6**) cu suprafaţa curbă, un modul generator, format dintr-o turbină (**7**) şi un generator (**8**), o carcasă (**9**) de protecţie, un flotor (**10**) de protecţie a modulului generator, la pătrunderea apei în incintă (**1**), şi un capac (**11**) pentru protecţia turbinei (**7**) la supra-persiune, prins într-o articulaţie (**12**).

Revendicări: 5
Figuri: 2

(21) a 2006 00853 A2

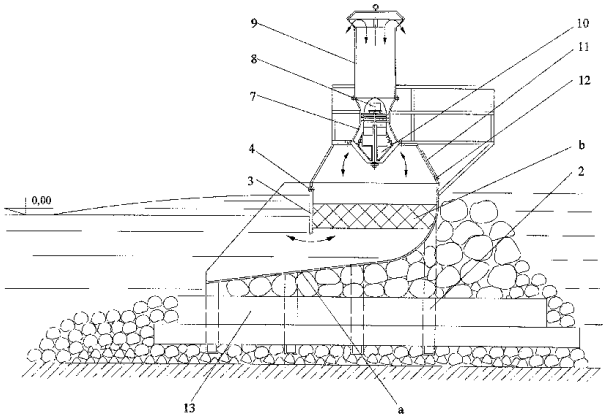

Fig. 1

(21) a 2006 00926 A2 *(51)* ***F03G 3/02*** (2006.01); ***F03B 17/02*** (2006.01); *(22)* 28.11.2006 *(41)* 30.05.2008 //5/2008 *(71) Biff International S.R.L., aleea Războieni, nr. 20bis, Cod Poştal 110225, Piteşti, judeţul Argeş, RO (72) Bold Vatica, aleea Războieni, nr. 20, Piteşti, RO; Ene Ion, sat Aricestii Rahtivani, nr. 66, comuna Aricestii Rahtivani, judeţul Prahova, RO; Bold Cornel, aleea Războieni, nr. 20, Piteşti, RO; Niculea Constantin Mihai, str. Dacia, bl. A5, sc. G, ap. 5, Piteşti, RO; Haiducu Stelian Petre, comuna Filipeşti de Târg, judeţul Prahova, RO; Iordache Gheorghe, sat Aricestii Rahtivani, nr. 842, comuna Aricestii Rahtivani, RO; Radu Ion, str. Vega, nr. 13D, Ploieşti, judeţul Prahova, RO; Machitescu Tudor, str. Mărăşeşti, nr. 259, bl. 2, sc. A, et. 4, ap. 20, Ploieşti, RO; Iancu Ileana, str. Frăsinului, bl. 21, sc. A, et. 3, ap. 19, Piteşti, RO (74) Birou de Proprietate Industrială Brojboiu Dumitru Adrian Florinel, b-dul Republicii, bl. 212, sc. D, ap. 16, Piteşti (54)* **GRUP ENERGETIC GRAVITAŢIONAL**

(57) Invenţia se referă la un grup energetic gravitaţional, destinat producerii de energie electrică preluată fie de sistemul energetic naţional, fie de o reţea autonomă, în diverse zone relativ izolate. Grupul conform invenţiei este constituit din două sau mai multe perechi de echipamente (**RI**, **RII**, **RII** şi **RIV**) rotative, care permit rotirea unui ax (**1**) de

(21) a 2006 00926 A2

forţă, prin intermediul unui mecanism (**4**) cu clichet, pe ax (**1**) fiind montată o volantă (**17**) prevăzută, pe exteriorul său, cu o coroană (**19**) dinţată, aflată în angrenare cu una sau mai multe roţi (**20** şi **21**) dinţate, care antrenează nişte generatoare (**G1** şi **G2**) electrice, reglarea turaţiei fiind realizată prin intermediul unui dispozitiv (**14**) de reglare, rotativ, cu nişte palete (**16**) unghiulare reglabile, care trec succesiv printr-un bazin (**B**) având un lichid (**L**), de preferinţă apă, nivelul (**h**) lichidului (**L**) putând fi modificat.

Revendicări: 6
Figuri: 2

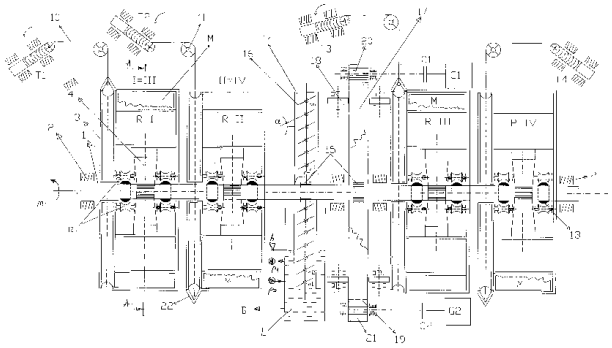

Fig. 1

(21) a 2007 00850 A0 *(51)* ***F03G 6/00*** (2006.01) *(22)* 13.12.2007 *(41)* 30.05.2008//5/2008 *(71) Universitatea "Ştefan cel Mare" Suceava, str. Universităţii, nr. 13, Cod 720229, Suceava, RO (72) Cernomazu Dorel, str. Rahovei, nr. 3, bl. 3, sc. J, ap. 325, Roman, RO; Mandici Leon, str. Leca Morariu, nr. 6, bl. D, sc. B, ap. 19, Suceava, RO; Ungureanu Constantin, str. Luceafărului, nr. 3, bl. E53, sc. A, et. III, ap. 16, Suceava, RO; Sorea Nicolae, str. Busuiocului, nr. 40, Târgu-Neamţ, RO; Baciu Iulian, sat Bursuc-Vale, comuna Lespezi, RO; Avrămia Constantin, Calea Burdujeni, nr. 6, bl. 23, sc. B, ap. 11, Suceava, RO; Creţu Niculina, str. Staţiunii, nr. 1, bl. E1, sc. B, et. 3, ap. 12, Cod 720281, Suceava, RO; Jeder Mihaela, str. Nicolae Iorga, nr. 7, bl. 16D, sc. A, ap. 17, Suceava, RO; Olariu Elena, str. Privighetorii, nr. 18, bl. 40, sc. A, ap. 14, Suceava, RO; Creţu Nicu Cătălin, str. Staţiunii, nr. 1, bl. E1, sc. B, et. 3, ap. 12, Cod 720281, Suceava, RO; Ţurcanu Nicu, str. Sucevei, nr. 5, sc. D, ap. 12, et. 2, Botoşani, RO; Prisacariu Ilie, str. Luceafărului, nr. 12, bl. E58, sc. B, ap. 14, Cod 720241, Suceava, RO; Negru Mihaela Brânduşa, str. Slătioara, nr. 6, bl. D11, sc. A, ap. 16, Cod 720266, Suceava, RO (54)* **MICROMOTOR SOLAR**

(57) Invenţia se referă la un micromotor solar, destinat transformării energiei solare în energie mecanică, folosind proprietatea unor structuri solide,

(21) a 2007 00850 A0

aşa cum sunt bimetalele, de a se deforma sub acţiunea temperaturii, şi care poate fi utilizat în cadrul sistemelor de orientare după soare a panourilor cu celule fotovoltaice, a heliostatelor şi a captatoarelor solare cu concentrator. Micromotorul solar, conform invenţiei, este constituit dintr-un rotor excentric, în componenţa căruia intră un arbore (**1a**) pe care este fixat un rulment (**1b**) cu bile, cu ajutorul unei piese (**1c**) excentrice, rotor care se găseşte sub acţiunea unui stator alcătuit din patru propulsoare (**2a**, **2b**, **2c** şi **2d**) bimetalice, în formă de spirală plană, fixate pe un suport plan, termoizolant, prin intermediul unor suporturi (**3**), decalate între ele cu $\pi/2$ radiani, cele patru propulsoare (**2a**, **2b**, **2c** şi **2d**) acţionând pe rând asupra rotorului, fiind expuse succesiv radiaţiei solare, prin intermediul unui disc (**4**) obturator, cu fante, rotorul fiind acţionat de capetele libere ale propulsoarelor (**2a**, **2b**, **2c** şi **2d**) bimetalice, asemenea unui motor pas-cu-pas.

Revendicări: 3
Figuri: 7

(21) a 2007 00850 A0

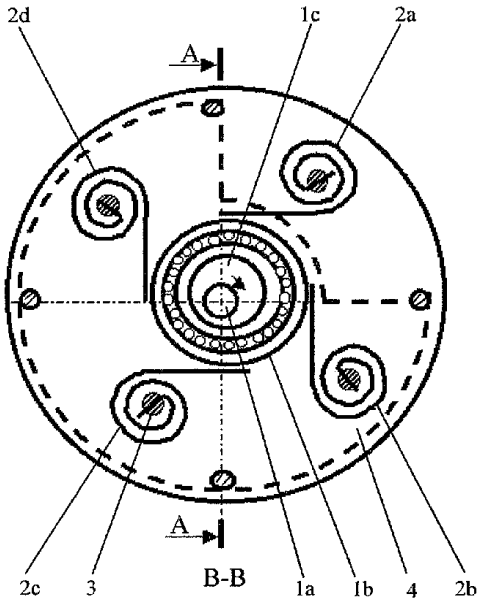

Fig. 1

(21) a 2007 00859 A0 *(51)* ***F03G 6/00*** (2006.01) *(22)* 13.12.2007 *(41)* 30.05.2008//5/2008 *(71) Universitatea "Ştefan cel Mare" Suceava, str. Universităţii, nr. 13, Cod 720229, Suceava, RO (72) Ungureanu Constantin, str. Luceafărului, nr. 3, bl. E53, sc. A, et. III, ap. 16, Suceava, RO; Sorea Nicolae, str. Busuiocului, nr. 40, Târgu-Neamţ, RO; Negru Mihaela Brânduşa, str. Slătioara, nr. 6, bl. D11, sc. A, ap. 16, Cod 720266, Suceava, RO; Baciu Iulian, sat Bursuc-Vale, comuna Lespezi, RO; Avrămia Constantin, Calea Burdujeni, nr. 6, bl. 23, sc. B, ap. 11, Suceava, RO; Creţu Niculina, str. Staţiunii, nr. 1, bl. E1, sc. B, et. 3, ap. 12, Cod 720281, Suceava, RO; Jeder Mihaela, str. Nicolae Iorga, nr. 7, bl. 16D, sc. A, ap. 17, Suceava, RO; Olariu Elena, str. Privighetorii, nr. 18, bl. 40, sc. A, ap. 14, Suceava, RO; Ţurcanu Nicu, str. Sucevei, nr. 5, sc. D, ap. 12, et. 2, Botoşani, RO; Cernomazu Dorel, str. Rahovei, nr. 3, bl. 3, sc. J, ap. 325, Roman, RO (54)* **ROTOR FLEXIBIL**

(57) Invenţia se referă la un rotor flexibil, folosit la construcţia unui motor solar cu viteză de rotaţie mică şi cuplu ridicat. Rotorul conform invenţiei este constituit dintr-un suport (**1**) flexibil, de formă cilindrică, realizat dintr-un material magnetic sau nemagnetic, pe care sunt prevăzute nişte armături (**2**) feromagnetice, cu profil circular sau rectangular, plasate pe suportul (**1**) flexibil laun interval de 0,5-1 mm, armăturile (**2**) feromagnetice fiind prevăzute cu nişte găuri axiale (**a**), folosite pentru fixarea armăturilor (**2**) de suportul (**1**) elastic, cu jutorul unor ancore (**3**) de fixare, realizate, de asemenea, dintr-un material feromagnetic.

Revendicări: 1
Figuri: 3

(21) a 2007 00859 A0

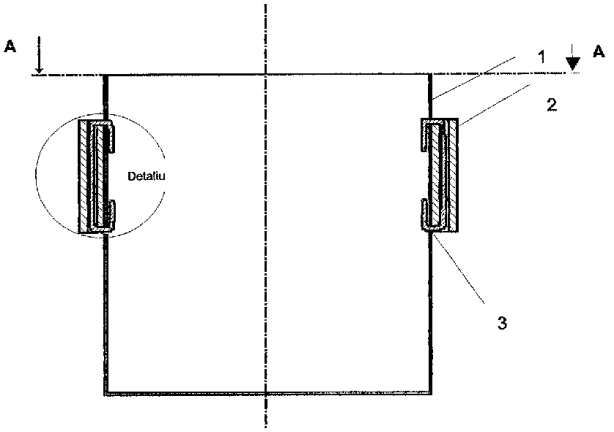

Fig. 1

(21) a 2006 00890 A2 *(51)* ***F16F 9/48*** (2006.01) *(22)* 16.11.2006 *(41)* 30.05.2008//5/2008 *(71) Gheorghe Mircea, str. Sg. Niţu Vasile, nr. 65, sector 4, Bucureşti, RO (72) Gheorghe Mircea, str. Sg. Niţu Vasile, nr. 65, sector 4, Bucureşti, RO (54)* **DISPOZITIV ANTIŞOC - B**

(57) Invenţia se referă la un dispozitiv antişoc, cu care poate fi echipat orice tip de autovehicul. Dispozitivul conform invenţiei este alcătuit dintr-un cilindru (**1**) în care poate glisa un piston (**A**) de lucru, solidar cu o tijă (**2**) prevăzută cu un filet (**p**) exterior şi cu un tampon (**3**) receptor, precum şi cu un arc (**4**) telescopic, montat între tampon (**3**) şi cilindru (**1**), în interiorul cilindrului (**1**), în partea opusă pistonului (**A**) de lucru, într-un mediu de aer şi lichid, fiind dispus un arc (**5**) elicoidal tronconic, şi un dispozitiv (**B**) de blocare, iar între o rondelă (**a**) fixă a pistonului (**A**) de lucru şi alte rondele (**c**, **d** şi **e**) fiind montat un arc (**b**) elicoidal tronconic.

Revendicări: 6
Figuri: 5

(21) a 2006 00890 A2

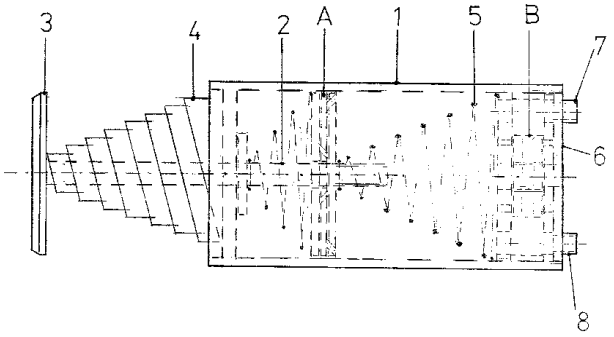

Fig. 1

(21) a 2007 00910 A0 *(51)* ***F24J 2/54*** (2006.01); ***H01L 31/00*** (2006.01); ***H02N 6/00*** (2006.01); *(22)* 28.12.2007 *(41)* 30.05.2008//5/2008 *(71) Universitatea "Ştefan cel Mare" Suceava, str. Universităţii, nr. 13, Cod 720229, Suceava, RO (72) Cernomazu Dorel, str. Rahovei, nr. 3, bl. 3, sc. J, ap. 325, Roman, RO; Mandici Leon, str. Prof. Leca Morariu, nr. 6, bl. D, sc. B, ap. 19, Suceava, RO; Jeder Mihaela, str. Nicolae Iorga, nr. 7, bl. 16D, sc. A, ap. 17, Suceava, RO; Negru Mihaela Brândușa, str. Slătioara, nr. 6, bl. D11, sc. A, ap. 16, Cod 720266, Suceava, RO; Sorea Nicolae, str. Busuiocului, nr. 40, Târgu-Neamţ, RO; Olariu Elena Daniela, str. Privighetorii, nr. 18, bl. 40, sc. A, ap. 14, Suceava, RO; Creţu Niculina, str. Staţiunii, nr. 1, bl. E1, sc. B, et. 3, ap. 12, Cod 720281, Suceava, RO; Prisacariu Ilie, str. Luceafărului, nr. 12, bl. E58, sc. B, ap. 14, Cod 720241, Suceava, RO (54)* **SISTEM DE URMĂRIRE DUPĂ SOARE**

(57) Invenţia se referă la un sistem de urmărire după soare, pentru un panou care conţine celule fotovoltaice folosite în cazul conversiei heliovoltaice. Sistemul de urmărire, conform invenţiei, este constituit dintr-un panou (**1**) cu celule fotovoltaice, care este montat prin intermediul unei articulaţii (**2**), la extremitatea unui ax (**3**) vertical, articulaţia (**2**) fiind prevăzută cu un ax orizontal, ce face corp comun cu o roată (**4**) cu clichet, iar axul (**3**) vertical face corp comun cu o altă roată (**5**) de clichet, cele două roţi (**4** şi **5**) de clichet fiind acţionate prin intermediul unor actuatoare (**K** şi **L**) electromecanice, cu parafină, actuatoare (**K** şi **L**) ce acţionează, prin intermediul unor clicheţi (**6** şi **7**), asupra roţilor de clichet (**4** şi **5**),

(21) a 2007 00910 A0

fiecare dintre cele două actuatoare (**K** şi **L**) fiind constituite din câte un piston (**8** şi **9**), la extremitatea cărora este plasat câte un clichet (**6** şi **7**), ţinute în poziţie de lucru, prin intermediul unor resorturi (**10** şi **11**).

Revendicări: 2
Figuri: 1

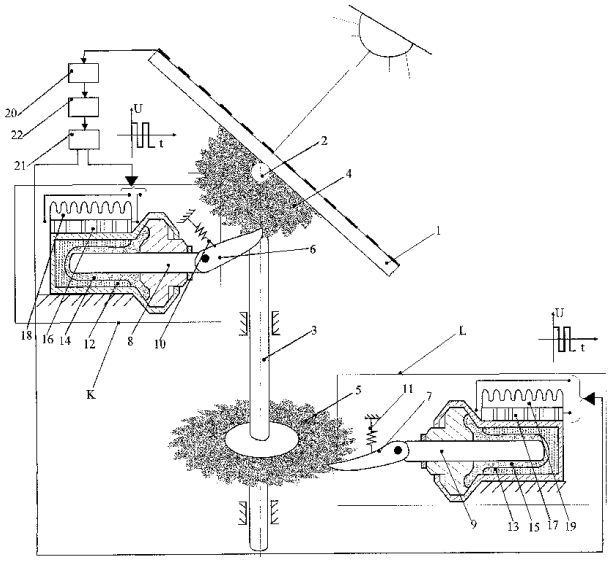

(21) a 2006 00842 A2 *(51)* ***G01B 3/00*** (2006.01) *(22)* 02.11.2006 *(41)* 30.05.2008//5/2008 *(71) Dobrin Vasile, str. Dorobanţilor, nr. 33, bl. B1, sc. C, ap. 59, Brăila, RO (72) Dobrin Vasile, str. Dorobanţilor, nr. 33, bl. B1, sc. C, ap. 59, Brăila, RO (54)* **CALIBRU**

(57) Invenţia se referă la un calibru destinat verificării poziţiei de lucru a planetarelor unui autoturism. Calibrul conform invenţiei este alcătuit din nişte corpuri (**1** şi **2**) lungi, fix şi, respectiv, mobil, îmbinate între ele cu ajutorul unui manşon (**3**), un capăt (**a**) interior al corpului (**2**) mobil fiind fixat în manşon (**3**), prin presare, iar un alt capăt (**b**) interior al corpului (**1**) fix fiind plasat liber în manşon (**3**) şi poziţionat cu ajutorul unui şurub (**4**), un capăt (**c**) exterior al corpului (**2**) mobil fiind prevăzut cu trei braţe (**d**), dispuse echidistant între ele, între care este plasată o tripodă (**5**) cu role, fixată într-o fuzetă (**6**) prevăzută cu o tijă (**e**) scurtă, având nişte caneluri (**f**) de ghidare lungi şi un cep (**g**) filetat, corpul (**1**) fix având, la un capăt (**h**) exterior, nişte caneluri cu care angrenează o tripodă (**7**) cu ace, plasată în nişte ghidaje (**l**) longitudinale, deschise, ale unei fuzete (**8**) de care poate fi fixată, cu posibilitatea de desfacere,

(21) a 2006 00842 A2

una dintre plăci (**i** şi **m**) a uneia dintre tije (**10** şi **12**), de capăt sau tubulară, tija (**10**) de capăt având nişte caneluri (**j**) şi un canal (**k**) circular deschis, în care este plasat un inel (**11**) secţionat, elastic, iar tija (**12**) tubulară fiind prevăzută, la interior, cu nişte caneluri (**n**).

Revendicări: 1
Figuri: 2

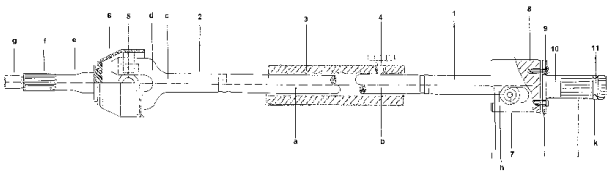

Fig. 1

(21) a 2007 00909 A0 *(51)* ***G01B 11/00*** (2006.01) *(22)* 28.12.2007 *(41)* 30.05.2008//5/2008 *(71) Universitatea "Ştefan cel Mare" Suceava, str. Universităţii, nr. 13, Cod 720229, Suceava, RO (72) Ungureanu Constantin, str. Oituz, nr. 30, bl. H9, sc. A, et. 5, ap. 36, Suceava, RO; Negru Mihaela Brânduşa, str. Slătioara, nr. 6, bl. D11, sc. A, ap. 16, Cod 720266, Suceava, RO; Prisacariu Ilie, str. Luceafărului, nr. 12, bl. E58, sc. B, ap. 14, Cod 720241, Suceava, RO; Jeder Mihaela, str. Nicolae Iorga, nr. 7, bl. 16D, sc. A, ap. 17, Suceava, RO; Olariu Elena, str. Privighetorii, nr. 18, bl. 40, sc. A, ap. 14, Suceava, RO; Creţu Niculina, str. Staţiunii, nr. 1, bl. E1, sc. B, et. 3, ap. 12, Cod 720281, Suceava, RO; Sorea Nicolae, str. Busuiocului, nr. 40, Târgu-Neamţ, RO; Cernomazu Dorel, str. Rahovei, nr. 3, bl. 3, sc. J, ap. 325, Roman, RO (54)* **TRADUCTOR DE POZIŢIE SOLARO-OPTIC**

(57) Invenţia se referă la un traductor de poziţie solaro-optic, cu care poate fi echipat un motor electric solar, cu viteză redusă, care acţionează un convertor care face posibilă urmărirea continuă a mişcării soarelui. Traductorul conform invenţiei este constituit dintr-un magnet (**1**) inelar, montat într-o degajare executată pe suprafaţa inferioară a unui rotor (**2**) în formă de disc, realizat dintr-un material feromagnetic şi care, în funcţie de poziţia acestuia în raport cu un suport (**3**) statoric, influenţează un senzor (**4**) magneto-rezistiv de mare sensibilitate,

(21) a 2007 00909 A0

plasat într-un canal (**5**) cu secţiune circulară, practicat în suportul (**3**) statoric şi care furnizează un semnal de tensiune atunci când este influenţat de câmpul magnetic al magnetului (**1**) inelar, semnal care este folosit în schema electrică de forţă a statorului.

Revendicări: 1
Figuri: 1

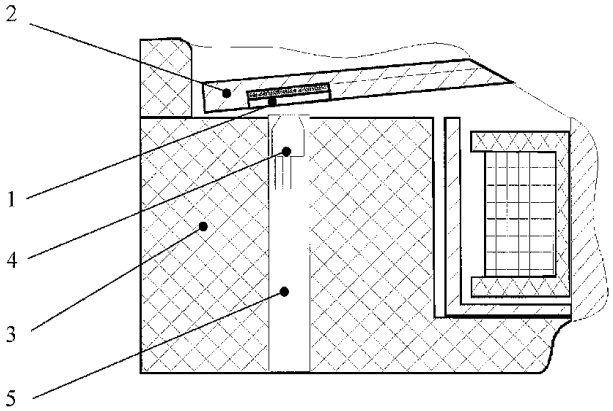

(21) a 2007 00846 A0 *(51)* ***G01B 11/25*** (2006.01); ***G01C 7/04*** (2006.01); *(22)* 12.12.2007 *(41)* 30.05.2008 //5/2008 *(71) Institutul Naţional de Cercetare- Dezvoltare pentru Optoelectronică - INOE 2000, str. Atomiştilor, nr. 1, Măgurele, RO (72) Savastru Roxana, str. Iani Buzoiani, nr. 3, bl. 16, ap. 2, sc. A, sector 1, Bucureşti, RO; Savastru Dan, str. Iani Buzoiani, nr. 3, bl. 16, sc. A, ap. 2, sector 1, Bucureşti, RO; Stoica Axente, str. Sibiu, nr. 5, bl. E3, ap. 43, sector 6, 061533, Bucureşti, RO; Tautan Marina, str. Emil Racoviţă, nr. 6, bl. R1, sc. 2, ap. 45, sector 4, Bucureşti, RO; Petcu Daniel, St. Cupolei, nr. 2, bl. 105, sc. F, et. 3, ap. 206, sector 6, Bucureşti, RO (54)* **ECHIPAMENT MOBIL, PENTRU PRELEVAREA VIDEO AUTOMATĂ A SUPRAFEŢEI ARTERELOR RUTIERE**

(57) Invenţia se referă la un echipament mobil, ce realizează prelevarea video automată a suprafeţei arterelor rutiere marcate cu fascicule laser. Echipamentul conform invenţiei are în componenţă o cameră (**E.V.**) video de tip "Area Scan", a cărei axă optică este orientată vertical, spre în jos, al cărui câmp (**C.V.**) de vedere, proiectat pe suprafaţa drumului testat, are o formă dreptunghiulară, care este alungită pe direcţia transversală a drumului, cu ajutorul unui obiectiv (**L. A.**) optic, de tip anamorfic, ce prezintă valori diferite pentru distanţele focale ale celor două axe plane ale sale, iar pentru marcarea laser a drumului testat, utilizează două surse (**S. L_I** şi **S.L_{II}**) laser, cu emisie continuă, orientate vertical, spre în jos, şi dispuse în linie, de o parte şi de cealaltă a camerei (**E.V.**) video, la distanţe egale faţă de

(21) a 2007 00846 A0

cameră (**E.V.**), surse (**S.L_I** şi **S.L_{II}**) laser care proiectează câte un fascicul (**F.L_I** şi **F.L_{II}**) perpendicular pe un plan orizontal al drumului şi orientat după direcţia transversală a acestuia, astfel încât să realizeze fiecare acoperirea câte unei întregi secţiuni transversale de drum, în condiţiile în care cele două surse (**S.L_I** şi **S.L_{II}**) laser sunt montate la o înălţime convenabilă, pe un vehicul (**V.L.**) laborator.

Revendicări: 3
Figuri: 5

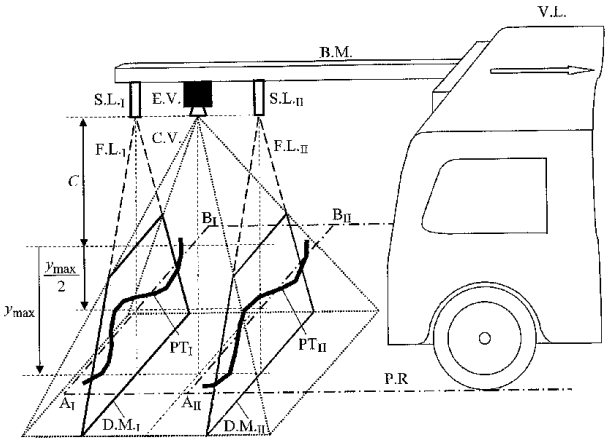

Fig. 1

(21) a 2007 00849 A0 *(51)* ***G01C 11/00*** (2006.01) *(22)* 13.12.2007 *(41)* 30.05.2008//5/2008 *(71) Universitatea "Ştefan cel Mare" Suceava, str. Universităţii, nr. 13, Cod 720229, Suceava, RO (72) Ungureanu Constantin, str. Luceafărului, nr. 3, bl. E53, sc. A, et. III, ap. 16, Suceava, RO; Mandici Leon, str. Leca Morariu, nr. 6, bl. D, sc. B, ap. 19, Suceava, RO; Cernomazu Dorel, str. Rahovei, nr. 3, bl. 3, sc. J, ap. 325, Roman, RO; Sorea Nicolae, str. Busuiocului, nr. 40, Târgu-Neamţ, RO; Baciu Iulian, sat Bursuc-Vale, comuna Lespezi, RO; Avrămia Constantin, Calea Burdujeni, nr. 6, bl. 23, sc. B, ap. 11, Suceava, RO (54)* **TRADUCTOR DE POZIŢIE SOLARO-OPTIC**

(57) Invenţia se referă la un traductor de poziţie solaro-optic, cu suspensie magnetică, utilizat la motoarele electrice solare, cu viteză redusă. Traductorul conform invenţiei este constituit dintr-un obturator (**1**) cilindric, realizat dintr-un material transparent, care este parţial acoperit cu o folie (**2**) opacă, obturatorul (**1**) închizând sau deschizând calea de transfer a luminii de la o conductă (**3**) către un dispozitiv (**4**) de comutaţie fotoelectric, deplasarea obturatorului (**1**) fiind realizată sub acţiunea unui rotor al unui motor solar, iar revenirea este realizată prin acţiunea antagonistă a doi magneţi (**5** şi **5'**) permanenţi, unul fixat la extremitatea obturatorului (**1**) cilindric, iar celălalt fiind plasat pe fundul canalului în care se deplasează obturatorul (**1**) cilindric.

Revendicări: 1
Figuri: 1

(21) a 2007 00849 A0

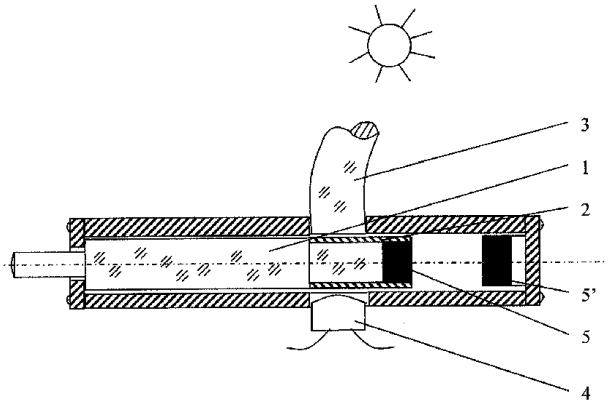

(21) a 2007 00851 A0 *(51)* ***G01C 11/00*** (2006.01) *(22)* 13.12.2007 *(41)* 30.05.2008//5/2008 *(71) Universitatea "Ştefan cel Mare" Suceava, str. Universităţii, nr. 13, Cod 720229, Suceava, RO (72) Ungureanu Constantin, str. Luceafărului, nr. 3, bl. E53, sc. A, et. III, ap. 16, Suceava, RO; Negru Mihaela Brândușa, str. Slătioara, nr. 6, bl. D11, sc. A, ap. 16, Cod 720266, Suceava, RO; Sorea Nicolae, str. Busuiocului, nr. 40, Târgu-Neamţ, RO; Baciu Iulian, sat Bursuc-Vale, comuna Lespezi, RO; Avrămia Constantin, Calea Burdujeni, nr. 6, bl. 23, sc. B, ap. 11, Suceava, RO; Creţu Niculina, str. Staţiunii, nr. 1, bl. E1, sc. B, et. 3, ap. 12, Cod 720281, Suceava, RO; Jeder Mihaela, str. Nicolae Iorga, nr. 7, bl. 16D, sc. A, ap. 17, Suceava, RO; Olariu Elena, str. Privighetorii, nr. 18, bl. 40, sc. A, ap. 14, Suceava, RO; Ţurcanu Nicu, str. Sucevei, nr. 5, sc. D, ap. 12, et. 2, Botoşani, RO; Cernomazu Dorel, str. Rahovei, nr. 3, bl. 3, sc. J, ap. 325, Roman, RO (54)* **TRADUCTOR DE POZIŢIE SOLARO-OPTIC**

(57) Invenţia se referă la un traductor de poziţie solaro-optic, cu care poate fi echipat un motor electric solar, cu viteză redusă. Traductorul conform invenţiei este constituit dintr-un element (**1**) fotosensibil şi o conductă (**2**) optică, realizată din plexiglas sau dintr-un fascicul de fibre optice, conductă (**2**) care, împreună cu elementul (**1**) fotosensibil, sunt plasate într-un canal (**k**) circular, cu distanţă între ele, canalul (**k**) circular fiind executat într-un suport (**3**) statoric, în zona dintre element (**1**) şi conductă (**2**), fiind prevăzută cu o cavitate (**s**) sferică, pentru obturarea transferului luminii de la conducta (**2**) optică, către elementul (**1**) fotosensibil, fiind folosită o cantitate de pulbere (**4**) magnetoactivă, sistemul de

(21) a 2007 00851 A0

comutaţie fiind completat cu un magnet (**5**) permanent, de formă inelară, plasat pe un rotor (**6**) realizat din material nemagnetic, în funcţie de poziţia rotorului, în raport cu statorul, magnetul (**5**) acţionând asupra unui traductor de poziţie, atrăgând cantitatea de pulbere (**4**) magnetoactivă în zona cavităţii (**s**), astfel, transferul luminii de la conductă (**2**) către elementul (**1**) fotosensibil este deschis, ceea ce determină excitarea elementului (**2**) fotosensibil şi apariţia unui semnal de comandă în schema electrică de forţă a statorului.

Revendicări: 1
Figuri: 1

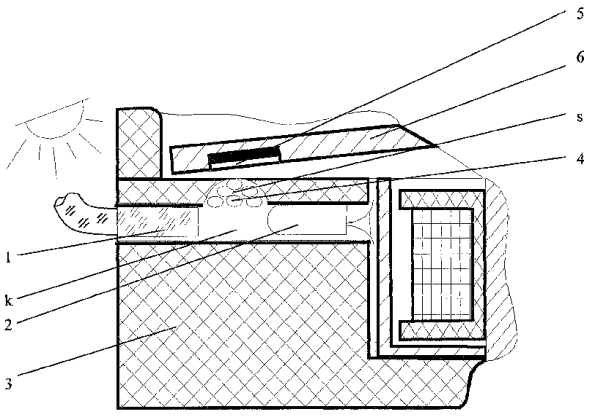

(21) a 2007 00914 A0 *(51)* ***G01K 5/44*** (2006.01); ***F01P 7/16*** (2006.01); ***F03G 7/06*** (2006.01); ***F16K 31/68*** (2006.01); ***G05D 23/02*** (2006.01); ***G05D 23/12*** (2006.01); ***G05D 23/13*** (2006.01); ***G12B 1/00*** (2006.01); *(22)* 28.12.2007 *(41)* 30.05.2008//5/2008 *(71) Universitatea "Ştefan cel Mare" Suceava, str. Universităţii, nr. 13, Cod 720229, Suceava, RO (72) Jeder Mihaela, str. Nicolae Iorga, nr. 7, bl. 16D, sc. A, ap. 17, Suceava, RO; Olariu Elena Daniela, str. Privighetorii, nr. 18, bl. 40, sc. A, ap. 14, Suceava, RO; Creţu Niculina, str. Staţiunii, nr. 1, bl. E1, sc. B, et. 3, ap. 12, Cod 720281, Suceava, RO; Creţu Nicu Cătălin, str. Staţiunii, nr. 1, bl. E1, sc. B, et. 3, ap. 12, Cod 720281, Suceava, RO; Negru Mihaela Brândușa, str. Slătioara, nr. 6, bl. D11, sc. A, ap. 16, Cod 720266, Suceava, RO; Prisacariu Ilie, str. Luceafărului, nr. 12, bl. E58, sc. B, ap. 14, Cod 720241, Suceava, RO; Sorea Nicolae, str. Busuiocului, nr. 40, Târgu-Neamţ, RO; Cernomazu Dorel, str. Rahovei, nr. 3, bl. 3, sc. J, ap. 325, Roman, RO (54)* **SISTEM DE ACŢIONARE**

(57) Invenţia se referă la un sistem folosit pentru acţionarea unei vane montată într-o reţea de distribuţie a apei pentru irigaţii. Sistemul conform invenţiei este constituit din două actuatoare (**A** şi **A'**) electromecanice, fiecare realizate dintr-un bloc (**1**) metalic, executat din aluminiu turnat, şi excitate prin intermediul unei baterii (**2**) cu elemente Peltier, în blocul (**1**) metalic fiind înglobată o anvelopă (**3**) metalică, umplută cu o cantitate de parafină (**4**), în anvelopă (**3**) fiind dispus un piston (**5**) separat de stratul de parafină (**4**) printr-o membrană (**6**) elastică, sub acţiunea căldurii, parafina (**4**) se dilată şi acţionează, prin intermediul membranei (**6**) elastice, asupra pistonului (**5**) care, la rândul său, transmite mişcarea liniară asupra unei structuri (**B** şi **B'**)

(21) a 2007 00914 A0

"tensegrity", care, la partea inferioară, face corp comun cu un dispozitiv (**7**) unisens şi cu un piston (**8**) prin care mişcarea este transmisă la axul unei vane (**C**), prin intermediul unei roţi (**9**) dinţate.

Revendicări: 2
Figuri: 1

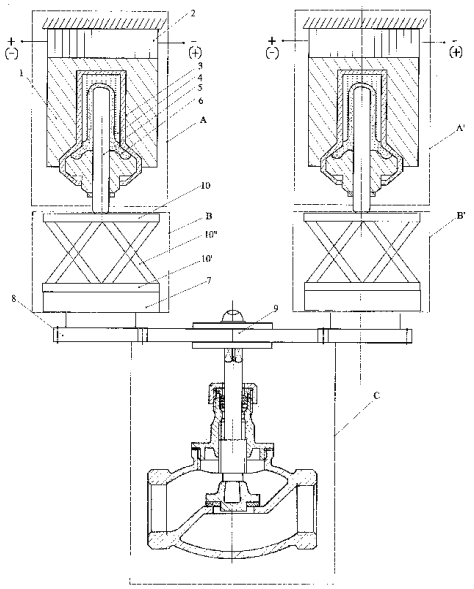

(21) a 2006 00894 A2 *(51)* ***G01M 1/02*** (2006.01); ***G01M 3/28*** (2006.01); *(22)* 20.11.2006 *(41)* 30.05.2008 //5/2008 *(71) Universitatea Petrol-Gaze din Ploieşti, b-dul Bucureşti, nr. 39, Cod 100680, Ploieşti, judeţul Prahova, RO; Centrul de Competenţă în Electrostatică şi Electrotehnologii S.R.L. , str. Av. Radu Beller, nr. 25, et. 4, sector 1, Bucureşti, RO (72) Zecheru Gheorghe, str. Vlad Ţepeş, nr. 30, bl. D7, et. 2, ap. 4, Ploieşti, judeţul Prahova, RO; Drăghici Gheorghe, str. Petrolului, nr. 59, bl. 12C, et. 7, ap. 29, Cod 100521, Ploieşti, RO; Tudor Ioan, str. Râul Mare, nr. 13, bl. M5, sc. 4, et. 4, ap. 39, sector 4, Cod 041651, Bucureşti, RO; Petrescu Marius Gabriel, str. Domnişori, nr. 10, bl. 8F, et. 3, ap. 33, Cod 100279, Ploieşti, judeţul Prahova, RO; Ulmanu Vlad, str. Lt. Col. Paul Ionescu, nr. 4, et. 2, ap. 3, sector 1, Bucureşti, RO; Neacşa Adrian, str. Alexandru Lăpuşneanu, nr. 19, bl. 7, sc. B, et. 1, ap. 21, Cod 100561, Ploieşti, judeţul Prahova, RO; Diniţă Alin, str. Malu Roşu, nr. 63A, bl. 141A1, sc. A1, et. 3, ap. 15, Cod 100491, Ploieşti, judeţul Prahova, RO; Cramariuc Radu, str. Mihai Eminescu, nr. 49, ap. 2, sector 2, Bucureşti, RO (54)* **STAND COMPLEX, INTELIGENT**

(57) Invenţia se referă la un stand pentru evaluarea dimensiunilor caracterististice - adâncime, lungime sau extindere axială, lăţime sau extindere circumferenţială - ale unor defecte create artificial, pe probe prelevate din ţevi care intră în alcătuirea unei conducte. Standul conform invenţiei este alcătuit dintr-un batiu (**1**) având articulat, de unul dintre capete, două ghidaje (**2**) cilindrice, solidarizate la celălalt capăt între ele, cu ajutorul unei piuliţe (**3**) şi

(21) a 2006 00894 A2

cu cel al unui şurub (**4**) având, la rândul lui, un capăt aflat astfel în legătură cu batiul (**1**), încât poate fi rotit cu ajutorul unui sistem (**5**), între ghidaje (**2**) şi solidare cu acestea fiind dispus un modul (**6**) de magnetizare şi de detecţie, fixat într-o poziţie care permite examinarea suprafeţei unei probe (**7**) fixate pe un cărucior (**8**) fixat, prin intermediul unei tije (**11**), de un resort (**9**) care poate fi comprimat cu ajutorul unui mecanism (**10**) cu şurub.

Revendicări: 1
Figuri: 5

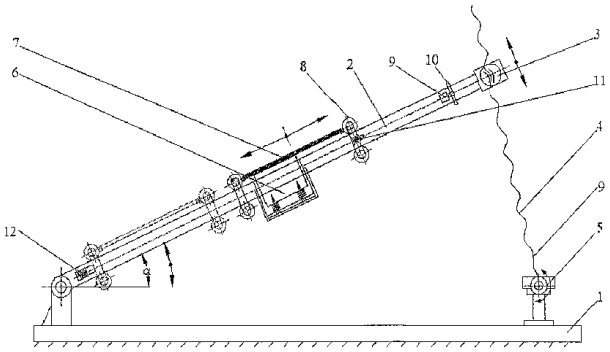

Fig. 2

(21) a 2007 00714 A0 *(51)* ***G01N 3/28*** (2006.01) *(22)* 11.10.2007 *(41)* 30.05.2008//5/2008 *(71) Universitatea "Ştefan cel Mare" Suceava, str. Universităţii, nr. 13, Cod 720229, Suceava, RO (72) Gutt Sonia, str. Victoriei, nr. 185 bis, sat Sf. Ilie, Suceava, RO; Gutt Gheorghe, str. Victoriei, nr. 185 bis, sat Sf. Ilie, Suceava, RO (54)* **DURIMETRU DINAMIC, CU ARC**

(57) Invenţia se referă la un durimetru electronic, cu arc electronic portabil, fără frecare, destinat determinării durităţii dinamice, în regim de impact, exprimarea durităţii dinamice făcându-se prin raportul dintre energia de recul elastic şi energia de impact, cele două energii fiind măsurate cu un senzor inductiv diferenţial. Durimetrul conform invenţiei este compus dintr-un penetrator (**2**) sferic, realizat din carbură de wolfram, un portpenetrator (**3**), un arc (**4**) lamelar, pentru asigurarea energiei de impact cu materialul (**9**) de încercat, un electromagnet (**5**) pentru pretensionarea elastică a arcului (**4**), un senzor inductiv diferenţial, format dintr-o bobină (**6**) şi un miez (**7**) mobil, pentru punerea în evidenţă a energiei de impact şi a energiei de recul elastic, sub forma unor semnale de tensiune proporţionale cu aceste energii, şi o unitate (**12**) centrală, pentru prelucrarea semnalelor şi afişarea electronică a rezultatelor.

Revendicări: 1
Figuri: 2

(21) a 2007 00714 A0

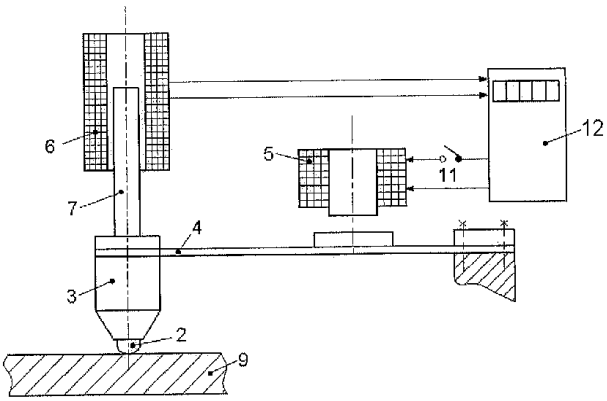

Fig. 1

(21) a 2007 00715 A0 *(51)* ***G01N 3/28*** (2006.01); ***G01N 21/00*** (2006.01); *(22)* 11.10.2007 *(41)* 30.05.2008 //5/2008 *(71) Universitatea "Ştefan cel Mare" Suceava, str. Universităţii, nr. 13, Cod 720229, Suceava, RO (72) Gutt Sonia, str. Victoriei, nr. 185 bis, sat Sf. Ilie, Suceava, RO; Gutt Gheorghe, str. Victoriei, nr. 185 bis, sat Sf. Ilie, Suceava, RO (54)* **DURIMETRU DINAMIC, CU FOTO-BARIERE**

(57) Invenţia se referă la un durimetru portabil, cu sarcină dinamică, cu impact, destinat încercării materialelor metalice. Durimetrul conform invenţiei este compus dintr-un tub de lansare (**1**) şi un echipament mobil (**2**), care are, la partea inferioară, un penetrator (**3**) sferic, realizat din carbură de wolfram, care provoacă la impact deformarea unui material (**14**) supus încercării, sub formă de calotă sferică, două inele toroidale (**i_1** şi **i_2**), de ghidare, prevăzute cu nişte canale transversale, asigură o frecare redusă şi elimină aerul în timpul cursei directe şi a celei de recul, energia cinetică pentru impact fiind realizată prin propulsia echipamentului mobil pe cale electromagnetică, printr-o bobină (**4**) exterioară şi concentrică tubului de lansare, prin care se descarcă brusc un condensator (**20**) al sursei de alimentare, la închiderea unui întrerupător (**8**), în deplasarea sa spre materialul încercat, precum şi după reculul elastic de pe acesta, echipamentul mobil pornind, respectiv, oprind prin nişte fotobariere (**9**, **11** şi **10**, **12**), un numărător (**19**) electronic, pe baza numărului de impulsuri fiind calculată în unitatea (**18**) centrală viteza

echipamentului mobil la ducere şi la întoarcere, iar din viteza şi din masa echipamentului (**2**) mobil fiind determinată energia cinetică de impact şi energia cinetică de recul elastic.

Revendicări: 5
Figuri: 2

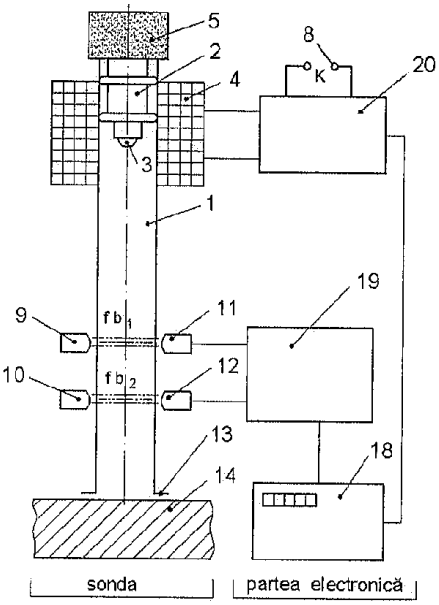

Fig. 1

(21) a 2007 00705 A0 *(51)* ***G01N 3/38*** (2006.01); ***G01N 27/04*** (2006.01); ***G01N 27/92*** (2006.01); *(22)* 11.10.2007 *(41)* 30.05.2008//5/2008 *(71) Universitatea "Ştefan cel Mare" Suceava, str. Universităţii, nr. 13, Cod 720229, Suceava, RO (72) Gutt Sonia, str. Victoriei, nr. 185 bis, sat Sf. Ilie, Suceava, RO; Gutt Gheorghe, str. Victoriei, nr. 185 bis, sat Sf. Ilie, Suceava, RO (54)* **APARAT COMPLEX, PENTRU ÎNCERCAREA MATERIALELOR ÎN REGIM DINAMIC**

(57) Invenţia se referă la un aparat pentru încercarea şi caracterizarea materialelor metalice şi nemetalice, în regim de solicitare dinamică, cu impact. Aparatul conform invenţiei este de tip portabil şi se compune dintr-o sondă şi o parte electronică, sonda fiind formată dintr-un echipament (**P**) mobil, compus, la rândul său, dintr-un penetrator (**1**) sferic, realizat din carbură de wolfram, un senzor (**2**) piezoelectric, de forţă dinamică, o contragreutate (**3**), o bobină (**4**), un arc (**5**) disc, un tub (**6**) de lansare cu frecare mică, un magnet (**7**) continuu, obţinut prin sinterizare, şi o bobină (**8**) exterioară, partea electronică fiind legată printr-un cablu flexibil de sondă şi fiind compusă dintr-un sistem de înmagazinare de energie, care conţine o sursă electrică, un condensator (**C**) şi un întrerupător (**K**), o fotobarieră (**10** şi **11**), un numărător (**12**) electronic, o bobină (**13**) şi o unitate (**14**) centrală de procesare a semnalelor, la impact, semnalul senzorului (**2**) piezoelectric fiind radiat electromagnetic de bobina (**4**) interioară, spre bobina (**8**)

exterioară, montată pe tubul (**6**) de lansare, iar valoarea energiei cinetice la impact, calculată din viteza echipamentului (**p**) mobil, din masa acestuia, precum şi din mărimea şi configuraţia semnalului senzorului piezoelectric, este determinată cu un program dedicat mărimii caracteristice importante de material.

Revendicări: 7
Figuri: 2

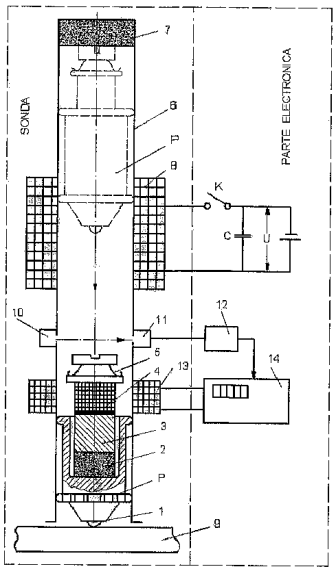

Fig. 1

(21) a 2007 00904 A0 *(51)* ***G01N 9/04*** (2006.01); ***G01N 11/00*** (2006.01); *(22)* 28.12.2007 *(41)* 30.05.2008// 5/2008 *(71) Universitatea "Ştefan cel Mare" Suceava, str. Universităţii, nr. 13, Cod 720229, Suceava, RO (72) Gutt Sonia, str. Victoriei, nr. 185 bis, sat Sf. Ilie, Suceava, RO; Gutt Gheorghe, str. Victoriei, nr. 185 bis, sat Sf. Ilie, Suceava, RO (54)* **PROCEDEU ŞI APARAT PENTRU DETERMINAREA DENSITĂŢII, CONCENTRAŢIEI ŞI VISCOZITĂŢII SOLUŢIILOR**

(57) Prezenta invenţie se referă la un procedeu şi la un aparat pentru determinarea densităţii, concentraţiei şi viscozităţii unei soluţii. Procedeul conform invenţiei constă în cântăriri hidrostatice, realizate cu o balanţă de precizie, ale soluţiei cercetate, măsurări de timpi, realizate cu un cronometru electronic, şi măsurări de temperatură, realizate cu un termometru electronic, prin care se determină densitatea şi viscozitatea soluţiei, prin raportul dintre timpul necesar trecerii unei anumite mase din soluţia cercetată printr-un orificiu capilar, realizat în partea inferioară a unui corp cav, corelarea densităţii şi viscozităţii cu temperatura şi cu timpul realizându-se automat, printr-un program de calculator, iar corelarea densităţii soluţiilor bicomponente cu concentraţia prin extrapolare, în tabele EEPROM, care conţin perechi valori de densitate, concentraţii determinate la temperaturi bine cunoscute. Aparatul conform invenţiei este format dintr-un batiu (**1**) pe care este fixată o

(21) a 2007 00904 A0

balanţă (**2**) electronică, având un platan (**3**) încălzit, pe care se găseşte un vas (**4**) din sticlă, ce conţine soluţia (**s**) de analizat, în partea superioară, ansamblul constructiv fiind prevăzut cu un braţ (**5**) transversal, deplasabil pe verticală prin intermediul unei coloane (**6**) acţionate de o roată (**7**) de mână, pe care se găseşte fixat pe verticală prin intermediul unei tije (**8**) de susţinere, un corp (**9**) cav etanş, ce prezintă, la partea inferioară o piuliţă (**10**) interschimbabilă prevăzută cu un orificiu (**c**) capilar închis sau deschis prin intermediul unui corp (**11**) de etanşare, prelungit cu o tijă (**12**), acţionată la deschiderea orificiului (**c**) capilar de un electromagnet (**13**) şi la închiderea acestuia de un arc (**14**) de blocare, tot pe braţul (**5**) transversal se mai găseşte montat un termoelement (**15**) pentru măsurarea continuă a temperaturii soluţiei, de asemenea, în construcţie mai există o unitate electronică de achiziţie şi de prelucrare a datelor, precum şi un program de calculator.

Revendicări: 2
Figuri: 3

(21) a 2007 00904 A0

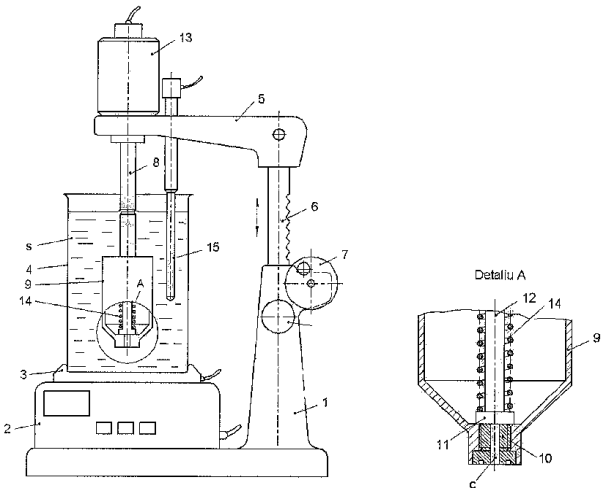

Fig. 1

(21) a 2007 00905 A0 *(51)* ***G01N 9/04*** (2006.01); ***G01N 11/00*** (2006.01); *(22)* 28.12.2007 *(41)* 30.05.2008// 5/2008 *(71) Universitatea "Ştefan cel Mare" Suceava, str. Universităţii, nr. 13, Cod 720229, Suceava, RO (72) Gutt Gheorghe, str. Victoriei, nr. 185 bis, sat Sf. Ilie, Suceava, RO; Gutt Sonia, str. Victoriei, nr. 185 bis, sat Sf. Ilie, Suceava, RO (54)* **APARAT PENTRU DETERMINAREA DENSITĂŢII, CONCENTRAŢIEI ŞI VISCOZITĂŢII SOLUŢIILOR ÎN REGIM INDUSTRIAL**

(57) Invenţia se referă la un aparat pentru determinarea automată a densităţii, concentraţiei şi viscozităţii soluţiilor în regim industrial, în vederea determinării acestor mărimi cu un singur aparat şi în ciclu complet automat, a corelării lor cu temperatura şi cu timpul, precum şi a corelării densităţii cu concentraţia la soluţii bicomponent. Aparatul conform invenţiei lucrează în ciclu automat şi se compune dintr-un sistem (**1**) de fixare pe un perete (**2**) al unui rezervor sau reactor care conţine soluţia (**s**) de analizat, un sistem (**3** şi **4**) de coborâre controlată, în soluţie, până la un reper (**r**), un ansamblu constructiv coaxial, format dintr-o celulă (**5**) electronică dinamometrică de precizie, un element (**6**) de legătură ce adăposteşte un cilindru (**7**) pneumatic, al cărui piston (**8**), apăsat de un arc (**9**), obturează, prin intermediul unei tije (**10**), un orificiu capilar (**c**), realizat într-o piuliţă (**11**) interschimbabilă, înfiletată, la rândul ei, în partea inferioară a unui cilindru (**12**) metalic cav,

(21) a 2007 00905 A0

ce poate fi inundat controlat, de către soluţia de analizat; de asemenea, mai există un termocuplu (**13**) pentru măsurarea temperaturii soluţiei, o unitate (**14**) centrală de achiziţie, prelucrare şi afişare a datelor, precum şi patru electroventile comandate de unitatea elctronică centrală, ce asigură comanda elementelor de execuţie pneumatică.

Revendicări: 1
Figuri: 3

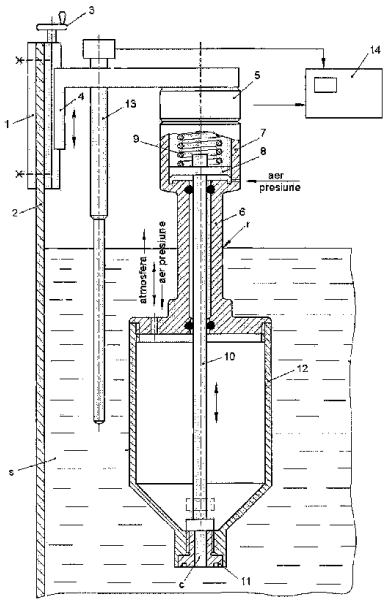

Fig. 1

(21) a 2007 00871 A0 *(51)* ***G01N 27/84*** (2006.01); ***G01R 29/08*** (2006.01); *(22)* 17.12.2007 *(41)* 30.05.2008 //5/2008 *(71) Universitatea "Ştefan cel Mare" Suceava, str. Universităţii, nr. 13, Cod 720229, Suceava, RO (72) Minescu Daniela, str. Simeon Florea Marian, nr. 4, Suceava, RO; Negru Mihaela Brânduşa, str. Slătioara, nr. 6, bl. D11, sc. A, ap. 16, Cod 720266, Suceava, RO; Sorea Nicolae, str. Busuiocului, nr. 40, Târgu-Neamţ, RO; Jeder Mihaela, str. Nicolae Iorga, nr. 7, bl. 16D, sc. A, ap. 17, Suceava, RO; Prisacariu Ilie, str. Luceafărului, nr.12, bl. E58, sc. B, ap. 14, Cod 720241, Suceava, RO; Creţu Niculina, str. Staţiunii, nr. 1, bl. E1, sc. B, et. 3, ap. 12, Cod 720281, Suceava, RO; Olariu Elena, str. Privighetorii, nr. 18, bl. 40, sc. A, ap. 14, Suceava, RO; Cernomazu Dorel, str. Rahovei, nr. 3, bl. 3, sc. J, ap. 325, Roman, RO (54)* **STAND PENTRU STUDIUL SPECTRELOR MAGNETICE**

(57) Invenţia se referă la un stand pentru studiul spectrului magnetic generat de un curent care se propagă într-un mediu conductor tridimensional, în formă de placă. Standul conform invenţiei este constituit dintr-o placă (**1**) de bază, realizată dintr-un material neferomagnetic, de preferinţă aluminiu, pe care sunt plasate două plăci (**2** şi **3**) realizate din pachete de tole fixate cu ajutorul unor grinzi de strângere, între cele două pachete de tole sunt plasate, unul peste altul, un ecran (**4**) cu ferofluid şi o placă (**5**) conductoare, prevăzute cu două prize (**6** şi **6'**)

(21) a 2007 00871 A0

folosite pentru conectarea la o sursă de curenţi tari, mai sunt prevăzute două suporturi (**7** şi **8**) verticale, reunite printr-o lamelă (**9**) elastică, pe care este fixată o marcă (**10**) tensiometrică, conectată la un tensometru (**11**), presarea celor două plăci (**2** şi **3**) feromagnetice fiind realizată cu ajutorul unui dispozitiv (**12**) hidraulic, cu extremitatea inferioară sprijinită pe un suport (**8**) şi extremitatea superioară sprijinită pe lamela (**9**) elastică.

Revendicări: 1
Figuri: 2

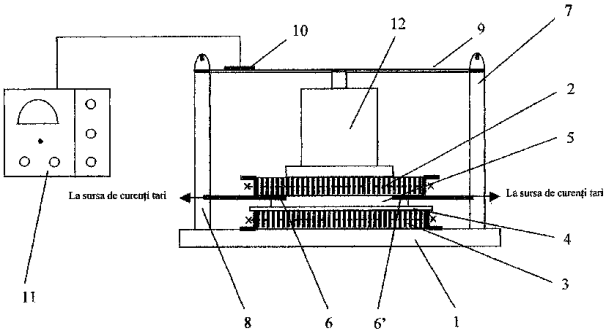

Fig. 1

(21) a 2007 00830 A0 *(51)* ***G01N 29/00*** (2006.01) *(22)* 05.12.2007 *(41)* 30.05.2008//5/2008 *(71) Bărbulescu Alina, str. Dunării, nr. 13, bl. DN2, sc. A, ap. 3, Cod 900118, Constanţa, RO; Mârza Vasile, b-dul 1 Decembrie 1918, nr. 3, bl. F17, sc. C, ap. 55, Cod 900711, Constanţa, RO; Dumitriu Cristian Ştefan, str. Dunării, nr. 13, bl. DN2, sc. A, ap. 3, Cod 900118, Constanţa, RO (72) Bărbulescu Alina, str. Dunării, nr. 13, bl. DN2, sc. A, ap. 3, Cod 900118, Constanţa, RO; Mârza Vasile, b-dul 1 Decembrie 1918, nr. 3, bl. F17, sc. C, ap. 55, Cod 900711, Constanţa, RO; Dumitriu Cristian Ştefan, str. Dunării, nr. 13, bl. DN2, sc. A, ap. 3, Cod 900118, Constanţa, RO (54)* **INSTALAŢIE ŞI METODE DE MĂSURARE ŞI DETERMINARE A EFECTELOR PRODUSE DE CAVITAŢIE ÎN CÂMP ULTRASONOR, ÎN MEDIU LICHID STAŢIONAR SAU CIRCULANT**

(57) Invenţia se referă la o instalaţie experimentală de eroziune, care funcţionează în condiţiile date de efectele mecanice produse de cavitaţie, şi la o metodă de măsurare şi determinare a efectelor produse de cavitaţie în câmp ultrasonor. Instalaţia conform invenţiei este compusă dintr-o cuvă (**1**) în care este introdus mediul de lucru şi în care este montat un tunel (**2**) experimental, necesar în cazul experimentelor în mediu circulant, tunelul (**2**) având un capăt deschis, prin care intră lichidul din cuvă (**1**), şi un

(21) a 2007 00830 A0

capăt racordat la o pompă (**3**) care direcţionează lichidul către un contor (**4**) de lichid şi apoi, mai departe, înapoi în cuvă (**1**), printr-un robinet (**5**) şi printr-un dispersor (**6**) cu mai multe duze, prin închiderea parţială a robinetului (**5**) fiind obţinută o reducere a debitului prin întregul circuit; cavitaţia apare în câmpul ultrasonor, generat în mediul lichid de către un traductor (**7**) piezoceramic, ce oscilează sub acţiunea semnalului de înaltă frecvenţă, produs de un generator (**8**), şi, printr-un bloc (**A**) de comandă, se alimentează şi se controlează funcţionarea generatorului (**8**) carului (**10**) mobil şi a ventilatorului (**11**), carul (**10**) mobil fiind comandat de la un bloc (**B**) de comandă şi având rolul de a mişca şi menţine în diverse poziţii, determinate de nişte electrozi (**13**) de captare a semnalului, prin intermediul cărora o placă de achiziţii date şi o unitate (**14**) centrală analizează semnalul electric şi îl transpune în semnal video, pe un monitor (**15**), semnalele captate putând fi stocate pe hard-disk-ul unităţii centrale, în format ASCII. Metoda conform invenţiei constă în elaborarea unor modele matematice ale evoluţiei în timp a pierderilor de masă ale materialelor.

Revendicări: 5
Figuri: 1

(21) a 2007 00830 A0

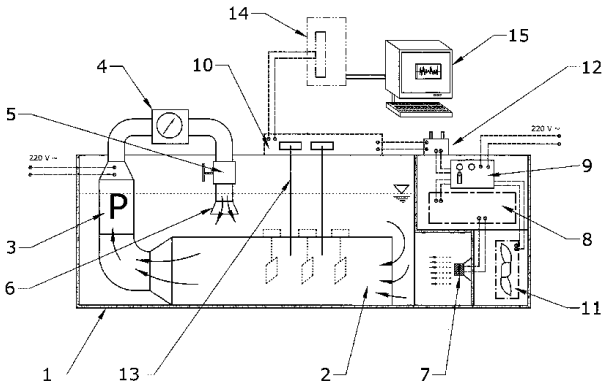

(21) a 2007 00759 A0 *(51)* ***G01R 15/14*** (2006.01) *(22)* 06.11.2007 *(41)* 30.05.2008//5/2008 *(71) Institutul de Chimie Macromoleculară "Petru Poni", aleea Grigore Ghica Vodă, nr. 41A, Cod 700487, Iaşi, RO (72) Ioanid Emil Ghiocel, str. Sărăriei, nr. 43, Cod 700387, Iaşi, RO (54)* **APARAT PENTRU MĂSURAREA CURENTULUI DE ÎNALTĂ FRECVENŢĂ**

(57) Invenţia se referă la un aparat destinat măsurării intensităţii curentului de înaltă frecvenţă, 5.10^3Hz-27.10^6 Hz, fără cuplaj galvanic, pe un circuit aflat la un potenţial ridicat faţă de pământ, 10^V-10^5V, destinat dotării unui laborator de cercetare în domeniul plasmei de înaltă frecvenţă, a tensiunilor înalte, precum şi în diverse domenii industriale. Aparatul conform invenţiei este alcătuit dintr-un traductor interschimbabil (**A**), montat pe un tub (**2**) realizat din teflon, format dintr-un bec (**8**) din cuarţ, având un filament liniar (**9**), ce transformă intensitatea curentului într-un circuit de măsură (**13**) într-un spot luminos proporţional, preluat şi transmis de un condensator mobil (**14**) şi o diafragmă (**b**), pe suprafaţa unui fotorezistor (**15**) cuplat la un amplificator (**17**), în legătură cu un microampermetru analogic (**14**).

Revendicări: 1
Figuri: 2

(21) a 2007 00759 A0

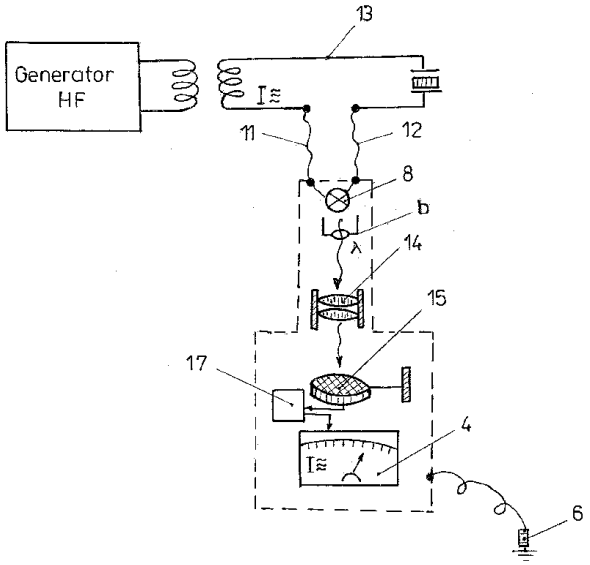

Fig. 2

(21) a 2007 00856 A0 *(51)* ***G01R 29/14*** (2006.01); ***G01R 33/00*** (2006.01); *(22)* 13.12.2007 *(41)* 30.05.2008 //5/2008 *(71) Universitatea "Ştefan cel Mare" Suceava, str. Universităţii, nr. 13, Cod 720229, Suceava, RO (72) Prisacariu Ilie, str. Luceafărului, nr. 12, bl. E58, sc. B, ap. 14, Cod 720241, Suceava, RO; Sorea Nicolae, str. Busuiocului, nr. 40, Târgu Neamţ, RO; Negru Mihaela Brânduşa, str. Slătioara, nr. 6, bl. D11, sc. A, ap. 16, Cod 720266, Suceava, RO; Baciu Iulian, sat Bursuc-Vale, comuna Lespezi, RO; Avrămia Constantin, Calea Burdujeni, nr. 6, bl. 23, sc. B, ap. 11, Suceava, RO; Creţu Niculina, str. Staţiunii, nr. 1, bl. E1, sc. B, et. 3, ap. 12, Cod 720281, Suceava, RO; Olariu Elena, str. Privighetorii, nr. 18, bl. 40, sc. A, ap. 14, Suceava, RO; Jeder Mihaela, str. Nicolae Iorga, nr. 7, bl. 16D, sc. A, ap. 17, Suceava, RO; Cernomazu Dorel, str. Rahovei, nr. 3, bl. 3, sc. J, ap. 325, Roman, RO (54)* **INDICATOR DE SENS**

(57) Invenţia se referă la un indicator de sens, folosit pentru determinarea sensului de rotaţie al unui motor trifazat. Dispozitivul conform invenţiei este constituit dintr-un cadru (**1**) suport, în formă de "U", fixat pe un mâner (**2**) de apucare şi pe care este montat, prin intermediul unui ax (**3**) şi prin cele două lagăre (**4**) pe vârfuri, un rotor (**5**) de tip pahar, realizat din aluminiu, pe suprafaţa rotorului (**5**) fiind executat un canal (**6**) elicoidal, marcat cu vopsea roşie şi care dă posibilitatea identificării cu uşurinţă a sensului de rotaţie al câmpului magnetic învârtitor.

Revendicări: 1
Figuri: 1

(21) a 2007 00856 A0

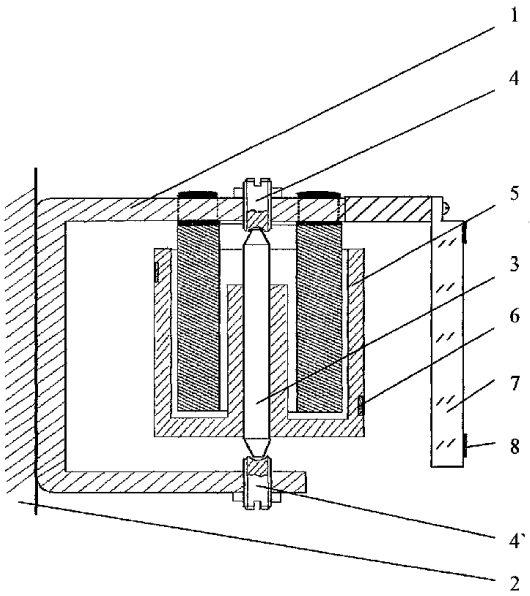

(21) a 2007 00860 A0 *(51)* ***G01R 29/14*** (2006.01); ***G01R 33/00*** (2006.01); *(22)* 13.12.2007 *(41)* 30.05.2008// 5/2008 *(71) Universitatea "Ştefan cel Mare" Suceava, str. Universităţii, nr. 13, Cod 720229, Suceava, RO (72) Sorea Nicolae, str. Busuiocului, nr. 40, Târgu Neamţ, RO; Prisacariu Ilie, str. Luceafărului, nr. 12, bl. E58, sc. B, ap. 14, Cod 720241, Suceava, RO; Creţu Nicu Cătălin, str. Staţiunii, nr. 1, bl. E1, sc. B, et. 3, ap. 12, Cod 720281, Suceava, RO; Baciu Iulian, sat Bursuc-Vale, comuna Lespezi, RO; Avrămia Constantin, Calea Burdujeni, nr. 6, bl. 23, sc. B, ap. 11, Suceava, RO; Creţu Niculina, str. Staţiunii, nr. 1, bl. E1, sc. B, et. 3, ap. 12, Cod 720281, Suceava, RO; Jeder Mihaela, str. Nicolae Iorga, nr. 7, bl. 16D, sc. A, ap. 17, Suceava, RO; Olariu Elena, str. Privighetorii, nr. 18, bl. 40, sc. A, ap. 14, Suceava, RO; Cernomazu Dorel, str. Rahovei, nr. 3, bl. 3, sc. J, ap. 325, Roman, RO (54)* **INDICATOR DE SENS**

(57) Invenţia se referă la un indicator de sens, folosit pentru determinarea sensului de rotaţie la un motor electric trifazat. Dispozitivul conform invenţiei este constituit din două discuri (**1**) electroizolante, distanţate unul faţă de altul şi prevăzute pe conturul circular, în direcţie axială, cu nişte găuri în care sunt introduse nişte bare (**2**) din cupru, cu secţiune rotundă, acestea depăşind feţele exterioare ale discurilor (**1**) şi fiind scurtcircuitate într-o parte şi în alta cu un conductor (**3**) din cupru, lipit de fiecare dintre barele (**2**) cu cositor, ansamblul obţinut fiind plasat direct pe un ax (**4**) prevăzut, la una dintre extremităţi, cu un mâner (**5**) de apucare, pe acesta fiind prevăzut un

(21) a 2007 00860 A0

disc (**6**) cu două fante (**f**), dispuse diametral opus, printre care se poate observa deplasarea unui disc (**7**) solidar cu rotorul de probă şi marcat cu o spirală, realizată dintr-o bandă (**8**) de culoare roşie, lipită pe suprafaţa discului (**7**).

Revendicări: 1
Figuri: 2

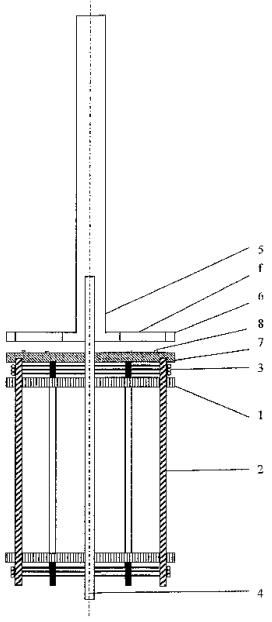

Fig. 1

(21) a 2007 00869 A0 *(51)* ***G01R 31/34*** (2006.01) *(22)* 17.12.2007 *(41)* 30.05.2008//5/2008 *(71) Universitatea "Ştefan cel Mare" Suceava, str. Universităţii, nr. 13, Cod 720229, Suceava, RO (72) Mandici Leon, str. Leca Morariu, nr. 6, bl. D, sc. B, ap. 19, Suceava, RO; Negru Mihaela Brânduşa, str. Slătioara, nr. 6, bl. D11, sc. A, ap. 16, Cod 720266, Suceava, RO; Sorea Nicolae, str. Busuiocului, nr. 40, Târgu-Neamţ, RO; Jeder Mihaela, str. Nicolae Iorga, nr. 7, bl. 16D, sc. A, ap. 17, Suceava, RO; Creţu Niculina, str. Staţiunii, nr. 1, bl. E1, sc. B, et. 3, ap. 12, Cod 720281, Suceava, RO; Prisacariu Ilie, str. Luceafărului, nr. 12, bl. E58, sc. B, ap. 14, Cod 720241, Suceava, RO; Olariu Elena, str. Privighetorii, nr. 18, bl. 40, sc. A, ap. 14, Suceava, RO; Cernomazu Dorel, str. Rahovei, nr. 3, bl. 3, sc. J, ap. 325, Roman, RO (54)* **INSTALAŢIE PENTRU VERIFICAREA ROTOARELOR MOTOARELOR ASINCRONE**

(57) Invenţia se referă la o instalaţie pentru verificarea unui rotor cu înfăşurare în colivie, folosit în construcţia unui motor asincron, trifazat sau monofazat. Instalaţia conform invenţiei este constituită dintr-un dispozitiv (**1**) de prindere, de tip universal, în care este fixat în poziţie verticală un rotor (**2**) supus testului, conectat, prin intermediul unor coliere (**3** şi **3'**) de prindere şi prin cel a unor legături (**4** şi **4'**) flexibile, la bornele unei surse (**22**) de curenţi tari, dispozitivul (**1**) de prindere fiind montat pe un suport

(21) a 2007 00869 A0

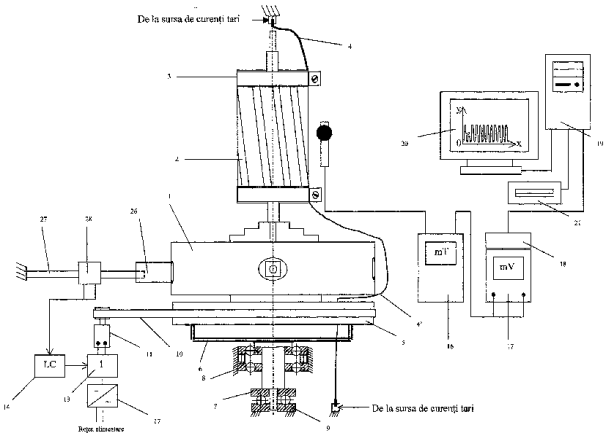

Fig. 1

(**5**) circular, care, la rândul lui, prin intermediul unui cadru (**6**) de fixare care face corp comun cu un ax (**7**), se sprijină într-un lagăr constituit din nişte rulmenţi (**8**) radicali şi dintr-un rulment (**9**) axial, dispozitivul (**1**) universal făcând corp comun cu suportul (**5**) circular care este rotit prin intermediul unei curele (**10**) de antrenare, de un motor (**11**) electric, ce este alimentat de un redresor (**12**), printr-un bloc (**13**) de inversare ce este controlat printr-un bloc (**14**) destinat limitării cursei de rotaţie a dispozitivului (**1**) universal la un unghi de 360˚, iar câmpurile magnetice locale, create în jurul barelor, sunt sesizate şi evaluate cu o sondă (**15**) magnetică, conectată la un fluxmetru (**16**) numeric, legat printr-un multimetru (**17**) numeric şi o interfaţă (**18**), la un calculator (**19**) la care sunt conectate un monitor (**20**) şi o imprimantă (**21**), folosite pentru afişarea rezultatelor.

Revendicări: 2
Figuri: 3

(21) a 2007 00861 A0 *(51)* ***G05D 23/02*** (2006.01); ***G05D 23/12*** (2006.01); *(22)* 13.12.2007 *(41)* 30.05.2008// 5/2008 *(71) Universitatea "Ştefan cel Mare" Suceava, str. Universităţii, nr. 13, Cod 720229, Suceava, RO (72) Jeder Mihaela, str. Nicolae Iorga, nr. 7, bl. 16D, sc. A, ap. 17, Suceava, RO; Olariu Elena Daniela, str. Privighetorii, nr. 18, bl. 40, sc. A, ap. 14, Suceava, RO; Creţu Niculina, str. Staţiunii, nr. 1, bl. E1, sc. B, et. 3, ap. 12, Cod 720281, Suceava, RO; Creţu Nicu Cătălin, str. Staţiunii, nr. 1, bl. E1, sc. B, ap. 12, Suceava, RO; Negru Mihaela Brânduşa, str. Slătioara, nr. 6, bl. D11, sc. A, ap. 16, Cod 720266, Suceava, RO; Prisacariu Ilie, str. Luceafărului, nr. 12, bl. E58, sc. B, ap. 14, Cod 720241, Suceava, RO; Sorea Nicolae, str. Busuiocului, nr. 40, Târgu Neamţ, RO; Cernomazu Dorel, str. Rahovei, nr. 3, bl. 3, sc. J, ap. 325, Roman, RO (54)* **SISTEM DE ACŢIONARE MULTIPLU**

(57) Invenţia se referă la un sistem de acţionare multiplu, ce cuprinde nişte actuatoare electromecanice, cu parafină. Sistemul conform invenţiei este constituit din patru actuatoare (**A**, **B**, **C** şi **D**) electromecanice, cu parafină, grupate câte două şi montate pe nişte blocuri (**1a** şi **1b**) metalice, realizate din aluminiu turnat, cele două grupuri de actuatoare (**A**, **B** şi **C**, **D**) fiind excitate termic, prin intermediul blocurilor (**1a** şi **1b**) metalice, de la o baterie (**2**) cu elemente Peltier, plasată între cele două blocuri (**1a** şi **1b**), iar în funcţie de polaritatea curentului de alimentare, bateria (**2**) cu elemente Peltier încălzeşte

(21) a 2007 00861 A0
unul dintre cele două grupe de actuatoare (**A** şi **B**) şi răceşte celălalt grup de actuatoare (**C** şi **D**), prin intermediul unor suprafeţe (**S** şi **S'**) ce reprezintă suprafeţe de contact dintre bateria (**2**) cu elemente Peltier şi cele două blocuri ce înglobează actuatoarele (**A**, **B**, **C** şi **D**).

Revendicări: 1
Figuri: 3

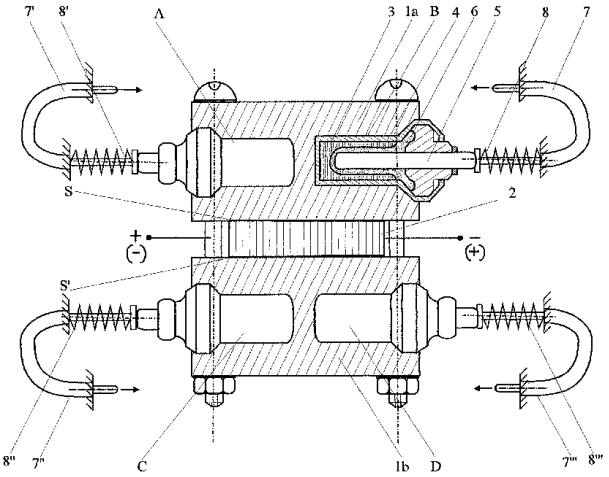

Fig. 1

(21) a 2007 00908 A0 *(51)* ***G09B 23/18*** (2006.01); ***H01F 1/28*** (2006.01); *(22)* 28.12.2007 *(41)* 30.05.2008// 5/2008 *(71) Universitatea "Ştefan cel Mare" Suceava, str. Universităţii, nr. 13, Cod 720229, Suceava, RO (72) Jeder Mihaela, str. Nicolae Iorga, nr. 7, bl. 16D, sc. A, ap. 17, Suceava, RO; Olariu Elena Daniela, str. Privighetorii, nr. 18, bl. 40, sc. A, ap. 14, Suceava, RO; Creţu Niculina, str. Staţiunii, nr. 1, bl. E1, sc. B, et. 3, ap. 12, Cod 720281, Suceava, RO; Creţu Nicu Cătălin, str. Staţiunii, nr. 1, bl. E1, sc. B, et. 3, ap. 12, Cod 720281, Suceava, RO; Negru Mihaela Brânduşa, str. Slătioara, nr. 6, bl. D11, sc. A, ap. 16, Cod 720266, Suceava, RO; Prisacariu Ilie, str. Luceafărului, nr. 12, bl. E58, sc. B, ap. 14, Cod 720241, Suceava, RO; Sorea Nicolae, str. Busuiocului, nr. 40, Târgu-Neamţ, RO; Cernomazu Dorel, str. Rahovei, nr. 3, bl. 3, sc. J, ap. 325, Roman, RO (54)* **DISPOZITIV DEMONSTRATIV, PENTRU FEROFLUIDE**

(57) Invenţia se referă la un dispozitiv pentru punerea în evidenţă a rotirii ferofluidelor într-un câmp magnetic învârtitor. Dispozitivul conform invenţiei este constituit în principal dintr-un pahar (**1**) din sticlă, umplut cu o cantitate de apă (**2**), pe suprafaţa căreia plutesc nişte fragmente (**3**) realizate dintr-un amestec de 50% parafină şi 50% ferofluid pe bază de ulei de transformator, paharul (**1**) fiind plasat pe un suport (**4**) rotitor, fixat la extremitatea unui şurub (**5**), prin intermediul unui rulment (**6**) axial, cu bile de sticlă, suportul (**4**) rotitor putând fi deplasat în direcţie axială, în interiorul unui alt suport (**7**) cilindric, pe pereţii căruia, în poziţii diametral opuse, sunt fixaţi

(21) a 2007 00908 A0
doi magneţi (**8** şi **8'**) permanenţi, de tip segment pentru micromotoare, în funcţie de necesitate, suportul (**4**) paharului (**1**) cu fluid putând fi rotit cu ajutorul unui micromotor (**12**) alimentat în curent continuu.

Revendicări: 2
Figuri: 4

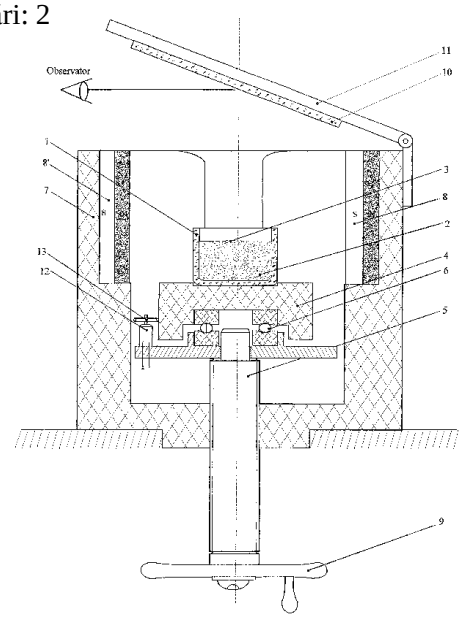

Fig. 1

(21) a 2007 00855 A0 *(51)* ***H01F 29/00*** (2006.01) *(22)* 13.12.2007 *(41)* 30.05.2008//5/2008 *(71) Universitatea "Ştefan cel Mare" Suceava, str. Universităţii, nr. 13, Cod 720229, Suceava, RO (72) Olariu Elena Daniela, str. Privighetorii, nr. 18, bl. 40, sc. A, ap. 14, Suceava, RO; Creţu Niculina, str. Staţiunii, nr. 1, bl. E1, sc. B, et. 3, ap. 12, Cod 720281, Suceava, RO; Creţu Cătălin, str. Staţiunii, nr. 1, bl. E1, sc. B, ap. 12, Suceava, RO; Jeder Mihaela, str. Nicolae Iorga, nr. 7, bl. 16D, sc. A, ap. 17, Suceava, RO; Sorea Nicolae, str. Busuiocului, nr. 40, Târgu-Neamţ, RO; Prisacariu Ilie, str. Luceafărului, nr. 12, bl. E58, sc. B, ap. 14, Cod 720241, Suceava, RO; Cernomazu Dorel, str. Rahovei, nr. 3, bl. 3, sc. J, ap. 325, Roman, RO (54)* **TRANSFORMATOR PENTRU REGLAREA CONTINUĂ, ÎN SARCINĂ, A TENSIUNII**

(57) Invenţia se referă la un transformator electric trifazat, pentru reglarea continuă, în sarcină, a tensiunii. Transformatorul conform invenţiei este constituit dintr-un miez (**1**) magnetic, pe care sunt montate concentric, prin intermediul unui cilindru (**2**) electroizolant, o înfăşurare ($\mathbf{I_P}$) primară şi o înfăşurare ($\mathbf{I_R}$) secundară de reglare, ambele înfăşurări ($\mathbf{I_P}$ şi $\mathbf{I_R}$) având acelaşi număr de spire şi aceeaşi înălţime şi secţiune a conductorului, înfăşurarea interioară constituind primarul transformatorului, iar înfăşurarea exterioară reprezentând înfăşurarea secundară, prevăzută cu reglare în sarcină a tensiunii, prin intermediul unor sisteme ($\mathbf{R_1}$ şi $\mathbf{R_2}$) alunecătoare cu rolă, care se deplasează pe zonele dezizolate

(21) a 2007 00855 A0

ale înfăşurării (**I_R**) secundare, în prima jumătate a domeniului de reglare înfăşurarea (**I_R**) secundară fiind izolată de înfăşurarea (**I_P**) primară, după care este înseriată cu aceasta, contribuind astfel la realizarea celei de-a doua jumătăţi a domeniului de reglare.

Revendicări: 2
Figuri: 3

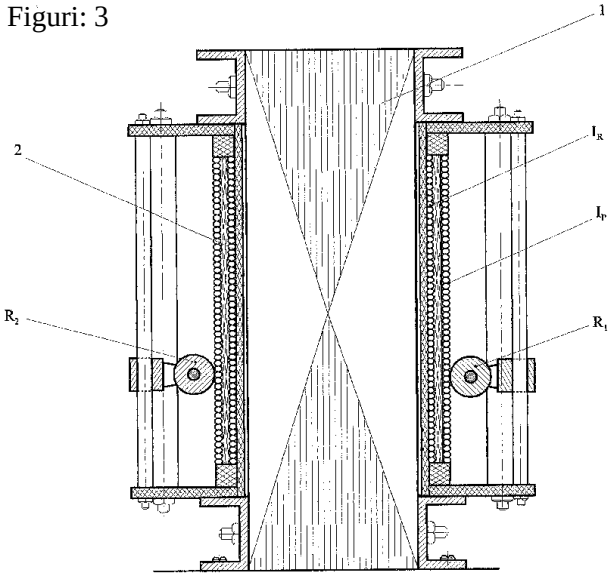

Fig. 1

---

(21) a 2007 00853 A0 *(51)* ***H01H 1/18*** (2006.01); ***H01F 27/08*** (2006.01); *(22)* 13.12.2007 *(41)* 30.05.2008// 5/2008 *(71) Universitatea "Ştefan cel Mare" Suceava, str. Universităţii, nr. 13, Cod 720229, Suceava, RO (72) Cernomazu Dorel, str. Rahovei, nr. 3, bl. 3, sc. J, ap. 325, Roman, RO; Mandici Leon, str. Leca Morariu, nr, 6, bl. D, sc. B, ap. 19, Suceava, RO; Olariu Elena Daniela, str. Privighetorii, nr. 18, bl. 40, sc. A, ap. 14, Suceava, RO; Creţu Niculina, str. Staţiunii, nr. 1, bl. E1, sc. B, et. 3, ap. 12, Cod 720281, Suceava, RO; Creţu Cătălin, str. Staţiunii, nr. 1, bl. E1, sc. B, ap. 12, Suceava, RO; Jeder Mihaela, str. Nicolae Iorga, nr. 7, bl. 16d, sc. A, ap. 17, Suceava, RO; Sorea Nicolae, str. Busuiocului, nr. 40, Târgu-Neamţ, RO; Prisacariu Ilie, str. Luceafărului, nr. 12, bl. E58, sc. B, ap. 14, Cod 720241, Suceava, RO; Baciu Iulian, sat Bursuc-Vale, comuna Lespezi, RO; Avrămia Constantin, Calea Burdujeni, nr. 6, bl. 23, sc. B, ap. 11, Suceava, RO (54)* **DISPOZITIV DE ALIMENTARE A SISTEMELOR DE RĂCIRE ALE CONTACTULUI ALUNECĂTOR, CU ROLĂ**

(57) Invenţia se referă la un dispozitiv de alimentare a sistemelor de răcire aferente contactului alunecător cu rolă, folosit în cazul unui transformator sau în cel al unui autotransformator cu reglare în sarcină a tensiunii. Dispozitivul conform invenţiei este constituit dintr-un microventilator şi un răcitor reprezentat

(21) a 2007 00853 A0

printr-o baterie cu elemente Peltier, alimentarea sistemelor de răcire fiind realizată printr-un traductor (**TCT**) curent-tensiune, constituit dintr-un miez (**1**) magnetic din ferită, pe care sunt plasate o înfăşurare (**2**) de curent şi o înfăşurare (**3**) de tensiune, montate pe miezul (**1**) magnetic, prin intermediul unei carcase (**4**) electroizolante, înfăşurarea de curent a traductorului (**TCT**) de curent-tensiune fiind înseriată prin intermediul elementelor de susţinere a rolei de contact, în circuitul înfăşurării secundare a transformatorului sau autotransformatorului reglabil, şi care furnizează la ieşire o tensiune suficientă pentru alimentarea sistemelor de răcire a rolei de contact, atunci când punctul de funcţionare se găseşte în zona superioară liniară a caracteristicii volt-amper a acestuia.

Revendicări: 1
Figuri: 3

---

(21) a 2007 00853 A0

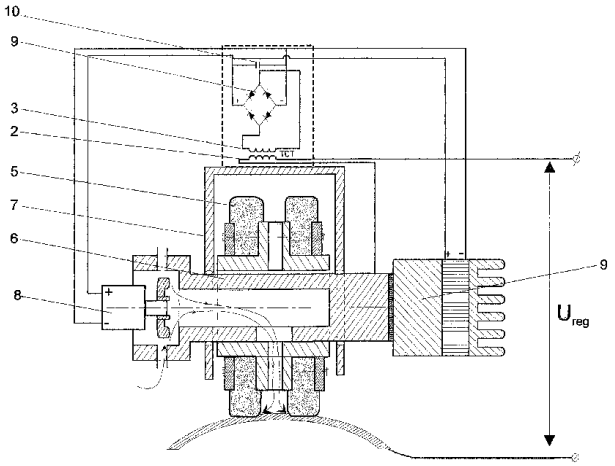

Fig. 1

(21) a 2007 00857 A0 *(51)* ***H01H 45/00*** (2006.01) *(22)* 13.12.2007 *(41)* 30.05.2008//5/2008 *(71) Universitatea "Ştefan cel Mare" Suceava, str. Universităţii, nr. 13, Cod 720229, Suceava, RO (72) Cernomazu Dorel, str. Rahovei, nr. 3, bl. 3, sc. J, ap. 325, Roman, RO; Mandici Leon, str. Leca Morariu, nr. 6, bl. D, sc. B, ap. 19, Suceava, RO; Jeder Mihaela, str. Nicolae Iorga, nr. 7, bl. 16D, sc. A, ap. 17, Suceava, RO; Sorea Nicolae, str. Busuiocului, nr. 40, Târgu-Neamţ, RO; Negru Mihaela Brânduşa, str. Slătioara, nr. 6, bl. D11, sc. A, ap. 16, Cod 720266, Suceava, RO; Prisacariu Ilie, str. Luceafărului, nr. 12, bl. E58, sc. B, ap. 14, Cod 720241, Suceava, RO; Creţu Niculina, str. Staţiunii, nr. 1, bl. E1, sc. B, et. 3, ap. 12, Cod 720281, Suceava, RO; Olariu Elena Daniela, str. Privighetorii, nr. 18, bl. 40, sc. A, ap. 14, Suceava, RO (54)* **RELEU REED**

(57) Invenţia se referă la un releu Reed, destinat folosirii într-o schemă de comutaţie a unui sistem electromecanic industrial. Releul conform invenţiei este constituit dintr-un ansamblu de două lamele (**1a** şi **1b**) feromagnetice, aşezate în direcţie axială şi plasate în interiorul unui recipient (**2**) din sticlă, închis etanş, în exteriorul recipientului (**2**), pe o carcasă (**3**) electroizolantă, fiind plasată o înfăşurare (**4**) de comandă, realizată dintr-un conductor de cupru izolat cu email, întregul ansamblu fiind introdus în interiorul unui recipient (**5**) realizat dintr-un

(21) a 2007 00857 A0

material electroizolant şi care este umplut cu un material (**6**) compozit, constituit dintr-un amestec din 50% ferofluid, realizat pe bază de produse petroliere, şi 50% parafină, recipientul (**5**) fiind închis cu un capac (**5'**) realizat din acelaşi material pe care sunt plasate nişte borne conectate la nişte contacte (**7a** şi **7b**) ale unui releu, cât şi nişte borne conectate la nişte înfăşurări (**8a** şi **8b**) ale unei bobine.

Revendicări: 1
Figuri: 1

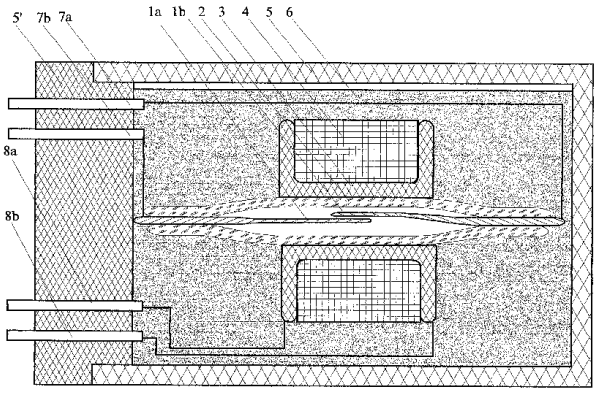

(21) a 2006 00929 A2 *(51)* ***H01R 4/30*** (2006.01); ***H02G 1/02*** (2006.01); *(22)* 30.11.2006 *(41)* 30.05.2008 //5/2008 *(71) Contactoare S. A. , str. Mesteacănului, nr. 10, Buzău, RO (72) Botea Nicolae, str. Unirii, bl. 9C, ap. 3, et. 1, Buzău, RO (74) Lazăr Elena-Cabinet de Proprietate Industrială, str. Unirii Centru, bl. 16A, sc. C, et. 3, ap. 12, Buzău (54)* **CLEMĂ DE BRANŞAMENT**

(57) Invenţia se referă la o clemă pentru realizarea unei conexiuni la o conductă a unei reţele de joasă tensiune, cu Un ≤1000 V. Clema conform invenţiei are în componenţă un suport (**1**) prevăzut central cu o gaură (**a**) rotundă, străpunsă, şi o coloană (**c**) paralelipipedică, ce elimină fenomenul de conturnare electrică, ce poate duce la scurtcircuit, şi asigură ghidarea şi antirotirea după asamblare, într-o porţiune (**f**) a suportului (**1**) fiind fixată o margine (**g**) a unei punţi (**2**) danturate, peste care un corp (**3**) izolator străbate coloana (**c**) paralelipipedică, printr-o gaură (**b**) străpunsă, şi, respectiv, un capac (**4**) în care este fixată puntea (**2**) danturată, printr-un locaş (**m**) delimitat de un perete paralelipipedic, ce poziţionează capătul liber al coloanei (**c**) paralelipipedice, prin care trece un şurub (**5**) pentru fixare, suportul (**1**) având o porţiune (**e**) laterală a capătului unui canal (**d**) de formă dreptunghiulară, în secţiune transversală,

(21) a 2006 00929 A2

situată pe aceeaşi lungime cu porţiunea punţii (**2**) danturate, cu o înclinaţie către interior, cu un unghi (**α1**) cuprins între 55...65°, iar la celălalt capăt, canalul (**d**) amintit are o porţiune (**f**) înclinată cu un alt unghi (**α2**).

Revendicări: 7
Figuri: 11

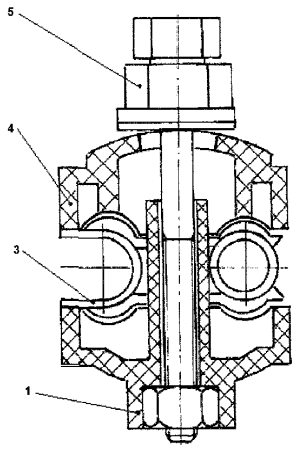

Fig. 1

(21) a 2007 00876 A0 *(51)* ***H02B 1/015*** (2006.01); ***H02B 1/30*** (2006.01); ***H02B 1/16*** (2006.01); *(22)* 18.12.2007 *(41)* 30.05.2008//5/2008 *(71) Şandru Marcian, str. Pelinului, nr. 15, Cod 210141, Târgu-Jiu, RO (72) Şandru Marcian, str. Pelinului, nr. 15, Cod 210141, Târgu-Jiu, RO (54)* **CELULĂ ELECTRICĂ DE MEDIE TENSIUNE, IZOLATĂ ÎN S.F.6, PENTRU ACŢIONAREA CONSUMATORILOR ELECTRICI DE MEDIE TENSIUNE**

(57) Invenţia se referă la o celulă electrică de medie tensiune, izolată în S.F.6, precum şi la utilizarea celulei pentru acţionarea unui motor electric de medie tensiune. Celula conform invenţiei cuprinde un compartiment (**2**) cu bare, izolat, conectat, prin intermediul unor izolatori (**4**) de trecere, la un compartiment (**3**) cu cabluri, şi are încorporat în acesta din urmă un contactor (**5**) de medie tensiune, la care se conectează cablurile de alimentare ale unor consumatori (**6**), prin intermediul unui capăt (**7**) terminal. Celula este utilizată pentru acţionarea directă a unui motor electric de medie tensiune şi de mare putere, din industria extractivă şi prelucrătoare.

Revendicări: 2
Figuri: 2

---

(21) a 2007 00876 A0

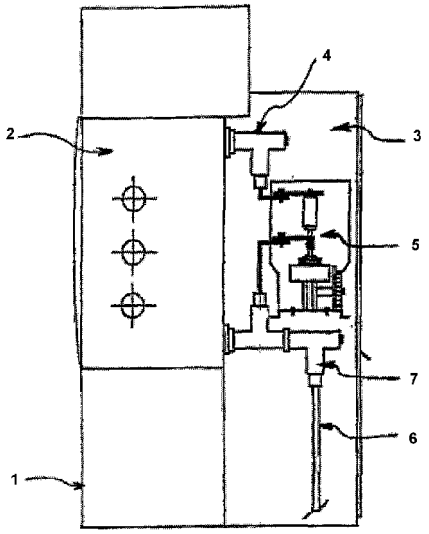

Fig. 1

(21) a 2007 00854 A0 *(51)* ***H02H 7/08*** (2006.01); ***G01R 31/06*** (2006.01); *(22)* 13.12.2007 *(41)* 30.05.2008//5/2008 *(71) Universitatea "Ştefan cel Mare" Suceava, str. Universităţii, nr. 13, Cod 720229, Suceava, RO (72) Negru Mihaela Brânduşa, str. Slătioara, nr. 6, bl. D11, sc. A, ap. 16, Cod 720266, Suceava, RO; Sorea Nicolae, str. Busuiocului, nr. 40, Târgu-Neamţ, RO; Creţu Niculina, str. Staţiunii, nr. 1, bl. E1, sc. B, et. 3, ap. 12, Cod 720281, Suceava, RO; Baciu Iulian, sat Bursuc-Vale, comuna Lespezi, RO; Avrămia Constantin, Calea Burdujeni, nr. 6, bl. 23, sc. B, ap. 11, Suceava, RO; Jeder Mihaela, str. Nicolae Iorga, nr. 7, bl. 16D, sc. A, ap. 17, Suceava, RO; Olariu Elena, str. Privighetorii, nr. 18, bl. 40, sc. A, ap.14, Suceava, RO; Cernomazu Dorel, str. Rahovei, nr. 3, bl. 3, sc. J, ap. 325, Roman, RO (54)* **METODĂ PRIVIND DEFECTOSCOPIA ROTOARELOR ÎN COLIVIE**

(57) Invenţia se referă la o metodă privind defectoscopia unui rotor cu înfăşurarea în colivie. Metoda conform invenţiei este bazată pe folosirea pulberilor magnetoactive dintr-o folie (**1**) flexibilă, cu particule de nichel dispersate într-o masă gelatinoasă, şi înfăşurată pe suprafaţa rotorului a cărei înfăşurare în colivie este conectată la sursa de curenţi tari, prin intermediul unor conexiuni (**2**) realizate din bandă de cupru şi prevăzute cu o izolaţie (**3**) termoizolantă, conexiunile (**2**) fiind legate la bornele unei surse (**4**) de curenţi tari, alimentată cu tensiune reglabilă de la un autotransformator (**5**) reglabil, cu rolă, prin intermediul unui grup de măsură, constituit dintr-un ampermetru (**6**) şi un voltmetru (**7**), controlul curentului aplicat înfăşurării rotorice fiind realizat cu ajutorul unui ampermetru (**8**) conectat în circuitul trusei de curent.

Revendicări: 1
Figuri: 1

---

(21) a 2007 00858 A0 *(51)* ***H02H 7/08*** (2006.01); ***H02K 15/02*** (2006.01); ***G01R 31/06*** (2006.01); *(22)* 13.12.2007 *(41)* 30.05.2008//5/2008 *(71) Universitatea "Ştefan cel Mare" Suceava, str. Universităţii, nr. 13, Cod 720229, Suceava, RO (72) Prisacariu Ilie, str. Luceafărului, nr. 12, bl. E58, sc. B, ap. 14, Cod 720241, Suceava, RO; Sorea Nicolae, str. Busuiocului, nr. 40, Târgu-Neamţ, RO; Negru Mihaela Brânduşa, str. Slătioara, nr. 6, bl. D11, sc. A, ap. 16, Cod 720266, Suceava, RO; Baciu Iulian, sat Bursuc-Vale, comuna Lespezi, RO; Avrămia Constantin, Calea Burdujeni, nr. 6, bl. 23, sc. B, ap. 11, Suceava, RO; Creţu Niculina, str. Staţiunii, nr. 1, bl. E1, sc. B, et. 3, ap. 12, Cod 720281, Suceava, RO; Olariu Elena, str. Privighetorii, nr. 18, bl. 40, sc. A, ap. 14, Suceava, RO; Jeder Mihaela, str. Nicolae Iorga, nr. 7, bl. 16D, sc. A, ap. 17, Suceava, RO; Cernomazu Dorel, str. Rahovei, nr. 3, bl. 3, sc. J, ap. 325, Roman, RO (54)* **SISTEM DE CONECTARE**

(57) Invenţia se referă la un sistem de conectare a unui rotor cu înfăşurare în colivie, la o sursă de curenţi tari, în cazul folosirii defectoscopiei cu pulbere magnetoactivă. Sistemul conform invenţiei cuprinde nişte conductoare (**1**) realizate din bandă din cupru, înfăşurate pe o suprafaţă a unui inel (**2**) de scurtcircuitare şi strânse pe această suprafaţă cu ajutorul unor coliere (**3**) reglabile, prevăzute cu un

(21) a 2007 00858 A0

şurub (**4**) de strângere, conectarea la sursa de curenţi tari fiind realizată prin intermediul unor conexiuni (**5**) realizate din acelaşi material şi izolate cu o izolaţie (**6**) termorezistentă, realizată, de preferinţă, din teflon sau dintr-o ţesătură din fibră de sticlă.

Revendicări: 1
Figuri: 2

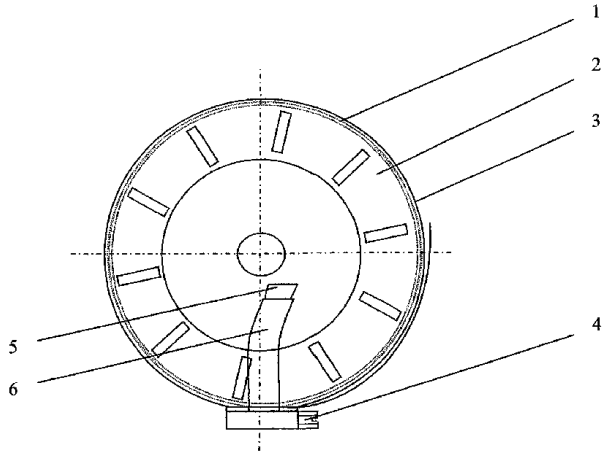

Fig. 1

---

(21) a 2007 00870 A0 *(51)* ***H02K 23/54*** (2006.01) *(22)* 17.12.2007 *(41)* 30.05.2008//5/2008 *(71) Universitatea "Ştefan cel Mare" Suceava, str. Universităţii, nr. 13, Cod 720229, Suceava, RO (72) Cernomazu Dorel, str. Rahovei, nr. 3, bl. 3, sc. J, ap. 325, Roman, RO; Mandici Leon, str. Leca Morariu, nr. 6, bl. D, sc. B, ap. 19, Suceava, RO; Ungureanu Constantin, str. Luceafărului, nr. 3, bl. E53, sc. A, et. III, ap. 16, Suceava, RO; Sorea Nicolae, str. Busuiocului, nr. 40, Târgu-Neamţ, RO; Negru Mihaela Brânduşa, str. Slătioara, nr. 6, bl. D11, sc. A, ap. 16, Cod 720266, Suceava, RO; Prisacariu Ilie, str. Luceafărului, nr. 12, bl. E58, sc. B, ap. 14, Cod 720241, Suceava, RO; Creţu Niculina, str. Staţiunii, nr. 1, bl. E1, sc. B, et. 3, ap. 12, Cod 720281, Suceava, RO; Creţu Nicu Cătălin, str. Staţiunii, nr. 1, bl. E1, sc. B, et. 3, ap. 12, Cod 720281, Suceava, RO; Jeder Mihaela, str. Nicolae Iorga, nr. 7, bl. 16D, sc. A, ap. 17, Suceava, RO; Olariu Elena, str. Privighetorii, nr. 18, bl. 40, sc. A, ap. 14, Suceava, RO (54)* **MOTOR ELECTRIC, CU ROTAŢIE REDUSĂ**

(57) Invenţia se referă la un motor electric, capabil să dezvolte cupluri relativ mari, la turaţii mici, până la câteva rot/min, în condiţiile alimentării la frecvenţă industrială. Motorul conform invenţiei este alcătuit dintr-un disc (**1**) feromagnetic flexibil, fixat pe un ax (**2**), prin intermediul unui butuc (**3**), axul (**2**) fiind montat în două lagăre (**4** şi **5**) de alunecare, plasate, fiecare, pe câte unul dintre nişte scuturi (**6** şi **7**), un rotor fiind plasat sub acţiunea unui câmp magnetic învârtitor, produs de un stator inelar, având un miez (**8**) magnetic, în crestăturile căruia este plasată o

(21) a 2007 00870 A0

înfăşurare (**9**) polifazată, de asemenea, existând şi un sistem de rulare, constituit din două elemente distincte, şi anume, un inel (**11**) elastic, nedeformabil, care face corp comun cu discul (**1**) feromagnetic flexibil şi pe care sunt prevăzute nişte plăcuţe (**12**) plate, cu un contur trapezoidal, cu ajutorul unor ancore (**13**) ce sunt realizate, de asemenea, dintr-un material feromagnetic.

Revendicări: 2
Figuri: 3

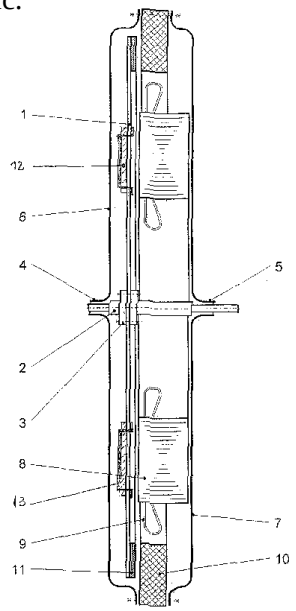

Fig. 1

---

(21) a 2007 00924 A0 *(51)* ***H02N 3/00*** (2006.01) *(22)* 31.12.2007 *(41)* 30.05.2008//5/2008 *(71) Universitatea "Ştefan cel Mare" Suceava, str. Universităţii, nr. 13, Cod 720229, Suceava, RO (72) Jeder Mihaela, str. Nicolae Iorga, nr. 7, bl. 16D, sc. A, ap. 17, Suceava, RO; Olariu Elena Daniela, str. Privighetorii, nr. 18, bl. 40, sc. A, ap. 14, Suceava, RO; Creţu Niculina, str. Staţiunii, nr. 1, bl. E1, sc. B, et. 3, ap. 12, Cod 720281, Suceava, RO; Creţu Nicu Cătălin, str. Staţiunii, nr. 1, bl. E1, sc. B, et. 3, ap. 12, Cod 720281, Suceava, RO; Negru Mihaela Brânduşa, str. Slătioara, nr. 6, bl. D11, sc. A, ap. 16, Cod 720266, Suceava, RO; Prisacariu Ilie, str. Luceafărului, nr. 12, bl. E58, sc. B, ap. 14, Cod 720241, Suceava, RO; Sorea Nicolae, str. Busuiocului, nr. 40, Târgu-Neamţ, RO; Cernomazu Dorel, str. Rahovei, nr. 3, bl. 3, sc. J, ap. 325, Roman, RO (54)* **MOTOR PAS-CU-PAS**

(57) Invenţia se referă la un motor electric pas-cu-pas, cu rotor dublu, realizat pe principiul "cu roată şi clichet" şi care este acţionat prin intermediul unor actuatoare electromecanice, cu parafină. Motorul conform invenţiei este constituit dintr-un propulsor (**A**) alcătuit din două actuatoare (**A1** şi **A2**) electromecanice, cu parafină, ambele înglobate în câte un bloc (**1** şi **1'**) metalic, separate între ele printr-o baterie (**2**) cu elemente Peltier, fiecare dintre actuatoare (**A1** şi **A2**) fiind constituit dintr-un cilindru (**3**) metalic, umplut cu o cantitate de parafină (**4**), în cilindru (**3**) fiind plasat un piston (**5**) separat de stratul de parafină printr-o membrană (**6**) elastică, ce acţionează asupra pistonului (**5**), transmiţând

(21) a 2007 00924 A0

mişcarea liniară asupra unor clicheţi (**7** şi **7'**) care acţionează asupra unor rotoare (**8** şi **8'**) ce sunt realizate sub forma unor roţi dinţate, determinând deplasarea acestora cu un dinte, iar pentru asigurarea mişcării unisens a rotoarelor (**8** şi **8'**) este prevăzut şi cu nişte clicheţi (**9** şi **9'**) de blocare, de asemenea, fiind prevăzute şi nişte resorturi (**10** şi **10'**) de revenire, prin care pistoanele actuatoarelor (**A1** şi **A2**) sunt readuse în poziţie iniţială.

Revendicări: 1
Figuri: 1

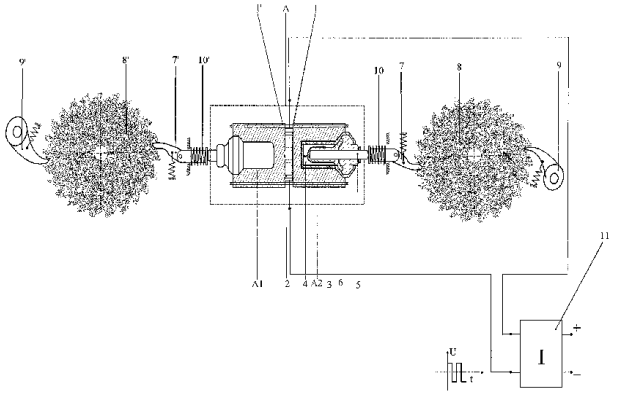

(21) a 2007 00717 A0 *(51)* ***H04M 3/38*** (2006.01) *(22)* 21.07.2005 *(30)* 18.03.2005 HU P0500314 *(41)* 30.05.2008//5/2008 *(86)* HU 20/05/000 21. 07. 2005 *(87)* WO 2006/097775 21.09.2006 *(71) BV Fon Telekommunikacios KFT., Kossuth U.30, H-3131, Soshartyan, HU (72) Csabai Barnabas, 6. Utca 44, H-1172, Budapesta, HU; Kato Csaba, Szent Adalbert Ter 19/B, H-1118, Budapesta, HU; Josepovits Laszlo, Lonyai U.17, H-1093, Budapesta, HU (74) Cabinet M. Oproiu - Consiliere în Proprietate Intelectuală S.R.L., str. Popa Savu, nr. 42, parter, sector 1, Bucureşti (54)* **SISTEM DE COMUNICAŢIE SUPRAVEGHEATĂ, CARE DESERVEŞTE PERSOANE APELANTE PRIVATE DE LIBERTATE**

(57) Invenţia se referă la un sistem de comunicaţie supravegheată, ce deserveşte persoane apelante, private de libertate. Sistemul conform invenţiei cuprinde un număr de unităţi de apel (**11**) telefonic ce au un telefon (**12**) manual, mijloace de identificare personală şi o cameră (**13**), o unitate (**19**) de comutare conectată la unităţile de apel (**11**) telefonic, un server (**40**) de comunicaţie, conectat la unitatea (**19**) de comutare, terminale (**41**) de supraveghere, care sunt deservite de personalul de supraveghere şi care

(21) a 2007 00717 A0

au un ecran (**42**) de afişare cu câmpuri (**43**...**45**) multiple, un difuzor (**46**), un microfon (**48**) şi o tastatură (**47**), serverul (**40**) de comunicaţie fiind conectat la o reţea locală, pentru primirea selectivă a informaţiilor referitoare la apelanţi, de la baza de date, şi transmiterea informaţiilor privind datele asociate cu fiecare apel telefonic, în care serverul (**40**) de comunicaţie este conectat prin unitatea (**19**) de comutare, la unităţile de apel (**11**) telefonic, la începutul fiecărui apel telefonic, unităţile de apel (**11**) telefonic fiind activate de către apelant, serverul (**40**) de comunicaţie urmând a fi cuplat la un terminal (**41**) de supraveghere, liber, primind şi verificând numărul de telefon apelat de către apelant, fomând numărul şi conectând apelantul cu persoana apelată.

Revendicări: 9
Figuri: 3

(21) a 2007 00717 A0

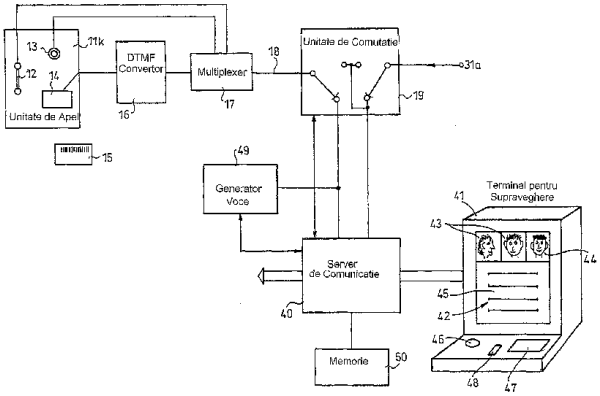

Fig. 2

LISTA C.B.I. PUBLICATE CONFORM ART. 23, DIN LEGEA NR. 64/1991, REPUBLICATĂ, ŞI REGULII 27(1), DIN HGR 499/2003,

- **ORDONATĂ CRESCĂTOR, DUPĂ NUMĂRUL DE CERERE DE BREVET**
- **ORDONATĂ ALFABETIC, DUPĂ NUMELE/DENUMIREA SOLICITANTULUI**
- **ORDONATĂ DUPĂ CODUL DE PUBLICARE AL ACESTORA**

Lista cererilor de brevet de invenţie publicate conform art. 23, din Legea nr. 64/1991, republicată, şi Regulii 27(1), din HGR nr. 499/2003, ordonată crescător, după numărul de cerere de brevet

Număr dosar	Clasa	Data depozit	Solicitant	**Pag.**
a 2005 00805 A2	**B09C 1/00** (2006.01); **B09C 1/10** (2006.01);	22.09.2005	Institutul de Cercetări pentru Protecţia Plantelor, b-dul Ion Ionescu de la Brad, nr. 8, Bucureşti, RO	**13**
a 2005 00020 A2	**B60V 1/16** (2006.01)	06.01.2005	Tudor Laurenţiu Sebastian, comuna Dragalina, judeţul Călăraşi, RO	**17**
a 2005 00016 A2	**B64C 11/00** (2006.01)	06.01.2005	Tudor Laurenţiu Sebastian, comuna Dragalina, judeţul Călăraşi, RO	**17**
a 2005 00717 A2	**B64C 39/08** (2006.01); **B64C 29/04** (2006.01);	17. 08. 2005	Petcu M. Neculai, b-dul Constructorilor, nr. 2, bl. A 3, sc. A, ap. 11, sector 6, Bucureşti, RO	**18**
a 2006 00917 A2	**A01G 13/00** (2006.01); **G01W 1/02** (2006.01); **G01N 1/02** (2006.01); **C12M 1/34** (2006.01);	24.11.2006	Universitatea de Ştiinţe Agricole şi Medicină Veterinară, Calea Mănăştur, nr. 3-5, Cod 400372, Cluj-Napoca, judeţul Cluj, RO	**11**
a 2006 00888 A2	**B01D 17/025** (2006.01)	15.11.2006	Lungu George, str. Prislav, nr. 139, Cod 820013, Tulcea, judeţul Tulcea, RO	**12**
a 2006 00862 A2	**B02C 13/13** (2006.01)	07.11.2006	Lary Prod Company S.R.L., str. Ştefan cel Mare, bl. 13, sc. A, et. 3, ap. 12, Roman, judeţul Neamţ, RO	**12**
a 2006 00706 A2	**B23F 21/06** (2006.01)	15.09.2006	Universitatea "Dunărea de Jos" din Galaţi, str. Domnească, nr. 111, Cod 800201, Galaţi, RO	**14**
a 2006 00184 A2	**B23F 21/16** (2006.01); **B23C 5/22** (2006.01);	22.03.2006	Ciofu Ciprian Dumitru, b-dul Nicolae Iorga, nr. 3A, bl. F9, et. 2, ap. 11, Cod 700259, Iaşi, RO; Ciurcă Ioan, str. Eternitate, nr. 84, bl. Z2-1, sc. D, et. 2, ap. 2, Iaşi, RO; Bucovei Adrian, b-dul Dacia, nr. 20, bl. S-C1, et. 5, ap. 18, Cod 700423, Iaşi, RO	**14**
a 2006 00903 A2	**B65D 83/14** (2006.01)	22.11.2006	Parlagi Anton Petrişor, str. Ruşchiţa, nr. 50, sector 2, Bucureşti, RO	**18**
a 2006 00881 A2	**B65G 33/02** (2006.01); **A01F 12/46** (2006.01);	13.11.2006	Pavel Ioan, str. G-ral N. Dăscălescu, nr. 15, bl. T1, sc. A, ap. 10, Piatra-Neamţ, judeţul Neamţ, RO	**18**
a 2006 00880 A2	**B66F 11/00** (2006.01)	13.11.2006	Ghimpău- Codreanu Constantin, str. Toamnei, nr. 74, sector 2, Bucureşti, RO	**19**
a 2006 00927 A2	**C02F 9/04** (2006.01)	29.11.2006	Pop Vasile, str. Păcii, nr. 20, ap. 16, Cod 601019, Oneşti, RO	**19**
a 2006 00370 A2	**C07C 67/08** (2006.01); **C07C 69/013** (2006.01);	30.05.2006	Institutul Naţional de Cercetare-Dezvoltare pentru Chimie şi Petrochimie ICECHIM, Splaiul Independenţei, nr. 202, sector 6, Bucureşti, RO; Centrul de Cercetare pentru Materiale Macromoleculare şi Membrane S.A. (C.C.M.M.M.S.A.), Splaiul Independenţei, nr. 202B, sector 6, Bucureşti, RO	**20**
a 2006 00840 A2	**C07C 69/54** (2006.01)	02.11.2006	Aroma Rise S.A., str. Industriilor, nr. 1, Oneşti, judeţul Bacău, RO	**21**

Număr dosar	Clasa	Data depozit	Solicitant	Pag.
a 2006 00860 A2	**C08L 89/04** (2006.01); **C08J 5/18** (2006.01); **A61L 27/24** (2006.01);	07.11.2006	Universitatea Politehnica din Bucureşti, Splaiul Independenţei, nr. 313, sector 6, Bucureşti, RO	**22**
a 2006 00696 A2	**C10L 5/44** (2006.01)	13.09.2006	Tomuţ Traian Octavian, Alexandru cel Bun, nr. 21, bl. B2, sc. B, et. III, ap. 4, Iaşi, RO; Maistru Dumitru Daniel, str. Orientului, nr. 37, bl. 830, sc. C, ap. 2, Iaşi, RO	**23**
a 2006 00839 A2	**C22B 9/05** (2006.01)	02.11.2006	Landes Victor Spiridon, str. Făinari, nr. 8, bl. 71, sc. A, ap. 10, sector 2, O.P. 10, Bucureşti, RO; Soare Nicolae, b-dul Iuliu Maniu, nr. 52-72, bl. 3, sc. A, ap. 36, sector 6, Cod 061108, Bucureşti, RO	**24**
a 2006 00838 A2	**C25C 7/02** (2006.01)	02.11.2006	Landes Victor Spiridon, str. Făinari, nr. 8, bl. 71, sc. A, ap. 10, sector 2, O.P. 10, Bucureşti, RO	**24**
a 2006 00821 A2	**E01C 11/22** (2006.01)	30.10.2006	Stănăşilă Virgil-Corneliu, b-dul Ion Mihalache, 70-84, bl. 45, sc. A, ap. 25, sector 1, Bucureşti, RO	**24**
a 2006 00892 A2	**E01F 9/011** (2006.01)	16.11.2006	Toader Petru, str. Griviţei, nr. 31, bl. J, sc. C, ap. 30, Cod 405100, Câmpia Turzii, judeţul Cluj, RO	**24**
a 2006 00873 A2	**E02F 5/18** (2006.01); **E21B 3/00** (2006.01);	09.11.2006	MORFOREST S.R.L., comuna Sascut, Cod 067523, localitatea Pănceşti, judeţul Bacău, RO	**26**
a 2006 00851 A2	**E04D 1/04** (2006.01)	03.11.2006	Industrie Cotto Possagno Spa, via Molinetto, 80, 31054, Possagno (TV), IT	**26**
a 2006 00919 A2	**E06B 7/00** (2006.01)	27.11.2006	Szente Sandor, str. Victoriei, nr. 41, ap. 4, Odorheiu Secuiesc, judeţul Harghita, RO	**27**
a 2006 00853 A2	**F03B 13/12** (2006.01)	06.11.2006	Olaru Gheorghe, Drumul Taberei, nr. 107, bl. A8, sc. B, ap. 27, Cod 061376, Bucureşti, RO; Olaru Victoria, Drumul Taberei, nr. 107, bl. A8, sc. B, ap. 27, sector 6, Cod 061376, Bucureşti, RO	**28**
a 2006 00926 A2	**F03G 3/02** (2006.01); **F03B 17/02** (2006.01);	28.11.2006	Biff International S.R.L., aleea Războieni, nr. 20bis, Cod Poştal 110225, Piteşti, judeţul Argeş, RO	**29**
a 2006 00890 A2	**F16F 9/48** (2006.01)	16.11.2006	Gheorghe Mircea, str. Sg. Niţu Vasile, nr. 65, sector 4, Bucureşti, RO	**31**
a 2006 00842 A2	**G01B 3/00** (2006.01)	02.11.2006	Dobrin Vasile, str. Dorobanţilor, nr. 33, bl. B1, sc. C, ap. 59, Brăila, RO	**32**
a 2006 00894 A2	**G01M 1/02** (2006.01); **G01M 3/28** (2006.01);	20.11.2006	Universitatea Petrol-Gaze din Ploieşti, b-dul Bucureşti, nr. 39, Cod 100680, Ploieşti, judeţul Prahova, RO; Centrul de Competenţă în Electrostatică şi Electrotehnologii S.R.L. , str. Av. Radu Beller, nr. 25, et. 4, sector 1, Bucureşti, RO	**35**
a 2006 00929 A2	**H01R 4/30** (2006.01); **H02G 1/02** (2006.01);	30.11.2006	Contactoare S. A. , str. Mesteacănului, nr. 10, Buzău, RO	**44**

Număr dosar	Clasa	Data depozit	Solicitant	Pag.
a 2007 00819 A0	**A61B 5/0428** (2006.01); **A61B 5/0402** (2006.01);	28.11.2007	Oancea Cristian Iulian, Aleea Constructorilor, nr.11F, ap. 1, comuna Dumbrăviţa, RO; Tripon Dan Lucian, b-dul Revoluţiei din Decembrie, bl. 5, sc. 1, ap. 11, Reşiţa, RO; Kunst Cristian, str. George Coşbuc, nr. 29, Reşiţa, RO; Borza Claudia, str. Tosca, nr. 2, Timişoara, RO; Prejbeanu Radu, str. Pindului, nr. 33, Timişoara, RO; Vermesan Dinu Valeriu, str. Lazăr Gheorghe, nr. 32, sc. E, ap. 23, Timişoara, RO; Malita Daniel Claudiu, str. Izvorului nr. 5, Timişoara, RO; Sava Adrian, str. Moş Ion Roată, nr. 36 A, Timişoara, RO; Oancea Roxana, Aleea Constructorilor, nr. 11F, ap. 1, comuna Dumbrăviţa, RO	**11**
a 2007 00852 A0	**B07B 1/00** (2006.01)	13.12.2007	Universitatea "Ştefan cel Mare" Suceava, str. Universităţii, nr. 13, Cod 720229, Suceava, RO	**13**
a 2007 00883 A0	**B23H 3/00** (2006.01)	20.12.2007	Universitatea Politehnica din Bucureşti, Splaiul Independenţei, nr. 313, sector 6, Bucureşti, RO	**15**
a 2007 00884 A0	**B23H 3/00** (2006.01); **B23H 9/00** (2006.01); **B23H 11/00** (2006.01);	20.12.2007	Universitatea Politehnica din Bucureşti, Splaiul Independenţei, nr. 313, sector 6, Bucureşti, RO	**15**
a 2007 00500 A0	**B60L 9/02** (2006.01); **B60L 15/32** (2006.01); **H02P 7/29** (2006.01);	16.07.2007	PROMAT S.R.L., str. Fraţii Goleşti, bl. K28, ap. 4, Craiova, judeţul Dolj, RO	**16**
a 2007 00499 A0	**B60M 1/08** (2006.01)	16.07.2007	PROMAT S.R.L., str. Fraţii Goleşti, bl. K28, ap. 4, Craiova, RO	**16**
a 2007 00825 A0	**C03C 3/32** (2006.01); **G01N 27/36** (2006.01);	30.11.2007	Institutul Naţional de Cercetare-Dezvoltare pentru Fizica Materialelor, str. Atomiştilor, nr. 105bis, Cod 077125, Măgurele, RO; Institutul Naţional de Cercetare- Dezvoltare pentru Fizica Laserilor, Plasmei şi Radiaţiei, str. Atomiştilor, nr. 409, Cod 077125, Măgurele, RO	**20**
a 2007 00589 A2	**C07D 405/06** (2006.01)	10.02.2006	Arpida AG, Dammstrasse 36, CH-4142, Münchenstein, CH	**21**
a 2007 00590 A2	**C07D 405/14** (2006.01); **C07D 209/04** (2006.01); **C07D 239/28** (2006.01);	10.02.2006	Arpida AG, Dammstrasse 36, CH-4142, Münchenstein, CH	**22**
a 2007 00773 A0	**E02D 1/00** (2006.01)	08.11.2007	Gradin Vlad, Intrarea Mihai Crăciun, nr. 21, sector 1, Bucureşti, RO	**25**
a 2007 00549 A0	**F02B 23/06** (2006.01)	31.07.2007	Stan Marian, comuna Sfântu Gheorghe, Cod 927217, localitatea Malu, RO	**28**
a 2007 00850 A0	**F03G 6/00** (2006.01)	13.12.2007	Universitatea "Ştefan cel Mare" Suceava, str. Universităţii, nr. 13, Cod 720229, Suceava, RO	**29**
a 2007 00859 A0	**F03G 6/00** (2006.01)	13.12.2007	Universitatea "Ştefan cel Mare" Suceava, str. Universităţii, nr. 13, Cod 720229, Suceava, RO	**30**

Număr dosar	Clasa	Data depozit	Solicitant	**Pag.**
a 2007 00910 A0	**F24J 2/54** (2006.01); **H01L 31/00** (2006.01); **H02N 6/00** (2006.01);	28.12.2007	Universitatea "Ştefan cel Mare" Suceava, str. Universităţii, nr. 13, Cod 720229, Suceava, RO	**31**
a 2007 00909 A0	**G01B 11/00** (2006.01)	28.12.2007	Universitatea "Ştefan cel Mare" Suceava, str. Universităţii, nr. 13, Cod 720229, Suceava, RO	**32**
a 2007 00846 A0	**G01B 11/25** (2006.01); **G01C 7/04** (2006.01);	12.12.2007	Institutul Naţional de Cercetare-Dezvoltare pentru Optoelectronică - INOE 2000, str. Atomiştilor, nr. 1, Măgurele, RO	**33**
a 2007 00849 A0	**G01C 11/00** (2006.01)	13.12.2007	Universitatea "Ştefan cel Mare" Suceava, str. Universităţii, nr. 13, Cod 720229, Suceava, RO	**33**
a 2007 00851 A0	**G01C 11/00** (2006.01)	13.12.2007	Universitatea "Ştefan cel Mare" Suceava, str. Universităţii, nr. 13, Cod 720229, Suceava, RO	**34**
a 2007 00914 A0	**G01K 5/44** (2006.01); **F01P 7/16** (2006.01); **F03G 7/06** (2006.01); **F16K 31/68** (2006.01); **G05D 23/02** (2006.01); **G05D 23/12** (2006.01); **G05D 23/13** (2006.01); **G12B 1/00** (2006.01);	28.12.2007	Universitatea "Ştefan cel Mare" Suceava, str. Universităţii, nr. 13, Cod 720229, Suceava, RO	**34**
a 2007 00714 A0	**G01N 3/28** (2006.01)	11.10.2007	Universitatea "Ştefan cel Mare" Suceava, str. Universităţii, nr. 13, Cod 720229, Suceava, RO	**35**
a 2007 00715 A0	**G01N 3/28** (2006.01); **G01N 21/00** (2006.01);	11.10.2007	Universitatea "Ştefan cel Mare" Suceava, str. Universităţii, nr. 13, Cod 720229, Suceava, RO	**36**
a 2007 00705 A0	**G01N 3/38** (2006.01); **G01N 27/04** (2006.01); **G01N 27/92** (2006.01);	11.10.2007	Universitatea "Ştefan cel Mare" Suceava, str. Universităţii, nr. 13, Cod 720229, Suceava, RO	**36**
a 2007 00904 A0	**G01N 9/04** (2006.01); **G01N 11/00** (2006.01);	28.12.2007	Universitatea "Ştefan cel Mare" Suceava, str. Universităţii, nr. 13, Cod 720229, Suceava, RO	**37**
a 2007 00905 A0	**G01N 9/04** (2006.01); **G01N 11/00** (2006.01);	28.12.2007	Universitatea "Ştefan cel Mare" Suceava, str. Universităţii, nr. 13, Cod 720229, Suceava, RO	**37**
a 2007 00871 A0	**G01N 27/84** (2006.01); **G01R 29/08** (2006.01);	17.12.2007	Universitatea "Ştefan cel Mare" Suceava, str. Universităţii, nr. 13, Cod 720229, Suceava, RO	**38**
a 2007 00830 A0	**G01N 29/00** (2006.01)	05.12.2007	Bărbulescu Alina, str. Dunării, nr. 13, bl. DN2, sc. A, ap. 3, Cod 900118, Constanţa, RO; Mârza Vasile, b-dul 1 Decembrie 1918, nr. 3, bl. F17, sc. C, ap. 55, Cod 900711, Constanţa, RO; Dumitriu Cristian Ştefan, str. Dunării, nr. 13, bl. DN2, sc. A, ap. 3, Cod 900118, Constanţa, RO	**38**
a 2007 00759 A0	**G01R 15/14** (2006.01)	06.11.2007	Institutul de Chimie Macromoleculară "Petru Poni", aleea Grigore Ghica Vodă, nr. 41A, Cod 700487, Iaşi, RO	**39**
a 2007 00856 A0	**G01R 29/14** (2006.01); **G01R 33/00** (2006.01);	13.12.2007	Universitatea "Ştefan cel Mare" Suceava, str. Universităţii, nr. 13, Cod 720229, Suceava, RO	**40**

Număr dosar	Clasa	Data depozit	Solicitant	Pag.
a 2007 00860 A0	**G01R 29/14** (2006.01); **G01R 33/00** (2006.01);	13.12.2007	Universitatea "Ştefan cel Mare" Suceava, str. Universităţii, nr. 13, Cod 720229, Suceava, RO	**40**
a 2007 00869 A0	**G01R 31/34** (2006.01)	17.12.2007	Universitatea "Ştefan cel Mare" Suceava, str. Universităţii, nr. 13, Cod 720229, Suceava, RO	**41**
a 2007 00861 A0	**G05D 23/02** (2006.01); **G05D 23/12** (2006.01);	13.12.2007	Universitatea "Ştefan cel Mare" Suceava, str. Universităţii, nr. 13, Cod 720229, Suceava, RO	**41**
a 2007 00908 A0	**G09B 23/18** (2006.01); **H01F 1/28** (2006.01);	28.12.2007	Universitatea "Ştefan cel Mare" Suceava, str. Universităţii, nr. 13, Cod 720229, Suceava, RO	**42**
a 2007 00855 A0	**H01F 29/00** (2006.01)	13.12.2007	Universitatea "Ştefan cel Mare" Suceava, str. Universităţii, nr. 13, Cod 720229, Suceava, RO	**42**
a 2007 00853 A0	**H01H 1/18** (2006.01); **H01F 27/08** (2006.01);	13.12.2007	Universitatea "Ştefan cel Mare" Suceava, str. Universităţii, nr. 13, Cod 720229, Suceava, RO	**43**
a 2007 00857 A0	**H01H 45/00** (2006.01)	13.12.2007	Universitatea "Ştefan cel Mare" Suceava, str. Universităţii, nr. 13, Cod 720229, Suceava, RO	**44**
a 2007 00876 A0	**H02B 1/015** (2006.01); **H02B 1/30** (2006.01); **H02B 1/16** (2006.01);	18.12.2007	Şandru Marcian, str. Pelinului, nr. 15, Cod 210141, Târgu-Jiu, RO	**45**
a 2007 00854 A0	**H02H 7/08** (2006.01); **G01R 31/06** (2006.01);	13.12.2007	Universitatea "Ştefan cel Mare" Suceava, str. Universităţii, nr. 13, Cod 720229, Suceava, RO	**45**
a 2007 00858 A0	**H02H 7/08** (2006.01); **H02K 15/02** (2006.01); **G01R 31/06** (2006.01);	13.12.2007	Universitatea "Ştefan cel Mare" Suceava, str. Universităţii, nr. 13, Cod 720229, Suceava, RO	**45**
a 2007 00870 A0	**H02K 23/54** (2006.01)	17.12.2007	Universitatea "Ştefan cel Mare" Suceava, str. Universităţii, nr. 13, Cod 720229, Suceava, RO	**46**
a 2007 00924 A0	**H02N 3/00** (2006.01)	31.12.2007	Universitatea "Ştefan cel Mare" Suceava, str. Universităţii, nr. 13, Cod 720229, Suceava, RO	**46**
a 2007 00717 A0	**H04M 3/38** (2006.01)	21.07.2005	BV Fon Telekommunikacios KFT., Kossuth U.30, H-3131, Soshartyan, HU	**47**
a 2008 00045 A0	**C10L 1/04** (2006.01)	21.01.2008	Petrotel-Lukoil S. A., str. Mihai Bravu, nr. 235, Ploieşti, RO	**23**
a 2008 00004 A0	**C12N 15/00** (2006.01); **G01N 27/26** (2006.01);	10.01.2008	Frîncu Oana Nanmanona, str. Jean Louis Calderon, nr. 61, et. 3, ap. 8, sector 2, Cod 020034, Bucureşti, RO	**23**
a 2008 00049 A0	**E01H 5/08** (2006.01)	22.01.2008	Preotu Octavian, str. Brazda lui Novac, nr. 41, bl. A13, sc. 1, ap. 7, Cod 200170, Craiova, RO; Preotu Claudia, str. Brazda lui Novac, nr. 41, bl. A13, sc. 1, ap. 7, Cod 200170, Craiova, RO	**25**
a 2008 00085 A0	**E04H 9/02** (2006.01); **E04H 9/14** (2006.01); **E02D 27/34** (2006.01); **E04C 2/42** (2006.01);	30.01.2008	Constantinescu Victor, str. Delfinului, nr. 7, bl. P3, ap. 16, Brăila, RO	**27**

Lista cererilor de brevet de invenţie publicate conform art. 23, din Legea nr. 64/1991, republicată, şi Regulii 27(1), din HGR nr. 499/2003, ordonată alfabetic, după numele/denumirea solicitantului

Număr dosar	Clasa	Data depozit	Solicitant	**Pag.**
a 2006 00840 A2	**C07C 69/54** (2006.01)	02.11.2006	Aroma Rise S.A., str. Industriilor, nr. 1, Oneşti, judeţul Bacău, RO	**21**
a 2007 00589 A2	**C07D 405/06** (2006.01)	10.02.2006	Arpida AG, Dammstrasse 36, CH-4142, Münchenstein, CH	**21**
a 2007 00590 A2	**C07D 405/14** (2006.01); **C07D 209/04** (2006.01); **C07D 239/28** (2006.01);	10.02.2006	Arpida AG, Dammstrasse 36, CH-4142, Münchenstein, CH	**22**
a 2007 00830 A0	**G01N 29/00** (2006.01)	05.12.2007	Bărbulescu Alina, str. Dunării, nr. 13, bl. DN2, sc. A, ap. 3, Cod 900118, Constanţa, RO; Mârza Vasile, b-dul 1 Decembrie 1918, nr. 3, bl. F17, sc. C, ap. 55, Cod 900711, Constanţa, RO; Dumitriu Cristian Ştefan, str. Dunării, nr. 13, bl. DN2, sc. A, ap. 3, Cod 900118, Constanţa, RO	**38**
a 2006 00926 A2	**F03G 3/02** (2006.01); **F03B 17/02** (2006.01);	28.11.2006	Biff International S.R.L., aleea Războieni, nr. 20bis, Cod Poştal 110225, Piteşti, judeţul Argeş, RO	**29**
a 2007 00717 A0	**H04M 3/38** (2006.01)	21.07.2005	BV Fon Telekommunikacios KFT., Kossuth U.30, H-3131, Soshartyan, HU	**47**
a 2006 00184 A2	**B23F 21/16** (2006.01); **B23C 5/22** (2006.01);	22.03.2006	Ciofu Ciprian Dumitru, b-dul Nicolae Iorga, nr. 3A, bl. F9, et. 2, ap. 11, Cod 700259, Iaşi, RO; Ciurcă Ioan, str. Eternitate, nr. 84, bl. Z2-1, sc. D, et. 2, ap. 2, Iaşi, RO; Bucovei Adrian, b-dul Dacia, nr. 20, bl. S-C1, et. 5, ap. 18, Cod 700423, Iaşi, RO	**14**
a 2008 00085 A0	**E04H 9/02** (2006.01); **E04H 9/14** (2006.01); **E02D 27/34** (2006.01); **E04C 2/42** (2006.01);	30.01.2008	Constantinescu Victor, str. Delfinului, nr. 7, bl. P3, ap. 16, Brăila, RO	**27**
a 2006 00929 A2	**H01R 4/30** (2006.01); **H02G 1/02** (2006.01);	30.11.2006	Contactoare S. A. , str. Mesteacănului, nr. 10, Buzău, RO	**44**
a 2006 00842 A2	**G01B 3/00** (2006.01)	02.11.2006	Dobrin Vasile, str. Dorobanţilor, nr. 33, bl. B1, sc. C, ap. 59, Brăila, RO	**32**
a 2008 00004 A0	**C12N 15/00** (2006.01); **G01N 27/26** (2006.01);	10.01.2008	Frîncu Oana Nanmanona, str. Jean Louis Calderon, nr. 61, et. 3, ap. 8, sector 2, Cod 020034, Bucureşti, RO	**23**
a 2006 00890 A2	**F16F 9/48** (2006.01)	16.11.2006	Gheorghe Mircea, str. Sg. Niţu Vasile, nr. 65, sector 4, Bucureşti, RO	**31**
a 2006 00880 A2	**B66F 11/00** (2006.01)	13.11.2006	Ghimpău- Codreanu Constantin, str. Toamnei, nr. 74, sector 2, Bucureşti, RO	**19**
a 2007 00773 A0	**E02D 1/00** (2006.01)	08.11.2007	Gradin Vlad, Intrarea Mihai Crăciun, nr. 21, sector 1, Bucureşti, RO	**25**
a 2006 00851 A2	**E04D 1/04** (2006.01)	03.11.2006	Industrie Cotto Possagno Spa, via Molinetto, 80, 31054, Possagno (TV), IT	**26**
a 2007 00846 A0	**G01B 11/25** (2006.01); **G01C 7/04** (2006.01);	12.12.2007	Institutul Naţional de Cercetare-Dezvoltare pentru Optoelectronică - INOE 2000, str. Atomiştilor, nr. 1, Măgurele, RO	**33**

Număr dosar	Clasa	Data depozit	Solicitant	Pag.
a 2007 00759 A0	**G01R 15/14** (2006.01)	06.11.2007	Institutul de Chimie Macromoleculară "Petru Poni", aleea Grigore Ghica Vodă, nr. 41A, Cod 700487, Iaşi, RO	**39**
a 2005 00805 A2	**B09C 1/00** (2006.01); **B09C 1/10** (2006.01);	22.09.2005	Institutul de Cercetări pentru Protecţia Plantelor, b-dul Ion Ionescu de la Brad, nr. 8, Bucureşti, RO	**13**
a 2007 00825 A0	**C03C 3/32** (2006.01); **G01N 27/36** (2006.01);	30.11.2007	Institutul Naţional de Cercetare-Dezvoltare pentru Fizica Materialelor, str. Atomiştilor, nr. 105bis, Cod 077125, Măgurele, RO; Institutul Naţional de Cercetare- Dezvoltare pentru Fizica Laserilor, Plasmei şi Radiaţiei, str. Atomiştilor, nr. 409, Cod 077125, Măgurele, RO	**20**
a 2006 00370 A2	**C07C 67/08** (2006.01); **C07C 69/013** (2006.01);	30.05.2006	Institutul Naţional de Cercetare-Dezvoltare pentru Chimie şi Petrochimie ICECHIM, Splaiul Independenţei, nr. 202, sector 6, Bucureşti, RO; Centrul de Cercetare pentru Materiale Macromoleculare şi Membrane S.A. (C.C.M.M.M.S.A.), Splaiul Independenţei, nr. 202B, sector 6, Bucureşti, RO	**20**
a 2006 00838 A2	**C25C 7/02** (2006.01)	02.11.2006	Landes Victor Spiridon, str. Făinari, nr. 8, bl. 71, sc. A, ap. 10, sector 2, O.P. 10, Bucureşti, RO	**24**
a 2006 00839 A2	**C22B 9/05** (2006.01)	02.11.2006	Landes Victor Spiridon, str. Făinari, nr. 8, bl. 71, sc. A, ap. 10, sector 2, O.P. 10, Bucureşti, RO; Soare Nicolae, b-dul Iuliu Maniu, nr. 52-72, bl. 3, sc. A, ap. 36, sector 6, Cod 061108, Bucureşti, RO	**24**
a 2006 00862 A2	**B02C 13/13** (2006.01)	07.11.2006	Lary Prod Company S.R.L., str. Ştefan cel Mare, bl. 13, sc. A, et. 3, ap. 12, Roman, judeţul Neamţ, RO	**12**
a 2006 00888 A2	**B01D 17/025** (2006.01)	15.11.2006	Lungu George, str. Prislav, nr. 139, Cod 820013, Tulcea, judeţul Tulcea, RO	**12**
a 2006 00873 A2	**E02F 5/18** (2006.01); **E21B 3/00** (2006.01);	09.11.2006	MORFOREST S.R.L., comuna Sascut, Cod 067523, localitatea Pănceşti, judeţul Bacău, RO	**26**
a 2007 00819 A0	**A61B 5/0428** (2006.01); **A61B 5/0402** (2006.01);	28.11.2007	Oancea Cristian Iulian, Aleea Constructorilor, nr.11F, ap. 1, comuna Dumbrăviţa, RO; Tripon Dan Lucian, b-dul Revoluţiei din Decembrie, bl. 5, sc. 1, ap. 11, Reşiţa, RO; Kunst Cristian, str. George Coşbuc, nr. 29, Reşiţa, RO; Borza Claudia, str. Tosca, nr. 2, Timişoara, RO; Prejbeanu Radu, str. Pindului, nr. 33, Timişoara, RO; Vermesan Dinu Valeriu, str. Lazăr Gheorghe, nr. 32, sc. E, ap. 23, Timişoara, RO; Malita Daniel Claudiu, str. Izvorului nr. 5, Timişoara, RO; Sava Adrian, str. Moş Ion Roată, nr. 36 A, Timişoara, RO; Oancea Roxana, Aleea Constructorilor, nr. 11F, ap. 1, comuna Dumbrăviţa, RO	**11**

Număr dosar	Clasa	Data depozit	Solicitant	Pag.
a 2006 00853 A2	**F03B 13/12** (2006.01)	06.11.2006	Olaru Gheorghe, Drumul Taberei, nr. 107, bl. A8, sc. B, ap. 27, Cod 061376, Bucureşti, RO; Olaru Victoria, Drumul Taberei, nr. 107, bl. A8, sc. B, ap. 27, sector 6, Cod 061376, Bucureşti, RO	**28**
a 2006 00903 A2	**B65D 83/14** (2006.01)	22.11.2006	Parlagi Anton Petrişor, str. Ruşchiţa, nr. 50, sector 2, Bucureşti, RO	**18**
a 2006 00881 A2	**B65G 33/02** (2006.01); **A01F 12/46** (2006.01);	13.11.2006	Pavel Ioan, str. G-ral N. Dăscălescu, nr. 15, bl. T1, sc. A, ap. 10, Piatra Neamţ, judeţul Neamţ, RO	**18**
a 2005 00717 A2	**B64C 39/08** (2006.01); **B64C 29/04** (2006.01);	17. 08. 2005	Petcu M. Neculai, b-dul Constructorilor, nr. 2, bl. A 3, sc. A, ap. 11, sector 6, Bucureşti, RO	**18**
a 2008 00045 A0	**C10L 1/04** (2006.01)	21.01.2008	Petrotel-Lukoil S. A., str. Mihai Bravu, nr. 235, Ploieşti, RO	**23**
a 2006 00927 A2	**C02F 9/04** (2006.01)	29.11.2006	Pop Vasile, str. Păcii, nr. 20, ap. 16, Cod 601019, Oneşti, RO	**19**
a 2008 00049 A0	**E01H 5/08** (2006.01)	22.01.2008	Preotu Octavian, str. Brazda lui Novac, nr. 41, bl. A13, sc. 1, ap. 7, Cod 200170, Craiova, RO; Preotu Claudia, str. Brazda lui Novac, nr. 41, bl. A13, sc. 1, ap. 7, Cod 200170, Craiova, RO	**25**
a 2007 00499 A0	**B60M 1/08** (2006.01)	16.07.2007	PROMAT S.R.L., str. Fraţii Goleşti, bl. K28, ap. 4, Craiova, RO	**16**
a 2007 00500 A0	**B60L 9/02** (2006.01); **B60L 15/32** (2006.01); **H02P 7/29** (2006.01);	16.07.2007	PROMAT S.R.L., str. Fraţii Goleşti, bl. K28, ap. 4, Craiova, judeţul Dolj, RO	**16**
a 2007 00876 A0	**H02B 1/015** (2006.01); **H02B 1/30** (2006.01); **H02B 1/16** (2006.01);	18.12.2007	Şandru Marcian, str. Pelinului, nr. 15, Cod 210141, Târgu-Jiu, RO	**45**
a 2007 00549 A0	**F02B 23/06** (2006.01)	31.07.2007	Stan Marian, comuna Sfântu Gheorghe, Cod 927217, localitatea Malu, RO	**28**
a 2006 00821 A2	**E01C 11/22** (2006.01)	30.10.2006	Stănăşilă Virgil-Corneliu, b-dul Ion Mihalache, 70-84, bl. 45, sc. A, ap. 25, sector 1, Bucureşti, RO	**24**
a 2006 00919 A2	**E06B 7/00** (2006.01)	27.11.2006	Szente Sandor, str. Victoriei, nr. 41, ap. 4, Odorheiu Secuiesc, judeţul Harghita, RO	**27**
a 2006 00892 A2	**E01F 9/011** (2006.01)	16.11.2006	Toader Petru, str. Griviţei, nr. 31, bl. J, sc. C, ap. 30, Cod 405100, Câmpia Turzii, judeţul Cluj, RO	**24**
a 2006 00696 A2	**C10L 5/44** (2006.01)	13.09.2006	Tomuţ Traian Octavian, Alexandru cel Bun, nr. 21, bl. B2, sc. B, et. III, ap. 4, Iaşi, RO; Maistru Dumitru Daniel, str. Orientului, nr. 37, bl. 830, sc. C, ap. 2, Iaşi, RO	**23**
a 2005 00016 A2	**B64C 11/00** (2006.01)	06.01.2005	Tudor Laurenţiu Sebastian, comuna Dragalina, judeţul Călăraşi, RO	**17**
a 2005 00020 A2	**B60V 1/16** (2006.01)	06.01.2005	Tudor Laurenţiu Sebastian, comuna Dragalina, judeţul Călăraşi, RO	**17**
a 2007 00860 A0	**G01R 29/14** (2006.01); **G01R 33/00** (2006.01);	13.12.2007	Universitatea "Ştefan cel Mare" Suceava, str. Universităţii, nr. 13, Cod 720229, Suceava, RO	**40**

Număr dosar	Clasa	Data depozit	Solicitant	Pag.
a 2007 00909 A0	**G01B 11/00** (2006.01)	28.12.2007	Universitatea "Ştefan cel Mare" Suceava, str. Universităţii, nr. 13, Cod 720229, Suceava, RO	**32**
a 2007 00859 A0	**F03G 6/00** (2006.01)	13.12.2007	Universitatea "Ştefan cel Mare" Suceava, str. Universităţii, nr. 13, Cod 720229, Suceava, RO	**30**
a 2007 00850 A0	**F03G 6/00** (2006.01)	13.12.2007	Universitatea "Ştefan cel Mare" Suceava, str. Universităţii, nr. 13, Cod 720229, Suceava, RO	**29**
a 2007 00851 A0	**G01C 11/00** (2006.01)	13.12.2007	Universitatea "Ştefan cel Mare" Suceava, str. Universităţii, nr. 13, Cod 720229, Suceava, RO	**34**
a 2007 00914 A0	**G01K 5/44** (2006.01); **F01P 7/16** (2006.01); **F03G 7/06** (2006.01); **F16K 31/68** (2006.01); **G05D 23/02** (2006.01); **G05D 23/12** (2006.01); **G05D 23/13** (2006.01); **G12B 1/00** (2006.01);	28.12.2007	Universitatea "Ştefan cel Mare" Suceava, str. Universităţii, nr. 13, Cod 720229, Suceava, RO	**34**
a 2007 00714 A0	**G01N 3/28** (2006.01)	11.10.2007	Universitatea "Ştefan cel Mare" Suceava, str. Universităţii, nr. 13, Cod 720229, Suceava, RO	**35**
a 2007 00715 A0	**G01N 3/28** (2006.01); **G01N 21/00** (2006.01);	11.10.2007	Universitatea "Ştefan cel Mare" Suceava, str. Universităţii, nr. 13, Cod 720229, Suceava, RO	**36**
a 2007 00705 A0	**G01N 3/38** (2006.01); **G01N 27/04** (2006.01); **G01N 27/92** (2006.01);	11.10.2007	Universitatea "Ştefan cel Mare" Suceava, str. Universităţii, nr. 13, Cod 720229, Suceava, RO	**36**
a 2007 00904 A0	**G01N 9/04** (2006.01); **G01N 11/00** (2006.01);	28.12.2007	Universitatea "Ştefan cel Mare" Suceava, str. Universităţii, nr. 13, Cod 720229, Suceava, RO	**37**
a 2007 00905 A0	**G01N 9/04** (2006.01); **G01N 11/00** (2006.01);	28.12.2007	Universitatea "Ştefan cel Mare" Suceava, str. Universităţii, nr. 13, Cod 720229, Suceava, RO	**37**
a 2007 00871 A0	**G01N 27/84** (2006.01); **G01R 29/08** (2006.01);	17.12.2007	Universitatea "Ştefan cel Mare" Suceava, str. Universităţii, nr. 13, Cod 720229, Suceava, RO	**38**
a 2006 00706 A2	**B23F 21/06** (2006.01)	15.09.2006	Universitatea "Dunărea de Jos" din Galaţi, str. Domnească, nr. 111, Cod 800201, Galaţi, RO	**14**
a 2007 00884 A0	**B23H 3/00** (2006.01); **B23H 9/00** (2006.01); **B23H 11/00** (2006.01);	20.12.2007	Universitatea Politehnica din Bucureşti, Splaiul Independenţei, nr. 313, sector 6, Bucureşti, RO	**15**
a 2007 00856 A0	**G01R 29/14** (2006.01); **G01R 33/00** (2006.01);	13.12.2007	Universitatea "Ştefan cel Mare" Suceava, str. Universităţii, nr. 13, Cod 720229, Suceava, RO	**40**
a 2007 00910 A0	**F24J 2/54** (2006.01); **H01L 31/00** (2006.01); **H02N 6/00** (2006.01);	28.12.2007	Universitatea "Ştefan cel Mare" Suceava, str. Universităţii, nr. 13, Cod 720229, Suceava, RO	**31**
a 2007 00869 A0	**G01R 31/34** (2006.01)	17.12.2007	Universitatea "Ştefan cel Mare" Suceava, str. Universităţii, nr. 13, Cod 720229, Suceava, RO	**41**

Număr dosar	Clasa	Data depozit	Solicitant	Pag.
a 2007 00861 A0	**G05D 23/02** (2006.01); **G05D 23/12** (2006.01);	13.12.2007	Universitatea "Ştefan cel Mare" Suceava, str. Universităţii, nr. 13, Cod 720229, Suceava, RO	**41**
a 2007 00908 A0	**G09B 23/18** (2006.01); **H01F 1/28** (2006.01);	28.12.2007	Universitatea "Ştefan cel Mare" Suceava, str. Universităţii, nr. 13, Cod 720229, Suceava, RO	**42**
a 2007 00855 A0	**H01F 29/00** (2006.01)	13.12.2007	Universitatea "Ştefan cel Mare" Suceava, str. Universităţii, nr. 13, Cod 720229, Suceava, RO	**42**
a 2007 00853 A0	**H01H 1/18** (2006.01); **H01F 27/08** (2006.01);	13.12.2007	Universitatea "Ştefan cel Mare" Suceava, str. Universităţii, nr. 13, Cod 720229, Suceava, RO	**43**
a 2007 00857 A0	**H01H 45/00** (2006.01)	13.12.2007	Universitatea "Ştefan cel Mare" Suceava, str. Universităţii, nr. 13, Cod 720229, Suceava, RO	**44**
a 2007 00883 A0	**B23H 3/00** (2006.01)	20.12.2007	Universitatea Politehnica din Bucureşti, Splaiul Independenţei, nr. 313, sector 6, Bucureşti, RO	**15**
a 2007 00854 A0	**H02H 7/08** (2006.01); **G01R 31/06** (2006.01);	13.12.2007	Universitatea "Ştefan cel Mare" Suceava, str. Universităţii, nr. 13, Cod 720229, Suceava, RO	**45**
a 2007 00858 A0	**H02H 7/08** (2006.01); **H02K 15/02** (2006.01); **G01R 31/06** (2006.01);	13.12.2007	Universitatea "Ştefan cel Mare" Suceava, str. Universităţii, nr. 13, Cod 720229, Suceava, RO	**45**
a 2007 00870 A0	**H02K 23/54** (2006.01)	17.12.2007	Universitatea "Ştefan cel Mare" Suceava, str. Universităţii, nr. 13, Cod 720229, Suceava, RO	**46**
a 2007 00924 A0	**H02N 3/00** (2006.01)	31.12.2007	Universitatea "Ştefan cel Mare" Suceava, str. Universităţii, nr. 13, Cod 720229, Suceava, RO	**46**
a 2007 00852 A0	**B07B 1/00** (2006.01)	13.12.2007	Universitatea "Ştefan cel Mare" Suceava, str. Universităţii, nr. 13, Cod 720229, Suceava, RO	**13**
a 2006 00894 A2	**G01M 1/02** (2006.01); **G01M 3/28** (2006.01);	20.11.2006	Universitatea Petrol-Gaze din Ploieşti, b-dul Bucureşti, nr. 39, Cod 100680, Ploieşti, judeţul Prahova, RO; Centrul de Competenţă în Electrostatică şi Electrotehnologii S.R.L. , str. Av. Radu Beller, nr. 25, et. 4, sector 1, Bucureşti, RO	**35**
a 2006 00917 A2	**A01G 13/00** (2006.01); **G01W 1/02** (2006.01); **G01N 1/02** (2006.01); **C12M 1/34** (2006.01);	24.11.2006	Universitatea de Ştiinţe Agricole şi Medicină Veterinară, Calea Mănăştur, nr. 3-5, Cod 400372, Cluj-Napoca, judeţul Cluj, RO	**11**
a 2006 00860 A2	**C08L 89/04** (2006.01); **C08J 5/18** (2006.01); **A61L 27/24** (2006.01);	07.11.2006	Universitatea Politehnica din Bucureşti, Splaiul Independenţei, nr. 313, sector 6, Bucureşti, RO	**22**
a 2007 00849 A0	**G01C 11/00** (2006.01)	13.12.2007	Universitatea "Ştefan cel Mare" Suceava, str. Universităţii, nr. 13, Cod 720229, Suceava, RO	**33**

Lista cererilor de brevet de invenţie publicate conform art. 23, din Legea nr. 64/1991, republicată, şi Regulii 27(1), din HGR nr. 499/2003, ordonată după codul de publicare al acestora

Număr dosar	Clasa	Data depozit	Solicitant	**Pag.**
a 2007 00499 A0	**B60M 1/08** (2006.01)	16.07.2007	PROMAT S.R.L., str. Fraţii Goleşti, bl. K28, ap. 4, Craiova, RO	**16**
a 2007 00500 A0	**B60L 9/02** (2006.01); **B60L 15/32** (2006.01); **H02P 7/29** (2006.01);	16.07.2007	PROMAT S.R.L., str. Fraţii Goleşti, bl. K28, ap. 4, Craiova, judeţul Dolj, RO	**16**
a 2007 00549 A0	**F02B 23/06** (2006.01)	31.07.2007	Stan Marian, comuna Sfântu Gheorghe, Cod 927217, localitatea Malu, RO	**28**
a 2007 00705 A0	**G01N 3/38** (2006.01); **G01N 27/04** (2006.01); **G01N 27/92** (2006.01);	11.10.2007	Universitatea "Ştefan cel Mare" Suceava, str. Universităţii, nr. 13, Cod 720229, Suceava, RO	**36**
a 2007 00714 A0	**G01N 3/28** (2006.01)	11.10.2007	Universitatea "Ştefan cel Mare" Suceava, str. Universităţii, nr. 13, Cod 720229, Suceava, RO	**35**
a 2007 00715 A0	**G01N 3/28** (2006.01); **G01N 21/00** (2006.01);	11.10.2007	Universitatea "Ştefan cel Mare" Suceava, str. Universităţii, nr. 13, Cod 720229, Suceava, RO	**36**
a 2007 00717 A0	**H04M 3/38** (2006.01)	21.07.2005	BV Fon Telekommunikacios KFT., Kossuth U.30, H-3131, Soshartyan, HU	**47**
a 2007 00759 A0	**G01R 15/14** (2006.01)	06.11.2007	Institutul de Chimie Macromoleculară "Petru Poni", aleea Grigore Ghica Vodă, nr. 41A, Cod 700487, Iaşi, RO	**39**
a 2007 00773 A0	**E02D 1/00** (2006.01)	08.11.2007	Gradin Vlad, Intrarea Mihai Crăciun, nr. 21, sector 1, Bucureşti, RO	**25**
a 2007 00819 A0	**A61B 5/0428** (2006.01); **A61B 5/0402** (2006.01);	28.11.2007	Oancea Cristian Iulian, Aleea Constructorilor, nr.11F, ap. 1, comuna Dumbrăviţa, RO; Tripon Dan Lucian, b-dul Revoluţiei din Decembrie, bl. 5, sc. 1, ap. 11, Reşiţa, RO; Kunst Cristian, str. George Coşbuc, nr. 29, Reşiţa, RO; Borza Claudia, str. Tosca, nr. 2, Timişoara, RO; Prejbeanu Radu, str. Pindului, nr. 33, Timişoara, RO; Vermesan Dinu Valeriu, str. Lazăr Gheorghe, nr. 32, sc. E, ap. 23, Timişoara, RO; Malita Daniel Claudiu, str. Izvorului nr. 5, Timişoara, RO; Sava Adrian, str. Moş Ion Roată, nr. 36 A, Timişoara, RO; Oancea Roxana, Aleea Constructorilor, nr. 11F, ap. 1, comuna Dumbrăviţa, RO	**11**
a 2007 00825 A0	**C03C 3/32** (2006.01); **G01N 27/36** (2006.01);	30.11.2007	Institutul Naţional de Cercetare-Dezvoltare pentru Fizica Materialelor, str. Atomiştilor, nr. 105bis, Cod 077125, Măgurele, RO; Institutul Naţional de Cercetare- Dezvoltare pentru Fizica Laserilor, Plasmei şi Radiaţiei, str. Atomiştilor, nr. 409, Cod 077125, Măgurele, RO	**20**

Număr dosar	Clasa	Data depozit	Solicitant	Pag.
a 2007 00830 A0	**G01N 29/00** (2006.01)	05.12.2007	Bărbulescu Alina, str. Dunării, nr. 13, bl. DN2, sc. A, ap. 3, Cod 900118, Constanţa, RO; Mârza Vasile, b-dul 1 Decembrie 1918, nr. 3, bl. F17, sc. C, ap. 55, Cod 900711, Constanţa, RO; Dumitriu Cristian Ştefan, str. Dunării, nr. 13, bl. DN2, sc. A, ap. 3, Cod 900118, Constanţa, RO	**38**
a 2007 00846 A0	**G01B 11/25** (2006.01); **G01C 7/04** (2006.01);	12.12.2007	Institutul Naţional de Cercetare- Dezvoltare pentru Optoelectronică - INOE 2000, str. Atomiştilor, nr. 1, Măgurele, RO	**33**
a 2007 00849 A0	**G01C 11/00** (2006.01)	13.12.2007	Universitatea "Ştefan cel Mare" Suceava, str. Universităţii, nr. 13, Cod 720229, Suceava, RO	**33**
a 2007 00850 A0	**F03G 6/00** (2006.01)	13.12.2007	Universitatea "Ştefan cel Mare" Suceava, str. Universităţii, nr. 13, Cod 720229, Suceava, RO	**29**
a 2007 00851 A0	**G01C 11/00** (2006.01)	13.12.2007	Universitatea "Ştefan cel Mare" Suceava, str. Universităţii, nr. 13, Cod 720229, Suceava, RO	**34**
a 2007 00852 A0	**B07B 1/00** (2006.01)	13.12.2007	Universitatea "Ştefan cel Mare" Suceava, str. Universităţii, nr. 13, Cod 720229, Suceava, RO	**13**
a 2007 00853 A0	**H01H 1/18** (2006.01); **H01F 27/08** (2006.01);	13.12.2007	Universitatea "Ştefan cel Mare" Suceava, str. Universităţii, nr. 13, Cod 720229, Suceava, RO	**43**
a 2007 00854 A0	**H02H 7/08** (2006.01); **G01R 31/06** (2006.01);	13.12.2007	Universitatea "Ştefan cel Mare" Suceava, str. Universităţii, nr. 13, Cod 720229, Suceava, RO	**45**
a 2007 00855 A0	**H01F 29/00** (2006.01)	13.12.2007	Universitatea "Ştefan cel Mare" Suceava, str. Universităţii, nr. 13, Cod 720229, Suceava, RO	**42**
a 2007 00856 A0	**G01R 29/14** (2006.01); **G01R 33/00** (2006.01);	13.12.2007	Universitatea "Ştefan cel Mare" Suceava, str. Universităţii, nr. 13, Cod 720229, Suceava, RO	**40**
a 2007 00857 A0	**H01H 45/00** (2006.01)	13.12.2007	Universitatea "Ştefan cel Mare" Suceava, str. Universităţii, nr. 13, Cod 720229, Suceava, RO	**44**
a 2007 00858 A0	**H02H 7/08** (2006.01); **H02K 15/02** (2006.01); **G01R 31/06** (2006.01);	13.12.2007	Universitatea "Ştefan cel Mare" Suceava, str. Universităţii, nr. 13, Cod 720229, Suceava, RO	**45**
a 2007 00859 A0	**F03G 6/00** (2006.01)	13.12.2007	Universitatea "Ştefan cel Mare" Suceava, str. Universităţii, nr. 13, Cod 720229, Suceava, RO	**30**
a 2007 00860 A0	**G01R 29/14** (2006.01); **G01R 33/00** (2006.01);	13.12.2007	Universitatea "Ştefan cel Mare" Suceava, str. Universităţii, nr. 13, Cod 720229, Suceava, RO	**40**
a 2007 00861 A0	**G05D 23/02** (2006.01); **G05D 23/12** (2006.01);	13.12.2007	Universitatea "Ştefan cel Mare" Suceava, str. Universităţii, nr. 13, Cod 720229, Suceava, RO	**41**

Număr dosar	Clasa	Data depozit	Solicitant	Pag.
a 2007 00869 A0	**G01R 31/34** (2006.01)	17.12.2007	Universitatea "Ştefan cel Mare" Suceava, str. Universităţii, nr. 13, Cod 720229, Suceava, RO	**41**
a 2007 00870 A0	**H02K 23/54** (2006.01)	17.12.2007	Universitatea "Ştefan cel Mare" Suceava, str. Universităţii, nr. 13, Cod 720229, Suceava, RO	**46**
a 2007 00871 A0	**G01N 27/84** (2006.01); **G01R 29/08** (2006.01);	17.12.2007	Universitatea "Ştefan cel Mare" Suceava, str. Universităţii, nr. 13, Cod 720229, Suceava, RO	**38**
a 2007 00876 A0	**H02B 1/015** (2006.01); **H02B 1/30** (2006.01); **H02B 1/16** (2006.01);	18.12.2007	Şandru Marcian, str. Pelinului, nr. 15, Cod 210141, Târgu-Jiu, RO	**45**
a 2007 00883 A0	**B23H 3/00** (2006.01)	20.12.2007	Universitatea Politehnica din Bucureşti, Splaiul Independenţei, nr. 313, sector 6, Bucureşti, RO	**15**
a 2007 00884 A0	**B23H 3/00** (2006.01); **B23H 9/00** (2006.01); **B23H 11/00** (2006.01);	20.12.2007	Universitatea Politehnica din Bucureşti, Splaiul Independenţei, nr. 313, sector 6, Bucureşti, RO	**15**
a 2007 00904 A0	**G01N 9/04** (2006.01); **G01N 11/00** (2006.01);	28.12.2007	Universitatea "Ştefan cel Mare" Suceava, str. Universităţii, nr. 13, Cod 720229, Suceava, RO	**37**
a 2007 00905 A0	**G01N 9/04** (2006.01); **G01N 11/00** (2006.01);	28.12.2007	Universitatea "Ştefan cel Mare" Suceava, str. Universităţii, nr. 13, Cod 720229, Suceava, RO	**37**
a 2007 00908 A0	**G09B 23/18** (2006.01); **H01F 1/28** (2006.01);	28.12.2007	Universitatea "Ştefan cel Mare" Suceava, str. Universităţii, nr. 13, Cod 720229, Suceava, RO	**42**
a 2007 00909 A0	**G01B 11/00** (2006.01)	28.12.2007	Universitatea "Ştefan cel Mare" Suceava, str. Universităţii, nr. 13, Cod 720229, Suceava, RO	**32**
a 2007 00910 A0	**F24J 2/54** (2006.01); **H01L 31/00** (2006.01); **H02N 6/00** (2006.01);	28.12.2007	Universitatea "Ştefan cel Mare" Suceava, str. Universităţii, nr. 13, Cod 720229, Suceava, RO	**31**
a 2007 00914 A0	**G01K 5/44** (2006.01); **F01P 7/16** (2006.01); **F03G 7/06** (2006.01); **F16K 31/68** (2006.01); **G05D 23/02** (2006.01); **G05D 23/12** (2006.01); **G05D 23/13** (2006.01); **G12B 1/00** (2006.01);	28.12.2007	Universitatea "Ştefan cel Mare" Suceava, str. Universităţii, nr. 13, Cod 720229, Suceava, RO	**34**
a 2007 00924 A0	**H02N 3/00** (2006.01)	31.12.2007	Universitatea "Ştefan cel Mare" Suceava, str. Universităţii, nr. 13, Cod 720229, Suceava, RO	**46**
a 2008 00004 A0	**C12N 15/00** (2006.01); **G01N 27/26** (2006.01);	10.01.2008	Frîncu Oana Nanmanona, str. Jean Louis Calderon, nr. 61, et. 3, ap. 8, sector 2, Cod 020034, Bucureşti, RO	**23**
a 2008 00045 A0	**C10L 1/04** (2006.01)	21.01.2008	Petrotel-Lukoil S. A., str. Mihai Bravu, nr. 235, Ploieşti, RO	**23**

Număr dosar	Clasa	Data depozit	Solicitant	**Pag.**
a 2008 00049 A0	**E01H 5/08** (2006.01)	22.01.2008	Preotu Octavian, str. Brazda lui Novac, nr. 41, bl. A13, sc. 1, ap. 7, Cod 200170, Craiova, RO; Preotu Claudia, str. Brazda lui Novac, nr. 41, bl. A13, sc. 1, ap. 7, Cod 200170, Craiova, RO	**25**
a 2008 00085 A0	**E04H 9/02** (2006.01); **E04H 9/14** (2006.01); **E02D 27/34** (2006.01); **E04C 2/42** (2006.01);	30.01.2008	Constantinescu Victor, str. Delfinului, nr. 7, bl. P3, ap. 16, Brăila, RO	**27**
a 2006 00927 A2	**C02F 9/04** (2006.01)	29.11.2006	Pop Vasile, str. Păcii, nr. 20, ap. 16, Cod 601019, Oneşti, RO	**19**
a 2006 00851 A2	**E04D 1/04** (2006.01)	03.11.2006	Industrie Cotto Possagno Spa, via Molinetto, 80, 31054, Possagno (TV), IT	**26**
a 2006 00696 A2	**C10L 5/44** (2006.01)	13.09.2006	Tomuţ Traian Octavian, Alexandru cel Bun, nr. 21, bl. B2, sc. B, et. III, ap. 4, Iaşi, RO; Maistru Dumitru Daniel, str. Orientului, nr. 37, bl. 830, sc. C, ap. 2, Iaşi, RO	**23**
a 2006 00706 A2	**B23F 21/06** (2006.01)	15.09.2006	Universitatea "Dunărea de Jos" din Galaţi, str. Domnească, nr. 111, Cod 800201, Galaţi, RO	**14**
a 2006 00821 A2	**E01C 11/22** (2006.01)	30.10.2006	Stănăşilă Virgil-Corneliu, b-dul Ion Mihalache, 70-84, bl. 45, sc. A, ap. 25, sector 1, Bucureşti, RO	**24**
a 2006 00838 A2	**C25C 7/02** (2006.01)	02.11.2006	Landes Victor Spiridon, str. Făinari, nr. 8, bl. 71, sc. A, ap. 10, sector 2, O.P. 10, Bucureşti, RO	**24**
a 2005 00016 A2	**B64C 11/00** (2006.01)	06.01.2005	Tudor Laurenţiu Sebastian, comuna Dragalina, judeţul Călăraşi, RO	**17**
a 2005 00020 A2	**B60V 1/16** (2006.01)	06.01.2005	Tudor Laurenţiu Sebastian, comuna Dragalina, judeţul Călăraşi, RO	**17**
a 2005 00717 A2	**B64C 39/08** (2006.01); **B64C 29/04** (2006.01);	17. 08. 2005	Petcu M. Neculai, b-dul Constructorilor, nr. 2, bl. A 3, sc. A, ap. 11, sector 6, Bucureşti, RO	**18**
a 2007 00590 A2	**C07D 405/14** (2006.01); **C07D 209/04** (2006.01); **C07D 239/28** (2006.01);	10.02.2006	Arpida AG, Dammstrasse 36, CH-4142, Münchenstein, CH	**22**
a 2007 00589 A2	**C07D 405/06** (2006.01)	10.02.2006	Arpida AG, Dammstrasse 36, CH-4142, Münchenstein, CH	**21**
a 2005 00805 A2	**B09C 1/00** (2006.01); **B09C 1/10** (2006.01);	22.09.2005	Institutul de Cercetări pentru Protecţia Plantelor, b-dul Ion Ionescu de la Brad, nr. 8, Bucureşti, RO	**13**
a 2006 00184 A2	**B23F 21/16** (2006.01); **B23C 5/22** (2006.01);	22.03.2006	Ciofu Ciprian Dumitru, b-dul Nicolae Iorga, nr. 3A, bl. F9, et. 2, ap. 11, Cod 700259, Iaşi, RO; Ciurcă Ioan, str. Eternitate, nr. 84, bl. Z2-1, sc. D, et. 2, ap. 2, Iaşi, RO; Bucovei Adrian, b-dul Dacia, nr. 20, bl. S-C1, et. 5, ap. 18, Cod 700423, Iaşi, RO	**14**

Număr dosar	Clasa	Data depozit	Solicitant	Pag.
a 2006 00370 A2	**C07C 67/08** (2006.01); **C07C 69/013** (2006.01);	30.05.2006	Institutul Naţional de Cercetare-Dezvoltare pentru Chimie şi Petrochimie ICECHIM, Splaiul Independenţei, nr. 202, sector 6, Bucureşti, RO; Centrul de Cercetare pentru Materiale Macromoleculare şi Membrane S.A. (C.C.M.M.M.S.A.), Splaiul Independenţei, nr. 202B, sector 6, Bucureşti, RO	**20**
a 2006 00929 A2	**H01R 4/30** (2006.01); **H02G 1/02** (2006.01);	30.11.2006	Contactoare S. A. , str. Mesteacănului, nr. 10, Buzău, RO	**44**
a 2006 00840 A2	**C07C 69/54** (2006.01)	02.11.2006	Aroma Rise S.A., str. Industriilor, nr. 1, Oneşti, judeţul Bacău, RO	**21**
a 2006 00926 A2	**F03G 3/02** (2006.01); **F03B 17/02** (2006.01);	28.11.2006	Biff International S.R.L., aleea Războieni, nr. 20bis, Cod Poştal 110225, Piteşti, judeţul Argeş, RO	**29**
a 2006 00919 A2	**E06B 7/00** (2006.01)	27.11.2006	Szente Sandor, str. Victoriei, nr. 41, ap. 4, Odorheiu Secuiesc, judeţul Harghita, RO	**27**
a 2006 00917 A2	**A01G 13/00** (2006.01); **G01W 1/02** (2006.01); **G01N 1/02** (2006.01); **C12M 1/34** (2006.01);	24.11.2006	Universitatea de Ştiinţe Agricole şi Medicină Veterinară, Calea Mănăştur, nr. 3-5, Cod 400372, Cluj-Napoca, judeţul Cluj, RO	**11**
a 2006 00903 A2	**B65D 83/14** (2006.01)	22.11.2006	Parlagi Anton Petrişor, str. Ruşchiţa, nr. 50, sector 2, Bucureşti, RO	**18**
a 2006 00894 A2	**G01M 1/02** (2006.01); **G01M 3/28** (2006.01);	20.11.2006	Universitatea Petrol-Gaze din Ploieşti, b-dul Bucureşti, nr. 39, Cod 100680, Ploieşti, judeţul Prahova, RO; Centrul de Competenţă în Electrostatică şi Electrotehnologii S.R.L. , str. Av. Radu Beller, nr. 25, et. 4, sector 1, Bucureşti, RO	**35**
a 2006 00892 A2	**E01F 9/011** (2006.01)	16.11.2006	Toader Petru, str. Griviţei, nr. 31, bl. J, sc. C, ap. 30, Cod 405100, Câmpia Turzii, judeţul Cluj, RO	**24**
a 2006 00890 A2	**F16F 9/48** (2006.01)	16.11.2006	Gheorghe Mircea, str. Sg. Niţu Vasile, nr. 65, sector 4, Bucureşti, RO	**31**
a 2006 00888 A2	**B01D 17/025** (2006.01)	15.11.2006	Lungu George, str. Prislav, nr. 139, Cod 820013, Tulcea, judeţul Tulcea, RO	**12**
a 2006 00881 A2	**B65G 33/02** (2006.01); **A01F 12/46** (2006.01);	13.11.2006	Pavel Ioan, str. G-ral N. Dăscălescu, nr. 15, bl. T1, sc. A, ap. 10, Piatra Neamţ, judeţul Neamţ, RO	**18**
a 2006 00880 A2	**B66F 11/00** (2006.01)	13.11.2006	Ghimpău-Codreanu Constantin, str. Toamnei, nr. 74, sector 2, Bucureşti, RO	**19**
a 2006 00873 A2	**E02F 5/18** (2006.01); **E21B 3/00** (2006.01);	09.11.2006	MORFOREST S.R.L., comuna Sascut, Cod 067523, localitatea Pănceşti, judeţul Bacău, RO	**26**
a 2006 00862 A2	**B02C 13/13** (2006.01)	07.11.2006	Lary Prod Company S.R.L., str. Ştefan cel Mare, bl. 13, sc. A, et. 3, ap. 12, Roman, judeţul Neamţ, RO	**12**
a 2006 00860 A2	**C08L 89/04** (2006.01); **C08J 5/18** (2006.01); **A61L 27/24** (2006.01);	07.11.2006	Universitatea Politehnica din Bucureşti, Splaiul Independenţei, nr. 313, sector 6, Bucureşti, RO	**22**

Număr dosar	Clasa	Data depozit	Solicitant	**Pag.**
a 2006 00853 A2	**F03B 13/12** (2006.01)	06.11.2006	Olaru Gheorghe, Drumul Taberei, nr. 107, bl. A8, sc. B, ap. 27, Cod 061376, Bucureşti, RO; Olaru Victoria, Drumul Taberei, nr. 107, bl. A8, sc. B, ap. 27, sector 6, Cod 061376, Bucureşti, RO	**28**
a 2006 00839 A2	**C22B 9/05** (2006.01)	02.11.2006	Landes Victor Spiridon, str. Făinari, nr. 8, bl. 71, sc. A, ap. 10, sector 2, O.P. 10, Bucureşti, RO; Soare Nicolae, b-dul Iuliu Maniu, nr. 52-72, bl. 3, sc. A, ap. 36, sector 6, Cod 061108, Bucureşti, RO	**24**
a 2006 00842 A2	**G01B 3/00** (2006.01)	02.11.2006	Dobrin Vasile, str. Dorobanţilor, nr. 33, bl. B1, sc. C, ap. 59, Brăila, RO	**32**

LISTA C.B.I. PENTRU CARE S-A LUAT O HOTĂRÂRE DE RESPINGERE, CONFORM ART. 28(2), DIN LEGEA 64/1991 REPUBLICATĂ, SAU CARE AU FOST RETRASE, CONFORM ART. 28 (3), DIN LEGEA 64/1991, REPUBLICATĂ, SAU CARE SUNT CONSIDERATE RETRASE, CONFORM ART. 28 (6), DIN LEGEA 64/1991, REPUBLICATĂ

Cereri de brevet de invenţie pentru care s-a luat o hotărâre de respingere conform art. 28, alin. 2, din Legea nr. 64/1991, republicată

Numărul cererii de brevet de invenţie	*Data comunicării hotărârii de respingere a cererii de brevet de invenţie*	*Numărul şi data BOPI în care este publicată cererea de brevet de invenţie*
a 2001 00030	28.02.2008	11/2001//30.11.2001
a 2001 00111	28.02.2008	8/2002//30.08.2002
a 2001 00112	28.02.2008	8/2002//30.08.2002
a 2001 00231	28.02.2008	
a 2001 00687	28.02.2008	12/2003//30.12.2003
a 2001 00862	28.02.2008	4/2002//30.04.2002
a 2001 01035	28.02.2008	3/2003//28.03.2003
a 2002 00014	28.02.2008	8/2003//29.08.2003
a 2002 00015	28.02.2008	8/2003//29.08.2003
a 2002 00017	28.02.2008	8/2003//29.08.2003
a 2002 00048	28.02.2008	7/2003//30.07.2003
a 2002 00408	28.02.2008	11/2003//28.11.2003
a 2002 00679	28.02.2008	
a 2002 00715	28.02.2008	12/2003//30.12.2003
a 2002 01049	28.02.2008	6/2003//30.06.2003
a 2002 01074	28.02.2008	1/2005//28.01.2005
a 2002 01180	28.02.2008	3/2004//30.03.2004
a 2003 00146	28.02.2008	6/2003//30.06.2003
a 2003 00175	28.02.2008	10/2003//30.10.2003
a 2003 00382	28.02.2008	3/2004//30.03.2004
a 2003 00455	28.02.2008	10/2005//28.10.2005
a 2003 00513	28.02.2008	12/2003//30.12.2003
a 2003 00514	28.02.2008	4/2004//30.04.2004
a 2003 00572	28.02.2008	11/2004//30.11.2004
a 2003 00702	28.02.2008	3/2005//30.03.2005
a 2003 00703	28.02.2008	3/2005//30.03.2005
a 2003 00739	28.02.2008	3/2005//30.03.2005
a 2003 00781	28.02.2008	7/2005//29.07.2005
a 2003 00803	28.02.2008	7/2004//30.07.2004

Numărul cererii de brevet de invenţie	*Data comunicării hotărârii de respingere a cererii de brevet de invenţie*	*Numărul şi data BOPI în care este publicată cererea de brevet de invenţie*
a 2004 00421	28.02.2008	2/2006//28.02.2006
a 2004 00462	28.02.2008	2/2005//28.02.200512/2005//30.12.2005
a 2004 00612	28.02.2008	1/2006//30.01.2006

Cereri de brevet de invenţie pentru care s-a luat act de retragere, conform art. 28, alin. 6, din Legea nr. 64/1991, republicată

Numărul cererii de brevet de invenţie	*Data comunicării procesului-verbal de retragere a cererii de brevet de invenţie*	*Numărul şi data BOPI în care este publicată cererea de brevet de invenţie*
96-00680	1006519/05.02.2008	
a 2007 00294	1010342/19.02.2008	
a 2007 00593	1007126/11.02.2008	

Cereri de brevet de invenţie declarate ca fiind retrase conform art. 28, alin. 7, lit. c, din Legea nr. 64/1991, republicată

Numărul cererii de brevet de invenţie	*Numărul şi data expedierii notificării privind cererile de brevet de invenţie declarate ca fiind considerate retrase*	*Numărul şi data BOPI în care este publicată cererea de brevet de invenţie*
a 2002 01157	1006491/05.02.2008	
a 2003 00623	1006502/05.02.2008	
a 2003 00823	1006503/0502.2008	
a 2003 00875	1006512/05.02.2008	
a 2003 00877	1006513/05.02.2008	
a 2003 00878	1006514/05.02.2008	
a 2003 00952	1006709/06.02.2008	
a 2003 00956	1006516/05.02.2008	
a 2003 00965	1009755/13.02.2008	
a 2003 01018	1007122/11.02.2008	
a 2003 01034	1007125/11.02.2008	
a 2004 00049	1010344/19.02.2008	3/2004//30.03.2004
a 2004 00155	1006699/06.02.2008	
a 2004 00186	1010346/19.02.2008	8/2004//30.08.2004
a 2004 00187	1010345/19.02.2008	8/2004//30.08.2004

Numărul cererii de brevet de invenţie	***Numărul şi data expedierii notificării privind cererile de brevet de invenţie declarate ca fiind considerate retrase***	***Numărul şi data BOPI în care este publicată cererea de brevet de invenţie***
a 2004 00408	1010347/19.02.2008	1/2005//28.01.2005
a 2004 00635	10065402/17.12.2007	6/2006//30.06.2006
a 2005 00052	1004515/22.01.2008	
a 2005 00274	1004516/22.01.2008	
a 2005 00453	1004513/22.01.2008	
a 2005 00533	1004514/22.01.2008	
a 2006 00040	1007124/11.02.2008	
a 2006 00209	1007123/11.02.2008	
a 2007 00002	1006515/05.02.2008	
a 2007 00129	1006698/06.02.2008	
a 2007 00720	1010343/19.02.2008	

LISTA C.B.I. PENTRU CARE AU FOST ÎNREGISTRATE TRANSMITERI DE DREPTURI, CONFORM ART. 45, DIN LEGEA NR. 64/1991, REPUBLICATĂ, PRECUM ŞI A C.B.I. CU MODIFICĂRI ÎN SITUAŢIA JURIDICĂ, ÎNREGISTRATE CONFORM R55(7) LIT. r) ŞI s), DIN HGR NR. 499/2003, ŞI PUNCTULUI 14, DIN ANEXA 1 A OG NR. 41/1998, PRIVIND TAXELE ÎN DOMENIUL PROTECŢIEI PROPRIETĂŢII INDUSTRIALE ŞI REGIMUL DE UTILIZARE A ACESTORA REPUBLICATĂ

MODIFICĂRI ADRESĂ PERSOANĂ ÎNDREPTĂŢITĂ LA ACORDAREA BREVETULUI DE INVENŢIE

Nr. CBI	Adresă iniţială	Adresă curentă
a 2007 00589	ARPIDA AG, DAMMSTRASSE 36, CH-4142, MÜNCHENSTEIN, CH;	ARPIDA AG, DUGGINGERSTRASSE 23, CH-4153, REINACH, DE
a 2007 00590	ARPIDA AG, DAMMSTRASSE 36, CH-4142, MÜNCHENSTEIN, CH;	ARPIDA AG, DUGGINGERSTRASSE 23, CH-4153, REINACH, DE

MODIFICĂRI ÎN COLECTIVUL DE INVENTATORI

Nr. CBI	Inventatori iniţiali	Inventatori curenţi
a 2007 00589	SCHNEIDER PETER, BAUMLIACKERSTRASSE 8, CH-4103, BOTTMINGEN, CH; TAHTAOIU CHOUAIB, 39, AVENUE D'ALTKIRCH, FR-68100, MULHOUSE, FR;	SCHNEIDER PETER, BAUMLIACKERSTRASSE 8, CH-4103, BOTTMINGEN, CH; TANTAQUI CHOUAIB, 39, AVENUE D'ALTHIRCH, MULHOUSE, FR
a 2007 00590	SCHNEIDER PETER, BAUMLIACKERSTRASSE 8, CH-4103, BOTTMINGEN, CH; TAHTAOUI CHOUAIB, 39, AVENUE D'ALTKIRCH, F-68100, MULHOUSE, FR; BRAUN MARTIN, SOMMERGASSE 39, CH-4056, BASEL, CH; GREIVELDINGER-POENARU SORANA, THERMENSTRASSE 19, CH-4310, RHEINFELDEN, CH; JAEGER JURGEN, REICHENSTEINERSTRASSE 12, CH-4153, REINACH, CH; SCHMITT LAURENT, 16, RUE DE SIERENTZ, F-68330, HUNINGUE, FR;	SCHNEIDER PETER, BAUMLIACKERSTRASSE 8, CH-4103, BOTTMINGEN, CH; TANTAQUI CHOUAIB, 39, AVENUE D'ALTHIRCH, MULHOUSE, FR; BRAUN MARTIN, SOMMERGASSE 39, BASEL, CH; GREIVELDINGER-POENARU SORANA, THERMENSTRASSE 19, CH-4310, RHEINFELDEN, CH; JAEGER JURGEN, REICHENSTEINERSTRASSE 12, CH-4153, REINACH, CH; SCHMITT LAURENT, 16, RUE DE SIERENTS, HUNINGUE, FR

HOTĂRÂRI ALE COMISIEI DE REEXAMINARE

Publicarea menţiunilor hotărârilor luate de Comisia de Reexaminare, privind contestaţiile şi cererile de revocare la hotărârile de respingere a CBI sau de acordare a BI

	Contes-tarar / Revoca-tor	Calitate	Mand a-tar	Înregis-trarea contes-taţiei/ cererii de revocare la OSIM	Obiectul contes-taţiei/ cererii de revocare	Nr. şi data Hotărâ-rii Comisiei de examinare	Nr. CBI /BI	Publi-carea menţiunii Hotărârii Comisiei de exami-nare în BOPI	Nr. şi data comuni-cării Hotărârii Comisiei de examinare	Persoană îndreptă-ţită la eliberarea B.I.	Titular B.I.	Data publicării descrierii, revendică-rilor şi desenelor	Nr. şi data Hotărârii Comisiei de reexaminare	Felul Hotărîrii Comisiei de reexaminare
	FUMU MIHAI	SOLI-CITANT	-	1002992/ 01.02.2007	CONTES-TAŢIE	3/402/ 28.09.2006	97-01886	11/ 2006	1049687/ 31.10.2006	-	-	-	177/04.12.2007	HOT. ADMITERE-ÎN TOT

BREVETELE DE INVENŢIE PENTRU CARE HOTĂRÂREA DE ACORDARE SE PUBLICĂ ÎN CONFORMITATE CU ART. 28(6), DIN LEGEA NR. 64/1991, REPUBLICATĂ, ORDONATE DUPĂ INDICII C.B.I.

De la nr. 121797 la nr. 121830

Semnificaţia codurilor INID folosite în prezenta secţiune (norma ST 9 a Organizaţiei Mondiale a Proprietăţii Intelectuale OMPI), în ordinea apariţiei lor:

(11) numărul brevetului de invenţie;
(41) data publicării cererii; BOPI nr.;
(45) data publicării menţiunii acordării brevetului; BOPI nr.;
(21) numărul dosarului;
(22) data înregistrării cererii de brevet;

(30) prioritate;
(86) numărul şi data cererii internaţionale (regionale sau PCT);
(87) numărul şi data publicării cererii internaţionale (regionale sau PCT);

(61) perfecţionare la brevet nr.;
(62) divizată din cererea nr.; data;

(71) solicitantul;
(73) numele sau denumirea titularului;
(72) numele şi prenumele inventatorilor declaraţi;

(51) clasa, conform clasificării internaţionale;
(54) titlul invenţiei;
(57) rezumatul invenţiei;
(56) documente din stadiul tehnicii.

Hotărârile de acordare a brevetelor de invenţie au fost luate conform datelor din tabele (pg. 101-108).
Orice persoană interesată are dreptul să ceară, în scris şi motivat, la O.S.I.M., revocarea, în tot sau în parte, a acestor hotărâri, în termen de 6 luni de la data de 30.05.2008, pentru neîndeplinirea cel puţin a uneia dintre condiţiile prevăzute la art. 7-11 din Legea 64/1991* privind brevetele de invenţie.

Regula 18/(2): Rezumatul are în exclusivitate un rol de a servi ca mijloc de selecţie a informaţiilor tehnice pentru specialişti, în scopul luării deciziei privind necesitatea consultării descrierii invenţiei şi desenelor publicate *in extenso*.

(3) Rezumatul invenţiei, anexat cererii de brevet de invenţie, nu poate fi luat în considerare pentru niciun alt scop, cum ar fi aprecierea întinderii protecţiei.

---

* *LEGEA* nr. 64/1991, privind brevetele de invenţie, republicată în temeiul art. IV, din Legea nr. 28/2007, pentru modificarea şi completarea Legii nr.64./1991, privind brevetele de invenţie, publicată în Monitorul Oficial al României, Partea I, nr. 44, din 19 ianuarie 2007, dându-se textelor o nouă numerotare.

(11) 121797 B1 *(51)* ***A61B 5/04*** (2006.01); ***A61B 5/05*** (2006.01) *(21)* a 2005 00897 *(22)* 20.10.2005 *(41)* 30.04.2007//4/2007 *(45)* 30.05.2008//5/2008 *(56) "Microware and Millimeter Ware Radiometry"* - Millimeter Ware Technology & Solutions, firma Millitech; US 4275741; US 4479498 *(73) Mac Electro Industrial S.R.L., str. Magneziului, nr. 23, sector 2, Bucureşti, RO (72) Beşliu Ion, str. Doamna Ghica, nr. 6, bl. 3, sc. F, et.5, ap. 231, sector 2, Bucureşti, RO; Muşat Alexandru, str. Fabrica de Ghiaţă, nr. 16-18, bl. 95, ap. 85, sector 2, Bucureşti, RO (74) Cabinet Popescu Livia, b-dul Camil Ressu, nr. 27, bl. N1, ap. 188, Bucureşti (54)* **APARAT ŞI METODĂ PENTRU DETERMINAREA FLUXULUI ELECTROMAGNETIC EMIS DE UN CORP BIOLOGIC**

(57) Invenţia se referă la un aparat şi la o metodă pentru determinarea fluxului electromagnetic emis de un corp biologic. Aparatul conform invenţiei este constituit dintr-un bloc antenă (**Ant**), un amplificator al semnalului de intrare (**A1**), un prim mixer (**M1**), un oscilator de frecvenţă fixă (**O1**), un prim amplificator de frecvenţă intermediară (**AFI1**), un al doilea mixer (**M2**), un al doilea oscilator (**O2**), un al doilea amplificator de frecvenţă intermediară (**AFI2**), un bloc de detecţie (**D**) şi un bloc de prelucrare, memorare şi afişare (**AFIS**). Metoda conform invenţiei constă în recepţionarea fluxului radiaţiei electromagnetice, emis de un organism, prelucrarea lui printr-un lanţ de amplificatoare, mixere şi oscilatoare locale, urmată de preluarea semnalului obţinut de către un bloc de detecţie, la ieşirea din blocul de

(11) 121797 B1

detecţie obţinându-se o tensiune continuă, de valoare proporţională cu amplitudinea semnalului de intrare, valoare dată de fluxul radiaţiei electromagnetice emise de organism şi preluată, ulterior, de un bloc de prelucrare, memorare şi afişare a rezultatelor.

Revendicări: 2
Figuri: 1

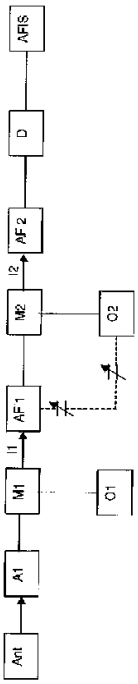

(11) 121798 B1 *(51)* ***A61K 36/00*** (2006.01) *(21)* a 2001 01089 *(22)* 06.07.2000 *(41)* 28.12.2001//12/2001 *(45)* 30.05.2008//5/2008 *(62)* a 2000 00697 *(56)* DE 3439914 *(73) Dumitrescu Constantina, str.Th.Speranţia, nr. 98, bl. S28, sc. B, ap. 30, Bucureşti, RO (72) Dumitrescu Constantina, str. Th.Speranţia, nr. 98, bl. S28, sc. B, ap. 30, Bucureşti, RO (54)* **COMPOZIŢIE DE REGENERARE**

(57) Invenţia se referă la o compoziţie pentru regenerare şi stimulare a creşterii părului şi stimulare a glandelor, folosită pentru tratarea alopeciei şi stimularea glandelor, destinată utilizării în fitoterapie, cosmetologie şi dermatologie. Compoziţia sub formă de pulbere de uz intern, conform invenţiei, este constituită din: 6...12 părţi *Oryza sativa* (seminţe); 6...12 părţi *Plantago major* (partea aeriană); 6...12 *Linum usitatissimum* (seminţe); 6...12 părţi *Rosa canina* (fructe); 6...12 părţi *Taraxacum officinale* (partea aeeriană); 6...12 părţi *Humulus lululus* (flori); 6...12 părţi *Tilia cordata* (flori); 6...12 părţi *Pinus sylvestris* (muguri); 6...12 părţi *Primula officinalis* (partea aeriană), părţile fiind exprimate în greutate.

Revendicări: 1

(11) 121799 B1 *(51)* ***A61K 38/17*** (2006.01); ***A61K 39/395*** (2006.01); ***G01N 33/577*** (2006.01); ***G01N 33/68*** (2006.01) *(21)* 98-00101 *(22)* 19.07.1996 *(30)* 21.07.1995 US 08/505.606 *(45)* 30.05.2008//5/2008 *(86)* US 96/12010 19.07.1996 *(87)* WO 97/03687 06.02.1997 *(56)* - WO 94 13808; - *The Journal of Immunology*, vol.154, nr.1, 1995, Baltimore, MB, US, p.33-46 *(73) BIOGEN IDEC MA INC., 14 Cambridge Center, Cambridge, Massachusetts, US (72) Browning Jeffrey L., 32 Milton Road, Brookline, Massachusetts, US; Benjamin Christopher D., 2 Oak Hill Lane, Beverly, Massachusetts, US; Hochman Paula S., 95 Collidge Street, Brookline, Massachusetts, US (74) Rominvent S.A., str. Ermil Pangratti, nr. 35, sector 1, Bucureşti (54)* **UTILIZAREA UNUI AGENT DE BLOCARE A RECEPTORULUI LIMFOTOXIN-β(LT-β-R) LA PREPARAREA UNEI COMPOZIŢII FARMACEUTICE PENTRU TRATAMENTUL CONDIŢIILOR IMUNOLOGICE**

(57) Invenţia se referă la utilizarea unei compoziţii selectate din grupul constând dintr-un LT-β-R solubil, legat la unul sau mai multe domenii de proteină heteroloagă, un LT-β-R solubil cuprinzând o secvenţă funcţională de aminoacizi selectaţi din aminoacizii din Secvenţa ID nr. 1 şi un anticorp orientat împotriva unei polipeptide, aşa cum s-a prezentat în Secvenţa ID nr. 1, pentru tratarea unei boli imunologice, selectate dintr-un grup constând din scleroză multiplă, oftalmie simpatică, uveită, psoriazis, diabet zaharat dependent de insulină, artrită reumatoidă, respingerea de ţesut şi respingerea de organ, la un animal.

Revendicări: 26
Figuri: 10

(11) 121800 B1 *(51)* ***A61N 1/18*** (2006.01); ***A61N 1/32*** (2006.01); ***A61N 1/08*** (2006.01) *(21)* a 2005 00718 *(22)* 17.08.2005 *(66)* 21.09.2004 RO a 200400806 *(41)* 28.02.2006//2/2006 *(45)* 30.05.2008//5/2008 *(56)* US 20020138099; WO 0024311 *(73) Tomescu Ion, Şoseaua Bucureşti-Ploieşti, nr. 36-40, bl. II/2, sc. C, et. 4, ap. 31, sector 1, Bucureşti, RO; Dobrea Emilian, str. Coşbuc, nr. 12, Giurgiu, judeţul Giurgiu, RO (72) Tomescu Ion, Şoseaua Bucureşti-Ploieşti, 36-40, bl. II/2, sc. C, et. 4, ap. 31, sector 1, Bucureşti, RO; Dobrea Emilian, str. Coşbuc, nr. 12, Giurgiu, judeţul Giurgiu, RO (74) Inventa - Agenţie Universitară de Inventică S.R.L., b-dul Corneliu Coposu, nr. 7, bl. 104, sc. 2, ap. 31, sector 3, Bucureşti (54)* **DISPOZITIV ELECTRONIC ŞI UTILIZAREA ACESTUIA ÎN MEDICINA FUNCŢIONALĂ DE BIO-REZONANŢĂ**

(57) Invenţia se referă la un dispozitiv electronic pentru generarea unor semnale electrice, destinat folosirii în medicină. Dispozitivul conform invenţiei are în componenţă un modul generator (**M2**), care poate furniza semnale electrice cu formă de undă sinusoidală, dreptunghiulară sau triunghiulară şi frecvenţă variabilă, în funcţie de comenzile primite de la un microprocesor (**MP1**), un circuit de pre-amplificare (**M3**), ce preia semnalele generate de modulul generator (**M2**) şi le transmite unui circuit final de amplificare (**M4**), al cărui factor de amplificare este comandat de un microprocesor (**MP1**), un modul de comutare a circuitului de ieşire (**A4**), care asigură cuplarea directă sau inversată a ieşirii, amplificată de circuitul final de amplificare (**M4**), cu nişte circuite exterioare, selectate de microprocesor (**MP1**), precum şi un modul de izolare galvanică (**A3**), un modul (**A1**) de alimentare electrică, având

tensiuni stabilizate şi patru circuite de conectare (**O1**...**O4**) cu un corp uman. Dispozitivul electronic este utilizat în medicina funcţională de biorezonanţă, pentru eliminarea paraziţilor, bacteriilor, ciupercilor, viruşilor sau a altor microorganisme.

Revendicări: 11
Figuri: 19

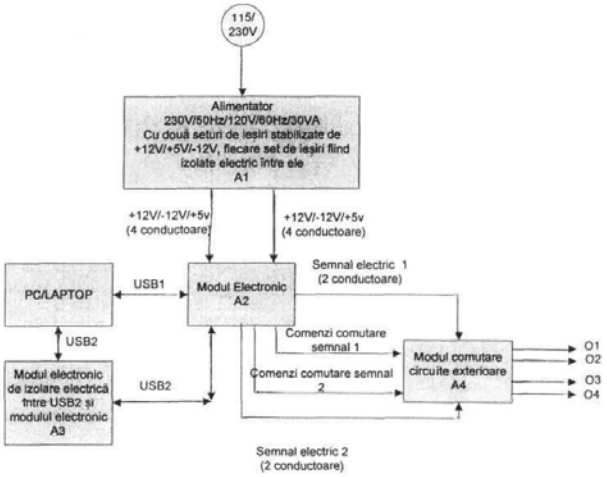

Fig. 1

(11) 121801 B1 *(51)* ***B01D 3/10*** (2006.01); ***C02F 1/04*** (2006.01); *C02F 103/08* (2006.01) *(21)* a 2002 01517 *(22)* 30.11.2002 *(41)* 30.09.2004//9/2004 *(45)* 30.05.2008// 5/2008 *(56)* RO 56014 *(73) Sime Florian, str. General Magheru, nr. 9, bl. M9, ap. 5, Oradea, judeţul Bihor, RO; Sime Monica, str. General Magheru, nr. 9, bl. M9, ap. 5, Oradea, judeţul Bihor, RO; Mercea Emil, str. Oituz, nr. 27, Oradea, judeţul Bihor, RO; Sime Dumitru, str. Retezat, nr. 7, Cluj-Napoca, judeţul Cluj, RO; Hodisan Dorel, str. Aleea Godeanu, nr. 12, sc. 7, ap. 83, Cluj-Napoca, judeţul Cluj, RO (72) Sime Florian, str. General Magheru, nr. 9, bl. M9, ap. 5, Oradea, judeţul Bihor, RO; Sime Monica, str. General Magheru, nr. 9, bl. M9, ap. 5, Oradea, judeţul Bihor, RO; Mercea Emil, str. Oituz, nr. 27, Oradea, judeţul Bihor, RO; Sime Dumitru, str. Retezat, nr. 7, Cluj-Napoca, judeţul Cluj, RO; Hodisan Dorel, str. Aleea Godeanu, nr. 12, sc. 7, ap. 83, Cluj-Napoca, judeţul Cluj, RO (54)* **INSTALAŢIE PENTRU OBŢINEREA APEI POTABILE DIN APĂ SALINĂ**

(57) Invenţia se referă la o instalaţie pentru obţinerea apei potabile din apa de mare, prin evaporare în vid creat prin coloane barometrice. Instalaţia pentru realizarea procedeului conform invenţiei este alcătuită dintr-un corp vertical (**1**), în care se produce vaporizarea apei saline în vid avansat, dintr-o conductă frigorifică (**2**), ce serveşte pentru condensarea vaporilor care se formează în partea superioară a corpului (**1**), dintr-un corp cilindric vertical (**3**), în care apa

distilată este menţinută la un nivel constant, prin deversarea continuă, într-un bazin colector (**4**), alimentarea corpului (**1**) cu apa salină fiind asigurată pe cale naturală, cu ajutorul unei conducte de alimentare (**5**), prin care apa dintr-un rezervor de alimentare (**6**) trece în corp (**1**), sub acţiunea vidului creat în acesta, iar saramura rezultată în urma vaporizării este colectată şi eliminată prin menţinerea nivelului barometric N constant, deversarea făcându-se prin bazinul (**7**) racordat la partea inferioară a corpului (**1**) şi având legătură directă cu atmosfera.

Revendicări: 1
Figuri: 1

(11) 121801 B1

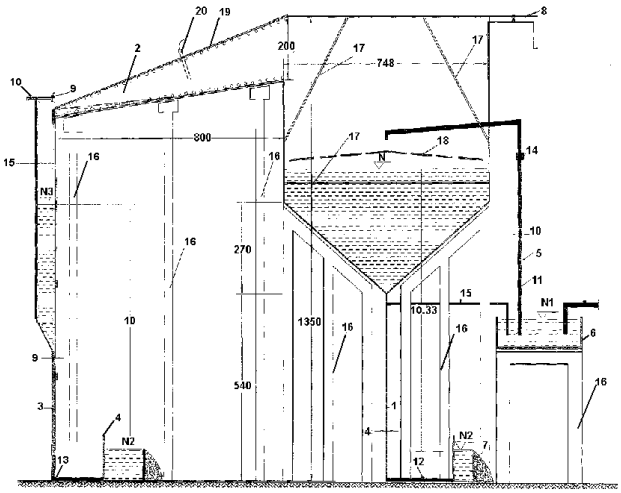

(11) 121802 B1 *(51)* ***B07B 9/00*** (2006.01); ***A01F 11/00*** (2006.01) *(21)* a 2005 00118 *(22)* 21.02.2005 *(41)* 30.08.2006//8/2006 *(45)* 30.05.2008//5/2008 *(56)* FR 2666252; US 4543179; NL 1002014; US 1643629; US 4828039; US 3962072; ES 552687 *(73) Institutul Naţional de Cercetare-Dezvoltare pentru Maşini şi Instalaţii Destinate Agriculturii şi Industriei Alimentare, str. Ion Ionescu de la Brad, nr. 6, sector 1, Bucureşti, RO (72) Ganea-Christu Ioan, str. Aviaţiei, nr. 23, bl. 14D, sc. 1, ap. 6, sector 1, Bucureşti, RO; Pirnă Ion, str. Frasinului, nr. 16, sector 1, Bucureşti, RO; Găgeanu Paul, str. Prometeu, nr. 34, bl. 14E, ap. 13, sector 1, Bucureşti, RO (54)* **MAŞINĂ DE CONDIŢIONAT LEGUME BULBOASE**

(57) Invenţia se referă la o maşină de condiţionat legume bulboase, destinată fermelor agricole cu profil legumicol, pentru executarea operaţiilor de curăţire de impurităţi grele, eliminarea impurităţilor uşoare şi sortarea pe dimensiuni a bulbilor de arpagic sau usturoi. Maşina de condiţionat legume bulburoase, care cuprinde un cadru sudat (**A**), prevăzut cu sistem de rulare (**B**), proţap cu ochi de remorcare şi sistem de virare, pe care este montat un sistem de alimentare (**C**), un sistem de sortare (**S**) a bulbilor pe dimensiuni şi jgheaburi cu sistem de însăcuire, pentru colectarea bulbilor sortaţi şi, respectiv, un sistem de îndepărtare a impurităţilor aflate în cădere liberă, spre prima sită de separare, este caracterizată prin aceea că este prevăzută cu un sistem de îndepărtare (**D**) a impurităţilor, ce cuprinde un aspirator (**6**)

(11) 121802 B1

cu debit reglabil, care atrage impurităţile uşoare într-un ciclon de liniştire (**E**) prevăzut cu dispozitiv de colectare în saci (**7**), şi cu un sistem de acţionare, ce cuprinde o transmisie cu curele trapezoidale, care permite acţionarea fie de la motor electric (**M**), dispus pe cadrul sudat (**A**) şi alimentat de la o sursă de energie electrică, fie de la priza de putere a unui tractor agricol, prin intermediul unei cuple (**G**) şi al unui cardan.

Revendicări: 1
Figuri: 2

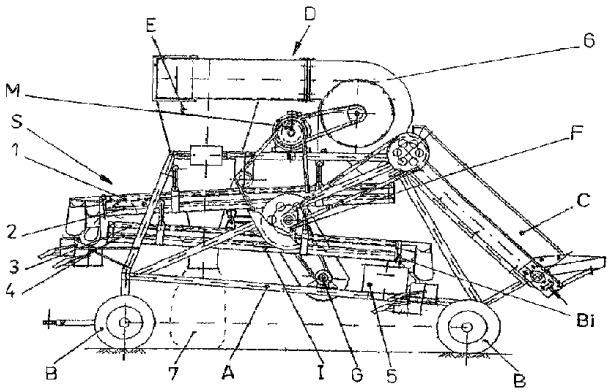

Fig. 1

(11) 121803 B1 *(51)* ***B23C 5/08*** (2006.01) *(21)* a 2004 00879 *(22)* 08.10.2004 *(41)* 28.04.2006//4/2006 *(45)* 30.05.2008//5/2008 *(56)* JP 3019715 *(73) Popa S.R.L., str. Horia, nr. 4, Codlea, judeţul Braşov, RO (72) Popa Alexandru, str. Horia, nr. 31, Codlea, judeţul Braşov, RO (74) Ariana S.R.L., b-dul 15 Noiembrie, nr. 90, sc. B, ap. 5, Braşov (54)* **FREZĂ DISC, PENTRU ÎMBINĂRI**

(57) Invenţia se referă la o freză disc, pentru îmbinări, placată cu plăcuţe dure, destinată frezării canalelor. Freza conform invenţiei este alcătuită dintr-un corp (**1**) de formă cilindrică, cu alezaj realizat din OL50, care are, pe circumferinţa generatoarei, patru dinţi (**2**) dispuşi în zig-zag, care sunt despărţiţi de patru canale (**a**) frezate în lungul generatoarei, cu rol de evacuare a aşchiilor ce rezultă în procesul de frezare. Transversal, fiecare dinte (**2**) are prelucrate nişte canale (**b**) înguste, în care se fixează nişte plăcuţe (**3**) dure, în formă de dinţi de pieptene. Doi dintre dinţii (**2**) opuşi au prelucrate transversal patru canale (**b**) circulare, iar ceilalţi dinţi (**2**) opuşi au prelucrate transversal trei canale (**b**), astfel încât un dinte (**2**) cu patru canale (**b**) alternează cu un dinte (**2**) cu trei canale (**b**). O plăcuţă (**3**) dură, în formă de dinţi de pieptene, are o porţiune (**c**) în formă de prismă dreptunghiulară, ce intră în canal (**b**), şi o porţiune (**d**) cu formă de prismă triunghiulară, care iese în afara dintelui (**2**).

Revendicări: 2
Figuri: 7

(11) 121803 B1

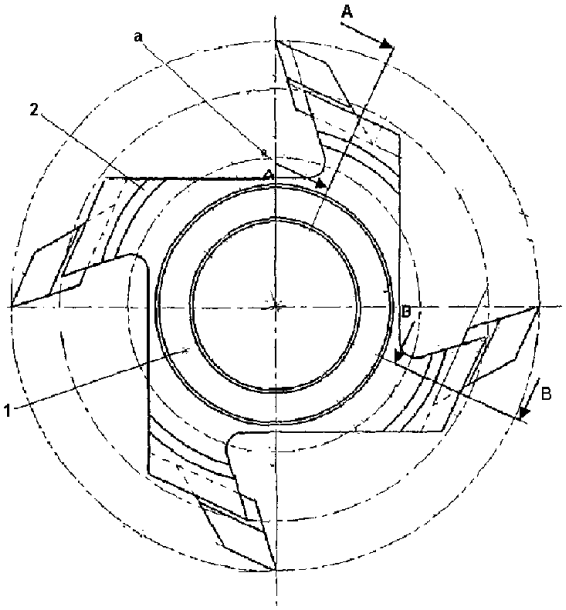

Fig. 1

(11) 121804 B1 *(51)* ***B23C 5/28*** (2006.01) *(21)* a 2004 00878 *(22)* 08.10.2004 *(41)* 28.04.2006//4/2006 *(45)* 30.05.2008//5/2008 *(56)* WE 03/086689 *(73) Popa S.R.L., str. Horia, nr. 4, Codlea, judeţul Braşov, RO (72) Popa Alexandru, str. Horia, nr. 31, Codlea, judeţul Braşov, RO (74) Ariana S.R.L., b-dul 15 Noiembrie, nr. 90, sc. B, ap. 5, Braşov (54)* **FREZĂ CILINDRICĂ, CU ALEZAJ, PENTRU CANT DREPT ŞI PENTRU PROFIL LAT**

(57) Invenţia se referă la o freză cilindrică, cu alezaj pentru cant drept şi pentru profil lat, destinată prelucrării suprafeţelor drepte sau a suprafeţelor profilate. Freza conform invenţiei este formată dintr-un corp (**1**) cilindric, montat coaxial pe un butuc (**3**), şi din nişte dinţi (**2**) placaţi cu nişte pastile (**4**) dure, pe corp (**1**) fiind prelucrate nişte canale (**d**) circulare alternante, drepte, paralele între ele şi care străpung dinţii (**2**) până la un butuc (**3**), pentru a răci corpul (**1**) şi a elimina tensiunile interne, pastilele (**4**) având o formă de baghetă, cu o formă paralelipipedică în secţiune, de lungime egală cu corpul (**1**) cilindric şi a căror dispunere geometrică generează, prin aşchiere, obţinerea unei suprafeţe plane a lemnului.

Revendicări: 4
Figuri: 4

(11) 121804 B1

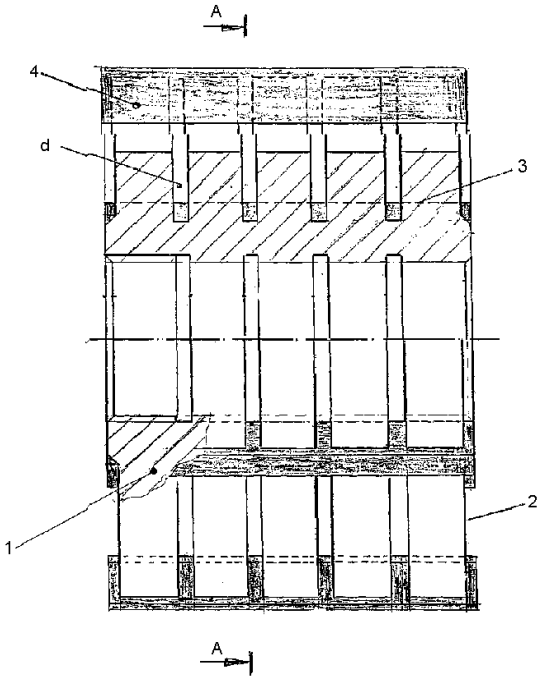

Fig. 1

(11) 121805 B1 *(51)* ***B23F 5/22*** (2006.01) *(21)* a 2004 00877 *(22)* 08.10.2004 *(41)* 28.04.2006//4/2006 *(45)* 30.05.2008//5/2008 *(56)* FR 2376718 *(73) Popa S.R.L., str. Horia, nr. 4, Codlea, judeţul Braşov, RO (72) Ciocan Dumitru Ionel, str. 9 Mai, bl. 28, sc. A, ap. 12, Codlea, judeţul Braşov, RO (74) Ariana S.R.L., b-dul 15 Noiembrie, nr. 90, sc. B, ap. 5, Braşov (54)* **FREZĂ MELC PROFILATĂ, CU PLĂCUŢE AMOVIBILE**

(57) Invenţia se referă la o freză melc, cu plăcuţe amovibile profilate, folosită în operaţiile de prelucrare a lemnului, în vederea obţinerii unor suprafeţe profilate foarte late. Freza conform invenţiei este alcătuită dintr-un corp (**1**) cilindric, prevăzut cu un alezaj necesar pentru fixarea pe arborele maşinii, corp (**1**) pe a cărui generatoare este prelucrat un număr de şase sau opt canale (**a**), în plan transversal, corpul (**1**) cilindric având prelucrat un canal (**b**) tip melc, cu două începuturi, prin intersectarea celor două canale (**a** şi **b**), rezultând nişte dinţi (**2**) prevăzuţi, fiecare, cu câte o gaură (**c**) pe direcţie radială, în două trepte de diametre diferite, din care gaura (**c**) cu diametrul mic, delimitată de un perete filetat, şi cu o gaură (**d**) pe direcţie tangenţială, dinţii (**2**) fiind prevăzuţi cu nişte plăcuţe (**3**) amovibile, care sunt profilate cu nişte fragmente (**p**) din profilul care rezultă pe lemn, plăcuţele (**3**) amovibile fiind fixate de dinţi (**2**), prin presare, cu ajutorul unor pene (**4**), şuruburi (**5**) şi al unor ştifturi (**6** şi **7**).

Revendicări: 2
Figuri: 4

(11) 121805 B1

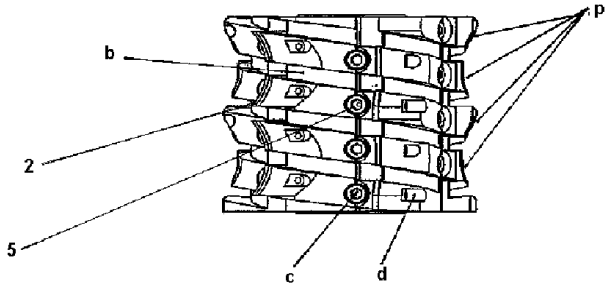

Fig. 1

(11) 121806 B1 *(51)* ***B23K 9/29*** (2006.01); ***B23K 1/18*** (2006.01); ***B23K 37/08*** (2006.01) *(21)* a 2002 01676 *(22)* 20.12.2002 *(41)* 29.10.2004//10/2004 *(45)* 30.05.2008 //5/2008 *(56)* US 2642517 *(73) Tăutu Mihai, str. Barbu Lăutaru, bl. 39, sc. A, ap. 9, Arad, judeţul Arad, RO (72) Tăutu Mihai, str. Barbu Lăutaru, bl. 39, sc. A, ap. 9, Arad, judeţul Arad, RO (54)* **METODĂ DE ELIMINARE A STROPILOR LA SUDAREA CU ARC ELECTRIC DESCOPERIT**

(57) Invenţia se referă la o metodă de eliminare a stropilor rezultaţi la sudarea cu arc electric descoperit, de pe suprafaţa pieselor sudate. Metoda conform invenţiei constă din aplicarea pe suprafaţa pieselor, în zona apropiată cordonului de sudură, a unui suport detaşabil format dintr-o bandă adezivă (**1**), pe care s-a depus un strat (**2**) de nisip fin, impregnat cu un liant (**3**).

Revendicări: 1
Figuri: 1

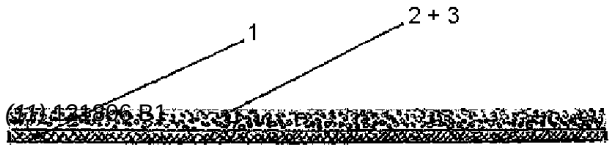

(11) 121807 B1 *(51)* ***B23K 35/363*** (2006.01) *(21)* a 2002 00036 *(22)* 19.10.2000 *(30)* 25.10.1999 DE 199 51 454.2; 05.10.2000 DE 100 49 315.7 *(41)* 30.12.2003 //12/2003 *(45)* 30.05.2008//5/2008 *(86)* EP 00/10300 19.10.2000 *(87)* WO 01/30531 03.05.2001 *(56)* US 4989775 *(73) Solvay Fluor Und Derivate GmbH, Hans-Bockler-Allee 20, Hannover, DE (72) Swidersky Hans-Walter, Zeppelinstrasse 5, Hannover, DE; Ottmann Alfred, Theodor-Heuss-Ring 15, Hannover, DE; Belt Heinz-Joachim, Haferkamp 19, Burgwedel, DE (74) ROMINVENT S.A., str. Ermil Pangratti, nr. 35, sector 1, Bucureşti (54)* **FLUX PENTRU APLICARE USCATĂ**

(57) Invenţia se referă la un flux care poate fi utilizat pentru aplicare uscată şi ca flux pentru brazare. Fluxul conform invenţiei este obţinut pe bază de fluoroaluminaţi alcalini, care se pretează la transportul pneumatic, pot fi pulverizaţi în stare uscată şi aderă bine pe piesele pulverizate. Fluxul este lipsit de partea de granulaţie fină şi este definit printr-un domeniu al repartiţiei volumetrice a particulelor.

Revendicări: 4
Figuri: 11

(11) 121808 B1 *(51)* ***B65D 47/08*** (2006.01) *(21)* a 2004 00630 *(22)* 08.01.2003 *(30)* 11.01.2002 CH 0043/02 *(41)* 28.02.2005//2/2005 *(45)* 30.05.2008//5/2008 *(86)* CH 03/00004 08.01.2003 *(87)* WO 03/057585 17.07.2003 *(56)* CH 683611A; CH 673631A *(73) Bericap Holding GmbH, Kirchstrasse 5, Budenheim, DE (72) Dubach Werner Fritz, Im Hubrain 4, Maur, CH (74) Inventa - Agenţie Universitară de Inventică S.R.L., b-dul Corneliu Coposu, nr. 7, bl. 104, sc. 2, ap. 31, sector 3, Bucureşti (54)* **ELEMENT DE ÎNCHIDERE DIN PLASTIC, CE POATE FI FABRICAT ÎN POZIŢIA "ÎNCHIS", MATRIŢĂ DE INJECŢIE ŞI METODĂ PENTRU FABRICAREA ACESTUI ELEMENT**

(57) Invenţia se referă la un element de închidere din plastic, la o matriţă de injecţie, pentru fabricarea unor astfel de elemente de închidere din plastic, şi la o metodă prin care elementele de închidere pot fi fabricate, utilizând matriţele de injecţie conform invenţiei. Elementul conform invenţiei este prevăzut dintr-o parte (**2**) inferioară şi un capac (**3**) prezentând o simetrie de rotaţie, în raport cu un ax (**A**) central, partea (**2**) inferioară şi capacul (**3**) fiind conectate împreună, formând o singură piesă, prin intermediul unei articulaţii (**4**) declic şi o cusătură (**7**) de separare şi nişte pereţi (**5** şi **6**) laterali. Matriţa conform invenţiei constă din două jumătăţi de plăci, una dintre

(11) 121808 B1

jumătăţile unei plăci conţinând nişte cavităţi ce formează suprafeţele exterioare ale elementului de închidere, fabricat cu ajutorul acestora, cealaltă jumătate a plăcii conţine nişte poansoane care, la îmbinarea celor două jumătăţi, intră în cavităţile celeilalte jumătăţi a sculei, cavitatea rămasă fiind umplută cu plastic şi formând elementul de închidere, din plastic. Metoda este caracterizată prin aceea că mai întâi este retrasă prima placă, prevăzută cu poansoane sau cavităţi, după care elementele de închidere sunt eliberate din a doua placă.

Revendicări: 20
Figuri: 4

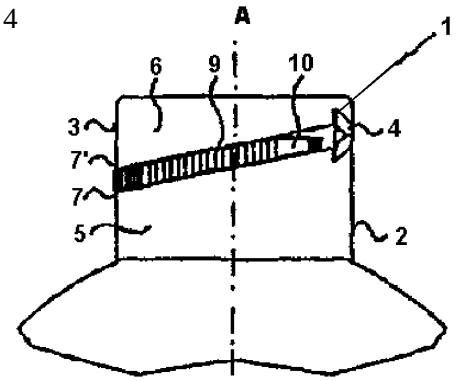

Fig. 1

---

(11) 121809 B1 *(51)* ***C01B 25/37*** (2006.01) *(21)* a 2003 00245 *(22)* 20.03.2003 *(41)* 30.09.2003//9/2003 *(45)* 30.05.2008//5/2008 *(56)* GB 896660; RO 84921 *(73) Stoica Ionel Augustin, str. Slt. Popa, nr. 1, bl. 15, ap. 21, sector 5, Bucureşti, RO (72) Stoica Ionel Augustin, str. Slt. Popa, nr. 1, bl. 15, ap. 21, sector 5, Bucureşti, RO (54)* **PROCEDEU DE OBŢINERE A ORTOFOSFATULUI DE ZINC TETRAHIDRAT**

(57) Invenţia se referă la un procedeu de obţinere a ortofosfatului de zinc tetrahidrat, din cenuşa de zinc rezultată ca deşeu, în metalurgia cuprului, prin tratarea acestuia cu acid sulfuric concentrat. Eliminarea ionilor de Cu^{2+} din soluţia rezultată se realizează prin tratare cu pulbere de zinc. Din soluţia filtrată se precipită fosfatul de zinc, prin adăugarea unei soluţii de fosfat trisodic, de concentraţie 14%.

Revendicări: 1

(11) 121810 B1 *(51)* ***C01F 5/40*** (2006.01); ***C01F 5/24*** (2006.01) *(21)* a 2003 00577 *(22)* 04.07.2003 *(41)* 30.12.2003//12/2003 *(45)* 30.05.2008//5/2008 *(56)* GB 1533323; RO 56782, 59695, 101125 *(73) Stoica Ionel Augustin, str. Slt. Popa, nr. 1, bl. 15, ap. 21, sector 5, Bucureşti, RO (72) Stoica Ionel Augustin, str. Slt. Popa, nr. 1, bl. 15, ap. 21, sector 5, Bucureşti, RO (54)* **PROCEDEU DE OBŢINERE A SULFATULUI DE MAGNEZIU, CARBONATULUI NEUTRU ŞI A CARBONATULUI BAZIC DE MAGNEZIU, DIN DOLOMIT**

(57) Invenţia se referă la un procedeu de obţinere a sulfatului, carbonatului neutru şi a carbonatului bazic de magneziu de înaltă puritate. Dolomita este tratată cu acid sulfuric, precipitând sulfatul de calciu care se îndepărtează. Soluţia rezultată este supusă unei operaţii de concentrare şi răcire, în vederea obţinerii sulfatului de magneziu. Sulfatul de magneziu este apoi tratat cu o soluţie de carbonat de sodiu, obţinându-se carbonat de magneziu. Carbonatul de magneziu este suspendat în apă la 80...90˚C, pentru a se obţine carbonat bazic de magneziu.

Revendicări: 1

---

(11) 121811 B1 *(51)* ***C01F 11/46*** (2006.01); ***C01B 17/96*** (2006.01) *(21)* a 2003 00242 *(22)* 20.03.2003 *(41)* 30.09.2003//9/2003 *(45)* 30.05.2008//5/2008 *(56)* US 6402824; 6 312659; 62 21146; RO 105940; 83475. *(73) Stoica Ionel Augustin, str. Slt. Popa, nr. 1, bl. 15, ap. 21 sector 5, Bucureşti, RO (72) Stoica Ionel Augustin, str. Slt. Popa, nr. 1, bl. 15, ap. 21, sector 5, Bucureşti, RO (54)* **PROCEDEU DE OBŢINERE A CARBONATULUI DE CALCIU PRECIPITAT ŞI A AZOTATULUI DE SODIU**

(57) Invenţia se referă la un procedeu de obţinere a carbonatului de calciu precipitat şi a azotatului de sodiu, prin tratare cu acid azotic a carbonatului de sodiu. Dioxidul de carbon rezultat este dirijat într-un reactor de carbonatare, iar soluţia de azotat de sodiu este supusă unor operaţii de concentrare şi centrifugare. Dioxidul de carbon este absorbit într-o soluţie apoasă de azotat de calciu, rezultând carbonat de calciu.

Revendicări: 1

(11) 121812 B1 *(51)* ***C01F 11/46*** (2006.01); ***C01B 17/96*** (2006.01) *(21)* a 2003 00244 *(22)* 20.03.2003 *(41)* 30.09.2003//9/2003 *(45)* 30.05.2008//5/2008 *(56)* RO 11 3337; 67 817; 59 657; 109727. *(73) Stoica Ionel Augustin, str. Slt. Popa, nr. 1, bl. 15, ap. 21, sector 5, Bucureşti, RO (72) Stoica Ionel Augustin, str. Slt. Popa, nr. 1, bl. 15, ap. 21, sector 5, Bucureşti, RO (54)* **PROCEDEU DE OBŢINERE A SULFATULUI DE BARIU PRECIPITAT**

(57) Invenţia se referă la un procedeu de obţinere a sulfatului de bariu precipitat, prin tratarea witerit-ului sau $BaCO_3$ tehnic cu acid clorhidric şi NaOH, până la obţinerea unei valori a *p*H-ului de 4,5...5. Suspensia se alcalinizează apoi până la *p*H = 11. Soluţia de clorură de bariu rezultată este tratată cu acid sulfuric, pentru precipitarea sulfatului de bariu.

Revendicări: 1

(11) 121813 B1 *(51)* ***C04B 18/24*** (2006.01); ***C04B 28/04*** (2006.01) *(21)* a 2003 01002 *(22)* 08.12.2003 *(41)* 30.12.2004//12/2004 *(45)* 30.05.2008//5/2008 *(56)* WO 9217416 *(73) Proiect Expo S.R.L., str. Tineretului, nr. 2, Târgu Mureş, judeţul Mureş, RO (72) Fazakaş-Anca Iosif Sorin, str. Libertăţii, bl. 2, sc. 3, ap. 5, Reghin, judeţul Mureş, RO (54)* **MATERIAL COMPOZIT ŞI PROCEDEU DE OBŢINERE A ACESTUIA**

(57) Invenţia se referă la un material compozit şi la un procedeu de obţinere a acestuia. Materialul compozit are în componenţă masă lemnoasă, constituită de 60-95% esenţă de răşinoase şi 5-40% esenţă de foioase, condiţionată pentru omogenizarea proprietăţilor fizico-mecanice, tratată antifungic şi mineralizată, în raport în greutate de 1/2-2/1 faţă de cimentul Portland. Amestecul de esenţe din masa lemnoasă, având o umiditate relativă de 12%, este supus unei condiţionări prin tratare cu 40-80 l/m^3 masă lemnoasă, soluţie apoasă de acid acetic sau formic, de concentraţie 5-10%, după care este supus unui tratament antifungic, cu 14-80 l/m^3 masă lemnoasă, soluţie care conţine clorură de zinc, clorură cuprică, bicromat de potasiu sau cromat de sodiu şi apă dedurizată. Suprafaţa lemnoasă este mineralizată cu 100-130 l/m^3 masă lemnoasă, soluţie care cuprinde silicat de sodiu, sulfat de aluminiu şi apă dedurizată. Masa lemnoasă rezultată se amestecă apoi cu ciment Portland.

Revendicări: 3

(11) 121814 B1 *(51)* ***C05G 1/00*** (2006.01) *(21)* a 2004 00439 *(22)* 12.05.2004 *(41)* 30.12.2005//12/2005 *(45)* 30.05.2008//5/2008 *(56)* RO 91367; RO 103652; RO 93426 *(73) Institutul de Cercetări pentru Pedologie şi Agrochimie, b-dul Mărăşti, nr. 61, Bucureşti, RO (72) Dorneanu Aurel, str. Aviator Ştefan Protopopescu, nr. 1, bl. C6, ap. 19, et. 4, sector 1, Bucureşti, RO; Dumitru Mihail, str. Spiniş, nr. 2, bl. 105, sc. C., et. 1, ap. 23, sector 4, Bucureşti, RO; Cioroianu Traian Mihai, b-dul N. Titulescu, bl. 23, sc. 1, ap. 16, et.3, Craiova, judeţul Dolj, RO; Dorneanu Emilia, str. Aviator Ştefan Protopopescu, nr. 1, bl. C6, et. 4, ap. 19, sector 1, Bucureşti, RO; Sîrbu Carmen Eugenia, str. Independenţei, bl. 6, sc. A, ap. 8, et. 3, Craiova, judeţul Dolj, RO (54)* **FERTILIZANT COMPLEX, CU APLICARE FOLIARĂ SAU RADICULARĂ, ŞI METODĂ DE APLICARE A ACESTUIA**

(57) Invenţia se referă la un fertilizant complex, lichid, cu aplicare foliară sau radiculară, perfect miscibil cu apa, cu un raport echivalent de macronutrienţi, microelemente precum fier, zinc, cupru, magneziu, mangan, cobalt, bor, molibden, precum şi la metoda de aplicare a acestuia.

Revendicări: 2

(11) 121815 B1 *(51)* ***C07D 261/20*** (2006.01); ***C07D 233/54*** (2006.01); ***C07D 341/00*** (2006.01); ***C07C 69/74*** (2006.01); ***C07C 61/06*** (2006.01); ***C07C 61/20*** (2006.01); ***C07C 49/105*** (2006.01); ***C07C 49/297*** (2006.01); ***C07C 49/395*** (2006.01) *(21)* a 2000 00635 *(22)* 17.12.1998 *(30)* 17.12.1997 US 60/069,956; 13.05.1998 US 60/085.252 *(45)* 30.05.2008//5/2008 *(86)* US 98/26871 17.12.1998 *(87)* WO 99/33781 08.07.1999 *(56)* EP 0266730A1 *(73) Biocryst Pharmaceuticals, Inc., 2190 Parkway Lake Drive, Birmingham, Alabama, US (72) Yarlagadda S. Babu, 3441 Strollway Drive, Birmingham, Alabama, US; Pooran Chand, 509 Crekwood Place, Birmingham, Alabama, US; Montgomery John A., 2215 Brookshire Place, Birmingham, Alabama, US (74) ROMINVENT S.A., str. Ermil Pangratti, nr. 35, sector 1, Bucureşti (54)* **DERIVAŢI PENTACICLICI SUBSTITUIŢI, COMPOZIŢIE FARMACEUTICĂ CE ÎI CONŢINE ŞI UTILIZAREA ACESTORA CA INHIBITORI DE NEURAMINIDAZĂ**

(57) Invenţia se referă la derivaţi pentaciclici cu formula:

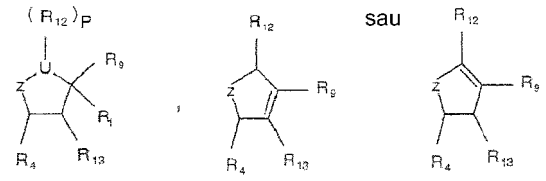

(11) 121815 B1
în care U este CH, O sau S; Z este $C(R_2)$ (R_3), $CH\text{-}N(R_2)(R_3)$, $C(R_3)[(CH_2)nR_2$, CH-C (R_3) (R_8) $(CH_2)nR_2$, $C[(CH_2)nR_2]$ -$[CH(R_3)$ $(R_8)]$, $C[(R_3)][CH$ $[(CH_2)nR_2](R_8)]$; R_1 este H, $(CH_2)nOH$, $(CH_2)nNH_2$, $(CH_2)nNR_{10}R_{11}$, $(CH_2)nOR_{11}$, $(CH_2)nSR_{11}$ sau $(CH_2)n$, la o compoziţie farmaceutică pentru inhibarea neuraminidazei virusului gripal şi la utilizarea acestora pentru prepararea unui medicament pentru inhibarea neuraminidazei virusului gripal.

Revendicări: 41

---

(11) 121816 B1 *(51)* ***C07D 413/06*** (2006.01); ***C07D 263/20*** (2006.01) *(21)* a 2004 00914 *(22)* 02.08.1996 *(30)* 07.08.1995 GB 9516145.1 *(41)* 30.09.2005//9/2005 *(45)* 30.05.2008//5/2008 *(62)* 98-00214 *(56)* EP 486666 *(73) Astrazeneca AB, 15185, Sodertalje, SE (72) Patel Rajnikant, Glaxo Wellcome PLC, Temple Hill, Dartford, GB (74) ROMINVENT S.A., str. Ermil Pangratti, nr. 35, sector 1, Bucureşti (54)* **PROCEDEU PENTRU PURIFICAREA (S)-4{[3-[2(DIMETILAMINO)ETIL]-1H-INDOL-5-IL]METIL}-2-OXAZOLIDINONEI**

(57) Invenţia se referă la un procedeu pentru purificarea (S)-4-[[3-[2- (dimetilamino) etil]-1H- indol-5 -il]metil]-2-oxazolidinonei şi la (S)-4-[[3-[2-(dimetilamino)etil]-1H-indol-5-il]metil]-2- oxazolidina pură, nesolvatată.

Revendicări: 2
Figuri: 2

(11) 121817 B1 *(51)* ***C09C 1/56*** (2006.01); ***C09C 3/08*** (2006.01); ***C09C 1/58*** (2006.01); ***C08K 9/04*** (2006.01); ***D21H 17/67*** (2006.01); ***D01F 11/14*** (2006.01) *(21)* 97-01085 *(22)* 14.12.1995 *(30)* 15.12.1994 US 08/356.660 *(45)* 30.05.2008//5/2008 *(86)* US 95/16194 14.12.1995 *(87)* WO 96/18688 20.06.1996 *(56)* FR 2672307; RO 120200 B1 *(73) Cabot Corporation, 75 State Street, Boston, Massachusetts, US (72) Belmont James A., 8 Conant Street, Acton, Massachusetts, US; Amici Robert M., 31 Fosgate Road, Acton, Massachusetts, US; Galloway Collin P., apartment 229, 255 North Road, Chelmsford, Massachusetts, US (74) ROMINVENT S.A., str. Ermil Pangratti, nr. 35, sector 1, Bucureşti (54)* **PRODUSE DE NEGRU DE FUM, PROCEDEU DE OBŢINERE ŞI UTILIZAREA ACESTORA**

(57) Invenţia se referă la produse de negru de fum, la un procedeu de obţinere şi utilizarea acestora ca predispersii, ca solid, în compoziţii de acoperire de suprafaţă, drept componente încorporate în pulpă de hârtie, ca pigmenţi, umplutură, agenţi de întărire, în cauciucuri naturale şi sintetice, compoziţii plastice, compoziţii textile etc. În una din forme, un produs conform invenţiei constă din aceea că cel puţin o sare de diazoniu reacţionează cu negru de fum, în absenţa unui curent electric extern, suficient pentru a reduce sarea de diazoniu. Într-o altă formă, cel puţin o sare de diazoniu reacţionează cu negru de fum, într-un mediu protic de reacţie.

Revendicări: 63

---

(11) 121818 B1 *(51)* ***E02B 3/04*** (2006.01) *(21)* a 2005 00887 *(22)* 17.10.2005 *(41)* 30.03.2006//3/2006 *(45)* 30.05.2008//5/2008 *(56)* US 2002/0106246 *(73) Dobra Virgil-Iosif, str. George Vâlsan, nr. 12, bl. 109, sc. 2, ap. 57, sector 6, Bucureşti, RO (72) Dobra Virgil-Iosif, str. George Vâlsan, nr. 12, bl. 109, sc. 2, ap. 57, sector 6, Bucureşti, RO (54)* **INSTALAŢIE PENTRU APĂRAREA DIGURILOR DE PROTECŢIE**

(57) Invenţia se referă la o instalaţie pentru apărarea digurilor de protecţie ale unui curs de apă, ce permite eliminarea dezastrelor produse de inundaţiile rezultate în urma precipitaţiilor abundente. Instalaţia cuprinde două turbomotoare (**2**) amplasate simetric, la partea superioară a digurilor de protecţie (**1**), fiecare turbomotor (**2**) fiind prevăzut cu câte o conductă (**3**) ce coboară sub nivelul apei şi urmează sensul curgerii curentului de apă, prevăzută, din loc în loc, cu nişte duze de ejecţie (**4**), reglabile, pentru evacuarea gazelor produse de turbomotor (**2**) în curentul de apă şi redirecţionarea acestuia dintr-o direcţie predeterminată.

Revendicări: 1
Figuri: 3

(11) 121818 B1

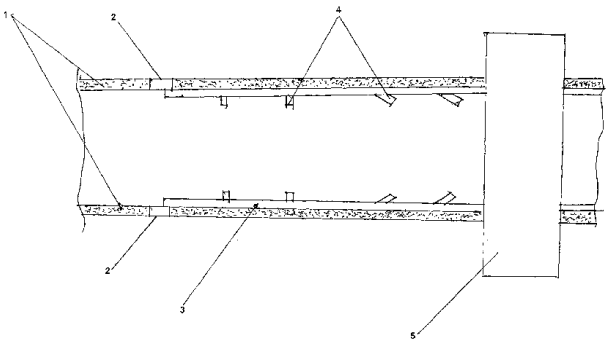

Fig. 1

(11) 121819 B1 *(51)* ***E02F 7/00*** (2006.01); ***E21C 50/00*** (2006.01); ***E02F 3/02*** (2006.01); ***E21B 43/00*** (2006.01) *(21)* a 2003 00704 *(22)* 01.10.2003 *(41)* 30.04.2004//4/2004 *(45)* 30.05.2008//5/2008 *(56)* RO 119637 *(73) Baciu Petru, 31-20 54th Street Apt. 5-K, Woodside, New York, US (72) Baciu Petru, 31-20 54th Street Apt. 5-K, Woodside, New York, US (54)* **PROCEDEU ŞI INSTALAŢIE PENTRU COLECTAREA GAZULUI METAN LIBER, DE PE FUNDUL MĂRII**

(57) Invenţia se referă la un procedeu şi la o instalaţie pentru colectarea gazului metan liber, de pe fundul mărilor, unde se află în depozite semistabile, de hidrat metan. Procedeul conform invenţiei cuprinde colectarea gazului metan de pe fundul mării şi direcţionarea acestuia spre în sus, sub forma unui amestec gaz metan - apă de mare, care este deplasat până într-o incintă în care are loc faza de separare a gazului metan, iar apa de mare este aspirată şi evacuată înapoi în mare. În continuare, gazul metan umed este separat şi răcit, pentru a se produce condensarea ultimelor fracţiuni de apă de mare, după care este lichefiat. Instalaţia conform invenţiei în cadrul căreia este aplicat procedeul este constituită din nişte braţe (**A**) de ghidare, pe care sunt montate nişte platforme (**B**, **C** şi **6**) intermediară, inferioară şi superioară, platforma (**B**) intermediară fiind destinată susţinerii unor trolii (**D** şi **E**) electrice reversibile, utilizate la deplasarea unei conducte (**21**) flexibile sau telescopice şi a unor colectoare (**K**), a unor trolii (**F**) reversibile duble, cu ajutorul cărora nişte

(11) 121819 B1
separatoare (**L**) şi o conductă (**50**) flexibilă pot fi acţionate pe direcţie radială, precum şi a unor trolii (**G**) electrice reversibile, duble, folosite la modificarea poziţiilor unor ancore (**7**) laterale. Platforma (**C**) inferioară este destinată susţinerii, împreună cu platforma (**B**) intermediară, a componentelor unei linii (**H** sau **G**) tehnologice, iar platforma (**6**) superioară poate servi ca helioport.

Revendicări: 10
Figuri: 10

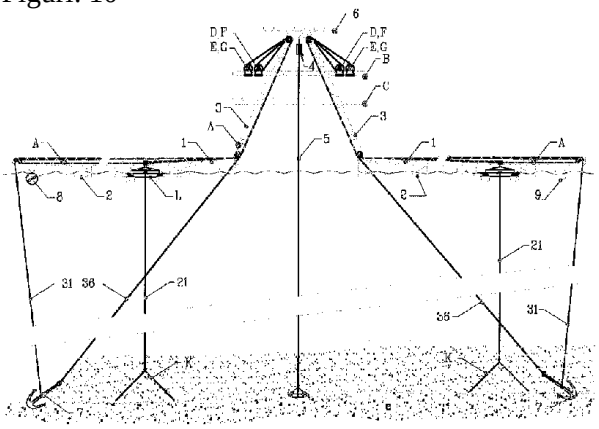

Fig. 1

(11) 121820 B1 *(51)* ***F01L 7/02*** (2006.01) *(21)* a 2003 00818 *(22)* 06.10.2003 *(41)* 29.04.2005//4/2005 *(45)* 30.05.2008//5/2008 *(56)* GB 114930 *(73) Lăculiceanu Adrian, str. V. Voiculescu, bl. F1, sc. B, et. 3, ap. 15, Târgovişte, judeţul Dâmboviţa, RO (72) Lăculiceanu Adrian, str. V. Voiculescu, bl. F1, sc. B, et. 3, ap. 15, Târgovişte, judeţul Dâmboviţa, RO (54)* **MOTOR CU ARDERE INTERNĂ, ÎN DOI TIMPI**

(57) Invenţia se referă la un motor cu ardere internă, în doi timpi, cu supape, ce poate fi utilizat pentru echiparea mijloacelor de transport, precum şi a utilajelor mobile sau staţionare. Motorul conform invenţiei are un arbore cotit cuplat, prin intermediul unei biele, la un piston care evoluează într-un cilindru închis de o chiulasă, cilindrul fiind prevăzut cu o fereastră de admisie, controlată de un sertar rotativ, acţionat de arborele cotit, şi cu o fereastră de evacuare, între carter (**b**) şi cilindru (**4**) este prevăzută o cameră (**c**) de umplere, care este separată de cilindru (**4**), de sertarul (**7**) rotativ, pătrunderea amestecului carburant din carter (**b**) în camera (**c**) de umplere fiind controlată de o supapă (**6**) plană unisens.

Revendicări: 1
Figuri: 11

(11) 121820 B1

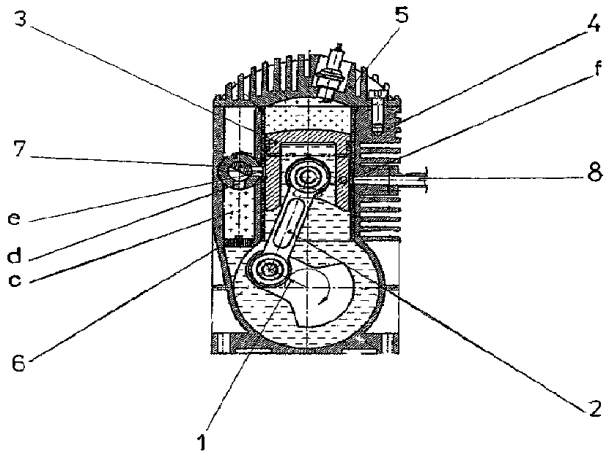

Fig. 2

(11) 121821 B1 *(51)* ***F01P 11/00*** (2006.01) *(21)* a 2003 00963 *(22)* 27.11.2003 *(41)* 30.07.2004//7/2004 *(45)* 30.05.2008//5/2008 *(56)* Mondiru, C. - *Autoturisme Dacia*, ET Bucureşti, 1990 *(73) Benke Mihaly, str. Szentpeteri-Kapu, nr. 70, et. XI, ap. 2, Miskolc, HU (72) Benke Mihaly, str. Szentpeteri-Kapu, nr. 70, et. XI, ap. 2, Miskolc, HU (74) Szente Sandor, str. Victoriei, nr. 41, bl. U6, ap. 4, Odorheiu Secuiesc, judeţul Harghita (54)* **DISPOZITIV ŞI PROCEDEU PENTRU AERISIREA CIRCUITULUI DE RĂCIRE**

(57) Invenţia se referă la un dispozitiv şi la un procedeu pentru aerisirea circuitului de răcire, utilizat la unele autovehicule rutiere. Dispozitivul conform invenţiei constă în aceea că, într-o zonă (**a**) de gâtuire a unui vas (**1**) de expansiune, este montată o supapă (**2**) de reţinere, care poate fi cuplată la o pompă (**6**) simplă, manuală, care serveşte la împingerea lichidului de răcire din vasul (**1**) de expansiune, iar într-o zonă (**b**) a unui racord (**5**) superior al sistemului de răcire a autoturismului, este montată o altă supapă (**8**) de reţinere, dreaptă, care, datorită poziţionării mai înalte faţă de locurile de poziţionare ale unor şuruburi (**11** şi **12**) de aerisire, permite aerisirea mai bună a circuitului de răcire. Procedeul conform invenţiei este realizat în mai multe etape, şi

(11) 121821 B1
anume: umplerea vasului de expansiune şi a radiatorului cu lichid de răcire, scoaterea capacelor de supapă şi deschiderea şuruburilor de aerisire, pomparea aerului în vasul de expansiune, prin supapa de reţinere, închiderea fiecărui şurub de aerisire şi deschiderea supapei de reţinere, pentru ca, după pornirea motorului, să se reia ciclul.

Revendicări: 2
Figuri: 5

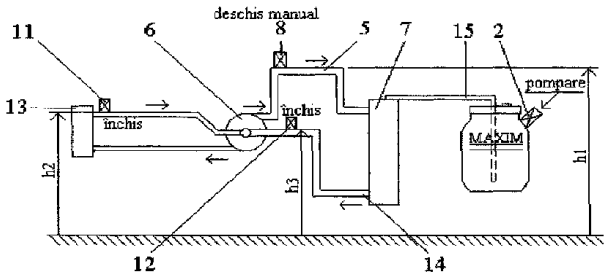

Fig. 5

(11) 121822 B1 *(51)* ***F02B 41/04*** (2006.01) *(21)* a 2003 00819 *(22)* 06.10.2003 *(41)* 29.04.2005//4/2005 *(45)* 30.05.2008//5/2008 *(56)* US 3369733 *(73) Lăculiceanu Adrian, str. V. Voiculescu, bl. F1, sc. B, et. 3, ap. 15, Târgovişte, judeţul Dâmboviţa, RO (72) Lăculiceanu Adrian, str. V. Voiculescu, bl. F1, sc. B, et. 3, ap. 15, Târgovişte, judeţul Dâmboviţa, RO (54)* **MOTOR CU ARDERE INTERNĂ, ÎN PATRU TIMPI**

(57) Invenţia se referă la un motor cu ardere internă, în patru timpi, cu timpi inegali, care poate fi utilizat pe mijloace de transport, precum şi pe utilaje mobile sau staţionare. Motorul cu ardere internă, în patru timpi, conform invenţiei, are bielele articulate la nişte balansiere, care pot oscila în jurul unor puncte fixe şi sunt articulate, prin intermediul unor braţe oscilante, la o piesă (**11**) culisantă centrală, care se deplasează pe o cale de ghidare (**12**), piesa (**11**) culisantă centrală este articulată la o bielă (**13**) finală, aflată în legătură cu un arbore (**14**) cotit.

Revendicări: 3
Figuri: 5

(11) 121822 B1

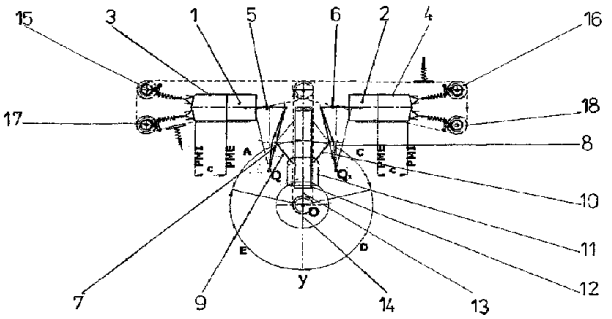

Fig. 2

(11) 121823 B1 *(51)* ***F04B 9/00*** (2006.01) *(21)* a 2003 00849 *(22)* 17.10.2003 *(41)* 29.04.2005//4/2005 *(45)* 30.05.2008//5/2008 *(56)* US 6167721 *(73) Savu Elena, str. Luceafărului, nr. 12, bl. E58, sc. A, ap. 17, Suceava, judeţul Suceava, RO (72) Savu Elena, str. Luceafărului, nr. 12, bl. E58, sc. A, ap. 17, Suceava, judeţul Suceava, RO (54)* **MICROPOMPĂ ELECTROCHIMICĂ, CU O SINGURĂ CAVITATE**

(57) Invenţia se referă la o micropompă electrochimică, destinată vehiculării unor cantităţi mici de fluid. Micropompa electrochimică, având o singură cavitate, conform invenţiei, este constituită dintr-o carcasă cilindrică, din material plastic transparent (**1**), prevăzută cu o singură cavitate (**a**), în care este stocat un lichid supus vehiculării (**2**), prevăzută la bază cu o microcavitate (**a'**) în care sunt plasaţi doi electrozi din platină (**3** şi **3'**), alimentaţi în curent continuu, prin două conductoare (**4** şi **4'**) realizate dintr-un material conductor uzual şi înglobate într-un suport (**5**) ce face corp comun cu un capac circular de închidere (**6**), astfel încât amestecul gazos rezultat în urma electrolizei unui lichid generator de gaze (**7**), reprezentat de apă şi aflat în cavitatea electrolizorului, acţionează asupra lichidului supus vehiculării, care este evacuat printr-un microcanal (**8**). Micropompa electrochimică poate fi utilizată în domenii în care este necesară vehicularea unor cantităţi mici de lichid.

Revendicări: 3
Figuri: 3

(11) 121823 B1

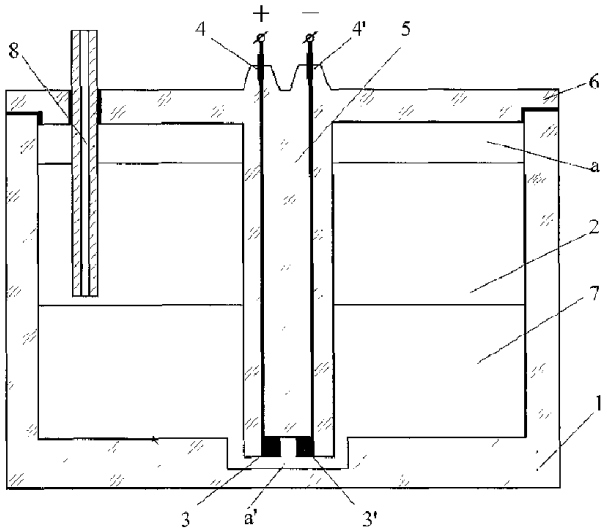

Fig. 1

(11) 121824 B1 *(51)* ***F04B 9/00*** (2006.01) *(21)* a 2003 00850 *(22)* 17.10.2003 *(41)* 29.04.2005//4/2005 *(45)* 30.05.2008//5/2008 *(56)* JP 8261140 *(73) Savu Elena, str. Luceafărului, nr. 12, bl. E58, sc. A, ap. 17, Suceava, judeţul Suceava, RO (72) Savu Elena, str. Luceafărului, nr. 12, bl. E58, sc. A, ap. 17, Suceava, judeţul Suceava, RO (54)* **MICROPOMPĂ ELECTROCHIMICĂ, CU CONFIGURAŢIE GEOMETRICĂ, RAŢIONALIZATĂ**

(57) Invenţia se referă la o micropompă electrochimică, destinată vehiculării unor cantităţi mici de fluid. Micropompa electrochimică, având configuraţie geometrică, raţionalizată, conform invenţiei, este constituită, conform variantei concentrice, dintr-o carcasă din material plastic transparent (**1**), prevăzută cu o cavitate inelară (**a**), în care este stocat un lichid constituit din apă (**2**) şi dintr-o cavitate concentrică (**b**), unde sunt plasaţi doi electrozi din platină (**3** şi **3'**), alimentaţi în curent continuu, prin două conductoare (**4** şi **4'**) realizate dintr-un material conductor uzual şi înglobate într-un suport (**5**) ce face corp comun cu un capac circular de închidere (**6**), astfel încât amestecul gazos rezultat în urma electrolizei unei cantităţi de apă (**7**) aflate în cavitatea electrolizorului acţionează, printr-un tub capilar (**8**), asupra lichidului supus vehiculării, care este evacuat printr-un microcanal (**9**). Micropompa electrochimică poate fi utilizată în domenii în care este necesară vehicularea unor cantităţi mici de lichid.

Revendicări: 3
Figuri: 2

(11) 121824 B1

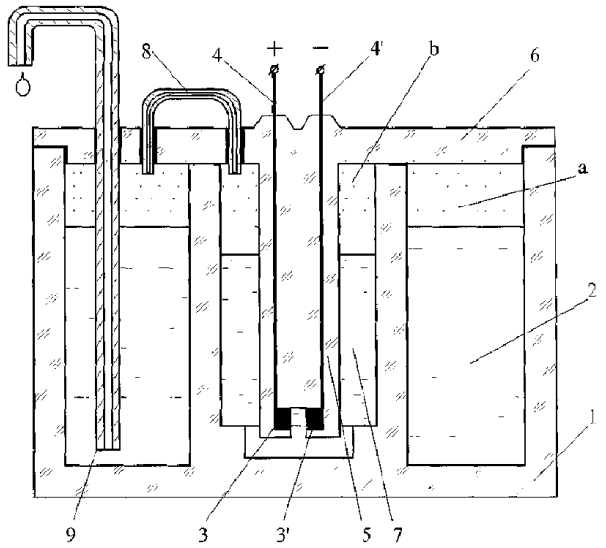

Fig. 1

(11) 121825 B1 *(51)* ***F04B 35/00*** (2006.01) *(21)* a 2003 00988 *(22)* 05.12.2003 *(41)* 30.09.2005//9/2005 *(45)* 30.05.2008//5/2008 *(56)* JP 5195958; JP 2001156349; JP 2002130137 *(73) Savu Elena, aleea Mărăşeşti, nr. 4, bl. J, sc. C, et. 1, ap. 5, Suceava, judeţul Suceava, RO (72) Savu Elena, aleea Mărăşeşti, nr. 4, bl. J, sc. C, et. 1, ap. 5, Suceava, judeţul Suceava, RO (54)* **MICROPOMPĂ ELECTROCHIMICĂ, CU CONFIGURAŢIE GEOMETRICĂ RAŢIONALIZATĂ**

(57) Invenţia se referă la o micropompă electrochimică, destinată vehiculării unor cantităţi mici de fluid. Micropompa electrochimică, conform invenţiei, este constituită dintr-o carcasă (**1**) realizată din material plastic transparent, prevăzută cu o cavitate inelară (**a**), în care este stocat un lichid (**2**) constituit din ulei de transformator, şi dintr-o cavitate (**b**) coaxial suprapusă, unde sunt plasaţi doi electrozi din platină (**3** şi **3´**), alimentaţi în curent continuu, prin două conductoare (**4** şi **4´**) realizate dintr-un material conductor uzual şi înglobate într-un suport (**5**) din material plastic, ce face corp comun cu un capac circular (**6**) de închidere a cavităţii (**b**), cavitatea (**a**) fiind închisă printr-un capac (**6´**), astfel încât amestecul gazos rezultat în urma electrolizei unei cantităţi de apă oxigenată pătrunde prin două microcanale (**c** şi **c´**), acţionând asupra lichidului supus vehiculării, care este evacuat printr-un microcanal (**8**) plasat la baza cavităţii (**a**), microcanalele (**c** şi **c´**) putând fi obturate prin intermediul unui sistem de valve

(11) 121825 B1

piezoelectrice, constituit dintr-un disc piezoelectric (**9**), pe care sunt plasate diametral opus elementele de obturare (**10** şi **10´**) realizate din cauciuc, întregul sistem fiind fixat, printr-un suport de susţinere (**11**), de carcasa (**1**) micropompei.

Revendicări: 2
Figuri: 2

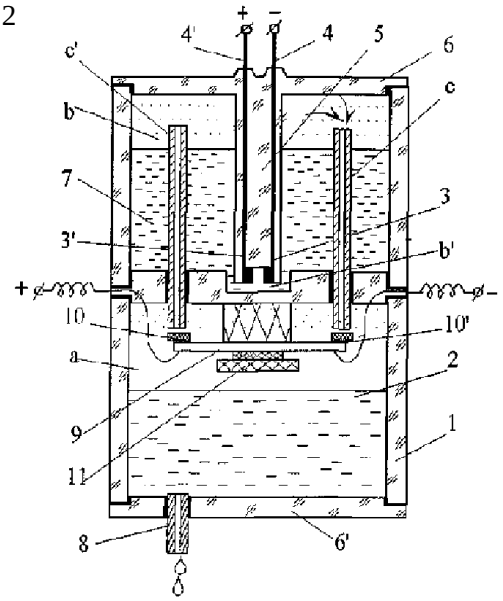

Fig. 1

(11) 121826 B1 *(51)* ***F04B 35/00*** (2006.01) *(21)* a 2003 00989 *(22)* 05.12.2003 *(41)* 30.09.2005//9/2005 *(45)* 30.05.2008//5/2008 *(56)* US 2003152469; WO 03027503; JP 2002130137 *(73) Savu Elena, aleea Mărăşeşti, nr. 4, bl. J, sc. C, et. 1, ap. 5, Suceava, judeţul Suceava, RO (72) Savu Elena, aleea Mărăşeşti, nr. 4, bl. J, sc. C, et. 1, ap. 5, Suceava, judeţul Suceava, RO (54)* **MICROPOMPĂ ELECTROCHIMICĂ, CU LICHIDE NEMISCIBILE**

(57) Invenţia se referă la o micropompă electrochimică, având lichide nemiscibile, destinată vehiculării unor cantităţi mici de fluid. Micropompa electrochimică, conform invenţiei, este constituită, în principal, dintr-o carcasă cilindrică (**1**), realizată din material plastic transparent, prevăzută cu o cavitate principală (**a**), în care, la partea superioară, este stocat un lichid (**2**) supus vehiculării, iar la partea inferioară, într-o microcavitate (**a´**) realizată pe fundul carcasei (**1**), este plasat un dispozitiv Peltier (**3**), alimentat în curent continuu, prin nişte conductoare (**4** şi **4´**) realizate dintr-un material uzual, a cărui suprafaţă (**5**) încălzită se află în contact cu un lichid generator de gaze (**7**), constituit din apă oxigenată, care, prin încălzire, determină degajarea oxigenului gazos, caracterizat de o suprapresiune care amorsează curgerea lichidului vehiculat printr-un microcanal (**8**) în formă de U, după care, prin deschiderea unei electrovalve (**9**) plasate pe un capac (**6**), micropompa funcţionează pe efect de sifon.

Revendicări: 1
Figuri: 1

(11) 121826 B1

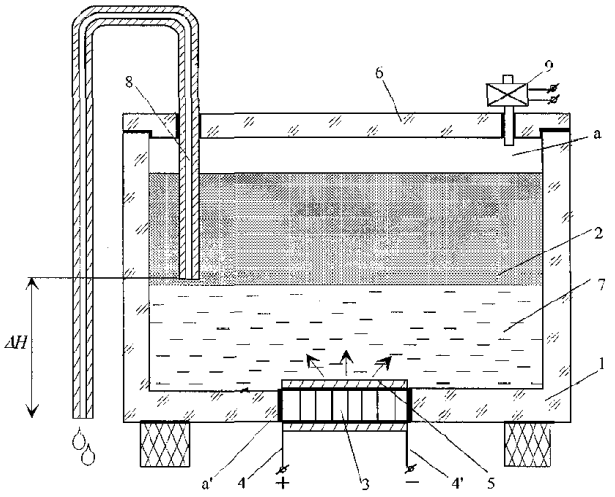

(11) 121827 B1 *(51)* ***F15B 1/00*** (2006.01) *(21)* a 2003 00854 *(22)* 20.10.2003 *(41)* 29.04.2005//4/2005 *(45)* 30.05.2008//5/2008 *(56)* JP 176873 *(73) Savu Elena, str.Luceafărului, nr. 12, bl. E58, sc. A, ap. 17, Suceava, judeţul Suceava, RO (72) Savu Elena, str.Luceafărului, nr. 12, bl . E58, sc. A, ap. 17, Suceava, judeţul Suceava, RO (54)* **MICROPOMPĂ ELECTROCHIMICĂ, CU LICHIDE NEMISCIBILE**

(57) Invenţia se referă la o micropompă electrochimică, având lichide nemiscibile şi efect de sifon, utilizată în domenii în care este necesară vehicularea unor cantităţi mici de lichid. Micropompa electrochimică, având lichide nemiscibile, conform invenţiei, este constituită, în principal, dintr-o carcasă (**1**) prevăzută cu o cavitate (**a**) unde, la partea superioară, este stocat un lichid vehiculat (**2**), iar la partea inferioară, este plasat un electrolizor constituit din doi electrozi (**3** şi **3'**) plasaţi într-o microcavitate (**a'**) realizată pe fundul carcasei, alimentaţi prin nişte conductoare (**4** şi **4'**) realizate dintr-un material uzual şi protejate împotriva acţiunii electrochimice, printr-un suport din material plastic (**5**), ce face corp comun cu un capac circular (**6**), electrozi ce sunt imersaţi într-un lichid generator de gaze (**7**), constituit din apă, care, prin electroliză, determină degajarea oxigenului gazos, caracterizat de o suprapresiune care

(11) 121827 B1

amorsează curgerea lichidului vehiculat, printr-un microcanal (**8**) în formă de U, după care, prin deschiderea unei electrovalve (**9**), micropompa funcţionează pe efect de sifon.

Revendicări: 2
Figuri: 2

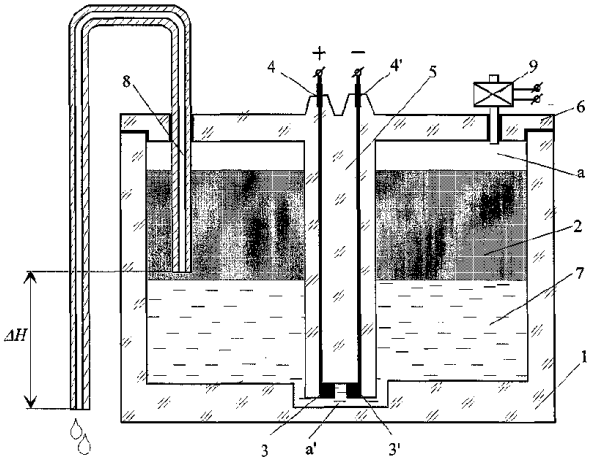

Fig. 1

(11) 121828 B1 *(51)* ***G01C 11/02*** (2006.01); ***G01C 11/04*** (2006.01); ***G03C 9/00*** (2006.01); ***G03B 35/00*** (2006.01) *(21)* a 2003 00216 *(22)* 12.03.2003 *(41)* 29.08.2003 //8/2003 *(45)* 30.05.2008//5/2008 *(56)* RO 54577; RU 2115888C1 *(73) Dumitrache Mihail Gheorghe, str. Dealurilor, nr. 9, Piteşti, judeţul Argeş, RO (72) Dumitrache Mihail Gheorghe, str. Dealurilor, nr. 9, Piteşti, judeţul Argeş, RO (54)* **PROCEDEU DE OBŢINERE A MODELULUI STEREOSCOPIC COMPLEMENTAR**

(57) Invenţia se referă la un procedeu de obţinere a modelului stereoscopic complementar, care poate fi folosit, de exemplu, în teledetecţie, fotogrammetrie, aerofotointerpretare, cartografie sau în industria poligrafică. Procedeul conform invenţiei constă într-o parte sau alta a axei optice (**y-y'**) a unui instrument sau aparat de stereorestituţie, a unei imagini de teledetecţie sau a unei aerofotograme originale ($\mathbf{F_1}$), iar în partea opusă, faţă de axa optică a instrumentului sau aparatului de stereorestituţie, se poziţionează o imagine de teledetecţie sau aerofotogramă complementară acesteia ($\mathbf{F_2}$), astfel încât să se respecte condiţia ca ambele imagini de teledetecţie sau aerofotograme să aibă aceeaşi orientare cardinală, deplasarea simultană şi contrară stânga-dreapta a celor două imagini de teledetecţie sau aerofotograme (**F1**, **F2**) realizând fuziunea a două imagini reprezentând acelaşi obiect, prin producerea simultană a efectelor ortoscopic şi pseudoscopic.

Revendicări: 1
Figuri: 2

(11) 121828 B1

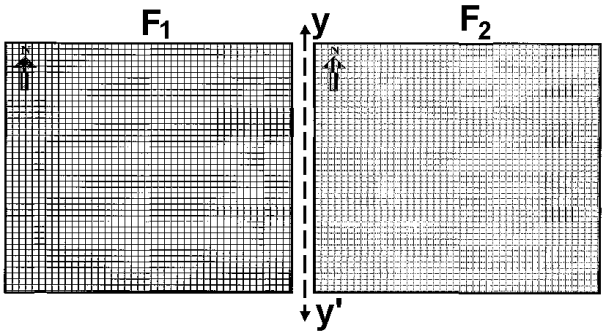

Fig. 1

(11) 121829 B1

(2) contactarea mostrei tratate cu un ligand capabil să identifice, în mod specific, motivele octapeptidice repetate, şi

(3) detectarea prezenţei posibile a complexului ligand - motive octapeptidice repetate. Invenţia se referă, de asemenea, la o metodă de diagnostic diferenţial.

Revendicări: 11
Figuri: 17

---

(11) 121829 B1 *(51)* ***G01N 33/68*** (2006.01) *(21)* a 2002 00588 *(22)* 13.11.2000 *(30)* 12.11.1999 FR 99/14242 *(45)* 30.05.2008//5/2008 *(86)* FR 00/03159 13.11.2000 *(87)* WO 01/35104 17.05.2001 *(56)* WO 00/29850, WO 00/22438 *(73) Commissariat a l'Energie Atomique, 31-33, Rue de la Fédération, Paris, FR (72) Deslys Jean-Philippe, 5, Rue de la Ferme, Le Chesnay, FR; Comoy Emmanuel, 9, Rue de Malabry, Le Plessis-Robinson, FR; Grassi Jacques, 26, Avenue des Tilleuls, Bures-sur-Yvette, FR (74) ROMINVENT S.A., str. Ermil Pangratti, nr. 35, sector 1, Bucureşti (54)* **METODĂ DE DIAGNOSTIC AL UNEI ENCEFALOPATII SPONGIFORME SUBACUTE TRANSMISIBILE, DETERMINATE DE UN AGENT TRANSMISIBIL NECONVENŢIONAL, ÎNTR-O MOSTRĂ BIOLOGICĂ**

(57) Invenţia se referă la o metodă de diagnostic al unei encefalopatii spongiforme, subacute, transmisibile, determinate de o tulpină de agent transmisibil, neconvenţional. Metoda constă în:

(1) tratarea mostrei cu cel puţin o proteinază K, astfel încât să se degradeze complet PrP-sens în condiţiile în care toate sau parte dintre motivele octapeptidice repetate ale PrP-res sunt conservate, oricare ar fi tulpina;

---

(11) 121830 B1 *(51)* ***G06F 3/14*** (2006.01); ***G06F 17/40*** (2006.01); ***G09G 5/00*** (2006.01); ***H04N 5/44*** (2006.01) *(21)* a 2001 01145 *(22)* 20.02.2001 *(30)* 21.02.2000 KR 2000/4663 U; 28.06.2000 KR 2000/36175; 19.07.2000 KR 2000/41419 *(41)* 28.06.2002//6/2002 *(45)* 30.05.2008// 5/2008 *(86)* KR 01/00250 20.02.2001 *(87)* WO 01/63396 30.08.2001 *(56)* DE 19802503; US 4933885 *(73) Tophead.Com, Ildong Pharm Building, 2nd Floor, 60 Yangjae-Dong, Seocho-Ku, Seoul, KR; Lee Eun Seog, Sampoong Apt. 21-1102, 1685 Seocho-Dong, Seocho-Ku, Seoul, KR (72) Lee Eun Seog, Sampoong Apt. 21-1102, 1685 Seocho-Dong, Seocho-Ku, Seoul, KR (74) Inventa - Agenţie Universitară de Inventică S.R.L., b-dul Corneliu Coposu, nr. 7,bl. 104, sc. 2, ap. 31, sector 3, Bucureşti (54)* **SISTEM DE PROCESARE DATE UTILIZÂND UN MONITOR DUAL ŞI METODĂ DE CONTROL A SISTEMULUI REŢEA**

(57) Invenţia se referă la un sistem de procesare date, ce foloseşte un monitor dual, ca dispozitiv de afişare, pe care sunt afişate conţinuturi diferite, şi la o metodă de control a sistemului reţea. Sistemul de procesare date, conform invenţiei, cuprinde o memorie pentru asigurarea unei zone de procesare a datelor, folosind programe, un dispozitiv de introducere a datelor, un prim adaptor videografic (**VGA1**), pentru generarea

(11) 121830 B1

datelor pe ecran, pentru afişarea rezultatului procesat de programe, un al doilea adaptor videografic (**VGA2**), pentru generarea datelor pe ecran, pentru afişarea rezultatului procesat de programe, rezultatul fiind diferit de conţinuturile afişate pe adaptor videografic (**VGA1**), un procesor pentru procesarea datelor introduse prin dispozitivul de intrare a datelor, folosind memoria şi redând rezultatul procesat prin primul şi cel de-al doilea adaptorul videografic (**VGA1** şi **VGA2**), un prim monitor, pentru afişarea datelor scoase de către primul adaptor grafic (**VGA1**), şi un al doilea monitor, pentru afişarea datelor scoase de al doilea adaptor grafic (**VGA2**).

Revendicări: 16
Figuri: 2

(11) 121830 B1

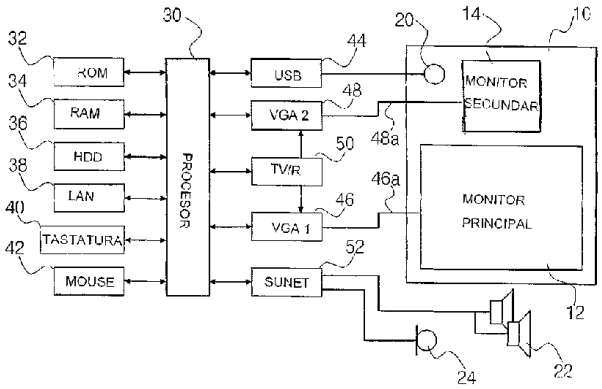

Fig. 1

LISTA B.I. PENTRU CARE HOTĂRÂREA DE ACORDARE SE PUBLICĂ ÎN CONFORMITATE CU ART. 28(6), DIN LEGEA NR. 64/1991, REPUBLICATĂ,

- **ORDONATĂ CRESCĂTOR, DUPĂ NUMĂRUL DE BREVET**
- **ORDONATĂ ALFABETIC, DUPĂ NUMELE/DENUMIREA TITULARULUI**

Lista cu brevetele de invenţie ale căror hotărâri de acordare au fost luate la data menţionată în tabelul de mai jos, ordonată crescător, după numărul de brevet

Număr brevet	Clasa	Număr dosar	Data de depozit	Titular	Data hotărârii de acordare BI	**Pag.**
121797 B1	**A61B 5/04** (2006.01); **A61B 5/05** (2006.01)	a 2005 00897	20.10.2005	Mac Electro Industrial S.R.L., str. Magneziului, nr. 23, sector 2, Bucureşti, RO	28.12.2007	**83**
121798 B1	**A61K 36/00** (2006.01)	a 2001 01089	06.07.2000	Dumitrescu Constantina, str. Th. Speranţia, nr. 98, bl. S28, sc. B, ap. 30, Bucureşti, RO	28.12.2007	**83**
121799 B1	**A61K 38/17** (2006.01); **A61K 39/395** (2006.01); **G01N 33/577** (2006.01); **G01N 33/68** (2006.01)	98-00101	19.07.1996	BIOGEN IDEC MA INC., 14 Cambridge Center, Cambridge, Massachusetts, US	30.10.2007	**83**
121800 B1	**A61N 1/18** (2006.01); **A61N 1/32** (2006.01); **A61N 1/08** (2006.01)	a 2005 00718	17.08.2005	Tomescu Ion, Şoseaua Bucureşti-Ploieşti, nr. 36-40, bl. II/2, sc. C, et. 4, ap. 31, sector 1, Bucureşti, RO; Dobrea Emilian, str. Coşbuc, nr. 12, Giurgiu, judeţul Giurgiu, RO	28.03.2008	**84**
121801 B1	**B01D 3/10** (2006.01); **C02F 1/04** (2006.01); **C02F 103/08** (2006.01)	a 2002 01517	30.11.2002	Sime Florian, str. General Magheru, nr. 9, bl. M9, ap. 5, Oradea, judeţul Bihor, RO; Sime Monica, str. General Magheru, nr. 9, bl. M9, ap. 5, Oradea, judeţul Bihor, RO; Mercea Emil, str. Oituz, nr. 27, Oradea, judeţul Bihor, RO; Sime Dumitru, str. Retezat, nr. 7, Cluj-Napoca, judeţul Cluj, RO; Hodisan Dorel, str. Aleea Godeanu, nr. 12, sc. 7, ap. 83, Cluj-Napoca, judeţul Cluj, RO	28.12.2007	**84**

Număr brevet	Clasa	Număr dosar	Data de depozit	Titular	Data hotărârii de acordare BI	**Pag.**
121802 B1	**B07B 9/00** (2006.01); **A01F 11/00** (2006.01)	a 2005 00118	21.02.2005	Institutul Naţional de Cercetare-Dezvoltare pentru Maşini şi Instalaţii Destinate Agriculturii şi Industriei Alimentare, str. Ion Ionescu de la Brad, nr. 6, sector 1, Bucureşti, RO	28.02.2008	**85**
121803 B1	**B23C 5/08** (2006.01)	a 2004 00879	08.10.2004	Popa S.R.L., str. Horia, nr. 4, Codlea, judeţul Braşov, RO	28.01.2008	**85**
121804 B1	**B23C 5/28** (2006.01)	a 2004 00878	08.10.2004	Popa S.R.L., str. Horia, nr. 4, Codlea, judeţul Braşov, RO	28.12.2007	**86**
121805 B1	**B23F 5/22** (2006.01)	a 2004 00877	08.10.2004	Popa S.R.L., str. Horia, nr. 4, Codlea, judeţul Braşov, RO	28.12.2007	**86**
121806 B1	**B23K 9/29** (2006.01); **B23K 1/18** (2006.01); **B23K 37/08** (2006.01)	a 2002 01676	20.12.2002	Tăutu Mihai, str. Barbu Lăutaru, bl. 39, sc. A, ap. 9, Arad, judeţul Arad, RO	28.12.2007	**87**
121807 B1	**B23K 35/363** (2006.01)	a 2002 00036	19.10.2000	Solvay Fluor Und Derivate GmbH, Hans-Bockler-Allee 20, Hannover, DE	30.11.2007	**87**
121808 B1	**B65D 47/08** (2006.01)	a 2004 00630	08.01.2003	Bericap Holding GmbH, Kirchstrasse 5, Budenheim, DE	30.11.2007	**87**
121809 B1	**C01B 25/37** (2006.01)	a 2003 00245	20.03.2003	Stoica Ionel Augustin, str. Slt. Popa, nr. 1, bl. 15, ap. 21, sector 5, Bucureşti, RO	30.10.2007	**88**
121810 B1	**C01F 5/40** (2006.01); **C01F 5/24** (2006.01)	a 2003 00577	04.07.2003	Stoica Ionel Augustin, str. Slt. Popa, nr. 1, bl. 15, ap. 21, sector 5, Bucureşti, RO	30.10.2007	**88**
121811 B1	**C01F 11/46** (2006.01); **C01B 17/96** (2006.01)	a 2003 00242	20.03.2003	Stoica Ionel Augustin, str. Slt. Popa, nr. 1, bl. 15, ap. 21 sector 5, Bucureşti, RO	30.11.2007	**88**
121812 B1	**C01F 11/46** (2006.01); **C01B 17/96** (2006.01)	a 2003 00244	20.03.2003	Stoica Ionel Augustin, str. Slt. Popa, nr. 1, bl. 15, ap. 21, sector 5, Bucureşti, RO	30.11.2007	**89**
121813 B1	**C04B 18/24** (2006.01); **C04B 28/04** (2006.01)	a 2003 01002	08.12.2003	Proiect Expo S.R.L., str. Tineretului, nr. 2, Târgu Mureş, judeţul Mureş, RO	28.12.2007	**89**

Număr brevet	Clasa	Număr dosar	Data de depozit	Titular	Data hotărârii de acordare BI	**Pag.**
121814 B1	**C05G 1/00** (2006.01)	a 2004 00439	12.05.2004	Institutul de Cercetări pentru Pedologie şi Agrochimie, b-dul Mărăşti, nr. 61, Bucureşti, RO	30.08.2007	**89**
121815 B1	**C07D 261/20** (2006.01); **C07D 233/54** (2006.01); **C07D 341/00** (2006.01); **C07C 69/74** (2006.01); **C07C 61/06** (2006.01); **C07C 61/20** (2006.01); **C07C 49/105** (2006.01); **C07C 49/297** (2006.01); **C07C 49/395** (2006.01)	a 2000 00635	17.12.1998	Biocryst Pharmaceuticals, Inc., 2190 Parkway Lake Drive, Birmingham, Alabama, US	28.12.2007	**89**
121816 B1	**C07D 413/06** (2006.01); **C07D 263/20** (2006.01)	a 2004 00914	02.08.1996	Astrazeneca AB, 15185, Sodertalje, SE	11.01.2008	**90**
121817 B1	**C09C 1/56** (2006.01); **C09C 3/08** (2006.01); **C09C 1/58** (2006.01); **C08K 9/04** (2006.01); **D21H 17/67** (2006.01); **D01F 11/14** (2006.01)	97-01085	14.12.1995	Cabot Corporation, 75 State Street, Boston, Massachusetts, US	28.12.2007	**90**
121818 B1	**E02B 3/04** (2006.01)	a 2005 00887	17.10.2005	Dobra Virgil-Iosif, str. George Vâlsan, nr. 12, bl. 109, sc. 2, ap. 57, sector 6, Bucureşti, RO	28.12.2007	**90**
121819 B1	**E02F 7/00** (2006.01); **E21C 50/00** (2006.01); **E02F 3/02** (2006.01); **E21B 43/00** (2006.01)	a 2003 00704	01.10.2003	Baciu Petru, 31-20 54th Street Apt. 5-K, Woodside, New York, US	28.12.2007	**91**
121820 B1	**F01L 7/02** (2006.01)	a 2003 00818	06.10.2003	Lăculiceanu Adrian, str. V. Voiculescu, bl. F1, sc. B, et. 3, ap. 15, Târgovişte, judeţul Dâmboviţa, RO	30.08.2007	**91**
121821 B1	**F01P 11/00** (2006.01)	a 2003 00963	27.11.2003	Benke Mihaly, str. Szentpeteri-Kapu, nr. 70, et. XI, ap. 2, Miskolc, HU	0.11.2007	**92**
121822 B1	**F02B 41/04** (2006.01)	a 2003 00819	06.10.2003	Lăculiceanu Adrian, str. V. Voiculescu, bl. F1, sc. B, et. 3, ap. 15, Târgovişte, judeţul Dâmboviţa, RO	28.09.2007	**92**
121823 B1	**F04B 9/00** (2006.01)	a 2003 00849	17.10.2003	Savu Elena, str. Luceafărului, nr. 12, bl. E58, sc. A, ap. 17, Suceava, judeţul Suceava, RO	30.11.2007	**93**

Număr brevet	Clasa	Număr dosar	Data de depozit	Titular	Data hotărârii de acordare BI	**Pag.**
121824 B1	**F04B 9/00** (2006.01)	a 2003 00850	17.10.2003	Savu Elena, str. Luceafărului, nr. 12, bl. E58, sc. A, ap. 17, Suceava, judeţul Suceava, RO	30.11.2007	**93**
121825 B1	**F04B 35/00** (2006.01)	a 2003 00988	05.12.2003	Savu Elena, aleea Mărăşeşti, nr. 4, bl. J, sc. C, et. 1, ap. 5, Suceava, judeţul Suceava, RO	28.12.2007	**94**
121826 B1	**F04B 35/00** (2006.01)	a 2003 00989	05.12.2003	Savu Elena, aleea Mărăşeşti, nr. 4, bl. J, sc. C, et. 1, ap. 5, Suceava, judeţul Suceava, RO	28.12.2007	**94**
121827 B1	**F15B 1/00** (2006.01)	a 2003 00854	20.10.2003	Savu Elena, str.Luceafărului, nr. 12, bl. E58, sc. A, ap. 17, Suceava, judeţul Suceava, RO	30.11.2007	**95**
121828 B1	**G01C 11/02** (2006.01); **G01C 11/04** (2006.01); **G03C 9/00** (2006.01); **G03B 35/00** (2006.01)	a 2003 00216	12.03.2003	Dumitrache Mihail Gheorghe, str. Dealurilor, nr. 9, Piteşti, judeţul Argeş, RO	28.02.2008	**95**
121829 B1	**G01N 33/68** (2006.01)	a 2002 00588	13.11.2000	Commissariat a l'Energie Atomique, 31-33, Rue de la Fédération, Paris, FR	30.10.2007	**96**
121830 B1	**G06F 3/14** (2006.01); **G06F 17/40** (2006.01); **G09G 5/00** (2006.01); **H04N 5/44** (2006.01)	a 2001 01145	20.02.2001	Tophead.Com, Ildong Pharm Building, 2nd Floor, 60 Yangjae-Dong, Seocho-Ku, Seoul, KR; Lee Eun Seog, Sampoong Apt. 21-1102, 1685 Seocho-Dong, Seocho-Ku, Seoul, KR	30.10.2007	**96**

Lista cu brevetele de invenţie ale căror hotărâri de acordare au fost luate la data menţionată în tabelul de mai jos, ordonată alfabetic, după numele/denumirea titularului

Număr brevet	Clasa	Număr dosar	Data de depozit	Titular	Data hotărârii de acordare BI	**Pag.**
121816 B1	**C07D 413/06** (2006.01); **C07D 263/20** (2006.01)	a 2004 00914	02.08.1996	Astrazeneca AB, 15185, Sodertalje, SE	11.01.2008	**90**
121819 B1	**E02F 7/00** (2006.01); **E21C 50/00** (2006.01); **E02F 3/02** (2006.01); **E21B 43/00** (2006.01)	a 2003 00704	01.10.2003	Baciu Petru, 31-20 54th Street Apt. 5-K, Woodside, New York, US	28.12.2007	**91**
121821 B1	**F01P 11/00** (2006.01)	a 2003 00963	27.11.2003	Benke Mihaly, str. Szentpeteri-Kapu, nr. 70, et. XI, ap. 2, Miskolc, HU	30.11.2007	**92**
121808 B1	**B65D 47/08** (2006.01)	a 2004 00630	08.01.2003	Bericap Holding GmbH, Kirchstrasse 5, Budenheim, DE	30.11.2007	**87**
121815 B1	**C07D 261/20** (2006.01); **C07D 233/54** (2006.01); **C07D 341/00** (2006.01); **C07C 69/74** (2006.01); **C07C 61/06** (2006.01); **C07C 61/20** (2006.01); **C07C 49/105** (2006.01); **C07C 49/297** (2006.01); **C07C 49/395** (2006.01)	a 2000 00635	17.12.1998	Biocryst Pharmaceuticals, Inc., 2190 Parkway Lake Drive, Birmingham, Alabama, US	28.12.2007	**89**
121799 B1	**A61K 38/17** (2006.01); **A61K 39/395** (2006.01); **G01N 33/577** (2006.01); **G01N 33/68** (2006.01)	98-00101	19.07.1996	BIOGEN IDEC MA INC., 14 Cambridge Center, Cambridge, Massachusetts, US	30.10.2007	**83**
121817 B1	**C09C 1/56** (2006.01); **C09C 3/08** (2006.01); **C09C 1/58** (2006.01); **C08K 9/04** (2006.01); **D21H 17/67** (2006.01); **D01F 11/14** (2006.01)	97-01085	14.12.1995	Cabot Corporation, 75 State Street, Boston, Massachusetts, US	28.12.2007	**90**
121829 B1	**G01N 33/68** (2006.01)	a 2002 00588	13.11.2000	Commissariat a l'Energie Atomique, 31-33, Rue de la Fédération, Paris, FR	30.10.2007	**96**
121818 B1	**E02B 3/04** (2006.01)	a 2005 00887	17.10.2005	Dobra Virgil-Iosif, str. George Vâlsan, nr. 12, bl. 109, sc. 2, ap. 57, sector 6, Bucureşti, RO	28.12.2007	**90**
121828 B1	**G01C 11/02** (2006.01); **G01C 11/04** (2006.01); **G03C 9/00** (2006.01); **G03B 35/00** (2006.01)	a 2003 00216	12.03.2003	Dumitrache Mihail Gheorghe, str. Dealurilor, nr. 9, Piteşti, judeţul Argeş, RO	28.02.2008	**95**

Număr brevet	Clasa	Număr dosar	Data de depozit	Titular	Data hotărârii de acordare BI	**Pag.**
121798 B1	**A61K 36/00** (2006.01)	a 2001 01089	06.07.2000	Dumitrescu Constantina, str. Th. Speranţia, nr. 98, bl. S28, sc. B, ap. 30, Bucureşti, RO	28.12.2007	**83**
121814 B1	**C05G 1/00** (2006.01)	a 2004 00439	12.05.2004	Institutul de Cercetări pentru Pedologie şi Agrochimie, b-dul Mărăşti, nr. 61, Bucureşti, RO	30.08.2007	**89**
121802 B1	**B07B 9/00** (2006.01); **A01F 11/00** (2006.01)	a 2005 00118	21.02.2005	Institutul Naţional de Cercetare-Dezvoltare pentru Maşini şi Instalaţii Destinate Agriculturii şi Industriei Alimentare, str. Ion Ionescu de la Brad, nr. 6, sector 1, Bucureşti, RO	28.02.2008	**85**
121820 B1	**F01L 7/02** (2006.01)	a 2003 00818	06.10.2003	Lăculiceanu Adrian, str. V. Voiculescu, bl. F1, sc. B, et. 3, ap. 15, Târgovişte, judeţul Dâmboviţa, RO	30.08.2007	**91**
121822 B1	**F02B 41/04** (2006.01)	a 2003 00819	06.10.2003	Lăculiceanu Adrian, str. V. Voiculescu, bl. F1, sc. B, et. 3, ap. 15, Târgovişte, judeţul Dâmboviţa, RO	28.09.2007	**92**
121797 B1	**A61B 5/04** (2006.01); **A61B 5/05** (2006.01)	a 2005 00897	20.10.2005	Mac Electro Industrial S.R.L., str. Magneziului, nr. 23, sector 2, Bucureşti, RO	28.12.2007	**83**
121805 B1	**B23F 5/22** (2006.01)	a 2004 00877	08.10.2004	Popa S.R.L., str. Horia, nr. 4, Codlea, judeţul Braşov, RO	28.12.2007	**86**
121803 B1	**B23C 5/08** (2006.01)	a 2004 00879	08.10.2004	Popa S.R.L., str. Horia, nr. 4, Codlea, judeţul Braşov, RO	28.01.2008	**85**
121804 B1	**B23C 5/28** (2006.01)	a 2004 00878	08.10.2004	Popa S.R.L., str. Horia, nr. 4, Codlea, judeţul Braşov, RO	28.12.2007	**86**
121813 B1	**C04B 18/24** (2006.01); **C04B 28/04** (2006.01)	a 2003 01002	08.12.2003	Proiect Expo S.R.L., str. Tineretului, nr. 2, Târgu Mureş, judeţul Mureş, RO	28.12.2007	**89**
121825 B1	**F04B 35/00** (2006.01)	a 2003 00988	05.12.2003	Savu Elena, aleea Mărăşeşti, nr. 4, bl. J, sc. C, et. 1, ap. 5, Suceava, judeţul Suceava, RO	28.12.2007	**94**

Număr brevet	Clasa	Număr dosar	Data de depozit	Titular	Data hotărârii de acordare BI	**Pag.**
121826 B1	**F04B 35/00** (2006.01)	a 2003 00989	05.12.2003	Savu Elena, aleea Mărăşeşti, nr. 4, bl. J, sc. C, et. 1, ap. 5, Suceava, judeţul Suceava, RO	28.12.2007	**94**
121824 B1	**F04B 9/00** (2006.01)	a 2003 00850	17.10.2003	Savu Elena, str. Luceafărului, nr. 12, bl. E58, sc. A, ap. 17, Suceava, judeţul Suceava, RO	30.11.2007	**93**
121827 B1	**F15B 1/00** (2006.01)	a 2003 00854	20.10.2003	Savu Elena, str. Luceafărului, nr. 12, bl. E58, sc. A, ap. 17, Suceava, judeţul Suceava, RO	30.11.2007	**95**
121823 B1	**F04B 9/00** (2006.01)	a 2003 00849	17.10.2003	Savu Elena, str. Luceafărului, nr. 12, bl. E58, sc. A, ap. 17, Suceava, judeţul Suceava, RO	30.11.2007	**93**
121801 B1	**B01D 3/10** (2006.01); **C02F 1/04** (2006.01); C02F 103/08 (2006.01)	a 2002 01517	30.11.2002	Sime Florian, str. General Magheru, nr. 9, bl. M9, ap. 5, Oradea, judeţul Bihor, RO; Sime Monica, str. General Magheru, nr. 9, bl. M9, ap. 5, Oradea, judeţul Bihor, RO; Mercea Emil, str. Oituz, nr. 27, Oradea, judeţul Bihor, RO; Sime Dumitru, str. Retezat, nr. 7, Cluj-Napoca, judeţul Cluj, RO; Hodisan Dorel, str. Aleea Godeanu, nr. 12, sc. 7, ap. 83, Cluj-Napoca, judeţul Cluj, RO	28.12.2007	**84**
121807 B1	**B23K 35/363** (2006.01)	a 2002 00036	19.10.2000	Solvay Fluor Und Derivate GmbH, Hans-Bockler-Allee 20, Hannover, DE	30.11.2007	**87**
121811 B1	**C01F 11/46** (2006.01); **C01B 17/96** (2006.01)	a 2003 00242	20.03.2003	Stoica Ionel Augustin, str. Slt. Popa, nr. 1, bl. 15, ap. 21 sector 5, Bucureşti, RO	30.11.2007	**88**
121812 B1	**C01F 11/46** (2006.01); **C01B 17/96** (2006.01)	a 2003 00244	20.03.2003	Stoica Ionel Augustin, str. Slt. Popa, nr. 1, bl. 15, ap. 21, sector 5, Bucureşti, RO	30.11.2007	**89**

Număr brevet	Clasa	Număr dosar	Data de depozit	Titular	Data hotărârii de acordare BI	**Pag.**
121810 B1	**C01F 5/40** (2006.01); **C01F 5/24** (2006.01)	a 2003 00577	04.07.2003	Stoica Ionel Augustin, str. Slt. Popa, nr. 1, bl. 15, ap. 21, sector 5, Bucureşti, RO	30.10.2007	**88**
121809 B1	**C01B 25/37** (2006.01)	a 2003 00245	20.03.2003	Stoica Ionel Augustin, str. Slt. Popa, nr. 1, bl. 15, ap. 21, sector 5, Bucureşti, RO	30.10.2007	**88**
121806 B1	**B23K 9/29** (2006.01); **B23K 1/18** (2006.01); **B23K 37/08** (2006.01)	a 2002 01676	20.12.2002	Tăutu Mihai, str. Barbu Lăutaru, bl. 39, sc. A, ap. 9, Arad, judeţul Arad, RO	28.12.2007	**87**
121800 B1	**A61N 1/18** (2006.01); **A61N 1/32** (2006.01); **A61N 1/08** (2006.01)	a 2005 00718	17.08.2005	Tomescu Ion, Şoseaua Bucureşti-Ploieşti, nr. 36-40, bl. II/2, sc. C, et. 4, ap. 31, sector 1, Bucureşti, RO; Dobrea Emilian, str. Coşbuc, nr. 12, Giurgiu, judeţul Giurgiu, RO	28.03.2008	**84**
121830 B1	**G06F 3/14** (2006.01); **G06F 17/40** (2006.01); **G09G 5/00** (2006.01); **H04N 5/44** (2006.01)	a 2001 01145	20.02.2001	Tophead.Com, Ildong Pharm Building, 2nd Floor, 60 Yangjae-Dong, Seocho-Ku, Seoul, KR; Lee Eun Seog, Sampoong Apt. 21-1102, 1685 Seocho-Dong, Seocho-Ku, Seoul, KR	30.10.2007	**96**

LISTA B.I. ELIBERATE ÎN CONFORMITATE CU ART. 30, DIN LEGEA NR. 64/1991, REPUBLICATĂ

BREVETE ELIBERATE
CONFORM LEGII 64/1991, ALE CĂROR REZUMATE AU FOST PUBLICATE

Nr. BI	Clasa	Nr. CBI	Data de depozit	Nume titular	Nr. BOPI*
116462 B1	***B01D45/16*** (2006.01)	98-00467	26.02.1998	SIGMA STAR SERVICE S.R.L., BUCUREŞTI, RO	2/2001
119817 B1	***B01D59/48*** (2006.01)	a 2002 00505	23.04.2002	SIGMA STAR SERVICE S.R.L., BUCUREŞTI, RO	4/2005
120369 B1	***A01B49/04*** (2006.01)	a 2002 00289	14.03.2002	SIGMA STAR SERVICE S.R.L., BUCUREŞTI, RO	1/2006
120522 B1	***A01B49/04*** (2006.01)	a 2002 00288	14.03.2002	SIGMA STAR SERVICE S.R.L., BUCUREŞTI, RO	3/2006
121011 B1	***B23Q1/56*** (2006.01)	a 2003 00212	12.03.2003	CONSTANTIN GEORGE, BUCUREŞTI, RO; GHIONEA ADRIAN, BUCUREŞTI, RO; TĂNASE IOAN, BUCUREŞTI, RO	11/2006
121126 B1	***C08L97/02*** (2006.01)	a 2005 00393	27.04.2005	ASLAN VINTILĂ NERVA TRAIAN-MIHAI, BUCUREŞTI, RO	12/2006
121255 B1	***B22F3/20*** (2006.01)	a 2001 00833	20.07.2001	TEHNOMAG - C.U.G. S.A., CLUJ-NAPOCA, JUDEŢUL CLUJ, RO	2/2007
121311 B1	***A23C13/12*** (2006.01); ***A23L1/19*** (2006.01); ***A21D13/00*** (2006.01); ***A21D13/08*** (2006.01); ***A23C9/13*** (2006.01); ***A23C19/093*** (2006.01)	a 2000 00144	23.07.1998	SOCIETE DES PRODUITS NESTLE S.A., VEVEY, CH	3/2007
121312 B1	***A23L1/317*** (2006.01)	a 2002 00700	28.05.2002	CRISTIM 2 PRODCOM S.R.L., BUCUREŞTI, RO	3/2007
121323 B1	***B01J20/02*** (2006.01); ***B01J21/16*** (2006.01); ***B01J21/10*** (2006.01); ***B01J23/00*** (2006.01); ***B01J41/10*** (2006.01); ***C01B13/14*** (2006.01); ***C01F7/00*** (2006.01)	a 2000 00426	15.09.1998	INTERCAT-SAVANNAH, INC., SEA GIRT, NEW JERSEY, US	3/2007
121330 B1	***B23P11/00*** (2006.01); ***F01L1/04*** (2006.01); ***B21D39/06*** (2006.01); ***B21D53/84*** (2006.01); ***F01L1/047*** (2006.01); ***F16H53/02*** (2006.01)	a 2002 00196	04.08.2000	RENAULT, BOULOGNE BILLANCOURT, FR; FABRICOM SYSTEMES D'ASSEMBLAGE, BESANCON CEDEX, FR	3/2007
121331 B1	***B26B21/14*** (2006.01); ***B26B21/22*** (2006.01); ***B26B21/08*** (2006.01); ***B26B21/16*** (2006.01); ***B26B21/24*** (2006.01); ***B26B21/40*** (2006.01); ***B26B21/44*** (2006.01); ***B26B21/52*** (2006.01); ***B65D83/10*** (2006.01)	98-01473	08.04.1997	THE GILLETTE COMPANY, BOSTON, MASSACHUSETTS, US	3/2007

Nr. BI	Clasa	Nr. CBI	Data de depozit	Nume titular	Nr. BOPI*
121332 B1	***B29D23/18*** (2006.01); ***B29C47/02*** (2006.01); ***F16L11/11*** (2006.01)	a 2002 00254	06.03.2002	ROMFLEX S.A., OŢELU ROŞU, JUDEŢUL CARAŞ -SEVERIN, RO	3/2007
121339 B1	***C07D487/04*** (2006.01); ***A01N43/90*** (2006.01); ***C07B61/00*** (2006.01)	a 2002 00944	02.11.2001	DOW AGROSCIENCES LLC, INDIANAPOLIS, INDIANA, US	3/2007
121342 B1	***E03F5/22*** (2006.01)	a 2003 00015	10.07.2001	KSB AKTIENGESELLSCHAFT, FRANKENTHAL, DE	3/2007
121349 B1	***F16L9/12*** (2006.01); ***B32B1/08*** (2006.01); ***B32B27/08*** (2006.01); ***B32B27/28*** (2006.01); ***B32B27/34*** (2006.01); ***B60K15/01*** (2006.01); ***F16L11/04*** (2006.01)	a 2003 00087	03.08.2001	NOBEL PLASTIQUES, NANTERRE, FR	3/2007
121370 B1	***A61L27/36*** (2006.01); ***A61C8/00*** (2006.01); ***A61F2/00*** (2006.01); ***A61F2/28*** (2006.01); ***A61F2/30*** (2006.01); ***A61F2/36*** (2006.01); ***A61F2/38*** (2006.01); ***A61L27/00*** (2006.01); ***A61L27/06*** (2006.01); ***A61L27/50*** (2006.01)	a 2002 01275	14.09.2001	ANITUA ALDECOA EDUARDO, VITORIA, ES	4/2007
121372 B1	***A61K8/00*** (2006.01); ***A61Q11/00*** (2006.01); ***A61K8/24*** (2006.01); ***A61K8/34*** (2006.01); ***A61K8/46*** (2006.01); ***A61K8/73*** (2006.01)	a 2000 00869	06.03.1998	FMC CORPORATION, PHILADELPHIA, PENNSYLVANIA, US	4/2007
121394 B1	***F02C6/02*** (2006.01); ***F02K3/04*** (2006.01)	a 2001 00672	11.06.2001	PRO AUTO INDUSTRIES S.A., BUCUREŞTI, RO	4/2007
121418 B1	***B43L1/00*** (2006.01)	a 2005 00240	16.03.2005	ROMDIDAC S.A., BUCUREŞTI, RO	5/2007
121440 B1	***F01B9/02*** (2006.01); ***F02B75/32*** (2006.01)	a 2002 01282	09.10.2002	LĂCULICEANU ADRIAN, TÂRGOVIŞTE, JUDEŢUL DÂMBOVIŢA, RO	5/2007
121452 B1	***G01R19/02*** (2006.01); ***H01H71/00*** (2006.01); ***G01R15/12*** (2006.01)	a 2002 01473	21.11.2002	UNIVERSITATEA DIN PETROŞANI, PETROŞANI, JUDEŢUL HUNEDOARA, RO	5/2007
121797 B1	***A61B5/04*** (2006.01); ***A61B5/05*** (2006.01)	a 2005 00897	20.10.2005	MAC ELECTRO INDUSTRIAL S.R.L., BUCUREŞTI, RO	5/2008
121798 B1	***A61K36/00*** (2006.01)	a 2001 01089	06.07.2000	DUMITRESCU CONSTANTINA, BUCUREŞTI, RO	5/2008
121799 B1	***A61K38/17*** (2006.01); ***A61K39/395*** (2006.01); ***G01N33/577*** (2006.01); ***G01N33/68*** (2006.01)	98-00101	19.07.1996	BIOGEN IDEC MA INC., CAMBRIDGE, MASSACHUSETTS, US	5/2008
121800 B1	***A61N1/18*** (2006.01); ***A61N1/32*** (2006.01); ***A61N1/08*** (2006.01)	a 2005 00718	17.08.2005	TOMESCU ION, BUCUREŞTI, RO; DOBREA EMILIAN, GIURGIU, JUDEŢUL GIURGIU, RO	5/2008

Nr. BI	Clasa	Nr. CBI	Data de depozit	Nume titular	Nr. BOPI*
121801 B1	***B01D3/10*** (2006.01); ***C02F1/04*** (2006.01); ***C02F103/08*** (2006.01)	a 2002 01517	30.11.2002	SIME FLORIAN, ORADEA, JUDEŢUL BIHOR, RO; SIME MONICA, ORADEA, JUDEŢUL BIHOR, RO; MERCEA EMIL, ORADEA, JUDEŢUL BIHOR, RO; SIME DUMITRU, CLUJ-NAPOCA, JUDEŢUL CLUJ, RO; HODIŞAN DOREL, CLUJ-NAPOCA, JUDEŢUL CLUJ, RO	5/2008
121802 B1	***B07B9/00*** (2006.01); ***A01F11/00*** (2006.01)	a 2005 00118	21.02.2005	INSTITUTUL NAŢIONAL DE CERCETARE-DEZVOLTARE PENTRU MAŞINI ŞI INSTALAŢII DESTINATE AGRICULTURII ŞI INDUSTRIEI ALIMENTARE, BUCUREŞTI, RO	5/2008
121803 B1	***B23C5/08*** (2006.01)	a 2004 00879	08.10.2004	POPA S.R.L., CODLEA, JUDEŢUL BRAŞOV, RO	5/2008
121804 B1	***B23C5/28*** (2006.01)	a 2004 00878	08.10.2004	POPA S.R.L., CODLEA, JUDEŢUL BRAŞOV, RO	5/2008
121805 B1	***B23F5/22*** (2006.01)	a 2004 00877	08.10.2004	POPA S.R.L., CODLEA, JUDEŢUL BRAŞOV, RO	5/2008
121806 B1	***B23K9/29*** (2006.01); ***B23K1/18*** (2006.01); ***B23K37/08*** (2006.01)	a 2002 01676	20.12.2002	TĂUTU MIHAI, ARAD, JUDEŢUL ARAD, RO	5/2008
121807 B1	***B23K35/363*** (2006.01)	a 2002 00036	19.10.2000	SOLVAY FLUOR UND DERIVATE GmbH, HANNOVER, DE	5/2008
121808 B1	***B65D47/08*** (2006.01)	a 2004 00630	08.01.2003	BERICAP HOLDING GmbH, BUDENHEIM, DE	5/2008
121809 B1	***C01B25/37*** (2006.01)	a 2003 00245	20.03.2003	STOICA IONEL AUGUSTIN, BUCUREŞTI, RO	5/2008
121810 B1	***C01F5/40*** (2006.01); ***C01F5/24*** (2006.01)	a 2003 00577	04.07.2003	STOICA IONEL AUGUSTIN, BUCUREŞTI, RO	5/2008
121811 B1	***C01F11/46*** (2006.01); ***C01B17/96*** (2006.01)	a 2003 00242	20.03.2003	STOICA IONEL AUGUSTIN, BUCUREŞTI, RO	5/2008
121812 B1	***C01F11/46*** (2006.01); ***C01B17/96*** (2006.01)	a 2003 00244	20.03.2003	STOICA IONEL AUGUSTIN, BUCUREŞTI, RO	5/2008
121813 B1	***C04B18/24*** (2006.01); ***C04B28/04*** (2006.01)	a 2003 01002	08.12.2003	PROIECT EXPO S.R.L., TÂRGU-MUREŞ, JUDEŢUL MUREŞ, RO	5/2008
121814 B1	***C05G1/00*** (2006.01)	a 2004 00439	12.05.2004	INSTITUTUL DE CERCETĂRI PENTRU PEDOLOGIE ŞI AGROCHIMIE, BUCUREŞTI, RO	5/2008
121815 B1	***C07D261/20*** (2006.01); ***C07D233/54*** (2006.01); ***C07D341/00*** (2006.01); ***C07C69/74*** (2006.01); ***C07C61/06*** (2006.01); ***C07C61/20*** (2006.01); ***C07C49/105*** (2006.01); ***C07C49/297*** (2006.01); ***C07C49/395*** (2006.01)	a 2000 00635	17.12.1998	BIOCRYST PHARMACEUTICALS, INC., BIRMINGHAM, ALABAMA, US	5/2008

Nr. BI	Clasa	Nr. CBI	Data de depozit	Nume titular	Nr. BOPI*
121816 B1	***C07D413/06*** (2006.01); ***C07D263/20*** (2006.01)	a 2004 00914	02.08.1996	ASTRAZENECA AB, SODERTALJE, SE	5/2008
121817 B1	***C09C1/56*** (2006.01); ***C09C3/08*** (2006.01); ***C09C1/58*** (2006.01); ***C08K9/04*** (2006.01); ***D21H17/67*** (2006.01); ***D01F11/14*** (2006.01)	97-01085	14.12.1995	CABOT CORPORATION, BOSTON, MASSACHUSETTS, US	5/2008
121818 B1	***E02B3/04*** (2006.01)	a 2005 00887	17.10.2005	DOBRA VIRGIL-IOSIF, BUCUREŞTI, RO	5/2008
121819 B1	***E02F7/00*** (2006.01); ***E21C50/00*** (2006.01); ***E02F3/02*** (2006.01); ***E21B43/00*** (2006.01)	a 2003 00704	01.10.2003	BACIU PETRU, WOODSIDE, NEW YORK, US	5/2008
121820 B1	***F01L7/02*** (2006.01)	a 2003 00818	06.10.2003	LĂCULICEANU ADRIAN, TÂRGOVIŞTE, JUDEŢUL DÂMBOVIŢA, RO	5/2008
121821 B1	***F01P11/00*** (2006.01)	a 2003 00963	27.11.2003	BENKE MIHALY, MISKOLC, HU	5/2008
121822 B1	***F02B41/04*** (2006.01)	a 2003 00819	06.10.2003	LĂCULICEANU ADRIAN, TÂRGOVIŞTE, JUDEŢUL DÂMBOVIŢA, RO	5/2008
121823 B1	***F04B9/00*** (2006.01)	a 2003 00849	17.10.2003	SAVU ELENA, SUCEAVA, JUDEŢUL SUCEAVA, RO	5/2008
121824 B1	***F04B9/00*** (2006.01)	a 2003 00850	17.10.2003	SAVU ELENA, SUCEAVA, JUDEŢUL SUCEAVA, RO	5/2008
121825 B1	***F04B35/00*** (2006.01)	a 2003 00988	05.12.2003	SAVU ELENA, SUCEAVA, JUDEŢUL SUCEAVA, RO	5/2008
121826 B1	***F04B35/00*** (2006.01)	a 2003 00989	05.12.2003	SAVU ELENA, SUCEAVA, JUDEŢUL SUCEAVA, RO	5/2008
121827 B1	***F15B1/00*** (2006.01)	a 2003 00854	20.10.2003	SAVU ELENA, SUCEAVA, JUDEŢUL SUCEAVA, RO	5/2008
121828 B1	***G01C11/02*** (2006.01); ***G01C11/04*** (2006.01); ***G03C9/00*** (2006.01); ***G03B35/00*** (2006.01)	a 2003 00216	12.03.2003	DUMITRACHE MIHAIL GHEORGHE, PITEŞTI, JUDEŢUL ARGEŞ, RO	5/2008
121829 B1	***G01N33/68*** (2006.01)	a 2002 00588	13.11.2000	COMMISSARIAT A L'ENERGIE ATOMIQUE, PARIS, FR	5/2008
121830 B1	***G06F3/14*** (2006.01); ***G06F17/40*** (2006.01); ***G09G5/00*** (2006.01); ***H04N5/44*** (2006.01)	a 2001 01145	20.02.2001	TOPHEAD.COM, SEOUL, KR; LEE EUN SEOG, SEOUL, KR	5/2008

*) Dosare publicate conform Legii nr. 64/1991, republicată

LISTA B.I. PENTRU CARE AU FOST ÎNREGISTRATE TRANSMITERI DE DREPTURI, CONFORM ART. 45 ÷ 50, DIN LEGEA NR. 64/1991, REPUBLICATĂ, SAU MODIFICĂRI ÎN SITUAŢIA JURIDICĂ, CONFORM R55(11), LIT. u, ŞI PUNCTULUI 14, DIN ANEXA 1 A LEGII NR. 381/2005, PENTRU APROBAREA O.G. NR. 41/1998, PRIVIND TAXELE ŞI REGIMUL DE UTILIZARE A ACESTORA

DECĂDERI ALE TITULARILOR DIN DREPTURILE CONFERITE ACESTORA DE BREVETUL DE INVENŢIE, PUBLICATE CONFORM ART. 43, AL. 3 DIN LEGEA NR. 64/1991, PRIVIND BREVETELE DE INVENŢIE, REPUBLICATĂ ÎN MONITORUL OFICIAL, PARTEA I, NR. 541, DIN 08.08.2007

NUME/DENUMIRE TITULAR	Nr. BI	Nr. CBI
S.C. FAST ECO S.A. BUCUREŞTI	**108605**	93-01119
S.C. MECANICĂ FINĂ S.A. BUCUREŞTI	**110366**	92-0997
INSTITUTUL DE CERCETARE ŞTIINŢIFICĂ ŞI INGINERIE TEHNOLOGICĂ PENTRU MAŞINI ŞI UTILAJ AGRICOL BUCUREŞTI	**110373**	146486
S.C. TURBOMECANICA S.A BUCUREŞTI	**110395**	94-01624
S.C. ÎNTREPRINDEREA DE ARMĂTURI INDUSTRIALE DIN FONTĂ ŞI OŢEL S.A. ZALĂU	**110430**	94-00447
IMNR BUCUREŞTI	**110460**	148361
ICPE - TRAFIL S.A. IAŞI	**110583**	93-00788
S.C. UPETROM 1 MAI S.A. PLOIEŞTI	**110644**	140652
STAŢIUNEA DE CERCETĂRI AGRICOLE SUCEAVA	**110663**	93-00016
OCTAPHARMA A.G., GLARUS, CH	**110678**	148929
INSTITUTUL DE OPTOELECTRONICĂ BUCUREŞTI	**110707**	94-00803
S.C. GRANITUL S.A. BUCUREŞTI	**110716**	95-01324
S.C. PROCETEL S.A. BUCUREŞTI	**110744**	94-01264
S.C. SILCOTUB S.A. ZALĂU	**110790**	94-01077
UPETROM 1 MAI S.A. PLOIEŞTI	**110967**	142319
INSTITUTUL DE ENDOCRINOLOGIE C.I. PARHON BUCUREŞTI	**111015**	95-01850
S.C. CHIMICA S.A. ORĂŞTIE	**111072**	95-00154
S.C. ELECTROCARBON S.A. SLATINA	**111282**	94-01602
S.C. INSTALAŢII MECANICE ŞI UTILAJ TEHNOLOGIC S.A. MORENI	**111299**	94-01322
S.C. PROCETEL S.A. BUCUREŞTI	**111314**	93-00841
I.C.D.A. FUNDULEA	**111317**	94-00017
S.C. FORTUS S.A. IAŞI	**111424**	148357
S.C. STIMIN S.A. ORADEA	**111493**	94-01527
S.C. URB RULMENŢI S.A. SUCEAVA	**111494**	96-00621
ICDA FUNDULEA	**111527**	96-00262
ICDA FUNDULEA	**111528**	96-00263
INSTITUTUL NAŢIONAL DE CERCETARE AEROSPAŢIALE ELIE CARAFOLI-INCAS BUCUREŞTI	**111561**	149129
S.C. METAMAR S.A. BAIA MARE	**111587**	95-01481

NUME/DENUMIRE TITULAR	Nr. BI	Nr. CBI
S.C. MOLDOMOBILA S.A. IAŞI	**111591**	94-00987
S.C. CONPET S.A. PLOIEŞTI	**111613**	93-01126
S.C. ROFEP S.A. URZICENI	**111635**	94-02061
INSTITUTUL DE FIZICA ŞI TEHNOLOGIA APARATELOR DE RADIAŢII-IFTAR BUCUREŞTI	**111636**	145758
INSTITUTUL DE OPTOELECTRONICĂ S.A. BUCUREŞTI	**111644**	93-01265
S.C. PROCETEL S.A. BUCUREŞTI	**111645**	93-00553
CAST S.A. BUCUREŞTI	**111670**	92-200583
STAŢIUNEA DE CERCETARE ŞI PRODUCŢIE VITIVINICOLĂ BLAJ	**111730**	96-00287
ICMET CRAIOVA	**111747**	147260
COMBINATUL SIDERURGIC, SIDEX S.A. GALAŢI	**111872**	96-01053
S.C. PROCETEL S.A. BUCUREŞTI	**111878**	93-01091
S.C. TURBOMECANICA S.A. BUCUREŞTI	**111901**	95-01848
S.C. ELECTROCONTACT S.A. BOTOŞANI	**111984**	93-00172
S.C. NICOVALA S.A. SIGHIŞOARA	**111993**	96-01054
S.C. TURBOMECANICA S.A. BUCUREŞTI	**112015**	96-01825
INSTITUTUL NAŢIONAL DE CERCETARE AEROSPAŢIALE ELIE CARAFOLI-INCAS BUCUREŞTI	**112060**	96-00821
S.C. OPTICA S.A. TIMIŞOARA	**112064**	92-200113
S.C. IRIS S.A. CLUJ NAPOCA	**112097**	94-01737
INSTITUTUL DE CERCETĂRI ŞTIINŢIFICE PENTRU PROTECŢIA MUNCII BUCUREŞTI	**112162**	96-00349
INSTITUTUL DE CERCTARE ŞI PROIECTARE PENTRU ELECTROTEHNICĂ BUCUREŞTI	**112166**	92-00894
S.C. ANGRED S.A. BAIA MARE	**112174**	96-00423
S.C. CTFM S.A. BUCUREŞTI	**112175**	96-02080
S.C. SETCAR S.A. PITEŞTI	**112190**	96-01856
INSTITUTUL DE CERCETĂRI PENTRU EPURAREA APELOR REZIDUALE BUCUREŞTI	**112195**	95-02228
S.C. AVER S.A. BUCUREŞTI	**112196**	95-01124
UZINELE MECANICE S.A. TIMIŞOARA	**112263**	96-01947
INSTITUTUL DE PROIECTĂRI PENTRU INSTALAŢII PETROLIERE PLOIEŞTI	**112292**	145221
S.C. HIDROJET S.A. BREAZA	**112306**	96-01093
S.C. ICPE ME S.A. BUCUREŞTI	**112325**	94-01782
INSTITUTUL DE CERCETARE ŞI PROIECTARE PENTRU MECANICĂ FINĂ BUCUREŞTI	**112382**	96-02157
INSTITUTUL DE STUDII ŞI PROIECTARE PENTRU LUCRĂRI TEHNICO EDILITARE-PROED S.A. BUCUREŞTI	**112386**	96-02148

NUME/DENUMIRE TITULAR	Nr. BI	Nr. CBI
S.C. STEAUA ELECTRICĂ S.A. FIENI	**112390**	96-00860
S.C. ELECTROPRECIZIA S.A. SĂCELE	**112395**	147825
INSTITUTUL DE CERCETARE A MATERIEI CONDENSATE TIMIŞOARA	**112399**	96-02052
INSTITUTUL DE CERCETĂRI ŞTIINŢIFICE PENTRU PROTECŢIA MUNCII BUCUREŞTI	**112413**	95-02174
S.C. PROCETEL S.A. BUCUREŞTI	**112455**	96-02055
INSTITUTUL DE CERCETARE PENTRU LEGUMICULTURĂ ŞI FLORICULTURĂ VIDRA	**112459**	95-01373
IFT IAŞI	**112536**	95-02241
INSTITUTUL NAŢIONAL DE CERCETARE AEROSPAŢIALE ELIE CARAFOLI-INCAS BUCUREŞTI	**112538**	95-01507
INSTITUTUL CANTACUZINO BUCUREŞTI	**112583**	95-01332
S.C. ARO S.A., CÂMPULUNG MUSCEL	**112659**	92-01508
STAŢIUNEA DE CERCETĂRI PENTRU PLANTE MEDICINALE ŞI AROMATICE FUNDULEA	**112678**	95-02220
S.C. IUS S.A. BRAŞOV	**112704**	97-00395
S.C. ARTEGO S.A. TÂRGU-JIU	**112707**	97-00092
S.C. SOCIETATEA DE ECHIPAMENTE METALICE PENTRU CONSTRUCŢII S.A. - PROIECT BUCUREŞTI	**112744**	95-00973
S.C. INAV S.A. BUCUREŞTI	**112832**	147442
S.C. UPETROM S.A. PLOIEŞTI	**112967**	94-01885
S.C. PROCETEL S.A. BUCUREŞTI	**112976**	96-00622
S.C. MECANICA ROTES S.A., TÂRGOVIŞTE	**113011**	93-01588
S.C. INDUSTRIAL CONSTRUCT S.A. BUCUREŞTI	**113012**	97-01331
S.C. TURBOMECANICA S.A BUCUREŞTI	**113382**	97-00770
S.C. TURBOMECANICA S.A BUCUREŞTI	**113383**	97-02359
S.C. TURBOMECANICA S.A BUCUREŞTI	**113393**	97-00680
S.C. TURBOMECANICA S.A BUCUREŞTI	**113394**	97-00715
INSTITUTUL DE CERCETARE ŞI PROIECTARE PENTRU MECANICĂ FINĂ BUCUREŞTI	**113407**	96-02156
INSTITUTUL DE CERCETARE ŞTIINŢIFICĂ ŞI INGINERIE TEHNOLOGICĂ PENTRU INDUSTRIA CONSTRUCŢIILOR DE MAŞINI, S.C. ICTCM S.A. BUCUREŞTI	**113439**	97-00184
ÎNTREPRINDEREA PENTRU ORGANE DE ASAMBLARE, RÂMNICU SĂRAT	**113443**	144248
S.C. TURBOMECANICA S.A BUCUREŞTI	**113449**	98-00114
INSTITUTUL DE CERCETARE ŞI PRODUCŢIE PENTRU CULTURA ŞI INDUSTRIALIZAREA SFECLEI DE ZAHĂR ŞI SUBSTANŢELOR DULCI FUNDULEA	**113601**	96-00097
INSTITUTUL DE CERCETĂRI ŞI INGINERIA MEDIULUI I.C.I.M. BUCUREŞTI	**113634**	95-00640
INSTITUTUL DE CERCETĂRI ŞI INGINERIA MEDIULUI I.C.I.M. BUCUREŞTI	**113636**	95-00641

NUME/DENUMIRE TITULAR	Nr. BI	Nr. CBI
I.C.M.E.T. CRAIOVA	**113695**	93-01055
S.C. ARCOM - IAEC S.A. BUCUREŞTI	**113759**	97-00604
S.C. ARCOM - IAEC S.A. BUCUREŞTI	**113760**	97-00605
S.C. ARCOM - IAEC S.A. BUCUREŞTI	**113761**	97-00606
I.C.M.E.T. CRAIOVA	**113779**	93-00916
PETROTUB S.A. ROMAN	**113888**	93-01679
INSTITUTUL DE CERCETARE ŞTIINŢIFICĂ ŞI INGINERIE TEHNOLOGICĂ, CLUJ-NAPOCA	**113896**	146202
INSTITUTUL DE OPTOELECTRONICĂ BUCUREŞTI	**113903**	147322
INSTITUTUL DE OPTOELECTRONICĂ BUCUREŞTI	**113911**	94-00276
STAŢIUNEA DE CERCETĂRI PENTRU PLANTE MEDICINALE ŞI AROMATICE FUNDULEA	**113928**	97-00076
S.C. UPSAE S.A. CÂMPINA	**113947**	96-01776
ÎNTREPRINDEREA MECANICĂ DE MAŞINI ŞI UTILAJ MINIER, BAIA MARE	**113950**	147387
MAURO BIANCHI S.A., PUTEAUX, FR	**113960**	147692
S.C. NICOLINA S.A. IAŞI	**113976**	147761
S.C. CELOHART S.A. BRAŞOV; CSEH ALEXANDRU; FLORIAN ELVIRA	**113997**	144366
S.C. FEROM S.A. TULCEA	**114008**	148502
POPA IOAN MARIUS, ORĂŞTIE, RO	**114031**	97-02374
CĂLIN CĂTĂLIN, IAŞI, RO; CĂLIN CONSTANTIN LEONID, BRAŞOV, RO; BOIERIU ADRIAN, BRAŞOV, RO	**114032**	97-00272
S.C. UPETROM 1 MAI S.A. PLOIEŞTI	**114033**	97-01862
KOLATI IULIU, REŞIŢA, RO	**114036**	97-02119
NISTOR RUDOLF EMIL, BUCUREŞTI, RO; GHIZDEANU CORNELIU, BUCUREŞTI, RO	**114050**	96-02158
DUMITRESCU LAURENŢIU, BUCUREŞTI, RO	**114053**	95-00099
RUJINSCHI CORNEL, BOTOŞANI, RO; BĂRCULEŢ COSTACHE, BOTOŞANI, RO	**114054**	97-01336
MINESCU M. LIVIU, SAT PICIOR DE MUNTE, COMUNA DRAGODANA, JUDEŢUL DÂMBOVIŢA, RO	**114055**	94-00784
RUJINSCHI CORNEL, BOTOSANI, RO; TUREAC VASILE, BOTOSANI, RO; ROHOZNEANU COSTEL, BOTOŞANI, RO	**114056**	97-01001
RUJINSCHI CORNEL, BOTOŞANI, RO; BĂRCULEŢ COSTACHE, BOTOŞANI, RO	**114057**	97-00902
RĂILEANU VICTOR, BUCUREŞTI, RO	**114061**	97-00609
CURELEA MIRCEA, BUZĂU, RO; LEFTER ALEXEI, BUZĂU, RO; SERBSCHI CONSTANTIN, PLOIEŞTI, RO	**114064**	98-00568
BĂRBUŢĂ NICUŞOR ADRIAN, VASLUI, RO	**114065**	97-00219
DIMITRIU CORNELIA, IAŞI, RO	**114066**	94-00862

NUME/DENUMIRE TITULAR	Nr. BI	Nr. CBI
HERDAN JEAN, PLOIEŞTI, RO; ALEXANDRI AL. AL., BUCUREŞTI, RO; ALEXANDRESCU SANDA, BUCUREŞTI, RO; HERA ELENA, ONEŞTI, RO; IONESCU JEAN CORNEL, ONEŞTI, RO; BĂNCILĂ VIRGILIU, ONEŞTI, RO	**114067**	148736
SAMOILESCU MARCEL ŞTEFAN, LUPAC, JUDEŢUL CARAŞ-SEVERIN, RO	**114073**	97-00088
HORVAT TEODOR, BUCUREŞTI, RO	**114074**	97-02386
HORVAT TEODOR, BUCUREŞTI, RO	**114075**	97-02387
HORVAT TEODOR, BUCUREŞTI, RO	**114076**	97-02388
HORVAT TEODOR, BUCUREŞTI, RO	**114077**	97-02389
ALEXANDRESCU MIHAIL ALEXANDRU, BUCUREŞTI, RO	**114078**	98-01095
OIŢĂ NICOLAIE, IAŞI, JUDEŢUL IAŞI, RO; NEACŞU ION, IAŞI, JUDEŢUL IAŞI, RO; CĂLIN ADA, IAŞI, JUDEŢUL IAŞI, RO; CHIRVASE DAN, IAŞI, JUDEŢUL IAŞI, RO	**114079**	145312
DUMITRU IOAN, SÂNGIORGIUL DE MUREŞ, RO; DĂNEASA MIRCEA, TÂRGU-MUREŞ, RO; ROMAN MIRCEA, TÂRGU MUREŞ, RO	**114080**	147166
SINDILĂ GHEORGHE, BUCUREŞTI, RO	**114081**	96-00916
DINULESCU VALERIU DINU, CÂMPINA, JUDEŢUL PRAHOVA, RO; VOINESCU IOANA TEODORA, CÂMPINA, RO	**114082**	144907
SIMON DAN, IAŞI, RO; MATEI CORNEL, IAŞI, RO; STOICA NICU DANIEL, COMUNA DRĂGĂNEŞTI, RO; GRAUR ADRIAN SORIN, TULCEA, RO	**114086**	97-00114
FILIP IOAN, BUCUREŞTI, RO; RĂCARU IOAN, BUCUREŞTI, RO; NICU ION, PLOIEŞTI, RO	**114087**	97-01519
VÂRLAN RADU, GALAŢI, RO; MUNTEANU VIOREL, GALAŢI, RO; OANE PETRE, GALAŢI, RO; RADU NICU, GALAŢI, RO; ŞANDRU MIHAIL, GALAŢI, RO	**114088**	96-00297
ŞTEFĂNESCU MARGARETA, IAŞI, RO; ŞTEFĂNESCU NICOLAE, IAŞI, RO	**114091**	144969
BOGDAN EUGEN, BUZĂU, RO; RÂPEANU TUDOR, BUZĂU, RO	**114092**	97-02410
CIOBANU PETRU, SUCEAVA, RO; PĂTULEANU CORNELIU, SUCEAVA, RO	**114094**	144184
SAVA DANIEL, ROMAN, RO; CLOPOTARI DUMITRU, ROMAN, RO	**114096**	145037
SERES ISTVAN, SATU MARE, RO; SERES MARIA, SATU MARE, RO; GHEORGHE ION, SATU MARE, RO	**114098**	137500
MARCOCI BOGDAN, PIATRA-NEAMŢ, RO; RUCZULY MICŞUNEL, PIATRA-NEAMŢ, RO; CANDIT SIMION, PIATRA NEAMŢ, RO	**114100**	144105
MILEA PETRE, BUCUREŞTI, RO	**114101**	96-01334
POPOVICI CĂTĂLIN, BUCUREŞTI, RO	**114102**	97-01923
MARCU EUGENIU FLORENŢIU, BRAŞOV, RO	**114106**	92-01258
TÎMPĂU MIRCEA PETRU, IAŞI, RO; GÎNDAC GHEORGHE, IAŞI, RO; CHIPER GHEORGHE, IAŞI, RO; BRAIA VIOREL, IAŞI, RO; BRĂDĂŢAN VASILE, IAŞI, RO; PĂTRĂU DUMITRU, IAŞI, RO; BLAJ LEOPOLD, IAŞI, RO	**114109**	97-00839
TULBURE TIBERIU NICOLAE, CONSTANŢA, RO	**114111**	97-00803
BĂRBIERU IOAN BOGDAN, IAŞI, RO	**114113**	98-00320
BÂRLEA NICOLAE, BUCUREŞTI, RO; AVRAM ALEXANDRU, BUCUREŞTI, RO; BÂRLEA CRISTIAN RADU, BUCUREŞTI, RO	**114114**	98-00604

NUME/DENUMIRE TITULAR	Nr. BI	Nr. CBI
ŞIPOŞ LEONTIN, BUCUREŞTI, RO; MUNTEANU CORNELIU, TULCEA, RO; STOEAN TRAIAN, TULCEA, RO; ALBULEANU ADRIAN, BUCUREŞTI, RO; MARA LUMINIŢA, BUCUREŞTI, RO; BACCELA MARIANA, TULCEA, RO; ŞELARU CORNEL, TULCEA, RO; ANASTASIU ALEXANDRU, TULCEA, RO	**114118**	144802
DIMA MIHAI, IAŞI, RO; MITROI AMEDEO, IAŞI, RO; SBIERA BOGDAN, IAŞI, RO; DIMA MIHAI BRĂDUŢ, IAŞI, RO; MEGLEI VASILE, IAŞI, RO	**114120**	145653
IONESCU GEORGETA, PLOIEŞTI, RO; STĂNESCU MARCIAN, PLOIEŞTI, RO; GEORGESCU OVIDIU, PLOIEŞTI, RO	**114123**	97-02210
IONESCU GEORGETA, PLOIEŞTI, RO; STĂNESCU MARCIAN, PLOIEŞTI, RO	**114124**	98-00361
IVĂNUŞ LUCIAN, CRAIOVA, RO; GĂNESCU ION, CRAIOVA, RO; GHERGHE LENUŢA DĂNUŢA, CRAIOVA, RO	**114135**	148602
IVĂNUŞ LUCIAN, CRAIOVA, RO; GĂNESCU ION, CRAIOVA, RO; GHERGHE LENUŢA DĂNUŢA, CRAIOVA, RO	**114136**	148603
IVĂNUŞ LUCIAN, CRAIOVA, RO; GĂNESCU ION, CRAIOVA, RO; GHERGHE LENUŢA DĂNUŢA, CRAIOVA, RO	**114137**	148604
NICOLAE ION, BUCUREŞTI, RO; ŞTEFĂNESCU ELENA, BUCUREŞTI, RO; ŞTEFĂNESCU CĂTĂLIN NOROCEL, BRAŞOV, RO	**114149**	98-00241
DAN VALENTINA, GALAŢI, RO; BAHRIM GABRIELA, GALAŢI, RO; NICOLAU ANCA, GALAŢI, RO	**114150**	95-02286
GRUNWALD ERNEST, CLUJ-NAPOCA, RO	**114158**	95-01757
VERESCU SERGIU ALEXANDRU, BUCUREŞTI, RO	**114162**	94-00066
TOCULESCU RĂZVAN, BUCUREŞTI, RO	**114163**	97-00688
VERESCU SERGIU ALEXANDRU, BUCUREŞTI, RO	**114164**	94-00065
ŢURCANU CONSTANTIN, BUCUREŞTI, RO; BABIC ALEXANDRU, BUCUREŞTI, RO	**114166**	146629
DUMITRACHE GRIGORE, BUCUREŞTI, RO	**114167**	96-00255
ŢURCANU COSTIN RADU, BUCUREŞTI, RO	**114168**	95-01629
PANAITESCU VICTOR CLAUDIU, BUCUREŞTI, RO	**114169**	146456
PAVĂL DAN, BUCUREŞTI, RO	**114172**	92-01455
FĂGĂRĂŞANU CONSTANTIN, COMUNA BĂNEASA, JUDEŢUL GIURGIU, RO	**114173**	92-200116
TUŞINEAN ADRIAN NICOLAIE, COMUNA GHIMBAV, RO	**114174**	94-00457
MARINESCU DUMITRU, BUCUREŞTI, RO	**114175**	149216
POPADIUC OVIDIU PETRU, BUCUREŞTI, RO	**114176**	148221
TOCULESCU RĂZVAN, BUCUREŞTI, RO	**114179**	97-00655
CAPTARI SERGHEI GAVRIL, BUCUREŞTI, RO	**114180**	97-01733
TOCULESCU RĂZVAN, BUCUREŞTI, RO	**114181**	96-00416
LUP ŞTEFAN, TURDA, RO	**114183**	96-01807
CIOARĂ GH.GHEORGHE ROMEO, BRAŞOV, JUDEŢUL BRAŞOV, RO; TUREAC ION, BRAŞOV, RO; CIOARĂ I. RUXANDRA MARIA, BRAŞOV, RO	**114184**	96-01226
POPADIUC OVIDIU PETRU, BUCUREŞTI, RO	**114185**	149026

NUME/DENUMIRE TITULAR	Nr. BI	Nr. CBI
SOARE PETRE, BUCUREŞTI, RO	**114188**	97-01981
HARJA CONSTANTIN, IAŞI, RO; HARJA BOGDAN, IAŞI, RO	**114191**	98-00077
ILIESCU CIPRIAN, BUCUREŞTI, RO; PĂUNESCU ALEXANDRU, BUCUREŞTI, RO	**114192**	93-01281
CĂLIN CĂTĂLIN, IAŞI, JUDEŢUL IAŞI, RO	**114193**	97-00653
CHIŞ ALEXANDRU, SUCEAVA, RO; JUJAN IULIAN, SUCEAVA, RO; FLOREA FLORIN, SUCEAVA, RO	**114195**	94-01644
POPA ADRIAN, IAŞI, RO	**114196**	98-00508
MIHAIU ILIE MIRCEA, CRAIOVA, RO	**114200**	147156
TOCULESCU RĂZVAN, BUCUREŞTI, RO	**114201**	96-00784
TOCULESCU RĂZVAN, BUCUREŞTI, RO	**114202**	97-00777
HĂISAN MARIA, BOTOŞANI, RO; HĂISAN PETRU, BOTOŞANI, RO	**114204**	98-00344
SANDU ION, IAŞI, JUDEŢUL IAŞI, RO; LUPUŢIU MIRCEA GHEORGHE, TIMIŞOARA, JUDEŢUL TIMIŞ, RO; FLOREA CONSTANTIN GHEORGHE, IAŞI, JUDEŢUL IAŞI, RO; PALIHOVICI VALERIAN, IAŞI, JUDEŢUL IAŞI, RO; POPA LIVIU EUGEN, TIMIŞOARA, JUDEŢUL TIMIŞ, RO; SANDU IOAN GABRIEL, IAŞI, JUDEŢUL IAŞI, RO	**114205**	93-00711
SANDU IOAN GABRIEL, IAŞI, JUDEŢUL IAŞI, RO; CIOBANU LIVIU, IAŞI, JUDEŢUL IAŞI, RO; SANDU ANCA IRINA CRINA, IAŞI, JUDEŢUL IAŞI, RO	**114207**	94-00988
SANDU IOAN GABRIEL, IAŞI, JUDEŢUL IAŞI, RO; CIOBANU LIVIU, IAŞI, JUDEŢUL IAŞI, RO; SANDU ANCA IRINA CRINA, IAŞI, JUDEŢUL IAŞI, RO	**114208**	94-00989
GOAGĂ N. DORIN, BUCUREŞTI, RO	**114216**	92-200737
CIOBANU OCTAVIAN, BUCUREŞTI, RO; ROMAN IOAN, BUCUREŞTI, RO; LUŢĂ NICOLAE, BUCUREŞTI, RO; CIUCULESCU CRINU-ANGHEL, BUCUREŞTI, RO; MIHAI SORINA, BUCUREŞTI, RO	**114217**	148202
STAN LUANA CRENGUŢA, IAŞI, RO; GHERGHESCU IRINA, IAŞI, RO; IONIŢĂ CODRINA LAURA, IAŞI, RO	**114220**	97-02025
MATE CAROL, CLUJ-NAPOCA, RO	**114221**	96-01698
TARCĂU REMUS CONSTANTIN, COMĂNEŞTI, RO; BÎRLEANU CONSTANTIN, IAŞI, RO	**114222**	97-00470
GHIUR MIHAIL, BUCUREŞTI, RO	**114223**	95-02188
BOIANGIU PETRE, BUCUREŞTI, RO	**114224**	97-01705
CUCUIAT IULIU MARIUS, CÂMPINA, JUDEŢUL PRAHOVA, RO; CIOVÂRNACHE VLADIMIR EUGEN, CÂMPINA, RO	**114233**	149246
BĂLAN ADRIAN GEORGE, DEVA, RO	**114234**	97-01279
FECHETE EMIL, ORADEA, RO; NEAG GHEORGHE, CLUJ, RO	**114238**	146051
ONU ILIE, ROMAN, RO; MOLDOVAN TIBERIU, ROMAN, RO	**114240**	145509
SZILVASY CAROL, BRAŞOV, RO; ŞTEFĂNESCU CRISTINA, BRAŞOV, RO; KILYEN ERNO, BRAŞOV, RO	**114242**	146546
MARTIŞCA MIHAI, CORDUN-PILDEŞTI, RO	**114243**	148569
DUMITRESCU GEORGE, BUCUREŞTI, RO	**114246**	95-00109

NUME/DENUMIRE TITULAR	Nr. BI	Nr. CBI
DIMA FLORENTINA, COMUNA PUCHENII MARI, NR. 88, JUDEŢUL PRAHOVA, RO; STANCA VIRGIL ROMULUS, PLOIEŞTI, RO	**114247**	93-00207
WEISS WILHELM, IAŞI, RO; STĂNILĂ ALEXANDRU, IAŞI, RO; ALECU IOAN, IAŞI, RO	**114248**	149086
BĂDICIOIU NICOLAE, CODLEA, RO	**114250**	148025
SCORŢANU ELENA, IAŞI, RO; BESTIUC IOAN, IAŞI, RO; CARACULACU A. ADRIAN, IAŞI, RO	**114252**	148426
IONESCU IOAN, BUCUREŞTI, RO; STROE ELENA, BUCUREŞTI, RO; GLANZ GUNTHER, BUCUREŞTI, RO; DRĂGUŞIN DORINA, BUCUREŞTI, RO	**114257**	146127
MIŞCOL SOTIR, BUCUREŞTI, RO; HERDAN JEAN, PLOIEŞTI, RO; DUMITRU PETRE, BUCUREŞTI, RO; CEGUŞ PETRE, BUCUREŞTI, RO	**114258**	149249
MIŞCOL SOTIR, BUCUREŞTI, RO; STANCIU IULIAN, BUCUREŞTI, RO; DUMITRU PETRE, BUCUREŞTI, RO; CEGUŞ PETRE, BUCUREŞTI, RO	**114259**	149250
SAINT GOBAIN VITRAGE INTERNATIONAL , COURBEVOIE, FR	**114313**	149029
BONDAR SEVER DANIEL, BUCUREŞTI, RO	**114517**	98-00267
ALEXANDRU GHEORGHE NICULAE, BUCUREŞTI, RO	**114534**	96-00013
IANCU LUCIAN SPIRU, CONSTANŢA, RO	**114655**	98-01112
INSTITUTUL NAŢIONAL DE CERCETARE AEROSPAŢIALE ELIE CARAFOLI-INCAS BUCUREŞTI	**114690**	98-00564
STOICA RODICA EUGENIA, BUCUREŞTI, RO; HARLES LUCIAN SERGIU, BUCUREŞTI, RO; DICU IOANA VIRGINIA, BUCUREŞTI, RO; BORLESCU CRISTINA, BUCUREŞTI, RO; PETROI ANTONETA, BUCUREŞTI, RO; VLĂDESCU ANA, BUCUREŞTI, RO	**114722**	96-01445
DE BENEDICTIS ALFREDO, MILTON KEYNES, GB	**114731**	96-01707
OPREA IOAN, BUCUREŞTI, RO	**114828**	94-00495
TRĂILĂ ANGEL, CRAIOVA, JUDEŢUL DOLJ, RO	**114836**	98-00036
VARGA VASILE, BECLEAN PE SOMEŞ, RO	**114856**	93-00768
VARGA VASILE, BECLEAN PE SOMEŞ, RO	**114857**	93-00769
VARGA VASILE, BECLEAN PE SOMEŞ, RO	**114858**	93-01337
VARGA VASILE, BECLEAN PE SOMEŞ, RO	**114859**	93-01373
VARGA VASILE, BECLEAN PE SOMEŞ, RO	**114860**	93-01749
DĂNCESCU VICTORIA, BUCUREŞTI, RO	**114862**	98-01327
CRISTESCU VALENTIN ADRIAN, BUCUREŞTI, RO; CRISTESCU SORIN MIHAI, BUCUREŞTI, RO	**114864**	94-02105
CRISTESCU SORIN MIHAI, BUCUREŞTI, RO; CRISTESCU VALENTIN ADRIAN, BUCUREŞTI, RO	**114865**	94-02106
ŞERBAN VIORELA MARIA, BUCUREŞTI, RO	**114866**	97-01476
SZOCS MIHALY, TÂRGU-MUREŞ, RO; HOLICSKA ŞTEFAN, TÂRGU-MUREŞ, RO	**114872**	97-00564
LUCA DORIN, IAŞI, RO	**114877**	97-00389
LUCA DORIN, IAŞI, RO	**114878**	97-01840

NUME/DENUMIRE TITULAR	Nr. BI	Nr. CBI
THEIL EDUARD, CLUJ-NAPOCA, RO	**114882**	95-01313
FĂRCAŞ MIRCEA DAN, BUCUREŞTI, RO	**114883**	98-00545
ŢAMPĂU FLORINEL AURELIAN, BACĂU, RO	**114885**	97-00817
POPESCU MARIA, BUCUREŞTI, RO; ŞERBAN LILIANA, CONSTANŢA, RO; MATEI VIRGINIA, BUCUREŞTI, RO	**114888**	93-01237
POPESCU MARIA, BUCUREŞTI, RO; ŞERBAN LILIANA, CONSTANŢA, RO; MATEI VIRGINIA, BUCUREŞTI, RO; MANOLACHE ŞTEFĂNICĂ, BUCUREŞTI, RO	**114889**	93-01239
POPESCU MARIA, BUCUREŞTI, RO; ŞERBAN LILIANA, CONSTANŢA, RO	**114891**	93-01240
POPESCU MARIA, BUCUREŞTI, RO; ŞERBAN LILIANA, CONSTANŢA, RO; CRĂCIUNESCU LILIANA, BUCUREŞTI, RO	**114892**	93-01238
IONESCU GEORGETA, PLOIEŞTI, JUDEŢUL PRAHOVA, RO; STĂNESCU MARCIAN, PLOIEŞTI, JUDEŢUL PRAHOVA, RO; CSOMONTANYI MARIANA, PLOIEŞTI, JUDEŢUL PRAHOVA, RO; IGNĂTESCU GHEORGHE, PLOIEŞTI, JUDEŢUL PRAHOVA, RO	**114893**	97-00964
VLASE CRISTINA-VICTORINA, IAŞI, RO; DIACONU EUGEN, IAŞI, JUDEŢUL IAŞI, RO; COJOCARU MINODOR, IAŞI, RO; MUNTEANU VENIAMIN, IAŞI, RO; MOLDOVEAN ION, IAŞI, RO	**114896**	96-00061
DROCHIOIU GABI, TÂRGU-FRUMOS, RO	**114902**	92-200496
MITU GHEORGHE, BUCUREŞTI, RO	**114908**	97-01482
MITU GHEORGHE, BUCUREŞTI, RO	**114909**	97-02050
IVĂNESCU D ALEXANDRU, GALAŢI, RO	**114910**	92-200497
GRIGORE LUMINIŢA, BUCUREŞTI, RO; STAVARACHE DOINA, BUCUREŞTI, RO	**114912**	96-01459
ŢÎRŢAN TIBERIU OVIDIU, CLUJ NAPOCA, RO	**114915**	96-01961
SAIU CORNEL, BUCUREŞTI, RO; CÂMPEANU MARIN, BUCUREŞTI, RO; ANGHEL IOAN, BUCUREŞTI, RO; SIMURDA FRANCISK CRISTIAN, BUCUREŞTI, RO	**114916**	96-01245
URSU MARCEL, BUCUREŞTI, RO; ION EUGEN, BUCUREŞTI, RO	**114917**	146120
SISAK FRANCISC, BRAŞOV, RO; BOBANCU ŞERBAN, BRAŞOV, RO	**114920**	96-00607
BOGOS VALERIU, VASLUI, RO; RUSU EMIL, VASLUI, RO	**114921**	96-01539
LĂZĂRESCU CONSTANTIN DORU, IAŞI, RO; ANTOHI CONSTANTIN MARIN, IAŞI, JUDEŢUL IAŞI, RO; NEAGU CONSTANTIN, IAŞI, RO	**114922**	97-00877
CERNOMAZU DOREL, ROMAN, RO	**114924**	145412
MARINESCU N. GHEORGHE, BĂICOI, RO	**114926**	97-00347
MANTA ALEXANDRU, CRAIOVA, RO	**114927**	97-02061
FLORICĂU DAN, BUCUREŞTI, RO	**114932**	98-01341
ANDREI GHEORGHE, BUCUREŞTI, RO; COSTACHE ADRIAN ROMEO, PLOIEŞTI, RO	**114933**	97-01307
FINIŞERI TRAIAN, SOIMUŞ, RO; CĂZĂNARU LEONIDA, DEVA, RO; BOSOROGAN HORIA, DEVA, RO; BELDEANU PETRU, DEVA, RO; VASIU ION, CERTEJ, RO; ECSY CAROL, HUNEDOARA, RO; GHIORGHIŢĂ OCTAVIAN, HUNEDOARA, RO; SZOBO ŞTEFAN, HUNEDOARA, RO; TALOŞ MARIN, HUNEDOARA, RO; ZAHARIA ION, HUNEDOARA, RO; SARCINĂ ION, HUNEDOARA, RO	**114954**	93-00239

NUME/DENUMIRE TITULAR	Nr. BI	Nr. CBI
CONSTANTINESCU ŞTEFAN MIHAIL, BUCUREŞTI, RO; TRONARU DUMITRU, BUCUREŞTI, RO	**114955**	92-200516
CORLĂŢEANU LILIANA, BUCUREŞTI, RO	**114962**	98-00307
AMARIEI RADU, FĂLTICENI, RO	**114963**	97-00324
MENCINICOPSCHI GHEORGHE, BUCUREŞTI, RO	**114977**	97-00273
IVĂNESCU ALEXANDRU, GALAŢI, RO; DUMITRESCU TRAIAN, BUCUREŞTI, RO	**114981**	92-200522
MIULESCU ANA CORNELIA, BUCUREŞTI, RO	**114989**	95-00243
PRELIPCEAN B. VALENTIN MIRCEA, BOTOŞANI, RO	**114991**	96-00801
BORDEIANU GH. GHEORGHE, BACĂU, RO	**114992**	98-00773
BRÂNZĂ ROMAN, BLAJ, RO	**114993**	95-00203
PANAITESCU VICTOR CLAUDIU, BUCUREŞTI, RO; PAVEL SORIN CRISTIAN, TÂRGOVIŞTE, RO	**114994**	93-00126
IVAŞ D. SPIRIDON, SĂVENI, RO	**115003**	98-00341
SIMA MIHAIL, BUCUREŞTI, RO	**115005**	97-00178
SĂLĂGEAN VASILE, DEVA, RO; HRISTEA VLADIMIR, DEVA, RO; LIXANDRU ILIE, DEVA, RO	**115008**	94-01240
ANDREI GHEORGHE, BUCUREŞTI, RO; COSTACHE ADRIAN ROMEO, PLOIEŞTI, RO	**115009**	96-00872
HANIŞ TRAIAN, CLUJ-NAPOCA, RO; PETRUŢ LIVIU ADRIAN, CLUJ-NAPOCA, RO	**115012**	97-01100
MIHAI AUGUSTIN, BUCUREŞTI, RO; MOLDOVANU ALEXANDRU, BUCUREŞTI, RO; ŞTEFAN GHEORGHE, BUCUREŞTI, RO; DRĂGHESCU CRISTIAN, BUCUREŞTI, RO	**115014**	97-02000
FRANGA GHEORGHE IULIAN, BRĂILA, RO	**115016**	92-200359
BOJOR OVIDIU, BUCUREŞTI, RO; ERCUŢĂ LUCIA PETRONELA, TIMIŞOARA, RO	**115019**	97-00541
VIRVEA CRISTIAN OVIDIU, IAŞI, RO	**115020**	96-00560
POMÎRLEANU DORIN, DOROHOI, RO; OJICA MARIJANA, PIPIRIG, NEAMŢ, RO; CUVILA GIANINA, DĂRMĂNEŞTI, BACĂU, RO	**115023**	95-00998
MARIAN ROMEO MARIN, CASEIU, RO; DESI SEULEAN SERGIU, CLUJ-NAPOCA, RO	**115024**	94-02136
LĂCULICEANU D. ADRIAN, TÂRGOVIŞTE, JUDEŢUL DÂMBOVIŢA, RO	**115035**	96-02275
LĂCULICEANU D. ADRIAN, TÂRGOVIŞTE, JUDEŢUL DÂMBOVIŢA, RO	**115036**	96-02276
MILOIU GHEORGHE, REŞIŢA, RO; DOBRE GEORGE, BUCUREŞTI, RO; GHIŢĂ CONSTANTIN, BUCUREŞTI, RO; BURTEA VALENTIN, BUCUREŞTI, RO; MARIN GHEORGHE, BUCUREŞTI, RO; STROE ALEXANDRU, BUCUREŞTI, RO	**115039**	148300
BRUTEANU PREDA MIHAI, BUCUREŞTI, RO	**115040**	97-02365
ROTARU CONSTANTIN, BUCUREŞTI, RO	**115044**	92-01351
SPIRIDON CONSTANTIN, BUCUREŞTI, RO	**115048**	92-200345
CONSTANTIN SPIRIDON, BUCUREŞTI, RO; NICHITUŞ SORIN, BUCUREŞTI, RO	**115049**	92-200346
SCURTU MIRCEA, PIATRA-NEAMŢ, RO	**115051**	92-200476

NUME/DENUMIRE TITULAR	Nr. BI	Nr. CBI
CECAL ALEXANDRU, IAŞI, RO; VRABIE DAN, IAŞI, RO; CHIRNOAGA VALERIU, IAŞI, RO	**115060**	145376
SEMENESCU AUGUSTIN, BUCUREŞTI, RO; VÂLCEANU A. LUCIAN, BUCUREŞTI, RO; COLIU MIRCEA, BUCUREŞTI, RO	**115066**	97-01317
BĂLUŢĂ SILVIU, CONSTANŢA, RO	**115069**	98-00091
CONDREA LIVIU CONSTANTIN, SUCEAVA, RO	**115072**	96-01773
BORDEIANU GH. GHEORGHE, BACĂU, RO	**115073**	98-00770
BUGOIU DUMITRU CONSTANTIN, SCORŢENI, RO	**115074**	92-200500
MAREŞ BOGDAN, PLOIEŞTI, RO	**115076**	93-00465
TIŢA MARIAN, CONSTANŢA, RO; DUMITRU NICOLAE, CONSTANŢA, RO; VASILIU IOAN, CONSTANŢA, RO; ROTARU DUMITRU, CONSTANŢA, RO; ALEXANDRESCU EDUARD-ROBERT, CONSTANŢA, RO; VIZIREANU GEORGE, CONSTANŢA, RO; SAFTA ION, CONSTANŢA, RO; SABĂU ADRIAN VASILE, CONSTANŢA, RO; DUCA TRAIAN VASILE, CONSTANŢA, RO; DARABAN AUREL, CONSTANŢA, RO; STOIAN ALEXANDRU, CONSTANŢA, RO; NICOLAE VLAD, CONSTANŢA, RO	**115080**	92-200141
LEPA CONSTANTIN, CÂMPULUNG, RO	**115081**	96-01285
MATACHE SAVEL, PIATRA-NEAMŢ, RO	**115082**	97-01666
CIORNEI DORU, BUCUREŞTI, RO; BĂCESCU DANIEL, BUCUREŞTI, RO; DAMIAN FLORINEL, BUCUREŞTI, RO; ANDREI ROMICĂ, BUCUREŞTI, RO; MARIN DANIEL, BUCUREŞTI, RO; SÎRBU CĂTĂLIN, BUCUREŞTI, RO	**115085**	98-00554
CERNOMAZU DOREL, SUCEAVA, RO; NEUDEK INGRID, SUCEAVA, RO	**115089**	93-00940
FILIPESCU RADU, BUCUREŞTI, RO	**115095**	94-01365
VARGA VASILE, BECLEAN PE SOMEŞ, RO	**115099**	94-00920
DASCĂL ŞTEFAN, GIULVĂZ, RO	**115101**	95-00500
BEJENARIU ELIAN GABRIEL, BACĂU, RO; URSU EDUARD MIHAIL, IAŞI, RO	**115106**	95-01209
DĂNĂILĂ LEON, BUCUREŞTI, RO	**115107**	97-02182
DĂNĂILĂ LEON, BUCUREŞTI, RO; CIOBANU PIA, BUCUREŞTI, RO; BEGHECEANU MARIUS, CLUJ-NAPOCA, RO	**115108**	97-02021
ZAHARIEV MARIANA, BRAŞOV, RO	**115110**	95-00390
BOJOR OVIDIU, BUCUREŞTI, RO; ERCUŢA LUCIA PETRONELA, TIMIŞOARA, RO	**115120**	97-00479
BOJOR OVIDIU, BUCUREŞTI, RO; ERCUŢA LUCIA PETRONELA, TIMIŞOARA, RO	**115121**	97-00480
BOJOR OVIDIU, BUCUREŞTI, RO; ERCUŢA LUCIA PETRONELA, TIMIŞOARA, RO	**115122**	97-00542
SANDU ANCA IRINA CRINA, IAŞI, JUDEŢUL IAŞI, RO; VORNICU NICOLETA, IAŞI, JUDEŢUL IAŞI, RO; SANDU IOAN GABRIEL, IAŞI, JUDEŢUL IAŞI, RO; VORNICU CRISTINA, IAŞI, JUDEŢUL IAŞI, RO; NICULA STELUŢA, IAŞI, JUDEŢUL IAŞI, RO	**115126**	96-00882
BUDEI LUANA CRENGUŢA, IAŞI, RO; BUDEI BRÂNDUŞA CRISTINA, IAŞI, RO	**115128**	96-00332
NEGULESCU IOAN, PLOIEŞTI, RO; ISBĂŞOIU MIRCEA, PLOIEŞTI, RO; IANCU ION, TĂRICENI, RO	**115136**	96-00522

NUME/DENUMIRE TITULAR	Nr. BI	Nr. CBI
POPESCU D. NICULAE, BUCUREŞTI, RO; IONESCU PAULIAN, PLOIEŞTI, RO; LITA GHEORGHE, PLOIEŞTI, RO; STANCIU IULIAN, BUCUREŞTI, RO; DINCA VIORICA, BUCUREŞTI, RO; VASILESCU ILEANA, BUCUREŞTI, RO; COTMEANA GHEORGHE, PLOIEŞTI, RO; CHIRU GABRIELA, PLOIEŞTI, RO; SECREŢEANU DANA ANDRA, PLOIEŞTI, RO; POPESCU VICTORIA MARIA, BUCUREŞTI, RO; DUMITRESCU VICTOR, PLOIEŞTI, RO	**115137**	94-01759
BOCANCEA IOAN, PIATRA-NEAMŢ, RO	**115145**	96-00427
VOROVENCI DORIN CRISTIAN, BUCUREŞTI, RO	**115146**	96-02476
BOGDAN DORIN, GALAŢI, RO	**115147**	98-01410
STRATULĂ COSTICĂ, BUCUREŞTI, RO; CHEŢA ILIE, PLOIEŞTI, RO; OPREA FLORIN, PLOIEŞTI, RO	**115151**	95-01031
LINGVAY IOSIF, BUCUREŞTI, RO; BUTEANU VIRGILIU, BAIA MARE, RO; ARDELEAN TRAIAN, BAIA MARE, RO; RAŢĂ CRISTINA, BUCUREŞTI, RO; LINGVAY CARMEN, BUCUREŞTI, RO	**115181**	98-00420
DOBRILĂ PAUL, GALAŢI, RO	**115184**	93-01182
MOLDOVEANU DUMITRU, CURTEA DE ARGEŞ, RO	**115186**	97-00320
CANTEMIR CODRIN GRUIE, IAŞI, RO	**115187**	93-00732
BRATU POLIDOR PAUL, BUCUREŞTI, RO	**115190**	97-00577
BRATU POLIDOR PAUL, BUCUREŞTI, RO	**115191**	97-00576
HORNEA VALERIU PUIU, SIBIU, RO	**115193**	97-00496
TOITAN LAURENTIU, BUCUREŞTI, RO	**115195**	94-01338
RĂDULESCU OCTAVIAN, BUCUREŞTI, RO	**115197**	93-01171
MIRCEA ŞTEFAN, BUCUREŞTI, RO; LUCA VASILE, TULCEA, RO; BEU CONSTANTIN DAN, BUCUREŞTI, RO; MUŞAT MARIANA NICOLETA, TULCEA, RO; CONDURACHE RODICA, TULCEA, RO; MIRCEA PETRU IOAN FLORIN, BUCUREŞTI, RO; MIRCEA MIRCEA PAVEL DORIN, BUCUREŞTI, RO	**115198**	96-01482
HURJUI HEDVIGA-ELENA, VIIŞOARA, RO; COJOCARIU MIRELA, IAŞI, RO	**115199**	93-01061
POPA ADRIAN, IAŞI, RO	**115201**	98-00509
SOARE GH. PETRE, BUCUREŞTI, RO	**115207**	98-00282
GĂUCĂ CONSTANTIN, ROMAN, JUDEŢUL NEAMŢ, RO	**115211**	98-00911
GANCEA OVIDIU, COMUNA STOENEŞTI, JUDEŢUL ARGEŞ, RO	**115530**	98-00894
BALTAC MIHAI, BRAŞOV, RO; STANCIU MIRCEA, BRAŞOV, RO	**115560**	94-00737
SIMION FLORIAN PAUL, BUCUREŞTI, RO; ALECU AUREL, BUCUREŞTI, RO	**115567**	94-01929
CATRINA IRINEL ANCA, BUCUREŞTI, RO; CATRINA SERGIU BOGDAN, BUCUREŞTI, RO; MARINICĂ OCTAVIAN MIHAI, BUCUREŞTI, RO; MARINICĂ TEODOR, BUCUREŞTI, RO	**115787**	98-00128
ZAHIU NICULAE, BUCUREŞTI, RO	**115814**	99-01023
GHINESCU PETRE, BUCUREŞTI, RO	**115816**	98-00551
APOSTOLESCU NICOLAE, BUCUREŞTI, RO; CHIRIAC RADU, BUCUREŞTI, RO	**115819**	99-00232
VAIS PETRU, CLUJ-NAPOCA, RO	**115820**	97-01457

NUME/DENUMIRE TITULAR	Nr. BI	Nr. CBI
STOIAN NIŢĂ, OLTENIŢA, JUDEŢUL CĂLĂRAŞI, RO; PAVEL MIHAIL, OLTENIŢA, JUDEŢUL CĂLĂRAŞI, RO; DRĂGAN MIHAI, OLTENIŢA, JUDEŢUL CĂLĂRAŞI, RO; SAMARA CLAUDIU, OLTENIŢA, JUDEŢUL CĂLĂRAŞI, RO	**115825**	98-00587
FLOREA N. EUGEN, CONSTANŢA, RO; MANOLE DUMITRU, CONSTANŢA, JUDEŢUL CONSTANŢA, RO	**115831**	99-00604
PREUTU VASILE DAN, ROMAN, RO	**115833**	95-00176
BUDEI RADU GHEORGHE, IAŞI, RO; BUDEI LUMINIŢA ANTONIA, IAŞI, RO	**115834**	148821
ALEXE MIRCEA, BUCUREŞTI, RO	**115835**	148224
DĂNĂLACHE BOGDAN ALEXANDRU, SUCEAVA, RO	**115837**	96-00562
UNGUREANU I. GHEORGHE, CURTEA DE ARGEŞ, RO	**115838**	97-00854
CÂRSTEA MIHAIL, IAŞI, RO	**115840**	96-01121
SÎRBU IOAN, BUCUREŞTI, RO	**115842**	99-00392
TEODORESCU DANIELA, BUCUREŞTI, RO	**115845**	98-00424
IBĂNESCU RADU, IAŞI, RO	**115850**	96-02216
SAMOILESCU MARCEL ŞTEFAN, LUPAC, JUDEŢUL CARAŞ-SEVERIN, RO	**115854**	97-01005
PALADIE CONSTANTIN, BACĂU, RO; VIERIU IONEL, BACĂU, RO	**115855**	98-00677
ŞERBAN VIORELA MARIA, BUCUREŞTI, RO	**115859**	94-00045
CĂTĂNESCU FLOREA, CITRUS HEIGHTS, CALIFORNIA, US; CĂTĂNESCU CODRUŢA DIANA IOANA, HOLLY OAK, US; CĂTĂNESCU FLORELA LIANA, HOLLY OAK, US	**115862**	98-01220
IARCA ERACLE, BUCUREŞTI, RO; SPIRIDON LUCIAN VICTOR, BUCUREŞTI, RO	**115863**	94-00348
GIURCĂ LIVIU GRIGORIAN, CRAIOVA, RO	**115864**	96-00787
STOIAN NIŢĂ, OLTENIŢA, JUDEŢUL CĂLĂRAŞI, RO; SAMARA CLAUDIU, OLTENIŢA, JUDEŢUL CĂLĂRAŞI, RO; PAVEL MIHAIL, OLTENIŢA, JUDEŢUL CĂLĂRAŞI, RO; DRĂGAN MIHAI, OLTENIŢA, JUDEŢUL CĂLĂRAŞI, RO	**115865**	98-00586
BOSTAN COSTICĂ, ADJUD, JUDEŢUL VRANCEA, RO	**115897**	99-00678
CUCUIAT IULIU MARIUS, CÂMPINA, JUDEŢUL PRAHOVA, RO	**115898**	94-00433
GHINESCU PETRE, BUCUREŞTI, RO	**115899**	98-00559
ŢURCANU COSTIN RADU, BUCUREŞTI, RO	**115900**	96-01254
GHINESCU PETRE, BUCUREŞTI, RO	**115901**	94-01463
BUDA LEONARD, BUCUREŞTI, RO	**115909**	98-00213
MALUŞ ELVIRA, CONSTANŢA, RO; STĂNCIULESCU MIHAI, CONSTANŢA, RO	**115910**	98-01662
MALUŞ GHEORGHI, CONSTANŢA, RO	**115911**	98-01519
CIORNEI DORU CONSTANTIN, BUCUREŞTI, RO; BĂCESCU DANIEL, BUCUREŞTI, RO; DAMIAN FLORINEL, BUCUREŞTI, RO; PĂTRUŢ BOGDAN, BACĂU, RO; PRECUPAŞ MIHAIL, BUCUREŞTI, RO	**115912**	99-00586
MILICI LAURENŢIU DAN, SUCEAVA, RO; MILICI MARIANA RODICA, SUCEAVA, RO; CERNOMAZU DOREL, SUCEAVA, RO; MACINCA IOAN, SUCEAVA, RO; MANDICI LEON, SUCEAVA, RO	**115913**	95-02025

NUME/DENUMIRE TITULAR	Nr. BI	Nr. CBI
FERGHETE SABIN MARIAN, MANGALIA, RO; DUMITRAŞ ŞTEFAN ANDI, IAŞI, RO; MITITELU VASILE DRAGOŞ, PIATRA-NEAMŢ, RO; FĂRMUŞ MIRCEA RADU, PIATRA-NEAMŢ, RO	**115915**	96-02381
GENUNCHI A. CONSTANTIN, IAŞI, RO	**115916**	97-01316
SURDU IOAN, BACĂU, RO; SURDU EMILIA, BACĂU, RO	**115919**	99-00357
ADAM MARIUS, IAŞI, RO; BUCUR BOGDAN, IAŞI, RO	**115920**	95-01030
BUŢĂ VIOREL, BUCUREŞTI, RO	**115921**	98-01392
MATEESCU GHEORGHE ALEXANDRU, BUCUREŞTI, RO; CERNEA CORNELIU, BUCUREŞTI, RO; TOMA IOSEFINA, BUCUREŞTI, RO	**115922**	98-01603
ŞOŞDEAN STELIAN, TIMIŞOARA, RO	**115923**	140256
MECIU EUGENIU, CLUJ-NAPOCA, RO	**115925**	96-02029
MOCANU PETRE, BUCUREŞTI, RO; LIVEZEANU GHEORGHE, BUCUREŞTI, RO; AVRAM GABRIEL, BUCUREŞTI, RO	**115932**	98-00080
DĂNĂILĂ LEON, BUCUREŞTI, RO	**115934**	98-01062
PANAIT FILIP, COMUNA BÎRA, JUDEŢUL NEAMŢ, RO	**115935**	97-02255
MIHĂILESCU C. GHEORGHE, OFFENBACH, DE; THEODORESCU MARLENA, BUCUREŞTI, RO; MIHĂILESCU DAN MIHAI, BUCUREŞTI, RO	**115938**	97-01892
CÂNDEA MUNTEAN VICTOR, BUCUREŞTI, RO; VEREŞ PAUL VARTOLOMEU, SATU MARE, RO; SUCIU VASILE VALER, SATU MARE, RO	**115941**	97-02341
ROMAN GHIORGHE, IAŞI, RO; DRĂGAN STELA, IAŞI, RO; GHIMICI LUMINIŢA, IAŞI, RO	**115949**	97-01347
HERBAN GASPAR, HUNEDOARA, RO	**115951**	98-01284
LĂCULICEANU D. ADRIAN, TÂRGOVIŞTE, JUDEŢUL DÂMBOVIŢA, RO	**115975**	98-00212
SZANTO ŞTEFAN, BISTRIŢA, RO	**115976**	97-01558
MIHĂILESCU VASILE, BABĂU, JUDEŢUL BACĂU, RO	**116000**	98-00734
STOIAN NIŢĂ, OLTENIŢA, JUDEŢUL CĂLĂRAŞI, RO; PAVEL MIHAIL, OLTENIŢA, JUDEŢUL CĂLĂRAŞI, RO; DRĂGAN MIHAI, OLTENIŢA, JUDEŢUL CĂLĂRAŞI, RO; SAMARA CLAUDIU, OLTENIŢA, JUDEŢUL CĂLĂRAŞI, RO	**116001**	98-00585
FITI MARIA, BUCUREŞTI, RO; DRAGUŞIN MITICĂ, BUCUREŞTI, RO; MORARU RODICA, BUCUREŞTI, RO	**116002**	92-0974
PURZA TRAIAN, BAIA MARE, RO	**116003**	93-00799
BEJENARU CONSTANTIN, BUCUREŞTI, RO; CRĂCIUNESCU ŞTEFAN, ALEXANDRIA, RO; BADIU AUREL, GALAŢI, RO; PETRINI GHEORGHE, GALAŢI, RO; BANU ŞTEFAN, GALAŢI, RO; CUMELSCHI SERGIU, GALAŢI, RO	**116004**	96-01597
PETCU GABRIEL, CÂMPULUNG, JUDEŢUL ARGEŞ, RO	**116007**	99-00345
PETCU GABRIEL, CÂMPULUNG, JUDEŢUL ARGEŞ, RO	**116008**	99-00344
LIPŞA CONSTANTIN, IAŞI, RO; MACOVEANU MATEI, IAŞI, RO; DUDA RENE, IAŞI, RO; DIACONU ION, NEGREŞTI, JUDEŢUL VASLUI, RO; LUCACI CORNELIU, IAŞI, RO; COSTULEANU MARCEL, IAŞI, RO	**116011**	98-01400
KONCSAG CLAUDIA IRINA, CONSTANŢA, JUDEŢUL CONSTANŢA, RO	**116012**	97-01982
BANDI ŞTEFAN, PLOIEŞTI, JUDEŢUL PRAHOVA, RO	**116013**	95-00081

NUME/DENUMIRE TITULAR	Nr. BI	Nr. CBI
GINJ ANDREI SORIN, TÂRGU-MUREŞ, RO; MIHALI MARIA, BAIA MARE, RO; MICHNEA MARIANA ANGELA, BAIA MARE, RO	**116019**	98-01199
DUMITRAŞCU ALEXANDRU, BRAŞOV, RO	**116024**	92-01230
MARINA MIHAI VALENTIN, TIMIŞOARA, RO	**116025**	92-0947
NEGREANU-PÂRJOL TICUŢA, CONSTANŢA, RO; NEGREANU-PÎRJOL BOGDAN ŞTEFAN, CONSTANŢA, RO	**116026**	96-01108
MOCANU PETRE, BUCUREŞTI, RO; LIVEZEANU GHEORGHE, BUCUREŞTI, RO; AVRAM GABRIEL, BUCUREŞTI, RO	**116027**	97-01934
CROITORU GH. MIHAIL, BUCUREŞTI, RO	**116031**	97-01329
CHIS IOAN, ARAD, RO	**116032**	94-01186
BIOLAN ILIE, GIURGIU, JUDEŢUL GIURGIU, RO; LĂZĂRESCU IULIAN, GIURGIU, RO	**116033**	98-00592
VARGA VASILE, BECLEAN PE SOMEŞ, RO	**116034**	94-01033
CHEŞ ROMULUS DANIEL, BUCUREŞTI, RO	**116035**	97-00004
LUPAN SERGIU AUREL, BUCUREŞTI, RO	**116036**	99-01009
CHITIC GEORGETA, BUCUREŞTI, RO	**116037**	98-00867
BUDEI CODRINA LAURA, IAŞI, RO; BUDEI LUANA CRENGUŢA, IAŞI, RO	**116038**	96-00331
FLORIA CAROL, ROMAN, RO	**116047**	94-00774
ANTON NICOLAE, GALAŢI, JUDEŢUL GALAŢI, RO	**116048**	98-01134
BEUDEAN VASILE, CLUJ-NAPOCA, RO	**116050**	96-00514
PANAITESCU VICTOR CLAUDIU, BUCUREŞTI, RO; DĂNILĂ SORIN IOAN, BUCUREŞTI, RO	**116053**	98-00588
LAŢA ILIE, MEDIAŞ, JUDEŢUL SIBIU, RO; FLOREA MARIOARA, MEDIAŞ, RO; PINTICAN LIVIU, MEDIAŞ, RO; EDLER MIHAI, MEDIAŞ, JUDEŢUL SIBIU, RO	**116054**	97-02319
BRAGARU AUREL, BUCUREŞTI, RO; ŞERBAN BOGDAN SILVIU, BUCUREŞTI, RO	**116060**	98-00759
OLARIU DUMITRU, BRAŞOV, RO; OLARIU SERGIU, BRAŞOV, RO; IORGA CECILIA, BRAŞOV, RO	**116061**	97-01562
RADU MIHĂIŢĂ, BUCUREŞTI, RO	**116064**	98-00090
DUMITRESCU GEORGE, BUCUREŞTI, RO	**116065**	95-01262
MARIAN EMIL, BUCUREŞTI, RO	**116066**	96-00231
BEUDEAN VASILE, CLUJ-NAPOCA, RO	**116067**	96-02059
VÂLCEANU MARIN, BUCUREŞTI, RO; FLOREA MINODOR, BUCUREŞTI, RO	**116071**	97-01305
GAVRILESCU MARIA, IAŞI, RO; ROMAN RODICA VIORICA, IAŞI, RO; LUCA ŞTEFAN, IAŞI, RO; PĂDURARU MARTA, IAŞI, RO	**116073**	95-01756
ROTARU V. CONSTANTIN, BUCUREŞTI, RO	**116076**	92-01411
CSOMONTANYI MARIANA, PLOIEŞTI, RO	**116100**	98-01336
GRUMĂZESCU MIHAI, BISTRIŢA, RO	**116107**	98-01403
CREŢU LAURENŢIU IOAN, DOLHASCA, RO	**116108**	97-00105

NUME/DENUMIRE TITULAR	Nr. BI	Nr. CBI
GHINDĂ NICOLAE, PETROŞANI, RO	**116110**	95-00672
MIHĂESCU MIHAI LUCIAN, TIMIŞOARA, RO	**116113**	96-00644
ŢURCAN VASILE, BUCUREŞTI, RO	**116116**	94-01760
DAMIAN DINU LIVIUŢ, MANGALIA, RO	**116119**	94-01652
CIURDARIU ANTONIU, CLUJ-NAPOCA, RO	**116121**	97-02179
MILICI LAURENŢIU DAN, SUCEAVA, RO; MILICI MARIANA RODICA, SUCEAVA, RO	**116127**	96-01765
GUDUMAC VALENTIN, CHIŞINĂU, MD; GULEA AURELIAN, CHIŞINĂU, MD; RUDIC VALERIU, CHIŞINĂU, MD; SANDU ION, IAŞI, JUDEŢUL IAŞI, RO; CREŢU VIOREL, DOROHOI, JUDEŢUL BOTOŞANI, RO	**116128**	92-0879
VĂIREANU DĂNUŢ IONEL, BUCUREŞTI, RO	**116129**	99-00367
IONIŢĂ IOAN LUCIAN, IAŞI, RO	**116135**	96-00248
POPESCU SORIN, CÂMPINA, RO	**116141**	98-01297
ISTRATE MIRCEA DAN, CRAIOVA, RO	**116142**	98-01063
DÂRPEŞ NICOLAE, DROBETA-TURNU-SEVERIN, JUDEŢUL MEHEDINŢI, RO	**116148**	99-01195
HURGHEŞ CARMEN MANUELA, BACĂU, RO; GRIGORESCU ALIN, FĂLTICENI, RO	**116149**	96-00771
ŞERBAN VIORELA MARIA, BUCUREŞTI, RO; ŞERBAN LAURA ELENA, BUCUREŞTI, RO	**116150**	95-02224
ERCUŢĂ LUCIA PETRONELA, TIMIŞOARA, RO; BOJOR OVIDIU, BUCUREŞTI, RO	**116154**	97-00814
ANIŢEI AUREL, ZORLENI, RO	**116157**	96-00756
DĂNĂILĂ LEON, BUCUREŞTI, RO	**116158**	98-01074
MILOIU I. MARIA, HOREZU, VÂLCEA, RO	**116159**	97-00398
CONSTANTINOIU SILVIU MARIAN, BUCUREŞTI, RO; PAPAHAGI PAUL, BUCUREŞTI, RO; COCHIOR DANIEL, BUCUREŞTI, RO	**116165**	98-01695
RĂDOI I. DUMITRU, BUCUREŞTI, RO	**116167**	97-01731
IVĂNUŞ RADU CRISTIAN, CRAIOVA, RO; SONTEA SEVER, CRAIOVA, RO; IVĂNUŞ LUCIAN, CRAIOVA, RO	**116173**	98-00351
IVĂNUŞ RADU CRISTIAN, CRAIOVA, RO; SONTEA SEVER, CRAIOVA, RO; IVĂNUŞ LUCIAN, CRAIOVA, RO	**116174**	98-00352
GHEORGHE F. ŞTEFAN CRISTIAN, CRAIOVA, RO; SONTEA SEVER, CRAIOVA, RO	**116175**	98-00353
LUCA PETRU FLORIN, IAŞI, RO; STATE CONSTANTIN, IAŞI, RO	**116176**	96-00697
FERGHETE SABIN MARIAN, MANGALIA, RO; DUMITRAŞ ŞTEFAN ANDI, IAŞI, RO; FĂRMUŞ MIRCEA RADU, PIATRA-NEAMŢ, RO; MITITELU VASILE DRAGOŞ, PIATRA-NEAMŢ, RO	**116177**	97-00457
PĂDUREANU OLIMPIA PAULA, PLOIEŞTI, RO; ARGHIRE JEAN PAUL, PLOIEŞTI, RO	**116178**	97-02184
CHIRIAC MIHAI, BACĂU, RO	**116180**	98-01247
NEAG GHEORGHE, CLUJ-NAPOCA, RO; OANEA NECULAI, DOROHOI, RO; IGNAT EMIL, DOROHOI, RO	**116184**	94-01780

NUME/DENUMIRE TITULAR	Nr. BI	Nr. CBI
JIANU DUMITRU, CRAIOVA, JUDEŢUL DOLJ, RO; VÂLCEANU MARIN, BUCUREŞTI, RO; FLOREA MINODOR, BUCUREŞTI, RO	**116185**	98-00516
CAMBIR SERGIU, BUCUREŞTI, RO; MARINESCU CĂTĂLINA ADRIANA, PLOIEŞTI, RO; PAVEL GABRIEL CĂLIN, BUCUREŞTI, RO; IONIŢĂ MĂDĂLINA, PLOIEŞTI, RO; VOICU GEORGETA, BUCUREŞTI, RO	**116206**	96-02353
KHEIL OTTMAR, CRIŞCIOR, JUDEŢUL HUNEDOARA, RO; GOLCEA NICOLAE, BUCUREŞTI, RO	**116213**	98-00979
MĂLĂNCIOIU CORNELIU, BUCUREŞTI, RO	**116216**	98-00421
SIMIONESCU ION, BUCUREŞTI, RO	**116225**	98-01506
CĂLĂRĂŞANU GEORGE, ROMAN, RO; ONU BOGDAN, ROMAN, RO	**116227**	95-01078
POPESCU I. LUCIAN, BUCUREŞTI, RO	**116230**	97-01348
CERNOMAZU DOREL, ROMAN, RO; BARBĂ NICULAI, SUCEAVA, RO; HUŢANU DANIEL EUGEN, SUCEAVA, RO	**116234**	96-01373
SZENTE SANDOR, ODORHEIU SECUIESC, JUDEŢUL HARGHITA, RO	**116601**	97-00424
BĂRBIERU IOAN BOGDAN, IAŞI, RO	**116606**	96-00558
IVASUC MONICA IOANA, IAŞI, RO	**116608**	96-00530
RADU I. GHEORGHE, CRAIOVA, RO	**116611**	96-01795
DIACONEASA DUMITRU, RÂMNICU-VÂLCEA, RO	**116613**	93-00903
RĂDULESCU AXENIA, RÂMNICU-VÂLCEA, RO	**116631**	95-01344
FECHETE GHEORGHE, PETROŞANI, JUDEŢUL HUNEDOARA, RO	**116638**	92-200604
TRUŢĂ HOREA VASILE, BRAŞOV, RO	**116639**	93-00416
SLEMCU NICOLAE, BUCUREŞTI, RO	**116640**	93-00308
CUCUIAT IULIU MARIUS, CÂMPINA, JUDEŢUL PRAHOVA, RO; MAER ADRIAN, COMUNA BĂNEŞTI, JUDEŢUL PRAHOVA, RO	**116644**	97-00022
BĂLĂŞOIU HORIA NICOLAE, BUCUREŞTI, RO; BURIU DOREL IOAN, BUCUREŞTI, RO	**116646**	98-00589
BĂLĂŞOIU HORIA NICOLAE, BUCUREŞTI, RO; BURIU DOREL IOAN, BUCUREŞTI, RO; DIMITRIU ELENA, BUCUREŞTI, RO	**116647**	98-00590
MIHĂILESCU VASILE, BABĂU, JUDEŢUL BACĂU, RO	**116659**	98-00736
MĂRDĂRESCU VLADIMIR GHEORGHE, BRAŞOV, JUDEŢUL BRAŞOV, RO	**116663**	98-00274
TODOR VIOREL, LIPOVA, RO; MOIANU VASILE, ARAD, RO; BORIC DAN GABRIEL, ARAD, RO; ALEXANDRU IONEL, ARAD, RO; ŞTEFAN VIOREL, ARAD, RO	**116665**	97-00552
NICHEL A. GH. ROMULUS, BUCUREŞTI, RO	**116666**	96-00592
AXINTI GAVRIL, BRĂILA, RO; BĂLAN GHEORGHE, BRĂILA, RO	**116667**	98-00130
LAZĂR IRON, CONSTANŢA, JUDEŢUL CONSTANŢA, RO	**116668**	95-01915
MUNTEANU ADRIAN, IAŞI, RO	**116669**	96-01394
LĂCULICEANU D. ADRIAN, TÂRGOVIŞTE, JUDEŢUL DÂMBOVIŢA, RO	**116670**	97-01542
MARIAN EMIL, BUCUREŞTI, RO	**116671**	95-01900

NUME/DENUMIRE TITULAR	Nr. BI	Nr. CBI
GEMENE M. FRANCISC, BACĂU, RO	**116673**	96-00408
BALMUŞ LAURENŢIU, CLUJ-NAPOCA, RO	**116675**	97-02349
PITIŞ GRIGORE, BAIA MARE, RO	**116676**	97-02218
TEODORESCU HORIA NICOLAI, IAŞI, RO	**116682**	95-01027
ŢAMPĂU FLORINEL AURELIAN, BACĂU, RO	**116683**	97-00818
NEAGOE VICTOR EMIL VICTOMIL, BUCUREŞTI, RO	**116684**	97-01961
TRIF DORIN IOAN, TURDA, JUDEŢUL CLUJ, RO	**116689**	98-01084
PETRESCU-PRAHOVA IULIAN BASARAB, BUCUREŞTI, RO	**116694**	97-01036
TITIHĂZAN VIOREL, TIMIŞOARA, RO; TITIHĂZAN MARIANA, TIMIŞOARA, RO; BALINT PAVEL, ALBA-IULIA, RO; CHIRLEŞAN ANTON, TIMIŞOARA, RO	**116695**	95-01710
MOGA DORU CĂLIN, TIMIŞOARA, RO	**116697**	97-00911
NEGREANU-PÂRJOL TICUŢA, CONSTANŢA, RO; NEGREANU-PÂRJOL BOGDAN ŞTEFAN, CONSTANŢA, RO	**116698**	96-01109
ZAHIU NICULAE, BUCUREŞTI, RO	**116699**	99-00033
ERCUŢĂ LUCIA PETRONELA, TIMIŞOARA, RO; BOJOR OVIDIU, BUCUREŞTI, RO	**116703**	98-00556
VIDRAŞCU ARGENTINA, CLUJ-NAPOCA, RO	**116704**	99-00019
BOJOR OVIDIU, BUCUREŞTI, RO; ERCUŢĂ LUCIA PETRONELA, TIMIŞOARA, RO	**116705**	98-00168
BOJOR OVIDIU, BUCUREŞTI, RO; ERCUŢĂ LUCIA PETRONELA, TIMIŞOARA, RO	**116706**	98-00216
DAN MARCEL, CRAIOVA, RO; HOPÂRTEAN CORNELIU, CRAIOVA, RO	**116707**	98-00117
NICHEL A. GH. ROMULUS, BUCUREŞTI, RO	**116710**	96-02083
MARINESCU ANCA GEORGIANA, BĂICOI, RO	**116715**	95-01613
MITITELU VASILE DRAGOŞ, PIATRA-NEAMŢ, RO	**116716**	96-01466
LAZĂR IRON, CONSTANŢA, RO	**116717**	94-01531
NICOLAESCU SORIN, PLOIEŞTI, RO	**116718**	95-01902
GHIURUŢAN TRAIAN DAN, CLUJ-NAPOCA, RO	**116720**	98-00170
PALTANE IULIANA, PLOIEŞTI, RO	**116722**	96-01296
SAITY LUDOVIC, TIMIŞOARA, RO	**116724**	94-00192
KHEIL OTTMAR, CRIŞCIOR, JUDEŢUL HUNEDOARA, RO; GOLCEA NICOLAE, BUCUREŞTI, RO	**116734**	98-01703
TĂTARU DOINA, PIATRA NEAMŢ, RO; SAVELUC VIRGIL, PIATRA-NEAMŢ, RO	**116735**	a 2000 00249
NEDA COJOCARU TUDOR, BRAŞOV, JUDEŢUL BRAŞOV, RO	**116736**	98-00740
ŞTEFAN SORIN, CÂMPINA, RO; BUZILĂ ION DORU, CÂMPINA, RO; BĂLAN MIRCEA, PLOIEŞTI, RO	**116738**	97-02405
ŞERBAN VIOREL, BUCUREŞTI, RO	**116739**	97-01379
BĂLAN GHEORGHE, BRĂILA, RO	**116740**	98-01396
CIORNEI MARIAN, IAŞI, RO; LAZĂR CONSTANTIN, IAŞI, RO	**116741**	96-02317

NUME/DENUMIRE TITULAR	Nr. BI	Nr. CBI
BALAŞ IOAN, TÂRGOVIŞTE, RO	**116742**	96-01368
GOCEA ILIE EMIL, CLUJ-NAPOCA, RO	**116743**	96-00536
IONESCU M. NICOLAE, BUCUREŞTI, RO	**116746**	96-02270
PETRESCU NICULAE, BRAŞOV, RO; MOLDOVAN NICOLAE ALEXANDRU, BRAŞOV, RO; PETRESCU NICULAE, BRAŞOV, RO; MOLDOVAN ALEXANDRU, BRAŞOV, RO	**116749**	97-02014
ALBERT HERMINA, BUCUREŞTI, RO; GOLOVANOV NICOLAE, BUCUREŞTI, RO; LUNGU ION, BUCUREŞTI, RO; RĂŞCANU VALENTIN GRIGORE, BUCUREŞTI, RO; PĂUN MIRCEA CLAUDIU, BUCUREŞTI, RO; PĂUN DANIEL, BUCUREŞTI, RO	**116750**	a 2000 00442
BURDESCU DUMITRU DAN, CRAIOVA, RO	**116751**	a 2000 00207
TOCAN CORNELIU, IAŞI, JUDEŢUL IAŞI, RO	**116752**	95-01045
TUDOR P. VASILE, COMUNA DRAGALINA, JUDEŢUL CĂLĂRAŞI, RO	**116753**	92-01442
TUDOR LAURENŢIU SEBASTIAN, COMUNA DRAGALINA, JUDEŢUL CĂLĂRAŞI, RO	**116756**	99-00706
ERCUŢA LUCIA, TIMIŞOARA, JUDEŢUL TIMIŞ, RO	**116759**	96-02372
OLTEANU ION, BUCUREŞTI, RO	**116760**	99-00855
MIRON LIVIU DAN, PIATRA NEAMŢ, JUDEŢUL NEAMŢ, RO; MIRON IONEL, IAŞI, RO; LAUDNER NICOLAE WILLY, BUCUREŞTI, RO; DEGERATU MIRCEA, BUCUREŞTI, RO; DATCU MATEI, CONSTANŢA, JUDEŢUL CONSTANŢA, RO	**116761**	99-01244
LEFTER PAVEL, BUCUREŞTI, RO	**116764**	96-00094
BOJOR OVIDIU, BUCUREŞTI, RO; ERCUŢĂ LUCIA PETRONELA, TIMIŞOARA, RO	**116773**	98-00167
BOJOR OVIDIU, BUCUREŞTI, RO; ERCUŢĂ LUCIA PETRONELA, TIMIŞOARA, RO	**116774**	98-00176
BOJOR OVIDIU, BUCUREŞTI, RO; ERCUŢĂ LUCIA PETRONELA, TIMIŞOARA, RO	**116775**	98-00217
BOJOR OVIDIU, BUCUREŞTI, RO; ERCUŢĂ LUCIA PETRONELA, TIMIŞOARA, RO	**116776**	98-00218
DSM MELAMINE B.V., HEERLEN, NL	**118201**	96-01160
UNIQUE DEVELOPMENT CORPORATION , MORGANVILLE, NEW JERSEY, US	**118462**	95-00236
PFIZER INC., NEW YORK, US	**120134**	98-00231
SOLVAY (SOCIETE ANONYME) , BRUXELLES, BE	**120193**	98-00880
EGIS GYOGYSZERGYAR RT., BUDAPESTA, HU	**120194**	99-00294
VAN VLIET KORNELIS GERARD, AMSTELVEEN, NL	**120570**	a 2000 00768
LORANTIS LIMITED, LONDRA, GB	**120850**	99-00524
CENTRE FOR THE ADVANCEMENT OF NEW TECHNOLOGIES "CANTEC", OBNINSK, RU	**120851**	99-01267
HEIM ARMIN, KREUZLINGEN, CH	**120856**	a 2003 00805
OXENO OLEFINCHEMIE GmbH , MARL, DE	**120903**	99-00990
OXENO OLEFINCHEMIE GmbH , MARL, DE	**120904**	99-00987

MODIFICĂRI NUME TITULAR

Nr. CBI	Nr. BI	Nume iniţial	Nume curent
95-00888	**118524**	IDEC PHARMACEUTICALS CORPORATION, SAN DIEGO, CALIFORNIA, US	BIOGEN IDEC INC., SAN DIEGO, CALIFORNIA, US
97-01397	**120978**	DSM GIST B.V., DELFT, NL	DSM ANTI INFECTIVES B.V., DELFT, NL
a 2000 00939	**121028**	NORTRAN PHARMACEUTICALS INC., VANCOUVER, BRITISH CALIFORNIA, CA	CARDIOME PHARMA CORP., BRITISH COLUMBIA, VANCOUVER, CA

MODIFICARE AGENT

Nr. CBI	Nr. BI	Agent iniţial	Agent curent
98-01313	**117628**	A.G.V. - AGENŢIE DE PROPRIETATE INDUSTRIALĂ S.R.L., B-DUL MAGHERU, NR. 9, SC. 2, ET. 9, AP. 89, SECTOR 1, P.O.BOX 22-246, BUCUREŞTI	CABINET VOICU ALEXANDRA , B-DUL MAGHERU, NR. 9, SC. 2, ET. 9, AP. 89, SECTOR 1, BUCUREŞTI
a 2005 00309	**121190**	A.G.V. - AGENŢIE DE PROPRIETATE INDUSTRIALĂ S.R.L., B-DUL MAGHERU, NR. 9, SC. 2, ET. 9, AP. 89, SECTOR 1, P.O.BOX 22-246, BUCUREŞTI	INVENTA - AGENŢIE DE PROPRIETATE INTELECTUALĂ S.R.L,. B-DUL CORNELIU COPOSU, NR. 7, BL. 104, SC. 2, AP. 31, SECTOR 3, COD 030602, BUCUREŞTI
a 2005 00426	**121291**	A.G.V. - AGENŢIE DE PROPRIETATE INDUSTRIALĂ S.R.L., B-DUL MAGHERU, NR. 9, SC. 2, ET. 9, AP. 89, SECTOR 1, P.O.BOX, 22-246, BUCUREŞTI	RODALL S.R.L., STR. POLONĂ, NR. 115, BL. 15, SC. A, ET. 4, AP. 19, SECTOR 1, COD 71151, BUCUREŞTI

CESIUNI BREVETE DE INVENŢIE

Nr. CBI	Nr. BI	Titular iniţial	Noul Titular
93-00915	**113966**	ABB FLACHT GmbH, BUTZBACH, DE	DAIMLERCHRYSLER RAIL SYSTEMS GmbH, BERLIN, DE
94-01920	**114394**	BAYER CROPSCIENCE S.A., LYON, FR	NIPPON SODA, TOKYO, JP
97-00935	**115602**	ABB NORDEN HOLDING AKTIEBOLAG, STOCKHOLM, SE	ALSTOM, LEVALLOIS-PERRET, FR
a 2005 00316	**121259**	MUREŞAN FLOREA MIRCEA, TÂRGU-MUREŞ, JUDEŢUL MUREŞ, RO	ALLSTAR PROD S.R.L., TÂRGU-MUREŞ, JUDEŢUL MUREŞ, RO

FUZIUNI

Nr. CBI	Nr. BI	Nume iniţial (anterior fuziunii)	Nume curent (după fuziune)
a 2000 00345	**120915**	RWE POWER AKTIENGESELLSCHAFT, ESSEN, DE	RWE POWER AKTIENGESELLSCHAFT, KOLN, DE

CORECTURI ALE ERORILOR MATERIALE CONŢINUTE ÎN DOCUMENTAŢIA PUBLICATĂ, CU PRIVIRE LA B.I.

Număr brevet şi/sau dosar	Tip document publicat	Tip document în urma corecturii, cf. Instr. 63	Localizarea erorii: - pagina din descriere - coloana - rândul - cod INID	Textul iniţial	Textul corect
112497	B1	B8	pag. 1, (71)	PERETZ SANDU, BUCUREŞTI, RO; POPESCU MARIAN, BUCUREŞTI, RO; POPESCU DEMETRU MIHAI, BUCUREŞTI, RO; BRANDA DUMITRU VIOREL, BUCUREŞTI, RO; GAF ION DEAC, BUCUREŞTI, RO; DOBRE MIRCEA, DEVA, RO; COPOESCU SORIN, DEVA, RO; OPREAN DOREL VASILE, BRAD, RO;	PERETZ SANDU, BUCUREŞTI, RO; POPESCU MARIAN, BUCUREŞTI, RO; POPESCU DEMETRU MIHAI, BUCUREŞTI, RO; BRANDA DUMITRU VIOREL, BUCUREŞTI, RO; GAF ION DEAC, BUCUREŞTI, RO; DOBRE MIRCEA, DEVA, **JUDEŢUL HUNEDOARA**, RO; COPOESCU SORIN, DEVA, **JUDEŢUL HUNEDOARA**, RO; OPREAN DOREL VASILE, BRAD, **JUDEŢUL HUNEDOARA**, RO;
			pag.1, (73)	PERETZ SANDU, BUCUREŞTI, RO; POPESCU MARIAN, BUCUREŞTI, RO; POPESCU DEMETRU MIHAI, BUCUREŞTI, RO; BRANDA DUMITRU VIOREL, BUCUREŞTI, RO; GAF ION DEAC, BUCUREŞTI, RO; DOBRE MIRCEA, DEVA, RO; COPOESCU SORIN, DEVA, RO; OPREAN DOREL VASILE, BRAD, RO;	PERETZ SANDU, BUCUREŞTI, RO; POPESCU MARIAN, BUCUREŞTI, RO; POPESCU DEMETRU MIHAI, BUCUREŞTI, RO; BRANDA DUMITRU VIOREL, BUCUREŞTI, RO; GAF ION DEAC, BUCUREŞTI, RO; DOBRE MIRCEA, DEVA, **JUDEŢUL HUNEDOARA**, RO; COPOESCU SORIN, DEVA, **JUDEŢUL HUNEDOARA**, RO; OPREAN DOREL VASILE, BRAD, **JUDEŢUL HUNEDOARA**, RO;

Număr brevet şi/sau dosar	**Tip document publicat**	**Tip document în urma corecturii, cf. Instr. 63**	**Localizarea erorii: - pagina din descriere - coloana - rândul - cod INID**	**Textul iniţial**	**Textul corect**
112497	B1	B8	pag. 1, (72)	PERETZ SANDU, BUCURESTI, RO; POPESCU MARIAN, BUCURESTI, RO; POPESCU DEMETRU MIHAI, BUCURESTI, RO; BRANDA DUMITRU VIOREL, BUCURESTI, RO; GAF ION DEAC, BUCURESTI, RO; DOBRE MIRCEA, DEVA, RO; COPOPESCU SORIN, HUNEDOARA, RO; OPREAN DOREL VASILE, BRAD, RO;	PERETZ SANDU, BUCUREŞTI, RO; POPESCU MARIAN, BUCUREŞTI, RO; POPESCU DEMETRU MIHAI, BUCUREŞTI, RO; BRANDA DUMITRU VIOREL, BUCUREŞTI, RO; GAF ION DEAC, BUCUREŞTI, RO; DOBRE MIRCEA, DEVA, **JUDEŢUL HUNEDOARA**, RO; **COPOESCU** SORIN, **DEVA, JUDEŢUL** HUNEDOARA, RO; OPREAN DOREL VASILE, BRAD, **JUDEŢUL HUNEDOARA**, RO;
120921	B1	B9	pag. 26, rândul 9, coloana 4, tabel	68,015	68,01%
			pag. 26, rândul 13	P>0,01	P<0,01

DIVERSE

- **LISTA CONSILIERILOR ÎN PROPRIETATE INDUSTRIALĂ ŞI A MANDATARILOR AUTORIZAŢI**
- **CENTRE REGIONALE PENTRU PROMOVAREA PROPRIETĂŢII INDUSTRIALE ÎN ROMÂNIA**
- **ANUNŢURI OFICIALE**
- **MATERIALE INFORMATIVE, DIN DOMENIUL PROPRIETĂŢII INDUSTRIALE**

© Toate drepturile sunt rezervate OSIM. Materialele publicate în acest capitol nu vor putea fi reproduse în niciun mod (electronic, prin fotocopiere, prin înregistrare sau în alt mod), fără autorizaţia prealabilă a titularului dreptului de autor.

ROMÂNIA

OFICIUL DE STAT PENTRU INVENŢII ŞI MĂRCI

ORDIN nr. 157

24 iulie 1997

Directorul General al Oficiului de Stat pentru Invenţii şi Mărci,

Având în vedere prevederile art. 14, alin. 3, din Legea 64/1991, privind brevetele de invenţie, şi Regula 2.5, din H.G. 152/92, referitoare la profesia de consilier în proprietate industrială,

ORDIN:

Art.1. Persoanele ale căror nume figurează în lista anexă la prezentul Ordin, precum şi firmele specializate în proprietate industrială se înscriu în **REGISTRUL NAŢIONAL AL CONSILIERILOR ÎN PROPRIETATE INDUSTRIALĂ**, cu menţionarea specializării.

Art.2. Prezentul ordin se va publica în Buletinul Oficial de Proprietate Industrială.

DIRECTOR GENERAL,

AGENȚIILE SPECIALIZATE ÎN PROPRIETATE INDUSTRIALĂ
Pentru luna mai 2008

Data înființării	Nr. registru agenții	Denumirea completă a cabinetului/agenției Adresa Consilieri cu drept de practică	Domenii	Statut juridic
27.03.1991	001	**INVENTA – AGENȚIE DE PROPRIETATE INTELECTUALĂ S.R.L.** Bucureşti, Bdul Corneliu Coposu nr. 7, bl. 104, sc. 2, ap.31, sect.3, cod 030602, Tel: 021/3200285, Fax: 021/3228325, e-mail: inventa@rnc.ro, inventa@mark-patent.ro, turcanu@inventa.ro, GSM: 0744 324510, 0744 339649 Ing. Țuluca Doina, Prof. univ. dr. ing. Țurcanu Constantin, Farm. Rădulescu Mioara, Dr. ing. Lorenț Alexandru, Ing. Velțan Loredana, Av. Soare Liliana, Ing. Secăreanu Doina, Arh.ing. Țurcanu Costin Radu	Brevete Mărci Desene Topografii	SRL
29.05.1991	002	**CABINET ENPORA S.R.L.** Bucureşti, str. George Calinescu nr.52A, ap.1, 011694, Tel: 021 2300990; 031 1001634, Fax: 021 2302311; 031 1007927, pop@patents.ro Ing. Pop Virginia Daisy, Ing. Pop Călin Radu, Ing.Constantin Adrian, Ing. Popescu Bianu Anca, Ing.Velicu Anca	Brevete Mărci Desene Topografii	SRL
23.07.1991	003	**PATENTMARK S.R.L.** Bucureşti str. Dr. N. Turnescu nr. 2,ap.2, sector 5, cod 050467Tel: 021/3121669, Fax: 021/2233963, stema@pcnet.ro Mohonea Liliana, Mohonea Cristian, Borlan T. Radu, Marinescu Ruxandra	Brevete Mărci Desene Topografii	SRL
18.12.1991	004	**RODALL AGENȚIE DE PROPRIETATE INDUSTRIALĂ S.R.L.** Bucureşti, Str. Polonă nr. 115, bl. 15, sc. A, ap. 19 sector 1, cod 010497, Tel: 021/2108342, GSM: 0722 652111, Fax:021/2105794, rodall@b.astral.ro Jur. Bălan Gheorghiță, Bălan Valeria, Pițu Dalila	Brevete Mărci Desene Topografii	SRL
25.08.1992	005	**INTELECT S.R.L.** Oradea, B-dul Dacia nr. 48 Bl. D10, Ap.3, Tel: 0259/453847, Fax:0259/268094, OP 9-CP 128, cod 410346,e-mail: info@intelect.ro, GSM: 0745 040831 Buzlea Elisabeta, Buzlea Mircea Valentin, Buzlea Narcisa Floricica	Brevete Mărci Desene Topografii	SRL
04.12.1992	008	**CONSTANTIN GHIȚĂ OFFICE SRL** Timişoara, str. Take Ionescu nr. 24-28 sc. B ap. 2 judetul Timiş, cod 300042, Tel/Fax: 0256/435976, GSM: 0744 162462, e-mail: ghiță@mail.dnttm.ro, cleliapop@mail.dnttm.ro Ing. Ghiță Constantin, Pop Motogna Clelia	Brevete Mărci Desene	SRL

05.01.1993	009	**CABINET DE PROPRIETATE INDUSTRIALĂ S.I.** Timişoara, Str. Moise Dobosan nr.110, cod poştal 300600, GSM: 0722 984909, Tel/Fax: 0256/475105, e-mail: ioan_sovar@yahoo.com Şovar Ioan	Brevete Mărci Desene	SRL
13.05.1993	010	**ROMINVENT S.A** Bucureşti, Str. Ermil Pangratti nr. 35, et.1, sect.1, cod 011882, Tel: 021/2312515, 2312541,Fax: 021/2312550, 2312454,e-mail: office@rominvent.ro Ing.Enescu Lucian, Chim. Larion Sonia, Fil. Rodica Bucătaru, Jur. Mocanu Ion, Fiz. Nicolaescu Daniella, Ec. Ghenu Mihaela, Ing.Teodorescu Mihaela, Ing. Cosmina Fierăscu, Ing. Ploscă Daniel, Ing. Spătaru Daniela, Ing. Alexandra Haşiu, Dr. Ing. Cristina Popa, Ec. Joitoiu Andreea Simona, Ing. Năstase Cristian,Bio.Enescu Miruna, Dr.Florea Ileana Maria, farm.Dumitrescu Artemis Sorina, jur. Markusev Denisa Mary, ec. Olteanu Camelia, jur. Dragulin Ioana, chim.Bădărău Adina Adriana, Petcu Costin	Brevete Mărci Desene Topografii	SA
17.07.1993	011	**CABINET INDIVIDUAL "INDEPENDENT PROPINI AGENT"** Bucureşti, sector 5, Str. Fabrica de chibrituri nr. 42, cod 050183,Tel/Fax: 021/3352938, GSM: 0722 610635 Nicolae Ioan	Brevete Mărci Desene Topografii	CI
13.03.1995	014	**PERSOANĂ FIZICĂ INDEPENDENTĂ TĂTARU DOINA** Piatra Neamț, Str. Apele Minerale nr. 4. cod 610121 Tel: 0233/223602, e-mail: doina_tataru@msn.com Tătaru Doina	Brevete Mărci Desene	PF
30.03.1995	015	**CABINET M. OPROIU - CONSILIERE ÎN PROPRIETATE INTELECTUALĂ SRL** Bucureşti, Str. Popa Savu, nr. 42, parter, sector 1, cod 011434, Tel: 021/2602833; 021/ 2602834, Fax: 021/2602836; 021/2602835, P.O.Box 2-229, e-mail: office@oproiu.ro Fiz. Oproiu Margareta, MBA arh.Vasilescu Raluca, jur. Sturza Ioana, , ing.chim.Marin Elena, ing.Ene Silvia, ec. MBA Pătrascu Georgiana, ing.chim.Petrea Dana Maria, filolog Oana Țambrea, ing.chim.Filippi Valentina	Brevete Mărci Desene Topografii	SRL
21.05.1996	017	**AGENȚIA DE PROPRIETATE INDUSTRIALĂ "LABIRINT"** Arad, Str. Coriolan Petreanu nr. 28, cod 310151 Tel/Fax: 0257/255842, GSM: 0722 458129, e-mail: info@labirint.ro Ing. Ivanca Maria	Brevete Mărci Desene	CI

1997	019	**LOYAL PARTNERS -AGENȚIE DE PROPRIETATE INTELECTUALĂ** Galati, Str. Portului nr.23, Parcul De Soft, cam.307, cod 800025, Tel/Fax: 0236/464847, tel/fax: 0236/407032, GSM: 0722 744241, office@loyalpartners.ro www.loyalpartners.ro ing.jr. Puşcaşu Dan	Brevete Mărci Desene Topografii	SRL
01.07.1997	020	**AGENȚIE DE PROPRIETATE INTELECTUALĂ ŞI TRANSFER DE TEHNOLOGIE -AGPITT-SRL** Bucureşti, B-dul Libertății nr. 12, bl.113, sc.2, ap.28, sector 4; cod 040129, CP 42-106, Tel: 3177693;;Fax: 021/3177584, GSM: 0744293552; 0724539752, e-mail: faighenov@xnet.ro; office@agpitt.ro Faighenov Marioara	Brevete Mărci Desene	SRL
10.07.1997	016	**MILENIUL 3 – AGENȚIE DE PROPRIETATE INDUSTRIALĂ SRL** Paşcani, Str. Moldovei nr. 10, bl. Crinul, sc. A, ap. 28, jud Iaşi, cod 705200, Tel/Fax: 0232/719190; GSM: 0740 820582 Ing.Burțilă Ioan	Brevete Mărci Desene	SRL
03.10.1997	021	**LAZĂR ELENA** **CABINET DE PROPRIETATE INDUSTRIALĂ** Buzău, Str.Unirii, Bl.16C,Et.3, Ap. 12, cod 120013, OP 1, CP 52, Tel./Fax: 0238 724262 GSM: 0723 328633, cpielena@recomplast.com Lazăr Elena	Brevete Mărci Desene Topografii	CI
29.10.1997	022	**PERSOANĂ FIZICĂ INDEPENDENTĂ** **BARBU GHEORGHE MIRCEA** Bucureşti, Şos lancului nr.21, bl. 106A,sc.B, ap.73, sect.2, Tel/Fax : 021/6536608, 0724.834.010 e-mail : bmircea@mailbox.ro Barbu Gheorghe Mircea	Brevete Mărci Desene	CI
02.12.1997	023	**" HARCOV" A.P.I. S.R.L.** Sfântu Gheorghe, jud. Covasna, Str. Nicolae Iorga nr. 61, bl. 10E, sc. B, ap. 9, cod 520089, Tel: 0267/352267, GSM : 0744435291, stanciu@planet.ro, propind@mail.asimcov.ro Stanciu Adelina	Brevete Mărci Desene	SRL
18.12.1997	024	**AGENȚIE DE PROPRIETATE INDUSTRIALĂ ŞI TRANSFER TEHNOLOGIC « STOIAN IOAN »** Roman, Bd. Republicii, bl. 46, sc. C, ap. 35, cod 611127, jud. Neamț, Tel/Fax : 0233/741268, GSM : 0745 643738, istoian@engineer.com Stoian Ioan	Brevete Mărci Desene	CI

1998	007	**ROMPROSPER SERVIMPEX SRL** **Agentie de proprietate intelectuala «PIVA®"** Bucureşti, Şos. Mihai Bravu nr. 294, bl.6,sc.B, ap. 63, sector 3, cod 030319, Tel/Fax: 021/3222857, 021/3207419, fax: 326.20.20 Mobil:0744654128;0744536405, 0724880514 e-mail: office@piva.ro; raluca_pioaru@yahoo.com lector univ.dr. Pioaru Mihalache Raluca Andreea	Mărci Desene Brevete	SRL
1998	048	**PETRU COSTINESCU-DICOSTI** Bucureşti, Str. Viorele nr. 30, bl. 20 A, ap. 23, sector 4,cod 040428, OP 44 – CP5 , Tel: 021/3303162, e-mail: dicosti@rdslink.ro Petru Costinescu	Brevete Mărci Desene	CI
27.04.1998	026	**PIDES-CABINET DE PROPRIETATE INDUSTRIALĂ** Bucureşti, Str. Valea Buzăului, nr. 10, bl. G30, ap. 36, sector 3, cod 032334, Tel : 3455351 GSM : 0723 708632, e-mail: pides2004@yahoo.com ing. Şova Dan Eugen	Brevete Mărci Desene Topografii	CI
23.02.1999	027	**SZENTE SÁNDOR** Odorheiu Secuiesc, str. Victoriei, nr. 41,bl.U6, et.1, ap.4, jud. Harghita,cod poştal 535600, Tel : 0266/219143, e-mail : prooffice@szente.ro Szente Sándor	Brevete Mărci Desene	CI
21.07.1999	028	**NOWAPATENT SRL** Medias, str. Lotru, nr.4, bl.92, ap.1 Tel : 0269/841373 ; 0264/833273, Fax : 0269/833273 e-mail : nowapatent@birotec.ro office@nowapatent.ro Danciu Ioan	Brevete Mărci Desene	SRL
30.08.1999	029	**CABINET DE PROPRIETATE INDUSTRIALĂ "BIONPI"** Bucureşti, 010577, Calea Dorobanților 126-130 Bl. 8, et. 9 Ap. 50 sector 1, cod 010577, Tel/Fax: 021/2316549, 031/8054616 GSM: 0723 187944, 0746184697 e-mail: bionpi@rdsmail.ro, bionpi@hotmail.com Ing. Ion Rodica Cocuța	Brevete Mărci Desene	CI
12.11.1999	030	**AGENȚIE DE CONSULTANȚĂ ÎN PROPRIETATE INTELECTUALĂ ŞI TRANSFER DE TEHNOLOGIE « SPRÎNCEANU NICOLAE »** Drobeta Turnu Severin, Str. Gheorghe Ionescu Siseşti nr. 96, bl.E2, sc.1, et. 3, ap.8, cod 220212, Tel/Fax : 0252/311690, Mobil :0721796318 e-mail: nicolaesprinceanu@yahoo.com Jur. Nicolae Sprînceanu	Brevete Mărci Desene	CI

21.01.2000	031	**CABINET INDIVIDUAL IVĂNESCU GABRIEL DAN** Braşov, Str. Al. I. Cuza nr. 58 ap. 7, cod 500085, Tel/fax:0268/471650, GSM:0722248415, e-mail: d.ivanescu@xnet.ro Ivănescu Gabriel Dan	Brevete Mărci Desene	CI
15.02.2000	032	**CABINET DE PROPRIETATE INDUSTRIALA ANGHEL LUMINIȚA DOINA** Bucureşti, Str. Gherghitei Nr.1, Bl.94B, Sc. B, Ap.76, Sector 2, Fax: 031.4013777, GSM : 0723301706, 0743218219 e-mail : anghel.doina@rdslink.ro, anghel2na@yahoo.com, anghel2na@gmail.com Ing.Av.Anghel Luminita Doina	Brevete Mărci Desene	CI
24.08.2000	033	**APOSTOL SALOMIA P.F.A.** Galați, Str. Reg. 11 Siret nr. 15, bl. E4, Et.3, ap. 54, cod 800333,Tel/Fax : 0236/436437, 0766765027, saly_apostol@yahoo.com Ing.Apostol Salomia	Brevete Mărci Desene	CI
07.09.2000	034	**AGENȚIA DE PROPRIETATE INDUSTRIALĂ - APIA SRL** Bucureşti, Str. Romancierilor nr. 5, bl.C14, sc.B, ap.41, sector 6, cod 061791, OP23-CP11, Tel/Fax: 021/7783100, GSM: 0745 031557, e-mail: office@mark-apia.ro, www.mark-apia.ro Visalom Theodor, Visalom Monica	Mărci Desene	SRL
17.10.2000	035	**PERSOANĂ FIZICĂ INDEPENDENTĂ BERCEANU MARIA AURELIA** Bucureşti, Str. Cogîlnic 25, sector 3, Tel: 021/3264568 GSM:0744954085, berceanu_maria _aurelia@yahoo.com Berceanu Maria Aurelia	Brevete Mărci	PF
20.10.2000	036	**CABINET PROPRIETATE INDUSTRIALĂ POPESCU ANGELA** Bucureşti, str. Complexului nr.10, bl.40, ap.14, Tel :021/3243756 GSM : 0723051279, Tel : 0318.04.68.81, angela_intelect@yahoo.com Popescu Angela	Brevete Mărci Desene	CI
25.10.2000	037	**PERSOANĂ FIZICĂ INDEPENDENTĂ MATEI ELENA** Bacău, Str. Alecu Russo, bl. 33, Et.6,sc. C, ap.26, cod 600133, Tel: 0234/160424 Matei Elena	Mărci	CI
20.11.2000	038	**CABINET INDIVIDUAL' ION FLOREA'** Bucureşti, 010577, Calea Dorobanților 126-130, bl.8,et.9,ap.50, sector 1, cod 010577, Tel/Fax: 021/2316549,GSM: 0724313260, e-mail: iflorea@rdsmail.ro, florea_ion@plic.ro Ing.Ion Florea	Mărci	CI

28.11.2000	039	**CABINET IN DIVIDUAL GREAVU DOINA MARIANA** Sibiu, str. Constantin Noica, bl. 2, ap.21, cod 550169 Tel:0269/218500,Fax:0269/212170, Mobil:0766489179, 0731308189, aurorapca@yahoo.com, protectro@xnet.ro Ing. Greavu Doina Mariana	Brevete Mărci Desene	CI
11.12.2000	040	**INTEL PROTECT SRL** Braşov, B-dul M. Kogălniceanu, nr. 20, bl. 1k, sc. C-D, cod 500173, Tel: 068/413117, Fax: 0268/477333, GSM: 0744 355100 e-mail: intelprotect@ccibv.ro Axente Elena	Mărci Desene	SRL
08.01.2001	041	**CABINET "CECIU GABRIELA" CONSULTANȚĂ ÎN DOMENIUL PROPRIETĂȚII INTELECTUALE** Timişoara, Str. Narciselor, nr. 6, sc. A, ap. 110, jud. Timis, cod postal 300024, Tel/Fax.: 0256/494846; GSM: 0745 388039, e-mail: gabrielaceciu@hotmail.com Ing.Ceciu Gabriela	Brevete Mărci Desene	CI
10.01.2001	042	**VLAD CONSTANTIN** Constanta, Bd. 1 decembrie 1918 nr. 5, bl. F16, ap.34, cod 900711, Tel: 0241625643, 0341172650, Fax: 0241625643,GSM: 0722 370300, 0770251145, e-mail: constantin.vlad@rdslink.ro Vlad Constantin	Brevete Mărci Desene	CI
05.03.2001	045	**BIROU DE PROPRIETATE INDUSTRIALA BROJBOIU DUMITRU ADRIAN FLORINEL** Piteşti, Bd. Republicii, bl.212,sc. D, ap.11, jud.Argeş, cod 110176, Tel/Fax.: 0348/412529, GSM: 0745 143095,adrian_brojboiu@yahoo.com Brojboiu Dumitru Adrian Florinel	Brevete Mărci Desene	CI
12.04.2001	047	**INTELLECTUAL PROPERTY OFFICE SRL** Bucureşti, Str. Alexandru Moruzzi nr. 6, bl. B6, sc. 2, ap.62, sector 3, cod 031155, Tel/Fax.: 021/3262388, GSM: 0745 094241, e-mail: ipo@b.astral.ro Ciuda Berivoe Anca	Brevete Mărci Desene	SRL
07.05.2001	049	**ANDRA MUSATESCU CABINET DE PROPRIETATE INDUSTRIALA** Bucureşti, Str. Drumul Taberei nr. 71, bl.TD42, sc.1, et.4, ap.28, sector 6, cod 061366, GSM: 0722 879810, e-mail: amusatescu@dnt.ro Muşatescu Andra Oana	Brevete Mărci Desene Topografii	CI
2001	051	**PERSOANĂ FIZICĂ INDEPENDENTĂ POPESCU RADU-ROMEO** Bucureşti, Bd. Corneliu Coposu nr.3, bl. 101, sc. 3, et.4, ap. 50, sector 3, cod 030601, GSM: 0721753049, romeoradu.popescu@rdslink.ro Popescu Radu Romeo	Brevete Mărci Desene	PF

31.05.2001	071	**CONS INTEL BMA CABINET CONSULTANȚĂ** Cart. Dorobanti, nr.2, bl. D2, at.1, ap.5,120087, C.P.8- O.P. 1 Buzau, Fax : 0238/719619, GSM: 0745086588, email: marius_bozio@yahoo.com Marius Bozioreanu	Brevete Mărci Desene Topografii	CI
12.09.2001	053	**CABINET MIHAI LUCIAN** **Miculiți & Asociații SCPA (LINKLATERS)** Bucureşti, Str. Nicolae Iorga, nr. 8, sector 1, cod 010434Tel : 021/3071500, Fax : 021/3071555 e-mail: lucian.mihai@linklaters.com, Av. Mihai Lucian	Brevete Mărci Desene	PF
21.11.2001	055	**ROVALCONS SRL** **AGENȚIE DE PROPRIETATE INTELECTUALĂ** Câmpina, Str. Orizontului, nr.1, bl. R10, et.7, ap.27, Jud. Prahova, cod 105600,Tel/Fax : 0244/ 371390; GSM :0722 540580, e-mail: rovalcons@xnet.ro Ioacăra Valentin	Brevete Mărci Desene	S.R.L.
2001	056	**SOLO INVENT S.R.L.** Bucureşti, Calea 13 Septembrie, nr. 104, bl. 48, ap. 8, sect. 5, cod 050727,Tel/Fax: 021/4511497, GSM: 0744 313 229, solo_invent@yahoo.com	Brevete Mărci Desene	S.R.L.
2001	057	**CABINET N. D. GAVRIL S.R.L.** Bucureşti, Str. Ştefan Negulescu nr. 6A, sector 1, Tel./fax : 021/2302882, GSM :0722983520, 0723 383 758, e-mail : gavrilnin@yahoo.com cabinetgavril@yahoo.com, Gavril Niculina	Brevete Mărci Desene	S.R.L.
24.04.2002	087	**IACOBINI&CO, CONSILIERI IN DREPTUL DE PROPRIETATE INDUSTRIALĂ SRL** Bucuresti, Calea Mosilor, nr.258, bl. 4bis, ap.22, sector 2,Tel : 021/2104690 ;Fax : 021/2104793, e-mail : asimri@yahoo.com,vladrosanu@hotmail.com Iacobini Anca Svetlana, Iacobini Mihnea Razvan	Mărci Brevete Desene Topografii	S.R.L.
04.09.2002	088	**MANAGER EXPERT SRL** Tg. Mures, Str. Nicolae Grigorescu, nr. 33, ap.3 Tel :0265/250825 ;0265/233033,evaluator@rdslink.ro Nutiu Emil, Cetina Dan	Mărci	S.R.L.
08.01.2003	059	**CABINET INDIVIDUAL - LAPTEŞ ELVINE** Bucuresti, Intrarea Badeni nr.3, Bl.M18, sc. 2, ap.40,sector 3 cod 030471, Tel: 021/3405500, elvine17@yahoo.com Lapteş Elvine	Brevete	CI

11.02.2003	089	**RATZĂ ŞI RATZĂ SRL** Bucureşti, B-dul A.I. Cuza Nr. 52-54, Sect.1, cod 011053, Tel :021/2601348, Fax : 021/2601349 e-mail ; office@ratza-ratza.com Rață Grigore, Rață Andrei Vlad, Mărginean Dragoş, Enache Mihai Andrei	Brevete Mărci Desene	SRL
13.02.2003	062	**CABINET INDIVIDUAL ANDRONACHE PAUL** Bucureşti, Str.Sibiu nr.14, bl.E21, et.6, ap.35, sect 6,Tel/Fax: 021/7250069, GSM: 0722741043, e-mail: paul.andronache@artelecom.ro Andronache Paul	Mărci Desene Topografii Brevete	CI
14.05.2003	090	**RAMCONSULTING SRL** Cluj Napoca, Str. Augustin Buneanr.28, cod 400170 fax.0364/401528 tel. mobil 0722-229696 e-mail ramcluj@yahoo.com Gânscă AurelianTudor	Mărci Desene Topografii Brevete	SRL
16.05.2003	070	**CABINET OANA COCOLOI** Bucureşti, Drumul Taberei nr.120, bl.OD1, sc.5, ap.189, sector 6, cod 061413, Tel: 021/7450757, GSM: 0730557744, e-mail: oana_cocoloi@yahoo.com Oana Cocoloi	Mărci Desene Brevete	CI
10.06.2003	091	**ALLEGRA CONSULTING SRL** Bucuresti, Aleea Huedin nr.1, bl.5, sc.1, ap.5, sector 4, cod 040917, GSM: 0722249961, Tel/Fax: 021/3231384 e-mail: gabriela.milcev@allegra.ro; www.allegra.ro Milcev Gabriela	Brevete Mărci Desene Topografii	SRL
19.06.2003	069	**RASKAI M M BREVMARC CONSULT S.R.L.** Dej, Str. Unirii, nr.3,BL. D8, ap.7, judetul Cluj, 405200,Tel/Fax: 0264/211847, GSM: 0742084050, raskaimm@yahoo.com Raskai Maria	Brevete Mărci Desene Topografii	S.R.L.
01.07.2003	092	**CONINFO S.R.L.** Târgu Mures, str. Lacrimioarea nr.9, Tel: 0265/210138, Fax: 0265/210109 mobil: 0729618641 e-mail: teodora@coninfo.ro, office@coninfo.ro www.coninfo.ro Itu Teodora	Desene Brevete Mărci	S.R.L.
25.07.2003	093	**NESTOR NESTOR DICULESCU KINGSTON PETERSEN – CONSILIERE ÎN P.I. S.R.L.** Bucureşti, sector 1, sos. Bucuresti Ploiesti, nr.1A, Bucharest Business Park, corp A, et.4, camerele 9 si 10 Harsany Alexandru, Baciu Ana Maria	Mărci Desene	S.R.L.

11.08.2003	66	**CABINET INDIVIDUAL MÎNDRU MIHAELA** Bucureşti, Str. Grigore Alexandrescu nr.1, bl.D7, ap.4, sector1, Fax: 021/2230342 GSM: 0722601120 e-mail: florea@gide.com Mîndru Mihaela	Mărci Desene Brevete	CI
19.08.2003	068	**CABINET DE PROPRIETATE INDUSTRIALA NICOLAE BURCHEL** Bucureşti, Str. Dr. Radovici nr.8, sector 5, cod 050468, Tel: 021/3175841, Fax: 021/3175843, e-mail: nburchel@lenp.ro Nicolae Burghel	Mărci	CI
21.08.2003	094	**N.P.C. S.R.L.** Braşov, str. Alexandru cel Bun, nr.13, bl.E28, ap.7 cod 500025, OP 1 – CP 298, GSM: 0744520357, e-mail: totu@unitbv.ro Ţoţu Ioan	Mărci Desene Topografii	SRL
22.10.2003	072	**CABINET INDIVIDUAL DE PROPRIETATE INDUSTRIALĂ - NEGOMIREANU LIVIA** Bucureşti, Şos. Nicolae Titulescu nr.94, bl.14A, sc 4 ap.127, sect.1, cod 011146, Tel/Fax: 0314214598, GSM: 0722444719, cabinetnegomireanu@airbites.ro Negomireanu Livia	Mărci Desene	CI
30.10.2003	073	**CABINET DE PROPRIETATE INDUSTRIALA "VIŞOIU LILIAN CATALIN"** Bucureşti, Str. Alexandru Vlahuta nr.3, bl. M48, sc.A, ap.7, sector 3, Tel/Fax: 021/3207251, GSM: 0744480657, e-mail: visoiucatalin@yahoo.com, www.visoiucatalin.home.ro jur. Vişoiu Lilian Catalin	Brevete Mărci Desene Topografii	CI
4.11.2003	074	**CABINET DE PROPRIETATE INDUSTRIALA "DUNĂREANU MIHAIL"** Bucuresti, Bd. Constantin Brâncoveanu nr.8, Bl B2, ap.13, sector 4, Tel: 021/4600419, GSM : 0723398499, e-mail: dunareanu_mileniu3@k.ro Dunăreanu Mihail	Brevete	CI
09.12.2003	151	**DONEXPERT SRL** Suceava, str. George Enescu nr.34, bl.D72, sc.A, ap.5, ovidon@ccisv.ro, Tel: o230.215004, 0742108100 Dontu Ovidiu Liviu	Brevete Mărci Desene	SRL
12.12.2003	096	**EDIPLAST S.R.L.** Tg. Mureş, Str. Măgurei nr.25, ap.2, Tel/Fax: 0265/263775, GSM: 0744394036, e-mail: moniadel@artelecom.net Vasilache Virgilius	Mărci Desene Brevete	SRL

22.12.2003	097	**SD PETOSEVIC ROMANIA SRL** Bucureşti, Calea Victoriei nr.100, sc.1, ap.20, biroul 1, Tel: 021/3057996, Fax: 021/3145481, e-mail: acampeanu@petosevic.com, Mobil: 0723522698 Campeanu Ioana Aura	Brevete Mărci Desene	SRL
2.02.2004	080	**CABINET INDIVIDUAL IOANIȚESCU TRAIAN** Bucureşti, Bd. Timişoara nr.49, Bl Cc6, ap.27, sector 6, Tel: 021/4402510 Ioanițescu Traian	Brevete Mărci Desene	CI
9.02.2004	098	**CABINET ANI FUCIU SRL** Com.Snagov, Bloc P53, sc.A, ap.1, jud.Ilfov, Tel: 021/3106399, Fax: 021/3106398, GSM: 0744370196, e-mail: ani.fuciu@consilier-marci.ro Fuciu Anişoara	Mărci Desene	SRL
16.02.2004	099	**LEGAL BRAND S.R.L.** Bucureşti, Str. Nicolae Licăreț nr.1, bl.33, sc.C, ap.107,Tel: 0722674635, 0722607380, e-mail: legal.brand@easynet.ro Stăncescu Anca, Stăncescu Alin Cristian	Brevete Mărci Desene Topografii	SRL
22.02.2004	082	**CABINET DE PROPRIETATE INDUSTRIALĂ CIUPAN CORNEL** Cluj Napoca, Str. Mestecenilor nr.6, bl.9E, ap.2, Tel: 0264/524425; 0264/415051, Fax: 0264/415054, e-mail: cornel.ciupan@muri.utcluj.ro Ciupan Cornel	Brevete Mărci Desene	CI
26.03.2004	083	**CABINET POPESCU LIVIA** Bucuresti, bd. Camil Ressu 27, bl.N1, ap.188 Tel: 021/3481010, liviap25@yahoo.com Popescu Livia	Brevete Mărci Desene Topografii	CI
01.06.2004	102	**S.C. LUTARIS INTELPROT S.R.L.** Timisoara, 300426, str. Ana Ipatescu nr.45, Tel/Fax: 0256/489301, Mobil: 0742143718, 0723319154, e-mail: qualitarium@qualitarium.ro Tărăbîc Lucian	Brevete Mărci Desene	SRL
17.06.2004	108	**ARIANA AGENȚIE DE PROPRIETATE INDUSTRIALĂ SRL** Bucuresti, sect.4, str. Secuilor, nr 2, bl.21, ap.10 TeL: 0724260277,bicucristina2000@yahoo.com e-mail: m.constanda@k.ro, office@inregistrare-marci.ro, tel/fax: 0268/315046 Bicu Cristina, Constanda Madalina Timisoara, Calea Aradului, nr.33, ap.7 c_popescu2000@yahoo.com Popescu Codruta Octavia	Brevete Mărci Desene	SRL

14.07.2004	107	**ARIANA S.R.L.** Brasov, str. M.Kogalniceanu nr.17, bl. C4, et.7, birou 22, 0723204268, tel/fax : 0268/315046, office@inregistrare-marci.ro Bozocea Violeta	Brevete Mărci Desene	SRL
10.09.2004	101	**CABINET PROPRIETATE INDUSTRIALA BLAG IOANA** Câmpia Turzii, str. Muresului nr.6, bl. J2, ap.17, cod 405100, Tel: 0264/366663, 0264/366399, mobil: 0743433507, ioanablag@yahoo.com Blag Ioana	Brevete Mărci Desene Topografii	CI
10.09.2004	103	**CABINET INDIVIDUAL DE PROPRIETATE INDUSTRIALĂ - MIHAELA PITICU** Bucureşti, str. Pictor Ion Andreescu nr.31, ap.14 Tel: 6442760, Fax: 2527279, Mobil: 0722398836, e-mail: mihaelapiticu@yahoo.com, mihaelap@musat.ro Piticu Mihaela	Mărci	CI
10.09.2004	105	**CABINET PROPRIETATE INDUSTRIALA – IONDA** Bucuresti, 010577, Calea Dorobantilor nr.126-130, bl.8, ap.50, Tel/fax: 021/2316549, Mobil: 0722687982 e-mail: ionda@rdsmail.ro Ion Dan Adrian	Mărci Desene	CI
28.10.2004	106	**OSTER – SOCIETATE CIVILA PROFESIONALA DE PROPRIETATE INDUSTRIALĂ** Bucuresti, Str. Batiste nr.35, ap. 23, cod 020935, Tel/Fax: 021/3147249 , GSM: 0721254270, 0723177236 traianosiescu@xnet.ro Udrea Elena Rodica, Traian Osiescu	Mărci Desene	S.C.P.
28.10.2004	109	**CABINET INDIVIDUAL CAMPEAN GHEORGHE GEORGEL** Campina, str. Dr. Constantin Istrati nr.52, bl.3, ap.5, Tel: 0244/335207, mobil: 0729902117, e-mail: george_campean@yahoo.com Campean George Georgel	Mărci Desene Topografii Brevete	CI
22.12.2004	116	**INVEL – AGENȚIE DE PROPRIETATE INDUSTRIALĂ** Bucureşti, str. Ion Ghica nr.3, ap.20, Fax: 0311.027.616, GSM: 0723205048, velcea@invel.ro Velcea Marian	Brevete Mărci Desene Topografii	SRL
06.01.2005	118	**EURORESSOURCES SRL** Medias, str. Ion Creangă, nr.4, ap.6, Tel: 0269/843504, Fax: 0269/824812 Fulea Maria	Brevete Mărci Desene	SRL

27.01.2005	111	**CABINET INDIVIDUAL – NIȚU ION** Constanta, str. Dezrobirii nr.110, bl. IS8, sc.A, ap.1, Tel: 0241/512608, mobil: 0723317298 Nitu Ion	Mărci Desene Brevete	CI
27.01.2005	112	**CABINET VELICA – Agenție de proprietate industrială** Bucuresti, str. Brutus M.I., nr.13, ap.3, cod 050124 Tel/ Fax: 021/3357463, Mobil: 0722645283, www.velica.ro, office@velica.ro Velica Ion Gabriel	Mărci Desene	CI
21.04.2005	129	**BRANDYNAMICS AGENTIE DE PROPRIETATE INDUSTRIALA S.R.L.** Piatra Neamt, Aleea Caisilor nr.9, bl.13, ap.17 Tel/fax: 0233/232452, 0364/102070, 0744143965, Cluj Napoca, str. Inocentiu Micu Klein, nr.8 office@brandynamics.ro, www.brandynamics.ro Pantilimon Mihai, Bran Laura Gabriela	Mărci Desene	SRL
27.04.2005	117	**CABINET PROPRIETATE INDUSTRIALĂ ALPER RAMAZAN** Constanța, str. Ştefan cel Mare nr.57, bl.M17, sc.B, ap.17, cod 900683, Tel: 0341/410937, Fax: 0241/635547, Mobil: 0722.704.363, alperramazan@gmail.com, zonguldakro@yahoo.com Alper Ramazan	Mărci	CI
06.06.2005	125	**V&F IP CONSULTING SRL** Bucuresti, Bd Camil Ressu, nr.27, bl.N1, ap.214, Tel: 021/3140200, Fax: 021/3140290, Mobil: 0744487223, popescul@vf.ro Popescu Laurentiu Horea	Mărci Desene Brevete	SRL
30.06.2005	120	**CABINET PROPRIETATE INDUSTRIALĂ PUŞCAŞ NICOLAE IOSIF** Bucureşti, str. Secerişului nr.25, sector 4, Tel/Fax : 021/ 332.73.88, Mobil: 0722.878.946 Puşcaş Nicolae Iosif	Brevete Mărci Desene Topografii	CI
30.06.2005	121	**CABINET PROPRIETATE INDUSTRIALĂ MARIA POP** Bucureşti, Intrarea Vasile Paun nr.5, ap.2, sector 5, Tel: 021/ 3159040, Fax: 021/3161888, office@legal-assistance.ro Pop Maria	Mărci Desene	CI
18.07.2005	130	**CXC TRADEMARK S.R.L.** Bucuresti, sector 1, str. Aviator Stefan Protopopescu nr.1, bl.C6, ap.1, Tel: 021/3177919, Fax: 021/3177505, cosmina_ionescu@hotmail.com Ionescu Laura Cosmina	Mărci	SRL

26.08.2005	126	**CABINET DE PROPRIETATE INDUSTRIALĂ ANGHEL PARASCHIVA** Arad, str. Voinicilor nr.51, bl.502, ap.6, Tel: 0357411876, Fax: 0357411876, Mobil: 0723171424, e-mail: anghelvera@yahoo.com Anghel Paraschiva	Brevete	CI
20.09.2005	131	**CUNESCU, BALACIU & ASOCIATII CONSILIERE PROPRIETATE INDUSTRIALA** Bucuresti, sector 3, str. Vulcan Judetu nr.13, Tel: 021/ 3275577, 3276633, 3274400; 0745605151, 0723339939; Fax: 021/ 3274310, dinu.petre@cbalaw.ro, monica.badescu@cbalaw.ro, beatrice.onica@cbalaw.ro Onica Jarka Beatrice, Badescu Monica, Petre Dinu	Mărci Desene	SRL
29.09.2005	67	**TEODORU & ASSOCIATES INTELLECTUAL PROPERTY AGENCY** Bucuresti, str. Nerva Traian, nr.12, bl. M37, ap.1, Tel: 323.08.38, Fax: 326.39.55, GSM: 0722549219 e-mail: emanuel@teodoru.ro, violeta@teodoru.ro, www.romaniatrademarks.ro Teodoru Violeta, Teodoru Emanuel	Mărci Desene Brevete	CI
04.11.2005	133	**FRISCH & PARTNERS SRL** Bucuresti, str. Thomas Mazaryk, nr.1, sc.B, ap.9, sector 2, 020983, tel: 310.11.65, fax: 313.01.30, Mobil: 0722212480, office@frisch.ro, crina.frisch@frisch.ro Crina Nicoleta Frisch	Mărci Desene Brevete	SRL
30.06.2005	124	**CABINET DE PROPRIETATE INDUSTRIALA SAVU MARIANA** Bucuresti, str. Paul Greceanu nr.9, bl.20A, ap.26, Tel/ Fax: 021.2120651, mobil: 0722783660, liliana.savu@credidam.ro Savu Mariana	Mărci Desene	CI
31.10.2005	128	**CABINET PROPRIETATE INDUSTRIALA ARINOVA** Arad, 310151, str. Coriolan Petreanu, nr.28, Tel/fax: 0257/255842, mobil: 0744246562, info@arinova.ro Ivanca Gavril	Mărci Desene Brevete	CI
05.01.2006	136	**TUCA ZBARCEA & ASOCIATII I.P. S.R.L.** Bucuresti, str. Nicolae Titulescu nr. 4-8, etaj 8, biroul 1, cladirea America House Tel: 2048890, ciprian.dragomir@tuca.ro Dragomir Ciprian Dumitru	Mărci	SRL
19.01.2006	134	**CABINET PROPRIETATE INDUSTRIALA MITU ALIS MIHAELA** Ploiesti, str. Clementei nr.46, Tel: 0244/590154, mobil: 0746108142, alis_mitu@yahoo.com ; office@mitu-cpi-ims.com Mitu Alis Mihaela	Mărci Brevete	CI

14.02.2006	137	**M.D.P. RIGHTS AGENCY SRL** Brasov, str. Lunga nr.270, cod postal 500450, Tel: 0268/440100, 440313; Fax: 0268/440221, Mobil: 0744355100, e-mail: office@mdp-rights-agency.ro www.mdp-rights-agency.ro Cosescu Camelia	Brevete Mărci Desene Topografii	SRL
30.03.2006	138	**CABINET DE PROPRIETATE INDUSTRIALA ROMEO NICOLESCU** Bucuresti, sector 5, str. Dr. Leonte nr.36A, Tel: 3178910, Mobil: 0744535285, Fax: 3178910, e-mail: office@rn-law.ro Nicolescu Mihail Romeo	Mărci	CI
30.03.2006	139	**CABINET DE PROPRIETATE INDUSTRIALA RUTA FULGER LAURENTIU** Cluj Napoca, bd. 21 decembrie, nr,40, ap.4, Mobil: 0747892450, ruta_laurentiu@yoahoo.com Ruta Fulger Laurentiu	Mărci Desene	CI
30.03.2006	140	**AGENTIE DE PROPRIETATE INDUSTRIALA HORATIU APETROAIE** Bucuresti, str. Faurei nr.1, bl.P11, ap.228, Mobil: 0722302801, e-mail: horatiuat@xnet.ro Apetroaie Horatiu Tudor	Mărci Desene	CI
30.03.2006	141	**INNOVIS INTELLECTUAL PROPERTY** Bucuresti, Calea Rahovei, nr.217, bl.12, ap.60, sector 5, Mobil: 0741572398, e-mail: office@innovis.ro Dumitrescu Oana Irina	Mărci Desene	CI
30.03.2006	142	**CABINET INDIVIDUAL PROPRIETATE INDUSTRIALA ALECU BOGDAN** Bacau, str. Lucretiu Patrascanu nr.2, sc.B, ap.2, Tel/fax: 0334407577, Mobil: 0740274741, office@marcidesene.ro, www.marcidesene.ro Alecu Florin Bogdan	Mărci Desene	CI
05.04.2006	166	**CONSULT IMPROVEMENT SRL** Bucuresti, sos.lancului nr.9, bl.109A, ap.99, 0721267811, fax: 021.6533962, rodicastanciulescu@yahoo.com Vremescu Simona Rodica	Mărci	SRL
07.04.2006	152	**ACTA MARQUE SRL** Cluj Napoca, str. Dorobantilor nr.3, etj.3, ap.9, Mobil: 0749053325, 0730909831, 0730909834, actamarque@yahoo.com, www.actamarque.ro Ciurea Delia	Mărci	SRL
27.04.2006	143	**GLOBAL CONSULTING S.R.L.** Iasi, spl. Bahlui, nr.29, bl. B5, sc.A, ap.7, Paunet Alexandrina	Brevete Mărci Desene	SRL

28.04.2006	147	**CONSINVENT S.R.L.** Buzau, b-dul Unirii, bl.35B, ap.2, mobil : 0745452268 E-mail: consinvent@yahoo.com Radu Daniela	Brevete Mărci Desene Topografii	SRL
25.05.2006	144	**CABINET INDIVIDUAL PROPRIETATE INDUSTRIALA CATALIN NEAGU** Iasi, str. Tutea Petre nr.5, bl.909, tr.1, ap.11, Cod postal: 700730, Tel: 0232/276000, Fax: 0232/405425, 0232/211843, Mobil: 0744514264, e-mail: catalin.neagu@proprietateindustriala.ro, Neagu Catalin	Mărci Desene	CI
25.05.2006	145	**BOSTINA SI ASOCIATII – INDUSTRIAL PROPERTY SRL** Bucuresti, sector 1, str. Aleea Alexandru , nr 20A, camera 2, Tel/ fax: 021/3194466, Mobil: 0722294830, ovidiu.mihut@bostinalawyers.eu Mihut Ionel Oviodiu	Mărci Desene	SRL
12.12.2006	162	**MY TRADEMARK SRL** Ploiesti, str. Abrud, nr.8, Mobil: 0722501414, nicolau@avocatulmeu.ro Nicolau Florin	Mărci	CI
20.06.2006	149	**INTELMMI CONSULT SRL** Tg. Mures, str. Sârguinței nr.39, ap.12, cod poştal 540543, Tel/fax: 0365 401839, mobil: 0745303867, cojocneanmaria@yahoo.com; office@intelmmi.ro, www.intelmmi.ro Cojocnean Maria Rodica	Brevete Mărci Desene	SRL
20.06.2006	167	**INTELLEXIS SRL** Bucuresti, 030231, bd. Hristo Botev nr.1, etaj 3, camera 37, Tel/fax: 021.3103042, mobil: 0723300147, contact@intellexis.ro mat. Benga Bogdan Florin	Mărci Desene	SRL
11.07.2006	148	**CABINET INDIVIDUAL OANA ALINA STURZA** Bucuresti, Intr. Teiul Doamnei, nr.1, bl.19A, ap.39 Mobil: 0741136409, e-mail: alinasturza@gmail.com Sturza Oana Alina	Mărci Desene	CI
11.09.2006	150	**CABINET INDIVIDUAL VALENTINA ŞANTA** Tg.Mures, str. Koos Ferencz nr.21, bl.21, ap.44, Mobil: 0740028967, 0728151499 vsanta@gedeon-richter.ro Santa Valentina	Mărci Desene	CI

20.10.2006	154	**CABINET INDIVIDUAL ROS VIOREL** Bucuresti, bd.Unirii nr.66, bl.K3, ap.7, Mobil: 0722560675, fax: 3208044, e-mail: viorelros@asdpi.ro Ros Viorel	Brevete Mărci Desene Topografii	CI
26.10.2006	156	**CABINET INDIVIDUAL RALUCA DUȚESCU** Bucuresti, str. Foisorului nr.15, bl.F9C, sc.1, ap.54, Mobil: 0723548722, tel: 021/3117908, fax: 021/3117908, e-mail: ralu_haz23@yahoo.com, office@dutescu.com Dutescu Andreea Raluca	Mărci	CI
26.10.2006	157	**SOCIATATE CIVILA PROFESIONALA LEGAL2M** Bucuresti, bd. Carol I, nr.50, sc.1, ap.9, mobil: 0728839880, fax: 021.3154462, magda.popescu@legal2m.com Popescu Magdalena Daniela	Mărci Desene	SCP
01.11.2006	159	**DICONSULT – Cabinet consiliere in domeniul proprietatii industriale** Cluj Napoca, str. Paring nr.35, sc.1, ap.23, Tel: 0264/565885, mobil: 0724323761, patricia.ciceo@terapia.ro Ciceo Patricia Diana	Mărci Desene	CI
06.11.2006	165	**DRINCEANU, ENE & ASOCIATII – CONSILIERI IN PROPRIETATE INDUSTRIALA SRL** Bucuresti, str. Dr. Nicolae D.Staicovici nr.14, sector 5, Tel: 0722558957, fax: 021.2300175, marilena.ene@enepartners.ro Ene Marilena	Mărci Desene Topografii	SRL
06.12.2006	181	**HAHUI, MINCĂ ŞI ASOCIATII SRL** Bucureşti, str. Ghiocei nr.12, sector 2, tel: 021.3189619, fax: 021.3109189, e-mail: dns_minca@yahoo.com Minca Denis Antoaneta	Mărci Desene	SRL
08.12.2006	160	**NOMENIUS S.R.L.** Bucuresti, sector 6, Aleea Dealul Macinului, nr.10, bl. D37, sc.B, ap.17 Balan Elena	Mărci Desene	SRL
18.01.2007	161	**CABINET PROPRIETATE INDUSTRIALA ALAN LILIANA** Sat Otvesti nr.183B, jud. Timis, 0724250467, e-mail: cabinet.alan@yahoo.com Alan Liliana	Brevete Mărci Desene Topografii	CI
06.02.2007	175	**MUSAT SI ASOCIATII – INTELLECTUAL PROPERTY SRL** Bucuresti, bd Aviatorilor nr.43, etaj 4, camera 4, Tel: 021 2025900, ancam@musat.ro Musat Anca	Mărci	SRL

28.02.2007	169	**TURTOI INTELECTUAL PROPERTY FIRM SRL** Bucuresti, Splaiul Independenței nr.3, bl.17, ap.7,sector 5, mobil: 0722390388, tel/fax: 021.3135120, office@turtoi.ro, www.turtoi.ro Turtoi Raducu	Mărci Desene	SRL
15.02.2007	176	**BRAND SENSE SRL** Brasov, str. Constantin Lacea, nr.12-14, biroul 2, Mobil: 0723474183, nicoleta.costache@gmail.com Costache Demes Anna Nicoleta	Mărci	SRL
05.03.2007	164	**CABINET INDIVIDUAL NEACŞU CARMEN AUGUSTINA** Baia Mare, str. Mărăşeşti, bl.20, ap.35, tel: 0727318168, e-mail: carmen@bic.cdimm.org Neacşu Carmen Augustina	Brevete Mărci Desene	CI
07.03.2007	174	**ARIANA BRAND EXPERT SRL** Craiova, calea Severinului, bl.11, sc.1, ap.1, jud. Dolj, 0726718638, c_cirstea@yahoo.com, cristina_cirstea@inregistrare-marci.ro Cirstea Cristina	Mărci Desene	SRL
30.03.2007	172	**CABINET PROPRIETATE INDUSTRIALA TAVASZI ZOLTAN** Bucuresti, Calea Mosilor nr.135, et.7, ap.14, tel: 021.3155969, fax: 021.3155969, tavaszi.zoltan@gmail.com Tavaszi Zoltan	Mărci Desene	CI
30.03.2007	173	**CABINET PROPRIETATE INDUSTRIALA CIPRIAN MACOVEI** Bucuresti, str. Popa Tatu nr.15, sector 1,mobil: 0788134669, tel: 021.3144657, fax: 021.3157836, mmacovei@gmx.net Macovei Ciprian Mihail	Mărci	CI
10.04.2007	187	**INTELECTA OFFICE S.R.L.** Bucuresti, sector 3, str. Patinoarului nr.7, bl. PM50, ap.90, tel: 0788995577, 0744310030, 0722522784, fax: 021.3245250, office@intelecta.ro, www.intelecta.ro Aldea Robert Emilian, Aldea Cristina Raluca	Mărci Desene	SRL
16.07.2007	182	**PRI INTELLECTUAL PROPERTY SRL** Bucureşti, str. Răspântiilor nr.37, ap.2, 020547, tel: 0722503002, fax 0318 169 608 e-mail: ana.dan@the-pri.com, www.the-pri.com P.A.lic.Dan Ana Nicolina	Mărci	SRL
07.08.2007	177	**CABINET INDIVIDUAL ADRIANA DOICIU** Bucureşti, Drumul Taberei nr.76, bl. M39, ap.8, tel: 0722621926, fax: 031.1027304, apazanta@gmail.com Doiciu Adriana	Mărci	CI

07.08.2007	178	**CABINET INDIVIDUAL SONIA FLOREA – consiliere p.i.** Bucureşti, calea Moşilor nr.207, bl. 15, ap.5, tel: 2103215, fax: 2100449, sonia.florea@avfloreagheorghe.ro Florea Sonia	Mărci	CI
07.08.2007	179	**MOTMARK – I.G.** Iasi, str. Cuza Voda nr.12, bl.B, sc.C, ap.7, tel: 0232262076, e-mail: excg@artelecom.net Motrescu Mihai	Mărci	CI
07.08.2007	180	**GLADCOV PROINVENT** Bucuresti, str. Mizil nr.7, bl.G19, ap.35, Tel: 6307728, petregladcov@yahoo.com Gladcov Petre	Mărci Desene Topografii Brevete	CI
01.10.2007	183	**CABINET INDIVIDUAL P.I. VALENTIN BEREA** Bucuresti, bd. Carol I, nr.51, ap.26, sector 2, Tel: 4088904, Fax: 4088911, mobil: 0721473317, e-mail: valentin.berea@bulboaca.com Berea Valentin	Mărci Desene	CI
08.10.2007	185	**I.P. NEW MARK COMPANY S.R.L.** Bucuresti, sector 3, bd. Mircea Voda, nr.37, bl. M29, sc.C, ap.83 Kleininger Toma	Mărci Desene	SRL
01.10.2007	184	**CABINET INDIVIDUAL PROPRIETATE INDUSTRIALA ADRIAN TOMESCU** Bucuresti, str. Poet Vasile Carlova nr.2, bl. A7 bis, ap.74, tel: 021 2224422, 3217070, fax: 021 2222626, atomescu@buzescu.com, amtomescu@yahoo.com Tomescu Adrian	Mărci	CI
10.10.2007	043	**FÂNTÂNĂ RAUL SORIN & ASOCIAȚII SRL** Braşov, str. Barbu Lăutaru nr.19 Punct lucru: Braşov, str. Toamnei 15, ap.9, Tel/fax: 0268531988, 0745361270, office@inventii-marci.ro, www.inventii-marci.ro Fântână Raul Sorin	Mărci Desene Brevete	SRL
22.11.2007	189	**CABINET VOICU ALEXANDRA** Bucureşti, B-dul Magheru, nr. 9, sc. 2, etaj 9, ap. 89, Sector 1, PO BOX 22-246, Tel/Fax: 021/3153684, agv-office@xnet.ro Ing. Voicu Alexandra	Brevete Mărci Desene Topografii	CI
23.11.2007	186	**CABINET INDIVIDUAL MARIA HĂIŞAN** Botoşani, calea Natională nr.65, bl. I3, ap.10, tel: 0231534249, mobil: 0728004574, mh20@k.ro Hăişan Maria	Brevete Mărci Desene Topografii	CI

16.01.2008	188	**CABINET INDIVIDUAL PROPRIETATE INDUSTRIALA IULIA BURBEA** Bucuresti, sector 1, str. Stirbei Voda nr.105, bl.24B, ap.4, tel: 0726375412, iuliad_bis@yahoo.com Burbea Milescu Iulia Adriana	Mărci Desene	CI
07.03.2008	190	**CABINET MARILENA OPREA** Bucuresti, sector 6, str. Mărgelelor nr.6, bl. 304, sc.4, ap.45, tel: 0722259260, moprea@cimo.ro, marilena.oprea@cimo.ro Oprea Marilena	Brevete Mărci Desene Topografii	CI
27.03.2008	191	**CABINET P.I. MARIUS PETROIU** Bucuresti, sector 6, aleea Bucsenesti nr.3, bl. E11, ap. 46, tel: 0723239409, office@lp-legal.com Petroiu Marius	Mărci	CI
28.03.2008	192	**CABINET P.I. MÎNDÎCANU EMIL** Bucureşti, sector 4, str. Valerian Prescurea nr. 27-29, tel: 0723820750, mindicanu@yahoo.com Mîndîcanu Emil	Mărci	CI

AGENȚIILE SPECIALIZATE ÎN PROPRIETATE INDUSTRIALĂ
care funcționează începând cu luna mai 2008

Data înființării	Nr. registru agenții	Denumirea completă a cabinetului/agenției Adresa Consilieri cu drept de practică	Domenii	Statut juridic
14.11.1996	018	**INTEGRATOR Consulting SRL** Cluj Napoca, str. Dunării nr. 25 bl.C1 ap.5, , jud. Cluj, cod 400593 Tel/Fax: 0264/442817, GSM: 0745235585, e-mail: dorin.isoc@aut.utcluj.ro Isoc Dorin	Brevete Mărci Desene	SRL
05.03.2007	163	**CABINET PROPRIETATE INDUSTRIALA C.I. COLAN** Bucureşti, str. Mihai Eminescu nr.128-130, ap.17, sect.2, tel: 021.6190308, fax: 021.6190309, ionut.colan@cbea.ro Colan Cristian Ionut	Mărci Desene	CI

LISTA CONSILIERILOR ÎN PROPRIETATE INDUSTRIALĂ, MEMBRI AI CAMEREI NAȚIONALE A CONSILIERILOR ÎN PROPRIETATE INDUSTRIALĂ DIN ROMÂNIA, AUTORIZAȚI PENTRU DOMENIUL BREVETELOR DE INVENȚIE,
pentru luna mai / 2008

Nume şi Prenume/ Nr. din reg. nat	Denumirea societății Adresa societății	Societate cu obiect de activitate proprietate industrială
ALAN LILIANA 1994-1037	**CABINET PROPRIETATE INDUSTRIALA ALAN LILIANA** Sat Otvesti nr.183B, jud. Timis, 0724250467, e-mail: cabinet.alan@yahoo.com	DA
ANDREI MARIANA 1993-1017	**M.Ap.N. – Departamentul pentru armament** Bucureşti, Drumul Taberei nr. 9-11, sector 6 Tel: 021/4106267; Fax: 021/3151779, 3147327, GSM: 0723668592, e-mail:mariana.andrei@dpa.ro	NU
ANDRONACHE PAUL 2003-1216	**CABINET INDIVIDUAL ANDRONACHE PAUL** Bucureşti, Str.Sibiu nr.14, bl.E21, et.6, ap.35, Tel/Fax: 021/7250069, GSM: 0722741043, e-mail: paul.andronache@artelecom.net	DA
ANGHEL LUMINIȚA DOINA 1993-1020	**CABINET DE PROPRIETATE INDUSTRIALA ANGHEL LUMINIȚA DOINA** Bucureşti, Str. Gherghitei Nr.1, Bl.94B, Sc. B, Ap.76, Sector 2, Fax: 031.4013777, GSM : 0723301706, 0743218219 e-mail : anghel.doina@rdslink.ro, anghel2na@yahoo.com, anghel2na@gmail.com	DA
ANGHEL PARASCHIVA 2004-1371	**CABINET DE PROPRIETATE INDUSTRIALĂ ANGHEL PARASCHIVA** Arad, str. Voinicilor nr.51, bl.502, ap.6, Tel: 0357411876, Fax: 0357411876, Mobil: 0723171424, e-mail: anghelvera@yahoo.com	DA
APOSTOL SALOMIA 1999-1127	**PERSOANĂ FIZICĂ** Galați, Str. Reg. 11 Siret nr. 15, bl. E4, ap. 54, Tel/fax: 0236/436437 GSM 0766765027, saly_apostol@yahoo.com	DA
AXENTE ELENA 1999-46/1	**INTEL PROTECT SRL** Braşov, Bd. M. Kogălniceanu, nr. 20, bloc 1k, sc. C-D, Tel: 0268/413117, GSM: 0722464314, Fax: 0268/477333, e-mail:intelprotect@ccibv.ro	DA

BARBU MIRCEA 1994-1042	**PERSOANA FIZICĂ** Bucureşti, Şos.Iancului nr.21, bl.106A, sc.b, ap.73, sect.2, Tel/Fax: 021/6536608, 0724.834.010, bmircea@mailbox.ro	DA
BĂDĂRĂU ADINA ADRIANA 2006-1494	**ROMINVENT S.A.** Bucureşti, Str. Ermil Pangratti nr. 35, et.1, sect.1 Tel: 021/2312515, Fax: 021/2312550 a.badarau@rominvent.ro	DA
BĂLAN GHEORGHIȚĂ 1992-1	**RODALL-AGENȚIE DE PROPRIETATE INDUSTRIALĂ S.R.L.** Bucureşti, Str. Polonă nr. 115, bl. 15, sc. A, Et.4, ap. 19 sector 1, Tel.: 021/2108342, Fax:2105794, GSM:0722 652111	DA
BĂLAN VALERIA CORNELIA 1996-49	**RODALL-AGENȚIE DE PROPRIETATE INDUSTRIALĂ S.R.L.** Bucureşti, Str. Polonă nr. 115, bl. 15, sc. A, ap. 19 sector 1, Tel: 021/2108342, 0744 377047, Fax: 021/2105794	DA
BĂRCUȚEAN CORINA 2007-1546	**LABORMED-PHARMA SA** Bucureşti, Splaiul Independenței 319 E, sector 6, tel: 021.3180377, fax: 021.3180376, bpi@labormedpharma.ro	NU
BERCEANU MARIA AURELIA 1994-1038	**PERSOANA FIZICĂ** Bucureşti, Str. Cogâlnic 25, sector 3 Tel: 021/3264568 GSM: 0744954085 e-mail: berceanu_maria_aurelia@yahoo.com	DA
BICU CRISTINA MĂDĂLINA 2003-1308	**ARIANA AGENTIE DE PROPRIETATE INDUSTRIALA SRL** Bucuresti, sect.4, str. Secuilor nr.2, bl.21, ap.10 TeL: 0724260277, bicucristina2000@yahoo.com office@inregistrare-marci.ro, tel/fax: 021/ 2118746	DA
BLAG IOANA 1994-1039	**CABINET PROPRIETATE INDUSTRIALA BLAG IOANA** Câmpia Turzii, str. Muresului nr.6, bl. J2, ap.17, cod 405100, Tel: 0264/366663, 0264/366399, mobil: 0743433507, ioanablag@yahoo.com	DA
BORLAN T. RADU 2000-1161	**PATENTMARK S.R.L.** Bucureşti str. Dr. N. Turnescu nr. 2, sector 5, Tel: 021/3121669, Fax: 021/2233963, e-mail:stema@pcnet.ro	DA
BOZIOREANU MARIUS ADRIAN 2000-1165	**CONS INTEL BMA CABINET CONSULTANTA** Buzău, cart, Dorobanti 2, bl.D2, et.1, ap.5 CP 8, OP 1, Mobil : 0745086588, Fax: 0238719619 e-mail : marius_bozio@yahoo.com	DA

BOZOCEA GINA VIOLETA 2003- 1222	**ARIANA S.R.L.** Brasov, str.M.Kogalniceanu nr.17, bl.C4, et.7, biroul 22, e-mail : 0723204268, tel/fax : 0268/315046, office@inregistrare-marci.ro	DA
BROJBOIU DUMITRU ADRIAN FLORINEL 1995-1067	**BIROU DE PROPRIETATE INDUSTRIALA BROJBOIU DUMITRU ADRIAN FLORINEL** Piteşti, Bd. Republicii, bl.212,sc. D, ap.11, jud.Argeş, cod 110176, Tel/Fax.: 0348/412529, GSM: 0745 143095,adrian_brojboiu@yahoo.com	DA
BURȚILA IOAN 1993-1022	**MILENIUL 3 S.R.L. - Agenție de Proprietate Industrială** Paşcani, Str. Moldovei nr. 10, bloc Crinul, sc. A, Ap. 28, jud Iasi, Tel/Fax: 0232/719190; GSM:0740 820582	DA
BUZLEA ELISABETA 1993-25	**INTELECT S.R.L.** Oradea, B-dul Dacia nr. 48 Bl. D10 Ap.3, OP 9- CP128 Tel: 0259/453847, Fax:0259/26809 GSM: 0745040831, e-mail: info@intelect.ro	DA
BUZLEA MIRCEA VALENTIN 2003- 1234	**INTELECT S.R.L.** Oradea, B-dul Dacia nr. 48, Bl. D10, Ap.3, OP9-CP128, Tel 0259/453847, Fax:0259/268094 e-mail: info@intelect.ro	DA
BUZLEA NARCISA FLORICICA 2003- 1235	**INTELECT S.R.L.** Oradea, B-dul Dacia nr. 48, Bl. D10, Ap.3, OP9-CP128, Tel 0259/453847, Fax:0259/268094 e-mail: info@intelect.ro	DA
CAMENIȚA ANA-GABRIELA 1999-1130	**PETROM S.A. INCERP CERCETARE** Ploieşti, Bdul. Republicii, bl. 291 A Tel : 0244/564380, Fax : 0244/598732 e-mail : ana_gabriela.camenita@petrom.com	NU
CÂMPEAN GHEORGHE-GEORGEL 1996-1087	**CABINET INDIVIDUAL CAMPEAN GHEORGHE GEORGEL** Campina, str. Dr. Constantin Istrati nr.52, bl.3, ap.5, Tel: 0244/335207, mobil: 0729902117, e-mail: george_campean@yahoo.com	DA
CAMPEANU IOANA AURA 2005-1409	**SD PETOSEVIC ROMANIA SRL** Bucureşti, Calea Victoriei nr.100, sc.1, ap.20, biroul 1, Tel: 021/3057996, Fax: 021/3145481, e-mail: acampeanu@petosevic.com, Mobil: 0723522698	DA

CECIU GABRIELA 1994-1045	**CABINET "CECIU GABRIELA" CONSULTANȚĂ ÎN DOMENIUL PROPRIETAȚII INTELECTUALE** Timişoara, 300024, Str. Narciselor, nr. 6, sc. A, ap. 110, jud. Timis, Tel/Fax: 0256/494846; GSM: 0745 388039, e-mail: gabrielaceciu@hotmail.com	DA
CIUDA-BERIVOE ANCA 1996-41	**INTELLECTUAL PROPERTY OFFICE SRL** Bucureşti, Str. Alexandru Moruzzi nr. 6, bl. B6, sc. 2, et. 8, ap. 62, sector 3; CP 61-62,Tel/Fax : 021/3262388, GSM : 0745094241, ipo@b.astral.ro	DA
CIUPAN CORNEL 2003-1310	**CABINET DE PROPRIETATE INDUSTRIALĂ CIUPAN CORNEL** Cluj Napoca, Str. Mestecenilor nr.6, bl. 9E, ap.2, Tel: 0264/524425; 0264/415051, Fax: 0264/415054, e-mail: cornel.ciupan@muri.utcluj.ro	DA
COCOLOI OANA 2003- 1263	**CABINET OANA COCOLOI** Bucureşti, Drumul Taberei nr.120, bl. OD1, sc.5, ap. 189, sector 6, Tel : 021/7450757, GSM : 0730557744, e-mail : oana_cocoloi@yahoo.com	DA
COJOCNEAN MARIA RODICA 2003- 1241	**INTELMMI CONSULT SRL** Tg. Mures, str. Sârguinței nr.39, ap.12, cod poştal 540543, Tel/fax: 0365 401839, mobil: 0745303867, cojocnean_maria@yahoo.com	DA
CONSTANDA CECILIA MĂDĂLINA 2003-1304	**ARIANA AGENTIE DE PROPRIETATE INDUSTRIALA SRL** Bucuresti, sect.4, str. Secuilor nr.2, bl.21, ap.10 e-mail: m.constanda@k.ro, office@inregistrare-marci.ro, tel/fax: 0268/315046	DA
CONSTANTIN ADRIAN GEORGE 1999-1148	**CABINET ENPORA S.R.L.** Bucureşti, str. George Calinescu nr.52A, ap.1, 011694, Tel: 021 2300990; 031 1001634, Fax: 021 2302311; 031 1007927, pop@patents.ro	DA
COSTINESCU PETRU 1998-1125	**PETRU COSTINESCU-DICOSTI** Bucureşti, Str. Viorele nr. 30, bl. 20A, ap. 23, sector 4, OP 44 – CP5, Tel : 021/3303162, Fax : 021/330473 e-mail :dicosti@rdslink.ro	DA
COŞESCU CAMELIA 1999-46/2	**M.D.P. RIGHTS AGENCY SRL** Brasov, str. Lunga nr.270, cod postal 500450, Tel: 0268/440100, 440313; Fax: 0268/440221, Mobil: 0744355100, e-mail: office@mdp-rights-agency.ro www.mdp-rights-agency.ro	DA
CSOMOS LILIANA – MARIA 1999-1144	**EUROPHARM S. A. BRAŞOV** Braşov, str. Poienelor, nr. 5, Tel: 068/310007, Fax: 0268/314026, liliana.csomos@gsk.com	NU

DANCIU IOAN 2004 - 1373	**NOWAPATENT SRL** Medias, str. Lotru, nr.4, bl.92, ap.1 Tel : 0269/841373 ; 833273 GSM : 0744556074, Fax : 0269/833273, e-mail : nowapatent@birotec.ro , office@nowapatent.ro	DA
DONȚU OVIDIU-LIVIU 2000-1171	**DONEXPERT SRL** Suceava, str. George Enescu nr.34, bl.D72, sc.A, ap.5, ovidon@ccisv.ro, Tel: o230.215004, 0742108100	DA
DUMITRESCU ARTEMIS SORINA 2003- 1250	**ROMINVENT S.A.** Bucureşti, Str. Ermil Pangratti nr. 35, et.1, sect.1 Tel: 021/2312515, Fax: 021/2312550 e-mail: artemisb@rominvent.ro	DA
DUNĂREANU MIHAIL 2003-1297	**CABINET DE PROPRIETATE INDUSTRIALA "DUNĂREANU MIHAIL"** Bucureşti, Bd. Constantin Brâncoveanu nr.8, Bl B2, ap.13, sector 4, Tel: 021/4600419, GSM : 0723398499, e-mail: dunareanu_mileniu3@k.ro	DA
ENE SILVIA 2000-1159	**CABINET M. OPROIU- CONSILIERE ÎN PROPRIETATE INTELECTUALA** Bucureşti, Str. Popa Savu, nr.42, parter, sector 1. Tel: 021/2602833, 021/2602834, Fax: 021/2602835, 021/2602836, P.O.Box 2-229, office@oproiu.ro	DA
ENESCU LUCIAN 1992-7	**ROMINVENT S.A.** Bucureşti, Str. Ermil Pangratti nr. 35, et.1, sect.1, Tel : 021/2120342, Fax : 021/2312550, e-mail : office@rominvent.ro	DA
ENESCU MIRUNA 2003- 1254	**ROMINVENT S.A.** Bucureşti, Str. Ermil Pangratti nr. 35, et.1, sect.1 Tel: 021/2312515, Fax: 021/2312550 e-mail:menescu@rominvent.ro	DA
FAIGHENOV MARIOARA 1995-1063	**Agenție de Proprietate Intelectuală şi Transfer de Tehnologie – AGIPTT – SRL** Bucureşti, Bdul Libertății nr. 12, bl. 113, sc. 2, et.3,ap 28, sector 4, CP 42 – 106,Tel: 021/3177693; Fax: 021/3177584; GSM: 0744 293552; 0724539752 e-mail: faighenov@xnet.ro; office@agpitt.ro	DA
FÂNTÂNĂ RAUL-SORIN 1994-23	**FÂNTÂNĂ RAUL SORIN & ASOCIAȚII SRL** Braşov, str. Barbu Lăutaru nr.19 Punct lucru: Braşov, str. Toamnei 15, ap.9, Tel/fax: 0268531988, office@inventii-marci.ro, www.inventii-marci.ro	DA

FIERĂSCU COSMINA-CATRINEL 1996-42	**ROMINVENT S.A.** Bucureşti, Str. Ermil Pangratti nr. 35, et.1, sect.1, Tel : 021/2312515, 2312541, Fax : 021/2312550, 2312454,e-mail : cfierascu@rominvent.ro	DA
FILIPPI VALENTINA 2003- 1298	**CABINET M. OPROIU-CONSILIERE ÎN PROPRIETATE INTELECTUALA** Bucureşti, Str. Popa Savu, nr. 42, parter, sector 1, Tel : 021/2602834, 021/2602833, Fax : 021/2602836, 021/2602835, office@oproiu.ro	DA
FLOREA ILEANA MARIA 2003- 1258	**ROMINVENT S.A.** Bucureşti, Str. Ermil Pangratti nr. 35, et.1, sect.1 Tel: 021/2312515, Fax: 021/2312550 e-mail: iflorea@rominvent.ro	DA
FRISCH CRINA NICOLETA 2000-1172	**FRISCH & PARTNERS SRL** Bucuresti, str. Thomas Mazaryk, nr.1, sc.B, ap.9, sector 2, 020983, tel: 310.11.65, fax: 313.01.30, Mobil: 0722212480, office@frisch.ro, crina.frisch@frisch.ro	DA
FULEA MARIA 1995-1076	**EURORESSOURCES SRL** Medias, str. Ion Creangă, nr.4, ap.6, Tel: 0269/843504, Fax: 0269/824812	DA
GANEA CHRISTU IOAN 2007-1549	**INMA** Bucuresti, cod 013813, bd. Ion Ionescu de la Brad nr 6, Tel: 2693265, Fax: 2693273, icsit@sunu.rnc.ro	NU
GAVRIL NICULINA 2001-1211	**CABINET N. D. GAVRIL** Bucureşti, Str. Ştefan Negulescu nr.6A,sect.1, 011651, Tel./fax: 021/2302882, GSM: 0722983520, 0723383758 e-mail : cabinetgavril@yahoo.com, gavrilnin@yahoo.com	DA
GAVRILIU ANA-CORINA 1993-1031	**BIOTEHNOS S.A.** Otopeni, Str. Gorunului nr.3-5, Tel: 031.7102402, 0317102383, Fax: 031.7102400, GSM : 0723302092, corinagav@hotmail.com	NU
GÂNSCA AURELIAN TUDOR 2003-1221	**RAMCONSULTING SRL** Cluj Napoca, Str. Augustin Bunea nr.28, fax.0364/401528 tel. mobil 0722-229696 e-mail ramcluj@yahoo.com	DA
GHEORGHICESCU EUGENIA 1994-1048	**ICTCM S.A.** Bucureşti, Sos. Olteniţei nr. 103, sector 4, Tel : 021/3321870 , 3323770/437, Fax : 021/3320775 , 3321870, GSM:0721863338, e-mail : egheorghicescu@yahoo.com	NU

GHIȚĂ CONSTANTIN 1992-13	**CONSTANTIN GHIȚĂ OFFICE SRL** Timişoara, str. Take Ionescu nr. 24-28 sc. B ap. 2 judeţul Timiş, cod 1900, Tel/Fax: 0256/435976 GSM: 0744 162462, ghita@mail.dnttm.ro	DA
GLADCOV PETRE 1999-1135	**GLADCOV PROINVENT** Bucuresti, str. Mizil nr.7, bl.G19, ap.35, Tel: 6307728, petregladcov@yahoo.com	DA
GREAVU DOINA-MARIANA 1996-1093	**PERSOANĂ FIZICĂ** Sibiu, Str. Constantin Noica, bl. 2, ap.21, Tel :0269/218500, Fax :0269/212170, GSM 0766489179, 0731308189, e-mail : protectro@xnet.ro, aurorapca@yahoo.com	DA
HAŞIU ALEXANDRA 1999-57	**ROMINVENT S.A.** Bucureşti, Str. Ermil Pangratti nr. 35, et.1, sect.1, Tel: 021/2312515, 2312541, Fax: 021/2312550, 2312454,e-mail: office@rominvent.ro	DA
HĂISAN MARIA 2000-1202	**CABINET INDIVIDUAL MARIA HĂIŞAN** Botoşani, calea Natională nr.65, bl. I3, ap.10, tel: 0231534249, mobil: 0728004574, mh20@k.ro	DA
IACOBINI ANCA SVETLANA 2003- 1262	**IACOBINI&CO, CONSILIERI IN DREPTUL DE PROPRIETATE INDUSTRIALA SRL** Bucureşti, Calea Mosilor, nr.258, bl. 4bis, ap.22, sector 2, Tel : 021/2104690 ; Fax : 021/2104793 E-mail : asimri@yahoo.com	DA
IACOBINI MIHNEA RAZVAN 2003- 1261	**IACOBINI&CO, CONSILIERI IN DREPTUL DE PROPRIETATE INDUSTRIALA SRL** Bucureşti, Calea Mosilor, nr.258, bl. 4bis, ap.22, sector 2, Tel : 021/2104690 ; Fax : 021/2104793 E-mail : asimri@yahoo.com	DA
IOACĂRA VALENTIN 1999-50	**ROVALCONS SRL -AGENȚIE DE PROPRIETATE INTELECTUALĂ** Câmpina, Str. Orizontului, nr.1, bl. R10, et.7, ap.27, jud. Prahova, Tel/Fax : 0244/ 371390; GSM :0722 540580 ; e-mail: rovalcons@xnet.ro	DA
IOANITESCU TRAIAN 1994-1053	**CABINET INDIVIDUAL IOANIȚESCU TRAIAN** Bucureşti, Bd. Timişoara nr.49, Bl Cc6, ap.27, sector 6, Tel: 021/4402510	DA
ION RODICA-COCUȚA 1993-1032	**CABINET DE PROPRIETATE INDUSTRIALĂ "BIONPI"** Bucureşti, 010577, Calea Dorobanților 126-130 Bl. 8, et. 9 Ap. 50 sector 1, cod 010577, Tel/Fax: 021/2316549, 031/8054616 GSM: 0723 187944, 0746184697 e-mail: bionpi@rdsmail.ro, bionpi@hotmail.com	DA

ISOC DORIN 1994-1052	**INTEGRATOR CONSULTING SRL** Cluj Napoca, Str. Dunării nr. 25 blC1 ap5,jud. Cluj Tel/Fax: 0264/442817, GSM : 0745235585 e-mail : dorin.lsoc@aut.utcluj.ro	DA
ISTRATE ŞTEFAN 2000-1175	**SOLO INVENT S.R.L.** Bucureşti, Calea 13 Septembrie, nr. 104, bl. 48, ap. 8, sect 5,Tel/Fax: 021/4511497,GSM: 0744313229, solo_invent@yahoo.com	DA
ITU TEODORA 2003-1268	**CONINFO S.R.L.** Târgu Mures, str. Lacrimioarea nr.9, Tel: 0265/210138, Fax: 0265/210109, mobil: 0729618641 e-mail: teodora@coninfo.ro, office@coninfo.ro	DA
IVANCA GAVRIL 2004-1357	**CABINET PROPRIETATE INDUSTRIALA ARINOVA** Arad, 310151, str. Coriolan Petreanu, nr.28, Tel/fax: 0257/255842, mobil: 0744246562, info@arinova.ro	DA
IVANCA MARIA ELISAVETA 1993-1033	**AGENȚIA P.I. LABIRINT** Arad, Str. Coriolan Petreanu nr. 28, cod 2900 Tel/Fax: 0257/255842, GSM: 0722 458129 e-mail: info@labirint.ro	DA
IVĂNESCU GABRIEL DAN 1996-1091	**CABINET INDIVIDUAL IVANESCU GABRIEL DAN** Braşov, str. Al. I. Cuza nr. 58 ap. 7 Tel/fax: 0268/471650, GSM: 0722 248415 e-mail:d.ivanescu@xnet.ro	DA
LAPTEŞ ELVINE 2002-1215	**CABINET INDIVIDUAL LAPTEŞ ELVINE** Bucureşti, Intrarea Badeni, nr.3, bl.M18, sc. 2, ap.40, sector 3, Tel: 021/3405500, e-mail: elvine17@yahoo.com	DA
LARION ELISABETA-SONIA 1992-9	**ROMINVENT S.A.** Bucureşti, Str. Ermil Pangratti nr. 35, et.1, sect.1, Tel : 021/2312515, 2312541, Fax : 021/2312550, 2312454, e-mail : office@rominvent.ro	DA
LAZĂR ELENA 1997-28	**CABINET DE PROPRIETATE INDUSTRIALA** Buzău, Str.Unirii, Bl.16C,Et.3, Ap. 12, cod 120013, OP 1, CP 52, Tel./Fax: 0238 724262 GSM: 0723 328633, cpielena@recomplast.com	DA
LORENȚ ALEXANDRU 1992-6	**INVENTA - AGENTIE DE PROPRIETATE INTELECTUALA S.R.L.** Bucureşti, Bdul Corneliu Coposu, nr. 7, bl. 104, sc. 2, et.. 1, ap. 31, sector 3, Tel: 021/3200285, Fax: 021/3228325, e-mail: inventa@mark-patent.ro	DA

MACAMETE ELENA 1992-1003	**ICPE CA** Bucureşti, Splaiul Unirii 313, sect. 3 Tel: 021/3467231, mobil: 0723642756, lmacamete@icpe-ca.ro	NU
MARIN ELENA 2002-1213	**CABINET M. OPROIU-CONSILIERE ÎN PROPRIETATE INTELECTUALA** Bucureşti, Str. Popa Savu, nr. 42, parter, sector 1, Tel : 021/ 2602833, 021/2602834, Fax : 021/2602836, 021/2602835, P.O.Box 2-229, e-mail : office@oproiu.ro	DA
MARINESCU RUXANDRA 2003-1271	**PATENTMARK S.R.L.** Bucureşti, Str. Dr. N. Turnescu nr. 2, sector 5, Tel/fax 021/3121669, Fax: 021/2233963, e-mail: stema@pcnet.ro , 0722626875	DA
MANEA GHEORGHE 2005 - 1450	**MASTER S.A. – Centrul de Transfer Tehnologic** Bucuresti, bd. Iuliu Maniu nr.246, Tel : 021/4340891, 4340861/803, Fax : 021/ 4342699, 4340869, e-mail : mastersa@xnet.ro, informatii@mastertt.ro	DA
MILCEV GABRIELA 2003- 1230	**ALLEGRA CONSULTING SRL** Bucureşti, Aleea Huedin nr.1, bl.5, sc.1, ap.5, sector4, GSM: 0722249961, Tel/Fax: 021/3231384 e-mail: gabriela.milcev@allegra.ro; www.allegra.ro	DA
MIHAI LUCIAN 2001-1209	**LINKLATERS MICULIȚI ŞI ASOCIAȚII S.C.P.A.** Bucureşti, Str. Nicolae Iorga, nr. 8, sector 1 Tel : 3071500, Fax : 021/3071555 e-mail: lucian.mihai@linklaters.com, lucian.mihai@drept.unibuc.ro	
MITU ALIS-MIHAELA 1997-1111	**CABINET PROPRIETATE INDUSTRIALA MITU ALIS MIHAELA** Ploiesti, str. Clementei nr.46, Tel: 0244/590154, mobil: 0746108142, alis_mitu@yahoo.com ; office@mitu-cpi-ims.com	DA
MÎNDRU MIHAELA 2003-1257	**CABINET INDIVIDUAL MÎNDRU MIHAELA** Bucureşti, Str. Grigore Alexandrescu nr.1, bl.D7, ap.4, sector1, Fax: 021/2230342 GSM: 0722601120 e-mail: florea@gide.com	DA
MOHONEA CRISTIAN 1997-62	**PATENTMARK S.R.L.** Bucureşti str. Dr. N. Turnescu nr. 2, sector 5 tel/fax 021/3121669,Fax:2233963 e-mail: stema@pcnet.ro	DA
MOHONEA LILIANA 1997-61	**PATENTMARK S.R.L.** Bucureşti str. Dr. N. Turnescu nr. 2, sector tel/fax 021/3121669,Fax:2233963 e-mail: stema@pcnet.ro	DA

MUŞATESCU ANDRA-OANA 2000-1181	**ANDRA MUSATESCU CABINET DE PROPRIETATE INDUSTRIALA** Bucureşti, Str. Drumul Taberei nr. 71, Bl. TD 42, sc. 1, et. 4, ap. 28, sector 6, GSM : 0722 879810 e-mail : amusatescu@dnt.ro	DA
NĂSTASE CRISTIAN 2000-1184	**ROMINVENT S.A.** Bucureşti, Str. Ermil Pangratti nr. 35, et.1, sect.1, Tel: 021/2312515, 2312541, Fax: 021/2312550, 2312454, office@rominvent.ro	DA
NEACSU CARMEN AUGUSTINA 2000- 1186	**CABINET INDIVIDUAL NEACSU CARMEN AUGUSTINA** Baia Mare, str. Marasesti, bl.20, ap.35, tel: 0727318168, e-mail: carmen@bic.cdimm.org	DA
NICOLAE IOAN 1993-22	**CABINET INDIVIDUAL "INDEPENDENT PROPRINI AGENT"** Bucureşti, sector 5, str. Fabrica de Chibrituri nr. 42 Tel/ Fax: 021/3352938, GSM: 0722 610635	DA
NICOLAESCU DANIELLA-OLGA 1992-1006	**ROMINVENT S.A.** Bucureşti, Str. Ermil Pangratti nr. 35, et.1, sect.1, Tel : 021/2312515, 2312541, Fax : 021/2312550, 2312454,e-mail : office@rominvent.ro	DA
NIȚĂ FLORINA 1996-1083	**OLTCHIM SA** Râmnicu Vâlcea, Str. Uzinei nr. 1, 240050, jud. Vâlcea Tel : 0250/701200/3225, Fax : 0250/735030 E-mail : oltchim@oltchim.ro	NU
NIȚU ION 2000-1204	**CABINET INDIVIDUAL – NITU ION** Constanta, str. Dezrobirii nr.110, bl. IS8, sc.A, ap.1, Tel: 0241/512608, mobil: 0723317298	DA
OPREA MARILENA 2003-1277	**CABINET MARILENA OPREA** Bucuresti, sector 6, str. Mărgelelor nr.6, bl. 304, sc.4, ap.45, tel: 0722259260, moprea@cimo.ro, marilena.oprea@cimo.ro	DA
OPROIU MARGARETA 1992-8	**CABINET M. OPROIU - CONSILIERE ÎN PROPRIETATE INTELECTUALĂ** Bucureşti, Str. Popa Savu, nr. 42, parter, sector 1, Tel : 021/ 2602833, 021/2602834, P.O.Box 2-229 Fax : 021/2602836, 021/2602835, e-mail : office@oproiu.ro	DA
PALKO SORINA-IUSTINA 1999-1150	**AEROSTAR S.A.** Str. Condorilor, nr. 9, Bacău, Tel :0234/175070, Fax : 0234/ 172 023, e-mail : aerostar@aerostar.ro	NU

PĂUNEȚ ALEXANDRINA 2003- 1245	**GLOBAL CONSULTING S.R.L.** Iasi, spl. Bahlui, nr.29, bl. B5, sc.A, ap.7 Tel: 0726737527	DA
PELTZ PAUL DAN 1999-1134	**CABINET PELTZ PAUL DAN** Bucureşti, Str. Speranței nr.5, ap.11, sector 2 Tel: 0724864533	DA
PETREA DANA MARIA 2003- 1223	**CABINET M. OPROIU-CONSILIERE ÎN PROPRIETATE INTELECTUALA** Bucureşti, Str. Popa Savu, nr. 42, parter, sector 1, Tel : 021/2602834, 021/2602833, Fax : 021/2602836, 021/2602835, P.O.Box 2-229, e-mail : office@oproiu.ro	DA
PIOARU RALUCA ANDREEA 1999-56	**ROMPROSPER SERVIMPEX SRL** Bucureşti, Şos. Mihai Bravu nr. 294, bl.6,sc.B, ap. 63, sector 3, cod 030319, Tel/Fax: 021/3222857, 021/3207419, fax: 326.20.20 Mobil:0744654128;0744536405, 0724880514 e-mail: office@piva.ro; raluca_pioaru@yahoo.com	DA
PIȚU DALILA 1999-58	**RODALL-AGENȚIE DE PROPRIETATE INDUSTRIALĂ S.R.L.** Bucureşti, Str. Polonă nr. 115, bl. 15, sc. A, ap. 19 Tel:021/2108342, 0744 377047,Fax:021/2105794	DA
PLOSCA DANIEL 1998-39	**ROMINVENT S.A.** Bucureşti, Str. Ermil Pangratti nr. 35, et.1, sect.1, Tel: 021/2312515, 2312541, Fax: 021/2312550, 2312454, e-mail: office@rominvent.ro	DA
POP CALIN RADU 1996-50	**CABINET ENPORA S.R.L.** Bucureşti, str. George Calinescu nr.52A, ap.1, 011694, Tel: 021 2300990; 031 1001634, Fax: 021 2302311; 031 1007927, pop@patents.ro	DA
POP VIRGINIA DAISY 1992-2	**CABINET ENPORA S.R.L.** Bucureşti, str. George Calinescu nr.52A, ap.1, 011694, Tel: 021 2300990; 031 1001634, Fax: 021 2302311; 031 1007927, pop@patents.ro	DA
POPA CRISTINA 2000-1193	**ROMINVENT S.A.** Bucureşti, Str. Ermil Pangratti nr. 35, et. 1, sect. 1 , Tel: 021/2312515, 2312541, Fax: 021/2312550, 2312454,office@rominvent.ro	DA
POPESCU ANGELA 1997-1103	**CABINET PROPRIETATE INDUSTRIALĂ POPESCU ANGELA** Bucureşti, str. Complexului nr.10, bl.40, ap.14, Tel :021/3243756, tel : 0318.04.68.81 GSM : 0723051279, angela_intelect@yahoo.com	DA

POPESCU LAURENTIU HOREA 2004-1354	**V&f IP CONSULTING SRL** Bucuresti, Bd Camil Ressu, nr.27, bl.N1, ap.214, Tel: 021/3140200, Fax: 021/3140290, Mobil: 0744487223, popescul@vf.ro	DA
POPESCU LIVIA 2004-1312	**CABINET POPESCU LIVIA** Bucuresti, bd. Camil Ressu 27, bl.N1, ap.188 Tel: 021/3481010, liviap25@yahoo.com	DA
POPESCU RADU ROMEO 2001-1207	**CABINET POPESCU RADU ROMEO** Bucureşti,Bd. Corneliu Coposu nr.3, bl.101,sc.3, et.4, ap.50, sector 3,0722 510598, rrpopescu@xnet.ro	DA
PUŞCAŞ NICOLAE IOSIF 2005- 1377	**CABINET PROPRIETATE INDUSTRIALĂ PUŞCAŞ NICOLAE IOSIF** Bucureşti, str. Secerişului nr.25, sector 4, Tel/Fax : 021/ 332.73.88, Mobil: 0722.878.946	DA
PUŞCAŞU DAN 1994-1056	**LOYAL PARTNERS – AGENȚIE DE PROPRIETATE INTELECTUALĂ SRL** Galati, Str. Portului nr.23, Parcul De Soft, cam.307, cod 800025, Tel/Fax: 0236/464847, tel/fax: 0236/407032, GSM: 0722 744241, office@loyalpartners.ro www.loyalpartners.ro	DA
RADU DANIELA 2003-1240	**CONSINVENT S.R.L.** Buzau, b-dul Unirii, bl.35B, ap.2, mobil : 0745452268 E-mail: consinvent@yahoo.com	DA
RASKAI MARIA MAGDALENA 1993-28	**RASKAI M M BREVMARC CONSULT S.R.L.** Dej, Str. Unirii, nr.3,BL.d8, ap.7, judetul Cluj,405200, Tel/Fax: 0264/211847, GSM: 0742084050, raskaimm@yahoo.com	DA
RAȚĂ GRIGORE 1992-3	**RATZA SI RATZA SRL** Bucureşti, B-dul A.I. Cuza Nr. 52-54, Sect.1 Tel :021/2601348, Fax : 021/2601349 email : office@ratza-ratza.com	DA
RADULESCU MIOARA 1996-47	**INVENTA - AGENTIE DE PROPRIETATE INTELECTUALA S.R.L.** Bucureşti, Bdul Corneliu Coposu, nr. 7, bl. 104, sc. 2, et. 1, ap. 31, sector 3, Tel: 021/3200285, Fax: 021/3228325, GSM 0723 441841, e-mail: inventa@mark-patent.ro	DA
ROBU MARICICA 1999-1133	**SC MITTAL STEEL ROMAN SA** Roman, Str.Ştefan cel Mare,nr.15, parter, sc.A, cod 611038, Tel: 0233/701403, 0233/701223, Fax: 0233/748405, 0233/748465 maricica.robu@mittalsteel.com	NU

ROMAN IOAN 1999-1152	**IAR S.A.** Braşov, Str. Aeroportului nr. 1, Tel: 0268/475269/1076, Fax: 0268/475287, e-mail: ioanry@yahoo.com	NU
ROŞ VIOREL 2006-1485	**CABINET INDIVIDUAL ROŞ VIOREL** Bucuresti, bd.Unirii nr.66, bl.K3, ap.7, Mobil: 0722560675, fax: 3208044, e-mail: viorelros@asdpi.ro	DA
SPRÎNCEANU NICOLAE 1996-1097	**AGENȚIE DE CONSULTANȚĂ ÎN PROPRIETATE INTELECTUALĂ ŞI TRANSFER TEHNOLOGIC "SPRÎNCEANU NICOLAE"** Drobeta Turnu Severin, Str. Gheorghe Ionescu Siseşti nr. 96, bl. E2, sc. 1, ap.8, Tel/Fax: 0252/311690; GSM:0721 796318 e-mail: nicolaesprinceanu@yahoo.com	DA
STANCIU ADELINA 1994-14	**" HARCOV" A.P.I. SRL** Sfântu Gheorghe, Jud Covasna Str. Nicolae Iorga nr. 61 bl. 10 E sc. B. ap.9 Tel. 0267/ 352267 GSM: 0744435291, stanciu@planet.ro, propind@mail.asimcov.ro	DA
STANCIU ION 1994-1058	**S.N.P. PETROM S.A.-SUCURSALA I.C.P.T. CAMPINA** Jud. Prahova, Câmpina, 105600, B-dul Culturii nr. 29 Tel:0244/549944, Fax: 0244/549682, ion.stanciu@petrom.com	NU
STĂNCESCU ALIN CRISTIAN 2003-1278	**LEGAL BRAND S.R.L.** Bucureşti, Str. Nicolae Licăreț nr.1, bl.33, sc.C, ap.107,Tel: 0722607380, e-mail: legal.brand@easynet.ro	DA
STĂNCESCU ANCA 2000-1194	**LEGAL BRAND S.R.L.** Bucureşti, Str. Nicolae Licăreț nr.1, bl.33, sc.C, ap.107,Tel: 0722674635, e-mail: legal.brand@easynet.ro	DA
STOIAN IOAN 1992-1008	**AGENȚIE DE PROPRIETATE INDUSTRIALĂ ŞI TRANSFER TEHNOLOGIC "STOIAN IOAN"** Roman, 611127, B-dul Republicii, bloc 46, sc. C, ap. 35, jud. Neamț, Tel/Fax: 0233/741268, GSM: 0745 643738, istoian@engineer.com	DA
STRECHE GHERGHINA 1997-1116	**S.C. PETROM SA** Bucuresti, Calea Dorobantilor nr. 239, Sector 1. Telefon: 4060092; Mob. 0723 55 20 26; Fax: 4060433 e-mail : gherghina.streche@petrom.com	NU

SZENTE SÁNDOR 1999-48	**SZENTE SÁNDOR** Odorheiu Secuiesc, str. Victoriei, nr. 41, bl. U6, et.1, ap. 4, judeţ Harghita, cod poştal 535600, Tel. /fax 0266/219143, e-mail: prooffice@szente.ro	DA
ŞOVA DAN-EUGEN 1993-1013	**PIDES -CABINET INDIVIDUAL** Bucureşti, str. Valea Buzăului, nr. 10, bl. G30, ap. 36, sector 3, Tel: 021/3455351,GSM: 0723708632, e-mail: pides2004@yahoo.com	DA
ŞOVAR IOAN 1995-32	**CABINET DE PROPRIETATE INDUSTRIALA S.I.** Timişoara, Str. Moise Doboşan 110, cod 300600 GSM: 0722 984909, Tel/fax: 0256/475105, email: ioan_sovar@yahoo.fr	DA
TĂRĂBÎC LUCIAN 2000-1195	**LUTARIS INTELPROT S.R.L.** Timisoara, 300426, str. Ana Ipatescu nr.45, Tel/Fax: 0256/489301, Mobil: 0742143718, 0723319154, e-mail: qualitarium@qualitarium.ro	DA
TĂTARU DOINA 1995-19	**PERSOANA FIZICĂ** Piatra Neamţ, Str. Apele Minerale nr. 4, Tel: 0233/223602, e-mail:doina_tataru@msn.com	DA
TEODORESCU MIHAELA 1995-30	**ROMINVENT S.A.** Bucureşti, Str. Ermil Pangratti nr. 35, et.1, sect.1, Tel : 021/2312515, 2312541, Fax : 021/2312550, 2312454,e-mail : office@rominvent.ro	DA
TEODORU EMANUEL 2004-1322	**TEODORU & ASSOCIATES INTELLECTUAL PROPERTY AGENCY** Bucuresti, str. Nerva Traian, nr.12, bl. M37, ap.1, Tel: 323.08.38, Fax: 326.39.55, e-mail: emanuel@teodoru.ro, www.romaniatrademarks.ro	DA
TEODORU VIOLETA 2003-1264	**TEODORU & ASSOCIATES INTELLECTUAL PROPERTY AGENCY** Bucuresti, str. Nerva Traian, nr.12, bl. M37, ap.1, Tel: 323.08.38, Fax: 326.39.55, GSM: 0722549219 e-mail: violeta@teodoru.ro, www.romaniatrademarks.ro	DA
TUDOR DANIELA 1999-136	**BIOGALENICA PROJECT & CONSULTING SRL** Bucureşti, Splaiul Unirii nr. 313 , corp H, etaj 1, sector 3 Cod 030138, Tel: 021/3469737, Fax: 021/3469727 GSM: 0749218326, danielatudor2007@yahoo.com	NU
TUDORICA DAN MIHAIL 2003-1270	**GENERAL CONSULTING SRL** Com. Ciorogârla, sat Dârvari, str. 6 martie nr.120, camera 4, Tel: 0748240279	NU

ŢULUCA DOINA 1996-48	**INVENTA - AGENTIE DE PROPRIETATE INTELECTUALA S.R.L.** Bucureşti, Bdul Corneliu Coposu, nr. 7, bl. 104, sc. 2, et. 1, ap. 31,Tel: 021/3200285, Fax: 021/3228325, GSM: 0744 339649; e-mail: inventa@mark-patent.ro	DA
ŢURCANU CONSTANTIN 1992-10	**INVENTA - AGENTIE DE PROPRIETATE INTELECTUALA S.R.L.** Bucureşti, Bdul Corneliu Coposu, nr. 7, bl. 104, sc. 2, et.. 1, ap. 31, sector 3, Tel: 021/3200285, Fax: 021/3228325,GSM: 0744 324 510; e-mail: inventa@mark-patent.ro	DA
ŢURCANU COSTIN RADU 2003-1299	**INVENTA - AGENTIE DE PROPRIETATE INTELECTUALA S.R.L.** Bucureşti, Bdul Corneliu Coposu, nr. 7, bl. 104, sc. 2, et.. 1, ap. 31, sector 3, Tel: 021/3200285, Fax: 021/3228325, e-mail: inventa@mark-patent.ro	DA
VASILESCU RALUCA 1995-37	**CABINET M. OPROIU - CONSILIERE ÎN PROPRIETATE INTELECTUALĂ** Bucureşti, Str. Popa Savu, nr. 42, parter, sector 1, Tel : 021/ 2602833, 021/2602834, Fax : 021/2602836, 021/ 2602835, P.O.Box 2-229, e-mail : office@oproiu.ro	DA
VELCEA MARIAN 1994-26	**INVEL – AGENŢIE DE PROPRIETATE INDUSTRIALĂ** Bucureşti, str. Ion Ghica nr.3, ap.20,Fax: 0311.027.616, GSM: 0723205048, 0788885352, velcea@invel.ro	DA
VELICU ANCA 2003- 1275	**CABINET ENPORA S.R.L.** Bucureşti, str. George Calinescu nr.52A, ap.1, 011694, Tel: 021 2300990; 031 1001634, Fax: 021 2302311; 031 1007927, pop@patents.ro	DA
VELŢAN LOREDANA 1999-45	**INVENTA - AGENTIE DE PROPRIETATE INTELECTUALA S.R.L.** Bucureşti, Bdul Corneliu Coposu, nr. 7, bl. 104, sc.2, etaj 1, ap.31, sector 3, Tel : 021/3200285, Tel/Fax :021/3228325, e-mail : inventa@mark-patent.ro	DA
VIRGILIUS VASILACHE 2003-1228	**EDIPLAST S.R.L.** Tg. Mureş, Str. Măgurei nr.25, ap.2, Tel/Fax: 0265/263775, GSM: 0744394036, moniadel@artelecom.net	DA
VIŞOIU LILIAN CATALIN 2003-1246	**CABINET DE PROPRIETATE INDUSTRIALA "VIŞOIU LILIAN CATALIN"** Bucureşti, Str. Alexandru Vlahuta nr.3, bl. M48, sc.A, ap.7, sector 3, Tel/Fax: 021/3207251, GSM: 0744480657, www.visoiucatalin.home.ro e-mail: visoiucatalin@yahoo.com,	DA
VLAD CONSTANTIN 2000-1199	**VLAD CONSTANTIN.** Constanta, Bd. 1 decembrie 1918 nr. 5, bl. F16, ap.34, cod 900711, Tel: 0241625643, 0341172650, Fax: 0241625643,GSM: 0722 370300, 0770251145, e-mail: constantin.vlad@rdslink.ro	DA
VOICU ALEXANDRA 1992-5	**CABINET VOICU ALEXANDRA** Bucureşti, B-dul Magheru, nr. 9, sc. 2, etaj 9, ap. 89, PO BOX 22-246; Tel/Fax: 021/3153684, agv-office@xnet.ro	DA

LISTA CONSILIERILOR ÎN PROPRIETATE INDUSTRIALĂ, MEMBRI AI CAMEREI NAȚIONALE A CONSILIERILOR ÎN PROPRIETATE INDUSTRIALĂ DIN ROMÂNIA AUTORIZAȚI PENTRU DOMENIUL MĂRCILOR,
pentru luna mai/ 2008

Nume şi Prenume/ Nr. din reg. naț.	Denumirea societății/ Adresa societății	Societate cu obiect de activitate proprietatea industrială
ALAN LILIANA 1994-1037	**CABINET PROPRIETATE INDUSTRIALA ALAN LILIANA** Sat Otvesti nr.183B, jud. Timis, 0724250467, e-mail: cabinet.alan@yahoo.com	DA
ALDEA CRISTINA RALUCA 2006-1489	**INTELECTA OFFICE S.R.L.** Bucuresti, sector 3, str. Patinoarului nr.7, bl. PM50, ap.90, tel: 0788995533, 0744550778, tel/fax: 021.3245250, office@intelecta.ro, www.intelecta.ro	DA
ALDEA ROBERT EMILIAN 2006-1490	**INTELECTA OFFICE S.R.L.** Bucuresti, sector 3, str. Patinoarului nr.7, bl. PM50, ap.90, tel: 0788997755, 07889955777, 0744310030, 0722522784, tel/fax: 021.3245250, office@intelecta.ro, www.intelecta.ro, robert.aldea@eval.ro	DA
ALECU FLORIN BOGDAN 2005-1394	**CABINET INDIVIDUAL PROPRIETATE INDUSTRIALA ALECU BOGDAN** Bacau, str. Lucretiu Patrascanu nr.2, sc.B, ap.2, Tel/fax: 0334407577, Mobil: 0740274741, office@marcidesene.ro, www.marcidesene.ro	DA
ANDREI MARIANA 1993-1017	**M.Ap.N. – Departamentul pentru armament** Bucureşti, Drumul Taberei nr. 9-11, sector 6 Tel: 021/4106267; Fax: 021/3151779, 3147327, GSM: 0723668592, e-mail:mariana.andrei@dpa.ro	NU
ANDRONACHE PAUL 2003-1216	**CABINET INDIVIDUAL ANDRONACHE PAUL** Bucureşti, Str.Sibiu nr.14, bl.E21, et.6, ap.35, Tel/Fax: 021/7250069, GSM: 0722741043, e-mail: paul.andronache@artelecom.net	DA
ANGHEL LUMINIȚA DOINA 1993-1020	**CABINET DE PROPRIETATE INDUSTRIALA ANGHEL LUMINIȚA DOINA** Bucureşti, Str. Gherghitei Nr.1, Bl.94B, Sc. B, Ap.76, Sector 2, Fax: 031.4013777, GSM : 0723301706, 0743218219 e-mail : anghel.doina@rdslink.ro, anghel2na@yahoo.com, anghel2na@gmail.com	DA
APETROAIE HORATIU TUDOR 2005-1400	**AGENTIE DE PROPRIETATE INDUSTRIALA HORATIU APETROAIE** Bucuresti, str. Faurei nr.1, bl.P11, ap.228, Mobil: 0722302801, e-mail: horatiuat@xnet.ro	DA

APOSTOL SALOMIA 1999-1127	**PERSOANĂ FIZICĂ** Galați, Str. Reg. 11 Siret nr. 15, bl. E4, ap. 54, Tel/fax: 0236/436437 GSM 0766765027, saly_apostol@yahoo.com	DA
AXENTE ELENA 1999-46/1	**INTEL PROTECT SRL** Braşov,B-dul M. Kogălniceanu, nr. 18-20, bloc 1k, sc. C-D, Tel: 0268/412567, 0268/470819, GSM: 0722464314, Fax: 0268/477333, e-mail:intelprotect@ccibv.ro	DA
BACIU ANA MARIA 2004-1325	**NESTOR NESTOR DICULESCU KINGSTON PETERSEN – CONSILIERE ÎN P.I. S.R.L.** Bucureşti, sector 1, sos. Bucuresti Ploiesti, nr.1A, Bucharest Business Park, corp A, et.4, Mobil: 0722256758, Tel: 021/2011200	DA
BARBU MIRCEA 1994-1042	**PERSOANĂ FIZICĂ** Bucureşti, Sos.lancului nr.21, bl.106A, sc.b, ap.73, sect.2, Tel/Fax: 021/6536608, 0724.834.010 e-mail: bmircea@mailbox.ro	DA
BADESCU MONICA 2004 - 1320	**CUNESCU, BALACIU & ASOCIATII CONSILIERE PROPRIETATE INDUSTRIALA** Bucuresti, sector 3, str. Vulcan Judetu nr.13, Tel: 021/ 3275577, 3276633, 3274400; 0745605151, 0723339939; Fax: 021/ 3274310, monica.badescu@cbalaw.ro	DA
BALAN ELENA 2005 - 1382	**NOMENIUS S.R.L.** Bucuresti, sector 6, Aleea Dealul Macinului, nr.10, bl. D37, sc.B, ap.17	DA
BĂLAN GHEORGHIȚĂ 1992-1	**RODALL-AGENȚIE DE PROPRIETATE INDUSTRIALĂ S.R.L.** Bucureşti, Str. Polonă nr. 115, bl. 15, sc. A, ap. 19, sector 1, Tel: 021/2108342, Fax: 021/2105794, GSM: 0722 652111	DA
BĂLAN VALERIA CORNELIA 1996-49	**RODALL-AGENȚIE DE PROPRIETATE INDUSTRIALĂ S.R.L.** Bucureşti, Str. Polonă nr. 115, bl. 15, sc. A, ap. 19, sector 1, Tel: 021/2108342, Fax: 021/2105794, GSM: 0722 652111	DA
BENGA BOGDAN FLORIN 2005-1407	**INTELLEXIS SRL** Bucuresti, 030231, bd. Hristo Botev nr.1, etaj 3, camera 37, Tel/fax: 021.3103042, mobil: 0723300147, contact@intellexis.ro bogdanbenga@xnet.ro	DA
BERCEANU MARIA AURELIA 1994-1038	**PERSOANĂ FIZICĂ** Bucureşti, Str. Cogâlnic 25, sector 3 Tel: 021/3264568 Tel: 0744954085 berceanu_maria _aurelia@yahoo.com	DA

BEREA VALENTIN 2006-1495	**CABINET INDIVIDUAL P.I. VALENTIN BEREA** Bucuresti, bd. Carol I, nr.51, ap.26, sector 2, Tel: 4088904, Fax: 4088911, mobil: 0721473317, e-mail: valentin.berea@bulboaca.com	DA
BICU CRISTINA MĂDĂLINA 2003-1308	**ARIANA AGENTIE DE PROPRIETATE INDUSTRIALA SRL** Bucuresti, sect.4, str. Secuilor nr.2, bl.21, ap.10 Tel: 0724260277, tel/fax: 021/ 2118746 office@inregistrare-marci.ro	DA
BLAG IOANA 1994-1039	**CABINET PROPRIETATE INDUSTRIALA BLAG IOANA** Câmpia Turzii, str. Muresului nr.6, bl. J2, ap.17, cod 405100, Tel: 0264/366663, 0264/366399, mobil: 0743433507, ioanablag@yahoo.com	DA
BORLAN T. RADU 2000-1161	**PATENTMARK S.R.L.** Bucureşti str. Dr. N. Turnescu nr. 2, sector 5, Tel: 021/3121669, Fax: 021/2233963, e-mail:stema@pcnet.ro	DA
BOZIOREANU MARIUS ADRIAN 2000-1165	**CONS INTEL BMA CABINET CONSULTANȚĂ** Buzău, cart Dorobanti 2, bl.D2, et.1,ap.5 CP 8,OP1, Mobil : 0745086588, Fax : 0238/71961,marius_bozio@yahoo.com	DA
BOZOCEA GINA VIOLETA 2003- 1222	**ARIANA S.R.L.** Brasov, str.M.Kogalniceanu nr.17, bl.C4, et.7, biroul 22 e-mail : 0723204268, tel/fax : 0268/315046, office@inregistrare-marci.ro	DA
BRAN LAURA GABRIELA 2004 - 1336	**BRANDYNAMICS AGENTIE DE PROPRIETATE INDUSTRIALA S.R.L.** Cluj Napoca, str. Inocentiu Micu Klein, nr.8 Tel/fax: 0364/102070, 0744143965, laura.bran@brandynamics.ro	DA
BROJBOIU DUMITRU ADRIAN FLORINEL 1995-1067	**BIROU DE PROPRIETATE INDUSTRIALA BROJBOIU DUMITRU ADRIAN FLORINEL** Piteşti, Bd. Republicii, bl.212,sc. D, ap.11, jud.Argeş, cod 110176, Tel/Fax.: 0348/412529, GSM: 0745 143095,adrian_brojboiu@yahoo.com	DA
BUCĂTARU RODICA FILICA 1993-14	**ROMINVENT S.A.** Bucureşti, Str. Ermil Pangratti nr. 35, et.1, sect.1, Tel: 021/2312515, 2312541, Fax: 021/2312550, 2312454, e-mail: office@rominvent.ro	DA
BURBEA MILESCU IULIA ADRIANA 2005-1379	**CABINET INDIVIDUAL PROPRIETATE INDUSTRIALA IULIA BURBEA** Bucuresti, sector 1, str. Stirbei Voda nr.105, bl.24B, ap.4, tel: 0726375412, iuliad_bis@yahoo.com	DA

BURCHEL NICOLAE 1996-1085	**CABINET DE PROPRIETATE INDUSTRIALĂ NICOLAE BURCHEL** Bucureşti, Str. Dr. Radovici nr.8, sector 5, Tel: 021/3175841, Fax: 021/3175843, nburchel@bnp.ro	DA
BURȚILĂ IOAN 1993-1022	**MILENIUL 3 S.R.L. - Agenție de Proprietate Industrială** Paşcani, Str. Moldovei nr. 10, bloc Crinul, sc. A, Ap. 28, Tel/Fax: 0232/719190; GSM: 0740820582	DA
BUZLEA ELISABETA 1993-25	**INTELECT S.R.L. ORADEA** Oradea, B-dul Dacia nr. 48, Bl. D10, Ap.3, OP9-CP128, Tel 0259/453847, Fax:0259/268094 e-mail: info@intelect.ro, GSM: 0745040831	DA
BUZLEA MIRCEA VALENTIN 2003- 1234	**INTELECT S.R.L.** Oradea, B-dul Dacia nr. 48, Bl. D10, Ap.3, OP9-CP128, Tel 0259/453847, Fax:0259/268094 e-mail: info@intelect.ro	DA
BUZLEA NARCISA FLORICICA 2003- 1235	**INTELECT S.R.L.** Oradea, B-dul Dacia nr. 48, Bl. D10, Ap.3, OP9-CP128, Tel 0259/453847, Fax:0259/268094 e-mail: info@intelect.ro	DA
CAMENIȚA ANA GABRIELA 1999-1130	**PETROM S.A. INCERP CERCETARE** Ploieşti, B-dul Repubicii, bl. 291A, Tel: 0244/564380, Fax: 0244/598732, ana_gabriela.camenita@petrom.com	NU
CÂMPEAN GHEORGHE-GEORGEL 1996-1087	**CABINET INDIVIDUAL CAMPEAN GHEORGHE GEORGEL** Campina, str. Dr. Constantin Istrati nr.52, bl.3, ap.5, Tel: 0244/335207, mobil: 0729902117, e-mail: george_campean@yahoo.com	DA
CAMPEANU IOANA AURA 2005-1409	**SD PETOSEVIC ROMANIA SRL** Bucureşti, Calea Victoriei nr.100, sc.1, ap.20, biroul 1, Tel: 021/3057996, Fax: 021/3145481, e-mail: acampeanu@petosevic.com, Mobil: 0723522698	DA
CÂRCEL CRISTINA VIRGINIA 2006- 1497	**INMA BUCURESTI** Bucuresti, bd. Ion Ionescu de la Brad, nr.6, cod postal 013813, Tel: 021.2693274, fax: 021.2693273, mobil: 0722605516, cristina.carcel@hotmail.com	NU
CECIU GABRIELA 1994-1045	**CABINET "CECIU GABRIELA" CONSULTANȚĂ ÎN DOMENIUL PROPRIETĂȚII INTELECTUALE** Timişoara, 300024, Str. Narciselor, nr. 6, sc. A, ap. 110, jud. Timis, Tel/Fax: 0256/494846; GSM: 0745 388 039, gabrielaceciu@hotmail.com	DA

CETINĂ NICOLAE DAN 2003- 1237	**MANAGER EXPERT SRL** Tg. Mures, Str. Nicolae Grigorescu nr.33, ap.3, Tel : 0265/250825	DA
CICEO PATRICIA DIANA 2005-1412	**DICONSULT – Cabinet consiliere in domeniul proprietatii industriale** Cluj Napoca, str. Paring nr.35, sc.1, ap.23, Tel: 0264/565885, mobil: 0724323761, patricia.ciceo@terapia.ro	DA
CIRSTEA CRISTINA 2004-1346	**ARIANA BRAND EXPERT SRL** Craiova, calea Severinului, bl.11, sc.1, ap.1, jud. Dolj, 0726718638, c_cirstea@yahoo.com, cristina_cirstea@inregistrare-marci.ro	DA
CIUDA-BERIVOE ANCA 1996-41	**INTELLECTUAL PROPERTY OFFICE SRL** Bucureşti, Str. Alexandru Moruzzi nr. 6, bl. B6, sc. 2, et. 8, ap. 62, sector 3; CP 61-62 ,Tel/Fax: 021/3262388, GSM : 0745 094241, ipo@b.astral.ro	DA
CIUPAN CORNEL 2003-1310	**CABINET DE PROPRIETATE INDUSTRIALĂ CIUPAN CORNEL** Cluj Napoca, Str. Mestecenilor nr.6, bl. 9E, ap.2, Tel: 0264/524425; 0264/415051, Fax: 0264/415054, e-mail: cornel.ciupan@muri.utcluj.ro	DA
CIUREA DELIA 2005 - 1416	**ACTA MARQUE SRL** Cluj Napoca, str. Dorobantilor nr.3, etj.3, ap.9, Mobil: 0749053325, 0730909831, 0730909834, actamarque@yahoo.com, www.actamarque.ro	DA
COCOLOI OANA 2003- 1263	**CABINET OANA COCOLOI** Bucureşti, Drumul Taberei nr.120, bl. OD1, sc.5, ap. 189, sector 6, Tel : 021/7450757, GSM : 0730557744, e-mail : oana_cocoloi@yahoo.com	DA
COJOCNEAN MARIA RODICA 2003- 1241	**INTELMMI CONSULT SRL** Tg. Mures, str. Sârguinței nr.39, ap.12, cod poştal 540543, Tel/fax: 0365 401839, mobil: 0745303867, cojocnean_maria@yahoo.com	DA
COLAN CRISTIAN IONUT 2005-1418	**CABINET PROPRIETATE INDUSTRIALA C.I. COLAN** Bucureşti, str. Mihai Eminescu nr.128-130, ap.17, sect.2, tel: 021.6190308, fax: 021.6190309, ionut.colan@cbea.ro	DA
COMĂNESCU NADIA VASILICA 2003- 1242	**PFIZER ROMANIA SRL** Bucuresti, Splaiul Independentei nr.179, sector 5, cod 050099, Tel: 021/2072800, Fax: 021/2072801, nadia.comanescu@pfizer.com	NU

CONSTANDA CECILIA MĂDĂLINA 2003-1304	**ARIANA AGENTIE DE PROPRIETATE INDUSTRIALA SRL** Bucuresti, sect.4, str. Secuilor nr.2, bl.21, ap.10 tel/fax: 0268/315046, e-mail: m.constanda@k.ro, office@inregistrare-marci.ro	DA
CONSTANTIN ADRIAN GEORGE 1999-1148	**CABINET ENPORA S.R.L.** Bucureşti, str. George Calinescu nr.52A, ap.1, 011694, Tel: 021 2300990; 031 1001634, Fax: 021 2302311; 031 1007927, pop@patents.ro	DA
COSTACHE DEMES ANNA NICOLETA 2006-1499	**BRAND SENSE SRL** Brasov, str. Constantin Lacea, nr.12-14, biroul 2, Mobil: 0723474183, nicoleta.costache@gmail.com	DA
COSTINESCU PETRU 1998-1125	**PETRU COSTINESCU-DICOSTI** Bucureşti, Str. Viorele nr. 30, bl. 20A, ap. 23, sector 4, OP 44 – CP5, Tel : 021/3303162, Fax : 021/330473 e-mail :dicosti@rdslink.ro	DA
COŞESCU CAMELIA 1999-46/2	**M.D.P. RIGHTS AGENCY SRL** Brasov, str. Lunga nr.270, cod postal 500450, Tel: 0268/440100, 440313; Fax: 0268/440221, Mobil: 0744355100, e-mail: office@mdp-rights-agency.ro www.mdp-rights-agency.ro	DA
CSOMOS LILIANA – MARIA 1999-1144	**EUROPHARM S. A. BRAŞOV** Braşov, str. Poienelor, nr. 5, Tel: 068/310007, Fax: 0268/314026, liliana.csomos@gsk.com	NU
DAN ANA NICOLINA 2005-1430	**PRI INTELLECTUAL PROPERTY SRL** Bucureşti, str. Răspântiilor nr.37, ap.2, 020547, tel: 0722503002, fax 0318 169 608 e-mail: ana.dan@the-pri.com, www.the-pri.com	DA
DANCIU IOAN 2004 - 1373	**NOWAPATENT SRL** Medias, str. Lotru, nr.4, bl.92, ap.1 Tel : 0269/841373 ; 833273 GSM : 0744556074 Fax : 0269/833273, e-mail : nowapatent@birotec.ro, office@nowapatent.ro	DA
DOICIU ADRIANA 2005-1431	**CABINET INDIVIDUAL ADRIANA DOICIU** Bucureşti, Drumul Taberei nr.76, bl. M39, ap.8, tel: 0722621926, fax: 031.1027304, apazanta@gmail.com	DA
DONȚU OVIDIU-LIVIU 2000-1171	**DONEXPERT SRL** Suceava, str. George Enescu nr.34, bl.D72, sc.A, ap.5, ovidon@ccisv.ro, Tel: o230.215004, 0742108100	DA
DRAGOMIR CIPRIAN DUMITRU 2004-1324	**TUCA ZBARCEA & ASOCIATII I.P. S.R.L.** Bucuresti, str. Nicolae Titulescu nr. 4-8, etaj 8, biroul 1, cladirea America House Tel: 2048890, ciprian.dragomir@tuca.ro	DA

DRAGULIN IOANA 2005-1385	**ROMINVENT S.A.** Bucureşti, Str. Ermil Pangratti nr. 35, et.1, sector 1, Tel: 021/2312515, 2312541, Fax: 021/2312550, 2312454, e-mail: office@rominvent.ro	DA
DUMITRESCU ARTEMIS SORINA 2003- 1250	**ROMINVENT S.A.** Bucureşti, Str. Ermil Pangratti nr. 35, et.1, sect.1, Tel: 021/2312515, Fax: 021/2312550 e-mail: artemisb@rominvent.ro	DA
DUMITRESCU OANA IRINA 2005 - 1434	**INNOVIS INTELLECTUAL PROPERTY** Bucuresti, Calea Rahovei nr.217, bl.12, ap.60, Mobil: 0741572398, e-mail: office@innovis.ro	DA
DUȚESCU ANDREEA RALUCA 2004-1319	**CABINET INDIVIDUAL RALUCA DUȚESCU** Bucuresti, str. Foisorului nr.15, bl.F9C, sc.1, ap.54, Mobil: 0723548722, tel: 021/3117908, fax: 021/3117908, e-mail: ralu_haz23@yahoo.com, office@dutescu.com	DA
ENACHE MIHAI ANDREI 2006- 1505	**RATZĂ ŞI RATZĂ SRL** Bucureşti, B-dul A.I. Cuza Nr. 52-54, Sect.1, cod 011053, Tel :021/2601348, Fax : 021/2601349 e-mail ; mae@ratza-ratza.com	DA
ENE MARILENA 2003- 1253	**DRINCEANU, ENE & ASOCIATII – CONSILIERI IN PROPRIETATE INDUSTRIALA SRL** Bucuresti, str. Dr. Nicolae D.Staicovici nr.14, sector 5, Tel: 0722558957, fax: 021.2300175, marilena.ene@enepartners.ro	DA
ENE SILVIA 2000-1159	**CABINET M. OPROIU- CONSILIERE ÎN PROPRIETATE INTELECTUALĂ** Bucureşti, Str. Popa Savu, nr.42, parter, sector 1. Tel: 021/2602833, 021/2602834, Fax: 021/2602835, 021/2602836, P.O.Box 2-229, e-mail: office@oproiu.ro	DA
ENESCU LUCIAN 1992-7	**ROMINVENT S.A.** Bucureşti, Str. Ermil Pangratti nr. 35, et.1, sector 1, Tel: 021/2312515, 2312541, Fax: 021/2312550, 2312454, e-mail: office@rominvent.ro	DA
ENESCU MIRUNA 2003- 1254	**ROMINVENT S.A.** Bucureşti, Str. Ermil Pangratti nr. 35, et.1, sect.1 , Tel: 021/2312515, Fax: 021/2312550 e-mail:menescu@rominvent.ro	DA
FAIGHENOV MARIOARA 1995-1063	**AGENȚIE DE PROPRIETATE INTELECTUALĂ ŞI TRANSFER DE TEHNOLOGIE-AGPITT-SRL** Bucureşti, B-dul Libertății nr. 12, bl.113, sc.2, et. 3, ap.28, sector 4; CP 42-106,Tel: 021/3177693; Fax: 021/3177584; GSM: 0744 293 552; 0724539752,e-mail:faighenov@xnet.ro; office@agpitt.ro	DA

FÂNTÂNĂ RAUL-SORIN 1994-23	**FÂNTÂNĂ RAUL SORIN & ASOCIAȚII SRL** Braşov, str. Barbu Lăutaru nr.19 Punct lucru: Braşov, str. Toamnei 15, ap.9, Tel/fax: 0268531988, office@inventii-marci.ro, www.inventii-marci.ro	DA
FIERĂSCU COSMINA-CATRINEL 1996-42	**ROMINVENT S.A.** Bucureşti, Str. Ermil Pangratti nr. 35, et.1, sect.1, Tel: 021/2312515, 2312541, Fax: 021/2312550, 2312454, e-mail: cfierascu@rominvent.ro	DA
FLOREA ILEANA MARIA 2003- 1258	**ROMINVENT S.A.** Bucureşti, Str. Ermil Pangratti nr. 35, et.1, sect.1 , Tel: 021/2312515, Fax: 021/2312550 e-mail: iflorea@rominvent.ro	DA
FLOREA SONIA 2005-1387	**CABINET INDIVIDUAL SONIA FLOREA – consiliere p.i.** Bucureşti, calea Moşilor nr.207, bl. 15, ap.5, tel: 2103215, fax: 2100449, sonia.florea@avfloreagheorghe.ro	DA
FRISCH CRINA NICOLETA 2000-1172	**FRISCH & PARTNERS SRL** Bucuresti, str. Thomas Mazaryk, nr.1, sc.B, ap.9, sector 2, 020983, tel: 310.11.65, fax: 313.01.30, Mobil: 0722212480, office@frisch.ro, crina.frisch@frisch.ro	DA
FRINCU RALUCA GABRIELA 2004 - 1360	**CABINET INDIVIDUAL PROPRIETATE INDUSTRIALA FRINCU RALUCA GABRIELA** Bucuresti, str. Valea lui Mihai nr.14, blTD6, ap.11, Mobil: 0745186062	DA
FUCIU ANIŞOARA 2003-1259	**CABINET ANI FUCIU SRL** Com.Snagov, Bloc P53, sc.A, ap.1, jud.Ilfov, Tel: 021/3106399, Fax: 021/3106398, GSM: 0744370196, e-mail: ani.fuciu@consilier-marci.ro	DA
FULEA MARIA 1995-1076	**EURORESSOURCES SRL** Medias, str. Ion Creangă, nr.4, ap.6, Tel: 0269/843504, Fax: 0269/824812	DA
GAVRIL NICULINA 2001-1211	**CABINET N. D. GAVRIL S.R.L.** Bucureşti, Str. Ştefan Negulescu nr. 6A, sector 1, Tel./fax : 021/2302882 , GSM : 0722983520, 0723 383 758,: cabinetgavril@yahoo.com, gavrilnin@yahoo.com	DA
GAVRILIU ANA-CORINA 1993-1031	**BIOTEHNOS S.A.** Otopeni, Str. Gorunului nr.3-5, Tel: 031.7102402, 0317102383, Fax: 031.7102400, GSM : 0723302092, corinagav@hotmail.com	NU
GÂNSCA AURELIAN TUDOR 2003-1221	**RAMCONSULTING SRL** Cluj Napoca, Str. Augustin Bunea nr.28, fax.0364/401528 tel. mobil 0722-229696 e-mail ramcluj@yahoo.com	DA

GHENU MIHAELA 1993-15	**ROMINVENT S.A.** Bucureşti, Str. Ermil Pangratti nr. 35, et.1, sect.1, Tel: 021/2312515, 2312541, Fax: 021/2312550, 2312454, e-mail: office@rominvent.ro	DA
GHEORGHICESCU EUGENIA 1994-1048	**ICTCM S.A.** Bucureşti, Şos. Olteniţei nr. 103 sector 4, Tel: 021/3321870, 3323770/437, Fax: 021/3320775, 3321870 GSM:0721863338 e-mail: egheorghicescu@yahoo.com	NU
GHIŢĂ CONSTANTIN 1992-13	**CONSTANTIN GHIŢĂ OFFICE SRL** Timişoara, str. Take Ionescu nr. 24-28 sc. B, ap. 2, Tel/Fax: 0256/435976, e-mail: ghita@mail.dnttm.ro; GSM: 0744162462	DA
GÎJGA ANA LUIZA 2005 - 1439	**VERNON, DAVID ŞI ASOCIAŢII SCA** Bucuresti, str. Benjamin Franklin nr.16, etaj 1, sector 1, tel: 021.3115654, fax: 021.3115650, luiza.gijga@dalegal.ro	NU
GLADCOV PETRE 1999-1135	**GLADCOV PROINVENT** Bucuresti, str. Mizil nr.7, bl.G19, ap.35, Tel: 6307728, petregladcov@yahoo.com	DA
GREAVU DOINA-MARIANA 1996-1093	**PERSOANĂ FIZICĂ** Sibiu, Str. Constantin Noica, bl. 2, ap.21, Tel :0269/218500, Fax :0269/212170, GSM 0766489179 , 0731308189, e-mail : protectro@xnet.ro, aurorapca@yahoo.com	DA
HARSANY ALEXANDRU 2003-1251	**NESTOR NESTOR DICULESCU KINGSTON PETERSEN – CONSILIERE IN P.I. S.R.L.** Bucureşti, sector 1, sos. Bucuresti Ploiesti, nr.1A, Bucharest Business Park, corp A, et.1, camerele 9 si 10, Tel : 021/2011200, Fax : 021/2011210, GSM : 0722203934	DA
HAŞIU ALEXANDRA 1999-57	**ROMINVENT S.A.** Bucureşti, Str. Ermil Pangratti nr. 35, et.1, sect.1, Tel: 021/2312515, 2312541, Fax: 021/2312550, 2312454, e-mail: office@rominvent.ro	DA
HĂISAN MARIA 2000-1202	**CABINET INDIVIDUAL MARIA HĂIŞAN** Botoşani, calea Natională nr.65, bl. I3, ap.10, tel: 0231534249, mobil: 0728004574, mh20@k.ro	DA
IACOBINI ANCA SVETLANA 2003- 1262	**SC IACOBINI&CO, CONSILIERI IN DREPTUL DE PROPRIETATE INDUSTRIALA SRL** Bucuresti, Calea Mosilor, nr.258, bl. 4bis, ap.22, sector 2,Tel : 021/2104690 ; Fax : 021/2104793, e-mail : asimri@yahoo.com	DA

IACOBINI MIHNEA RAZVAN 2003- 1261	**IACOBINI&CO, CONSILIERI IN DREPTUL DE PROPRIETATE INDUSTRIALA SRL** Bucureşti, Calea Mosilor, nr.258, bl. 4bis, ap.22, sector 2,Tel : 021/2104690 ; Fax : 021/2104793, e-mail : asimri@yahoo.com	DA
IOACĂRĂ VALENTIN 1999-50	**ROVALCONS SRL -AGENȚIE DE PROPRIETATE INTELECTUALĂ** Câmpina, Str. Orizontului, nr.1, bl. R10, et.7, ap.27, jud. Prahova, Tel/Fax: 0244/371390, GSM: 0722 540580 , e-mail: rovalcons@xnet.ro	DA
IOANITESCU TRAIAN 1994-1053	**CABINET INDIVIDUAL IOANIȚESCU TRAIAN** Bucureşti, Bd. Timişoara nr.49, Bl Cc6, ap.27, sector 6, Tel: 021/4402510	DA
ION DAN ADRIAN 2003-1260	**CABINET PROPRIETATE INDUSTRIALA – IONDA** Bucuresti, 010577, Calea Dorobantilor nr.126-130, bl.8, ap.50, Tel/fax: 021/2316549, Mobil: 0722687982 e-mail: ionda@rdsmail.ro	DA
ION FLOREA 1997-1109	**CABINET INDIVIDUAL' ION FLOREA'** Bucureşti, 010577, Calea Dorobanților 126-130, bl.8,et.9,ap.50, sector 1, cod 010577, Tel/Fax: 021/2316549,GSM: 0724313260, e-mail: iflorea@rdsmail.ro, florea_ion@plic.ro	DA
ION RODICA-COCUȚA 1993-1032	**CABINET DE PROPRIETATE INDUSTRIALĂ "BIONPI"** Bucureşti, 010577, Calea Dorobanților 126-130 Bl. 8, et. 9 Ap. 50 sector 1, cod 010577, Tel/Fax: 021/2316549, 031/8054616 GSM: 0723 187944, 0746184697 e-mail: bionpi@rdsmail.ro, bionpi@hotmail.com	DA
IONESCU LAURA COSMINA 2004 - 1328	**CXC TRADEMARK S.R.L.** Bucuresti, sector 1, str. Aviator Stefan Protopopescu nr.1, bl.C6, ap.1, Tel: 021/3177919, Fax: 021/3177505, cosmina_ionescu@hotmail.com	DA
ISOC DORIN 1994-1052	**INTEGRATOR CONSULTING SRL** Cluj Napoca, Str. Dunării nr. 25 blC1 ap5,jud. Cluj Tel/Fax: 0264/442817, GSM : 0745235585 e-mail : dorin.lsoc@aut.utcluj.ro	DA
ISTRATE ŞTEFAN 2000-1175	**SOLO INVENT S.R.L.** Bucureşti, Calea 13 Septembrie, nr. 104, bl. 48, ap. 8, sector 5,Tel/Fax: 021/4511497, GSM: 0744313229, solo_invent@yahoo.com	DA
ITU TEODORA 2003-1268	**CONINFO S.R.L.** Târgu Mures, str. Lacrimioarea nr.9, Tel: 0265/210138, Fax: 0265/210109, Mobil: 0729618641 e-mail: teodora@coninfo.ro, office@coninfo.ro	DA

IVANCA GAVRIL 2004-1357	**CABINET PROPRIETATE INDUSTRIALA ARINOVA** Arad, 310151, str. Coriolan Petreanu, nr.28, Tel/fax: 0257/255842, mobil: 0744246562, info@arinova.ro	DA
IVANCA MARIA ELISAVETA 1993-1033	**AGENȚIA P.I. LABIRINT** Arad, Str. Coriolan Petreanu ,nr. 28, Tel/Fax: 0257/255842, GSM: 0722 458129, e-mail: info@labirint.ro	DA
IVĂNESCU GABRIEL DAN 1996-1091	**CABINET INDIVIDUAL IVANESCU GABRIEL DAN** Braşov, Str. Al. I. Cuza nr. 58 ap. 7 Tel/fax: 0268/471650, GSM: 0722 248415 e-mail: d.ivanescu@xnet.ro	DA
JOIȚOIU ANDREEA SIMONA 2000-1197	**ROMINVENT S.A.** Bucureşti, Str. Ermil Pangratti nr. 35, et.1, sect.1, Tel: 021/2312515, 2312541, Fax: 021/2312550, e-mail : office@rominvent.ro	DA
KLEININGER TOMA 2005-1423	**I.P. NEW MARK COMPANY S.R.L.** Bucuresti, sector 3, bd. Mircea Voda, nr.37, bl. M29, sc.C, ap.83	DA
LARION ELISABETA-SONIA 1992-9	**ROMINVENT S.A.** Bucureşti, Str. Ermil Pangratti nr. 35, et.1, sector 1, Tel: 021/2312515, 2312541, Fax: 021/2312550, 2312454, office@rominvent.ro	DA
LAZĂR ELENA 1997-28	**CABINET DE PROPRIETATE INDUSTRIALĂ** Buzău, Str.Unirii, Bl.16C,Et.3, Ap. 12, cod 120013, OP 1, CP 52, Tel./Fax: 0238 724262 GSM: 0723 328633, cpielena@recomplast.com	DA
LORENȚ ALEXANDRU 1992-6	**INVENTA - AGENTIE DE PROPRIETATE INTELECTUALA S.R.L.** Bucureşti, Bdul Corneliu Coposu, nr. 7, bl. 104, sc. 2, etaj 1, ap. 31, sector 3, Tel: 021/3200285, Fax: 021/3228325, e-mail: inventa@mark-patent.ro	DA
LUCĂCEL MIHAIELA 2003- 1288	**FARMEC SA** Cluj Napoca,Str. Henri Barbusse nr.16,Tel :0264/433193, Fax : 0264/432543, GSM:0745347813,e-mail : miha.cj@personal.ro	NU
MACAMETE ELENA 1992-1003	**ICPE CA** Bucureşti, Splaiul Unirii 313, sect. 3 Tel: 021/3467231, mobil: 0723642756, lmacamete@icpe-ca.ro	NU
MACOVEI CIPRIAN MIHAIL 2004-1334	**CABINET PROPRIETATE INDUSTRIALA CIPRIAN MACOVEI** Bucuresti, str. Popa Tatu nr.15, sector 1,mobil: 0788134669, tel: 021.3144657, fax: 021.3157836, mmacovei@gmx.net	DA

MARINESCU RUXANDRA 2003-1271	**PATENTMARK S.R.L.** Bucureşti, Str. Dr. N. Turnescu nr. 2, sector 5, Tel/fax 021/3121669, Fax: 021/2233963, e-mail: stema@pcnet.ro , 0722626875	DA
MARKUSEV DENISA MARY 2003 - 1272	**ROMINVENT S.A.** Bucureşti, Str. Ermil Pangratti nr. 35, et.1, sect.1, Tel: 021/2312515, Fax: 021/2312550 e-mail: dmarkusev@rominvent.ro	DA
MATEI ELENA 1995-1077	**PERSOANĂ FIZICĂ** Bacău, Str. Alecu Russo, Bl.33, sc. C, ap.26 Tel. 0234/160424	DA
MĂRGINEAN DRAGOŞ 2005 - 1384	**RATZĂ ŞI RATZĂ SRL** Bucureşti, B-dul A.I. Cuza Nr. 52-54, Sect.1 Tel :021/2601348, Fax : 021/2601349 email : office@ratza-ratza.com, avr@ratza-ratza.com	DA
MIHAI LUCIAN 2001-1209	**LINKLATERS MICULIȚI ŞI ASOCIATII S.C.P.A** Bucureşti, Str. Nicolae Iorga, nr. 8, sector 1 Tel : 021/3071500, Fax : 021/3071555 e-mail: lucian.mihai@linklaters.com, lucian.mihai@drept.unibuc.ro	DA
MIHUT IONEL OVIDIU 2004 - 1365	**BOSTINA SI ASOCIATII – INDUSTRIAL PROPERTY SRL** Bucuresti, sector 1, str. Aleea Alexandru , nr20A, camera 2, Tel/ fax: 021/3194466, Mobil: 0722294830, ovidiu.mihut@bostinalawyers.eu	DA
MINCA DENIS ANTOANETA 2006- 1519	**HAHUI, MINCA SI ASOCIATII SRL** Bucuresti, str. Ghiocei nr.12, sector 2, tel: 021.3189619, fax: 021.3109189, e-mail: dns_minca@yahoo.com	DA
MILCEV GABRIELA 2003- 1230	**ALLEGRA CONSULTING SRL** Bucureşti, Aleea Huedin nr.1, bl.5, sc.1, ap.5, sector4, GSM: 0722249961, Tel/Fax: 021/3231384 e-mail: gabriela.milcev@allegra.ro; www.allegra.ro	DA
MITU ALIS-MIHAELA 1997-1111	**CABINET PROPRIETATE INDUSTRIALA MITU ALIS MIHAELA** Ploiesti, str. Clementei nr.46, Tel: 0244/590154, mobil: 0746108142, alis_mitu@yahoo.com ; office@mitu-cpi-ims.com	DA
MÎNDÎCANU EMIL 2006-1559	**CABINET P.I. MÎNDÎCANU EMIL** Bucureşti, sector 4, str. Valerian Prescurea nr. 27-29, tel: 0723820750, mindicanu@yahoo.com	DA
MÎNDRU MIHAELA 2003-1257	**CABINET INDIVIDUAL MÎNDRU MIHAELA** Bucureşti, Str. Grigore Alexandrescu nr.1, bl.D7, ap.4, sector1, Fax: 021/2230342 GSM: 0722601120 , e-mail: florea@gide.com	DA

MOCANU ION 2000-1179	**ROMINVENT S.A.** Bucureşti, str. Emil Pangratti nr. 35, et. 1, sector 1, Tel : 021/2312515 ; 2312541, Fax :021/2312550, 2312454, office@rominvent.ro	DA
MOHONEA CRISTIAN 1997-62	**PATENTMARK S.R.L.** Bucureşti str. Dr. N. Turnescu nr. 2, sector 5 Tel/fax 021/3121669, Fax:2233963, stema@pcnet.ro	DA
MOHONEA LILIANA 1997-61	**PATENTMARK S.R.L.** Bucureşti str. Dr. N. Turnescu nr. 2, sector 5, tel/fax 021/3121669, Fax:2233963 e-mail: stema@pcnet.ro	DA
MOTRESCU MIHAI 2006-1523	**MOTMARK – I.G.** Iasi, str. Cuza Voda nr.12, bl.B, sc.C, ap.7, tel: 0232262076, e-mail: excg@artelecom.net	DA
MUSAT ANCA 2006-1524	**MUSAT SI ASOCIATII – INTELLECTUAL PROPERTY SRL** Bucuresti, bd Aviatorilor nr.43, etaj 4, camera 4, Tel: 021 2025900, ancam@musat.ro	DA
MUŞATESCU ANDRA-OANA 2000-1181	**ANDRA MUSATESCU CABINET DE PROPRIETATE INDUSTRIALA** Bucureşti, Str. Drumul Taberei nr. 71, Bl. TD 42, sc. 1, et. 4, ap. 28, sector 6, GSM : 0722 879810 e-mail :amusatescu@dnt.ro	DA
NAE CĂLIN TUDOR 2000-1154	**GLOBAL CONSULTING SRL** Bucuresti, str. Masina de Paine nr.2, bl. OD32A, sc.C, ap.114, tel: 0740303300, 0722258980, e-mail: calin@lawoff.ro	NU
NĂSTASE CRISTIAN 2000-1184	**ROMINVENT S.A.** Bucureşti, Str. Ermil Pangratti nr. 35, et.1, sect.1, Tel: 021/2312515, 2312541, Fax: 021/2312550, 2312454, e-mail : office@rominvent.ro	DA
NEACSU CARMEN AUGUSTINA 2000- 1186	**CABINET INDIVIDUAL NEACSU CARMEN AUGUSTINA** Baia Mare, str. Marasesti, bl.20, ap.35, tel: 0727318168, e-mail: carmen@bic.cdimm.org	DA
NEAGU CATALIN 2005 - 1458	**CABINET INDIVIDUAL PROPRIETATE INDUSTRIALA CATALIN NEAGU** Iasi, str. Tutea Petre nr.5, bl.909, tr.1, ap.11, Cod postal: 700730, Tel: 0232/276000, Fax: 0232/405425, 0232/211843, Mobil: 0744514264, e-mail: catalin.neagu@proprietateindustriala.ro	DA
NEGOMIREANU LIVIA 1999-1140	**CABINET INDIVIDUAL NEGOMIREANU LIVIA** Bucureşti, Sos. Nicolae Titulescu nr.94, bl.14A, ap.127,sect.1, Tel/Fax: 0314214598, GSM: 0722444719, cabinetnegomireanu@airbites.ro	DA

NICOLAE IOAN 1993-22	**CABINET INDIVIDUAL "INDEPENDENT PROPRINI AGENT"** Bucureşti, sector 5, str. Fabrica de Chibrituri nr. 42 , Tel/ Fax: 021/3352938 ; GSM: 0722 610 635	DA
NICOLAESCU DANIELLA-OLGA 1992-1006	**ROMINVENT S.A.** Bucureşti, Str. Ermil Pangratti nr. 35, et.1, sect.1, Tel: 021/2312515, 2312541, Fax: 021/2312550, 2312454, e-mail: office@rominvent.ro	DA
NICOLAU FLORIN 2005-1460	**MY TRADEMARK SRL** Ploiesti, str. Abrud, nr.8, Mobil: 0722501414, nicolau@avocatulmeu.ro	DA
NICOLESCU MIHAIL ROMEO 2005-1461	**CABINET DE PROPRIETATE INDUSTRIALA ROMEO NICOLESCU** Bucuresti, sector 5, str. Dr. Leonte nr.36A, Tel: 3178910, Mobil: 0744535285, Fax: 3178910, e-mail: office@rn-law.ro	DA
NIȚĂ FLORINA 1996-1083	**OLTCHIM SA** Râmnicu Vâlcea, Str. Uzinei nr. 1 jud. Vâlcea, Tel: 0250/701200/3225, Fax: 0250/735030, e-mail: oltchim@oltchim.ro	NU
NIȚU ION 2000-1204	**CABINET INDIVIDUAL – NITU ION** Constanta, str. Dezrobirii nr.110, bl. IS8, sc.A, ap.1, Tel: 0241/512608, mobil: 0723317298	DA
NUȚIU EMIL 2003- 1244	**MANAGER EXPERT SRL** Tg. Mures,Str. Nicolae Grigorescu nr.33, ap.3, Tel : 0265/233033, evaluator@rdslink.ro	DA
OLTEANU CAMELIA 2000 - 1189	**ROMINVENT S.A.** Bucureşti, Str. Ermil Pangratti nr. 35,et.1, sector1, Tel: 021/2312515, 2312541, Fax: 021/2312550, 2312454, e-mail: office@rominvent.ro	DA
ONICA JARKA BEATRICE 2004 - 1352	**CUNESCU, BALACIU & ASOCIATII CONSILIERE PROPRIETATE INDUSTRIALA** Bucuresti, sector 3, str. Vulcan Judetu nr.13, Tel: 021/ 3275577, 3276633, 3274400; 0745605151, 0723339939; Fax: 021/ 3274310, beatrice.onica@cbalaw.ro	DA
OPREA MARILENA 2003-1277	**CABINET MARILENA OPREA** Bucuresti, sector 6, str. Mărgelelor nr.6, bl. 304, sc.4, ap.45, tel: 0722259260, moprea@cimo.ro, marilena.oprea@cimo.ro	DA
OPROIU MARGARETA 1992-8	**CABINET M. OPROIU-CONSILIERE ÎN PROPRIETATE INTELECTUALĂ** Bucureşti, Str. Popa Savu, nr. 42, parter, sector 1, Tel : 021/ 2602833, 021/2602834, Fax : 021/2602836, 021/2602835, P.O.Box 2-229, e-mail : office@oproiu.ro	DA

OSIESCU TRAIAN 1999-1138	**OSTER – SOCIETATE CIVILA PROFESIONALA DE PROPRIETATE INDUSTRIALA** Bucuresti, Str. Batiste nr.35, ap. 23, sector 2, cod 020935, Tel/Fax: 021/3147249 , GSM: 0723.177.236, traianosiescu@xnet.ro	DA
PALKO SORINA-IUSTINA 1999-1150	**AEROSTAR S.A.** Str. Condorilor, nr. 9, Bacău,Tel 0234/175 070, Fax : 0234/ 172 023, e-mail : aerostar@aerostar.ro	NU
PANTILIMON MIHAI 2004 - 1337	**BRANDYNAMICS AGENTIE DE PROPRIETATE INDUSTRIALA S.R.L.** Piatra Neamt, Aleea Caisilor nr.9, bl.13, ap.17 Tel/fax: 0233/232452, 0364/102070, 0747403927, OP3, CP 19 Piatra Neamt, office@brandynamics.ro	DA
PAVEL SORIN EDUARD 2003-1273	**ROMINVENT S.A.** Bucureşti, Str. Ermil Pangratti nr. 35, et.1, sect.1, Tel: 021/2312515, Fax: 021/2312550 e-mail: office@rominvent.ro	DA
PĂTRASCU GEORGIANA 2003- 1226	**CABINET M. OPROIU-CONSILIERE ÎN PROPRIETATE INTELECTUALĂ** Bucureşti, Str. Popa Savu, nr. 42, parter, sector 1, Tel : 021/2602834, 021/2602833, Fax : 021/2602836, 021/2602835, P.O.Box 2-229, e-mail : office@oproiu.ro	DA
PĂUNEȚ ALEXANDRINA 2003- 1245	**GLOBAL CONSULTING S.R.L.** Iasi, spl. Bahlui, nr.29, bl. B5, sc.A, ap.7 Tel: 0726737527	DA
PETCU COSTIN 97-1115	**ROMINVENT S.A.** Bucureşti, Str. Ermil Pangratti nr. 35, et. 1, sect. 1 Tel: 021/2312515, 2312541, Fax: 021/2312550, 2312454,e-mail: cpetcu@rominvent.ro	DA
PETREA DANA MARIA 2003- 1223	**CABINET M. OPROIU-CONSILIERE ÎN PROPRIETATE INTELECTUALĂ** Bucureşti, Str. Popa Savu, nr. 42, parter, sector 1, Tel : 021/2602834, 021/2602833, Fax : 021/2602836, 021/2602835, P.O.Box 2-229, e-mail : office@oproiu.ro	DA
PETROIU MARIUS 2004-1333	**CABINET P.I. MARIUS PETROIU** Bucuresti, sector 6, aleea Bucsenesti nr.3, bl. E11, ap. 46, mobil: 0723239409, office@lp-legal.com	DA
PIOARU RALUCA ANDREEA 1999-56	**ROMPROSPER SERVIMPEX SRL** Bucureşti, Şos. Mihai Bravu nr. 294, bl.6,sc.B, ap. 63, sector 3, cod 030319, Tel/Fax: 021/3222857, 021/3207419, fax: 326.20.20 Mobil:0744654128;0744536405, 0724880514 e-mail: office@piva.ro; raluca_pioaru@yahoo.com	DA

PITICU MIHAELA 2003-1287	**CABINET INDIVIDUAL DE PROPRIETATE INDUSTRIALA - MIHAELA PITICU** Bucureşti, str. Pictor Ion Andreescu nr.31, ap.14, Tel: 6442760, Fax: 2527279, Mobil: 0722398836, e-mail mihaelapiticu@yahoo.com, mihaelap@musat.ro	DA
PIȚU DALILA 1999-58	**RODALL-AGENȚIE DE PROPRIETATE INDUSTRIALĂ S.R.L.** Bucureşti, Str. Polonă nr. 115, bl. 15, sc. A, ap. 19, sector 1, Tel: 021/2108342, Fax: 021/2105794, GSM: 0722 652111	DA
PLOSCA DANIEL 1998-39	**ROMINVENT S.A.** Bucureşti, Str. Ermil Pangratti nr. 35, et.1, sect.1, Tel: 021/2312515, 2312541, Fax: 021/2312550, 2312454, e-mail: office@rominvent.ro	DA
POP CĂLIN RADU 1996-50	**CABINET ENPORA S.R.L.** Bucureşti, str. George Calinescu nr.52A, ap.1, 011694, Tel: 021 2300990; 031 1001634, Fax: 021 2302311; 031 1007927, pop@patents.ro	DA
POP MARIA 2004- 1355	**CABINET PROPRIETATE INDUSTRIALĂ MARIA POP** Bucureşti, Intrarea Vasile Paun nr.5, ap.2, sector 5, Tel: 021/ 3159040, Fax: 021/3161888, office@legal-assistance.ro	DA
POP MOTOGNA CLELIA 2004- 1351	**CONSTANTIN GHIȚĂ OFFICE SRL** Timişoara, str. Take Ionescu nr. 24-28 sc. B, ap. 2, Tel/Fax: 0256/435976, e-mail: cleliapop@mail.dnttm.ro	DA
POP VIRGINIA DAISY 1992-2	**CABINET ENPORA S.R.L.** Bucureşti, str. George Calinescu nr.52A, ap.1, 011694, Tel: 021 2300990; 031 1001634, Fax: 021 2302311; 031 1007927, pop@patents.ro	DA
POPA CRISTINA 2000-1193	**ROMINVENT S.A.** Bucureşti, Str. Ermil Pangratti nr. 35, et. 1, sect. 1, Tel: 021/2312515, 2312541, Fax: 021/2312550, 2312454, office@rominvent.ro	DA
POPESCU ANGELA 1997-1103	**CABINET PROPRIETATE INDUSTRIALĂ POPESCU ANGELA** Bucureşti, str. Complexului nr.10, bl.40, ap.14, Tel :021/3243756, tel : 0318.04.68.81 GSM : 0723051279, angela_intelect@yahoo.com	DA
POPESCU BIANU ANCA – LILIANA 2001-1210	**CABINET ENPORA S.R.L.** Bucureşti, str. George Calinescu nr.52A, ap.1, 011694, Tel: 021 2300990; 031 1001634, Fax: 021 2302311; 031 1007927, pop@patents.ro	DA

POPESCU CODRUTA OCTAVIA 2004 - 1326	**ARIANA AGENȚIE DE PROPRIETATE INDUSTRIALĂ SRL** Timisoara, Calea Aradului, nr.33, ap.7, Tel: 0722538766, c_popescu2000@yahoo.com	DA
POPESCU LAURENTIU HOREA 2004-1354	**V&f IP CONSULTING SRL** Bucuresti, Bd Camil Ressu, nr.27, bl.N1, ap.214, Tel: 021/3140200, Fax: 021/3140290, Mobil: 0744487223, popescul@vf.ro	DA
POPESCU LIVIA 2004-1312	**CABINET POPESCU LIVIA** Bucuresti, bd. Camil Ressu 27, bl.N1, ap.188 Tel: 021/3481010, liviap25@yahoo.com	DA
POPESCU MAGDALENA DANIELA 2005-1466	**SOCIATATE CIVILA PROFESIONALA LEGAL2M** Bucuresti, bd. Carol I, nr.50, sc.1, ap.9, mobil: 0728839880, fax: 021.3154462, magda.popescu@legal2m.com	DA
POPESCU RADU-ROMEO 2001-1207	**CABINET POPESCU RADU ROMEO** Bucureşti, Bd. Corneliu Coposu nr.3, bl. 101, sc. 3, ap. 50, sector 3, GSM : 0721753049 e-mail : romeoradu.popescu@rdslink.ro	DA
PUŞCAŞ NICOLAE IOSIF 2005- 1377	**CABINET PROPRIETATE INDUSTRIALĂ PUŞCAŞ NICOLAE IOSIF** Bucureşti, str. Secerişului nr.25, sector 4, Tel/Fax : 021/ 332.73.88, Mobil: 0722.878.946	DA
PUŞCAŞU DAN 1994-1056	**LOYAL PARTNERS – AGENȚIE DE PROPRIETATE INTELECTUALĂ SRL** Galati, Str. Portului nr.23, Parcul De Soft, cam.307, cod 800025, Tel/Fax: 0236/464847, tel/fax: 0236/407032, GSM: 0722 744241, office@loyalpartners.ro www.loyalpartners.ro	DA
RADU DANIELA 2003-1240	**CONSINVENT S.R.L.** Buzau, b-dul Unirii, bl.35B, ap.2, mobil : 0745452268 E-mail: consinvent@yahoo.com	DA
RAMAZAN ALPER 2004 - 1361	**CABINET PROPRIETATE INDUSTRIALĂ ALPER RAMAZAN** Constanța, str. Ştefan cel Mare nr.57, bl.M17, sc.B, ap.17, cod 900683, Tel: 0341/ 410937, Fax: 0241/635547, Mobil: 0722.704.363, alperramazan@gmail.com, zonguldakro@yahoo.com	DA
RASKAI MARIA MAGDALENA 1993-28	**RASKAI M M BREVMARC CONSULT S.R.L.** Dej, Str. Unirii, nr.3,BL.d8, ap.7, judetul Cluj, 405200, Tel/Fax: 0264/211847, GSM: 0742084050, raskaimm@yahoo.com	DA
RAȚĂ ANDREI VLAD 2005 - 1381	**RATZĂ ŞI RATZĂ SRL** Bucureşti, B-dul A.I. Cuza Nr. 52-54, Sect.1 Tel :021/2601348, Fax : 021/2601349 email : office@ratza-ratza.com, avr@ratza-ratza.com	DA

RAŢĂ GRIGORE 1992-3	**RATZĂ ŞI RATZĂ SRL** Bucureşti, B-dul A.I. Cuza Nr. 52-54, Sect.1 Tel :021/2601348, Fax : 021/2601349 email : office@ratza-ratza.com, gregory@ratza-ratza.com	DA
RĂDULESCU MIOARA 1996-47	**INVENTA - AGENTIE DE PROPRIETATE INTELECTUALA S.R.L.** Bucureşti, Bdul Corneliu Coposu, nr. 7, bl. 104, sc. 2, ap. 31, sector 3, Tel: 021/3200285, Fax: 021/3228325, GSM: 0723 441841; e-mail: inventa@mark-patent.ro	DA
ROBU MARICICA 1999-1133	**MITTAL STEEL ROMAN SA** Roman, Str.Ştefan cel Mare,nr.15, parter, sc.A, cod 611038, Tel: 0233/701403, 0233/701223, Fax: 0233/748405, 0233/748465 maricica.robu@mittalsteel.com	NU
ROMAN IOAN 1999-1152	**IAR S.A.** Braşov, str. Aeroportului nr. 1, Tel: 0268/475269/1076, Fax: 0268/475287, e-mail: ioanry@yahoo.com	NU
ROŞ VIOREL 2006-1485	**CABINET INDIVIDUAL ROŞ VIOREL** Bucuresti, bd.Unirii nr.66, bl.K3, ap.7, Mobil: 0722560675, fax: 3208044, e-mail: viorelros@asdpi.ro	DA
RUTA FULGER LAURENTIU 2005 - 1470	**CABINET DE PROPRIETATE INDUSTRIALA RUTA FULGER LAURENTIU** Cluj Napoca, bd. 21 decembrie, nr,40, ap.4, Mobil: 0747892450, ruta_laurentiu@yoahoo.com	DA
SAVU MARIANA 2004-1342	**CABINET DE PROPRIETATE INDUSTRIALA SAVU MARIANA** Bucuresti, str. Paul Greceanu nr.9, bl.20A, ap.26, Tel/ Fax: 021.2120651, mobil: 0722783660, liliana.savu@credidam.ro	DA
SECĂREANU DOINA MARIA 2003-1286	**INVENTA - AGENTIE DE PROPRIETATE INTELECTUALA S.R.L.** Bucureşti, Bdul Corneliu Coposu, nr. 7, bl. 104, sc.2, etaj 1, ap.31, sector 3, Tel : 021/3200285, Tel/Fax : 021/3228325,e-mail : inventa@mark-patent.ro	DA
SOARE LILIANA 1999-060	**INVENTA - AGENTIE DE PROPRIETATE INTELECTUALA S.R.L.** Bucureşti, Bdul Corneliu Coposu, nr. 7, bl. 104, sc. 2, ap. 31, sector 3, Tel: 021/3200285, Fax: 021/3228325, inventa@mark-patent.ro	DA
SPĂTARU DANIELA VICTORIA 1999- 44	**ROMINVENT S.A.** Bucureşti, Str. Ermil Pangratti nr. 35, et.1, sect.1, Tel: 021/2312515, 2312541, Fax: 021/2312550, 2312454, e-mail: office@rominvent.ro	DA

SPIRIDON CRISTINA 1999-1139	**CABINET INDIVIDUAL DE AVOCATURĂ** **“ CRISTINA SPIRIDON “** Bucureşti, Str. G. Garibaldi nr.4, sc.E , et.1, ap.60, sect. 2, Tel: 021/2304330, 4117405, Fax: 021/4118293, cristinaspiridon@yahoo.com	NU
SPRÎNCEANU NICOLAE 1996-1097	**AGENȚIE DE CONSULTANȚĂ ÎN PROPRIETATE INTELECTUALĂ ŞI TRANSFER DE TEHNOLOGIE “SPRÎNCEANU NICOLAE”** Drobeta Turnu Severin Str. Gheorghe Ionescu Siseşti, nr. 96, bl.E2, sc.1, ap.8, Tel/Fax: 0252/311690 e-mail: NicolaeSprinceanu@yahoo.com GSM: 0721 796318	DA
STANCIU ADELINA 1994-14	**“HARCOV” A.P.I. S.R.L.** Sfântu Gheorghe, Jud Covasna Str. Nicolae Iorga nr. 61 bl. 10 E sc. B. ap.9 Tel. 0267352267 GSM: 0744435291, stanciu@planet.ro, propind@mail.asimcov.ro	DA
STANCIU ION 1994-1058	**S.N.P. PETROM S.A.-SUCURSALA I.C.P.T. CAMPINA** Jud. Prahova, Câmpina 105600, B-dul Culturii, nr. 29, Tel:0244/549944, Fax: 0244/549682, ion.stanciu@petrom.com	NU
STĂNCESCU ALIN CRISTIAN 2003-1278	**LEGAL BRAND S.R.L.** Bucureşti, Str. Nicolae Licăreț nr.1, bl.33, sc.C, ap.107,Tel: 0722607380, legal.brand@easynet.ro	DA
STĂNCESCU ANCA 2000-1194	**LEGAL BRAND S.R.L.** Bucureşti, Str. Nicolae Licăreț nr.1, bl.33, sc.C, ap.107,Tel: 0722674635, legal.brand@easynet.ro	DA
STOIAN IOAN 1992-1008	**AGENȚIE DE PROPRIETATE INDUSTRIALĂ ŞI TRANSFER TEHNOLOGIC “STOIAN IOAN”** Roman, 611127, B-dul Republicii, bloc 46, sc. C, ap. 35, jud. Neamț, Tel/Fax: 0233/741268, GSM: 0745 643738, istoian@engineer.com	DA
STRECHE GHERGHINA 1997-1116	**S.C. PETROM S.A.** Bucuresti, Calea Dorobantilor nr. 239, Sector 1. Telefon: 40 60092; Mob. 0723 55 20 26; Fax: 4060433 e-mail: gherghina.streche@petrom.com	NU
STURZA IOANA 1999-59	**CABINET M. OPROIU-CONSILIERE ÎN PROPRIETATE INTELECTUALĂ** Bucureşti, Str. Popa Savu, nr. 42, parter, sector 1, Tel : 021/ 2602833, 021/2602834, Fax : 021/2602836, 021/2602835, P.O.Box 2-229, e-mail : office@oproiu.ro	DA
STURZA OANA ALINA 2003-1224	**CABINET INDIVIDUAL OANA ALINA STURZA** Bucuresti, Intr. Teiul Doamnei, nr.1, bl.19A, ap.39 Mobil: 0741136409, e-mail: alinasturza@gmail.com	DA

SULIMAN MARIA-GABRIELA 1999-1147	**AGENȚIA NAȚIONALĂ A MEDICAMENTULUI** Bucureşti, str. Av. Sănătescu nr. 48, Tel: 021/2241710/368, Fax: 021/2243497, e-mail:maria.suliman @anm.ro	NU
SZENTE SÁNDOR 1999-48	**SZENTE SÁNDOR** Odorheiu Secuiesc, str. Victoriei, nr. 41, bl. U6, et.1, ap. 4, județ Harghita, cod poştal 535600, Tel. /fax 0266/219143, e-mail: prooffice@szente.ro	DA
ŞANTA VALENTINA 2003-1227	**CABINET INDIVIDUAL VALENTINA ŞANTA** Tg.Mures, str. Koos Ferencz nr.21, bl.21, ap.44, Mobil: 0740028967, 0728151499 vsanta@gedeon-richter.ro	DA
ŞOVA DAN-EUGEN 1993-1013	**PIDES - CABINET INDIVIDUAL** Bucureşti, str. Valea Buzăului, nr. 10, bl. G30, ap. 36, sector 3, Tel: 021/3455351, GSM: : 0723708632 e-mail: pides2004@yahoo.com	DA
ŞOVAR IOAN 1995-32	**CABINET PROPRIETATE INDUSTRIALĂ S.I.** Timişoara, Str. Moise Doboşan 110, cod 300600 GSM: 0722 984909, Tel/fax: 0256/475105, e-mail: ioan_sovar@yahoo.fr	DA
TAVASZI ZOLTAN 2005-1471	**CABINET PROPRIETATE INDUSTRIALA TAVASZI ZOLTAN** Bucuresti, Calea Mosilor nr.135, et.7, ap.14, tel: 021.3155969, fax: 021.3155969, tavaszi.zoltan@gmail.com	DA
TĂRĂBÎC LUCIAN 2000-1195	**LUTARIS INTELPROT S.R.L.** Timisoara, 300426, str. Ana Ipatescu nr.45, Tel/Fax: 0256/489301, Mobil: 0742143718, 0723319154, qualitarium@qualitarium.ro	DA
TĂTARU DOINA 1995-19	**PERSOANĂ FIZICĂ** Piatra Neamț, Str. Apele Minerale nr.4, Tel:0233/223602, e-mail:doina_tataru@msn.com	DA
TEODORESCU MIHAELA 1995-30	**ROMINVENT S.A.** Bucureşti, Str. Ermil Pangratti nr. 35, et.1, sect.1, Tel: 021/2312515, 2312541, Fax: 021/2312550, 2312454, e-mail: office@rominvent.ro	DA
TEODORU EMANUEL 2004-1322	**TEODORU & ASSOCIATES INTELLECTUAL PROPERTY AGENCY** Bucuresti, str. Nerva Traian, nr.12, bl. M37, ap.1, Tel: 323.08.38, Fax: 326.39.55, e-mail: emanuel@teodoru.ro, www.romaniatrademarks.ro	DA

TEODORU VIOLETA 2003-1264	**TEODORU & ASSOCIATES INTELLECTUAL PROPERTY AGENCY** Bucuresti, str. Nerva Traian, nr.12, bl. M37, ap.1, Tel: 323.08.38, Fax: 326.39.55, GSM: 0722549219 e-mail: violeta@teodoru.ro, www.romaniatrademarks.ro	DA
TOMESCU ADRIAN 2005-1398	**CABINET INDIVIDUAL PROPRIETATE INDUSTRIALA ADRIAN TOMESCU** Bucuresti, str. Poet Vasile Carlova nr.2, bl. A7 bis, ap.74, tel: 021 2224422, 3217070, fax: 021 2222626, atomescu@buzescu.com, amtomescu@yahoo.com	DA
TUDOR DANIELA 1999-136	**BIOGALENICA PROJECT & CONSULTING SRL** Bucureşti, Splaiul Unirii nr. 313 , corp H, etaj 1, sector 3 cod 030138, Tel: 021/3469737, Fax: 021/3469727 GSM: 0749218326, danielatudor2007@yahoo.com	NU
TUDORICA DAN MIHAIL 2003-1270	**GENERAL CONSULTING SRL** Com. Ciorogârla, sat Dârvari, str. 6 martie nr.120, camera 4, Tel: 0748240279	NU
TURTOI RADUCU 2007- 1545	**TURTOI INTELECTUAL PROPERTY FIRM SRL** Bucuresti, Splaiul Independenței nr.3, bl.17, ap.7,sector 5, mobil: 0722390388, tel/fax: 021.3135120, office@turtoi.ro, www.turtoi.ro	DA
ȚAMBREA OANA 2003- 1225	**CABINET M. OPROIU-CONSILIERE ÎN PROPRIETATE INTELECTUALĂ** Bucureşti, Str. Popa Savu, nr. 42, parter, sector 1, Tel : 021/2602834, 021/2602833, Fax : 021/2602836, 021/2602835, P.O.Box 2-229, e-mail : office@oproiu.ro	DA
ȚOȚU IOAN 2000-1196	**N.P.C. S.R.L.** Braşov, str. Alexandru cel Bun, nr.13, bl.E28, ap.7, cod 500025, OP 1 – CP 298, GSM: 0744520357,e-mail: totu@unitbv.ro	DA
ȚULUCA DOINA 1996-48	**INVENTA - AGENTIE DE PROPRIETATE INTELECTUALA S.R.L.** Bucureşti, Bdul Corneliu Coposu, nr. 7, bl. 104, sc. 2, ap. 31, sector 3, Tel: 021/3200285, Fax: 021/3228325, GSM: 0744 339 649 ; e-mail: inventa@mark-patent.ro	DA
ȚURCANU CONSTANTIN 1992-10	**INVENTA - AGENTIE DE PROPRIETATE INTELECTUALA S.R.L.** Bucureşti, Bdul Corneliu Coposu, nr. 7, bl. 104, sc. 2, etaj 1, ap. 31, sector 3, Tel: 021/3200285, Fax: 021/3228325, GSM: 0744 324510, e-mail: inventa@mark-patent.ro	DA

UDREA ELENA RODICA 1994-25	**OSTER – SOCIETATE CIVILA PROFESIONALA DE PROPRIETATE INDUSTRIALA** Bucuresti, Str. Batiste nr.35, ap. 23, sector 2 Tel/Fax: 021/3147249 GSM: 0721254270, traianosiescu@xnet.ro	DA
VASILESCU RALUCA 1995-37	**CABINET M. OPROIU-CONSILIERE ÎN PROPRIETATE INTELECTUALĂ** Bucureşti, Str. Popa Savu, nr. 42, parter, sector 1, Tel : 021/ 2602833, 021/2602834, Fax : 021/2602836, 021/2602835, P.O.Box 2-229, e-mail : office@oproiu.ro	DA
VĂTAVU LIVIU 2006- 1539	**SC ANTIBIOTICE SA** Iasi, str. Valea Lupului nr 1, cod 707410, tel: 0742532882. 0727024582, fax: 0232.211020, e-mail: liviu.vatavu@antibiotice.ro, trademarks@antibiotice.ro	NU
VELCEA MARIAN 1994-26	**INVEL – AGENȚIE DE PROPRIETATE INDUSTRIALĂ** Bucureşti, str. Ion Ghica nr.3, ap.20,Fax: 0311.027.616, GSM: 0723205048, 0788885352, velcea@invel.ro	DA
VELICA ION GABRIEL 2004 - 1370	**CABINET VELICA – Agenție de proprietate industrială** Bucuresti, str. Brutus M.I., nr.13, ap.3, cod 050124 Tel/ Fax: 021/3357463, Mobil: 0722645283, www.velica.ro, office@velica.ro	DA
VELICU ANCA 2003- 1275	**CABINET ENPORA S.R.L.** Bucureşti, str. George Calinescu nr.52A, ap.1, 011694, Tel: 021 2300990; 031 1001634, Fax: 021 2302311; 031 1007927, pop@patents.ro	DA
VELȚAN LOREDANA 1999-45	**INVENTA - AGENTIE DE PROPRIETATE INTELECTUALA S.R.L.** Bucureşti, Bdul Corneliu Coposu, nr. 7, bl. 104, sc. 2, ap. 31, sector 3, Tel: 021/3200285, Fax: 021/3228325, e-mail: inventa@mark-patent.ro	DA
VIRGILIUS VASILACHE 2003-1228	**EDIPLAST S.R.L.** Tg. Mureş, Str. Măgurei nr.25, ap.2, Tel/Fax: 0265/263775, GSM: 0744394036, moniadel@artelecom.net	DA
VISALOM MONICA 2004 - 1340	**AGENȚIE DE PROPRIETATE INDUSTRIALĂ – APIA SRL** Bucureşti, Str. Romancierilor nr.5, bl.C14, sc.B Ap.41, sector 6; OP 23 CP 11,Tel./Fax: 021/7783100; e-mail: office@mark-apia.ro, Site: www.mark-apia.ro	DA
VISALOM THEODOR 1996-1100	**AGENȚIE DE PROPRIETATE INDUSTRIALĂ – APIA SRL** Bucureşti, Str. Romancierilor nr.5, bl.C14, sc.B Ap.41, sector 6; OP 23 CP 11,Tel./Fax: 021/7783100; e-mail: office@mark-apia.ro, Site: www.mark-apia.ro	DA

VIŞOIU LILIAN CĂTALIN 2003-1246	**CABINET DE PROPRIETATE INDUSTRIALA "VIŞOIU LILIAN CĂTĂLIN"** Bucureşti, Str. Alexandru Vlahuta nr.3, bl. M48, sc.A, ap.7, sector 3, Tel/Fax: 021/3207251, GSM: 0744480657, visoiucatalin@yahoo.com	DA
VLAD CONSTANTIN 2000-1199	**VLAD CONSTANTIN** Constanta, Bd. 1 decembrie 1918 nr. 5, bl. F16, ap.34, cod 900711, Tel: 0241625643, 0341172650, Fax: 0241625643,GSM: 0722 370300, 0770251145, e-mail: constantin.vlad@rdslink.ro	DA
VOICU ALEXANDRA 1992-5	**CABINET VOICU ALEXANDRA** Bucureşti, B-dul Magheru, nr. 9, sc. 2, etaj 9, ap. 89, sector 1, PO BOX: 22-246, Tel/Fax: 021/3153684, agv-office@xnet.ro	DA
VREMESCU SIMONA RODICA 2005- 1473	**CONSULT IMPROVEMENT SRL** Bucuresti, sos.lancului nr.9, bl.109A, ap.99, 0721267811, fax: 021.6533962, rodicastanciulescu@yahoo.com	DA

LISTA CONSILIERILOR ÎN PROPRIETATE INDUSTRIALĂ, MEMBRI AI CAMEREI NAȚIONALE A CONSILIERILOR ÎN PROPRIETATE INDUSTRIALĂ DIN ROMÂNIA, AUTORIZAȚI PENTRU DOMENIUL DESENELOR ŞI MODELELOR
pentru luna mai/ 2008

Nume şi Prenume/ Nr. din Reg. Nat	Denumirea societății Adresa societății	Societate cu obiect de activitate propr.ind.
ACSINTE PAULA-ADRIANA 2000-1160	**CABINET ACSINTE PAULA ADRIANA** Bucureşti, str. Maior Coravu Ion, nr.1-7, bl.C4, ap.85, Tel/fax : 021/2507396, GSM : 0723 317631 paula@legalservices.ro	DA
ALAN LILIANA 1994-1037	**CABINET PROPRIETATE INDUSTRIALA ALAN LILIANA** Sat Otvesti nr.183B, jud. Timis, 0724250467, e-mail: cabinet.alan@yahoo.com	DA
ALDEA CRISTINA RALUCA 2006-1489	**TREMULA SA** Braila, soseaua de centura nr.1, tel: 0788995533, 0744550778, tel/fax: 021.3245250, office@intelecta.ro, www.intelecta.ro	NU
ALECU FLORIN BOGDAN 2005-1394	**CABINET INDIVIDUAL PROPRIETATE INDUSTRIALA ALECU BOGDAN** Bacau, str. Lucretiu Patrascanu nr.2, sc.B, ap.2, Tel/fax: 0334407577, Mobil: 0740274741, office@marcidesene.ro, www.marcidesene.ro	DA
ANDREI MARIANA 1993-1017	**M.Ap.N. – Departamentul pentru armament** Bucureşti, Drumul Taberei nr. 9-11, sector 6 Tel: 021/4106267; Fax: 021/3151779, 3147327, GSM: 0723668592, e-mail: mariana.andrei@dpa.ro	NU
ANDRONACHE PAUL 2003-1216	**CABINET INDIVIDUAL ANDRONACHE PAUL** Bucureşti, Str.Sibiu nr.14, bl.E21, et.6, ap.35, TelFax: 021/7250069, GSM: 0722741043, e-mail: paul.andronache@artelecom.net	DA
ANGHEL LUMINIȚA DOINA 1993-1020	**CABINET DE PROPRIETATE INDUSTRIALA ANGHEL LUMINIȚA DOINA** Bucureşti, Str. Gherghitei Nr.1, Bl.94B, Sc. B, Ap.76, Sector 2, Fax: 031.4013777, GSM : 0723301706, 0743218219 e-mail : anghel.doina@rdslink.ro, anghel2na@yahoo.com, anghel2na@gmail.com	DA
APETROAIE HORATIU TUDOR 2005-1400	**AGENTIE DE PROPRIETATE INDUSTRIALA HORATIU APETROAIE** Bucuresti, str. Faurei nr.1, bl.P11, ap.228, Mobil: 0722302801, e-mail: horatiuat@xnet.ro	DA

APOSTOL SALOMIA 1999-1127	**PERSOANĂ FIZICĂ** Galați, Str. Reg. 11 Siret nr. 15, bl. E4, ap. 54, Tel/Fax: 0236/436437 GSM 0766765027, saly_apostol@yahoo.com	DA
AXENTE ELENA 1999-46/1	**INTEL PROTECT S.R.L.** Braşov, Str. M. Kogălniceanu, nr. 20, bloc 1k, sc. C-D, Tel: 0268/412567, Fax: 0268/477333, GSM: 0722 464314, e-mail:intelprotect@ccibv.ro;	DA
BACIU ANA MARIA 2004-1325	**NESTOR NESTOR DICULESCU KINGSTON PETERSEN – CONSILIERE ÎN P.I. S.R.L.** Bucureşti, sector 1, sos. Bucuresti Ploiesti, nr.1A, Bucharest Business Park, corp A, et.4, Mobil: 0722256758, Tel: 021/2011200	DA
BARBU MIRCEA 1994-1042	**PERSOANĂ FIZICĂ** Bucureşti, Sos.lancului nr.21, bl.106A, sc.b, ap.73, sect.2, Tel/Fax: 021/6536608, 0724.834.010 e-mail: bmircea@mailbox.ro	DA
BĂDĂRĂU ADINA ADRIANA 2006-1494	**ROMINVENT S.A.** Bucureşti, Str. Ermil Pangratti nr. 35, et.1, sect.1 Tel: 021/2312515, Fax: 021/2312550 a.badarau@rominvent.ro	DA
BĂLAN ELENA 2005 - 1382	**NOMENIUS S.R.L.** Bucuresti, sector 6, Aleea Dealul Macinului, nr.10, bl. D37, sc.B, ap.17	DA
BĂLAN GHEORGHIȚĂ 1992-1	**RODALL-AGENȚIE DE PROPRIETATE INDUSTIALĂ SRL** Bucureşti, Str. Polonă nr. 115, bl. 15, Sc.A,Et.4, ap. 19 sect. 1, Tel: 021/2108342, GSM: 0722 652111, Fax: 021/2105794	DA
BĂLAN VALERIA CORNELIA 1996-49	**RODALL-AGENȚIE DE PROPRIETATE INDUSTIRALĂ SRL** Bucureşti, Str. Polonă nr. 115, bl. 15, sc. A, ap. 19 sector 1, Tel: 021/2108342, GSM: 0744 377047, Fax: 021/2105794	DA
BENGA BOGDAN FLORIN 2005-1407	**INTELLEXIS SRL** Bucuresti, 030231, bd. Hristo Botev nr.1, etaj 3, camera 37, Tel/fax: 021.3103042, mobil: 0723300147, contact@intellexis.ro bogdanbenga@xnet.ro	DA
BEREA VALENTIN 2006-1495	**CABINET INDIVIDUAL P.I. VALENTIN BEREA** Bucuresti, bd. Carol I, nr.51, ap.26, sector 2, Tel: 4088904, Fax: 4088911, mobil: 0721473317, e-mail: valentin.berea@bulboaca.com	DA

BICU CRISTINA MĂDĂLINA 2003-1308	**ARIANA AGENTIE DE PROPRIETATE INDUSTRIALA SRL** Bucuresti, sect.4, str. Secuilor nr.2, bl.21, ap.10 TeL: 0724260277, bicucristina2000@yahoo.com office@inregistrare-marci.ro, tel/fax: 021/ 2118746	DA
BLAG IOANA 1994-1039	**CABINET PROPRIETATE INDUSTRIALA BLAG IOANA** Câmpia Turzii, str. Muresului nr.6, bl. J2, ap.17, cod 405100, Tel: 0264/366663, 0264/366399, mobil: 0743433507, ioanablag@yahoo.com	DA
BORLAN T. RADU 2000-1161	**PATENTMARK S.R.L.** Bucureşti str. Dr. N. Turnescu nr. 2, sector 5, Tel: 021/3121669, Fax: 021/2233963, e-mail:stema@pcnet.ro	DA
BOZIOREANU MARIUS ADRIAN 2000-1165	**CONS INTEL BMA CABINET CONSULTANȚĂ** Buzău, Cart, Dorobanti 2, bl.D2, et.1, ap.5 CP 8, OP1, Mobil : 0745086588, Fax : 0238/719619, marius–bozio@yahoo.com	DA
BOZOCEA GINA VIOLETA 2003- 1222	**ARIANA S.R.L.** Brasov, str.M.Kogalniceanu nr.17, bl.C4, et.7, biroul 22, 0723204268 , tel/fax : 0268/315046, office@inregistrare-marci.ro	DA
BRAN LAURA GABRIELA 2004 - 1336	**BRANDYNAMICS AGENTIE DE PROPRIETATE INDUSTRIALA S.R.L.** Cluj Napoca, str. Inocentiu Micu Klein, nr.8 Tel/fax: 0364/102070, 0744143965, laura.bran@brandynamics.ro	DA
BROJBOIU DUMITRU ADRIAN FLORINEL 1995-1067	**BIROU DE PROPRIETATE INDUSTRIALA BROJBOIU DUMITRU ADRIAN FLORINEL** Piteşti, Bd. Republicii, bl.212,sc. D, ap.11, jud.Argeş, cod 110176, Tel/Fax.: 0348/412529, GSM: 0745 143095,adrian_brojboiu@yahoo.com	DA
BUCĂTARU RODICA FILICA 1993-14	**ROMINVENT S.A.** Bucureşti, Str. Ermil Pangratti nr. 35, et.1, sect.1 Tel: 021/2312515, Fax: 021/2312550 e-mail: office@rominvent.ro	DA
BURBEA MILESCU IULIA ADRIANA 2005-1379	**CABINET INDIVIDUAL PROPRIETATE INDUSTRIALA IULIA BURBEA** Bucuresti, sector 1, str. Stirbei Voda nr.105, bl.24B, ap.4, tel: 0726375412, iuliad_bis@yahoo.com	DA
BURȚILĂ IOAN 1993-1022	**MILENIUL 3 Agenție de Proprietate Industrială S.R.L.** Pascani, Str. Moldovei nr. 10, bloc Crinul, sc. A, Ap. 28, Tel/Fax: 0232/719190; GSM: 0740 820582	DA

BUZLEA ELISABETA 1993-25	**INTELECT S.R.L.** Oradea, B-dul Dacia nr. 48, Bl. D10, Ap.3, OP 9-CP128, Tel 0259/453847, Fax:0259/268094 GSM: 0745 040831, e-mail: info@intelect.ro	DA
BUZLEA MIRCEA VALENTIN 2003- 1234	**INTELECT S.R.L.** Oradea, B-dul Dacia nr. 48, Bl. D10, Ap.3, OP9-CP128, Tel 0259/453847, Fax:0259/268094 e-mail: info@intelect.ro	DA
BUZLEA NARCISA FLORICICA 2003- 1235	**INTELECT S.R.L.** Oradea, B-dul Dacia nr. 48, Bl. D10, Ap.3, OP9-CP128, Tel 0259/453847, Fax:0259/268094 e-mail: info@intelect.ro	DA
CÂMPEAN GHEORGHE-GEORGEL 1996-1087	**CABINET INDIVIDUAL CAMPEAN GHEORGHE GEORGEL** Campina, str. Dr. Constantin Istrati nr.52, bl.3, ap.5, Tel: 0244/335207, mobil: 0729902117, e-mail: george_campean@yahoo.com	DA
CAMPEANU IOANA AURA 2005-1409	**SD PETOSEVIC ROMANIA SRL** Bucureşti, Calea Victoriei nr.100, sc.1, ap.20, biroul 1, Tel: 021/3057996, Fax: 021/3145481, e-mail: acampeanu@petosevic.com, Mobil: 0723522698	DA
CECIU GABRIELA 1994-1045	**CABINET "CECIU GABRIELA" CONSULTANȚĂ ÎN DOMENIUL PROPRIETĂȚII INTELECTUALE** 300024 Timişoara, Str. Narciselor, nr. 6, sc. A, ap. 110, jud. Timis, Tel/Fax: 0256/494846; GSM: 0745 388 039, e-mail: gabrielaceciu@hotmail.com	DA
CICEO PATRICIA DIANA 2005-1412	**DICONSULT – Cabinet consiliere in domeniul proprietatii industriale** Cluj Napoca, str. Paring nr.35, sc.1, ap.23, Tel: 0264/565885, mobil: 0724323761, patricia.ciceo@terapia.ro	DA
CIRSTEA CRISTINA 2004-1346	**ARIANA BRAND EXPERT SRL** Craiova, calea Severinului, bl.11, sc.1, ap.1, jud. Dolj, 0726718638, c_cirstea@yahoo.com, cristina_cirstea@inregistrare-marci.ro	DA
CIUDA-BERIVOE ANCA 1996-41	**INTELLECTUAL PROPERTY OFFICE SRL** Bucureşti, Str. Alexandru Moruzzi nr. 6, bl. B6, sc. 2, et. 8, ap. 62, sector 3; Tel/Fax: 021/3262388, GSM : 0745 094241, ipo@b.astral.ro	DA
CIUPAN CORNEL 2003-1310	**CABINET DE PROPRIETATE INDUSTRIALĂ CIUPAN CORNEL** Cluj Napoca, Str. Mestecenilor nr.6, bl. 9E, ap.2, Tel: 0264/524425; 0264/415051, Fax: 0264/415054, e-mail: cornel.ciupan@muri.utcluj.ro	DA

COCOLOI OANA 2003- 1263	**CABINET OANA COCOLOI** Bucureşti, Drumul Taberei nr.120, bl. OD1, sc.5, ap. 189, sector 6, Tel : 021/7450757, GSM : 0730557744, e-mail : oana_cocoloi@yahoo.com	DA
COJOCNEAN MARIA RODICA 2003- 1241	**INTELMMI CONSULT SRL** Tg. Mures, str. Sârguinței nr.39, ap.12, cod poştal 540543, Tel/fax: 0365 401839, mobil: 0745303867, cojocnean_maria@yahoo.com	DA
COLAN CRISTIAN IONUT 2005-1418	**CABINET PROPRIETATE INDUSTRIALA C.I. COLAN** Bucureşti, str. Mihai Eminescu nr.128-130, ap.17, sect.2, tel: 021.6190308, fax: 021.6190309, ionut.colan@cbea.ro	DA
COMĂNESCU NADIA VASILICA 2003- 1242	**PFIZER ROMANIA SRL** Bucuresti, Splaiul Independentei nr.179, sector 5, cod 050099, Tel: 021/2072800, Fax: 021/2072801, nadia.comanescu@pfizer.com	NU
CONSTANDA CECILIA MĂDĂLINA 2003-1304	**ARIANA AGENTIE DE PROPRIETATE INDUSTRIALA SRL** Bucuresti, sect.4, str. Secuilor nr.2, bl.21, ap.10 e-mail: m.constanda@k.ro, office@inregistrare-marci.ro, tel/fax: 0268/315046	DA
CONSTANTIN ADRIAN GEORGE 1999-1148	**CABINET ENPORA S.R.L.** Bucureşti, str. George Calinescu nr.52A, ap.1, 011694, Tel: 021 2300990; 031 1001634, Fax: 021 2302311; 031 1007927, pop@patents.ro	DA
COSTINESCU PETRU 1998-1125	**PETRU COSTINESCU-DICOSTI** Bucureşti, Str. Viorele nr. 30, bl. 20A, ap. 23, sector 4, OP 44 – CP5, Tel : 021/3303162, Fax : 021/330473 e-mail :dicosti@rdslink.ro	DA
COŞESCU CAMELIA 1999-46/2	**M.D.P. RIGHTS AGENCY SRL** Brasov, str. Lunga nr.270, cod postal 500450, Tel: 0268/440100, 440313; Fax: 0268/440221, Mobil: 0744355100, e-mail: office@mdp-rights-agency.ro www.mdp-rights-agency.ro	DA
CSAPO MARTINESCU ERNEST 1995-1072	**ROMBAT SA** Bistrița, Drumul Cetatii nr.6 Tel. 0263/234011,Fax :0263/234010, e-mail: erni@rombat.ro	NU
CSOMOS LILIANA – MARIA 1999-1144	**EUROPHARM S. A.** Braşov, Str. Poienelor, nr. 5, Tel: 0268/310007, Fax:0268/314026, e-mail: liliana.csomos@gsk.com	NU

DANCIU IOAN 2004 - 1373	**NOWAPATENT SRL** Medias, str. Lotru, nr.4, bl.92, ap.1 Tel : 0269/841373 ; 833273 GSM : 0744556074 Fax : 0269/833273, e-mail : nowapatent@birotec.ro, office@nowapatent.ro	DA
DONȚU OVIDIU-LIVIU 2000-1171	**DONEXPERT SRL** Suceava, str. George Enescu nr.34, bl.D72, sc.A, ap.5, ovidon@ccisv.ro, Tel: o230.215004, 0742108100	DA
DRAGULIN IOANA 2005-1385	**ROMINVENT S.A.** Bucureşti, Str. Ermil Pangratti nr. 35, et.1, sector 1, Tel: 021/2312515, 2312541, Fax: 021/2312550, 2312454, e-mail: office@rominvent.ro	DA
DUMITRESCU ARTEMIS SORINA 2003- 1250	**ROMINVENT S.A.** Bucureşti, Str. Ermil Pangratti nr. 35, et.1, sect.1 Tel: 021/2312515, Fax: 021/2312550 e-mail:artemisb@rominvent.ro	DA
DUMITRESCU OANA IRINA 2005 - 1434	**INNOVIS INTELLECTUAL PROPERTY** Bucuresti, Calea Rahovei nr.217, bl.12, ap.60, Mobil: 0741572398, e-mail: office@innovis.ro	DA
ENE MARILENA 2003- 1253	**DRINCEANU, ENE & ASOCIATII – CONSILIERI IN PROPRIETATE INDUSTRIALA SRL** Bucuresti, str. Dr. Nicolae D.Staicovici nr.14, sector 5, Tel: 0722558957, fax: 021.2300175, marilena.ene@enepartners.ro	DA
ENE SILVIA 2000-1159	**CABINET M. OPROIU – CONSILIERE ÎN PROPRIETATE INTELECTUALĂ** Bucureşti, Str. Popa Savu, nr. 42, parter, sector 1. Tel : 021/2602833, 021/2602834, Fax : 021/2602835, 021/2602836, CP : 2-229, e-mail : office@oproiu.ro	DA
ENESCU LUCIAN 1992-7	**ROMINVENT S.A.** Bucureşti, Str. Ermil Pangratti nr. 35,et.1, sector1, Tel: 021/2312515, 2312541, Fax: 021/2312550, 2312454, e-mail: office@rominvent.ro	DA
ENESCU MIRUNA 2003- 1254	**ROMINVENT S.A.** Bucureşti, Str. Ermil Pangratti nr. 35, et.1, sect.1 Tel: 021/2312515, Fax: 021/2312550 e-mail : menescu@rominvent.ro	DA

FAIGHENOV MARIOARA 1995-1063	**AGENȚIE DE PROPRIETATE INTELECTUALĂ ŞI TRANSFER DE TEHNOLOGIE-AGPITT-SRL** Bucureşti, B-dul Libertății nr. 12, bl.113, sc.2, et.3, ap.28, sector 4; CP 42-106,Tel: 021/3177693; Fax : 021/3177584 ; GSM : 0744 293552 ; 0724539752 e-mail :faighenov@xnet.ro; office@agpitt.ro	DA
FÂNTÂNĂ RAUL-SORIN 1994-23	**FÂNTÂNĂ RAUL SORIN & ASOCIAȚII SRL** Braşov, str. Barbu Lăutaru nr.19 Punct lucru: Braşov, str. Toamnei 15, ap.9, Tel/fax: 0268531988, office@inventii-marci.ro, www.inventii-marci.ro	DA
FIERĂSCU COSMINA-CATRINEL 1996-42	**ROMINVENT S.A.** Bucureşti, Str. Ermil Pangratti nr. 35, et.1, sect.1 Tel: 021/2312515, Fax: 021/2312550 e-mail: office@rominvent.ro	DA
FLOREA ILEANA MARIA 2003-1258	**ROMINVENT S.A.** Bucureşti, Str. Ermil Pangratti nr. 35, et.1, sect.1 Tel: 021/2312515, Fax: 021/2312550 e-mail: iflorea@rominvent.ro	DA
FRISCH CRINA NICOLETA 2000-1172	**FRISCH & PARTNERS SRL** Bucuresti, str. Thomas Mazaryk, nr.1, sc.B, ap.9, sector 2, 020983, tel: 310.11.65, fax: 313.01.30, Mobil: 0722212480, office@frisch.ro, crina.frisch@frisch.ro	DA
FUCIU ANIŞOARA 2003-1259	**CABINET ANI FUCIU SRL** Com.Snagov, Bloc P53, sc.A, ap.1, jud.Ilfov, Tel: 021/3106399, Fax: 021/3106398, GSM: 0744370196, e-mail: ani.fuciu@consilier-marci.ro	DA
FULEA MARIA 1995-1076	**EURORESSOURCES SRL** Medias, str. Ion Creangă, nr.4, ap.6, Tel: 0269/843504, Fax: 0269/824812	DA
GAVRIL NICULINA 2001-1211	**CABINET N. D. GAVRIL S.R.L.** Bucureşti, Str. Ştefan Negulescu nr. 6A, sector 1, 011651 Tel./fax: 021/2302882 , GSM: 0722983520, 0723 383 758, e-mail : cabinetgavril@yahoo.com, gavrilnin@yahoo.com	DA
GAVRILIU ANA-CORINA 1993-1031	**BIOTEHNOS S.A.** Otopeni, Str. Gorunului nr.3-5, Tel: 031.7102402, 0317102383, Fax: 031.7102400, GSM : 0723302092, corinagav@hotmail.com	NU
GÂNSCA AURELIAN TUDOR 2003-1221	**RAMCONSULTING SRL** Cluj Napoca, Str. Augustin Buneanr.28, fax.0364/401528 tel. mobil 0722-229696 e-mail ramcluj@yahoo.com	DA

GHENU MIHAELA 1993-15	**ROMINVENT S.A.** Bucureşti, Str. Ermil Pangratti nr. 35, et.1, sect.1 Tel: 021/2312515, Fax: 021/2312550 e-mail: office@rominvent.ro	DA
GHEORGHICESCU EUGENIA 1994-1048	**ICTCM S.A.** Bucureşti, Şos. Olteniţei nr. 103, sector 4, Tel: 021/3321870 , 3323770/437, Fax: 021/3320775, 3321870 GSM:0721863338, e-mail: egheorghicescu@yahoo.com	NU
GHIŢĂ CONSTANTIN 1992-13	**CONSTANTIN GHIŢĂ OFFICE SRL** Timişoara, Str. Take Ionescu nr. 24-28, sc. B ap. 2 Jud.Timiş, Tel/Fax: 0256/435976, GSM: 0744 162462, e-mail: ghita@mail.dnttm.ro	DA
GLADCOV PETRE 1999-1135	**GLADCOV PROINVENT** Bucuresti, str. Mizil nr.7, bl.G19, ap.35, Tel: 6307728, petregladcov@yahoo.com	DA
HARSANY ALEXANDRU 2003-1251	**NESTOR NESTOR DICULESCU KINGSTON PETERSEN – CONSILIERE IN P.I. S.R.L.** Bucureşti, sector 1, sos. Bucuresti Ploiesti, nr.1A, Bucharest Business Park, corp A, et.1, camerele 9 si 10, Tel : 021/2011200, Fax : 021/2011210, GSM : 0722203934	DA
HĂISAN MARIA 2000-1202	**CABINET INDIVIDUAL MARIA HĂIŞAN** Botoşani, calea Natională nr.65, bl. I3, ap.10, tel: 0231534249, mobil: 0728004574, mh20@k.ro	DA
IACOBINI ANCA SVETLANA 2003- 1262	**IACOBINI&CO, CONSILIERI IN DREPTUL DE PROPRIETATE INDUSTRIALA SRL** Bucuresti, Calea Mosilor, nr.258, bl. 4bis, ap.22, sector 2, Tel : 021/2104690 ; Fax : 021/2104793 E-mail : asimri@yahoo.com	DA
IACOBINI MIHNEA RĂZVAN 2003- 1261	**IACOBINI&CO, CONSILIERI IN DREPTUL DE PROPRIETATE INDUSTRIALA SRL** Bucureşti, Calea Mosilor, nr.258, bl. 4bis, ap.22, sector 2, Tel : 021/2104690 ; Fax : 021/2104793 E-mail : asimri@yahoo.com	DA
IOACĂRĂ VALENTIN 1999-50	**ROVALCONS SRL -AGENŢIE DE PROPRIETATE INTELECTUALĂ** Câmpina, Str. Orizontului, nr.1, bl. R10, ap.27, Jud. Prahova, Tel/Fax: 0244/371390; GSM : 0722 540580 e-mail: rovalcons@xnet.ro	DA
IOANITESCU TRAIAN 1994-1053	**CABINET INDIVIDUAL IOANIŢESCU TRAIAN** Bucureşti, Bd. Timişoara nr.49, Bl Cc6, ap.27, sector 6, Tel: 021/4402510	DA

ION DAN ADRIAN 2003-1260	**CABINET PROPRIETATE INDUSTRIALA – IONDA** Bucuresti, 010577, Calea Dorobantilor nr.126-130, bl.8, ap.50, Tel/fax: 021/2316549, Mobil: 0722687982 e-mail: ionda@rdsmail.ro	DA
ION RODICA-COCUȚA 1993-1032	**CABINET DE PROPRIETATE INDUSTRIALĂ "BIONPI"** Bucureşti, 010577, Calea Dorobanților 126-130 Bl. 8, et. 9 Ap. 50 sector 1, cod 010577, Tel/Fax: 021/2316549, 031/8054616 GSM: 0723 187944, 0746184697 e-mail: bionpi@rdsmail.ro, bionpi@hotmail.com	DA
ISOC DORIN 1994-1052	**INTEGRATOR CONSULTING SRL** Cluj Napoca, Str. Dunării nr. 25 blC1 ap5,jud. Cluj Tel/Fax: 0264/442817, GSM : 0745235585 e-mail : dorin.Isoc@aut.utcluj.ro	DA
ISTRATE ŞTEFAN 2000-1175	**SOLO INVENT S.R.L.** Bucureşti, Calea 13 Septembrie, nr. 104, bl. 48, ap. 8, sector 5, Tel/Fax: 021/4511497, GSM: 0744 313 229, solo_invent@yahoo.com	DA
ITU TEODORA 2003-1268	**CONINFO S.R.L.** Târgu Mures, str. Lacrimioarea nr.9,Tel:0265/210138, Fax: 0265/210109, Mobil: 0729618641 e-mail: teodora@coninfo.ro, office@coninfo.ro	DA
IVANCA GAVRIL 2004-1357	**CABINET PROPRIETATE INDUSTRIALA ARINOVA** Arad, 310151, str. Coriolan Petreanu, nr.28, Tel/fax: 0257/255842, mobil: 0744246562, info@arinova.ro	DA
IVANCA MARIA ELISAVETA 1993-1033	**AGENȚIA DE PROPRIETATE INDUSTRIALĂ "LABIRINT"** Arad, Str. Coriolan Petreanu nr. 28, Tel/Fax: 0257/255842, GSM: 0722 458129 e-mail: info@labirint.ro	DA
IVĂNESCU GABRIEL DAN 1996-1091	**CABINET INDIVIDUAL- IVANESCU GABRIEL DAN** Braşov, Str. Al. I. Cuza nr. 58 ap. 7, Tel/fax:0268/471650, GSM: 0722 248415, e-mail: d.ivanescu@xnet.ro	DA
KLEININGER TOMA 2005-1423	**I.P. NEW MARK COMPANY S.R.L.** Bucuresti, sector 3, bd. Mircea Voda, nr.37, bl. M29, sc.C, ap.83	DA
LARION ELISABETA-SONIA 1992-9	**ROMINVENT S.A.** Bucureşti, Str. Ermil Pangratti nr. 35, et.1, sect.1 Tel: 021/2312515, Fax: 021/2312550 e-mail: office@rominvent.ro	DA

LAZĂR ELENA 1997-28	**CABINET DE PROPRIETATE INDUSTRIALĂ** Buzău, Str.Unirii, Bl.16C,Et.3, Ap. 12, cod 120013, OP 1, CP 52, Tel./Fax: 0238 724262 GSM: 0723 328633, cpielena@recomplast.com	DA
LORENŢ ALEXANDRU 1992-6	**INVENTA – AGENTIE DE PROPRIETATE INTELECTUALA S.R.L.** Bucureşti, Bdul Corneliu Coposu, nr. 7, bl. 104, sc.2, etaj 1, ap.31, sector 3, Tel : 021/3200285, Tel/Fax :021/3228325, inventa@mark-patent.ro	DA
LUCĂCEL MIHAIELA 2003- 1288	**FARMEC SA** Cluj Napoca,Str. Henri Barbusse nr.16,Tel :0264/433193, Fax : 0264/432543, GSM : 0745347813, e-mail : miha.cj@personal.ro	NU
MACAMETE ELENA 1992-1003	**ICPE CA** Bucureşti, Splaiul Unirii 313, sect. 3 Tel: 021/3467231, mobil: 0723642756, lmacamete@icpe-ca.ro	NU
MARINESCU RUXANDRA 2003-1271	**PATENTMARK S.R.L.** Bucureşti, Str. Dr. N. Turnescu nr. 2, sector 5, Tel/fax 021/3121669, Fax: 021/2233963, e-mail: stema@pcnet.ro , 0722626875	DA
MIHAI LUCIAN 2001-1209	**LINKLATERS MICULIŢI ŞI ASOCIATII S.C.P.A.** Bucureşti, Str. Nicolae Iorga, nr. 8, sector 1 Tel : 021/3071500, Fax : 021/3071555 e-mail: lucian.mihai@linklaters.com, lucian.mihai@drept.unibuc.ro	DA
MIHUT IONEL OVIDIU 2004 - 1365	**BOSTINA SI ASOCIATII – INDUSTRIAL PROPERTY SRL** Bucuresti, sector 1, str. Aleea Alexandru , nr20A, camera 2, Tel/ fax: 021/3194466, Mobil: 0722294830, ovidiu.mihut@bostinalawyers.eu	DA
MILCEV GABRIELA 2003- 1230	**ALLEGRA CONSULTING SRL** Bucureşti, Aleea Huedin nr.1, bl.5, sc.1, ap.5, sector4, GSM: 0722249961, Tel/Fax: 021/3231384 e-mail: gabriela.milcev@allegra.ro; www.allegra.ro	DA
MINCA DENIS ANTOANETA 2006- 1519	**HAHUI, MINCA SI ASOCIATII SRL** Bucuresti, str. Ghiocei nr.12, sector 2, tel: 021.3189619, fax: 021.3109189, e-mail: dns_minca@yahoo.com	DA
MÎNDRU MIHAELA 2003-1257	**CABINET INDIVIDUAL MÎNDRU MIHAELA** Bucureşti, Str. Grigore Alexandrescu nr.1, bl.D7, ap.4, sector1, Fax: 021/2230342 GSM: 0722601120 e-mail: florea@gide.com	DA

MOHONEA CRISTIAN 1997-62	**PATENTMARK S.R.L.** Bucureşti, Str. Dr. N. Turnescu nr. 2, sector 5, Tel/fax 021/3121669, , Fax: 021/2233963, e-mail: stema@pcnet.ro	DA
MOHONEA LILIANA 1997-61	**PATENTMARK S.R.L.** Bucureşti, Str. Dr. N. Turnescu nr. 2, sector 5, Tel/fax 021/3121669, Fax: 021/2233963, e-mail: stema@pcnet.ro	DA
MUŞATESCU ANDRA OANA 2000-1181	**ANDRA MUSATESCU CABINET DE PROPRIETATE INDUSTRIALA** Bucureşti, Str. Drumul Taberei nr. 71, Bl. TD 42, sc. 1, et. 4, ap. 28, sector 6 GSM : 0722 879810 ; e-mail : amusatescu@dnt.ro	DA
NEACSU CARMEN AUGUSTINA 2000- 1186	**CABINET INDIVIDUAL NEACSU CARMEN AUGUSTINA** Baia Mare, str. Marasesti, bl.20, ap.35, tel: 0727318168, e-mail: carmen@bic.cdimm.org	DA
NEAGU CATALIN 2005 - 1458	**CABINET INDIVIDUAL PROPRIETATE INDUSTRIALA CATALIN NEAGU** Iasi, str. Tutea Petre nr.5, bl.909, tr.1, ap.11, Cod postal: 700730, Tel: 0232/276000, Fax: 0232/405425, 0232/211843, Mobil: 0744514264, e-mail: catalin.neagu@proprietateindustriala.ro	DA
NEGOMIREANU LIVIA 1999-1140	**CABINET INDIVIDUAL NEGOMIREANU LIVIA** Bucuresti, Sos. Nicolae Titulescu nr.94, bl.14A, ap.127,sect.1, Tel: 0314214598, GSM: 0722444719, cabinetnegomireanu@airbites.ro	DA
NICOLAESCU DANIELLA-OLGA 1992-1006	**ROMINVENT S.A.** Bucureşti, Str. Ermil Pangratti nr. 35, et.1, sect.1 Tel: 021/2312515, Fax: 021/2312550 e-mail: office@rominvent.ro	DA
NICOLAE IOAN 1993-22	**CABINET INDIVIDUAL "INDEPENDENT PROPRINI AGENT"** Bucureşti, sector 5, Str. Fabrica de chibrituri nr. 42 Tel/ Fax: 021/3352938, GSM: 0722 610635	DA
NIȚĂ FLORINA 1996-1083	**OLTCHIM SA** Râmnicu Vâlcea, Str. Uzinei nr. 1, 240050, jud. Vâlcea Tel: 0250/701200/3225, Fax: 0250/735030 e-mail: oltchim@oltchim.ro	NU
NIȚU ION 2000-1204	**CABINET INDIVIDUAL – NITU ION** Constanta, str. Dezrobirii nr.110, bl. IS8, sc.A, ap.1, Tel: 0241/512608, mobil: 0723317298	DA

OLTEANU CAMELIA 2000 - 1189	**ROMINVENT S.A.** Bucureşti, Str. Ermil Pangratti nr. 35,et.1, sector1, Tel: 021/2312515, 2312541, Fax: 021/2312550, 2312454, e-mail: office@rominvent.ro	DA
OPREA MARILENA 2003-1277	**CABINET MARILENA OPREA** Bucuresti, sector 6, str. Mărgelelor nr.6, bl. 304, sc.4, ap.45, tel: 0722259260, moprea@cimo.ro, marilena.oprea@cimo.ro	DA
OPROIU MARGARETA 1992-8	**CABINET M. OPROIU-CONSILIERE ÎN PROPRIETATE INTELECTUALĂ** Bucureşti, Str. Popa Savu, nr. 42, parter, sector 1, Tel : 021/2602834, 021/2602833, Fax : 021/2602836, 021/2602835, P.O.Box 2-229, e-mail : office@oproiu.ro	DA
OSIESCU TRAIAN 1999-1138	**OSTER – SOCIETATE CIVILA PROFESIONALA DE PROPRIETATE INDUSTRIALA** Bucuresti, Str. Batiste nr.35, ap. 23, sector 2, cod 020935, Tel/Fax: 021/3147249 , GSM: 0723.177.236, traianosiescu@xnet.ro	DA
PALKO SORINA-IUSTINA 1999-1150	**AEROSTAR S.A.** Str. Condorilor, nr. 9, Bacău Tel : 0234/175 070, Fax : 0234/ 172 023, e-mail : aerostar@aerostar.ro	NU
PANTILIMON MIHAI 2004 - 1337	**BRANDYNAMICS AGENTIE DE PROPRIETATE INDUSTRIALA S.R.L.** Piatra Neamt, Aleea Caisilor nr.9, bl.13, ap.17 Tel/fax: 0233/232452, 0364/102070, 0747403927, OP3, CP 19 Piatra Neamt, office@brandynamics.ro	DA
PĂUNEȚ ALEXANDRINA 2003- 1245	**GLOBAL CONSULTING S.R.L.** Iasi, spl. Bahlui, nr.29, bl. B5, sc.A, ap.7 Tel: 0726737527	DA
PETCU COSTIN 97-1115	**ROMINVENT S.A.** Bucureşti, Str. Ermil Pangratti nr. 35, et. 1, sect. 1 Tel: 021/2312515, 2312541, Fax: 021/2312550, 2312454,e-mail: cpetcu@rominvent.ro	DA
PETRE DINU 2004 - 1367	**CUNESCU, BALACIU & ASOCIATII CONSILIERE PROPRIETATE INDUSTRIALA** Bucuresti, sector 3, str. Vulcan Judetu nr.13, Tel: 021/ 3275577, 3276633, 3274400; 0745605151, 0723339939; Fax: 021/ 3274310, dinu.petre@cbalaw.ro	DA

PETREA DANA MARIA 2003- 1223	**CABINET M. OPROIU-CONSILIERE ÎN PROPRIETATE INTELECTUALĂ** Bucureşti, Str. Popa Savu, nr. 42, parter, sector 1, Tel : 021/2602834, 021/2602833, Fax : 021/2602836, 021/2602835, P.O.Box 2-229, e-mail : office@oproiu.ro	DA
PIOARU RALUCA ANDREEA 1999-56	**ROMPROSPER SERVIMPEX SRL** Bucureşti, Şos. Mihai Bravu nr. 294, bl.6,sc.B, ap. 63, sector 3, cod 030319, Tel/Fax: 021/3222857, 021/3207419, fax: 326.20.20 Mobil:0744654128;0744536405, 0724880514 e-mail: office@piva.ro; raluca_pioaru@yahoo.com	DA
POP CĂLIN RADU 1996-50	**CABINET ENPORA S.R.L.** Bucureşti, str. George Calinescu nr.52A, ap.1, 011694, Tel: 021 2300990; 031 1001634, Fax: 021 2302311; 031 1007927, pop@patents.ro	DA
POP MARIA 2004- 1355	**CABINET PROPRIETATE INDUSTRIALĂ MARIA POP** Bucureşti, Intrarea Vasile Paun nr.5, ap.2, sector 5, Tel: 021/ 3159040, Fax: 021/3161888, office@legal-assistance.ro	DA
POP MOTOGNA CLELIA 2004 - 1351	**CONSTANTIN GHIȚĂ OFFICE SRL** Timişoara, str. Take Ionescu nr. 24-28 sc. B, ap. 2, Tel/Fax: 0256/435976,: cleliapop@mail.dnttm.ro	DA
POP VIRGINIA DAISY 1992-2	**CABINET ENPORA S.R.L.** Bucureşti, str. George Calinescu nr.52A, ap.1, 011694, Tel: 021 2300990; 031 1001634, Fax: 021 2302311; 031 1007927, pop@patents.ro	DA
POPA CRISTINA 2000-1193	**ROMINVENT S.A.** Bucureşti, Str. Ermil Pangratti nr. 35, et. 1, sect. 1 Tel: 021/2312515, 2312541, Fax: 021/2312550, 2312454,e-mail: office@rominvent.ro	DA
POPESCU ANGELA 1997-1103	**CABINET PROPRIETATE INDUSTRIALĂ POPESCU ANGELA** Bucureşti, str. Complexului nr.10, bl.40, ap.14, Tel :021/3243756, tel : 0318.04.68.81 GSM : 0723051279, angela_intelect@yahoo.com	DA
POPESCU CODRUTA OCTAVIA 2004 - 1326	**ARIANA AGENȚIE DE PROPRIETATE INDUSTRIALĂ SRL** Timisoara, Calea Aradului, nr.33, ap.7 Tel: 0722538766, c_popescu2000@yahoo.com	DA
POPESCU LAURENTIU HOREA 2004-1354	**V&f IP CONSULTING SRL** Bucuresti, Bd Camil Ressu, nr.27, bl.N1, ap.214, Tel: 021/3140200, Fax: 021/3140290, Mobil: 0744487223, popescul@vf.ro	DA

POPESCU LIVIA 2004-1312	**CABINET POPESCU LIVIA** Bucuresti, bd. Camil Ressu 27, bl.N1, ap.188 Tel: 021/3481010, liviap25@yahoo.com	DA
POPESCU MAGDALENA DANIELA 2005-1466	**SOCIATATE CIVILA PROFESIONALA LEGAL2M** Bucuresti, bd. Carol I, nr.50, sc.1, ap.9, mobil: 0728839880, fax: 021.3154462, magda.popescu@legal2m.com	DA
POPESCU RADU-ROMEO 2001-1207	**CABINET POPESCU RADU ROMEO** Bucureşti, Bd. Corneliu Coposu nr. 3,bl.101,sc.3,et.4, ap.50, sector 3, GSM : 0721753049, e-mail : romeoradu.popescu@rdslink.ro	DA
PUŞCAŞ NICOLAE IOSIF 2005- 1377	**CABINET PROPRIETATE INDUSTRIALĂ PUŞCAŞ NICOLAE IOSIF** Bucureşti, str. Secerişului nr.25, sector 4, Tel/Fax : 021/ 332.73.88, Mobil: 0722.878.946	DA
PUŞCAŞU DAN 1994-1056	**LOYAL PARTNERS – AGENȚIE DE PROPRIETATE INTELECTUALĂ SRL** Galati, Str. Portului nr.23, Parcul De Soft, cam.307, cod 800025, Tel/Fax: 0236/464847, tel/fax: 0236/407032, GSM: 0722 744241, office@loyalpartners.ro www.loyalpartners.ro	DA
RADU DANIELA 2003-1240	**CONSINVENT S.R.L.** Buzau, b-dul Unirii, bl.35B, ap.2, mobil : 0745452268 E-mail: consinvent@yahoo.com	DA
RASKAI MARIA MAGDALENA 1993-28	**RASKAI M M BREVMARC CONSULT S.R.L.** Dej, Str. Unirii, nr.3,BL.d8, ap.7, judetul Cluj, 405200, Tel/Fax: 0264/211847, GSM: 0742084050, raskaimm@yahoo.com	DA
RAȚĂ ANDREI VLAD 2005 - 1381	**RATZĂ ŞI RATZĂ SRL** Bucureşti, B-dul A.I. Cuza Nr. 52-54, Sect.1 Tel :021/2601348, Fax : 021/2601349 email : office@ratza-ratza.com, avr@ratza-ratza.com	DA
RĂDULESCU MIOARA 1996-47	**INVENTA - AGENTIE DE PROPRIETATE INTELECTUALA S.R.L.** Bucureşti, Bdul Corneliu Coposu, nr. 7, bl. 104, sc.2, etaj 1, ap.31, sector 3, Tel : 021/3200285, Tel/Fax : 021/3228325, inventa@mark-patent.ro	DA
RAȚĂ GRIGORE 1992-3	**RATZA SI RATZA SRL** Bucureşti, B-dul A.I. Cuza Nr. 52-54, Sect.1 Tel :021/2601348, Fax : 021/2601349 email : office@ratza-ratza.com, gregory@ratza-ratza.com	DA

ROBU MARICICA 1999-1133	**SC MITTAL STEEL ROMAN SA** Roman, Str.Ştefan cel Mare,nr.15, parter, sc.A, cod 611038, Tel: 0233/701403, 0233/701223, Fax: 0233/748405, 0233/748465 maricica.robu@mittalsteel.com	NU
ROMAN IOAN 1999-1152	**IAR S.A. GHIMBAV** Braşov, Str. Aeroportului nr. 1, Tel: 0268/475269/1076,Fax: 0268/475287, Mobil :0745145535, e-mail: ioanry@yahoo.com	NU
ROŞ VIOREL 2006-1485	**CABINET INDIVIDUAL ROŞ VIOREL** Bucuresti, bd.Unirii nr.66, bl.K3, ap.7, Mobil: 0722560675, fax: 3208044, e-mail: viorelros@asdpi.ro	DA
RUTA FULGER LAURENTIU 2005 - 1470	**CABINET DE PROPRIETATE INDUSTRIALA RUTA FULGER LAURENTIU** Cluj Napoca, bd. 21 decembrie, nr,40, ap.4, Mobil: 0747892450, ruta_laurentiu@yoahoo.com	DA
SAVU MARIANA 2004-1342	**CABINET DE PROPRIETATE INDUSTRIALA SAVU MARIANA** Bucuresti, str. Paul Greceanu nr.9, bl.20A, ap.26, Tel/ Fax: 021.2120651, mobil: 0722783660, liliana.savu@credidam.ro	DA
SECĂREANU DOINA MARIA 2003-1286	**INVENTA - AGENTIE DE PROPRIETATE INTELECTUALA S.R.L.** Bucureşti, Bdul Corneliu Coposu, nr. 7, bl. 104, sc.2, etaj 1, ap.31, sector 3, Tel : 021/3200285, Tel/Fax : 021/3228325, e-mail : inventa@mark-patent.ro	DA
SOARE LILIANA 1999-060	**INVENTA - AGENTIE DE PROPRIETATE INTELECTUALA S.R.L.** Bucureşti, Bdul Corneliu Coposu, nr. 7, bl. 104, sc. 2, etaj 1, ap. 31, sector 3, Tel: 021/3200285, Fax: 021/3228325, inventa@mark-patent.ro	DA
SPRÂNCEANU NICOLAE 1996-1097	**"SPRĂNCEANU NICOLAE"** **AGENŢIE DE CONSULTANŢĂ ÎN PROPRIETATE INTELECTUALĂ ŞI TRANSFER DE TEHNOLOGIE** Drobeta Turnu Severin Str. Gheorghe Ionescu Siseşti nr. 96, bl.E2, sc.1, ap.8, Tel/Fax: 0252/311690; GSM:0721 796318 e-mail: NicolaeSprinceanu@yahoo.com	DA
STANCIU ADELINA 1994-14	**HARCOV A.P.I. SRL** Sfântu Gheorghe, Jud Covasna Str. Nicolae Iorga nr. 61 bl. 10 E sc. B. ap.9 Tel. 0267/ 352 267, Mobil:0744435291, stanciu@planet.ro, propind@mail.asimcov.ro	DA

STANCIU ION 1994-1058	**S.N.P. PETROM S.A.-SUCURSALA I.C.P.T. CAMPINA** Jud. Prahova, Cămpina 105600, B-dul Culturii nr. 29, Tel:0244/549944, Fax: 0244/549682, ion.stanciu@petrom.com	NU
STĂNCESCU ALIN CRISTIAN 2003-1278	**LEGAL BRAND S.R.L.** Bucureşti, Str. Nicolae Licăreț nr.1, bl.33, sc.C, ap.107,Tel: 0722607380, legal.brand@easynet.ro	DA
STĂNCESCU ANCA 2000-1194	**LEGAL BRAND S.R.L.** Bucureşti, Str. Nicolae Licăreț nr.1, bl.33, sc.C, ap.107,Tel: 0722674635, legal.brand@easynet.ro	DA
STIOPU NORICA 2003-1280	**MOBILENIA SRL** Bucureşti, Şos. Pantelimon nr.161, sector 2, Tel : 021/2506270 Fax : 021/2507456 e-mail : norica.stiopu@mobilenia.com	NU
STOIAN IOAN 1992-1008	**AGENȚIE DE PROPRIETATE INDUSTRIALĂ ŞI TRANSFER TEHNOLOGIC "STOIAN IOAN"** Roman, 611127, B-dul Republicii, bloc 46, sc. C, ap. 35, jud. Neamț, Tel/Fax: 0233/741268, GSM: 0745 643738, istoian@engineer.com	DA
STRECHE GHERGHINA 1997-1116	**S.C. PETROM S.A.** Bucuresti, Calea Dorobantilor nr. 239, Sector 1. Telefon: 40 60092; Mob. 0723 55 20 26; Fax: 4060433 e-mail: gherghina.streche@petrom.com	NU
STURZA IOANA 1999-59	**CABINET M. OPROIU-CONSILIERE ÎN PROPRIETATE INTELECTUALĂ** Bucureşti, Str. Popa Savu, nr. 42, parter, sector 1, Tel : 021/ 2602833, 021/2602834, Fax : 021/2602836, 021/2602835, P.O.Box2-229, office@oproiu.ro	DA
STURZA OANA ALINA 2003-1224	**CABINET INDIVIDUAL OANA ALINA STURZA** Bucuresti, Intr. Teiul Doamnei, nr.1, bl.19A, ap.39 Mobil: 0741136409, e-mail: alinasturza@gmail.com	DA
SULIMAN MARIA-GABRIELA 1999-1147	**AGENȚIA NATIONALĂ A MEDICAMENTULUI** Bucureşti, Str. Av. Sănătescu nr. 48 Tel.: 021/2241710/369, Fax: 021/2243497 e-mail:mariasuliman @anm.ro	NU
SZENTE SÁNDOR 1999-48	**SZENTE SÁNDOR** Odorheiu Secuiesc, str. Victoriei, nr. 41, bl. U6, et.1, ap. 4, județ Harghita, cod poştal 535600, Tel. /fax 0266/219143,e-mail: prooffice@szente.ro	DA
ŞANTA VALENTINA 2003-1227	**CABINET INDIVIDUAL VALENTINA ŞANTA** Tg.Mures, str. Koos Ferencz nr.21, bl.21, ap.44, Mobil: 0740028967, 0728151499 vsanta@gedeon-richter.ro	DA

ŞOVA DAN-EUGEN 1993-1013	**PIDES-CABINET DE PROPRIETATE INDUSTRIALĂ** Bucureşti, Str. Valea Buzăului, nr. 10, bl. G30, ap. 36, sector 3, Tel: 021/3455351 GSM: 0723708632 e-mail: pides2004@yahoo.com	DA
ŞOVAR IOAN 1995-32	**CABINET DE PROPRIETATE INDUSTRIALĂ S.I. SRL** Timişoara, Str. Moise Doboşan nr.110, cod 300600 Tel.0256/475105;GSM: 0722 984909, e-mail: ioan_sovar@yahoo.fr	DA
TAVASZI ZOLTAN 2005-1471	**CABINET PROPRIETATE INDUSTRIALA TAVASZI ZOLTAN** Bucuresti, Calea Mosilor nr.135, et.7, ap.14, tel: 021.3155969, fax: 021.3155969, tavaszi.zoltan@gmail.com	DA
TĂRĂBÎC LUCIAN 2000-1195	**LUTARIS INTELPROT S.R.L.** Timisoara, 300426, str. Ana Ipatescu nr.45, Tel/Fax: 0256/489301, Mobil: 0742143718, 0723319154, e-mail: qualitarium@qualitarium.ro	DA
TĂTARU DOINA 1995-19	**PERSOANĂ FIZICĂ** Piatra Neamț, Str. Apele Minerale nr. 4, Tel: 0233/223602, e-mail: doina_tataru@msn.com	DA
TEODORESCU MIHAELA 1995-30	**ROMINVENT S.A.** Bucureşti, Str. Ermil Pangratti nr. 35, et.1, sect.1 Tel: 021/2312515, Fax: 021/2312550 e-mail: office@rominvent.ro	DA
TEODORU EMANUEL 2004-1322	**TEODORU & ASSOCIATES INTELLECTUAL PROPERTY AGENCY** Bucuresti, str. Nerva Traian, nr.12, bl. M37, ap.1, Tel: 323.08.38, Fax: 326.39.55, e-mail: emanuel@teodoru.ro, www.romaniatrademarks.ro	DA
TEODORU VIOLETA 2003-1264	**TEODORU & ASSOCIATES INTELLECTUAL PROPERTY AGENCY** Bucuresti, str. Nerva Traian, nr.12, bl. M37, ap.1, Tel: 323.08.38, Fax: 326.39.55, GSM: 0722549219 e-mail: violeta@teodoru.ro, www.romaniatrademarks.ro	DA
TUDOR DANIELA 1999-136	**BIOGALENICA PROJECT & CONSULTING SRL** Bucureşti, Splaiul Unirii nr. 313 , corp H, etaj 1, sect. 3 cod 030138, Tel: 021/3469737, Fax: 021/3469727 GSM: 0749218326, danielatudor2007@yahoo.com	NU
TURTOI RADUCU 2007- 1545	**TURTOI INTELECTUAL PROPERTY FIRM SRL** Bucuresti, Splaiul Independenței nr.3, bl.17, ap.7,sector 5, mobil: 0722390388, tel/fax: 021.3135120, office@turtoi.ro, www.turtoi.ro	DA

ȚOȚU IOAN 2000-1196	**N.P.C. S.R.L.** Brasov, str. Alexandru cel Bun, nr.13, bl.E28, ap.7, cod 500025, OP 1 – CP 298, GSM: 0744520357, e-mail: totu@unitbv.ro	DA
ȚULUCA DOINA 1996-48	**INVENTA - AGENTIE DE PROPRIETATE INTELECTUALA S.R.L.** Bucureşti, Bdul Corneliu Coposu, nr. 7, bl. 104, sc.2, etaj 1, ap.31, sector 3, Tel : 021/3200285, Tel/Fax : 021/3228325, GSM :0744 339649, e-mail : inventa@mark-patent.ro	DA
ȚURCANU CONSTANTIN 1992-10	**INVENTA - AGENTIE DE PROPRIETATE INTELECTUALA S.R.L.** Bucureşti, Bdul Corneliu Coposu, nr. 7, bl. 104, sc.2, etaj 1, ap.31, sector 3, Tel : 021/3200285, Tel/Fax : 021/3228325,GSM : 0744 324510, e-mail : inventa@mark-patent.ro	DA
UDREA ELENA RODICA 1994-25	**OSTER – SOCIETATE CIVILA PROFESIONALA DE PROPRIETATE INDUSTRIALA** Bucuresti, Str. Batiste nr.35, ap. 23, sector 2 Tel/Fax: 021/3147249, 0721254270, traianosiescu@xnet.ro	DA
VASILESCU RALUCA 1995-37	**CABINET M. OPROIU-CONSILIERE ÎN PROPRIETATE INTELECTUALĂ** Bucureşti, Str. Popa Savu, nr. 42, parter, sector 1, Tel : 021/2602834, 021/2602833, Fax : 021/2602836, 021/2602835, office@oproiu.ro	DA
VĂTAVU LIVIU 2006- 1539	**SC ANTIBIOTICE SA** Iasi, str. Valea Lupului nr 1, cod 707410, tel: 0742532882. 0727024582, fax: 0232.211020, e-mail: liviu.vatavu@antibiotice.ro, trademarks@antibiotice.ro	NU
VELCEA MARIAN 1994-26	**INVEL – AGENȚIE DE PROPRIETATE INDUSTRIALĂ** Bucureşti, str. Ion Ghica nr.3, ap.20, Fax: 0311.027.616, GSM: 0723205048, 0788885352, velcea@invel.ro	DA
VELICA ION GABRIEL 2004 - 1370	**CABINET VELICA – Agenție de proprietate industrială** Bucuresti, str. Brutus M.I., nr.13, ap.3, cod 050124 Tel/ Fax: 021/3357463, Mobil: 0722645283, www.velica.ro, office@velica.ro	DA
VELICU ANCA 2003- 1275	**CABINET ENPORA S.R.L.** Bucureşti, str. George Calinescu nr.52A, ap.1, 011694, Tel: 021 2300990; 031 1001634, Fax: 021 2302311; 031 1007927, pop@patents.ro	DA

VELȚAN LOREDANA 1999-45	**INVENTA - AGENTIE DE PROPRIETATE INTELECTUALA S.R.L.** Bucureşti, Bdul Corneliu Coposu, nr. 7, bl. 104, sc.2, etaj 1, ap.31, sector 3, Tel : 021/3200285, Tel/Fax :021/3228325,inventa@mark-patent.ro	DA
VIRGILIUS VASILACHE 2003-1228	**EDIPLAST S.R.L.** Tg. Mureş, Str. Măgurei nr.25, ap.2, 0744394036 Tel/Fax: 0265/263775,moniadel@artelecom.net	DA
VISALOM MONICA 2004 - 1340	**AGENȚIE DE PROPRIETATE INDUSTRIALĂ – APIA SRL** Bucureşti, Str. Romancierilor nr.5, bl.C14, sc.B Ap.41, sector 6; OP 23 CP 11,Tel./Fax: 021/7783100; e-mail: office@mark-apia.ro, Site: www.mark-apia.ro	DA
VIŞOIU LILIAN CĂTALIN 2003-1246	**CABINET DE PROPRIETATE INDUSTRIALĂ "VIŞOIU LILIAN CĂTĂLIN"** Bucureşti, Str. Alexandru Vlahuta nr.3, bl. M48, sc.A, ap.7, sector 3, Tel/Fax: 021/3207251, GSM: 0744480657,visoiucatalin@yahoo.com,	DA
VLAD CONSTANTIN 2000-1199	**VLAD CONSTANTIN** Constanța, Bdul. 1 decembrie 1918 nr. 5, bl.F16, ap.34, Tel/Fax: 0241/625643, GSM: 0722 370300, e-mail: vlad@gmb.ro	DA
VOICU ALEXANDRA 1992-5	**CABINET VOICU ALEXANDRA** Bucureşti, B-dul Magheru, nr. 9, sc. 2, et.9, ap. 89, sector 1, PO BOX 22-246, Tel/Fax: 021/3153684, agv-office@xnet.ro	DA

LISTA CONSILIERILOR ÎN PROPRIETATE INDUSTRIALĂ, MEMBRI AI CAMEREI NAȚIONALE A CONSILIERILOR ÎN PROPRIETATE INDUSTRIALĂ DIN ROMÂNIA, AUTORIZAȚI PENTRU DOMENIUL TOPOGRAFIILOR PENTRU CIRCUITE INTEGRATE,
pentru luna mai/ 2008

Nume şi Prenume/ Nr. reg. național	Denumirea societății/ Adresa societății	Societate cu obiect de activitate proprietatea industrială
ALAN LILIANA 1994-1037	**CABINET PROPRIETATE INDUSTRIALA ALAN LILIANA** Sat Otvesti nr.183B, jud. Timis, 0724250467, e-mail: cabinet.alan@yahoo.com	DA
ANDRONACHE PAUL 2003-1216	**CABINET INDIVIDUAL ANDRONACHE PAUL** Bucureşti, Str.Sibiu nr.14, bl.E21, et.6, ap.35, Tel/Fax: 021/7250069, GSM: 0722741043, e-mail: paul.andronache@artelecom.net	DA
AXENTE ELENA 1999-46/1	**INTEL PROTECT S.R.L.** Braşov, B-dul M. Kogălniceanu, nr. 20, bloc 1k, sc. C-D, Tel: 068/413117, Fax: 0268/477333, GSM: 0722464314, e-mail: intelprotect@ccibv.ro	DA
BĂLAN GHEORGHIȚĂ 1992-1	**RODALL-AGENȚIE DE PROPRIETATE INDUSTRIALĂ S.R.L.** Bucureşti, Str. Polonă nr. 115, bl. 15, sc. A, Et.4,ap. 19 sector 1, Tel.: 021/2108342, Fax:2105794, Mobil:0722 652111	DA
BLAG IOANA 1994-1039	**CABINET PROPRIETATE INDUSTRIALA BLAG IOANA** Câmpia Turzii, str. Muresului nr.6, bl. J2, ap.17, cod 405100, Tel: 0264/366663, 0264/366399, mobil: 0743433507, ioanablag@yahoo.com	DA
BOZIOREANU MARIUS ADRIAN 2000-1165	**CONS INTEL BMA CABINET CONSULTANȚĂ** Buzău, cart Dorobanti 2, bl.D2, et.1,ap.5 CP 8 OP1, Mobil : 0745086588, Fax : 0238/719619, e-mail : marius_bozio@yahoo.com	DA
BUZLEA MIRCEA VALENTIN 2003- 1234	**INTELECT S.R.L.** Oradea, B-dul Dacia nr. 48, Bl. D10, Ap.3, OP9-CP128, Tel 0259/453847, Fax:0259/268094, e-mail: info@intelect.ro	DA
BUZLEA NARCISA FLORICICA 2003- 1235	**INTELECT S.R.L.** Oradea, B-dul Dacia nr. 48, Bl. D10, Ap.3, OP9-CP128, Tel 0259/453847, Fax:0259/268094 e-mail: info@intelect.ro	DA

CÂMPEAN GHEORGHE-GEORGEL 1996-108	**CABINET INDIVIDUAL CAMPEAN GHEORGHE GEORGEL** Campina, str. Dr. Constantin Istrati nr.52, bl.3, ap.5, Tel: 0244/335207, mobil: 0729902117, e-mail: george_campean@yahoo.com	DA
COŞESCU CAMELIA 1999-46/2	**M.D.P. RIGHTS AGENCY SRL** Brasov, str. Lunga nr.270, cod postal 500450, Tel: 0268/440100, 440313; Fax: 0268/440221, Mobil: 0744355100, e-mail: office@mdp-rights-agency.ro www.mdp-rights-agency.ro	DA
CONSTANTIN ADRIAN GEORGE 1999-1148	**CABINET ENPORA S.R.L.** Bucureşti, str. George Calinescu nr.52A, ap.1, 011694, Tel: 021 2300990; 031 1001634, Fax: 021 2302311; 031 1007927, pop@patents.ro	DA
ENE MARILENA 2003- 1253	**DRINCEANU, ENE & ASOCIATII – CONSILIERI IN PROPRIETATE INDUSTRIALA SRL** Bucuresti, str. Dr. Nicolae D.Staicovici nr.14, sector 5, Tel: 0722558957, fax: 021.2300175, marilena.ene@enepartners.ro	DA
FIERĂSCU COSMINA-CATRINEL 1996-42	**ROMINVENT S.A.** Bucureşti, Str. Ermil Pangratti nr. 35, et.1, sect.1, Tel: 021/2312515, 2312541, Fax: 021/2312550, 2312454 e-mail: cfierascu@rominvent.ro	DA
GÂNSCA AURELIAN TUDOR 2003-1221	**RAMCONSULTING SRL** Cluj Napoca, Str. Augustin Buneanr.28, fax.0364/401528 tel. mobil 0722-229696 e-mail ramcluj@yahoo.com	DA
GHEORGHICESCU EUGENIA 1994-1048	**ICTCM S.A.** Bucureşti, Şos. Olteniţei nr. 103 sector 4, Tel: 3321870, 3323770/437, Fax: 021/3320775, 3321870 ,GSM:0721863338, egheorghicescu@yahoo.com	NU
GLADCOV PETRE 1999-1135	**GLADCOV PROINVENT** Bucuresti, str. Mizil nr.7, bl.G19, ap.35, Tel: 6307728, petregladcov@yahoo.com	DA
HĂISAN MARIA 2000-1202	**CABINET INDIVIDUAL MARIA HĂIŞAN** Botoşani, calea Natională nr.65, bl. I3, ap.10, tel: 0231534249, mobil: 0728004574, mh20@k.ro	DA
IACOBINI ANCA SVETLANA 2003-1262	**IACOBINI&CO, CONSILIERI IN DREPTUL DE PROPRIETATE INDUSTRIALĂ SRL** Bucureşti, Calea Mosilor, nr.258, bl. 4bis, ap.22, sector 2, Tel : 021/2104690 ; Fax : 021/2104793 e-mail : asimri@yahoo.com	DA

IACOBINI MIHNEA RAZVAN 2003-1261	**IACOBINI&CO, CONSILIERI IN DREPTUL DE PROPRIETATE INDUSTRIALĂ SRL** Bucureşti, Calea Mosilor, nr.258, bl. 4bis, ap.22, sector 2,Tel : 021/2104690 ; Fax : 021/2104793 E-mail : asimri@yahoo.com	DA
LAZĂR ELENA 1997-28	**CABINET DE PROPRIETATE INDUSTRIALĂ** Buzău, Str.Unirii, Bl.16C,Et.3, Ap. 12, cod 120013, OP 1, CP 52, Tel./Fax: 0238 724262 GSM: 0723 328633, cpielena@recomplast.com	DA
LORENȚ ALEXANDRU 1992-6	**INVENTA - AGENȚIE DE PROPRIETATE INTELECTUALĂ S.R.L.** Bucureşti, Bdul Corneliu Coposu, nr. 7, bl. 104, sc. 2, et. 1 ap. 31,sector 3, Tel: 021/3200285, Fax: 021/3228325, e-mail: inventa@mark-patent.ro	DA
MILCEV GABRIELA 2003- 1230	**ALLEGRA CONSULTING SRL** Bucureşti, Aleea Huedin nr.1, bl.5, sc.1, ap.5, sector4, GSM: 0722249961, Tel/Fax: 021/3231384 e-mail: gabriela.milcev@allegra.ro; www.allegra.ro	DA
MOHONEA CRISTIAN 1997-62	**PATENTMARK S.R.L.** Bucureşti str. Dr. N. Turnescu nr. 2, sector 5 tel/fax 021/3121669,Fax:2233963 e-mail: stema@pcnet.ro	DA
MOHONEA LILIANA 1997-61	**PATENTMARK S.R.L.** Bucureşti str. Dr. N. Turnescu nr. 2, sector 5, Tel/fax 021/3121669,Fax:2233963 e-mail: stema@pcnet.ro	DA
MUSATESCU ANDRA OANA 2000-1181	**ANDRA MUSATESCU CABINET DE PROPRIETATE INDUSTRIALA** Bucureşti, Str. Drumul Taberei nr. 71, Bl. TD 42, sc. 1, et. 4, ap. 28, sector 6, GSM 0722879810, e-mail : musatescua@vf.ro	DA
NICOLAE IOAN 1993-22	**CABINET INDIVIDUAL "INDEPENDENT PROPRINI AGENT"** Bucureşti, sector 5, str. Fabrica de chibrituri nr. 42 , Tel/ Fax: 021/3352938, GSM: 0722 610635	DA
OPREA MARILENA 2003-1277	**CABINET MARILENA OPREA** Bucuresti, sector 6, str. Mărgelelor nr.6, bl. 304, sc.4, ap.45, tel: 0722259260, moprea@cimo.ro, marilena.oprea@cimo.ro	DA
OPROIU MARGARETA 1992-8	**CABINET M. OPROIU-CONSILIERE ÎN PROPRIETATE INTELECTUALĂ** Bucureşti, Str. Popa Savu, nr. 42, parter, sector 1, el : 021/2602833, 021/2602834,Fax :021/2602835, 021/2602836, P.O.Box 2-229, e-mail : office@oproiu.ro	DA

POP CĂLIN-RADU 1996-50	**CABINET ENPORA S.R.L.** Bucureşti, str. George Calinescu nr.52A, ap.1, 011694, Tel: 021 2300990; 031 1001634, Fax: 021 2302311; 031 1007927, pop@patents.ro	DA
POPESCU LIVIA 2004-1312	**CABINET POPESCU LIVIA** Bucuresti, bd. Camil Ressu 27, bl.N1, ap.188 Tel: 021/3481010, liviap25@yahoo.com	DA
PUŞCAŞ NICOLAE IOSIF 2005- 1377	**CABINET PROPRIETATE INDUSTRIALĂ PUŞCAŞ NICOLAE IOSIF** Bucureşti, str. Secerişului nr.25, sector 4, Tel/Fax : 021/ 332.73.88, Mobil: 0722.878.946	DA
PUŞCAŞU DAN 1994-1056	**LOYAL PARTNERS – AGENȚIE DE PROPRIETATE INTELECTUALĂ SRL** Galati, Str. Portului nr.23, Parcul De Soft, cam.307, cod 800025, Tel/Fax: 0236/464847, tel/fax: 0236/407032, GSM: 0722 744241, office@loyalpartners.ro www.loyalpartners.ro	DA
RADU DANIELA 2003-1240	**CONSINVENT S.R.L.** Buzau, b-dul Unirii, bl.35B, ap.2, mobil : 0745452268 E-mail: consinvent@yahoo.com	DA
RASKAI MARIA MAGDALENA 1993-28	**RASKAI M M BREVMARC CONSULT S.R.L.** Dej, Str. Unirii, nr.3,BL. D8, ap.7, judetul Cluj,405200,Tel/Fax: 0264/211847, GSM: 0742084050, raskaimm@yahoo.com	DA
RĂDULESCU MIOARA 1996-47	**INVENTA - AGENȚIE DE PROPRIETATE INTELECTUALĂ S.R.L.** Bucureşti, Bdul Corneliu Coposu, nr. 7, bl. 104, sc. 2, et. 1 Ap. 31,sector 3, Tel: 021/3200285, Fax: 021/3228325, GSM: 0723 441841, e-mail: inventa@rnc.ro	DA
ROŞ VIOREL 2006-1485	**CABINET INDIVIDUAL ROŞ VIOREL** Bucuresti, bd.Unirii nr.66, bl.K3, ap.7, Mobil: 0722560675, fax: 3208044, e-mail: viorelros@asdpi.ro	DA
STĂNCESCU ALIN CRISTIAN 2003-1278	**LEGAL BRAND S.R.L.** Bucureşti, Str. Nicolae Licăreț nr.1, bl.33, sc.C, ap.107,Tel: 0722607380, legal.brand@easynet.ro	DA
STĂNCESCU ANCA 2000-1194	**LEGAL BRAND S.R.L.** Bucureşti, Str. Nicolae Licăreț nr.1, bl.33, sc.C, ap.107,Tel: 0722674635, legal.brand@easynet.ro	DA
STRECHE GHERGHINA 1997-1116	**S.C. PETROM SA** Bucuresti, Calea Dorobantilor nr. 239, Sector 1. Telefon: 40 60092; Mob. 0723 55 20 26; Fax: 4060433 gherghina.streche@petrom.com	NU

ŞOVA DAN-EUGEN 1993-1013	**PIDES - CABINET INDIVIDUAL** Bucureşti, str. Valea Buzăului, nr. 10, bl. G30, ap. 36, sector 3, Tel: 021/3455351, GSM:0723708632, e-mail: pides2004@yahoo.com	DA
ŢOŢU IOAN 2000-1196	**N.P.C. S.R.L.** Braşov, str. Alexandru cel Bun, nr.13, bl.E28, ap.7, cod 500025, OP 1 – CP 298, GSM: 0744520357,e-mail: totu@unitbv.ro	DA
ŢULUCA DOINA 1996-48	**INVENTA - AGENŢIE DE PROPRIETATE INTELECTUALĂ S.R.L.** Bucureşti, Bdul Corneliu Coposu, nr. 7, bl. 104, sc. 2, et. 1 ap. 31,sector 3, Tel: 021/3200285, Fax: 021/3228325, GSM : 0744 339649, e-mail: inventa@mark-patent.ro	DA
ŢURCANU CONSTANTIN 1992-10	**INVENTA - AGENŢIE DE PROPRIETATE INTELECTUALĂ S.R.L.** Bucureşti, Bdul Corneliu Coposu, nr. 7, bl. 104, sc. 2, et. 1 ap. 31,sector 3, Tel: 021/3200285, Fax: 021/3228325, GSM : 0744 324510, e-mail: inventa@mark-patent.ro	DA
VELCEA MARIAN 1994-26	**INVEL – AGENŢIE DE PROPRIETATE INDUSTRIALĂ** Bucureşti, str. Ion Ghica nr.3, ap.20,Fax: 0311.027.616, GSM: 0723205048, 0788885352, velcea@invel.ro	DA
VELICU ANCA 2003-1275	**CABINET ENPORA S.R.L.** Bucureşti, str. George Calinescu nr.52A, ap.1, 011694, Tel: 021 2300990; 031 1001634, Fax: 021 2302311; 031 1007927, pop@patents.ro	DA
VIŞOIU LILIAN CATALIN 2003-1246	**CABINET DE PROPRIETATE INDUSTRIALĂ "VIŞOIU LILIAN CATALIN"** Bucureşti, Str. Alexandru Vlahuta nr.3, bl. M48, sc.A, ap.7, sector 3, Tel/Fax: 021/3207251, GSM: 0744480657,e-mail: visoiucatalin@yahoo.com, www.visoiucatalin.home.ro	DA
VOICU ALEXANDRA 1992-5	**CABINET VOICU ALEXANDRA** Bucureşti, B-dul Magheru, nr. 9, sc. 2, etaj 9, ap. 89, sector 1, PO BOX: 22-246, Tel/Fax: 021/3153684, agv-office@xnet.ro	DA

LISTA NOILOR CONSILIERI ÎN PROPRIETATE INDUSTRIALĂ, MEMBRI AI CAMEREI NAȚIONALE A CONSILIERILOR ÎN PROPRIETATE INDUSTRIALĂ DIN ROMÂNIA,
Publicati in liste in luna mai 2008

Nume şi Prenume/ Nr. reg. național	Denumirea societății/ Adresa societății	Societate cu obiect activitate p.i.	Domenii
BĂRCUȚEAN CORINA 2007-1546	**LABORMED-PHARMA SA** Bucureşti, Splaiul Independenței 319 E, sector 6, tel: 021.3180377, fax: 021.3180376, bpi@labormedpharma.ro	NU	Brevete
COLAN CRISTIAN IONUT 2005-1418	**CABINET PROPRIETATE INDUSTRIALA C.I. COLAN** Bucureşti, str. Mihai Eminescu nr.128-130, ap.17, sect.2, tel: 021.6190308, fax: 021.6190309, ionut.colan@cbea.ro	DA	Mărci Desene
ISOC DORIN 1994-1052	**INTEGRATOR CONSULTING SRL** Cluj Napoca, Str. Dunării nr. 25 blC1 ap5,jud. Cluj Tel/Fax: 0264/442817, GSM : 0745235585 e-mail : dorin.lsoc@aut.utcluj.ro	DA	Mărci Desene Brevete

Notă: Listele privind consilierii în proprietate industrială s-au tipărit conform datelor trimise de Camera Naţională a Consilierilor în Proprietate Industrială, din România. Pentru relaţii suplimentare, vă rugăm să vă adresaţi doamnei ing. Doina Ţuluca.

ORDIN nr. 03/15.01.2002

În temeiul art. 6, alin. 3, din HG nr. 573/07.09.1998, şi a Deciziei Primului-ministru, nr. 45/13.03.1998, Directorul General al Oficiului de Stat pentru Invenţii şi Mărci emite următorul:

O R D I N

Articol unic: Lista centrelor regionale, cuprinzând datele utile şi instituţiile gazdă, aşa cum sunt prezentate în anexă, se publică în Buletinul Oficial de Proprietate Industrială, împreună cu prezentul Ordin.

Director General,

ing. Gábor VARGA

CENTRE REGIONALE PENTRU PROMOVAREA PROPRIETĂŢII INDUSTRIALE ÎN ROMÂNIA, ÎNFIINŢATE ÎN TERITORIU CU SPRIJINUL OFICIULUI DE STAT PENTRU INVENŢII ŞI MĂRCI

Coordonator al Centrelor regionale de Promovare a Proprietăţii Industriale, din partea OSIM:

Florin Popa tel: (+40-21) 315.19.66, int. 318
fax: (+40-21) 312.38.19
e-mail: florin.popa@osim.ro
tel. mobil: +40 723.330.752

BACĂU

- str. Libertăţii, nr. 1, cod 600052, judeţul Bacău,
- tel: 004-0234 570010, int.104
- fax: 004-0234 571070
- mobil: 004-0744538409
- e-mail: camerabc@cciabc.ro; strategie@cciabc.ro; crppi@cciabc.ro
- www.cciabc.ro/departamente/crppi.php
- contact: cons. juridic Silviu MUNTEANU

BAIA MARE

- b-dul Independenţei, nr. 4B, Baia Mare, cod 430123, judeţul MARAMUREŞ
- tel/fax: 004-0262 213753
- e-mail: crpppimm@bic.cdimm.org; sorin@bic.cdimm.org; carmen@bic.cdimm.org
- http://crpppimm.cdimm.org/
- contact: ing. Sorin IANCU
  ing. Carmen NEACSU - director centru

BIHOR

- str. Roman Ciorogariu, nr. 65, ORADEA, cod 410009, CP 211, judeţul BIHOR
- tel: 004-0259 417807; 004-0359417991; 004-0359417992
- fax: 004-0259 47 0015
- e-mail: secretariat@ccibh.ro
- contact: Mihaela SECARA

BISTRIŢA-NĂSĂUD

- str. Petre Ispirescu, nr. 15 A, Bistriţa, cod 420081, judeţul BISTRIŢA-NĂSĂUD
- mail address: Oficiul Poştal 1, Căsuţa Poştală 18, Bistriţa 420081, judeţul Bistriţa-Năsăud
- tel. 004-0263 230640; 004-230400; 004-210038
- fax. 004-0263 230640; 004-0263 210039
- e-mail: office@ccibn.ro sau relatii@ccibn.ro
- www.cciabn.ro
- contact: ing. Daniel Cristian BĂLAN-tel: 004-0788569243

BRĂILA

- str. Pensionatului, nr. 3, C.P. 6-42, Brăila, cod 810245, judeţul BRĂILA
- tel/fax: 004-0239 613716; 004-0239 613172; 004-0239 614324
- tel: 004-0239 612388
- e-mail: cciabr@brx.ssibr.ro
- contact: ing. Angela SPIRIDON

BRAŞOV

- adresa de vizitare şi consultanţă: Colina Universităţii, corp I
- mail address: Braşov, cod 500500, judeţul BRAŞOV, O.P.1, C.P. 298
- tel: 004-0268 412921/196
- fax: 004-0268 472241
- e-mail: totu@unitbv.ro
- www.ctib.ro
- director centru: ing. Ioan Ţoţu
- contact: cons. juridic Simona HRIŢCU

CONSTANŢA

- b-dul Alexandru Lăpuşneanu, nr.185 A, judeţul CONSTANŢA
- tel: 004-0241-618475; 004-0241 613907; 004-0241 619854;
- fax: 004-0241-619454
- e-mail: barothi@ccina.ro
- www.ccina.ro
- contact: ing. Adriana BAROTHI

COVASNA

- Sediul ASIMCOV, str. Martinovics, nr. 2 , Sfântu Gheorghe, cod 520009, judeţul COVASNA, O.P.1, C.P. 167
- tel/fax: 004-0267 318152
- e-mail: stanciu@planet.ro
- contact: ing. Adelina STANCIU - telefon: 004-0744435291

CRAIOVA

- str. Libertăţii, nr. 19, corp Administrativ Universitate, camera 208-209, Craiova, cod 200583, judeţul DOLJ
- mail address: CP. 609, Oficiul Poştal 6 (OP 6), Craiova
- tel/fax: 004-0251 534880
- e-mail: inventii@administrativ.ucv.ro, ghmanolea@em.ucv.ro sau gmanolea@gmail.com
- www.central.ucv.ro/newwebpg/ciitt/CRPPI.htm sau http://em.ucv.ro/cercetare/ciitt
- contact: prof. dr. ing. Gheorghe MANOLEA - tel: 004-0744771432

GALAŢI

- str. Mihai Bravu, nr. 46, Galaţi, cod 800208, sediul Camerei de Comerţ, judeţul GALAŢI
- tel: 004-0236 460312; 004-0236 473580;
- fax: 004-0236 460650
- e-mail: camcomin1@xnet.ro
- www.cciagl.xnet.ro
- responsabil centru: dr. ing. Dumitru GHECENCO, tel: 004- 0236407049
- fax: 0236306181
- e-mail: fpdpigl@yahoo.com

IAŞI

- Universitatea Gheorghe Asachi, sediul Institutului Naţional de Inventică, b-dul CAROL, nr.3-5, C.P. 727- IAŞI -3, cod 700506, judeţul IAŞI
- tel/fax 004-0232 214763
- e-mail: bplaht@athena.mt.tuiasi.ro
- contact: prof. univ. dr. ing. Boris PLAHTEANU

SUCEAVA

- str. Universităţii, nr. 15-17, Suceava, cod 720229, judeţul SUCEAVA
- tel. 004-0230 521506; 004-0230520099
- fax: 004-0230 520099; 004-0230521506
- e-mail: ccisv@ccisv.ro; ovidon@ccisv.ro; sebastian@ccisv.ro
- contact: ing. Sebastian PĂDURARU - tel: 004-0741221494

TÂRGU-MUREŞ

- Centrul Regional de Promovare a Protecţiei Proprietăţii Industriale, str. Henri COANDĂ, nr. 1, Târgu-Mureş, cod 540048, judeţul MUREŞ
- tel: 004-0365806829; 004-0265269522
- fax:004-0265269522
- e-mail: crpppi@rdslink.ro; office@patlib-mures.ro
- www.patlib-mures.ro
- coordonator: dl. Adrian PLESA - Director General
- persoane care lucrează în interiorul centrului: Adrian PLESA, Mircea POP, Marius PLESA, Stefan POP, Dan PREDESCU
- din partea instituţiei gazdă: Octavian PLESA
- contact: ing. Adrian PLESA
  chim. Mircea POP

TIMIŞ

- Sediul lucrativ - str. Piaţa Victoriei, nr. 3, parter, sediu al CCIA Timiş, Timişoara, cod 300030, judeţul TIMIŞ
- tel: 004-0256 497136
- fax. 004-0256 219173
- e-mail: Aurelia.Chira@cciat.ro; ru@cciat.ro
- www.cciat.ro
- contact: ing. Aurelia CHIRA, consilier; tel. mobil: 004-0745 422896

Colegiul de redacţie

Bogdan Boreschievici - *Director Direcţia CNIS*
Cristina-Maria Bararu - *Şef Serviciu Editură - Tipografie*
Mihaela Târcolea - *Consilier editorial*
Adriana Negoiţă - *Redactor responsabil BOPI - Secţiunea Invenţii*
Georgeta Andrei - *Tehnoredactor*
Georgeta Andrei - *Procesare computerizată imagini*
Ştefania Dumitrescu - *Secretar de redacţie*

Editare şi tehnoredactare computerizată: Editura OSIM®

Coperta: *Cristina-Maria Bararu*
Inscriptionat sub comanda nr. 60/2008, la
Tipografia OFICIULUI DE STAT PENTRU INVENŢII ŞI MĂRCI, BUCUREŞTI

Direcția - Redacția - Administrația
OFICIUL DE STAT PENTRU INVENȚII ȘI MĂRCI
Str. Ion Ghica nr. 5, Sector 3, telefon: + 401 315.19.66; + 401 314.21.02;
fax: + 401 312.38.19
e-mail: editura@osim.ro http: www.osim.ro
BUCUREȘTI - ROMÂNIA

Tehnoredactare și tipar: OFICIUL DE STAT PENTRU INVENȚII ȘI MĂRCI