ROMÂNIA

OFICIUL DE STAT
PENTRU
INVENȚII ȘI MĂRCI

BULETIN OFICIAL DE PROPRIETATE INDUSTRIALĂ

Secțiunea INVENȚII

12/2006

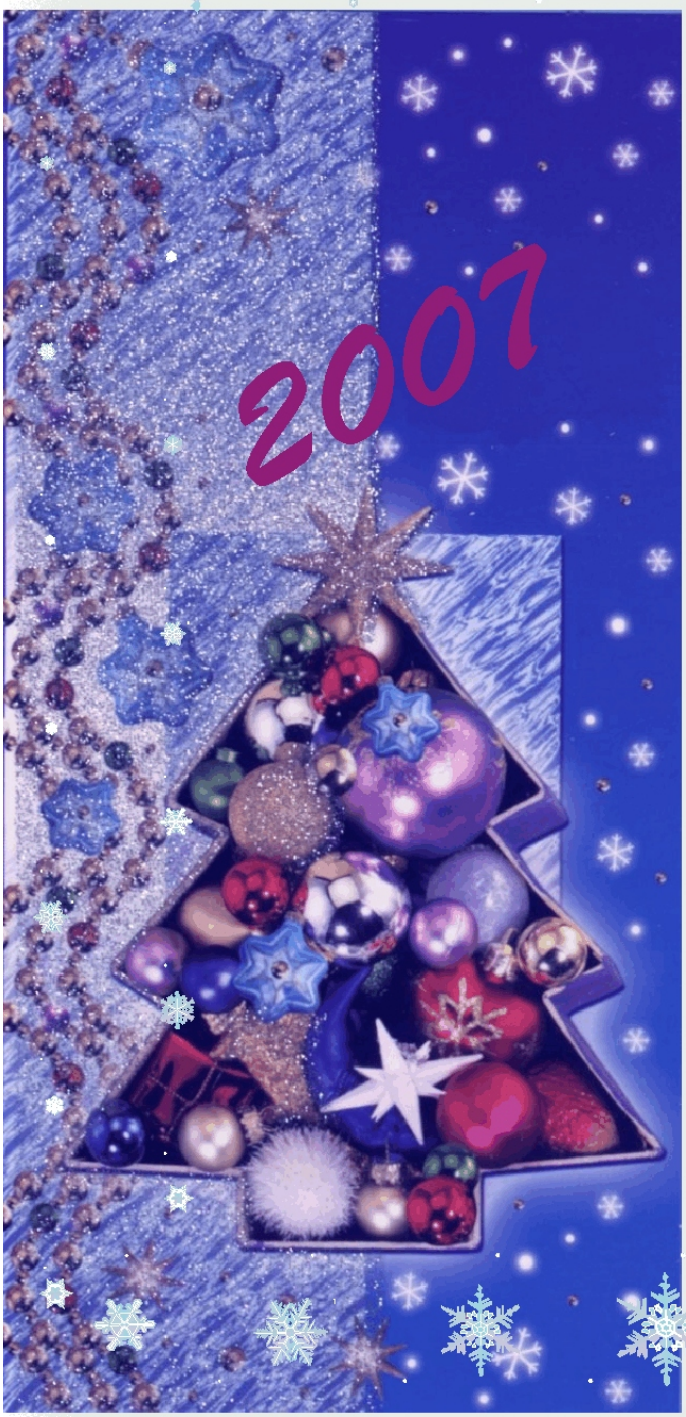

Cu ocazia sărbătorilor de iarnă, Editura OSTM urează cititorilor și colaboratorilor săi un An Nou fericit, multă sănătate, bucurii și realizarea Tuturor aspirațiilor pe plan personal și profesional.

La Mulți Ani !

ROMÂNIA

OFICIUL DE STAT PENTRU INVENȚII ŞI MĂRCI

BULETIN OFICIAL DE PROPRIETATE INDUSTRIALĂ

Secțiunea INVENȚII

Nr. 12/2006
Publicat la 29.12.2006

BULETIN OFICIAL DE PROPRIETATE INDUSTRIALĂ

Nr. 12
29 decembrie 2006

Direcția-Redacția-Administrația

OFICIUL DE STAT PENTRU INVENȚII ŞI MĂRCI

Str. Ion Ghica nr. 5, sector 3
telefon: + 4021.315.19.66
fax: + 4021.312.38.19
e-mail: office@osim.ro
e-mail: editura@osim.ro
http://www.osim.ro

BUCUREŞTI-ROMÂNIA

ISSN-1220-6105

CUPRINS GENERAL

Prezentare BOPI 5

Coduri normalizate OMPI, utilizate în BOPI 6

1. Cereri de brevet de invenție (CBI)

1.1. Mențiunea publicării C.B.I., conform art. 23 din Legea nr. 64/1991 republicată şi Regulii 27(1) din HGR nr. 499/2003, ordonate după indicii Clasificării Internaționale a Brevetelor (C.B.I.) 11

1.2. Lista C.B.I. publicate conform art. 23 din Legea nr. 64/1991 republicată şi Regulii 27(1) din HGR 499/2003, ordonată crescător după numărul de cerere de brevet 47

1.3. Lista C.B.I. conform art. 23 din Legea nr. 64/1991, republicată şi Regulii 27(1) din HGR nr. 499/2003, ordonată alfabetic după numele/denumirea solicitantului 52

1.4. Lista C.B.I. publicate conform art. 23 din Legea nr. 64/1991 republicată şi Regulii 27(1) din HGR nr. 499/2003, ordonată după codul de publicare 57

1.5. Lista C.B.I. pentru care
• s-a luat o hotărâre de respingere conform art. 28(2) din Legea nr. 64/1991 republicată, sau
• care au fost retrase conform art. 28(6) din Legea nr. 64/1991 republicată, sau
• care sunt considerate retrase, conform art. 28(7), lit. a), d) sau f) din Legea nr. 64/1991 republicată 65

1.6. Lista C.B.I. pentru care au fost înregistrate transmiteri de drepturi, conform art. 47 din Legea nr. 64/1991 republicată, precum şi a C.B.I. cu modificări în situația juridică, înregistrate conform R55(7) lit.r) şi s) din HGR nr. 499/2003 şi punctului 24 din anexa 1 a Legii nr. 383/2002 pentru aprobarea OG nr.41/1998 privind taxele în domeniul protecției proprietății industriale şi regimul de utilizare a acestora 71

1.7. Corecturi ale erorilor materiale, conținute în documentația publicată . . 75

2. Brevete de invenție (B.I.)

2.1. Brevetele de Invenție, pentru care hotărârea de acordare se publică în conformitate cu art. 28(3) din Legea nr. 64/1991 republicată, ordonate după indicii C.B.I. 79

2.2. Lista B.I. pentru care hotărârea de acordare se publică în conformitate cu art. 28(3) din Legea nr. 64/1991 republicată, ordonată crescător după numărul de brevet 121

2.3. Lista B.I. pentru care hotărârea de acordare se publică în conformitate cu art. 28(3) din Legea nr. 64(1991 republicată, ordonată alfabetic după numele/denumirea titularului 128

2.4. Lista B.I. eliberate în conformitate cu art. 30 din Legea nr. 64/1991 republicată 137

2.5. Lista B.I. pentru care au fost înregistrate transmiteri de drepturi, conform art. 47 sau art. 48÷art. 51 din Legea nr. 64/1991 republicată, sau modificări în situația juridică, conform R55(11) lit. u) şi punctului 24 din anexa 1 a Legii nr. 383/2002 pentru aprobarea O.G. nr. 41/1998 privind taxele şi regimul de utilizare a acestora 145

2.6. Corecturi ale erorilor materiale, conținute în documentația publicată . 159

2.7. Secțiunea brevete, subsecțiunea topografii de produse semiconductoare 163

3. Brevete de invenție cu protecție tranzitorie

3.1. Lista brevetelor de invenție cu protecție tranzitorie, pentru care au fost înregistrate transmiteri de drepturi sau modificări în situația juridică, privind certificatele de protecție tranzitorie 167

4. Diverse

4.1. Lista consilierilor în proprietate industrială şi a mandatarilor autorizați în proprietate industrială 171

4.2. Centre regionale pentru promovarea proprietății industriale, în România 249

4.3. Materiale informative, din domeniul proprietății industriale 253

SOMMAIRE

Présentation du BOPI 5
Codes normalisés de l'OMPI utilisés dans BOPI 6
1. Demandes de brevet d'invention
1.1. La mention de la publication des demandes de brevet en vertu de l'art. 23 de la Loi no. 64/1991, républiée et de la Règle 27(1) de l'Arrêté du Gouvernement de la Roumanie no. 499/2003, ordonnées selon la Classification Internationale des Brevets (CIB) 11
1.2. Liste des demandes de brevet publiées en vertu de l'art. 23 de la Loi no. 64/1991, républiée et de la Règle 27(1) de l'Arrêté du Gouvernement de la Roumanie no. 499/2003, ordonnées selon le numéro de la demande 47
1.3. Liste des demandes de brevet publiées en vertu de l'art. 23 de la Loi no. 64/1991, républiée et de la Règle 27(1) de l'Arrêté du Gouvernement de la Roumanie no. 499/2003, ordonnées alphabétiquement selon le nom du demandeur 52
1.4. Liste des demandes de brevet publiées en vertu de l'art. 23 de la Loi no. 64/1991, républiée et de la Règle 27(1) de l'Arrêté du Gouvernement de la Roumanie no. 499/2003, ordonnées selon le code de publication 57
1.5. Liste des demandes de brevet d'invention
-pour lesquelles on a pris une décision de rejet en vertu de l'art. 28(2) de la Loi no. 64/1991, républiée ou
-pour lesquelles on a pris acte de retrait en vertu de l'art. 28(6) de la Loi no. 64/1991, républiée ou
-sont réputées retirées en vertu de l'art. 28(7), lettres a), d) ou f) de la Loi no. 64/1991, républiée 65
1.6. Liste des demandes de brevet d'invention pour lesquelles on a enregistré des transmissions des droits en vertu de l'art. 47 de la Loi 64/1991 républiée et des demandes de brevet d'invention pour lesquelles on a enregistré des modifications dans le statut juridique en vertu de la Règle 55(7), lettres r) et s) de l'Arrêté du Gouvernement de la Roumanie no. 499/2003 et du paragraphe 24 de l'Annexe 1 de la Loi no.383/2002 pour l'approbation de l'Ordonnance du Gouvernement de la Roumanie no.41/1998 concernant les taxes dans le domaine de la protection de la propriété industrielle 71
1.7. Correction des erreurs materielles contenues dans la documentation publiée 75
2. Brevets d'invention
2.1. Brevets d'invention pour lesquels la décision relative à la délivrance est publiée en vertu de l'art. 28(3) de la Loi no. 64/1991, républiée, ordonnées selon la Classification Internationale des Brevets (CIB) 79
2.2. Liste des brevets d'invention pour lesquels la décision relative à la délivrance est publiée en vertu de l'art. 28(3) de la Loi no. 64/1991, républiée, ordonnées selon le numéro de brevet 121
2.3. Liste des brevets d'invention pour lesquels la décision relative à la délivrance est publiée en vertu de l'art. 28(3) de la Loi no. 64/1991, républiée, ordonnées alphabétiquement selon le nom du titulaire 128
2.4. Liste des brevets délivrés en vertu de l'art. 30 de la Loi no. 64/1991, républiée 137
2.5. Liste des brevets pour lesquels on a enregistré des transmissions des droits en vertu de l'art. 47 ou des art. 48-51 de la Loi 64/1991 républiée ou des modifications dans le statut juridique en vertu de la Règle 55(11), lettre u) et du paragraphe 24 de l'Annexe 1 de la Loi no.383/2002 pour l'approbation de l'Ordonnance du Gouvernement de la Roumanie no.41/1998 concernant l es taxes dans le domaine de la protection de la propriété industrielle 145
2.6. Correction des erreurs materielles contenues dans la documentation publiée 159
2.7. Brevets d'invention. Enrégistrements des topographies pour les produits semiconducteurs 163
3. Brevets d'invention bénéficiant de protection transitoire
3.1. Liste des brevets de protection transitoire pour lesquels on a energistré des transmissions de droits ou des modifications visant leur statut jurridique concerne lescertificats de protection transitoire 167
4. Miscellanées
4.1 Liste des conseils en propriété industrielle et des mandataires agrées en propriété industrielle 171
4.2. Centres regionaux pour la promotion de la propriété industrielle en Roumaine 249
4.3. Matériaux informatives dans le domaine de la propriété industrielle 253

CONTENTS

Introducing BOPI 5
WIPO normalised codes used in BOPI 6
1. Patent applications
1.1. Mention of patent application publication according to Art.23 of the republished Patent Law no.64/ 1991 and to the Rule 27(1) of the Romanian Government Ordinance no. 499/2003, arranged according to the International Patent Classification (IPC) 11
1.2. List of patent applications published according to Art.23 of the republished Patent Law no.64/1991and to the Rule 27(1) of the Romanian Government Decision no. 499/2003, arranged in the ascending order of the patent application numbers 47
1.3. List of patent applications published according to Art.23 of the republished Patent Law no.64/1991 and to the Rule 27(1) of the Romanian Government Decision no. 499/2003, arranged in the alphabetical order of the applicant's names 52
1.4. List of patent applications published according to Art.23 of the republished Patent Law no.64/1991 and to the Rule 27(1) of the Romanian Government Decision no. 499/2003, arranged according to the publication codes 57
1.5. List of patent applications
- for which a decision of rejection has been taken according to Art.28 (2) of the republished Patent Law no.64/1991 or
- which have been withdrawn, according to Art.28 (6) of the republished Patent Law no.64/1991
- which are deemed as being withdrawn according to Art. 28(7), letter a), d) or f) of the republished Patent Law no.64/1991 65
1.6. List of patent applications for which transfers of rights have been registered according to Art. 47 of the republished Patent Law no.64/1991, as well as of patent applications for which changes in the legal status have been registered according to the Rule 55(7), letters r) and s) of the Romanian Government Decision no.499/2003 and the paragraph 24 of the Law 383/2002 for the approval of the Government Ordinance no.41/1998 regarding industrial property protection fees, Annexe 1 71
1.7. Correction of material errors contained in the published documentation 75
2. Patents
2.1. Patents for which the granting decision is published according to Art. 28(3) of the republished Patent Law 64/1991, arranged according to the IPC 79
2.2. List of patents for which the granting decision is published according to Art. 28(3) of the republished Patent Law 64/1991, arranged in the ascending order of the patent number 121
2.3. List of patents for which the granting decision is published according to Art. 28(3) of the republished Patent Law 64/1991, arranged in the alphabetical order of the patent owners' names/ denominations of the republished Patent Law no. 64/1991 128
2.4. List of patents issued according to Art.30 of the republished Patent Law no. 64/1991 137
2.5. List of patents for which transfers of rights have been registered according to Art. 47 or Art.48-51of the republished Patent Law no. 64/1991 or changes in the legal status have been registered according to the Rule 55(11), letter u) and paragraph 24 of the Law 383/2002 for the approval of the Government Ordinance no.41/1998 regarding industrial property protection fees, Annex 1 145
2.6. Correction of material errors contained in the published documentation 159
2.7. Patents Section. Registrations of topographies of semiconductors products 163
3. Transitional protection patents
3.1. List of transitory protective patents for which rights commitments or changes in the judicial status have been registres, regarding transitory protective certificates 167
4. Miscellaneous
4.1. List of industrial property attorneys and industrial property authorized representatives 171
4.2. Regional centres for the promotion of industrial property in Romania 249
4.3. Informative materials in the field of industrial property 253

In Buletinul Oficial de Proprietate Industrială, rezumatele brevetelor acordate se publică în ordinea claselor.

Prima literă din clasă este simbolul unei secțiuni a clasificării internaționale a cererilor de brevet. Semnificația acestor simboluri este cea conferită de clasificarea internațională, astfel:

A - Necesități curente ale vieții
B - Tehnici industriale diverse. Transport
C - Chimie şi metalurgie
D - Textile şi hârtie
E - Construcții fixe
F - Mecanică. Iluminat. Incălzire. Armament. Exploziv
G - Fizică
H - Electricitate

CONDIȚII DE VÂNZARE A
BULETINULUI OFICIAL DE PROPRIETATE INDUSTRIALĂ

Buletinul Oficial de Proprietate Industrială se poate obține de la **Oficiul de Stat pentru Invenții şi Mărci**, str. Ion Ghica nr. 5, sector 3, Bucureşti.

- Relații despre condițiile anuale de abonare le puteți obține de la O.S.I.M., telefon +4021.315.19.66, +4021315.19.64, +4021314.59.66, +4021314.59.54, interior 203 sau 275.
- Prețul unui abonament la publicația BOPI- Invenții este de 447 RON.
- Prețul unui exemplar individual este de 44,7 RON/număr, în limita stocurilor disponibile.
- În cazul în care vor interveni modificări ale prețurilor, acestea vor fi anunțate.

- Incepând cu data de 1 septembrie 2004, contul OSIM este:
- IBAN RO 89TREZ 7005025XXX000278, Direcția de Trezorerie şi Contabilitate Publică a Municipiului Bucureşti (DTCPMB)
- cod fiscal - 4266081

- Începând cu data de 1 ianuarie 2006, conturile IBAN OSIM de la Banca Comercială Română, Sucursala Doamnei, sunt:

	CONT IBAN NOU	CONT IBAN VECHI
- cont LEI	IBAN RO49RNCB0080005630320001	IBAN RO56RNCB5025000007740001
- cont USD	IBAN RO22RNCB0080005630320002	IBAN RO29RNCB5025000007740002
- cont EUR	IBAN RO38RNCB0080005630320005	IBAN RO61RNCB5025000007740008
- cont CHF	IBAN RO65RNCB0080005630320004	IBAN RO45RNCB5025000007740005

Programul de lucru cu publicul, al Registraturii O.S.I.M., este următorul:
luni - joi: 8,30 - 16,00
vineri: 8,30 - 13,30

Extras din codurile normalizate ale Organizației Mondiale a Proprietății Intelectuale - OMPI - (norma ST3) referitoare la organizațiile internaționale și țările care eliberează sau înregistrează titluri de proprietate industrială și care se regăsesc frecvent în Buletinul Oficial de Proprietate Industrială (lista este actualizată de OMPI, în 22 septembrie 2005).

AD - Andora
AE - Emiratele Arabe Unite
AF - Afganistan
AG - Antigua si Barbuda
AI - Anguilla
AL - Albania
AM - Armenia
AN - Antilele Olandeze
AO - Angola
AP - Organizația Regională Africană de Proprietate Intelectuală (ARIPO)[1]
AR - Argentina
AT - Austria
AU - Australia
AW - Aruba
AZ - Azerbaidjan

BA - Bosnia-Herzegovina
BB - Barbados
BD - Bangladesh
BE - Belgia
BF - Burkina Faso
BG - Bulgaria
BH - Bahrein
BI - Burundi
BJ - Benin
BM - Bermude
BN - Brunei Darussalam
BO - Bolivia
BR - Brazilia
BS - Bahamas
BT - Bhutan
BV - Insula Bouvet
BW - Botswana
BX - Oficiul pentru Mărci Înregistrate, din Benelux (BBM) și Oficiul pentru Modele Industriale, din Benelux (BBDM)[2]
BY - Belarus
BZ - Belize

CA - Canada
CD - Republica Democrată Congo
CF - Republica Centrafricană
CG - Congo
CH - Elveția
CI - Coasta de Fildeș
CK - Insulele Cook
CL - Chile
CM - Camerun
CN - China
CO - Columbia
CR - Costa Rica
CU - Cuba
CV - Insulele Capului Verde
CY - Cipru
CZ - Republica Cehă
DE - Germania[4]
DJ - Djibouti
DK - Danemarca
DM - Dominique
DO - Republica Dominicană
DZ - Algeria

EA - Organizația Euroasiatică a Brevetului[(1)]
EC - Ecuador
EE - Estonia
EG - Egipt
EH - Sahara Occidentală[3]
EM - Oficiul pentru Armonizarea Pieței Interne(Mărci și Modele Industriale) (OHIM)
EP - Oficiul European de Brevete (OEB)[(1)]
ER - Eritreea
ES - Spania
ET - Etiopia

FI - Finlanda
FJ - Fidji
FK - Insulele Falkland (Malvine)
FO - Insulele Feroe
FR - Franța

GA - Gabon
GB - Anglia
GC - Oficiul de Brevete al Consiliului de Cooperare pentru Statele Arabe din Golf(GCC)
GD - Grenada
GE - Georgia
GG - Guernsey
GH - Ghana
GI - Gibraltar
GL - Groelanda
GM - Gambia
GN - Guineea
GQ - Guineea Ecuatorială
GR - Grecia
GS - Georgia de Sud și Insulele Sandwich
GT - Guatemala
GW - Guineea-Bissau
GY - Guiana

HK - Hong-Kong
HN - Honduras
HR - Croația
HT - Haiti
HU - Ungaria

IB - Biroul Internațional al Organizației Mondiale de Proprietate Industrială (OMPI)[5]
ID - Indonezia
IE - Irlanda
IL - Israel
IM - Isle of Man
IN - India
IQ - Irak
IR - Iran (Republica Islamică)
IS - Islanda
IT - Italia

JE - Jersey
JM - Jamaica
JO - Iordania
JP - Japonia

KE - Kenia
KG - Kirghistan
KH - Cambodgia
KI - Kiribati
KM - Comore (Insule)
KN - Saint Kitts și Nevis
KP - Republica Populara Democrată Coreea
KR - Republica Coreea
KW - Kuweit
KY - Insulele Caimane
KZ - Kazahstan

LA - Laos(Republica Democrată)
LB - Liban
LC - Santa Lucia
LI - Lichtenstein
LK - Sri Lanka
LR - Liberia
LS - Lesotho
LT - Lituania
LU - Luxemburg
LV - Letonia
LY - Libia

MA - Maroc
MC - Monaco
MD - Republica Moldova
ME - Muntenegru
MG - Madagascar
MK - Macedonia
ML - Mali
MM - Mianmar
MN - Mongolia
MO - Macao
MP - Insulele Mariana de Nord
MR - Mauritania
MS - Montserrat
MT - Malta
MU - Maurice
MV - Maldive
MW - Malawi
MX - Mexic
MY - Malaezia
MZ - Mozambic

NA - Namibia
NE - Niger
NG - Nigeria
NI - Nicaragua
NL - Olanda
NO - Norvegia
NP - Nepal
NR - Nauru
NZ - Noua Zeelandă

OA - Organizația Africană de Proprietate Intelectuală (OAPI)[(1)]
OM - Oman

PA - Panama
PE - Peru
PG - Papua - Noua Guinee
PH - Filipine
PK - Pakistan
PL - Polonia
PT - Portugalia
PW - Insulele Palau
PY - Paraguay

QA - Qatar
QZ - Oficiul European pentru Comunitatea Soiurilor de plante (CPVO)
RO - România
RS - Serbia
RU - Federația Rusă
RW - Ruanda

SA - Arabia Saudită
SB - Insulele Salomon
SC - Seychelle
SD - Sudan
SE - Suedia
SG - Singapore
SH - Sfânta Elena
SI - Slovenia
SK - Republica Slovacă
SL - Sierra Leone
SM - San-Marino
SN - Senegal
SO - Somalia
SR - Suriname
ST - Sao Tomeé și Principe
SV - Salvador
SY - Siria
SZ - Elveția

TC - Insulele Turques și Caïques
TD - Ciad
TG - Togo
TH - Thailanda
TJ - Tajikistan
TL - Timor - Leste[7]
TM - Turkmenistan
TN - Tunisia
TO - Tonga
TR - Turcia
TT - Trinidad-Tobago
TV - Tuvalu
TW - Taiwan (Provincie Chineză)
TZ - Republica Unită a Tanzaniei

UA - Ucraina
UG - Uganda
US - Statele Unite ale Americii
UY - Uruguay
UZ - Uzbekistan

VA - Saint-Siège
VC - Saint Vincent et Grenadines
VE - Venezuela
VG - Insulele Virgine Britanice
VN - Vietnam
VU - Vanuatu

WO - Organizația Mondială de Proprietate Intelectuală (OMPI) (Biroul Internațional)[(5)]
WS - Samoa

YE - Yemen

ZA - Africa de Sud
ZM - Zambia
ZW - Zimbabue

---

1. Organizații interguvernamentale (oficii regionale de brevete) ce acționează în folosul anumitor State Contractante, în cadrul PCT(Tratatul de Cooperare în domeniul brevetelor). În cazul Oficiului European de Brevete, acționează, de asemenea, ca Autoritate Internațională de Cercetare și Autoritate Internațională de Examinare Preliminară, în cadrul PCT.
2. Oficiul de Mărci Înregistrate și Oficiul de Modele Industriale, din Benelux au înlocuit oficiile naționale din Belgia, Luxemburg și Olanda, în ceea ce privește acțiunile referitoare la mărci și modele industriale.
4. În bazele de date electronice ale Registrului Internațional de Mărci, Biroul Internațional al OMPI folosește următoarele coduri adiționale, diferite de codurile active ale Standardului ST.3: "DD" pentru a desemna Germania fără teritoriul care, înainte de 3 octombrie 1990, a constituit Republica Federală Germania; "DT" pentru a desemna Germania fără teritoriul care, înainte de 3 octombrie 1990, a constituit Republica Democrată Germania.
3. Nume provizoriu.
5. Codul "WO" este utilizat în legătură cu publicarea internațională sub PCT(Tratatul de Cooperare în domeniul brevetelor)(PCT), a cererilor internaționale, înregistrate la orice Oficiu receptor, membru PCT., dar, în aceeași măsură, și în legătură cu publicarea depozitelor modelelor industriale, în cadrul Acordului de la Haga privind Depozitul Internațional al Modelelor Industriale.În această privință, referirea se face la codul INID (33) acordat în Standardele WIPO ST.9 și ST.80. Codul "WO" este, de asemenea, potrivit pentru a fi folosit în ceea ce privește înregistrarea internațională a mărcilor, în cadrul Acordului de la Madrid și al Protocolului de la Madrid privind Înregistrarea internațională a Mărcilor. Codul "IB" este folosit în ceea ce privește primirea cererilor internaționale, în cadrul PCT, înregistrate de Biroul Internațional al OMPI, având și rolul de Oficiu receptor, membru PCT.
7. Cod - "TL" - adoptat în data de 20 mai 2002.

Norme privind codurile standard pentru identificarea diferitelor tipuri de documente de brevet

I. Coduri din Grupa 1/ST.16

A0 - Cerere de invenție publicată înainte de termenul legal de 18 luni de la data depozitului național sau data priorității invocate şi recunoscute, sau înainte de împlinirea aceluiaşi termen de la data deschiderii fazei naționale sau înainte de împlinirea termenului de 6 luni de la data deschiderii fazei naționale, dacă prioritatea a fost recunoscută;

A1 - Cerere de brevet publicată la termen, împreună cu raportul de documentare;

A2 - Cerere de brevet de invenție publicată la termen, fără raportul de documentare;

A3 - Raport de documentare a unei cereri de brevet de invenție (publicat ulterior publicării cererii);

A4 - Cerere de brevet de invenție, cu sau fără amendamente, publicată după scoaterea din regim secret sau nepublic, împreună cu - sau fără - raportul de documentare;

A8 - Cerere de brevet de invenție cu corecturi ale datelor bibliografice, părților din text, desene sau formule chimice cuprinse în pagina de capăt (bibliografică).

A9 - Cerere de brevet de invenție cu corecturi ale oricărei părți din descriere, revendicări şi desen şi constă în retipărirea parțială sau completă a documentului.

B1 - Brevet de invenție acordat;

B2 - Brevet de invenție acordat, amendat în urma procedurilor de contestație sau revocare de către Comisia de Reexaminare sau Tribunalul Bucureşti (TB);

B8 - Brevet de invenție acordat, cu corecturi ale datelor bibliografice, parților din text, desene sau formule chimice cuprinse în pagina de capăt (bibliografică) a documentului;

B9 - Brevet de invenție cu corecturi ale oricărei parți din descriere, revendicări şi desene şi constă în retipărirea parțială sau completă a documentului.

C3 - Brevet de invenție eliberat după procedura de anulare parțială în baza hotărârii TB;

C4 - Brevet de invenție eliberat după procedura de anulare ca urmare a unei acțiuni în justiție referitoare la dreptul la brevet;

C8 - Brevet de invenție eliberat după procedura de anulare, cu corecturi ale datelor bibliografice din text, desene sau formule chimice cuprinse în pagina de capăt (bibliografică) a documentului;

C9 - Brevet de invenție eliberat după procedura de anulare, cu corecturi ale oricărei părți din descriere, revendicări şi desene şi constă în retipărirea parțială sau completă a documentului.

**MENȚIUNEA PUBLICĂRII C.B.I.,
CONFORM ART. 23 DIN LEGEA NR. 64/1991
REPUBLICATĂ ŞI REGULII 27(1) DIN HGR
NR. 499/2003, ORDONATE DUPĂ INDICII
CLASIFICĂRII INTERNAȚIONALE
A BREVETELOR (C.B.I.)**

Semnificația codurilor INID folosite în prezenta secțiune (norma ST 9 a Organizației Mondiale a Proprietății Intelectuale OMPI), în ordinea apariției lor:

(21) numărul de publicare;
(41) data publicării cererii de brevet;
(22) data depozitului național reglementar;

(61) perfecționare la brevet nr.;
(62) divizată din cererea nr.; data;

(30) prioritate;
(86) numărul şi data cererii internaționale (regionale sau PCT);
(87) numărul şi data publicării cererii internaționale (regionale sau PCT);

(71) solicitantul;
(72) numele şi prenumele inventatorilor declarați;

(51) clasa, conform clasificării internaționale;
(54) titlul invenției;
(57) rezumatul invenției.

Publicarea în BOPI a cererilor de brevet de invenție asigură solicitantului o protecție provizorie, în condițiile prevăzute de art.35 din Legea 64/1991.

Descrierile cererilor de brevet de invenție, ale căror rezumate sunt publicate în acest număr, se află la sala de lectură a OSIM - **accesibile publicului** - şi pot fi consultate direct sau se pot comanda xerocopii, contra-cost.
Aceste descrieri fac parte din stadiul tehnicii, pentru stabilirea noutății, începând cu data publicării lor în Buletin.

(11) a 2005 00539 A2 *(51)* ***A01G 27/02*** (2006.01) *(21)* a 2005 00539 *(22)* 08.06.2005 *(41)* 29.12.2006//12/2006
(71) Şelariu Valeriu-Bogdan, str. Republicii, nr. 377, bl. F24, sc. B, et. 8, ap. 30, Vaslui, RO; Costan Ionuţ-Alin, str. Ecoului, nr. 3, bl. F22, sc. C, ap. 36, Piatra Neamţ, RO (72) Şelariu Valeriu-Bogdan, str. Republicii, nr. 377, bl. F24, sc. B, et. 8, ap. 30, Vaslui, RO; Costan Ionuţ-Alin, str. Ecoului, nr. 3, bl. F22, sc. C, ap. 36, Piatra Neamţ, RO
(54) **DISPOZITIV IRIGARE-GHIVECI**

(57) Invenţia se referă la un dispozitiv de irigare, tip ghiveci, a florilor şi a puieţilor de pomi. Dispozitivul conform invenţiei este constituit din două ghivece (**1** şi **2**), între care se află un spaţiu destinat agenţilor nutritivi, separate de şase suporturi (**5** şi **6**), ghiveciul (**2**) fiind prevăzut cu nişte orificii (**3**) acoperite cu o sită (**4**) pentru reţinerea pământului în interiorul ghiveciului (**2**).

Revendicări: 2
Figuri: 3

(11) a 2005 00539 A2

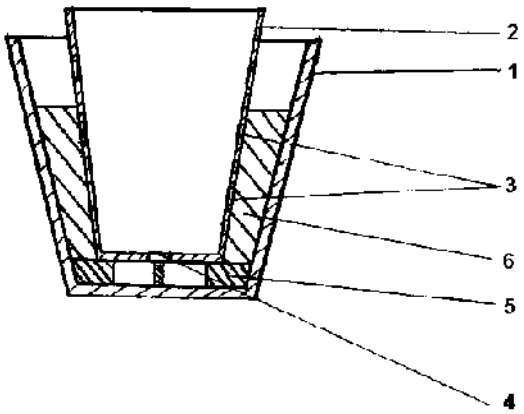

Fig. 1

(11) a 2006 00414 A0 *(51)* ***A01K 47/06*** (2006.01) *(21)* a 2006 00414 *(22)* 09.06.2006 *(41)* 29.12.2006//12/2006
(71) Lungu Gh. Iuliu, str. Aluniş, nr. 42, cod 540076, Târgu Mureş, RO (72) Lungu Gh. Iuliu, str. Aluniş, nr. 42, cod 540076, Târgu Mureş, RO (54) **STUP VERTICAL MULTI-ETAJAT**, **EXECUTAT DIN POLIURETAN RIGID EXPANDAT**

(57) Invenţia se referă la un stup vertical multietajat, executat din poliuretan rigid expandat. Stupul conform invenţiei este alcătuit dintr-un fund (**I**) turnat monolit, având pe conturul feţei superioare un profil (**T**) de aşezare, de tip tată, un capac (**IV**) turnat monolit, având pe bordura inferioară un profil (**M**) de aşezare, de tip mamă, un corp (**II**) şi un magazin (**III**) fabricate, sub formă nemontată, din nişte panouri (**g**) de formă dreptunghiulară, turnate monolit din poliuretan rigid expandat, fiind asamblate cu posibilitate de demontare, în scopul ventilării şi supravegherii stării de sănătate a albinelor, pe fund (**I**), fiind decupată o fereastră (**a**) obturată cu o piesă (**c**) plană, accesibilă din faţă şi din spate, având rol de obturator, tăviţă colectoare de paraziţi sau scândurică de zbor, introdusă pe nişte ghidaje (**b**) făcute pe faţa de jos a fundului (**I**), pe direcţia faţă-spate, iar pentru suprapunerea stupilor pe capac (**IV**), se fac patru ridicături (**j**) cilindrice, conjugate ca dimensiuni şi poziţie, cu adânciturile făcute în picioarele de pe fund (**I**), împachetarea în vederea transportului

(11) a 2006 00414 A0

realizându-se cu o centură ghidată de nişte locaşuri (**i**) de pe capac (**IV**) şi de pe fund (**I**), iar manipularea realizându-se cu ajutorul a două mânere (**l**) independente.

Revendicări: 8
Figuri: 3

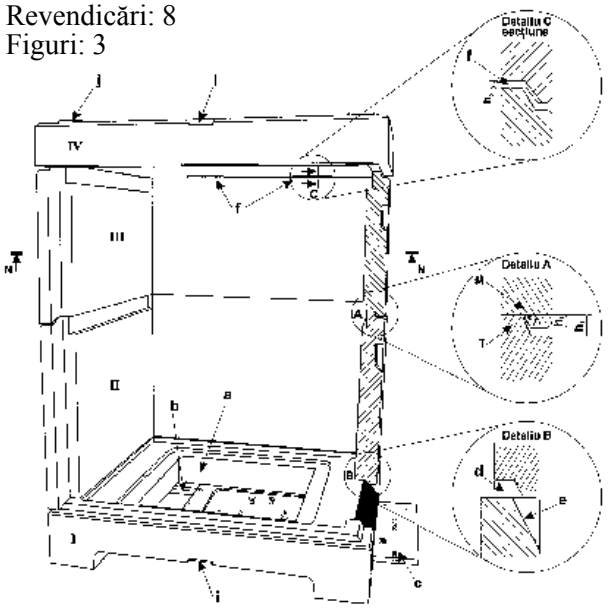

Fig. 1

(11) a 2005 00889 A0 *(51)* ***A21C 1/00*** (2006.01); ***A21B 5/08*** (2006.01) *(21)* a 2005 00889 *(22)* 18.10.2005 *(41)* 29.12.2006//12/2006 *(71) Sega Company S.R.L., b-dul Încoronării, nr. 23A, Alba Iulia, RO (72) Cioancă Sergiu Pamfil, b-dul Încoronării, nr. 23A, Alba Iulia, RO (74) Intelect S.R.L., b-dul Dacia, nr.48, bl.D10, ap.3, OP 9-CP 128, BH 3700, Oradea, judeţul Bihor (54)* **INSTALAŢIE PENTRU PREPARAREA GOGOŞILOR**

(57) Invenţia se referă la o instalaţie pentru prepararea, în regim industrial, a gogoşilor de formă inelară. Instalaţia conform invenţiei cuprinde un malaxor (**Mx**) alcătuit din nişte ghidaje (**32**), pe care este fixată o oală (**31**) în care este frământat aluatul, cu ajutorul unui melc (**19**) care execută o mişcare de rotaţie în jurul axei proprii şi o mişcare planetară, fiind antrenat de un motor (**2**), de la care mişcarea este preluată printr-o transmisie cu curele (**29**, **30** şi **14**), iar în timpul frământării, aluatul este frământat la baza oalei (**31**) şi este împiedicat să se ridice pe melcul (**19**), de către o crosă (**15**) stabilizatoare, care execută o mişcare de rotaţie în jurul axei plăcii (**6**) principale, pe care este montat şi un lagăr (**16**) cu rulment, care susţine arborele unui pinion (**18**), pe arborele căruia este montat melcul (**19**). Instalaţia cuprinde şi un aparat (**Ag**) pentru dozarea şi prăjirea gogoşilor, alcătuit dintr-o baie (**67**) de ulei, care susţine un capac (**70**) de protecţie, un rezervor (**71**) de ulei şi un dozator de aluat, prevăzut la partea superioară cu o furcă (**52**) aflată în legătură cu o tijă (**53**), la capătul căreia sunt dispuse un disc (**56**) perforat mobil şi un piston (**54**) inferior, care trece

printr-un tub (**55**) de evacuare şi a cărui cursă este limitată, inferior, de un inel (**57**) de blocare şi superior, de un piston (**58**) fix.

Revendicări: 4
Figuri: 8

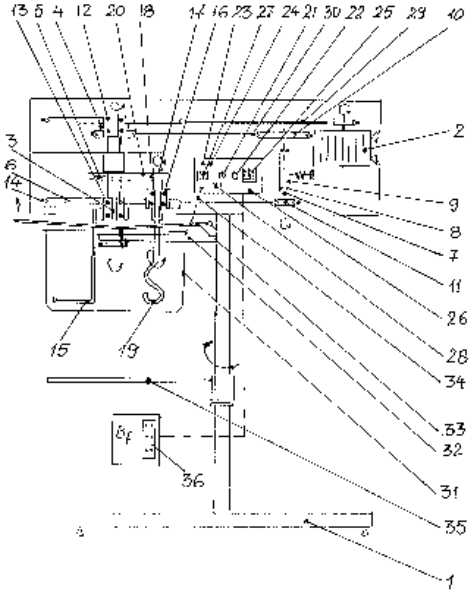

Fig. 2

(11) a 2005 00255 A2 *(51)* ***A21D 8/04*** (2006.01) *(21)* a 2005 00255 *(22)* 21.03.2005 *(41)* 29.12.2006//12/2006 *(71) Institutul de Bioresurse Alimentare, str. Dinu Vintilă, nr. 6, sector 2, Bucureşti, RO; Dobrogea Grup S.A., str. Celulozei, nr. 1, Constanţa, RO (72) Belc Nastasia, str. Witing, nr. 42, sc. 2, et. 1, ap. 17, sector 1, Bucureşti, RO; Iorga Enuţa, b-dul Lacul Tei, nr. 73, bl. 17, sc. B, et. 1, ap. 43, sector 2, Bucureşti, RO; Duţă Denisa-Eglantina, str. V. Alecsandri, nr. 23, ap. 1, Bacău, RO; Teodorescu Fotini, str. Dumbrava Roşie, nr. 10, Constanţa, RO; Coman Victoriţa, str. Zefirului, nr. 12, bl. FB 10B, sc. A, et. 2, ap. 6, Constanţa, RO; Muşat Rodica, şoseaua Mangaliei, nr. 3, bl. J8, sc. B, et. 2, ap. 27, Constanţa, RO; Toma Maria, str. Poporului, nr. 87, Constanţa, RO; Pistol Maria, sat Lazu, comuna Agigea, Constanţa, RO (54)* **PROCEDEU DE OBŢINERE ŞI COMPOZIŢIA ALUATULUI ACID USCAT, UTILIZAT PENTRU ÎMBUNĂTĂŢIREA CALITĂŢII PRODUSELOR DE PANIFICAŢIE**

(57) Invenţia se referă la un procedeu de obţinere a unei compoziţii de aluat acid uscat, utilizată pentru îmbunătăţirea calităţii produselor de panificaţie, şi la compoziţia astfel obţinută. Procedeul conform invenţiei constă în aceea că, iniţial, se obţine o cultură lichidă starter de bacterii lactice, cu o aciditate de 90...110˚, care cultură starter se amestecă, într-o primă variantă de realizare, cu făină de grâu moale cu un conţinut mineral cuprins între 1...1, 4%, la

temperatura de 32...35˚C şi amestecul astfel obţinut se fermentează 24 h, la 37˚C, până la o aciditate finală de 18-19˚ şi o umiditate de min. 55%, după care se introduc, în vasul de fermentaţie, făină de grâu moale şi cultură lichidă starter, se amestecă obţinându-se o maia acidă intermediară, care se fermentează timp de 24 h, la 37˚C, cu obţinerea unei acidităţi finale de 22˚ şi o umiditate de cca 66%, în care se introduce, din nou, făină de grâu moale, urmată de omogenizare, fermentare timp de 4...5 zile, la temperatura de 37˚C, cu obţinerea unui aluat cu o aciditate de min. 15˚, care se usucă la temperatura de 60˚C, până la o umiditate de 8%, după care se macină şi se ambalează.

Revendicări: 1

(11) a 2005 00126 A2 *(51)* ***A23C 19/06*** (2006.01) *(21)* a 2005 00126 *(22)* 21.02.2005 *(41)* 29.12.2006//12/2006 *(71) Cordea Victor, nr. 108, Ponor, judeţul Alba, RO (72) Cordea Victor, nr. 108, Ponor, judeţul Alba, RO (54)* **CAŞ PROASPĂT SAU SĂRAT ŞI PROCEDEU DE OBŢINERE**

(57) Invenţia se referă la un procedeu de obţinere a caşului de oaie sau de vacă, sărat sau cu conţinut redus de sare, şi la caşul astfel obţinut. Procedeul conform invenţiei cuprinde următoarele etape: filtrarea laptelui proaspăt de oaie sau de vacă, prin straturi suprapuse de material textil; pasteurizarea la temperatura de 65-74˚C; pregătirea în vederea închegării prin răcire la 34-36˚C; închegarea prin adăugare de clorură de calciu, de cheag enzimatic şi opţional de conservant, la 30-32˚C, timp de 45...50 min, pentru laptele de vacă şi 35...40 min, pentru laptele de oaie; prelucrarea coagulului; formarea caşului; autopresarea; maturarea la temperatura de 12-14˚C; frământarea cu sare în cazul caşului sărat şi ambalarea.

Revendicări: 14

---

(11) a 2005 00124 A0 *(51)* ***A23L 2/38*** (2006.01) *(21)* a 2005 00124 *(22)* 21.02.2005 *(41)* 29.12.2006//12/2006 *(71) Ciurtin Raul Petru, str. Gh. Şincai, nr. 2-4, Alba Iulia, RO (72) Ciurtin Raul Petru, str. Gh. Şincai, nr. 2-4, Alba Iulia, RO (54)* **COMPOZIŢIE DE BĂUTURI NUTRITIVE PE BAZĂ DE ZER ŞI PROCEDEU DE OBŢINERE**

(57) Invenţia se referă la o compoziţie de băuturi nutritive, pe bază de zer, şi la un procedeu de obţinere a acestora. Compoziţia conform invenţiei este constituită din zer, îndulcitor, aromatizanţi şi cel puţin una din următoarele componente: pirofosfat tetrasodic, emulgator, cazeinat de sodiu, lecitină din soia, acid citric, vitamine, minerale, bioxid de titan, îngroşător, colorant alimentar şi conservant. Procedeul conform invenţiei constă în filtrarea zerului proaspăt, printr-o membrană semipermeabilă de 10...70 kDa, pasteurizarea filtratului de zer, adăugarea celorlalte componente şi ambalarea produsului astfel obţinut.

Revendicări: 9

(11) a 2005 00594 A2 *(51)* ***A24F 19/00*** (2006.01); ***B60N 3/08*** (2006.01) *(21)* a 2005 00594 *(22)* 30.06.2005 *(41)* 29.12.2006//12/2006 *(71) Eşanu Ionel, str. Vasile Lupu, nr. 100A, bl.P3, sc. A, et. 3, ap. 4, Iaşi, RO; Soponaru Iulian, str. Ovidiu, nr. 1, bl. 618, sc. D, et. 3, ap. 13, Iaşi, RO (72) Eşanu Ionel, str. Vasile Lupu, nr. 100 A, bl. P3, sc. A, et. 3, ap. 4, Iaşi, RO; Soponaru Iulian, str. Ovidiu, nr. 1, bl. 618, sc. D, et. 3, ap. 13, Iaşi, RO (54)* **SCRUMIERĂ VENTILATĂ**

(57) Invenţia se referă la o scrumieră ventilată, folosită în scopul eliminării fumului din interiorul spaţiului destinat pasagerilor dintr-un autovehicul. Scrumiera conform invenţiei este compusă dintr-o tăviţă (**1**) de colectare a scrumului şi a resturilor de ţigară, dispusă într-o carcasă (**2**) realizată dintr-un material plastic, având încorporată în partea din dreapta o brichetă (**3**), iar lângă aceasta, fiind plasat un întrerupător (**4**) pentru un ventilator (**5**) dispus superior şi care este protejat de un grilaj (**6**), ambele fiind încorporate într-o carcasă (**7**) confecţionată dintr-un material plastic, care conduce fumul spre un furtun (**8**) de evacuare, atât bricheta (**3**), cât şi ventilatorul (**5**) fiind alimentate de la sursa de curent a autovehiculului.

Revendicări: 1
Figuri: 1

---

(11) a 2005 00594 A2

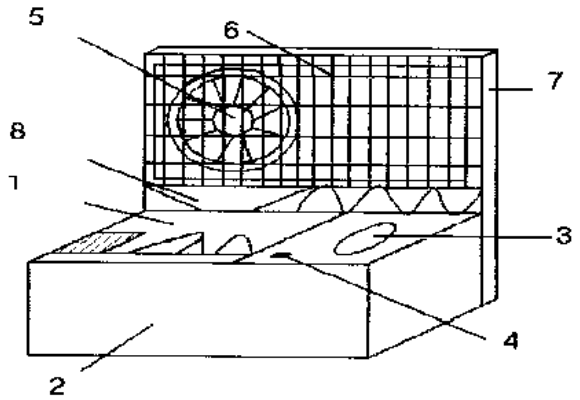

(11) a 2005 00537 A2 *(51)* ***A45C 5/04*** (2006.01); ***A45C 13/18*** (2006.01) *(21)* a 2005 00537 *(22)* 08.06.2005 *(41)* 29.12.2006//12/2006 *(71) Condreț Vasile-Valerică, str. Poiana, nr. 208, localitatea Solonț, județul Bacău, RO; Popa Ionuț-Ciprian, str. Eremia Grigorescu, bl. C2, sc. 2, et. 2, ap. 29, Moineşti, județul Bacău, RO (72) Condreț Vasile-Valerică, str. Poiana, nr. 208, localitatea Solonț, județul Bacău, RO; Popa Ionuț-Ciprian, str. Eremia Grigorescu, bl. C2, sc. 2, et. 2, ap. 29, Moineşti, județul Bacău, RO (54)* **GEANTĂ**

(57) Invenția se referă la o geantă destinată transportării bagajelor, care diminuează efortul uman. Geanta conform invenției este compusă dintr-un corp (**A**) prevăzut la partea superioară cu un braț (**B**) auxiliar de susținere, compus dintr-o parte (**4**) superioară şi o parte (**5**) inferioară, care se termină cu o rolă (**2**), îmbinate prin diferența de diametru, cu ajutorul unui arc (**6**), brațul (**B**) auxiliar fiind montat la corpul (**A**), cu ajutorul a două balamale (**1**), iar blocarea fiind realizată cu ajutorul unui ştift (**3**).

Revendicări: 1
Figuri: 3

(11) a 2005 00537 A2

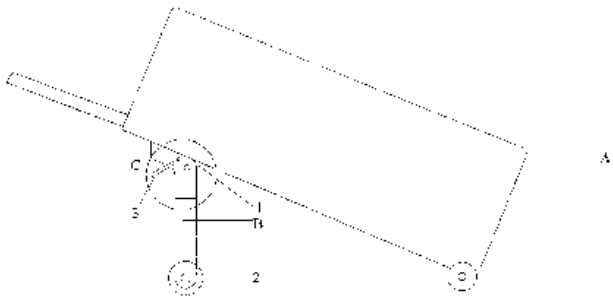

Fig. 1

(11) a 2004 01080 A1 *(51)* ***A46B 11/00*** (2006.01); ***A61C 17/16*** (2006.01) *(21)* a 2004 01080 *(22)* 03.12.2004 *(66)* 17.06.2004 RO a 2004 00553; 24.08.2004 RO a 2004 00737 *(41)* 29.12.2006//12/2006 *(71) Prisma Mira S.R.L., str. Moților, nr. 59C, Alba Iulia, RO (72) Nedelcu Ion, str. G. Barițiu, nr. 11, bl. G2, ap. 15, Alba Iulia, RO; Sârbu Romulus Iosif, str. Uzinei, nr. 14, Petroşani, RO (54)* **PERIUȚĂ DE DINȚI**

(57) Invenția se referă la o periuță de dinți, de unică folosință, destinată a intra în dotarea truselor individuale de voiaj, a toaletelor publice din restaurante, hoteluri, gări, vagoane de dormit. Periuța de dinți, conform invenției, este alcătuită dintr-un corp (**1**) având o parte (**b**) anterioară scurtă, în care este prevăzut un rezervor (**c**) care conține un mediu (**2**) de curățire şi în care este practicat un orificiu (**d**) calibrat, care comunică cu rezervorul (**c**), în care culisează, etanş, un piston (**5**) continuat cu o tijă (**6**) care străbate, parțial, un canal (**j**) lung, practicat într-o parte (**a**) posterioară a corpului (**1**), tija (**6**) fiind continuată cu un prelungitor (**4**) care are un vârf ascuțit, care sparge sigiliul care acoperă orificiul (**d**), în vederea utilizării periuței de dinți, atunci când este acționat un buton (**g**).

Revendicări: 5
Figuri: 10

(11) a 2004 01080 A1

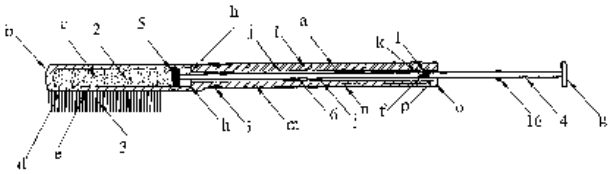

Fig. 1

(11) a 2005 00590 A2 *(51)* ***A46B 11/02*** (2006.01) *(21)* a 2005 00590 *(22)* 29.06.2005 *(41)* 29.12.2006//12/2006 *(71) Vâlcu Ion, aleea Hodoş Iosif, nr. 2, bl. J43, sc. 4, et. 1, ap. 49, sector 3, Bucureşti, RO (72) Vâlcu Ion, aleea Hodoş Iosif, nr. 2, bl. J43, sc. 4, et. 1, ap. 49, sector 3, Bucureşti, RO (54)* **PERIUȚĂ CU AUTOÎNCĂRCARE**

(57) Invenția se referă la o periuță de dinți, care poate fi folosită la igiena stomatologică a omului. Periuța conform invenției este alcătuită dintr-o periuță (**1**) prevăzută cu nişte canale (**a** şi **b**) şi prin care pasta ajunge pe partea activă a periuței, un corp (**2**) care este înfiletat cu un filet (**c**) şi o cheie (**5**) de rulare care antrenează un tub (**3**) de pastă, printr-o fantă (**g**), deplasându-se prin nişte canale (**d**) de ghidare, antrenând o piesă (**4**) de golire, până la golirea completă a tubului cu pastă.

Revendicări: 5
Figuri: 10

(11) a 2005 00590 A2

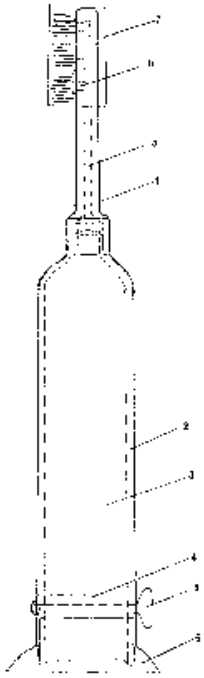

Fig. 1

(11) a 2005 00158 A2 *(51)* ***A61K 9/20*** (2006.01) *(21)* a 2005 00158 *(22)* 23.02.2005 *(41)* 29.12.2006//12/2006 *(71) Zanoschi Christache, str. Pinului, nr. 9, Iaşi, RO (72) Zanoschi Christache, str. Pinului, nr. 9, Iaşi, RO (54)* **CERVUGID-OVULE**

(57) Invenția se referă la un produs medicamentos, destinat tratamentului infecțiilor cervico-vaginale, produse de toate clasele patogene ale ecosistemului vaginal, inclusiv infecțiile cu virusul papilomei umane (HPV) şi profilactic în stările precanceroase ale colului uterin. Produsul conform invenției este constituit din 0,050..0,300 mg cloramfenicol; 0,025...800 mg metronidazol; 0,025...0,500 mg nistatină; 0,005...0,055 mg hidrocortizon acetat; 1000...4000 mg grăsime semisintetică, cum ar fi lipex 403, şi este formulat sub formă de ovule.

Revendicări: 1

(11) a 2006 00332 A2 *(51)* ***A61K 31/343*** (2006.01) *(21)* a 2006 00332 *(22)* 24.11.2004 *(30)* 25.11.2003 HU P0303790 *(41)* 29.12.2006//12/2006 *(86)* HU 04//00110 24.11.2004 *(87)* WO 2005/051374 09.06.2005 *(71) Egis Gyogyszergyar RT., Kereszturi UT 30-38, H-1106, Budapesta, HU (72) Fekete Pal, Csernyus U.15, H-1147, Budapesta, HU; Feikus Szilvia, Arpad UT 177, H-1042, Budapesta, HU; Szlavyne Szell Zsuzsa, Heves U. 64, H-1106, Budapesta, HU (74) Cabinet M.Oproiu - Consiliere în Proprietate Intelectuală S.R.L.,str.Popa Savu, nr.42, parter, sector 1, Bucureşti (54)* **TABLETE CU BROMHIDRAT DE CITALOPRAM**

(57) Invenția se referă la tablete cu bromhidrat de citalopram şi la un procedeu de preparare a acestora. Tabletele conform invenției conțin bromhidrat de 1-[3-(dimetilamino)propil]-1-(4-fluorfenil)-1, 3-dihidro-5-*izo*-benzofurancarbonitril (citalopram) cu o dimensiune medie a particulei în intervalul 5...40 um, în amestec cu celuloză microcristalină cu o dimensiune medie a particulei în intervalul 90...250 um şi cu excipienți uzuali de tabletare.

Revendicări: 16

(11) a 2003 00706 A2 *(51)* ***A61K 35/64*** (2006.01) *(21)* a 2003 00706 *(22)* 25.08.2003 *(41)* 29.12.2006//12/2006 *(71) Ciuhrii Mircea, str. Toamnei, nr. 100, sector 2, Bucureşti, RO (72) Ciuhrii Mircea, str. Toamnei, nr. 100, sector 2, Bucureşti, RO (54)* **PREPARAT BIOLOGIC PENTRU TRATAREA AFECŢIUNILOR CARDIOVASCULARE-PROCEDEE DE OBŢINERE ŞI DE UTILIZARE**

(57) Invenţia se referă la un preparat biologic pentru tratarea afecţiunilor cardiovasculare, cum ar fi varice, tromboflebite, arterite ş.a, şi la un procedeu de obţinere şi de utilizare a acestuia. Preparatul biologic, conform invenţiei, este constituit din substanţe biologic active, extrase din ţesuturile larvelor omizilor *Lymantria Dispar L, Hyphontria Cunea Drury*, *Melacosoma Neustria L* şi *Euproctis crissorhaea L*, şi este formulat sub formă de unguent şi capsule gelatinoase.

Revendicări: 4
Figuri: 7

---

(11) a 2004 01104 A2 *(51)* ***A61L 27/40*** (2006.01); ***A61L 27/44*** (2006.01); ***A61K 6/02*** (2006.01); ***A61K 6/08*** (2006.01) *(21)* a 2004 01104 *(22)* 10.12.2004 *(41)* 29.12.2006//12/2006 *(71) Institutul de Cercetări în Chimie "Raluca Ripan", str. Fântânele, nr.30, Cluj-Napoca, RO; Remed Prodimpex S.R.L., b-dul Basarabia, nr.208A, sector 2, Bucureşti, RO (72) Prejmerean Cristina, b-dul 1 Decembrie 1918, nr. 24, Cluj-Napoca, RO; Moldovan Marioara, str. Dorobanţilor, nr. 99-101, bl. 9B, sc. 1, ap. 1, Cluj-Napoca, RO; Colceriu Aurora, str. Arinilor, nr. 18, bl. E1, ap. 23, cod 400568, Cluj-Napoca, RO; Furtos Gabriel, str. Principală, nr. 108, cod poştal 417390, sat Popeşti, judeţul Bihor, RO; Vezsenyi Lilla, str. Bucura, nr. 3, bl. E, ap. 9, cod poştal 400332, Cluj-Napoca, RO; Prodan Doina, 21 Decembrie 1989, nr.120, Cluj-Napoca, RO; Mureşan Şerban, str. Parâng, nr. 4, bl. H2, ap. 5, cod poştal 400 552, Cluj-Napoca, RO; Bodoga Petru, b-dul Basarabia ,nr. 208A, bl. 1, ap. 32, sector 2, Bucureşti, RO (54)* **CIMENT COMPOZIT STOMATOLOGIC ŞI PROCEDEU PENTRU OBŢINEREA ACESTUIA**

(57) Invenţia se referă la un ciment compozit, pe bază de monomeri acrilici şi sticle radioopace, indicat pentru fixarea protezelor unitare şi parţiale fixe, stomatologice. Cimentul compozit, conform invenţiei, este constituit din 25...60 părţi în greutate amestec de oligomeri de 2, 2-*bis*[4-(2-hidroxi- 3-

(11) a 2004 01104 A2

metacriloiloxipropoxi) fenil]-propan (Bis-GMA_{0-2}); 25...40 părţi în greutate monomer (Bis-GMA modificat)$_{0-2}$; 30...50 părţi în greutate dimetacrilat de trietilenglicol (DMTEG); 10...20 părţi în greutate 2-hidroxietil metacrilat (HEMA) şi umplutură anorganică pe bază de sticlă radioopacă, cu dimensiunea particulelor între 1 şi 5 μ.

Revendicări: 2

---

(11) a 2006 00313 A0 *(51)* ***B01D 5/00*** (2006.01); ***B01D 8/00*** (2006.01) *(21)* a 2006 00313 *(22)* 15.05.2006 *(41)* 29.12.2006//12/2006 *(71) Vadova S.R.L., sat Racoviţă, cod poştal 247062, comuna Budeşti, judeţul Vâlcea, RO (72) Dobre Ion, sat Racoviţă, comuna Budeşti, judeţul Vâlcea, RO (54)* **PROCEDEU ŞI INSTALAŢIE PENTRU RECUPERAREA VAPORILOR DE SOLVENŢI**

(57) Prezenta invenţie se referă la un procedeu şi la o instalaţie pentru recuperarea vaporilor de solvenţi. Procedeul conform invenţiei cuprinde etapele de aspirare a aerului încărcat cu vapori de solvenţi, din hala de producţie, din rezervoarele de stocare sau din recipientele de procesare, de condensare a aerului aspirat într-o serpentină de răcire, imersată în apă cu o temperatură de 3-5˚C, şi de colectare a condensului lichid. Instalaţia conform invenţiei este alcătuită dintr-un compresor de aer (nefigurat), amplasat în exteriorul spaţiului de producţie, care antrenează simultan două turbine (**4** şi **10**) cu un ax comun (**5**), prima turbină fiind motoare pentru cea de-a doua, aerul evacuat de la antrenarea primei turbine fiind eliberat în apa din bazinul de răcire (**9**), iar cea de-a doua turbină aspiră, printr-o conductă (**11**), aerul încărcat cu vapori de solvenţi şi îl trece printr-o serpentină de răcire (**15**), amplasată în bazinul (**9**), solvenţii condensaţi fiind colectaţi într-un recipient de colectare (**16**).

Revendicări: 2
Figuri: 1

(11) a 2006 00145 A0 *(51)* ***B01D 35/06*** (2006.01) *(21)* a 2006 00145 *(22)* 07.03.2006 *(41)* 29.12.2006//12/2006
(71) Rădulescu Constantin, str. Carpați ,nr. 8, cod 210189, Târgu Jiu, Gorj, RO (72) Rădulescu Constantin, str. Carpați nr. 8, cod 210189, Târgu Jiu, Gorj, RO (54) **INSTALAȚIE PENTRU CAPTAREA PRAFULUI LA FABRICILE DE CIMENT**

(57) Invenția se referă la o instalație pentru reținerea prafului, în vederea depoluării emisiilor gazoase provenite din procesul de fabricare a cimentului. Instalația conform invenției este alcătuită dintr-o ramificație (**1**) montată în avalul unui ventilator (**2**) şi prin care emisiile gazoase poluante sunt conduse pe un traseu (**a**), printr-o conductă (**3**), într-un colector (**4**) de praf, aflat în legătură cu un electrofiltru, şi apoi spre moara de făină a fabricii, cu ajutorul unui ventilator (**7**), gazele purificate fiind evacuate printr-un coş (**8**) al fabricii de ciment.

Revendicări: 1
Figuri: 1

(11) a 2006 00145 A0

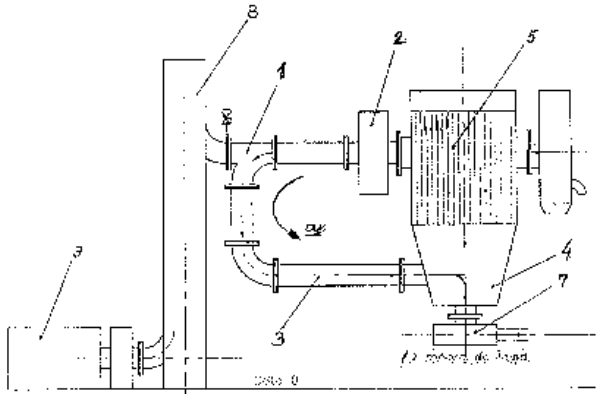

(11) a 2006 00144 A0 *(51)* ***B01D 47/02*** (2006.01) *(21)* a 2006 00144 *(22)* 07.03.2006 *(41)* 29.12.2006//12/2006
(71) Rădulescu Constantin, str. Carpați, nr. 8, cod 210189, Târgu Jiu, Gorj, RO (72) Rădulescu Constantin, str. Carpați, nr. 8, cod 210189, Târgu Jiu, Gorj, RO (54) **PROCEDEU ŞI INSTALAȚIE PENTRU DEPOLUAREA EMISIILOR GAZOASE**

(57) Invenția se referă la un procedeu şi la o instalație pentru depoluarea emisiilor gazoase rezultate în urma arderilor, în cadrul proceselor din industriile chimice şi metalurgice. Procedeul conform invenției constă în devierea fluxului de gaze fierbinți şi aducerea în contact cu apă atomizată, astfel că acestea se combină fizic şi chimic cu apa, la presiune atmosferică şi la temperatura rezultată, ca urmare a schimbului de căldură cu apa, rezultând o ploaie acidă impurificată cu particule de praf, care este colectată şi recirculată până când apa este saturată, moment în care are loc recuperarea energiei reziduale a acesteia. Instalația pentru aplicarea procedeului este alcătuită dintr-o ramificație (**1**) şi o conductă (**3**) prin care gazele poluante sunt conduse într-un bazin (**4**), în care este amplasată o conductă (**5**) în care sunt practicate şase duze (**7**), prin care este pulverizată apă sub presiune,

(11) a 2006 00144 A0

adusă cu ajutorul unor pompe (**6**), iar particulele depuse pe fundul bazinului sunt transmise printr-o conductă (**c**), într-un schimbător de căldură, şi gazele purificate sunt evacuate printr-o conductă (**d**).

Revendicări: 2
Figuri: 1

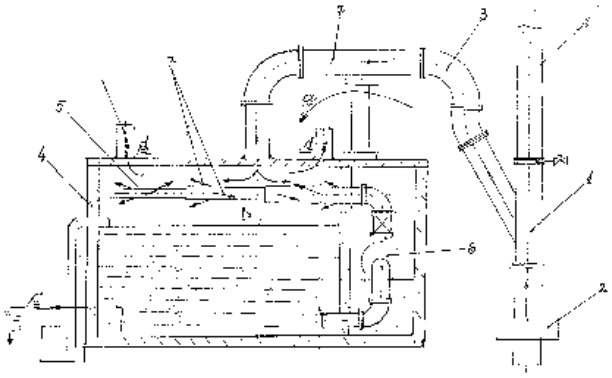

(11) a 2006 00600 A0 *(51)* ***B01J 14/00*** (2006.01) *(21)* a 2006 00600 *(22)* 27.07.2006 *(41)* 29.12.2006//12/2006 *(71) Profiland S.R.L., şoseaua Smârdan, nr. 1A, Galaţi, judeţul Galaţi, RO (72) Oprescu Ion, str. Prof. Moise Nicoară, nr. 22, ap.1, sector 3, Bucureşti, RO; Toc Eugenia, str.Rudului, nr. 40, Ploieşti, judeţul Prahova, RO; Toc Valer, str. Rudului, nr. 40, Ploieşti, RO; Zamfirache Octavian Radu, str. Glinca Alexandru ,nr. 28, cod 100561, Ploieşti, RO (74) Loyal Partners Agenţie de Proprietate Intelectuală, str. Portului, nr. 23, Parcul de Soft, camera 307, cod 800025, Galaţi, judeţul Galaţi (54)* **REACTOR CU VITEZĂ DE CURGERE PULSATORIE, PENTRU REACŢII ÎN FAZA LICHIDĂ**

(57) Invenţia se referă la un reactor cu viteză de curgere pulsatorie, destinat reacţiilor chimice între materii prime lichide, nemiscibile. Reactorul conform invenţiei este de tip monotubular cu un raport lungime/diametru mai mare de 100/1, realizat din unul sau mai multe tronsoane (**2**) înseriate, dispuse vertical într-o manta (**3**) de termostatare sau cu manşoane (**4**) independente, şi este prevăzut în interior cu platouri (**5**) tip disc orizontal, montate perpendicular pe axul (**6**) al tubului reactorului, la distanţe cuprinse între 1 şi 3 diametre, platourile (**5**) fiind prevăzute cu orificii cu diametre între 4 şi 10 mm, care însumează o suprafaţă de trecere a amestecului lichid, de maximum 1/8 din secţiunea liberă interioară, asigurând o viteză de curgere pulsatorie, repetată în regim continuu, de 0, 01 m/s în secţiunea liberă a reactorului şi de peste 0, 12 m/s în orificiile discurilor (**5**).

Revendicări: 1
Figuri: 2

---

(11) a 2006 00600 A0

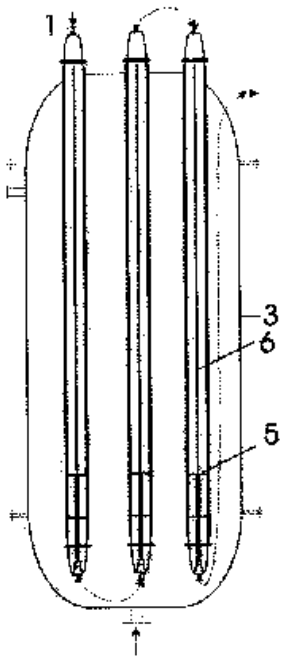

Fig. 1

(11) a 2004 01108 A2 *(51)* ***B01J 21/04*** (2006.01) *(21)* a 2004 01108 *(22)* 10.12.2004 *(41)* 29.12.2006//12/2006 *(71) Institutul de Cercetări în Chimie "Raluca Ripan", str. Fântânele, nr.30, Cluj-Napoca, RO; Radiatoare din Aluminiu S.A., str. Industriei nr.4A, Bistriţa, RO (72) Popovici Elisabeth-Jeanne, str. Haţeg, nr.4, bl. Lamă G, ap. 32, Cluj-Napoca, RO; David Mircea, str. Ecaterina Teodoroiu, bl. 9, ap. 7, Bistriţa, judeţul Bistriţa Năsăud, RO; Vălean Ana Maria, str. Primăverii, nr. 6, bl. S2, ap.278, Cluj-Napoca, RO; Petruţiu Ioan, str. A. Mureşanu, nr. 5, bl. 5, sc. C, ap. 48, Bistriţa, RO; Amalia Zorica Hristea Simoc, str. Haşdeu, nr. 30, Cluj-Napoca, RO; Viorica Marinela Pop, str. Vidraru, nr.1-3, bl. C6, ap. 71, Cluj-Napoca, RO (54)* **PROCEDEU DE CONFECŢIONARE A UNUI SUPORT CATALITIC SCHELETAT, MULTIFUNCŢIONAL**

(57) Invenţia se referă la un procedeu de realizare a unui suport catalitic scheletat, multifuncţional - SCSM - utilizat la obţinerea unui catalizator monolit cu schelet metalic. Procedeul conform invenţiei constă în realizarea unui schelet metalic, alcătuit din folie/tablă de oţel refractar, modelată sub formă de "aripioară ondulată", care se dublează cu o folie netedă din acelaşi material şi, împreună, se înfăşoară în jurul unui corp cilindric, după care înfăşurarea obţinută se introduce forţat într-o carcasă cilindrică şi suportul metalic, astfel obţinut, se acoperă cu un strat de material oxidic, cu grosime şi porozitate controlate şi cu o capacitate bună de adsorbţie a ionilor de metale tranziţionale, care pot servi ca specii active în diferite procese chimice.

Revendicări: 2
Figuri: 3

---

(11) a 2005 00518 A2 *(51)* ***B05B 17/04*** (2006.01) *(21)* a 2005 00518 *(22)* 01.06.2005 *(41)* 29.12.2006//12/2006 *(71) Oroianu Bogdan Claudiu, Splai Bahlui, nr. 29, bl. B5, et. 5, ap. 23, Iaşi, RO; Braharu Emil, str. Carpaţi, nr.3, bl. 656, sc A, et. 3, ap.12, cod 700702, Iaşi, RO (72) Oroianu Bogdan Claudiu, Splai Bahlui, nr. 29, bl. B5, et. 5, ap. 23, Iaşi, RO; Braharu Emil, str. Carpaţi, nr.3, bl. 656, sc. A, et. 3, ap.12, cod 700702, Iaşi, RO (54)* **ARTEZIANĂ DECORATIVĂ**

(57) Invenţia se referă la o fântână arteziană cu efect decorativ deosebit, destinată mobilării holurilor de edificii civile şi social-culturale. Arteziana conform invenţiei este compusă dintr-un bazin (**1**) constituit din poliester, piatră zidită ornamental, având, la partea inferioară, practicate locaşuri pentru montajul componentelor tehnice, având un suport (**2**) de susţinere a unui balon (**6**), apa fiind recirculată prin ţeava de absorbţie a unei pompe (**3**) centrifuge, cuplată cu instalaţia electrică evacuată sub presiune printr-o duză (**4**) inelară sub forma unui jet (**5**) circular, care susţine balonul (**6**) prin intermediul unor deflectoare (**7**), jetul revenind în bazinul (**1**), prin schimbarea direcţiei, alimentarea cu energie a balonului (**6**) luminos realizându-se printr-un cablu (**8**) ecranat, care se rulează pe un tambur (**9**) cu un resort (**10**) de revenire.

Revendicări: 1
Figuri: 1

(11) a 2005 00518 A2

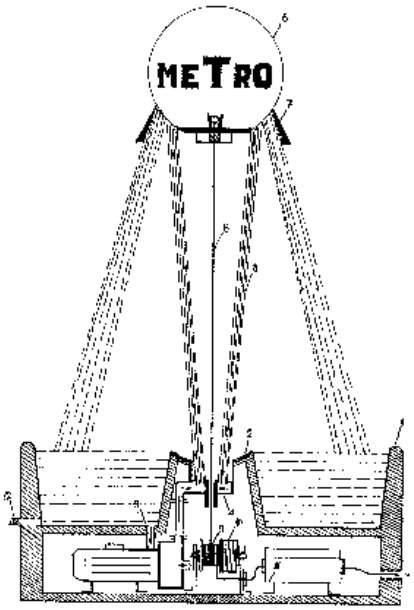

(11) a 2006 00660 A0

şi prevăzute cu nişte găuri axiale centrale, pentru alimentarea cu lichid de răcire de la un racord (**36**) rotitor, situat pe capătul tijei (**27**) superioare, şi trimis în zona de aşchiere a unei portscule (**17**) pentru o sculă de frezare, iar axul (**16**) principal este susţinut cu nişte rulmenţi, într-o casetă (**21**) prevăzută cu un tronson (**d**) cilindric cu dublu rol, de susţinere a rulmenţilor şi, în acelaşi timp, de preluare a căldurii din aceştia şi transmiterea ei spre un agent de răcire, care circulă între tronsonul (**d**) cilindric şi corpul (**2**) culisei (**C**), şi cu un tronson (**l**) de formă pătrată, care încorporează nişte pistoane (**23**) hidraulice cu nişte gheare (**24**) pentru prinderea şi fixarea unei portscule (**25**) care susţine o sculă pentru strunjire.

Revendicări: 5
Figuri: 12

---

(11) a 2006 00660 A0 *(51)* ***B23B 3/10*** (2006.01) *(21)* a 2006 00660 *(22)* 21.08.2006 *(41)* 29.12.2006//12/2006 *(71) Reparaţii şi Echipări Maşini S.R.L., Calea Republicii, nr.199, Bacău, RO (72) Ţărucă Claudiu, str. Proiectantului, bl. 5, sc. A, ap. 20, Bacău, RO (74) Agenţie de Proprietate Industrială şi Transfer Tehnologic-Stoian Ioan, b-dul Republicii, bl. 46, sc. C, ap. 35, cod 5550, Roman, judeţul Neamţ (54)* **ANSAMBLU SANIE CULISĂ PENTRU STRUNJIRE ŞI FREZARE**

(57) Invenţia se referă la un ansamblu sanie-culisă pentru strunjire şi frezare, utilizat la strungurile carusel cu sau fără comandă numerică. Ansamblul conform invenţiei are o sanie (**A**) formată dintr-un corp (**1**) monobloc cu un locaş (**a**), delimitate de către un perete având în secţiune transversală forma unui pătrat, în care glisează un corp (**2**) al unei culise (**C**), având în secţiune o formă pătrată, care susţine un sistem de acţionare pentru frezare cu un motor (**6**) electric de turaţie variabilă, un reductor (**7**) planetar şi o transmisie (**9**) cu curele dinţate, care transmite mişcarea, printr-un ax (**11**) tubular, la un ax (**16**) principal, în interiorul cărora sunt situate nişte tije (**27**, **32** şi **33**) cuplate etanş între ele, prin înfiletare,

(11) a 2006 00660 A0

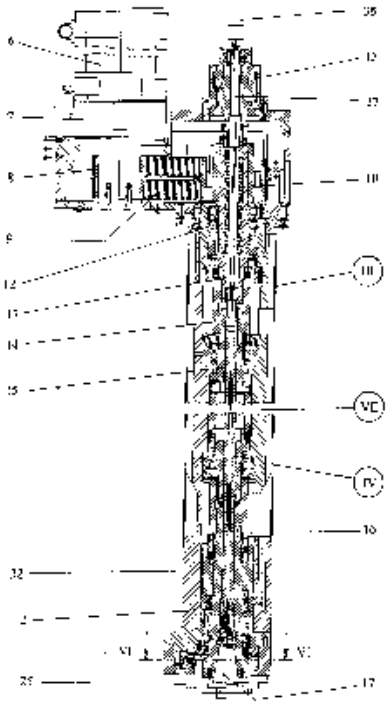

Fig. 3

(11) a 2005 00597 A2 *(51)* ***B23B 27/12*** (2006.01) *(21)* a 2005 00597 *(22)* 30.06.2005 *(41)* 29.12.2006//12/2006 *(71) Cristescu Daniel, str. Roşcani, nr. 4, bl. 301, sc. D, et. 3, ap. 15, Iaşi, RO; Cucu Ştefan, str. Vasile Pîrvan, nr. 70, bl. Z2, sc. B, et. 1, ap. 46, Bârlad, RO (72) Cristescu Daniel, str. Roşcani, nr. 4, bl. 301, sc. D, et. 3, ap. 15, Iaşi, RO; Cucu Ştefan, str. Vasile Pîrvan, nr. 70, bl. Z2, sc. B, et. 1, ap. 46, Bârlad, RO (54)* **DISPOZITIV PORTSCULĂ, REGLABIL**

(57) Invenția se referă la un dispozitiv portsculă, reglabil, destinat susținerii unei scule pentru prelucrarea, prin strunjire, a semifabricatelor tubulare care au abateri de la circularitate. Dispozitivul conform invenției este prevăzut cu un corp (**1**) având o decupare (**a**), în care culisează o patină (**2**) solidară cu o pană (**3**) care este tensionată de un resort (**4**) reglabil cu un ştift (**6**) filetat, patina (**2**) având două portscule (**8** şi **9**) cu nişte cuțite (**10** şi **11**) de aşchiere, pe o portsculă (**9**), fiind dispus un ax (**12**) care susține o rolă (**13**) care urmăreşte profilul semifabricatului tubular, rola (**3**) fiind sprijinită pe un rulment (**14**) oscilant şi tensionată de nişte arcuri (**15**).

Revendicări: 1
Figuri: 3

---

(11) a 2005 00597 A2

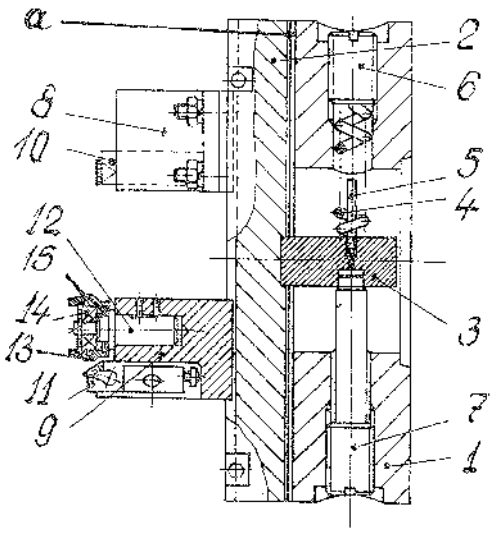

Fig. 1

(11) a 2006 00639 A0 *(51)* ***B23K 1/20*** (2006.01); ***B23K 20/00*** (2006.01) *(21)* a 2006 00639 *(22)* 10.08.2006 *(41)* 29.12.2006//12/2006 *(71) Georgescu Bogdan, b-dul George Coşbuc, nr. 19, bl. B4, ap. 41, cod 800357, Galați, RO (72) Georgescu Bogdan, b-dul George Coşbuc, nr. 19, bl. B4, ap. 41, cod 800357, Galați, RO (54)* **SUDAREA LA RECE, PRIN PRESARE PE SUPRAFEȚE ZIMȚATE**

(57) Invenția se referă la un procedeu de sudare la rece, folosit pentru îmbinarea unor piese din metale cu plasticitate diferită. Procedeul conform invenției constă în practicarea pe suprafața piesei de sudat, realizată din material mai dur, a unor zimți liniari, circulari sau de o altă formă, care au, în secțiune transversală, o formă triunghiulară cu unghiul la vârf de 30...90˚ şi pasul zimțării este de 2...5 mm, iar cealaltă piesă, realizată din material mai moale, are suprafața plană, sudarea realizându-se prin presarea la temperatura mediului ambiant, cu o presiune de refulare de aproximativ 200MPa, după ce suprafețele de îmbinat au fost curățite, îmbinarea rezultată fiind supusă, în vederea creşterii rezistenței la tracțiune mecanică de 4...5 ori, unui tratament termic prin încălzire în cuptor, timp de 30...60 min, la o temperatură de aproximativ 500˚C şi în mediu atmosferic normal.

Revendicări: 1
Figuri: 4

---

(11) a 2005 00538 A2 *(51)* ***B23Q 3/04*** (2006.01) *(21)* a 2005 00538 *(22)* 08.06.2005 *(41)* 29.12.2006//12/2006 *(71) Cozmîncă Nadia, cod poştal 737565, Văleni, județul Vaslui, RO; Verdeş Ioan-Dragoş, str. Petru Rareş, nr. 28, bl. 28, sc. A, et. 2, ap. 9, Târgu-Frumos, RO (72) Cozmîncă Nadia, cod poştal 737565, Văleni, județul Vaslui, RO; Verdeş Ioan-Dragoş, str. Petru Rareş, nr. 28, bl. 28, sc. A, et. 2, ap. 9, Târgu-Frumos, RO (54)* **REAZEM PLAN AUTOREGLABIL, CU PLUNJERE**

(57) Invenția se referă la un reazem plan autoreglabil, folosit pentru a asigura orientarea-poziționarea pieselor exploatabile pe maşini-unelte. Reazemul conform invenției este format din patru plunjere (**1**) verticale, care se sprijină pe fețele înclinate la 45˚, ale celor trei plunjere (**2**) orizontale şi care sunt deplasabile în limite strânse față de un corp al unui dispozitiv (**7**), în timpul procesului de orientare-poziționare a unei piese (**6**) pe o maşină-unealtă, cele patru plunjere (**1**) verticale având rolul de a asigura sprijinirea frontală a piesei (**6**).

Revendicări: 1
Figuri: 2

(11) a 2005 00538 A2

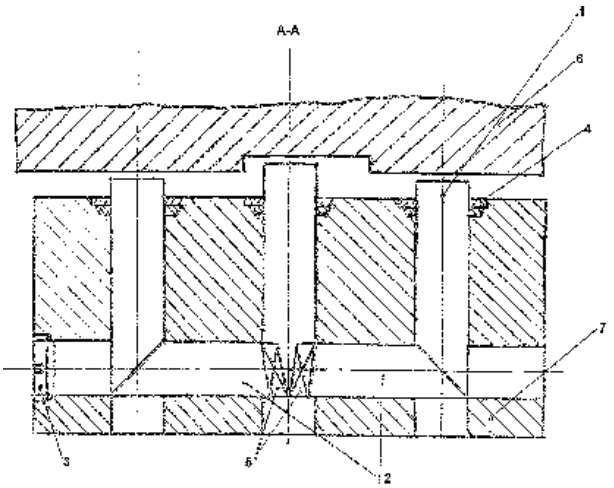

Fig. 1

(11) a 2005 00551 A2 *(51)* ***B23Q 3/04*** (2006.01) *(21)* a 2005 00551 *(22)* 08.06.2005 *(41)* 29.12.2006//12/2006 *(71) Panica Ionuț Marian, str. Gării, nr. 3, nr. 16, localitatea Murgeni, județul Vaslui, RO; Moroşanu Tudor Eugen, b-dul Alexandru cel Bun, nr. 10, bl. 1206, sc. E, et. 2, ap. 9, Iaşi, RO (72) Panica Ionuț Marian, str. Gării, nr. 3, nr. 16, localitatea Murgeni, județul Vaslui, RO; Moroşanu Tudor Eugen, b-dul Alexandru cel Bun, nr. 10, bl. 1206, sc. E, et. 2, ap. 9, Iaşi, RO (54)* **SUPORT PLAN AUTOREGLABIL**, **CU PLUNJERE**

(57) Invenția se referă la un suport plan autoreglabil, folosit pentru a asigura orientarea-poziționarea pieselor exploatabile pe maşini-unelte. Suportul conform invenției este constituit din patru plunjere (**1**) verticale, care se sprijină pe fețele înclinate la 45˚, a trei plunjere (**2**) orizontale şi care sunt deplasabile în limite strânse față de un corp al unui dispozitiv (**7**), în timpul procesului de orientare- poziționare a unei piese (**6**) pe o maşină-unealtă, cele patru plunjere (**1**) verticale având rolul de a asigura sprijinirea frontală a piesei (**6**).

Revendicări: 1
Figuri: 2

(11) a 2005 00551 A2

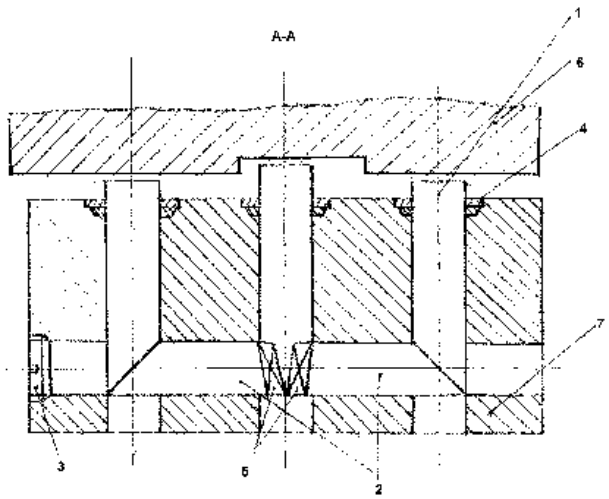

Fig. 1

(11) a 2006 00252 A2 *(51)* ***B26B 21/22*** (2006.01) *(21)* a 2006 00252 *(22)* 08.04.1997 *(30)* 10.04.1996 US 08/630, 437 *(41)* 29.12.2006//12/2006 *(62)* 98-01473 *(71) The Gillette Company, Prudential Tower Building, 02199, Boston, US (72) Apprille Domenic Vincent Jr., 70 Decatur Street, MA 02174, Arlington, US; Chaulk Donald Robert, 3 Nesting Way, MA 02537, E. Sandwich, US; Fucci Joseph George, 42 Tavern Wave, MA 02341, Hanson, US; Metcalf Stephen Cabot, 16 Adella Avenue, West Newtown, MA 02157, West Newtown, US; Trotta Robert Anthony, 312 West Elm Street, MA 02359, Pembroke, US; Worrick Charles Bridgham III, 586 Whitman Street, Hanson, MA 02341, Hanson, US (74) Rominvent S.A., str. Ermil Pangratti, nr. 35, sector 1, Bucureşti (54)* **SISTEM ŞI METODĂ DE RADERE**

(57) Invenția se referă la un cartuş înlocuibil şi la un mâner ale unui aparat de ras, precum şi la un procedeu de realizare a unui mâner al acestuia din urmă. Sistemul conform invenției include un cartuş (**14**) de radere înlocuibil şi un mâner (**12**) ale unui aparat de ras, cartuşul (**14**) de radere, înlocuibil, având o carcasă (**16**) care susține nişte lame (**18**), nişte elemente (**20** şi **22**) de protecție şi, respectiv, de capăt şi un element (**24**) de interconectare, având o structură (**28**) care susține, cu posibilitatea de pivotare, carcasa (**16**) şi o structură (**27**) de bază adaptată pentru a fi

(11) a 2006 00252 A2

ataşată demontabil şi fix la mâner (**12**), care are o structură alungită de prindere cu mâna şi o structură de susţinere a cartuşului (**14**) care are o extensie (**26**) cu suprafeţe laterale exterioare, care cooperează cu nişte suprafeţe îndreptate către interior, ale unei adâncituri (**130**) de pe cartuş (**14**), şi o suprafaţă de capăt cu o deschizătură, extensia (**26**) având o formă asimetrică, pentru a asigura orientarea corectă, un plonjon (**44**) împins de resort fiind reţinut în structura de susţinere a cartuşului (**14**) şi se extinde prin deschizătura structurii de susţinere a cartuşului (**14**). Procedeul de realizare a unui mâner pentru aparat de ras, conform invenţiei, constă într-o etapă de prevedere a unei structuri alungite de apucare şi a unei structuri de susţinere a cartuşului ataşat, extinzându-se de la o extremitate a structurii alungite de apucare, menţionată, şi având o adâncitură înăuntru cu o suprafaţă opritoare îndreptată către interior, şi într-o etapă de inserare a unui arc şi a unui tachet, având o suprafaţă de ghidare şi o suprafaţă opritoare îndreptată către exterior, în adâncitura menţionată, până când suprafaţa opritoare îndreptată către exterior trece de suprafaţa opritoare îndreptată către interior şi este reţinută de aceasta.

Revendicări: 93
Figuri: 22

(11) a 2006 00252 A2

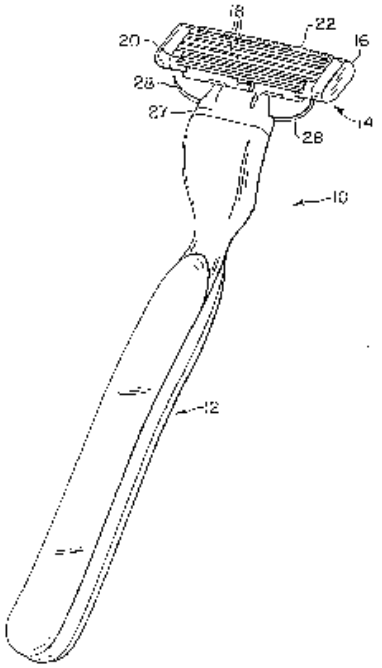

Fig. 1

(11) a 2006 00253 A2 *(51)* ***B26B 21/52*** (2006.01) *(21)* a 2006 00253 *(22)* 08.04.1997 *(30)* 10.04.1996 US 08/630, 437 *(41)* 29.12.2006//12/2006 *(62)* 98-01473 *(71) The Gillette Company, Prudential Tower Building, 02199, Boston, US (72) Apprille Domenic Vincent Jr., 70 Decatur Street, MA 02174, Arlington, US; Chaulk Donald Robert, 3 Nesting Way, MA 02537, E. Sandwich, US; Fucci Joseph George, 42 Tavern Wave, MA 02341, Hanson, US; Metcalf Stephen Cabot, 16 Adella Avenue, MA 02157, West Newtown, MA, US; Trotta Robert Anthony, 312 West Elm Street, MA 02359, Pembroke, US; Worrick Charles Bridgham III, 586 Whitman Street, Hanson, MA 02341, Hanson, US (74) Rominvent S.A., str. Ermil Pangratti, nr. 35, sector 1, Bucureşti (54)* **SISTEM ŞI METODĂ DE RADERE**

(57) Invenţia se referă la un mâner şi la o coadă de mâner ale unui aparat de ras. Sistemul conform invenţiei include un mâner (**12**) care are o componentă (**30**) realizată din masă plastică, colorată metalizat, ca element structural primar, pe care sunt montate celelalte componente, o porţiune (**32**) alungită a componentei (**30**) având nişte adâncituri (**34**) destinate introducerii unei greutăţi (**36**) metalice, care este prinsă între nişte porţiuni (**38** şi **40**) de prindere, din masă plastică, astfel încât să asigure o structură de prindere cu mâna a unităţii complete, şi care sunt formate dintr-un strat (**37**) de prindere exterior, din masă plastică elastomerică, şi dintr-un strat (**39**) suport realizat din masă plastică neelastomerică, situat dedesubt, obţinute prin turnarea a două mase

(11) a 2006 00253 A2

plastice colorate diferit, stratul (**39**) suport, realizat din masă plastică neelastomerică, având nişte extensii (**41**) care sunt fixate, prin presare, în greutatea (**36**) din porţiunea (**32**) alungită.

Revendicări: 16
Figuri: 22

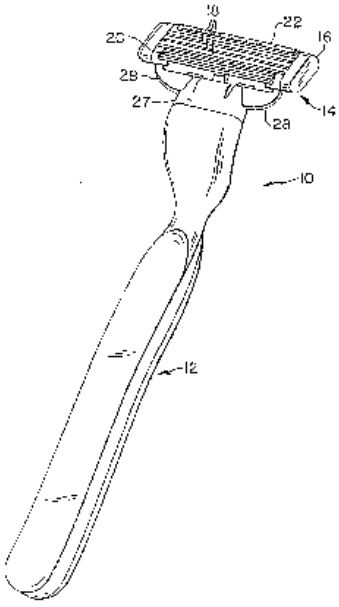

Fig. 1

(11) a 2005 00541 A2 *(51)* ***B43K 29/10*** (2006.01) *(21)* a 2005 00541 *(22)* 08.06.2005 *(41)* 29.12.2006//12/2006
(71) Dumitrache Bogdan-Eugen, str. Popăuți, nr. 3, bl. 550C, et. 7, ap. 31, Iaşi, judeţul Iaşi, RO; Hîrțescu Costică-Dragoş, str. Eremia Grigorescu, bl. C2, sc. 2, et. 2, ap. 29, Moineşti, judeţul Bacău, RO (72) Dumitrache Bogdan-Eugen, str. Popăuți, nr. 3, bl. 550C, et. 7, ap. 31, Iaşi, judeţul Iaşi, RO; Hîrțescu Costică-Dragoş, str. Eremia Grigorescu, bl. C2, sc. 2, et. 2, ap. 29, Moineşti, judeţul Bacău, RO (54) **PIX**

(57) Prezenta invenție se referă la un pix destinat să permită scrierea pe timpul nopții. Pixul conform invenției este prevăzut cu un dispozitiv de iluminare cu două leduri (**2**) acționate de un montaj (**4**) tranzistorat, prin intermediul a doi senzori (**5** şi **6**), un senzor (**5**) de lumină şi un senzor (**6**) de atingere, alimentate de trei baterii (**3**) Li-ion de tip AG3, pentru înlocuirea bateriilor, sunt prevăzute un capac (**B**) şi un compartiment (**8**) pentru depozitarea a trei baterii (**9**) de rezervă.

Revendicări: 2
Figuri: 3

(11) a 2005 00541 A2

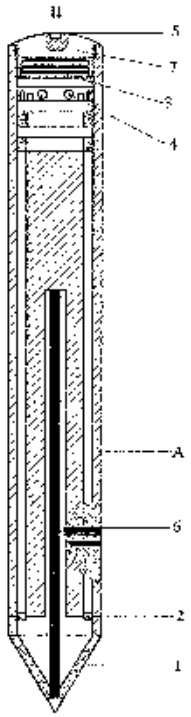

Fig. 1

(11) a 2005 00541 A2

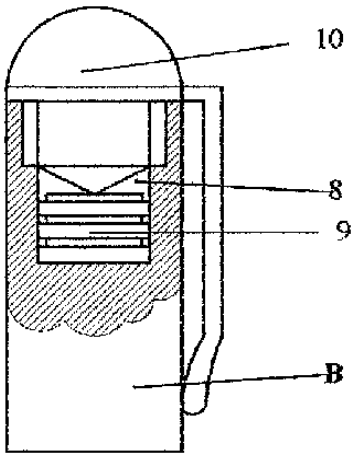

Fig. 2

(11) a 2005 00540 A2 *(51)* ***B43L 7/02*** (2006.01) *(21)* a 2005 00540 *(22)* 08.06.2005 *(41)* 29.12.2006//12/2006
(71) Fărcăşel Marian, şoseaua Națională, nr. 49, bl. C3, sc. B, et. 9, ap. 38, Iaşi, RO; Moroşanu Ioan, str. Roman Muşat, bl. 12, sc. H, et. 4, ap. 103, Roman, judeţul Neamț, RO (72) Fărcăşel Marian, şoseaua Națională, nr. 49, bl. C3, sc. B, et. 9, ap. 38, Iaşi, RO; Moroşanu Ioan, str. Roman Muşat, bl. 12, sc. H, et. 4, ap. 103, Roman, judeţul Neamț, RO (54) **RIGLĂ**

(57) Invenția se referă la o riglă destinată desenului tehnic, pentru a reduce munca executantului. Rigla conform invenției este constituită dintr-un corp (**A**) prevăzut cu o gradație (**5**) în mm şi inch, un creion (**1**) fiind montat într-un braț (**2**) de menținere într-un canal (**3**), un ac (**6**) indicator fiind fixat pe gradația (**5**), de un şurub (**7**) ce se poate deplasa şi fixa într-un canal (**8**), un vârf (**4**) de compas poate fi acționat prin apăsare, prin rotirea riglei şi adus la poziția inițială de un arc (**9**).

Revendicări: 1
Figuri: 2

(11) a 2005 00540 A2

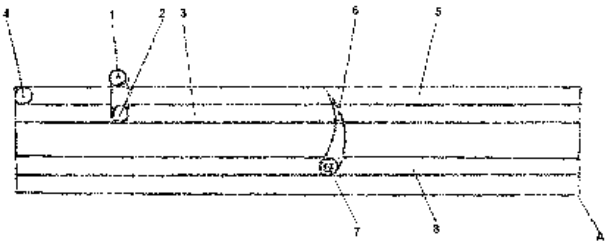

Fig. 1

(11) a 2005 00581 A1 *(51)* ***B60K 15/063*** (2006.01) *(21)* a 2005 00581 *(22)* 23.06.2005 *(41)* 29.12.2006//12/2006 *(71) Vişoiu Lilian Cătălin, str. Alexandru Vlahuță, nr. 3, bl. M48, sc. A, ap. 7, sector 3, Bucureşti, RO (72) Vişoiu Lilian Cătălin, str. Alexandru Vlahuță, nr. 3, bl. M48, sc. A, ap. 7, sector 3, Bucureşti, RO (54)* **REZERVOR DE COMBUSTIBIL SECURIZAT PENTRU VEHICULE TERESTRE, NAVALE SAU AERIENE**

(57) Invenția se referă la un rezervor de combustibil, care intră în componența vehiculelor terestre, navale sau aeriene. Rezervorul conform invenției este alcătuit dintr-un balon (**2**) din cauciuc ignifug, îngroşat la partea inferioară şi prevăzut cu nişte proeminențe (**15**) transversale în formă de săgeată, dispuse echidistant pentru fixarea balonului (**2**) prin presare între nişte nervuri prevăzute pe fundul rezervorului la interior, iar combustibilul aflat în rezervor este evacuat printr-un orificiu, în care este prevăzută o mufă (**12**) de prindere cu filet (**4**), montată pe fundul rezervorului şi aflată în legătură cu o conductă (**11**), iar pe la partea superioară a balonului (**2**), are loc admisia combustibilului printr-o conductă (**6**) şi o mufă (**3**) cu filet.

Revendicări: 6
Figuri: 4

(11) a 2005 00581 A1

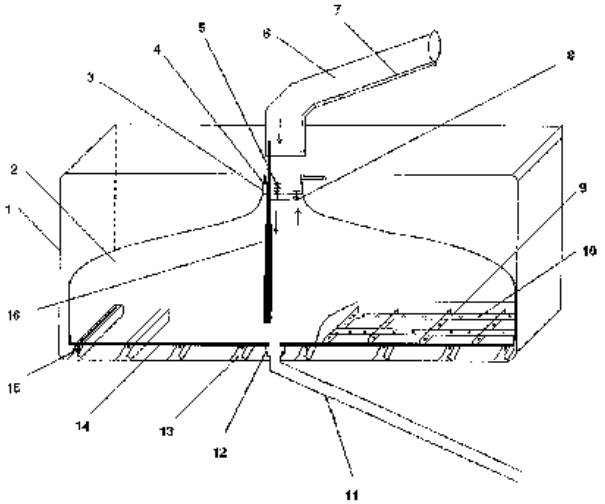

Fig. 1

(Cu raport de documentare publicat la data de 29.12.2006)

(11) a 2005 00644 A0 *(51)* ***B60Q 1/26*** (2006.01) *(21)* a 2005 00644 *(22)* 18.07.2005 *(41)* 29.12.2006//12/2006 *(71) Jurcuțiu Olimpiu, str. M. Viteazul, nr. 34, Chişineu-Criş, Arad, RO (72) Jurcuțiu Olimpiu, str. M.Viteazul, nr. 34, Chişineu-Criş, Arad, RO (54)* **BLOC DE SEMNALIZARE PENTRU AUTOVEHICULE CU ELEMENTE AVÂND SEMNIFICAȚIE MĂRITĂ**

(57) Invenția se referă la un bloc de semnalizare pentru autovehicule, destinat creşterii vizibilității unor elemente, cum ar fi lămpi, lanterne ale unui autovehicul. Blocul de semnalizare, conform invenției, este compus dintr-un număr de patru rețele de becuri sau diode electroluminiscente ($\mathbf{2_1}$, $\mathbf{2_2}$...$\mathbf{2_n}$), corespunzătoare următoarelor funcții: schimbarea direcției de mers, poziție, frânare şi mers înapoi, fiecare rețea având propriul circuit electronic de comandă (**3a**, **3b**, **3c** şi **3d**), care primeşte semnale de la nişte comutatoare (**6a**, **6b**, **6c** şi **6d**), precum şi unul sau două trasee electrice de comandă (**4a**, **4b**, **4c** şi **5c**, **4d**), rețelele fiind protejate, pe direcția de emitere a luminii, de un ecran transparent (**7**).

Revendicări: 2
Figuri: 2

(11) a 2005 00644 A0

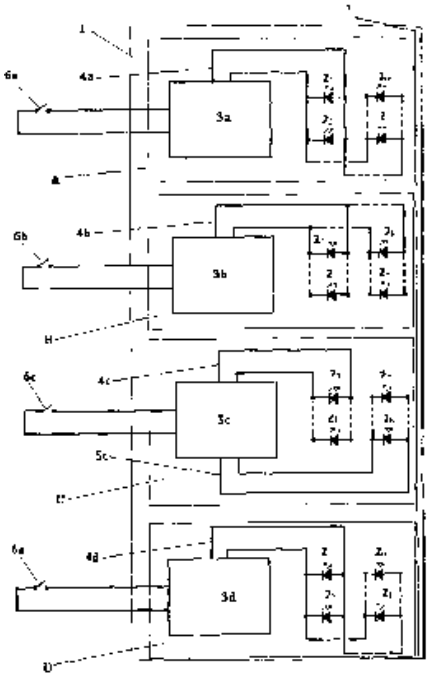

Fig. 1

(11) a 2005 00600 A2 *(51)* ***B66B 11/04*** (2006.01) *(21)* a 2005 00600 *(22)* 30.06.2005 *(41)* 29.12.2006//12/2006 *(71) Popițanu Mircea, str. Petru Şchiopu, nr. 5, bl. L1D, sc. A, et. 2, ap. 8, Iaşi, RO (72) Popițanu Mircea, str. Petru Şchiopu, nr. 5, bl. L1D, sc. A, et. 2, ap. 8, Iaşi, RO (54)* **MECANISM ASCENSOR**

(57) Invenția se referă la un mecanism de acționare a unui ascensor folosit atât în construcții civile, cât şi în construcții industriale. Mecanismul conform invenției se compune dintr-un motor (**1**) electric prevăzut pe un arbore principal, cu o roată (**2**) dințată care acționează două roți (**3**) dințate, care, la rândul lor, pun în mişcare nişte alte roți (**4**) dințate, montate pe nişte şuruburi (**5**) melcate, care angrenează cu nişte cremaliere (**7**), şi este prevăzut cu nişte role (**8**) care se rostogolesc pe nişte şine (**6**), alimentarea cu curent electric fiind realizată cu ajutorul unor cabluri (**9**) şi al unor contacte (**10**), întregul ansamblu fiind fixat pe un cadru (**14**) şi pe nişte bare (**11**) de fixare.

Revendicări: 2
Figuri: 2

(11) a 2005 00600 A2

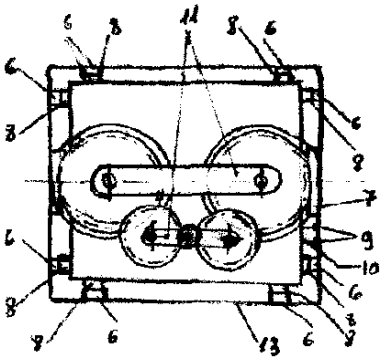

Fig. 1

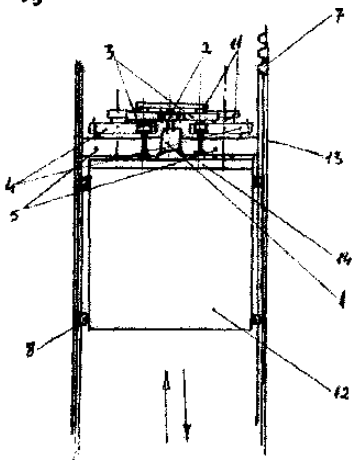

Fig. 2

(11) a 2006 00356 A0 *(51)* ***C09D 5/18*** (2006.01) *(21)* a 2006 00356 *(22)* 25.05.2006 *(41)* 29.12.2006//12/2006 *(71) Kemoxel S.R.L., str. Milos Cirneanski, nr. 43, cod 300370, Timişoara, RO (72) Vincze Martin Antoniu, str.Teatrului, nr. 3, sc. B, ap. 5, Timişoara, RO; Moza Florin-Doru, Zona Bucovinei, bl. B27, sc. A, et. 3, ap. 11, Timişoara, RO (54)* **PROCEDEU ŞI PRODUS PENTRU IGNIFUGAREA LAVABILĂ ŞI ECOLOGICĂ A LEMNULUI, MATERIALELOR TEXTILE ŞI A PRODUSELOR DIN CELULOZĂ**

(57) Invenția se referă la un produs pentru ignifugarea materialelor celulozice şi a produselor din celuloză şi la procedeul de obținere a acestuia. Produsul conform invenției este constituit din 99...40% complex fosforamidă sub formă de soluție apoasă de concentrație 50% şi 1...60% emulsie de copolimer acrilic, autoreticulabil, şi se prezintă sub formă de emulsie stabilă cu un conținut de substanță solidă de min. 40%, *p*H 6-8, viscozitate la 20˚C, 10-11, determinată prin curgere prin cupa Ford cu diametrul de 4 mm. Procedeul conform invenției constă în reacția dintre acid ortofosforic şi uree, la raport molar acid:uree de 1:2, la o temperatură de 80-105˚C, până la atingerea unui *p*H al masei de reacție de 6, când se

(11) a 2006 00356 A0
opreşte încălzirea şi se introduce apă în masa de reacţie, care se omogenizează, obţinându-se un produs cu un conţinut în substanţă solidă de 50%, limpede, cu o densitate de 1, 15-1, 18, peste care se adaugă, la 30-35˚C, o emulsie de copolimer acrilic autoreticulabil, cu un conţinut în solide de 30...40%, viscozitate min. 20cP şi *p*H 8-8, 5, iar după omogenizare, se obţine produsul dorit sub formă de emulsie cu un conţinut în substanţă solidă de min. 40%, *p*H 6-8 şi viscozitate la 20˚C, 10-11, determinată prin curgere prin cupa Ford cu diametrul de 4 mm.

Revendicări: 1

---

(11) a 2005 00609 A0 *(51)* ***C11C 5/00*** (2006.01); ***C11C 5/02*** (2006.01) *(21)* a 2005 00609 *(22)* 05.07.2005 *(41)* 29.12.2006//12/2006 *(71) Ancuţa Marin, str. Basarabiei, bl. 4, sc. A, ap. 10, et. 3, Târgovişte, RO (72) Ancuţa Marin, str. Basarabiei, bl. 4, sc. A, ap. 10, et. 3, Târgovişte, judeţul Dâmboviţa, RO (54)* **PROCEDEU PENTRU OBŢINEREA LUMÂNĂRILOR ECOLOGICE ODORIZANTE**

(57) Invenţia se referă la un procedeu pentru obţinerea lumânărilor ecologice, odorizante, utilizate pentru parfumarea mediilor ambientale. Procedeul conform invenţiei constă în aceea că, într-un cofraj sub formă de tub, de dimensiune prestabilită, se toarnă o compoziţie topită formată din parafină pură, stearină, agent de parfumare, agent de colorare şi inhibitor, după care cofrajul se răceşte lent în aer şi, după răcire, lumânarea astfel formată se scoate din cofraj, eventual se ornează prin aplicare superficială, pe anumite zone, de ceracol lichid, apoi lumânarea se trece printr-un orificiu circular cu diametrul mai mic cu 1...2 mm decât cel al lumânării, orificiu practicat într-o placă metalică, încălzită electric la aproximativ 90...100˚C, iar în final, lumânarea se imersează rapid într-o compoziţie similară celei iniţiale, dar lipsită de colorant, urmată de introducerea acesteia, pentru un timp foarte scurt, în apă rece.

Revendicări: 4
Figuri: 1

(11) a 2006 00641 A0 *(51)* ***C11D 7/02*** (2006.01) *(21)* a 2006 00641 *(22)* 11.08.2006 *(41)* 29.12.2006//12/2006 *(71) Florea Emilian, aleea Rozelor, nr. 2, ap. 1, cod 240 209, Râmnicu Vâlcea, RO (72) Florea Emilian, aleea Rozelor, nr. 2, ap. 1, cod 240 209, Râmnicu Vâlcea, RO (54)* **DETERGENŢI GRANULAŢI, CU BALSAM, ŞI PROCEDEU DE OBŢINERE A ACESTORA**

(57) Invenţia se referă la o compoziţie detergentă, utilizată pentru spălarea manuală şi automată a textilelor, şi la un procedeu de obţinere a acesteia. Compoziţia detergentă, conform invenţiei, este constituită din carbonat şi bicarbonat de sodiu, sulfat de sodiu, tripolifosfat de sodiu, agent activ de suprafaţă, ionic şi neionic, silicat de sodiu, parfum, apă şi pentru spălări manuale, se adaugă suplimentar, albitor, balsam pulbere, agent de spumare şi enzime proteolitice, iar pentru spălări cu maşina, se adaugă perborat de sodiu, pulbere de săpun, dedurizant pentru apă, substanţe care pun în libertate oxigen activ, antispumant, enzime proteolitice şi dezinfectanţi cu spectru larg de acţiune.

Revendicări: 2

---

(11) a 2005 00535 A2 *(51)* ***C12G 1/022*** (2006.01) *(21)* a 2005 00535 *(22)* 07.06.2005 *(41)* 29.12.2006//12/2006 *(71) Staţiunea de Cercetare Dezvoltare pentru Viticultură şi Vinificaţie Murfatlar, Calea Bucureşti, nr. 1, oraş Basarabi, judeţul Constanţa, RO (72) Ghiţă Marin, str. Mircea cel Bătrân, nr. 152 A, bl. Md 12b, sc. A, et. 2, ap. 5, Constanţa, RO (74) Vlad Constantin b-dul 1 Decembrie 1918, nr. 5, bl. F16, ap. 34, Constanţa (54)* **PROCEDEU DE OBŢINERE A SORTIMENTULUI DE VIN "COLUMNA" DEMISEC ŞI VIN OBŢINUT ASTFEL**

(57) Invenţia se referă la un procedeu de obţinere a sortimentului de vin "Columna" demisec şi la vinul astfel obţinut, destinat consumului alimentar. Procedeul conform invenţiei se caracterizează prin aceea că se supun procesului de preparare a vinului, 85% struguri din soiul Columna, 10% struguri din soiul Muscat Ottonel şi 5% struguri din soiul Pinot Gris, obţinându-se un vin cu o aromă predominantă specifică soiului Columna şi cu un uşor parfum de Muscat Ottonel şi de Pinot Gris, cu concentraţie alcoolică de 12, 0...12, 1% vol. alcool, o aciditate totală exprimată în acid tartric de cca 6, 0 g/l şi un conţinut de zahăr de 6...8 g/l.

Revendicări: 3

(11) a 2005 00602 A2 *(51)* ***D06M 13/335*** (2006.01) *(21)* a 2005 00602 *(22)* 30.06.2005 *(41)* 29.12.2006//12/2006 *(71) Ifrim Savel, str. Nicolae Gane, nr.14, Iaşi, RO (72) Ifrim Savel, str.Nicolaie Gane, nr.14, Iaşi, RO (54)* **PROCEDEU DE FORTIFICARE ŞI VOPSIRE CONCOMITENTĂ A LÂNII**

(57) Invenția se referă la un procedeu de fortificare şi vopsire concomitentă a lânii, aplicabil în sectoarele de finisare din industria textilă. Procedeul conform invenției constă în tratarea lânii, la fierbere, cu o soluție apoasă de 1% *p*-aminobenzaldehidă, timp de 60 min, la un hidromodul de 1/50, cu obținerea unui produs colorat uniform în galben şi cu proprietăți fizico-mecanice ameliorate.

Revendicări: 1

---

(11) a 2006 00004 A2 *(51)* ***E04B 1/00*** (2006.01); ***E04C 3/00*** (2006.01); ***E04C 3/294*** (2006.01) *(21)* a 2006 00004 *(22)* 02.07.2003 *(41)* 29.12.2006//12/2006 *(86)* HR 03//00034 02.07.2003 *(87)* WO 2005/003481 13.01.2005 *(71) Mara-Institut D.O.O., Varazdinska 65, 42232, Martijanec, Donji Martijanec, HR (72) Skendzic Milovan, Hrvatskih Pavlina 12, 42250, Lepoglava, HR; Smrcek Branko, Branimirova 24, 42202, Trnovec, HR (74) Cabinet Enpora S.R.L., şoseaua Iancului, nr. 7, bl. 109 B, sc. B, et.1, ap. 46, sector 2, cod 73371, Bucureşti (54)* **CONSTRUIREA CLĂDIRILOR CU DESCHIDERE MARE CU CONTRAVÂNTUIRE PROPRIE, DIN PANOURI DE PERETE ŞI PLANŞEE PORTANTE COMPOZITE**

(57) Invenția se referă la realizarea unor clădiri industriale şi similare, din panouri de perete portante compozite, care nu cuprind grinzi şi stâlpi obişnuiți. Clădirea conform invenției este constituită din nişte panouri de perete (**1**) portante compozite, aliniate şi fixate rigid ca nişte console, în nişte fundații (**18**) prefabricate în formă de fâşii, având nişte socluri (**22**) longitudinale, dispuse de-a lungul perimetrului clădirii; lățimile panourilor (**1**) de perete coincid cu lățimea unor elemente (**13**) de acoperiş-tavan, contravântuind simultan împotriva forțelor laterale şi micşorând lungimile de flambaj ale acestora.

Revendicări: 5
Figuri: 17

(11) a 2006 00004 A2

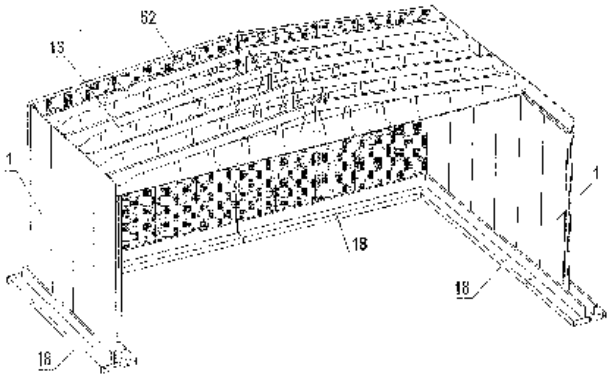

Fig. 12

---

(11) a 2005 00531 A2 *(51)* ***E04B 1/88*** (2006.01); ***B32B 3/12*** (2006.01) *(21)* a 2005 00531 *(22)* 07.06.2005 *(41)* 29.12.2006//12/2006 *(71) Electromagnetica S.A., Calea Rahovei, nr. 266-268, sector 5, Bucureşti, RO (72) Călin Ioan, str. Cernişoara, nr. 29-39, bl. 61, sc. D, ap. 125, et. 1, sector 6, Bucureşti, RO (54)* **PANOU SANDWICH TERMOIZOLAT, CU RUPERE TERMICĂ ÎNTRE FEȚE, PENTRU CONSTRUCȚII MODULARE**

(57) Invenția se referă la un panou sandwich termoizolant, cu rupere termică între fețe, utilizat pentru construcții modulare. Panoul conform invenției este compus dintr-un cadru (**2**) din lemn, având o față exterioară (**3**) din tablă cutată, o izolație (**4**) termică din vată minerală, o față (**5**) interioară din PAL sau plăci din materiale plastice, o garnitură (**6**) din cauciuc spongios şi un profil (**7**) de mascare, pentru îmbinările panourilor, fiind prevăzute nişte nituri (**a** şi **c**) şi federe (**b** şi **d**), nişte bride (**10**) şi nişte şuruburi (**11**).

Revendicări: 2
Figuri: 7

(11) a 2005 00531 A2

Fig. 1

(11) a 2005 00560 A3 *(51)* ***E04F 21/32*** (2006.01); ***E04F 21/165*** (2006.01) *(21)* a 2005 00560 *(22)* 14.06.2005 *(41)* 28.02.2006//2/2006 *(71) Ghețiu I. Silviu Corneliu, str. Ciurchi, nr. 115A, bl. B8, sc. A, et. 4, ap. 4, Iaşi, RO (72) Ghețiu I. Silviu Corneliu, str. Ciurchi, nr. 115A, bl. B8, sc. A, et. 4, ap. 4, Iaşi, RO (54)* **CURĂȚĂTOR (RĂZUITOR) ROSTURI GRESIE/FAIANȚĂ**

(57) Invenția se referă la un curățător/răzuitor, utilizat pentru eliminarea surplusului de adeziv dintre plăcile de gresie sau faianță şi pregătirea suprafețelor pentru aplicarea chitului dintre plăci. Curățătorul conform invenției, într-o primă variantă, este constituit dintr-un dispozitiv (**1**) din material plastic rigid, virgin şi reciclat într-o gamă variată de culori, având o lungime (**L**), o grosime (**g**), prevăzută cu o muchie (**1a**) activă de curățare, teşită la un unghi (**α**) între 45-180˚ şi o lățime (**l**), o parte (**1b**) activă de curățare, având o lățime (**b**) şi o înălțime (**h**), un suport (**1c**) de agățare, având un diametru (**d**); într-o altă variantă, un dispozitiv (**2**) este prevăzut cu cinci muchii (**2a**) active de curățare, teşite la 45˚, având lățimi (**b**) diferite în funcție de lățimea (**b**), cinci părți (**2b**) active de curățare, de lățimi (**b**) şi înălțime (**h**), un suport de agățare (**2c**) cu un diametru (**d'**).

Revendicări: 4
Figuri: 8

(11) a 2005 00560 A3

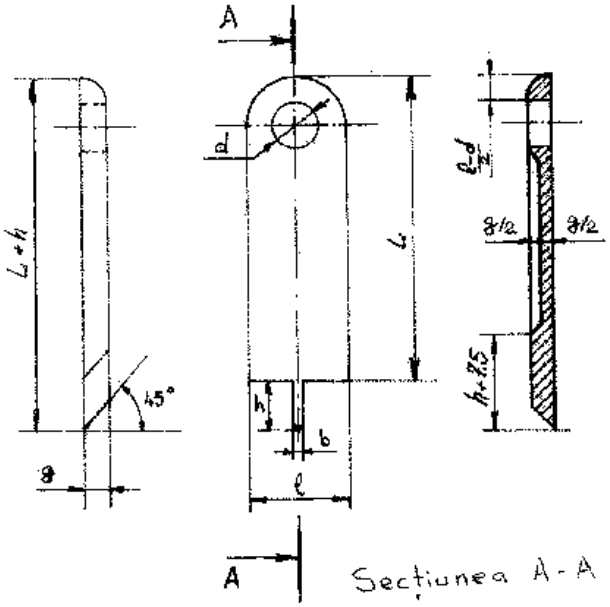

Fig. 1

(11) a 2005 00560 A3

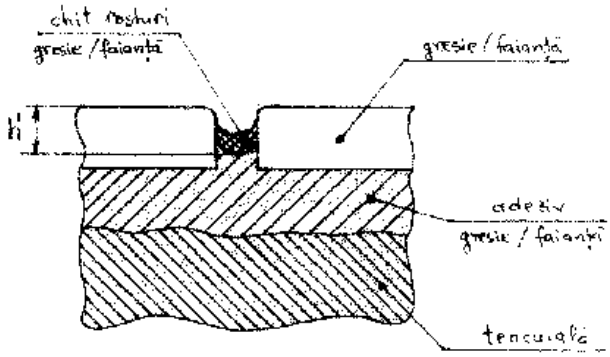

Fig. 4

(Cu raport de documentare publicat la data de 29.12.2006)

(11) a 2005 00542 A2 *(51)* ***E06B 3/32*** (2006.01) *(21)* a 2005 00542 *(22)* 08.06.2005 *(41)* 29.12.2006//12/2006
(71) Mîndru Teodor-Daniel, cod 737 620, localitatea Vutcani, judeţul Vaslui, RO; Talmaciu Ramona-Mihaela, cod poştal 737 512, localitatea Muntenii de Sus, judeţul Vaslui, RO (72) Mîndru Teodor-Daniel, cod 737 620, localitatea Vutcani, judeţul Vaslui, RO; Talmaciu Ramona-Mihaela, cod poştal 737 512, localitatea Muntenii de Sus, judeţul Vaslui, RO (54) **DISPOZITIV DE RIDICARE A UŞII**

(57) Invenţia se referă la un dispozitiv pentru ridicat uşi, care ajută la menţinerea covoarelor sub uşă, în timp ce aceasta este deschisă. Dispozitivul conform invenţiei este constituit dintr-un element (**1**) de susţinere montat în partea de jos a unei uşi (**4**), după ce a fost decupată, fixat cu nişte şuruburi şi un alt element (**2**) de susţinere ce culisează şi susţine o rolă (**3**) care, la deschiderea uşii (**4**), se deplasează pe un element (**5**) ridicător având o anumită pantă şi fixat în podea cu ajutorul unor şuruburi, o degajare (**6**) aflată pe elementul ridicător (**5**), ce ajută la menţinerea uşii (**4**) în poziţia deschisă, o degajare (**7**) aflată în partea deschisă, o degajare (**7**) aflată în partea de sus a uşii (**4**) ajută la evitarea blocării uşii (**4**), în timp ce se deschide.

Revendicări: 2
Figuri: 3

---

(11) a 2005 00542 A2

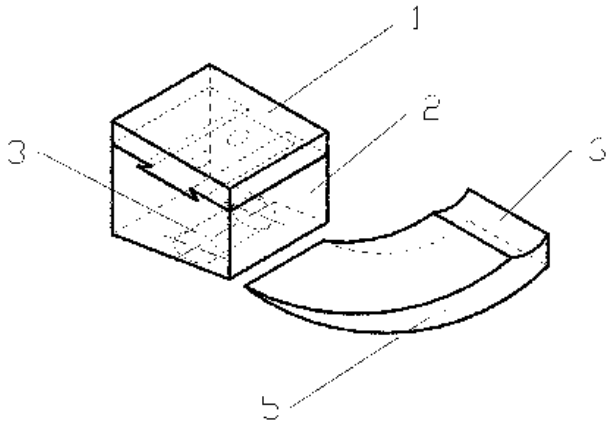

Fig. 2

(11) a 2005 00580 A2 *(51)* ***F02M 25/14*** (2006.01) *(21)* a 2005 00580 *(22)* 23.06.2005 *(41)* 29.12.2006//12/2006
(71) Stoicoviciu Ioan Cornel, str. George Coşbuc, bl. 5, ap. 54, sc. C, Baia Mare, RO; Ţigău Laurenţiu Daniel, Splaiul Unirii, nr. 45, bl. M15, sc. A, ap. 67, parter, sector 3, Bucureşti, RO; Pavelescu Ovidiu, str. Soldat Croitoru Vasile, nr. 8, bl. 9, ap. 54, Bucureşti, RO; Stoicoviciu Dinu Ioan, str. Narciselor, 1/59, Baia Mare, RO (72) Stoicoviciu Ioan Cornel, str. George Coşbuc, nr. 5, ap. 54, Baia Mare, RO; Ţigău Laurenţiu Daniel, str. Splaiul Unirii, nr. 45, bl. M15, ap. 67, parter, sector 3, Bucureşti, RO; Pavelescu Ovidiu, str. Soldat Croitoru Vasile, nr. 8, bl. 9, sc. 2, ap. 54, Bucureşti, RO; Stoicoviciu Dinu Ioan, str. Narciselor, 1/59, Baia Mare, RO (54) **PROCEDEU DE UTILIZARE A APEI CA AGENT ENERGETIC ÎN MOTORUL TERMIC**

(57) Invenţia se referă la un procedeu de utilizare a apei ca agent energetic, aplicat într-un motor termic. Procedeul conform invenţiei constă în pulverizarea fină a apei pe o suprafaţă metalică incandescentă, la o temperatură de 700˚C, formată dintr-o plasă de sârmă din nichelină, care serveşte şi ca rezistenţă electrică de încălzire a ei, precum şi dintr-o plită de tablă metalică din oţel inoxidabil, situată la distanţă mică de plasă, astfel stropii fini de apă în contact cu suprafaţa metalică pun în evidenţă, prin destindere bruscă, vaporii de apă la 500-600˚C, presiunea lor de cca. 70 bari, reacţia exotermă termocatalitică între

---

(11) a 2005 00580 A2

peliculă pe plasă şi plită şi apă şi reacţia de combustie a hidrogenului în prezenţa oxigenului, rezultaţi din procesul de descompunere, conducând în totalitate la un proces exoenergetic în raport cu energia consumată prin iniţierea procesului, realizată prin intermediul plasei sub formă de calotă sferică, care central este cuplată la un conductor electric alimentat de la o baterie, conductorul fiind cuplat în centru şi constituind polul pozitiv, iar o ramă periferică circulară constituie polul negativ, astfel că se degajează H_2 şi O_2 care reacţionează în interiorul unui cilindru, fapt pentru care un motor în patru timpi devine un motor în doi timpi, unul activ instalat în momentul în care apa este pulverizată şi când pistonul parcurge un traseu descendent şi constituie timpul motric, activ, urmat de parcurgerea traseului invers în timp activ.

Revendicări: 4
Figuri: 5

(11) a 2005 00580 A2

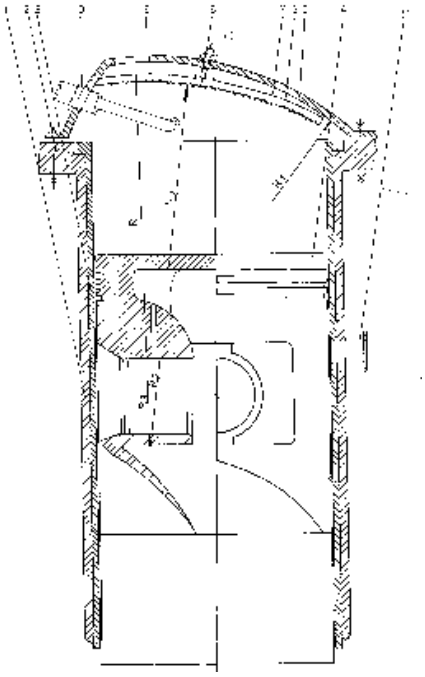

Fig. 1

(11) a 2005 00550 A2 *(51)* ***F04B 9/14*** (2006.01) *(21)* a 2005 00550 *(22)* 08.06.2005 *(41)* 29.12.2006//12/2006 *(71) Tărnăuceanu Gabriel, str. Orientului, nr. 33, bl. 824, sc. C, et. 3, ap. 15, Iaşi, RO; Ungureanu Radu, b-dul Dacia, bl. SA6, et. 7, ap. 24, Iaşi, RO (72) Tărnăuceanu Gabriel, str. Orientului, nr. 33, bl. 824, sc. C, et. 3, ap. 15, Iaşi, RO; Ungureanu Radu, b-dul Dacia, bl. SA6, et. 7, ap. 24, Iaşi, RO (54)* **POMPĂ MANUALĂ**

(57) Invenţia se referă la o pompă acţionată de forţa musculară, destinată extracţiei de fluide în aplicaţii industriale sau domestice. Pompa conform invenţiei cuprinde o manetă (**1**), montată într-o furcă (**2**) fixată de un capăt al unei tije a unui piston (**3**), plasat la rândul lui într-un cilindru (**4**) în care delimitează două camere (**b** şi **c**), de cilindru (**4**) fiind fixate, la capete, nişte capace (**9** şi **23**) cu rol de suport pentru nişte supape (**13** şi **22**) unisens, cu bilă, de admisie şi respectiv nişte supape (**26** şi **13**) unisens, cu bilă, de împingere, care închid camerele (**b** şi **c**), fiecare dintre supapele (**26** şi **13**) de împingere fiind montate în legătură cu câte unul dintre nişte plunjere (**24** şi **11**), în legătură cu un racord (**16**), prin care este vehiculat lichidul care a trecut prin supapele (**24** şi **13**) de împingere, fiind montat un drosel (**17**).

Revendicări: 3
Figuri: 2

(11) a 2005 00550 A2

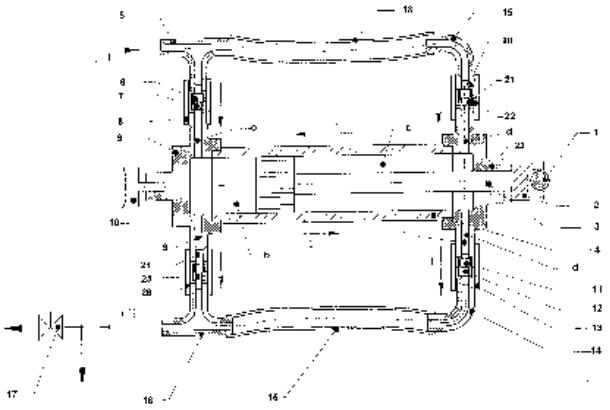

Fig. 1

(11) a 2005 00595 A2 *(51)* ***F04B 9/14*** (2006.01) *(21)* a 2005 00595 *(22)* 30.06.2005 *(41)* 29.12.2006//12/2006 *(71) Mocanu Ionuţ, str. Vasile Pîrvan, nr. 10, bl. E4, sc. B, et. 4, ap. 37, Bârlad, RO; Nadane Ionuţ, str. Vasile Pîrvan, nr. 80, bl. E5, sc. C, et. 2, ap. 52, Bârlad, RO (72) Mocanu Ionuţ, str. Vasile Pîrvan, nr. 10, bl. E4, sc. B, et. 4, ap. 37, Bârlad, judeţul Vaslui, RO; Nadane Ionuţ, str. Vasile Pîrvan, nr. 80, bl. E5, sc. C, et. 2, ap. 52, Bârlad, judeţul Vaslui, RO (54)* **SUPAPĂ CU BILĂ PENTRU POMPĂ MANUALĂ**

(57) Invenţia se referă la o supapă cu bilă cu care este echipată o pompă acţionată de către forţa musculară. Supapa conform invenţiei este montată în cuprinsul unei pompe acţionată manual, care cuprinde o manetă (**1**), montată într-o furcă (**2**) fixată de un capăt al unei tije a unui piston (**3**), plasat la rândul lui într-un cilindru (**4**) în care delimitează două camere (**b** şi **c**), de cilindru (**4**) fiind fixate, la capete, nişte capace (**9** şi **23**) cu rol de suport pentru nişte supape (**13** şi **22**) unisens, cu bilă, de admisie şi respectiv nişte supape (**26** şi **13**) de împingere, care închid camerele (**b** şi **c**), fiecare dintre supapele (**26** şi **13**) de împingere fiind montată în legătură cu câte unul dintre nişte plunjere (**24** şi **11**), în legătură cu un racord (**16**), prin care este vehiculat lichidul care a trecut prin supapele (**24** şi **13**) de împingere, fiind montat un drosel (**17**).

Revendicări: 1
Figuri: 2

(11) a 2005 00595 A2

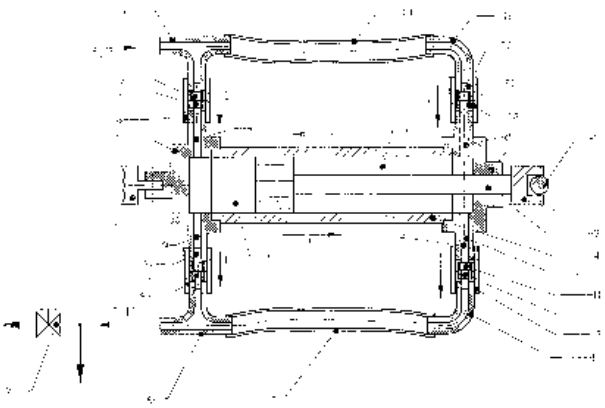

Fig. 1

(11) a 2005 00547 A2 *(51)* ***F04B 19/14*** (2006.01); ***E03B 5/06*** (2006.01) *(21)* a 2005 00547 *(22)* 08.06.2005 *(41)* 29.12.2006//12/2006 *(71) Sava Ovidiu, str. Neculce Ion (Cronicar Ion Neculce), nr. 7, Iaşi, RO (72) Sava Ovidiu, str. Neculce Ion (Cronicar Ion Neculce), nr. 7, Iaşi, RO (54)* **LANȚUL DE SCOS APĂ**

(57) Invenția se referă la un lanț pentru extracția apei dintr-o fântână. Lanțul conform invenției cuprinde un tub (**1**), care este montat pe un perete al unei fântâni, în cuprinsul căruia este plasat şi asigurat să nu vibreze în timpul executării procesului care are loc datorită executării de către om, a unei mişcări de rotație a unei manivele (**4**), sau prin folosirea energiei mecanice furnizate de către un dispozitiv eolian, care pune în funcțiune lanțul (**2**) care ridică apa prin interiorul tubului (**1**), pentru a fi introdusă într-o cameră de acumulare (**5**) aflată la suprafață, prevăzută la rândul ei cu un orificiu de scurgere a lichidului (**6**) în interiorul unei căldări.

Revendicări: 2
Figuri: 3

(11) a 2005 00547 A2

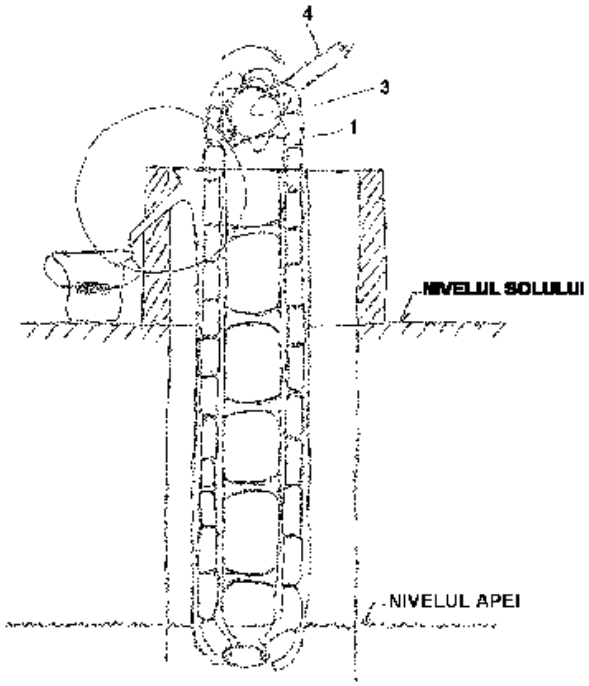

Fig. 1

(11) a 2006 00167 A0 *(51)* ***F04B 39/10*** (2006.01); ***F16J 15/10*** (2006.01); ***B32B 17/10*** (2006.01); ***F16J 15/20*** (2006.01) *(21)* a 2006 00167 *(22)* 15.03.2006 *(41)* 29.12.2006//12/2006 *(71) Ştefan Viorel, str. Dr. Iacob Felix, nr. 59, bl. A1, sc. 1, ap. 5, Bucureşti, RO; Subaş Petrică, str. Republicii, nr. 183, bl. 8C2, ap. 3, Ploieşti, RO; Urcan Emil, str. George Coşbuc, bl. 6, ap. 6, Târgu-Mureş, RO (72) Ştefan Viorel, str. Dr. Iacob Felix, nr. 59, bl. A1, sc. 1, ap. 5, Bucureşti, RO; Subaş Petrică, str. Republicii ,nr. 183, bl. 8C2, ap.3, Ploieşti, RO; Urcan Emil, str. George Coşbuc, bl. 6, ap. 6, Târgu-Mureş, RO (54)* **DISCURI DE ÎNCHIDERE ŞI AMORTIZARE**

(57) Invenția se referă la nişte discuri de închidere şi amortizare, realizate din plăci de oțel inoxidabil rezistent la gazele care se vehiculează, destinate echipării supapelor compresoarelor de gaze. Discurile de închidere şi amortizare, conform invenției, cuprind o gaură de centrare (**b**), nişte fante (**a**) în formă de arc de cerc, dispuse concentric cu gaura (**b**), cel puțin o gaură (**c**) de blocare împotriva rotirii discurilor în supapă, cu ajutorul unor ştifturi fixate în capacul sau scaunul supapei, opțional, nişte găuri sau fante (**d**) străpunse, prin care arcurile de amortizare intră în contact cu discul de închidere, precum şi nişte grinzi (**1**) de egală rezistență, dispuse între fantele (**a**).

Revendicări: 2
Figuri: 2

(11) a 2006 00167 A0

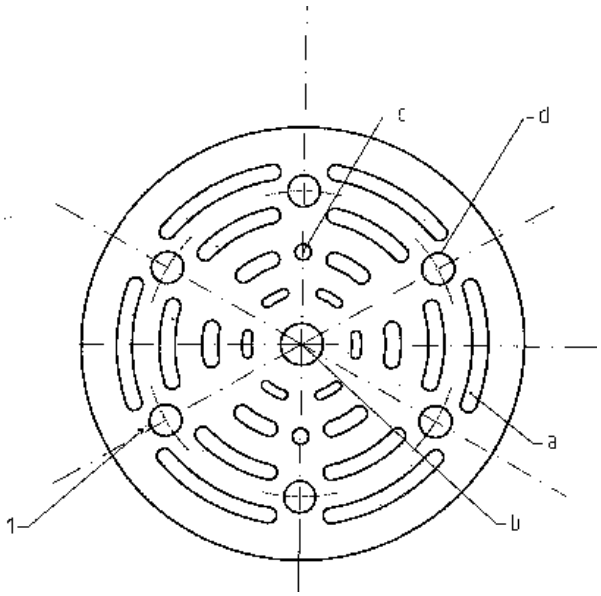

Fig. 2

(11) a 2005 00548 A2 *(51)* ***F04B 49/02*** (2006.01); ***E03B 5/04*** (2006.01) *(21)* a 2005 00548 *(22)* 08.06.2005 *(41)* 29.12.2006//12/2006 *(71) Vloangă Rareş, str. Prundului, nr. 1279, Vânători, judeţul Neamţ, RO; Miron Daniel, aleea Revoluţiei, bl. 8, sc. A, et. 4, ap. 20*, Roman, RO (72) Vloangă Rareş, str. Prundului, nr. 1279, Vânători, judeţul Neamţ, RO; Miron Daniel, aleea Revoluţiei, bl. 8, sc. A, et. 4, ap. 20*, Roman, judeşul Neamţ, RO (54)* **DISPOZITIV PENTRU AMORSAREA MICROPOMPELOR**

(57) Invenţia se referă la un dispozitiv pentru amorsarea unei pompe plasată deasupra nivelului apei dintr-un puţ, folosit pentru menţinerea circuitului de aspiraţie în permanenţă amorsat, după o eventuală oprire a funcţionării. Dispozitivul conform invenţiei este alcătuit din două flanşe rotunde (**1** şi **2**), dintr-o garnitură de etanşare (**6**), dispusă între acestea, şi din două ţevi (**3** şi **4**) de diametre interioare diferite, care asigură legătura cu o conductă de aspiraţie a unei pompe.

Revendicări: 2
Figuri: 2

(11) a 2005 00548 A2

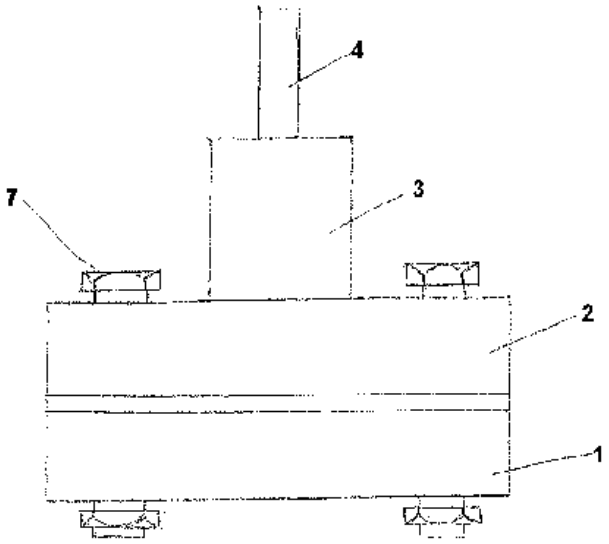

Fig. 1

(11) a 2006 00288 A2 *(51)* ***F16J 15/02*** (2006.01); ***F16K 27/06*** (2006.01); ***F16K 5/08*** (2006.01) *(21)* a 2006 00288 *(22)* 28.10.2004 *(30)* 31.10.2003 CA 2, 447, 866; 28.10.2004 CA 2, 486, 008 *(41)* 29.12.2006//12/2006 *(86)* CA 04//01890 28.10.2004 *(87)* WO 2005/043014 12.05.2005 *(71) Fluoroseal Inc., 6418, Trans-Canada Highway West, H4T 1X4, Montreal, Quebec, CA (72) Paul Nicolas, 205, Jeanne-Hayet, J3X 1V1, Varennes, Quebec, CA (74) Cabinet Enpora S.R.L., şoseaua Iancului, nr.7, bl. 109 B, sc.B, et.1, ap.46, sector 2, cod 73371, Bucureşti (54)* **MIJLOACE DE ETANŞARE, REGLABILE**

(57) Invenţia se referă la un mecanism care asigură o etanşare reglabilă vanelor rotative. Mecanismul conform invenţiei cuprinde un element (**22**) activ, care poate fi rotit, care străbate transversal canalul (**20**) de curgere prin corpul (**14**) al vanei, blocând selectiv curgerea fluidului prin vană, şi care are o porţiune de cep (**24**) având o cale (**30**) de trecere a fluidului, care se intersectează cu canalul (**20**) pe o secţiune care poate fi mărită sau micşorată până la obturarea trecerii fluidului prin rotirea elementului (**22**) activ prevăzut şi cu un cep (**26**) conic, care trece printr-o deschidere superioară în afara corpului (**14**), zonă în care este dispusă o diafragmă (**38**), etanşarea fiind asigurată prin rotirea unui bulon (**75**) care conlucrează cu o camă (**65**) care asigură coborârea cepului (**26**) în interiorul corpului (**14**) vanei.

Revendicări: 9
Figuri: 28

(11) a 2006 00288 A2

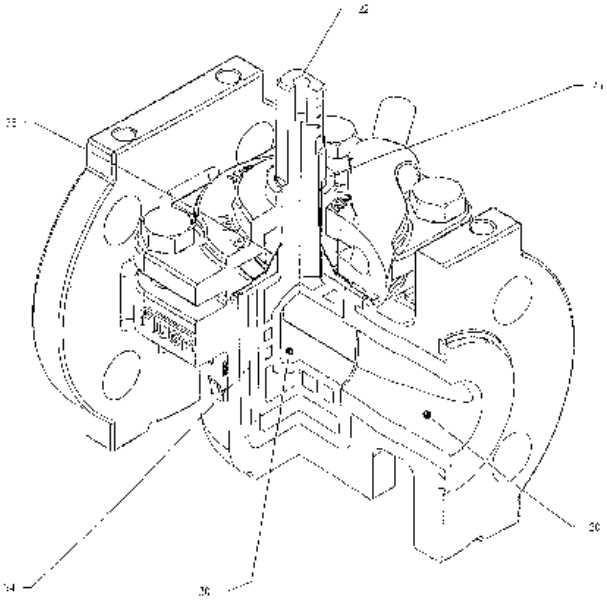

Fig. 4

(11) a 2005 00485 A3 *(51)* ***F21K 2/00*** (2006.01); ***F21K 7/00*** (2006.01) *(21)* a 2005 00485 *(22)* 20.05.2005 *(41)* 30.01.2006//1/2006 *(71) Nemeş Gh. Ion, str. Brânduşilor, nr.10, bl. V75A, sc. 2, ap. 18, sector 3, Bucureşti, RO (72) Nemeş Ion, str. Brînduşelor, nr. 10, bl. V75A, sc. 2, ap. 18, sector 3, Bucureşti, RO (54)* **PROCEDEU DE EMITERE A LUMINII ŞI SURSĂ DE LUMINĂ, CONFORM PROCEDEULUI**

(57) Invenția se referă la un procedeu de emitere a luminii şi la o sursă de lumină, utilizate în domeniul iluminatului casnic şi industrial. Procedeul conform invenției constă în emiterea luminii fluorescente, de către un strat luminofor, depus pe o suprafață transparentă, cutată, în urma iradierii luminoforului cu radiații ultraviolete, direct şi prin reflectare. Sursa de lumină, care utilizează procedeul de emitere a luminii, cuprinde o sursă de radiații ultraviolete (**3**), un reflector (**4**) şi o suprafață cutată (**1**), acoperită cu un strat luminofor (**2**).

Revendicări: 6
Figuri: 7

(11) a 2005 00485 A3

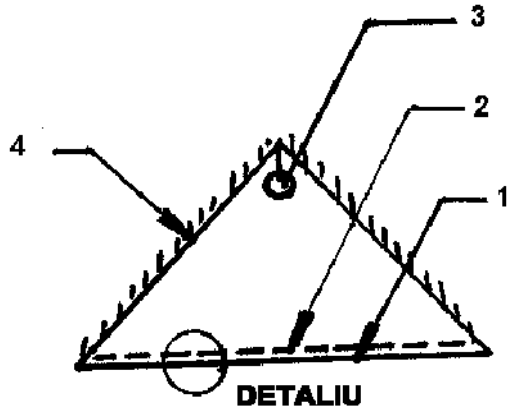

Fig. 1

(Cu raport de documentare publicat la data de 29.12.2006)

(11) a 2005 00576 A2 *(51)* ***F24H 1/41*** (2006.01); ***F28D 7/04*** (2006.01) *(21)* a 2005 00576 *(22)* 21.06.2005 *(41)* 29.12.2006//12/2006 *(71) Kober S.R.L., Turtureşti, Sucursala Vaduri, comuna Alexandru cel Bun, cod 617505, localitatea Vaduri, judeţul Neamţ, RO (72) Kober Aurel-Vasile, str. Argeşului, nr. 9, localitatea Vaduri, judeţul Neamţ, RO (54)* **SCHIMBĂTOR DE CĂLDURĂ**

(57) Invenția se referă la un schimbător de căldură destinat transferului termic şi căldurii de la un mediu primar, la un mediu secundar, care este utilizat într-o centrală termică pentru prepararea agentului termic necesar încălzirii şi producerii de apă caldă menajeră. Schimbătorul de căldură, conform invenției, este alcătuit din nişte elemente (**2**) tip serpentină, care au dispuse pe suprafața laterală a fiecărei spire, nişte forme secționate curbe mai accentuate, având un unghi α mai mic de 180˚ şi respectiv nişte alte forme secționate curbe mai atenuate, cu un unghi α egal cu 180˚ care are, în zona exterioară a spirelor, nişte proeminențe de formă circulară, amplasate pe o suprafață plană (**S**), pe două rânduri concentrice.

Revendicări: 9
Figuri: 15

(11) a 2005 00576 A2

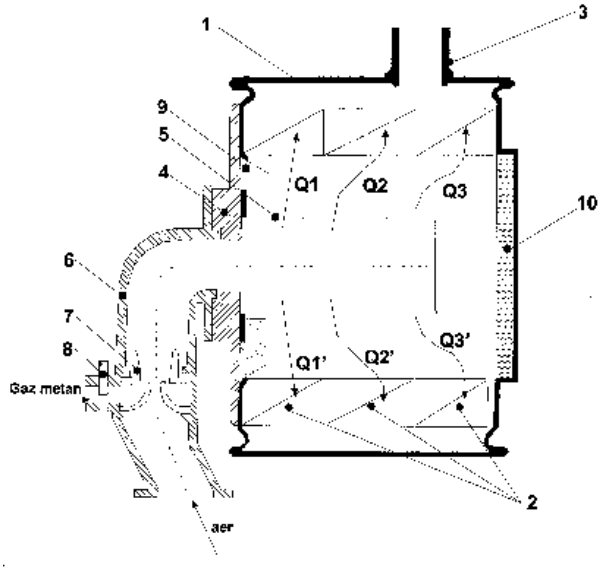

Fig. 1

(11) a 2005 00577 A2

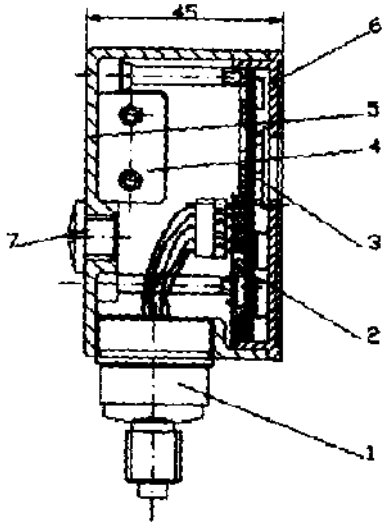

Fig. 2

(11) a 2005 00577 A2 *(51)* ***G01L 1/22*** (2006.01) *(21)* a 2005 00577 *(22)* 22.06.2005 *(41)* 29.12.2006//12/2006 *(71) Institutul Naţional de Cercetare - Dezvoltare pentru Mecanică Fină, şoseaua Pantelimon, nr.6-8, sector 2, Bucureşti, RO (72) Craiu Veronica, str. Ritmului, nr. 14, bl. 432, sc. B, ap. 67, sector 2, Bucureşti, RO; Lupu Dan, str. Aurel Vlaicu N., nr. 12, sector 2, Bucureşti, RO (54)* **MANOMETRU ELECTRONIC, CU AFIŞAJ DIGITAL**

(57) Invenţia se referă la un manometru electronic, cu afişaj digital. Manometrul, conform invenţiei, este compus dintr-un traductor de presiune (**1**), un bloc electronic (**2**) constituit dintr-un circuit de amplificare a semnalului de intrare, un circuit de aliniere a semnalului, un convertor analog-digital şi un decodor, un afişor (**3**), cât şi o baterie (**4**) pentru alimentare şi o mufă pentru transfer de date, montate într-o carcasă (**5**), prevăzută cu un capac (**6**) şi un dop filetat (**7**).

Revendicări: 1
Figuri: 2

(11) a 2005 00522 A2 *(51)* ***G01M 3/20*** (2006.01) *(21)* a 2005 00522 *(22)* 02.06.2005 *(41)* 29.12.2006//12/2006 *(71) Ecoterm Engineering S.R.L., str. Lt. Virgil Lazarovici, nr. 11, sector 2, Bucureşti, RO (72) Candiani Steliana, str. Lt. Virgil Lazarovici, nr. 11, sector 2, Bucureşti, RO; Cerbureanu Alexandru, str. Banu Manta, nr. 27, bl. 34, sc. 2, ap. 51, Bucureşti, RO; Trifu Daniel Cristian, b-dul 1 Decembrie 1918, nr. 66, bl. U23, sc. 1, ap. 11, sector 3, Bucureşti, RO (74) Lazăr Elena - Cabinet de Proprietate Industrială, str. Unirii Centru, bl. 16A, sc. C, et. 3, ap. 12, Buzău (54)* **METODĂ ŞI INSTALAŢIE DE IDENTIFICARE ŞI ELIMINARE A INFILTRAŢIILOR DE AER, ALE CIRCUITELOR TERMICE SUB VID**

(57) Invenţia se referă la o metodă şi o instalaţie de identificare a infiltraţiilor de aer în circuitele termice sub vid. Metoda conform invenţiei constă în stabilirea locaţiilor unui circuit termic sub vid, susceptibile de a permite infiltrarea aerului, amenajarea unui punct de prelevare a unei probe de gaz, montarea unui sistem de detecţie de heliu la punctul de prelevare, vidarea unui detector de heliu, parte componentă a sistemului de detecţie, pulverizarea de heliu, pe un port prevăzut cu un orificiu de diametru variabil, aplicat pe circuitul termic sub vid, detectarea heliului care intră în circuitul termic sub vid,

(11) a 2005 00522 A2

afişarea valorilor obţinute la diferite diametre ale orificiului portului şi realizarea unui etalon de comparaţie, urmate de pulverizarea de heliu în fiecare locaţie susceptibilă de a permite infiltraţii şi determinarea debitului de aer infiltrat şi mărimea ariei orificiului din punctul de măsurare. Instalaţia, folosită pentru aplicarea metodei, este constituită dintr-un sistem de detecţie a heliului (**A**), format dintr-un detector de heliu (**D**), conectat la un sistem (**E**) destinat prelevării probelor gazoase din incintele mari aflate sub vid, aflat în legătură cu o pompă primară de vacuum (**F**), un circuit termic sub vid (**C**), un port (**22**) cu orificiu de diametru variabil şi un pulverizator de heliu (**B**).

Revendicări: 21
Figuri: 9

(11) a 2005 00522 A2

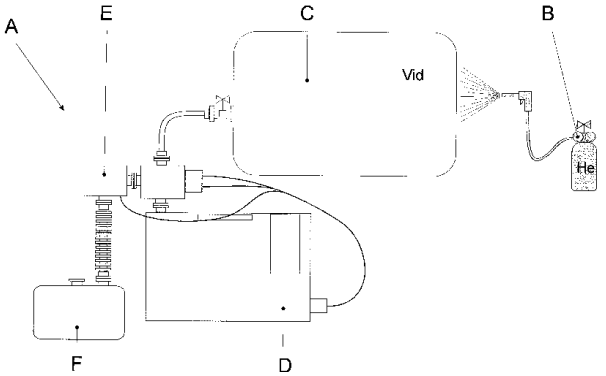

Fig. 1

(11) a 2006 00486 A0 *(51)* ***G01N 1/02*** (2006.01); ***G01N 3/08*** (2006.01) *(21)* a 2006 00486 *(22)* 23.06.2006 *(41)* 29.12.2006//12/2006 *(71) Ciocan Lucian Toma, str. Horaţiu, nr. 28, ap. 1, sector 1, Bucureşti, RO; Iordache Bogdan Mihai, str. Ripiceni, nr. 3, bl. 4, sc. 1, ap. 20, sector 2, Bucureşti, RO; Gălbinaşu Bogdan Mihai, str. Duzilor, nr. 36, sector 2, Bucureşti, RO; Pătraşcu Ion, str. George Vraca, nr. 7, ap. 2, sector 1, Bucureşti, RO (72) Ciocan Lucian Toma, str. Horaţiu, nr. 28, ap. 1, sector 1, Bucureşti, RO; Iordache Bogdan Mihai, str. Ripiceni, nr. 3, bl. 4, sc. 1, ap. 20, sector 2, Bucureşti, RO; Gălbinaşu Bogdan Mihai, str. Duzilor, nr. 36, sector 2, Bucureşti, RO; Pătraşcu Ion, str. George Vraca, nr. 7, ap. 2, sector 1, Bucureşti, RO (54)* **INSTALAŢIE PENTRU TESTAREA COEZIUNII ÎN CAZUL MATERIALELOR MIXTE DENTARE**

(57) Invenţia se referă la o instalaţie pentru testarea coeziunii în cazul materialelor mixte dentare. Instalaţia conform invenţiei este constituită dintr-un modul (**1**) electromecanic, care asigură condiţiile tehnice efective de realizare a încercărilor de întindere-compresiune, un bloc (**2**) de comandă care asigură cuplarea şi decuplarea energetică a modulului (**1**) electromecanic, comanda deplasării subansamblului mobil al acestuia, modificarea valorii vitezei a sensului de deplasare, precum şi controlul acesteia, şi un tensometru (**3**) electronic care prelucrează semnalul electric, transmis de un traductor de forţă, şi pe care îl transmite către un bloc (**4**) de achiziţii date, datele preluate fiind prelucrate cu ajutorul unui soft propriu, dedicat, cu ajutorul unui computer personal.

Revendicări: 4
Figuri: 7

(11) a 2006 00486 A0

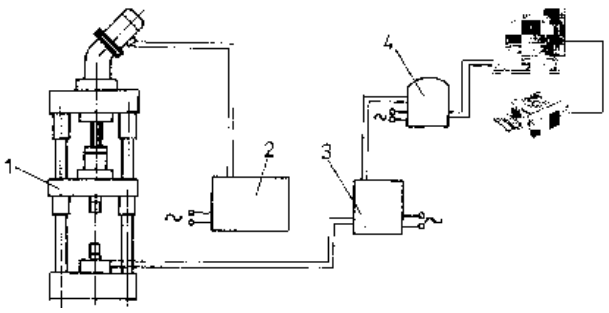

Fig. 1

(11) a 2005 00847 A2 *(51)* ***G01R 19/25*** (2006.01); ***G01R 21/133*** (2006.01) *(21)* a 2005 00847 *(22)* 16.10.1997 *(30)* 22.10.1996 US 60/028.986 *(41)* 29.12.2006//12/2006 *(62)* 99-00454 *(71) Abb Power T & D Company Inc., 1021 Main Campus Drive, NC 27606, Raleigh, US (72) Hubbard Vick A., 2400 Mica Mine Lane, NC 27587, Wake Forest, US; Munday Mark L., 8120 Old Deer Trail Road, NC 27615, Raleigh, US; Hemminger Rodney C., 6300 Lakeland Drive, NC 27612, Raleigh, US; Holdsclaw Scott T., 4916 Will-O-Dean Road, NC 27616, Raleigh, US (74) Rominvent S.A., str. Ermil Pangratti, nr. 35, sector 1, Bucureşti (54)*

SISTEM ŞI METODĂ PENTRU MONITORIZAREA EVENIMENTELOR PE CALITATEA PUTERII, LA UN CONTOR DE ENERGIE ELECTRICĂ

(57) Invenţia se referă la un sistem şi la o metodă pentru monitorizarea caracteristicilor calităţii puterii la contorizarea energiei electrice. Sistemul conform invenţiei cuprinde: un mijloc de stocare pentru memorarea unor informaţii de referinţă, referitoare la diferite tipuri de servicii, un mijloc (**14**) pentru măsurarea caracteristicilor energiei electrice, un mijloc (**16**) pentru extragerea informaţiilor de referinţă menţionate, din mijlocul de stocare amintit, şi compararea caracteristicilor măsurate menţionate, cu informaţiile de referinţă amintite, pentru un anumit tip de

(11) a 2005 00847 A2

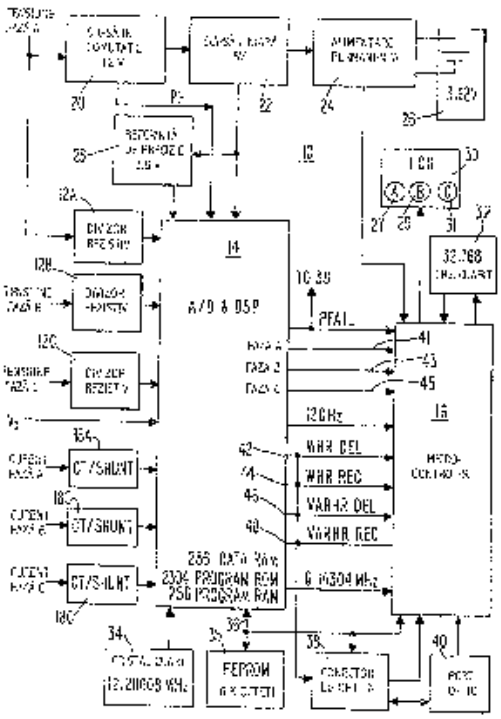

Fig. 1

(11) a 2005 00847 A2

serviciu şi un mijloc de memorare (**35**) pentru înregistrarea unui moment de start, a unei durate, a unei faze măsurate, a unei mărimi a unei cantităţi măsurate şi a unei valori perturbate anterior pentru fiecare eveniment apărut, referitor la calitatea puterii. Metoda, conform invenţiei, constă în stocarea unor informaţii de referinţă într-o memorie care răspunde la diferite tipuri de servicii, măsurarea caracteristicilor energiei electrice, extragerea informaţiilor de referinţă menţionate şi compararea lor cu caracteristicile energiei electrice măsurate, pentru un anumit tip de serviciu, în scopul determinării apariţiei unor evenimente referitoare la calitatea puterii.

Revendicări: 22
Figuri: 33

(11) a 2005 00851 A2 *(51)* ***G01R 19/25*** (2006.01); ***G01R 21/133*** (2006.01) *(21)* a 2005 00851 *(22)* 16.10.1997 *(30)* 22.10.1996 US 60/028986 *(41)* 29.12.2006//12/2006 *(62)* 99-00454 *(71) Abb Power T & D Company Inc., 1021 Main Campus Drive, Raleigh, US (72) Hubbard Vick A., 2400 Mica Mine Lane, NC 27587, Wake Forest, US; Munday Mark L., 8120 Old Deer Trail Road, NC 27615, Raleigh, US; Hemminger Rodney C., 6300 Lakeland Drive, NC 27612, Raleigh, US; Holdsclaw Scott T., 4916 Will-O-Dean Road, NC 27616, Raleigh, US (74) Rominvent S.A., str. Ermil Pangratti, nr.35, sector 1, Bucureşti (54)*

SISTEM ŞI METODĂ PENTRU DETERMINAREA TIPULUI DE SERVICIU LA CARE UN CONTOR DE ENERGIE ELECTRICĂ, AVÂND ELEMENTE DE MĂSURARE, ESTE CONECTAT

(57) Invenţia se referă la un sistem şi la o metodă de determinare a tipului de serviciu la care este conectat un contor de energie electrică, având elemente de măsurare. Sistemul, conform invenţiei, cuprinde: un mijloc de stocare a unor informaţii de referinţă, referitoare la diferite tipuri de servicii, un mijloc (**14**) pentru determinarea unor elemente de măsurare, active, ale unui contor (**10**) de energie electrică, un mijloc pentru determinarea unghiurilor de fază relative ale elementelor de măsurare menţionate, un

(11) a 2005 00851 A2

mijloc pentru determinarea tensiunilor de fază ale elementelor de măsurare menţionate, un mijloc (**16**) pentru extragerea informaţiilor de referinţă, din mijlocul de stocare menţionat, şi pentru compararea acestora cu unghiurile de fază relative şi cu tensiunile de fază, pentru generarea unor semnale caracteristice reprezentative pentru un anumit tip de serviciu. Metoda, conform invenţiei, constă în stocarea unor informaţii de referinţă într-o memorie care răspunde la diferite tipuri de servicii, determinarea unor elemente de măsurare, active, ale unui contor de energie electrică, determinarea unghiurilor de fază relative şi a tensiunilor de fază ale elementelor de măsurare menţionate, extragerea informaţiilor de referinţă, menţionate, din memoria amintită şi compararea acestora cu unghiurile de fază relative şi cu tensiunile de fază şi generarea unor semnale caracteristice, reprezentative pentru un anumit tip de serviciu, conducând astfel la determinarea tipului de serviciu.

Revendicări: 27
Figuri: 33

(11) a 2005 00851 A2

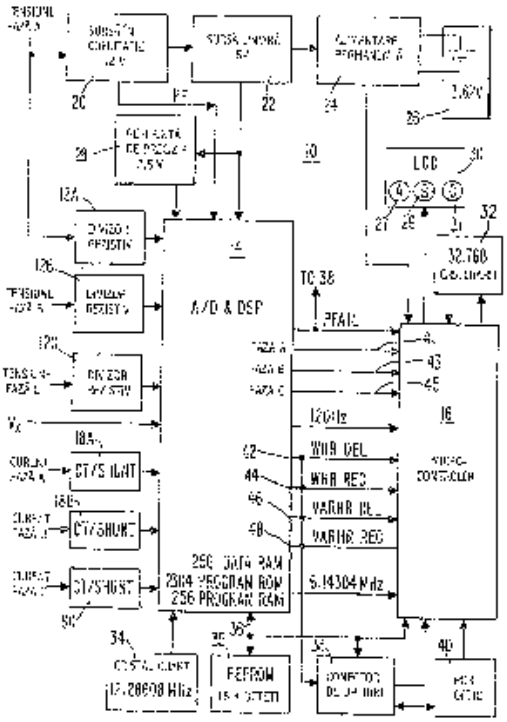

Fig. 1

(11) a 2005 00872 A2 *(51)* ***G01R 19/25*** (2006.01); ***G01R 21/133*** (2006.01) *(21)* a 2005 00872 *(22)* 16.10.1997 *(30)* 22.10.1996 US 60/028.986 *(41)* 29.12.2006//12/2006 *(62)* 99-00454 *(71) Abb Power T & D Company Inc., 1021 Main Campus Drive, Raleigh, US (72) Hubbard Vick A., 2400 Mica Mine Lane, NC 27587, Wake Forest, US; Munday Mark L., 8120 Old Deer Trail Road, NC 27615, Raleigh, US; Hemminger Rodney C., 6300 Lakeland Drive, NC 27612, Raleigh, US; Holdsclaw Scott T., 4916 Will-O-Dean Road, NC 27616, Raleigh, US (74) Rominvent S.A., str. Ermil Pangratti, nr.35, sector 1, Bucureşti (54)* **SISTEM PENTRU MONITORIZAREA PARAMETRILOR DE SISTEM CVASI-SIMULTANI AI ENERGIEI ELECTRICE, AVÂND CEL PUŢIN O FAZĂ FURNIZATĂ LA UN CONTOR DE ENERGIE PRINTR-UN TIP DE SERVICIU**

(57) Invenţia se referă la un sistem pentru monitorizarea parametrilor de sistem cvasi-simultani ai energiei electrice, având cel puţin o fază furnizată la un contor de energie printr-un tip de serviciu. Sistemul, conform invenţiei, cuprinde un mijloc de stocare a informaţiilor de referinţă, referitoare la diferite tipuri de servicii, un mijloc (**14**) pentru măsurarea caracteristicilor energiei electrice şi un mijloc (**16**) pentru extragerea informaţiilor de referinţă din mijlocul de stocare menţionat şi pentru determinarea parametrilor de sistem cvasi-simultani ai energiei electrice, sensibili la informaţiile de referinţă şi la caracteristicile energiei electrice, menţionate, pentru un anumit tip de serviciu.

Revendicări: 18
Figuri: 33

(11) a 2005 00872 A2

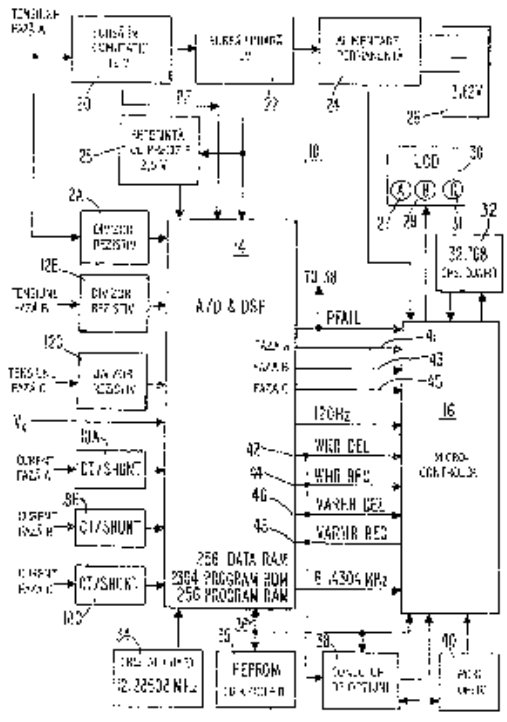

Fig. 1

(11) a 2005 00886 A2 *(51)* ***G01R 19/25*** (2006.01); ***G01R 21/133*** (2006.01) *(21)* a 2005 00886 *(22)* 16.10.1997 *(30)* 22.10.1996 US 60/028.986 *(41)* 29.12.2006//12/2006 *(62)* 99-00454 *(71) Abb Power T & D Company Inc., 1021 Main Campus Drive, Raleigh, US (72) Hubbard Vick A., 2400 Mica Mine Lane, NC 27587, Wake Forest, US; Munday Mark L., 8120 Old Deer Trail Road, NC 27615, Raleigh, US; Hemminger Rodney C., 6300 Lakeland Drive, NC 27612, Raleigh, US; Holdsclaw Scott T., 4916 Will-O-Dean Road, NC 27616, Raleigh, US (74) Rominvent S.A., str. Ermil Pangratti, nr.35, sector 1, Bucureşti (54)*
SISTEM ŞI METODĂ PENTRU DETERMINAREA SCINTILAŢIEI ELECTRICE LA UN CONTOR DE ENERGIE

(57) Invenţia se referă la un sistem şi la o metodă pentru determinarea scintilaţiei electrice la un contor de energie electrică, având elemente de măsurare. Sistemul, conform invenţiei, cuprinde un mijloc de stocare a unui prag de tensiune, corespunzător unui anumit tip de serviciu, un mijloc (**14**) pentru măsurarea tensiunii de fază corespunzătoare fiecărui element de măsurare al contorului şi un mijloc (**16**) pentru extragerea, din mijlocul de stocare menţionat, a pragului de tensiune pentru fiecare tip de serviciu şi compararea acestuia cu tensiunea de fază măsurată, în vederea determinării apariţiei unei scintilaţii

(11) a 2005 00886 A2

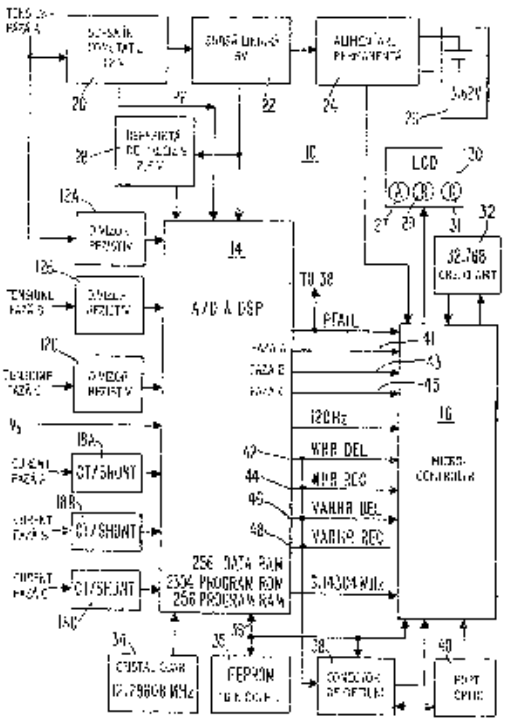

Fig. 1

(11) a 2005 00886 A2

electrice. Metoda de determinare a scintilaţiei electrice, folosind sistemul prezentat, constă în stocarea, într-o memorie, a unui prag de tensiune corespunzător unui anumit tip de serviciu, măsurarea tensiunii de fază, extragerea pragului de tensiune, stocat în memoria menţionată anterior, şi compararea acestuia cu tensiunea de fază măsurată, în vederea determinării apariţiei unei scintilaţii electrice.

Revendicări: 19
Figuri: 33

(11) a 2006 00671 A0 *(51)* ***G04B 47/06*** (2006.01) *(21)* a 2006 00671 *(22)* 29.08.2006 *(41)* 29.12.2006//12/2006 *(71) Baghiuc Elena, str. Rozelor, nr. 10, Botoşani, RO; Bouchet Philippe, 39, Rue Peillonnex, 1225-Chene-Bourg, Geneva, CH; Larvego Paul, 18, Rue de Deux-Ponts, 1201, Geneva, CH (72) Baghiuc Elena, str. Rozelor, nr.10, Botoşani, RO; Bouchet Philippe, 39, Rue Peillonnex, 1225-Chene-Bourg, Geneva, CH; Larvego Paul, 18, Rue de Deux-Ponts, 1201, Geneva, CH (54)* **CEAS CU BUSOLĂ**

(57) Invenţia se referă la un ceas cu busolă, utilizat pentru indicarea orei şi măsurarea timpului, simultan cu indicarea punctelor cardinale. Ceasul conform invenţiei este alcătuit dintr-un mecanism (**3**) de acţionare, cu cuarţ, analogic, cu micromotor electric, un ac (**8**) de busolă localizat într-un spaţiu (**a**) dintre două geamuri (**6** şi **9**) transparente, deasupra unui cadran (**5**) şi a unor ace (**4**) de ceas, între cadran (**5**) şi mecanismul (**3**) de acţionare, fiind montat un ecran (**10**) antimagnetic, sub formă de disc, confecţionat dintr-un aliaj metalic cu proprietăţi diamagnetice, care acoperă complet mecanismul (**3**) de acţionare, acul (**8**) de busolă evoluând pe un pivot (**7**) scurt, fixat în spaţiul (**a**) dintre geamuri (**6** şi **9**).

Revendicări: 2
Figuri: 2

(11) a 2006 00671 A0

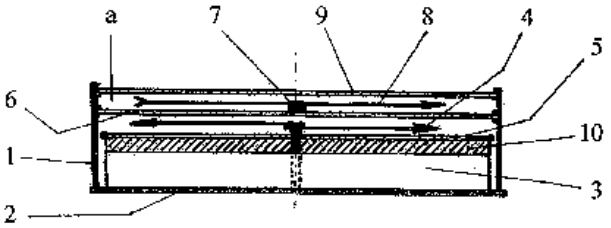

Fig. 2

(11) a 2005 01044 A2

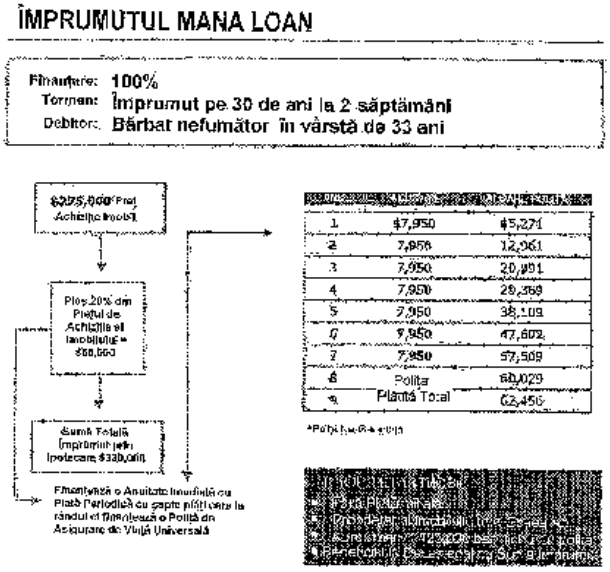

Fig. 1

---

(11) a 2005 01044 A2 *(51)* ***G06Q 40/00*** (2006.01) *(21)* a 2005 01044 *(22)* 17.06.2004 *(30)* 18.06.2003 US PCT/US03/19093 *(41)* 29.12.2006//12/2006 *(86)* US 04//19272 17.06.2004 *(87)* WO 2004/114079 29.12.2004 *(71) Nichols Evelyn, 2221, 38-th Place East, Wa 98112, Seattle, Wa, US (72) Nichols Evelyn, 2221 38-th Place East, Seattle, US (74) Rominvent S.A., str. Ermil Pangratti, nr.35, sector 1, Bucureşti (54)* **SISTEME DE FINANȚARE PRIN IPOTECARE**

(57) Invenția se referă la o metodă pentru finanțarea, prin ipotecare, a unui debitor. Metoda, conform invenției, constă din finanțarea, prin ipotecare, a unui debitor, creând suplimentar oportunitatea de a investi în cel puțin un vehicul de investiție, cum ar fi de exemplu, titluri de participare financiară pe termen lung şi termen scurt. În cazul unei achiziții imobiliare, suma de împrumut prin ipotecare este extinsă pentru mai mult decât prețul real de achiziție imobiliară, suma suplimentară acoperind costul a cel puțin un vehicul de investiție, astfel încât după efectuarea plăților periodice, debitorul va deține un imobil, cât şi o dobândă în cel puțin un vehicul de investiție, vehiculul de investiție asigurând, în acelaşi timp, siguranță pentru împrumutul prin ipotecare.

Revendicări: 21
Figuri: 22

---

(11) a 2005 00546 A2 *(51)* ***G07B 11/02*** (2006.01) *(21)* a 2005 00546 *(22)* 08.06.2005 *(41)* 29.12.2006//12/2006 *(71) Herea Petru, şoseaua Națională, nr. 42B, bl. A2, sc. E, parter, ap. 3, Iaşi, RO; Cucutianu Mircea, cod 737 163, localitatea Emil Racoviță, județul Vaslui, RO (72) Herea Petru, şoseaua Națională, nr. 42, bl. A2, sc. E, parter, ap. 3, Iaşi, RO; Cucutianu Mircea, cod 737 163, localitatea Emil Racoviță, județul Vaslui, RO (54)* **TALPĂ PENTRU COMPOSTOR**

(57) Invenția se referă la un dispozitiv pentru fixarea biletelor în compostoarele din mijloacele de transport în comun. Dispozitivul conform invenției este alcătuit dintr-o talpă (**A**) în care este practicat un canal (**B**) de ghidare a unui bilet de călătorie, având montată prin lipire o lamelă (**7**) care asigură dirijarea suplimentară a biletului în interiorul unui compostor, către nişte lamele (**2**, **3**, **4**, **5** şi **6**) care împiedică deplasarea biletului în interiorul acestuia şi care asigură deplasarea în poziție dreaptă a biletului, către o lamelă (**1**) care împiedică strângerea biletului în compostor.

Revendicări: 2
Figuri: 1

(11) a 2005 00546 A2

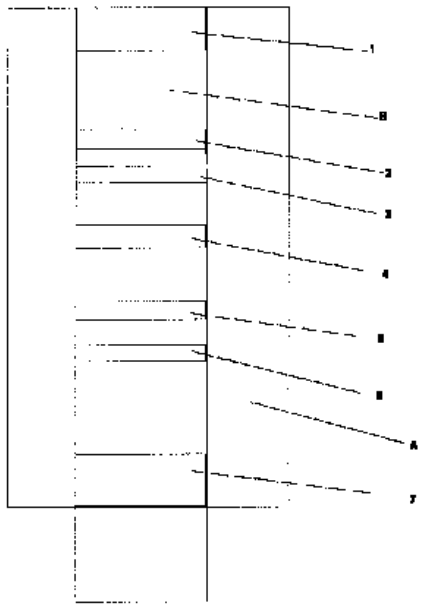

(11) a 2005 00582 A2 *(51)* ***G08B 25/08*** (2006.01); ***G08B 25/10*** (2006.01); ***H04M 11/04*** (2006.01) *(21)* a 2005 00582 *(22)* 23.06.2005 *(41)* 29.12.2006//12/2006 *(71) Vişoiu Lilian Cătălin, str. Alexandru Vlahuță, nr. 3, bl. M48, sc. A, ap. 7, sector 3, Bucureşti, RO (72) Vişoiu Lilian Cătălin, str. Alexandru Vlahuță, nr. 3, bl. M48, sc. A, ap. 7, sector 3, Bucureşti, RO (54)* **METODĂ ŞI SISTEM INTERACTIV DE AVERTIZARE ŞI COMUNICARE ÎN TIMP REAL, ÎN CAZUL PRODUCERII UNOR EVENIMENTE**

(57) Invenția se referă la o metodă şi un sistem interactiv de avertizare şi comunicare în timp real, în cazul producerii unor evenimente. Metoda, conform invenției, constă din înregistrarea unei persoane fizice sau juridice, denumite în continuare beneficiar, într-o bază de date a unui furnizor de servicii, crearea unui cont personal al beneficiarului, astfel încât acesta să poată transmite în timp real, în cazul producerii unor evenimente, informații care pot fi de tip SMS, audio sau video şi care vor conține datele de identificare ale beneficiarului, precum şi detalii referitoare la natura evenimentului, beneficiarul primind un răspuns de la furnizorul de servicii, sub forma unui mesaj conținând nişte instrucțiuni pe care acesta trebuie să le îndeplinească în funcție de

(11) a 2005 00582 A2

eveniment, sau fiind contactat telefonic. Sistemul, folosit pentru aplicarea metodei, este alcătuit dintr-un terminal (**1**) de telefonie mobilă, prevăzut cu cameră video, de la care se pot transmite informații, prin intermediul unui alt terminal (**2**) de telefonie mobilă sau prin intermediul internet-ului, către un operator (**3**) sau către un server (**4**).

Revendicări: 8
Figuri: 3

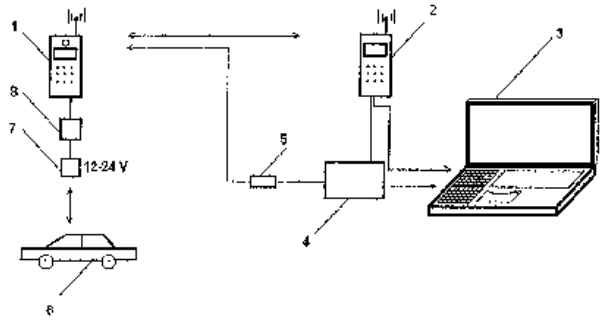

Fig. 1

(11) a 2006 00637 A0 *(51)* ***G09F 19/22*** (2006.01) *(21)* a 2006 00637 *(22)* 08.08.2006 *(41)* 29.12.2006//12/2006 *(71) Berar Cristina Ioana, str. Grigore Țăranu, nr. 8, ap. 2, sector 5, Bucureşti, RO (72) Berar Cristina Ioana, str. Grigore Țăranu, nr. 8, ap. 2, sector 5, Bucureşti, RO (54)* **METODĂ DE ANIMARE A UNOR IMAGINI ŞI INSTALAȚIE DE REALIZARE**

(57) Invenția se referă la o metodă de animare a unor imagini şi la o instalație de realizare, destinate domeniului publicității şi utilizate în lungul acostamentului căilor feroviare şi/sau rutiere sau în tunele parcurse de mijloace de transport. Metoda conform invenției constă în poziționarea unor imagini, una lângă alta, imagini care reprezintă, într-un număr suficient, descompunerea unei mişcări, urmată de deplasarea cu o viteză optimă cuprinsă între 40-119 km/oră a privitorului, putând da acestuia impresia vizuală de mişcare a conținutului imaginilor, dimensiunea panourilor fiind adaptată în funcție de viteza preconizată, astfel încât numărul de cadre să fie între 16-22/secundă. Instalația conform invenției este alcătuită dintr-un şir de panouri (**1**) plasate pe o linie paralelă cu traseul unei căi feroviare şi/sau rutiere şi pe care sunt aplicate nişte afişe (**2**) reprezentând imaginile descompuse ale unei mişcări, deasupra fiecărui panou (**1**), fiind amplasată o sursă (**3**) de lumină.

Revendicări: 2
Figuri: 2

(11) a 2006 00637 A0

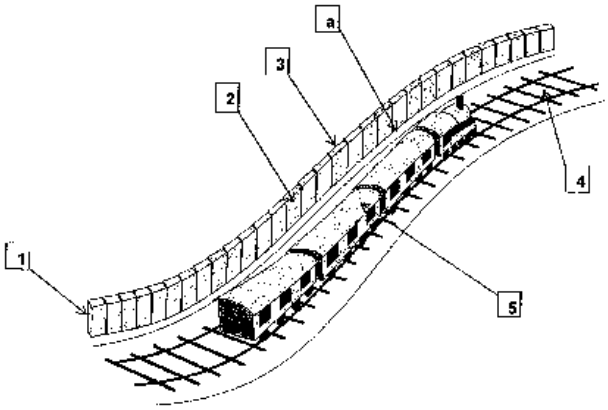

Fig. 2

(11) a 2003 00072 A2

(**2**) a unui izolator de suspensie (**A**), sau sub nişte armături (**6**, **7**, **8** şi **9**) ale unor izolatori suport (**B**, **C** şi **D**), zona (**a**) fiind comprimată pe capetele învelişului (**3**) prin sertizarea armăturilor pe miez (**1**). Procedeul de realizare a izolatorului constă din depunerea unui strat subţire de primer pe un miez menţinut pentru polimerizare într-o etuvă, la o temperatură de 120˚C, timp de 20-30 min, introducerea miezului încălzit într-o matriţă de injecţie, timp în care se face dozarea unor componente ale cauciucului siliconic şi a unui colorant, amestecarea şi omogenizarea lor într-un omogenizator şi injectarea în matriţa încălzită şi termostatată la 120-130˚C, cu menţinerea în matriţă un anumit timp, determinat, sertizarea armăturilor, urmată de aplicarea unui cordon de cauciuc siliconic, cu vulcanizare la temperatura mediului ambiant.

Revendicări: 5
Figuri: 9

---

(11) a 2003 00072 A2 *(51)* ***H01B 17/00*** (2006.01) *(21)* a 2003 00072 *(22)* 27.01.2003 *(41)* 29.12.2006//12/2006 *(71) Eximprod Grup S.A., str. Obor, bl. 1C, Buzău, RO (72) Manole Gheorghe, str. Martirilor, nr. 30, Buzău, RO; Vasile Domente, str. Unirii, bl. Pttr, Tronson 1, ap. 18, Buzău, judeţul Buzău, RO; Bucea Emil, str. Spiru Haret, bl. 3D, ap.6, Buzău, judeţul Buzău, RO (74) Agenţie de Proprietate Industrială şi Transfer Tehnologic-Stoian Ioan, b-dul Republicii, bl.46, sc.C, ap.35, cod 5550, Roman, judeţul Neamţ (54)* **IZOLATOR COMPOZIT ŞI PROCEDEU DE REALIZARE A ACESTUIA**

(57) Invenţia se referă la un izolator compozit, utilizat pentru echiparea liniilor aeriene de transport şi distribuţie a energiei electrice, a liniilor electrice de transport feroviar sau pentru echiparea unor aparate sau instalaţii electrice, şi la un procedeu de realizare a acestuia. Izolatorul, conform invenţiei, are un miez (**1**) central izolant, protejat cu un înveliş (**3**) din cauciuc siliconic, în construcţie monobloc, având o parte (**b**) cilindrică aderentă la miez (**1**) şi nişte rile (**c**) izolante, de formă plan discoidală, sau nişte rile (**d**) izolante, de formă tronconică, care fac corp comun cu partea (**b**) cilindrică, aceasta pătrunzând cu capetele într-o zonă (**a**), aflată sub fiecare armătură

(11) a 2003 00072 A2

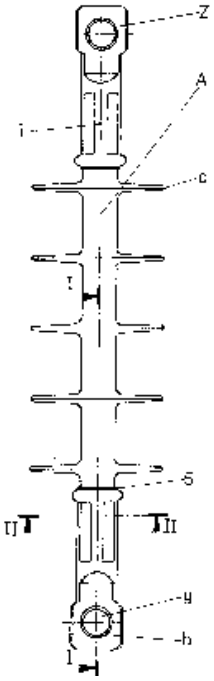

Fig. 2

(11) a 2005 00599 A2 *(51)* ***H01F 30/10*** (2006.01); ***B06B 1/04*** (2006.01) *(21)* a 2005 00599 *(22)* 30.06.2005 *(41)* 29.12.2006//12/2006 *(71) Dangă Mihai-Vlad, str. Dragoş Vodă, nr. 34, bl. C3, sc. C, ap. 32, Bârlad, judeţul Vaslui, RO (72) Dangă Mihai-Vlad, str. Dragoş Vodă, nr. 34, bl. C3, sc. C, ap. 32, Bârlad, judeţul Vaslui, RO (54)* **VIBRATOR ELECTRODINAMIC, TIP TRANSFORMATOR**

(57) Invenţia se referă la un vibrator electrodinamic, destinat imprimării unei mişcări de vibraţie în lichide, folosit în diferite procese tehnologice. Vibratorul conform invenţiei este alcătuit dintr-un transformator monofazat, al cărui miez (**m**), realizat din tole, este constituit din două piese: o armătură fixă (**A_f**), pe care este bobinată o înfăşurare primară (**P**) şi o armătură detaşabilă (**A_d**), pe care este amplasată o înfăşurare secundară (**S**), având forma unui cilindru masiv.

Revendicări: 3
Figuri: 7

(11) a 2005 00599 A2

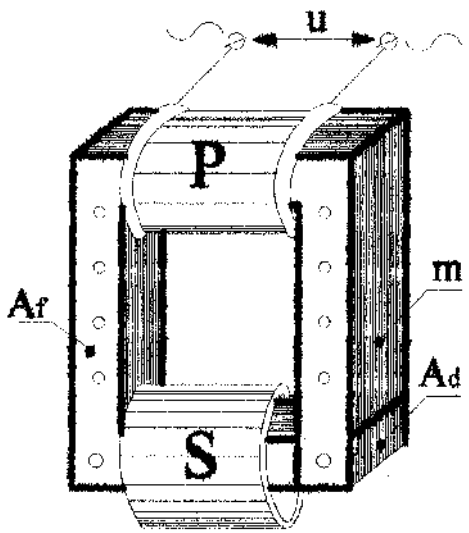

Fig. 1

(11) a 2005 00536 A2 *(51)* ***H01H 85/02*** (2006.01) *(21)* a 2005 00536 *(22)* 08.06.2005 *(41)* 29.12.2006//12/2006 *(71) Matei Ion-Ciprian, str. Dimitrie Leonida, nr. 13, bl. D4, sc. B, et. 3, ap. 33, Piatra Neamţ, RO; Cojocaru Magda-Petronela, str. Progresului, nr. 4, bl. S10, sc. B, parter, ap. 21, Piatra Neamţ, RO (72) Matei Ion-Ciprian, str. Dimitrie Leonida, nr. 13, bl. D4, sc. B, et. 3, ap. 33, Piatra Neamţ, RO; Cojocaru Magda-Petronela, str. Progresului, nr. 4, bl. S10, sc. B, parter, ap. 21, Piatra Neamţ, RO (54)* **DISPOZITIV DE PROTECŢIE LA SUPRA-SARCINĂ**

(57) Invenţia se referă la un dispozitiv de protecţie la suprasarcină, destinat protejării consumatorilor împotriva distrugerilor provocate de valori mari ale tensiunii şi curentului din reţeaua de alimentare. Dispozitivul, conform invenţiei, este alcătuit dintr-o siguranţă fuzibilă (**1**), fixată în nişte suporturi (**2** şi **3**) şi amplasată în interiorul unui stecher (**6**), prevăzut cu un capac (**5**) din material plastic.

Revendicări: 3
Figuri: 3

(11) a 2005 00536 A2

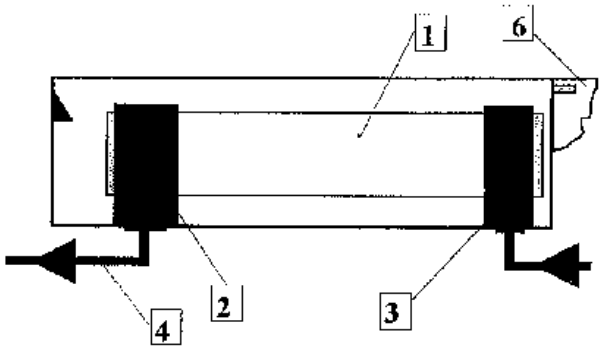

Fig. 3

(11) a 2005 00653 A0 *(51)* ***H01L 21/02*** (2006.01) *(21)* a 2005 00653 *(22)* 22.07.2005 *(41)* 29.12.2006//12/2006
(71) Institutul Naţional Cercetare-Dezvoltare pentru Microtehnologie, str. Erou Iancu Nicolae, nr. 32B, cod 72996, Bucureşti, RO (72) Moagăr-Poladian Gabriel, aleea Fuiorului, nr. 6, bl. Y3A, sc. 1, et. 6, ap. 27, sector 3, Bucureşti, RO; Moagăr-Poladian Victor, str. Nerva Traian, nr. 15, bl. M69, sc. 1, et. 10, ap. 40, sector 3, Bucureşti, RO
(54) **STRUCTURĂ PENTRU LIPIREA MICRO-SISTEMELOR ŞI A CIRCUITELOR INTEGRATE**

(57) Invenţia se referă la o structură pentru lipirea microsistemelor şi circuitelor integrate, care permite lipirea selectivă, cu mare aderenţă, numai a anumitor porţiuni de substrat. Structura, conform invenţiei, este constituită dintr-un substrat (**1**) semiconductor, pe care este depus şi sinterizat în atmosferă controlată un strat (**2**) metalic, cu o grosime de 10 nm...10μm, între ele formându-se un eutectic (**3**), stratul (**2**) metalic, cât şi eutecticul (**3**) putând fi corodate sau nu, după necesităţi, şi un strat (**4**) de adeziv, având o grosime de 0.5μm...10μm, strat (**4**) aplicat numai în zonele în care se face lipirea, această aplicare putând fi făcută direct pe substratul (**1**) semiconductor, pe eutectic (**3**) sau pe stratul (**2**) metalic, în funcţie de necesităţi.

Revendicări: 9
Figuri: 5

(11) a 2005 00653 A0

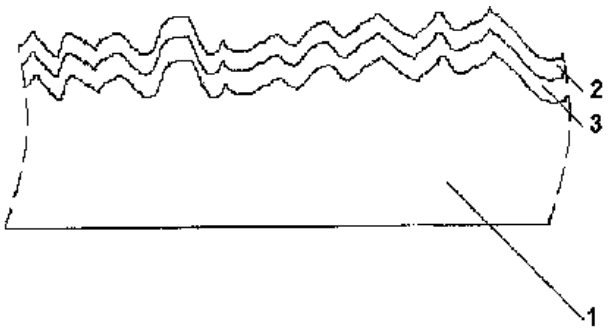

Fig. 2

(11) a 2006 00248 A2 *(51)* ***H04L 12/18*** (2006.01); ***H04Q 7/38*** (2006.01) *(21)* a 2006 00248 *(22)* 08.10.2004 *(30)* 09.10.2003 US 10/683, 642 *(41)* 29.12.2006//12/2006 *(86)* US 04//33014 08.10.2004 *(87)* WO 2005/036819 21.04.2005
(71) Qualcomm Incorporated, 5775 Morehouse Drive, CA 92121, San Diego, California, US (72) Rosen Eric C., 611 Calle Paula, 92075, Solana Beach, California, US; Brewer Beth Ann, 4410 Alta Mira Drive, 91941, La Mesa, California, US; Crockett Douglas M., 4576 44th Street, 92115, San Diego, California, US (74) Rominvent S.A., str. Ermil Pangratti, nr.35, sector 1, Bucureşti (54)
METODĂ ŞI APARAT PENTRU LIMITAREA COMUNICAŢIILOR ÎNTR-O REŢEA DE COMUNICAŢII

(57) Invenţia se referă la o metodă pentru limitarea comunicaţiilor de date într-o reţea de comunicaţie fără fir şi la un aparat pentru aplicarea acesteia. Metoda, conform unei prime variante de realizare, constă în recepţionarea unei indicaţii de la un iniţiator, pentru stabilirea unei sesiuni de comunicaţii de date cu cel puţin o destinaţie, aplicarea a cel puţin unei limitări de comunicaţie de date şi transmiterea unei solicitări pentru stabilirea comunicaţiei de date, dacă iniţiatorului îi este permis să aibă comunicaţie de date cu cel puţin o destinaţie, limitările de comunicaţie de date putând fi interne şi/sau externe şi incluzând limitări la nivel de operator şi/sau la nivel de utilizator. Aparatul utilizat pentru aplicarea metodei cuprinde o unitate de memorie, un receptor, un transmiţător şi un procesor interconectat cu unitatea de memorie, receptorul şi transmiţătorul.

Revendicări: 40
Figuri: 4

(11) a 2006 00248 A2

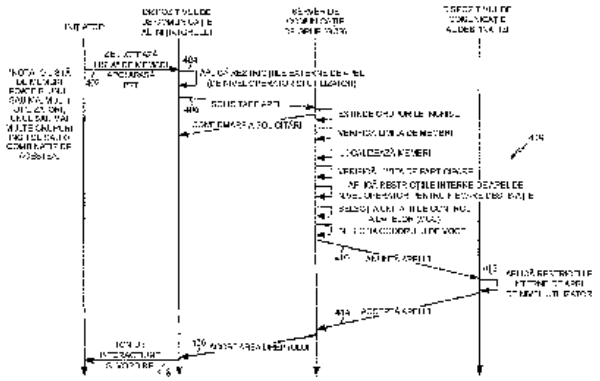

Fig. 4

(11) a 2005 00569 A1 *(51)* ***H05B 33/00*** (2006.01) *(21)* a 2005 00569 *(22)* 16.06.2005 *(41)* 29.12.2006//12/2006
(71) Recomplast S.R.L., str. Mesteacănului, nr.10 A, Buzău, judeţul Buzău, RO (72) Burlacu Ion, Cartier Episcopiei, bl. 10, ap. 5, Buzău, RO; Dumitraşcu Mihai, Cartier Micro 5, str. Alexandru Marghiloman, bl. 14, sc. A, ap. 41, Buzău, RO (74) Cabinet de Proprietate Industrială Lazăr Elena, b-dul Unirii, bl. 16C, ap. 12, Buzău (54) **CORP DE ILUMINAT CU SEMICONDUCTOARE**

(57) Invenţia se referă la un corp de iluminat cu semiconductoare, destinat iluminatului casnic, public sau ornamental. Corpul de iluminat, conform invenţiei, este compus dintr-o dulie (**1**), prevăzută cu un capac (**8**), în interiorul căreia, într-un locaş (**i**), este înşurubat un modul electronic (**A**), până când un şurub (**3**) de contact se află în legătură cu o lamelă plată (**9**) şi un inel metalic (**6**) se află în legătură cu o lamelă de contact (**10**) laterală, iar într-un locaş (**d**), este fixat un glob (**7**) transparent, modulul electronic (**A**) fiind realizat din două cabluri (**4** şi **5**), pe care sunt amplasate nişte componente ale unui circuit electronic (**B**), fixate pe un suport (**2**) prevăzut cu un picior cu canal (**a**), prin care trece şurubul (**3**), pe exterior având o degajare (**c**) în care este fixat inelul metalic (**6**), circuitul electronic (**B**) având un bloc de alimentare cu tensiune (**BA**), un bloc de comandă (**BDC**) pentru comutaţia automată a unui bloc de iluminat (**BI**), format din LED-uri discrete sau din barete cu LED-uri integrate.

Revendicări: 8
Figuri: 10

(11) a 2005 00569 A1

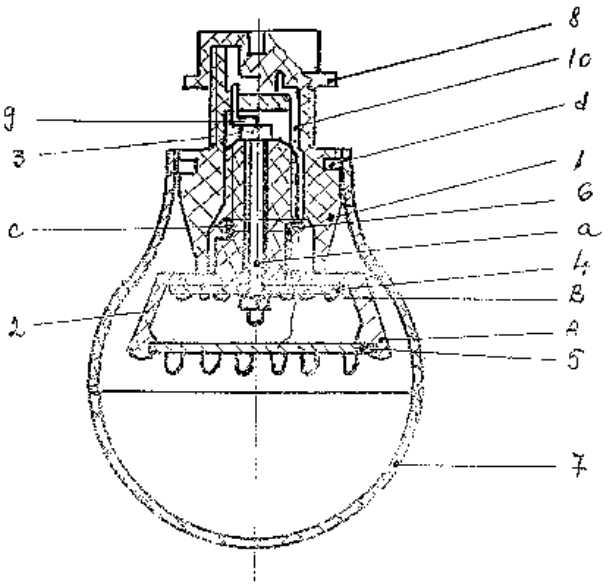

Fig. 1

(11) a 2005 00631 A0 *(51)* ***H05K 9/00*** (2006.01); ***H05K 5/00*** (2006.01); ***H01Q 17/00*** (2006.01) *(21)* a 2005 00631 *(22)* 12.07.2005 *(41)* 29.12.2006//12/2006
(71) Antohi Constantin, str. G. Ibrăileanu, nr. 6, bl. 7, sc. A, ap. 3, Iaşi, RO; Pavunev Dan, Calea Bucureşti, nr. 89, bl. U2, ap. 3, Urziceni, judeţul Ialomiţa, RO (72) Antohi Constantin, str. G. Ibrăileanu, nr. 6, bl. 7, sc. A, ap. 3, Iaşi, RO; Pavunev Dan, Calea Bucureşti, nr. 89, bl. U2, ap. 3, Urziceni, judeţul Ialomiţa, RO (54) **HUSĂ CU ECRAN ANTIRADIAŢIE**

(57) Invenţia se referă la o husă pentru telefoane mobile, destinată diminuării efectelor radiaţiei electromagnetice asupra organismului uman. Husa, conform invenţiei, este alcătuită dintr-un material textil (**1**), din fibră de carbon, prevăzut cu un rând de cusături (**2**) duble şi dese, o fiolă cu ferofluid (**3**), pentru depistarea de emisii electromagnetice şi un capac (**5**) prevăzut cu nişte orificii (**4**) pentru primirea semnalului electromagnetic al apelului.

Revendicări: 1
Figuri: 1

(11) a 2005 00631 A0

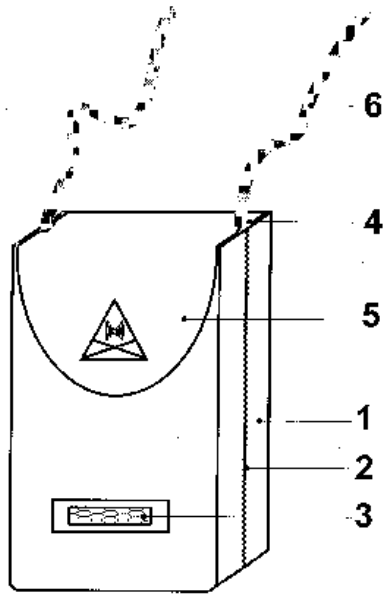

(Cu raport de documentare publicat la data de 29.12.2006)

LISTA C.B.I. PUBLICATE CONFORM ART. 23 DIN LEGEA NR. 64/1991 REPUBLICATĂ ŞI REGULII 27(1) DIN HGR 499/2003,

- **ORDONATĂ CRESCĂTOR, DUPĂ NUMĂRUL DE CERERE DE BREVET**
- **ORDONATĂ ALFABETIC, DUPĂ NUMELE/DENUMIREA SOLICITANTULUI**
- **ORDONATĂ DUPĂ CODUL DE PUBLICARE**

Lista cererilor de brevet de invenție, publicate conform art. 23 din Legea nr. 64/1991 republicată şi Regulii 27(1) din HGR nr. 499/2003, ordonată crescător, după numărul de cerere de brevet

Număr dosar	Clasa	Data depozit	Solicitant	**Pag.**
a 2003 00706 A2	**A61K 35/64** (2006.01)	25.08.2003	Ciuhrii Mircea, str. Toamnei, nr. 100, sector 2, Bucureşti, RO	**16**
a 2003 00072 A2	**H01B 17/00** (2006.01)	27.01.2003	Eximprod Grup S.A., str. Obor, bl. 1C, Buzău, RO	**41**
a 2004 01080 A1	**A46B 11/00** (2006.01); **A61C 17/16** (2006.01)	03.12.2004	Prisma Mira S.R.L., str. Moților, nr. 59C, Alba Iulia, RO	**14**
a 2004 01104 A2	**A61L 27/40** (2006.01); **A61L 27/44** (2006.01); **A61K 6/02** (2006.01); **A61K 6/08** (2006.01)	10.12.2004	Institutul de Cercetări în Chimie "Raluca Ripan", str. Fântânele, nr.30, Cluj-Napoca, RO; Remed Prodimpex S.R.L. b-dul Basarabia, nr. 208A, sector 2, Bucureşti, RO	**16**
a 2004 01108 A2	**B01J 21/04** (2006.01)	10.12.2004	Institutul de Cercetări în Chimie "Raluca Ripan", str. Fântânele, nr.30, Cluj-Napoca, RO; Radiatoare din Aluminiu S.A., str. Industriei nr.4A, Bistrița, RO	**18**
a 2005 00539 A2	**A01G 27/02** (2006.01)	08.06.2005	Şelariu Valeriu-Bogdan, str. Republicii, nr. 377, bl. F24, sc. B, et. 8, ap. 30, Vaslui, RO; Costan Ionuț-Alin, str. Ecoului, nr. 3, bl. F22, sc. C, ap. 36, Piatra Neamț, RO	**11**
a 2005 00889 A0	**A21C 1/00** (2006.01); **A21B 5/08** (2006.01)	18.10.2005	Sega Company S.R.L., b-dul Încoronării, nr. 23A, Alba Iulia, RO	**12**
a 2005 00255 A2	**A21D 8/04** (2006.01)	21.03.2005	Institutul de Bioresurse Alimentare, str. Dinu Vintilă, nr. 6, sector 2, Bucureşti, RO; Dobrogea Grup S.A., str. Celulozei, nr. 1, Constanța, RO	**12**
a 2005 00126 A2	**A23C 19/06** (2006.01)	21.02.2005	Cordea Victor, nr. 108, Ponor, județul Alba, RO	**13**
a 2005 00124 A0	**A23L 2/38** (2006.01)	21.02.2005	Ciurtin Raul Petru, str. Gh. Şincai, nr. 2-4, Alba Iulia, RO	**13**
a 2005 00537 A2	**A45C 5/04** (2006.01); **A45C 13/18** (2006.01)	08.06.2005	Condreț Vasile-Valerică, str. Poiana, nr. 208, localitatea Solonț, județul Bacău, RO; Popa Ionuț-Ciprian, str. Eremia Grigorescu, bl. C2, sc. 2, et. 2, ap. 29, Moineşti, județul Bacău, RO	**14**
a 2005 00590 A2	**A46B 11/02** (2006.01)	29.06.2005	Vâlcu Ion, aleea Hodoş Iosif, nr. 2, bl. J43, sc. 4, et. 1, ap. 49, sector 3, Bucureşti, RO	**15**
a 2005 00158 A2	**A61K 9/20** (2006.01)	23.02.2005	Zanoschi Christache, str. Pinului, nr. 9, Iaşi, RO	**15**
a 2005 00518 A2	**B05B 17/04** (2006.01)	01.06.2005	Oroianu Bogdan Claudiu, Splai Bahlui, nr. 29, bl. B5, et. 5, ap. 23, Iaşi, RO; Braharu Emil, str. Carpați, nr.3, bl. 656, sc A, et. 3, ap.12, cod 700702, Iaşi, RO	**18**
a 2005 00597 A2	**B23B 27/12** (2006.01)	30.06.2005	Cristescu Daniel, str. Roşcani, nr. 4, bl. 301, sc. D, et. 3, ap. 15, Iaşi, RO; Cucu Ştefan, str. Vasile Pîrvan, nr. 70, bl. Z2, sc. B, et. 1, ap. 46, Bârlad, RO	**20**

Număr dosar	Clasa	Data depozit	Solicitant	**Pag.**
a 2005 00538 A2	**B23Q 3/04** (2006.01)	08.06.2005	Cozmîncă Nadia, cod poştal 737565, Văleni, judeţul Vaslui, RO; Verdeş Ioan-Dragoş, str. Petru Rareş, nr. 28, bl. 28, sc. A, et. 2, ap. 9, Târgu-Frumos, RO	**20**
a 2005 00551 A2	**B23Q 3/04** (2006.01)	08.06.2005	Panica Ionuţ Marian, str. Gării, nr. 3, nr. 16, localitatea Murgeni, judeţul Vaslui, RO; Moroşanu Tudor Eugen, b-dul Alexandru cel Bun, nr. 10, bl. 1206, sc. E, et. 2, ap. 9, Iaşi, RO	**21**
a 2005 00541 A2	**B43K 29/10** (2006.01)	08.06.2005	Dumitrache Bogdan-Eugen, str. Popăuţi, nr. 3, bl. 550C, et. 7, ap. 31, Iaşi, judeţul Iaşi, RO; Hîrţescu Costică-Dragoş, str. Eremia Grigorescu, bl. C2, sc. 2, et. 2, ap. 29, Moineşti, judeţul Bacău, RO	**23**
a 2005 00540 A2	**B43L 7/02** (2006.01)	08.06.2005	Fărcăşel Marian, şoseaua Naţională, nr. 49, bl. C3, sc. B, et. 9, ap. 38, Iaşi, RO; Moroşanu Ioan, str. Roman Muşat, bl. 12, sc. H, et. 4, ap. 103, Roman, judeţul Neamţ, RO	**23**
a 2005 00581 A1	**B60K 15/063** (2006.01)	23.06.2005	Vişoiu Lilian Cătălin, str. Alexandru Vlahuţă, nr. 3, bl. M48, sc. A, ap. 7, sector 3, Bucureşti, RO	**24**
a 2005 00644 A0	**B60Q 1/26** (2006.01)	18.07.2005	Jurcuţiu Olimpiu, str. M. Viteazul, nr. 34, Chişineu-Criş, Arad, RO	**24**
a 2005 00600 A2	**B66B 11/04** (2006.01)	30.06.2005	Popiţanu Mircea, str. Petru Şchiopu nr. 5, bl. L1D, sc. A, et. 2, ap. 8, Iaşi, RO	**25**
a 2005 00609 A0	**C11C 5/00** (2006.01); **C11C 5/02** (2006.01)	05.07.2005	Ancuţa Marin, str. Basarabiei, bl. 4, sc. A, ap. 10, et. 3, Târgovişte, RO	**26**
a 2005 00535 A2	**C12G 1/022** (2006.01)	07.06.2005	Staţiunea de Cercetare Dezvoltare pentru Viticultură şi Vinificaţie Murfatlar, Calea Bucureşti, nr. 1, Oraş Basarabi, judeţul Constanţa, RO	**26**
a 2005 00602 A2	**D06M 13/335** (2006.01)	30.06.2005	Ifrim Savel, str. Nicolae Gane, nr.14, Iaşi, RO	**27**
a 2005 00531 A2	**E04B 1/88** (2006.01); **B32B 3/12** (2006.01)	07.06.2005	Electromagnetica S.A., Calea Rahovei, nr. 266-268, sector 5, Bucureşti, RO	**27**
a 2005 00560 A3	**E04F 21/32** (2006.01); **E04F 21/165** (2006.01)	14.06.2005	Gheţiu I. Silviu Corneliu, str. Ciurchi, nr. 115A, bl. B8, sc. A, et. 4, ap. 4, Iaşi, RO	**28**
a 2005 00542 A2	**E06B 3/32** (2006.01)	08.06.2005	Mîndru Teodor-Daniel, cod 737 620, localitatea Vutcani, judeţul Vaslui, RO; Talmaciu Ramona-Mihaela, cod poştal 737 512, localitatea Muntenii de Sus, judeţul Vaslui, RO	**29**
a 2005 00580 A2	**F02M 25/14** (2006.01)	23.06.2005	Stoicoviciu Ioan Cornel, str. George Coşbuc, bl. 5, ap. 54, sc. C, Baia Mare, RO; Ţigău Laurenţiu Daniel, Splaiul Unirii, nr. 45, bl. M15, sc. A, ap. 67, parter, sector 3, Bucureşti, RO; Pavelescu Ovidiu, str. Soldat Croitoru Vasile, nr. 8, bl. 9, ap. 54, Bucureşti, RO; Stoicoviciu Dinu Ioan, str. Narciselor, 1/59, Baia Mare, RO	**29**
a 2005 00550 A2	**F04B 9/14** (2006.01)	08.06.2005	Tărnăuceanu Gabriel, str. Orientului, nr. 33, bl. 824, sc. C, et. 3, ap. 15, Iaşi, RO; Ungureanu Radu, b-dul Dacia, bl. SA6, et. 7, ap. 24, Iaşi, RO	**30**

Număr dosar	Clasa	Data depozit	Solicitant	**Pag.**
a 2005 00595 A2	**F04B 9/14** (2006.01)	30.06.2005	Mocanu Ionuţ, str. Vasile Pîrvan, nr. 10, bl. E4, sc. B, et. 4, ap. 37, Bârlad, RO; Nadane Ionuţ, str. Vasile Pîrvan, nr. 80, bl. E5, sc. C, et. 2, ap. 52, Bârlad, RO	**30**
a 2005 00547 A2	**F04B 19/14** (2006.01); **E03B 5/06** (2006.01)	08.06.2005	Sava Ovidiu, str. Neculce Ion (Cronicar Ion Neculce), nr. 7, Iaşi, RO	**31**
a 2005 00548 A2	**F04B 49/02** (2006.01); **E03B 5/04** (2006.01)	08.06.2005	Vloangă Rareş, str. Prundului, nr. 1279, Vânători, judeţul Neamţ, RO; Miron Daniel, aleea Revoluţiei, bl. 8, sc. A, et. 4, ap. 20*, Roman, RO	**32**
a 2005 00485 A3	**F21K 2/00** (2006.01); **F21K 7/00** (2006.01)	20.05.2005	Nemeş Gh. Ion, str. Brânduşilor, nr.10, bl. V75A, sc. 2, ap. 18, sector 3, Bucureşti, RO	**33**
a 2005 00576 A2	**F24H 1/41** (2006.01); **F28D 7/04** (2006.01)	21.06.2005	Kober S.R.L., Turtureşti, Sucursala Vaduri, comuna Alexandru cel Bun, cod 617505, localitatea Vaduri, judeţul Neamţ, RO	**33**
a 2005 00577 A2	**G01L 1/22** (2006.01)	22.06.2005	Institutul Naţional de Cercetare - Dezvoltare pentru Mecanică Fină, şoseaua Pantelimon, nr. 6-8, sector 2, Bucureşti, RO	**34**
a 2005 00522 A2	**G01M 3/20** (2006.01)	02.06.2005	Ecoterm Engineering S.R.L., str. Lt. Virgil Lazarovici, nr. 11, sector 2, Bucureşti, RO	**34**
a 2005 00847 A2	**G01R 19/25** (2006.01); **G01R 21/133** (2006.01)	16.10.1997	Abb Power T & D Company Inc., 1021 Main Campus Drive, NC 27606, Raleigh, US	**36**
a 2005 00851 A2	**G01R 19/25** (2006.01); **G01R 21/133** (2006.01)	16.10.1997	Abb Power T & D Company Inc., 1021 Main Campus Drive, Raleigh, US	**36**
a 2005 00872 A2	**G01R 19/25** (2006.01); **G01R 21/133** (2006.01)	16.10.1997	Abb Power T & D Company Inc., 1021 Main Campus Drive, Raleigh, US	**37**
a 2005 00886 A2	**G01R 19/25** (2006.01); **G01R 21/133** (2006.01)	16.10.1997	Abb Power T & D Company Inc., 1021 Main Campus Drive, Raleigh, US	**38**
a 2005 01044 A2	**G06Q 40/00** (2006.01)	17.06.2004	Nichols Evelyn, 2221, 38-th Place East, Wa 98112, Seattle, Wa, US	**39**
a 2005 00546 A2	**G07B 11/02** (2006.01)	08.06.2005	Herea Petru, şoseaua Naţională, nr. 42B, bl. A2, sc. E, parter, ap. 3, Iaşi, RO; Cucutianu Mircea, cod 737 163, localitatea Emil Racoviţă, judeţul Vaslui, RO	**39**
a 2005 00582 A2	**G08B 25/08** (2006.01); **G08B 25/10** (2006.01); **H04M 11/04** (2006.01)	23.06.2005	Vişoiu Lilian Cătălin, str. Alexandru Vlahuţă, nr. 3, bl. M48, sc. A, ap. 7, sector 3, Bucureşti, RO	**40**
a 2005 00599 A2	**H01F 30/10** (2006.01); **B06B 1/04** (2006.01)	30.06.2005	Dangă Mihai-Vlad, str. Dragoş Vodă, nr. 34, bl. C3, sc. C, ap. 32, Bârlad, judeţul Vaslui, RO	**42**
a 2005 00536 A2	**H01H 85/02** (2006.01)	08.06.2005	Matei Ion-Ciprian, str. Dimitrie Leonida, nr. 13, bl. D4, sc. B, et. 3, ap. 33, Piatra Neamţ, RO; Cojocaru Magda-Petronela, str. Progresului, nr. 4, bl. S10, sc. B, parter, ap. 21, Piatra Neamţ, RO	**42**
a 2005 00653 A0	**H01L 21/02** (2006.01)	22.07.2005	Institutul Naţional Cercetare-Dezvoltare pentru Microtehnologie, str. Erou Iancu Nicolae, nr. 32B, cod 72996, Bucureşti, RO	**43**

Număr dosar	Clasa	Data depozit	Solicitant	**Pag.**
a 2005 00569 A1	**H05B 33/00** (2006.01)	16.06.2005	Recomplast S.R.L., str. Mesteacănului, nr.10 A, Buzău, judeţul Buzău, RO	**44**
a 2005 00631 A0	**H05K 9/00** (2006.01); **H05K 5/00** (2006.01); **H01Q 17/00** (2006.01)	12.07.2005	Antohi Constantin, str. G. Ibrăileanu, nr. 6, bl. 7, sc. A, ap. 3, Iaşi, RO; Pavunev Dan, Calea Bucureşti, nr. 89, bl. U2, ap. 3, Urziceni, judeţul Ialomiţa, RO	**44**
a 2006 00414 A0	**A01K 47/06** (2006.01)	09.06.2006	Lungu Gh. Iuliu, str. Aluniş, nr. 42, cod 540076, Târgu Mureş, RO	**11**
a 2006 00332 A2	**A61K 31/343** (2006.01)	24.11.2004	Egis Gyogyszergyar RT., Kereszturi UT 30-38, H-1106, Budapesta, HU	**15**
a 2006 00313 A0	**B01D 5/00** (2006.01); **B01D 8/00** (2006.01)	15.05.2006	Vadova S.R.L., sat Racoviţă, cod poştal 247062, comuna Budeşti, judeţul Vâlcea, RO	**16**
a 2006 00145 A0	**B01D 35/06** (2006.01)	07.03.2006	Rădulescu Constantin, str. Carpaţi ,nr. 8, cod 210189, Târgu Jiu, Gorj, RO	**17**
a 2006 00144 A0	**B01D 47/02** (2006.01)	07.03.2006	Rădulescu Constantin, str. Carpaţi, nr. 8, cod 210189, Târgu Jiu, Gorj, RO	**17**
a 2006 00600 A0	**B01J 14/00** (2006.01)	27.07.2006	Profiland S.R.L., şoseaua Smârdan, nr. 1A, Galaţi, judeţul Galaţi, RO	**18**
a 2006 00660 A0	**B23B 3/10** (2006.01)	21.08.2006	Reparaţii şi Echipări Maşini S.R.L., Calea Republicii, nr.199, Bacău, RO	**19**
a 2006 00639 A0	**B23K 1/20** (2006.01); **B23K 20/00** (2006.01)	10.08.2006	Georgescu Bogdan, b-dul George Coşbuc, nr. 19, bl. B4, ap. 41, cod 800357, Galaţi, RO	**20**
a 2006 00252 A2	**B26B 21/22** (2006.01)	08.04.1997	The Gillette Company, Prudential Tower Building, 02199, Boston, US	**21**
a 2006 00253 A2	**B26B 21/52** (2006.01)	08.04.1997	The Gillette Company, Prudential Tower Building, 02199, Boston, US	**22**
a 2006 00356 A0	**C09D 5/18** (2006.01)	25.05.2006	Kemoxel S.R.L., str. Milos Cirneanski, nr. 43, cod 300370, Timişoara, RO	**25**
a 2006 00641 A0	**C11D 7/02** (2006.01)	11.08.2006	Florea Emilian, aleea Rozelor, nr. 2, ap. 1, cod 240 209, Râmnicu Vâlcea, RO	**26**
a 2006 00004 A2	**E04B 1/00** (2006.01); **E04C 3/00** (2006.01); **E04C 3/294** (2006.01)	02.07.2003	Mara-Institut D.O.O., Varazdinska 65, 42232, Martijanec, Donji Martijanec, HR	**27**
a 2006 00167 A0	**F04B 39/10** (2006.01); **F16J 15/10** (2006.01); **B32B 17/10** (2006.01); **F16J 15/20** (2006.01)	15.03.2006	Ştefan Viorel, str. Dr. Iacob Felix, nr. 59, bl. A1, sc. 1, ap. 5, Bucureşti, RO; Subaş Petrică, str. Republicii, nr. 183, bl. 8C2, ap. 3, Ploieşti, RO; Urcan Emil, str. George Coşbuc, bl. 6, ap. 6, Târgu Mureş, RO	**31**
a 2006 00288 A2	**F16J 15/02** (2006.01); **F16K 27/06** (2006.01); **F16K 5/08** (2006.01)	28.10.2004	Fluoroseal Inc., 6418, Trans-Canada Highway West, H4T 1X4, Montreal, Quebec, CA	**32**

Număr dosar	Clasa	Data depozit	Solicitant	**Pag.**
a 2006 00486 A0	**G01N 1/02** (2006.01); **G01N 3/08** (2006.01)	23.06.2006	Ciocan Lucian Toma, str. Horațiu, nr. 28, ap. 1, sector 1, Bucureşti, RO; Iordache Bogdan Mihai, str. Ripiceni, nr. 3, bl. 4, sc. 1, ap. 20, sector 2, Bucureşti, RO; Gălbinaşu Bogdan Mihai, str. Duzilor,nr. 36, sector 2, Bucureşti, RO; Pătraşcu Ion, str. George Vraca, nr. 7, ap. 2, sector 1, Bucureşti, RO	**35**
a 2006 00671 A0	**G04B 47/06** (2006.01)	29.08.2006	Baghiuc Elena, str. Rozelor, nr. 10, Botoşani, RO; Bouchet Philippe, 39, Rue Peillonnex, 1225-Chene-Bourg, Geneva, CH; Larvego Paul, 18, Rue de Deux-Ponts, 1201, Geneva, CH	**38**
a 2006 00637 A0	**G09F 19/22** (2006.01)	08.08.2006	Berar Cristina Ioana, str. Grigore Țăranu, nr. 8, ap. 2, sector 5, Bucureşti, RO	**40**
a 2006 00248 A2	**H04L 12/18** (2006.01); **H04Q 7/38** (2006.01)	08.10.2004	Qualcomm Incorporated, 5775 Morehouse Drive, CA 92121, San Diego, California, US	**43**

Lista cererilor de brevet de invenție, publicate conform art. 23 din Legea nr. 64/1991 republicată şi Regulii 27(1) din HGR nr. 499/2003, ordonată alfabetic, după numele/denumirea solicitantului

Număr dosar	Clasa	Data depozit	Solicitant	**Pag.**
a 2005 00886 A2	**G01R 19/25** (2006.01); **G01R 21/133** (2006.01)	16.10.1997	Abb Power T & D Company Inc., 1021 Main Campus Drive, Raleigh, US	**38**
a 2005 00847 A2	**G01R 19/25** (2006.01); **G01R 21/133** (2006.01)	16.10.1997	Abb Power T & D Company Inc., 1021 Main Campus Drive, NC 27606, Raleigh, US	**36**
a 2005 00872 A2	**G01R 19/25** (2006.01); **G01R 21/133** (2006.01)	16.10.1997	Abb Power T & D Company Inc., 1021 Main Campus Drive, Raleigh, US	**37**
a 2005 00851 A2	**G01R 19/25** (2006.01); **G01R 21/133** (2006.01)	16.10.1997	Abb Power T & D Company Inc., 1021 Main Campus Drive, Raleigh, US	**36**
a 2005 00609 A0	**C11C 5/00** (2006.01); **C11C 5/02** (2006.01)	05.07.2005	Ancuța Marin, str. Basarabiei, bl. 4, sc. A, ap. 10, et. 3, Târgovişte, RO	**26**
a 2005 00631 A0	**H05K 9/00** (2006.01); **H05K 5/00** (2006.01); **H01Q 17/00** (2006.01)	12.07.2005	Antohi Constantin, str. G. Ibrăileanu, nr. 6, bl. 7, sc. A, ap. 3, Iaşi, RO; Pavunev Dan, Calea Bucureşti, nr. 89, bl. U2, ap. 3, Urziceni, județul Ialomița, RO	**44**
a 2006 00671 A0	**G04B 47/06** (2006.01)	29.08.2006	Baghiuc Elena, str. Rozelor, nr. 10, Botoşani, RO; Bouchet Philippe, 39, Rue Peillonnex, 1225-Chene-Bourg, Geneva, CH; Larvego Paul, 18, Rue de Deux-Ponts, 1201, Geneva, CH	**38**
a 2006 00637 A0	**G09F 19/22** (2006.01)	08.08.2006	Berar Cristina Ioana, str. Grigore Țăranu, nr. 8, ap. 2, sector 5, Bucureşti, RO	**40**
a 2006 00486 A0	**G01N 1/02** (2006.01); **G01N 3/08** (2006.01)	23.06.2006	Ciocan Lucian Toma, str. Horațiu, nr. 28, ap. 1, sector 1, Bucureşti, RO; Iordache Bogdan Mihai, str. Ripiceni, nr. 3, bl. 4, sc. 1, ap. 20, sector 2, Bucureşti, RO; Gălbinaşu Bogdan Mihai, str. Duzilor,nr. 36, sector 2, Bucureşti, RO; Pătraşcu Ion, str. George Vraca, nr. 7, ap. 2, sector 1, Bucureşti, RO	**35**
a 2003 00706 A2	**A61K 35/64** (2006.01)	25.08.2003	Ciuhrii Mircea, str. Toamnei, nr. 100, sector 2, Bucureşti, RO	**16**
a 2005 00124 A0	**A23L 2/38** (2006.01)	21.02.2005	Ciurtin Raul Petru, str. Gh. Şincai, nr. 2-4, Alba Iulia, RO	**13**
a 2005 00537 A2	**A45C 5/04** (2006.01); **A45C 13/18** (2006.01)	08.06.2005	Condreț Vasile-Valerică, str. Poiana, nr. 208, localitatea Solonț, județul Bacău, RO; Popa Ionuț-Ciprian, str. Eremia Grigorescu, bl. C2, sc. 2, et. 2, ap. 29, Moineşti, județul Bacău, RO	**14**
a 2005 00126 A2	**A23C 19/06** (2006.01)	21.02.2005	Cordea Victor, nr. 108, Ponor, județul Alba, RO	**13**
a 2005 00538 A2	**B23Q 3/04** (2006.01)	08.06.2005	Cozmîncă Nadia, cod poştal 737565, Văleni, județul Vaslui, RO; Verdeş Ioan-Dragoş, str. Petru Rareş, nr. 28, bl. 28, sc. A, et. 2, ap. 9, Târgu-Frumos, RO	**20**

Număr dosar	Clasa	Data depozit	Solicitant	**Pag.**
a 2005 00597 A2	**B23B 27/12** (2006.01)	30.06.2005	Cristescu Daniel, str. Roşcani, nr. 4, bl. 301, sc. D, et. 3, ap. 15, Iaşi, RO; Cucu Ştefan, str. Vasile Pîrvan, nr. 70, bl. Z2, sc. B, et. 1, ap. 46, Bârlad, RO	**20**
a 2005 00599 A2	**H01F 30/10** (2006.01); **B06B 1/04** (2006.01)	30.06.2005	Dangă Mihai-Vlad, str. Dragoş Vodă, nr. 34, bl. C3, sc. C, ap. 32, Bârlad, judeţul Vaslui, RO	**42**
a 2005 00541 A2	**B43K 29/10** (2006.01)	08.06.2005	Dumitrache Bogdan-Eugen, str. Popăuţi, nr. 3, bl. 550C, et. 7, ap. 31, Iaşi, judeţul Iaşi, RO; Hîrţescu Costică-Dragoş, str. Eremia Grigorescu, bl. C2, sc. 2, et. 2, ap. 29, Moineşti, judeţul Bacău, RO	**23**
a 2005 00522 A2	**G01M 3/20** (2006.01)	02.06.2005	Ecoterm Engineering S.R.L., str. Lt. Virgil Lazarovici, nr. 11, sector 2, Bucureşti, RO	**34**
a 2006 00332 A2	**A61K 31/343** (2006.01)	24.11.2004	Egis Gyogyszergyar RT., Kereszturi UT 30-38, H-1106, Budapesta, HU	**15**
a 2005 00531 A2	**E04B 1/88** (2006.01); **B32B 3/12** (2006.01)	07.06.2005	Electromagnetica S.A., Calea Rahovei, nr. 266-268, sector 5, Bucureşti, RO	**27**
a 2003 00072 A2	**H01B 17/00** (2006.01)	27.01.2003	Eximprod Grup S.A., str. Obor, bl. 1C, Buzău, RO	**41**
a 2005 00540 A2	**B43L 7/02** (2006.01)	08.06.2005	Fărcăşel Marian, şoseaua Naţională, nr. 49, bl. C3, sc. B, et. 9, ap. 38, Iaşi, RO; Moroşanu Ioan, str. Roman Muşat, bl. 12, sc. H, et. 4, ap. 103, Roman, judeţul Neamţ, RO	**23**
a 2006 00641 A0	**C11D 7/02** (2006.01)	11.08.2006	Florea Emilian, aleea Rozelor, nr. 2, ap. 1, cod 240 209, Râmnicu Vâlcea, RO	**26**
a 2006 00288 A2	**F16J 15/02** (2006.01); **F16K 27/06** (2006.01); **F16K 5/08** (2006.01)	28.10.2004	Fluoroseal Inc., 6418, Trans-Canada Highway West, H4T 1X4, Montreal, Quebec, CA	**32**
a 2006 00639 A0	**B23K 1/20** (2006.01); **B23K 20/00** (2006.01)	10.08.2006	Georgescu Bogdan, b-dul George Coşbuc, nr. 19, bl. B4, ap. 41, cod 800357, Galaţi, RO	**20**
a 2005 00560 A3	**E04F 21/32** (2006.01); **E04F 21/165** (2006.01)	14.06.2005	Gheţiu I. Silviu Corneliu, str. Ciurchi, nr. 115A, bl. B8, sc. A, et. 4, ap. 4, Iaşi, RO	**28**
a 2005 00546 A2	**G07B 11/02** (2006.01)	08.06.2005	Herea Petru, şoseaua Naţională, nr. 42B, bl. A2, sc. E, parter, ap. 3, Iaşi, RO; Cucutianu Mircea, cod 737 163, localitatea Emil Racoviţă, judeţul Vaslui, RO	**39**
a 2005 00602 A2	**D06M 13/335**(2006.01)	30.06.2005	Ifrim Savel, str. Nicolae Gane, nr.14, Iaşi, RO	**27**
a 2004 01108 A2	**B01J 21/04** (2006.01)	10.12.2004	Institutul de Cercetări în Chimie "Raluca Ripan", str. Fântânele, nr.30, Cluj-Napoca, RO; Radiatoare din Aluminiu S.A., str. Industriei nr.4A, Bistriţa, RO	**18**
a 2004 01104 A2	**A61L 27/40** (2006.01); **A61L 27/44** (2006.01); **A61K 6/02** (2006.01); **A61K 6/08** (2006.01)	10.12.2004	Institutul de Cercetări în Chimie "Raluca Ripan", str. Fântânele, nr.30, Cluj-Napoca, RO; Remed Prodimpex S.R.L., b-dul Basarabia, nr. 208A, sector 2, Bucureşti, RO	**16**

Număr dosar	Clasa	Data depozit	Solicitant	**Pag.**
a 2005 00255 A2	**A21D 8/04** (2006.01)	21.03.2005	Institutul de Bioresurse Alimentare, str. Dinu Vintilă, nr. 6, sector 2, Bucureşti, RO; Dobrogea Grup S.A., str. Celulozei, nr. 1, Constanța, RO	**12**
a 2005 00577 A2	**G01L 1/22** (2006.01)	22.06.2005	Institutul Național de Cercetare - Dezvoltare pentru Mecanică Fină, şoseaua Pantelimon, nr.6-8, sector 2, Bucureşti, RO	**34**
a 2005 00653 A0	**H01L 21/02** (2006.01)	22.07.2005	Institutul Național Cercetare-Dezvoltare pentru Microtehnologie, str. Erou Iancu Nicolae, nr. 32B, cod 72996, Bucureşti, RO	**43**
a 2005 00644 A0	**B60Q 1/26** (2006.01)	18.07.2005	Jurcuțiu Olimpiu, str. M. Viteazul, nr. 34, Chişineu-Criş, Arad, RO	**24**
a 2006 00356 A0	**C09D 5/18** (2006.01)	25.05.2006	Kemoxel S.R.L., str. Milos Cirneanski, nr. 43, cod 300370, Timişoara, RO	**25**
a 2005 00576 A2	**F24H 1/41** (2006.01); **F28D 7/04** (2006.01)	21.06.2005	Kober S.R.L., Turtureşti, Sucursala Vaduri, comuna Alexandru cel Bun, cod 617505, localitatea Vaduri, județul Neamț, RO	**33**
a 2006 00414 A0	**A01K 47/06** (2006.01)	09.06.2006	Lungu Gh. Iuliu, str. Aluniş, nr. 42, cod 540076, Târgu Mureş, RO	**11**
a 2006 00004 A2	**E04B 1/00** (2006.01); **E04C 3/00** (2006.01); **E04C 3/294** (2006.01)	02.07.2003	Mara-Institut D.O.O., Varazdinska 65, 42232, Martijanec, Donji Martijanec, HR	**27**
a 2005 00536 A2	**H01H 85/02** (2006.01)	08.06.2005	Matei Ion-Ciprian, str. Dimitrie Leonida, nr. 13, bl. D4, sc. B, et. 3, ap. 33, Piatra Neamț, RO; Cojocaru Magda-Petronela, str. Progresului, nr. 4, bl. S10, sc. B, parter, ap. 21, Piatra Neamț, RO	**42**
a 2005 00542 A2	**E06B 3/32** (2006.01)	08.06.2005	Mîndru Teodor-Daniel, cod 737 620, localitatea Vutcani, județul Vaslui, RO; Talmaciu Ramona-Mihaela, cod poştal 737 512, localitatea Muntenii de Sus, județul Vaslui, RO	**29**
a 2005 00595 A2	**F04B 9/14** (2006.01)	30.06.2005	Mocanu Ionuț, str. Vasile Pîrvan, nr. 10, bl. E4, sc. B, et. 4, ap. 37, Bârlad, RO; Nadane Ionuț, str. Vasile Pîrvan, nr. 80, bl. E5, sc. C, et. 2, ap. 52, Bârlad, RO	**30**
a 2005 00485 A3	**F21K 2/00** (2006.01); **F21K 7/00** (2006.01)	20.05.2005	Nemeş Gh. Ion, str. Brânduşilor, nr.10, bl. V75A, sc. 2, ap. 18, sector 3, Bucureşti, RO	**33**
a 2005 01044 A2	**G06Q 40/00** (2006.01)	17.06.2004	Nichols Evelyn, 2221, 38-th Place East, Wa 98112, Seattle, Wa, US	**39**
a 2005 00518 A2	**B05B 17/04** (2006.01)	01.06.2005	Oroianu Bogdan Claudiu, Splai Bahlui, nr. 29, bl. B5, et. 5, ap. 23, Iaşi, RO; Braharu Emil, str. Carpați, nr.3, bl. 656, sc A, et. 3, ap.12, cod 700702, Iaşi, RO	**18**
a 2005 00551 A2	**B23Q 3/04** (2006.01)	08.06.2005	Panica Ionuț Marian, str. Gării, nr. 3, nr. 16, localitatea Murgeni, județul Vaslui, RO; Moroşanu Tudor Eugen, b-dul Alexandru cel Bun, nr. 10, bl. 1206, sc. E, et. 2, ap. 9, Iaşi, RO	**21**
a 2005 00600 A2	**B66B 11/04** (2006.01)	30.06.2005	Popițanu Mircea, str. Petru Şchiopu nr. 5, bl. L1D, sc. A, et. 2, ap. 8, Iaşi, RO	**25**

Număr dosar	Clasa	Data depozit	Solicitant	**Pag.**
a 2004 01080 A1	**A46B 11/00** (2006.01); **A61C 17/16** (2006.01)	03.12.2004	Prisma Mira S.R.L., str. Moților, nr. 59C, Alba Iulia, RO	**14**
a 2006 00600 A0	**B01J 14/00** (2006.01)	27.07.2006	Profiland S.R.L., şoseaua Smârdan, nr. 1A, Galați, județul Galați, RO	**18**
a 2006 00248 A2	**H04L 12/18** (2006.01); **H04Q 7/38** (2006.01)	08.10.2004	Qualcomm Incorporated, 5775 Morehouse Drive, CA 92121, San Diego, California, US	**43**
a 2006 00144 A0	**B01D 47/02** (2006.01)	07.03.2006	Rădulescu Constantin, str. Carpați, nr. 8, cod 210189, Târgu Jiu, Gorj, RO	**17**
a 2006 00145 A0	**B01D 35/06** (2006.01)	07.03.2006	Rădulescu Constantin, str. Carpați ,nr. 8, cod 210189, Târgu Jiu, Gorj, RO	**17**
a 2005 00569 A1	**H05B 33/00** (2006.01)	16.06.2005	Recomplast S.R.L., str. Mesteacănului, nr.10 A, Buzău, județul Buzău, RO	**44**
a 2006 00660 A0	**B23B 3/10** (2006.01)	21.08.2006	Reparații şi Echipări Maşini S.R.L., Calea Republicii, nr.199, Bacău, RO	**19**
a 2005 00547 A2	**F04B 19/14** (2006.01); **E03B 5/06** (2006.01)	08.06.2005	Sava Ovidiu, str. Neculce Ion (Cronicar Ion Neculce), nr. 7, Iaşi, RO	**31**
a 2005 00889 A0	**A21C 1/00** (2006.01); **A21B 5/08** (2006.01)	18.10.2005	Sega Company S.R.L., b-dul Încoronării, nr. 23A, Alba Iulia, RO	**12**
a 2005 00539 A2	**A01G 27/02** (2006.01)	08.06.2005	Şelariu Valeriu-Bogdan, str. Republicii, nr. 377, bl. F24, sc. B, et. 8, ap. 30, Vaslui, RO; Costan Ionuț-Alin, str. Ecoului, nr. 3, bl. F22, sc. C, ap. 36, Piatra Neamț, RO	**11**
a 2005 00535 A2	**C12G 1/022** (2006.01)	07.06.2005	Stațiunea de Cercetare Dezvoltare pentru Viticultură şi Vinificație Murfatlar, Calea Bucureşti, nr. 1, Oraş Basarabi, județul Constanța, RO	**26**
a 2006 00167 A0	**F04B 39/10** (2006.01); **F16J 15/10** (2006.01); **B32B 17/10** (2006.01); **F16J 15/20** (2006.01)	15.03.2006	Ştefan Viorel, str. Dr. Iacob Felix, nr. 59, bl. A1, sc. 1, ap. 5, Bucureşti, RO; Subaş Petrică, str. Republicii, nr. 183, bl. 8C2, ap. 3, Ploieşti, RO; Urcan Emil, str. George Coşbuc, bl. 6, ap. 6, Târgu Mureş, RO	**31**
a 2005 00580 A2	**F02M 25/14** (2006.01)	23.06.2005	Stoicoviciu Ioan Cornel, str. George Coşbuc, bl. 5, ap. 54, sc. C, Baia Mare, RO; Țigău Laurențiu Daniel, Splaiul Unirii, nr. 45, bl. M15, sc. A, ap. 67, parter, sector 3, Bucureşti, RO; Pavelescu Ovidiu, str. Soldat Croitoru Vasile, nr. 8, bl. 9, ap. 54, Bucureşti, RO; Stoicoviciu Dinu Ioan, str. Narciselor, 1/59, Baia Mare, RO	**29**
a 2005 00550 A2	**F04B 9/14** (2006.01)	08.06.2005	Tărnăuceanu Gabriel, str. Orientului, nr. 33, bl. 824, sc. C, et. 3, ap. 15, Iaşi, RO; Ungureanu Radu, b-dul Dacia, bl. SA6, et. 7, ap. 24, Iaşi, RO	**30**
a 2006 00252 A2	**B26B 21/22** (2006.01)	08.04.1997	The Gillette Company, Prudential Tower Building, 02199, Boston, US	**21**
a 2006 00253 A2	**B26B 21/52** (2006.01)	08.04.1997	The Gillette Company, Prudential Tower Building, 02199, Boston, US	**22**

Număr dosar	Clasa	Data depozit	Solicitant	**Pag.**
a 2006 00313 A0	**B01D 5/00** (2006.01); **B01D 8/00** (2006.01)	15.05.2006	Vadova S.R.L., sat Racoviță, cod poştal 247062, comuna Budeşti, județul Vâlcea, RO	**16**
a 2005 00590 A2	**A46B 11/02** (2006.01)	29.06.2005	Vâlcu Ion, aleea Hodoş Iosif, nr. 2, bl. J43, sc. 4, et. 1, ap. 49, sector 3, Bucureşti, RO	**15**
a 2005 00582 A2	**G08B 25/08** (2006.01); **G08B 25/10** (2006.01); **H04M 11/04** (2006.01)	23.06.2005	Vişoiu Lilian Cătălin, str. Alexandru Vlahuță, nr. 3, bl. M48, sc. A, ap. 7, sector 3, Bucureşti, RO	**40**
a 2005 00581 A1	**B60K 15/063** (2006.01)	23.06.2005	Vişoiu Lilian Cătălin, str. Alexandru Vlahuță, nr. 3, bl. M48, sc. A, ap. 7, sector 3, Bucureşti, RO	**24**
a 2005 00548 A2	**F04B 49/02** (2006.01); **E03B 5/04** (2006.01)	08.06.2005	Vloangă Rareş, str. Prundului, nr. 1279, Vânători, județul Neamț, RO; Miron Daniel, aleea Revoluției, bl. 8, sc. A, et. 4, ap. 20*, Roman, RO	**32**
a 2005 00158 A2	**A61K 9/20** (2006.01)	23.02.2005	Zanoschi Christache, str. Pinului, nr. 9, Iaşi, RO	**15**

Lista cererilor de brevet de invenție, publicate conform art. 23 din Legea nr. 64/1991 republicată şi Regulii 27(1) din HGR nr. 499/2003, ordonată după codul de publicare

Număr dosar	Clasa	Data depozit	Solicitant	**Pag.**
a 2005 00889 A0	**A21C 1/00** (2006.01); **A21B 5/08** (2006.01)	18.10.2005	Sega Company S.R.L., b-dul Încoronării, nr. 23A, Alba Iulia, RO	**12**
a 2005 00124 A0	**A23L 2/38** (2006.01)	21.02.2005	Ciurtin Raul Petru, str. Gh. Şincai, nr. 2-4, Alba Iulia, RO	**13**
a 2005 00644 A0	**B60Q 1/26** (2006.01)	18.07.2005	Jurcuțiu Olimpiu, str. M. Viteazul, nr. 34, Chişineu-Criş, Arad, RO	**24**
a 2005 00609 A0	**C11C 5/00** (2006.01); **C11C 5/02** (2006.01)	05.07.2005	Ancuța Marin, str. Basarabiei, bl. 4, sc. A, ap. 10, et. 3, Târgovişte, RO	**26**
a 2005 00653 A0	**H01L 21/02** (2006.01)	22.07.2005	Institutul Național Cercetare-Dezvoltare pentru Microtehnologie, str. Erou Iancu Nicolae, nr. 32B, cod 72996, Bucureşti, RO	**43**
a 2005 00631 A0	**H05K 9/00** (2006.01); **H05K 5/00** (2006.01); **H01Q 17/00** (2006.01)	12.07.2005	Antohi Constantin, str. G. Ibrăileanu, nr. 6, bl. 7, sc. A, ap. 3, Iaşi, RO; Pavunev Dan, Calea Bucureşti, nr. 89, bl. U2, ap. 3, Urziceni, județul Ialomița, RO	**44**
a 2006 00414 A0	**A01K 47/06** (2006.01)	09.06.2006	Lungu Gh. Iuliu, str. Aluniş, nr. 42, cod 540076, Târgu Mureş, RO	**11**
a 2006 00313 A0	**B01D 5/00** (2006.01); **B01D 8/00** (2006.01)	15.05.2006	Vadova S.R.L., sat Racoviță, cod poştal 247062, comuna Budeşti, județul Vâlcea, RO	**16**
a 2006 00145 A0	**B01D 35/06** (2006.01)	07.03.2006	Rădulescu Constantin, str. Carpați ,nr. 8, cod 210189, Târgu Jiu, Gorj, RO	**17**
a 2006 00144 A0	**B01D 47/02** (2006.01)	07.03.2006	Rădulescu Constantin, str. Carpați, nr. 8, cod 210189, Târgu Jiu, Gorj, RO	**17**
a 2006 00600 A0	**B01J 14/00** (2006.01)	27.07.2006	Profiland S.R.L., şoseaua Smârdan, nr. 1A, Galați, județul Galați, RO	**18**
a 2006 00660 A0	**B23B 3/10** (2006.01)	21.08.2006	Reparații şi Echipări Maşini S.R.L., Calea Republicii, nr.199, Bacău, RO	**19**
a 2006 00639 A0	**B23K 1/20** (2006.01); **B23K 20/00** (2006.01)	10.08.2006	Georgescu Bogdan, b-dul George Coşbuc, nr. 19, bl. B4, ap. 41, cod 800357, Galați, RO	**20**
a 2006 00356 A0	**C09D 5/18** (2006.01)	25.05.2006	Kemoxel S.R.L., str. Milos Cirneanski, nr. 43, cod 300370, Timişoara, RO	**25**
a 2006 00641 A0	**C11D 7/02** (2006.01)	11.08.2006	Florea Emilian, aleea Rozelor, nr. 2, ap. 1, cod 240 209, Râmnicu Vâlcea, RO	**26**
a 2006 00167 A0	**F04B 39/10** (2006.01); **F16J 15/10** (2006.01); **B32B 17/10** (2006.01); **F16J 15/20** (2006.01)	15.03.2006	Ştefan Viorel, str. Dr. Iacob Felix, nr. 59, bl. A1, sc. 1, ap. 5, Bucureşti, RO; Subaş Petrică, str. Republicii, nr. 183, bl. 8C2, ap. 3, Ploieşti, RO; Urcan Emil, str. George Coşbuc, bl. 6, ap. 6, Târgu Mureş, RO	**31**

Număr dosar	Clasa	Data depozit	Solicitant	**Pag.**
a 2006 00486 A0	**G01N 1/02** (2006.01); **G01N 3/08** (2006.01)	23.06.2006	Ciocan Lucian Toma, str. Horațiu, nr. 28, ap. 1, sector 1, Bucureşti, RO; Iordache Bogdan Mihai, str. Ripiceni, nr. 3, bl. 4, sc. 1, ap. 20, sector 2, Bucureşti, RO; Gălbinaşu Bogdan Mihai, str. Duzilor,nr. 36, sector 2, Bucureşti, RO; Pătraşcu Ion, str. George Vraca, nr. 7, ap. 2, sector 1, Bucureşti, RO	**35**
a 2006 00671 A0	**G04B 47/06** (2006.01)	29.08.2006	Baghiuc Elena, str. Rozelor, nr. 10, Botoşani, RO; Bouchet Philippe, 39, Rue Peillonnex, 1225-Chene-Bourg, Geneva, CH; Larvego Paul, 18, Rue de Deux-Ponts, 1201, Geneva, CH	**38**
a 2006 00637 A0	**G09F 19/22** (2006.01)	08.08.2006	Berar Cristina Ioana, str. Grigore Țăranu, nr. 8, ap. 2, sector 5, Bucureşti, RO	**40**
a 2004 01080 A1	**A46B 11/00** (2006.01); **A61C 17/16** (2006.01)	03.12.2004	Prisma Mira S.R.L., str. Moților, nr. 59C, Alba Iulia, RO	**14**
a 2005 00581 A1	**B60K 15/063** (2006.01)	23.06.2005	Vişoiu Lilian Cătălin, str. Alexandru Vlahuță, nr. 3, bl. M48, sc. A, ap. 7, sector 3, Bucureşti, RO	**24**
a 2005 00569 A1	**H05B 33/00** (2006.01)	16.06.2005	Recomplast S.R.L., str. Mesteacănului, nr.10 A, Buzău, județul Buzău, RO	**44**
a 2003 00706 A2	**A61K 35/64** (2006.01)	25.08.2003	Ciuhrii Mircea, str. Toamnei, nr. 100, sector 2, Bucureşti, RO	**16**
a 2003 00072 A2	**H01B 17/00** (2006.01)	27.01.2003	Eximprod Grup S.A., str. Obor, bl. 1C, Buzău, RO	**41**
a 2004 01104 A2	**A61L 27/40** (2006.01); **A61L 27/44** (2006.01); **A61K 6/02** (2006.01); **A61K 6/08** (2006.01)	10.12.2004	Institutul de Cercetări în Chimie "Raluca Ripan", str. Fântânele, nr.30, Cluj-Napoca, RO; Remed Prodimpex S.R.L., b-dul Basarabia, nr. 208A, sector 2, Bucureşti, RO	**16**
a 2004 01108 A2	**B01J 21/04** (2006.01)	10.12.2004	Institutul de Cercetări în Chimie "Raluca Ripan", str. Fântânele, nr.30, Cluj-Napoca, RO; Radiatoare din Aluminiu S.A., str. Industriei nr.4A, Bistrița, RO	**18**
a 2005 00539 A2	**A01G 27/02** (2006.01)	08.06.2005	Şelariu Valeriu-Bogdan, str. Republicii, nr. 377, bl. F24, sc. B, et. 8, ap. 30, Vaslui, RO; Costan Ionuț-Alin, str. Ecoului, nr. 3, bl. F22, sc. C, ap. 36, Piatra Neamț, RO	**11**
a 2005 00255 A2	**A21D 8/04** (2006.01)	21.03.2005	Institutul de Bioresurse Alimentare, str. Dinu Vintilă, nr. 6, sector 2, Bucureşti, RO; Dobrogea Grup S.A., str. Celulozei, nr. 1, Constanța, RO	**12**
a 2005 00126 A2	**A23C 19/06** (2006.01)	21.02.2005	Cordea Victor, nr. 108, Ponor, județul Alba, RO	**13**
a 2005 00537 A2	**A45C 5/04** (2006.01); **A45C 13/18** (2006.01)	08.06.2005	Condreț Vasile-Valerică, str. Poiana, nr. 208, localitatea Solonț, județul Bacău, RO; Popa Ionuț-Ciprian, str. Eremia Grigorescu, bl. C2, sc. 2, et. 2, ap. 29, Moineşti, județul Bacău, RO	**14**
a 2005 00590 A2	**A46B 11/02** (2006.01)	29.06.2005	Vâlcu Ion, aleea Hodoş Iosif, nr. 2, bl. J43, sc. 4, et. 1, ap. 49, sector 3, Bucureşti, RO	**15**
a 2005 00158 A2	**A61K 9/20** (2006.01)	23.02.2005	Zanoschi Christache, str. Pinului, nr. 9, Iaşi, RO	**15**

Număr dosar	Clasa	Data depozit	Solicitant	**Pag.**
a 2005 00518 A2	**B05B 17/04** (2006.01)	01.06.2005	Oroianu Bogdan Claudiu, Splai Bahlui, nr. 29, bl. B5, et. 5, ap. 23, Iaşi, RO; Braharu Emil, str. Carpați, nr.3, bl. 656, sc A, et. 3, ap.12, cod 700702, Iaşi, RO	**18**
a 2005 00597 A2	**B23B 27/12** (2006.01)	30.06.2005	Cristescu Daniel, str. Roşcani, nr. 4, bl. 301, sc. D, et. 3, ap. 15, Iaşi, RO; Cucu Ştefan, str. Vasile Pîrvan, nr. 70, bl. Z2, sc. B, et. 1, ap. 46, Bârlad, RO	**20**
a 2005 00538 A2	**B23Q 3/04** (2006.01)	08.06.2005	Cozmîncă Nadia, cod poştal 737565, Văleni, județul Vaslui, RO; Verdeş Ioan-Dragoş, str. Petru Rareş, nr. 28, bl. 28, sc. A, et. 2, ap. 9, Târgu-Frumos, RO	**20**
a 2005 00551 A2	**B23Q 3/04** (2006.01)	08.06.2005	Panica Ionuț Marian, str. Gării, nr. 3, nr. 16, localitatea Murgeni, județul Vaslui, RO; Moroşanu Tudor Eugen, b-dul Alexandru cel Bun, nr. 10, bl. 1206, sc. E, et. 2, ap. 9, Iaşi, RO	**21**
a 2005 00541 A2	**B43K 29/10** (2006.01)	08.06.2005	Dumitrache Bogdan-Eugen, str. Popăuți, nr. 3, bl. 550C, et. 7, ap. 31, Iaşi, județul Iaşi, RO; Hîrțescu Costică-Dragoş, str. Eremia Grigorescu, bl. C2, sc. 2, et. 2, ap. 29, Moineşti, județul Bacău, RO	**23**
a 2005 00540 A2	**B43L 7/02** (2006.01)	08.06.2005	Fărcăşel Marian, şoseaua Națională, nr. 49, bl. C3, sc. B, et. 9, ap. 38, Iaşi, RO; Moroşanu Ioan, str. Roman Muşat, bl. 12, sc. H, et. 4, ap. 103, Roman, județul Neamț, RO	**23**
a 2005 00600 A2	**B66B 11/04** (2006.01)	30.06.2005	Popițanu Mircea, str. Petru Şchiopu nr. 5, bl. L1D, sc. A, et. 2, ap. 8, Iaşi, RO	**25**
a 2005 00535 A2	**C12G 1/022** (2006.01)	07.06.2005	Stațiunea de Cercetare Dezvoltare pentru Viticultură şi Vinificație Murfatlar, Calea Bucureşti, nr. 1, Oraş Basarabi, județul Constanța, RO	**26**
a 2005 00602 A2	**D06M 13/335**(2006.01)	30.06.2005	Ifrim Savel, str. Nicolae Gane, nr.14, Iaşi, RO	**27**
a 2005 00531 A2	**E04B 1/88** (2006.01); **B32B 3/12** (2006.01)	07.06.2005	Electromagnetica S.A., Calea Rahovei, nr. 266-268, sector 5, Bucureşti, RO	**27**
a 2005 00542 A2	**E06B 3/32** (2006.01)	08.06.2005	Mîndru Teodor-Daniel, cod 737 620, localitatea Vutcani, județul Vaslui, RO; Talmaciu Ramona-Mihaela, cod poştal 737 512, localitatea Muntenii de Sus, județul Vaslui, RO	**29**
a 2005 00580 A2	**F02M 25/14** (2006.01)	23.06.2005	Stoicoviciu Ioan Cornel, str. George Coşbuc, bl. 5, ap. 54, sc. C, Baia Mare, RO; Țigău Laurențiu Daniel, Splaiul Unirii, nr. 45, bl. M15, sc. A, ap. 67, parter, sector 3, Bucureşti, RO; Pavelescu Ovidiu, str. Soldat Croitoru Vasile, nr. 8, bl. 9, ap. 54, Bucureşti, RO; Stoicoviciu Dinu Ioan, str. Narciselor, 1/59, Baia Mare, RO	**29**
a 2005 00550 A2	**F04B 9/14** (2006.01)	08.06.2005	Tărnăuceanu Gabriel, str. Orientului, nr. 33, bl. 824, sc. C, et. 3, ap. 15, Iaşi, RO; Ungureanu Radu, b-dul Dacia, bl. SA6, et. 7, ap. 24, Iaşi, RO	**30**

Număr dosar	Clasa	Data depozit	Solicitant	**Pag.**
a 2005 00595 A2	**F04B 9/14** (2006.01)	30.06.2005	Mocanu Ionuţ, str. Vasile Pîrvan, nr. 10, bl. E4, sc. B, et. 4, ap. 37, Bârlad, RO; Nadane Ionuţ, str. Vasile Pîrvan, nr. 80, bl. E5, sc. C, et. 2, ap. 52, Bârlad, RO	**30**
a 2005 00547 A2	**F04B 19/14** (2006.01); **E03B 5/06** (2006.01)	08.06.2005	Sava Ovidiu, str. Neculce Ion (Cronicar Ion Neculce), nr. 7, Iaşi, RO	**31**
a 2005 00548 A2	**F04B 49/02** (2006.01); **E03B 5/04** (2006.01)	08.06.2005	Vloangă Rareş, str. Prundului, nr. 1279, Vânători, judeţul Neamţ, RO; Miron Daniel, aleea Revoluţiei, bl. 8, sc. A, et. 4, ap. 20*, Roman, RO	**32**
a 2005 00576 A2	**F24H 1/41** (2006.01); **F28D 7/04** (2006.01)	21.06.2005	Kober S.R.L., Turtureşti, Sucursala Vaduri, comuna Alexandru cel Bun, cod 617505, localitatea Vaduri, judeţul Neamţ, RO	**33**
a 2005 00577 A2	**G01L 1/22** (2006.01)	22.06.2005	Institutul Naţional de Cercetare - Dezvoltare pentru Mecanică Fină, şoseaua Pantelimon, nr. 6-8, sector 2, Bucureşti, RO	**34**
a 2005 00522 A2	**G01M 3/20** (2006.01)	02.06.2005	Ecoterm Engineering S.R.L., str. Lt. Virgil Lazarovici, nr. 11, sector 2, Bucureşti, RO	**34**
a 2005 00847 A2	**G01R 19/25** (2006.01); **G01R 21/133** (2006.01)	16.10.1997	Abb Power T & D Company Inc., 1021 Main Campus Drive, NC 27606, Raleigh, US	**36**
a 2005 00851 A2	**G01R 19/25** (2006.01); **G01R 21/133** (2006.01)	16.10.1997	Abb Power T & D Company Inc., 1021 Main Campus Drive, Raleigh, US	**36**
a 2005 00872 A2	**G01R 19/25** (2006.01); **G01R 21/133** (2006.01)	16.10.1997	Abb Power T & D Company Inc., 1021 Main Campus Drive, Raleigh, US	**37**
a 2005 00886 A2	**G01R 19/25** (2006.01); **G01R 21/133** (2006.01)	16.10.1997	Abb Power T & D Company Inc., 1021 Main Campus Drive, Raleigh, US	**38**
a 2005 01044 A2	**G06Q 40/00** (2006.01)	17.06.2004	Nichols Evelyn, 2221, 38-th Place East, Wa 98112, Seattle, Wa, US	**39**
a 2005 00546 A2	**G07B 11/02** (2006.01)	08.06.2005	Herea Petru, şoseaua Naţională, nr. 42B, bl. A2, sc. E, parter, ap. 3, Iaşi, RO; Cucutianu Mircea, cod 737 163, localitatea Emil Racoviţă, judeţul Vaslui, RO	**39**
a 2005 00582 A2	**G08B 25/08** (2006.01); **G08B 25/10** (2006.01); **H04M 11/04** (2006.01)	23.06.2005	Vişoiu Lilian Cătălin, str. Alexandru Vlahuţă, nr. 3, bl. M48, sc. A, ap. 7, sector 3, Bucureşti, RO	**40**
a 2005 00599 A2	**H01F 30/10** (2006.01); **B06B 1/04** (2006.01)	30.06.2005	Dangă Mihai-Vlad, str. Dragoş Vodă, nr. 34, bl. C3, sc. C, ap. 32, Bârlad, judeţul Vaslui, RO	**42**
a 2005 00536 A2	**H01H 85/02** (2006.01)	08.06.2005	Matei Ion-Ciprian, str. Dimitrie Leonida, nr. 13, bl. D4, sc. B, et. 3, ap. 33, Piatra Neamţ, RO; Cojocaru Magda-Petronela, str. Progresului, nr. 4, bl. S10, sc. B, parter, ap. 21, Piatra Neamţ, RO	**42**
a 2006 00332 A2	**A61K 31/343** (2006.01)	24.11.2004	Egis Gyogyszergyar RT., Kereszturi UT 30-38, H-1106, Budapesta, HU	**15**
a 2006 00252 A2	**B26B 21/22** (2006.01)	08.04.1997	The Gillette Company, Prudential Tower Building, 02199, Boston, US	**21**
a 2006 00253 A2	**B26B 21/52** (2006.01)	08.04.1997	The Gillette Company, Prudential Tower Building, 02199, Boston, US	**22**

Număr dosar	Clasa	Data depozit	Solicitant	**Pag.**
a 2006 00004 A2	**E04B 1/00** (2006.01); **E04C 3/00** (2006.01); **E04C 3/294** (2006.01)	02.07.2003	Mara-Institut D.O.O., Varazdinska 65, 42232, Martijanec, Donji Martijanec, HR	**27**
a 2006 00288 A2	**F16J 15/02** (2006.01); **F16K 27/06** (2006.01); **F16K 5/08** (2006.01)	28.10.2004	Fluoroseal Inc., 6418, Trans-Canada Highway West, H4T 1X4, Montreal, Quebec, CA	**32**
a 2006 00248 A2	**H04L 12/18** (2006.01); **H04Q 7/38** (2006.01)	08.10.2004	Qualcomm Incorporated, 5775 Morehouse Drive, CA 92121, San Diego, California, US	**43**
a 2005 00560 A3	**E04F 21/32** (2006.01); **E04F 21/165** (2006.01)	14.06.2005	Ghețiu I. Silviu Corneliu, str. Ciurchi, nr. 115A, bl. B8, sc. A, et. 4, ap. 4, Iaşi, RO	**28**
a 2005 00485 A3	**F21K 2/00** (2006.01); **F21K 7/00** (2006.01)	20.05.2005	Nemeş Gh. Ion, str. Brânduşilor, nr.10, bl. V75A, sc. 2, ap. 18, sector 3, Bucureşti, RO	**33**

LISTA C.B.I. PENTRU CARE S-A LUAT O HOTĂRÂRE DE RESPINGERE, CONFORM ART. 28(2) DIN LEGEA 64/1991 REPUBLICATĂ, SAU CARE AU FOST RETRASE CONFORM ART. 28 (6) DIN LEGEA 64/1991 REPUBLICATĂ, SAU CARE SUNT CONSIDERATE RETRASE, CONFORM ART. 28 (7) LIT. a), d) sau f) DIN LEGEA 64/1991 REPUBLICATĂ

Cereri de brevet de invenţie pentru care s-a luat o hotărâre de respingere conform art. 28, alin. 2, din Legea nr.64/1991 republicată

Numărul cererii de brevet de invenţie	*Data comunicării hotărârii de respingere a cererii de brevet de invenţie*	*Numărul şi data BOPI în care este publicată cererea de brevet de invenţie*
98-00185	29.12.2006	
98-00510	29.12.2006	8/1999//30.08.1999
98-00599	29.12.2006	8/1999//30.08.1999
98-00918	29.12.2006	
98-01034	29.12.2006	9/1998//30.09.1998
98-01169	29.12.2006	5/1999//28.05.1999
98-01359	29.12.2006	
99-00005	29.12.2006	7/2001//30.07.2001
99-00245	29.12.2006	9/2000//29.09.2000
99-00728	29.12.2006	12/2000//29.12.2000
99-00751	29.12.2006	
99-00814	29.12.2006	10/2002//30.10.2002
99-00815	29.12.2006	10/2002//30.10.2002
99-00923	29.12.2006	3/2001//30.03.2001
99-01286	29.12.2006	4/2002//30.04.2002
99-01307	29.12.2006	
99-01315	29.12.2006	3/2002//29.03.2002
99-01323	29.12.2006	3/2002//29.03.2002
99-01324	29.12.2006	3/2002//29.03.2002
99-01325	29.12.2006	3/2002//29.03.2002
a 2000 00165	29.12.2006	5/2001//30.05.2001
a 2000 00373	29.12.2006	
a 2000 00374	29.12.2006	9/2002//30.09.2002
a 2000 00450	29.12.2006	
a 2000 00763	29.12.2006	
a 2000 00921	29.12.2006	
a 2001 00026	29.12.2006	
a 2001 00134	29.12.2006	12/2003//30.12.2003
a 2001 00255	29.12.2006	
a 2001 00274	29.12.2006	12/2002//30.12.2002

Numărul cererii de brevet de invenție	*Data comunicării hotărârii de respingere a cererii de brevet de invenție*	*Numărul şi data BOPI în care este publicată cererea de brevet de invenție*
a 2001 00348	29.12.2006	
a 2001 00521	29.12.2006	
a 2001 00679	29.12.2006	
a 2001 00690	29.12.2006	2/2003//28.02.2003
a 2001 00719	29.12.2006	
a 2001 00723	29.12.2006	
a 2001 00834	29.12.2006	
a 2001 00933	29.12.2006	9/2005//30.09.2005
a 2001 00952	29.12.2006	1/2002//30.01.2002
a 2001 01152	29.12.2006	11/2002//29.11.2002
a 2001 01153	29.12.2006	9/2002//30.09.2002
a 2001 01321	29.12.2006	8/2004//30.08.2004
a 2001 01385	29.12.2006	
a 2002 00085	29.12.2006	7/2003//30.07.2003
a 2002 00296	29.12.2006	10/2003//30.10.2003
a 2002 00369	29.12.2006	11/2002//29.11.2002
a 2002 00405	29.12.2006	11/2003//28.11.2003
a 2002 00684	29.12.2006	12/2003//30.12.2003
a 2002 00698	29.12.2006	1/2003//30.01.2003
a 2002 00736	29.12.2006	12/2003//30.12.2003
a 2002 00740	29.12.2006	1/2004//30.01.2004
a 2002 00753	29.12.2006	12/2004//30.12.2004
a 2002 00845	29.12.2006	
a 2002 01609	29.12.2006	9/2004//30.09.2004
a 2002 01628	29.12.2006	6/2004//30.06.2004
a 2002 01655	29.12.2006	9/2004//30.09.2004
a 2003 00079	29.12.2006	
a 2003 00123	29.12.2006	
a 2003 00124	29.12.2006	
a 2003 00196	29.12.2006	
a 2003 00229	29.12.2006	
a 2003 00240	29.12.2006	
a 2003 00284	29.12.2006	11/2003//28.11.2003

Numărul cererii de brevet de invenție	***Data comunicării hotărârii de respingere a cererii de brevet de invenție***	***Numărul şi data BOPI în care este publicată cererea de brevet de invenție***
a 2004 00298	29.12.2006	11/2004//30.11.2004
a 2004 00337	29.12.2006	10/2005//28.10.2005
a 2005 00865	29.12.2006	
a 2006 00280	29.12.2006	
a 2006 00312	29.12.2006	
a 2006 00635	29.12.2006	
a 2006 00656	29.12.2006	

LISTA C.B.I. PENTRU CARE AU FOST ÎNREGISTRATE TRANSMITERI DE DREPTURI, CONFORM ART. 47 DIN LEGEA NR. 64/1991 REPUBLICATĂ, PRECUM ŞI A C.B.I. CU MODIFICĂRI ÎN SITUAȚIA JURIDICĂ, ÎNREGISTRATE CONFORM R55(7) LIT. r) ŞI s) DIN HGR NR. 499/2003 ŞI PUNCTULUI 24 DIN ANEXA 1 A LEGII NR. 383/2002 PENTRU APROBAREA OG NR.41/1998 PRIVIND TAXELE ÎN DOMENIUL PROTECȚIEI PROPRIETĂȚII INDUSTRIALE ŞI REGIMUL DE UTILIZARE A ACESTORA

CESIUNI
CERERI DE BREVET DE INVENȚIE

Nr. CBI	Solicitant/Titular inițial	Persoana îndreptățită la eliberarea B.I./Titular
a 2004 00454	AREŞTEANU ADRIAN, IAŞI, RO; ŞUFARU LIVIU EDUARD CONSTANTIN, IAŞI, RO; JOAO JORGE JARDIM JANZ, LISABONA, PT; ALECU I. IOAN, IAŞI, RO;	TAGUS CONTOR ROMÂNIA S.R.L., BALCIU, RO
a 2004 00316	ISCAR LTD., TEFEN, IL;	NEW ISCAR LTD., TEFEN, IL;
a 2004 00709	ISCAR LTD., TEFEN, IL;	NEW ISCAR LTD., TEFEN, IL;
a 2004 00739	ISCAR LTD., TEFEN, IL;	NEW ISCAR LTD., TEFEN, IL;
a 2004 01008	ISCAR LTD., TEFEN, IL;	NEW ISCAR LTD., TEFEN, IL;
a 2005 00511	TĂTAR DANIEL, GALAȚI, RO;	TĂTAR DORU, GALAȚI, JUDEȚUL GALAȚI, RO
a 2005 00519	ISCAR LTD., TEFEN, IL;	NEW ISCAR LTD., TEFEN, IL;
a 2005 00835	ISCAR LTD., TEFEN, IL;	NEW ISCAR LTD., TEFEN, IL;
a 2006 00033	ISCAR LTD., TEFEN, IL;	NEW ISCAR LTD., TEFEN, IL;
a 2006 00260	ISCAR LTD., TEFEN, IL;	NEW ISCAR LTD., TEFEN, IL;
a 2006 00261	ISCAR LTD., TEFEN, IL;	NEW ISCAR LTD., TEFEN, IL;

SUCCESIUNI
CERERI DE BREVET DE INVENȚIE

Nr. CBI	Solicitant/Titular inițial	Persoana îndreptățită la eliberarea B.I./Titular
a 2004 00112	ROBA ADRIAN, COMUNA VALEA IERII, JUDEȚUL CLUJ, RO;	ROBA ADRIANA STELUȚA, BUCUREŞTI, RO
a 2004 00696	ROBA ADRIAN, COMUNA VALEA IERII, JUDEȚUL CLUJ, RO;	ROBA ADRIANA STELUȚA, BUCUREŞTI, RO
a 2004 00908	ROBA ADRIAN, COMUNA VALEA IERII, JUDEȚUL CLUJ, RO;	ROBA ADRIANA STELUȚA, BUCUREŞTI, RO

MODIFICĂRI ÎN COLECTIVUL DE INVENTATORI
CERERI DE BREVET DE INVENȚIE

Nr. CBI	Inventatori inițiali	Inventatori curenți
a 2004 00454	AREŞTEANU ADRIAN, STR. 7 NOIEMBRIE NR. 30, BL. K7, AP. 14, ET. 4, IAŞI, IS, RO; ŞUFARU LIVIU EDUARD CONSTANTIN, STR. REPUBLICII NR.55B, BL R2, SC.A, ET.2, AP.19, IAŞI, IS, RO; JOAO JORGE JARDIM JANZ, RUA ANTONIO SAUDE, NR.16-11, LISABONA, PT, PT; ALECU IOAN, STR. SOCOLA NR. 28, BL. Z3, AP. 62, ET. 10, IAŞI, IS, RO	AREŞTEANU ADRIAN, STR. PĂCURARI NR. 24, BL. 1, AP. 9, ET. 2, IAŞI, IS, RO; ŞUFARU LIVIU EDUARD CONSTANTIN, STR. REPUBLICII NR.55B, BL R2, SC.A, ET.2, AP.19, IAŞI, IS, RO; JOAO JORGE JARDIM JANZ, RUA ANTONIO SAUDE, NR.16-11, LISABONA, PT, PT; ALECU IOAN, STR. SOCOLA NR. 28, BL. Z3, AP. 62, ET. 10, IAŞI, IS, RO

MODIFICARE AGENT
CERERI DE BREVET DE INVENȚIE

Nr. CBI	**Agent inițial**	**Agent curent**
a 2004 01050	CABINET DE PROPRIETATE INDUSTRIALĂ S.I.- STR. MOISE DOBOSAN NR. 110, TIMIŞOARA	CABINET INDIVIDUAL ANDRONACHE PAUL - STR. SIBIU NR.14, BL.E21, ET.6, AP.35, BUCUREŞTI

MODIFICĂRI ÎN DENUMIREA PERSOANEI ÎNDREPTĂȚITE LA ACORDAREA BREVETULUI DE INVENȚIE

Nr. CBI	Nume inițial	Nume curent
a 2004 00316	NEW ISCAR LTD., TEFEN, IL;	ISCAR LTD., TEFEN, IL
a 2004 00709	NEW ISCAR LTD., TEFEN, IL;	ISCAR LTD., TEFEN, IL
a 2004 00739	NEW ISCAR LTD., TEFEN, IL;	ISCAR LTD., TEFEN, IL
a 2004 01008	NEW ISCAR LTD., TEFEN, IL;	ISCAR LTD., TEFEN, IL
a 2004 01050	HATE S.R.L., TIMIŞOARA, RO;	HEIM SRL, TIMIŞOARA, RO
a 2005 00519	NEW ISCAR LTD., TEFEN, IL;	ISCAR LTD., TEFEN, IL
a 2005 00835	NEW ISCAR LTD., TEFEN, IL;	ISCAR LTD., TEFEN, IL
a 2006 00033	NEW ISCAR LTD., TEFEN, IL;	ISCAR LTD., TEFEN, IL
a 2006 00260	NEW ISCAR LTD., TEFEN, IL;	ISCAR LTD., TEFEN, IL
a 2006 00261	NEW ISCAR LTD., TEFEN, IL;	ISCAR LTD., TEFEN, IL

MODIFICĂRI ÎN ADRESA PERSOANEI ÎNDREPTĂȚITE LA ELIBERAREA BREVETULUI

Nr. CBI	Adresă inițială	Adresă curentă
a 2002 01527	ROMIND T & G S.R.L., BDUL BASARABIA NR. 250 SECTOR 3 COD 73429, BUCUREŞTI, RO;	ROMIND T&G S.R.L., BD.BIRUINTEI NR.162, PANTELIMON, JUD. ILFOV, RO
a 2003 00982	ROMIND T&G SRL, BDUL BASARABIA NR 250 SECTOR 3, BUCUREŞTI, RO;	ROMIND T&G S.R.L., BD.BIRUINTEI NR.162, PANTELIMON, JUD. ILFOV, RO
a 2005 00911	ROMIND T & G S.R.L., BDUL BASARABIA NR. 250 SECTOR 3 COD 73429, BUCUREŞTI, RO;	ROMIND T&G S.R.L., BD.BIRUINTEI NR.162, PANTELIMON, JUD. ILFOV, RO

MODIFICARE ÎN ADRESA MANDATARULUI PENTRU PROCURI GENERALE

Nr. Registru Procuri Generale	**Titular**	**Agent desemnat**	**Agent desemnat**
236	**LABORATOIRES FOURNIER S.A.**	CABINET ENPORA - ŞOS. IANCULUI NR. 7 BL. 109, SC. B, ET. 1, AP. 46, BUCUREŞTI	CABINET ENPORA - STR. GEORGE CĂLINESCU, NR. 52A, AP. 1, BUCUREŞTI

CORECTURI ALE ERORILOR MATERIALE, CONȚINUTE ÎN DOCUMENTAȚIA PUBLICATĂ

ERATE

Număr brevet şi/sau dosar	Tip document publicat	Tip document în urma corecturii, cf. Instr. 63	Localizarea erorii: - pagina din descriere - coloana - rândul - cod INID	Textul iniţial	Textul corect
a 2004 00885	A2	A8	pg. 1, (72); BOPI 6/2006, pag.31, (72)	"Ion Rodica Mariana, fără adresă, Bucureşti, RO; Oprea Florea , fără adresă, Târgovişte, RO, Bacinschi Zorica, fără adresă, Târgovişte, RO; Ion Nelu, fără adresă , Târgovişte, RO; Chiriac Cornel, fără adresă, Târgovişte, RO	"Ion Rodica-Mariana, str. Volla nr. 3, bl. 59, et. 1, sc. III, ap.36, sector 4, Bucureşti; Oprea Florea, şoseaua Iancului nr.41, bl. 102D, sc. B, et. 12, ap. 95, sector 2, Bucureşti; Bacinschi Zorica, şoseaua Ştefan cel Mare nr.4, bl. 14, sc. A, ap. 32, sector 1, Bucureşti; Ion Nelu, str. Volla nr. 3, bl. 59, et. 1, sc. III, ap. 36, sector 4, Bucureşti; Chiriac Cornel, str. Valul Cetăţii nr.4, Târgovişte, judeţul Dâmboviţa
a 2004 00727	A2	A8	BOPI 2/2006 pag.18, (72)	... **Panait Marieta**, str. Şapte Drumuri nr. 18, bl. PM40, sc. A, ap. 16 sector 3, Bucureşti, RO;	**Balint Emilia**, str. Mărăşeşti nr. 1, bl. 17, sc. B, ap. 17, comuna Măgurele, RO; **Encuţ Ioan**, şoseaua Colentina nr. 26, bl. 64, sc. A, ap. 11, sector 2, Bucureşti, RO; **Militaru Manuella**, şoseaua Mihai Bravu nr. 90-96, bl. D17, sc. B, et. 8, ap.71, sector 2, Bucureşti, RO; **Pop Aneta**, str. Lt. Gh. Saidic, bl. 24, ap. 54, sector 6, Bucureşti, RO; **Cincă Sabin**, str. Doamna Ghica nr. 3, bl. 2, sc. 2, ap. 50, sector 2, Bucureşti, RO; **Comişel Virgiliu**, str. Vaporul lui Assan nr. 4, sc. 2, ap. 53, sector 2, Bucureşti, RO; **Fugaru Viorel,** str. Paris nr. 51, ap. 2, sector 1, Bucureşti, RO; **Mateescu Corneliu**, str. Câmpia Libertăţii nr. 64, bl. 34, sc. C, ap. 115, sector 3, Bucureşti, RO; **Gruia Iuliana,** b-dul Basarabia nr. 224, bl. MY8, ap. 19, sector 3, Bucureşti, RO;

Număr brevet şi/sau dosar	Tip document publicat	Tip document în urma corecturii, cf. Instr. 63	Localizarea erorii: - pagina din descriere - coloana - rândul - cod INID	Textul iniţial	Textul corect
a 2004 00727	A2	A8	BOPI 2/2006 pag.18, (72)		**Moraru Victoria**, b-dul 1 Decembrie 1918, nr. 38, bl. U4, sc. A, ap. 4, Bucureşti, RO; **Nistoroiu Monica**, str. Braşov nr. 24, bl. 717, sc. B, et. 7, ap. 61, sector 6, Bucureşti, RO; **Begu Daniela,** str. Bărbat Voievod nr. 17, sector 2, Bucureşti, RO; **Dumitrescu Iolanda**, str. Ceaikovsky nr. 2, ap. 6, sector 2, **Ghiţă Maria**, b-dul Timişoara nr. 69A, bl.13B, sc. A, et. 9, ap. 40, sector 6, Bucureşti, RO

BREVETELE DE INVENȚIE, PENTRU CARE HOTĂRÂREA DE ACORDARE SE PUBLICĂ ÎN CONFORMITATE CU ART. 28(3) DIN LEGEA NR. 64/1991 REPUBLICATĂ, ORDONATE DUPĂ INDICII C.B.I.

De la nr. 121067 la 121162

Semnificația codurilor INID folosite în prezenta secțiune (norma ST 9 a Organizației Mondiale a Proprietății Intelectuale OMPI), în ordinea apariției lor:

(11) numărul brevetului de invenție;
(41) data publicării cererii; BOPI nr.;
(45) data publicării mențiunii acordării brevetului; BOPI nr.;
(21) numărul dosarului;
(22) data înregistrării cererii de brevet;

(30) prioritate;
(86) numărul şi data cererii internaționale (regionale sau PCT);
(87) numărul şi data publicării cererii internaționale (regionale sau PCT);

(61) perfecționare la brevet nr.;
(62) divizată din cererea nr.; data;

(71) solicitantul;
(73) numele sau denumirea titularului;
(72) numele şi prenumele inventatorilor declarați;

(51) clasa, conform clasificării internaționale;
(54) titlul invenției;
(57) rezumatul invenției;
(56) documente din stadiul tehnicii

Hotărârile de acordare a brevetelor de invenție au fost luate la data de 30.10.2006.
Orice persoană interesată are dreptul să ceară, în scris şi motivat, la O.S.I.M., revocarea, în tot sau în parte, a acestor hotărâri, în termen de 6 luni de la data de 29.12.2006, pentru neîndeplinire a cel puțin uneia din condițiile prevăzute la art. 7-11 din Legea 64/1991* privind brevetele de invenție.

Regula 18/(2) Rezumatul are în exclusivitate un rol de a servi ca mijloc de selecție a informațiilor tehnice pentru specialişti, în scopul luării deciziei privind necesitatea consultării descrierii invenției şi desenelor, publicate *in extenso*.

(3) Rezumatul invenției, anexat cererii de brevet de invenție, nu poate fi luat în considerare pentru nici un alt scop, cum ar fi aprecierea întinderii protecției.

---

* Republicată în Monitorul Oficial nr. 752, din 15 octombrie 2002, cu modificările şi completările aduse prin Legea 203 din 19 aprilie 2002, publicată în Monitorul Oficial nr. 340, din 22 mai 2002.

(11) 121067 B1 *(51)* ***A01K 61/00*** (2006.01) *(21)* a 2002 01505 *(22)* 28.11.2002 *(41)* 30.06.2004//6/2004 *(45)* 29.12.2006//12/2006 *(56)* RO 68329, 86658, 83381; CH 472213, 7066; DE 111630; US 3653358, 4003338 *(73) Miron Liviu Dan, str. Stejar 21B, bl. A2, sc. B, et. X, ap. 44, Iaşi, RO; Miron Ionel, str. Străpungere Silvestru, nr. 15, bl. F, sc. A, et. 1, ap. 8, Iaşi, RO (72) Miron Liviu Dan, str. Stejar 21B, bl. A2, sc. B, et. X, ap. 44, Iaşi, RO; Miron Ionel, str. Străpungere Silvestru, nr. 15, bl. F, sc. A, et. 1, ap. 8, Iaşi, RO (54)* **VIVIERĂ PENTRU STIMULAREA RITMULUI DE CREŞTERE DIRIJATĂ A PEŞTILOR ÎN LACURI ŞI ÎN MEDIUL MARIN**

(57) Invenţia se referă la o metodă pentru stimularea ritmului de creştere dirijată a peştilor în lacuri şi în mediul marin, utilizată în piscicultură. Viviera conform invenţiei este alcătuită dintr-un cadru (**1**) îmbrăcat într-o plasă (**2**), care este prevăzut, la partea superioară, cu un clopot (**3**) de formă piramidală, ce are la vârf o deschidere (**a**) prin care trece un tub (**4**) de hrănire, tub ce este prevăzut, la partea superioară, cu o pâlnie (**10**) şi cu nişte flotoare (**11**), la partea inferioară a clopotului (**3**), pătrunde un tub (**5**) pentru insuflarea aerului, iar la partea inferioară, cadrul (**1**) este prevăzut cu nişte ranforsări (**6**) de care se prinde un lest (**8**), prin intermediul unui cablu (**9**).

Revendicări: 2
Figuri: 1

(11) 121067 B1

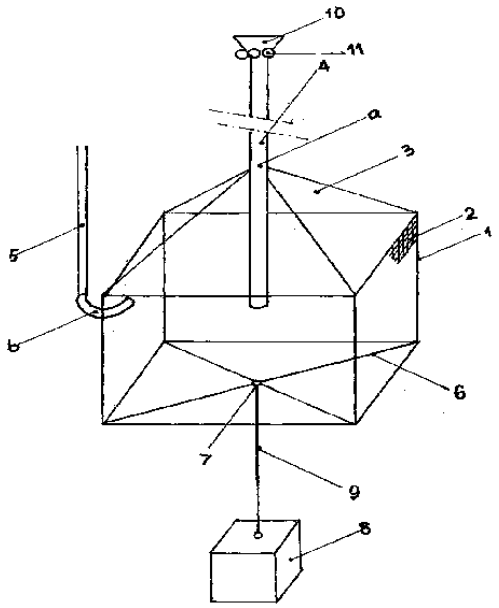

(11) 121068 B1 *(51)* ***A01K 97/10*** (2006.01) *(21)* a 2000 00396 *(22)* 10.04.2000 *(41)* 30.10.2001//10/2001 *(45)* 29.12.2006//12/2006 *(56)* RO 114537, 113793, 116036, 117410; US 4550519 *(73) Maxân Ioan, str. Rodniciei, nr. 35, ap. 10, Târgu-Mureş, RO; Haja Mănăilă, str. Rodniciei nr. 1, ap. 13, Târgu Mureş, RO (72) Maxân Ioan, str. Rodniciei, nr. 35, ap. 10, Târgu Mureş, RO; Haja Mănăilă, str. Rodniciei, nr. 1, ap. 13, Târgu Mureş, RO (54)* **SUPORT DE LANSETĂ, CU ARMARE AUTOMATĂ ŞI AVERTIZARE SONORĂ**

(57) Invenţia se referă la un suport de lansetă, cu armare automată şi avertizare sonoră, pentru pescuitul sportiv staţionar. Suportul de lansetă, conform invenţiei, este alcătuit din două braţe (**1** şi **2**), dintre care unul fix şi unul mobil, articulate la unul din capetele suportului şi tensionate de unul sau două arcuri (**4**), nişte suporturi în formă de Y (**16**) şi nişte tije elastice (**19**) de fixare a lansetei, o pârghie (**23**) ce acţionează asupra unui element oscilant (**11**), situat pe braţul fix, un sesizor de mişcare (**25**), un avertizor sonor (**23'**) şi nişte picioare pliante (**8**), pentru fixarea în sol, fiind caracterizat prin aceea că braţul fix (**1**) este prevăzut, central, cu un ştift (**10**) de fixare a picioarelor (**8**) în stare pliată, pentru transport, şi cu avertizor sonor (**23'**), iar spre capătul liber, cu elementul oscilant (**11**) şi cu o piesă rotitoare (**13**)

(11) 121068 B1

pentru ghidarea şi blocarea braţului mobil (**2**), respectiv, cu un ştift culisant (**14**) pentru poziţionarea sesizorului de mişcare (**25**), iar braţul mobil (**2**) este prevăzut cu un ştift rotitor (**21**) pentru acţionarea avertizorului sonor (**23'**) şi cu pârghia (**23**) de declanşare a sesizorului de mişcare (**25**).

Revendicări: 5
Figuri: 5

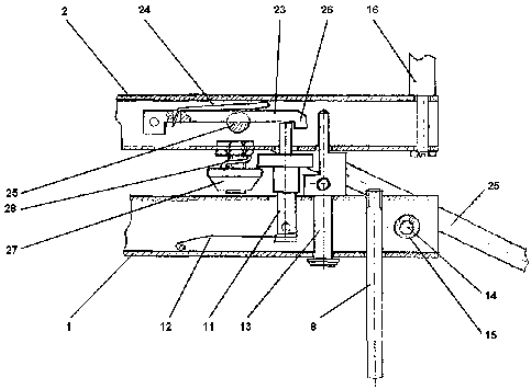

Fig. 2

(11) 121069 B1 *(51)* ***A01N 43/78*** (2006.01) *(21)* a 2002 00519 *(22)* 25.04.2002 *(41)* 30.10.2002//10/2002 *(45)* 29.12.2006//12/2006 *(56)* RO 114539B *(73) ICERP S.A., b-dul Republicii, nr.291A, Ploieşti, RO (72) Decean Teodor, str. Cameliei, nr. 22, bl. 115, ap. 30, Ploieşti, RO; Dumitru Aurica, str. Înfrăţirii, bl.67 bis, ap. 14, Ploieşti, RO; Popescu Daniela, str. Ştefan cel Mare, bl. K9, ap. 9, Ploieşti, RO; Ghiţă Rodica, str. Covurlui, nr. 7, Ploieşti, judeţul Prahova, RO; Ene Dorina, str. Crângaşi, nr. 1, bl. 41C, ap. 2, Ploieşti, RO; Cira Liana, şoseaua Vestului, nr.30, bl.101, sc.D, ap.71, Ploieşti, RO; Tănase Gheorghe, aleea Codrului, nr. 4, bl. 115 ap. 21, Ploieşti, RO; Iov Teodor, str. Cristianul, nr. 18, bl. 150 K, ap. 8, Ploieşti, RO; Georgescu Mihail, Intrarea Daliei, nr. 5, bl. 15H, sc. A, ap. 6, Ploieşti, RO; Calcan Ioan Florinel, str. Petrarca, nr. 22, Ploieşti, RO (54)* **COMPOZIŢIE FUNGICIDĂ, EMULSIONABILĂ, PENTRU PROTECŢIA LEMNULUI**

(57) Invenţia se referă la o compoziţie fungicidă, emulsionabilă, pentru tratarea lemnului. Compoziţia conform invenţiei este constituită din: 4-izotiazolin-3-onă, un emulsionant anionic, un emulsionant neionic, xileni şi alcooli, care emulsionează spontan în apă.

Revendicări: 1

---

(11) 121070 B1 *(51)* ***A21D 2/08*** (2006.01); ***A21D2/36*** (2006.01) *(21)* a 2004 00690 *(22)* 04.08.2004 *(41)* 28.01.2005//1/2005 *(45)* 29.12.2006//12/2006 *(56)* RO 116517, 120 745 *(73) Ro-Credo S.R.L., str. Celulozei, nr. 1, Constanţa, RO (72) Teodorescu Fotini, str. I. Lahovary, nr. 16, bl. M12, ap. 34, Constanţa, RO; Toma Maria, str. Poporului, nr. 87, Constanţa, RO; Pistol Maria, str. Traian Lalescu, sat Lazu, comuna Agigea, judeţul Constanţa, RO; Onea Delia Mihaela, b-dul Alexandru Lăpuşneanu, nr. 191, bl. 10, ap. 59, Constanţa, RO (54)* **COMPOZIŢIE PENTRU PREMIXURI DE PANIFICAŢIE**

(57) Prezenta invenţie se referă la o compoziţie pentru premixuri de panificaţie, alcătuită din făină albă de grâu, ca atare sau vitaminizată, 0...50%, 0...50% făină de măciş integral, ca atare sau vitaminizată şi mineralizată, 0...65% făină dietetică tip graham, 0...31% făină de secară, 0...35% gluten vital de grâu, 0...37% fulgi din orz, ovăz sau secară, 0...25% tărâţe de grâu alimentare, 0...7% aluat acru uscat, cu aciditate de minimum 80%, 0...5% sare măruntă iodată, 0...3% făină de malţ de secară prăjit, pulbere, 0...10% seminţe de floarea soarelui decojite sau 0...3% seminţe de in, 0...2% zahăr farin, sub formă de pudră, cu granule imperceptibile de culoare albă strălucitoare, 0...2% seminţe de susan, 0...2% granule de

(11) 121070 B1

soia cu dimensiuni de maximum 4 mm, 0...2% lecitină din soia, 0...2% gumă guar, 0...1% proteine din lapte sau zer praf, 0...1% ulei de floarea soarelui, 0...0,025% acid citric, 0...1% fibre de mazăre sau fibre de măr pulbere, ulei de peşte Omega - 3 stabilizat, 0...0,500% esteri mono şi diacetil tartrici ai mono şi digliceridelor cu acizi graşi, 0...0,020% acid ascorbic - vitamina C, 0...0,020% enzime fungice şi bacteriene: pentozanaze, amilaze, lipaze, glucozoxidaze.

Revendicări: 2

---

(11) 121071 B1 *(51)* ***A21D 10/02*** (2006.01); ***A21D 13/08*** (2006.01); ***A23L 3/36*** (2006.01) *(21)* a 2003 00287 *(22)* 04.04.2003 *(41)* 29.08.2003//8/2003 *(45)* 29.12.2006//12/2006 *(56)* US 5 204 131; EP 0 115 108; Despina Bordei, *"Industria panificaţiei, pastelor făinoase şi a biscuiţilor"*, *Manualul ing. de ind. alim.*, vol.II, pag.1067-1086, Ed.Tehnică, 2002 *(73) Dobrogea Grup S.A., str. Celulozei, nr. 1, Constanţa, RO (72) Teodorescu Fotini, str. I. Lahovari, nr. 16, bl. M12, ap. 34, Constanţa, RO; Toma Maria, b-dul Mamaia, nr. 81, bl. LS4, ap. 16, Constanţa, RO; Pistol Maria, sat Lazu, comuna Agigea, judeţul Constanţa, RO; Muşat Rodica, şoseaua Mangaliei, nr. 3, bl. 78, ap. 27, Constanţa, RO; Coman Victorita, str. Pescarilor, nr. 38, bl. BM15, ap. 8, Constanţa, RO (54)* **PROCEDEU DE OBŢINERE A UNOR PRODUSE DE PANIFICAŢIE DIN ALUATURI, CU ŞI FĂRĂ DROJDIE, CONGELATE ŞI DECONGELATE INTENSIV**

(57) Invenţia se referă la un procedeu de obţinere a unor produse de panificaţie din aluaturi, cu şi fără drojdie, congelate şi decongelate intensiv, în care făina de grâu moale, folosită la obţinerea aluaturilor, făina de grâu moale, folosită în etapa de pregătire a aluatului, se încadrează în următorii parametri: activitate *alfa*-amilazică, exprimată prin indice de cădere (**Ic**), cuprins între 300...330"; conţinut de gluten umed, cuprins între 28...38%; însuşiri

(11) 121071 B1

reologice ale glutenului: tenacitate P = 80...95 mm H_2O; extensibilitate L = 90...110 mm H_2O; raport P/L cuprins între 0,7...0,9; putere W cuprinsă între 250...300 x 10^{-4} J, însuşiri reologice ale aluatului obţinut din făină: timp de dezvoltare: 1... 2 min; stabilitate: 10... 15 min; grad de înmuiere, cuprins între 70...100 UB (unităţi Brabender). Conform procedeului pentru prepararea aluatului cu drojdie, cantitatea de drojdie este majorată cu 10...15%, în greutate, mai mare faţă de cantitatea de drojdie utilizată pentru obţinerea produselor de panificaţie proaspete, identice.

Revendicări: 3

---

(11) 121072 B1 *(51)* ***A21D 13/02*** (2006.01); ***A21D 2/00*** (2006.01) *(21)* a 2003 00674 *(22)* 08.08.2003 *(41)* 30.12.2003//12/2003 *(45)* 29.12.2006//12/2006 *(56)* RO 118 818, 118 787; Despina Bordei, *"Tehnologia Modernă a Panificaţiei"*, pag. 40-44, 134-140, ed. I, Editura Agir, 2002, *"Manualul Inginerului de Industrie Alimentară"*, vol.II, pag.1067-1086, Ed.Tehnică, 2002 *(73) Dobrogea Grup S.A., str. Celulozei, nr. 1, Constanţa, RO (72) Teodorescu Fotini, str. I. Lahovari, nr. 16, bl. M12, ap. 34, Constanţa, RO; Toma Maria, b-dul Mamaia, nr. 81, bl. LS4, ap. 16, Constanţa, RO; Pistol Maria, sat Lazu, str. Traian Lalescu, sat Lazu, comuna Agigea, judeţul Constanţa, RO; Tomiţă Victoriţa, str. Mircea cel Bătrân, nr. 181, bl. MS3B, sc. A, et. 3, ap. 15, Constanţa, RO; Coman Victoriţa, str. Pescarilor, nr. 38, bl. BM15, ap. 8, Constanţa, RO (54)* **PROCEDEU PENTRU FABRICAREA PÂINII DIN FĂINĂ OBŢINUTĂ PRIN MĂCINAREA INTEGRALĂ A BOBULUI DE GRÂU MOALE**

(57) Prezenta invenţie se referă la un procedeu pentru fabricarea pâinii din făină obţinută prin măcinarea integrală a bobului de grâu moale, cuprinzând etapele de selecţionare a făinii, corectare a nivelului enzimatic şi a conţinutului de gluten umed, pregătire a aluatului prin metoda trifazică, fermentare a aluatului, prelucrare a aluatului, dospire şi coacere, în care făina selecţionată se corectează din punct de

(11) 121072 B1

vedere al nivelului enzimatic, prin adăugarea a maximum 350 ppm hemicelulază, maximum 200 ppm pentozanază şi maximum 150 ppm xilanază, şi al conţinutului de gluten umed, prin adăugarea de gluten vital exogen, până la minimum 28%, după care se pregăteşte prospătura care se fermentează timp de 300... 360 min, la o temperatură de 20...25˚C şi umiditate relativă a aerului de 60...62˚C, până la atingerea unei acidităţi de 8...9˚, iar maiaua obţinută din prospătură se fermentează timp de 150...180 min, la o temperatură de 20...25˚C şi umiditate relativă a aerului de 60...62˚C, până la atingerea unei acidităţi de 6...7˚.

Revendicări: 2

---

(11) 121073 B1 *(51)* ***A21D 15/02*** (2006.01); ***A23L 3/36*** (2006.01) *(21)* a 2003 00286 *(22)* 04.04.2003 *(41)* 30.10.2003//10/2003 *(45)* 29.12.2006//12/2006 *(56)* FR 2836012; US 5 171 590; Despina Bordei, *"Industria panificaţiei, pastelor făinoase şi a biscuiţilor" (73) Dobrogea Grup S.A., str. Celulozei, nr. 1, Constanţa, RO (72) Teodorescu Fotini, str. I. Lahovari, nr. 16, bl. M12, ap. 34, Constanţa, RO; Toma Maria, b-dul Mamaia, nr. 81, bl. LS4, ap. 16, Constanţa, RO; Pistol Maria, sat Lazu, comuna Agigea, judeţul Constanţa, RO; Muşat Rodica, şoseaua Mangaliei, nr. 3, bl. 78, ap. 27, Constanţa, RO; Coman Victoriţa, str. Pescarilor, nr. 38, bl. BM15, ap. 8, Constanţa, RO (54)* **PROCEDEU DE OBŢINERE A UNOR PRODUSE DE PANIFICAŢIE DIN ALUATURI PRECOAPTE, CONGELATE**

(57) Invenţia se referă la un procedeu de obţinere a unor produse de panificaţie din aluaturi precoapte, congelate, în care făina de grâu moale, folosită în etapa de pregătire a aluatului, se încadrează în următorii parametri: activitate *alfa*-amilazică, exprimată prin indice de cădere (**Ic**), cuprins între 280...320"; conţinut de gluten umed, cuprins între 28...34%; însuşirile reologice ale glutenului: tenacitate P = 75... 95 mm H_2O; extensibilitate L = 80...100 mm H_2O; raport P/L cuprins între 0,8...1; putere W cuprinsă între 200...220 x 10^{-4} J, însuşiri reologice ale aluatului obţinut din făină: timp de dezvoltare 1... 2 min; stabilitate 8...10 min; grad de înmuiere, cuprins între 100...120 UB (unităţi Brabender).

Revendicări: 2

(11) 121074 B1 *(51)* ***A23C 13/12*** (2006.01); ***A23L 1/187*** (2006.01) *(21)* a 2004 00243 *(22)* 19.03.2004 *(41)* 30.07.2004//7/2004 *(45)* 29.12.2006//12/2006 *(56)* GB 1275 331; EP 1 106 079 *(73) Ro-Credo S.R.L., str. Celulozei, nr. 1, Constanța, RO (72) Teodorescu Fotini, str. I. Lahovari, nr. 16, bl. M12, ap. 34, Constanța, RO; Toma Maria, b-dul Mamaia, nr. 81, bl. LS4, ap. 16, Constanța, RO; Onea Delia Mihaela, b-dul Alexandru Lăpuşneanu, nr. 191, bl. 10, sc. C, ap. 59, Constanța, RO (54)* **COMPOZIȚIE PENTRU CREME INSTANT DE PATISERIE ŞI COFETĂRIE**

(57) Prezenta invenție se referă la o compoziție pentru creme instant de patiserie şi cofetărie, constituită din 40...50% zahăr farin cu granulația sub 0,14 mm pentru 90% din particule; 20...30% amidon din porumb, modificat pregelificat, cu viscozitate Brabender de 600 - 1400 UB; 20...30% lapte praf normalizat cu 26% grăsime; 1...2% alginat de sodiu extras din alge marine; 1...2% gumă guar; 0 ...1% sare extrafină iodată; 0...5% arome pulverulente (naturale, natural-identice şi/sau sintetice); 0...3% cacao alcalinizată cu 11% unt de cacao; 0...1% colorant *beta* caroten 1%, solubil în apă rece.

Revendicări: 1

---

(11) 121075 B1 *(51)* ***A23G 1/02*** (2006.01); ***A23B 9/02*** (2006.01); ***A23B 9/08*** (2006.01) *(21)* a 2001 00097 *(22)* 29.07.1999 *(30)* 31.07.1998 FR 98/09847 *(45)* 29.12.2006//12/2006 *(86)* FR 99/01878 29.07.1999 *(87)* WO 00/07456 17.02.2000 *(56)* EP 0111614 *(73) Compagnie Gervais Danone, 126/130 Rue Jules Guesde, 92300, Levallois-Perret, FR (72) Fuhrmann Benoît, 33, Rue de la Garenne, 78690, Les Essarts-le-Roi, FR; Rabault Jean-Luc, 16, Hameau de la Gondole, 91650, Breuillet, FR (74) Rominvent S.A., str. Ermil Pangratti, nr.35, sector 1, Bucureşti (54)* **PROCEDEU DE STERILIZARE A UNUI PRODUS ALIMENTAR CU UN CONȚINUT REDUS DE APĂ, PRODUS ALIMENTAR OBȚINUT ŞI COMPOZIȚIE ALIMENTARĂ CARE ÎL CONȚINE**

(57) Invenția se referă la un procedeu de sterilizare a unui produs alimentar cu un conținut redus de apă, la produsul alimentar obținut, precum şi la o compoziție alimentară care îl conține, aplicabile în industria alimentară. Procedeul de sterilizare, conform invenției, constă în aceea că se ridică activitatea apei a produsului respectiv, se supune produsul alimentar, hidratat, sterilizării termice şi se elimină apa, obținându-se un produs alimentar cu un conținut redus de apă, esențial steril, care prezintă o contaminare cu bacterii sporulate, de cel puțin 1000 ori mai mică decât a produsului de la care se porneşte.

Revendicări: 25

(11) 121076 B1 *(51)* ***A23L 1/236*** (2006.01); ***A23G 3/00*** (2006.01) *(21)* a 2000 01080 *(22)* 07.05.1999 *(30)* 07.05.1998 FR 98/05806 *(45)* 29.12.2006//12/2006 *(86)* FR 99/01088 07.05.1999 *(87)* WO 99/56562 11.11.1999 *(56)* FR 2 502 495 *(73) Roquette Freres, F 62136, Lestrem, FR (72) Ribadeau Dumas Guillaume, 18, Rue Claude Monet, F-59237, Verlinghem, FR; Fouache Catherine, 6, Route Nationale, F-62113, Sailly Labourse, FR; Duflot Pierrick, 773, Rue de la Neuve Voie, F-62136, Lacouture, FR (74) Rominvent S.A., str. Ermil Pangratti, nr. 35, sector 1, Bucureşti (54)* **COMPOZIȚIE EDULCORANTĂ ŞI UTILIZĂRI**

(57) Invenția se referă la o compoziție edulcorantă şi la utilizări ale acesteia, cu aplicații în industria alimentară. Compoziția alimentară, conform invenției, cuprinde cel puțin un compus puțin solubil, ales din grupul constituit din zaharuri şi polioli, singuri sau în amestec, şi cel puțin un agent anticristalizant, care conține cel puțin o oligozaharidă sau polizaharidă aleasă din grupul alcătuit din hidrolizați de amidon şi pirodextrine şi poliglucoze, singure sau în amestec. Compoziția edulcorantă, conform invenției, poate fi utilizată la fabricarea unui drops sau ca suport de aromă. Dropsurile preparate pornind de la compoziția edulcorantă, conform invenției, sunt stabile, fără a fi ambalate individual.

Revendicări: 10

---

(11) 121077 B1 *(51)* ***A23L 3/3445*** (2006.01) *(21)* a 2004 00496 *(22)* 01.06.2004 *(41)* 29.10.2004//10/2004 *(45)* 29.12.2006//12/2006 *(56)* GB 2340376 *(73) Institutul de Cercetări în Chimie "Raluca Ripan", str. Fântânele, nr. 30, Cluj-Napoca, RO; Radiatoare din Aluminiu S.A., str. Industriei, nr.4A, Bistrița, RO (72) Popovici Elisabeth-Jeanne, str. Hațeg, nr. 4, bl. Lamă G, ap. 32, Cluj-Napoca, RO; Popovici Nicolae Augustin-Ioan, str. Hațeg, nr.4, Cluj-Napoca, RO; David Mircea, str. Ecaterina Teodoroiu, bl. 9, sc. B, ap. 7, Bistrița, RO; Petruțiu Ioan, str. A. Mureşanu, nr. 5, bl. 5, sc. C, ap. 48, Bistrița, RO; Crişan Iuliana, str. Moara Veche, localitatea Dumitra, județul Bistrița-Năsăud, RO (54)* **INSTALAȚIE ŞI PROCEDEU DE TRATARE A MERELOR CU OZON, ÎN SCOPUL DEPOZITĂRII**

(57) Invenția se referă la o instalație şi un procedeu de tratare cu ozon a merelor, în scopul depozitării. Instalația conform invenției cuprinde un generator de ozon (**2**), de capacitate mică (0,75...5 g O_3/h), un compresor (**1**), un debitmetru ozon (**3**), robinete (**4**, **5**, **6** şi **7**), un filtru aer (**8**), un regulator de presiune (**9**), un debitmetru aer (**10**) şi un aparat pentru măsurarea concentrației de ozon (**12**). Instalația are în alcătuire o incintă de tratare (**11**), sprijinită pe picioarele (**23**) şi având pereți metalici, din care un perete detaşabil (**20**), care se etanşează cu polimer siliconic, şi un

(11) 121077 B1

perete (**21**) din sticlă, o cameră amestec (**17**), în care se amestecă aerul cu ozon, care este prevăzută cu ştuţurile de intrare (**14** şi **15**), cu un ventilator (**18**) şi cu un dispersor static (**19**) toroidal, precum şi un modul de siguranţă (**13**), prin care trece gazul rezidual, înainte de evacuarea în atmosferă, prin ştuţul de evacuare (**24**). Procedeul conform invenţiei constă în tratarea, cu ozon, a merelor aşezate în lădiţe standard, în incinta de tratare, timp de 0,5...1,5 h, amestecul de tratare având aer cu un conţinut de ozon de 10...50 ppm.

Revendicări: 3
Figuri: 3

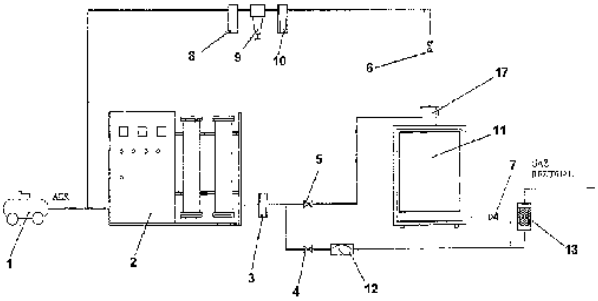

Fig. 1

(11) 121078 B1 *(51)* ***A24D 3/04*** (2006.01) *(21)* a 2000 00302 *(22)* 16.03.2000 *(41)* 28.09.2001//9/2001 *(45)* 29.12.2006//12/2006 *(56)* US 2159121 *(73) Vlădaia Mihail, str. M. Kogălniceanu, nr. 2, bl. VT3, sc. 3, ap. 7, Drobeta Turnu Severin, RO (72) Vlădaia Mihail, str. M. Kogălniceanu, nr. 2, bl. VT3, sc. 3, ap. 7, Drobeta Turnu Severin, RO (54)* **FILTRU PENTRU ŢIGĂRI SAU ŢIGARETE**

(57) Invenţia se referă la un filtru pentru ţigări sau ţigarete. Filtrul conform invenţiei este alcătuit dintr-o bandă suport (**2**), pe care este depus un strat de material filtrant (**1**), banda şi suportul fiind înfăşurate împreună sub formă de spirală, capătul dinspre gură, al filtrului, fiind prevăzut cu o primă rondea obturatoare (**6**), având acelaşi diametru cu diametrul spiralei formată de banda suport (**2**) şi prevăzută cu un orificiu central (**7**), pentru ieşirea fumului, iar capătul opus fiind prevăzut cu o a doua rondea obturatoare (**4**), care este paralelă cu prima rondea (**6**) şi are diametrul mai mic decât diametrul spiralei, în jurul celei de-a doua rondele (**4**), formându-se o zonă inelară (**5**), astfel încât fumul de la ţigaretă, care intră în zona inelară (**5**), să parcurgă toată lungimea spiralei, înainte de a ieşi prin orificiul central (**7**), spre utilizator.

Revendicări: 5
Figuri: 3

(11) 121078 B1

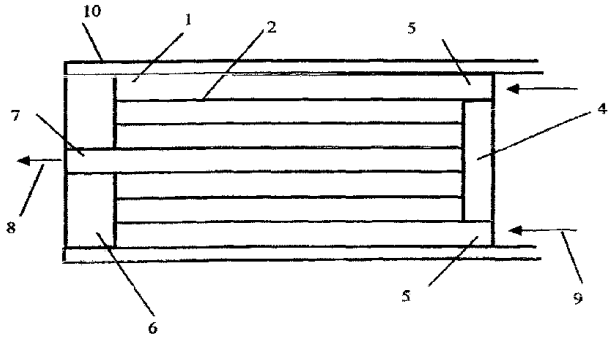

Fig. 2

(11) 121079 B1 *(51)* ***A47C 11/00*** (2006.01); ***A47C 4/24*** (2006.01) *(21)* a 2000 01283 *(22)* 28.12.2000 *(41)* 30.03.2001//3/2001 *(45)* 29.12.2006//12/2006 *(56)* RO 120806, 119806 *(73) S.C. Feromet "M"-S.R.L., localitatea Izvoare, comuna Dumbrava Roşie, judeţul Neamţ, RO (72) Murguleţ Cornelia Sânziana, b-dul Decebal, nr. 92, bl. G6, sc. A, ap. 9, Piatra Neamţ, RO (74) Agenţie de Proprietate Industrială şi Transfer Tehnologic-Stoian Ioan, b-dul Republicii bl. 46, sc. C, ap. 35, cod 5550, Roman, judeţul Neamţ (54)* **BANCĂ PLIANTĂ SCURTĂ**

(57) Invenţia se referă la o bancă pliantă scurtă, compusă dintr-un şezut (**1**) dreptunghiular din lemn şi două picioare duble (**A** şi **B**) pliabile, din metal, dispuse unul faţă de celălalt în X şi articulate printr-un ax (**7**), alcătuite din braţe (**2** şi **8**) paralele şi solidarizate între ele, la bază, prin tălpi (**3** şi **9**), unde braţele (**2**) piciorului dublu (**A**) sunt articulate de şezutul (**1**), în nişte urechi(**a**) ale unui suport (**6**) montat sub şezutul (**1**), iar braţele (**8**) piciorului dublu (**B**) sunt apropiate la partea superioară şi au nişte capete superioare (**c**) unite printr-un bolţ (**11**) plasat în locaşul (**d**) dispozitivului de zăvorâre (**C**), montat sub şezutul (**1**), în partea opusă suportului (**6**) şi unde piciorul dublu (**B**) are montată, între braţele (**8**), o tijă (**10**) situată la o distanţă determinată faţă de nişte

(11) 121079 B1
găuri (**b**) prelucrate în braţele (**8**), prin care trece axul (**7**), tija (**10**) fiind imobilizată în locaşul (**d**) dispozitivului de zăvorâre (**c**), atunci când picioarele duble (**A** şi **B**) sunt pliate sub şezutul (**1**).

Revendicări: 3
Figuri: 6

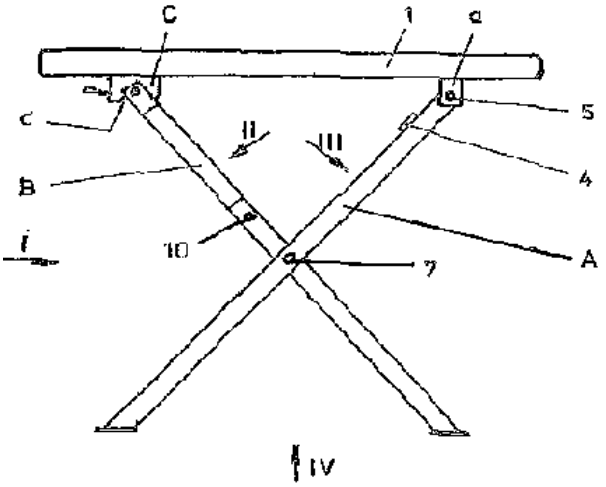

Fig. 1

---

(11) 121080 B1 *(51)* ***A47G 9/10*** (2006.01) *(21)* a 2004 00079 *(22)* 30.01.2004 *(41)* 30.06.2004//6/2004 *(45)* 29.12.2006//12/2006 *(56)* US 5 918 333, 6 430 764 *(73) Farmacia Naturii S.R.L., str. Erou Gh. Rusu, nr. 4, sc. G, ap. 4, Bacău, RO (72) Barbu Iuliana, str. Erou Gh. Rusu, nr. 4, sc. G, ap. 4, Bacău, RO (54)* **PERNĂ TERAPEUTICĂ**

(57) Invenţia se referă la o pernă terapeutică, pe bază de amestecuri de plante medicinale, folosită ca adjuvant în terapia medicală naturală. Perna terapeutică, conform invenţiei, este realizată sub forma unui burduf de dimensiuni variabile pentru pernele uzuale, din ţesătură naturală, în care este dispus amestecul de plante, selectat în funcţie de afecţiunea care se doreşte a fi tratată, precum şi uleiuri esenţiale volatile, extrase din plante, în care, în amestecul de organe de plante folosite în terapeutică, uscate şi mărunţite, în proporţii determinate, se află într-un raport de 10%, în greutate, tablete de NaCl recristalizată, impregnate cu uleiuri esenţiale, alese din una sau două plante din amestec, pentru creşterea efectului terapeutic.

Revendicări: 6

(11) 121081 B1 *(51)* ***A61K 8/19*** (2006.01); ***A61K 8/97*** (2006.01) *(21)* a 2000 01160 *(22)* 27.11.2000 *(41)* 30.05.2001//5/2001 *(45)* 29.12.2006//12/2006 *(56)* RO 65074 *(73) Farmec S.A., str. Henri Barbusse, nr. 16, Cluj-Napoca, judeţul Cluj, RO (72) Timbuş Ioan Victor, str. Bartok Bella, nr. 5, ap. 16, Cluj-Napoca, judeţul Cluj, RO; Botar Alexandru, comuna Bratca, nr. 178A, comuna Bratca, judeţul Bihor, RO; Turdean Liviu, str. Ion Andreescu nr. 9, Cluj-Napoca, RO; Schenker Mariana, b-dul 1 Decembrie 1918,, nr. 132, bl. C54, sc. 2, ap. 18, Cluj-Napoca, RO; Irimie Florin Dan, str. Mănăştur, nr. 38, Cluj-Napoca, RO (54)* **LOŢIUNE TONICĂ, REMINERALIZANTĂ**

(57) Invenţia se referă la o loţiune tonică, remineralizantă, cu acţiune protectoare a epidermei, destinată tratamentului tenurilor sensibile, alergice, seboreice, acneice şi cuperozice. Loţiunea tonică, conform invenţiei, conţine 0,4...0,7% argilă asociată cu 1...3% complex acid ferulic-extract de orez, 1...3% extract de *Calendula officinalis* şi 0,5...2% asociere care conţine glicerină, acid lactic, uree, sorbitol, alantoină, serină şi derivaţi de glicină şi până la 100% soluţie apoasă de polialcooli acceptabili din punct de vedere cosmetic, procentele fiind exprimate în greutate.

Revendicări: 1

---

(11) 121082 B1 *(51)* ***A61K 9/16*** (2006.01); ***A61K 9/54*** (2006.01); ***A61K 9/62*** (2006.01) *(21)* a 2001 00021 *(22)* 06.08.1998 *(30)* 17.07.1998 US 09/118 418 *(45)* 29.12.2006//12/2006 *(86)* US 98/16323 06.08.1998 *(87)* WO 00/03696 27.01.2000 *(56)* US 5422121 *(73) Bristol-Myers Squibb Company, P.O. Box 4000, Princeton, New Jersey, US (72) Ullah Ismat, 2 Mockingbird Court, New Jersey 08512, Cranbury, US; Wiley Gary J., 72 Tuscany Drive, New Jersey 08527, Jackson, US (74) Rominvent S.A., str. Ermil Pangratti, nr.35, sector 1, Bucureşti (54)* **COMPOZIŢIE FARMACEUTICĂ, ÎNVELITĂ CU UN STRAT DE ACOPERIRE ENTEROSOLUBIL**

(57) Invenţia se referă la o compoziţie farmaceutică, învelită cu un strat de acoperire enterosolubil. Compoziţia constă în aceea că stratul de acoperire enterosolubil, menţionat, cuprinde un copolimer al acidului metacrilic şi un plastifiant, şi conferă protecţie miezului menţionat, astfel încât miezul menţionat este protejat într-un mediu cu *p*H scăzut, de 3 sau mai mic, fiind capabil de eliberarea medicamentului la un *p*H de 4,5 sau mai mare, în care stratul de acoperire enterosolubil se obţine prin ridicarea *p*H-ului suspensiei stratului de acoperire enterosolubil, cu agenţi de alcalinizare, sub punctul în care poate fi pierdută integritatea enterosolubilă a copolimerului acidului metacrilic şi în care compoziţia nu conţine un substrat protector între medicamentul acidolabil din miezul menţionat şi stratul de acoperire enterosolubil acid.

Revendicări: 14

(11) 121083 B1 *(51)* ***A61K 31/04*** (2006.01); ***A61P 17/06*** (2006.01) *(21)* a 2002 01022 *(22)* 25.07.2002 *(41)* 30.10.2003//10/2003 *(45)* 29.12.2006//12/2006 *(56)* US 5817632; EP-A1 0995740, EP-0665003; WO-88/05653 *(73) Institutul de Tehnologie Chimică - ITEC S.A., str. Uzinei, nr. 1, Brazi, RO (72) Andrei Constantin, str. Panduri, nr. 60, bl. C, sc. 2, et. 4, ap. 33 sector 5, Bucureşti, RO (54)* **COMPOZIŢII RADICALICE PENTRU TRATAREA PSORIAZISULUI**

(57) Prezenta invenţie se referă la o compoziţie farmaceutică pentru tratarea psoriazisului, conţinând radicali liberi stabili, de tip nitroxil, sau amine împiedicate steric, ca precursori ai radicalilor nitroxil în asociere cu 1,1-difenil-2picrilhidrazil, precum şi la utilizarea unei compoziţii farmaceutice conţinând, ca substanţe active, radicali liberi stabili, de tip nitroxil, sau amine împiedicate steric, ca precursori ai radicalilor nitroxil pentru tratamentul psoriazisului.

Revendicări: 2

---

(11) 121084 B1 *(51)* ***A61K 31/41*** (2006.01); ***A61K 31/444*** (2006.01); ***A61P 9/12*** (2006.01); ***A61P 9/08*** (2006.01) *(21)* a 2000 00407 *(22)* 26.03.1998 *(30)* 16.10.1997 IN 2304/MAS/97 *(45)* 29.12.2006//12/2006 *(86)* US 98/05564 26.03.1998 *(87)* WO 99/18957 22.04.1999 *(56)* GB 2188630 *(73) Reddy-Cheminor, Inc., 66 South Maple Avenue, Ridgewood, US; Dr. Reddy's Laboratories Ltd., 7-1-27 Ameerpet, Hyderabad, IN (72) Rao K.B. Sankara, 7-1-27 Ameerpet, Hyderabad, IN; Rao M.S. Sarveswara, 7-1-27 Ameerpet, Hyderbad, IN; Tagore G.V.R., 7-1-27 Ameerpet, Hyderabad, IN; Ramesh C. H., 7-1-27 Ameerpet, Hyderabad, IN (74) Rominvent S.A., str. Ermil Pangratti, nr.35, sector 1, Bucureşti (54)* **COMPOZIŢIE FARMACEUTICĂ, SOLIDĂ, STABILĂ, PENTRU ADMINISTRARE ORALĂ ŞI PROCEDEU DE OBŢINERE A ACESTEIA**

(57) Invenţia se referă la o compoziţie farmaceutică, solidă, stabilă, pentru administrare orală şi la procedeul de obţinere a acesteia. Compoziţia farmaceutică se utilizează în tratamentul unor boli cardiovasculare, cum sunt: angina pectorală, infarctul miocardic, hipertensiunea. Compoziţia conform invenţiei conţine besilat de amlodipină, atenolol şi excipienţi acceptabili farmaceutic. Procedeul de obţinere constă în granularea umedă a atenololului, împreună cu excipienţii farmaceutici, granulele se amestecă cu besilatul de amplodipină şi excipienţii, iar amestecul se comprimă sau se introduce în capsule gelatinoase tari.

Revendicări: 13

(11) 121085 B1 *(51)* ***A61K 31/55*** (2006.01); ***A61K 31/515*** (2006.01); ***A61K 31/56*** (2006.01); ***A61K 31/40*** (2006.01); ***A61P 25/00*** (2006.01) *(21)* a 2002 00730 *(22)* 27.11.2000 *(30)* 01.12.1999 EP 99124269.4; 01.12.1999 EP 99123803.1 *(45)* 29.12.2006//12/2006 *(86)* EP 00/11808 27.11.2000 *(87)* WO 01/39779 07.06.2001 *(56)* EP 0162036; WO 9931075, 9713510 *(73) UCB, S.A., Allee de la Recherche 60, Bruxelles, BE (72) Lamberty Yves, Rue de la Valle 10, B-1440, Braine-le-Chateau, BE; Matagne Alain, Allee des Sorbiers 3, B-6280, Gerpinnes, BE; Klitgaard Henrik, Avenue Wolvendael 155,B-1180, Bruxelles, BE; Waegemans Tony, Tiensesteenweg 348, B-3000, Leuven, DE (74) Rominvent S.A., str. Ermil Pangratti, nr.35, sector 1, Bucureşti (54)* **UTILIZAREA LEVETIRACETAMULUI, ÎN TRATAMENTUL BOLILOR SISTEMULUI NERVOS CENTRAL**

(57) Invenţia se referă la o nouă utilizare a levetiracetamului, pentru prepararea unui medicament destinat tratamentului şi/sau profilaxiei tulburărilor bipolare, migrenei, durerii cronice sau neuropatice.

Revendicări: 5

---

(11) 121086 B1 *(51)* ***A61K 31/565*** (2006.01) *(21)* 97-01061 *(22)* 23.12.1995 *(30)* 23.12.1994 DE P 44 47 402.4 *(45)* 29.12.2006//12/2006 *(86)* EP 95/05106 23.12.1995 *(87)* WO 96/19997 04.07.1996 *(56)* EP 0310541, 0310542 *(73) Schering Aktiengesellschaft, Mullerstrasse 178, Berlin, DE (72) Chwalisz Kristof, Lobbersteig 7A, Berlin, DE; Stockemann Klaus, Holsteinische Strasse 33, Berlin, DE (74) Rominvent S.A., str. Ermil Pangratti, nr.35, sector 1, Bucureşti (54)* **UTILIZAREA COMPUŞILOR CU PROPRIETĂŢI ANTIESTROGENE, PENTRU CONTROLUL FERTILITĂŢII LA FEMEI**

(57) Invenţia se referă la utilizarea a cel puţin unui compus cu proprietăţi progesteron-antagoniste şi a cel puţin unui compus cu proprietăţi antiestrogene, fiecare dintre ele fiind într-o doză care nu inhibă ovulaţia, într-o singură unitate de dozare, pentru prepararea de medicamente pentru contracepţia la femei.

Revendicări: 7

(11) 121087 B1 *(51)* ***A61K 31/655*** (2006.01); ***A61K 31/573*** (2006.01); ***A61P 27/02*** (2006.01) *(21)* a 2002 00235 *(22)* 25.06.2001 *(30)* 03.07.2000 SK PUV 0223-2000 *(45)* 29.12.2006//12/2006 *(86)* SK 01/00018 25.06.2001 *(87)* WO 02/02122 10.01.2002 *(56)* JP 56104814 *(73) Unimed Pharma Spol. S.R.O., Orieskova 11, 821 05, Bratislava, SK (72) Jancus Vladimir, Dudvazska 27, 821 07, Bratislava-Podunajske Biskupice, SK; Ambro Jozef, Tabanska C. 371, 943 42, Gbelce, SK; Sluciakova Elena, Ladislava Saru C. 8, 841 04, Bratislava, SK (74) Rominvent S.A., str. Ermil Pangratti, nr.35, sector 1, Bucureşti (54)* **PICĂTURI OFTALMICE CU EFECT ANTIINFLAMATOR**

(57) Invenţia se referă la picături oftalmice cu efect antiinflamator, utilizate în tratamentul unor afecţiuni oftalmice, picături care conţin azidamfenicol în proporţie de 0,1 până la 2% în greutate, dexametazonă sau sarea acestuia fosfat sau acetat, în proporţie de 0,01 până la 1% în greutate, precum şi un conservant în proporţie de 0,0005 până la 0,1% în greutate, substanţe de menţinere a valorii *p*H-ului din mediu, într-un interval de 4,5...7,5, acestea fiind în proporţie de 0,001 până la 2% în greutate, şi conţin, de asemenea, substanţe care să asigure o viscozitate a soluţiei cuprinsă în intervalul 5...25 mPa, acestea fiind în proporţie de 0,01 până la 5% în greutate, restul până la 100% fiind reprezentat de apă distilată.

Revendicări: 4

---

(11) 121088 B1 *(51)* ***A61K 36/282*** (2006.01); ***A61K 36/38*** (2006.01); ***A61K 36/515*** (2006.01); ***A61K 36/534*** (2006.01); ***A61K 36/76*** (2006.01); ***A61K 36/899*** (2006.01) *(21)* 99-01158 *(22)* 01.11.1999 *(41)* 30.05.2001//5/2001 *(45)* 29.12.2006//12/2006 *(56)* ANTITABAC - AS - *"FORMULA AS"*,, nr. 385 (25.oct. - 01.nov.1999) *(73) Veress T. Ladislau, str. Armurierilor, nr. 4, Mediaş, RO; Buşoiu Monica Iuliana, str. Armurierilor, nr. 4, Mediaş, RO (72) Veress T. Ladislau, str. Armurierilor, nr. 4, Mediaş, RO; Buşoiu Monica Iuliana, str. Armurierilor, nr. 4, Mediaş, RO (54)* **PREPARAT VEGETAL PENTRU COMBATEREA TABAGISMULUI CRONIC**

(57) Invenţia se referă la un preparat vegetal, sub formă de soluţie, pentru combaterea tabagismului cronic, ce constă în aceea că este alcătuit din asocierea următoarelor plante medicinale: 1...6% *Huperzia selago*, 10...23% *Hypericum perforatum*, 1,5...6% *Artemisia absinthum*, 2,5...11% *Mentha piperita*, 2...10% *Rosmarinus officinalis* sub formă de infuzie, 1... 5,75% *Gentiana punctata*, 5...13% *Salix alba* sub formă de decoct şi 50... 75% *Avena sativa* sub formă de macerat, rapoartele fiind exprimate în procente în greutate.

Revendicări: 1

(11) 121089 B1 *(51)* ***A61K 38/42*** (2006.01) *(21)* 98-01433 *(22)* 27.03.1997 *(30)* 28.03.1996 US 60/014.389 *(41)* 30.04.1999//4/1999 *(45)* 29.12.2006//12/2006 *(86)* US 97/05088 27.03.1997 *(87)* WO 97/35883 02.10.1997 *(56)* US 5464814, 5194590 *(73) Northfield Laboratories, Inc., Suite 1000, 1560 Sherman Avenue, Evanston, US (72) Dewoskin Richard E., 77 Whittington Course, St. Charles, US; Doubleday Marc D., 326 Alicia Drive, Cary, US (74) Rominvent S.A., str. Ermil Pangratti, nr.35, sector 1, Bucureşti (54)* **SOLUŢIE APOASĂ DE HEMOGLOBINĂ POLIMERATĂ CU GLUTARALDEHIDA, PROCEDEU DE PREPARARE ŞI UTILIZAREA ACESTEIA**

(57) Invenţia se referă la o soluţie apoasă de hemoglobină polimerizată cu grutaraldehidă, care este un înlocuitor acelular de celule roşii sanguine, cuprinzând în esenţă o soluţie de hemoglobină peridoxilată, polimerizată, reticulată, liberă de tetramer, lipsită de contaminanţi stromali, la un procedeu pentru producerea soluţiei de hemoglobină utilizată pentru tratarea unui pacient care a suferit pierderi de sânge.

Revendicări: 16
Figuri: 6

---

(11) 121090 B1 *(51)* ***A63B 23/04*** (2006.01); ***A43B 7/28*** (2006.01) *(21)* a 2001 01315 *(22)* 07.12.2001 *(41)* 30.07.2003//7/2003 *(45)* 29.12.2006//12/2006 *(56)* US 5682690; RO115497 *(73) Volcovinschi Gheorghe, str.Transilvaniei, nr. 8, ap. 24, Baia Mare, RO; Hoffman Adriana Ildico, str. V. Alecsandri, nr. 39, Baia Mare, RO (72) Volcovinschi Gheorghe, str.Transilvaniei, nr. 8, ap. 24, Baia Mare, RO; Hoffman Adriana Ildico, str. V. Alecsandri, nr. 39, Baia Mare, RO (54)* **STIMULATOR BIOENERGETIC, REFLEXOGEN ŞI VASCULAR**

(57) Invenţia se referă la un stimulator folosit pentru realizarea unor masaje, pentru stimularea reflexogenă, vasculară şi energetică, independentă sau concomitentă, a unor puncte sau zone ale corpului omenesc. Stimulatorul conform invenţiei este prevăzut cu un braţ (**1**) din material elastic, găurit pe toată suprafaţa, nişte ţinte (**2**) înalte montate pe braţ (**1**), în funcţie de zonele reflexogene. Braţul (**4**) este montat într-o încălţăminte prevăzută cu un sistem de închidere (**7**) a unei pompe (**9**) de aer, care, prin intermediul unei supape (**10**), poate pompa sau aspira aer în încălţăminte, la fiecare apăsare a pompei (**9**).

Revendicări: 2
Figuri: 2

(11) 121090 B1

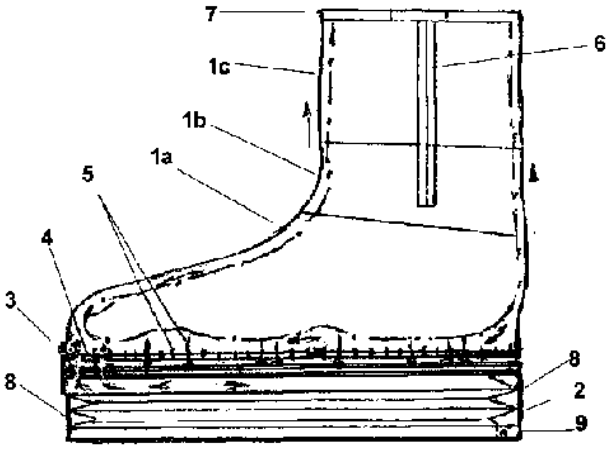

Fig. 1

(11) 121091 B1 *(51)* ***A63F 3/00*** (2006.01) *(21)* a 2002 01265 *(22)* 02.10.2002 *(41)* 30.01.2003//1/2003 *(45)* 29.12.2006//12/2006 *(56)* US 4082284 *(73) Malnasi Laszlo, aleea Carpați, nr. 43, ap. 34, Târgu- Mureş, județul Mureş, RO (72) Malnasi Laszlo, aleea Carpați, nr. 43, ap. 34, Târgu Mureş, județul Mureş, RO (74) Szente Sandor, str. Victoriei, nr. 41, bl. U6, ap. 4, Odorheiu Secuiesc, județul Harghita (54)* **JOC EDUCATIV**

(57) Invenţia se referă la un joc educativ, destinat îmbunătăţirii cunoştinţelor de bază despre ciuperci şi despre culesul acestora, conţinând o tablă de joc (**1**) pliantă, pe care este imprimat un traseu (**2**) şerpuitor, care trece prin nişte zone (**m**, **n**, **o**, **p**, **r**, **s** şi **t**) reprezentând diferite tipuri de vegetaţie şi care cuprinde 76 de cerculeţe colorate diferit, 13 cerculeţe (**a**) numerotate, 7 cerculeţe (**b**) numerotate şi 2 cerculeţe (**c**) notate cu literele (**A** şi **B**), restul de 54 de cerculeţe (**d**), cu diametrul mai mic, fiind componente simple ale traseului (**2**) şerpuitor, care este parcurs de patru pioni (**3**) de diferite culori, simbolizând ciupercarii pentru culegerea unor jetoane (**4**) circulare, imprimate fiecare, pe o parte, cu un desen (**g**) reprezentând o ciupercă comestibilă sau otrăvitoare, iar pe partea opusă, numărul corespunzător cu cel al

(11) 121091 B1

cerculeţelor (**a** şi **b**) şi o cifră (**f**) care reprezintă valoarea ciupercii culese, însoţit de semnul + pentru ciupercile comestibile, sau semnul - pentru ciupercile otrăvitoare, jetoane (**4**) păstrate într-o cutiuţă (**9**) de carton, cu formă dreptunghiulară, împărţită în 20 de compartimente identice, sau adunate în nişte coşuleţe (**8**), colorate identic cu pionii (**3**), elementele jocului fiind păstrate în cutia (**6**) din carton, de formă dreptunghiulară.

Revendicări: 3
Figuri: 6

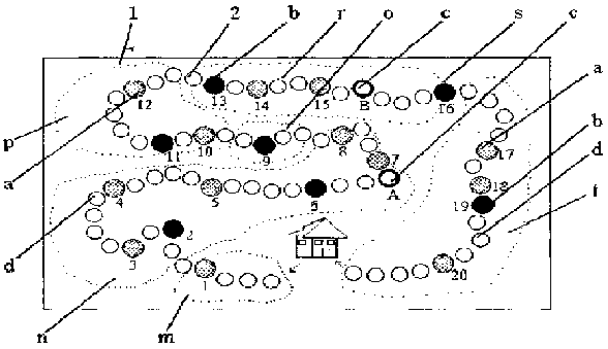

Fig. 1

(11) 121092 B1 *(51)* ***A63F 9/04*** (2006.01) *(21)* a 2002 0197 *(22)* 22.02.2002 *(41)* 30.07.2002//7/2002 *(45)* 29.12.2006//12/2006 *(56)* US 5947741, 5224710 *(73) Leorda Alexandru, str. Carol Knappe 45C, sector 1, Bucureşti, RO (72) Leorda Alexandru, str. Carol Knappe 45C, sector 1, Bucureşti, RO (54)* **JOC SPORTIV**

(57) Prezenta invenţie se referă la un joc sportiv, alcătuit dintr-o suprafaţă de joc dreptunghiulară, delimitată de o mantinelă, porţi şi o minge (**A**) formată din două trunchiuri de piramidă hexagonală (**1** şi **2**), goale la interior şi unite între ele la baza mare (**3**), înălţimea (**H**) ambelor trunchiuri de piramidă (**1** şi **2**) fiind egală cu diametrul (**D**) bazei mari (**3**), feţele laterale (**a**), de formă trapezoidală, ale celor două trunchiuri de piramidă (**1** şi **2**), formează muchii drepte pe directoare, între baza mare (**b**) şi baza mică ($\mathbf{b_1}$), şi unde feţele laterale (**a**) sunt colorate alternativ în două culori diferite şi au imprimate cifre de la 1 la 6, care reprezintă numărul jucătorilor, şi câte două săgeţi dispuse la 90˚, care reprezintă direcţia de atac, iar feţele hexagonale (**c**), ale celor două trunchiuri de piramidă, sunt colorate diferit şi au imprimate câte un simbol care reprezintă

(11) 121092 B1
căpitanul echipei, mingea deplasându-se în direcția indicată de săgeți şi spre nişte figurine - portar (**C**), în voleu sau prin rostogolire, prin lovire cu crosa (**D**), simulând jocurile sportive cu mingea.

Revendicări: 4
Figuri: 12

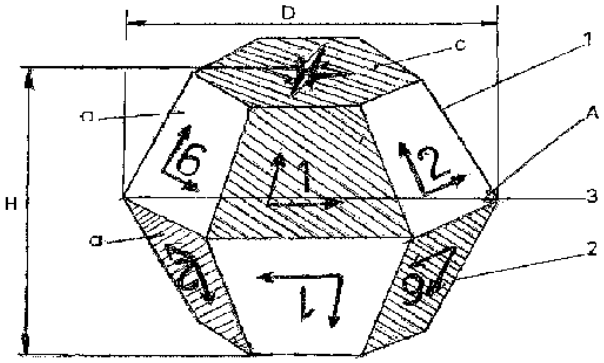

Fig. 1

---

(11) 121093 B1 *(51)* ***B01D 3/14*** (2006.01); ***C07C 253/34*** (2006.01) *(21)* a 2000 01238 *(22)* 15.06.1999 *(30)* 15.06.1998 US 60/089,352 *(45)* 29.12.2006//12/2006 *(86)* US 99/13503 15.06.1999 *(87)* WO 99/65583 23.12.1999 *(56)* US 4404064 A, 3445347 A *(73) Solutia Inc., 575 Maryville Centre Drive, St.Louis, Missouri, US (72) Ward Gregory, J., 1152 Jaguar Court, Fl 32561, Gulf Breeze, US; Monical Valerie S., 15502 Bay Green Ct., Houston,Texas, US (74) Rominvent S.A., str. Ermil Pangratti, nr. 35, sector 1, Bucureşti (54)* **PROCEDEU DE RECUPERARE A NITRILILOR CU NESATURARE OLEFINICĂ**

(57) Prezenta invenție se referă la un procedeu de recuperare a acrilonitrilului, dintr-un flux de efluent al unui reactor de amoxidare, flux ce conține acrilonitril, apă şi impurități organice, care cuprinde etapele de:
(**a**) răcire bruscă a fluxului de efluent al unui reactor de amoxidare, care cuprinde acrilonitril, apă şi impurități organice, cu un flux apos de răcire bruscă, obținându-se un flux de efluent al reactorului răcit;
(**b**) trecere a fluxului răcit al efluentului reactorului, printr-o coloană de absorbție, generând astfel un flux de blaz al absorberului care cuprinde apă, acrilonitril şi impurități organice şi
(**c**) trecere a fluxului de blaz al absorberului, printr-o singură coloană de recuperare/stripare, generând un flux de vârf bogat în acrilonitril, un flux lateral sărac în apă şi un flux de blaz de recuperare/stripare care cuprinde impurități organice.

Revendicări: 4
Figuri: 2

(11) 121094 B1 *(51)* ***B01D 53/14*** (2006.01); ***C01B 23/00*** (2006.01) *(21)* a 2000 01025 *(22)* 20.04.1999 *(30)* 21.04.1998 RU 98107061 *(41)* 28.12.2001//12/2001 *(45)* 29.12.2006//12/2006 *(86)* RU 99/00123 20.04.1999 *(87)* WO 99/56855 11.11.1999 *(56)* RO 53914; WO 0064807; TW 453975; CA 2115297; US 5313802 *(73) Savinov Mikhail Jurievich, 9-YA Parkovaya Ul., 41, KV. 93, 105264, Moscova, RU; Bondarenko Vitaly Leonidovich, 143952, Mosc., Obl., Jubileiny Pr., D.4, KV. 60, Reutov, RU (72) Savinov Mikhail Jurievich, 9-YA Parkovaya Ul., 41, KV. 93, 105264, Moscova, RU; Bondarenko Vitaly Leonidovich, 143952, Mosc., Obl., Jubileiny Pr., D.4, KV. 60, Reutov, RU; Arkharov Alexei Mikhailovich, Rostovskaya Nab., D.5, KV. 103, 119121, Moscova, RU; Fainshtein Vladlen Iosifovich, Balashikha, Ul. Bikovskogo, D.10, KV.39, 143900, Moscova, RU; Kolpakov Mikhail Jurievich, Murom, Ul. Sverdlova, D.38, KV. 74, 602200, Obl., Vladimirsk, RU (74) Rominvent S.A., str. Ermil Pangratti, nr. 35, sector 1, Bucureşti (54)* **PROCEDEU DE OBȚINERE A CONCENTRATULUI XENONIC**

(57) Invenția se referă la un procedeu de obținere a concentratului xenonic. Tehnologia aplicată constă în rectificarea aerului la temperaturi joase, ceea ce permite realizarea unei concentrări şi separări prin absorbție a xenonului.

Revendicări: 2
Figuri: 2

---

(11) 121095 B1 *(51)* ***B22D 11/16*** (2006.01) *(21)* a 2002 00385 *(22)* 26.05.2001 *(30)* 07.06.2000 DE 10028304.7 *(45)* 29.12.2006//12/2006 *(86)* EP 01/06028 26.05.2001 *(87)* WO 01/94052 13.12.2001 *(56)* DE 265540; US 4126041; GB 1378158; DE 3436331; EP 0057627; FR 1372630 *(73) Sms Demag Aktiengesellschaft, Eduard-Schloemann-Strasse 4, D-40237, Dusseldorf, DE (72) Arzberger Matthias, Osteroder-Strasse 8, D-40595, Dusseldorf, DE; Langer Martin, Elberfelder Strasse 206, D-42553, Velbert, DE; Deussen Josef, Julicher Strasse 8, D-52525, Heinsberg, DE; Schmalz Walter, Gerhart-Hauptmann-Strasse 43C, D-40699, Erkrath, DE; Parschat Lothar, an Der Dellen 2A, D-40885, Ratingen, DE (74) Rominvent S.A., str. Ermil Pangratti, nr. 35, sector 1, Bucureşti (54)* **PROCEDEU ŞI INSTALAȚIE PENTRU ACHIZIȚIA DE DATE DE LA O LINGOTIERĂ DE TURNARE CONTINUĂ**

(57) Invenția se referă la un procedeu şi la o instalație pentru achiziția de date de la o lingotieră de turnare continuă, în vederea unei procesări locale a datelor privind operația de turnare, într-un calculator de proces (**11**), pentru comanda unei instalații de turnare continuă, de la a cărei lingotieră de turnare continuă (**1**), sunt furnizate, sub forma unor date de măsurare, datele obținute de la nişte senzori de temperatură (**10**), montați pe lingotiera de turnare continuă (**1**). Procedeul pentru achiziția de date constă în colectarea datelor de măsurare şi comandă, de la

(11) 121095 B1

lingotiera de turnare continuă (**1**), direct, în nişte module cu magistrală de câmp (**2**), răcite, în conversia datelor în semnale de linie, la nivelul unei linii de magistrală (**3**), precum şi în stocarea şi/sau procesarea datelor, cel puţin la nivelul unui sistem de comandă al instalaţiei de turnare continuă. Instalaţia pentru achiziţia de date, conform invenţiei, cuprinde mai multe module cu magistrală de câmp (**2**), conectate la senzorii de temperatură (**10**) şi/sau la nişte organe de acţionare, modulele cu magistrală de câmp (**2**) fiind montate direct pe lingotiera de turnare continuă (**1**) şi fiind prevăzute cu un sistem de răcire (**8**).

Revendicări: 14
Figuri: 4

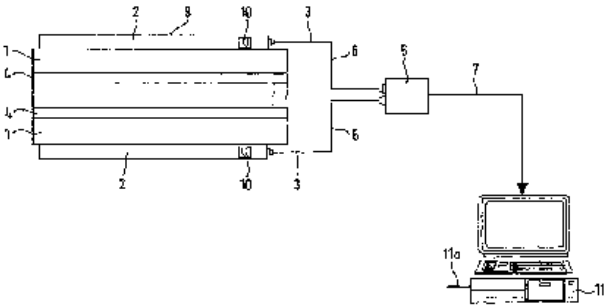

Fig. 1

(11) 121096 B1 *(51)* ***B23K 1/18*** (2006.01); ***B21D 53/02*** (2006.01) *(21)* a 2002 00011 *(22)* 20.06.2000 *(30)* 09.07.1999 FI 991574 *(45)* 29.12.2006//12/2006 *(86)* FI 00/00554 20.06.2000 *(87)* WO 01/03873 18.01.2001 *(56)* US 3710473; GB 2196556 *(73) Outokumpu Oyj, Riihitontuntie 7, Espoo, FI (72) Polvi Veikko, Huvisuulintie 4, Fin-28200, Pori, FI; Suortti Tuija, Tammiharantie 6, Fin-28200, Pori, FI (74) Rominvent S.A., str. Ermil Pangratti, nr. 35, sector 1, Bucureşti (54)* **METODĂ DE OBTURARE A UNUI ORIFICIU ŞI ELEMENT DE RĂCIRE, FABRICAT PRIN ACEASTĂ METODĂ**

(57) Invenţia se referă la o metodă de obturare a unui orificiu şi la un element de răcire, fabricat prin această metodă. Metoda conform invenţiei realizează obturarea unui orificiu practicat într-o piesă fabricată, în principal, din cupru, de exemplu în corpul unui element de răcire, în care este introdus un dop confecţionat, în principal, din cupru, iar între suprafaţa laterală a dopului şi suprafaţa interioară a orificiului, este aşezat un agent de lipire, având o temperatură de topire mai scăzută decât cea a pieselor ce urmează a fi îmbinate. Pe suprafaţa agentului de lipire şi/sau pe cel puţin una dintre suprafeţele ce urmează a fi îmbinate, este aşezat un strat de staniu, iar zona de joncţiune dintre dop şi piesă, cum ar fi corpul elementului de răcire, este încălzită cel puţin până la temperatura de topire a agentului de lipire sau

(11) 121096 B1

în vecinătatea acesteia, după care zona de joncţiune este răcită. Elementul de răcire, fabricat prin metoda conform invenţiei, are în componenţă un corp (**2**) confecţionat, în principal, din cupru, în care este introdus un dop (**8**) din cupru, iar joncţiunea dopului (**8**) cu corpul (**2**) elementului este o îmbinare de difuzie conţinând staniu, suprafeţele de joncţiune fiind formate, în principal, dintr-o suprafaţă (**11**) laterală a dopului (**8**) şi o suprafaţă interioară a orificiului (**13**).

Revendicări: 15
Figuri: 4

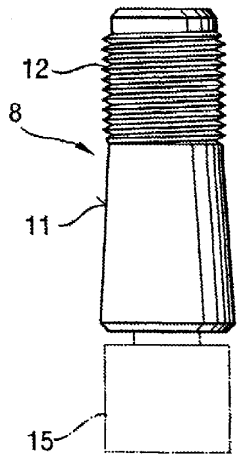

Fig. 3

(11) 121096 B1

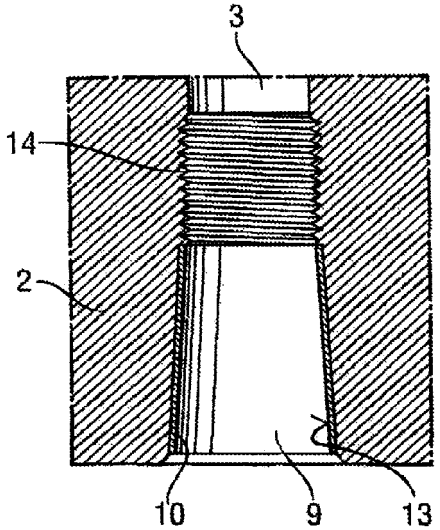

Fig. 4

(11) 121097 B1 *(51)* ***B24B 55/06*** (2006.01) *(21)* a 2004 00117 *(22)* 12.02.2004 *(41)* 30.08.2004//8/2004 *(45)* 29.12.2006//12/2006 *(56)* US 5594972 *(73) Institutul Naţional de Cercetare Dezvoltare pentru Protecţia Muncii, str. General Budişteanu, nr. 15, sector 1, Bucureşti, RO (72) Voicu Victor, str. J. L. Calderon, nr. 58, ap. 8, sector 2, Bucureşti, RO; Stoenescu Vasile, str. I.Băiulescu, nr.7, sc. C, et. 1, ap. 4, sector 5, Bucureşti, RO; Badea Onuţ Daniel, str. Sergent Gheorghe Iorga, nr.3, bl. 59A, sc.2, ap.161, sector 5, Bucureşti, RO (54)* **DISPOZITIV REGLABIL PENTRU CAPTAREA NOXELOR**

(57) Invenţia se referă la un dispozitiv reglabil, destinat captării locale, de exemplu, a pulberilor şi noxelor rezultate în urma prelucrării pieselor metalice şi nemetalice pe maşinile-unelte. Dispozitivul conform invenţiei este constituit dintr-o gură (**1**) de aspiraţie a noxelor, prevăzută cu un colier (**2**) de prindere şi un ştuţ (**3**) aflat în legătură cu un tub (**4**) flexibil, prin care sunt evacuate noxele, de colier (**2**), fiind fixată o tijă (**5**) suport, cu ghidaj orizontal, pentru susţinerea gurii (**1**) de aspiraţie, a cărei poziţie de lucru poate fi reglată prin intermediul unui şurub (**10**) pentru reglarea poziţiei corecte de funcţionare, dispus pe un suport (**9**) mobil de susţinere, fixat pe un batiu (**12**) al maşinii-unelte.

Revendicări: 1
Figuri: 3

---

(11) 121097 B1

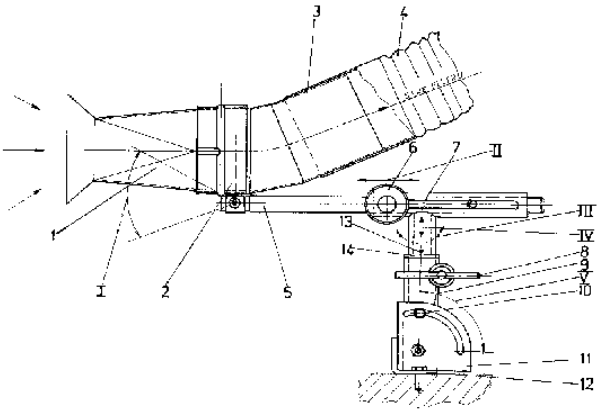

Fig. 1

(11) 121098 B1 *(51)* ***B24C 1/00*** (2006.01); ***B24C 11/00*** (2006.01) *(21)* a 2002 01112 *(22)* 12.08.2002 *(30)* 28.08.2001 DE 10141 304.1 *(45)* 29.12.2006//12/2006 *(56)* EP 0894571; US 3895465 *(73) Framatome Anp GmbH, Freyeslebenstr.1, Erlangen, DE (72) Kraemer Georg, Oberfellndorf 40, Wiesenttal, DE; Ammann Franz, Reuthlehenstr. 65, Erlangen, DE; Klaus Streit, Forchheimweg 9, Rottenbach, DE (74) Rominvent S.A., str. Ermil Pangratti, nr.35, sector 1, Bucureşti (54)* **METODĂ DE DIMINUARE A COROZIUNII PRIN ERODARE ÎN CONDUCTELE PRINCIPALE DIN CIRCUITUL PRIMAR AL UNEI CENTRALE NUCLEARE DE TIP CANDU**

(57) Invenţia se referă la o metodă de diminuare a coroziunii prin erodare în conductele principale din circuitul primar al unei centrale nucleare de tip CANDU. Conform invenţiei, asperitatea, cauzată de funcţionarea centralei nucleare, a suprafeţei peretelui interior al ţevilor de pe partea primară a schimbătorului de căldură al unui generator de abur, amplasat în circuitul primar, este redusă prin tratarea cu un material sub formă de jet.

Revendicări: 11
Figuri: 1

---

(11) 121099 B1 *(51)* ***B24D 3/00*** (2006.01); ***B24D 3/10*** (2006.01); ***B24D 18/00*** (2006.01) *(21)* a 2002 00050 *(22)* 17.05.2000 *(30)* 29.07.1999 US 09/363,581 *(45)* 29.12.2006//12/2006 *(86)* US 00/13627 17.05.2000 *(87)* WO 01/08848 08.02.2001 *(56)* EP 0321209; JP 2000094336; US 5401284 *(73) Saint-Gobain Abrasives, Inc., 1 New Bond Street, Box Number 15138, Worcester, Massachusetts, US (72) Manwiller Kenneth E., 5 Thayer Road, 03071, New Ipswich, New Hampshire, US; Hardy Anne B., 284 Arlington Street, 01720, Acton, Massachusetts, US (74) Rominvent S.A., str. Ermil Pangratti, nr. 35, sector 1, Bucureşti (54)* **PROCEDEU PENTRU FABRICAREA UNELTELOR MICROABRAZIVE**

(57) Invenţia se referă la un procedeu pentru fabricarea unei unelte microabrazive, dintr-o pastă care este constituită dintr-un lichid, particule abrazive, un material de legare şi un polimer (**22**), de exemplu gumă gellan, pasta este turnată într-o formă şi polimerul este reticulat în mod ionic, reticularea polimerului fixând structura (**24**) materialului de legare şi a particulelor abrazive, în care particulele abrazive sunt dispersate, în principal, în mod uniform, în materialul de legare, structura reticulată, în mod ionic (**24**), a materialului de legare şi a particulelor abrazive fiind apoi arsă, pentru a rezulta o unealtă microabrazivă.

Revendicări: 21
Figuri: 3

(11) 121099 B1

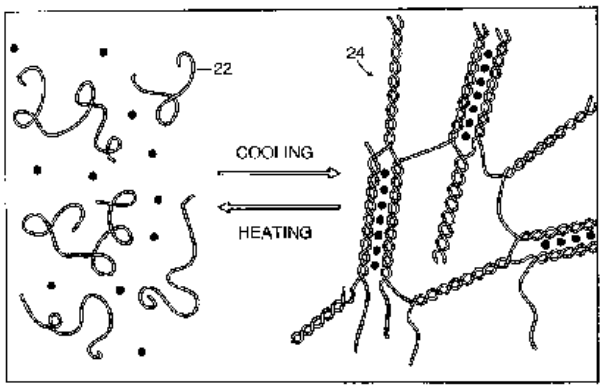

Fig. 1

---

(11) 121100 B1 *(51)* ***B26B 21/00*** (2006.01) *(21)* 98-00956 *(22)* 08.11.1996 *(30)* 10.11.1995 GB 9523040.5 *(45)* 29.12.2006//12/2006 *(86)* US 96/18192 08.11.1996 *(87)* WO 97/17174 15.05.1997 *(56)* EP 0453906 *(73) The Gillette Company, Prudential Tower Building, MA 02199, Boston, US (72) Brown Frank Edward, 1 Timbers Walk, Maidenhead, Berkshire Sl6 4 Ql, Maidenhead, GB; Oldroyd Brian, 39 Cambrian Way, Calcot, Berkshire RG3 7DD, Reading, GB (74) Rominvent S.A., str. Ermil Pangratti, nr. 35, sector 1, Bucureşti (54)* **ANSAMBLU DE LAME DE RAS DE SIGURANȚĂ**

(57) Invenția se referă la un ansamblu de lame de ras, de siguranță, pentru un aparat de ras, având formă şi dimensiuni optimizate pentru bărbierire pe corp, în special în regiunile axilare. Ansamblul de lame de ras, conform invenției, cuprinde cel puțin o lamă de ras (**15**) alungită, având o muchie rectilinie ascuțită şi fiind montată într-un suport efectiv neflexibil într-o deschidere (**2**), suprafața de contact cu pielea care înconjoară muchia (muchiile) lamei de ras, incluzând pe părțile opuse ale deschiderii (**2**), o suprafață apărătoare (**3**) şi o suprafață calotă (**4**), raportul de aspect dintre lungimea şi lățimea suprafeței de contact cu pielea fiind cuprins în intervalul de la 1 la 4, cum se vede în secțiunea transversală, într-un plan perpendicular pe muchia (muchiile) lamei de ras (**15**), suprafața de contact cu pielea fiind convexă.

(11) 121100 B1

Lungimea totală a ansamblului de lame de ras, la suprafața de contact cu pielea, nu este mai mare de 60 mm, suprafața de contact cu pielea având un perimetru de circumscriere care închide o arie de imprimare de cel puțin 450 mm^2, iar perimetrul de circumscriere este astfel configurat, încât aria închisă de respectivul perimetru să aibă o circularitate care nu este mai mică decât (**a**) circularitatea inferioară de 65% şi (**b**) circularitatea unei arii efectiv dreptunghiulare având aceeaşi lungime şi lățime ca aria de imprimare a suprafeței de contact cu pielea şi având raze la colțuri de 30% din lățime, marginea adiacentă cu suprafața apărătoare (**3**) a ansamblului de lame de ras, fiind lipsită de colțuri cu unghiuri ascuțite.

Revendicări: 26
Figuri: 16

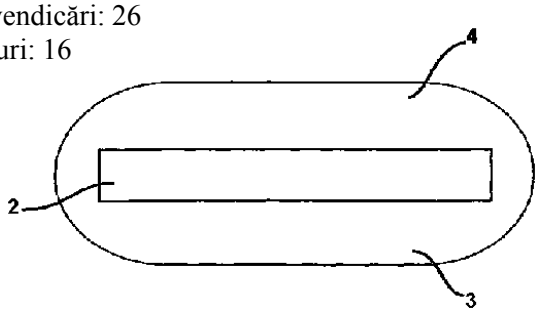

Fig. 1

---

(11) 121101 B1 *(51)* ***B43K 19/14*** (2006.01) *(21)* a 2004 00123 *(22)* 13.02.2004 *(41)* 30.09.2005//9/2005 *(45)* 29.12.2006//12/2006 *(56)* DE 10137020 *(73) Colpoş Bogdan Paul, str. Prieteniei, bl. 5, ap. 4, Oneşti, județul Bacău, RO (72) Colpoş Bogdan Paul, str. Prieteniei, bl. 5, ap. 4, Oneşti, județul Bacău, RO (54)* **TOC PENTRU CRETĂ ŞCOLARĂ**

(57) Invenția se referă la un toc pentru cretă şcolară, utilizat în protecția cretei şi a mâinilor utilizatorilor care o folosesc. Tocul pentru cretă şcolară, conform invenției, este constituit dintr-un corp (**1**) în care este dispusă o cretă (**2**), în corpul (**1**) fiind practicate o decupare (**a**) şi o bridă elastică (**b**). Brida elastică (**b**) este realizată cu o curbură (**d**) şi cu o suprafață (**c**) de acționare, care asigură avansarea cretei (**2**), atunci când este apăsată curbura (**d**) bridei elastice (**b**).

Revendicări: 4
Figuri: 2

(11) 121101 B1

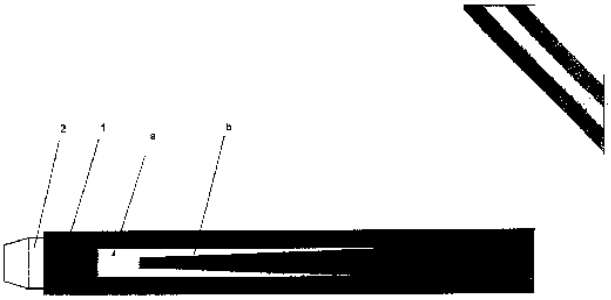

Fig. 2

(11) 121102 B1 *(51)* ***B61D 47/00*** (2006.01); ***B66C 23/36*** (2006.01); ***B66F 9/14*** (2006.01) *(21)* a 2002 00458 *(22)* 18.10.2000 *(30)* 18.10.1999 HU P9903643 *(41)* 30.11.2004//11/2004 *(45)* 29.12.2006//12/2006 *(86)* HU 00/00107 18.10.2000 *(87)* WO 01/28836 26.04.2001 *(56)* US 3637100; DE 2521087; 1531990; WO 097/03014 *(73) Mikon Kft. Mernoki, Muveszeti ES Idegenforgalmi KFT, Alkotas U. 31. Fszt. 1., H-1123, Budapest, HU (72) Viragh Lajos, Krusper U. 8. III. 46., H-1111, Budapest, HU; Brezovits Laszlo, Erdoalja UT 158/A, H-1037, Budapest, HU (74) Cabinet M.Oproiu, Consiliere în Proprietate Intelectuală S.R.L., Calea Victoriei, nr. 155, bl. D1, sc. 2, et. 5, ap. 54, sector 1, Bucureşti (54)* **APARAT PENTRU DEPLASAREA CONTAINERELOR**

(57) Invenţia se referă un aparat pentru deplasarea containerelor, utilizat pentru descărcarea containerelor din vagoanele de cale ferată sau alte mijloace de transport, rearanjarea containerelor, încărcarea vagoanelor de cale ferată sau a altor mijloace de transport sau transferul containerelor dintr-un mijloc de transport în altul. Aparatul conform invenţiei cuprinde o structură (**3**) de bază prevăzută cu nişte roţi (**2**), nişte contragreutăţi (**10**) şi nişte suporturi (**5**), acestea fiind dispuse pe ambele părţi, iar nişte grinzi (**4**) transversale prevăzute cu unităţi de deplasare a

(11) 121102 B1

containerelor sunt aşezate pe structura (**3**) de bază, paralel cu axele roţilor (**2**). Structura (**3**) de bază este formată din două cărucioare (**1**) de bază, situate opus unul faţă de celălalt şi care se deplasează sincron, ambele cărucioare (**1**) de bază fiind prevăzute cu unităţi de deplasare a containerelor, care au nişte capete (**14**) de prindere superioare şi inferioare, iar unităţile de deplasare a containerelor au în componenţă nişte grinzi (**16** şi **17**) de ridicare, inferioare şi superioare, care susţin cel puţin o parte a capetelor (**14**) de prindere.

Revendicări: 12
Figuri: 26

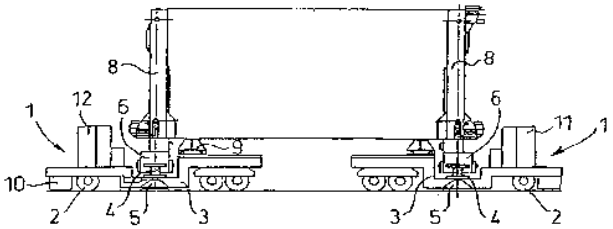

Fig. 1

(11) 121103 B1 *(51)* ***B62K 1/00*** (2006.01) *(21)* a 2003 00665 *(22)* 06.08.2003 *(41)* 30.03.2004//3/2004 *(45)* 29.12.2006//12/2006 *(56)* US 5314034 *(73) Modoran Novac, Fratoştiţa, Filiaşi, judeţul Dolj, RO (72) Modoran Novac, Fratoştiţa, Filiaşi, judeţul Dolj, RO (54)* **MOTOCICLU CU TRACTARE MULTIPLĂ**

(57) Invenţia se referă la un motociclu cu tractare multiplă, pentru deplasări în centre urbane aglomerate, de agrement sau pentru întreceri sportive de performanţă. Motociclul conform invenţiei este prevăzut cu o traversă (**4**) asamblată cu o roată (**1**) motoare, traversa (**4**) rigidizând o furcă (**3**) prevăzută cu un ax (**5**) pentru montarea articulată a unui ghidon (**7**) şi a unui tub (**8**) al unui cadru (**9**) posterior, poziţionat în plan orizontal cu un cadru (**12**) anterior, fixat de furcă (**3**).

Revendicări: 4
Figuri: 2

(11) 121103 B1

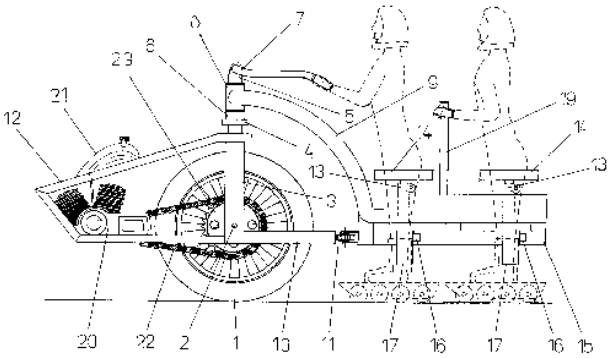

Fig. 1

(11) 121104 B1 *(51)* ***B63B 27/00*** (2006.01); ***B63B 35/00*** (2006.01) *(21)* a 2005 00834 *(22)* 03.10.2005 *(41)* 28.02.2006//2/2006 *(45)* 29.12.2006//12/2006 *(56)* US 4111145, 4135465 *(73) CMT Engineering S.R.L., b-dul Callatis, bl. MG-18, sc.A, et. 1, ap. 33, Mangalia, RO (72) Cotleț Marios Thiera, b-dul Callatis, bl. MG-18, sc. A, et. 1, ap. 33, Mangalia, RO (74) Vlad Constantin, b-dul 1 Decembrie 1918,, nr. 5, bl. F16, ap. 34, Constanța (54)* **NAVĂ DE REALIMENTARE CU CARBURANȚI**

(57) Invenția se referă la o navă de tip tanc petrolier, destinată realimentării cisternelor auto care aprovizionează stațiile de carburanți, din interiorul insulelor unui arhipelag sau din alte locuri greu accesibile. Nava conform invenției este prevăzută cu niște tancuri (**1**) structurale de marfă, în care pot fi încărcate mai multe sorturi de produse petroliere, cu punctul de aprindere sub 60˚C, iar puntea principală este amenajată pentru încărcarea şi transportul unor cisterne (**2**) auto, care pot fi îmbarcate şi respectiv debarcate prin mijloace proprii, folosind o rampă (**3**) mobilă situată la pupa, putând fi încărcate cu carburanți din tancurile (**1**) structurale de marfă, prin intermediul unor stații (**4**) de realimentare, inclusiv cu combustibil pentru rezervoarele proprii.

Revendicări: 3
Figuri: 4

(11) 121104 B1

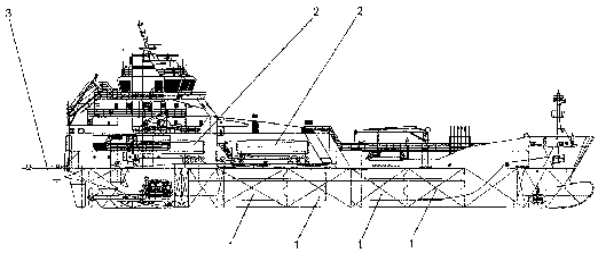

Fig. 1

(11) 121105 B1 *(51)* ***B64C 5/08*** (2006.01); ***B64C 3/14*** (2006.01) *(21)* a 2002 00865 *(22)* 17.06.2002 *(41)* 28.02.2005//2/2005 *(45)* 29.12.2006//12/2006 *(56)* EP 0525912 *(73) Țăposu Iosif, str. Neagoe Vodă, nr. 18-22, bl. VI/2, sc. C, et. 1, ap. 42, sector 1, Bucureşti, RO (72) Țăposu Iosif, str. Neagoe Vodă, nr. 18-22, bl. VI/2, sc. C, et. 1, ap. 42, sector 1, Bucureşti, RO (54)* **BORD DE EXTREMITATE**

(57) Invenția se referă la un bord de extremitate care se poate utiliza în industria aerospațială şi navală, pentru construcția, de preferință, a aripilor, ampenajelor, cârmelor, elicelor, turbinelor sau a paletelor. Bordul de extremitate, conform invenției, are în planul orizontal, pentru orice poziție (**x**) în lungul corzii (**AB**) din secțiunea extremă şi oricare ar fi factorul de prelungire (**k**), punctul (**Q**) al extremității din anvergură care este definit printr-un segment (**PQ = K . ϵ (x**) în planul vertical; profilul generator este definit pe extrados printr-un arc convex (**1**), care este tangent în punctul (**E**) la linia ($\mathbf{E_oE}$) şi trece prin punctul (**E'**) având ordonata definită (ν_e), precum şi printr-un arc concav (**2**), care trece prin punctele (**E'**) şi (**Q**), fiind tangent în (**Q**) la segmentul (**PQ**), iar arcele (**1**) şi (**2**) se racordează neted în punctul (**E'**),

(11) 121105 B1

iar conturul intradosului este definit prin arcul concav (**3**) care este tangent în punctul (**I**) la linia (**I_0I**) şi trece prin punctul (**I'**) având ordonata definită (**ν_i**), precum şi prin arcul convex (**4**) care trece prin punctele (**I'**) şi (**Q**), fiind tangent în (**Q**) la segmentul (**PQ**), arcele (**3**) şi (**4**) racordându-se, neted în punctul(**I'**).

Revendicări: 1
Figuri: 3

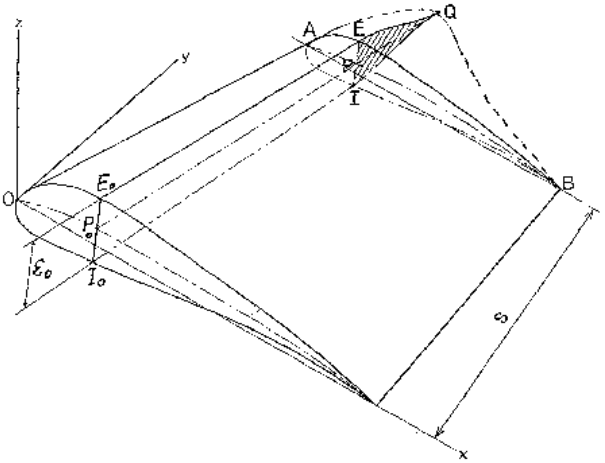

Fig. 1

---

(11) 121106 B1 *(51)* ***B65G 1/06*** (2006.01); ***B65D 21/032*** (2006.01); ***B65D 85/00*** (2006.01) *(21)* a 2003 00392 *(22)* 13.11.2001 *(30)* 13.11.2000 DK PA 2000 01694 *(41)* 28.05.2004//5/2004 *(45)* 29.12.2006//12/2006 *(86)* IB 01/02748 13.11.2001 *(87)* WO 02/38471 A2 16.05.2002 *(56)* US 5813536 *(73) Inter Ikea Systems B.V., 1, Olof Palmestraat, Nl-2616, Delft, NL (72) Dickner Allan, 16, Storkstigen, S-343 35, Almhult, SE (74) Rominvent S.A., str. Ermil Pangratti, nr.35, sector 1, Bucureşti (54)* **ELEMENT DE ÎNCĂRCARE**

(57) Invenţia se referă la un element de încărcare, utilizat în domeniul fabricării ambalajelor, în vederea transportului mărfurilor. Elementul de încărcare, conform invenţiei, are forma literei L în secţiunea transversală şi, împreună cu un element de încărcare corespunzător, poate fi dispus la baza unei cutii, o aripă a fiecărui element cu secţiune în forma literei L fiind prevăzut cu nişte proeminenţe, două din aceste proeminenţe (**7'** şi **7'''**), situate la extrema exterioară a elementului, sunt dispuse într-un rând, au o distanţă (**a**), între ele, egală cu cel puţin jumătate din lungimea (**I**) elementului, şi proeminenţele (**7'**, **7''** şi **7'''**) se învecinează efectiv cu o margine (**4**), la care converg aripile (**2** şi **6**) elementului cu secţiunea în formă de L. Distanţa dintre respectivele proeminenţe este astfel, încât să permită introducerea, între ele, a

(11) 121106 B1

furcilor unui autoîncărcător cu furcă. Proeminenţele (**7′** şi **7″**) au o lăţime (**b**) care este mai mică sau egală cu jumătate dintr-o lăţime (**b2**) a aripii (**2**). Proeminenţele (**7′**, **7″** şi **7‴**) sunt amplasate astfel, încât o proeminenţă (**7** şi **7′′′**) mică, presată, este prevăzută la sau adiacent cu fiecare capăt al respectivei aripi (**2**), iar o proeminenţă (**7′′**) mare, presată, este prevăzută între cele două proeminenţe (**7′** şi **7′′′**) mici, de preferinţă, la jumătatea distanţei dintre ele. Proeminenţele (**7′**, **7″** şi **7‴**) au forma unui trunchi de piramidă şi lungimea (**x″**) proeminenţelor (**7″**) mari este egală cu de 1...3,5 ori lungimea (**x**) proeminenţelor (**7′** şi **7′′′**) mici.

Revendicări: 13
Figuri: 6

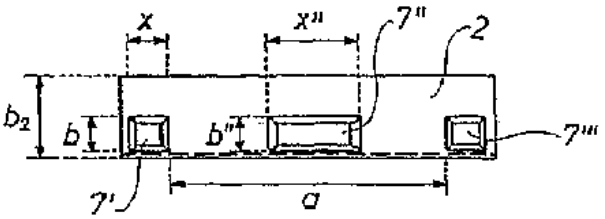

Fig. 3

---

(11) 121107 B1 *(51)* ***C01B 5/00*** (2006.01); ***B01F 3/00*** (2006.01) *(21)* a 2001 00241 *(22)* 07.03.2001 *(41)* 30.09.2002//9/2002 *(45)* 29.12.2006//12/2006 *(56)* RO112422, 115148; US 5855921 *(73) Institutul Naţional de Cercetare-Dezvoltare pentru Tehnologii Criogenice şi Izotopice, str.Uzinei, nr.1, Râmnicu-Vâlcea, judeţul Vâlcea, RO (72) Tiţescu Gheorghe, str. Matei Basarab, nr. 20, bl. 116, sc. C, ap. 1, Râmnicu Vâlcea, RO; Ştefănescu Ioan, b-dul Nicolae Bălcescu, nr. 4, Râmnicu Vâlcea, RO (74) Intellectual Property Office S.R.L. str. Alexandru Moruzzi, nr. 6, bl. B6, sc. 2, ap. 62, sector 3, Bucureşti (54)* **APĂ MINERALIZATĂ SĂRĂCITĂ ÎN DEUTERIU ŞI PROCEDEU DE OBŢINERE A ACESTEIA**

(57) Invenţia se referă la o apă mineralizată, sărăcită în deuteriu, cu un conţinut izotopic de 30 ...120 ppm D/(D+H), constituită dintr-un amestec de apă sărăcită în deuteriu de 15...30 ppm D/(D+H) şi o apă concentrată în săruri minerale, cu o concentraţie de 144 ppm D/(D+H). Procedeul de obţinere se realizează fie în regim continuu, fie în regim discontinuu, prin amestecarea apei sărăcită în deuteriu cu o apă concentrată în substanţe minerale, într-o proporţie bine determinată, urmată de saturarea cu oxigen a amestecului apos, prin barbotare cu aer uscat, la temperatura ambiantă.

Revendicări: 2

(11) 121108 B1 *(51)* ***C02F 101/20*** (2006.01); ***C02F 103/16*** (2006.01); ***C01G 3/00*** (2006.01); ***C01G 9/00*** (2006.01); ***C01G 53/00*** (2006.01) *(21)* a 2004 00986 *(22)* 10.11.2004 *(41)* 30.05.2006//5/2006 *(45)* 29.12.2006//12/2006 *(56)* RO 84229, 115623, 114117, 112120 *(73) Institutul de Metale Neferoase şi Rare S.A., b-dul Biruinţei, nr. 102, comuna Pantelimon, RO (72) Teodorescu Romanița, şoşeaua Mihai Bravu, nr. 306, bl. B13D, ap. 28, et. 7, sector 3, Bucureşti, RO; Velea Teodor, Valea Ialomiţei, nr. 5, bl. D21, sc. C, ap. 28, et.3, sector 6, Bucureşti, RO; Gheorghe Maria, aleea Calatis, nr. 16, bl. A10, sc. D, ap. 57, sector 6, Bucureşti, RO (54)* **PROCEDEU DE VALORIFICARE INTEGRALĂ A CUPRULUI, ZINCULUI ŞI NICHELULUI DIN NĂMOLURI GALVANICE**

(57) Invenţia se referă la un procedeu de recuperare şi valorificare a cuprului, zincului şi nichelului din nămoluri galvanice. După solubilizarea metalelor, prin tratare cu H_2SO_4 în două trepte, cuprul se recuperează din soluţie prin cementare sau extracţie cu solvenţi organici, iar zincul şi nichelul, prin precipitare în trei trepte, la diverse intervale de *p*H. Reziduul tehnologic rezultat este valorificat prin imobilizare în matrice silicioasă, prin amestecare cu ciment Portland.

Revendicări: 4
Figuri: 1

(11) 121108 B1

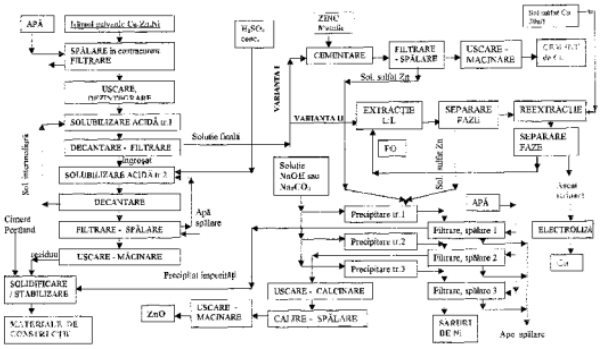

(11) 121109 B1 *(51)* ***C02F 103/16*** (2006.01); ***C01G 37/00*** (2006.01) *(21)* a 2002 01299 *(22)* 17.10.2002 *(41)* 30.05.2005//5/2005 *(45)* 29.12.2006//12/2006 *(56)* US 3969246, 4952320, 4204973; JP 1136502; DE 4125910 *(73) Institutul de Metale Neferoase şi Rare - IMNR - S.A., b-dul Biruinţei, nr.102, comuna Pantelimon, judeţul Ilfov, RO (72) Teodorescu Romanița, şoşeaua Mihai Bravu, nr. 306, bl. B13D, ap. 28, et. 7, sector 3, Bucureşti, RO; Tănase Dumitru, str. Paşcani, nr. 8, bl. 728A, sc. A, ap. 32, sector 6, Bucureşti, RO; Guţă Aura Iulia, str. George Călinescu, nr. 20, bl. 19A, ap. 6, sector 1, Bucureşti, RO; Velea Teodor, str. Valea Ialomiţei, nr. 5, bl. D21, sc. 5, ap. 28, et. 3, sector 6, Bucureşti, RO (54)* **PROCEDEU DE RECUPERARE A CROMULUI, DIN NĂMOLURI CU CONŢINUT RIDICAT DE CROM**

(57) Invenţia se referă la un procedeu de recuperare a cromului, din nămoluri cu conţinut ridicat de crom. Nămolul este supus unor spălări prin repulpare în patru trepte, la un raport S:L de 1:3...4 şi o temperatură de 20...40˚C. Cromul din nămolul pretratat este solubilizat fie prin tratare cu acid sulfuric, când se obţine sulfat bazic de crom, fie prin topire alcalină cu NaOH sau KOH, când se obţine bicromat de sodiu, fie prin calcinare la temperatura de 800...850˚C, când se obţine Cr_2O_3.

Revendicări: 8
Figuri: 1

(11) 121109 B1

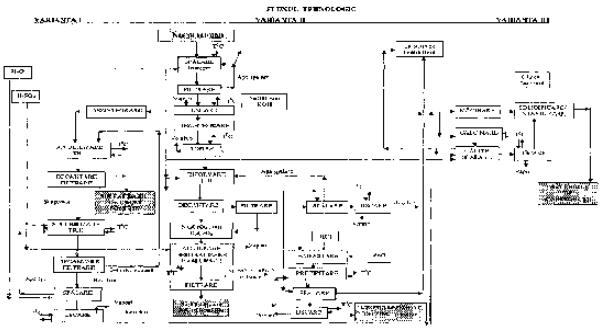

(11) 121110 B1 *(51)* ***C04B 11/024*** (2006.01); ***C04B 16/02*** (2006.01); ***C04B 16/06*** (2006.01); ***C04B 28/14*** (2006.01); ***E04B 1/74*** (2006.01) *(21)* 97-00253 *(22)* 03.08.1995 *(30)* 08.08.1994 US 08/287,392 *(45)* 29.12.2006//12/2006 *(86)* US 95/09703 03.08.1995 *(87)* WO 96/05149 22.02.1996
(73) USG Interiors, Inc., 125 South Franklin Street, Chicago, US (72) Baig Mirza A., 9415 Meadows Lane, Des Plaines, US (74) Rominvent S.A., str. Ermil Pangratti, nr.35, sector 1, Bucureşti (54) **COMPOZIŢIE UMEZITĂ, PENTRU FABRICAREA PLĂCILOR ACUSTICE**

(57) Invenţia se referă la o compoziţie utilizată la fabricarea plăcilor şi panourilor acustice, printr-un procedeu de împâslire umedă, pentru tavane, şi la plăci acustice realizate din această compoziţie. Compoziţia conform invenţiei conţine particule de sulfat de calciu deshidratat, fibre celulozice, un material agregat uşor şi un liant, în care există, raportat la substanţa solidă, cel puţin 15% în greutate sulfat de calciu dihidratat şi cel puţin 13% în greutate fibră celulozică, în care liantul este amidon care este prezent, raportat la substanţa solidă uscată, într-o cantitate ce variază de la 3 la 15% în greutate, în care materialul agregat uşor este perlita expandată care este prezentă, raportată la substanţa solidă uscată, într-o cantitate de cel puţin 25% în greutate, în care fibra celulozică este fibră de hârtie, care este prezentă, raportată la substanţa uscată, într-o cantitate ce variază între 13 şi 30% în greutate.

Revendicări: 36

---

(11) 121111 B1 *(51)* ***C04B 40/02*** (2006.01); ***C04B 28/14*** (2006.01) *(21)* a 2003 00746 *(22)* 07.03.2002 *(30)* 08.03.2001 FR 01/03350 *(41)* 30.03.2004//3/2004 *(45)* 29.12.2006//12/2006 *(86)* FR 02/00831 07.03.2002 *(87)* WO 02/070435 12.09.2002 *(56)* US 3809566
(73) Serras Edouard, 38 bis, Boulevard D'argenson, F-92200, Neuilly-sur-Seine, FR (72) Serras Edouard, 38 bis, Boulevard D'argenson, F-92200, Neuilly-sur-Seine, FR; Gaillard Jean-Marie, 29 Ter, Rue du 19 Mars 1962, F-87100, Limoges, FR (74) Rominvent S.A., str. Ermil Pangratti, nr.35, sector 1, Bucureşti (54) **PROCEDEU DE FABRICARE A UNOR ELEMENTE DE CONSTRUCŢIE**

(57) Invenţia se referă la un procedeu de fabricare a unor elemente de construcţie, pe bază de ipsos, constând în punerea cel puţin a ipsosului şi a apei într-un cofraj (**10**), cu forma elementului ce trebuie obţinut, aplicarea unei presiuni asupra amestecului, reducerea presiunii aplicate asupra amestecului, demularea elementului de construcţie şi lăsarea acestuia să se cristalizeze, la care cantitatea de apă din amestec este efectiv egală cu dublul cantităţii de apă, necesar pentru cristalizarea ipsosului la presiunea atmosferică, iar presiunea aplicată asupra amestecului este egală cel puţin cu o valoare limită, peste care cristalizarea ipsosului este împiedicată.

Revendicări: 10
Figuri: 3

(11) 121111 B1

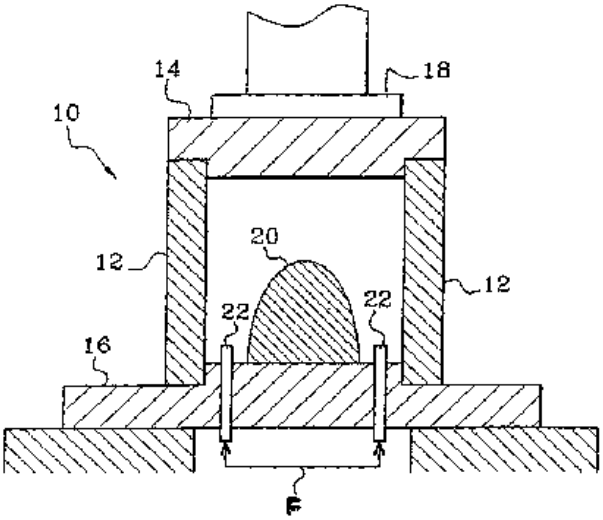

Fig. 1

---

(11) 121112 B1 *(51)* ***C07C 69/00*** (2006.01); ***C07C 69/80*** (2006.01) *(21)* a 2003 00625 *(22)* 17.07.2003 *(41)* 30.03.2004//3/2004 *(45)* 29.12.2006//12/2006 *(56)* RO 104392B, 116961B
(73) Mirci Liviu Eduard, Piaţa Rusel, nr. 4, sc. B, ap. 7, Timişoara, judeţul Timiş, RO; Boran Sorina, str. Orizont, nr. 6, bl. D915, sc. A, ap. 3, Timişoara, judeţul Timiş, RO (72) Mirci Liviu Eduard, Piaţa Rusel, nr. 4, sc. B, ap. 7, Timişoara, judeţul Timiş, RO; Boran Sorina, str. Orizont, nr. 6, bl. D915, sc. A, ap. 3, Timişoara, judeţul Timiş, RO (54) **ESTERI FTALICI MICŞTI ŞI PROCEDEU DE OBŢINERE**

(57) Invenţia se referă la esteri ftalici micşti, cu structură simetrică sau asimetrică, şi la un procedeu de obţinere a acestora. Esterii ftalici, conform invenţiei, au formula generală I:

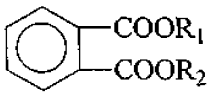

(I)

în care R_1 este diferit de sau acelaşi cu R_2. Procedeul de obţinere a esterilor ftalici, conform invenţiei, cuprinde esterificarea anhidridei ftalice cu un alcool de tip alifatic-aromatic, cu structură complexă, într-o singură fază, cu exces de componente alcoolice, în prezenţa unui solvent organic, în cataliză acidă, la reflux.

Revendicări: 2

(11) 121113 B1 *(51)* ***C07C 237/02*** (2006.01); ***C07D 213/81*** (2006.01); ***A61K 31/16*** (2006.01) *(21)* 97-00899 *(22)* 13.11.1995 *(30)* 16.11.1994 US 08/340.830; 23.01.1995 US 08/377.285 *(45)* 29.12.2006//12/2006 *(86)* US 95/14841 13.11.1995 *(87)* WO 96/15101 23.05.1996 *(56)* WO 94/07858, 95/26337 *(73) Vertex Pharmaceuticals Incorporated, 130 Waverly Street, Cambridge, Massachusetts, US (72) Zelle Robert E., 67 Boon Road, Stow, Massachusetts, US; Harding Matthew W., 171 Willow Street, Acton, Massachusetts, US (74) Rominvent S.A., str. Ermil Pangratti, nr.35, sector 1, Bucureşti (54)* **DERIVAŢI DE AMINOACID, COMPOZIŢII FARMACEUTICE CARE ÎI CONŢIN ŞI UTILIZAREA ACESTORA PENTRU TRATAMENTUL REZISTENŢEI MULTIPLE LA MEDICAMENTE**

(57) Prezenta invenţie se referă la derivaţi de aminoacid cu formula (I):

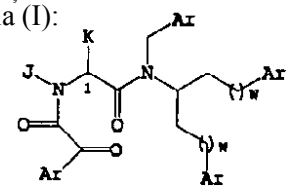

(I)

în care J şi K sunt un alchil (C_1-C_6) liniar sau ramificat sau Ar substituit cu alchil (C_1-C_6) liniar sau ramificat, fiecare Ar este selectat în mod independent din grupul constând din fenil, 2-piridil, 3-piridil, 4-piridil şi imidazolil, care pot menţine, mări sau restabili sensibilitatea celulelor la agenţi terapeutici sau profilactici.

Revendicări: 11

---

(11) 121114 B1 *(51)* ***C07C 253/34*** (2006.01); ***C07C 253/24*** (2006.01); ***B01J 12/00*** (2006.01) *(21)* a 2001 00362 *(22)* 28.09.1999 *(30)* 29.09.1998 US 60/102,316 *(45)* 29.12.2006//12/2006 *(86)* US 99/22484 28.09.1999 *(87)* WO 00/18728 06.04.2000 *(56)* EP 0040493; US 3936360 *(73) Solutia Inc., 575 Maryville Centre Drive, St.Louis, Missouri, US (72) Hunt Charles R., 1801 N. Mission Cr., 77546, Friendswood, Texas, US; Steinmeyer Daniel E., 2008 Wilson Ridge Lane, 63005, Chesterfield, Missouri, US (74) Rominvent S.A., str. Ermil Pangratti, nr.35, sector 1, Bucureşti (54)* **PROCEDEU PENTRU FABRICAREA UNUI PRODUS NITRILIC**

(57) Invenţia se referă la un procedeu pentru fabricarea unui produs nitrilic, cuprinzând obţinerea unui compus nitrilic într-un reactor, prin amoxidarea unei alimentări conţinând o hidrocarbură, vapori de apă, amoniac şi oxigen, producând astfel un efluent gazos fierbinte, conţinând un compus nitril, reactanţi nereacţionaţi şi produşi de reacţie, şi transportarea efluentului gazos fierbinte, printr-un scruber cu jet invers, în care efluentul gazos fierbinte este răcit prin contactul cu un fluid de răcire, injectat în contracurent faţă de direcţia fluxului efluentului gazos. Amoniacul nereacţionat este îndepărtat, iar efluentul gazos este transportat prin scruberul cu jet invers, la o viteză superficială suficientă pentru a inversa direcţia de curgere a fluidului de răcire injectat, o porţiune din fluidul de răcire injectat fiind vaporizată.

Revendicări: 23
Figuri: 1

(11) 121115 B1 *(51)* ***C07C 253/34*** (2006.01); ***C07C 255/08*** (2006.01) *(21)* a 2001 01067 *(22)* 24.03.2000 *(30)* 31.03.1999 US 09/282.877 *(45)* 29.12.2006//12/2006 *(86)* US 00/07825 24.03.2000 *(87)* WO 00/58274 05.10.2000 *(56)* US 4599145 B, 4166008 B; EP 0891967 A *(73) The Standard Oil Company, Law Department-MC 1907A, 200 East Randolph Drive, Chicago, Illinois, US (72) Hagans Michael Keith, 2030 Idlewild Drive, 45805, Lima,Ohio, US; Godbole Sanjay Purushottam, 7260 Winchester Drive, Solon, US; Conrath Patrick Michael, 1021 Louis Road, 60134, Geneva,Illinois, US; Meihls Donald Eugene, 1800 Reservoir Road, Lot 325, 45804, Lima,Ohio, US (74) Rominvent S.A., str. Ermil Pangratti, nr. 35, sector 1, Bucureşti (54)* **PROCEDEU DE OBŢINERE A ACRILONITRILULUI SAU METACRILONITRILULUI**

(57) Invenţia se referă la un procedeu de obţinere a unui mononitril nesaturat ales din grupul format din acrilonitril şi metacrilonitril, care cuprinde transportul unui efluent al reactorului care conţine mononitril nesaturat, la o primă coloană, în care efluentul reactorului este răcit cu cel puţin un flux apos, transportul efluentului răcit, care conţine mononitrilul nesaturat, într-o a doua coloană, în care efluentul răcit este contactat cu cel puţin un al doilea flux apos, pentru a absorbi mononitrilul nesaturat în cel de al doilea flux apos, transportul celui de al doilea flux apos, care conţine mononitril nesaturat, de la a doua coloană

---

(11) 121115 B1

la o primă coloană de distilare, pentru separarea mononitrilului nesaturat brut, din cel de al doilea flux apos, şi transportul mononitrilului nesaturat brut, separat la o a doua coloană de distilare, pentru a îndepărta cel puţin unele impurităţi din mononitrilul brut, şi transportul mononitrilului nesaturat brut, parţial purificat la o a treia coloană de distilare (coloana de produs), pentru a purifica în continuare mononitrilul nesaturat brut, recuperarea mononitrilului nesaturat purificat, ca flux lateral din coloana de produs, introducerea a aproximativ 100 până la 2000 ppm apă sub formă de abur şi apă distilată, în fluxul de blaz obţinut de la coloana de produs, şi recircularea cel puţin a unei părţi din fluxul de blaz obţinut de la coloana de produs, la partea inferioară a coloanei de produs. Într-o altă variantă a prezentei invenţii, aburul şi apa distilată se adaugă direct în coloana de produs.

Revendicări: 11
Figuri: 1

(11) 121116 B1 *(51)* ***C07D 309/30*** (2006.01); ***C07D 405/06*** (2006.01); ***B01D 15/08*** (2006.01) *(21)* a 2001 00289 *(22)* 17.09.1999 *(30)* 18.09.1998 SI P9800241 *(45)* 29.12.2006//12/2006 *(86)* IB 99/01553 17.09.1999 *(87)* WO 00/17182 30.03.2000 *(56)* EP 0578723; US 4231938; EP 0416416, 0754083; AIChE Journal, 36 (1990),, nr. 8, pag. 1156-1161 (5) *(73) Lek Pharmaceutical and Chemical Company D.D., Verovskova 57, 1526, Ljubljana, SI (72) Grahek Rok, Kaliska 9, 4000, Kranj, SI; Milivojevic Dusan, Tbilisijska 88, 1000, Ljubljana, SI; Bastarda Andrej, Podlipa 79, 1360, Vrhnika, SI (74) Inventa - Agenție Universitară de Inventică S.R.L., b-dul Corneliu Coposu, nr. 7, bl. 104, sc. 2, ap. 31, sector 3, Bucureşti (54)* **PROCEDEU PENTRU OBȚINEREA INHIBITORILOR REDUCTAZEI HMG-COA**

(57) Invenția se referă la un procedeu la scară industrială, pentru obținerea inhibitorilor reductazei HMG-CoA, utilizați ca agenți antihipercolesterolemici, cu puritate mai mare de 99,7%, prin metoda cromatografiei de deplasare. Procedeul pentru obținerea inhibitorilor reductazei HMG-CoA, conform invenției, prevede că cel puțin una dintre etapele procedeului de purificare a inhibitorilor reductazei HMG-CoA în stare brută include cromatografia de deplasare, care implică utilizarea unui agent de deplasare pentru deplasarea inhibitorului şi care conduce la obținerea inhibitorului reductazei HMG-CoA cu o puritate HPLC mai mare de 99,7%.

Revendicări: 24

---

(11) 121117 B1 *(51)* ***C07D 333/56*** (2006.01); ***A61K 31/38*** (2006.01) *(21)* 98-01419 *(22)* 20.03.1997 *(30)* 26.03.1996 US 60/014.167; 04.04.1996 GB 9607110.5 *(45)* 29.12.2006//12/2006 *(86)* US 97/04259 20.03.1997 *(87)* WO W097/35571 02.10.1997 *(56)* EP-A1-0062503; DE 19534744 *(73) Eli Lilly and Company, Lilly Corporate Center, Indianapolis, Indiana, US (72) Arbuthnot Gordon N., 7146 Kingswood Circle, Indiana 46256, Indianapolis, US; Dalder Brian W., 249 Wood Dale, Indiana 47906, West Lafayette, US; Hartauer Kerry J., 14907 Pacer Court, Indiana 46032, Carmel, US; Luke Wayne D., 208 Jennings Street, West Lafayette, US; Stratford Robert E. Jr., 13876 Perrin Drive, Indiana 46032, Carmel, US (74) Inventa - Agenție Universitară, Calea Călăraşilor, nr.178, bl. 60, ap. 2, sector 3, Bucureşti (54)* **COMPOZIȚIE FARMACEUTICĂ CONȚINÂND DERIVAȚI DE BENZOTIOFEN ŞI UTILIZAREA ACESTEIA**

(57) Invenția de față se referă la o compoziție farmaceutică, conținând derivați de benzotiofen, şi la utilizarea acesteia pentru prevenirea cancerului de sân, inhibarea osteoporozei la femeile aflate în postmenopauză şi reducerea lipemiei. Prezenta invenție se referă la o compoziție farmaceutică, conținând clorhidratul nesolvat şi cristalin al compusului cu

(11) 121117 B1

formula generală I:

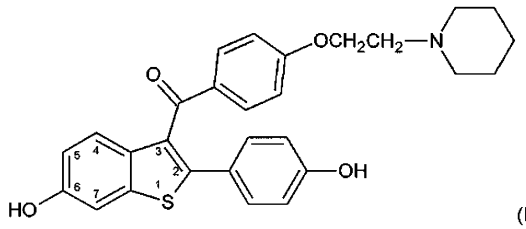

în care respectivul compus este sub formă de microparticule, având o dimensiune medie între circa 5 şi circa 25 μ, şi cel puțin 90% din totalul particulelor respective au o dimensiune mai mică de circa 50 μ, compoziția având în conținut şi unul sau mai multe vehicule, diluanți sau excipienți, acceptate farmaceutic.

Revendicări: 7

---

(11) 121118 B1 *(51)* ***C07D 403/06*** (2006.01); ***A61K 31/55*** (2006.01) *(21)* 98-01326 *(22)* 24.02.1997 *(30)* 26.02.1996 US 60/012,265; 25.07.1996 US 60/022,805 *(45)* 29.12.2006//12/2006 *(86)* US 97/02920 24.02.1997 *(87)* WO 97/30992 28.08.1997 *(56)* WO 95/32191, 95/12612, 94/00419 *(73) Bristol-Myers Squibb Company, P.O. Box 4000, Princeton, New Jersey, US (72) Ding Charles Z., 40 Marion Drive, Plainsboro, US; Hunt John T., 7 Skyfield Drive, Princeton, US; Kim Soong Hoon, 39-05 Ravens Crest Drive, Plainsboro, US; Mitt Toomas, 1312 Aspen Drive, Plainsboro, US; Bhide Rajeev, 156 Barnsbury Road, Langhorne, US; Leftheris Katerina, 92 Richmond Drive, Skillman, US (74) Rominvent S.A. str. Ermil Pangratti, nr.35, sector 1, Bucureşti (54)* **DERIVAȚI DE BENZODIAZEPINĂ, COMPOZIȚII FARMACEUTICE CARE ÎI CONȚIN ŞI UTILIZAREA ACESTORA CA INHIBITORI DE FARNESIL PROTEIN TRANSFERAZĂ**

(57) Prezenta invenție se referă la derivați de benzodiazepină, cu formula generală:

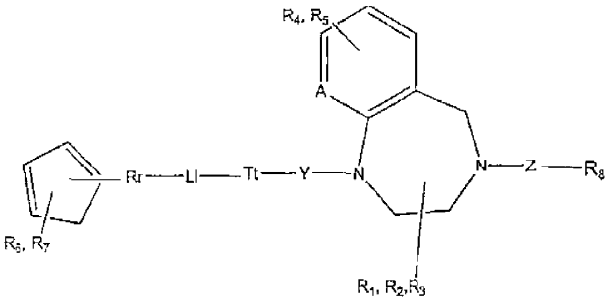

(11) 121118 B1

sau la un enantiomer, diastereomer sau o sare acceptabilă farmaceutic sau un solvat al acestora, la compoziţii farmaceutice care îi conţin şi la utilizarea acestora pentru inhibarea prenil transferazei sau farnesil protein transferazei, fiind utili pentru tratamentul diferitelor forme de cancer.

Revendicări: 15

(11) 121119 B1

şi având efecte pesticide suficiente, fără a produce vreo vătămare chimică la plante, şi chimicale pentru agricultură, în mod special, pesticide pentru plante conţinând aceşti derivaţi ai oximei, drept ingredient activ. Aceste chimicale pentru agricultură şi pesticide pentru plante sunt foarte eficiente împotriva mucegaiului pufos, mălurii târzii sau *Phytotophthera rot*. etc., la diferite plante, aşa cum este evidenţiat de rezultatele testelor.

Revendicări: 14

---

(11) 121119 B1 *(51)* ***C07D 417/12*** (2006.01); ***C07D 413/12*** (2006.01); ***A01N 43/82*** (2006.01) *(21)* a 2000 00582 *(22)* 09.12.1998 *(30)* 10.12.1997 JP 09-339790 *(45)* 29.12.2006//12/2006 *(86)* JP 98/05558 09.12.1998 *(87)* WO 99/29689 17.06.1999 *(56)* JP 3-227975 *(73) Dainippon Ink and Chemicals, Inc., 35-58, Sakashita 3-Chome, Itabashi-KU, Tokyo, JP (72) Kobori Takeo, 3/27-14, Mouridai, Atsugi-Shi, Kanagawa-Ken, JP; Goto Tomoko, 3-5-1-2-101, Osakidai, Chiba-Ken, Sakura-Shi, JP; Kondo Hitoshi, 1-25-16-205, Chishirodaihigashi, Wakaba-Ku, Chiba-Ken, Chiba-Shi, JP; Tsuboi Hiroyuki, 10-12-4, Yachiyodainishi, Yachiyo-Shi, Chiba-Ken, Yachiyo-Shi, JP; Iiyama Mika, 143-205, Mutsuzaki, Chiba-Ken, Sakura-Shi, JP; Asada Toru, 4-18-6, Chuoudai, Shisui-Machi, Chiba-Ken, Inba-Gun, JP; Goto Takashi, 3-5-1-12-101, Osakidai, Chiba-Ken, Sakura-Shi, JP (74) Rominvent S.A., str. Ermil Pangratti, nr.35, sector 1, Bucureşti (54)* **DERIVAŢI DE OXIMĂ ŞI CHIMICALE PENTRU AGRICULTURĂ, INCLUZÂND ACEŞTI DERIVAŢI**

(57) Invenţia se referă la derivaţi de oximă, reprezentaţi prin formulele chimice generale 1 şi 2:

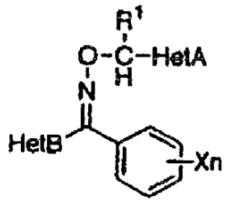

(1)

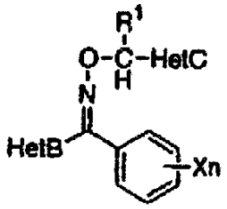

(2)

---

(11) 121120 B1 *(51)* ***C08F 218/08*** (2006.01); ***C08F 14/06*** (2006.01); ***C07C 409/00*** (2006.01) *(21)* 99-00490 *(22)* 21.10.1997 *(30)* 30.10.1996 EP 96203017.7 *(45)* 29.12.2006//12/2006 *(86)* EP 97/05919 21.10.1997 *(87)* WO 98/18835 07.05.1998 *(56)* US 4092470; EP 0106627 *(73) Akzo Nobel N.V., Velperweg, nr. 76, Arnhem, NL (72) O. Boen Ho, Koekoekstraat 14, Utrecht, NL; Maltha Annemarieke, Zesakkers 2102, Wijchen, NL; Westmijze Hans, Burgemeester Boreellaan 1, Bathmen, NL; Alferink Petrus Johannes Theodorus, Sint Anfriendlaan 4, Westervoort, NL (74) Rominvent S.A., str. Ermil Pangratti, nr. 35, sector 1, Bucureşti (54)* **PROCEDEU DE PREPARARE A UNEI SUSPENSII APOASE, SUSPENSIE APOASĂ ŞI PROCEDEU DE POLIMERIZARE A CLORURII DE VINIL, UTILIZAND SUSPENSIA APOASA**

(57) Invenţia se referă la un procedeu de preparare a unei suspensii apoase, la o suspensie apoasă şi la un procedeu de polimerizare a clorurii de vinil, utilizând suspensia apoasă. Suspensiile, realizate prin procedeul conform invenţiei, cuprind cel puţin un alcool polivinil cu un grad mediu de hidroliză de la 60 până la 80% şi cel puţin un agent tensioactiv cu o valoare medie HBL de la 14,5 până la 20,0 şi sunt corespunzători pentru utilizare în procedeul de polimerizare. Compuşii organici în suspensii, de preferinţă, au o distribuţie după mărimea particulei, unde d_{90} este mai mic decât 20 μm. Distribuţia, după mărimea particulei, a compusului organic labil termic şi ingredienţii specifici permit producţia suspensiilor stabile chimic, cât şi fizic, la depozitare, care combină o concentraţie ridicată de compus şi o viscozitate scăzută. Când se foloseşte în procedeul de polimerizare a clorurii de vinil, suspensia asigură un nivel scăzut ochi de peşte şi bune proprietăţi electrice, fără afectarea nefavorabilă a porozităţii şi densităţii de volum, ale policlorurii de vinil.

Revendicări: 16

(11) 121121 B1 *(51)* ***C08G 73/00*** (2006.01); ***C25D 3/22*** (2006.01) *(21)* a 2002 01118 *(22)* 15.08.2002 *(41)* 29.10.2004//10/2004 *(45)* 29.12.2006//12/2006 *(56)* RO 114159 *(73) Institutul de Cercetare şi Proiectare Tehnologică pentru Construcţia de Maşini - ICTCM S.A., şoseaua Olteniţei, nr. 103, sector 4, Bucureşti, RO (72) Bărbulescu Emilia, str. Uruguay, nr. 5, bl. 3, et. 3, ap. 11, sector 1, Bucureşti, RO; Rădoi Daniela, str. Daniel Borceanu, nr. 19, ap. 3, sector 4, Bucureşti, RO; Stancu Rodica, str. Răsăritului, nr. 3, bl. 1, sc. 4, ap. 124, sector 6, Bucureşti, RO; Bărbulescu Nicolae, str. Uruguay, nr. 5, bl. 3, et. 3, ap. 11, sector 1, Bucureşti, RO (54)* **ELECTROLIT DE ZINCARE ALCALINĂ, NECIANURICĂ**

(57) Invenţia se referă la un electrolit de zincare alcalină, necianurică, constituit din 10,5 g/l oxid de zinc, 125 g/l hidroxid de sodiu, 3 ml/l purificator poliaminocarboxilic, 3 ml/l benzilnicotinat şi 8...10 ml/l agent de dispersie a zincului, numitul agent de dispersie a zincului constând dintr-un polimer hidrosolubil, care conţine 10...20% polimer poliaminohidroxilic, rezultat prin policondensarea etilendiaminei sau a dietilentriaminei cu epiclorhidrina şi 80...90% polimer cu grupări de amoniu cuaternar, rezultat în urma reacţiei dintre dimetilamină sau dietilamină şi epiclorhidrină, urmată de cuaternizare cu clorură de alil şi de polimerizare.

Revendicări: 1

---

(11) 121122 B1 *(51)* ***C08K 5/17*** (2006.01); ***C08K 5/20*** (2006.01); ***C08L 95/00*** (2006.01) *(21)* a 2002 00520 *(22)* 25.04.2002 *(41)* 30.10.2002//10/2002 *(45)* 29.12.2006//12/2006 *(56)* RO 110951 *(73) ICERP S.A., b-dul Republicii, nr.291A, Ploieşti, RO (72) Decean Teodor, str. Cameliei, nr. 22, bl. 115, ap. 30, Ploieşti, RO; Dumitru Aurica, str. Înfrăţirii, bl.67 Bis, ap. 14, Ploieşti, RO; Iov Teodor, str. Cristianul, nr.18, bl. 150K, ap. 8, Ploieşti, RO; Mănescu Virgil, b-dul Republicii, nr. 183, bl. 8C2, ap. 16, Ploieşti, RO; Calcan Florinel, str. Petrarca, nr. 22, Ploieşti, RO; Georgescu Mihai, str. Intrarea Daliei, nr. 5, bl. 15H, ap. 6, Ploieşti, RO (54)* **ADITIV PENTRU BITUMURI ŞI PROCEDEU DE OBŢINERE**

(57) Invenţia se referă la un aditiv pentru bitumuri şi la un procedeu de obţinere a acestuia. Aditivul conform invenţiei este constituit dintr-un amestec complex de amide N-substituite şi săruri de amoniu N-substituite, în care raportul în greutate amide/săruri de amoniu este de 10/1...70/1 şi are următoarele caracteristici: cifra totală de bazicitate de 270...400 mg KOH/g, densitate la 20˚C de 0,95...0,98 g/cm^3, punct de picurare de 40...50˚C şi punct de inflamabilitate Cleveland de 190...210˚C. Procedeul de obţinere, conform invenţiei, constă în aceea că se supune condensării, la o temperatură de 120...200˚C, timp de 1...2 h, un amestec de N-(2-aminoetil)piperazină, trietilentetramină, N,N'-*bis*-(2-aminoetil)piperazină şi tetraetilenpentamină, în care raportul în greutate trietilentetramină/total amestec este de 1/1...30/1, asociat cu oleină tehnică, în prezenţă de 0,01...1% catalizator acid sau bazic, selectat dintre acid acetic, acid benzen şi/sau toluen sulfonic, oxid şi/sau hidroxid de calciu, oxid şi/sau hidroxid de zinc, oxid şi/sau hidroxid de bariu.

Revendicări: 3

---

(11) 121123 B1 *(51)* ***C08L 25/04*** (2006.01); ***C08L 91/00*** (2006.01); ***C08F 212/08*** (2006.01) *(21)* 99-00733 *(22)* 28.06.1999 *(30)* 29.06.1998 FR 98 08436 *(41)* 30.05.2000//5/2000 *(45)* 29.12.2006//12/2006 *(56)* GB 1012277, 2110217 *(73) BP Chemicals Limited, Britannic House, 1 Finsbury Circus, Londra, GB (72) Carlier Christophe, 38/12 Rue du Magasin, Lille, FR; Douay David, 18 Rue Jacquemars Gielee, Lille, FR; Galewski Jean-Marc, 52 Rue des Normands, Noeux-lex-Mines, FR (74) Cabinet Enpora S.R.L., şoseaua Iancului, nr.7, bl. 109B, sc. B, et. 1, ap. 46, sector 2, cod 73371, Bucureşti (54)* **COMPOZIŢIE POLIMERICĂ PE BAZĂ DE POLISTIREN EXPANDABIL, PROCEDEU DE PREEXPANDARE ŞI PROCEDEU DE OBŢINERE A COMPOZIŢIEI**

(57) Prezenta invenţie se referă la o compoziţie polimerică pe bază de polistiren expandabil, conţinând:
(a) 100 părţi în greutate dintr-un polimer stirenic, având o masă moleculară medie gravimetrică de 150000...300000 şi un conţinut de monomer rezidual mai mic de 2000 ppm,
(b) de 2...9 părţi în greutate din cel puţin un agent de expandare, conţinând *n*-pentan,
(c) de 0,1 până la mai puţin de 1,0 părţi în greutate dintr-o ceară din petrol, conţinând un amestec de alcani C_{18}...C_{80} şi

(11) 121123 B1

(d) de până la 1,0 părţi în greutate dintr-un agent de formare a celulelor, ales dintre ceară sintetică Fischer-Tropsch sau ceruri din poliolefine. Compoziţia permite ca faza de preexpandare a granulelor să fie îmbunătăţită prin creşterea vitezei de expandare a granulelor şi prin îmbunătăţirea productivităţii fazei de preexpandare, fără a afecta, substanţial, faza finală de formare în matriţă.

Revendicări: 17

---

(11) 121124 B1 *(51)* ***C08L 47/00*** (2006.01); ***C08L 25/10*** (2006.01); ***C09J 111/00*** (2006.01); ***C08L 7/00*** (2006.01) *(21)* a 2000 00180 *(22)* 18.02.2000 *(45)* 29.12.2006 //12/2006 *(56)* RO 112290 *(73) Artego S.A., str. Ciocîrlău, nr. 38, Târgu Jiu, RO (72) David Viorel, b-dul Constantin Brâncuşi, bl. 9A, ap. 14, Târgu Jiu, judeţul Gorj, RO; Grămadă Ion, Zona Centru, bl.5, ap. 5, Târgu Jiu, judeţul Gorj, RO; Vlăduţ Titu, str. Comuna din Paris, bl. A1, sc.2, ap. 6, Târgu Jiu, judeţul Gorj, RO; Alexandrescu Luminiţa, b-dul Libertăţii, bl. 3, sc. 2, ap. 4, Târgu Jiu, RO (54)* **COMPOZIŢIE DE CAUCIUC PENTRU CARCASA BENZILOR DE TRANSPORT CU CORD OŢEL**

(57) Invenţia se referă la o compoziţie de cauciuc pentru carcasa benzilor de transport cu cord oţel, din exploatările miniere de suprafaţă, şi pentru carcasele de anvelope. Compoziţia conform invenţiei foloseşte, ca promotor de aderenţă, un cuplu format dintr-un compus macromolecular, constituit din elastomer policloroprenic grefat cu homopolimeri acrilici şi o răşină fenolică sau ureo-formaldehidică sau un cuplu format dintr-un compus macromolecular, constituit din elastomer policloroprenic grefat cu homopolimeri acrilici şi compuşi pe bază de cobalt, alături de o combinaţie de elastomeri, uşor prelucrabilă.

Revendicări: 3

(11) 121125 B1 *(51)* ***C08L 75/04*** (2006.01) *(21)* 99-00497 *(22)* 29.04.1999 *(45)* 29.12.2006//12/2006 *(56)* RO 113356 *(73) S.C. Flexiplast S.A., str. G.Coşbuc, nr. 59 bis, Piteşti, RO (72) Badea Gheorghe, str. Egalităţii, nr. 48, Piteşti, RO; Stănciulescu Florentina, str. N. Bălcescu bl. L2, sc. B, ap. 11, Piteşti, RO; Miloiu Elisabeta, str. Cuza-Vodă, bl. 52, et. 2, ap. 9, Piteşti, RO; Stoianovici Mircea, str. Smîrdan, nr. 45, Piteşti, RO; Abrudeanu George, str. N. Bălcescu bl. L6, sc. E, ap. 5, Piteşti, RO; Brezoianu Florin, str. N. Bălcescu, bl. L4, sc. B, parter., ap. 1, Piteşti, RO; Ungureanu Ştefan, str. Craiovei, bl. 41A, sc. C, et. 3, ap. 13, Piteşti, RO; Brojboiu Adrian, str. Republicii , bl. 212, sc. D, ap. 16, Piteşti, RO (54)* **SISTEM POLIURETANIC FLEXIBIL, POLIMERIZABIL LA RECE, PENTRU INDUSTRIA DE REPERE AUTO**

(57) Invenţia se referă la un sistem poliuretanic flexibil, polimerizabil la rece, pe bază de polieteri-polioli şi difenilmetandiizocianat polimer, pentru industria de repere auto, care este rezultatul reacţiei dintre un amestec format din 100 părţi în greutate polieter-poliol având masa moleculară M_m de 6000, indice de hidroxil de 28 mg KOH/g şi cifră de hidroxil primar de minimum 70 mg KOH/g, 3,5...4 părţi în greutate poliol polimer grefat, având un indice de hidroxil OH de 28 mg KOH/g, 3,5...4,2 părţi în greutate apă, 0,2 părţi în greutate catalizator aminic diazobiciclooctan, 0,60 ... 0,75 părţi în greutate

---

(11) 121125 B1

catalizator de întârziere 1-(dimetilaminoetil)-4-metilpiperazină, 0,3 părţi în greutate emulgator siliconic şi difenilmetandiizocianat polimer ce are un conţinut de grupe -NCO= de 28,3%, densitate la 25˚C, de 170 cP, la un raport de amestecare componentă poliolică/componentă izocianat de 100/60, corespunzător unui index de izocianat I=0,90.

Revendicări: 1

(11) 121126 B1 *(51)* ***C08L 97/02*** (2006.01) *(21)* a 2005 00393 *(22)* 27.04.2005 *(41)* 30.06.2006//6/2006 *(45)* 29.12.2006//12/2006 *(56)* US 4203876, 5082605 *(73)* *Aslan Vintilă Nerva Traian-Mihai, str. Govora, nr. 3, bl. 84, sc. 2, ap. 19, sector 4, Bucureşti, RO (72) Aslan Vintilă Nerva Traian-Mihai, str. Govora, nr. 3, bl. 84, sc.2, ap. 19, sector 4, Bucureşti, RO (54)* **COMPOZIȚIE TERMOPLASTICĂ, PE BAZĂ DE POLIMERI ȘINTETICI ŞI COMPUŞI NATURALI, ŞI PROCEDEU DE OBȚINERE A ACESTEIA**

(57) Invenția se referă la o compoziție termoplastică, pe bază de polimeri sintetici şi compuşi naturali, sub formă de granule, plăci sau profile destinate înlocuirii lemnului şi maselor plastice în construcții, industria mobilei şi repere tehnice, sau de uz general, şi la un procedeu de obținere a acesteia. Compoziția conform invenției este constituită din 30...90 părți în greutate stuf - *Phragmites Communis* măcinat, 10...60 părți în greutate dintr-un polimer ales dintre: polietilenă, propilenă izotactică, copolimer olefinic, terpolimer acrilonitril-butadien-stirenic sau amestec al acestora şi 0,2...30 părți în greutate agent de aderență, la care se pot adăuga, până la 10% față de amestecul total, auxiliari şi agenți de prelucrare. Procedeul pentru obținerea compoziției termoplastice, conform invenției, constă în aceea că se compoundează stuf

măcinat, într-un extruder sau malaxor continuu, la temperaturi de 120...250˚C şi viteze de forfecare de maximum 10^4 sec_{-1}, timp de 2...10 min, împreună cu un polimer termoplastic, un agent de aderență şi unul sau mai mulți auxiliari- aditivi, după care compoziția rezultată se formează în granule, profile sau plăci, la trecere printr-o duză, iar în final, se răcesc sub 100˚C, în mod în sine cunoscut.

Revendicări: 6
Figuri: 4

(11) 121127 B1 *(51)* ***C09C 1/24*** (2006.01); ***B22F 9/18*** (2006.01); ***C01G 49/02*** (2006.01) *(21)* a 2002 00934 *(22)* 01.07.2002 *(41)* 30.03.2004//3/2004 *(45)* 29.12.2006 //12/2006 *(56)* DE 1803637, 1293366; RO 88347, 91285 *(73) Institutul de Cercetări Chimice, Splaiul Independenței, nr. 202, sector 6, O.P.12, Bucureşti, RO; Colorom S.A., str. Lungă, nr. 27, Codlea, județul Braşov, RO (72) Ruse Mircea, str. Chiristigiilor, nr. 8, bl. P36A, et. 7, ap. 26, sector 2, Bucureşti, RO; Athanasiu Angela Anca, b-dul Carol I, nr. 54, sc. A, et. 5, ap. 6, sector 2, O.P.37, Bucureşti, RO; Ioniță Elena, str. Dinu Vintilă, nr. 3, bl. 3, sc. 2, et. 2, ap. 21, sector 2, O.P.10, Bucureşti, RO; Alifanti Constantin, str. Elev Ştefănescu Ştefan, nr. 51, bl. 422, sc. A, ap. 40, sector 2, O.P.39, Bucureşti, RO; Rotaru Lidia, b- dul Râmnicu Sărat, nr. 31, bl. 11B, sc. B, et. 6, ap. 70, sector 3, O.P.19, Bucureşti, RO; Bonte Traian Radu, str. Dacia, nr. 4, bl. 6, et. 1, ap. 16, Codlea, județul Braşov, RO; Murzea Sofia, b-dul Ştefan cel Mare, nr. 21, sc. C, ap. 3, Braşov, RO (54)* **PROCEDEU DE OBȚINERE A PIGMENȚILOR DE OXIZI DE FIER**

(57) Invenția se referă la un procedeu de obținere a pigmenților de oxizi de fier, prin reducerea unui nitroderivat aromatic, cu şpan de fier, în prezența unui catalizator sau a NH_4Cl, urmată de precipitarea alcalină a oxidului galben, brun sau negru de fier. În faza de reducere, se introduce un agent tensioactiv din clasa compuşilor de tip alchilfenol polietoxilați.

Revendicări: 2

(11) 121128 B1 *(51)* ***C09C 1/24*** (2006.01); ***B22F 9/18*** (2006.01); ***C01G 49/02*** (2006.01) *(21)* a 2002 00935 *(22)* 01.07.2002 *(41)* 30.03.2004//3/2004 *(45)* 29.12.2006 //12/2006 *(56)* DE 3047919; EP 0095045; US 3914185; RO 112992 *(73) Institutul de Cercetări Chimice, Splaiul Independenței, nr. 202, sector 6, O.P.12, Bucureşti, RO; Colorom S.A., str. Lungă, nr. 27, Codlea, județul Braşov, RO (72) Ruse Mircea, str. Chiristigiilor, nr. 8, bl. P36A, sc.1, et.7, ap. 26, sector 2, O.P.39, Bucureşti, RO; Athanasiu Angela Anca, b-dul Carol I, nr. 54, sc. A, et. 5, ap. 6, sector 2, O.P.37, Bucureşti, RO; Ioniță Elena, str. Dinu Vintilă, nr. 3, bl. 3, sc. 2, et. 2, ap. 21, sector OR 2, O.P.10, Bucureşti, RO; Alifanti Constantin, str. Elev Ştefănescu Ştefan, nr. 51, bl. 422, sc. A, ap. 40, sector 2, O.P.39, Bucureşti, RO; Rotaru Lidia, b- dul Râmnicu Sărat, nr. 31, bl. 11B, sc. B, et. 6, ap. 70, sector 3, O.P.19, Bucureşti, RO; Bonte Traian Radu, str. Dacia, nr. 4, bl. 6, et. 1, ap. 16, Codlea, județul Braşov, RO; Murzea Sofia, b-dul Ştefan cel Mare, nr. 21, sc. C, ap. 3, Braşov, RO (54)* **PRODUS DE DECONTAMINARE RADIOACTIVĂ, GENERATOR DE SUPUMĂ FIERBINTE ŞI PROCEDEU DE OBȚINERE**

(57) Invenția se referă la un produs de decontaminare radioactivă, generator de spumă fierbinte, destinat decontaminării radioactive, şi la un procedeu de obținere a acestuia. Produsul este realizat pe baza unor amestecuri sinergice, binare şi ternare, de agenți de suprafață, complexanți şi hidrotropi. Procedeul constă în dozarea materiilor prime şi adjuvanților, sub agitare continuă, la o temperatură de 40˚C.

Revendicări: 8

(11) 121129 B1 *(51)* ***C09C 1/58*** (2006.01); ***C08L 87/00*** (2006.01); ***C08K 13/02*** (2006.01) *(21)* 97-01285 *(22)* 11.01.1996 *(30)* 10.01.1995 US 08/370.709 *(45)* 29.12.2006//12/2006 *(86)* US 96/00088 11.01.1996 *(87)* WO 96/21698 18.07.1996 *(56)* US 539 7807 *(73) Cabot Corporation, 75 State Street, Boston, US (72) Whitehouse Robert S., 159 Reed Street, Lexington, US (74) Rominvent S.A., str. Ermil Pangratti, nr. 35, sector 1, Bucureşti (54)* **COMPOZIŢIE DE NEGRU DE FUM ŞI COMPOZIŢII DE POLIMER CARE O CONŢIN**

(57) Invenţia se referă la o compoziţie de negru de fum şi la compoziţii polimerice care o conţin, utilizate drept compoziţii semiconductoare sau ca preamestecuri. Compoziţia de negru de fum, conform invenţiei, este constituită din negru de fum şi 0,1...50% în greutate din cel puţin un liant cu conţinut de alcool polihidroxilic. Compoziţia de polimer, conform invenţiei, conţine un component polimeric, negru de fum şi cel puţin un liant. Compoziţia de negru de fum conţine esteri etoxilaţi, polieteri, alcooli etoxilaţi sau esteri neetoxilaţi, care se înglobează în compoziţia de negru de fum pufos, într-un procedeu de peletizare, pentru a se obţine peleţi de negru de fum, cu rezistenţă la sfărâmare, conţinut redus de praf şi fluabili, care conferă sistemelor polimere, proprietăţi mecanice şi reologice îmbunătăţite.

Revendicări: 29

---

(11) 121130 B1 *(51)* ***C09D 5/10*** (2006.01); ***C08L 23/28*** (2006.01) *(21)* a 2000 00747 *(22)* 26.07.2000 *(41)* 30.08.2001//8/2001 *(45)* 29.12.2006//12/2006 *(56)* EP 0388248; JP 3047881 *(73) Institutul de Cercetări şi Modernizări Energetice - ICEMENERG S.A., b-dul Energeticienilor, nr. 8, sector 3, Bucureşti, RO (72) Cioroianu Lelian, Calea Griviţei, nr. 212, bl. J, sc. G, et. 5, ap. 20, sector 1, Bucureşti, RO; Niculae Liliana, str. Jean Steriadi 22, bl. L17, sc. 4, et. 5, ap. 193, sector 3, Bucureşti, RO (54)* **COMPOZIŢIE ELASTOMERICĂ, ANTICOROSIVĂ**

(57) Invenţia se referă la o compoziţie elastomerică, anticorosivă, cu reticulare la rece, sub formă de soluţie monocomponentă, destinată protejării suprafeţei coşurilor de fum. Compoziţia este constituită din polietilenă clorosulfonată, oxizi metalici, cu rol de activatori de vulcanizare, oxizi metalici cuplaţi cu şarje active de tip silice hidratată sau silicaţi activi, care dau caracterul anticorosiv al compoziţiei, agenţi de reticulare şi acceleratori de reticulare.

Revendicări: 1

(11) 121131 B1 *(51)* ***C09K 17/02*** (2006.01); *C09K 101/00* (2006.01) *(21)* a 2000 00898 *(22)* 11.09.2000 *(41)* 30.09.2002//9/2002 *(45)* 29.12.2006//12/2006 *(56)* EP 0059625; WO 1996017900 *(73) Bentoflux S.A., str. Fabricii, nr. 64, Satu Mare, RO (72) Hatvani Nagy Alpar Ferencz, str. Mara, nr. 23, Satu Mare, RO (54)* **CLATRAT BENTONITIC CU PROPRIETĂŢI SUPERADSORBANTE ŞI PROCEDEU DE OBŢINERE**

(57) Invenţia se referă la un produs de tip clatrat bentonitic, cu proprietăţi superadsorbante, şi la un procedeu de obţinere a acestuia. Clatratul bentonitic, conform invenţiei, este constituit din 90...92% bentonită brută, măcinată, gonflată cu 4,8...5,8% sodă calcinată şi 0,2...0,4% gelatină inclusă în spaţiul interstiţial, umiditatea globală fiind de 1,8...5%. Procedeul de obţinere a clatratului, conform invenţiei, constă în introducerea bentonitei brute, măcinate, într-un malaxor, adăugarea de apă la temperatura de 45...60˚C, malaxarea amestecului până la obţinerea unei paste, introducerea sub agitare continuă a carbonatului de sodiu, amestecarea timp de 35...45 min, adăugarea gelatinei sub formă de soluţie, malaxarea timp de 25...35 min, adăugarea de carbonat de sodiu, malaxarea timp de 10...12 min, uscarea gelului bentonitic într-un uscător tunel, la o temperatură de 98...105˚C, şi măcinarea într-o moară cu ciocane.

Revendicări: 2

---

(11) 121132 B1 *(51)* ***C11C 1/04*** (2006.01) *(21)* a 2000 00313 *(22)* 17.03.2000 *(41)* 30.04.2001//4/2001 *(45)* 29.12.2006//12/2006 *(56)* GB 594141 *(73) Resin S.R.L., str. Profesor Constantin Gibescu, nr. 4, bl. D 10, ap. 1, Râmnicu Vâlcea, RO (72) Rămneanţu Anca, str. Ritmului, nr. 16, bl. 43I, sc. A, et. 2, ap. 6, Bucureşti, RO; Oprescu Ion, str. Profesor Moise Nicoară, nr. 22, ap.1, sector 3, Bucureşti, RO; Georgescu Emilian, Calea lui Traian, nr. 115, bl. 3, sc. B, ap. 4, Râmnicu Vâlcea, RO; Hututui Paul, b-dul Basarabia, nr. 116, bl. 138, sc. B, ap. 43, sector 2, Bucureşti, RO; Vraciu Napoleon, aleea Lunca Moldovei, nr. 1, bl. 84, sc. A, ap. 32, sector 3, Bucureşti, RO (54)* **PROCEDEU INTENSIV PENTRU SCINDAREA GRĂSIMILOR NATURALE**

(57) Invenţia se referă la un procedeu intensiv pentru scindarea grăsimilor vegetale sau animale, la acizi graşi şi glicerină. Procedeul conform invenţiei constă în aceea că reacţia de scindare se realizează în sistem gaz-lichid, în flux continuu, într-o singură treaptă, prin contactarea vaporilor de apă saturaţi cu presiunea de maximum 30 bari, cu grăsime lichidă, cu *p*H slab acid, preîncălzită la 180...200˚C, într-un raport molar de maximum 10/1, într-un reactor cu volum sub 8 m^3/tona de grăsime scindată, prevăzut la partea superioară cu un sistem dispersor cu orificii.

Revendicări: 1

(11) 121133 B1 *(51)* ***C11D 1/62*** (2006.01); ***C11D 3/32*** (2006.01); ***C11D 3/20*** (2006.01) *(21)* a 2000 01089 *(22)* 12.05.1999 *(30)* 18.05.1998 GB 9810655.2 *(45)* 29.12.2006//12/2006 *(86)* EP 99/03366 12.05.1999 *(87)* WO 99/60081 25.11.1999 *(56)* EP 0547723; DE-A-19629666; 4307 186; WO 98/02513; EP 0299176; US 4937 008 *(73) Unilever N.V., Weena 455, Rotterdam, NL (72) Thornthwaite David William, Unilever Research Port Sunlight, Quarry Road East, Bebington, Wirral, Merseyside, GB; Whaley Christopher, Unilever Research Port Sunlight, Quarry Road East, Bebington, Wirral, Merseyside, GB (74) Rominvent S.A., str. Ermil Pangratti, nr. 35, sector 1, Bucureşti (54)* **COMPOZIŢIE PE BAZĂ DE AMONIU CUATERNAR, STABILIZATĂ, PROCEDEU DE OBŢINERE A ACESTEIA ŞI PRODUS DE CONDIŢIONARE, CARE O CONŢINE**

(57) Invenţia se referă la o compoziţie pe bază de amoniu cuaternar, stabilizată, la un procedeu de obţinere a acesteia şi la un produs de condiţionare, care o conţine, cu utilizare pentru emolierea ţesăturilor. Compoziţia conform invenţiei conţine, pe lângă materialul de amoniu cuaternar, reprezentat prin formula:

(A)

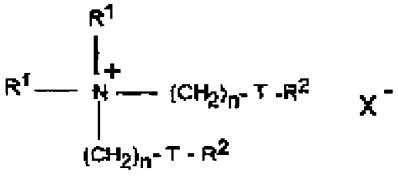

(11) 121133 B1

unul sau mai mulţi agenţi de stabilizare aleşi dintre uree, derivaţi de uree, amide primare sau secundare şi/sau alcooli polihidrici, care sunt prezenţi în cantităţi de la 0,05 până la 10% în greutate, raportat la greutatea materialului pe bază de amoniu cuaternar, compoziţia fiind în formă lichidă, topită, semisolidă sau solidă, conţinând mai puţin de 10% în greutate apă. Procedeul conform invenţiei constă în includerea etapei de adăugare a agentului de stabilizare, în timpul fabricării, după etapa de cuaternizare, sau în timpul stocării materialului de amoniu cuaternar.

Revendicări: 6

(11) 121134 B1 *(51)* ***C11D 1/66*** (2006.01) *(21)* a 2001 01223 *(22)* 03.05.2000 *(30)* 17.05.1999 GB 9911434.0 *(45)* 29.12.2006//12/2006 *(86)* GB 00/01699 03.05.2000 *(87)* WO 00/70004 23.11.2000 *(56)* EP-0380406, WO-A-96/03481, 96/15213, 98/16538 *(73) Unilever N.V., Weena 455, Rotterdam, NL (72) Grainger David Stephen, Unilever Research Port Sunlight, Quarry Road East, Merseyside Ch63 3jv, Bebington, Wirral, GB; Jansen Frans Jos, Unilever Research Vlaardingen, Olivier Van Noortlaan 120, Nl-3133 AT, Vlaardingen, NL (74) Rominvent S.A., str. Ermil Pangratti, nr.35, sector 1, Bucureşti (54)* **COMPOZIŢIE DE EMOLIERE A ŢESĂTURILOR**

(57) Invenţia se referă la o compoziţie de emoliere a ţesăturilor, utilizată în faza de clătire din cadrul procesului de spălare, care cuprinde:
i) un derivat lichid sau solid moale, al unui poliol ciclic sau al unei zaharide reduse, care rezultă din esterificarea sau eterificarea a 35% până la 100% din grupările hidroxil din poliol sau din zaharidă, poliolul ciclic sau zaharida redusă având 2 sau mai multe grupări ester sau eter, ataşate în mod independent la o catenă C_8-C_{22} alchil sau alchenil, în care cel puţin una dintre catenele ataşate la grupările ester sau eter are cel puţin o legătură nesaturată, şi
ii) un agent care favorizează depunerea, şi
iii) doi sau mai mulţi antioxidanţi, cuprinzând cel puţin un inhibitor de iniţiere şi cel puţin un inhibitor de propagare, în care raportul masic dintre i) şi iii) este de 20:1 sau mai mare.

Revendicări: 12

(11) 121135 B1 *(51)* ***C12C 7/04*** (2006.01); ***C22B 9/10*** (2006.01); ***C21C 5/52*** (2006.01); ***C22B 9/05*** (2006.01) *(21)* a 2001 00695 *(22)* 17.12.1999 *(30)* 18.12.1998 FR 98/16082 *(45)* 29.12.2006//12/2006 *(86)* FR 99/03176 17.12.1999 *(87)* WO 00/37688 29.06.2000 *(56)* JP 63206421 *(73) Usinor, Immeuble "La Pacific", La Defense 7, 11/13 Cours Valmy, 92800, Puteaux, FR (72) Mailhan Jean-Christophe, 134, Rue du General de Gaulle, 57050, Longeville-les-Metz, FR; Pernet Daniel, 8 Rue de Gascogne, 57070, Metz, FR (74) Rominvent S.A., str. Ermil Pangratti, nr. 35, sector 1, Bucureşti (54)* **PROCEDEU DE DENITRURARE A OŢELULUI TOPIT ÎN CURSUL ELABORĂRII SALE**

(57) Invenţia se referă la un procedeu de denitrurare a oţelului topit în timpul elaborării, destinat în special obţinerii oţelurilor cu conţinut redus de carbon. Procedeul conform invenţiei constă în injectarea în baia de metal topit de tratat, o dată, dar separat, în aceeaşi zonă a băii, a oxigenului şi carbonului sub o formă insuflabilă (de preferinţă, carbon pulverulent), generând local, în baie, bule de CO, pornind de la aceste două elemente, care merg să se încarce cu azot de denitrurare. O reglare stoechiometrică a aportului de carbon şi oxigen permite o denitrurare a carbonului constant din baie. Procedeul se aplică preferenţial la elaborarea sortimentelor de oţel cu un conţinut foarte scăzut de carbon, în special în cuptoare electrice.

Revendicări: 4
Figuri: 3

(11) 121136 B1 *(51)* ***C21B 13/14*** (2006.01) *(21)* a 2003 00766 *(22)* 28.02.2002 *(30)* 16.03.2001 US 09/808,963 *(45)* 29.12.2006//12/2006 *(86)* US 02/06109 28.02.2002 *(87)* WO 02/075002 26.09.2002 *(56)* EP 1253207 *(73) Calderon Energy Company of Bowling Green, Inc., 500 Lehman Avenue, OH 43402, Bowling Green, US (72) Calderon Albert, 1065 Melrose, OH 43402, Bowling Green, US; Laubis Terry James, 14377 Powell Road, OH 43451, Portage, US (74) Rominvent S.A., str. Ermil Pangratti, nr.35, sector 1, Bucureşti* *(54)* **METODĂ ŞI APARAT PENTRU PRELUCRAREA TERMICĂ A UNUI OXID METALIC CU UN MATERIAL CARBONIC**

(57) Invenţia se referă la o metodă şi la un aparat pentru prelucrarea termică a unui oxid metalic cu un material carbonic. Metoda pentru prelucrarea termică a unui oxid metalic cu un material carbonic, conform invenţiei, se realizează în una sau mai multe camere, în care fiecare cameră are un capăt de încărcare şi un capăt de descărcare, pentru producerea unui produs metalizat/carbonic cald, care este ulterior topit într-un topitor, pentru realizarea unui metal topit şi a unei zguri topite, şi cuprinde fazele de: alimentare a oxidului metalic şi a materialului carbonic, la capătul de încărcare al camerelor menţionate, şi dirijarea forţată a componenţilor de amestec, spre capătul de descărcare a lor; injectarea unui oxidant pentru

(11) 121136 B1

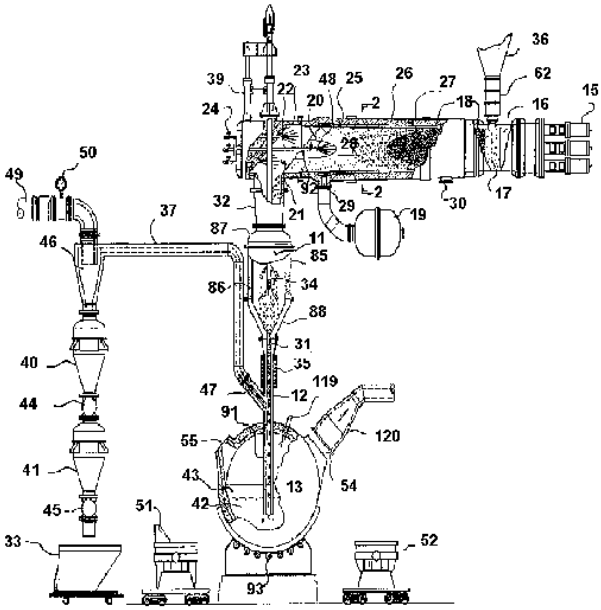

Fig. 1

(11) 121136 B1

pre-reducerera oxidului metalic, în vederea formării unui produs metalizat/carbonic cald, prin arderea materialului carbonic; evacuarea produsului metalizat/carbonic cald, în topitor, pentru producerea unor gaze reziduale calde, a unui metal topit şi a unei zguri topite; şi separarea gazelor reziduale, a zgurii topite şi a metalului topit. Aparatul pentru prelucrarea termică a unui oxid metalic, conform invenţiei, cuprinde: un reactor care include o cameră de încălzire, având un capăt de încărcare şi un capăt de descărcare; un dispozitiv pentru alimentarea oxidului metalic şi a materialului carbonic, la capătul de încărcare al camerei menţionate, prin deplasarea componenţilor de amestec; mijloace de injectare a oxidantului, pentru a forma un produs metalizat/ carbonic; un topitor în comunicare cu capătul de descărcare al camerei menţionate, adaptat să primească produsul metalizat/carbonic din camera menţionată; mijloace pentru separarea gazelor reziduale, a zgurii topite şi a metalului topit.

Revendicări: 56
Figuri: 9

(11) 121137 B1 *(51)* ***C21C 7/00*** (2006.01); ***B22D 27/20*** (2006.01) *(21)* a 2002 01059 *(22)* 29.01.2001 *(30)* 31.01.2000 NO 20000499 *(45)* 29.12.2006//12/2006 *(86)* NO 01/00029 29.01.2001 *(87)* WO 01/57280 09.08.2001 *(56)* JP 62267447 *(73) Elkem Asa, Hoffsveien 65B N-0377, Oslo, NO (72) Grong Oystein, Koieflata 6, N-7092, Tiller, NO; Klevan Ole Svein, Nedre Svartberget 5, N-7300, Orkanger, NO (74) Rominvent S.A., str. Ermil Pangratti, nr. 35, sector 1, Bucureşti* *(54)* **METODĂ DE RAFINARE A GRANULOZITĂŢII OŢELULUI, ALIAJ DE RAFINARE A GRANULOZITĂŢII PENTRU OŢEL ŞI METODĂ PENTRU PRODUCEREA UNUI ALIAJ DE RAFINARE A GRANULOZITĂŢII**

(57) Invenţia se referă la o metodă pentru rafinarea granulozităţii oţelului, la un aliaj de rafinare a granulozităţii oţelului şi la o metodă de obţinere a acestui aliaj. Conform metodei, la oţelul topit, se adaugă un aliaj pentru rafinarea granulozităţii, având o compoziţie FeXY în care X reprezintă una sau mai multe elemente alese din grupul constând din Cr, Mn, Si şi Mo şi în care Y reprezintă unul sau mai multe elemente care formează oxizi/şi sau sulfuri şi/sau nitruri şi/sau carburi alese din grupul constând din Ce, La, Nd, Pr, Ti, Al, Zr, Ca, Ba, Sr, Mg, C şi N, în care X este cuprins între 0,001 şi 99% în greutate, iar Y este

(11) 121137 B1

cuprins între 0,001 şi 50% în greutate, aliajul conţinând în plus între 0,001 şi 2% în greutate oxigen şi/sau între 0,001 şi 2% în greutate sulf. Aliajul menţionat, conţinând cel puţin 10^3 particule de incluziune pe mm^3, constând din oxizi şi/sau sulfuri şi/sau nitruri şi/sau carburi şi/sau unul sau mai multe elemente X: Cr, Mn şi S, în plus faţă de Fe, cu particule de incluziune mai mici de 10 μm, se adaugă la oţelul topit, într-o cantitate cuprinsă între 0,01 la 5% în greutate, faţă de greutatea oţelului, după care oţelul este turnat. Metoda de producere a acestui aliaj pentru rafinarea granulozităţii oţelului este realizată prin fazele de:

- elaborare a unui aliaj topit FeX;
- elaborarea unui aliaj FeXY în stare topită sau de particule;
- adăugarea opţională a unui oxid şi/sau sulf sau a unui compus cu sulf, la aliajul FeX topit;
- amestecarea aliajelor FeX şi FeXY în stare topită, sau cu aliajul FeXY în stare de particule.

Revendicări: 18

---

(11) 121138 B1 *(51)* ***C22B 5/10*** (2006.01); ***F27B 9/00*** (2006.01) *(21)* a 2002 00502 *(22)* 22.04.2002 *(41)* 30.12.2004//12/2004 *(45)* 29.12.2006//12/2006 *(56)* RO 72109; WO 01/18256 *(73) Stănăşilă Virgil Corneliu, b-dul Ion Mihalache 70-84, bl. 45, sc.A, ap. 25, sector 1, Bucureşti, RO (72) Stănăşilă Virgil Corneliu, b-dul Ion Mihalache 70-84, bl. 45, sc.A, ap. 25, sector 1, Bucureşti, RO (54)* **PROCEDEU ŞI INSTALAŢIE DE REDUCERE CU CARBON, A OXIZILOR METALICI**

(57) Invenţia se referă la un procedeu şi la o instalaţie de reducere cu carbon, a oxizilor metalici. Procedeul conform invenţiei se realizează prin trecerea unui agent reducător gazos, minereul topit este introdus într-o primă cameră, situată la partea superioară a unui reactor paralelipipedic, din care curge gravitaţional, prin nişte fante paralele ale unor planşee orizontale, dispuse echidistant pe verticală, în formă de perdele, iniţial continue şi apoi franjurate şi destrămate în fire şi picături, astfel încât să se genereze o suprafaţă mare de interacţie chimică şi de schimb caloric, între topitura metalică şi gazele de reducere circulate între planşeele cu fante menţionate. Instalaţia de aplicare a procedeului este compusă dintr-un corp cilindric (**1**) refractar, în care se

(11) 121138 B1

află un corp (**2**) paralelipipedic cu baza preferabil pătrată, având mai multe planşee (**3**) orizontale, cu nişte fante (**4**) de curgere a minereului topit introdus la partea superioară a instalaţiei, printr-un canal (**5**), şi colectat la partea inferioară, într-o cuvă (**9**), corpul cilindric (**1**) fiind prevăzut cu nişte ieşiri (**10** şi **11**) de evacuare a zgurii topite şi, respectiv, a fontei, nişte intrări (**8a** şi **8c**) pentru praful de cărbune, între corpul cilindric (**1**) şi corpul interior (**2**), fiind formate nişte canale de circulare a gazelor de reducere.

Revendicări: 4
Figuri: 3

---

(11) 121138 B1

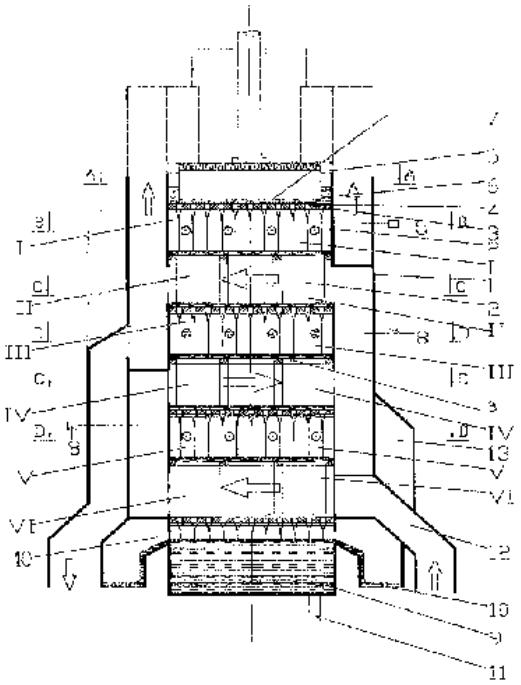

Fig. 1

(11) 121139 B1 *(51)* ***C25B 1/04*** (2006.01) *(21)* a 2000 01237 *(22)* 21.06.1999 *(30)* 26.06.1998 US 09.105.023 *(45)* 29.12.2006//12/2006 *(86)* IB 99/01276 21.06.1999 *(87)* WO 00/00670 06.01.2000 *(56)* US 4184931 *(73) Xogen Technologies Inc., Suite 362, 440-10816 Macleod Trail S., Calgary, Alberta, CA (72) Chambers Stephen Barrie, 13907 Deer Run Boulevard, S.E., Calgary, Alberta, CA (74) Rominvent S.A., str. Ermil Pangratti, nr.35, sector 1, Bucureşti (54)* **METODĂ ŞI APARAT PENTRU PRODUCEREA HIDROGENULUI**

(57) Invenţia se referă la o metodă şi un aparat pentru producerea hidrogenului. Aparatul pentru producerea hidrogenului cuprinde un container pentru apă fără catalizator, o pereche de electrozi situaţi în interiorul containerului şi imersaţi în apa fără catalizator, numiţii electrozi fiind dispuşi unul faţă de altul, la o distanţă de cel mult 5 mm, şi o sursă de alimentare cu energie, cuplată la electrozi, pentru aplicarea unui semnal electric pulsatoriu, asupra unuia dintre electrozi, semnalul electric pulsatoriu având o frecvenţă cuprinsă între 10 kHz şi 250 kHz.

Revendicări: 13
Figuri: 9

---

(11) 121140 B1 *(51)* ***C25D 3/00*** (2006.01); ***C25D 3/46*** (2006.01); ***C25D 3/64*** (2006.01); ***C25D 3/02*** (2006.01); ***C25D 3/56*** (2006.01) *(21)* a 2002 00892 *(22)* 21.06.2002 *(41)* 30.12.2002//12/2002 *(45)* 29.12.2006//12/2006 *(56)* GB 1234793 *(73) Institutul de Cercetare şi Proiectare Tehnologică pentru Construcţia de Maşini - ICTCM S.A., şoseaua Olteniţei, nr. 103, sector 4, Bucureşti, RO (72) Sachian Arpiar, str. General Daniel Praporgescu, nr. 20, sector 2, Bucureşti, RO; Mihalcea Aristiţa, str. Melineşti, nr. 21, bl. 12, ap. 19, sector 4, Bucureşti, RO (54)* **ELECTROLIT DE ARGINTARE DURĂ A CONTACTELOR ELECTRICE**

(57) Invenţia se referă la un electrolit de argintare dură a contactelor electrice, care conţine 30...40 g/l argint metalic, 120...135 g/l KCN, 100 g/l K_2CO_3, 5...10 ml/l agent de durificare şi 0...0,60 ml/l produs de potenţare a acţiunii agentului de durificare. Numitul agent de durificare conţine 187 g trietanolamină, 7,5 g trioxid de stibiu, 21 g hidroxid de potasiu şi 30 g sare Seignette, amestecate şi complet dizolvate într-un volum de 250 ml soluţie apoasă, iar produsul de potenţare a acţiunii agentului de durificare conţine 28% (vol.) compus având formula: $Cl\text{-}CH_2\text{-}CH_2\text{-}Cl$ şi 72% (vol.) compus având formula $HO\text{-}CH_2\text{-}CH_2\text{-}NH\text{-}CH_2\text{-}CH_2\text{-}NH_2$.

Revendicări: 3

(11) 121141 B1 *(51)* ***C25F 3/24*** (2006.01); ***H01G 9/035*** (2006.01) *(21)* a 2002 01221 *(22)* 19.09.2002 *(41)* 30.05.2005//5/2005 *(45)* 29.12.2006//12/2006 *(56)* GB 1124609 *(73) Institutul de Cercetare şi Proiectare Tehnologică pentru Construcţia de Maşini - ICTCM S.A., şoseaua Olteniţei, nr. 103, sector 4, Bucureşti, RO (72) Sachian Arpiar, str. General Daniel Praporgescu, nr. 20, sector 2, Bucureşti, RO; Sima Gheorghe, str. Anton Bacalbaşa, nr.15, bl. 119, sc.2, ap.57, sector 4, Bucureşti, RO (54)* **ELECTROLIT DE LUSTRUIRE ELECTROCHIMICĂ A OŢELURILOR AUSTENITICE**

(57) Invenţia se referă la un electrolit de lustruire electrochimică a oţelurilor austenitice, având în compoziţie 60% acid fosforic, 20% acid sulfuric, 3...5 g/l colagen modificat, 0,1...0,9 g/l izopropanol şi 16,9...14,1% apă. Acesta se aplică la o temperatură de 60...70˚C şi tensiune de circa 14...18 V, iar lustruirea oţelului austenitic se realizează la o densitate de curent de 20...40 A/dm_2. În urma aplicării electrolitului conform invenţiei, suprafeţele lustruite ale pieselor prezintă o rugozitate cu circa 2,3...3 ori mai mică decât cea iniţială.

Revendicări: 1

---

(11) 121142 B1 *(51)* ***E01B 9/48*** (2006.01) *(21)* a 2003 00945 *(22)* 20.11.2003 *(41)* 29.07.2005//7/2005 *(45)* 29.12.2006//12/2006 *(56)* RO 117335, 72005, 119372; DE 3526653, 3334119; US 4632307; RO 119962 *(73) Arcons S.R.L., str. Unirii bl. P6A, ap.9, Buzău, judeţul Buzău, RO (72) Mirică Gheorghe, b-dul Unirii, bl. P6 A, sc. A, et. 3, ap. 9, Buzău, judeţul Buzău, RO; Mocanu Iulian, str. Fundătura Gârlei, nr. 16, Buzău, RO; Ionescu Nicolae, str. Didiţel, nr. 11, sector 4 Bucureşti, RO; Bura Petre, b-dul Nicolae Bălcescu, bl. 3, sc. A, et. 1, ap. 8, Buzău, judeţul Buzău, RO; Bălescu Vasile, str. Caraiman, bl. A1, ap. 6, Buzău, judeţul Buzău, RO (74) Cabinet de Proprietate Industrială Lazăr Elena, b-dul Unirii, bl. 16C, ap. 12, Buzău (54)* **DISPOZITIV DE PRINDERE ŞI FIXARE ELASTICĂ A ŞINEI DE CALE FERATĂ**

(57) Invenţia se referă la un dispozitiv de prindere şi fixare elastică a şinei de cale ferată, pe traverse din beton, lemn sau metal, la ecartament, atât la aparatele de cale, cât şi la liniile curente. Dispozitivul conform invenţiei este constituit dintr-o clemă elastică (**1**), realizată dintr-o bară de oţel pentru arcuri, de secţiune circulară, cu aria cuprinsă între 110 mm^2 şi 200 mm^2, şi are două braţe de capăt (**d**), care, la montare, intră în contact direct sau indirect, prin intermediul unor plăcuţe metalice de presiune (**13**), pe talpa (**a**) unei şine de cale ferată (**2**), şi două bucle (**f**) care se tensionează, în timpul operaţiei de strângere, cu ajutorul unui şurub special (**9**), prevăzut cu

(11) 121142 B1

o şaibă specială (**10**) sau cu o şaibă plată (**11**), şi cu o piuliţă (**12**). Cele două bucle (**f**) ale clemei elastice (**1**) sunt unite între ele, la partea inferioară, prin nişte porţiuni de bară, curbe (**i**), care ies din planul vertical al buclelor (**f**) şi se continuă cu nişte porţiuni de bară, paralele (**k**), orizontale, acestea continuându-se cu nişte porţiuni de bară curbă (**l**), care fac legătura, din plan orizontal în plan vertical, cu nişte laturi (**m**) paralele, ce se leagă cu o a treia latură (**n**) a unei îndoituri sub formă de U. Forma şaibei speciale (**10**), a plăcuţei metalice (**13**) de presiune şi a clemei elastice (**1**) împiedică autodislocarea acesteia, în timpul funcţionării.

Revendicări: 16
Figuri: 15

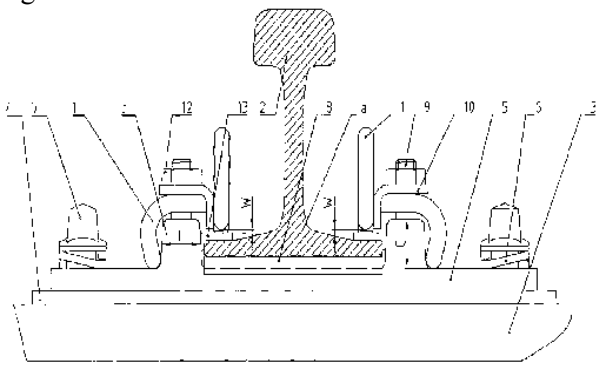

Fig. 1

---

(11) 121143 B1 *(51)* ***E04C 1/00*** (2006.01); ***B28B 1/14*** (2006.01); ***C04B 38/04*** (2006.01); ***C04B 24/00*** (2006.01); ***C04B 28/04*** (2006.01) *(21)* a 2002 00459 *(22)* 15.04.2002 *(41)* 30.08.2002//8/2002 *(45)* 29.12.2006//12/2006 *(56)* RO 95433, 109173, 95525, 81045 *(73) Vasiliu Constantin Dan, b-dul M. Eminescu, nr. 42, Timişoara, RO (72) Vasiliu Constantin Dan, b-dul M. Eminescu, nr. 42, Timişoara, RO (54)* **PROCEDEU PENTRU FABRICAREA BLOCURILOR DE ZIDĂRIE, DIN BETON CELULAR UŞOR**

(57) Invenţia se referă la un procedeu pentru fabricarea blocurilor de zidărie, din materiale celulare uşoare, inclusiv prin utilizarea betonului celular uşor "Ceton". Betonul celular uşor are următoarea compoziţie (în unităţi de masă): 100 părţi ciment tip I 42,5 R sau cu caracteristici similare cu acesta; 80...250 părţi cenuşă de termocentrală; 0,5...6 părţi agent activ de suprafaţă (**AAS**); 1...4 părţi accelerator de întărire (**Al**). Se utilizează drept AAS: nonilfenol etoxilat cu 6...40 moli oxid de etilenă; monoestermaleic sau monoestersulfosuccinic, derivate, de asemenea, tot de la nonilfenol etoxilat cu 6...40 moli oxid de etilenă; produse cornoase (păr, coarne, copite) hidrolizate cu hidroxid de sodiu. Se utilizează drept agent de întărire Al, clorură de calciu, clorură de sodiu, sulfat de sodiu sau sulfat de magneziu.

(11) 121143 B1

Procedeul conform invenţiei toarnă betonul celular uşor, cetonul, pe paleţi, în straturi suprapuse, secţionate în plan vertical, la dimensiunile uzuale ale blocurilor de zidărie, formând astfel stive de blocuri sau de straturi de aproximativ 1m^3, unde rămân şi îşi continuă întărirea până la livrare, iar manipularea şi transportul se fac cu stivele pe paleţi. Păstrarea în stive împiedică evaporarea apei din material, asigurând astfel condiţii bune pentru hidratarea sa şi creşterea rezistenţelor mecanice.

Revendicări: 2
Figuri: 3

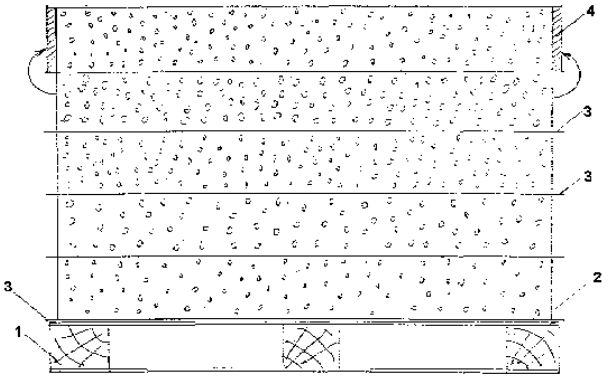

Fig. 3

---

(11) 121144 B1 *(51)* ***E04F 13/06*** (2006.01) *(21)* a 2004 01059 *(22)* 29.11.2004 *(41)* 30.05.2006//5/2006 *(45)* 29.12.2006//12/2006 *(56)* US 2114044; EP 1110492 *(73) Paşcanu Ion, b-dul N. Titulescu, nr. 38/16, Cluj-Napoca, RO; Kocsis Ferencz, aleea Parâng, nr. 16/24, Cluj-Napoca, RO (72) Paşcanu Ion, b-dul N. Titulescu, nr. 38/16, Cluj-Napoca, RO; Kocsis Ferencz, aleea Parâng, nr. 16/24, Cluj-Napoca, RO (74) Integrator Consulting S.R.L., str. Dunării, nr. 25,bl. C1, ap. 5, Cluj-Napoca, judeţul Cluj (54)* **PIESĂ DE ROSTUIT PENTRU COLŢURI**

(57) Invenţia se referă la o piesă de rostuit pentru colţuri, utilizată la realizarea de amenajări interioare şi exterioare, la montarea plăcilor de faianţă, gresie, marmură etc. Piesa de rostuit (**1**) este alcătuită dintr-un element de acoperire, sub forma unei aripi curbate spre exterior, prevăzută cu nişte elemente de fixare, la care aripa curbată (**b**) are un capăt prevăzut cu un element de fixare (**a**), cu secţiunea transversală în forma literei "L", având latura mică (**d**) sub forma unui cioc care se extinde în continuarea profilului aripii curbate (**b**), şi, respectiv, un capăt liber, elastic, prevăzut cu o bordură interioară (**c**) care se extinde pe o direcţie perpendiculară pe acesta.

Revendicări: 1
Figuri: 2

(11) 121144 B1

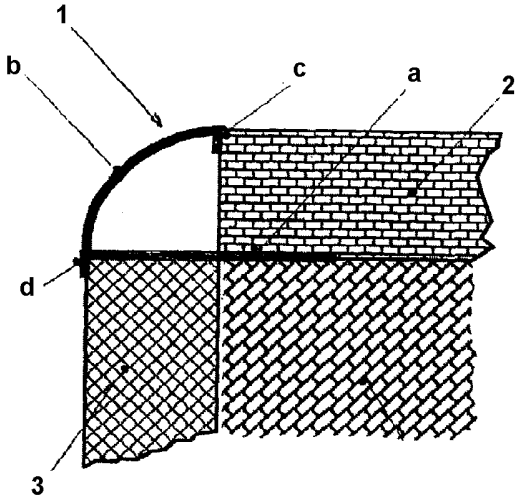

Fig. 1

(11) 121145 B1

subterane, intersectate de către o gaură de sondă, conform invenţiei, constă în: desfăşurarea unui ansamblu de prăjini (**BHA**) grele, folosind un mijloc de desfăşurare în interiorul găurii de sondă menţionate, respectiv ansamblul (**BHA**) de prăjini grele, fiind prevăzut cu un dispozitiv de perforare şi un mecanism de etanşare, urmată de poziţionarea ansamblului de prăjini grele, în interiorul respectivei găuri de sondă, astfel încât capătul inferior al ansamblului să fie dedesubtul zonei ţintă, cea mai de jos, după care au loc perforarea intervalului stabilit anterior şi deplasarea mecanismului de etanşare menţionat, astfel încât să stabilească o etanşare hidraulică a zonei ţintă, în respectiva gaură de sondă. În final, se pompează un fluid de tratament în gaura de sondă menţionată şi în perforaţiile create de către respectivul dispozitiv de perforare, fără scoaterea dispozitivului de perforare din gaura de sondă. Echipamentul de perforare şi tratament, utilizat pentru punerea în aplicare a metodei, conform invenţiei, este prevăzut cu un ansamblu de prăjini grele (**27**, **BHA**), având cel puţin un dispozitiv de perforare (**134**, **144** şi **154**) pentru perforarea succesivă a intervalelor multiple şi cel puţin un mecanism de etanşare (**120**), capabil să stabilească o etanşare hidraulică, pentru ca intervalele de tratament să fie tratate în mod separat.

Revendicări: 40
Figuri: 10

---

(11) 121145 B1 *(51)* ***E21B 33/124*** (2006.01); ***E21B 33/129*** (2006.01); ***E21B 43/119*** (2006.01); ***E21B 43/267*** (2006.01) *(21)* a 2002 01114 *(22)* 14.02.2001 *(30)* 15.02.2000 US 60/182,687; 30.10.2000 US 60/244,258 *(41)* 30.05.2003//5/2003 *(45)* 29.12.2006//12/2006 *(86)* US 01/04635 14.02.2001 *(87)* WO 01/61146 23.08.2001 *(56)* US 5890536 *(73) Exxonmobil Upstream Research Company, P.O. Box 2189, Houston, Texas, US (72) Tolman Randy C., 1903 Magnolia Estates Dr., Spring, US; Carlson Lawrence O., 15018 Redbud Leaf Lane, Cypress, Texas, US; Kinison David A., 3326 Three Pines Drive, Kingwood, Texas, US; Nygaard Kris J., 4019 Tartan Lane, Houston, Texas, US; Goss Glenn S., 1630 Scenic Mountain Court, Kingwood, Texas, US; Sorem William A., 20606 Fawnbrook Court, Katy, Texas, US; Shafer Lee L., P.O.Box 680, 5 Golpher Ridge Lane, Big Piney, Wyoming, US (74) Rominvent S.A., str. Ermil Pangratti, nr.35, sector 1, Bucureşti (54)* **METODĂ ŞI ECHIPAMENT DE PERFORARE ŞI TRATAMENT AL UNOR INTERVALE MULTIPLE, DIN UNA SAU MAI MULTE FORMAŢIUNI SUBTERANE INTERSECTATE DE CĂTRE O GAURĂ DE SONDĂ**

(57) Invenţia se referă la o metodă şi la un aparat pentru perforare şi tratament al unor intervale multiple din una sau mai multe formaţiuni subterane, intersectate de către o gaură de sondă, utilizate pentru stimularea intervalelor de formaţiuni multiple, fără a fi necesar să se extragă echipamentul din gaura de sondă între trepte, destinat creşterii producţiei de ţiţei şi gaze. Metoda de perforare şi tratament al unor intervale multiple din una sau mai multe formaţiuni

(11) 121145 B1

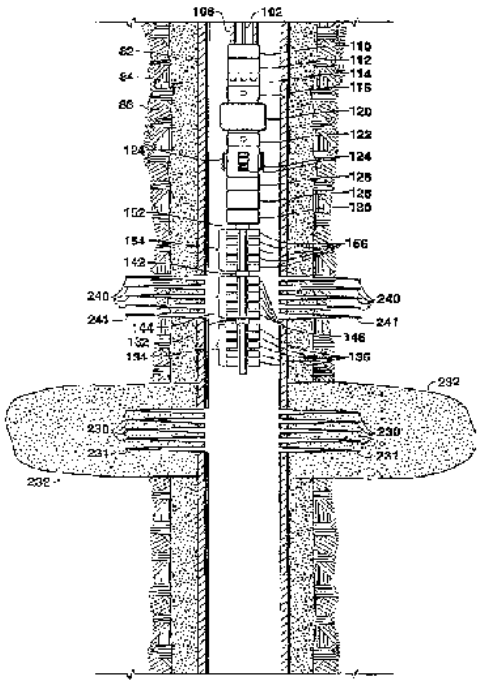

Fig. 3

(11) 121146 B1 *(51)* ***E21B 44/00*** (2006.01); ***H02P 5/00*** (2006.01) *(21)* a 2002 01539 *(22)* 04.12.2002 *(41)* 30.06.2004//6/2004 *(45)* 29.12.2006//12/2006 *(56)* US 4067423 *(73) ICPE - Actel S.A., Splaiul Unirii, nr. 313, sector 3, Bucureşti, RO (72) Guran Valeriu, aleea Giurgeni, nr. 6, bl. F12, ap.12, sector 3, Bucureşti, RO; Marin Cristinel, str. Şerban Ion, nr. 54, Voluntari, judeţul Ilfov, RO; Potârniche Ion, str. Dr. Pasteur, nr. 27, sector 5, Bucureşti, RO; Crăcea Ion, intrarea Nicolae Cerga, nr. 4, bl. P4+5, sc. A, ap. 15, sector 2, Bucureşti, RO; Rotaru Adrian, str. Nerva Traian, nr. 17-19, bl. M70, sc. B, ap. 34, sector 3, Bucureşti, RO (54)* **ECHIPAMENT ELECTRIC DE ACŢIONARE, CU REGLARE NUMERICĂ, PENTRU INSTALAŢII DE FORAJ**

(57) Invenţia se referă la un echipament electric de acţionare, cu reglare numerică, pentru instalaţii de foraj, destinată să acţioneze, cu turaţie variabilă, patru motoare de curent continuu, de mare putere, necesare unei instalaţii de foraj. Echipamentul conform invenţiei cuprinde patru motoare de curent continuu (**3**, **4**, **5** şi **6**), fiecare fiind acţionat de un convertizor static de comandă numerică pentru indus (**7**, **8**, **9** şi **10**), de un convertizor cu comandă numerică pentru excitaţie (**11**, **12**, **13** şi **14**) care, pe baza unui program MASTER şi a unui program SLAVE, introduse în memoria convertizoarelor de la un panou operator (**31**), asigură funcţionarea individuală a fiecărui motor, cu posibilitatea de schimbare la comandă externă, a sensului de rotaţie, sau funcţionarea a câte două motoare (**3**, **4** şi **5**, **6**) cuplate rigid pe acelaşi ax, fiecare motor, din cele două perechi, având posibilitatea să funcţioneze ca motor conducător

master sau ca motor condus slave, cu posibilitatea schimbării sensului de rotaţie printr-o comandă externă unică, simultan, la cele două motoare, fără deconectare de la reţeaua de alimentare.

Revendicări: 3
Figuri: 3

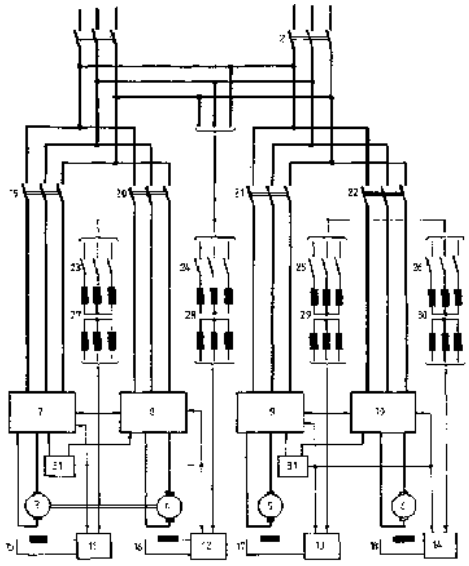

Fig. 1

(11) 121147 B1 *(51)* ***F02M 27/08*** (2006.01); ***F23B 90/00*** (2006.01) *(21)* a 2002 00641 *(22)* 21.05.2002 *(41)* 30.08.2004//8/2004 *(45)* 29.12.2006//12/2006 *(56)* IT 1256290 *(73) Nicolae Avram, str. Baia de Arieş, nr. 7, bl. 12, ap. 46, sector 6, Bucureşti, RO; Predescu Cristian, str. Fizicienilor, nr. 22, bl. 21A, ap. 16, sector 3, Bucureşti, RO; Nicolae Maria, str. Baia de Arieş, nr. 7, bl. 12, ap. 46, sector 6, Bucureşti, RO; Ioana Adrian, Calea Crângaşi, nr. 19, bl. 11B, et. 4, ap. 15, sector 6, Bucureşti, RO; Sohaciu Mirela, b-dul Aerogării, nr. 2-8, bl. II/1, ap. 11 sector 1, Bucureşti, RO (72) Nicolae Avram, str. Baia de Arieş, nr. 7, bl. 12, ap. 46, sector 6, Bucureşti, RO; Predescu Cristian, str. Fizicienilor, nr. 22, bl. 21A, ap. 16, sector 3, Bucureşti, RO; Nicolae Maria, str. Baia de Arieş, nr. 7, bl. 12, ap. 46, sector 6, Bucureşti, RO; Ioana Adrian, Calea Crângaşi, nr. 19, bl. 11B, et. 4, ap. 15, sector 6, Bucureşti, RO; Sohaciu Mirela, b-dul Aerogării, nr. 2-8, bl. II/1, ap. 11, sector 1, Bucureşti, RO (54)* **PROCEDEU DE POSTCOMBUSTIE**

(57) Invenţia se referă la un procedeu de postcombustie, folosit în procese de postcombustie aferente diferitelor agregate, cuptoare şi/sau procese tehnologice, din care rezultă gaze combustibile, cum ar fi, de exemplu, procesele de combustie. Procedeul conform invenţiei constă în obţinerea simultană a unui grad ridicat de postcombustie şi a unui grad redus de conţinut de componenţi poluanţi, în emisiile de postcombustie rezultate, cu conţinutul de CO şi H_2,

sub 1,5%, prin realizarea unui câmp de energie ultrasonică, produs de activatoarele ultrasonice cu o intensitate sonoră de I_s = 60 - 370 W/m^2, o frecvenţă f_s=36...70 kHz şi cu o presiune sonoră de p_s = 300 - 800N/m^2, pentru amplificarea efectului de postcombustie, fiind prevăzute suprafeţe de reflexie, cu înclinaţii faţă de axa longitudinală şi/sau transversală, cuprinse între 1° şi 89°.

Revendicări: 1
Figuri: 2

(11) 121148 B1 *(51)* ***F16H 57/02*** (2006.01) *(21)* a 2002 00386 *(22)* 04.04.2002 *(41)* 28.04.2006//4/2006 *(45)* 29.12.2006//12/2006 *(56)* RO 111046 *(73) Krizbai Csaba-Gyula, Cartier Bucin, bl. 20, sc. C, et. 2, ap. 47, Gheorgheni, judeţul Harghita, RO; Krizbai Csaba-Zsolt, Cartier Bucin, bl. 20, sc. C, et. 2, ap. 47, Gheorgheni, judeţul Harghita, RO (72) Krizbai Csaba-Gyula, Cartier Bucin, bl. 20, sc. C, et. 2, ap. 47, Gheorgheni, judeţul Harghita, RO; Krizbai Csaba-Zsolt, Cartier Bucin, bl. 20, sc. C, et. 2, ap. 47, Gheorgheni, judeţul Harghita, RO (54)* **SISTEM DE TRANSMISIE**

(57) Invenţia se referă la un sistem de transmisie, utilizat pentru acţionarea roţilor motoare ale unui autovehicul, cuprinzând o pompă hidraulică (**2**), care absoarbe lichidul hidraulic dintr-un rezervor (**6**) şi îl refulează printr-un distribuitor principal (**4**) şi prin nişte conducte hidraulice (**5**), către nişte motoare hidraulice (**7**), montate câte unul la roţile motoare ale autovehiculului, lichidul hidraulic ajungând, printr-o conductă de retur (**5′**) şi prin distribuitorul principal (**4**), înapoi în rezervorul (**6**). Pentru comandarea motoarelor hidraulice (**7**), între conductele de tur (**5**) şi retur (**5′**) pentru lichidul hidraulic, este prevăzut un senzor de diferenţă de presiune (**8**), conectat la distribuitorul (**4**), care permite acţionarea distribuitorului (**4**), numai la anularea diferenţei de presiune dintre conductele de tur (**5**) şi retur (**5′**).

Revendicări: 1
Figuri: 1

(11) 121148 B1

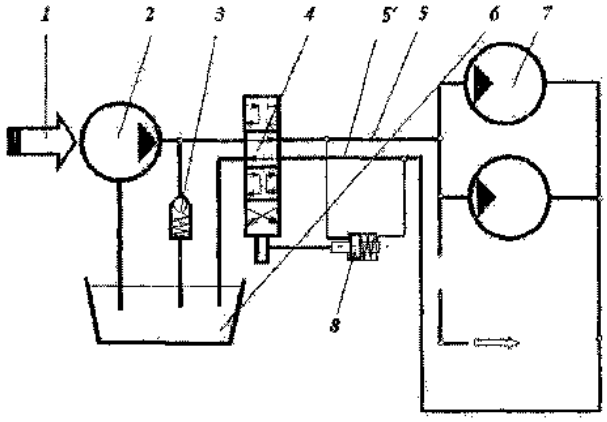

(11) 121149 B1 *(51)* ***G01B 7/30*** (2006.01) *(21)* a 2002 00352 *(22)* 28.03.2002 *(41)* 30.10.2003//10/2003 *(45)* 29.12.2006//12/2006 *(56)* RO 101566, 103419; JP 5333032; US 5796249A *(73) Darie Iulian, str. Hlincea, nr. 2, bl. 990, sc. A, et. 2, ap. 11, Iaşi, RO; Baraboi Adrian, str. Naţională, nr. 182, Iaşi, RO (72) Darie Iulian, str. Hlincea, nr. 2, bl. 990, sc. A, et. 2, ap. 11, Iaşi, RO; Baraboi Adrian, str. Naţională, nr. 182, Iaşi, RO (54)* **SENZOR DE POZIŢIE UNGHIULARĂ ABSOLUTĂ ŞI INCREMENTALĂ**

(57) Invenţia se referă la un senzor de poziţie unghiulară şi incrementală, ce poate fi utilizat atât în standuri de măsură în laboratoare, cât şi în instalaţii industriale. Senzorul conform invenţiei lucrează pe principiul liniilor de întârziere magnetostrictivă şi este constituit dintr-o linie de întârziere magnetostrictivă (**1**), formată dintr-o bandă magnetostrictivă amorfă, două conductoare de Cu (**3** şi **4**), conectate în paralel şi alimentate cu impulsuri de curent pentru exercitarea liniei de întârziere mangetostrictive, un miez activ (**5**) şi o bobină de recepţie (**2**), localizată la capătul liniei de întârziere magnetostrictive. Senzorul permite determinarea poziţiei unghiulare absolute şi incrementale, a unui miez activ (**5**) format dintr-o bandă amorfă magnetostrictivă, care se roteşte în jurul axei (**y**) a unui sistem de coordonate

(11) 121149 B1

cartezian, a cărui origine este situată în punctul (**P**) de suprapunere a conductoarelor de excitaţie cu linia de întârziere magnetostrictivă şi care se găseşte la distanţa (**a**) faţă de axa (**x**) a acestui sistem. Răspunsul sinusoidal al acestui senzor permite determinarea, cu precizie, a poziţiei unghiulare absolute şi incrementale, a miezului activ.

Revendicări: 1
Figuri: 4

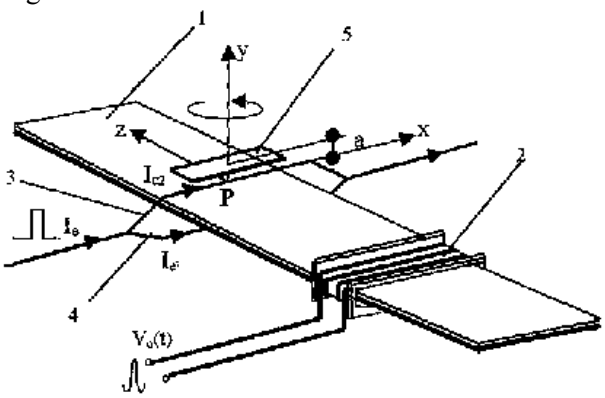

Fig. 1

(11) 121150 B1 *(51)* ***G01F 15/18*** (2006.01) *(21)* a 2001 01118 *(22)* 15.10.2001 *(41)* 30.03.2004//3/2004 *(45)* 29.12.2006//12/2006 *(56)* RO 64990 *(73) Gheorghe Petru, str. Oborul Nou 13, bl. P10, et. 7, ap. 170, sector 2, Bucureşti, RO; Crutu Gheorghe, şoseaua Alexandriei, nr. 20, bl. L6, sc. A, ap. 6, sector 5, Bucureşti, RO (72) Crutu Gheorghe, şoseaua Alexandriei, nr. 20, bl. L6, sc. A, ap. 6, sector 5, Bucureşti, RO; Gheorghe Petru, str. Oborul Nou 13, bl. P10, et. 7, ap. 170, sector 2, Bucureşti, RO (54)* **DISPOZITIV PENTRU MĂSURAREA DEBITULUI DE LICHID**

(57) Invenţia se referă la un dispozitiv pentru măsurarea cantităţii de lichid ce trece printr-o conductă şi este destinat, în special, sistemelor de irigaţii ale culturilor agricole. Dispozitivul conform invenţiei este alcătuit dintr-un cot (**1**) prevăzut, la capete, cu nişte mufe (**2**) pentru racordare. Într-un plan orizontal ce trece prin axa longitudinală a cotului (**1**), pe o generatoare exterioară, precum şi pe o generatoare interioară, în zona curbată a cotului (**1**), sunt practicate nişte orificii (**a** şi **b**) între care, în plan vertical, este montată o conductă (**3**) de "by-pass", pe a cărei ramură superioară sunt montate un contor (**4**) şi o supapă (**5**) de aerisire-dezaerisire. Datorită diferenţei de presiune care se creează între orificiile (**a** şi **b**), lichidul va circula şi prin conducta (**3**) de "by-pass",

(11) 121150 B1

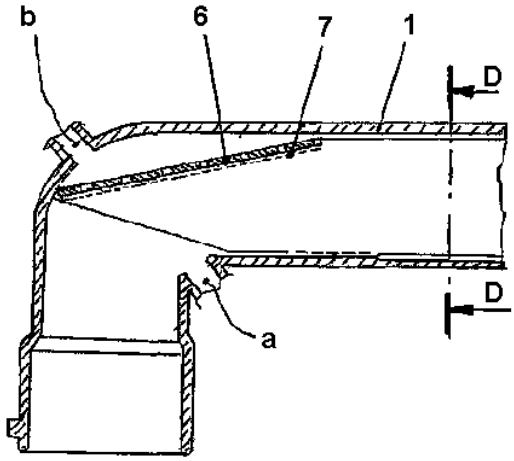

Fig. 5

(11) 121150 B1

de la exteriorul cotului (**1**) spre interior, cu un debit proporţional cu debitul lichidului care trece prin cot (**1**). Protecţia contorului (**4**), la impurităţi, se face cu ajutorul unui filtru dublu (**6** şi **7**), montat în interiorul cotului (**1**).

Revendicări: 2
Figuri: 7

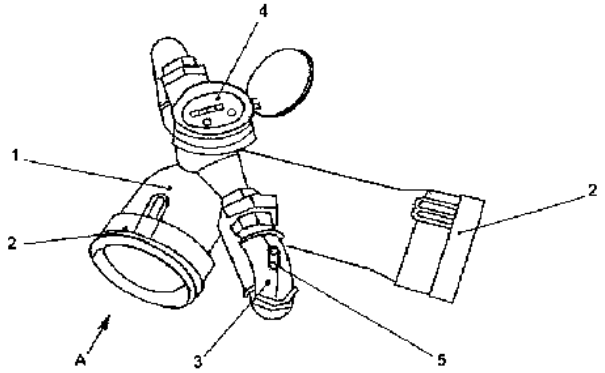

Fig. 1

(11) 121151 B1 *(51)* ***G01N 33/36*** (2006.01); ***G01N 11/02*** (2006.01) *(21)* a 2001 00989 *(22)* 04.09.2001 *(41)* 30.04.2003//4/2003 *(45)* 29.12.2006//12/2006 *(56)* RO 116844, 213 8802 *(73) Sandu Irina Crina Anca, str. Uzinei, nr. 3, bl. L11, sc. A, et. 3, ap. 3, Iaşi, judeţul Iaşi, RO; Sandu Ion, str. Uzinei, nr.3, bl.L11, Iaşi, RO; Sandu Ioan Gabriel, str. Sălciilor, nr. 33, bl. 808, sc. B, et. 3, ap. 14, Iaşi, judeţul Iaşi, RO; Sandu Andrei Victor, str. Uzinei, nr. 3, bl. L11, sc. A, ap. 3, et. 3, Iaşi, RO (72) Sandu Irina Crina Anca, str. Uzinei, nr. 3, bl. L11, sc. A, et. 3, ap. 3, Iaşi, RO; Sandu Ion, str. Uzinei, nr. 3, bl. L11, sc. A, ap. 3, et. 3, Iaşi, RO; Sandu Ioan Gabriel, str. Sălciilor nr 33, bl. 808, sc. B, et. 3, ap. 14, Iaşi, RO; Sandu Andrei Victor, str. Uzinei, nr. 3, bl. L11, sc. A, ap. 3, et. 3, Iaşi, RO (54)* **METODĂ PENTRU DETERMINAREA VECHIMII MATERIALELOR TEXTILE CELULOZICE**

(57) Invenţia se referă la o metodă pentru determinarea vechimii materialelor textile celulozice, în vederea datării tablourilor pictate pe pânză, a veşmintelor şi a pieselor vechi, prin determinarea gradului de polimerizare cu o soluţie alcalină de cuproxan.

Revendicări: 2
Figuri: 2

(11) 121152 B1 *(51)* ***G01R 31/08*** (2006.01); ***G01R 35/00*** (2006.01) *(21)* a 2001 00074 *(22)* 25.01.2001 *(41)* 30.07.2002//7/2002 *(45)* 29.12.2006//12/2006 *(56)* US 6002247 *(73) Meciu Eugeniu, str. Buşteni, nr. 7, ap. 9, Cluj-Napoca, RO (72) Meciu Eugeniu, str. Buşteni, nr. 7, ap. 9, Cluj-Napoca, RO (74) Integrator Consulting S.R.L.,str. Dunării, nr. 25, bl. C1, ap. 5, Cluj-Napoca, judeţul Cluj (54)* **METODĂ ŞI APARAT PENTRU TESTAREA CORECTITUDINII DE ÎMPERECHERE A FIRELOR DIN CABLURILE TORSADATE**

(57) Invenţia se referă la o metodă şi la un aparat pentru testarea corectitudinii de împerechere a firelor din cablurile torsadate, utilizate în telecomunicaţii. Metoda conform invenţiei prezintă pentru fiecare cablu: o fază de verificare a împerecherii statice a firelor, când fiecare pereche testată formează o buclă închisă, prin înserierea cu o grupare diodă-rezistenţă conectată, pe rând, la nişte potenţiale prestabilite, măsurându-se apoi potenţialul din perechea excitată şi potenţialele celorlalte fire ale cablului, comparate apoi cu nişte valori anterior calculate; o fază de calibrare a instrumentului de măsură a aparatului pentru fiecare pereche a cablului, cu două etape, una pentru măsurarea tensiunilor reziduale în pereche şi a doua, pentru măsurarea integralei unei secvenţe de test etalon de impulsuri dreptunghiulare pozitive, urmată de aceeaşi secvenţă în opoziţie de fază; o fază de

(11) 121152 B1

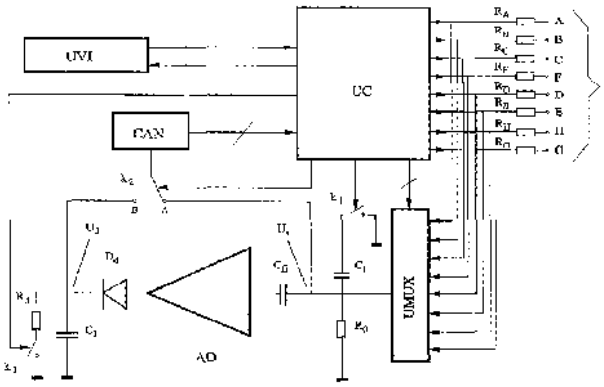

Fig. 3

verificare a corectitudinii dinamice de împerechere, când perechile cablului se împart în trei clase, una cu o singură pereche activă, prin injectarea în primul fir a semnalului de test etalon, iar în celălalt fir, a unui semnal în opoziţie de fază cu acesta, a doua categorie incluzând tot o pereche de fire, din care unul, conectat la potenţial fix($\mathbf{V_0}$), potenţialul celuilalt fir fiind filtrat, integrat, măsurat, rezultatul fiind memorat, toate celelalte perechi pasive ale cablului, conectate la potenţial fix ($\mathbf{V_F}$) formând a treia categorie. Aparatul conform invenţiei este constituit dintr-o unitate de comandă şi calcul (**UC**), un multiplexor comandat (**UMUX**), nişte rezistenţe ($\mathbf{R_A}$, $\mathbf{R_B}$, $\mathbf{R_C}$, $\mathbf{R_D}$, $\mathbf{R_E}$, $\mathbf{R_F}$), un circuit terminator alcătuit din nişte diode şi rezistenţe înseriate ($\mathbf{R_1}$, $\mathbf{D_1}$, $\mathbf{R_2}$, $\mathbf{D_2}$, $\mathbf{R_3}$, $\mathbf{D_3}$, $\mathbf{R_4}$, $\mathbf{D_4}$), nişte circuite de filtrare şi un circuit de integrare, conectate potrivit metodei, prin intermediul unor contacte comandate ($\mathbf{k_1}$, $\mathbf{k_2}$, $\mathbf{k_3}$), un amplificator operaţional, un convertor numeric-analogic (**CAN**) şi o unitate de vizualizare şi interfaţă (**UVI**).

Revendicări: 7
Figuri: 4

(11) 121153 B1 *(51)* ***G02B 23/12*** (2006.01) *(21)* a 2002 01121 *(22)* 15.08.2002 *(41)* 30.10.2003//10/2003 *(45)* 29.12.2006//12/2006 *(56)* US 5946132 *(73) Iliescu Liviu, str. Copăceni, nr. 47, bl. W3, sc.B, ap. 68, sector 3, cod 030395, Bucureşti, RO; Bivolaru Carmen Alexandrina, str. Caporal Ilina, nr. 1, bl. 13A, ap. 15, sector 5, Bucureşti, RO (72) Iliescu Liviu, str. Copăceni, nr. 47, bl. W3, sc. B, ap. 68, sector 3, cod 030395, Bucureşti, RO; Bivolaru Carmen Alexandrina, str.Caporal Ilina, nr. 1, bl. 13A, ap. 15, sector 5, Bucureşti, RO (54)* **SISTEM OPTIC DE VEDERE ZI-NOAPTE, PENTRU LUNETE**

(57) Invenţia se referă la un sistem optic de vedere zi-noapte, pentru lunete de observare sau de ochire, destinate a fi ataşate diferitelor categorii de arme, cum ar fi puşti, aruncătoare de grenade, tunuri etc. Sistemul optic este format dintr-un obiectiv (**A**), având un subsistem optic (**2**) comutabil şi un intensificator de imagine (**3**), toate dispuse pe o axă de recepţie (**XX**), cuplată optic cu o axă de adaptare (**YY**), ce cuprinde un subsistem optic (**B**), de tip "zoom", şi un grup de lentile de câmp (**6**). Sistemul optic, dispus pe cele două axe (**XX** şi **YY**), se ataşează la un sistem optic de observare (**12**), al unei lunete de zi existente, dispus pe o axă de observare (**ZZ**), paralelă cu celelalte două axe, cuplarea optică, între cele trei axe, făcându-se prin reflexie, cu ajutorul unor oglinzi fixe (**7**, **8** şi **9**) şi al unei oglinzi

(11) 121153 B1

rabatabile (**10**), formând un sistem "porro" şi cu un grup de lentile de colimare (**11**). Într-o variantă de realizare, sistemul optic este integrat în locul sistemului de observare (**12**), de tip lunetă, pe axa de observare (**ZZ**) fiind plasate un grup de lentile (**28**) de redresare, un reticul (**29**) şi un ocular (**30**). Utilizarea, pe axa de adaptare (**YY**), a subsistemului optic (**B**), de tip "zoom", asigură ajustarea caracteristicilor optice de câmp şi grosisment, în funcţie de cerinţele diferitelor aplicaţii tehnico-tactice, concrete.

Revendicări: 5
Figuri: 3

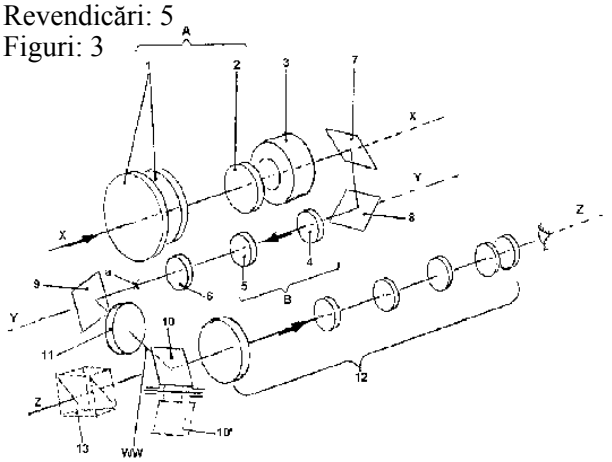

Fig. 1

---

(11) 121154 B1 *(51)* ***G11B 7/007*** (2006.01); ***G11B 7/013*** (2006.01) *(21)* a 2000 00928 *(22)* 10.01.2000 *(30)* 27.01.1999 EP 99200217.0 *(41)* 30.03.2001//3/2001 *(45)* 29.12.2006//12/2006 *(86)* EP 00/00210 10.01.2000 *(87)* WO 00/45381 03.08.2000 *(56)* US 5724327; EP 0838808 *(73) Koninklijke Philips Electronics N.V., Groenewoudseweg 1, Eindhoven, NL (72) Spruit Johannes, H.M., Prof. Holstlaan 6, Nl-5656 AA, Eindhoven, NL; Van Den Enden Gijsbert, J., Prof. Holstlaan 6, Eindhoven, NL; Linnartz Johan, P.,M.,G., Prof. Holstlaan 6, Eindhoven, NL; Talstra Johan, C., Prof. Holstlaan 6, Eindhoven, NL (74) Cabinet M.Oproiu, Consiliere în Proprietate Intelectuală S.R.L., Calea Victoriei, nr. 155, bl. D1, sc. 2, et. 5, ap. 54, sector 1, Bucureşti (54)* **SUPORT ŞI METODĂ DE ÎNREGISTRARE A INFORMAŢIEI**

(57) Invenţia se referă la un suport şi la o metodă de înregistrare a informaţiei. Suportul de înregistrare, conform invenţiei, cuprinde piste esenţialmente paralele, ce prezintă prime variaţii ale unui prim parametru fizic şi variaţii secunde ale unui al doilea parametru fizic al pistei. Primele variaţii reprezintă informaţii înregistrate pe suportul de înregistrare, ce sunt recuperabile prin intermediul unor procesări de date controlabile. O configuraţie de modulaţie a variaţiilor reprezintă un cod pentru controlul procesării de

(11) 121154 B1

date menţionate. Metoda conform invenţiei constă în aceea că, în raport cu o pistă de cod ce cuprinde respectiva configuraţie de modulaţie, configuraţia de modulaţie a pistei vecine din stânga (**41** şi **44**) este aliniată cu configuraţia de modulaţie a pistei vecine din dreapta (**43** şi **46**). Astfel, interferenţa cauzată de variaţiile secunde este diminuată, cel puţin două piste având aceeaşi configuraţie de modulaţie. Separat, un dispozitiv de redare este prevăzut cu un demodulator şi o unitate de control (**56**), pentru extragerea codului de pe cel puţin două piste.

Revendicări: 10
Figuri: 6

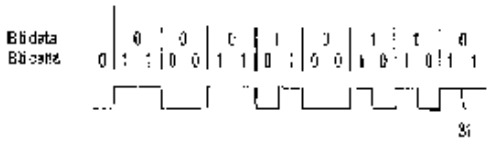

Fig. 3a

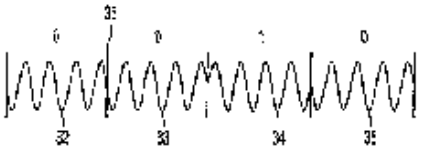

Fig. 3b

---

(11) 121154 B1

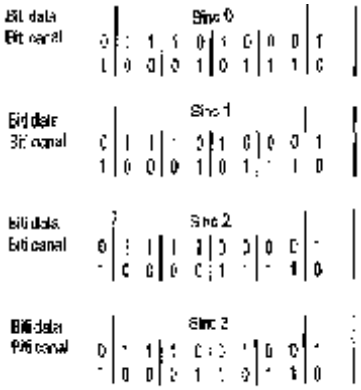

Fig. 3c

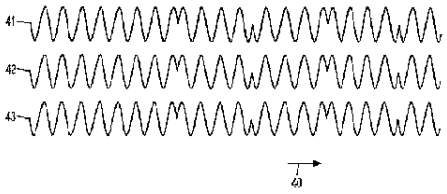

Fig. 3d

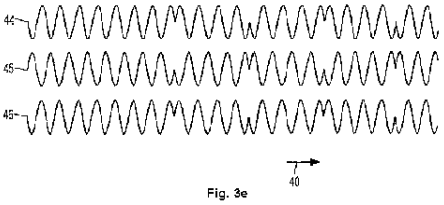

Fig. 3e

(11) 121155 B1 *(51)* ***H01J 61/82*** (2006.01); ***H01J 61/22*** (2006.01); ***H01J 61/073*** (2006.01) *(21)* a 2002 00383 *(22)* 03.04.2002 *(41)* 30.10.2003//10/2003 *(45)* 29.12.2006 //12/2006 *(56)* US 4146813A, 4253037A; RO 84270; GB 2162683A *(73) Sava Doru Cornel, str. Farului, nr. 13 bis, sector 4, Bucureşti, RO (72) Sava Doru Cornel, str. Farului, nr. 13 bis, sector 4, Bucureşti, RO (54)* **LAMPĂ ELECTRICĂ DE ILUMINAT, CU VAPORI DE SODIU DE ÎNALTĂ PRESIUNE**

(57) Invenţia se referă la o lampă electrică, cu vapori de sodiu de înaltă presiune, pentru iluminat. Lampa conform invenţiei constă dintr-un tub de descărcare electrică (**1**), cu vapori de sodiu, de formă cilindrică circulară, cu miez (**9**) concentric şi dielectric, definindu-se un spaţiu (**j**) coroană cilindrică, cu vapori de sodiu şi nişte electrozi tubulari (**7**) la capete, pentru a reduce volumul descărcării electrice, al atomilor de sodiu şi al puterii electrice, pentru că fluxul luminos necesar este obţinut doar de straturile periferice de atomi de sodiu, şi nu de întregul volum cilindric, pentru un acelaşi flux luminos util.

Revendicări: 1
Figuri: 5

(11) 121155 B1

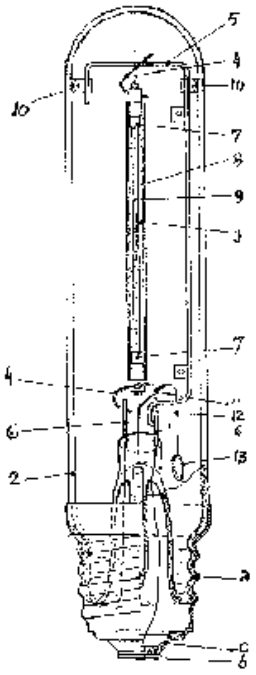

Fig. 2

(11) 121156 B1 *(51)* ***H01Q 3/00*** (2006.01) *(21)* a 2001 00160 *(22)* 06.08.1999 *(30)* 13.08.1998 SE 9802720-4 *(45)* 29.12.2006//12/2006 *(86)* SE 99/01341 06.08.1999 *(87)* WO 00/10224 24.02.2000 *(56)* US 5521604 *(73) C2sat Communications AB, Romansvagen 6, Nacka, SE (72) Nilsson Mats, P.O. Box 221, S-133 02, Saltsjobaden, SE (74) Rominvent S.A., str. Ermil Pangratti, nr. 35, sector 1, Bucureşti (54)* **SISTEM DE ANTENĂ**

(57) Invenţia se referă la un sistem de antenă includzând un reflector de antenă (**10**), un element de emisie-recepţie (**11**), o unitate de detecţie (**12**) semnal, având un convertor (**121-122**) de semnal şi o unitate de calcul (**123**) pentru generarea, ca răspuns la semnalele de intrare, a unui semnal de comandă pentru controlul alimentatorului reflectorului de antenă (**10**), în raport cu un obiect ţintă. Convertorul (**121-122**) de semnal este adaptat pentru a-şi reduce lăţimea de bandă, automat şi incremental, de la o plajă de frecvenţă maximă necesară, la o plajă de frecvenţă îngustă. Schimbările de direcţie ale reflectorului de antenă sunt detectate prin intermediul unei unităţi de detectare a mişcării (**13**), care include senzori 3D (**131**, **132** şi **133**). Comanda mecanică a direcţiei alimentatorului reflectorului de antenă (**10**) este efectuată cu ajutorul unei unităţi de antrenare (**15**).

Revendicări: 4
Figuri: 2

(11) 121156 B1

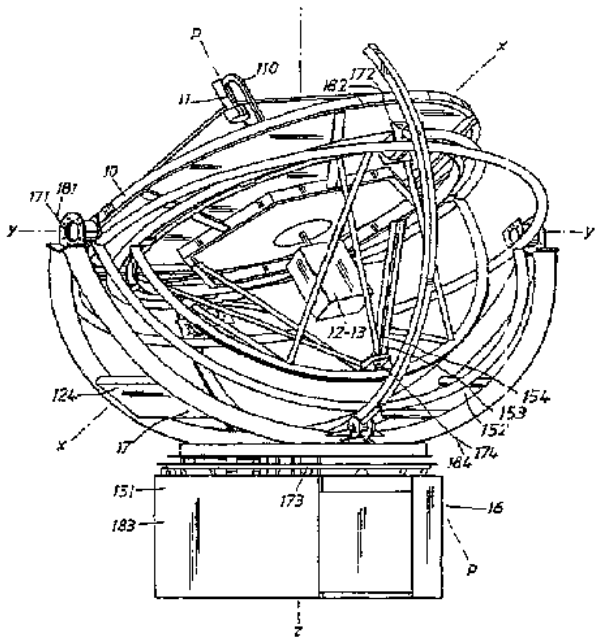

Fig. 1

(11) 121157 B1 *(51)* ***H04N 7/173*** (2006.01); *H04H 1/02* (2006.01) *(21)* a 2002 00438 *(22)* 12.04.2002 *(41)* 28.11.2003//11/2003 *(45)* 29.12.2006//12/2006 *(56)* US 5361394 *(73) Meciu Eugeniu, b-dul N. Titulescu, nr. 18, ap. 66, Cluj-Napoca, RO (72) Meciu Eugeniu, b-dul N. Titulescu, nr. 18, ap. 66, Cluj-Napoca, RO (74) Integrator Consulting S.R.L., str. Dunării, nr. 25, bl. C1, ap. 5, Cluj-Napoca, judeţul Cluj (54)* **METODĂ PENTRU OPTIMIZAREA CALITĂŢII SEMNALELOR TRAFICULUI INFORMAŢIEI DE MONITORIZARE**

(57) Invenţia se referă la o metodă pentru optimizarea calităţii semnalelor traficului informaţiei de monitorizare şi se utilizează pentru sistemele de comunicaţii de date prin reţelele de televiziune prin cablu. Metoda conform invenţiei este caracterizată prin aceea că, în timpul lucrului, adică al transferului comandat de informaţii utile necesare monitorizării, o unitate de coordonare (**1**) emite comanda de cerere de informaţie către o unitate de monitorizare selectată, după care fiecare unitate selectată emite un tren de impulsuri de lungime potrivită ($\mathbf{T_{a1}}$), de la o unitate monitorizată (**6**), pentru activarea circuitului cu amplificare adaptivă, astfel încât, după trecerea timpului de stabilizare a amplificării determinată de semnalul de activare, fiecare unitate subordonată, la rândul său, emite informaţia sa utilă pentru procesul de monitorizare a obiectivului deservit în flux continuu, pe durata specifică unităţii deservite ($\mathbf{T_{u1}}$).

Revendicări: 1
Figuri: 2

(11) 121158 B1 *(51)* ***H04N 17/00*** (2006.01) *(21)* a 2001 00401 *(22)* 09.04.2001 *(41)* 30.10.2002//10/2002 *(45)* 29.12.2006//12/2006 *(56)* US 5291326 *(73) Meciu Eugeniu, b-dul N. Titulescu, nr. 18, ap. 66, Cluj-Napoca, RO (72) Meciu Eugeniu, b-dul N. Titulescu, nr. 18, ap. 66, Cluj-Napoca, RO (74) Integrator Consulting S.R.L., str. Dunării, nr. 25, bl. C1, ap. 5, Cluj-Napoca, judeţul Cluj (54)* **METODĂ ŞI CIRCUIT PENTRU DIAGNOZA ŞI OPTIMIZAREA FUNCŢIONĂRII SISTEMELOR DE COMUNICAŢIE DE DATE PRIN REŢELE DE TELEVIZIUNE PRIN CABLU**

(57) Invenţia se referă la o metodă şi un circuit pentru diagnoza şi optimizarea funcţionării sistemelor de comunicaţii de date prin reţelele de televiziune prin cablu şi este destinată detectării, identificării şi localizării defectelor şi stărilor de funcţionare anormală, ce pot apărea în timpul funcţionării sau al activităţii de service curent, precum şi operaţiilor de acordare a elementelor reţelei pentru optimizarea funcţionării acesteia. Circuitul conform invenţiei este alcătuit dintr-o unitate de comandă (**1**), care poate fi în legătură cu sistemul de calcul frontal al reţelei (**HE**) sau poate acţiona, autonom, un generator de semnal de test (**3**), nişte contacte comandate (**k1**, **k2** şi **k3**) şi nişte sumatoare direcţionate (**4**, **5** şi **8**), ataşate fiecărui amplificator bidirecţional al reţelei, astfel încât să fie posibilă injectarea unor semnale de

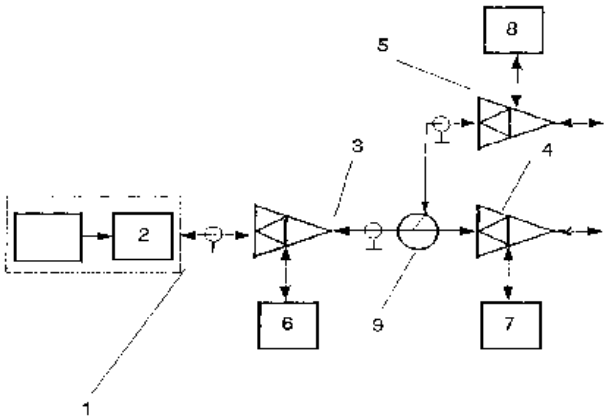

Fig. 1

test dinspre subreţeaua situată în aval de amplificator, în aval de acesta, izolarea componentei de joasă frecvenţă a amplificatorului bidirecţional, injectarea de semnal de test pentru subreţeaua situată în aval de amplificator, interpretarea şi strategia de testare şi optimizare a circuitului fiind stabilite de sistemul de calcul frontal sau în mod distribuit de unităţile de comandă locale.

Revendicări: 9
Figuri: 2

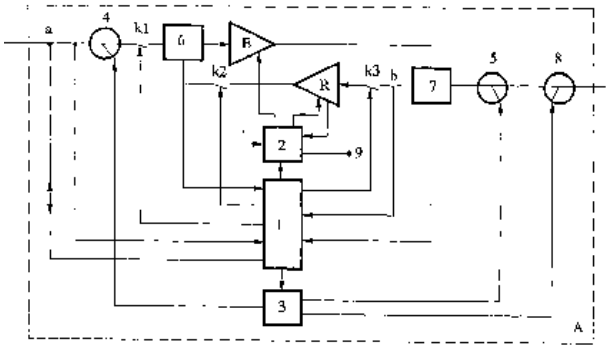

Fig. 2

(11) 121159 B1 *(51)* ***H04R 5/033*** (2006.01) *(21)* a 2000 00587 *(22)* 05.12.1998 *(30)* 09.12.1997 KR 1997/036650; 24.11.1998 KR 1998/023262 *(41)* 30.01.2001//1/2001 *(45)* 29.12.2006//12/2006 *(86)* KR 98/00408 05.12.1998 *(87)* WO 99/30531 17.06.1999 *(56)* US 4443668, 4403120; AT 380761 *(73) Byun Ki-Man, 102-25 HO, Onchun 1 Dong, Dongrae KU 607-061, Dongrae KU, KR (72) Byun Ki-Man, 102-25 HO, Onchun 1 Dong, Dongrae KU 607-061, Dongrae KU, KR (74) Rominvent S.A., str. Ermil Pangratti, nr. 35, sector 1, Bucureşti (54)* **MINIMANŞON DE CĂŞTI AURICULARE, CU EFECT TAMPON PENTRU PROTECŢIA CONTRA DURERILOR, A CONDUCTULUI URECHII**

(57) Invenţia se referă la un minimanşon de căşti auriculare, cu efect tampon pentru protecţia contra durerilor, a conductului urechii, putând fi folosit în scopul prevenirii durerilor, în cazul utilizării căştilor auriculare cu care sunt prevăzute aparatele portabile de mici dimensiuni, ca de exemplu casetofoanele, aparatele de radio şi altele asemenea. Minimanşonul conform invenţiei este alcătuit dintr-un element de fixare (**1**), care permite fixarea în mod ferm, dar confortabil, în ureche, a unei căşti auriculare, fără a provoca dureri pe perioada ascultării, pe o perioadă îndelungată de timp, a casetofoanelor sau aparatelor de radio, prin intermediul căştilor auriculare prevăzute cu minimanşon. Elementul de fixare (**1**) cuprinde o porţiune circulară (**4**), interioară, prin intermediul căreia elementul de fixare (**1**) este fixat pe o porţiune de inserţie (**6**) a căştii auriculare (**5**), şi o porţiune circulară (**3**), exterioară, de contact cu tragusul urechii, prin intermediul căreia elementul de fixare (**1**) vine în contact cu acesta, o cameră de aer (**2**) fiind formată între cele două porţiuni circulare (**3** şi **4**) ale elementului de fixare (**1**), pentru a absorbi presiunea exercitată de cele două porţiuni circulare (**3** şi **4**), menţionate, permiţând astfel căştii auriculare (**5**) să fie, ferm şi confortabil, fixată în ureche, fără a-i provoca dureri, acesteia.

Revendicări: 3
Figuri: 6

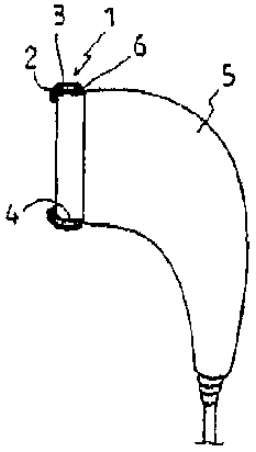

Fig. 1

(11) 121160 B1 *(51)* ***H05B 3/20*** (2006.01) *(21)* a 2002 00087 *(22)* 30.01.2002 *(41)* 29.08.2003//8/2003 *(45)* 29.12.2006//12/2006 *(56)* JP 2001017329 *(73) Vârgă Cornelia, str. Cicoarei, nr. 19, Săbăoani, Neamţ, RO (72) Vârgă Cornelia, str. Cicoarei, nr. 19, Săbăoani, Neamţ, RO (54)* **PLITĂ ELECTRICĂ CU ALIMENTARE AUTOMATĂ**

(57) Invenţia se referă la o plită electrică care se conectează şi se deconectează automat, în funcţie de existenţa obiectului de încălzit. Plita electrică cu alimentare automată, conform invenţiei, se conectează în momentul în care este folosită, prin punerea vasului de încălzit pe ea, şi se deconectează când nu mai este folosită, atunci când vasul de încălzit este luat de pe plită. În acest sens, se foloseşte un traductor de forţă (**5**), care transformă forţa cu care este apăsat ochiul plitei (**1**), într-o tensiune care comandă un triac (**T**) conectat în serie cu rezistenţa plitei ($\mathbf{R_{plită}}$). Invenţia prezintă avantajul unei construcţii simple, oferind posibilitatea unui consum redus de energie, doar atunci când plita are de încălzit un vas.

Revendicări: 1
Figuri: 3

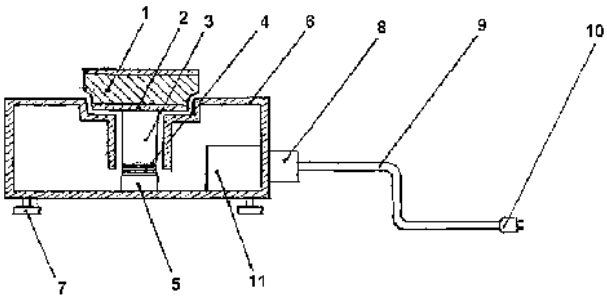

Fig. 2

(11) 121161 B1 *(51)* ***H05B 41/00*** (2006.01) *(21)* a 2000 00505 *(22)* 18.05.2000 *(41)* 30.11.2001//11/2001 *(45)* 29.12.2006//12/2006 *(56)* FR 2135753 *(73) Galanton Lăcrămioara, str. Plevnei, nr. 2, bl. L3, sc. C, et. 1, ap. 44, Piatra Neamț, RO; Galanton Valerian, str. Plevnei, nr. 2, bl. L3, sc. C, ap. 44, Piatra Neamț, RO (72) Galanton Lăcrămioara, str. Plevnei, nr. 2, bl. L3, sc. C, et. 1, ap. 44, Piatra Neamț, RO; Galanton Valerian, str. Plevnei, nr. 2, bl. L3, sc. C, ap. 44, Piatra Neamț, RO (54)* **STARTER ELECTRONIC, UNIVERSAL, PENTRU LĂMPI FLUORESCENTE, TUBULARE**

(57) Invenția se referă la un starter electronic, universal, pentru lămpi fluorescente, tubulare. Starterul conform invenției utilizează un oscilator, la care componenta activă este un triac (**T_C**) înseriat cu o inductanță (**L**), deschiderea triacului (**T_C**) fiind comandată de un circuit de comandă (**R_1**, **R_2**, **D_C**, **C_1** şi **C_3**), iar închiderea triacului este comandată de un circuit de închidere (**L**, **C_2**). Oscilatorul asigură curentul de preîncălzire a filamentului, cât şi tensiunea de amorsare a lămpilor. Starterul prezintă avantajul că asigură aprinderea lămpilor fluorescente, tubulare, de orice putere şi orice tensiune de amorsare.

Revendicări: 3
Figuri: 6

(11) 121161 B1

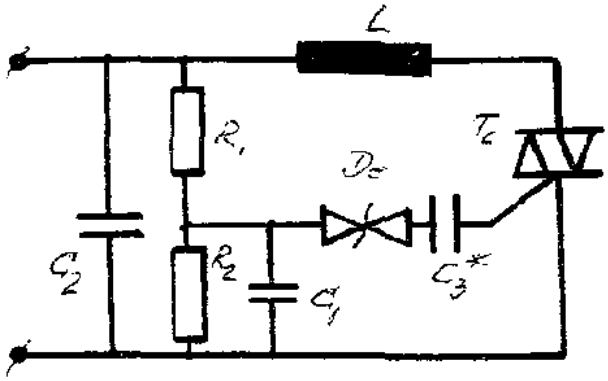

Fig. 1

(11) 121162 B1 *(51)* ***H05K 9/00*** (2006.01) *(21)* a 2002 00625 *(22)* 20.05.2002 *(41)* 30.12.2003//12/2003 *(45)* 29.12.2006//12/2006 *(56)* RO 118154; JP 11031896A; JP 11284389A *(73) Antohi Constantin Marin, str. Garabet Ibrăileanu, nr. 6, bl. 7, sc. A, parter, ap. 3, Iaşi, RO (72) Antohi Constantin Marin, str. G. Ibrăileanu, nr. 6, bl. 7, sc. A, parter, ap. 3, Iaşi, RO (54)* **HUSĂ PENTRU RADIOPROTECȚIE**

(57) Invenția se referă la o husă pentru radioprotecție, destinată pentru utilizatorii de telefonie mobilă G.S.M.. Husa conform invenției este realizată dintr-un material textil ignifug (**1**), pe care s-a depus un strat de aluminiu (**2**), metal paramagnetic, care absoarbe vârfurile intensității câmpului magnetic la apel, iar pentru protecția în timpul convorbirilor, antena (**3**) sau partea superioară a telefonului cu antena încorporată (**4**) este introdusă într-un degetar (**5**) sau într-o semihusă (**6**) din acelaşi material.

Revendicări: 1
Figuri: 3

Fig. 1

(11) 121162 B1

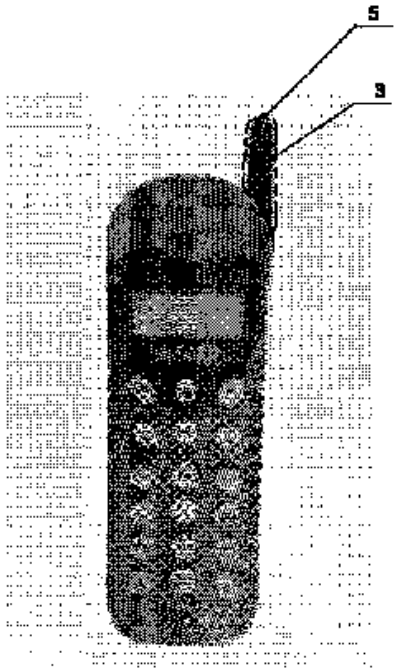

Fig. 2

LISTA B.I. PENTRU CARE HOTĂRÂREA DE ACORDARE SE PUBLICĂ ÎN CONFORMITATE CU ART. 28(3) DIN LEGEA NR. 64/1991 REPUBLICATĂ,

- **ORDONATĂ CRESCĂTOR, DUPĂ NUMĂRUL DE BREVET**
- **ORDONATĂ ALFABETIC, DUPĂ NUMELE/DENUMIREA TITULARULUI**

Lista cu brevetele de invenție, ale căror hotărâri de acordare au fost luate la data de 30.10.2006, ordonată crescător, după numărul de brevet

Număr brevet	Clasa	Număr dosar	Data depozit	Titular	**Pag.**
121067 B1	**A01K 61/00** (2006.01)	a 2002 01505	28.11.2002	Miron Liviu Dan, str. Stejar 21B, bl. A2, sc. B, et. X, ap. 44, Iaşi, RO; Miron Ionel, str. Străpungere Silvestru, nr. 15, bl. F, sc. A, et. 1, ap. 8, Iaşi, RO	**79**
121068 B1	**A01K 97/10** (2006.01)	a 2000 00396	10.04.2000	Maxân Ioan, str. Rodniciei, nr. 35, ap. 10, Târgu-Mureş, RO; Haja Mănăilă, str. Rodniciei nr. 1, ap. 13, Târgu Mureş, RO	**79**
121069 B1	**A01N 43/78** (2006.01)	a 2002 00519	25.04.2002	ICERP S.A., b-dul Republicii, nr.291A, Ploieşti, RO	**80**
121070 B1	**A21D 2/08** (2006.01); **A21D2/36** (2006.01)	a 2004 00690	04.08.2004	Ro-Credo S.R.L., str. Celulozei, nr. 1, Constanța, RO	**80**
121071 B1	**A21D 10/02** (2006.01); **A21D 13/08** (2006.01); **A23L 3/36** (2006.01)	a 2003 00287	04.04.2003	Dobrogea Grup S.A., str. Celulozei, nr. 1, Constanța, RO	**80**
121072 B1	**A21D 13/02** (2006.01); **A21D 2/00** (2006.01)	a 2003 00674	08.08.2003	Dobrogea Grup S.A., str. Celulozei, nr. 1, Constanța, RO	**81**
121073 B1	**A21D 15/02** (2006.01); **A23L 3/36** (2006.01)	a 2003 00286	04.04.2003	Dobrogea Grup S.A., str. Celulozei, nr. 1, Constanța, RO	**81**
121074 B1	**A23C 13/12** (2006.01); **A23L 1/187** (2006.01)	a 2004 00243	19.03.2004	Ro-Credo S.R.L., str. Celulozei, nr. 1, Constanța, RO	**82**
121075 B1	**A23G 1/02** (2006.01); **A23B 9/02** (2006.01); **A23B 9/08** (2006.01)	a 2001 00097	29.07.1999	Compagnie Gervais Danone, 126/130 Rue Jules Guesde, 92300, Levallois-Perret, FR	**82**
121076 B1	**A23L 1/236** (2006.01); **A23G 3/00** (2006.01)	a 2000 01080	07.05.1999	Roquette Freres, F 62136, Lestrem, FR	**82**
121077 B1	**A23L 3/3445** (2006.01)	a 2004 00496	01.06.2004	Institutul de Cercetări în Chimie "Raluca Ripan", str. Fântânele, nr. 30, Cluj-Napoca, RO; Radiatoare din Aluminiu S.A., str. Industriei, nr.4A, Bistrița, RO	**82**
121078 B1	**A24D 3/04** (2006.01)	a 2000 00302	16.03.2000	Vlădaia Mihail, str. M. Kogălniceanu, nr. 2, bl. VT3, sc. 3, ap. 7, Drobeta Turnu Severin, RO	**83**
121079 B1	**A47C 11/00** (2006.01); **A47C 4/24** (2006.01)	a 2000 01283	28.12.2000	S.C. Feromet "M"-S.R.L., localitatea Izvoare, comuna Dumbrava Roşie, judeţul Neamţ, RO	**83**
121080 B1	**A47G 9/10** (2006.01)	a 2004 00079	30.01.2004	Farmacia Naturii S.R.L., str. Erou Gh. Rusu, nr. 4, sc. G, ap. 4, Bacău, RO	**84**
121081 B1	**A61K 8/19** (2006.01); **A61K 8/97** (2006.01)	a 2000 01160	27.11.2000	Farmec S.A., str. Henri Barbusse, nr. 16, Cluj-Napoca, judeţul Cluj, RO	**84**
121082 B1	**A61K 9/16** (2006.01); **A61K 9/54** (2006.01); **A61K 9/62** (2006.01)	a 2001 00021	06.08.1998	Bristol-Myers Squibb Company, P.O. Box 4000, Princeton, New Jersey, US	**84**

Număr brevet	Clasa	Număr dosar	Data depozit	Titular	**Pag.**
121083 B1	**A61K 31/04** (2006.01); **A61P 17/06** (2006.01)	a 2002 01022	25.07.2002	Institutul de Tehnologie Chimică - ITEC S.A., str. Uzinei, nr. 1, Brazi, RO	**85**
121084 B1	**A61K 31/41** (2006.01); **A61K 31/444** (2006.01); **A61P 9/12** (2006.01); **A61P 9/08** (2006.01)	a 2000 00407	26.03.1998	Reddy-Cheminor, Inc., 66 South Maple Avenue, Ridgewood, US; Dr. Reddy's Laboratories Ltd., 7-1-27 Ameerpet, Hyderabad, IN	**85**
121085 B1	**A61K 31/55** (2006.01); **A61K 31/515** (2006.01); **A61K 31/56** (2006.01); **A61K 31/40** (2006.01); **A61P 25/00** (2006.01)	a 2002 00730	27.11.2000	UCB, S.A., Allee de la Recherche 60, Bruxelles, BE	**85**
121086 B1	**A61K 31/565** (2006.01)	97-01061	23.12.1995	Schering Aktiengesellschaft, Mullerstrasse 178, Berlin, DE	**85**
121087 B1	**A61K 31/655** (2006.01); **A61K 31/573** (2006.01); **A61P 27/02** (2006.01)	a 2002 00235	25.06.2001	Unimed Pharma Spol. S.R.O., Orieskova 11, 821 05, Bratislava, SK	**86**
121088 B1	**A61K 36/282** (2006.01); **A61K 36/38** (2006.01); **A61K 36/515** (2006.01); **A61K 36/534** (2006.01); **A61K 36/76** (2006.01); **A61K 36/899** (2006.01)	99-01158	01.11.1999	Veress T. Ladislau, str. Armurierilor, nr. 4, Mediaş, RO; Buşoiu Monica Iuliana, str. Armurierilor, nr. 4, Mediaş, RO	**86**
121089 B1	**A61K 38/42** (2006.01)	98-01433	27.03.1997	Northfield Laboratories, Inc., Suite 1000, 1560 Sherman Avenue, Evanston, US	**86**
121090 B1	**A63B 23/04** (2006.01); **A43B 7/28** (2006.01)	a 2001 01315	07.12.2001	Volcovinschi Gheorghe, str.Transilvaniei, nr. 8, ap. 24, Baia Mare, RO; Hoffman Adriana Ildico, str. V. Alecsandri, nr. 39, Baia Mare, RO	**86**
121091 B1	**A63F 3/00** (2006.01)	a 2002 01265	02.10.2002	Malnasi Laszlo, aleea Carpați, nr. 43, ap. 34, Târgu- Mureş, județul Mureş, RO	**87**
121092 B1	**A63F 9/04** (2006.01)	a 2002 0197	22.02.2002	Leorda Alexandru, str. Carol Knappe 45C, sector 1, Bucureşti, RO	**87**
121093 B1	**B01D 3/14** (2006.01); **C07C 253/34** (2006.01)	a 2000 01238	15.06.1999	Solutia Inc., 575 Maryville Centre Drive, St.Louis, Missouri, US	**88**
121094 B1	**B01D 53/14** (2006.01); **C01B 23/00** (2006.01)	a 2000 01025	20.04.1999	Savinov Mikhail Jurievich, 9-YA Parkovaya Ul., 41, KV. 93, 105264, Moscova, RU; Bondarenko Vitaly Leonidovich, 143952, Mosc., Obl., Jubileiny Pr., D.4, KV. 60, Reutov, RU	**88**
121095 B1	**B22D 11/16** (2006.01)	a 2002 00385	26.05.2001	Sms Demag Aktiengesellschaft, Eduard-Schloemann-Strasse 4, D-40237, Dusseldorf, DE	**88**
121096 B1	**B23K 1/18** (2006.01); **B21D 53/02** (2006.01)	a 2002 00011	20.06.2000	Outokumpu Oyj, Riihitontuntie 7, Espoo, FI	**89**

Număr brevet	Clasa	Număr dosar	Data depozit	Titular	**Pag.**
121097 B1	**B24B 55/06** (2006.01)	a 2004 00117	12.02.2004	Institutul Național de Cercetare Dezvoltare pentru Protecția Muncii, str. General Budişteanu, nr. 15, sector 1, Bucureşti, RO	**90**
121098 B1	**B24C 1/00** (2006.01); **B24C 11/00** (2006.01)	a 2002 01112	12.08.2002	Framatome Anp GmbH, Freyeslebenstr.1, Erlangen, DE	**90**
121099 B1	**B24D 3/00** (2006.01); **B24D 3/10** (2006.01); **B24D 18/00** (2006.01)	a 2002 00050	17.05.2000	Saint-Gobain Abrasives, Inc., 1 New Bond Street, Box Number 15138, Worcester, Massachusetts, US	**90**
121100 B1	**B26B 21/00** (2006.01)	98-00956	08.11.1996	The Gillette Company, Prudential Tower Building, MA 02199, Boston, US	**91**
121101 B1	**B43K 19/14** (2006.01)	a 2004 00123	13.02.2004	Colpoş Bogdan Paul, str. Prieteniei, bl. 5, ap. 4, Oneşti, județul Bacău, RO	**91**
121102 B1	**B61D 47/00** (2006.01); **B66C 23/36** (2006.01); **B66F 9/14** (2006.01)	a 2002 00458	18.10.2000	Mikon Kft. Mernoki, Muveszeti ES Idegenforgalmi KFT, Alkotas U. 31. Fszt. 1., H-1123, Budapest, HU	**92**
121103 B1	**B62K 1/00** (2006.01)	a 2003 00665	06.08.2003	Modoran Novac, Fratoştița, Filiaşi, județul Dolj, RO	**92**
121104 B1	**B63B 27/00** (2006.01); **B63B 35/00** (2006.01)	a 2005 00834	03.10.2005	CMT Engineering S.R.L., b-dul Callatis, bl. MG-18, sc.A, et. 1, ap. 33, Mangalia, RO	**93**
121105 B1	**B64C 5/08** (2006.01); **B64C 3/14** (2006.01)	a 2002 00865	17.06.2002	Țăposu Iosif, str. Neagoe Vodă, nr. 18-22, bl. VI/2, sc. C, et. 1, ap. 42, sector 1, Bucureşti, RO	**93**
121106 B1	**B65G 1/06** (2006.01); **B65D 21/032** (2006.01); **B65D 85/00** (2006.01)	a 2003 00392	13.11.2001	Inter Ikea Systems B.V., 1, Olof Palmestraat, NI-2616, Delft, NL	**94**
121107 B1	**C01B 5/00** (2006.01); **B01F 3/00** (2006.01)	a 2001 00241	07.03.2001	Institutul Național de Cercetare-Dezvoltare pentru Tehnologii Criogenice şi Izotopice, str.Uzinei, nr.1, Râmnicu-Vâlcea, județul Vâlcea, RO	**94**
121108 B1	**C02F 101/20** (2006.01); **C02F 103/16** (2006.01); **C01G 3/00** (2006.01); **C01G 9/00** (2006.01); **C01G 53/00** (2006.01)	a 2004 00986	10.11.2004	Institutul de Metale Neferoase şi Rare S.A., b-dul Biruinței, nr. 102, comuna Pantelimon, RO	**95**
121109 B1	**C02F 103/16** (2006.01); **C01G 37/00** (2006.01)	a 2002 01299	17.10.2002	Institutul de Metale Neferoase şi Rare - IMNR - S.A., b-dul Biruinței, nr.102, comuna Pantelimon, județul Ilfov, RO	**95**
121110 B1	**C04B 11/024** (2006.01); **C04B 16/02** (2006.01); **C04B 16/06** (2006.01); **C04B 28/14** (2006.01); **E04B 1/74** (2006.01)	97-00253	03.08.1995	USG Interiors, Inc., 125 South Franklin Street, Chicago, US	**96**
121111 B1	**C04B 40/02** (2006.01); **C04B 28/14** (2006.01)	a 2003 00746	07.03.2002	Serras Edouard, 38 bis, Boulevard D'argenson, F-92200, Neuilly-sur-Seine, FR	**96**

Număr brevet	Clasa	Număr dosar	Data depozit	Titular	**Pag.**
121112 B1	**C07C 69/00** (2006.01); **C07C 69/80** (2006.01)	a 2003 00625	17.07.2003	Mirci Liviu Eduard, Piața Rusel, nr. 4, sc. B, ap. 7, Timişoara, județul Timiş, RO; Boran Sorina, str. Orizont, nr. 6, bl. D915, sc. A, ap. 3, Timişoara, județul Timiş, RO	**96**
121113 B1	**C07C 237/02** (2006.01); **C07D 213/81** (2006.01); **A61K 31/16** (2006.01)	97-00899	13.11.1995	Vertex Pharmaceuticals Incorporated, 130 Waverly Street, Cambridge, Massachusetts, US	**97**
121114 B1	**C07C 253/34** (2006.01); **C07C 253/24** (2006.01); **B01J 12/00** (2006.01)	a 2001 00362	28.09.1999	Solutia Inc., 575 Maryville Centre Drive, St.Louis, Missouri, US	**97**
121115 B1	**C07C 253/34** (2006.01); **C07C 255/08** (2006.01)	a 2001 01067	24.03.2000	The Standard Oil Company, Law Department-MC 1907A, 200 East Randolph Drive, Chicago, Illinois, US	**97**
121116 B1	**C07D 309/30** (2006.01); **C07D 405/06** (2006.01); **B01D 15/08** (2006.01)	a 2001 00289	17.09.1999	Lek Pharmaceutical and Chemical Company D.D., Verovskova 57, 1526, Ljubljana, SI	**98**
121117 B1	**C07D 333/56** (2006.01); **A61K 31/38** (2006.01)	98-01419	20.03.1997	Eli Lilly and Company, Lilly Corporate Center, Indianapolis, Indiana, US	**98**
121118 B1	**C07D 403/06** (2006.01); **A61K 31/55** (2006.01)	98-01326	24.02.1997	Bristol-Myers Squibb Company, P.O. Box 4000, Princeton, New Jersey, US	**98**
121119 B1	**C07D 417/12** (2006.01); **C07D 413/12** (2006.01); **A01N 43/82** (2006.01)	a 2000 00582	09.12.1998	Dainippon Ink and Chemicals, Inc., 35-58, Sakashita 3-Chome, Itabashi-KU, Tokyo, JP	**99**
121120 B1	**C08F 218/08** (2006.01); **C08F 14/06** (2006.01); **C07C 409/00** (2006.01)	99-00490	21.10.1997	Akzo Nobel N.V., Velperweg, nr. 76, Arnhem, NL	**99**
121121 B1	**C08G 73/00** (2006.01); **C25D 3/22** (2006.01)	a 2002 01118	15.08.2002	Institutul de Cercetare şi Proiectare Tehnologică pentru Construcția de Maşini - ICTCM S.A., şoseaua Olteniței, nr. 103, sector 4, Bucureşti, RO	**100**
121122 B1	**C08K 5/17** (2006.01); **C08K 5/20** (2006.01); **C08L 95/00** (2006.01)	a 2002 00520	25.04.2002	ICERP S.A., b-dul Republicii, nr. 291A, Ploieşti, RO	**100**
121123 B1	**C08L 25/04** (2006.01); **C08L 91/00** (2006.01); **C08F 212/08** (2006.01)	99-00733	28.06.1999	BP Chemicals Limited, Britannic House, 1 Finsbury Circus, Londra, GB	**100**
121124 B1	**C08L 47/00** (2006.01); **C08L 25/10** (2006.01); **C09J 111/00** (2006.01); **C08L 7/00** (2006.01)	a 2000 00180	18.02.2000	Artego S.A., str. Ciocîrlău, nr. 38, Târgu Jiu, RO	**101**
121125 B1	**C08L 75/04** (2006.01)	99-00497	29.04.1999	S.C. Flexiplast S.A., str. G.Coşbuc, nr. 59 bis, Piteşti, RO	**101**
121126 B1	**C08L 97/02** (2006.01)	a 2005 00393	27.04.2005	Aslan Vintilă Nerva Traian-Mihai, str. Govora, nr. 3, bl. 84, sc. 2, ap. 19, sector 4, Bucureşti, RO	**102**

Număr brevet	Clasa	Număr dosar	Data depozit	Titular	**Pag.**
121127 B1	**C09C 1/24** (2006.01); **B22F 9/18** (2006.01); **C01G 49/02** (2006.01)	a 2002 00934	01.07.2002	Institutul de Cercetări Chimice, Splaiul Independenței, nr. 202, sector 6, O.P.12, Bucureşti, RO; Colorom S.A., str. Lungă, nr. 27, Codlea, județul Braşov, RO	**102**
121128 B1	**C09C 1/24** (2006.01); **B22F 9/18** (2006.01); **C01G 49/02** (2006.01)	a 2002 00935	01.07.2002	Institutul de Cercetări Chimice, Splaiul Independenței, nr. 202, sector 6, O.P.12, Bucureşti, RO; Colorom S.A., str. Lungă, nr. 27, Codlea, județul Braşov, RO	**102**
121129 B1	**C09C 1/58** (2006.01); **C08L 87/00** (2006.01); **C08K 13/02** (2006.01)	97-01285	11.01.1996	Cabot Corporation, 75 State Street, Boston, US	**103**
121130 B1	**C09D 5/10** (2006.01); **C08L 23/28** (2006.01)	a 2000 00747	26.07.2000	Institutul de Cercetări şi Modernizări Energetice - ICEMENERG S.A., b-dul Energeticienilor, nr. 8, sector 3, Bucureşti, RO	**103**
121131 B1	**C09K 17/02** (2006.01); C09K 101/00 (2006.01)	a 2000 00898	11.09.2000	Bentoflux S.A., str. Fabricii, nr. 64, Satu Mare, RO	**103**
121132 B1	**C11C 1/04** (2006.01)	a 2000 00313	17.03.2000	Resin S.R.L., str. Profesor Constantin Gibescu, nr. 4, bl. D 10, ap. 1, Râmnicu Vâlcea, RO	**103**
121133 B1	**C11D 1/62** (2006.01); **C11D 3/32** (2006.01); **C11D 3/20** (2006.01)	a 2000 01089	12.05.1999	Unilever N.V., Weena 455, Rotterdam, NL	**104**
121134 B1	**C11D 1/66** (2006.01)	a 2001 01223	03.05.2000	Unilever N.V., Weena 455, Rotterdam, NL	**104**
121135 B1	**C12C 7/04** (2006.01); **C22B 9/10** (2006.01); **C21C 5/52** (2006.01); **C22B 9/05** (2006.01)	a 2001 00695	17.12.1999	Usinor, Immeuble "La Pacific", La Defense 7, 11/13 Cours Valmy, 92800, Puteaux, FR	**104**
121136 B1	**C21B 13/14** (2006.01)	a 2003 00766	28.02.2002	Calderon Energy Company of Bowling Green, Inc., 500 Lehman Avenue, OH 43402, Bowling Green, US	**105**
121137 B1	**C21C 7/00** (2006.01); **B22D 27/20** (2006.01)	a 2002 01059	29.01.2001	Elkem Asa, Hoffsveien 65B N-0377, Oslo, NO	**105**
121138 B1	**C22B 5/10** (2006.01); **F27B 9/00** (2006.01)	a 2002 00502	22.04.2002	Stănăşilă Virgil Corneliu, b-dul Ion Mihalache 70-84, bl. 45, sc.A, ap. 25, sector 1, Bucureşti, RO	**106**
121139 B1	**C25B 1/04** (2006.01)	a 2000 01237	21.06.1999	Xogen Technologies Inc., Suite 362, 440-10816 Macleod Trail S., Calgary, Alberta, CA	**107**
121140 B1	**C25D 3/00** (2006.01); **C25D 3/46** (2006.01); **C25D 3/64** (2006.01); **C25D 3/02** (2006.01); **C25D 3/56** (2006.01)	a 2002 00892	21.06.2002	Institutul de Cercetare şi Proiectare Tehnologică pentru Construcția de Maşini - ICTCM S.A., şoseaua Olteniței, nr. 103, sector 4, Bucureşti, RO	**107**

Număr brevet	Clasa	Număr dosar	Data depozit	Titular	**Pag.**
121141 B1	**C25F 3/24** (2006.01); **H01G 9/035** (2006.01)	a 2002 01221	19.09.2002	Institutul de Cercetare şi Proiectare Tehnologică pentru Construcția de Maşini - ICTCM S.A., şoseaua Olteniței, nr. 103, sector 4, Bucureşti, RO	**107**
121142 B1	**E01B 9/48** (2006.01)	a 2003 00945	20.11.2003	Arcons S.R.L., str. Unirii bl. P6A, ap.9, Buzău, județul Buzău, RO	**107**
121143 B1	**E04C 1/00** (2006.01); **B28B 1/14** (2006.01); **C04B 38/04** (2006.01); **C04B 24/00** (2006.01); **C04B 28/04** (2006.01)	a 2002 00459	15.04.2002	Vasiliu Constantin Dan, b-dul M. Eminescu, nr. 42, Timişoara, RO	**108**
121144 B1	**E04F 13/06** (2006.01)	a 2004 01059	29.11.2004	Paşcanu Ion, b-dul N. Titulescu, nr. 38/16, Cluj-Napoca, RO; Kocsis Ferencz, aleea Parâng, nr. 16/24, Cluj-Napoca, RO	**108**
121145 B1	**E21B 33/124** (2006.01); **E21B 33/129** (2006.01); **E21B 43/119** (2006.01); **E21B 43/267** (2006.01)	a 2002 01114	14.02.2001	Exxonmobil Upstream Research Company, P.O. Box 2189, Houston, Texas, US	**109**
121146 B1	**E21B 44/00** (2006.01); **H02P 5/00** (2006.01)	a 2002 01539	04.12.2002	ICPE - Actel S.A., Splaiul Unirii, nr. 313, sector 3, Bucureşti, RO	**110**
121147 B1	**F02M 27/08** (2006.01); **F23B 90/00** (2006.01)	a 2002 00641	21.05.2002	Nicolae Avram, str. Baia de Arieş, nr. 7, bl. 12, ap. 46, sector 6, Bucureşti, RO; Predescu Cristian, str. Fizicienilor, nr. 22, bl. 21A, ap. 16, sector 3, Bucureşti, RO; Nicolae Maria, str. Baia de Arieş, nr. 7, bl. 12, ap. 46, sector 6, Bucureşti, RO; Ioana Adrian, Calea Crângaşi, nr. 19, bl. 11B, et. 4, ap. 15, sector 6, Bucureşti, RO; Sohaciu Mirela, b-dul Aerogării, nr. 2-8, bl. II/1, ap. 11 sector 1, Bucureşti, RO	**110**
121148 B1	**F16H 57/02** (2006.01)	a 2002 00386	04.04.2002	Krizbai Csaba-Gyula, Cartier Bucin, bl. 20, sc. C, et. 2, ap. 47, Gheorgheni, județul Harghita, RO; Krizbai Csaba-Zsolt, Cartier Bucin, bl. 20, sc. C, et. 2, ap. 47, Gheorgheni, județul Harghita, RO	**111**
121149 B1	**G01B 7/30** (2006.01)	a 2002 00352	28.03.2002	Darie Iulian, str. Hlincea, nr. 2, bl. 990, sc. A, et. 2, ap. 11, Iaşi, RO; Baraboi Adrian, str. Națională, nr. 182, Iaşi, RO	**111**
121150 B1	**G01F 15/18** (2006.01)	a 2001 01118	15.10.2001	Gheorghe Petru, str. Oborul Nou 13, bl. P10, et. 7, ap. 170, sector 2, Bucureşti, RO; Crutu Gheorghe, şoseaua Alexandriei, nr. 20, bl. L6, sc. A, ap. 6, sector 5, Bucureşti, RO	**112**

Număr brevet	Clasa	Număr dosar	Data depozit	Titular	**Pag.**
121151 B1	**G01N 33/36** (2006.01); **G01N 11/02** (2006.01)	a 2001 00989	04.09.2001	Sandu Irina Crina Anca, str. Uzinei, nr. 3, bl. L11, sc. A, et. 3, ap. 3, Iaşi, judeţul Iaşi, RO; Sandu Ion, str. Uzinei, nr.3, bl.L11, Iaşi, RO; Sandu Ioan Gabriel, str. Sălciilor, nr. 33, bl. 808, sc. B, et. 3, ap. 14, Iaşi, judeţul Iaşi, RO; Sandu Andrei Victor, str. Uzinei, nr. 3, bl. L11, sc. A, ap. 3, et. 3, Iaşi, RO	**112**
121152 B1	**G01R 31/08** (2006.01); **G01R 35/00** (2006.01)	a 2001 00074	25.01.2001	Meciu Eugeniu, str. Buşteni, nr. 7, ap. 9, Cluj-Napoca, RO	**113**
121153 B1	**G02B 23/12** (2006.01)	a 2002 01121	15.08.2002	Iliescu Liviu, str. Copăceni, nr. 47, bl. W3, sc.B, ap. 68, sector 3, cod 030395, Bucureşti, RO; Bivolaru Carmen Alexandrina, str. Caporal Ilina, nr. 1, bl. 13A, ap. 15, sector 5, Bucureşti, RO	**113**
121154 B1	**G11B 7/007** (2006.01); **G11B 7/013** (2006.01)	a 2000 00928	10.01.2000	Koninklijke Philips Electronics N.V., Groenewoudseweg 1, Eindhoven, NL	**114**
121155 B1	**H01J 61/82** (2006.01); **H01J 61/22** (2006.01); **H01J 61/073** (2006.01)	a 2002 00383	03.04.2002	Sava Doru Cornel, str. Farului, nr. 13 bis, sector 4, Bucureşti, RO	**115**
121156 B1	**H01Q 3/00** (2006.01)	a 2001 00160	06.08.1999	C2sat Communications AB, Romansvagen 6, Nacka, SE	**115**
121157 B1	**H04N 7/173** (2006.01); H04H 1/02 (2006.01)	a 2002 00438	12.04.2002	Meciu Eugeniu, b-dul N. Titulescu, nr. 18, ap. 66, Cluj-Napoca, RO	**116**
121158 B1	**H04N 17/00** (2006.01)	a 2001 00401	09.04.2001	Meciu Eugeniu, b-dul N. Titulescu, nr. 18, ap. 66, Cluj-Napoca, RO	**116**
121159 B1	**H04R 5/033** (2006.01)	a 2000 00587	05.12.1998	Byun Ki-Man, 102-25 HO, Onchun 1 Dong, Dongrae KU 607-061, Dongrae KU, KR	**117**
121160 B1	**H05B 3/20** (2006.01)	a 2002 00087	30.01.2002	Vârgă Cornelia, str. Cicoarei, nr. 19, Săbăoani, Neamţ, RO	**117**
121161 B1	**H05B 41/00** (2006.01)	a 2000 00505	18.05.2000	Galanton Lăcrămioara, str. Plevnei, nr. 2, bl. L3, sc. C, et. 1, ap. 44, Piatra Neamţ, RO; Galanton Valerian, str. Plevnei, nr. 2, bl. L3, sc. C, ap. 44, Piatra Neamţ, RO	**118**
121162 B1	**H05K 9/00** (2006.01)	a 2002 00625	20.05.2002	Antohi Constantin Marin, str. Garabet Ibrăileanu, nr. 6, bl. 7, sc. A, parter, ap. 3, Iaşi, RO	**118**

Lista cu brevetele de invenție, ale căror hotărâri de acordare au fost luate la data de 30.10.2006, ordonată alfabetic, după numele/denumirea titularului

Număr brevet	Clasa	Număr dosar	Data depozit	Titular	**Pag.**
121120 B1	**C08F 218/08** (2006.01); **C08F 14/06** (2006.01); **C07C 409/00** (2006.01)	99-00490	21.10.1997	Akzo Nobel N.V., Velperweg, nr. 76, Arnhem, NL	**99**
121162 B1	**H05K 9/00** (2006.01)	a 2002 00625	20.05.2002	Antohi Constantin Marin, str. Garabet Ibrăileanu, nr. 6, bl. 7, sc. A, parter, ap. 3, Iaşi, RO	**118**
121142 B1	**E01B 9/48** (2006.01)	a 2003 00945	20.11.2003	Arcons S.R.L., str. Unirii bl. P6A, ap.9, Buzău, județul Buzău, RO	**107**
121124 B1	**C08L 47/00** (2006.01); **C08L 25/10** (2006.01); **C09J 111/00** (2006.01); **C08L 7/00** (2006.01)	a 2000 00180	18.02.2000	Artego S.A., str. Ciocîrlău, nr. 38, Târgu Jiu, RO	**101**
121126 B1	**C08L 97/02** (2006.01)	a 2005 00393	27.04.2005	Aslan Vintilă Nerva Traian-Mihai, str. Govora, nr. 3, bl. 84, sc. 2, ap. 19, sector 4, Bucureşti, RO	**102**
121131 B1	**C09K 17/02** (2006.01); C09K 101/00 (2006.01)	a 2000 00898	11.09.2000	Bentoflux S.A., str. Fabricii, nr. 64, Satu Mare, RO	**103**
121123 B1	**C08L 25/04** (2006.01); **C08L 91/00** (2006.01); **C08F 212/08** (2006.01)	99-00733	28.06.1999	BP Chemicals Limited, Britannic House, 1 Finsbury Circus, Londra, GB	**100**
121118 B1	**C07D 403/06** (2006.01); **A61K 31/55** (2006.01)	98-01326	24.02.1997	Bristol-Myers Squibb Company, P.O. Box 4000, Princeton, New Jersey, US	**98**
121082 B1	**A61K 9/16** (2006.01); **A61K 9/54** (2006.01); **A61K 9/62** (2006.01)	a 2001 00021	06.08.1998	Bristol-Myers Squibb Company, P.O. Box 4000, Princeton, New Jersey, US	**84**
121159 B1	**H04R 5/033** (2006.01)	a 2000 00587	05.12.1998	Byun Ki-Man, 102-25 HO, Onchun 1 Dong, Dongrae KU 607-061, Dongrae KU, KR	**117**
121156 B1	**H01Q 3/00** (2006.01)	a 2001 00160	06.08.1999	C2sat Communications AB, Romansvagen 6, Nacka, SE	**115**
121129 B1	**C09C 1/58** (2006.01); **C08L 87/00** (2006.01); **C08K 13/02** (2006.01)	97-01285	11.01.1996	Cabot Corporation, 75 State Street, Boston, US	**103**
121136 B1	**C21B 13/14** (2006.01)	a 2003 00766	28.02.2002	Calderon Energy Company of Bowling Green, Inc., 500 Lehman Avenue, OH 43402, Bowling Green, US	**105**
121104 B1	**B63B 27/00** (2006.01); **B63B 35/00** (2006.01)	a 2005 00834	03.10.2005	CMT Engineering S.R.L., b-dul Callatis, bl. MG-18, sc.A, et. 1, ap. 33, Mangalia, RO	**93**
121101 B1	**B43K 19/14** (2006.01)	a 2004 00123	13.02.2004	Colpoş Bogdan Paul, str. Prieteniei, bl. 5, ap. 4, Oneşti, județul Bacău, RO	**91**
121075 B1	**A23G 1/02** (2006.01); **A23B 9/02** (2006.01); **A23B 9/08** (2006.01)	a 2001 00097	29.07.1999	Compagnie Gervais Danone, 126/130 Rue Jules Guesde, 92300, Levallois-Perret, FR	**82**

Număr brevet	Clasa	Număr dosar	Data depozit	Titular	**Pag.**
121119 B1	**C07D 417/12** (2006.01); **C07D 413/12** (2006.01); **A01N 43/82** (2006.01)	a 2000 00582	09.12.1998	Dainippon Ink and Chemicals, Inc., 35-58, Sakashita 3-Chome, Itabashi-KU, Tokyo, JP	**99**
121149 B1	**G01B 7/30** (2006.01)	a 2002 00352	28.03.2002	Darie Iulian, str. Hlincea, nr. 2, bl. 990, sc. A, et. 2, ap. 11, Iaşi, RO; Baraboi Adrian, str. Națională, nr. 182, Iaşi, RO	**111**
121071 B1	**A21D 10/02** (2006.01); **A21D 13/08** (2006.01); **A23L 3/36** (2006.01)	a 2003 00287	04.04.2003	Dobrogea Grup S.A., str. Celulozei, nr. 1, Constanța, RO	**80**
121072 B1	**A21D 13/02** (2006.01); **A21D 2/00** (2006.01)	a 2003 00674	08.08.2003	Dobrogea Grup S.A., str. Celulozei, nr. 1, Constanța, RO	**81**
121073 B1	**A21D 15/02** (2006.01); **A23L 3/36** (2006.01)	a 2003 00286	04.04.2003	Dobrogea Grup S.A., str. Celulozei, nr. 1, Constanța, RO	**81**
121117 B1	**C07D 333/56** (2006.01); **A61K 31/38** (2006.01)	98-01419	20.03.1997	Eli Lilly and Company, Lilly Corporate Center, Indianapolis, Indiana, US	**98**
121137 B1	**C21C 7/00** (2006.01); **B22D 27/20** (2006.01)	a 2002 01059	29.01.2001	Elkem Asa, Hoffsveien 65B N-0377, Oslo, NO	**105**
121145 B1	**E21B 33/124** (2006.01); **E21B 33/129** (2006.01); **E21B 43/119** (2006.01); **E21B 43/267** (2006.01)	a 2002 01114	14.02.2001	Exxonmobil Upstream Research Company, P.O. Box 2189, Houston, Texas, US	**109**
121080 B1	**A47G 9/10** (2006.01)	a 2004 00079	30.01.2004	Farmacia Naturii S.R.L., str. Erou Gh. Rusu, nr. 4, sc. G, ap. 4, Bacău, RO	**84**
121081 B1	**A61K 8/19** (2006.01); **A61K 8/97** (2006.01)	a 2000 01160	27.11.2000	Farmec S.A., str. Henri Barbusse, nr. 16, Cluj-Napoca, județul Cluj, RO	**84**
121098 B1	**B24C 1/00** (2006.01); **B24C 11/00** (2006.01)	a 2002 01112	12.08.2002	Framatome Anp GmbH, Freyeslebenstr.1, Erlangen, DE	**90**
121161 B1	**H05B 41/00** (2006.01)	a 2000 00505	18.05.2000	Galanton Lăcrămioara, str. Plevnei, nr. 2, bl. L3, sc. C, et. 1, ap. 44, Piatra Neamț, RO; Galanton Valerian, str. Plevnei, nr. 2, bl. L3, sc. C, ap. 44, Piatra Neamț, RO	**118**
121150 B1	**G01F 15/18** (2006.01)	a 2001 01118	15.10.2001	Gheorghe Petru, str. Oborul Nou 13, bl. P10, et. 7, ap. 170, sector 2, Bucureşti, RO; Crutu Gheorghe, şoseaua Alexandriei, nr. 20, bl. L6, sc. A, ap. 6, sector 5, Bucureşti, RO	**112**
121122 B1	**C08K 5/17** (2006.01); **C08K 5/20** (2006.01); **C08L 95/00** (2006.01)	a 2002 00520	25.04.2002	ICERP S.A., b-dul Republicii, nr.291A, Ploieşti, RO	**100**
121069 B1	**A01N 43/78** (2006.01)	a 2002 00519	25.04.2002	ICERP S.A., b-dul Republicii, nr.291A, Ploieşti, RO	**80**
121146 B1	**E21B 44/00** (2006.01); **H02P 5/00** (2006.01)	a 2002 01539	04.12.2002	ICPE - Actel S.A., Splaiul Unirii, nr. 313, sector 3, Bucureşti, RO	**110**

Număr brevet	Clasa	Număr dosar	Data depozit	Titular	**Pag.**
121153 B1	**G02B 23/12** (2006.01)	a 2002 01121	15.08.2002	Iliescu Liviu, str. Copăceni, nr. 47, bl. W3, sc.B, ap. 68, sector 3, cod 030395, Bucureşti, RO; Bivolaru Carmen Alexandrina, str. Caporal Ilina, nr. 1, bl. 13A, ap. 15, sector 5, Bucureşti, RO	**113**
121108 B1	**C02F 101/20** (2006.01); **C02F 103/16** (2006.01); **C01G 3/00** (2006.01); **C01G 9/00** (2006.01); **C01G 53/00** (2006.01)	a 2004 00986	10.11.2004	Institutul de Metale Neferoase şi Rare S.A., b-dul Biruinței, nr. 102, comuna Pantelimon, RO	**95**
121128 B1	**C09C 1/24** (2006.01); **B22F 9/18** (2006.01); **C01G 49/02** (2006.01)	a 2002 00935	01.07.2002	Institutul de Cercetări Chimice, Splaiul Independenței, nr. 202, sector 6, O.P.12, Bucureşti, RO; Colorom S.A., str. Lungă, nr. 27, Codlea, județul Braşov, RO	**102**
121109 B1	**C02F 103/16** (2006.01); **C01G 37/00** (2006.01)	a 2002 01299	17.10.2002	Institutul de Metale Neferoase şi Rare - IMNR - S.A., b-dul Biruinței, nr.102, comuna Pantelimon, județul Ilfov, RO	**95**
121121 B1	**C08G 73/00** (2006.01); **C25D 3/22** (2006.01)	a 2002 01118	15.08.2002	Institutul de Cercetare şi Proiectare Tehnologică pentru Construcția de Maşini - ICTCM S.A., şoseaua Olteniței, nr. 103, sector 4, Bucureşti, RO	**100**
121127 B1	**C09C 1/24** (2006.01); **B22F 9/18** (2006.01); **C01G 49/02** (2006.01)	a 2002 00934	01.07.2002	Institutul de Cercetări Chimice, Splaiul Independenței, nr. 202, sector 6, O.P.12, Bucureşti, RO; Colorom S.A., str. Lungă, nr. 27, Codlea, județul Braşov, RO	**102**
121077 B1	**A23L 3/3445** (2006.01)	a 2004 00496	01.06.2004	Institutul de Cercetări în Chimie "Raluca Ripan", str. Fântânele, nr. 30, Cluj-Napoca, RO; Radiatoare din Aluminiu S.A., str. Industriei, nr.4A, Bistrița, RO	**82**
121140 B1	**C25D 3/00** (2006.01); **C25D 3/46** (2006.01); **C25D 3/64** (2006.01); **C25D 3/02** (2006.01); **C25D 3/56** (2006.01)	a 2002 00892	21.06.2002	Institutul de Cercetare şi Proiectare Tehnologică pentru Construcția de Maşini - ICTCM S.A., şoseaua Olteniței, nr. 103, sector 4, Bucureşti, RO	**107**
121141 B1	**C25F 3/24** (2006.01); **H01G 9/035** (2006.01)	a 2002 01221	19.09.2002	Institutul de Cercetare şi Proiectare Tehnologică pentru Construcția de Maşini - ICTCM S.A., şoseaua Olteniței, nr. 103, sector 4, Bucureşti, RO	**107**
121083 B1	**A61K 31/04** (2006.01); **A61P 17/06** (2006.01)	a 2002 01022	25.07.2002	Institutul de Tehnologie Chimică - ITEC S.A., str. Uzinei, nr. 1, Brazi, RO	**85**
121130 B1	**C09D 5/10** (2006.01); **C08L 23/28** (2006.01)	a 2000 00747	26.07.2000	Institutul de Cercetări şi Modernizări Energetice - ICEMENERG S.A., b-dul Energeticienilor, nr. 8, sector 3, Bucureşti, RO	**103**

Număr brevet	Clasa	Număr dosar	Data depozit	Titular	**Pag.**
121107 B1	**C01B 5/00** (2006.01); **B01F 3/00** (2006.01)	a 2001 00241	07.03.2001	Institutul Național de Cercetare-Dezvoltare pentru Tehnologii Criogenice şi Izotopice, str.Uzinei, nr.1, Râmnicu-Vâlcea, județul Vâlcea, RO	**94**
121097 B1	**B24B 55/06** (2006.01)	a 2004 00117	12.02.2004	Institutul Național de Cercetare Dezvoltare pentru Protecția Muncii, str. General Budişteanu, nr. 15, sector 1, Bucureşti, RO	**90**
121106 B1	**B65G 1/06** (2006.01); **B65D 21/032** (2006.01); **B65D 85/00** (2006.01)	a 2003 00392	13.11.2001	Inter Ikea Systems B.V., 1, Olof Palmestraat, NI-2616, Delft, NL	**94**
121154 B1	**G11B 7/007** (2006.01); **G11B 7/013** (2006.01)	a 2000 00928	10.01.2000	Koninklijke Philips Electronics N.V., Groenewoudseweg 1, Eindhoven, NL	**114**
121148 B1	**F16H 57/02** (2006.01)	a 2002 00386	04.04.2002	Krizbai Csaba-Gyula, Cartier Bucin, bl. 20, sc. C, et. 2, ap. 47, Gheorgheni, județul Harghita, RO; Krizbai Csaba-Zsolt, Cartier Bucin, bl. 20, sc. C, et. 2, ap. 47, Gheorgheni, județul Harghita, RO	**111**
121116 B1	**C07D 309/30** (2006.01); **C07D 405/06** (2006.01); **B01D 15/08** (2006.01)	a 2001 00289	17.09.1999	Lek Pharmaceutical and Chemical Company D.D., Verovskova 57, 1526, Ljubljana, SI	**98**
121092 B1	**A63F 9/04** (2006.01)	a 2002 0197	22.02.2002	Leorda Alexandru, str. Carol Knappe 45C, sector 1, Bucureşti, RO	**87**
121091 B1	**A63F 3/00** (2006.01)	a 2002 01265	02.10.2002	Malnasi Laszlo, aleea Carpați, nr. 43, ap. 34, Târgu- Mureş, județul Mureş, RO	**87**
121068 B1	**A01K 97/10** (2006.01)	a 2000 00396	10.04.2000	Maxân Ioan, str. Rodniciei, nr. 35, ap. 10, Târgu-Mureş, RO; Haja Mănăilă, str. Rodniciei nr. 1, ap. 13, Târgu Mureş, RO	**79**
121157 B1	**H04N 7/173** (2006.01); H04H 1/02 (2006.01)	a 2002 00438	12.04.2002	Meciu Eugeniu, b-dul N. Titulescu, nr. 18, ap. 66, Cluj-Napoca, RO	**116**
121158 B1	**H04N 17/00** (2006.01)	a 2001 00401	09.04.2001	Meciu Eugeniu, b-dul N. Titulescu, nr. 18, ap. 66, Cluj-Napoca, RO	**116**
121152 B1	**G01R 31/08** (2006.01); **G01R 35/00** (2006.01)	a 2001 00074	25.01.2001	Meciu Eugeniu, str. Buşteni, nr. 7, ap. 9, Cluj-Napoca, RO	**113**
121102 B1	**B61D 47/00** (2006.01); **B66C 23/36** (2006.01); **B66F 9/14** (2006.01)	a 2002 00458	18.10.2000	Mikon Kft. Mernoki, Muveszeti ES Idegenforgalmi KFT, Alkotas U. 31. Fszt. 1., H-1123, Budapest, HU	**92**
121112 B1	**C07C 69/00** (2006.01); **C07C 69/80** (2006.01)	a 2003 00625	17.07.2003	Mirci Liviu Eduard, Piața Rusel, nr. 4, sc. B, ap. 7, Timişoara, județul Timiş, RO; Boran Sorina, str. Orizont, nr. 6, bl. D915, sc. A, ap. 3, Timişoara, județul Timiş, RO	**96**

Număr brevet	Clasa	Număr dosar	Data depozit	Titular	**Pag.**
121067 B1	**A01K 61/00** (2006.01)	a 2002 01505	28.11.2002	Miron Liviu Dan, str. Stejar 21B, bl. A2, sc. B, et. X, ap. 44, Iaşi, RO; Miron Ionel, str. Străpungere Silvestru, nr. 15, bl. F, sc. A, et. 1, ap. 8, Iaşi, RO	**79**
121103 B1	**B62K 1/00** (2006.01)	a 2003 00665	06.08.2003	Modoran Novac, Fratoştița, Filiaşi, județul Dolj, RO	**92**
121147 B1	**F02M 27/08** (2006.01); **F23B 90/00** (2006.01)	a 2002 00641	21.05.2002	Nicolae Avram, str. Baia de Arieş, nr. 7, bl. 12, ap. 46, sector 6, Bucureşti, RO; Predescu Cristian, str. Fizicienilor, nr. 22, bl. 21A, ap. 16, sector 3, Bucureşti, RO; Nicolae Maria, str. Baia de Arieş, nr. 7, bl. 12, ap. 46, sector 6, Bucureşti, RO; Ioana Adrian, Calea Crângaşi, nr. 19, bl. 11B, et. 4, ap. 15, sector 6, Bucureşti, RO; Sohaciu Mirela, b-dul Aerogării, nr. 2-8, bl. II/1, ap. 11 sector 1, Bucureşti, RO	**110**
121089 B1	**A61K 38/42** (2006.01)	98-01433	27.03.1997	Northfield Laboratories, Inc., Suite 1000, 1560 Sherman Avenue, Evanston, US	**86**
121096 B1	**B23K 1/18** (2006.01); **B21D 53/02** (2006.01)	a 2002 00011	20.06.2000	Outokumpu Oyj, Riihitontuntie 7, Espoo, FI	**89**
121144 B1	**E04F 13/06** (2006.01)	a 2004 01059	29.11.2004	Paşcanu Ion, b-dul N. Titulescu, nr. 38/16, Cluj-Napoca, RO; Kocsis Ferencz, aleea Parâng, nr. 16/24, Cluj-Napoca, RO	**108**
121084 B1	**A61K 31/41** (2006.01); **A61K 31/444** (2006.01); **A61P 9/12** (2006.01); **A61P 9/08** (2006.01)	a 2000 00407	26.03.1998	Reddy-Cheminor, Inc., 66 South Maple Avenue, Ridgewood, US; Dr. Reddy's Laboratories Ltd., 7-1-27 Ameerpet, Hyderabad, IN	**85**
121132 B1	**C11C 1/04** (2006.01)	a 2000 00313	17.03.2000	Resin S.R.L., str. Profesor Constantin Gibescu, nr. 4, bl. D 10, ap. 1, Râmnicu Vâlcea, RO	**103**
121070 B1	**A21D 2/08** (2006.01); **A21D2/36** (2006.01)	a 2004 00690	04.08.2004	Ro-Credo S.R.L., str. Celulozei, nr. 1, Constanța, RO	**80**
121074 B1	**A23C 13/12** (2006.01); **A23L 1/187** (2006.01)	a 2004 00243	19.03.2004	Ro-Credo S.R.L., str. Celulozei, nr. 1, Constanța, RO	**82**
121076 B1	**A23L 1/236** (2006.01); **A23G 3/00** (2006.01)	a 2000 01080	07.05.1999	Roquette Freres, F 62136, Lestrem, FR	**82**
121079 B1	**A47C 11/00** (2006.01); **A47C 4/24** (2006.01)	a 2000 01283	28.12.2000	S.C. Feromet "M"-S.R.L., localitatea Izvoare, comuna Dumbrava Roşie, județul Neamț, RO	**83**
121125 B1	**C08L 75/04** (2006.01)	99-00497	29.04.1999	S.C. Flexiplast S.A., str. G.Coşbuc, nr. 59 bis, Piteşti, RO	**101**
121099 B1	**B24D 3/00** (2006.01); **B24D 3/10** (2006.01); **B24D 18/00** (2006.01)	a 2002 00050	17.05.2000	Saint-Gobain Abrasives, Inc., 1 New Bond Street, Box Number 15138, Worcester, Massachusetts, US	**90**

Număr brevet	Clasa	Număr dosar	Data depozit	Titular	**Pag.**
121151 B1	**G01N 33/36** (2006.01); **G01N 11/02** (2006.01)	a 2001 00989	04.09.2001	Sandu Irina Crina Anca, str. Uzinei, nr. 3, bl. L11, sc. A, et. 3, ap. 3, Iaşi, judeţul Iaşi, RO; Sandu Ion, str. Uzinei, nr.3, bl.L11, Iaşi, RO; Sandu Ioan Gabriel, str. Sălciilor, nr. 33, bl. 808, sc. B, et. 3, ap. 14, Iaşi, judeţul Iaşi, RO; Sandu Andrei Victor, str. Uzinei, nr. 3, bl. L11, sc. A, ap. 3, et. 3, Iaşi, RO	**112**
121155 B1	**H01J 61/82** (2006.01); **H01J 61/22** (2006.01); **H01J 61/073** (2006.01)	a 2002 00383	03.04.2002	Sava Doru Cornel, str. Farului, nr. 13 bis, sector 4, Bucureşti, RO	**115**
121094 B1	**B01D 53/14** (2006.01); **C01B 23/00** (2006.01)	a 2000 01025	20.04.1999	Savinov Mikhail Jurievich, 9-YA Parkovaya Ul., 41, KV. 93, 105264, Moscova, RU; Bondarenko Vitaly Leonidovich, 143952, Mosc., Obl., Jubileiny Pr., D.4, KV. 60, Reutov, RU	**88**
121086 B1	**A61K 31/565** (2006.01)	97-01061	23.12.1995	Schering Aktiengesellschaft, Mullerstrasse 178, Berlin, DE	**85**
121111 B1	**C04B 40/02** (2006.01); **C04B 28/14** (2006.01)	a 2003 00746	07.03.2002	Serras Edouard, 38 bis, Boulevard D'argenson, F-92200, Neuilly-sur-Seine, FR	**96**
121095 B1	**B22D 11/16** (2006.01)	a 2002 00385	26.05.2001	Sms Demag Aktiengesellschaft, Eduard-Schloemann-Strasse 4, D-40237, Dusseldorf, DE	**88**
121093 B1	**B01D 3/14** (2006.01); **C07C 253/34** (2006.01)	a 2000 01238	15.06.1999	Solutia Inc., 575 Maryville Centre Drive, St.Louis, Missouri, US	**88**
121114 B1	**C07C 253/34** (2006.01); **C07C 253/24** (2006.01); **B01J 12/00** (2006.01)	a 2001 00362	28.09.1999	Solutia Inc., 575 Maryville Centre Drive, St.Louis, Missouri, US	**97**
121138 B1	**C22B 5/10** (2006.01); **F27B 9/00** (2006.01)	a 2002 00502	22.04.2002	Stănăşilă Virgil Corneliu, b-dul Ion Mihalache 70-84, bl. 45, sc.A, ap. 25, sector 1, Bucureşti, RO	**106**
121105 B1	**B64C 5/08** (2006.01); **B64C 3/14** (2006.01)	a 2002 00865	17.06.2002	Ţăposu Iosif, str. Neagoe Vodă, nr. 18-22, bl. VI/2, sc. C, et. 1, ap. 42, sector 1, Bucureşti, RO	**93**
121100 B1	**B26B 21/00** (2006.01)	98-00956	08.11.1996	The Gillette Company, Prudential Tower Building, MA 02199, Boston, US	**91**
121115 B1	**C07C 253/34** (2006.01); **C07C 255/08** (2006.01)	a 2001 01067	24.03.2000	The Standard Oil Company, Law Department-MC 1907A, 200 East Randolph Drive, Chicago, Illinois, US	**97**
121085 B1	**A61K 31/55** (2006.01); **A61K 31/515** (2006.01); **A61K 31/56** (2006.01); **A61K 31/40** (2006.01); **A61P 25/00** (2006.01)	a 2002 00730	27.11.2000	UCB, S.A., Allee de la Recherche 60, Bruxelles, BE	**85**

Număr brevet	Clasa	Număr dosar	Data depozit	Titular	**Pag.**
121133 B1	**C11D 1/62** (2006.01); **C11D 3/32** (2006.01); **C11D 3/20** (2006.01)	a 2000 01089	12.05.1999	Unilever N.V., Weena 455, Rotterdam, NL	**104**
121134 B1	**C11D 1/66** (2006.01)	a 2001 01223	03.05.2000	Unilever N.V., Weena 455, Rotterdam, NL	**104**
121087 B1	**A61K 31/655** (2006.01); **A61K 31/573** (2006.01); **A61P 27/02** (2006.01)	a 2002 00235	25.06.2001	Unimed Pharma Spol. S.R.O., Orieskova 11, 821 05, Bratislava, SK	**86**
121110 B1	**C04B 11/024** (2006.01); **C04B 16/02** (2006.01); **C04B 16/06** (2006.01); **C04B 28/14** (2006.01); **E04B 1/74** (2006.01)	97- 00253	03.08.1995	USG Interiors, Inc., 125 South Franklin Street, Chicago, US	**96**
121135 B1	**C12C 7/04** (2006.01); **C22B 9/10** (2006.01); **C21C 5/52** (2006.01); **C22B 9/05** (2006.01)	a 2001 00695	17.12.1999	Usinor, Immeuble "La Pacific", La Defense 7, 11/13 Cours Valmy, 92800, Puteaux, FR	**104**
121160 B1	**H05B 3/20** (2006.01)	a 2002 00087	30.01.2002	Vârgă Cornelia, str. Cicoarei, nr. 19, Săbăoani, Neamț, RO	**117**
121143 B1	**E04C 1/00** (2006.01); **B28B 1/14** (2006.01); **C04B 38/04** (2006.01); **C04B 24/00** (2006.01); **C04B 28/04** (2006.01)	a 2002 00459	15.04.2002	Vasiliu Constantin Dan, b-dul M. Eminescu, nr. 42, Timişoara, RO	**108**
121088 B1	**A61K 36/282** (2006.01); **A61K 36/38** (2006.01); **A61K 36/515** (2006.01); **A61K 36/534** (2006.01); **A61K 36/76** (2006.01); **A61K 36/899** (2006.01)	99-01158	01.11.1999	Veress T. Ladislau, str. Armurierilor, nr. 4, Mediaş, RO; Buşoiu Monica Iuliana, str. Armurierilor, nr. 4, Mediaş, RO	**86**
121113 B1	**C07C 237/02** (2006.01); **C07D 213/81** (2006.01); **A61K 31/16** (2006.01)	97-00899	13.11.1995	Vertex Pharmaceuticals Incorporated, 130 Waverly Street, Cambridge, Massachusetts, US	**97**
121078 B1	**A24D 3/04** (2006.01)	a 2000 00302	16.03.2000	Vlădaia Mihail, str. M. Kogălniceanu, nr. 2, bl. VT3, sc. 3, ap. 7, Drobeta Turnu Severin, RO	**83**
121090 B1	**A63B 23/04** (2006.01); **A43B 7/28** (2006.01)	a 2001 01315	07.12.2001	Volcovinschi Gheorghe, str.Transilvaniei, nr. 8, ap. 24, Baia Mare, RO; Hoffman Adriana Ildico, str. V. Alecsandri, nr. 39, Baia Mare, RO	**86**
121139 B1	**C25B 1/04** (2006.01)	a 2000 01237	21.06.1999	Xogen Technologies Inc., Suite 362, 440-10816 Macleod Trail S., Calgary, Alberta, CA	**107**

LISTA B.I. ELIBERATE ÎN CONFORMITATE CU ART. 30 DIN LEGEA NR. 64/1991 REPUBLICATĂ

BREVETE DE INVENȚIE ELIBERATE CONFORM LEGII NR. 64/1991, ALE CĂROR REZUMATE AU FOST PUBLICATE

Nr. BI	Clasa	Nr. CBI	Data depozit	Nume titular	Nr. BOPI*
106661 B1	***A61K36/18*** (2006.01)	93-00147	09.02.1993	GIURGIU GHEORGHE, BUCUREŞTI, RO	**6/2004**
111090 B1	***C09C1/64*** (2006.01)	94-00665	20.04.1994	INSTITUTUL DE CERCETĂRI PENTRU PROTECȚII ANTICOROZIVE, LACURI ŞI VOPSELE - ICEPALV S.A., BUCUREŞTI, RO	**6/1996**
111091 B1	***C09D4/02*** (2006.01)	148524	10.10.1991	INSTITUTUL DE CERCETĂRI PENTRU PROTECȚII ANTICOROZIVE, LACURI ŞI VOPSELE - ICEPALV S.A., BUCUREŞTI, RO	**6/1996**
111702 B1	***E04B1/684*** (2006.01)	96-00355	22.02.1996	NEMEŞ ION, BUCUREŞTI, RO	**12/1996**
112355 B2	***C07F9/38*** (2006.01)	92-01582	18.12.1992	MERCK & CO., INC., RAHWAY, NEW JERSEY, US	**8/1997**
114129 B2	***C07D249/08*** (2006.01); ***C07D249/04*** (2006.01); ***C07D401/12*** (2006.01); ***C07D403/12*** (2006.01); ***C07D405/12*** (2006.01); ***C07D409/12*** (2006.01); ***A61K31/41*** (2006.01)	94-00319	27.08.1992	YAMANOUCHI PHARMACEUTICAL CO., LTD., TOKYO, JP	**1/1999**
115726 B2	***C07D217/26*** (2006.01); ***C07D241/04*** (2006.01); ***C07D409/12*** (2006.01); ***A61K31/47*** (2006.01); ***A61K31/495*** (2006.01)	94-00763	03.11.1992	MERCK & CO., INC., RAHWAY, NEW JERSEY, US	**5/2000**
115872 B2	***C07C255/50*** (2006.01); ***A61K31/275*** (2006.01)	94-01601	05.03.1993	SMITHKLINE BEECHAM CORPORATION, PHILADELPHIA, PENNSYLVANIA, US	**7/2000**
115939 B2	***A61M5/30*** (2006.01); ***A61M25/00*** (2006.01)	97-01149	21.12.1995	POWDERJECT RESEARCH LIMITED, OXFORD, GB	**8/2000**
116307 B1	***E02F5/20*** (2006.01); ***B61F1/02*** (2006.01)	145923	13.09.1990	FURICĂ VASILE, BUCUREŞTI, RO; SECELEANU DORU, BUCUREŞTI, RO	**12/2000**
119316 B1	***E04B1/62*** (2006.01)	a 2002 00361	01.04.2002	ZAHIU NICULAE, BUCUREŞTI, RO	**7/2004**
120037 B1	***A61M5/00*** (2006.01)	a 2001 00094	26.07.1999	MINRAD INC., BUFFALO, NEW YORK, US	**8/2005**
120070 B1	***C07D207/34*** (2006.01); ***A61K31/40*** (2006.01)	98-00061	08.07.1996	WARNER-LAMBERT COMPANY, MORRIS PLAINS, NEW JERSEY, US	**8/2005**

Nr. BI	Clasa	Nr. CBI	Data depozit	Nume titular	Nr. BOPI*
120101 B1	***G05D13/00*** (2006.01)	a 2003 00915	13.11.2003	VASILIU NICOLAE, BUCUREŞTI, RO; CĂLINOIU CONSTANTIN, BUCUREŞTI, RO	**8/2005**
120121 B1	***A61K9/08*** (2006.01)	a 2000 01246	18.12.2000	IMUNOMOD SRL, ROMA, IT	**9/2005**
120122 B1	***A61K31/715*** (2006.01); ***A61K31/195*** (2006.01); ***A61K9/00*** (2006.01); ***A61K9/02*** (2006.01); ***A61K9/06*** (2006.01)	99-00675	16.12.1997	NOVISCENS AB, TYGELSJO, SE	**9/2005**
120132 B1	***C07C7/163*** (2006.01)	99-00291	28.08.1997	CATALYTIC DISTILLATION TECHNOLOGIES, PASADENA, TEXAS, US	**9/2005**
120133 B1	***C07C401/00*** (2006.01); ***A61K31/59*** (2006.01)	98-01607	15.05.1997	LEO PHARMACEUTICAL PRODUCTS LTD. A/S (LOVENS KEMISKE FABRIK PRODUKTIONSAKTIESELSK AB), BALLERUP, DK	**9/2005**
120135 B1	***C07D301/02*** (2006.01); ***C07D303/36*** (2006.01); ***C07C213/04*** (2006.01)	99-00756	19.12.1997	G.D.SEARLE & CO., CHICAGO, ILLINOIS, US	**9/2005**
120143 B1	***C09D11/02*** (2006.01); ***C09D5/02*** (2006.01); ***C09C1/56*** (2006.01)	97-01083	14.12.1995	CABOT CORPORATION, BOSTON, MASSACHUSETTS, US	**9/2005**
120152 B1	***E05D15/48*** (2006.01)	a 2001 01052	17.01.2001	MURA S.R.L., SERNAGLIA DELLA BATTAGLIA, IT	**9/2005**
120156 B1	***F16K17/04*** (2006.01)	a 2003 00126	18.02.2003	DRĂGĂNESCU FLORIAN, BUCUREŞTI, RO	**9/2005**
120194 B1	***C07C49/697*** (2006.01); ***C07C45/81*** (2006.01)	99-00294	08.10.1997	EGIS GYOGYSZERGYAR RT., BUDAPESTA, HU	**10/2005**
120195 B1	***C07C225/22*** (2006.01); ***A61K31/135*** (2006.01)	99-00839	08.01.1998	LEO PHARMACEUTICAL PRODUCTS LTD. A/S (LOVENS KEMISKE FABRIK PRODUKTIONSAKTIESELSK AB), BALLERUP, DK	**10/2005**
120196 B1	***C07D501/00*** (2006.01); ***C07D501/04*** (2006.01)	99-00280	19.09.1997	MEIJI SEIKA KAISHA LTD., TOKYO, JP	**10/2005**
120244 B1	***B01J23/881*** (2006.01); ***B01J23/835*** (2006.01)	a 2002 00166	21.06.2000	CHINA PETRO-CHEMICAL CORPORATION, BEIJING, CN	**11/2005**
120261 B1	***C07D501/04*** (2006.01); ***C07D501/12*** (2006.01); ***C07D501/24*** (2006.01); ***A61K31/545*** (2006.01)	99-01373	24.06.1998	MEIJI SEIKA KAISHA LTD., TOKYO, JP	**11/2005**

Nr. BI	Clasa	Nr. CBI	Data depozit	Nume titular	Nr. BOPI*
120268 B1	***C12N7/01*** (2006.01); ***A61K35/76*** (2006.01); ***C12N15/49*** (2006.01); ***C12N15/863*** (2006.01)	98-01218	23.01.1997	ST. JUDE CHILDREN'S RESEARCH HOSPITAL, MEMPHIS, TENNESSEE, US	**11/2005**
120291 B1	***F16L58/08*** (2006.01); ***F16L55/115*** (2006.01)	a 2000 00346	28.03.2000	THE BABCOCK & WILCOX COMPANY, NEW ORLEANS, LOUISIANA, US	**11/2005**
120309 B1	***A45D40/04*** (2006.01)	a 2000 00277	12.07.1999	SOCIETE ESTEE LAUDER COMPANIES, INC., NEW YORK, US	**12/2005**
120311 B1	***A47C17/04*** (2006.01)	a 2003 00410	14.05.2003	CĂCIULEANU MIHAELA ELISABETA, BUCUREŞTI, RO	**12/2005**
120323 B1	***B22D23/02*** (2006.01); ***B22D25/02*** (2006.01)	a 2001 00381	04.04.2001	TĂTAR DANIEL, GALAȚI, JUDEȚUL GALAȚI, RO	**12/2005**
120334 B1	***C01B31/10*** (2006.01)	a 2004 00538	15.06.2004	INSTITUTUL DE CERCETĂRI METALURGICE S.A., BUCUREŞTI, RO	**12/2005**
120335 B1	***C03C13/00*** (2006.01)	97-00856	08.11.1995	ROCKWOOL INTERNATIONAL A/S, HEDEHUSENE, DK	**12/2005**
120343 B1	***C07K14/72*** (2006.01); ***C07K16/28*** (2006.01); ***G01N33/74*** (2006.01)	98-01550	07.05.1997	BIOGEN IDEC MA INC., CAMBRIDGE, MASSACHUSETTS, US	**12/2005**
120353 B1	***F02K3/08*** (2006.01); ***F25B29/00*** (2006.01)	a 2002 00298	15.03.2002	NEMEŞ ION, BUCUREŞTI, RO	**12/2005**
120356 B1	***F24B5/02*** (2006.01)	99-00606	26.05.1999	GHINEA C. PAUL, ROMAN, JUDEȚUL NEAMȚ, RO	**12/2005**
120367 B1	***H02H7/00*** (2006.01); ***G08B25/00*** (2006.01)	a 2003 01033	17.12.2003	POPESCU EUGEN, BUCUREŞTI, RO	**12/2005**
120419 B1	***E04D1/06*** (2006.01)	a 2003 00449	22.05.2003	CLASSIC DOME S.R.L., BUCUREŞTI, RO	**1/2006**
120450 B1	***A61B5/16*** (2006.01); ***A63B69/00*** (2006.01)	a 2002 01352	05.11.2002	MILICI MARIANA RODICA, SUCEAVA, JUDEȚUL SUCEAVA, RO; MILICI LAURENȚIU DAN, SUCEAVA, JUDEȚUL SUCEAVA, RO	**2/2006**
120460 B1	***B01J23/14*** (2006.01); ***B01J23/16*** (2006.01); ***B01J23/18*** (2006.01)	98-00789	26.03.1998	THE STANDARD OIL COMPANY, CLEVELAND, OHIO, US	**2/2006**
120503 B1	***F27D9/00*** (2006.01); ***F27D1/04*** (2006.01); ***F27B1/14*** (2006.01); ***C21B7/00*** (2006.01)	a 2001 00253	08.03.2001	TĂTAR DANIEL, GALAȚI, JUDEȚUL GALAȚI, RO	**2/2006**
120528 B1	***A61K8/46*** (2006.01)	99-00250	11.03.1999	COLOR ACCESS, INC., NEW YORK, US	**3/2006**

Nr. BI	Clasa	Nr. CBI	Data depozit	Nume titular	Nr. BOPI*
120560 B1	***E04C2/284*** (2006.01)	a 2003 00025	13.01.2003	ZAHIU NICULAE, BUCUREŞTI, RO	**3/2006**
120634 B1	***C07C67/08*** (2006.01)	a 2002 01321	25.10.2002	MIRCI LIVIU EDUARD, TIMIŞOARA, JUDEŢUL TIMIŞ, RO; BORAN SORINA, TIMIŞOARA, JUDEŢUL TIMIŞ, RO	**5/2006**
120657 B1	***E01F9/03*** (2006.01); ***G09F13/16*** (2006.01)	a 2004 00144	19.02.2004	HELVESPID S.R.L., BUCUREŞTI, RO	**5/2006**
120693 B1	***B29C33/38*** (2006.01); ***B29C33/40*** (2006.01); ***B29C51/30*** (2006.01); ***B28B7/34*** (2006.01)	a 2004 00387	28.04.2004	MARTPLAST S.R.L., URZICENI, JUDEŢUL IALOMIŢA, RO	**6/2006**
120754 B1	***A61C9/00*** (2006.01)	a 2001 00990	04.09.2001	POPA NICOLAE, BUCUREŞTI, RO	**7/2006**
120768 B1	***B65D27/04*** (2006.01)	a 2003 00675	08.08.2003	GERGELY ALEXANDRU CRISTIAN, BAIA MARE, JUDEŢUL MARAMUREŞ, RO	**7/2006**
120774 B1	***C09D131/02*** (2006.01); ***C09D103/02*** (2006.01)	a 2002 01301	18.10.2002	CROMINVENT S.R.L., BUCUREŞTI, RO	**7/2006**
120798 B1	***A01N37/18*** (2006.01)	a 2003 00634	24.07.2003	CÂRSTEA MARIA, PITEŞTI, JUDEŢUL ARGEŞ, RO; SAMARINEANU CLAUDIA, PITEŞTI, JUDEŢUL ARGEŞ, RO; RADU ELENA, PITEŞTI, JUDEŢUL ARGEŞ, RO; PASCARU STELIAN, PITEŞTI, JUDEŢUL ARGEŞ, RO; TAROIU DAN, PITEŞTI, JUDEŢUL ARGEŞ, RO; RACOTĂ RODICA, PITEŞTI, JUDEŢUL ARGEŞ, RO; PAŞA RODICA, IAŞI, JUDEŢUL IAŞI, RO	**8/2006**
120800 B1	***A23L1/076*** (2006.01)	a 2002 01629	19.12.2002	JANO ALBERT, SFÂNTU GHEORGHE, JUDEŢUL COVASNA, RO	**8/2006**
120801 B1	***A41D13/00*** (2006.01); ***A41D13/05*** (2006.01)	98-01731	22.12.1998	ZOICA CONSTANTIN, TIMIŞOARA, JUDEŢUL TIMIŞ, RO	**8/2006**
120811 B1	***A61C13/32*** (2006.01)	a 2004 00498	02.06.2004	ROTARU DUMITRU, BRAŞOV, JUDEŢUL BRAŞOV, RO	**8/2006**
120818 B1	***A61K31/60*** (2006.01); ***A61K31/05*** (2006.01); ***A61K31/52*** (2006.01); ***A61K9/00*** (2006.01); ***A61P29/00*** (2006.01)	a 2005 00371	20.04.2005	VICTOR A. VOICU, BUCUREŞTI, RO; JIQUIDI MARILENA, BUCUREŞTI, RO; MIRCIOIU CONSTANTIN, BUCUREŞTI, RO	**8/2006**

Nr. BI	Clasa	Nr. CBI	Data depozit	Nume titular	Nr. BOPI*
120826 B1	***B28B3/06*** (2006.01); ***B28B3/08*** (2006.01); ***B28B3/14*** (2006.01); ***B28B7/22*** (2006.01)	a 2001 00321	20.03.2001	ZAHARIA RADU, BRAŞOV, JUDEŢUL BRAŞOV, RO; RUS ANDREI, BRAŞOV, JUDEŢUL BRAŞOV, RO; LAVU CONSTANTIN, BRAŞOV, JUDEŢUL BRAŞOV, RO	**8/2006**
120831 B1	***B60R25/10*** (2006.01)	a 2001 01056	24.09.2001	CLOŢAN-TURCU VIRGILIU PAUL, BUCUREŞTI, RO	**8/2006**
120846 B1	***C09K21/02*** (2006.01); ***E04B1/94*** (2006.01); ***B05B7/14*** (2006.01); ***B28C5/40*** (2006.01); ***C04B28/02*** (2006.01)	a 2004 01088	06.12.2004	KARMA IMPEX COM, BUCUREŞTI, RO	**8/2006**
120854 B1	***C25C3/34*** (2006.01); ***C25C7/02*** (2006.01); ***C25B11/04*** (2006.01)	a 2004 00662	26.07.2004	LANDES VICTOR SPIRIDON, BUCUREŞTI, RO	**8/2006**
120855 B1	***C25C3/34*** (2006.01); ***C25C7/02*** (2006.01); ***C25B11/04*** (2006.01)	a 2004 01044	25.11.2004	LANDES VICTOR SPIRIDON, BUCUREŞTI, RO	**8/2006**
120883 B1	***A47G7/06*** (2006.01)	a 2002 00378	02.04.2002	VÂLCU ION, BUCUREŞTI, RO	**9/2006**
120932 B1	***F17D3/12*** (2006.01)	a 2003 00953	25.11.2003	MOISIN IOAN-FRANCISC IOSIF-GABRIEL, VICTORIA, JUDEŢUL BRAŞOV, RO; MOISIN MIHAIL-ŞTEFAN-AUGUSTIN-TRAIAN, TORONTO, ONTARIO, CA; MOISIN GHEORGHE-OCTAVIAN-SEVER, VICTORIA, JUDEŢUL BRAŞOV, RO; BICHIŞ CONSTANTIN DORIN, COMUNA DANEŞ, JUDEŢUL MUREŞ, RO	**9/2006**
120942 B1	***A01G1/00*** (2006.01); ***A01G9/02*** (2006.01); ***A01G9/10*** (2006.01); ***A01H4/00*** (2006.01)	a 2003 00307	10.04.2003	SIMFONIA COM S.R.L., OŞORHEI, JUDEŢUL BIHOR, RO	**10/2006**
120958 B1	***B23Q1/38*** (2006.01)	a 2002 00579	08.05.2002	IORDĂNESCU VLADIMIR DINU, BUCUREŞTI, RO	**10/2006**
120992 B1	***G09B1/22*** (2006.01)	a 2004 00811	23.09.2004	BURLEA GEORGETA, IAŞI, JUDEŢUL IAŞI, RO	**10/2006**

*) Dosare publicate conform Legii nr. 62/1974

LISTA C.B.I. PENTRU CARE AU FOST ÎNREGISTRATE TRANSMITERI DE DREPTURI, CONFORM ART. 47 DIN LEGEA NR. 64/1991 REPUBLICATĂ, PRECUM ŞI A C.B.I. CU MODIFICĂRI ÎN SITUAȚIA JURIDICĂ, ÎNREGISTRATE CONFORM R55(7) LIT. r) ŞI s) DIN HGR NR. 499/2003 ŞI PUNCTULUI 24 DIN ANEXA 1 A LEGII NR. 383/2002 PENTRU APROBAREA OG NR.41/1998 PRIVIND TAXELE ÎN DOMENIUL PROTECȚIEI PROPRIETĂȚII INDUSTRIALE ŞI REGIMUL DE UTILIZARE A ACESTORA

LICENȚE ÎNREGISTRATE LA BI

Nr. CBI	Nr. BI	Titular brevet	Beneficiar licență	Tip licență	Data de când produce efect față de terți	Data când expiră contractul de licență
94-01797	**110239**	C & C CONSULT S.R.L., BUCUREŞTI, RO;	ARECA S.A., BUCUREŞTI, RO	neexclusivă	29.12.2006	27.07.2015
96-00952	**112766**	ALOX CONCEPT S.R.L., ORADEA, JUDEȚUL BIHOR, RO;	UZINA DE ALUMINĂ "BIRACI "AD ZVORNIK, ZVORNIK, BA	neexclusivă	29.12.2006	09.06.2016
96-00354	**113711**	DOBRESCU DUMITRU, BUCUREŞTI, RO;	DORNAFARM S.A., SUCEAVA, JUDEȚUL SUCEAVA, RO	exclusivă	29.12.2006	22.12.2016
a 2002 00150	**119845**	SIGMA STAR SERVICE S.R.L., BUCUREŞTI, RO;	DRAGOŞ CONSTRUCT GRUP S.R.L., PITEŞTI, JUDEȚUL ARGEŞ, RO	neexclusivă	29.12.2006	13.02.2022
a 2002 00148	**120481**	MINA CODRIN ION VICTOR, BUCUREŞTI, RO;	TOP CONCRETE S.R.L., SAT CHERESIG,COMUNA GIRIŞU DE CRIŞ,JUDEȚUL BIHOR, RO	neexclusivă	29.12.2006	13.02.2022

CESIUNI BREVETE DE INVENȚIE

Nr. CBI	Nr. BI	Titular inițial	Noul Titular
98-00873	**115283**	STĂNCULESCU TRAIAN JAN, CRAIOVA, JUDEȚUL DOLJ, RO;	SIMCO SERVICE S.R.L., CRAIOVA, JUDEȚUL DOLJ, RO
99-00494	**115965**	LUBRIFIN S.A., BRAŞOV, JUDEȚUL BRAŞOV, RO;	TOTAL LUBRIFIN S.A., CRISTIAN, JUDEȚUL BRAŞOV, RO
99-01051	**116201**	LUBRIFIN S.A., BRAŞOV, JUDEȚUL BRAŞOV, RO;	TOTAL LUBRIFIN S.A., CRISTIAN, JUDEȚUL BRAŞOV, RO
a 2000 01224	**117382**	LUBRIFIN S.A., BRAŞOV, JUDEȚUL BRAŞOV, RO;	TOTAL LUBRIFIN S.A., CRISTIAN, JUDEȚUL BRAŞOV, RO
a 2000 01225	**117383**	LUBRIFIN S.A., BRAŞOV, JUDEȚUL BRAŞOV, RO;	TOTAL LUBRIFIN S.A., CRISTIAN, JUDEȚUL BRAŞOV, RO
a 2001 01032	**118440**	LUBRIFIN S.A., BRAŞOV, JUDEȚUL BRAŞOV, RO;	TOTAL LUBRIFIN S.A., CRISTIAN, JUDEȚUL BRAŞOV, RO
a 2001 01031	**118445**	LUBRIFIN S.A., BRAŞOV, JUDEȚUL BRAŞOV, RO;	TOTAL LUBRIFIN S.A., CRISTIAN, JUDEȚUL BRAŞOV, RO
a 2002 01312	**119625**	LUBRIFIN S.A., BRAŞOV, JUDEȚUL BRAŞOV, RO;	TOTAL LUBRIFIN S.A., CRISTIAN, JUDEȚUL BRAŞOV, RO
a 2002 00457	**119626**	LUBRIFIN S.A., BRAŞOV, JUDEȚUL BRAŞOV, RO;	TOTAL LUBRIFIN S.A., CRISTIAN, JUDEȚUL BRAŞOV, RO
a 2002 00558	**119627**	LUBRIFIN S.A., BRAŞOV, JUDEȚUL BRAŞOV, RO;	TOTAL LUBRIFIN S.A., CRISTIAN, JUDEȚUL BRAŞOV, RO
a 2000 00647	**119639**	GIOVANNINI STELIO, LUGOJ, JUDEȚUL TIMIŞ, RO;	GIOVANNINI ROBERTA, ROMA, IT

DECĂDERI ALE TITULARILOR DIN DREPTURILE CONFERITE ACESTORA DE BREVETUL DE INVENȚIE, PUBLICATE CONFORM ART. 45, ALIN. 3 DIN LEGEA NR. 64/1991, REPUBLICATĂ ÎN TEMEIUL ART. III DIN LEGEA NR. 203/2002

NUME TITULAR	NR. BI	NR. CBI
REGIA AUTONOMĂ DE ELECTRICITATE " RENEL" BUCUREŞTI	**99203**	130221
REGIA AUTONOMĂ DE ELECTRICITATE " RENEL" BUCUREŞTI	**100008**	131298
ÎNTREPRINDEREA DE PRODUSE ABRAZIVE BÂRLAD	**100661**	138846
REGIA AUTONOMĂ DE ELECTRICITATE " RENEL" BUCUREŞTI	**100910**	135250
S.C. ICEMENERG-SERVICE S.A. BUCUREŞTI	**101834**	134599
REGIA AUTONOMĂ DE ELECTRICITATE " RENEL" BUCUREŞTI	**102418**	134805
REGIA AUTONOMĂ DE ELECTRICITATE " RENEL" BUCUREŞTI	**102541**	136494
S.C. ICEMENERG-SERVICE S.A. BUCUREŞTI	**102632**	133509
REGIA AUTONOMĂ DE ELECTRICITATE " RENEL" BUCUREŞTI	**102734**	137287
REGIA AUTONOMĂ DE ELECTRICITATE " RENEL" BUCUREŞTI	**102796**	134804
REGIA AUTONOMĂ DE ELECTRICITATE " RENEL" BUCUREŞTI	**103020**	137289
SICOMED S.A, BUCUREŞTI	**103579**	140042
REGIA AUTONOMĂ DE ELECTRICITATE " RENEL" BUCUREŞTI	**103585**	137288
REGIA AUTONOMĂ DE ELECTRICITATE " RENEL" BUCUREŞTI	**104016**	140385
REGIA AUTONOMĂ DE ELECTRICITATE " RENEL" BUCUREŞTI	**104084**	139902
ÎNTREPRINDEREA DE PRODUSE ABRAZIVE BÂRLAD	**104176**	137437
SICOMED S.A, BUCUREŞTI	**104502**	139747
INSTITUTUL DE CERCETARE, INGINERIE TEHNOLOGICĂ, PROIECTARE ŞI PRODUCȚIE PENTRU INDUSTRIA ANORGANICĂ ŞI METALE NEFEROASE BUCUREŞTI	**104526**	142768
SICOMED S.A, BUCUREŞTI	**104718**	141203
SICOMED S.A, BUCUREŞTI	**104719**	141202
SICOMED S.A, BUCUREŞTI	**104762**	141359
S.C. ABROM S.A. BÂRLAD	**104785**	145109
LOGIC S.R.L. SIBIU	**105381**	148923
REGIA AUTONOMĂ DE ELECTRICITATE "RENEL" BUCUREŞTI	**105525**	134111
REGIA AUTONOMĂ DE ELECTRICITATE " RENEL" BUCUREŞTI	**105557**	137279
INSTITUTUL DE METALE NEFEROASE ŞI RARE S.A. BUCUREŞTI	**105560**	144725
INSTITUTUL DE METALE NEFEROASE ŞI RARE S.A. BUCUREŞTI	**105561**	145002

NUME TITULAR	NR. BI	NR. CBI
INSTITUTUL DE CERCETARE, INGINERIE TEHNOLOGICĂ, PROIECTARE ŞI PRODUCȚIE PENTRU METALE NEFEROASE ŞI RARE BUCUREŞTI	**105617**	146476
INSTITUTUL DE METALE NEFEROASE ŞI RARE S.A. BUCUREŞTI	**105688**	144292
INSTITUTUL DE CERCETARE, INGINERIE TEHNOLOGICĂ, PROIECTARE ŞI PRODUCȚIE PENTRU METALE NEFEROASE ŞI RARE BUCUREŞTI	**105708**	146475
REGIA AUTONOMĂ DE ELECTRICITATE " RENEL" BUCUREŞTI	**105739**	140961
INSTITUTUL DE CERCETARI SI MODERNIZARI ENERGETICE BUCUREŞTI	**105982**	144801
AZUR S.A, TIMIŞOARA	**106856**	146942
AZOMUREŞ S.A, TG.MUREŞ	**107044**	145782
AZOMUREŞ S.A, TG.MUREŞ	**107045**	145783
INSTITUTUL DE METALE NEFEROASE ŞI RARE S.A. BUCUREŞTI	**107132**	145003
INSTITUTUL DE METALE NEFEROASE ŞI RARE S.A. BUCUREŞTI	**107133**	145004
AZOMUREŞ S.A, TG.MUREŞ	**107158**	146447
AZOMUREŞ S.A, TG.MUREŞ	**107159**	146448
SC ICEMENERG - SERVICE SA BUCUREŞTI	**107353**	93-00757
INSTITUTUL DE METALE NEFEROASE ŞI RARE - IMNR S.A. BUCUREŞTI	**107428**	141498
S.C. ISPE -INSTITUTUL DE STUDII ŞI PROIECTĂRI ENERGETICE- S.A. BUCUREŞTI	**107555**	145368
INTREPRINDEREA DE AUTOCAMIOANE BRAŞOV	**107582**	143669
S.C. ROMAN S.A. BRAŞOV	**107734**	146481
INSTITUTUL DE CERCETARI SI MODERNIZARI ENERGETICE BUCUREŞTI	**107770**	148586
INSTITUTUL DE STUDII ŞI PROIECTĂRI ENERGETICE BUCUREŞTI	**107902**	143407
SC ICEMENERG - SERVICE SA BUCUREŞTI	**107979**	145295
SC ICEMENERG - SERVICE SA BUCUREŞTI	**107980**	145296
INSTITUTUL DE CERCETARE, INGINERIE TEHNOLOGICĂ, PROIECTARE ŞI PRODUCȚIE PENTRU UTILAJE NEFEROASE ŞI RARE BUCUREŞTI	**108002**	147375
INSTITUTUL DE METALE NEFEROASE ŞI RARE S.A. BUCUREŞTI	**108274**	93-01070
INSTITUTUL DE CERCETARI SI MODERNIZARI ENERGETICE BUCUREŞTI	**108464**	93-00613
AMONIL S.A, SLATINA	**108824**	93-01653
INSTITUTUL DE METALE NEFEROASE ŞI RARE S.A. BUCUREŞTI	**108927**	94-00089

NUME TITULAR	NR. BI	NR. CBI
INSTITUTUL DE CERCETARI SI MODERNIZARI ENERGETICE BUCUREŞTI	**108970**	93-01686
INSTITUTUL DE METALE NEFEROASE ŞI RARE - IMNR S.A. BUCUREŞTI	**109064**	148363
INSTITUTUL DE METALE NEFEROASE ŞI RARE S.A. BUCUREŞTI	**109101**	141822
AMONIL S.A, SLATINA	**109319**	93-01732
INSTITUTUL DE CERCETĂRI ŞI MODERNIZĂRI ENERGETICE - ICEMENERG - BUCUREŞTI	**109392**	93-01687
SC ICEMENERG - SERVICE SA BUCUREŞTI	**109428**	94-01254
C&C CONSULT S.R.L. BUCUREŞTI	**109453**	146233
S.C. UMEG S.A. BAIA MARE	**109509**	93-00302
AMONIL S.A, SLATINA	**109726**	95-00056
SC ICEMENERG - SERVICE SA BUCUREŞTI	**109741**	94-01512
SC ICEMENERG - SERVICE SA BUCUREŞTI	**109748**	94-01510
SOFERT S.A, BACĂU	**109837**	94-01102
AZUR S.A, TIMIŞOARA	**109858**	146943
SOFERT S.A, BACĂU	**110002**	94-01598
SOFERT S.A, BACĂU	**110054**	94-01787
C&C CONSULT S.R.L. BUCUREŞTI	**110238**	94-01718
C&C CONSULT S.R.L. BUCUREŞTI	**110244**	94-01798
S.C. VERACINI IMPORT EXPORT S.R.L. BUCUREŞTI	**110323**	93-01698
S.C. VERACINI IMPORT EXPORT S.R.L. BUCUREŞTI	**110325**	93-01697
AZUR S.A, TIMIŞOARA	**110342**	147876
INSTITUTUL DE CERCETARE, INGINERIE TEHNOLOGICĂ, PROIECTARE ŞI PRODUCȚIE PENTRU METALE NEFEROASE ŞI RARE BUCUREŞTI	**110461**	148362
INSTITUTUL DE CERCETARE, INGINERIE TEHNOLOGICĂ, PROIECTARE ŞI PRODUCȚIE PENTRU METALE NEFEROASE ŞI RARE - IMNR S.A. BUCUREŞTI	**110471**	148493
AZUR S.A, TIMIŞOARA	**110510**	147877
AZUR S.A, TIMIŞOARA	**110511**	147874
AZUR S.A, TIMIŞOARA	**110512**	147875
INSTITUTUL DE METALE NEFEROASE ŞI RARE S.A. BUCUREŞTI	**110696**	92-01144
INSTITUTUL DE METALE NEFEROASE ŞI RARE - IMNR S.A. BUCUREŞTI	**110705**	94-01865

NUME TITULAR	NR. BI	NR. CBI
SOFERT S.A, BACĂU	**110814**	94-01308
S.C. IMNR S.A. BUCUREŞTI	**110832**	95-01828
INSTITUTUL DE METALE NEFEROASE ŞI RARE - IMNR S.A. BUCUREŞTI	**110960**	95-01827
AZOMUREŞ S.A, TG.MUREŞ	**110984**	143799
S.C. ROMAN S.A. BRAŞOV	**111048**	146482
VERACHIM S.A GIURGIU	**111069**	95-01154
INSTITUTUL DE CERCETARE, INGINERIE TEHNOLOGICĂ, PROIECTARE ŞI PRODUCȚIE PENTRU METALE NEFEROASE ŞI RARE - IMNR S.A. BUCUREŞTI	**111160**	147989
MELANA S.A SĂVINEŞTI	**111181**	93-01471
INSTITUTUL DE METALE NEFEROASE ŞI RARE S.A. BUCUREŞTI	**111355**	92-200439
SC ICEMENERG - SERVICE SA BUCUREŞTI	**111421**	95-01108
INSTITUTUL DE METALE NEFEROASE ŞI RARE S.A. BUCUREŞTI	**111566**	148955
COLOROM S.A, CODLEA	**111578**	93-01762
S.C. "VICOMTI SERVICII IMPORT-EXPORT" S.R.L. BUCUREŞTI	**111632**	94-01867
AZUR S.A, TIMIŞOARA	**111662**	148091
SICOMED S.A, BUCUREŞTI	**111761**	94-01353
SC ICEMENERG - SERVICE SA BUCUREŞTI	**111782**	95-02024
AZUR S.A, TIMIŞOARA	**111785**	93-00345
AZUR S.A, TIMIŞOARA	**111842**	149232
INSTITUTUL DE METALE NEFEROASE ŞI RARE - IMNR S.A. BUCUREŞTI	**112114**	94-00070
INSTITUTUL DE METALE NEFEROASE ŞI RARE S.A. BUCUREŞTI	**112120**	95-00290
MELANA S.A SĂVINEŞTI	**112121**	96-00799
MELANA S.A SĂVINEŞTI	**112122**	94-01425
SICOMED S.A, BUCUREŞTI	**112279**	93-01616
INSTITUTUL DE METALE NEFEROASE ŞI RARE - IMNR S.A. BUCUREŞTI	**112297**	96-02095
INSTITUTUL DE METALE NEFEROASE ŞI RARE - IMNR S.A. BUCUREŞTI	**112369**	92-200138
SC ICEMENERG - SERVICE SA BUCUREŞTI	**112879**	96-02105
COMPANIA NAȚIONALĂ DE ELECTRICITATE S.A. BUCUREŞTI	**112889**	96-02107
S.C. METALURGICA S.A. AIUD	**113032**	147811

NUME TITULAR	NR. BI	NR. CBI
INSTITUTUL DE METALE NEFEROASE ŞI RARE S.A. BUCUREŞTI	**113134**	92-01174
AZUR S.A, TIMIŞOARA	**113151**	93-00346
AZUR S.A, TIMIŞOARA	**113152**	93-00347
INSTITUTUL DE METALE NEFEROASE ŞI RARE - IMNR S.A. BUCUREŞTI	**113258**	94-01866
INSTITUTUL DE METALE NEFEROASE ŞI RARE - IMNR S.A. BUCUREŞTI	**113317**	148956
S.C. PHOENIX S.A. BAIA MARE	**113370**	97-00343
INSTITUTUL NAȚIONAL DE CERCETARE-DEZVOLTARE PENTRU ECOLOGIE INDUSTRIALĂ -ECOIND, BUCUREŞTI	**113637**	96-00193
IPROLAM S.A. BUCUREŞTI	**113721**	96-01578
INSTITUTUL DE METALE NEFEROASE ŞI RARE S.A. BUCUREŞTI	**113748**	93-01072
SOFERT S.A, BACĂU	**113845**	96-02417
SOFERT S.A, BACĂU	**113847**	96-02418
AZUR S.A, TIMIŞOARA	**113864**	96-01223
INSTITUTUL DE STUDII ŞI PROIECTĂRI ENERGETICE BUCUREŞTI	**113880**	97-01051
INSTITUTUL DE CERCETARE, INGINERIE TEHNOLOGICĂ, PROIECTARE ŞI PRODUCȚIE PENTRU METALE NEFEROASE ŞI RARE BUCUREŞTI	**113971**	147753
INSTITUTUL DE CERCETARE, INGINERIE TEHNOLOGICĂ, PROIECTARE ŞI PRODUCȚIE PENTRU METALE NEFEROASE ŞI RARE BUCUREŞTI	**113973**	147376
INSTITUTUL DE CERCETARE, INGINERIE TEHNOLOGICĂ, PROIECTARE ŞI PRODUCȚIE PENTRU METALE NEFEROASE ŞI RARE BUCUREŞTI	**113975**	148525
DANUBIANA S.A, BUCUREŞTI	**114107**	92-200163
INSTITUTUL DE CERCETARE, INGINERIE TEHNOLOGICĂ, PROIECTARE ŞI PRODUCȚIE PENTRU METALE NEFEROASE ŞI RARE - IMNR S.A. BUCUREŞTI	**114117**	93-01071
SC ICEMENERG - SERVICE SA BUCUREŞTI	**114141**	95-02022
COMPANIA NAȚIONALĂ DE ELECTRICITATE S.A. BUCUREŞTI	**114142**	95-02023
VACUSERV S.R.L. BUCUREŞTI	**114182**	149267
SC ICEMENERG - SERVICE SA BUCUREŞTI	**114186**	148359
S.C. CORD S.A. BUZĂU	**114266**	96-01475
S.C. ZENITH TRADING CONSULT S.R.L. BUCUREŞTI	**114288**	98-00391
COLOROM S.A, CODLEA	**114440**	148232
AZUR S.A, TIMIŞOARA	**114452**	96-01221

NUME TITULAR	NR. BI	NR. CBI
SC ICEMENERG - SERVICE SA BUCUREŞTI	**114460**	96-02106
SC ICEMENERG - SERVICE SA BUCUREŞTI	**114461**	96-02108
S.C. IMNR S.A. BUCUREŞTI	**114474**	95-01308
INSTITUTUL DE METALE NEFEROASE ŞI RARE S.A. BUCUREŞTI	**114476**	96-00249
SC ICEMENERG - SERVICE SA BUCUREŞTI	**114520**	96-01084
INSTITUTUL DE METALE NEFEROASE ŞI RARE - IMNR S.A. BUCUREŞTI	**114639**	95-00837
INSTITUTUL DE METALE NEFEROASE ŞI RARE S.A. BUCUREŞTI	**114640**	97-02122
INSTITUTUL DE STUDII ŞI PROIECTĂRI ENERGETICE BUCUREŞTI	**114654**	94-01100
AZUR S.A, TIMIŞOARA	**114795**	96-01220
AZUR S.A, TIMIŞOARA	**114796**	96-01222
INSTITUTUL DE METALE NEFEROASE ŞI RARE BUCUREŞTI	**114808**	96-00999
INSTITUTUL DE CERCETARE ŞI PROIECTARE PENTRU METALE NEFEROASE ŞI RARE BUCUREŞTI	**114982**	92-200139
INSTITUTUL DE METALE NEFEROASE ŞI RARE - IMNR S.A. BUCUREŞTI	**115045**	92-01143
INSTITUTUL DE CERCETARE, INGINERIE TEHNOLOGICĂ, PROIECTARE ŞI PRODUCȚIE PENTRU METALE NEFEROASE ŞI RARE BUCUREŞTI	**115046**	148731
S.C. ABROM S.A. BÂRLAD	**115064**	96-01842
INSTITUTUL DE METALE NEFEROASE ŞI RARE - IMNR S.A. BUCUREŞTI	**115068**	96-00998
S.C. RESIAL S.A. ALBA-IULIA	**115350**	141646
UNIVERSITATEA "DUNĂREA DE JOS" GALAȚI GALAȚI	**115568**	94-01645
INSTITUTUL DE METALE NEFEROASE ŞI RARE BUCUREŞTI	**115623**	93-01711
S.C. IMNR S.A. BUCUREŞTI	**115624**	95-00292
VERSOR S.R.L. BUCUREŞTI	**115667**	148386
AZOMUREŞ S.A, TG.MUREŞ	**115722**	92-01640
SIAT S.A. BUCUREŞTI	**115832**	95-01763
INSTITUTUL DE CERCETARE, INGINERIE TEHNOLOGICĂ, PROIECTARE ŞI PRODUCȚIE PENTRU METALE NEFEROASE ŞI RARE BUCUREŞTI	**115887**	93-00071
INSTITUTUL DE METALE NEFEROASE ŞI RARE - IMNR S.A. BUCUREŞTI	**115890**	96-02126
S.C. VECTOR RESEARCH S.R.L. BUCUREŞTI	**115927**	98-01554
BICAPA S.A, TÂRNĂVENI	**115948**	92-200696

NUME TITULAR	NR. BI	NR. CBI
BICAPA S.A, TÂRNĂVENI	**116097**	92-200507
AZOMUREŞ S.A, TG.MUREŞ	**116133**	92-01639
SICOMED S.A, BUCUREŞTI	**116160**	98-00193
S.C. SERADRIA CO. S.R.L. BUCURESTI	**116162**	99-00927
INSTITUTUL DE STUDII ŞI PROIECTĂRI ENERGETICE BUCUREŞTI	**116443**	94-00035
INSTITUTUL DE STUDII ŞI PROIECTĂRI ENERGETICE BUCUREŞTI	**116448**	94-00036
INSTITUTUL DE METALE NEFEROASE ŞI RARE - IMNR S.A. BUCUREŞTI	**116489**	97-02121
INSTITUTUL DE CHIMIE “ RALUCA RIPAN”, CLUJ-NAPOCA	**116505**	98-00309
S.C. LAMINORUL S.A. BRĂILA	**116529**	a 2000 00391
S.C. LAMINORUL S.A. BRĂILA	**116530**	a 2000 00392
S.C. LAMINORUL S.A. BRĂILA	**116531**	a 2000 00393
S.C. LAMINORUL S.A. BRĂILA	**116532**	a 2000 00394
S.C. ABROM S.A. BÂRLAD	**116636**	98-00852
INSTITUTUL DE METALE NEFEROASE ŞI RARE - IMNR S.A. BUCUREŞTI	**116651**	96-02050
INSTITUTUL DE STUDII ŞI PROIECTĂRI ENERGETICE BUCUREŞTI	**116696**	94-00034
DANUBIANA S.A, BUCUREŞTI	**116794**	94-01731
INSTITUTUL NAȚIONAL DE CERCETARE-DEZVOLTARE PENTRU ECOLOGIE INDUSTRIALĂ -ECOIND, BUCUREŞTI	**116804**	96-01706
INSTITUL DE CERCETĂRI CHIMICE -ICECHIM, BUBUREŞTI ROFEP S.A, URZICENI	**116816**	96-02356
INSTITUTUL DE METALE NEFEROASE ŞI RARE - IMNR S.A. BUCUREŞTI	**116911**	98-00891
S.C. ALFABIT S.R.L. PITESTI	**116976**	99-01352
DANUBIANA S.A, BUCUREŞTI	**117010**	94-01732
INSTITUTUL DE METALE NEFEROASE ŞI RARE BUCUREŞTI	**117193**	96-02094
S.C. ABROM S.A. BÂRLAD	**117601**	96-02199
INSTITUTUL DE METALE NEFEROASE ŞI RARE - IMNR S.A. BUCUREŞTI	**117674**	95-00633
ICEMENERG - SERVICE S.A. BUCUREŞTI	**117854**	94-01513
ICEMENERG - SERVICE S.A. BUCUREŞTI	**117855**	94-01509
S.C. IMNR S.A. INSTITUTUL DE METALE NEFEROASE ŞI RARE BUCUREŞTI	**118138**	99-00174

NUME TITULAR	NR. BI	NR. CBI
INSTITUTUL DE METALE NEFEROASE ŞI RARE - IMNR S.A. BUCUREŞTI	**118171**	a 2001 00115
CHIMCOMPLEX S.A, BORZEŞTI	**118282**	a 2001 00083
MELANA .SA, SĂVINEŞTI	**118300**	97-01507
S.C. SERADRIA CO. S.R.L. BUCUREŞTI	**118522**	2000 00694
S.C. VOLTA PROD-COM S.R.L. BUCUREŞTI	**118593**	99-00947
INSTITUTUL DE STUDII ŞI PROIECTĂRI ENERGETICE S.A. BUCUREŞTI	**118851**	98-01589
INSTITUTUL DE METALE NEFEROASE ŞI RARE - IMNR S.A. BUCUREŞTI	**119227**	a 2002 00252
INCDE-ICEMENERG BUCUREŞTI	**119467**	96-02363
INSTITUTUL DE CERCETĂRI ŞI MODERNIZĂRI ENERGETICE - ICEMENERG S.A. BUCUREŞTI	**119750**	2000 00877

DECĂDERI ALE TITULARILOR DIN DREPTURILE CONFERITE ACESTORA DE BREVETUL DE INVENTIE, PUBLICATE CONFORM ART. 47, ALIN. 2, DIN LEGEA NR.64/1991

NUME/DENUMIRE TITULAR	Nr. BI	Nr. CBI
SYNGENTA LIMITED, GUILDFORD, SURREY, GB	**117450**	96-02019
WARNER-LAMBERT COMPANY, MORRIS PLAINS, NEW JERSEY, US	**117452**	96-01853
AVENTIS PHARMACEUTICALS INC., BRIDGEWATER, NEW JERSEY, US	**117453**	96-00568
STOCCHIERO OLIMPIO, MONTORSO VICENTINO, IT	**117490**	96-01102
COLGATE-PALMOLIVE COMPANY, NEW YORK, US	**117500**	98-00863
MARKOU MILTIATHIS, PANORAMA THESSALONIKI, GR	**117555**	98-01615
DUBOIS LIMITED, CORBY, NORTHANTS, GB	**117577**	97-00820
YKK CORPORATION, TOKYO, JP	**117588**	96-02101
CABOT CORPORATION, BILLERICA, MASSACHUSETTS, US	**117596**	97-01069
VALLOUREC COMPOSANTS AUTOMOBILES VITRY, VITRY -LE-FRANCOIS, FR	**117605**	97-02117
DENY, SAINT BLIMONT, FR	**117658**	99-01328
YANG SHIHENG, SANHE CITY, HEBEI PROVINCE, CN	**117673**	a 2000 00847
F. HOFFMANN-LA ROCHE AG., BASLE, CH	**117698**	95-00534

NUME/DENUMIRE TITULAR	Nr. BI	Nr. CBI
MERCK & CO., INC., RAHWAY, NEW JERSEY, US; VICAL INCORPORATED, SAN DIEGO, CALIFORNIA, US	**117710**	95-01622
SKW BELLEGARDE S.A.S., BELLEGARDE SUR VALSERINE, FR	**117712**	98-01446
VKR HOLDING A/S, SOBORG, DK	**117720**	96-01981
FONTAINE S.A., PARIS, FR	**117723**	98-01449
ANTONOV AUTOMOTIVE TECHNOLOGIES B.V., ROTTERDAM, NL	**117728**	98-00339
MERTIK MAXITROL GMBH & CO. KG, QUEDLINGEN, DE	**117730**	95-01269
ALSTOM POWER INC., WINDSOR, CONNECTICUT, US	**117765**	96-02319
MONSANTO COMPANY, ST. LOUIS, MISSOURI, US	**117795**	97-01070
ARCO CHEMICAL TECHNOLOGY, L.P., GREENVILLE, DELAWARE, US	**117798**	94-02084
CONTROLLED ENVIRONMENTAL SYSTEMS CORPORATION, BIRMINGHAM, ALABAMA, US	**117804**	96-01273
SAINT-GOBAIN VITRAGE, COURBEVOIE, FR	**117838**	97-01063
CELANESE CHEMICALS EUROPE GMBH, FRANKFURT AM MAIN, DE	**117845**	97-01500
PARKE, DAVIS & COMPANY, MORRIS PLAINS, NEW JERSEY, US	**117850**	96-01015
IVAN VER, BUDAPESTA, HU	**117872**	98-00066
YALESTOWN CORPORATION N.V., CURACAO, AN	**117886**	96-01758
VINNIK LEONID VLADIMIROVICH, MOSCOVA, RU; FRIDBERG ARKADY MOISEEVICH, MOSCOVA, RU	**117906**	96-02408
CIUCANI MARIO, FERMO, IT	**117926**	97-01012
CIUCANI MARIO, FERMO, IT	**117927**	97-01013
CIUCANI MARIO, FERMO, IT	**117928**	97-01014
FELIX SCHOELLER JR. FOTO- UND SPEZIALPAPIERE GMBH & CO KG, OSNABRUCK, DE	**117950**	95-01627
KIMBERLY-CLARK LIMITED, MOLD, CLWYD, GB	**117994**	98-01601
USINOR, PUTEAUX, FR; THYSSEN STAHL AKTIENGESELLSCHAFT, DUISBURG, DE	**118058**	96-02202
DER GRUNE PUNKT DUALES SYSTEM DEUTSCHLAND AKTIENGESELLSCHAFT, KOLN, DE	**118064**	97-01244
SHELL INTERNATIONALE RESEARCH MAATSCHAPPIJ B.V., HAGA, NL	**118077**	96-00119
RHONE-POULENC AGROCHIMIE, LYON, FR	**118109**	98-01044
DE TROZ VINCENT, THOREMBAIS-LES-BEGUINES, BE	**118124**	97-01505
ORANGE PERSONAL COMMUNICATIONS SERVICES LIMITED, BRADLEY STOKE, GB	**118161**	97-00665
NORSK HYDRO ASA, OSLO, NO	**118193**	99-00693

NUME/DENUMIRE TITULAR	Nr. BI	Nr. CBI
DE LIMA C. TITO, CARACAS, VN	**118222**	98-01089
G.D. SEARLE & CO., CHICAGO, ILLINOIS, US	**118289**	98-00500
G.D.SEARLE & CO., CHICAGO, ILLINOIS, US	**118290**	a 2001 01069
ROMARK LABORATORIES L.C., TAMPA, FLORIDA, US	**118293**	96-01970
DOW GLOBAL TECHNOLOGIES INC., MIDLAND, US	**118295**	98-00892
BAYER AKTIENGESELLSCHAFT, LEVERKUSEN, DE	**118303**	96-00947
EXXONMOBIL UPSTREAM RESEARCH COMPANY, HOUSTON, TEXAS, US	**118331**	99-01341
WARNER-LAMBERT COMPANY, MORRIS PLAINS, NEW JERSEY, US	**118369**	98-00861
VELFOR PLAST-SOCIETE ANONYME, SAINT PAL EN CHALENCON, FR	**118401**	97-01924
DAINIHON JOCHUGIKU CO., LTD, OSAKA, JP	**118424**	96-01928
DAINIPPON PHARMACEUTICAL CO., LTD, OSAKA, JP	**118426**	97-00967
ALTANA PHARMA AG, KONSTANZ, DE	**118428**	96-00722
HOUSEY PHARMACEUTICALS, INC., SOUTHFIELD, MICHIGAN, US	**118452**	145730
CORUS UK LIMITED, LONDRA, GB	**119025**	99-00222
FACULTE D'OENOLOGIE, TALENCE, FR	**119628**	97-00827
SOLVAY SODA DEUTSCHLAND GMBH, HANNOVER, DE	**119693**	98-00186
DAEWOO ELECTRONICS CO., LTD., SEOUL, KR	**119701**	96-00953
BURSTEIN TECHNOLOGIES, INC., IRVINE, US	**119751**	99-00932
SKYDATA CORPORATION, WEST MELBOURNE, FLORIDA, US	**119760**	95-02216
SHELL INTERNATIONALE RESEARCH MAATSCHAPPIJ B.V., HAGA, NL	**119788**	98-00720
KRONE GmbH, BERLIN, DE	**119800**	97-00924

MODIFICĂRI ÎN DENUMIREA TITULARULUI BREVETULUI DE INVENȚIE

NR. BI	NR. CBI	TITULAR INIȚIAL	TITULAR CURENT
112322	95-00489	FILIALA DE RETELE ELECTRICE DEVA	ELECTRICA S.A. - FILIALA DE DISTRIBUȚIE ŞI FURNIZARE A ENERGIEI ELECTRICE "ELECTRICA BANAT" DEVA
112947	95-00463	FILIALA DE RETELE ELECTRICE DEVA	ELECTRICA S.A. - FILIALA DE DISTRIBUȚIE ŞI FURNIZARE A ENERGIEI ELECTRICE "ELECTRICA BANAT" DEVA

MODIFICĂRI ÎN ADRESA TITULARULUI

Nr. CBI	Nr. BI	Adresă inițială	Adresă curentă
a 2000 00903	**119430**	ATUDOSIEI NICOLE LIVIA, STR. SOLDAT TINA PETRE NR. 3, BL. L 34, SC. 1, ET. 7, AP. 35, SECTOR 3, BUCUREŞTI, RO; EREMIA GRAȚIELA CRISTINA, STR. CONSTANTIN TĂNASE NR. 37, SECTOR 2, BUCUREŞTI, RO; ŞTEFĂNESCU ELENA, CALEA CĂLĂRAŞI NR. 311, BL. 71, SC. 2, AP. 44, SECTOR 3, BUCUREŞTI, RO; ŞTEFĂNESCU CĂTĂLIN NOROCEL, STR. GENERAL DUMITRACHE NR. 4, BL. 67-A, SC. B, AP. 6, BRAŞOV, JUDEȚUL BRAŞOV, RO;	ATUDOSIEI LIVIA NICOLE, STR. VATRA LUMINOASĂ NR. 70, BL. W1, SC. 1, ET. 4, AP. 19, SECTOR 2, BUCUREŞTI, RO; EREMIA CRISTINA GRAȚIELA, STR. CONSTANTIN TĂNASE NR. 37, SECTOR 2, BUCUREŞTI, RO; ŞTEFĂNESCU ELENA, CALEA CĂLĂRAŞI NR. 311, BL. 71, SC. 2, AP. 44, SECTOR 3, BUCUREŞTI, RO; ŞTEFĂNESCU NOROCEL CĂTĂLIN, STR. GENERAL DUMITRACHE NR. 4, BL. 67-A, SC. B, AP. 6, BRAŞOV, JUDEȚUL BRAŞOV, RO

MODIFICĂRI ÎN ADRESA COLECTIVULUI DE AUTORI

Nr. CBI	Nr. BI	Adresă inițială inventatori	Adresă curentă inventatori
a 2000 00903	**119430**	ATUDOSIEI NICOLE LIVIA, STR. SOLDAT TINA PETRE NR. 3, BL. L 34, SC. 1, ET. 7, AP. 35, SECT. 3,| BUCUREŞTI, RO; EREMIA GRAȚIELA CRISTINA, STR. CONSTANTIN TĂNASE NR. 37, SECTOR 2, BUCUREŞTI, RO; ŞTEFĂNESCU ELENA, CALEA CĂLĂRAŞI NR. 311, BL. 71, SC. 2, AP. 44, SECT. 3, BUCUREŞTI, RO; ŞTEFĂNESCU CĂTĂLIN NOROCEL, STR. GENERAL DUMITRACHE NR. 4, BL. 67-A, SC. B, AP. 6,| BRAŞOV, JUDEȚUL BRAŞOV, RO;	ATUDOSIEI NICOLE LIVIA, STR. VATRA LUMINOASĂ NR. 70, BL. W1, SC. 1, ET. 4, AP. 19, SECT. 2, BUCUREŞTI, RO; EREMIA GRAȚIELA CRISTINA, STR. CONSTANTIN TĂNASE NR. 37, SECTOR 2, BUCUREŞTI, RO; ŞTEFĂNESCU ELENA, CALEA CĂLĂRAŞI NR. 311, BL. 71, SC. 2, AP. 44, SECT. 3, BUCUREŞTI, RO; ŞTEFĂNESCU CĂTĂLIN NOROCEL, STR. GENERAL DUMITRACHE NR. 4, BL. 67-A, SC. B, AP. 6, BRAŞOV, JUDEȚUL BRAŞOV, RO

AGENT DESEMNAT ULTERIOR ÎNREGISTRĂRII CERERII

Nr. CBI	Nr. BI	Solicitant	Agent desemnat
a 2000 00647	**119639**	GIOVANNINI STELIO, LUGOJ, JUDEȚUL TIMIŞ, RO	INVENTA - AGENȚIE DE PROPRIETATE INTELECTUALĂ S.R.L.B-DUL CORNELIU COPOSU NR.7, BL.104, SC.2, AP.31, SECTOR 3, COD 030602, BUCUREŞTI

CORECTURI ALE ERORILOR MATERIALE, CONȚINUTE ÎN DOCUMENTAȚIA PUBLICATĂ

ERATE

Număr brevet şi/sau dosar	Tip document publicat	Tip document în urma corecturii, cf. Instr. 63	Localizarea erorii: - pagina din descriere - coloana - rândul - cod INID	Textul iniţial	Textul corect
111091	B1	B8	pag.1, (72)	..., **Păunescu** Alina,....	....., **Pănescu** Alina, ...
115872	B1	B8	BOPI 7/2000 pag. 51, (71), (73) pag. 79, (73) pag. 82, (73) pag.1 (71), (73)	SMITHKLINE BEECHAM CORPORATION, PHILADELPHIA, US;	SMITHKLINE BEECHAM CORPORATION, PHILADELPHIA, **PENNSYLVANIA**, US;
	B1	B8	BOPI 7/2000 pag. 51, (72) pag. 1, (72)	CHRISTENSEN SIEGFRIED BENJAMIN, PHILADELPHIA, US;	CHRISTENSEN **IV** SIEGFRIED BENJAMIN, PHILADELPHIA, **PENNSYLVANIA**, US;
-			BOPI 11/2006 pag. 111	**PUBLICAREA CERERILOR DE CIRCUITE INTEGRATE** **Denumirea circuitului integrat, ...**	**PUBLICAREA TOPOGRAFIILOR DE PRODUSE SEMICONDUCTOARE** **Denumirea produsului semiconductor, ...**

ERATA

Tabel cu erorile apărute în textul documentelor de brevet publicate

Număr brevet şi/sau dosar	Temei legal de modificare	Localizarea erorii: - pagina din BOPI - linia	Textul iniţial	Textul corect
101921	-	BOPI nr. 9/2004 pag. 189, rândul 6	S.C. ROMAN S.A. BRAŞOV	S.C. CASIROM S.A. TURDA
112322 95-00489	H.G.nr. 846/ 25.11.1994	BOPI nr. 7/1997 pag. 82, rândul 24 pag. 86, rândul 10	FILIALA DE REŢELE ELECTRICE DEVA	REGIA AUTONOMĂ DE ELECTRICITATE "RENEL" BUCUREŞTI
112947 95-00463	H.G.nr. 846/ 25.11.1994	BOPI nr. 1/1998 pag. 111, rândul 25 pag. 115, rândul 12	FILIALA DE REŢELE ELECTRICE DEVA	REGIA AUTONOMĂ DE ELECTRICITATE "RENEL" BUCUREŞTI

SECȚIUNEA BREVETE
ÎNREGISTRĂRI DE TOPOGRAFII
DE PRODUSE SEMICONDUCTOARE

SECȚIUNEA BREVETE,
SUBSECȚIUNEA TOPOGRAFII DE PRODUSE SEMICONDUCTOARE

1. Numărul de înregistrare a topografiei:

8-TPS

Data Oficială a Depozitului Reglementar:
25.10.2006

Denumirea produsului semiconductor realizabil pe baza topografiei înregistrate:
Microsondă implantabilă pentru măsurători de bioimpedanță, în tehnologie MOS, cu straturi de DLC

Titular:
Institutul Național de Cercetare-Dezvoltare pentru Microtehnologie-IMT - Bucureşti

Creator:
Moldoveanu Carmen Aura, Bucureşti; Iosub Rodica, Bucureşti; Firtat Bogdan Ionuț, Focşani; Roman Claudia Mădălina, Bucureşti

Data primei exploatări comerciale a topografiei:
neexploatată

Data creării sau a primei codări:
anul 2006

Perioada de protecție:
25.10.2006-31.12.2016

LISTA BREVETELOR DE INVENȚIE CU PROTECȚIE TRANZITORIE, PENTRU CARE AU FOST ÎNREGISTRATE TRANSMITERI DE DREPTURI SAU MODIFICĂRI ÎN SITUAȚIA JURIDICĂ, PRIVIND CERTIFICATELE DE PROTECȚIE TRANZITORIE

Transmiteri de drepturi înregistrate la Oficiul de Stat pentru Invenţii şi Mărci, conform art. 7 din Legea nr. 93/1998, privind protecţia tranzitorie a brevetelor de invenţie

Nr. B.I. protecţie tranzitorie	Cerere de acordare a protecţiei tranzitorii nr.	Titular	Succesor în drepturi
2.246T	98-20218	(73) F.HOFFMANN - LA ROCHE, AG, BASEL, CH	(73) VALEANT GLOBAL ACQUISITION COMPANY PTE.LTD. 1 TONASEK AVENUE 27-01, MILLENIA TOWER, SINGAPORE 039192
2.250T	98-20337	(73) SUMITOMO PHARMACEUTICALS CO., LTD OSAKA-SHI, OSAKA, JP	(73) DAINIPPON SUMITOMO PHARMA CO. LTD. 6-8, DOSHOMACHI 2-CHOME, CHUO-KU, OSAKA, JP

DIVERSE

- **LISTA CONSILIERILOR ÎN PROPRIETATE INDUSTRIALĂ ŞI A MANDATARILOR AUTORIZAŢI**
- **CENTRE REGIONALE PENTRU PROMOVAREA PROPRIETĂŢII INDUSTRIALE, ÎN ROMÂNIA**
- **ANUNŢURI OFICIALE**
- **MATERIALE INFORMATIVE, DIN DOMENIUL PROPRIETĂŢII INDUSTRIALE**

© Toate drepturile sunt rezervate OSIM. Materialele publicate în acest capitol nu vor putea fi reproduse în nici un mod (electronic, prin fotocopiere, prin înregistrare sau în alt mod), fără autorizaţia prealabilă a titularului dreptului de autor.

ROMÂNIA

OFICIUL DE STAT PENTRU INVENȚII ŞI MĂRCI

ORDIN nr. 157

24 iulie 1997

Directorul general al Oficiului de Stat pentru Invenții şi Mărci,

Având în vedere prevederile art.14 alin.3 din Legea 64/1991 privind brevetele de invenție şi regula 2,5 din H.G. 152/92 referitoare la profesia de consilier în proprietate industrială,

ORDIN:

Art.1. Persoanele ale căror nume figurează în lista anexă la prezentul Ordin, precum şi firmele specializate în proprietate industrială se înscriu în **REGISTRUL NAȚIONAL AL CONSILIERILOR ÎN PROPRIETATE INDUSTRIALĂ**, cu menționarea specializării.

Art.2. Prezentul ordin se va publica în Buletinul Oficial de Proprietate Industrială.

DIRECTOR GENERAL,

AGENŢIILE SPECIALIZATE ÎN PROPRIETATE INDUSTRIALĂ
Pentru luna decembrie 2006

Data înfiinţării	Nr. registru agenţii	Denumirea completă a cabinetului/agenţiei Adresa Consilieri cu drept de practică	Domenii	Statut juridic
27.03.1991	001	**INVENTA – AGENŢIE DE PROPRIETATE INTELECTUALĂ S.R.L.** Bucureşti, Bdul Corneliu Coposu nr. 7, bl. 104, sc. 2, ap.31, sect.3, cod 030602, Tel: 021/3200285, Fax: 021/3228325, e-mail: inventa@mc.ro, inventa@mark-patent.ro, turcanu@inventa.ro, GSM: 0744 324510, 0744 339649 Ing. Ţuluca Doina, Prof. univ. dr. ing. Ţurcanu Constantin, Farm. Rădulescu Mioara, Dr. ing. Lorenţ Alexandru, Ing. Velţan Loredana, Av. Soare Liliana, Ing. Secăreanu Doina, Arh.ing. Ţurcanu Costin Radu, P.A.lic.Dan Ana Nicolina, mat. Benga Bogdan Florin	Brevete Mărci Desene Topografii	SRL
29.05.1991	002	**CABINET ENPORA S.R.L.** Bucureşti, str. George Calinescu nr.52A, ap.1, 011694, Tel: 021 2300990; 031 1001634, Fax: 021 2302311; 031 1007927, pop@patents.ro Ing. Pop Virginia Daisy, Ing. Pop Călin Radu, Ing.Constantin Adrian, Ing. Popescu Bianu Anca, Ing.Velicu Anca	Brevete Mărci Desene Topografii	SRL
23.07.1991	003	**PATENTMARK S.R.L.** Bucureşti str. Dr. N. Turnescu nr. 2,ap.2, sector 5, cod 050467Tel: 021/3121669, Fax: 021/2233963, stema@pcnet.ro Mohonea Liliana, Mohonea Cristian, Borlan T. Radu, Marinescu Ruxandra	Brevete Mărci Desene Topografii	SRL
18.12.1991	004	**RODALL AGENŢIE DE PROPRIETATE INDUSTRIALĂ S.R.L.** Bucureşti, Str. Polonă nr. 115, bl. 15, sc. A, ap. 19 sector 1, cod 010497, Tel: 021/2108342, GSM: 0722 652111, Fax:021/2105794, rodall@b.astral.ro Jur. Bălan Gheorghiţă, Bălan Valeria, Piţu Dalila	Brevete Mărci Desene Topografii	SRL
25.08.1992	005	**INTELECT S.R.L.** Oradea, B-dul Dacia nr. 48 Bl. D10, Ap.3, Tel: 0259/453847, Fax:0259/268094, OP 9-CP 128, cod 410346,e-mail: info@intelect.ro, GSM: 0745 040831 Buzlea Elisabeta, Buzlea Mircea Valentin, Buzlea Narcisa Floricica, Petrache Octavian	Brevete Mărci Desene Topografii	SRL

08.09.1992	006	**A.G.V. - AGENȚIE DE PROPRIETATE INDUSTRIALĂ S.R.L.** Bucureşti, B-dul Magheru, nr. 9, sc. 2, etaj 9, ap. 89, Sector 1, PO BOX 22-246, Tel/Fax: 021/3153684, agv-office@xnet.ro Ing. Voicu Alexandra	Brevete Mărci Desene Topografii	SRL
04.12.1992	008	**CONSTANTIN GHIȚĂ OFFICE SRL** Timişoara, str. Take Ionescu nr. 24-28 sc. B ap. 2 judetul Timiş, cod 300042, Tel/Fax: 0256/435976, GSM: 0744 162462, e-mail: ghiță@mail.dnttm.ro, cleliapop@mail.dnttm.ro Ing. Ghiță Constantin, Pop Motogna Clelia	Brevete Mărci Desene	SRL
05.01.1993	009	**CABINET DE PROPRIETATE INDUSTRIALĂ S.I.** Timişoara, Str. Moise Dobosan nr.110, cod poştal 300600, GSM: 0722 984909, Tel/Fax: 0256/475105, e-mail: ioan_sovar@yahoo.com Şovar Ioan	Brevete Mărci Desene	SRL
13.05.1993	010	**ROMINVENT S.A** Bucureşti, Str. Ermil Pangratti nr. 35, et.1, sect.1, cod 011882, Tel: 021/2312515, 2312541,Fax: 021/2312550, 2312454,e-mail: office@rominvent.ro Ing.Enescu Lucian, Chim. Larion Sonia, Fil. Rodica Bucătaru, Jur. Mocanu Ion, Fiz. Nicolaescu Daniella, Ing. Corina Duțulescu, Ec. Ghenu Mihaela, Ing.Teodorescu Mihaela, Ing. Rădulescu Melania, Ing. Cosmina Fierăscu, Ing. Ploscă Daniel, Ing. Spătaru Daniela, Ing. Alexandra Haşiu, Dr. Ing. Cristina Popa, Ec. Joitoiu Andreea Simona, Ing. Năstase Cristian,Bio.Enescu Miruna, Dr.Florea Ileana Maria,Dumitrescu Artemis Sorina, Pavel Sorin Eduard, Markusev Denisa Mary, Olteanu Camelia, Siteavu Iulia Adriana, Dragulin Ioana, Ionescu Mihaela	Brevete Mărci Desene Topografii	SA
17.07.1993	011	**CABINET INDIVIDUAL "INDEPENDENT PROPINI AGENT"** Bucureşti, sector 5, Str. Fabrica de chibrituri nr. 42, cod 050183,Tel/Fax: 021/3352938, GSM: 0722 610635 Nicolae Ioan	Brevete Mărci Desene Topografii	CI
03.01.1994	012	**AGENTIE DE PROPR. INDUSTRIALA COSTIN SNC** Baia Mare, Str. Şoimului nr. 5, cod 430155 Tel/Fax: 0262/276426, GSM: 0744 966079 Costin Nicolae	Brevete Mărci Desene	SNC
13.03.1995	014	**PERSOANĂ FIZICĂ INDEPENDENTĂ TĂTARU DOINA** Piatra Neamț, Str. Apele Minerale nr. 4. cod 610121 Tel: 0233/223602, e-mail: doina_tataru@msn.com Tătaru Doina	Brevete Mărci Desene	PF

30.03.1995	015	**CABINET M. OPROIU - CONSILIERE ÎN PROPRIETATE INTELECTUALĂ SRL** Bucureşti, Str. Popa Savu, nr. 42, parter, sector 1, cod 011434, Tel: 021/2602833; 021/ 2602834, Fax: 021/2602836; 021/2602835, P.O.Box 2-229, e-mail: office@oproiu.ro Fiz. Oproiu Margareta, MBA arh.Vasilescu Raluca, jur. Sturza Ioana, Fiz.Lazăr Delia, ing.chim.Marin Elena, ing.Ene Silvia, ec. MBA Pătrascu Georgiana, ing.chim.Petrea Dana Maria, filolog Oana Ţambrea, ing.chim.Filippi Valentina	Brevete Mărci Desene Topografii	SRL
21.05.1996	017	**AGENŢIA DE PROPRIETATE INDUSTRIALĂ "LABIRINT"** Arad, Str. Coriolan Petreanu nr. 28, cod 310151 Tel/Fax: 0257/255842, GSM: 0722 458129, e-mail: labirint@arad.ro Ing. Ivanca Maria	Brevete Mărci Desene	CI
14.11.1996	018	**INTEGRATOR Consulting SRL** Cluj Napoca, str. Dunării nr. 25 bl.C1 ap.5, , jud. Cluj, cod 400593 Tel/Fax: 0264/442817, GSM: 0745235585, e-mail: dorin.isoc@aut.utcluj.ro Isoc Dorin	Brevete Mărci Desene	SRL
1997	019	**LOYAL PARTNERS -AGENŢIE DE PROPRIETATE INTELECTUALĂ** Galati, Str. Portului nr.23, Parcul De Soft, cam.307, cod 800025, Tel/Fax: 0236/464847, tel/fax: 0236/407032, GSM: 0722 744241, office@loyalpartners.ro www.loyalpartners.ro ing.jr. Puşcaşu Dan	Brevete Mărci Desene Topografii	SRL
01.07.1997	020	**AGENŢIE DE PROPRIETATE INTELECTUALĂ ŞI TRANSFER DE TEHNOLOGIE -AGPITT-SRL** Bucureşti, B-dul Libertăţii nr. 12, bl.113, sc.2, ap.28, sector 4; cod 040129, CP 42-106, Tel: 3177693; 3177583;Fax: 021/3178584, GSM: 0744293552; 0724539752, e-mail: faighenov@xnet.ro; office@agpitt.ro Faighenov Marioara	Brevete Mărci Desene	SRL
10.07.1997	016	**MILENIUL 3 – AGENŢIE DE PROPRIETATE INDUSTRIALĂ SRL** Paşcani, Str. Moldovei nr. 10, bl. Crinul, sc. A, ap. 28, jud Iaşi, cod 705200, Tel/Fax: 0232/719190; GSM: 0740 820582 Ing.Burţilă Ioan	Brevete Mărci Desene	SRL

03.10.1997	021	**LAZĂR ELENA** **CABINET DE PROPRIETATE INDUSTRIALĂ** Buzău, Str.Unirii, Bl.16C,Et.3, Ap. 12, cod 120013, OP 1, CP 52, Tel./Fax:0238/724262 GSM: 0723 328633, cpielena@recomplast.ro, lelena2005@personal.ro Lazăr Elena	Brevete Mărci Desene Topografii	CI
29.10.1997	022	**PERSOANĂ FIZICĂ INDEPENDENTĂ** **BARBU GHEORGHE MIRCEA** Bucureşti, Şos lancului nr.21, bl. 106A,sc.B, ap.73, sect.2, Tel/Fax : 021/6536608, 0724.834.010 e-mail : bmircea@mailbox.ro Barbu Gheorghe Mircea	Brevete Mărci Desene	CI
02.12.1997	023	**" HARCOV" A.P.I. S.R.L.** Sfântu Gheorghe, jud. Covasna, Str. Nicolae Iorga nr. 61, bl. 10E, sc. B, ap. 9, cod 520089, Tel: 0267/352267, GSM : 0744435291, stanciu@planet.ro, propind@mail.asimcov.ro Stanciu Adelina	Brevete Mărci Desene	SRL
18.12.1997	024	**AGENŢIE DE PROPRIETATE INDUSTRIALĂ ŞI TRANSFER TEHNOLOGIC « STOIAN IOAN »** Roman, Bd. Republicii, bl. 46, sc. C, ap. 35, cod 611146 jud. Neamţ, Tel/Fax : 0233/739441, GSM : 0745 643738 Stoian Ioan	Brevete Mărci Desene	CI
30.01.1998	025	**INCOR – CORPADE ALEXANDRU** Braşov, Str. C-tin Vodă Brâncoveanu nr. 54, et.1, ap. 4, cod 500132, Tel : 0268/513577 Corpade Alexandru	Brevete Mărci Desene Topografii	PF
1998	007	**ROMPROSPER SERVIMPEX SRL** ***Agentie de proprietate intelectuala «PIVA®"*** Bucureşti, Şos. Mihai Bravu nr. 294, bl.6,sc.B, ap. 63, sector 3, cod 030319, Tel/Fax: 021/3222857, 021/3207419,Mobil:0744654128;0744536405 e-mail: piva@hades.ro, piva@xnet.ro Pioaru Raluca Andreea	Mărci Desene Brevete	SRL
1998	048	**PETRU COSTINESCU-DICOSTI** Bucureşti, Str. Viorele nr. 30, bl. 20 A, ap. 23, sector 4,cod 040428, OP 44 – CP5 , Tel: 021/3303162, e-mail: dicosti@rdslink.ro Petru Costinescu	Brevete Mărci Desene	CI
27.04.1998	026	**PIDES-CABINET DE PROPRIETATE INDUSTRIALĂ** Bucureşti, Str. Valea Buzăului, nr. 10, bl. G30, ap. 36, sector 3, cod 032334, Tel : 3455351 GSM : 0723 708632, e-mail: sova@cna.ro ing. Şova Dan Eugen	Brevete Mărci Desene Topografii	CI

23.02.1999	027	**SZENTE SÁNDOR** Odorheiu Secuiesc, str. Victoriei, nr. 41,bl.U6, et.1, ap.4, jud. Harghita,cod poştal 535600, Tel : 0266/219143, e-mail : prooffice@szente.ro Szente Sándor	Brevete Mărci Desene	CI
21.07.1999	028	**NOWAPATENT SRL** Medias, str. Lotru, nr.4, bl.92, ap.1 Tel : 0269/841373 ; 0264/833273, Fax : 0269/833273 e-mail : nowapatent@birotec.ro office@nowapatent.ro Danciu Ioan	Brevete Mărci Desene	SRL
30.08.1999	029	**CABINET DE PROPRIETATE INDUSTRIALĂ "BIONPI"** Bucureşti, Calea Dorobanţilor 126-130 Bl. 8, et. 9 Ap. 50 sector 1, cod 010577, Tel/Fax: 021/2316549, GSM: 0723 187944, 0746184697 e-mail: bionpi@b.astral.ro bionpi@hotmail.com; Ing. Ion Rodica Cocuţa	Brevete Mărci Desene	CI
12.11.1999	030	**AGENŢIE DE CONSULTANŢĂ ÎN PROPRIETATE INTELECTUALĂ ŞI TRANSFER DE TEHNOLOGIE « SPRÎNCEANU NICOLAE »** Drobeta Turnu Severin, Str. Gheorghe Ionescu Siseşti nr. 96, bl.E2, sc.1, et. 3, ap.8, cod 220212, Tel/Fax : 0252/311690, Mobil :0721796318 e-mail: nicolaesprinceanu@yahoo.com Nicolae Sprînceanu	Brevete Mărci Desene	CI
21.01.2000	031	**CABINET INDIVIDUAL IVĂNESCU GABRIEL DAN** Braşov, Str. Al. I. Cuza nr. 58 ap. 7, cod 500085, Tel/fax:0268/471650, GSM:0722248415, e-mail: d.ivanescu@xnet.ro Ivănescu Gabriel Dan	Brevete Mărci Desene	CI
15.02.2000	032	**CABINET INDIVIDUAL ANGHEL LUMINIŢA DOINA** Bucureşti, Str. Gherghitei Nr.1, Bl.94B, Sc. B, Ap.76, Sector 2, Tel/Fax :021/2407985,GSM : 0723301706 e-mail : anghel.doina@rdslink.ro Ing.Av.Anghel Luminita Doina	Brevete Mărci Desene	CI
24.08.2000	033	**APOSTOL SALOMIA P.F.A.** Galaţi, Str. Reg. 11 Siret nr. 15, bl. E4, Et.3, ap. 54, cod 800333,Tel/Fax : 0236/436437, 0766765027, saly_apostol@yahoo.com Ing.Apostol Salomia	Brevete Mărci Desene	CI

07.09.2000	034	**AGENŢIA DE PROPRIETATE INDUSTRIALĂ - APIA SRL** Bucureşti, Str. Romancierilor nr. 5, bl.C14, sc.B, ap.41, sector 6, cod 061791, OP23-CP11, Tel/Fax: 021/7783100, GSM: 0745 031557, e-mail: office@mark-apia.ro, www.mark-apia.ro Visalom Theodor, Visalom Monica	Mărci	SRL
17.10.2000	035	**PERSOANĂ FIZICĂ INDEPENDENTĂ BERCEANU MARIA AURELIA** Bucureşti, Str. Cogîlnic 25, sector 3, Tel: 021/3264568 GSM:0744954085, berceanu_maria _aurelia@yahoo.com Berceanu Maria Aurelia	Brevete Mărci	PF
20.10.2000	036	**CABINET PROPRIETATE INDUSTRIALĂ POPESCU ANGELA** Bucureşti, str. Complexului nr.10, bl.40, ap.14, Tel :021/3243756 GSM : 0723051279, Tel : 0318.04.68.81, angela_intelect@yahoo.com Popescu Angela	Brevete Mărci Desene	CI
25.10.2000	037	**PERSOANĂ FIZICĂ INDEPENDENTĂ MATEI ELENA** Bacău, Str. Alecu Russo, bl. 33, Et.6,sc. C, ap.26, cod 600133, Tel: 0234/160424 Matei Elena	Mărci	CI
20.11.2000	038	**CABINET INDIVIDUAL' ION FLOREA'** Bucureşti, Calea Dorobanţilor 126-130, bl.8,et.9,ap.50, sector 1, cod 010577, Tel/Fax: 021/2316549,GSM: 0724313260, e-mail: florea-ion@b.astral.ro, florea_ion@plic.ro Ing.Ion Florea	Mărci	CI
28.11.2000	039	**CABINET IN DIVIDUAL GREAVU DOINA MARIANA** Sibiu, str. Constantin Noica, bl. 2, ap.21, cod 550169 Tel:0269/218500,Fax:0269/212170, Mobil:0766489179 Ing. Greavu Doina Mariana	Brevete Mărci Desene	CI
11.12.2000	040	**INTEL PROTECT SRL** Braşov, B-dul M. Kogălniceanu, nr. 20, bl. 1k, sc. C-D, cod 500173, Tel: 068/413117, Fax: 0268/477333, GSM: 0744 355100 e-mail: intelprotect@ccibv.ro Axente Elena	Mărci Desene	SRL
08.01.2001	041	**CABINET "CECIU GABRIELA" CONSULTANŢĂ ÎN DOMENIUL PROPRIETĂŢII INTELECTUALE** Timişoara, Str. Narciselor, nr. 6, sc. A, ap. 110, jud. Timis, cod postal 300024, Tel/Fax.: 0256/494846; GSM: 0745 388039, e-mail: gabrielaceciu@hotmail.com Ing.Ceciu Gabriela	Brevete Mărci Desene	CI

10.01.2001	042	**VLAD CONSTANTIN** Constanta, Bd. 1 decembrie 1918 nr. 5, bl. F16, ap.34, cod 900711, Tel/Fax: 0241/625643, GSM: 0722 370300, e-mail: vlad@gmb.ro Vlad Constantin	Brevete Mărci Desene	CI
07.02.2001	043	**PERSOANĂ FIZICĂ INDEPENDENTĂ FÎNTÎNĂ RAUL – SORIN** Braşov, Str. Grivitei nr. 69, bl. 29, sc. D, ap.32, cod 500198, Tel: 0368/802210, Fax: 0268/427713, mobil: 0721379887, 0745361270 e-mail: raul_fantana@yahoo.com Fîntînă Raul Sorin	Brevete Mărci Desene	PF
05.03.2001	045	**BIROU DE PROPRIETATE INDUSTRIALA BROJBOIU DUMITRU ADRIAN FLORINEL** Piteşti, Bd. Republicii, bl.212,sc. D, ap.16, jud.Argeş, cod 110177, Tel/Fax.: 0348/412529, GSM: 0745 143095,adrian brojboiu@yahoo.com Brojboiu Dumitru Adrian Florinel	Brevete Mărci Desene	CI
12.04.2001	047	**INTELLECTUAL PROPERTY OFFICE SRL** Bucureşti, Str. Alexandru Moruzzi nr. 6, bl. B6, sc. 2, ap.62, sector 3, cod 031155, Tel/Fax.: 021/3262388, GSM: 0745 094241, e-mail: ipo@b.astral.ro Ciuda Berivoe Anca	Brevete Mărci Desene	SRL
07.05.2001	049	**ANDRA MUSATESCU CABINET DE PROPRIETATE INDUSTRIALA** Bucureşti, Str. Drumul Taberei nr. 71, bl.TD42, sc.1, et.4, ap.28, sector 6, cod 061366, GSM: 0722 879810, e-mail: amusatescu@dnt.ro Muşatescu Andra Oana	Brevete Mărci Desene Topografii	CI
2001	050	**CABINET ACSINTE PAULA-ADRIANA** Bucureşti, str. Maior Coravu Ion, nr.1-7, bl. C4, ap.85, Tel/fax: 021/2507396, GSM: 0723317631 paula@legalservices.ro Av. Acsinte Paula Adriana	Mărci	PF
2001	051	**PERSOANĂ FIZICĂ INDEPENDENTĂ POPESCU RADU-ROMEO** Bucureşti, Bd. Corneliu Coposu nr.3, bl. 101, sc. 3, et.4, ap. 50, sector 3, cod 030601, GSM: 0722 510598, e-mail: rrpopescu@xnet.ro Popescu Radu Romeo	Brevete Mărci Desene	PF
31.05.2001	071	**CONS INTEL BMA CABINET CONSULTANŢĂ** Cart. Dorobanti, nr.2, bl. D2, at.1, ap.5,120087, C.P.8- O.P. 1 Buzau, Fax : 0238/719619, GSM: 0745086588, email: marius_bozio@yahoo.com Marius Bozioreanu	Brevete Mărci Desene Topografii	CI

12.09.2001	053	**CABINET MIHAI LUCIAN** **Miculiţi & Asociaţii SCPA (LINKLATERS)** Bucureşti, Str. Nicolae Iorga, nr. 8, sector 1, cod 010434Tel : 021/3071500, Fax : 021/3071555 e-mail: lucian.mihai@linklaters.com, Av. Mihai Lucian	Brevete Mărci Desene	PF
21.11.2001	055	**ROVALCONS SRL** **AGENŢIE DE PROPRIETATE INTELECTUALĂ** Câmpina, Str. Orizontului, nr.1, bl. R10, et.7, ap.27, Jud. Prahova, cod 105600,Tel/Fax : 0244/ 371390; GSM :0722 540580, e-mail: rovalcons@xnet.ro Ioacăra Valentin	Brevete Mărci Desene	S.R.L.
2001	056	**SOLO INVENT S.R.L.** Bucureşti, Calea 13 Septembrie, nr. 104, bl. 48, ap. 8, sect. 5, cod 050727,Tel/Fax: 021/4511497, GSM: 0744 313 229, solo_invent@yahoo.com	Brevete Mărci Desene	S.R.L.
2001	057	**CABINET N. D. GAVRIL S.R.L.** Bucureşti, Str. Ştefan Negulescu nr. 6A, sector 1, Tel./fax : 021/2302882, GSM :0722983520, 0723 383 758, e-mail : gavrilnin@yahoo.com cabinetgavril@yahoo.com, Gavril Niculina	Brevete Mărci	S.R.L.
24.04.2002	087	**IACOBINI&CO, CONSILIERI IN DREPTUL DE PROPRIETATE INDUSTRIALĂ SRL** Bucuresti, Calea Mosilor, nr.258, bl. 4bis, ap.22, sector 2,Tel : 021/2104690 ;Fax : 021/2104793, e-mail : asimri@yahoo.com,vladrosanu@hotmail.com Iacobini Anca Svetlana, Iacobini Mihnea Razvan	Mărci Brevete Desene Topografii	S.R.L.
04.09.2002	088	**MANAGER EXPERT SRL** Tg. Mures, Str. Nicolae Grigorescu, nr. 33, ap.3 Tel :0265/250825 ;0265/233033,evaluator@rdslink.ro Nutiu Emil, Cetina Dan	Mărci	S.R.L.
08.01.2003	059	**CABINET INDIVIDUAL - LAPTEŞ ELVINE** Bucuresti, Intrarea Badeni nr.3, Bl.M18, sc. 2, ap.40,sector 3 cod 030471, Tel: 021/3405500, elvine17@yahoo.com	Brevete	CI
11.02.2003	089	**RATZĂ ŞI RATZĂ SRL** Bucureşti, B-dul A.I. Cuza Nr. 52-54, Sect.1, cod 011053, Tel :021/2601348, Fax : 021/2601349 e-mail ; office@ratza-ratza.com Raţă Grigore, Raţă Andrei Vlad, Mărginean Dragoş	Brevete Mărci Desene	SRL
13.02.2003	062	**CABINET INDIVIDUAL ANDRONACHE PAUL** Bucureşti, Str.Sibiu nr.14, bl.E21, et.6, ap.35, sect 6,Tel/Fax: 021/7250069, GSM: 0722741043, e-mail: paul.andronache@artelecom.ro Andronache Paul	Mărci Desene Topografii Brevete	CI

14.05.2003	090	**RAMCONSULTING SRL** Cluj Napoca, Str. Augustin Buneanr.28, cod 400170 fax.0364/401528 tel. mobil 0722-229696 e-mail ramcluj@yahoo.com Gânscă AurelianTudor	Mărci Desene Topografii Brevete	SRL
16.05.2003	070	**CABINET OANA COCOLOI** Bucureşti, Drumul Taberei nr.120, bl.OD1, sc.5, ap.189, sector 6, cod 061413, Tel: 021/7450757, GSM: 0723144664, e-mail: oana_cocoloi@yahoo.com Oana Cocoloi	Mărci Desene	CI
10.06.2003	091	**ALLEGRA CONSULTING SRL** Bucuresti, Aleea Huedin nr.1, bl.5, sc.1, ap.5, sector 4, cod 040917, GSM: 0722249961, Tel/Fax: 021/3231384 e-mail: gabriela.milcev@allegra.ro; www.allegra.ro Milcev Gabriela	Brevete Mărci Desene Topografii	SRL
19.06.2003	069	**RASKAI M M BREVMARC CONSULT S.R.L.** Dej, Str. Unirii, nr.3,BL. D8, ap.7, judetul Cluj, 405200,Tel/Fax: 0264/211847, GSM: 0742084050, raskaimm@yahoo.com Raskai Maria	Brevete Mărci Desene Topografii	S.R.L.
01.07.2003	092	**CONINFO S.R.L.** Târgu Mures, str. Lacrimioarea nr.9, Tel: 0265/210138, Fax: 0265/210109 mobil: 0729618641 e-mail: teodora@coninfo.ro, office@coninfo.ro www.coninfo.ro Itu Teodora	Desene Brevete Mărci	S.R.L.
25.07.2003	093	**NESTOR NESTOR DICULESCU KINGSTON PETERSEN – CONSILIERE ÎN P.I. S.R.L.** Bucureşti, sector 1, sos. Bucuresti Ploiesti, nr.1A, Bucharest Business Park, corp A, et.4, camerele 9 si 10 Harsany Alexandru, Culic Andrei Radu, Baciu Ana Maria	Mărci Desene	S.R.L.
11.08.2003	66	**CABINET INDIVIDUAL FLOREA MIHAELA** Bucureşti, Str. Grigore Alexandrescu nr.1, bl.D7, ap.4, sector1, Fax: 021/2230342 GSM: 0722601120 e-mail: florea@gide.com Florea Mihaela	Mărci Desene Brevete	CI
19.08.2003	068	**CABINET DE PROPRIETATE INDUSTRIALA NICOLAE BURCHEL** Bucureşti, Str. Dr. Radovici nr.8, sector 5, cod 050468, Tel: 021/2126515, Fax: 021/4114188, e-mail: nburchel@lenp.ro Nicolae Burghel	Mărci	CI

21.08.2003	094	**N.P.C. S.R.L.** Braşov, str. Alexandru cel Bun, nr.13, bl.E28, ap.7 cod 500025, OP 1 – CP 298, GSM: 0744520357, e-mail: totu@unitbv.ro Ţoţu Ioan	Mărci Desene Topografii	SRL
22.10.2003	072	**CABINET INDIVIDUAL DE PROPRIETATE INDUSTRIALĂ - NEGOMIREANU LIVIA** Bucureşti, Şos. Nicolae Titulescu nr.94, bl.14A, sc 4 ap.127, sect.1, cod 011146, Tel/Fax: 021/2235637, GSM: 0722444719 Negomireanu Livia	Mărci Desene	CI
30.10.2003	073	**CABINET DE PROPRIETATE INDUSTRIALA "VIŞOIU LILIAN CATALIN"** Bucureşti, Str. Alexandru Vlahuta nr.3, bl. M48, sc.A, ap.7, sector 3, Tel/Fax: 021/3207251, GSM: 0744480657, e-mail: visoiucatalin@yahoo.com, www.visoiucatalin.home.ro jur. Vişoiu Lilian Catalin	Brevete Mărci Desene Topografii	CI
4.11.2003	074	**CABINET DE PROPRIETATE INDUSTRIALA "DUNĂREANU MIHAIL"** Bucuresti, Bd. Constantin Brâncoveanu nr.8, Bl B2, ap.13, sector 4, Tel: 021/4600419, GSM : 0723398499, e-mail: dunareanu_mileniu3@k.ro Dunăreanu Mihail	Brevete	CI
09.12.2003	151	**DONEXPERT SRL** Suceava, str. George Enescu nr.34, bl.D72, sc.A, ap.5 Dontu Ovidiu Liviu	Brevete Mărci Desene	SRL
11.12.2003	095	**INTERNATIONAL PATENT&MARK S.R.L.** Brasov, Str.Jepilor nr.2, Bl A8, sc.C, ap.12, Tel: 0268/319158, e-mail: karlameyndt@yahoo.com, Mendes Viegas Meyndt Karla	Brevete	SRL
12.12.2003	096	**EDIPLAST S.R.L.** Tg. Mureş, Str. Măgurei nr.25, ap.2, Tel/Fax: 0265/263775, GSM: 0744394036, e-mail: moniadel@artelecom.net Vasilache Virgilius	Mărci Desene Brevete	SRL
22.12.2003	097	**SD PETOSEVIC ROMANIA SRL** Bucureşti, Calea Victoriei nr.100, sc.1, ap.20, biroul 1, Tel: 021/3057996, Fax: 021/3145481, e-mail: moprea@petosevic.com, acampeanu@petosevic.com, Mobil: 0722259260, 0723522698 Oprea Marilena, Campeanu Ioana Aura	Brevete Mărci Desene Topografii	SRL

2.02.2004	080	**CABINET INDIVIDUAL IOANIȚESCU TRAIAN** Bucureşti, Bd. Timişoara nr.49, Bl Cc6, ap.27, sector 6, Tel: 021/4402510 Ioanițescu Traian	Brevete Mărci Desene	CI
2.02.2004	077	**CABINET INDIVIDUAL PEICIU ADRIANA** Bucuresti, str. Stefan cel Mare nr.230, Bl.46, ap.47, Tel/fax: 021/2360317, 2104132 Peiciu Adriana	Mărci Desene	CI
9.02.2004	098	**CABINET ANI FUCIU SRL** Com.Snagov, Bloc P53, sc.A, ap.1, jud.Ilfov, Tel: 021/4910123, Fax: 021/3142157, GSM: 0744370196, e-mail: anif@euro.ro , ani.fuciu@euro.ro Fuciu Anişoara	Mărci Desene	SRL
11.02.2004	081	**INTEL PROPERTY CONSULT** Bucureşti, Str. Ion Maiorescu, nr.42A, sector 2, Tel: 021/6192276, Fax:021/2123364, 0744506010 Teodorescu Dan Mihai	Brevete Mărci Desene	CI
16.02.2004	099	**LEGAL BRAND S.R.L.** Bucureşti, Str. Nicolae Licăreţ nr.1, bl.33, sc.C, ap.107,Tel: 0722674635, 0722607380, e-mail: legal.brand@easynet.ro Stăncescu Anca, Stăncescu Alin Cristian	Brevete Mărci Desene Topografii	SRL
22.02.2004	082	**CABINET DE PROPRIETATE INDUSTRIALĂ CIUPAN CORNEL** Cluj Napoca, Str. Mestecenilor nr.6, bl.9E, ap.2, Tel: 0264/524425; 0264/415051, Fax: 0264/415054, e-mail: comel.ciupan@zeus.east.utcluj.ro Ciupan Comel	Brevete	CI
26.03.2004	083	**CABINET POPESCU LIVIA** Bucuresti, bd. Camil Ressu 27, bl.N1, ap.188 Tel: 021/3481010, liviap25@yahoo.com Popescu Livia	Brevete Mărci Desene Topografii	CI
01.06.2004	102	**S.C. LUTARIS INTELPROT S.R.L.** Timisoara, 300426, str. Ana Ipatescu nr.45, Tel/Fax: 0256/489301, Mobil: 0742143718, 0723319154, e-mail: qualitarium@qualitarium.ro Tărăbîc Lucian	Brevete Mărci Desene	SRL
17.06.2004	108	**ARIANA AGENȚIE DE PROPRIETATE INDUSTRIALĂ SRL** Bucuresti, sect.4, str. Semnic, nr.1, bl.23, ap.90 TeL: 0724260277,bicucristina2000@yahoo.com e-mail: m.constanda@k.ro, office@inregistrare-marci.ro, tel/fax: 0268/315046 Bicu Cristina, Constanda Madalina Timisoara, str. Dr. Alexandru Martha nr.2, sc.B, ap.6, camera 2, Tel: 0722538766, c_popescu2000@yahoo.com Popescu Codruta Octavia	Brevete Mărci Desene	SRL

14.07.2004	107	**ARIANA S.R.L.** Brasov, Bd. 15 noiembrie, nr.90, sc.B, ap.5, 0723204268, tel/fax : 0268/315046, office@inregistrare-marci.ro Bozocea Violeta	Brevete Mărci Desene	SRL
10.09.2004	103	**CABINET INDIVIDUAL DE PROPRIETATE INDUSTRIALĂ - MIHAELA PITICU** Bucureşti, str. Pictor Ion Andreescu nr.31, ap.14 Tel: 6442760, Fax: 2527279, Mobil: 0722398836, e-mail: mihaelapiticu@yahoo.com, mihaelap@musat.ro Piticu Mihaela	Mărci	CI
10.09.2004	104	**CABINET INDIVIDUAL DE PROPRIETATE INDUSTRIALĂ – Ana Maria Plăveţi** Bucuresti, str. Jules Michelet nr.7, Tel/Fax: 3127005, 2127750, 2127710, office@plaveti.ro, www.plaveti.ro Ana Maria Plăveţi	Mărci Brevete	CI
28.10.2004	106	**OSTER – SOCIETATE CIVILA PROFESIONALA DE PROPRIETATE INDUSTRIALĂ** Bucuresti, Str. Batiste nr.35, ap. 23, cod 020935, Tel/Fax: 021/3147249 , GSM: 0721254270, 0723177236 traianosiescu@xnet.ro Udrea Elena Rodica, Traian Osiescu	Mărci Desene	S.C.P.
22.12.2004	116	**INVEL – AGENŢIE DE PROPRIETATE INDUSTRIALĂ** Bucureşti, str. Ion Ghica nr.3, ap.20, Fax: 021/4303542, GSM: 0723205048, office@invel.ro Velcea Marian	Brevete Mărci Desene	SRL
06.01.2005	118	**EURORESSOURCES SRL** Medias, str. Ion Creangă, nr.4, ap.6, Tel: 0269/843504, Fax: 0269/824812 Fulea Maria	Brevete Mărci Desene	SRL
27.01.2005	111	**CABINET INDIVIDUAL – NIŢU ION** Constanta, str. Dezrobirii nr.110, bl. IS8, sc.A, ap.1, Tel: 0241/512608, mobil: 0723317298 Nitu Ion	Mărci Desene Brevete	CI
27.01.2005	112	**CABINET VELICA – Agenţie de proprietate industrială** Bucuresti, str. Brutus M.I., nr.13, ap.3, cod 050124 Tel/ Fax: 021/3357463, Mobil: 0722645283, www.velica.ro, office@velica.ro Velica Ion Gabriel	Mărci Desene	CI

21.04.2005	129	**BRANDYNAMICS AGENTIE DE PROPRIETATE INDUSTRIALA S.R.L.** Piatra Neamt, Aleea Caisilor nr.9, bl.13, ap.17 Tel/fax: 0233/232452, 0364/102070, 0744143965, office@brandynamics.ro, www.brandynamics.ro Pantilimon Mihai, Bran Laura Gabriela	Mărci Desene	SRL
27.04.2005	117	**CABINET PROPRIETATE INDUSTRIALĂ ALPER RAMAZAN** Constanța, str. Ştefan cel Mare nr.57, bl.M17, sc.B, ap.17, cod 900683, Tel: 0341/410937, Fax: 0241/635547, Mobil: 0722.704.363, alperramazan@gmail.com, zonguldakro@yahoo.com Alper Ramazan	Mărci	CI
06.06.2005	125	**V&F IP CONSULTING SRL** Bucuresti, Bd Camil Ressu, nr.27, bl.N1, ap.214, Tel: 021/3140200, Fax: 021/3140290, Mobil: 0744487223, popescul@vf.ro Popescu Laurentiu Horea	Mărci Desene	SRL
30.06.2005	120	**CABINET PROPRIETATE INDUSTRIALĂ PUŞCAŞ NICOLAE IOSIF** Bucureşti, str. Secerişului nr.25, sector 4, Tel/Fax : 021/ 332.73.88, Mobil: 0722.878.946 Puşcaş Nicolae Iosif	Brevete Mărci Desene Topografii	CI
30.06.2005	121	**CABINET PROPRIETATE INDUSTRIALĂ MARIA POP** Bucureşti, Intrarea Vasile Paun nr.5, ap.2, sector 5, Tel: 021/ 3159040, Fax: 021/3161888, office@legal-assistance.ro Pop Maria	Mărci Desene	CI
18.07.2005	130	**CXC TRADEMARK S.R.L.** Bucuresti, sector 1, str. Aviator Stefan Protopopescu nr.1, bl.C6, ap.1, Tel: 021/3177919, Fax: 021/3177505, cosmina_ionescu@hotmail.com Ionescu Laura Cosmina	Mărci	SRL
26.08.2005	126	**CABINET DE PROPRIETATE INDUSTRIALĂ ANGHEL PARASCHIVA** Arad, str. Voinicilor nr.51, bl.502, ap.6, Tel: 0357411876, Fax: 0357411876, Mobil: 0723171424, e-mail: anghelvera@yahoo.com Anghel Paraschiva	Brevete	CI
20.09.2005	131	**CUNESCU, BALACIU & ASOCIATII CONSILIERE PROPRIETATE INDUSTRIALA** Bucuresti, sector 3, str. Vulcan Judetu nr.13, Tel: 021/ 3275577, 3276633, 3274400; 0745605151, 0723339939; Fax: 021/ 3274310, dinu.petre@cbalaw.ro, monica.badescu@cbalaw.ro, beatrice.onica@cbalaw.ro Onica Jarka Beatrice, Badescu Monica, Petre Dinu	Mărci Desene	SRL

29.09.2005	67	**TEODORU & ASSOCIATES INTELLECTUAL PROPERTY AGENCY** Bucuresti, str. Foisorului nr.4, bl.F1C, sc.1, ap.16, Tel: 323.08.38, Fax: 326.39.55, GSM: 0722549219 e-mail: emanuel@teodoru.ro, violeta@teodoru.ro, www.romaniatrademarks.ro Teodoru Violeta, Teodoru Emanuel	Mărci Desene Brevete	CI
27.10.2005	132	**HAHUI, BALAN SI ASOCIATII S.R.L.** Bucuresti, str. Ghiocei, nr.12, Tel: 021/3189619, Fax: 021/3109189, elena.b@hahui.ro Balan Elena	Mărci Desene	SRL
04.11.2005	133	**FRISCH & PARTNERS SRL** Bucuresti, bdul Magheru nr.7, bl.D, scara 4, ap.114, Tel/ Fax: 3138618, Mobil: 0722212480 Crina Nicoleta Frisch	Mărci Desene Brevete	SRL
10.09.2004	105	**CABINET PROPRIETATE INDUSTRIALA – IONDA** Bucuresti, Calea Dorobantilor nr.126, bl.8, ap.50, Tel/fax: 021/2316549, Mobil: 0722687982 Ion Dan Adrian	Mărci Desene	CI
30.06.2005	124	**CABINET DE PROPRIETATE INDUSTRIALA SAVU MARIANA** Bucuresti, sos. Nicolae Titulescu nr.92, bl.13, sc.2, ap.54, Tel/ Fax: 2235269, mobil: 0722783660, liliana.savu@credidam.ro Savu Mariana	Mărci Desene	CI
31.10.2005	128	**CABINET PROPRIETATE INDUSTRIALA ARINOVA** Arad, 310151, str. Margaretelor, nr.28, Tel/fax: 0257/255842, mobil: 0744246562 Ivanca Gavril	Mărci Desene	CI
05.01.2006	136	**TUCA & ASOCIATII I.P. S.R.L.** Bucuresti, str. Daniel Danielopolu, nr.2, cladirea " Alfa Business Center", etaj 2, biroul 7, Tel: 2048898, ciprian.dragomir@tuca.ro Dragomir Ciprian Dumitru	Mărci	SRL
19.01.2006	134	**CABINET PROPRIETATE INDUSTRIALA MITU ALIS MIHAELA** Ploiesti, str. Clementei nr.46, Tel: 0244/590154, mobil: 0746108142, alis_mitu@yahoo.com ; mariusmitu@ploiesti.astral.ro Mitu Alis Mihaela	Mărci Desene	CI
14.02.2006	137	**M.D.P. RIGHTS AGENCY SRL** Brasov, str. Lunga nr.270, cod postal 500450, Tel: 0268/440100, 440313; Fax: 0268/440221, Mobil: 0744355100, e-mail: office@mdp-rights-agency.ro www.mdp-rights-agency.ro Cosescu Camelia	Brevete Mărci Desene Topografii	SRL

30.03.2006	138	**CABINET DE PROPRIETATE INDUSTRIALA ROMEO NICOLESCU** Bucuresti, sector 5, str. Dr. Leonte nr.36A, Tel: 3178910, Mobil: 0744535285, Fax: 3178910, e-mail: office@rn-law.ro Nicolescu Mihail Romeo	Mărci	CI
30.03.2006	139	**CABINET DE PROPRIETATE INDUSTRIALA RUTA FULGER LAURENTIU** Cluj Napoca, bd. 21 decembrie, nr,40, ap.4, Mobil: 0747892450, ruta_laurentiu@yoahoo.com Ruta Fulger Laurentiu	Mărci Desene	CI
30.03.2006	140	**AGENTIE DE PROPRIETATE INDUSTRIALA HORATIU APETROAIE** Bucuresti, str. Faurei nr.1, bl.P11, ap.228, Mobil: 0722302801, e-mail: horatiuat@xnet.ro Apetroaie Horatiu Tudor	Mărci Desene	CI
30.03.2006	141	**INNOVIS INTELLECTUAL PROPERTY** Bucuresti, sos. Panduri, nr.11, bl.P20, sc.1, ap.34, Tel: 021/4111194, Mobil: 0741572398, e-mail: office@innovis.ro Dumitrescu Oana Irina	Mărci Desene	CI
30.03.2006	142	**CABINET INDIVIDUAL PROPRIETATE INDUSTRIALA ALECU BOGDAN** Bacau, str. Vasile Alecsandri nr.63, Tel: 0234/588488, Mobil: 0740274741 Alecu Florin Bogdan	Mărci Desene	CI
07.04.2006	152	**ACTA MARQUE SRL** Cluj Napoca, str. Dorobantilor nr.3, etj.3, ap.9, Mobil: 0745363752, actamarque@yahoo.com Ciurea Delia	Mărci	SRL
27.04.2006	143	**GLOBAL CONSULTING S.R.L.** Iasi, spl. Bahlui, nr.29, bl. B5, sc.A, ap.7, Paunet Alexandrina	Brevete Mărci Desene	SRL
25.05.2006	144	**CABINET INDIVIDUAL PROPRIETATE INDUSTRIALA CATALIN NEAGU** Iasi, str. Tutea Petre nr.5, bl.909, tr.1, ap.11, Cod postal: 700730, Tel: 0232/276000, Fax: 0232/405425, 0232/211843, Mobil: 0744514264, e-mail: catalin.neagu@proprietateindustriala.ro, Neagu Catalin	Mărci Desene	CI
25.05.2006	145	**BOSTINA SI ASOCIATII – INDUSTRIAL PROPERTY SRL** Bucuresti, sector 1, str. Aleea Alexandru , nr20A, camera 2, Tel/ fax: 021/3194466, Mobil: 0722294830, ovidiu.mihut@gmail.com Mihut Ionel Oviodiu	Mărci Desene	SRL

25.05.2006	146	**CABINET INDIVIDUAL PROPRIETATE INDUSTRIALA NICOLAU FLORIN** Ploiesti, str. Gh. Doja, bl.35A1, ap.5, Tel/Fax: 0244/ 596773, Mobil: 0722501414, nicolau@avocatulmeu.ro, Nicolau Florin	Mărci	CI
28.04.2006	147	**CONSINVENT S.R.L.** Buzau, b-dul Unirii, bl.35B, ap.2, mobil : 0745452268 E-mail: consinvent@yahoo.com Radu Daniela	Brevete Mărci Desene Topografii	SRL
20.06.2006	149	**INTELMMI CONSULT SRL** Tg. Mures, str. Sârguinței nr.39, ap.12, cod poştal 540543, Tel/fax: 0365 401839, mobil: 0745303867, cojocnean_maria@yahoo.com Cojocnean Maria Rodica	Brevete Mărci Desene	SRL
11.07.2006	148	**CABINET INDIVIDUAL OANA ALINA STURZA** Bucuresti, Intr. Teiul Doamnei, nr.1, bl.19A, ap.39 Mobil: 0741136409, e-mail: alinasturza@gmail.com Sturza Oana Alina	Mărci Desene	CI
11.09.2006	150	**CABINET INDIVIDUAL VALENTINA ŞANTA** Tg.Mures, str. Koos Ferencz nr.21, bl.21, ap.44, Mobil: 074028967, vsanta@gedeon-richter.ro Santa Valentina	Mărci Desene	CI
26.10.2006	155	**CABINET DE PROPRIETATE INDUSTRIALA MIHAELA GIURANIUC** Bucuresti, bd. Unirii nr.43, E2, et.7, ap.75, Tel: 021/3272480, fax: 021/3272480, e-mail: office@giuraniuc.ro Giuraniuc Mihaela	Mărci	CI
26.10.2006	156	**CABINET INDIVIDUAL RALUCA ZAHARIA** Bucuresti, str. Foisorului nr.15, bl.F9C, sc.1, ap.54, Mobil: 0723548722, tel: 021/3117908, fax: 021/3117908, e-mail: ralu_haz23@yahoo.com, office@dutescu.com Zaharia Andreea Raluca	Mărci	CI

AGENȚIILE SPECIALIZATE ÎN PROPRIETATE INDUSTRIALĂ
care funcționează începând cu luna decembrie 2006

Data înființării	Nr. registru agenții	Denumirea completă a cabinetului/agenției Adresa Consilieri cu drept de practică	Domenii	Statut juridic
20.10.2006	154	**CABINET INDIVIDUAL ROS VIOREL** Bucuresti, bd.Unirii nr.66, bl.K3, ap.7, Mobil: 0722560675, fax: 3208044, e-mail: viorelros@asdpi.ro Ros Viorel	Brevete Mărci Desene Topografii	CI
01.11.2006	159	**DICONSULT – Cabinet consiliere in domeniul proprietatii industriale** Cluj Napoca, str. Paring nr.35, sc.1, ap.23, Tel: 0264/565885, mobil: 0724323761, patricia.ciceo@terapia.ro Ciceo Patricia Diana	Mărci Desene	CI

LISTA CONSILIERILOR ÎN PROPRIETATE INDUSTRIALĂ, MEMBRI AI CAMEREI NAȚIONALE A CONSILIERILOR ÎN PROPRIETATE INDUSTRIALĂ DIN ROMÂNIA, AUTORIZAȚI PENTRU DOMENIUL BREVETELOR DE INVENȚIE,
pentru luna decembrie / 2006

Nume şi Prenume/ Nr. din reg. naţ	Denumirea societăţii Adresa societăţii	Societate cu obiect de activitate proprietate industrială
ALAN LILIANA 1994-1037	**BEGA GRUP** Timişoara, Calea Stan Vidrighin nr. 5A, Tel:0256/222103, Fax:0256/190800 GSM: 0724250467, e-mail:alan@tehnomet.ro	NU
ANDREI MARIANA 1993-1017	**M.Ap.N. – Departamentul pentru armament** Bucureşti, Drumul Taberei nr. 9-11, sector 6 Tel: 021/4106267; Fax: 021/3151779, 3147327, GSM: 0723668592, e-mail:mariana.andrei@dpa.ro	NU
ANDRONACHE PAUL 2003-1216	**CABINET INDIVIDUAL ANDRONACHE PAUL** Bucureşti, Str.Sibiu nr.14, bl.E21, et.6, ap.35, Tel/Fax: 021/7250069, GSM: 0722741043, e-mail: paul.andronache@artelecom.net	DA
ANGHEL LUMINIȚA DOINA 1993-1020	**CABINET - ANGHEL LUMINIȚA DOINA** Bucureşti,Str. Gherghitei nr 1 bl 94B, Sc.B, Ap.76, sector 2, Tel/Fax: 021/2407985, GSM : 0723 301706, anghel.doina@rdslink.ro	DA
ANGHEL PARASCHIVA 2004-1371	**CABINET DE PROPRIETATE INDUSTRIALĂ ANGHEL PARASCHIVA** Arad, str. Voinicilor nr.51, bl.502, ap.6, Tel: 0357411876, Fax: 0357411876, Mobil: 0723171424, e-mail: anghelvera@yahoo.com	DA
APOSTOL SALOMIA 1999-1127	**PERSOANĂ FIZICĂ** Galaţi, Str. Reg. 11 Siret nr. 15, bl. E4, ap. 54, Tel/fax: 0236/436437 GSM 0766765027, saly_apostol@yahoo.com	DA
AXENTE ELENA 1999-46/1	**INTEL PROTECT SRL** Braşov, Bd. M. Kogălniceanu, nr. 20, bloc 1k, sc. C-D, Tel: 0268/413117, GSM: 0722464314, Fax: 0268/477333, e-mail:intelprotect@ccibv.ro	DA
BARBU MIRCEA 1994-1042	**PERSOANA FIZICĂ** Bucureşti, Şos.Iancului nr.21, bl.106A, sc.b, ap.73, sect.2, Tel/Fax: 021/6536608, 0724.834.010, bmircea@mailbox.ro	DA

BĂLAN GHEORGHIȚĂ 1992-1	**RODALL-AGENȚIE DE PROPRIETATE INDUSTRIALĂ S.R.L.** Bucureşti, Str. Polonă nr. 115, bl. 15, sc. A, Et.4, ap. 19 sector 1, Tel.: 021/2108342, Fax:2105794, GSM:0722 652111	DA
BĂLAN VALERIA CORNELIA 1996-49	**RODALL-AGENȚIE DE PROPRIETATE INDUSTRIALĂ S.R.L.** Bucureşti, Str. Polonă nr. 115, bl. 15, sc. A, ap. 19 sector 1, Tel: 021/2108342, 0744 377047, Fax: 021/2105794	DA
BERCEANU MARIA AURELIA 1994-1038	**PERSOANA FIZICĂ** Bucureşti, Str. Cogâlnic 25, sector 3 Tel: 021/3264568 GSM: 0744954085 e-mail: berceanu_maria_aurelia@yahoo.com	DA
BICU CRISTINA MĂDĂLINA 2003-1308	**ARIANA AGENTIE DE PROPRIETATE INDUSTRIALA SRL** Bucuresti, sect.4, str. Semnic, nr.1, bl.23, ap.90 TeL: 0724260277, bicucristina2000@yahoo.com office@inregistrare-marci.ro, tel/fax: 021/ 2118746	DA
BLAG IOANA 1994-1039	**INDUSTRIA SĂRMEI SA** Câmpia Turzii, Str. Laminoriştilor nr. 145, Judeţul Cluj,Tel: 0264/368661 int 390,0264/366663	NU
BORLAN T. RADU 2000-1161	**PATENTMARK S.R.L.** Bucureşti str. Dr. N. Turnescu nr. 2, sector 5, Tel: 021/3121669, Fax: 021/2233963, e-mail:stema@pcnet.ro	DA
BOZIOREANU MARIUS ADRIAN 2000-1165	**CONS INTEL BMA CABINET CONSULTANTA** Buzău, cart, Dorobanti 2, bl.D2, et.1, ap.5 CP 8, OP 1, Mobil : 0745086588, Fax: 0238719619 e-mail : marius_bozio@yahoo.com	DA
BOZOCEA GINA VIOLETA 2003- 1222	**ARIANA S.R.L.** Brasov, Bd. 15 noiembrie, nr.90, sc.B, ap.5, e-mail : 0723204268, tel/fax : 0268/315046, office@inregistrare-marci.ro	DA
BROJBOIU DUMITRU ADRIAN FLORINEL 1995-1067	**BIROU DE PROPRIETATE INDUSTRIALA,** B-dul Republicii bl 212, sc.D, ap.16, Pitesti, jud. Arges, tel/fax 0348/412529, GSM 0745143095, e-mail:adrian_brojboiu @yahoo.com	DA
BURȚILA IOAN 1993-1022	**MILENIUL 3 S.R.L. - Agenţie de Proprietate Industrială** Paşcani, Str. Moldovei nr. 10, bloc Crinul, sc. A, Ap. 28, jud Iasi, Tel/Fax: 0232/719190; GSM:0740 820582	DA

BUZLEA ELISABETA 1993-25	**INTELECT S.R.L.** Oradea, B-dul Dacia nr. 48 Bl. D10 Ap.3, OP 9- CP128 Tel: 0259/453847, Fax:0259/26809 GSM: 0745040831, e-mail: info@intelect.ro	DA
BUZLEA MIRCEA VALENTIN 2003- 1234	**INTELECT S.R.L.** Oradea, B-dul Dacia nr. 48, Bl. D10, Ap.3, OP9-CP128, Tel 0259/453847, Fax:0259/268094 e-mail: info@intelect.ro	DA
BUZLEA NARCISA FLORICICA 2003- 1235	**INTELECT S.R.L.** Oradea, B-dul Dacia nr. 48, Bl. D10, Ap.3, OP9-CP128, Tel 0259/453847, Fax:0259/268094 e-mail: info@intelect.ro	DA
CAMENIŢA ANA-GABRIELA 1999-1130	**PETROM S.A. INCERP CERCETARE** Ploieşti, Bdul. Republicii, bl. 291 A Tel : 0244/564380, Fax : 0244/598732 e-mail : ana_gabriela.camenita@petrom.com	NU
CĂLINOIU CONSTANTIN 1999-1129	**Ministerul Administratiei si Internelor** Bucureşti, Str. Eforie nr.3, sect.Tel: 3102327, Fax: 021/3133417, GSM : 0722619963	NU
CÂMPEAN GHEORGHE-GEORGEL 1996-1087	**NEPTUN SA** Câmpina, Str. Bobâlna nr. 57-63, Jud. Prahova Tel : 0244/335651 (235), Fax : 0244/370338 , 336641, e-mail : neptun@interplus.ro	NU
CAMPEANU IOANA AURA 2005-1409	**SD PETOSEVIC ROMANIA SRL** Bucureşti, Calea Victoriei nr.100, sc.1, ap.20, biroul 1, Tel: 021/3057996, Fax: 021/3145481, e-mail: acampeanu@petosevic.com, Mobil: 0723522698	DA
CECIU GABRIELA 1994-1045	**CABINET "CECIU GABRIELA" CONSULTANŢĂ ÎN DOMENIUL PROPRIETAŢII INTELECTUALE** Timişoara, 300024, Str. Narciselor, nr. 6, sc. A, ap. 110, jud. Timis, Tel/Fax: 0256/494846; GSM: 0745 388039, e-mail: gabrielaceciu@hotmail.com	DA
CIOBANU MARIETTA 1993-1019	**COMETAM SRL** Bucureşti, Str. Cetatea de Baltă nr. 118, bl. 9, ap. 5, sector 6,Tel/Fax: 021/7723008, e-mail: mciobanu@pcnet.ro	DA
CIUDA-BERIVOE ANCA 1996-41	**INTELLECTUAL PROPERTY OFFICE SRL** Bucureşti, Str. Alexandru Moruzzi nr. 6, bl. B6, sc. 2, et. 8, ap. 62, sector 3; CP 61-62,Tel/Fax : 021/3262388, GSM : 0745094241, ipo@b.astral.ro	DA

CIUPAN CORNEL 2003-1310	**CABINET DE PROPRIETATE INDUSTRIALĂ CIUPAN CORNEL** Cluj Napoca, Str. Mestecenilor nr.6, bl. 9E, ap.2, Tel: 0264/524425; 0264/415051, Fax: 0264/415054, e-mail: cornel.ciupan@zeus.east.utcluj.ro	DA
COJOCNEAN MARIA RODICA 2003- 1241	**INTELMMI CONSULT SRL** Tg. Mures, str. Sârguinţei nr.39, ap.12, cod poştal 540543, Tel/fax: 0365 401839, mobil: 0745303867, cojocnean_maria@yahoo.com	DA
CORPADE ALEXANDRU 1998-35	**PERSOANĂ FIZICĂ – INCOR** Braşov, Str. C-tin Brâncoveanu nr. 54, et. 1, ap. 4 Tel : 0268/513577	DA
CONSTANDA CECILIA MĂDĂLINA 2003-1304	**ARIANA AGENTIE DE PROPRIETATE INDUSTRIALA SRL** Bucuresti, sect.4, str. Semnic, nr.1, bl.23, ap.90 e-mail: m.constanda@k.ro, office@inregistrare-marci.ro, tel/fax: 0268/315046	DA
CONSTANTIN ADRIAN GEORGE 1999-1148	**CABINET ENPORA S.R.L.** Bucureşti, str. George Calinescu nr.52A, ap.1, 011694, Tel: 021 2300990; 031 1001634, Fax: 021 2302311; 031 1007927, pop@patents.ro	DA
COSTINESCU PETRU 1998-1125	**PETRU COSTINESCU - DICOSTI** Bucureşti, Str. Viorele nr. 30, bl. 20A, ap. 23, sector 4, OP44 – CP5, Tel : 021/3303162, Fax : 021/3304733, e-mail dicosti@rdslink.ro	DA
COŞESCU CAMELIA 1999-46/2	**M.D.P. RIGHTS AGENCY SRL** Brasov, str. Lunga nr.270, cod postal 500450, Tel: 0268/440100, 440313; Fax: 0268/440221, Mobil: 0744355100, e-mail: office@mdp-rights-agency.ro www.mdp-rights-agency.ro	DA
DANCIU IOAN 2004 - 1373	**NOWAPATENT SRL** Medias, str. Lotru, nr.4, bl.92, ap.1 Tel : 0269/841373 ; 833273 GSM : 0744556074, Fax : 0269/833273, e-mail : nowapatent@birotec.ro , office@nowapatent.ro	DA
DONŢU OVIDIU-LIVIU 2000-1171	**DONEXPERT SRL** Suceava, str. George Enescu nr.34, bl.D72, sc.A, ap.5	DA
DUMITRESCU ARTEMIS SORINA 2003- 1250	**ROMINVENT S.A.** Bucureşti, Str. Ermil Pangratti nr. 35, et.1, sect.1 Tel: 021/2312515, Fax: 021/2312550 e-mail: artemisb@rominvent.ro	DA

DUNĂREANU MIHAIL 2003-1297	**CABINET DE PROPRIETATE INDUSTRIALA "DUNĂREANU MIHAIL"** Bucureşti, Bd. Constantin Brâncoveanu nr.8, Bl B2, ap.13, sector 4, Tel: 021/4600419, GSM : 0723398499, e-mail: dunareanu_mileniu3@k.ro	DA
DUŢULESCU CORINA CARMEN 1993-93	**ROMINVENT S.A.** Bucureşti, Str. Ermil Pangratti nr. 35, et.1, sect.1, Tel : 021/2312515, 2312541, Fax : 021/2312550, 2312454,e-mail : office@rominvent.ro	DA
ENASTESCU CONSTANTIN MIRCEA 2005-1420	**M.A.I. – D.G.P.M.B.** Bucuresti, calea Victoriei nr.17-19, Mobil : 0766444666, e-mail : mircea_enastescu@yahoo.com	NU
ENE SILVIA 2000-1159	**CABINET M. OPROIU- CONSILIERE ÎN PROPRIETATE INTELECTUALA** Bucureşti, Str. Popa Savu, nr.42, parter, sector 1. Tel: 021/2602833, 021/2602834, Fax: 021/2602835, 021/2602836, P.O.Box 2-229, office@oproiu.ro	DA
ENESCU LUCIAN 1992-7	**ROMINVENT S.A.** Bucureşti, Str. Ermil Pangratti nr. 35, et.1, sect.1, Tel : 021/2120342, Fax : 021/2312550, e-mail : office@rominvent.ro	DA
ENESCU MIRUNA 2003- 1254	**ROMINVENT S.A.** Bucureşti, Str. Ermil Pangratti nr. 35, et.1, sect.1 Tel: 021/2312515, Fax: 021/2312550 e-mail:menescu@rominvent.ro	DA
FAIGHENOV MARIOARA 1995-1063	**Agenţie de Proprietate Intelectuală şi Transfer de Tehnologie – AGIPTT – SRL** Bucureşti, Bdul Libertăţii nr. 12, bl. 113, sc. 2, et.3,ap 28, sector 4, CP 42 – 106,Tel: 021/3177693; 3177583, Fax: 021/3178584; GSM: 0744 293552; 0724539752 e-mail: faighenov@xnet.ro; office@agpitt.ro	DA
FĂNTÂNĂ RAUL-SORIN 1994-23	**PERSOANĂ FIZICĂ** Braşov, Str. Griviţei nr. 69, bl. 29, sc. D, ap.32, cod 500198, Tel: 0368/802210, Fax: 0268/427713, mobil: 0721379887, 0745361270 e-mail: raul_fantana@yahoo.com	DA
FIERĂSCU COSMINA-CATRINEL 1996-42	**ROMINVENT S.A.** Bucureşti, Str. Ermil Pangratti nr. 35, et.1, sect.1, Tel : 021/2312515, 2312541, Fax : 021/2312550, 2312454,e-mail : cfierascu@rominvent.ro	DA

FILIPPI VALENTINA 2003- 1298	**CABINET M. OPROIU-CONSILIERE ÎN PROPRIETATE INTELECTUALA** Bucureşti, Str. Popa Savu, nr. 42, parter, sector 1, Tel : 021/2602834, 021/2602833, Fax : 021/2602836, 021/2602835, office@oproiu.ro	DA
FLOREA ILEANA MARIA 2003- 1258	**ROMINVENT S.A.** Bucureşti, Str. Emil Pangratti nr. 35, et.1, sect.1 Tel: 021/2312515, Fax: 021/2312550 e-mail: iflorea@rominvent.ro	DA
FLOREA MIHAELA 2003-1257	**CABINET INDIVIDUAL FLOREA MIHAELA** Bucureşti, Str. Grigore Alexandrescu nr.1, bl.D7, ap.4, sector1, Fax: 021/2230342 GSM: 0722601120 e-mail: florea@gide.com	DA
FRISCH CRINA NICOLETA 2000-1172	**FRISCH & PARTNERS SRL** Bucuresti, bdul Magheru nr.7, bl.D, scara 4, ap.114, Tel/ Fax: 3138618, Mobil: 0722212480	DA
FULEA MARIA 1995-1076	**EURORESSOURCES SRL** Medias, str. Ion Creangă, nr.4, ap.6, Tel: 0269/843504, Fax: 0269/824812	DA
GAVRIL NICULINA 2001-1211	**CABINET N. D. GAVRIL** Bucureşti, Str. Ştefan Negulescu nr.6A,sect.1, 011651, Tel./fax: 021/2302882, GSM: 0722983520, 0723383758 e-mail : cabinetgavril@yahoo.com, gavrilnin@yahoo.com	DA
GAVRILIU ANA-CORINA 1993-1031	**BIOTEHNOS S.A.** Bucureşti, Str. Dumbrava Roşie nr. 18, Tel : 021/2102015 int 120, Fax : 021/2109705 GSM 0723302092. e-mail: corinagav@hotmail.ro	NU
GÂNSCA AURELIAN TUDOR 2003-1221	**RAMCONSULTING SRL** Cluj Napoca, Str. Augustin Bunea nr.28, fax.0364/401528 tel. mobil 0722-229696 e-mail ramcluj@yahoo.com	DA
GHEORGHICESCU EUGENIA 1994-1048	**ICTCM S.A.** Bucureşti, Sos. Olteniţei nr. 103, sector 4, Tel : 021/3321870 , 3323770/437, Fax : 021/3320775 , 3321870, GSM:0721863338, e-mail : egheorghicescu@yahoo.com	NU
GHIŢĂ CONSTANTIN 1992-13	**CONSTANTIN GHIŢĂ OFFICE SRL** Timişoara, str. Take Ionescu nr. 24-28 sc. B ap. 2 judeţul Timiş, cod 1900, Tel/Fax: 0256/435976 GSM: 0744 162462, ghita@mail.dnttm.ro	DA

GREAVU DOINA-MARIANA 1996-1093	**PERSOANĂ FIZICĂ** Sibiu, Str. Constantin Noica, bl. 2, ap.21, Tel :0269/218500, Fax :0269/212170, GSM 0766489179, e-mail : protectro@xnet.ro	DA
HAŞIU ALEXANDRA 1999-57	**ROMINVENT S.A.** Bucureşti, Str. Emil Pangratti nr. 35, et.1, sect.1, Tel: 021/2312515, 2312541, Fax: 021/2312550, 2312454,e-mail: office@rominvent.ro	DA
HĂISAN MARIA 2000-1202	**GRUPUL INDUSTRIAL ELECTROCONTACT SA** Botoşani, Calea Naţională nr.6, Tel: 0231/517172/110, Fax: 0231/ 513710, maria.haisan@electrocontact.ro	NU
IACOBINI ANCA SVETLANA 2003- 1262	**IACOBINI&CO, CONSILIERI IN DREPTUL DE PROPRIETATE INDUSTRIALA SRL** Bucureşti, Calea Mosilor, nr.258, bl. 4bis, ap.22, sector 2, Tel : 021/2104690 ; Fax : 021/2104793 E-mail : asimri@yahoo.com	DA
IACOBINI MIHNEA RAZVAN 2003- 1261	**IACOBINI&CO, CONSILIERI IN DREPTUL DE PROPRIETATE INDUSTRIALA SRL** Bucureşti, Calea Mosilor, nr.258, bl. 4bis, ap.22, sector 2, Tel : 021/2104690 ; Fax : 021/2104793 E-mail : asimri@yahoo.com	DA
IOACĂRA VALENTIN 1999-50	**ROVALCONS SRL -AGENŢIE DE PROPRIETATE INTELECTUALĂ** Câmpina, Str. Orizontului, nr.1, bl. R10, et.7, ap.27, jud. Prahova, Tel/Fax : 0244/ 371390; GSM :0722 540580 ; e-mail: rovalcons@xnet.ro	DA
IOANITESCU TRAIAN 1994-1053	**CABINET INDIVIDUAL IOANIŢESCU TRAIAN** Bucureşti, Bd. Timişoara nr.49, Bl Cc6, ap.27, sector 6, Tel: 021/4402510	DA
ION RODICA-COCUŢA 1993-1032	**CABINET DE PROPRIETATE INDUSTRIALA „BIONPI"** Bucureşti, Calea Dorobanţilor 126-130 Bl. 8, et. 9 Ap. 50 sector 1, Tel/Fax : 021/2316549 GSM : 0723 187944, 0746184697 e-mail : bionpi@hotmail.com; bionpi@b.astral.ro	DA
ISOC DORIN 1994-1052	**INTEGRATOR CONSULTING SRL** Cluj Napoca, Str. Dunării nr. 25bl C1 ap. 5, jud. Cluj Tel/Fax : 0264/442817, GSM : 0745235585 Email : dorin.isoc@aut.utcluj.ro	DA
ISTRATE ŞTEFAN 2000-1175	**SOLO INVENT S.R.L.** Bucureşti, Calea 13 Septembrie, nr. 104, bl. 48, ap. 8, sect 5,Tel/Fax: 021/4511497,GSM: 0744313229, solo_invent@yahoo.com	DA

ITU TEODORA 2003-1268	**CONINFO S.R.L.** Târgu Mures, str. Lacrimioarea nr.9, Tel: 0265/210138, Fax: 0265/210109, mobil: 0729618641 e-mail: teodora@coninfo.ro, office@coninfo.ro	DA
IVANCA MARIA ELISAVETA 1993-1033	**AGENȚIA P.I. LABIRINT** Arad, Str. Coriolan Petreanu nr. 28, cod 2900 Tel/Fax: 0257/255842, GSM: 0722 458129 e-mail: labirint@arad.ro	DA
IVĂNESCU GABRIEL DAN 1996-1091	**CABINET INDIVIDUAL IVANESCU GABRIEL DAN** Braşov, str. Al. I. Cuza nr. 58 ap. 7 Tel/fax: 0268/471650, GSM: 0722 248415 e-mail:d.ivanescu@xnet.ro	DA
LAPTEŞ ELVINE 2002-1215	**CABINET INDIVIDUAL LAPTEŞ ELVINE** Bucureşti, Intrarea Badeni, nr.3, bl.M18, sc. 2, ap.40, sector 3, Tel: 021/3405500, e-mail: elvine17@yahoo.com	DA
LARION ELISABETA-SONIA 1992-9	**ROMINVENT S.A.** Bucureşti, Str. Ermil Pangratti nr. 35, et.1, sect.1, Tel : 021/2312515, 2312541, Fax : 021/2312550, 2312454, e-mail : office@rominvent.ro	DA
LAZĂR DELIA SORINA 1997-18	**CABINET M. OPROIU - CONSILIERE ÎN PROPRIETATE INTELECTUALĂ** Bucureşti, Str. Popa Savu, nr. 42, parter, sector 1, Tel : 021/ 2602833, 021/2602834, Fax : 021/2602836, 021/2602835, P.O.Box 2-229, e-mail : office@oproiu.ro	DA
LAZĂR ELENA 1997-28	**CABINET DE PROPRIETATE INDUSTRIALA** Buzău, Str.Unirii, Bl.16C,Et.3, Ap. 12, cod 120013, OP 1, CP 52, Tel./Fax:0238/724262 GSM: 0723 328633, cpielena@recomplast.ro, lelena2005@personal.ro	DA
LORENȚ ALEXANDRU 1992-6	**INVENTA - AGENTIE DE PROPRIETATE INTELECTUALA S.R.L.** Bucureşti, Bdul Corneliu Coposu, nr. 7, bl. 104, sc. 2, et.. 1, ap. 31, sector 3, Tel: 021/3200285, Fax: 021/3228325, e-mail: inventa@mark-patent.ro	DA
MACAMETE ELENA 1992-1003	**ICPE CA** Bucureşti, Splaiul Unirii 313, sect. 3 Tel. : 021/3217230, Fax: 021/3216346	NU

MARIN ELENA 2002-1213	**CABINET M. OPROIU-CONSILIERE ÎN PROPRIETATE INTELECTUALA** Bucureşti, Str. Popa Savu, nr. 42, parter, sector 1, Tel : 021/ 2602833, 021/2602834, Fax : 021/2602836, 021/2602835, P.O.Box 2-229, e-mail : office@oproiu.ro	DA
MARINESCU RUXANDRA 2003-1271	**PATENTMARK S.R.L.** Bucureşti, Str. Dr. N. Turnescu nr. 2, sector 5, Tel/fax 021/3121669, Fax: 021/2233963, e-mail: stema@pcnet.ro , 0722626875	DA
MANEA GHEORGHE 2005 - 1450	**MASTER S.A. – Centrul de Transfer Tehnologic** Bucuresti, bd. Iuliu Maniu nr.246, Tel : 021/4340891, 4340861/803, Fax : 021/ 4342699, 4340869, e-mail : mastersa@xnet.ro, informatii@mastertt.ro	DA
MENDES VIEGAS MEYNDT KARLA 2003-1302	**INTERNATIONAL PATENT&MARK S.R.L.** Brasov, Str.Jepilor nr.2, Bl A8, sc.C, ap.12, Tel: 0268/319158,e-mail: karlameyndt@yahoo.com, internationalpatent@yahoo.com	DA
MILCEV GABRIELA 2003- 1230	**ALLEGRA CONSULTING SRL** Bucureşti, Aleea Huedin nr.1, bl.5, sc.1, ap.5, sector4, GSM: 0722249961, Tel/Fax: 021/3231384 e-mail: gabriela.milcev@allegra.ro; www.allegra.ro	DA
MIHAI LUCIAN 2001-1209	**LINKLATERS MICULIȚI ŞI ASOCIAȚII S.C.P.A.** Bucureşti, Str. Nicolae Iorga, nr. 8, sector 1 Tel : 3071500, Fax : 021/3071555 e-mail: lucian.mihai@linklaters.com, lucian.mihai@drept.unibuc.ro	
MIRCEA LAURA CRISTINA 2003-1274	**SC ROMINEX SA** Timişoara, Str.Avram Imbroane, nr.9, jud.Timis, Tel :o256220083, Fax :0256190674, e-mail : mircealaura@yahoo.com	NU
MITU ALIS-MIHAELA 1997-1111	**CABINET PROPRIETATE INDUSTRIALA MITU ALIS MIHAELA** Ploiesti, str. Clementei nr.46, Tel: 0244/590154, mobil: 0746108142, alis_mitu@yahoo.com ; mariusmitu@ploiesti.astral.ro	DA
MOHONEA CRISTIAN 1997-62	**PATENTMARK S.R.L.** Bucureşti str. Dr. N. Turnescu nr. 2, sector 5 tel/fax 021/3121669,Fax:2233963 e-mail: stema@pcnet.ro	DA
MOHONEA LILIANA 1997-61	**PATENTMARK S.R.L.** Bucureşti str. Dr. N. Turnescu nr. 2, sector tel/fax 021/3121669,Fax:2233963 e-mail: stema@pcnet.ro	DA

MUŞATESCU ANDRA-OANA 2000-1181	**ANDRA MUSATESCU CABINET DE PROPRIETATE INDUSTRIALA** Bucureşti, Str. Drumul Taberei nr. 71, Bl. TD 42, sc. 1, et. 4, ap. 28, sector 6, GSM : 0722 879810 e-mail : amusatescu@dnt.ro	DA
NĂSTASE CRISTIAN 2000-1184	**ROMINVENT S.A.** Bucureşti, Str. Ermil Pangratti nr. 35, et.1, sect.1, Tel: 021/2312515, 2312541, Fax: 021/2312550, 2312454, office@rominvent.ro	DA
NICOLAE IOAN 1993-22	**CABINET INDIVIDUAL "INDEPENDENT PROPRINI AGENT"** Bucureşti, sector 5, str. Fabrica de Chibrituri nr. 42 Tel/ Fax: 021/3352938, GSM: 0722 610635	DA
NICOLAESCU DANIELLA-OLGA 1992-1006	**ROMINVENT S.A.** Bucureşti, Str. Ermil Pangratti nr. 35, et.1, sect.1, Tel : 021/2312515, 2312541, Fax : 021/2312550, 2312454,e-mail : office@rominvent.ro	DA
NIŢĂ FLORINA 1996-1083	**OLTCHIM SA** Râmnicu Vâlcea, Str. Uzinei nr. 1, 240050, jud. Vâlcea Tel : 0250/701200/3225, Fax : 0250/735030 E-mail : oltchim@oltchim.ro	NU
NIŢU ION 2000-1204	**CABINET INDIVIDUAL – NITU ION** Constanta, str. Dezrobirii nr.110, bl. IS8, sc.A, ap.1, Tel: 0241/512608, mobil: 0723317298	DA
OPREA MARILENA 2003-1277	**SD PETOSEVIC ROMANIA SRL** Bucureşti, Calea Victoriei nr.100, sc.1, ap.20, biroul 1, Tel: 021/3057996, Fax: 021/3145481, e-mail: moprea@petosevic.com, GSM: 0722259260	DA
OPROIU MARGARETA 1992-8	**CABINET M. OPROIU - CONSILIERE ÎN PROPRIETATE INTELECTUALĂ** Bucureşti, Str. Popa Savu, nr. 42, parter, sector 1, Tel : 021/ 2602833, 021/2602834, P.O.Box 2-229 Fax : 021/2602836, 021/2602835, e-mail : office@oproiu.ro	DA
PALKO SORINA-IUSTINA 1999-1150	**AEROSTAR S.A.** Str. Condorilor, nr. 9, Bacău, Tel :0234/175070, Fax : 0234/ 172 023, e-mail : aerostar@aerostar.ro	NU
PAVEL SORIN EDUARD 2003-1273	**ROMINVENT S.A.** Bucureşti, Str. Ermil Pangratti nr. 35, et.1, sect.1 Tel: 021/2312515, Fax: 021/2312550 e-mail: office@rominvent.ro	DA

PĂUNEŢ ALEXANDRINA 2003- 1245	**GLOBAL CONSULTING S.R.L.** Iasi, spl. Bahlui, nr.29, bl. B5, sc.A, ap.7 Tel: 0726737527	DA
PELTZ PAUL DAN 1999-1134	**CABINET PELTZ PAUL DAN** Bucureşti, Str. Speranţei nr.5, ap.11, sector 2 Tel: 0724864533	DA
PETRACHE OCTAVIAN 2000-1192	**INTELECT S.R.L.** Oradea, B-dul Dacia nr. 48, Bl. D10, Ap.3, OP9-CP128, Tel 0259/153847, Fax:0259/268094 e-mail: intelect@rdslink.ro Mobil: 0745 040 831	DA
PETREA DANA MARIA 2003- 1223	**CABINET M. OPROIU-CONSILIERE ÎN PROPRIETATE INTELECTUALA** Bucureşti, Str. Popa Savu, nr. 42, parter, sector 1, Tel : 021/2602834, 021/2602833, Fax : 021/2602836, 021/2602835, P.O.Box 2-229, e-mail : office@oproiu.ro	DA
PIOARU RALUCA ANDREEA 1999-56	**ROMPROSPER SERVIMPEX SRL** Bucureşti, Şos. Mihai Bravu nr. 294, bloc 6, sc. B, ap. 63, sector 3, Tel : 021/3222857,Fax :3207419, Mobil :0744654128 ;0744536405 e-mail :piva@hades.ro; piva@xnet.ro	DA
PIŢU DALILA 1999-58	**RODALL-AGENŢIE DE PROPRIETATE INDUSTRIALĂ S.R.L.** Bucureşti, Str. Polonă nr. 115, bl. 15, sc. A, ap. 19 Tel:021/2108342, 0744 377047,Fax:021/2105794	DA
PLĂVEŢI ANA MARIA 2000-1190	**CABINET INDIVIDUAL DE PROPRIETATE INDUSTRIALA – Ana Maria Plăveţi** Bucuresti, str. Jules Michelet nr.7, Tel/Fax: 3127005, 2127750, 2127710, e-mail: office@plaveti.ro, www.plaveti.ro	DA
PLOSCA DANIEL 1998-39	**ROMINVENT S.A.** Bucureşti, Str. Ermil Pangratti nr. 35, et.1, sect.1, Tel: 021/2312515, 2312541, Fax: 021/2312550, 2312454, e-mail: office@rominvent.ro	DA
POP CALIN RADU 1996-50	**CABINET ENPORA S.R.L.** Bucureşti, str. George Calinescu nr.52A, ap.1, 011694, Tel: 021 2300990; 031 1001634, Fax: 021 2302311; 031 1007927, pop@patents.ro	DA
POP VIRGINIA DAISY 1992-2	**CABINET ENPORA S.R.L.** Bucureşti, str. George Calinescu nr.52A, ap.1, 011694, Tel: 021 2300990; 031 1001634, Fax: 021 2302311; 031 1007927, pop@patents.ro	DA

POPA CRISTINA 2000-1193	**ROMINVENT S.A.** Bucureşti, Str. Ermil Pangratti nr. 35, et. 1, sect. 1 , Tel: 021/2312515, 2312541, Fax: 021/2312550, 2312454,office@rominvent.ro	DA
POPESCU ANGELA 1997-1103	**CABINET PROPRIETATE INDUSTRIALĂ POPESCU ANGELA** Bucureşti, str. Complexului nr.10, bl.40, ap.14, Tel :021/3243756, tel : 0318.04.68.81 GSM : 0723051279, angela_intelect@yahoo.com	DA
POPESCU LIVIA 2004-1312	**CABINET POPESCU LIVIA** Bucuresti, bd. Camil Ressu 27, bl.N1, ap.188 Tel: 021/3481010, liviap25@yahoo.com	DA
POPESCU RADU ROMEO 2001-1207	**CABINET POPESCU RADU ROMEO** Bucureşti,Bd. Corneliu Coposu nr.3, bl.101,sc.3, et.4, ap.50, sector 3,0722 510598, rrpopescu@xnet.ro	DA
PUŞCAŞ NICOLAE IOSIF 2005- 1377	**CABINET PROPRIETATE INDUSTRIALĂ PUŞCAŞ NICOLAE IOSIF** Bucureşti, str. Secerişului nr.25, sector 4, Tel/Fax : 021/ 332.73.88, Mobil: 0722.878.946	DA
PUŞCAŞU DAN 1994-1056	**LOYAL PARTNERS – AGENŢIE DE PROPRIETATE INTELECTUALĂ SRL** Galati, Str. Portului nr.23, Parcul De Soft, cam.307, cod 800025, Tel/Fax: 0236/464847, tel/fax: 0236/407032, GSM: 0722 744241, office@loyalpartners.ro www.loyalpartners.ro	DA
RADU DANIELA 2003-1240	**CONSINVENT S.R.L.** Buzau, b-dul Unirii, bl.35B, ap.2, mobil : 0745452268 E-mail: consinvent@yahoo.com	DA
RASKAI MARIA MAGDALENA 1993-28	**RASKAI M M BREVMARC CONSULT S.R.L.** Dej, Str. Unirii, nr.3,BL.d8, ap.7, judetul Cluj,405200, Tel/Fax: 0264/211847, GSM: 0742084050, raskaimm@yahoo.com	DA
RAŢĂ GRIGORE 1992-3	**RATZA SI RATZA SRL** Bucureşti, B-dul A.I. Cuza Nr. 52-54, Sect.1 Tel :021/2601348, Fax : 021/2601349 email : office@ratza-ratza.com	DA
RADULESCU MELANIA STELA 1995-36	**ROMINVENT S.A.** Bucureşti, Str. Ermil Pangratti nr. 35, et. 1, sect. 1 Tel: 021/2312515, 2312541, Fax: 021/2312550, 2312454, e-mail: office@rominvent.ro	DA

RADULESCU MIOARA 1996-47	**INVENTA - AGENTIE DE PROPRIETATE INTELECTUALA S.R.L.** Bucureşti, Bdul Corneliu Coposu, nr. 7, bl. 104, sc. 2, et. 1, ap. 31, sector 3, Tel: 021/3200285, Fax: 021/3228325, GSM 0723 441841, e-mail: inventa@mark-patent.ro	DA
ROBU MARICICA 1999-1133	**SC MITTAL STEEL ROMAN SA** Str.Ştefan cel Mare,Nr.246,Roman, cod 611040 Tel: 0233/701223, Fax: 0233/748405, sandel.rosianu@mittalsteel.com	NU
ROMAN IOAN 1999-1152	**IAR S.A.** Braşov, Str. Aeroportului nr. 1, Tel: 0268/475269/1076, Fax: 0268/475287, e-mail: ioanry@yahoo.com	NU
ROŞ VIOREL 2006-1485	**CABINET INDIVIDUAL ROŞ VIOREL** Bucuresti, bd.Unirii nr.66, bl.K3, ap.7, Mobil: 0722560675, fax: 3208044, e-mail: viorelros@asdpi.ro	DA
SPRÎNCEANU NICOLAE 1996-1097	**AGENŢIE DE CONSULTANŢĂ ÎN PROPRIETATE INTELECTUALĂ ŞI TRANSFER TEHNOLOGIC "SPRÎNCEANU NICOLAE"** Drobeta Turnu Severin, Str. Gheorghe Ionescu Siseşti nr. 96, bl. E2, sc. 1, ap.8, Tel/Fax: 0252/311690; GSM:0721 796318 e-mail: nicolaesprinceanu@yahoo.com	DA
STANCIU ADELINA 1994-14	**" HARCOV" A.P.I. SRL** Sfântu Gheorghe, Jud Covasna Str. Nicolae Iorga nr. 61 bl. 10 E sc. B. ap.9 Tel. 0267/ 352267 GSM: 0744435291, stanciu@planet.ro, propind@mail.asimcov.ro	DA
STANCIU ION 1994-1058	**S.N.P. PETROM S.A.-SUCURSALA I.C.P.T. CAMPINA** Jud. Prahova, Câmpina, 105600, B-dul Culturii nr. 29 Tel:0244/334831, Fax: 0244/370323, e-mail : icpt_ri@easynet.ro	NU
STĂNCESCU ALIN CRISTIAN 2003-1278	**LEGAL BRAND S.R.L.** Bucureşti, Str. Nicolae Licăreţ nr.1, bl.33, sc.C, ap.107,Tel: 0722607380, e-mail: legal.brand@easynet.ro	DA
STĂNCESCU ANCA 2000-1194	**LEGAL BRAND S.R.L.** Bucureşti, Str. Nicolae Licăreţ nr.1, bl.33, sc.C, ap.107,Tel: 0722674635, e-mail: legal.brand@easynet.ro	DA

STOIAN IOAN 1992-1008	**AGENŢIE DE PROPRIETATE INDUSTRIALĂ ŞI TRANSFER TEHNOLOGIC "STOIAN IOAN"** Roman, B-dul Republicii, bloc 46, sc. C, ap. 35, c, jud. Neamţ, Tel/Fax: 0233/739441, 0745643738	DA
STRECHE GHERGHINA 1997-1116	**S.C. PETROM SA** Bucuresti, Calea Dorobantilor nr. 239, Sector 1. Telefon: 4060092; Mob. 0723 55 20 26; Fax: 4060433 e-mail : gherghina.streche@petrom.com	NU
SZENTE SÁNDOR 1999-48	**SZENTE SÁNDOR** Odorheiu Secuiesc, str. Victoriei, nr. 41, bl. U6, et.1, ap. 4, judeţ Harghita, cod poştal 535600, Tel. /fax 0266/219143, e-mail: prooffice@szente.ro	DA
ŞOVA DAN-EUGEN 1993-1013	**PIDES -CABINET INDIVIDUAL** Bucureşti, str. Valea Buzăului, nr. 10, bl. G30, ap. 36, sector 3, Tel: 021/3455351,GSM: 0723708632, e-mail: sova@cna.ro	DA
ŞOVAR IOAN 1995-32	**CABINET DE PROPRIETATE INDUSTRIALA S.I.** Timişoara, Str. Moise Doboşan 110, cod 300600 GSM: 0722 984909, Tel/fax: 0256/475105, email: ioan_sovar@yahoo.fr	DA
TĂRĂBÎC LUCIAN 2000-1195	**LUTARIS INTELPROT S.R.L.** Timisoara, 300426, str. Ana Ipatescu nr.45, Tel/Fax: 0256/489301, Mobil: 0742143718, 0723319154, e-mail: qualitarium@qualitarium.ro	DA
TĂTARU DOINA 1995-19	**PERSOANA FIZICĂ** Piatra Neamţ, Str. Apele Minerale nr. 4, Tel: 0233/223602, e-mail:doina_tataru@msn.com	DA
TEODORESCU DAN MIHAI 1992-11	**INTEL PROPERTY CONSULT** Bucureşti, Str. Ion Maiorescu, nr.42A, sector 2, Tel: 021/6192276, Fax:021/2123364, GSM: 0744506010	DA
TEODORESCU MIHAELA 1995-30	**ROMINVENT S.A.** Bucureşti, Str. Ermil Pangratti nr. 35, et.1, sect.1, Tel : 021/2312515, 2312541, Fax : 021/2312550, 2312454,e-mail : office@rominvent.ro	DA
TEODORU EMANUEL 2004-1322	**TEODORU & ASSOCIATES INTELLECTUAL PROPERTY AGENCY** Bucuresti, str. Foisorului nr.4, bl.F1C, sc.1, ap.16, Tel: 323.08.38, Fax: 326.39.55, e-mail: emanuel@teodoru.ro, www.romaniatrademarks.ro	DA

TEODORU VIOLETA 2003-1264	**TEODORU & ASSOCIATES INTELLECTUAL PROPERTY AGENCY** Bucuresti, str. Foisorului nr.4, bl.F1C, sc.1, ap.16, Tel: 323.08.38, Fax: 326.39.55, GSM: 0722549219 e-mail: violeta@teodoru.ro, www.romaniatrademarks.ro	DA
TUDOR DANIELA 1999-136	**SC TERAPIA SA** Bucureşti, Splaiul Unirii nr. 313 , Sector 3 Tel: 021/3464848, Fax : 021/3464849 GSM: 0729038298, daniela.tudor@terapia.ro	NU
TUDORICA DAN MIHAIL 2003-1270	**QUEEN OTILIA COMIMPEX SRL** Bucureşti, Bd. Ion Mihalache, nr. 81, bloc 15, ap.23, sector 1, Tel: 0742200118	NU
ŢULUCA DOINA 1996-48	**INVENTA - AGENTIE DE PROPRIETATE INTELECTUALA S.R.L.** Bucureşti, Bdul Comeliu Coposu, nr. 7, bl. 104, sc. 2, et. 1, ap. 31,Tel: 021/3200285, Fax: 021/3228325, GSM: 0744 339649; e-mail: inventa@mark-patent.ro	DA
ŢURCANU CONSTANTIN 1992-10	**INVENTA - AGENTIE DE PROPRIETATE INTELECTUALA S.R.L.** Bucureşti, Bdul Comeliu Coposu, nr. 7, bl. 104, sc. 2, et.. 1, ap. 31, sector 3, Tel: 021/3200285, Fax: 021/3228325,GSM: 0744 324 510; e-mail: inventa@mark-patent.ro	DA
ŢURCANU COSTIN RADU 2003-1299	**INVENTA - AGENTIE DE PROPRIETATE INTELECTUALA S.R.L.** Bucureşti, Bdul Comeliu Coposu, nr. 7, bl. 104, sc. 2, et.. 1, ap. 31, sector 3, Tel: 021/3200285, Fax: 021/3228325, e-mail: inventa@mark-patent.ro	DA
VASILESCU RALUCA 1995-37	**CABINET M. OPROIU - CONSILIERE ÎN PROPRIETATE INTELECTUALĂ** Bucureşti, Str. Popa Savu, nr. 42, parter, sector 1, Tel : 021/ 2602833, 021/2602834, Fax : 021/2602836, 021/ 2602835, P.O.Box 2-229, e-mail : office@oproiu.ro	DA
VELCEA MARIAN 1994-26	**INVEL – AGENŢIE DE PROPRIETATE INDUSTRIALĂ** Bucureşti, str. Ion Ghica nr.3, ap.20 Fax: 021/4303542, GSM: 0723205048, 0788374511,e-mail: office@invel.ro	DA
VELICU ANCA 2003- 1275	**CABINET ENPORA S.R.L.** Bucureşti, str. George Calinescu nr.52A, ap.1, 011694, Tel: 021 2300990; 031 1001634, Fax: 021 2302311; 031 1007927, pop@patents.ro	DA

VELŢAN LOREDANA 1999-45	**INVENTA - AGENTIE DE PROPRIETATE INTELECTUALA S.R.L.** Bucureşti, Bdul Corneliu Coposu, nr. 7, bl. 104, sc.2, etaj 1, ap.31, sector 3, Tel : 021/3200285, Tel/Fax :021/3228325, e-mail : inventa@mark-patent.ro	DA
VIRGILIUS VASILACHE 2003-1228	**EDIPLAST S.R.L.** Tg. Mureş, Str. Măgurei nr.25, ap.2, Tel/Fax: 0265/263775, GSM: 0744394036, moniadel@artelecom.net	DA
VIŞOIU LILIAN CATALIN 2003-1246	**CABINET DE PROPRIETATE INDUSTRIALA "VIŞOIU LILIAN CATALIN"** Bucureşti, Str. Alexandru Vlahuta nr.3, bl. M48, sc.A, ap.7, sector 3, Tel/Fax: 021/3207251, GSM: 0744480657, www.visoiucatalin.home.ro e-mail: visoiucatalin@yahoo.com,	DA
VLAD CONSTANTIN 2000-1199	**VLAD CONSTANTIN.** Constanţa, Bdul. 1 dec. 1918 nr. 5, bl. F16, ap.34, Tel/Fax: 0241/625643, GSM: 0722 370300, e-mail: vlad@gmb.ro	DA
VOICU ALEXANDRA 1992-5	**A.G.V.- AGENŢIE DE PROPRIETATE INDUSTRIALĂ S.R.L.** Bucureşti, B-dul Magheru, nr. 9, sc. 2, etaj 9, ap. 89, PO BOX 22-246; Tel/Fax: 021/3153684, agv-office@xnet.ro	DA

LISTA CONSILIERILOR ÎN PROPRIETATE INDUSTRIALĂ, MEMBRI AI CAMEREI NAȚIONALE A CONSILIERILOR ÎN PROPRIETATE INDUSTRIALĂ DIN ROMÂNIA AUTORIZAȚI PENTRU DOMENIUL MĂRCILOR,
pentru luna decembrie / 2006

Nume şi Prenume/ Nr. din reg. naţ.	Denumirea societăţii/ Adresa societăţii	Societate cu obiect de activitate proprietatea industrială
ACSINTE PAULA-ADRIANA 2000-1160	**CABINET ACSINTE PAULA ADRIANA** Bucureşti, str. Maior Coravu Ion, nr.1-7, bl.C4, ap.85, Tel/fax : 021/2507396, GSM : 0723 317631 paula@legalservices.ro	DA
ALAN LILIANA 1994-1037	**BEGA GRUP** Timişoara, Calea Stan Vidrighin nr. 5A, Tel: 0256/222055, Fax: 0256/190800 GSM: 0724250467 e-mail:alan@tehnomet.ro	NU
ALECU FLORIN BOGDAN 2005-1394	**CABINET INDIVIDUAL PROPRIETATE INDUSTRIALA ALECU BOGDAN** Bacau, str. Vasile Alecsandri nr.63, Tel: 0234/588488, Mobil: 0740274741	DA
ANDREI MARIANA 1993-1017	**M.Ap.N. – Departamentul pentru armament** Bucureşti, Drumul Taberei nr. 9-11, sector 6 Tel: 021/4106267; Fax: 021/3151779, 3147327, GSM: 0723668592, e-mail:mariana.andrei@dpa.ro	NU
ANDRONACHE PAUL 2003-1216	**CABINET INDIVIDUAL ANDRONACHE PAUL** Bucureşti, Str.Sibiu nr.14, bl.E21, et.6, ap.35, Tel/Fax: 021/7250069, GSM: 0722741043, e-mail: paul.andronache@artelecom.net	DA
ANGHEL LUMINIȚA DOINA 1993-1020	**Cabinet individual - ANGHEL LUMINIȚA DOINA** Bucureşti,Str. Gherghitei nr 1, bl 94B, Sc.B, Ap.76, sector 2, Tel/Fax:021/ 2407985, GSM : 0723 301706, anghel.doina@rdslink.ro	DA
APETROAIE HORATIU TUDOR 2005-1400	**AGENTIE DE PROPRIETATE INDUSTRIALA HORATIU APETROAIE** Bucuresti, str. Faurei nr.1, bl.P11, ap.228, Mobil: 0722302801, e-mail: horatiuat@xnet.ro	DA
APOSTOL SALOMIA 1999-1127	**PERSOANĂ FIZICĂ** Galaţi, Str. Reg. 11 Siret nr. 15, bl. E4, ap. 54, Tel/fax: 0236/436437 GSM 0766765027, saly_apostol@yahoo.com	DA

AXENTE ELENA 1999-46/1	**INTEL PROTECT SRL** Braşov,B-dul M. Kogălniceanu, nr. 18-20, bloc 1k, sc. C-D, Tel: 0268/412567, 0268/470819, GSM: 0722464314, Fax: 0268/477333, e-mail:intelprotect@ccibv.ro	DA
BACIU ANA MARIA 2004-1325	**NESTOR NESTOR DICULESCU KINGSTON PETERSEN – CONSILIERE ÎN P.I. S.R.L.** Bucureşti, sector 1, sos. Bucuresti Ploiesti, nr.1A, Bucharest Business Park, corp A, et.4, Mobil: 0722256758, Tel: 021/2011200	DA
BARBU MIRCEA 1994-1042	**PERSOANĂ FIZICĂ** Bucureşti, Sos.Iancului nr.21, bl.106A, sc.b, ap.73, sect.2, Tel/Fax: 021/6536608, 0724.834.010 e-mail: bmircea@mailbox.ro	DA
BADESCU MONICA 2004 - 1320	**CUNESCU, BALACIU & ASOCIATII CONSILIERE PROPRIETATE INDUSTRIALA** Bucuresti, sector 3, str. Vulcan Judetu nr.13, Tel: 021/ 3275577, 3276633, 3274400; 0745605151, 0723339939; Fax: 021/ 3274310, monica.badescu@cbalaw.ro	DA
BALAN ELENA 2005 - 1382	**HAHUI, BALAN SI ASOCIATII S.R.L.** Bucuresti, str. Ghiocei, nr.12, Tel: 021/3189619, Fax: 021/3109189, elena.b@hahui.ro	DA
BĂLAN GHEORGHIȚĂ 1992-1	**RODALL-AGENȚIE DE PROPRIETATE INDUSTRIALĂ S.R.L.** Bucureşti, Str. Polonă nr. 115, bl. 15, sc. A, ap. 19, sector 1, Tel: 021/2108342, Fax: 021/2105794, GSM: 0722 652111	DA
BĂLAN VALERIA CORNELIA 1996-49	**RODALL-AGENȚIE DE PROPRIETATE INDUSTRIALĂ S.R.L.** Bucureşti, Str. Polonă nr. 115, bl. 15, sc. A, ap. 19, sector 1, Tel: 021/2108342, Fax: 021/2105794, GSM: 0722 652111	DA
BENGA BOGDAN FLORIN 2005-1407	**INVENTA - AGENTIE DE PROPRIETATE INTELECTUALA S.R.L.** Bucureşti, Bdul Corneliu Coposu, nr. 7, bl. 104, sc. 2, ap. 31, sector 3, Tel: 021/3200285, Fax: 021/3228325, GSM: 0744 339 649 ; e-mail: inventa@mark-patent.ro, bogdanbenga@xnet.ro	DA
BERCEANU MARIA AURELIA 1994-1038	**PERSOANĂ FIZICĂ** Bucureşti, Str. Cogâlnic 25, sector 3 Tel: 021/3264568 Tel: 0744954085 berceanu_maria _aurelia@yahoo.com	DA

BICU CRISTINA MĂDĂLINA 2003-1308	**ARIANA AGENTIE DE PROPRIETATE INDUSTRIALA SRL** Bucuresti, sect.4, str. Semnic, nr.1, bl.23, ap.90 TeL: 0724260277, tel/fax: 021/ 2118746 bicucristina2000@yahoo.com office@inregistrare-marci.ro	DA
BLAG IOANA 1994-1039	**INDUSTRIA SĂRMEI SA** Str.Laminatorişti1or nr. 145, Câmpia Turzii, Judeţ Cluj, Tel: 0264/368661, 368667 int 390, 0264/366663	NU
BOEREAN ALEXANDRU 1997-1106	**ROMBAT S.A.** Bistriţa, Str. Petru Rareş nr.3, Bl.3, sc. C, ap.38 Tel: 0263/238007, Fax: 0263/234310	NU
BORLAN T. RADU 2000-1161	**PATENTMARK S.R.L.** Bucureşti str. Dr. N. Turnescu nr. 2, sector 5, Tel: 021/3121669, Fax: 021/2233963, e-mail:stema@pcnet.ro	DA
BOZIOREANU MARIUS ADRIAN 2000-1165	**CONS INTEL BMA CABINET CONSULTANŢĂ** Buzău, cart Dorobanti 2, bl.D2, et.1,ap.5 CP 8,OP1, Mobil : 0745086588, Fax : 0238/71961,marius_bozio@yahoo.com	DA
BOZOCEA GINA VIOLETA 2003- 1222	**ARIANA S.R.L.** Brasov, Bd. 15 noiembrie, nr.90, sc.B, ap.5, e-mail : 0723204268, tel/fax : 0268/315046, office@inregistrare-marci.ro	DA
BRAN LAURA GABRIELA 2004 - 1336	**BRANDYNAMICS AGENTIE DE PROPRIETATE INDUSTRIALA S.R.L.** Piatra Neamt, Aleea Caisilor nr.9, bl.13, ap.17 Tel/fax: 0364/102070, 0744143965, laura.bran@brandynamics.ro	DA
BROJBOIU DUMITRU ADRIAN FLORINEL 1995-1067	**BIROU DE PROPRIETATE INDUSTRIALĂ** B-dul Republicii bl 212, sc.D, ap.16, Pitesti, jud. Arges, tel/fax 0348/412529, GSM 0745143095, e-mail:adrian_brojboiu @yahoo.com	DA
BUCĂTARU RODICA FILICA 1993-14	**ROMINVENT S.A.** Bucureşti, Str. Ermil Pangratti nr. 35, et.1, sect.1, Tel: 021/2312515, 2312541, Fax: 021/2312550, 2312454, e-mail: office@rominvent.ro	DA
BURŢILĂ IOAN 1993-1022	**MILENIUL 3 S.R.L. - Agenţie de Proprietate Industrială** Paşcani, Str. Moldovei nr. 10, bloc Crinul, sc. A, Ap. 28, Tel/Fax: 0232/719190; GSM: 0740820582	DA
BUZLEA ELISABETA 1993-25	**INTELECT S.R.L. ORADEA** Oradea, B-dul Dacia nr. 48, Bl. D10, Ap.3, OP9-CP128, Tel 0259/453847, Fax:0259/268094 e-mail: info@intelect.ro, GSM: 0745040831	DA

BUZLEA MIRCEA VALENTIN 2003- 1234	**INTELECT S.R.L.** Oradea, B-dul Dacia nr. 48, Bl. D10, Ap.3, OP9-CP128, Tel 0259/453847, Fax:0259/268094 e-mail: info@intelect.ro	DA
BUZLEA NARCISA FLORICICA 2003- 1235	**INTELECT S.R.L.** Oradea, B-dul Dacia nr. 48, Bl. D10, Ap.3, OP9-CP128, Tel 0259/453847, Fax:0259/268094 e-mail: info@intelect.ro	DA
CAMENIŢA ANA GABRIELA 1999-1130	**PETROM S.A. INCERP CERCETARE** Ploieşti, B-dul Repubicii, bl. 291A, Tel: 0244/564380, Fax: 0244/598732, ana_gabriela.camenita@petrom.com	NU
CÂMPEAN GHEORGHE-GEORGEL 1996-1087	**NEPTUN SA Câmpina** Câmpina, Str. Bobâlna nr. 57-63, jud. Prahova Tel. 0244/335651 (235), Fax. 0244/370338, 336 641, e-mail: neptun@interplus.ro	NU
CAMPEANU IOANA AURA 2005-1409	**SD PETOSEVIC ROMANIA SRL** Bucureşti, Calea Victoriei nr.100, sc.1, ap.20, biroul 1, Tel: 021/3057996, Fax: 021/3145481, e-mail: acampeanu@petosevic.com, Mobil: 0723522698	DA
CECIU GABRIELA 1994-1045	**CABINET "CECIU GABRIELA" CONSULTANŢĂ ÎN DOMENIUL PROPRIETĂŢII INTELECTUALE** Timişoara, 300024, Str. Narciselor, nr. 6, sc. A, ap. 110, jud. Timis, Tel/Fax: 0256/494846; GSM: 0745 388 039, gabrielaceciu@hotmail.com	DA
CETINĂ NICOLAE DAN 2003- 1237	**MANAGER EXPERT SRL** Tg. Mures, Str. Nicolae Grigorescu nr.33, ap.3, Tel : 0265/250825	DA
CICEO PATRICIA DIANA 2005-1412	**DICONSULT – Cabinet consiliere in domeniul proprietatii industriale** Cluj Napoca, str. Paring nr.35, sc.1, ap.23, Tel: 0264/565885, mobil: 0724323761, patricia.ciceo@terapia.ro	DA
CIOBANU MARIETTA 1993-1019	**COMETAM SRL** Bucureşti, Str. Cetatea de Baltă nr. 118, bl. 9, ap. 5, sector 6, Tel/Fax: 021/7723008, e-mail: mciobanu@pcnet.ro	DA
CIUDA-BERIVOE ANCA 1996-41	**INTELLECTUAL PROPERTY OFFICE SRL** Bucureşti, Str. Alexandru Moruzzi nr. 6, bl. B6, sc. 2, et. 8, ap. 62, sector 3; CP 61-62 ,Tel/Fax: 021/3262388, GSM : 0745 094241, ipo@b.astral.ro	DA
CIUREA DELIA 2005 - 1416	**ACTA MARQUE SRL** Cluj Napoca, str. Dorobantilor nr.3, etj.3, ap.9, Mobil: 0745363752, actamarque@yahoo.com	DA

COCOLOI OANA 2003- 1263	**CABINET OANA COCOLOI** Bucureşti, Drumul Taberei nr.120, bl. OD1, sc.5, ap. 189, sector 6, Tel : 021/7450757, GSM : 0723144664, e-mail : oana_cocoloi@yahoo.com	DA
COJOCNEAN MARIA RODICA 2003- 1241	**INTELMMI CONSULT SRL** Tg. Mures, str. Sârguinței nr.39, ap.12, cod poştal 540543, Tel/fax: 0365 401839, mobil: 0745303867, cojocnean_maria@yahoo.com	DA
COMĂNESCU NADIA VASILICA 2003- 1242	**ANTIBIOTICE SA** Iaşi, Str. Valea Lupului nr.1, Tel: 0232/253600 int.525, Fax: 0232/211020, GSM: 0745371217 , e-mail: trademarks@antibiotice.ro	NU
CONSTANDA CECILIA MĂDĂLINA 2003-1304	**ARIANA AGENTIE DE PROPRIETATE INDUSTRIALA SRL** Bucuresti, sect.4, str. Semnic, nr.1, bl.23, ap.90 tel/fax: 0268/315046, e-mail: m.constanda@k.ro, office@inregistrare-marci.ro	DA
CONSTANTIN ADRIAN GEORGE 1999-1148	**CABINET ENPORA S.R.L.** Bucureşti, str. George Calinescu nr.52A, ap.1, 011694, Tel: 021 2300990; 031 1001634, Fax: 021 2302311; 031 1007927, pop@patents.ro	DA
CORPADE ALEXANDRU 1998-35	**PERSOANĂ FIZICĂ - « INCOR »** Braşov, Str. C-tin Brâncoveanu nr. 54, et. 1, ap. 4 Tel : 0268/513577	DA
COSTINESCU PETRU 1998-1125	**PETRU COSTINESCU-DICOSTI** Bucureşti, Str. Viorele nr. 30, bl. 20A, ap. 23, sector 4, OP 44 – CP5, Tel : 021/3303162, Fax : 021/330473 e-mail :dicosti@rdslink.ro	DA
COŞESCU CAMELIA 1999-46/2	**M.D.P. RIGHTS AGENCY SRL** Brasov, str. Lunga nr.270, cod postal 500450, Tel: 0268/440100, 440313; Fax: 0268/440221, Mobil: 0744355100, e-mail: office@mdp-rights-agency.ro www.mdp-rights-agency.ro	DA
CSOMOS LILIANA – MARIA 1999-1144	**EUROPHARM S. A. BRAŞOV** Braşov, str. Poienelor, nr. 5, Tel: 068/310007, Fax: 0268/314026, liliana.csomos@gsk.com	NU
CULIC ANDREI RADU 2003-1248	**NESTOR NESTOR DICULESCU KINGSTON PETERSEN – CONSILIERE IN P.I. S.R.L.** Bucureşti, sector 1, sos. Bucuresti Ploiesti, nr.1A, Bucharest Business Park, corp A, et.1, camerele 9 si 10, GSM: 0744309382, radu.culic@nnkp.ro	DA

DAN ANA NICOLINA 2005-1430	**INVENTA - AGENTIE DE PROPRIETATE INTELECTUALA S.R.L.** Bucureşti, Bdul Comeliu Coposu, nr. 7, bl. 104, sc. 2, ap. 31, sector 3, Tel: 021/3200285, Fax: 021/3228325, GSM: 0744 339 649 ; e-mail: inventa@mark-patent.ro, ana.dan.pi@gmail.com	DA
DANCIU IOAN 2004 - 1373	**NOWAPATENT SRL** Medias, str. Lotru, nr.4, bl.92, ap.1 Tel : 0269/841373 ; 833273 GSM : 0744556074 Fax : 0269/833273, e-mail : nowapatent@birotec.ro, office@nowapatent.ro	DA
DONȚU OVIDIU-LIVIU 2000-1171	**DONEXPERT SRL** Suceava, str. George Enescu nr.34, bl.D72, sc.A, ap.5	DA
DRAGOMIR CIPRIAN DUMITRU 2004-1324	**TUCA & ASOCIATII I.P. S.R.L.** Bucuresti, str. Daniel Danielopolu, nr.2, cladirea " Alfa Business Center", etaj 2, biroul 7, Tel: 2048898, ciprian.dragomir@tuca.ro	DA
DRAGULIN IOANA 2005-1385	**ROMINVENT S.A.** Bucureşti, Str. Ermil Pangratti nr. 35, et.1, sector 1, Tel: 021/2312515, 2312541, Fax: 021/2312550, 2312454, e-mail: office@rominvent.ro	DA
DUMITRESCU ARTEMIS SORINA 2003- 1250	**ROMINVENT S.A.** Bucureşti, Str. Ermil Pangratti nr. 35, et.1, sect.1, Tel: 021/2312515, Fax: 021/2312550 e-mail: artemisb@rominvent.ro	DA
DUMITRESCU OANA IRINA 2005 - 1434	**INNOVIS INTELLECTUAL PROPERTY** Bucuresti, sos. Panduri, nr.11, bl.P20, sc.1, ap.34, Tel: 021/4111194, Mobil: 0741572398, e-mail: office@innovis.ro	DA
ENASTESCU CONSTANTIN MIRCEA 2005-1420	**M.A.I. – D.G.P.M.B.** Bucuresti, calea Victoriei nr.17-19, Mobil : 0766444666, e-mail : mircea_enastescu@yahoo.com	NU
ENE SILVIA 2000-1159	**CABINET M. OPROIU- CONSILIERE ÎN PROPRIETATE INTELECTUALĂ** Bucureşti, Str. Popa Savu, nr.42, parter, sector 1. Tel: 021/2602833, 021/2602834, Fax: 021/2602835, 021/2602836, P.O.Box 2-229, e-mail: office@oproiu.ro	DA
ENESCU LUCIAN 1992-7	**ROMINVENT S.A.** Bucureşti, Str. Ermil Pangratti nr. 35, et.1, sector 1, Tel: 021/2312515, 2312541, Fax: 021/2312550, 2312454, e-mail: office@rominvent.ro	DA

ENESCU MIRUNA 2003- 1254	**ROMINVENT S.A.** Bucureşti, Str. Ermil Pangratti nr. 35, et.1, sect.1 , Tel: 021/2312515, Fax: 021/2312550 e-mail:menescu@rominvent.ro	DA
FAIGHENOV MARIOARA 1995-1063	**AGENŢIE DE PROPRIETATE INTELECTUALĂ ŞI TRANSFER DE TEHNOLOGIE-AGPITT-SRL** Bucureşti, B-dul Libertăţii nr. 12, bl.113, sc.2, et. 3, ap.28, sector 4; CP 42-106,Tel: 021/3177693; 3177583,Fax: 021/3178584; GSM: 0744 293 552; 0724539752,e-mail:faighenov@xnet.ro; office@agpitt.ro	DA
FÂNTÂNĂ RAUL-SORIN 1994-23	**PERSOANĂ FIZICĂ** Braşov, Str. Griviţei nr. 69, bl. 29, sc. D, ap.32, cod 500198, Tel: 0368/802210, Fax: 0268/427713, mobil: 0721379887, 0745361270 e-mail: raul_fantana@yahoo.com	DA
FIERĂSCU COSMINA-CATRINEL 1996-42	**ROMINVENT S.A.** Bucureşti, Str. Ermil Pangratti nr. 35, et.1, sect.1, Tel: 021/2312515, 2312541, Fax: 021/2312550, 2312454, e-mail: cfierascu@rominvent.ro	DA
FLOREA ILEANA MARIA 2003- 1258	**ROMINVENT S.A.** Bucureşti, Str. Ermil Pangratti nr. 35, et.1, sect.1 , Tel: 021/2312515, Fax: 021/2312550 e-mail: iflorea@rominvent.ro	DA
FLOREA MIHAELA 2003-1257	**CABINET INDIVIDUAL FLOREA MIHAELA** Bucureşti, Str. Grigore Alexandrescu nr.1, bl.D7, ap.4, sector1, Fax: 021/2230342 GSM: 0722601120 , e-mail: florea@gide.com	DA
FRISCH CRINA NICOLETA 2000-1172	**FRISCH & PARTNERS SRL** Bucuresti, bdul Magheru nr.7, bl.D, scara 4, ap.114, Tel/ Fax: 3138618, Mobil: 0722212480	DA
FRINCU RALUCA GABRIELA 2004 - 1360	**CABINET INDIVIDUAL PROPRIETATE INDUSTRIALA FRINCU RALUCA GABRIELA** Bucuresti, str. Valea lui Mihai nr.14, blTD6, ap.11, Mobil: 0745186062	DA
FUCIU ANIŞOARA 2003-1259	**CABINET ANI FUCIU SRL** Com.Snagov, Bloc P53, sc.A, ap.1, jud.Ilfov, Tel: 021/4910123, Fax: 021/3142157, 0744370196, e-mail: anif@euro.ro , ani.fuciu@euro.ro	DA
FULEA MARIA 1995-1076	**EURORESSOURCES SRL** Medias, str. Ion Creangă, nr.4, ap.6, Tel: 0269/843504, Fax: 0269/824812	DA
GAVRIL NICULINA 2001-1211	**CABINET N. D. GAVRIL S.R.L.** Bucureşti, Str. Ştefan Negulescu nr. 6A, sector 1, Tel./fax : 021/2302882 , GSM : 0722983520, 0723 383 758,: cabinetgavril@yahoo.com, gavrilnin@yahoo.com	DA

GAVRILIU ANA-CORINA 1993-1031	**BIOTEHNOS S.A.** Bucureşti, Str. Dumbrava Roşie nr. 18,Tel: 2102015 int 120, Fax: 021/2109705, GSM : 0723302092	NU
GÂNSCA AURELIAN TUDOR 2003-1221	**RAMCONSULTING SRL** Cluj Napoca, Str. Augustin Bunea nr.28, fax.0364/401528 tel. mobil 0722-229696 e-mail ramcluj@yahoo.com	DA
GHENU MIHAELA 1993-15	**ROMINVENT S.A.** Bucureşti, Str. Ermil Pangratti nr. 35, et.1, sect.1, Tel: 021/2312515, 2312541, Fax: 021/2312550, 2312454, e-mail: office@rominvent.ro	DA
GHEORGHICESCU EUGENIA 1994-1048	**ICTCM S.A.** Bucureşti, Şos. Olteniţei nr. 103 sector 4, Tel: 021/3321870, 3323770/437, Fax: 021/3320775, 3321870 GSM:0721863338 e-mail: egheorghicescu@yahoo.com	NU
GHIŢĂ CONSTANTIN 1992-13	**CONSTANTIN GHIŢĂ OFFICE SRL** Timişoara, str. Take Ionescu nr. 24-28 sc. B, ap. 2, Tel/Fax: 0256/435976, e-mail: ghita@mail.dnttm.ro; GSM: 0744162462	DA
GIURANIUC MIHAELA 2005-1438	**CABINET DE PROPRIETATE INDUSTRIALA MIHAELA GIURANIUC** Bucuresti, bd. Unirii nr.43, E2, et.7, ap.75, Tel: 021/3272480, fax: 021/3272480, e-mail: office@giuraniuc.ro	DA
GAJGA ANA LUIZA 2005 - 1439	**TOMA & TSIGNOPOULOU SCA** Bucuresti, splaiul Independentei nr.52, sector 5, Tel: 021/3156112, 3113116, Fax: 021/3156102, e-mail: luiza.gijga@ttoma.ro	NU
GREAVU DOINA-MARIANA 1996-1093	**PERSOANĂ FIZICĂ** Sibiu, Str. Constantin Noica, bl. 2, ap.21, Tel :0269/218500, Fax :0269/212170, GSM 0766489179 , e-mail : protectro@xnet.ro	DA
HARSANY ALEXANDRU 2003-1251	**NESTOR NESTOR DICULESCU KINGSTON PETERSEN – CONSILIERE IN P.I. S.R.L.** Bucureşti, sector 1, sos. Bucuresti Ploiesti, nr.1A, Bucharest Business Park, corp A, et.1, camerele 9 si 10, Tel : 021/2011200, Fax : 021/2011210, GSM : 0722203934	DA
HAŞIU ALEXANDRA 1999-57	**ROMINVENT S.A.** Bucureşti, Str. Ermil Pangratti nr. 35, et.1, sect.1, Tel: 021/2312515, 2312541, Fax: 021/2312550, 2312454, e-mail: office@rominvent.ro	DA

HĂISAN MARIA 2000-1202	**GRUPUL INDUSTRIAL ELECTROCONTACT SA** Botoşani, Calea Naţională nr.6, Tel: 0231/517172/110, Fax: 0231/ 513710, maria.haisan@electrocontact.ro	NU
IACOBINI ANCA SVETLANA 2003- 1262	**SC IACOBINI&CO, CONSILIERI IN DREPTUL DE PROPRIETATE INDUSTRIALA SRL** Bucuresti, Calea Mosilor, nr.258, bl. 4bis, ap.22, sector 2,Tel : 021/2104690 ; Fax : 021/2104793, e-mail : asimri@yahoo.com	DA
IACOBINI MIHNEA RAZVAN 2003- 1261	**IACOBINI&CO, CONSILIERI IN DREPTUL DE PROPRIETATE INDUSTRIALA SRL** Bucureşti, Calea Mosilor, nr.258, bl. 4bis, ap.22, sector 2,Tel : 021/2104690 ; Fax : 021/2104793, e-mail : asimri@yahoo.com	DA
IOACĂRĂ VALENTIN 1999-50	**ROVALCONS SRL -AGENŢIE DE PROPRIETATE INTELECTUALĂ** Câmpina, Str. Orizontului, nr.1, bl. R10, et.7, ap.27, jud. Prahova, Tel/Fax: 0244/371390, GSM: 0722 540580 , e-mail: rovalcons@xnet.ro	DA
IOANITESCU TRAIAN 1994-1053	**CABINET INDIVIDUAL IOANIŢESCU TRAIAN** Bucureşti, Bd. Timişoara nr.49, Bl Cc6, ap.27, sector 6, Tel: 021/4402510	DA
ION DAN ADRIAN 2003-1260	**CABINET PROPRIETATE INDUSTRIALA – IONDA** Bucuresti, Calea Dorobantilor nr.126, bl.8, ap.50, Tel/fax: 021/2316549, Mobil: 0722687982	DA
ION FLOREA 1997-1109	**CABINET INDIVIDUAL "ION FLOREA"** Bucureşti, Str. Calea Dorobanţilor nr. 126-130 bl. 8 sc. A, ap. 50 sector 1, Tel/Fax: 021/2316549, GSM: 0724313260, e-mail: florea-ion@b.astral.ro , florea_ion@plic.ro	DA
ION RODICA-COCUŢA 1993-1032	**CABINET DE PROPRIETATE INDUSTRIALĂ « BIONPI »** Bucureşti, Calea Dorobanţilor 126-130, Bl. 8, et. 9, Ap. 50, sector 1, Tel/Fax: 021/2316549, 0723187944, 0746184697, e-mail: bionpi@hotmail.com bionpi@b.astral.ro	DA
IONESCU LAURA COSMINA 2004 - 1328	**CXC TRADEMARK S.R.L.** Bucuresti, sector 1, str. Aviator Stefan Protopopescu nr.1, bl.C6, ap.1, Tel: 021/3177919, Fax: 021/3177505, cosmina_ionescu@hotmail.com	DA
IONESCU MIHAELA 2005-1393	**ROMINVENT S.A.** Bucureşti, Str. Emil Pangratti nr. 35, et.1, sector 1, Tel: 021/2312515, 2312541, Fax: 021/2312550, 2312454, e-mail: office@rominvent.ro	DA

ISOC DORIN 1994-1052	**INTEGRATOR CONSULTING SRL** Cluj Napoca, Str. Dunării nr. 25 blC1 ap5,jud. Cluj Tel/Fax: 0264/442817, GSM : 0745235585 e-mail : dorin.Isoc@aut.utcluj.ro	DA
ISTRATE ŞTEFAN 2000-1175	**SOLO INVENT S.R.L.** Bucureşti, Calea 13 Septembrie, nr. 104, bl. 48, ap. 8, sector 5,Tel/Fax: 021/4511497, GSM: 0744313229, solo_invent@yahoo.com	DA
ITU TEODORA 2003-1268	**CONINFO S.R.L.** Târgu Mures, str. Lacrimioarea nr.9, Tel: 0265/210138, Fax: 0265/210109, Mobil: 0729618641 e-mail: teodora@coninfo.ro, office@coninfo.ro	DA
IVANCA GAVRIL 2004-1357	**CABINET PROPRIETATE INDUSTRIALA ARINOVA** Arad, 310151, str. Margaretelor, nr.28, Tel/fax: 0257/255842, mobil: 0744246562	DA
IVANCA MARIA ELISAVETA 1993-1033	**AGENŢIA P.I. LABIRINT** Arad, Str. Coriolan Petreanu ,nr. 28, Tel/Fax: 0257/255842, GSM: 0722 458129, e-mail: labirint@arad.ro	DA
IVĂNESCU GABRIEL DAN 1996-1091	**CABINET INDIVIDUAL IVANESCU GABRIEL DAN** Braşov, Str. Al. I. Cuza nr. 58 ap. 7 Tel/fax: 0268/471650, GSM: 0722 248415 e-mail: d.ivanescu@xnet.ro	DA
JOIŢOIU ANDREEA SIMONA 2000-1197	**ROMINVENT S.A.** Bucureşti, Str. Ermil Pangratti nr. 35, et.1, sect.1, Tel: 021/2312515, 2312541, Fax: 021/2312550, e-mail : office@rominvent.ro	DA
LARION ELISABETA-SONIA 1992-9	**ROMINVENT S.A.** Bucureşti, Str. Ermil Pangratti nr. 35, et.1, sector 1, Tel: 021/2312515, 2312541, Fax: 021/2312550, 2312454, office@rominvent.ro	DA
LAZĂR DELIA SORINA 1997-18	**CABINET M. OPROIU-CONSILIERE ÎN PROPRIETATE INTELECTUALĂ** Bucureşti, Str. Popa Savu, nr. 42, parter, sector 1, Tel : 021/ 2602833, 021/2602834, Fax : 021/2602836, 021/2602835, P.O.Box 2-229, e-mail : office@oproiu.ro	DA
LAZĂR ELENA 1997-28	**CABINET DE PROPRIETATE INDUSTRIALĂ** Buzău, Str.Unirii, Bl.16C,Et.3, Ap. 12, cod 120013, OP 1, CP 52, Tel./Fax:0238/724262 GSM: 0723 328633, cpielena@recomplast.ro, lelena2005@personal.ro	DA

LORENŢ ALEXANDRU 1992-6	**INVENTA - AGENTIE DE PROPRIETATE INTELECTUALA S.R.L.** Bucureşti, Bdul Corneliu Coposu, nr. 7, bl. 104, sc. 2, etaj 1, ap. 31, sector 3, Tel: 021/3200285, Fax: 021/3228325, e-mail: inventa@mark-patent.ro	DA
LUCĂCEL MIHAIELA 2003- 1288	**FARMEC SA** Cluj Napoca,Str. Henri Barbusse nr.16,Tel :0264/433193, Fax : 0264/432543, GSM:0745347813,e-mail : miha.cj@personal.ro	NU
MACAMETE ELENA 1992-1003	**ICPE CA** Bucureşti, Splaiul Unirii 313, sect. 3 Tel. : 021/3217230, Fax: 021/3216346	NU
MARINESCU RUXANDRA 2003-1271	**PATENTMARK S.R.L.** Bucureşti, Str. Dr. N. Turnescu nr. 2, sector 5, Tel/fax 021/3121669, Fax: 021/2233963, e-mail: stema@pcnet.ro , 0722626875	DA
MARKUSEV DENISA MARY 2003 - 1272	**ROMINVENT S.A.** Bucureşti, Str. Emil Pangratti nr. 35, et.1, sect.1, Tel: 021/2312515, Fax: 021/2312550 e-mail: dmarkusev@rominvent.ro	DA
MATEI ELENA 1995-1077	**PERSOANĂ FIZICĂ** Bacău, Str. Alecu Russo, Bl.33, sc. C, ap.26 Tel. 0234/160424	DA
MĂRGINEAN DRAGOŞ 2005 - 1384	**RATZĂ ŞI RATZĂ SRL** Bucureşti, B-dul A.I. Cuza Nr. 52-54, Sect.1 Tel :021/2601348, Fax : 021/2601349 email : office@ratza-ratza.com, avr@ratza-ratza.com	DA
MIHAI LUCIAN 2001-1209	**LINKLATERS MICULIŢI ŞI ASOCIATII S.C.P.A** Bucureşti, Str. Nicolae Iorga, nr. 8, sector 1 Tel : 021/3071500, Fax : 021/3071555 e-mail: lucian.mihai@linklaters.com, lucian.mihai@drept.unibuc.ro	DA
MIHUT IONEL OVIDIU 2004 - 1365	**BOSTINA SI ASOCIATII – INDUSTRIAL PROPERTY SRL** Bucuresti, sector 1, str. Aleea Alexandru , nr20A, camera 2, Tel/ fax: 021/3194466, Mobil: 0722294830, ovidiu.mihut@gmail.com	DA
MILCEV GABRIELA 2003- 1230	**ALLEGRA CONSULTING SRL** Bucureşti, Aleea Huedin nr.1, bl.5, sc.1, ap.5, sector4, GSM: 0722249961, Tel/Fax: 021/3231384 e-mail: gabriela.milcev@allegra.ro; www.allegra.ro	DA
MIRCEA LAURA CRISTINA 2003-1274	**SC ROMINEX SA** Timişoara, Str.Avram Imbroane, nr.9, jud.Timis, Tel :o256220083, Fax :0256190674, e-mail : mircealaura@yahoo.com	NU

MITU ALIS-MIHAELA 1997-1111	**CABINET PROPRIETATE INDUSTRIALA MITU ALIS MIHAELA** Ploiesti, str. Clementei nr.46, Tel: 0244/590154, mobil: 0746108142, alis_mitu@yahoo.com ; mariusmitu@ploiesti.astral.ro	DA
MOCANU ION 2000-1179	**ROMINVENT S.A.** Bucureşti, str. Emil Pangratti nr. 35, et. 1, sector 1, Tel : 021/2312515 ; 2312541, Fax :021/2312550, 2312454, office@rominvent.ro	DA
MOHONEA CRISTIAN 1997-62	**PATENTMARK S.R.L.** Bucureşti str. Dr. N. Turnescu nr. 2, sector 5 Tel/fax 021/3121669, Fax:2233963, stema@pcnet.ro	DA
MOHONEA LILIANA 1997-61	**PATENTMARK S.R.L.** Bucureşti str. Dr. N. Turnescu nr. 2, sector 5, tel/fax 021/3121669, Fax:2233963 e-mail: stema@pcnet.ro	DA
MUŞATESCU ANDRA-OANA 2000-1181	**ANDRA MUSATESCU CABINET DE PROPRIETATE INDUSTRIALA** Bucureşti, Str. Drumul Taberei nr. 71, Bl. TD 42, sc. 1, et. 4, ap. 28, sector 6, GSM : 0722 879810 e-mail :amusatescu@dnt.ro	DA
NĂSTASE CRISTIAN 2000-1184	**ROMINVENT S.A.** Bucureşti, Str. Ermil Pangratti nr. 35, et.1, sect.1, Tel: 021/2312515, 2312541, Fax: 021/2312550, 2312454, e-mail : office@rominvent.ro	DA
NEAGU CATALIN 2005 - 1458	**CABINET INDIVIDUAL PROPRIETATE INDUSTRIALA CATALIN NEAGU** Iasi, str. Tutea Petre nr.5, bl.909, tr.1, ap.11, Cod postal: 700730, Tel: 0232/276000, Fax: 0232/405425, 0232/211843, Mobil: 0744514264, e-mail: catalin.neagu@proprietateindustriala.ro	DA
NEGOMIREANU LIVIA 1999-1140	**CABINET INDIVIDUAL NEGOMIREANU LIVIA** Bucureşti, Sos. Nicolae Titulescu nr.94, bl.14A, ap.127,sect.1, Tel/Fax: 021/2235637, GSM: 0722444719	DA
NICOLAE BURCHEL 1996-1085	**CABINET DE PROPRIETATE INDUSTRIALĂ NICOLAE BURCHEL** Bucureşti, Str. Dr. Radovici nr.8, sector 5, Tel: 021/2126515, Fax: 021/4114188, nburchel@bnp.ro	DA
NICOLAE IOAN 1993-22	**CABINET INDIVIDUAL "INDEPENDENT PROPRINI AGENT"** Bucureşti, sector 5, str. Fabrica de Chibrituri nr. 42 , Tel/ Fax: 021/3352938 ; GSM: 0722 610 635	DA

NICOLAESCU DANIELLA-OLGA 1992-1006	**ROMINVENT S.A.** Bucureşti, Str. Ermil Pangratti nr. 35, et.1, sect.1, Tel: 021/2312515, 2312541, Fax: 021/2312550, 2312454, e-mail: office@rominvent.ro	DA
NICOLAU FLORIN 2005-1460	**CABINET INDIVIDUAL PROPRIETATE INDUSTRIALA NICOLAU FLORIN** Ploiesti, str. Gh. Doja, bl.35A1, ap.5, Tel/Fax: 0244/ 596773, Mobil: 0722501414, nicolau@avocatulmeu.ro	DA
NICOLESCU MIHAIL ROMEO 2005-1461	**CABINET DE PROPRIETATE INDUSTRIALA ROMEO NICOLESCU** Bucuresti, sector 5, str. Dr. Leonte nr.36A, Tel: 3178910, Mobil: 0744535285, Fax: 3178910, e-mail: office@rn-law.ro	DA
NIŢĂ FLORINA 1996-1083	**OLTCHIM SA** Râmnicu Vâlcea, Str. Uzinei nr. 1 jud. Vâlcea, Tel: 0250/701200/3225, Fax: 0250/735030, e-mail: oltchim@oltchim.ro	NU
NIŢU ION 2000-1204	**CABINET INDIVIDUAL – NITU ION** Constanta, str. Dezrobirii nr.110, bl. IS8, sc.A, ap.1, Tel: 0241/512608, mobil: 0723317298	DA
NUŢIU EMIL 2003- 1244	**MANAGER EXPERT SRL** Tg. Mures,Str. Nicolae Grigorescu nr.33, ap.3, Tel : 0265/233033, evaluator@rdslink.ro	DA
ONICA JARKA BEATRICE 2004 - 1352	**CUNESCU, BALACIU & ASOCIATII CONSILIERE PROPRIETATE INDUSTRIALA** Bucuresti, sector 3, str. Vulcan Judetu nr.13, Tel: 021/ 3275577, 3276633, 3274400; 0745605151, 0723339939; Fax: 021/ 3274310, beatrice.onica@cbalaw.ro	DA
OPREA MARILENA 2003-1277	**SD PETOSEVIC ROMANIA SRL** Bucureşti, Calea Victoriei nr.100, sc.1, ap.20, biroul 1, Tel: 021/3057996, Fax: 021/3145481, e-mail: moprea@petosevic.com, GSM: 0722259260	DA
OPROIU MARGARETA 1992-8	**CABINET M. OPROIU-CONSILIERE ÎN PROPRIETATE INTELECTUALĂ** Bucureşti, Str. Popa Savu, nr. 42, parter, sector 1, Tel : 021/ 2602833, 021/2602834, Fax : 021/2602836, 021/2602835, P.O.Box 2-229, e-mail : office@oproiu.ro	DA
OSIESCU TRAIAN 1999-1138	**OSTER – SOCIETATE CIVILA PROFESIONALA DE PROPRIETATE INDUSTRIALA** Bucuresti, Str. Batiste nr.35, ap. 23, sector 2, cod 020935, Tel/Fax: 021/3147249 , GSM: 0723.177.236, traianosiescu@xnet.ro	DA

PALKO SORINA-IUSTINA 1999-1150	**AEROSTAR S.A.** Str. Condorilor, nr. 9, Bacău,Tel 0234/175 070, Fax : 0234/ 172 023, e-mail : aerostar@aerostar.ro	NU
PANTILIMON MIHAI 2004 - 1337	**BRANDYNAMICS AGENTIE DE PROPRIETATE INDUSTRIALA S.R.L.** Piatra Neamt, Aleea Caisilor nr.9, bl.13, ap.17 Tel/fax: 0233/232452, 0364/102070, 0747403927, OP3, CP 19 Piatra Neamt, office@brandynamics.ro	DA
PAVEL SORIN EDUARD 2003-1273	**ROMINVENT S.A.** Bucureşti, Str. Ermil Pangratti nr. 35, et.1, sect.1, Tel: 021/2312515, Fax: 021/2312550 e-mail: office@rominvent.ro	DA
PĂTRASCU GEORGIANA 2003- 1226	**CABINET M. OPROIU-CONSILIERE ÎN PROPRIETATE INTELECTUALĂ** Bucureşti, Str. Popa Savu, nr. 42, parter, sector 1, Tel : 021/2602834, 021/2602833, Fax : 021/2602836, 021/2602835, P.O.Box 2-229, e-mail : office@oproiu.ro	DA
PĂUNEŢ ALEXANDRINA 2003- 1245	**GLOBAL CONSULTING S.R.L.** Iasi, spl. Bahlui, nr.29, bl. B5, sc.A, ap.7 Tel: 0726737527	DA
PEICIU ADRIANA 2003-1289	**CABINET INDIVIDUAL PEICIU ADRIANA** Bucuresti, str. Stefan cel Mare nr.230, Bl.46, ap.47, Tel/fax: 021/2360317, 2104132	DA
PETREA DANA MARIA 2003- 1223	**CABINET M. OPROIU-CONSILIERE ÎN PROPRIETATE INTELECTUALĂ** Bucureşti, Str. Popa Savu, nr. 42, parter, sector 1, Tel : 021/2602834, 021/2602833, Fax : 021/2602836, 021/2602835, P.O.Box 2-229, e-mail : office@oproiu.ro	DA
PETROIU MARIUS 2004-1333	**CABINET INDIVIDUAL AV. PACHIU LAURENŢIU** Bucureşti, str. Spătarului nr.36, ap.4, sect.2, 020776, Tel: 021/2120023, Fax: 021/2115636, www.ip-legal.com office@ip-legal.com	NU
PELTZ PAUL DAN 1999-1134	**CABINET PELTZ PAUL DAN** Bucureşti, Str. Speranţei nr.5, ap.11, sector 2 Tel: 0724864533	DA
PETRACHE OCTAVIAN 2000-1192	**INTELECT S.R.L.** Oradea, B-dul Dacia nr. 48, Bl. D10, Ap.3, OP 9-CP128, Tel 0259/153847, Fax:0259/268094 GSM: 0745 040831, e-mail: intelect@rdslink.ro	DA
PIOARU RALUCA ANDREEA 1999-56	**ROMPROSPER SERVIMPEX SRL** Bucureşti, Şos. Mihai Bravu nr. 294, bloc 6, sc. B, ap. 63, sector 3, Tel : 021/3222857, Fax :3207419, Mobil :0744654128 ;0744536405 e-mail :piva@hades.ro; piva@xnet.ro	DA

POPESCU BIANU ANCA – LILIANA 2001-1210	**CABINET ENPORA S.R.L.** Bucureşti, str. George Calinescu nr.52A, ap.1, 011694, Tel: 021 2300990; 031 1001634, Fax: 021 2302311; 031 1007927, pop@patents.ro	DA
POPESCU CODRUTA OCTAVIA 2004 - 1326	**ARIANA AGENŢIE DE PROPRIETATE INDUSTRIALĂ SRL** Timisoara, str. Dr. Alexandru Martha nr.2, sc.B, ap.6, camera 2, Tel: 0722538766, c_popescu2000@yahoo.com	DA
POPESCU LAURENTIU HOREA 2004-1354	**V&f IP CONSULTING SRL** Bucuresti, Bd Camil Ressu, nr.27, bl.N1, ap.214, Tel: 021/3140200, Fax: 021/3140290, Mobil: 0744487223, popescul@vf.ro	DA
POPESCU LIVIA 2004-1312	**CABINET POPESCU LIVIA** Bucuresti, bd. Camil Ressu 27, bl.N1, ap.188 Tel: 021/3481010, liviap25@yahoo.com	DA
POPESCU RADU-ROMEO 2001-1207	**CABINET POPESCU RADU ROMEO** Bucureşti, Bd. Corneliu Coposu nr.3, bl. 101, sc. 3, ap. 50, sector 3, GSM : 0722 510598 e-mail : rrpopescu@xnet.ro	DA
PUŞCAŞ NICOLAE IOSIF 2005- 1377	**CABINET PROPRIETATE INDUSTRIALĂ PUŞCAŞ NICOLAE IOSIF** Bucureşti, str. Secerişului nr.25, sector 4, Tel/Fax : 021/ 332.73.88, Mobil: 0722.878.946	DA
PUŞCAŞU DAN 1994-1056	**LOYAL PARTNERS – AGENŢIE DE PROPRIETATE INTELECTUALĂ SRL** Galati, Str. Portului nr.23, Parcul De Soft, cam.307, cod 800025, Tel/Fax: 0236/464847, tel/fax: 0236/407032, GSM: 0722 744241, office@loyalpartners.ro www.loyalpartners.ro	DA
RADU DANIELA 2003-1240	**CONSINVENT S.R.L.** Buzau, b-dul Unirii, bl.35B, ap.2, mobil : 0745452268 E-mail: consinvent@yahoo.com	DA
RAMAZAN ALPER 2004 - 1361	**CABINET PROPRIETATE INDUSTRIALĂ ALPER RAMAZAN** Constanţa, str. Ştefan cel Mare nr.57, bl.M17, sc.B, ap.17, cod 900683, Tel: 0341/ 410937, Fax: 0241/635547, Mobil: 0722.704.363, alperramazan@gmail.com, zonguldakro@yahoo.com	DA
RASKAI MARIA MAGDALENA 1993-28	**RASKAI M M BREVMARC CONSULT S.R.L.** Dej, Str. Unirii, nr.3,BL.d8, ap.7, judetul Cluj, 405200, Tel/Fax: 0264/211847, GSM: 0742084050, raskaimm@yahoo.com	DA
	Tel :021/3243756, tel : 0318.04.68.81 GSM : 0723051279, angela_intelect@yahoo.com	

RAŢĂ ANDREI VLAD 2005 - 1381	**RATZĂ ŞI RATZĂ SRL** Bucureşti, B-dul A.I. Cuza Nr. 52-54, Sect.1 Tel :021/2601348, Fax : 021/2601349 email : office@ratza-ratza.com, avr@ratza-ratza.com	DA
RAŢĂ GRIGORE 1992-3	**RATZĂ ŞI RATZĂ SRL** Bucureşti, B-dul A.I. Cuza Nr. 52-54, Sect.1 Tel :021/2601348, Fax : 021/2601349 email : office@ratza-ratza.com, gregory@ratza-ratza.com	DA
RĂDULESCU MELANIA STELA 1995-36	**ROMINVENT S.A.** Bucureşti, Str. Ermil Pangratti nr. 35, et.1, sect.1, Tel: 021/2312515, 2312541, Fax: 021/2312550, 2312454, e-mail: office@rominvent.ro	DA
RĂDULESCU MIOARA 1996-47	**INVENTA - AGENTIE DE PROPRIETATE INTELECTUALA S.R.L.** Bucureşti, Bdul Comeliu Coposu, nr. 7, bl. 104, sc. 2, ap. 31, sector 3, Tel: 021/3200285, Fax: 021/3228325, GSM: 0723 441841; e-mail: inventa@mark-patent.ro	DA
ROBU MARICICA 1999-1133	**SC MITTAL STEEL ROMAN SA** Str.Ştefan cel Mare,Nr.246,Roman, cod 611040 Tel: 0233/701223, Fax: 0233/748405, sandel.rosianu@mittalsteel.com	NU
ROMAN IOAN 1999-1152	**IAR S.A.** Braşov, str. Aeroportului nr. 1, Tel: 0268/475269/1076, Fax: 0268/475287, e-mail: ioanry@yahoo.com	NU
ROŞ VIOREL 2006-1485	**CABINET INDIVIDUAL ROŞ VIOREL** Bucuresti, bd.Unirii nr.66, bl.K3, ap.7, Mobil: 0722560675, fax: 3208044, e-mail: viorelros@asdpi.ro	DA
ROŞU OANA NICOLETA 2004- 1330	**AGRICOLA INTERNAŢIONAL SA** Bacău, Calea Moldovei nr.94, Tel : 0234/ 577600, Fax: 0234/ 516573, Mobil: 0744838768, marketing@agricola.ro	NU
RUTA FULGER LAURENTIU 2005 - 1470	**CABINET DE PROPRIETATE INDUSTRIALA RUTA FULGER LAURENTIU** Cluj Napoca, bd. 21 decembrie, nr,40, ap.4, Mobil: 0747892450, ruta_laurentiu@yoahoo.com	DA
SAVU MARIANA 2004-1342	**CABINET DE PROPRIETATE INDUSTRIALA SAVU MARIANA** Bucuresti, sos. Nicolae Titulescu nr.92, bl.13, sc.2, ap.54, Tel/ Fax: 2235269, mobil: 0722783660, liliana.savu@credidam.ro	DA

SECĂREANU DOINA MARIA 2003-1286	**INVENTA - AGENTIE DE PROPRIETATE INTELECTUALA S.R.L.** Bucureşti, Bdul Corneliu Coposu, nr. 7, bl. 104, sc.2, etaj 1, ap.31, sector 3, Tel : 021/3200285, Tel/Fax : 021/3228325,e-mail : inventa@mark-patent.ro	DA
SITEAVU IULIA ADRIANA 2005-1379	**ROMINVENT S.A.** Bucureşti, Str. Ermil Pangratti nr. 35, et.1, sect.1 Tel: 021/2312515, Fax: 021/2312550 e-mail: iuliad_bis@yahoo.com	DA
SOARE LILIANA 1999-060	**INVENTA - AGENTIE DE PROPRIETATE INTELECTUALA S.R.L.** Bucureşti, Bdul Corneliu Coposu, nr. 7, bl. 104, sc. 2, ap. 31, sector 3, Tel: 021/3200285, Fax: 021/3228325, inventa@mark-patent.ro	DA
SPĂTARU DANIELA VICTORIA 1999- 44	**ROMINVENT S.A.** Bucureşti, Str. Ermil Pangratti nr. 35, et.1, sect.1, Tel: 021/2312515, 2312541, Fax: 021/2312550, 2312454, e-mail: office@rominvent.ro	DA
SPIRIDON CRISTINA 1999-1139	**CABINET INDIVIDUAL DE AVOCATURĂ " CRISTINA SPIRIDON "** Bucureşti, Str. G. Garibaldi nr.4, sc.E , et.1, ap.60, sect. 2, Tel: 021/2304330, 4117405, Fax: 021/4118293, cristinaspiridon@yahoo.com	NU
SPRÎNCEANU NICOLAE 1996-1097	**AGENŢIE DE CONSULTANŢĂ ÎN PROPRIETATE INTELECTUALĂ ŞI TRANSFER DE TEHNOLOGIE "SPRÎNCEANU NICOLAE"** Drobeta Turnu Severin Str. Gheorghe Ionescu Siseşti, nr. 96, bl.E2, sc.1, ap.8, Tel/Fax: 0252/311690 e-mail: NicolaeSprinceanu@yahoo.com GSM: 0721 796318	DA
STANCIU ADELINA 1994-14	**"HARCOV" A.P.I. S.R.L.** Sfântu Gheorghe, Jud Covasna Str. Nicolae Iorga nr. 61 bl. 10 E sc. B. ap.9 Tel. 0267352267 GSM: 0744435291, stanciu@planet.ro, propind@mail.asimcov.ro	DA
STANCIU ION 1994-1058	**S.N.P. PETROM S.A.-SUCURSALA I.C.P.T. CAMPINA** Jud. Prahova, Câmpina 105600, B-dul Culturii, nr. 29, Tel: 0244/334831, Fax: 0244/370323, e-mail: icpt_ri@easy.net.ro	NU
STĂNCESCU ALIN CRISTIAN 2003-1278	**LEGAL BRAND S.R.L.** Bucureşti, Str. Nicolae Licăreţ nr.1, bl.33, sc.C, ap.107,Tel: 0722607380, legal.brand@easynet.ro	DA
STĂNCESCU ANCA 2000-1194	**LEGAL BRAND S.R.L.** Bucureşti, Str. Nicolae Licăreţ nr.1, bl.33, sc.C, ap.107,Tel: 0722674635, legal.brand@easynet.ro	DA

STOIAN IOAN 1992-1008	**AGENŢIE DE PROPRIETATE INDUSTRIALĂ ŞI TRANSFER TEHNOLOGIC "STOIAN IOAN"** Roman, B-dul Republicii, bloc 46, sc. C, ap. 35, Tel/Fax: 0233/739441, GSM: 0745 643 738	DA
STRECHE GHERGHINA 1997-1116	**S.C. PETROM S.A.** Bucuresti, Calea Dorobantilor nr. 239, Sector 1. Telefon: 40 60092; Mob. 0723 55 20 26; Fax: 4060433 e-mail: gherghina.streche@petrom.com	NU
STURZA IOANA 1999-59	**CABINET M. OPROIU-CONSILIERE ÎN PROPRIETATE INTELECTUALĂ** Bucureşti, Str. Popa Savu, nr. 42, parter, sector 1, Tel : 021/ 2602833, 021/2602834, Fax : 021/2602836, 021/2602835, P.O.Box 2-229, e-mail : office@oproiu.ro	DA
STURZA OANA ALINA 2003-1224	**CABINET INDIVIDUAL OANA ALINA STURZA** Bucuresti, Intr. Teiul Doamnei, nr.1, bl.19A, ap.39 Mobil: 0741136409, e-mail: alinasturza@gmail.com	DA
SULIMAN MARIA-GABRIELA 1999-1147	**AGENŢIA NAŢIONALĂ A MEDICAMENTULUI** Bucureşti, str. Av. Sănătescu nr. 48, Tel: 021/2241710/368, Fax: 021/2243497, e-mail:maria.suliman @anm.ro	NU
SZENTE SÁNDOR 1999-48	**SZENTE SÁNDOR** Odorheiu Secuiesc, str. Victoriei, nr. 41, bl. U6, et.1, ap. 4, judeţ Harghita, cod poştal 535600, Tel. /fax 0266/219143, e-mail: prooffice@szente.ro	DA
ŞANTA VALENTINA 2003-1227	**CABINET INDIVIDUAL VALENTINA ŞANTA** Tg.Mures, str. Koos Ferencz nr.21, bl.21, ap.44, Mobil: 074028967, vsanta@gedeon-richter.ro	DA
ŞOVA DAN-EUGEN 1993-1013	**PIDES - CABINET INDIVIDUAL** Bucureşti, str. Valea Buzăului, nr. 10, bl. G30, ap. 36, sector 3, Tel: 021/3455351, GSM: : 0723708632 e-mail: sova@cna.ro	DA
ŞOVAR IOAN 1995-32	**CABINET PROPRIETATE INDUSTRIALĂ S.I.** Timişoara, Str. Moise Doboşan 110, cod 300600 GSM: 0722 984909, Tel/fax: 0256/475105, e-mail: ioan_sovar@yahoo.fr	DA
TĂRĂBIC LUCIAN 2000-1195	**LUTARIS INTELPROT S.R.L.** Timisoara, 300426, str. Ana Ipatescu nr.45, Tel/Fax: 0256/489301, Mobil: 0742143718, 0723319154, qualitarium@qualitarium.ro	DA
TĂTARU DOINA 1995-19	**PERSOANĂ FIZICĂ** Piatra Neamţ, Str. Apele Minerale nr.4, Tel:0233/223602, e-mail:doina_tataru@msn.com	DA

TEODORESCU DAN MIHAI 1992-11	**INTEL PROPERTY CONSULT** Bucureşti, Str. Ion Maiorescu, nr.42A, sector 2, Tel: 021/6192276, Fax:021/2123364, GSM: 0744506010	DA
TEODORESCU MIHAELA 1995-30	**ROMINVENT S.A.** Bucureşti, Str. Emil Pangratti nr. 35, et.1, sect.1, Tel: 021/2312515, 2312541, Fax: 021/2312550, 2312454, e-mail: office@rominvent.ro	DA
TEODORU EMANUEL 2004-1322	**TEODORU & ASSOCIATES INTELLECTUAL PROPERTY AGENCY** Bucuresti, str. Foisorului nr.4, bl.F1C, sc.1, ap.16, Tel: 323.08.38, Fax: 326.39.55, e-mail: emanuel@teodoru.ro, www.romaniatrademarks.ro	DA
TEODORU VIOLETA 2003-1264	**TEODORU & ASSOCIATES INTELLECTUAL PROPERTY AGENCY** Bucuresti, str. Foisorului nr.4, bl.F1C, sc.1, ap.16, Tel: 323.08.38, Fax: 326.39.55, GSM: 0722549219 e-mail: violeta@teodoru.ro, www.romaniatrademarks.ro	DA
TOMA TUDOR 2005 - 1480	**TOMA & TSIGNOPOULOU SCA** Bucuresti, splaiul Independentei nr.52, sector 5, Tel: 021/3156112, 3113116, Fax: 021/3156102, e-mail: tudor.toma@ttoma.ro	NU
TUDOR DANIELA 1999-136	**SC TERAPIA SA** Bucureşti, Splaiul Unirii nr. 313 , Sector 3 Tel: 021/3464848, Fax : 021/3464849 GSM: 0729038298, daniela.tudor@terapia.ro	NU
TUDORICA DAN MIHAIL 2003-1270	**QUEEN OTILIA COMIMPEX SRL** Bucureşti, Bd. Ion Mihalache nr.81, bl.15, ap.23, Tel: 0742200118	NU
ŢAMBREA OANA 2003- 1225	**CABINET M. OPROIU-CONSILIERE ÎN PROPRIETATE INTELECTUALĂ** Bucureşti, Str. Popa Savu, nr. 42, parter, sector 1, Tel : 021/2602834, 021/2602833, Fax : 021/2602836, 021/2602835, P.O.Box 2-229, e-mail : office@oproiu.ro	DA
ŢOŢU IOAN 2000-1196	**N.P.C. S.R.L.** Braşov, str. Alexandru cel Bun, nr.13, bl.E28, ap.7, cod 500025, OP 1 – CP 298, GSM: 0744520357,e-mail: totu@unitbv.ro	DA
ŢULUCA DOINA 1996-48	**INVENTA - AGENTIE DE PROPRIETATE INTELECTUALA S.R.L.** Bucureşti, Bdul Corneliu Coposu, nr. 7, bl. 104, sc. 2, ap. 31, sector 3, Tel: 021/3200285, Fax: 021/3228325, GSM: 0744 339 649 ; e-mail: inventa@mark-patent.ro	DA

ŢURCANU CONSTANTIN 1992-10	**INVENTA - AGENTIE DE PROPRIETATE INTELECTUALA S.R.L.** Bucureşti, Bdul Corneliu Coposu, nr. 7, bl. 104, sc. 2, etaj 1, ap. 31, sector 3, Tel: 021/3200285, Fax: 021/3228325, GSM: 0744 324510, e-mail: inventa@mark-patent.ro	DA
UDREA ELENA RODICA 1994-25	**OSTER – SOCIETATE CIVILA PROFESIONALA DE PROPRIETATE INDUSTRIALA** Bucuresti, Str. Batiste nr.35, ap. 23, sector 2 Tel/Fax: 021/3147249 GSM: 0721254270, traianosiescu@xnet.ro	DA
VASILESCU RALUCA 1995-37	**CABINET M. OPROIU-CONSILIERE ÎN PROPRIETATE INTELECTUALĂ** Bucureşti, Str. Popa Savu, nr. 42, parter, sector 1, Tel : 021/ 2602833, 021/2602834, Fax : 021/2602836, 021/2602835, P.O.Box 2-229, e-mail : office@oproiu.ro	DA
VELCEA MARIAN 1994-26	**INVEL – AGENŢIE DE PROPRIETATE INDUSTRIALĂ** Bucureşti, str. Ion Ghica nr.3, ap.20, Fax: 021/4303542, GSM: 0723205048, 0788374511, office@invel.ro	DA
VELICA ION GABRIEL 2004 - 1370	**CABINET VELICA – Agenţie de proprietate industrială** Bucuresti, str. Brutus M.I., nr.13, ap.3, cod 050124 Tel/ Fax: 021/3357463, Mobil: 0722645283, www.velica.ro, office@velica.ro	DA
VELICU ANCA 2003- 1275	**CABINET ENPORA S.R.L.** Bucureşti, str. George Calinescu nr.52A, ap.1, 011694, Tel: 021 2300990; 031 1001634, Fax: 021 2302311; 031 1007927, pop@patents.ro	DA
VELŢAN LOREDANA 1999-45	**INVENTA - AGENTIE DE PROPRIETATE INTELECTUALA S.R.L.** Bucureşti, Bdul Corneliu Coposu, nr. 7, bl. 104, sc. 2, ap. 31, sector 3, Tel: 021/3200285, Fax: 021/3228325, e-mail: inventa@mark-patent.ro	DA
VIRGILIUS VASILACHE 2003-1228	**EDIPLAST S.R.L.** Tg. Mureş, Str. Măgurei nr.25, ap.2, Tel/Fax: 0265/263775, GSM: 0744394036, moniadel@artelecom.net	DA
VISALOM MONICA 2004 - 1340	**AGENŢIE DE PROPRIETATE INDUSTRIALĂ – APIA SRL** Bucureşti, Str. Romancierilor nr.5, bl.C14, sc.B Ap.41, sector 6; OP 23 CP 11,Tel./Fax: 021/7783100; e-mail: office@mark-apia.ro, Site: www.mark-apia.ro	DA

VISALOM THEODOR 1996-1100	**AGENŢIE DE PROPRIETATE INDUSTRIALĂ – APIA SRL** Bucureşti, Str. Romancierilor nr.5, bl.C14, sc.B Ap.41, sector 6; OP 23 CP 11,Tel./Fax: 021/7783100; e-mail: office@mark-apia.ro, Site: www.mark-apia.ro	DA
VIŞOIU LILIAN CĂTALIN 2003-1246	**CABINET DE PROPRIETATE INDUSTRIALA "VIŞOIU LILIAN CĂTĂLIN"** Bucureşti, Str. Alexandru Vlahuta nr.3, bl. M48, sc.A, ap.7, sector 3, Tel/Fax: 021/3207251, GSM: 0744480657, visoiucatalin@yahoo.com, www.visoiucatalin.home.ro	DA
VLAD CONSTANTIN 2000-1199	**VLAD CONSTANTIN** Constanţa, Bdul. 1 decembrie 1918 nr. 5, bl.F16, ap.34, Tel/Fax: 0241/625643, GSM: 0722 370300, e-mail: vlad@gmb.ro	DA
VOICU ALEXANDRA 1992-5	**A.G.V.- AGENŢIE DE PROPRIETATE INDUSTRIALĂ S.R.L.** Bucureşti, B-dul Magheru, nr. 9, sc. 2, etaj 9, ap. 89, sector 1, PO BOX: 22-246, Tel/Fax: 021/3153684, agv-office@xnet.ro	DA
ZAHARIA ANDREEA RALUCA 2004-1319	**CABINET INDIVIDUAL RALUCA ZAHARIA** Bucuresti, str. Foisorului nr.15, bl.F9C, sc.1, ap.54, Mobil: 0723548722, tel: 021/3117908, fax: 021/3117908, e-mail: ralu_haz23@yahoo.com, office@dutescu.com	DA

LISTA CONSILIERILOR ÎN PROPRIETATE INDUSTRIALĂ, MEMBRI AI CAMEREI NAŢIONALE A CONSILIERILOR ÎN PROPRIETATE INDUSTRIALĂ DIN ROMÂNIA, AUTORIZAŢI PENTRU DOMENIUL DESENELOR ŞI MODELELOR INDUSTRIALE
pentru luna decembrie/ 2006

Nume şi Prenume/ Nr. din Reg. Nat	Denumirea societăţii Adresa societăţii	Societate cu obiect de activitate propr.ind.
ACSINTE PAULA-ADRIANA 2000-1160	**CABINET ACSINTE PAULA ADRIANA** Bucureşti, str. Maior Coravu Ion, nr.1-7, bl.C4, ap.85, Tel/fax : 021/2507396, GSM : 0723 317631 paula@legalservices.ro	DA
ALAN LILIANA 1994-1037	**BEGA GRUP** Timişoara, Calea Stan Vidrighin nr. 5A, Tel:0256/222103, Fax:0256/190800, GSM : 0724250467 e-mail:alan@tehnomet.ro	NU
ALECU FLORIN BOGDAN 2005-1394	**CABINET INDIVIDUAL PROPRIETATE INDUSTRIALA ALECU BOGDAN** Bacau, str. Vasile Alecsandri nr.63, Tel: 0234/588488, Mobil: 0740274741	DA
ANDREI MARIANA 1993-1017	**M.Ap.N. – Departamentul pentru armament** Bucureşti, Drumul Taberei nr. 9-11, sector 6 Tel: 021/4106267; Fax: 021/3151779, 3147327, GSM: 0723668592, e-mail: mariana.andrei@dpa.ro	NU
ANDRONACHE PAUL 2003-1216	**CABINET INDIVIDUAL ANDRONACHE PAUL** Bucureşti, Str.Sibiu nr.14, bl.E21, et.6, ap.35, TelFax: 021/7250069, GSM: 0722741043, e-mail: paul.andronache@artelecom.net	DA
ANGHEL LUMINIŢA DOINA 1993-1020	**Cabinet individual ANGHEL LUMINIŢA DOINA** Bucureşti,Str. Gherghitei nr 1,Bl. 94B, Sc.B, Ap.76, sector 2, Tel/Fax: 021/2407985, GSM : 0723 301706, anghel.doina@rdslink.ro	DA
APETROAIE HORATIU TUDOR 2005-1400	**AGENTIE DE PROPRIETATE INDUSTRIALA HORATIU APETROAIE** Bucuresti, str. Faurei nr.1, bl.P11, ap.228, Mobil: 0722302801, e-mail: horatiuat@xnet.ro	DA
APOSTOL SALOMIA 1999-1127	**PERSOANĂ FIZICĂ** Galaţi, Str. Reg. 11 Siret nr. 15, bl. E4, ap. 54, Tel/Fax: 0236/436437 GSM 0766765027, saly_apostol@yahoo.com	DA
AXENTE ELENA 1999-46/1	**INTEL PROTECT S.R.L.** Braşov, Str. M. Kogălniceanu, nr. 20, bloc 1k, sc. C-D, Tel: 0268/412567, Fax: 0268/477333, GSM: 0722 464314, e-mail:intelprotect@ccibv.ro;	DA

BACIU ANA MARIA 2004-1325	**NESTOR NESTOR DICULESCU KINGSTON PETERSEN – CONSILIERE ÎN P.I. S.R.L.** Bucureşti, sector 1, sos. Bucuresti Ploiesti, nr.1A, Bucharest Business Park, corp A, et.4, Mobil: 0722256758, Tel: 021/2011200	DA
BARBU MIRCEA 1994-1042	**PERSOANĂ FIZICĂ** Bucureşti, Sos.Iancului nr.21, bl.106A, sc.b, ap.73, sect.2, Tel/Fax: 021/6536608, 0724.834.010 e-mail: bmircea@mailbox.ro	DA
BALAN ELENA 2005 - 1382	**HAHUI, BALAN SI ASOCIATII S.R.L.** Bucuresti, str. Ghiocei, nr.12, Tel: 021/3189619, Fax: 021/3109189, elena.b@hahui.ro	DA
BĂLAN GHEORGHIŢĂ 1992-1	**RODALL-AGENŢIE DE PROPRIETATE INDUSTIALĂ SRL** Bucureşti, Str. Polonă nr. 115, bl. 15, Sc.A,Et.4, ap. 19 sect. 1, Tel: 021/2108342, GSM: 0722 652111, Fax: 021/2105794	DA
BĂLAN VALERIA CORNELIA 1996-49	**RODALL-AGENŢIE DE PROPRIETATE INDUSTIRALĂ SRL** Bucureşti, Str. Polonă nr. 115, bl. 15, sc. A, ap. 19 sector 1, Tel: 021/2108342, GSM: 0744 377047, Fax: 021/2105794	DA
BICU CRISTINA MĂDĂLINA 2003-1308	**ARIANA AGENTIE DE PROPRIETATE INDUSTRIALA SRL** Bucuresti, sect.4, str. Semnic, nr.1, bl.23, ap.90 TeL: 0724260277, bicucristina2000@yahoo.com office@inregistrare-marci.ro, tel/fax: 021/ 2118746	DA
BLAG IOANA 1994-1039	**INDUSTRIA SĂRMEI SA** Câmpia Turzii, Str.Laminoriştilor nr. 145, Judeţ Cluj Tel : 0264/368661 int 390; 0264/366663	NU
BORLAN T. RADU 2000-1161	**PATENTMARK S.R.L.** Bucureşti str. Dr. N. Turnescu nr. 2, sector 5, Tel: 021/3121669, Fax: 021/2233963, e-mail:stema@pcnet.ro	DA
BOZIOREANU MARIUS ADRIAN 2000-1165	**CONS INTEL BMA CABINET CONSULTANŢĂ** Buzău, Cart, Dorobanti 2, bl.D2, et.1, ap.5 CP 8, OP1, Mobil : 0745086588, Fax : 0238/719619, marius–bozio@yahoo.com	DA
BOZOCEA GINA VIOLETA 2003- 1222	**ARIANA S.R.L.** Brasov, Bd. 15 noiembrie, nr.90, sc.B, ap.5, e-mail : 0723204268 , tel/fax : 0268/315046, office@inregistrare-marci.ro	DA

BRAN LAURA GABRIELA 2004 - 1336	**BRANDYNAMICS AGENTIE DE PROPRIETATE INDUSTRIALA S.R.L.** Piatra Neamt, Aleea Caisilor nr.9, bl.13, ap.17 Tel/fax: 0364/102070, 0744143965, laura.bran@brandynamics.ro	DA
BROJBOIU DUMITRU ADRIAN FLORINEL 1995-1067	**BIROU DE PROPRIETATE INDUSTRIALA** B-dul Republicii bl 212, sc.D, ap.16, Piteşti, jud. Arges, tel/fax 0348 /412529, GSM 0745143095 e-mail:adrian_brojboiu@yahoo.com	DA
BUCĂTARU RODICA FILICA 1993-14	**ROMINVENT S.A.** Bucureşti, Str. Emil Pangratti nr. 35, et.1, sect.1 Tel: 021/2312515, Fax: 021/2312550 e-mail: office@rominvent.ro	DA
BURŢILĂ IOAN 1993-1022	**MILENIUL 3 Agenţie de Proprietate Industrială S.R.L.** Pascani, Str. Moldovei nr. 10, bloc Crinul, sc. A, Ap. 28, Tel/Fax: 0232/719190; GSM: 0740 820582	DA
BUZLEA ELISABETA 1993-25	**INTELECT S.R.L.** Oradea, B-dul Dacia nr. 48, Bl. D10, Ap.3, OP 9-CP128, Tel 0259/453847, Fax:0259/268094 GSM: 0745 040831, e-mail: info@intelect.ro	DA
BUZLEA MIRCEA VALENTIN 2003- 1234	**INTELECT S.R.L.** Oradea, B-dul Dacia nr. 48, Bl. D10, Ap.3, OP9-CP128, Tel 0259/453847, Fax:0259/268094 e-mail: info@intelect.ro	DA
BUZLEA NARCISA FLORICICA 2003- 1235	**INTELECT S.R.L.** Oradea, B-dul Dacia nr. 48, Bl. D10, Ap.3, OP9-CP128, Tel 0259/453847, Fax:0259/268094 e-mail: info@intelect.ro	DA
CÂMPEAN GHEORGHE-GEORGEL 1996-1087	**NEPTUN SA** Câmpina, Str. Bobâlna nr. 57-63, Jud. Prahova Tel. 0244/335651 (235), Fax. 0244/370338 , 336641, e-mail: neptun@interplus.ro	NU
CAMPEANU IOANA AURA 2005-1409	**SD PETOSEVIC ROMANIA SRL** Bucureşti, Calea Victoriei nr.100, sc.1, ap.20, biroul 1, Tel: 021/3057996, Fax: 021/3145481, e-mail: acampeanu@petosevic.com, Mobil: 0723522698	DA
CECIU GABRIELA 1994-1045	**CABINET "CECIU GABRIELA" CONSULTANŢĂ ÎN DOMENIUL PROPRIETĂŢII INTELECTUALE** 300024 Timişoara, Str. Narciselor, nr. 6, sc. A, ap. 110, jud. Timis, Tel/Fax: 0256/494846; GSM: 0745 388 039, e-mail: gabrielaceciu@hotmail.com	DA

CICEO PATRICIA DIANA 2005-1412	**DICONSULT – Cabinet consiliere in domeniul proprietatii industriale** Cluj Napoca, str. Paring nr.35, sc.1, ap.23, Tel: 0264/565885, mobil: 0724323761, patricia.ciceo@terapia.ro	DA
CIOBANU MARIETTA 1993-1019	**COMETAM SRL** Bucureşti, Str. Cetatea de Baltă nr. 118, bl. 9, ap. 5, sector 6, Tel/Fax: 021/7723008, Mobil :0745181098 e-mail: mciobanu@pcnet.ro	DA
CIUDA-BERIVOE ANCA 1996-41	**INTELLECTUAL PROPERTY OFFICE SRL** Bucureşti, Str. Alexandru Moruzzi nr. 6, bl. B6, sc. 2, et. 8, ap. 62, sector 3; Tel/Fax: 021/3262388, GSM : 0745 094241, ipo@b.astral.ro	DA
COCOLOI OANA 2003- 1263	**CABINET OANA COCOLOI** Bucureşti, Drumul Taberei nr.120, bl. OD1, sc.5, ap. 189, sector 6, Tel : 021/7450757, GSM : 0723144664, e-mail : oana_cocoloi@yahoo.com	DA
COJOCNEAN MARIA RODICA 2003- 1241	**INTELMMI CONSULT SRL** Tg. Mures, str. Sârguinţei nr.39, ap.12, cod poştal 540543, Tel/fax: 0365 401839, mobil: 0745303867, cojocnean_maria@yahoo.com	DA
COMĂNESCU NADIA VASILICA 2003- 1242	**ANTIBIOTICE SA** Iaşi, Str. Valea Lupului nr.1, Tel: 0232/253600 int.525, Fax: 0232/211020, GSM: 0745371217 , e-mail: trademarks@antibiotice.ro	NU
CONSTANDA CECILIA MĂDĂLINA 2003-1304	**ARIANA AGENTIE DE PROPRIETATE INDUSTRIALA SRL** Bucuresti, sect.4, str. Semnic, nr.1, bl.23, ap.90 e-mail: m.constanda@k.ro, office@inregistrare-marci.ro, tel/fax: 0268/315046	DA
CONSTANTIN ADRIAN GEORGE 1999-1148	**CABINET ENPORA S.R.L.** Bucureşti, str. George Calinescu nr.52A, ap.1, 011694, Tel: 021 2300990; 031 1001634, Fax: 021 2302311; 031 1007927, pop@patents.ro	DA
CORPADE ALEXANDRU 1998-35	**PERSOANĂ FIZICĂ - INCOR** Braşov, Str. C-tin Brâncoveanu nr. 54, et. 1, ap. 4, Tel : 0268/513577	DA
COSTINESCU PETRU 1998-1125	**PETRU COSTINESCU-DICOSTI** Bucureşti, Str. Viorele nr. 30, bl. 20A, ap. 23, sector 4, OP 44 – CP5, Tel : 021/3303162, Fax : 021/3304733, e-mail : dicosti@rdslink.ro	DA

COŞESCU CAMELIA 1999-46/2	**M.D.P. RIGHTS AGENCY SRL** Brasov, str. Lunga nr.270, cod postal 500450, Tel: 0268/440100, 440313; Fax: 0268/440221, Mobil: 0744355100, e-mail: office@mdp-rights-agency.ro www.mdp-rights-agency.ro	DA
CSAPO MARTINESCU ERNEST 1995-1072	**ROMBAT SA** Bistriţa, Str. Petru Rareş nr. 3, Bl. 3, sc. C, ap. 38 Tel. 0263/238009,Fax :0263/234010, e-mail: erni@rombat.ro	NU
CSOMOS LILIANA – MARIA 1999-1144	**EUROPHARM S. A.** Braşov, Str. Poienelor, nr. 5, Tel: 0268/310007, Fax:0268/314026, e-mail: liliana.csomos@gsk.com	NU
CULIC ANDREI RADU 2003-1248	**NESTOR NESTOR DICULESCU KINGSTON PETERSEN – CONSILIERE IN P.I. S.R.L.** Bucureşti, sector 1, sos. Bucuresti Ploiesti, nr.1A, Bucharest Business Park, corp A, et.1, camerele 9 si 10, GSM: 0744309382, radu.culic@nnkp.ro	DA
DANCIU IOAN 2004 - 1373	**NOWAPATENT SRL** Medias, str. Lotru, nr.4, bl.92, ap.1 Tel : 0269/841373 ; 833273 GSM : 0744556074 Fax : 0269/833273, e-mail : nowapatent@birotec.ro, office@nowapatent.ro	DA
DONŢU OVIDIU-LIVIU 2000-1171	**DONEXPERT SRL** Suceava, str. George Enescu nr.34, bl.D72, sc.A, ap.5	DA
DRAGULIN IOANA 2005-1385	**ROMINVENT S.A.** Bucureşti, Str. Ermil Pangratti nr. 35, et.1, sector 1, Tel: 021/2312515, 2312541, Fax: 021/2312550, 2312454, e-mail: office@rominvent.ro	DA
DUMITRESCU ARTEMIS SORINA 2003- 1250	**ROMINVENT S.A.** Bucureşti, Str. Ermil Pangratti nr. 35, et.1, sect.1 Tel: 021/2312515, Fax: 021/2312550 e-mail:artemisb@rominvent.ro	DA
DUMITRESCU OANA IRINA 2005 - 1434	**INNOVIS INTELLECTUAL PROPERTY** Bucuresti, sos. Panduri, nr.11, bl.P20, sc.1, ap.34, Tel: 021/4111194, Mobil: 0741572398, e-mail: office@innovis.ro	DA
DUŢULESCU CORINA CARMEN 1993-93	**ROMINVENT S.A.** Bucureşti, Str. Ermil Pangratti nr. 35, et.1, sect.1 Tel: 021/2312515, Fax: 021/2312550 e-mail: office@rominvent.ro	DA

ENASTESCU CONSTANTIN MIRCEA 2005-1420	**M.A.I. – D.G.P.M.B.** Bucuresti, calea Victoriei nr.17-19, Mobil : 0766444666, e-mail : mircea_enastescu@yahoo.com	NU
ENE SILVIA 2000-1159	**CABINET M. OPROIU – CONSILIERE ÎN PROPRIETATE INTELECTUALĂ** Bucureşti, Str. Popa Savu, nr. 42, parter, sector 1. Tel : 021/2602833, 021/2602834, Fax : 021/2602835, 021/2602836, CP : 2-229, e-mail : office@oproiu.ro	DA
ENESCU LUCIAN 1992-7	**ROMINVENT S.A.** Bucureşti, Str. Ermil Pangratti nr. 35,et.1, sector1, Tel: 021/2312515, 2312541, Fax: 021/2312550, 2312454, e-mail: office@rominvent.ro	DA
ENESCU MIRUNA 2003- 1254	**ROMINVENT S.A.** Bucureşti, Str. Ermil Pangratti nr. 35, et.1, sect.1 Tel: 021/2312515, Fax: 021/2312550 e-mail : menescu@rominvent.ro	DA
FAIGHENOV MARIOARA 1995-1063	**AGENŢIE DE PROPRIETATE INTELECTUALĂ ŞI TRANSFER DE TEHNOLOGIE-AGPITT-SRL** Bucureşti, B-dul Libertăţii nr. 12, bl.113, sc.2, et.3, ap.28, sector 4; CP 42-106,Tel: 021/3177693; 3177583; Fax : 021/3178584 ; GSM : 0744 293552 ; 0724539752 e-mail :faighenov@xnet.ro; office@agpitt.ro	DA
FĂNTÂNĂ RAUL-SORIN 1994-23	**PERSOANĂ FIZICĂ** Braşov, Str. Griviţei nr. 69, bl. 29, sc. D, ap.32, cod 500198, Tel: 0368/802210, Fax: 0268/427713, mobil: 0721379887, 0745361270 e-mail: raul_fantana@yahoo.com	DA
FIERĂSCU COSMINA-CATRINEL 1996-42	**ROMINVENT S.A.** Bucureşti, Str. Ermil Pangratti nr. 35, et.1, sect.1 Tel: 021/2312515, Fax: 021/2312550 e-mail: office@rominvent.ro	DA
FLOREA ILEANA MARIA 2003-1258	**ROMINVENT S.A.** Bucureşti, Str. Ermil Pangratti nr. 35, et.1, sect.1 Tel: 021/2312515, Fax: 021/2312550 e-mail: iflorea@rominvent.ro	DA
FLOREA MIHAELA 2003-1257	**CABINET INDIVIDUAL FLOREA MIHAELA** Bucureşti, Str. Grigore Alexandrescu nr.1, bl.D7, ap.4, sector1, Fax: 021/2230342 GSM: 0722601120 , e-mail: florea@gide.com	DA
FRISCH CRINA NICOLETA 2000-1172	**FRISCH & PARTNERS SRL** Bucuresti, bdul Magheru nr.7, bl.D, scara 4, ap.114, Tel/ Fax: 3138618, Mobil: 0722212480	DA

FUCIU ANIŞOARA 2003-1259	**CABINET ANI FUCIU SRL** Com.Snagov, Bloc P53, sc.A, ap.1, jud.Ilfov, Tel: 021/4910123, Fax: 021/3142157, 0744370196, e-mail: anif@euro.ro , ani.fuciu@euro.ro	DA
FULEA MARIA 1995-1076	**EURORESSOURCES SRL** Medias, str. Ion Creangă, nr.4, ap.6, Tel: 0269/843504, Fax: 0269/824812	DA
GAVRIL NICULINA 2001-1211	**CABINET N. D. GAVRIL S.R.L.** Bucureşti, Str. Ştefan Negulescu nr. 6A, sector 1, 011651 Tel./fax: 021/2302882 , GSM: 0722983520, 0723 383 758, e-mail : cabinetgavril@yahoo.com, gavrilnin@yahoo.com	DA
GAVRILIU ANA-CORINA 1993-1031	**BIOTEHNOS S.A.** Bucureşti, Str. Dumbrava Roşie nr. 18, Tel: 021/2102015 int 120 ; Fax : 021/2109705, GSM 0723302092	NU
GÂNSCA AURELIAN TUDOR 2003-1221	**RAMCONSULTING SRL** Cluj Napoca, Str. Augustin Buneanr.28, fax.0364/401528 tel. mobil 0722-229696 e-mail ramcluj@yahoo.com	DA
GHENU MIHAELA 1993-15	**ROMINVENT S.A.** Bucureşti, Str. Ermil Pangratti nr. 35, et.1, sect.1 Tel: 021/2312515, Fax: 021/2312550 e-mail: office@rominvent.ro	DA
GHEORGHICESCU EUGENIA 1994-1048	**ICTCM S.A.** Bucureşti, Şos. Olteniţei nr. 103, sector 4, Tel: 021/3321870 , 3323770/437, Fax: 021/3320775, 3321870 GSM:0721863338, e-mail: egheorghicescu@yahoo.com	NU
GHIŢĂ CONSTANTIN 1992-13	**CONSTANTIN GHIŢĂ OFFICE SRL** Timişoara, Str. Take Ionescu nr. 24-28, sc. B ap. 2 Jud.Timiş, Tel/Fax: 0256/435976, GSM: 0744 162462, e-mail: ghita@mail.dnttm.ro	DA
HARSANY ALEXANDRU 2003-1251	**NESTOR NESTOR DICULESCU KINGSTON PETERSEN – CONSILIERE IN P.I. S.R.L.** Bucureşti, sector 1, sos. Bucuresti Ploiesti, nr.1A, Bucharest Business Park, corp A, et.1, camerele 9 si 10, Tel : 021/2011200, Fax : 021/2011210, GSM : 0722203934	DA
HĂISAN MARIA 2000-1202	**GRUPUL INDUSTRIAL ELECTROCONTACT SA** Botoşani, Calea Naţională nr.6, Tel: 0231/517172/110, Fax: 0231/ 513710, maria.haisan@electrocontact.ro	NU

IACOBINI ANCA SVETLANA 2003- 1262	**IACOBINI&CO, CONSILIERI IN DREPTUL DE PROPRIETATE INDUSTRIALA SRL** Bucuresti, Calea Mosilor, nr.258, bl. 4bis, ap.22, sector 2, Tel : 021/2104690 ; Fax : 021/2104793 E-mail : asimri@yahoo.com	DA
IACOBINI MIHNEA RĂZVAN 2003- 1261	**IACOBINI&CO, CONSILIERI IN DREPTUL DE PROPRIETATE INDUSTRIALA SRL** Bucureşti, Calea Mosilor, nr.258, bl. 4bis, ap.22, sector 2, Tel : 021/2104690 ; Fax : 021/2104793 E-mail : asimri@yahoo.com	DA
IOACĂRĂ VALENTIN 1999-50	**ROVALCONS SRL -AGENŢIE DE PROPRIETATE INTELECTUALĂ** Câmpina, Str. Orizontului, nr.1, bl. R10, ap.27, Jud. Prahova, Tel/Fax: 0244/371390; GSM : 0722 540580 e-mail: rovalcons@xnet.ro	DA
IOANITESCU TRAIAN 1994-1053	**CABINET INDIVIDUAL IOANIŢESCU TRAIAN** Bucureşti, Bd. Timişoara nr.49, Bl Cc6, ap.27, sector 6, Tel: 021/4402510	DA
ION DAN ADRIAN 2003-1260	**CABINET PROPRIETATE INDUSTRIALA – IONDA** Bucuresti, Calea Dorobantilor nr.126, bl.8, ap.50, Tel/fax: 021/2316549, Mobil: 0722687982	DA
ION RODICA-COCUŢA 1993-1032	**CABINET DE PROPRIETATE INDUSTRIALĂ « BIONPI »** Bucureşti, Calea Dorobanţilor 126-130, Bl. 8, et. 9 Ap. 50 sector 1, Tel/Fax: 021/2316549 GSM: 0723 187944, 0746184697 e-mail: bionpi@hotmail.com; bionpi@b.astral.ro	DA
IONESCU MIHAELA 2005-1393	**ROMINVENT S.A.** Bucureşti, Str. Ermil Pangratti nr. 35, et.1, sector 1, Tel: 021/2312515, 2312541, Fax: 021/2312550, 2312454, e-mail: office@rominvent.ro	DA
ISOC DORIN 1994-1052	**INTEGRATOR CONSULTING –SRL** Cluj-Napoca, Str. Dunării nr.25 bl. C1 ap.5, jud. Cluj Tel/Fax: 0264/442817, GSM: 0745235585 e-mail: Dorin.Isoc@aut.utcluj.ro	DA
ISTRATE ŞTEFAN 2000-1175	**SOLO INVENT S.R.L.** Bucureşti, Calea 13 Septembrie, nr. 104, bl. 48, ap. 8, sector 5, Tel/Fax: 021/4511497, GSM: 0744 313 229, solo_invent@yahoo.com	DA
ITU TEODORA 2003-1268	**CONINFO S.R.L.** Târgu Mures, str. Lacrimioarea nr.9,Tel:0265/210138, Fax: 0265/210109, Mobil: 0729618641 e-mail: teodora@coninfo.ro, office@coninfo.ro	DA

IVANCA GAVRIL 2004-1357	**CABINET PROPRIETATE INDUSTRIALA ARINOVA** Arad, 310151, str. Margaretelor, nr.28, Tel/fax: 0257/255842, mobil: 0744246562	DA
IVANCA MARIA ELISAVETA 1993-1033	**AGENŢIA DE PROPRIETATE INDUSTRIALĂ "LABIRINT"** Arad, Str. Coriolan Petreanu nr. 28, Tel/Fax: 0257/255842, GSM: 0722 458129 e-mail: labirint@arad.ro	DA
IVĂNESCU GABRIEL DAN 1996-1091	**CABINET INDIVIDUAL- IVANESCU GABRIEL DAN** Braşov, Str. Al. I. Cuza nr. 58 ap. 7, Tel/fax:0268/471650, GSM: 0722 248415, e-mail: d.ivanescu@xnet.ro	DA
LARION ELISABETA-SONIA 1992-9	**ROMINVENT S.A.** Bucureşti, Str. Ermil Pangratti nr. 35, et.1, sect.1 Tel: 021/2312515, Fax: 021/2312550 e-mail: office@rominvent.ro	DA
LAZĂR DELIA SORINA 1997-18	**CABINET M. OPROIU-CONSILIERE ÎN PROPRIETATE INTELECTUALĂ** Bucureşti, Str. Popa Savu, nr. 42, parter, sector 1, Tel : 021/ 2602833, 021/2602834 Fax : 021/2602836, 021/2602835, office@oproiu.ro	DA
LAZĂR ELENA 1997-28	**CABINET DE PROPRIETATE INDUSTRIALĂ** Buzău, Str.Unirii, Bl.16C,Et.3, Ap. 12, cod 120013, OP 1, CP 52, Tel./Fax:0238/724262 GSM: 0723 328633, cpielena@recomplast.ro, lelena2005@personal.ro	DA
LORENŢ ALEXANDRU 1992-6	**INVENTA – AGENTIE DE PROPRIETATE INTELECTUALA S.R.L.** Bucureşti, Bdul Comeliu Coposu, nr. 7, bl. 104, sc.2, etaj 1, ap.31, sector 3, Tel : 021/3200285, Tel/Fax :021/3228325, inventa@mark-patent.ro	DA
LUCĂCEL MIHAIELA 2003- 1288	**FARMEC SA** Cluj Napoca,Str. Henri Barbusse nr.16,Tel :0264/433193, Fax : 0264/432543, GSM : 0745347813, e-mail : miha.cj@personal.ro	NU
MACAMETE ELENA 1992-1003	**ICPE CA** Bucureşti, Splaiul Unirii 313, sect. 3 Tel: 021/3217230, Fax: 021/3216346	NU
MARINESCU RUXANDRA 2003-1271	**PATENTMARK S.R.L.** Bucureşti, Str. Dr. N. Turnescu nr. 2, sector 5, Tel/fax 021/3121669, Fax: 021/2233963, e-mail: stema@pcnet.ro , 0722626875	DA

MIHAI LUCIAN 2001-1209	**LINKLATERS MICULIŢI ŞI ASOCIATII S.C.P.A.** Bucureşti, Str. Nicolae Iorga, nr. 8, sector 1 Tel : 021/3071500, Fax : 021/3071555 e-mail: lucian.mihai@linklaters.com, lucian.mihai@drept.unibuc.ro	DA
MIHUT IONEL OVIDIU 2004 - 1365	**BOSTINA SI ASOCIATII – INDUSTRIAL PROPERTY SRL** Bucuresti, sector 1, str. Aleea Alexandru , nr20A, camera 2, Tel/ fax: 021/3194466, Mobil: 0722294830, ovidiu.mihut@gmail.com	DA
MILCEV GABRIELA 2003- 1230	**ALLEGRA CONSULTING SRL** Bucureşti, Aleea Huedin nr.1, bl.5, sc.1, ap.5, sector4, GSM: 0722249961, Tel/Fax: 021/3231384 e-mail: gabriela.milcev@allegra.ro; www.allegra.ro	DA
MIRCEA LAURA CRISTINA 2003-1274	**SC ROMINEX SA** Timişoara, Str.Avram Imbroane, nr.9, jud.Timis, Tel :o256220083, Fax :0256190674, e-mail : mircealaura@yahoo.com	NU
MOHONEA CRISTIAN 1997-62	**PATENTMARK S.R.L.** Bucureşti, Str. Dr. N. Turnescu nr. 2, sector 5, Tel/fax 021/3121669, , Fax: 021/2233963, e-mail: stema@pcnet.ro	DA
MOHONEA LILIANA 1997-61	**PATENTMARK S.R.L.** Bucureşti, Str. Dr. N. Turnescu nr. 2, sector 5, Tel/fax 021/3121669, Fax: 021/2233963, e-mail: stema@pcnet.ro	DA
MUŞATESCU ANDRA OANA 2000-1181	**ANDRA MUSATESCU CABINET DE PROPRIETATE INDUSTRIALA** Bucureşti, Str. Drumul Taberei nr. 71, Bl. TD 42, sc. 1, et. 4, ap. 28, sector 6 GSM : 0722 879810 ; e-mail : amusatescu@dmt.ro	DA
NEAGU CATALIN 2005 - 1458	**CABINET INDIVIDUAL PROPRIETATE INDUSTRIALA CATALIN NEAGU** Iasi, str. Tutea Petre nr.5, bl.909, tr.1, ap.11, Cod postal: 700730, Tel: 0232/276000, Fax: 0232/405425, 0232/211843, Mobil: 0744514264, e-mail: catalin.neagu@proprietateindustriala.ro	DA
NEGOMIREANU LIVIA 1999-1140	**CABINET INDIVIDUAL NEGOMIREANU LIVIA** Bucuresti, Sos. Nicolae Titulescu nr.94, bl.14A, ap.127,sect.1, Tel: 021/2235637, GSM: 0722444719	DA
NICOLAESCU DANIELLA-OLGA 1992-1006	**ROMINVENT S.A.** Bucureşti, Str. Emil Pangratti nr. 35, et.1, sect.1 Tel: 021/2312515, Fax: 021/2312550 e-mail: office@rominvent.ro	DA

NICOLAE IOAN 1993-22	**CABINET INDIVIDUAL "INDEPENDENT PROPRINI AGENT"** Bucureşti, sector 5, Str. Fabrica de chibrituri nr. 42 Tel/ Fax: 021/3352938, GSM: 0722 610635	DA
NIŢĂ FLORINA 1996-1083	**OLTCHIM SA** Râmnicu Vâlcea, Str. Uzinei nr. 1, 240050, jud. Vâlcea Tel: 0250/701200/3225, Fax: 0250/735030 e-mail: oltchim@oltchim.ro	NU
NIŢU ION 2000-1204	**CABINET INDIVIDUAL – NITU ION** Constanta, str. Dezrobirii nr.110, bl. IS8, sc.A, ap.1, Tel: 0241/512608, mobil: 0723317298	DA
OLTEANU CAMELIA 2000 - 1189	**ROMINVENT S.A.** Bucureşti, Str. Emil Pangratti nr. 35,et.1, sector1, Tel: 021/2312515, 2312541, Fax: 021/2312550, 2312454, e-mail: office@rominvent.ro	DA
OPREA MARILENA 2003-1277	**SD PETOSEVIC ROMANIA SRL** Bucureşti, Calea Victoriei nr.100, sc.1, ap.20, biroul 1, Tel: 021/3057996, Fax: 021/3145481, e-mail: moprea@petosevic.com, GSM: 0722259260	DA
OPROIU MARGARETA 1992-8	**CABINET M. OPROIU-CONSILIERE ÎN PROPRIETATE INTELECTUALĂ** Bucureşti, Str. Popa Savu, nr. 42, parter, sector 1, Tel : 021/2602834, 021/2602833, Fax : 021/2602836, 021/2602835, P.O.Box 2-229, e-mail : office@oproiu.ro	DA
OSIESCU TRAIAN 1999-1138	**OSTER – SOCIETATE CIVILA PROFESIONALA DE PROPRIETATE INDUSTRIALA** Bucuresti, Str. Batiste nr.35, ap. 23, sector 2, cod 020935, Tel/Fax: 021/3147249 , GSM: 0723.177.236, traianosiescu@xnet.ro	DA
PALKO SORINA-IUSTINA 1999-1150	**AEROSTAR S.A.** Str. Condorilor, nr. 9, Bacău Tel : 0234/175 070, Fax : 0234/ 172 023, e-mail : aerostar@aerostar.ro	NU
PANTILIMON MIHAI 2004 - 1337	**BRANDYNAMICS AGENTIE DE PROPRIETATE INDUSTRIALA S.R.L.** Piatra Neamt, Aleea Caisilor nr.9, bl.13, ap.17 Tel/fax: 0233/232452, 0364/102070, 0747403927, OP3, CP 19 Piatra Neamt, office@brandynamics.ro	DA
PĂUNEŢ ALEXANDRINA 2003- 1245	**GLOBAL CONSULTING S.R.L.** Iasi, spl. Bahlui, nr.29, bl. B5, sc.A, ap.7 Tel: 0726737527	DA
PEICIU ADRIANA 2003-1289	**CABINET INDIVIDUAL PEICIU ADRIANA** Bucuresti, str. Stefan cel Mare nr.230, Bl.46, ap.47, Tel/fax: 021/2360317, 2104132	DA

PETRACHE OCTAVIAN 2000-1192	**INTELECT S.R.L.** Oradea, B-dul Dacia nr. 48, Bl. D10, Ap.3, OP 9-CP128,Tel 0259/153847, Fax:0259/268094 GSM: 0745 040831, e-mail: intelect@rdslink.ro	DA
PETRE DINU 2004 - 1367	**CUNESCU, BALACIU & ASOCIATII CONSILIERE PROPRIETATE INDUSTRIALA** Bucuresti, sector 3, str. Vulcan Judetu nr.13, Tel: 021/ 3275577, 3276633, 3274400; 0745605151, 0723339939; Fax: 021/ 3274310, dinu.petre@cbalaw.ro	DA
PETREA DANA MARIA 2003- 1223	**CABINET M. OPROIU-CONSILIERE ÎN PROPRIETATE INTELECTUALĂ** Bucureşti, Str. Popa Savu, nr. 42, parter, sector 1, Tel : 021/2602834, 021/2602833, Fax : 021/2602836, 021/2602835, P.O.Box 2-229, e-mail : office@oproiu.ro	DA
PIOARU RALUCA ANDREEA 1999-56	**ROMPROSPER SERVIMPEX SRL** Bucureşti, Şos. Mihai Bravu nr. 294, bloc 6, sc. B, ap. 63, sector 3, Tel : 021/3222857,Fax :3207419, Mobil :0744654128 ;0744536405 e-mail :piva@hades.ro; piva@xnet.ro	DA
POP CĂLIN RADU 1996-50	**CABINET ENPORA S.R.L.** Bucureşti, str. George Calinescu nr.52A, ap.1, 011694, Tel: 021 2300990; 031 1001634, Fax: 021 2302311; 031 1007927, pop@patents.ro	DA
POP MARIA 2004- 1355	**CABINET PROPRIETATE INDUSTRIALĂ MARIA POP** Bucureşti, Intrarea Vasile Paun nr.5, ap.2, sector 5, Tel: 021/ 3159040, Fax: 021/3161888, office@legal-assistance.ro	DA
POP MOTOGNA CLELIA 2004 - 1351	**CONSTANTIN GHIŢĂ OFFICE SRL** Timişoara, str. Take Ionescu nr. 24-28 sc. B, ap. 2, Tel/Fax: 0256/435976,: cleliapop@mail.dnttm.ro	DA
POP VIRGINIA DAISY 1992-2	**CABINET ENPORA S.R.L.** Bucureşti, str. George Calinescu nr.52A, ap.1, 011694, Tel: 021 2300990; 031 1001634, Fax: 021 2302311; 031 1007927, pop@patents.ro	DA
POPA CRISTINA 2000-1193	**ROMINVENT S.A.** Bucureşti, Str. Ermil Pangratti nr. 35, et. 1, sect. 1 Tel: 021/2312515, 2312541, Fax: 021/2312550, 2312454,e-mail: office@rominvent.ro	DA
POPESCU ANGELA 1997-1103	**CABINET PROPRIETATE INDUSTRIALĂ POPESCU ANGELA** Bucureşti, str. Complexului nr.10, bl.40, ap.14, Tel :021/3243756, tel : 0318.04.68.81 GSM : 0723051279, angela_intelect@yahoo.com	DA

POPESCU CODRUTA OCTAVIA 2004 - 1326	**ARIANA AGENŢIE DE PROPRIETATE INDUSTRIALĂ SRL** Timisoara, str. Dr. Alexandru Martha nr.2, sc.B, ap.6, camera 2, Tel: 0722538766, c_popescu2000@yahoo.com	DA
POPESCU LAURENTIU HOREA 2004-1354	**V&f IP CONSULTING SRL** Bucuresti, Bd Camil Ressu, nr.27, bl.N1, ap.214, Tel: 021/3140200, Fax: 021/3140290, Mobil: 0744487223, popescul@vf.ro	DA
POPESCU LIVIA 2004-1312	**CABINET POPESCU LIVIA** Bucuresti, bd. Camil Ressu 27, bl.N1, ap.188 Tel: 021/3481010, liviap25@yahoo.com	DA
POPESCU RADU-ROMEO 2001-1207	**CABINET POPESCU RADU ROMEO** Bucureşti, Bd. Corneliu Coposu nr. 3,bl.101,sc.3,et.4, ap.50, sector 3, GSM : 0722 510598, e-mail : rrpopescu@xnet.ro	DA
PUŞCAŞ NICOLAE IOSIF 2005- 1377	**CABINET PROPRIETATE INDUSTRIALĂ PUŞCAŞ NICOLAE IOSIF** Bucureşti, str. Secerişului nr.25, sector 4, Tel/Fax : 021/ 332.73.88, Mobil: 0722.878.946	DA
PUŞCAŞU DAN 1994-1056	**LOYAL PARTNERS – AGENŢIE DE PROPRIETATE INTELECTUALĂ SRL** Galati, Str. Portului nr.23, Parcul De Soft, cam.307, cod 800025, Tel/Fax: 0236/464847, tel/fax: 0236/407032, GSM: 0722 744241, office@loyalpartners.ro www.loyalpartners.ro	DA
RADU DANIELA 2003-1240	**CONSINVENT S.R.L.** Buzau, b-dul Unirii, bl.35B, ap.2, mobil : 0745452268 E-mail: consinvent@yahoo.com	DA
RASKAI MARIA MAGDALENA 1993-28	**RASKAI M M BREVMARC CONSULT S.R.L.** Dej, Str. Unirii, nr.3,BL.d8, ap.7, judetul Cluj, 405200, Tel/Fax: 0264/211847, GSM: 0742084050, raskaimm@yahoo.com	DA
RAŢĂ ANDREI VLAD 2005 - 1381	**RATZĂ ŞI RATZĂ SRL** Bucureşti, B-dul A.I. Cuza Nr. 52-54, Sect.1 Tel :021/2601348, Fax : 021/2601349 email : office@ratza-ratza.com, avr@ratza-ratza.com	DA
RĂDULESCU MELANIA STELA 1995-36	**ROMINVENT S.A.** Bucureşti, Str. Emil Pangratti nr. 35, et.1, sect.1 Tel: 021/2312515, Fax: 021/2312550 e-mail: office@rominvent.ro	DA

RĂDULESCU MIOARA 1996-47	**INVENTA - AGENTIE DE PROPRIETATE INTELECTUALA S.R.L.** Bucureşti, Bdul Corneliu Coposu, nr. 7, bl. 104, sc.2, etaj 1, ap.31, sector 3, Tel : 021/3200285, Tel/Fax : 021/3228325, inventa@mark-patent.ro	DA
RAŢĂ GRIGORE 1992-3	**RATZA SI RATZA SRL** Bucureşti, B-dul A.I. Cuza Nr. 52-54, Sect.1 Tel :021/2601348, Fax : 021/2601349 email : office@ratza-ratza.com, gregory@ratza-ratza.com	DA
ROBU MARICICA 1999-1133	**SC MITTAL STEEL ROMAN SA** Str.Ştefan cel Mare,Nr.246,Roman, cod 611040 Tel: 0233/701223, Fax: 0233/748405, sandel.rosianu@mittalsteel.com	NU
ROMAN IOAN 1999-1152	**IAR S.A. GHIMBAV** Braşov, Str. Aeroportului nr. 1, Tel: 0268/475269/1076,Fax: 0268/475287, Mobil :0745145535, e-mail: ioanry@yahoo.com	NU
ROŞ VIOREL 2006-1485	**CABINET INDIVIDUAL ROŞ VIOREL** Bucuresti, bd.Unirii nr.66, bl.K3, ap.7, Mobil: 0722560675, fax: 3208044, e-mail: viorelros@asdpi.ro	DA
ROŞU OANA NICOLETA 2004- 1330	**AGRICOLA INTERNAŢIONAL SA** Bacău, Calea Moldovei nr.94, Tel : 0234/ 577600, Fax: 0234/ 516573, Mobil: 0744838768, marketing@agricola.ro	NU
RUTA FULGER LAURENTIU 2005 - 1470	**CABINET DE PROPRIETATE INDUSTRIALA RUTA FULGER LAURENTIU** Cluj Napoca, bd. 21 decembrie, nr,40, ap.4, Mobil: 0747892450, ruta_laurentiu@yoahoo.com	DA
SAVU MARIANA 2004-1342	**CABINET DE PROPRIETATE INDUSTRIALA SAVU MARIANA** Bucuresti, sos. Nicolae Titulescu nr.92, bl.13, sc.2, ap.54, Tel/ Fax: 2235269, mobil: 0722783660, liliana.savu@credidam.ro	DA
SECĂREANU DOINA MARIA 2003-1286	**INVENTA - AGENTIE DE PROPRIETATE INTELECTUALA S.R.L.** Bucureşti, Bdul Corneliu Coposu, nr. 7, bl. 104, sc.2, etaj 1, ap.31, sector 3, Tel : 021/3200285, Tel/Fax : 021/3228325, e-mail : inventa@mark-patent.ro	DA
SITEAVU IULIA ADRIANA 2005-1379	**ROMINVENT S.A.** Bucureşti, Str. Ermil Pangratti nr. 35, et.1, sect.1 Tel: 021/2312515, Fax: 021/2312550 e-mail: iuliad_bis@yahoo.com	DA

SOARE LILIANA 1999-060	**INVENTA - AGENTIE DE PROPRIETATE INTELECTUALA S.R.L.** Bucureşti, Bdul Comeliu Coposu, nr. 7, bl. 104, sc. 2, etaj 1, ap. 31, sector 3, Tel: 021/3200285, Fax: 021/3228325, inventa@mark-patent.ro	DA
SPRÂNCEANU NICOLAE 1996-1097	**"SPRÂNCEANU NICOLAE" AGENŢIE DE CONSULTANŢĂ ÎN PROPRIETATE INTELECTUALĂ ŞI TRANSFER DE TEHNOLOGIE** Drobeta Turnu Severin Str. Gheorghe Ionescu Siseşti nr. 96, bl.E2, sc.1, ap.8, Tel/Fax: 0252/311690; GSM:0721 796318 e-mail: NicolaeSprinceanu@yahoo.com	DA
STANCIU ADELINA 1994-14	**HARCOV A.P.I. SRL** Sfântu Gheorghe, Jud Covasna Str. Nicolae Iorga nr. 61 bl. 10 E sc. B. ap.9 Tel. 0267/ 352 267, Mobil:0744435291, stanciu@planet.ro, propind@mail.asimcov.ro	DA
STANCIU ION 1994-1058	**S.N.P. PETROM S.A.-SUCURSALA I.C.P.T. CAMPINA** Jud. Prahova, Cămpina 105600, B-dul Culturii nr. 29, Tel:0244/334831, Fax: 0244/370323	NU
STÂNCESCU ALIN CRISTIAN 2003-1278	**LEGAL BRAND S.R.L.** Bucureşti, Str. Nicolae Licăreţ nr.1, bl.33, sc.C, ap.107,Tel: 0722607380, legal.brand@easynet.ro	DA
STÂNCESCU ANCA 2000-1194	**LEGAL BRAND S.R.L.** Bucureşti, Str. Nicolae Licăreţ nr.1, bl.33, sc.C, ap.107,Tel: 0722674635, legal.brand@easynet.ro	DA
STIOPU NORICA 2003-1280	**MOBILENIA SRL** Bucureşti, Şos. Pantelimon nr.161, sector 2, Tel : 021/2506270 Fax : 021/2507456 e-mail : norica.stiopu@mobilenia.com	NU
STOIAN IOAN 1992-1008	**AGENŢIE DE PROPRIETATE INDUSTRIALĂ ŞI TRANSFER TEHNOLOGIC "STOIAN IOAN"** Roman, B-dul Republicii, bloc 46, sc. C, ap. 35, jud. Neamţ, Tel/Fax: 0233/739441, GSM: 0745 643738	DA
STRECHE GHERGHINA 1997-1116	**S.C. PETROM S.A.** Bucuresti, Calea Dorobantilor nr. 239, Sector 1. Telefon: 40 60092; Mob. 0723 55 20 26; Fax: 4060433 e-mail: gherghina.streche@petrom.com	NU
STURZA IOANA 1999-59	**CABINET M. OPROIU-CONSILIERE ÎN PROPRIETATE INTELECTUALĂ** Bucureşti, Str. Popa Savu, nr. 42, parter, sector 1, Tel : 021/ 2602833, 021/2602834, Fax : 021/2602836, 021/2602835, P.O.Box2-229, office@oproiu.ro	DA

STURZA OANA ALINA 2003-1224	**CABINET INDIVIDUAL OANA ALINA STURZA** Bucuresti, Intr. Teiul Doamnei, nr.1, bl.19A, ap.39 Mobil: 0741136409, e-mail: alinasturza@gmail.com	DA
SULIMAN MARIA-GABRIELA 1999-1147	**AGENŢIA NATIONALĂ A MEDICAMENTULUI** Bucureşti, Str. Av. Sănătescu nr. 48 Tel.: 021/2241710/369, Fax: 021/2243497 e-mail:mariasuliman @anm.ro	NU
SZENTE SÁNDOR 1999-48	**SZENTE SÁNDOR** Odorheiu Secuiesc, str. Victoriei, nr. 41, bl. U6, et.1, ap. 4, judeţ Harghita, cod poştal 535600, Tel. /fax 0266/219143,e-mail: prooffice@szente.ro	DA
ŞANTA VALENTINA 2003-1227	**CABINET INDIVIDUAL VALENTINA ŞANTA** Tg.Mures, str. Koos Ferencz nr.21, bl.21, ap.44, Mobil: 074028967, vsanta@gedeon-richter.ro	DA
ŞOVA DAN-EUGEN 1993-1013	**PIDES-CABINET DE PROPRIETATE INDUSTRIALĂ** Bucureşti, Str. Valea Buzăului, nr. 10, bl. G30, ap. 36, sector 3, Tel: 021/3455351 GSM: 0723708632 e-mail: sova@cna.ro	DA
ŞOVAR IOAN 1995-32	**CABINET DE PROPRIETATE INDUSTRIALĂ S.I. SRL** Timişoara, Str. Moise Doboşan nr.110, cod 300600 Tel.0256/475105;GSM: 0722 984909, e-mail: ioan_sovar@yahoo.fr	DA
TĂRĂBĬC LUCIAN 2000-1195	**LUTARIS INTELPROT S.R.L.** Timisoara, 300426, str. Ana Ipatescu nr.45, Tel/Fax: 0256/489301, Mobil: 0742143718, 0723319154, e-mail: qualitarium@qualitarium.ro	DA
TĂTARU DOINA 1995-19	**PERSOANĂ FIZICĂ** Piatra Neamţ, Str. Apele Minerale nr. 4, Tel: 0233/223602, e-mail: doina_tataru@msn.com	DA
TEODORESCU DAN MIHAI 1992-11	**INTEL PROPERTY CONSULT** Bucureşti, Str. Ion Maiorescu, nr.42A, sector 2, Tel: 021/6192276, Fax:021/2123364, GSM: 0744506010	DA
TEODORESCU MIHAELA 1995-30	**ROMINVENT S.A.** Bucureşti, Str. Ermil Pangratti nr. 35, et.1, sect.1 Tel: 021/2312515, Fax: 021/2312550 e-mail: office@rominvent.ro	DA
TEODORU EMANUEL 2004-1322	**TEODORU & ASSOCIATES INTELLECTUAL PROPERTY AGENCY** Bucuresti, str. Foisorului nr.4, bl.F1C, sc.1, ap.16, Tel: 323.08.38, Fax: 326.39.55, e-mail: emanuel@teodoru.ro, www.romaniatrademarks.ro	DA

TEODORU VIOLETA 2003-1264	**TEODORU & ASSOCIATES INTELLECTUAL PROPERTY AGENCY** Bucuresti, str. Foisorului nr.4, bl.F1C, sc.1, ap.16, Tel: 323.08.38, Fax: 326.39.55, GSM: 0722549219 e-mail: violeta@teodoru.ro, www.romaniatrademarks.ro	DA
TUDOR DANIELA 1999-136	**SC TERAPIA SA** Bucureşti, Splaiul Unirii nr. 313 , Sector 3 Tel: 021/3464848, Fax : 021/3464849 GSM: 0729038298, daniela.tudor@terapia.ro	NU
ŢOŢU IOAN 2000-1196	**N.P.C. S.R.L.** Brasov, str. Alexandru cel Bun, nr.13, bl.E28, ap.7, cod 500025, OP 1 – CP 298, GSM: 0744520357, e-mail: totu@unitbv.ro	DA
ŢULUCA DOINA 1996-48	**INVENTA - AGENTIE DE PROPRIETATE INTELECTUALA S.R.L.** Bucureşti, Bdul Corneliu Coposu, nr. 7, bl. 104, sc.2, etaj 1, ap.31, sector 3, Tel : 021/3200285, Tel/Fax : 021/3228325, GSM :0744 339649, e-mail : inventa@mark-patent.ro	DA
ŢURCANU CONSTANTIN 1992-10	**INVENTA - AGENTIE DE PROPRIETATE INTELECTUALA S.R.L.** Bucureşti, Bdul Corneliu Coposu, nr. 7, bl. 104, sc.2, etaj 1, ap.31, sector 3, Tel : 021/3200285, Tel/Fax : 021/3228325,GSM : 0744 324510, e-mail : inventa@mark-patent.ro	DA
UDREA ELENA RODICA 1994-25	**OSTER – SOCIETATE CIVILA PROFESIONALA DE PROPRIETATE INDUSTRIALA** Bucuresti, Str. Batiste nr.35, ap. 23, sector 2 Tel/Fax: 021/3147249, 0721254270, traianosiescu@xnet.ro	DA
VASILESCU RALUCA 1995-37	**CABINET M. OPROIU-CONSILIERE ÎN PROPRIETATE INTELECTUALĂ** Bucureşti, Str. Popa Savu, nr. 42, parter, sector 1, Tel : 021/2602834, 021/2602833, Fax : 021/2602836, 021/2602835, office@oproiu.ro	DA
VELCEA MARIAN 1994-26	**INVEL – AGENŢIE DE PROPRIETATE INDUSTRIALĂ** Bucureşti, str. Ion Ghica nr.3, ap.20 Fax: 021/4303542, GSM: 0723205048, 0788374511, e-mail: office@invel.ro	DA
VELICA ION GABRIEL 2004 - 1370	**CABINET VELICA – Agenţie de proprietate industrială** Bucuresti, str. Brutus M.I., nr.13, ap.3, cod 050124 Tel/ Fax: 021/3357463, Mobil: 0722645283, www.velica.ro, office@velica.ro	DA

VELICU ANCA 2003- 1275	**CABINET ENPORA S.R.L.** Bucureşti, str. George Calinescu nr.52A, ap.1, 011694, Tel: 021 2300990; 031 1001634, Fax: 021 2302311; 031 1007927, pop@patents.ro	DA
VELŢAN LOREDANA 1999-45	**INVENTA - AGENTIE DE PROPRIETATE INTELECTUALA S.R.L.** Bucureşti, Bdul Comeliu Coposu, nr. 7, bl. 104, sc.2, etaj 1, ap.31, sector 3, Tel : 021/3200285, Tel/Fax :021/3228325,inventa@mark-patent.ro	DA
VIRGILIUS VASILACHE 2003-1228	**EDIPLAST S.R.L.** Tg. Mureş, Str. Măgurei nr.25, ap.2, 0744394036 Tel/Fax: 0265/263775,moniadel@artelecom.net	DA
VIŞOIU LILIAN CĂTALIN 2003-1246	**CABINET DE PROPRIETATE INDUSTRIALĂ "VIŞOIU LILIAN CĂTĂLIN"** Bucureşti, Str. Alexandru Vlahuta nr.3, bl. M48, sc.A, ap.7, sector 3, Tel/Fax: 021/3207251, GSM: 0744480657,visoiucatalin@yahoo.com,	DA
VLAD CONSTANTIN 2000-1199	**VLAD CONSTANTIN** Constanţa, Bdul. 1 decembrie 1918 nr. 5, bl.F16, ap.34, Tel/Fax: 0241/625643, GSM: 0722 370300, e-mail: vlad@gmb.ro	DA
VOICU ALEXANDRA 1992-5	**A.G.V. - AGENŢIE DE PROPRIETATE INDUSTRIALĂ SRL** Bucureşti, B-dul Magheru, nr. 9, sc. 2, et.9, ap. 89, sector 1, PO BOX 22-246, Tel/Fax: 021/3153684, agv-office@xnet.ro	DA

LISTA CONSILIERILOR ÎN PROPRIETATE INDUSTRIALĂ, MEMBRI AI CAMEREI NAȚIONALE A CONSILIERILOR ÎN PROPRIETATE INDUSTRIALĂ DIN ROMÂNIA, AUTORIZAȚI PENTRU DOMENIUL TOPOGRAFIILOR PENTRU CIRCUITE INTEGRATE,
pentru luna decembrie / 2006

Nume şi Prenume/ Nr. reg. național	Denumirea societății/ Adresa societății	Societate cu obiect de activitate proprietatea industrială
ALAN LILIANA 1994-1037	**BEGA GRUP SA** Timişoara, Calea Stan Vidrighin nr. 5A Tel: 0256/222103, Fax: 0256/190800 GSM : 0724250467 email:alan@tehnomet.ro	NU
ANDRONACHE PAUL 2003-1216	**CABINET INDIVIDUAL ANDRONACHE PAUL** Bucureşti, Str.Sibiu nr.14, bl.E21, et.6, ap.35, Tel/Fax: 021/7250069, GSM: 0722741043, e-mail: paul.andronache@artelecom.net	DA
AXENTE ELENA 1999-46/1	**INTEL PROTECT S.R.L.** Braşov, B-dul M. Kogălniceanu, nr. 20, bloc 1k, sc. C-D, Tel: 068/413117, Fax: 0268/477333, GSM: 0722464314, e-mail: intelprotect@ccibv.ro	DA
BĂLAN GHEORGHIȚĂ 1992-1	**RODALL-AGENȚIE DE PROPRIETATE INDUSTRIALĂ S.R.L.** Bucureşti, Str. Polonă nr. 115, bl. 15, sc. A, Et.4,ap. 19 sector 1, Tel.: 021/2108342, Fax:2105794, Mobil:0722 652111	DA
BLAG IOANA 1994-1039	**INDUSTRIA SÂRMEI SA** Câmpia Turzii, Str. Laminoriştilor nr. 145 Judeţul Cluj, Tel: 0264/368661 int 390	NU
BOZIOREANU MARIUS ADRIAN 2000-1165	**CONS INTEL BMA CABINET CONSULTANȚĂ** Buzău, cart Dorobanti 2, bl.D2, et.1,ap.5 CP 8 OP1, Mobil : 0745086588, Fax : 0238/719619, e-mail : marius_bozio@yahoo.com	DA
BUZLEA MIRCEA VALENTIN 2003- 1234	**INTELECT S.R.L.** Oradea, B-dul Dacia nr. 48, Bl. D10, Ap.3, OP9-CP128, Tel 0259/453847, Fax:0259/268094, e-mail: info@intelect.ro	DA
BUZLEA NARCISA FLORICICA 2003- 1235	**INTELECT S.R.L.** Oradea, B-dul Dacia nr. 48, Bl. D10, Ap.3, OP9-CP128, Tel 0259/453847, Fax:0259/268094 e-mail: info@intelect.ro	DA

CÂMPEAN GHEORGHE-GEORGEL 1996-108	**NEPTUN SA** Câmpina , Str. Bobâlna nr. 57-63, Jud. Prahova, Tel: 0244/335651 (235) Fax. 0244/370338 / 336641 e-mail: neptun@interplus.ro	NU
CIOBANU MARIETTA 1993-1019	**COMETAM SRL** Bucureşti, Str. Cetatea de Baltă nr. 118, bl. 9, ap. 5, sector 6, cod 77577,Tel/Fax: 021/7723008, e-mail: mciobanu@pcnet.ro	DA
COŞESCU CAMELIA 1999-46/2	**M.D.P. RIGHTS AGENCY SRL** Brasov, str. Lunga nr.270, cod postal 500450, Tel: 0268/440100, 440313; Fax: 0268/440221, Mobil: 0744355100, e-mail: office@mdp-rights-agency.ro www.mdp-rights-agency.ro	DA
CONSTANTIN ADRIAN GEORGE 1999-1148	**CABINET ENPORA S.R.L.** Bucureşti, str. George Calinescu nr.52A, ap.1, 011694, Tel: 021 2300990; 031 1001634, Fax: 021 2302311; 031 1007927, pop@patents.ro	DA
CORPADE ALEXANDRU 1998-35	**PERSOANĂ FIZICĂ - « INCOR »** Braşov, Str. C-tin Brâncoveanu nr. 54, et. 1, ap. 4, Tel : 0268/513577	DA
FIERĂSCU COSMINA-CATRINEL 1996-42	**ROMINVENT S.A.** Bucureşti, Str. Ermil Pangratti nr. 35, et.1, sect.1, Tel: 021/2312515, 2312541, Fax: 021/2312550, 2312454 e-mail: cfierascu@rominvent.ro	DA
GÂNSCA AURELIAN TUDOR 2003-1221	**RAMCONSULTING SRL** Cluj Napoca, Str. Augustin Buneanr.28, fax.0364/401528 tel. mobil 0722-229696 e-mail ramcluj@yahoo.com	DA
GHEORGHICESCU EUGENIA 1994-1048	**ICTCM S.A.** Bucureşti, Şos. Olteniţei nr. 103 sector 4, Tel: 3321870, 3323770/437, Fax: 021/3320775, 3321870 ,GSM:0721863338, egheorghicescu@yahoo.com	NU
HĂISAN MARIA 2000-1202	**GRUPUL INDUSTRIAL ELECTROCONTACT SA** Botoşani, Calea Naţională nr.6, Tel: 0231/517172/110, Fax: 0231/ 513710, maria.haisan@electrocontact.ro	NU
IACOBINI ANCA SVETLANA 2003-1262	**IACOBINI&CO, CONSILIERI IN DREPTUL DE PROPRIETATE INDUSTRIALĂ SRL** Bucureşti, Calea Mosilor, nr.258, bl. 4bis, ap.22, sector 2, Tel : 021/2104690 ; Fax : 021/2104793 e-mail : asimri@yahoo.com	DA

IACOBINI MIHNEA RAZVAN 2003-1261	**IACOBINI&CO, CONSILIERI IN DREPTUL DE PROPRIETATE INDUSTRIALĂ SRL** Bucureşti, Calea Mosilor, nr.258, bl. 4bis, ap.22, sector 2,Tel : 021/2104690 ; Fax : 021/2104793 E-mail : asimri@yahoo.com	DA
LAZĂR ELENA 1997-28	**CABINET DE PROPRIETATE INDUSTRIALĂ** Buzău, Str.Unirii, Bl.16C,Et.3, Ap. 12, cod 120013, OP 1, CP 52, Tel./Fax:0238/724262 GSM: 0723 328633, cpielena@recomplast.ro, lelena2005@personal.ro	DA
LORENŢ ALEXANDRU 1992-6	**INVENTA - AGENŢIE DE PROPRIETATE INTELECTUALĂ S.R.L.** Bucureşti, Bdul Corneliu Coposu, nr. 7, bl. 104, sc. 2, et. 1 ap. 31,sector 3, Tel: 021/3200285, Fax: 021/3228325, e-mail: inventa@mark-patent.ro	DA
MILCEV GABRIELA 2003- 1230	**ALLEGRA CONSULTING SRL** Bucureşti, Aleea Huedin nr.1, bl.5, sc.1, ap.5, sector4, GSM: 0722249961, Tel/Fax: 021/3231384 e-mail: gabriela.milcev@allegra.ro; www.allegra.ro	DA
MOHONEA CRISTIAN 1997-62	**PATENTMARK S.R.L.** Bucureşti str. Dr. N. Turnescu nr. 2, sector 5 tel/fax 021/3121669,Fax:2233963 e-mail: stema@pcnet.ro	DA
MOHONEA LILIANA 1997-61	**PATENTMARK S.R.L.** Bucureşti str. Dr. N. Turnescu nr. 2, sector 5, Tel/fax 021/3121669,Fax:2233963 e-mail: stema@pcnet.ro	DA
MUSATESCU ANDRA OANA 2000-1181	**ANDRA MUSATESCU CABINET DE PROPRIETATE INDUSTRIALA** Bucureşti, Str. Drumul Taberei nr. 71, Bl. TD 42, sc. 1, et. 4, ap. 28, sector 6, GSM 0722879810, e-mail : musatescua@vf.ro	DA
NICOLAE IOAN 1993-22	**CABINET INDIVIDUAL "INDEPENDENT PROPRINI AGENT"** Bucureşti, sector 5, str. Fabrica de chibrituri nr. 42 , Tel/ Fax: 021/3352938, GSM: 0722 610635	DA
OPREA MARILENA 2003-1277	**SD PETOSEVIC ROMANIA SRL** Bucureşti, Calea Victoriei nr.100, sc.1, ap.20, biroul 1, Tel: 021/3057996, Fax: 021/3145481, e-mail: moprea@petosevic.com, GSM: 0722259260	DA
OPROIU MARGARETA 1992-8	**CABINET M. OPROIU-CONSILIERE ÎN PROPRIETATE INTELECTUALĂ** Bucureşti, Str. Popa Savu, nr. 42, parter, sector 1, el : 021/2602833, 021/2602834,Fax :021/2602835, 021/2602836, P.O.Box 2-229, e-mail : office@oproiu.ro	DA

POP CĂLIN-RADU 1996-50	**CABINET ENPORA S.R.L.** Bucureşti, str. George Calinescu nr.52A, ap.1, 011694, Tel: 021 2300990; 031 1001634, Fax: 021 2302311; 031 1007927, pop@patents.ro	DA
POPESCU LIVIA 2004-1312	**CABINET POPESCU LIVIA** Bucuresti, bd. Camil Ressu 27, bl.N1, ap.188 Tel: 021/3481010, liviap25@yahoo.com	DA
PUŞCAŞ NICOLAE IOSIF 2005- 1377	**CABINET PROPRIETATE INDUSTRIALĂ PUŞCAŞ NICOLAE IOSIF** Bucureşti, str. Secerişului nr.25, sector 4, Tel/Fax : 021/ 332.73.88, Mobil: 0722.878.946	DA
PUŞCAŞU DAN 1994-1056	**LOYAL PARTNERS – AGENŢIE DE PROPRIETATE INTELECTUALĂ SRL** Galati, Str. Portului nr.23, Parcul De Soft, cam.307, cod 800025, Tel/Fax: 0236/464847, tel/fax: 0236/407032, GSM: 0722 744241, office@loyalpartners.ro www.loyalpartners.ro	DA
RADU DANIELA 2003-1240	**CONSINVENT S.R.L.** Buzau, b-dul Unirii, bl.35B, ap.2, mobil : 0745452268 E-mail: consinvent@yahoo.com	DA
RASKAI MARIA MAGDALENA 1993-28	**RASKAI M M BREVMARC CONSULT S.R.L.** Dej, Str. Unirii, nr.3,BL. D8, ap.7, judetul Cluj,405200,Tel/Fax: 0264/211847, GSM: 0742084050, raskaimm@yahoo.com	DA
RĂDULESCU MELANIA STELA 1995-36	**ROMINVENT S.A.** Bucureşti, Str. Ermil Pangratti nr. 35, et.1, sect.1,Tel: 021/2312515, 2312541, Fax: 021/2312550, 2312454, e-mail: office@rominvent. ro	DA
RĂDULESCU MIOARA 1996-47	**INVENTA - AGENŢIE DE PROPRIETATE INTELECTUALĂ S.R.L.** Bucureşti, Bdul Corneliu Coposu, nr. 7, bl. 104, sc. 2, et. 1 Ap. 31,sector 3, Tel: 021/3200285, Fax: 021/3228325, GSM: 0723 441841, e-mail: inventa@mc.ro	DA
ROŞ VIOREL 2006-1485	**CABINET INDIVIDUAL ROŞ VIOREL** Bucuresti, bd.Unirii nr.66, bl.K3, ap.7, Mobil: 0722560675, fax: 3208044, e-mail: viorelros@asdpi.ro	DA
STĂNCESCU ALIN CRISTIAN 2003-1278	**LEGAL BRAND S.R.L.** Bucureşti, Str. Nicolae Licăreţ nr.1, bl.33, sc.C, ap.107,Tel: 0722607380, legal.brand@easynet.ro	DA
STĂNCESCU ANCA 2000-1194	**LEGAL BRAND S.R.L.** Bucureşti, Str. Nicolae Licăreţ nr.1, bl.33, sc.C, ap.107,Tel: 0722674635, legal.brand@easynet.ro	DA

STRECHE GHERGHINA 1997-1116	**S.C. PETROM SA** Bucuresti, Calea Dorobantilor nr. 239, Sector 1. Telefon: 40 60092; Mob. 0723 55 20 26; Fax: 4060433 gherghina.streche@petrom.com	NU
ŞOVA DAN-EUGEN 1993-1013	**PIDES - CABINET INDIVIDUAL** Bucureşti, str. Valea Buzăului, nr. 10, bl. G30, ap. 36, sector 3, Tel: 021/3455351, GSM:0723708632, e-mail: sova@cna.ro	DA
ŢOŢU IOAN 2000-1196	**N.P.C. S.R.L.** Braşov, str. Alexandru cel Bun, nr.13, bl.E28, ap.7, cod 500025, OP 1 – CP 298, GSM: 0744520357,e-mail: totu@unitbv.ro	DA
ŢULUCA DOINA 1996-48	**INVENTA - AGENŢIE DE PROPRIETATE INTELECTUALĂ S.R.L.** Bucureşti, Bdul Comeliu Coposu, nr. 7, bl. 104, sc. 2, et. 1 ap. 31,sector 3, Tel: 021/3200285, Fax: 021/3228325, GSM : 0744 339649, e-mail: inventa@mark-patent.ro	DA
ŢURCANU CONSTANTIN 1992-10	**INVENTA - AGENŢIE DE PROPRIETATE INTELECTUALĂ S.R.L.** Bucureşti, Bdul Comeliu Coposu, nr. 7, bl. 104, sc. 2, et. 1 ap. 31,sector 3, Tel: 021/3200285, Fax: 021/3228325, GSM : 0744 324510, e-mail: inventa@mark-patent.ro	DA
VELICU ANCA 2003-1275	**CABINET ENPORA S.R.L.** Bucureşti, str. George Calinescu nr.52A, ap.1, 011694, Tel: 021 2300990; 031 1001634, Fax: 021 2302311; 031 1007927, pop@patents.ro	DA
VIŞOIU LILIAN CATALIN 2003-1246	**CABINET DE PROPRIETATE INDUSTRIALĂ "VIŞOIU LILIAN CATALIN"** Bucureşti, Str. Alexandru Vlahuta nr.3, bl. M48, sc.A, ap.7, sector 3, Tel/Fax: 021/3207251, GSM: 0744480657,e-mail: visoiucatalin@yahoo.com, www.visoiucatalin.home.ro	DA
VOICU ALEXANDRA 1992-5	**A.G.V. - AGENŢIE DE PROPRIETATE INDUSTRIALĂ S.R.L.** Bucureşti, B-dul Magheru, nr. 9, sc. 2, etaj 9, ap. 89, sector 1, PO BOX: 22-246, Tel/Fax: 021/3153684, agv-office@xnet.ro	DA

Notă: Listele privind consilierii în proprietate industrială s-au tipărit conform datelor trimise de Camera Naţională a Consilierilor în Proprietate Industrială, din România. Pentru relaţii suplimentare, vă rugăm să vă adresaţi doamnei ing. Doina Ţuluca.

ORDIN nr. 03/15.01.2002

În temeiul art. 6, alin. 3 din HG nr. 573/07.09.1998 şi a Deciziei PrimMinistrului nr. 45/13.03.1998, Directorul General al Oficiului de Stat pentru Invenții şi Mărci emite următorul:

O R D I N

Articol unic: Lista centrelor regionale, cuprinzând datele utile şi instituțiile gazdă, aşa cum sunt prezentate în anexă, se publică în Buletinul Oficial de Proprietate Industrială, împreună cu prezentul Ordin.

Director General

ing. Gábor VARGA

CENTRE REGIONALE PENTRU PROMOVAREA PROPRIETĂȚII INDUSTRIALE ÎN ROMÂNIA, ÎNFIINȚATE ÎN TERITORIU CU SPRIJINUL OFICIULUI DE STAT PENTRU INVENȚII ŞI MĂRCI

Coordonator al Centrelor regionale de Promovare a Proprietății Industriale, din partea OSIM:

Florin Popa tel: (+40-21) 315.19.66, int. 318
fax: (+40-21) 312.38.19
e-mail: florin.popa@osim.ro
tel. mobil: +40 723.330.752

BACĂU

- str. Libertății, nr. 1, cod 600052, județul Bacău,
- tel: 004-0234 570010, int.104
- fax: 004-0234 571070
- mobil: 004-0744538409
- e-mail: camerabc@cciabc.ro; strategie@cciabc.ro; crppi@cciabc.ro
- www.cciabc.ro/departamente/crppi.php
- contact: cons. juridic Silviu MUNTEANU

BAIA MARE

- b-dul Independenței, nr. 4B, Baia Mare, cod 430123, județul MARAMUREŞ
- tel/fax: 004-0262 213753
- e-mail: crpppimm@bic.cdimm.org; sorin@bic.cdimm.org; carmen@bic.cdimm.org
- http://crpppimm.cdimm.org/
- contact: ing. Sorin IANCU
  ing. Carmen NEACSU - director centru

BIHOR

- str. Roman Ciorogariu, nr. 65, ORADEA, cod 410009, CP 211, județul BIHOR
- tel: 004-0259 417807; 004-0359417991; 004-0359417992
- fax: 004-0259 47 0015
- e-mail: secretariat@ccibh.ro
- contact: Mihaela SECARA

BISTRIȚA-NĂSĂUD

- str. Petre Ispirescu, nr. 15 A, Bistrița, cod 420081, județul BISTRIȚA-NĂSĂUD
- mail address: Oficiul Poştal 1, Căsuța Poştală 18, Bistrița 420081, județul Bistrița-Năsăud
- tel. 004-0263 230640; 004-230400; 004-210038
- fax. 004-0263 230640; 004-0263 210039
- e-mail: office@ccibn.ro sau relatii@ccibn.ro
- www.cciabn.ro
- contact: ing. Daniel Cristian BĂLAN-tel: 004-0788569243

BRĂILA

- str. Pensionatului, nr. 3, C.P. 6-42, Brăila, cod 810245, județul BRĂILA
- tel/fax: 004-0239 613716; 004-0239 613172; 004-0239 614324
- tel: 004-0239 612388
- e-mail: cciabr@brx.ssibr.ro
- contact: ing. Angela SPIRIDON

BRAŞOV

- adresa de vizitare şi consultanță: Colina Universității, corp I
- mail address: Braşov, cod 500500, județul BRAŞOV, O.P.1, C.P. 298
- tel: 004-0268 412921/196
- fax: 004-0268 472241
- e- mail: totu@unitbv.ro
- www.ctib.ro
- contact: cons. juridic Simona HRIȚCU

CONSTANȚA

- b-dul Alexandru Lăpuşneanu, nr.185 A, județul CONSTANȚA
- tel: 004-0241-618475; 004-0241 613907; 004-0241 619854;
- fax: 004-0241-619454
- e-mail: barothi@ccina.ro
- www.ccina.ro
- contact: ing. Adriana BAROTHI

COVASNA

- Sediul ASIMCOV, str. Martinovics, nr. 2 , Sfântu Gheorghe, cod 520009, județul COVASNA, O.P.1, C.P. 167
- tel/fax: 004-0267 318152
- e-mail: stanciu@planet.ro
- contact: ing. Adelina STANCIU - telefon: 004-0744435291

CRAIOVA

- str. Libertății, nr. 19, corp Administrativ Universitate, camera 208-209, Craiova, cod 200583, județul DOLJ
- mail address: CP. 609, Oficiul Poştal 6 (OP 6), Craiova
- tel/fax: 004-0251 534880
- e-mail: inventii@administrativ.ucv.ro, ghmanolea@em.ucv.ro sau gmanolea@gmail.com
- www.central.ucv.ro/newwebpg/ciitt/CRPPI.htm sau http://em.ucv.ro/cercetare/ciitt
- contact: prof. dr. ing. Gheorghe MANOLEA - tel: 004-0744771432

GALAȚI

- str. Mihai Bravu, nr. 46, Galați, cod 800208, sediul Camerei de Comerț, județul GALAȚI
- tel: 004-0236 460312; 004-0236 473580;
- fax: 004-0236 460650
- e-mail: camcomin1@xnet.ro
- www.cciagl.xnet.ro
- responsabil centru: dr. ing. Dumitru GHECENCO, tel: 004- 0236407049
- fax: 0236306181
- e-mail: fpdpigl@yahoo.com

IAŞI

- Universitatea Gheorghe Asachi, sediul Institutului Național de Inventică, b-dul CAROL, nr.3-5, C.P. 727- IAŞI -3, cod 700506, județul IAŞI
- tel/fax 004-0232 214763
- e-mail: bplaht@athena.mt.tuiasi.ro
- contact: prof. univ. dr. ing. Boris PLAHTEANU

SUCEAVA

- str. Universității, nr. 15-17, Suceava, cod 720229, județul SUCEAVA
- tel. 004-0230 521506; 004-0230520099
- fax: 004-0230 520099; 004-0230521506
- e-mail: ccisv@ccisv.ro; ovidon@ccisv.ro; sebastian@ccisv.ro
- contact: ing. Sebastian PĂDURARU - tel: 004-0741221494

TÂRGU-MUREŞ

- Centrul Regional de Promovare a Protecției Proprietății Industriale, str. Henri COANDĂ, nr. 1, Târgu-Mureş, cod 540048, județul MUREŞ
- tel: 004-0365806829; 004-0265269522
- fax:004-0265269522
- e-mail: crpppi@rdslink.ro; office@patlib-mures.ro
- www.patlib-mures.ro
- coordonator: dl. Adrian PLESA - Director General
- contact: ing. Adrian PLESA
  chim. Mircea POP

TIMIŞ

- Sediul lucrativ-str. Piața Victoriei, nr. 3, parter, sediu al CCIA Timiş, Timişoara, cod 300030, județul TIMIŞ
- tel: 004-0256 497136
- fax. 004-0256 219173
- e-mail: Aurelia.Chira@cciat.ro; ru@cciat.ro
- www.cciat.ro
- contact: ing. Aurelia CHIRA, consilier; tel. mobil: 004-0745 422896

INSTRUCȚIUNE NR. 146 din 28.12.2006

Având în vedere posibilitatea acordării unei protecții suplimentare pentru medicamente şi pentru produse pentru protecția plantelor prevazute de art. 31 din Legea nr. 64/1991 privind brevetele de inventie republicata;

Având în vedere ca începând cu data de 01.01.2007, Regulamentul (EEC) nr.1768/92 al Consiliului din 18 iunie 1992 privind crearea unui certificat suplimentar de protecție pentru medicamente şi Regulamentul (EC) nr.1610/96 din 23 iulie 1996 al Parlamentului European şi al Consiliului privind crearea unui certificat suplimentar de protecție pentru produse pentru protecția plantelor, sunt de directă aplicare şi în România;

În temeiul art.6 alin(3) din Hotărârea de Guvern nr.573/07.09.1998 privind organizarea şi funcționarea Oficiul de Stat pentru Invenții şi Mărci, publicată în Monitorul Oficial nr.345 din 11 septembrie 1998,

Directorul General emite:

INSTRUCȚIUNI
PRIVIND
CERTIFICATUL SUPLIMENTAR DE PROTECȚIE
PENTRU MEDICAMENTE
ŞI
CERTIFICATUL SUPLIMENTAR DE PROTECȚIE PENTRU
PRODUSE DE PROTECȚIE A PLANTELOR

Definiții
Art.1

În prezentele Instrucțiuni, următorii termeni se definesc după cum urmează:

a) *Regulamente* – Regulamentul (EEC) nr.1768/92 al Consiliului din 18 iunie 1992 privind crearea unui certificat suplimentar de protecție pentru medicamente şi Regulamentul (EC) nr.1610/96 din 23 iulie 1996 al Parlamentului European şi al Consiliului privind crearea unui certificat suplimentar de protecție pentru produse de protecție a plantelor;

b) *certificat* – certificatul suplimentar de protecție obținut în baza Regulamentelor;

c) *produs* – produsul definit la Art.1(b) din Regulamentul nr.1768/92, respectiv, Art.1(b) pct.8 din Regulamentul nr.1610/96;

Denumire conform HG nr.1559/23.09.2004 privind procedura de omologare a produselor de protecție a plantelor în vederea plasării pe piață şi a utilizării lor pe teritoriul României, reprezentând transpunerea Directivei Consiliului 91/414/CEE, publicată în M.O. 955/19.10.2004.

d) *Legea brevetelor* – Legea 64/1991 republicată*;
e) *OSIM* – Oficiul de Stat pentru Invenţii şi Mărci;
f) *BOPI* – Buletinul Oficial de Proprietate Industrială, Secţiunea Certificate Suplimentare de Protecţie;
g) *Registru* – Registrul Naţional al Certificatelor Suplimentare de Protecţie;
h) *brevet european valid în România* – brevetul de invenţie acordat în baza Convenţiei Brevetului European în vigoare în România, conform Legii 611/2002 privind eliberarea brevetului european, publicată în Monitorul Oficial nr.844 din 22 noiembrie 2002 sau conform Legii 32/12.03.1997 privind aprobarea Ordonanţei Guvernului nr.32/1996 pentru ratificarea acordului dintre Guvernul României şi Organizaţia Europeană de Brevete privind cooperarea în domeniul brevetelor semnat la Bucureşti la 9 septembrie 1994, publicată în Monitorul Oficial nr.43 din 14 martie 1997;
i) *certificat de protecţie tranzitorie* - certificatul acordat în baza Legii nr.93/1998 privind protecţia tranzitorie a brevetului de invenţie, publicată în Monitorul Oficial nr.186 din 20 mai 1998;
j) *consilier în proprietate industrială* – persoană definită conform OG nr.66/2000 privind organizarea şi exercitarea profesiei de consilier în proprietate industrială, publicată în Monitorul Oficial nr.758 din 17 octombrie 2002, modificată şi completată prin Legea nr.331/17.07.2006 publicată în Monitorul Oficial nr.646 din 26 iulie 2006.

Cererea de certificat
Art.2

(1) Cererea de Certificat în limba română se depune la OSIM.

(2) Depunerea cererii se face în termenele prevăzute de art.7 din Regulamente:
- direct la registratura OSIM;
- prin poştă.

(3) În situaţia în care brevetul de bază definit la alin.(10) este un brevet european, termenul de 6 luni prevăzut la Art.7(2) din Regulamente se calculează de la data depunerii la OSIM a traducerii în limba română a fasciculului de brevet european.

(4) Cererea de Certificat trebuie să conţină:
a) formularul de solicitare a acordării unui Certificat în care să se menţioneze:
- datele de identificare a solicitantului;
- datele de identificare a consilierului în proprietate industrială, dacă este cazul;
- numărul brevetului de bază şi titlul invenţiei;
- numărul şi data primei autorizaţii de punere pe piaţă a medicamentului, respectiv a produsului de protecţie a plantelor în România;
- în cazul în care aceasta nu e prima autorizaţie de punere pe piaţă în Spaţiul Economic European, numărul şi data acesteia din urmă;
- produsul (substanţă activă sau combinaţie de substanţe active) identificat prin autorizaţie, pentru care se solicită acordarea unui Certificat;
- Regulamentul în baza căruia se solicită acordarea Certificatului;

(** Legea 64/1991 republicată în temeiul pct.III din Legea 203/2002 publicată în Monitorul Oficial nr.340 - Partea I, din 22 mai 2002.

b) o copie a autorizației de punere pe piață în România, valabile la data depunerii cererii de Certificat, din care să rezulte:

- denumirea produsului;
- numărul şi data autorizației;
- rezumatul caracteristicilor produsului;
- durata de valabilitate a autorizației;

c) în cazul în care prima autorizație de punere pe piață în România nu este prima autorizație de punere pe piață în Spațiul Economic European, aceasta din urmă trebuie să conțină:

- identitatea produsului astfel autorizat;
- prevederea legală în baza căreia a fost acordată autorizația;
- o copie a menționării publicării autorizației într-o publicație oficială (în lipsa unei asemenea publicații se va prezenta un document din care să rezulte acordarea autorizației, data autorizației, Statul Membru în care a fost acordată şi identitatea produsului autorizat).

(5) Cererea va conține toate indicațiile care să permită identificarea produsului protejat prin brevetul de bază, de exemplu, prin indicarea revendicării care se referă la produs.

(6) Cererea de Certificat trebuie să fie însoțită de dovada achitării taxei prevăzute de lege.

(7) Solicitarea Certificatului se poate face doar de titularul brevetului de bază sau succesorul său în drepturi.

(8) În situația în care solicitantul Certificatului nu este acelaşi cu titularul brevetului de bază, atunci acesta trebuie să dovedească că este succesorul în drepturi al titularului.

(9) Brevetul de bază în sensul Art.1 paragraf (c) din Regulamentul nr.1768/92 şi Art.1 paragraf (9) din Regulamentul nr.1610/96, poate fi:
- un brevet de invenție în vigoare acordat în România conform Legii brevetelor;
- un brevet de invenție european valid în România.

În situația în care a fost recunoscută o protecție tranzitorie în baza Legii 93/1998, în cuprinsul prezentelor instrucțiuni administrative, noțiunea de brevet de bază va cuprinde şi un certificat de protecție tranzitorie în vigoare.

(10) Autorizația de punere pe piață în România este:
- o autorizație valabilă în România pentru medicamente de uz uman eliberată de Autoritatea Națională a Medicamentelor, conform Legii nr.95/2006 privind reforma sănătății, Titlul XVII, capitolul 3, secțiunea 1, art.700, publicată în Monitorul Oficial nr.372 din 28.04.2006;
- o autorizație valabilă în România pentru medicamente de uz veterinar eliberată de Autoritatea Națională Sanitar Veterinară şi de Siguranță Alimentară în baza Ordinului ministrului agriculturii, pădurilor, apelor şi mediului nr.1111/2003 pentru aprobarea Normei sanitare veterinare privind codul referitor la produsele medicinale veterinare, publicat în Monitorul Oficial nr.278 din 30.03.2004
- o autorizație pentru medicamente de uz uman sau veterinar, valabilă în România eliberată de Agenția Europeană pentru Evaluarea Medicamentului (E.M.E.A.)
- un certificat de omologare a produselor de uz fitosanitar eliberat de Comisia Interministerială de omologare a produselor de protecție a plantelor în baza HG nr.1559/23.09.2004 privind procedura de omologare a produselor de protecție a plantelor în vederea plasării pe piață şi a utilizării lor pe teritoriul României publicată în Monitorul Oficial nr. 955/19 oct.2004, cu modificările şi completările ulterioare.

(11) OSIM poate solicita traducerea conformă în limba română a oricărui document al cererii de Certificat, în scopul continuării procedurilor.

Depunerea cererii
Art.3

(1) OSIM consideră cererea depusă şi înscrie cererea de Certificat în Registru dacă aceasta conține cel puțin următoarele:
- o indicație de solicitare a unui Certificat şi produsul pentru care se solicită Certificatul
- date de identificare a solicitantului;
- numărul brevetului de bază şi titlul invenției;
- numărul şi data primei autorizații de punere pe piață a produsului în România, iar dacă aceasta nu este prima autorizație de punere pe piață a produsului în Spațiul Economic European, numărul, data şi statul în care s-a obținut.

(2) Dacă nu sunt îndeplinite condițiile de la alin. (1), solicitantul este invitat să rectifice neregularitățile în termen de o lună.

(3) Dacă se remediază neregularitățile în termenul acordat, data primirii rectificării va fi considerată data de depunere a cererii.
În caz contrar cererea va fi considerată nedepusă.

(4) În cazul în care nu au fost depuse documentele prevăzute la Art.2 alin.(4), sau nu au fost achitate taxele conform Art.6 alin.(1), OSIM notifică solicitantului ca, în termen de o lună de la data notificării, să depună documentele lipsă şi să achite taxele.

(5) În cazul în care solicitantul nu dă curs solicitării OSIM în termenul acordat, cererea este considerată retrasă.

Examinarea cererii pentru acordarea unui Certificat
Art.4

(1) OSIM examinează îndeplinirea condițiilor formale privind cererea şi anume, dacă:
a) a fost completat în mod corespunzător formularul prezentat în Anexă;
b) cererea a fost depusă în termenele prevăzute în Art.7 din Regulamente, luând în considerare şi prevederile Art.2 alin.(3) din prezentele Instrucțiuni;
c) în cazul în care termenul precizat la Art.7 din Regulamente a expirat, OSIM examinează dacă cererea de Certificat a fost depusă într-un interval de 6 luni de la data aderării României la Uniunea Europeană, pentru medicamente, respectiv produse de protecție a plantelor, pentru care prima autorizație de punere pe piață în România, ca medicament sau produs de protecție a plantelor s-a obținut după 01.01.2000;
d) cererea conține informațiile prevăzute în Art.2 alin.4 din prezentele Instrucțiuni;
e) cererea este însoțită de o copie a autorizației valabile de punere pe piață în România;
f) cererea conține, acolo unde este cazul, informații referitoare la prima autorizație de punere pe piață în Spațiul Economic European şi o copie a publicării autorizației într-o publicație oficială de specialitate;
g) brevetul de bază este în vigoare la data depunerii cererii;
h) solicitantul cererii este acelaşi cu titularul brevetului de bază respectiv, dacă există un act doveditor al succesiunii, pentru cazul în care cererea a fost depusă de un succesor în drepturi.

(2) În cazul în care se constată neregularități cu privire la îndeplinirea condițiilor de la pct.(1), OSIM notifică solicitantului şi îl invită să le rectifice într-un termen de 60 de zile de la data notificării. Dacă solicitantul nu dă curs notificării în termenul stabilit, cererea se respinge.

(3) După data depunerii cererii, OSIM nu admite schimbarea brevetului de bază sau a produsului pentru care solicitantul a cerut acordarea Certificatului.

(4) OSIM publică cererea în BOPI, imediat după ce sunt îndeplinite condițiile enumerate la alin.(1):
- numărul şi data cererii de Certificat;
- datele de identificare a solicitantului cererii;
- numărul brevetului de bază;
- titlul invenției;
- denumirea produsului pentru care se solicită Certificat
- numărul, data şi autoritatea emitentă a primei autorizații de punere pe piață în România;
- după caz, numărul, data şi statul în care s-a obținut prima autorizație de punere pe piață în Spațiul Economic European.

(5) OSIM examinează în fond dacă, la data depunerii cererii, erau îndeplinite condițiile stipulate în Art.3 lit.a, b şi c din Regulamente, şi anume dacă:
- produsul este protejat prin brevetul de bază;
- autorizația de punere pe piață în România este valabilă;
- produsul nu a făcut obiectul unui alt Certificat în România.

(6) OSIM hotărăşte, prin Comisia de examinare, acordarea Certificatului sau respingerea cererii de Certificat.

(7) Certificatul se acordă titularului brevetului de bază sau succesorului său în drepturi.

(8) Hotărârile Comisiei de examinare se comunică solicitantului în termen de o lună de la luarea hotărârii.

(9) OSIM publică în BOPI mențiunea hotărârii de acordare a certificatului şi pune la dispoziția publicului la sediul OSIM copia autorizației valabile de punere pe piață a produsului în România.
Mențiunea hotărârii de acordare a Certificatului sau de respingere a cererii de certificat se publică în termen de o lună de la data la care a expirat termenul prevăzut la Art.9 alin.2, sau, după caz, în termen de o lună de la comunicarea unei hotărâri a Comisiei de reexaminare.

(10) Mențiunea hotărârii de acordare a Certificatului va conține următoarele informații:
- datele de identificare a titularului Certificatului;
- datele de identificare a consilierului în proprietate industrială, dacă este cazul;
- numărul brevetului de bază şi titlul invenției;
- denumirea produsului pentru care a fost eliberată autorizația;
- numărul, data şi autoritatea emitentă a primei autorizații de punere pe piață în România;
- numărul, data şi Statul Membru în care s-a obținut prima autorizație de punere pe piață în Spațiul Economic European;
- data de la care începe protecția prin Certificat şi durata Certificatului.

Condiții pentru producerea efectelor Certificatului
Art.5

(1) Certificatul produce efecte la terminarea duratei brevetului de bază pentru o durată stabilită conform Art.13 din Regulamente şi luând în considerare motivele de expirare şi de nulitate prevăzute de Art.14, respectiv Art.15 din Regulamente.

(2) În cazul în care Certificatul nu mai produce efecte, în conformitate cu prevederile art.14 b), c), şi d) din Regulamente, OSIM publică în BOPI, o mențiune în acest sens.

Taxe
Art.6

(1) Taxele pentru înregistrarea, examinarea cererii şi pentru eliberarea Certificatului sunt cele prevăzute în Anexa 1, punctul 24 din OG 41/1998 privind taxele în domeniul protecției proprietății industriale, modificată şi completată de Legea 381/2005, publicată în Monitorul Oficial nr.6 din 04 ianuarie 2006.

(2) În cazul în care taxele de la alin.(1) nu sunt achitate, cererea este considerată retrasă.

(3) În funcție de durata calculată a Certificatului acordat, titularul va achita anual, taxele de menținere în vigoare a Certificatului prevăzute în Anexa 1, punctul 25 din OG 41/1998 privind taxele în domeniul protecției proprietății industriale, modificată şi completată de Legea 381/2005.

(4) Taxa de menținere în vigoare trebuie achitată până în prima zi a anului de protecție respectiv. O perioadă finală de protecție mai mică de 12 luni va fi considerată drept an întreg de protecție pentru plata taxelor.

(5) Pentru cererile de certificat pentru care OSIM nu a luat o hotărâre până la terminarea duratei brevetului de bază, taxa de menținere în vigoare pentru primii ani de protecție se achită odată cu publicarea mențiunii hotărârii acordării Certificatului.

Registrul Național al Certificatelor Suplimentare de Protecție
Art.7

(1) OSIM este depozitarul Registrului Național al Cererilor şi Certificatelor Suplimentare de Protecție. Registrul se formează şi se păstrează la OSIM.

(2) Numărul de înregistrare a cererilor de Certificat în Registru se va face în ordine crescătoare, după data depunerii acestora la OSIM şi va avea forma prevăzută în standardele OMPI (ST10 şi ST13).

(3) Numărul de înregistrare trebuie să figureze pe toate documentele trimise la OSIM şi pe toate notificările OSIM.

(4) Certificatul va avea acelaşi număr ca şi cererea de Certificat.

(5) Registrul conține următoarele informații:
- datele de identificare a solicitantului şi titularului Certificatului;
- datele de identificare a titularului brevetului de bază;
- datele de identificare a consilierului în proprietate industrială;
- numărul şi titlul brevetului de bază;
- denumirea produsului;
- numărul şi data primei autorizații de punere pe piață a produsului în România;
- numărul, data primei autorizații de punere pe piață a produsului în Spațiul Economic European şi autoritatea emitentă;
- data publicării cererii de Certificat;
- hotărârea luată în urma examinării cererii de Certificat şi data publicării acesteia;
- data începerii şi terminării protecției prin Certificat;
- contestații şi cereri de revocare înregistrate, precum şi hotărârile luate în Comisia de reexaminare;
- Regulamentul în baza căruia s-a acordat Certificatul.

(6) În Registru se fac, de asemenea, mențiuni legate de Certificatele acordate privind modificări în situația juridică a Certificatului, de exemplu: transmiterea drepturilor, decăderea din drepturi a titularului, anularea Certificatului, repunerea în situația anterioară, renunțarea, retragerea, stingerea, suspendarea, garanții reale, etc.

(7) Informații legate de transferurile de drepturi, litigii, măsuri executorii, care se înscriu în Registrul Național pentru brevetul de bază, vor fi, de asemenea, înscrise în Registru.

(8) Registrul reprezintă dovada *prima facie* a oricărei date înscrise în acesta.

(9) Datele conținute în Registru pot fi consultate de orice persoană interesată. La cerere, se poate obține o copie legalizată a unui extras din Registru, cu plata taxei legale.

Eliberarea Certificatului
Art.8

(1) OSIM eliberează Certificatul odată cu publicarea hotărârii de acordare.

(2) Certificatul eliberat conține următoarele indicații:
- Regulamentul în baza căruia s-a acordat Cerificatul;
- numărul Certificatului;
- titularul Certificatului;
- denumirea produsului pentru care s-a acordat Certificatul;
- numărul brevetului de bază şi titlul invenției;
- data de la care începe protecția prin Certificat şi durata Certificatului;

Proceduri de contestare, revocare şi anulare
Art.9

(1) În respectarea art. 15(2) şi art. 17 din Regulamente, dispozițiile din Legea brevetelor cu privire la procedurile de contestare a hotărârilor, revocare şi anulare a brevetelor se aplică şi Certificatelor.

(2) Hotărârile Comisiei de examinare pot fi contestate la OSIM în termen de 3 luni de la comunicare.

(3) Orice persoană poate cere la OSIM revocarea Certificatului în termen de 6 luni de la publicarea mențiunii hotărârii de acordare pentru motivele prevăzute în Art.15 din Regulamente.

(4) Contestațiile hotărârilor Comisiei de examinare şi cererile de revocare a Certificatului se soluționează de către o Comisie de reexaminare din Departamentul Apeluri-Strategie din cadrul OSIM.

(5) Contestația în limba română, conținând motivele în fapt şi temeiurile în drept, raportate la motivarea hotârârii contestate, actele doveditoare pentru susținerea motivelor invocate, precum şi dovada de plată a taxei legale se depun de către solicitant la OSIM.

(6) Cererea de revocare a Certificatului va fi depusă la OSIM şi va cuprinde:
- (i) datele de identificare a persoanei care solicită revocarea;
- (ii) numărul Certificatului pentru care este solicitată revocarea şi datele de identificare a titularului;
- (iii) motivele conform art 15(1) din Regulamente pe baza cărora este formulată cererea şi un raport complet cuprinzând toate faptele, documentele şi prezentările expuse pentru susținerea acestor motive;
- (iv) datele de identificare a consilierului în proprietate industrială, în cazul în care solicitantul cererii de revocare este reprezentat;
- (v) dacă este înregistrată o licență în Registrul Certificatelor, documentul care atestă că licențiatul a fost înştiințat de depunerea cererii de revocare.

(7) Dacă contestația sau cererea de revocare nu îndeplineşte prevederile alin.(6) lit.i) şi nu se poate stabili cine a depus cererea, atunci acțiunea este respinsă.

(8) Dacă nu sunt îndeplinite condițiile de la alin.(5) sau (6), OSIM notifică persoanei care a solicitat acțiunea să remedieze lipsurile în termen de o lună, în caz contrar acțiunea fiind respinsă.

(9) O copie a cererii de revocare şi a documentelor însoțitoare se comunică de către OSIM titularului, în vederea depunerii observațiilor sale, în termen de 3 luni de la comunicare şi acesta va fi citat la termenul fixat pentru soluționarea cererii de revocare.

(10) Dacă o cerere de revocare a unui Certificat se depune la OSIM în perioada de valabilitate a brevetului de bază, examinarea acesteia în cadrul Comisiei de reexaminare se suspendă până la expirarea duratei brevetului.

(11) În situația de la alin.(10) dacă brevetul de bază a fost declarat nul sau titularul său a renunțat la brevet sau a decăzut din drepturile conferite de brevet, cererea de revocare nu mai are temei legal şi se respinge.

(12) În cazul în care brevetul de bază se află în procedura de anulare, durata sa fiind expirată, o cerere de revocare a Certificatului poate fi depusă la OSIM pe parcursul derulării acestei proceduri, dar examinarea cererii de revocare va fi suspendată până la luarea unei hotărâri definitive şi irevocabile cu privire la brevetul de bază.

(13) Dacă s-a luat o hotărâre definitivă şi irevocabilă de anulare a brevetului de bază, OSIM declară nul Certificatul în conformitate cu prevederile art.15 din Regulamente.

(14) OSIM publică mențiunea nulității Certificatului şi o comunică titularului.

(15) Dacă s-a luat o hotărâre de menținere în parte a brevetului de bază, OSIM dă posibilitatea părților de a depune observații, dacă produsul pentru care a fost eliberat Certificatul este încă protejat prin brevetul de bază şi va decide menținerea Certificatului sau, după caz, va declara nulitatea acestuia.

(16) Orice persoană poate cere Comisiei de reexaminare rectificarea datelor înscrise în Registru prevăzute la art.7 alin.(5), privind:
a) omisiunea unei înscrieri;
b) o înscriere eronată;
c) durata Certificatului în conformitate cu art.17(2) din Regulamente.

Alte proceduri
Art.10

În respectarea art. 18 din Regulemente, pentru procedurile privind transmiterea drepturilor, modificări în situația juridică, reprezentarea prin consilier, sau alte proceduri care nu au fost prevăzute în Regulamente, sunt aplicabile dispozițiile Legii brevetelor.

Dispoziții finale
Art.11

Anexa la prezentele Instrucțiuni face parte integrantă din acestea.
Prezentele Instrucțiuni se vor aplica de la data aderării României la Uniunea Europeană.

Director General
Gábor Varga

Director Juridic
Liviu Bulgăr

Director Economic
Irina Văleanu

CERERE DE CERTIFICAT SUPLIMENTAR DE PROTECȚIE

☐ **Medicament**
☐ **Produs de protecție a plantelor**

Nr. referință solicitant/consilier în proprietate industrială	Registratura OSIM (numărul şi data primirii):

Se completează de către OSIM	
Numărul cererii de Certificat suplimentar de protecție:	
Data depunerii:	

1. Solicitanți (nume şi prenume/denumire, adresă domiciliu /sediu, număr în Registrul Comerțului, Telefon, Fax, adresă E-mail):

.....

.....

.....

2. Solicităm un certificat suplimentar de protecție în baza:
☐ Regulamentului UE nr.1768/92 privind crearea unui certificat suplimentar de protecție pentru medicamente;
☐ Regulamentul UE nr.1610/96 din 23 iulie 1996 privind crearea unui certificat suplimentar de protecție pentru produse de protecție a plantelor

conform brevetului de bază: RO nr. ..... Brevet european nr. .....

3. Titlul invenției protejate prin brevetul de bază:

4. Produsul pentru care se solicită Certificatul:

5. Indicații care să arate că produsul este protejat prin brevetul de bază :

6. Prima autorizație de punere pe piață în România:
a) Număr: b) Dată:
c) Autoritate emitentă:

d) Durata de valabilitate:
e) Această autorizație este prima în Spațiul Economic European.: ☐ DA
☐ NU, vezi pct.7

FORM. C 01 -citiți Ghidul de completare

7. Prima autorizație de punere pe piață în Spațiul Economic European:

a) Număr: b) Dată:

c) Autoritatea emitentă /Statul:

d) Prevederea legală în baza căreia a fost acordată autorizația:

e) Identificarea produsului autorizat::

8. Solicitantul desemnat pentru corespondență cu OSIM:

9. Adresa solicitantului/mandatarului pentru corespondență cu OSIM**:**

10. Reprezentare prin mandatar autorizat cu:	procură**:**		procură generală nr./dată**:**	
				L.S.

11. Semnături solicitanți/consilier în proprietate industrială**:**

12. Documente depuse la OSIM de solicitant/consilier în proprietate industrială			**13.** Documente primite la OSIM	
12.1. Formular de cerere	în .... exemplare, nr. file:		în .... exemplare, nr. file:	
12.2. Copia autorizației de la pct. 7 cu rezumatul caracteristicilor	nr. file:...		nr.file:.....	
12.3. Copie a menționării publicării autorizației de la pct. 7	nr.file:.....		nr.file:.....	
12.4. Procură de reprezentare	nr.file:.....		nr.file:.....	
12.5. Traducerea conformă a documentelor	nr.file:.....		nr.file:.....	
12.6. Document referitor la plata taxelor	nr.file:.....		nr.file:.....	
12.7. Acte de succesiune	nr.file:.....		nr.file:.....	
12.8. Alte documente	nr.file:.....		nr.file:.....	

OSIM (nume, prenume şi semnătura de primire, LS)

FORM. C 01 -citiți Ghidul de completare

Continuarea rubricii nr. ....

Continuarea rubricii nr. ....

Continuarea rubricii nr. ....

Continuarea rubricii nr. ....

Continuarea rubricii nr. ....

Ghid de completare a formularului de cerere de certificat suplimentar de protecție

Cererea de certificat suplimentar de protecție se întocmeşte în 3 exemplare pe formularul tip **FORM. C 01**, în limba română, prin imprimare, dactilografiere sau de mână. Depunerea cererii se poate face: a) direct şi cu confirmare de primire la Registratura generală a OSIM, b) prin poştă, trimisă recomandat cu confirmare de primire sau c) în formă electronică sau prin mijloace electronice, dacă sunt respectate prevederile legale.

Notă: *Dacă spațiul alocat unei rubrici din formularul de cerere nu este suficient pentru completarea unor date, se va continua scrierea acestora în pag. 3 la "Continuarea rubricii nr....".*

Rubrica 1. Se indică numele şi prenumele sau denumirea , adresa sau sediul solicitantului (stradă, număr, oraş, județ, țară), inclusiv codul poştal, telefon şi fax cu prefixul zonei, E-mail. Când solicitantul este o persoană juridică se va indica şi numărul de înregistrare la Registrul Comerțului. Dacă sunt mai mulți solicitanți, pentru fiecare dintre aceştia se va indica toate datele de identificare. După înregistrarea cererii la OSIM un exemplar al cererii se returnează solicitantului.

Rubrica 2. În această rubrică se bifează cu x pătratul corespunzator Regulamentului pentru medicament sau produs de protecție a plantelor.

În continuare se indică numărul brevetului de invenție, în vigoare, acordat în România conform Legii brevetelor sau numărul certificatului de protecție tranzitorie în vigoare, în baza Legii 93/1998.

Dacă certificatul solicitat are la bază un brevet de invenție european valid în România, se indică numărul acestuia.

Rubrica 3. În această rubrică se înscrie titlul invenției protejate prin brevetul de bază indicat la rubrica 2.

Rubrica 4. Se indică denumirea produsului pentru care se solicită certificatul, respectiv substanța activă sau combinație de substanțe active. În acest scop se foloseşte denumirea chimică a substanței şi denumirea comună internațională.

Rubrica 5. În rubrică se dau indicații care să arate că produsul este protejat prin brevetul indicat la rubrica 2., cum ar fi numărul revendicării(lor), care se referă la produs.

Rubrica 6. În rubrică se indică datele referitoare la prima autorizație de punere pe piață în România,

potrivit art.2(10) din Instrucțiunea OSIM nr. 146 din 28 decembrie 2006. Dacă această autorizație nu este prima în Spațiul economic european atunci se completează rubrica nr.7.

Rubrica 7. În rubrică se indică datele referitoare la prima autorizație de punere pe piață în Spațiul economic european, în cazul în care la rubrica 6.e) se bifează cu x pătratul corespunzător opțiunii **"NU".**

Rubrica 8. Dacă sunt mai mulți solicitanți, iar aceştia nu sunt reprezentați în fața OSIM printr-un mandatar autorizat, în această rubrică, se va indica unul din solicitanți care este desemnat pentru corespondența cu OSIM; în caz contrar, OSIM va purta corespondență cu primul solicitant înscris în cerere.

Rubrica 9. Această rubrică se completează dacă solicitantul/mandatarul doreşte transmiterea corespondenței de către OSIM la o altă adresă decât cea indicată la rubrica 1, în cazul în care acesta are mai multe adrese.

Rubrica 10. Se completează când solicitantul este reprezentat prin mandatar autorizat, indicând numele şi prenumele sau denumirea şi adresa sau sediul mandatarului, inclusiv codul poştal, telefon şi fax cu prefixul zonei, E-mail, precum şi numărul de înregistrare la Registrul Comerțului. Dacă mandatarul a fost împuternicit numai pentru depunerea cererii se bifează prima căsuță; dacă o procură generală pentru mai multe cereri de brevet a fost dată şi comunicată la OSIM, se va bifa căsuța corespunzătoare, indicând numărul şi data acesteia. Procura/copia procurii generale se va depune o dată cu cererea sau în termen de termen de 2 luni de la data la care OSIM notifică solicitantului lipsa acesteia.

Rubrica 11. La această rubrică se înscrie în clar numele solicitanților şi funcția, în cazul persoanelor juridice, sau după caz a mandatarului autorizat cu semnăturile corespunzătoare şi aplicarea ştampilelor, în cazul persoanelor juridice.

Rubrica 12. Se bifează rubricile corespunzătoare pentru documentele anexate la cerere, indicând numărul de file/ exemplare.

Rubrica 13. Se completează şi se semnează de persoana desemnată de către OSIM.

FORM. C 01 -citiți Ghidul de completare

Colegiul de redacție

Bogdan Boreschievici - *Director Direcția CNIS*
Cristina-Maria Bararu - *Şef Serviciu Editură - Tipografie*
Mihaela Târcolea - *Consilier editorial*
Cristina Stamate - *Redactor responsabil BOPI - Secțiunea Invenții*
Georgeta Andrei - *Tehnoredactor*
Georgeta Andrei - *Procesare computerizată imagini*
Ştefania Dumitrescu - *Secretar de redacție*

Editare şi tehnoredactare computerizată: Editura OSIM®

Coperta: *Cristina-Maria Bararu*

Inscripționat la Tipografia OFICIULUI DE STAT PENTRU INVENȚII ŞI MĂRCI, BUCUREŞTI
sub comanda nr. 125/2006

Direcția - Redacția - Administrația
OFICIUL DE STAT PENTRU INVENȚII ȘI MĂRCI
Str. Ion Ghica nr. 5, Sector 3, telefon: + 401 315.19.66; + 401 314.21.02;
fax: + 401 312.38.19
e-mail: editura@osim.ro http: www.osim.ro
BUCUREȘTI - ROMÂNIA

Tehnoredactare și tipar: OFICIUL DE STAT PENTRU INVENȚII ȘI MĂRCI