ROMÂNIA

OFICIUL DE STAT
PENTRU
INVENȚII ȘI MĂRCI

BULETIN OFICIAL DE PROPRIETATE INDUSTRIALĂ

Secțiunea INVENȚII

12/2005

ROMÂNIA

OFICIUL DE STAT PENTRU INVENȚII ŞI MĂRCI

BULETIN OFICIAL DE PROPRIETATE INDUSTRIALĂ

Secțiunea INVENȚII

Nr. 12/2005
Publicat la 30.12.2005

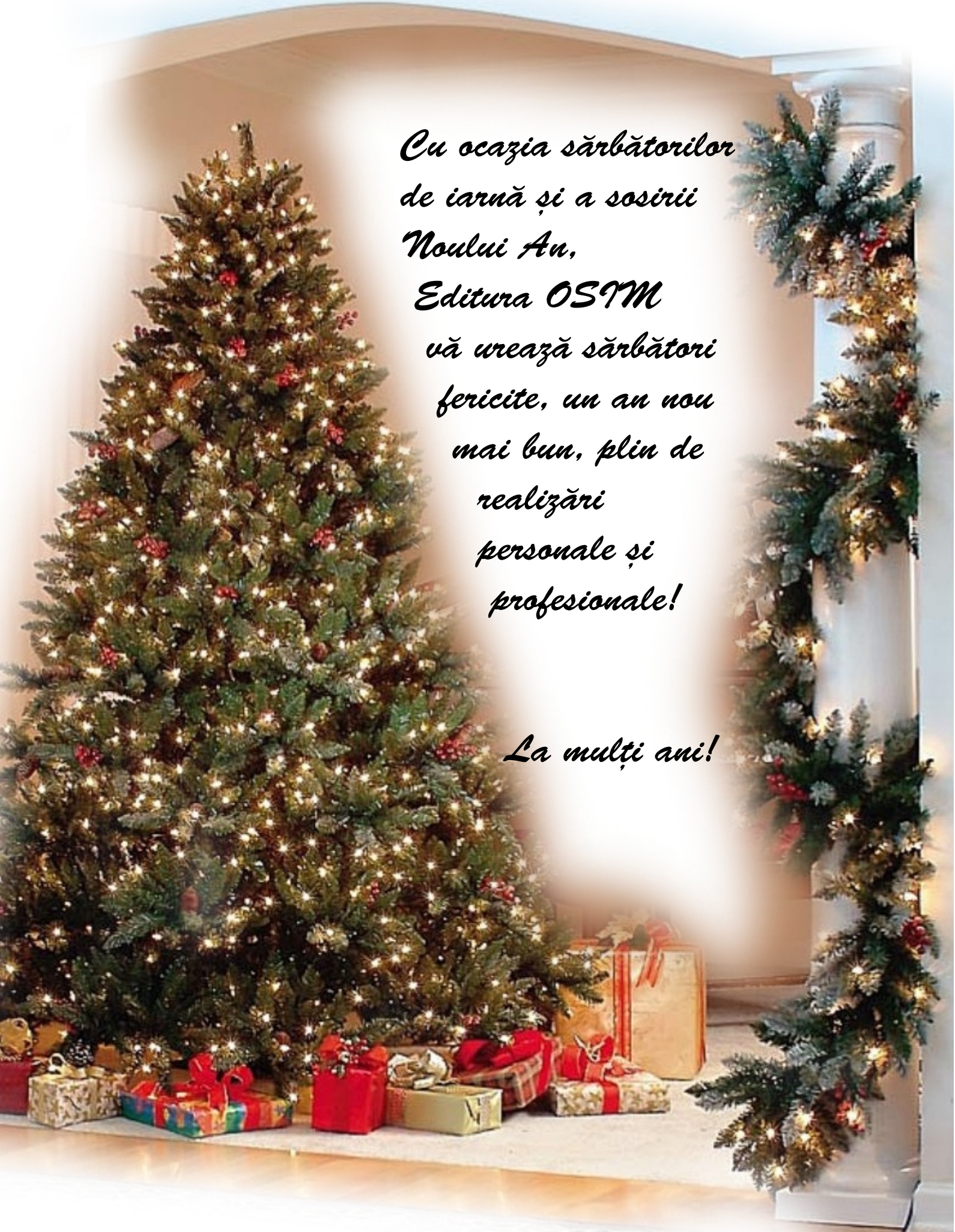

Cu ocazia sărbătorilor de iarnă și a sosirii Noului An,

Editura OSIM

vă urează sărbători fericite, un an nou mai bun, plin de realizări personale și profesionale!

La mulți ani!

BULETIN OFICIAL DE PROPRIETATE INDUSTRIALĂ

Nr. 12
30 decembrie 2005

Direcția-Redacția-Administrația

OFICIUL DE STAT PENTRU INVENȚII ŞI MĂRCI

Str. Ion Ghica nr.5, sector 3
telefon: + 4021.315.19.66
fax: + 4021.312.38.19
e-mail: office@osim.ro
e-mail: editura@osim.ro
http://www.osim.ro

BUCUREŞTI-ROMÂNIA

ISSN-1220-6105

CUPRINS GENERAL

Prezentare BOPI 5

Coduri normalizate OMPI, utilizate în BOPI 6

1. Cereri de brevet de invenție (CBI)

1.1. Mențiunea publicării C.B.I., conform art. 23 din Legea nr. 64/1991 republicată şi Regulii 27(1) din HGR nr. 499/2003, ordonate după indicii Clasificării Internaționale a Brevetelor (C.B.I.) 11

1.2. Lista C.B.I., publicate conform art. 23 din Legea nr. 64/1991 republicată şi Regulii 27(1) din HGR 499/2003, ordonată crescător după numărul de cerere de brevet 53

1.3. Lista C.B.I. conform art. 23 din Legea nr. 64/1991, republicată şi Regulii 27(1) din HGR nr. 499/2003, ordonată alfabetic după numele/denumirea solicitantului 58

1.4. Lista C.B.I. publicate conform art. 23 din Legea nr. 64/1991 republicată şi Regulii 27(1) din HGR nr. 499/2003, ordonată după codul de publicare 63

1.5. Lista C.B.I. pentru care
• s-a luat o hotărâre de respingere conform art. 28(2), din Legea nr. 64/1991 republicată sau
• care au fost retrase, conform art. 28(6), din Legea nr. 64/1991 republicată, sau
• care sunt considerate retrase, conform art. 28(7) lit. a); d) sau f) din Legea nr. 64/1991 republicată 71

1.6. Lista C.B.I. pentru care au fost înregistrate transmiteri de drepturi, conform art. 47 din Legea nr. 64/1991 republicată, precum şi a C.B.I. cu modificări în situația juridică, înregistrate conform R55(7) lit.r) şi s) din HGR nr. 499/2003 şi punctului 24 din anexa 1 a Legii nr. 383/2002 pentru aprobarea OG nr.41/1998 privind taxele în domeniul protecției proprietății industriale şi regimul de utilizare a acestora 75

2. Brevete de invenție (B.I.)

2.1. Brevetele de Invenție, pentru care hotărârea de acordare, se publică în conformitate cu art. 28(3) din Legea nr. 64/1991 republicată, ordonată după indicii C.B.I. 79

2.2. Lista B.I. pentru care hotărârea de acordare se publică în conformitate cu art. 28(3) din Legea nr. 64/1991 republicată, ordonată crescător după numărul de brevet 107

2.3. Lista B.I. pentru care hotărârea de acordare se publică în conformitate cu art. 28(3) din Legea nr. 64(1991 republicată, ordonată alfabetic după numele/denumirea titularului 111

2.4. Lista B.I. eliberate în conformitate cu art. 30 din Legea nr. 64/1991 republicată 117

2.5. Lista B.I. pentru care au fost înregistrate transmiteri de drepturi conform art. 47 sau art. 48÷art. 51 din Legea nr. 64/1991 republicată, sau modificări în situația juridică conform R55(11) lit. u) şi punctului 24 din anexa 1 a Legii nr. 383/2002 pentru aprobarea O.G. nr. 41/1998 privind taxele şi regimul de utilizare a acestora 123

2.6. Corecturi ale erorilor materiale, conținute în documentația publicată . 141

2.7. Lista brevetelor de invenție cu protecție tranzitorie pentru care au fost înregistrate transmiteri de drepturi sau modificări în situația juridică privind certificatele de protecție tranzitorie 145

3. Diverse

3.1. Lista consilierilor în proprietate industrială şi a mandatarilor autorizați în proprietate industrială 149

3.2. Centre regionale pentru promovarea proprietății industriale, în România 221

3.3. Materiale informative, din domeniul proprietății industriale 226

SOMMAIRE

Présentation du BOPI 5
Codes normalisés de l'OMPI utilisés dans BOPI 6
1. Demandes de brevet d'invention
1.1. La mention de la publication des demandes de brevet en vertu de l'art. 23 de la Loi no. 64/1991, républiée et de la Rčgle 27(1) de l'Arręté du Gouvernement de la Roumanie no. 499/2003, ordonnées selon la Classification Internationale des Brevets (CIB) 11
1.2. Liste des demandes de brevet publiées en vertu de l'art. 23 de la Loi no. 64/1991, républiée et de la Rčgle 27(1) de l'Arręté du Gouvernement de la Roumanie no. 499/2003, ordonnées selon le numéro de la demande 53
1.3. Liste des demandes de brevet publiées en vertu de l'art. 23 de la Loi no. 64/1991, républiée et de la Rčgle 27(1) de l'Arręté du Gouvernement de la Roumanie no. 499/2003, ordonnées alphabétiquement selon le nom du demandeur 58
1.4. Liste des demandes de brevet publiées en vertu de l'art. 23 de la Loi no. 64/1991, républiée et de la Rčgle 27(1) de l'Arręté du Gouvernement de la Roumanie no. 499/2003, ordonnées selon le code de publication 63
1.5. Liste des demandes de brevet d'invention
-pour lesquelles on a pris une décision de rejet en vertu de l'art. 28(2) de la Loi no. 64/1991, républiée ou
-pour lesquelles on a pris acte de retrait en vertu de l'art. 28(6) de la Loi no. 64/1991, républiée ou
-sont réputées retirées en vertu de l'art. 28(7), lettres a), d) ou f) de la Loi no. 64/1991, républiée 71
1.6. Liste des demandes de brevet d'invention pour lesquelles on a enregistré des transmissions des droits en vertu de l'art. 47 de la Loi 64/1991 républiée et des demandes de brevet d'invention pour lesquelles on a enregistré des modifications dans le statut juridique en vertu de la Rčgle 55(7), lettres r) et s) de l'Arręté du Gouvernement de la Roumanie no. 499/2003 et du paragraphe 24 de l'Annexe 1 de la Loi no.383/2002 pour l'approbation de l'Ordonnance du Gouvernement de la Roumanie no.41/1998 concernant les taxes dans le domaine de la protection de la propriété industrielle 75
2. Brevets d'invention
2.1. Brevets d'invention pour lesquels la décision relative ŕ la délivrance est publiée en vertu de l'art. 28(3) de la Loi no. 64/1991, républiée, ordonnées selon la Classification Internationale des Brevets (CIB) 79
2.2. Liste des brevets d'invention pour lesquels la décision relative ŕ la délivrance est publiée en vertu de l'art. 28(3) de la Loi no. 64/1991, républiée, ordonnées selon le numéro de brevet 107
2.3. Liste des brevets d'invention pour lesquels la décision relative ŕ la délivrance est publiée en vertu de l'art. 28(3) de la Loi no. 64/1991, républiée, ordonnées alphabétiquement selon le nom du titulaire 111
2.4 Liste des brevets délivrés en vertu de l'art. 30 de la Loi no. 64/1991, républiée 117
2.5. Liste des brevets pour lesquels on a enregistré des transmissions des droits en vertu de l'art. 47 ou des art. 48-51 de la Loi 64/1991 républiée ou des modifications dans le statut juridique en vertu de la Rčgle 55(11), lettre u) et du paragraphe 24 de l'Annexe 1 de la Loi no.383/2002 pour l'approbation de l'Ordonnance du Gouvernement de la Roumanie no.41/1998 concernant l es taxes dans le domaine de la protection de la propriété industrielle 123
2.6. Correction des erreurs materielles contenues dans la documentation publiée 141
2.7. Liste des brevets de protection transitoire pour lesquels on a energistré des transmissions de droits ou des modifications visant leur statut jurridique concerne les certificats de protection transitoire 145
3. Miscellanées
3.1 Liste des conseils en propriété industrielle et des mandataires agrées en propriété industrielle 149
3.2. Centres regionaux pour la promotion de la propriété industrielle en Roumaine 221
3.3. Matériaux informatives dans le domaine de la propriété industrielle 226

CONTENTS

Introducing BOPI 5
WIPO normalised codes used in BOPI 6
1. Patent applications
1.1. Mention of patent application publication according to Art.23 of the republished Patent Law no.64/ 1991 and to the Rule 27(1) of the Romanian Government Ordinanceno. 499/2003, arranged according to the International Patent Classification (IPC) 11
1.2. List of patent applications published according to Art.23 of the republished Patent Law no.64/1991and to the Rule 27(1) of the Romanian Government Decision no. 499/2003, arranged in the ascending order of the patent application numbers 53
1.3. List of patent applications published according to Art.23 of the republished Patent Law n no.64/1991 and to the Rule 27(1) of the Romanian Government Decision no. 499/2003, arranged in the alphabetical order of the applicant's names 58
1.4. List of patent applications published according to Art.23 of the republished Patent Law no.64/1991 and to the Rule 27(1) of the Romanian Government Decision no. 499/2003, arranged according to the publication codes . . 63
1.5. List of patent applications
- for which a decision of rejection has been taken according to Art.28 (2) of the republished Patent Law no.64/1991 or
- which have been withdrawn, according to Art.28 (6) of the republished Patent Law no.64/1991
- which are deemed as being withdrawn according to Art. 28(7), letter a), d) or f) of the republished Patent Law no.64/1991 71
1.6. List of patent applications for which transfers of rights have been registered according to Art. 47 of the republished Patent Law no.64/1991, as well as of patent applications for which changes in the legal status have been registered according to the Rule 55(7), letters r) and s) of the Romanian Government Decision no.499/2003 and the paragraph 24 of the Law 383/2002 for the approval of the Government Ordinance no.41/1998 regarding industrial property protection fees, Annexe 1 75
2.Patents
2.1. Patents for which the granting decision is published according to Art. 28(3) of the republished Patent Law 64/1991, arranged according to the IPC 81
2.2. List of patents for which the granting decision is published according to Art. 28(3) of the republished Patent Law 64/1991, arranged in the ascending order of the patent number 107
2.3. List of patents for which the granting decision is published according to Art. 28(3) of the republished Patent Law 64/1991, arranged in the alphabetical order of the patent owners' names/ denominations of the republished Patent Law no. 64/1991 . . 111
2.4. List of patents issued according to art.30 of the republished Patent Law no. 64/1991 117
2.5. List of patents for which transfers of rights have been registered according to Art. 47 or Art.48-51of the republished Patent Law no. 64/1991 or changes in the legal status have been registered according to the Rule 55(11), letter u) and paragraph 24 of the Law 383/2002 for the approval of the Government Ordinance no.41/1998 regarding industrial property protection fees, Annex 1 123
2.6. Correction of material errors contained in the published documentation 141
2.7. List of transitory protective patents for which rights commitmets or changes in the judicial status have been registres, regarding transitory protective certificates 145
3. Miscellaneous
3.1. List of industrial property attorneys and industrial property authorized representatives 149
3.2.Regional centres for the promotion of industrial property in Romania 221
3.3.Informative materials in the field of industrial property 226

In Buletinul Oficial de Proprietate Industrială, rezumatele brevetelor acordate se publică în ordinea claselor.

Prima literă din clasă este simbolul unei secţiuni a clasificării internaţionale a cererilor de brevet. Semnificaţia acestor simboluri este cea conferită de clasificarea internaţională, astfel:

A - Necesităţi curente ale vieţii
B - Tehnici industriale diverse. Transport
C - Chimie şi metalurgie
D - Textile şi hârtie
E - Construcţii fixe
F - Mecanică. Iluminat. Incălzire. Armament. Exploziv
G - Fizică
H - Electricitate

CONDIŢII DE VÂNZARE A
BULETINULUI OFICIAL DE PROPRIETATE INDUSTRIALĂ

Buletinul Oficial de Proprietate Industrială se poate obţine de la **Oficiul de Stat pentru Invenţii şi Mărci**, str. Ion Ghica nr. 5, sector 3, Bucureşti.

- Relaţii despre condiţiile anuale de abonare le puteţi obţine de la O.S.I.M., telefon +4021.315.19.66, +4021315.19.64, +4021314.59.66, +4021314.59.54, interior 203 sau 275.
- Preţul unui abonament la publicaţia BOPI- Invenţii este de 3.500.000 lei.
- Preţul unui exemplar individual este de 350.000 lei/număr, în limita stocurilor disponibile.
- În cazul în care vor interveni modificări ale preţurilor, acestea vor fi anunţate.

- Incepând cu data de 1 septembrie 2004, contul OSIM, este:
- IBAN RO 89TREZ 7005025XXX000278, Direcţia de Trezorerie şi Contabilitate Publică a Municipiului Bucureşti (DTCPMB)
- cod fiscal - 4266081

- Începând cu data de 1 septembrie 2004, conturile OSIM de la Banca Comercială Română, Sucursala Doamnei, sunt:
- cont dolari USA - IBAN RO29RNCB5025000007740002
- cont Euro - IBAN RO61RNCB5025000007740008
- cont Franci elveţieni - IBAN RO45RNCB5025000007740005

Programul de lucru cu publicul al Registraturii O.S.I.M. este următorul:
luni - joi: 8,30 - 16,00
vineri: 8,30 - 13,30

Extras din codurile normalizate ale Organizației Mondiale a Proprietății Intelectuale - OMPI - (norma ST3) referitoare la organizațiile internaționale și țările care eliberează sau înregistrează titluri de proprietate industrială și care se regăsesc frecvent în Buletinul Oficial de Proprietate Industrială (lista este actualizată de OMPI, în 22 septembrie, 2005).

AD - Andora
AE - Emiratele Arabe Unite
AF - Afganistan
AG - Antigua si Barbuda
AI - Anguilla
AL - Albania
AM - Armenia
AN - Antilele Olandeze
AO - Angola
AP - Organizația Regională Africană de Proprietate Intelectuală (ARIPO)[1]
AR - Argentina
AT - Austria
AU - Australia
AW - Aruba
AZ - Azerbaidjan

BA - Bosnia-Herzegovina
BB - Barbados
BD - Bangladesh
BE - Belgia
BF - Burkina Faso
BG - Bulgaria
BH - Bahrein
BI - Burundi
BJ - Benin
BM - Bermude
BN - Brunei Darussalam
BO - Bolivia
BR - Brazilia
BS - Bahamas
BT - Bhutan
BV - Insula Bouvet
BW - Botswana
BX - Oficiul pentru Mărci Înregistrate, din Benelux (BBM) și Oficiul pentru Modele Industriale, din Benelux (BBDM)[2]
BY - Belarus
BZ - Belize

CA - Canada
CD - Republica Democrată Congo
CF - Republica Centrafricană
CG - Congo
CH - Elveția
CI - Coasta de Fildeș
CK - Insulele Cook
CL - Chile
CM - Camerun
CN - China
CO - Columbia
CR - Costa Rica
CU - Cuba
CV - Insulele Capului Verde
CY - Cipru
CZ - Republica Cehă
DE - Germania[4]
DJ - Djibouti
DK - Danemarca
DM - Dominique
DO - Republica Dominicană
DZ - Algeria

EA - Organizația Euroasiatică a Brevetului[(1)]
EC - Ecuador
EE - Estonia
EG - Egipt
EH - Sahara Occidentală[3]
EM - Oficiul pentru Armonizarea Pieței Interne(Mărci și Modele Industriale) (OHIM)
EP - Oficiul European de Brevete (OEB)[(1)]
ER - Eritreea
ES - Spania
ET - Etiopia

FI - Finlanda
FJ - Fidji
FK - Insulele Falkland (Malvine)
FO - Insulele Feroe
FR - Franța

GA - Gabon
GB - Anglia
GC - Oficiul de Brevete al Consiliului de Cooperare pentru Statele Arabe din Golf(GCC)
GD - Grenada
GE - Georgia
GH - Ghana
GI - Gibraltar
GL - Groelanda
GM - Gambia
GN - Guineea
GQ - Guineea Ecuatorială
GR - Grecia
GS - Georgia de Sud și Insulele Sandwich
GT - Guatemala
GW - Guineea-Bissau
GY - Guiana

HK - Hong-Kong
HN - Honduras
HR - Croația
HT - Haiti
HU - Ungaria

IB - Biroul Internațional al Organizației Mondiale de Proprietate Industrială (OMPI)[5]
ID - Indonezia
IE - Irlanda
IL - Israel
IN - India
IQ - Irak
IR - Iran (Republica Islamică)
IS - Islanda
IT - Italia

JM - Jamaica
JO - Iordania
JP - Japonia

KE - Kenia
KG - Kirghistan
KH - Cambodgia
KI - Kiribati
KM - Comore (Insule)
KN - Saint Kitts și Nevis
KP - Republica Populara Democrată Coreea
KR - Republica Coreea
KW - Kuweit
KY - Insulele Caimane
KZ - Kazahstan

LA - Laos(Republica Democrată)
LB - Liban
LC - Santa Lucia
LI - Lichtenstein
LK - Sri Lanka
LR - Liberia
LS - Lesotho
LT - Lituania
LU - Luxemburg
LV - Letonia
LY - Libia

MA - Maroc
MC - Monaco
MD - Republica Moldova
MG - Madagascar
MK - Macedonia
ML - Mali
MM - Mianmar
MN - Mongolia
MO - Macao
MP - Insulele Mariana de Nord
MR - Mauritania
MS - Montserrat
MT - Malta
MU - Maurice
MV - Maldive
MW - Malawi
MX - Mexic
MY - Malaezia
MZ - Mozambic

NA - Namibia
NE - Niger
NG - Nigeria
NI - Nicaragua
NL - Olanda
NO - Norvegia
NP - Nepal
NR - Nauru
NZ - Noua Zeelandă
OA - Organizația Africană de Proprietate Intelectuală (OAPI)[(1)]
OM - Oman

PA - Panama
PE - Peru
PG - Papua - Noua Guinee
PH - Filipine
PK - Pakistan
PL - Polonia
PT - Portugalia
PW - Insulele Palau
PY - Paraguay

QA - Qatar
QZ - Oficiul European pentru Comunitatea Soiurilor de plante (CPVO)
RO - România
RU - Federația Rusă
RW - Ruanda

SA - Arabia Saudită
SB - Insulele Salomon
SC - Seychelle
SD - Sudan
SE - Suedia
SG - Singapore
SH - Sfânta Elena
SI - Slovenia
SK - Republica Slovacă
SL - Sierra Leone
SM - San-Marino
SN - Senegal
SO - Somalia
SR - Suriname
ST - Sao Tomeé și Principe
SV - Salvador
SY - Siria
SZ - Elveția

TC - Insulele Turques și Caïques
TD - Ciad
TG - Togo
TH - Thailanda
TJ - Tajikistan
TL - Timor - Leste[7]
TM - Turkmenistan
TN - Tunisia
TO - Tonga
TR - Turcia
TT - Trinidad-Tobago
TV - Tuvalu
TW - Taiwan (Provincie Chineză)
TZ - Republica Unită a Tanzaniei

UA - Ucraina
UG - Uganda
US - Statele Unite ale Americii
UY - Uruguay
UZ - Uzbekistan

VA - Saint-Siège
VC - Saint Vincent et Grenadines
VE - Venezuela
VG - Insulele Virgine Britanice
VN - Vietnam
VU - Vanuatu

WO - Organizația Mondială de Proprietate Intelectuală (OMPI) (Biroul Internațional)[(5)]
WS - Samoa

YE - Yemen
YU - Serbia și Muntenegru[6]

ZA - Africa de Sud
ZM - Zambia
ZW - Zimbabue

---

1 Organizații interguvernamentale (oficii regionale de brevete) ce acționează în folosul anumitor State Contractante, în cadrul PCT(Tratatul de Cooperare în domeniul brevetelor). În cazul Oficiului European de Brevete, acționează, de asemenea, ca Autoritate Internațională de Cercetare și Autoritate Internațională de Examinare Preliminară, în cadrul PCT.

2. Oficiul de Mărci Înregistrate și Oficiul de Modele Industriale, din Benelux au înlocuit oficiile naționale din Belgia, Luxemburg și Olanda, în ceea ce privește acțiunile referitoare la mărci și modele industriale.

4. În bazele de date electronice ale Registrului Internațional de Mărci, Biroul Internațional al OMPI folosește următoarele coduri adiționale, diferite de codurile active ale Standardului ST.3: "DD" pentru a desemna Germania fără teritoriul care, înainte de 3 octombrie, 1990, a constituit Republica Federală Germania; "DT" pentru a desemna Germania fără teritoriul care, înainte de 3 octombrie, 1990, a constituit Republica Democrată Germania.

3. Nume provizoriu.

5. Codul "WO" este utilizat în legătură cu publicarea internațională sub PCT(Tratatul de Cooperare în domeniul brevetelor)(PCT), a cererilor internaționale, înregistrate la orice Oficiu receptor, membru PCT., dar, în aceeași măsură, și în legătură cu publicarea depozitelor modelelor industriale, în cadrul Acordului de la Haga privind Depozitul Internațional al Modelelor Industriale.În această privință, referirea se face la codul INID (33) acordat în Standardele WIPO ST.9 și ST.80. Codul "WO" este, de asemenea, potrivit pentru a fi folosit în ceea ce privește înregistrarea internațională a mărcilor, în cadrul Acordului de la Madrid și al Protocolului de la Madrid privind Înregistrarea internațională a Mărcilor. Codul "IB" este folosit în ceea ce privește primirea cererilor internaționale, în cadrul PCT, înregistrate de Biroul Internațional al OMPI, având și rolul de Oficiu receptor, membru PCT.

6. Ca o consecință a schimbării numelui "Yugoslaviei" în "Serbia și Muntenegru", schimbare ce a intrat în vigoare la 4 februarie 2003 și ca urmare a deciziei ISO 3166/MA de a se folosi noul nume și cod format din două litere "CS" (pentru a înlocui pe cel vechi "YU"), decizie care a fost anunțată pe 23 iulie 2003, Grupul de elaborare a Documentației și a Standardelor - SCIT s-a reunit la cea de-a 5-a sesiune, care a avut loc în noiembrie 2004, cu scopul de a recomanda utilizarea, în continuare, în domeniul proprietății industriale, a codului format din două litetre "YU" - pentru "Serbia și Muntenegru", ca urmare a faptului că noul cod adoptat - "CS" - a ridicat anumite probleme, datorită utilizării anterioare, încă din 1993, pentru a reprezenta "Cehoslovacia".

7. Cod - "TL" - adoptat în data de 20 mai, 2002.

Norme privind codurile standard pentru identificarea diferitelor tipuri de documente de brevet

I. Coduri din Grupa 1/ST.16

A0 - Cerere de invenție publicată înainte de termenul legal de 18 luni de la data depozitului național sau data priorității invocate şi recunoscute, sau înainte de împlinirea aceluiaşi termen de la data deschiderii fazei naționale sau înainte de împlinirea termenului de 6 luni de la data deschiderii fazei naționale, dacă prioritatea a fost recunoscută;

A1 - Cerere de brevet publicată la termen, împreună cu raportul de documentare;

A2 - Cerere de brevet de invenție publicată la termen, fără raportul de documentare;

A3 - Raport de documentare a unei cereri de brevet de invenție (publicat ulterior publicării cererii);

A4 - Cerere de brevet de invenție, cu sau fără amendamente, publicată după scoaterea din regim secret sau nepublic, împreună cu - sau fără - raportul de documentare;

A8 - Cerere de brevet de invenție cu corecturi ale datelor bibliografice, părților din text, desene sau formule chimice cuprinse în pagina de capăt (bibliografică).

A9 - Cerere de brevet de invenție cu corecturi ale oricărei părți din descriere, revendicări şi desen şi constă în retipărirea parțială sau completă a documentului.

B1 - Brevet de invenție acordat;

B2 - Brevet de invenție acordat, amendat în urma procedurilor de contestație sau revocare de către Comisia de Reexaminare sau Tribunalul Bucureşti (TB);

B8 - Brevet de invenție acordat, cu corecturi ale datelor bibliografice, parților din text, desene sau formule chimice cuprinse în pagina de capăt (bibliografică) a documentului;

B9 - Brevet de invenție cu corecturi ale oricărei parți din descriere, revendicări şi desene şi constă în retipărirea parțială sau completă a documentului.

C3 - Brevet de invenție eliberat după procedura de anulare parțială în baza hotărârii TB;

C4 - Brevet de invenție eliberat după procedura de anulare ca urmare a unei acțiuni în justiție referitoare la dreptul la brevet;

C8 - Brevet de invenție eliberat după procedura de anulare, cu corecturi ale datelor bibliografice din text, desene sau formule chimice cuprinse în pagina de capăt (bibliografică) a documentului;

C9 - Brevet de invenție eliberat după procedura de anulare, cu corecturi ale oricărei părți din descriere, revendicări şi desene şi constă în retipărirea parțială sau completă a documentului.

**MENȚIUNEA PUBLICĂRII C.B.I.,
CONFORM ART. 23 DIN LEGEA NR. 64/1991
REPUBLICATĂ ŞI REGULII 27(1) DIN HGR
NR. 499/2003, ORDONATE DUPĂ INDICII
CLASIFICĂRII INTERNAȚIONALE
A BREVETELOR (C.B.I.)**

Semnificația codurilor INID folosite în prezenta secțiune (norma ST 9 a Organizației Mondiale a Proprietății Intelectuale OMPI) în ordinea apariției lor:

(21) numărul de publicare;
(41) data publicării cererii de brevet;
(22) data depozitului național reglementar;

(61) perfecționare la brevet nr.;
(62) divizată din cererea nr.; data;

(30) prioritate;
(86) numărul şi data cererii internaționale (regionale sau PCT);
(87) numărul şi data publicării cererii internaționale (regionale sau PCT);

(71) solicitantul;
(72) numele şi prenumele inventatorilor declarați;

(51) clasa, conform clasificării internaționale;
(54) titlul invenției;
(57) rezumatul invenției.

Publicarea în BOPI a cererilor de brevet de invenție asigură solicitantului o protecție provizorie, în condițiile prevăzute de art.35 din Legea 64/1991.

Descrierile cererilor de brevet de invenție, ale căror rezumate sunt publicate în acest număr, se află la sala de lectură a OSIM - **accesibile publicului** - şi pot fi consultate direct sau se pot comanda xerocopii, contra-cost.
Aceste descrieri fac parte din stadiul tehnicii, pentru stabilirea noutății, începând cu data publicării lor în Buletin.

(11) a 2004 00710 A0 *(51)* **A 01 B 7/00** *(21)* a 2004 00710 *(22)* 10.08.2004 *(41)* 30.12.2005//12/2005 *(71) Călinescu Gheorghe, str. Victoriei, bl. 1, sc. 2, ap. 11, Brăila, RO (72) Călinescu Gheorghe, str. Victoriei, bl. 1, sc. 2, ap. 11, Brăila, RO (54)* **AGROROBOT AUTONOM**

Această publicaţie include şi modificările descrierii, revendicărilor şi desenelor depuse conform Regulii nr.27 alin.1 din HG. nr.499/2003

(57) Invenţia se referă la un agrorobot autonom, destinat efectuării muncilor agricole de arat, granulat, omogenizat şi afânat pământul. Agrorobotul conform invenţiei este constituit dintr-un robot având un inel (**1**) de prindere, un motor electric (**2**), cuplat cu un arbore (**3**), la capătul căruia se montează nişte discuri (**4**) care poartă pe circumferinţă nişte cuţite (**5**), iar în interiorul discurilor (**4**) este dispus un transportor elicoidal, care asigură evacuarea pământului decopertat de robot, prin rotirea în ambele sensuri, a frezei de lucru.

Revendicări: 1
Figuri: 2

(11) a 2004 00710 A0

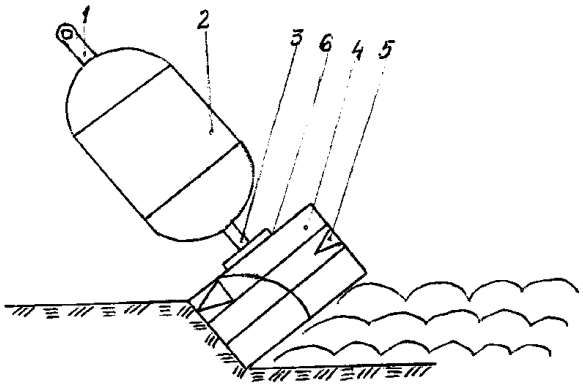

Fig. 1

(11) a 2005 00638 A0 *(51)* **A 01 B 27/00** *(21)* a 2005 00638 *(22)* 15.07.2005 *(41)* 30.12.2005//12/2005 *(71) Popa Mircea-Mirel, str. Arinului nr. 1, bl. 46, sc. B, et. 2, ap. 29, Ploieşti, RO (72) Popa Mircea-Mirel, str. Arinului nr. 1, bl. 46, sc. B, et. 2, ap. 29, Ploieşti, RO (54)* **METODĂ ŞI DISPOZITIV DE SFĂRÂMARE A PĂMÂNTULUI, ÎN TIMPUL ARATULUI**

(57) Prezenta invenţie se referă la o metodă şi un dispozitiv de sfărâmare a pământului, în timpul aratului, utilizabile pe un plug tractat şi folosite la mărunţirea brazdei de pământ, chiar în timpul operaţiei de arat. Metoda conform invenţiei cuprinde o operaţie în care o brazdă (**a**) de pământ, tăiată de un cuţit (**1**) de plug, brazda (**a**) care se ridică deasupra nivelului unui sol (**2**), în timpul aratului, este secţionată continuu, cu ajutorul unei freze (**3**) rotitoare, plasată în imediata apropiere a unei feţe (**b**) frontale a cuţitului de plug (**1**) şi în zona capătului superior al brazdei de pământ (**a**), în porţiunea unde are loc desprinderea ei de pe faţa frontală (**b**) a cuţitului de plug (**1**), un arbore (**5**) antrenat, sprijinit într-un lagăr (**6**) de capăt şi într-un lagăr (**7**) intermediar şi cu nişte freze (**8**) plasate echidistant şi solidare cu arborele antrenat (**5**), lagărele (**6** şi **7**) fiind montate pe o faţă (**d**) anterioară, a unui cuţit (**9**) de plug. Arborele antrenat (**5**), care străbate lagărul intermediar (**7**), este legat printr-o articulaţie (**11**) cardanică, la un reductor (**12**)

(11) a 2005 00638 A0

de turaţie, amplasat pe un şasiu (**10**) de plug şi legat cinematic la un arbore (**14**) canelat, al unui tractor (**13**), prin intermediul unui arbore (**15**) intermediar şi al unei articulaţii (**16**) cardanice.

Revendicări: 2
Figuri: 3

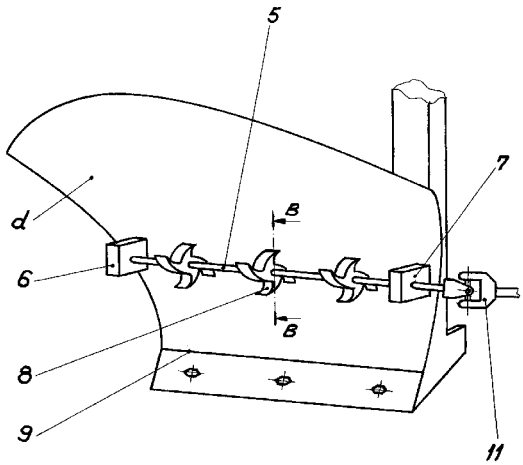

Fig. 2

(11) a 2005 00532 A0 *(51)* **A 01 C 7/12** *(21)* a 2005 00532 *(22)* 07.06.2005 *(41)* 30.12.2005//12/2005 *(71) Institutul Naţional de Cercetare-Dezvoltare pentru Maşini şi Instalaţii Destinate Agriculturii şi Industriei Alimentare, str. Ion Ionescu de la Brad nr. 6, sector 1, Bucureşti, RO (72) Cojocaru Iosif, str. Ştirbei Vodă nr. 162, bl. 22A, ap. 17, sector 1, Bucureşti, RO; Gângu Vergil, str. Drumul Taberei nr. 107, bl. A8, sc. F, ap. 84, sector 6, Bucureşti, RO; Pirnă Ion, str. Frasinului nr. 16, sector 1, Bucureşti, RO; Neacşu Mihail Florian Nicolae, b-dul Camil Ressu nr. 2, bl. R2, sc. 1, et. 6, ap. 18, sector 3, Bucureşti, RO; Marin Eugen, str. Oituz nr. 16, Ţăndărei, judeţul Ialomiţa, RO; Mateescu Marinela, str. Nicolae Constantinescu nr. 7, bl. 14A, sc. A, ap. 6, sector 1, Bucureşti, RO (54)* **SEMĂNĂTOARE PENTRU SEMĂNAT CEREALE PAIOASE, DIRECT ÎN TEREN NEARAT**

(57) Prezenta invenţie se referă la o semănătoare utilizată la semănatul cerealelor, în teren pregătit pentru această lucrare sau în teren nearat. Semănătoarea conform invenţiei are în componenţă o semănătoare (**1**) propriu-zisă, un tren (**2**) de rulare, rabatabil şi demontabil, un proţap (**3**) rabatabil şi demontabil, un cilindru (**6**) hidraulic, nişte baterii (**4**) cu discuri riflate, demontabile şi reglabile, formate din câte două discuri (**8**) riflate, dispuse opus, sub un unghi alfa, faţă de un cadru (**14**) al semănătorii, având o distanţă "x" între ele, prevăzute cu nişte arcuri (**9**) elicoidale de compresiune şi nişte roţi (**5**) de tasare, de diferite forme, prevăzute cu nişte arcuri (**13**) elicoidale de întindere.

Revendicări: 5
Figuri: 2

(11) a 2005 00532 A0

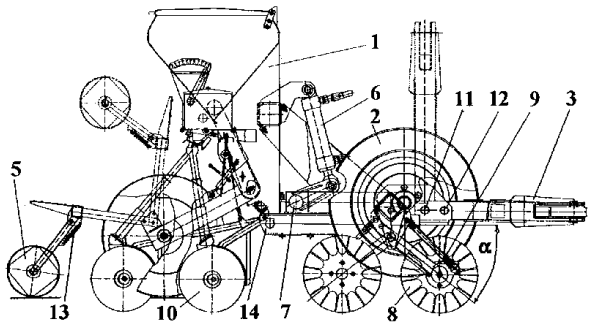

Fig. 1

(11) a 2005 00252 A0 *(51)* **A 01 G 25/16**; G 05 D 22/02 *(21)* a 2005 00252 *(22)* 18.03.2005 *(41)* 30.12.2005//12/2005 *(71) Niculescu C. Mugurel-Cristian, Al. Paşcani nr. 2, bl. M9, sc. A, ap. 14, sector 6, 062086, Bucureşti, RO (72) Niculescu C. Mugurel-Cristian, Al. Paşcani nr. 2, bl. M9, sc. A, ap. 14, sector 6, 062086, Bucureşti, RO (54)* **METODĂ ŞI SISTEM ELECTRONIC CU MICROPROCESOR, PENTRU CONTROLUL IRIGAŢIILOR, CU FUNCŢIE DE REGLARE A UMIDITĂŢII SOLULUI**

(57) Invenţia se referă la o metodă şi un sistem electronic pentru controlul executării, în regim automat, a procesului de irigare. Metoda conform invenţiei constă în efectuarea de măsurători periodice ale umidităţii solului, începerea irigării solului, după un ciclu de irigare programat, numai dacă umiditatea solului se situează sub un nivel de referinţă, prestabilit, şi afişarea de mesaje referitoare la starea curentă a umidităţii solului şi la modul de acţionare a sistemului electronic, în ceea ce priveşte executarea sau neexecutarea irigării programată. Sistemul, utilizat pentru aplicarea metodei, este compus dintr-un subansamblu electronic, alcătuit dintr-o placă de circuit imprimat (**30**), pe care sunt amplasate şi interconectate nişte module (**32**, **36** şi **39**) pentru comunicarea cu un utilizator, cu nişte senzori (**19**), pentru

(11) a 2005 00252 A0

determinarea umidităţii solului şi, respectiv, pentru acţionarea unor elemente de execuţie (**17**), aceste module (**32**, **36** şi **39**) fiind coordonate de un microprocesor (**35**), subansamblul electronic fiind amplasat într-o carcasă (**10**) având un panou de control (**11**), prevăzut cu o interfaţă compusă din nişte dispozitive (**20** şi **12**), pentru introducerea parametrilor de funcţionare şi, respectiv, pentru afişarea de mesaje şi informaţii, la care sunt conectate nişte elemente de execuţie (**17**), cum ar fi nişte electrovalve, nişte senzori (**19**) pentru determinarea umidităţii solului, nişte surse de tensiune (**14** şi **15**), pentru alimentarea subansamblului electronic şi, respectiv, a elementelor de execuţie (**17**).

Revendicări: 4
Figuri: 3

(11) a 2005 00252 A0

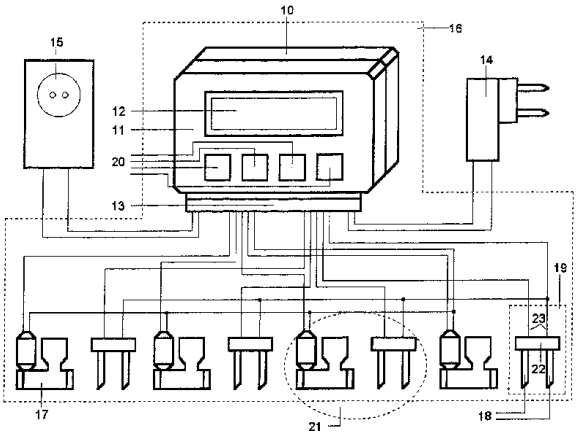

Fig. 1

(11) a 2004 00472 A2 *(51)* **A 21 B 1/24** *(21)* a 2004 00472 *(22)* 25.05.2004 *(41)* 30.12.2005//12/2005 *(71) Dance Alexandru, localitatea Pociovelişte nr.10, Bihor, RO (72) Dance Alexandru, localitatea Pociovelişte nr.10, Bihor, RO (54)* **CUPTOR DE PATISERIE, CU RUMEGUŞ SAU ALȚI COMBUSTIBILI RECUPERABILI ORI CLASICI**

(57) Invenția se referă la un cuptor în care sunt preparate, în special, produse de patiserie, pentru cerințele unei familii. Cuptorul conform invenției este compus dintr-un corp (**1**) de care este articulată o uşă (**3**) de acces în interiorul acestuia, care este prevăzută cu o sticlă termorezistentă (**5**), pe care este fixat un indicator de temperatură (**6**), corpul (**1**), la o parte (**10**) a sa inferioară, având un ghidaj (**17**) pentru cuplarea cu un arzător (**9**) care produce căldura necesară funcționării cuptorului, în urma arderii rumeguşului fiind încălzită partea (**10**) inferioară, apoi o parte laterală, o parte superioară şi în continuare o parte laterală opusă, iar în final, gazele răcite sunt evacuate printr-un coş (**3**), în atmosferă.

Revendicări: 3
Figuri: 4

(11) a 2004 00472 A2

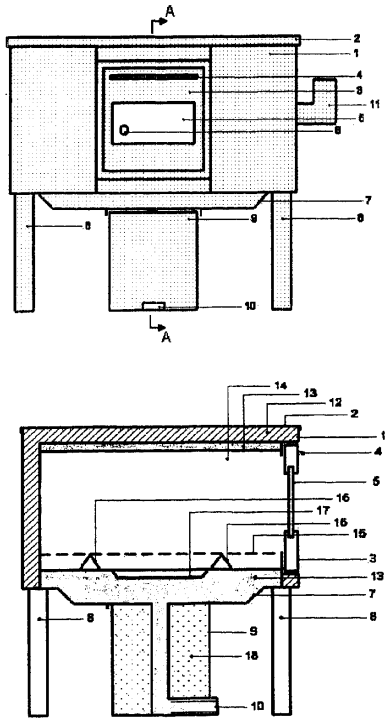

Fig. 1

(11) a 2005 00452 A0 *(51)* **A 21 D 8/02** *(21)* a 2005 00452 *(22)* 12.05.2005 *(41)* 30.12.2005//12/2005 *(71) Pop Sultana Mihaela, str. Petru Rareş nr. 1, ap. 8, Baia Mare, RO (72) Pop Sultana Mihaela, str. Petru Rareş nr. 1, ap. 8, Baia Mare, RO (74) Costin-SNC-Agenția de Proprietate Industrială, str. Şoimului 5, Baia-Mare (54)* **PROCEDEU DE OBȚINERE A UNOR PRODUSE DE PATISERIE**

(57) Invenția se referă la un procedeu de obținere a unor produse de patiserie, în special a unor plăcinte. Procedeul conform invenției constă în aceea că se prepară un aluat din 1 kg făină albă, 15...20 g sare, 25 g drojdie, 10...15 g zahăr şi lapte călduț, aluat care se lasă să stea 8...10 min, după care se frământă adăugându-se, treptat, un amestec format din 0,5 l lapte şi 0,5 l apă, urmată de adăugarea a 15...20 ml ulei şi, în continuare, se frământă, până când aluatul se desprinde de pe pereții vasului, se lasă la dospit timp de 1...2,5 h, la o temperatură cuprinsă în intervalul de la 13...20˚C, după care se porționează în bucăți a 125 g şi fiecare bucată se întinde, se adaugă umplutura dorită, se împachetează şi se prăjeşte în ulei, pe fiecare parte, la o temperatură de 150...200˚C.

Revendicări: 2

(11) a 2005 00702 A0 *(51)* **A 23 L 1/314** *(21)* a 2005 00702 *(22)* 12.08.2005 *(41)* 30.12.2005//12/2005 *(71) Lactofarm S.R.L. Hamba, str. Principală nr. 335, Sibiu, RO (72) Boicean Cornel, str. Carpaților nr. 22, C.P. 550119, Sibiu, RO (54)* **PROCEDEU DE OBȚINERE DE PRODUSE DIN CARNE, FUNCȚIONALE, DE PROTECȚIE A ORGANISMULUI UMAN**

(57) Invenția se referă la un procedeu de obținere a unor produse din carne, în special a mezelurilor. Procedeul conform invenției se caracterizează prin aceea că respectiva compoziție de sărare, care se adaugă în cantitate de 0,2...1,5% în greutate, este raportată la produsul ce conține 10...50% amestec echimolar de fosfați alcalini şi gluconați, de preferință gluconat de calciu.

Revendicări: 3

---

(11) a 2005 00263 A0 *(51)* **A 47 B 65/00**; A 47 F 1/00 *(21)* a 2005 00263 *(22)* 21.03.2005 *(41)* 30.12.2005//12/2005 *(71) Mocanu Marius Alexandru, str. Maxim Gorki nr. 4, sc. A, et. 2, ap. 5, sector 1, Bucureşti, RO (72) Mocanu Marius Alexandru, str. Maxim Gorki nr. 4, sc. A, et. 2, ap. 5, sector 1, Bucureşti, RO (74) Brojboiu Dumitru Adrian Florinel, b-dul Republicii, bl. 212, sc. D, ap.16, Piteşti, județul Argeş (54)* **DISTRIBUITOR DE PRODUSE ALIMENTARE ŞI NEALIMENTARE, CU SISTEM MODULAR DE ÎMBINARE**

(57) Invenția se referă la un distribuitor de produse alimentare şi nealimentare, destinat activităților comerciale din marile centre comerciale şi micile magazine stradale sau de cartier. Distribuitorul conform invenției este realizat din masă plastică transparentă sau semitransparentă şi conține un suport (**1**) de bază, pe care sunt suprapuse pe un rând, prin lipire cu un adeziv transparent, nişte module (**m**^{1}, **m**^{2}, **m**^{3} şi **m**^{4}), un modul (**m**^{5}) fiind ataşat pe partea laterală a modulului (**m**^{3}), prin intermediul unor şine (**S**^{1}) cu blocare pentru modulele lipite de modulul (**m**^{5}), printr-o suprafață (**L**$_2$) şi prin nişte şine (**S**^{3}) simple pentru module, lipite de modulul (**m**^{5}) printr-o suprafață (**L**$_1$), distribuitorul putând avea în componență un suport (**3**) publicitar, compus din două plăci (**9** şi **10**) plasate paralel şi distanțate între ele.

Revendicări: 5
Figuri: 6

(11) a 2005 00263 A0

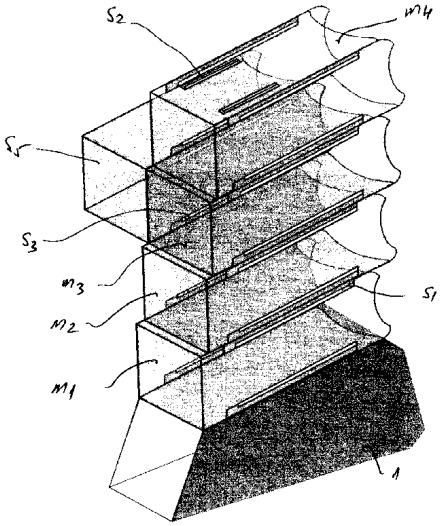

Fig. 1

---

(11) a 2004 00580 A3 *(51)* **A 47 J 36/10**; B 65 D 51/14 *(21)* a 2004 00580 *(22)* 28.06.2004 *(41)* 30.12.2004//12/2004 *(71) Militaru Ecaterina, b-dul Eroii Sanitari nr. 25, sector 5, Bucureşti, RO (72) Militaru Ecaterina, b-dul Eroii Sanitari nr. 25, sector 5, Bucureşti, RO (74) Cabinet de Proprietate Industrială "Vişoiu Lilian Cătălin"- str. Alexandru Vlahuță nr. 3 bl. M48, sc. A, ap. 7, sector 3, Bucureşti (54)* **MÂNERE MAGNETICE SAU MECANICE, DETAŞABILE, PENTRU CAPACE ŞI VASE DE GĂTIT**

(57) Invenția se referă la mânere magnetice sau mecanice, detaşabile, pentru capace şi vase de gătit, destinate preparării şi păstrării mâncărurilor. Mânerul conform invenției este dispus la un capăt sau la ambele capete ale unui vas (**3**) termorezistent şi termoizolant, cu câte un magnet (**1.1**) pentru fixarea unui mâner (**1**) magnetic, detaşabil sau a unui mâner (**4**) mecanic, de un capac (**2**), mânerul (**1**) magnetic, detaşabil, are mijlocul îngustat şi bazele lărgite, formând o zonă de apucare cu degetele, protejându-le pe acestea de a intra în contact cu capacul (**2**) fierbinte, capacul (**a**) având o suprafață (**2.1**) de rugozitate, necesară unei bune aderențe a magnetului (**1.1**).

Revendicări: 32
Figuri: 90

(11) a 2004 00580 A3

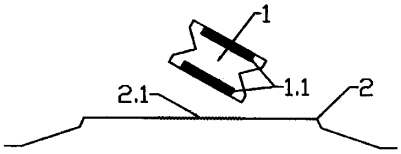

Fig. 1

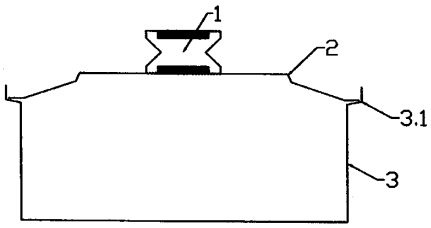

Fig. 2

(Cu raport de documentare publicat la data de 30.12.2005)

---

(11) a 2004 00336 A2 *(51)* **A 61 B 17/00** *(21)* a 2004 00336 *(22)* 14.04.2004 *(41)* 30.12.2005//12/2005 *(71) Florescu Ioan Petre, str. Oinei nr. 25, Bucureşti, RO; Marinescu Silviu Adrian, str. Mohorului nr. 2, bl. 143, sc. C, ap. 20, sector 6, Bucureşti, RO; Giuglea Carmen, str. Emil Racoviţă nr. 22A, bl. I13, sc. A, et. 7, ap. 28, sector 4, Bucureşti, RO; Ionescu Noela Elena, şoseaua Mihai Bravu, nr. 3, bl. ALMO, sc. G, et. 3, ap. 250, Bucureşti, RO (72) Florescu Ioan Petre, str. Oinei nr. 25, Bucureşti, RO; Marinescu Silviu Adrian, str. Mohorului nr. 2, bl. 143, sc. C, ap. 20, sector 6, Bucureşti, RO; Giuglea Carmen, str. Emil Racoviţă nr. 22A, bl. I13, sc. A, et. 7, ap. 28, sector 4, Bucureşti, RO; Ionescu Noela Elena, şoseaua Mihai Bravu, nr. 3, bl. ALMO, sc. G, et. 3, ap. 250, Bucureşti, RO (54)* **RECONSTRUCŢIA ETAJULUI INFERIOR AL FEŢEI ŞI CAVITĂŢII ORALE, CU PLACĂ METALICĂ DIN TITAN ŞI DOUĂ LAMBOURI PEDICULATE DE MUŞCHI MARE PECTORAL**

(57) Invenţia se referă la o metodă de reconstrucţie a etajului inferior al feţei şi cavităţii orale, cu aplicaţii în chirurgia plastică şi reparatorie, chirurgia oro-maxilo-faială şi chirurgia oncologică. Metoda conform invenţiei constă în aceea că, după excizia formaţiunii tumorale, se reconstruieşte etajul inferior, cu două lambouri pediculate de pectoral mare, şi anume lamboul pediculat de mare pectoral drept, recoltat

(11) a 2004 00336 A2

în formă de **L**, cu insulă cutanată, pentru reconstrucţia planşeului oral, a vestibulului oral şi a palatului moale, iar lamboul pedicular de mare pectoral stâng, recoltat cu insulă cutanată, în formă de trifoi, pentru reconstrucţia buzei superioare, mentonului, a unei părţi din regiunea geniană dreaptă şi a regiunii cervicale anterioare şi cu o placă metalică de titan, a cărei curbură se modelează intraoperator şi care se fixează la remanenţele osoase, cu câte două şuruburi pe fiecare parte.

Revendicări: 1
Figuri: 2

---

(11) a 2004 00081 A2 *(51)* **A 61 B 17/58** *(21)* a 2004 00081 *(22)* 02.02.2004 *(41)* 30.12.2005//12/2005 *(71) Ioan Petre Florescu, str. Oinei, nr.25, Bucureşti, RO; Noela Elena Ionescu, şoseaua Mihai Bravu, nr. 3, bl. ALMO, sc.G, et.3, ap.250, sector 2, Bucureşti, RO (72) Ioan Petre Florescu, str. Oinei, nr.25, Bucureşti, RO; Noela Elena Ionescu, şoseaua Mihai Bravu, nr.3, bl. ALMO, sc.G, et.3, ap.250, sector 2, Bucureşti, RO (54)* **METODĂ DE AMPRENTARE A DENIVELĂRII STERNALE DIN PECTUS ESCAVATUM, PENTRU OBŢINEREA IMPLANTULUI STERNAL INDIVIDUALIZAT**

(57) Invenţia se referă la un procedeu de amprentare a denivelării sternale din pectus escavatum, pentru obţinerea unui implant sternal, individualizat, utilizat în chirurgia plastică şi reconstructivă. Procedeul conform invenţiei constă în modelarea în plastilină, a unei structuri care se introduce în defectul de contur, se trec în formă de X două benzi de leucoplast, peste mulaj, şi se fac corecţiile finale ale structurii, se înlătură apoi benzile de leucoplast şi se dezlipeşte mulajul de plastilină, cu atenţie, şi se înveleşte în două straturi de faşă gipsată, umezită, care, prin întărire, menţine forma mulajului astfel obţinut.

Revendicări: 3
Figuri: 2

(11) a 2004 00081 A2

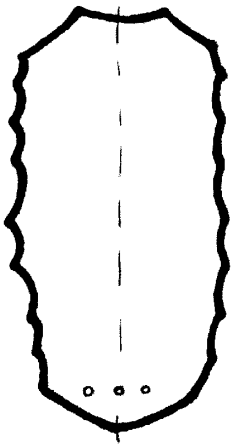

Fig. 1

(11) a 2004 00567 A2 *(51)* **A 61 F 5/452**; A 61 F 5/44; A 61 F 13/15 *(21)* a 2004 00567 *(22)* 24.06.2004 *(41)* 30.12.2005//12/2005 *(71) Socea Ioan, str. Progresului, bl.102, ap.2, Piatra Neamţ, RO (72) Socea Ioan, str. Progresului bl.102, ap.2, Piatra Neamţ, RO (54)* **PROTECŢII ETANŞE ANTIEXCREŢII**, **CU SISTEME DE ALARMĂ**, **LA BEBELUŞI**

(57) Invenţia se referă la nişte protecţii elastice împotriva excreţiilor, dotate cu sisteme de alarmă, la copii foarte mici. Protecţia conform invenţiei este alcătuită dintr-o pungă (**1**) de cauciuc sau de plastic, ce se termină la gură cu o buză sau o bandă (**2**) laterală, lipită superficial pe partea neadezivă, de nişte rame suport (**3** şi **4**) detaşabile, de formă dreptunghiulară, peste care sunt înfăşurate nişte folii (**5**) autocolante, ce au rolul de a împiedica lipirea părţii adezive a benzii (**2**) de piele, în timpul procesului de potrivire a ramelor suport, în jurul organului excretor, pentru ca, după aceasta, foliile (**5**) să fie trase în afară de un capăt (**5''**), prin derulare, printr-un proces de îndoire (**5'**), sub ramele suport, astfel încât partea adezivă a benzii (**2**) rămânând dezvelită, intră direct încontact cu pielea şi lipită de ea prin presare; în

(11) a 2004 00567 A2

jurul organului excretor rămânând prinsă de piele, după ce în prealabil s-au înlăturat şi ramele (**3** şi **4**) suport, doar punga (**1**), în interiorul căreia este amplasat contactul electrochimic sau electromecanic al terminalului unui sistem electronic de alarmă sonoră, eliminarea excreţiilor realizându-se separat doar în această pungă (**1**) şi semnalizată la atingerea unui grad mare de umiditate, evitându-se astfel împrăştierea şi răspândirea mirosului în afară.

Revendicări: 25
Figuri: 13

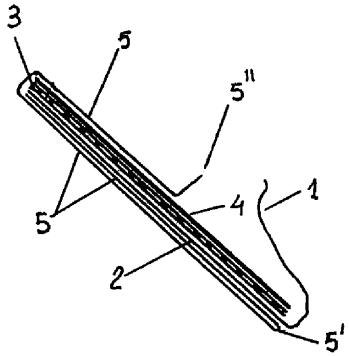

Fig. 2

(11) a 2004 00540 A2 *(51)* **A 61 K 31/728**; A 61 K 9/06; A 61 K 9/19 *(21)* a 2004 00540 *(22)* 15.06.2004 *(41)* 30.12.2005//12/2005 *(71) Institutul Naţional de Cercetare-Dezvoltare pentru Ştiinţe Biologice Bucureşti, Splaiul Independenţei nr.296, sector 6, Bucureşti, RO (72) Teodor Eugenia Dumitra, şoseaua Mihai Bravu 432, bl.V17, sc.1, et.6, ap.18, sector 3, Bucureşti, RO; Moldovan Lucia, Bd. Constructurilor 24, bl.19, sc.A, ap.13, sector 6, Bucureşti, RO; Tcacenco Luminiţa, str. Educaţiei nr.35, sector 2,, Bucureşti, RO (54)* **BIOPRODUSE PE BAZĂ DE EXTRACT GLICO-PROTEIC**, **DIN CORP VITROS DE LA SUINE**

(57) Invenţia se referă la obţinerea unor bioproduse pe bază de extract glico-proteic, din corp vitros de la suine, unul de tip unguent, iar altul de tip burete liofilizat. Extractul glico-proteic s-a obţinut prin extracţie chimică, s-a analizat din punctul de vedere al conţinutului în acid hialuronic, ca substanţă biologic activă, s-a testat pe culturi celulare, pentru determinarea caracterului stimulativ al dezvoltării şi creşterii fibroblastelor şi s-a condiţionat sub formă de două biopreparate, unguent şi burete liofilizat. Acestea au fost testate farmacologic şi clinic, pentru certificarea rolului lor de stimulare în refacerea ţesutului epitelial.

Revendicări: 3
Figuri: 2

(11) a 2005 00221 A0 *(51)* **B 01 D 8/00** *(21)* a 2005 00221 *(22)* 10.03.2005 *(41)* 30.12.2005//12/2005 *(71) Brânzei Radu, str. B.P. Hasdeu nr. 5, Ploieşti, RO (72) Brânzei Radu, str. B.P. Hasdeu nr. 5, Ploieşti, RO* *(54)* **PROCEDEU ŞI INSTALAŢIE DE RECUPERARE A COMPONENŢILOR VOLATILI DE HIDROCARBURI**

(57) Invenţia se referă la un procedeu şi o instalaţie de recuperare a compuşilor volatili de hidrocarburi, proveniţi din procese de încărcare în cisterne auto şi/sau CFR, precum şi din cele de transfer între rezervoare de depozit al produselor petroliere. Procedeul conform invenţiei constă în absorbţia compuşilor volatili, din fluxul de aer provenit din cisternă, având un conţinut de compuşi volatili de 15...40% vol, de către un flux absorbant sărac, care circulă în contra curent, răcit la temperaturi de -23...-25˚C, aerul se evacuează în atmosferă, având maximum 10% vol componenţi volatili, iar fluxul de absorbant bogat cedează prin desorbţie, la temperatura de 90...100˚C, componenţii volatili, care sunt returnaţi continuu, sub formă de lichid, direct în cisternă şi/sau rezervorul din care provin, la temperatură ambiantă şi presiune de 1,5 bar, după care fluxul de absorbant este răcit prin schimb de căldură cu un flux de propan şi reintrodus continuu în circuitul de absorbţie componenţi volatili. Instalaţia conform invenţiei este compusă din module de colectare (**A**) condensat, de desorbţie (**B**), de răcire (**C**) amestec aer cu compuşi

(11) a 2005 00221 A0

volatili de hidrocarburi, de absorbţie (**D**), de răcire (**E**) absorbant sărac şi de colectare (**F**) şi încălzire absorbant bogat, plasate pe verticală, în ordine funcţională, prin flanşe, sub forma unei coloane autoportantă, autonomă.

Revendicări: 2
Figuri: 2

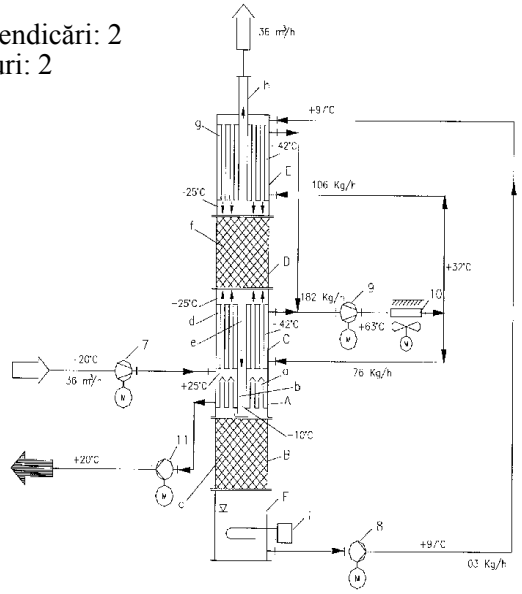

Fig. 1

(11) a 2003 00056 A2 *(51)* **B 01 D 17/038** *(21)* a 2003 00056 *(22)* 21.01.2003 *(41)* 30.12.2005//12/2005 *(71) Institutul Naţional de Cercetare-Dezvoltare pentru Tehnologii Criogenice şi Izotopice - ICSI, str.Uzinei nr.1, Râmnicu Vâlcea, RO (72) Croitoru Cornelia, str. Armoniei nr. 45, bl. S2, sc. B, ap. 1, Râmnicu Vâlcea, RO; Gheorghe Ioniţă, Calea Lui Traian, bl. S-34, sc. C, ap. 2, Râmnicu Vâlcea, RO; Dumitru Mirică, str. Danil Ionescu nr. 69, Râmnicu Vâlcea, RO; Ştefănescu Ioan, b-dul Nicolae Bălcescu nr.4, Râmnicu Vâlcea, RO; Şteflea Dumitru, str. Regina Maria, bl. 2, ap. 34, Râmnicu Vâlcea, RO; Predoi Şerban, Zona Nord, str. Republicii, bl. R13, sc. B, ap. 3, Râmnicu Vâlcea, RO (54)* **EXTRACTOR CENTRIFUGAL, MULTIETAJAT ÎN CONTRACURENT**

(57) Invenţia se referă la un extractor centrifugal, multietajat în contracurent, care este utilizat pentru desfăşurarea proceselor fizico-chimice de extracţie lichid-lichid. Extractorul conform invenţiei este alcătuit dintr-o carcasă (**1**) de care sunt fixate capace care delimitează o incintă (**e**) în care este plasat, cu posibilitate de rotire, un arbore (**6**) pe care sunt fixate nişte rotoare (**8**, **9** şi **11**) centrale, inferior şi respectiv superior, rotoarele (**8**) centrale având decupări prin care lichidele circulă în contracurent, iar rotoarele (**9** şi **11**) inferior şi superior sunt etanşate frontal, cu nişte manşete (**10** şi **12**) şi au nişte găuri (**h**) prin care circulă fluidele, având centrele dispuse pe raza

(11) a 2003 00056 A2

maximă, la rotorul (**9**) inferior şi, respectiv, pe raza minimă, la rotorul (**11**) superior, compensarea uzurii, în timp, a unor muchii (**e** şi **f**) ale manşetelor (**10** şi **12**) este făcută cu ajutorul unor arcuri (**17**).

Revendicări: 1
Figuri: 6

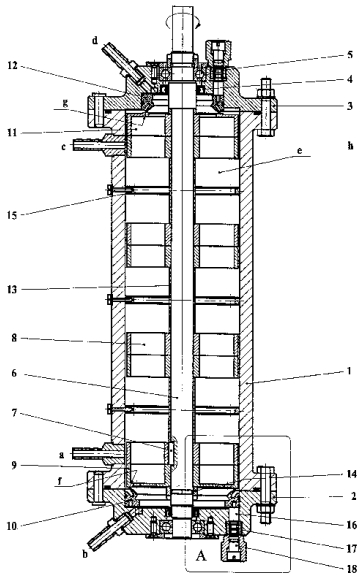

Fig. 1

(11) a 2004 00064 A2 *(51)* **B 01 D 67/00** *(21)* a 2004 00064 *(22)* 23.01.2004 *(41)* 30.12.2005//12/2005 *(71) Centrul de Cercetare pentru Materiale Macromoleculare şi Membrane S.A. (C.C.M.M.M. S.A.), Splaiul Independenţei nr. 202B, sector 6, Bucureşti, RO (72) Radu Marin, Calea Rahovei nr. 217, bl. 12, sc. 1, ap. 1, sector 5, Bucureşti, RO; Pasăre Liliana, şoseaua Iancului nr. 19, bl. 106B, sc. A, et.1, ap. 8, sector 2, Bucureşti, RO; Radu Florica, Calea Rahovei nr. 217, bl. 12, sc. 1, ap. 1, sector 5, Bucureşti, RO; Viezure Ioana, str. Ghidigeni nr. 1, sector 5, Bucureşti, RO; Rață Daniela, aleea Perişor nr. 8-10, bl. 2, ap. 46, sector 3, Bucureşti, RO (54)* **PROCEDEU DE OBȚINERE A MEMBRANELOR ŞI MEMBRANĂ DIN POLIMERI ACRILICI**

(57) Invenția se referă la un procedeu de obținere a unei membrane din polimeri acrilici şi la o membrană realizată cu acest procedeu, utilizată pentru microfiltrare şi ultrafiltrare. Procedeul conform invenției constă în dizolvarea poliacrilonitrilului, la concentrații de 10, 12 sau 15%, în 1-metil-2-pirolidonă, la temperatura ambiantă; filtrarea soluției obținută printr-o sită metalică, cu ochiuri de 0,1 mm, la presiunea de 1bar; dezaerarea, prin menținerea soluției polimerice în repaus, timp de minimum 24 h; depunerea de polimer, pe suport textil, prin tragerea filmului polimeric cu un trăgător cu o fantă de 0,2 mm; imersarea suportului cu polimer, într-o baie

de apă şi de coagulare, la temperatura de 18-22˚C şi în cazul membranei de ultrafiltrare, urmată de o tratare termică la 80˚C, timp de 1 min, după care membrana, astfel obținută, se condiționează prin menținere în soluție de glicerină de concentrație 7...10. Membrana conform invenției conține 89, 5% acrilonitril şi 10% acetat de vinil, are o temperatură de descompunere de 250˚C şi se utilizează, de preferință, în tehnologia de obținere a berii la filtrare, sterilizare şi la obținerea extractului de hamei.

Revendicări: 3

(11) a 2005 00113 A2 *(51)* **B 01 J 8/22**; C 07 C 2/62 *(21)* a 2005 00113 *(22)* 11.08.2003 *(30)* 19.08.2002 US 10/223.192 *(41)* 30.12.2005//12/2005 *(86)* US 03/25014 11.08.2003 *(87)* WO 2004/016714 26.02.2004 *(71) Catalytic Distillation Technologies, 10100 Bay Area Boulevard, Pasadena, Texas, US (72) Smith Lawrence A, Jr., 10100 Bay Area Boulevard, TX 77507, Pasadena, Texas, US; Cross William, M., 10100 Bay Area Boulevard, 77507, Pasadena, Texas, US (74) Rominvent S.A., str. Ermil Pangratti nr.35, sector 1, Bucureşti (54)* **REACȚIE CU CURGERE ÎN PULSURI**

(57) Invenția se referă la o metodă pentru operarea unui reactor descendent multifazic, pentru a induce un regim de curgere în pulsuri. Metoda conform invenției constă în creşterea vitezei gazului, în timp ce viteza lichidului se menține constantă, până când este atinsă o cădere de presiune suficientă pentru a induce curgerea în pulsuri, metoda se aplică în cazul alchilării olefinelor, în prezență de acid sulfuric, într-un reactor umplut cu o sită de oțel inoxidabil/ polipropilenă.

Revendicări: 13
Figuri: 4

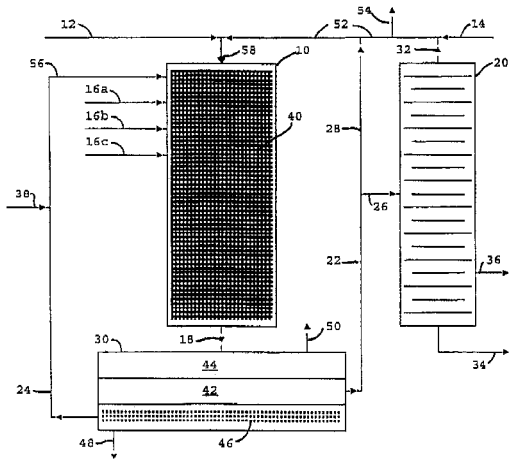

Fig. 4

(11) a 2004 00488 A2 *(51)* **B 01 J 20/30** *(21)* a 2004 00488 *(22)* 28.05.2004 *(41)* 30.12.2005//12/2005 *(71) Institutul de Cercetare-Dezvoltare pentru Energie S.A., b-dul Energeticienilor nr.8, sector 2, Bucureşti, RO (72) Bolma Aurelia, b-dul Th. Pallady nr. 19, bl. P4, sc. A, et. 9, ap. 9, sector 3, Bucureşti, RO; Ghiţulescu Mircea, aleea Barajul Lotru nr. 12, bl. N11, sc. B, ap. 39, sector 3, Bucureşti, RO; Zotică Dorina, str. Energiei nr.26, bl. AA, sc. 3, et.1, ap. 55, Cernavodă, RO; Cucu Emilia, str. 9 Mai, bl. E1, ap. 4, Cernavodă, RO (54)* **TEHNOLOGIE DE RECUPERARE A CAPACITĂŢII OPERAŢIONALE DE SCHIMB IONIC, A RĂŞINILOR SCHIMBĂTOARE DE CATIONI, PUTERNIC ACIDE**

(57) Invenţia se referă la un procedeu de recuperare a capacităţii operaţionale de schimb ionic, a răşinilor schimbătoare de cationi, puternic acide, din instalaţia de tratare a apei necesare alimentării generatoarelor de abur. Procedeul conform invenţiei constă în tratarea unui filtru ionic, încărcat cu răşină schimbătoare de cationi, cu o soluţie 10% acid clorhidric, în trei etape succesive, la o temperatură de 25˚C, cu o cantitate de 1vol HCl/vol răşină schimbătoare de cationi, la o încărcare specifică de 3 vol HCl/vol răşină/h, timp de contact 2 h, sub agitare cu aer comprimat, introdus de 2 ori/h, timp de 10 min, după care răşina se spală, în două trepte, cu apă decationată, în prima treaptă spălarea fiind realizată cu o încărcare specifică de 3 vol apă/vol răşină/h, timp de 2 h, iar în a doua treaptă, cu o încărcare specifică de 15...20 vol apă/vol răşină/h, capacitatea operaţională a răşinii schimbătoare de ioni fiind recuperată în proporţie de cca 25%, iar ciclul activ de lucru, cu cca 15%.

Revendicări: 1

---

(11) a 2002 00869 A2 *(51)* **B 21 B 13/10** *(21)* a 2002 00869 *(22)* 13.04.2000 *(30)* 20.12.1999 UA 99126933 *(41)* 30.12.2005//12/2005 *(86)* UA 00/00013 13.04.2000 *(87)* WO 01/45871 28.06.2001 *(71) Dochirnie Pidpriyemstvo Nexus-Vyrobycho-Komertsijna Kompaniya, 27 Vul. Patorzhins Kogo, 49044, Dnipropetrovsk, UA (72) Fedosov Volodymyr Garoldovych, 13/33 Vul. Naberezhna Lenina, 49038, Dnipropetrovsk, UA; Khatskelyan Igor Pavlovych, 29/13 Pros. Karla Marksa 49044, Dnipropetrovsk, UA; Ostapenko Georgiy Leonidovych, 77/1 Vul Italiyska, 27532, Mariupol, UA; Alexiyenko Georgiy Yakovych, 21/60, Vul. Zhukovs Kogo 49005, Dnipropetrovsk, UA (74) Rominvent S.A., str. Ermil Pangratti nr.35, sector 1, Bucureşti (54)* **CAJA DE LAMINARE**

(57) Invenţia se referă la o cajă de laminare, utilizată în industria de laminare, pentru lărgirea sortimentelor de laminate, la reconstrucţia cajei. Caja conform invenţiei se compune din nişte batiuri (**1**), nişte valţuri (**4**) orizontale, montate în nişte suporturi (**5** şi **6**) superioare şi, respectiv, inferioare, nişte mecanisme de reglare a valţurilor (**4**) şi nişte casete (**15**) având nişte valţuri (**16**) verticale, montate între suporturile (**5** şi **6**) valţurilor (**4**) orizontale, de nişte suporturi (**2** şi **3**) ale batiurilor (**1**), pe partea exterioară a ferestrelor acestora, sunt fixate, rigid, nişte plăci (**7**) care depăşesc suprafeţele frontale exterioare ale suporturilor (**2** şi **3**), părţile suporturilor (**2** şi **3**) fiind legate între ele, cu ajutorul unor bare (**9** şi **10**)

(11) a 2002 00869 A2

superioare şi inferioare, pe care sunt montate nişte ghidaje (**11**) de intrare şi de ieşire, cu role, casetele (**15**) cu valţurile (**16**) verticale sunt fixate între suprafeţele interioare ale suporturilor (**2** şi **3**) ale batiurilor (**1**) şi suprafaţa plăcii (**7**), cu ajutorul unui subansamblu cu pană (**18**), barele (**9**) superioare având o secţiune transversală de formă trapezoidală, iar barele (**10**) inferioare fiind realizate sub formă de tub, precum şi un mecanism pentru fixarea axială a suporturilor (**6**) valţului (**4**) orizontal inferior, un mecanism pentru reglarea şi fixarea axială a suporturilor (**5**) valţului (**4**) orizontal superior şi mecanismul pentru împingerea laterală a suporturilor (**5** şi **6**) valţurilor (**4**) orizontale, instalate cu posibilitate de rotire şi de introducere a acestora, în spaţiul dintre suporturile (**5** şi **6**) valţurilor (**4**) orizontale, la modificarea calibrului valţurilor (**4**) şi la demontarea casetelor (**15**) cu valţurile (**16**) verticale.

Revendicări: 5
Figuri: 8

---

(11) a 2002 00869 A2

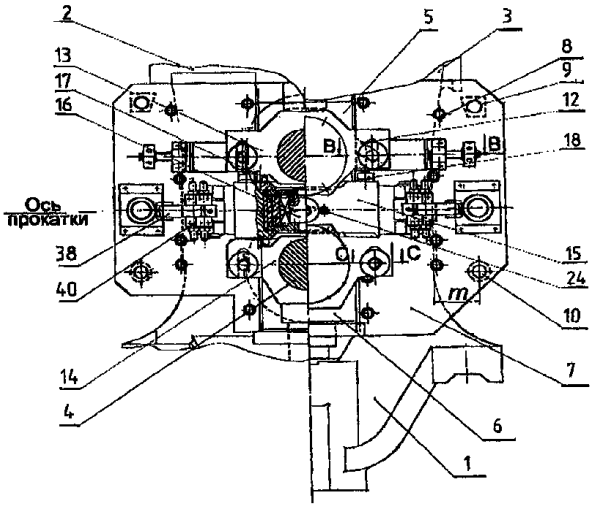

Fig. 1

(11) a 2004 00529 A2 *(51)* **B 21 J 5/02** *(21)* a 2004 00529 *(22)* 11.06.2004 *(41)* 30.12.2005//12/2005 *(71) Ilca Ioan, str.T.Vladimirescu nr. 60, Hunedoara, RO; Cioată Vasile George, str. Viorele nr. 2, bl. 11, sc. B, ap. 100, Hunedoara, RO (72) Ilca Ioan, str.T.Vladimirescu nr. 60, Hunedoara, RO; Cioată Vasile George, str. Viorele nr. 2, bl. 11, sc. B, ap. 100, Hunedoara, RO (54)* **PROCEDEU ŞI INSTALAŢIE DE OBŢINERE A PIESELOR PRIN MATRIŢARE, DIN MATERIALE METALICE SEMILICHIDE**

(57) Invenţia se referă la un procedeu şi la o instalaţie pentru obţinerea pieselor matriţate, din materiale metalice semilichide. Procedeul conform invenţiei constă în vibrarea unei matriţe (**3**) în timpul procesării, cu ajutorul unui dispozitiv (**6**) de vibrare. Instalaţia conform invenţiei este alcătuită dintr-o presă (**1**) hidraulică, pe masa căreia se află o placă (**2**) de bază, pe care este montată o matriţă (**3**), prin intermediul unor tije (**4**) de ghidare şi al unor arcuri (**5**), un dispozitiv (**10**) de extragere a piesei, un dispozitiv (**6**) de vibrare a matriţei (**3**) şi un element (**7**) pentru evaluarea temperaturilor în piesă, matriţă şi poanson.

Revendicări: 2
Figuri: 1

(11) a 2004 00529 A2

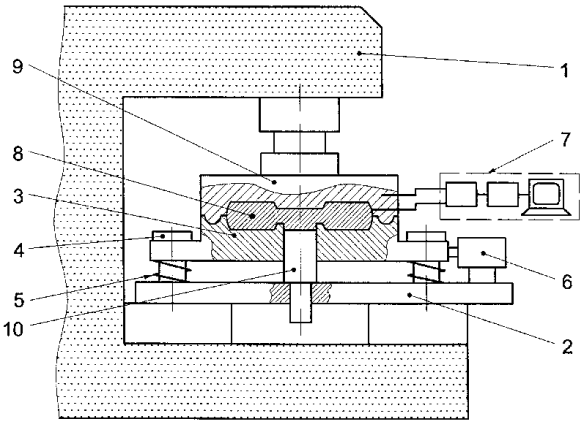

(11) a 2002 00870 A2 *(51)* **B 22 D 13/00**; B 22 D 27/20 *(21)* a 2002 00870 *(22)* 13.04.2000 *(30)* 20.12.1999 UA 99126932 *(41)* 30.12.2005//12/2005 *(86)* UA 00/00014 13.04.2000 *(87)* WO 01/45879 28.06.2001 *(71) Dochirnie Pidpriyemstvo Nexus-Vyrobycho-Komertsijna Kompaniya, 27 Vul. Patorzhins Kogo, 49044, Dnipropetrovsk, UA (72) Khatskelyan Igor Pavlovych, 29/13 Pros. Karla Marksa 49044, Dnipropetrovsk, UA; Fedosov Volodymyr Garoldovych, 13/33 Vul. Naberezhna Lenina, 49038, Dnipropetrovsk, UA; Ostapenko Georgiy Leonidovych, 77/1 Vul Italiyska, 27532, Mariupol, UA; Alexiyenko Georgiy Yakovych, 21/60, Vul. Zhukovs Kogo 49005, Dnipropetrovsk, UA (74) Rominvent S.A., str. Ermil Pangratti nr.35, sector 1, Bucureşti (54)* **METODĂ DE TURNARE CENTRIFUGĂ A SEMIFABRICATELOR PENTRU ROLE, ALE INSTALAŢIEI DE TURNARE CONTINUĂ A SEMIFABRICATELOR (ITCS)**

(57) Invenţia se referă la o metodă de turnare centrifugă a semifabricatelor pentru role, ale instalaţiei de turnare continuă a semifabricatelor. Metoda conform invenţiei constă în turnarea topiturii metalice, de tipul martensiticoferitic, în cochila rotitoare, cu introducerea în topitură, înainte de turnarea sa în cochilă, a adaosurilor pulverulente modificatoare, până la formarea stratului exterior al semifabricatului şi introducerea pulberii de fier, iar după formarea stratului exterior al semifabricatului, adaosurile pulverulente modificatoare continuă a fi introduse în topitura metalică uniform, reducând consumul lor până la zero, cu introducerea concomitentă în

(11) a 2002 00870 A2

topitură a pulberii de fier, în aceeaşi perioadă de timp, mărind uniform consumul său de la zero la 1, 5-3, 0% din cantitatea metalului turnat într-o secundă, până la formarea stratului intermediar de amestec al adaosurilor pulverulente modificatoare şi pulberii de fier, cu grosimea de 2-4 mm, cu continuarea introducerii pulberii de fier, până la terminarea turnării metalului în cochilă.

Revendicări: 1
Figuri: 2

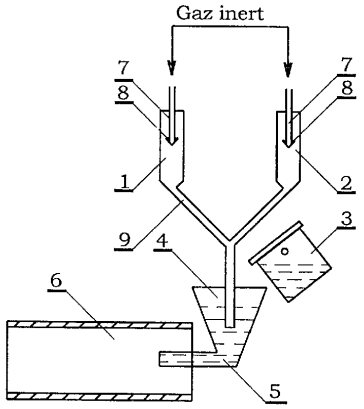

Fig. 1

(11) a 2005 00519 A2 *(51)* **B 23 C 5/22** *(21)* a 2005 00519 *(22)* 22.09.2003 *(30)* 04.12.2002 IL 153252 *(41)* 30.12.2005//12/2005 *(86)* IL 03/00757 22.09.2003 *(87)* WO 2004/050283 17.06.2004 *(71) Iscar Ltd., P.O. Box 11, 24959, Tefen, IL (72) Satran Amir, 6 Moran Street, 25147, Kfar Vradim, IL; Dagan Danny, 100/8 Hertzel Street, 22445, Nahariya, IL (74) Rodall S.R.L.- str. Polonă nr.115, Bloc 15, sc. A, et. 4, ap.19, sector 1, Cod 71151, Bucureşti* *(54)* **CUŢIT DEMONTABIL, TANGENŢIAL ŞI CUŢIT DE FREZARE**

(57) Invenţia se referă la un cuţit demontabil, tangenţial şi la un cuţit de frezare, utilizate în procesele de tăiere a metalului, în general, şi pentru frezarea unor praguri pătrate, într-o piesă prelucrată. Cuţitul conform invenţiei are două suprafeţe (**12**) de capăt, identice cu alte două suprafeţe (**18**) laterale mari, opuse, identice, având formă de paralelogram, şi două suprafeţe (**16**) laterale mici, opuse, extinzându-se între ele, fiecare suprafaţă (**12**) de capăt are o margine (**40**) periferică, având nişte muchii (**52**) de tăiere, patru colţuri, din care două colţuri (**24**) diagonal opuse fiind mai sus şi celelalte două colţuri fiind mai jos, şi este prevăzută cu un picior (**28**) de sprijin, având o suprafaţă (**30**) de sprijinire, în fiecare secţiune transversală a cuţitului de inserţie, luată într-un plan paralel cu un plan mic al cuţitului de inserţie, suprafaţa (**30**) de sprijinire fiind mai apropiată de planul median, decât respectiva secţiune conducătoare a unei margini (**54**) de tăiere.

Revendicări: 14
Figuri: 8

(11) a 2005 00519 A2

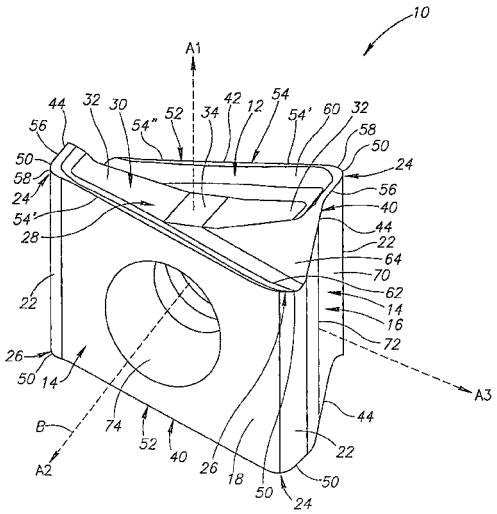

Fig. 1

(11) a 2004 00574 A2 *(51)* **B 23 Q 3/00** *(21)* a 2004 00574 *(22)* 25.06.2004 *(41)* 30.12.2005//12/2005 *(71) Hânceanu Vlad-Cristinel, b-dul Republicii bl. 56, sc. D, ap. 63, Roman, judeţul Neamţ, RO (72) Hânceanu Vlad-Cristinel, b-dul Republicii bl. 56, sc. D, ap. 63, Roman, judeţul Neamţ, RO* *(54)* **PRISMĂ DE ORIENTARE POZIŢIONALĂ**

(57) Invenţia se referă la o prismă de orientare- poziţionare, utilizată pe maşini unelte. Prisma conform invenţiei este formată dintr-un corp (**1**) principal, în care este amplasat un şurub (**2**) stânga-dreapta, fixat cu ajutorul unui opritor (**3**) şi a două şuruburi (**4**), prin mişcarea şurubului (**2**) având loc deplasarea spre stânga sau spre dreapta, a unor piuliţe (**5**) care deplasează două suprafeţe (**6**) de aşezare, în sus şi jos, piuliţele (**5**) urmărind nişte ghidaje (**9**) aplicate pe corp (**1**), cu nişte şuruburi (**10**), suprafeţele (**6**) de aşezare fiind articulate prin intermediul unui ax (**7**) asigurat cu nişte inele (**8**).

Revendicări: 1
Figuri: 5

(11) a 2004 00574 A2

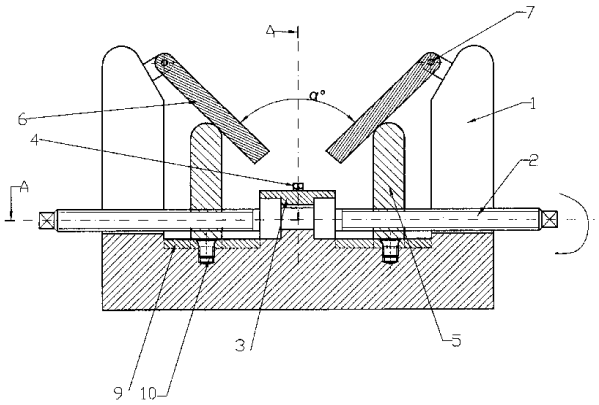

Fig. 1

(11) a 2004 00576 A2 *(51)* **B 23 Q 3/04** *(21)* a 2004 00576 *(22)* 25.06.2004 *(41)* 30.12.2005//12/2005 *(71) Chiţac Bogdan-Costel, str. Libertăţii nr. 42, bl. 618, sc. C, ap. 11, Iaşi, RO (72) Chiţac Bogdan-Costel, str. Libertăţii nr. 42, bl. 618, sc. C, ap. 11, Iaşi, RO (54)* **REAZEM AUTO-REGLABIL**, **CU PLUNJERE**

(57) Invenţia se referă la un reazem plan, autoreglabil, cu plunjere, folosit pentru a asigura orientarea-poziţionarea pieselor exploatabile pe maşini-unelte. Reazemul conform invenţiei este format din patru plunjere (**1**) verticale, care se sprijină pe feţele înclinate la 45˚, a trei plunjere (**2**) orizontale, deplasându-se în limite strânse, faţă de corpul unui dispozitiv (**7**), în timpul procesului de orientare-poziţionare a pieselor, cele patru plunjere (**1**) verticale având rolul de a asigura sprijinirea frontală a unei piese (**6**).

Revendicări: 1
Figuri: 2

(11) a 2004 00576 A2

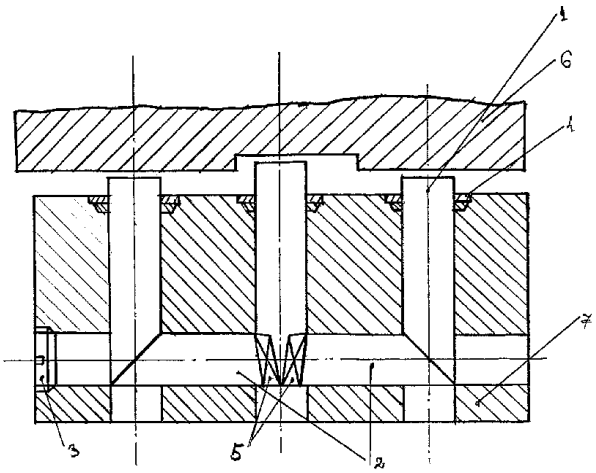

Fig. 1

(11) a 2004 00577 A2 *(51)* **B 23 Q 3/06** *(21)* a 2004 00577 *(22)* 25.06.2004 *(41)* 30.12.2005//12/2005 *(71) Silion Florin, aleea Parcului nr. 7, bl. 7, sc. D, ap. 8, Botoşani, RO (72) Silion Florin, aleea Parcului nr. 7, bl. 7, sc. D, ap. 8, Botoşani, RO (54)* **DISPOZITIV DE CENTRARE ŞI FIXARE CU SEGMENŢI ŞI HIDROPLAST**

(57) Invenţia se referă la un dispozitiv de centrare şi fixare a pieselor cilindrice, în vederea prelucrării, dispozitiv exploatabil pe maşini-unelte. Dispozitivul conform invenţiei este format dintr-un dorn (**1**) acoperit cu un strat de hidroplast (**5**), peste care sunt montaţi nişte segmenţi (**6**) secţionaţi în formă de spirală, care sunt deformaţi spre exterior de presiunea dintr-un hidroplast (**5**), creată prin acţionarea unui plunjer (**9**), de un şurub (**10**).

Revendicări: 1
Figuri: 3

(11) a 2004 00577 A2

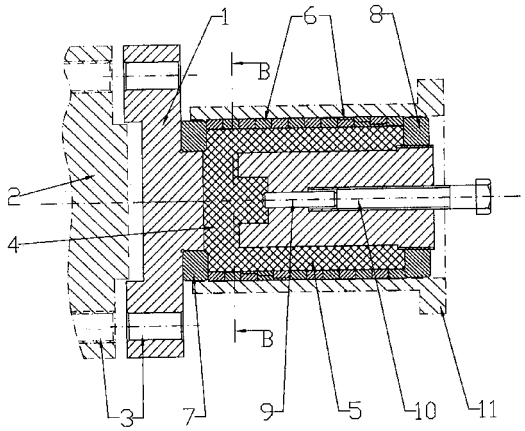

Fig. 1

(11) a 2004 00573 A2 *(51)* **B 23 Q 3/15** *(21)* a 2004 00573 *(22)* 25.06.2004 *(41)* 30.12.2005//12/2005 *(71) Agheniței Edward-Laviniu, b-dul George Enescu, nr. 1, sc.A, ap. 19, Botoşani, RO (72) Agheniței Edward-Laviniu, b-dul George Enescu, nr. 1, sc.A, ap. 19, Botoşani, RO (54)* **DISPOZITIV DE ACȚIONARE MAGNETICĂ**

(57) Invenția se referă la un dispozitiv de prindere magnetică a pieselor pe maşini-unelte. Dispozitivul conform invenției este format dintr-o carcasă (**12**) de montaj, de care se prinde un semifabricat (**10**) în care sunt amplasate nişte sisteme (**I** şi **II**) de acționare, formate din nişte rulmenți (**1**) introduşi în nişte canale (**a**) de care sunt prinse nişte brațe (**3**) şi nişte magneți (**2**), cu ajutorul unei bucşe (**5**), aceştia fiind antrenați de nişte bare (**4**), prin intermediul unei manivele (**6**) care este prinsă în carcasă (**12**), printr-un canal cu nişte rulmenți (**7**), sistemele (**I** şi **II**) de acționare rotindu-se, simultan, prin intermediul unor roți (**8**) dințate, în jurul unor magneți (**13**) care sunt fixați cu ajutorul unor bare (**14**) care formează un flux magnetic, cu nişte miezuri (**9** şi **15**) şi care sunt izolate între ele, prin intermediul unor garnituri (**11**).

Revendicări: 1
Figuri: 6

(11) a 2004 00573 A2

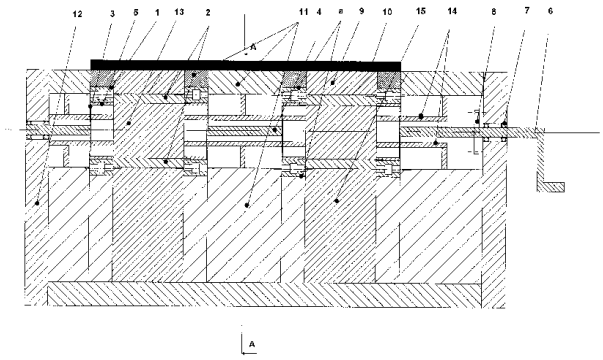

Fig. 1

(11) a 2004 00575 A2 *(51)* **B 23 Q 3/152**; B 23 Q 7/02 *(21)* a 2004 00575 *(22)* 25.06.2004 *(41)* 30.12.2005//12/2005 *(71) Brăteanu Ionuț, str. Cetățuia nr. 9, bl. 758, sc. A, ap. 15, Iaşi, RO (72) Brăteanu Ionuț, str. Cetățuia nr. 9, bl. 758, sc. A, ap. 15, Iaşi, RO (54)* **MASĂ DIVIZOARE**

(57) Invenția se referă la un dispozitiv de divizare, automatizat, exploatabil pe maşini-unelte. Dispozitivul conform invenției este format dintr-un batiu pe care este asamblată o masă (**1**) rotativă, punerea în mişcare a acesteia realizându-se cu ajutorul unui mecanism de rotire, care este format dintr-o cremalieră (**4**) şi un piston (**6**) cu rol de antrenare a cremalierei (**4**), precum şi un mecanism de blocare cu un fixator (**8**) şi un mecanism de indexare cu un indexor (**7**) cu rol de fixare a mesei (**1**), în poziția dorită.

Revendicări: 1
Figuri: 2

(11) a 2004 00575 A2

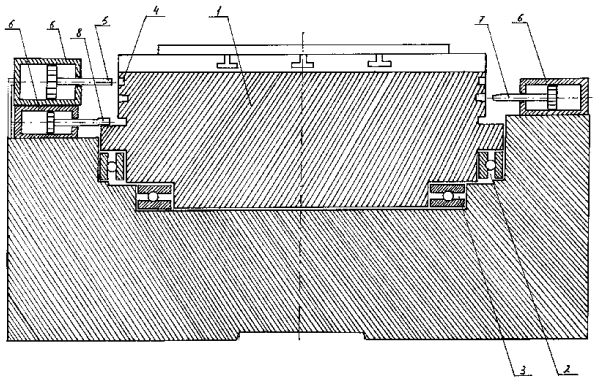

Fig. 1

(11) a 2002 00775 A2 *(51)* **B 25 B 27/02** *(21)* a 2002 00775 *(22)* 07.06.2002 *(41)* 30.12.2005//12/2005 *(71) Hydramold S.R.L., str. Hotin nr.5, Iaşi, RO (72) Chiriţă Constantin, str. Socola nr.22, bl.T1, et. 6, ap. 24, Iaşi, judeţul Iaşi, RO; Damian Laurenţiu, b-dul Independenţei nr. 15, bl. B1-5, Tronson I, et. 5, ap. 18, Iaşi, RO; Hanganu Adrian Constantin, şoseaua Arcu nr. 39, bl. CI-6, sc. B, et. 7, ap. 19, Iaşi, RO; Calfa Daniel, comuna Ruginoasa, judeţul Iaşi, RO (54)* **EXTRACTOR MOBIL**

(57) Invenţia se referă la un extractor mobil, destinat extracţiei roţilor de curea, de la motoarele electrice şi termice, precum şi de la arborii transmisiilor prin roţi de curea, din cadrul atelierelor de întreţinere şi reparaţii mecanice. Extractorul conform invenţiei este prevăzut cu un modul (**1**) extractor, translatat vertical de un cablu (**3**) acţionat de un troliu (**4**), ansamblul fiind montat pe un cadru cărucior (**5**), modulul (**1**) extractor având o placă (**11**) portantă, pe care, prin nişte reazeme (**14**), sunt articulate nişte tendoane (**23**), la celălalt capăt fiind articulate nişte gheare (**26**) blocate pe o roată de curea, de un lanţ (**27**) cu un cleşte (**28**), acţionarea de apropiere de roata de curea a unor gheare (**20**) fiind realizată prin comanda manuală a unui cilindru (**23**) hidraulic, la extragere fiind folosită acţionarea hidraulică, tendoanele (**23**) fiind poziţionate spaţial, prin nişte furci (**20**), bolţuri (**19**), tije (**18**) de sincronizare, tampoane (**17**) elastice şi prin nişte şuruburi (**16**), de un disc (**15**) de sincronizare.

Revendicări: 4
Figuri: 4

(11) a 2002 00775 A2

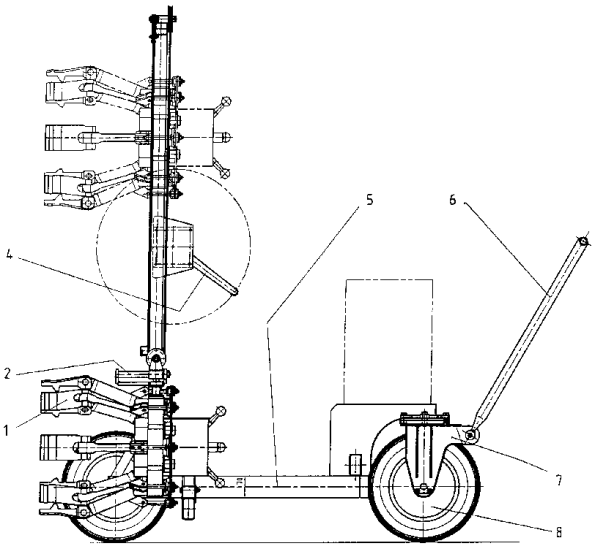

Fig. 1

(11) a 2005 00265 A0 *(51)* **B 44 D 5/00** *(21)* a 2005 00265 *(22)* 22.03.2005 *(41)* 30.12.2005//12/2005 *(71) Boem Garden S.R.L., str. Tudor Vladimirescu nr. 22, Botoşani, RO (72) Forţu Dragoş, str. Tudor Vladimirescu nr. 22, Botoşani, RO (74) Mileniul 3 S.R.L., str. Moldovei nr. 10, bl. Crinul, sc. A, ap. 28, Paşcani, judeţul Iaşi (54)* **LUCRARE DECORATIVĂ, CU ASPECT DE STÂNCĂ SAU ROCĂ ŞI PROCEDEU DE OBŢINERE**

(57) Invenţia se referă la o lucrare decorativă, cu aspect de rocă sau stâncă, şi un procedeu de obţinere, folosită în construcţii la realizarea de lucrări decorative, de tipul cascadelor, fântânilor arteziene, căderilor de apă. Lucrarea conform invenţiei este realizată dintr-un suport (**A**) de rezistenţă, alcătuit dintr-un schelet metalic (**1**), pe a cărui parte exterioară fiind prinsă, prin sudare, o plasă (**2**) cu ochiuri mari de 30...40 cm, realizată din oţel-beton, cu diametrul de 6...8 mm, peste care se prinde manual, cu sârmă, o plasă (**3**) din sârmă zincată, cu ochiuri de 1, 6...3 mm, care urmăreşte profilul realizat pe care se aplică un suport (**B**) prindere forme, format din patru straturi de mortar (**MS**) pe care au fost aplicate după uscarea fiecăruia câte o amorsă (**AM**) şi pe care se prind prin lipire cu un mortar (**ML**) nişte forme (**C**) obţinute dintr-un mortar (**MF**) şi care montate una lângă alta

(11) a 2005 00265 A0

într-o anumită continuitate să formeze textura, imaginea lucrării decorative de dimensiunile dorite şi cărora, în prealabil, pe partea posterioară li s-a aplicat prin pensulare un strat de legătură (**SL**) ce a fost aplicat şi pe suportul prindere forme (**D**) vor fi lipite nişte forme (**C**) între ele cu acelaşi mortar (**MF**) din care au fost făcute, realizându-se în acelaşi timp continuitatea texturii formelor astfel încât îmbinările să nu se observe, după care s-a aplicat o vopsire cu o vopsea (**V**) peste care petoată suprafaţa lucrării se aplică prin pulverizare în două straturi o substanţă hidrofugă incoloră pentru protecţia împotriva infiltrării apelor. Procedeul conform invenţiei constă în aceea că pe partea exterioară a scheletului obţinut se fixează prin sudare o plasă cu ochiuri mari şi plasă de sârmă zincată, după care se trece la montarea unor conducte pentru o pompă şi pentru canalizare şi nişte tuburi pentru cablurile electrice şi nişte lămpi, după care se aplică un suport prindere forme, format din patru straturi de mortar după uscarea definitivă se umple cu apă bazinul pompei.

Revendicări: 7
Figuri: 4

(11) a 2005 00265 A0

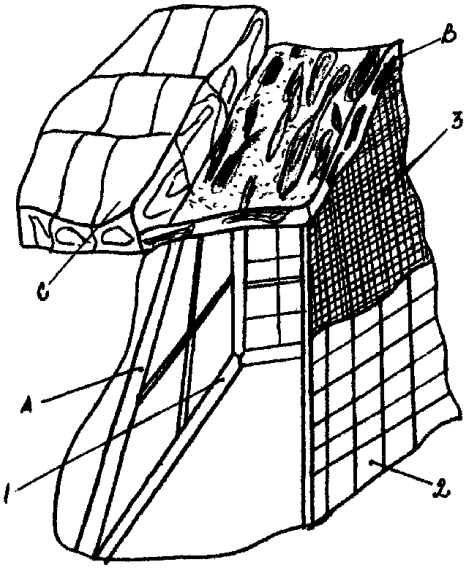

Fig. 1

(11) a 2004 00341 A2 *(51)* **B 60 L 1/00** *(21)* a 2004 00341 *(22)* 15.04.2004 *(41)* 30.12.2005//12/2005 *(71) Inda S.R.L., str. Mărăşeşti nr. 30, cod 200494, Craiova, RO (72) Popescu Constantin, str. Madona Dudu, bl. 1-3-5, sc. 3B, ap. 5, Craiova, RO; Prejbeanu Răzvan Gabriel, bl. Carol I nr. 136, bl. J, sc. 1, et.1, ap. 3, Craiova, RO; Rădulescu Mihail, str. Mărăşeşti nr. 30, Craiova, RO; Stănculescu Adrian, Calea Bucureşti, bl. A23, sc. 1, et. 5, ap. 13, Craiova, RO; Docheru Siminov, str. Dr. Victor Gomoiu bl. S57, sc. 1, et. 2, ap. 8, Craiova, RO (54)* **INSTALAŢIE PENTRU ALIMENTAREA SISTEMULUI DE ÎNCĂLZIRE ELECTRICĂ ŞI CLIMATIZARE A VAGOANELOR DE PASAGERI, DE LA GENERATORUL DE TRACŢIUNE AL UNEI LOCOMOTIVE DIESEL ELECTRICE**

(57) Invenţia se refră la o instalaţie pentru alimentarea sistemelor de încălzire electrică şi climatizare a vagoanelor de pasageri. Instalaţia conform invenţiei este alimentată de la un generator de tracţiune (**GT**), al unei locomotive Diesel electrice, prin intermediul unor borne (**1** şi **2**), şi este alcătuită dintr-un contactor de alimentare (**3**), o inductanţă de intrare (**4**), un variator de tensiune continuă, care cuprinde un tranzistor cu bază izolată (**5**), un invertor care are în componenţă nişte tranzistoare cu bază izolată (**6**, **7**, **8** şi **9**), o diodă (**10**) de blocare a tensiunii dintr-un circuit intermediar, un condensator (**11**), un contactor de ieşire (**12**), nişte traductoare (**13**, **14** şi **15**), un dispozitiv de comandă şi reglare (**16**) şi un circuit de tip "SAU", format din nişte diode (**17**, **18**, **19**, **20**, **21** şi **22**) pentru interconectarea cu un controler de comandă (**CT**), de la bordul locomotivei,

(11) a 2004 00341 A2

cu un contactor de excitaţie (**CEX**), cu un dispozitiv de comandă (**DCE**) a curentului de excitaţie, al generatorului (**GT**) şi cu un dispozitiv de comandă a turaţiei unui motor Diesel (**TMD**), curentul alternativ fiind transmis la vagoane, la un circuit de întoarcere prin şină şi la nişte contacte de osie (**CO**), ale locomotivei, prin intermediul unor borne (**29** şi **30**), în circuitul de ieşire al instalaţiei putând fi conectat şi un transformator de izolare galvanică (**47**).

Revendicări: 2
Figuri: 3

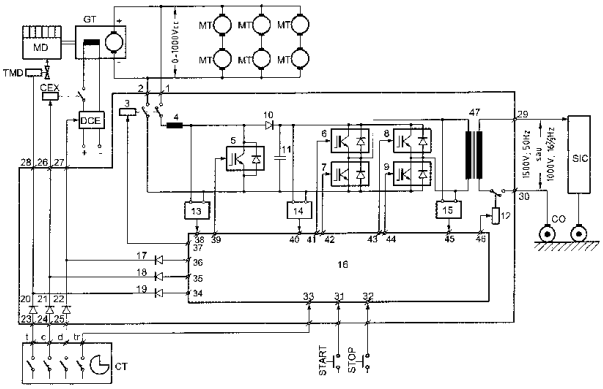

Fig. 2

(11) a 2005 00513 A0 *(51)* **B 62 D 1/02**; B 62 D 1/11 *(21)* a 2005 00513 *(22)* 31.05.2005 *(41)* 30.12.2005//12/2005 *(71) Jurcuţiu Olimpiu, str. M. Viteazul nr. 34, Chişineu-Criş, Arad, RO (72) Jurcuţiu Olimpiu, str. M.Viteazul nr. 34, Chişineu-Criş, Arad, RO (54)* **VOLAN PENTRU AUTOVEHICULE, AUTODEZMEMBRABIL ÎN MOMENTUL ACCIDENTULUI**

(57) Invenţia se referă la un volan pentru autovehicule, autodezmembrabil în caz de accident, destinat asigurării protecţiei conducătorilor autovehiculelor. Volanul conform invenţiei este compus din două sau mai multe părţi, dintre care una este un corp (**1**) central, celelalte putând fi un inel (**2**) de manevrare sau nişte braţe (**3**) de fixare, ale inelului (**2**), asamblate rigid, prin intermediul unor elemente (**4**) de fixare, care pot fi bolţuri (**a**), inele (**b**) compuse din secţiuni, bucşe (**c**) compuse din secţiuni, angrenaje (**d**), cabluri sau lanţuri tensionate (**e**), care pot fi distruse, deplasate sau tensionate, prin intermediul unor dispozitive (**A**, **B**, **C**, **D**, **E** şi **F**) pirotehnice, mecanice, pneumatice, hidraulice, electrice sau electromagnetice, comandate de un senzor (**5**) de impact, al sistemului airbag sau de alţi senzori (**6**), de un dispozitiv (**7**) de umflare a unei perne (**8**) airbag sau acţionate

(11) a 2005 00513 A0

de alte dispozitive (**9**), astfel încât în momentul producerii accidentului, prin distrugerea definitivă sau deplasarea, detensionarea definitivă sau temporară a elementelor (**4**) de fixare, corpul (**1**) central putându-se deplasa liber, în lungul unui ax (**10**) de direcție, al autovehiculului, în sensul dinspre şofer, spre bordul autovehiculului, iar celelalte părți, inelul (**2**) de manevrare sau părți ale acestuia şi, dacă este cazul, brațele (**3**) de fixare, devin mobile, datorită acțiunii unor arcuri (**f**), a dispozitivelor (**A** şi **B**) pirotehnice şi mecanice, a presiunii pneumatice şi hidraulice, produse de dispozitivele (**C** şi **D**) pneumatice şi, respectiv, hidraulice, prin intermediul unor pistoane (**g**), datorită acțiunii dispozitivelor (**E** şi **F**) electrice sau electromagnetice, dotate cu nişte elemente (**h**) fuzibile şi, respectiv, nişte electromagneți (**i**), rămânând legate între ele şi de axul central, fie prin intermediul angrenajelor (**d**), fie al cablurilor sau lanțurilor tensionate (**e**), aflate în stare detensionată, fie prin intermediul altor elemente (**11**) de legătură.

Revendicări: 1
Figuri: 21

(11) a 2005 00513 A0

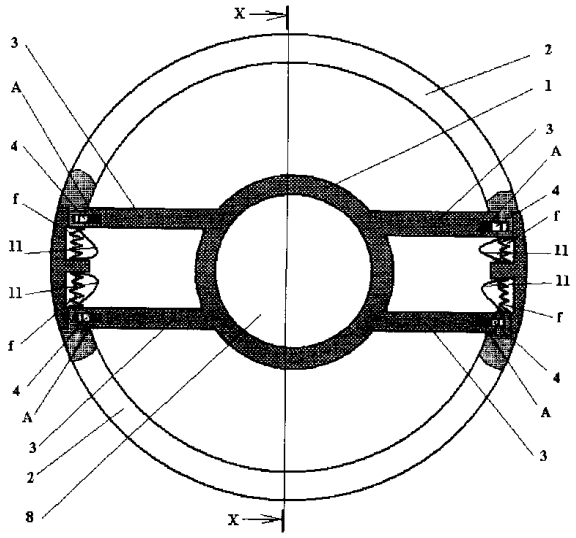

Fig. 1

(11) a 2004 00583 A2 *(51)* **B 64 C 11/04** *(21)* a 2004 00583 *(22)* 28.06.2004 *(41)* 30.12.2005//12/2005 *(71) Oprea Marin, str.Piața Gării, bl. 02, sc.1, ap. 8, Craiova, RO (72) Oprea Marin, str. Piața Gării, bl. 02, sc. 1, ap 8, Craiova, RO (54)* **ELICE PROPULSOARE**, **ELICOIDALĂ**

(57) Invenția se referă la o elice propulsoare, care poate pune în mişcare un vehicul care se deplasează în mediul aerian, acvatic sau terestru. Elicea conform invenției se compune dintr-un ax (**1'**) pe care se montează un butuc (**2'**) pe care se fixează corpul elicoidal, reprezentat de o bandă (**3'**) metalică, care se înfăşoară pe generatoarele butucului (**2'**), într-o singură spirală sau mai multe, în funcție de necesitățile de exploatare.

Revendicări: 5
Figuri: 6

(11) a 2004 00583 A2

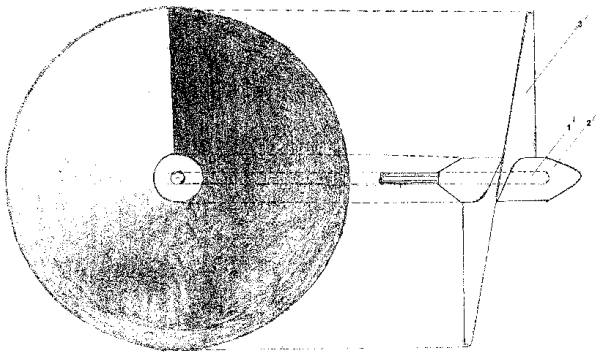

Fig. 1

(11) a 2005 00098 A0 *(51)* **C 02 F 11/00**; C 02 F 101:22 *(21)* a 2005 00098 *(22)* 14.02.2005 *(41)* 30.12.2005// 12/2005 *(71) Lungulescu Petrişor Paul, str. Ştefan cel Mare nr. 31, Craiova, RO (72) Lungulescu Petrişor Paul, str. Ştefan cel Mare nr. 31, Craiova, RO (54)* **INSTALAŢIE ŞI PROCEDEU DE DECONTAMINARE A SOLUŢIILOR DE CROMARE**, **UZATE**

(57) Invenţia se referă la un procedeu de obţinere a oxizilor metalici, din soluţii de cromare uzate şi la o instalaţie pentru aplicarea numitului procedeu. Procedeul conform invenţiei constă în aceea că soluţiile de cromare, uzate, având *p*H-ul de minimum 0,7, sunt neutralizate sub agitare continuă, la temperatură ambiantă, cu dicarbonat de amoniu solid, în urma reacţiei, *p*H-ul soluţiei creşte la 5,5...6,0, se degajă dioxid de carbon, care este barbotat printr-o soluţie de KOH sau $Ca(OH)_2$, cu formarea de carbonaţi, ionii metalici de Cr^{3+}, Fe^{2+} şi Cu^{2+} precipită sub formă de hidroxizi, formând un nămol care se separă prin centrifugare, iar după uscare, în etuvă, la temperatura de 110...115˚C, timp de 6 h, se calcinează în cuptor, la temperatura de 800...900˚C, apoi se macină, până la dimensiuni ale particulelor de maximum 30 μ. Instalaţia conform invenţiei cuprinde două cuptoare (**10** şi **13**) de calcinare, două mori (**11** şi **14**) cu bile, un vas (**3**) de reacţie, prevăzut cu un agitator (**4**) mecanic şi un *p*H-metru (**5**), un alimentator (**2**) cu bandă, o hotă de captare a CO_2, compusă dintr-o

---

(11) a 2005 00098 A0

parte inferioară (**6a**), care este în legătură, prin intermediul unui montant telescopic (**6c**), cu o porţiune (**6b**) superioară, care este racordată printr-o conductă (**α**) flexibilă, de un rezervor (**7**), pentru reţinerea CO_2, un separator (**8**) centrifugal de faze, un uscător (**12**) simplu şi un uscător (**9**) prin pulverizare.

Revendicări: 3
Figuri: 1

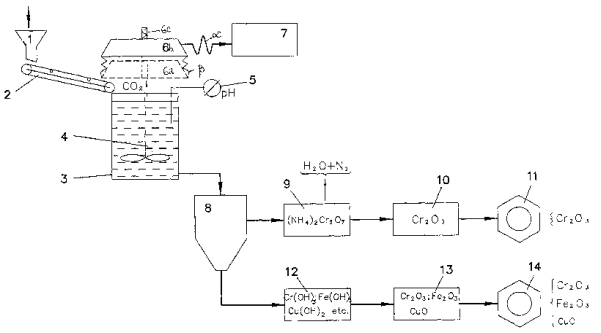

(11) a 2005 00509 A0 *(51)* **C 04 B 14/28**; C 04 B 24/02 *(21)* a 2005 00509 *(22)* 30.05.2005 *(41)* 30.12.2005//12/2005 *(71) Prod Globus Lemn S.R.L., str. Brăileni nr. 1, comuna Bascov, judeţul Argeş, RO (72) Moisescu Ion, str. Trivale, bl. P 10, sc. B, et. 1, ap. 5, Piteşti, RO; Stan Loredana, str. Războieni, bl. 3, sc. D, ap. 13, Piteşti, RO (74) Brojboiu Dumitru Adrian Florinel, b-dul Republicii, bl. 212, sc. D, ap. 16, Piteşti, judeţul Argeş (54)* **GLET-PASTĂ PENTRU FINISĂRI INTERIOARE ALE CLĂDIRILOR ŞI PROCEDEU DE REALIZARE A ACESTUIA**

(57) Invenţia se referă la o compoziţie de glet, utilizată pentru finisarea interioară a clădirilor şi la un procedeu de obţinere a acesteia. Compoziţia conform invenţiei este constituită din 35...65 părţi, în greutate, carbonat de calciu cristalizat, provenit din marmură albă micronizată, cu dimensiunea particulelor de 10...35 μ, 35...65 părţi în greutate apă, 0,1...1,2 părţi în greutate metilceluloză şi 0,01...0,02 părţi, în greutate, ulei de in. Procedeul conform invenţiei constă în aceea că se amestecă metilceluloza cu apă, într-un malaxor cu capacitate de 200 l, prevăzut cu sistem de agitare, cu braţe în formă de Z, la temperatura de 18...25˚C, timp de 10...15 min şi turaţie de 80...100 rot/min, după care se adaugă, prin sitare, carbonatul de calciu, iar după înglobarea acestuia, prin picurare, se introduce uleiul de in, amestecarea continuându-se, cu aceeaşi turaţie, timp de 15...20 min.

Revendicări: 2

---

(11) a 2004 00428 A2 *(51)* **C 05 F 15/00** *(21)* a 2004 00428 *(22)* 10.05.2004 *(41)* 30.12.2005//12/2005 *(71) Eurobanat Petrochem - P S.R.L., str. Martir Cernaianu 19, Timişoara, RO (72) Drăguţ Elena Marcela, str. Cetăţii nr. 45, Timişoara, RO; Petrov Pavel, str. Dudeştii Vechi nr. 10/A, Timişoara, RO; Perciun Rodica Rozalia, str. Chiriac nr. 10, ap. 14, Timişoara, RO; Ihos Aurel Dorel, aleea Speranţei nr. 4, Timişoara, RO; Botoş George Alexandru, 3501 Glen Erin Dr. Apt. 609, Missisauga, L5l2E9, Ontario, CA; Boncilă Raveca, aleea Faurului nr. 6, Timişoara, RO (54)* **COMPOZIŢIA UNUI ANTIAGLOMERANT PENTRU ÎNGRĂŞĂMINTE GRANULATE ŞI PROCEDEU DE OBŢINERE A ACESTUIA**

(57) Invenţia se referă la o compoziţie de antiaglomerant pentru îngrăşăminte granulate şi la un procedeu de obţinere a acesteia. Compoziţia conform invenţiei este constituită din 1...30% alchilamină alifatică saturată şi nesaturată, având formula $R_1R_2R_3N$, în care R_1 este un radical alchil, cu 8...24 atomi de carbon, iar R_2, R_3 poate fi H sau radical alchil, cu 1...5 atomi de carbon, 0...7% alcanolamină ce poate fi *mono*, *di* sau *tri* etanol, propanol sau butanol amină, 2...45% acizi carboxilici alifatici, cu 1...22 atomi de carbon în moleculă şi 10...95% solvent hidrofob, ce poate fi un ulei industrial, proaspăt sau recuperat. Procedeul conform invenţiei constă în încălzirea primelor două componente, peste punctul lor de topire cu 5˚C, după care se amestecă toate componentele compoziţiei, la temperatura de 70...80˚C.

Revendicări: 3

(11) a 2004 00427 A2 *(51)* **C 05 G 1/00** *(21)* a 2004 00427 *(22)* 10.05.2004 *(41)* 30.12.2005//12/2005 *(71) Petrochem Euro Research S.R.L., str. Martir Cernaianu 19, Timişoara, RO (72) Drăgut Elena Marcela, str. Cetăţii nr. 45, Timişoara, RO; Petrov Pavel, str. Dudeştii Vechi nr. 10/A, Timişoara, RO; Bolcu Constantin, str. Simion Barnuţiu, bl. 81, ap. 6, et. 2, Timişoara, RO; Perciun Rodica Rozalia, str. Chiriac nr. 10, ap. 14, Timişoara, RO; Ihos Aurel Dorel, aleea Speranţei nr. 4, Timişoara, RO; Oprişa Stănescu Simona, str. Mangalia nr. 34, Timişoara, RO; Davidescu Ioan Dorin-Viorel, str. Sirius nr. 36, ap. 8, Timişoara, RO; Boncilă Raveca, aleea Faurului nr. 6, Timişoara, RO (54)* **COMPOZIŢIA UNUI ÎNGRĂŞĂMÂNT FOLIAR ŞI PROCEDEU DE OBŢINERE A ACESTUIA**

(57) Invenţia se referă la o compoziţie, mono sau bicomponentă, de îngrăşământ foliar şi la un procedeu de obţinere a acesteia. Compoziţia conform invenţiei poate fi constituită din una sau două componente, în amestec de 1:1 sau alte proporţii, şi anume: prima componentă este obţinută prin amestecarea de macroelemente cu un conţinut de 75g/l azot şi 30 g/l potasiu, exprimat ca K_2O, cu microelemente al căror conţinut în fier este de 1,2 g/l, cupru de 3,75 g/l, mangan de 0,70 g/l, bor de 1,45 g/l, zinc de 1,35 g/l, cobalt de 1,55 g/l, sulf de 3,65 g/l, calciu de 0,90 g/l şi magneziu de 1, 60 g/l şi cu un extract natural de plante care conţin enzime, vitamine, aminoacizi, proteine şi amidon, iar a doua componentă fiind constituită din macroelemente cu un conţinut de 20 g/l azot şi 60 g/l fosfor, exprimat ca P_2O_5. Procedeul de obţinere constă în aceea că amestecul primei componente se obţine prin condiţionarea macro şi microelementelor, cu extractul de plante, iar cea de a doua componentă se obţine prin dizolvarea, sub agitare, în apă, a macroelementelor.

Revendicări: 3

---

(11) a 2004 00439 A2 *(51)* **C 05 G 1/00** *(21)* a 2004 00439 *(22)* 12.05.2004 *(41)* 30.12.2005//12/2005 *(71) Institutul de Cercetări pentru Pedologie şi Agrochimie, b-dul Mărăşti nr. 61, Bucureşti, RO (72) Dorneanu Aurel, str. Aviator Protopopescu nr. 1, bl. C6, ap. 19, et. 4, sector 1, Bucureşti, RO; Dumitru Mihail, str. Spiniş nr. 2, bl. 105, sc. C, et. 1, ap. 23, sector 4, Bucureşti, RO; Cioroianu Traian Mihai, b-dul N. Titulescu, bl. 23, sc. 1, ap. 16, et. 3, Craiova, RO; Dorneanu Emilia, str. Aviator Ştefan Protopopescu nr. 1, bl.C6, et. 4, ap. 19, sector 1, Bucureşti, RO; Sîrbu Carmen Eugenia, str. Independenţei, bl. C6, sc. A, ap. 8, et. 3, Craiova, RO (54)* **FERTILIZANT COMPLEX, CU APLICARE FOLIARĂ SAU RADICULARĂ, PROCEDEU DE OBŢINERE ŞI METODĂ DE APLICARE**

(57) Invenţia se referă la un fertilizant cu aplicare foliară sau radiculară şi la un procedeu de obţinere a acestuia. Fertilizantul conform invenţiei este constituit din 90...170 g/l azot total, sub formă amoniacală, nitrică şi amidică, 60...110 g/l pentaoxid de fosfor, 50...90 g/l oxid de potasiu şi microelemente, cum ar fi: 0...1 g/l fier, 0...0,6 g/l zinc, 0...0,6 g/l cupru, 0,12...3 g/l magneziu, 0...2 g/l mangan, 0...0,01 g/l cobalt, 0...0,4 g/l bor, 0...0,02 g/l molibden, 0...2,3 g/l sulf complet chelatizat cu 3,7...60 g/l sare tetrasodică

(11) a 2004 00439 A2

a acidului etilendiaminotetraacetic şi 0...48 g/l acid citric şi are un *p*H de 6,2...6,8. Procedeul de obţinere, conform invenţiei, constă în neutralizarea unei soluţii de acid fosforic, de concentraţie 30...50%, cu o soluţie de carbonat de potasiu, la temperatură de 20...25˚C, sub agitare şi răcire continuă, după care, la soluţia rezultată, se adaugă, în aceleaşi condiţii, soluţie 30...35% acid azotic, apă amoniacală de concentraţie 25% şi uree, obţinându-se un amestec complex de macroelemente, cu un raport molar N: P_2O_5:K_2O de 10, 1...28, 5:1:1, 21...1, 51, la care se adaugă microelementele, conform compoziţiei, cu precizarea că fierul, zincul, cuprul şi manganul sunt introduse sub formă de sulfat, magneziu şi cobalt sub formă de azotat, bor sub formă de borax şi molibden sub formă de molibdat de amoniu, se aduce volumul soluţiei la 1l cu apă şi se filtrează.

Revendicări: 3

---

(11) a 2005 00104 A2 *(51)* **C 07 C 2/16**; C 07 C 2/62 *(21)* a 2005 00104 *(22)* 12.06.2003 *(30)* 15.08.2002 US 10/219.877 *(41)* 30.12.2005//12/2005 *(86)* US 03/18584 12.06.2003 *(87)* WO 2004/016573 26.02.2004 *(71) Catalytic Distillation Technologies, 10100 Bay Area Boulevard, Pasadena, Texas, US (72) Smith Lawrence A, Jr., 10100 Bay Area Boulevard, TX 77507, Pasadena, Texas, US; Loescher Mitchell, E., 10100 Bay Area Boulevard, 77507, Pasadena, Texas, US; Adams John R., 10100 Bay Area Boulevard, TX 77507, Pasadena, Texas 77507, US; Gelbein Abraham P., 3500 Pinetree Terrace, VA 22041, Falls Church, US (74) Rominvent S.A., str. Ermil Pangratti nr.35, sector 1, Bucureşti (54)* **ALCHILAREA PARAFINELOR**

(57) Invenţia se referă la un procedeu de alchilare a parafinelor. Procedeul conform invenţiei constă în aceea că izoparafina (**14** şi **52**) cu 4...8 atomi de carbon în moleculă, olefina (**12**) cu 3...16 atomi de carbon în moleculă şi catalizatorul acid sunt puse în contact, în echicurent descendent, într-o zonă de reacţie (**10**), în care se află dispusă o sită distribuitoare (**4**), în condiţii de temperatură şi presiune, specifice reacţiei de alchilare.

Revendicări: 58
Figuri: 1

(11) a 2005 00104 A2

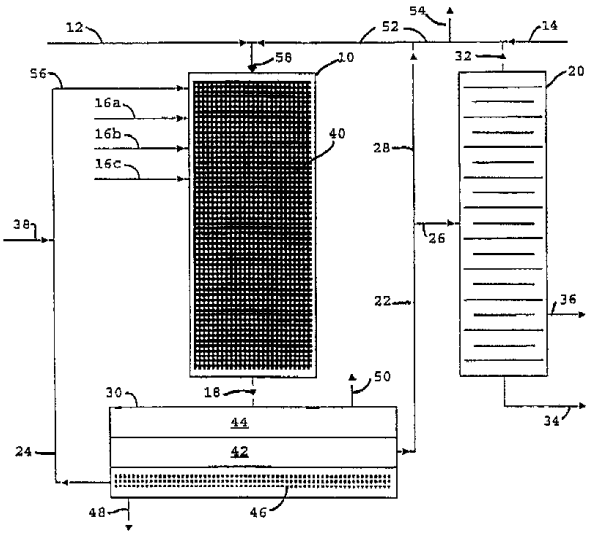

(11) a 2004 00490 A2 *(51)* **C 07 C 17/38** *(21)* a 2004 00490 *(22)* 31.05.2004 *(41)* 30.12.2005//12/2005 *(71) Oltchim S.A., str. Uzinei nr. 1, Râmnicu Vâlcea, judeţul Vâlcea, RO (72) Strătulă Costică, Calea Victoriei 102-108, bl. Alba, sc. A, et. 1, ap. 1, Bucureşti, RO; Oprea Florin, str. Malu Roşu nr. 79A, bl. 106, sc.C, ap. 34, Ploieşti, RO; Roibu Constantin, str. Tudor Vladimirescu nr. 3, sc. A, ap. 6, Râmnicu Vâlcea, RO; Balint Gheorghe, b-dul N. Bălcescu nr. 15, bl. 12, sc. A, ap. 8, Râmnicu Vâlcea, RO; Moldovan Nicolae, str. Privighetorii nr. 1, bl. 8, sc. A, ap. 15, Râmnicu Vâlcea, RO; Marinescu Alexandru, str. Pandurilor nr. 9, bl. A7, sc. A, ap. 28, Râmnicu Vâlcea, RO; Niculescu Ionel Odorel, str. Tudor Vladimirescu nr.41, Drăgăşani, RO (54)* **PROCEDEU DE SEPARARE A CLORURII DE VINIL DE 1, 2-DICLORETAN**

(57) Invenţia se referă la un procedeu de separare a clorurii de vinil de 1, 2-dicloretan. Procedeul conform invenţiei constă în aceea că amestecul, format din clorură de vinil, 1, 2-dicloretan şi acid clorhidric, se alimentează într-o coloană de fracţionare, din care se separă, pe la partea inferioară, 1, 2-dicloretan, sub formă de lichid, iar clorura de vinil se preia, ca fracţie laterală lichidă, la presiunea de 6...7 bari şi temperatura de 42...44˚C, şi se alimentează cu ajutorul unei pompe la vârful coloanei de stripare, din care se evacuează, pe la partea superioară, acidul clorhidric, sub formă de vapori, iar pe la partea inferioară, clorura de vinil.

Revendicări: 1
Figuri: 1

(11) a 2004 00383 A2 *(51)* **C 07 C 29/14** *(21)* a 2004 00383 *(22)* 26.04.2004 *(41)* 30.12.2005//12/2005 *(71) Oltchim S.A., str.Uzinei nr.1, Râmnicu Vâlcea, RO (72) Oprescu Ion, str. Moise Nicoară nr. 22, ap. 1, sector 3, Bucureşti, RO; Roibu Constantin, str.T.Vladimirescu nr. 22, bl. 3, sc. A, ap. 6, Râmnicu Vâlcea, RO; Hancu Dumitru Ioan, str. I.C. Brătianu nr. 12, bl. A65, sc. C, ap. 12, Râmnicu Vâlcea, RO; Balint Gheorghe, b-dul N. Bălcescu nr. 15, bl. 12, sc. A, ap. 8, Râmnicu Vâlcea, RO; Şerbulescu Vasile, comuna Bujoreni, judeţul Vâlcea, RO; Dorobanţu Vasile, str. Mihai Viteazul nr. 45, bl. 3, sc. A, ap. 76, Râmnicu Vâlcea, RO; Aramă Ionuţ, str. Ciocîrliei nr. 4, bl. 2 ap. 113, Râmnicu Vâlcea, RO; Toc Valer, str.Rudului nr.40, Ploieşti, judeţul Prahova, RO (54)* **PROCEDEU DE HIDROGENARE A ALDEHIDELOR SATURATE SAU NESATURATE, LA ALCOOLI, ÎN SISTEMUL GAZ-LICHID-SOLID PAT FIX**

(57) Invenţia se referă la un procedeu de hidrogenare a aldehidelor saturate sau nesaturate, pentru obţinerea alcoolilor în sistem de reacţie gaz-lichid-solid pat fix. Procedeul conform invenţiei constă în aceea că reacţiile de hidrogenare se desfăşoară într-un reactor tip coloană adiabatică, format din două tronsoane egale, înseriate, în care, pe la partea superioară a primului tronson, se introduce amestecul de aldehidă şi 70% vol din hidrogenul stoechiometric necesar, împreună cu o parte din produsul de reacţie, hidrogenat, recirculat, la o presiune de 40 bari şi temperatură de 110˚C, asigurându-se astfel o conversie de trecere de minimum 99%, viteze de curgere a amestecului de reactanţi de 0,030...0,040 m/s, iar diferenţa de 30% vol hidrogen, împreună cu un exces total de 20% vol, se alimentează împreună cu produsele de reacţie din primul tronson, la partea superioară a celui de al doilea tronson, la temperatura de 165˚C, pentru finalizarea procesului.

Revendicări: 1

(11) a 2004 00301 A2 *(51)* **C 07 C 31/04** *(21)* a 2004 00301 *(22)* 05.04.2004 *(41)* 30.12.2005//12/2005 *(71) Călin Gheorghe, str. Ştefan Odobleja, bl. D 11, sc. 1, ap. 18, Craiova, RO; Oroviceanu Liviu Marius, str. George Enescu nr. 84, bl. 39, sc. 7, ap. 12, Craiova, RO (72) Călin Gheorghe, str. Ştefan Odobleja, bl. D 11, sc. 1, ap. 18, Craiova, RO; Oroviceanu Liviu Marius, str. George Enescu nr. 84, bl. 39, sc. 7, ap. 12, Craiova, RO (54)* **PROCEDEU TEHNIC, PENTRU CREŞTEREA CAPACITĂŢII INSTALAŢIILOR DE METANOL - INJECŢIA BIOXIDULUI DE CARBON, ÎN GAZUL PROASPĂT DE SINTEZĂ**

(57) Invenţia se referă la un procedeu de mărire a randamentului unei instalaţii de obţinere a metanolului. Procedeul conform invenţiei constă în aceea că se injectează în gazul de sinteză, în aspiraţia compresorului de sinteză, bioxid de carbon, provenit de la o instalaţie de obţinere a amoniacului sau recuperat din gazul de purjă a instalaţiei de obţinere a metanolului, pentru a aduce valoarea raportului molar, diferenţa dintre hidrogen şi bioxid de carbon, faţă de suma oxizilor de carbon, cât mai aproape de valoarea stoechiometrică de 2,03...2,10.

Revendicări: 1
Figuri: 1

(11) a 2004 00587 A0 *(51)* **C 07 C 45/45**; B 01 J 23/44 *(21)* a 2004 00587 *(22)* 29.06.2004 *(41)* 30.12.2005//12/2005
(71) Universitatea Petrol-Gaze din Ploieşti, b-dul Bucureşti nr. 39, Ploieşti, judeţul Prahova, RO; Institutul Naţional de Cercetare-Dezvoltare pentru Chimie şi Petrochimie ICECHIM, Splaiul Independenţei nr. 202, sector 6, Bucureşti, RO; Universitatea Bucureşti-Centrul de Cercetare Dezvoltare, b-dul Mihail Kogălniceanu nr. 35-36, sector 5, Bucureşti, RO (72) Bomboş Dorin, Calea Crângaşi nr. 9, bl. 5, ap. 30, sector 6, Bucureşti, RO; Bomboş Mariana Mihaela, Calea Crângaşi nr. 9, bl. 5, ap. 30, sector 6, Bucureşti, RO; Şerban Sever Vasile, b-dul Gheorghe Gheorghiu Dej nr. 95A, et. 2, ap. 12, sector 5, Bucureşti, RO; Vasilievici Gabriel, str. Azurului nr. 3, bl. 114A, sc. C, et.8, ap. 158, sector 6, Bucureşti, RO; Bacalum Fănica, str. Sergent Scarlat nr. 2, bl. 2, sc. 2, et. 4, ap. 35, sector 5, Bucureşti, RO; Dumitrescu Ştefania, str. Mihăilescu Vintilă nr. 3, bl. 59, sc.1, et.5, ap. 33, Bucureşti, RO; Ionescu Constantin, str. Petru Poni nr. 29, Ploieşti, RO; Matei Vasile, str. Democraţiei 92, bl. F, sc. A, ap. 14, Ploieşti, RO; Popovici Daniela Roxana, str. Bărcăneşti nr. 5B, bl. 14C, sc. A, ap. 15, Ploieşti, RO; Jugănaru Traian, aleea Bahluiului nr. 5, bl. 143, ap. 22, Ploieşti, RO; Duşescu Cristina Maria, str. Minerva nr. 9, bl. 71, et. 6, ap. 25, Ploieşti, RO; Bala Camelia, str. Arhitect Petre Antonescu nr. 4, bl. 29, sc. A, et. 3, ap. 13, sector 2, Bucureşti, RO (54) **CATALIZATOR BIFUNCŢIONAL, PE BAZĂ DE RĂŞINI SCHIMBĂTOARE DE IONI ŞI PROCEDEU DE OBŢINERE A METILIZOBUTILCETONEI, FOLOSIND ACEST CATALIZATOR**

(57) Invenţia se referă la un catalizator bifuncţional, pe bază de răşini schimbătoare de ioni şi la un procedeu de obţinere a metilizobutilcetonei, utilizând numitul catalizator. Catalizatorul conform invenţiei conţine 0,1...1% paladiu depus pe o răşină schimbătoare de ioni. Procedeul conform invenţiei constă în condensarea reductivă, în sistem continuu, a acetonei, în prezenţa catalizatorului bifuncţional, depus în strat fix, în curent de hidrogen, la o presiune de 10...40 atm şi temperatură de 70...150°C, la o încărcare specifică de 0, 1...2 g/cm^{3}h şi un raport molar hidrogen: acetonă de 1, 1:1 până la 20:1.

Revendicări: 2

(11) a 2005 00007 A0 *(51)* **C 07 D 487/22** *(21)* a 2005 00007 *(22)* 06.01.2005 *(41)* 30.12.2005//12/2005
(71) Socoteanu Radu-Petre, aleea Paşcani nr.10, bl. M7, sc. A, ap. 16, sector 6, Bucureşti, RO (72) Socoteanu Radu-Petre, aleea Paşcani nr.10, bl. M7, sc. A, ap. 16, sector 6, Bucureşti, RO (54) **COMPUS PORFIRINIC, DUBLU GREFAT, HETEROCICLIC**

(57) Invenţia se referă la un derivat de porfirină, la utilizarea acestuia, ca generator de oxigen singlet şi, implicit, la utilizarea derivatului de porfirină, drept componentă activă în compoziţii farmaceutice, pentru tratamentul cancerului. Derivatul de porfirină, conform invenţiei, este 5, 15-*di*[(3, 4-metilendioxi) benzo]-10, 20difenil-21, 23H porfirina cu următoarea formulă structurală:

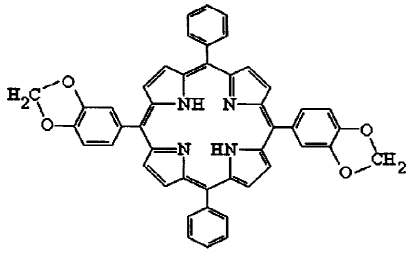

Revendicări: 3
Figuri: 1

(11) a 2005 00008 A0 *(51)* **C 07 D 487/22** *(21)* a 2005 00008 *(22)* 06.01.2005 *(41)* 30.12.2005//12/2005
(71) Socoteanu Radu-Petre, aleea Paşcani nr.10, bl. M7, sc. A, ap. 16, sector 6, Bucureşti, RO (72) Socoteanu Radu-Petre, aleea Paşcani nr.10, bl. M7, sc. A, ap. 16, sector 6, Bucureşti, RO (54) **DERIVAT PORFIRINIC SUBSTITUIT ASIMETRIC**

(57) Invenţia se referă la un derivat de porfirină şi la utilizarea acestuia, ca generator de oxigen singlet şi, implicit, la utilizarea derivatului de porfirină, drept componentă activă, în compoziţii farmaceutice, pentru tratamentul cancerului. Derivatul de porfirină, conform invenţiei, este 5-[(3, 4-metilendioxi) fenil] -10, 15, 20 trifenil-21, 23Hporfirina (TMDPP), cu următoarea formulă structurală:

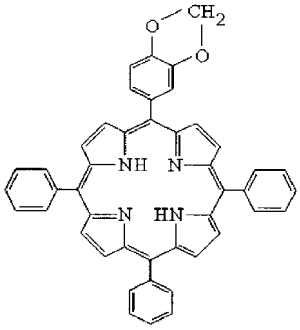

Revendicări: 3
Figuri: 1

(11) a 2005 00009 A0 *(51)* **C 07 D 487/22** *(21)* a 2005 00009 *(22)* 06.01.2005 *(41)* 30.12.2005//12/2005 *(71) Socoteanu Radu-Petre, aleea Paşcani nr.10, bl. M7, sc. A, ap. 16, sector 6, Bucureşti, RO (72) Socoteanu Radu-Petre, aleea Paşcani nr.10, bl. M7, sc. A, ap. 16, sector 6, Bucureşti, RO (54)* **PORFIRINA NESIMETRICĂ, BAZĂ LIBERĂ**

(57) Invenţia se referă la un derivat de porfirină, la utilizarea acestuia, ca generator de oxigen singlet şi la utilizarea derivatului de porfirină, drept componentă activă, în compoziţii pentru tratamentul cancerului. Derivatul de porfirină, conform invenţiei, este 5-*di*-[(3-hidroxi-4-metoxi)fenil]-10, 15, 20- *tris*-(3, 4- metilendioxifenil)-21, 23Hporfina cu următoarea formulă structurală:

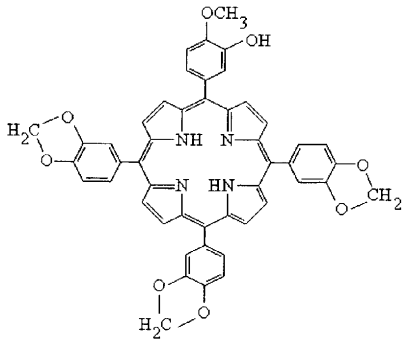

Revendicări: 3
Figuri: 1

---

(11) a 2005 00010 A0 *(51)* **C 07 D 487/22** *(21)* a 2005 00010 *(22)* 06.01.2005 *(41)* 30.12.2005//12/2005 *(71) Socoteanu Radu-Petre, aleea Paşcani nr.10, bl. M7, sc. A, ap. 16, sector 6, Bucureşti, RO (72) Socoteanu Radu-Petre, aleea Paşcani nr.10, bl. M7, sc. A, ap. 16, sector 6, Bucureşti, RO (54)* **COMPUS PORFIRINIC, GENERATOR DE OXIGEN SINGLET**

(57) Invenţia se referă la un derivat de porfirină, la utilizarea acestuia ca generator de oxigen singlet şi, drept componentă activă, în compoziţii farmaceutice, pentru tratamentul anticanceros. Derivatul de porfirină, conform invenţiei, este 5-*di*[(3-hidroxi-4-metoxi)fenil]-10, 15, 20-*tri*fenil-21H, 23Hporfina (TMHAPP), cu următoarea formulă structurală:

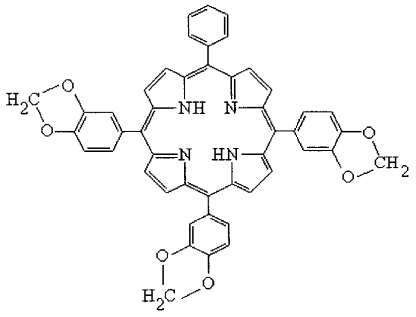

Revendicări: 3
Figuri: 1

(11) a 2005 00011 A0 *(51)* **C 07 D 487/22** *(21)* a 2005 00011 *(22)* 06.01.2005 *(41)* 30.12.2005//12/2005 *(71) Socoteanu Radu-Petre, aleea Paşcani nr.10, bl. M7, sc. A, ap. 16, sector 6, Bucureşti, RO (72) Socoteanu Radu-Petre, aleea Paşcani nr.10, bl. M7, sc. A, ap. 16, sector 6, Bucureşti, RO (54)* **COMPUS TETRAPIROLIC, ASIMETRIC**

(57) Invenţia se referă la un derivat de porfirină, la utilizarea acestuia, ca generator de oxigen singlet şi drept componentă activă, în compoziţii farmaceutice, pentru tratamentul cancerului. Derivatul de porfirină, conform invenţiei, este 5-fenil-10, 15, 20-*tris*(3, 4-metilendioxi)fenil-21, 23Hporfina, cu următoarea formulă structurală:

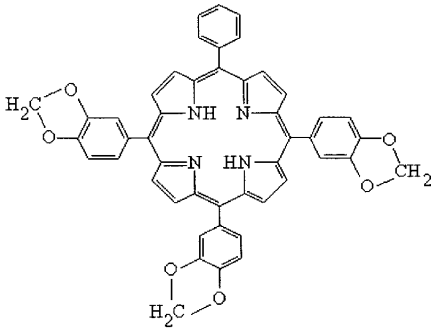

Revendicări: 3

---

(11) a 2003 00923 A2 *(51)* **C 08 L 63/00** *(21)* a 2003 00923 *(22)* 13.11.2003 *(41)* 30.12.2005//12/2005 *(71) ICEMENERG, b-dul Energeticienilor nr. 8 sector 3, Bucureşti, RO (72) Stănescu Ana-Maria, str. Prevederii nr. 26, bl. G8, sc. D, parter, ap. 46, sector 3, Bucureşti, RO; Bantaş Adriana, str. Foişorului nr. 4, bl. F1C, sc. 2, et. 3, ap. 49, sector 3, Bucureşti, RO (54)* **COMPOZIŢII EPOXIDICE DE CONSOLIDARE A TURNURILOR DE RĂCIRE, PENTRU CREŞTEREA REZISTENŢEI LA EFECTELE SEISMELOR**

(57) Invenţia se referă la produse utilizate pentru consolidarea turnurilor de răcire, în vederea creşterii rezistenţei acestora la efectele seismelor. Produsele conform invenţiei sunt formate din: a) o compoziţie de protecţie a armăturilor, constituită dintr-o componentă A1 de răşină epoxidică, pe bază de epiclorhidrină şi bisfenol A1, cu adaos de pulberi minerale şi metalice, şi o a doua componentă B1 cu rol de agent de reticulare şi care este o poliamină cicloalifatică, modificată şi b) o compoziţie de impregnare a betonului, constituită dintr-o componentă A2 de răşină epoxidică, pe bază de epiclorhidrină şi bisfenol F; o componentă B1 cu rol de agent de reticulare, formată din trietilentetramină şi o poliamină cicloalifatică, modificată şi o componentă C2 constituită din pulberi fine de alumină, carbură de siliciu, oxid de magneziu, negru de anilină şi negru de fum sau/şi grafit.

Revendicări: 3

(11) a 2004 00837 A0 *(51)* **C 09 K 3/10** *(21)* a 2004 00837 *(22)* 04.10.2004 *(41)* 30.12.2005//12/2005 *(71) Tigau Valentina, str. Splaiul Unirii nr.45, bl. M15, sc. C, ap. 67, sector 3, Bucureşti, RO; Tigau Laurenţiu Daniel, str. Splaiul Unirii. nr. 45, bl. M15, sc. C, ap. 67, sector 3, Bucureşti, RO (72) Tigau Valentina, str. Splaiul Unirii nr.45, bl. M15, sc. C, ap.67, sector 3, Bucureşti, RO; Tigau Laurenţiu Daniel, str. Splaiul Unirii. nr. 45, bl. M15, sc. C, ap. 67, sector 3, Bucureşti, RO (54)* **COMPOZIŢIE PENTRU ETANŞAREA PERETELUI ELASTIC, AL UNEI INCINTE ÎN CARE EXISTĂ AER SUB PRESIUNE**

(57) Invenţia se referă la o compoziţie pentru etanşarea peretelui elastic, al unei incinte în care există aer sub presiune, cum ar fi anvelope tubeless, camere pentru biciclete, motociclete şi autovehicule de orice tip, la care presiunea în interior este cuprinsă între 1 şi 10 bar. Compoziţia conform invenţiei este constituită din apă dedurizată, propilen glicol, fibre naturale şi/sau sintetice, particule solide, alese dintre elastomeri şi polietilenă; material de umplutură, ales dintre dextrină sau silice amorfă sau amestecuri ale acestora; agent tixotropic, agent lubrifiant, emulgator, agenţi de stabilizare termică, agenţi antioxidanţi, antibacterieni şi anticorosivi.

Revendicări: 9

---

(11) a 2004 00586 A0 *(51)* **C 09 K 3/22** *(21)* a 2004 00586 *(22)* 29.06.2004 *(41)* 30.12.2005//12/2005 *(71) Universitatea Petrol-Gaze din Ploieşti, b-dul Bucureşti nr. 39, Ploieşti, judeţul Prahova, RO; Institutul Naţional de Cercetare-Dezvoltare pentru Chimie şi Petrochimie ICECHIM, Splaiul Independenţei nr. 202, sector 6, Bucureşti, RO (72) Bomboş Dorin, Calea Crângaşi nr. 9, bl. 5, ap. 30, sector 6, Bucureşti, RO; Bomboş Mariana Mihaela, Calea Crângaşi nr. 9, bl. 5, ap. 30, sector 6, Bucureşti, RO; Şerban Sever Vasile, b-dul. Gheorghe Gheorghiu Dej nr. 95A, et. 2, ap. 12, sector 5, Bucureşti, RO; Vasilievici Gabriel, str. Azurului nr. 3, bl. 114A, sc. C, et. 8, ap. 158, sector 6, Bucureşti, RO; Bacalum Fănica, str. Sergent Scarlat nr. 2, bl. 2, sc. 2, et. 4, ap. 35, sector 5, Bucureşti, RO; Dumitrescu Ştefania, str. Mihăilescu Vintilă nr. 3, bl. 59, sc.1, et.5, ap. 33, Bucureşti, RO; Ionescu Constantin, str. Petru Poni nr. 29, Ploieşti, RO; Matei Vasile, str. Democraţiei 92, bl. F, sc. A, ap. 14, Ploieşti, RO; Popovici Daniela Roxana, str. Bărcăneşti nr. 5B, bl. 14C, sc. A, ap. 15, Ploieşti, RO; Jugănaru Traian, aleea Bahluiului nr.5, bl. 143, ap. 22, Ploieşti, RO; Duşescu Cristina Maria, str. Minerva nr. 9, bl. 71, et. 6, ap. 25, Ploieşti, RO; Pătraşcu Adriana, str. Gheorghe Grigore Cantacuzino nr.76, Ploieşti, RO; Bala Camelia, str. Arhitect Petre Antonescu nr. 4, bl. 29, sc. A, et. 3, ap. 13, sector 2, Bucureşti, RO (54)* **ADITIVI PENTRU REDUCEREA CONŢINUTULUI DE AEROSOLI RUTIERI**

(57) Invenţia se referă la o compoziţie destinată reducerii conţinutului de aerosoli rutieri, din aglomerările urbane. Compoziţia conform invenţiei este constituită din 4...50% amestec sinergetic de cloruri

(11) a 2004 00586 A0

de calciu şi/sau magneziu şi poliglicoli, cum ar fi polipropilenglicoli, emulsionat în apă, 0,5...3% nonilfenol etoxilat sau un alcool etoxilat echivalent, 0,3...3,5% polipropilenglicol şi/sau acid citric, ca agent antiaglomerant, 0,001...0,02% betaină, ca agent antimicrobian, 0,005...0,03% ulei natural volatil, cum ar fi ulei de pin, şi 0,002...0,015% imidazolină a acizilor graşi, ca inhibitor de coroziune.

Revendicări: 7

---

(11) a 2004 00497 A2 *(51)* **C 09 K 11/06** *(21)* a 2004 00497 *(22)* 01.06.2004 *(41)* 30.12.2005//12/2005 *(71) Institutul de Cercetări în Chimie "Raluca Ripan", str. Fântânele 30, Cluj-Napoca, RO (72) Popovici Elisabeth-Jeanne, str. Haţeg nr. 4, bl. Lamă G, ap. 32, Cluj-Napoca, RO; Ladar Maria Viorica, comuna Bicaz nr.149, judeţul Maramureş, RO; Puşcaş Rodica, sat Luna de Sus nr. 416, judeţul Cluj, RO; Popescu Ionel Cătălin, str. Donath 109, ap. 48, Cluj-Napoca, RO; Indrea Emil, str. Al. Vlahuţă, bl. Lama C, ap. 76, Cluj-Napoca, RO (54)* **PROCEDEU DE PREPARARE PRIN METODE CHIMICE, A FILMELOR SUBŢIRI DE SULFURĂ DE ZINC, CU PROPRIETĂŢI LUMINESCENTE**

(57) Invenţia se referă la un procedeu de obţinere a unor filme subţiri de sulfură de zinc, cu proprietăţi luminescente. Procedeul conform invenţiei constă în aceea că se depun, succesiv, 2...6 straturi de ZnS, pe plăcuţe de sticlă optică sau sticlă acoperită cu strat conductor de oxid de indiu-staniu (ITO), prin imersie într-o baie chimică, reîmprospătată după fiecare depunere, care conţine 0,015...0,030 mol/l acetat de zinc, 0,060...0,03 mol/l citrat de sodiu, 0,25... 0,40 mol/l amoniac şi 0,15...0,30 mol/l tiouree, la temperatura de 80...90˚C şi un *p*H de 9,0...10, 0, timp de 0,5...1 h, pentru fiecare strat, după fiecare

(11) a 2004 00497 A2
depunere, plăcuțele se scot şi se spală în apă demi-neralizată, manual sau cu ultrasunete, pentru îndepărtarea sulfurii de zinc excedentare, filmele rezultate se usucă şi apoi se tratează termic, timp de 1...2 h, la temperatura de 400...550˚C, într-un creuzet de grafit, utilizând o pastă de dopare, formată din sulfură de zinc, de calitate "pur pentru luminofori", şi dopanți, de preferință clorură de cupru şi/sau clorură de mangan, care este dispusă între plăcuțe, filmele obținute după răcire, spălare şi uscare au grosimea de 50...600 nm şi proprietăți luminescente, caracteristice activatorului (Cu, Mn, Cu-Mn).

Revendicări: 3

---

(11) a 2005 00114 A0 *(51)* **C 10 L 1/18** *(21)* a 2005 00114 *(22)* 18.02.2005 *(41)* 30.12.2005//12/2005 *(71) Dragoil Com. S.R.L., str. Zănoaga nr. 1, Ploieşti, RO (72) Grigore Vasile, str. Zănoaga nr. 1, Ploieşti, RO (54)* **PROCEDEU DE OBȚINERE A UNOR COMBUSTIBILI LICHIZI GREI, PENTRU FOCARE**

(57) Invenția se referă la un procedeu de obținere a unui combustibil lichid, pentru focare. Procedeul conform invenției constă în aceea că se amestecă, sub agitare, păcură cu 5...20% ulei de piroliză, timp de o oră, apa fiind eliminată prin emulsionare cu 0,01...0,5% agent tensioactiv de suprafață, neionic, după care se introduce 0,01...0, 20% compus organic oxigenat, cum ar fi esteri ai acizilor C_{10}-C_{12}, pentru îmbunătățirea arderii.

Revendicări: 1

(11) a 2005 00450 A0 *(51)* **C 12 N 1/38** *(21)* a 2005 00450 *(22)* 12.05.2005 *(41)* 30.12.2005//12/2005 *(71) Dan Iosif, str. Livezii nr. 265, Livezeni, județul Mureş, RO (72) Dan Iosif, str. Livezii nr. 265, Livezeni, județul Mureş, RO (54)* **SUPORT PENTRU COMPOZIȚIE DE INOCULARE A PLANTELOR LEGUMINOASE ŞI METODĂ DE OBȚINERE A UNEI COMPOZIȚII DE INOCULARE**

(57) Invenția se referă la un suport pentru o compoziție de inoculare a plantelor leguminoase şi la o metodă de utilizare a acestuia, într-o compoziție de inoculare. Suportul conform invenției este constituit din 60...96% turbă sterilizată prin radiație, cu o dimensiune a particulelor cuprinsă între 10 şi 20 μ şi cel puțin un produs ales dintre 4...40% cenuşă de coajă de semințe de floarea soarelui; 1...20% protector celular, ales dintre maltoză, zaharoză, glucoză cazeină; 1...3% adeziv; 0,1...5% dispersant şi 1...30% produs inert, cum ar fi caolinul, bentonita sau bioxidul de siliciu.

Revendicări: 8

---

(11) a 2004 00592 A2 *(51)* **C 14 C 9/02** *(21)* a 2004 00592 *(22)* 30.06.2004 *(41)* 30.12.2005//12/2005 *(71) Institutul Național de Cercetare Dezvoltare pentru Textile şi Pielărie, Sucursala Institutul de Cercetări Pielărie Încălțăminte, str. Ion Minulescu nr. 93, cod 742591, sector 3, Bucureşti, RO (72) Miu Lucreția, str. Prunaru nr. 1, bl. 9, sc. C, et. 4, ap. 85, sector 1, Bucureşti, RO; Coară Gheorghe, b-dul Titulescu nr. 12, bl. 21A, sc. B, et. 11, ap. 104, sector 1, Bucureşti, RO; Brătulescu Victoria, str. Sibiu nr. 16, bl. E33, et. 8, ap 45, sector 6, Bucureşti, RO; Gaidău Carmen Cornelia, str. Papiu Ilarian, nr. 6, bl. 42, sc. 2, ap. 53, sector 3, Bucureşti, RO; Bocu Vironica, str. Becației nr. 6, bl. R4, sc. B, et. 7, ap. 94, sector 3, Bucureşti, RO (54)* **PRODUS PENTRU ÎNTREȚINEREA PIEILOR NATURALE DE PATRIMONIU**

(57) Invenția se referă la un produs de întreținere şi conservare a pieilor naturale, din obiectele de patrimoniu, care pot fi, în totalitate sau parțial, din piele. Produsul conform invenției are consistența unei creme şi este obținut dintr-un amestec de lanolină, ulei de copită, ulei de cedru, ceară de albine, ciclohexan sau hexan.

Revendicări: 1

(11) a 2002 00559 A2 *(51)* **C 21 D 5/00** *(21)* a 2002 00559 *(22)* 29.04.2002 *(41)* 30.12.2005//12/2005 *(71) Nica Gheorghe, str. Uzinei nr. 29, Iaşi, RO; Nica Gheorghe în calitate de tutore, al minorului Nica Marchian, str. Uzinei nr. 29, Iaşi, RO; Rusu Camelia Mihaela, str. Universităţii nr. 21, bl. D1, sc. A, ap. 20, Suceava, RO (72) Nica Gheorghe, str. Uzinei nr. 29, Iaşi, RO; Nica Marchian, str. Uzinei nr. 29, Iaşi, RO; Rusu Camelia Mihaela, str. Universităţii nr. 21, bl. D1, sc. A, ap. 20, Suceava, RO* *(54)* **COMPOZIŢIE PENTRU CARBURAREA PIESELOR TURNATE**

(57) Invenţia se referă la o compoziţie pentru carburarea pieselor turnate din oţel, cu conţinut de carbon de maximum 0,4%. Compoziţia conform invenţiei conţine în procente de greutate: 10...20% grafit de electrozi, 0,5...3% aluminiu sub formă de pulberi, 0,5...2, 5% carbonat de potasiu, 2...10% şamotă, 10...25% liant, care este constituit din 22...46% novolac, sub formă de solzi, 46...60% alcool etilic tehnic, iar restul fiind diluant de tipul celor utilizate la prepararea pastelor şi vopselelor refractare.

Revendicări: 1

---

(11) a 2004 00282 A2 *(51)* **C 22 B 60/02** *(21)* a 2004 00282 *(22)* 31.03.2004 *(41)* 30.12.2005//12/2005 *(71) Institutul Naţional de Cercetare--Dezvoltare pentru Metale şi Resurse Radioactive-I.C.P.M.R.R., b-dul Carol I, nr. 70 sector 2, Bucureşti, RO (72) Panţuru Eugenia, b-dul Camil Ressu nr. 2, bl. R1, sc. 2, et. 5, ap. 58, sector 3, Bucureşti, RO; Georgescu Petre Dan, Şoseaua Alexandriei nr. 9, bl. 4, sc. C, et. 4, ap. 29, sector 5, Bucureşti, RO; Aurelian Florian, str. Drumul Taberei nr. 30, bl. OD3, sc. 5, et. 5, ap. 168, sector 6, Bucureşti, RO; Petrescu Ştefan, str. Garoafei nr. 10, bl. 8, sc. B, et. 3, ap. 18, sector 5, Bucureşti, RO; Filip Gheorghe, str. Sfintii Voievozi nr. 41-45, ap. 7, sector 1, Bucureşti, RO; Rădulescu Rozalia, str. Clucereasa Elena nr. 6, sector 1, Bucureşti, RO; Iuhas Tiberius Flaviu, str. Dr. Iacob Felix nr. 41, bl. C2, sc. 1, et. 4, ap. 17 sector 1, Bucureşti, RO; Muntean Ioan, str. Dezrobirii nr. 6, bl. M25, sc. 2, et. 7, ap. 65, sector 6, Bucureşti, RO; Vasile Constantin, str. Dealul Cetăţii nr. 113, sc. A, et.1, ap. 5, Braşov, judeţul Braşov, RO* *(54)* **PROCEDEU DE RECUPERARE A URANIULUI DIN MINEREURI URANIFERE, PRIN LEŞIERE ACIDĂ**

(57) Invenţia se referă la un procedeu de recuperare a uraniului din minereuri uranifere, prin leşiere acidă. Procedeul conform invenţiei constă în îmbogăţirea minereului uranifer, prin sortare radiometrică, cu eliminarea sterilului sub pragul de 0,03% uraniu,

(11) a 2004 00282 A2

urmată de măcinare, în stare umedă, în două trepte, până la o granulaţie de 0, 10 mm, iar tulbureala rezultată este îngroşată până la un raport S/L de 1/1 cu soluţie de floculant 1%, după care această tulbureală este leşiată cu acid sulfuric, în două trepte, pulpa obţinută de la prima filtrare este tratată, în treapta a doua, cu jumătate din volumul de soluţie, rezultat de la prima filtrare, la temperatura de 60˚C, timp de 4 h, apoi este filtrată şi spălată cu apă, urmând ca soluţia uraniferă, rezultată după carbonatare cu Na_2CO_3 şi filtrare, pentru separarea hidroxizilor metalelor impurificatoare, să fie îmbogăţită prin schimb ionic, iar din eluaţi, uraniul să fie precipitat sub formă de diuranat de sodiu, spălat prin decantare-filtrare, uscat şi stocat.

Revendicări: 8
Figuri: 1

---

(11) a 2004 00489 A2 *(51)* **C 22 C 14/00** *(21)* a 2004 00489 *(22)* 31.05.2004 *(41)* 30.12.2005//12/2005 *(71) Institutul de Inginerie, Consultanţă şi Proiectare pentru Metalurgia Neferoasă Bucureşti, str. Pitar Moş nr. 6, sector 1, Bucureşti, RO (72) Dan Ioan, str. Buzeşti nr. 61, bl. A6, ap. 55, sector 1, Bucureşti, RO; Stanciu Doina Ecaterina, str. Maria Ghiculescu nr. 45, sector 2, Bucureşti, RO; Ivănescu Steliana, str. Bradului nr. 6, bl. M31, sc. A, ap. 21, sector 3, Bucureşti, RO; Zamfirescu Gabriel, aleea Someşul Cald nr.4, bl. O2, sc. 4, ap. 131, sector 4, Bucureşti, RO; Pătraşcu Ion, str. George Vraca nr. 7, et. 2, ap. 1, sector 1, Bucureşti, RO* *(54)* **PROCEDEU DE OBŢINERE A ALIAJELOR DENTARE NOBILE, CU CONŢINUT DE TITAN**

(57) Invenţia se referă la un procedeu de obţinere a aliajelor dentare nobile, cu conţinut de Ti, cu aplicaţii în stomatologie. Procedeul conform invenţiei constă în utilizarea, la elaborarea aliajelor dentare, în cuptorul electric cu rezistenţă, alături de Au, Ag şi Pd, a unui prealiaj 51Pd49Ti obţinut într-un cuptor cu flux de electroni vid 10^{-3}-10^{-4} torr, temperatura de lucru fiind de 1250˚C şi cuprinde etapele de introducere a elementelor de aliere, în cuptor, în funcţie de temperatura lor de topire şi de ponderea pe care o au în compoziţia aliajului, etapele de topire şi de aliere, urmate de omogenizarea băii metalice, la finalul procesului de elaborare, după îndepărtarea zgurei, aliajul fiind turnat în cochile metalice, de oţel, încălzite la temperatura 150-200˚C.

Revendicări: 1

(11) a 2004 00590 A2 *(51)* **D 06 M 16/00**; D 01 C 3/00 *(21)* a 2004 00590 *(22)* 30.06.2004 *(41)* 30.12.2005//12/2005
(71) Institutul Naţional de Cercetare-Dezvoltare pentru Textile şi Pielărie, str. Lucreţiu Pătrăşcanu nr. 16, sector 3, Bucureşti, RO (72) Popescu Alina, Şoseaua Berceni nr. 41, bl. 108, sc. 1, et. 3, ap. 11, sector 4, Bucureşti, RO; Iorga Ileana Venera, str. Meşterul Manole nr. 6, bl. D11, sc. 1, ap. 10, et. 3, sector 3, Bucureşti, RO; Vulpe Georgeta, str. Vasile Pârvan nr. 2-4, sc. B, et. 3, ap. 19, sector 1, Bucureşti, RO; Haralambie Elena, str. Râmnicu Vîlcea nr. 2, bl. S12, sc. A, et. 10, ap. 42, sector 3, Bucureşti, RO; Neagu Georgeta, str. Amiciţiei nr. 63, sector 1, Bucureşti, RO; Afilipoie Elena, str. Prevederii nr. 24, bl. G4-G5, sc. B, et. 3, ap. 51, sector 3, Bucureşti, RO (54) **PROCEDEU ECOLOGIC DE SPĂLARE A LÂNII, CU PRODUSE ENZIMATICE LIPOLITICE**

(57) Invenţia se referă la un procedeu de spălare a lânii, cu lipază alcalină încapsulată în polietilenglicol, pentru îndepărtarea însoţitorilor naturali ai acesteia. Procedeul conform invenţiei se realizează în bazine care conţin soluţii apoase, astfel: bazinul 1 conţine 0,5 g/l produs tensioactiv, pe bază de alcool gras, 2 g/l Na_2CO_3 la o valoare a *p*H-ului de 9,5-10 şi temperatură de 45˚C, bazinul 2 conţine 0-2,5 g/l produs tensioactiv, pe bază de alcool gras, 0-2 g/l Na_2CO3, 0-4g/l produs enzimatic, lipolitic, la o valoare a *p*H-ului de 9,5-10 şi temperatură de 50-52˚C, bazinul 3 conţine 4 g/l produs enzimatic, lipolitic, la o valoare a *p*H-ului de 9,5 şi temperatură de 50-52˚C, bazinul 4 conţine 0-4 g/l produs enzimatic, lipolitic, la o valoare de *p*H de 8-9,5 şi o temperatură de 45-50˚C, bazinul 5 conţine apă la temperatura de 35-45˚C, iar bazinul 6, apă la temperatura de 30-35˚C.

Revendicări: 2

---

(11) a 2004 00591 A2 *(51)* **D 06 M 16/00** *(21)* a 2004 00591 *(22)* 30.06.2004 *(41)* 30.12.2005//12/2005
(71) Institutul Naţional de Cercetare-Dezvoltare pentru Textile şi Pielărie, str. Lucreţiu Pătrăşcanu, nr. 16, sector 3, Bucureşti, RO (72) Popescu Alina, Şoseaua Berceni nr. 41, bl. 108, sc. 1, et. 3, ap. 11, sector 4, Bucureşti, RO; Iorga Ileana Venera, str. Meşterul Manole nr. 6, bl. D11, sc. 1, ap. 10, et. 3, sector 3, Bucureşti, RO; Vulpe Georgeta, str. Vasile Pârvan nr. 2-4, sc. B, et. 3, ap. 19, sector 1, Bucureşti, RO; Haralambie Elena, str. Râmnicu Vîlcea nr. 2, bl. S12, sc. A, et. 10, ap. 42, sector 3, Bucureşti, RO; Neagu Georgeta, str. Amiciţiei nr. 63, sector 1, Bucureşti, RO; Afilipoie Elena, str. Prevederii nr. 24, bl. G4-G5, sc. B, et. 3, ap. 51, sector 3, Bucureşti, RO (54) **PROCEDEU ECOLOGIC DE PREGĂTIRE PRELIMINARA, CU PRODUSE ENZIMATICE, A MATERIALELOR TEXTILE DIN BUMBAC**

(57) Invenţia se referă la un procedeu de pregătire preliminară, cu produse enzimatice, a materialelor textile din bumbac, pentru îndepărtarea impurităţilor necelulozice. Procedeul conform invenţiei se aplică ţesăturilor descleiate, folosind procedeul epuizării pe aparate de tip haşpel sau jet overflow şi ţesăturilor încleiate cu amidon, folosind procedeul fulardare-depozitare în pipe. Procedeul epuizării, conform invenţiei, foloseşte o soluţie apoasă, ce conţine 0, 025-3 g/l pectinază alcalină, 1-5 ml/l produs tensioactiv neionic, pe bază de poliglicol eter derivat de alcool gras, cu sau fără adaos de 0, 15-0, 20 g/l produs de complexare EDTA, cu sau fără adaos de 0, 5-2g/l α-amilază din microorganisme nepatogene, la o valoare a *p*H-ului de 7-9, temperatură de incubare 55-65˚C, timp de 30 de min.

Revendicări: 4

(11) a 2002 00434 A2 *(51)* **E 03 B 5/00** *(21)* a 2002 00434 *(22)* 11.04.2002 *(41)* 30.12.2005//12/2005
(71) Şucan Aurel, str. Culturii nr. 3, sc. B, ap. 1, Timişoara, RO (72) Şucan Aurel, str. Culturii nr. 3, sc. B, ap. 1, Timişoara, RO (54) **IZVORUL RECE- INSTALAŢIE VERTICALĂ DE APĂ, CU CIRCUIT ÎNCHIS ŞI ROATĂ CENTRIFUGĂ**

(57) Invenţia se referă la o instalaţie pentru vehicularea apei pe verticală, în vederea, de exemplu a irigării unor terenuri agricole sau a producerii energiei electrice, de către un generator electric de la care poate fi preluată şi transformată în energie mecanică. Instalaţia conform invenţiei cuprinde un suport metalic, pe care sunt montate nişte rezervoare, inferior şi superior, aflate în legătură cu nişte conducte prin care este evacuată apa din acestea, o pompă centrifugă, pentru vehicularea apei între rezervoare, precum şi o roată centrifugă cu dantură.

Revendicări: 1
Figuri: 16

---

(11) a 2002 00434 A2

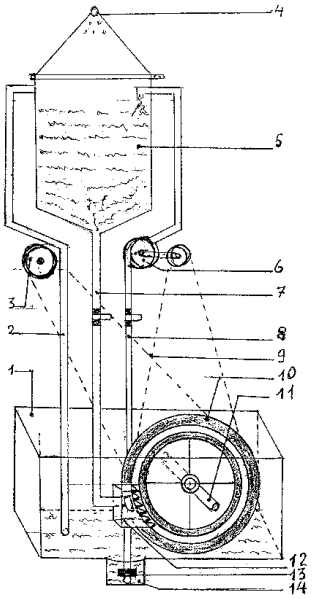

Fig. 15

(11) a 2005 00231 A0 *(51)* **E 04 B 1/62** *(21)* a 2005 00231 *(22)* 14.03.2005 *(41)* 30.12.2005//12/2005 *(71) Metalex S.R.L., str. Distribuţiei nr. 33A, Sibiu, RO (72) Păunescu Alexandru, str. Lungă nr. 59, bl. 85, sc. A, et. 2, ap. 6, Sibiu, RO (74) Cabinet Individual Greavu Doina Mariana - str. Constantin Noica, bl. 2, ap. 21, cod 550169, Sibiu (54)*
PANOU TERMOIZOLANT, CU PLANEITATE OPTIMĂ ŞI PROCEDEU DE REALIZARE A ACESTUIA

(57) Prezenta invenţie se referă la un panou termoizolant, folosit în domeniul construcţiilor şi la un procedeu de realizare a acestuia. Panoul conform invenţiei este realizat din două plăci (**A**) copertă, din PVC, metal, material textil, hârtie, polizate, şmirgheluite şi un miez (**B**) din material plastic, aglomerat, polistiren interpus prin adezivare, lipire şi presare, placa (**B**) din polistiren având nişte îmbinări cu un profil (**1**) concav şi cu un alt profil (**2**) convex, pe secţiunea dreaptă având muchii drepte, rotunjite sau secţiune oblică. Procedeul de realizare a panoului termoizolant, cu planeitate optimă, conform invenţiei, constă în aceea că, printr-o operaţie de polizare/şmirgheluire a plăcilor copertă, plăcilor de PVC, metalului, textilelor, hârtiei, măreşte astfel capacitatea acestora de aderenţă pe suprafeţele miezului din plăci de polistiren, suprafeţe pe care, printr-un proces de frezare, se realizează canale longitudinale, aşa-zise canale colector adeziv, pentru a mări şi suprafaţa de aderenţă, suprafeţe perfect plane, obţinute cu o

(11) a 2005 00231 A0

planeitate optimă, în urma procesului de frezare, executat foarte precis, însă pe laturile plăcilor, contururi concave, respectiv convexe, cu muchii drepte sau rotunjite sau pe secţiuni oblice sau frânte, selecţie în funcţie de grosimea dorită a panoului, apoi printr-o operaţie de fixare, rigidizare a îmbinării unui tip anume de cleme metalice, demontabile după lipire şi presare, procedeu care mai prevede, ca operaţie finală, şi o conturare şi o tivire pe margini, a panoului termoizolant.

Revendicări: 2
Figuri: 6

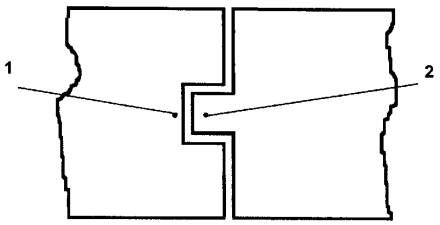

Fig. 3

(11) a 2005 00608 A0 *(51)* **E 04 C 2/20** *(21)* a 2005 00608 *(22)* 05.07.2005 *(41)* 30.12.2005//12/2005 *(71) Dragu Mihai, str. Obor, bl. 31, ap. 79, Brăila, RO (72) Dragu Mihai, str. Obor, bl. 31, ap. 79, Brăila, RO (54)* **BOLŢAR FAGURE ÎNCHIS**

(57) Invenţia se referă la realizarea unui bolţar utilizat la zidurile interioare şi exterioare, ale clădirilor industriale şi civile. Bolţarul conform invenţiei este constituit dintr-un bolţar (**1**) format dintr-un amestec de nisip, ciment şi apă, alternând în straturi orizontale, cu nişte butelii (**2**) din plastic, dispuse echidistant între ele, prevăzute cu nişte dopuri (**3**), pentru închiderea ermetică a unui gaz neinflamabil.

Revendicări: 3
Figuri: 3

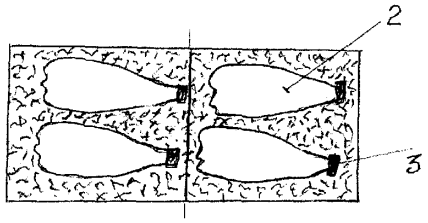

Fig. 2

(11) a 2004 00579 A2 *(51)* **E 05 B 63/06** *(21)* a 2004 00579 *(22)* 25.06.2004 *(41)* 30.12.2005//12/2005 *(71) Alexandru Costică, str.Vasile Lupu nr. 107, bl. I 33, et. 1, ap. 6, Iaşi, RO; Câmpeanu Costel, str. Splai Bahlui nr. 37 bl. B-1 sc. A ap. 18, Iaşi, RO (72) Alexandru Costică, str. Vasile Lupu nr. 107, bl. I-33, et. 1 ap. 6, Iaşi, judeţul Iaşi, RO; Câmpeanu Costel, str. Splai Bahlui nr. 37 bl. B-1 sc. A ap. 18, Iaşi, RO (74) Agenţie de Proprietate Industrială şi Transfer Tehnologic-Stoian Ioan, b-dul Republicii, bl.46, sc. C, ap. 35, cod 5550, Roman, judeţul Neamţ (54)* **MECANISM PENTRU DESCHIDEREA RAPIDĂ A UŞILOR**

(57) Invenţia se referă la un mecanism pentru deschiderea rapidă a uşilor, dinspre interior, de la posturile de transformare sau încăperi şi incinte ce conţin echipamente electrice de înaltă tensiune, reducând riscul de producere a unor accidente specifice, prin deschiderea uşii simultan cu ieşirea intempestivă a operatorului din incintă. Mecanismul conform invenţiei este alcătuit dintr-un mâner (**1**) poziţionat orizontal, cu o lungime (**a**) comparabilă, ca mărime, cu o lăţime (**b**) a unei uşi (**A**), într-un raport a/b=0,8-0,9 şi având nişte braţe (**c**) solidarizate cu nişte axe (**2** şi **3**) montate în planul uşii, cu nişte lagăre (**4**), una din axe (**2**) având o camă (**6**) în contact

(11) a 2004 00579 A2

cu un capăt (**f**) al unei pârghii (**7**) articulată cu un bolț (**8**), de tăblia ușii (**A**), celălalt capăt (**g**) al pârghiei (**7**) acționând, simultan, asupra a două știfturi (**9**) de manevră a unei broaște (**B**) cu două zăvoare (**10**), mânerul (**1**) fiind ținut în poziție neactivată, de un arc de torsiune (**5**).

Revendicări: 1
Figuri: 6

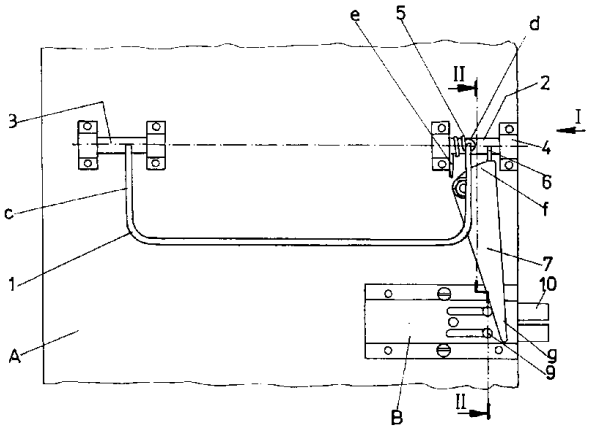

Fig. 1

(11) a 2005 00316 A0 *(51)* **E 21 B 44/02**; E 21 B 44/10; E 21 B 47/09 *(21)* a 2005 00316 *(22)* 04.04.2005 *(41)* 30.12.2005//12/2005 *(71) Mureşan Florea Mircea, str. Cutezanței nr. 12, ap. 8, Târgu Mureş, RO; Bogdan-Mihai Octavian, str. Panseluțelor nr. 9, ap. 41, Turda, RO; Toth Francisc, str. Viilor nr. 17, ap. 2, Mediaş, județul Sibiu, RO (72) Mureşan Florea Mircea, str. Cutezanței nr. 12, ap. 8, Târgu Mureş, RO; Bogdan-Mihai Octavian, str. Panseluțelor nr. 9, ap. 41, Turda, RO; Toth Francisc, str. Viilor nr. 17, ap. 2, Mediaş, județul Sibiu, RO (74) Coninfo S.R.L., str. Lăcrămioarei nr. 9, Târgu Mureş (54)* **DISPOZITIV ELECTRONIC CU MICROPROCESOR, PENTRU SUPRAVEGHEREA OPERAȚIEI DE LĂCĂRIT**

(57) Invenția se referă la un dispozitiv electronic, cu microprocesor, destinat montării pe o instalație de intervenție, autotransportabilă, utilizată de preferință în industria extractivă a gazului metan, pentru a controla și supraveghea desfășurarea operației de lăcărit. Dispozitivul conform invenției este alcătuit dintr-o consolă centrală (**1**), în care sunt montate un ecran (**18**) de tip LCD și o tastatură (**15**), precum și un microcontroler (**14**) pentru prelucrarea unor semnale primite, prin intermediul unei interfețe (**2**), de la un senzor electromagnetic (**3**), care monitorizează mișcarea unui piston (**10**) pentru lăcărit, într-o gaură forată și tubată, aflată în comunicare cu un strat productiv de gaze, și pentru acționarea unui difuzor

(11) a 2005 00316 A0

(**5**), la atingerea unui anumit reper de adâncime, a unui girofar (**6**), la apropierea de o cotă de siguranță și, respectiv, a unei electrovalve (**7**), pentru oprirea pistonului (**10**).

Revendicări: 3
Figuri: 5

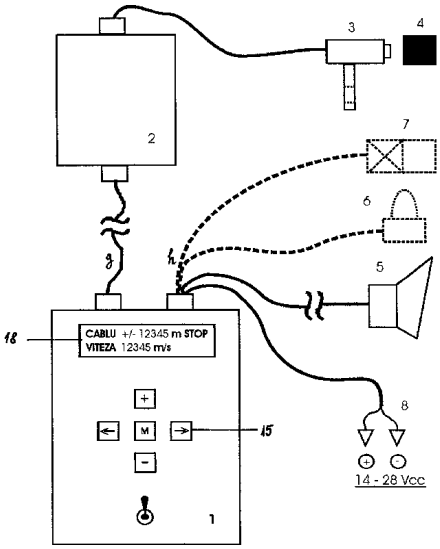

Fig. 1

(11) a 2004 00560 A2 *(51)* **E 21 C 47/02** *(21)* a 2004 00560 *(22)* 21.06.2004 *(41)* 30.12.2005//12/2005 *(71) Prompt S.A., aleea C.F.R. nr.7, Timişoara, RO (72) Olariu Mihai, Piața Sfântu Gheorghe nr.1, ap.1, Timişoara, RO; Arjoca Nicolae, str. Nicolae Ilieşu nr. 8, ap. 7, Timişoara, RO; Zsombory Şandor, str. Fraternității nr. 2, ap. 4, Timişoara, RO; Dragu Teodor, str. Baader, nr. 4, sc. A, ap. 6, Timişoara, RO; Jurescu Emilian, str. Platanilor nr. 17, sc. A., et. 2, ap. 10, Timişoara, RO; Mihăilă Corneliu, aleea Rachetei, nr. 11, ap. 15, Timişoara, RO; Ion Sorin, str. Uranus, nr. 21, sc. B, ap. 9, Timişoara, RO (54)* **MAŞINĂ DE PRELUARE, CU ROATĂ CU CUPE**

(57) Invenția se referă la o mașină prevăzută cu o roată cu cupe, pentru preluarea cărbunelui, minereului sau altui material asemănător, dintr-un depozit, și depunerii acestuia pe o bandă transportoare, montată la sol. Mașina conform invenției are un mecanism de deplasare (**D**), care include niște cărucioare (**4**) prevăzute cu câte o roată motoare (**5**), acționată de un motoreductor hidraulic (**F**), compus dintr-un motor hidraulic (**MH_D**) și un reductor cu două trepte planetare, legate în paralel, reductorul având pe arborele de intrare (**11**), o frână multidisc, normal închisă (**12**), energia hidrostatică la motor (**MH_D**) fiind furnizată în circuit închis, prin niște țevi (**16**) și prin niște furtunuri (**17**), de un grup de acționare hidraulic, destinat tuturor motoreductoarelor

(11) a 2004 00560 A2

roţilor motoare, grupul incluzând un motor electric (**ME_1**) cu turaţie constantă, într-un singur sens, un cuplaj elastic (**15**), o pompă hidraulică cu debit variabil (**P_1**), care refulează debitul de ulei, într-un sens sau altul, în funcţie de comanda deserventului printr-o manetă, un sistem hidraulic de protecţie (**G**), format din patru supape de sens (**18**), două supape de descărcare (**19**) şi un element de distribuţie (**20**), un rezervor pentru ulei hidraulic (**21**), o conductă de aspiraţie (**22**), legată de rezervor, printr-un robinet (**23**), o conductă de retur (**24**), pentru drenajul pompei (**P_1**), un filtru de retur (**27**), un filtru de umplere şi aerisire (**28**), un indicator de nivel (**29**), pentru nivelul uleiului în rezervor, un robinet de golire (**30**), pentru golirea uleiului din rezervor.

Revendicări: 7
Figuri: 15

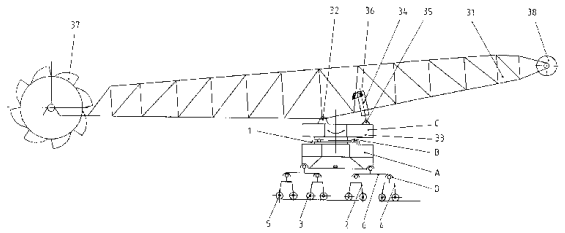

Fig. 1

---

(11) a 2004 00462 A3 *(51)* **F 01 C 1/356**; F 02 B 53/00 *(21)* a 2004 00462 *(22)* 20.05.2004 *(41)* 28.02.2005//2/2005 *(71) Rusu Marius, str. Privighetorilor nr.4, bl.12, ap.23, Hunedoara, RO (72) Rusu Marius, str. Privighetorilor nr. 4, bl. 12, ap. 23, Hunedoara, RO (54)* **MOTOR TERMIC, ROTATIV, CU MONOCAMERĂ DE ARDERE**

(57) Invenţia se referă la un motor termic, rotativ, cu monocameră de ardere, care foloseşte orice tip de combustibil. Motorul confom invenţiei este alcătuit dintr-un cilindru (**1**) în care se roteşte, într-un singur sens, un ansamblu rotor (**2**), un opritor (**10**) care se află în contact cu rotorul (**2**) şi care se deplasează radial, datorită trecerii unei protuberanţe a rotorului (**2**), a cărei suprafaţă este în contact cu gazele de ardere, combustibilul fiind adus prin două injectoare (**9**), iar prin orientarea suprafeţei active a rotorului (**2**), în contact cu gazele de ardere, aproximativ pe direcţia razei cilindrului (**1**), rezultă un moment motor maxim, în funcţie de presiunea gazelor de ardere, realizându-se un consum de combustibil, comparativ inferior.

Revendicări: 1
Figuri: 7

(11) a 2004 00462 A3

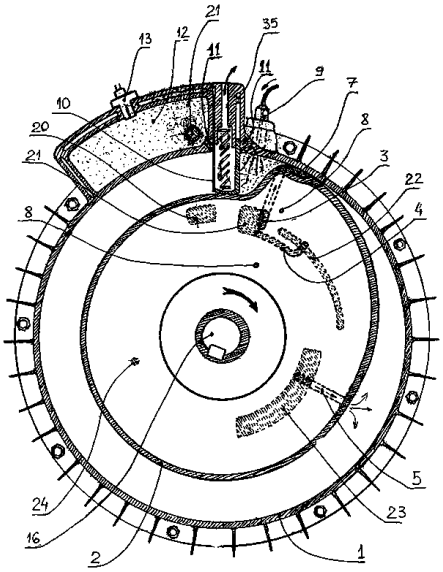

Fig. 1

(Cu raport de documentare publicat la data de 30.12.2005)

---

(11) a 2005 00592 A0 *(51)* **F 02 B 75/00** *(21)* a 2005 00592 *(22)* 29.06.2005 *(41)* 30.12.2005//12/2005 *(71) Bordeianu Gh. Gheorghe, str. Bicaz, bl. 156, sc. B, ap. 11, Bacău, RO (72) Bordeianu Gh. Gheorghe, str. Bicaz, bl. 156, sc. B, ap. 11, Bacău, RO (54)* **MOTOR CU ARDERE INTERNĂ**

(57) Invenţia se referă la un motor cu ardere internă, destinat echipării mijloacelor de transport terestre, navale, aeriene, precum şi utilajelor. Motorul conform invenţiei este format dintr-un bloc (**1**) motor, în care se află nişte cilindri (**2**, **3**, **4** şi **5**) în care culisează nişte pistoane (**6**, **7**, **8** şi **9**) înfiletate în nişte braţe (**B1**, **B2**, **B3** şi **B4**) ale unor mecanisme (**10** şi **11**) bielă-culisă, bielele (**10**) fiind prevăzute cu nişte ferestre în care se montează nişte căi (**12**, **13**, **14** şi **15**) de rulare, pe care culiseză nişte culise (**16** şi **17**) articulate prin nişte bucşe, la nişte bolţuri (**18** şi **19**) prinse în nişte braţe (**20**, **21**, **22** şi **23**) care transmit mişcarea oscilatorie unor cuplaje intermitente automate, care sunt formate din nişte semicuplaje (**24**, **25** şi **26**, **27**) exterioare şi, respectiv interioare, care execută numai mişcări pendulare, şi respectiv, de rotaţie, pe semicuplajele (**24** şi **25**) exterioare fiind prinse nişte braţe (**20**, **21**, **23** şi **24**) oscilante, între

(11) a 2005 00592 A0

semicuplajele (**24**, **25** şi **26**, **27**) exterioare şi, respectiv, interioare se realizează un spaţiu sub forma unei pene (**28**), poziţionate opus, între cele două semicuplaje (**26** şi **27**) interioare, în care intră nişte role (**29**) de blocare, care sunt montate într-o colivie (**30**), fiind în permanenţă în contact cu suprafeţele ambelor semicuplaje, prin intermediul unor bolţuri (**31**) şi ale unor arcuri (**32**), semicuplajele (**26** şi **27**) interioare se rotesc pe nişte cuzineţi (**34** şi **35**) montaţi în blocul (**1**) motor, pe semicuplajul (**26**) montându-se o roată (**36**) dinţată conică, poziţionată prin pene sau caneluri şi prinsă cu un şurub (**37**) şi o volantă (**38**), iar pe semicuplajul (**27**) montându-se o altă roată (**39**) dinţată conică şi o roată (**40**) de curea, pentru antrenarea distribuţiei, cât şi nişte fulii poziţionate prin ştifturi, legătura între roţi (**36** şi **39**) realizându-se printr-un pinion (**41**) de legătură, care antrenează o pompă (**42**) de ulei şi o pompă de apă, distribuţia realizându-se prin nişte chiulase (**43** şi **44**), care pot fi răcite cu apă sau aer.

Revendicări: 4
Figuri: 13

(11) a 2005 00592 A0

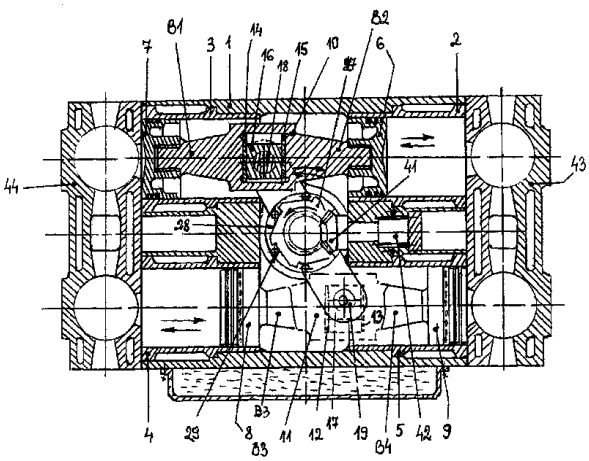

Fig. 1

(11) a 2005 00557 A0 *(51)* **F 02 N 11/04** *(21)* a 2005 00557 *(22)* 10.06.2005 *(41)* 30.12.2005//12/2005 *(71) Promat S.R.L., str. Fraţii Goleşti, bl. K 28, ap. 4, Craiova, RO (72) Mătuşa Remus-George, b-dul Mareşal Ion Antonescu, bl. 18, sc. 1, ap. 1, Craiova, RO; Mătuşa Tudor, str. Corneliu Coposu nr.104, Craiova, judeţul Dolj, RO (54)*

METODĂ ŞI SISTEM DE PORNIRE A MOTOARELOR DIESEL, DE PE VEHICULELE FEROVIARE

(57) Invenţia se referă la o metodă şi un sistem de pornire a motoarelor diesel, de pe vehicule feroviare. Metoda conform invenţiei constă în antrenarea unui motor diesel, în faza de pornire, utilizându-se un generator de curent continuu, conectat ca motor de curent continuu, cu excitaţie serie şi alimentat de la o baterie de acumulatori, prin intermediul unui variator de tensiune continuă, comandat de un subsistem cu microcontroler. Sistemul utilizat pentru aplicarea metodei este alcătuit dintr-un motor diesel (**2**), antrenat de un generator de curent continuu (**1**), alimentat de la o baterie de acumulatori (**4**), prin intermediul unui variator de tensiune continuă (**3**) şi al unor contacte (**5**) comandate, prin intermediul unui bloc de comandă (**7**), de către un subsistem cu microcontroler (**6**), care primeşte informaţii privind temperatura motorului diesel (**2**), turaţia acestuia, curentul de pornire absorbit de generator (**1**) şi temperatura bateriei (**4**), de la nişte traductoare (**8**, **10**, **9** şi **12**).

Revendicări: 2
Figuri: 1

(11) a 2005 00557 A0

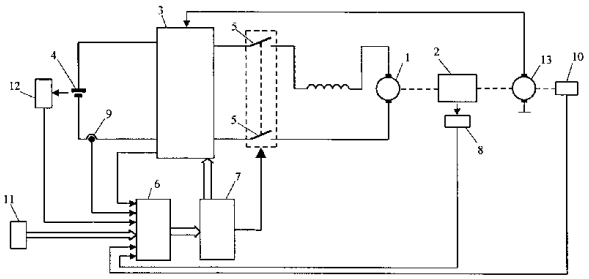

(11) a 2004 00350 A2 *(51)* **F 03 B 13/14** *(21)* a 2004 00350 *(22)* 19.04.2004 *(41)* 30.12.2005//12/2005 *(71) Ciurchea Ioan, Splaiul Independenței nr. 2, bl. 2, ap. 16, Cluj-Napoca, RO (72) Ciurchea Ioan, str. Turnu Roşu nr. 51A, Cluj-Napoca, RO (54)* **INSTALAȚIE PENTRU UTILIZAREA ENERGIEI VALURILOR**

(57) Invenția se referă la o instalație amplasată pe mare, în apropierea malurilor, având ca scop captarea şi valorificarea energiei valurilor, prin acumularea apei la diferite înălțimi, în rezervoare, bazine, piscine, lacuri, de unde, prin cădere liberă, poate fi folosită pentru acționarea unor instalații mecanice sau energetice, pentru realizarea unor fântâni arteziene, a unor duşuri, jocuri sau pentru umplerea unor piscine. Instalația conform invenției este compusă dintr-un plutitor (**1**) care poate fi realizat din buşteni sau din grinzi de lemn, ancorat cu nişte cabluri (**2**), de nişte pivoți (**3**) fixați în terenul care formează fundul mării, pe plutitor (**1**), montându-se un cadru (**4**) din lemn, având forma unui trunchi de piramidă, cu baza mare orientată spre apă, în prelungirea bazei mici a cadrului (**4**) fiind prevăzută o pâlnie (**5**) care se continuă cu o conductă (**6**) prevăzută cu o ramificație îndreptată în sus, pentru evacuarea aerului, fixată de un suport (**8**) înalt, montat în partea dinspre mal, a plutitorului (**1**), la conductă (**6**) fiind racordat un furtun (**9**) care are celălalt capăt introdus într-un rezervor (**10**) situat pe mal, la înălțime, apa din val intrând în cadru (**4**) cu presiune, întinde cablurile (**2**), moment în care cadrul (**4**) devine un concentrator al energiei valurilor.

Revendicări: 6
Figuri: 2

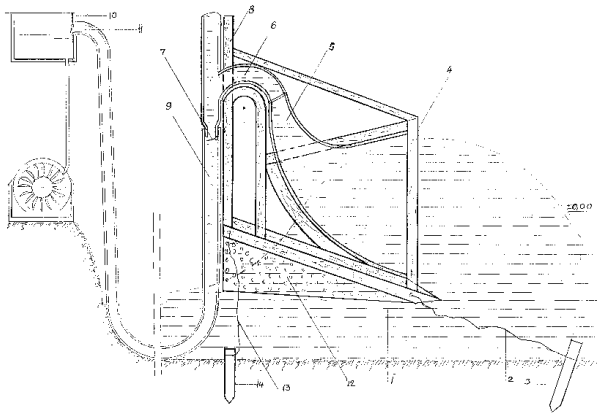

Fig. 1

(11) a 2005 00434 A2 *(51)* **F 04 C 18/00**; B 01 D 27/06; B 01 D 45/00; B 01 D 47/00 *(21)* a 2005 00434 *(22)* 12.11.2003 *(30)* 12.11.2002 US 10/293, 777 *(41)* 30.12.2005//12/2005 *(86)* US 03/35851 12.11.2003 *(87)* WO 2004/044428 27.05.2004 *(71) Perry Equipment Corporation, P.O.Box 640, Wolters Industrial Park, TX 76086, Mineral Wells, US (72) Burns David, J., 2901 Murco Drive, TX 76067, Mineral Wells, US; Krogue John, A., 800 Holly Hill Road, TX 76067, Mineral Wells, US; Borjon Tomas, I., 5742 FM 113, Tx 76066, Millsap, US (74) Rominvent S.A., str. Ermil Pangratti, nr.35, sector 1, Bucureşti (54)* **VAS ŞI METODĂ DE FILTRARE**, **PENTRU UN COMPRESOR ROTATIV DE GAZ**

(57) Invenția se referă la un vas şi la o metodă de filtrare, pentru un compresor rotativ de gaz. Vasul conform invenției este utilizat împreună cu un compresor (**11**) rotativ cu şurub, care primeşte un amestec de lichid/gaz comprimat, de la compresor (**11**), şi care creează un flux, în mod esențial, liber de lichid, care părăseşte compresorul (**11**) şi cuprinde o carcasă (**41**) poziționată vertical, având un orificiu (**43**) de intrare, o regiune (**45**) turbionară de coliziune, situată în interiorul unei regiuni (**47**) inferioare a carcasei (**41**) şi care comunică cu orificiul (**43**) de intrare, utilizând o mişcare circulară uniformă, pentru introducerea unei forțe centrifuge asupra gazului şi fluidelor lichide, care intră în carcasă (**41**), forța centrifugă acționând pentru separarea fluidelor relativ grele, de fluidele relativ uşoare, o țeavă (**53**) descendentă, aranjată vertical, situată central în interiorul carcasei (**41**), o regiune (**67**) de omogenizare, situată deasupra regiunii (**45**) turbionare de coliziune, în interiorul carcasei (**41**) conținând o multitudine de elemente (**69**) filtrante de omogenizare şi comunicând cu regiunea (**45**) turbionară de coliziune, prin intermediul țevii (**53**) descendente, pentru a primi fluidele relativ grele, separate în regiunea (**45**) turbionară de coliziune şi pentru separarea oricăror lichide rămase în fluide şi un orificiu de ieşire din carcasă (**41**), pentru primirea şi descărcarea fluidelor filtrate. Metoda conform invenției constă, într-o primă etapă, din primirea unui fluid de gaz, la presiune scăzută, într-un compresor rotativ cu şurub, apoi comprimarea fluxului de gaz, aflat la presiune scăzută, cu ajutorul compresorului rotativ cu şurub, în timpul ungerii compresorului cu un lubrifiant, pentru a crea, în acest fel, un amestec comprimat gaz/ulei, separarea amestecului comprimat gaz/ulei, recircularea lubrifiantului separat, înapoi în compresorul rotativ cu şurub, şi descărcarea gazului comprimat, din vasul de filtrare.

Revendicări: 33
Figuri: 7

(11) a 2005 00434 A2

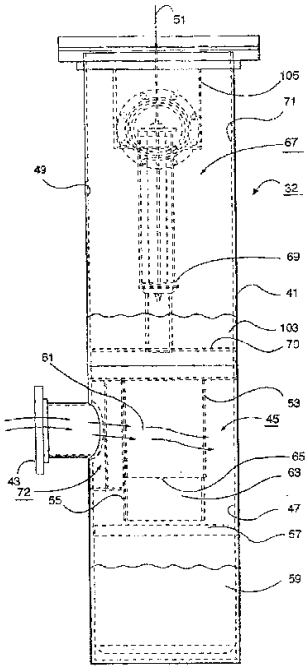

Fig. 6

(11) a 2003 01020 A2 *(51)* **F 04 D 3/00** *(21)* a 2003 01020 *(22)* 15.12.2003 *(41)* 30.12.2005//12/2005 *(71) Confind S.R.L., str. Progresului nr. 2, Câmpina, RO (72) Miloiu Gheorghe, str. Urletei nr. 762, Băneşti, judeţul Prahova, RO; Simion Ion, şoseaua Nicolae Titulescu nr. 3, bl. A, sc. 1, et. 6 ,ap. 42, sector 1, Bucureşti, RO; Naghel Teodor, str. Soldat Erou Bogdan Vasile nr. 49, Câmpina, RO; Ene Bogdan, str. Romaniţei nr. 8, Câmpina, RO (54)* **POMPĂ CU ŞURUB EXCENTRIC**

(57) Invenţia se referă la o pompă cu şurub excentric, orizontală, de presiuni mari. Pompa conform invenţiei este alcătuită dintr-un motor (**1**) electric, o transmisie (**A**) cu curele, un modul (**B**) al unui ax (**7**) principal, un modul format dintr-un rotor (**2**) şi un stator (**3**), reprezentând o pompă (**C**), un sistem format dintr-un ax (**4**) de torsiune şi două cuplaje (**5** şi **6**) cu mobilitate unghiulară, reprezentând o transmisie (**D**) intermediară, de la axul (**7**) principal, la rotor (**2**), nişte module reprezentate de nişte camere (**E** şi **F**) de aspiraţie şi, respectiv, de refulare, precum şi alte trei module reprezentate de un modul (**G**) de etanşare, la trecerea axului (**7**) principal, în camera (**E**) de aspiraţie, un sistem (**H**) de pretensionare a transmisiei (**A**) şi un şasiu (**8**).

Revendicări: 15
Figuri: 17

(11) a 2003 01020 A2

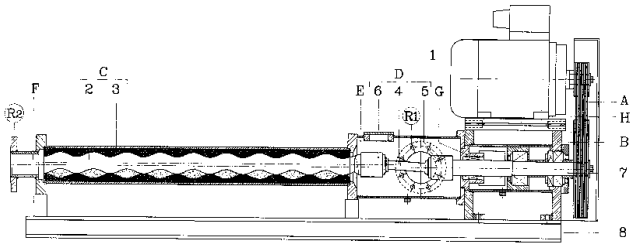

(11) a 2005 00604 A0 *(51)* **F 16 D 3/64** *(21)* a 2005 00604 *(22)* 01.07.2005 *(41)* 30.12.2005//12/2005 *(71) Dunăreanu Marian, str. Panduri nr. 71, cod 210 178, Târgu Jiu, RO (72) Dunăreanu Marian, str. Panduri nr. 71, cod 210 178, Târgu Jiu, RO (54)* **CUPLAJ ELASTIC**

(57) Invenţia se referă la un cuplaj elastic, destinat transmiterii mişcării de rotaţie, de la un motor electric, la un reductor mecanic de turaţie. Cuplajul conform invenţiei este alcătuit din două semicuplaje (**1** şi **3**) stânga şi, respectiv, dreapta, prevăzute cu nişte gheare (**a**) frezate plan (**b**), între care se introduc nişte elemente (**4**) elastice, paralelipipedice, reţinute în poziţie concentrică, la interior, de către un inel (**5**) de centrare şi la exterior, de o carcasă (**8**).

Revendicări: 2
Figuri: 1

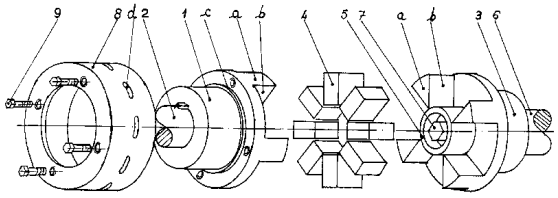

(11) a 2004 00362 A2 *(51)* **F 23 B 1/06** *(21)* a 2004 00362 *(22)* 20.04.2004 *(41)* 30.12.2005//12/2005 *(71) Predescu Dan Sebastian, str. Fântânelor, bl. Sarmis 4, sc. A, ap. 6, Pucioasa, judeţul Dâmboviţa, RO (72) Predescu Dan Sebastian, str. Fântânelor, bl. Sarmis 4, sc. A, ap. 6, Pucioasa, judeţul Dâmboviţa, RO; Pincovici Marc Gabriel, str. Stejarului nr. 47A, Oraş Pucioasa, judeţul Dâmboviţa, RO; Pincovici Albert Alexandru, str. Stejarului nr. 47A, Pucioasa, judeţul Dâmboviţa, RO; Şerban Mihai, str. Radu Cosmin nr. 13, Pucioasa, RO (74) Ariana Grup S.R.L., str. Carpenului nr. 3, bl. A4, ap. 29, Braşov (54)* **INSTALAŢIE PENTRU PRODUCEREA APEI CALDE, PRIN ARDEREA CONTROLATĂ A DEŞEURILOR VEGETALE**

(57) Invenţia se referă la o instalaţie pentru producerea apei calde, prin arderea controlată a deşeurilor vegetale, destinată încălzirii locuinţelor situate, de preferinţă, în afara aglomerărilor urbane. Instalaţia conform invenţiei este alcătuită dintr-un schelet metalic (**1**), pe care sunt montate un motor (**2**) şi un reductor (**3**) de la care, prin intermediul unei curele (**4**), mişcarea este transmisă unui alt reductor (**5**) care acţionează un mixer (**6**) montat în interiorul unui buncăr cilindric (**A**), în care este înmagazinat combustibilul, la partea inferioară a buncărului (**A**), fiind dispusă o conductă (**8**), în interiorul căreia este montat un şnec (**21**) care alimentează cu combustibil, o cameră de ardere (**B**) care are, montate în interior, nişte înfăşurări (**24** şi **25**) în formă de elipsă, prin care circulă apă, la partea inferioară, camera de ardere (**B**) având montat un cenuşar (**4**) legat la un ventilator (**9**), iar la partea superioară, camera de ardere (**B**) fiind racordată cu un coş de evacuare (**10**) a fumului şi a gazelor rezultate în urma arderii, înfăşurările (**24** şi **25**) fiind racordate în afara camerei de ardere (**B**), la un tur (**11**), respectiv la un retur (**13**), acţionarea şi funcţionarea fiind făcute de la un panou (**C**) de comandă şi control.

Revendicări: 7
Figuri: 22

(11) a 2004 00362 A2

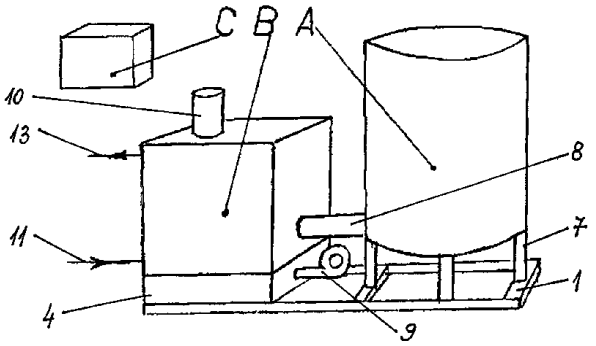

Fig. 1

(11) a 2004 00970 A0 *(51)* **F 24 D 5/08** *(21)* a 2004 00970 *(22)* 08.11.2004 *(41)* 30.12.2005//12/2005 *(71) Manolescu Mircea, str. Ţepeş Vodă nr.148, sector 2, Bucureşti, RO; Ferne Mircea Gabriel, str. Titu Maiorescu nr. 20, Satu Mare, RO; Ferne Flavius Ionuţ, str. Occidentului nr. 8-10, corp A, sc. B, ap. 9, sector 1, Bucureşti, RO (72) Manolescu Mircea, str. Ţepeş Vodă nr.148, sector 2, Bucureşti, RO; Ferne Mircea Gabriel, str. Titu Maiorescu nr. 20, Satu Mare, RO; Ferne Flavius Ionuţ, str. Occidentului nr. 8-10, corp A, sc. B, ap. 9, sector 1, Bucureşti, RO (54)* **DISPOZITIV CONVECTIV DE MĂRIRE, PRIN SUPRARĂCIRE, A PUTERII CALORIFERELOR CLASICE**

(57) Invenţia se referă la un dispozitiv pentru creşterea randamentului unui calorifer destinat încălzirii unor spaţii. Dispozitivul conform invenţiei este alcătuit dintr-un cadru plan (**1**), pe care sunt montate nişte ventilatoare (**2**) alimentate printr-un cablu electric (**3**), de la secundarul unui transformator de izolare (**4**), a cărui înfăşurare primară este conectată la o priză de curent şi comandată de un termostat (**5**).

Revendicări: 1
Figuri: 1

(11) a 2004 00970 A0

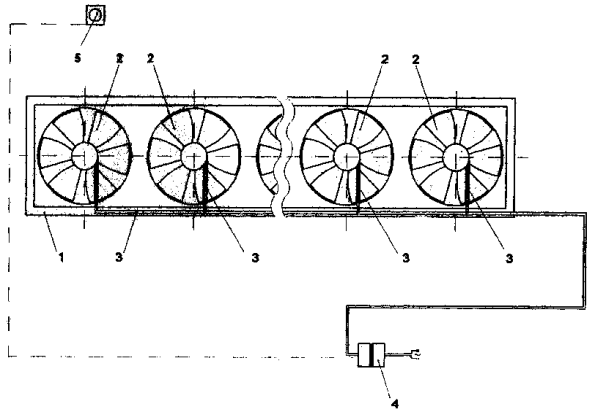

(11) a 2004 00645 A2 *(51)* **F 24 H 1/22**; F 24 H 6/00 *(21)* a 2004 00645 *(22)* 16.07.2004 *(30)* 11.06.2004 IT MI2004A001181 *(41)* 30.12.2005//12/2005 *(71) Baxi S.P.A., via Trozzetti, 20, 36061, Bassano del Grappa (vicenza), IT (72) Del Grosso Lamberto, via Monte Sabotino, 23/A, 36061, Bassano del Grappa (vicenza), IT (74) Rominvent S.A., str. Ermil Pangratti nr.35, sector 1, Bucureşti (54)* **CAZAN CU EFICIENŢĂ RIDICATĂ, DE TIP TRADIŢIONAL, CARE FUNCŢIONEAZĂ CU RECUPERAREA CĂLDURII GAZULUI DE EVACUARE, LA SCHIMBĂTORUL DE CĂLDURĂ, PRINCIPAL**

(57) Invenţia se referă la un cazan de tip convenţional, cu recuperarea căldurii gazelor de ardere, aspirate dintr-o carcasă în care este plasat un arzător acoperit de un schimbător de căldură, principal. Cazanul conform invenţiei are, în interiorul unei carcase (**4**) care cuprinde un arzător (**2**) şi un schimbător de căldură, principal (**3**), poziţionate deasupra celui din urmă, nişte dispozitive deflectoare (**13**), pentru a direcţiona şi a dirija evacuarea gazelor de combustie, către şi pe schimbătorul de căldură, principal (**3**), înainte ca acestea să fie extrase de către un ventilator (**7**), astfel având loc recuperarea căldurii, de la gazele de evacuare şi a căldurii latente de vaporizare a aburului conţinut în gazele de evacuare menţionate, această enegie recuperată fiind, astfel, transferată la fluidul termovector sau la apă, pentru a fi utilizată la încălzirea acestuia din urmă.

Revendicări: 11
Figuri: 5

(11) a 2004 00645 A2

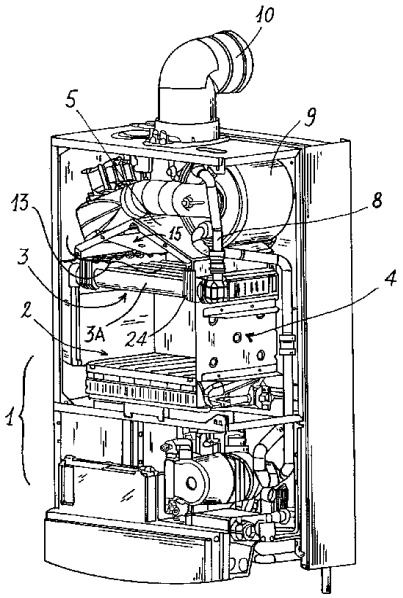

Fig. 1

(11) a 2005 00630 A0 *(51)* **F 24 J 3/08**; F 28 D 21/00 *(21)* a 2005 00630 *(22)* 12.07.2005 *(41)* 30.12.2005//12/2005 *(71) Neguţ Neculai, str. Elena Caragiani nr.5, bl. 2G, ap. 38, sector 1, Bucureşti, RO (72) Neguţ Neculai, str. Elena Caragiani nr.5, bl. 2G, ap. 38, sector 1, Bucureşti, RO (54)* **SCHIMBĂTOR INTERMEDIAR DE CĂLDURĂ**

(57) Invenţia se referă la un schimbător de căldură, montat în circuitul hidraulic, dintre o pompă de căldură şi o sursă de apă freatică, în situaţia în care prezenţa sărurilor nu permite conectarea directă a pompei de căldură. Schimbătorul conform invenţiei este constituit dintr-o serpentină (**S**) plasată într-un vas prevăzut cu nişte orificii (**AD** şi **EV**) de admisie şi, respectiv, de evacuare a apei freatice, după ce aceasta a cedat sau a primit căldura, coaxial cu serpentina (**S**), în vas fiind montat un rotor (**RL**) cu lamele profilate, antrenat în mişcare de rotaţie, de către un motor (**M**) electric, care, prin rotire, provoacă o curgere turbulentă la exteriorul serpentinei (**S**), iar prin aceasta din urmă, este circulat un agent termic secundar, cum ar fi o soluţie de 20% în greutate metanol în apă, cu ajutorul a două pompe (**PC**) de circulaţie, care asigură o curgere turbulentă, fiind realizat astfel un coeficient global de transfer termic mare, de la o pompă (**PCD**) de căldură.

Revendicări: 1
Figuri: 1

(11) a 2005 00630 A0

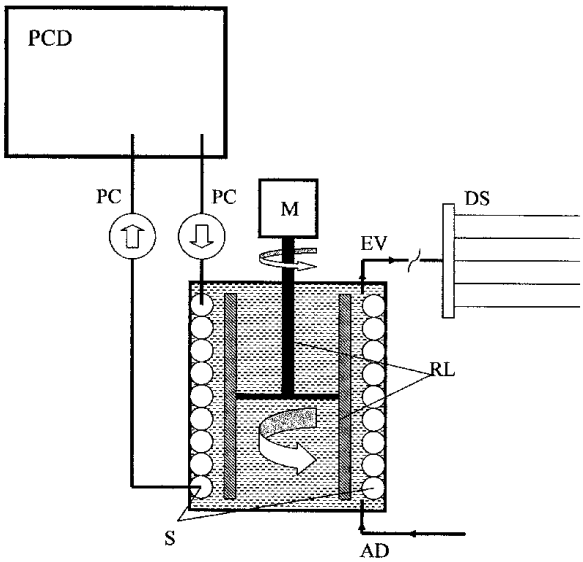

(11) a 2004 00189 A2 *(51)* **G 01 F 22/00** *(21)* a 2004 00189 *(22)* 01.03.2004 *(41)* 30.12.2005//12/2005 *(71) Drăgan Gheorghe, str. Abrud nr.25, Bucureşti, RO (72) Drăgan Gheorghe, str. Abrud nr.25, Bucureşti, RO (54)* **PROCEDEU ŞI APARAT PENTRU MĂSURAREA DENSITĂŢII, VISCOZITĂŢII, ADERENŢEI, STABILITĂŢII, MASEI MOLECULARE, TEMPERATURII DE ÎNGHEŢ ŞI DE IDENTIFICARE A LICHIDELOR**

(57) Invenţia se referă la un procedeu şi la un aparat pentru măsurarea densităţii, viscozităţii, aderenţei, stabilităţii, masei moleculare, temperaturii de îngheţ şi de identificare a lichidelor. Procedeul conform invenţiei stabileşte legea de mişcare, prin dependenţa deplasare funcţie de timp, a unui corp de imersie sau separat pentru fiecare dintr-o serie de corpuri, în proba de lichid supus încercării, în condiţii stabilite şi riguros controlate, corelând natura şi dimensiunile suprafeţei de contact, ale acestor corpuri de imersie, cu lichidul, a masei şi a dimensiunilor acestor corpuri de imersie, a dimensiunilor cuvei cu proba de lichid, cuva suport rămânând în permanenţă nemişcată, ale mărimilor specifice determinate din legile de mişcare ale corpurilor de imersie şi ale condiţiilor de efectuare a experimentelor. Aparatul conform invenţiei este alcătuit dintr-o cuvă (**1**) suport, pentru o probă de lichid (**2**) supus încercării, în care este imersat un corp (**3**) de imersie, tot acest ansamblu fiind introdus într-o incintă (**4**) termostatată omogen şi constant, în timpul măsurării, corpul (**3**) de imersie fiind suspen-

(11) a 2004 00189 A2

dat de braţul unei balanţe (**5**) cu braţe egale sau inegale, cu un fir (**6**) inextensibil, al cărui diametru este neglijabil faţă de dimensiunile corpului (**3**) de imersie, deplasarea acestuia pe verticală fiind controlată de nişte traductoare (**7** şi **8**) de deplasare, care măsoară simultan şi fără a influenţa, deplasările celor două braţe ale balanţei (**5**), masa corpului fiind măsurată şi ajustată de un sistem (**9**) automat, programabil.

Revendicări: 3
Figuri: 2

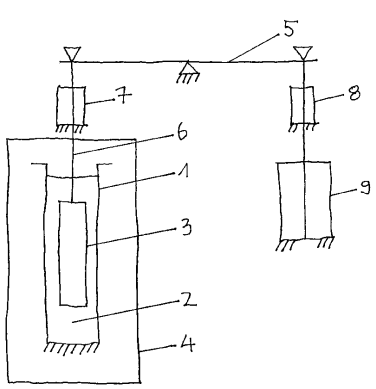

Fig. 1

(11) a 2004 01119 A0 *(51)* **G 01 M 7/00**; G 01 N 19/02 *(21)* a 2004 01119 *(22)* 15.12.2004 *(41)* 30.12.2005//12/2005 *(71) Institutul Naţional de Cercetare-Dezvoltare pentru Metale şi Resurse Radioactive - ICPMRR Bucureşti, b-dul Carol I, nr.70, sector 2, Bucureşti, RO (72) Deak Gyorgy, str.Copăcelu nr.16, Râmnicu Vâlcea, judeţul Vâlcea, RO; Deak Ştefania Elena, str. Copăcelu nr. 16, Râmnicu Vâlcea, RO; Georgescu Petre Dan, Şoseaua Alexandriei nr. 9, bl. 4, sc. C, et. 4, ap. 29, sector 5,, Bucureşti, RO; Iuhas Tiberius Flaviu, str. Dr. Iacob Felix nr. 41, bl. C2, sc. 1, ap. 17, sector 1, Bucureşti, RO; Muntean Ioan, str. Dezrobirii nr. 6, bl. M25, sc. 2, et. 7, ap. 65, sector 6, Bucureşti, RO; Apostoiu Gabriel, str. Înfrăţirii nr. 5A, bl. 67 bis, sc.D, ap.140, Ploieşti, RO; Georgescu Mircea, str. Tineretului nr.4/1, Petroşani, Hunedoara, RO; Fodor Dumitru, str. Libertăţii nr. 21A, ap. 4, Deva, RO; Hirian Cornel, aleea Poporului, bl. 3A, sc. 2, ap. 16, Petroşani, judeţul Hunedoara, RO; Predescu Cristian, str. Fizicienilor nr. 22, bl. 21A, ap. 16 sector 3, Bucureşti, RO; Găvan Mircea, str. Elev Ştefănescu Ştefan, nr. 10, bl. 465, sc. A, ap. 3, sector 2, Bucureşti, RO (54)* **STAND EXPERIMENTAL, PENTRU TESTAREA FIABILITĂŢII DEPOZITELOR DE DEŞEURI SOLIDE, ACTIVE SAU ECOLOGIZATE, LA SOLICITĂRI STATICE ŞI DINAMICE, DE TIP ECO-DEK-DFG**

(57) Invenţia se referă la un stand pentru determinarea fiabilităţii depozitelor de deşeuri solide, active sau acoperite cu un strat de protecţie la solicitări statice şi dinamice. Standul conform invenţiei are în

(11) a 2004 01119 A0

componentă un corp (**A**) principal, alcătuit din nişte rame pentru pereţi reglabili (**2**, **3**, **4**, **5**, **6** şi **7**), care susţin nişte pereţi transparenţi (**42**), nişte distanţiere (**20**) de strângere şi un perete (**8**) rabatabil, cu un unghi de rabatare cuprins în intervalul 0-60°, un corp (**F**) care constituie un fundament detaşabil, care este compus dintr-un fixator de scânduri (**19**), în care sunt amplasate nişte scânduri (**17**), peste care se cimentează o rocă (**18**) de bază a depozitului de deşeuri solide, într-un strat de grosime medie de 100 mm, şi un corp (**S**) de acţionare, compus dintr-un cadru (**26**) metalic, cu câte patru picioare, pe nişte laturi lungi (**30**, **31**, **32**, **33**, **36**, **37**, **38** şi **39**), două picioare (**34** şi **35**) pentru latura din spate şi trei picioare (**27**, **28** şi **29**) pentru latura din faţă a standului şi două picioare pe care se sprijină un arbore (**16**) de acţionare, cuplat la un motor-reductor (**43**) cu autoblocare, care permite o viteză de rotire de 2 grade/min, la un unghi de înclinare de maximum 60°, controlată manual, de un indicator al unghiului de înclinare (**40**), legat mecanic de o paletă (**12**) care, împreună cu alte palete (**9**, **10** şi **11**), este montată liber pe arborele (**16**) de acţionare, la care este legată, rigid, o paletă (**15**) de acţionare,

(11) a 2004 01119 A0

peste care se fixează nişte plăci (**13** şi **14**) reglabile prin culisare, care poziţionează la dimensiuni dorite, paletele (**9**, **10**, **11şi 12**) de care se fixează, după cuplarea prealabilă a corpului (**F**) care constituie fundamentul, corpul (**A**) principal, tot la palete (**9**, **10**, **11** şi **12**), în partea de jos, sunt ataşate nişte cutii metalice (**22**, **23**, **24** şi **25**), în care este amplasat un dispozitiv de generare a undelor seismice, prin explozie controlată, într-un mediu dens.

Revendicări: 1
Figuri: 10

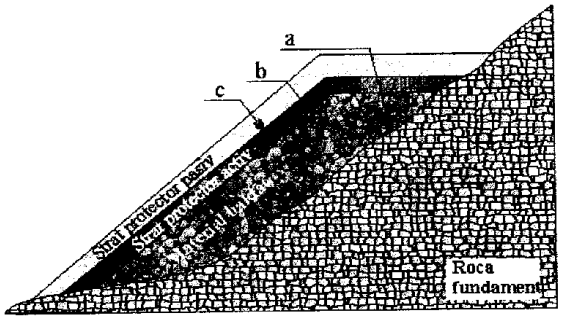

Fig. 1

---

(11) a 2003 00900 A2 *(51)* **G 01 N 33/49** *(21)* a 2003 00900 *(22)* 10.11.2003 *(41)* 30.12.2005//12/2005 *(71) Sfredel Veronica, str. Theodor Aman, bl. 97, sc. C, et. 4, ap. 23, Craiova, judeţul Dolj, RO; Trăilă Angel, str. Alexandru Macedonski nr. 23, Craiova, judeţul Dolj, RO (72) Sfredel Veronica, str. Theodor Aman, bl. 97, sc. C, et. 4, ap. 23, Craiova, judeţul Dolj, RO; Trăilă Angel, str. Al. Macedonski nr. 23, Craiova, judeţul Dolj, RO (54)* **METODĂ PENTRU DETERMINAREA REZISTENŢEI LA RUPERE-PERFORARE, A COAGULULUI DE FIBRINĂ**

(57) Invenţia se referă la o metodă pentru determinarea rezistenţei la rupere-perforare, a coagulului de fibrină, destinată sectoarelor de fiziologie şi patologie umană şi, în special, celor de hematologie şi boli de metabolism. Metoda conform invenţiei constă în aceea că se recoltează şi se pipetează o cantitate de sânge integral, într-o cuvă din oţel inoxidabil, astfel încât grosimea stratului pipetat să fie de 4...5 mm, cuva având la fund un orificiu cu un diametru de circa 5 mm, obturat, în prima etapă, cu o placă detaşabilă, care orificiu, după coagularea completă a sângelui şi formarea unei almele de fibrină, se eliberează şi, perpendicular pe suprafaţa superioară a lamelei de fibrină, se coboară o tijă perforatoare, care se împinge progresiv, cu o forţă cuprinsă în intervalul 0...0,60N, până la perforarea lamelei de fibrină, moment în care se citeşte valoarea forţei de perforare şi valoarea obţinută se compară, apoi, cu o curbă etalon, obţinându-se astfel evaluarea stării de coagulabilitate.

Revendicări: 1
Figuri: 4

(11) a 2005 00065 A0 *(51)* **G 01 N 33/49**; G 01 N 27/26 *(21)* a 2005 00065 *(22)* 28.01.2005 *(41)* 30.12.2005 //12/2005 *(71) Radu Florica în calitate de tutore, al minorei Radu Daniela, Calea Rahovei nr. 217, bl.12, sc.1, ap.1, sector 5, Bucureşti, RO (72) Radu Daniela, Calea Rahovei nr. 217, bl. 12, sc. 1, ap. 1, sector 5, Bucureşti, RO (54)* **SISTEM DE DETERMINARE A GLICEMIEI, CU INDICARE DE PRESCRIPŢII MEDICALE**

(57) Invenţia se referă la un sistem destinat determinării glicemiei şi indicării de prescripţii medicale. Sistemul conform invenţiei este compus dintr-un biosenzor (**1**) care cuprinde o celulă electrochimică de tip Clark, cu trei electrozi şi o membrană cu glucozoxidază imobilizată, amplasată pe o suprafaţă ce conţine componente electronice, de preluare şi transmitere a semnalelor electrice, rezultate în urma unui proces redox desfăşurat pe suprafaţa membranei, o interfaţă (**2**) pentru conversia, în format binar, a semnalelor preluate de la biosenzor (**1**), şi un calculator (**3**) dotat cu un program de determinare a glicemiei şi de indicare a unor prescripţii medicale.

Revendicări: 2
Figuri: 1

---

(11) a 2005 00065 A0

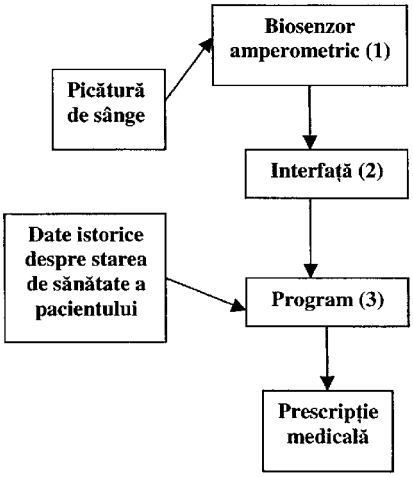

(11) a 2005 00632 A0 *(51)* **G 01 P 3/64** *(21)* a 2005 00632 *(22)* 12.07.2005 *(66)* 14.09.2004 RO a 2004 00793 *(41)* 30.12.2005//12/2005 *(71) Stan Gheorghe, b-dul Chişinău nr. 15, bl. A4, sc. 2, parter, ap. 44, sector 2, Bucureşti, RO; Mirea Adrian Sorin, Şoseaua Pantelimon nr. 247, bl. 54, sc. A, et. 14, ap. 79, sector 2, Bucureşti, RO (72) Stan Gheorghe, b-dul Chişinău nr. 15, bl. A4, sc. 2, parter, ap. 44, sector 2, Bucureşti, RO; Mirea Adrian Sorin, Şoseaua Pantelimon nr. 247, bl. 54, sc. A, et. 14, ap. 79, sector 2, Bucureşti, RO (74) Biroul de Proprietate Industrială şi Consultanţă Pides-Şova Dan Eugen, str. Valea Buzăului nr.10, bl. G30, ap. 36, sector 3, Bucureşti (54)* **METODĂ ŞI INSTALAŢIE PENTRU SUPRAVEGHEREA VITEZEI DE DEPLASARE A UNUI VEHICUL, PE UN TRONSON DE DRUM**

(57) Invenţia se referă la o metodă şi un echipament pentru supravegherea traficului rutier, prin determinarea vitezei de deplasare a unui vehicul, pe un tronson de drum, folosind mijloace neradiante. Metoda conform invenţiei constă în delimitarea unui tronson de drum, de lungime cunoscută, amplasarea, la extremităţile acestuia, a unor dispozitive de captare a imaginilor, conectate la o reţea informatică, care captează imaginile fiecărui vehicul care traversează tronsonul, identifică numărul de înmatriculare al acestuia, precum şi alte caracteristici, cum ar fi gabaritul, ataşează la imagini nişte repere orare şi de poziţie, şi anume, data, ora, minutul şi secunda trecerii vehiculului, precum şi informaţii privind locul amplasării dispozitivelor de captare, la ieşirea de pe tronsonul de drum determinându-se viteza medie, care se compară apoi cu viteza admisă şi, în cazul depăşirii acesteia, se creează o înregistrare care se memorează într-o bază de date şi, după caz, se întocmeşte/editează un raport de contravenţie şi/sau se alarmează echipajele de supraveghere a circulaţiei. Echipamentul, folosit pentru aplicarea metodei, este alcătuit din nişte dispozitive (**31A** şi **31B**) de captare a imaginilor unor vehicule (**32**) aflate în trafic, amplasate la extremităţile unui tronson de drum şi conectate la nişte posturi locale de procesare (**33A** şi **33B**), acestea fiind conectate la rândul lor, prin intermediul unor canale de comunicaţie (**34**), la un post dispecer (**35**).

Revendicări: 6
Figuri: 5

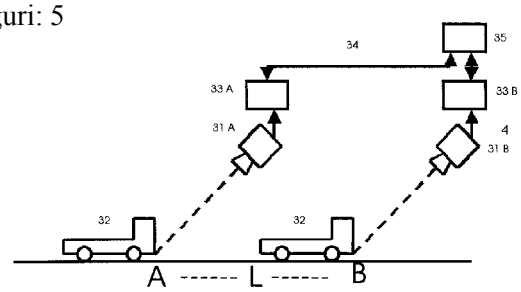

Fig. 3

(11) a 2005 00370 A0 *(51)* **G 06 K 9/00**; G 07 C 9/00 *(21)* a 2005 00370 *(22)* 20.04.2005 *(41)* 30.12.2005//12/2005 *(71) Firică Ciprian Marius, b-dul Timişoara nr. 65, bl. D44, sc. C, et. 3, ap. 40, sector 6, Bucureşti, RO; Lojniţă Eugen, str. Valea Lungă nr. 3, bl. 142, sc. C, et. 1, ap. 93, sector 6, Bucureşti, RO (72) Firică Ciprian Marius, b-dul Timişoara nr. 65, bl. D44, sc. C, et. 3, ap. 40, sector 6, Bucureşti, RO; Lojniţă Eugen, str. Valea Lungă nr. 3, bl. 142, sc. C, et. 1, ap. 93, sector 6, Bucureşti, RO (54)* **SISTEM DE CONTROL AL ACCESULUI SECURIZAT ÎN IMOBILE ŞI ZONE RESTRICŢIONATE, DISPOZITIV DE CONTROL ŞI PROCEDEU DE APLICARE A SISTEMULUI**

(57) Invenţia se referă la o metodă şi un sistem de control al accesului în imobile şi zone restricţionate, precum şi la un dispozitiv de control, utilizat în cadrul sistemului. Metoda conform invenţiei constă în citirea amprentei digitale a unei persoane, verificarea înregistrării persoanei într-o bază de date, a zilelor şi intervalelor orare, în care îi este permis accesul şi, după caz, acţionarea sau nu a unui mecanism de deschidere a unei uşi, realizându-se şi o evidenţă strictă a intrărilor şi ieşirilor persoanelor înregistrate. Sistemul folosit pentru aplicarea metodei este alcătuit din unul sau mai multe dispozitive (**1**) de control, independente sau interconectate, unul sau mai multe calculatoare (**23**), un mecanism (**2**) de deschidere a unei uşi, un senzor (**3**) şi un buton de urgenţă (**4**), la dispozitive (**1**) putând fi conectat şi un cititor de carduri. Dispozitivul (**1**) utilizat în cadrul sistemului este alcătuit dintr-o tastatură (**6**), un ecran (**8**), un cititor de amprente (**9**), un circuit electronic principal de comandă, alcătuit dintr-un microcontroler (**10**), o memorie serială (**11**), nişte interfeţe (**12**, **13**, şi **14**) pentru conectarea la un alt dispozitiv (**1**), la un calculator sau o reţea de calculatoare şi, respectiv, la un cititor de carduri, un selector (**16**) cu 4 canale, o baterie pentru alimentarea unui ceas, o interfaţă (**18**) pentru conectarea mecanismului (**2**) de deschidere a uşii, senzorului (**3**) şi butonului de urgenţă (**4**), un avertizor sonor (**19**), la circuitul electronic principal fiind conectat, serial, un circuit electronic (**20**) secundar, având funcţie de prelucrare şi recunoaştere a amprentelor preluate de la cititorul de amprente (**9**).

Revendicări: 11
Figuri: 8

(11) a 2005 00370 A0

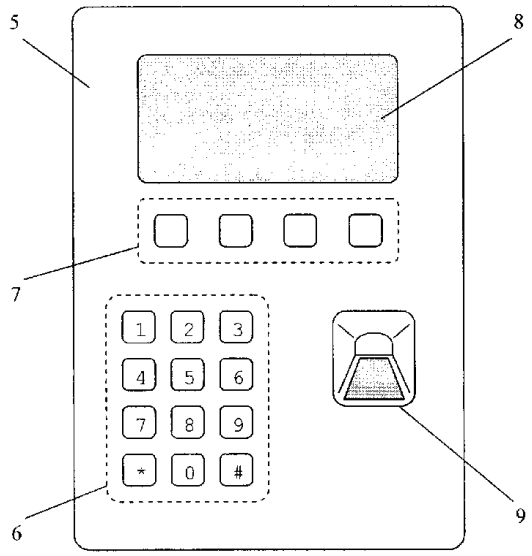

Fig. 2

(11) a 2005 00322 A0 *(51)* **H 02 H 7/22**; H 01 H 81/04; H 02 B 13/00 *(21)* a 2005 00322 *(22)* 06.04.2005 *(41)* 30.12.2005//12/2005 *(71) Elerom S.A., str. Uzinei de Țevi, nr. 2, Roman, județul Neamț, RO (72) Tudorache Clement, str. Costachi Negri nr. 64, bl. C3, ap. 23, Iaşi, RO; Câmpeanu Costel, str. Splai Bahlui nr. 37, bl. B-1, sc. A, ap. 18, Iaşi, RO; Dumea Petre, str. Ştefan cel Mare bl. 3, sc. D, ap. 42, Roman, RO (74) Agenție de Proprietate Industrială şi Transfer Tehnologic-Stoian Ioan, b-dul Republicii bl.46, sc.C, ap.35, cod 5550, Roman, județul Neamț (54)* **DISPOZITIV DE CONDIȚIONARE A ACCESULUI ÎN INSTALAȚIILE ELECTRICE DE ÎNALTĂ TENSIUNE**

(57) Invenția se referă la un dispozitiv de condiționare a accesului în instalațiile electrice de înaltă tensiune, împotriva pătrunderii accidentale în interior a unor persoane, în situația în care aparatajul din interiorul instalațiilor este sub tensiune. Dispozitivul conform invenției este alcătuit dintr-un circuit de intrare, format din nişte rezistențe electrice (**R1** şi **R2**), montate în paralel pe intrările dinspre nişte senzori de câmp electric (**1**) şi înseriate cu un condensator (**C1**) cu rol de separare a tensiunilor electrostatice de la intrare, legate la intrarea unei porți

(11) a 2005 00322 A0

logice (**N1**), la care sunt legate şi nişte diode de detecție şi protecție (**D1** şi **D2**) şi un circuit de reacție negativă, alcătuit din nişte rezistențe (**R3**, **R4** şi **R5**), cu rol de transformare a porții (**N1**), în etaj de amplificare, poartă (**N1**) a cărei ieşire este legată cu intrarea unei a doua porți logice (**N2**), prin intermediul unei diode (**D3**) şi al unui circuit format dintr-o rezistență (**R6**) şi un condensator (**C2**), la ieşirea porții (**N2**) fiind legat un circuit de temporizare, format dintr-o rezistență (**R7**) şi un condensator (**C3**), urmat de încă o poartă (**N3**) pentru amplificarea şi comanda unui tranzistor final (**T1**), în al cărui colector se găseşte un releu intermediar (**4**), pentru închiderea, în cazul dispariției tensiunii din zonele controlate de senzorii (**1**), a unui contact (**5**) care alimentează un LED1 verde, deschizând, în acelaşi timp, un contact (**6**) normal închis, care alimentează un LED2 roşu, permițând ca, la apăsarea unui buton (**7**), să acționeze o broască electromagnetică (**C**), pentru deblocarea unei uşi (**D**) de acces.

Revendicări: 3
Figuri: 6

(11) a 2005 00322 A0

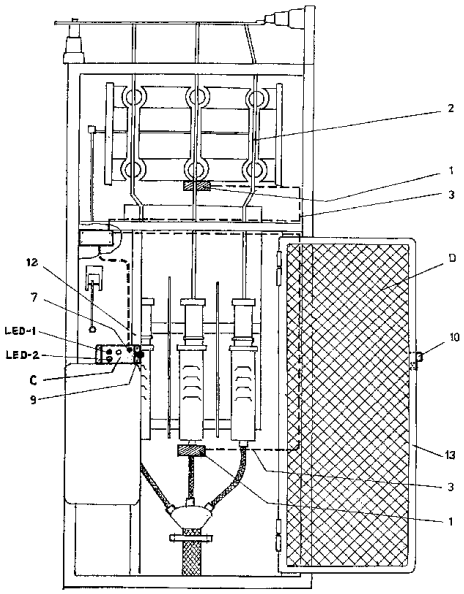

Fig. 1

(11) a 2004 00506 A2 *(51)* **H 02 J 9/06** *(21)* a 2004 00506 *(22)* 04.06.2004 *(41)* 30.12.2005//12/2005 *(71) Călugăru Ştefan, str. Independenţei nr. 10, bl. 11, sc. A, ap. 44, Râmnicu Vâlcea, RO; Stoian Constantin, str. Mr. V. Popescu nr. 6, bl. P4, sc. A, ap. 15, Râmnicu Vâlcea, RO (72) Călugăru Ştefan, str. Independenţei nr. 10, bl. 11, sc. A, ap. 44, Râmnicu Vâlcea, RO; Stoian Constantin, str. Mr. V. Popescu nr. 6, bl. P4, sc. A, ap. 15, Râmnicu Vâlcea, RO (54)* **DISPOZITIV ULTRARAPID**, **DE ANCLANŞARE AUTOMATĂ A REZERVEI**

(57) Invenţia se referă la un dispozitiv care, alimentat fiind de la două surse de energie de joasă tensiune, fazate, este capabil să furnizeze la ieşire energie electrică, atâta timp cât cel puţin una din surse are tensiune cu valoare cuprinsă în domeniul admisibil, setabil. Dispozitivul ultrarapid, de anclanşare automată a rezervei, conform invenţiei, este un dispozitiv static, realizat din componente electronice, de forţă şi de comandă, în variantă monofazată sau trifazată, constând, în principal, dintr-un bloc de decizie, comandă şi alimentare (**BDCA**), două contactoare statice, monofazate (**CS-1** şi **CS-2**), două relee de supraveghere faze, în variantă monofazată (**RSFM1** şi **RSFM2**), un releu de protecţie la suprasarcini şi scurtcircuite (**P**), un traductor de curent (**TC**). Comutarea de pe o sursă pe alta se face practic fără trecere

(11) a 2004 00506 A2

prin zero. În cel mai defavorabil caz, în care tensiunea pe calea aflată în funcţie ar dispărea total, golul de tensiune la ieşirea dispozitivului ultrarapid de AAR va fi de cel mult 4 ms, insesizabil pentru consumatorii cei mai sensibili: calculatoare, iluminat fluorescent şi procese tehnologice speciale. Domeniul de aplicare, al invenţiei, este foarte larg, de la securizarea alimentării cu energie a obiectivelor sociale şi industriale, până la utilizări casnice.

Revendicări: 4
Figuri: 11

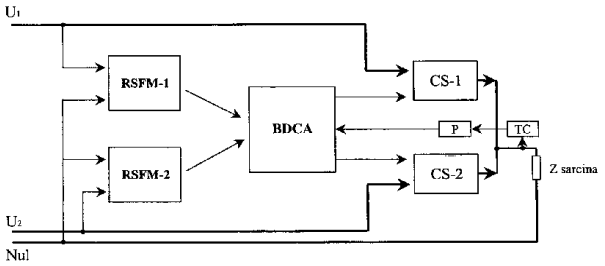

Fig. 1

(11) a 2005 00311 A0 *(51)* **H 02 K 31/00** *(21)* a 2005 00311 *(22)* 04.04.2005 *(41)* 30.12.2005//12/2005 *(71) Mălureanu Emilia Simona, str. Aleea Căminului nr. 8, bl. C1, ap. 56, Focşani, RO (72) Mălureanu Emilia Simona, str. Aleea Căminului nr. 8, bl. C1, ap. 56, Focşani, RO (54)* **MOTOR MAGNETO-ELECTRIC**, **CU IMPULSURI**

(57) Invenţia se referă la un motor magneto-electric, cu care pot fi echipate mijloacele de transport sau care poate fi utilizat ca motor staţionar. Motorul conform invenţiei are în componenţă nişte discuri rotorice, pe care sunt montate nişte bobine (**3**) şi nişte magneţi permanenţi (**2**), semitoroidali, în formă de **U**, nişte magneţi statorici (**9**), fixaţi rigid de o carcasă (**1**), şi un arbore de ieşire (**7**) lăgăruit în carcasă (**1**), prin intermediul unor rulmenţi (**10**) pe care este montat un colector (**6**) prevăzut cu nişte perii (**5**), pentru alimentarea cu energie a bobinelor (**3**).

Revendicări: 3
Figuri: 2

(11) a 2005 00311 A0

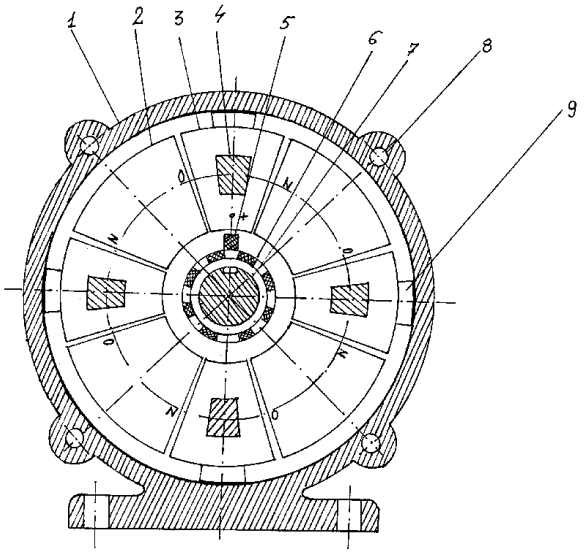

Fig. 1

(11) a 2001 00425 A2 *(51)* **H 02 K 44/24**; F 15 D 1/00 *(21)* a 2001 00425 *(22)* 17.04.2001 *(41)* 30.12.2005//12/2005 *(71) Cernomazu Dorel, str. Rahovei nr. 3, bl. 3, sc. J, ap. 325, Roman, judeţul Neamţ, RO (72) Cernomazu Dorel, str. Rahovei nr. 3, bl. 3, sc. J, ap. 325, Roman, judeţul Neamţ, RO (54)* **PROCEDEU PENTRU ROTIREA UNUI FLUID**

(57) Invenţia se referă la un procedeu pentru rotirea unui fluid, în scopul obţinerii simultane, în fluid, a unor mişcări de rotaţie cu sensuri diferite, procedeul putând fi utilizat la realizarea unor micromotoare cu rotoare lichide, multiple. Procedeul conform invenţiei constă în crearea unui câmp magnetic învârtitor, care acţionează asupra unui amestec (**1**) constituit dintr-un lichid electroizolant, în care sunt dispersate particule fine dintr-un material feromagnetic, sub acţiunea câmpului magnetic având loc o separare a amestecului (**1**), în două zone, marginală (**1a**) şi centrală (**1b**), cu o concentraţie mai mare, respectiv mai mică, de particule feromagnetice, zona marginală (**1a**) fiind, la rândul ei, fragmentată în mai multe microzone (**1a´**) în care particulele electromagnetice se rotesc în sensul câmpului magnetic învârtitor, alcătuind nişte micromotoare, în timp ce, pe ansamblu, particulele feromagnetice, din zonele marginală (**1a**) şi centrală (**1b**), se rotesc în sens invers câmpului magnetic învârtitor.

Revendicări: 1
Figuri: 3

(11) a 2001 00425 A2

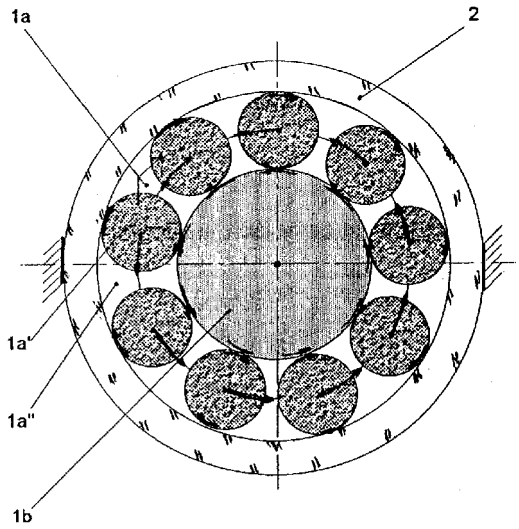

Fig. 3

(11) a 2005 00198 A2 *(51)* **H 04 Q 11/04** *(21)* a 2005 00198 *(22)* 25.09.2003 *(30)* 03.10.2002 ES 200202264; 16.04.2003 ES 200300915 *(41)* 30.12.2005 //12/2005 *(86)* GB 03/04114 25.09.2003 *(87)* WO 04/032563 15.04.2004 *(71) Tyco Electronics Raychem S.A., Ctra. Antigua de Francia, E-28108, Alcobendas Madrid, ES (72) Arias Juan Tomas, Calle Valencia, no. 51, E-28100, Alcobendas, Madrid, ES (74) Rominvent S.A., str. Ermil Pangratti nr.35, sector 1, Bucureşti (54)* **ACCES METALIC DE ÎNCERCARE PENTRU CONECTORI XDSL**

(57) Invenţia se referă la un bloc de conectare, montat în legătură cu un distribuitor intermediar sau cu un repartitor vertical, într-o arhitectură de conectare a unei reţele xDSL cu port metalic, pentru a obţine un contact metalic al unor semnale vocale şi de date combinate, care pot fi ulterior monitorizate de o masă de încercări, fără a fi necesară deconectarea şi reconectarea unei punţi sau a unui cablu. Blocul de conectare (**16**), conform invenţiei, este constituit dintr-o pluritate de panouri (**16´**), dispuse vertical într-o reţea, fiecare panou (**16´**) integrând nişte relee şi montaje electronice asociate, pentru a extrage şi furniza informaţii la o masă de încercări şi având, la marginea inferioară, nişte pini de racordare (**19**), care permit o cuplare cu nişte cavităţi ale unui distribuitor intermediar (**7**) sau ale unui repartitor vertical (**14**).

Revendicări: 11
Figuri: 13

(11) a 2005 00198 A2

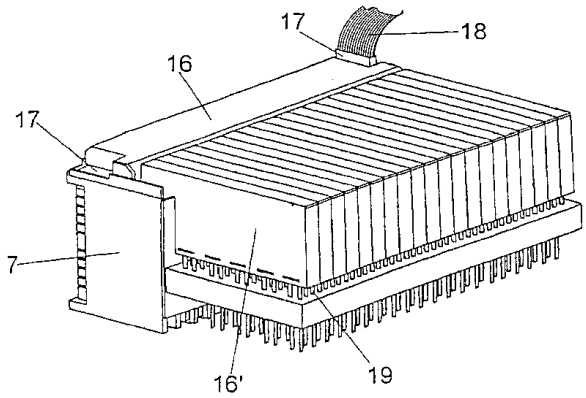

Fig. 10

LISTA C.B.I., PUBLICATE CONFORM ART. 23 DIN LEGEA NR. 64/1991 REPUBLICATĂ ŞI REGULII 27(1) DIN HGR 499/2003,

- **ORDONATĂ CRESCĂTOR, DUPĂ NUMĂRUL DE CERERE DE BREVET**
- **ORDONATĂ ALFABETIC, DUPĂ NUMELE/DENUMIREA SOLICITANTULUI**
- **ORDONATĂ DUPĂ CODUL DE PUBLICARE**

Lista cererilor de brevet de invenție publicate conform art.23 din Legea nr.64/1991 republicată şi Regulii 27(1) din HGR nr. 499/2003, ordonate crescător, după numărul de cerere de brevet

Număr dosar	Clasa	Data depozit	Solicitant	**Pag.**
a 2001 00425 A2	**H 02 K 44/24**; F 15 D 1/00	17.04.2001	Cernomazu Dorel, str. Rahovei nr. 3, bl. 3, sc. J, ap. 325, Roman, judeţul Neamţ, RO	**49**
a 2002 00434 A2	**E 03 B 5/00**	11.04.2002	Şucan Aurel, str. Culturii nr. 3, sc. B, ap. 1, Timişoara, RO	**35**
a 2002 00559 A2	**C 21 D 5/00**	29.04.2002	Nica Gheorghe, str. Uzinei nr. 29, Iaşi, RO; Nica Gheorghe în calitate de tutore, al minorului Nica Marchian, str. Uzinei nr. 29, Iaşi, RO; Rusu Camelia Mihaela, str. Universităţii nr. 21, bl. D1, sc. A, ap. 20, Suceava, RO	**34**
a 2002 00775 A2	**B 25 B 27/02**	07.06.2002	Hydramold S.R.L., str. Hotin nr.5, Iaşi, RO	**24**
a 2002 00869 A2	**B 21 B 13/10**	13.04.2000	Dochirnie Pidpriyemstvo Nexus-Vyrobycho-Komertsijna Kompaniya, 27 Vul. Patorzhins Kogo, 49044, Dnipropetrovsk, UA	**19**
a 2002 00870 A2	**B 22 D 13/00**; B 22 D 27/20	13.04.2000	Dochirnie Pidpriyemstvo Nexus-Vyrobycho-Komertsijna Kompaniya, 27 Vul. Patorzhins Kogo, 49044, Dnipropetrovsk, UA	**20**
a 2003 00056 A2	**B 01 D 17/038**	21.01.2003	Institutul Naţional de Cercetare-Dezvoltare pentru Tehnologii Criogenice şi Izotopice - ICSI, str.Uzinei nr.1, Râmnicu Vâlcea, RO	**17**
a 2003 00900 A2	**G 01 N 33/49**	10.11.2003	Sfredel Veronica, str. Theodor Aman, bl. 97, sc. C, et. 4, ap. 23, Craiova, judeţul Dolj, RO; Trăilă Angel, str. Alexandru Macedonski nr. 23, Craiova, judeţul Dolj, RO	**45**
a 2003 00923 A2	**C 08 L 63/00**	13.11.2003	ICEMENERG, b-dul Energeticienilor nr. 8 sector 3, Bucureşti, RO	**31**
a 2003 01020 A2	**F 04 D 3/00**	15.12.2003	Confind S.R.L., str. Progresului nr. 2, Câmpina, RO	**41**
a 2004 00064 A2	**B 01 D 67/00**	23.01.2004	Centrul de Cercetare pentru Materiale Macromoleculare şi Membrane S.A. (C.C.M.M.M. S.A.), Splaiul Independenţei nr. 202B, sector 6, Bucureşti, RO	**18**
a 2004 00081 A2	**A 61 B 17/58**	02.02.2004	Ioan Petre Florescu, str. Oinei, nr.25, Bucureşti, RO; Noela Elena Ionescu, şoseaua Mihai Bravu, nr. 3, bl. ALMO, sc.G, et.3, ap.250, sector 2, Bucureşti, RO	**15**
a 2004 00189 A2	**G 01 F 22/00**	01.03.2004	Drăgan Gheorghe, str. Abrud nr.25, Bucureşti, RO	**44**
a 2004 00282 A2	**C 22 B 60/02**	31.03.2004	Institutul Naţional de Cercetare--Dezvoltare pentru Metale şi Resurse Radioactive-I.C.P.M.R.R., b-dul Carol I, nr. 70 sector 2, Bucureşti, RO	**34**
a 2004 00301 A2	**C 07 C 31/04**	05.04.2004	Călin Gheorghe, str. Ştefan Odobleja, bl. D 11, sc. 1, ap. 18, Craiova, RO; Oroviceanu Liviu Marius, str. George Enescu nr. 84, bl. 39, sc. 7, ap. 12, Craiova, RO	**29**

Număr dosar	Clasa	Data depozit	Solicitant	**Pag.**
a 2004 00336 A2	**A 61 B 17/00**	14.04.2004	Florescu Ioan Petre, str. Oinei nr. 25, Bucureşti, RO; Marinescu Silviu Adrian, str. Mohorului nr. 2, bl. 143, sc. C, ap. 20, sector 6, Bucureşti, RO; Giuglea Carmen, str. Emil Racoviţă nr. 22A, bl. I13, sc. A, et. 7, ap. 28, sector 4, Bucureşti, RO; Ionescu Noela Elena, şoseaua Mihai Bravu, nr. 3, bl. ALMO, sc. G, et. 3, ap. 250, Bucureşti, RO	**15**
a 2004 00341 A2	**B 60 L 1/00**	15.04.2004	Inda S.R.L., str. Mărăşeşti nr. 30, cod 200494, Craiova, RO	**25**
a 2004 00350 A2	**F 03 B 13/14**	19.04.2004	Ciurchea Ioan, Splaiul Independenţei nr. 2, bl. 2, ap. 16, Cluj-Napoca, RO	**40**
a 2004 00362 A2	**F 23 B 1/06**	20.04.2004	Predescu Dan Sebastian, str. Fântânelor, bl. Sarmis 4, sc. A, ap. 6, Pucioasa, judeţul Dâmboviţa, RO	**42**
a 2004 00383 A2	**C 07 C 29/14**	26.04.2004	Oltchim S.A., str.Uzinei nr.1, Râmnicu Vâlcea, RO	**29**
a 2004 00427 A2	**C 05 G 1/00**	10.05.2004	Petrochem Euro Research S.R.L., str. Martir Cernaianu 19, Timişoara, RO	**28**
a 2004 00428 A2	**C 05 F 15/00**	10.05.2004	Eurobanat Petrochem - P S.R.L., str. Martir Cernaianu 19, Timişoara, RO	**27**
a 2004 00439 A2	**C 05 G 1/00**	12.05.2004	Institutul de Cercetări pentru Pedologie şi Agrochimie, b-dul Mărăşti nr. 61, Bucureşti, RO	**28**
a 2004 00462 A3	**F 01 C 1/356**; F 02 B 53/00	20.05.2004	Rusu Marius, str. Privighetorilor nr.4, bl.12, ap.23, Hunedoara, RO	**38**
a 2004 00472 A2	**A 21 B 1/24**	25.05.2004	Dance Alexandru, localitatea Pociovelişte nr.10, Bihor, RO	**13**
a 2004 00488 A2	**B 01 J 20/30**	28.05.2004	Institutul de Cercetare-Dezvoltare pentru Energie S.A., b-dul Energeticienilor nr.8, sector 2, Bucureşti, RO	**19**
a 2004 00489 A2	**C 22 C 14/00**	31.05.2004	Institutul de Inginerie, Consultanţă şi Proiectare pentru Metalurgia Neferoasă Bucureşti, str. Pitar Moş nr. 6, sector 1, Bucureşti, RO	**34**
a 2004 00490 A2	**C 07 C 17/38**	31.05.2004	Oltchim S.A., str. Uzinei nr. 1, Râmnicu Vâlcea, judeţul Vâlcea, RO	**29**
a 2004 00497 A2	**C 09 K 11/06**	01.06.2004	Institutul de Cercetări în Chimie "Raluca Ripan", str. Fântânele 30, Cluj-Napoca, RO	**32**
a 2004 00506 A2	**H 02 J 9/06**	04.06.2004	Călugăru Ştefan, str. Independenţei nr. 10, bl. 11, sc. A, ap. 44, Râmnicu Vâlcea, RO; Stoian Constantin, str. Mr. V. Popescu nr. 6, bl. P4, sc. A, ap. 15, Râmnicu Vâlcea, RO	**48**
a 2004 00529 A2	**B 21 J 5/02**	11.06.2004	Ilca Ioan, str.T.Vladimirescu nr. 60, Hunedoara, RO; Cioată Vasile George, str. Viorele nr. 2, bl. 11, sc. B, ap. 100, Hunedoara, RO	**20**
a 2004 00540 A2	**A 61 K 31/728**; A 61 K 9/06; A 61 K 9/19	15.06.2004	Institutul Naţional de Cercetare- Dezvoltare pentru Ştiinţe Biologice Bucureşti, Splaiul Independenţei nr.296, sector 6, Bucureşti, RO	**16**
a 2004 00560 A2	**E 21 C 47/02**	21.06.2004	Prompt S.A., aleea C.F.R. nr.7, Timişoara, RO	**37**
a 2004 00567 A2	**A 61 F 5/452**; A 61 F 5/44; A 61 F 13/15	24.06.2004	Socea Ioan, str. Progresului, bl.102, ap.2, Piatra Neamţ, RO	**16**

Număr dosar	Clasa	Data depozit	Solicitant	**Pag.**
a 2004 00573 A2	**B 23 Q 3/15**	25.06.2004	Agheniţei Edward-Laviniu, b-dul George Enescu, nr. 1, sc.A, ap. 19, Botoşani, RO	**23**
a 2004 00574 A2	**B 23 Q 3/00**	25.06.2004	Hânceanu Vlad-Cristinel, b-dul Republicii bl. 56, sc. D, ap. 63, Roman, judeţul Neamţ, RO	**21**
a 2004 00575 A2	**B 23 Q 3/152**; B 23 Q 7/02	25.06.2004	Brăteanu Ionuţ, str. Cetăţuia nr. 9, bl. 758, sc. A, ap. 15, Iaşi, RO	**23**
a 2004 00576 A2	**B 23 Q 3/04**	25.06.2004	Chiţac Bogdan-Costel, str. Libertăţii nr. 42, bl. 618, sc. C, ap. 11, Iaşi, RO	**22**
a 2004 00577 A2	**B 23 Q 3/06**	25.06.2004	Silion Florin, aleea Parcului nr. 7, bl. 7, sc. D, ap. 8, Botoşani, RO	**22**
a 2004 00579 A2	**E 05 B 63/06**	25.06.2004	Alexandru Costică, str.Vasile Lupu nr. 107, bl. I 33, et. 1, ap. 6, Iaşi, RO; Câmpeanu Costel, str. Splai Bahlui nr. 37 bl. B-1 sc. A ap. 18, Iaşi, RO	**36**
a 2004 00580 A3	**A 47 J 36/10**; B 65 D 51/14	28.06.2004	Militaru Ecaterina, b-dul Eroii Sanitari nr. 25, sector 5, Bucureşti, RO	**14**
a 2004 00583 A2	**B 64 C 11/04**	28.06.2004	Oprea Marin, str.Piaţa Gării, bl. 02, sc.1, ap. 8, Craiova, RO	**26**
a 2004 00586 A0	**C 09 K 3/22**	29.06.2004	Universitatea Petrol-Gaze din Ploieşti, b-dul Bucureşti nr. 39, Ploieşti, judeţul Prahova, RO; Institutul Naţional de Cercetare-Dezvoltare pentru Chimie şi Petrochimie ICECHIM, Splaiul Independenţei nr. 202, sector 6, Bucureşti, RO	**32**
a 2004 00587 A0	**C 07 C 45/45**; B 01 J 23/44	29.06.2004	Universitatea Petrol-Gaze din Ploieşti, b-dul Bucureşti nr. 39, Ploieşti, judeţul Prahova, RO; Institutul Naţional de Cercetare-Dezvoltare pentru Chimie şi Petrochimie ICECHIM, Splaiul Independenţei nr. 202, sector 6, Bucureşti, RO; Universitatea Bucureşti-Centrul de Cercetare Dezvoltare, b-dul Mihail Kogălniceanu nr. 35-36, sector 5, Bucureşti, RO	**30**
a 2004 00590 A2	**D 06 M 16/00**; D 01 C 3/00	30.06.2004	Institutul Naţional de Cercetare-Dezvoltare pentru Textile şi Pielărie, str. Lucreţiu Pătrăşcanu nr. 16, sector 3, Bucureşti, RO	**35**
a 2004 00591 A2	**D 06 M 16/00**	30.06.2004	Institutul Naţional de Cercetare-Dezvoltare pentru Textile şi Pielărie, str. Lucreţiu Pătrăşcanu, nr. 16, sector 3, Bucureşti, RO	**35**
a 2004 00592 A2	**C 14 C 9/02**	30.06.2004	Institutul Naţional de Cercetare Dezvoltare pentru Textile şi Pielărie, Sucursala Institutul de Cercetări Pielărie Încălţăminte, str. Ion Minulescu nr. 93, cod 742591, sector 3, Bucureşti, RO	**33**
a 2004 00645 A2	**F 24 H 1/22**; F 24 H 6/00	16.07.2004	Baxi S.P.A., via Trozzetti, 20, 36061, Bassano del Grappa (vicenza), IT	**43**
a 2004 00710 A0	**A 01 B 7/00**	10.08.2004	Călinescu Gheorghe, str. Victoriei, bl. 1, sc. 2, ap. 11, Brăila, RO	**11**
a 2004 00837 A0	**C 09 K 3/10**	04.10.2004	Tigau Valentina, str. Splaiul Unirii nr.45, bl. M15, sc. C, ap. 67, sector 3, Bucureşti, RO; Tigau Laurenţiu Daniel, str. Splaiul Unirii. nr. 45, bl. M15, sc. C, ap. 67, sector 3, Bucureşti, RO	**32**

Număr dosar	Clasa	Data depozit	Solicitant	**Pag.**
a 2004 00970 A0	**F 24 D 5/08**	08.11.2004	Manolescu Mircea, str. Țepeş Vodă nr.148, sector 2, Bucureşti, RO; Ferne Mircea Gabriel, str. Titu Maiorescu nr. 20, Satu Mare, RO; Ferne Flavius Ionuț, str. Occidentului nr. 8-10, corp A, sc. B, ap. 9, sector 1, Bucureşti, RO	**42**
a 2004 01119 A0	**G 01 M 7/00**; G 01 N 19/02	15.12.2004	Institutul Național de Cercetare-Dezvoltare pentru Metale şi Resurse Radioactive - ICPMRR Bucureşti, b-dul Carol I, nr.70, sector 2, Bucureşti, RO	**44**
a 2005 00007 A0	**C 07 D 487/22**	06.01.2005	Socoteanu Radu-Petre, aleea Paşcani nr.10, bl. M7, sc. A, ap. 16, sector 6, Bucureşti, RO	**30**
a 2005 00008 A0	**C 07 D 487/22**	06.01.2005	Socoteanu Radu-Petre, aleea Paşcani nr.10, bl. M7, sc. A, ap. 16, sector 6, Bucureşti, RO	**30**
a 2005 00009 A0	**C 07 D 487/22**	06.01.2005	Socoteanu Radu-Petre, aleea Paşcani nr.10, bl. M7, sc. A, ap. 16, sector 6, Bucureşti, RO	**31**
a 2005 00010 A0	**C 07 D 487/22**	06.01.2005	Socoteanu Radu-Petre, aleea Paşcani nr.10, bl. M7, sc. A, ap. 16, sector 6, Bucureşti, RO	**31**
a 2005 00011 A0	**C 07 D 487/22**	06.01.2005	Socoteanu Radu-Petre, aleea Paşcani nr.10, bl. M7, sc. A, ap. 16, sector 6, Bucureşti, RO	**31**
a 2005 00065 A0	**G 01 N 33/49**; G 01 N 27/26	28.01.2005	Radu Florica în calitate de tutore, al minorei Radu Daniela, Calea Rahovei nr. 217, bl.12, sc.1, ap.1, sector 5, Bucureşti, RO	**45**
a 2005 00098 A0	**C 02 F 11/00**; C 02 F 101:22	14.02.2005	Lungulescu Petrişor Paul, str. Ştefan cel Mare nr. 31, Craiova, RO	**27**
a 2005 00104 A2	**C 07 C 2/16**; C 07 C 2/62	12.06.2003	Catalytic Distillation Technologies, 10100 Bay Area Boulevard, Pasadena, Texas, US	**28**
a 2005 00113 A2	**B 01 J 8/22**; C 07 C 2/62	11.08.2003	Catalytic Distillation Technologies, 10100 Bay Area Boulevard, Pasadena, Texas, US	**18**
a 2005 00114 A0	**C 10 L 1/18**	18.02.2005	Dragoil Com. S.R.L., str. Zănoaga nr. 1, Ploieşti, RO	**33**
a 2005 00198 A2	**H 04 Q 11/04**	25.09.2003	Tyco Electronics Raychem S.A., Ctra. Antigua de Francia, E-28108, Alcobendas Madrid, ES	**49**
a 2005 00221 A0	**B 01 D 8/00**	10.03.2005	Brânzei Radu, str. B.P. Hasdeu nr. 5, Ploieşti, RO	**17**
a 2005 00231 A0	**E 04 B 1/62**	14.03.2005	Metalex S.R.L., str. Distribuției nr. 33A, Sibiu, RO	**36**
a 2005 00252 A0	**A 01 G 25/16**; G 05 D 22/02	18.03.2005	Niculescu C. Mugurel-Cristian, Al. Paşcani nr. 2, bl. M9, sc. A, ap. 14, sector 6, 062086, Bucureşti, RO	**12**
a 2005 00263 A0	**A 47 B 65/00**; A 47 F 1/00	21.03.2005	Mocanu Marius Alexandru, str. Maxim Gorki nr. 4, sc. A, et. 2, ap. 5, sector 1, Bucureşti, RO	**14**
a 2005 00265 A0	**B 44 D 5/00**	22.03.2005	Boem Garden S.R.L., str. Tudor Vladimirescu nr. 22, Botoşani, RO	**24**
a 2005 00311 A0	**H 02 K 31/00**	04.04.2005	Mălureanu Emilia Simona, str. Aleea Căminului nr. 8, bl. C1, ap. 56, Focşani, RO	**48**

Număr dosar	Clasa	Data depozit	Solicitant	**Pag.**
a 2005 00316 A0	**E 21 B 44/02**; E 21 B 44/10; E 21 B 47/09	04.04.2005	Mureşan Florea Mircea, str. Cutezanței nr. 12, ap. 8, Târgu Mureş, RO; Bogdan-Mihai Octavian, str. Panseluțelor nr. 9, ap. 41, Turda, RO; Toth Francisc, str. Viilor nr. 17, ap. 2, Mediaş, județul Sibiu, RO	**37**
a 2005 00322 A0	**H 02 H 7/22**; H 01 H 81/04; H 02 B 13/00	06.04.2005	Elerom S.A., str. Uzinei de Țevi, nr. 2, Roman, județul Neamț, RO	**47**
a 2005 00370 A0	**G 06 K 9/00**; G 07 C 9/00	20.04.2005	Firică Ciprian Marius, b-dul Timişoara nr. 65, bl. D44, sc. C, et. 3, ap. 40, sector 6, Bucureşti, RO; Lojniță Eugen, str. Valea Lungă nr. 3, bl. 142, sc. C, et. 1, ap. 93, sector 6, Bucureşti, RO	**46**
a 2005 00434 A2	**F 04 C 18/00**; B 01 D 27/06; B 01 D 45/00; B 01 D 47/00	12.11.2003	Perry Equipment Corporation, P.O.Box 640, Wolters Industrial Park, TX 76086, Mineral Wells, US	**40**
a 2005 00450 A0	**C 12 N 1/38**	12.05.2005	Dan Iosif, str. Livezii nr. 265, Livezeni, județul Mureş, RO	**33**
a 2005 00452 A0	**A 21 D 8/02**	12.05.2005	Pop Sultana Mihaela, str. Petru Rareş nr. 1, ap. 8, Baia Mare, RO	**13**
a 2005 00509 A0	**C 04 B 14/28**; C 04 B 24/02	30.05.2005	Prod Globus Lemn S.R.L., str. Brăileni nr. 1, comuna Bascov, județul Argeş, RO	**27**
a 2005 00513 A0	**B 62 D 1/02**; B 62 D 1/11	31.05.2005	Jurcuțiu Olimpiu, str. M. Viteazul nr. 34, Chişineu-Criş, Arad, RO	**25**
a 2005 00519 A2	**B 23 C 5/22**	22.09.2003	Iscar Ltd., P.O. Box 11, 24959, Tefen, IL	**21**
a 2005 00532 A0	**A 01 C 7/12**	07.06.2005	Institutul Național de Cercetare-Dezvoltare pentru Maşini şi Instalații Destinate Agriculturii şi Industriei Alimentare, str. Ion Ionescu de la Brad nr. 6, sector 1, Bucureşti, RO	**12**
a 2005 00557 A0	**F 02 N 11/04**	10.06.2005	Promat S.R.L., str. Frații Goleşti, bl. K 28, ap. 4, Craiova, RO	**39**
a 2005 00592 A0	**F 02 B 75/00**	29.06.2005	Bordeianu Gh. Gheorghe, str. Bicaz, bl. 156, sc. B, ap. 11, Bacău, RO	**38**
a 2005 00604 A0	**F 16 D 3/64**	01.07.2005	Dunăreanu Marian, str. Panduri nr. 71, cod 210 178, Târgu Jiu, RO	**41**
a 2005 00608 A0	**E 04 C 2/20**	05.07.2005	Dragu Mihai, str. Obor, bl. 31, ap. 79, Brăila, RO	**36**
a 2005 00630 A0	**F 24 J 3/08**; F 28 D 21/00	12.07.2005	Neguț Neculai, str. Elena Caragiani nr.5, bl. 2G, ap. 38, sector 1, Bucureşti, RO	**43**
a 2005 00632 A0	**G 01 P 3/64**	12.07.2005	Stan Gheorghe, b-dul Chişinău nr. 15, bl. A4, sc. 2, parter, ap. 44, sector 2, Bucureşti, RO; Mirea Adrian Sorin, Şoseaua Pantelimon nr. 247, bl. 54, sc. A, et. 14, ap. 79, sector 2, Bucureşti, RO	**46**
a 2005 00638 A0	**A 01 B 27/00**	15.07.2005	Popa Mircea-Mirel, str. Arinului nr. 1, bl. 46, sc. B, et. 2, ap. 29, Ploieşti, RO	**11**
a 2005 00702 A0	**A 23 L 1/314**	12.08.2005	Lactofarm S.R.L. Hamba, str. Principală nr. 335, Sibiu, RO	**14**

Lista cererilor de brevet de invenţie publicate conform art.23 din Legea nr.64/1991 republicată şi Regulii 27(1) din HGR nr. 499/2003, ordonate alfabetic, după numele/denumirea solicitantului

Număr dosar	Clasa	Data depozit	Solicitant	**Pag.**
a 2004 00573 A2	**B 23 Q 3/15**	25.06.2004	Agheniţei Edward-Laviniu, b-dul George Enescu, nr. 1, sc.A, ap. 19, Botoşani, RO	**23**
a 2004 00579 A2	**E 05 B 63/06**	25.06.2004	Alexandru Costică, str.Vasile Lupu nr. 107, bl. I 33, et. 1, ap. 6, Iaşi, RO; Câmpeanu Costel, str. Splai Bahlui nr. 37 bl. B-1 sc. A ap. 18, Iaşi, RO	**36**
a 2004 00645 A2	**F 24 H 1/22**; F 24 H 6/00	16.07.2004	Baxi S.P.A., via Trozzetti, 20, 36061, Bassano del Grappa (vicenza), IT	**43**
a 2005 00265 A0	**B 44 D 5/00**	22.03.2005	Boem Garden S.R.L., str. Tudor Vladimirescu nr. 22, Botoşani, RO	**24**
a 2005 00592 A0	**F 02 B 75/00**	29.06.2005	Bordeianu Gh. Gheorghe, str. Bicaz, bl. 156, sc. B, ap. 11, Bacău, RO	**38**
a 2005 00221 A0	**B 01 D 8/00**	10.03.2005	Brânzei Radu, str. B.P. Hasdeu nr. 5, Ploieşti, RO	**17**
a 2004 00575 A2	**B 23 Q 3/152**; B 23 Q 7/02	25.06.2004	Brăteanu Ionuţ, str. Cetăţuia nr. 9, bl. 758, sc. A, ap. 15, Iaşi, RO	**23**
a 2004 00301 A2	**C 07 C 31/04**	05.04.2004	Călin Gheorghe, str. Ştefan Odobleja, bl. D 11, sc. 1, ap. 18, Craiova, RO; Oroviceanu Liviu Marius, str. George Enescu nr. 84, bl. 39, sc. 7, ap. 12, Craiova, RO	**29**
a 2004 00710 A0	**A 01 B 7/00**	10.08.2004	Călinescu Gheorghe, str. Victoriei, bl. 1, sc. 2, ap. 11, Brăila, RO	**11**
a 2004 00506 A2	**H 02 J 9/06**	04.06.2004	Călugăru Ştefan, str. Independenţei nr. 10, bl. 11, sc. A, ap. 44, Râmnicu Vâlcea, RO; Stoian Constantin, str. Mr. V. Popescu nr. 6, bl. P4, sc. A, ap. 15, Râmnicu Vâlcea, RO	**48**
a 2005 00104 A2	**C 07 C 2/16**; C 07 C 2/62	12.06.2003	Catalytic Distillation Technologies, 10100 Bay Area Boulevard, Pasadena, Texas, US	**28**
a 2005 00113 A2	**B 01 J 8/22**; C 07 C 2/62	11.08.2003	Catalytic Distillation Technologies, 10100 Bay Area Boulevard, Pasadena, Texas, US	**18**
a 2004 00064 A2	**B 01 D 67/00**	23.01.2004	Centrul de Cercetare pentru Materiale Macromoleculare şi Membrane S.A. (C.C.M.M.M. S.A.), Splaiul Independenţei nr. 202B, sector 6, Bucureşti, RO	**18**
a 2001 00425 A2	**H 02 K 44/24**; F 15 D 1/00	17.04.2001	Cernomazu Dorel, str. Rahovei nr. 3, bl. 3, sc. J, ap. 325, Roman, judeţul Neamţ, RO	**49**
a 2004 00576 A2	**B 23 Q 3/04**	25.06.2004	Chiţac Bogdan-Costel, str. Libertăţii nr. 42, bl. 618, sc. C, ap. 11, Iaşi, RO	**22**
a 2004 00350 A2	**F 03 B 13/14**	19.04.2004	Ciurchea Ioan, Splaiul Independenţei nr. 2, bl. 2, ap. 16, Cluj-Napoca, RO	**40**
a 2003 01020 A2	**F 04 D 3/00**	15.12.2003	Confind S.R.L., str. Progresului nr. 2, Câmpina, RO	**41**
a 2005 00450 A0	**C 12 N 1/38**	12.05.2005	Dan Iosif, str. Livezii nr. 265, Livezeni, judeţul Mureş, RO	**33**
a 2004 00472 A2	**A 21 B 1/24**	25.05.2004	Dance Alexandru, localitatea Pociovelişte nr.10, Bihor, RO	**13**

Număr dosar	Clasa	Data depozit	Solicitant	**Pag.**
a 2002 00870 A2	**B 22 D 13/00**; B 22 D 27/20	13.04.2000	Dochirnie Pidpriyemstvo Nexus-Vyrobycho-Komertsijna Kompaniya, 27 Vul. Patorzhins Kogo, 49044, Dnipropetrovsk, UA	**20**
a 2002 00869 A2	**B 21 B 13/10**	13.04.2000	Dochirnie Pidpriyemstvo Nexus-Vyrobycho-Komertsijna Kompaniya, 27 Vul. Patorzhins Kogo, 49044, Dnipropetrovsk, UA	**19**
a 2004 00189 A2	**G 01 F 22/00**	01.03.2004	Drăgan Gheorghe, str. Abrud nr.25, Bucureşti, RO	**44**
a 2005 00114 A0	**C 10 L 1/18**	18.02.2005	Dragoil Com. S.R.L., str. Zănoaga nr. 1, Ploieşti, RO	**33**
a 2005 00608 A0	**E 04 C 2/20**	05.07.2005	Dragu Mihai, str. Obor, bl. 31, ap. 79, Brăila, RO	**36**
a 2005 00604 A0	**F 16 D 3/64**	01.07.2005	Dunăreanu Marian, str. Panduri nr. 71, cod 210 178, Târgu Jiu, RO	**41**
a 2005 00322 A0	**H 02 H 7/22**; H 01 H 81/04; H 02 B 13/00	06.04.2005	Elerom S.A., str. Uzinei de Țevi, nr. 2, Roman, județul Neamț, RO	**47**
a 2004 00428 A2	**C 05 F 15/00**	10.05.2004	Eurobanat Petrochem - P S.R.L., str. Martir Cernaianu 19, Timişoara, RO	**27**
a 2005 00370 A0	**G 06 K 9/00**; G 07 C 9/00	20.04.2005	Firică Ciprian Marius, b-dul Timişoara nr. 65, bl. D44, sc. C, et. 3, ap. 40, sector 6, Bucureşti, RO; Lojniță Eugen, str. Valea Lungă nr. 3, bl. 142, sc. C, et. 1, ap. 93, sector 6, Bucureşti, RO	**46**
a 2004 00336 A2	**A 61 B 17/00**	14.04.2004	Florescu Ioan Petre, str. Oinei nr. 25, Bucureşti, RO; Marinescu Silviu Adrian, str. Mohorului nr. 2, bl. 143, sc. C, ap. 20, sector 6, Bucureşti, RO; Giuglea Carmen, str. Emil Racoviță nr. 22A, bl. I13, sc. A, et. 7, ap. 28, sector 4, Bucureşti, RO; Ionescu Noela Elena, şoseaua Mihai Bravu, nr. 3, bl. ALMO, sc. G, et. 3, ap. 250, Bucureşti, RO	**15**
a 2004 00574 A2	**B 23 Q 3/00**	25.06.2004	Hânceanu Vlad-Cristinel, b-dul Republicii bl. 56, sc. D, ap. 63, Roman, județul Neamț, RO	**21**
a 2002 00775 A2	**B 25 B 27/02**	07.06.2002	Hydramold S.R.L., str. Hotin nr.5, Iaşi, RO	**24**
a 2003 00923 A2	**C 08 L 63/00**	13.11.2003	ICEMENERG, b-dul Energeticienilor nr. 8 sector 3, Bucureşti, RO	**31**
a 2004 00529 A2	**B 21 J 5/02**	11.06.2004	Ilca Ioan, str.T.Vladimirescu nr. 60, Hunedoara, RO; Cioată Vasile George, str. Viorele nr. 2, bl. 11, sc. B, ap. 100, Hunedoara, RO	**20**
a 2004 00341 A2	**B 60 L 1/00**	15.04.2004	Inda S.R.L., str. Mărăşeşti nr. 30, cod 200494, Craiova, RO	**25**
a 2004 00439 A2	**C 05 G 1/00**	12.05.2004	Institutul de Cercetări pentru Pedologie şi Agrochimie, b-dul Mărăşti nr. 61, Bucureşti, RO	**28**
a 2004 00488 A2	**B 01 J 20/30**	28.05.2004	Institutul de Cercetare-Dezvoltare pentru Energie S.A., b-dul Energeticienilor nr.8, sector 2, Bucureşti, RO	**19**
a 2004 00497 A2	**C 09 K 11/06**	01.06.2004	Institutul de Cercetări în Chimie "Raluca Ripan", str. Fântânele 30, Cluj-Napoca, RO	**32**
a 2004 00489 A2	**C 22 C 14/00**	31.05.2004	Institutul de Inginerie, Consultanță şi Proiectare pentru Metalurgia Neferoasă Bucureşti, str. Pitar Moş nr. 6, sector 1, Bucureşti, RO	**34**

Număr dosar	Clasa	Data depozit	Solicitant	**Pag.**
a 2004 00591 A2	**D 06 M 16/00**	30.06.2004	Institutul Național de Cercetare-Dezvoltare pentru Textile şi Pielărie, str. Lucrețiu Pătrăşcanu, nr. 16, sector 3, Bucureşti, RO	**35**
a 2005 00532 A0	**A 01 C 7/12**	07.06.2005	Institutul Național de Cercetare-Dezvoltare pentru Maşini şi Instalații Destinate Agriculturii şi Industriei Alimentare, str. Ion Ionescu de la Brad nr. 6, sector 1, Bucureşti, RO	**12**
a 2004 00590 A2	**D 06 M 16/00**; D 01 C 3/00	30.06.2004	Institutul Național de Cercetare-Dezvoltare pentru Textile şi Pielărie, str. Lucrețiu Pătrăşcanu nr. 16, sector 3, Bucureşti, RO	**35**
a 2003 00056 A2	**B 01 D 17/038**	21.01.2003	Institutul Național de Cercetare-Dezvoltare pentru Tehnologii Criogenice şi Izotopice - ICSI, str.Uzinei nr.1, Râmnicu Vâlcea, RO	**17**
a 2004 00540 A2	**A 61 K 31/728**; A 61 K 9/06; A 61 K 9/19	15.06.2004	Institutul Național de Cercetare- Dezvoltare pentru Ştiințe Biologice Bucureşti, Splaiul Independenței nr.296, sector 6, Bucureşti, RO	**16**
a 2004 00592 A2	**C 14 C 9/02**	30.06.2004	Institutul Național de Cercetare Dezvoltare pentru Textile şi Pielărie, Sucursala Institutul de Cercetări Pielărie Încălțăminte, str. Ion Minulescu nr. 93, cod 742591, sector 3, Bucureşti, RO	**33**
a 2004 00282 A2	**C 22 B 60/02**	31.03.2004	Institutul Național de Cercetare--Dezvoltare pentru Metale şi Resurse Radioactive-I.C.P.M.R.R., b-dul Carol I, nr. 70 sector 2, Bucureşti, RO	**34**
a 2004 01119 A0	**G 01 M 7/00**; G 01 N 19/02	15.12.2004	Institutul Național de Cercetare-Dezvoltare pentru Metale şi Resurse Radioactive - ICPMRR Bucureşti, b-dul Carol I, nr.70, sector 2, Bucureşti, RO	**44**
a 2004 00081 A2	**A 61 B 17/58**	02.02.2004	Ioan Petre Florescu, str. Oinei, nr.25, Bucureşti, RO; Noela Elena Ionescu, şoseaua Mihai Bravu, nr. 3, bl. ALMO, sc.G, et.3, ap.250, sector 2, Bucureşti, RO	**15**
a 2005 00519 A2	**B 23 C 5/22**	22.09.2003	Iscar Ltd., P.O. Box 11, 24959, Tefen, IL	**21**
a 2005 00513 A0	**B 62 D 1/02**; B 62 D 1/11	31.05.2005	Jurcuțiu Olimpiu, str. M. Viteazul nr. 34, Chişineu-Criş, Arad, RO	**25**
a 2005 00702 A0	**A 23 L 1/314**	12.08.2005	Lactofarm S.R.L. Hamba, str. Principală nr. 335, Sibiu, RO	**14**
a 2005 00098 A0	**C 02 F 11/00**; C 02 F 101:22	14.02.2005	Lungulescu Petrişor Paul, str. Ştefan cel Mare nr. 31, Craiova, RO	**27**
a 2005 00311 A0	**H 02 K 31/00**	04.04.2005	Mălureanu Emilia Simona, str. Aleea Căminului nr. 8, bl. C1, ap. 56, Focşani, RO	**48**
a 2004 00970 A0	**F 24 D 5/08**	08.11.2004	Manolescu Mircea, str. Țepeş Vodă nr.148, sector 2, Bucureşti, RO; Ferne Mircea Gabriel, str. Titu Maiorescu nr. 20, Satu Mare, RO; Ferne Flavius Ionuț, str. Occidentului nr. 8-10, corp A, sc. B, ap. 9, sector 1, Bucureşti, RO	**42**
a 2005 00231 A0	**E 04 B 1/62**	14.03.2005	Metalex S.R.L., str. Distribuției nr. 33A, Sibiu, RO	**36**
a 2004 00580 A3	**A 47 J 36/10**; B 65 D 51/14	28.06.2004	Militaru Ecaterina, b-dul Eroii Sanitari nr. 25, sector 5, Bucureşti, RO	**14**
a 2005 00263 A0	**A 47 B 65/00**; A 47 F 1/00	21.03.2005	Mocanu Marius Alexandru, str. Maxim Gorki nr. 4, sc. A, et. 2, ap. 5, sector 1, Bucureşti, RO	**14**

Număr dosar	Clasa	Data depozit	Solicitant	**Pag.**
a 2005 00316 A0	**E 21 B 44/02**; E 21 B 44/10; E 21 B 47/09	04.04.2005	Mureşan Florea Mircea, str. Cutezanței nr. 12, ap. 8, Târgu Mureş, RO; Bogdan-Mihai Octavian, str. Panseluțelor nr. 9, ap. 41, Turda, RO; Toth Francisc, str. Viilor nr. 17, ap. 2, Mediaş, județul Sibiu, RO	**37**
a 2005 00630 A0	**F 24 J 3/08**; F 28 D 21/00	12.07.2005	Neguț Neculai, str. Elena Caragiani nr.5, bl. 2G, ap. 38, sector 1, Bucureşti, RO	**43**
a 2002 00559 A2	**C 21 D 5/00**	29.04.2002	Nica Gheorghe, str. Uzinei nr. 29, Iaşi, RO; Nica Gheorghe în calitate de tutore, al minorului Nica Marchian, str. Uzinei nr. 29, Iaşi, RO; Rusu Camelia Mihaela, str. Universității nr. 21, bl. D1, sc. A, ap. 20, Suceava, RO	**34**
a 2005 00252 A0	**A 01 G 25/16**; G 05 D 22/02	18.03.2005	Niculescu C. Mugurel-Cristian, Al. Paşcani nr. 2, bl. M9, sc. A, ap. 14, sector 6, 062086, Bucureşti, RO	**12**
a 2004 00490 A2	**C 07 C 17/38**	31.05.2004	Oltchim S.A., str. Uzinei nr. 1, Râmnicu Vâlcea, județul Vâlcea, RO	**29**
a 2004 00383 A2	**C 07 C 29/14**	26.04.2004	Oltchim S.A., str.Uzinei nr.1, Râmnicu Vâlcea, RO	**29**
a 2004 00583 A2	**B 64 C 11/04**	28.06.2004	Oprea Marin, str.Piața Gării, bl. 02, sc.1, ap. 8, Craiova, RO	**26**
a 2005 00434 A2	**F 04 C 18/00**; B 01 D 27/06; B 01 D 45/00; B 01 D 47/00	12.11.2003	Perry Equipment Corporation, P.O.Box 640, Wolters Industrial Park, TX 76086, Mineral Wells, US	**40**
a 2004 00427 A2	**C 05 G 1/00**	10.05.2004	Petrochem Euro Research S.R.L., str. Martir Cernaianu 19, Timişoara, RO	**28**
a 2005 00452 A0	**A 21 D 8/02**	12.05.2005	Pop Sultana Mihaela, str. Petru Rareş nr. 1, ap. 8, Baia Mare, RO	**13**
a 2005 00638 A0	**A 01 B 27/00**	15.07.2005	Popa Mircea-Mirel, str. Arinului nr. 1, bl. 46, sc. B, et. 2, ap. 29, Ploieşti, RO	**11**
a 2004 00362 A2	**F 23 B 1/06**	20.04.2004	Predescu Dan Sebastian, str. Fântânelor, bl. Sarmis 4, sc. A, ap. 6, Pucioasa, județul Dâmbovița, RO	**42**
a 2005 00509 A0	**C 04 B 14/28**; C 04 B 24/02	30.05.2005	Prod Globus Lemn S.R.L., str. Brăileni nr. 1, comuna Bascov, județul Argeş, RO	**27**
a 2005 00557 A0	**F 02 N 11/04**	10.06.2005	Promat S.R.L., str. Frații Goleşti, bl. K 28, ap. 4, Craiova, RO	**39**
a 2004 00560 A2	**E 21 C 47/02**	21.06.2004	Prompt S.A., aleea C.F.R. nr.7, Timişoara, RO	**37**
a 2005 00065 A0	**G 01 N 33/49**; G 01 N 27/26	28.01.2005	Radu Florica în calitate de tutore, al minorei Radu Daniela, Calea Rahovei nr. 217, bl.12, sc.1, ap.1, sector 5, Bucureşti, RO	**45**
a 2004 00462 A3	**F 01 C 1/356**; F 02 B 53/00	20.05.2004	Rusu Marius, str. Privighetorilor nr.4, bl.12, ap.23, Hunedoara, RO	**38**
a 2003 00900 A2	**G 01 N 33/49**	10.11.2003	Sfredel Veronica, str. Theodor Aman, bl. 97, sc. C, et. 4, ap. 23, Craiova, județul Dolj, RO; Trăilă Angel, str. Alexandru Macedonski nr. 23, Craiova, județul Dolj, RO	**45**

Număr dosar	Clasa	Data depozit	Solicitant	**Pag.**
a 2004 00577 A2	**B 23 Q 3/06**	25.06.2004	Silion Florin, aleea Parcului nr. 7, bl. 7, sc. D, ap. 8, Botoşani, RO	**22**
a 2004 00567 A2	**A 61 F 5/452**; A 61 F 5/44; A 61 F 13/15	24.06.2004	Socea Ioan, str. Progresului, bl.102, ap.2, Piatra Neamţ, RO	**16**
a 2005 00008 A0	**C 07 D 487/22**	06.01.2005	Socoteanu Radu-Petre, aleea Paşcani nr.10, bl. M7, sc. A, ap. 16, sector 6, Bucureşti, RO	**30**
a 2005 00011 A0	**C 07 D 487/22**	06.01.2005	Socoteanu Radu-Petre, aleea Paşcani nr.10, bl. M7, sc. A, ap. 16, sector 6, Bucureşti, RO	**31**
a 2005 00010 A0	**C 07 D 487/22**	06.01.2005	Socoteanu Radu-Petre, aleea Paşcani nr.10, bl. M7, sc. A, ap. 16, sector 6, Bucureşti, RO	**31**
a 2005 00009 A0	**C 07 D 487/22**	06.01.2005	Socoteanu Radu-Petre, aleea Paşcani nr.10, bl. M7, sc. A, ap. 16, sector 6, Bucureşti, RO	**31**
a 2005 00007 A0	**C 07 D 487/22**	06.01.2005	Socoteanu Radu-Petre, aleea Paşcani nr.10, bl. M7, sc. A, ap. 16, sector 6, Bucureşti, RO	**30**
a 2005 00632 A0	**G 01 P 3/64**	12.07.2005	Stan Gheorghe, b-dul Chişinău nr. 15, bl. A4, sc. 2, parter, ap. 44, sector 2, Bucureşti, RO; Mirea Adrian Sorin, Şoseaua Pantelimon nr. 247, bl. 54, sc. A, et. 14, ap. 79, sector 2, Bucureşti, RO	**46**
a 2002 00434 A2	**E 03 B 5/00**	11.04.2002	Şucan Aurel, str. Culturii nr. 3, sc. B, ap. 1, Timişoara, RO	**35**
a 2004 00837 A0	**C 09 K 3/10**	04.10.2004	Tigau Valentina, str. Splaiul Unirii nr.45, bl. M15, sc. C, ap. 67, sector 3, Bucureşti, RO; Tigau Laurenţiu Daniel, str. Splaiul Unirii. nr. 45, bl. M15, sc. C, ap. 67, sector 3, Bucureşti, RO	**32**
a 2005 00198 A2	**H 04 Q 11/04**	25.09.2003	Tyco Electronics Raychem S.A., Ctra. Antigua de Francia, E-28108, Alcobendas Madrid, ES	**49**
a 2004 00586 A0	**C 09 K 3/22**	29.06.2004	Universitatea Petrol-Gaze din Ploieşti, b-dul Bucureşti nr. 39, Ploieşti, judeţul Prahova, RO; Institutul Naţional de Cercetare-Dezvoltare pentru Chimie şi Petrochimie ICECHIM, Splaiul Independenţei nr. 202, sector 6, Bucureşti, RO	**32**
a 2004 00587 A0	**C 07 C 45/45**; B 01 J 23/44	29.06.2004	Universitatea Petrol-Gaze din Ploieşti, b-dul Bucureşti nr. 39, Ploieşti, judeţul Prahova, RO; Institutul Naţional de Cercetare-Dezvoltare pentru Chimie şi Petrochimie ICECHIM, Splaiul Independenţei nr. 202, sector 6, Bucureşti, RO; Universitatea Bucureşti-Centrul de Cercetare Dezvoltare, b-dul Mihail Kogălniceanu nr. 35-36, sector 5, Bucureşti, RO	**30**

Lista cererilor de brevet de invenție publicate conform art.23 din Legea nr.64/1991 republicată şi Regulii 27(1) din HGR nr. 499/2003, ordonate după codul de publicare

Număr dosar	Clasa	Data depozit	Solicitant	**Pag.**
a 2004 00586 A0	**C 09 K 3/22**	29.06.2004	Universitatea Petrol-Gaze din Ploieşti, b-dul Bucureşti nr. 39, Ploieşti, judeţul Prahova, RO; Institutul Național de Cercetare-Dezvoltare pentru Chimie şi Petrochimie ICECHIM, Splaiul Independenței nr. 202, sector 6, Bucureşti, RO	**32**
a 2004 00587 A0	**C 07 C 45/45**; B 01 J 23/44	29.06.2004	Universitatea Petrol-Gaze din Ploieşti, b-dul Bucureşti nr. 39, Ploieşti, judeţul Prahova, RO; Institutul Național de Cercetare-Dezvoltare pentru Chimie şi Petrochimie ICECHIM, Splaiul Independenței nr. 202, sector 6, Bucureşti, RO; Universitatea Bucureşti-Centrul de Cercetare Dezvoltare, b-dul Mihail Kogălniceanu nr. 35-36, sector 5, Bucureşti, RO	**30**
a 2004 00710 A0	**A 01 B 7/00**	10.08.2004	Călinescu Gheorghe, str. Victoriei, bl. 1, sc. 2, ap. 11, Brăila, RO	**11**
a 2004 00837 A0	**C 09 K 3/10**	04.10.2004	Tigau Valentina, str. Splaiul Unirii nr.45, bl. M15, sc. C, ap. 67, sector 3, Bucureşti, RO; Tigau Laurențiu Daniel, str. Splaiul Unirii. nr. 45, bl. M15, sc. C, ap. 67, sector 3, Bucureşti, RO	**32**
a 2004 00970 A0	**F 24 D 5/08**	08.11.2004	Manolescu Mircea, str. Țepeş Vodă nr.148, sector 2, Bucureşti, RO; Ferne Mircea Gabriel, str. Titu Maiorescu nr. 20, Satu Mare, RO; Ferne Flavius Ionuț, str. Occidentului nr. 8-10, corp A, sc. B, ap. 9, sector 1, Bucureşti, RO	**42**
a 2004 01119 A0	**G 01 M 7/00**; G 01 N 19/02	15.12.2004	Institutul Național de Cercetare-Dezvoltare pentru Metale şi Resurse Radioactive - ICPMRR Bucureşti, b-dul Carol I, nr.70, sector 2, Bucureşti, RO	**44**
a 2005 00007 A0	**C 07 D 487/22**	06.01.2005	Socoteanu Radu-Petre, aleea Paşcani nr.10, bl. M7, sc. A, ap. 16, sector 6, Bucureşti, RO	**30**
a 2005 00008 A0	**C 07 D 487/22**	06.01.2005	Socoteanu Radu-Petre, aleea Paşcani nr.10, bl. M7, sc. A, ap. 16, sector 6, Bucureşti, RO	**30**
a 2005 00009 A0	**C 07 D 487/22**	06.01.2005	Socoteanu Radu-Petre, aleea Paşcani nr.10, bl. M7, sc. A, ap. 16, sector 6, Bucureşti, RO	**31**
a 2005 00010 A0	**C 07 D 487/22**	06.01.2005	Socoteanu Radu-Petre, aleea Paşcani nr.10, bl. M7, sc. A, ap. 16, sector 6, Bucureşti, RO	**31**
a 2005 00011 A0	**C 07 D 487/22**	06.01.2005	Socoteanu Radu-Petre, aleea Paşcani nr.10, bl. M7, sc. A, ap. 16, sector 6, Bucureşti, RO	**31**
a 2005 00065 A0	**G 01 N 33/49**; G 01 N 27/26	28.01.2005	Radu Florica în calitate de tutore, al minorei Radu Daniela, Calea Rahovei nr. 217, bl.12, sc.1, ap.1, sector 5, Bucureşti, RO	**45**
a 2005 00098 A0	**C 02 F 11/00**; C 02 F 101:22	14.02.2005	Lungulescu Petrişor Paul, str. Ştefan cel Mare nr. 31, Craiova, RO	**27**
a 2005 00114 A0	**C 10 L 1/18**	18.02.2005	Dragoil Com. S.R.L., str. Zănoaga nr. 1, Ploieşti, RO	**33**
a 2005 00221 A0	**B 01 D 8/00**	10.03.2005	Brânzei Radu, str. B.P. Hasdeu nr. 5, Ploieşti, RO	**17**
a 2005 00231 A0	**E 04 B 1/62**	14.03.2005	Metalex S.R.L., str. Distribuției nr. 33A, Sibiu, RO	**36**

Număr dosar	Clasa	Data depozit	Solicitant	**Pag.**
a 2005 00252 A0	**A 01 G 25/16**; G 05 D 22/02	18.03.2005	Niculescu C. Mugurel-Cristian, Al. Paşcani nr. 2, bl. M9, sc. A, ap. 14, sector 6, 062086, Bucureşti, RO	**12**
a 2005 00263 A0	**A 47 B 65/00**; A 47 F 1/00	21.03.2005	Mocanu Marius Alexandru, str. Maxim Gorki nr. 4, sc. A, et. 2, ap. 5, sector 1, Bucureşti, RO	**14**
a 2005 00265 A0	**B 44 D 5/00**	22.03.2005	Boem Garden S.R.L., str. Tudor Vladimirescu nr. 22, Botoşani, RO	**24**
a 2005 00311 A0	**H 02 K 31/00**	04.04.2005	Mălureanu Emilia Simona, str. Aleea Căminului nr. 8, bl. C1, ap. 56, Focşani, RO	**48**
a 2005 00316 A0	**E 21 B 44/02**; E 21 B 44/10; E 21 B 47/09	04.04.2005	Mureşan Florea Mircea, str. Cutezanței nr. 12, ap. 8, Târgu Mureş, RO; Bogdan-Mihai Octavian, str. Panseluțelor nr. 9, ap. 41, Turda, RO; Toth Francisc, str. Viilor nr. 17, ap. 2, Mediaş, județul Sibiu, RO	**37**
a 2005 00322 A0	**H 02 H 7/22**; H 01 H 81/04; H 02 B 13/00	06.04.2005	Elerom S.A., str. Uzinei de Țevi, nr. 2, Roman, județul Neamț, RO	**47**
a 2005 00370 A0	**G 06 K 9/00**; G 07 C 9/00	20.04.2005	Firică Ciprian Marius, b-dul Timişoara nr. 65, bl. D44, sc. C, et. 3, ap. 40, sector 6, Bucureşti, RO; Lojniță Eugen, str. Valea Lungă nr. 3, bl. 142, sc. C, et. 1, ap. 93, sector 6, Bucureşti, RO	**46**
a 2005 00450 A0	**C 12 N 1/38**	12.05.2005	Dan Iosif, str. Livezii nr. 265, Livezeni, județul Mureş, RO	**33**
a 2005 00452 A0	**A 21 D 8/02**	12.05.2005	Pop Sultana Mihaela, str. Petru Rareş nr. 1, ap. 8, Baia Mare, RO	**13**
a 2005 00509 A0	**C 04 B 14/28**; C 04 B 24/02	30.05.2005	Prod Globus Lemn S.R.L., str. Brăileni nr. 1, comuna Bascov, județul Argeş, RO	**27**
a 2005 00513 A0	**B 62 D 1/02**; B 62 D 1/11	31.05.2005	Jurcuțiu Olimpiu, str. M. Viteazul nr. 34, Chişineu-Criş, Arad, RO	**25**
a 2005 00532 A0	**A 01 C 7/12**	07.06.2005	Institutul Național de Cercetare-Dezvoltare pentru Maşini şi Instalații Destinate Agriculturii şi Industriei Alimentare, str. Ion Ionescu de la Brad nr. 6, sector 1, Bucureşti, RO	**12**
a 2005 00557 A0	**F 02 N 11/04**	10.06.2005	Promat S.R.L., str. Frații Goleşti, bl. K 28, ap. 4, Craiova, RO	**39**
a 2005 00592 A0	**F 02 B 75/00**	29.06.2005	Bordeianu Gh. Gheorghe, str. Bicaz, bl. 156, sc. B, ap. 11, Bacău, RO	**38**
a 2005 00604 A0	**F 16 D 3/64**	01.07.2005	Dunăreanu Marian, str. Panduri nr. 71, cod 210 178, Târgu Jiu, RO	**41**
a 2005 00608 A0	**E 04 C 2/20**	05.07.2005	Dragu Mihai, str. Obor, bl. 31, ap. 79, Brăila, RO	**36**
a 2005 00630 A0	**F 24 J 3/08**; F 28 D 21/00	12.07.2005	Neguț Neculai, str. Elena Caragiani nr.5, bl. 2G, ap. 38, sector 1, Bucureşti, RO	**43**
a 2005 00632 A0	**G 01 P 3/64**	12.07.2005	Stan Gheorghe, b-dul Chişinău nr. 15, bl. A4, sc. 2, parter, ap. 44, sector 2, Bucureşti, RO; Mirea Adrian Sorin, Şoseaua Pantelimon nr. 247, bl. 54, sc. A, et. 14, ap. 79, sector 2, Bucureşti, RO	**46**
a 2005 00638 A0	**A 01 B 27/00**	15.07.2005	Popa Mircea-Mirel, str. Arinului nr. 1, bl. 46, sc. B, et. 2, ap. 29, Ploieşti, RO	**11**

Număr dosar	Clasa	Data depozit	Solicitant	**Pag.**
a 2005 00702 A0	**A 23 L 1/314**	12.08.2005	Lactofarm S.R.L. Hamba, str. Principală nr. 335, Sibiu, RO	**14**
a 2001 00425 A2	**H 02 K 44/24**; F 15 D 1/00	17.04.2001	Cernomazu Dorel, str. Rahovei nr. 3, bl. 3, sc. J, ap. 325, Roman, judeţul Neamţ, RO	**49**
a 2002 00434 A2	**E 03 B 5/00**	11.04.2002	Şucan Aurel, str. Culturii nr. 3, sc. B, ap. 1, Timişoara, RO	**35**
a 2002 00559 A2	**C 21 D 5/00**	29.04.2002	Nica Gheorghe, str. Uzinei nr. 29, Iaşi, RO; Nica Gheorghe în calitate de tutore, al minorului Nica Marchian, str. Uzinei nr. 29, Iaşi, RO; Rusu Camelia Mihaela, str. Universităţii nr. 21, bl. D1, sc. A, ap. 20, Suceava, RO	**34**
a 2002 00775 A2	**B 25 B 27/02**	07.06.2002	Hydramold S.R.L., str. Hotin nr.5, Iaşi, RO	**24**
a 2002 00869 A2	**B 21 B 13/10**	13.04.2000	Dochirnie Pidpriyemstvo Nexus-Vyrobycho-Komertsijna Kompaniya, 27 Vul. Patorzhins Kogo, 49044, Dnipropetrovsk, UA	**19**
a 2002 00870 A2	**B 22 D 13/00**; B 22 D 27/20	13.04.2000	Dochirnie Pidpriyemstvo Nexus-Vyrobycho-Komertsijna Kompaniya, 27 Vul. Patorzhins Kogo, 49044, Dnipropetrovsk, UA	**20**
a 2003 00056 A2	**B 01 D 17/038**	21.01.2003	Institutul Naţional de Cercetare-Dezvoltare pentru Tehnologii Criogenice şi Izotopice - ICSI, str.Uzinei nr.1, Râmnicu Vâlcea, RO	**17**
a 2003 00900 A2	**G 01 N 33/49**	10.11.2003	Sfredel Veronica, str. Theodor Aman, bl. 97, sc. C, et. 4, ap. 23, Craiova, judeţul Dolj, RO; Trăilă Angel, str. Alexandru Macedonski nr. 23, Craiova, judeţul Dolj, RO	**45**
a 2003 00923 A2	**C 08 L 63/00**	13.11.2003	ICEMENERG, b-dul Energeticienilor nr. 8 sector 3, Bucureşti, RO	**31**
a 2003 01020 A2	**F 04 D 3/00**	15.12.2003	Confind S.R.L., str. Progresului nr. 2, Câmpina, RO	**41**
a 2004 00064 A2	**B 01 D 67/00**	23.01.2004	Centrul de Cercetare pentru Materiale Macromoleculare şi Membrane S.A. (C.C.M.M.M. S.A.), Splaiul Independenţei nr. 202B, sector 6, Bucureşti, RO	**18**
a 2004 00081 A2	**A 61 B 17/58**	02.02.2004	Ioan Petre Florescu, str. Oinei, nr.25, Bucureşti, RO; Noela Elena Ionescu, şoseaua Mihai Bravu, nr. 3, bl. ALMO, sc.G, et.3, ap.250, sector 2, Bucureşti, RO	**15**
a 2004 00189 A2	**G 01 F 22/00**	01.03.2004	Drăgan Gheorghe, str. Abrud nr.25, Bucureşti, RO	**44**
a 2004 00282 A2	**C 22 B 60/02**	31.03.2004	Institutul Naţional de Cercetare--Dezvoltare pentru Metale şi Resurse Radioactive-I.C.P.M.R.R., b-dul Carol I, nr. 70 sector 2, Bucureşti, RO	**34**
a 2004 00301 A2	**C 07 C 31/04**	05.04.2004	Călin Gheorghe, str. Ştefan Odobleja, bl. D 11, sc. 1, ap. 18, Craiova, RO; Oroviceanu Liviu Marius, str. George Enescu nr. 84, bl. 39, sc. 7, ap. 12, Craiova, RO	**29**
a 2004 00336 A2	**A 61 B 17/00**	14.04.2004	Florescu Ioan Petre, str. Oinei nr. 25, Bucureşti, RO; Marinescu Silviu Adrian, str. Mohorului nr. 2, bl. 143, sc. C, ap. 20, sector 6, Bucureşti, RO; Giuglea Carmen, str. Emil Racoviţă nr. 22A, bl. I13, sc. A, et. 7, ap. 28, sector 4, Bucureşti, RO; Ionescu Noela Elena, şoseaua Mihai Bravu, nr. 3, bl. ALMO, sc. G, et. 3, ap. 250, Bucureşti, RO	**15**

Număr dosar	Clasa	Data depozit	Solicitant	**Pag.**
a 2004 00341 A2	**B 60 L 1/00**	15.04.2004	Inda S.R.L., str. Mărăşeşti nr. 30, cod 200494, Craiova, RO	**25**
a 2004 00350 A2	**F 03 B 13/14**	19.04.2004	Ciurchea Ioan, Splaiul Independenței nr. 2, bl. 2, ap. 16, Cluj-Napoca, RO	**40**
a 2004 00362 A2	**F 23 B 1/06**	20.04.2004	Predescu Dan Sebastian, str. Fântânelor, bl. Sarmis 4, sc. A, ap. 6, Pucioasa, județul Dâmbovița, RO	**42**
a 2004 00383 A2	**C 07 C 29/14**	26.04.2004	Oltchim S.A., str.Uzinei nr.1, Râmnicu Vâlcea, RO	**29**
a 2004 00427 A2	**C 05 G 1/00**	10.05.2004	Petrochem Euro Research S.R.L., str. Martir Cernaianu 19, Timişoara, RO	**28**
a 2004 00428 A2	**C 05 F 15/00**	10.05.2004	Eurobanat Petrochem - P S.R.L., str. Martir Cernaianu 19, Timişoara, RO	**27**
a 2004 00439 A2	**C 05 G 1/00**	12.05.2004	Institutul de Cercetări pentru Pedologie şi Agrochimie, b-dul Mărăşti nr. 61, Bucureşti, RO	**28**
a 2004 00472 A2	**A 21 B 1/24**	25.05.2004	Dance Alexandru, localitatea Pociovelişte nr.10, Bihor, RO	**13**
a 2004 00488 A2	**B 01 J 20/30**	28.05.2004	Institutul de Cercetare-Dezvoltare pentru Energie S.A., b-dul Energeticienilor nr.8, sector 2, Bucureşti, RO	**19**
a 2004 00489 A2	**C 22 C 14/00**	31.05.2004	Institutul de Inginerie, Consultanță şi Proiectare pentru Metalurgia Neferoasă Bucureşti, str. Pitar Moş nr. 6, sector 1, Bucureşti, RO	**34**
a 2004 00490 A2	**C 07 C 17/38**	31.05.2004	Oltchim S.A., str. Uzinei nr. 1, Râmnicu Vâlcea, județul Vâlcea, RO	**29**
a 2004 00497 A2	**C 09 K 11/06**	01.06.2004	Institutul de Cercetări în Chimie "Raluca Ripan", str. Fântânele 30, Cluj-Napoca, RO	**32**
a 2004 00506 A2	**H 02 J 9/06**	04.06.2004	Călugăru Ştefan, str. Independenței nr. 10, bl. 11, sc. A, ap. 44, Râmnicu Vâlcea, RO; Stoian Constantin, str. Mr. V. Popescu nr. 6, bl. P4, sc. A, ap. 15, Râmnicu Vâlcea, RO	**48**
a 2004 00529 A2	**B 21 J 5/02**	11.06.2004	Ilca Ioan, str.T.Vladimirescu nr. 60, Hunedoara, RO; Cioată Vasile George, str. Viorele nr. 2, bl. 11, sc. B, ap. 100, Hunedoara, RO	**20**
a 2004 00540 A2	**A 61 K 31/728**; A 61 K 9/06; A 61 K 9/19	15.06.2004	Institutul Național de Cercetare- Dezvoltare pentru Ştiințe Biologice Bucureşti, Splaiul Independenței nr.296, sector 6, Bucureşti, RO	**16**
a 2004 00560 A2	**E 21 C 47/02**	21.06.2004	Prompt S.A., aleea C.F.R. nr.7, Timişoara, RO	**37**
a 2004 00567 A2	**A 61 F 5/452**; A 61 F 5/44; A 61 F 13/15	24.06.2004	Socea Ioan, str. Progresului, bl.102, ap.2, Piatra Neamț, RO	**16**
a 2004 00573 A2	**B 23 Q 3/15**	25.06.2004	Agheniței Edward-Laviniu, b-dul George Enescu, nr. 1, sc.A, ap. 19, Botoşani, RO	**23**
a 2004 00574 A2	**B 23 Q 3/00**	25.06.2004	Hânceanu Vlad-Cristinel, b-dul Republicii bl. 56, sc. D, ap. 63, Roman, județul Neamț, RO	**21**
a 2004 00575 A2	**B 23 Q 3/152**; B 23 Q 7/02	25.06.2004	Brăteanu Ionuț, str. Cetățuia nr. 9, bl. 758, sc. A, ap. 15, Iaşi, RO	**23**
a 2004 00576 A2	**B 23 Q 3/04**	25.06.2004	Chițac Bogdan-Costel, str. Libertății nr. 42, bl. 618, sc. C, ap. 11, Iaşi, RO	**22**

Număr dosar	Clasa	Data depozit	Solicitant	**Pag.**
a 2004 00577 A2	**B 23 Q 3/06**	25.06.2004	Silion Florin, aleea Parcului nr. 7, bl. 7, sc. D, ap. 8, Botoşani, RO	**22**
a 2004 00579 A2	**E 05 B 63/06**	25.06.2004	Alexandru Costică, str.Vasile Lupu nr. 107, bl. I 33, et. 1, ap. 6, Iaşi, RO; Câmpeanu Costel, str. Splai Bahlui nr. 37 bl. B-1 sc. A ap. 18, Iaşi, RO	**36**
a 2004 00583 A2	**B 64 C 11/04**	28.06.2004	Oprea Marin, str.Piața Gării, bl. 02, sc.1, ap. 8, Craiova, RO	**26**
a 2004 00590 A2	**D 06 M 16/00**; D 01 C 3/00	30.06.2004	Institutul Național de Cercetare-Dezvoltare pentru Textile şi Pielărie, str. Lucrețiu Pătrăşcanu nr. 16, sector 3, Bucureşti, RO	**35**
a 2004 00591 A2	**D 06 M 16/00**	30.06.2004	Institutul Național de Cercetare-Dezvoltare pentru Textile şi Pielărie, str. Lucrețiu Pătrăşcanu, nr. 16, sector 3, Bucureşti, RO	**35**
a 2004 00592 A2	**C 14 C 9/02**	30.06.2004	Institutul Național de Cercetare Dezvoltare pentru Textile şi Pielărie, Sucursala Institutul de Cercetări Pielărie Încălțăminte, str. Ion Minulescu nr. 93, cod 742591, sector 3, Bucureşti, RO	**33**
a 2004 00645 A2	**F 24 H 1/22**; F 24 H 6/00	16.07.2004	Baxi S.P.A., via Trozzetti, 20, 36061, Bassano del Grappa (vicenza), IT	**43**
a 2005 00104 A2	**C 07 C 2/16**; C 07 C 2/62	12.06.2003	Catalytic Distillation Technologies, 10100 Bay Area Boulevard, Pasadena, Texas, US	**28**
a 2005 00113 A2	**B 01 J 8/22**; C 07 C 2/62	11.08.2003	Catalytic Distillation Technologies, 10100 Bay Area Boulevard, Pasadena, Texas, US	**18**
a 2005 00198 A2	**H 04 Q 11/04**	25.09.2003	Tyco Electronics Raychem S.A., Ctra. Antigua de Francia, E-28108, Alcobendas Madrid, ES	**49**
a 2005 00434 A2	**F 04 C 18/00**; B 01 D 27/06; B 01 D 45/00; B 01 D 47/00	12.11.2003	Perry Equipment Corporation, P.O.Box 640, Wolters Industrial Park, TX 76086, Mineral Wells, US	**40**
a 2005 00519 A2	**B 23 C 5/22**	22.09.2003	Iscar Ltd., P.O. Box 11, 24959, Tefen, IL	**21**
a 2004 00462 A3	**F 01 C 1/356**; F 02 B 53/00	20.05.2004	Rusu Marius, str. Privighetorilor nr.4, bl.12, ap.23, Hunedoara, RO	**38**
a 2004 00580 A3	**A 47 J 36/10**; B 65 D 51/14	28.06.2004	Militaru Ecaterina, b-dul Eroii Sanitari nr. 25, sector 5, Bucureşti, RO	**14**

LISTA C.B.I. PENTRU CARE S-A LUAT O HOTĂRÂRE DE RESPINGERE, CONFORM ART. 28(2) DIN LEGEA 64/1991 REPUBLICATĂ, SAU PENTRU CARE AU FOST RETRASE , CONFORM ART. 28 (6) DIN LEGEA 64/1991 REPUBLICATĂ, SAU CARE SUNT CONSIDERATE RETRASE, CONFORM ART. 28 (7) LIT. a), d) sau f) DIN LEGEA 64/1991 REPUBLICATĂ

Cereri de brevet de invenţie pentru care s-a luat o hotărâre de respingere, conform art. 28, alin. 2 din Legea nr. 64/1991 republicată

Numărul cererii de brevet de invenţie	*Data comunicării hotărârii de respingere a cererii de brevet de invenţie*	*Numărul şi data BOPI în care este publicată cererea de brevet de invenţie*
96-00457	30.12.2005	8/1996//30.08.1996
96-00477	30.12.2005	6/1998//30.06.1998
96-01786	30.12.2005	
96-02318	30.12.2005	12/1997//30.12.1997
97-00558	30.12.2005	
97-01825	30.12.2005	2/1999//26.02.1999
97-01908	30.12.2005	
98-00133	30.12.2005	
98-00603	30.12.2005	8/1999//30.08.1999
98-01541	30.12.2005	5/2001//30.05.2001
98-01548	30.12.2005	
99-00224	30.12.2005	8/2003//29.08.2003
99-00266	30.12.2005	1/2000//28.01.2000
99-00407	30.12.2005	
99-00412	30.12.2005	2/2002//28.02.2002
99-00640	30.12.2005	5/2002//30.05.2002
99-00734	30.12.2005	
99-00925	30.12.2005	
99-00989	30.12.2005	6/2000//30.06.2000
a 2000 00369	30.12.2005	9/2001//28.09.2001
a 2000 00494	30.12.2005	11/2001//30.11.2001
a 2000 00499	30.12.2005	11/2001//30.11.2001
a 2000 00641	30.12.2005	12/2001//28.12.2001
a 2000 00783	30.12.2005	8/2005//30.08.2005
a 2001 00031	30.12.2005	6/2001//29.06.2001
a 2001 00040	30.12.2005	6/2001//29.06.2001
a 2001 00205	30.12.2005	7/2002//30.07.2002
a 2001 00363	30.12.2005	
a 2001 00369	30.12.2005	9/2002//30.09.2002

Numărul cererii de brevet de invenție	*Data comunicării hotărârii de respingere a cererii de brevet de invenție*	*Numărul şi data BOPI în care este publicată cererea de brevet de invenție*
a 2001 00637	30.12.2005	12/2002//30.12.2002
a 2001 00652	30.12.2005	
a 2001 00838	30.12.2005	2/2002//28.02.2002
a 2001 00912	30.12.2005	3/2003//28.03.2003
a 2001 01253	30.12.2005	11/2002//29.11.2002
a 2002 00149	30.12.2005	9/2005//30.09.2005
a 2002 00243	30.12.2005	
a 2002 00275	30.12.2005	8/2002//30.08.2002
a 2002 00533	30.12.2005	11/2003//28.11.2003
a 2002 00841	30.12.2005	9/2005//30.09.2005
a 2002 00875	30.12.2005	9/2005//30.09.2005
a 2002 00879	30.12.2005	9/2005//30.09.2005
a 2002 01160	30.12.2005	2/2004//27.02.2004
a 2003 00273	28.01.200530.12.2005	2/2005//28.02.2005
a 2003 00321	30.12.2005	
a 2003 00576	30.12.2005	1/2005//28.01.2005
a 2003 00937	30.12.2005	
a 2003 00938	30.12.2005	
a 2003 00950	30.12.2005	
a 2003 00951	30.12.2005	8/2004//30.08.2004

Cereri de brevet de invenție pentru care s-a luat o act de retragere, conform art. 28 alin. 6 din Legea nr. 64/1991 republicată

Numărul cererii de brevet de invenție	*Data comunicării procesului-verbal de retragerea a cererii de brevet de invenție*	*Numărul şi data BOPI în care este publicată cererea de brevet de invenție*
a 2000 00886	30.12.2005	4/2002//30.04.2002
a 2002 00902	30.12.2005	
a 2005 00459	30.12.2005	
a 2005 00556	30.12.2005	

LISTA C.B.I. PENTRU CARE AU FOST ÎNREGISTRATE TRANSMITERI DE DREPTURI, CONFORM ART. 47 DIN LEGEA NR. 64/1991 REPUBLICATĂ, PRECUM ŞI A C.B.I. CU MODIFICĂRI ÎN SITUAȚIA JURIDICĂ, ÎNREGISTRATE CONFORM R55(7) LIT. r) ŞI s) DIN HGR NR. 499/2003 ŞI PUNCTULUI 24 DIN ANEXA 1 A LEGII NR. 383/2002 PENTRU APROBAREA OG NR.41/1998 PRIVIND TAXELE ÎN DOMENIUL PROTECȚIEI PROPRIETĂȚII INDUSTRIALE ŞI REGIMUL DE UTILIZARE A ACESTORA

MODIFICARE ADRESĂ AGENT

Nr. CBI	Agent inițial	Agent curent
a 2001 01191	CABINET DE PROPRIETATE INDUSTRIALĂ "LAZĂR ELENA", B-DUL NICOLAE BĂLCESCU, BL.CRINUL ALB, AP.24, O.P.1 C.P.52, BUZĂU	CABINET DE PROPRIETATE INDUSTRIALĂ LAZĂR ELENA - B-DUL UNIRII BL. 16C AP. 12, BUZĂU
a 2002 01658	CABINET DE PROPRIETATE INDUSTRIALĂ "LAZĂR ELENA", B-DUL NICOLAE BĂLCESCU, BL.CRINUL ALB, AP.24, O.P.1 C.P.52, BUZĂU	CABINET DE PROPRIETATE INDUSTRIALĂ LAZĂR ELENA - B-DUL UNIRII BL. 16C AP. 12, BUZĂU

MODIFICĂRI ÎN COLECTIVUL DE AUTORI

Nr. CBI	Inventatori inițiali	Inventatori curenți
a 2002 01460	CIURCHEA IOAN, SPLAIUL INDEPENDENȚEI NR. 2 BL. 2 AP. 16, CLUJ-NAPOCA, CJ, RO;	CIURCHEA IOAN, STR. TURNU ROŞU NR. 51A, CLUJ-NAPOCA, CJ, RO
a 2004 00350	CIURCHEA IOAN, SPLAIUL INDEPENDENȚEI NR. 2 BL. 2 AP. 16, CLUJ-NAPOCA, CJ, RO;	CIURCHEA IOAN, STR. TURNU ROŞU NR. 51A, CLUJ-NAPOCA, CJ, RO
a 2004 00427	DRĂGUȚ ELENA MARCELA, FĂRĂ ADRESĂ, TIMIŞOARA, TM, RO; PETROV PAVEL ANTONIU, FĂRĂ ADRESĂ, TIMIŞOARA, TM, RO; BOLCU CONSTANTIN, STR. SIMION BARNUTIU, BL.81, AP 6, ET 2, TIMIŞOARA, TM, RO; PERCIUN RODICA, FĂRĂ ADRESĂ, TIMIŞOARA, TM, RO; IHOS AUREL, FĂRĂ ADRESĂ, TIMIŞOARA, TM, RO; OPRIŞA STĂNESCU SIMONA, FĂRĂ ADRESĂ, TMIŞOARA, TM, RO; DAVIDESCU IOAN DORIN-VIOREL, FĂRĂ ADRESĂ, TIMIŞOARA, TM, RO; BONCILĂ RAVECA, FĂRĂ ADRESĂ, TIMIŞOARA, TM, RO;	DRĂGUȚ ELENA MARCELA, STR. CETĂȚII NR. 45, TIMIŞOARA, TM, RO; PETROV PAVEL, STR. DUDEŞTII VECHI NR. 10/A, TIMIŞOARA, TM, RO; BOLCU CONSTANTIN, STR. SIMION BARNUTIU, BL.81, AP 6, ET 2, TIMIŞOARA, TM, RO; PERCIUN RODICA ROZALIA, STR. CHIRIAC NR. 10, AP. 14, TIMIŞOARA, TM, RO; IHOS AUREL DOREL, ALEEA SPERANȚEI NR. 4, TIMIŞOARA, TM, RO; OPRIŞA STĂNESCU SIMONA, STR. MANGALIA NR. 34, TIMIŞOARA, TM, RO; DAVIDESCU IOAN DORIN-VIOREL, STR. SIRIUS NR. 36, AP. 8, TIMIŞOARA, TM, RO; BONCILĂ RAVECA, ALEEA FAURULUI NR. 6, TIMIŞOARA, TM, RO
a 2004 00428	DRĂGUȚ ELENA MARCELA, STR. CETĂȚII NR. 45, TIMIŞOARA, TM, RO; PETROV PAVEL ANTONIU, STR. DUDEŞTII VECHI NR. 10/A, TIMIŞOARA, TM, RO; PERCIUN RODICA, STR. CHIRIAC NR. 10, AP. 14, TIMIŞOARA, TM, RO; IHOS AUREL DOREL, ALEEA SPERANȚEI NR. 4, TIMIŞOARA, TM, RO; BOTOŞ GEORGE , CANADA, CA, CA; BONCILĂ RAVECA, ALEEA FAURULUI NR. 6, TIMIŞOARA, TM, RO;	DRĂGUȚ ELENA MARCELA, STR. CETĂȚII NR. 45, TIMIŞOARA, TM, RO; PETROV PAVEL, STR. DUDEŞTII VECHI NR. 10/A, TIMIŞOARA, TM, RO; PERCIUN RODICA ROZALIA, STR. CHIRIAC NR. 10, AP. 14, TIMIŞOARA, TM, RO; IHOS AUREL DOREL, ALEEA SPERANȚEI NR. 4, TIMIŞOARA, TM, RO; BOTOŞ GEORGE ALEXANDRU, 3501 GLEN ERIN DR. APT. 609, MISSISAUGA, L5L2E9, ONTARIO, CA; BONCILĂ RAVECA, ALEEA FAURULUI NR. 6, TIMIŞOARA, TM, RO

MODIFICĂRI ADRESĂ TITULAR

Nr. CBI	Adresă inițială	Adresă curentă
a 2002 01460	CIURCHEA IOAN, SPLAIUL INDEPENDENȚEI NR. 2 BL. 2 AP. 16, CLUJ-NAPOCA, RO ;	CIURCHEA IOAN, STR. TURNU ROŞU NR. 51A, CLUJ NAPOCA, RO
a 2004 00350	CIURCHEA IOAN, SPLAIUL INDEPENDENȚEI NR. 2 BL. 2 AP. 16, CLUJ-NAPOCA, CJ, RO;	CIURCHEA IOAN, STR. TURNU ROŞU NR. 51A, CLUJ-NAPOCA, CJ, RO

BREVETELE DE INVENȚIE, PENTRU CARE HOTĂRÂREA DE ACORDARE SE PUBLICĂ ÎN CONFORMITATE CU ART. 28(3) DIN LEGEA NR. 64/1991 REPUBLICATĂ, ORDONATĂ DUPĂ INDICII C.B.I.

De la nr. 120306 la 120367

Semnificația codurilor INID folosite în prezenta secțiune (norma ST 9 a Organizației Mondiale a Proprietății Intelectuala OMPI) în ordinea apariției lor:

(11) numărul brevetului de invenție;
(41) data publicării cererii; BOPI nr.;
(45) data publicării mențiunii acordării brevetului; BOPI nr.;
(21) numărul dosarului;
(22) data înregistrării cererii de brevet;

(30) prioritate;
(86) numărul şi data cererii internaționale (regionale sau PCT);
(87) numărul şi data publicării cererii internaționale (regionale sau PCT);

(61) perfecționare la brevet nr.;
(62) divizată din cererea nr.; data;

(71) solicitantul;
(73) numele sau denumirea titularului;
(72) numele şi prenumele inventatorilor declarați;

(51) clasa, conform clasificării internaționale;
(54) titlul invenției;
(57) rezumatul invenției;
(56) documente din stadiul tehnicii

Hotărârile de acordare a brevetelor de invenție au fost luate la data de 30.10.2005.
Orice persoană interesată are dreptul să ceară, în scris şi motivat, la O.S.I.M., revocarea, în tot sau în parte, a acestor hotărâri, în termen de 6 luni de la data de 30.12.2005, pentru neîndeplinire a cel puțin uneia din condițiile prevăzute la art. 7-11 din Legea 64/1991* privind brevetele de invenție.

Regula 18/(2) Rezumatul are în exclusivitate un rol de a servi ca mijloc de selecție a informațiilor tehnice pentru specialişti, în scopul luării deciziei privind necesitatea consultării descrierii invenției şi desenelor, publicate *in extenso*.

(3) Rezumatul invenției, anexat cererii de brevet de invenție, nu poate fi luat în considerare pentru nici un alt scop, cum ar fi aprecierea întinderii protecției.

---

* Republicată în Monitorul Oficial nr. 752 din 15 octombrie 2002, cu modificările şi completările aduse prin Legea 203 din 19 aprilie 2002, publicată în Monitorul Oficial nr. 340 din 22 mai 2002.

(11) 120306 B1 *(51)* **A 01 N 53/00**; A 01 N 25/30; A 01 N 25/04 *(21)* 97-01968 *(22)* 19.04.1996 *(30)* 24.04.1995 HU P 95 01147 *(45)* 30.12.2005//12/2005 *(86)* HU 96/00020 19.04.1996 *(87)* WO 96/33615 31.10.1996 *(56)* US-A-4607050; EP-A-0029626; EP-B-0208758, 0354761 *(73) Agro-Chemie Novenyvedoszer Gyarto Ertekesito ES Forgalmazo Kft., Banyaleg U.2., Budapesta, HU (72) Szekely Istvan, Krajcar U.5, Dunakeszi, HU; Botar Sandor, Regenyes U.5, Budapesta, HU; Bertok Bela, Jak U. 44/A, Budapesta, HU; Hajimichael Janis, Regenyes U.5, Budapesta, HU; Kiraly Jeno, Puli Setany nr. 6, Budapesta, HU; Hadobas Janosme, Vajda Peter U.9, Budapesta, HU; Pap Laszlo, Vadon U.19, Budapesta, HU; Menesine B. Ildiko, Damjanich U.4/A, Veszprem, HU (74) Rominvent S.A., str. Ermil Pangratti nr.35, sector 1, Bucureşti (54)* **FORMULARE PESTICIDĂ ŞI PROCEDEU DE FABRICARE A ACESTEIA**

(57) Invenţia se referă la o formulare pesticidă, sub formă de suspensie apoasă, conţinând ca ingredient activ *beta*-cipermetrin, cu rol de insecticid şi la un procedeu de fabricare a acesteia. Formularea pesticidă, sub formă de suspensie apoasă, conform invenţiei, este constituită din 0,1...20% *beta*-cipermetrin, 0...40% alte substanţe pesticide, 1...10% substanţe tensioactive, în total şi în cuprinsul acestora 1...5% sulfat sau fosfat de poliaril-fenol etoxilat, 0,1...25% silicaţi minerali şi/sau sintetici, 0,1...1% acid silicic sintetic şi până la 100%, alte materiale auxiliare şi apă ca mediu de dispersie, valorile fiind exprimate în procente gravimetrice.

Revendicări: 5

---

(11) 120307 B1 *(51)* **A 24 D 1/02**; B 05 C 5/02; D 21 H 19/68 *(21)* 99-00012 *(22)* 09.07.1997 *(30)* 09.07.1996 US 08/678.529 *(45)* 30.12.2005//12/2005 *(86)* US 97/11363 09.07.1997 *(87)* WO 98/01233 15.01.1998 *(56)* US 5417228 *(73) Philip Morris Products Inc., 3601 Commerce Road, Richmond, Virginia, US (72) Gautam Navin, 1524 Wilson Wood Road, VA 23113, Midlothian, US; Lanzillotti Harry V., 13329 Starcros Road, VA 23113, Midlothian, US; Murray Tyrone W., 12418 Queensgate Road, VA 23113, Midlothian, US; Phan Anh. D., 9020 Cardiff Road, VA 23236, Richmond, US; Butt John R. Sr., 4020 River Rock Way, GA 30188, Woodstock, US; Clark H. Edmund, 4466 Franklin Goldmine Road, GA 30130, Cumming, US; Dougherty Thomas E., 16 John Street, NJ 08850, Milltown, US; Fillio Thomas L., 3047 Jefferson Street, GA 30341, Chamblee, US; Hampl Jr. Vladimir, 160 Spring Ridge Trace, GA 30076, Roswell, US; Ursery Philip L., 150 Hembree Forest Circle, GA 30076, Roswell, US; Cutright Edwin L., 2713 Ridgeview Road, VA 23139, Powhatan, US; Edwards Ronald L., 4709 Colwyck Drive, VA 23223, Richmond, US (74) Rominvent S.A., str. Ermil Pangratti nr.35, sector 1, Bucureşti (54)* **HÂRTIE PENTRU ŢIGARETĂ**

(57) Invenţia se referă la o hârtie pentru ţigaretă cuprinzând o foaie de bază, din material celulozic fibros şi un model aplicat pe acesta, dintr-un material de adaos, şi la o ţigaretă care include această hârtie. Hârtia pentru ţigaretă, conform invenţiei, constă într-o foaie de bază (**3**), din material celulozic fibros şi un model aplicat pe aceasta, dintr-un material de adaos (**5**), care conţine o formă foarte rafinată a

(11) 120307 B1

materialului celulozic fibros, având o lungime medie ponderată a fibrei, în intervalul de la aproximativ 0,15 mm până la 0,2 mm, iar materialul celulozic fibros, din foaia de bază (**3**), are o lungime medie ponderată a fibrei, în intervalul de la aproximativ 0,7 mm până la 1,5 mm. Ţigareta (**7**) conform invenţiei conţine un şnur de tutun şi o hârtie pentru ţigaretă, cu caracteristicile menţionate, înfăşurată în jurul şnurului de tutun.

Revendicări: 16
Figuri: 15

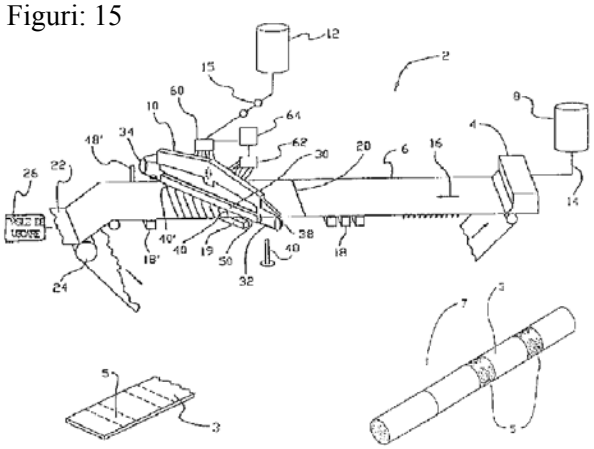

Fig. 1

---

(11) 120308 B1 *(51)* **A 44 B 13/02** *(21)* a 2001 01097 *(22)* 03.10.2001 *(41)* 30.05.2003//5/2003 *(45)* 30.12.2005// 12/2005 *(56)* RO 75928, 14828; US 3449800; FR 2148084 *(73) Zăbavă C.Lucian, localitatea Costeşti, comuna Tg. Frumos, Iaşi, RO (72) Zăbavă C. Lucian, localitatea Costeşti, comuna Tg. Frumos, Iaşi, RO (54)* **DISPOZITIV DE ÎNCHIDERE**

(57) Invenţia se referă la un dispozitiv de închidere, cu aplicabilitate în industria textilă şi de pielărie, în industria de fabricare a bijuteriilor etc. Dispozitivul conform invenţiei este alcătuit din două piese prevăzute, la capete, cu tije telescopice, pentru fixarea capetelor unei benzi, respectiv, cu elemente de reţinere, ce se pot îmbina în mod detaşabil, la care una dintre piese, de formă paralelipipedică (**1**), curbată, este prevăzută cu un locaş de prindere (**6**), decupat în partea superioară a acesteia, cu un umăr de blocare (**7**), de siguranţă şi cu două lamele laterale (**3**), elastice, cu cioc de prindere (**4**), iar cea de-a doua piesă este un cadru paralelipipedic (**8**), de formă curbată, prevăzut cu două urechi laterale (**11**), pentru reţinerea lamelelor elastice (**3**) şi, respectiv, cu o lamelă arc (**9**), având pe capătul liber un buton de presare (**10**),

(11) 120308 B1

care intră în piesa paralelipipedică (**1**) şi se blochează cu butonul (**10**), în locaşul de prindere (**6**), simultan cu intrarea lamelelor elastice în urechile laterale (**11**).

Revendicări: 1
Figuri: 7

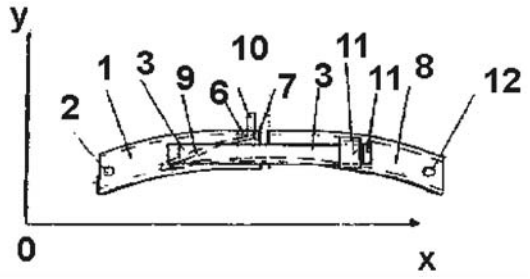

Fig. 1

(11) 120309 B1

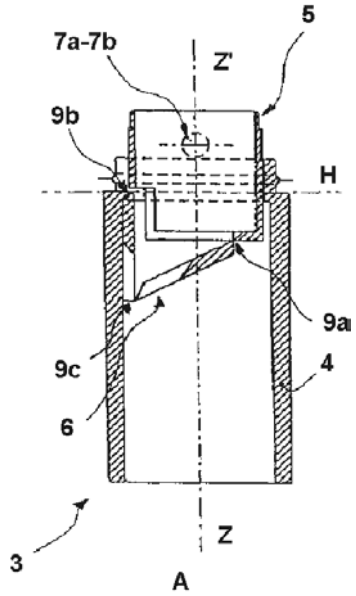

Fig. 5

(11) 120309 B1 *(51)* **A 45 D 40/04** *(21)* a 2000 00277 *(22)* 12.07.1999 *(30)* 17.07.1998 FR 98/09250 *(45)* 30.12.2005 //12/2005 *(86)* FR 99/01701 12.07.1999 *(87)* WO 00/03617 27.01.2000 *(56)* US 3771881, 2818973; CH 249508; GB 1133527 *(73) Societe Estee Lauder Companies, Inc., 767 Fifth Avenue, NY 10153, New York, US (72) Demellier Stephane, 12 Rue du Lac, 74000, Annecy, FR; Joulia Pierre, 250 Route de Villard, 74410, Saint Jorioz, FR (74) Rominvent S.A., str. Ermil Pangratti nr.35, sector 1, Bucureşti (54)* **MECANISM PENTRU TUB ROTATIV**

(57) Invenţia se referă la un mecanism pentru tub rotativ, de tipul celor utilizate pentru produse cosmetice, ca de exemplu rujul de buze sau diverse creme labiale. Mecanismul pentru tub rotativ (**1**), conform invenţiei, este constituit dintr-un corp pivotant (**2**), montat prin rotaţie pe o piesă principală (**3**), formată dintr-un cursor (**5**), un suport (**4**) şi din elementele de balama (**6a** şi **6b**) ale unei balamale (**6**), care unesc suportul de cursor, între un punct inferior de articulare (**9b**) cu suportul (**4**) şi un punct superior de articulare (**9a**) cu cursorul (**5**), cursorul (**5**) fiind destinat a se deplasa întreo poziţie înaltă (**B**) şi o poziţie joasă (**A**), iar elementele de balama (**6a** şi **6b**) sunt dispuse, cel puţin în parte, sub un plan orizontal (**H**), care conţine punctul inferior de articulare (**9b**), retrăgându-se în suportul (**4**), atunci când cursorul (**5**) este în poziţia joasă (**A**).

Revendicări: 16
Figuri: 14

(11) 120310 B1 *(51)* **A 46 B 9/04** *(21)* 99-00597 *(22)* 06.11.1998 *(30)* 12.11.1997 US 08/968,293; 23.10.1998 US 09/177,991 *(45)* 30.12.2005//12/2005 *(86)* US 98/23780 06.11.1998 *(87)* WO 99/23910 20.05.1999 *(56)* US 5628082, 5446940; FR 2624360; DE 4412301 *(73) Gillette Canada Inc., 16700 Trans Canada Kirkland, H9h 4y8, Quebec, CA (72) Beals Donna, 840 Talisman Drive, CA 94087, Sunnyville, US; Wong-Paredes Maisie, 509 Osprey Drive, CA 94065, Redwood Shores, US; Masterman Thomas Craig, 121 Cityhomes Lane, CA 94404, Foster City, US; Roberts Michael, 453 Commercial Street, MA 02184, Braintree, US; Castillo Bradley, 2409 Talavera Drive, CA 94583, San Ramon, US (74) Rominvent S.A., str. Ermil Pangratti nr.35, sector 1, Bucureşti (54)* **PERIUŢĂ DE DINŢI**

(57) Invenţia se referă la o periuţă de dinţi, utilizată în domeniul igienei bucale. Periuţa de dinţi (**10**), conform invenţiei, este prevăzută cu un cap (**14**) cu o extremitate liberă în faţă şi în spate, cu o porţiune continuată cu un mâner (**12**), cuprinzând smocuri de peri (**32**, **34**, **36** şi **38**), dispuse pe porţiunea din spate a capului (**14**), în rânduri longitudinale (**42** şi **44**), având fie o primă lungime mai mare, fie o a doua lungime mai mică şi smocuri de peri (**32**, **34**, **36** şi **38**), adiacente unuia dintre rândurile longitudinale (**42** şi **44**), având alternativ o primă lungime mai

(11) 120310 B1

mare şi o a doua lungime mai mică. Smocurile de peri (**32** şi **34**), din rândul longitudinal (**42**), sunt înclinate spre o primă direcţie (**D**), către extremitatea liberă a capului (**14**), iar smocurile de peri (**36** şi **38**), din rândul longitudinal (**44**), sunt înclinate spre o a doua direcţie, opusă primei direcţii (**D**) şi formează un unghi ascuţit cu suprafaţa (**30**) capului (**14**), pe extremitatea liberă din faţa capului (**14**), având fixat un smoc de peri suplimentari (**28**), de dimensiunea primei lungimi, mai mari şi înclinat spre prima direcţie (**D**).

Revendicări: 17
Figuri: 7

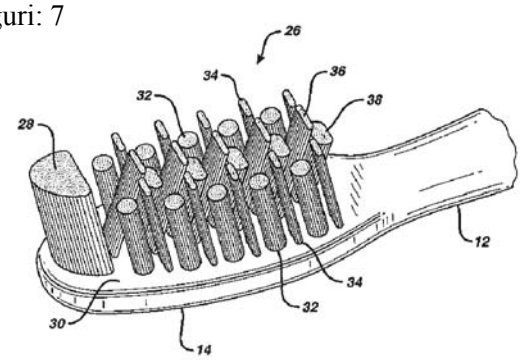

Fig. 7

---

(11) 120311 B1 *(51)* **A 47 C 17/04** *(21)* a 2003 00410 *(22)* 14.05.2003 *(41)* 30.10.2003//10/2003 *(45)* 30.12.2005// 12/2005 *(56)* RO 79403, 97722, 116764 *(73) Căciuleanu Mihaela Elisabeta, b-dul Iuliu Maniu nr. 61, bl. 8P, sc. 6, ap. 212, sector 6, Bucureşti, RO (72) Căciuleanu Mihaela Elisabeta, b-dul Iuliu Maniu nr. 61, bl. 8P, sc. 6, ap. 212, sector 6, Bucureşti, RO (54)* **CANAPEA MODULATĂ**

(57) Invenţia se referă la o canapea modulată, demontabilă, compusă din mai multe subansamble, detaşabile şi independente unele de altele, alcătuite din suporturi rigide (**A**), pe care sunt montate şi prinse elemente elastice (**D**) tip saltele, pentru şezut şi spătar, unde suportul rigid (**A**) este realizat din nişte stinghii lungi (**1** şi **1'**), montate paralel între ele şi alternativ de o parte şi de alta a unei tije (**3**) care trece prin nişte orificii (**a**) practicate, transversal, prin lăţimea (**l**), la capetele stinghiilor, tijă nituită la extremităţi, permiţând rabaterea stinghiilor (**1** şi **1'**) în jurul ei, la capetele libere ale stinghiilor lungi (**1** şi **1'**), fiind montate paralel şi alternativ, în număr egal, nişte stinghii scurte (**2** şi **2'**), aşezate cap la cap, paralel şi alternativ de-a lungul tijei (**3'**) metalice, care trec prin orificiile (**a**) şi prin nişte orificii (**b**) practicate la unul din capete stinghiilor scurte (**2** şi **2'**), transversal prin lăţimea (**l**) acestora, stinghiile scurte (**2** şi **2'**) fiind fixate la capetele opuse libere, cu ajutorul unor benzi metalice (**4**), perpendiculare pe stinghii şi paralele cu tijele (**3** şi **3'**), benzi care sunt fixate prin nişte şuruburi (**5**) şi nişte piuliţe (**6**), în nişte orificii ($\mathbf{b_1}$) prelucrate transversal, prin grosimea stinghiilor scurte (**2** şi **2'**), stinghiile (**1** şi **2**) sau (**1'** şi **2'**) de pe aceeaşi parte fiind rigidizate în formă liniară, cu ajutorul unor piese de rigidizare liniară (**B**), prevăzute cu nişte ştifturi (**7**) filetate, care pătrund în nişte orificii ($\mathbf{c_1}$) practicate transversal prin stinghiile (**1**, **1'**, **2** şi **2'**), iar stinghiile lungi (**1** şi **1'**) sunt rigidizate la un unghi de 90˚, cu ajutorul unor piese de rigidizare unghiulară (**C**), fixate cu ştifturile (**7**) care pătrund în nişte orificii ($\mathbf{c_2}$) practicate transversal, prin lăţimea stinghiilor lungi (**1** şi **1'**).

Revendicări: 4
Figuri: 15

---

(11) 120311 B1

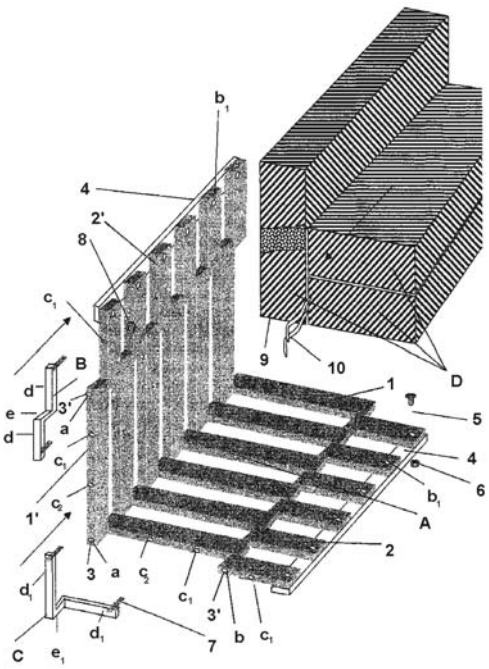

Fig. 1

(11) 120312 B1 *(51)* **A 61 B 17/02** *(21)* a 2004 00502 *(22)* 03.06.2004 *(41)* 29.10.2004//10/2004 *(45)* 30.12.2005// 12/2005 *(56)* US 5558621; WO 99/56633 *(73) Câmpeanu Ionel Tudor, str. Viorele nr.30, bl. 20A, et. 3, ap. 13, sector 4, Bucureşti, RO (72) Câmpeanu Ionel Tudor, str. Viorele nr. 30, bl. 20A, et. 3, ap. 13, sector 4, Bucureşti, RO (54)* **DISPOZITIV DEPĂRTĂTOR ABDOMINAL, MULTIFUNCȚIONAL**

(57) Invenția se referă la un dispozitiv depărtător, abdominal, multifuncțional, utilizat la deschiderea cavității abdominale, în cadrul intervențiilor chirurgicale, efectuate la nivelul abdomenului superior şi folosit în spitale şi clinici, prin montarea acestuia pe masa de operație. Dispozitivul conform invenției este alcătuit din nişte picioare (**1** şi **2**), pe care sunt asamblate, cu ajutorul unor şuruburi (**3**, **4**, **5** şi **6**), un element orizontal, fix (**7**), iar prin intermediul unor şuruburi (**8** şi **9**), nişte elemente laterale, mobile (**10** şi **11**). În lungul elementelor (**7**, **10** şi **11**), se poate deplasa câte un corp culisant (**12**), al unui mecanism de reglare (**A**), prevăzute cu cremaliere (**16**), de care sunt asamblate, cu ajutorul unui şurub randalinat (**22**), nişte depărtătoare (**20** şi **21**). Mecanismul de reglare (**A**) este prevăzut cu o casetă (**13**) articulată la corpul (**12**), cu ajutorul unei balamale (**14**) cu aripi

(11) 120312 B1

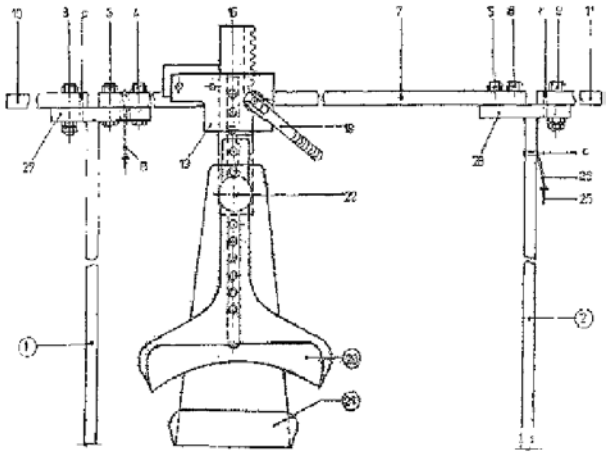

Fig. 1

(11) 120312 B1

şi fixată printr-un şurub (**15**), caseta (**13**) care menține contactul dintre cremalieră (**16**), dotată cu un orificiu filetat (**a**) şi un pinion dințat (**17**), care se sprijină în casetă (**13**), prin intermediul unor fusuri (**b** şi **c**) şi este articulat, printr-un ştift (**18**), la o manetă de acționare (**19**). Depărtătorul scurt (**20**) este prevăzut, la un capăt, cu o porțiune dreptunghiulară (**d**), dotată pe o linie mediană, cu un şir de orificii circulare (**e**), porțiunea (**d**) continuându-se cu o evazare largă (**f**), care se racordează la o şa (**g**) terminată, spre exterior, cu o răsfrângere (**h**). Depărtătorul lung (**21**) este dotat cu o zonă trapezoidală (**i**), prevăzută pe linia mediană, cu o decupare alungită (**j**) şi curbată, succesiv, prin nişte îndoituri (**k** şi **m**) separate de o zonă dreaptă (**n**), iar capătul din apropierea îndoiturii (**m**), terminându-se cu o porțiune circulară (**o**).

Revendicări: 4
Figuri: 7

(11) 120313 B1 *(51)* **A 61 F 2/00** *(21)* a 2001 00681 *(22)* 14.12.1999 *(30)* 15.12.1998 MX 981 0667 *(41)* 30.01.2002 //1/2002 *(45)* 30.12.2005//12/2005 *(86)* MX 99/00039 14.12.1999 *(87)* WO 00/35371 22.06.2000 *(56)* US 5614205, 5569462, 5725854 *(73) Universidad Nacional Autonoma de Mexico, Edificio "B", Tercer Piso, Zona Cultural Universitaria, Delegacion Coyoacan, Df 04510, Mexico, MX (72) Valdez Gonzales Rafael, Emiliano Zapata No. 2, Casa 4, Col. Miguel Hidalgo, Delegacion Tlalpan, D.F. 14010, Mexico, MX (74) Inventa - Agenție Universitară de Inventică S.R.L., b-dul Corneliu Coposu nr. 7, bl. 104, sc. 2, ap. 31, sector 3, Bucureşti (54)* **DISPOZITIV PENTRU FAVORIZAREA IMPLANTULUI DE MATERIAL BIOLOGIC**

(57) Invenția se referă la un dispozitiv pentru favorizarea implantului de material biologic şi la utilizarea acestuia în domeniul biomedicinei, în vederea producerii factorilor biologici folosiți în tratamentul bolilor cronice degenerative, cum ar fi generarea de material pentru implanturi de țesut, ca fragmente grefabile (splinturi). Dispozitivul pentru favorizarea implantului de material biologic este constituit dintr-un corp central (**1**), de preferință tubular, având la capete nişte seturi de etanşare (**3**), în interiorul corpului central (**1**) fiind montată o sondă (**2**) care are, la capete, nişte elemente de etanşare (**4** şi **5**) pentru fixarea de corpul central (**1**). Utilizarea dispozitivului constă în implantarea, în pacient sau individ, a unui dispozitiv, observarea formării sau depunerii fibro-

(11) 120313 B1
colagenului în jurul dispozitivului, până când se formează un tub de fibrocolagen neovascularizat, îndepărtarea sondei din interiorul dispozitivului, o dată ce tubul de fibrocolagen a fost format, şi implantarea în interiorul dispozitivului, imediat ce tubul de fibrocolagen a fost format, şi implantarea în interiorul acestuia, a celulelor şi/sau reactivilor de producere a factorului biologic, dorit.

Revendicări: 10
Figuri: 3

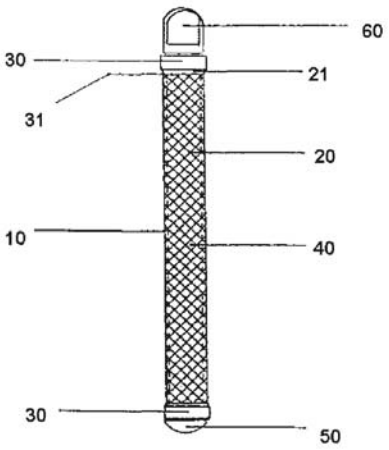

Fig. 1

---

(11) 120314 B1 *(51)* **A 61 K 7/48**; A 61 K 35/78 *(21)* 98-00490 *(22)* 26.02.1998 *(45)* 30.12.2005//12/2005 *(56)* RO 99937, 107546 B1 *(73) S.C. Centrul de Cercetare şi Prelucrare Plante Medicinale "Plantavorel" S.A., str. Cuza Vodă nr. 46, Piatra Neamţ, RO (72) Vişan Tatiana, str. Orhei nr. 3, bl. V1, ap. 35, Piatra Neamţ, RO; Ionescu Elena, b-dul Decebal nr. 57, bl. B3, ap. 46, Piatra Neamţ, RO; Sauciuc Ariadna, b-dul Traian nr. 6, bl. S5, ap. 61, Piatra Neamţ, RO; Maftei Elena Agripina, str. Gavril Galinescu nr. 9, sc. B, ap. 28, Piatra Neamţ, RO (54)* **COMPOZIŢIE COSMETICĂ PENTRU ÎNTREŢINEREA TENULUI**

(57) Invenţia se referă la o compoziţie cosmetică, pentru întreţinerea tenului normal şi îngrijirea tenului uscat, pentru prevenirea şi atenuarea ridurilor, constituită din extract de *Calendula officinalis*, extract de *Hypericum perforatum*, vitamina A şi pantotenat de calciu, condiţionată sub formă de cremă, într-o bază de unguent, grasă, hidratată.

Revendicări: 1

(11) 120315 B1 *(51)* **A 61 K 7/48** *(21)* 98-00502 *(22)* 26.02.1998 *(41)* 30.08.1999//8/1999 *(45)* 30.12.2005// 12/2005 *(56)* RO 87617, 87345 *(73) Carina Cosmetics Prodexim S.R.L., aleea Detunata nr. 1-3, Cluj-Napoca, RO (72) Hirian Anişoara, str. Pasteur nr. 36, bl. TT9, ap. 12, Cluj-Napoca, RO; Stamatian Cristina, str. Septimiu Albini nr. 26, bl. D3, ap. 13, Cluj-Napoca, RO (54)* **COMPOZIŢIE PENTRU MASCĂ PURIFICATOARE**

(57) Invenţia se referă la o compoziţie pentru mască purificatoare, sub formă de film, pentru întreţinerea tenului. Compoziţia pentru mască cosmetică, purificatoare, conform invenţiei, este constituită din 18,00 părţi alcool polivinilic, 1,00 parte carboximetilceluloză, 5,00 părţi propilenglicol, 18,00 părţi alcool etilic, 8,00 părţi extract de Ginkgo, 2,00 părţi extract de *Camomille*, 0,10 părţi acid citric, 0,30 părţi benzoat de sodiu, 0,10 părţi nipagin, 2,50 părţi cremophor, 0,10 părţi fenoxietanol, 0,20 părţi compoziţie de parfumare şi restul apă demineralizată, părţile fiind exprimate în greutate.

Revendicări: 1

---

(11) 120316 B1 *(51)* **A 61 K 9/06** *(21)* 98-00689 *(22)* 05.03.1998 *(41)* 30.04.2002//4/2002 *(45)* 30.12.2005// 12/2005 *(56)* RO 84582, 118256 *(73) Genmar Cosmetics S.R.L., Şoseaua Mihai Bravu nr. 4, bl. 60C, ap. 44, sector 2, Bucureşti, RO (72) Tudorache Mariana, b-dul Unirii nr. 15, bl. 3, ap. 43, sector 5, Bucureşti, RO (54)* **GEL HIDRATANT, ANTIRID, CU VITAMINE**

(57) Invenţia se referă la un gel hidratant, antirid, cu conţinut de vitamine, destinat oricărui tip de ten şi care combină efectul hidratant, datorat gelului, cu efectul nutritiv al microsferelor cu conţinut de vitamine. Gelul hidratant, cu vitamine, conform invenţiei, este constituit din 85...90% apă distilată, 3...5% glicerină, 1...2% polisorbat 80, 0,6...1% carbomer 940, 1...2% trietanolamină, 1% microsfere cu conţinut de vitamine A, E şi C şi 0,5...1% metilparaben, propilparaben, imidazolil uree şi propilenglicol, procentele fiind exprimate în greutate. Microsferele cu conţinut de vitamina A, E şi C sunt divers colorate, în funcţie de vitamina conţinută şi sunt dispersate în masa de gel, ca straturi distincte, în funcţie de culoare.

Revendicări: 3
Figuri: 1

(11) 120317 B1 *(51)* **A 61 K 9/19** *(21)* 97-00286 *(22)* 13.02.1997 *(45)* 30.12.2005//12/2005 *(56)* RO 108765, 82273 *(73) Roşoiu Natalia, aleea Hortensiei nr. 15, bl. O3, sc. D, ap. 78, Constanța, RO; Chirițescu Adrian, str. Republicii nr.20, ap. 15, Târgu Mureş, judeţul Mureş, RO (72) Roşoiu Natalia, aleea Hortensiei nr. 15, bl O3, sc. D, ap. 78, Constanța, RO; Chirițescu Adrian, str. Republicii nr.20, ap.15, Târgu Mureş, judeţul Mureş, RO (54)* **MEDICAMENT LIOFILIZAT, INJECTABIL, ANTIREUMATIC ŞI OSTEOPROTECTOR ŞI PROCEDEU DE OBȚINERE AL ACESTUIA**

(57) Invenția se referă la un medicament liofilizat, injectabil, antireumatic şi osteoprotector, şi la un procedeu de obținere a acestuia. Medicamentul liofilizat, injectabil, antireumatic şi osteoprotector, conform invenției, este constituit din 68,8 părți extract de peşte, 31,0 părți fosfat disodic şi 0,2 părți metabisulfit de sodiu, exprimate în greutate de substanță uscată. Procedeul de obținere constă în aceea că, la extractul de peşte marin, mărunt, cu activitate antihialuronidazică, se adaugă fenol până la o concentrație finală de 1% şi se tratează cu cărbune activ farmaceutic, în proporție de 10%, se agită şi se filtrează sub vid, se prepară o compoziție medicamentoasă, alcătuită din 0,1 g extract de peşte, 0,045 g fosfat disodic şi 0,0003 g metabisulfit de sodiu, exprimată în substanță uscată, se filtrează aseptic, se dozează soluția şi se liofilizează, după care flacoanele se scot sub atmosferă de argon.

Revendicări: 3

---

(11) 120318 B1 *(51)* **A 61 K 33/08** *(21)* 99-00151 *(22)* 09.02.1999 *(41)* 30.07.1999//7/1999 *(45)* 30.12.2005//12/2005 *(56)* RO 117233, 118259; FR 2662078 *(73) Farmec S.A., str. Henri Barbusse nr. 16, Cluj-Napoca, RO (72) Timbuş Ioan Victor, str. Bartok Bela nr. 5, ap. 16, Cluj-Napoca, RO; Botar Alexandru, comuna Bratca nr. 178A, Bihor, RO; Irimie Sofia, str. Mănăştur nr. 38, Cluj-Napoca, RO; Turdean Ioana, str. Petuniei nr. 9, et. 1, ap. 13, Cluj-Napoca, RO (74) Inventa - Agenție Universitară de Inventică S.R.L., b-dul Corneliu Coposu nr. 7, bl. 104, sc. 2, ap. 31, sector 3, Bucureşti (54)* **COMPOZIȚIE DE PUDRĂ, PENTRU APLICAȚII COSMETICE ŞI TERAPEUTICE**

(57) Invenția se referă la o compoziție de pudră, pe bază de argilă, având aplicabilitate în cosmetică şi terapeutică.

Revendicări: 3

(11) 120319 B1 *(51)* **A 63 B 65/12** *(21)* a 2000 01094 *(22)* 06.11.2000 *(41)* 28.12.2001//12/2001 *(45)* 30.12.2005//12/2005 *(56)* GB 2118443; US 4611571; FR 2635690, 2640515; DE 19702022 *(73) Moroşan Larionescu Virgil-Adrian, str. Horodnicului nr. 5, Rădăuți, RO (72) Moroşan Larionescu Virgil-Adrian, str. Horodnicului nr. 5, Rădăuți, RO (54)* **ARUNCĂTOR PENTRU RIDICAREA MINGIILOR ÎN ANTRENAMENTE, LA JOCUL DE VOLEI**

(57) Invenția se referă la un aruncător pentru ridicarea mingilor în antrenamentele jocului de volei, putând fi utilizat atât în săli de antrenament, cât şi pe terenuri de volei. Aruncătorul conform invenției este compus dintr-un subansamblu de primire şi direcționare (**A**) a unor mingii (**2**) spre un alt subansamblu de aruncare (**B**) a acestora, subsansamblul de primire şi direcționare (**A**) fiind alcătuit dintr-un coş (**1**) de alimentare cu mingii, prevăzut la partea inferioară cu o deschidere (**a**) ce se prelungeşte, spre exterior, cu un tub (**3**) racordat, articulat la partea inferioară, prin intermediul unor burdufuri (**4** şi **5**), cu alte tuburi (**6**) şi (**7**), în formă de L, care direcționează mingiile (**2**) spre subansamblul de aruncare (**B**) a acestora.

Revendicări: 4
Figuri: 4

---

(11) 120319 B1

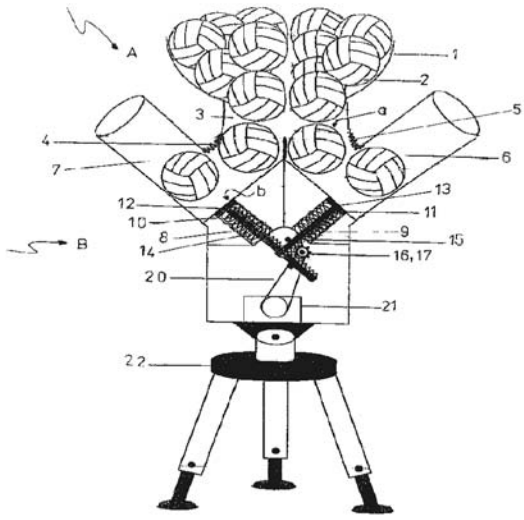

Fig. 1

(11) 120320 B1 *(51)* **B 01 D 3/34**; C 07 C 41/00; C 07 C 43/00; B 01 J 8/04; B 01 J 10/00 *(21)* 98-01286 *(22)* 31.12.1996 *(30)* 12.02.1996 US 08/600.251 *(45)* 30.12.2005//12/2005 *(86)* US 96/20896 31.12.1996 *(87)* WO 97/28874 14.08.1997 *(56)* US-A-5431888 *(73) Chemical Research & Licensing Company, 10100 Bay Area Boulevard, Pasadena, US (72) Hearn Dennis, 10100 Bay Area Boulevard, Pasadena, US; Gildert Gary R., 10100 Bay Area Boulevard, Pasadena, US; Groten Willibrord A., 10100 Bay Area Boulevard, Pasadena, US (74) Rominvent S.A., str. Ermil Pangratti nr.35, sector 1, Bucureşti (54)* **PROCEDEU PENTRU OBȚINEREA UNUI ETER ALCHIL TERȚIAR ALCHILIC**

(57) Invenția se referă la un procedeu pentru obținerea unui eter alchil terțiar alchilic şi hidrogenarea dienelor dintr-un flux de eterificare, conținând o izoalchenă, caracterizat prin aceea că prezintă următoarele etape: (a) alimentarea unui prim flux conținând o izoalchenă şi o diină, a unui al doilea flux conținând alcool şi a unui al treilea flux conținând hidrogen, în zona de alimentare a unui reactor cu coloană de distilare (b) contactarea fluxurilor într-o zonă de distilare cu reacție de eterificare, conținând un catalizator de eterificare pentru: i) reacționarea selectivă a cel puțin unei părți de izoalchenă, cu o parte de alcool, pentru a forma eterul alchil terțiar alchilic, ii) distilarea eterului alchil terțiar alchilic,

---

(11) 120320 B1

descendent, în afara zonei de distilare cu reacție de eterificare şi iii) distilarea izoalchenei, alcoolului, dienei şi hidrogenului - nereacționate, ascendent, în afara zonei de distilare cu reacție de eterificare(**c**) contactarea izoalchenei, alcoolului, dienei şi hidrogenului - nereacționate, într-o zonă de distilare cu reacție de hidrogenare, conținând un catalizator de hidrogenare, pentru a hidrogena, selectiv, o parte din diene, la alchene(d) extragerea produsului eter, din reactorul cu coloană de distilare, ca produs de blaz şi (**e**) extragerea unui flux de vârf, din reactorul cu coloană de distilare, având un conținut redus de diină, în comparație cu conținutul în diină, al primului flux.

Revendicări: 17
Figuri: 2

(11) 120321 B1 *(51)* **B 01 J 20/24**; C 01 F 7/00 *(21)* a 2000 00060 *(22)* 20.01.2000 *(30)* 20.01.1999 AU PP8258 *(45)* 30.12.2005//12/2005 *(56)* US 5716530 *(73) Nalco Chemical Company, One Nalco Center, Naperville, US (72) Scott Barham, 4 Mcgregor Rd. Palmyra, 6157, Western Australia, Perth, AU (74) Rominvent S.A., str. Ermil Pangratti nr.35, sector 1, Bucureşti (54)* **AGENT DE TRATARE PE BAZĂ DE POLIZAHARIDE, FOLOSIT ÎN PROCEDEUL BAYER**

(57) Invenția se referă la un agent de tratare pe bază de polizaharide, folosit în procedeul Bayer pentru filtrarea soluției de aluminat de sodiu caustic, caracterizat prin aceea că acesta conține un amestec de amidon şi un alt polizaharid, în care concentrația polizaharidului este de până la 10 ppm şi a amidonului, de 200...300 ppm.

Revendicări: 8
Figuri: 1

---

(11) 120322 B1 *(51)* **B 22 D 11/06** *(21)* 98-01021 *(22)* 28.05.1998 *(30)* 29.05.1997 FR 97 06 576 *(41)* 29.09.2000 //9/2000 *(45)* 30.12.2005//12/2005 *(56)* EP 0638653; JP 5293595 *(73) Usinor, Immeuble "La Pacific" La Defense 7, 11-13 Cours Valmy, Puteaux, FR (72) Paradis Philippe, 1 Rue du Pecloz, 73460, Gresy sur Isere, FR; Martin Philippe, 52 Rue de St Omer 62120, Aire sur la Lys, FR (74) Cabinet Enpora S.R.L., Şoseaua Iancului nr.7, bl. 109B, sc. B, et. 1, ap. 46, sector 2, cod 73371, Bucureşti (54)* **PROCEDEU PENTRU FABRICAREA BENZILOR SUBȚIRI DIN OȚEL FERITIC INOXIDABIL ŞI BENZI SUBȚIRI, ASTFEL OBȚINUTE**

(57) Invenția se referă la un procedeu pentru fabricarea benzilor subțiri, din oțel feritic inoxidabil şi la o bandă astfel obținută. Procedeul conform invenției prevede solidificarea unei benzi direct din metal lichid, între două role cu axele orizontale apropiate, răcite la interior, care se învârt în sensuri opuse, banda menționată fiind apoi răcită sau lăsată să se răcească, pentru a evita ca aceasta să rămână în domeniul de transformare a austenitei în ferită şi carburi, după care banda menționată este bobinată la o temperatură între 600˚C şi temperatura transformării martensitice Ms, banda bobinată fiind lăsată să se răcească cu o viteză de maximum 300˚C/h, către o temperatură între 200˚C şi temperatura mediului ambiant. Banda astfel răcită suferă apoi o recoacere în

(11) 120322 B1

cutie. Obiectul invenţiei este, de asemenea, o bandă din oţel feritic inoxidabil, conţinând cel mult 0,12% carbon, cel mult 1% mangan, cel mult 1% siliciu, cel mult 0,040% fosfor, cel mult 0,030% sulf şi între 16 şi 18%crom, capabilă de a fi obţinută prin procedeul menţionat.

Revendicări: 6
Figuri: 3

Fig. 3

---

(11) 120323 B1 *(51)* **B 22 D 23/02**; B 22 D 25/02 *(21)* a 2001 00381 *(22)* 04.04.2001 *(41)* 30.08.2004//8/2004 *(45)* 30.12.2005//12/2005 *(56)* US 4382903; JP 59211504; SU 1652030; EP 0522844 *(73) Tătar Daniel, str. Domnească nr. 30, bl. Modern, ap. 36, Galaţi, RO (72) Tătar Daniel, str. Domnească nr. 30, bl. Modern, ap. 36, Galaţi, RO (54)* **PROCEDEU DE OBŢINERE A FORMELOR SFEROIDALE DIN TOPITURĂ**

(57) Invenţia se referă la un procedeu de obţinere a formelor sferoidale din topitură. Procedeul conform invenţiei cuprinde curgerea gravitaţională a unui flux (**2**) de topitură, continuu, până la contactul cu o suprafaţă înclinată (**3**), acoperită cu o ţesătură umedă, luând naştere nişte picături (**4**) care se solidifică prin rostogolire şi care se colectează în lichidul dintr-un vas (**5**).

Revendicări: 1
Figuri: 1

(11) 120324 B1 *(51)* **B 24 B 33/08** *(21)* a 2002 00330 *(22)* 25.03.2002 *(41)* 30.10.2003//10/2003 *(45)* 30.12.2005 //12/2005 *(56)* RO 113225 *(73) Institutul Naţional de Cercetare Dezvoltare pentru Mecanică Fină, Şoseaua Pantelimon nr. 6-8, sector 2, Bucureşti, RO (72) Beca Paul, Şoseaua Iancului nr. 10, bl.114B, sc. B, et. 1, ap. 52, sector 2, Bucureşti, RO; Vocurek Adrian Marian, Calea Moşilor nr. 306, bl. 56, sc. B, et. 4, ap. 46, sector 2, Bucureşti, RO (54)* **SCULĂ DE HONUIT MODULARĂ, ÎN TREPTE**

(57) Invenţia se referă la o sculă de honuit modulară, în trepte, destinată prelucrării alezajelor de precizie, cu diametre diferite, dispuse coaxial. Scula de honuit, conform invenţiei, realizează prelucrarea în trepte a piesei, prin expandarea suporturilor unor lamele diamantate, acţionate de un ax (**3**) central, pe care sunt dispuse nişte conuri (**14**) de reglare, cu ajutorul unor ştifturi (**6**) de blocare, fiecare treaptă de prelucrare conţinând câte şase lamele abrazive, montate pe nişte suporturi (**12**), iar pe două dintre module, sunt montate câte şase lamele (**11**) de ghidare, din carbură metalică, suporturile (**12**) lamelelor abrazive fiind în contact cu nişte suprafeţe înclinate, prelucrate pe conuri (**14**), contactul permanent dintre suporturi (**12**) şi conuri (**14**) realizându-se cu ajutorul unor arcuri (**13**), iar reglarea micrometrică individuală a treptelor de prelucrare se realizează cu ajutorul unui mecanism şurub-piuliţă, alcătuit dintr-o bucşă (**9**) gradată, axul (**3**) central şi conurile (**14**) de reglare.

Revendicări: 3
Figuri: 3

---

(11) 120324 B1

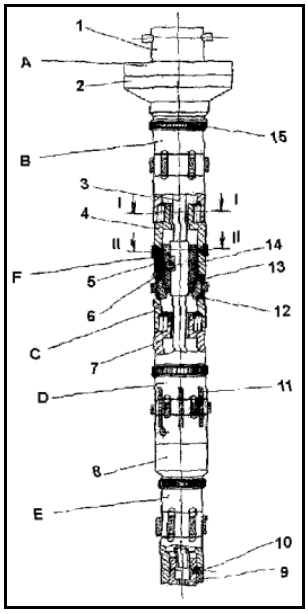

Fig.1

(11) 120325 B1 *(51)* **B 26 B 21/22** *(21)* 99-00908 *(22)* 13.02.1998 *(30)* 18.02.1997 GB 9703293.2 *(45)* 30.12.2005//12/2005 *(86)* US 98/02675 13.02.1998 *(87)* WO 98/35795 20.08.1998 *(56)* EP-A-0477132; US-A-4272885, 5359774, 3004337, 4378633 *(73) The Gillette Company, Prudential Tower Building, 02199, Boston, US (72) Oldroyd Brian, 39 Cambrian Way, Calcot, Berkshire Rg3 7dd, Reading, GB (74) Rominvent S.A., str. Ermil Pangratti nr.35, sector 1, Bucureşti (54)* **ANSAMBLU DE LAME, PENTRU APARAT DE RAS CU PROTECȚIE**

(57) Invenția se referă la un ansamblu de lame, pentru aparat de ras cu protecție, destinat uzului personal, cu securitate maximă împotriva tăierii şi realizării unui bărbierit fin. Acest ansamblu cuprinde o multitudine de lame (**4**) care au marginile lamelor activ, paralele. Lamele sunt dispuse într-o suprafață de protecție şi o suprafață de acoperire, putându-se mişca în mod independent şi fiind purtate pe nişte suporți (**5**). Cel puțin unul dintre aceşti suporți prezintă porțiuni distanțate (**12**), care sunt proeminente în fața lamei asociate, pentru a constitui porțiuni de contact cu pielea.

Revendicări: 12
Figuri: 12

(11) 120325 B1

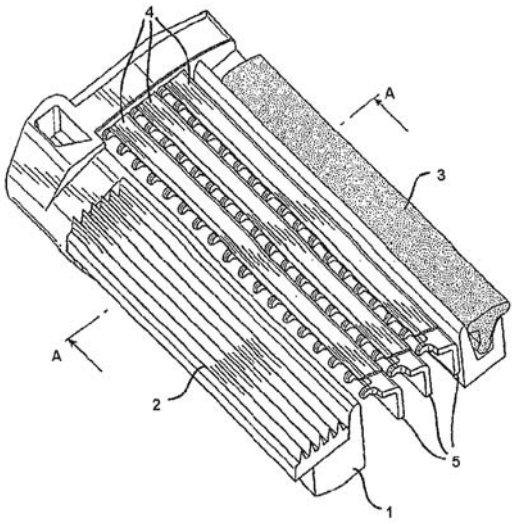

Fig. 1

(11) 120326 B1 *(51)* **B 29 D 29/06** *(21)* a 2004 00214 *(22)* 10.03.2004 *(41)* 30.08.2004//8/2004 *(45)* 30.12.2005 //12/2005 *(56)* RO 73061, 76260, 76279, 84869, 100065, 107386, 110438; DE 1941298, 1940877; FR 2564777 *(73) Artego S.A., str. Ciocârlău nr. 38, Târgu Jiu, județul Gorj, RO (72) David Viorel, str. Constantin Brâncuşi bl.9, ap.14, Târgu Jiu, județul Gorj, RO; Anglițoiu Florian, str. Lotrului nr. 67, Târgu-Jiu, județul Gorj, RO; Vlăduț Titu, str. Comuna din Paris, bl. 1, sc.2, ap. 6, Târgu Jiu, RO; Dabelea Mădălina, str. Unirii, bl. 3, ap. 36, Târgu Jiu, RO; Tomescu Constantin Sorin, str . 23 August nr.6, Târgu Jiu, RO; Grămadă Ion, str. Victoriei, bl. 5, et. 1, ap. 5, Târgu Jiu, RO; Răscol Mircea, str. Pictor N. Grigorescu Nl. 2, sc. 2, ap. 2, Târgu Jiu, RO (54)* **PROCEDEU PENTRU OBȚINEREA BENZILOR DE TRANSPORT CU INSERȚIE DIN CORD OȚEL, CU PROTECȚIE CONTRA SFÂŞIERILOR ACCIDENTALE**

(57) Invenția se referă la un procedeu pentru realizarea benzilor de transport cu inserție din cord oțel, cu protecție împotriva sfâşierilor accidentale, care intră în componența transportoarelor de mare capacitate, din industria minieră. Procedeul conform invenției constă în introducerea în structura benzii transportoare, în faza de calandrare a carcasei, perpendicular pe axa longitudinală a acesteia, a unor toroane flexibile din oțel, zincate sau alămite, având diametrul de 1,5...3,2 mm, pe care este depus un strat

(11) 120326 B1

de cauciuc autoaderent, cu grosimea de 1...2 mm şi având aceeaşi compoziție ca şi cel din care este confecționată carcasa, toroanele fiind debitate mecanic sau manual, la lungimi egale cu distanța dintre primul şi ultimul cablu de oțel, al carcasei metalice.

Revendicări: 5
Figuri: 2

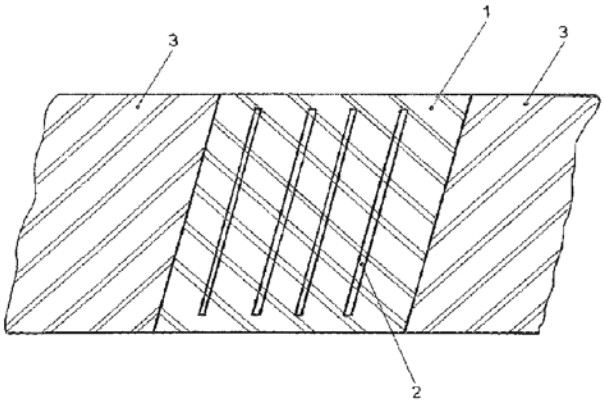

Fig. 1

(11) 120327 B1 *(51)* **B 60 S 1/02** *(21)* a 2002 00707 *(22)* 29.05.2002 *(41)* 28.05.2004//5/2004 *(45)* 30.12.2005// 12/2005 *(56)* RO 118405 *(73) Cotescu Teodor, str. Ocnei nr. 4, Câmpulung Muscel, judeţul Argeş, RO (72) Cotescu Teodor, str. Ocnei nr. 4, Câmpulung Muscel, judeţul Argeş, RO (54)* **MECANISM DE ACŢIONARE, PENTRU UN ŞTERGĂTOR DE PARBRIZ**

(57) Invenţia se referă la un mecanism de acţionare, pentru un ştergător de parbriz, cu mişcarea în tandem a braţelor şi lamelelor, destinat utilizării la autovehicule. Mecanismul conform invenţiei utilizează o manivelă (**3**) motoare, în legătură cu o bielă (**4**) stânga şi o bielă (**5**) dreapta, articulate la o manivelă (**6**) stânga şi la o manivelă (**7**) dreapta, pe axele cărora se montează un braţ (**14**) ştergător stânga şi un braţ (**17**) ştergător dreapta, la care se cuplează nişte lamele (**16**) de ştergere, prin intermediul unei siguranţe (**15**) de cuplare, fixarea suportului (**1**) electromotor se face direct pe structura caroseriei, lagărul (**8**) stânga, pe o întăritură (**21**) interioară stânga, prevăzută cu o suprafaţă (s_1) de aşezare, o gaură (**e**) de trecere şi un panou (**23**) exterior prevăzut cu o gaură (**f**) de trecere, pe lagărul (**8**) stânga fiind prevăzute nişte proeminenţe (**d**) cilindrice, realizate pe o flanşă (**c**), iar lagărul (**9**) dreapta pe o întăritură (**22**) interioară dreapta, prevăzută cu o suprafaţă (s_2) de aşezare şi o gaură (**f**) de trecere şi un panou (**23**) exterior, prevăzut cu o gaură (**e**) de trecere, pe lagărul (**9**) fiind prevăzute nişte proeminenţe (**d**) cilindrice, realizate pe o flanşă (**c**), asigurarea axelor de ştergere făcându-se printr-o garnitură (**18**), un capac (**19**) şi o piuliţă (**20**) de fixare.

Revendicări: 1
Figuri: 12

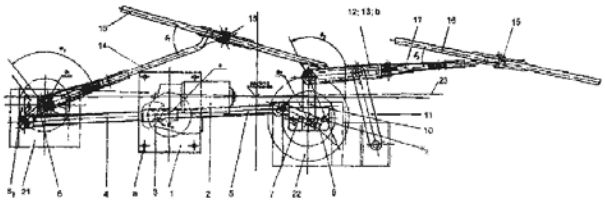

Fig. 11

(11) 120328 B1 *(51)* **B 62 K 11/04** *(21)* a 2001 00830 *(22)* 19.07.2001 *(41)* 30.12.2003//12/2003 *(45)* 30.12.2005// 12/2005 *(56)* DE 19759944, 29817404U *(73) S.C. Buseco-S.R.L., str. Cremenea nr. 2, sc. C, ap. 8, Bacău, RO (72) Capra Justin Virgilius, str. Aurel Vlaicu nr. 98, sector 2, Bucureşti, RO (74) Agenţie de Proprietate Industrială şi Transfer Tehnologic-Stoian Ioan, b-dul Republicii, bl. 46, sc. C, ap. 35, cod 5550, Roman, judeţul Neamţ (54)* **MOTOCICLETĂ ERGONOMICĂ**

(57) Invenţia se referă la o motocicletă ergonomică, pe trei roţi, utilizată pentru transport de persoane, pe distanţe relativ scurte, spre exemplu în mediul urban sau în parcuri de agrement, staţiuni de odihnă şi altele asemenea. Motocicleta conform invenţiei are o roată (**C**) anterioară, montată pe o basculă (**3**) articulată la un suport basculă (**1**), la rândul său, articulat cu un ax (**4**) de direcţie, într-o bucşă direcţie (**5**), solidară cu o cocă (**A**), ax (**4**) de direcţie, acţionat de un sistem de direcţie (**F**), alcătuit dintr-o traversă (**12**) cu capetele susţinute de nişte amortizoare (**E**) articulate la basculă (**3**) şi cu un braţ (**a**) articulat cu o tijă de direcţie (**13**), în legătură cu un cântar direcţie (**14**), articulat prin intermediul unui braţ (**b**), la un ax de direcţie (**15**), acţionat de o manşă (**16**), pe o direcţie (**α**) stânga/dreapta, manşa (**16**) având şi un braţ (**d**) articulat la o tijă (**19**) coaxială cu tija de direcţie (**13**), permiţând, printr-o mişcare după o direcţie (**β**) înainte şi înapoi, a manşei (**15**), comanda unui sistem de accelerare/frânare, nefigurat, prin intermediul unui comutator (**21**), pe manşă (**16**) fiind prevăzute, centralizat, toate comenzile necesare pilotării, comenzi exclusiv manuale, executabile cu o singură mână.

Revendicări: 4
Figuri: 8

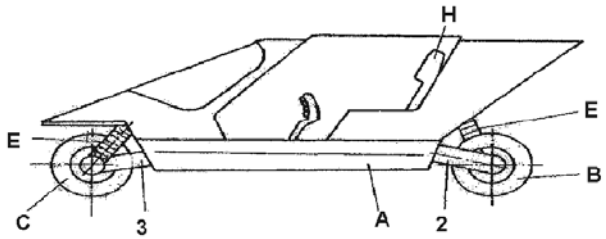

Fig. 1

(11) 120329 B1 *(51)* **B 64 C 3/56**; B 64 C 3/38 *(21)* a 2004 00760 *(22)* 06.09.2004 *(41)* 28.02.2005//2/2005 *(45)* 30.12.2005//12/2005 *(56)* US 6260799 *(73) Lungu Adrian, str. Marinarilor nr. 19, sector 1, cod 013945, Bucureşti, RO (72) Lungu Adrian, str. Marinarilor nr. 19, sector 1, cod 013945, Bucureşti, RO (54)* **AVION UŞOR, CU ARIPI RABATABILE**

(57) Invenția se referă la un avion uşor, ce are, ca domenii de utilizare, aviația sportivă şi de agrement, cu capacitate de două locuri, construit în conformitate cu principiile arhitecturii Canard şi care are capacitatea de a-şi rabate două treimi din anvergura fiecărei aripi. Avionul uşor are fiecare aripă alcătuită dintr-o parte mobilă (**A**) şi o parte fixă (**B**), care se rabat în jurul unei articulații (**C**), cu ajutorul unor pistoane hidraulice (**14** şi **15**), structura de rezistență a fiecărei aripi fiind alcătuită dintr-un lonjeron principal (**1**) şi un lonjeron secundar (**2**), cele două lonjeroane fiind constituite din două grinzi (**17** şi **18**), fiecare având capete câte o parte din articulația (**C**), care se compune dintr-o parte mobilă (**F**), o parte fixă (**G**), un ax (**H**) ce unește cele două părți, care este concentric cu axa x-x' şi în jurul căruia se roteşte partea mobilă (**F**), o piesă zăvor (**24**) şi cele două pistoane hidraulice (**14** şi **15**).

Revendicări: 4
Figuri: 13

(11) 120329 B1

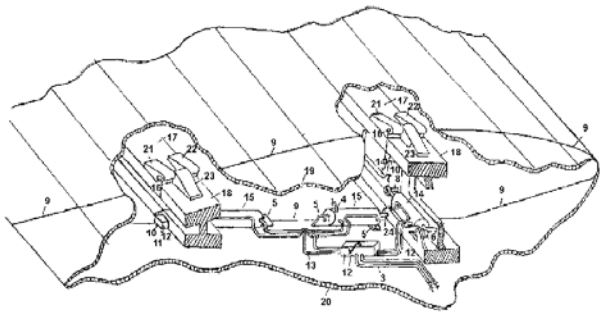

Fig. 8

(11) 120330 B1 *(51)* **B 65 D 5/02** *(21)* 99-00762 *(22)* 03.02.1998 *(30)* 03.02.1997 GB 9702145.5 *(45)* 30.12.2005//12/2005 *(86)* US 98/02018 03.02.1998 *(87)* WO 98/39220 11.09.1998 *(56)* US 3512697, 4589246 *(73) Meadwestvaco Packaging Systems Llc, One High Ridge Park, 06905, Stanford, US (72) Saulas Alain, 24 Rue de la Loutre, F-36000, Chateauroux, FR (74) Rominvent S.A., str. Ermil Pangratti nr.35, sector 1, Bucureşti (54)* **CUTIE DIN CARTON ETANŞABILĂ**

(57) Invenția se referă la o cutie din carton, etanşabilă şi, în mod special, la o cutie din carton, etanşabilă, având spații libere la colțuri, pe diagonală, pentru formarea unei asemenea cutii de carton. Cutia conform invenției cuprinde nişte structuri de colț, formate prin plierea, către interior, a unei prime perechi de panouri de colț (**92** şi **108**), mărginite lateral de nişte panouri guseu (**100** şi **102**) şi respectiv (**110** şi **112**), care se pliază perpendicular pe panoul superior (**14**) şi panoul de bază (**18**), precum şi a celei de-a doua perechi de panouri de colț (**54** şi **64**), conectate de panoul lateral interior (**12**), panourile de colț (**92** şi **108**) fiind prevăzute cu nişte clape (**96**, respectiv **114**) lipite, pentru etanşarea cutiei la colțurile posterioare.

Revendicări: 7
Figuri: 10

(11) 120330 B1

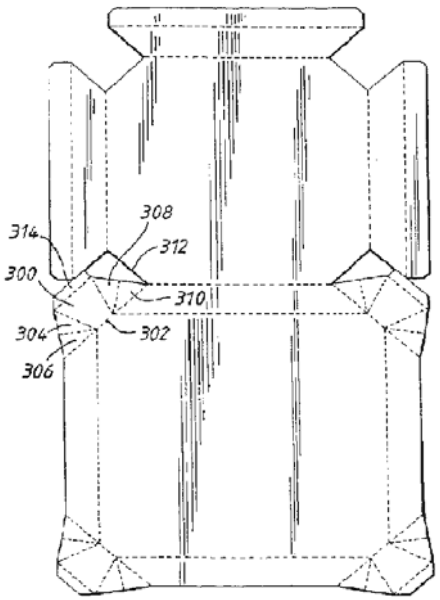

Fig. 7

(11) 120331 B1 *(51)* **B 65 D 71/30** *(21)* 99-00748 *(22)* 15.01.1998 *(30)* 17.01.1997 GB 9700918.7 *(45)* 30.12.2005//12/2005 *(86)* US 98/00721 15.01.1998 *(87)* WO 98/31604 23.07.1998 *(56)* EP 0171703; FR 2593780
(73) The Mead Corporation, Courthouse Plaza, Northeast, OH 45463, Dayton, Ohio, US (72) Le Bras Philippe 13, Rue de la Bievre, F-36000, Chateauroux, FR (74) Rominvent S.A., str. Ermil Pangratti nr.35, sector 1, Bucureşti (54)
CUTIE DE AMBALAJ, CU MÂNER

(57) Invenția se referă la o cutie de ambalaj, cu mâner, utilizată la împachetarea şi transportarea articolelor, cum sunt recipientele şi sticlele pentru băuturi. Cutia de ambalaj cu mâner, conform invenției, cuprinde un panou mâner (**18** şi **20**), cuplat cu posibilitate de prindere, cu panoul superior (**16** şi **24**) al cutiei de ambalaj, panoul mâner având o deschidere (**58** şi **60**) substanțial trapezoidală, cu margini convergente către partea superioară a cutiei de ambalaj, iar dimensiunile deschiderii (**58** şi **60**) sunt astfel alese, încât marginile convergente ale deschiderii să fie în contact cu degetele periferice ale mâinii unei persoane de talie medie, repartizând astfel greutatea cutiei de ambalaj pline, când aceasta este ridicată, pe o suprafață mare a panoului mâner (**18** şi **20**).

Revendicări: 4
Figuri: 2

(11) 120331 B1

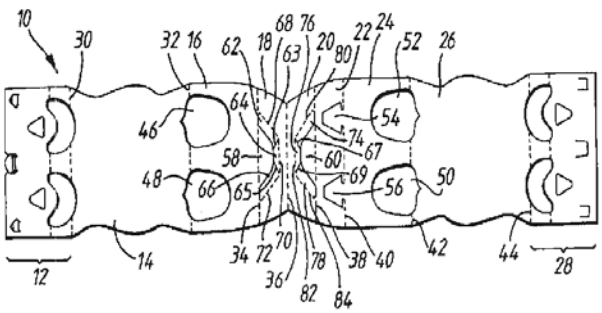

Fig. 1

(11) 120332 B1 *(51)* **B 65 D 71/30** *(21)* 99-00749 *(22)* 15.01.1998 *(30)* 17.01.1997 GB 9700994.8 *(45)* 30.12.2005//12/2005 *(86)* US 98/00724 15.01.1998 *(87)* WO 98/31601 23.07.1998 *(56)* EP 0456448; FR 2148917, 2361279
(73) Meadwestvaco Packaging Systems Llc, One High Ridge Park, 06905, Stanford, US (72) Le Bras Philippe 13, Rue de la Bievre, F-36000, Chateauroux, FR; Garnier Jean Michel, 3 Ter, Rue Notre-Dame, F-36100, Issoudun, FR (74) Rominvent S.A., str. Ermil Pangratti nr.35, sector 1, Bucureşti (54)
CUTIE DE CARTON, CU MÂNER

(57) Invenția se referă la o cutie de carton, cu mâner, găzduind o multitudine de articole, care include un mâner de transport în poziție verticală, precum şi la semifabricatul din care se obține cutia de carton, cu mâner. Cutia de carton, conform invenției, cuprinde un panou superior (**16** şi **26**), o structură de bază, alcătuită din panourile de bază (**12** şi **30**) şi o pereche de pereți laterali (**14** şi **28**), în legătură cu panoul superior (**16** şi **26**), fiind prevăzut cu două şiruri distanțate de deschideri (**54**, **56**, **58**, **60**, **62** şi **64**) prin care pătrund porțiunile superioare ale articolelor şi o structură de mâner de transport (**H**), prevăzută cu o deschidere pentru mână (**72** şi **74**), care se extinde în sus, pornind de la panoul superior, structura de mâner de transport (**H**) fiind dispusă între cele două şiruri de deschideri şi decalată în raport cu un plan dispus la jumătatea distanței, între şirurile distanțate de deschideri (**54**, **56**, **58**, **60**, **62** şi **64**).

Revendicări: 8
Figuri: 3

(11) 120332 B1

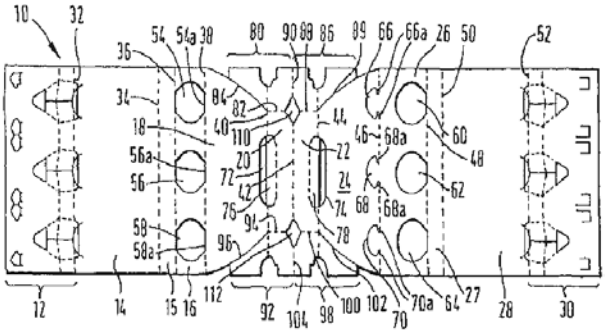

Fig. 1

(11) 120333 B1 *(51)* **B 65 D 85/10**; B 65 B 19/24 *(21)* a 2000 00018 *(22)* 06.07.1998 *(30)* 09.07.1997 DE 197 30 266.1; 29.07.1997 DE 197 33 604.3 *(45)* 30.12.2005//12/2005 *(86)* EP 98/04131 06.07.1998 *(87)* WO 99/02428 21.01.1999 *(56)* EP 0545723 *(73) Reemtsma Cigarettenfabriken GmbH, Parkstrasse 51, Hamburg, DE (72) Schoch Reinhard A., Gottorpstrasse 65, D-22605, Hamburg, DE; Meier Uwe I, Tannenallee 4, D-22844 Norderstedt, DE; Friedrich H.,J. Detlef, Langenhorner Chaussee 113, D-22415, Hamburg, DE (74) Rominvent S.A., str. Ermil Pangratti nr. 35, sector 1, Bucureşti (54)* **SEMIFABRICAT PENTRU UN PACHET DE ŢIGARETE**

(57) Invenţia se referă la un semifabricat pentru un pachet de ţigarete şi la un procedeu de fabricare a unui pachet de ţigarete. Semifabricatul, conform invenţiei, alcătuit dintr-o parte interioară (**2'''**) şi o învelitoare (**4'''**), la care partea interioară (**2'''**) cuprinde un decupaj de guler (**21**), o faţă anterioară (**12'**), o faţă posterioară (**14'**) şi nişte porţiuni laterale (**16'** şi **18'**), prinse de acestea şi prevăzute cu striaţii de pliere (**17**), permiţând o pliere semicirculară a părţii interioare (**2'''**) şi a învelitorii (**4'''**), şi la care învelitoarea (**4'''**) cuprinde o faţă anterioară (**12**), o faţă posterioară (**14**), nişte porţiuni laterale (**16** şi **18**) prinse de acestea, o bază (**6**), un capac (**8**) şi o muchie de rupere (**10**), partea interioară (**2'''**) fiind prevăzută

(11) 120333 B1

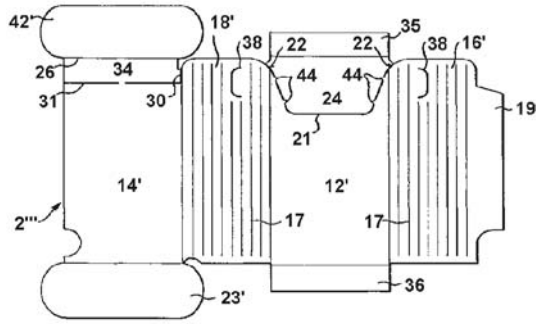

Fig. 9

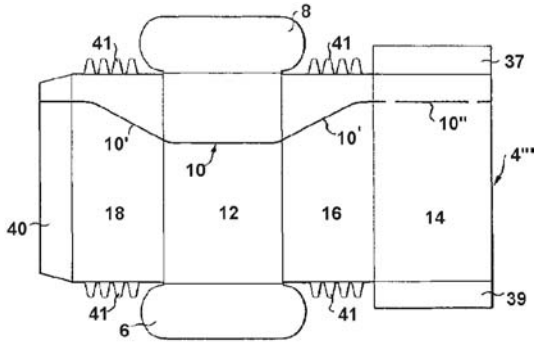

Fig. 10

(11) 120333 B1

cu două clape adezive (**23'** şi **42'**), cu un prim umăr (**35**) pentru capacul (**8**) şi cu un al doilea umăr (**36**) pentru baza (**6**), cu o limbă (**24**) dispusă în decupajul de guler (**21**) şi fixată de acesta în nişte puncte (**44**), fiind unită la marginea superioară, cu umărul (**35**). Procedeul de fabricare a unui pachet de ţigarete, dintr-un semifabricat, conform invenţiei, cuprinde etapa de obţinere a unei părţi interioare finite (**2''''**), prin modelarea în jurul unui corp de formare (**1**), a unei părţi interioare (**2'''**), etapa de extragere a părţii interioare finite (**2''''**) din corpul de formare (**1**), etapa de introducere a unui bloc de ţigarete (**5**) în partea interioară finită (**2''''**) şi închiderea acesteia, şi etapa de dispunere a învelitorii (**4'''**) în jurul părţii interioare finite (**2''''**) şi lipirea de aceasta.

Revendicări: 6
Figuri: 15

(11) 120334 B1 *(51)* **C 01 B 31/10** *(21)* a 2004 00538 *(22)* 15.06.2004 *(41)* 29.10.2004//10/2004 *(45)* 30.12.2005 //12/2005 *(56)* RO 107917, 107915, 74074, 74075, 114778 *(73) Institutul de Cercetări Metalurgice S.A., str. Mehadia nr. 39, sector 6, cod 77769, Bucureşti, RO (72) Predeanu Georgeta, Calea Dorobanţilor nr. 168, bl. 15, sc. D, ap. 133, sector 1, Bucureşti, RO; Albăstroiu Petre, str. Gh. Bariţiu nr. 31, sector 1, Bucureşti, RO; Ţicleanu Nicolae, str. Parincia nr. 3, bl. 15, ap. 21, Bucureşti, RO; Lambescu Silviu, aleea Arieşul Mare nr. 2, bl. I11, sc. D, ap. 55, sector 6, Bucureşti, RO; Dobrescu Mircea, str. Sfinţii Voievozi nr. 62, sector 1, Bucureşti, RO; Slăvescu Valerica, str. Av. Gh. Mărăşoiu nr. 20, et. 1, ap. 2, sector 1, Bucureşti, RO (54)* **PROCEDEU DE OBŢINERE A CĂRBUNELUI ACTIV**

(57) Invenţia se referă la un procedeu de obţinere a cărbunelui activ, tip spartură sau pelete din xilit sau alte deşeuri vegetale. Fracţiunea de xilit, cu o granulaţie mai mare de 10 mm, este supusă unui tratament termic primar, prin încălzire directă cu gaze arse, la o temperatură de 400...600°C. Mangalul rezultat este concasat, fracţiunea cu o granulaţie cuprinsă între 2 şi 25 mm este utilizată pentru obţinerea cărbunelui activ, tip spartură, fracţiunea cu dimensiunea granulelor mai mică de 2 mm este utilizată pentru obţinerea cărbunelui activ, tip pelete extrudate, iar fracţiunea cu o granulaţie mai mare de 25 mm este recirculată în proces.

Revendicări: 6
Figuri: 1

(11) 120335 B1 *(51)* **C 03 C 13/00** *(21)* 97-00856 *(22)* 08.11.1995 *(30)* 08.11.1994 GB 9422468.0; 23.11.1994 GB 9424126.2; 23.11.1994 GB 9424127.0; 13.01.1995 GB 9500667.2 *(41)* 30.12.1997//12/1997 *(45)* 30.12.2005 //12/2005 *(86)* EP 95/04395 08.11.1995 *(87)* WO 96/14454 17.05.1996 *(56)* EP 0057 397, 0231691; US 3736162 *(73) Rockwool International A/S, Hovedgaden 501, Hedehusene, DK (72) Jensen Soren Lund, Tordenskjoldsgade 23, 2 Th., Copenhaga, DK; Christensen Vermund Rust, Soager nr. 11, Roskilde, DK; Guldberg Marianne, Niels Finsens Alle 55 DK 2860, Soborg, DK (74) Rominvent S.A., str. Ermil Pangratti nr.35, sector 1, Bucureşti (54)* **PRODUS CU CONȚINUT DE FIBRE VITROASE, ARTIFICIALE**

(57) Invenția se referă la un produs care conține fibre vitroase, artificiale, formate dintr-o compoziție care include, în greutate, oxizi: 32...42% SiO_2, 18...28% Al_2O_3, 10...30% CaO, 5...20% MgO, 5 până la sub 10% FeO, până la 10% Na_2O, plus K_2O, 0,5...4% TiO_2, până la sub 8% alte elemente, sub 68% SiO_2, plus Al_2O_3, compoziția având o viscozitate, la 1400˚C, de 12...17 Poise, iar fibrele având o viteză de dizolvare de cel puțin 20 nm pe zi, determinată la *p*H 4,5 şi o temperatură de sinterizare de cel puțin 800˚C.

Revendicări: 16

---

(11) 120336 B1 *(51)* **C 04 B 5/00**; C 04 B 18/14 *(21)* a 2003 00465 *(22)* 30.05.2003 *(41)* 30.11.2004//11/2004 *(45)* 30.12.2005//12/2005 *(56)* RO 93844; EP 1193228 *(73) Dsu România, str. Smârdan nr. 1, Galați, RO (72) David Viorel, str. General Alexandru Cernat nr. 2, bl. D1A, ap. 37, Galați, RO (74) Agenție de Proprietate Intelectuală şi Transfer de Tehnologie -AGPITT-S.R.L., b-dul Libertății nr. 12, bl. 113, sc. 2, ap. 28, sector 4, C.P. 42-106, Bucureşti (54)* **AGREGAT DIN ZGURĂ DE OȚELĂRIE, PROCEDEU ŞI INSTALAȚIE DE OBȚINERE**

(57) Invenția se referă la un agregat din zgură de oțelărie, un procedeu şi o instalație de obținere a agregatului. Agregatul are un conținut de hidroxid de calciu, cuprins între 2,5 şi 7%, 2...4% particule feromagnetice, 18...21 mg/l sulf şi un *p*H bazic cuprins între 11,5 şi 12. Procedeul conform invenției începe cu o stropire din abundență a haldei de zgură, cu 20...30 l de apă, la fiecare metru pătrat, operația repetându-se la 15...20 de zile şi continuându-se timp de 5...6 luni, pentru a facilita reacțiile chimice în urma cărora toate componentele zgurii rămân stabile. După 8...10 luni, zgura îmbătrânită este sortată în operații succesive, în vederea îndepărtării maselor mari, după fiecare operație de sortare/ciuruire, urmărindu-se separarea magnetică a materialului bogat în fier, existent în zgură. Instalația conform invenției este prevăzută cu buncăre (**1** şi **11**), un sesizor de metale

(11) 120336 B1

(**13**), pentru detectarea metalelor şi un electropalan (**14**). Deplasarea zgurii între utilaje se realizează prin intermediul unor transportoare cu bandă (**4**, **6**, ...**48**) şi prin intermediul unor transportoare cu vibrator (**3**, **7**...**36**), care o aduc în dreptul unor separatoare electromagnetice (**8**, **18**, **23** şi **34**), fiind apoi deversată în concasoare (**15** şi **27**) şi apoi sortată.

Revendicări: 9
Figuri: 1

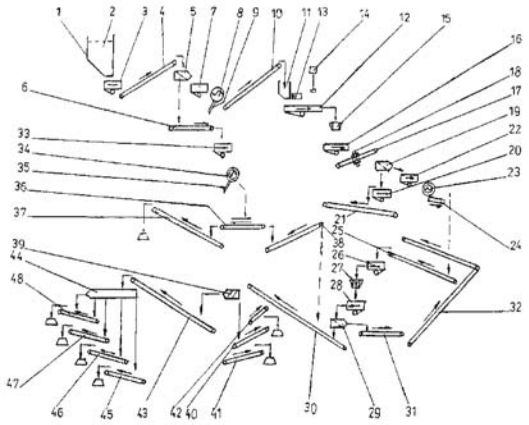

---

(11) 120337 B1 *(51)* **C 07 C 67/307**; A 61 K 31/23; C 07 C 69/63 *(21)* 98-00028 *(22)* 10.07.1996 *(30)* 11.07.1995 FR 95/08582 *(41)* 30.07.1998//7/1998 *(45)* 30.12.2005//12/2005 *(86)* FR 96/01075 10.07.1996 *(87)* WO 97/03038 30.01.1997 *(56)* DE 3513323 *(73) Jung Louis, 205 Route D Oberhausbergen, Strasbourg, FR; Ingenbleek Yves, 24 Boulevard D Anvers, Strasbourg, FR (72) Jung Louis, 205 Route D Oberhausbergen, Strasbourg, FR; Ingenbleek Yves, 24 Boulevard D Anvers, Strasbourg, FR (74) Patentmark S.R.L., str. Dr. N. Turnescu nr. 2, sector 5, Bucureşti (54)* **PROCEDEU DE PREPARARE A UNOR ACIZI GRAŞI IODAȚI, ESTERI AI ACIZILOR GRAŞI IODAȚI ŞI A DERIVAȚILOR LOR IODAȚI ŞI UTILIZĂRI FARMACEUTICE ALE ACESTORA**

(57) Invenția se referă la un procedeu de preparare a unor acizi graşi iodați, esteri ai acizilor graşi iodați şi derivați iodați ai acestora, stabili, de calitate farmaceutică şi aflați în stare fluidă. Procedeul de preparare constă în iodohidrinare, în mediu organic, având loc reacția unor derivați alchilsilitați, de exemplu, clorură de trimetilsilil sau trimetilclorsilan cu o iodură alcalină, precum iodura de sodiu, urmată de formarea, în prezența apei, a acidului iodhidric in situ, care reacționează, de exemplu, cu esterii acizilor graşi şi, în particular, cu esterii metilici ai acizilor graşi din uleiul de rapiță, care poate fi utilizat drept carburant biologic pentru motoarele de autoturisme, obținându-se un produs cu preț scăzut, care este utilizat în terapie, în special în tratamentul guşei endemice, legată de deficiența de iod.

Revendicări: 12

(11) 120338 B1 *(51)* **C 07 C 401/00**; A 61 K 31/59 *(21)* 99-00325 *(22)* 27.10.1997 *(30)* 30.10.1996 GB 9622590.9 *(45)* 30.12.2005//12/2005 *(86)* DK 97/00472 27.10.1997 *(87)* WO 98/18759 07.05.1998 *(56)* EP 633245; WO 91/00271, 93/19044, 92/03414 *(73) Leo Pharmaceutical Products Ltd. A/S (Lovens Kemiske Fabrik Produktionsaktieselskab), Industriparken 55, DK-2750, Ballerup, DK (72) Calverley Martin John, Oktobervej 61, Herlev, DK; Pedersen Henrik, Dommervaenget 26A, 1th, Roskilde, DK (74) Rominvent S.A., str. Ermil Pangratti nr. 35, sector 1, Bucureşti (54)* **DERIVAȚI ANALOGI AI VITAMINEI D**

(57) Invenția se referă la derivați analogi ai vitaminei D, reprezentați prin formula generală (I),

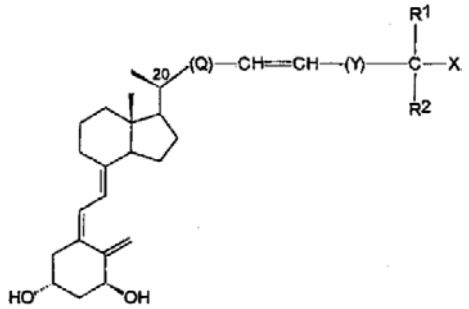

(I)

(11) 120338 B1

în care X este hidrogen sau hidroxi; R^1 şi R^2 reprezintă metil sau etil; Q este metilen, etilen, *tri*- sau tetra-metilen, care, opțional, pot fi substituite cu o grupare oxi, $-OR^3$ în care R^3 este hidrogen, metil sau etil; Y este fie o legătură simplă, fie o grupare hidrocarbilen C_1-C_2 şi unul sau mai mulți atomi de carbon din R^1, R^2 şi/sau Y pot fi, în mod opțional, substituite cu unul sau mai mulți atomi de fluor sau cu o grupare hidroxil. Derivații au efecte antiinflamatorii şi de imunomodulare, precum şi o puternică activitate în inducerea diferențierii şi inhibării proliferării nedorite, a anumitor celule.

Revendicări: 9

(11) 120339 B1 *(51)* **C 07 D 311/96**; C 07 D 493/10; A 01 N 31/04 *(21)* 99-00459 *(22)* 22.04.1999 *(41)* 30.10.2001//10/2001 *(45)* 30.12.2005//12/2005 *(56)* US 4205084; DE-A 13219705; SU 1348340; *Journal of Chemical Ecology*, 1989, 15, pg. 685-695 *(73) Institutul de Chimie "Raluca Ripan", str. Fântânele nr. 30, Cluj-Napoca, RO (72) Pop Lidia Maria, str. Arieşului nr. 76, Cluj-Napoca, RO; Pojar Feneşan Maria, str.Mogoşoaia nr.3, bl. J1, ap. 4, Cluj-Napoca, RO; Balea Ana, str. Septimiu Albini nr. 26, bl. D3, sc. I, ap. 2, Cluj-Napoca, RO; Oprean Ioan, str. Donath nr. 113, bl. O3, ap. 33, sc. 2, Cluj-Napoca, RO (54)* **PROCEDEU DE PREPARARE A RECEMICULUI 2-ETIL-1, 6-DIOXASPIRO[4,4]NONANULUI, FEROMON DE AGREGARE AL GÂNDACULUI DE SCOARȚĂ - *PYTIOGENES CHALCOGRAPHUS (COLEOPTERE, SCOLITIDAE)***

(57) Invenția se referă la un procedeu de preparare a racemicului 2-etil-1,6-dioxaspiro[4,4]nonanului, prin ciclizarea oxidativă a 1,7-nonandiolului.

Revendicări: 1

(11) 120340 B1 *(51)* **C 07 D 313/00** *(21)* 99-01332 *(22)* 16.06.1998 *(30)* 08.07.1997 US 60/051,951; 04.12.1997 US 60/067,524 *(45)* 30.12.2005//12/2005 *(86)* US 98/12550 16.06.1998 *(87)* WO 99/02514 21.01.1999 *(56)* EP 873341, DE 4138042, *Cancer Research*, 1995, pag. 2325 *(73) Bristol-Myers Squibb Company, P.O. Box 4000, Princeton, New Jersey, US (72) Vite Gregory D., 28 Continental Lane, Titusville, US; Borzilleri Robert M., 15232 Marie Court, Lawrenceville, US; Kim Soong Hoon, 13126 East Run Drive, Lawrenceville, US; Johnson James A., 406 Sturwood Way, Lawrenceville, US (74) Rominvent S.A., str. Ermil Pangratti nr.35, sector 1, Bucureşti (54)* **DERIVAȚI DE EPOTILONĂ**

(57) Prezenta invenție se referă la derivați de epotilonă, cu formula generală,

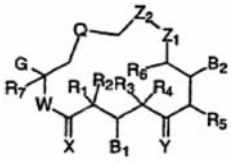

V

la hidrații, solvații sau izomerii geometrici, optici şi stereoizomerii acestora, acceptabili din punct de vedere farmaceutic, utilizați la fabricarea unui medicament pentru tratamentul cancerului.

Revendicări: 12

(11) 120341 B1 *(51)* **C 07 D 417/04**; C 07 D 413/04; A 61 K 31/495 *(21)* 96-00888 *(22)* 27.10.1994 *(30)* 28.10.1993 US 08/144.265; 25.10.1994 US 08/329.000 *(45)* 30.12.2005//12/2005 *(86)* US 94/12054 27.10.1994 *(87)* WO 95/11680 04.05.1995 *(56)* RO 114447, 2 142 TB; US 4780465, 4590196; EP 0314098 *(73) Aventis Pharmaceuticals Inc., Route 202-206, Bridgewater, New Jersey, US (72) Strupczewski Joseph, 4 Stewart Lane, Flemington 08822, US; Helsley C. Grover, 212 Lower Creek Road, Stockton, US; Glamkowski J. Edward, 7 Owens Drive, Warren 07060, US; Chiang Yulin, 24 Vom Eigen Drive, NJ 07961, Convent Station, US; Bordeau J. Kenneth, 540 Center Hill Road, Upper Black Eddy 18972, US; Nemoto Peter A., 23 First Avenue, 08869, Raritan, US; Tegeler John J., 816 Star View Way, 08807, Bridgewater, US (74) Rominvent S.A., str. Ermil Pangratti nr. 35, sector 1, Bucureşti (54)* **DERIVAŢI SUBSTITUIŢI DE PIPERIDINĂ, COMPOZIŢII FARMACEUTICE CARE ÎI CONŢIN ŞI UTILIZAREA ACESTORA CA ANTIPSIHOTICE ŞI ANALGEZICE**

(57) Invenţia se referă la următorii derivaţi de piperidină: 1-4-[3-[4-(6-fluoro-1,2-benzizoxazol-3-*il*)-1-piperidinil]propoxi-3-metoxi-fenil]-2- hidroxi-etanonă, sau o sare de adiţie acidă corespunzătoare, acceptabilă farmaceutic, 4-[3-[4-(6-fluoro- 1,2-benzizoxazol-3-*il*)-1-piperidinil]propoxi]-2-hidroxi-5-metoxi-*alfa*-metilbenzen metanol, sau o sare de adiţie acidă corespunzătoare, acceptabilă farmaceutic şi 1-4-[3-[4-fluoro-1,2-benzizoxazol-3-*il*)-1-piperidinil]propoxi]-2-hidroxi-5-metoxifenil]etanonă, sau o sare de adiţie acidă corespunzătoare, acceptabilă farmaceutic, la compoziţii farmaceutice, antipsihotice, analgezice şi de depozit, care cuprind aceşti compuşi şi la utilizările acestor compuşi, ca antipsihotice sau analgezice.

Revendicări: 12

---

(11) 120342 B1 *(51)* **C 07 D 487/04**; A 61 K 31/505 *(21)* 97-00401 *(22)* 05.09.1995 *(30)* 07.09.1994 DE P 44 31 867.7; 01.02.1995 DE 195 03 151.2; 13.06.1995 DE 195 21 386.6; 04.08.1995 DE 195 28 672.3 *(45)* 30.12.2005//12/2005 *(86)* EP 95/03482 05.09.1995 *(87)* WO 96/07657 14.03.1996 *(56)* EP-A-0167817 *(73) Dr. Karl Thomae GmbH, Birkendorfer Strasse 65, D-88397, Biberach, DE (72) Himmelsbach Frank, Ahornweg 16 D-88441 Mittelbiberach, DE; von Ruden Thomas, Henbachstrasse 4, 82166, Grafelfing, AT; Dahmann Georg, Bahnhofstrasse 14, 88448, Attenweiler, DE; Metz Thomas, Rathausstrasse nr. 19/2/25, Wien, AT (74) Rominvent S.A., str. Ermil Pangratti nr. 35, sector 1, Bucureşti (54)* **DERIVAŢI DE PIRIMIDO[5,4-D] PIRIMIDINĂ, PROCEDEU PENTRU OBŢINEREA ACESTORA, MEDICAMENTE CARE ÎI CONŢIN ŞI UTILIZAREA ACESTORA**

(57) Invenţia se referă la derivaţi de pirimido [5,4-d] pirimidină, cu formula I,

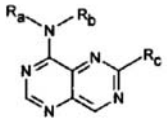

(I),

utilizaţi pentru tratamentul proceselor fiziopatologice provocate de hiperfuncţia tirozinkinazei, în special a tumorilor de origine epitelială şi neuroepitelială şi metastazarea şi proliferarea anormală a celulelor endoteliale vasculare (neoangiogeneza).

Revendicări: 14

(11) 120343 B1 *(51)* **C 07 K 14/72**; C 07 K 16/28; G 01 N 33/74 *(21)* 98-01550 *(22)* 07.05.1997 *(30)* 08.05.1996 US 60/017.427; 07.06.1996 US 60/019.300; 16.07.1996 US 60/021.859; 11.04.1997 US 60/043533 *(45)* 30.12.2005//12/2005 *(86)* US 97/07726 07.05.1997 *(87)* WO 97/44356 27.11.1997 *(56)* WO 97 33912; US 5304730 *(73) Biogen Idec Ma Inc., 14 Cambridge Center, Ma 02142, Cambridge, US (72) Sanicola-Nadel Michele, 4 Maple Road, Winchester, US; Hession Catherine, 35 Otis Hill Road, Hingham, US; Cate Richard L., 64 Arrowhead Road, Weston, US (74) Rominvent S.A., str. Ermil Pangratti nr. 35, sector 1, Bucureşti (54)* **POLIPEPTIDĂ c-RET ŞI ACID NUCLEIC CE CODIFICĂ PENTRU ACEASTA**

(57) Invenţia se referă la o polipeptidă c-Ret şi la un acid nucleic ce codifică pentru aceasta, cu rol în stimularea creşterii neurale şi renale şi care prezintă aplicabilitate în domeniul terapiei genice. Polipeptida conform invenţiei cuprinde cel puţin 400 aminoacizi, având o secvenţă semnal N-terminală hidrofobă şi o secvenţă C-terminală hidrofobă, cuprinzând un motiv de legare fosfatidilinozitol şi este selectată dintre secvenţele de aminoacizi SEQ ID Nr:17 şi SEQ ID Nr:21.

Revendicări: 5
Figuri: 10

---

(11) 120344 B1 *(51)* **C 08 L 61/06** *(21)* a 2004 00169 *(22)* 25.02.2004 *(41)* 30.07.2004//7/2004 *(45)* 30.12.2005// 12/2005 *(56)* RO 86607, 116090 *(73) Romrero Munteanu S.R.L., str. Gării nr.4, Râşnov, RO (72) Popeneciu Veronica, str. Sitei nr.180, Braşov, RO; Munteanu Remus, str. Gării nr. 4, Râşnov, RO (54)* **COMPOZIŢIE POLIMERICĂ PE BAZĂ DE RĂŞINĂ FENOL-REZORCIN-FORMALDEHIDICĂ ŞI PROCEDEU DE OBŢINERE A ACESTEIA**

(57) Invenţia se referă la o compoziţie polimerică pe bază de răşină fenol-rezorcin-formaldehidică, utilizată ca liant, agent de impregnare, mase de formare, lacuri de acoperire, adezivi, şi la un procedeu de obţinere a acesteia. Compoziţia polimerică pe bază de răşină fenol-rezorcin-formaldehidică, conform invenţiei, este constituită dintr-o primă componentă obţinută prin policondensarea unui amestec format din fenol sau derivat fenolic şi rezorcină, cu formaldehidă, conţinutul de rezorcină fiind cuprins între 0,5 şi 90% în greutate, în raport molar fenol sau derivat fenolic: formaldehidă de 1:0,5...5,5, în prezenţă de catalizator acid sau bazic, şi a doua componentă obţinută prin policondensarea fenolului sau a unui derivat fenolic, de preferinţă crezol, para-*t*-butil -fenol, cu formaldehidă, în raport molar fenol sau derivat fenolic: formaldehidă de 1:0,5...5,5, în prezenţa unui catalizator acid sau bazic, componentele fiind amestecate în raport, în greutate, substanţă uscată de 0,5...90: 10:95,5 şi se prezintă sub formă de soluţie cu un conţinut în substanţă uscată de 20...80% în greutate şi o viscozitate de 10...500 sec.

Revendicări: 6

(11) 120345 B1 *(51)* **C 08 L 89/00**; C 08 L 33/00; C 09 J 133/08; C 09 J 189/00 *(21)* a 2004 00297 *(22)* 05.04.2004 *(41)* 30.09.2004//9/2004 *(45)* 30.12.2005 //12/2005 *(56)* RO 110826, 114263 *(73) Romrero Munteanu S.R.L., str. Gării nr. 4, Râşnov, judeţul Braşov, RO (72) Popeneciu Veronica, str. Sitei nr.180, Braşov, RO; Munteanu Remus, str. Gării nr. 4, Râşnov, RO (54)* **COMPOZIŢIE POLIMERICĂ, BICOMPONENTĂ, CU REŢELE INTERPENETRATE, ŞI PROCEDEU DE OBŢINERE A ACESTEIA**

(57) Invenţia se referă la o compoziţie polimerică, bicomponentă, utilizată pentru acoperiri ale suprafeţelor şi, ca liant şi adeziv, în industria hârtiei, cartonului, în construcţii, în industria alimentară, textilă, pielărie, medicină, şi la un procedeu de obţinere a acesteia. Compoziţia polimerică, bicomponentă, cu reţele interpenetrate, conform invenţiei, este constituită dintr-o primă componentă formată din caseină şi/sau colagen, ca atare sau sub formă de compoziţie polimerică, pe bază de caseină şi/sau colagen, obţinută din 20...30 părţi, în greutate, caseină clorică şi/sau colagen, 1,5...25 părţi, în greutate, uree, 0,5...5 părţi, în greutate, emulgator neionic, 1...4 părţi, în greutate, amidon, 0,1...5 părţi, în greutate, oxid şi/sau acetat de zinc, aluminiu, nichel şi/sau zirconiu, 0,5...5 părţi, în greutate, conservant, 1...1,5 părţi, în greutate, antispumant, de preferinţă, ulei de silicon, 40...50 părţi în greutate, soluţie de amoniac 25% şi dintr-o a

---

(11) 120345 B1

doua componentă de copolimer acrilic, tip miezmanta, obţinut prin polimerizare în emulsie, în două etape, a unui amestec de monomeri cu solubi-litate mică în apă, emulsionaţi cu agenţi tensioactivi şi un iniţiator redox, la o temperatură de 15...90˚C, timp de 0,5...1 h. Se efectuează un tratament termic, timp de 10...60 min, obţinându-se o structură miez, după care, într-o a doua etapă de polimerizare, se dozează timp de 3...4 h, un amestec de monomeri cu solubilitate mică în apă şi monomeri hidrofili, emulsionaţi ca în prima etapă, la o temperatură în intervalul 60...90˚C şi se continuă reacţia încă o oră, la temperatura de 90˚C, după care se răceşte la 30...40˚C, în care, prima componentă reprezintă 0,1...99,9% din compoziţia rezultată şi se prezintă sub formă de pastă de culoare gălbui, cu un conţinut de substanţă uscată, cuprins între 20 şi 55%, un *p*H între 5,5 şi 8 şi o viscozitate la 20˚C, de 200...50 000 cP.

Revendicări: 4

(11) 120346 B1 *(51)* **C 09 J 111/00** *(21)* 99-01189 *(22)* 09.11.1999 *(45)* 30.12.2005//12/2005 *(56)* RO 110623, 88490, 91427, 113565 *(73) Resin S.R.L., str. Prof. Constantin Gibescu nr. 4, bl. D10, ap.1, Râmnicu Vâlcea, RO (72) Rămneanţu Anca, str. Ritmului nr. 16, bl. 43I, sc. A, et. 2, ap. 6, Bucureşti, RO; Oprescu Ion, str. Moise Nicoară nr. 22, parter, ap. 1, sector 3, Bucureşti, RO; Georgescu Emilian, str. Calea lui Traian nr. 115, bl. 3, sc. B, ap. 4, Râmnicu Vâlcea, RO (54)* **ADEZIV POLICLOROPRENIC**

(57) Invenţia se referă la un adeziv policloroprenic monocomponent, utilizat în industria încălţămintei şi marochinăriei, în industria textilă şi în industria mobilei, pentru lipirea suprafeţelor macro şi microporoase din piele, materiale textile, materiale plastice şi elastomerice, între ele şi pe diferite suporturi. Adezivul conform invenţiei este constituit din polimer policloroprenic, copolimer butadien-stirenic sau butadien-*alfa*-metil-stirenic, răşină fenolică termoreactivă, dioxid de siliciu, cu suprafaţa specifică BET de cca 200 m^2/g şi granulaţia sub 40 μm, şi oxizi ai metalelor din grupa a II-a a sistemului periodic, mordenit natural pulverulent calcinat, într-un amestec de solvenţi format din hidrocarburi alifatice C_6-C_8, cetone inferioare C_3-C_6, esteri acetici ai alcoolilor C_2-C_4, hidrocarburi alchilaromatice, conţinutul de substanţă uscată, în produsul finit, fiind de minimum 15%.

Revendicări: 2

---

(11) 120347 B1 *(51)* **C 09 J 175/04** *(21)* 99-00879 *(22)* 05.08.1999 *(45)* 30.12.2005//12/2005 *(56)* RO 110 624, 60610, 99329 *(73) Resin S.R.L., str. Prof. Constantin Gibescu nr. 4, bl. D10, ap.1, Râmnicu Vâlcea, RO (72) Rămneanţu Anca, str. Ritmului nr. 16, bl. 43I, sc. A, et. 2, ap. 6, Bucureşti, RO; Oprescu Ion, str. Moise Nicoară nr. 22, parter, ap.1, sector 3, Bucureşti, RO; Georgescu Emilian, str. Calea lui Traian nr. 115, bl. 3, sc. B, ap. 4, Râmnicu Vâlcea, RO (54)* **ADEZIV POLIURETANIC, ECOLOGIC**

(57) Invenţia se referă la un adeziv poliuretanic monocomponent, pentru lipirea suprafeţelor macro- şi microporoase din piele naturală, piele sintetică, materiale plastice şi elastomerice, constituit din poliuretan cu grupe hidroxil terminale şi tendinţă mare de cristalizare, mordenit natural pulverulent, dioxid de siliciu cu suprafaţă specifică de circa 200 m^2/g, într-un amestec de solvenţi biodegradabili, astfel încât conţinutul de substanţă uscată să fie cuprins între 10...19%, în greutate.

Revendicări: 2

(11) 120348 B1 *(51)* **C 09 K 3/10** *(21)* 99-00729 *(22)* 25.06.1999 *(45)* 30.12.2005//12/2005 *(56)* CN 1076212; RU 2117684 *(73) S.C. Subansamble Auto S.A., str. G. Coşbuc nr. 59, Piteşti, RO (72) Badea Gheorghe, str. Egalității nr. 48, Piteşti, RO; Lache Tatiana, str. Brâncoveanu, bl. D1, sc. E, ap. 17, Piteşti, RO; Brojboiu Adrian, str. Republicii, bl. 212, sc. D, ap. 16, Piteşti, RO (54)* **PASTĂ DE ETANŞARE A TUBULATURII ANSAMBLULUI DE EŞAPAMENT AL AUTOVEHICULELOR ŞI PROCEDEU DE OBȚINERE**

(57) Invenția se referă la o pastă de etanşare a tubulaturii ansamblului de eşapament, al autovehiculelor şi la un procedeu de obținere a acesteia. Pasta de etanşare este constituită din 100 părți silicatde sodiu, având o densitate de 1,52...1,56 g/cm^3, 10...50 părți caolin coloidal sau talc, 1...10 părți oxid de zinc sau oxid de magneziu, 5...25 părți carbonat de calciu precipitat sau carbonat de magneziu, 0,1...5 părți şi, de preferință, 0,1...2 părți parafină clorurată, 0,2...5 părți şi, de preferință, 0,2...3 părți colofoniu dizolvat în alcool etilic tehnic, în raport, în greutate, de 1:1, precum şi 0,6...6 părți şi, de preferință, 1...4 părți pulbere tixotropizantă, de tip azbest crisotil micronizat, părțile fiind exprimate în greutate.

Revendicări: 6

---

(11) 120349 B1 *(51)* **C 09 K 3/18**; B 01 F 3/08 *(21)* 99-01376 *(22)* 23.12.1999 *(41)* 30.08.2001//8/2001 *(45)* 30.12.2005//12/2005 *(56)* US 4357384, 4366288; RO 093978 *(73) Coşofreț Gh. Sorin Cezar, sat Nicolae Bălcescu, Flămânzi, RO (72) Coşofreț Gh. Sorin Cezar, sat Nicolae Bălcescu, Flămânzi, RO (54)* **COMPOZIȚIE SUB FORMĂ DE EMULSIE COLOIDALĂ ŞI PROCEDEU DE APLICARE ÎN COMBATEREA IGRASIEI DIN ELEMENTE DE CONSTRUCȚIE**

(57) Invenția se referă la o compoziție sub formă de emulsie coloidală, utilizată pentru combaterea igrasiei din elementele de construcție. Compoziția este constituită dintr-un component activ, ales dintre silice hidratată, silicat de potasiu şi/sau silicat de sodiu în concentrație de 5...20%, în greutate, procentele fiind exprimate pentru SiO_2, un emulgator, de preferință o sare alcalină a acizilor carboxilici cu 8...20 atomi de carbon, în concentrație de până la 10%, un regulator de *p*H, de preferință un hidroxid alcalin, carbonat sau bicarbonat alcalin, în proporție de până la 5%, un antiseptic, de preferință tiabendazol, carboximă, oxicarboximă în concentrație de până la 1%, un anticongelant, de preferință etilenglicol, în concentrație de până la 8% şi un colorant pentru mediu bazic, de preferință galben de alizarină, timolftaleină sau albastru de timol, în concentrație de până la 1,5%.

Revendicări: 2
Figuri: 4

(11) 120350 B1 *(51)* **E 02 F 3/00**; E 02 F 3/40; E 02 F 3/60 *(21)* a 2001 01372 *(22)* 19.12.2001 *(41)* 28.02.2003// 2/2003 *(45)* 30.12.2005//12/2005 *(56)* RO 113881 *(73) Urex Rovinari S.A., str. Principală nr.1, Rovinari, județul Gorj, RO (72) Bercea Nicolae, str. Bradului, bl. 30, ap. 6, Târgu Jiu, RO; Băloi Ion, str. Victoria, bl. 21, ap. 11, Târgu Jiu, RO; Durlanu Liviu, str. Victoria, bl. 15, ap. 17, Târgu Jiu, RO; Smărăndoiu Gheorghe, str. 1 Decembrie 1918, bl. 19, ap. 10, Târgu Jiu, RO; Uifalvi Ion, comuna Fărcăşeşti, județul Gorj, RO; Popescu Florin, str. General Tell, bl. 3, ap. 16, Târgu Jiu, RO; Nistorescu Ion Marius, sat Brădiceni, comuna Peştişani, județul Gorj, RO; Mischie Nicolae, str. Minerilor, bl. 1, sc. 3, ap. 44, Târgu-Jiu, RO; Pupăzan Dumitru, str. Republicii, bl.6, ap.11, sc.1, Târgu Jiu, RO; Măceşanu Aurel, str. Unirii, bl. 3, ap. 12, Târgu Jiu, RO (54)* **CUPĂ POLIGONALĂ PENTRU EXCAVATOR**

(57) Invenția se referă la o cupă poligonală pentru excavator, cu care se echipează excavatoarele cu roată port cupe, utilizate la descoperirea şi extragerea substanțelor minerale utile, din exploatările în cariere. Cupa poligonală pentru excavator, conform invenției, asigură curgerea materialului excavat, prin aceea că profilul dintelui (**4**), față de poziția de lucru a cupei, este definit de un vârf al dintelui (**a**) şi un plan inferior, prevăzut cu o față principală de aşezare (**b**), o față secundară de aşezare (**c**), realizată în formă concavă, urmată de o porțiune plană (**d**), care face

---

(11) 120350 B1

legătura cu port dintele (**3**), iar profilul feței superioare a dintelui (**4**) este definit de două fețe frontale de degajare (**e**), înclinate opus față de axa dintelui (**4**), cu un unghi care, raportat la planul inferior, creşte de la 20˚, la marginea dintelui, până la 29˚, în centrul dintelui, urmată de două fețe de degajare, concave, laterale (**f**) şi de o față de trecere (**g**) şi o ultimă porțiune plană (**h**), corespunzătoare cu porțiunea plană (**d**) a feței inferioare, care face legătura cu port dintele (**3**).

Revendicări: 1
Figuri: 6

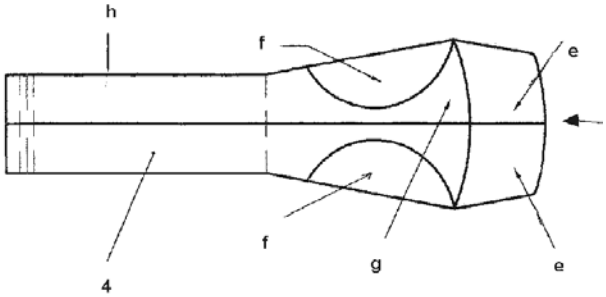

Fig. 1

(11) 120351 B1 *(51)* **E 04 H 12/00** *(21)* a 2002 01582 *(22)* 11.12.2002 *(41)* 30.07.2003//7/2003 *(45)* 30.12.2005 //12/2005 *(56)* GB 653223 *(73) Electromontaj S.A. Bucureşti - Sucursala Timişoara, str. Anton Seiler nr. 7, Timişoara, judeţul Timiş, RO (72) Gârbacea Anton, b-dul. Take Ionescu nr. 18A, ap.16, Timişoara, judeţul Timiş, RO (54)* **PROCEDEU ŞI DISPOZITIV PENTRU CONSOLIDAREA STÂLPILOR DE ÎNALTĂ TENSIUNE**

(57) Invenţia se referă la un procedeu şi dispozitiv pentru consolidarea stâlpilor de înaltă tensiune, cu tensiuni de la 35 la 750 kV, la care lucrările necesare sunt integral realizate cu liniile electrice aeriene, sub tensiune. Procedeul conform invenţiei constă în trei faze, şi anume: faza unu de fixare a lagărului dispozitivului de susţinere, deasupra locului de consolidat, fixarea şi aşezarea dispozitivului pe sol şi reglarea la lungimile necesare, în funcţie de denivelările solului, faza doi de consolidare propriu-zisă, prin secţionarea şi îndepărtarea elementelor corodate/avariate şi înlocuirea acestora cu noile elemente, iar în faza trei, după consolidarea noilor elemente, se îndepărtează dispozitivul de susţinere. Dispozitivul conform invenţiei constă dintr-un lagăr (**6**) fixat prin gusee (**2** şi **4**), buloane de strângere (**5**), picioare (**12**) prevăzute cu prelungitoare extensibile (**13**), care, în funcţie de denivelările terenului din jurul montantului (**1**), sunt reglate la lungimile necesare şi care permit fixarea dispozitivului pe sol, preluând întregul efort cu care

este încărcat montantul (**1**) şi asigurând stabilitatea stâlpului LEA echipat cu izolatori şi conductoare. La consolidarea propriu-zisă, se îndepărtează elementele corodate sau avariate, ale ansamblului montant (**1**), picior fundaţie (**11**), prin secţionarea, cu sudură oxicargon, a segmentului (**7**), guseelor (**8**), diagonalelor (**9**), eclisei (**10**) şi a unui segment al piciorului de fundaţie (**11**), încorporat în beton, care sunt înlocuite cu profile din oţel, ce au grosimi conform AQ, prin sudură electrică.

Revendicări: 3
Figuri: 5

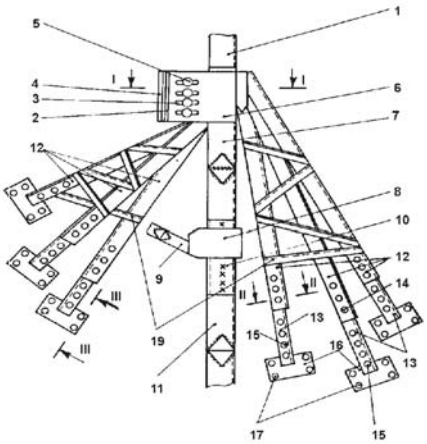

Fig. 1

(11) 120352 B1 *(51)* **E 21 B 43/00** *(21)* a 2002 00220 *(22)* 28.02.2002 *(41)* 30.04.2003//4/2003 *(45)* 30.12.2005 //12/2005 *(56)* RO 59484, 67089 *(73) David Cristian, str. C. I. Brătianu nr. 3, bl. 4, sc. C, et. 1, ap. 30, Mediaş, RO; Constantin Eugeniu, str. Aurel Vlaicu nr. 132, Mediaş, RO (72) David Cristian, str. C. I. Brătianu nr. 3, bl. 4, sc. C, et. 1, ap. 30, Mediaş, RO; Constantin Eugeniu, str. Aurel Vlaicu nr. 132, Mediaş, RO (54)* **INSTALAŢIE DE DENIVELARE PRIN PISTONARE, A SONDELOR DE ŢIŢEI ŞI GAZE**

(57) Invenţia se referă la o instalaţie de denivelare, prin pistonare, a sondelor de ţiţei şi gaze, utilizată în procesul de punere în producţie a sondelor de ţiţei şi gaze. Instalaţia de denivelare, prin pistonare, a sondelor de ţiţei şi gaze, asigură etanşeitatea spaţiului de pistonat al sondei, prin aceea că este alcătuit dintr-un corp de legătură (**A**), cu capul de erupţie al sondei, un dispozitiv de siguranţă (**B**) şi un dispozitiv de etanşare pe cablu (**C**), iar corpul de legătură (**A**) este alcătuit dintr-o flanşă (**1**) care susţine un corp tronconic (**2**), prevăzut lateral cu o supapă de sens (**a**), ce asigură închiderea automată a sondei, în caz de erupţie. La partea superioară a corpului de legătură (**A**), este montată o piesă de ghidaj (**5**), prevăzută cu un ştift (**6**) de forfecare, ce permite decuplarea corpului de legătură (**A**), de dispozitivul de siguranţă (**B**) şi o ţeavă (**7**) din alcătuirea dispozitivului de siguranţă (**B**), care are rolul de a permite trecerea pistonului, în

cadrul operaţiei de pistonare, din capul de erupţie în instalaţie şi de a ţine deschisă supapa de sens (**a**). Dispozitivul de etanşare pe cablu (**C**) este prevăzut cu două trepte de etanşare, realizate prin două cutii de etanşare, superioară (**12**) şi inferioară (**11**).

Revendicări: 1
Figuri: 4

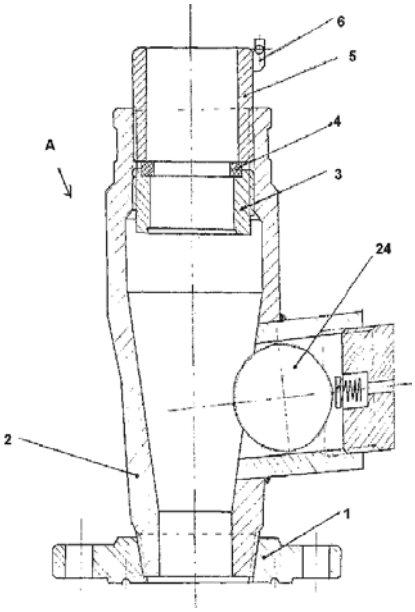

Fig. 1

(11) 120353 B1 *(51)* **F 02 K 3/08**; F 25 B 29/00 *(21)* a 2002 00298 *(22)* 15.03.2002 *(41)* 30.08.2002//8/2002 *(45)* 30.12.2005//12/2005 *(56)* RO 77965 *(73) Nemeş Ion, str. Brînduşilor nr. 10, bl. V75A, sc. 2, ap. 18, sector 3, Bucureşti, RO (72) Nemeş Ion, str. Brînduşilor nr. 10, bl. V 75A, sc. 2, ap. 18, sector 3, Bucureşti, RO (54)* **PROCEDEU DE COMPRIMARE A UNUI GAZ ŞI INSTALAŢIE PENTRU APLICAREA PROCEDEULUI**

(57) Invenţia se referă la un procedeu de comprimare a unui gaz şi la o instalaţie de aplicare a procedeului, în domeniul maşinilor termice şi acumulatorilor pneumatici. Procedeul conform invenţiei constă din două faze, şi anume, într-o primă fază, gazul de lucru este comprimat într-un compresor rotativ, cu piston sau turbocompresor, în timpul comprimării, gazul fiind simultan răcit de către partea rece a unei pompe de căldură, şi dintr-o a doua fază, în care gazul, deja comprimat, este încălzit de către partea caldă a pompei de căldură, cu căldura extrasă gazului în prima fază, cu căldura extrasă din cea reziduală a ciclului, precum şi cu căldura proprie a pompei de căldură. Instalaţia este formată dintr-un compresor (**C**) în care se comprimă un gaz de lucru, care, simultan, este răcit de schimbătoarele de căldură (**5**), răcitoare, amplasate în compresorul (**C**), în conducte ori în spaţii de stocare, unde are loc comprimarea gazului care, apoi, este încălzit de alte schimbătoare de căldură (**7**), încălzitoare, amplasate în spaţiile de

stocare, de tranzit sau de destindere, ale gazului de lucru, transferul căldurii, de la schimbătoarele de căldură (**5**), răcitoare, la schimbătoarele de căldură (**7**), încălzitoare, fiind asigurat de către o pompă de căldură (**6**), de preferinţă cu absorbţie, funcţionând cu căldura reziduală a ciclului termodinamic. După ce este încălzit de schimbătorul de căldură (**7**), aflat într-un recuperator (**8**), gazul de lucru este introdus într-o cameră de ardere (**10**), unde mai este introdus şi un combustibil, de către o pompă (**11**), iar gazele arse, rezultate, se destind într-o turbină (**12**), cu producere de lucru mecanic.

Revendicări: 6
Figuri: 6

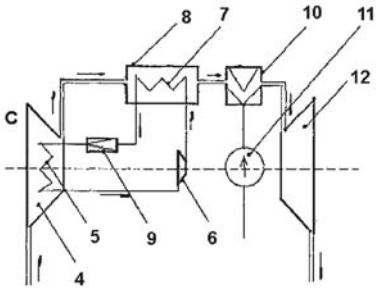

Fig. 3

(11) 120354 B1 *(51)* **F 04 F 1/20**; E 21 B 43/00 *(21)* a 2002 00541 *(22)* 25.04.2002 *(41)* 28.11.2003//11/2003 *(45)* 30.12.2005//12/2005 *(56)* US 5452763 *(73) Ulea Costică, str. Brăilei nr.158, bl. BR2, sc.1, ap. 9, Galaţi, RO; Tofan Mădălina, str. Furnaliştilor nr. 2, bl. E1, ap. 71, Galaţi, RO (72) Ulea Costică, str. Brăilei, nr. 158, bl. BR2, sc. 1, ap. 9, Galaţi, RO; Tofan Mădălina, str. Furnaliştilor nr. 2, bl. E1, ap. 71, Galaţi, RO (54)* **INSTALAŢIE DE GAZ-LIFTARE**

(57) Invenţia se referă la o instalaţie de gaz-liftare, utilizată la echiparea sondelor, în vederea exploatării lichidelor de la adâncime. Instalaţia de gaz-liftare, conform invenţiei, asigură ascensiunea fluidelor dintr-o sondă, prin aceea că, coloana de ţevi (**1**) este armată cu trei electrozi (**2**), realizaţi sub forma unor platbande (**5**) dispuse pe verticală, de-a lungul întregii coloane de ţevi (**1**), ale căror contacte electrice sunt realizate prin nişte mufe (**3**) de capăt, în dreptul cărora, pe partea interioară a coloanei de ţevi (**1**), sunt montate nişte ajutaje (**6**) de tip Venturi, cu pereţii convergenţi-divergenţi, care realizează o antrenare activă a fluidului din coloana de ţevi (**1**) ce este suspendată printr-un plutitor (**7**) sau introdusă într-o sondă tubulară (**9**). Pentru antrenarea lichidelor, cei trei electrozi (**2**) sunt conectaţi la tensiune, printr-un reostat de pornire, prin nişte papuci (**8**) legaţi în stea sau triunghi, într-un mod în sine cunoscut şi, în urma procesului de electroliză, gazele generate antrenează amestecul de fluide spre suprafaţă.

Revendicări: 1
Figuri: 3

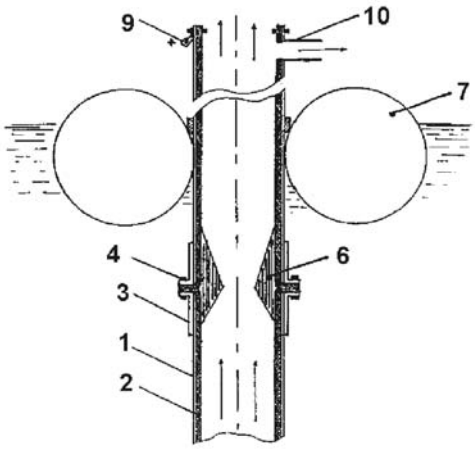

Fig. 1

(11) 120355 B1 *(51)* **F 16 D 33/02**; F 16 H 3/72 *(21)* a 2000 00413 *(22)* 25.04.2000 *(41)* 30.11.2001//11/2001 *(45)* 30.12.2005//12/2005 *(56)* RO 92073 *(73) Pap Jozsef Balint, str. L. Rebreanu nr. 33, Satu Mare, RO (72) Pap Jozsef Balint, str. L. Rebreanu nr. 33, Satu Mare, RO (54)*
VARIATOR DE TURAȚIE CU HIDROFRÂNĂ

(57) Invenția se referă la un variator de turație cu hidrofrână, pentru transmiterea mişcării de rotație între o maşină de forță şi o maşină de lucru, care este alcătuit dintr-un mecanism planetodiferențial şi o hidrofrână cu moment rezistiv liniar, reglabil, având un rotor (**19**) cuplat la una dintre ieşirile mecanismului de modificare a turației şi având nişte palete glisante (**18**) şi o carcasă (**23**) ce formează nişte camere de refulare şi de aspirație ($\mathbf{b_1}$, $\mathbf{b_2}$, $\mathbf{b_3}$ şi $\mathbf{b_4}$), dispuse diametral opus, între carcasa (**23**) şi rotorul (**19**) şi între care este circulat un fluid (**a**), prin acțiunea paletelor glisante (**18**), debitul acestui fluid (**a**) fiind reglat de două ventile rotative (**25**), mecanismul planetodiferențial având doi arbori de ieşire (**21** şi **22**), dintre care arborele de ieşire (**22**) este cuplat cu rotorul (**19**) hidrofrânei. Statorul (**24**) hidrofrânei are patru rânduri de fante elicoidale (**c**), de circulare a fluidului între sectoarele paletelor glisante (**18**) şi camerele de refulare şi aspirație ($\mathbf{b_1}$, $\mathbf{b_2}$, $\mathbf{b_3}$ şi $\mathbf{b_4}$), hidrofrâna având şi două vase compensatoare (**17**) de precomprimare, pentru fluidul (**a**).

Revendicări: 3
Figuri: 2

(11) 120355 B1

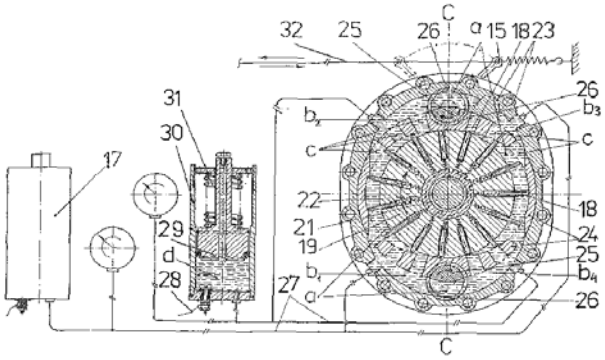

Fig. 2

(11) 120356 B1 *(51)* **F 24 B 5/02** *(21)* 99-00606 *(22)* 26.05.1999 *(41)* 28.06.2002//6/2002 *(45)* 30.12.2005 //12/2005 *(56)* RO 18996 *(73) Ghinea C. Paul, str. Sublocotenent Fănel Ciupitu nr. 21, Roman, RO (72) Ghinea C. Paul, str. Sublocotenent Fănel Ciupitu nr. 21, Roman, RO (54)*
REGISTRU PENTRU SOBE

(57) Invenția se referă la un registru pentru sobe clasice din teracotă, cărămidă sau metal, destinat încălzirii locale a locuințelor. Registrul conform invenției are, la o distanță de 0,200...0,350 m față de focar, amplasat un registru (**1**) captator de căldură, în formă de rețea în zig-zag, cu o lungime între 2,9...19,5 m, având o suprafață, raportată la suprafața teoretică a sobei, de 1,2...9,5/1 şi o înclinare a conductelor transversale, față de orizontală, de 2°...10°.

Revendicări: 1
Figuri: 4

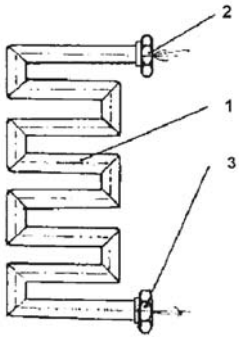

Fig. 2

(11) 120357 B1 *(51)* **F 24 F 3/16** *(21)* a 2001 01254 *(22)* 22.11.2001 *(41)* 30.08.2004//8/2004 *(45)* 30.12.2005// 12/2005 *(56)* RO 106320 *(73) Berimpex S.R.L., str. Dr. Țăranu Grigore nr. 8, ap. 2, sector 5, Bucureşti, RO (72) Berar Cristian, str. Dr. Țăranu Grigore nr. 8, ap. 2, sector 5, Bucureşti, RO (54)*
EXHAUSTOR

(57) Invenția se referă la un exhaustor destinat extragerii aerului viciat din încăperi şi utilizat, în special, în zootehnie, dar şi în industrie, mine şi adăposturi. Exhaustorul conform invenției este alcătuit dintr-un cadru (**A**) metalic, în interiorul căruia sunt montate un rotor (**B**) cu pale şi un motor (**1**) electric, şi dintr-un cadru (**C**) prevăzut cu nişte jaluzele (**16**), articulat la partea superioară, acționarea jaluzelelor (**16**) fiind realizată cu ajutorul unui mecanism (**D**) de închidere. Rotorul (**B**) este prevăzut, la partea dinspre cadrul (**A**) metalic, cu o plasă (**9**) de protecție şi cu o placă (**10**) de închidere, solidară cu un tub (**11**) de aspirație, iar cadrul (**C**) este prevăzut cu o tijă (**18**) verticală, de care sunt articulate nişte pârghii (**17**) ale jaluzelelor (**16**), şi care este în contact cu o furcă (**20**) a mecanismului (**D**) de închidere, acesta din urmă fiind prevăzut cu un ax (**22**) mobil, pe care sunt

(11) 120357 B1

solidare furca (**20**) şi o pârghie (**21**) cotită, prin intermediul căreia mişcarea poate fi transmisă de la o pârghie (**25**) orizontală, la jaluzele (**16**). Prin acţionarea unui buton (**27**), jaluzelele (**16**) pot fi acţionate atât cu ajutorul mecanismului (**D**), cât şi automat, de către energia fluxului de aer refulat de rotorul (**B**) cu pale, deschiderea acestora fiind proporţională cu energia fluxului de aer refulat.

Revendicări: 6
Figuri: 6

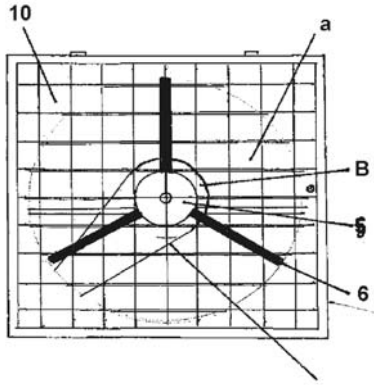

Fig. 1

(11) 120358 B1

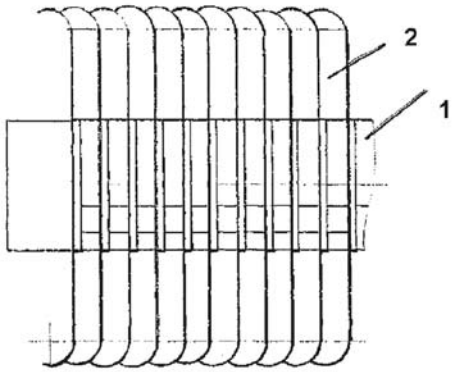

Fig. 1

(11) 120358 B1 *(51)* **F 24 H 3/06**; F 24 H 3/10 *(21)* a 2001 00377 *(22)* 03.04.2001 *(41)* 28.09.2001//9/2001 *(45)* 30.12.2005//12/2005 *(56)* RO 67864 *(73) Cojocaru Marcel, str. Liliacului, bl. 19A, ap. 1, Deva, RO (72) Cojocaru Marcel, str. Liliacului, bl. 19A, ap. 1, Deva, RO (54)* **CONVECTOR DE PERETE**

(57) Invenţia se referă la un convector de perete, utilizat la încălzirea unor spaţii interioare, locuinţe, birouri, spaţii comerciale. Convectorul de perete, conform invenţiei, asigură convecţia aerului în camera în care este montat, prin aceea că fiecare element convectiv (**2**) are formă dreptunghiulară şi este prevăzut central, cu câte un orificiu (**3**) care corespunde, ca diametru, diametrului ţevii orizontale (**1**), pe care este montat elementul convectiv (**2**), prin strângerea şi împănarea a trei picioruşe (**4**), prin care se realizează transferul termic. Marginea fiecărui picioruş (**4**) coincide cu circumferinţa orificiului (**3**) central, iar în secţiune transversală, marginile superioară şi inferioară, ale fiecărui element convectiv (**2**), sunt îndoite semicircular, iar porţiunile îndoite sunt prevăzute cu nişte orificii (**5**) prin care se realizează circulaţia aerului de jos în sus.

Revendicări: 1
Figuri: 3

(11) 120359 B1 *(51)* **F 28 F 1/18** *(21)* 98-01068 *(22)* 12.06.1998 *(41)* 30.12.1998//12/1998 *(45)* 30.12.2005//12/2005 *(56)* US 4266604, 3631922; DE 3133665; GB 2023798; FR 2472732 *(73) S.C. Romradiatoare S.A., şoseaua Cristianului nr. 1-3, Braşov, RO (72) Niculescu Panait, str. Harmanului nr. 44, bl. 3, sc. D, ap. 1, Braşov, RO; Sora Gheorghe, str. Carpenului nr. 3, Braşov, RO; Niculae Danil, str. Brânduşelor nr. 98, sc. B, ap. 6, Braşov, RO; Crişan Cristinel, str. Mihai Viteazu nr. 4, bl. 11, ap. 42, Braşov, RO; Munteanu Ovidiu, str. Colonel Buzoianu nr. 12, Braşov, RO (54)* **ELEMENT RADIANT PENTRU SCHIMBĂTOARE DE CĂLDURĂ ŞI PROCEDEU DE REALIZARE A ACESTORA**

(57) Invenţia se referă la un element radiant pentru schimbătoare de căldură şi la un procedeu de realizare a acestora, pe baza acestui tip de element, destinate să funcţioneze ca radiatoare de răcire sau încălzire, pentru autovehicule echipate cu motoare cu ardere internă, ca răcitoare sau radiatoare de ulei, pentru autovehicule echipate cu motoare cu ardere internă, sau pentru instalaţii tehnologice, ca evaporatoare şi condensoare ale instalaţiilor de condiţionare a aerului pentru autovehicule, încăperi sau instalaţii frigorifice industriale şi ca nişte convectoare sau calorifere, pentru locuinţe, birouri, spaţii industriale. Elementul radiant pentru schimbătoare de căldură, conform invenţiei, este alcătuit din nişte tuburi (**1**) îndoite în formă de "**U**" şi din nişte aripioare (**2**), tuburile (**1**) având particularitatea că, în zona laturilor îndoite, adică în zona activă a elementului radiant, în care

(11) 120359 B1

acestea intră în contact direct cu aripioarele (**2**), au forma secţiunii lor transversale, alta decât cea circulară, adică eliptică, ovală.

Revendicări: 6
Figuri: 27

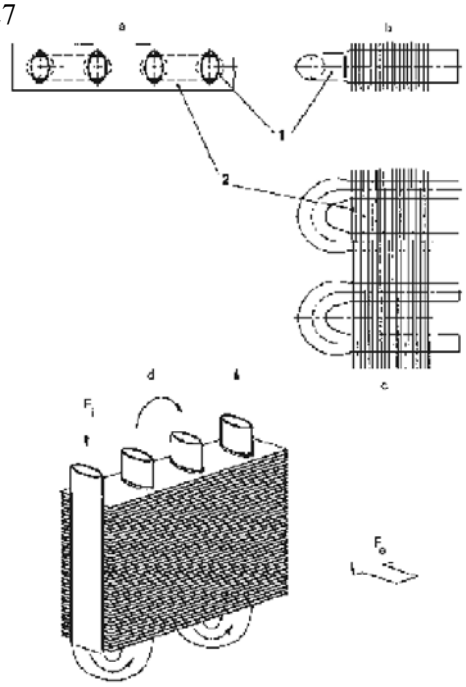

Fig. 1

(11) 120360 B1 *(51)* **G 01 B 7/00** *(21)* a 2001 01123 *(22)* 15.10.2001 *(41)* 28.06.2002//6/2002 *(45)* 30.12.2005 //12/2005 *(56)* US 3760264 *(73) Toma C. Valeriu, Cartier Trivale, bl. 55A, sc. B, ap. 9, Piteşti, RO; Toma V. Gabriel, Cartier Trivale, bl. 55A, sc. B, ap. 9, Piteşti, RO (72) Toma C. Valeriu, Cartier Trivale, bl. 55A, sc. B, ap. 9, Piteşti, RO; Toma V. Gabriel, Cartier Trivale, bl. 55A, sc. B, ap. 9, Piteşti, RO (54)* **METODĂ ŞI APARAT PENTRU MĂSURAREA GROSIMII STRATURILOR DIELECTRICE SUBŢIRI**

(57) Invenţia se referă la o metodă şi la un aparat pentru măsurarea grosimii straturilor dielectrice, subţiri, depuse sau aplicate pe materiale conductoare. Metoda conform invenţiei se bazează pe utilizarea de mijloace capacitive, respectiv a unui condensator al cărui rol este acela de traductor, pentru determinarea grosimii stratului dielectric depus pe suportul metalic, a cărui peliculă trebuie să i se determine grosimea. Aparatul conform invenţiei este format din două oscilatoare electrice, dintre care unul conţine în circuitul oscilant, un condensator traductor (**C_s**), care are o armătură legată la masă şi al cărui rol este jucat de suportul metalic al peliculei căreia trebuie să i se determine grosimea, astfel că frecvenţa obţinută, după compunerea oscilaţiilor, poate fi folosită pentru

(11) 120360 B1

a indica grosimea stratului dielectric cu ajutorul unui PC, dat fiind că dinamica frecvenţei, rezultată în urma compunerii oscilaţiilor produse de cele două oscilatoare, acoperă dinamica de intrare a unei plăci de sunet, permiţându-se, în acest mod, calibrarea aparatului cu ajutorul unui soft de prelucrare în timp real sau nu, a unui fişier în care a avut loc achiziţia datelor.

Revendicări: 3
Figuri: 3

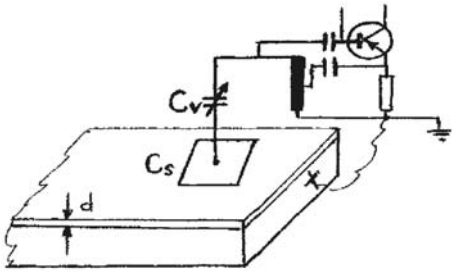

Fig. 2

(11) 120361 B1 *(51)* **G 01 N 33/49**; G 01 N 33/50 *(21)* 98-01052 *(22)* 04.06.1998 *(41)* 30.12.1999//12/1999 *(45)* 30.12.2005//12/2005 *(56)* US 4199502 *(73) Institutul Naţional de Cercetare - Dezvoltare pentru Ştiinţe Biologice, Splaiul Independenţei nr. 296, sector 6, Bucureşti, RO (72) Tcacenco Luminiţa, aleea Arieşul Mare nr 2, Bl I-11, sc. F, ap 76,sector 6, Bucureşti, RO; Ghiocel Radu Raul, str. I. Maiorescu nr. 11, bl. 44, sc. B, ap. 62, sector 3, Bucureşti, RO; Caloianu Maria, str. Jean Louis Calderon nr. 6, et. 3, ap. 14, sector 2, Bucureşti, RO; Teodor Eugenia, str. Caporal Ilina nr. 6, bl. 14, ap. 77, sector 5, Bucureşti, RO; Moldovan Lucia, b-dul Constructorilor nr. 24, bl. 19, sc. A, ap. 13, sector 6, Bucureşti, RO; Drăguţ Daniela, str. Principatelor Unite nr. 5, ap. 1, sector 4, Bucureşti, RO (54)* **SUPORT DE AFINITATE PENTRU HEPARINĂ ŞI PROCEDEU DE OBŢINERE A ACESTUIA**

(57) Invenţia se referă la un suport de afinitate pentru heparină şi la un procedeu de obţinere a acestuia. Suportul de afinitate pentru heparină este constituit din 0,3 părţi colagen, în substanţă uscată, 6,0 părţi glutaraldehidă şi 5,0 părţi protamină sulfat, părţile fiind exprimate în greutate. Procedeul de obţinere a suportului constă în aceea că, în prima fază, colagenul, sub formă de gel, se amestecă sub agitare, cu soluţia de protamină, la un *p*H 5 sau 9 şi temperatura de 40˚C, după care, în a doua fază, se adaugă soluţia de glutaraldehidă, se agită puternic şi se menţine la temperatura de 5˚C, timp de 24 h, după care se triturează, se spală cu apă şi etanol, se usucă sub vid şi se mojarează.

Revendicări: 2

(11) 120362 B1 *(51)* **G 09 F 11/24** *(21)* a 2000 00843 *(22)* 23.08.2000 *(45)* 30.12.2005//12/2005 *(56)* RO 111879, 113092, 113405; EP 0771457B1; FR 388854-A, 1524954-A, 2152011-A, 2608302-A *(73) Badea Marius, şoseaua Colentina nr. 53, bl. 59, sc. B, et. 2, ap. 42, sector 2, Bucureşti, RO; Gaiță Gheorghe, str. Rahmaninov nr. 27, sector 1, Bucureşti, RO (72) Badea Marius, şoseaua Colentina nr. 53, bl. 59, sc. B, et. 2, ap. 42, sector 2, Bucureşti, RO; Gaiță Gheorghe, str. Rahmaninov nr. 27, sector 1, Bucureşti, RO (54)* **PANOU PUBLICITAR, CU DERULARE A GRAFICII PUBLICITARE**

(57) Invenția se referă la un panou publicitar, cu derulare a graficii publicitare, destinat a fi folosit la difuzarea de informații publicului şi pentru a face reclamă unor mărfuri, servicii, spectacole, evenimente ce interesează publicul şi orice altă grafică publicitară. Panoul publicitar cuprinde un panou central asamblat (**1**), care este montat pe un stâlp suport (**2**), iar în interiorul panoului central (**1**), se găsesc dispuse nişte role (**9**) aşezate pe lateral, role ce sunt în legătură între ele, prin intermediul unor lanțuri cu zale (**13**), având fixate nişte cârlige (**14**) de care se agață o pânză (**10**) prevăzută cu grafică publicitară, pânză ce se roteşte de la stânga la dreapta, de jos în sus, în funcție de aşezarea rolelor de antrenare.

Revendicări: 4
Figuri: 8

(11) 120362 B1

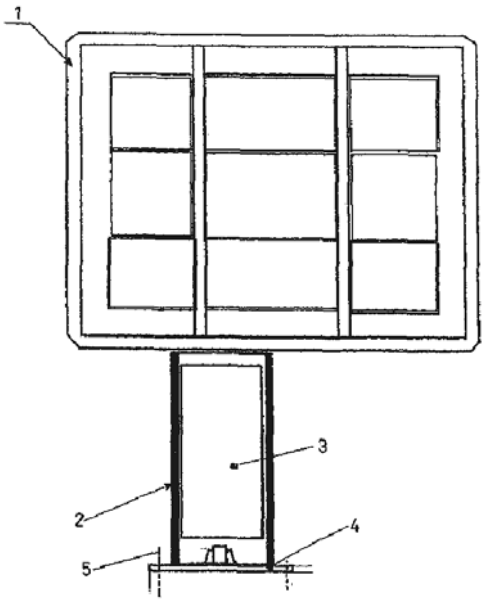

Fig. 1

(11) 120363 B1 *(51)* **G 21 C 3/30**; G 21 C 3/32 *(21)* a 2000 00457 *(22)* 28.04.2000 *(30)* 03.05.1999 AR P99-01-02054 *(41)* 28.02.2001//2/2001 *(45)* 30.12.2005 //12/2005 *(56)* US 5009837, 4716015. *(73) Comision Nacional de Energia Atomica of Argentina, AV. Del Libertador 8250, Buenos Aires, AR (72) Florido Pablo Carlos, AV. Del Libertador 8250, Buenos Aires, AR; Cirimello Roberto Omar, AV. Del Libertador 8250, Buenos Aires, AR; Bergallo Juan Esteban, AV. Del Libertador 8250, Buenos Aires, AR; Marino Armando Carlos, AV. Del Libertador 8250 Buenos Aires, AR; Brasnarof Daniel Oscar, AV. Del Libertador 8250 Buenos Aires, AR; Delmastro Dario Fabian, AV. Del Libertador 8250, Buenos Aires, AR; Gonzales Jose Hector, AV. Del Libertador 8250, Buenos Aires, AR; Juanico Luis Eduardo, AV. Del Libertador 8250, Buenos Aires, AR (74) Patentmark S.R.L., str. Dr. N. Turnescu nr. 2, sector 5, Bucureşti (54)* **ELEMENT COMBUSTIBIL, MODULAR, ADAPTABIL LA DIFERITE CENTRALE NUCLEARE, CU CANALE DE RĂCIRE**

(57) Invenția se referă la un element nuclear combustibil, modular, adaptabil la diferite centre nucleare cu canale de răcire. Elementul conform invenței cuprinde un grup de teci (**1**) consumabile, cilindrice, ale căror capete sunt etanşate cu ajutorul unor dopuri (**3**), sudate la rândul lor de o placă (**6**) de capăt, pentru separarea tecilor (**1**), fiind montate nişte grile (**15**) cu autosusținere, care constau din nişte distanțiere (**17** şi **18**) rigide şi respectiv flexibile, toate tecile (**1**) având

(11) 120363 B1

acelaşi diametru, iar raportul dintre suprafața de transfer de căldură şi suprafața transversală a fiecărei teci (**1**), definite pe unitatea de lungime, este mai mare de 330.

Revendicări: 14
Figuri: 7

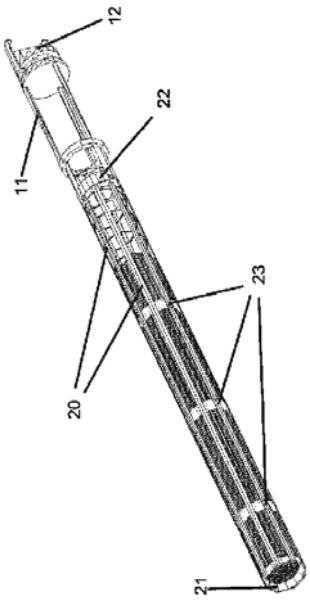

Fig. 5

(11) 120364 B1 *(51)* **H 01 F 27/00** *(21)* a 2004 00352 *(22)* 19.04.2004 *(41)* 28.02.2005//2/2005 *(45)* 30.12.2005//12/2005 *(56)* RO 117053; US 5319534 *(73) Institutul Naţional de Cercetare-Dezvoltare şi Încercări pentru Electrotehnică - ICMET, Calea Bucureşti nr. 144, Craiova, judeţul Dolj, RO (72) Proca Victor, str. Deznăţui, bl. A3, sc.1, ap. 44, Craiova, RO; Petrescu Marinela, str. Bibescu, bl. A12, sc. 1, ap. 34, Craiova, RO; Dordea Toma, str. Narciselor nr. 3, Timişoara, RO; Mădescu Gheorghe, str. Mihai Viteazul nr. 24, Timişoara, RO (54)* **TRANSFORMATOR DE TENSIUNE, CU RAPORT VARIABIL ŞI REGLAJ FIN**

(57) Invenţia se referă la un transformator de tensiune, cu raport variabil şi reglaj fin. Transformatorul conform invenţiei constă dintr-o înfăşurare (**3**) cu mai multe prize ($\mathbf{b_1}$, $\mathbf{b_2}$, $\mathbf{b_3}$....), câte una pentru fiecare spiră, la care se conectează un număr de contactoare statice ($\mathbf{B_1}$, $\mathbf{B_2}$, $\mathbf{B_3}$...) comandate astfel, încât să poată comuta calea de curent de la o spiră la alta, în vederea realizării unui reglaj brut, respectiv o grilă (**2**) de divizare a fluxului fascicular, cu mai multe borne ($\mathbf{g_1}$-$\mathbf{g_4}$) la care se conectează nişte contactoare statice ($\mathbf{G_1}$ şi $\mathbf{G_4}$), pentru a comuta calea de curent de la o bornă la alta a grilei (**2**), în vederea realizării unui reglaj fin al tensiunii de ieşire.

Revendicări: 1
Figuri: 1

(11) 120364 B1

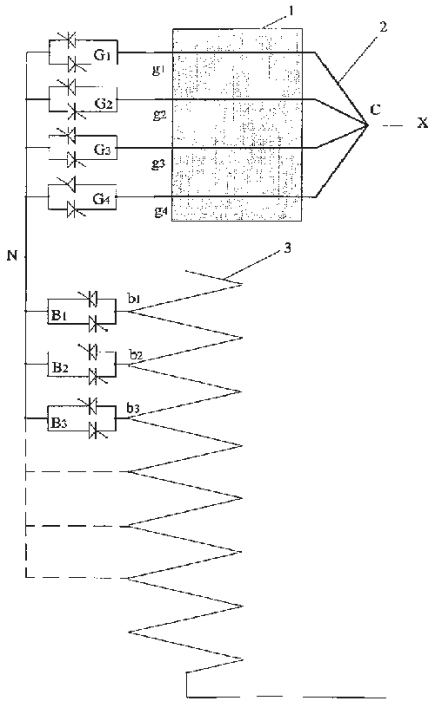

(11) 120365 B1 *(51)* **H 02 G 3/08**; H 02 G 15/10 *(21)* 99-01006 *(22)* 21.09.1999 *(41)* 30.03.2001//3/2001 *(45)* 30.12.2005//12/2005 *(56)* RO 118239; WO 8201296 *(73) Codec Electronics Prod S.R.L., str. Decebal nr. 37, Cluj-Napoca, RO (72) Meciu Eugen, str. Buşteni nr. 7, ap. 9, Cluj-Napoca, RO (74) Integrator Consulting S.R.L.,str. Dunării nr. 25, bl. C1, ap. 5, Cluj-Napoca, judeţul Cluj (54)* **CUTIE DE DISTRIBUŢIE**

(57) Invenţia se referă la o cutie de distribuţie, ce face parte din elementele auxiliare de conectare, din reţelele de telecomunicaţii, cum ar fi cele de televiziune prin cablu. Cutia conform invenţiei este alcătuită dintr-un corp principal (**1**), prevăzut cu o incintă interioară, destinată adăpostirii circuitului electric specific, capacul cutiei (**4**) paralelipipedice, preformat, este montat prin presare într-o degajare cu pereţi verticali (**b** şi **c**), practicată în corpul cutiei, capetele corpurilor de conectare (**2**), prevăzute în număr suficient, sunt terminate cu nişte suprafeţe tronconice (**a**), pe care nişte garnituri (**9**) de cauciuc sau din materiale plastice sunt presate de partea interioară a piuliţei de fixare (**8**), iar în interiorul corpurilor de conectare, pinii conductoarelor de legătură pătrund în nişte lamele elastice, îndoite, profilate (**7**), prevăzute cu

(11) 120365 B1

mai multe rânduri de umeri (**h**), prin care se evită pierderea contactului electric şi dispuse în nişte cepuri alcătuite din nişte piese (**5**, respectiv **6**), care intră unul în celălalt, imobilizând deplasarea axială a lamelei elastice.

Revendicări: 2
Figuri: 7

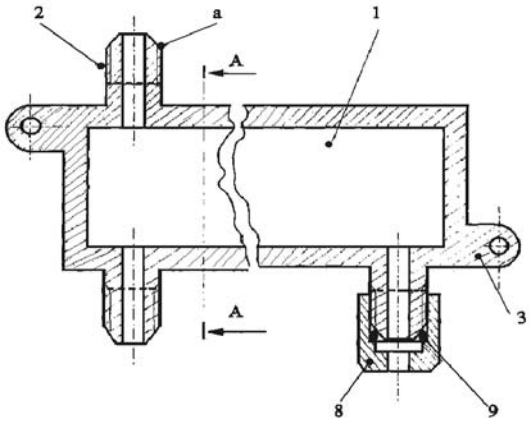

Fig. 1

(11) 120366 B1 *(51)* **H 02 H 7/00**; H 02 H 9/00 *(21)* a 2002 00503 *(22)* 23.04.2002 *(41)* 28.11.2003//11/2003 *(45)* 30.12.2005//12/2005 *(56)* DE 19927031 *(73) ICPE - Cercetări Avansate S.A., Splaiul Unirii nr. 313, sector 3, Bucureşti, RO (72) Puflea Ioan, b-dul Dacia nr. 45, sector 1, Bucureşti, RO; Macamete Elena, Al. Sănduleşti nr. 2, bl. OD7, sc. F, ap. 237, sector 6, Bucureşti, RO (54)*

LIMITATOR DE CURENT

(57) Invenţia se referă la un limitator de curent, cu ecran supraconductor, care se încorporează într-un întrerupător de curenţi intenşi, de tipul curenţilor de avarie din reţelele de joasă tensiune. Limitatorul conform invenţiei este alcătuit dintr-o bobină primară (**1**), înseriată în linia electrică ce urmează a fi protejată, cuplată magnetic, prin intermediul unui circuit magnetic (**2**), cu cilindru supraconductor (**3**), imersat într-o baie de azot lichid (**4**), a unui criostat (**5**), a cărui flanşă de capăt (**6**) este penetrată de două ştuţuri (**7** şi **8**) prin care se realizează aducţia azotului lichid în baie (**4**), respectiv evacuarea vaporilor de azot, izolaţia termică a băii fiind asigurată de incinta vidată (**9**) a criostatului (**5**).

Revendicări: 1
Figuri: 1

(11) 120366 B1

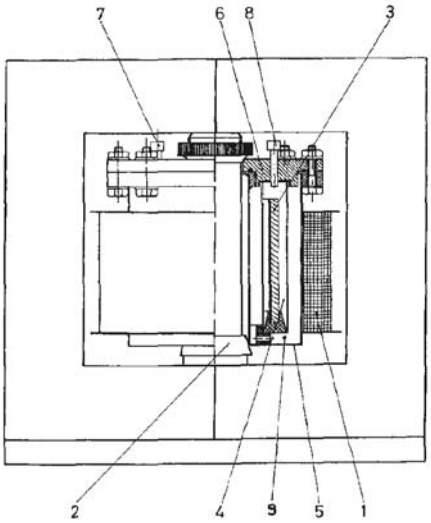

(11) 120367 B1 *(51)* **H 02 H 7/00**; G 08 B 25/00 *(21)* a 2003 01033 *(22)* 17.12.2003 *(41)* 30.06.2005//6/2005 *(45)* 30.12.2005//12/2005 *(56)* RO 106169; 93-00980; US 4775834 *(73) Popescu Eugen, str. Argeşelu nr. 9, bl. 34, sc. 2, ap. 24, sector 4, Bucureşti, RO (72) Popescu Eugen, str. Argeşelu nr. 9, bl. 34, sc. 2, ap. 24, sector 4, Bucureşti, RO (54)* **APARAT PENTRU SEMNALIZAREA AVARIILOR DE SISTEM, DIN REŢELE ELECTRO-ENERGETICE**

(57) Invenţia se referă la un aparat pentru semnalizarea avariilor de sistem, din reţelele electroenergetice, fiind destinat măsurării şi semnalizării, în regim permanent, a unor mărimi electrice din reţelele electroenergetice, prin semnalizarea permanentă şi/sau memorarea, la dispariţia tensiunii reţelei, a valorilor unor parametri specifici unei avarii de sistem, şi anume valoarea frecvenţei, a vitezei de variaţie a frecvenţei şi a pendulării tensiunii, toţi parametrii fiind cei anteriori dispariţiei tensiunii. Aparatul conform invenţiei este constituit din nişte sisteme de măsurare, existente, aparate electromecanice sau module electronice (**1'**), la care se adaptează un dispozitiv de comandă (**2'**), care, la sesizarea dispariţiei tensiunii, comandă semnalizarea permanentă, cu ajutorul unui bloc de semnalizare (**3'**) şi/sau memorarea ultimei frecvenţe măsurată şi/sau a altor parametri ce caracterizează o avarie de sistem, şi anume pendulaţia tensiunii şi scăderea bruscă a frecvenţei.

Revendicări: 7
Figuri: 4

(11) 120367 B1

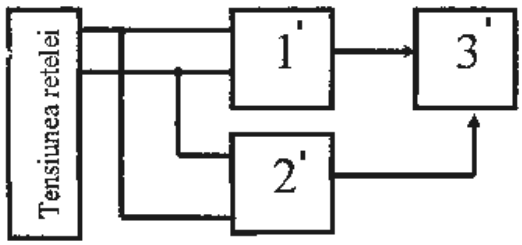

Fig. 1

LISTA B.I., PENTRU CARE HOTĂRÂREA DE ACORDARE SE PUBLICĂ ÎN CONFORMITATE CU ART. 28(3) DIN LEGEA NR. 64/1991 REPUBLICATĂ,

- **ORDONATĂ CRESCĂTOR, DUPĂ NUMĂRUL DE BREVET**
- **ORDONATĂ ALFABETIC, DUPĂ NUMELE/DENUMIREA TITULARULUI**

Lista cu brevetele de invenţie ale căror hotărâri de acordare au fost luate la data de 30.10.2005, ordonate crescător, după numărul de brevet

Număr brevet	Clasa	Număr dosar	Data depozit	Titular	**Pag.**
120306 B1	**A 01 N 53/00**; A 01 N 25/30; A 01 N 25/04	97-01968	19.04.1996	Agro-Chemie Novenyvedoszer Gyarto Ertekesito ES Forgalmazo Kft., Banyaleg U.2., Budapesta, HU	**79**
120307 B1	**A 24 D 1/02**; B 05 C 5/02; D 21 H 19/68	99-00012	09.07.1997	Philip Morris Products Inc., 3601 Commerce Road, Richmond, Virginia, US	**79**
120308 B1	**A 44 B 13/02**	a 2001 01097	03.10.2001	Zăbavă C.Lucian, localitatea Costeşti, comuna Tg. Frumos, Iaşi, RO	**79**
120309 B1	**A 45 D 40/04**	a 2000 00277	12.07.1999	Societe Estee Lauder Companies, Inc., 767 Fifth Avenue, NY 10153, New York, US	**80**
120310 B1	**A 46 B 9/04**	99-00597	06.11.1998	Gillette Canada Inc., 16700 Trans Canada Kirkland, H9h 4y8, Quebec, CA	**80**
120311 B1	**A 47 C 17/04**	a 2003 00410	14.05.2003	Căciuleanu Mihaela Elisabeta, b-dul Iuliu Maniu nr. 61, bl. 8P, sc. 6, ap. 212, sector 6, Bucureşti, RO	**81**
120312 B1	**A 61 B 17/02**	a 2004 00502	03.06.2004	Câmpeanu Ionel Tudor, str. Viorele nr.30, bl. 20A, et. 3, ap. 13, sector 4, Bucureşti, RO	**82**
120313 B1	**A 61 F 2/00**	a 2001 00681	14.12.1999	Universidad Nacional Autonoma de Mexico, Edificio "B", Tercer Piso, Zona Cultural Universitaria, Delegacion Coyoacan, Df 04510, Mexico, MX	**82**
120314 B1	**A 61 K 7/48**; A 61 K 35/78	98-00490	26.02.1998	S.C. Centrul de Cercetare şi Prelucrare Plante Medicinale "Plantavorel" S.A., str. Cuza Vodă nr. 46, Piatra Neamţ, RO	**83**
120315 B1	**A 61 K 7/48**	98-00502	26.02.1998	Carina Cosmetics Prodexim S.R.L., aleea Detunata nr. 1-3, Cluj-Napoca, RO	**83**
120316 B1	**A 61 K 9/06**	98-00689	05.03.1998	Genmar Cosmetics S.R.L., Şoseaua Mihai Bravu nr. 4, bl. 60C, ap. 44, sector 2, Bucureşti, RO	**83**
120317 B1	**A 61 K 9/19**	97-00286	13.02.1997	Roşoiu Natalia, aleea Hortensiei nr. 15, bl. O3, sc. D, ap. 78, Constanţa, RO; Chiriţescu Adrian, str. Republicii nr.20, ap. 15, Târgu Mureş, judeţul Mureş, RO	**84**
120318 B1	**A 61 K 33/08**	99-00151	09.02.1999	Farmec S.A., str. Henri Barbusse nr. 16, Cluj-Napoca, RO	**84**
120319 B1	**A 63 B 65/12**	a 2000 01094	06.11.2000	Moroşan Larionescu Virgil-Adrian, str. Horodnicului nr. 5, Rădăuţi, RO	**84**
120320 B1	**B 01 D 3/34**; C 07 C 41/00; C 07 C 43/00; B 01 J 8/04; B 01 J 10/00	98-01286	31.12.1996	Chemical Research & Licensing Company, 10100 Bay Area Boulevard, Pasadena, US	**85**
120321 B1	**B 01 J 20/24**; C 01 F 7/00	a 2000 00060	20.01.2000	Nalco Chemical Company, One Nalco Center, Naperville, US	**85**

Număr brevet	Clasa	Număr dosar	Data depozit	Titular	**Pag.**
120322 B1	**B 22 D 11/06**	98-01021	28.05.1998	Usinor, Immeuble "La Pacific" La Defense 7, 11-13 Cours Valmy, Puteaux, FR	**85**
120323 B1	**B 22 D 23/02**; B 22 D 25/02	a 2001 00381	04.04.2001	Tătar Daniel, str. Domnească nr. 30, bl. Modern, ap. 36, Galați, RO	**86**
120324 B1	**B 24 B 33/08**	a 2002 00330	25.03.2002	Institutul Național de Cercetare Dezvoltare pentru Mecanică Fină, Şoseaua Pantelimon nr. 6-8, sector 2, Bucureşti, RO	**86**
120325 B1	**B 26 B 21/22**	99-00908	13.02.1998	The Gillette Company, Prudential Tower Building, 02199, Boston, US	**87**
120326 B1	**B 29 D 29/06**	a 2004 00214	10.03.2004	Artego S.A., str. Ciocârlău nr. 38, Târgu Jiu, județul Gorj, RO	**87**
120327 B1	**B 60 S 1/02**	a 2002 00707	29.05.2002	Cotescu Teodor, str. Ocnei nr. 4, Câmpulung Muscel, județul Argeş, RO	**88**
120328 B1	**B 62 K 11/04**	a 2001 00830	19.07.2001	S.C. Buseco-S.R.L., str. Cremenea nr. 2, sc. C, ap. 8, Bacău, RO	**88**
120329 B1	**B 64 C 3/56**; B 64 C 3/38	a 2004 00760	06.09.2004	Lungu Adrian, str. Marinarilor nr. 19, sector 1, cod 013945, Bucureşti, RO	**89**
120330 B1	**B 65 D 5/02**	99-00762	03.02.1998	Meadwestvaco Packaging Systems Llc, One High Ridge Park, 06905, Stanford, US	**89**
120331 B1	**B 65 D 71/30**	99-00748	15.01.1998	The Mead Corporation, Courthouse Plaza, Northeast, OH 45463, Dayton, Ohio, US	**90**
120332 B1	**B 65 D 71/30**	99-00749	15.01.1998	Meadwestvaco Packaging Systems Llc, One High Ridge Park, 06905, Stanford, US	**90**
120333 B1	**B 65 D 85/10**; B 65 B 19/24	a 2000 00018	06.07.1998	Reemtsma Cigarettenfabriken GmbH, Parkstrasse 51, Hamburg, DE	**91**
120334 B1	**C 01 B 31/10**	a 2004 00538	15.06.2004	Institutul de Cercetări Metalurgice S.A., str. Mehadia nr. 39, sector 6, cod 77769, Bucureşti, RO	**91**
120335 B1	**C 03 C 13/00**	97-00856	08.11.1995	Rockwool International A/S, Hovedgaden 501, Hedehusene, DK	**92**
120336 B1	**C 04 B 5/00**; C 04 B 18/14	a 2003 00465	30.05.2003	Dsu România, str. Smârdan nr. 1, Galați, RO	**92**
120337 B1	**C 07 C 67/307**; A 61 K 31/23; C 07 C 69/63	98-00028	10.07.1996	Jung Louis, 205 Route D Oberhausbergen, Strasbourg, FR; Ingenbleek Yves, 24 Boulevard D Anvers, Strasbourg, FR	**92**
120338 B1	**C 07 C 401/00**; A 61 K 31/59	99-00325	27.10.1997	Leo Pharmaceutical Products Ltd. A/S (Lovens Kemiske Fabrik Produktionsaktieselskab), Industriparken 55, DK-2750, Ballerup, DK	**93**
120339 B1	**C 07 D 311/96**; C 07 D 493/10; A 01 N 31/04	99-00459	22.04.1999	Institutul de Chimie "Raluca Ripan", str. Fântânele nr. 30, Cluj-Napoca, RO	**93**
120340 B1	**C 07 D 313/00**	99-01332	16.06.1998	Bristol-Myers Squibb Company, P.O. Box 4000, Princeton, New Jersey, US	**93**

Număr brevet	Clasa	Număr dosar	Data depozit	Titular	**Pag.**
120341 B1	**C 07 D 417/04**; C 07 D 413/04; A 61 K 31/495	96-00888	27.10.1994	Aventis Pharmaceuticals Inc., Route 202-206, Bridgewater, New Jersey, US	**94**
120342 B1	**C 07 D 487/04**; A 61 K 31/505	97-00401	05.09.1995	Dr. Karl Thomae GmbH, Birkendorfer Strasse 65, D-88397, Biberach, DE	**94**
120343 B1	**C 07 K 14/72**; C 07 K 16/28; G 01 N 33/74	98-01550	07.05.1997	Biogen Idec Ma Inc., 14 Cambridge Center, Ma 02142, Cambridge, US	**94**
120344 B1	**C 08 L 61/06**	a 2004 00169	25.02.2004	Romrero Munteanu S.R.L., str. Gării nr.4, Râşnov, RO	**94**
120345 B1	**C 08 L 89/00**; C 08 L 33/00; C 09 J 133/08; C 09 J 189/00	a 2004 00297	05.04.2004	Romrero Munteanu S.R.L., str. Gării nr. 4, Râşnov, judeţul Braşov, RO	**95**
120346 B1	**C 09 J 111/00**	99-01189	09.11.1999	Resin S.R.L., str. Prof. Constantin Gibescu nr. 4, bl. D10, ap.1, Râmnicu Vâlcea, RO	**95**
120347 B1	**C 09 J 175/04**	99-00879	05.08.1999	Resin S.R.L., str. Prof. Constantin Gibescu nr. 4, bl. D10, ap.1, Râmnicu Vâlcea, RO	**95**
120348 B1	**C 09 K 3/10**	99-00729	25.06.1999	S.C. Subansamble Auto S.A., str. G. Coşbuc nr. 59, Piteşti, RO	**96**
120349 B1	**C 09 K 3/18**; B 01 F 3/08	99-01376	23.12.1999	Coşofreţ Gh. Sorin Cezar, sat Nicolae Bălcescu, Flămânzi, RO	**96**
120350 B1	**E 02 F 3/00**; E 02 F 3/40; E 02 F 3/60	a 2001 01372	19.12.2001	Urex Rovinari S.A., str. Principală nr.1, Rovinari, judeţul Gorj, RO	**96**
120351 B1	**E 04 H 12/00**	a 2002 01582	11.12.2002	Electromontaj S.A. Bucureşti - Sucursala Timişoara, str. Anton Seiler nr. 7, Timişoara, judeţul Timiş, RO	**97**
120352 B1	**E 21 B 43/00**	a 2002 00220	28.02.2002	David Cristian, str. C. I. Brătianu nr. 3, bl. 4, sc. C, et. 1, ap. 30, Mediaş, RO; Constantin Eugeniu, str. Aurel Vlaicu nr. 132, Mediaş, RO	**97**
120353 B1	**F 02 K 3/08**; F 25 B 29/00	a 2002 00298	15.03.2002	Nemeş Ion, str. Brînduşilor nr. 10, bl. V75A, sc. 2, ap. 18, sector 3, Bucureşti, RO	**98**
120354 B1	**F 04 F 1/20**; E 21 B 43/00	a 2002 00541	25.04.2002	Ulea Costică, str. Brăilei nr.158, bl. BR2, sc.1, ap. 9, Galaţi, RO; Tofan Mădălina, str. Furnaliştilor nr. 2, bl. E1, ap. 71, Galaţi, RO	**98**
120355 B1	**F 16 D 33/02**; F 16 H 3/72	a 2000 00413	25.04.2000	Pap Jozsef Balint, str. L. Rebreanu nr. 33, Satu Mare, RO	**99**
120356 B1	**F 24 B 5/02**	99-00606	26.05.1999	Ghinea C. Paul, str. Sublocotenent Fănel Ciupitu nr. 21, Roman, RO	**99**
120357 B1	**F 24 F 3/16**	a 2001 01254	22.11.2001	Berimpex S.R.L., str. Dr. Ţăranu Grigore nr. 8, ap. 2, sector 5, Bucureşti, RO	**99**
120358 B1	**F 24 H 3/06**; F 24 H 3/10	a 2001 00377	03.04.2001	Cojocaru Marcel, str. Liliacului, bl. 19A, ap. 1, Deva, RO	**100**

Număr brevet	Clasa	Număr dosar	Data depozit	Titular	**Pag.**
120359 B1	**F 28 F 1/18**	98-01068	12.06.1998	S.C. Romradiatoare S.A., şoseaua Cristianului nr. 1-3, Braşov, RO	**100**
120360 B1	**G 01 B 7/00**	a 2001 01123	15.10.2001	Toma C. Valeriu, Cartier Trivale, bl. 55A, sc. B, ap. 9, Piteşti, RO; Toma V. Gabriel, Cartier Trivale, bl. 55A, sc. B, ap. 9, Piteşti, RO	**101**
120361 B1	**G 01 N 33/49**; G 01 N 33/50	98-01052	04.06.1998	Institutul Național de Cercetare - Dezvoltare pentru Ştiințe Biologice, Splaiul Independenței nr. 296, sector 6, Bucureşti, RO	**101**
120362 B1	**G 09 F 11/24**	a 2000 00843	23.08.2000	Badea Marius, şoseaua Colentina nr. 53, bl. 59, sc. B, et. 2, ap. 42, sector 2, Bucureşti, RO; Gaiță Gheorghe, str. Rahmaninov nr. 27, sector 1, Bucureşti, RO	**102**
120363 B1	**G 21 C 3/30**; G 21 C 3/32	a 2000 00457	28.04.2000	Comision Nacional de Energia Atomica of Argentina, AV. Del Libertador 8250, Buenos Aires, AR	**102**
120364 B1	**H 01 F 27/00**	a 2004 00352	19.04.2004	Institutul Național de Cercetare-Dezvoltare şi Încercări pentru Electrotehnică - ICMET, Calea Bucureşti nr. 144, Craiova, județul Dolj, RO	**103**
120365 B1	**H 02 G 3/08**; H 02 G 15/10	99-01006	21.09.1999	Codec Electronics Prod S.R.L., str. Decebal nr. 37, Cluj-Napoca, RO	**103**
120366 B1	**H 02 H 7/00**; H 02 H 9/00	a 2002 00503	23.04.2002	ICPE - Cercetări Avansate S.A., Splaiul Unirii nr. 313, sector 3, Bucureşti, RO	**104**
120367 B1	**H 02 H 7/00**; G 08 B 25/00	a 2003 01033	17.12.2003	Popescu Eugen, str. Argeşelu nr. 9, bl. 34, sc. 2, ap. 24, sector 4, Bucureşti, RO	**104**

Lista cu brevetele de invenţie ale căror hotărâri de acordare au fost luate la data de 30.10.2005, ordonate alfabetic, după numele/denumirea titularului

Număr brevet	Clasa	Număr dosar	Data depozit	Titular	**Pag.**
120306 B1	**A 01 N 53/00**; A 01 N 25/30; A 01 N 25/04	97-01968	19.04.1996	Agro-Chemie Novenyvedoszer Gyarto Ertekesito ES Forgalmazo Kft., Banyaleg U.2., Budapesta, HU	**79**
120326 B1	**B 29 D 29/06**	a 2004 00214	10.03.2004	Artego S.A., str. Ciocârlău nr. 38, Târgu Jiu, judeţul Gorj, RO	**87**
120341 B1	**C 07 D 417/04**; C 07 D 413/04; A 61 K 31/495	96-00888	27.10.1994	Aventis Pharmaceuticals Inc., Route 202-206, Bridgewater, New Jersey, US	**94**
120362 B1	**G 09 F 11/24**	a 2000 00843	23.08.2000	Badea Marius, şoseaua Colentina nr. 53, bl. 59, sc. B, et. 2, ap. 42, sector 2, Bucureşti, RO; Gaiţă Gheorghe, str. Rahmaninov nr. 27, sector 1, Bucureşti, RO	**102**
120357 B1	**F 24 F 3/16**	a 2001 01254	22.11.2001	Berimpex S.R.L., str. Dr. Ţăranu Grigore nr. 8, ap. 2, sector 5, Bucureşti, RO	**99**
120343 B1	**C 07 K 14/72**; C 07 K 16/28; G 01 N 33/74	98-01550	07.05.1997	Biogen Idec Ma Inc., 14 Cambridge Center, Ma 02142, Cambridge, US	**94**
120340 B1	**C 07 D 313/00**	99-01332	16.06.1998	Bristol-Myers Squibb Company, P.O. Box 4000, Princeton, New Jersey, US	**93**
120311 B1	**A 47 C 17/04**	a 2003 00410	14.05.2003	Căciuleanu Mihaela Elisabeta, b-dul Iuliu Maniu nr. 61, bl. 8P, sc. 6, ap. 212, sector 6, Bucureşti, RO	**81**
120312 B1	**A 61 B 17/02**	a 2004 00502	03.06.2004	Câmpeanu Ionel Tudor, str. Viorele nr.30, bl. 20A, et. 3, ap. 13, sector 4, Bucureşti, RO	**82**
120315 B1	**A 61 K 7/48**	98-00502	26.02.1998	Carina Cosmetics Prodexim S.R.L., aleea Detunata nr. 1-3, Cluj-Napoca, RO	**83**
120320 B1	**B 01 D 3/34**; C 07 C 41/00; C 07 C 43/00; B 01 J 8/04; B 01 J 10/00	98-01286	31.12.1996	Chemical Research & Licensing Company, 10100 Bay Area Boulevard, Pasadena, US	**85**
120365 B1	**H 02 G 3/08**; H 02 G 15/10	99-01006	21.09.1999	Codec Electronics Prod S.R.L., str. Decebal nr. 37, Cluj-Napoca, RO	**103**
120358 B1	**F 24 H 3/06**; F 24 H 3/10	a 2001 00377	03.04.2001	Cojocaru Marcel, str. Liliacului, bl. 19A, ap. 1, Deva, RO	**100**
120363 B1	**G 21 C 3/30**; G 21 C 3/32	a 2000 00457	28.04.2000	Comision Nacional de Energia Atomica of Argentina, AV. Del Libertador 8250, Buenos Aires, AR	**102**
120349 B1	**C 09 K 3/18**; B 01 F 3/08	99-01376	23.12.1999	Coşofreţ Gh. Sorin Cezar, sat Nicolae Bălcescu, Flămânzi, RO	**96**
120327 B1	**B 60 S 1/02**	a 2002 00707	29.05.2002	Cotescu Teodor, str. Ocnei nr. 4, Câmpulung Muscel, judeţul Argeş, RO	**88**

Număr brevet	Clasa	Număr dosar	Data depozit	Titular	**Pag.**
120352 B1	**E 21 B 43/00**	a 2002 00220	28.02.2002	David Cristian, str. C. I. Brătianu nr. 3, bl. 4, sc. C, et. 1, ap. 30, Mediaş, RO; Constantin Eugeniu, str. Aurel Vlaicu nr. 132, Mediaş, RO	**97**
120342 B1	**C 07 D 487/04**; A 61 K 31/505	97-00401	05.09.1995	Dr. Karl Thomae GmbH, Birkendorfer Strasse 65, D-88397, Biberach, DE	**94**
120336 B1	**C 04 B 5/00**; C 04 B 18/14	a 2003 00465	30.05.2003	Dsu România, str. Smârdan nr. 1, Galați, RO	**92**
120351 B1	**E 04 H 12/00**	a 2002 01582	11.12.2002	Electromontaj S.A. Bucureşti - Sucursala Timişoara, str. Anton Seiler nr. 7, Timişoara, județul Timiş, RO	**97**
120318 B1	**A 61 K 33/08**	99-00151	09.02.1999	Farmec S.A., str. Henri Barbusse nr. 16, Cluj-Napoca, RO	**84**
120316 B1	**A 61 K 9/06**	98-00689	05.03.1998	Genmar Cosmetics S.R.L., Şoseaua Mihai Bravu nr. 4, bl. 60C, ap. 44, sector 2, Bucureşti, RO	**83**
120356 B1	**F 24 B 5/02**	99-00606	26.05.1999	Ghinea C. Paul, str. Sublocotenent Fănel Ciupitu nr. 21, Roman, RO	**99**
120310 B1	**A 46 B 9/04**	99-00597	06.11.1998	Gillette Canada Inc., 16700 Trans Canada Kirkland, H9h 4y8, Quebec, CA	**80**
120366 B1	**H 02 H 7/00**; H 02 H 9/00	a 2002 00503	23.04.2002	ICPE - Cercetări Avansate S.A., Splaiul Unirii nr. 313, sector 3, Bucureşti, RO	**104**
120334 B1	**C 01 B 31/10**	a 2004 00538	15.06.2004	Institutul de Cercetări Metalurgice S.A., str. Mehadia nr. 39, sector 6, cod 77769, Bucureşti, RO	**91**
120339 B1	**C 07 D 311/96**; C 07 D 493/10; A 01 N 31/04	99-00459	22.04.1999	Institutul de Chimie "Raluca Ripan", str. Fântânele nr. 30, Cluj-Napoca, RO	**93**
120361 B1	**G 01 N 33/49**; G 01 N 33/50	98-01052	04.06.1998	Institutul Național de Cercetare - Dezvoltare pentru Ştiințe Biologice, Splaiul Independenței nr. 296, sector 6, Bucureşti, RO	**101**
120364 B1	**H 01 F 27/00**	a 2004 00352	19.04.2004	Institutul Național de Cercetare-Dezvoltare şi Încercări pentru Electrotehnică - ICMET, Calea Bucureşti nr. 144, Craiova, județul Dolj, RO	**103**
120324 B1	**B 24 B 33/08**	a 2002 00330	25.03.2002	Institutul Național de Cercetare Dezvoltare pentru Mecanică Fină, Şoseaua Pantelimon nr. 6-8, sector 2, Bucureşti, RO	**86**
120337 B1	**C 07 C 67/307**; A 61 K 31/23; C 07 C 69/63	98-00028	10.07.1996	Jung Louis, 205 Route D Oberhausbergen, Strasbourg, FR; Ingenbleek Yves, 24 Boulevard D Anvers, Strasbourg, FR	**92**
120338 B1	**C 07 C 401/00**; A 61 K 31/59	99-00325	27.10.1997	Leo Pharmaceutical Products Ltd. A/S (Lovens Kemiske Fabrik Produktionsaktieselskab), Industriparken 55, DK-2750, Ballerup, DK	**93**
120329 B1	**B 64 C 3/56**; B 64 C 3/38	a 2004 00760	06.09.2004	Lungu Adrian, str. Marinarilor nr. 19, sector 1, cod 013945, Bucureşti, RO	**89**

Număr brevet	Clasa	Număr dosar	Data depozit	Titular	**Pag.**
120330 B1	**B 65 D 5/02**	99-00762	03.02.1998	Meadwestvaco Packaging Systems Llc, One High Ridge Park, 06905, Stanford, US	**89**
120332 B1	**B 65 D 71/30**	99-00749	15.01.1998	Meadwestvaco Packaging Systems Llc, One High Ridge Park, 06905, Stanford, US	**90**
120319 B1	**A 63 B 65/12**	a 2000 01094	06.11.2000	Moroşan Larionescu Virgil-Adrian, str. Horodnicului nr. 5, Rădăuți, RO	**84**
120321 B1	**B 01 J 20/24**; C 01 F 7/00	a 2000 00060	20.01.2000	Nalco Chemical Company, One Nalco Center, Naperville, US	**85**
120353 B1	**F 02 K 3/08**; F 25 B 29/00	a 2002 00298	15.03.2002	Nemeş Ion, str. Brînduşilor nr. 10, bl. V75A, sc. 2, ap. 18, sector 3, Bucureşti, RO	**98**
120355 B1	**F 16 D 33/02**; F 16 H 3/72	a 2000 00413	25.04.2000	Pap Jozsef Balint, str. L. Rebreanu nr. 33, Satu Mare, RO	**99**
120307 B1	**A 24 D 1/02**; B 05 C 5/02; D 21 H 19/68	99-00012	09.07.1997	Philip Morris Products Inc., 3601 Commerce Road, Richmond, Virginia, US	**79**
120367 B1	**H 02 H 7/00**; G 08 B 25/00	a 2003 01033	17.12.2003	Popescu Eugen, str. Argeşelu nr. 9, bl. 34, sc. 2, ap. 24, sector 4, Bucureşti, RO	**104**
120333 B1	**B 65 D 85/10**; B 65 B 19/24	a 2000 00018	06.07.1998	Reemtsma Cigarettenfabriken GmbH, Parkstrasse 51, Hamburg, DE	**91**
120347 B1	**C 09 J 175/04**	99-00879	05.08.1999	Resin S.R.L., str. Prof. Constantin Gibescu nr. 4, bl. D10, ap.1, Râmnicu Vâlcea, RO	**95**
120346 B1	**C 09 J 111/00**	99-01189	09.11.1999	Resin S.R.L., str. Prof. Constantin Gibescu nr. 4, bl. D10, ap.1, Râmnicu Vâlcea, RO	**95**
120335 B1	**C 03 C 13/00**	97-00856	08.11.1995	Rockwool International A/S, Hovedgaden 501, Hedehusene, DK	**92**
120345 B1	**C 08 L 89/00**; C 08 L 33/00; C 09 J 133/08; C 09 J 189/00	a 2004 00297	05.04.2004	Romrero Munteanu S.R.L., str. Gării nr. 4, Râşnov, judeţul Braşov, RO	**95**
120344 B1	**C 08 L 61/06**	a 2004 00169	25.02.2004	Romrero Munteanu S.R.L., str. Gării nr.4, Râşnov, RO	**94**
120317 B1	**A 61 K 9/19**	97-00286	13.02.1997	Roşoiu Natalia, aleea Hortensiei nr. 15, bl. O3, sc. D, ap. 78, Constanța, RO; Chirițescu Adrian, str. Republicii nr.20, ap. 15, Târgu Mureş, judeţul Mureş, RO	**84**
120328 B1	**B 62 K 11/04**	a 2001 00830	19.07.2001	S.C. Buseco-S.R.L., str. Cremenea nr. 2, sc. C, ap. 8, Bacău, RO	**88**
120314 B1	**A 61 K 7/48**; A 61 K 35/78	98-00490	26.02.1998	S.C. Centrul de Cercetare şi Prelucrare Plante Medicinale "Plantavorel" S.A., str. Cuza Vodă nr. 46, Piatra Neamţ, RO	**83**
120359 B1	**F 28 F 1/18**	98-01068	12.06.1998	S.C. Romradiatoare S.A., şoseaua Cristianului nr. 1-3, Braşov, RO	**100**
120348 B1	**C 09 K 3/10**	99-00729	25.06.1999	S.C. Subansamble Auto S.A., str. G. Coşbuc nr. 59, Piteşti, RO	**96**
120309 B1	**A 45 D 40/04**	a 2000 00277	12.07.1999	Societe Estee Lauder Companies, Inc., 767 Fifth Avenue, NY 10153, New York, US	**80**

Număr brevet	Clasa	Număr dosar	Data depozit	Titular	**Pag.**
120323 B1	**B 22 D 23/02**; B 22 D 25/02	a 2001 00381	04.04.2001	Tătar Daniel, str. Domnească nr. 30, bl. Modern, ap. 36, Galați, RO	**86**
120325 B1	**B 26 B 21/22**	99-00908	13.02.1998	The Gillette Company, Prudential Tower Building, 02199, Boston, US	**87**
120331 B1	**B 65 D 71/30**	99-00748	15.01.1998	The Mead Corporation, Courthouse Plaza, Northeast, OH 45463, Dayton, Ohio, US	**90**
120360 B1	**G 01 B 7/00**	a 2001 01123	15.10.2001	Toma C. Valeriu, Cartier Trivale, bl. 55A, sc. B, ap. 9, Piteşti, RO; Toma V. Gabriel, Cartier Trivale, bl. 55A, sc. B, ap. 9, Piteşti, RO	**101**
120354 B1	**F 04 F 1/20**; E 21 B 43/00	a 2002 00541	25.04.2002	Ulea Costică, str. Brăilei nr.158, bl. BR2, sc.1, ap. 9, Galați, RO; Tofan Mădălina, str. Furnaliştilor nr. 2, bl. E1, ap. 71, Galați, RO	**98**
120313 B1	**A 61 F 2/00**	a 2001 00681	14.12.1999	Universidad Nacional Autonoma de Mexico, Edificio "B", Tercer Piso, Zona Cultural Universitaria, Delegacion Coyoacan, Df 04510, Mexico, MX	**82**
120350 B1	**E 02 F 3/00**; E 02 F 3/40; E 02 F 3/60	a 2001 01372	19.12.2001	Urex Rovinari S.A., str. Principală nr.1, Rovinari, județul Gorj, RO	**96**
120322 B1	**B 22 D 11/06**	98-01021	28.05.1998	Usinor, Immeuble "La Pacific" La Defense 7, 11-13 Cours Valmy, Puteaux, FR	**85**
120308 B1	**A 44 B 13/02**	a 2001 01097	03.10.2001	Zăbavă C.Lucian, localitatea Costeşti, comuna Tg. Frumos, Iaşi, RO	**79**

LISTA B.I. ELIBERATE ÎN CONFORMITATE CU ART. 30 DIN LEGEA NR. 64/1991 REPUBLICATĂ

BREVETE DE INVENȚIE ELIBERATE CONFORM LEGII 64/1991, ALE CĂROR REZUMATE AU FOST PUBLICATE

Nr. BI	CLASA	Nr. CBI	Data depozit	Nume titular	Nr. BOPI*
105485 B1	A 41 H 25/00	139962	29.05.1989	ÎNTREPRINDEREA DE CONFECȚII "STEAUA ROŞIE", SIBIU, JUDEȚUL SIBIU, RO	**-**
116057 B1	B 21 D 53/30	94-00500	28.03.1994	DELTAMAR S.R.L. CONSTANȚA, CONSTANȚA, JUDEȚUL CONSTANȚA, RO	**10/2000**
117134 B1	H 02 H 3/20; H 02 H 7/09	93-00926	01.07.1993	POPESCU I.V. MARIA-CRISTINA, RÂMNICU VÂLCEA, JUDEȚUL VÂLCEA, RO	**10/2001**
118447 B1	C 10 M 133/56; C 10 M 135/00	a 2001 00700	18.06.2001	ICERP S.A., PLOIEŞTI, JUDEȚUL PRAHOVA, RO	**5/2003**
118449 B1	C 10 M 145/14	a 2001 00775	04.07.2001	ICERP S.A., PLOIEŞTI, JUDEȚUL PRAHOVA, RO	**5/2003**
119353 B1	B 28 B 1/08; E 02 D 9/02; E 04 G 21/08	a 2001 00879	02.08.2001	LAZĂR IRON, CONSTANȚA, JUDEȚUL CONSTANȚA, RO	**8/2004**
119395 B1	G 10 B 3/22; G 10 H 5/02	99-00495	29.04.1999	BĂL STELIAN, CLUJ NAPOCA, JUDEȚUL CLUJ, RO	**8/2004**
119409 B1	B 26 B 21/22 B 26 B 21/52	97-02311	25.11.1992	THE GILLETTE COMPANY, BOSTON, MASSACHUSETTS, US	10/2004
119416 B1	D 06 F 39/02	99-00951	02.03.1998	UNILEVER N.V., ROTTERDAM, NL	**10/2004**
119420 B1	F 25 J 1/00	a 2001 00610	17.12.1999	EXXONMOBIL UPSTREAM RESEARCH COMPANY, HOUSTON, TEXAS, US	**10/2004**
119463 B1	C 07 D 277/42; A 61 K 31/425; C 07 D 417/12; A 61 K 31/44; C 07 D 277/56; C 07 D 417/06; C 07 D 417/14; A 61 K 31/47; A 61 K 31/50	a 2000 00423	27.10.1998	AGOURON PHARMACEUTICALS, INC., LA JOLLA, CALIFORNIA, US	**11/2004**
119482 B1	F 17 D 3/12; B 05 B 12/00	a 2002 00151	14.02.2002	MOISIN IOAN-FRANCISC IOSIF-GABRIEL, VICTORIA, JUDEȚUL BRAŞOV, RO; MOISIN GHEORGHE-OCTAVIAN-SEVER, VICTORIA, JUDEȚUL BRAŞOV, RO; BICHIŞ CONSTANTIN DORIN, COMUNA DANEŞ, JUDEȚUL MUREŞ, RO	**11/2004**
119614 B1	C 07 C 231/02	a 2003 00591	09.07.2003	POLL CHIMIC S.A., GIURGIU, JUDEȚUL GIURGIU, RO	**1/2005**
119649 B1	F 16 L 57/02; F 16 L 11/20	a 2002 00928	28.06.2002	SAFTA CARMEN ANCA, BUCUREŞTI, RO	**1/2005**

Nr. BI	CLASA	Nr. CBI	Data depozit	Nume titular	Nr. BOPI*
119743 B1	F 17 D 3/12	a 2002 00216	27.02.2002	MOISIN IOAN-FRANCISC IOSIF-GABRIEL, VICTORIA, JUDEȚUL BRAŞOV, RO; MOISIN MIHAIL-ŞTEFAN-AUGUSTIN-TRAIAN, TORONTO, ONTARIO, CA; MOISIN GHEORGHE-OCTAVIAN-SEVER, VICTORIA, JUDEȚUL BRAŞOV, RO; BICHIŞ CONSTANTIN DORIN, COMUNA DANEŞ, JUDEȚUL MUREŞ, RO	**2/2005**
119777 B1	C 07 C 7/13	a 2002 00720	30.05.2002	SOCIETATEA NAȚIONALĂ A PETROLULUI "PETROM" S.A. - SUCURSALA INCERP-CERCETARE, PLOIEŞTI, JUDEȚUL PRAHOVA, RO	**3/2005**
119910 B1	G 09 F 3/03	a 2003 00691	18.08.2003	STIN COM S.R.L., PLOIEŞTI, JUDEȚUL PRAHOVA, RO	**5/2005**
119913 B1	H 02 H 3/16	a 2002 01248	27.09.2002	FILIALA DE DISTRIBUȚIE ŞI FURNIZARE A ENERGIEI ELECTRICE "ELECTRICA BANAT" S.A. - SUCURSALA DE DISTRIBUȚIE ŞI FURNIZARE, DEVA, JUDEȚUL HUNEDOARA, RO	**5/2005**
119914 B1	H 02 H 3/16	a 2002 01249	27.09.2002	FILIALA DE DISTRIBUȚIE ŞI FURNIZARE A ENERGIEI ELECTRICE "ELECTRICA BANAT" S.A. - SUCURSALA DE DISTRIBUȚIE ŞI FURNIZARE, DEVA, JUDEȚUL HUNEDOARA, RO	**5/2005**
119915 B1	H 02 H 3/16	a 2002 01596	12.12.2002	FILIALA DE DISTRIBUȚIE ŞI FURNIZARE A ENERGIEI ELECTRICE "ELECTRICA BANAT" S.A. - SUCURSALA DE DISTRIBUȚIE ŞI FURNIZARE, DEVA, JUDEȚUL HUNEDOARA, RO	**5/2005**
119956 B1	C 11 D 1/86; C 11 D 3/02; C 11 D 11/04	98-00357	24.02.1998	POPESCU I.V. MARIA-CRISTINA, RÂMNICU VÂLCEA, JUDEȚUL VÂLCEA, RO; POPESCU MARINELA, RÂMNICU VÂLCEA, JUDEȚUL VÂLCEA, RO	**6/2005**
119960 B1	C 23 C 8/22; C 23 C 8/26; C 21 D 1/613	a 2003 00157	26.02.2003	UTTIS S.R.L., BUCUREŞTI, RO	**6/2005**
119986 B1	A 47 H 1/00; A 47 H 13/00	a 2002 01089	08.08.2002	STOIAN ADRIAN, ROMAN, JUDEȚUL NEAMȚ, RO	**7/2005**
120000 B1	B 61 F 7/00	a 2000 00529	23.05.2000	RADU ŞTEFAN, CONSTANȚA, JUDEȚUL CONSTANȚA, RO; DĂNILĂ CONSTANTIN, CONSTANȚA, JUDEȚUL CONSTANȚA, RO	**7/2005**
120012 B1	F 24 C 15/34	a 2000 00691	04.07.2000	DELCĂ ION, CONSTANȚA, JUDEȚUL CONSTANȚA, RO; RADU ŞTEFAN, CONSTANȚA, JUDEȚUL CONSTANȚA, RO	**7/2005**

Nr. BI	CLASA	Nr. CBI	Data depozit	Nume titular	Nr. BOPI*
120016 B1	G 01 B 11/14; G 01 B 11/26; G 01 B 103:40	99-00311	23.03.1999	ŞTEFAN VASILE, BUCUREŞTI, RO; MICLOŞ SORIN, BUCUREŞTI, RO; TRĂISTARU FLORIAN, BUCUREŞTI, RO; STANCIU DĂNUŢ IULIAN, BUCUREŞTI, RO	**7/2005**
120025 B1	A 01 D 7/02	a 2002 00433	11.04.2002	STOIAN ADRIAN, ROMAN, JUDEŢUL NEAMŢ, RO	**8/2005**
120040 B1	A 61 K 9/48; A 61 P 29/02	a 2002 00615	16.05.2002	MIHELE DANA, BUCUREŞTI, RO; MIRON DALIA, BUCUREŞTI, RO; RĂDULESCU FLAVIAN, BUCUREŞTI, RO	**8/2005**
120049 B1	B 01 D 39/12; C 08 G 18/08	99-00894	11.08.1999	FLEXIPLAST S.A., PITEŞTI, JUDEŢUL ARGEŞ, RO	**8/2005**
120057 B1	B 61 F 7/00	a 2000 00530	23.05.2000	RADU ŞTEFAN, CONSTANŢA, JUDEŢUL CONSTANŢA, RO; DĂNILĂ CONSTANTIN, CONSTANŢA, JUDEŢUL CONSTANŢA, RO	**8/2005**
120061 B1	B 65 D 27/38	a 2003 00831	09.10.2003	SCHIAUA ROMICĂ, BUCUREŞTI, RO	**8/2005**
120072 B1	C 07 D 251/62	a 2001 00961	08.03.2000	AGROLINZ MELAMIN GMBH, LINZ, AT	**8/2005**
120083 B1	E 03 D 9/03	a 2002 01285	09.10.2002	GHIŢESCU VASILE, CONSTANŢA, JUDEŢUL CONSTANŢA, RO	**8/2005**
120123 B1	A 61 K 35/78	99-00698	21.06.1999	VASILE FLORENTINA, COMUNA DRAGOŞ-VODĂ,JUDEŢUL CĂLĂRAŞI, RO	**9/2005**
120140 B1	C 08 G 63/49; C 09 D 167/08	99-01048	29.09.1999	KOBER S.R.L., SAT TURTUREŞTI, COMUNA GIROV, JUDEŢUL NEAMŢ, RO	**9/2005**
120141 B1	C 08 G 63/49; C 09 D 167/08	99-01049	29.09.1999	KOBER S.R.L., SAT TURTUREŞTI, COMUNA GIROV, JUDEŢUL NEAMŢ, RO	**9/2005**
120184 B1	B 32 B 17/02; B 32 B 25/02; B 32 B 27/04; B 32 B 27/30	a 2001 01317	07.12.2001	INSTITUTUL NAŢIONAL DE CERCETARE-DEZVOLTARE PENTRU TEXTILE ŞI PIELĂRIE, BUCUREŞTI, RO	**10/2005**
120185 B1	B 41 M 1/34; B 44 C 1/16; C 03 C 17/00; B 44 F 1/06	a 2003 00492	05.06.2003	HUIBAN GHEORGHE, TIMIŞOARA, JUDEŢUL TIMIŞ, RO; BOLOG SIMONA, TIMIŞOARA, JUDEŢUL TIMIŞ, RO	**10/2005**
120269 B1	C 12 N 15/06; A 01 K 67/00	a 2003 00678	08.08.2003	PRICOP FLORIN, BUCUREŞTI, RO	**11/2005**

*) Dosare publicate conform Legii nr. 62/1974

LISTA B.I. PENTRU CARE AU FOST ÎNREGISTRATE TRANSMITERI DE DREPTURI, CONFORM ART. 47 SAU ART. 48÷ART. 51 DIN LEGEA NR. 64/1991 REPUBLICATĂ, SAU MODIFICĂRI ÎN SITUAȚIA JURIDICĂ, CONFORM R55(11) LIT. u ŞI PUNCTULUI 24 DIN ANEXA 1 A LEGII NR. 383/2002, PENTRU APROBAREA O.G. NR. 41/1998 PRIVIND TAXELE ŞI REGIMUL DE UTILIZARE A ACESTORA

CESIUNI
BREVETE DE INVENȚIE

Nr. Brevet	Nr. CBI	Titular inițial	Titular prezent
105825	139235	SOCIETATEA NAȚIONALĂ A PETROLULUI "PETROM" S.A.-SUCURSALA INCERP CERCETARE, PLOIEŞTI, RO	PETROM S.A, BUCURESTI, RO
106985	93-00339	ECOSIN TECHNOLOGIES S.R.L., BUCUREŞTI, RO	ZECASIN S.A., BUCUREŞTI, RO
109056	148007	COGNIS CHEMIE GMBH & CO. KG, DUSSELDORF, DE	COGNIS DEUTSCHLAND II GmbH & CO. KG, KOLN, DE
112108	93-00490	SCHOTT GLASWERKE, MAINZ, DE	SCHOTT AG, MAINZ, DE
113544	97-02214	WAGGONBAU ELZE GmbH & Co. BESITZ KG, ELZE, DE	POLYEARN DEVELOPMENT CORP., TORTOLA, VG
114873	97-00748	B.C.D. MECANIQUE LTEE, ST. ROMUALD, QUEBEC, CA	DEQ SYSTEMES CORP., ST-ROMUALD, QUEBEC, CA
116181	97-02215	WAGGONBAU ELZE GMBH & CO. BESITZ KG, ELZE, DE	POLYEARN DEVELOPMENT CORP., TORTOLA, VG
117093	95-02131	SOCIETATEA NAȚIONALĂ A PETROLULUI "PETROM" S.A.-SUCURSALA INCERP CERCETARE, PLOIEŞTI, RO	PETROM S.A, BUCURESTI, RO
118054	96-02070	SOCIETATEA NAȚIONALĂ A PETROLULUI "PETROM" S.A. - SUCURSALA INCERP CERCETARE, PLOIEŞTI, RO	PETROM S.A, BUCURESTI, RO

CESIUNE

Act adițional la Contractul de Cesiune nr.2100/01.11.2002 privind brevetul de invenție 116517, cu titlul “Compoziție de ameliorare tip Complexfort pentru pâine şi produse de panificație”, cerere brevet de invenție 99-00986, cu dată de depozit 16.09.1999. “Durata contractului este de la 01.11.2002 până la 01.11.2007" - titular curent S.C. Pambac S.A Constanța.

LICENȚE

Nr. CBI	Nr. BI	Titular brevet	Beneficiar licență	Tip licență	Data de când are efect contractul de licență	Data când expiră contractul de licență
94-01798	**110244**	C&C CONSULT S.R.L., BUCUREŞTI, RO	ARECA S.A., BUCUREŞTI, RO	neexclusivă	30.12.2005	08.11.2014
96-00952	**112766**	BREAZ NICOLAE SORIN, ORADEA, RO	"SILOX PRODING" S.R.L., ORADEA, JUDEȚUL BIHOR, RO	neexclusivă	30.12.2005	16.08.2004
97-01322	**114051**	ACIUBOTĂRIȚEI CRISTIAN, CRAIOVA, RO; MLADIN ULPIU, CRAIOVA, RO	"CLTTE" S.R.L., CRAIOVA JUDEȚUL DOLJ, RO	neexclusivă	30.12.2005	26.03.2008
a 2000 01187	**117468**	FEODOROV VALENTIN, BUCUREŞTI, RO; VINTILĂ BOGDAN, BUCUREŞTI, RO; STRUNGĂ VASILE, BUCUREŞTI, RO; ALEXAN ALEXANDRU, BUCUREŞTI, RO; BOŞTENARU DAN MARIA MAGDALENA, BUCUREŞTI, RO	B2B CONSULTING GROUP S.R.L., BUCUREŞTI, RO	neexclusivă	30.12.2005	22.07.2004
a 2001 00530	**119650**	MOISIN IOAN-FRANCISC IOSIF-GABRIEL, VICTORIA, JUDEȚUL BRAŞOV, RO; LAȚA ILIE, MEDIAŞ, JUDEȚUL SIBIU, RO; LAȚA ILIE, MEDIAŞ, JUDEȚUL SIBIU, RO; POPESCU ERICH ECKEHARD, MEDIAŞ, JUDEȚUL SIBIU, RO; BICHIŞ CONSTANTIN DORIN, COMUNA DANEŞ, JUDEȚUL MUREŞ, RO	SUDOCOR VMV S.R.L., FĂGĂRAŞ, JUDEȚUL BRAŞOV, RO	neexclusivă	30.12.2005	17.09.2006

DECĂDERI ALE TITULARILOR DIN DREPTURILE CONFERITE ACESTORA DE BREVETUL DE INVENȚIE, PUBLICATE, CONFORM ART. 45, ALIN. 3 DIN LEGEA NR. 64/1991 REPUBLICATĂ

Nr. BI	Nr. CBI	Nume/Denumire titular
96580	125940	ELECTROPRECIZIA S.A. SĂCELE
100620	131111	ELECTROPRECIZIA S. A. SĂCELE
108209	149187	STAȚIUNEA DE CERCETARE LEGUMICOLĂ BUZĂU
108143	93-01495	STAȚIUNEA DE CERCETARE LEGUMICOLĂ BUZĂU

DECĂDERI
ALE TITULARILOR DIN DREPTURILE CONFERITE ACESTORA DE BREVETUL DE INVENTIE, PUBLICATE CONFORM ART. 47, AL. 2 DIN LEGEA NR. 64/1991

NUME / DENUMIRE TITULAR	Nr. BI	Nr. CBI
“U.T.T.” S.A. TIMIŞOARA	97069	127325
S.C. UTT S.A., TIMIŞOARA, RO	97069	127325
“DERMATINA” S.A. TIMIŞOARA	98739	130168
“BUMBACUL” S.A. BUCUREŞTI	98791	127686
“IMATEX” S.A. TG.MUREŞ	99019	128874
“IMATEX” S.A. TG.MUREŞ	99128	128870
“FILAN” S.A. BUCUREŞTI	99728	132589
“IMATEX” S.A. TG.MUREŞ	99736	128875
“FILAN” S.A. BUCUREŞTI	99787	132591
“FILAN” S.A. BUCUREŞTI	99814	132947
“FILAN” S.A. BUCUREŞTI	99837	132590
“SPUMOTIM” S.A. TIMIŞOARA	99964	130482
“ 1 IUNIE” S.A. TIMIŞOARA	100201	128924
“DERMATINA” S.A. TIMIŞOARA	100493	132886
“ANTILOPA” S.A. BUCUREŞTI	100507	131435
MINISTERUL APĂRĂRII NAȚIONALE	100671	134658
“FILAN” S.A. BUCUREŞTI	100679	132946
“NETEX” S.A. BISTRIȚA	100864	136759
“GUBAN” S.A. TIMIŞOARA	100866	133087
MINISTERUL APĂRĂRII NAȚIONALE	100961	136210
“U.T.T.” S.A. TIMIŞOARA	101122	133826
“AGATEX” S.A. TIMIŞOARA	101242	134205
“MEFIL” S.A. BISTRIȚA	101417	136569
“U.C.R.” S.A. BUCUREŞTI	101438	133670
“PANTEX” S.A BRAŞOV	101448	134991
“SPUMOTIM” S.A. TIMIŞOARA	101481	134013
“U.T.T.” S.A. TIMIŞOARA	101676	135373
S.C. DALMIRO S.R.L., TIMIŞOARA, RO	101745	134196
COMPANIA NAȚIONALĂ ROMARM S.A.-UZINA MECANICĂ CUGIR	101777	135601
“GUMOFLEX” S.A. BUCUREŞTI	102212	135462

NUME / DENUMIRE TITULAR	Nr. BI	Nr. CBI
“U.T.T.” S.A. TIMIŞOARA	102219	135374
“U.T.T.” S.A. TIMIŞOARA	102221	134711
THE MINISTER OF AGRICULTURE FISHERIES AND FOOD IN HER BRITANNIC MAJESTY'S GOVERNMENT OF THE UNITED, KINGDOM OF GREAT BRITAIN AND NORTHERN IRELAND, LONDRA, GB	112520	94-00329

FUZIUNI

Nr. CBI	Numar BI	Nume inițial (anterior fuziunii)	Nume curent (după fuziune)
134904	**101204**	SANDOZ AG, BASEL, CH ;	NOVARTIS AG, BASEL, CH
136016	**102645**	CIBA - GEIGY AG., CH ;	NOVARTIS AG, BASEL, CH
142719	**110927**	THYSSEN UMFORMTECHNIK GmbH (SRL), | REMSCHEID, DE ;	THYSSEN UMFORMTECHNIK GmbH (SRL), REMSCHEID, DE

MODIFICARE DENUMIRE TITULAR DE BREVET DE INVENȚIE

Se modifică denumirea titularului de brevet de invenție din S.C. ISPAT TEPRO S.A. Iaşi în S.C.MITTAL STEEL Iaşi S.A. în conformitate cu Hotărârea Adunării Generale Extraordinare a Acționarilor Nr.1, din data de 10.01.2005.

Nr. C.B.I.	Nr. B.I.	Titular inițial	Titular curent
93-01652	**109921**	S.C. ISPAT TEPRO S.A. Iaşi	S.C.MITTAL STEEL Iaşi S.A.

Se modifică denumirea titularului de brevet de invenție din COMPETROL S.A. - FABRICA DE ULEIURI GRIVIȚA Bucureşti în Societate Națională a Petrolului “PETROM “ S.A - Sucursală COMPETROL Bucureşti la următoarele brevete de invenție :

Nr. C.B.I.	Nr. B.I.	Titular inițial	Titular curent
99-00234	**115648**	COMPETROL S.A- FABRICA DE ULEIURI GRIVIȚA BUCUREŞTI, RO	SOCIETATEA NAȚIONALĂ A PETROLULUI “PETROM” S.A - SUCURSALA COMPETROL, RO

MODIFICARE DENUMIRE TITULAR DE BREVET DE INVENȚIE

Se modifică denumirea titularului de brevet de invenție din Societatea Națională a Petrolului "PETROM" S.A. Bucureşti în PETROM S.A. cu sediul în Bucureşti, Sector 1, Calea Dorobanților nr.239.

Nr. C.B.I.	Nr. B.I.	Titular inițial	Titular curent
117954	**90469**	Societatea Națională a Petrolului "PETROM" S.A.	PETROM S.A
117707	**90854**	Societatea Națională a Petrolului "PETROM" S.A. Bucureşti	PETROM S.A
118235	**91065**	Societatea Națională a Petrolului "PETROM" S.A.	PETROM S.A
118915	**91282**	Societatea Națională a Petrolului "PETROM" S.A.	PETROM S.A
118649	**91741**	Societatea Națională a Petrolului "PETROM" S.A.	PETROM S.A
118916	**91742**	Societatea Națională a Petrolului "PETROM" S.A.	PETROM S.A
118916	**91742**	Societatea Națională a Petrolului "PETROM" S.A. Bucureşti	PETROM S.A
118321	**92098**	Societatea Națională a Petrolului "PETROM" S.A.	PETROM S.A
119908	**92251**	Societatea Națională a Petrolului "PETROM" S.A. Bucureşti	PETROM S.A
119033	**92789**	Societatea Națională a Petrolului "PETROM" S.A. Bucureşti	PETROM S.A
119736	**93269**	Societatea Națională a Petrolului "PETROM" S.A. Bucureşti	PETROM S.A
120145	**93271**	Societatea Națională a Petrolului "PETROM" S.A.	PETROM S.A
120840	**93274**	Societatea Națională a Petrolului "PETROM" S.A.	PETROM S.A
124751	**94816**	Societatea Națională a Petrolului "PETROM" S.A. Bucureşti	PETROM S.A
122790	**95114**	Societatea Națională a Petrolului "PETROM" S.A.	PETROM S.A
124750	**95171**	Societatea Națională a Petrolului "PETROM" S.A. Bucureşti	PETROM S.A
123374	**95730**	Societatea Națională a Petrolului "PETROM" S.A. Bucureşti	PETROM S.A
122988	**96134**	Societatea Națională a Petrolului "PETROM" S.A. Bucureşti	PETROM S.A

Nr. C.B.I.	Nr. B.I.	Titular inițial	Titular curent
124376	**96135**	Societatea Națională a Petrolului "PETROM" S.A. Bucureşti	PETROM S.A
124417	**96136**	Societatea Națională a Petrolului "PETROM" S.A. Bucureşti	PETROM S.A
124508	**96563**	Societatea Națională a Petrolului "PETROM" S.A. Bucureşti	PETROM S.A
125910	**96903**	Societatea Națională a Petrolului "PETROM" S.A. Bucureşti	PETROM S.A
127864	**98001**	Societatea Națională a Petrolului "PETROM" S.A. Bucureşti	PETROM S.A
132837	**98578**	Societatea Națională a Petrolului "PETROM" S.A. Bucureşti	PETROM S.A
128168	**98621**	Societatea Națională a Petrolului "PETROM" S.A. Bucureşti	PETROM S.A
124027	**98627**	Societatea Națională a Petrolului "PETROM" S.A.	PETROM S.A
131316	**99074**	Societatea Națională a Petrolului "PETROM" S.A. Bucureşti	PETROM S.A
132513	**100144**	Societatea Națională a Petrolului "PETROM" S.A. Bucureşti	PETROM S.A
131105	**100888**	Societatea Națională a Petrolului "PETROM" S.A.	PETROM S.A
131105	**100888**	Societatea Națională a Petrolului "PETROM" S.A. Bucureşti	PETROM S.A
128554	**100889**	Societatea Națională a Petrolului "PETROM" S.A. Bucureşti	PETROM S.A
134168	**102174**	Societatea Națională a Petrolului "PETROM" S.A.	PETROM S.A
132422	**102479**	Societatea Națională a Petrolului "PETROM" S.A. Bucureşti	PETROM S.A
136404	**103038**	Societatea Națională a Petrolului "PETROM" S.A. Bucureşti	PETROM S.A
93-01615	**109113**	Societatea Națională a Petrolului "PETROM" S.A.	PETROM S.A
96-01882	**113433**	Societatea Națională a Petrolului "PETROM" S.A. Bucureşti	PETROM S.A
a 2000-00058	**118671**	Societatea Națională a Petrolului "PETROM" S.A. Bucureşti	PETROM S.A
a 2000-01258	**119150**	Societatea Națională a Petrolului "PETROM" S.A. Bucureşti	PETROM S.A

MODIFICARE DENUMIRE TITULAR DE BREVET DE INVENȚIE

Se modifică denumirea titularului de brevet de invenție din Societatea Națională a Petrolului "PETROM" S.A. Bucureşti - Sucursala PETROMAR Constanța în PETROM S.A. Bucureşti cu sediul social în Bucureşti, Sector 1, Calea Dorobanților nr.239.

Nr. C.B.I.	Nr. B.I.	Titular inițial	Titular curent
122449	**94492**	Societatea Națională a Petrolului "PETROM" S.A. Bucureşti- Sucursala PETROMAR Constanța	PETROM S.A
129096	**100521**	Societatea Națională a Petrolului "PETROM" S.A. Bucureşti Sucursala PETROMAR Constanța	PETROM S.A
133862	**101269**	Societatea Națională a Petrolului "PETROM" S.A. Bucureşti Sucursala PETROMAR Constanța	PETROM S.A
136650	**101622**	Societatea Națională a Petrolului "PETROM" S.A. Bucureşti Sucursala PETROMAR Constanța	PETROM S.A
133736	**102115**	Societatea Națională a Petrolului "PETROM" S.A. Bucureşti Sucursala PETROMAR Constanța	PETROM S.A
135146	**102119**	Societatea Națională a Petrolului "PETROM" S.A. Bucureşti Sucursala PETROMAR Constanța	PETROM S.A
137624	**102295**	Societatea Națională a Petrolului "PETROM" S.A. Bucureşti Sucursala PETROMAR Constanța	PETROM S.A
136654	**103033**	Societatea Națională a Petrolului "PETROM" S.A. Bucureşti Sucursala PETROMAR Constanța	PETROM S.A
133863	**104198**	Societatea Națională a Petrolului "PETROM" S.A. Bucureşti Sucursala PETROMAR Constanța	PETROM S.A
139831	**109613**	Societatea Națională a Petrolului "PETROM" S.A. Bucureşti Sucursala PETROMAR Constanța	PETROM S.A
140292	**109885**	Societatea Națională a Petrolului "PETROM" S.A. Bucureşti Sucursala PETROMAR Constanța	PETROM S.A

MODIFICARE DENUMIRE TITULAR DE BREVET DE INVENȚIE

Se modifică denumirea titularului de brevet de invenție din Intreprinderea Electroprecizia Săcele în S.C. Electroprecizia S.A. Săcele.

Nr. C.B.I.	Nr. B.I.	Titular inițial	Titular curent
125940	**96580**	Intreprinderea Electroprecizia Săcele	S.C. Electroprecizia S.A.

MODIFICARE DENUMIRE TITULAR DE BREVET DE INVENȚIE

Se modifică denumirea titularului de brevet de invenție din Societate Națională a Petrolului "PETROM" S.A Bucureşti - Sucursala Institutul de Cercetări Tehnologice (I.C.P.T) Câmpina în PETROM S.A., cu sediul social în Bucureşti, Sector 1, Calea Dorobanților nr.239.

Nr. C.B.I.	Nr. B.I.	Titular inițial	Titular curent
117758	**90468**	Societate Națională a Petrolului "PETROM" S.A. Bucureşti - Sucursala Institutul de Cercetări Tehnologice (I.C.P.T.) Câmpina	PETROM S.A.
118031	**90855**	Societate Națională a Petrolului "PETROM" S.A. Bucureşti - Sucursala Institutul de Cercetări Tehnologice (I.C.P.T.) Câmpina	PETROM S.A.
118949	**92787**	Societate Națională a Petrolului "PETROM" S.A. Bucureşti - Sucursala Institutul de Cercetări Tehnologice (I.C.P.T.) Câmpina	PETROM S.A.
119814	**92927**	Societate Națională a Petrolului "PETROM" S.A. Bucureşti - Sucursala Institutul de Cercetări Tehnologice (I.C.P.T.) Câmpina	PETROM S.A.
120397	**93273**	Societate Națională a Petrolului "PETROM" S.A. Bucureşti - Sucursala Institutul de Cercetări Tehnologice (I.C.P.T.) Câmpina	PETROM S.A.
120185	**93604**	Societate Națională a Petrolului "PETROM" S.A. Bucureşti - Sucursala Institutul de Cercetări Tehnologice (I.C.P.T.) Câmpina	PETROM S.A.
120924	**93655**	Societate Națională a Petrolului "PETROM" S.A. Bucureşti - Sucursala Institutul de Cercetări Tehnologice (I.C.P.T.) Câmpina	PETROM S.A.
120923	**93656**	Societate Națională a Petrolului "PETROM" S.A. Bucureşti - Sucursala Institutul de Cercetări Tehnologice (I.C.P.T.) Câmpina	PETROM S.A.
121000	**93657**	Societate Națională a Petrolului "PETROM" S.A. Bucureşti - Sucursala Institutul de Cercetări Tehnologice (I.C.P.T.) Câmpina	PETROM S.A.
120434	**93659**	Societate Națională a Petrolului "PETROM" S.A. Bucureşti - Sucursala Institutul de Cercetări Tehnologice (I.C.P.T.) Câmpina	PETROM S.A.
121001	**94396**	Societate Națională a Petrolului "PETROM" S.A. Bucureşti - Sucursala Institutul de Cercetări Tehnologice (I.C.P.T.) Câmpina	PETROM S.A.
122608	**94613**	Societate Națională a Petrolului "PETROM" S.A. Bucureşti - Sucursala Institutul de Cercetări Tehnologice (I.C.P.T.) Câmpina	PETROM S.A.
121453	**94618**	Societate Națională a Petrolului "PETROM" S.A. Bucureşti - Sucursala Institutul de Cercetări Tehnologice (I.C.P.T.) Câmpina	PETROM S.A.
124857	**94739**	Societate Națională a Petrolului "PETROM" S.A. Bucureşti - Sucursala Institutul de Cercetări Tehnologice (I.C.P.T.) Câmpina	PETROM S.A.

Nr. C.B.I.	Nr. B.I.	Titular inițial	Titular curent
122609	**95110**	Societate Națională a Petrolului "PETROM" S.A. Bucureşti - Sucursala Institutul de Cercetări Tehnologice (I.C.P.T.) Câmpina	PETROM S.A.
123680	**95174**	Societate Națională a Petrolului "PETROM" S.A. Bucureşti - Sucursala Institutul de Cercetări Tehnologice (I.C.P.T.) Câmpina	PETROM S.A.
124856	**95759**	Societate Națională a Petrolului "PETROM" S.A. Bucureşti - Sucursala Institutul de Cercetări Tehnologice (I.C.P.T.) Câmpina	PETROM S.A.
123649	**95795**	Societate Națională a Petrolului "PETROM" S.A. Bucureşti - Sucursala Institutul de Cercetări Tehnologice (I.C.P.T.) Câmpina	PETROM S.A.
124205	**95799**	Societate Națională a Petrolului "PETROM" S.A. Bucureşti - Sucursala Institutul de Cercetări Tehnologice (I.C.P.T.) Câmpina	PETROM S.A.
125260	**95804**	Societate Națională a Petrolului "PETROM" S.A. Bucureşti - Sucursala Institutul de Cercetări Tehnologice (I.C.P.T.) Câmpina	PETROM S.A.
127194	**96142**	Societate Națională a Petrolului "PETROM" S.A. Bucureşti - Sucursala Institutul de Cercetări Tehnologice (I.C.P.T.) Câmpina	PETROM S.A.
125670	**96568**	Societate Națională a Petrolului "PETROM" S.A. Bucureşti - Sucursala Institutul de Cercetări Tehnologice (I.C.P.T.) Câmpina	PETROM S.A.
126089	**96622**	Societate Națională a Petrolului "PETROM" S.A. Bucureşti - Sucursala Institutul de Cercetări Tehnologice (I.C.P.T.) Câmpina	PETROM S.A.
126904	**96623**	Societate Națională a Petrolului "PETROM" S.A. Bucureşti - Sucursala Institutul de Cercetări Tehnologice (I.C.P.T.) Câmpina	PETROM S.A.
126088	**96626**	Societate Națională a Petrolului "PETROM" S.A. Bucureşti - Sucursala Institutul de Cercetări Tehnologice (I.C.P.T.) Câmpina	PETROM S.A.
127703	**97050**	Societate Națională a Petrolului "PETROM" S.A. Bucureşti - Sucursala Institutul de Cercetări Tehnologice (I.C.P.T.) Câmpina	PETROM S.A.
128551	**97350**	Societate Națională a Petrolului "PETROM" S.A. Bucureşti - Sucursala Institutul de Cercetări Tehnologice (I.C.P.T.) Câmpina	PETROM S.A.
125529	**97624**	Societate Națională a Petrolului "PETROM" S.A. Bucureşti - Sucursala Institutul de Cercetări Tehnologice (I.C.P.T.) Câmpina	PETROM S.A.
126090	**97832**	Societate Națională a Petrolului "PETROM" S.A. Bucureşti - Sucursala Institutul de Cercetări Tehnologice (I.C.P.T.) Câmpina	PETROM S.A.

Nr. C.B.I.	Nr. B.I.	Titular inițial	Titular curent
127195	**97836**	Societate Națională a Petrolului "PETROM" S.A. Bucureşti - Sucursala Institutul de Cercetări Tehnologice (I.C.P.T.) Câmpina	PETROM S.A.
127197	**97837**	Societate Națională a Petrolului "PETROM" S.A. Bucureşti - Sucursala Institutul de Cercetări Tehnologice (I.C.P.T.) Câmpina	PETROM S.A.
129232	**97838**	Societate Națională a Petrolului "PETROM" S.A. Bucureşti - Sucursala Institutul de Cercetări Tehnologice (I.C.P.T.) Câmpina	PETROM S.A.
127505	**98006**	Societate Națională a Petrolului "PETROM" S.A. Bucureşti - Sucursala Institutul de Cercetări Tehnologice (I.C.P.T.) Câmpina	PETROM S.A.
128121	**98257**	Societate Națională a Petrolului "PETROM" S.A. Bucureşti - Sucursala Institutul de Cercetări Tehnologice (I.C.P.T.) Câmpina	PETROM S.A.
128122	**98258**	Societate Națională a Petrolului "PETROM" S.A. Bucureşti - Sucursala Institutul de Cercetări Tehnologice (I.C.P.T.) Câmpina	PETROM S.A.
128123	**98259**	Societate Națională a Petrolului "PETROM" S.A. Bucureşti - Sucursala Institutul de Cercetări Tehnologice (I.C.P.T.) Câmpina	PETROM S.A.
129478	**98356**	Societate Națională a Petrolului "PETROM" S.A. Bucureşti - Sucursala Institutul de Cercetări Tehnologice (I.C.P.T.) Câmpina	PETROM S.A.
128553	**98459**	Societate Națională a Petrolului "PETROM" S.A. Bucureşti - Sucursala Institutul de Cercetări Tehnologice (I.C.P.T.) Câmpina	PETROM S.A.
128552	**98623**	Societate Națională a Petrolului "PETROM" S.A. Bucureşti - Sucursala Institutul de Cercetări Tehnologice (I.C.P.T.) Câmpina	PETROM S.A.
129714	**99107**	Societate Națională a Petrolului "PETROM" S.A. Bucureşti - Sucursala Institutul de Cercetări Tehnologice (I.C.P.T.) Câmpina	PETROM S.A.
133396	**100139**	Societate Națională a Petrolului "PETROM" S.A. Bucureşti - Sucursala Institutul de Cercetări Tehnologice (I.C.P.T.) Câmpina	PETROM S.A.
128823	**100145**	Societate Națională a Petrolului "PETROM" S.A. Bucureşti - Sucursala Institutul de Cercetări Tehnologice (I.C.P.T.) Câmpina	PETROM S.A.
130006	**100237**	Societate Națională a Petrolului "PETROM" S.A. Bucureşti - Sucursala Institutul de Cercetări Tehnologice (I.C.P.T.) Câmpina	PETROM S.A.
131315	**100239**	Societate Națională a Petrolului "PETROM" S.A. Bucureşti - Sucursala Institutul de Cercetări Tehnologice (I.C.P.T.) Câmpina	PETROM S.A.

Nr. C.B.I.	Nr. B.I.	Titular inițial	Titular curent
134225	**100283**	Societate Națională a Petrolului "PETROM" S.A. Bucureşti - Sucursala Institutul de Cercetări Tehnologice (I.C.P.T.) Câmpina	PETROM S.A.
131106	**100412**	Societate Națională a Petrolului "PETROM" S.A. Bucureşti - Sucursala Institutul de Cercetări Tehnologice (I.C.P.T.) Câmpina	PETROM S.A.
133112	**101071**	Societate Națională a Petrolului "PETROM" S.A. Bucureşti - Sucursala Institutul de Cercetări Tehnologice (I.C.P.T.) Câmpina	PETROM S.A.
132257	**101793**	Societate Națională a Petrolului "PETROM" S.A. Bucureşti - Sucursala Institutul de Cercetări Tehnologice (I.C.P.T.) Câmpina	PETROM S.A.
136656	**101893**	Societate Națională a Petrolului "PETROM" S.A. Bucureşti - Sucursala Institutul de Cercetări Tehnologice (I.C.P.T.) Câmpina	PETROM S.A.
134825	**102109**	Societate Națională a Petrolului "PETROM" S.A. Bucureşti - Sucursala Institutul de Cercetări Tehnologice (I.C.P.T.) Câmpina	PETROM S.A.
133297	**102116**	Societate Națională a Petrolului "PETROM" S.A. Bucureşti - Sucursala Institutul de Cercetări Tehnologice (I.C.P.T.) Câmpina	PETROM S.A.
133081	**102117**	Societate Națională a Petrolului "PETROM" S.A. Bucureşti - Sucursala Institutul de Cercetări Tehnologice (I.C.P.T.) Câmpina	PETROM S.A.
133739	**102455**	Societate Națională a Petrolului "PETROM" S.A. Bucureşti - Sucursala Institutul de Cercetări Tehnologice (I.C.P.T.) Câmpina	PETROM S.A.
135668	**103303**	Societate Națională a Petrolului "PETROM" S.A. Bucureşti - Sucursala Institutul de Cercetări Tehnologice (I.C.P.T.) Câmpina	PETROM S.A.
138726	**103543**	Societate Națională a Petrolului "PETROM" S.A. Bucureşti - Sucursala Institutul de Cercetări Tehnologice (I.C.P.T.) Câmpina	PETROM S.A.
138785	**104217**	Societate Națională a Petrolului "PETROM" S.A. Bucureşti - Sucursala Institutul de Cercetări Tehnologice (I.C.P.T.) Câmpina	PETROM S.A.
137858	**104406**	Societate Națională a Petrolului "PETROM" S.A. Bucureşti - Sucursala Institutul de Cercetări Tehnologice (I.C.P.T.) Câmpina	PETROM S.A.
138418	**104623**	Societate Națională a Petrolului "PETROM" S.A. Bucureşti - Sucursala Institutul de Cercetări Tehnologice (I.C.P.T.) Câmpina	PETROM S.A.
140498	**104778**	Societate Națională a Petrolului "PETROM" S.A. Bucureşti - Sucursala Institutul de Cercetări Tehnologice (I.C.P.T.) Câmpina	PETROM S.A.

Nr. C.B.I.	Nr. B.I.	Titular inițial	Titular curent
136314	**105153**	Societate Națională a Petrolului "PETROM" S.A. Bucureşti - Sucursala Institutul de Cercetări Tehnologice (I.C.P.T.) Câmpina	PETROM S.A.
148589	**105293**	Societate Națională a Petrolului "PETROM" S.A. Bucureşti - Sucursala Institutul de Cercetări Tehnologice (I.C.P.T.) Câmpina	PETROM S.A.
139717	**105350**	Societate Națională a Petrolului "PETROM" S.A. Bucureşti - Sucursala Institutul de Cercetări Tehnologice (I.C.P.T.) Câmpina	PETROM S.A.
142336	**105353**	Societate Națională a Petrolului "PETROM" S.A. Bucureşti - Sucursala Institutul de Cercetări Tehnologice (I.C.P.T.) Câmpina	PETROM S.A.
147623	**107676**	Societate Națională a Petrolului "PETROM" S.A. Bucureşti - Sucursala Institutul de Cercetări Tehnologice (I.C.P.T.) Câmpina	PETROM S.A.
92-200335	**108541**	Societate Națională a Petrolului "PETROM" S.A. Bucureşti - Sucursala Institutul de Cercetări Tehnologice (I.C.P.T.) Câmpina	PETROM S.A.
94-01629	**111690**	Societate Națională a Petrolului "PETROM" S.A. Bucureşti - Sucursala Institutul de Cercetări Tehnologice (I.C.P.T.) Câmpina	PETROM S.A.
94-01630	**111691**	Societate Națională a Petrolului "PETROM" S.A. Bucureşti - Sucursala Institutul de Cercetări Tehnologice (I.C.P.T.) Câmpina	PETROM S.A.
95-00255	**111692**	Societate Națională a Petrolului "PETROM" S.A. Bucureşti - Sucursala Institutul de Cercetări Tehnologice (I.C.P.T.) Câmpina	PETROM S.A.
94-02117	**111757**	Societate Națională a Petrolului "PETROM" S.A. Bucureşti - Sucursala Institutul de Cercetări Tehnologice (I.C.P.T.) Câmpina	PETROM S.A.
95-00092	**111939**	Societate Națională a Petrolului "PETROM" S.A. Bucureşti - Sucursala Institutul de Cercetări Tehnologice (I.C.P.T.) Câmpina	PETROM S.A.
95-00254	**112036**	Societate Națională a Petrolului "PETROM" S.A. Bucureşti - Sucursala Institutul de Cercetări Tehnologice (I.C.P.T.) Câmpina	PETROM S.A.
94-01626	**112501**	Societate Națională a Petrolului "PETROM" S.A. Bucureşti - Sucursala Institutul de Cercetări Tehnologice (I.C.P.T.) Câmpina	PETROM S.A.
94-01628	**112634**	Societate Națională a Petrolului "PETROM" S.A. Bucureşti - Sucursala Institutul de Cercetări Tehnologice (I.C.P.T.) Câmpina	PETROM S.A.
95-01803	**113364**	Societate Națională a Petrolului "PETROM" S.A. Bucureşti - Sucursala Institutul de Cercetări Tehnologice (I.C.P.T.) Câmpina	PETROM S.A.

Nr. C.B.I.	Nr. B.I.	Titular inițial	Titular curent
94-01392	**113377**	Societate Națională a Petrolului "PETROM" S.A. Bucureşti - Sucursala Institutul de Cercetări Tehnologice (I.C.P.T.) Câmpina	PETROM S.A.
94-01627	**113581**	Societate Națională a Petrolului "PETROM" S.A. Bucureşti - Sucursala Institutul de Cercetări Tehnologice (I.C.P.T.) Câmpina	PETROM S.A.
95-00355	**113732**	Societate Națională a Petrolului "PETROM" S.A. Bucureşti - Sucursala Institutul de Cercetări Tehnologice (I.C.P.T.) Câmpina	PETROM S.A.
96-02147	**114658**	Societate Națională a Petrolului "PETROM" S.A. Bucureşti - Sucursala Institutul de Cercetări Tehnologice (I.C.P.T.) Câmpina	PETROM S.A.
96-01026	**114949**	Societate Națională a Petrolului "PETROM" S.A. Bucureşti - Sucursala Institutul de Cercetări Tehnologice (I.C.P.T.) Câmpina	PETROM S.A.
94-01631	**114971**	Societate Națională a Petrolului "PETROM" S.A. Bucureşti - Sucursala Institutul de Cercetări Tehnologice (I.C.P.T.) Câmpina	PETROM S.A.
95-01802	**114972**	Societate Națională a Petrolului "PETROM" S.A. Bucureşti - Sucursala Institutul de Cercetări Tehnologice (I.C.P.T.) Câmpina	PETROM S.A.
95-01801	**114973**	Societate Națională a Petrolului "PETROM" S.A. Bucureşti - Sucursala Institutul de Cercetări Tehnologice (I.C.P.T.) Câmpina	PETROM S.A.
95-01804	**114974**	Societate Națională a Petrolului "PETROM" S.A. Bucureşti - Sucursala Institutul de Cercetări Tehnologice (I.C.P.T.) Câmpina	PETROM S.A.
95-02190	**114990**	Societate Națională a Petrolului "PETROM" S.A. Bucureşti - Sucursala Institutul de Cercetări Tehnologice (I.C.P.T.) Câmpina	PETROM S.A.
95-00804	**115071**	Societate Națională a Petrolului "PETROM" S.A. Bucureşti - Sucursala Institutul de Cercetări Tehnologice (I.C.P.T.) Câmpina	PETROM S.A.
97-00625	**115282**	Societate Națională a Petrolului "PETROM" S.A. Bucureşti - Sucursala Institutul de Cercetări Tehnologice (I.C.P.T.) Câmpina	PETROM S.A.
94-01245	**115371**	Societate Națională a Petrolului "PETROM" S.A. Bucureşti - Sucursala Institutul de Cercetări Tehnologice (I.C.P.T.) Câmpina	PETROM S.A.
97-00739	**115659**	Societate Națională a Petrolului "PETROM" S.A. Bucureşti - Sucursala Institutul de Cercetări Tehnologice (I.C.P.T.) Câmpina	PETROM S.A.
96-02235	**115964**	Societate Națională a Petrolului "PETROM" S.A. Bucureşti - Sucursala Institutul de Cercetări Tehnologice (I.C.P.T.) Câmpina	PETROM S.A.

Nr. C.B.I.	Nr. B.I.	Titular inițial	Titular curent
95-00469	**117484**	Societate Națională a Petrolului "PETROM" S.A. Bucureşti - Sucursala Institutul de Cercetări Tehnologice (I.C.P.T.) Câmpina	PETROM S.A.
96-01963	**117714**	Societate Națională a Petrolului "PETROM" S.A. Bucureşti - Sucursala Institutul de Cercetări Tehnologice (I.C.P.T.) Câmpina	PETROM S.A.
99-01381	**118031**	Societate Națională a Petrolului "PETROM" S.A. Bucureşti - Sucursala Institutul de Cercetări Tehnologice (I.C.P.T.) Câmpina	PETROM S.A.
99-01382	**118084**	Societate Națională a Petrolului "PETROM" S.A. Bucureşti - Sucursala Institutul de Cercetări Tehnologice (I.C.P.T.) Câmpina	PETROM S.A.
a 2000-00334	**118319**	Societate Națională a Petrolului "PETROM" S.A. Bucureşti - Sucursala Institutul de Cercetări Tehnologice (I.C.P.T.) Câmpina	PETROM S.A.
99-00965	**118670**	Societate Națională a Petrolului "PETROM" S.A. Bucureşti - Sucursala Institutul de Cercetări Tehnologice (I.C.P.T.) Câmpina	PETROM S.A.
99-01380	**118672**	Societate Națională a Petrolului "PETROM" S.A. Bucureşti - Sucursala Institutul de Cercetări Tehnologice (I.C.P.T.) Câmpina	PETROM S.A.
99-01383	**118719**	Societate Națională a Petrolului "PETROM" S.A. Bucureşti - Sucursala Institutul de Cercetări Tehnologice (I.C.P.T.) Câmpina	PETROM S.A.
a 2000-01253	**118814**	Societate Națională a Petrolului "PETROM" S.A. Bucureşti - Sucursala Institutul de Cercetări Tehnologice (I.C.P.T.) Câmpina	PETROM S.A.
96-00635	**118895**	Societate Națională a Petrolului "PETROM" S.A. Bucureşti - Sucursala Institutul de Cercetări Tehnologice (I.C.P.T.) Câmpina	PETROM S.A.
96-01380	**118999**	Societate Națională a Petrolului "PETROM" S.A. Bucureşti - Sucursala Institutul de Cercetări Tehnologice (I.C.P.T.) Câmpina	PETROM S.A.
a 2000-01249	**119027**	Societate Națională a Petrolului "PETROM" S.A. Bucureşti - Sucursala Institutul de Cercetări Tehnologice (I.C.P.T.) Câmpina	PETROM S.A.
a 2000-01250	**119246**	Societate Națională a Petrolului "PETROM" S.A. Bucureşti - Sucursala Institutul de Cercetări Tehnologice (I.C.P.T.) Câmpina	PETROM S.A.
a 2000-01252	**119247**	Societate Națională a Petrolului "PETROM" S.A. Bucureşti - Sucursala Institutul de Cercetări Tehnologice (I.C.P.T.) Câmpina	PETROM S.A.
a 2000-01247	**119567**	Societate Națională a Petrolului "PETROM" S.A. Bucureşti - Sucursala Institutul de Cercetări Tehnologice (I.C.P.T.) Câmpina	PETROM S.A.

MODIFICĂRI NUME/ADRESÃ TITULAR

Nr. CBI	Nr. BI	Nume inițial	Nume curent
93-01494	**112617**	AVENTIS PHARMA DEUTSCHLAND GmbH, FRANKFURT AM MAIN, DE;	SANOFI-AVENTIS DEUTSCHLAND GmbH, FRANKFURT am MAIN, DE
94-00080	**113133**	POPESCU I.V. MARIA-CRISTINA, STR. OITUZ NR. 5, RÂMNICU VÂLCEA, JUDEȚUL VÂLCEA, RO;	COSMESCU I.V. MARIA-CRISTINA, STR. MĂRĂŞEŞTI NR. 11, BL. 90, SC. B, AP. 6, RÂMNICU VÂLCEA, JUDEȚUL VÂLCEA, RO
97-00843	**113167**	CÂNDEA DORIN, STR. DOINA NR. 36, BL. D77, ET. 5, AP. 24, ORADEA, RO; CÂNDEA MIHAI TITEL, STR. ALEXANDRU VLAHUȚĂ NR. 10, HUNEDOARA, JUDEȚUL HUNEDOARA, RO;	CÂNDEA DORIN, STR. DOINA NR. 36, BL. D77, ET. 5, AP. 24, ORADEA, RO; CÎNDEA MIHAI TITEL, BD. LIBERTĂȚII NR. 2, BL.9, SC. C, ET. 4, AP. 23, ALBA IULIA, JUDEȚUL ALBA, RO

MODIFICĂRI ADRESĂ TITULAR

Nr. CBI	Nr. BI	Adresă inițială	Adresă curentă
93-00926	**117134**	POPESCU I.V. MARIA-CRISTINA, STR. OITUZ NR. 5, RÂMNICU VÂLCEA, JUDEȚUL VÂLCEA, RO;	POPESCU I.V. MARIA-CRISTINA, STR. MĂRĂŞEŞTI NR. 11, BL. 90, SC. B, AP. 6, RÂMNICU VÂLCEA, JUDEȚUL VÂLCEA, RO
a 2000 00507	**118898**	BECHERU I. IOAN, B-DUL. ALEXANDRU OBREGIA NR. 31, BL. I 5, SC. A, ET. 1, AP. 2, BUCUREŞTI, RO; ALECU VIRGILIU MIHAI, STR. MIZIL NR. 7, BL. G 19, SC. F, ET. 2, AP. 56, BUCUREŞTI, RO;	BECHERU I. IOAN, BD. ALEXANDRU OBREGIA NR. 44, BL. R15, SC. 1, ETAJ 3, AP. 13, SECTOR 4, BUCUREŞTI, RO; ALECU VIRGILIU MIHAI, STR. MIZIL NR. 7, BL. G 19, SC. F, ET. 2, AP. 56, BUCUREŞTI, RO
98-00357	**119956**	POPESCU I.V. MARIA-CRISTINA, STR. OITUZ NR. 5, RÂMNICU VÂLCEA, JUDEȚUL VÂLCEA, RO; POPESCU MARINELA, STR. OITUZ NR. 5, RÂMNICU VÂLCEA, JUDEȚUL VÂLCEA, RO;	POPESCU I.V. MARIA-CRISTINA, STR. MĂRĂŞEŞTI NR. 11, BL. 90, SC. B, AP. 6, RÂMNICU VÂLCEA, JUDEȚUL VÂLCEA, RO; POPESCU MARINELA, STR. OITUZ NR. 5, RÂMNICU VÂLCEA, JUDEȚUL VÂLCEA, RO

MODIFICĂRI ADRESĂ ÎN COLECTIVUL DE AUTORI

Nr. CBI	Nr. B.I.	Adresă inițială inventatori	Adresă curentă inventatori
a 2000 00507	**118898**	BECHERU I. IOAN, B-DUL. ALEXANDRU OBREGIA NR. 31, BL. I 5, SC. A, ET. 1, AP. 2, BUCUREŞTI, RO; ALECU VIRGILIU MIHAI, STR. MIZIL NR. 7, BL. G19, SC. F, ET. 2, AP. 56, BUCUREŞTI, RO	BECHERU I. IOAN, BD. ALEXANDRU OBREGIA NR. 44, BL. R15, SC. 1, ET. 3, AP. 13, SECTOR 4, BUCUREŞTI, RO ; ALECU VIRGILIU MIHAI, STR. MIZIL NR. 7, BL. G19, SC. F, ET. 2, AP. 56, BUCUREŞTI RO

MODIFICARE AGENT

Nr. CBI	Nr. BI	Agent inițial	Agent curent
97-02214	**113544**	A.G.V.-AGENȚIE DE PROPRIETATE INDUSTRIALĂ S.R.L., BD. MAGHERU NR.9, SC.2, ET.9, AP.89, SECTOR 1, P.O.BOX 22-246, BUCUREŞTI	INVENTA-AGENȚIE UNIVERSITARĂ DE INVENTICĂ S.R.L., B-DUL CORNELIU COPOSU NR.7,BL.104, SC.2, AP.31, SECTOR 3, BUCUREŞTI
97-02215	**116181**	A.G.V.-AGENȚIE DE PROPRIETATE INDUSTRIALĂ S.R.L., B-DUL. MAGHERU NR.9, SC.2, ET.9, AP.89, SECTOR 1, P.O.BOX 22-246, BUCUREŞTI	INVENTA-AGENȚIE UNIVERSITARĂ DE INVENTICĂ S.R.L., B-DUL CORNELIU COPOSU NR. 7, BL.104, SC. 2, AP. 31, SECTOR 3, BUCUREŞTI

CORECTURI ALE ERORILOR MATERIALE, CONȚINUTE ÎN DOCUMENTAȚIA PUBLICATĂ

ERATE

Număr brevet şi/sau dosar	Tip document publicat	Tip document în urma corecturii, cf. Instr.63	Localizarea erorii: - pagina din descriere - coloana - rândul - cod INID	Textul iniţial	Textul corect
105825	B1	B8	BOPI 12/1992, pag. 54, (71); pag.1, (71)	Institutul de Cercetari, Inginerie Tehnologica şi Proiectare pentru Rafinarii, Ploiesti, RO	Institutul de **Cercetări**, Inginerie **Tehnologică** şi Proiectare pentru **Rafinării, Ploieşti, judeţul Prahova,** RO
	B1	B8	BOPI 12/1992, pag. 54, (73); pag.1, (73)	S.C. "Rafo", S.A., Onesti, judetul Bacau, RO	**"Rafo" S.A., Oneşti, judeţul Bacău**, RO
	B1	B8	BOPI 12/1992, pag. 54, (72); pag.1, (72)	**Stanciu** Zamfir, Bivolaru Ion, Anastasiu Valentin, Dumbrava Adrian, Sraer Victor, **Zirna** Ion, Platon Alexandru, Stanica-Ezeanu Dorin, RO	**Stancu** Zamfir, **Ploieşti, judeţul Prahova, RO;** Bivolaru Ion, **Ploieşti, judeţul Prahova, RO;** Anastasiu Valentin, **Oneşti, judeţul Bacău, RO; Dumbravă** Adrian, **Ploieşti, judeţul Prahova, RO; Şraer** Victor, **Oneşti, judeţul Bacău, RO; Zîrnă** Ion, **Ploieşti, judeţul Prahova, RO;** Platon Alexandru, **Ploieşti, judeţul Prahova, RO; Stănică**-Ezeanu Dorin, **Ploieşti, judeţul Prahova, RO**
	B1	B8	BOPI 12/1992, pag.54, (54); pag.1, (54)	Procedeu de obtinere a benzinei cu cifra octanica ridicata si a motorinei cu caracteristici...	Procedeu de **obţinere** a benzinei cu cifra **octanică ridicată şi** a motorinei cu caracteristici...
118206	B	B8	BOPI 3/2003, pag. 61, (72); pag.1, (72)	... CAMELIA IULIANA, PLOIEŞTI, RO; STANCIU ...	... **CAMELIA-IULIANA**, PLOIEŞTI, RO; **COSMA CORNELIA, PLOIEŞTI, RO;** STANCIU ...
120115	B1	B8	BOPI 8/2005, pag. 123, (72); pag.1, (72)	**CESTELECAN** MIHAIL VASILE, ...	**CISTELECAN** MIHAIL VASILE, ...

LISTA BREVETELOR DE INVENȚIE CU PROTECȚIE TRANZITORIE PENTRU CARE AU FOST ÎNREGISTRATE TRANSMITERI DE DREPTURI SAU MODIFICĂRI ÎN SITUAȚIA JURIDICĂ PRIVIND CERTIFICATELE DE PROTECȚIE TRANZITORIE

SCHIMBARE DENUMIRE TITULAR BI-PROTECȚIE TRANZITORIE

Modificări în situația juridică a brevetelor de invenție-protecție tranzitorie, înregistrate conform art.7 din Legea nr. 93/1998 şi pct. 24 lit. c) din Anexa nr.1 din Legea nr. 383/2002, publicate conform art. 68 lit.j) din Legea nr. 64/1991 republicată în temeiul art.III din Legea nr. 203/2002

Nr. B.I. Protecție Tranzitorie	Nr.Cerere de acordare a protecției tranzitorii	Modificare înregistrată privind brevetul de invenție protecție tranzitorie	
		din	în
2.262T	98-20019	(73) WARNER-LAMBERT COMPANY, NEW JERSEY, US	(73) WARNER-LAMBERT COMPANY LLC, NEW JERSEY, US
2.296T	98-20174	(73) AMERSHAM PLC, BUCKINGHAMSHIRE, GB	(73) GE HEALTHCARE LIMITED, BUCKINGHAMSHIRE, GB

DIVERSE

- **LISTA CONSILIERILOR ÎN PROPRIETATE INDUSTRIALĂ ŞI A MANDATARILOR AUTORIZAŢI**
- **CENTRE REGIONALE PENTRU PROMOVAREA PROPRIETĂŢII INDUSTRIALE, ÎN ROMÂNIA**
- **ANUNŢURI OFICIALE**
- **MATERIALE INFORMATIVE, DIN DOMENIUL PROPRIETĂŢII INDUSTRIALE**

© Toate drepturile sunt rezervate OSIM. Materialele publicate în acest capitol nu vor putea fi reproduse în nici un mod (electronic, prin fotocopiere, prin înregistrare sau în alt mod), fără autorizația prealabilă a titularului dreptului de autor.

ROMÂNIA

OFICIUL DE STAT PENTRU INVENȚII ŞI MĂRCI

ORDIN nr. 157

24 iulie 1997

Directorul general al Oficiului de Stat pentru Invenții şi Mărci,

Având în vedere prevederile art.14 alin.3 din Legea 64/1991 privind brevetele de invenție şi regula 2,5 din H.G. 152/92 referitoare la profesia de consilier în proprietate industrială,

ORDIN:

Art.1. Persoanele ale căror nume figurează în lista anexă la prezentul Ordin, precum şi firmele specializate în proprietate industrială se înscriu în **REGISTRUL NAȚIONAL AL CONSILIERILOR ÎN PROPRIETATE INDUSTRIALĂ**, cu menționarea specializării.

Art.2. Prezentul ordin se va publica în Buletinul Oficial de Proprietate Industrială.

DIRECTOR GENERAL,

AGENŢIILE SPECIALIZATE ÎN PROPRIETATE INDUSTRIALĂ
Pentru luna decembrie 2005

Data înfiinţării	Nr. registru agenţii	Denumirea completă a cabinetului/agenţiei Adresa Consilieri cu drept de practică	Domenii	Statut juridic
27.03.1991	001	**INVENTA – AGENŢIE DE PROPRIETATE INTELECTUALĂ S.R.L.** Bucureşti, Bdul Corneliu Coposu nr. 7, bl. 104, sc. 2, ap.31, sect.3, cod 030602, Tel: 021/3200285, Fax: 021/3228325, e-mail: inventa@rnc.ro, inventa@mark-patent.roGSM: 0744 324510, 0744 339649 Ing. Ţuluca Doina, Prof. univ. dr. ing. Ţurcanu Constantin, Farm. Rădulescu Mioara, Dr. ing. Lorenţ Alexandru, Ing. Velţan Loredana, Av. Soare Liliana, Ing. Secăreanu Doina, Ing. Ţurcanu Costin Radu	Brevete Mărci Desene Topografii	SRL
29.05.1991	002	**CABINET ENPORA S.R.L.** Bucureşti, str. George Calinescu nr.52A, ap.1, 011694, Tel: 021 2300990; 031 1001634, Fax: 021 2302311; 031 1007927, pop@patents.ro Ing. Pop Virginia Daisy, Ing. Pop Călin Radu, Ing.Constantin Adrian, Ing. Popescu Bianu Anca, Ing.Velicu Anca	Brevete Mărci Desene Topografii	SRL
23.07.1991	003	**PATENTMARK S.R.L.** Bucureşti str. Dr. N. Turnescu nr. 2,ap.2, sector 5, cod 050467Tel: 021/3121669, Fax: 021/2233963, stema@pcnet.ro Mohonea Liliana, Mohonea Cristian, Borlan T. Radu, Marinescu Ruxandra	Brevete Mărci Desene Topografii	SRL
18.12.1991	004	**RODALL AGENŢIE DE PROPRIETATE INDUSTRIALĂ S.R.L.** Bucureşti, Str. Polonă nr. 115, bl. 15, sc. A, ap. 19 sector 1, cod 010497, Tel: 021/2108342, GSM: 0722 652111, Fax:021/2105794, rodall@b.astral.ro Jur. Bălan Gheorghiţă, Bălan Valeria, Piţu Dalila	Brevete Mărci Desene Topografii	SRL
25.08.1992	005	**INTELECT S.R.L.** Oradea, B-dul Dacia nr. 48 Bl. D10, Ap.3, Tel: 0259/253847, Fax:0259/268094, OP 9-CP 128, cod 410346,e-mail: intelect@rdslink.ro, GSM: 0745 040831 Buzlea Elisabeta, Buzlea Mircea Valentin, Buzlea Narcisa Florica, Petrache Octavian	Brevete Mărci Desene Topografii	SRL
08.09.1992	006	**A.G.V. - AGENŢIE DE PROPRIETATE INDUSTRIALĂ S.R.L.** Bucureşti, B-dul Magheru, nr. 9, sc. 2, etaj 9, ap. 89, Sector 1, PO BOX 22-246, Tel/Fax: 021/3153684, agv-office@xnet.ro Ing. Voicu Alexandra	Brevete Mărci Desene Topografii	SRL

30.03.1995	015	**CABINET M. OPROIU - CONSILIERE ÎN PROPRIETATE INTELECTUALĂ SRL** Bucureşti, Str. Popa Savu, nr. 42, parter, sector 1, cod 011434, Tel: 021/2602833; 021/ 2602834, Fax: 021/2602836; 021/2602835, P.O.Box 2-229, e-mail: office@oproiu.ro Fiz. Oproiu Margareta, MBA arh.Vasilescu Raluca, jur. Sturza Ioana, Fiz.Lazăr Delia, ing.chim.Marin Elena, ing.Ene Silvia, ec. MBA Pătrascu Georgiana, ing.chim.Petrea Dana Maria, jur.Oana Alina Sturza, filolog Oana Ţambrea, ing.chim.Filippi Valentina	Brevete Mărci Desene Topografii	SRL
21.05.1996	017	**AGENŢIA DE PROPRIETATE INDUSTRIALĂ "LABIRINT"** Arad, Str. Coriolan Petreanu nr. 28, cod 310151 Tel/Fax: 0257/255842, GSM: 0722 458129, e-mail: labirint@arad.ro Ing. Ivanca Maria	Brevete Mărci Desene	CI
14.11.1996	018	**INTEGRATOR Consulting SRL** Cluj Napoca, str. Dunării nr. 25 bl.C1 ap.5, , jud. Cluj, cod 400593 Tel/Fax: 0264/442817, GSM: 0745235585, e-mail: dorin.isoc@aut.utcluj.ro Isoc Dorin	Brevete Mărci Desene	SRL
1997	019	**LOYAL PARTNERS -AGENŢIE DE PROPRIETATE INTELECTUALĂ** Galati, Str. Brailei nr.210 bis, bl.C3B, ap.10, cod 800408Tel/Fax: 0236/464847, GSM: 0722 744241, e-mail: loyal@geniusnet.ro Puşcaşu Dan	Brevete Mărci Desene Topografii	SRL
01.07.1997	020	**AGENŢIE DE PROPRIETATE INTELECTUALĂ ŞI TRANSFER DE TEHNOLOGIE -AGPITT-SRL** Bucureşti, B-dul Libertăţii nr. 12, bl.113, sc.2, ap.28, sector 4; cod 040129, CP 42-106, Tel: 3177693; 3177583;Fax: 021/3178584, GSM: 0744293552; 0724539752, e-mail: faighenov@xnet.ro; office@agpitt.ro Faighenov Marioara	Brevete Mărci Desene	SRL
10.07.1997	016	**MILENIUL 3 – AGENŢIE DE PROPRIETATE INDUSTRIALĂ SRL** Paşcani, Str. Moldovei nr. 10, bl. Crinul, sc. A, ap. 28, jud Iaşi, cod 705200, Tel/Fax: 0232/719190; GSM: 0740 820582 Ing.Burţilă Ioan	Brevete Mărci Desene	SRL
03.10.1997	021	**LAZĂR ELENA** **CABINET DE PROPRIETATE INDUSTRIALĂ** Buzău, Str.Unirii, Bl.16C,Et.3, Ap. 12, cod 120013, OP 1, CP 52, Tel./Fax:0238/435982 GSM: 0723 328633 Lazăr Elena	Brevete Mărci Desene Topografii	CI

04.12.1992	008	**CONSTANTIN GHIȚĂ OFFICE SRL** Timişoara, str. Take Ionescu nr. 24-28 sc. B ap. 2 judetul Timiş, cod 300042, Tel/Fax: 0256/435976, GSM: 0744 162462, e-mail: ghiță@mail.dnttm.ro, Ing. Ghiță Constantin, Pop Motogna Clelia	Brevete Mărci Desene	SRL
05.01.1993	009	**CABINET DE PROPRIETATE INDUSTRIALĂ S.I.** Timişoara, Str. Moise Dobosan nr.110, cod poştal 300600, GSM: 0722 984909, Tel/Fax: 0256/475105, e-mail: ioan_sovar@yahoo.com Şovar Ioan	Brevete Mărci Desene	SRL
13.05.1993	010	**ROMINVENT S.A** Bucureşti, Str. Ermil Pangratti nr. 35, et.1, sect.1, cod 011882, Tel: 021/2312515, 2312541,Fax: 021/2312550, 2312454,e-mail: office@rominvent.ro Ing.Enescu Lucian, Dr. ec. Liviu Cabariu,Chim. Larion Sonia, Fil. Rodica Bucătaru, Jur. Mocanu Ion, Fiz. Nicolaescu Daniella, Ing. Corina Duțulescu, Ec. Ghenu Mihaela, Ing.Teodorescu Mihaela, Ing. Rădulescu Melania, Ing. Cosmina Fierăscu, Ing. Ploscă Daniel, Ing. Spătaru Daniela, Ing. Alexandra Haşiu, Dr. Ing. Cristina Popa, Ec. Joitoiu Andreea Simona, Ing. Năstase Cristian,Bio.Enescu Miruna, Dr.Florea Ileana Maria,Dumitrescu Artemis Sorina, Pavel Sorin Eduard, Markusev Denisa Mary, Olteanu Camelia	Brevete Mărci Desene Topografii	SA
17.07.1993	011	**CABINET INDIVIDUAL "INDEPENDENT PROPINI AGENT"** Bucureşti, sector 5, Str. Fabrica de chibrituri nr. 42, cod 050183,Tel/Fax: 021/3352938, GSM: 0722 610634 Nicolae Ioan	Brevete Mărci Desene Topografii	CI
03.01.1994	012	**AGENTIE DE PROPR. INDUSTRIALA COSTIN SNC** Baia Mare, Str. Şoimului nr. 5, cod 430155 Tel/Fax: 0262/276426, GSM: 0744 966079 Costin Nicolae	Brevete Mărci Desene	SNC
13.03.1995	014	**PERSOANĂ FIZICĂ INDEPENDENTĂ TĂTARU DOINA** Piatra Neamț, Str. Apele Minerale nr. 4. cod 610121 Tel: 0233/223602, e-mail: doina_tataru@msn.com Tătaru Doina	Brevete Mărci Desene	PF

29.10.1997	022	**PERSOANĂ FIZICĂ INDEPENDENTĂ BARBU GHEORGHE MIRCEA** Bucureşti, Şos Iancului nr.21, bl. 106A,sc.B, ap.73, sect.2, Tel/Fax : 021/6536608, 0724.834.010 e-mail : bmircea@mailbox.ro Barbu Gheorghe Mircea	Brevete Mărci Desene	CI
02.12.1997	023	**" HARCOV" A.P.I. S.R.L.** Sfântu Gheorghe, jud. Covasna, Str. Nicolae Iorga nr. 61, bl. 10E, sc. B, ap. 9, cod 520089, Tel: 0267/352267, GSM : 0744435291, stanciu@planet.ro, propind@mail.asimcov.ro Stanciu Adelina	Brevete Mărci Desene	SRL
18.12.1997	024	**AGENŢIE DE PROPRIETATE INDUSTRIALĂ ŞI TRANSFER TEHNOLOGIC « STOIAN IOAN »** Roman, Bd. Republicii, bl. 46, sc. C, ap. 35, cod 611146 jud. Neamţ, Tel/Fax : 0233/739441, GSM : 0745 643738 Stoian Ioan	Brevete Mărci Desene	CI
30.01.1998	025	**INCOR – CORPADE ALEXANDRU** Braşov, Str. C-tin Vodă Brâncoveanu nr. 54, et.1, ap. 4, cod 500132, Tel : 0268/513577 Corpade Alexandru	Brevete Mărci Desene Topografii	PF
1998	007	**ROMPROSPER SERVIMPEX SRL** **Agentie de proprietate intelectuala «PIVA®"** Bucureşti, Şos. Mihai Bravu nr. 294, bl.6,sc.B, ap. 63, sector 3, cod 030319, Tel/Fax: 021/3222857, 021/3207419,Mobil:0744654128;0744536405 e-mail: piva@hades.ro, piva@xnet.ro Pioaru Graţiela, Pioaru Raluca Andreea	Mărci Desene Brevete	SRL
1998	048	**PETRU COSTINESCU-DICOSTI** Bucureşti, Str. Viorele nr. 30, bl. 20 A, ap. 23, sector 4,cod 040428, OP 44 – CP5 , Tel: 021/3303162, e-mail: dicosti@rdslink.ro Petru Costinescu	Brevete Mărci Desene	CI
27.04.1998	026	**PIDES-CABINET DE PROPRIETATE INDUSTRIALĂ** Bucureşti, Str. Valea Buzăului, nr. 10, bl. G30, ap. 36, sector 3, cod 032334, Tel : 3455351 GSM : 0723 708632, e-mail: sova@cna.ro ing. Şova Dan Eugen	Brevete Mărci Desene Topografii	CI
23.02.1999	027	**SZENTE SÁNDOR** Odorheiu Secuiesc, str. Victoriei, nr. 41,bl.U6, et.1, ap.4, jud. Harghita,cod poştal 535600, Tel : 0266/219143, e-mail : prooffice@szente.ro Szente Sándor	Brevete Mărci Desene	CI

21.07.1999	028	**NOWAPATENT SRL** Medias, str. Lotru, nr.4, bl.92, ap.1 Tel : 0269/841373 ; 0264/833273, Fax : 0269/833273 e-mail : nowapatent@birotec.ro office@nowapatent.ro Danciu Ioan	Brevete Mărci	SRL
30.08.1999	029	**CABINET DE PROPRIETATE INDUSTRIALĂ "BIONPI"** Bucureşti, Calea Dorobanţilor 126-130 Bl. 8, et. 9 Ap. 50 sector 1, cod 010577, Tel/Fax: 021/2316549, GSM: 0723 187944, 0746184697 e-mail: bionpi@b.astral.ro bionpi@hotmail.com; Ing. Ion Rodica Cocuţa	Brevete Mărci Desene	CI
12.11.1999	030	**AGENŢIE DE CONSULTANŢĂ ÎN PROPRIETATE INTELECTUALĂ ŞI TRANSFER DE TEHNOLOGIE « SPRÎNCEANU NICOLAE »** Drobeta Turnu Severin, Str. Gheorghe Ionescu Siseşti nr. 96, bl.E2, sc.1, et. 3, ap.8, cod 220212, Tel/Fax : 0252/311690, Mobil :0721796318 e-mail: nicolaesprinceanu@yahoo.com Nicolae Sprînceanu	Brevete Mărci Desene	CI
21.01.2000	031	**CABINET INDIVIDUAL IVĂNESCU GABRIEL DAN** Braşov, Str. Al. I. Cuza nr. 58 ap. 7, cod 500085, Tel/fax:0268/471650, GSM:0722248415, e-mail: d.ivanescu@xnet.ro Ivănescu Gabriel Dan	Brevete Mărci Desene	CI
15.02.2000	032	**CABINET INDIVIDUAL ANGHEL LUMINIŢA DOINA** Bucureşti, Str. Gherghitei Nr.1, Bl.94B, Sc. B, Ap.76, Sector 2, Tel/Fax :021/2407985,GSM : 0723301706 e-mail : anghel.doina@rdslink.ro Ing.Av.Anghel Luminita Doina	Brevete Mărci Desene	CI
24.08.2000	033	**APOSTOL SALOMIA P.F.A.** Galaţi, Str. Reg. 11 Siret nr. 15, bl. E4, Et.3, ap. 54, cod 800333,Tel/Fax : 0236/436437, 0766765027, saly_apostol@yahoo.com Ing.Apostol Salomia	Brevete Mărci Desene	CI
07.09.2000	034	**AGENŢIA DE PROPRIETATE INDUSTRIALĂ - APIA SRL** Bucureşti, Str. Romancierilor nr. 5, bl.C14, sc.B, ap.41, sector 6, cod 061791, OP23-CP11, Tel/Fax: 021/7783100, GSM: 0745 031557, e-mail: office@mark-apia.ro, www.mark-apia.ro Visalom Theodor, Visalom Monica	Mărci	SRL

17.10.2000	035	**PERSOANĂ FIZICĂ INDEPENDENTĂ BERCEANU MARIA AURELIA** Bucureşti, Str. Cogîlnic 25, sector 3, Tel: 021/3264568 GSM:0744954085, berceanu_maria _aurelia@yahoo.com Berceanu Maria Aurelia	Brevete Mărci	PF
25.10.2000	037	**PERSOANĂ FIZICĂ INDEPENDENTĂ MATEI ELENA** Bacău, Str. Alecu Russo, bl. 33, Et.6,sc. C, ap.26, cod 600133, Tel: 0234/160424 Matei Elena	Mărci	CI
20.11.2000	038	**CABINET INDIVIDUAL' ION FLOREA'** Bucureşti, Calea Dorobanţilor 126-130, bl.8,et.9,ap.50, sector 1, cod 010577, Tel/Fax: 021/2316549,GSM: 0724313260, e-mail: florea-ion@b.astral.ro, florea_ion@plic.ro Ing.Ion Florea	Mărci	CI
28.11.2000	039	**CABINET IN DIVIDUAL GREAVU DOINA MARIANA** Sibiu, str. Constantin Noica, bl. 2, ap.21, cod 550169 Tel:0269/218500,Fax:0269/212170, Mobil:0766489179 Ing. Greavu Doina Mariana	Brevete Mărci Desene	CI
11.12.2000	040	**INTEL PROTECT SRL** Braşov, B-dul M. Kogălniceanu, nr. 20, bl. 1k, sc. C-D, cod 500173, Tel: 068/413117, Fax: 0268/477333, GSM: 0744 355100 e-mail: intelprotect@ccibv.ro Coşescu Camelia, Axente Elena	Brevete Mărci Desene Topografii	SRL
08.01.2001	041	**CABINET "CECIU GABRIELA" CONSULTANŢĂ ÎN DOMENIUL PROPRIETĂŢII INTELECTUALE** Timişoara, Str. Narciselor, nr. 6, sc. A, ap. 110, jud. Timis, cod postal 300024, Tel/Fax.: 0256/494846; GSM: 0745 388039, e-mail: gabrielaceciu@hotmail.com Ing.Ceciu Gabriela	Brevete Mărci Desene	CI
10.01.2001	042	**VLAD CONSTANTIN** Constanta, Bd. 1 decembrie 1918 nr. 5, bl. F16, ap.34, cod 900711, Tel/Fax: 0241/625643, GSM: 0722 370300, e-mail: vlad@gmb.ro Vlad Constantin	Brevete Mărci Desene	CI
07.02.2001	043	**PERSOANĂ FIZICĂ INDEPENDENTĂ FÎNTÎNĂ RAUL – SORIN** Braşov, Str. Griviţei nr. 69, bl. 29, sc. D, ap.32, cod 500198, Tel: 0268/427713, Fax: 0268/422100, e-mail: raulfantana@ronline.ro Fîntînă Raul Sorin	Brevete Mărci Desene	PF

28.02.2001	044	**PERSOANĂ FIZICĂ** **LARCO IOAN** Iaşi, Bdul. Independenţei nr. 23, bl. B 1-5, Tr. 5. et. 5, ap. 17, cod 700101, Tel. 0232/311146 Larco Ioan	Brevete Mărci Desene Topografii	PF
05.03.2001	045	**BIROU DE PROPRIETATE INDUSTRIALA** **BROJBOIU DUMITRU ADRIAN FLORINEL** Piteşti, Bd. Republicii, bl.212,sc. D, ap.16, jud.Argeş, cod 110177, Tel/Fax.: 0248/637961, GSM: 0745 143095,adrian brojboiu@yahoo.com Brojboiu Dumitru Adrian Florinel	Brevete Mărci Desene	CI
12.04.2001	047	**INTELLECTUAL PROPERTY OFFICE SRL** Bucureşti, Str. Alexandru Moruzzi nr. 6, bl. B6, sc. 2, ap.62, sector 3, cod 031155, Tel/Fax.: 021/3262388, GSM: 0745 094241, e-mail: ipo@b.astral.ro Ciuda Berivoe Anca	Brevete Mărci Desene	SRL
07.05.2001	049	**ANDRA MUSATESCU CABINET DE PROPRIETATE INDUSTRIALA** Bucureşti, Str. Drumul Taberei nr. 71, bl.TD42, sc.1, et.4, ap.28, sector 6, cod 061366, GSM: 0722 879810, e-mail: amusatescu@dnt.ro Muşatescu Andra Oana	Brevete Mărci Desene Topografii	CI
2001	050	**CABINET** **ACSINTE PAULA-ADRIANA** Bucureşti, str. Maior Coravu Ion, nr.1-7, bl. C4, ap.85, Tel/fax: 021/2507396, GSM: 0723317631 paula@legalservices.ro Av. Acsinte Paula Adriana	Mărci	PF
2001	051	**PERSOANĂ FIZICĂ INDEPENDENTĂ** **POPESCU RADU-ROMEO** Bucureşti, Bd. Corneliu Coposu nr.3, bl. 101, sc. 3, et.4, ap. 50, sector 3, cod 030601, GSM: 0722 510598, e-mail: rrpopescu@xnet.ro Popescu Radu Romeo	Brevete Mărci Desene	PF
31.052001	071	**CONS INTEL BMA CABINET CONSULTANŢĂ** Cart. Dorobanti, nr.2, bl. D2, at.1, ap.5,120087, C.P.8- O.P. 1 Buzau, Fax : 0238/719619, GSM: 0745086588, email: marius_bozio@yahoo.com Marius Bozioreanu	Brevete Mărci Desene Topografii	CI
12.09.2001	053	**CABINET MIHAI LUCIAN** **Miculiţi & Asociaţii SCPA (LINKLATERS)** Bucureşti, Str. Nicolae Iorga, nr. 8, sector 1, cod 010434Tel : 021/3071500, Fax : 021/3071555 e-mail: lucian.mihai@linklaters.com, Av. Mihai Lucian	Brevete Mărci Desene	PF

21.11.2001	055	**ROVALCONS SRL** **AGENŢIE DE PROPRIETATE INTELECTUALĂ** Câmpina, Str. Orizontului, nr.1, bl. R10, et.7, ap.27, Jud. Prahova, cod 105600,Tel/Fax : 0244/ 371390; GSM :0722 540580, e-mail: rovalcons@xnet.ro Ioacăra Valentin	Brevete Mărci Desene	S.R.L.
2001	056	**SOLO INVENT S.R.L.** Bucureşti, Calea 13 Septembrie, nr. 104, bl. 48, ap. 8, sect. 5, cod 050727,Tel/Fax: 021/4511497, GSM: 0744 313 229, solo_invent@yahoo.com	Brevete Mărci Desene	S.R.L.
2001	057	**CABINET N. D. GAVRIL S.R.L.** Bucureşti, Str. Ştefan Negulescu nr. 6A, sector 1, Tel./fax : 021/2302882, GSM :0722983520, 0723 383 758, e-mail : gavrilnin@yahoo.com cabinetgavril@yahoo.com, Gavril Niculina	Brevete Mărci	S.R.L.
16.04.2002	086	**ARIANA GRUP SRL** Brasov, Str. Carpenului nr.3, Bl. A4, ap.29, cod 500256, Tel :0268/314091 Fax :0268/329559, Tel : 021/3243756, angela_intelect@yahoo.com GSM : 0723051279 Popescu Angela	Mărci Desene Brevete	S.R.L.
24.04.2002	087	**IACOBINI&CO, CONSILIERI IN DREPTUL DE PROPRIETATE INDUSTRIALĂ SRL** Bucuresti, Calea Mosilor, nr.258, bl. 4bis, ap.22, sector 2,Tel : 021/2104690 ;Fax : 021/2104793, e-mail : asimri@yahoo.com,vladrosanu@hotmail.com Iacobini Anca Svetlana, Iacobini Mihnea Razvan	Mărci Brevete Desene Topografii	S.R.L.
04.09.2002	088	**MANAGER EXPERT SRL** Tg. Mures, Str. Nicolae Grigorescu, nr. 33, ap.3 Tel :0265/250825 ;0265/233033,evaluator@rdslink.ro Nutiu Emil, Cetina Dan	Mărci	S.R.L.
08.01.2003	059	**CABINET INDIVIDUAL - LAPTEŞ ELVINE** Bucuresti, Intrarea Badeni nr.3, Bl.M18, sc. 2, ap.40,sector 3 cod 030471, Tel: 021/3405500, elvine17@yahoo.com	Brevete	CI
11.02.2003	089	**RATZĂ ŞI RATZĂ SRL** Bucureşti, B-dul A.I. Cuza Nr. 52-54, Sect.1, cod 011053, Tel :021/2601348, Fax : 021/2601349 e-mail ; office@ratza-ratza.com Enache Ion, Rață Grigore, Rață Andrei Vlad, Mărginean Dragoş	Brevete Mărci Desene	SRL
13.02.2003	062	**CABINET INDIVIDUAL ANDRONACHE PAUL** Bucureşti, Str.Sibiu nr.14, bl.E21, et.6, ap.35, sect 6,Tel/Fax: 021/7250069, GSM: 0722741043, e-mail: paul.andronache@artelecom.ro Andronache Paul	Mărci Desene Topografii Brevete	CI

14.05.2003	090	**RAMCONSULTING SRL** Cluj Napoca, Str. Augustin Buneanr.28, cod 400170 Fax : 0264/436792, GSM : 0744354156, e-mail : ramconsulting@email.ro Gânscă AurelianTudor	Mărci Desene Topografii Brevete	SRL
16.05.2003	070	**CABINET OANA COCOLOI** Bucureşti, Drumul Taberei nr.120, bl.OD1, sc.5, ap.189, sector 6, cod 061413, Tel: 021/7450757, GSM: 0723144664, e-mail: oana_cocoloi@yahoo.com Oana Cocoloi	Mărci	CI
10.06.2003	091	**ALLEGRA CONSULTING SRL** Bucuresti, Aleea Huedin nr.1, bl.5, sc.1, ap.5, sector 4, cod 040917, GSM: 0722249961, Tel/Fax: 021/3231384 e-mail: gabriela.milcev@allegra.ro; www.allegra.ro Milcev Gabriela	Brevete Mărci Desene Topografii	SRL
19.06.2003	069	**RASKAI M M BREVMARC CONSULT S.R.L.** Dej, Str. Unirii, nr.3,BL. D8, ap.7, judetul Cluj, 405200,Tel/Fax: 0264/211847, GSM: 0742084050, raskaimm@yahoo.com Raskai Maria	Brevete Mărci Desene Topografii	S.R.L.
01.07.2003	092	**CONINFO S.R.L.** Târgu Mures, str. Lacrimioarea nr.9, Tel: 0265/210138, Fax: 0265/210109 Mobil: 0745579934, 0745303867 e-mail: teodora@itongrup.com ; cojocnean@itongrup.com www.coninfo.ro Itu Teodora, Cojocnean Maria Rodica	Desene Brevete Mărci	S.R.L.
25.07.2003	093	**NESTOR NESTOR DICULESCU KINGSTON PETERSEN – CONSILIERE ÎN P.I. S.R.L.** Bucureşti, sector 1, sos. Bucuresti Ploiesti, nr.1A, Bucharest Business Park, corp A, et.1, camerele 9 si 10 Harsany Alexandru, Culic Andrei Radu	Mărci Desene	S.R.L.
11.08.2003	66	**CABINET INDIVIDUAL FLOREA MIHAELA** Bucureşti, Str. Grigore Alexandrescu nr.1, bl.D7, ap.4, sector1, Fax: 021/2230342 GSM: 0722601120 e-mail: florea@gide.com Florea Mihaela	Mărci Desene Brevete	CI
19.08.2003	067	**TEODORU & ASOCIAŢII** Bucureşti, str. Nerva Traian nr.12, bl.M37, sc.1, ap.1, cod 031178,Tel: 021/3230838 Fax: 021/3263955 GSM: 0722549219 , e-mail: violeta@teodoru.ro, www.romaniatrademarks.ro Teodoru Violeta	Mărci	CI

19.08.2003	068	**CABINET DE PROPRIETATE INDUSTRIALA NICOLAE BURCHEL** Bucureşti, Str. Dr. Radovici nr.8, sector 5, cod 050468, Tel: 021/2126515, Fax: 021/4114188, e-mail: nburchel@lenp.ro Nicolae Burghel	Mărci	CI
21.08.2003	094	**N.P.C. S.R.L.** Braşov, str. Alexandru cel Bun, nr.13, bl.E28, ap.7 cod 500025, OP 1 – CP 298, GSM: 0744520357, e-mail: totu@unitbv.ro Ţoţu Ioan	Mărci Desene Topografii	SRL
22.10.2003	072	**CABINET INDIVIDUAL DE PROPRIETATE INDUSTRIALĂ - NEGOMIREANU LIVIA** Bucureşti, Şos. Nicolae Titulescu nr.94, bl.14A, sc 4 ap.127, sect.1, cod 011146, Tel/Fax: 021/2235637, GSM: 0722444719 Negomireanu Livia	Mărci Desene	CI
30.10.2003	073	**CABINET DE PROPRIETATE INDUSTRIALA "VIŞOIU LILIAN CATALIN"** Bucureşti, Str. Alexandru Vlahuta nr.3, bl. M48, sc.A, ap.7, sector 3, Tel/Fax: 021/3207251, GSM: 0744480657, e-mail: visoiucatalin@yahoo.com, www.visoiucatalin.home.ro jur. Vişoiu Lilian Catalin	Brevete Mărci Desene Topografii	CI
4.11.2003	074	**CABINET DE PROPRIETATE INDUSTRIALA "DUNĂREANU MIHAIL"** Bucuresti, Bd. Constantin Brâncoveanu nr.8, Bl B2, ap.13, sector 4, Tel: 021/4600419, GSM : 0723398499, e-mail: dunareanu_mileniu3@k.ro Dunăreanu Mihail	Brevete	CI
11.12.2003	095	**INTERNATIONAL PATENT&MARK S.R.L.** Brasov, Str.Jepilor nr.2, Bl A8, sc.C, ap.12, Tel: 0268/319158, e-mail: karlameyndt@yahoo.com, Mendes Viegas Meyndt Karla	Brevete	SRL
12.12.2003	096	**EDIPLAST S.R.L.** Tg. Mureş, Str. Măgurei nr.25, ap.2, Tel/Fax: 0265/263775, GSM: 0744394036, e-mail: moniadel@artelecom.net Vasilache Virgilius	Mărci Desene Brevete	SRL
22.12.2003	097	**SD PETOSEVIC ROMANIA SRL** Bucureşti, Calea Victoriei nr.100, sc.1, ap.20, biroul 1, Tel: 021/3057996, Fax: 021/3145481, e-mail: moprea@petosevic.com, GSM: 0722259260 Oprea Marilena	Brevete Mărci Desene Topografii	SRL

2.02.2004	080	**CABINET INDIVIDUAL IOANIŢESCU TRAIAN** Bucureşti, Bd. Timişoara nr.49, Bl Cc6, ap.27, sector 6, Tel: 021/4402510 Ioaniţescu Traian	Brevete Mărci Desene	CI
2.02.2004	077	**CABINET INDIVIDUAL PEICIU ADRIANA** Bucuresti, str. Stefan cel Mare nr.230, Bl.46, ap.47, Tel/fax: 021/2360317, 2104132 Peiciu Adriana	Mărci Desene	CI
9.02.2004	098	**CABINET ANI FUCIU SRL** Com.Snagov, Bloc P53, sc.A, ap.1, jud.Ilfov, Tel: 021/4910123, Fax: 021/3142157, GSM: 0744370196, e-mail: anif@euro.ro , ani.fuciu@euro.ro Fuciu Anişoara	Mărci Desene	SRL
11.02.2004	081	**INTEL PROPERTY CONSULT** Bucureşti, Str. Ion Maiorescu, nr.42A, sector 2, Tel: 021/6192276, Fax:021/2123364, 0744506010 Teodorescu Dan Mihai	Brevete Mărci Desene	CI
16.02.2004	099	**LEGAL BRAND S.R.L.** Bucureşti, Str. Nicolae Licăreţ nr.1, bl.33, sc.C, ap.107,Tel: 0722674635, 0722607380, e-mail: legal.brand@easynet.ro Stăncescu Anca, Stăncescu Alin Cristian	Brevete Mărci Desene Topografii	SRL
20.02.2004	100	**CABINET GORDON SRL** Bucureşti, Str. Spătaru Preda nr.20, bl. 97A, sc.1, ap.4, Tel: 021/4239468, GSM: 0723261373, e-mail: dgiplaw@yahoo.com Gordon Dean Daniel	Brevete	SRL
22.02.2004	082	**CABINET DE PROPRIETATE INDUSTRIALĂ CIUPAN CORNEL** Cluj Napoca, Str. Mestecenilor nr.6, bl.9E, ap.2, Tel: 0264/524425; 0264/415051, Fax: 0264/415054, e-mail: cornel.ciupan@zeus.east.utcluj.ro Ciupan Cornel	Brevete	CI
26.03.2004	083	**CABINET POPESCU LIVIA** Bucuresti, bd. Camil Ressu 27, bl.N1, ap.188 Tel: 021/3481010, liviap25@yahoo.com Popescu Livia	Brevete Mărci Desene Topografii	CI
01.06.2004	102	**S.C. LUTARIS INTELPROT S.R.L.** Timisoara, 300686, Str. Sirius nr.9, sc.A, ap.8, Tel/Fax: 0256/489301, Mobil: 0742143718, 0723319154, e-mail: qualitarium@qualitarium.ro Tărăbîc Lucian	Brevete Mărci Desene	SRL

17.06.2004	108	**ARIANA AGENȚIE DE PROPRIETATE INDUSTRIALĂ SRL** Bucuresti, sect.4, str. Semnic, nr.1, bl.23, ap.90 TeL: 0724260277,bicucristina2000@yahoo.com e-mail: m.constanda@k.ro, office@inregistrare-marci.ro, tel/fax: 0268/315046 Bicu Cristina, Constanda Madalina Timisoara, str. Dr. Alexandru Martha nr.2, sc.B, ap.6, camera 2, Tel: 0722538766, c_popescu2000@yahoo.com Popescu Codruta Octavia	Brevete Mărci Desene	SRL
14.07.2004	107	**ARIANA S.R.L.** Brasov, Bd. 15 noiembrie, nr.90, sc.B, ap.5, 0723204268, tel/fax : 0268/315046, office@inregistrare-marci.ro Bozocea Violeta	Brevete Mărci Desene	SRL
10.09.2004	103	**CABINET INDIVIDUAL DE PROPRIETATE INDUSTRIALĂ - MIHAELA PITICU** Bucureşti, str. Pictor Ion Andreescu nr.31, ap.14 Tel: 6442760, Fax: 2527279, Mobil: 0722398836, e-mail: mihaelapiticu@yahoo.com, mihaelap@musat.ro Piticu Mihaela	Mărci	CI
10.09.2004	104	**CABINET INDIVIDUAL DE PROPRIETATE INDUSTRIALĂ – Ana Maria Plăveți** Bucuresti, str. Jules Michelet nr.7, Tel/Fax: 3127005, 2127750, 2127710, office@plaveti.ro, www.plaveti.ro Ana Maria Plăveți	Mărci Brevete	CI
28.10.2004	106	**OSTER – SOCIETATE CIVILA PROFESIONALA DE PROPRIETATE INDUSTRIALĂ** Bucuresti, Str. Batiste nr.35, ap. 23, cod 020935, Tel/Fax: 021/3147249 , GSM: 0721254270, 0723177236 traianosiescu@xnet.ro Udrea Elena Rodica, Traian Osiescu	Mărci Desene	S.C.P.
02.11.2004	114	**INTELLIA CONSULTING SRL** Iasi, str. Petre Ispirescu, nr.3A, bl.A3, sc.B, ap.44 Tel: 0726737527, e-mail: intellia@gmail.com Păuneț Alexandrina	Brevete Mărci Desene	SRL
22.12.2004	116	**INVEL – AGENȚIE DE PROPRIETATE INDUSTRIALĂ** Bucureşti, str. Ion Ghica nr.3, ap.20, Fax: 021/4303542, GSM: 0723205048, office@invel.ro Velcea Marian	Brevete Mărci Desene	SRL
06.01.2005	118	**EURORESSOURCES SRL** Medias, str. Ion Creangă, nr.4, ap.6, Tel: 0269/843504, Fax: 0269/824812 Fulea Maria	Brevete Mărci Desene	SRL

27.01.2005	111	**CABINET INDIVIDUAL – NIŢU ION** Constanta, str. Dezrobirii nr.110, bl. IS8, sc.A, ap.1, Tel: 0241/512608, mobil: 0723317298 Nitu Ion	Mărci Desene Brevete	CI
27.01.2005	112	**CABINET VELICA – Agenţie de proprietate industrială** Bucuresti, str. Brutus M.I., nr.13, ap.3, cod 050124 Tel/ Fax: 021/3357463, Mobil: 0722645283, www.velica.ro, office@velica.ro Velica Ion Gabriel	Mărci	CI
21.04.2005	129	**BRANDYNAMICS S.R.L.** Sat Varatec, comuna Agapia, nr.75, judetul Neamt, Tel/fax: 0233/791692 Pantilimon Mihai, Bran Laura Gabriela	Mărci Desene	SRL
27.04.2005	117	**CABINET PROPRIETATE INDUSTRIALĂ ALPER RAMAZAN** Constanţa, str. Ştefan cel Mare nr.57, bl.M17, sc.B, ap.17, cod 900683, Tel: 0241/635547, Fax: 0241/672550, Mobil: 0722.704.363, alperramazan@hotmail.com, zonguldakro@yahoo.com Alper Ramazan	Mărci	CI
06.06.2005	125	**V&F IP CONSULTING SRL** Bucuresti, Bd Camil Ressu, nr.27, bl.N1, ap.214, Tel: 021/3140200, Fax: 021/3140290, Mobil: 0744487223, popescul@vf.ro Popescu Laurentiu Horea	Mărci Desene	SRL
30.06.2005	120	**CABINET PROPRIETATE INDUSTRIALĂ PUŞCAŞ NICOLAE IOSIF** Bucureşti, str. Secerişului nr.25, sector 4, Tel/Fax : 021/ 332.73.88, Mobil: 0722.878.946 Puşcaş Nicolae Iosif	Brevete Mărci Desene Topografii	CI
30.06.2005	121	**CABINET PROPRIETATE INDUSTRIALĂ MARIA BORA** Bucureşti, str. Pridvorului, nr.17, bl.11, sc.2, ap.36, Tel: 021/ 260.01.56, 330.40.17, Fax: 021/260.29.15, office@legal-assistance.ro Bora Maria	Mărci Desene	CI
18.07.2005	130	**CXC TRADEMARK S.R.L.** Bucuresti, sector 1, str. Aviator Stefan Protopopescu nr.1, bl.C6, ap.1, Tel: 021/3177919, Fax: 021/3177505, cosmina_ionescu@hotmail.com Ionescu Laura Cosmina	Mărci	SRL

20.09.2005	131	**CUNESCU, BALACIU & ASOCIATII CONSILIERE PROPRIETATE INDUSTRIALA** Bucuresti, sector 3, str. Vulcan Judetu nr.13, Tel: 021/ 3275577, 3276633, 3274400; 0745605151, 0723339939; Fax: 021/ 3274310, dinu.petre@cbalaw.ro, monica.badescu@cbalaw.ro, beatrice.onica@cbalaw.ro Onica Jarka Beatrice, Badescu Monica, Petre Dinu	Mărci Desene	SRL
27.10.2005	132	**HAHUI, BALAN SI ASOCIATII S.R.L.** Bucuresti, str. Ghiocei, nr.12, Tel: 021/3189619, Fax: 021/3109189, elena.b@hahui.ro Balan Elena	Mărci Desene	SRL

AGENŢIILE SPECIALIZATE ÎN PROPRIETATE INDUSTRIALĂ
care funcţionează începând cu luna decembrie 2005

Data înfiinţării	Nr. registru agenţii	Denumirea completă a cabinetului/agenţiei Adresa Consilieri cu drept de practică	Domenii	Statut juridic
26.08.2005	126	**CABINET DE PROPRIETATE INDUSTRIALĂ ANGHEL PARASCHIVA** Arad, str. Voinicilor nr.51, bl.502, ap.6, Tel: 0357411876, Fax: 0357411876, Mobil: 0723171424, e-mail: anghelvera@yahoo.com Anghel Paraschiva	Brevete	CI
04.11.2005	133	**FRISCH & PARTNERS SRL** Bucuresti, bdul Magheru nr.7, bl.D, scara 4, ap.114, Tel/ Fax: 3138618, Mobil: 0722212480 Crina Nicoleta Frisch	Mărci	SRL

LISTA CONSILIERILOR ÎN PROPRIETATE INDUSTRIALĂ, MEMBRI AI CAMEREI NAŢIONALE A CONSILIERILOR ÎN PROPRIETATE INDUSTRIALĂ DIN ROMÂNIA, AUTORIZAŢI PENTRU DOMENIUL BREVETELOR DE INVENŢIE,
pentru luna decembrie / 2005

Nume şi Prenume/ Nr. din reg. naţ	Denumirea societăţii Adresa societăţii	Societate cu obiect de activitate proprietate industrială
ALAN LILIANA 94-1037	**BEGA GRUP** Timişoara, Calea Stan Vidrighin nr. 5A, Tel:0256/222103, Fax:0256/190800 GSM: 0724250467, e-mail:alan@tehnomet.ro	NU
ANDREI MARIANA 93-1017	**M.Ap.N. – Departamentul pentru armament** Bucureşti, Drumul Taberei nr. 9-11, sector 6 Tel: 021/4106267; Fax: 021/3151779, 3147327, GSM: 0723668592, e-mail:mariana.andrei@dpa.ro	NU
ANDRONACHE PAUL 2003-1216	**CABINET INDIVIDUAL ANDRONACHE PAUL** Bucureşti, Str.Sibiu nr.14, bl.E21, et.6, ap.35, Tel/Fax: 021/7250069, GSM: 0722741043, e-mail: paul.andronache@artelecom.net	DA
ANGHEL LUMINIŢA DOINA 93-1020	**CABINET - ANGHEL LUMINIŢA DOINA** Bucureşti,Str. Gherghitei nr 1 bl 94B, Sc.B, Ap.76, sector 2, Tel/Fax: 021/2407985, GSM : 0723 301706, anghel.doina@rdslink.ro	DA
ANGHEL PARASCHIVA 2004-1371	**CABINET DE PROPRIETATE INDUSTRIALĂ ANGHEL PARASCHIVA** Arad, str. Voinicilor nr.51, bl.502, ap.6, Tel: 0357411876, Fax: 0357411876, Mobil: 0723171424, e-mail: anghelvera@yahoo.com	DA
APOSTOL SALOMIA 99-1127	**PERSOANĂ FIZICĂ** Galaţi, Str. Reg. 11 Siret nr. 15, bl. E4, ap. 54, Tel/fax: 0236/436437 GSM 0766765027, saly_apostol@yahoo.com	DA
AXENTE ELENA 99-46/1	**INTEL PROTECT SRL** Braşov, Bd. M. Kogălniceanu, nr. 20, bloc 1k, sc. C-D, Tel: 0268/413117, GSM: 0722464314, Fax: 0268/477333, e-mail:intelprotect@ccibv.ro	DA
BARBU MIRCEA 94-1042	**PERSOANA FIZICĂ** Bucureşti, Şos.Iancului nr.21, bl.106A, sc.b, ap.73, sect.2, Tel/Fax: 021/6536608, 0724.834.010, bmircea@mailbox.ro	DA

BĂLAN GHEORGHIȚĂ 92-1	**RODALL-AGENȚIE DE PROPRIETATE INDUSTRIALĂ S.R.L.** Bucureşti, Str. Polonă nr. 115, bl. 15, sc. A, Et.4, ap. 19 sector 1, Tel.: 021/2108342, Fax:2105794, GSM:0722 652111	DA
BĂLAN VALERIA CORNELIA 96-49	**RODALL-AGENȚIE DE PROPRIETATE INDUSTRIALĂ S.R.L.** Bucureşti, Str. Polonă nr. 115, bl. 15, sc. A, ap. 19 sector 1, Tel: 021/2108342, 0744 377047, Fax: 021/2105794	DA
BERCEANU MARIA AURELIA 94-1038	**PERSOANA FIZICĂ** Bucureşti, Str. Cogâlnic 25, sector 3 Tel: 021/3264568 GSM: 0744954085 e-mail: berceanu_maria_aurelia@yahoo.com	DA
BICU CRISTINA MĂDĂLINA 2003-1308	**ARIANA AGENTIE DE PROPRIETATE INDUSTRIALA SRL** Bucuresti, sect.4, str. Semnic, nr.1, bl.23, ap.90 TeL: 0724260277, bicucristina2000@yahoo.com office@inregistrare-marci.ro, tel/fax: 021/ 2118746	DA
BLAG IOANA 94-1039	**INDUSTRIA SÂRMEI SA** Câmpia Turzii, Str. Laminoriştilor nr. 145, Judeţul Cluj,Tel: 0264/368661 int 390,0264/366663	NU
BORLAN T. RADU 20-1161	**PATENTMARK S.R.L.** Bucureşti str. Dr. N. Turnescu nr. 2, sector 5, Tel: 021/3121669, Fax: 021/2233963, e-mail:stema@pcnet.ro	DA
BOZIOREANU MARIUS ADRIAN 20-1165	**CONS INTEL BMA CABINET CONSULTANTA** Buzău, cart, Dorobanti 2, bl.D2, et.1, ap.5 CP 8, OP 1, Mobil : 0745086588, Fax: 0238719619 e-mail : marius_bozio@yahoo.com	DA
BOZOCEA GINA VIOLETA 2003- 1222	**ARIANA S.R.L.** Brasov, Bd. 15 noiembrie, nr.90, sc.B, ap.5, e-mail : 0723204268, tel/fax : 0268/315046, office@inregistrare-marci.ro	DA
BROJBOIU DUMITRU ADRIAN FLORINEL 95-1067	**BIROU DE PROPRIETATE INDUSTRIALA,** B-dul Republicii bl 212, sc.D, ap.16, Pitesti, jud. Arges, tel/fax 0248 /637961, GSM 0745143095, e-mail:adrian_brojboiu @yahoo.com	DA
BURȚILA IOAN 93-1022	**MILENIUL 3 S.R.L. - Agenţie de Proprietate Industrială** Paşcani, Str. Moldovei nr. 10, bloc Crinul, sc. A, Ap. 28, jud Iasi, Tel/Fax: 0232/719190; GSM:0740 820582	DA

BUZLEA ELISABETA 93-25	**INTELECT S.R.L.** Oradea, B-dul Dacia nr. 48 Bl. D10 Ap.3, OP 9- CP128 Tel: 0259/253847, Fax:0259/26809 GSM: 0745040831, e-mail: intelect@rdslink.ro	DA
BUZLEA MIRCEA VALENTIN 2003- 1234	**INTELECT S.R.L.** Oradea, B-dul Dacia nr. 48, Bl. D10, Ap.3, OP9-CP128, Tel 0259/253847, Fax:0259/268094 e-mail: intelect@rdslink.ro	DA
BUZLEA NARCISA FLORICICA 2003- 1235	**INTELECT S.R.L.** Oradea, B-dul Dacia nr. 48, Bl. D10, Ap.3, OP9-CP128, Tel 0259/253847, Fax:0259/268094 e-mail: intelect@rdslink.ro	DA
CAMENIŢA ANA-GABRIELA 99-1130	**S.N.P. PETROM S.A.** Ploieşti, Bdul. Republicii, bl. 291 A Tel : 0244/564380, Fax : 0244/598738 e-mail : anagabriela.camenita@petrom.ro	NU
CĂLINOIU CONSTANTIN 99-1129	**Ministerul Administratiei si Internelor** Bucureşti, Str. Eforie nr.3, sect.Tel: 3102327, Fax: 021/3133417, GSM : 0722619963	NU
CÂMPEAN GHEORGHE-GEORGEL 96-1087	**NEPTUN SA** Câmpina, Str. Bobâlna nr. 57-63, Jud. Prahova Tel : 0244/335651 (235), Fax : 0244/370338 , 336641, e-mail : neptun@interplus.ro	NU
CECIU GABRIELA 94-1045	**CABINET "CECIU GABRIELA" CONSULTANŢĂ ÎN DOMENIUL PROPRIETAŢII INTELECTUALE** Timişoara, 300024, Str. Narciselor, nr. 6, sc. A, ap. 110, jud. Timis, Tel/Fax: 0256/494846; GSM: 0745 388039, e-mail: gabrielaceciu@hotmail.com	DA
CIOBANU MARIETTA 93-1019	**COMETAM SRL** Bucureşti, Str. Cetatea de Baltă nr. 118, bl. 9, ap. 5, sector 6,Tel/Fax: 021/7723008, e-mail: mciobanu@pcnet.ro	DA
CIUDA-BERIVOE ANCA 96-41	**INTELLECTUAL PROPERTY OFFICE SRL** Bucureşti, Str. Alexandru Moruzzi nr. 6, bl. B6, sc. 2, et. 8, ap. 62, sector 3; CP 61-62,Tel/Fax : 021/3262388, GSM : 0745094241, ipo@b.astral.ro	DA
CIUPAN CORNEL 2003-1310	**CABINET DE PROPRIETATE INDUSTRIALĂ CIUPAN CORNEL** Cluj Napoca, Str. Mestecenilor nr.6, bl. 9E, ap.2, Tel: 0264/524425; 0264/415051, Fax: 0264/415054, e-mail: cornel.ciupan@zeus.east.utcluj.ro	DA

COJOCNEAN MARIA RODICA 2003- 1241	**CONINFO S.R.L.** Târgu Mures, str. Lacrimioarea nr.9, Tel: 0265/210138, Fax: 0265/210109 GSM: 0745303867, cojocnean@itongrup.com, cojocneanm@rdslink.ro	DA
CORPADE ALEXANDRU 98-35	**PERSOANĂ FIZICĂ – INCOR** Braşov, Str. C-tin Brâncoveanu nr. 54, et. 1, ap. 4 Tel : 0268/513577	DA
CONSTANDA CECILIA MĂDĂLINA 2003-1304	**ARIANA AGENTIE DE PROPRIETATE INDUSTRIALA SRL** Bucuresti, sect.4, str. Semnic, nr.1, bl.23, ap.90 e-mail: m.constanda@k.ro, office@inregistrare-marci.ro, tel/fax: 0268/315046	DA
CONSTANTIN ADRIAN GEORGE 99-1148	**CABINET ENPORA S.R.L.** Bucureşti, str. George Calinescu nr.52A, ap.1, 011694, Tel: 021 2300990; 031 1001634, Fax: 021 2302311; 031 1007927, pop@patents.ro	DA
COSTIN NICOLAE 96-24	**AGENŢIE DE PROPRIETATE INDUSTRIALA-COSTIN – SNC** Baia Mare, Str. Şoimului nr. 5, Tel/fax : 0262/276426, GSM :0744 966079	DA
COSTINESCU PETRU 98-1125	**PETRU COSTINESCU - DICOSTI** Bucureşti, Str. Viorele nr. 30, bl. 20A, ap. 23, sector 4, OP44 – CP5, Tel : 021/3303162, Fax : 021/3304733, e-mail dicosti@rdslink.ro	DA
COŞESCU CAMELIA 99-46/2	**INTEL PROTECT SRL** Braşov, Bd. M. Kogălniceanu, nr. 20, bloc 1k, sc. C-D, Tel: 0268/413117, GSM: 0744 355100, Fax: 0268/477333, e-mail:intelprotect@ccibv.ro	DA
DANCIU IOAN 2004 - 1373	**NOWAPATENT SRL** Medias, str. Lotru, nr.4, bl.92, ap.1 Tel : 0269/841373 ; 833273 GSM : 0744556074, Fax : 0269/833273, e-mail : nowapatent@birotec.ro , office@nowapatent.ro	DA
DOBREANU IULIEAN 95-1082	**COMPANIA NATIONALA A LIGNITULUI OLTENIA** Târgu Jiu, Str. Tudor Vladimirescu nr.1-15	NU
DOBRESCU MELANIA 93-1025	**UPETROM – 1 Mai SA** Ploieşti, Piaţa 1 Decembrie 1918, nr. 1,Tel: 0244/174 051/1618, Fax: 0244/110327	NU
DONŢU OVIDIU-LIVIU 20-1171	**CAMERA DE COMERŢ ŞI INDUSTRIE SUCEAVA** Str. Universităţii, nr. 15-17, Suceava Tel./fax : 0230/523587	NU

DUMITRESCU ARTEMIS SORINA 2003- 1250	**ROMINVENT S.A.** Bucureşti, Str. Ermil Pangratti nr. 35, et.1, sect.1 Tel: 021/2312515, Fax: 021/2312550 e-mail: artemisb@rominvent.ro	DA
DUNĂREANU MIHAIL 2003-1297	**CABINET DE PROPRIETATE INDUSTRIALA "DUNĂREANU MIHAIL"** Bucureşti, Bd. Constantin Brâncoveanu nr.8, Bl B2, ap.13, sector 4, Tel: 021/4600419, GSM : 0723398499, e-mail: dunareanu_mileniu3@k.ro	DA
DUŢULESCU CORINA CARMEN 93-93	**ROMINVENT S.A.** Bucureşti, Str. Ermil Pangratti nr. 35, et.1, sect.1, Tel : 021/2312515, 2312541, Fax : 021/2312550, 2312454,e-mail : office@rominvent.ro	DA
ENACHE ION 95-1074	**RATZA SI RATZA SRL** Bucureşti, B-dul A.I. Cuza Nr. 52-54, Sect.1 Tel :021/2601348, Fax : 021/2601349 email : office@ratza-ratza.com	DA
ENE SILVIA 20-1159	**CABINET M. OPROIU- CONSILIERE ÎN PROPRIETATE INTELECTUALA** Bucureşti, Str. Popa Savu, nr.42, parter, sector 1. Tel: 021/2602833, 021/2602834, Fax: 021/2602835, 021/2602836, P.O.Box 2-229, office@oproiu.ro	DA
ENESCU LUCIAN 92-7	**ROMINVENT S.A.** Bucureşti, Str. Ermil Pangratti nr. 35, et.1, sect.1, Tel : 021/2120342, Fax : 021/2312550, e-mail : office@rominvent.ro	DA
ENESCU MIRUNA 2003- 1254	**ROMINVENT S.A.** Bucureşti, Str. Ermil Pangratti nr. 35, et.1, sect.1 Tel: 021/2312515, Fax: 021/2312550 e-mail:menescu@rominvent.ro	DA
FAIGHENOV MARIOARA 95-1063	**Agenţie de Proprietate Intelectuală şi Transfer de Tehnologie – AGIPTT – SRL** Bucureşti, Bdul Libertăţii nr. 12, bl. 113, sc. 2, et.3,ap 28, sector 4, CP 42 – 106,Tel: 021/3177693; 3177583, Fax: 021/3178584; GSM: 0744 293552; 0724539752 e-mail: faighenov@xnet.ro; office@agpitt.ro	DA
FÂNTÂNĂ RAUL-SORIN 94-23	**PERSOANĂ FIZICĂ** Braşov, Str. Griviţei nr. 69, bl. 49, sc. D, ap. 32 Tel/Fax: 0268/427713, GSM: 0745361270 e-mail: raulfantana@ronline.ro	DA
FIERĂSCU COSMINA-CATRINEL 96-42	**ROMINVENT S.A.** Bucureşti, Str. Ermil Pangratti nr. 35, et.1, sect.1, Tel : 021/2312515, 2312541, Fax : 021/2312550, 2312454,e-mail : cfierascu@rominvent.ro	DA

FILIPPI VALENTINA 2003- 1298	**CABINET M. OPROIU-CONSILIERE ÎN PROPRIETATE INTELECTUALA** Bucureşti, Str. Popa Savu, nr. 42, parter, sector 1, Tel : 021/2602834, 021/2602833, Fax : 021/2602836, 021/2602835, office@oproiu.ro	DA
FLOREA ILEANA MARIA 2003- 1258	**ROMINVENT S.A.** Bucureşti, Str. Ermil Pangratti nr. 35, et.1, sect.1 Tel: 021/2312515, Fax: 021/2312550 e-mail: iflorea@rominvent.ro	DA
FLOREA MIHAELA 2003-1257	**CABINET INDIVIDUAL FLOREA MIHAELA** Bucureşti, Str. Grigore Alexandrescu nr.1, bl.D7, ap.4, sector1, Fax: 021/2230342 GSM: 0722601120 e-mail: florea@gide.com	DA
FULEA MARIA 95-1076	**EURORESSOURCES SRL** Medias, str. Ion Creangă, nr.4, ap.6, Tel: 0269/843504, Fax: 0269/824812	DA
GAVRIL NICULINA 2001-1211	**CABINET N. D. GAVRIL** Bucureşti, Str. Ştefan Negulescu nr.6A,sect.1, 011651, Tel./fax: 021/2302882, GSM: 0722983520, 0723383758 e-mail : cabinetgavril@yahoo.com, gavrilnin@yahoo.com	DA
GAVRILIU ANA-CORINA 93-1031	**BIOTEHNOS S.A.** Bucureşti, Str. Dumbrava Roşie nr. 18, Tel : 021/2102015 int 120, Fax : 021/2109705 GSM 0723302092. e-mail: corinagav@hotmail.ro	NU
GÂNSCA AURELIAN TUDOR 2003-1221	**RAMCONSULTING SRL** Cluj Napoca, Str. Augustin Bunea nr.28, Fax : 0264/436792, GSM : 0744354156, e-mail : ramconsulting@email.ro	DA
GHEORGHICESCU EUGENIA 94-1048	**ICTCM S.A.** Bucureşti, Sos. Olteniţei nr. 103, sector 4, Tel : 021/3321870 , 3323770/437, Fax : 021/3320775 , 3321870, GSM:0721863338, e-mail :steh@ictcm.ro , egheorghicescu@yahoo.com	NU
GHIŢĂ CONSTANTIN 92-13	**CONSTANTIN GHIŢĂ OFFICE SRL** Timişoara, str. Take Ionescu nr. 24-28 sc. B ap. 2 judeţul Timiş, cod 1900, Tel/Fax: 0256/435976 GSM: 0744 162462, ghita@mail.dnttm.ro	DA
GORDON DEAN DANIEL 2003-1300	**CABINET GORDON SRL** Bucureşti, Str. Spătaru Preda nr.20, bl. 97A, sc.1, ap.4, Tel: 021/4239468, GSM: 0723261373, e-mail: dgiplaw@yahoo.com	DA

GREAVU DOINA-MARIANA 96-1093	**PERSOANĂ FIZICĂ** Sibiu, Str. Constantin Noica, bl. 2, ap.21, Tel :0269/218500, Fax :0269/212170, GSM 0766489179, e-mail : protectro@xnet.ro	DA
HAŞIU ALEXANDRA 99-57	**ROMINVENT S.A.** Bucureşti, Str. Ermil Pangratti nr. 35, et.1, sect.1, Tel: 021/2312515, 2312541, Fax: 021/2312550, 2312454,e-mail: office@rominvent.ro	DA
HĂISAN MARIA 20-1202	**GRUPUL INDUSTRIAL ELECTROCONTACT SA** Botoşani, Calea Națională nr.6, Tel: 0231/517172/110, Fax: 0231/ 513710, maria.haisan@electrocontact.ro	NU
IACOBINI ANCA SVETLANA 2003- 1262	**IACOBINI&CO, CONSILIERI IN DREPTUL DE PROPRIETATE INDUSTRIALA SRL** Bucureşti, Calea Mosilor, nr.258, bl. 4bis, ap.22, sector 2, Tel : 021/2104690 ; Fax : 021/2104793 E-mail : asimri@yahoo.com	DA
IACOBINI MIHNEA RAZVAN 2003- 1261	**IACOBINI&CO, CONSILIERI IN DREPTUL DE PROPRIETATE INDUSTRIALA SRL** Bucureşti, Calea Mosilor, nr.258, bl. 4bis, ap.22, sector 2, Tel : 021/2104690 ; Fax : 021/2104793 E-mail : asimri@yahoo.com	DA
IOACĂRA VALENTIN 99-50	**ROVALCONS SRL -AGENȚIE DE PROPRIETATE INTELECTUALĂ** Câmpina, Str. Orizontului, nr.1, bl. R10, et.7, ap.27, jud. Prahova, Tel/Fax : 0244/ 371390; GSM :0722 540580 ; e-mail: rovalcons@xnet.ro	DA
IOANITESCU TRAIAN 94-1053	**CABINET INDIVIDUAL IOANIȚESCU TRAIAN** Bucureşti, Bd. Timişoara nr.49, Bl Cc6, ap.27, sector 6, Tel: 021/4402510	DA
ION RODICA-COCUȚA 93-1032	**CABINET DE PROPRIETATE INDUSTRIALA „BIONPI"** Bucureşti, Calea Dorobanților 126-130 Bl. 8, et. 9 Ap. 50 sector 1, Tel/Fax : 021/2316549 GSM : 0723 187944, 0746184697 e-mail : bionpi@hotmail.com; bionpi@b.astral.ro	DA
ISOC DORIN 94-1052	**INTEGRATOR CONSULTING SRL** Cluj Napoca, Str. Dunării nr. 25bl C1 ap. 5, jud. Cluj Tel/Fax : 0264/442817, GSM : 0745235585 Email : dorin.isoc@aut.utcluj.ro	DA
ISTRATE ŞTEFAN 20-1175	**SOLO INVENT S.R.L.** Bucureşti, Calea 13 Septembrie, nr. 104, bl. 48, ap. 8, sect 5,Tel/Fax: 021/4511497,GSM: 0744313229, solo_invent@yahoo.com	DA

ITU TEODORA 2003-1268	**CONINFO S.R.L.** Târgu Mures, str. Lacrimioarea nr.9, Tel: 0265/210138, Fax: 0265/210109, 0745579934, e-mail: teodora@itongrup.com	DA
IVANCA MARIA ELISAVETA 93-1033	**AGENȚIA P.I. LABIRINT** Arad, Str. Coriolan Petreanu nr. 28, cod 2900 Tel/Fax: 0257/255842, GSM: 0722 458129 e-mail: labirint@arad.ro	DA
IVĂNESCU GABRIEL DAN 96-1091	**CABINET INDIVIDUAL IVANESCU GABRIEL DAN** Braşov, str. Al. I. Cuza nr. 58 ap. 7 Tel/fax: 0268/471650, GSM: 0722 248415 e-mail:d.ivanescu@xnet.ro	DA
LAPTEŞ ELVINE 2002-1215	**CABINET INDIVIDUAL LAPTEŞ ELVINE** Bucureşti, Intrarea Badeni, nr.3, bl.M18, sc. 2, ap.40, sector 3, Tel: 021/3405500, e-mail: elvine17@yahoo.com	DA
LARCO IOAN 99-1145	**PERSOANA FIZICA** Iaşi , Str.Independenței, nr. 23, bl. B 1-5, Tr.5, Et. 5,ap. 17, cod 700101, Tel/Fax: 0232/111146	DA
LARION ELISABETA-SONIA 92-9	**ROMINVENT S.A.** Bucureşti, Str. Ermil Pangratti nr. 35, et.1, sect.1, Tel : 021/2312515, 2312541, Fax : 021/2312550, 2312454, e-mail : office@rominvent.ro	DA
LAZĂR DELIA SORINA 97-18	**CABINET M. OPROIU - CONSILIERE ÎN PROPRIETATE INTELECTUALĂ** Bucureşti, Str. Popa Savu, nr. 42, parter, sector 1, Tel : 021/ 2602833, 021/2602834, Fax : 021/2602836, 021/2602835, P.O.Box 2-229, e-mail : office@oproiu.ro	DA
LAZĂR ELENA 97-28	**CABINET DE PROPRIETATE INDUSTRIALA** Buzău, Str.Unirii, Bl.16C,Ap. 12,Et.3, OP 1, CP 52 Tel/Fax:0238/435982, GSM: 0723 328633, e-mail: publio@xnet.ro; publio@mail.local.ro	DA
LORENȚ ALEXANDRU 92-6	**INVENTA - AGENTIE DE PROPRIETATE INTELECTUALA S.R.L.** Bucureşti, Bdul Corneliu Coposu, nr. 7, bl. 104, sc. 2, et.. 1, ap. 31, sector 3, Tel: 021/3200285, Fax: 021/3228325, e-mail: inventa@mark-patent.ro	DA
MACAMETE ELENA 92-1003	**ICPE-S.A.** Bucureşti, Splaiul Unirii 313, sect. 3 Tel. : 021/3217230, Fax: 021/3216346	NU

MARIN ELENA 2002-1213	**CABINET M. OPROIU-CONSILIERE ÎN PROPRIETATE INTELECTUALA** Bucureşti, Str. Popa Savu, nr. 42, parter, sector 1, Tel : 021/ 2602833, 021/2602834, Fax : 021/2602836, 021/2602835, P.O.Box 2-229, e-mail : office@oproiu.ro	DA
MARINESCU RUXANDRA 2003-1271	**PATENTMARK S.R.L.** Bucureşti, Str. Dr. N. Turnescu nr. 2, sector 5, Tel/fax 021/3121669, Fax: 021/2233963, e-mail: stema@pcnet.ro , 0722626875	DA
MENDES VIEGAS MEYNDT KARLA 2003-1302	**INTERNATIONAL PATENT&MARK S.R.L.** Brasov, Str.Jepilor nr.2, Bl A8, sc.C, ap.12, Tel: 0268/319158,e-mail: karlameyndt@yahoo.com, internationalpatent@yahoo.com	DA
MILCEV GABRIELA 2003- 1230	**ALLEGRA CONSULTING SRL** Bucureşti, Aleea Huedin nr.1, bl.5, sc.1, ap.5, sector4, GSM: 0722249961, Tel/Fax: 021/3231384 e-mail: gabriela.milcev@allegra.ro; www.allegra.ro	DA
MIHAI LUCIAN 2001-1209	**LINKLATERS MICULIȚI ŞI ASOCIAȚII S.C.P.A.** Bucureşti, Str. Nicolae Iorga, nr. 8, sector 1 Tel : 3071500, Fax : 021/3071555 e-mail: lucian.mihai@linklaters.com, lucian.mihai@drept.unibuc.ro	
MITU ALIS-MIHAELA 97-1111	**PETROPROIECT SRL** Str. Clementei nr.46, Ploiesti, Tel: 0244/590154 e-mail:alis_mitu@yahoo.com	NU
MOHONEA CRISTIAN 97-62	**PATENTMARK S.R.L.** Bucureşti str. Dr. N. Turnescu nr. 2, sector 5 tel/fax 021/3121669,Fax:2233963 e-mail: stema@pcnet.ro	DA
MOHONEA LILIANA 97-61	**PATENTMARK S.R.L.** Bucureşti str. Dr. N. Turnescu nr. 2, sector tel/fax 021/3121669,Fax:2233963 e-mail: stema@pcnet.ro	DA
MUŞATESCU ANDRA-OANA 20-1181	**ANDRA MUSATESCU CABINET DE PROPRIETATE INDUSTRIALA** Bucureşti, Str. Drumul Taberei nr. 71, Bl. TD 42, sc. 1, et. 4, ap. 28, sector 6, GSM : 0722 879810 e-mail : amusatescu@dnt.ro	DA
NĂSTASE CRISTIAN 20-1184	**ROMINVENT S.A.** Bucureşti, Str. Ermil Pangratti nr. 35, et.1, sect.1, Tel: 021/2312515, 2312541, Fax: 021/2312550, 2312454, office@rominvent.ro	DA

NICOLAE IOAN 93-22	**CABINET INDIVIDUAL "INDEPENDENT PROPRINI AGENT"** Bucureşti, sector 5, str. Fabrica de Chibrituri nr. 42 Tel/ Fax: 021/3352938, GSM: 0722 610635	DA
NICOLAESCU DANIELLA-OLGA 92-1006	**ROMINVENT S.A.** Bucureşti, Str. Ermil Pangratti nr. 35, et.1, sect.1, Tel : 021/2312515, 2312541, Fax : 021/2312550, 2312454,e-mail : office@rominvent.ro	DA
NIŢĂ FLORINA 96-1083	**OLTCHIM SA** Râmnicu Vâlcea, Str. Uzinei nr. 1, jud. Vâlcea Tel : 0250/736101/1225, Fax : 0250/735030 E-mail : oltchim@oltchim.onix.ro	NU
NIŢU ION 2000-1204	**CABINET INDIVIDUAL – NITU ION** Constanta, str. Dezrobirii nr.110, bl. IS8, sc.A, ap.1, Tel: 0241/512608, mobil: 0723317298	DA
OPREA MARILENA 2003-1277	**SD PETOSEVIC ROMANIA SRL** Bucureşti, Calea Victoriei nr.100, sc.1, ap.20, biroul 1, Tel: 021/3057996, Fax: 021/3145481, e-mail: moprea@petosevic.com, GSM: 0722259260	DA
OPROIU MARGARETA 92-8	**CABINET M. OPROIU - CONSILIERE ÎN PROPRIETATE INTELECTUALĂ** Bucureşti, Str. Popa Savu, nr. 42, parter, sector 1, Tel : 021/ 2602833, 021/2602834, P.O.Box 2-229 Fax : 021/2602836, 021/2602835, e-mail : office@oproiu.ro	DA
PALKO SORINA-IUSTINA 99-1150	**AEROSTAR S.A.** Str. Condorilor, nr. 9, Bacău, Tel :0234/175070, Fax : 0234/ 172 023, e-mail : aerostar@aerostar.ro	NU
PAVEL SORIN EDUARD 2003-1273	**ROMINVENT S.A.** Bucureşti, Str. Ermil Pangratti nr. 35, et.1, sect.1 Tel: 021/2312515, Fax: 021/2312550 e-mail: office@rominvent.ro	DA
PĂUNEŢ ALEXANDRINA 2003- 1245	**INTELLIA CONSULTING SRL** Iasi, str. Petre Ispirescu, nr.3A, bl.A3, sc.B, ap.44 Tel: 0726737527, e-mail: intellia@gmail.com	DA
PELTZ PAUL DAN 99-1134	**CABINET PELTZ PAUL DAN** Bucureşti, Str. Speranţei nr.5, ap.11, sector 2 Tel: 0724864533	DA
PETRACHE OCTAVIAN 20-1192	**INTELECT S.R.L.** Oradea, B-dul Dacia nr. 48, Bl. D10, Ap.3, OP9-CP128, Tel 0259/153847, Fax:0259/268094 e-mail: intelect@rdslink.ro Mobil: 0745 040 831	DA

PETREA DANA MARIA 2003- 1223	**CABINET M. OPROIU-CONSILIERE ÎN PROPRIETATE INTELECTUALA** Bucureşti, Str. Popa Savu, nr. 42, parter, sector 1, Tel : 021/2602834, 021/2602833, Fax : 021/2602836, 021/2602835, P.O.Box 2-229, e-mail : office@oproiu.ro	DA
PIOARU RALUCA ANDREEA 99-56	**ROMPROSPER SERVIMPEX SRL** Bucureşti, Şos. Mihai Bravu nr. 294, bloc 6, sc. B, ap. 63, sector 3, Tel : 021/3222857,Fax :3207419, Mobil :0744654128 ;0744536405 e-mail :piva@hades.ro; piva@xnet.ro	DA
PIŢU DALILA 99-58	**RODALL-AGENŢIE DE PROPRIETATE INDUSTRIALĂ S.R.L.** Bucureşti, Str. Polonă nr. 115, bl. 15, sc. A, ap. 19 Tel:021/2108342, 0744 377047,Fax:021/2105794	DA
PLĂVEŢI ANA MARIA 20-1190	**CABINET INDIVIDUAL DE PROPRIETATE INDUSTRIALA – Ana Maria Plăveţi** Bucuresti, str. Jules Michelet nr.7, Tel/Fax: 3127005, 2127750, 2127710, e-mail: office@plaveti.ro, www.plaveti.ro	DA
PLOSCA DANIEL 98-39	**ROMINVENT S.A.** Bucureşti, Str. Ermil Pangratti nr. 35, et.1, sect.1, Tel: 021/2312515, 2312541, Fax: 021/2312550, 2312454, e-mail: office@rominvent.ro	DA
POP CALIN RADU 96-50	**CABINET ENPORA S.R.L.** Bucureşti, str. George Calinescu nr.52A, ap.1, 011694, Tel: 021 2300990; 031 1001634, Fax: 021 2302311; 031 1007927, pop@patents.ro	DA
POP VIRGINIA DAISY 92-2	**CABINET ENPORA S.R.L.** Bucureşti, str. George Calinescu nr.52A, ap.1, 011694, Tel: 021 2300990; 031 1001634, Fax: 021 2302311; 031 1007927, pop@patents.ro	DA
POPA CRISTINA 20-1193	**ROMINVENT S.A.** Bucureşti, Str. Ermil Pangratti nr. 35, et. 1, sect. 1 , Tel: 021/2312515, 2312541, Fax: 021/2312550, 2312454,office@rominvent.ro	DA
POPESCU ANGELA 97-1103	**ARIANA GRUP SRL** Braşov, Str. Carpenului nr.3, bl.A4, ap.29, Tel :021/3243756 GSM : 0723051279, angela_intelect@yahoo.com	DA
POPESCU LIVIA 2004-1312	**CABINET POPESCU LIVIA** Bucuresti, bd. Camil Ressu 27, bl.N1, ap.188 Tel: 021/3481010, liviap25@yahoo.com	DA

POPESCU RADU ROMEO 2001-1207	**CABINET POPESCU RADU ROMEO** Bucureşti,Bd. Corneliu Coposu nr.3, bl.101,sc.3, et.4, ap.50, sector 3,0722 510598, rrpopescu@xnet.ro	DA
PUŞCAŞ NICOLAE IOSIF 2005- 1377	**CABINET PROPRIETATE INDUSTRIALĂ PUŞCAŞ NICOLAE IOSIF** Bucureşti, str. Secerişului nr.25, sector 4, Tel/Fax : 021/ 332.73.88, Mobil: 0722.878.946	DA
PUŞCAŞU DAN 94-1056	**LOYAL PARTNERS – AGENŢIE DE PROPRIETATE INTELECTUALĂ SRL** Galaţi,Str.Brăilei nr.210 bis, bl.C3B, ap.10 Tel/Fax: 0236/464847 ; GSM: 0722 744241; e-mail:loyal@geniusnet.ro	DA
RADU DANIELA 2003-1240	**GRUP ROMET SA** Şos. Brailei nr.15, Buzau Tel : 0238/710301 Fax : 0238/710300 GSM : 0745452268, danalex_r@yahoo.com	NU
RASKAI MARIA MAGDALENA 93-28	**RASKAI M M BREVMARC CONSULT S.R.L.** Dej, Str. Unirii, nr.3,BL.d8, ap.7, judetul Cluj,405200, Tel/Fax: 0264/211847, GSM: 0742084050, raskaimm@yahoo.com	DA
RAŢĂ GRIGORE 92-3	**RATZA SI RATZA SRL** Bucureşti, B-dul A.I. Cuza Nr. 52-54, Sect.1 Tel :021/2601348, Fax : 021/2601349 email : office@ratza-ratza.com	DA
RADULESCU MELANIA STELA 95-36	**ROMINVENT S.A.** Bucureşti, Str. Ermil Pangratti nr. 35, et. 1, sect. 1 Tel: 021/2312515, 2312541, Fax: 021/2312550, 2312454, e-mail: office@rominvent.ro	DA
RADULESCU MIOARA 96-47	**INVENTA - AGENTIE DE PROPRIETATE INTELECTUALA S.R.L.** Bucureşti, Bdul Corneliu Coposu, nr. 7, bl. 104, sc. 2, et. 1, ap. 31, sector 3, Tel: 021/3200285, Fax: 021/3228325, GSM 0723 441841, e-mail: inventa@mark-patent.ro	DA
ROBU MARICICA 99-1133	**PETROTUB SA** Str.Ştefan cel Mare,Nr.246, Jud Neamţ,Roman Tel: 0233/748201, Fax: 0233/748405	NU
ROMAN IOAN 99-1152	**IAR S.A.** Braşov, Str. Aeroportului nr. 1, Tel: 0268/475269/1076, Fax: 0268/475287, e-mail: ioanry@yahoo.com	NU

SPRÎNCEANU NICOLAE 96-1097	**AGENŢIE DE CONSULTANŢĂ ÎN PROPRIETATE INTELECTUALĂ ŞI TRANSFER TEHNOLOGIC "SPRÎNCEANU NICOLAE"** Drobeta Turnu Severin, Str. Gheorghe Ionescu Siseşti nr. 96, bl. E2, sc. 1, ap.8, Tel/Fax: 0252/311690; GSM:0721 796318 e-mail: nicolaesprinceanu@yahoo.com	DA
STANCIU ADELINA 94-14	**" HARCOV" A.P.I. SRL** Sfântu Gheorghe, Jud Covasna Str. Nicolae Iorga nr. 61 bl. 10 E sc. B. ap.9 Tel. 0267/ 352267 GSM: 0744435291, stanciu@planet.ro, propind@mail.asimcov.ro	DA
STANCIU ION 94-1058	**S.N.P. PETROM S.A.-SUCURSALA I.C.P.T. CAMPINA** Jud. Prahova, Câmpina, 105600, B-dul Culturii nr. 29 Tel:0244/334831, Fax: 0244/370323, e-mail : icpt_ri@easynet.ro	NU
STĂNCESCU ALIN CRISTIAN 2003-1278	**LEGAL BRAND S.R.L.** Bucureşti, Str. Nicolae Licăreţ nr.1, bl.33, sc.C, ap.107,Tel: 0722607380, e-mail: legal.brand@easynet.ro	DA
STĂNCESCU ANCA 20-1194	**LEGAL BRAND S.R.L.** Bucureşti, Str. Nicolae Licăreţ nr.1, bl.33, sc.C, ap.107,Tel: 0722674635, e-mail: legal.brand@easynet.ro	DA
STOIAN IOAN 92-1008	**AGENŢIE DE PROPRIETATE INDUSTRIALĂ ŞI TRANSFER TEHNOLOGIC "STOIAN IOAN"** Roman, B-dul Republicii, bloc 46, sc. C, ap. 35, c, jud. Neamţ, Tel/Fax: 0233/739441, 0745643738	DA
STRECHE GHERGHINA 97-1116	**SNP – PETROM SA** Bucureşti, Calea Victoriei nr. 109, Tel :2125001, Fax : 021/3138629, e-mail : gherghina.streche@petrom.com	NU
SZENTE SÁNDOR 99-48	**SZENTE SÁNDOR** Odorheiu Secuiesc, str. Victoriei, nr. 41, bl. U6, et.1, ap. 4, judeţ Harghita, cod poştal 535600, Tel. /fax 0266/219143, e-mail: prooffice@szente.ro	DA
ŞOVA DAN-EUGEN 93-1013	**PIDES -CABINET INDIVIDUAL** Bucureşti, str. Valea Buzăului, nr. 10, bl. G30, ap. 36, sector 3, Tel: 021/3455351,GSM: 0723708632, e-mail: sova@cna.ro	DA
ŞOVAR IOAN 95-32	**CABINET DE PROPRIETATE INDUSTRIALA S.I.** Timişoara, Str. Moise Doboşan 110, cod 300600 GSM: 0722 984909, Tel/fax: 0256/475105, email: ioan_sovar@yahoo.fr	DA

TĂRĂBÎC LUCIAN 20-1195	**LUTARIS INTELPROT S.R.L.** Timisoara, 300686, Str. Sirius nr.9, sc.A, ap.8, Tel/Fax: 0256/489301, Mobil: 0742143718, 0723319154, e-mail: qualitarium@qualitarium.ro	DA
TĂTARU DOINA 95-19	**PERSOANA FIZICĂ** Piatra Neamţ, Str. Apele Minerale nr. 4, Tel: 0233/223602, e-mail:doina_tataru@msn.com	DA
TEODORESCU DAN MIHAI 92-11	**INTEL PROPERTY CONSULT** Bucureşti, Str. Ion Maiorescu, nr.42A, sector 2, Tel: 021/6192276, Fax:021/2123364, GSM: 0744506010	DA
TEODORESCU MIHAELA 95-30	**ROMINVENT S.A.** Bucureşti, Str. Ermil Pangratti nr. 35, et.1, sect.1, Tel : 021/2312515, 2312541, Fax : 021/2312550, 2312454,e-mail : office@rominvent.ro	DA
TUDOR DANIELA 99-136	**PHARMAPLANT BIOGALENICA SRL** Bucureşti, Splaiul Unirii nr. 313 , Sector 3 Tel/Fax : 021/3464818; 3464808, 3464849 GSM: 0745793189, daniela_tudor@pharmaplant.ro	NU
TUDORICA DAN MIHAIL 2003-1270	**QUEEN OTILIA COMIMPEX SRL** Bucureşti, Bd. Ion Mihalache, nr. 81, bloc 15, ap.23, sector 1, Tel: 0742200118	NU
ŢULUCA DOINA 96-48	**INVENTA - AGENTIE DE PROPRIETATE INTELECTUALA S.R.L.** Bucureşti, Bdul Corneliu Coposu, nr. 7, bl. 104, sc. 2, et. 1, ap. 31,Tel: 021/3200285, Fax: 021/3228325, GSM: 0744 339649; e-mail: inventa@mark-patent.ro	DA
ŢURCANU CONSTANTIN 92-10	**INVENTA - AGENTIE DE PROPRIETATE INTELECTUALA S.R.L.** Bucureşti, Bdul Corneliu Coposu, nr. 7, bl. 104, sc. 2, et.. 1, ap. 31, sector 3, Tel: 021/3200285, Fax: 021/3228325,GSM: 0744 324 510; e-mail: inventa@mark-patent.ro	DA
ŢURCANU COSTIN RADU 2003-1299	**INVENTA - AGENTIE DE PROPRIETATE INTELECTUALA S.R.L.** Bucureşti, Bdul Corneliu Coposu, nr. 7, bl. 104, sc. 2, et.. 1, ap. 31, sector 3, Tel: 021/3200285, Fax: 021/3228325, e-mail: inventa@mark-patent.ro	DA
VASILESCU RALUCA 95-37	**CABINET M. OPROIU - CONSILIERE ÎN PROPRIETATE INTELECTUALĂ** Bucureşti, Str. Popa Savu, nr. 42, parter, sector 1, Tel : 021/ 2602833, 021/2602834, Fax : 021/2602836, 021/ 2602835, P.O.Box 2-229, e-mail : office@oproiu.ro	DA
VELCEA MARIAN 94-26	**INVEL – AGENŢIE DE PROPRIETATE INDUSTRIALĂ** Bucureşti, str. Ion Ghica nr.3, ap.20 Fax: 021/4303542, GSM: 0723205048, 0788374511,e-mail: office@invel.ro	DA

VELICU ANCA 2003- 1275	**CABINET ENPORA S.R.L.** Bucureşti, str. George Calinescu nr.52A, ap.1, 011694, Tel: 021 2300990; 031 1001634, Fax: 021 2302311; 031 1007927, pop@patents.ro	DA
VELŢAN LOREDANA 99-45	**INVENTA - AGENTIE DE PROPRIETATE INTELECTUALA S.R.L.** Bucureşti, Bdul Corneliu Coposu, nr. 7, bl. 104, sc.2, etaj 1, ap.31, sector 3, Tel : 021/3200285, Tel/Fax :021/3228325, e-mail : inventa@mark-patent.ro	DA
VIRGILIUS VASILACHE 2003-1228	**EDIPLAST S.R.L.** Tg. Mureş, Str. Măgurei nr.25, ap.2, Tel/Fax: 0265/263775, GSM: 0744394036, moniadel@artelecom.net	DA
VIŞOIU LILIAN CATALIN 2003-1246	**CABINET DE PROPRIETATE INDUSTRIALA "VIŞOIU LILIAN CATALIN"** Bucureşti, Str. Alexandru Vlahuta nr.3, bl. M48, sc.A, ap.7, sector 3, Tel/Fax: 021/3207251, GSM: 0744480657, www.visoiucatalin.home.ro e-mail: visoiucatalin@yahoo.com,	DA
VLAD CONSTANTIN 20-1199	**VLAD CONSTANTIN.** Constanța, Bdul. 1 dec. 1918 nr. 5, bl. F16, ap.34, Tel/Fax: 0241/625643, GSM: 0722 370300, e-mail: vlad@gmb.ro	DA
VOICU ALEXANDRA 92-5	**A.G.V.- AGENȚIE DE PROPRIETATE INDUSTRIALĂ S.R.L.** Bucureşti, B-dul Magheru, nr. 9, sc. 2, etaj 9, ap. 89, PO BOX 22-246; Tel/Fax: 021/3153684, agv-office@xnet.ro	DA

LISTA CONSILIERILOR ÎN PROPRIETATE INDUSTRIALĂ, MEMBRI AI CAMEREI NAȚIONALE A CONSILIERILOR ÎN PROPRIETATE INDUSTRIALĂ DIN ROMÂNIA AUTORIZAȚI PENTRU DOMENIUL MĂRCILOR,
pentru luna decembrie / 2005

Nume şi Prenume/ Nr. din reg. naţ.	Denumirea societăţii/ Adresa societăţii	Societate cu obiect de activitate proprietatea industrială
ACSINTE PAULA-ADRIANA 20-1160	**CABINET ACSINTE PAULA ADRIANA** Bucureşti, str. Maior Coravu Ion, nr.1-7, bl.C4, ap.85, Tel/fax : 021/2507396, GSM : 0723 317631 paula@legalservices.ro	DA
ALAN LILIANA 94-1037	**BEGA GRUP** Timişoara, Calea Stan Vidrighin nr. 5A, Tel: 0256/222055, Fax: 0256/190800 GSM: 0724250467 e-mail:alan@tehnomet.ro	NU
ANDREI MARIANA 93-1017	**M.Ap.N. – Departamentul pentru armament** Bucureşti, Drumul Taberei nr. 9-11, sector 6 Tel: 021/4106267; Fax: 021/3151779, 3147327, GSM: 0723668592, e-mail:mariana.andrei@dpa.ro	NU
ANDRONACHE PAUL 2003-1216	**CABINET INDIVIDUAL ANDRONACHE PAUL** Bucureşti, Str.Sibiu nr.14, bl.E21, et.6, ap.35, Tel/Fax: 021/7250069, GSM: 0722741043, e-mail: paul.andronache@artelecom.net	DA
ANGHEL LUMINIȚA DOINA 93-1020	**Cabinet individual - ANGHEL LUMINIȚA DOINA** Bucureşti,Str. Gherghitei nr 1, bl 94B, Sc.B, Ap.76, sector 2, Tel/Fax:021/ 2407985, GSM : 0723 301706, anghel.doina@rdslink.ro	DA
APOSTOL SALOMIA 99-1127	**PERSOANĂ FIZICĂ** Galaţi, Str. Reg. 11 Siret nr. 15, bl. E4, ap. 54, Tel/fax: 0236/436437 GSM 0766765027, saly_apostol@yahoo.com	DA
AXENTE ELENA 99-46/1	**INTEL PROTECT SRL** Braşov,B-dul M. Kogălniceanu, nr. 18-20, bloc 1k, sc. C-D, Tel: 0268/412567, 0268/470819, GSM: 0722464314, Fax: 0268/477333, e-mail:intelprotect@ccibv.ro	DA
BARBU MIRCEA 94-1042	**PERSOANĂ FIZICĂ** Bucureşti, Sos.Iancului nr.21, bl.106A, sc.b, ap.73, sect.2, Tel/Fax: 021/6536608, 0724.834.010 e-mail: bmircea@mailbox.ro	DA

BADESCU MONICA 2004 - 1320	**CUNESCU, BALACIU & ASOCIATII CONSILIERE PROPRIETATE INDUSTRIALA** Bucuresti, sector 3, str. Vulcan Judetu nr.13, Tel: 021/ 3275577, 3276633, 3274400; 0745605151, 0723339939; Fax: 021/ 3274310, monica.badescu@cbalaw.ro	DA
BALAN ELENA 2005 - 1382	**HAHUI, BALAN SI ASOCIATII S.R.L.** Bucuresti, str. Ghiocei, nr.12, Tel: 021/3189619, Fax: 021/3109189, elena.b@hahui.ro	DA
BĂLAN GHEORGHIȚĂ 92-1	**RODALL-AGENȚIE DE PROPRIETATE INDUSTRIALĂ S.R.L.** Bucureşti, Str. Polonă nr. 115, bl. 15, sc. A, ap. 19, sector 1, Tel: 021/2108342, Fax: 021/2105794, GSM: 0722 652111	DA
BĂLAN VALERIA CORNELIA 96-49	**RODALL-AGENȚIE DE PROPRIETATE INDUSTRIALĂ S.R.L.** Bucureşti, Str. Polonă nr. 115, bl. 15, sc. A, ap. 19, sector 1, Tel: 021/2108342, Fax: 021/2105794, GSM: 0722 652111	DA
BERCEANU MARIA AURELIA 94-1038	**PERSOANĂ FIZICĂ** Bucureşti, Str. Cogâlnic 25, sector 3 Tel: 021/3264568 Tel: 0744954085	DA
BICU CRISTINA MĂDĂLINA 2003-1308	**ARIANA AGENTIE DE PROPRIETATE INDUSTRIALA SRL** Bucuresti, sect.4, str. Semnic, nr.1, bl.23, ap.90 TeL: 0724260277, tel/fax: 021/ 2118746 bicucristina2000@yahoo.com office@inregistrare-marci.ro	DA
BLAG IOANA 94-1039	**INDUSTRIA SĂRMEI SA** Str.Laminatoriştilor nr. 145, Câmpia Turzii, Județ Cluj, Tel: 0264/368661, 368667 int 390, 0264/366663	NU
BOEREAN ALEXANDRU 97-1106	**ROMBAT S.A.** Bistrița, Str. Petru Rareş nr.3, Bl.3, sc. C, ap.38 Tel: 0263/238007, Fax: 0263/234310	NU
BORA MARIA 2004- 1355	**CABINET PROPRIETATE INDUSTRIALĂ MARIA BORA** Bucureşti, str. Pridvorului, nr.17, bl.11, sc.2, ap.36, Tel: 021/ 260.01.56, 330.40.17, Fax: 021/260.29.15, office@legal-assistance.ro	DA
BORLAN T. RADU 20-1161	**PATENTMARK S.R.L.** Bucureşti str. Dr. N. Turnescu nr. 2, sector 5, Tel: 021/3121669, Fax: 021/2233963, e-mail:stema@pcnet.ro	DA

BOZIOREANU MARIUS ADRIAN 20-1165	**CONS INTEL BMA CABINET CONSULTANȚĂ** Buzău, cart Dorobanti 2, bl.D2, et.1,ap.5 CP 8,OP1, Mobil : 0745086588, Fax : 0238/71961,marius_bozio@yahoo.com	DA
BOZOCEA GINA VIOLETA 2003- 1222	**ARIANA S.R.L.** Brasov, Bd. 15 noiembrie, nr.90, sc.B, ap.5, e-mail : 0723204268, tel/fax : 0268/315046, office@inregistrare-marci.ro	DA
BRAN LAURA GABRIELA 2004 - 1336	**BRANDYNAMICS S.R.L.** Sat Varatec, comuna Agapia, nr.75, judetul Neamt, Tel/fax: 0233/791692	DA
BROJBOIU DUMITRU ADRIAN FLORINEL 95-1067	**BIROU DE PROPRIETATE INDUSTRIALĂ** B-dul Republicii bl 212, sc.D, ap.16, Pitesti, jud. Arges, tel/fax 0248 /637961, GSM 0745143095, e-mail:adrian_brojboiu @yahoo.com	DA
BUCĂTARU RODICA FILICA 93-14	**ROMINVENT S.A.** Bucureşti, Str. Ermil Pangratti nr. 35, et.1, sect.1, Tel: 021/2312515, 2312541, Fax: 021/2312550, 2312454, e-mail: office@rominvent.ro	DA
BURȚILĂ IOAN 93-1022	**MILENIUL 3 S.R.L. - Agenţie de Proprietate Industrială** Paşcani, Str. Moldovei nr. 10, bloc Crinul, sc. A, Ap. 28, Tel/Fax: 0232/719190; GSM: 0740820582	DA
BUZLEA ELISABETA 93-25	**INTELECT S.R.L. ORADEA** Oradea, B-dul Dacia nr. 48, Bl. D10, Ap.3, OP9-CP128, Tel 0259/253847, Fax:0259/268094 e-mail: intelect@rdslink.ro, GSM: 0745040831	DA
BUZLEA MIRCEA VALENTIN 2003- 1234	**INTELECT S.R.L.** Oradea, B-dul Dacia nr. 48, Bl. D10, Ap.3, OP9-CP128, Tel 0259/253847, Fax:0259/268094 e-mail: intelect@rdslink.ro	DA
BUZLEA NARCISA FLORICICA 2003- 1235	**INTELECT S.R.L.** Oradea, B-dul Dacia nr. 48, Bl. D10, Ap.3, OP9-CP128, Tel 0259/253847, Fax:0259/268094 e-mail: intelect@rdslink.ro	DA
CABARIU LIVIU 99-62	**ROMINVENT S.A.** Bucureşti, Str. Ermil Pangratti nr. 35, et.1, sect.1 Tel: 021/2312515, Fax: 021/2312550, Mobil :0722650129, e-mail: office@rominvent.ro	DA
CAMENIȚA ANA GABRIELA 99-1130	**S.N.P. PETROM S.A.** Ploieşti, B-dul Repubicii, bl. 291A, Tel: 0244/564380, Fax: 0244/598738, anagabriela.camenita@petrom.ro	NU

CÂMPEAN GHEORGHE-GEORGEL 96-1087	**NEPTUN SA Câmpina** Câmpina, Str. Bobâlna nr. 57-63, jud. Prahova Tel. 0244/335651 (235), Fax. 0244/370338, 336 641, e-mail: neptun@interplus.ro	NU
CECIU GABRIELA 94-1045	**CABINET "CECIU GABRIELA" CONSULTANȚĂ ÎN DOMENIUL PROPRIETĂȚII INTELECTUALE** Timişoara, 300024, Str. Narciselor, nr. 6, sc. A, ap. 110, jud. Timis, Tel/Fax: 0256/494846; GSM: 0745 388 039, gabrielaceciu@hotmail.com	DA
CETINĂ NICOLAE DAN 2003- 1237	**MANAGER EXPERT SRL** Tg. Mures, Str. Nicolae Grigorescu nr.33, ap.3, Tel : 0265/250825	DA
CIOBANU MARIETTA 93-1019	**COMETAM SRL** Bucureşti, Str. Cetatea de Baltă nr. 118, bl. 9, ap. 5, sector 6, Tel/Fax: 021/7723008, e-mail: mciobanu@pcnet.ro	DA
CIUDA-BERIVOE ANCA 96-41	**INTELLECTUAL PROPERTY OFFICE SRL** Bucureşti, Str. Alexandru Moruzzi nr. 6, bl. B6, sc. 2, et. 8, ap. 62, sector 3; CP 61-62 ,Tel/Fax: 021/3262388, GSM : 0745 094241, ipo@b.astral.ro	DA
COCOLOI OANA 2003- 1263	**CABINET OANA COCOLOI** Bucureşti, Drumul Taberei nr.120, bl. OD1, sc.5, ap. 189, sector 6, Tel : 021/7450757, GSM : 0723144664, e-mail : oana_cocoloi@yahoo.com	DA
COJOCNEAN MARIA RODICA 2003- 1241	**CONINFO S.R.L.** Târgu Mures, str. Lacrimioarea nr.9, Tel: 0265/210138, Fax: 0265/210109, GSM: 0745303867, e-mail: cojocnean@itongrup.com, cojocneanm@rdslink.ro	DA
COMĂNESCU NADIA VASILICA 2003- 1242	**ANTIBIOTICE SA** Iaşi, Str. Valea Lupului nr.1, Tel: 0232/253600 int.525, Fax: 0232/211020, GSM: 0745371217 , e-mail: trademarks@antibiotice.ro	NU
CONSTANDA CECILIA MĂDĂLINA 2003-1304	**ARIANA AGENTIE DE PROPRIETATE INDUSTRIALA SRL** Bucuresti, sect.4, str. Semnic, nr.1, bl.23, ap.90 tel/fax: 0268/315046, e-mail: m.constanda@k.ro, office@inregistrare-marci.ro	DA
CONSTANTIN ADRIAN GEORGE 99-1148	**CABINET ENPORA S.R.L.** Bucureşti, str. George Calinescu nr.52A, ap.1, 011694, Tel: 021 2300990; 031 1001634, Fax: 021 2302311; 031 1007927, pop@patents.ro	DA
CORPADE ALEXANDRU 98-35	**PERSOANĂ FIZICĂ - « INCOR »** Braşov, Str. C-tin Brâncoveanu nr. 54, et. 1, ap. 4 Tel : 0268/513577	DA

COSTIN NICOLAE 96-24	**Agenţie de Proprietate Industrială - COSTIN – SNC** Baia Mare, Str. Şoimului nr. 5 Tel/fax: 0262/276426, GSM:0744 966079	DA
COSTINESCU PETRU 98-1125	**PETRU COSTINESCU-DICOSTI** Bucureşti, Str. Viorele nr. 30, bl. 20A, ap. 23, sector 4, OP 44 – CP5, Tel : 021/3303162, Fax : 021/330473 e-mail :dicosti@rdslink.ro	DA
COŞESCU CAMELIA 99-46/2	**INTEL PROTECT SRL** Braşov, B-dul M. Kogălniceanu, nr. 20, bloc 1k, sc. C-D, Tel: 0268/413117,GSM: 0744355100, Fax: 0268/477333, e-mail:intelprotect@ccibv.ro	DA
CSOMOS LILIANA – MARIA 99-1144	**EUROPHARM S. A. BRAŞOV** Braşov, str. Poienelor, nr. 5, Tel: 068/310007, Fax: 0268/314026, liliana.csomos@gsk.com	NU
CULIC ANDREI RADU 2003-1248	**NESTOR NESTOR DICULESCU KINGSTON PETERSEN – CONSILIERE IN P.I. S.R.L.** Bucureşti, sector 1, sos. Bucuresti Ploiesti, nr.1A, Bucharest Business Park, corp A, et.1, camerele 9 si 10, GSM: 0744309382, radu.culic@nnkp.ro	DA
DANCIU IOAN 2004 - 1373	**NOWAPATENT SRL** Medias, str. Lotru, nr.4, bl.92, ap.1 Tel : 0269/841373 ; 833273 GSM : 0744556074 Fax : 0269/833273, e-mail : nowapatent@birotec.ro, office@nowapatent.ro	DA
DOBREANU IULIEAN 95-1082	**COMPANIA NAŢIONALĂ A LIGNITULUI OLTENIA** Târgu Jiu, Str. Tudor Vladimirescu nr.1-15	DA
DOBRESCU MELANIA 93-20	**UPETROM - 1 Mai SA** Ploieşti, Piaţa 1 Decembrie 1918, nr. 1, Tel: 0244/174 051/1618	NU
DONŢU OVIDIU-LIVIU 20-1171	**CAMERA DE COMERŢ ŞI INDUSTRIE SUCEAVA** Str. Universităţii, nr. 15-17, Suceava Tel./fax : 0230/523587	NU
DUMITRESCU ARTEMIS SORINA 2003- 1250	**ROMINVENT S.A.** Bucureşti, Str. Ermil Pangratti nr. 35, et.1, sect.1, Tel: 021/2312515, Fax: 021/2312550 e-mail: artemisb@rominvent.ro	DA
ENACHE ION 95-1074	**RATZĂ ŞI RATZĂ SRL** Bucureşti, B-dul A.I. Cuza Nr. 52-54, Sect.1 Tel :021/2601348, Fax : 021/2601349 e-mail : office@ratza-ratza.com	DA

ENE SILVIA 20-1159	**CABINET M. OPROIU- CONSILIERE ÎN PROPRIETATE INTELECTUALĂ** Bucureşti, Str. Popa Savu, nr.42, parter, sector 1. Tel: 021/2602833, 021/2602834, Fax: 021/2602835, 021/2602836, P.O.Box 2-229, e-mail: office@oproiu.ro	DA
ENESCU LUCIAN 92-7	**ROMINVENT S.A.** Bucureşti, Str. Ermil Pangratti nr. 35, et.1, sector 1, Tel: 021/2312515, 2312541, Fax: 021/2312550, 2312454, e-mail: office@rominvent.ro	DA
ENESCU MIRUNA 2003- 1254	**ROMINVENT S.A.** Bucureşti, Str. Ermil Pangratti nr. 35, et.1, sect.1 , Tel: 021/2312515, Fax: 021/2312550 e-mail:menescu@rominvent.ro	DA
FAIGHENOV MARIOARA 95-1063	**AGENŢIE DE PROPRIETATE INTELECTUALĂ ŞI TRANSFER DE TEHNOLOGIE-AGPITT-SRL** Bucureşti, B-dul Libertăţii nr. 12, bl.113, sc.2, et. 3, ap.28, sector 4; CP 42-106,Tel: 021/3177693; 3177583,Fax: 021/3178584; GSM: 0744 293 552; 0724539752,e-mail:faighenov@xnet.ro; office@agpitt.ro	DA
FÂNTÂNĂ RAUL-SORIN 94-23	**PERSOANĂ FIZICĂ** Braşov, Str. Grivitei nr. 69, bl. 29, sc. D, ap.32, Tel: 0268/427713, Tel/Fax: 0268/312049, e-mail: raulfantana@ronline.ro	DA
FIERĂSCU COSMINA-CATRINEL 96-42	**ROMINVENT S.A.** Bucureşti, Str. Ermil Pangratti nr. 35, et.1, sect.1, Tel: 021/2312515, 2312541, Fax: 021/2312550, 2312454, e-mail: cfierascu@rominvent.ro	DA
FLOREA ILEANA MARIA 2003- 1258	**ROMINVENT S.A.** Bucureşti, Str. Ermil Pangratti nr. 35, et.1, sect.1 , Tel: 021/2312515, Fax: 021/2312550 e-mail: iflorea@rominvent.ro	DA
FLOREA MIHAELA 2003-1257	**CABINET INDIVIDUAL FLOREA MIHAELA** Bucureşti, Str. Grigore Alexandrescu nr.1, bl.D7, ap.4, sector1, Fax: 021/2230342 GSM: 0722601120 , e-mail: florea@gide.com	DA
FRISCH CRINA NICOLETA 20-1172	**FRISCH & PARTNERS SRL** Bucuresti, bdul Magheru nr.7, bl.D, scara 4, ap.114, Tel/ Fax: 3138618, Mobil: 0722212480	DA
FRINCU RALUCA GABRIELA 2004 - 1360	**CABINET INDIVIDUAL PROPRIETATE INDUSTRIALA FRINCU RALUCA GABRIELA** Bucuresti, str. Valea lui Mihai nr.14, blTD6, ap.11, Mobil: 0745186062	DA

FUCIU ANIŞOARA 2003-1259	**CABINET ANI FUCIU SRL** Com.Snagov, Bloc P53, sc.A, ap.1, jud.Ilfov, Tel: 021/4910123, Fax: 021/3142157, 0744370196, e-mail: anif@euro.ro , ani.fuciu@euro.ro	DA
FULEA MARIA 95-1076	**EURORESSOURCES SRL** Medias, str. Ion Creangă, nr.4, ap.6, Tel: 0269/843504, Fax: 0269/824812	DA
GAVRIL NICULINA 2001-1211	**CABINET N. D. GAVRIL S.R.L.** Bucureşti, Str. Ştefan Negulescu nr. 6A, sector 1, Tel./fax : 021/2302882 , GSM : 0722983520, 0723 383 758,: cabinetgavril@yahoo.com, gavrilnin@yahoo.com	DA
GAVRILIU ANA-CORINA 93-1031	**BIOTEHNOS S.A.** Bucureşti, Str. Dumbrava Roşie nr. 18,Tel: 2102015 int 120, Fax: 021/2109705, GSM : 0723302092	NU
GÂNSCA AURELIAN TUDOR 2003-1221	**RAMCONSULTING SRL** Cluj Napoca, Str. Augustin Bunea nr.28, Fax : 0264/436792, GSM : 0744354156, e-mail : ramconsulting@email.ro	DA
GHENU MIHAELA 93-15	**ROMINVENT S.A.** Bucureşti, Str. Ermil Pangratti nr. 35, et.1, sect.1, Tel: 021/2312515, 2312541, Fax: 021/2312550, 2312454, e-mail: office@rominvent.ro	DA
GHEORGHICESCU EUGENIA 94-1048	**ICTCM S.A.** Bucureşti, Şos. Olteniţei nr. 103 sector 4, Tel: 021/3321870, 3323770/437, Fax: 021/3320775, 3321870 GSM:0721863338 e-mail:steh@ictcm.ro, egheorghicescu@yahoo.com	NU
GHIŢĂ CONSTANTIN 92-13	**CONSTANTIN GHIŢĂ OFFICE SRL** Timişoara, str. Take Ionescu nr. 24-28 sc. B, ap. 2, Tel/Fax: 0256/435976, e-mail: ghita@mail.dnttm.ro; GSM: 0744162462	DA
GREAVU DOINA-MARIANA 96-1093	**PERSOANĂ FIZICĂ** Sibiu, Str. Constantin Noica, bl. 2, ap.21, Tel :0269/218500, Fax :0269/212170, GSM 0766489179 , e-mail : protectro@xnet.ro	DA
HARSANY ALEXANDRU 2003-1251	**NESTOR NESTOR DICULESCU KINGSTON PETERSEN – CONSILIERE IN P.I. S.R.L.** Bucureşti, sector 1, sos. Bucuresti Ploiesti, nr.1A, Bucharest Business Park, corp A, et.1, camerele 9 si 10, Tel : 021/2011200, Fax : 021/2011210, GSM : 0722203934	DA
HAŞIU ALEXANDRA 99-57	**ROMINVENT S.A.** Bucureşti, Str. Ermil Pangratti nr. 35, et.1, sect.1, Tel: 021/2312515, 2312541, Fax: 021/2312550, 2312454, e-mail: office@rominvent.ro	DA

HĂISAN MARIA 20-1202	**GRUPUL INDUSTRIAL ELECTROCONTACT SA** Botoşani, Calea Naţională nr.6, Tel: 0231/517172/110, Fax: 0231/ 513710, maria.haisan@electrocontact.ro	NU
IACOBINI ANCA SVETLANA 2003- 1262	**SC IACOBINI&CO, CONSILIERI IN DREPTUL DE PROPRIETATE INDUSTRIALA SRL** Bucuresti, Calea Mosilor, nr.258, bl. 4bis, ap.22, sector 2,Tel : 021/2104690 ; Fax : 021/2104793, e-mail : asimri@yahoo.com	DA
IACOBINI MIHNEA RAZVAN 2003- 1261	**IACOBINI&CO, CONSILIERI IN DREPTUL DE PROPRIETATE INDUSTRIALA SRL** Bucureşti, Calea Mosilor, nr.258, bl. 4bis, ap.22, sector 2,Tel : 021/2104690 ; Fax : 021/2104793, e-mail : asimri@yahoo.com	DA
IOACĂRĂ VALENTIN 99-50	**ROVALCONS SRL -AGENŢIE DE PROPRIETATE INTELECTUALĂ** Câmpina, Str. Orizontului, nr.1, bl. R10, et.7, ap.27, jud. Prahova, Tel/Fax: 0244/371390, GSM: 0722 540580 , e-mail: rovalcons@xnet.ro	DA
IOANITESCU TRAIAN 94-1053	**CABINET INDIVIDUAL IOANIŢESCU TRAIAN** Bucureşti, Bd. Timişoara nr.49, Bl Cc6, ap.27, sector 6, Tel: 021/4402510	DA
ION FLOREA 97-1109	**CABINET INDIVIDUAL "ION FLOREA"** Bucureşti, Str. Calea Dorobanţilor nr. 126-130 bl. 8 sc. A, ap. 50 sector 1, Tel/Fax: 021/2316549, GSM: 0724313260, e-mail: florea-ion@b.astral.ro , florea_ion@plic.ro	DA
ION RODICA-COCUŢA 93-1032	**CABINET DE PROPRIETATE INDUSTRIALĂ « BIONPI »** Bucureşti, Calea Dorobanţilor 126-130, Bl. 8, et. 9, Ap. 50, sector 1, Tel/Fax: 021/2316549, 0723187944, 0746184697, e-mail: bionpi@hotmail.com bionpi@b.astral.ro	DA
IONESCU LAURA COSMINA 2004 - 1328	**CXC TRADEMARK S.R.L.** Bucuresti, sector 1, str. Aviator Stefan Protopopescu nr.1, bl.C6, ap.1, Tel: 021/3177919, Fax: 021/3177505, cosmina_ionescu@hotmail.com	DA
ISOC DORIN 94-1052	**INTEGRATOR CONSULTING SRL** Cluj Napoca, Str. Dunării nr. 25 blC1 ap5,jud. Cluj Tel/Fax: 0264/442817, GSM : 0745235585 e-mail : dorin.Isoc@aut.utcluj.ro	DA
ISTRATE ŞTEFAN 20-1175	**SOLO INVENT S.R.L.** Bucureşti, Calea 13 Septembrie, nr. 104, bl. 48, ap. 8, sector 5,Tel/Fax: 021/4511497, GSM: 0744313229, solo_invent@yahoo.com	DA

ITU TEODORA 2003-1268	**CONINFO S.R.L.** Târgu Mures, str. Lacrimioarea nr.9, Tel: 0265/210138, Fax: 0265/210109, 0745579934, e-mail: teodora@itongrup.com	DA
IVANCA MARIA ELISAVETA 93-1033	**AGENȚIA P.I. LABIRINT** Arad, Str. Coriolan Petreanu ,nr. 28, Tel/Fax: 0257/255842, GSM: 0722 458129, e-mail: labirint@arad.ro	DA
IVĂNESCU GABRIEL DAN 96-1091	**CABINET INDIVIDUAL IVANESCU GABRIEL DAN** Braşov, Str. Al. I. Cuza nr. 58 ap. 7 Tel/fax: 0268/471650, GSM: 0722 248415 e-mail: d.ivanescu@xnet.ro	DA
JOIȚOIU ANDREEA SIMONA 20-1197	**ROMINVENT S.A.** Bucureşti, Str. Ermil Pangratti nr. 35, et.1, sect.1, Tel: 021/2312515, 2312541, Fax: 021/2312550, e-mail : office@rominvent.ro	DA
LARCO IOAN 99-1145	**PERSOANĂ FIZICĂ** Iaşi , Str.Independenței, nr. 23, bl. B 1-5, Tr. 5, et. 5, ap. 17, cod 700101,Tel/Fax: 0232/111146, e-mail : Lii_ral@yahoo.com	DA
LARION ELISABETA-SONIA 92-9	**ROMINVENT S.A.** Bucureşti, Str. Ermil Pangratti nr. 35, et.1, sector 1, Tel: 021/2312515, 2312541, Fax: 021/2312550, 2312454, office@rominvent.ro	DA
LAZĂR DELIA SORINA 97-18	**CABINET M. OPROIU-CONSILIERE ÎN PROPRIETATE INTELECTUALĂ** Bucureşti, Str. Popa Savu, nr. 42, parter, sector 1, Tel : 021/ 2602833, 021/2602834, Fax : 021/2602836, 021/2602835, P.O.Box 2-229, e-mail : office@oproiu.ro	DA
LAZĂR ELENA 97-28	**CABINET DE PROPRIETATE INDUSTRIALĂ** Buzău, Str.Unirii, Bl.16C,Ap. 12,Et.3, OP 1, CP 52 Tel/Fax:0238/435982 , GSM: 0723 328633, e-mail: publio@xnet.ro, publio@mail.local.ro	DA
LORENȚ ALEXANDRU 92-6	**INVENTA - AGENTIE DE PROPRIETATE INTELECTUALA S.R.L.** Bucureşti, Bdul Corneliu Coposu, nr. 7, bl. 104, sc. 2, etaj 1, ap. 31, sector 3, Tel: 021/3200285, Fax: 021/3228325, e-mail: inventa@mark-patent.ro	DA
LUCĂCEL MIHAIELA 2003- 1288	**FARMEC SA** Cluj Napoca,Str. Henri Barbusse nr.16,Tel :0264/433193, Fax : 0264/432543, GSM:0745347813,e-mail : miha.cj@personal.ro	NU
MACAMETE ELENA 92-1003	**ICPE-S.A.** Bucureşti, Splaiul Unirii 313, sect. 3 Tel. : 021/3217230, Fax: 021/3216346	NU

MARINESCU RUXANDRA 2003-1271	**PATENTMARK S.R.L.** Bucureşti, Str. Dr. N. Turnescu nr. 2, sector 5, Tel/fax 021/3121669, Fax: 021/2233963, e-mail: stema@pcnet.ro , 0722626875	DA
MARKUSEV DENISA MARY 2003 - 1272	**ROMINVENT S.A.** Bucureşti, Str. Ermil Pangratti nr. 35, et.1, sect.1, Tel: 021/2312515, Fax: 021/2312550 e-mail: dmarkusev@rominvent.ro	DA
MATEI ELENA 95-1077	**PERSOANĂ FIZICĂ** Bacău, Str. Alecu Russo, Bl.33, sc. C, ap.26 Tel. 0234/160424	DA
MĂRGINEAN DRAGOŞ 2005 - 1384	**RATZĂ ŞI RATZĂ SRL** Bucureşti, B-dul A.I. Cuza Nr. 52-54, Sect.1 Tel :021/2601348, Fax : 021/2601349 email : office@ratza-ratza.com, avr@ratza-ratza.com	DA
MIHAI LUCIAN 2001-1209	**LINKLATERS MICULIȚI ŞI ASOCIATII S.C.P.A** Bucureşti, Str. Nicolae Iorga, nr. 8, sector 1 Tel : 021/3071500, Fax : 021/3071555 e-mail: lucian.mihai@linklaters.com, lucian.mihai@drept.unibuc.ro	DA
MILCEV GABRIELA 2003- 1230	**ALLEGRA CONSULTING SRL** Bucureşti, Aleea Huedin nr.1, bl.5, sc.1, ap.5, sector4, GSM: 0722249961, Tel/Fax: 021/3231384 e-mail: gabriela.milcev@allegra.ro; www.allegra.ro	DA
MITU ALIS-MIHAELA 97-1111	**PETROPROIECT SRL** Str. Clementei nr.46, Ploiesti, Tel: 0244/590154 e-mail:alis_mitu@yahoo.com	NU
MOCANU ION 20-1179	**ROMINVENT S.A.** Bucureşti, str. Emil Pangratti nr. 35, et. 1, sector 1, Tel : 021/2312515 ; 2312541, Fax :021/2312550, 2312454, office@rominvent.ro	DA
MOHONEA CRISTIAN 97-62	**PATENTMARK S.R.L.** Bucureşti str. Dr. N. Turnescu nr. 2, sector 5 Tel/fax 021/3121669, Fax:2233963, stema@pcnet.ro	DA
MOHONEA LILIANA 97-61	**PATENTMARK S.R.L.** Bucureşti str. Dr. N. Turnescu nr. 2, sector 5, tel/fax 021/3121669, Fax:2233963 e-mail: stema@pcnet.ro	DA
MUŞATESCU ANDRA-OANA 20-1181	**ANDRA MUSATESCU CABINET DE PROPRIETATE INDUSTRIALA** Bucureşti, Str. Drumul Taberei nr. 71, Bl. TD 42, sc. 1, et. 4, ap. 28, sector 6, GSM : 0722 879810 e-mail :amusatescu@dnt.ro	DA

NAE CĂLIN TUDOR 20-1154	**ROMANIAN PUBLISHING GROUP** Bucureşti, Str. Mircea Eliade, nr.18, sect 1 Tel: 021/3129752, 3129518, fax: 021/3129411, e-mail: legal.calin@rpg.ro, 0740303300	NU
NĂSTASE CRISTIAN 20-1184	**ROMINVENT S.A.** Bucureşti, Str. Ermil Pangratti nr. 35, et.1, sect.1, Tel: 021/2312515, 2312541, Fax: 021/2312550, 2312454, e-mail : office@rominvent.ro	DA
NEGOMIREANU LIVIA 99-1140	**CABINET INDIVIDUAL NEGOMIREANU LIVIA** Bucureşti, Sos. Nicolae Titulescu nr.94, bl.14A, ap.127,sect.1, Tel/Fax: 021/2235637, GSM: 0722444719	DA
NICOLAE BURCHEL 96-1085	**CABINET DE PROPRIETATE INDUSTRIALĂ NICOLAE BURCHEL** Bucureşti, Str. Dr. Radovici nr.8, sector 5, Tel: 021/2126515, Fax: 021/4114188, nburchel@bnp.ro	DA
NICOLAE IOAN 93-22	**CABINET INDIVIDUAL "INDEPENDENT PROPRINI AGENT"** Bucureşti, sector 5, str. Fabrica de Chibrituri nr. 42 , Tel/ Fax: 021/3352938 ; GSM: 0722 610 635	DA
NICOLAESCU DANIELLA-OLGA 92-1006	**ROMINVENT S.A.** Bucureşti, Str. Ermil Pangratti nr. 35, et.1, sect.1, Tel: 021/2312515, 2312541, Fax: 021/2312550, 2312454, e-mail: office@rominvent.ro	DA
NIȚĂ FLORINA 96-1083	**OLTCHIM SA** Râmnicu Vâlcea, Str. Uzinei nr. 1 jud. Vâlcea, Tel: 0250/736101/1225, Fax: 0250/735030, e-mail: oltchim@oltchim.onix.ro	NU
NIȚU ION 2000-1204	**CABINET INDIVIDUAL – NITU ION** Constanta, str. Dezrobirii nr.110, bl. IS8, sc.A, ap.1, Tel: 0241/512608, mobil: 0723317298	DA
NUȚIU EMIL 2003- 1244	**MANAGER EXPERT SRL** Tg. Mures,Str. Nicolae Grigorescu nr.33, ap.3, Tel : 0265/233033, evaluator@rdslink.ro	DA
ONICA JARKA BEATRICE 2004 - 1352	**CUNESCU, BALACIU & ASOCIATII CONSILIERE PROPRIETATE INDUSTRIALA** Bucuresti, sector 3, str. Vulcan Judetu nr.13, Tel: 021/ 3275577, 3276633, 3274400; 0745605151, 0723339939; Fax: 021/ 3274310, beatrice.onica@cbalaw.ro	DA
OPREA MARILENA 2003-1277	**SD PETOSEVIC ROMANIA SRL** Bucureşti, Calea Victoriei nr.100, sc.1, ap.20, biroul 1, Tel: 021/3057996, Fax: 021/3145481, e-mail: moprea@petosevic.com, GSM: 0722259260	DA

OPROIU MARGARETA 92-8	**CABINET M. OPROIU-CONSILIERE ÎN PROPRIETATE INTELECTUALĂ** Bucureşti, Str. Popa Savu, nr. 42, parter, sector 1, Tel : 021/ 2602833, 021/2602834, Fax : 021/2602836, 021/2602835, P.O.Box 2-229, e-mail : office@oproiu.ro	DA
OSIESCU TRAIAN 99-1138	**OSTER – SOCIETATE CIVILA PROFESIONALA DE PROPRIETATE INDUSTRIALA** Bucuresti, Str. Batiste nr.35, ap. 23, sector 2, cod 020935, Tel/Fax: 021/3147249 , GSM: 0723.177.236, traianosiescu@xnet.ro	DA
PALKO SORINA-IUSTINA 99-1150	**AEROSTAR S.A.** Str. Condorilor, nr. 9, Bacău,Tel 0234/175 070, Fax : 0234/ 172 023, e-mail : aerostar@aerostar.ro	NU
PANTILIMON MIHAI 2004 - 1337	**BRANDYNAMICS S.R.L.** Sat Varatec, comuna Agapia, nr.75, judetul Neamt, Tel/fax: 0233/791692	DA
PAVEL SORIN EDUARD 2003-1273	**ROMINVENT S.A.** Bucureşti, Str. Ermil Pangratti nr. 35, et.1, sect.1, Tel: 021/2312515, Fax: 021/2312550 e-mail: office@rominvent.ro	DA
PĂTRASCU GEORGIANA 2003- 1226	**CABINET M. OPROIU-CONSILIERE ÎN PROPRIETATE INTELECTUALĂ** Bucureşti, Str. Popa Savu, nr. 42, parter, sector 1, Tel : 021/2602834, 021/2602833, Fax : 021/2602836, 021/2602835, P.O.Box 2-229, e-mail : office@oproiu.ro	DA
PĂUNEŢ ALEXANDRINA 2003- 1245	**INTELLIA CONSULTING SRL** Iasi, str. Petre Ispirescu, nr.3A, bl.A3, sc.B, ap.44 Tel: 0726737527, e-mail: intellia@gmail.com	DA
PEICIU ADRIANA 2003-1289	**CABINET INDIVIDUAL PEICIU ADRIANA** Bucuresti, str. Stefan cel Mare nr.230, Bl.46, ap.47, Tel/fax: 021/2360317, 2104132	DA
PETREA DANA MARIA 2003- 1223	**CABINET M. OPROIU-CONSILIERE ÎN PROPRIETATE INTELECTUALĂ** Bucureşti, Str. Popa Savu, nr. 42, parter, sector 1, Tel : 021/2602834, 021/2602833, Fax : 021/2602836, 021/2602835, P.O.Box 2-229, e-mail : office@oproiu.ro	DA
PETROIU MARIUS 2004-1333	**CABINET INDIVIDUAL AV. PACHIU LAURENŢIU** Bucureşti, str. Spătarului nr.36, ap.4, sect.2, 020776, Tel: 021/2120023, Fax: 021/2115636, www.lp-legal.com office@lp-legal.com	NU
PELTZ PAUL DAN 99-1134	**CABINET PELTZ PAUL DAN** Bucureşti, Str. Speranţei nr.5, ap.11, sector 2 Tel: 0724864533	DA

PETRACHE OCTAVIAN 20-1192	**INTELECT S.R.L.** Oradea, B-dul Dacia nr. 48, Bl. D10, Ap.3, OP 9-CP128, Tel 0259/153847, Fax:0259/268094 GSM: 0745 040831, e-mail: intelect@rdslink.ro	DA
PIOARU GRAȚIELA GEORGETA 97-1112	**ROMPROSPER SERVIMPEX SRL** Bucureşti, Şos. Mihai Bravu nr. 294, bloc 6, sc. B, ap. 63, sector 3, Tel/Fax: 021/3222857, 3207419, e-mail: piva@hades.ro, piva@xnet.ro	DA
PIOARU RALUCA ANDREEA 99-56	**ROMPROSPER SERVIMPEX SRL** Bucureşti, Şos. Mihai Bravu nr. 294, bloc 6, sc. B, ap. 63, sector 3, Tel : 021/3222857, Fax :3207419, Mobil :0744654128 ;0744536405 e-mail :piva@hades.ro; piva@xnet.ro	DA
PITICU MIHAELA 2003-1287	**CABINET INDIVIDUAL DE PROPRIETATE INDUSTRIALA - MIHAELA PITICU** Bucureşti, str. Pictor Ion Andreescu nr.31, ap.14, Tel: 6442760, Fax: 2527279, Mobil: 0722398836, e-mail mihaelapiticu@yahoo.com, mihaelap@musat.ro	DA
PIȚU DALILA 99-58	**RODALL-AGENȚIE DE PROPRIETATE INDUSTRIALĂ S.R.L.** Bucureşti, Str. Polonă nr. 115, bl. 15, sc. A, ap. 19, sector 1, Tel: 021/2108342, Fax: 021/2105794, GSM: 0722 652111	DA
PLAVEȚI ANA MARIA 20-1190	**CABINET INDIVIDUAL DE PROPRIETATE INDUSTRIALA – Ana Maria Plăveţi** Bucuresti, str. Jules Michelet nr.7, Tel/Fax: 3127005, 2127750, 2127710, e-mail: office@plaveti.ro, www.plaveti.ro	DA
PLOSCA DANIEL 98-39	**ROMINVENT S.A.** Bucureşti, Str. Ermil Pangratti nr. 35, et.1, sect.1, Tel: 021/2312515, 2312541, Fax: 021/2312550, 2312454, e-mail: office@rominvent.ro	DA
POP CĂLIN RADU 96-50	**CABINET ENPORA S.R.L.** Bucureşti, str. George Calinescu nr.52A, ap.1, 011694, Tel: 021 2300990; 031 1001634, Fax: 021 2302311; 031 1007927, pop@patents.ro	DA
POP MOTOGNA CLELIA 2004- 1351	**CONSTANTIN GHIȚĂ OFFICE SRL** Timişoara, str. Take Ionescu nr. 24-28 sc. B, ap. 2, Tel/Fax: 0256/435976, e-mail: ghita@mail.dnttm.ro	DA
POP VIRGINIA DAISY 92-2	**CABINET ENPORA S.R.L.** Bucureşti, str. George Calinescu nr.52A, ap.1, 011694, Tel: 021 2300990; 031 1001634, Fax: 021 2302311; 031 1007927, pop@patents.ro	DA

POPA CRISTINA 20-1193	**ROMINVENT S.A.** Bucureşti, Str. Ermil Pangratti nr. 35, et. 1, sect. 1, Tel: 021/2312515, 2312541, Fax: 021/2312550, 2312454, office@rominvent.ro	DA
POPESCU ANGELA 97-1103	**ARIANA GRUP SRL** Braşov, Str. Carpenului nr.3, bl.A4, ap.29, Tel :021/3243756 GSM : 0723051279, angela_intelect@yahoo.com	DA
POPESCU BIANU ANCA – LILIANA 2001-1210	**CABINET ENPORA S.R.L.** Bucureşti, str. George Calinescu nr.52A, ap.1, 011694, Tel: 021 2300990; 031 1001634, Fax: 021 2302311; 031 1007927, pop@patents.ro	DA
POPESCU CODRUTA OCTAVIA 2004 - 1326	**ARIANA AGENŢIE DE PROPRIETATE INDUSTRIALĂ SRL** Timisoara, str. Dr. Alexandru Martha nr.2, sc.B, ap.6, camera 2, Tel: 0722538766, c_popescu2000@yahoo.com	DA
POPESCU LAURENTIU HOREA 2004-1354	**V&f IP CONSULTING SRL** Bucuresti, Bd Camil Ressu, nr.27, bl.N1, ap.214, Tel: 021/3140200, Fax: 021/3140290, Mobil: 0744487223, popescul@vf.ro	DA
POPESCU LIVIA 2004-1312	**CABINET POPESCU LIVIA** Bucuresti, bd. Camil Ressu 27, bl.N1, ap.188 Tel: 021/3481010, liviap25@yahoo.com	DA
POPESCU RADU-ROMEO 2001-1207	**CABINET POPESCU RADU ROMEO** Bucureşti, Bd. Corneliu Coposu nr.3, bl. 101, sc. 3, ap. 50, sector 3, GSM : 0722 510598 e-mail : rrpopescu@xnet.ro	DA
PUŞCAŞ NICOLAE IOSIF 2005- 1377	**CABINET PROPRIETATE INDUSTRIALĂ PUŞCAŞ NICOLAE IOSIF** Bucureşti, str. Secerişului nr.25, sector 4, Tel/Fax : 021/ 332.73.88, Mobil: 0722.878.946	DA
PUŞCAŞU DAN 94-1056	**LOYAL PARTNERS – AGENŢIE DE PROPRIETATE INTELECTUALĂ SRL** Galaţi,Str.Brăilei nr.210 bis, bl.C3B, ap.10 Tel/Fax: 0236/464847 ; GSM: 0722 744241; e-mail:loyal@geniusnet.ro	DA
RADU DANIELA 2003-1240	**GRUP ROMET SA** Şos. Brailei nr.15, Buzau Tel : 0238/710301 Fax : 0238/710300 GSM : 0745452268, danalex_r@yahoo.com	NU
RAMAZAN ALPER 2004 - 1361	**CABINET PROPRIETATE INDUSTRIALĂ ALPER RAMAZAN** Constanţa, str. Ştefan cel Mare nr.57, bl.M17, sc.B, ap.17, cod 900683, Tel: 0241/635547, Fax: 0241/672550, Mobil: 0722.704.363, alperramazan@hotmail.com, zonguldakro@yahoo.com	DA

RASKAI MARIA MAGDALENA 93-28	**RASKAI M M BREVMARC CONSULT S.R.L.** Dej, Str. Unirii, nr.3,BL.d8, ap.7, judetul Cluj, 405200, Tel/Fax: 0264/211847, GSM: 0742084050, raskaimm@yahoo.com	DA
RAȚĂ ANDREI VLAD 2005 - 1381	**RATZĂ ŞI RATZĂ SRL** Bucureşti, B-dul A.I. Cuza Nr. 52-54, Sect.1 Tel :021/2601348, Fax : 021/2601349 email : office@ratza-ratza.com, avr@ratza-ratza.com	DA
RAȚĂ GRIGORE 92-3	**RATZĂ ŞI RATZĂ SRL** Bucureşti, B-dul A.I. Cuza Nr. 52-54, Sect.1 Tel :021/2601348, Fax : 021/2601349 email : office@ratza-ratza.com, gregory@ratza-ratza.com	DA
RĂDULESCU MELANIA STELA 95-36	**ROMINVENT S.A.** Bucureşti, Str. Ermil Pangratti nr. 35, et.1, sect.1, Tel: 021/2312515, 2312541, Fax: 021/2312550, 2312454, e-mail: office@rominvent.ro	DA
RĂDULESCU MIOARA 96-47	**INVENTA - AGENTIE DE PROPRIETATE INTELECTUALA S.R.L.** Bucureşti, Bdul Corneliu Coposu, nr. 7, bl. 104, sc. 2, ap. 31, sector 3, Tel: 021/3200285, Fax: 021/3228325, GSM: 0723 441841; e-mail: inventa@mark-patent.ro	DA
ROBU MARICICA 99-1133	**PETROTUB SA ROMAN** Str.Ştefan cel Mare,Nr.246,Roman Tel: 0233/748201, Fax: 0233/748405	NU
ROMAN IOAN 99-1152	**IAR S.A.** Braşov, str. Aeroportului nr. 1, Tel: 0268/475269/1076, Fax: 0268/475287, e-mail: ioanry@yahoo.com	NU
ROŞU OANA NICOLETA 2004- 1330	**AGRICOLA INTERNAȚIONAL SA** Bacău, Calea Moldovei nr.94, Tel : 0234/ 577600, Fax: 0234/ 516573, Mobil: 0744838768, marketing@agricola.ro	NU
SECĂREANU DOINA MARIA 2003-1286	**INVENTA - AGENTIE DE PROPRIETATE INTELECTUALA S.R.L.** Bucureşti, Bdul Corneliu Coposu, nr. 7, bl. 104, sc.2, etaj 1, ap.31, sector 3, Tel : 021/3200285, Tel/Fax : 021/3228325,e-mail : inventa@mark-patent.ro	DA
SOARE LILIANA 99-060	**INVENTA - AGENTIE DE PROPRIETATE INTELECTUALA S.R.L.** Bucureşti, Bdul Corneliu Coposu, nr. 7, bl. 104, sc. 2, ap. 31, sector 3, Tel: 021/3200285, Fax: 021/3228325, inventa@mark-patent.ro	DA

SPĂTARU DANIELA VICTORIA 99- 44	**ROMINVENT S.A.** Bucureşti, Str. Ermil Pangratti nr. 35, et.1, sect.1, Tel: 021/2312515, 2312541, Fax: 021/2312550, 2312454, e-mail: office@rominvent.ro	DA
SPIRIDON CRISTINA 99-1139	**CABINET INDIVIDUAL DE AVOCATURĂ " CRISTINA SPIRIDON "** Bucureşti, Str. G. Garibaldi nr.4, sc.E , et.1, ap.60, sect. 2, Tel: 021/2304330, 4117405, Fax: 021/4118293, cristinaspiridon@yahoo.com	NU
SPRÎNCEANU NICOLAE 96-1097	**AGENŢIE DE CONSULTANŢĂ ÎN PROPRIETATE INTELECTUALĂ ŞI TRANSFER DE TEHNOLOGIE "SPRÎNCEANU NICOLAE"** Drobeta Turnu Severin Str. Gheorghe Ionescu Siseşti, nr. 96, bl.E2, sc.1, ap.8, Tel/Fax: 0252/311690 e-mail: NicolaeSprinceanu@yahoo.com GSM: 0721 796318	DA
STANCIU ADELINA 94-14	**"HARCOV" A.P.I. S.R.L.** Sfântu Gheorghe, Jud Covasna Str. Nicolae Iorga nr. 61 bl. 10 E sc. B. ap.9 Tel. 0267352267 GSM: 0744435291, stanciu@planet.ro, propind@mail.asimcov.ro	DA
STANCIU ION 94-1058	**S.N.P. PETROM S.A.-SUCURSALA I.C.P.T. CAMPINA** Jud. Prahova, Câmpina 105600, B-dul Culturii, nr. 29, Tel: 0244/334831, Fax: 0244/370323, e-mail: icpt_ri@easy.net.ro	NU
STĂNCESCU ALIN CRISTIAN 2003-1278	**LEGAL BRAND S.R.L.** Bucureşti, Str. Nicolae Licăreţ nr.1, bl.33, sc.C, ap.107,Tel: 0722607380, legal.brand@easynet.ro	DA
STĂNCESCU ANCA 20-1194	**LEGAL BRAND S.R.L.** Bucureşti, Str. Nicolae Licăreţ nr.1, bl.33, sc.C, ap.107,Tel: 0722674635, legal.brand@easynet.ro	DA
STOIAN IOAN 92-1008	**AGENŢIE DE PROPRIETATE INDUSTRIALĂ ŞI TRANSFER TEHNOLOGIC "STOIAN IOAN"** Roman, B-dul Republicii, bloc 46, sc. C, ap. 35, Tel/Fax: 0233/739441, GSM: 0745 643 738	DA
STRECHE GHERGHINA 97-1116	**S.N.P. PETROM S.A.** Bucureşti, Calea Victoriei nr. 109, sector 1, Tel: 021/2125001, Fax: 021/3138629, e-mail: gherghina.streche@petrom.com	NU
STURZA IOANA 99-59	**CABINET M. OPROIU-CONSILIERE ÎN PROPRIETATE INTELECTUALĂ** Bucureşti, Str. Popa Savu, nr. 42, parter, sector 1, Tel : 021/ 2602833, 021/2602834, Fax : 021/2602836, 021/2602835, P.O.Box 2-229, e-mail : office@oproiu.ro	DA

STURZA OANA ALINA 2003- 1224	**CABINET M. OPROIU-CONSILIERE ÎN PROPRIETATE INTELECTUALĂ** Bucureşti, Str. Popa Savu, nr. 42, parter, sector 1, Tel : 021/2602834, 021/2602833, Fax : 021/2602836, 021/2602835, P.O.Box 2-229, e-mail : office@oproiu.ro	DA
SULIMAN MARIA-GABRIELA 99-1147	**AGENŢIA NAŢIONALĂ A MEDICAMENTULUI** Bucureşti, str. Av. Sănătescu nr. 48, Tel: 021/2241710/368, Fax: 021/2243497, e-mail:maria.suliman @anm.ro	NU
SZENTE SÁNDOR 99-48	**SZENTE SÁNDOR** Odorheiu Secuiesc, str. Victoriei, nr. 41, bl. U6, et.1, ap. 4, judeţ Harghita, cod poştal 535600, Tel. /fax 0266/219143, e-mail: prooffice@szente.ro	DA
ŞANTA VALENTINA 2003-1227	**GEDEON RICHTER ROMANIA SA** Tg.Mures, Str. Cuza Voda, nr. 99-105, Tel: 0265/233675, 0265/264067, Fax: 0265/268875, cod postal 540306 e-mail: vsanta@gedeon-richter.ro; office@gedeon-richter.ro	NU
ŞOVA DAN-EUGEN 93-1013	**PIDES - CABINET INDIVIDUAL** Bucureşti, str. Valea Buzăului, nr. 10, bl. G30, ap. 36, sector 3, Tel: 021/3455351, GSM: : 0723708632 e-mail: sova@cna.ro	DA
ŞOVAR IOAN 95-32	**CABINET PROPRIETATE INDUSTRIALĂ S.I.** Timişoara, Str. Moise Doboşan 110, cod 300600 GSM: 0722 984909, Tel/fax: 0256/475105, e-mail: ioan_sovar@yahoo.fr	DA
TĂRĂBÎC LUCIAN 20-1195	**LUTARIS INTELPROT S.R.L.** Timisoara, 300686, Str. Sirius nr.9, sc.A, ap.8, Tel/Fax: 0256/489301, Mobil: 0742143718, 0723319154, qualitarium@qualitarium.ro	DA
TĂTARU DOINA 95-19	**PERSOANĂ FIZICĂ** Piatra Neamţ, Str. Apele Minerale nr.4, Tel:0233/223602, e-mail:doina_tataru@msn.com	DA
TEODORESCU DAN MIHAI 92-11	**INTEL PROPERTY CONSULT** Bucureşti, Str. Ion Maiorescu, nr.42A, sector 2, Tel: 021/6192276, Fax:021/2123364, GSM: 0744506010	DA
TEODORESCU MIHAELA 95-30	**ROMINVENT S.A.** Bucureşti, Str. Ermil Pangratti nr. 35, et.1, sect.1, Tel: 021/2312515, 2312541, Fax: 021/2312550, 2312454, e-mail: office@rominvent.ro	DA

TEODORU VIOLETA 2003-1264	**TEODORU & ASOCIATII** Bucureşti, str. Nerva traian nr.12, bl.M37, sc.1, ap.1, Tel: 021/3230838 Fax: 021/3263955 GSM: 0722549219, e-mail: violeta@teodoru.ro, www.romaniatrademarks.ro	DA
TUDOR DANIELA 99-136	**PHARMAPLANT BIOGALENICA SRL** Bucureşti, Splaiul Unirii nr. 313 , Sector 3 Tel/Fax: 021/3464818, 3464808 GSM: 0745793189, e-mail:pharmaplant@ines.ro, daniela_tudor@pharmaplant.ro	NU
TUDORICA DAN MIHAIL 2003-1270	**QUEEN OTILIA COMIMPEX SRL** Bucureşti, Bd. Ion Mihalache nr.81, bl.15, ap.23, Tel: 0742200118	NU
ŢAMBREA OANA 2003- 1225	**CABINET M. OPROIU-CONSILIERE ÎN PROPRIETATE INTELECTUALĂ** Bucureşti, Str. Popa Savu, nr. 42, parter, sector 1, Tel : 021/2602834, 021/2602833, Fax : 021/2602836, 021/2602835, P.O.Box 2-229, e-mail : office@oproiu.ro	DA
ŢOŢU IOAN 20-1196	**N.P.C. S.R.L.** Braşov, str. Alexandru cel Bun, nr.13, bl.E28, ap.7, cod 500025, OP 1 – CP 298, GSM: 0744520357,e-mail: totu@unitbv.ro	DA
ŢULUCA DOINA 96-48	**INVENTA - AGENTIE DE PROPRIETATE INTELECTUALA S.R.L.** Bucureşti, Bdul Corneliu Coposu, nr. 7, bl. 104, sc. 2, ap. 31, sector 3, Tel: 021/3200285, Fax: 021/3228325, GSM: 0744 339 649 ; e-mail: inventa@mark-patent.ro	DA
ŢURCANU CONSTANTIN 92-10	**INVENTA - AGENTIE DE PROPRIETATE INTELECTUALA S.R.L.** Bucureşti, Bdul Corneliu Coposu, nr. 7, bl. 104, sc. 2, etaj 1, ap. 31, sector 3, Tel: 021/3200285, Fax: 021/3228325, GSM: 0744 324510, e-mail: inventa@mark-patent.ro	DA
UDREA ELENA RODICA 94-25	**OSTER – SOCIETATE CIVILA PROFESIONALA DE PROPRIETATE INDUSTRIALA** Bucuresti, Str. Batiste nr.35, ap. 23, sector 2 Tel/Fax: 021/3147249 GSM: 0721254270, traianosiescu@xnet.ro	DA
VASILESCU RALUCA 95-37	**CABINET M. OPROIU-CONSILIERE ÎN PROPRIETATE INTELECTUALĂ** Bucureşti, Str. Popa Savu, nr. 42, parter, sector 1, Tel : 021/ 2602833, 021/2602834, Fax : 021/2602836, 021/2602835, P.O.Box 2-229, e-mail : office@oproiu.ro	DA
VELCEA MARIAN 94-26	**INVEL – AGENŢIE DE PROPRIETATE INDUSTRIALĂ** Bucureşti, str. Ion Ghica nr.3, ap.20, Fax: 021/4303542, GSM: 0723205048, 0788374511, office@invel.ro	DA

VELICA ION GABRIEL 2004 - 1370	**CABINET VELICA – Agenţie de proprietate industrială** Bucuresti, str. Brutus M.I., nr.13, ap.3, cod 050124 Tel/ Fax: 021/3357463, Mobil: 0722645283, www.velica.ro, office@velica.ro	DA
VELICU ANCA 2003- 1275	**CABINET ENPORA S.R.L.** Bucureşti, str. George Calinescu nr.52A, ap.1, 011694, Tel: 021 2300990; 031 1001634, Fax: 021 2302311; 031 1007927, pop@patents.ro	DA
VELŢAN LOREDANA 99-45	**INVENTA - AGENTIE DE PROPRIETATE INTELECTUALA S.R.L.** Bucureşti, Bdul Corneliu Coposu, nr. 7, bl. 104, sc. 2, ap. 31, sector 3, Tel: 021/3200285, Fax: 021/3228325, e-mail: inventa@mark-patent.ro	DA
VIRGILIUS VASILACHE 2003-1228	**EDIPLAST S.R.L.** Tg. Mureş, Str. Măgurei nr.25, ap.2, Tel/Fax: 0265/263775, GSM: 0744394036, moniadel@artelecom.net	DA
VISALOM MONICA 2004 - 1340	**AGENŢIE DE PROPRIETATE INDUSTRIALĂ – APIA SRL** Bucureşti, Str. Romancierilor nr.5, bl.C14, sc.B Ap.41, sector 6; OP 23 CP 11,Tel./Fax: 021/7783100; e-mail: office@mark-apia.ro, Site: www.mark-apia.ro	DA
VISALOM THEODOR 96-1100	**AGENŢIE DE PROPRIETATE INDUSTRIALĂ – APIA SRL** Bucureşti, Str. Romancierilor nr.5, bl.C14, sc.B Ap.41, sector 6; OP 23 CP 11,Tel./Fax: 021/7783100; e-mail: office@mark-apia.ro, Site: www.mark-apia.ro	DA
VIŞOIU LILIAN CĂTALIN 2003-1246	**CABINET DE PROPRIETATE INDUSTRIALA "VIŞOIU LILIAN CĂTĂLIN"** Bucureşti, Str. Alexandru Vlahuta nr.3, bl. M48, sc.A, ap.7, sector 3, Tel/Fax: 021/3207251, GSM: 0744480657, visoiucatalin@yahoo.com, www.visoiucatalin.home.ro	DA
VLAD CONSTANTIN 20-1199	**VLAD CONSTANTIN** Constanţa, Bdul. 1 decembrie 1918 nr. 5, bl.F16, ap.34, Tel/Fax: 0241/625643, GSM: 0722 370300, e-mail: vlad@gmb.ro	DA
VOICU ALEXANDRA 92-5	**A.G.V.- AGENŢIE DE PROPRIETATE INDUSTRIALĂ S.R.L.** Bucureşti, B-dul Magheru, nr. 9, sc. 2, etaj 9, ap. 89, sector 1, PO BOX: 22-246, Tel/Fax: 021/3153684, agv-office@yahoo.com	DA

LISTA CONSILIERILOR ÎN PROPRIETATE INDUSTRIALĂ, MEMBRI AI CAMEREI NAŢIONALE A CONSILIERILOR ÎN PROPRIETATE INDUSTRIALĂ DIN ROMÂNIA, AUTORIZAŢI PENTRU DOMENIUL DESENELOR ŞI MODELELOR INDUSTRIALE
pentru luna decembrie/ 2005

Nume şi Prenume/ Nr. din Reg. Nat	Denumirea societăţii Adresa societăţii	Societate cu obiect de activitate propr.ind.
ACSINTE PAULA-ADRIANA 20-1160	**CABINET ACSINTE PAULA ADRIANA** Bucureşti, str. Maior Coravu Ion, nr.1-7, bl.C4, ap.85, Tel/fax : 021/2507396, GSM : 0723 317631 paula@legalservices.ro	DA
ALAN LILIANA 94-1037	**BEGA GRUP** Timişoara, Calea Stan Vidrighin nr. 5A, Tel:0256/222103, Fax:0256/190800, GSM : 0724250467 e-mail:alan@tehnomet.ro	NU
ANDREI MARIANA 93-1017	**M.Ap.N. – Departamentul pentru armament** Bucureşti, Drumul Taberei nr. 9-11, sector 6 Tel: 021/4106267; Fax: 021/3151779, 3147327, GSM: 0723668592, e-mail: mariana.andrei@dpa.ro	NU
ANDRONACHE PAUL 2003-1216	**CABINET INDIVIDUAL ANDRONACHE PAUL** Bucureşti, Str.Sibiu nr.14, bl.E21, et.6, ap.35, TelFax: 021/7250069, GSM: 0722741043, e-mail: paul.andronache@artelecom.net	DA
ANGHEL LUMINIŢA DOINA 93-1020	**Cabinet individual ANGHEL LUMINIŢA DOINA** Bucureşti,Str. Gherghitei nr 1,Bl. 94B, Sc.B, Ap.76, sector 2, Tel/Fax: 021/2407985, GSM : 0723 301706, anghel.doina@rdslink.ro	DA
APOSTOL SALOMIA 99-1127	**PERSOANĂ FIZICĂ** Galaţi, Str. Reg. 11 Siret nr. 15, bl. E4, ap. 54, Tel/Fax: 0236/436437 GSM 0766765027, saly_apostol@yahoo.com	DA
AXENTE ELENA 99-46/1	**INTEL PROTECT S.R.L.** Braşov, Str. M. Kogălniceanu, nr. 20, bloc 1k, sc. C-D, Tel: 0268/412567, Fax: 0268/477333, GSM: 0722 464314, e-mail:intelprotect@ccibv.ro;	DA
BARBU MIRCEA 94-1042	**PERSOANĂ FIZICĂ** Bucureşti, Sos.Iancului nr.21, bl.106A, sc.b, ap.73, sect.2, Tel/Fax: 021/6536608, 0724.834.010 e-mail: bmircea@mailbox.ro	DA
BALAN ELENA 2005 - 1382	**HAHUI, BALAN SI ASOCIATII S.R.L.** Bucuresti, str. Ghiocei, nr.12, Tel: 021/3189619, Fax: 021/3109189, elena.b@hahui.ro	DA

BĂLAN GHEORGHIȚĂ 92-1	**RODALL-AGENȚIE DE PROPRIETATE INDUSTIALĂ SRL** Bucureşti, Str. Polonă nr. 115, bl. 15, Sc.A,Et.4, ap. 19 sect. 1, Tel: 021/2108342, GSM: 0722 652111, Fax: 021/2105794	DA
BĂLAN VALERIA CORNELIA 96-49	**RODALL-AGENȚIE DE PROPRIETATE INDUSTIRALĂ SRL** Bucureşti, Str. Polonă nr. 115, bl. 15, sc. A, ap. 19 sector 1, Tel: 021/2108342, GSM: 0744 377047, Fax: 021/2105794	DA
BICU CRISTINA MĂDĂLINA 2003-1308	**ARIANA AGENTIE DE PROPRIETATE INDUSTRIALA SRL** Bucuresti, sect.4, str. Semnic, nr.1, bl.23, ap.90 TeL: 0724260277, bicucristina2000@yahoo.com office@inregistrare-marci.ro, tel/fax: 021/ 2118746	DA
BLAG IOANA 94-1039	**INDUSTRIA SĂRMEI SA** Câmpia Turzii, Str.Laminoriştilor nr. 145, Județ Cluj Tel : 0264/368661 int 390; 0264/366663	NU
BORA MARIA 2004- 1355	**CABINET PROPRIETATE INDUSTRIALĂ MARIA BORA** Bucureşti, str. Pridvorului, nr.17, bl.11, sc.2, ap.36, Tel: 021/ 260.01.56, 330.40.17, Fax: 021/260.29.15, office@legal-assistance.ro	DA
BORLAN T. RADU 20-1161	**PATENTMARK S.R.L.** Bucureşti str. Dr. N. Turnescu nr. 2, sector 5, Tel: 021/3121669, Fax: 021/2233963, e-mail:stema@pcnet.ro	DA
BOZIOREANU MARIUS ADRIAN 20-1165	**CONS INTEL BMA CABINET CONSULTANȚĂ** Buzău, Cart, Dorobanti 2, bl.D2, et.1, ap.5 CP 8, OP1, Mobil : 0745086588, Fax : 0238/719619, marius–bozio@yahoo.com	DA
BOZOCEA GINA VIOLETA 2003- 1222	**ARIANA S.R.L.** Brasov, Bd. 15 noiembrie, nr.90, sc.B, ap.5, e-mail : 0723204268 , tel/fax : 0268/315046, office@inregistrare-marci.ro	DA
BRAN LAURA GABRIELA 2004 - 1336	**BRANDYNAMICS S.R.L.** Sat Varatec, comuna Agapia, nr.75, judetul Neamt, Tel/fax: 0233/791692	DA
BROJBOIU DUMITRU ADRIAN FLORINEL 95-1067	**BIROU DE PROPRIETATE INDUSTRIALA** B-dul Republicii bl 212, sc.D, ap.16, Piteşti, jud. Arges, tel/fax 0248 /637961, GSM 0745143095 e-mail:adrian_brojboiu@yahoo.com	DA
BUCĂTARU RODICA FILICA 93-14	**ROMINVENT S.A.** Bucureşti, Str. Ermil Pangratti nr. 35, et.1, sect.1 Tel: 021/2312515, Fax: 021/2312550 e-mail: office@rominvent.ro	DA

BURŢILĂ IOAN 93-1022	**MILENIUL 3 Agenţie de Proprietate Industrială S.R.L.** Pascani, Str. Moldovei nr. 10, bloc Crinul, sc. A, Ap. 28, Tel/Fax: 0232/719190; GSM: 0740 820582	DA
BUZLEA ELISABETA 93-25	**INTELECT S.R.L.** Oradea, B-dul Dacia nr. 48, Bl. D10, Ap.3, OP 9-CP128, Tel 0259/253847, Fax:0259/268094 GSM: 0745 040831, e-mail: intelect@rdslink.ro	DA
BUZLEA MIRCEA VALENTIN 2003- 1234	**INTELECT S.R.L.** Oradea, B-dul Dacia nr. 48, Bl. D10, Ap.3, OP9-CP128, Tel 0259/253847, Fax:0259/268094 e-mail: intelect@rdslink.ro	DA
BUZLEA NARCISA FLORICICA 2003- 1235	**INTELECT S.R.L.** Oradea, B-dul Dacia nr. 48, Bl. D10, Ap.3, OP9-CP128, Tel 0259/253847, Fax:0259/268094 e-mail: intelect@rdslink.ro	DA
CABARIU LIVIU 99-62	**ROMINVENT S.A.** Bucureşti, Str. Emil Pangratti nr. 35, et.1, sect.1 Tel: 021/2312515, Fax:021/2312550, Mobil :0722650129, e-mail: office@rominvent.ro	DA
CÂMPEAN GHEORGHE-GEORGEL 96-1087	**NEPTUN SA** Câmpina, Str. Bobâlna nr. 57-63, Jud. Prahova Tel. 0244/335651 (235), Fax. 0244/370338 , 336641, e-mail: neptun@interplus.ro	NU
CECIU GABRIELA 94-1045	**CABINET "CECIU GABRIELA" CONSULTANŢĂ ÎN DOMENIUL PROPRIETĂŢII INTELECTUALE** 300024 Timişoara, Str. Narciselor, nr. 6, sc. A, ap. 110, jud. Timis, Tel/Fax: 0256/494846; GSM: 0745 388 039, e-mail: gabrielaceciu@hotmail.com	DA
CIOBANU MARIETTA 93-1019	**COMETAM SRL** Bucureşti, Str. Cetatea de Baltă nr. 118, bl. 9, ap. 5, sector 6, Tel/Fax: 021/7723008, Mobil :0745181098 e-mail: mciobanu@pcnet.ro	DA
CIUDA-BERIVOE ANCA 96-41	**INTELLECTUAL PROPERTY OFFICE SRL** Bucureşti, Str. Alexandru Moruzzi nr. 6, bl. B6, sc. 2, et. 8, ap. 62, sector 3; Tel/Fax: 021/3262388, GSM : 0745 094241, ipo@b.astral.ro	DA
COJOCNEAN MARIA RODICA 2003- 1241	**CONINFO S.R.L.** Târgu Mures, str. Lacrimioarea nr.9, Tel: 0265/210138, Fax: 0265/210109 GSM: 0745303867, e-mail: cojocnean@itongrup.com, cojocneanm@rdslink.ro	DA

COMĂNESCU NADIA VASILICA 2003- 1242	**ANTIBIOTICE SA** Iaşi, Str. Valea Lupului nr.1, Tel: 0232/253600 int.525, Fax: 0232/211020, GSM: 0745371217 , e-mail: trademarks@antibiotice.ro	NU
CONSTANDA CECILIA MĂDĂLINA 2003-1304	**ARIANA AGENTIE DE PROPRIETATE INDUSTRIALA SRL** Bucuresti, sect.4, str. Semnic, nr.1, bl.23, ap.90 e-mail: m.constanda@k.ro, office@inregistrare-marci.ro, tel/fax: 0268/315046	DA
CONSTANTIN ADRIAN GEORGE 99-1148	**CABINET ENPORA S.R.L.** Bucureşti, str. George Calinescu nr.52A, ap.1, 011694, Tel: 021 2300990; 031 1001634, Fax: 021 2302311; 031 1007927, pop@patents.ro	DA
CORPADE ALEXANDRU 98-35	**PERSOANĂ FIZICĂ - INCOR** Braşov, Str. C-tin Brâncoveanu nr. 54, et. 1, ap. 4, Tel : 0268/513577	DA
COSTIN NICOLAE 96-24	**AGENŢIE DE PROPRIETATE INDUSTRIALĂ – « COSTIN – SNC »** Baia Mare, Str. Şoimului nr. 5, Tel/fax: 0262/276426, GSM: 0744 966079	DA
COSTINESCU PETRU 98-1125	**PETRU COSTINESCU-DICOSTI** Bucureşti, Str. Viorele nr. 30, bl. 20A, ap. 23, sector 4, OP 44 – CP5, Tel : 021/3303162, Fax : 021/3304733, e-mail : dicosti@rdslink.ro	DA
COŞESCU CAMELIA 99-46/2	**INTEL PROTECT S.R.L.** Braşov,Str. M. Kogălniceanu, nr. 18-20, bloc 1k, sc. C-D, Tel: 0268/413117, Fax: 0268/477333, GSM: 0744 355100, intelprotect@ccibv.ro	DA
CSAPO MARTINESCU ERNEST 95-1072	**ROMBAT SA** Bistriţa, Str. Petru Rareş nr. 3, Bl. 3, sc. C, ap. 38 Tel. 0263/238009,Fax :0263/234010, e-mail: erni@rombat.ro	NU
CSOMOS LILIANA – MARIA 99-1144	**EUROPHARM S. A.** Braşov, Str. Poienelor, nr. 5, Tel: 0268/310007, Fax:0268/314026, e-mail: liliana.csomos@gsk.com	NU
CULIC ANDREI RADU 2003-1248	**NESTOR NESTOR DICULESCU KINGSTON PETERSEN – CONSILIERE IN P.I. S.R.L.** Bucureşti, sector 1, sos. Bucuresti Ploiesti, nr.1A, Bucharest Business Park, corp A, et.1, camerele 9 si 10, GSM: 0744309382, radu.culic@nnkp.ro	DA
DOBREANU IULIAN 95-1082	**COMPANIA NAŢIONALĂ A LIGNITULUI OLTENIA** Târgu Jiu, Str. Tudor Vladimirescu nr.1-15	NU

DOBRESCU MELANIA 93-1025	**UPETROM – 1 Mai SA** Ploieşti, Piaţa 1 Decembrie 1918, nr. 1, Prahova Tel: 0244/174 051/1618; Fax: 0244/110327	NU
DONŢU OVIDIU-LIVIU 20-1171	**CAMERA DE COMERŢ ŞI INDUSTRIE SUCEAVA** Str. Universităţii, nr. 15-17, Suceava Tel./fax : 0230/523587	NU
DUMITRESCU ARTEMIS SORINA 2003- 1250	**ROMINVENT S.A.** Bucureşti, Str. Ermil Pangratti nr. 35, et.1, sect.1 Tel: 021/2312515, Fax: 021/2312550 e-mail:artemisb@rominvent.ro	DA
DUŢULESCU CORINA CARMEN 93-93	**ROMINVENT S.A.** Bucureşti, Str. Ermil Pangratti nr. 35, et.1, sect.1 Tel: 021/2312515, Fax: 021/2312550 e-mail: office@rominvent.ro	DA
ENACHE ION 95-1074	**RATZA SI RATZA SRL** Bucuresti, B-dul A.I. Cuza Nr. 52-54, Sect.1 Tel :021/2601348, Fax : 021/2601349 email : office@ratza-ratza.com	DA
ENE SILVIA 20-1159	**CABINET M. OPROIU – CONSILIERE ÎN PROPRIETATE INTELECTUALĂ** Bucureşti, Str. Popa Savu, nr. 42, parter, sector 1. Tel : 021/2602833, 021/2602834, Fax : 021/2602835, 021/2602836, CP : 2-229, e-mail : office@oproiu.ro	DA
ENESCU LUCIAN 92-7	**ROMINVENT S.A.** Bucureşti, Str. Ermil Pangratti nr. 35,et.1, sector1, Tel: 021/2312515, 2312541, Fax: 021/2312550, 2312454, e-mail: office@rominvent.ro	DA
ENESCU MIRUNA 2003- 1254	**ROMINVENT S.A.** Bucureşti, Str. Ermil Pangratti nr. 35, et.1, sect.1 Tel: 021/2312515, Fax: 021/2312550 e-mail : menescu@rominvent.ro	DA
FAIGHENOV MARIOARA 95-1063	**AGENŢIE DE PROPRIETATE INTELECTUALĂ ŞI TRANSFER DE TEHNOLOGIE-AGPITT-SRL** Bucureşti, B-dul Libertăţii nr. 12, bl.113, sc.2, et.3, ap.28, sector 4; CP 42-106,Tel: 021/3177693; 3177583; Fax : 021/3178584 ; GSM : 0744 293552 ; 0724539752 e-mail :faighenov@xnet.ro; office@agpitt.ro	DA
FÂNTÂNĂ RAUL-SORIN 94-23	**PERSOANĂ FIZICĂ** Braşov, Str. Griviţei nr. 69, bl. 29, sc. D, ap. 32 Tel: 0268/427713, e-mail: raulfantana@ronline.ro	DA

FIERĂSCU COSMINA-CATRINEL 96-42	**ROMINVENT S.A.** Bucureşti, Str. Ermil Pangratti nr. 35, et.1, sect.1 Tel: 021/2312515, Fax: 021/2312550 e-mail: office@rominvent.ro	DA
FLOREA ILEANA MARIA 2003-1258	**ROMINVENT S.A.** Bucureşti, Str. Ermil Pangratti nr. 35, et.1, sect.1 Tel: 021/2312515, Fax: 021/2312550 e-mail: iflorea@rominvent.ro	DA
FLOREA MIHAELA 2003-1257	**CABINET INDIVIDUAL FLOREA MIHAELA** Bucureşti, Str. Grigore Alexandrescu nr.1, bl.D7, ap.4, sector1, Fax: 021/2230342 GSM: 0722601120 , e-mail: florea@gide.com	DA
FUCIU ANIŞOARA 2003-1259	**CABINET ANI FUCIU SRL** Com.Snagov, Bloc P53, sc.A, ap.1, jud.Ilfov, Tel: 021/4910123, Fax: 021/3142157, 0744370196, e-mail: anif@euro.ro , ani.fuciu@euro.ro	DA
FULEA MARIA 95-1076	**EURORESSOURCES SRL** Medias, str. Ion Creangă, nr.4, ap.6, Tel: 0269/843504, Fax: 0269/824812	DA
GAVRIL NICULINA 2001-1211	**CABINET N. D. GAVRIL S.R.L.** Bucureşti, Str. Ştefan Negulescu nr. 6A, sector 1, 011651 Tel./fax: 021/2302882 , GSM: 0722983520, 0723 383 758, e-mail : cabinetgavril@yahoo.com, gavrilnin@yahoo.com	DA
GAVRILIU ANA-CORINA 93-1031	**BIOTEHNOS S.A.** Bucureşti, Str. Dumbrava Roşie nr. 18, Tel: 021/2102015 int 120 ; Fax : 021/2109705, GSM 0723302092	NU
GÂNSCA AURELIAN TUDOR 2003-1221	**RAMCONSULTING SRL** Cluj Napoca, Str. Augustin Buneanr.28, Fax : 0264/436792, GSM : 0744354156, e-mail : ramconsulting@email.ro	DA
GHENU MIHAELA 93-15	**ROMINVENT S.A.** Bucureşti, Str. Ermil Pangratti nr. 35, et.1, sect.1 Tel: 021/2312515, Fax: 021/2312550 e-mail: office@rominvent.ro	DA
GHEORGHICESCU EUGENIA 94-1048	**ICTCM S.A.** Bucureşti, Şos. Olteniţei nr. 103, sector 4, Tel: 021/3321870 , 3323770/437, Fax: 021/3320775, 3321870 GSM:0721863338, e-mail:steh@ictcm.ro ; egheorghicescu@yahoo.com	NU
GHIŢĂ CONSTANTIN 92-13	**CONSTANTIN GHIŢĂ OFFICE SRL** Timişoara, Str. Take Ionescu nr. 24-28, sc. B ap. 2 Jud.Timiş, Tel/Fax: 0256/435976, GSM: 0744 162462, e-mail: ghita@mail.dnttm.ro	DA

HARSANY ALEXANDRU 2003-1251	**NESTOR NESTOR DICULESCU KINGSTON PETERSEN – CONSILIERE IN P.I. S.R.L.** Bucureşti, sector 1, sos. Bucuresti Ploiesti, nr.1A, Bucharest Business Park, corp A, et.1, camerele 9 si 10, Tel : 021/2011200, Fax : 021/2011210, GSM : 0722203934	DA
HĂISAN MARIA 20-1202	**GRUPUL INDUSTRIAL ELECTROCONTACT SA** Botoşani, Calea Naţională nr.6, Tel: 0231/517172/110, Fax: 0231/ 513710, maria.haisan@electrocontact.ro	NU
IACOBINI ANCA SVETLANA 2003- 1262	**IACOBINI&CO, CONSILIERI IN DREPTUL DE PROPRIETATE INDUSTRIALA SRL** Bucuresti, Calea Mosilor, nr.258, bl. 4bis, ap.22, sector 2, Tel : 021/2104690 ; Fax : 021/2104793 E-mail : asimri@yahoo.com	DA
IACOBINI MIHNEA RĂZVAN 2003- 1261	**IACOBINI&CO, CONSILIERI IN DREPTUL DE PROPRIETATE INDUSTRIALA SRL** Bucureşti, Calea Mosilor, nr.258, bl. 4bis, ap.22, sector 2, Tel : 021/2104690 ; Fax : 021/2104793 E-mail : asimri@yahoo.com	DA
IOACĂRĂ VALENTIN 99-50	**ROVALCONS SRL -AGENŢIE DE PROPRIETATE INTELECTUALĂ** Câmpina, Str. Orizontului, nr.1, bl. R10, ap.27, Jud. Prahova, Tel/Fax: 0244/371390; GSM : 0722 540580 e-mail: rovalcons@xnet.ro	DA
IOANITESCU TRAIAN 94-1053	**CABINET INDIVIDUAL IOANIŢESCU TRAIAN** Bucureşti, Bd. Timişoara nr.49, Bl Cc6, ap.27, sector 6, Tel: 021/4402510	DA
ION RODICA-COCUŢA 93-1032	**CABINET DE PROPRIETATE INDUSTRIALĂ « BIONPI »** Bucureşti, Calea Dorobanţilor 126-130, Bl. 8, et. 9 Ap. 50 sector 1, Tel/Fax: 021/2316549 GSM: 0723 187944, 0746184697 e-mail: bionpi@hotmail.com; bionpi@b.astral.ro	DA
ISOC DORIN 94-1052	**INTEGRATOR CONSULTING –SRL** Cluj-Napoca, Str. Dunării nr.25 bl. C1 ap.5, jud. Cluj Tel/Fax: 0264/442817, GSM: 0745235585 e-mail: Dorin.Isoc@aut.utcluj.ro	DA
ISTRATE ŞTEFAN 20-1175	**SOLO INVENT S.R.L.** Bucureşti, Calea 13 Septembrie, nr. 104, bl. 48, ap. 8, sector 5, Tel/Fax: 021/4511497, GSM: 0744 313 229, solo_invent@yahoo.com	DA
ITU TEODORA 2003-1268	**CONINFO S.R.L.** Târgu Mures, str. Lacrimioarea nr.9,Tel:0265/210138, Fax: 0265/210109, GSM: 0745579934, e-mail: teodora@itongrup.com	DA

IVANCA MARIA ELISAVETA 93-1033	**AGENȚIA DE PROPRIETATE INDUSTRIALĂ "LABIRINT"** Arad, Str. Coriolan Petreanu nr. 28, Tel/Fax: 0257/255842, GSM: 0722 458129 e-mail: labirint@arad.ro	DA
IVĂNESCU GABRIEL DAN 96-1091	**CABINET INDIVIDUAL- IVANESCU GABRIEL DAN** Braşov, Str. Al. I. Cuza nr. 58 ap. 7, Tel/fax:0268/471650, GSM: 0722 248415, e-mail: d.ivanescu@xnet.ro	DA
LARCO IOAN 99-1145	**PERSOANĂ FIZICĂ** Iaşi, Bdul. Independenței nr. 23, bl. B 1-5, Tr. 5. et. 5, ap. 17, cod 700101, Tel. 0232/111146	DA
LARION ELISABETA-SONIA 92-9	**ROMINVENT S.A.** Bucureşti, Str. Ermil Pangratti nr. 35, et.1, sect.1 Tel: 021/2312515, Fax: 021/2312550 e-mail: office@rominvent.ro	DA
LAZĂR DELIA SORINA 97-18	**CABINET M. OPROIU-CONSILIERE ÎN PROPRIETATE INTELECTUALĂ** Bucureşti, Str. Popa Savu, nr. 42, parter, sector 1, Tel : 021/ 2602833, 021/2602834 Fax : 021/2602836, 021/2602835, office@oproiu.ro	DA
LAZĂR ELENA 97-28	**CABINET DE PROPRIETATE INDUSTRIALĂ** Buzău, Str.Unirii, Bl.16C, Ap. 12, Et.3 OP 1, CP 52, Tel/Fax:0238/435982, 0723328633, e-mail:publio@xnet.ro, publio@mail.local.ro	DA
LORENȚ ALEXANDRU 92-6	**INVENTA – AGENTIE DE PROPRIETATE INTELECTUALA S.R.L.** Bucureşti, Bdul Corneliu Coposu, nr. 7, bl. 104, sc.2, etaj 1, ap.31, sector 3, Tel : 021/3200285, Tel/Fax :021/3228325, inventa@mark-patent.ro	DA
LUCĂCEL MIHAIELA 2003- 1288	**FARMEC SA** Cluj Napoca,Str. Henri Barbusse nr.16,Tel :0264/433193, Fax : 0264/432543, GSM : 0745347813, e-mail : miha.cj@personal.ro	NU
MACAMETE ELENA 92-1003	**ICPE-S.A.** Bucureşti, Splaiul Unirii 313, sect. 3 Tel: 021/3217230, Fax: 021/3216346	NU
MARINESCU RUXANDRA 2003-1271	**PATENTMARK S.R.L.** Bucureşti, Str. Dr. N. Turnescu nr. 2, sector 5, Tel/fax 021/3121669, Fax: 021/2233963, e-mail: stema@pcnet.ro , 0722626875	DA

MIHAI LUCIAN 2001-1209	**LINKLATERS MICULIŢI ŞI ASOCIATII S.C.P.A.** Bucureşti, Str. Nicolae Iorga, nr. 8, sector 1 Tel : 021/3071500, Fax : 021/3071555 e-mail: lucian.mihai@linklaters.com, lucian.mihai@drept.unibuc.ro	DA
MILCEV GABRIELA 2003- 1230	**ALLEGRA CONSULTING SRL** Bucureşti, Aleea Huedin nr.1, bl.5, sc.1, ap.5, sector4, GSM: 0722249961, Tel/Fax: 021/3231384 e-mail: gabriela.milcev@allegra.ro; www.allegra.ro	DA
MOHONEA CRISTIAN 97-62	**PATENTMARK S.R.L.** Bucureşti, Str. Dr. N. Turnescu nr. 2, sector 5, Tel/fax 021/3121669, , Fax: 021/2233963, e-mail: stema@pcnet.ro	DA
MOHONEA LILIANA 97-61	**PATENTMARK S.R.L.** Bucureşti, Str. Dr. N. Turnescu nr. 2, sector 5, Tel/fax 021/3121669, Fax: 021/2233963, e-mail: stema@pcnet.ro	DA
MUŞATESCU ANDRA OANA 20-1181	**ANDRA MUSATESCU CABINET DE PROPRIETATE INDUSTRIALA** Bucureşti, Str. Drumul Taberei nr. 71, Bl. TD 42, sc. 1, et. 4, ap. 28, sector 6 GSM : 0722 879810 ; e-mail : amusatescu@dnt.ro	DA
NEGOMIREANU LIVIA 99-1140	**CABINET INDIVIDUAL NEGOMIREANU LIVIA** Bucuresti, Sos. Nicolae Titulescu nr.94, bl.14A, ap.127,sect.1, Tel: 021/2235637, GSM: 0722444719	DA
NICOLAESCU DANIELLA-OLGA 92-1006	**ROMINVENT S.A.** Bucureşti, Str. Ermil Pangratti nr. 35, et.1, sect.1 Tel: 021/2312515, Fax: 021/2312550 e-mail: office@rominvent.ro	DA
NICOLAE IOAN 93-22	**CABINET INDIVIDUAL "INDEPENDENT PROPRINI AGENT"** Bucureşti, sector 5, Str. Fabrica de chibrituri nr. 42 Tel/ Fax: 021/3352938, GSM: 0722 610635	DA
NIŢĂ FLORINA 96-1083	**OLTCHIM SA** Râmnicu Vâlcea, Str. Uzinei nr. 1, jud. Vâlcea Tel: 0250/736101/1225, Fax: 0250/735030 e-mail: oltchim@oltchim.onix.ro	NU
NIŢU ION 2000-1204	**CABINET INDIVIDUAL – NITU ION** Constanta, str. Dezrobirii nr.110, bl. IS8, sc.A, ap.1, Tel: 0241/512608, mobil: 0723317298	DA
OLTEANU CAMELIA 20 - 1189	**ROMINVENT S.A.** Bucureşti, Str. Ermil Pangratti nr. 35,et.1, sector1, Tel: 021/2312515, 2312541, Fax: 021/2312550, 2312454, e-mail: office@rominvent.ro	DA

OPREA MARILENA 2003-1277	**SD PETOSEVIC ROMANIA SRL** Bucureşti, Calea Victoriei nr.100, sc.1, ap.20, biroul 1, Tel: 021/3057996, Fax: 021/3145481, e-mail: moprea@petosevic.com, GSM: 0722259260	DA
OPROIU MARGARETA 92-8	**CABINET M. OPROIU-CONSILIERE ÎN PROPRIETATE INTELECTUALĂ** Bucureşti, Str. Popa Savu, nr. 42, parter, sector 1, Tel : 021/2602834, 021/2602833, Fax : 021/2602836, 021/2602835, P.O.Box 2-229, e-mail : office@oproiu.ro	DA
OSIESCU TRAIAN 99-1138	**OSTER – SOCIETATE CIVILA PROFESIONALA DE PROPRIETATE INDUSTRIALA** Bucuresti, Str. Batiste nr.35, ap. 23, sector 2, cod 020935, Tel/Fax: 021/3147249 , GSM: 0723.177.236, traianosiescu@xnet.ro	DA
PALKO SORINA-IUSTINA 99-1150	**AEROSTAR S.A.** Str. Condorilor, nr. 9, Bacău Tel : 0234/175 070, Fax : 0234/ 172 023, e-mail : aerostar@aerostar.ro	NU
PANTILIMON MIHAI 2004 - 1337	**BRANDYNAMICS S.R.L.** Sat Varatec, comuna Agapia, nr.75, judetul Neamt, Tel/fax: 0233/791692	DA
PĂUNEŢ ALEXANDRINA 2003- 1245	**INTELLIA CONSULTING SRL** Iasi, str. Petre Ispirescu, nr.3A, bl.A3, sc.B, ap.44 Tel: 0726737527, e-mail: intellia@gmail.com	DA
PEICIU ADRIANA 2003-1289	**CABINET INDIVIDUAL PEICIU ADRIANA** Bucuresti, str. Stefan cel Mare nr.230, Bl.46, ap.47, Tel/fax: 021/2360317, 2104132	DA
PETRACHE OCTAVIAN 20-1192	**INTELECT S.R.L.** Oradea, B-dul Dacia nr. 48, Bl. D10, Ap.3, OP 9-CP128,Tel 0259/153847, Fax:0259/268094 GSM: 0745 040831, e-mail: intelect@rdslink.ro	DA
PETRE DINU 2004 - 1367	**CUNESCU, BALACIU & ASOCIATII CONSILIERE PROPRIETATE INDUSTRIALA** Bucuresti, sector 3, str. Vulcan Judetu nr.13, Tel: 021/ 3275577, 3276633, 3274400; 0745605151, 0723339939; Fax: 021/ 3274310, dinu.petre@cbalaw.ro	DA
PETREA DANA MARIA 2003- 1223	**CABINET M. OPROIU-CONSILIERE ÎN PROPRIETATE INTELECTUALĂ** Bucureşti, Str. Popa Savu, nr. 42, parter, sector 1, Tel : 021/2602834, 021/2602833, Fax : 021/2602836, 021/2602835, P.O.Box 2-229, e-mail : office@oproiu.ro	DA

PIOARU GRAȚIELA GEORGETA 97-1112	**ROMPROSPER SERVIMPEX SRL** Bucureşti, Şos. Mihai Bravu nr. 294, bloc 6, sc. B, ap. 63, sector 3, Tel : 021/3222857,Fax :3207419, Mobil :0744654128 ;0744536405 e-mail :piva@hades.ro; piva@xnet.ro	DA
PIOARU RALUCA ANDREEA 99-56	**ROMPROSPER SERVIMPEX SRL** Bucureşti, Şos. Mihai Bravu nr. 294, bloc 6, sc. B, ap. 63, sector 3, Tel : 021/3222857,Fax :3207419, Mobil :0744654128 ;0744536405 e-mail :piva@hades.ro; piva@xnet.ro	DA
POP CĂLIN RADU 96-50	**CABINET ENPORA S.R.L.** Bucureşti, str. George Calinescu nr.52A, ap.1, 011694, Tel: 021 2300990; 031 1001634, Fax: 021 2302311; 031 1007927, pop@patents.ro	DA
POP MOTOGNA CLELIA 2004 - 1351	**CONSTANTIN GHIȚĂ OFFICE SRL** Timişoara, str. Take Ionescu nr. 24-28 sc. B, ap. 2, Tel/Fax: 0256/435976,: ghita@mail.dnttm.ro	DA
POP VIRGINIA DAISY 92-2	**CABINET ENPORA S.R.L.** Bucureşti, str. George Calinescu nr.52A, ap.1, 011694, Tel: 021 2300990; 031 1001634, Fax: 021 2302311; 031 1007927, pop@patents.ro	DA
POPA CRISTINA 20-1193	**ROMINVENT S.A.** Bucureşti, Str. Ermil Pangratti nr. 35, et. 1, sect. 1 Tel: 021/2312515, 2312541, Fax: 021/2312550, 2312454,e-mail: office@rominvent.ro	DA
POPESCU ANGELA 97-1103	**ARIANA GRUP SRL** Brasov, Str. Carpenului nr.3, bl.A4, ap.29, Tel :021/3243756 GSM : 0723051279, angela_intelect@yahoo.com	DA
POPESCU CODRUTA OCTAVIA 2004 - 1326	**ARIANA AGENȚIE DE PROPRIETATE INDUSTRIALĂ SRL** Timisoara, str. Dr. Alexandru Martha nr.2, sc.B, ap.6, camera 2, Tel: 0722538766, c_popescu2000@yahoo.com	DA
POPESCU LAURENTIU HOREA 2004-1354	**V&f IP CONSULTING SRL** Bucuresti, Bd Camil Ressu, nr.27, bl.N1, ap.214, Tel: 021/3140200, Fax: 021/3140290, Mobil: 0744487223, popescul@vf.ro	DA
POPESCU LIVIA 2004-1312	**CABINET POPESCU LIVIA** Bucuresti, bd. Camil Ressu 27, bl.N1, ap.188 Tel: 021/3481010, liviap25@yahoo.com	DA
POPESCU RADU-ROMEO 2001-1207	**CABINET POPESCU RADU ROMEO** Bucureşti, Bd. Corneliu Coposu nr. 3,bl.101,sc.3,et.4, ap.50, sector 3, GSM : 0722 510598, e-mail : rrpopescu@xnet.ro	DA

PUŞCAŞ NICOLAE IOSIF 2005- 1377	**CABINET PROPRIETATE INDUSTRIALĂ PUŞCAŞ NICOLAE IOSIF** Bucureşti, str. Secerişului nr.25, sector 4, Tel/Fax : 021/ 332.73.88, Mobil: 0722.878.946	DA
PUŞCAŞU DAN 94-1056	**LOYAL PARTNERS – AGENŢIE DE PROPRIETATE INTELECTUALĂ SRL** Galaţi, Str.Brailei nr.210 bis, bl.C3B, ap.10 Tel/Fax: 0236/464847 ; GSM: 0722 744241; e-mail:loyal@geniusnet.ro	DA
RADU DANIELA 2003-1240	**GRUP ROMET SA** Şos. Brailei nr.15, Buzau Tel : 0238/710301 Fax : 0238/710300 GSM : 0745452268, danalex_r@yahoo.com	NU
RASKAI MARIA MAGDALENA 93-28	**RASKAI M M BREVMARC CONSULT S.R.L.** Dej, Str. Unirii, nr.3,BL.d8, ap.7, judetul Cluj, 405200, Tel/Fax: 0264/211847, GSM: 0742084050, raskaimm@yahoo.com	DA
RAŢĂ ANDREI VLAD 2005 - 1381	**RATZĂ ŞI RATZĂ SRL** Bucureşti, B-dul A.I. Cuza Nr. 52-54, Sect.1 Tel :021/2601348, Fax : 021/2601349 email : office@ratza-ratza.com, avr@ratza-ratza.com	DA
RĂDULESCU MELANIA STELA 95-36	**ROMINVENT S.A.** Bucureşti, Str. Ermil Pangratti nr. 35, et.1, sect.1 Tel: 021/2312515, Fax: 021/2312550 e-mail: office@rominvent.ro	DA
RĂDULESCU MIOARA 96-47	**INVENTA - AGENTIE DE PROPRIETATE INTELECTUALA S.R.L.** Bucureşti, Bdul Corneliu Coposu, nr. 7, bl. 104, sc.2, etaj 1, ap.31, sector 3, Tel : 021/3200285, Tel/Fax : 021/3228325, inventa@mark-patent.ro	DA
RAŢĂ GRIGORE 92-3	**RATZA SI RATZA SRL** Bucureşti, B-dul A.I. Cuza Nr. 52-54, Sect.1 Tel :021/2601348, Fax : 021/2601349 email : office@ratza-ratza.com, gregory@ratza-ratza.com	DA
ROBU MARICICA 99-1133	**PETROTUB SA** Str.Stefan cel Mare,Nr.246, Jud Neamţ, Roman Tel: 0233/748201, Fax: 0233/748405	NU
ROMAN IOAN 99-1152	**IAR S.A. GHIMBAV** Braşov, Str. Aeroportului nr. 1, Tel: 0268/475269/1076,Fax: 0268/475287, Mobil :0745145535, e-mail: ioanry@yahoo.com	NU
ROŞU OANA NICOLETA 2004- 1330	**AGRICOLA INTERNAŢIONAL SA** Bacău, Calea Moldovei nr.94, Tel : 0234/ 577600, Fax: 0234/ 516573, Mobil: 0744838768, marketing@agricola.ro	NU

SECĂREANU DOINA MARIA 2003-1286	**INVENTA - AGENTIE DE PROPRIETATE INTELECTUALA S.R.L.** Bucureşti, Bdul Corneliu Coposu, nr. 7, bl. 104, sc.2, etaj 1, ap.31, sector 3, Tel : 021/3200285, Tel/Fax : 021/3228325, e-mail : inventa@mark-patent.ro	DA
SOARE LILIANA 99-060	**INVENTA - AGENTIE DE PROPRIETATE INTELECTUALA S.R.L.** Bucureşti, Bdul Corneliu Coposu, nr. 7, bl. 104, sc. 2, etaj 1, ap. 31, sector 3, Tel: 021/3200285, Fax: 021/3228325, inventa@mark-patent.ro	DA
SPRÂNCEANU NICOLAE 96-1097	**"SPRÂNCEANU NICOLAE" AGENŢIE DE CONSULTANŢĂ ÎN PROPRIETATE INTELECTUALĂ ŞI TRANSFER DE TEHNOLOGIE** Drobeta Turnu Severin Str. Gheorghe Ionescu Siseşti nr. 96, bl.E2, sc.1, ap.8, Tel/Fax: 0252/311690; GSM:0721 796318 e-mail: NicolaeSprinceanu@yahoo.com	DA
STANCIU ADELINA 94-14	**HARCOV A.P.I. SRL** Sfântu Gheorghe, Jud Covasna Str. Nicolae Iorga nr. 61 bl. 10 E sc. B. ap.9 Tel. 0267/ 352 267, Mobil:0744435291, stanciu@planet.ro, propind@mail.asimcov.ro	DA
STANCIU ION 94-1058	**S.N.P. PETROM S.A.-SUCURSALA I.C.P.T. CAMPINA** Jud. Prahova, Cămpina 105600, B-dul Culturii nr. 29, Tel:0244/334831, Fax: 0244/370323	NU
STĂNCESCU ALIN CRISTIAN 2003-1278	**LEGAL BRAND S.R.L.** Bucureşti, Str. Nicolae Licăreţ nr.1, bl.33, sc.C, ap.107,Tel: 0722607380, legal.brand@easynet.ro	DA
STĂNCESCU ANCA 20-1194	**LEGAL BRAND S.R.L.** Bucureşti, Str. Nicolae Licăreţ nr.1, bl.33, sc.C, ap.107,Tel: 0722674635, legal.brand@easynet.ro	DA
STIOPU NORICA 2003-1280	**MOBILENIA SRL** Bucureşti, Şos. Pantelimon nr.161, sector 2, Tel : 021/2506270 Fax : 021/2507456 e-mail : norica.stiopu@mobilenia.com	NU
STOIAN IOAN 92-1008	**AGENŢIE DE PROPRIETATE INDUSTRIALĂ ŞI TRANSFER TEHNOLOGIC "STOIAN IOAN"** Roman, B-dul Republicii, bloc 46, sc. C, ap. 35, jud. Neamţ, Tel/Fax: 0233/739441, GSM: 0745 643738	DA
STRECHE GHERGHINA 97-1116	**S.N.P. PETROM S.A.** Bucureşti, Calea Victoriei nr. 109, sector 1, Tel: 021/2125001, Fax: 021/3138629 e-mail: gherghina.streche@petrom.com	NU

STURZA IOANA 99-59	**CABINET M. OPROIU-CONSILIERE ÎN PROPRIETATE INTELECTUALĂ** Bucureşti, Str. Popa Savu, nr. 42, parter, sector 1, Tel : 021/ 2602833, 021/2602834, Fax : 021/2602836, 021/2602835, P.O.Box2-229, office@oproiu.ro	DA
STURZA OANA ALINA 2003- 1224	**CABINET M. OPROIU-CONSILIERE ÎN PROPRIETATE INTELECTUALĂ** Bucureşti, Str. Popa Savu, nr. 42, parter, sector 1, Tel : 021/2602834, 021/2602833, P.O.Box 2-229 Fax : 021/2602836, 021/2602835, office@oproiu.ro	DA
SULIMAN MARIA-GABRIELA 99-1147	**AGENŢIA NATIONALĂ A MEDICAMENTULUI** Bucureşti, Str. Av. Sănătescu nr. 48 Tel.: 021/2241710/369, Fax: 021/2243497 e-mail:mariasuliman @anm.ro	NU
SZENTE SÁNDOR 99-48	**SZENTE SÁNDOR** Odorheiu Secuiesc, str. Victoriei, nr. 41, bl. U6, et.1, ap. 4, judeţ Harghita, cod poştal 535600, Tel. /fax 0266/219143,e-mail: prooffice@szente.ro	DA
ŞANTA VALENTINA 2003-1227	**GEDEON RICHTER ROMANIA SA** Tg.Mures, Str. Cuza Voda, nr. 99-105, Tel: 0265/233675, 0265/264067, Fax: 0265/268875, cod postal 540306 e-mail: vsanta@gedeon-richter.ro; office@gedeon-richter.ro	NU
ŞOVA DAN-EUGEN 93-1013	**PIDES-CABINET DE PROPRIETATE INDUSTRIALĂ** Bucureşti, Str. Valea Buzăului, nr. 10, bl. G30, ap. 36, sector 3, Tel: 021/3455351 GSM: 0723708632 e-mail: sova@cna.ro	DA
ŞOVAR IOAN 95-32	**CABINET DE PROPRIETATE INDUSTRIALĂ S.I. SRL** Timişoara, Str. Moise Doboşan nr.110, cod 300600 Tel.0256/475105;GSM: 0722 984909, e-mail: ioan_sovar@yahoo.fr	DA
TĂRĂBÎC LUCIAN 20-1195	**LUTARIS INTELPROT S.R.L.** Timisoara, 300686, Str. Sirius nr.9, sc.A, ap.8, Tel/Fax: 0256/489301, Mobil: 0742143718, 0723319154, e-mail: qualitarium@qualitarium.ro	DA
TĂTARU DOINA 95-19	**PERSOANĂ FIZICĂ** Piatra Neamţ, Str. Apele Minerale nr. 4, Tel: 0233/223602, e-mail: doina_tataru@msn.com	DA
TEODORESCU DAN MIHAI 92-11	**INTEL PROPERTY CONSULT** Bucureşti, Str. Ion Maiorescu, nr.42A, sector 2, Tel: 021/6192276, Fax:021/2123364, GSM: 0744506010	DA

TEODORESCU MIHAELA 95-30	**ROMINVENT S.A.** Bucureşti, Str. Ermil Pangratti nr. 35, et.1, sect.1 Tel: 021/2312515, Fax: 021/2312550 e-mail: office@rominvent.ro	DA
TUDOR DANIELA 99-136	**PHARMAPLANT BIOGALENICA SRL** Bucureşti Splaiul Unirii nr. 313 , Sector 3 Tel/Fax : 021/3464818; 3464808, GSM : 0745793189 e-mail:pharmaplant@ines.ro, daniela_tudor@pharmaplant.ro	NU
ŢOŢU IOAN 20-1196	**N.P.C. S.R.L.** Brasov, str. Alexandru cel Bun, nr.13, bl.E28, ap.7, cod 500025, OP 1 – CP 298, GSM: 0744520357, e-mail: totu@unitbv.ro	DA
ŢULUCA DOINA 96-48	**INVENTA - AGENTIE DE PROPRIETATE INTELECTUALA S.R.L.** Bucureşti, Bdul Corneliu Coposu, nr. 7, bl. 104, sc.2, etaj 1, ap.31, sector 3, Tel : 021/3200285, Tel/Fax : 021/3228325, GSM :0744 339649, e-mail : inventa@mark-patent.ro	DA
ŢURCANU CONSTANTIN 92-10	**INVENTA - AGENTIE DE PROPRIETATE INTELECTUALA S.R.L.** Bucureşti, Bdul Corneliu Coposu, nr. 7, bl. 104, sc.2, etaj 1, ap.31, sector 3, Tel : 021/3200285, Tel/Fax : 021/3228325,GSM : 0744 324510, e-mail : inventa@mark-patent.ro	DA
UDREA ELENA RODICA 94-25	**OSTER – SOCIETATE CIVILA PROFESIONALA DE PROPRIETATE INDUSTRIALA** Bucuresti, Str. Batiste nr.35, ap. 23, sector 2 Tel/Fax: 021/3147249, 0721254270, traianosiescu@xnet.ro	DA
VASILESCU RALUCA 95-37	**CABINET M. OPROIU-CONSILIERE ÎN PROPRIETATE INTELECTUALĂ** Bucureşti, Str. Popa Savu, nr. 42, parter, sector 1, Tel : 021/2602834, 021/2602833, Fax : 021/2602836, 021/2602835, office@oproiu.ro	DA
VELCEA MARIAN 94-26	**INVEL – AGENŢIE DE PROPRIETATE INDUSTRIALĂ** Bucureşti, str. Ion Ghica nr.3, ap.20 Fax: 021/4303542, GSM: 0723205048, 0788374511, e-mail: office@invel.ro	DA
VELICU ANCA 2003- 1275	**CABINET ENPORA S.R.L.** Bucureşti, str. George Calinescu nr.52A, ap.1, 011694, Tel: 021 2300990; 031 1001634, Fax: 021 2302311; 031 1007927, pop@patents.ro	DA

VELŢAN LOREDANA 99-45	**INVENTA - AGENTIE DE PROPRIETATE INTELECTUALA S.R.L.** Bucureşti, Bdul Corneliu Coposu, nr. 7, bl. 104, sc.2, etaj 1, ap.31, sector 3, Tel : 021/3200285, Tel/Fax :021/3228325,inventa@mark-patent.ro	DA
VIRGILIUS VASILACHE 2003-1228	**EDIPLAST S.R.L.** Tg. Mureş, Str. Măgurei nr.25, ap.2, 0744394036 Tel/Fax: 0265/263775,moniadel@artelecom.net	DA
VIŞOIU LILIAN CĂTALIN 2003-1246	**CABINET DE PROPRIETATE INDUSTRIALĂ "VIŞOIU LILIAN CĂTĂLIN"** Bucureşti, Str. Alexandru Vlahuta nr.3, bl. M48, sc.A, ap.7, sector 3, Tel/Fax: 021/3207251, GSM: 0744480657,visoiucatalin@yahoo.com,	DA
VLAD CONSTANTIN 20-1199	**VLAD CONSTANTIN** Constanţa, Bdul. 1 decembrie 1918 nr. 5, bl.F16, ap.34, Tel/Fax: 0241/625643, GSM: 0722 370300, e-mail: vlad@gmb.ro	DA
VOICU ALEXANDRA 92-5	**A.G.V. - AGENŢIE DE PROPRIETATE INDUSTRIALĂ SRL** Bucureşti, B-dul Magheru, nr. 9, sc. 2, et.9, ap. 89, sector 1, PO BOX 22-246, Tel/Fax: 021/3153684, agv-office@xnet.ro	DA

LISTA CONSILIERILOR ÎN PROPRIETATE INDUSTRIALĂ, MEMBRI AI CAMEREI NAȚIONALE A CONSILIERILOR ÎN PROPRIETATE INDUSTRIALĂ DIN ROMÂNIA, AUTORIZAȚI PENTRU DOMENIUL TOPOGRAFIILOR PENTRU CIRCUITE INTEGRATE,
pentru luna decembrie / 2005

Nume şi Prenume/ Nr. reg. național	Denumirea societății/ Adresa societății	Societate cu obiect de activitate proprietatea industrială
ALAN LILIANA 94-1037	**BEGA GRUP SA** Timişoara, Calea Stan Vidrighin nr. 5A Tel: 0256/222103, Fax: 0256/190800 GSM : 0724250467 email:alan@tehnomet.ro	NU
ANDRONACHE PAUL 2003-1216	**CABINET INDIVIDUAL ANDRONACHE PAUL** Bucureşti, Str.Sibiu nr.14, bl.E21, et.6, ap.35, Tel/Fax: 021/7250069, GSM: 0722741043, e-mail: paul.andronache@artelecom.net	DA
AXENTE ELENA 99-46/1	**INTEL PROTECT S.R.L.** Braşov, B-dul M. Kogălniceanu, nr. 20, bloc 1k, sc. C-D, Tel: 068/413117, Fax: 0268/477333, GSM: 0722464314, e-mail: intelprotect@ccibv.ro	DA
BĂLAN GHEORGHIȚĂ 92-1	**RODALL-AGENȚIE DE PROPRIETATE INDUSTRIALĂ S.R.L.** Bucureşti, Str. Polonă nr. 115, bl. 15, sc. A, Et.4,ap. 19 sector 1, Tel.: 021/2108342, Fax:2105794, Mobil:0722 652111	DA
BLAG IOANA 94-1039	**INDUSTRIA SĂRMEI SA** Câmpia Turzii, Str. Laminoriştilor nr. 145 Judeţul Cluj, Tel: 0264/368661 int 390	NU
BOZIOREANU MARIUS ADRIAN 20-1165	**CONS INTEL BMA CABINET CONSULTANȚĂ** Buzău, cart Dorobanti 2, bl.D2, et.1,ap.5 CP 8 OP1, Mobil : 0745086588, Fax : 0238/719619, e-mail : marius_bozio@yahoo.com	DA
BUZLEA MIRCEA VALENTIN 2003- 1234	**INTELECT S.R.L.** Oradea, B-dul Dacia nr. 48, Bl. D10, Ap.3, OP9-CP128, Tel 0259/253847, Fax:0259/268094, e-mail: intelect@rdslink.ro	DA
BUZLEA NARCISA FLORICICA 2003- 1235	**INTELECT S.R.L.** Oradea, B-dul Dacia nr. 48, Bl. D10, Ap.3, OP9-CP128, Tel 0259/253847, Fax:0259/268094 e-mail: intelect@rdslink.ro	DA

CÂMPEAN GHEORGHE-GEORGEL 96-108	**NEPTUN SA** Câmpina , Str. Bobâlna nr. 57-63, Jud. Prahova, Tel: 0244/335651 (235) Fax. 0244/370338 / 336641 e-mail: neptun@interplus.ro	NU
CIOBANU MARIETTA 93-1019	**COMETAM SRL** Bucureşti, Str. Cetatea de Baltă nr. 118, bl. 9, ap. 5, sector 6, cod 77577,Tel/Fax: 021/7723008, e-mail: mciobanu@pcnet.ro	DA
COŞESCU CAMELIA 99-46/2	**INTEL PROTECT SRL** Braşov, Bd. M. Kogălniceanu, nr. 20, bloc 1k, sc. C-D, Tel: 0268/413117, Fax: 0268/477333, GSM: 0722464314, e-mail:intelprotect@ccibv.ro	DA
CONSTANTIN ADRIAN GEORGE 99-1148	**CABINET ENPORA S.R.L.** Bucureşti, str. George Calinescu nr.52A, ap.1, 011694, Tel: 021 2300990; 031 1001634, Fax: 021 2302311; 031 1007927, pop@patents.ro	DA
CORPADE ALEXANDRU 98-35	**PERSOANĂ FIZICĂ - « INCOR »** Braşov, Str. C-tin Brâncoveanu nr. 54, et. 1, ap. 4, Tel : 0268/513577	DA
FIERĂSCU COSMINA-CATRINEL 96-42	**ROMINVENT S.A.** Bucureşti, Str. Ermil Pangratti nr. 35, et.1, sect.1, Tel: 021/2312515, 2312541, Fax: 021/2312550, 2312454 e-mail: cfierascu@rominvent.ro	DA
GÂNSCA AURELIAN TUDOR 2003-1221	**RAMCONSULTING SRL** Cluj Napoca, Str. Augustin Buneanr.28, Fax : 0264/436792, GSM : 0744354156, e-mail : ramconsulting@email.ro	DA
GHEORGHICESCU EUGENIA 94-1048	**ICTCM S.A.** Bucureşti, Şos. Olteniţei nr. 103 sector 4, Tel: 3321870, 3323770/437, Fax: 021/3320775, 3321870 ,GSM:0721863338, e-mail:steh@ictcm.ro, egheorghicescu@yahoo.com	NU
HĂISAN MARIA 20-1202	**GRUPUL INDUSTRIAL ELECTROCONTACT SA** Botoşani, Calea Naţională nr.6, Tel: 0231/517172/110, Fax: 0231/ 513710, maria.haisan@electrocontact.ro	NU
IACOBINI ANCA SVETLANA 2003-1262	**IACOBINI&CO, CONSILIERI IN DREPTUL DE PROPRIETATE INDUSTRIALĂ SRL** Bucureşti, Calea Mosilor, nr.258, bl. 4bis, ap.22, sector 2, Tel : 021/2104690 ; Fax : 021/2104793 e-mail : asimri@yahoo.com	DA
IACOBINI MIHNEA RAZVAN 2003-1261	**IACOBINI&CO, CONSILIERI IN DREPTUL DE PROPRIETATE INDUSTRIALĂ SRL** Bucureşti, Calea Mosilor, nr.258, bl. 4bis, ap.22, sector 2,Tel : 021/2104690 ; Fax : 021/2104793 E-mail : asimri@yahoo.com	DA

LARCO IOAN 99-1145	**PERSOANĂ FIZICĂ** Iaşi , Str.Independenţei, nr. 23, bl. B 1-5, Tr.5, Et. 5,ap.17, cod 700101,Tel/Fax: 0232/111146	DA
LAZĂR ELENA 97-28	**CABINET DE PROPRIETATE INDUSTRIALĂ** Buzău, Str.Unirii, Bl.16C,Ap. 12,Et.3 OP 1, CP 52, Tel/Fax:0238/435982 GSM: 0723 328633 e-mail: publio@xnet.ro; publio@mail.local.ro	DA
LORENŢ ALEXANDRU 92-6	**INVENTA - AGENŢIE DE PROPRIETATE INTELECTUALĂ S.R.L.** Bucureşti, Bdul Corneliu Coposu, nr. 7, bl. 104, sc. 2, et. 1 ap. 31,sector 3, Tel: 021/3200285, Fax: 021/3228325, e-mail: inventa@mark-patent.ro	DA
MILCEV GABRIELA 2003- 1230	**ALLEGRA CONSULTING SRL** Bucureşti, Aleea Huedin nr.1, bl.5, sc.1, ap.5, sector4, GSM: 0722249961, Tel/Fax: 021/3231384 e-mail: gabriela.milcev@allegra.ro; www.allegra.ro	DA
MOHONEA CRISTIAN 97-62	**PATENTMARK S.R.L.** Bucureşti str. Dr. N. Turnescu nr. 2, sector 5 tel/fax 021/3121669,Fax:2233963 e-mail: stema@pcnet.ro	DA
MOHONEA LILIANA 97-61	**PATENTMARK S.R.L.** Bucureşti str. Dr. N. Turnescu nr. 2, sector 5, Tel/fax 021/3121669,Fax:2233963 e-mail: stema@pcnet.ro	DA
MUSATESCU ANDRA OANA 20-1181	**ANDRA MUSATESCU CABINET DE PROPRIETATE INDUSTRIALA** Bucureşti, Str. Drumul Taberei nr. 71, Bl. TD 42, sc. 1, et. 4, ap. 28, sector 6, GSM 0722879810, e-mail : musatescua@vf.ro	DA
NICOLAE IOAN 93-22	**CABINET INDIVIDUAL "INDEPENDENT PROPRINI AGENT"** Bucureşti, sector 5, str. Fabrica de chibrituri nr. 42 , Tel/ Fax: 021/3352938, GSM: 0722 610635	DA
OPREA MARILENA 2003-1277	**SD PETOSEVIC ROMANIA SRL** Bucureşti, Calea Victoriei nr.100, sc.1, ap.20, biroul 1, Tel: 021/3057996, Fax: 021/3145481, e-mail: moprea@petosevic.com, GSM: 0722259260	DA
OPROIU MARGARETA 92-8	**CABINET M. OPROIU-CONSILIERE ÎN PROPRIETATE INTELECTUALĂ** Bucureşti, Str. Popa Savu, nr. 42, parter, sector 1, el : 021/2602833, 021/2602834,Fax :021/2602835, 021/2602836, P.O.Box 2-229, e-mail : office@oproiu.ro	DA

POP CĂLIN-RADU 96-50	**CABINET ENPORA S.R.L.** Bucureşti, str. George Calinescu nr.52A, ap.1, 011694, Tel: 021 2300990; 031 1001634, Fax: 021 2302311; 031 1007927, pop@patents.ro	DA
POPESCU LIVIA 2004-1312	**CABINET POPESCU LIVIA** Bucuresti, bd. Camil Ressu 27, bl.N1, ap.188 Tel: 021/3481010, liviap25@yahoo.com	DA
PUŞCAŞ NICOLAE IOSIF 2005- 1377	**CABINET PROPRIETATE INDUSTRIALĂ PUŞCAŞ NICOLAE IOSIF** Bucureşti, str. Secerişului nr.25, sector 4, Tel/Fax : 021/ 332.73.88, Mobil: 0722.878.946	DA
PUŞCAŞU DAN 94-1056	**LOYAL PARTNERS – AGENŢIE DE PROPRIETATE INTELECTUALĂ SRL** Galaţi,Str.Brailei nr.210 bis, bl.C3B, ap.10 Tel/Fax: 0236/464847 ; GSM: 0722 744241; e-mail:loyal@geniusnet.ro	DA
RADU DANIELA 2003-1240	**GRUP ROMET SA** Sos. Brăilei nr.15, Buzau Tel : 0238/710301 Fax : 0238/710300 GSM : 0745452268	NU
RASKAI MARIA MAGDALENA 93-28	**RASKAI M M BREVMARC CONSULT S.R.L.** Dej, Str. Unirii, nr.3,BL. D8, ap.7, judetul Cluj,405200,Tel/Fax: 0264/211847, GSM: 0742084050, raskaimm@yahoo.com	DA
RĂDULESCU MELANIA STELA 95-36	**ROMINVENT S.A.** Bucureşti, Str. Ermil Pangratti nr. 35, et.1, sect.1,Tel: 021/2312515, 2312541, Fax: 021/2312550, 2312454, e-mail: office@rominvent. ro	DA
RĂDULESCU MIOARA 96-47	**INVENTA - AGENŢIE DE PROPRIETATE INTELECTUALĂ S.R.L.** Bucureşti, Bdul Corneliu Coposu, nr. 7, bl. 104, sc. 2, et. 1 Ap. 31,sector 3, Tel: 021/3200285, Fax: 021/3228325, GSM: 0723 441841, e-mail: inventa@rnc.ro	DA
STĂNCESCU ALIN CRISTIAN 2003-1278	**LEGAL BRAND S.R.L.** Bucureşti, Str. Nicolae Licăreţ nr.1, bl.33, sc.C, ap.107,Tel: 0722607380, legal.brand@easynet.ro	DA
STĂNCESCU ANCA 20-1194	**LEGAL BRAND S.R.L.** Bucureşti, Str. Nicolae Licăreţ nr.1, bl.33, sc.C, ap.107,Tel: 0722674635, legal.brand@easynet.ro	DA
STRECHE GHERGHINA 97-1116	**SNP – PETROM SA** Bucureşti, Calea Victoriei nr. 109, sector 1, Tel. : 021/2125010, Fax: 021/3138629, gherghina.streche@petrom.com	NU

ŞOVA DAN-EUGEN 93-1013	**PIDES - CABINET INDIVIDUAL** Bucureşti, str. Valea Buzăului, nr. 10, bl. G30, ap. 36, sector 3, Tel: 021/3455351, GSM:0723708632, e-mail: sova@cna.ro	DA
ŢOŢU IOAN 20-1196	**N.P.C. S.R.L.** Braşov, str. Alexandru cel Bun, nr.13, bl.E28, ap.7, cod 500025, OP 1 – CP 298, GSM: 0744520357,e-mail: totu@unitbv.ro	DA
ŢULUCA DOINA 96-48	**INVENTA - AGENŢIE DE PROPRIETATE INTELECTUALĂ S.R.L.** Bucureşti, Bdul Corneliu Coposu, nr. 7, bl. 104, sc. 2, et. 1 ap. 31,sector 3, Tel: 021/3200285, Fax: 021/3228325, GSM : 0744 339649, e-mail: inventa@mark-patent.ro	DA
ŢURCANU CONSTANTIN 92-10	**INVENTA - AGENŢIE DE PROPRIETATE INTELECTUALĂ S.R.L.** Bucureşti, Bdul Corneliu Coposu, nr. 7, bl. 104, sc. 2, et. 1 ap. 31,sector 3, Tel: 021/3200285, Fax: 021/3228325, GSM : 0744 324510, e-mail: inventa@mark-patent.ro	DA
VELICU ANCA 2003-1275	**CABINET ENPORA S.R.L.** Bucureşti, str. George Calinescu nr.52A, ap.1, 011694, Tel: 021 2300990; 031 1001634, Fax: 021 2302311; 031 1007927, pop@patents.ro	DA
VIŞOIU LILIAN CATALIN 2003-1246	**CABINET DE PROPRIETATE INDUSTRIALĂ "VIŞOIU LILIAN CATALIN"** Bucureşti, Str. Alexandru Vlahuta nr.3, bl. M48, sc.A, ap.7, sector 3, Tel/Fax: 021/3207251, GSM: 0744480657,e-mail: visoiucatalin@yahoo.com, www.visoiucatalin.home.ro	DA
VOICU ALEXANDRA 92-5	**A.G.V. - AGENŢIE DE PROPRIETATE INDUSTRIALĂ S.R.L.** Bucureşti, B-dul Magheru, nr. 9, sc. 2, etaj 9, ap. 89, sector 1, PO BOX: 22-246, Tel/Fax: 021/3153684, agv-office@yahoo.com	DA

Notă: Listele privind consilierii în proprietate industrială s-au tipărit conform datelor trimise de Camera Naţională a Consilierilor în Proprietate Industrială, din România. Pentru relaţii suplimentare, vă rugăm să vă adresaţi doamnei ing. Doina Ţuluca.

ORDIN nr. 03/15.01.2002

În temeiul art. 6, alin. 3 din HG nr. 573/07.09.1998 şi a Deciziei Prim-Ministrului nr. 45/13.03.1998, Directorul General al Oficiului de Stat pentru Invenții şi Mărci emite următorul:

ORDIN

Articol unic: Lista centrelor regionale, cuprinzând datele utile şi instituțiile gazdă, aşa cum sunt prezentate în anexă, se publică în Buletinul Oficial de Proprietate Industrială, împreună cu prezentul Ordin.

Director General

ing. Gábor VARGA

CENTRE REGIONALE PENTRU PROMOVAREA PROPRIETĂȚII INDUSTRIALE ÎN ROMÂNIA, ÎNFIINȚATE ÎN TERITORIU CU SPRIJINUL OFICIULUI DE STAT PENTRU INVENȚII ŞI MĂRCI

Coordonator al Centrelor regionale de Promovare a Proprietății Industriale din partea OSIM:

dl Florin Popa tel: (+40-21) 315.19.66, int. 318
fax: (+40-21) 312.38.19
e-mail: florin.popa@osim.ro
tel. mobil: +40 723.330.752

BACĂU

- str. Libertății nr. 1, cod 600052, județul Bacău,
- tel: 0234 570010, int.130,146
- fax: 0234 571070
- mobil: 0744538409
- e-mail : camerabc@cciabc.ro; strategie@cciabc.ro
- www.cciabc.ro/departamente/crppi.php
- coordonator activitate Centru: dl Doru SIMOVICI - Preşedinte CCIA
- director centru: ing. Gh. GHIVNICI

BAIA MARE

- b-dul Independenței nr. 4B, Baia Mare, cod 430123, județul MARAMUREŞ
- tel/ fax : 0262 213753
- e-mail: crpppimm@bic.cdimm.org; sorin@bic.cdimm.org; carmen@bic.cdimm.org
- http://crpppimm.cdimm.org/
- coordonator: Nicolae DASCALESCU- Director CDIMM
- persoane de contact: ing. Sorin IANCU - director centru
  ing. Carmen NEACSU

BIHOR

- str. Roman Ciorogariu nr. 65, Oradea, cod 410009, C.P. 211, județul BIHOR
- tel: 0259 417807; 135104; 135202; 135017
- fax: 0259 47 0015
- e-mail : secretariat@ccibh.ro
- coordonator activitate Centru: dl Constantin BADEA, Director General CCIA Oradea
- persoană de contact: d-na Mihaela SECARA

BISTRIȚA-NĂSĂUD

- str. Petre Ispirescu nr. 15 A, Bistrița, cod 420081, județul BISTRIȚA-NĂSĂUD
- tel: 0263 230640; 230400; 210038
- fax. 0263 230640; 210039
- e-mail: office@ccibn.elcom.ro sau relatii@ccibn.elcom.ro
- Adresa pentru corespondență:
  O. P. 1, C. P. 18, Bistrița 420081, județul BISTRIȚA-NĂSĂUD
- coordonator: dl Vasile BAR- Preşedinte CCIA Bistrița
- responsabil centru: dl ing. Daniel Cristian BALAN

BRĂILA

- str. Pensionatului nr. 3, C.P. 6-42, Brăila, cod 810245, judeţul BRĂILA
- tel/fax : 0239 613716; 613172; 614324
- tel:0239 612388
- e-mail: cciabr@brx.ssibr.ro
- coordonator: dl Ioan CHIRIACESCU, Director executiv CCIA
- responsabil centru: d-na ing. Anca VASILIU

BRAŞOV

- Adresa de vizitare şi consultanţă: Colina Universităţii, Corp I
- *Adresa de corespondenţă: Braşov, cod 500500, judeţul BRAŞOV, O.P.1, C.P. 298*
- tel: 0268 412921/196
- fax: 0268 476241
- e- mail: totu@unitbv.ro
- coordonator activitate Centru: dl Ioan TOTU, mobil: 0744 520357
- persoană de contact: d-na Simona HRITCU

CONSTANŢA

- str. Mircea cel Bătrân nr. 84, bloc MF1, cod 900658, judeţul CONSTANŢA
- tel: 0241 618475 ;619854;
- fax: 0241 619454
- e-mail: office@ccina.ro; drc@ccina.ro
- www.ccina.ro
- coordonator activitate Centru: dl C. JUGANARU - director executiv CCINA
- persoane de contact: d-na ing. Adriana BAROTHI (mobil 07222754416)
  d-na cons. jurist Izabela CARSTEA

COVASNA

- Sediul ASIMCOV, str. Martinovics nr. 2, Sfântu Gheorghe, cod 520009, judeţul COVASNA O.P. 1, C.P. 167
- tel/fax: 0267 318152
- e-mail: stanciu@planet.ro
- coordonator: dl Miklos Levente BAGOLY- Preşedinte ASIMCOV
- responsabil centru: d-na Adelina STANCIU - telefon: 0744435291

CRAIOVA

- str. Libertăţii nr. 15, Corp Administrativ Universitate, camera 208-209, Craiova, cod 200583, judeţul DOLJ
- tel/fax 0251 134880
- e-mail: inventii@administrativ.ucv.ro
- e-mail: ghmanolea@em.ucv.ro
- www.central.ucv.ro/newwebpg/ciitt/CRPPI.htm
- coordonator: dl prof. univ. dr. Gheorghe MANOLEA - tel: 0744771432
- persoană de contact: ing. Diana PETRESCU

GALAȚI

- str. Mihai Bravu nr.46, Galați, cod 800208, sediul Camerei de Comerț, județul GALAȚI
- tel: 0236 460312; 473580
- fax: 0236 460650
- e-mail: camcomin1@xnet.ro
- www.cciagl.xnet.ro
- coordonator: dl Dan Lilion GOGONCEA - Preşedinte CCIA Galați
- responsabil centru: dl Dumitru GHECENCO

IAŞI

- Universitatea Gheorghe Asachi, sediul Institutului Național de Inventică, b-dul CAROL nr. 3-5, C.P. 727- IAŞI - 3, cod 700506, județul IAŞI
- tel/fax: 0232 214763
- e-mail: bplaht@athena.mt.tuiasi.ro
- coordonator: dl prof. univ. dr. ing. Boris PLAHTEANU

SUCEAVA

- str. Universității nr. 15-17, Suceava, cod 720229, județul SUCEAVA
- tel: 0230 521506; 520099
- fax: 0230 520099; 521506
- e-mail: cci@suceava.iiruc.ro; ovidiudontu@cci.usv.ro
- coordonator: cons. jurist Ovidiu DONTU - Director General CCIA
- persoană de contact: ing. Sebastian PADURARU, tel. direct 0230 523587

TÂRGU MUREŞ

- Centrul Regional de Promovare a Protecției Proprietății Industriale
- str. Henri COANDĂ nr. 1, Târgu Mureş, cod 540045, judetul MUREŞ
- tel: 0265269522
- fax: 0265263300
- e-mail: crpppi@rdslink.ro
- coordonator: dl dr. Octavian PLESA - Director General
- persoană de contact: dl dr. Octavian PLESA

TIMIŞ

- Sediul lucrativ: str. Piața Victoriei nr. 3, parter, sediu al CCIA Timiş, Timişoara, cod 300030, județul TIMIŞ
- tel: 0256 497136
- fax: 0256 219173
- e-mail: Aurelia.Chira@cciat.ro
- www.cciat.ro
- coordonator: dl Emil MATEESCU - Preşedinte CCIA
- responsabil centru: d-na Aurelia CHIRA, consilier; mobil: 0745422896

STANDARD ST. 8

Notă editorială

Revizuită în noiembrie 2004 - SDWG/5

Înregistrări

Paragraful 3, revizuit în noiembrie 2004 - SDWG/5
Paragraful 6, revizuit în noiembrie 2004 - SDWG/5
Paragraful 8, ‘Exemple’, revizuit în noiembrie 2004 - SDWG/5

STANDARD ST. 8

ÎNREGISTRAREA STANDARD A CLASIFICĂRII INTERNAȚIONALE A BREVETELOR (IPC)
SIMBOLURI DIN ÎNREGISTRĂRILE CE POT FI CITITE DE CALCULATOR

Notă editorială a Biroului Internațional

Grupa de lucru în domeniul standardelor şi a documentării (SDWG), a Comitetului permanent privind tehnologia informării (SCIT), a adoptat, la a cincea sesiune a sa, din 11 noiembrie, 2004, această ediție revizuită a Standardului ST. 8. Această ediție revizuită a Standardului ST. 8 cuprinde modificări necesare pentru reforma preliminară a Clasificării internaționale a brevetelor (IPC).

Oficiile de proprietate industrială sunt rugate să pună în aplicare acestă versiune nouă a Standardului ST. 8 pentru toate documentele privind brevetele, cu o dată de publicare începând cu 1 ianuarie, 2006. Pentru documentele privind brevetele publicate anterior acestei date, va putea fi utilizată versiunea precedentă a acestui Standard.

Versiunea precedentă a Standardului ST. 8, valabilă până la 31 decembrie, 2005, este reprodusă ca anexă a noului Standard ST. 8.

STANDARD ST. 8
ÎNREGISTRAREA STANDARD A CLASIFICĂRII INTERNAȚIONALE A BREVETELOR (IPC)
SIMBOLURI DIN ÎNREGISTRĂRILE CE POT FI CITITE DE CALCULATOR

Ediție revizuită, adoptată de grupa de lucru în domeniul standardelor şi a documentării SCIT, la a cincea sesiune a sa, din 11 noiembrie, 2004

INTRODUCERE

1. Această regulă de înregistrare prevede că trebuie să existe simbolurile din Clasificarea internațională a brevetelor (IPC) în înregistrările ce pot fi citite de calculator, pentru modificarea formei informației existente deja în calculator, într-un câmp cu o lungime prestabilită, în 50 de poziții, fiecare parte a simbolului din Clasificarea internațională fiind înregistrată într-o poziție specifică şi în maniera dată.

2. Exemplele date au rolul de a clarifica textul şi nu trebuie considerat că acestea cuprind toate situațiile posibile.

ÎNREGISTRAREA

3. Pentru înregistrarea unui simbol al Clasificării internaționale în datele din calculator, trebuie alocat un câmp având 50 de poziții pentru fiecare simbol, pentru ca cele 50 de poziții ale câmpului să fie utilizate după cum urmează:

Poziție(ii)	*Conținut*	*Valori*
1	Secțiune	A,..., H
2, 3	Clasă	01,..., 99
4	Subclasă	A,..., Z
de la 5 la 8	Grupa principală (aliniată dreapta)	1,..., 9999, blanc
9	Caractere separatoare	/ (“Slash”)
de la 10 la 15	Subgrupă (aliniată stânga)	00,..., 999999, blanc
de la 16 la 19	Pentru o viitoare utilizare	4 blancuri
de la 20 la 27	Indicator de versiune	Format de dată YYYYMMDD
28	Nivelul clasificării	C, A, S
29	Prima sau ultima poziție a simbolului	F, L
30	Valoarea clasificării (inventivă sau non-inventivă)	I, N
de la 31 la 38	Data comenzii/intervenției	Format de dată YYYYMMDD
39	Datele originale sau reclasificate	B, R, V, D
40	Sursa datelor de clasificare	H, M, G
41 - 42	Oficiul generator	AA,..., ZZ (ST. 3)
de la 43 la 50	Pentru o viitoare utilizare	8 blancuri

4. Pozițiile nefolosite, din câmpurile clasificării IPC despre grupe (pozițiile 5 - 8) şi subgrupe (pozițiile 10 - 15), ar trebui lăsate libere. Singurele poziții care ar mai putea rămâne libere sunt cele rezervate pentru "utilizări viitoare". Toate celelalte poziții trebuie să cuprindă una din "valorile" acceptabile, afişate în tabelul de la paragraful 3. Orice cifră "zero" care apare în simboluri trebuie înregistrată.

5. Cu privire la cifrele care apar după caracterul de separare, cele mai importante (incluzând şi situația în care este "zero", de exemplu, subgrupa 02) ar trebui să se afle la poziția 10. Toate pozițiile nefolosite trebuie lăsate albe.

6. Reprezentarea indicatorilor

Pozițiile 1 - 19: Înregistrarea listei de simboluri ale CIB (IPC)

Simbolurile CIB (IPC) sunt definite în partea a V-a a Manualului WIPO privind informațiile şi documentele despre proprietatea industrială şi în ultima versiune a Ghidului despre CIB (IPC).

Pozițiile 20 - 27: Indicatorul versiunii

Deşi în publicațiile pe suport de hârtie, un indicator de versiune poate conține patru sau şase cifre, indicatorul de versiune din înregistrările ce pot fi citite de calculator conține opt cifre, adică YYYYMMDD, cu Y pentru an, M pentru lună şi D pentru zi.

Poziția 28: Nivelul de clasificare

Se presupune că oficiile clasifică fiecare subiect la un anumit nivel (de bază sau avansat). Totuşi, ambele niveluri trebuie să fie reprezentate complet în baza de date a clasificării etalon şi, de aceea, este necesar un indicator de nivel. Acest indicator de nivel este, de asemenea, util pentru indicarea situațiilor în care un oficiu nu clasifică un subiect nici la nivelul de bază şi nici la cel avansat al clasificării, de exemplu, când un oficiu doar atribuie o clasificare nivelurilor subclasei. Indicatorul de nivel face posibilă diferențierea între nivelul de bază, nivelul avansat şi cel al subclaselor. Literele C (core = de bază), A (avansat) şi S (subclasă) sunt folosite pentru câmpul ce poate conține doar o singură cifră.

Poziția 29: Prima sau ultima poziție a simbolurilor

În funcție de acest câmp, poate fi recunoscută poziția clasificării informației despre prima invenție. Literele F şi L sunt utilizate pentru prima, respectiv ultima poziție.

Poziția 30: Valoarea clasificării (inventivă sau non-inventivă)

Diferența dintre informațiile despre o invenție şi alte informații este importantă pentru regăsirea informațiilor. Literele I şi N sunt utilizate pentru informațiile despre invenție şi, respectiv, pentru alte informații, ce nu au legătură cu invenția.

Pozițiile 31 - 38: Data de comandă

Data atribuirii simbolului de clasificare (data de comandă) este reprezentată de opt cifre, numite YYYYMMDD (an, lună, zi). Această dată poate fi folosită pentru a verifica dacă o clasificare trebuie verificată după modificarea unei părți, de exemplu, în cazul creării de noi subdiviziuni.

Poziția 39: Datele originale şi cele reclasificate

Datele primare sunt primele date atribuite documentului. În cazul atribuirii, de către un oficiu editorial, de simboluri de clasificare la un nivel de bază, alt oficiu poate, de asemenea, atribui simboluri la un nivel avansat, ca date primare.

Datele reclasificate sunt datele schimbate datorită unei modificări în planurile de clasificare.

Datele diferite sunt datele modificate datorită unei reclasificări secundare a unui singur document, cum ar fi corectarea unei greşeli.

Datele reziduale (de şters) sunt datele care trebuie şterse din baza de date a Clasificării etalon (principale), datorită unei modificări în atribuirea simbolurilor de clasificare unui document.

Indicarea diferitelor tipuri de date este marcată de literele B pentru datele de bază sau inițiale (primare), R pentru datele reclasificate, V pentru diferite modificări secundare şi D pentru datele ce trebuie şterse.

Poziția 40: Sursa datelor de clasificare

Sunt prevăzute următoarele surse de clasificare:

- clasificare intelectuală, făcută de persoane, valoarea H pentru datele generate de om;

- clasificarea automatizată, prin propagarea mai din timp a clasificării intelectuale,prin utilizarea priorităților obişnuite în folosirea brevetului;

- simbolurile de clasificare generate de software, folosind identificarea automată a conținutului documentului referitor la brevet. Litera G este utilizată pentru a indica această sursă de date generate.

Poziția 41 - 42: Oficiul generator

De vreme ce o parte din datele inițiale, din nivelul avansat, şi datele reclasificate pot fi oferite de către alte oficii decât oficiul editor, sursa de informații a acestor tipuri de date este înregistrată de un câmp cu două caractere. Trebuie folosit codul CC al țării sau oficiului respectiv, în conformitate cu Standardul WIPO ST. 3.

7. Înregistrarea simbolurilor complete CIB (IPC)

Clasificarea completă a simbolurilor trebuie întotdeauna utilizată în cazul înregistrării datelor pe calculator. Secțiunea, clasa şi subclasa CIB (IPC) trebuie dată pentru fiecare clasificare pe grupe sau subgrupe, chiar şi în situația în care, în acelaşi document, s-a dat anterior o clasificare pe altă grupă sau subgrupă.

Urmăriți paragraful 2 al Standardului WIPO ST. 10/C pentru prezentarea recomandată a clasificării CIB (IPC), pe afişajul calculatorului sau în documentele tipărite.

8. O reprezentare schematică a conținutului celor 50 de poziții, după cum urmează:

Secțiune	Clasă		Subclasă	Grupa principală				Caracter de separare	Subgrupă						Blancuri (spații goale)			
1	2	3	4	5	6	7	8	9	10	11	12	13	14	15	16	17	18	19

Indicatorul de versiune								Nivelul clasificării	Prima sau ultima poziție a unui simbol	Valoarea clasificării	Data intervenției							
20	21	22	23	24	25	26	27	28	29	30	31	32	33	34	35	36	37	38

Date inițiale sau reclasificate	Sursa datelor de clasificare	Oficiul generator		Blancuri (spații goale)							
39	40	41	42	43	44	45	46	47	48	49	50

Exemple:

Un model de reprezentare a simbolurilor de clasificare CIB (IPC), atribuite la 1 iunie 2007, şi indicatorii acestora sunt:

Int. Cl. (2006)

B28B 5/00 (2006.01)	*clasificare la nivel avansat*	*informații despre invenții*
B28B 1/29 (2007.04)	*clasificare la nivel avansat*	*informații despre invenții*
H 05 B 3/10	*clasificare la nivel de bază*	*alte informații în afara celor despre invenții*

În conformitate cu acest standard, acest exemplu va fi înregistrat la înregistrarile ce pot fi citite de calculator după cum urmează:

Inregistrarea nr. 1

1	2	3	4	5	6	7	8	9	10	11	12	13	14	15	16	17	18	19
B	2	8	B				5	/	0	20								

20	21	22	23	24	25	26	27	28	29	30	31	32	33	34	35	36	37	38
2	0	0	56	0	1	0	1	GA	F	1	2	0	0	67	0	6	0	1

39	40	41	42	43	44	45	46	47	48	49	50
B	H	E	P								

Inregistrarea nr. 2

1	2	3	4	5	6	7	8	9	10	11	12	13	14	15	16	17	18	19
B	2	8	B				1	/	2	9								

20	21	22	23	24	25	26	27	28	29	30	31	32	33	34	35	36	37	38
2	0	0	67	0	34	0	1	A	L	I	2	0	0	67	0	6	0	1

39	40	41	42	43	44	45	46	47	48	49	50
B	H	E	P								

Inregistrarea nr. 3

1	2	3	4	5	6	7	8	9	10	11	12	13	14	15	16	17	18	19
B	2	5	B				3	/	0	80								

20	21	22	23	24	25	26	27	28	29	30	31	32	33	34	35	36	37	38
2	0	0	76	0	G1	0	1	AG	L	N	2	0	0	87	0	6	0	1

39	40	41	42	43	44	45	46	47	48	49	50
B	H	E	P								

ANEXĂ
VERSIUNEA ANTERIOARĂ A STANDARDULUI ST. 8

ÎNREGISTRAREA STANDARDULUI DE SIMBOLURI
ALE CLASIFICĂRII INTERNAȚIONALE
A BREVETELOR (IPC) PE CALCULATOR

INTRODUCERE

1. Această convenție de înregistrare prevede că simbolurile Clasificării internaționale a brevetelor (IPC) trebuie să existe în înregistrările de pe calculator, pentru a modifica informațiile din calculator dintr-un câmp cu dimensiune stabilită, în 18 poziții, fiecare parte din simbolurile Clasificării internaționale fiind înregistrată la o poziție anume şi în maniera prescrisă.

2. Exemplele date au rolul de a face textul înțeles şi nu trebuie considerate ca fiind foarte cuprinzătoare.

ÎNREGISTRAREA

3. Pentru înregistrarea simbolurilor CIB (IPC) pe calculator, trebuie distribuit, pentru fiecare simbol, un câmp având 18 poziții, cele 18 poziții fiind utilizate după cum urmează:

Poziția(țiile)	*Conținutul*
1	blanc (spațiu liber) (pentru o utilizare viitoare)
2	numărul ediției de CIB (IPC) utilizată
3	secțiunea
4	blanc (spațiu liber) (pentru o utilizare viitoare)
5, 6	clasa
7	subclasa
8	blanc (spațiu liber) (pentru o utilizare viitoare)
9 - 11	grupa, aliniată la dreapta, cu spațiul necesar
12	caracter de separare (după cum este definit în paragraful 7)
13 - 17	subgrupă, aliniată stânga
18	caracter de categorie (după cum este definit în paragraful 7)

4. Caracterul de separare, de la poziția 12, trebuie să fie o linie oblică pentru toate simbolurile, exceptând codurile de indexare, unde trebuie folosite două puncte (:).

5. Poziţiile nefolosite trebuie lăsate albe. Orice cifră “zero” care apare în simboluri trebuie înregistrată.

6. Considerând că cifrele apar după caracterul separator, cea mai importantă cifră (inclusiv în cazul în care există “zero”, de exemplu, subgrupa 02) trebuie să se situeze la poziţia 13. Orice poziţii nefolosite trebuie lăsate albe.

7. Caracterul de categorisire de la poziţia 18 este după cum urmează:

(a) litera A (majusculă) defineşte primul simbol de clasificare, reprezentând informaţii despre invenţie;
(b) litera B (majusculă) defineşte alte simboluri de clasificare, reprezentând informaţii despre invenţie;
(c) caracterul “-“ defineşte simboluri de clasificare, reprezentând informaţii suplimentare;
(d) cele 23 de litere majuscule, de la C la Y (inclusiv I şi O), şi cele opt cifre, de la 2 la 9, numesc codurile de indexare corespunzătoare, precum şi simbolurile de clasificare cu care au legătură codurile respective, litera “C” numind simboluri şi/sau coduri ce au legătură, astfel încât să formeze un prim set de informaţii, litera “D” numind simboluri şi/sau coduri ce au legătură, astfel încât să formeze al doilea set de informaţii ş.a.m.d., situându-se după litera “Y”, cifra “2" numeşte simboluri şi/sau coduri ce au legătură, pentru a forma un set, în aceeaşi manieră ca şi literele;
(e) dacă trebuie alocate unui singur document mai mult de 31 de seturi de legături între simbolurile de clasificare CIB (IPC) şi codurile de indexare, al 32-lea set sau mai mult trebuie înregistrat prin utilizarea literei “z” (mică);
(f) litera “Z” (majusculă) defineşte codurile de indexare ce nu au legături.

8. *Înregistrarea simbolurilor incomplete.* Când, într-un document de brevet, simbolurile sunt prezentate într-o formă prescurtată, cum ar fi, de exemplu, C 23 C 1/00, 7/00, trebuie adăugate secţiunea, clasa şi subclasa, atunci când înregistrăm aceste simboluri, ca, de exemplu, C 23 C 1/00, C 23 C 7/00.

9. *Sistemele X de notaţie.* Simbolul X ar trebui tratat ca orice alt caracter ce face parte din simbolurile CIB. Astfel, dacă acest caracter apare imediat după litera subclasei, el trebuie aliniat dreapta, la poziţiile 9 - 11; dacă acesta se găseşte după linia oblică, atunci trebuie aliniat stânga, la poziţiile 13 - 17.

10. O reprezentare schematică a conținutului celor 18 poziții este următoarea:

Blanc (spațiu alb)	Numărul ediției CIB (IPC)	Secțiunea	Blanc (spațiu alb)	Clasa		Subclasa	Blanc (spațiu alb)	Grupa (aliniată dreapta)			Caracter de separare	Subgrupa (aliniată stânga)					Caracter de categorie
1	2	3	4	5	6	7	8	9	10	11	12	13	14	15	16	17	18

Exemple

Trei exemple de reprezentări ale simbolurilor de clasificare CIB (IPC) şi ale codurilor de indexare care ar putea fi alocate unui document de brevet sunt următoarele:

În conformitate cu acest standard, aceste exemple vor fi înregistrate la înregistrarile ce pot fi citite de calculator după cum urmează:

(a)

	6	C		0	8	F		2	1	0	/	1	6				A
	6	C		0	8	F		2	5	5	/	0	4				B
	6	A		6	1	K			4	7	/	0	0				–
	6	C		0	9	J		1	5	1	/	0	6				–
	6	C		0	8	F		2	1	0	/	1	6				C
	6	C		0	8	F		2	1	4	:	0	6				C
	6	C		0	8	F		2	5	5	/	0	4				D
	6	C		0	8	F		2	1	4	:	0	6				D

(b)

	6	B		2	9	C			6	5	/	0	8				A
	6	B		2	9	K			8	3	:	0	0				Z
	6	B		2	9	L			2	3	:	1	8				Z

(c)

	6	C		0	7	D		4	0	1	/	0	6				A
	6	C		0	7	D		2	1	3	/	6	0				B
	6	A		0	1	N			4	3	/	4	0				–
	6	A		0	1	N			4	3	/	9	0				–
	6	C		0	7	D		4	0	1	/	0	6				C
	6	C		0	7	D		2	3	3	:	3	2				C
	6	C		0	7	D		2	1	3	:	6	0				C

NORMA ST.10/C

PREZENTAREA ELEMENTELOR PRIVIND DATELE BIBLIOGRAFICE

Nota Biroului international

Grupul de lucru asupra normelor şi a documentării (SDWG), al Comitetului permanent pentru tehnicile de informație (SCIT) a adoptat noile texte revizuite ale paragrafelor 2 şi 3 ale normei ST.10/C, la cea de-a cincea sesiune a sa, la 11 noiembrie 2004. Aceste revizuiri cuprind schimbările care s-au dovedit a fi necesare prin inițiativa privind la reforma CIB.

Oficiile de proprietate industrială sunt invitate să pună în aplicare aceste noi versiuni ale paragrafelor 2 şi 3 ale normei ST.10/C pentru toate documentele de brevet a căror dată de publicare este 1 ianuarie 2006 sau o dată posterioară. Pentru documentele de brevet publicate înainte de această dată, textul precedent al paragrafelor 2 şi 3 al normei trebuie să continue să fie aplicată.

Versiunile precedente ale paragrafelor 2 şi 3 ale normei ST.10/C, care sunt valabile până la 31 decembrie 2005, sunt prezentete în anexele noii norme ST.10/C.

PREZENTAREA ELEMENTELOR PRIVIND DATELE BIBLIOGRAFICE

Revizuire adoptată de Grupul de lucru al SCIT privind normele şi documentarea,la cea de-a cincea sesiune a sa, la 11 noiembrie 2004.

PREZENTAREA DATELOR

1. Pentru indicarea, conform calendarului gregorian, a datelor care sunt tipărite în documentele de proprietate industrială, precum şi a rezumatelor din buletinele oficiale sau care se regăsesc în înregistrările electronice, se aplică norma ST.2 a OMPI.

PREZENTAREA SIMBOLURILOR DE CLASIFICARE

2. Abrevierea recomandată pentru a desemna Clasificarea internatională a brevetelor este “Int. Cl.”. Indicatorul versiunii nivelului de bază (an) în vigoare în momentul clasificării trebuie să fie plasat între paranteze, imediat după abrevierea “Int.Cl.”, dacă documentul este clasificat cel puțin în parte conform nivelului de bază. Cea mai mare parte a oficiilor vor clasifica documentul dat pe un singur nivel, fie numai pe nivelul de bază (a se vedea exemplele 3a şi 3b).

Prezentarea recomandată pe documentele tipărite sau în configurație electronică standardizată este următoarea:

– simbolurile de clasificare sunt prezentate sub formă de tabel, astfel încât să faciliteze transpunerea pe
– simbolurile CIB aparținând nivelului de bază sunt tipărite sau prezentate cu caractere drepte, iar simbolurile CIB aparținând unui nivel mai înalt sunt tipărite sau prezentate în italice;
– simbolurile referitoare la informația din invenții sunt tipărite sau prezentate boldat (cu caractere îngroşate), iar simbolurile referitoare la o altă informație decât informația din invenții, cu caractere subțiri;
– pentru fiecare simbol de clasificare pe un nivel înalt al CIB, indicatorul versiunii, care semnalează când anume a fost creat acest simbol sau când a fost el revizuit în mod esențial, nivelul înalt (anul, luna) este situat între paranteze după fiecare simbol CIB.

3. Sunt prezentate în continuare exemple de prezentare a simbolurilor şi indicatorilor de clasificare a CIB pentru acelaşi document, după cum clasificarea este efectuată la nivel înalt, la nivelul de bază sau utilizând simboluri ale ambelor niveluri.

a) Clasificarea la nivel înalt :

Int. Cl.
B28B 5/00 (2006.01)
B28B 1/29 (2007.04)
H05B 3/18 (2008.07)

În acest exemplu:

B28B 5/00 reprezintă o informație din invenție (caractere îngroşate) clasificată conform nivelului înalt (italice);

B28B 1/29 reprezintă o informație din invenție (caractere îngroşate) clasificată conform nivelului înalt (italice);

H05B 3/18 reprezintă o informație diferită de informația din invenții (caractere subțiri) clasificată conform nivelului înalt (italice);

b) Clasificare pe nivelul de bază:

Int. Cl. (2006)
B28B 5/00
B28B 1/00
H05B 3/10

Dans cet exemple:

B28B 5/00 reprezintă o informație din invenție (caractere îngroşate) clasificată conform nivelului de bază(caractere drepte, adică non-italice);

B28B 1/00 reprezintă o informație din invenție (caractere îngroşate) clasificată conform nivelului de bază(caractere drepte, adică non-italice);

H05B 3/10 reprezintă o informație diferită de informația din invenții (caractere subțiri) clasificată conform nivelului de bază(caractere drepte, adică non-italice);

c) Clasificarea informațiilor din invenții la nivel înalt, precum şi a altor informații diferite de informațiile din invenții, la nivelul de bază:

Int. Cl. (2006)
B28B 5/00 (2006.01)
B28B 1/29 (2007.04)
H05B 3/10

În : *B28B 5/00* reprezintă o informație din invenție (caractere îngroşate) clasificată conform nivelului înalt (italice);

B28B 1/29 reprezintă o informație din invenție (caractere îngroşate) clasificată conform nivelului înalt (italice);

H05B 3/10 reprezintă o informație diferită de informația din invenții (caractere subțiri) clasificată conform nivelului de bază(caractere drepte, adică non-italice);

Simbolurile CIB sunt definite în partea a cincea a Manualului OMPI privind informarea şi documentarea în materie de proprietate industrială şi în versiunea cea mai recentă a Ghidului de utilizare a CIB.

Această prezentare are efect începând cu ediția CIB din 1 ianuarie 2006.(*)

4. Abrevierea recomandată de clasificarea internațională pentru desene şi modele industriale este “LOC”.

(*) A se vedea “Nota Biroului Internațional” cu privire la prima pagină.

Conform recomandării Comitetului de experţi al Uniunii de la Locarno, ediţia clasificării va fi indicată printr-o cifră arabă între paranteze, ca în exemplul următor: LOC (6) Cl. 8–05. Simbolurile de clasificare vor fi prezentate astfel încât toate elementele unui simbol dat să figureze pe aceeaşi linie şi, de preferinţă, într-o formă de natură să faciliteze transpunerea pe maşină. Atunci când numerele mai multor clase sau subclase sunt indicate pentru un singur şi acelaşi obiect, clasele vor fi separate unele de altele prin punct şi virgulă, iar subclasele, prin virgulă (exemple : LOC (6) Cl. 8-05, 08; 11-01).

PREZENTAREA NUMERELOR DE CERERI

5. Experienţa a demonstrat faptul că era necesar ca numerele de cereri să fie prezentate într-un mod clar şi fără ambiguităţi. Consideraţiile menţionate în continuare se aplică în acelaşi mod tuturor prezentărilor de numere de cereri pe documentele de brevet şi se referă la numărul de cerere acordat fie cererii depuse pe lângă un oficiu de proprietate industrială emiţător, fie cererii depuse pe lângă o terţă ţară sau organizaţie, a căror prioritate este invocată.

6. Numărul de cerere va fi prezentat de preferinţă

a) exact în acelaşi mod ca şi în ţara sau organizaţia pe lângă cererea respectivă a fost depusă în forma sa integrală sau

b) sub formă prescurtată, reproducându-se partea minimum semnificativă care să permită identificarea cererii în mod univoc.

7. Atunci când numărul de cerere este prescurtat la partea minimum semnificativă (suprimarea literelor şi cifrelor acordate de ţara sau de organizaţia vizată, în scopuri interne sau speciale, de exemplu, cifre de control, mărci de clasificare etc., apare necesitatea de a dispune de o prezentare uniformă, în special în cazul când informaţia prezentată pe prima pagină a documentelor de brevet face obiectul unei compuneri destinate tipăririi (de exemplu compunere tipografică, fotocompunere, o nouă versiune dactilografiată etc.). Prezentarea numărului de cerere, utilizată de către ţara sau organizaţia vizată poate, în consecinţă, să fie reluată într-un mod uniform prin aplicarea următoarelor reguli:

a) dacă numărul conţine un punct, o virgulă sau un spaţiu, unul sau mai multe caractere sau spaţii pot fi omise. Unul sau mai multe din aceste caractere sau spaţii pot fi inserate pentru a facilita lectura;

b) dacă numărul conţine o bară oblică sau o liniuţă, aceste caractere vor fi păstrate. O liniuţă poate fi înlocuită printr-o bară oblică;

c) caracterele vor fi păstrate în ordinea lor originală, respectiv cifrele indicând anul de depozit al cererii, vor fi tipărite în poziţia lor originală;

d) nici un caracter sau ansamblu de caractere ce constituie partea minimum semnificativă a numărului cererii, diferit de caracterele menţionate la alineatele a) şi b) de mai sus nu va fi modificat, de exemplu:

i) anul de domnie a Împăratului, care apare în numerele de cereri depuse în Japonia, nu va fi schimbat conform calendarului gregorian;

ii) nici un zeo intermediar nu va fi omis sau adăugat, de exemplu 74/0069 nu va fi tipărit sub forma 74/69 sau 74/00069;

e) în cazul unui număr de cerere pentru un model de utilitate, o literă sau un ansamblu de caractere poate fi utilizat de către ţara sau organizaţia vizată, în scopul unei definiri univoce a cererii. Litera sau ansamblul de caractere vor fi omise, iar litera “U” va fi introdusă după numărul cererii, separat, prin două spaţii goale. Se poate adăuga cuvântul “model de utilitate” în limba ţării sau a organizaţiei care publică documentul;

f) atunci când data este indicată conform calendarului gregorian, aceasta va fi indicată prin patru cifre;

g) pentru numerele de cereri PCT, groupa alfanumerică constituită din literele “PCT”, codul din două litere identificând oficiul receptor şi anul, este o parte semnificativă a numărului de cerere şi nu trebuie să fie omis.

În apendicele anexat prezentei norme sunt prezentate două tabele cuprinzând prezentarea numerelor de cerere, utilizată în prezent de diferite țări sau organizații; părțile semnificative minimale ale acestor numere, ca şi prezentarea prescurtată recomandată pentru numărul de cerere care stabileşte prioritatea figurează cu caracter de indicație în acest apendice.

IDENTIFICAREA ȚĂRILOR, A ORGANIZAȚIILOR ŞI A ALTOR ENTITĂȚI CARE ELIBEREAZĂ SAU ÎNREGISTREAZĂ DOCUMENTE DE BREVET

8. Codurile formate din două litere, prezentate în norma ST.3 a OMPI vor fi utilizate pentru a desemna

a) țara, organizația sau altă entitate unde a fost depusă o cerere revendicând o prioritate conventională;

b) țara, organizația sau altă entitate care a publicat documente de brevet din care decurge starea technicii; şi

c) țara, organizația sau altă entitate care publică documentul de brevet. Denumirea țării, a organizației sau a oricărei alte entități care publică documentul de brevet poate să figureze, facultativ, în afară de codul prevăzut în norma ST.3.

UTILIZAREA ŞI PREZENTAREA CIFRELOR DE CONTROL

9. Cifrele de control sunt utilizate de mai multe oficii de proprietate industrială în raport cu numerele de cerere sau cu numerele de publicare utilizate în scopuri de control control intern. Sistemele utilizate diferă în funcție de oficii. Cea mai mare parte a sistemelor au un caracter de control, utilizând fie o cifră de la “0” la “9”, fie o literă de la “A” la “Z”. Evident, caracterul de control va fi asociat numărului de cerere sau numărului de publicare pour a facilita funcția sa de control. Totuşi, caracterul de control nu este considerat un element important al numărului de cerere sau al numărului de publicare.

10. Pentru a evita orice confuzie, este recomandat ca regulile următoare să fie aplicate dacă oficiile de proprietate industrială doresc să imprime un caracter de control asociat numărului de cerere sau numărului de publicare pe documentel de brevet sau în buletinele oficiale :

a) caracterul de control va consta într-o cifră unică; literele nu vor fi utilizate pentru a evita confuzia cu norma ST.16 a OMPI;

b)caracterul de control va fi tipărit imediat după numărul de cerere sau de publicare la care se referă şi de care este separat printr-un punct sau printr-o liniuță. Este preferabil să se utilizeze caractere de tipar diferite de cele utilizate pentru numărul la care se referă;

c) oficiile de proprietate industrială care publică caractere de control asociate numerelor de cerere sau numerelor de publicare, vor publica, în buletinele lor oficiale, informații asupra utilizării acestora, repetate la intervale mai mici de un an.

PREZENTAREA NUMERELOR DE CERERE CARE STABILESC O PRIORITATE

11. Numerele de cerere care stabilesc o prioritate sunt comunicate depunătorilor de către oficiile de proprietate industrială prin notificările depozitului inițial şi prin certificate de prioritate în baza Convenției de la Paris. Ele sunt apoi citate de către deponenți în cazul în care o cerere având acelaşi obiect sau un obiect conex este depusă ulterior pe lângă un alt oficiu de proprietate industrială, conform Convenției de la Paris. Numărul de cerere care stabileşte prioritatea poate să fie apoi utilizat de către oficiile de proprietate industrială pentru a reuni încadrul bazelor de date şi al sistemelor de cercetare informatizată toate documentele de brevet care constituie “familii”. Această posibilitate de a crea familii de brevete est extrem de utilă pentru oficiile de proprietate industrială, în examinare, de exemplu atunci când o dată de depozit mai favorabilă se dovedeşte necesară in cursul examinării unei cereri ulterioare care nu aparține familiei respective. De asemenea, familiile de brevete permit, dacă este cazul, examinatorilor de brevete să reexamineze, în limba lor, documente de brevet publicate anterior.

Aceste familii de brevete pot în sfârşit să ajute oficiile să economisească resurse importante de clasificare (pe plan financiar, cum ar fi cel al efectivelor, etc.), permițându-le să utilizeze clasificarea atribuită unuia dintre membrii unei familii de brevete pentru toți ceilalți membri ai aceleiaşi familii.
Având în vedere aceste utilizări, precum şi alte funcții ale familiilor de brevete, este esențial, pentru toate oficiile de proprietate industrială, ca deponenții să indice corect numărul de cerere care stabileşte prioritatea. Orice greşeală, oricât de mică ar fi aceasta, în configurarea numărului de cerere poate să împiedice luarea în considerare a anumitor documente în cadrul unei familii de brevete. Corectarea erorilor privind datele de prioritate este extrem de oneroasă pentru oficiile de proprietate industrială. Prin urmare, este esențial ca dispozițiile acestei secțiuni să fie aplicate imediat ce va fi posibil, de către oficii.

12. a) În scopul de a îmbunătăți calitatea datelor referitoare la familiile de brevete şi de a evita orice confuzie în prezentarea numerelor de cerere care stabilesc o prioritate se recomandă următoarele:

Oficiile de proprietate industrială vor impune tipărirea, pentru cererile care stabilesc o prioritate, un număr conform cu “Prezentarea prescurtată, recomandată pentru numărul cererilor de prioritate” conform apendicelui normei ST.10/C,atunci când acestea indică numărul cererii corespunzătoare unui document de brevet în notificarea depozitului inițial şi în certificatul de prioritate. “Prezentarea prescurtată, recomandată pentru numărul cererilor de prioritate” ar trebui să conțină codul conform ST.3 (de preferință pe un rând sau într-o anumită coloană, însoțit de aşa-numitul ”cod de țară”(în cazul unei organizații, codul de țară, codul organizației) şi numărul cererii dvs. de prioritate, care vor fi utilizate pentru depozitele efectuate în străinătate, în baza à Convenției de la Paris,”) pentru a putea fi recunoscut cu uşurință ca fiind numărul de cerere de prioritate, de către alte oficii de proprietate industrială şi de către deponenți.

Exemplu de *“Prezentare prescurtată, recomandată pentru numărul cererilor de prioritate”* :

i) în cazul unei țări:

Codul de țară şi numărul cererii dvs. de prioritate ce va fi utilizat în străinătate în baza à Convenției de la Paris, este JP2000-001234.

ii) în cazul unei organizații:

Codul organizației) şi numărul cererii dvs. de prioritate, care vor fi utilizate pentru depozitele efectuate în străinătate, în baza à Convenției de la Paris, este EP79100953.

b) Oficiile de proprietate industrială vor trebui să-i încurajeze pe deponenți să se conformeze indicațiilor prezentate în paragraful 12 a) al normei ST.10/C în cazul în care indică numărul unei cereri de prioritate atunci când efectuează depozite ulterioare şi să faciliteze sarcina lor în această privință.

[Urmează apendicele]

APENDICE

ȚĂRI SAU ORGANIZAȚII CARE UTILIZEAZĂ SERII DENUMEROTARE ANUALĂ A CERERILOR

Tabelul 1

Țara sau organizația	Exemplu de nr. de cerere	Partea minimum semnificativă a unui număr	Prezentarea pe scurt, recomandată, pentru nr. cererilor de prioritate	Observații
AM ARMENIA	P20020142	P20020142	20020142	P = cod literal ce caracterizează un nr. de cerere de brevet. Primele patru cifre indică anul de depozit al cererii.
	U20020140	U20020140	U20020140 U	U = cod literal ce caracterizează un nr. de cerere de model de utilitate. Primele patru cifre indică anul de depozit al cererii.

Țara sau organizația	Exemplu de nr. de cerere	Partea minimum semnificativă a unui număr	Prezentarea pe scurt, recomandată, pentru nr. cererilor de prioritate	Observații
AR ARGENTINA	P950103456 M950103456	P950103456 M950103456	P950103456 M950103456	Sistem de numerotare utilizat pentru cererile depuse cu începere de la 1 noiembrie 1995. P = cod literal ce caracterizează un nr. de cerere de brevet. Primele două cifre corespund ultimelor două cifre ale anului de depozit al cererii (ex. 95 pentru anul1995) A treia şi a patra cifră indică codul oficiului receptor (ex. 01). Ultimele cinci cifre corespund numărului de ordine anual, atribuit cererii. M = cod literalce caracterizează un nr. de cerere de model de utilitate. Primele două cifre corespund ultimelor două cifre ale anului de depozit al cererii (ex. 95 pentru anul1995)Primele două cifre corespund ultimelor două cifre ale anului de depozit al cererii (ex. 95 pentru anul1995) Primele două cifre corespund ultimelor două cifre ale anului de depozit al cererii (ex. 95 pentru anul1995) Primele două cifre corespund ultimelor două cifre ale anului de depozit al cererii (ex. 95 pentru anul1995) A treia şi a patra cifră indică codul oficiului receptor (ex. 01). Ultimele cinci cifre corespund numărului de ordine anual, atribuit cererii.
AT AUSTRIA	A 1234/95 (vechi sistem de numerotare utilizat până în decembrie 1999) GM 123/95 (vechi sistem de numerotare utilizat până în decembrie 1999)	A 1234/95 GM 123/95	1234/95 123/95 U	

Țara sau organizația	Exemplu de nr. de cerere	Partea minimum semnificativă a unui număr	Prezentarea pe scurt, recomandată, pentru nr. cererilor de prioritate	Observații
AT AUSTRIA (continuare)	A 733/2003 (nou sistem de numerotare în vigoare de la 1 ianuarie 2000)	A 733/2003	A 733/2003	A = cod literal ce caracterizează un nr. de cerere de brevet. GM = cod literal ce caracterizează un nr. de cerere de model de utilitate.
	GM 158/2003 (nou sistem de numerotare în vigoare de la 1 ianuarie 2000)	GM 158/2003	GM 158/2003	Serie de numerotare anuală, în ordine crescândă începând cu 1, utilizată şi pentru cererile de brevet şi pentru cererile de model de utilitate.
AU AUSTRALIA	2002901123 (nou sistem de numerotare în vigoare de la 5 iulie 2002)	2002901123	2002901123	Cererilor provizorii li se atribuie un nr. de cerere compus din 10 cifre. Primele patru cifre indică anul de depozit. A cincea cifră, “9", indică faptul că este vorba despre o cerere provizorie. A şasea şi a zecea cifră corespund numărului de cerere atribuit în segmentul 00000 - 99999.
	2002200345 (nou sistem de numerotare în vigoare de la 5 iulie 2002)	2002200345	2002200345	Cererilor standard li se atribuie un nr. compus din 10 cifre. Primele patru cifre indică anul de depozit. A cincea cifră, este situată între 2 şi 7 şi indică faptul că este vorba de depozitul unei cereri de brevet standard. Cifrele de la şase la zece corespund nr. de cerere atribuit în segmentul 00000 - 99999.
	201100123 (nou sistem de numerotare în vigoare de la 24 mai 2001)	201100123	201100123	Cererilor de brevet de inovație le este atribuit un număr compus din zece cifre. Primele patru cifre indică anul de depozit.

Ţara sau organizaţia	Exemplu de nr. de cerere	Partea minimum semnificativă a unui număr	Prezentarea pe scurt, recomandată, pentru nr. cererilor de prioritate	Observaţii
AU **AUSTRALIA** (continuare)				A cincea cifră, "1", indică faptul că este vorba de depozitul unei cereri de inovaţie. Cifrele de la şase la zece corespund nr. de cerere atribuit în segmentul 00000 - 99999.
AZ **AZER-BAIDJAN**	92/123456 a 2002 0001 u 2002 0001	92/123456 a 2002 0001 u 2002 0001	92/123456 a 2002 0001 u 2002 0001	Sistem de numerotare utilizat între 1992 şi 1999. Cele două cifre situate înainte de bara oblică indică anul de depozit al cererii. a - cod literal ce caracterizează un nr. de cerere de brevet. Primele patru cifre indică anul de depozit al cererii. u = cod literal ce caracterizează un nr. de model de utilitate. Sistemul de numerotare a intrat în vigoare la 1 ianuarie 2000.
BE **BELGIA**	9200547 2000/0624	9200547 2000/0624	9200547 2000/0624	Sistem de numerotare utilizat pentru toate cererile depuse între 1 ianuarie 1987 şi 31 decembrie 1999. Numerotare continuă a cererilor după data de depozit: primele două cifre corespund ultimelor două cifre ale anului de depozit al cererii. Sistem de numerotare utilizat pentru toate cererile depuse începând 10 ianuarie 2000. Primele patru cifre indică anul conform calendarului gregorian. Ultimele patru cifre constituie un nr. de ordine atribuit în mod crescător în funcţie de data de depozit a cererii.
BR **BRAZILIA**	10432/72 (vechi sistem de numerotare) PI 8300014-3 (nou sistem de numerotare) MU 6100132-2	10432/72 8300014 6100132	10432/72 8300014 6100132 U	Sistem de numerotare utilizat din 1972 până în 1975. Sistem de numerotare înfiinţat în 1975. Literele situate înaintea numărului indică categoria titlului de proprietate industrială: PI = brevet de invenţie MU = model de utilitate.

Țara sau organizația	Exemplu de nr. de cerere	Partea minimum semnificativă a unui număr	Prezentarea pe scurt, recomandată, pentru nr. cererilor de prioritate	Observații
BR BRAZILIA (continuare)				Primele două cifre corespund ultimelor două cifre ale anului de depozit al cererii şi indică categoria titlului de proprietate industrială. Prima cifră corespunde numărului deceniului minus o cifră de control care variază în funcție de tipul de document, de exemplu, PI-0, MU-2. Cifrele de la trei la şapte corespund numărului de ordine al cererii, atribuit de oficiul brazilian. Ultima cifră este o cifră de control.
BY BELARUS	961234 (vechi sistem de numerotare) a 20031234 u 20031234 (nou sistem de numerotare)	961234 a 20031234 u 20031234	961234 a 20031234 u 20031234	Sistem de numerotare a cererilor de brevet. Primele două cifre corespund ultimelor două cifre ale anului de depozit al cererii. A fost utilizat până la sfârşitul anului 1997. Sistem de numerotare intrat în vigoare la 1 ianuarie 1998. a = cod literal indicând că este vorba despre o cerere de brevet u = cod literal indicând că este vorba despre o cerere de de model de utilitate. Primele patru cifre indică anul de depozit al cererii. Ultimele patru cifre corespund numărului de ordine al cererii.
CH ELVEȚIA	01234/96-2	1234/96	1234/96	Cele două cifre situate după bara oblică corespund ultimelor două cifre ale anului de depozit al cererii. Cifra aflată după liniuță reprezintă o cifră de control.
CS CEHO-SLOVACIA()	PV 3628-72	3628-72	3628-72 sau 3628/72	PV este o abreviere care înseamnă “cerere de protecție a unei invenții”.
CU CUBA	1/85 (nou sistem de numerotare)	1/85	1/85	Din 1985 este utilizat un sistem de numerotare anuală. Cele două cifre situate după bara oblică corespund ultimelor două cifre ale anului de depozit al cererii.

A încetat să existe la 31 decembrie 1992.

Ţara sau organizaţia	Exemplu de nr. de cerere	Partea minimum semnificativă a unui număr	Prezentarea pe scurt, recomandată, pentru nr. cererilor de prioritate	Observaţii
DE GERMANIA	195 00 002.1 295 00 001.5 589 00 001.2 689 00 001.4 102004000001.7	195 00 002 295 00 001 589 00 001 689 00 001 102004 000 001	195 00 002 295 00 001 U 10 2004 000 001	Vechiul sistem de numerotare: A doua şi a treia cifră indică anul de depozit. Prima cifră indică categoria titlului de proprietate industrială. 1 =cereri naţionale de brevet conform PCT, care se găsesc în fază naţională, şi cereri de CCP (utilizat din 1995 până în 2003) 2 = cereri de model de utilitate (utilizat din 1995 până în 2003). 5 = brevete eliberate de OEB. Limba în care s-a efectuat depozitul - germana (pentru cererile depuse pe lângă OEB din 1989). 6 = Limba în care s-a efectuat depozitul - engleza sau franceza (pentru cererile depuse pe lângă OEB din 1989). A noua şi ultima cifră, situată după punct, este o cifră de control. Nou sistem de numerotare (începând din 2004): Prima şi a doua cifră: categoria tiltului de proprietate industrială 10 = cerere de brevet DE 11 = cerere de brevet conform PCT, care se găseşte în faza naţională 12 = cerere de CCP 20 = model de utilitate 21 = modele de utilitate rezultând din cereri conform PCT 22 = topografii

Țara sau organizația	Exemplu de nr. de cerere	Partea minimum semnificativă a unui număr	Prezentarea pe scurt, recomandată, pentru nr. cererilor de prioritate	Observații
DE GERMANIA (continuare)	202004000 001.4 50 2004 000001.4 60 2004 000001.9	202004000001 502004000 001 60 2004 000001	20 2004 000 001 U	50 = brevete eliberate de OEB, cereri depuse în limba germană. 60 = brevete eliberate de OEB, cereri depuse în limba engleză sau franceză De la atreia până la a şasea cifră: anul de depozit De la a şaptea la a douăsprezecea cifră: numărul de ordine A treisprezecea cifră: cifra de control.
DK DANEMARCA	2986/68 (vechi sistem de numerotare) 9500242 (vechi sistem de numerotare) PA 1998 01234 BA 1998 00123	2986/68 9500242 PA 1998 01234 BA 1998 00123	2986/68 9500242 1998 01234 1998 00123 U	Sistem de numerotare a cererilor de brevet. Cifrele situate după bara oblică corespund ultimelor două cifre ale anului de depozit al cererii. Sistem utilizat până la sfârşitul anului 1997. Sistem de numerotare a cererilor de model de utilitate. Primele două cifre corespund ultimelor două cifre ale anului de depozit al cererii. Sistem utilizat până la sfârşitul anului 1997. Nou sistem de numerotare aplicabil începând din 1998; literele PA desemnează o cerere de brevet, iar literele BA, o cerere de model de utilitate. Cifrele de la a treia la a şasea indică anul de depozit al cererii, iar ultimele cinci corespund numărului de ordine al cererii. Codurile literale PA şi BA nu apar pe prima pagină a documentelor publicate.
EC ECUADOR	SP 94-046 SMU.94-033	94-046 SMU.94-033	94-046 sau 94/1046 SMU.94-033	Primele două cifre corespund ultimelor două cifre ale anului de depozit al cererii de brevet sau de model de utilitate.

Țara sau organizația	Exemplu de nr. de cerere	Partea minimum semnificativă a unui număr	Prezentarea pe scurt, recomandată, pentru nr. cererilor de prioritate	Observații
ES ESTONIA				Sistem de numerotare înființat în 1994.
	P 200300001	200300001	200300001	P = cod literal ce indică un număr de cerere de brevet.
	U 200300001	200300001	200300001 U	U = cod literal ce indică un număr de cerere de model de utilitate.
				Primele patru cifre indică anul de depozit al cererii. A cincea şi a noua cifră corespund numărului de ordine al cererii, atribuit de oficiul receptor.
EG EGIPT	541/88 (vechi sistem de numerotare)	541/88	541/88	Sistem de numerotare aplicabil cererilor de brevet. Cele două cifre care urmează după bara oblică corespund ultimelor două cifre ale anului de depozit al cererii.
	1996010001 (nou sistem de numerotare)	1996010001	1996010001	În noul sistem de numerotare, anul şi luna depozitului cererii sunt indicate de prima şi a şasea cifră (în exemplul dat este vorba de ianuarie 1996). Cifrele de la şapte la zece corespund numărului de ordine al cererii.
EP OFICIUL EUROPEAN DE BREVETE	79100953.3	79100953	79100953	Primele două cifre corespund ultimelor două cifre ale anului de depozit al cererii. A treia şi a patra cifră indică locul depozitului. A cincea şi a opta cifră corespund numărului de ordine al cererii, atribuit de oficiul receptor. Ultima cifră este o cifră de control.

Ţara sau organizaţia	Exemplu de nr. de cerere	Partea minimum semnificativă a unui număr	Prezentarea pe scurt, recomandată, pentru nr. cererilor de prioritate	Observaţii
ES SPANIA	P 8802029 (0) (sistem de numerotare utilizat până în 2000)	8802029	8802029	Acest nou sistem de numerotare a cererilor de brevet şi de model de utilitate a fost înfiinţat în 1986.
	U 8900627 (5) (sistem de numerotare utilizat până în 2000)	8900627	8900627 U	Literele P şi U arată categoria titlului de proprietate industrială: P = brevet de invenţie, U = model de utilitate.
				Primele două cifre corespund ultimelor două cifre ale anului de depozit al cererii. Cifra dintre paranteze este destinată controlului informatic.
	P 200100123 (1)	200100123	200100123	Începând cu anul 2000, primele patru cifre indică anul de depozit al cererii.
	U 200100123 (1)	200100123	200100123 U	
	P 200150001 (7)	200150001	200150001	Începând cu anul 2000, pentru cererile naţionale de brevet şi de model de utilitate depuse în vederea deschiderii fazei naţionale pentru o cerere internaţională conform PCT. Primele patru cifre indică anul de depozit al cererii, iar a cincea este întotdeauna 5.
	U 200150001 (7)	200150001	200150001 U	
FI FINLANDA	3032/73 (vechi sistem de numerotare)	3032/73	3032/73	Vechiul sistem de numerotare.
	834567 (vechi sistem de numerotare)	834567	834567	Sistem de numerotare intrat în vigoare la 1 ianuarie 1975. Primele două cifre corespund ultimelor cifre ale anului de depozit al cererii.
	20031234 (nou sistem de numerotare)	20031234	20031234	Nou sistem de numerotare intrat în vigoare la 25 iulie 1999. Primele patru cifre arată anul de depozit al cererii.
	U951234 (vechi sistem de numerotare)	951234	951234 U	Modele de utilitate: primele două cifre corespund ultimelor două cifre ale anului de depozit al cererii.
	U20031234 (nou sistem de numerotare)	20031234	20031234 U	Modele de utilitate: nou sistem de numerotare intrat în vigoare la 25 iulie 1999. Primele patru cifre arată anul de depozit al cererii

Țara sau organizația	Exemplu de nr. de cerere	Partea minimum semnificativă a unui număr	Prezentarea pe scurt, recomandată, pentru nr. cererilor de prioritate	Observații
FR **FRANȚA**	73.19342 96 11800	73.19342 96 11800	73.19342 96 11800	Prezentare veche. Sistem de numerotare înființat pentru cererile de brevet depuse începând din ianuarie 1969. Suprimare a punctului intermediar începând cu acest număr. Numărul este constituit din ultimele două cifre ale anului, urmate de un număr de ordine format din 5 cifre (seria anuală). Acest număr este "numărul de înregistrare național" atribuit unei cereri în momentul constituirii depozitului; acesta este şi numărul brevetului eliberat. *Notă*: în bazele de date spațiul existent după cifrele anului este suprimat.
GB **MAREA BRITANIE**	41352/70 (vechi sistem de numerotare) 8015674 (nou sistem de numerotare)	41352/70 8015674	41352/70 8015674	Sistem de numerotare conform vechii legi din 1949 asupra brevetelor. Nou sistem de numerotare înființat conform noii legi din 1977 asupra brevetelor. Primele două cifre corespund ultimelor două cifre ale anului de depozit al cererii.
GR **GRECIA**	960100177 960200188	960100177 960200188	960100177 960200188	Sistem de numerotare intrat în vigoare la 1 ianuarie 1988. Primele două cifre ale numărului corespund ultimelor două cifre ale anului de depozit al cererii A treia şi a patra cifră arată categoria titlului de proprietate industrială: 01 = cerere de brevet 02 = cerere de model de utilitate Ultimele cinci cifre corespund numărului de ordine al cererii. Din 1985 până în 1987 a fost utilizat un sistem de numerotare anuală diferit (două cifre pentru a indic a anul de depozit şi patru cifre pentru numărul de ordine al cererii).

Țara sau organizația	Exemplu de nr. de cerere	Partea minimum semnificativă a unui număr	Prezentarea pe scurt, recomandată, pentru nr. cererilor de prioritate	Observații
HR CROAȚIA	P 9300084	P 9300084 A	P 9300084 A	Sistem de numerotare înființat în 1992. Prima literă indică categoria titlului de proprietate industrială (P însemnând cerere de brevet). Primele două cifre corespund ultimelor două cifre ale anului de depozit al cererii. Ultimele patru cifre corespund numărului de ordine al cererii. Litera A indică faptul că este vorba despre o cerere.
	P 20000084A	P 20000084A	P 20000084A	Sistem de numerotare înființat în 2000. Litera situată pe prima poziție indică categoria titlului de proprietate industrială (P însemnând cerere de brevet sau cerere de brevet consensual). Primele patru cifre indică anul de depozit al cererii. Ultimele patru cifre corespund numărului de ordine al cererii. Litera A indică faptul că este vorba despre o cerere.
HU UNGARIA	39 55/81 (vechi sistem de numerotare)	39 55/81	39 55/81	Sistem de numerotare înființat în 1980. Ultimele două cifre cotrespund ultimelor cifre ale anului de depozit al cererii.
	P 9300684 (nou sistem de numerotare)	P 9300684 U	P 9300684	Nou sistem de numerotare înființat în 1992. P = cod literal ce caracterizează o cerere de brevet şi o cerere de brevet de plantă.
	U 9300266 (nou sistem de numerotare)	U 9300266	9300266 U	U = cod literal ce caracterizează o cerere de model de utilitate. Primele două cifre corespund ultimelor două cifre ale anului de depozit al cererii.

Ţara sau organizaţia	Exemplu de nr. de cerere	Partea minimum semnificativă a unui număr	Prezentarea pe scurt, recomandată, pentru nr. cererilor de prioritate	Observaţii
ID **INDONEZIA**	P00200300001	P00200300001		P = cod literal ce caracterizează o cerere de brevet . Primele două cifre indică codul diviziei administrative a oficiului, iar a doua serie de patru cifre indică anul de depozit al cererii.
	S00200300001	S00200300001		S = cod literal ce caracterizează o cerere de brevet simplă.
	W00200300001	W00200300001		W = cod literal ce caracterizează o cerere conform PCT (DO).
IE **IRLANDA**	1152/69	1152/69	1152/69	Sistem de numerotare utilizat până la sfârşitul anului 1991.
	S922656	S922656	S922656	Sistem de numerotare utilizat de la 1 ianuarie 1992 până la 31 decembrie 1999. Primele două cifre corespund ultimelor două cifre ale anului de depozit al cererii, restul constituind o serie anuală crescătoare, cu zerouri în faţă.
	2000/0123 (nou sistem de numerotare)	2000/0123	2000/0123	Cererile de brevet de scurtă durată se disting de alte cereri prin aceea că sunt precedate de litera “S”. Aceasta se aplică tuturor cererilor depuse începând cu 1 august 1992. Sistem de numerotare intrat în vigoare la 1 ianuarie 2000. Primele patru cifre indică anul de depozit al cererii, ultimele patru constituind o serie anuală crescătoare, cu zerouri în faţă. Acest nou sistem se aplică şi cererilor de brevet de scurtă durată, adică cererilor al
IN **INDIA**	643/58	643/58	643/58	-

Țara sau organizația	Exemplu de nr. de cerere	Partea minimum semnificativă a unui număr	Prezentarea pe scurt, recomandată, pentru nr. cererilor de prioritate	Observații
IT **ITALIA**	19001 A/73 20401 B/73	19001 A/73 20401 B/73	19001/73 20401/73 U	A=cod literal ce caracterizează o cerere de brevet B=cod literal ce caracterizează o cerere de model de utilitate. Cererile de brevet şi cererile de model de utilitate sunt numerotate în serii paralele. Litera este esențială pentru identificarea cererilor. O parte din numerele de cereri este atribuită anual fiecăruia dintre cele 93 de birouri din provincie (UPICA) pe lângă care pot fi depuse cereri de brevet. În 1973, 90.000 de numere au fost distribuite în acest fel pentru cererile de brevet, previziunile privind depunerile fiind de 30.000, şi 70.000 de numere au fost distribuite pentru cereri de modele de utilitate. Rezultă deci că seria de numere conține o sută de lacune. MI = cod din două litere ce desemnează Oficiul provincial al industriei, al comerțului şi artizanatului (*Ufficio Provinciale Industria, Commercio e Artigianato* - UPICA) pe lângă care este depusă cererea (de exemplu MI pentru Milano). 91 şi 94 = ultimele două cifre ale anului de depozit al cererii. A = cod literal ce caracterizează o cerere de brevet şi U o cerere de model de utilitate. (C = cerere de înregistrare de marcă, O = model ornamental cu depozit multiplu.) 000231 şi 000235 = numerele seriei în curs. În fiecare an UPICA începe propria sa serie de numerotare anuală pentru fiecare categorie de cereri cu nr.1; există o sută de serii de numerotare pentru cererile de brevet, iar codul cererii, ca şi cel al UPICA sunt esențiale pentru o identificare exactă.

Ţara sau organizaţia	Exemplu de nr. de cerere	Partea minimum semnificativă a unui număr	Prezentarea pe scurt, recomandată, pentru nr. cererilor de prioritate	Observaţii
JP JAPONIA	46 - 69807	46 - 69807	46 - 69807 sau 46/69807	Primele două simboluri caracterizează o cerere de brevet. Al treilea se raportează la anul de domnie al Împăratului. Primele două cifre (înainte de liniuţă) indică anul de domnie al Împăratului în cursul căruia a fost depusă cererea. Numărul 46 face trimitere la era SHOWA şi corespunde anului 1971.
	3-180893	3-180893	3-180893 sau 3/180893	Al doilea exemplu se referă la o cerere de brevet depusă în timpul erei HEISEI, care a început în 1989; cifra 3 indică faptul că depozitul a fost efectuat în1991.
	5-55143 2000-312828	5-55143	5-55143 U sau 5/55143 U	Primele două simboluri caracterizează o cerere de model de utilitate. Al treilea se raportează la anul de domnie al Împăratului. Prima cifră indică anul de domnie al Împăratului în cursul căruia a fost depusă cererea. Cifra 5 se referă la era HEISEI şi corespunde anului 1993.
		2000-312828	2000-312828 sau 2000/312828	Primele două simboluri caracterizează o cerere de brevet. Primele patru cifre (înainte de liniuţă) indică anul de depozit al cererii de brevet. Nou sistem de numerotare intrat în vigoare la 1 ianuarie 2000.
	2001-8488	2001-8488	2001-8488 U sau 2000/8488	Primele două simboluri caracterizează o cerere de model de utilitate. Primele patru cifre (înainte de liniuţă) indică anul de depozit al cererii de model de utilitate. Nou sistem de numerotare intrat în vigoare la 1 ianuarie 2000.

Țara sau organizația	Exemplu de nr. de cerere	Partea minimum semnificativă a unui număr	Prezentarea pe scurt, recomandată, pentru nr. cererilor de prioritate	Observații
KE KENYA	KE/P/92/00065	92/00065	92/00065	Numerele de cereri de brevet şi de model de utilitatesunt constituite din elementele următoare: codul țării,o bară oblică,litera P care indică faptul că este vorba de o cerere de brevet (sau literele UM, indicând că este vorba de o cerere de certificat de model de utilitate), o bară oblică, două cifre corespunzătoare anului efectuării primului depozit al cererii în Kenya, o bară oblică şi un număr de ordine format din cinci cifre.
KG KIRGHIZISTAN	950012.1 950009.2 (vechi sistem de numerotare) 20030016.1 20030003.2 (nou sistem de numerotare)	950012.1 950009.2 20030016.1 20030003.2	950012 950009.U 20030016 20030003.U	Vechi sistem de numerotare utilizat până la sfârşitul anului 1999. Nou sistem de numerotare intrat în vigoare la 1 ianuarie 2000. Primele patru cifre indică anul de depozit al cererii. Următoarele patru cifre corespund numărului de ordine al cererii. Cifra situată după punct indică categoria titlului de proprietate industrială (1 = brevet de invenție; 2 = model de utilitate).
KP REPUBLICA POPULARĂ DEMOCRATICĂ COREEA	03-1234 (Sistem de numerotare utilizat până la sfârşitul lui 2003) 1-04- 012345 2-04-012345 (nou sistem de numerotare utilizat începând din ianuarie 2004).	03-1234	03-1234	Primele două cifre corespund ultimelor două cifre ale anului de depozit al cererii. Cele patru cifre situate după liniuță indică numărul de ordine al cererii. Prima cifră indică categoria titlului de proprietate industrială: 1 = brevet de invenție; 2 = model de utilitate. Cifrele situate după a doua liniuță corespund numărului de ordine al cererii.

Ţara sau organizaţia	Exemplu de nr. de cerere	Partea minimum semnificativă a unui număr	Prezentarea pe scurt, recomandată, pentru nr. cererilor de prioritate	Observaţii
KR REPUBLICA COREEA	95-012345 (vechi sistem de numerotare) sau 1995-012345	95-012345	95-012345	Vechi sistem de numerotare utilizat până la sfârşitul anului 1998. Primele două simboluri coreene arată categoria titlului de proprietate industrială: = brevet = model de utilitate Primele două cifre situate înaintea liniuţei corespund ultimelor două cifre ale anului de depozit al cererii. Ultimele şase cifre corespund numărului de ordine al cererii.
	95-701234 sau 1995-701234	95-701234	95-701234	Cifra 7, situată după liniuţă, arată că este vorba de o cerere PCT.
	95-12345 sau 1995-012345	95-12345	95-12345 U	Aceste două simboluri coreene indică faptul că este vorba despre o cerere de model de utilitate. Codul literal “U” caracterizează de asemenea o cerere de model de utilitate.
	95-701234 sau 1995-701234	95-701234	95-701234 U	Cifra 7, situată după liniuţă, arată că este vorba de o cerere PCT.
	10-2002-0123456 (nou sistem de numerotare)	10-2002-0123456	10-2002-0123456	Primele două cifrearată categoria titlului de proprietate industrială: 10 = brevet 20 = model de utilitate 30 = design sau model industrial de la 40 la 75 = marcă Cele patru cifre situate după prima liniuţă indică anul de depozit al cererii, iar ultimele şapte se referă la numărul de ordine al cererii.
	10-2002-7012345	10-2002-7012345	10-2002-7012345	Cifra 7, situată după a doua liniuţă, indică faptul că este vorba despre o cerere PCT.

Țara sau organizația	Exemplu de nr. de cerere	Partea minimum semnificativă a unui număr	Prezentarea pe scurt, recomandată, pentru nr. cererilor de prioritate	Observații
KR REPUBLICA COREEA	20-2002-0123456 20-2002-7012345	10-2002-0123456 20-2002-7012345	10-2002-0123456 20-2002-7012345	Primele două cifre “20" indică faptul că este vorba despre un model de utilitate. Cifra 7, situată după a doua liniuță, indică faptul că este vorba despre o cerere PCT.
KZ KAZAHSTAN	951117.1 95025.2 2002/016.2	951117.1 95025.2 2002/016	951117 95025 U 2002/016 U	Primele două cifre corespund ultimelor două cifre ale anului de depozit al cererii. Grupul de trei sau patru cifre situat după anul de depozit al cererii corespunde numărului de ordine al cererii de model de utilitate sau de brevet de invenție. Cifra situată după punct este o cifră de control care arată categoria titlului de proprietate industrială: 1 = brevet de invenție; 2 = model de utilitate. Primele patru cifre indică anul de depozit al cererii. Cifra situată după punct este o cifră de control care arată categoria titlului de proprietate industrială: 2 arată că este vorba despre o cerere de model de utilitate.
LS LESOTHO	LS/P/03/00001 LS/UM/02/00001	03/00001 02/00001	03/00001 02/00001	Numerele de cereri de brevet şi de model de utilitate sunt constituite din următoarele elemente:codul țării; o bară oblică; litera P care indică faptul că este vorba despre o cerere de brevet sau literele UM care indică faptul că este vorba despre o cerere de certificat de model de utilitate; o bară oblică; două cifre corespunzătoare anului efectuării primului depozit al cererii în Lesotho; o bară oblică şi un număr format din cinci cifre atribuit în ordine continuă.
LT LITUANIA	95-014	95-014	95-014	Sistem de numerotare intrat în vigoare la 1 ianuarie 1995. Primele două cifre (situate înaintea liniuței) corespund ultimelor două cifre ale anului de depozit al cererii.

Țara sau organizația	Exemplu de nr. de cerere	Partea minimum semnificativă a unui număr	Prezentarea pe scurt, recomandată, pentru nr. cererilor de prioritate	Observații
LT LITUANIA	2000 061	2000 061	2000 061	Sistem de numerotare intrat în vigoare la 1 ianuarie 2000. Primele patru cifre (situate înaintea spațiului) indică anul de depozit al cererii de brevet.
MD REPUBLICA MOLDOVA	94-0287 (până la 31 decembrie 1999) a 2001 0147 (de la 1 ianuarie 2000) u 2001 0058 (de la 1 ianuarie 2000)	94-0287 a 2001 0147 u 2001 0058	94-0287 a 2001 0147 2001 0058 U	Primele două cifre (situate înaintea liniuței) indică anul de depozit al cererii de brevet. Cele patru cifre situate după liniuță corespund numărului de ordine al cererii. a - cod literal ce caracterizează o cerere de brevet u - cod literal ce caracterizează o cerere de model de utilitate Cererile de brevet şi cererile de model de utilitate sunt numerotate în serii paralele. În fiecare an, fiecare serie de numerotare începe cu cifra 1. Pentru identificarea cererilor, litera este esențială. Primele patru cifre indică anul de depozit al cererii. Următoarele patru cifre, situate după spațiu, indică numărul de ordine al cererii.
MD MADAGASCAR	94001 2000/001	94001 2000/001	94001 2000/001	Sistem de numerotare utilizat din 1994 până în 1999. Primele două cifre corespund ultimelor două cifre ale anului de depozit al cererii; ele sunt urmate de un număr compus din trei cifre, atribuit în ordine continuă. Sistem de numerotare intrat în vigoare în ianuarie 2000. Primele patru cifre indică anul de depozit al cererii; ele sunt urmate de un număr compus din trei cifre, atribuit în ordine continuă.

Țara sau organizația	Exemplu de nr. de cerere	Partea minimum semnificativă a unui număr	Prezentarea pe scurt, recomandată, pentru nr. cererilor de prioritate	Observații
MK FOSTA REPUBLICA IUGOSLAVA MACEDONIA	П 104/93	П 104/93	П 104/93	Codul literal care precede numărul arată categoria titlului de proprietate industrială (П = brevet de invenție sau brevet de plantă). Cifrele situate înaintea barei oblice corespund numărului de ordine. Ultimele două cifre indică anul de depozit al cererii.
MX MEXIC	GT/a/2003/000001 GT/f/2003/001234 GT/2003/t/000321 GT/u/2003/123456 JL/a/2003/000001 JL/f/2003/001234 JL/t/2003/0000321 JL/u/2003/123456 NL/a/2003/000001 NL/f/2003/001234 NL/t/2003/0000321 NL/u/2003/123456 PA/a/2003/000001 PA/f/2003/001234 PA/t/2003/0000321 PA/u/2003/123456 YU/a/2003/000001 YU/f/2003/001234 YU/t/2003/0000321 YU/u/2003/123456	GT/a/2003/000001 GT/f/2003/001234 GT/2003/t/000321 GT/u/2003/123456 JL/a/2003/000001 JL/f/2003/001234 JL/t/2003/0000321 JL/u/2003/123456 NL/a/2003/000001 NL/f/2003/001234 NL/t/2003/0000321 NL/u/2003/123456 PA/a/2003/000001 PA/f/2003/001234 PA/t/2003/0000321 PA/u/2003/123456 YU/a/2003/000001 YU/f/2003/001234 YU/t/2003/0000321 YU/u/2003/123456	GT/a/2003/000001 GT/f/2003/001234 GT/2003/t/000321 GT/u/2003/123456 JL/a/2003/000001 JL/f/2003/001234 JL/t/2003/0000321 JL/u/2003/123456 NL/a/2003/000001 NL/f/2003/001234 NL/t/2003/0000321 NL/u/2003/123456 PA/a/2003/000001 PA/f/2003/001234 PA/t/2003/0000321 PA/u/2003/123456 YU/a/2003/000001 YU/f/2003/001234 YU/t/2003/0000321 YU/u/2003/123456	Sistem de numerotare intrat în vigoare la 1 ianuarie 2000. Sistemele vechi de numerotare au fost modificate în aşa fel încât să se adapteze noului sistem. Numărul de cerere este constituit din patru lelemente ce reprezintă partea minimum semnificativă a numărului de cerere: 1. Două caractere alfanumerice pentru a desemna oficiul receptor al cererii. “GT” pentru Oficiul regional Zona Bajio (Leon, Ganajuato); “JL” pentru Oficiul regional Zona Occidente (Zapopan, Jalisco); “NL” pentru Oficiul regional Zona Norte (Montery, Nuevo Leon); “PA” pentru Oficiul central (Mexico, District federal); “YU” pentru Oficiul regional Zona Sureste (Merida, Yucatan). 2. Un caracter alfanumeric minuscul pentru a arăta categoria titlului de proprietate industrială solicitat: “a” pentru cererile de brevet;

Țara sau organizația	Exemplu de nr. de cerere	Partea minimum semnificativă a unui număr	Prezentarea pe scurt, recomandată, pentru nr. cererilor de prioritate	Observații
MX (continuare)				"f" pentru cererile de înregistrare a unui desen sau model industrial; "t" pentru cererile de înregistrare a unei scheme de configurare (topografie) a unui circuit integrat; "u" pentru cererile de model de utilitate. 3. Patru cifre pentru a indica, conform calendarului gregorian, anul de depozit al cererii; exemple: 1991; 1999; 2001; 2003. 4. Şase cifre reprezentând un număr de ordine care permite identificarea unei singure cereri. Acest număr de ordine are o lungime definită şi poate fi completat, dacă este necesar, cu zerouri în față. Exemple: 123456; 000001; 004321. Numărul total de caractere alfanumerice se ridică la 13. Pentru a facilita lizibilitatea numărului de cerere, atunci când acesta este tipărit, cele patru elemente descrise mai sus sunt separate printr-o bară oblică "/".
NL OLANDA	7015038 (vechi sistem de numerotare)	7015038	7015038	Primele două cifre corespund ultimelor două cifre ale anului de depozit al cererii. Nou sistem de numerotare intrat în vigoare la 1 aprilie 1995 (vezi tabelul II).
NO NORVEGIA	1748/70 (vechi sistem de numerotare)	1748/70	1748/70	Ultimele două cifre corespund ultimelor două cifre ale anului de depozit al cererii. Nou sistem de numerotare intrat în vigoare la 1 ianuarie 1974. Primele două cifre corespund ultimelor două cifre ale anului de depozit al cererii.

Țara sau organizația	Exemplu de nr. de cerere	Partea minimum semnificativă a unui număr	Prezentarea pe scurt, recomandată, pentru nr. cererilor de prioritate	Observații
PH FILIPINE	1-1998-00001 1-1999-500001 (PCT) 2-1998-00001 2-1999-500001 (PCT) 3-1998-00001	1-1998-00001 1-1999-500001 (PCT) 2-1998-00001 2-1999-500001 (PCT) 3-1998-00001	1-1998-00001 1-1999-500001 (PCT) 2-1998-00001 2-1999-500001 (PCT) 3-1998-00001	Nou sistem de numerotare intrat în vigoare la 6 ianuarie 1998. Prima cifră a numărului de cerere este codul fişierului corespunzător următoarelor categorii de cereri: 1 - brevet de invenție 2 - model se utilitate 3 - desen sau model industrial Cele patru cifre situate după prima liniuță indică anul de depozit. Ultimele cinci cifre indică numărul de cerere. Cifra 5 de după prima liniuță indică faptul că este vorba desore o cerere PCT. Pentru fiecare an de depozit, seria de numere de cerere, pentru fiecare categorie de cereri, începe cu numărul 0001 sau 500001. Vechi sistem de numerotare utilizat pentru cererile depuse între 1948 şi 1998: vezi tabelul II.
PK PAKISTAN	10131/65	10131/65	10131/65	-
RO ROMÂNIA	92-0884	92-0884	92-0884	Sistem de numerotare intrat în vigoare la 21 ianuarie 1992. Primele două cifre corespund ultimelor două cifre ale anului de depozit al cererii. Cifrele situate după liniuță reprezintă numărul de ordine crescător cu zerouri în față.
RU FEDERAȚIA RUSĂ	92005240 (vechi sistem de numerotare)	92005240	92005240	Sistem de numerotare utilizat din 1992 până în 1995. Primele două cifre corespund ultimelor două cifre ale anului de depozit al cererii.

Ţara sau organizaţia	Exemplu de nr. de cerere	Partea minimum semnificativă a unui număr	Prezentarea pe scurt, recomandată, pentru nr. cererilor de prioritate	Observaţii
RU FEDERAŢIA RUSĂ (continuare)	95103445 (vechi sistem de numerotare)	95103445	95103445	Sistem de numerotare utilizat din 1992 până în 1995. Primele două cifre corespund ultimelor două cifre ale anului de depozit al cererii. A treia cifră arată categoria titlului de proprietate industrială: 1 - 4 = brevet de invenţie şi model de utilitate.
	2001111546 (nou sistem de numerotare)	2001111546	2001111546	Nou format utilizat de la 1 ianuarie 2000. Primele patru cifre indică anul de depozit al cererii. A cincea cifră arată categoria titlului de proprietate industrială: 1 - 4 brevet de invenţie şi model de utilitate.
SE SUEDIA	16414/70 (vechi sistem de numerotare)	16414/70	16414/70	-
	7300001-0 (nou sistem de numerotare)	7300001-0	7300001-0	Nou sistem de numerotare intrat în vigoare la 1 ianuarie 1973. Totuşi, anumite cereri depuse înainte de 1973 au fost renumerotate conform noului sistem: astfel, numărul 16414/70 a devenit 7016414-8. Primele două cifre corespund anului de depozit al cererii. Cifra situată după liniuţă serveşte controlului informatic.
SI SLOVENIA	9300393 (vechi sistem de numerotare)	9300393	9300393	Primele două cifre corespund ultimelor două cifre ale anului de depozit al cererii. A treia cifră arată categoria titlului de proprietate industrială şi locul efectuării depozitului.0 -4 = brevete şi brevete pe durată scurtă. Ultimele patru cifre corespund numărului de ordine al cererii.
	200100001 (nou sistem de numerotare)	200100001	200100001	Nou sistem de numerotare intrat în vigoare la 1 ianuarie 2000. Primele patru cifre indică anul de depozit al cererii. A cincea cifră arată categoria titlului de proprietate industrială: 0 - 4 = brevete şi brevete pe durată scurtă; 5 - 6 = desene şi modele industriale; 7 - 8 = mărci. Ultimele patru cifre corespund numărului de ordine al cererii.

Țara sau organizația	Exemplu de nr. de cerere	Partea minimum semnificativă a unui număr	Prezentarea pe scurt, recomandată, pentru nr. cererilor de prioritate	Observații
SK SLOVACIA	PV 1234-95	PV 1234-95	PV 1234-95	Sistem de numerotare utilizat până la sfârşitul anului 1999. PV este o abreviere însemnând "cerere de protecție a unei invenții". Cifrele situate înaintea liniuței corespund numărului de ordine al cererii, iar cifrele situate după liniuță corespund ultimelor două cifre ale anului de depozit al cererii.
	PV 1234-2000	1234-2000	1234-2000	Sistem de numerotare utilizat de la 1 ianuarie 2000 până la 10 noiembrie 2001. PV este o abreviere însemnând "cerere de protecție a unei invenții". Cifrele situate înaintea liniuței corespund numărului de ordine al cererii, iar numărul format din patru cifre, situat după liniuță, corespunde ultimelor două cifre ale anului de depozit al cererii.
	PP 1234-2003	1234-2003	1234-2003	Sistem de numerotare în vigoare de la 11 noiembrie 2001.PP este o abreviere însemnând "cerere de brevet" (termenul a fost introdus conform noii legi a brevetelor nr. 435/2001).Cifrele situate înaintea liniuței corespund numărului de ordine al cererii, iar numărul format din patru cifre, situat după liniuță, corespunde ultimelor două cifre ale anului de depozit al cererii.
	PUV 123-95	123-95	123-95	Sistem de numerotare utilizat până la sfârşitul anului 1999. PUV este o abreviere însemnând "cerere de model de utilitate".Cifrele situate înaintea liniuței corespund numărului de ordine al cererii, iar cele două cfre situate după liniuță, corespunde ultimelor două cifre ale anului de depozit al cererii.
	PUV 123-2000	123-2000	123-2000	Sistem de numerotare în vigoare de la 1 ianuarie 2000. PUV este o abreviere însemnând "cerere de model de utilitate".Cifrele situate înaintea liniuței corespund numărului de ordine al cererii, iar numărul format din patru cifre, situat după liniuță, corespunde ultimelor două cifre ale anului de depozit al cererii.

Țara sau organizația	Exemplu de nr. de cerere	Partea minimum semnificativă a unui număr	Prezentarea pe scurt, recomandată, pentru nr. cererilor de prioritate	Observații
TJ TADJIKISTAN	96000375 9600001	96000375 9600001	96000375 9600001	Cerere de brevet. Crere de model de utilitate. Primele două cifre corespund ultimelor două cifre ale anului de depozit al cererii. Cifrele de la a treia la a opta corespund numărului de ordine al cererii. Acest sistem de numerotare a intrat în vigoare în 1993.
TM TURKMENISTAN	07/100895N	07/100895	07/100895	Nou sistem de numerotare intrat în vigoare la 1 ianuarie 1997. Cele două cifre situate înaintea barei oblice indică anului de depozit al cererii (07 corespunde anului 1997). Cifra situată după bara oblică arată categoria titlului de proprietate industrială (1 = brevet de invenție). Ultimele trei cifre corespund numărului de ordine al cererii. A doua şi a treia cifră, situate după bara oblică, nu sunt încă utilizate de oficiul TM. Litera N semnalează o cerere depusă de un nerezident.
TR TURCIA	a 97/00012 u 97/00013 a 2003/00012 u 2003/00013	97/00012 97/00013 a 2003/00012 u 2003/00013	97/00012 97/00013 a 2003/00012 u 2003/00013	a = cod literal ce caracterizează o cerere de brevet. u = cod literal ce caracterizează o cerere de model de utilitate. Primele două cifre, situate după bara oblică, corespund ultimelor două cifre ale anului de depozit al cererii de brevet sau de model de utilitate dinainte de 1998, iar ultimele cinci cifre, situate după bara oblică, corespund numărului de ordine al cererii. Nou sistem de numerotare intrat în vigoare la 1 ianuarie 1998. Primele patru cifre, situate înaintea barei oblice indică anului de depozit al cererii de brevet sau de model de utilitate, iar ultimele cinci cifre, situate după bara oblică, corespund numărului de ordine al cererii.

Țara sau organizația	Exemplu de nr. de cerere	Partea minimum semnificativă a unui număr	Prezentarea pe scurt, recomandată, pentru nr. cererilor de prioritate	Observații
TT TRINIDAD-TOBAGO	164 de 1971 (vechi sistem de numerotare) 960010	164 de 1971 960010	164 de 1971 sau 164/71 960010	Sistem de numerotare a cererilor de brevet, utilizat înainte de 1996. Sistem de numerotare a cererilor de brevet, în vigoare din 1996.
UA UKRAINA	94051272 (vechi sistem de numerotare) 2000020923 (nou sistem de numerotare)	94051272 2000020923	94051272 2000020923	Sistem de numerotare utilizat din 1992 până în 1999. Primele două cifre corespund ultimelor două cifre ale anului de depozit, următoarele două cifre indică luna de depozit a cererii, iar ultimele patru cifre corespund numărului de ordine al cererii. Sistem de numerotare intrat în vigoare la 1 ianuarie 2000. Primele patru cifre ale numărului indică anul de depozit, a cincea şi a şasea cifră indică luna, iar ultimele patru cifre corespund numărului de ordine anual.
UZ UZBEKISTAN	IHAP9200019.1 IHDP9200014.1 FMGU9500009.1	IH9200019 IH9200014 FM9500009	IH9200019 IH9200014 FM9500009	Cerere de brevet. Cerere de brevet preliminar. Cerere de model de utilitate. Primele două litere arată categoria titlului de proprietate industrială, următoarele două litere arată categoria documentului de protecție (IH = brevet de invenție FM = model de utilitate DP = brevet GU = certificat de model de utilitate). Primele două cifre corespund ultimelor două cifre ale anului de depozit al cererii. Următoarele cinci cifre corespund numărului de ordine. Cifra situată după punct indică divizia de examinare.
VE VENEZUELA	12122-68	12122-68	12122-68 sau 12122/68	-

Ţara sau organizaţia	Exemplu de nr. de cerere	Partea minimum semnificativă a unui număr	Prezentarea pe scurt, recomandată, pentru nr. cererilor de prioritate	Observaţii
WO ORGANIZAŢIA MONDIALĂ A PROPRIETĂŢII INTELECTUALE	PCT/DE79/00016 PCT/IB94/00041 (numere citate înainte de 1 ianuarie 2004) PCT/DE79 /000016 PCT/IB94/000041 (numere citate înainte de 1 ianuarie 2004) PCT/CA2004 /123456 (numere atribuite de la 1 ianuarie 2004)	PCT/DE79 /00016 PCT/IB94 /00041 (numere citate înainte de 1 ianuarie 2004) PCT/DE79 /000016 PCT/IB94 /000041 (numere citate înainte de 1 ianuarie 2004) PCT/CA2004/1 23456 (numere atribuite de la 1 ianuarie 2004)	PCT/DE79/00016 PCT/IB94/00041 (numere citate înainte de 1 ianuarie 2004) PCT/DE79/000016 PCT/IB94/000041 (numere citate înainte de 1 ianuarie 2004) PCT/CA2004 /123456 (numere atribuite de la 1 ianuarie 2004)	Aceeaşi reprezentare va fi utilizată dacă numărul cererii PCT este indicat sub codurile INID (86) şi (30), în funcţie de data la care s-a făcut citarea (respectiv înainte de 1 ianuarie 2004 sau începând cu această dată.
YU SERBIA ŞI MUNTENEGRU	P1135/66	1135/66	1135/66	-
ZA AFRICA DE SUD	70/4865	70/4865	70/4865	-
ZM ZAMBIA	142/70	142/70	142/70	-
ZW ZIMBABWE	10/84	10/84	10/84	-

Codul ţării, din două litere, "YU" este utilizat pentru Serbia şi Muntenegru, fosta "Yugoslavia", până în momentul în care autoritatea responsabilă cu actualizarea normei internaţionale ISO 3166 va lua o decizie definitivă şi până când Grupul de lucru în domeniul normelor şi documentării, din cadrul Comitetului permanent pentru tehnicile de informare, nu se va pronunţa asupra codului format din două litere reprezentând Serbia şi Muntenegru în norma ST 3.

Țări sau organizații care utilizează sisteme de numerotare diferite de sistemele anuale

Tabelul II

Țara sau organizația	Exemplu de număr de cerere	Parete minimum semnificativă a unui număr	Prezentarea recomandată, sub formă prescurtată, pentru nr, de cereri de prioritate	Observații
AR ARGENTINA	231790	231790	231790	Vechi sistem de numerotare utilizat pentru cererile depuse înainte de 31 octombrie 1995.
AU AUSTRALIA	59195/69 (vechi sistem de numerotare, utilizat până la 4 iulie 2002) PA0001 (vechi sistem de numerotare, utilizat până la 4 iulie 2002)	59195/69 PA0001	59195/69 PA0001	Serii lungi, desfăşurate de-a lungul mai multor ani. Cererile provizorii, depuse după 1 ianuarie 1970 sunt numerotate de la PA0001la PA9999, de la PB0001 la PB9999 etc.
BE BELGIA	96469 (vechi sistem de numerotare, utilizat până la 31 decembrie 1986)	96469	96469	Numerele de cerere nu figurează nici pe documentele de brevet publicate, nici în buletinul oficial. Caracteristica sistemului de numerotare: 10 serii paralele de numere (nouă birouri de provincie şi depozit prin poştă) care nu sunt definite prin reguli precise. Anul de introducere a seriilor atribuite provinciilor: 1854. Anul de introducere a seriei corespunzătoare depozitului prin poştă: 1965. Sistem de numerotare din 1974 până în 1986, conform căruia fiecare din cele 10 serii paralele de numere este identificată cu ajutorul unei cifre (de la 0 la 9), care constituie, în cadrul unui număr de brevet, prima cifră şi care permite identificarea cererii în mod univoc.

Ţara sau organizaţia	Exemplu de număr de cerere	Parete minimum semnificativă a unui număr	Prezentarea recomandată, sub formă prescurtată, pentru nr, de cereri de prioritate	Observaţii
BG BULGARIA	100116 183	100116 183	100116 183	Sistem de numerotare continuă, comun, pentru cererile de brevet de invenţie şi cererile de model de utilitate (începând de la 1 iunie 1993). Sistem de numerotare continuă, comun, pentru cererile de titluri de protecţie pentru soiuri vegetale şi pentru rase de animale (începând de la 4 ianuarie 1997).
BR BRAZILIA	222986 (vechi sistem de numerotare)	222986	222986	Sistem de numerotare utilizat înainte de 1972 (vezi exemplul din noul sistem de numerotare, prezentat în tabelul I).
CA CANADA	103828 (vechi sistem de numerotare) 2103828 (sistem actual de numerotare)	103828 2103828	103828 2103828	Sistem de numerotare utilizat pentru cererile de brevet depuse înainte de 1 octombrie 1989. Vechiul sistem de numerotare cuprindea două serii de numere de cerere. Prima serie a fost introdusă în 1869, iar a doua, la 13 septembrie 1967. Prima serie începe cu nr.1 şi se termină cu nr. 999999. A doua serie începe cu nr.1. A doua serie din vechiul sistem de numerotare este încă în curs de aplicare. Sistem de numerotare utilizat pentru cererile de brevet depuse la 1 octombrie 1989 sau după această dată. Sistemul de numerotare actual începe cu nr.2000001.
CO COLUMBIA	126050	126050	126050	-

Țara sau organizația	Exemplu de număr de cerere	Parete minimum semnificativă a unui număr	Prezentarea recomandată, sub formă prescurtată, pentru nr, de cereri de prioritate	Observații
CU **CUBA**	3384 (vechi sistem de numerotare)	3384	3384	Unsistem de numerotare continuă a cererilor de brevet a fost utilizat până în 1984. Numerele erau atribuite în ordinea crescătoare a depozitelor. Din 1965 este utilizat un nou sistem de numerotare (vezi tabelul I).
DE **GERMANIA**	AP 84 C/137 355 WP 35 B/147 203 (vechi sistem de numerotare pornind de la clasificarea națională a brevetelor)	137 355 147 203	137 355 147 203	AP = *Ausschliessungspatent* WP = *Wirtschaftspatent* Celelalte simboluri, situate înaintea barei oblice, sunt simboluri de clasificare.
	AP C 07 C/166 692 WP H 04 C/174 347 (vechi sistem de numerotare utilizând CIB)	166 692 174 347	166 692 174 347	Cererile AP şi WP sunt numerotate în aceeaşi serie. Simbolurile care figurează înaintea barei oblice pot fi modificate în cursul examinări cererii.
	AP C07D/2273 773 WP E21C/2269 623 (vechi sistem de numerotare utilizat din 1981)	2273 773 2269 623	2273 773 2269 623	În noul sistem de numerotare, ultima cifră din numărul de cerere este o cifră de control ce serveşte la prelucrarea electronică a datelor.

Ţara sau organizaţia	Exemplu de număr de cerere	Parete minimum semnificativă a unui număr	Prezentarea recomandată, sub formă prescurtată, pentru nr, de cereri de prioritate	Observaţii
ES SPANIA	406952 (vechi sistem de numerotare utilizat până în 1986) 185284 (vechi sistem de numerotare utilizat până în 1986)	406952 185284	406952 185284 U	Număr de cerere de brevet (cerere depusă în 1972) Număr de cerere de model de utilitate (cerere depusă în 1972). Până în 1986, cererile de brevet şi cererile de model de utilitate erau numerotate în două serii paralele. Nici o indicaţie corespunzătoare categoriei titlului de proprietate industrială vizat nu figurează în numărul de cerere. Anul introducerii sistemului de numerotare a cererilor de brevet:1878. Ultimul număr atribuit conform acestui sistem: 557879. Anul introducerii sistemului de numerotare a cererilor de model de utilitate:1929. Ultimul număr atribuit conform acestui sistem: 420817 Nou sistem de numerotare a cererilor, utilizat din 1986: vezi tabelul I.
GE GEORGIA	000288 000185	000288 000185	000288 000185	Cerere de brevet. Cerere de model de utilitate.
GR GRECIA	44114 (vechi sistem de numerotare)	44114	44114	Sistem de numerotare utilizat până la sfârşitul anului 1984. Nou sistem de numerotare utilizat începând cu 1985: vezi tabelul I.

Țara sau organizația	Exemplu de număr de cerere	Parete minimum semnificativă a unui număr	Prezentarea recomandată, sub formă prescurtată, pentru nr, de cereri de prioritate	Observații
HU UNGARIA	OE 107 (vechi sistem de numerotare)	OE 107	OE 107	Vechi sistem de numerotare utilizat până la sfârşitul anului 1979. Literele care precedă numărul corespund primei litere şi primei vocale următoare din numele depunătorului. Există o serie de numerotare distinctă pentru fiecare pereche de litere. Aceste litere sunt esențiale pentru identificarea cererii.
IL ISRAEL	53125	53125	53125	-
LT LITUANIA	IP 2029 (vechi sistem de numerotare) RP 346 (vechi sistem de numerotare)	IP 2029 RP 346	IP 2029 RP 346	IP este o abrevire însemnând “cerere de protecție a unei invenții”. RP este o abreviere însemnând “cerere de reeliberare a unui brevet”. Sistem de numerotare utilizat din 1992 până în 1995. Nou sistem de numerotare a cererilor (utilizat din 1995): vezi tabelul I.
LU LUXEMBURG	6093	6093	6093	-
MC MONACO	PV 908	908	908	Literele PV înseamnă *Proces-verbal.*
MD REPUBLICA MOLDOVA	0187 (până la 31 decembrie 1999)	0187	0187	Cerere de model de utilitate. Nou sistem de numerotare intrat în vigoare la 1 ianuarie 2000: vezi tabelul I.
MN MONGOLIA	955	955	955	Cerere de brevet de invenție. Categoria titlului de proprietate industrială la care se refră nu este indicată.

Țara sau organizația	Exemplu de număr de cerere	Parete minimum semnificativă a unui număr	Prezentarea recomandată, sub formă prescurtată, pentru nr, de cereri de prioritate	Observații
MT MALTA	1901	1901	1901	Sistemul de numerotare a brevetelor este continuu de la un an la altul. Modelele de utilitate nu sunt depuse.
NL OLANDA	1000123	1000123	1000123	O nouă lege asupra brevetelor a intrat în vigoare la 1 aprilie 1995. Nou sistem de numerotare utilizat pentru cereri şi brevete este prezentat sub forma unei serii continue începând cu 1000001.
NZ NOUA ZEELANDĂ	201732	201732	201732	-
OA ORGANIZAȚIA AFRICANĂ A PROPRIETĂȚII INTELECTUALE	52118 051/SN	52118 051/SN	52118 051/SN	Număr atribuit cererii depuse conform procedurii de efectuare a depozitului direct. Număr atribuit cererii depuse conform procedurii de efectuare a depozitului indirect. Ultimele două cifre arată codul țării de origine, conform normei ST 3.
PH FILIPINE	40155 UM-672 D-632 sau D-00632 (vechi sistem de numerotare)	40155 UM-672 D-632 sau D-00632 (vechi sistem de numerotare)	40155 UM-672 D-632 sau D-00632 (vechi sistem de numerotare)	Vechi sistem de numerotare distinct şi continuu pentru cererile de brevet de invenție, de model de utilitate şi de desen sau model industrial, începând (din 1948) cu numerele de cerere 1, UM-1 şi D-1, respectiv înainte de 6 ianuarie 1998. Nou sistem de numerotare a cererilor, începând din 5 ianuarie 1998: vezi tabelul I.
PL POLONIA	P 214461 W 36746	214461 36746	214461 36746 U	Cerere de brevet. Crerere de model de utilitate.
PT PORTUGALIA	52555 5607	52555 5607	52555 5607 U	Cerere de brevet. Crerere de model de utilitate.

Țara sau organizația	Exemplu de număr de cerere	Parete minimum semnificativă a unui număr	Prezentarea recomandată, sub formă prescurtată, pentru nr, de cereri de prioritate	Observații
RO ROMÂNIA	145006 (vechi sistem de numerotare)	145006	145006	Sistem de numerotare utilizat până în 1992. Pentru noul sistem de numerotare, vezi tabelul I.
SU UNIUNEA SOVIETICĂ	1397205/30-15	1397205	1397205	Cifrele situate după bara oblică indică divizia de examinare şi numărul referitor la tratamentul cererii. Acest sistem de numerotare a fost utilizat până la 14 octombrie 1992.
TM TURKMENISTAN	956 (vechi sistem de numerotare)	956	956	Sistem de numerotare utilizat înainte de 1997. Pentru noul sisitem de numerotare, vezi tabelul I.
TT TRINIDAD-TOBAGO	42 (vechi sistem de numerotare)	42	42	Sistem de numerotare a cererilor de brevet, utilizat înainte de 1904.
US STATELE UNITE	09/123,456	09/123,456	09/123,456	Primele două cifre din numărul de cerere sunt coduri de serie. Pentru a identifica în mod univoc o cerere US, trebuie să i se atribuie un cod de serie. Atunci când codul nu este indicat, el poate fi dedus în mod normal din data depozitului cererii, conform următoarelor corespondențe*: Cereri de brevet de invenție, cereri de brevet de desen sau model (Anterioare datei de 1 octombrie 1992) şi cereri de brevet de plantă. Începutul unei noi serii şi codul de serie: 1 ianuarie 1915 01 1935 02 1948 03 1960 04 1970 05 1979 06 1987 07 1993 08 30 decembrie 1997 09 5 decembrie 2001 10

Țara sau organizația	Exemplu de număr de cerere	Parete minimum semnificativă a unui număr	Prezentarea recomandată, sub formă prescurtată, pentru nr, de cereri de prioritate	Observații
US (continuare)				Ceereri *ex parte* de reexaminare, referitoare la brevete 1 iulie 1981 90 Cereri *inter parte* de reexaminare, referitoare la brevete 1 februarie 2001 95 Cereri de brevet de desen sau model 1 octombrie 1992 29 Cereri provizorii 8 iunie 1995 60 * Este de notat, totuşi, că există câteva cereri de brevet pentru care numărul de ordine şi data de depozit nu se regăsesc în tranşele de ani indicate mai sus. Nici un cod de serie nu a fost atribuit înainte de 1915. Pentru a fi identificată în mod univoc, data de depozit trebuie să fie indicată şi de numărul de cerere.

ANEXĂ

VERSIUNEA PRECEDENTĂ A NORMEI ST.10/C

PREZENTAREA ELEMENTELOR DATELOR BIBLIOGRAFICE

Text revizuit, adoptat de Comitetul executiv de coordonare a PCIPI la cea de-a douăzeci şi una sesiune a sa, din 21 noiembrie 1997

.

PREZENTAREA DATELOR

1. Pentru indicarea, conform calendarului gregorian, a datelor care sunt tipărite pe documentele de proprietate industrială, precum şi pe avizele ce figurează în buletinele officiale sau care sunt prezente în înregistrările electronice, se aplică norma ST.2 a OMPI.

PREZENTAREA UNITĂȚILOR DE CLASIFICARE

2. Unitățile de clasificare vor fi prezentate astfel încât toate elementele unei unități date să fie tipărite pe un singur rând şi, de preferință, sub o formă de natură să faciliteze transpunerea pe maşină.

3. Abrevierea recomandată pentru a desemna clsificarea internațională a brevetelor este "Int.Cl.". Ediția corespondentă va fi indicată, prezentând, de exemplu, Int.Cl^{6} în cazul celei de-a şasea ediții.

4. Abrevierea recomandată a clasificării internaționale pentru desene şi modele industriale este "LOC". Conform recomandării Comitetului de experți al Uniunii de la Locarno, ediția clasificării trebuie să fie indicată cu o cifră arabă între paranteze, ca în exemplul următor: LOC (6) Cl. 8–05. Numărul subclasei va avea întotdeauna două cifre; în consecință, pentru subclasele de la, 1 la 9 cifra va fi precedată de un zero; numărul clasei va fi separat de cel al subclasei printr-o liniuță. Atunci când numerele mai multor clase şi subclase sunt indicate pentru unul şi acelaşi obiect, clasele vor fi separate unele de altele prin punct şi virgulă, iar subclasele, prin virgulă (exemplu : LOC (6) Cl. 8-05, 08; 11-01).

PREZENTAREA NUMERELOR DE CERERE

5. Experiența a demonstrat faptul că era necesar ca numerele de cerere să fie prezentate într- un mod clar şi fără ambiguități, cu atât mai mult cu cât numerele ce cerere, aşa cum figurează acestea pe documente, constituie adesea singura metodă de identificare a tuturor membrilor unei familii de brevete. Considerațiile menționate în continuare se aplică în acelaşi mod pentru toate prezentările numerelor de cerere pe documentele de brevet, şi care se referă la numărul de cerere acordat fie cererii depuse pe lângă oficiul de proprietate industrială emițător, fie cererii depuse pe lângă o țară sau o organizație terță, a cărei prioritate este invocată.

6. Numărul de cerere va fi prezentat, de preferință:

a) exact în acelaşi mod ca în țara sau organizația pe lângă care a fost depusă cererea respectivă;

b) sub forma sa prescurtată, prin reproducerea părții minimum semnificative care să permită identificarea cererii în mod univoc.

7. Atunci când numărul de cerere este redus la partea minimum semnificativă (s-au suprimat literele sau cifrele date de țara sau organizația vizată, în scopuri interne sau speciale, de exemplu cifre de control, mărci de clasificare etc.), este necesară o prezentare uniformă, în special în cazul în care informația prezentată pe prima pagină a documentelor de brevet este destinată tipăririi (de exemplu pentru o compunere tipografică, o

fotocompunere, o nouă versiune dactilografiată etc.). Prezentarea numărului de cerere utilizată de țara sau de organizația vizată poate, în consecință, să fie reluată într-un mod uniform, prin aplicarea următoarelor reguli:

a) dacă numărul conține un punct, o virgulă sau un spațiu, unul sau mai multe caractere sau spații pot fi omise . Unul sau mai multe din aceste caractere sau spații pot fi inserate pentru a facilita lectura;

b) dacă numărul conține o bară oblică sau o liniuță, aceste caractere vor fi păstrate. O liniuță poate fi înlocuită cu o bară oblică;

c) caracterele vor fi lăsate în ordinea lor originală, respectiv cifrele care indică anul de depozit al cererii vor fi tipărite în poziția lor originală;

d) nici un caracter sau ansamblu de caractere care constituie partea minimum semnificativă a numărului de cerere, diferit de caracterele menționate la alineatele a) şi b) de mai sus, nu va fi modificat, de exemplu:

i) anul de domnie al Împăratului, care apare în numerele de cereri depuse în Japonia nu va fi schimbat pentru a fi exprimat conform calendarului gregorian;

ii) nu va fi omis sau adăugat nici un zero intermediar, de exemplu 74/0069 nu va fi tipărit sub forma 74/69 sau 74/00069;

e) în cazul unui număr de cerere de model de utilitate, țara sau organizația vizată poate utiliza o literă sau un ansamblu de litere, pentru o definire univocă a cererii. Litera sau ansamblul de caractere vor fi omise, iar litera “U” va fi inserată după numărul de cerere, separată prin două spații albe. Pot fi adăugate în mod clar cuvintele “model de utilitate”, în limba țării sau a organizației care publică documentul;

f) atunci când anul este indicat conform calendarului gregorian, acesta va fi prezentat prin patru cifre;

g) pentru numerele de cereri PCT, grupul alfanumeric constituit din literele “PCT”, codul din două litere, care identifică oficiul receptor şi anul constituie o parte semnificativă a numărului de cerere şi nu vor fi omise.

În apendicele la prezenta normă figurează, cu titlu de indicație, două tabele care conțin prezentarea numerelor de cereri utilizată în prezent de diferite țări sau organizații, părțile semnificative minimale ale acestor numere, ca şi prezentarea prescurtată, recomandată, pentru numerele de cereri care stabilesc prioritatea.

IDENTIFICAREA ȚĂRILOR, ORGANIZAȚIILOR ŞI A ALTOR ENTITĂȚI CARE ELIBEREAZĂ SAU ÎNREGISTREAZĂ DOCUMENTE DE BREVET

8. Codurile din două litere, prezente în norma ST.3 a OMPI vor fi utilizate pentru a desemna:

a) țara, organizația sau o altă entitate unde a fost depusă o cerere care revendică o prioritate convențională;

b) țara, organizația sau o altă entitate care a publicat documentul de brevet din care decurge stadiul tehnicii; şi

c) țara, organizația sau o altă entitate care publică documentul de brevet. Numele țării, al organizației sau al oricărei alte entități care publică documentul de brevet poate să figureze clar, în mod facultativ, în plus față de codul prevăzut în norma ST.3.

UTILIZAREA ŞI PREZENTAREA CIFRELOR DE CONTROL

9. Cifrele de control sunt utilizate de mai multe oficiii de proprietate industrială cu privire la numerele de cerere sau la numerele de publicație, pentru scopuri de control intern. Sistemele utilizate diferă de la oficiu la oficiu. Cea mai mare parte a sistemelor utilizează un caracter de control, fie o cfră de la “0” la “9", fie o literă de

la “A” la “Z”. Pentru a facilita funcția sa de control, este evident faptul că respectivul caracter de control trebuie să fie asociat uni număr de cerere sau unui număr de publicație. Totuşi, caracterul de control nu este considerat un element important al numărului de cerere sau la numărului de publicație.

10. Pentru a evita orice confuzie, se recomandă aplicarea următoarelor reguli în cazul în care oficiile de proprietate industrială doresc să tipărească un caracter de control asociat unui număr de cerere sau de publicație pe documentele de brevet sau în buletinele oficiale:

a) caracterul de control va consta într-o cifră unică; pentru a evita confuzia cu norma ST.16 a OMPI, nu vor fi utilizate litere;

b) caracterul de control va fi tipărit imediat după numărul de cerere sau după numărul de publicație la care se referă şi de care va fi separat printr-un punct sau printr-o liniuță. Este prefrabil să se utilizeze caractere de tipar diferite de cele utilizate pentru numărul la care se referă acesta;

c) Oficiile de proprietate industrială care publică caractere de control asociate numerelor de cerere sau numerelor de publicație, vor publica, în buletinele lor oficiale, informații referitoare la utilizarea acestora, informații ce vor fi repetate la intervale de timp mai mici de un an.

ALTE OBSERVAȚII

11. Este de dorit ca oficiile de proprietate industrială să înceapă aplicarea prezentei norme cel mai târziu la 1 ianuarie 2000.

În anul 2006 doresc să fiu abonat la:

Publicații pe suport hârtie:

- □ **BOPI - Invenții**
- □ **BOPI - Mărci**
- □ **BOPI - Desene şi Modele Industriale**
- □ **BOPI - Secțiunea protecția noilor soiuri de plante**
- □ **Revista Română de Proprietate Industrială**

Publicații pe CD-ROM / DVD

□ **Colecția RO - BULETIN**
□ **1999** □ **2000** □ **2001** □ **2002** □ **2003** □ **2004** □ **2005** □ **2006**

□ **Colecția RO - PATENT - IMAGES pentru anul**
□ **1994** □ **1995** □ **1996** □ **1997** □ **1998** □ **1999** □ **2000** □ **2001** □ **2002** □ **2003** □ **2004** □ **2005** □ **2006**

□ **Colecția RO - INDEX**	□ **2002**	□ **2003**	□ **2004**	□ **2005**	□ **2006**
□ **Colecția RO - Buletin Brevete**	□ **2002;**	□ **2003**	□ **2004**	□ **2005**	□ **2006**
□ **Colecția RO - Buletin Mărci**	□ **2002;**	□ **2003**	□ **2004**	□ **2005**	□ **2006**
□ **Colecția RO - Buletin Design**	□ **2002;**	□ **2003**	□ **2004**	□ **2005**	□ **2006**
□ **Colecția RRPI**	□ **2002;**	□ **2003**	□ **2004**	□ **2005**	□ **2006**
□ **Colecția ESPACE ROPB**					□ **2006**
□ **Colecția ESPACE PRECES**	□ **2002;**	□ **2003**	□ **2004**	□ **2005**	□ **2006**
□ **Colecția ESPACE ACCESS PRECES**	□ **2002;**	□ **2003**	□ **2004**	□ **2005**	□ **2006**
□ **Colecția TRACES**	□ **2002;**	□ **2003**	□ **2004**	□ **2005**	□ **2006**

Alte publicații:

□ **ÎN LUMEA INVENTATORILOR ROMÂNI, versiunea română-engleză (CD-ROM)**

□ **DIN ISTORIA PROTECȚIEI PROPRIETĂȚII INDUSTRIALE ÎN ROMÂNIA**
- □ Versiunea pe hârtie (alb/negru)
- □ Versiunea pe hârtie, ediția de lux (color, conține şi varianta electronică)
- □ Versiunea electronică (CD-ROM)

□ **DIN ISTORIA PROTECȚIEI PROPRIETĂȚII INDUSTRIALE ÎN ROMÂNIA - Compendiu**
- □ Versiunea pe hârtie
  - □ versiunea în limba română
  - □ versiunea în limba engleză
  - □ versiunea în limba franceză
- □ Versiunea electronică (DVD) (conține versiunile în română, engleză, franceză)

□ **BULETIN DE JURISPRUDENȚĂ ÎN DOMENIUL PROPRIETĂȚII INTELECTUALE**
- □ Versiunea pe hârtie
- □ Versiunea electronică (CD-ROM)

□ **PROTECȚIA DESENELOR ŞI MODELELOR INDUSTRIALE ÎN ROMÂNIA, ÎN CONFORMITATE CU LEGEA NR. 129/1992 REPUBLICATĂ ÎN MARTIE 2003 - Ghid practic**

□ **DICTIONAR ILUSTRAT DE PROPRIETATE INTELECTUALA**
- □ Versiunea pe hârtie (alb/negru)
- □ Versiunea pe hârtie (color)
- □ Versiunea electronică (CD-ROM)

□ **LEGI DE PROPRIETATE INDUSTRIALA ADMINISTRATE DE OSIM**, *Brevete de inventie*
- □ Versiunea pe hârtie (alb/negru)
- □ Versiunea electronică (CD-ROM)

□ **CONVENȚIA BREVETULUI EUROPEAN**, versiune bilingvă (română - engleză)
- □ Versiunea pe hârtie (alb/negru)
- □ Versiunea electronică (CD-ROM)

Colegiul de redacție

Bogdan Boreschievici - *Director, Direcția CNIS*
Cristina-Maria Bararu - *Şef Serviciu Editură - Tipografie*
Mihaela Târcolea - *Consilier editorial*
Cristina Stamate - *Redactor responsabil BOPI - Secțiunea Invenții*
Georgeta Andrei - *Tehnoredactor*
Iulia Zikeli - *Procesare computerizată imagini*
Ştefania Dumitrescu - *Secretar de redacție*

Editare şi tehnoredactare computerizată: Editura OSIM®

Coperta: *Cristina-Maria Bararu*

Inscriptionat la Tipografia OSIM Bucuresti, sub comanda nr. 156 /2005

Direcția - Redacția - Administrația
OFICIUL DE STAT PENTRU INVENȚII ȘI MĂRCI
Str. Ion Ghica nr. 5, Sector 3, telefon: + 401 315.19.66; + 401 314.21.02;
fax: + 401 312.38.19
e-mail: editura@osim.ro http: www.osim.ro
BUCUREȘTI - ROMÂNIA

Tehnoredactare și tipar: OFICIUL DE STAT PENTRU INVENȚII ȘI MĂRCI