ROMÂNIA

OFICIUL DE STAT
PENTRU
INVENȚII ȘI MĂRCI

BULETIN OFICIAL DE PROPRIETATE INDUSTRIALĂ

Secțiunea INVENȚII

11/2005

ROMÂNIA

OFICIUL DE STAT PENTRU INVENȚII ŞI MĂRCI

BULETIN OFICIAL DE PROPRIETATE INDUSTRIALĂ

Secțiunea INVENȚII

Nr. 11/2005
Publicat la 30.11.2005

BULETIN OFICIAL DE PROPRIETATE INDUSTRIALĂ

Nr.11
30 noiembrie 2005

Direcția-Redacția-Administrația

OFICIUL DE STAT PENTRU INVENȚII ŞI MĂRCI

Str. Ion Ghica nr.5, sector 3
telefon: + 4021.315.19.66
fax: + 4021.312.38.19
e-mail: office@osim.ro
e-mail: editura@osim.ro
http://www.osim.ro

BUCUREŞTI-ROMÂNIA

ISSN-1220-6105

CUPRINS GENERAL

Prezentare BOPI 5

Coduri normalizate OMPI, utilizate în BOPI 6

1. Cereri de brevet de invenție (CBI)

1.1. Mențiunea publicării C.B.I., conform art. 23 din Legea nr. 64/1991 republicată şi Regulii 27(1) din HGR nr. 499/2003, ordonate după indicii Clasificării Internaționale a Brevetelor (C.B.I.) 11

1.2. Lista C.B.I., publicate conform art. 23 din Legea nr. 64/1991 republicată şi Regulii 27(1) din HGR 499/2003, ordonată crescător după numărul de cerere de brevet 49

1.3. Lista C.B.I. conform art. 23 din Legea nr. 64/1991, republicată şi Regulii 27(1) din HGR nr. 499/2003, ordonată alfabetic după numele/denumirea solicitantului 54

1.4. Lista C.B.I. publicate conform art. 23 din Legea nr. 64/1991 republicată şi Regulii 27(1) din HGR nr. 499/2003, ordonată după codul de publicare 59

1.5. Lista C.B.I. pentru care
• s-a luat o hotărâre de respingere conform art. 28(2), din Legea nr. 64/1991 republicată sau
• care au fost retrase, conform art. 28(6), din Legea nr. 64/1991 republicată, sau
• care sunt considerate retrase, conform art. 28(7) lit. a); d) sau f) din Legea nr. 64/1991 republicată 67

1.6. Lista C.B.I. pentru care au fost înregistrate transmiteri de drepturi, conform art. 47 din Legea nr. 64/1991 republicată, precum şi a C.B.I. cu modificări în situația juridică, înregistrate conform R55(7) lit.r) şi s) din HGR nr. 499/2003 şi punctului 24 din anexa 1 a Legii nr. 383/2002 pentru aprobarea OG nr.41/1998 privind taxele în domeniul protecției proprietății industriale şi regimul de utilizare a acestora 73

1.7. Corecturi ale erorilor materiale, conținute în documentația publicată . . 77

2. Brevete de invenție (B.I.)

2.1. Brevetele de Invenție, pentru care hotărârea de acordare, se publică în conformitate cu art. 28(3) din Legea nr. 64/1991 republicată, ordonată după indicii C.B.I. 81

2.2. Lista B.I. pentru care hotărârea de acordare se publică în conformitate cu art. 28(3) din Legea nr. 64/1991 republicată, ordonată crescător după numărul de brevet 117

2.3. Lista B.I. pentru care hotărârea de acordare se publică în conformitate cu art. 28(3) din Legea nr. 64(1991 republicată, ordonată alfabetic după numele/denumirea titularului 122

2.4. Înregistrări de topografii de circuite integrate, brevetele de invenție publicate şi eliberate conform Legii nr. 64/1991 129

2.5. Lista B.I. eliberate în conformitate cu art. 30 din Legea nr. 64/1991 republicată 133

2.6. Lista B.I. pentru care au fost înregistrate transmiteri de drepturi conform art. 47 sau art. 48÷art. 51 din Legea nr. 64/1991 republicată, sau modificări în situația juridică conform R55(11) lit. u) şi punctului 24 din anexa 1 a Legii nr. 383/2002 pentru aprobarea O.G. nr. 41/1998 privind taxele şi regimul de utilizare a acestora 139

2.7. Corecturi ale erorilor materiale, conținute în documentația publicată . 149

3. Diverse

3.1. Lista consilierilor în proprietate industrială şi a mandatarilor autorizați în proprietate industrială 153

3.2. Centre regionale pentru promovarea proprietății industriale, în România 223

SOMMAIRE

Présentation du BOPI 5
Codes normalisés de l'OMPI utilisés dans BOPI 6
1. Demandes de brevet d'invention
1.1. La mention de la publication des demandes de brevet en vertu de l'art. 23 de la Loi no. 64/1991, répubiiée et de la Rčgle 27(1) de l'Arręté du Gouvernement de la Roumanie no. 499/2003, ordonnées selon la Classification Internationale des Brevets (CIB) 11
1.2. Liste des demandes de brevet publiées en vertu de l'art. 23 de la Loi no. 64/1991, répubiiée et de la Rčgle 27(1) de l'Arręté du Gouvernement de la Roumanie no. 499/2003, ordonnées selon le numéro de la demande 49
1.3. Liste des demandes de brevet publiées en vertu de l'art. 23 de la Loi no. 64/1991, répubiiée et de la Rčgle 27(1) de l'Arręté du Gouvernement de la Roumanie no. 499/2003, ordonnées alphabétiquement selon le nom du demandeur 54
1.4. Liste des demandes de brevet publiées en vertu de l'art. 23 de la Loi no. 64/1991, répubiiée et de la Rčgle 27(1) de l'Arręté du Gouvernement de la Roumanie no. 499/2003, ordonnées selon le code de publication 59
1.5. Liste des demandes de brevet d'invention
-pour lesquelles on a pris une décision de rejet en vertu de l'art. 28(2) de la Loi no. 64/1991, répubiiée ou
-pour lesquelles on a pris acte de retrait en vertu de l'art. 28(6) de la Loi no. 64/1991, répubiiée ou
-sont réputées retirées en vertu de l'art. 28(7), lettres a), d) ou f) de la Loi no. 64/1991, répubiiée 67
1.6. Liste des demandes de brevet d'invention pour lesquelles on a enregistré des transmissions des droits en vertu de l'art. 47 de la Loi 64/1991 répubiiée et des demandes de brevet d'invention pour lesquelles on a enregistré des modifications dans le statut juridique en vertu de la Rčgle 55(7), lettres r) et s) de l'Arręté du Gouvernement de la Roumanie no. 499/2003 et du paragraphe 24 de l'Annexe 1 de la Loi no.383/2002 pour l'approbation de l'Ordonnance du Gouvernement de la Roumanie no.41/1998 concernant les taxes dans le domaine de la protection de la propriété industrielle 73
1.7. Correction des erreurs materielles contenues dans la documentation publiée 77
2. Brevets d'invention
2.1. Brevets d'invention pour lesquels la décision relative ŕ la délivrance est publiée en vertu de l'art. 28(3) de la Loi no. 64/1991, répubiiée, ordonnées selon la Classification Internationale des Brevets (CIB) 81
2.2. Liste des brevets d'invention pour lesquels la décision relative ŕ la délivrance est publiée en vertu de l'art. 28(3) de la Loi no. 64/1991, répubiiée, ordonnées selon le numéro de brevet 117
2.3. Liste des brevets d'invention pour lesquels la décision relative ŕ la délivrance est publiée en vertu de l'art. 28(3) de la Loi no. 64/1991, répubiiée, ordonnées alphabétiquement selon le nom du titulaire 122
2.4. Enregistrements des topographies pour les circuits intégrés. Brevets d'invention publiés et délivrés conformément de la Loi No. 64/1991 129
2.5 Liste des brevets délivrés en vertu de l'art. 30 de la Loi no. 64/1991, répubiiée 133
2.6. Liste des brevets pour lesquels on a enregistré des transmissions des droits en vertu de l'art. 47 ou des art. 48-51 de la Loi 64/1991 répubiiée ou des modifications dans le statut juridique en vertu de la Rčgle 55(11), lettre u) et du paragraphe 24 de l'Annexe 1 de la Loi no.383/2002 pour l'approbation de l'Ordonnance du Gouvernement de la Roumanie no.41/1998 concernant l es taxes dans le domaine de la protection de la propriété industrielle 139
2.7. Correction des erreurs materielles contenues dans la documentation publiée 149
3. Miscellanées
3.1 Liste des conseils en propriété industrielle et des mandataires agrées en propriété industrielle 153
3.2. Centres regionaux pour la promotion de la propriété industrielle en Roumaine 223

CONTENTS

Introducing BOPI 5
WIPO normalised codes used in BOPI 6
1. Patent applications
1.1. Mention of patent application publication according to Art.23 of the republished Patent Law no.64/ 1991 and to the Rule 27(1) of the Romanian Government Ordinanceno. 499/2003, arranged according to the International Patent Classification (IPC) 11
1.2. List of patent applications published according to Art.23 of the republished Patent Law no.64/1991and to the Rule 27(1) of the Romanian Government Decision no. 499/2003, arranged in the ascending order of the patent application numbers 49
1.3. List of patent applications published according to Art.23 of the republished Patent Law n no.64/1991 and to the Rule 27(1) of the Romanian Government Decision no. 499/2003, arranged in the alphabetical order of the applicant's names 54
1.4. List of patent applications published according to Art.23 of the republished Patent Law no.64/1991 and to the Rule 27(1) of the Romanian Government Decision no. 499/2003, arranged according to the publication codes . . . 59
1.5. List of patent applications
- for which a decision of rejection has been taken according to Art.28 (2) of the republished Patent Law no.64/1991 or
- which have been withdrawn, according to Art.28 (6) of the republished Patent Law no.64/1991
- which are deemed as being withdrawn according to Art. 28(7), letter a), d) or f) of the republished Patent Law no.64/1991 67
1.6. List of patent applications for which transfers of rights have been registered according to Art. 47 of the republished Patent Law no.64/1991, as well as of patent applications for which changes in the legal status have been registered according to the Rule 55(7), letters r) and s) of the Romanian Government Decision no.499/2003 and the paragraph 24 of the Law 383/2002 for the approval of the Government Ordinance no.41/1998 regarding industrial property protection fees, Annexe 1 73
1.7. Correction of material errors contained in the published documentation 77
2.Patents
2.1. Patents for which the granting decision is published according to Art. 28(3) of the republished Patent Law 64/1991, arranged according to the IPC 81
2.2. List of patents for which the granting decision is published according to Art. 28(3) of the republished Patent Law 64/1991, arranged in the ascending order of the patent number 117
2.3. List of patents for which the granting decision is published according to Art. 28(3) of the republished Patent Law 64/1991, arranged in the alphabetical order of the patent owners' names/ denominations of the republished Patent Law no. 64/1991 . . . 122
2.4. Registrations of topographies of incorporated circuits. Patents published and issued according to Law No. 64/1991 129
2.5. List of patents issued according to art.30 of the republished Patent Law no. 64/1991 133
2.6. List of patents for which transfers of rights have been registered according to Art. 47 or Art.48-51of the republished Patent Law no. 64/1991 or changes in the legal status have been registered according to the Rule 55(11), letter u) and paragraph 24 of the Law 383/2002 for the approval of the Government Ordinance no.41/1998 regarding industrial property protection fees, Annex 1 139
2.7. Correction of material errors contained in the published documentation 149
3. Miscellaneous
3.1. List of industrial property attorneys and industrial property authorized representatives 153
3.2.Regional centres for the promotion of industrial property in Romania 233

In Buletinul Oficial de Proprietate Industrială, rezumatele brevetelor acordate se publică în ordinea claselor.

Prima literă din clasă este simbolul unei secțiuni a clasificării internaționale a cererilor de brevet. Semnificația acestor simboluri este cea conferită de clasificarea internațională, astfel:

A - Necesități curente ale vieții
B - Tehnici industriale diverse. Transport
C - Chimie şi metalurgie
D - Textile şi hârtie
E - Construcții fixe
F - Mecanică. Iluminat. Incălzire. Armament. Exploziv
G - Fizică
H - Electricitate

CONDIȚII DE VÂNZARE A
BULETINULUI OFICIAL DE PROPRIETATE INDUSTRIALĂ

Buletinul Oficial de Proprietate Industrială se poate obține de la **Oficiul de Stat pentru Invenții şi Mărci**, str. Ion Ghica nr. 5, sector 3, Bucureşti.

- Relații despre condițiile anuale de abonare le puteți obține de la O.S.I.M., telefon +4021.315.19.66, +4021315.19.64, +4021314.59.66, +4021314.59.54, interior 203 sau 275.
- Prețul unui abonament la publicația BOPI- Invenții este de 3.500.000 lei.
- Prețul unui exemplar individual este de 350.000 lei/număr, în limita stocurilor disponibile.
- În cazul în care vor interveni modificări ale prețurilor, acestea vor fi anunțate.

- Incepând cu data de 1 septembrie 2004, contul OSIM, este:
- IBAN RO 89TREZ 7005025XXX000278, Direcția de Trezorerie şi Contabilitate Publică a Municipiului Bucureşti (DTCPMB)
- cod fiscal - 4266081

- Începând cu data de 1 septembrie 2004, conturile OSIM de la Banca Comercială Română, Sucursala Doamnei, sunt:
- cont dolari USA - IBAN RO29RNCB5025000007740002
- cont Euro - IBAN RO61RNCB5025000007740008
- cont Franci elvețieni - IBAN RO45RNCB5025000007740005

Programul de lucru cu publicul, al Registraturii O.S.I.M., este următorul:
luni - joi: 8,30 - 16,00
vineri: 8,30 - 13,30

Extras din codurile normalizate ale Organizației Mondiale a Proprietății Intelectuale - OMPI - (norma ST3) referitoare la organizațiile internaționale şi țările care eliberează sau înregistrează titluri de proprietate industrială şi care se regăsesc frecvent în Buletinul Oficial de Proprietate Industrială (lista este actualizată de OMPI, în 22 sepembrie 2005).

AD - Andora
AE - Emiratele Arabe Unite
AF - Afganistan
AG - Antigua si Barbuda
AI - Anguilla
AL - Albania
AM - Armenia
AN - Antilele Olandeze
AO - Angola
AP - Organizația Regională Africană de Proprietate Intelectuală (ARIPO)[1]
AR - Argentina
AT - Austria
AU - Australia
AW - Aruba
AZ - Azerbaidjan

BA - Bosnia-Herzegovina
BB - Barbados
BD - Bangladesh
BE - Belgia
BF - Burkina Faso
BG - Bulgaria
BH - Bahrein
BI - Burundi
BJ - Benin
BM - Bermude
BN - Brunei Darussalam
BO - Bolivia
BR - Brazilia
BS - Bahamas
BT - Bhutan
BV - Insula Bouvet
BW - Botswana
BX - Oficiul pentru Mărci Înregistrate, din Benelux (BBM) şi Oficiul pentru Modele Industriale, din Benelux (BBDM)[2]
BY - Belarus
BZ - Belize

CA - Canada
CD - Republica Democrată Congo
CF - Republica Centrafricană
CG - Congo
CH - Elveția
CI - Coasta de Fildeş
CK - Insulele Cook
CL - Chile
CM - Camerun
CN - China
CO - Columbia
CR - Costa Rica
CU - Cuba
CV - Insulele Capului Verde
CY - Cipru
CZ - Republica Cehă
DE - Germania[4]
DJ - Djibouti
DK - Danemarca
DM - Dominique
DO - Republica Dominicană
DZ - Algeria

EA - Organizația Euroasiatică a Brevetului[(1)]
EC - Ecuador
EE - Estonia
EG - Egipt
EH - Sahara Occidentală[3]
EM - Oficiul pentru Armonizarea Pieței Interne(Mărci şi Modele Industriale) (OHIM)
EP - Oficiul European de Brevete (OEB)[(1)]
ER - Eritreea
ES - Spania
ET - Etiopia

FI - Finlanda
FJ - Fidji
FK - Insulele Falkland (Malvine)
FO - Insulele Feroe
FR - Franța

GA - Gabon
GB - Anglia
GC - Oficiul de Brevete al Consiliului de Cooperare pentru Statele Arabe din Golf(GCC)
GD - Grenada
GE - Georgia
GH - Ghana
GI - Gibraltar
GL - Groelanda
GM - Gambia
GN - Guineea
GQ - Guineea Ecuatorială
GR - Grecia
GS - Georgia de Sud şi Insulele Sandwich
GT - Guatemala
GW - Guineea-Bissau
GY - Guiana

HK - Hong-Kong
HN - Honduras
HR - Croația
HT - Haiti
HU - Ungaria

IB - Biroul Internațional al Organizației Mondiale de Proprietate Industrială (OMPI)[5]
ID - Indonezia
IE - Irlanda
IL - Israel
IN - India
IQ - Irak
IR - Iran (Republica Islamică)
IS - Islanda
IT - Italia

JM - Jamaica
JO - Iordania
JP - Japonia

KE - Kenia
KG - Kirghistan
KH - Cambodgia
KI - Kiribati
KM - Comore (Insule)
KN - Saint Kitts şi Nevis
KP - Republica Populara Democrată Coreea
KR - Republica Coreea
KW - Kuweit
KY - Insulele Caimane
KZ - Kazahstan

LA - Laos(Republica Democrată)
LB - Liban
LC - Santa Lucia
LI - Lichtenstein
LK - Sri Lanka
LR - Liberia
LS - Lesotho
LT - Lituania
LU - Luxemburg
LV - Letonia
LY - Libia

MA - Maroc
MC - Monaco
MD - Republica Moldova
MG - Madagascar
MK - Macedonia
ML - Mali
MM - Mianmar
MN - Mongolia
MO - Macao
MP - Insulele Mariana de Nord
MR - Mauritania
MS - Montserrat
MT - Malta
MU - Maurice
MV - Maldive
MW - Malawi
MX - Mexic
MY - Malaezia
MZ - Mozambic

NA - Namibia
NE - Niger
NG - Nigeria
NI - Nicaragua
NL - Olanda
NO - Norvegia
NP - Nepal
NR - Nauru
NZ - Noua Zeelandă
OA - Organizația Africană de Proprietate Intelectuală (OAPI)[(1)]
OM - Oman

PA - Panama
PE - Peru
PG - Papua - Noua Guinee
PH - Filipine
PK - Pakistan
PL - Polonia
PT - Portugalia
PW - Insulele Palau
PY - Paraguay

QA - Qatar
QZ - Oficiul European pentru Comunitatea Soiurilor de plante (CPVO)
RO - România
RU - Federația Rusă
RW - Ruanda

SA - Arabia Saudită
SB - Insulele Salomon
SC - Seychelle
SD - Sudan
SE - Suedia
SG - Singapore
SH - Sfânta Elena
SI - Slovenia
SK - Republica Slovacă
SL - Sierra Leone
SM - San-Marino
SN - Senegal
SO - Somalia
SR - Suriname
ST - Sao Tomeé şi Principe
SV - Salvador
SY - Siria
SZ - Elveția

TC - Insulele Turques şi Caïques
TD - Ciad
TG - Togo
TH - Thailanda
TJ - Tajikistan
TL - Timor - Leste[7]
TM - Turkmenistan
TN - Tunisia
TO - Tonga
TR - Turcia
TT - Trinidad-Tobago
TV - Tuvalu
TW - Taiwan (Provincie Chineză)
TZ - Republica Unită a Tanzaniei

UA - Ucraina
UG - Uganda
US - Statele Unite ale Americii
UY - Uruguay
UZ - Uzbekistan

VA - Saint-Siège
VC - Saint Vincent et Grenadines
VE - Venezuela
VG - Insulele Virgine Britanice
VN - Vietnam
VU - Vanuatu

WO - Organizația Mondială de Proprietate Intelectuală (OMPI) (Biroul Internațional)[(5)]
WS - Samoa

YE - Yemen
YU - Serbia şi Muntenegru[6]

ZA - Africa de Sud
ZM - Zambia
ZW - Zimbabue

---

1 Organizații interguvernamentale (oficii regionale de brevete) ce acționează în folosul anumitor State Contractante, în cadrul PCT(Tratatul de Cooperare în domeniul brevetelor). În cazul Oficiului European de Brevete, acționează, de asemenea, ca Autoritate Internațională de Cercetare şi Autoritate Internațională de Examinare Preliminară, în cadrul PCT.

2. Oficiul de Mărci Înregistrate şi Oficiul de Modele Industriale, din Benelux au înlocuit oficiile naționale din Belgia, Luxemburg şi Olanda, în ceea ce priveşte acțiunile referitoare la mărci şi modele industriale.

4. În bazele de date electronice ale Registrului Internațional de Mărci, Biroul Internațional al OMPI foloseşte următoarele coduri adiționale, diferite de codurile active ale Standardului ST.3: "DD" pentru a desemna Germania fără teritoriul care, înainte de 3 octombrie 1990, a constituit Republica Federală Germania; "DT" pentru a desemna Germania fără teritoriul care, înainte de 3 octombrie 1990, a constituit Republica Democrată Germania.

3. Nume provizoriu.

5. Codul "WO" este utilizat în legătură cu publicarea internațională sub PCT(Tratatul de Cooperare în domeniul brevetelor) (PCT), a cererilor internaționale, înregistrate la orice Oficiu receptor, membru PCT., dar, în aceeaşi măsură, şi în legătură cu publicarea depozitelor modelelor industriale, în cadrul Acordului de la Haga privind Depozitul Internațional al Modelelor Industriale.În această privință, referirea se face la codul INID (33) acordat în Standardele WIPO ST.9 şi ST.80. Codul "WO" este, de asemenea, potrivit pentru a fi folosit în ceea ce priveşte înregistrarea internațională a mărcilor, în cadrul Acordului de la Madrid şi al Protocolului de la Madrid privind Înregistrarea internațională a Mărcilor. Codul "IB" este folosit în ceea ce priveşte primirea cererilor internaționale, în cadrul PCT, înregistrate de Biroul Internațional al OMPI, având şi rolul de Oficiu receptor, membru PCT.

6. Ca o consecință a schimbării numelui "Yugoslaviei" în "Serbia şi Muntenegru", schimbare ce a intrat în vigoare la 4 februarie 2003 şi ca urmare a deciziei ISO 3166/MA de a se folosi noul nume şi cod format din două litere "CS" (pentru a înlocui pe cel vechi "YU"), decizie care a fost anunțată pe 23 iulie 2003, Grupul de elaborare a Documentației şi a Standardelor - SCIT s-a reunit la cea de-a 5-a sesiune, care a avut loc în noiembrie 2004, cu scopul de a recomanda utilizarea, în continuare, în domeniul proprietății industriale, a codului format din două litetre "YU" - pentru "Serbia şi Muntenegru", ca urmare a faptului că noul cod adoptat - "CS" - a ridicat anumite probleme, datorită utilizării anterioare, încă din 1993, pentru a reprezenta "Cehoslovacia".

7. Cod - "TL" - adoptat în data de 20 mai 2002.

Norme privind codurile standard pentru identificarea diferitelor tipuri de documente de brevet

I. Coduri din Grupa 1/ST.16

A0 - Cerere de invenție publicată înainte de termenul legal de 18 luni de la data depozitului național sau data priorității invocate şi recunoscute, sau înainte de împlinirea aceluiaşi termen de la data deschiderii fazei naționale sau înainte de împlinirea termenului de 6 luni de la data deschiderii fazei naționale, dacă prioritatea a fost recunoscută;

A1 - Cerere de brevet publicată la termen, împreună cu raportul de documentare;

A2 - Cerere de brevet de invenție publicată la termen, fără raportul de documentare;

A3 - Raport de documentare a unei cereri de brevet de invenție (publicat ulterior publicării cererii);

A4 - Cerere de brevet de invenție, cu sau fără amendamente, publicată după scoaterea din regim secret sau nepublic, împreună cu - sau fără - raportul de documentare;

A8 - Cerere de brevet de invenție cu corecturi ale datelor bibliografice, părților din text, desene sau formule chimice cuprinse în pagina de capăt (bibliografică).

A9 - Cerere de brevet de invenție cu corecturi ale oricărei părți din descriere, revendicări şi desen şi constă în retipărirea parțială sau completă a documentului.

B1 - Brevet de invenție acordat;

B2 - Brevet de invenție acordat, amendat în urma procedurilor de contestație sau revocare de către Comisia de Reexaminare sau Tribunalul Bucureşti (TB);

B8 - Brevet de invenție acordat, cu corecturi ale datelor bibliografice, parților din text, desene sau formule chimice cuprinse în pagina de capăt (bibliografică) a documentului;

B9 - Brevet de invenție cu corecturi ale oricărei parți din descriere, revendicări şi desene şi constă în retipărirea parțială sau completă a documentului.

C3 - Brevet de invenție eliberat după procedura de anulare parțială în baza hotărârii TB;

C4 - Brevet de invenție eliberat după procedura de anulare ca urmare a unei acțiuni în justiție referitoare la dreptul la brevet;

C8 - Brevet de invenție eliberat după procedura de anulare, cu corecturi ale datelor bibliografice din text, desene sau formule chimice cuprinse în pagina de capăt (bibliografică) a documentului;

C9 - Brevet de invenție eliberat după procedura de anulare, cu corecturi ale oricărei părți din descriere, revendicări şi desene şi constă în retipărirea parțială sau completă a documentului.

**MENȚIUNEA PUBLICĂRII C.B.I.,
CONFORM ART. 23 DIN LEGEA NR. 64/1991
REPUBLICATĂ ŞI REGULII 27(1) DIN HGR
NR. 499/2003, ORDONATE DUPĂ INDICII
CLASIFICĂRII INTERNAȚIONALE
A BREVETELOR (C.B.I.)**

Semnificația codurilor INID folosite în prezenta secțiune (norma ST 9 a Organizației Mondiale a Proprietății Intelectuale OMPI), în ordinea apariției lor:

(21) numărul de publicare;
(41) data publicării cererii de brevet;
(22) data depozitului național reglementar;

(61) perfecționare la brevet nr.;
(62) divizată din cererea nr.; data;

(30) prioritate;
(86) numărul şi data cererii internaționale (regionale sau PCT);
(87) numărul şi data publicării cererii internaționale (regionale sau PCT);

(71) solicitantul;
(72) numele şi prenumele inventatorilor declarați;

(51) clasa, conform clasificării internaționale;
(54) titlul invenției;
(57) rezumatul invenției.

Publicarea în BOPI a cererilor de brevet de invenție asigură solicitantului o protecție provizorie, în condițiile prevăzute de art.35 din Legea 64/1991.

Descrierile cererilor de brevet de invenție, ale căror rezumate sunt publicate în acest număr, se află la sala de lectură a OSIM - **accesibile publicului** - şi pot fi consultate direct sau se pot comanda xerocopii, contra-cost.
Aceste descrieri fac parte din stadiul tehnicii, pentru stabilirea noutății, începând cu data publicării lor în Buletin.

(11) a 2004 00817 A0 *(51)* **A 01 G 9/10** *(21)* a 2004 00817 *(22)* 28.09.2004 *(41)* 30.11.2005//11/2005 *(71) Staţiunea de Cercetare-Dezvoltare pentru Legumicultură Bacău, str. Calea Bârladului nr. 220, Bacău, RO (72) Mihu Ghică, str.Mărăşeşti nr. 98, bl. 98, sc. C, ap.32, Bacău, RO; Ambăruş Silvica, str.Valea Albă, bl. 5, sc. A, ap. 4, Bacău, RO (54)* **PROCEDEU DE PRODUCERE A SEMINŢELOR COMERCIALE LA GULIOARE**, **SOIUL TRERO**

(57) Invenţia se referă la un procedeu de obţinere a seminţelor comerciale de gulioare din soiul Trero. Procedeul conform invenţiei constă în aceea că, în câmpul semincer, se plantează plante mamă vernalizate, obţinute în ghivece din PVC, de formă cubică, cu latura de 7 cm, în condiţii de cultură în seră rece, urmată de recoltare, sortare şi depozitare în depozite specializate pe perioada de iarnă.

Revendicări: 5

---

(11) a 2004 00435 A2 *(51)* **A 01 N 43/78**; A 01 N 33/12 *(21)* a 2004 00435 *(22)* 12.05.2004 *(41)* 30.11.2005//11/2005 *(71) Biochema S.R.L., b-dul Republicii 17B, bl. A1, ap.18, Ploieşti, RO (72) Bălulescu Margareta, b-dul Republicii nr. 17B, bl. A1, sc. A, et. 5, ap. 18, Ploieşti, RO; Focă Viorel, str. Valea Iaşului nr. 67, Curtea de Argeş, RO; Manu Viorel, str. Vişina nr.6A, Curtea de Argeş, RO; Petrescu Victor, str. Plopis nr.31, Curtea de Argeş, RO (54)* **COMPOZIŢIE DE FUNGICIZI**

(57) Invenţia se referă la o compoziţie de fungicizi, care conţine 0,01-30% în greutate R1R2-2-*n*-octil-4-izotiazolin-3-onă, unde R1 şi R2 pot fi clor şi hidrogen, 5-40% în greutate clorură de N-alchil (50% C14, 40% C12, 10% C16)-dimetil-benzil-amoniu sau clorură de dimetil-didecil-amoniu, 0,01-50% în greutate emulgator obţinut prin reacţia nonilfenolului etoxilat cu 4-15 grupe etoxi, cu anhidrida maleică, restul până la 100 procente în greutate fiind un solvent, cum ar fi o hidrocarbură aromatică cu 7-10 atomi de carbon, un amestec de glicoli, un alcool alifatic cu 2-8 atomi de carbon şi, opţional, aditivi ignifuganţi sau aditivi antispumanţi, ori un amestec al acestora.

Revendicări: 1

(11) a 2005 00119 A0 *(51)* **A 41 G 1/02** *(21)* a 2005 00119 *(22)* 21.02.2005 *(41)* 30.11.2005//11/2005 *(71) Orchidea S.R.L., str. Orban Balazs nr. 154, 535600, Odorheiu Secuiesc, judeţul Harghita, RO (72) Peter Geza, b-dul Independenţei nr. 43, ap. 14, 535600, Odorheiu Secuiesc, judeţul Harghita, RO (74) Szente Sandor, str.Victoriei nr.41, bl.U6, ap.4, Odorheiu Secuiesc, judeţul Harghita (54)* **PROCEDEU ŞI ECHIPAMENT PENTRU FABRICAREA FLORILOR ARTIFICIALE**

(57) Invenţia se referă la nişte flori artificiale, cu prezentarea procedeului şi a echipamentului de fabricare a florilor artificiale din domeniul producţiei de manufactură, prin care se obţin flori artificiale, cu un grad ridicat de naturaleţe, destinate diferitelor scopuri decorative. Procedeul conform invenţiei constă în aceea că, prin presarea unor dispozitive de conturare, se obţin, în seturi de 80...100 bucăţi, nişte semifabricate (**9**, **10**, **11** şi **12**) pentru fiecare tipodimensiune necesară realizării unor flori artificiale, apoi urmează umezirea, centrifugarea, imprimarea frontală în relief, a semifabricatelor, cu ajutorul unei maşini de profilare la cald (**M**), pe o perioadă de 30...40 s şi montarea elementelor componente, iar în final, fixarea şi poziţionarea petalelor în poziţia lor naturală, în funcţie de tipul petalei, cu piesa de strângere (**23**), cu suportul de poziţionare (**25**) sau cu

---

(11) a 2005 00119 A0

piesa de strângere (**27**). Echipamentul conform invenţiei este prevăzut cu un dispozitiv (**3**) de conturare, prevăzut cu un dispozitiv de presare, care conţine opt canale (**X2**...**X9**) circulare, concentrice şi şapte găuri (**X10**), pe placa de presare (**X1**) fiind sudat un poanson (**X11**) de perforat, cu două tăişuri în formă de cruce, un poanson de decupat dintr-un oţel de scule, alcătuit dintr-un ansamblu de cuţite de formă, sudate între ele, care au în compunere şapte tăişuri (**X12**) ondulate sau ferestruite în formă de arc de cerc, şapte tăişuri (**X13**) rectilinii şi douăzeci şi opt de tăişuri (**X14**) rectilinii, mici.

Revendicări: 21
Figuri: 51

(11) a 2005 00119 A0

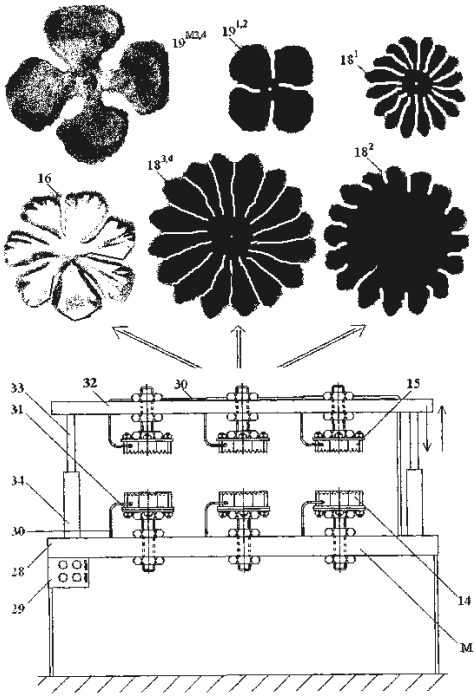

Fig. 15

(11) a 2004 00208 A2 *(51)* **A 47 J 31/00** *(21)* a 2004 00208 *(22)* 09.03.2004 *(41)* 30.11.2005//11/2005 *(71) Angheluță Paul, str. B.P. Haşdeu nr. 7, Târgu Neamț, RO (72) Angheluță Paul, str. B.P. Haşdeu nr. 7, Târgu Neamț, RO (54)* **RECIPIENT PENTRU ÎNCĂLZIT PRODUSE LICHIDE, CU CAPSULĂ DE UNICĂ FOLOSINȚĂ**

(57) Invenția se referă la un recipient pentru încălzit produse lichide, cu capsulă de unică folosință. Recipientul conform invenției este alcătuit dintr-un pahar (**1**) interior, care conține un lichid (**8**) de încălzit, paharul (**1**) având lipit de fundul său, un disc (**3**) din ceramică, pentru menținerea temperaturii la care ajunge lichidul (**8**), şi un alt pahar (**2**) exterior, lipit de paharul (**1**) în care se află o substanță (**5**) pulverulentă, care, în reacție cu apa, degajează o cantitate de căldură suficientă pentru a încălzi lichidul (**8**) din pahar (**1**).

Revendicări: 3
Figuri: 1

(11) a 2004 00208 A2

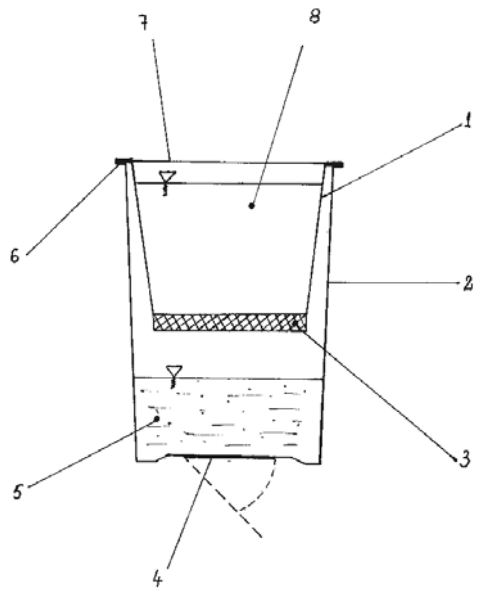

(11) a 2002 01060 A2 *(51)* **A 61 B 5/103**; A 61 B 5/11 *(21)* a 2002 01060 *(22)* 31.07.2002 *(41)* 30.11.2005//11/2005 *(71) Institutul de Cercetare şi Proiectare Tehnologică pentru Construcția de Maşini - ICTCM - S.A., Şoseaua Olteniței nr. 103, sector 4, Bucureşti, RO (72) Cârdei Vladimir, str. Londra nr. 18A, et. 3, ap. 10, sector 1, Bucureşti, RO; Surdu Olga, str. B.P.Haşdeu, nr.120, Constanța, RO (54)* **METODĂ ŞI ECHIPAMENT PENTRU DETERMINAREA PARAMETRILOR CINEMATICI AI MIŞCĂRILOR ARTICULATE**

(57) Invenția se referă la o metodă şi la un echipament pentru determinarea parametrilor cinematici ai diverselor articulații ale aparatului locomotor uman, cu scopul stabilirii unui diagnostic funcțional în cadrul afecțiunilor acestora. Metoda conform invenției constă în măsurarea deplasării segmentului mobil, al articulației, într-un plan de referință (**P**), prin măsurarea unor distanțe ($\mathbf{a_i}$ şi $\mathbf{b_i}$) ale unui punct ($\mathbf{M_i}$) situat pe segmentul mobil, față de două puncte (**A** şi **B**) fixe, convenabil alese, situate în planul de referință, la o distanță (**L**) între ele, şi determinarea pe cale analitică, prin utilizarea tehnicii de calcul şi a unui program de calcul adecvat, a tuturor parametrilor cinematici ai unei traiectorii (**C**) a punctului (**Mi**) de

(11) a 2002 01060 A2

referință de pe segmentul mobil. Echipamentul conform invenției, în cadrul căreia este aplicată metoda, este alcătuit dintr-un sistem de poziționare fermă a pacientului (scaun, masă, canapea de testare), pe care acesta se așază și i se imobilizează, cu niște mijloace (**E**) adecvate, o parte a unei articulații (**O**) de testat, înaintea acesteia, un plan (**P**) de referință, cu două traductoare ($\mathbf{T_A}$ și $\mathbf{T_B}$) cu fir, amplasate în două puncte (**A** și **B**) fixe, situate în planul (**P**), la o distanță (**L**) între ele, puncte față de care se măsoară niște distanțe ($\mathbf{a_i}$ și $\mathbf{b_i}$) dintre acestea și punctul ($\mathbf{M_i}$) de referință, amplasat pe un dispozitiv (**D**) de ghidare, specific articulației testată, care se fixează pe segmentul mobil, după articulația de testat, informațiile fiind furnizate de cele două traductoare ($\mathbf{T_A}$ și $\mathbf{T_B}$), în vederea prelucrării cu o tehnică de calcul (**TC**), pe baza unui program de calcul adecvat.

Revendicări: 3
Figuri: 2

(11) a 2002 01060 A2

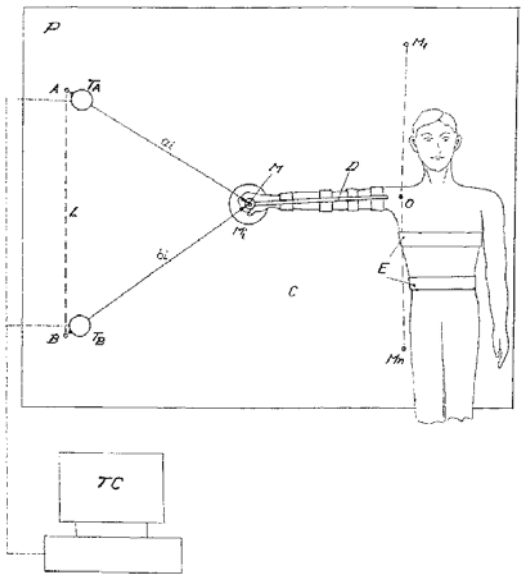

Fig. 2

(11) a 2004 00286 A2 *(51)* **A 61 B 17/08** *(21)* a 2004 00286 *(22)* 31.03.2004 *(41)* 30.11.2005//11/2005 *(71) Fodor Gavrilă, str. Suceagului nr. 347, localitatea Gilău, județul Cluj, RO; Fodor Mihai-Petru, str. Suceagului nr. 347, localitatea Gilău, județul Cluj, RO (72) Fodor Gavrilă, str. Suceagului nr. 347, localitatea Gilău, județul Cluj, RO; Fodor Mihai-Petru, str. Suceagului nr. 347, localitatea Gilău, județul Cluj, RO (54)* **MECANISM DE BLOCARE PENTRU PENSE CHIRURGICALE**

(57) Invenția se referă la un mecanism de blocare a brațelor unei pense chirurgicale, în poziția dorită. Mecanismul conform invenției este constituit dintr-o cremalieră (**1**) practicată pe un cioc solidar cu un braț al pensei, care poate angrena cu o roată (**2**) dințată, așezată în planul brațelor și care se poate roti liber, într-un singur sens, pe un bolț fixat într-o furcă solidară cu celălalt braț al pensei, rotirea în sens invers fiind blocată de un clichet (**3**) fixat de brațul cu roata (**2**) dințată.

Revendicări: 1
Figuri: 1

(11) a 2004 00286 A2

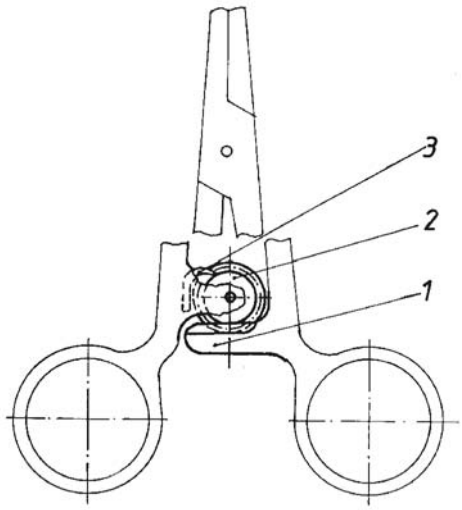

(11) a 2004 00449 A2 *(51)* **A 61 K 9/06** *(21)* a 2004 00449 *(22)* 17.05.2004 *(41)* 30.11.2005//11/2005 *(71) Siboiu Daniela, str. Şt. Stoica nr.29, bl. 19, sc.A, ap. 32, sector 1, Bucureşti, RO; Mihele Dana Mihaela, str. Foişorului nr. 1, bl. V51, ap. 119, sc. 4, sector 3, Bucureşti, RO (72) Siboiu Daniela, str. Şt. Stoica nr. 29, bl.19, sc. A, ap. 32, sector 1, Bucureşti, RO; Mihele Dana Mihaela, str. Foişorului nr. 1, bl. V51, ap. 119, sc. 4, sector 3, Bucureşti, RO (54)* **PREPARAT SEMISOLID DE UZ TOPIC, SUB FORMĂ DE CREMĂ CU ACȚIUNE ANTIINFLAMATOARE/ ANTIREUMATICĂ**

(57) Invenția se referă la un preparat solid, de uz topic, cu acțiune antiinflamatoare/antireumatică, sub formă de cremă, recomandat în tratamentul afecțiunilor inflamatorii dureroase, ale sistemului osteoarticular şi muscular. Preparatul conform invenției este constituit din extracte uscate de *Salicis cortex*, *Populi gemmae*, *Arnicae flos*, *Ulmariae herba* şi bază unguent, constituită din alcool cetilic, vaselină albă, propilenglicol, polisorbat 80, *p*-hidroxibenzoat de metil, *p*-hidroxibenzoat de *n*-propil şi apă purificată, părțile fiind exprimate în greutate.

Revendicări: 1

---

(11) a 2004 00888 A0 *(51)* **A 61 L 9/20**; F 24 F 3/16 *(21)* a 2004 00888 *(22)* 11.10.2004 *(41)* 30.11.2005//11/2005 *(71) Tehno Bionic S.R.L., str. Agriculturii nr. 55, Buzău, RO (72) Pascu Constantin, b-dul 1 Decembrie 1918, bl. 4B, ap. 16, Buzău, RO (74) Cabinet N.D. Gavril S.R.L., str. Ştefan Negulescu nr.6A, sector 1, cod 71237, Bucureşti (54)* **PROCEDEU ŞI DISPOZITIV PENTRU GENERARE INTENSIVĂ DE AEROSOLI USCAȚI, CU EFECT TERAPEUTIC**

(57) Invenția se referă la un procedeu şi la un dispozitiv pentru generarea de aerosoli uscați, cu efect terapeutic, destinate tratamentului unor afecțiuni respiratorii sau pentru proceduri recuperatorii, după intervenții chirurgicale. Procedeul conform invenției constă în pătrunderea unui debit de aer de 2...10 l/min, pe la partea inferioară a unui strat de granule formate din substanțe cu efect terapeutic, care produce izbirea granulelor având o dimensiune de 0,1...1,5 mm, de un obstacol şi dezintegrarea acestora, astfel că se produc continuu aerosoli sub formă de particule de 0,3...5 μ, care pătrund într-un strat superior, constituit din granule de sare, de dimensiuni mari. Dispozitivul pentru aplicarea procedeului, într-o variantă de realizare, este alcătuit dintr-un car-

(11) a 2004 00888 A0

tuş (**1**) prevăzut, la partea inferioară, cu un ştuț (**2**) şi o membrană elastică, care susține un strat (**4**) de granule, deasupra căruia este dispus un obstacol (**12**) cilindric şi o sită (**5**) din material plastic rigid, care susține un alt strat (**6**) din granule mari de sare, peste care este montată o altă sită (**7**), iar la partea superioară a cartuşului (**1**), prin intermediul unui racord (**8**), este fixată o mască (**9**) de față.

Revendicări: 18
Figuri: 3

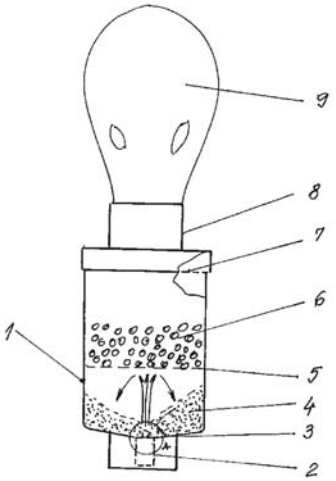

Fig. 1

---

(11) a 2003 01024 A2 *(51)* **A 61 M 11/02** *(21)* a 2003 01024 *(22)* 16.12.2003 *(41)* 30.11.2005//11/2005 *(71) Tehno Bionic S.R.L., str. Agriculturii nr. 55, Buzău, RO (72) Pascu Constantin, b-dul 1 Decembrie 1918, bl. 4B, ap. 16, Buzău, RO (74) Cabinet N.D. Gavril S.R.L., str. Ştefan Negulescu nr. 6A, sector 1, cod 71237, Bucureşti (54)* **PROCEDEU ŞI DISPOZITIVE PENTRU PRODUCEREA DE AEROSOLI USCAȚI, CU EFECT TERAPEUTIC**

(57) Invenția se referă la un procedeu şi la un dispozitiv pentru producerea de aerosoli uscați, cu efect terapeutic. Procedeul conform invenției constă în eroziunea mecanică a unor granule formate din săruri şi/sau substanțe cu efect terapeutic, având dimensiuni de 0,1...5 mm, urmată de antrenarea într-un curent de aer, a aerosolilor rezultați, având dimensiuni de 1...5μ. Dispozitivul pentru aplicarea procedeului, într-o variantă constructivă, este alcătuit dintr-un flacon (**1**) prevăzut, la partea superioară, cu un racord (**3**) pentru alimentare cu aer de la o pompă (**5**) vibratoare şi cu un racord (**4**) pentru evacuarea aerului către o mască (**6**) respiratorie.

Revendicări: 8
Figuri: 3

(11) a 2003 01024 A2

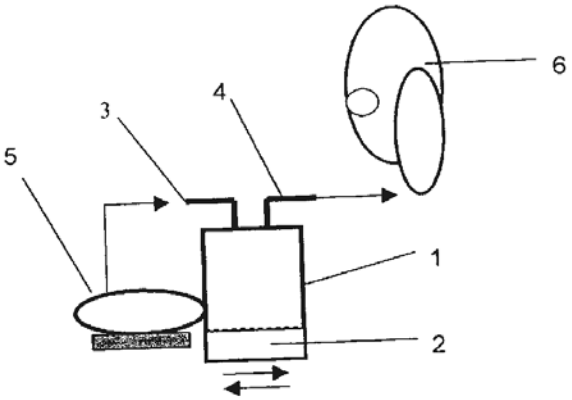

Fig. 1

(11) a 2005 00211 A0 *(51)* **A 62 C 13/04** *(21)* a 2005 00211 *(22)* 09.03.2005 *(41)* 30.11.2005//11/2005 *(71) Lazăr Valeriu, b-dul Nicolae Bălcescu nr. 57, bl. 9, et.1, ap. 7, Buzău, RO (72) Lazăr Valeriu, b-dul Nicolae Bălcescu nr.57, bl. 9, et.1, ap. 7, Buzău, RO (54)* **STINGĂTOR DE UZ GOSPODĂRESC**

(57) Invenţia se referă la un stingător portativ, autopresurizant, care este destinat stingerii unui foc încă precoce în dezvoltarea sa, în condiţii de acţionare, de exemplu în zone sub tensiune electrică. Stingătorul conform invenţiei este compus dintr-un corp (**1**) de butelie, având un dom (**b**) filetat la exterior, dispus cu gura în jos, în care se află un dozator (**2**) cu o incintă (**c**) şi nişte ferestre (**d**) care se înşurubează într-un ansamblu robinet (**A**), realizat dintr-un corp robinet (**3**), prevăzut la partea inferioară cu un locaş (**e**) care îl poziţionează pe un ansamblu suport (**B**), pentru starea de veghe şi care, pentru declanşarea automată, are un bolţ (**5**) şi o siguranţă (**14**) care fixează, de corpul robinetului (**3**), o bucşă (**6**) şi un trăgaci (**7**), la capătul căruia este fixată o casetă (**12**) din care, prin topirea unui sesizor termic fuzibil (**11**), se desprinde o ancoră (**10**) care, printr-un ştift (**13**) şi o pedală (**8**), eliberează un arc comprimat (**9**), împingând pedala

(11) a 2005 00211 A0
(**8**) care apasă pe un ansamblu supapă (**D**) prevăzută cu o clapetă cu tijă (**15**) care are o incintă (**j**) în care se află un arc (**19**) care, prin presare, menţine închis ansamblul supapă (**D**).

Revendicări: 4
Figuri: 2

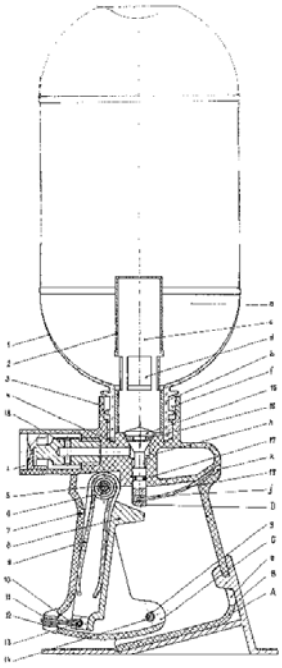

Fig. 1

(11) a 2005 00483 A0 *(51)* **A 63 B 25/08** *(21)* a 2005 00483 *(22)* 20.05.2005 *(41)* 30.11.2005//11/2005 *(71) Roşca V. Viorel, str. Ion Creangă nr. 8, Reşiţa, judeţul Caraş Severin, RO (72) Roşca V. Viorel, str. Ion Creangă nr. 8, Reşiţa, judeţul Caraş Severin, RO (54)* **DISPOZITIV DE DEPLASARE, CU SISTEM DE COMPRIMARE- DECOMPRIMARE**

(57) Invenţia se referă la un dispozitiv de deplasare, care are ca rezultat o desprindere mai mare faţă de sol şi o înaintare mai rapidă. Dispozitivul conform invenţiei este compus din două suporturi (**1**) de fixare pe picioare, având un arc (**2**), o tijă (**3**) care are o porţiune cu dinţi, aflată într-un corp (**4**) pe care este fixat un dispozitiv (**5**) de blocare, care se blochează în porţiunea danturată a tijei (**3**), un dispozitiv (**7**) de deblocare, care deblochează dispozitivul (**5**) cu ajutorul unor cabluri (**6**) de nişte tije (**8**) care preiau efortul fizic al picioarelor, cu ajutorul braţelor, şi un corp (**9**) care sprijină încheietura tijelor (**8**) de abdomen.

Revendicări: 1
Figuri: 1

(11) a 2005 00483 A0

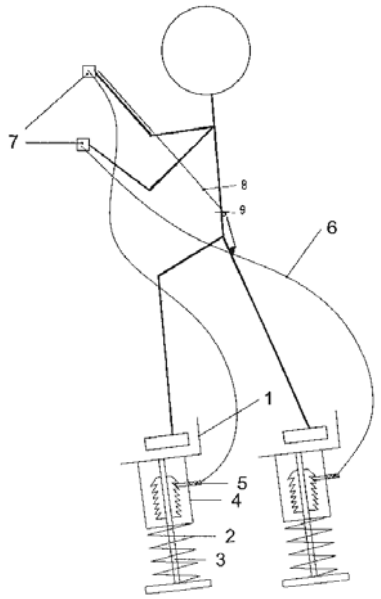

(11) a 2002 01531 A2 *(51)* **B 01 D 47/02**; F 24 F 13/00; A 61 L 9/16 *(21)* a 2002 01531 *(22)* 03.12.2002 *(41)* 30.11.2005//11/2005 *(71) Jeflea Ioan, sat Alma Vii nr. 35, comuna Moşna, cod 3153, judeţul Sibiu, RO (72) Jeflea Ioan, sat Alma Vii nr. 35, comuna Moşna, cod 3153, judeţul Sibiu, RO (54)* **PROCEDEU PENTRU DEPOLUAREA ATMOSFEREI**

(57) Invenţia se referă la un procedeu pentru depoluarea aerului infestat cu diferiţi agenţi de poluare. Procedeul conform invenţiei cuprinde realizarea unui tronson de evacuare a aerului poluat, de mărime apreciabilă, cu o înclinare de 10...15˚, în care aerul este aspirat şi apoi împins într-o cameră în care este adus în contact cu apă caldă, sub presiune şi în formă de picături, şi supus filtrării, după care amestecul este supus decantării.

Revendicări: 3
Figuri: 27

(11) a 2002 01531 A2

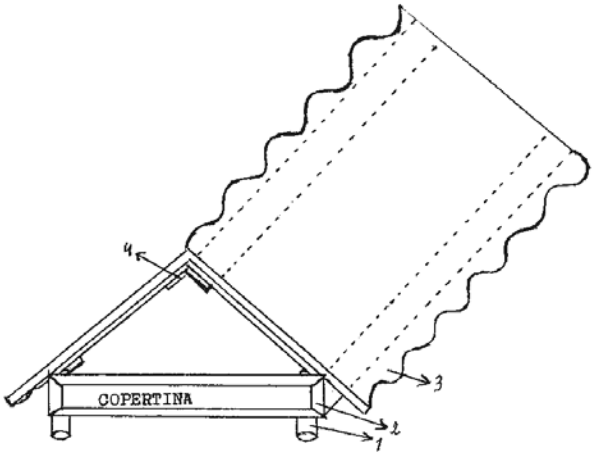

Fig. 1

(11) a 2005 00278 A0 *(51)* **B 01 D 53/34**; B 01 D 53/60; B 01 J 39/24; B 01 D 177:00 *(21)* a 2005 00278 *(22)* 25.03.2005 *(41)* 30.11.2005//11/2005 *(71) Savprod S.R.L., b-dul Camil Ressu nr. 2, bl. R2, sc. A, ap. 9, sector 3, 031746, Bucureşti, RO; Universitatea Politehnică Timişoara, Piaţa Victoriei nr. 2, 300006, Timişoara, RO (72) Savu Alexandru, b-dul Camil Ressu nr. 2, bl. R2, sc.A, et. 3, ap. 9, sector 3, Bucureşti, RO; Ionel Ioana, str. V. Madgearu nr. 6A, et. 3, ap. 10, Timişoara, RO; Gruescu Claudiu, str. Crişan nr. 80, bl. R1B, sc. 1, et. 2, ap. 4, Drobeta Turnu Severin, RO; Goleşteanu Catinca, str. V.Madgearu nr. 6A, et. 3, ap. 10, Timişoara, RO; Savu Bogdan, b-dul Camil Ressu nr. 2, bl. R2, sc.A, et. 3, ap. 9, sector 3, Bucureşti, RO; Savu Monica, b-dul Camil Ressu nr. 2, bl. R2, sc. A, et. 3, ap. 9, sector 3, Bucureşti, RO (54)* **PROCEDEU ŞI INSTALAŢIE PENTRU EPURAREA FLUXULUI DE GAZE ARSE**

(57) Invenţia se referă la un procedeu şi o instalaţie de epurare a fluxului de gaze arse, provenite de la incinerarea deşeurilor urbane. Procedeul conform invenţiei constă în aceea că fluxul de gaze este spălat iniţial cu apă, iar apoi cu o soluţie recirculată, într-un vas cu umplutură de inele de tip Rasching, din sticlă sau ceramică, pulberile reziduale fiind reţinute prin decantarea şi filtrarea soluţiei rezultată, după care fluxul de gaze este trecut printr-un vas cu umplutură de cărbune activ, sub formă de granule, fiind stropit cu apă şi apoi cu soluţie recirculată printr-un sistem de duze, soluţia rezultată este trecută printr-un filtru

(11) a 2005 00278 A0

care conține rășină schimbătoare de ioni, în vederea reținerii metalelor grele, şi apoi este recirculată. Instalația conform invenției este constituită din două vase (**1**) şi (**6**) cilindrice, înseriate, cu umplutură (**2**) şi (**7**) de inele Rasching şi, respectiv, de cărbune activ, prin care gazele intră pe la partea inferioară şi sunt spălate prin sistem de duze (**3**) şi (**8**), alimentat de pompele (**4**) şi, respectiv, (**9**), prevăzute cu elemente (**12**) şi (**13**) de închidere-reglare a debitelor de lichid, un decantor (**5**), un filtru (**10**) echipat cu rășină (**11**) schimbătoare de ioni, prevăzut cu elemente (**14**) şi (**15**) de închidere-reglare, (**16**) de alimentare cu acid şi (**17**) de evacuare ape uzate.

Revendicări: 3
Figuri: 2

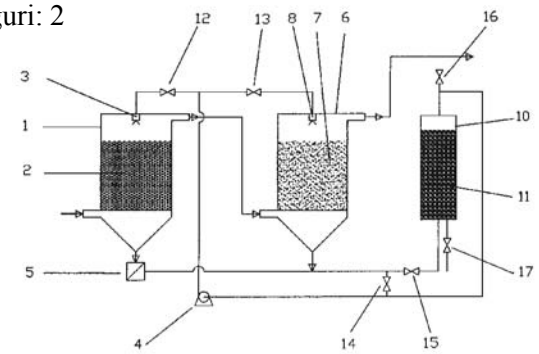

Fig. 1

(11) a 2002 01520 A2 *(51)* **B 01 J 19/24** *(21)* a 2002 01520 *(22)* 30.11.2002 *(41)* 30.11.2005//11/2005 *(71) Performer Trade Engineering Co S.R.L., str. Căderea Bastiliei nr. 56-58, sector 1, Bucureşti, RO (72) Stoleriu Sorin Sergiu, str. Ion Câmpineanu nr. 26, Bucureşti, RO; Holt Corneliu, aleea Stănilă nr. 6, bl. H10, sc. C, ap. 59, sector 3, Bucureşti, RO; Tonca Lucian, b-dul Iuliu Maniu nr. 102/104, sector 6, Bucureşti, RO; Cicu Paul Cătălin, str.Sebastian nr. 203, sector 5, Bucureşti, RO; Frangopol Mihai, str. Sănduleşti nr. 9, sector 6, Bucureşti, RO (54)* **REACTOR DE HIDROGENARE/HIDROFINARE CATALITICĂ**

(57) Invenția se referă la un reactor de hidrogenare/hidrofinare, utilizat în cadrul rafinăriilor de petrol. Reactorul conform invenției este prevăzut cu o termoizolație interioară (**8**) - realizată din beton termoizolant, zidărie antiacidă sau alte materiale termoizolante - aplicată în interiorul mantalei (**1**), prin intermediul unui strat de chit antiacid (**9**), în scopul scăderii temperaturii ($\mathbf{t_{ip}}$) de funcționare a mantalei de rezistență, față de temperatura de funcționare tehnologică ($\mathbf{t_f}$).

Revendicări: 4
Figuri: 4

(11) a 2002 01520 A2

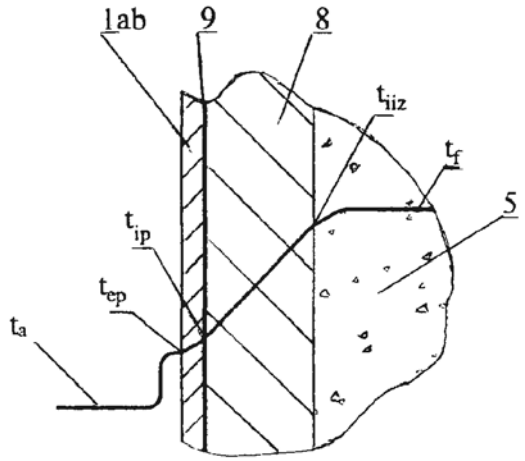

Fig. 3

(11) a 2005 00103 A2 *(51)* **B 01 J 19/24**; F 28 F 1/44 *(21)* a 2005 00103 *(22)* 24.07.2003 *(30)* 15.08.2002 US 10/219.653 *(41)* 30.11.2005//11/2005 *(86)* US 03/23132 24.07.2003 *(87)* WO 2004/016342 26.02.2004 *(71) Catalytic Distillation Technologies, 10100 Bay Area Boulevard, Pasadena, Texas, US (72) Smith Lawrence A, Jr., 10100 Bay Area Boulevard, TX 77507, Pasadena, Texas, US; Gelbein Abraham P., 3500 Pinetree Terrace, VA 22041, Falls Church, US; Adams John R., 10100 Bay Area Boulevard, TX 77507, Pasadena, Texas 77507, US (74) Rominvent S.A. str. Ermil Pangratti nr.35, sector 1, Bucureşti (54)* **STRUCTURI DE CONTACT**

(57) Invenția se referă la un sistem de amestecare, static, utilizat pentru alchilarea parafinei cu catalizator acid. Sistemul conform invenției este constituit dintr-un reactor (**10**) vertical, având o zonă de reacție, şi un distribuitor (**40**) amplasat în respectiva zonă de reacție, ca o multitudine de straturi transversale, dispuse vertical, care este constituit dintr-o sită de sârmă, cu o componentă multifilamentară, respectivul multifilament fiind ales dintre polimeri inerți, polimeri catalitici, metale catalitice, compoziții sau amestecuri ale metalelor catalitice, sita de sârmă asigurând integritatea structurală a sistemului, precum şi spațiul liber, de cel puțin 50% vol, necesar în reactor, pentru deplasarea vaporilor şi lichidelor.

Revendicări: 26
Figuri: 3

(11) a 2005 00103 A2

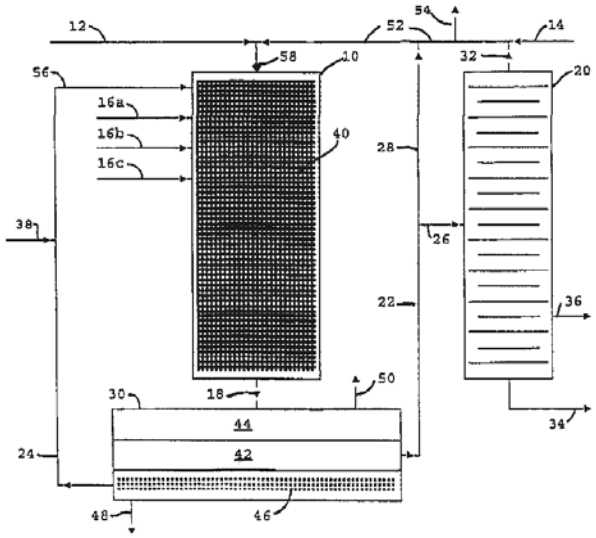

Fig. 1

(11) a 2004 00753 A0 *(51)* **B 01 J 20/02**; C 02 F 1/66 *(21)* a 2004 00753 *(22)* 01.09.2004 *(41)* 30.11.2005//11/2005 *(71) Cîrstea Constantin, str. Alunelului nr. 4, bl. 57, sc. 2, et. 3, ap. 25, sector 3, cod 031844, Bucureşti, RO; Iordache Victor, str. Alunelului nr. 4, bl. 57, sc. 3, et. 3, ap. 27, sector 3, Bucureşti, RO; Soare Micu, str. Delineşti nr. 1, bl. 35, sc. 4, ap. 46, sector 6, Bucureşti, RO; Ţigău Laurenţiu Daniel, Splaiul Unirii, nr. 45, bl. M15, sc. C, ap. 67, parter, sector 3, Bucureşti, RO (72) Cîrstea Constantin, str. Alunelului nr. 4, bl. 57, sc. 2, et. 3, ap. 25, sector 3, cod 031844, Bucureşti, RO; Iordache Victor, str. Alunelului nr. 4, bl. 57, sc. 3, et. 3, ap. 27, sector 3, Bucureşti, RO; Soare Micu, str. Delineşti nr. 1, bl. 35, sc. 4, ap. 46, sector 6, Bucureşti, RO; Ţigău Laurenţiu Daniel, Splaiul Unirii nr. 45, bl. M15, sc. C, ap. 67, parter, sector 3, Bucureşti, RO (54)* **PRODUS ŞI PROCEDEU PENTRU NEUTRALIZAREA APELOR REZIDUALE ACIDE, INFESTATE SAU NEINFESTATE CU PRODUS PETROLIER, DIN DEPOZITELE DE REZIDUURI (BATALE) DIN CADRUL RAFINĂRIILOR**

(57) Invenţia se referă la un produs de neutralizare a apelor reziduale acide, infestate sau neinfestate cu produs petrolier, din depozitele de reziduuri ale rafinăriilor şi la un procedeu de aplicare a acestuia. Produsul conform invenţiei este constituit din următoarele componente exprimate în părţi în greutate, la 100 părţi compoziţie, astfel: 40...50 părţi coajă

(11) a 2004 00753 A0

măcinată de răşinoase, 35...45 părţi carbonat de sodiu, 8...12 părţi alumină şi 3...6 părţi fosfat tricalcic. Procedeul conform invenţiei constă în aceea că se adăugă produsul de neutralizare, în proporţie de 0,2...0,5%, în apa reziduală acidă, infestată cu produs petrolier, suspensia formată este omogenizată cu ajutorul unui agitator sau prin recirculare cu o pompă şi apoi lasată timp de 30...60 min să se decanteze, după care stratul petrolier de la suprafaţă este recuperat prin utilizarea unui produs cunoscut, apa neutralizată, având *p*H 7, se pompează spre staţia de epurare, pentru o tratare avansată, iar precipitatul de pe fundul vasului de neutralizare este extras şi depus pe o platformă, în vederea biodegradării.

Revendicări: 2

(11) a 2003 00475 A2 *(51)* **B 22 D 25/02**; B 22 D 21/00; B 22 D 27/15; B 22 D 18/00 *(21)* a 2003 00475 *(22)* 02.06.2003 *(41)* 30.11.2005//11/2005 *(71) Hetea Cristian Andrei, str. Mureşului nr. 2, bl. J4, ap. 10, Câmpia Turzii, judeţul Cluj, RO (72) Hetea Cristian Andrei, str. Mureşului nr. 2, bl. J4, ap. 10, Câmpia Turzii, judeţul Cluj, RO (54)* **PROCEDEU ŞI INSTALAŢIE PENTRU TURNARE VACUUMATICĂ**

(57) Invenţia se referă la un procedeu şi la o instalaţie pentru obţinerea prin turnare, a unor obiecte din metale preţioase. Procedeul conform invenţiei cuprinde realizarea unor machete şi a unei bare cu rol de suport pentru acestea, confecţionate din ceară care se aşază în mijlocul unei garnituri care formează o incintă în formă de cuvă, peste care se aşază o chiuvetă care se bandajează cu o bandă adezivă, apoi se prepară amestecul de ghips, care este supus unor vibraţii, în prezenţa unei depresiuni, timp de 1...3,5 min şi, în final, se introduce aer în incintă, după care ghipsul se toarnă în chiuveta care este menţinută sub influenţa vibraţiilor, timp de 1...3,5 min, se introduce aer în incintă, se lasă la uscat un timp de 1...1,5 h, apoi se îndepărtează bandajul de pe chiuvetă şi de pe garnitură, după care ansamblul format din chiuveta umplută cu ghips, având machetele în interior, este supus calcinării controlată automat şi este introdus în incinta în care se creează o depresiune, se toarnă

(11) a 2003 00475 A2

metalul topit în chiuvetă, se realizează depresiunea şi apoi se introduce aer, după care se scoate chiuveta care se lasă la răcit un timp de 5...10 min şi este introdus în apă, pentru eliberarea obiectelor turnate, care se îndepărtează prin secţionare. Instalaţia conform invenţiei, în cadrul căreia este aplicat procedeul, este alcătuită dintr-o unitate (**A**) de injectare, o chiuvetă (**B**), un cuptor (**C**) de calcinare controlată automat de un sistem (**D**) programabil şi dintr-o unitate (**E**) de turnare într-o incintă în care presiunea aerului este mai mică decât cea atmosferică.

Revendicări: 5
Figuri: 2

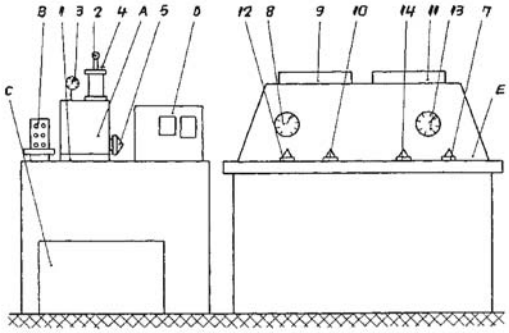

Fig. 1

---

(11) a 2003 01041 A2 *(51)* **B 23 B 5/00** *(21)* a 2003 01041 *(22)* 19.12.2003 *(41)* 30.11.2005//11/2005 *(71) Szabo Adam, Şoseaua Colentina nr.12, bl.58, sc.B, et.8, ap.69, sector 2, Bucureşti, RO; Hadâr Anton, Calea Crângaşi nr. 26-28, bl. 48-49, sc. C, ap. 67, sector 6, Bucureşti, RO (72) Ispas Constantin, Splaiul Independenţei nr. 313, Bucureşti, RO; Szabo Adam, Şoseaua Colentina nr. 12, bl. 58, sc. B, et. 8, ap. 69, Bucureşti, RO; Hadâr Anton, Calea Crângaşi nr. 26-28, bl. 48-49, sc. C, ap. 67, sector 6, Bucureşti, RO; Iosub Doru, Şoseaua Olteniţei 236, bl. 57, ap. 70, Bucureşti, RO; Motomancea Adrian, str. Postăvarul nr. 5, bl. C5, ap. 6, sector 3, Bucureşti, RO; Anghel Gabriel, str. Carol Davila nr. 66, sector 5, Bucureşti, RO; Ciobanu Lidia, str. M. Sebastian nr. 116, bl. 1, et. 2, ap. 17, sector 5, Bucureşti, RO; Constantinescu Cristiana, str. M. Eminescu nr. 21, comuna Chitila, judeţul Ilfov, RO (54)* **SISTEM DE PRELUCRARE PRIN AŞCHIERE IN SITU**

(57) Invenţia se referă la un sistem de prelucrare prin aşchiere in situ, a unor arbori de dimensiuni şi mase foarte mari, aplicabil în industria energetică, navală sau chimică. Sistemul conform invenţiei se compune din patru role (**2**) de susţinere şi antrenare, montate două câte două, de o parte şi de alta a unui semifabricat (**10**), pe nişte cadre (**1**) metalice, mişcarea de rotaţie a unor inele (**11**), care conţin semifabricatul (**10**) supus aşchierii sau rectificării, fiind transmisă

(11) a 2003 01041 A2

acestora de cele patru role (**2**) de susţinere şi antrenare, montate două câte două pe nişte axe (**7**) comune de torsiune, de o parte şi de alta a arborelui, fiecare ax de torsiune având montat, pe mijloc, un mecanism diferenţial, menit să compenseze inexactităţile de ecuaţie ale diametrelor rolelor (**2**) care participă toate, cu acelaşi efort, la antrenarea semifabricatului (**10**), preluând cu randament maxim, puterea furnizată de grupul motor-reductor, prin intermediul unui lanţ Gall şi al unor roţi (**8** şi **9**) de lanţ.

Revendicări: 1
Figuri: 5

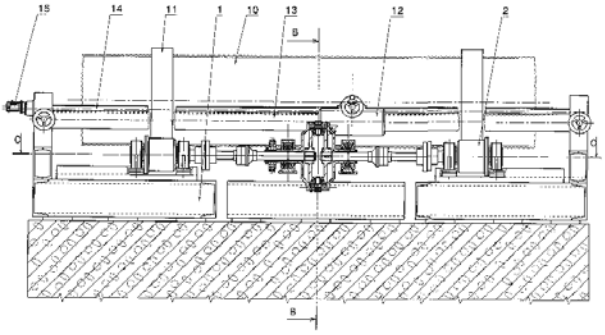

Fig. 3

---

(11) a 2005 00521 A0 *(51)* **B 23 K 23/00** *(21)* a 2005 00521 *(22)* 02.06.2005 *(41)* 30.11.2005//11/2005 *(71) Landes Victor Spiridon, str. Făinari nr. 8, bl. 71, sc. A, et. 2, ap. 10, Bucureşti, RO (72) Landes Victor Spiridon, str. Făinari nr. 8, bl. 71, sc. A, et. 2, ap. 10, Bucureşti, RO (54)* **PROCEDEU ŞI INSTALAŢIE PENTRU OBŢINEREA PIESELOR DIN OŢEL SAU FONTĂ ŞI SUDAREA ACESTORA PRIN METALOTERMIE**

(57) Invenţia se referă la un procedeu şi o instalaţie pentru obţinerea pieselor din oţel sau fontă şi sudarea lor prin metalotermie. Procedeul conform invenţiei foloseşte în afară de aluminiu şi alţi reducători, de exemplu silicocalciu, sub una din mărcile sale SiCa 20, SiCa 25 sau prin utilizarea Mischmetall-ului, fie ca Ceriu-Mischmetall cu 50-55% Ce; 22-25% La; 10-12% Nd; 0, 5-1, 5% Fe sau fie ca Lantan-Mischmetall cu circa 50% La şi 4-5% Ce, la silicocalciu sau la Mischmetall se pot face adaosuri cu unii din reducătorii de mai sus, inclusiv cu aluminiu sau fără aluminiu, în acest scop se dau câteva exemple de reducători în procente masice: 20-40% SiCa; 10-20% SiCa, 5-10%Al; 10-20% Si, 5-10% Ca, 5-10% Mg; 10-20% Si, 5-10% Ca, 5-10% Zr; 10-20% Si, 5-10% Ca, 5-10% Mischmetall, utilizaţi într-o încărcătură

(11) a 2005 00521 A0

de amestec termitic, a cărei compoziție în procente masice este 65-75% arsură de fier; 8-14% deşeuri de oțel sau şpan de fontă şi restul carbon, sub formă de grafit, mangan, crom, vanadiu, molibden şi florură de calciu, calculați pentru obținerea compoziției de oțel sau de fontă. Instalația conform invenției este constituită din două miezuri (**1** şi **2**) inferior şi, respectiv, superior, în miezul (**1**) inferior sunt formate patru canale (**a**) laterale, orizontale, amplasate la 90° unul față de celălalt, şi un locaş (**b**) amplasat în axa sa de simetrie, pentru obținerea la turnare a părții inferioare a unui cilindru (**7**) metalic, sub formă tronconică, o formă (**3**) miez servind pentru obținerea unei cavități (**c**) cilindrice, destinată după turnare obținerii cilindrului (**7**) metalic şi a celor patru canale (**d**) laterale, verticale, miezul (**2**) superior servind pentru obținerea unei maselote (**e**) superioare a cilindrului (**7**) metalic şi a patru canale (**f**) laterale, verticale, cu legătură la cele patru canale (**d**) laterale, verticale din forma (**3**) miez, canalele (**a**) laterale, orizontale cu canalele (**d** şi **f**) laterale, verticale reprezintă canale de aerisire şi, după turnare, formează maselotele laterale.

Revendicări: 9
Figuri: 13

(11) a 2005 00521 A0

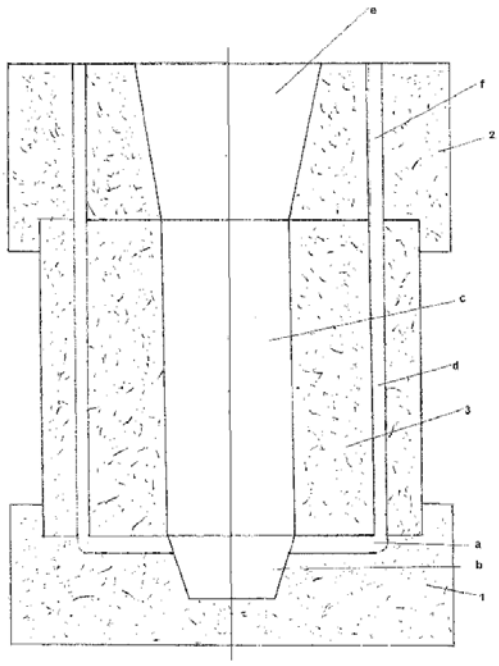

Fig. 1

(11) a 2004 00001 A2 *(51)* **B 25 B 13/46** *(21)* a 2004 00001 *(22)* 05.01.2004 *(41)* 30.11.2005//11/2005 *(71) Chiriac Marian, str.V.Micle, bl.C6, sc. D, et. 2, ap. 70, Paşcani, judeţul Iaşi, RO; Chiriac Vasile, str. V. Micle, bl. C6, sc. D, et. 2, ap. 70, Paşcani, Iaşi, RO; Florean Mirela, str. Ion Creangă, bl. 8, sc. B, et. 4, ap. 26, Roman, judeţul Neamţ, RO (72) Chiriac Marian, str. V.Micle, bl. C6, sc. D, et. 2, ap. 70, Paşcani, judeţul Iaşi, RO; Chiriac Vasile, str. V. Micle, bl. C6, sc. D, et. 2, ap. 70, Paşcani, Iaşi, RO; Florean Mirela, str. Ion Creangă, bl. 8, sc. B, et. 4, ap. 26, Roman, judeţul Neamţ, RO (54)* **MECANISM DE TRANSFORMARE A MIŞCĂRII DE TRANSLAȚIE, ÎN MIŞCARE DE ROTAȚIE INTERMITENTĂ**

(57) Invenția se referă la un mecanism pentru transformarea mişcării de translație, în mişcare de rotație intermitentă, cu utilizări în domeniul cheilor dinamometrice şi elevatoarelor. Mecanismul conform invenției este compus dintr-o pârghie (**1**) antrenată manual sau hidraulic, prin aplicarea unei forțe (**F**) la capătul pârghiei (**1**), transformarea mişcării de translație, în mişcare de rotație intermitentă, realizându-se prin intermediul unui ansamblu format dintr-un clichet monobloc (**2**) şi o roată de clichet (**3**), care este transmisă unei piese (**4**).

Revendicări: 3
Figuri: 3

(11) a 2004 00001 A2

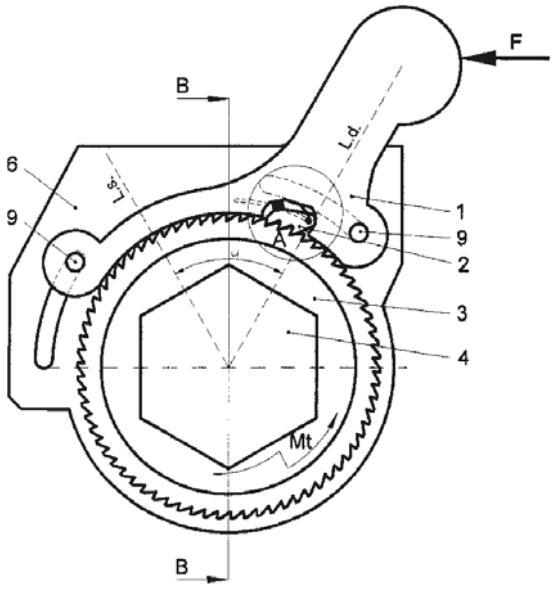

Fig. 1

(11) a 2002 00963 A2 *(51)* **B 25 B 13/52** *(21)* a 2002 00963 *(22)* 08.07.2002 *(41)* 30.11.2005//11/2005 *(71) Ştefănescu Aurelian, str. Sculptor Constantin Baraschi nr. 6bis, Câmpulung, Argeş, RO (72) Ştefănescu Aurelian, str. Sculptor Constantin Baraschi nr. 6bis, Câmpulung, Argeş, RO (54)* **CHEIE UNIVERSALĂ, PENTRU RACORDURI CU ETANŞARE PRIN COMPRESIUNE**

(57) Invenţia se referă la o cheie universală, pentru racorduri de etanşare prin compresiune, utilizate în instalaţiile de apă, care asigură asamblarea sau dezasamblarea racordurilor într-o instalaţie de apă, din ţeavă de polietilenă de înaltă densitate. Cheia conform invenţiei se compune dintr-un şurub (**1**) pe care se găseşte o piuliţă (**2**), care face corp comun cu un inel (**3**), un lanţ (**5**) articulat pe un suport (**4**), prin intermediul unui ştift (**6**) demontabil şi un bolţ (**7**).

Revendicări: 1
Figuri: 2

(11) a 2002 00963 A2

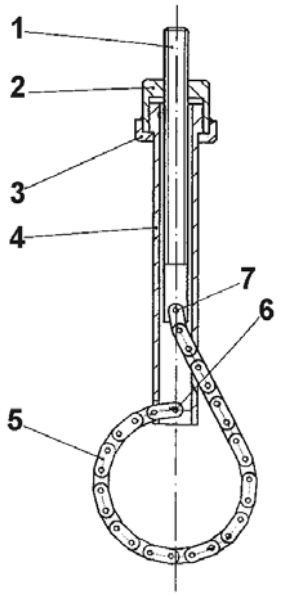

Fig. 1

(11) a 2004 00434 A2 *(51)* **B 29 C 43/00** *(21)* a 2004 00434 *(22)* 11.05.2004 *(41)* 30.11.2005//11/2005 *(71) ICPE S.A., Splaiul Unirii 313, sector 3, Bucureşti, RO (72) Casariu Maria, aleea Ariniş nr. 1, bl. OD1, sc. B, et. 3, ap. 57, sector 6, cod 77414, Bucureşti, RO; Joga Aurora, b-dul Râmnicul Sărat 11, bl.19 A, sc. A, ap.16, sector 3, Bucureşti, RO; Păuna Ion, str. Rotundă nr. 10, bl. Y2A, sc. 1, et. 4, ap. 24, sector 3, Bucureşti, RO; Opran Gheorghe Constantin, b-dul Metalurgiei nr. 20bis, bl. 20, sc. 1, ap. 22, sector 4, Bucureşti, RO; Curtescu Mihai, b-dul T.Pallady nr.21, bl.P1, sc.2, ap.44, sector 3, Bucureşti, RO (54)* **PROCEDEU DE OBŢINERE A COMPOZITELOR POLIMERICE, PE BAZĂ DE FIBRE LIBERIENE**

(57) Invenţia se referă la un procedeu de obţinere a unor compozite polimerice, pe bază de fibre liberiene, utilizate pentru piese auto cu densitate mică. Procedeul conform invenţiei cuprinde următoarele etape: a) obţinerea unui strat fibros, împâslit din 50% in şi 50% cânepă, cu o grosime de 0, 9...1, 1 cm şi o densitate de 90...110 g/cm^3; b) uscarea stratului fibros, la o temperatură de 105...110˚C, timp de 10...20 min, până la o umiditate de 4...6%; c) obţinerea unui amestec polimeric, poliuretananic, cu o viscozitate de 950...1000 MPa.s; d) impregnarea prin pulverizare sau rolare, a stratului fibros cu amestecul polimeric; e) plasarea stratului fibros, impregnat, într-o matriţă încălzită electric şi presarea la 35...40 bari, timp de 70 s şi f) demularea compozitului obţinut din matriţă şi răcirea acestuia cu apă caldă, urmată de răcire în condiţii ambiante.

Revendicări: 2

(11) a 2003 01025 A2 *(51)* **B 43 L 21/04** *(21)* a 2003 01025 *(22)* 16.12.2003 *(41)* 30.11.2005//11/2005 *(71) Necula Isabela Virginia, în calitate de tutore al minorului Colpoş Bogdan Paul, str. Prieteniei, bl. 5, ap. 4, Oneşti, judeţul Bacău, RO (72) Colpoş Bogdan Paul, str. Prieteniei, bl. 5, ap. 4, Oneşti, judeţul Bacău, RO (54)* **DISPOZITIV PENTRU ŞTERS TABLĂ**

(57) Invenţia se referă la un dispozitiv pentru ştergerea tablei, de cretă sau de alt mijloc lavabil, folosit pentru scriere. Dispozitivul conform invenţiei este constituit dintr-o tablă (**1**) pe care se deplasează, sprijinit pe nişte role (**2**), un ansamblu cadru (**A**), pe care rulează nişte bureţi (**3**) tubulari, ansamblul cadru (**A**) având nişte cadre (**4** şi **6**) superior şi, respectiv, inferior, pe care sunt fixate nişte casete (**5** şi **7**) superioare şi, respectiv, inferioare, între care culisează nişte tije port-buret (**8**), solidare cu nişte şaibe (**9**) sprijinite pe nişte arcuri (**10**) dispuse în casetele (**7**) inferioare, permiţând schimbarea bureţilor (**3**) tubulari, atunci când este cazul, de cadrul (**4**) superior fiind fixată şi o tijă (**11**) superioară, pe care se roteşte rola (**2**) superioară, tija (**11**) fiind prevăzută cu un filet (**a**) dreapta, de un cadru (**6**) inferior fiind fixată şi o tijă (**12**) inferioară, pe care se roteşte rola (**2**), tija (**12**) fiind

(11) a 2003 01025 A2

prevăzută cu un filet (**b**) stânga, strângerea ansamblului cadru (**A**) pe tablă (**1**) şi, respectiv, reglarea poziţiei rolelor (**2**) pe lateralele tablei (**1**), pentru o bună deplasare, fiind asigurate de un manşon (**13**) prevăzut cu nişte filete (**c** şi **d**) dreapta şi, respectiv, stânga, conjugat cu filetele (**a** şi **b**) tijelor (**11** şi **12**), iar deplasarea ansamblului cadru (**A**) fiind asigurată de un mâner (**14**) solidar cu tija (**11**).

Revendicări: 2
Figuri: 3

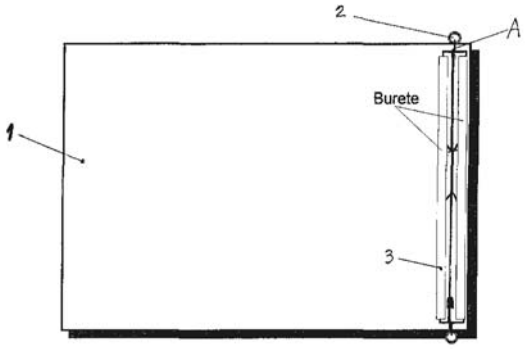

Fig. 1

(11) a 2004 01022 A0 *(51)* **B 60 K 5/00**; F 25 B 39/04 *(21)* a 2004 01022 *(22)* 19.11.2004 *(41)* 30.11.2005//11/2005 *(71) Tripşa Iosif, str. Nanu Muşcel nr. 6, sector 5, Bucureşti, RO; Săvulescu Ştefan, str. Tony Bulandra nr. 34, ap. 1, sector 2, Bucureşti, RO (72) Săvulescu Ştefan, str. Tony Bulandra nr. 34, ap. 1, sector 2, Bucureşti, RO; Tripşa Iosif, str. Nanu Muşcel nr. 6, sector 5, Bucureşti, RO (54)* **VEHICULE PNEUMATICE ŞI STAŢII DE REALIMENTARE**, **COMPLET NEPOLUANTE**

(57) Invenţia se referă la vehicule pneumatice şi la staţii de realimentare, complet nepoluante, având aplicabilitate în domeniile tehnice, al transportului rutier, feroviar, fluvial şi maritim. Vehiculul conform invenţiei are o caroserie (**1**), patru roţi (**2** şi **3**) motoare şi, respectiv, pasive, nişte motoare (**4**, **5** şi **6**) pneumatice principale, pentru mersul înapoi şi secundare, un rezervor (**7**) de aer comprimat, o valvă (**8**) de realimentare cu aer comprimat, a rezervorului (**7**), nişte conducte (**9**) de aer comprimat primar, spre motoarele (**4**) pneumatice principale, nişte conducte (**10**) de aer comprimat de către motoarele (**5**) de mers înapoi, spre motoarele (**4**) pneumatice principale, nişte conducte (**11**) de aer comprimat de către motoarele (**6**) secundare, spre motoarele (**4**) pneumatice

(11) a 2004 01022 A0

principale, nişte conducte (**12**) de aer comprimat primar, spre motoarele (**5** şi **6**) de mers înpoi şi secundare, un alternator (**13**), o baterie (**14**) electrică şi nişte frâne (**15**).

Revendicări: 12
Figuri: 5

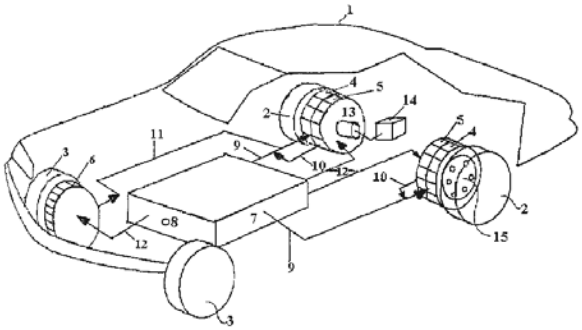

Fig. 1

(11) a 2002 01140 A2 *(51)* **B 60 S 9/14** *(21)* a 2002 01140 *(22)* 22.08.2002 *(41)* 30.11.2005//11/2005 *(71) Cepăreanu Lucian, str.Andrei Şaguna nr.420, comuna Hăghig, judeţul Covasna, RO (72) Cepăreanu Lucian, str.Andrei Şaguna nr.420, comuna Hăghig, judeţul Covasna, RO (54)* **DISPOZITIV PENTRU DEBLOCARE AUTO**

(57) Invenţia se referă la un dispozitiv pentru deblocarea auto. Dispozitivul conform invenţiei se compune din două ansambluri (**A** şi **B**) unite prin două punţi transversale (**10a** şi **10b**), superioară şi respectiv inferioară, puntea (**10b**) inferioară cuplează nişte braţe (**5** şi **7**), printr-un sistem balama, fiecare ansamblu fiind compus din nişte roţi (**1**şi **9**), nişte ghidaje (**2** şi **8**), nişte braţe (**4**, **6** şi **5**, **7**) superioare şi respectiv inferioare, nişte locaşuri (**11** şi **12**) de cuplare, precum şi un mecanism (**3**) de ridicare-coborâre, montat pe puntea (**10b**) inferioară, care este comună celor două ansambluri (**10a** şi **10b**), ansamblul (**B**) putându-se rabata, pentru a putea fi aşezat în portbagaj, partea stângă fiind simetrică cu partea dreaptă.

Revendicări: 1
Figuri: 3

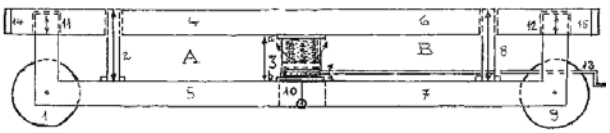

Fig. 1

(11) a 2005 00362 A0 *(51)* **B 65 H 75/02**; B 65 D 85/67 *(21)* a 2005 00362 *(22)* 19.04.2005 *(41)* 30.11.2005//11/2005 *(71) Matplast S.A., str. Nicolae Bălcescu nr. 5, Odorheiu Secuiesc, judeţul Harghita, RO (72) Peter Petru Ştefan, str. Olarilor nr. 1, ap. 10, Odorheiu Secuiesc, judeţul Harghita, RO (74) Szente Sandor, str. Victoriei nr. 41, bl. U6, ap.4, Odorheiu Secuiesc, judeţul Harghita (54)* **SUPORT PENTRU AŢĂ DE CUSUT**

(57) Invenţia se referă la un suport pentru aţă de cusut, destinat pentru bobinarea aţelor de cusut, pe maşinile de bobinat, pentru depozitarea şi transportarea aţei, precum şi pentru utilizarea pe maşinile speciale de cusut, din domeniul industriei textile. Suportul pentru aţă de cusut, conform invenţiei, conţine trei sau patru dinţi (**a**) de oprire, teoretic identici, poziţionaţi între ei, la 120˚ sau 90˚ în zona superioară a peretelui interior al unui suport (**1**), fiecare dinte (**a**) de oprire fiind o proeminenţă din peretele interior, care, din direcţia vederii frontale longitudinale a dintelui (**a**) de oprire, are forma unui dreptunghi (**a'**) alungit, cu laturile lungi paralele cu axa longitudinală a suportului (**1**), iar în secţiune longitudinală are forma unui triunghi (**a''**) dreptunghic.

Revendicări: 6
Figuri: 11

---

(11) a 2005 00362 A0

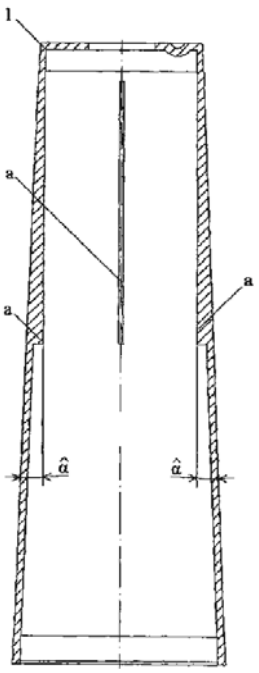

Fig. 1

(11) a 2005 00397 A2 *(51)* **C 01 B 21/48**; C 01 F 5/38; C 01 F 11/44; C 05 C 1/00; C 05 C 11/00 *(21)* a 2005 00397 *(22)* 01.11.2002 *(41)* 30.11.2005//11/2005 *(86)* NO 02/00400 01.11.2002 *(87)* WO 2004/039722 13.05.2004 *(71) Norsk Hydro Asa, N-0240, Oslo, NO (72) Isaksen Jan Birger, Steinringen 53, N-3931, Porsgrunn, NO; Moland Lars, Folldalslia 17B, N-5239, Radal, NO; Obrestad Torstein, Helgja, N-3830, Ulefoss, NO (74) Rominvent S.A., str. Ermil Pangratti nr. 35, sector 1, Bucureşti (54)* **PROCEDEU PENTRU PRODUCEREA DE PRODUSE CONŢINÂND NITRAT, DIN TOPITURI SUBRĂCITE**

(57) Invenţia se referă la un procedeu de obţinere de produse care conţin nitrat, cum ar fi îngrăşăminte sau alte produse tehnice. Procedeul conform invenţiei constă în aceea că se evaporă o soluţie apoasă de XN, în care X este unul sau mai mulţi dintre Ca, Mg, NH_4, Na şi K, N fiind nitrat, până la un conţinut de 50...99, 8% greutate XN, apoi se răceşte topitura la sau sub temperatura de cristalizare, în prezenţă de pulbere fin divizată de XN solid, după care, din amestecul rezultat, se formează picături care se lasă să se răcească şi solidifice, timp de 20...70 s.

Revendicări: 11
Figuri: 1

---

(11) a 2005 00530 A0 *(51)* **C 01 G 39/02** *(21)* a 2005 00530 *(22)* 07.06.2005 *(41)* 30.11.2005//11/2005 *(71) Institutul de Cercetări în Chimie "Raluca Ripan", str. Fântânele 30, Cluj-Napoca, RO; Sinterom S.A., b-dul Muncii nr. 12, Cluj-Napoca, RO (72) Budiu Traian, str. Ion Andreescu nr. 9, ap. 1, Cluj-Napoca, RO; Raţiu Cristina, str. Cometei nr. 13, ap. 1, cod poştal 400493, Cluj-Napoca, RO; Grăban Vladimir, str. Târniţa nr. 2, ap. 55, cod poştal 400659, Cluj-Napoca, RO; Hogman Gelu, str. Dorobanţilor nr. 89, bl. X3, cod poştal 400609, Cluj-Napoca, RO (54)* **PROCEDEU DE OBŢINERE A ACIDULUI MOLIBDENIC PENTRU FABRICAREA SÂRMELOR DE MOLIBDEN**

(57) Invenţia se referă la un procedeu de obţinere a acidului molibdenic, din deşeuri metalice de molibden, utilizat pentru fabricarea sârmelor. Procedeul conform invenţiei constă în aceea că, într-un reactor, deşeurile metalice sunt solubilizate în soluţie de acid azotic 6 molar, la o temperatură de 60...70˚C, cu recuperarea parţială a acidului azotic, prin barbotare cu aer şi captarea oxizilor de azot, formaţi într-o soluţie diluată de acid azotic, rezultată de la filtrarea precipitatului, după care amestecul de reacţie este filtrat, soluţia diluată de acid azotic este trimisă la solubilizare, iar acidul molibdenic rezultat este tratat cu o soluţie 12, 5% de hidroxid de amoniu, din care, după corectarea *p*H-ului la 1, precipită acidul molibdenic în formă amorfă, urmând ca, după o încălzire la 60...70˚C, timp de 4 h, acesta să treacă în formă cristalină.

Revendicări: 8

(11) a 2004 00280 A2 *(51)* **C 02 F 1/62** *(21)* a 2004 00280 *(22)* 30.03.2004 *(41)* 30.11.2005//11/2005 *(71) Institutul de Cercetare şi Proiectare Tehnologică pentru Construcţia de Maşini - ICTCM - S.A., Şoseaua Olteniţei nr. 103, sector 4, Bucureşti, RO (72) Bordeianu Maria, b-dul Dinicu Golescu nr. 23-25, sc. 2, et. 2, ap. 20, sector 1, Bucureşti, RO; Stancu Rodica, Şoseaua Berceni nr. 19, bl. 27, et. 7, ap. 30, sector 4, Bucureşti, RO; Sandu Iuliana, str. Vlăduşei nr. 31, comuna Ştefăneşti, judeţul Argeş, RO; Popea Florina Voica, str. Drumul Taberei nr. 92, bl. C7, sc. E, ap. 175, sector 6, Bucureşti, RO; Toniuc Maria, b- dul Păcii nr. 1, bl. 22B, sc. A, ap. 44, sector 6, Bucureşti, RO; Cismaşiu Carmen, str. Cătinei nr. 17, bl. P39, sc. 1, ap. 7, sector 6, Bucureşti, RO (54)* **METODĂ MICROBIOLOGICĂ DE ÎNDEPĂRTARE A METALELOR GRELE, DIN APE REZIDUALE GALVANICE**

(57) Invenţia se referă la un procedeu microbiologic de îndepărtare a metalelor grele, din ape reziduale galvanice. Procedeul conform invenţiei constă în tratarea apei, cu o biomasă, vie sau moartă, imobilizată pe diferite suporturi, utilizând microorganisme din categoria bacterii heterotrofe aerobe, levuri şi fungi filamentoşi, microscopici, la *p*H 8, 5...9 şi temperatură 20...40˚C, după care apa reziduală are un conţinut de metale grele de 0,015...0,025% mg/l Cu^{2+}, 0,15...0,2 mg/l Zn^{2+} şi 0,2...0,25 mg/l Ni^{2+}, metalele biosorbite fiind îndepărtate prin spălare cu o soluţie 0, 1NHCl, iar biomasa reutilizată într-un nou ciclu de tratare.

Revendicări: 1

---

(11) a 2005 00079 A2 *(51)* **C 07 C 5/08**; C 10 G 45/34 *(21)* a 2005 00079 *(22)* 12.06.2003 *(30)* 08.08.2002 US 10/215.096 *(41)* 30.11.2005//11/2005 *(86)* US 03/18583 12.06.2003 *(87)* WO 2004/014824 19.02.2004 *(71) Catalytic Distillation Technologies, 10100 Bay Area Boulevard, Pasadena, Texas, US (72) Ryu J. Yong, 10100 Bay Area Boulevard, TX 77507, Pasadena, US; Adams John R., 10100 Bay Area Boulevard, TX 77507, Pasadena, Texas 77507, US; Groten Willibrord A., 10100 Bay Area Boulevard, Pasadena, TX 77507, Pasadena, US (74) Rominvent S.A., str. Ermil Pangratti nr.35, sector 1, Bucureşti (54)* **HIDROGENAREA SELECTIVĂ A ACETILENELOR**

(57) Invenţia se referă la un procedeu de îndepărtare a compuşilor acetilenici, din fluxurile de hidrocarburi olefinice. Procedeul conform invenţiei constă în aceea că reacţia de hidrogenare selectivă are loc prin trecerea fluxului de alimentare, împreună cu hidrogenul, fie printr-o zonă de reacţie cu un singur catalizator de Ni nesulfurat, ca atare sau modificat cu metale ca Mo, Re şi Bi, depus pe un suport poros, fie prin zone de reacţie cu catalizatori multipli, constituiţi din catalizator de Ni nesulfurat şi de Cu-Zn-Ag activat cu Pd, în care alimentarea fluxului de reacţie se realizează mai întâi prin zona de reacţie cu catalizator pe bază de Ni nesulfurat, în condiţii de temperatură şi presiune favorabile procesului.

Revendicări: 27
Figuri: 10

(11) a 2005 00079 A2

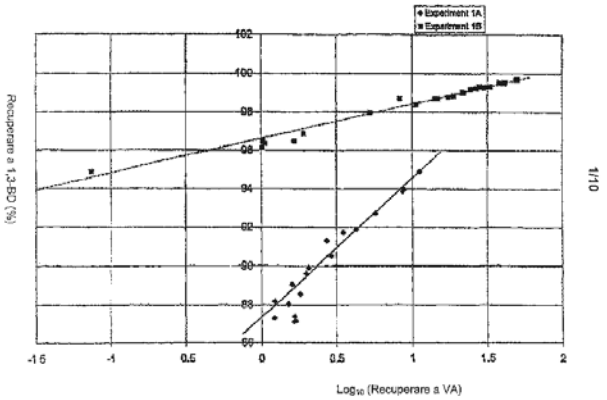

Fig. 1

---

(11) a 2003 01015 A2 *(51)* **C 07 D 211/94** *(21)* a 2003 01015 *(22)* 11.12.2003 *(41)* 30.11.2005//11/2005 *(71) ITEC S.A., str. Trandafirilor nr. 87, Brazii de Sus, cod 107084, Brazi, judeţul Prahova, RO (72) Andrei Constantin, str. Panduri nr. 60, bl. C, sc. 2, et. 4, ap. 33, sector 5, Bucureşti, RO; Bălteanu Stelian Valentin, b-dul Bucureşti nr. 24 A, bl. 1C, et. 5, ap. 18, Ploieşti, judeţul Prahova, RO (54)* **PROCEDEU PENTRU OBŢINEREA RADICALILOR CU VIAŢĂ LUNGĂ**

(57) Invenţia se referă la un procedeu de obţinere a radicalilor nitroxil stabili, prin reacţii de oxidare a aminelor împiedicate steric. Procedeul conform invenţiei constă în aceea că reacţia de oxidare a aminelor împiedicate steric, cum ar fi 2, 2, 6, 6-tetrametil piperidina, *bis*(2, 2, 6, 6-tetrametil-4- piperidil) sebacat şi altele, are loc în două etape, şi anume: în prima etapă, se adaugă H_2O_2 sol 30%, ca agent de oxidare, la un raport molar 2:1 faţă de amina împiedicată steric, în prezenţă de săruri de sodiu, ale acidului wolframic, ale acidului etilendiaminotetraacetic, apă şi/sau alcooli, ca solvent, şi de acrilonitril, în raport molar 2:1 faţă de amină, sub agitare energică, la o temperatură de -15...5˚C, timp de 2...7 h, iar în etapa a doua, se continuă agitarea încă 2...9 h, la temperatura de 5...35˚C, pentru continuarea reacţiei, după care radicalul nitroxil format este extras, în mod repetat, cu eter, apoi uscat, evaporat, purificat prin cromatografie pe coloană şi recristalizat.

Revendicări: 1

(11) a 2005 00022 A2 *(51)* **C 07 D 261/00**; C 07 D 261/16; A 61 K 31/42 *(21)* a 2005 00022 *(22)* 12.02.1996 *(30)* 13.02.1995 US 08/387, 680; 07.06.1995 US 08/473, 884 *(41)* 30.11.2005//11/2005 *(62)* 97-01522 *(71) G.D. Searle & Co., Corporate Patent Department, P.O. Box 5110, Chicago, Illinois, US (72) Talley John J., 8772 Pine Avenue, 63144, Brentwood, Missouri, US; Brown David L., 15504 Twingate, Chesterfield, US; Nagarajan Srinivasan, 16209 Forest Meadows Drive, Chesterfield, US; Carter Jeffery S., 15321 Grantley Drive, 63017, Chesterfield, US; Weier Richard M., 240 Hickory Crescent, Lake Bluff, US; Stealey Michael A., 502 Juniper Parkway, Libertyville, US; Collins Paul W., 1557hawthorne Place, 60015, Deerfield, Illinois, US; Seibert Karen, 11930 Greenwalk Drive, St. Louis, US; Graneto Matthew J., 1510 Voltaire Drive, St.Louis, US; Xu Xiangdong, 855 Hinman Avenue, ap. 715, Evnaston, US; Partis Richard, 221 Noyes Street, Evnaston, US (74) Rominvent S.A., str. Ermil Pangratti nr. 35, sector 1, Bucureşti (54)* **METODĂ DE PREPARARE A COMPUŞILOR DE IZOXAZOL**

(57) Invenţia se referă la un procedeu de obţinere a compuşilor de izoxazol. Procedeul conform invenţiei constă în aceea că, în urma reacţiei dintre un derivat de difeniletanonă şi hidroxilamină, se obţine o oximă care, în prezenţa unei baze şi unui agent de acilare, formează un derivat de difenilizoxazonă, iar acesta, prin tratare cu acid clorhidric şi amoniac, formează

---

(11) a 2005 00022 A2
compusul cu formula II,

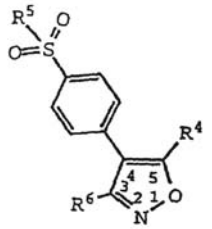

II

în care semnificaţia substituenţilor este prezentată în descriere.

Revendicări: 8

(11) a 2004 00694 A0 *(51)* **C 10 L 1/10** *(21)* a 2004 00694 *(22)* 04.08.2004 *(41)* 30.11.2005//11/2005 *(71) Cucuiat Iuliu Marius, str. T. Vladimirescu nr. 28, bl. C4, et. 1, ap. 6, Câmpina, judeţul Prahova, RO; Zamfirescu Gheorghe, str. A. I. Cuza nr. 1, bl. 1, et. 2, ap. 8, Câmpina, judeţul Prahova, RO; Luca Paula Iolanda, str. Ştefan cel Mare, bl. K7, et. 3, ap. 9, Ploieşti, judeţul Prahova, RO; Balliu Sotir, str. Albinei nr. 16, Ploieşti, judeţul Prahova, RO (72) Cucuiat Iuliu Marius, str. T. Vladimirescu nr. 28, bl. C4, et. 1, ap. 6, Câmpina, judeţul Prahova, RO; Zamfirescu Gheorghe, str. A. I. Cuza nr. 1, bl. 1, et. 2, ap. 8, Câmpina, judeţul Prahova, RO; Luca Paula Iolanda, str. Ştefan cel Mare, bl. K7, et. 3, ap. 9, Ploieşti, judeţul Prahova, RO; Balliu Sotir, str. Albinei nr. 16, Ploieşti, judeţul Prahova, RO (54)* **PRODUS PENTRU MENŢINEREA ÎN STARE FLUIDĂ, A UNUI ŢIŢEI PARAFINOS**

(57) Invenţia se referă la un produs pentru menţinerea în stare fluidă, a ţiţeiului parafinos. Produsul conform invenţiei constă în aceea că este constituit dintr-un amestec format din 1...10 părţi agent activ de suprafaţă, cationic, de tip amină cuaternară, având formula generală $R\text{-}N(CH_3)_2\text{-}CH_2Cl$, în care R este un radical alchil, cu 8...24 atomi de carbon, 1...10 părţi alcool superior, cu 3 sau 4 atomi de carbon în moleculă, 1...10 părţi fracţie petrolieră, care conţine 30...100% hidrocarburi aromate, cum ar fi benzen, toluen, xilen sau amestecul lor, şi 1...10 părţi aditiv de scădere a punctului de congelare a ţiţeiului, ales dintre ester fumaric şi maleic copolimerizat cu acetat de vinil sau copolimer etilenă-acetat de vinil, amestecul fiind omogen la temperatură de peste 40˚C şi având tendinţă de separare la temperaturi mai mici.

Revendicări: 1

---

(11) a 2003 00199 A2 *(51)* **C 10 M 101/00**; B 22 D 11/07; B 22 C 3/00 *(21)* a 2003 00199 *(22)* 11.03.2003 *(41)* 30.11.2005//11/2005 *(71) ICERP S.A., b-dul Republicii nr. 291A, Ploieşti, RO (72) Anghel Ciprian, Piaţa Mihai Viteazul nr.4, bl. 11B1, ap. 37, Ploieşti, RO; Luca Marcel, str. Ştefan cel Mare, bl.K7, ap. 9, Ploieşti, RO; Flueraru Florentina, str. Mărăşeşti nr. 265, bl. 11, ap. 11, Ploieşti, judeţul Prahova, RO; Cososchi Adrian, str. Anul 1907, nr. 31, Ploieşti, judeţul Prahova, RO; Stanciu Petre, str. Gheorghe Doja, bl. A1, ap. 17, Ploieşti, RO (54)* **LUBRIFIANT PLASTIC, PENTRU TURNAREA SUB PRESIUNE A NEFEROASELOR ŞI PROCEDEU DE FABRICAŢIE**

(57) Invenţia se referă la o compoziţie lubrifiantă, destinată ungerii matriţelor din instalaţiile de turnare sub presiune, a neferoaselor şi la un procedeu de obţinere a acesteia. Compoziţia conform invenţiei este constituită din 15...25% ceruri de petroliere microcristaline, de tip cerezină, parafină sau vaselină sintetică, 3...8% bitum, maximum 3% poliizobutilenă, maximum 6% acid C_{12} hidroxistearic, 21...29% unsoare de litiu, 3...10% oxid de zinc şi/sau talc micronizat, 7...12% grafit coloidal, 0,5...4% parafină clorurată şi/sau aditiv pe bază de dialchil-

(11) a 2003 00199 A2
ditiocarbamat de plumb, maximum 4% nonilfenol etoxilat, maximum 10% poliglicoli, cu masa moleculară 200...600, iar restul până la 100% fiind ulei mineral. Procedeul conform invenţiei constă în adăugarea treptată, într-un malaxor, a constituenţilor compoziţiei lubrifiante, la temperatura de topire a fiecăruia, astfel: în uleiul mineral, încălzit la 80˚C, se adaugă acidul C_{12} hidroxistearic, iar la atingerea temperaturii de 90˚C, se introduce bitumul, după care amestecul se încălzeşte până la 110...115˚C, pentru îndepărtarea urmelor de apă, urmând ca acesta să fie apoi răcit la 100˚C, pentru adăugarea talcului, la 95˚C pentru unsoarea de litiu, la 85˚C pentru grafit, la 80˚C pentru poliglicoli, la 75˚C pentru poliizobutilenă, la 70˚C pentru parafina clorurată şi la 65˚C pentru adăugarea nonilfenolului etoxilat, produsul de reacţie fiind omogenizat prin malaxare timp de 60...90 min şi apoi ambalat.

Revendicări: 2

---

(11) a 2003 00499 A2 *(51)* **C 12 N 15/18**; C 07 K 14/50; A 61 K 38/18; A 61 K 31/7088 *(21)* a 2003 00499 *(22)* 10.12.2001 *(30)* 08.12.2000 US 60/251.837; 07.12.2001 US 10/005.646 *(41)* 30.11.2005//11/2005 *(86)* US 01/47350 10.12.2001 *(87)* WO 02/46424 A2 13.06.2002 *(71) Schering Aktiengesellschaft, 13342, Berlin, DE (72) Bringmann Peter, W., 4468 Windflower Court, CA 94518, Concord, CA, US; Faulds Daryl, 136 Reed Boulevard, CA 94941, Mill Valley, US; Mitrovic Branislava, 253 Corte de la Reina, CA 94598, Walnut Creed, CA, US; Srinivasan Subha, 20 Corte Patencio, CA 94904, Greenbrae, California, US; Onuffer James, 1032 Fountain Street, CA 94501, Alameda, US (74) Rominvent S.A., str. Ermil Pangratti nr.35, sector 1, Bucureşti (54)* **NOI FACTORI DE CREŞTERE**, **FIBROBLAŞTI**

(57) Invenţia se referă la o metodă de tratament a leziunilor măduvei spinării, a leziunilor ţesutului neuronal, ca urmare a unui atac ischemic, a infarctului, hemoragiei sau anevrismelor, a bolii Huntington, sclerozei multiple, mielopatiei, mielitei sau syringomyieliei. Metoda conform invenţiei constă în aceea că se administrează unui pacient, care necesită aceasta, o cantitate eficientă dintr-un acid nucleic, având o secvenţă de nucleotide, care codifică pentru o polipeptidă FGF-20 sau un fragment biologic activ, al acesteia.

Revendicări: 33
Figuri: 12

(11) a 2003 00334 A2 *(51)* **C 22 C 19/05** *(21)* a 2003 00334 *(22)* 13.09.2001 *(30)* 20.10.2000 DE 100 52 023.5 *(41)* 30.11.2005//11/2005 *(86)* EP 01/10557 13.09.2001 *(87)* WO 02/34955 02.05.2002 *(71) Krupp Vdm GmbH, Plettenberger Strasse 2, 58791, Werdohl, DE (72) Brill Ulrich, Am Bollwerk 30, 58300, Wetter/ruhr, DE; Weiss Reinhard, Drosselweg 5, 46519, Alpen, DE (74) Cabinet Enpora S.R.L., Şoseaua Iancului nr.7, bl. 109 B, sc.B, et.1, ap.46, sector 2, cod 73371, Bucureşti (54)* **ALIAJ DE OŢEL AUSTENITIC CU NICHEL-CROM-COBALT-MOLIBDEN-WOLFRAM ŞI UTILIZAREA ACESTUIA**

(57) Invenţia se referă la un aliaj de oţel austenitic cu nichel-crom-cobalt-molibden-wolfram şi la utilizarea acestuia. Aliajul conform inveţiei conţine (în procente gravimetrice): carbon 0,05 până la 0,10%, crom 21 până la 23%, cobalt 10 până la 15%, molibden 10 până la 11%, aluminiu 1 până la 1,5%, wolfram 5,1 până la 8%, ytriu 0,01 până la 0,10%, bor 0,001 până la 0,01%, titan maximum 0,50%, siliciu maximum 0,50%, fier maximum 2%, mangan 0,50%, nichel restul, inclusiv zgura rezultată la topire.

Revendicări: 7
Figuri: 6

---

(11) a 2003 00201 A2 *(51)* **C 23 G 1/14** *(21)* a 2003 00201 *(22)* 11.03.2003 *(41)* 30.11.2005//11/2005 *(71) ICERP S.A., b-dul Republicii nr. 291 A, Ploieşti, RO (72) Mănescu Virgil, b-dul Republicii nr 182, bl. 8C2, et 4, ap. 16, Ploieşti, RO; Decean Iuonaş Teodor, str. Cameliei nr.22, bl. 115, sc. B, ap. 30, Ploieşti, RO; Dumitru Aurica, str. Înfrăţirii, bl.67 bis, ap. 14, Ploieşti, RO; Luca Paula, str. Ştefan cel Mare, bl. K7, ap. 9, Ploieşti, RO; Iov Teodor, str. Cristianul nr. 18, bl. 150 K, ap. 8, Ploieşti, RO (54)* **FLUID DE PROTECŢIE TEMPORARĂ**, **CONTRA COROZIUNII**

(57) Invenţia se referă la un produs destinat protejării temporare contra coroziunii a suprafeţelor schimbătoarelor de căldură şi a aparatelor confecţionate din oţel carbon sau oţel inoxidabil. Produsul conform invenţiei este constituit din 5...15% hidroxid de potasiu, 0,5...5% carbonat de sodiu, 0,1...0, 5% fosfat trisodic şi 79,5...94,4% apă de duritate 7...16˚d, are densitatea la 20˚C, de 1,05...1,15 g/cm^3 şi *p*H-ul soluţiei 1% de 11...12,5.

Revendicări: 1

(11) a 2004 00802 A0 *(51)* **E 03 D 5/012**; A 47 K 11/00 *(21)* a 2004 00802 *(22)* 20.09.2004 *(41)* 30.11.2005//11/2005 *(71) Răutu Alexandru Virgil, str. Sf. Atanasie nr.14, Iaşi, RO; Popa Dorin Paul, str. Han Tatar nr.6, bl.361, sc.B, ap. 21, Iaşi, RO (72) Răutu Alexandru Virgil, str. Sf. Atanasie nr.14, Iaşi, RO; Popa Paul Dorin, str. Han Tatar nr.6, bl.361, sc.B, ap.21, Iaşi, RO (54)* **DISPOZITIV PENTRU DOZAREA AUTOMATĂ A UNUI AGENT SOLID, UTILIZAT LA CURĂȚAREA VASULUI DE TOALETĂ**

(57) Invenția se referă la un dispozitiv pentru dizolvarea automată a unui agent solid de curățare a vasului de toaletă. Dispozitivul conform invenției, pentru dizolvarea uniformă a agentului de curățare, solid, este constituit dintr-o incintă (**1**) cilindrică, închisă cu un capac (**2**) prevăzut cu un ax (**3**) central, pe care se rotește liber un recipient (**4**) cilindric, perforat, prevăzut la partea opusă capacului (**2**) cu niște palete (**5**) care, sub acțiunea apei ce intră printr-un tub (**7**) de umplere, tangențial, rotesc recipientul (**4**) în interiorul căruia se află o pastilă (**6**) tubulară cu agent de curățare, apa ieșind din incinta cilindrică (**1**), printr-un tub de golire (**8**).

Revendicări: 1
Figuri: 2

---

(11) a 2004 00802 A0

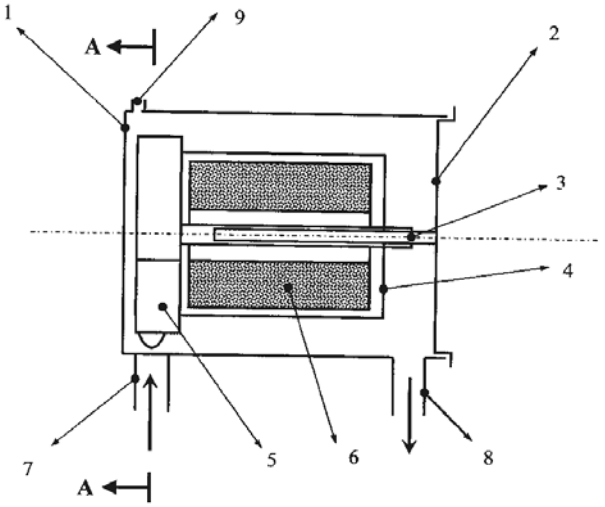

Fig. 1

(11) a 2004 00522 A0 *(51)* **E 04 C 3/36**; C 08 L 67/00 *(21)* a 2004 00522 *(22)* 10.06.2004 *(41)* 30.11.2005//11/2005 *(71) Boşilcă Ion, str. Cernăuți nr. 42, bl. 11M bis, sc. 2, et. 5, ap. 49, sector 2, Bucureşti, RO (72) Boşilcă Ion, str. Cernăuți nr. 42, bl. 11M bis, sc. 2, et. 5, ap. 49, sector 2, Bucureşti, RO (74) Inventa - Agenție Universitară de Inventică S.R.L., b-dul Corneliu Coposu nr.7, bl.104, sc.2, ap.31, sector 3, Bucureşti (54)* **ELEMENT DE CONSTRUCȚIE, COMPOZIȚIE, PROCEDEU ŞI INSTALAȚIE PENTRU REALIZAREA ACESTUI ELEMENT ŞI UTILIZARE**

(57) Invenția se referă la un element de construcție, la compoziția, procedeul şi instalația pentru realizarea acestui element şi la utilizarea respectivului element, pentru armarea betoanelor în construcții civile, drumuri şi poduri ş.a. Elementul de construcție, conform invenției, este alcătuit din cel puțin o bară de fibre de sticlă, cu sau fără fibre poliamidice, sau din două astfel de bare, îmbinate cu mufă sau manşon, constituite din fibră de sticlă. Compoziția conform invenției este alcătuită din mai puțin de 30 părți rășină şi mai mult de 70 părți fibre de sticlă, ca atare sau în amestec cu fibre poliamidice.

Revendicări: 11
Figuri: 8

---

(11) a 2005 00571 A0 *(51)* **E 04 H 6/12** *(21)* a 2005 00571 *(22)* 17.06.2005 *(66)* 16.11.2004 RO a 2004 01005 *(41)* 30.11.2005//11/2005 *(71) Roşca Vasile, str. G-ral Eremia Grigorescu nr.6, sc.D, ap.34, Bistrița, RO (72) Roşca Vasile, str. G-ral Eremia Grigorescu nr.6, sc.D, ap.34, Bistrita, RO (54)* **PARCHING ETAJAT PENTRU ZONE AGLOMERATE**

(57) Invenția se referă la un parching etajat pentru zone aglomerate, având o structură realizată din prefabricate de beton armat, destinată autoturismelor în zone aglomerate. Parchingul conform invenției folosește un singur tip de stâlpi (**1**) prefabricați cu console, niște grinzi (**2**) rezemate şi sudate pe consolele stâlpilor (**1**), pe care se reazemă niște dale (**3**) prefabricate, de formă trapezoidală, după monolitizarea dalelor (**3**), la fiecare nivel se creează niște şaibe rigide, rezultând o structură foarte rigidă, stâlpii (**1**) fiind încastrați în niște fundații (**4**) izolate, tip pahar, accesul autoturismelor făcându-se pe la partea inferioară a parchingului, prin intermediul unei platforme (**6**) circulare, acționată de un braț (**5**) telescopic, hidraulic, care o ridică prin puțul central, ajunsă la nivelul dorit, platforma (**6**) se rotește până în dreptul compartimentului solicitat, mişcările brațului (**5**) telescopic şi ale platformei (**6**) rotitoare sunt acționate de o singură persoană, prin intermediul unui calculator, iar accesul autoturismului în compartiment făcându-se pe propriile roți.

Revendicări: 5
Figuri: 8

(11) a 2005 00571 A0

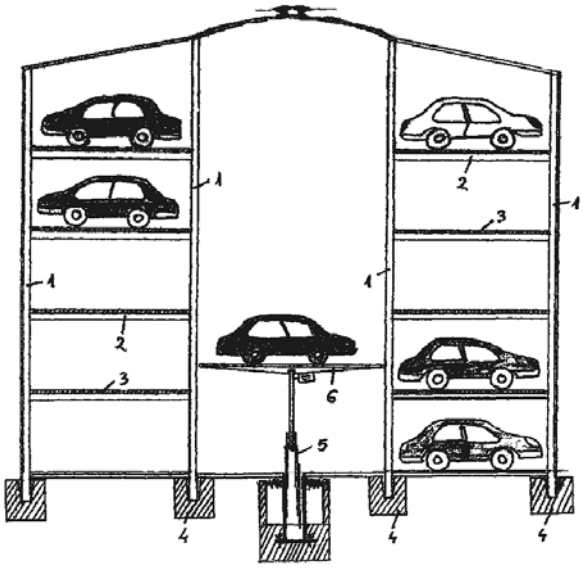

Fig. 4

(11) a 2005 00439 A2 *(51)* **E 05 D 7/10** *(21)* a 2005 00439 *(22)* 20.10.2004 *(41)* 30.11.2005//11/2005 *(86)* EP 04/11857 20.10.2004 *(87)* WO 2005/040533 06.05.2005 *(71) Dorma GmbH & Co. KG, Breckerfelder str. 42-48, D-58256, Ennepetal, DE (72) Elmer Hubert, Kranebiller Allee 96, A-6020, Innsbruck, AT (74) Inventa - Agenție Universitară de Inventică S.R.L., b-dul Corneliu Coposu nr.7, bl.104, sc.2, ap.31, sector 3, Bucureşti (54)* **ARMĂTURĂ PENTRU UŞĂ CU GEAM COMPLET**

(57) Invenția se referă la o armătură pentru uşă, în special pentru uşi cu geam complet. Armătura conform invenției prezintă un corp (**4**) de armătură, având un locaş (**21**) de prindere a geamului şi/sau un dispozitiv de prindere pentru un canat de geam, precum şi cu un pivot (**7**) de lagăr, care poate să gliseze într-un alezaj (**53**) înfundat, în vederea îmbinării cu un contralagăr de pe un luminator sau cu o bordură. Pentru a crea o armătură care, după montarea uşii cu geam, să fie sigură la efracție, pivotul (**7**) de lagăr al armăturii (**3**) este asigurat astfel, încât în cazul unei uşi cu geam complet închisă, prezintă o siguranță de scoatere.

Revendicări: 9
Figuri: 3

(11) a 2005 00439 A2

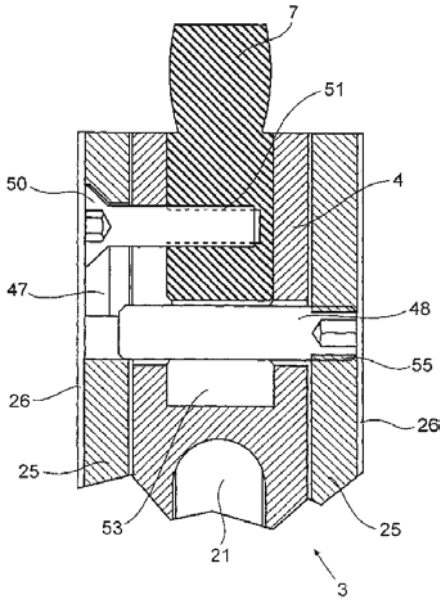

Fig. 1

(11) a 2005 00440 A2 *(51)* **E 05 D 15/06** *(21)* a 2005 00440 *(22)* 27.10.2004 *(30)* 28.10.2003 DE 103 50 414.1 *(41)* 30.11.2005//11/2005 *(86)* EP 04/12130 27.10.2004 *(87)* WO 05/042888 12.05.2005 *(71) Dorma GmbH & Co. KG, Breckerfelder str. 42-48, D-58256, Ennepetal, DE (72) Elmer Hubert, Kranebiller Allee 96, A-6020, Innsbruck, AT; Volderaver Herbert, Waldrosierstrasse 13, A-6166, Fulpmes, AT; Beck Michael, Innstrasse 48, A-6063, Neu Rum, AT (74) Inventa - Agenție Universitară de Inventică S.R.L., b-dul Corneliu Coposu nr.7, bl.104, sc.2, ap.31, sector 3, Bucureşti (54)* **SUPORT DE PRINDERE A ŞINELOR DE RULARE**, **PENTRU FIXAREA ŞINELOR DE RULARE**, **ALE SISTEMELOR DE UŞI GLISANTE**

(57) Invenția se referă la un suport de prindere a şinelor de rulare, utilizate la uşile glisante. Suportul conform invenției este constituit dintr-un suport (**1**) de prindere a unei şine (**2**) de rulare, prevăzut cu un locaş (**4**) de preluare a şinei (**2**) de rulare, care este dispus într-un perete (**6**) de căptuşire al suportului (**1**) de preluare a şinei (**2**) de rulare, într-o placă (**7**) de racordare, având o scobitură (**11**) pentru preluarea unui element (**5**) de fixare, care este montat rotativ într-o scobitură (**11**) şi, cu ajutorul unui şurub (**10**), fiind rigidizat între şina (**2**) de rulare şi construcția (**3**) de reazem.

Revendicări: 10
Figuri: 9

(11) a 2005 00440 A2

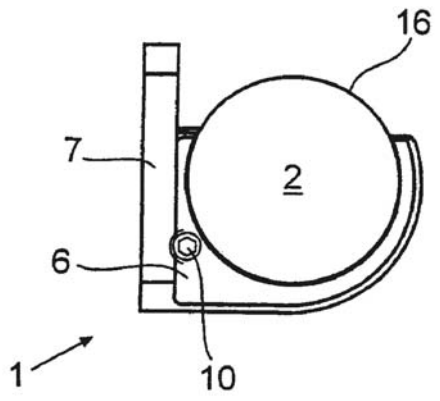

Fig. 1

(11) a 2004 00046 A2 *(51)* **E 21 C 45/04** *(21)* a 2004 00046 *(22)* 16.01.2004 *(41)* 30.11.2005//11/2005 *(71) Braharu Emil, str. Carpați nr. 3, bl. 656, sc A, et. 3, ap. 12, Iaşi, RO; Frăsineanu Aurelian-Dan, str. Văscăuțeanu nr. 8, bl. C2, sc. A, et. 2, ap. 9, Iaşi, RO (72) Braharu Emil, str. Carpați nr. 3, bl. 656, sc. A, et. 3, ap. 12, Iaşi, RO; Frăsineanu Aurelian-Dan, str. Văscăuțeanu nr. 8, bl. C2, sc. A, et. 2, ap. 9, Iaşi, RO (54)* **INSTALAȚIE PENTRU PRELUCRAREA PRIN TĂIERE CU JET DE FLUID**

(57) Invenția se referă la o instalație pentru prelucrare prin tăiere cu jet de fluid, utilizată în construcții, cariere de piatră sau recuperări de metale. Instalația conform invenției este formată dintr-un cilindru (**1**) sau mai mulți, pentru a asigura un jet continuu de fluid, care este prevăzut în interior cu un piston (**2**), carburantul şi oxidantul fiind admişi prin nişte supape (**6** şi **7**), iar în urma exploziei inițiată de o bujie (**8**), fluidul este evacuat cu presiune înaltă spre țintă, prin intermediul unei duze (**11**) diamantate, prevăzută lateral cu un orificiu (**12**) de aducțiune a unei cantități de nisip de cuarț, care, prin abraziune la presiune, măreşte efectul de tăiere.

Revendicări: 1
Figuri: 1

(11) a 2004 00046 A2

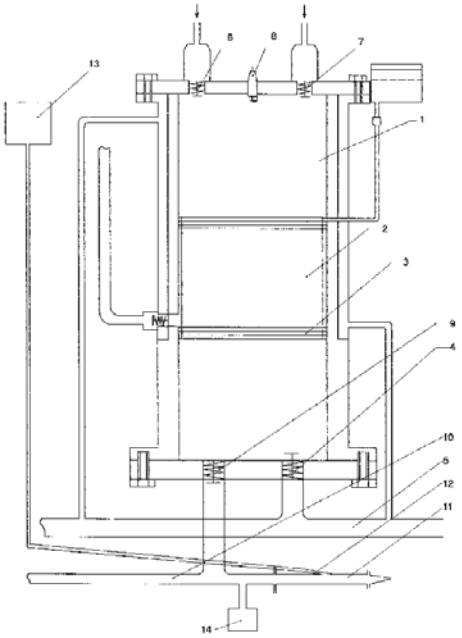

(11) 98-01579 A2 *(51)* **F 01 K 25/00** *(21)* 98-01579 *(22)* 16.11.1998 *(41)* 30.11.2005//11/2005 *(71) Iacob Simion, str. Crângului nr. 16, Brad, județul Hunedoara, RO (72) Iacob Simion, str. Crângului nr. 16, Brad, județul Hunedoara, RO (54)* **COMBINAT TERMOELECTRIC CU AGENT TERMOCALORIC ŞI ENERGIE PROPRIE, NELIMITATĂ ŞI NEPOLUANTĂ**

(57) Invenția se referă la un combinat pentru exploatarea energiei statice a atmosferei, cu ajutorul energiei produsă de mişcarea controlată a corpurilor solide şi gazoase. Combinatul conform invenției are în componență o pompă (**1**) prevăzută cu două captatoare (**c** şi **c`**), de formă cilindrică, metalice, aflate în legătură cu o pârghie (**A B C**) şi cu un sertăraş (**E**), captatoarele (**c** şi **c`**) fiind dotate cu câte două supape (**d** şi **e**) de aspirare şi, respectiv, de refulare, fiecare dintre supapele (**e**) de refulare fiind montate în legătură cu o țeavă (**3c**) de colectare a aerului comprimat, racordată la un rezervor (**2**) de stocare a aerului comprimat, la acesta din urmă mai fiind racordate nişte țevi (**3a**, **3b** şi **3d**), având montate, în cuprins, câte unul dintre nişte ventiluri ($\mathbf{v_1}$, $\mathbf{v_2}$, sau $\mathbf{v_3}$) prin care, în rezervorul (**2**), este introdus aer sub presiune, de

(11) 98-01579 A2

distribuire, prin intermediul unui sertăraş (**E**), a aerului sub presiune la pompa (**1**) şi, respectiv, de distribuire a aerului comprimat, la un obiectiv (**4**) de termoficare, la o turbină (**5**) şi, respectiv, la un generator (**6**).

Revendicări: 1
Figuri: 4

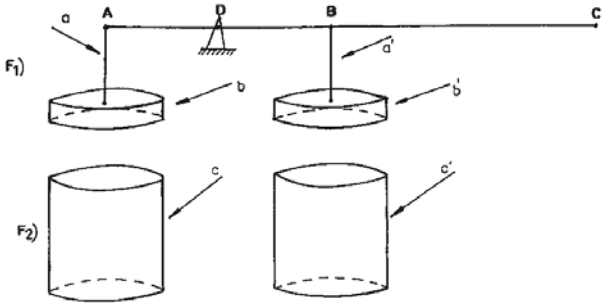

Fig. 1

(11) a 2002 00983 A2

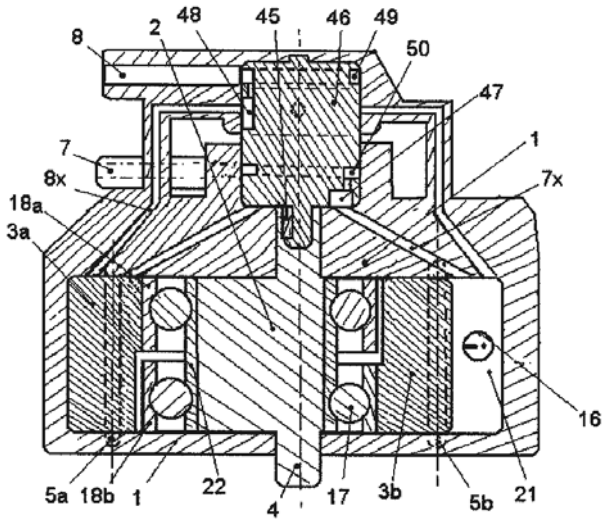

Fig. 16

(11) a 2002 00983 A2 *(51)* **F 02 B 1/00** *(21)* a 2002 00983 *(22)* 15.07.2002 *(41)* 30.11.2005//11/2005 *(71) Tănase Teodor, aleea Compozitorilor nr. 4, bl. F17, sc. 2, ap. 23, sector 6, Bucureşti, RO (72) Tănase Teodor, aleea Compozitorilor nr. 4, bl. F17, sc. 2, ap. 23, sector 6, Bucureşti, RO (54)* **MOTOR CU PISTOANE PIVOTANTE TERMIC**, **HIDRAULIC SAU PNEUMATIC**

(57) Invenţia se referă la un motor cu pistoane pivotante termic, hidraulic sau pneumatic, care transferă energia calorică, conţinută în combustibil, sau energia potenţială, înmagazinată într-un fluid, unui ax motor şi care poate acţiona o multitudine de utilaje, generatoare electrice sau dispozitive mecanice. Motorul conform invenţiei este alcătuit dintr-o carcasă (**1**), în interiorul căreia pivotează nişte pistoane (**3**) care, prin intermediul unui rotor (**2**) de care sunt fixate prin nişte rulmenţi (**18**), transferă lucrul mecanic produs, unui arbore (**4**) motor.

Revendicări: 8
Figuri: 35

(11) a 2005 00567 A0 *(51)* **F 02 B 75/00** *(21)* a 2005 00567 *(22)* 16.06.2005 *(41)* 30.11.2005//11/2005 *(71) Bordeianu Gh. Gheorghe, str. Bicaz, bl. 156, sc. B, ap. 11, Bacău, RO; Ghiţă L. Gheorghe-Ioan, str. Madach Imre nr. 87, Cluj-Napoca, RO (72) Bordeianu Gh. Gheorghe, str. Bicaz, bl. 156, sc. B, ap. 11, Bacău, RO; Ghiţă L. Gheorghe-Ioan, str. Madach Imre nr. 87, Cluj-Napoca, RO (54)* **MOTOR CU ARDERE INTERNĂ**

(57) Invenţia se referă la un motor cu ardere internă, destinat echipării mijloacelor de transport terestre, navale şi aeriene, precum şi utilajelor mobile sau staţionare. Motorul conform invenţiei este format dintr-un bloc (**1**) motor, în care se află nişte cilindri (**2**), în care culisează nişte pistoane (**3**) articulate la un mecanism (**7**) oscilant, prin intermediul unor bielete (**5**) şi bolţuri (**4** şi **6**), mecanismul (**7**) oscilant fiind format din nişte braţe (**B1** şi **B2**) şi nişte contragreutăţi (**C1** şi **C2**) de echilibrare, articulate prin nişte axe (**9**), mişcarea oscilatorie a mecanismului (**7**) fiind transformată în mişcare de rotaţie, printr-un mecanism oscilator-rotativ, format dintr-un braţ (**10**) articulat la un bolţ (**12**), prin intermediul unei bucşe (**11**), braţul (**10**) punând în mişcare de rotaţie o volantă (**15**), prin intermediul unor bucşe (**13** şi **14**), volanta

(11) a 2005 00567 A0

(**15**) rotindu-se pe nişte cuzineţi (**16**) montaţi în blocul (**1**) motor şi transmiţând mişcarea de rotaţie, prin intermediul unui pinion (**18**) poziţionat prin nişte caneluri şi fixat printr-un şurub (**19**), mişcarea de rotaţie a pinionului (**18**) fiind transmisă unui ax (**21**), prin intermediul unui alt pinion (**19a**), pe axul (**21**) fiind montat un bloc de pinioane conducătoare, care transmit mişcarea unui bloc de pinioane conduse, montate pe un ax (**22**) şi care formează cutia de viteze, cutie care transmite turaţia motorului, prin trepte de turaţie, selectate prin nişte leviere (**24**) de modificare a treptelor de turaţie a unui grup diferenţial (**23**) planetare, mecanismul oscilant-rotativ fiind etanşat printr-un capac (**26**) care se prinde de blocul (**1**) motor, prin nişte şuruburi, iar ungerea părţilor în mişcare fiind realizată prin nişte canale (**a**) alimentate de o pompă de ulei, umplerea cu ulei de ungere fiind realizată printr-o gură (**27**) de umplere.

Revendicări: 6
Figuri: 10

(11) a 2005 00567 A0

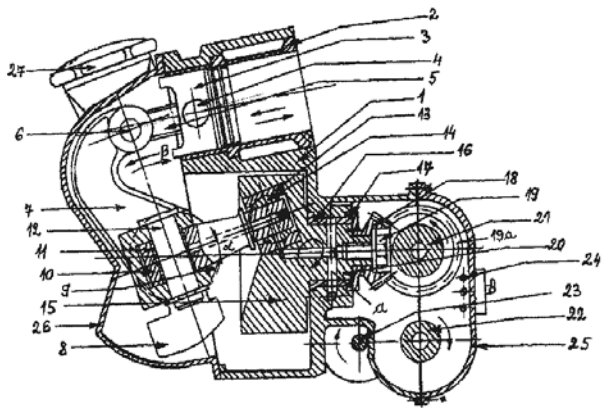

Fig. 1

(11) a 2005 00603 A0 *(51)* **F 02 B 75/00** *(21)* a 2005 00603 *(22)* 30.06.2005 *(66)* 04.10.2004 RO a 2004 00835 *(41)* 30.11.2005//11/2005 *(71) Georgescu Petrica Lucian, b-dul Ferdinand nr. 95, bl. A1, ap. 60, Constanţa, RO (72) Georgescu Petrica Lucian, b-dul Ferdinand nr. 95, bl. A1, ap. 60, Constanţa, RO (54)* **MOTOR TERMIC ROTATIV**

(57) Invenţia se referă la un motor termic rotativ, de tip toroidal, destinat a echipa un autovehicul, o aeronavă, o navă, un grup electrogen, antrenării pompelor şi compresoarelor şi, în cazul utilizării aburului, poate fi folosit la antrenarea generatoarelor electrice. Motorul conform invenţiei este format dintr-un filtru (**1**) aer, o turbină (**2**) de admisie a aerului, două capace (**3** şi **4**) de prindere, patru ansambluri motor, două ansambluri lamele control, un ansamblu forţă/alimentare, o turbină (**100**) de evacuare, un catalizator (**101**), o carcasă (**102**), două axe (**103** şi **104**) de alimentare, montate în interior şi concentric unor arbori (**121** şi **122**) motor, patru sisteme (**105**, **106**, **107** şi **108**) de injecţie a benzinei, corespunzătoare celor patru ansambluri motor, patru sisteme (**109**, **110**, **111** şi **112**) de injecţie a motorinei, patru sisteme (**113**, **114**, **115** şi **116**) de injecţie a gazului, corespunzătoare celor patru ansambluri motor, patru

(11) a 2005 00603 A0

elemente (**117**, **118**, **119** şi **120**) de aprindere, corespunzătoare celor patru ansambluri motor, doi arbori (**121** şi **122**) motor, pe care se montează câte două ansambluri motor şi câte un ansamblu lamele control, între cei doi arbori (**121** şi **122**) motor, montându-se ansamblul forţă/alimentare.

Revendicări: 20
Figuri: 125

Fig. 1

(11) a 2005 00480 A0 *(51)* **F 02 B 75/32** *(21)* a 2005 00480 *(22)* 20.05.2005 *(41)* 30.11.2005//11/2005 *(71) Roşca V. Viorel, str. Ion Creangă nr.8, Reşiţa, judeţul Caraş Severin, RO (72) Roşca V. Viorel, str. Ion Creangă nr.8, Reşiţa, judeţul Caraş Severin, RO (54)* **MECANISM DE TRANSFORMARE A MIŞCĂRII DE TRANSLAŢIE RECTILINIE ALTERNATIVĂ, ÎN MIŞCARE DE ROTAŢIE CONTINUĂ**

(57) Invenţia se referă la un mecanism de transformare a mişcării de translaţie rectilinie-alternativă, în mişcare de rotaţie, utilizat la motoarele cu ardere internă şi în alte situaţii în care este necesară această transformare de mişcare. Mecanismul conform invenţiei este format din patru corpuri (**1**) care preiau mişcarea de translaţie rectilinie alternativă şi care, prin intermediul unor cremaliere (**2**) pe care sunt fixate, transmit mişcarea unei coroane (**3**) dinţate, căreia îi imprimă o mişcare de rotaţie oscilantă, coroana (**3**) transmiţând mişcarea de rotaţie oscilantă, unor corpuri (**6** şi **7**), mişcarea unisens de pe corpul (**6**) fiind transmisă direct unui ax (**10**), iar mişcarea celui de al doilea corp (**7**) fiind transmisă axului (**10**), prin intermediul unor pinioane (**11**, **12** şi **13**) cu rol de schimbare a sensului de rotaţie.

Revendicări: 1
Figuri: 4

(11) a 2005 00480 A0

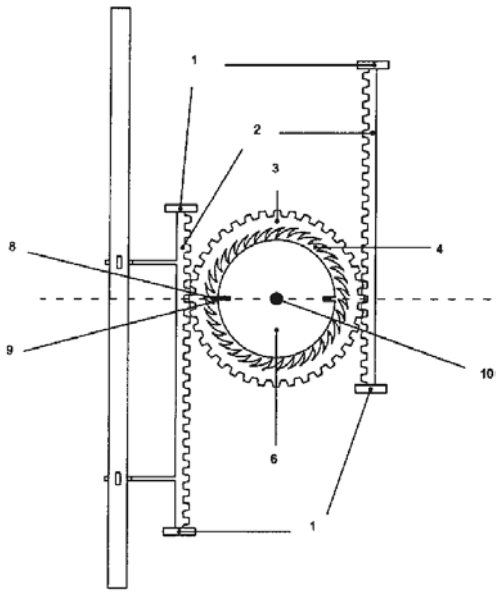

Fig. 1

(11) a 2005 00591 A0 *(51)* **F 02 F 1/38**; F 01 L 7/08 *(21)* a 2005 00591 *(22)* 29.06.2005 *(41)* 30.11.2005//11/2005 *(71) Bordeianu Gh. Gheorghe, str. Bicaz, bl. 156, sc. B, ap. 11, Bacău, RO (72) Bordeianu Gh. Gheorghe, str. Bicaz, bl. 156, sc. B, ap. 11, Bacău, RO (54)* **CHIULASĂ COMPLEXĂ B**

(57) Invenţia se referă la o chiulasă cu sau fără sistem reactor-catalizator de disociere a apei şi a altor combustibili, cu sau fără sistem de alimentare şi aprindere a amestecului, montat în supapă, destinată echipării motoarelor cu ardere internă, alimentate cu benzină sau cu motorină. Chiulasa conform invenţiei este realizată dintr-un corp (**1**) în care se roteşte o supapă (**2**) având un profil (**3**) şi care se sprijină şi se roteşte pe nişte rulmenţi (**4**) montaţi în corp (**1**) şi în nişte capace (**5**), antrenarea supapei (**2**) realizându-se printr-o roată (**6**) de curea, poziţionată pe supapă (**2**), prin nişte ştifturi şi strânsă printr-un şurub (**7**), corpul (**1**) fiind răcit la interior printr-un lichid (**8**) de răcire, corpul supapei (**2**), de asemenea, fiind răcit prin interior de un alt lichid (**9**) de răcire, lichidul care asigură răcirea supapei (**2**) este admis la un capăt al supapei (**2**) şi evacuat la celălalt capăt al supapei (**2**), prin nişte orificii (**10** şi **21**), pentru a preîntâmpina intrarea lichidului de răcire în cilindru, capetele supapei (**2**) sunt etanşate prin nişte simeringuri (**11** şi **12**), admisia având loc printr-o fereastră (**A**), când profilul (**3**) supapei (**2**) se suprapune cu aceasta şi cu o

(11) a 2005 00591 A0

cameră (**13**) de ardere, etanşarea camerei (**13**) de ardere fiind realizată prin nişte segmenţi (**14**, **15**, **16**, **17** şi **18**) presaţi de nişte arcuri, iar evacuarea gazelor având loc printr-o fereastră (**E**), când profilul (**3**) supapei (**2**) se suprapune cu fereastra (**E**) şi cu camera (**13**) de ardere.

Revendicări: 6
Figuri: 11

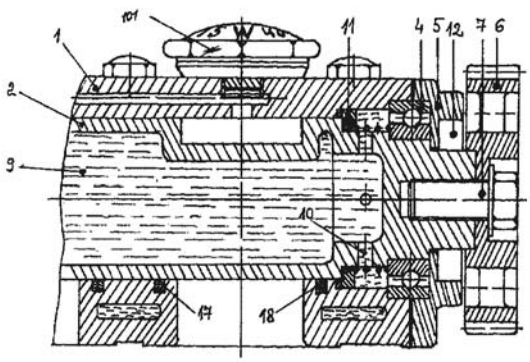

Fig. 1

(11) a 2004 01093 A0 *(51)* **F 02 M 25/12** *(21)* a 2004 01093 *(22)* 04.03.2005 *(41)* 30.11.2005//11/2005 *(71) Stoicoviciu Ioan Cornel, str. George Coşbuc nr. 5, ap. 54, Baia Mare, RO; Ţigău Laurenţiu Daniel, bl. Timişoara 96B, Bucureşti, RO; Pavelescu Ovidiu, str. Soldat Croitoru Vasile nr. 8, bl. 9, ap. 54, Bucureşti, RO; Stoicoviciu Dinu Ioan, str. Narciselor nr. 1/59, Baia Mare, RO (72) Stoicoviciu Ioan Cornel, str. George Coşbuc nr. 5, ap. 54, Baia Mare, RO; Ţigău Laurenţiu Daniel, bl. Timişoara 96B, Timişoara, RO; Pavelescu Ovidiu, str. Soldat Croitoru Vasile nr. 8, bl. 9, sc. 2, ap. 54, Bucureşti, RO; Stoicoviciu Dinu Ioan, str. Narciselor nr. 1/59, Baia Mare, RO (54)* **INSTALAŢIE ŞI PROCES PENTRU TRANSFORMAREA APEI, ÎN AGENT TERMIC PENTRU MOTORUL TERMIC (M.A.C)**

(57) Invenţia se referă la o instalaţie şi la un proces de transformare a apei, în agent energetic pentru un motor termic. Instalaţia conform invenţiei este alcătuită dintr-o cameră (**12**) de amestec, în care se află apă emulsionată cu motorină, care este introdusă într-o pompă (**4**) de injecţie, prin nişte filtre (**3**) şi apoi trimisă la nişte injectoare (**6**) care stropesc direct pe bujiile incandescente din camera de ardere, care, având temperatura de 1700 K, desfăşoară procesul fizic de volatilizare a motorinei, condiţionând o ardere completă a acesteia şi procesul de izomerizare nucleară a apei, la acesta contribuind, în primul rând, filamentul bujiei, confecţionat din sârmă din aliaj de

(11) a 2004 01093 A0

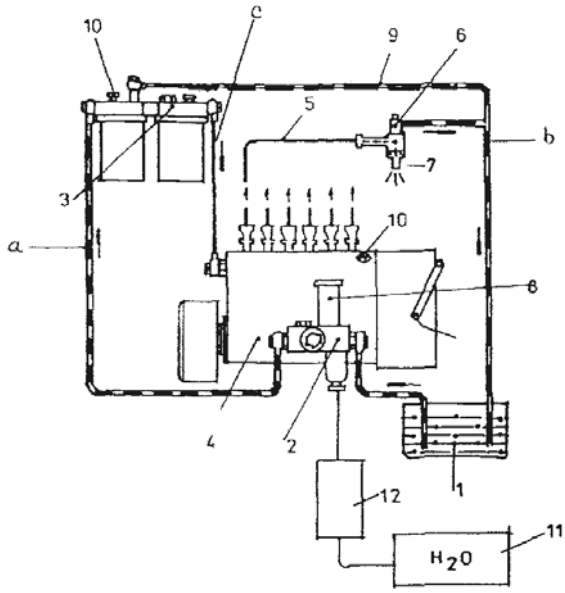

Fig. 8

(11) a 2003 00735 A2 *(51)* **F 03 G 3/00** *(21)* a 2003 00735 *(22)* 03.09.2003 *(41)* 30.11.2005//11/2005 *(71) Dinu V. Daniel, str. Foişorului nr. 111, bl. F.-7.C., sc. 2, et. 1, ap. 42, sector 3, Bucureşti, RO (72) Dinu V. Daniel, str. Foişorului nr. 111, bl. F.-7.C., sc. 2, et. 1, ap. 42, sector 3, Bucureşti, RO (54)* **AUTONOM PNEUMATIC HIDRAULIC, ELECTRIC**

(57) Invenţia se referă la un autonom pneumatic, hidraulic sau electric, care generează energie prin amplificarea presiunii aerului atmosferic sau pe aceea a unui lichid şi care este utilizat în propulsarea mijloacelor de transport rutiere, de căi ferate, aeriene, navale sau în industria energetică. Autonomul conform invenţiei este compus dintr-un rotor (**2**) de presiune, fixat excentric faţă de un stator (**1**) care, prin rotirea rotorului (**2**), permite ca gazul sau lichidul să pătrundă printr-o cavitate (**5**) din stator (**1**) şi este preluat de nişte palete (**4**) oscilante, care baleează pe stator (**1**) şi îl împinge, sub presiune, printr-o supapă (**7**) printr-un orificiu (**6**), spre nişte sateliţi (**14**) motor fixaţi pe rotor (**2**), iar agentul de presiune pătrunde prin orificiul (**6**), creând forţă pe nişte palete (**2**) şi imprimă mişcare de rotaţie unui rotor (**3**) şi unei roţi (**4**) dinţate, după care presiunea se pierde în sistem, printr-un orificiu (**7**).

Revendicări: 1
Figuri: 7

(11) a 2004 01093 A0

40% Fe; 30% Cr; 20% Ni; 5% Mn; 3% Mo; 2% W, acoperită galvanic cu un strat de 5 microni de toriu şi care determină ca molecula de apă să acţioneze ca agent energetic, printr-o explozie dată de modificarea nucleului în sferoizi perturbaţi, cu potenţial energetic ridicat, care, prin revenirea la forma sferică, să elibereze această energie. Procesul conform invenţiei constă din trecerea unei cote calculată de apă, peste un catalizator specific, montat în jurul unui colector de gaze arse, care deţine o temperatură de 700˚C, în aşa fel încât apa să atingă temperatura de 600˚C, la care se instalează două procese, unul fizic de formare a vaporilor de apă, cu un conţinut energetic de 600˚C, şi unul chimic al descompunerii termocatalitice în hidrogen şi oxigen, iar amestecul de vapori, H_2, O_2, este condus în conducta prizei de aer a motorului, pentru a fi introdus în cilindru, prin procesul de aspiraţie.

Revendicări: 3
Figuri: 8

(11) a 2003 00735 A2

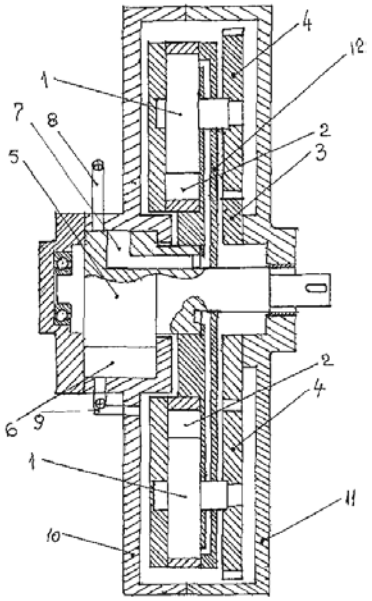

Fig. 1

(11) a 2005 00236 A0 *(51)* **F 04 D 1/12**; F 02 B 75/12 *(21)* a 2005 00236 *(22)* 15.03.2005 *(41)* 30.11.2005//11/2005 *(71) Bologa Valentin, str.Koteles Samuel nr.31, Târgu Mureş, RO (72) Bologa Valentin, str.Koteles Samuel nr.31, Târgu Mureş, RO (54)* **MOTOR ROTATIV SUCCESIV**

(57) Invenţia se referă la un motor rotativ, care poate fi folosit şi ca un compresor pentru transportul fluidelor, pompă hidraulică, motor pneumatic şi motor termic. Motorul conform invenţiei este compus dintr-un arbore (**a**) principal, care se roteşte pe nişte rulmenţi (**i**), într-un bloc motor (**c**), arborele (**a**) principal este antrenat şi succesiv antrenează, prin nişte roţi (**1** şi **2**) dinţate, două port-pistoane (**b**) asamblate frontal, încât realizează un cilindru (**g**) circular, în care sunt montate două pistoane (**d**), port-pistoanele (**b**) rotindu-se în blocul motor (**c**) pe nişte lagăre (**4** şi **5**), printr-un fus (**3**), prin nişte ferestre (**e** şi **f**) fiind asigurate admisia şi evacuarea fluidelor, iar prin inversarea rolurilor ferestrelor (**e** şi **f**) se asigură inversarea sensului de rotaţie a motorului.

Revendicări: 1
Figuri: 5

(11) a 2005 00236 A0

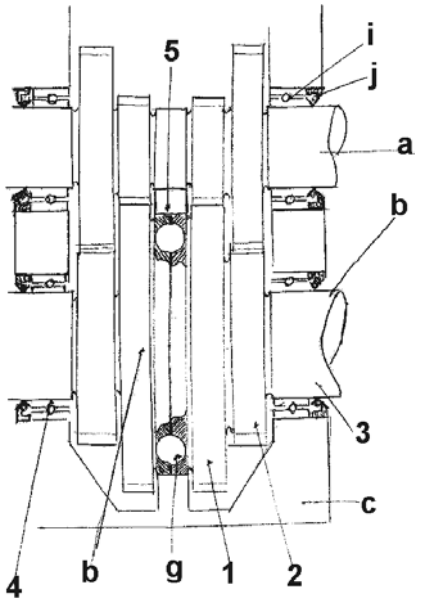

Fig. 2

(11) a 2002 00982 A2 *(51)* **F 04 D 29/00** *(21)* a 2002 00982 *(22)* 15.07.2002 *(41)* 30.11.2005//11/2005 *(71) Tănase Teodor, aleea Compozitorilor nr. 4, bl. F17, sc. 2, ap. 23, sector 6, Bucureşti, RO (72) Tănase Teodor, aleea Compozitorilor nr. 4, bl. F17, sc. 2, ap. 23, sector 6, Bucureşti, RO (54)* **POMPĂ**, **COMPRESOR SAU POMPĂ DE VACUUM ROTATIVĂ**, **CU PISTOANE PIVOTANTE**

(57) Invenţia se referă la o pompă, la un compresor sau la o pompă cu vacuum rotativă, cu pistoane pivotante, pentru pomparea sau aspirarea gazelor şi lichidelor. Pompa conform invenţiei este alcătuită dintr-o carcasă (**1**) prevăzută, la exterior, cu nişte orificii (**7** şi **8**) de aspirare şi de refulare, iar în interior, cu un canal (**3**) de ghidare şi care conţine în interior un rotor (**2**) prevăzut cu nişte pistoane (**6**) pivotante, pe rotor (**2**) fiind montat un arbore (**4**) de antrenare.

Revendicări: 2
Figuri: 4

(11) a 2002 00982 A2

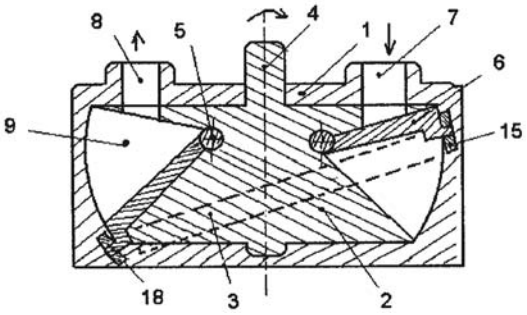

Fig. 1

(11) a 2002 01045 A2 *(51)* **F 04 D 29/00** *(21)* a 2002 01045 *(22)* 29.07.2002 *(41)* 30.11.2005//11/2005 *(71) Tănase Teodor, aleea Compozitorilor nr. 4, bl. F17, sc. 2, ap. 23, sector 6, Bucureşti, RO (72) Tănase Teodor, aleea Compozitorilor nr. 4, bl. F17, sc. 2, ap. 23, sector 6, Bucureşti, RO (54)* **POMPĂ**, **COMPRESOR SAU POMPĂ DE VID**, **CU PISTOANE ROTATIVE**

(57) Invenţia se referă la o pompă, la un compresor sau la o pompă de vid, cu pistoane rotative, pentru pomparea sau aspirarea gazelor şi lichidelor. Pompa conform invenţiei este alcătuită dintr-o carcasă (**1**) prevăzută cu nişte orificii (**7** şi **8**) de admisie şi, respectiv, de evacuare, în interiorul căreia se află un rotor (**2**) prevăzut cu nişte cilindri (**9**), în interiorul cărora pivotează nişte pistoane (**3**), rotorul (**2**) fiind antrenat şi sincronizat cu un arbore (**4**) motor, prin două roţi (**14** şi **15**) dinţate, conice.

Revendicări: 6
Figuri: 9

(11) a 2002 01045 A2

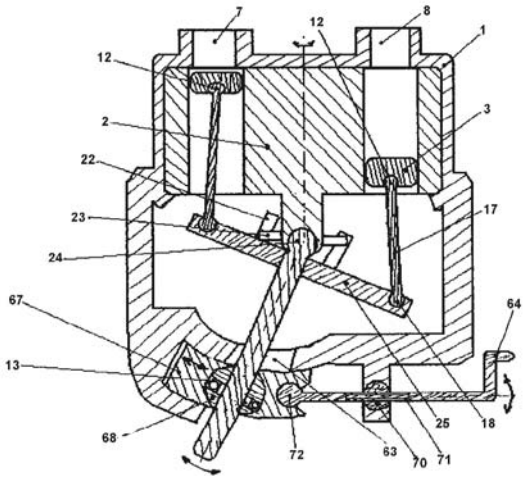

Fig. 6

(11) a 2002 01046 A2 *(51)* **F 04 D 29/00** *(21)* a 2002 01046 *(22)* 29.07.2002 *(41)* 30.11.2005//11/2005 *(71) Tănase Teodor, aleea Compozitorilor nr. 4, bl. F17, sc. 2, ap. 23, sector 6, Bucureşti, RO (72) Tănase Teodor, aleea Compozitorilor nr. 4, bl. F17, sc. 2, ap. 23, sector 6, Bucureşti, RO (54)* **POMPĂ SAU COMPRESOR CU PISTOANE PIVOTANTE, ROTATIVE**

(57) Invenţia se referă la o pompă sau la un compresor cu pistoane pivotante, rotative, care poate fi utilizat pentru pomparea, comprimarea şi aspirarea fluidelor. Pompa conform invenţiei este alcătuită dintr-o carcasă (**1**) prevăzută cu nişte orificii (**7** şi **8**) de aspirare şi, respectiv, de refulare a fluidului, în interiorul carcasei (**1**), fiind dispus un rotor (**2**) prevăzut cu nişte pistoane (**3**) pivotante.

Revendicări: 8
Figuri: 26

(11) a 2002 01046 A2

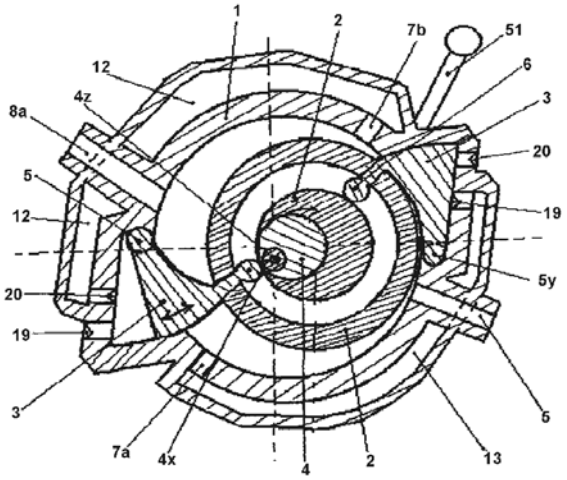

Fig. 6

(11) a 2002 01047 A2 *(51)* **F 04 D 29/00** *(21)* a 2002 01047 *(22)* 29.07.2002 *(41)* 30.11.2005//11/2005 *(71) Tănase Teodor, aleea Compozitorilor nr. 4, bl. F17, sc. 2, ap. 23, sector 6, Bucureşti, RO (72) Tănase Teodor, aleea Compozitorilor nr. 4, bl. F17, sc. 2, ap. 23, sector 6, Bucureşti, RO (54)* **POMPĂ**, **COMPRESOR SAU POMPĂ DE VACUUM CU PISTON ROTATIV**

(57) Invenţia se referă la o pompă, la un compresor sau la o pompă de vacuum cu piston rotativ, utilizată pentru pomparea, comprimarea şi aspirarea fluidelor. Pompa conform invenţiei este alcătuită dintr-o carcasă (**1**) prevăzută cu nişte orificii (**7** şi **8**) de aspirare şi de refulare a fluidului de lucru, în interiorul carcasei (**1**) fiind dispus un rotor (**2**) prevăzut cu un piston (**6**) rotativ, care este sincronizat cu un obturator (**3**) static, prin intermediul unor roţi dinţate (**11**, **12** şi **15**, **16**), conice şi, respectiv, cilindrice, rotorul (**2**) fiind prevăzut în poziţia mediană cu o fantă (**9**) circulară, care îndeplineşte rolul de cameră de pompare.

Revendicări: 2
Figuri: 4

(11) a 2002 01047 A2

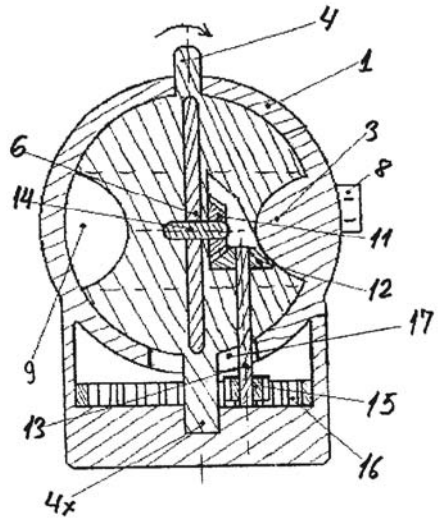

Fig. 1

(11) a 2002 01048 A2 *(51)* **F 04 D 29/00** *(21)* a 2002 01048 *(22)* 29.07.2002 *(41)* 30.11.2005//11/2005 *(71) Tănase Teodor, aleea Compozitorilor nr. 4, bl. F17, sc. 2, ap. 23, sector 6, Bucureşti, RO (72) Tănase Teodor, aleea Compozitorilor nr. 4, bl. F17, sc. 2, ap. 23, sector 6, Bucureşti, RO (54)* **DISPOZITIV PNEUMATIC SAU HIDRAULIC**, **REVERSIBIL**, **ROTATIV**

(57) Invenţia se referă la un dispozitiv pneumatic sau hidraulic, reversibil, rotativ, care poate transforma presiunea unui fluid, în lucru mecanic sau energia mecanică, în presiune. Dispozitivul conform invenţiei este alcătuit dintr-o carcasă (**1**) prevăzută la exterior cu nişte orificii (**10** şi **11**), iar în interiorul carcasei (**1**), fiind dispuse un rotor (**2**), nişte palete (**6**) rotative şi o paletă (**3x**) obturatoare statică, rotorul (**2**) fiind acţionat din exterior, printr-un arbore (**4**) de care este fixată o roată (**8**) dinţată de angrenare şi sincronizare, nişte roţi (**7a** şi **7b**) dinţate fiind montate pe nişte arbori (**5**) care sunt parte constructivă a paletelor (**6**) rotative.

Revendicări: 5
Figuri: 8

(11) a 2002 01048 A2

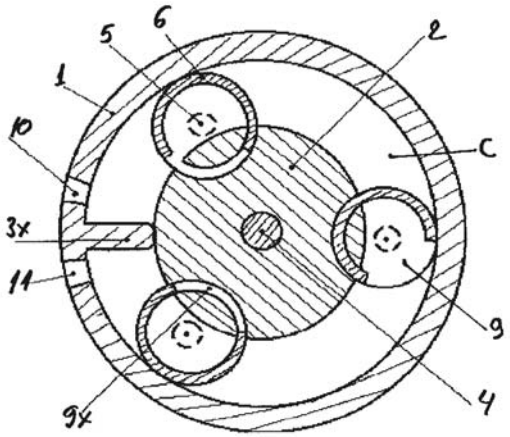

Fig. 2

(11) a 2004 01010 A0 *(51)* **F 16 B 39/00**; B 21 K 1/28 *(21)* a 2004 01010 *(22)* 16.11.2004 *(41)* 30.11.2005//11/2005 *(71) Biro Bălan Gabor, str. Principală nr. 56, comuna Ghimeş-Făget, judeţul Bacău, RO (72) Biro Bălan Gabor, str. Principală nr. 56, comuna Ghimeş-Făget, judeţul Bacău, RO (54)* **ROZETĂ APLICABILĂ LA ŞURUBURI**

(57) Invenţia se referă la o rozetă care poate fi folosită în orice domeniu în care este nevoie de o rotire repetată cu mâna, a unui şurub cu un moment de torsiune nu prea mare. Rozeta conform invenţiei este realizată din metal, prin ambutisare sau turnare, fiind prevăzută în centru cu o gaură prin care trece o parte (**3**) filetată a şurubului, fixarea unui cap (**2**) al şurubului în locaşul rozetei realizându-se prin intermediul unei şaibe (**4**) şi al unei piulițe (**5**).

Revendicări: 3
Figuri: 6

(11) a 2004 01010 A0

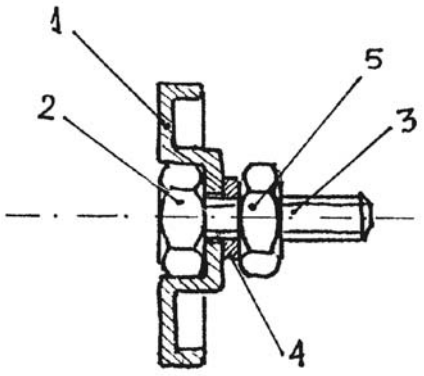

Fig. 1

(11) a 2004 00357 A2 *(51)* **F 16 D 3/56** *(21)* a 2004 00357 *(22)* 20.04.2004 *(41)* 30.11.2005//11/2005 *(71) Istrate Daniel, str. Măcieşului nr. 9, bl. A20, sc. F, ap. 11, Braşov, RO (72) Ciobota Mihai, b-dul Griviţei nr. 57, bl. 42, sc. C, ap. 18, Braşov, RO; Istrate Daniel, str. Măcieşului nr. 9, bl. A20, sc. F, ap. 11, Braşov, RO (74) Ariana Grup S.R.L.- str. Carpenului nr. 3, bl. A4, ap. 29, Braşov (54)* **CUPLAJ ELASTIC**, **CU ARCURI LAMELARE CURBATE**

(57) Invenţia se referă la un cuplaj elastic, cu arcuri lamelare curbate, solicitate la încovoiere, destinat transmiterii de momente de torsiune, mari. Cuplajul conform invenţiei este compus din două semicuplaje (**1** şi **2**) conducător şi, respectiv, condus, prevăzute cu nişte canale (**a** şi **b**) echidistante, în care sunt montate prin strângere nişte arcuri (**3**) lamelare curbate, blocate în semicuplajul (**1**) conducător, prin intermediul unor inele (**4** şi **5**) de blocare şi al unor şuruburi (**7** şi **8**) de fixare, în semicuplajul (**2**) condus, arcurile (**3**) rezemându-se prin capetele lăţite în formă de T, în canalele (**b**) echidistante, realizând transmiterea momentului de torsiune.

Revendicări: 1
Figuri: 2

(11) a 2004 00357 A2

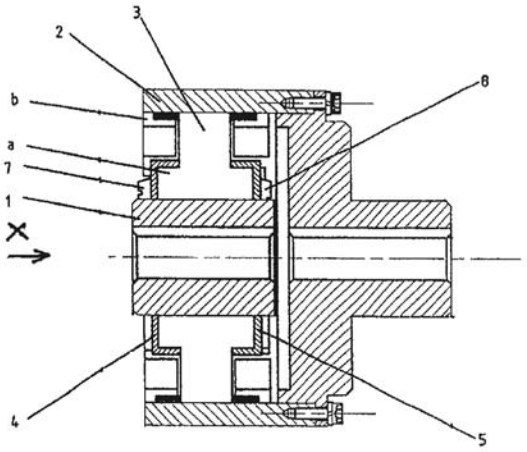

Fig. 2

(11) a 2005 00520 A0 *(51)* **F 16 H 1/00** *(21)* a 2005 00520 *(22)* 02.06.2005 *(41)* 30.11.2005//11/2005 *(71) Dogaru Petru, str. Domnească nr. 89, bl. P, ap. 5, et. 2, Galați, RO (72) Dogaru Petru, str. Domnească nr. 89, bl. P, ap. 5, et. 2, Galați, RO (54)* **MECANISM PLANETAR**, **AMPLIFICATOR DE FORȚĂ**

(57) Invenția se referă la un mecanism planetar, amplificator de forță, care cuplat la o sursă de forță o amplifică. Mecanismul conform invenției este alcătuit dintr-o cutie (**1**) metalică, care se fixează în nişte lagăre (**14** şi **15**), având o casetă (**10**) metalică cu un capac (**11**), casetă (**10**) care are în interior un angrenaj compus din cinci roți (**16**, **17**, **18**, **38** şi **39**) dințate, cu dinți drepți, o roată (**16**) motoare, o roată (**17**) intermediară, o roată (**18**) imobilă, fixată rigid de cutie (**1**), printr-o bucşă (**7**) cu o pană (**8**), o roată (**38**) de mărimea roții (**16**) motoare şi o roată (**39**) de mărimea roții (**17**) intermediare, ambele fiind libere pentru echilibrarea angrenajului, roata (**16**) motoare primind mişcarea de rotație, de la o sursă de forță, printr-o flanşă (**21**) şi printr-o linie cardanică (**22**, **23**, **24**, **25** şi **26**) şi o pană (**27**) care rigidizează sistemul descris, care prin rotire acționează asupra roții (**17**) intermediare, care este angrenată cu roata (**18**) imobilă, rotindu-se în jurul acesteia, împreună cu caseta (**10**) care este legată rigid de o bară (**29**) şi un arbore (**31**), la o flanşă (**32**) care transmite mişcarea de rotație amplificată, spre exterior, cu sensul de rotire invers.

(11) a 2005 00520 A0

Revendicări: 2
Figuri: 4

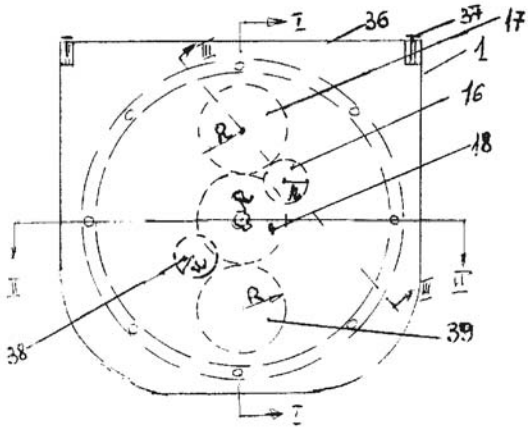

Fig. 1

(11) a 2003 00544 A2 *(51)* **F 16 T 1/36**; F 16 L 55/07 *(21)* a 2003 00544 *(22)* 23.06.2003 *(41)* 30.11.2005//11/2005 *(71) Moisin Ioan-Francisc Iosif-Gabriel, str. Stadionului nr. 10, ap. 4, Victoria, județul Braşov, RO; Moisin Gheorghe-Octavian-Sever, str. Stadionului nr. 10, ap. 4, Victoria, județul Braşov, RO; Bichiş Constantin Dorin, str. Principală nr. 8, comuna Daneş, județul Mureş, RO (72) Moisin Ioan-Francisc Iosif-Gabriel, str. Stadionului nr. 10, ap. 4, Victoria, județul Braşov, RO; Moisin Gheorghe-Octavian -Sever, str. Stadionului nr. 10, ap. 4, Victoria, județul Braşov, RO; Bichiş Constantin Dorin, str. Principală nr. 8, comuna Daneş, județul Mureş, RO (54)* **INSTALAȚIE PENTRU EVACUAREA AUTOMATĂ A LICHIDELOR**, **DIN SEPARATOARELE DE GAZE NATURALE**

(57) Invenția se referă la o instalație pentru evacuarea automată a lichidelor, din separatoarele de gaze naturale, montate pe traseul unei conducte de transport şi de distribuție gaze. Instalația conform invenției este formată dintr-un vas (**1**) de nivel, în interiorul căruia se află un plutitor (**2**) prevăzut cu nişte supape (**3** şi **4**) de sens unic, pentru admisia şi, respectiv, evacuarea gazului în şi, respectiv, din plutitor (**2**), ultima supapă (**4**) amintită fiind racordată la o conductă (**5**) de purjare a acumulărilor accidentale de lichid din plutitor (**2**), precum şi dintr-un ventil (**6**) de

(11) a 2003 00544 A2

închidere şi dintr-un magnet (**7**) permanent, prin intermediul cărora un traductor (**8**) sesizează trei valori ale nivelului lichidului din vas (**1**), reglate fiecare cu ajutorul unuia dintre nişte relee (**9**, **10** şi **11**) magnetice, realizându-se, astfel, comanda electropneumatică de la un tablou (**12**) electronic, al unui element de execuţie, format dintr-un ventil (**13**) electromagnetic, cu trei căi şi un robinet (**14**) pneumatic, destinat evacuării lichidului dintr-un separator (**15**) de gaze, într-un vas (**16**) de stocare.

Revendicări: 5
Figuri: 1

(11) a 2003 00544 A2

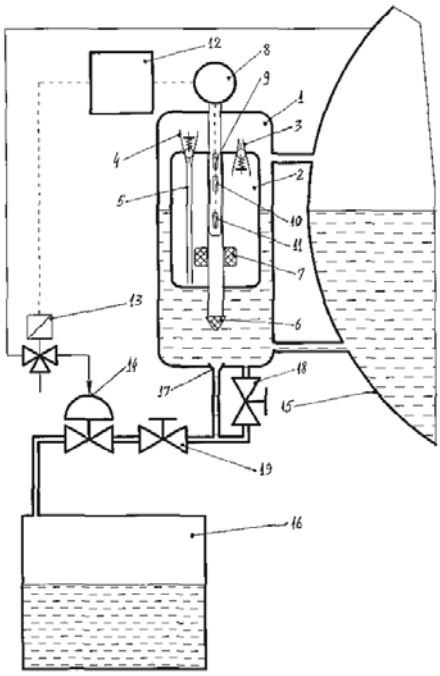

(11) a 2003 00132 A2 *(51)* **F 24 F 7/007** *(21)* a 2003 00132 *(22)* 20.02.2003 *(41)* 30.11.2005//11/2005 *(71) Hossu Nicolae Ştefan, str. Al. Odobescu nr. 5/11, Baia Mare, Maramureş, RO (72) Hossu Nicolae Ştefan, str. Al. Odobescu nr. 5/11, Baia Mare, Maramureş, RO (74) Costin-SNC-Agenţia de Proprietate Industrială, str. Şoimului 5, Baia Mare (54)* **EXHAUSTOR DE GAZE ARSE**

(57) Invenţia se referă la un exhaustor pentru evacuarea gazelor arse, de preferinţă, de la o microcentrală sau un autogeizer cu tiraj natural. Exhaustorul conform invenţiei cuprinde o cameră (**1**) de colectare a gazelor, aflată în legătură, printr-un ştuţ (**2**), cu o microcentrală, având montat în interior un ventilator (**3**) care absoarbe gazele arse şi le refulează în exteriorul încăperii, printr-o ţeavă de evacuare (**4**), prevăzută la capătul exterior cu un con de dispersie, acţionarea ventilatorului (**3**) fiind făcută de către un motor de curent continuu (**5**), care este protejat de o carcasă de protecţie (**6**); ca măsură suplimentară de siguranţă, se poate racorda la ventilator (**3**), un presostat (**7**) care închide alimentarea, în caz de avarie.

Revendicări: 1
Figuri: 2

(11) a 2003 00132 A2

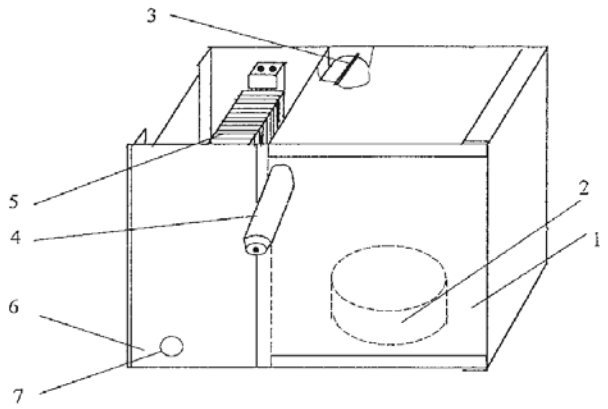

Fig. 1

(11) a 2002 01281 A2 *(51)* **F 24 J 2/46** *(21)* a 2002 01281 *(22)* 09.10.2002 *(41)* 30.11.2005//11/2005 *(71) Theodoru Sorin, str. Cloşca nr. 8, bl. C2, sc.A, et.9, ap. 31, Iaşi, RO (72) Theodoru Sorin, str. Cloşca nr. 8, bl. C2, sc.A, et.9, ap. 31, Iaşi, RO (54)* **PANOU SOLAR**, **CU REFLEXIE INTERIOARĂ**

(57) Invenția se referă la un panou solar, cu reflexie interioară, destinat producerii apei calde menajere, pentru locuințele izolate, campinguri şi hoteluri. Panoul solar, conform invenției, cuprinde un registru de țevi (**1**) rectangulare, fixate într-o carcasă izolată termic, prevăzută, la partea inferioară, cu o oglindă (**2**) de nichel, la partea superioară, cu un geam (**3**) şi în partea situată spre nord, a carcasei, este dispus un panou (**7**) reflectorizant.

Revendicări: 2
Figuri: 2

(11) a 2002 01281 A2

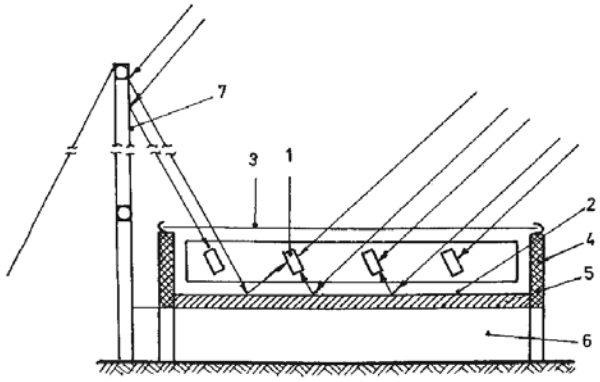

Fig. 2

(11) a 2003 00268 A2 *(51)* **F 41 G 1/00** *(21)* a 2003 00268 *(22)* 27.03.2003 *(41)* 30.11.2005//11/2005 *(71) Institutul de Optoelectronică S.A., Calea Floreasca nr. 242, sector 1, Bucureşti, RO (72) Copot Gheorghe, str. Gh. Petraşcu nr. 51, bl. PM54, ap. 106, sector 3, Bucureşti, RO (54)* **MARCATOR LASER**

(57) Invenția se referă la un dispozitiv ataşabil pe un pistol de tragere cu muniții, care poate avea un calibru de 9 mm, în vederea marcării țintelor ochite, în care se poate lua o decizie rapidă de efectuare a tragerii. Marcatorul conform invenției este compus dintr-un corp (**1**) pe care se află o suprafață (**a**) de bazare pe garda unui trăgaci, dintr-un şurub (**2**) de strângere, prevăzut cu un cap conic, pentru eliminarea jocului radial şi autocentrare, precum şi din nişte bride (**3** şi **4**) pe care se nituiesc nişte pini (**5**) necesari fixării pe un corp al unui pistol, una dintre bride (**3** şi **4**), şi anume, brida (**3**) fiind blocată pe un corp (**1**), cu nişte ştifturi cilindrice, pentru a asigura cotele nominale, pe direcțiile orizontală şi verticală, între axele pinului (**5**) corespunzător şurubului (**2**), un ansamblu cuprinzând un geam (**7**) în montură, un inel (**8**) şi o bucşă (**9**) sferică, formând o articulație sferică, ce permite orientarea unui fascicul laser,

(11) a 2003 00268 A2

emis de un modul (**10**) diodă laser, pentru alinierea cu o țeavă, a pistolului, alinierea fiind făcută cu două mecanisme cu excentric, acționate de nişte butoane (**11**), a căror poziție este indexată cu o bilă (**12**), un arc (**13**) şi un ştift (**14**) filetat, eliminarea jocurilor din mecanisme fiind asigurată de nişte tampoane (**15**) elastice, alinierea cu țeava pistolului fiind făcută cu două mecanisme (**30** şi **31**) cu excentric.

Revendicări: 2
Figuri: 1

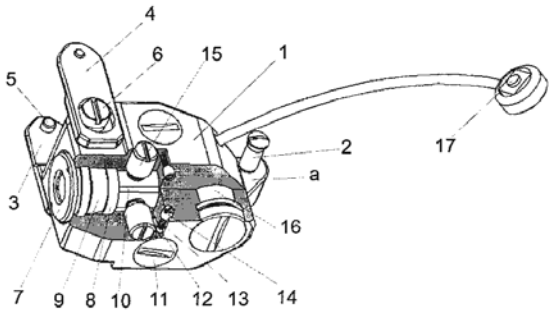

(11) a 2003 00856 A2 *(51)* **G 01 C 3/00**; G 03 B 13/00; G 02 B 23/00 *(21)* a 2003 00856 *(22)* 21.10.2003 *(41)* 30.11.2005//11/2005 *(71) Alexoaie Conache Petru, str. Sf. Atanase nr. 3, Iaşi, RO; Antohi Constantin Marin, str. G. Ibrăileanu nr. 6, bl. 7, sc. A, ap. 3, Iaşi, RO; Petrea Titi, str. G. Enescu nr. 2, bl. 7, sc. A, ap. 25, Suceava, RO (72) Alexoaie Conache Petru, str. Sf. Atanase nr. 3, Iaşi, RO; Antohi Constantin Marin, str. G. Ibrăileanu nr. 6, bl. 7, sc. A, parter, ap. 3, Iaşi, RO; Petrea Titi, str. G. Enescu nr. 2, bl. 7, sc. A, ap. 25, Suceava, RO (54)* **DISPOZITIV PENTRU AMELIORAREA VIZUALIZĂRII REPERELOR TOPOGRAFICE**

(57) Invenţia se referă la un dispozitiv pentru ameliorarea vizualizării reperelor topografice, utilizat în special în lucrări topografice de teren, pentru efectuarea unor măsurători. Dispozitivul conform invenţiei conţine un polarizor (**1**) şi un analizor (**2**), montaţi într-un manşon (**6**) care este prins de obiectivul unui aparat de măsurat (**4**), intensitatea luminoasă, precum şi reflexele luminii de către reper, sunt determinate prin rotirea planului de polarizare a analizorului (**2**), prin acţionarea unui dispozitiv cu zimţi (**8**).

Revendicări: 1
Figuri: 2

(11) a 2003 00856 A2

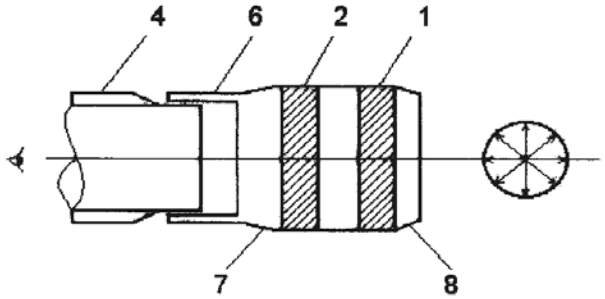

Fig. 2

(11) a 2003 00276 A3 *(51)* **G 01 N 27/00** *(21)* a 2003 00276 *(22)* 01.04.2003 *(41)* 29.10.2004//10/2004 *(71) Centrul Internaţional de Biodinamică, Calea Plevnei nr.46-48, sector 1, Bucureşti, RO (72) Gheorghiu Eugen, b-dul Unirii nr. 12, bl. 7C, ap. 18, sector 4, Bucureşti, RO; Gheorghiu Mihaela, b-dul Unirii nr. 12, bl. 7 C, sector 4, Bucureşti, RO; Bratu Dumitru, str. Vlaicu Vodă nr. 4, bl. C14, ap. 13, sector 3, Bucureşti, RO; Ursu George Alexandru, str. Ion Câmpineanu nr. 29, bl. 6, sc. 1, ap. 26, sector 1, Bucureşti, RO (54)* **DISPOZITIV ŞI METODĂ DE DETERMINARE A UNOR ANALIŢI, PRIN ANALIZA IMPEDANŢEI (ADMITANŢEI) DE POLARIZARE DE LA INTERFAŢA TRADUCTOR/PROBĂ**

(57) Invenţia se referă la o metodă cantitativă şi la un dispozitiv de determinare a unor analiţi de interes, într-un mediu lichid, având la bază monitorizarea variaţiei impedanţei de polarizare a interfeţei traductor/probă, ca răspuns la procesul de absorbţie a unor grupări specifice (de exemplu, antigeni), din structura analiţilor. Metoda conform invenţiei are la bază un principiu diferenţial de monitorizare a impedanţei de polarizare a interfeţei traductor/probă, ca răspuns la procesul de cuplare specific analit/traductor, obţinerea parametrilor de interes, respectiv, concentraţie analit în soluţie, făcându-se direct din analiza dinamicii procesului de cuplare specific, amintit. Dispo-

(11) a 2003 00276 A3

zitivul conform invenţiei constă dintr-un generator sinusoidal, amplificatoare diferenţiale de intrare şi curent, un bloc comparatoare, un oscilator pilot de eşantionare, un bloc contorizare, un bloc de măsură a temperaturii, un bloc de conversie analog/digitală şi un bloc de gestionare a datelor.

Revendicări: 1
Figuri: 2

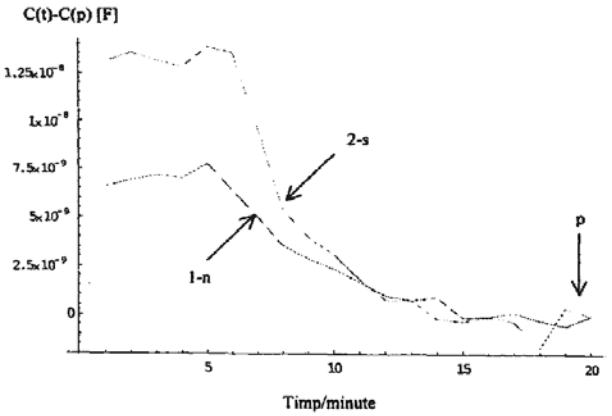

Fig. 1

(11) a 2005 00099 A0 *(51)* **G 06 F 17/60**; H 04 M 1/658; G 08 G 1/127 *(21)* a 2005 00099 *(22)* 14.02.2005 *(41)* 30.11.2005//11/2005 *(71) Gheorghiu Mihai Minel, Şoseaua Colentina nr. 8, bl. 5, sc. 3, et. 1, ap. 93, sector 2, Bucureşti, RO (72) Gheorghiu Mihai Minel, Şoseaua Colentina nr. 8, bl. 5, sc. 3, et. 1, ap. 93, sector 2, Bucureşti, RO (54)* **METODĂ PENTRU COMANDA UNUI TAXI**

(57) Invenţia se referă la o metodă pentru comanda unui taxi. Metoda conform invenţiei constă în trimiterea unui mesaj de tip SMS, ce conţine adresa clientului, la un număr special, asociat serviciului de comandă taxi, preluarea mesajului, prin intermediul unui program de calculator, de un calculator conectat la un centru de gestionare a mesajelor scrise, al unei companii de telefonie mobilă, transmiterea mesajului, completat cu numele şi numărul de telefon al clientului, unor dispecerate de taxiuri, preluarea acestuia, prin intermediul unui alt program de calculator, de nişte calculatoare aparţinând dispeceratelor de taxiuri, identificarea taxiului ce poate răspunde la comandă şi transmiterea unui alt mesaj, conţinând indicativul maşinii, timpul în care aceasta poate ajunge la destinaţie şi, eventual, alte informaţii utile, la serviciul de comandă taxi, preluarea mesajului, completarea lui cu numele şi numărul de telefon al

companiei de taxiuri şi transmiterea acestuia clientului, după anunţarea dispeceratelor de taxiuri că respectiva comandă a fost onorată. Dacă serviciul de comandă taxi nu primeşte un răspuns într-un timp prestabilit, acesta va trimite un mesaj de tip SMS clientului, informându-l că nu s-a găsit nici o maşină.

Revendicări: 1
Figuri: 1

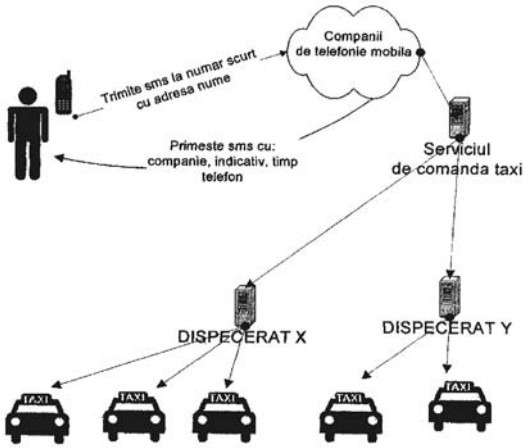

(11) a 2005 00503 A0 *(51)* **H 01 F 13/00** *(21)* a 2005 00503 *(22)* 26.05.2005 *(41)* 30.11.2005//11/2005 *(71) Enache Aurel, b-dul N. Titulescu nr. 29bis, Buzău, RO; Luca Liviu, str. Gheorghe Doja nr. 23, bl. 34F, et. 8, ap. 15, Ploieşti, RO (72) Enache Aurel, b-dul N. Titulescu nr. 29bis, Buzău, RO; Luca Liviu, str. Gheorghe Doja nr. 23, bl. 34F, et. 8, ap. 15, Ploieşti, RO (54)* **INSTALAŢIE PENTRU MĂRIREA PUTERII CALORICE A GAZULUI METAN**

(57) Invenţia se referă la o instalaţie pentru tratarea gazului metan, în vederea arderii acestuia în procesele tehnologice. Instalaţia conform invenţiei este compusă dintr-un reactor (**A**) alcătuit din 18 unităţi electromagnetice (**1**), amplasate într-un suport (**3**) având şi rol de izolare termică, în jurul unei ţevi diamagnetice (**2**), aranjate în şase etaje a câte 3 unităţi, fiecare etaj fiind decalat faţă de etajul anterior, cu un unghi de 72˚, fiecare unitate electromagnetică (**1**) constând dintr-un miez metalic (**6**), o bobină electrică (**8**), un rezervor (**7**) dotat cu nişte ţevi (**9** şi **10**) pentru circulaţia uleiului folosit ca agent termic şi nişte capete de conectare electrică (**11**), un sistem (**B**) pentru alimentarea rezervoarelor (**7**), cu ulei la o temperatură de lucru, situată în intervalul 21˚C- 65˚C, fiind alcătuit dintr-un rezervor de ulei, nişte rezistenţe şi un radiator pentru încălzirea, respectiv, răcirea

uleiului, o pompă şi nişte conducte izolate termic, pentru transportul uleiului de la rezervor, la unităţile electromagnetice (**1**), un tablou electric (**C**) şi un circuit de conducte (**D**), pentru transportul gazului metan.

Revendicări: 4
Figuri: 11

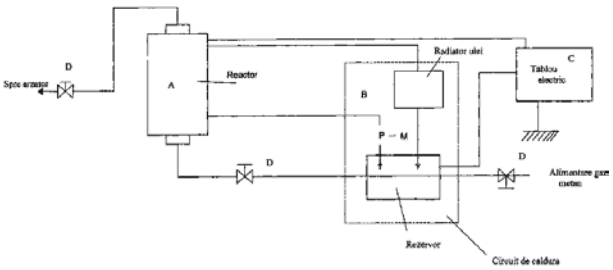

Fig. 1

(11) a 2004 00122 A2 *(51)* **H 01 H 3/22** *(21)* a 2004 00122 *(22)* 13.02.2004 *(41)* 30.11.2005//11/2005 *(71) Radu Gabriel, str. Mihai Eminescu nr. 5, bl. C21, sc. A, et.2, ap. 9, Paşcani, judeţul Iaşi, RO (72) Radu Gabriel, str. Mihai Eminescu nr. 5, bl. C21, sc. A, et. 2, ap. 9, Paşcani, judeţul Iaşi, RO (54)* **DISPOZITIV ELECTROSTATIC DE ACŢIONARE, PENTRU ECHIPAMENTE ELECTRICE CU VID AVANSAT**

(57) Invenţia se referă la un dispozitiv electrostatic de acţionare, pentru echipamente electrice în vid avansat. Dispozitivul conform invenţiei constă, în principal, dintr-un sistem de două sau mai multe condensatoare în vid: unul cilindric (**C_1**) care produce o forţă (**F_1**) şi unul plan (**C_2**) care produce o forţă (**F_2**), astfel încât forţa de acţionare rezultată (**F**) să armeze un resort de deschidere (**R_d**), să poată realiza închiderea contactelor de lucru (**K_1K_2**) şi să le menţină în poziţia închis, până la comanda deschiderii, realizată prin descărcarea sistemului de condensatoare. Principalele avantaje obţinute sunt: posibilităţi de defectare foarte scăzute, ale dispozitivului de acţionare, minimizarea dimensiunilor de gabarit ale echipamentului de comutaţie, caracteristică de acţionare cu posibilitate de reglaj, sincronizare închidere-deschidere, funcţionare ultrarapidă, demontare operativă a camerei vidate.

Revendicări: 1
Figuri: 4

(11) a 2004 00122 A2

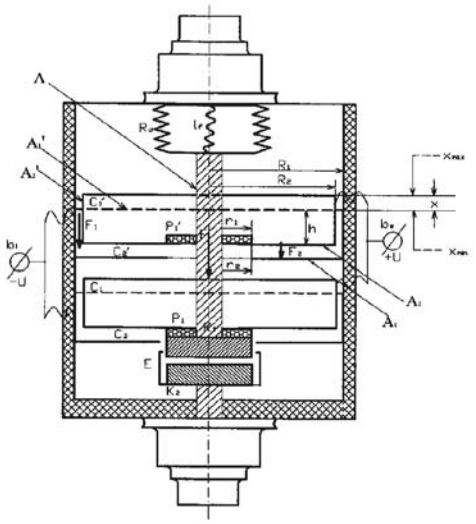

Fig. 1

(11) a 2004 00757 A0 *(51)* **H 02 J 3/18** *(21)* a 2004 00757 *(22)* 02.09.2004 *(41)* 30.11.2005//11/2005 *(71) Catarig Ioan, str.Horea nr.55A, Năsăud, judeţul Bistriţa Năsăud, RO (72) Catarig Ioan, str.Horea nr.55A, Năsăud, judeţul Bistriţa Năsăud, RO (54)* **INJECŢIA DE PUTERI ÎN REŢELELE ELECTRICE DE DISTRIBUŢIE, DE JOASĂ TENSIUNE**

(57) Invenţia se referă la un procedeu pentru injecţia de putere activă şi reactivă, în reţelele de distribuţie a energiei electrice, de joasă tensiune. Injecţia conform invenţiei are loc în cadrul distribuţiei energiei electrice şi constă în injectarea de putere electrică activă, unor consumatori repartizaţi pe tronsoane, prin intermediul unei surse generale/comune de putere activă, divizată în surse de putere activă, aferente fiecărui tronson în parte, şi injectarea de putere electrică reactivă, prin intermediul unor surse de putere reactivă, amplasate la capătul dinspre ultimul consumator al fiecărui tronson, cu realizarea unor legături galvanice/electrice, cu separaţie electrică vizibilă, pentru fiecare două tronsoane alăturate.

Revendicări: 1
Figuri: 8

(11) a 2004 00757 A0

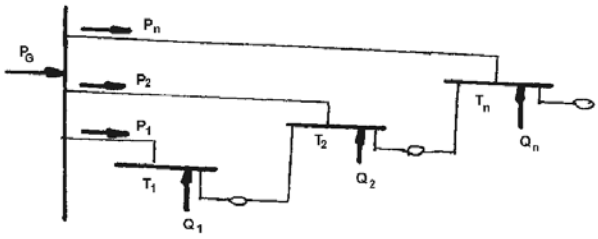

Fig. 8

(11) a 2005 00069 A0 *(51)* **H 02 K 53/00**; H 02 N 11/00 *(21)* a 2005 00069 *(22)* 02.02.2005 *(41)* 30.11.2005//11/2005
(71) Călinescu Gheorghe, str. Victoriei, bl. 1, sc. 2, ap. 11, Brăila, RO (72) Călinescu Gheorghe, str. Victoriei, bl. 1, sc.2, ap. 11, Brăila, RO (54) **MINICENTRALĂ ELECTRICĂ**

(57) Invenţia se referă la o microcentrală electrică, destinată furnizării de energie electrică, micilor consumatori. Microcentrala electrică, conform invenţiei, este alcătuită dintr-un motor cu explozie (**1**), care antrenează în mişcarea de rotaţie un comutator electric (**2**), furnizând, prin intermediul unor inele cu perii colectoare (**6**), un curent alternativ într-o reţea (**4**) a unui consumator (**9**) şi, concomitent, furnizând curent continuu într-o baterie de acumulatoare (**5**), prin intermediul unui colector (**6**) şi al unui contactor (**7**).

Revendicări: 1
Figuri: 2

(11) a 2005 00069 A0

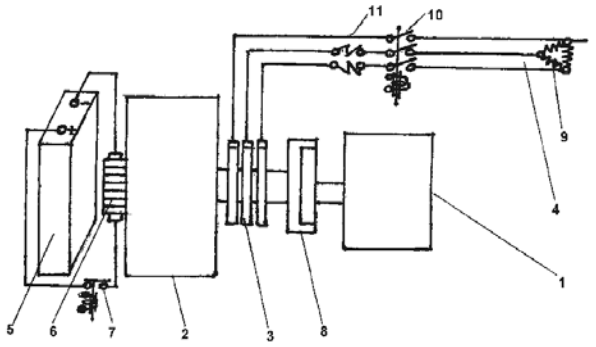

Fig. 1

(11) a 2004 00900 A0 *(51)* **H 03 K 17/78**; H 01 H 19/38 *(21)* a 2004 00900 *(22)* 17.11.2004 *(41)* 30.11.2005//11/2005
(71) Institutul Naţional de Cercetare-Dezvoltare pentru Fizica Materialelor, str. Atomiştilor 105 bis, Măgurele, judeţul Ilfov, RO (72) Nazarenco Igor, str. Lotrioara nr. 9, bl. V33, sc. A, et. 6, ap. 28, sector 3, Bucureşti, RO; Jaklovszky Jeno, str. Braşov nr.15, bl. E9, ap. 36, sector 6, Bucureşti, RO; Albeanu Ioana, b-dul 1 Decembrie 1918, nr. 47, bl. J40, sc. 7, ap. 93, sector 3, Bucureşti, RO; Dumitrescu Mirela, str. Valea Oltului nr. 6, bl. A4, sc. A, ap. 3, sector 6, Bucureşti, RO; Sava Bogdan Alexandru, str. Vedea nr. 6, bl. 86AB, sc. B, et. 3, ap. 50, sector 5, Bucureşti, RO; Ulieru Dumitru, b-dul Ghica Tei nr.114, bl. 40, ap. 2, sector 2, Bucureşti, RO (54) **COMUTATOARE OPTOELECTRONICE**, **ACORDABILE**

(57) Invenţia se referă la un comutator optoelectronic, care poate fi utilizat pentru detectarea prezenţei, poziţiei sau conturului unui obiect, conectarea şi deconectarea automată a iluminatului public, separarea galvanică a unor circuite aflate la potenţiale diferite sau pentru altele asemenea. Comutatorul conform invenţiei este constituit dintr-un comparator cu histerezis, cu două intrări, alcătuit dintr-un amplificator (**A1**), nişte rezistenţe de intrare (**R3** şi **R7**) şi o rezistenţă de reacţie (**R4**), la cele două intrări fiind conectate două repetoare (**A2** şi **A3**), un repetor (**A2**) fiind conectat, printr-o rezistenţă (**R6**), la un divizor format dintr-o fotorezistenţă ($\mathbf{R_f}$) şi o rezistenţă fixă (**R2**), pentru limitarea curentului prin fotorezistenţa ($\mathbf{R_f}$), iar celălalt repetor (**A3**) este conectat, printr-o

(11) a 2004 00900 A0

rezistenţă (**R5**), la un divizor compus dintr-o rezistenţă (**R1**) şi un potenţiometru (**P**), pentru reglarea tensiunii de referinţă, şi un etaj de amplificare, alcătuit dintr-un tranzistor (**T1**) de putere medie, conectat la ieşirea comparatorului cu histerezis, printr-o rezistenţă (**R7**) şi o diodă (**D1**) şi având conectat în colector, un releu (**Rl**).

Revendicări: 2
Figuri: 3

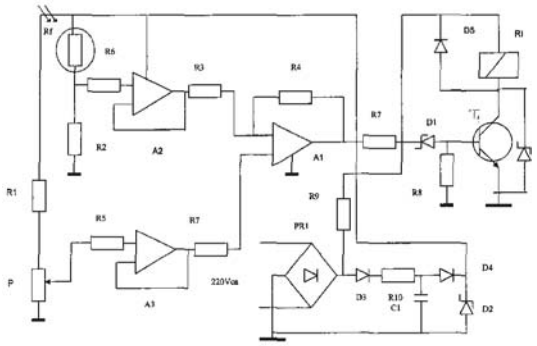

Fig. 1

(11) a 2004 00468 A2 *(51)* **H 05 B 33/00** *(21)* a 2004 00468 *(22)* 21.05.2004 *(41)* 30.11.2005//11/2005 *(71) Jaclyn S.A., str. Pictor Andreescu nr. 1, ap. 3, sector 2, Bucureşti, RO*
(72) Jalba Liviu, str. Dumbrava Roşie nr. 26, sector 2, Bucureşti, RO; David Adriana Nicoleta, str. Nicolae Iorga nr. 72, ap. 7, Vălenii de Munte, RO; Ştefănescu Florian, str. Suria nr. 6, bl. 50, sc. 3, ap. 139, sector 3, Bucureşti, RO; Macrin Mugur, b-dul Primăverii nr. 12, sector 1, Bucureşti, RO (54) **SURSĂ DE LUMINĂ CU DIODE ELECTROLUMINISCENTE-LED-URI**

(57) Invenția se referă la o sursă de lumină cu diode electroluminiscente, pentru iluminare sau semnalizare. Sursa conform invenției cuprinde o carcasă (**12**) suport pentru LED-uri formate din două calote semisferice sau plane, de care este fixat un adaptor (**14**) universal pentru soclu, care este echipat cu un soclu de lampă propriu-zis, un sistem electric/electronic de alimentare şi control al funcțiilor sistemului de LED-uri, montat în interiorul carcasei (**12**) şi, respectiv, un set de LED-uri (**16**) care se montează pe carcasa (**12**) suport, într-o relație spațială ce permite obținerea distribuției dorită, a intensității luminoase a sursei.

Revendicări: 7
Figuri: 9

(11) a 2004 00468 A2

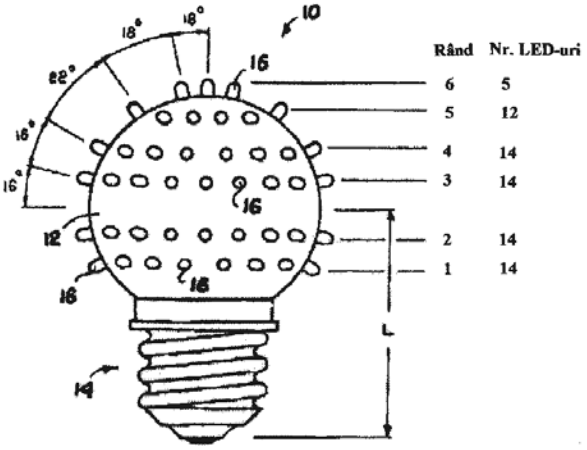

Fig. 4

LISTA C.B.I., PUBLICATE CONFORM ART. 23 DIN LEGEA NR. 64/1991 REPUBLICATĂ ŞI REGULII 27(1) DIN HGR 499/2003,

- **ORDONATĂ CRESCĂTOR, DUPĂ NUMĂRUL DE CERERE DE BREVET**
- **ORDONATĂ ALFABETIC, DUPĂ NUMELE/DENUMIREA SOLICITANTULUI**
- **ORDONATĂ DUPĂ CODUL DE PUBLICARE**

Lista cererilor de brevet de invenție, publicate conform art.23 din Legea nr.64/1991 republicată şi Regulii 27(1) din HGR nr. 499/2003, ordonate crescător, după numărul de cerere de brevet

Număr dosar	Clasa	Data depozit	Solicitant	**Pag.**
98- 01579 A2	**F 01 K 25/00**	16.11.1998	Iacob Simion, str. Crângului nr. 16, Brad, judeţul Hunedoara, RO	**29**
a 2002 00963 A2	**B 25 B 13/52**	08.07.2002	Ştefănescu Aurelian, str. Sculptor Constantin Baraschi nr. 6bis, Câmpulung, Argeş, RO	**21**
a 2002 00982 A2	**F 04 D 29/00**	15.07.2002	Tănase Teodor, aleea Compozitorilor nr. 4, bl. F17, sc. 2, ap. 23, sector 6, Bucureşti, RO	**34**
a 2002 00983 A2	**F 02 B 1/00**	15.07.2002	Tănase Teodor, aleea Compozitorilor nr. 4, bl. F17, sc. 2, ap. 23, sector 6, Bucureşti, RO	**30**
a 2002 01045 A2	**F 04 D 29/00**	29.07.2002	Tănase Teodor, aleea Compozitorilor nr. 4, bl. F17, sc. 2, ap. 23, sector 6, Bucureşti, RO	**35**
a 2002 01046 A2	**F 04 D 29/00**	29.07.2002	Tănase Teodor, aleea Compozitorilor nr. 4, bl. F17, sc. 2, ap. 23, sector 6, Bucureşti, RO	**35**
a 2002 01047 A2	**F 04 D 29/00**	29.07.2002	Tănase Teodor, aleea Compozitorilor nr. 4, bl. F17, sc. 2, ap. 23, sector 6, Bucureşti, RO	**36**
a 2002 01048 A2	**F 04 D 29/00**	29.07.2002	Tănase Teodor, aleea Compozitorilor nr. 4, bl. F17, sc. 2, ap. 23, sector 6, Bucureşti, RO	**36**
a 2002 01060 A2	**A 61 B 5/103**; A 61 B 5/11	31.07.2002	Institutul de Cercetare şi Proiectare Tehnologică pentru Construcția de Maşini - ICTCM - S.A., Şoseaua Olteniței nr. 103, sector 4, Bucureşti, RO	**12**
a 2002 01140 A2	**B 60 S 9/14**	22.08.2002	Cepăreanu Lucian, str.Andrei Şaguna nr.420, comuna Hăghig, judeţul Covasna, RO	**22**
a 2002 01281 A2	**F 24 J 2/46**	09.10.2002	Theodoru Sorin, str. Cloşca nr. 8, bl. C2, sc.A, et.9, ap. 31, Iaşi, RO	**40**
a 2002 01520 A2	**B 01 J 19/24**	30.11.2002	Performer Trade Engineering Co S.R.L., str. Căderea Bastiliei nr. 56- 58, sector 1, Bucureşti, RO	**17**
a 2002 01531 A2	**B 01 D 47/02**; F 24 F 13/00; A 61 L 9/16	03.12.2002	Jeflea Ioan, sat Alma Vii nr. 35, comuna Moşna, cod 3153, judeţul Sibiu, RO	**16**
a 2003 00132 A2	**F 24 F 7/007**	20.02.2003	Hossu Nicolae Ştefan, str. Al. Odobescu nr. 5/11, Baia Mare, Maramureş, RO	**39**
a 2003 00199 A2	**C 10 M 101/00**; B 22 D 11/07; B 22 C 3/00	11.03.2003	ICERP S.A., b-dul Republicii nr. 291A, Ploieşti, RO	**25**
a 2003 00201 A2	**C 23 G 1/14**	11.03.2003	ICERP S.A., b-dul Republicii nr. 291 A, Ploieşti, RO	**26**
a 2003 00268 A2	**F 41 G 1/00**	27.03.2003	Institutul de Optoelectronică S.A., Calea Floreasca nr. 242, sector 1, Bucureşti, RO	**40**
a 2003 00276 A3	**G 01 N 27/00**	01.04.2003	Centrul Internaţional de Biodinamică, Calea Plevnei nr.46-48, sector 1, Bucureşti, RO	**41**
a 2003 00334 A2	**C 22 C 19/05**	13.09.2001	Krupp Vdm GmbH, Plettenberger Strasse 2, 58791, Werdohl, DE	**26**

Număr dosar	Clasa	Data depozit	Solicitant	**Pag.**
a 2003 00475 A2	**B 22 D 25/02**; B 22 D 21/00; B 22 D 27/15; B 22 D 18/00	02.06.2003	Hetea Cristian Andrei, str. Mureşului nr. 2, bl. J4, ap. 10, Câmpia Turzii, judeţul Cluj, RO	**18**
a 2003 00499 A2	**C 12 N 15/18**; C 07 K 14/50; A 61 K 38/18; A 61 K 31/7088	10.12.2001	Schering Aktiengesellschaft, 13342, Berlin, DE	**26**
a 2003 00544 A2	**F 16 T 1/36**; F 16 L 55/07	23.06.2003	Moisin Ioan-Francisc Iosif-Gabriel, str. Stadionului nr. 10, ap. 4, Victoria, judeţul Braşov, RO; Moisin Gheorghe-Octavian-Sever, str. Stadionului nr. 10, ap. 4, Victoria, judeţul Braşov, RO; Bichiş Constantin Dorin, str. Principală nr. 8, comuna Daneş, judeţul Mureş, RO	**38**
a 2003 00735 A2	**F 03 G 3/00**	03.09.2003	Dinu V. Daniel, str. Foişorului nr. 111, bl. F.-7.C., sc. 2, et. 1, ap. 42, sector 3, Bucureşti, RO	**33**
a 2003 00856 A2	**G 01 C 3/00**; G 03 B 13/00; G 02 B 23/00	21.10.2003	Alexoaie Conache Petru, str. Sf. Atanase nr. 3, Iaşi, RO; Antohi Constantin Marin, str. G. Ibrăileanu nr. 6, bl. 7, sc. A, ap. 3, Iaşi, RO; Petrea Titi, str. G. Enescu nr. 2, bl. 7, sc. A, ap. 25, Suceava, RO	**41**
a 2003 01015 A2	**C 07 D 211/94**	11.12.2003	ITEC S.A., str. Trandafirilor nr. 87, Brazii de Sus, cod 107084, Brazi, judeţul Prahova, RO	**24**
a 2003 01024 A2	**A 61 M 11/02**	16.12.2003	Tehno Bionic S.R.L., str. Agriculturii nr. 55, Buzău, RO	**14**
a 2003 01025 A2	**B 43 L 21/04**	16.12.2003	Necula Isabela Virginia, în calitate de tutore al minorului Colpoş Bogdan Paul, str. Prieteniei, bl. 5, ap. 4, Oneşti, judeţul Bacău, RO	**21**
a 2003 01041 A2	**B 23 B 5/00**	19.12.2003	Szabo Adam, Şoseaua Colentina nr.12, bl.58, sc.B, et.8, ap.69, sector 2, Bucureşti, RO; Hadâr Anton, Calea Crângaşi nr. 26-28, bl. 48-49, sc. C, ap. 67, sector 6, Bucureşti, RO	**19**
a 2004 00001 A2	**B 25 B 13/46**	05.01.2004	Chiriac Marian, str.V.Micle, bl.C6, sc. D, et. 2, ap. 70, Paşcani, judeţul Iaşi, RO; Chiriac Vasile, str. V. Micle, bl. C6, sc. D, et. 2, ap. 70, Paşcani, Iaşi, RO; Florean Mirela, str. Ion Creangă, bl. 8, sc. B, et. 4, ap. 26, Roman, judeţul Neamţ, RO	**20**
a 2004 00046 A2	**E 21 C 45/04**	16.01.2004	Braharu Emil, str. Carpaţi nr. 3, bl. 656, sc A, et. 3, ap. 12, Iaşi, RO; Frăsineanu Aurelian-Dan, str. Văscăuţeanu nr. 8, bl. C2, sc. A, et. 2, ap. 9, Iaşi, RO	**29**
a 2004 00122 A2	**H 01 H 3/22**	13.02.2004	Radu Gabriel, str. Mihai Eminescu nr. 5, bl. C21, sc. A, et.2, ap. 9, Paşcani, judeţul Iaşi, RO	**43**
a 2004 00208 A2	**A 47 J 31/00**	09.03.2004	Angheluţă Paul, str. B.P. Haşdeu nr. 7, Târgu Neamţ, RO	**12**
a 2004 00280 A2	**C 02 F 1/62**	30.03.2004	Institutul de Cercetare şi Proiectare Tehnologică pentru Construcţia de Maşini - ICTCM - S.A., Şoseaua Olteniţei nr. 103, sector 4, Bucureşti, RO	**24**

Număr dosar	Clasa	Data depozit	Solicitant	**Pag.**
a 2004 00286 A2	**A 61 B 17/08**	31.03.2004	Fodor Gavrilă, str. Suceagului nr. 347, localitatea Gilău, judeţul Cluj, RO; Fodor Mihai-Petru, str. Suceagului nr. 347, localitatea Gilău, judeţul Cluj, RO	**13**
a 2004 00357 A2	**F 16 D 3/56**	20.04.2004	Istrate Daniel, str. Măcieşului nr. 9, bl. A20, sc. F, ap. 11, Braşov, RO	**37**
a 2004 00434 A2	**B 29 C 43/00**	11.05.2004	ICPE S.A., Splaiul Unirii 313, sector 3, Bucureşti, RO	**21**
a 2004 00435 A2	**A 01 N 43/78**; A 01 N 33/12	12.05.2004	Biochema S.R.L., b-dul Republicii 17B, bl. A1, ap.18, Ploieşti, RO	**11**
a 2004 00449 A2	**A 61 K 9/06**	17.05.2004	Siboiu Daniela, str. Şt. Stoica nr.29, bl. 19, sc.A, ap. 32, sector 1, Bucureşti, RO; Mihele Dana Mihaela, str. Foişorului nr. 1, bl. V51, ap. 119, sc. 4, sector 3, Bucureşti, RO	**14**
a 2004 00468 A2	**H 05 B 33/00**	21.05.2004	Jaclyn S.A., str. Pictor Andreescu nr. 1, ap. 3, sector 2, Bucureşti, RO	**45**
a 2004 00522 A0	**E 04 C 3/36**; C 08 L 67/00	10.06.2004	Boşilcă Ion, str. Cernăuţi nr. 42, bl. 11M bis, sc. 2, et. 5, ap. 49, sector 2, Bucureşti, RO	**27**
a 2004 00694 A0	**C 10 L 1/10**	04.08.2004	Cucuiat Iuliu Marius, str. T. Vladimirescu nr. 28, bl. C4, et. 1, ap. 6, Câmpina, judeţul Prahova, RO; Zamfirescu Gheorghe, str. A. I. Cuza nr. 1, bl. 1, et. 2, ap. 8, Câmpina, judeţul Prahova, RO; Luca Paula Iolanda, str. Ştefan cel Mare, bl. K7, et. 3, ap. 9, Ploieşti, judeţul Prahova, RO; Balliu Sotir, str. Albinei nr. 16, Ploieşti, judeţul Prahova, RO	**25**
a 2004 00753 A0	**B 01 J 20/02**; C 02 F 1/66	01.09.2004	Cîrstea Constantin, str. Alunelului nr. 4, bl. 57, sc. 2, et. 3, ap. 25, sector 3, cod 031844, Bucureşti, RO; Iordache Victor, str. Alunelului nr. 4, bl. 57, sc. 3, et. 3, ap. 27, sector 3, Bucureşti, RO; Soare Micu, str. Delineşti nr. 1, bl. 35, sc. 4, ap. 46, sector 6, Bucureşti, RO; Ţigău Laurenţiu Daniel, Splaiul Unirii, nr. 45, bl. M15, sc. C, ap. 67, parter, sector 3, Bucureşti, RO	**18**
a 2004 00757 A0	**H 02 J 3/18**	02.09.2004	Catarig Ioan, str.Horea nr.55A, Năsăud, judeţul Bistriţa Năsăud, RO	**43**
a 2004 00802 A0	**E 03 D 5/012**; A 47 K 11/00	20.09.2004	Răutu Alexandru Virgil, str. Sf. Atanasie nr.14, Iaşi, RO; Popa Dorin Paul, str. Han Tatar nr.6, bl.361, sc.B, ap. 21, Iaşi, RO	**27**
a 2004 00817 A0	**A 01 G 9/10**	28.09.2004	Staţiunea de Cercetare-Dezvoltare pentru Legumicultură Bacău, str. Calea Bârladului nr. 220, Bacău, RO	**11**
a 2004 00888 A0	**A 61 L 9/20**; F 24 F 3/16	11.10.2004	Tehno Bionic S.R.L., str. Agriculturii nr. 55, Buzău, RO	**14**
a 2004 00900 A0	**H 03 K 17/78**; H 01 H 19/38	17.11.2004	Institutul Naţional de Cercetare-Dezvoltare pentru Fizica Materialelor, str. Atomiştilor 105 bis, Măgurele, judeţul Ilfov, RO	**44**
a 2004 01010 A0	**F 16 B 39/00**; B 21 K 1/28	16.11.2004	Biro Bălan Gabor, str. Principală nr. 56, comuna Ghimeş-Făget, judeţul Bacău, RO	**37**

Număr dosar	Clasa	Data depozit	Solicitant	**Pag.**
a 2004 01022 A0	**B 60 K 5/00**; F 25 B 39/04	19.11.2004	Tripşa Iosif, str. Nanu Muşcel nr. 6, sector 5, Bucureşti, RO; Săvulescu Ştefan, str. Tony Bulandra nr. 34, ap. 1, sector 2, Bucureşti, RO	**22**
a 2004 01093 A0	**F 02 M 25/12**	04.03.2005	Stoicoviciu Ioan Cornel, str. George Coşbuc nr. 5, ap. 54, Baia Mare, RO; Țigău Laurențiu Daniel, bl. Timişoara 96B, Bucureşti, RO; Pavelescu Ovidiu, str. Soldat Croitoru Vasile nr. 8, bl. 9, ap. 54, Bucureşti, RO; Stoicoviciu Dinu Ioan, str. Narciselor nr. 1/59, Baia Mare, RO	**33**
a 2005 00022 A2	**C 07 D 261/00**; C 07 D 261/16; A 61 K 31/42	12.02.1996	G.D. Searle & Co., Corporate Patent Department, P.O. Box 5110, Chicago, Illinois, US	**25**
a 2005 00069 A0	**H 02 K 53/00**; H 02 N 11/00	02.02.2005	Călinescu Gheorghe, str. Victoriei, bl. 1, sc. 2, ap. 11, Brăila, RO	**44**
a 2005 00079 A2	**C 07 C 5/08**; C 10 G 45/34	12.06.2003	Catalytic Distillation Technologies, 10100 Bay Area Boulevard, Pasadena, Texas, US	**24**
a 2005 00099 A0	**G 06 F 17/60**; H 04 M 1/658; G 08 G 1/127	14.02.2005	Gheorghiu Mihai Minel, Şoseaua Colentina nr. 8, bl. 5, sc. 3, et. 1, ap. 93, sector 2, Bucureşti, RO	**42**
a 2005 00103 A2	**B 01 J 19/24**; F 28 F 1/44	24.07.2003	Catalytic Distillation Technologies, 10100 Bay Area Boulevard, Pasadena, Texas, US	**17**
a 2005 00119 A0	**A 41 G 1/02**	21.02.2005	Orchidea S.R.L., str. Orban Balazs nr. 154, 535600, Odorheiu Secuiesc, județul Harghita, RO	**11**
a 2005 00211 A0	**A 62 C 13/04**	09.03.2005	Lazăr Valeriu, b-dul Nicolae Bălcescu nr. 57, bl. 9, et.1, ap. 7, Buzău, RO	**15**
a 2005 00236 A0	**F 04 D 1/12**; F 02 B 75/12	15.03.2005	Bologa Valentin, str.Koteles Samuel nr.31, Târgu Mureş, RO	**34**
a 2005 00278 A0	**B 01 D 53/34**; B 01 D 53/60; B 01 J 39/24; B 01 D 177:00	25.03.2005	Savprod S.R.L., b-dul Camil Ressu nr. 2, bl. R2, sc. A, ap. 9, sector 3, 031746, Bucureşti, RO; Universitatea Politehnică Timişoara, Piața Victoriei nr. 2, 300006, Timişoara, RO	**16**
a 2005 00362 A0	**B 65 H 75/02**; B 65 D 85/67	19.04.2005	Matplast S.A., str. Nicolae Bălcescu nr. 5, Odorheiu Secuiesc, județul Harghita, RO	**23**
a 2005 00397 A2	**C 01 B 21/48**; C 01 F 5/38; C 01 F 11/44; C 05 C 1/00; C 05 C 11/00	01.11.2002	Norsk Hydro Asa, N-0240, Oslo, NO	**23**
a 2005 00439 A2	**E 05 D 7/10**	20.10.2004	Dorma GmbH & Co. KG, Breckerfelder str. 42-48, D-58256, Ennepetal, DE	**28**
a 2005 00440 A2	**E 05 D 15/06**	27.10.2004	Dorma GmbH & Co. KG, Breckerfelder str. 42-48, D-58256, Ennepetal, DE	**28**
a 2005 00480 A0	**F 02 B 75/32**	20.05.2005	Roşca V. Viorel, str. Ion Creangă nr.8, Reşița, județul Caraş Severin, RO	**32**
a 2005 00483 A0	**A 63 B 25/08**	20.05.2005	Roşca V. Viorel, str. Ion Creangă nr. 8, Reşița, județul Caraş Severin, RO	**15**

Număr dosar	Clasa	Data depozit	Solicitant	**Pag.**
a 2005 00503 A0	**H 01 F 13/00**	26.05.2005	Enache Aurel, b-dul N. Titulescu nr. 29bis, Buzău, RO; Luca Liviu, str. Gheorghe Doja nr. 23, bl. 34F, et. 8, ap. 15, Ploieşti, RO	**42**
a 2005 00520 A0	**F 16 H 1/00**	02.06.2005	Dogaru Petru, str. Domnească nr. 89, bl. P, ap. 5, et. 2, Galați, RO	**38**
a 2005 00521 A0	**B 23 K 23/00**	02.06.2005	Landes Victor Spiridon, str. Făinari nr. 8, bl. 71, sc. A, et. 2, ap. 10, Bucureşti, RO	**19**
a 2005 00530 A0	**C 01 G 39/02**	07.06.2005	Institutul de Cercetări în Chimie "Raluca Ripan", str. Fântânele 30, Cluj-Napoca, RO; Sinterom S.A., b-dul Muncii nr. 12, Cluj-Napoca, RO	**23**
a 2005 00567 A0	**F 02 B 75/00**	16.06.2005	Bordeianu Gh. Gheorghe, str. Bicaz, bl. 156, sc. B, ap. 11, Bacău, RO; Ghiță L. Gheorghe-Ioan, str. Madach Imre nr. 87, Cluj-Napoca, RO	**30**
a 2005 00571 A0	**E 04 H 6/12**	17.06.2005	Roşca Vasile, str. G-ral Eremia Grigorescu nr.6, sc.D, ap.34, Bistrița, RO	**27**
a 2005 00591 A0	**F 02 F 1/38**; F 01 L 7/08	29.06.2005	Bordeianu Gh. Gheorghe, str. Bicaz, bl. 156, sc. B, ap. 11, Bacău, RO	**32**
a 2005 00603 A0	**F 02 B 75/00**	30.06.2005	Georgescu Petrica Lucian, b-dul Ferdinand nr. 95, bl. A1, ap. 60, Constanța, RO	**31**

Lista cererilor de brevet de invenție, publicate conform art.23 din Legea nr.64/1991 republicată şi Regulii 27(1) din HGR nr. 499/2003, ordonate alfabetic, după numele/denumirea solicitantului

Număr dosar	Clasa	Data depozit	Solicitant	**Pag.**
a 2003 00856 A2	**G 01 C 3/00**; G 03 B 13/00; G 02 B 23/00	21.10.2003	Alexoaie Conache Petru, str. Sf. Atanase nr. 3, Iaşi, RO; Antohi Constantin Marin, str. G. Ibrăileanu nr. 6, bl. 7, sc. A, ap. 3, Iaşi, RO; Petrea Titi, str. G. Enescu nr. 2, bl. 7, sc. A, ap. 25, Suceava, RO	**41**
a 2004 00208 A2	**A 47 J 31/00**	09.03.2004	Angheluță Paul, str. B.P. Haşdeu nr. 7, Târgu Neamț, RO	**12**
a 2004 00435 A2	**A 01 N 43/78**; A 01 N 33/12	12.05.2004	Biochema S.R.L., b-dul Republicii 17B, bl. A1, ap.18, Ploieşti, RO	**11**
a 2004 01010 A0	**F 16 B 39/00**; B 21 K 1/28	16.11.2004	Biro Bălan Gabor, str. Principală nr. 56, comuna Ghimeş-Făget, județul Bacău, RO	**37**
a 2005 00236 A0	**F 04 D 1/12**; F 02 B 75/12	15.03.2005	Bologa Valentin, str.Koteles Samuel nr.31, Târgu Mureş, RO	**34**
a 2005 00567 A0	**F 02 B 75/00**	16.06.2005	Bordeianu Gh. Gheorghe, str. Bicaz, bl. 156, sc. B, ap. 11, Bacău, RO; Ghiță L. Gheorghe-Ioan, str. Madach Imre nr. 87, Cluj-Napoca, RO	**30**
a 2005 00591 A0	**F 02 F 1/38**; F 01 L 7/08	29.06.2005	Bordeianu Gh. Gheorghe, str. Bicaz, bl. 156, sc. B, ap. 11, Bacău, RO	**32**
a 2004 00522 A0	**E 04 C 3/36**; C 08 L 67/00	10.06.2004	Boşilcă Ion, str. Cernăuți nr. 42, bl. 11M bis, sc. 2, et. 5, ap. 49, sector 2, Bucureşti, RO	**27**
a 2004 00046 A2	**E 21 C 45/04**	16.01.2004	Braharu Emil, str. Carpați nr. 3, bl. 656, sc A, et. 3, ap. 12, Iaşi, RO; Frăsineanu Aurelian-Dan, str. Văscăuțeanu nr. 8, bl. C2, sc. A, et. 2, ap. 9, Iaşi, RO	**29**
a 2005 00069 A0	**H 02 K 53/00**; H 02 N 11/00	02.02.2005	Călinescu Gheorghe, str. Victoriei, bl. 1, sc. 2, ap. 11, Brăila, RO	**44**
a 2005 00079 A2	**C 07 C 5/08**; C 10 G 45/34	12.06.2003	Catalytic Distillation Technologies, 10100 Bay Area Boulevard, Pasadena, Texas, US	**24**
a 2005 00103 A2	**B 01 J 19/24**; F 28 F 1/44	24.07.2003	Catalytic Distillation Technologies, 10100 Bay Area Boulevard, Pasadena, Texas, US	**17**
a 2004 00757 A0	**H 02 J 3/18**	02.09.2004	Catarig Ioan, str.Horea nr.55A, Năsăud, județul Bistrița Năsăud, RO	**43**
a 2003 00276 A3	**G 01 N 27/00**	01.04.2003	Centrul Internațional de Biodinamică, Calea Plevnei nr.46-48, sector 1, Bucureşti, RO	**41**
a 2002 01140 A2	**B 60 S 9/14**	22.08.2002	Cepăreanu Lucian, str.Andrei Şaguna nr.420, comuna Hăghig, județul Covasna, RO	**22**
a 2004 00001 A2	**B 25 B 13/46**	05.01.2004	Chiriac Marian, str.V.Micle, bl.C6, sc. D, et. 2, ap. 70, Paşcani, judeţul Iaşi, RO; Chiriac Vasile, str. V. Micle, bl. C6, sc. D, et. 2, ap. 70, Paşcani, Iaşi, RO; Florean Mirela, str. Ion Creangă, bl. 8, sc. B, et. 4, ap. 26, Roman, judeţul Neamț, RO	**20**

Număr dosar	Clasa	Data depozit	Solicitant	**Pag.**
a 2004 00753 A0	**B 01 J 20/02**; C 02 F 1/66	01.09.2004	Cîrstea Constantin, str. Alunelului nr. 4, bl. 57, sc. 2, et. 3, ap. 25, sector 3, cod 031844, Bucureşti, RO; Iordache Victor, str. Alunelului nr. 4, bl. 57, sc. 3, et. 3, ap. 27, sector 3, Bucureşti, RO; Soare Micu, str. Delineşti nr. 1, bl. 35, sc. 4, ap. 46, sector 6, Bucureşti, RO; Țigău Laurențiu Daniel, Splaiul Unirii, nr. 45, bl. M15, sc. C, ap. 67, parter, sector 3, Bucureşti, RO	**18**
a 2004 00694 A0	**C 10 L 1/10**	04.08.2004	Cucuiat Iuliu Marius, str. T. Vladimirescu nr. 28, bl. C4, et. 1, ap. 6, Câmpina, județul Prahova, RO; Zamfirescu Gheorghe, str. A. I. Cuza nr. 1, bl. 1, et. 2, ap. 8, Câmpina, județul Prahova, RO; Luca Paula Iolanda, str. Ştefan cel Mare, bl. K7, et. 3, ap. 9, Ploieşti, județul Prahova, RO; Balliu Sotir, str. Albinei nr. 16, Ploieşti, județul Prahova, RO	**25**
a 2003 00735 A2	**F 03 G 3/00**	03.09.2003	Dinu V. Daniel, str. Foişorului nr. 111, bl. F.-7.C., sc. 2, et. 1, ap. 42, sector 3, Bucureşti, RO	**33**
a 2005 00520 A0	**F 16 H 1/00**	02.06.2005	Dogaru Petru, str. Domnească nr. 89, bl. P, ap. 5, et. 2, Galați, RO	**38**
a 2005 00440 A2	**E 05 D 15/06**	27.10.2004	Dorma GmbH & Co. KG, Breckerfelder str. 42-48, D-58256, Ennepetal, DE	**28**
a 2005 00439 A2	**E 05 D 7/10**	20.10.2004	Dorma GmbH & Co. KG, Breckerfelder str. 42-48, D-58256, Ennepetal, DE	**28**
a 2005 00503 A0	**H 01 F 13/00**	26.05.2005	Enache Aurel, b-dul N. Titulescu nr. 29bis, Buzău, RO; Luca Liviu, str. Gheorghe Doja nr. 23, bl. 34F, et. 8, ap. 15, Ploieşti, RO	**42**
a 2004 00286 A2	**A 61 B 17/08**	31.03.2004	Fodor Gavrilă, str. Suceagului nr. 347, localitatea Gilău, județul Cluj, RO; Fodor Mihai-Petru, str. Suceagului nr. 347, localitatea Gilău, județul Cluj, RO	**13**
a 2005 00022 A2	**C 07 D 261/00**; C 07 D 261/16; A 61 K 31/42	12.02.1996	G.D. Searle & Co., Corporate Patent Department, P.O. Box 5110, Chicago, Illinois, US	**25**
a 2005 00603 A0	**F 02 B 75/00**	30.06.2005	Georgescu Petrica Lucian, b-dul Ferdinand nr. 95, bl. A1, ap. 60, Constanța, RO	**31**
a 2005 00099 A0	**G 06 F 17/60**; H 04 M 1/658; G 08 G 1/127	14.02.2005	Gheorghiu Mihai Minel, Şoseaua Colentina nr. 8, bl. 5, sc. 3, et. 1, ap. 93, sector 2, Bucureşti, RO	**42**
a 2003 00475 A2	**B 22 D 25/02**; B 22 D 21/00; B 22 D 27/15; B 22 D 18/00	02.06.2003	Hetea Cristian Andrei, str. Mureşului nr. 2, bl. J4, ap. 10, Câmpia Turzii, județul Cluj, RO	**18**
a 2003 00132 A2	**F 24 F 7/007**	20.02.2003	Hossu Nicolae Ştefan, str. Al. Odobescu nr. 5/11, Baia Mare, Maramureş, RO	**39**
98-01579 A2	**F 01 K 25/00**	16.11.1998	Iacob Simion, str. Crângului nr. 16, Brad, județul Hunedoara, RO	**29**
a 2003 00199 A2	**C 10 M 101/00**; B 22 D 11/07; B 22 C 3/00	11.03.2003	ICERP S.A., b-dul Republicii nr. 291A, Ploieşti, RO	**25**

Număr dosar	Clasa	Data depozit	Solicitant	**Pag.**
a 2003 00201 A2	**C 23 G 1/14**	11.03.2003	ICERP S.A., b-dul Republicii nr. 291 A, Ploieşti, RO	**26**
a 2004 00434 A2	**B 29 C 43/00**	11.05.2004	ICPE S.A., Splaiul Unirii 313, sector 3, Bucureşti, RO	**21**
a 2005 00530 A0	**C 01 G 39/02**	07.06.2005	Institutul de Cercetări în Chimie "Raluca Ripan", str. Fântânele 30, Cluj-Napoca, RO; Sinterom S.A., b-dul Muncii nr. 12, Cluj-Napoca, RO	**23**
a 2002 01060 A2	**A 61 B 5/103**; A 61 B 5/11	31.07.2002	Institutul de Cercetare şi Proiectare Tehnologică pentru Construcția de Maşini - ICTCM - S.A., Şoseaua Olteniței nr. 103, sector 4, Bucureşti, RO	**12**
a 2003 00268 A2	**F 41 G 1/00**	27.03.2003	Institutul de Optoelectronică S.A., Calea Floreasca nr. 242, sector 1, Bucureşti, RO	**40**
a 2004 00280 A2	**C 02 F 1/62**	30.03.2004	Institutul de Cercetare şi Proiectare Tehnologică pentru Construcția de Maşini - ICTCM - S.A., Şoseaua Olteniței nr. 103, sector 4, Bucureşti, RO	**24**
a 2004 00900 A0	**H 03 K 17/78**; H 01 H 19/38	17.11.2004	Institutul Național de Cercetare-Dezvoltare pentru Fizica Materialelor, str. Atomiştilor 105 bis, Măgurele, județul Ilfov, RO	**44**
a 2004 00357 A2	**F 16 D 3/56**	20.04.2004	Istrate Daniel, str. Măcieşului nr. 9, bl. A20, sc. F, ap. 11, Braşov, RO	**37**
a 2003 01015 A2	**C 07 D 211/94**	11.12.2003	ITEC S.A., str. Trandafirilor nr. 87, Brazii de Sus, cod 107084, Brazi, județul Prahova, RO	**24**
a 2004 00468 A2	**H 05 B 33/00**	21.05.2004	Jaclyn S.A., str. Pictor Andreescu nr. 1, ap. 3, sector 2, Bucureşti, RO	**45**
a 2002 01531 A2	**B 01 D 47/02**; F 24 F 13/00; A 61 L 9/16	03.12.2002	Jeflea Ioan, sat Alma Vii nr. 35, comuna Moşna, cod 3153, județul Sibiu, RO	**16**
a 2003 00334 A2	**C 22 C 19/05**	13.09.2001	Krupp Vdm GmbH, Plettenberger Strasse 2, 58791, Werdohl, DE	**26**
a 2005 00521 A0	**B 23 K 23/00**	02.06.2005	Landes Victor Spiridon, str. Făinari nr. 8, bl. 71, sc. A, et. 2, ap. 10, Bucureşti, RO	**19**
a 2005 00211 A0	**A 62 C 13/04**	09.03.2005	Lazăr Valeriu, b-dul Nicolae Bălcescu nr. 57, bl. 9, et.1, ap. 7, Buzău, RO	**15**
a 2005 00362 A0	**B 65 H 75/02**; B 65 D 85/67	19.04.2005	Matplast S.A., str. Nicolae Bălcescu nr. 5, Odorheiu Secuiesc, județul Harghita, RO	**23**
a 2003 00544 A2	**F 16 T 1/36**; F 16 L 55/07	23.06.2003	Moisin Ioan-Francisc Iosif-Gabriel, str. Stadionului nr. 10, ap. 4, Victoria, județul Braşov, RO; Moisin Gheorghe-Octavian-Sever, str. Stadionului nr. 10, ap. 4, Victoria, județul Braşov, RO; Bichiş Constantin Dorin, str. Principală nr. 8, comuna Daneş, județul Mureş, RO	**38**
a 2003 01025 A2	**B 43 L 21/04**	16.12.2003	Necula Isabela Virginia, în calitate de tutore al minorului Colpoş Bogdan Paul, str. Prieteniei, bl. 5, ap. 4, Oneşti, județul Bacău, RO	**21**
a 2005 00397 A2	**C 01 B 21/48**; C 01 F 5/38; C 01 F 11/44; C 05 C 1/00; C 05 C 11/00	01.11.2002	Norsk Hydro Asa, N-0240, Oslo, NO	**23**

Număr dosar	Clasa	Data depozit	Solicitant	**Pag.**
a 2005 00119 A0	**A 41 G 1/02**	21.02.2005	Orchidea S.R.L., str. Orban Balazs nr. 154, 535600, Odorheiu Secuiesc, judeţul Harghita, RO	**11**
a 2002 01520 A2	**B 01 J 19/24**	30.11.2002	Performer Trade Engineering Co S.R.L., str. Căderea Bastiliei nr. 56- 58, sector 1, Bucureşti, RO	**17**
a 2004 00122 A2	**H 01 H 3/22**	13.02.2004	Radu Gabriel, str. Mihai Eminescu nr. 5, bl. C21, sc. A, et.2, ap. 9, Paşcani, judeţul Iaşi, RO	**43**
a 2004 00802 A0	**E 03 D 5/012**; A 47 K 11/00	20.09.2004	Răutu Alexandru Virgil, str. Sf. Atanasie nr.14, Iaşi, RO; Popa Dorin Paul, str. Han Tatar nr.6, bl.361, sc.B, ap. 21, Iaşi, RO	**27**
a 2005 00480 A0	**F 02 B 75/32**	20.05.2005	Roşca V. Viorel, str. Ion Creangă nr.8, Reşiţa, judeţul Caraş Severin, RO	**32**
a 2005 00483 A0	**A 63 B 25/08**	20.05.2005	Roşca V. Viorel, str. Ion Creangă nr. 8, Reşiţa, judeţul Caraş Severin, RO	**15**
a 2005 00571 A0	**E 04 H 6/12**	17.06.2005	Roşca Vasile, str. G-ral Eremia Grigorescu nr.6, sc.D, ap.34, Bistriţa, RO	**27**
a 2005 00278 A0	**B 01 D 53/34**; B 01 D 53/60; B 01 J 39/24; B 01 D 177:00	25.03.2005	Savprod S.R.L., b-dul Camil Ressu nr. 2, bl. R2, sc. A, ap. 9, sector 3, 031746, Bucureşti, RO; Universitatea Politehnică Timişoara, Piaţa Victoriei nr. 2, 300006, Timişoara, RO	**16**
a 2003 00499 A2	**C 12 N 15/18**; C 07 K 14/50; A 61 K 38/18; A 61 K 31/7088	10.12.2001	Schering Aktiengesellschaft, 13342, Berlin, DE	**26**
a 2004 00449 A2	**A 61 K 9/06**	17.05.2004	Siboiu Daniela, str. Şt. Stoica nr.29, bl. 19, sc.A, ap. 32, sector 1, Bucureşti, RO; Mihele Dana Mihaela, str. Foişorului nr. 1, bl. V51, ap. 119, sc. 4, sector 3, Bucureşti, RO	**14**
a 2004 00817 A0	**A 01 G 9/10**	28.09.2004	Staţiunea de Cercetare-Dezvoltare pentru Legumicultură Bacău, str. Calea Bârladului nr. 220, Bacău, RO	**11**
a 2002 00963 A2	**B 25 B 13/52**	08.07.2002	Ştefănescu Aurelian, str. Sculptor Constantin Baraschi nr. 6bis, Câmpulung, Argeş, RO	**21**
a 2004 01093 A0	**F 02 M 25/12**	04.03.2005	Stoicoviciu Ioan Cornel, str. George Coşbuc nr. 5, ap. 54, Baia Mare, RO; Ţigău Laurenţiu Daniel, bl. Timişoara 96B, Bucureşti, RO; Pavelescu Ovidiu, str. Soldat Croitoru Vasile nr. 8, bl. 9, ap. 54, Bucureşti, RO; Stoicoviciu Dinu Ioan, str. Narciselor nr. 1/59, Baia Mare, RO	**33**
a 2003 01041 A2	**B 23 B 5/00**	19.12.2003	Szabo Adam, Şoseaua Colentina nr.12, bl.58, sc.B, et.8, ap.69, sector 2, Bucureşti, RO; Hadâr Anton, Calea Crângaşi nr. 26-28, bl. 48-49, sc. C, ap. 67, sector 6, Bucureşti, RO	**19**
a 2002 01045 A2	**F 04 D 29/00**	29.07.2002	Tănase Teodor, aleea Compozitorilor nr. 4, bl. F17, sc. 2, ap. 23, sector 6, Bucureşti, RO	**35**
a 2002 00982 A2	**F 04 D 29/00**	15.07.2002	Tănase Teodor, aleea Compozitorilor nr. 4, bl. F17, sc. 2, ap. 23, sector 6, Bucureşti, RO	**34**
a 2002 00983 A2	**F 02 B 1/00**	15.07.2002	Tănase Teodor, aleea Compozitorilor nr. 4, bl. F17, sc. 2, ap. 23, sector 6, Bucureşti, RO	**30**

Număr dosar	Clasa	Data depozit	Solicitant	**Pag.**
a 2002 01047 A2	**F 04 D 29/00**	29.07.2002	Tănase Teodor, aleea Compozitorilor nr. 4, bl. F17, sc. 2, ap. 23, sector 6, Bucureşti, RO	**36**
a 2002 01048 A2	**F 04 D 29/00**	29.07.2002	Tănase Teodor, aleea Compozitorilor nr. 4, bl. F17, sc. 2, ap. 23, sector 6, Bucureşti, RO	**36**
a 2002 01046 A2	**F 04 D 29/00**	29.07.2002	Tănase Teodor, aleea Compozitorilor nr. 4, bl. F17, sc. 2, ap. 23, sector 6, Bucureşti, RO	**35**
a 2004 00888 A0	**A 61 L 9/20**; F 24 F 3/16	11.10.2004	Tehno Bionic S.R.L., str. Agriculturii nr. 55, Buzău, RO	**14**
a 2003 01024 A2	**A 61 M 11/02**	16.12.2003	Tehno Bionic S.R.L., str. Agriculturii nr. 55, Buzău, RO	**14**
a 2002 01281 A2	**F 24 J 2/46**	09.10.2002	Theodoru Sorin, str. Cloşca nr. 8, bl. C2, sc.A, et.9, ap. 31, Iaşi, RO	**40**
a 2004 01022 A0	**B 60 K 5/00**; F 25 B 39/04	19.11.2004	Tripşa Iosif, str. Nanu Muşcel nr. 6, sector 5, Bucureşti, RO; Săvulescu Ştefan, str. Tony Bulandra nr. 34, ap. 1, sector 2, Bucureşti, RO	**22**

Lista cererilor de brevet de invenție, publicate conform art.23 din Legea nr.64/1991 republicată şi Regulii 27(1) din HGR nr. 499/2003, ordonate după codul de publicare

Număr dosar	Clasa	Data depozit	Solicitant	**Pag.**
a 2004 00522 A0	**E 04 C 3/36**; C 08 L 67/00	10.06.2004	Boşilcă Ion, str. Cernăuți nr. 42, bl. 11M bis, sc. 2, et. 5, ap. 49, sector 2, Bucureşti, RO	**27**
a 2004 00694 A0	**C 10 L 1/10**	04.08.2004	Cucuiat Iuliu Marius, str. T. Vladimirescu nr. 28, bl. C4, et. 1, ap. 6, Câmpina, județul Prahova, RO; Zamfirescu Gheorghe, str. A. I. Cuza nr. 1, bl. 1, et. 2, ap. 8, Câmpina, județul Prahova, RO; Luca Paula Iolanda, str. Ştefan cel Mare, bl. K7, et. 3, ap. 9, Ploieşti, județul Prahova, RO; Balliu Sotir, str. Albinei nr. 16, Ploieşti, județul Prahova, RO	**25**
a 2004 00753 A0	**B 01 J 20/02**; C 02 F 1/66	01.09.2004	Cîrstea Constantin, str. Alunelului nr. 4, bl. 57, sc. 2, et. 3, ap. 25, sector 3, cod 031844, Bucureşti, RO; Iordache Victor, str. Alunelului nr. 4, bl. 57, sc. 3, et. 3, ap. 27, sector 3, Bucureşti, RO; Soare Micu, str. Delineşti nr. 1, bl. 35, sc. 4, ap. 46, sector 6, Bucureşti, RO; Țigău Laurențiu Daniel, Splaiul Unirii, nr. 45, bl. M15, sc. C, ap. 67, parter, sector 3, Bucureşti, RO	**18**
a 2004 00757 A0	**H 02 J 3/18**	02.09.2004	Catarig Ioan, str.Horea nr.55A, Năsăud, județul Bistrița Năsăud, RO	**43**
a 2004 00802 A0	**E 03 D 5/012**; A 47 K 11/00	20.09.2004	Răutu Alexandru Virgil, str. Sf. Atanasie nr.14, Iaşi, RO; Popa Dorin Paul, str. Han Tatar nr.6, bl.361, sc.B, ap. 21, Iaşi, RO	**27**
a 2004 00817 A0	**A 01 G 9/10**	28.09.2004	Stațiunea de Cercetare-Dezvoltare pentru Legumicultură Bacău, str. Calea Bârladului nr. 220, Bacău, RO	**11**
a 2004 00888 A0	**A 61 L 9/20**; F 24 F 3/16	11.10.2004	Tehno Bionic S.R.L., str. Agriculturii nr. 55, Buzău, RO	**14**
a 2004 00900 A0	**H 03 K 17/78**; H 01 H 19/38	17.11.2004	Institutul Național de Cercetare-Dezvoltare pentru Fizica Materialelor, str. Atomiştilor 105 bis, Măgurele, județul Ilfov, RO	**44**
a 2004 01010 A0	**F 16 B 39/00**; B 21 K 1/28	16.11.2004	Biro Bălan Gabor, str. Principală nr. 56, comuna Ghimeş-Făget, județul Bacău, RO	**37**
a 2004 01022 A0	**B 60 K 5/00**; F 25 B 39/04	19.11.2004	Tripşa Iosif, str. Nanu Muşcel nr. 6, sector 5, Bucureşti, RO; Săvulescu Ştefan, str. Tony Bulandra nr. 34, ap. 1, sector 2, Bucureşti, RO	**22**
a 2004 01093 A0	**F 02 M 25/12**	04.03.2005	Stoicoviciu Ioan Cornel, str. George Coşbuc nr. 5, ap. 54, Baia Mare, RO; Țigău Laurențiu Daniel, bl. Timişoara 96B, Bucureşti, RO; Pavelescu Ovidiu, str. Soldat Croitoru Vasile nr. 8, bl. 9, ap. 54, Bucureşti, RO; Stoicoviciu Dinu Ioan, str. Narciselor nr. 1/59, Baia Mare, RO	**33**
a 2005 00069 A0	**H 02 K 53/00**; H 02 N 11/00	02.02.2005	Călinescu Gheorghe, str. Victoriei, bl. 1, sc. 2, ap. 11, Brăila, RO	**44**

Număr dosar	Clasa	Data depozit	Solicitant	**Pag.**
a 2005 00099 A0	**G 06 F 17/60**; H 04 M 1/658; G 08 G 1/127	14.02.2005	Gheorghiu Mihai Minel, Şoseaua Colentina nr. 8, bl. 5, sc. 3, et. 1, ap. 93, sector 2, Bucureşti, RO	**42**
a 2005 00119 A0	**A 41 G 1/02**	21.02.2005	Orchidea S.R.L., str. Orban Balazs nr. 154, 535600, Odorheiu Secuiesc, judeţul Harghita, RO	**11**
a 2005 00211 A0	**A 62 C 13/04**	09.03.2005	Lazăr Valeriu, b-dul Nicolae Bălcescu nr. 57, bl. 9, et.1, ap. 7, Buzău, RO	**15**
a 2005 00236 A0	**F 04 D 1/12**; F 02 B 75/12	15.03.2005	Bologa Valentin, str.Koteles Samuel nr.31, Târgu Mureş, RO	**34**
a 2005 00278 A0	**B 01 D 53/34**; B 01 D 53/60; B 01 J 39/24; B 01 D 177:00	25.03.2005	Savprod S.R.L., b-dul Camil Ressu nr. 2, bl. R2, sc. A, ap. 9, sector 3, 031746, Bucureşti, RO; Universitatea Politehnică Timişoara, Piaţa Victoriei nr. 2, 300006, Timişoara, RO	**16**
a 2005 00362 A0	**B 65 H 75/02**; B 65 D 85/67	19.04.2005	Matplast S.A., str. Nicolae Bălcescu nr. 5, Odorheiu Secuiesc, judeţul Harghita, RO	**23**
a 2005 00480 A0	**F 02 B 75/32**	20.05.2005	Roşca V. Viorel, str. Ion Creangă nr.8, Reşiţa, judeţul Caraş Severin, RO	**32**
a 2005 00483 A0	**A 63 B 25/08**	20.05.2005	Roşca V. Viorel, str. Ion Creangă nr. 8, Reşiţa, judeţul Caraş Severin, RO	**15**
a 2005 00503 A0	**H 01 F 13/00**	26.05.2005	Enache Aurel, b-dul N. Titulescu nr. 29bis, Buzău, RO; Luca Liviu, str. Gheorghe Doja nr. 23, bl. 34F, et. 8, ap. 15, Ploieşti, RO	**42**
a 2005 00520 A0	**F 16 H 1/00**	02.06.2005	Dogaru Petru, str. Domnească nr. 89, bl. P, ap. 5, et. 2, Galaţi, RO	**38**
a 2005 00521 A0	**B 23 K 23/00**	02.06.2005	Landes Victor Spiridon, str. Făinari nr. 8, bl. 71, sc. A, et. 2, ap. 10, Bucureşti, RO	**19**
a 2005 00530 A0	**C 01 G 39/02**	07.06.2005	Institutul de Cercetări în Chimie "Raluca Ripan", str. Fântânele 30, Cluj-Napoca, RO; Sinterom S.A., b-dul Muncii nr. 12, Cluj-Napoca, RO	**23**
a 2005 00567 A0	**F 02 B 75/00**	16.06.2005	Bordeianu Gh. Gheorghe, str. Bicaz, bl. 156, sc. B, ap. 11, Bacău, RO; Ghiţă L. Gheorghe-Ioan, str. Madach Imre nr. 87, Cluj-Napoca, RO	**30**
a 2005 00571 A0	**E 04 H 6/12**	17.06.2005	Roşca Vasile, str. G-ral Eremia Grigorescu nr.6, sc.D, ap.34, Bistriţa, RO	**27**
a 2005 00591 A0	**F 02 F 1/38**; F 01 L 7/08	29.06.2005	Bordeianu Gh. Gheorghe, str. Bicaz, bl. 156, sc. B, ap. 11, Bacău, RO	**32**
a 2005 00603 A0	**F 02 B 75/00**	30.06.2005	Georgescu Petrica Lucian, b-dul Ferdinand nr. 95, bl. A1, ap. 60, Constanţa, RO	**31**
98-01579 A2	**F 01 K 25/00**	16.11.1998	Iacob Simion, str. Crângului nr. 16, Brad, judeţul Hunedoara, RO	**29**
a 2002 00963 A2	**B 25 B 13/52**	08.07.2002	Ştefănescu Aurelian, str. Sculptor Constantin Baraschi nr. 6bis, Câmpulung, Argeş, RO	**21**
a 2002 00982 A2	**F 04 D 29/00**	15.07.2002	Tănase Teodor, aleea Compozitorilor nr. 4, bl. F17, sc. 2, ap. 23, sector 6, Bucureşti, RO	**34**
a 2002 00983 A2	**F 02 B 1/00**	15.07.2002	Tănase Teodor, aleea Compozitorilor nr. 4, bl. F17, sc. 2, ap. 23, sector 6, Bucureşti, RO	**30**

Număr dosar	Clasa	Data depozit	Solicitant	**Pag.**
a 2002 01045 A2	**F 04 D 29/00**	29.07.2002	Tănase Teodor, aleea Compozitorilor nr. 4, bl. F17, sc. 2, ap. 23, sector 6, Bucureşti, RO	**35**
a 2002 01046 A2	**F 04 D 29/00**	29.07.2002	Tănase Teodor, aleea Compozitorilor nr. 4, bl. F17, sc. 2, ap. 23, sector 6, Bucureşti, RO	**35**
a 2002 01047 A2	**F 04 D 29/00**	29.07.2002	Tănase Teodor, aleea Compozitorilor nr. 4, bl. F17, sc. 2, ap. 23, sector 6, Bucureşti, RO	**36**
a 2002 01048 A2	**F 04 D 29/00**	29.07.2002	Tănase Teodor, aleea Compozitorilor nr. 4, bl. F17, sc. 2, ap. 23, sector 6, Bucureşti, RO	**36**
a 2002 01060 A2	**A 61 B 5/103**; A 61 B 5/11	31.07.2002	Institutul de Cercetare şi Proiectare Tehnologică pentru Construcția de Maşini - ICTCM - S.A., Şoseaua Olteniței nr. 103, sector 4, Bucureşti, RO	**12**
a 2002 01140 A2	**B 60 S 9/14**	22.08.2002	Cepăreanu Lucian, str.Andrei Şaguna nr.420, comuna Hăghig, județul Covasna, RO	**22**
a 2002 01281 A2	**F 24 J 2/46**	09.10.2002	Theodoru Sorin, str. Cloşca nr. 8, bl. C2, sc.A, et.9, ap. 31, Iaşi, RO	**40**
a 2002 01520 A2	**B 01 J 19/24**	30.11.2002	Performer Trade Engineering Co S.R.L., str. Căderea Bastiliei nr. 56- 58, sector 1, Bucureşti, RO	**17**
a 2002 01531 A2	**B 01 D 47/02**; F 24 F 13/00; A 61 L 9/16	03.12.2002	Jeflea Ioan, sat Alma Vii nr. 35, comuna Moşna, cod 3153, județul Sibiu, RO	**16**
a 2003 00132 A2	**F 24 F 7/007**	20.02.2003	Hossu Nicolae Ştefan, str. Al. Odobescu nr. 5/11, Baia Mare, Maramureş, RO	**39**
a 2003 00199 A2	**C 10 M 101/00**; B 22 D 11/07; B 22 C 3/00	11.03.2003	ICERP S.A., b-dul Republicii nr. 291A, Ploieşti, RO	**25**
a 2003 00201 A2	**C 23 G 1/14**	11.03.2003	ICERP S.A., b-dul Republicii nr. 291 A, Ploieşti, RO	**26**
a 2003 00268 A2	**F 41 G 1/00**	27.03.2003	Institutul de Optoelectronică S.A., Calea Floreasca nr. 242, sector 1, Bucureşti, RO	**40**
a 2003 00334 A2	**C 22 C 19/05**	13.09.2001	Krupp Vdm GmbH, Plettenberger Strasse 2, 58791, Werdohl, DE	**26**
a 2003 00475 A2	**B 22 D 25/02**; B 22 D 21/00; B 22 D 27/15; B 22 D 18/00	02.06.2003	Hetea Cristian Andrei, str. Mureşului nr. 2, bl. J4, ap. 10, Câmpia Turzii, județul Cluj, RO	**18**
a 2003 00499 A2	**C 12 N 15/18**; C 07 K 14/50; A 61 K 38/18; A 61 K 31/7088	10.12.2001	Schering Aktiengesellschaft, 13342, Berlin, DE	**26**
a 2003 00544 A2	**F 16 T 1/36**; F 16 L 55/07	23.06.2003	Moisin Ioan-Francisc Iosif-Gabriel, str. Stadionului nr. 10, ap. 4, Victoria, județul Braşov, RO; Moisin Gheorghe-Octavian-Sever, str. Stadionului nr. 10, ap. 4, Victoria, județul Braşov, RO; Bichiş Constantin Dorin, str. Principală nr. 8, comuna Daneş, județul Mureş, RO	**38**
a 2003 00735 A2	**F 03 G 3/00**	03.09.2003	Dinu V. Daniel, str. Foişorului nr. 111, bl. F.-7.C., sc. 2, et. 1, ap. 42, sector 3, Bucureşti, RO	**33**

Număr dosar	Clasa	Data depozit	Solicitant	**Pag.**
a 2003 00856 A2	**G 01 C 3/00**; G 03 B 13/00; G 02 B 23/00	21.10.2003	Alexoaie Conache Petru, str. Sf. Atanase nr. 3, Iaşi, RO; Antohi Constantin Marin, str. G. Ibrăileanu nr. 6, bl. 7, sc. A, ap. 3, Iaşi, RO; Petrea Titi, str. G. Enescu nr. 2, bl. 7, sc. A, ap. 25, Suceava, RO	**41**
a 2003 01015 A2	**C 07 D 211/94**	11.12.2003	ITEC S.A., str. Trandafirilor nr. 87, Brazii de Sus, cod 107084, Brazi, judeţul Prahova, RO	**24**
a 2003 01024 A2	**A 61 M 11/02**	16.12.2003	Tehno Bionic S.R.L., str. Agriculturii nr. 55, Buzău, RO	**14**
a 2003 01025 A2	**B 43 L 21/04**	16.12.2003	Necula Isabela Virginia, în calitate de tutore al minorului Colpoş Bogdan Paul, str. Prieteniei, bl. 5, ap. 4, Oneşti, judeţul Bacău, RO	**21**
a 2003 01041 A2	**B 23 B 5/00**	19.12.2003	Szabo Adam, Şoseaua Colentina nr.12, bl.58, sc.B, et.8, ap.69, sector 2, Bucureşti, RO; Hadâr Anton, Calea Crângaşi nr. 26-28, bl. 48-49, sc. C, ap. 67, sector 6, Bucureşti, RO	**19**
a 2004 00001 A2	**B 25 B 13/46**	05.01.2004	Chiriac Marian, str.V.Micle, bl.C6, sc. D, et. 2, ap. 70, Paşcani, judeţul Iaşi, RO; Chiriac Vasile, str. V. Micle, bl. C6, sc. D, et. 2, ap. 70, Paşcani, Iaşi, RO; Florean Mirela, str. Ion Creangă, bl. 8, sc. B, et. 4, ap. 26, Roman, judeţul Neamţ, RO	**20**
a 2004 00046 A2	**E 21 C 45/04**	16.01.2004	Braharu Emil, str. Carpaţi nr. 3, bl. 656, sc A, et. 3, ap. 12, Iaşi, RO; Frăsineanu Aurelian-Dan, str. Văscăuţeanu nr. 8, bl. C2, sc. A, et. 2, ap. 9, Iaşi, RO	**29**
a 2004 00122 A2	**H 01 H 3/22**	13.02.2004	Radu Gabriel, str. Mihai Eminescu nr. 5, bl. C21, sc. A, et.2, ap. 9, Paşcani, judeţul Iaşi, RO	**43**
a 2004 00208 A2	**A 47 J 31/00**	09.03.2004	Angheluţă Paul, str. B.P. Haşdeu nr. 7, Târgu Neamţ, RO	**12**
a 2004 00280 A2	**C 02 F 1/62**	30.03.2004	Institutul de Cercetare şi Proiectare Tehnologică pentru Construcţia de Maşini - ICTCM - S.A., Şoseaua Olteniţei nr. 103, sector 4, Bucureşti, RO	**24**
a 2004 00286 A2	**A 61 B 17/08**	31.03.2004	Fodor Gavrilă, str. Suceagului nr. 347, localitatea Gilău, judeţul Cluj, RO; Fodor Mihai-Petru, str. Suceagului nr. 347, localitatea Gilău, judeţul Cluj, RO	**13**
a 2004 00357 A2	**F 16 D 3/56**	20.04.2004	Istrate Daniel, str. Măcieşului nr. 9, bl. A20, sc. F, ap. 11, Braşov, RO	**37**
a 2004 00434 A2	**B 29 C 43/00**	11.05.2004	ICPE S.A., Splaiul Unirii 313, sector 3, Bucureşti, RO	**21**
a 2004 00435 A2	**A 01 N 43/78**; A 01 N 33/12	12.05.2004	Biochema S.R.L., b-dul Republicii 17B, bl. A1, ap.18, Ploieşti, RO	**11**
a 2004 00449 A2	**A 61 K 9/06**	17.05.2004	Siboiu Daniela, str. Şt. Stoica nr.29, bl. 19, sc.A, ap. 32, sector 1, Bucureşti, RO; Mihele Dana Mihaela, str. Foişorului nr. 1, bl. V51, ap. 119, sc. 4, sector 3, Bucureşti, RO	**14**
a 2004 00468 A2	**H 05 B 33/00**	21.05.2004	Jaclyn S.A., str. Pictor Andreescu nr. 1, ap. 3, sector 2, Bucureşti, RO	**45**

Număr dosar	Clasa	Data depozit	Solicitant	**Pag.**
a 2005 00022 A2	**C 07 D 261/00**; C 07 D 261/16; A 61 K 31/42	12.02.1996	G.D. Searle & Co., Corporate Patent Department, P.O. Box 5110, Chicago, Illinois, US	**25**
a 2005 00079 A2	**C 07 C 5/08**; C 10 G 45/34	12.06.2003	Catalytic Distillation Technologies, 10100 Bay Area Boulevard, Pasadena, Texas, US	**24**
a 2005 00103 A2	**B 01 J 19/24**; F 28 F 1/44	24.07.2003	Catalytic Distillation Technologies, 10100 Bay Area Boulevard, Pasadena, Texas, US	**17**
a 2005 00397 A2	**C 01 B 21/48**; C 01 F 5/38; C 01 F 11/44; C 05 C 1/00; C 05 C 11/00	01.11.2002	Norsk Hydro Asa, N-0240, Oslo, NO	**23**
a 2005 00439 A2	**E 05 D 7/10**	20.10.2004	Dorma GmbH & Co. KG, Breckerfelder str. 42-48, D-58256, Ennepetal, DE	**28**
a 2005 00440 A2	**E 05 D 15/06**	27.10.2004	Dorma GmbH & Co. KG, Breckerfelder str. 42-48, D-58256, Ennepetal, DE	**28**
a 2003 00276 A3	**G 01 N 27/00**	01.04.2003	Centrul Internațional de Biodinamică, Calea Plevnei nr.46-48, sector 1, Bucureşti, RO	**41**

LISTA C.B.I., PENTRU CARE S-A LUAT O HOTĂRÂRE DE RESPINGERE, CONFORM ART. 28(2) DIN LEGEA 64/1991 REPUBLICATĂ, SAU CARE AU FOST RETRASE, CONFORM ART. 28 (6) DIN LEGEA 64/1991 REPUBLICATĂ, SAU CARE SUNT CONSIDERATE RETRASE, CONFORM ART. 28 (7) LIT. a, d sau f DIN LEGEA 64/1991 REPUBLICATĂ

Cereri de brevet de invenție, pentru care s-a luat o hotărâre de respingere, conform art. 28, alin.2 din Legea nr.64/1991 republicată

Numărul cererii de brevet de invenție	***Data comunicării hotărârii de respingere a cererii de brevet de invenție***	***Numărul şi data BOPI în care este publicată cererea de brevet de invenție***
96-01327	30.11.2005	
97-00385	30.11.2005	
97-00684	30.11.2005	
97-00834	30.11.2005	1/1999//29.01.1999
97-01077	30.11.2005	2/2000//28.02.2000
97-01210	30.11.2005	
97-01275	30.11.2005	
97-01318	30.11.2005	
97-01354	30.11.2005	
97-01791	30.11.2005	
97-01850	30.11.2005	
97-01898	30.11.2005	
97-01963	30.11.2005	
97-01979	30.11.2005	
97-02023	30.11.2005	6/1998//30.06.1998
97-02293	30.11.2005	
97-02430	30.11.2005	
98-00230	30.11.2005	10/1998//30.10.1998
98-00248	30.11.2005	
98-00277	30.11.2005	10/1998//30.10.1998
98-00318	30.11.2005	8/1999//30.08.1999
98-01055	30.11.2005	
98-01124	30.11.2005	
98-01308	30.11.2005	
98-01382	30.11.2005	
98-01384	30.11.2005	
98-01557	30.11.2005	
99-00177	30.11.2005	
99-00193	30.11.2005	

Numărul cererii de brevet de invenție	*Data comunicării hotărârii de respingere a cererii de brevet de invenție*	*Numărul şi data BOPI în care este publicată cererea de brevet de invenție*
99-00346	30.11.2005	9/2000//29.09.2000
99-00385	30.11.2005	2/2000//28.02.2000
99-00563	30.11.2005	11/2000//30.11.2000
99-00620	30.11.2005	10/2000//30.10.2000
99-00633	30.11.2005	12/2000//29.12.2000
99-00998	30.11.2005	3/2005//30.03.2005
99-01091	30.11.2005	5/2001//30.05.2001
99-01180	30.11.2005	12/2000//29.12.2000
99-01226	30.11.2005	
a 2000 00008	30.11.2005	8/2001//30.08.2001
a 2000 00009	30.11.2005	12/2001//28.12.2001
a 2000 00010	30.11.2005	8/2001//30.08.2001
a 2000 00078	30.11.2005	
a 2000 00291	30.11.2005	
a 2000 00493	30.11.2005	6/2002//28.06.2002
a 2000 00988	30.11.2005	4/2002//30.04.2002
a 2000 01145	30.11.2005	11/2002//29.11.2002
a 2000 01196	30.11.2005	4/2001//30.04.2001
a 2000 01201	30.11.2005	4/2001//30.04.2001
a 2001 00067	30.11.2005	7/2002//30.07.2002
a 2001 00170	30.11.2005	12/2003//30.12.2003
a 2001 00303	30.11.2005	10/2004//29.10.2004
a 2001 00304	30.11.2005	10/2004//29.10.2004
a 2001 00416	30.11.2005	10/2002//30.10.2002
a 2001 00591	30.11.2005	10/2001//30.10.2001
a 2001 00705	30.11.2005	12/2001//28.12.2001
a 2001 00706	30.11.2005	1/2002//30.01.2002
a 2001 00992	30.11.2005	
a 2001 01051	30.11.2005	5/2002//30.05.2002
a 2001 01201	30.11.2005	6/2004//30.06.2004
a 2001 01267	30.11.2005	6/2004//30.06.2004
a 2001 01278	30.11.2005	5/2003//30.05.2003
a 2001 01282	30.11.2005	

Numărul cererii de brevet de invenție	*Data comunicării hotărârii de respingere a cererii de brevet de invenție*	*Numărul şi data BOPI în care este publicată cererea de brevet de invenție*
a 2001 01318	30.11.2005	8/2003//29.08.2003
a 2001 01329	30.11.2005	12/2003//30.12.2003
a 2001 01361	30.11.2005	4/2004//30.04.2004
a 2001 01406	30.11.2005	12/2003//30.12.2003
a 2002 00099	30.11.2005	7/2003//30.07.2003
a 2002 00183	30.11.2005	
a 2002 00244	30.11.2005	
a 2002 00282	30.11.2005	
a 2002 00428	30.11.2005	
a 2002 00438	30.11.2005	11/2003//28.11.2003
a 2002 00441	30.11.2005	
a 2002 00442	30.11.2005	10/2002//30.10.2002
a 2002 00535	30.11.2005	12/2004//30.12.2004
a 2002 00604	30.11.2005	
a 2002 00896	30.11.2005	
a 2002 00925	30.11.2005	
a 2002 00932	30.11.2005	
a 2002 00940	30.11.2005	1/2004//30.01.2004
a 2002 00946	30.11.2005	
a 2002 00966	30.11.2005	
a 2002 01010	30.11.2005	1/2003//30.01.2003
a 2002 01012	30.11.2005	
a 2002 01020	30.11.2005	
a 2002 01058	30.11.2005	
a 2002 01068	30.11.2005	3/2003//28.03.2003
a 2002 01152	30.11.2005	2/2003//28.02.2003
a 2002 01166	30.11.2005	10/2004//29.10.2004
a 2002 01214	30.11.2005	3/2003//28.03.2003
a 2002 01216	30.11.2005	12/2004//30.12.2004
a 2002 01262	30.11.2005	4/2003//30.04.2003
a 2002 01266	30.11.2005	12/2004//30.12.2004
a 2002 01304	30.11.2005	5/2003//30.05.2003
a 2002 01521	30.11.2005	7/2003//30.07.2003

Numărul cererii de brevet de invenție	*Data comunicării hotărârii de respingere a cererii de brevet de invenție*	*Numărul şi data BOPI în care este publicată cererea de brevet de invenție*
a 2002 01525	30.11.2005	7/2003//30.07.2003
a 2002 01591	30.11.2005	9/2003//30.09.2003
a 2003 00012	30.11.2005	
a 2003 00013	30.11.2005	
a 2003 00231	30.11.2005	
a 2003 00278	30.11.2005	10/2004//29.10.2004
a 2003 00505	30.11.2005	
a 2003 01006	30.11.2005	
a 2003 01007	30.11.2005	
a 2004 00212	30.11.2005	9/2004//30.09.2004
a 2004 00313	30.11.2005	
a 2004 00510	30.11.2005	
a 2004 00850	30.11.2005	
a 2004 00857	30.11.2005	
a 2004 00867	30.11.2005	
a 2004 00921	30.11.2005	
a 2004 00935	30.11.2005	
a 2004 00974	30.11.2005	
a 2005 00441	30.11.2005	

Cereri de brevet de invenție, pentru care s-a luat act de retragere, conform art. 28, alin. 6 din Legea nr. 64/1991 republicată

Numărul cererii de brevet de invenție	*Data comunicării procesului-verbal de retragere a cererii de brevet de invenție*	*Numărul şi data BOPI în care este publicată cererea de brevet de invenție*
98-01005	30.11.2005	7/1999//30.07.1999

Cereri de brevet de invenție, declarate ca fiind retrase conform art. 28, alin.7, lit. c din Legea nr. 64/1991 republicată

Numărul cererii de brevet de invenție	*Numărul şi data expedierii notificării privind cererile de brevet de invenție, declarate ca fiind considerate retrase*	*Numărul şi data BOPI în care este publicată cererea de brevet de invenție*
a 2003 00432		

LISTA C.B.I., PENTRU CARE AU FOST ÎNREGISTRATE TRANSMITERI DE DREPTURI, CONFORM ART. 47 DIN LEGEA NR. 64/1991 REPUBLICATĂ, PRECUM ŞI A C.B.I., CU MODIFICĂRI ÎN SITUAȚIA JURIDICĂ, ÎNREGISTRATE CONFORM R55(7) LIT. r ŞI s DIN HGR NR. 499/2003 ŞI PUNCTULUI 24 DIN ANEXA 1 A LEGII NR. 383/2002, PENTRU APROBAREA OG NR.41/1998, PRIVIND TAXELE ÎN DOMENIUL PROTECȚIEI PROPRIETĂȚII INDUSTRIALE ŞI REGIMUL DE UTILIZARE A ACESTORA

CESIUNI
CERERI DE BREVET DE INVENȚIE

Nr. CBI	Solicitant/Titular inițial	Persoana îndreptățită la eliberarea B.I./Titular
a 2002 00071	UPT PTY LIMITED, CHARMHAVEN, NEW SOUTH WALES, AU;	LANCELOT DUNCAN INTERNATIONAL LIMITED, ROAD TOWN, TORTOLLA, INSULELE VIRGINE BRITANICE;
a 2002 00071	LANCELOT DUNCAN INTERNATIONAL LIMITED, ROAD TOWN, TORTOLLA, INSULELE VIRGINE BRITANICE;	CORNERCLIFF PTY LIMITED, VICTORIA, AU;
a 2002 00071	CORNERCLIFF PTY LIMITED, VICTORIA, AU;	SINOSTAR HOLDINGS LIMITED, ROAD TOWN, TORTOLLA, INSULELE VIRGINE BRITANICE;
a 2003 00165	NABOK ALEKSANDR ANDREEVICI, MOSCOVA, RU ;	NABOK ALEKSANDR ANDREEVICI, MOSCOVA, RU; ZAKHAROV ALEXANDR SERGEEVICH, MOSCOVA, RU
a 2004 00281	MIRSAND S.R.L., BRAŞOV, RO ; ARMTECH S.A., CURTEA DE ARGEŞ, JUDEȚUL ARGEŞ, RO ;	NEGRU RUSEN COSTICĂ, BRAŞOV, RO; CĂRTUȚĂ SORIN GEORGE, CURTEA DE ARGEŞ, RO

MODIFICĂRI NUME (DENUMIRE) SOLICITANT

Nr. CBI	Nume inițial	Nume curent
a 2002 00071	UNIVERSAL POWER TRACK PTY LTD, CHARMHAVEN,NEW SOUTH WALES, AU;	UPT PTY LIMITED, CHARMHAVEN, NEW SOUTH WALES, AU;

AGENT DESEMNAT ULTERIOR ÎNREGISTRĂRII CERERII

Nr. CBI	Solicitant	Agent desemnat
99-00412	MORARU IONUȚ, LOCALITATEA SNAGOV, JUDEȚUL ILFOV, RO	INVEL - AGENȚIE DE PROPRIETATE INTELECTUALĂ - STR. BELIZARIE NR. 1, AP. 2, SECTORUL 1, P.O. BOX 63-110, BUCUREŞTI

CORECTURI ALE ERORILOR MATERIALE, CONȚINUTE ÎN DOCUMENTAȚIA PUBLICATĂ

ERATE

Număr brevet şi/sau dosar	Tip document publicat	Tip document în urma corecturii, cf. Instr.63	Localizarea erorii: - pagina din descriere - coloana - rândul - cod INID	Textul iniţial	Textul corect
a 2004 00473	A0	A8	BOPI 11/2004 pag. 42, (51); pag. 1, (51)	F **02 B 5/00**	F **03 G 1/00**
a 2004 01152	A2	A8	BOPI 6/2005, pag. 29, (57); pag. 1, (57)	(PM)	(P**O**M)

BREVETELE DE INVENȚIE, PENTRU CARE HOTĂRÂREA DE ACORDARE SE PUBLICĂ ÎN CONFORMITATE CU ART. 28(3) DIN LEGEA NR. 64/1991 REPUBLICATĂ, ORDONATĂ DUPĂ INDICII C.B.I.

De la nr. 120231 la 120305

Semnificația codurilor INID folosite în prezenta secțiune (norma ST 9 a Organizației Mondiale a Proprietății Intelectuale OMPI), în ordinea apariției lor:

(11) numărul brevetului de invenție;
(41) data publicării cererii; BOPI nr.;
(45) data publicării mențiunii acordării brevetului; BOPI nr.;
(21) numărul dosarului;
(22) data înregistrării cererii de brevet;

(30) prioritate;
(86) numărul şi data cererii internaționale (regionale sau PCT);
(87) numărul şi data publicării cererii internaționale (regionale sau PCT);

(61) perfecționare la brevet nr.;
(62) divizată din cererea nr.; data;

(71) solicitantul;
(73) numele sau denumirea titularului;
(72) numele şi prenumele inventatorilor declarați;

(51) clasa, conform clasificării internaționale;
(54) titlul invenției;
(57) rezumatul invenției;
(56) documente din stadiul tehnicii

Hotărârile de acordare a brevetelor de invenție au fost luate la data de 30.09.2005.
Orice persoană interesată are dreptul să ceară, în scris şi motivat, la O.S.I.M., revocarea, în tot sau în parte, a acestor hotărâri, în termen de 6 luni de la data de 30.11.2005, pentru neîndeplinire a cel puțin uneia din condițiile prevăzute la art. 7-11 din Legea 64/1991* privind brevetele de invenție.

Regula 18/(2) Rezumatul are în exclusivitate un rol de a servi ca mijloc de selecție a informațiilor tehnice pentru specialişti, în scopul luării deciziei privind necesitatea consultării descrierii invenției şi desenelor, publicate *in extenso*.

(3) Rezumatul invenției, anexat cererii de brevet de invenție, nu poate fi luat în considerare pentru nici un alt scop, cum ar fi aprecierea întinderii protecției.

---

* Republicată în Monitorul Oficial nr. 752, din 15 octombrie 2002, cu modificările şi completările aduse prin Legea 203 din 19 aprilie 2002, publicată în Monitorul Oficial nr. 340, din 22 mai 2002.

(11) 120231 B1 *(51)* **A 23 N 12/08**; F 26 B 17/10 *(21)* a 2001 00390 *(22)* 04.04.2001 *(41)* 30.12.2002//12/2002 *(45)* 30.11.2005//11/2005 *(56)* RO 53166, 119421 *(73) Savu Constantin, str. Roşia Montană nr. 3, bl. M20, sc. 3, ap. 78, sector 6, Bucureşti, RO (72) Savu Constantin, str. Roşia Montană nr. 3, bl. M20, sc. 3, ap.78, sector 5, Bucureşti, RO (54)* **USCĂTOR**

(57) Invenţia se referă la un uscător destinat uscării produselor în vrac, depozitate în navete, cum ar fi legumele, fructele, cerealele şi altele. Uscătorul conform invenţiei cuprinde o incintă (**2**) împărţită printr-o ramă cadru (**5**), într-un compartiment inferior (**4**), ce adăposteşte grupul ventilator (**7**), deflectoarele (**9**) şi (**11**), precum şi bateria de încălzire (**10**) a fluidului destinat uscării, şi un compartiment superior (**3**), având o şicană (**12**) care se suprapune pe una din laturile exterioare ale deflectorului (**11**) şi se întinde de la suprafaţa ramei cadru (**5**), până aproape de tavan, împărţind compartimentul superior (**3**) într-o zonă (**a**) pentru fluxul de aer ascendent şi o zonă (**b**) pentru fluxul de aer descendent, deflectorul (**11**) fiind prevăzut cu atâtea compartimente, câte navete (**6**) au loc pe rama cadru (**5**), în zona (**a**).

Revendicări: 2
Figuri: 2

(11) 120231 B1

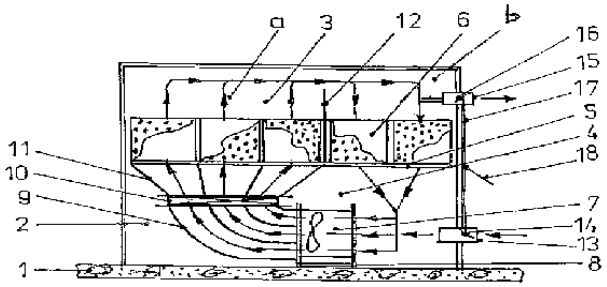

Fig. 1

(11) 120232 B1 *(51)* **A 43 B 17/00**; A 61 F 5/14 *(21)* a 2002 01537 *(22)* 04.12.2002 *(41)* 30.04.2003//4/2003 *(45)* 30.11.2005//11/2005 *(56)* RO 97450; JP 10-192007, 09-037808; GB 1345150; DE 10102345 *(73) Ionescu Muscel Cornel, str. C.C. Arion nr. 6, parter, ap. 1, sector 1, Bucureşti, RO; Vimlatin Ioana, str. Făinari nr. 24, bl. 51, ap. 72, et. 7, sc. 2, sector 2, Bucureşti, RO (72) Ionescu Muscel Cornel, str. C.C. Arion nr. 6, parter, ap. 1, sector 1, Bucureşti, RO; Vimlatin Ioana, str. Făinari nr. 24, bl. 51, ap. 72, et. 7, sc. 2, sector 2, Bucureşti, RO (54)* **PROCEDEU DE FABRICARE A UNUI ACOPERIŞ DE BRANŢ, CU FORMĂ SPAŢIALĂ**

(57) Invenţia se referă la un procedeu de fabricare a unui acoperiş de branţ, cu formă spaţială, ortopedică. Procedeul de fabricare a acoperişului de branţ, conform invenţiei, este condus, în mod continuu, în două etape, din care prima constă în obţinerea unui semifabricat format dintr-un suport textil, pe care se depune un strat omogen de termoadeziv, sub formă de pulbere, prin intermediul unei site vibratoare, şi care trece apoi printr-un tunel cu temperatura reglabilă în intervalul 100...250°C, pentru topirea termoadezivului, depunerea peste semifabricat, a unei folii de polietilenă expandată, cu densitatea de 40...80 kg/m^3 şi grosimea de 4...10 mm şi caşerarea între doi cilindri răciţi, iar a doua etapă constă în tăierea ansamblului caşerat, în formate de dimensiuni corespunzătoare, introducerea acestor formate, timp de 10...60 s, într-o incintă încălzită cu radiaţii în infraroşu, pentru plastifierea polietilenei, introducerea ansamblului caşerat, plastifiat, într-o matriţă de presare la rece, la presiunea de 8...15 bari, asigurându-se o grosime variabilă pentru călcâi, bolta tălpii şi vârf, şi ştanţarea, în final, a conturului branţului spaţial, astfel obţinut.

Revendicări: 2
Figuri: 3

(11) 120232 B1

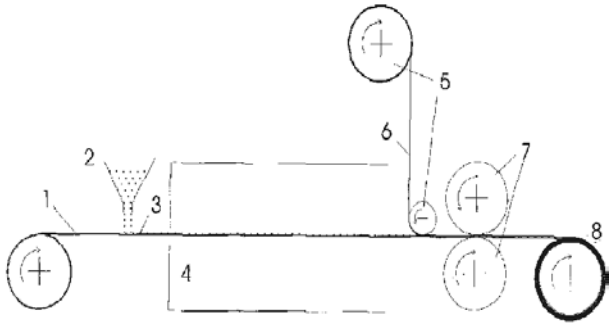

Fig. 1

(11) 120233 B1 *(51)* **A 45 D 29/02** *(21)* a 2002 00090 *(22)* 30.01.2002 *(41)* 29.08.2003//8/2003 *(45)* 30.11.2005// 11/2005 *(56)* US 5 918 375 *(73) Neculau Irina Adriana, str. Alexandru Ioan Cuza nr. 81, Huşi, RO (72) Neculau Irina Adriana, str. Alexandru Ioan Cuza nr. 81, Huşi, RO*
(54) **CLEŞTE DE UNGHII**

(57) Invenţia se referă la un cleşte de unghii, folosit în manichiură. Cleştele de unghii, conform invenţiei, este alcătuit din două fălci (**1a** şi **1b**), o tijă de acţionare (**4**) şi un element de calibrare, alcătuit dintr-o lamelă glisantă (**8**), prevăzută cu o fantă (**9**) şi care este prinsă de falca inferioară, cu posibilitatea de glisare prin intermediul unui nit (**2**) şi al unei piuliţe cu cap de fluture (**7**) şi este prevăzută cu două lamele laterale, sub formă de cleşte, pentru menţinerea unghiei în poziţie stabilă, fiecare lamelă având o parte superioară (**13a**), curbată către interior şi o parte inferioară (**13b**), curbată către exterior, care se află pe un ax (**12**) introdus prin doi umeri (**11**) aflaţi de o parte şi de alta a lamelei glisante (**8**), iar pentru a se asigura apropierea celor două lamele laterale, este prevăzut un resort (**15**) dispus pe un ax (**16**) ce străbate cele două lamele, printr-o deschidere (**17**).

Revendicări: 1
Figuri: 5

(11) 120233 B1

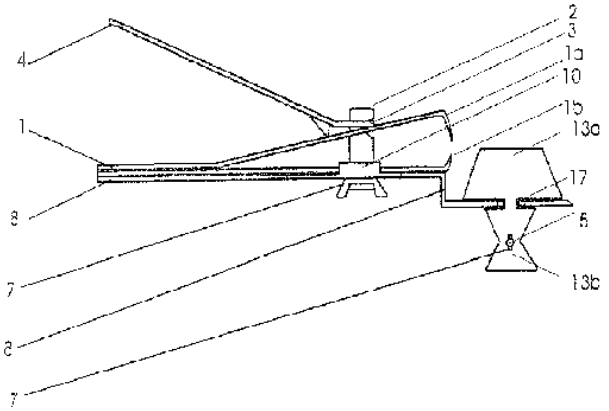

Fig. 1

(11) 120234 B1 *(51)* **A 46 D 1/00**; D 01 F 1/10 *(21)* 98-00609 *(22)* 22.08.1996 *(30)* 15.09.1995 DE 195 34 368.9 *(41)* 26.02.1999//2/1999 *(45)* 30.11.2005// 11/2005 *(86)* DE 96/03690 22.08.1996 *(87)* WO 97/09906 20.03.1997 *(56)* FR 2 450 580, US 2 642 105 *(73) Pedex & Co. GmbH, Hauptstrasse 67 D-69483, Wald-Michelbach, DE (72) Weihrauch Georg, Am Rossert 1, D-69483, Wald-Michelbach, DE (74) Centrul de Inventică "Protecta", b-dul Nicolae Bălcescu nr.21, sc.A, et.7, sector 3, Bucureşti*
(54) **FIR CU SUPRAFAŢĂ STRUCTURATĂ, PROCEDEU PENTRU REALIZAREA ACESTUIA ŞI UTILIZAREA FIRULUI**

(57) Invenţia se referă la un fir din material plastic, cu o anumită structură de suprafaţă, la un procedeu de realizare a acestuia şi la utilizarea firului. Procedeul conform invenţiei constă în aceea că se amestecă, înaintea sau în timpul extrudării, un prim material plastic (**11**), topit termic, ce formează principalul component al monofilamentului (**10**), cu un al doilea material plastic, granular (**12**), ce are o rezistenţă termică mai mare decât cea a primului material plastic (**11**), apoi are loc o întindere a monofilamentului (**10**), după care acesta este răcit, apoi întins din nou şi stabilizat, mărimea particulelor materialului plastic, granular (**12**), fiind astfel, încât, în timpul întinderii următoare în secţiunile transversale ale

(11) 120234 B1

monofilamentului, unde este puţin material granular sau deloc, se obţin contracţii transversale mai mari decât în secţiunile transversale, cu cantitate mare de material granular. Firul cu suprafaţa structurată, conform invenţiei, este format dintr-un prim material plastic (**11**), ce reprezintă principalul component şi în care este încorporat şi complet acoperit de acesta, un material plastic, granular (**12**), ce are o abrazivitate cel mult egală cu cea a primului material plastic şi o rezistenţă termică mai mare decât cea a primului material plastic, iar circumferinţa secţiunii transversale a firului este neuniformă, variind ca formă şi mărime. Utilizarea firului, conform invenţiei, pentru realizarea unei perii, în particular perie de dinţi sau curăţitor interdentar, cu o mulţime de fire, opţional combinate în mănunchiuri sau cu un singur fir.

Revendicări: 26
Figuri: 3

(11) 120234 B1

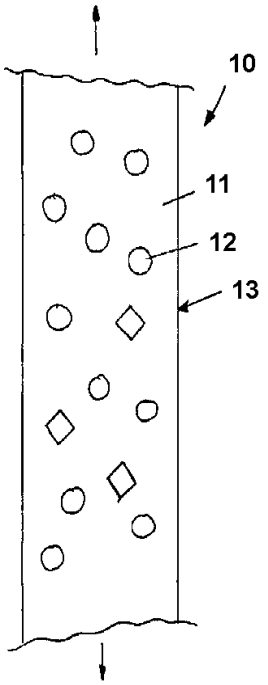

Fig. 1

---

(11) 120235 B1 *(51)* **A 47 B 3/02** *(21)* a 2000 01276 *(22)* 28.12.2000 *(41)* 30.03.2001//3/2001 *(45)* 30.11.2005// 11/2005 *(56)* RO 113427; DE 29908083 U *(73) S.C. Feromet "M"-S.R.L., localitatea Izvoare, comuna Dumbrava Roşie, judeţul Neamţ, RO (72) Murguleţ Cornelia Sânziana, b-dul Decebal nr. 92, bl. G6, sc. A, ap. 9, Piatra Neamţ, RO (74) Agenţie de Proprietate Industrială şi Transfer Tehnologic-Stoian Ioan, b-dul Republicii, bl.46, sc.C, ap.35, cod 5550, Roman, judeţul Neamţ (54)* **MASĂ PLIANTĂ**

(57) Invenţia se referă la o masă pliantă, alcătuită dintr-o tăblie (**A**) constituită din nişte rigle din lemn (**1**), montate pe nişte traverse (**2**), pe care se sprijină două perechi de picioare pliabile (**3** şi **4**), dispuse două câte două, în X, articulate cu nişte bolţuri (**5**) şi rigidizate între ele, prin nişte longeroane sudate (**9** şi **10**), unde picioarele (**3**) au nişte capete superioare (**c**), articulate cu nişte bolţuri (**6**) de traversele (**2**), iar picioarele (**4**) au nişte capete superioare (**d**), de care sunt sudaţi nişte butoni (**7**) tip ciupercă, care au, fiecare, câte un tronson (**e**) de diametru mai mare, care trece printr-o gaură (**f**) practicată în aripa (**b**) traversei (**2**), şi un tronson (**g**) de diametru mai mic, care se fixează într-un canal longitudinal (**h**), dispus

(11) 120235 B1

în continuarea găurii (**f**), cele două perechi de picioare (**3** şi **4**) fiind rigidizate pe direcţie longitudinală, cu o contrafişă (**11**) comună, ce are nişte capete (**i** şi **j**) articulate cu bolţurile (**5**), de articulaţiile celor două perechi de picioare (**3** şi **4**) şi o zonă de mijloc (**k**), unde este sudată o ureche (**12**) ce are o gaură filetată (**I**), pentru fixarea cu un şurub cu cap fluture (**13**), de o bucşă (**14**) sudată de o traversă (**15**) dispusă pe mijlocul tăbliei mesei (**A**).

Revendicări: 1
Figuri: 12

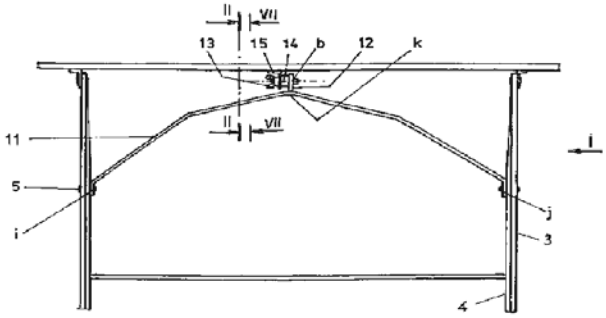

Fig. 1

---

(11) 120235 B1

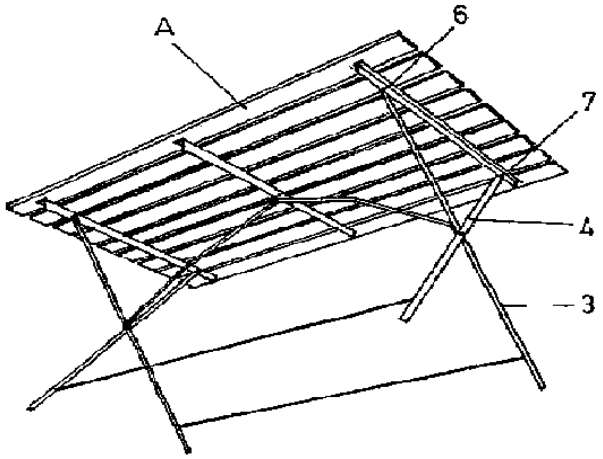

Fig. 12

(11) 120236 B1 *(51)* **A 47 B 3/02** *(21)* a 2000 01277 *(22)* 28.12.2000 *(41)* 30.03.2001//3/2001 *(45)* 30.11.2005// 11/2005 *(56)* RO 113427 *(73) S.C. Feromet "M"-S.R.L., localitatea Izvoare, comuna Dumbrava Roşie, judeţul Neamţ, RO (72) Murguleţ Cornelia Sânziana, b-dul Decebal nr. 92, bl. G6, sc. A, ap. 9, Piatra Neamţ, RO (74) Agenţie de Proprietate Industrială şi Transfer Tehnologic-Stoian Ioan, b-dul Republicii, bl.46, sc.C, ap.35, cod 5550, Roman, judeţul Neamţ (54)* **MASĂ PLIANTĂ ŞI DEMONTABILĂ**

(57) Invenţia se referă la o masă pliantă şi demontabilă, alcătuită dintr-o tăblie (**A**) constituită din nişte rigle din lemn (**1**), montate pe nişte traverse (**2**) pe care se sprijină patru picioare pliabile (**3**), poziţionate între ele, sub formă de **X**, în stare depliată, funcţională şi articulate cu bolţurile (**4**), picioare rigidizate două câte două, cu longeroanele (**6**), toate cele patru picioare (**3**) metalice au nişte capete superioare (**c**), de care sunt sudaţi nişte butoni (**5**) tip ciupercă, care au, fiecare, câte un tronson (**d**) de diametru mai mare şi un tronson (**f**) de diametru mai mic, care permit montarea şi zăvorârea în nişte găuri (**e**) continuate cu nişte canale (**g**) practicate în fiecare aripă mare (**b**) a traverselor (**2**) metalice, cu profil cornier, zăvorârea fiind asigurată de o contrafişă dublă (**7**), realizată din oţel lat, care are o zonă de mijloc (**j**), pe care este prelucrat un canal (**k**), pentru fixarea con-

(11) 120236 B1

trafişei (**7**) de tăblia mesei (**A**), cu un şurub cu cap fluture (**8**), care este înfiletat într-o gaură filetată (**I**), dispusă, perpendicular, într-un bosaj metalic (**9**), montat sub tăblia mesei (**A**), contrafişa (**7**) fiind articulată cu bolţurile (**4**), în articulaţia picioarelor (**3**), astfel încât este pliată în acelaşi plan cu picioarele (**3**), atunci tăblia mesei (**A**) este detaşată de acestea.

Revendicări: 1
Figuri: 12

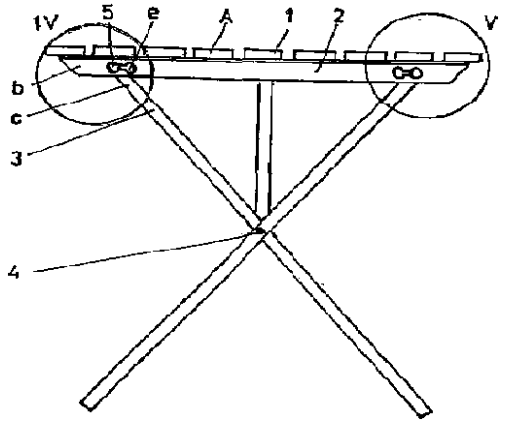

Fig. 2

(11) 120237 B1 *(51)* **A 47 B 3/02** *(21)* a 2000 01278 *(22)* 28.12.2000 *(41)* 30.03.2001//3/2001 *(45)* 30.11.2005// 11/2005 *(56)* RO 113427 *(73) S.C. Feromet "M"-S.R.L., localitatea Izvoare, comuna Dumbrava Roşie, judeţul Neamţ, RO (72) Murguleţ Cornelia Sânziana, b-dul Decebal nr. 92, bl. G6, sc. A, ap. 9, Piatra Neamţ, RO (74) Agenţie de Proprietate Industrială şi Transfer Tehnologic-Stoian Ioan, b-dul Republicii, bl. 46, sc. C, ap. 35, cod 5550, Roman, judeţul Neamţ (54)* **MASĂ PLIANTĂ**

(57) Invenţia se referă la o masă pliantă, alcătuită dintr-o tăblie (**A**) constituită din nişte rigle din lemn (**1**), montate pe nişte rigle din lemn, transversale (**2**), care se sprijină pe un schelet metalic, constituit din două rame (**B** şi **C**) alcătuite din nişte picioare (**4** şi **7**) realizate din oţel lat şi rigidizate cu nişte longeroane (**5** şi **8**), rame care sunt dispuse, una faţă de cealaltă, în X, rama (**B**) având sudat, la capătul superior, un ax (**6**) care este articulat de tăblia mesei (**A**), în două coliere (**11**) montate sub tăblie, prin intermediul unor plăcuţe distanţiere (**12**), rama (**C**) având sudat, la capătul superior, un ax (**9**) care este dispus în nişte cârlige (**14**) din oţel lat, montate sub tăblia (**A**), pe nişte plăcuţe distanţiere (**13**), astfel încât, în momentul plierii mesei, axul (**9**) este eliberat din cârligele (**14**), iar cele două rame (**B** şi **C**) se rabat în jurul articulaţiilor formate de axul (**6**) şi bolţurile (**10**), până aproximativ în planul tăbliei (**A**).

Revendicări: 1
Figuri: 7

(11) 120237 B1

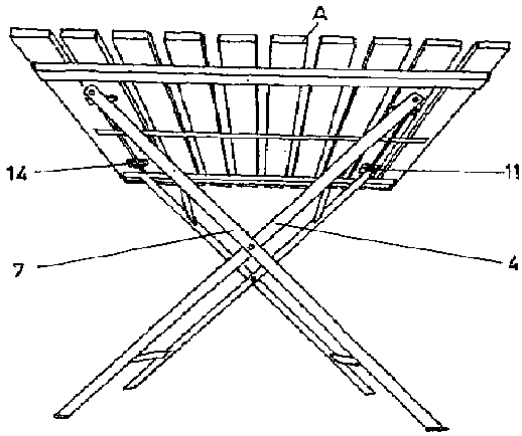

Fig. 7

(11) 120238 B1 *(51)* **A 47 C 4/14** *(21)* a 2000 01280 *(22)* 28.12.2000 *(41)* 30.03.2001//3/2001 *(45)* 30.11.2005// 11/2005 *(56)* RO 87431 B1, 97-00163 A *(73) S.C. Feromet "M"- S.R.L., localitatea Izvoare, comuna Dumbrava Roşie, judeţul Neamţ, RO (72) Murguleţ Cornelia Sânziana, b-dul Decebal nr. 92, bl. G6, sc. A, ap. 9, Piatra Neamţ, RO (74) Agenţie de Proprietate Industrială şi Transfer Tehnologic-Stoian Ioan, b-dul Republicii, bl. 46, sc.C, ap. 35, cod 5550, Roman, judeţul Neamţ (54)* **SCAUN PLIANT**

(57) Invenţia se referă la un scaun pliant, compus dintr-un şezut (**A**) format din nişte rigle (**8**) de lemn, paralelipipedice, montate pe nişte corniere (**7**) metalice, care se sprijină pe două picioare (**1**) şi două picioare (**5**) realizate din oţel lat, articulate, între ele, prin nişte bolţuri (**6**), formând în stare funcţională, depliată, un schelet în formă de X, fiecare picior (**1**) fiind constituit dintr-un segment (**a**) până la nivelul şezutului, continuat cu un segment (**b**) peste nivelul şezutului, pe care sunt fixate nişte rigle (**2**) paralelipipedice, din lemn, care formează spătarul scaunului, unde cornierele (**7**) sunt articulate cu nişte bolţuri (**10**), de capetele superioare ale picioarelor (**5**) şi au, la capetele opuse, nişte canale oblice (**d**), practicate în câte o aripă (**e**) verticală a cornierelor (**7**), în care este agăţată şi zăvorâtă o bară (**4**) a celorlalte picioare (**1**), aripile (**e**) având nişte prelungiri (**f**) îndoite la 90˚, poziţionate în spatele celor două picioare (**1**), cu rol de limitator pentru şezutul (**A**), în momentul în care scaunul se pliază, ţinându-l în contact cu segmentul (**b**) superior al picioarelor (**1**).

Revendicări: 1
Figuri: 9

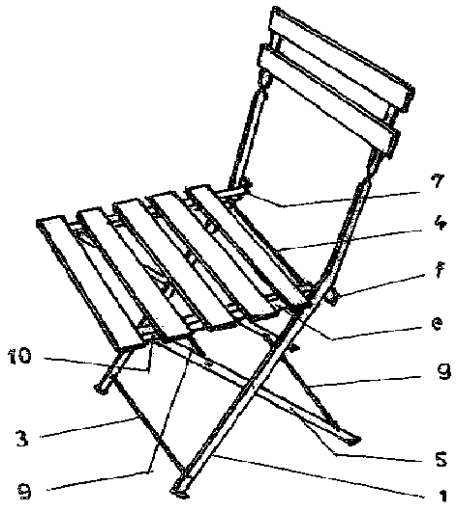

Fig. 7

(11) 120239 B1 *(51)* **A 47 G 19/22**; A 47 G 7/06 *(21)* 97-00360 *(22)* 11.07.1995 *(30)* 12.07.1994 DE 9410968.0 U *(41)* 30.12.1999//12/1999 *(45)* 30.11.2005//11/2005 *(86)* DE 95/00895 11.07.1995 *(87)* WO 96/01582 25.01.1996 *(56)* US 1973102, 1943866, 782710; EP 0400358; GB 424509; FR 539384, 541774 *(73) Synkrona A.G., Breitenweg 10 CH 6370, Stans, CH (72) Schultz Horst, Am Dornbusch 23, Hochheim, DE (74) Rominvent S.A., str. Ermil Pangratti nr. 35, sector 1, Bucureşti (54)* **CONECTOR CU CEP ÎNTRE UN RECIPIENT ŞI UN PICIOR DE SPRIJIN**

(57) Invenţia se referă la un conector cu cep între un recipient şi un picior de sprijin, utilizat la recipiente de larg consum. Conectorul conform invenţiei este fixat pe un recipient propriu-zis (**2**), prin intermediul unui cep (**5**), care se îngustează, cel puţin parţial, formând o zonă tronconică ce intră într-o piesă de legătură (**6**), montată pe un picior (**3**), piesa de legătură (**6**) cuprinzând nişte organe de blocare (**7**), ghidate alunecător, oblic faţă de axa longitudinală a acestora, în nişte canale de ghidare (**9**), extinse oblic faţă de axa longitudinală a piesei de legătură (**6**), astfel încât, după introducerea cepului (**5**) în piesa de legătură (**6**), să prindă cel puţin o porţiune a zonei tronconice (**8**) a cepului (**5**), organele de blocare fiind aduse forţat într-o poziţie limită, învecinată cu axa longitudinală a piesei de legătură (**6**), de către un inel de presiune (**10**), fixat prin intermediul unui cursor (**13**).

Revendicări: 13
Figuri: 12

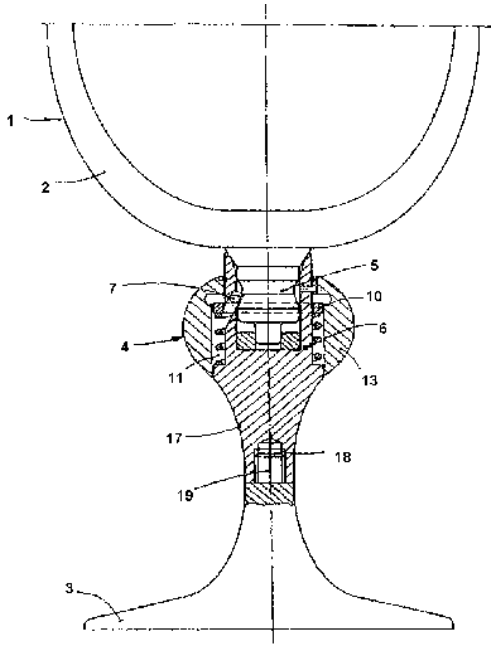

Fig. 1

(11) 120240 B1 *(51)* **A 47 L 23/26** *(21)* a 2001 00782 *(22)* 05.07.2001 *(41)* 28.02.2003//2/2003 *(45)* 30.11.2005// 11/2005 *(56)* RO 114222, FR 2788426, US 4358867, 3641609, 4024599, RO 114222; FR 2788426; ES 2060483; US 5950269, 4358867, 3641609 *(73) Anghel Camelia, str. Biserica Amzei nr. 27bis, et. 3, ap. 6, sector 1, Bucureşti, RO (72) Anghel Camelia, str. Biserica Amzei nr. 27bis, et. 3, ap. 6, sector 1, Bucureşti, RO (54)* **APARAT PENTRU CURĂȚAREA TĂLPILOR ÎNCĂLȚĂMINTEI**

(57) Invenția se referă la un aparat pentru curățarea tălpilor încălțămintei, în vederea dezinfectării şi curățării acestora, înaintea pătrunderii în unele incinte cu condiții speciale de lucru. Aparatul pentru curățarea tălpilor încălțămintei, conform invenției, cuprinzând un suport metalic, prevăzut cu picioruşe reglabile şi nişte grătare sub care sunt prevăzute nişte perii circulare, este caracterizat prin aceea că are în compunere nişte module (**A**) de curățare, alcătuite din nişte perii circulare (**3**), prinse pe un ax (**4**) comun, care se rostogoleşte într-o mişcare de du-te-vino, pe nişte cremaliere fixe (**14**), dispuse în nişte degajări (**a**) orizontale, longitudinale, prevăzute în suportul metalic (**5**), axul (**4**) fiind prevăzut, la capete, cu nişte roți dințate (**6**), puse în mişcare de un motor (**7**) fixat pe un suport (**8**), sub fiecare modul (**A**), fiind prevăzută câte o tavă (**2**) cu apă şi/sau soluție dezinfectantă, ce poate fi racordată la o sursă permanentă de alimentare cu apă, respectiv, la un canal de evacuare. Aparatul conform invenției prezintă, ca avantaje, simplitatea constructivă, curățarea rapidă a încălțămintei unui mare număr de persoane, posibilitatea de curățare ecologică, prin folosirea apei fără chimicale.

Revendicări: 5
Figuri: 4

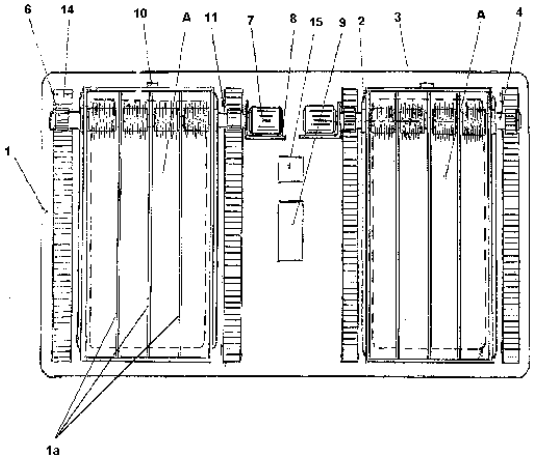

Fig. 1

(11) 120241 B1 *(51)* **A 61 K 31/195**; A 61 K 33/42 *(21)* 97-01499 *(22)* 08.08.1997 *(45)* 30.11.2005//11/2005 *(56)* WO 96/04930; GB 101221 *(73) Institutul Național de Geriatrie şi Gerontologie "Ana Aslan", str. Caldăruşani nr. 9, sector 1, Bucureşti, RO (72) Dobre Vasile, str. Lotrioara, bl. 33, et. 3, ap. 22, sector 3, Bucureşti, RO; Poli Theodora, str. Lucaci nr. 87, sector 3, Bucureşti, RO; Turcu Elena, str. Tuzla nr. 11, bl. 11, sc. B, ap. 74, sector 2, Bucureşti, RO; Prada Speranța Petria, str. Gării de Nord nr. 6-8, et. 9, ap. 90, sector 1, Bucureşti, RO (54)* **PREPARAT MEDICAMENTOS, CU ACȚIUNE EUTROFICĂ ŞI ANABOLIZANTĂ**

(57) Prezenta invenție se referă la un produs medicamentos, cu acțiune eutrofică, cuprinzând glicocol, dietilaminoetanol, H_3PO_4 10% cu sau fără clorură de potasiu şi apă distilată.

Revendicări: 1

(11) 120242 B1 *(51)* **A 61 K 31/4166** *(21)* a 2003 00912 *(22)* 12.11.2003 *(41)* 27.02.2004//2/2004 *(45)* 30.11.2005// 11/2005 *(56)* - Jurnalul Medicinei Românești, vol. 1, nr. 7/8, nov.-dec., 1993, p. 31-34, - "*Experiența personală - Difenilhidantoina*" - Conferința Națională de Psihiatrie, Bucureşti, 8-10 oct.1998, Spitalul Clinic de psihiatrie "Prof.Dr. Al. Obregia", Rezumate, p. 32-33 *(73) Munteanu Valentin, str. Independenței, bl. T5, ap. 7, Turnu Măgurele, RO (72) Munteanu Valentin, str. Independenței, bl. T5, ap. 7, Turnu Măgurele, RO (54)* **PRODUS MEDICAMENTOS, PENTRU TRATAMENTUL TULBURĂRILOR DIENCEFALO-VEGETATIVE ŞI A SPASMOFILIEI**

(57) Invenția se referă la un produs medicamentos, pentru tratamentul tulburărilor diencefalo-vegetative şi a spasmofiliei, ce constă în aceea că este constituit prin asocierea a 50...70 părți, în greutate, de anticonvulsivant, 15...20 părți, în greutate, antidepresiv, 1...2 părți, în greutate, sedativ cu efect anxiolitic, împreună cu excipienți acceptabili farmaceutic.

Revendicări: 5

(11) 120243 B1 *(51)* **A 61 K 38/01**; A 23 J 3/34; A 23 C 9/123; A 23 C 9/12 *(21)* 97-02328 *(22)* 12.06.1996 *(30)* 14.06.1995 FI 952926 *(45)* 30.11.2005//11/2005 *(86)* FI 96/00350 12.06.1996 *(87)* WO 97/00078 03.01.1997 *(56)* DD 281540; EP 0629350 *(73) Valio Oy, Meijeritie nr. 6, Helsinki, FI (72) Isolauri Erika, Tallmonkuja nr. 6, Raisio, FI; Metsaniitty Leena, Kuusmiehentie nr. 44C, Helsinki, FI; Korhonen Hannu, Lemmenmaentie nr. 28A 3, Riihimaki, FI; Salminen Seppo, Puutarhakatu nr. 2C 32, Turku, FI; Syvaoja Eeva Liisa, Tonttutytonkuja nr. 3D 21, Espoo, FI (74) Rominvent S.A., str. Ermil Pangratti nr.35, sector 1, Bucureşti (54)* **PROCEDEE DE PREPARARE A UNOR FORMULE DE HIDROLIZAT PROTEIC, PENTRU PREVENIREA SAU TRATAREA ALERGIILOR ŞI UTILIZAREA ACESTORA**

(57) Prezenta invenţie se referă la metode şi mijloace pentru suprimarea reacţiilor de hipersensibilitate indusă, la pacienţi ce suferă de alergie la alimente. În special, invenţia prezintă procedee pentru prepararea unei formulări de hidrolizat proteinic, pentru scăderea reglată a reacţiilor de hipersensibilitate şi pentru întărirea barierei imunitare a intestinului, şi metode pentru prevenirea sau tratarea alergiilor, în special alergia la laptele de vacă, la copii, prin fortificarea dietei de eliminare a laptelui de vacă, cu bacterii probiotice, adecvate, derivate din traectul gastrointestinal, în special lactobacili. În plus, administrând fragmente dintr-un alergen modificat, prin reacţie imunitară la bacterii gastrointestinale, se poate trece de la sensibilizare la hiposensibilitate sistemică. O bacterie preferabilă a fi utilizată în această invenţie este *Lactobacillus GG* (ATCC 53103).

Revendicări: 9
Figuri: 4

---

(11) 120244 B1 *(51)* **B 01 J 23/881**; B 01 J 23/835 *(21)* a 2002 00166 *(22)* 21.06.2000 *(30)* 19.08.1999 CN 99113987.9; 19.08.1999 CN 99113988.7; 19.08.1999 CN 99113989.5; 03.11.1999 CN 99119953.7 *(41)* 30.07.2003 //7/2003 *(45)* 30.11.2005//11/2005 *(86)* CN 00/00167 21.06.2000 *(87)* WO 01/14057 01.03.2001 *(56)* US 419 0556 *(73) China Petro-Chemical Corporation, 6A, Huixindong Street Chaoyang District 100029, Beijing, CN (72) Wu Lianghua, 1658 Pudong Beilu, Pudong 201208, Shanghai, CN; Wang Guojun, 1658 Pudong Beilu, Pudong 201208, Shanghai, CN; Chen Xin, 1658 Pudong Beilu, Pudong 201208, Shanghai, CN (74) Inventa - Agenţie Universitară de Inventică S.R.L., b-dul Corneliu Coposu nr.7, bl.104, sc. 2, ap. 31, sector 3, Bucureşti (54)* **CATALIZATOR ÎN PAT FLUIDIZAT, PENTRU AMOXIDAREA PROPILENEI LA ACRILONITRIL**

(57) Prezenta invenţie se referă la un catalizator în pat fluidizat, utilizat în procesul de amoxidare a propilenei la acrilonitril, putând opera în condiţii de presiune de reacţie mai ridicată şi încărcare mai mare decât cea obişnuită şi putând susţine, cu toate acestea, un randament mare de obţinere a acrilonitrilului, la o singură trecere. Catalizatorul conţine silice cu rol de substrat şi o compoziţie reprezentată prin următoarea formulă generală:

$$A_aB_bC_cGe_dNa_eFe_fBi_gMo_hO_x,$$

(11) 120244 B1

în care: A reprezintă cel puţin un element selectat din grupul constând în Li, K, Rb, Cs, Sm, In şi Tl; B reprezintă cel puţin un element selectat din grupul constând în P, Sb, Cr, W, Pr, Ce, As, B, Te, Ga, Al, Nb, La şi V; C reprezintă cel puţin un element selectat din grupul constând în Ni, Co, Sr, Mn, Mg, Ca, Zn, Cd şi Cu, precum şi amestecurile acestora; a este un număr între 0,01 şi 1,5; b este un număr între 0,01 şi 3,0; c este un număr între 0,1 şi 12,0, preferabil între 2 şi 10; d este un număr între 0,01 şi 2,0, preferabil între 0,01 şi 1,0; e este un număr între 0,01şi 0,7, preferabil între 0,05 şi 0,5; f este un număr între 0,1 şi 8, preferabil între 1,0 şi 3,0; g este un număr între 0,01 şi 6, preferabil între 0,1 şi 2,0; h este un număr între 12 şi 14,5; x este un număr de atomi de oxigen, necesari pentru satisfacerea necesităţilor legate de valenţa celorlalte elemente ale catalizatorului; conţinutul de silice, cu rol de substrat, este de 30...70% (procent masic).

Revendicări: 12

---

(11) 120245 B1 *(51)* **B 02 C 7/18** *(21)* a 2001 00470 *(22)* 30.04.2001 *(41)* 30.10.2001//10/2001 *(45)* 30.11.2005// 11/2005 *(56)* RO 115043 *(73) Voinea I. Sergiu, str. 1 Mai nr. 1, bl. 1, sc. A, ap. 11, Oneşti, judeţul Bacău, RO; Vionea S. Georgeta Paula, str. 1 Mai nr.1, bl.1, sc. A, ap.11, Oneşti, Bacău, RO (72) Voinea I. Sergiu, str. 1 Mai nr. 1, bl. 1, sc. A, ap. 11, Oneşti, judeţul Bacău, RO; Voinea S. Georgeta Paula, str. 1 Mai nr. 1, bl. 1, sc. A, ap. 11, Oneşti, Bacău, RO (54)* **PROCEDEU ŞI INSTALAŢIE DE OBŢINERE A PESTICIDELOR, SUB FORMĂ DE PULBERI UMECTABILE**

(57) Invenţia se referă la un procedeu şi o instalaţie de obţinere a pesticidelor, sub formă de pulbere umectabilă. Procedeul conform invenţiei constă în aducerea substanţei active, având granulaţia de 100...500μ, cu elevatorul (**E1**), pe banda transportoare (**B2**) care alimentează prin cădere liberă, prin intermediul şnecului transportor (**S3**), moara de măcinare primară (**M4**), cu paleţi, având diametrul părţii active de 600...1350 mm, care realizează o granulaţie a substanţei active de 50...60 μ, descărcarea sa în saci de plastic, printr-un dispozitiv etanş cu excentric (**DE6**), de unde se face trecerea la treapta a II-a de măcinare, unde, prin intermediul şnecului transportor

(11) 120245 B1

(**S1**), este alimentată în moara de măcinare primară (**M2**), de unde se descarcă în saci de plastic (**7**), printr-un dispozitiv etanş (**3**), prevăzut cu racord de aerisire şi sita (**5**) cu rol de stingere a frontului de flăcări, în caz de incendiu, se amestecă cu 4...8 ingredienţi, în omogenizatorul (**O3**), se descarcă în saci, iar amestecul rezultat se macină în treapta a II-a de măcinare, într-o moară (**M2**) de măcinare fină, similară cu cea din treapta I, dar având diametrul de 1,5...2 m, carcasa şi paleţii mai înguşti, asigurându-se, astfel, omogenitatea produsului şi o granulaţie de 30...60 μ ai acestuia.

Revendicări: 5
Figuri: 3

(11) 120246 B1 *(51)* **B 03 D 1/16** *(21)* a 2003 00809 *(22)* 03.04.2002 *(30)* 04.04.2001 FI 20010701 *(41)* 30.04.2004//4/2004 *(45)* 30.11.2005//11/2005 *(86)* FI 02/00282 03.04.2002 *(87)* WO 02/081093 17.10.2002 *(56)* US 4078026; DE 3635642 *(73) Outokumpu Oyj, Riihitontuntie 7, Fin-02200, Espoo, FI (72) Niitti Timo, Kalastajankuja 4 D 28, Fin-02230, Espoo, FI (74) Rominvent S.A. str. Ermil Pangratti nr.35, sector 1, Bucureşti (54)* **DISPOZITIV DE FLOTAŢIE**

(57) Invenţia se referă la un dispozitiv de flotaţie şi, în special, la un rotor al unui dispozitiv de flotaţie, care este utilizat pentru dispersia aerului alimentat, printr-un ax al unui rotor, în şlamul înconjurător, în rotor fiind prevăzute, alternativ, canale de aer şi canale pentru curgerea şlamului, astfel încât capetele canalelor, proiectate în afara rotorului, să formeze suprafaţa exterioară a rotorului. Dispozitivul conform invenţiei are canalele de aer (**3** şi **15**) dispuse la o distanţă, în mod esenţial, egală, pornind, radial, de la suprafaţa exterioară a rotorului, astfel încât canalele de aer (**3** şi **15**) să formeze, în partea centrală a rotorului, un spaţiu (**6** şi **17**) pentru şlam, în care şlamul care înconjoară rotorul să fie determinat să curgă de-a lungul canalelor de şlam (**5** şi **16**), prevăzute între canalele de aer (**3** şi **15**).

Revendicări: 9
Figuri: 5

(11) 120246 B1

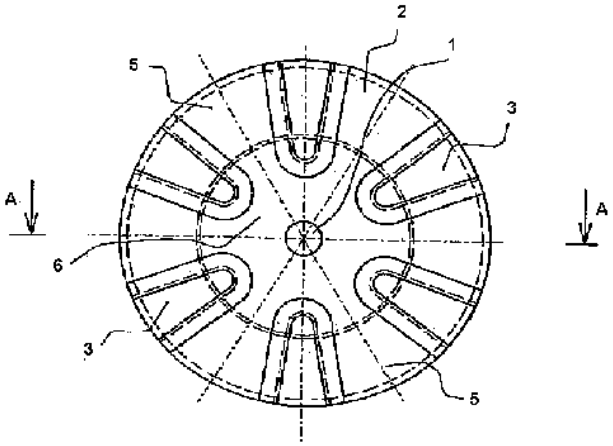

Fig. 1

(11) 120247 B1 *(51)* **B 23 K 31/12** *(21)* a 2002 00262 *(22)* 07.03.2002 *(41)* 28.02.2003//2/2003 *(45)* 30.11.2005//11/2005 *(56)* US 3311392, 4407441 *(73) Institutul Naţional de Cercetare-Dezvoltare pentru Tehnologii Criogenice şi Izotopice - ICSI, str.Uzinei nr.1, Râmnicu Vâlcea, RO (72) Şofîlcă Nicolae Constantin, aleea Privighetorii nr. 2, bl. 9, sc. B, ap. 14, Râmnicu Vâlcea, RO; Ştefănescu Ioan, str. N. Bălcescu nr. 4, Râmnicu Vâlcea, RO; Ştefleа Dumitru, str. Regina Maria, bl. B, ap. 14, Râmnicu Vâlcea, RO; Predoi Cristea Şerban, aleea Crinilor nr.3, bl. R13, sc. B, ap. 3, Râmnicu Vâlcea, RO (54)* **JONCŢIUNE BIMETALICĂ, PENTRU INSTALAŢII CRIOGENICE ŞI PROCEDEU DE REALIZARE A ACESTEIA**

(57) Invenţia se referă la o joncţiune bimetalică, aluminiu-oţel inoxidabil, austenitic, pentru instalaţiile criogenice, având rolul de cuplă permanentă, între traseele de aluminiu şi cele din oţel inoxidabil, austenitic. Joncţiunea bimetalică, aluminiu-oţel inoxidabil, austenitic, conform invenţiei, este compusă din două piese iniţiale, aluminiu (**1**) şi oţel inoxidabil, austenitic (**2**), aceste piese fiind supuse unui program de pregătire a suprafeţelor şi apoi aduse în contact intim, în vederea realizării unei îmbinări (**3**) bimetalice, montajul joncţiunii bimetalice, aluminiu-oţel inoxidabil, austenitic, în cadrul instalaţiilor, reducându-se la realizarea a două suduri clasice (**6** şi **7**) între

(11) 120247 B1

componente din acelaşi material: aluminiu (**4**)/aluminiu (**1**), respectiv oţel inoxidabil, austenitic (**5**)/oţel inoxidabil, austenitic (**2**). Procedeul pentru realizarea joncţiunii bimetalice, conform invenţiei, prevede ca piesele componente, prelucrate mecanic şi curăţate chimic, să fie supuse unor presiuni de 50...80 N/mm^2, la faza de încălzire, şi de 100...200 N/mm^2, la faza de refulare, la temperaturi de 425...525˚C şi timpi maximi de menţinere de 25 s.

Revendicări: 4
Figuri: 2

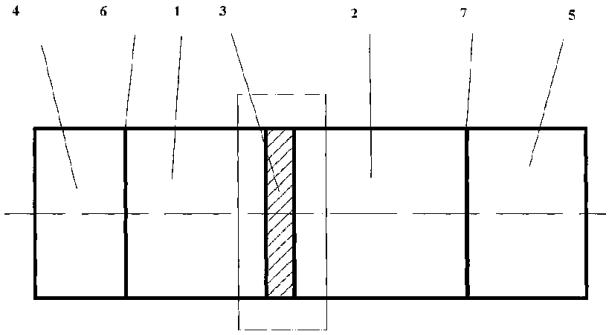

Fig. 1

(11) 120248 B1

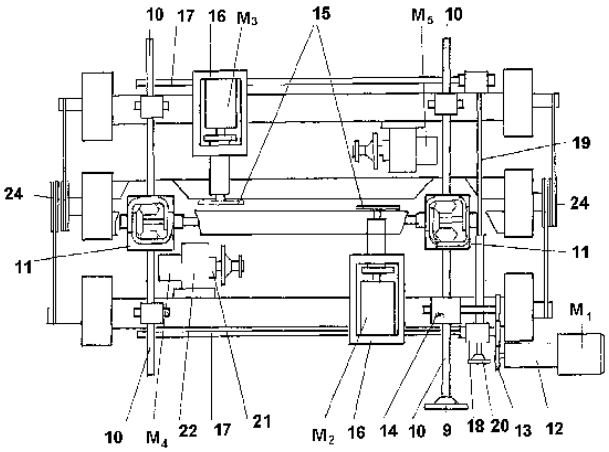

Fig. 4

(11) 120248 B1 *(51)* **B 27 H 3/02** *(21)* 97-01359 *(22)* 23.07.1997 *(41)* 30.07.1999//7/1999 *(45)* 30.11.2005// 11/2005 *(56)* RO 51182; US 1645015, 1536250, 5396939 *(73) Ungureanu Constantin, str. Berzei nr. 12, Medgidia, RO (72) Ungureanu Constantin, str. Berzei nr. 12, Medgidia, RO (54)* **MAŞINĂ PENTRU PRELUCRAT DOAGE**

(57) Invenţia se referă la o maşină pentru prelucrat doage, necesare butoaielor, putinilor şi ghivecelor de flori. Maşina pentru prelucrat doage, conform invenţiei, este alcătuită dintr-o coloană centrală fixă (**A**) şi două coloane laterale mobile (**B** şi **C**), ce sunt susţinute de nişte braţe oscilante (**25**), care sunt antrenate în mişcarea de oscilaţie, de un ax (**0**) situat la partea inferioară a coloanei centrale (**A**), coloană ce este prevăzută, la partea superioară, cu o grindă fixă (**1**), pe care sunt montate nişte grupuri conice (**2**), care susţin şi deplasează, pe verticală, o grindă mobilă (**5**), ce strânge doagele, o altă grindă mobilă (**6**), ce susţine un dispozitiv de prins doagele (**D**) şi antrenează nişte grinzi mobile (**7** şi **8**), susţinute de coloanele laterale (**B** şi **C**), în vederea prelucrării canturilor doagelor, de către nişte freze circulare (**15**).

Revendicări: 5
Figuri: 4

(11) 120249 B1 *(51)* **B 29 C 59/12** *(21)* 97-01774 *(22)* 23.09.1997 *(41)* 30.08.2004//8/2004 *(45)* 30.11.2005// 11/2005 *(56)* RO 61322; US 1301364; *Catalog - Nuclear Enterprises - Scintillators for the Physical Sciences*, 1973. *Catalog- Bicron Corporation - Appendix B, Premium Plastic Scintillators. Related Materials. (73) Institutul Naţional de Cercetare-Dezvoltare pentru Fizică şi Inginerie Nucleară "Horia Hulubei", str. Atomiştilor nr.1, Bucureşti-Măgurele, RO (72) Cruceru Ilie, str.Lamoteşti nr.3-5, bl. 62, sc. C, ap. 81, sector 4, Bucureşti, RO; Sandu Miron, aleea Parva nr. 2, bl. A20, ap. 19, sector 6, Bucureşti, RO (54)* **PROCEDEU DE CURBARE A PLĂCILOR DIN MATERIAL PLASTIC SCINTILATOR, DE DIMENSIUNI MARI**

(57) Invenţia se referă la un procedeu de curbare a plăcilor din material plastic scintilator, de dimensiuni mari, utilizat în sistemele de detecţie în 4 pi, în experimentele de fizică nucleară, la energii cuprinse între 100 MeV şi 10 GeV. Procedeul conform invenţiei constă în introducerea unei plăci (**2**) de scintilator, cu suprafaţa plană supusă curbării, într-o cuvă (**1**) cu lichid încălzit, termostatat şi răcit după un anumit ciclu termic, în funcţie de temperatura de înmuiere a materialului plastic, din care este realizată placa (**2**), ciclu în care placa (**2**) se deformează şi se curbează sub acţiunea propriei greutăţi şi se aşază, liber, pe suprafaţa unei matriţe (**3**), a cărei rază de curbură se reproduce.

Revendicări: 2
Figuri: 2

(11) 120249 B1

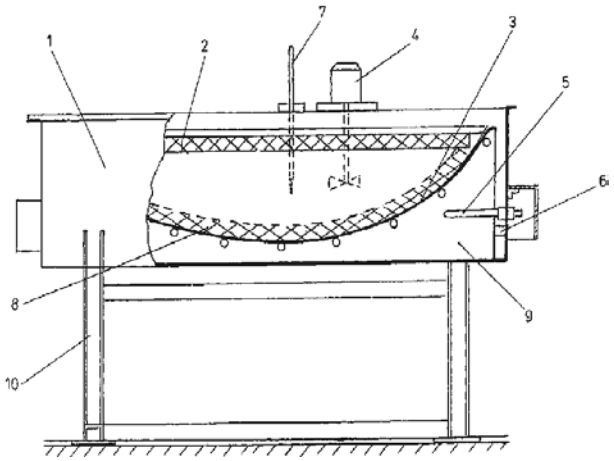

Fig. 1

(11) 120250 B1

iluminatului, un coş de fum (**8**), un sistem de legătură (**17**) pentru prinderea lămpii de vehiculul purtător, un rezervor pentru ulei (**14**), având o conductă de alimentare (**15**), un dozator (**9**) care stabileşte nivelul constant al combustibilului, în camera de ardere din carcasa (**1**), pe capacul de sus (**2**), este montat un coş de fum (**18**), pe capacul (**2**) putând ghida oglinzile reflectorizante (**4**), în partea de sus.

Revendicări: 1
Figuri: 1

(11) 120250 B1 *(51)* **B 60 Q 1/20** *(21)* a 2001 00972 *(22)* 28.08.2001 *(41)* 28.12.2001//12/2001 *(45)* 30.11.2005// 11/2005 *(56)* RO 29896 *(73) Grasu Costică, str. Străduinţei nr. 2, bl. O4, sc. 1, et. 6, ap. 26, sector 4, Bucureşti, RO (72) Grasu Costică, str. Străduinţei nr. 2, bl. O4, sc. 1, et. 6, ap. 26, sector 4, Bucureşti, RO (54)* **LAMPĂ DE POZIŢIE, PENTRU VEHICULE TRACTATE PE DRUMURILE PUBLICE**

(57) Invenţia se referă la o lampă de poziţie, pentru un vehicul tractat pe drumurile publice, în timpul nopţii. Lampa conform invenţiei este constituită dintr-o carcasă cilindrică (**1**), aşezată vertical, prevăzută cu o deschizătură pe partea laterală, de formă pătrată sau dreptunghiulară, pe care este montată o uşă (**5**), în care este încastrată lentila de culoare roşie, avertizoare (**20**), cilindrul este prevăzut, la capete, cu un capac de sus (**2**) şi cu un capac de jos (**3**), pentru a forma corpul lămpii, în partea de jos, pe capacul (**3**), sunt montate nişte fâşii de oglindă, reflectorizante, un vas cu ulei (**6**), având un plutitor (**7**) cu un fitil (**8**), formând camera de ardere, capacul de jos (**3**) este prevăzut cu nişte picioruşe (**11**) de aşezare şi un număr de găuri (**b**), prin care se realizează tirajul necesar întreţinerii arderii cu flacără vie, necesară

(11) 120250 B1

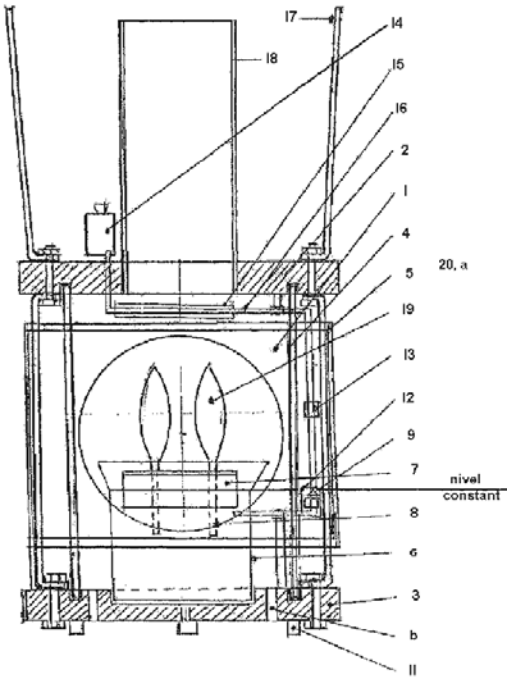

(11) 120251 B1 *(51)* **B 60 Q 1/20** *(21)* a 2001 00973 *(22)* 28.08.2001 *(41)* 28.12.2001//12/2001 *(45)* 30.11.2005// 11/2005 *(56)* RO 29896 *(73) Grasu Costică, str. Străduinţei nr. 2, bl. O4, sc. 1, et. 6, ap. 26, sector 4, Bucureşti, RO (72) Grasu Costică, str. Străduinţei nr. 2, bl. O4, sc. 1, et. 6, ap. 26, sector 4, Bucureşti, RO* *(54)* **LAMPĂ DE POZIŢIE, PENTRU VEHICULE TRACTATE PE DRUMURILE PUBLICE**

(57) Invenţia se referă la o lampă de poziţie, pentru un vehicul tractat pe drumurile publice, în timpul nopţii. Lampa conform invenţiei este constituită dintr-o piesă (**1**) cilindrică, aşezată vertical, cu o uşă (**5**) de acces, pe partea laterală, cu o lumină roşie, piesa cilindrică (**1**) este prevăzută cu două capace (**2** şi **3**), pe capacul (**3**) de jos, sunt montate nişte oglinzi (**4**) reflectorizante, un element (**6**) de sprijin, având nişte piese componente (**13**, **14**, **15** şi **16**), nişte lumânări (**7**), capacul (**3**) are din construcţie nişte picioruşe (**10**) pentru aşezare şi un număr de găuri (**e**), pentru realizarea tirajului necesar întreţinerii arderii, capacul (**2**) de sus are montat, pe el, un coş (**8**) de fum şi un sistem (**9**) de legătură, pentru legarea lămpii de vehiculul purtător.

Revendicări: 2
Figuri: 6

(11) 120251 B1

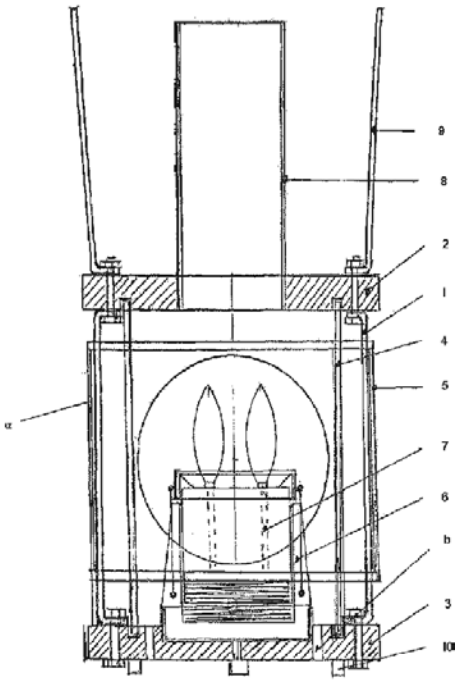

Fig. 1

(11) 120252 B1 *(51)* **B 60 Q 1/20** *(21)* a 2001 00974 *(22)* 28.08.2001 *(41)* 28.12.2001//12/2001 *(45)* 30.11.2005// 11/2005 *(56)* RO 29896 *(73) Grasu Costică, str. Străduinţei nr. 2, bl. O4, sc. 1, et. 6, ap. 26, sector 4, Bucureşti, RO (72) Grasu Costică, str. Străduinţei nr. 2, bl. O4, sc. 1, et. 6, ap. 26, sector 4, Bucureşti, RO* *(54)* **LAMPĂ DE POZIŢIE, PENTRU VEHICULE TRACTATE PE DRUMURILE PUBLICE**

(57) Invenţia se referă la o lampă de poziţie, pentru un vehicul tractat pe drumurile publice, în timpul nopţii. Lampa conform invenţiei este constituită dintr-un corp cilindric (**1**), aşezat vertical, cu o deschizătură laterală, de formă pătrată sau dreptunghiulară, pe care este montată o uşă (**5**) de acces, în care este încastrată o lentilă de culoare roşie, cilindrul (**1**) are, la capete, un capac de sus (**2**) şi un capac de jos (**3**), în partea de jos a capacului (**3**), sunt montate nişte oglinzi reflectorizante (**4**), o conductă (**7**) de alimentare cu combustibil, prevăzută cu o duză (**8**) care dirijează flacăra în camera de ardere, printr-o flacără (**9**). Capacul de jos (**3**) este prevăzut cu nişte picioruşe (**11**) pentru aşezare şi cu un număr de găuri (**b**), pentru a obţine tirajul necesar întreţinerii arderii cu flacără vie. Capacul de sus (**2**) ghidează oglinzile (**4**) în partea de sus şi susţine, prin montaj, un coş (**12**) de fum şi nişte legături (**13**) pentru montarea lămpii pe vehiculul purtător. Punerea în funcţie a lămpii se face prin acţionarea unui robinet (**14**), care este alimentat cu gaz metan (aragaz), păstrat într-o butelie de voiaj (**6**), care se găseşte montată în vehiculul purtător.

Revendicări: 1
Figuri: 1

(11) 120252 B1

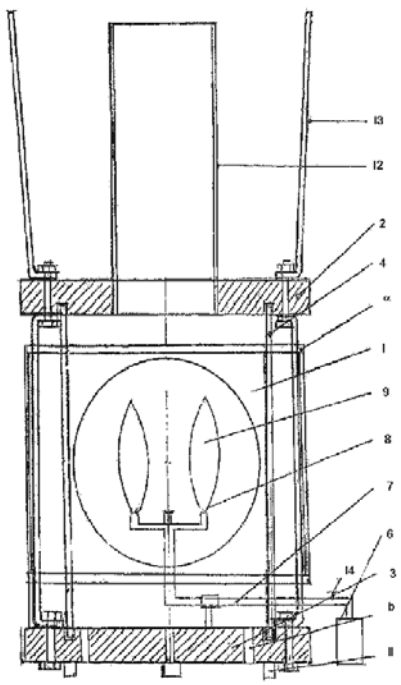

(11) 120253 B1 *(51)* **B 62 D 55/07**; B 62 D 55/07 *(21)* a 2001 01237 *(22)* 19.11.2001 *(41)* 30.05.2003//5/2003 *(45)* 30.11.2005//11/2005 *(56)* US 3747994 *(73) Meciu Eugeniu, str. Castanilor nr. 3, Turda, RO (72) Meciu Eugeniu, str. Castanilor nr. 3, Turda, RO (54)* **CALE DE RULARE CU BANDĂ FLEXIBILĂ**

(57) Invenţia se referă la o cale de rulare cu bandă flexibilă, utilizată, în principal, în cazul maşinilor agricole, în vederea deplasării acestora. Calea de rulare cu bandă flexibilă, conform invenţiei, cuprinde două roţi lise, prevăzute cu câte un canal longitudinal, central, pentru a rula pe o bandă flexibilă de rulare, care are, la exterior, nişte proeminenţe transversale, iar la interior, are o nervură longitudinală, complementară canalului longitudinal al roţilor lise, atât pereţii laterali ai canalului longitudinal al roţilor, cât şi nervura longitudinală interioară a benzii de rulare fiind prevăzute cu nişte caneluri transversale.

Revendicări: 1
Figuri: 3

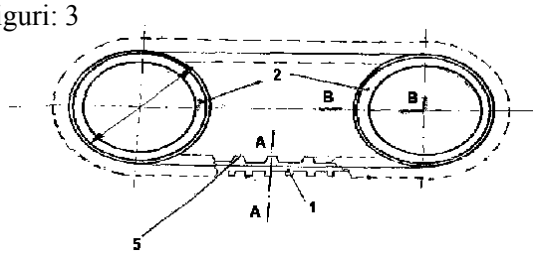

Fig. 1

(11) 120254 B1

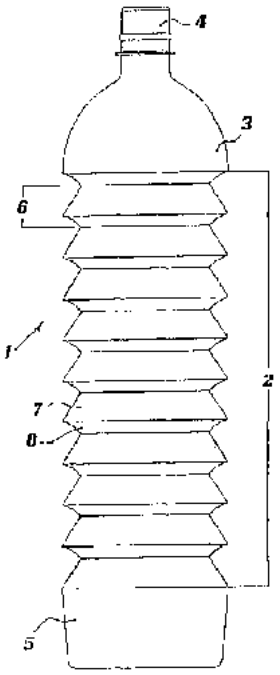

Fig. 2

(11) 120254 B1 *(51)* **B 65 D 1/02** *(21)* a 2001 00859 *(22)* 26.01.2000 *(30)* 27.01.1999 IT MI99A000142 *(45)* 30.11.2005//11/2005 *(86)* IB 00/00079 26.01.2000 *(87)* WO 00/44630 03.08.2000 *(56)* EP-A-801002; US-A-3301293, 4921147 *(73) Pedulla Christian Pio, via Monte Grappa 9, Milano, IT; Pagliacci Gianfilippo, via Cassiodoro 12, Milano, IT (72) Pedulla Christian Pio, Viale Monte Grappa 9, Milano, IT; Pagliacci Gianfilippo, via Cassiodoro 12, Milano, IT (74) Rominvent S.A., str. Ermil Pangratti nr. 35, sector 1, Bucureşti (54)* **STICLĂ NERECUPERABILĂ, AVÂND O STRUCTURĂ PROGRESIV PLIABILĂ, A PEREŢILOR SĂI**

(57) Prezenta invenţie se referă la o sticlă sau la un recipient nerecuperabil, având pereţii laterali cu structură progresiv pliabilă, fără revenire. Sticla nerecuperabilă, conform invenţiei, având o structură pliabilă, în care pereţii laterali (**2**) ai sticlei au o structură de tip acordeon, cuprinde mai multe pliuri (**6**, **26** şi **36**), fiecare pliu fiind format cu ajutorul a două suprafeţe opuse (**7** şi **8**), de lăţimi diferite, cel puţin suprafaţa (**8**) mai mică, dintre cele două suprafeţe care formează fiecare pliu, având o formă arcuită, iar convexitatea suprafeţei menţionată este orientată către suprafaţa (**7**) mai mare, adiacentă, pe care aceasta se pliază.

Revendicări: 5
Figuri: 6

(11) 120255 B1 *(51)* **B 65 G 33/18**; B 65 G 33/08; B 65 G 33/14 *(21)* a 2003 00813 *(22)* 27.02.2002 *(30)* 06.04.2001 US 09/828.009; 13.02.2002 CA 2.371.506 *(41)* 30.03.2004//3/2004 *(45)* 30.11.2005//11/2005 *(86)* CA 02/00243 27.02.2002 *(87)* WO 02/081343 17.10.2002 *(56)* US 5735386, 3507452 *(73) Highline MFG. Inc., Box 307, Sok 4 no, Vonda, Saskatchewan, CA (72) Lepage Charles, Box 307, Sok 4n0, Vonda, Saskatchewan, CA (74) Rominvent S.A., str. Ermil Pangratti nr.35, sector 1, Bucureşti (54)* **TRANSPORTOR DE MATERIAL GRANULAR**

(57) Invenţia se referă la un transportor de material granular, dintr-o poziţie aflată pe sol, într-o poziţie înălţată. Transportorul conform invenţiei cuprinde un buncăr (**17**) de alimentare, având un capăt (**21**) frontal, fixat pe un capăt de intrare a unui tub şi o bandă (**7**) fără sfârşit, pentru transportul materialului din buncăr (**17**), către un capăt de descărcare al tubului, în buncăr (**17**) fiind montaţi cel puţin doi melci (**25** şi **27**), poziţionaţi deasupra benzii (**7**) fără sfârşit şi în exterior, faţă de capătul de intrare al tubului, banda (**7**) şi melcii (**25** şi **27**) fiind acţionaţi cu mijloace adecvate de antrenare, melcii (**25** şi **27**) antrenaţi în mişcare de rotaţie transportă materialul granular din buncăr (**17**), către capătul de intrare al tubului, astfel

(11) 120255 B1
încât să asigure o alimentare completă a capătului de intrare al tubului, materialul granular fiind apoi transportat către capătul de descărcare al tubului, de către bandă (**7**).

Revendicări: 12
Figuri: 5

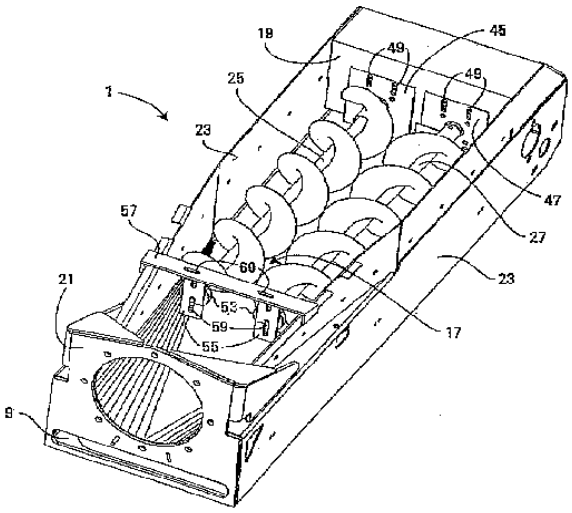

Fig. 1

---

(11) 120256 B1 *(51)* **C 01 B 17/58** *(21)* 98-01646 *(22)* 04.12.1998 *(30)* 09.12.1997 FI 974456 *(45)* 30.11.2005// 11/2005 *(56)* EP 0769472; US 6214310; RO 1309, 37182 *(73) Outokumpu Oyj, Riihitontuntie 7, Espoo, FI (72) Poijarvi Jaakko, Horsmakuja 1, Vanha-Ulvila, FI; Jalonen Antti, Laamaninkatu 28 AS. 1, Pori, FI; Holmi Johannes, Haapakatu 8, Harjavalta, FI; Ojala Jari, Levanpelto, Harjavalta, FI (74) Rominvent S.A., str. Ermil Pangratti nr.35, sector 1, Bucureşti (54)* **METODĂ PENTRU REGENERAREA TERMICĂ A ACIDULUI UZAT**

(57) Invenţia se referă la o metodă pentru regenerarea termică a acidului uzat, format la spălarea dioxidului de sulf, existent în gazele arse, generate în producţia pirometalurgică a metalelor. Acidul uzat, separat este concentrat şi alimentat apoi în furnalul de topire primar şi regenerat în dioxid de sulf, apă şi oxigen.

Revendicări: 8
Figuri: 1

(11) 120257 B1 *(51)* **C 02 F 1/52**; C 02 F 1/66; C 02 F 1/68 *(21)* 99-00046 *(22)* 18.01.1999 *(41)* 29.06.2001//6/2001 *(45)* 30.11.2005//11/2005 *(56)* DE 4018647 *(73) Institutul de Metale Neferoase şi Rare S.A., b-dul Biruinţei nr.102, comuna Pantelimon, RO (72) Anger Ildiko Elisabeta, şoseaua Ştefan cel Mare nr.15, Bucureşti, RO; Stanciu Doina Ecaterina, str. Maria Ghiculescu nr. 45, sector 2, Bucureşti, RO; Roşca Silviu, şoseaua Colentina nr. 24, Bucureşti, RO; Velea Teodor, Valea Ialomiţei nr. 5, bl. D2, ap. 28, sector 6, Bucureşti, RO (54)* **PROCEDEU DE ÎNDEPĂRTARE A IMPURIFICATORILOR, DIN EFLUENŢII REZULTAŢI DE LA DECAPAREA DEŞEURILOR DE TITAN ŞI ZIRCONIU**

(57) Invenţia se referă la un procedeu de îndepărtare eficientă a Ti, Zr, F, din apele industriale, reziduale, provenite de la decaparea deşeurilor refolosibile de titan şi zirconiu, în vederea reducerii poluării. Procedeul conform invenţiei constă în neutralizarea apelor reziduale, cu alcalii, până la un *p*H= 5...5,5, cu carbonat de sodiu solid, la raport F:Na de 1:2, urmată de tratare cu carbonat de calciu solid.

Revendicări: 2

---

(11) 120258 B1 *(51)* **C 05 C 9/00** *(21)* a 2002 00494 *(22)* 22.04.2002 *(41)* 30.10.2002//10/2002 *(45)* 30.11.2005// 11/2005 *(56)* RO 111005 *(73) Vergu V. Ştefan, str. Matei Basarab, bl. 35, sc. A, et. 5, ap. 17, Slobozia, RO (72) Vergu V. Ştefan, str. Matei Basarab, bl. 35, sc. A, et. 5, ap. 17, Slobozia, RO (54)* **ÎNGRĂŞĂMÂNT FOLIAR, CU EFECT FITOSANITAR**

(57) Invenţia se referă la un îngrăşământ foliar, cu efect fitosanitar, utilizat în agricultură, la tratarea plantelor de cultură. Îngrăşământul conform invenţiei conţine uree şi tuf vulcanic, în raport de 2:1, tuful vulcanic având în compoziţie 40% Ca^{2+}, 0,19% Mg^{2+} şi acid boric 0,01%. Compoziţia îngrăşământului foliar, cu efect fitosanitar, este următoarea: 30,8% azot, 13,3% calciu, 0,06% magneziu, 0,6% biuret, 0,004% acid boric şi 55,236% elemente de tuf vulcanic, densitatea acestuia în vrac este de 0,9 g/cm^3, *p*H-ul în soluţii apoase, de 8,3 şi punctul de congelare în soluţie apoasă, -1˚C.

Revendicări: 2

(11) 120259 B1 *(51)* **C 07 D 295/14**; C 07 D 211/58; C 07 D 213/66; C 07 D 471/10; C 07 D 401/04; C 07 D 211/62; C 07 D 211/64; C 07 D 211/26; A 61 K 31/495; A 61 K 31/445 *(21)* 97-01866 *(22)* 11.04.1996 *(30)* 14.04.1995 DE 195 14 112.1; 25.05.1995 DE 195 19 245.1 *(45)* 30.11.2005//11/2005 *(86)* EP 96/01548 11.04.1996 *(87)* WO 96/32386 17.10.1996 *(56)* WO-A-94/01402, 94/010146; RO 93594 B1 *(73) Boehringer Ingelheim KG, Postfach 200, D-55216, Ingelheim am Rhein, DE (72) Schnorrenberg Gerd, Ernst-Ludwigstr. 66A, Gau-Algesheim, DE; Dollinger Horst, Kiefernstr. 30C, Ingelheim am Rhein, DE; Esser Franz, Posener str.30, Ingelheim am Rhein, DE; Briem Hans, Im Gehren 9A, Budenheim, DE; Jung Birgit, Schlossbergstr.37, Bingen, DE; Speck Georg, in Der Bitz nr.10, Ingelheim am Rhein, DE (74) Rominvent S.A., str. Ermil Pangratti nr.35, sector 1, Bucureşti (54)* **DERIVAŢI DE ARILGLICINAMIDĂ, PROCEDEE PENTRU OBŢINEREA LOR, COMPOZIŢIE FARMACEUTICĂ A ACESTORA ŞI UTILIZAREA LOR**

(57) Invenţia se referă la derivaţi de arilglicinamidă, cu formula generală I

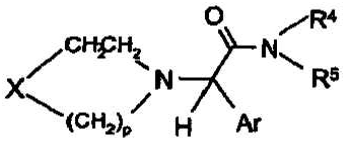

I

(11) 120259 B1

sau sărurile acceptabile farmaceutic ale acestora, utilizaţi pentru prepararea unei compoziţii farmaceutice pentru tratamentul şi prevenirea bolilor mediate de neurokinină şi, în special, pentru tratamentul şi prevenirea bolilor sistemului nervos central, cum ar fi demenţa, boala Alzheimer, schizofrenia, psihoza, depresia, durerea de cap, migrena şi durerea de cap, dată de tensiune şi epilepsie.

Revendicări: 17

(11) 120260 B1 *(51)* **C 07 D 451/10**; A 61 K 31/46 *(21)* 98-00142 *(22)* 31.07.1996 *(30)* 01.08.1995 DE 195 28 145.4 *(45)* 30.11.2005//11/2005 *(86)* EP 96/03364 31.07.1996 *(87)* WO 97/05136 13.02.1997 *(56)* WO 94/13262; US 3505337; DE-A-4140861 *(73) Boehringer Ingelheim KG, Postfach 200, D-55216, Ingelheim am Rhein, DE (72) Banholzer Rolf, Pfullinger Strasse nr. 55, Stuttgart, DE; Reichl Richard, Im Hippel nr. 55, Gau-Algesheim, DE; Disse Bernd, Liebermannstrasse nr. 7, Mainz, DE; Speck Georg, in Der Bitz nr.10, Ingelheim am Rhein, DE (74) Rominvent S.A., str. Ermil Pangratti nr.35, sector 1, Bucureşti (54)* **COMPOZIŢII FARMACEUTICE PENTRU INHALARE, PE BAZĂ DE SĂRURI DE IPRATROPIU ŞI UTILIZAREA ACESTORA**

(57) Invenţia se referă la utilizarea, prin inhalare, a sărurilor de (endo, sin)-(-)-3-(3-hidroxi-1-*oxo*-2-fenilpropoxi)-8-metil-8-(1-metiletil)-8-azoniabiciclo[3.2.1]octan, ca bronhospasmolitice, cu acţiune puternică şi cu durată prelungită, precum şi la utilizarea sărurilor la prepararea de medicamente pentru tratamentul astmului.

Revendicări: 6
Figuri: 1

(11) 120261 B1 *(51)* **C 07 D 501/04**; C 07 D 501/12; C 07 D 501/24; A 61 K 31/545 *(21)* 99-01373 *(22)* 24.06.1998 *(30)* 24.06.1997 JP 9/166948 *(41)* 30.08.2000// 8/2000 *(45)* 30.11.2005//11/2005 *(86)* JP 98/02820 24.06.1998 *(87)* WO 98/58932 30.12.1998 *(56)* JP 06-282154 *(73) Meiji Seika Kaisha Ltd., 4-16 Kyobashi 2-Chome, Chuo-Ku, Tokyo, JP (72) Okada Yumiko, C/O Pharmaceutical Technology Laboratories, Meiji Seika Kaisha Ltd., 788 Kayama, Odawara-Shi, 250-0852, Kanagawa, JP; Sukegawa Masamichi, C/O Pharmaceutical Technology Laboratories, Meiji Seika Kaisha Ltd., 788 Kayama Odawara-Shi 250-0852, Kanagawa, JP; Watanabe Tatsuo, C/O Pharmaceutical Technology Laboratories, Meiji Seika Kaisha Ltd., 788 Kayama, Odawara-Shi, 250-0852, Kanagawa, JP; Iwasawa Hiroyuki, C/O Pharmaceutical Research Center, Meiji Seika Kaisha Ltd. 760 Morooka-Cho, Kohoto-Ku, Yokohama-Shi, 222-0002, Kanagawa, JP; Murai Yasushi, C/0pharmaceutical Technology Laboratories, Meiji Seika Kaisha Ltd., 788 Kayama, Odawara-Shi, 250-0852, Kanagawa, JP; Iinuma Katsuharu, C/O Pharmaceutical Technology Laboratories, Meiji Seika Kaisha Ltd., 788 Kayama, Odawara-Shi, 250-0852, Kanagawa, JP (74) Rodall S.R.L.- str. Polonă nr.115, bl. 15, sc. A, et. 4, ap.19, sector 1, cod 71151, Bucureşti (54)* **PROCEDEU DE PREPARARE SELECTIVĂ A IZOMERULUI Z AL 3-(2-VINIL SUBSTITUIT)-CEFALOSPORINEI**

(57) Prezenta invenţie se referă la un procedeu de preparare selectivă şi cu randament ridicat, a izomerului Z al unui acid 7-N-nesubstituit sau substituit

(11) 120261 B1

-amino-3-[2-(4-tiazol-nesubstituit sau substituit- 5-il] vinil]-3-cefem-4carboxilic sau a unui ester al acestuia, reprezentat prin formula generală (IV):

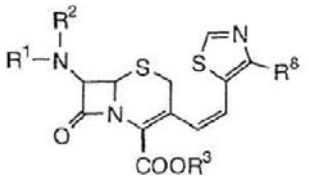

(IV)

Revendicări: 7

---

(11) 120262 B1 *(51)* **C 08 G 65/10**; C 08 G 18/48; C 08 G 65/26; C 08 L 71/02 *(21)* 96-01622 *(22)* 08.08.1996 *(30)* 10.08.1995 US 08/513264 *(45)* 30.11.2005//11/2005 *(56)* EP 0712887, 700949 *(73) Arco Chemical Technology, L.P., Two Greenville Crossing 4001 Kennett Pike Suite 238, Greenville, US (72) Lawrey Bruce D., 1621 Virginia St. East, ap.15, Charleston, US; Senker Stephen D., H.C. Box 99C, Sissonville, US; Barksby Nigel, 100 Dogwood Lane, Dunbar, US (74) Rominvent S.A., str. Ermil Pangratti nr.35, sector 1, Bucureşti (54)* **COMPOZIŢIE DE PREPOLIMER CU GRUPE TERMINALE IZOCIANAT ŞI COMPONENTĂ POLIOLICĂ STABILĂ LA STOCARE, PENTRU OBŢINEREA ACESTEIA**

(57) Invenţia se referă la o compoziţie de prepolimer cu grupe terminale izocianat, cu viscozitate stabilă, utilizată în industria fabricării polimerilor poliuretanici, obţinută prin reacţia unui exces dedi- sau poliizocianat organic, cu o componentă poliolică conţinând unul sau mai mulţi polioxialchilen polieter polioli, cu o funcţionalitate nominală a cărei valoare este 2 sau mai mare de 2, cel puţin unul dintre polioxialchilen polieter polioli fiind obţinut prin oxialchilarea unei molecule de iniţiator cu funcţionalitate adecvată, în prezenţa unui catalizator complex de cianură bimetalică, care are în componenţă 10...1000 ppm catalizator complex de cianură bimetalică sau reziduuri de catalizator complex de cianură bimetalică şi o cantitate eficientă de stabilizare, din unul sau mai mulţi antioxidanţi.

Revendicări: 18
Figuri: 4

---

(11) 120263 B1 *(51)* **C 08 L 5/00**; C 08 J 5/16; C 09 D 5/34 *(21)* a 2000 00937 *(22)* 28.09.2000 *(41)* 28.02.2002// 2/2002 *(45)* 30.11.2005//11/2005 *(56)* US 4051884, 4294730 *(73) Ţigău Laurenţiu Daniel, Splaiul Unirii nr. 45, bl. M15, sc. C, ap. 67, parter, sector 3, Bucureşti, RO; Pordea Viorel, str. Drumul Taberei, nr. 82, bl. C16, sc. D, et. 3, ap.179, Bucureşti, RO; Ţigău Valentina, str. Splaiul Unirii nr. 45, bl. M15, sc. 3, ap. 67, sector 3, Bucureşti, RO (72) Ţigău Laurenţiu Daniel, Splaiul Unirii nr. 45, bl. M15, sc. C, ap. 67, parter, sector 3, Bucureşti, RO; Pordea Viorel, str. Drumul Taberei nr.82, bl.C16, sc.D, et. 3, ap.179, sector 6, Bucureşti, RO; Ţigău Valentina, str. Splaiul Unirii nr. 45, bl. M15, sc. 3, ap. 67, sector 3, Bucureşti, RO (54)* **COMPOZIŢIE PENTRU TRATAREA SUPRAFEŢELOR ÎN CONTACT, ALE ANVELOPEI ŞI PERETELUI CAMEREI DE AER**

(57) Invenţia se referă la o compoziţie care posedă proprietăţi viscoelastice, cu viscozitate plastică minimă, care, introdusă între anvelopă şi peretele camerei de aer, formează o peliculă lubrifiantă, între acestea, ceea ce conduce la micşorarea solicitărilor termice şi mecanice, rezultate în urma frecării pe porţiunile cu pori, diminuându-se pericolul exploziei camerei de aer. Compoziţia conform invenţiei este formată din 10...80% în greutate apă; 10...80% în greutate glicol, ales dintre etilenglicol şi propilenglicol; 5...30% în greutate glicerină; 0,1...5% în greutate agent tixotropic, ales dintre biopolimer pe bază de scleroglucen, biopolimer pe bază de gumă de Xantan, eteri ai celulozei, precum carboximetil

---

(11) 120263 B1

celuloză, hidroxietilceluloză; 0,4...8% în greutate amidon modificat; 0,2...10% în greutate agent lubrifiant, ales dintre amestecuri de esteri sorbitan etoxilaţi, amestecuri de uleiuri vegetale sau uleiuri siliconice; 0,2...6% în greutate agenţi de stabilizare termică a sistemelor polimerice, polizaharidice, sub formă de amestecuri de agenţi antioxidanţi, aleşi dintre sulfit de sodiu, tiosulfat de sodiu, tiouree, butil-hidroxitoluen sau amestecuri ale acestora, materiale tampon, agenţi antibacterieni, aleşi dintre benzonat de sodiu, tetrametaborat de sodiu şi cocodiamindiacetat sau amestecuri ale acestora şi agenţi anticorosivi, aleşi dintre morfolină şi acid fosfonic, neutralizat la fosfonat.

Revendicări: 3

(11) 120264 B1 *(51)* **C 08 L 97/00**; C 08 L 31/00 *(21)* 98-00779 *(22)* 25.03.1998 *(41)* 28.01.2000//1/2000 *(45)* 30.11.2005//11/2005 *(56)* C.I.Simionescu, M. M. Macoveanu, G. Cazacu, A.Ioanid and N.Asandei - *Cellulose Chem. Technol.*, 18, 169-186 (1984) Jassy, RO - *Grafting of aromatic amines onto certain binary mixtures of fabrics under cold plasma conditions (73) Institutul de Chimie Macromoleculară "Petru Poni", aleea Grigore Ghica Vodă nr.41 A, Iaşi, judeţul Iaşi, RO (72) Simionescu I . Cristofor, str. Palade nr 11, Iaşi, judeţul Iaşi, RO; Agafitei Elena Gabriela, str. Veteran Turcanu nr. 41, Vaslui, RO; Cazacu Georgeta, str Chişinăului nr 9B, bl G2, ap. 24, et. 3, Iaşi, RO; Popa Niculina, str. Grădinari nr..6, bl.H32, et.1, ap.7, Iaşi, RO; Pascu Mihaela Cristina, str. Pantelimon nr. 29, bl. 308, sc. A, et. 3, ap. 12, Iaşi, RO; Vasile Cornelia, str. Pantelimon nr. 29, bl. 308, sc. A, et. 3, ap. 12, Iaşi, RO (54)* **COMPOZIŢIE PE BAZĂ DE POLIMERI SINTETICI, DIN TEREFTALAT ŞI POLIMERI NATURALI ŞI PROCEDEU DE OBŢINERE A ACESTEIA**

(57) Invenţia se referă la o compoziţie pe bază de polimeri sintetici, din tereftalat şi polimeri naturali şi la un procedeu de obţinere a acesteia, utilizate pentru obţinerea de produse cu proprietăţi superficiale, dielectrice şi termice, îmbunătăţite. Compoziţia conform invenţiei constă în aceea că este constituită din 90...97% copolimer dimetiltereftalat-polietilentereftalat, 3...10% lignosulfonat de amoniu epoxidat şi 1% diaminodifenilmetan, raportat la lignosulfonatul de amoniu epoxidat, procentele fiind exprimate în greutate. Procedeul conform invenţiei constă în amestecarea pe un malaxor sau pe un plastograf, la o temperatură de 200˚C, timp de 9...12 min, a copolimerului dimetiltereftalat-polietilentereftalat, cu lignosulfonat de amoniu epoxidat şi cu diaminodifenilmetan, transformare în plăci şi răcire sub presiune, într-un mod în sine cunoscut.

Revendicări: 2

---

(11) 120265 B1 *(51)* **C 09 B 17/02** *(21)* a 2002 00152 *(22)* 14.02.2002 *(41)* 27.02.2004//2/2004 *(45)* 30.11.2005// 11/2005 *(56)* US 4056530; DE 3018842 *(73) Institutul de Cercetări Chimice - ICECHIM, Splaiul Independenţei nr 202, sector 6, Bucureşti, RO; Colorom S.A, str. Lungă nr. 27, Codlea, judeţul Braşov, RO (72) Dumitrache Valentina Cornelia, b-dul Iuliu Maniu nr. 74-76, bl. 5, ap. 70. sector 6, Bucureşti, RO; Dumitrache Liviu, b-dul Iuliu Maniu nr. 74-76, bl. 5, et. 7, ap. 70, sector 6, Bucureşti, RO; Athanasiu Angela Anca, b-dul Carol I nr. 54, sc. A, et. 5, ap. 6, sector 2, Bucureşti, RO; Cojocaru Maria, b-dul 1 Decembrie 1918 nr. 2, bl. MY9, sc. 1, et. 7, ap. 30, sector 3, Bucureşti, RO; Bonte Traian Radu, str. Dacia nr. 4, bl. 6, et. 1, ap. 16, Codlea, RO; Murzea Sofia, b-dul Ştefan cel Mare nr. 21, sc. C, ap. 3, Braşov, RO (54)* **PROCEDEU DE OBŢINERE A NIGROSINELOR**

(57) Invenţia se referă la un procedeu de obţinere a nigrosinelor, care constă în condensarea anilinei cu nitrobenzenul sau a derivaţilor alchilaţi ai acestora, utilizând, ca mediu de reacţie, un solvent organic, inert din punct de vedere chimic, cu punct de fierbere cuprins în intervalul de temperaturi 170...185˚C, ales dintre 1,2-diclorbenzen, 2-clor-etilbenzen sau 2-brom-toluen, îndepărtarea, prin antrenare cu abur, a solventului, anilinei şi nitrobenzenului, nereacţionate, şi izolarea produsului finit, prin filtrarea masei de reacţie, rezultată sub forma unei dispersii apoase. Se asigură reproductibilitatea cantitativă şi calitativă, a coloranţilor şi reducerea conţinutului de anilină, din produsul finit.

Revendicări: 1

(11) 120266 B1 *(51)* **C 09 B 67/20** *(21)* a 2002 00207 *(22)* 26.02.2002 *(41)* 30.09.2003//9/2003 *(45)* 30.11.2005// 11/2005 *(56)* US 6080209, 6056814, 5985987 *(73) Institutul de Cercetări Chimice, Splaiul Independenţei nr.202, sector 6, Bucureşti, RO; Alchim ' 96 S.R.L., str.Bazalt nr.15, Buzău, RO (72) Rădiţoiu Valentin, aleea Teiul Doamnei nr. 10, bl. 24, ap. 47, sector 2, Bucureşti, RO; Wagner Luminiţa Eugenia, str. Rotundă nr. 4 bis, bl. H19B, sc. 3, et. 2, ap. 31, sector 3, Bucureşti, RO; Rădiţoiu Alina, aleea Teiul Doamnei nr. 10, bl. 24, ap. 47, sector 2, Bucureşti, RO; Ioniţă Elena, str. Dinu Vintilă nr. 3, bl. 3, sc. 2, ap. 21, sector 2, B, 7000, RO; Bălteanu Stelian Valentin, b-dul Bucureşti nr. 24A, bl. 1C, et. 5, ap. 18, Ploieşti, RO (54)* **SISTEME DISPERSE, APOASE, DE PIGMENŢI ORGANICI, ŞI PROCEDEU DE OBŢINERE A ACESTORA**

(57) Invenţia se referă la sisteme disperse, apoase, de pigmenţi organici, constituite din 5...45% pigment organic, 1...10% agent umectant, 2,5...25% agent dispersant, 0,5...2% agent îngroşător, 0,1...2% agent conservant, 0,1...2% agent antispumant, 0,25...2,5% agent dedurizant, 30...90% apă demineralizată, procentele fiind exprimate în greutate şi au un *p*H cuprins între 6,5...9,5 şi la un procedeu de obţinere a acestora, care constă în ampastarea pigmentului organic în mediu apos, în prezenţă de agent dedurizant şi agent umectant, amestecul obţinut fiind supus măcinării, într-o moară cu microelemente, la un raport masic microelemente: amestec de 1...3: 1, în prezenţă de agent dispersant şi agent antispumant, după care, la dispersia astfel obţinută, se adaugă agentul îngroşător, agentul conservant, în final *p*H-ul dispersiei fiind corectat la valoarea de 6,5...9,5, prin adăugarea substanţei cu caracter bazic.

Revendicări: 9

---

(11) 120267 B1 *(51)* **C 12 N 5/00**; C 07 K 19/00 *(21)* 97-02262 *(22)* 06.06.1996 *(30)* 06.06.1995 US 08/469.348 *(45)* 30.11.2005//11/2005 *(86)* US 96/09284 06.06.1996 *(87)* WO 96/39488 12.12.1996 *(56)* EPA 0239292; GBA 2153830; WO 94/06476 *(73) Genentech, Inc., 1 Dna Way, CA 94080, South San Francisco,California, US; F. Hoffmann-La Roche AG, 124 Grenzachertrasse, Basle, CH (72) Etcheverry Tina, 1471 Greenwood Terrace, Berkeley, US; Ryll Thomas, 120 West 3rd Avenue, ap.908, San Mateo, US; Lesslauer Werner, 288 Aeussere Baselstrasse, Riehen, CH; Schreitmuller Thomas, 11E Binzenerstrasse, Lorrach, DE; Richter Wolfgang, 23A Dinkelbergstrasse, Lorrach, DE (74) Rominvent S.A., str. Ermil Pangratti nr.35, sector 1, Bucureşti (54)* **METODĂ DE CONTROL A PROCESULUI DE SIALILARE A PROTEINELOR OBŢINUTE ÎN CULTURI DE CELULE ANIMALE**

(57) Prezenta invenţie protejează un nou procedeu de preparare a glicoproteinelor, în culturi de celule animale, caracterizat prin faptul că se realizează un control al conţinutului în acid sialic, al glicoproteinei produsă, într-un domeniu larg de valori, prin modificarea mediului de culturi de celule. Invenţia protejează procedeele prin care conţinutul în acid sialic, al glicoproteinei, este modificat prin varierea parametrilor culturii celulare, care afectează productivitatea celulară, specifică. O variantă preferată cuprinde procedee de realizare a culturilor celulare, caracterizate prin faptul că osmolalitatea culturii celulare este controlată, ca şi concentraţia factorului intensificator al transcripţiei, pe parcursul fazei de producţie a culturii celulare.

Revendicări: 13
Figuri: 2

(11) 120268 B1 *(51)* **C 12 N 7/01**; A 61 K 35/76; C 12 N 15/49; C 12 N 15/863 *(21)* 98-01218 *(22)* 23.01.1997 *(30)* 23.01.1996 US 08/590.288 *(45)* 30.11.2005//11/2005 *(86)* US 97/00669 23.01.1997 *(87)* WO 97/27311 31.07.1997 *(56)* WO 90128880, 9222641; GB 2181435; *Journal of virology*, vol.64, Dec.1940, No.12: L.Gritz, A.Destrec, N. Cormier, E. Day, V. Stallard, T. Caiazzo, G. Mazzara, D. Panicali, pp 5948-5957. *Immunology and Cell Biology*, 1940 Apr., 68 (Pt2), Ruby J., Briukmann C., Jones S., Ramshan I., pp 113-7. *(73) St. Jude Children's Research Hospital, 332 North Lauderdale, Memphis, US (72) Hurwitz Julia, 1843 Hunters Hill Drive, Germantown, US; Coleclough Christopher, 1843 Hunters Hill Drive, Germantown, US; Owens Randall, 11720 Wolfsville Road, Myersville, US; Slobod Karen, 2463 Madison Avenue, Memphis, US (74) Rominvent S.A. str. Ermil Pangratti nr.35, sector 1, Bucureşti (54)* **VACCIN POLIENV, PENTRU VIRUSUL IMUNODEFICIENŢEI UMANE**

(57) Vaccinul polienv cuprinde cel puţin 4 până la aproximativ 10.000 virusuri recombinate, diferite, fiecare cuprinzând un acid nucleic, variantă env (**EV**), care codifică o variantă diferită de proteină de înveliş, în cazul unei proteine de înveliş, a virusului imunodeficienţei umane (**HIV**), în care: a) acidul nucleic EV codifică ambele regiuni, variabilă şi constantă, ale variantei de proteină de înveliş; b) vaccinul polienv este capabil să provoace cel puţin un răspuns imun celular şi un răspuns imun umoral, la un mamifer, împotriva unei tulpini HIV; şi c) vaccinul polienv este capabil să provoace un răspuns imun, faţă de o tulpină HIV, pentru care proteinele de înveliş nu sunt incluse în vaccinul polienv.

Revendicări: 18
Figuri: 7

---

(11) 120269 B1 *(51)* **C 12 N 15/06**; A 01 K 67/00 *(21)* a 2003 00678 *(22)* 08.08.2003 *(41)* 30.04.2004//4/2004 *(45)* 30.11.2005//11/2005 *(56)* C.Drăgănescu, Ed.Ceres 1979, "*Ameliorarea animalelor*", pag.230-231 *(73) Pricop Florin, b-dul Camil Ressu nr. 66, bl. 1, sc. 1, et. 4, ap. 17, sector 3, Bucureşti, RO (72) Pricop Florin, b-dul Camil Ressu nr. 66, bl. 1, sc. 1, et. 4, ap. 17, sector 3, Bucureşti, RO (54)* **PROCEDEU DE RECOMBINARE GENETICĂ, PENTRU AMELIORAREA HIBRIZILOR DE GALINACEE**

(57) Invenţia se referă la un procedeu de recombinare genetică, pentru ameliorarea hibrizilor de galinacee. Procedeul conform invenţiei constă în alegerea formelor parentale, provenite din linii pure, homozigote, privind transmiterea culorii penajului, încrucişarea unui mascul Rhode-Island roşu, cu o femelă Marans barat, apoi descendenta hibridă F1 se separă pe sexe, în funcţie de culoarea penajului juvenil, la vârsta de o zi, iar după vârsta de 18 săptămâni, se încrucişează, între ei, masculii hibrizi cu femelele hibride din generaţia F1, rezultând generaţia F2, în care se obţin patru categorii de fenotipuri, pentru masculi şi trei categorii de fenotipuri, pentru femele, care se separă după culoarea penajului.

Revendicări: 5
Figuri: 1

(11) 120270 B1 *(51)* **C 12 N 15/82**; C 12 N 15/12; A 01 H 5/00 *(21)* 97-02278 *(22)* 06.06.1996 *(30)* 07.06.1995 US 08/475,582 *(41)* 30.12.1998//12/1998 *(45)* 30.11.2005//11/2005 *(86)* US 96/08583 06.06.1996 *(87)* WO 96/40949 19.12.1996 *(56)* WO - A 9400992 *(73) Pioneer Hi-Bred International Inc., 700 Capital Square 400 Locust Street Iowa 50309, Des Moines, US (72) Howard John A., 2976 N.W. 132nd Street, Des Moines, US; Albertson Marc C., 1930 S. 60th Street, West Des Moines, US (74) Cabinet Enpora S.R.L., Şoseaua Iancului nr.7, bl. 109 B, sc. B, et.1, ap. 46, sector 2, cod 73371, Bucureşti (54)* **INDUCEREA STERILITĂŢII MASCULINE LA PLANTE, PRIN EXPRESIA LA NIVELE RIDICATE A AVIDINEI**

(57) Invenţia se referă la inducerea sterilităţii masculine, la plante, prin expresia la nivele ridicate a avidinei. Plante mascul, sterile, se pot produce prin creşterea concentraţiei endogene de avidină, în ţesuturile plantei. Acest efect poate fi atins prin producerea de plante transgenice, care conţin un vector de expresie, în care un promotor este legat, operaţional, la o secvenţă ADN care codifică avidina. De asemenea, sunt dezvăluite metode pentru restaurarea fertilităţii masculine.

Revendicări: 24
Figuri: 2

---

(11) 120271 B1 *(51)* **C 14 C 3/22** *(21)* a 2002 01528 *(22)* 03.12.2002 *(41)* 30.06.2004//6/2004 *(45)* 30.11.2005//11/2005 *(56)* RO 108982, 103963 *(73) Institutul Naţional de Cercetare Dezvoltare Textile Pielărie- Filiala Institutul de Cercetări Pielărie Încălţăminte, str. Ion Minulescu nr. 93, sector 3, Bucureşti, RO (72) Deselnicu Viorica, str. D-na Chiajna nr.25, sector 3, Bucureşti, RO; Maier Stelian Sergiu, str. Grădinari nr. 23, bl. C3, sc. C, et. 2, ap. 21, Iaşi, RO; Badea Nicolae, str.Oancea nr. 6, bl. D1, sc. C, ap.18, et. 5, Iaşi, RO; Maier Vasilica, str. Grădinari nr. 23, bl. C3, sc. C, et. 2, ap. 21, Iaşi, RO (54)* **PROCEDEU DE TĂBĂCIRE ORGANICĂ A PIEILOR OVINE**

(57) Procedeu de prelucrare a pieilor ovine, caracterizat prin aceea că pieile de ovine piclate sunt tratate cu 3-7% resorcină şi 5-9% răşină melamin- formaldehidică, timp de 30-90 min, într-o soluţie salină cu densitatea de 1,030g/ml, la un *p*H de 5-5,5, după odihnă de 8-12 h, pieile se reintroduc într-o flotă salină, care se acidulează cu acid formic, până la *p*H 2-2,5, în continuare, pieile se introduc în flota caldă de 40˚C şi se agită 30-60 min, făcându-se o corecţie a *p*H-ului la 4,0-5 şi se continuă agitarea timp de 30 min, după spălare, pieile prelucrându-se, ulterior, conform procedeelor cunoscute. Pieile astfel prelucrate prezintă culoarea albă, plinătate şi prezintă următoarele caracteristici fizico-mecanice: temperatură de contracţie 75-85˚C, rezistenţă la rupere N/mm, 10,2-13,2, alungirea la rupere 25-33%.

Revendicări: 1

(11) 120272 B1 *(51)* **C 14 C 3/00** *(21)* a 2002 01529 *(22)* 03.12.2002 *(41)* 30.06.2004//6/2004 *(45)* 30.11.2005// 11/2005 *(56)* US 2470450; GB 777827, 2287953 *(73) Institutul Naţional de Cercetare Dezvoltare Textile Pielărie-Filiala Institutul de Cercetări Pielărie Încălţăminte, str. Ion Minulescu nr. 93, sector 3, Bucureşti, RO (72) Deselnicu Viorica, str. D-na Chiajna nr.25, sector 3, Bucureşti, RO; Maier Stelian Sergiu, str. Grădinari nr. 23, bl. C3, sc. C, et. 2, ap. 21, Iaşi, RO; Badea Nicolae, str. Oancea nr. 6, bl. D1, sc. B, et. 5, ap. 18, Iaşi, RO; Bocu Vironica, str. Becaţei nr. 6, bl. R4, sc.B, ap. 94, et. 7, sector 3, Bucureşti, RO (54)* **PROCEDEU DE TĂBĂCIRE ORGANICĂ A PIEILOR BOVINE**

(57) Invenţia se referă la un procedeu de tăbăcire organică a pieilor bovine, caracterizat prin aceea că pieile sămăluite sunt sunt tratate la temperatura camerei, într-o flotă care conţine între 1-5% resorcină, timp de 1-2 h, la care se adaugă apoi între 2-10% (substanţă activă) răşină melamin-formaldehidică, modificată anionic, se acidulează cu acid formic, până ce *p*H-ul flotei devine 3-5, după care se încălzeşte baia la o temperatură cuprinsă între 40-50˚C, timp de 1-5 h. Pe lângă eliminarea operaţiei de piclare a cromului din piele şi din apele reziduale, rezultate la tăbăcire, se asigură stabilizarea structurii pielii, o culoare albă şi o temperatură de contracţie, suficient de mare, în vederea posibilităţii prelucrărilor mecanice ulterioare.

Revendicări: 4

---

(11) 120273 B1 *(51)* **C 14 C 3/22** *(21)* a 2002 01530 *(22)* 03.12.2002 *(41)* 30.06.2004//6/2004 *(45)* 30.11.2005// 11/2005 *(56)* RO 108982, 103963 *(73) Institutul Naţional de Cercetare Dezvoltare Textile Pielărie-Filiala Institutul de Cercetări Pielărie Încălţăminte, str. Ion Minulescu nr. 93, sector 3, Bucureşti, RO (72) Deselnicu Viorica, str.D-na Chiajna nr.25, sector 3, Bucureşti, RO; Badea Nicolae, str.Oancea nr. 6, bl. D1, sc.C, ap. 18, et. 5, Iaşi, RO; Maier Stelian Sergiu, str. Grădinari nr. 23, bl. C3, sc. C, et. 2, ap. 21, Iaşi, RO; Pruneanu Melinda, str. Vasile Lupu nr. 83, bl. D1, sc. C, et. 9, ap. 33, Iaşi, RO (54)* **PROCEDEU DE PRELUCRARE A PIEILOR BOVINE**

(57) Invenţia se referă la un procedeu de prelucrare a pieilor de bovine, caracterizat prin aceea că pieile tăbăcite organic, cu resorcină şi răşină melamin-formaldehidică, sunt retăbăcite prin imersare timp de 15-60 min, într-o soluţie concentrată de săruri bazice de crom, cu bazicitate ridicată, la temperatura de 25-40˚C, şi, după odihnă de 24 h şi stoarcere, sunt finisate în condiţii în sine cunoscute. Pieile astfel prelucrate prezintă următoarele caracteristici: umiditate 17,06%; cenuşă 3%, 122,25; Cr_2O_3 2,25%; substanţe grase, extractibile 5,42%; temperatură de contracţie >100˚C; rezistenţă la tracţiune, 22,72 N/mm^2; alungire la rupere, 33%; rezistenţă la sfâşiere, 134 N/mm; porozitate 14,7%. Prin acest procedeu, se asigură caracterul de piele cromată, la un conţinut redus de crom în piele şi, implicit, în apele reziduale, cât şi un randament mai mare de utilizare a suprafeţei.

Revendicări: 1

(11) 120274 B1 *(51)* **C 14 C 9/02** *(21)* a 2002 01245 *(22)* 26.09.2002 *(41)* 30.03.2004//3/2004 *(45)* 30.11.2005// 11/2005 *(56)* US 4755 187, 3442 696; JP 6065600; EP 0280152 *(73) Institutul Naţional de Cercetare Dezvoltare pentru Textile şi Pielărie, Sucursala Institutul de Cercetări Pielărie Încălţăminte, str. Ion Minulescu nr. 93, cod 742591, sector 3, Bucureşti, RO (72) Găidău Carmen, str. Alex Papiu Ilarian nr. 6, bl. 42, sc. 2, ap. 53, sector 3, Bucureşti, RO; Miu Lucreţia, str. Prunaru nr. 1, bl. 9, sc. C, et. 4, ap. 85, sector 1, Bucureşti, RO; Hentulescu Virginia, str. Covasna nr. 14, bl. El 6, sc. 1, et 3, ap 13, sector 4, Bucureşti, RO; Lascarov Stamate Vasilica, Şoseaua Giurgiului nr. 129, bl. 15, sc. 3, et. 5, ap 87, sector 4, Bucureşti, RO; Ionescu Marcel, str. Lăţea Gheorghe nr. 18, bl. C37, sc. A, ap. 42, sector 6, Bucureşti, RO; Crudu Marian, str. Nera nr. 2, bl. OD5, ap. 40, sector 6, Bucureşti, RO (54)* **PROCEDEU DE REALIZARE A PIEILOR HIDROFOBIZATE ŞI IGNIFUGATE**

(57) Invenţia se referă la un procedeu de realizare a pieilor de bovine, hidrofobizate şi ignifugate, destinate confecţionării de încălţăminte de uz profesional, cu performanţe ridicate privind caracteristicile de protecţie, igienă şi confort, constând în aceea că pieile spălate şi vopsite sunt supuse tratamentului de hidrofobizare, într-o primă etapă, cu 4% substanţe grase, uleiuri siliconice şi polimeri, timp de 10 min, sub agitare continuă, şi într-o a doua etapă, în aceeaşi flotă, cu adaos de 6% uleiuri sintetice, având con-

---

(11) 120274 B1

ţinut de polisiloxani, agentul de hidrofobizare fiind fixat, prin agitare, cu sare bazică de crom, care are o bazicitate de 33%, timp de 55 min, în final, pieile hidrofobizate fiind tratate cu 12% agent de ignifugare, pe bază de compuşi de amoniu, cu stabilizatori organici, prin agitare timp de 40 min. Operaţia de ignifugare se poate realiza şi prin 3 aplicări prin pulverizare, pe partea dermei, cu un agent pe bază de compuşi anorganici cu fosfor şi halogeni.

Revendicări: 2

(11) 120275 B1 *(51)* **D 01 B 7/02**; A 01 K 67/04 *(21)* a 2003 00556 *(22)* 26.06.2003 *(41)* 30.12.2004//12/2004 *(45)* 30.11.2005//11/2005 *(56)* SU 821541, 446566 *(73)* *Sericarom S.A., Şoseaua Bucureşti-Ploieşti nr. 69, sector 1, Bucureşti, RO (72) Matei Alexandra, str. Ceahlău nr. 24, bl. 106, ap. 67, sc. C, sector 6, Bucureşti, RO; Mateescu Ovidiu Ioan, Şoseaua Pantelimon 287, bl.10, sc.D, et.4, ap.141, sector 2, Bucureşti, RO (54)* **MAŞINĂ DE CURĂŢAT SCAMA, DE PE GOGOŞILE DE MĂTASE**

(57) Invenţia se referă la o maşină de curăţat scama, de pe gogoşile de mătase, destinată îndepărtării scamei, de pe gogoşile de mătase, în stare crudă, după recoltare, în vederea procesării ulterioare a acestora. Maşina de curăţat, conform invenţiei, este alcătuită dintr-un suport cadru (**1**), o transmisie mecanică (**7**), un motor electric (**8**), un buncăr de alimentare (**9**), un jgheab de evacuare a gogoşilor descămoşate (**10**), un jgheab de evacuare a scamei (**11**) şi un sistem de rulare (**12**), pentru îndepărtarea şi reţinerea scamei de pe gogoşile de mătase, introduse prin buncărul de alimentare (**9**), fiind prevăzută cu nişte tambure de descămoşare (**2**, **3**, **4** şi **5**), având suprafeţele cilindrice, active, acoperite cu o manta metalică, zimţată, şi diametre de cel mult 150 mm, pentru o lungime de 400 mm, precum şi nişte perii de curăţare (**6**), poziţionate sub fiecare dintre tamburele de descămoşare (**2**, **3**, **4** şi **5**).

Revendicări: 1
Figuri: 3

(11) 120275 B1

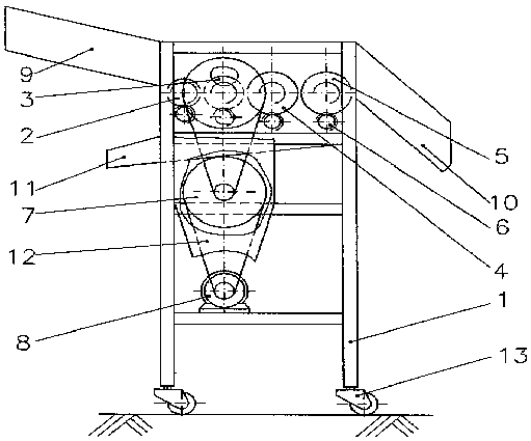

Fig. 1

(11) 120276 B1 *(51)* **D 01 F 2/02**; D 02 J 1/06 *(21)* a 2001 00266 *(22)* 08.10.1996 *(30)* 13.10.1995 AT A 1703/95 *(45)* 30.11.2005//11/2005 *(62)* 97-01053 *(56)* EP-0356419; WO 94-28220, 94-27903 *(73)* *Lenzing Aktiengesellschaft, Werkstrasse 2, Lenzing, AT (72) Eibl Markus, Hauptstrasse 7, Utzenlaa, AT; Eichinger Dieter, Ubersbach 208, Furstenfeld, AT (74) Rominvent S.A., str. Ermil Pangratti nr. 35, sector 1, Bucureşti (54)* **FIBRĂ CELULOZICĂ**

(57) Invenţia se referă la o fibră celulozică, rezultată dintr-un procedeu aminoxid, care prezintă, în medie, cel puţin două puncte de strivire pe milimetru de lungime de filament, care sunt vizibile sub formă de modificări cromatice, atunci când fibrele sunt examinate în lumina polarizată liniar. Această fibră se poate prezenta şi sub formă de fibră celulozică, scurtă.

Revendicări: 8

(11) 120277 B1 *(51)* **D 01 F 6/38**; D 01 F 11/06 *(21)* a 2002 01306 *(22)* 18.10.2002 *(41)* 28.02.2005//2/2005 *(45)* 30.11.2005//11/2005 *(56)* GB 1 540 905; US4 716 002 *(73)* *Institutul de Cercetări pentru Fibre Sintetice "ICEFS" S.A., str. Uzinei nr. 1, Săvineşti, judeţul Neamţ, RO (72) Popa Mariana, str. Cuiejdiului nr. 2, bl. D9, ap. 43, Piatra Neamt, RO; Apetrei Ion, b-dul Traian nr.84, bl. H4, sc. B, ap. 60, Piatra Neamţ, RO; Cernăuţeanu Carmen, aleea Paltinilor, bl. 4, sc. D, ap. 48, Piatra Neamţ, RO (54)* **PROCEDEU DE TERMOSTABILIZARE A FIBRELOR ACRILICE ŞI FIBRE ASTFEL OBŢINUTE**

(57) Invenţia se referă la un procedeu de termostabilizare a fibrelor acrilice, prezentate sub formă de cablu polifilamentar, şi la fibre astfel obţinute, care se utilizează în industria textilă, pentru obţinerea de pâsle şi ţesături, din care se pot confecţiona materiale de protecţie, şi ca materie primă, pentru obţinerea fibrelor carbon şi grafit. Procedeul conform invenţiei constă în aceea că fibre acrilice, precursoare, care au la bază un copolimer ce conţine minimum 85% acrilonitril şi maximum 15% comonomer de tipul: metacrilat de metil, acrilat de metil, acetat de vinil, metilvinil piridină, vinil sulfonat, clorură de vinil,

(11) 120277 B1

stiren etc, cu densitatea de lungime de 1...5 dtex, tenacitatea de minimum 3 cN/dtex, alungirea la rupere de minimum 30% şi un conţinut de 64...66% carbon, 22...24% azot, 5..7% hidrogen, 3...5% oxigen, se impregnează cu o soluţie apoasă, de fosfaţi de *mono-* şi diamoniu, în concentraţie de 0,5...4%, de preferinţă 1...1,8%, la o temperatură cuprinsă în intervalul 10...50˚C, de preferinţă 18...25˚C, timp de 1...15 min, pentru a se asigura o încărcare pe fibră de 0,1...1% fosfor, de preferinţă 0,14...0,55% şi se tratează termic, în atmosferă oxidantă, în trei trepte de temperatură, în intervalele 230... 235˚C, 235...240˚C, 240...250˚C, timp de 100...200 min, 40...90 min şi, respectiv, 30...80 min, cu tensionări controlate pe fiecare treaptă de temperatură.

Revendicări: 2

---

(11) 120278 B1 *(51)* **D 01 F 8/04** *(21)* a 2002 00276 *(22)* 08.03.2002 *(41)* 30.09.2003//9/2003 *(45)* 30.11.2005// 11/2005 *(56)* RO 103687, 113161 *(73) Institutul de Cercetare şi Inginerie Tehnologică "Fibresin" S.A., Calea Chişinăului nr.27, Iaşi, RO (72) Popa Niculina, aleea Grădinari nr. 6, bl. H 32, et. 1, ap.7, Iaşi, RO; Turcu Doina Felicia, b-dul 30 Decembrie nr. 16, bl. L24, et. 6, ap. 18, Iaşi, RO; Sîrghie Cecilia, Şoseaua Păcurari nr. 56, bl. 550, sc. A, et. 4, ap. 3, Iaşi, RO (54)* **FIBRE DIN POLIPROPILENĂ MODIFICATĂ CU POLIMERI NATURALI ŞI PROCEDEU DE OBŢINERE A ACESTORA**

(57) Invenţia se referă la fibre din polipropilenă modificată cu polimeri naturali, pentru industria textilă şi la un procedeu de obţinere a acestora. Fibrele conform invenţiei au, în structură, 98...99,7% polipropilenă şi 0,3...2% microfibrile din lână, au o densitate de lungime de 6...15 den, o tenacitate de 3,5...4,5 gf/dtex, o alungire mai mică de 100%, un număr de 6...8 încreţiri/cm, o hidrofilie de 350...450% şi un timp de descărcare electrostatică de 1,2...1,4 s. Procedeul conform invenţiei constă în amestecarea a 93...99% granule de polipropilenă, cu 1...7% granule concentrate de microfibrile, care conţin 70% poliolefine şi 30% microfibrile din lână, omogenizarea şi uscarea amestecului, la o temperatură de 95 ± 5˚C, timp de 2...3 h, extruderea la o temperatură de 210...230˚C, apoi filarea amestecului topit, etirarea cablului filat, încreţirea şi tăierea cablului etirat.

Revendicări: 2

---

(11) 120279 B1 *(51)* **E 02 B 3/04**; E 02 B 3/06; E 02 D 5/02; E 02 D 5/03; E 02 D 5/04; E 02 D 5/10; E 02 D 5/46 *(21)* a 2001 00167 *(22)* 15.02.2001 *(41)* 30.08.2002//8/2002 *(45)* 30.11.2005//11/2005 *(56)* US 4776725; 5224794; 1990855; 2387965; 421631; 386800; 315384 *(73) Iulian Constantin, Şoseaua Pantelimon nr. 336, bl. 5A, sc. A, et. 2, ap. 10, sector 2, Bucureşti, RO; Lazăr Dan Petru, b-dul Magheru nr. 7, sc. 3, et. 5, ap. 80, sector 1, Bucureşti, RO; Luca Victor Octavian, aleea Costineşti nr. 6, bl. 7, sc. A, ap. 1, sector 5, Bucureşti, RO; Tatu Gabriel Alexandru, Calea Moşilor 268, bl. 14,sc.3, ap.88, sector 2, Bucureşti, RO (72) Iulian Constantin, Şoseaua Pantelimon nr. 336, bl. 5A, sc. A, et. 2, ap. 10, sector 2, Bucureşti, RO; Lazăr Dan Petru, b-dul Magheru nr. 7, sc. 3, et. 5, ap. 80, sector 1, Bucureşti, RO; Luca Victor Octavian, aleea Costineşti nr. 6, bl. 7, sc. A, ap. 1, sector 5, Bucureşti, RO; Tatu Gabriel Alexandru, Calea Moşilor 268, bl. 14, sc. 3, ap. 88, sector 2, Bucureşti, RO (54)* **CONSTRUCŢIE HIDROTEHNICĂ, UŞOARĂ, PENTRU PROTEJAREA ŞI REFACEREA PLAJELOR MARINE**

(57) Invenţia se referă la o construcţie hidrotehnică, uşoară, pentru protejarea şi refacerea plajelor marine. Construcţia hidrotehnică, conform invenţiei, este realizată dintr-un perete submers, rigid şi etanş (**P**), la transportul nisipului, încastrat în fundul mării, executat din palplanşe (**1**) sau din plăci montate (**4**) între stâlpi (**3**), care permite deferlarea valurilor de larg, cu conţinut de aluviuni, diminuează procesul erozional al plajelor şi favorizează reţinerea nisipului în vecinătatea malului. Dispunerea în plan, a peretelui submers, se face astfel, încât, împreună cu

---

(11) 120279 B1

malul, la izobata aleasă, să formeze o incintă închisă, care să împiedice antrenarea în largul mării, a nisipului, de către valurile în retragere sau de către curenţii marini.

Revendicări: 3
Figuri: 6

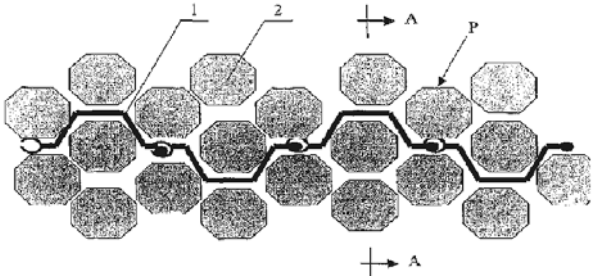

Fig. 1

(11) 120280 B1 *(51)* **E 04 B 1/88**; B 32 B 5/18 *(21)* a 2003 00969 *(22)* 27.11.2003 *(41)* 30.06.2005//6/2005 *(45)* 30.11.2005//11/2005 *(56)* TR 1999/01310; RO 91110, 95660, 94307 *(73) Oltchim S.A., str. Uzinei nr. 1, Râmnicu Vâlcea, judeţul Vâlcea, RO (72) Ţăpu Marian, b-dul Tudor Vladimirescu, bl. O9, sc. B, ap. 12, Râmnicu Vâlcea, RO (54)* **PANOU UNITAR DE SPUMĂ POLIURETANICĂ TERMOIZOLANT, HIDROIZOLANT ŞI FONOABSORBANT, PENTRU ÎNVELITORI DE ACOPERIŞ ŞI PROCEDEU DE REALIZARE A UNEI ÎNVELITORI DE ACOPERIŞ UTILIZÂND ACEST PANOU**

(57) Invenţia se referă la un panou unitar, din spumă poliuretanică, termoizolant, hidroizolant şi fonoabsorbat, pentru învelitori de acoperiş, realizat prin injectarea unui strat de spumă poliuretanică (**1**), cu o grosime determinată de necesarul de transfer termic, suprafaţă dintr-un material hidroizolant (**2**), care poate fi carton bitumat sau membrană hidroizolantă, cu aplicare la rece sau la cald, cu sau fără barieră de condens, cu care formează un panou unitar. Cu panoul, astfel obţinut, se realizează o învelitoare pentru acoperişuri cu terase din beton, printr-un procedeu cuprinzând mai multe faze de execuţie, conform invenţiei, constând în lipirea panourilor unitare, pe suprafaţa betonului, cu o soluţie de lipire, ce poate fi un

(11) 120280 B1
bitum topit, chituri siliconice sau o soluţie pe bază de poliuretan, având în vedere o dispoziţie specifică a panourilor unitare, din spumă poliuretanică, pentru acoperirea suprafeţei acoperişului.

Revendicări: 2
Figuri: 7

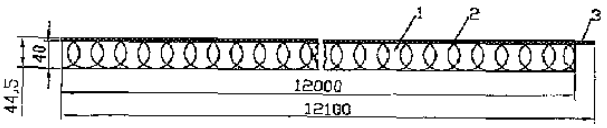

Fig. 1

(11) 120281 B1 *(51)* **E 04 C 1/41**; E 02 B 1/02 *(21)* a 2001 00594 *(22)* 31.05.2001 *(41)* 28.02.2002//2/2002 *(45)* 30.11.2005//11/2005 *(56)* RO 114653, 116218, 80474 *(73) Moldovan Marius, str. Răscoala 1907 nr. 15, bl. 31, ap. 50, sector 2, Bucureşti, RO (72) Moldovan Marius, str. Răscoala 1907 nr. 15, bl. 31, ap. 50, sector 2, Bucureşti, RO (54)* **BLOC PENTRU CONSTRUCŢII**

(57) Invenţia se referă la un bloc pentru construcţii, cu greutate redusă, utilizat pentru realizarea de ziduri portante, constituit dintr-un corp (**1**) de forma unui pahar hexagonal, prevăzut, în interior, cu un gol (**a**) cu secţiune circulară, având lungimea mai mică decât lungimea blocului.

Revendicări: 2
Figuri: 4

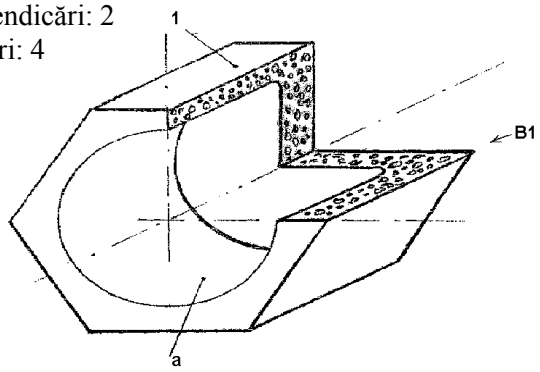

Fig. 1

(11) 120282 B1 *(51)* **E 04 H 3/10**; E 04 H 1/06 *(21)* a 2001 00914 *(22)* 13.08.2001 *(45)* 30.11.2005//11/2005 *(56)* US 5603189, 4905326, 4186532, 4837989, 4656799; JP 180070 *(73) Mărculeţ Petrescu Mira Anca Victoria, Intrarea Urali nr. 4, sector 1, Bucureşti, RO (72) Mărculeţ Petrescu Mira Anca Victoria, Intrarea Urali nr. 4, sector 1, Bucureşti, RO (54)* **EDIFICIU COMPLEX**

(57) Edificiu complex, pentru desfăşurarea unor activităţi publice, statale, parlamentare, culturale, congrese şi conferinţe naţionale ori internaţionale, care, în vederea asigurării spaţiilor instituţionale, separate, autonome, cu funcţionare bună în ansamblul în care se desfăşoară concomitent, fără a se stânjeni reciproc, diferite activităţi, programe, cuprinde douăzeci şi unu de corpuri de clădiri, dispuse simetric faţă de o axă (**AP**), cu structuri de rezistenţă calculate independent, astfel că, între ele, se află rosturi de dilatare- tasare, ansamblul fiind dispus, ca un monobloc, într-un dreptunghi de bază, ce constituie un prim registru (**R1**) cu parter şi etaje, peste care este dispus un al doilea registru (**R2**), constituit din cinci etaje, având o formă de **U**, care ocupă latura stângă (**Lst**), latura dreaptă(**Ldr**) şi latura frontală (**Lfr**), la colţurile dreptunghiului de bază, fiind alipite nişte corpuri

(11) 120282 B1

(**B**), fiecare fiind alcătuit din trei zone distincte, un tronson de formă pătrată (**B'**), cu holuri mari cuplate cu sălile adiacente, ale celorlalte clădiri ale edificiului, un tronson dreptunghiular (**B'''**) şi un tronson pătrat (**B''**), mai mic decât tronsonul (**B'**), care alcătuiesc împreună corpurile (**B**) dispuse pe diagonalele dreptunghiului de bază, peste al doilea registru (**R2**), fiind dispus un al treilea registru (**R3**) cu trei etaje, care se extinde pe o parte a corpurilor de clădire, de pe latura frontală (**Lfr**).

Revendicări: 20
Figuri: 56

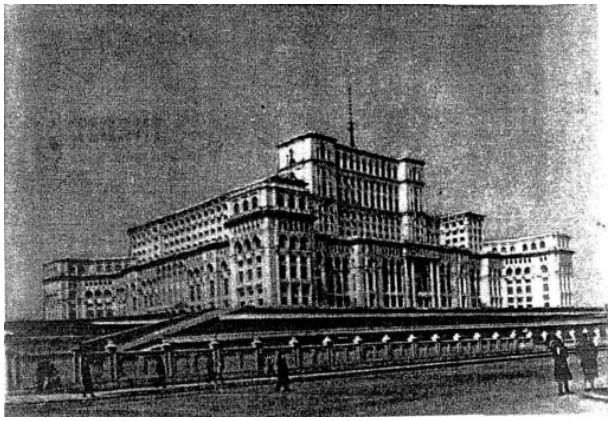

Fig. 1

---

(11) 120283 B1 *(51)* **E 04 H 6/18** *(21)* a 2003 00593 *(22)* 13.03.2002 *(30)* 15.03.2001 CH 0473/01 *(41)* 30.03.2004// 3/2004 *(45)* 30.11.2005//11/2005 *(86)* IB 02/00786 13.03.2002 *(87)* WO 02/075084 26.09.2002 *(56)* EP-A 430892; US-A 3159293 *(73) Sotefin S.A., Hugelstrasse 3, CH-8862, Schubelbach, CH (72) Valli Giovanni, via Dei Preoni 1, I-21050, Cantello, IT (74) Rominvent S.A., str. Ermil Pangratti nr. 35, sector 1, Bucureşti (54)* **TRANSPORTOR AUTOPROPULSAT PE ROŢI PENTRU TRANSFERUL PE ORIZONTALĂ AL AUTOVEHICULELOR ÎN PARCĂRI AUTOMATIZATE**

(57) Invenţia se referă la un transportor utilizat pentru transferul pe orizontală, al autovehiculelor, în parcările automatizate. Transportorul autopropulsat, conform invenţiei, cuprinde două perechi de dispozitive de susţinere (**58** şi **59**) ale roţilor (**22**, **22'** şi **23**, **23'**), de la una sau de la ambele osii ale autovehiculului, dispozitivele de susţinere (**58** şi **59**) fiind proiectate să imobilizeze şi să ridice, pe dedesubt, roţile (**22**, **22'** şi **23**, **23'**), transportorul cuprinzând două părţi asamblate prin intermediul unor articulaţii (**2**), a căror axă orizontală este perpendiculară pe axa longitudinală a transportorului (**1**), pentru a permite rotirea relativă între cele două părţi ale transportorului (**1**).

Revendicări: 15
Figuri: 11

(11) 120283 B1

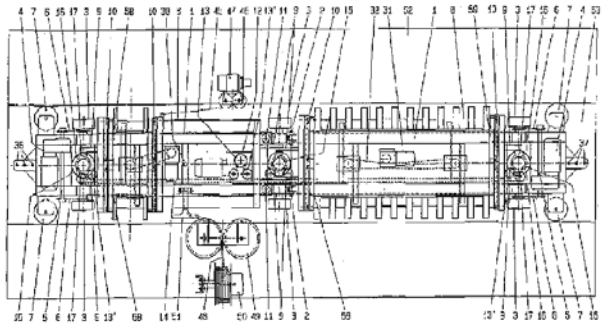

Fig. 1

---

(11) 120284 B1 *(51)* **E 04 H 9/02** *(21)* a 2004 00415 *(22)* 05.05.2004 *(66)* 20.05.2003 RO a 2003 00432 *(41)* 30.12.2004//12/2004 *(45)* 30.11.2005//11/2005 *(56)* RO 117271; FR 2731033 *(73) Manolescu Mircea, str. Ţepeş Vodă nr.148, sector 2, Bucureşti, RO; Chiţescu Mircea, Şoseaua Mihai Bravu nr.43, bl.4, sc.A, ap.1, sector 2, Bucureşti, RO (72) Manolescu Mircea, str. Ţepeş Vodă nr.148, sector 2, Bucureşti, RO; Chiţescu Mircea, Şoseaua Mihai Bravu nr.43, bl. 4, sc.A, ap.1, sector 2, Bucureşti, RO (54)* **MODUL DE PROTECŢIE ANTISEISMICĂ ŞI ANTICICLONICĂ**

(57) Invenţia se referă la un modul de protecţie antiseismică şi anticiclonică, special conceput şi construit pentru protejarea persoanelor, împotriva cutremurelor, cicloanelor, atacurilor teroriste, actelor de război sau a altor dezastre naturale, alcătuit dintr-un cadru paralelipipedic (**1**), cu închidere fixă pe cinci laturi şi cu o uşă de acces (**2**), glisantă, pe cea de-a şasea, căptuşit în interior cu un material moale de protecţie, care cuprinde o lampă electrică (**4**), alimentată de la o baterie proprie (**12**), un rezervor de apă (**8**) şi provizii de hrană, la care cadrul paralelipipedic (**1**) este realizat ca o structură nedeformabilă, dintr-un material rezistent, având fixate în interior un şezlong (**3**), nişte echipamente de supravieţuire (**A**) şi nişte echipamente de comunicare (**B**).

Revendicări: 5
Figuri: 3

(11) 120284 B1

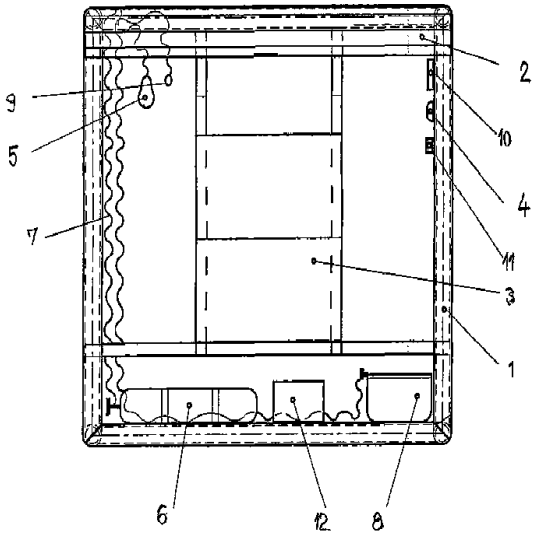

Fig. 1

(11) 120285 B1 *(51)* **E 05 F 15/12** *(21)* a 2003 00763 *(22)* 15.09.2003 *(41)* 30.03.2004//3/2004 *(45)* 30.11.2005// 11/2005 *(56)* RO 118813; US 5873200 *(73) Universal Trade Company S.A., str. Tipografilor nr. 15, sector 1, Bucureşti, RO (72) Rădoi Marin, str. Izbiceni nr.104, sector 1, Bucureşti, RO (74) Agenție de Proprietate Intelectuală şi Transfer de Tehnologie -AGPITT-S.R.L. b-dul Libertății nr.12, bl.113, sc. 2,ap. 28, sector 4,C.P.42-106, Bucureşti (54)* **DISPOZITIV PENTRU ACȚIONAREA PORȚILOR ŞI A UŞILOR PIVOTANTE**

(57) Invenția se referă la un dispozitiv pentru acționarea porților şi/sau a uşilor pivotante, simple sau duble. Dispozitivul conform invenției include o carcasă de protecție (**6**), îngropată, parțial, într-o fundație (**7**) din zona porții (**1**) şi în interiorul căreia, sunt montate un grup motoreductor de acționare şi un mecanism plan paralel (**9**, **10** şi **11**), care transformă mişcarea de rotație, generată de electromotor (**13**), într-o mişcare de pivotare a unei bucşe (**8**), fixată prin intermediul unui reazem de pivotare, inferior (**5**), pe fundul carcasei de protecție (**6**), transmiterea mişcării, de la bucşa (**8**), la brațul suport (**2**) al porții, fiind realizată prin intermediul unui mecanism de indexare (**20**, **21**, **22** şi **23**), fixat pe partea inferioară

(11) 120285 B1
a brațului suport (**2**) al porții, care este cuplat la bucşa lagăr (**8**), prin intermediul unui pivot superior (**3**), vertical, care se sprijină prin intermediul unei bile (**4**), pe reazemul de pivotare (**5**), inferior.

Revendicări: 3
Figuri: 5

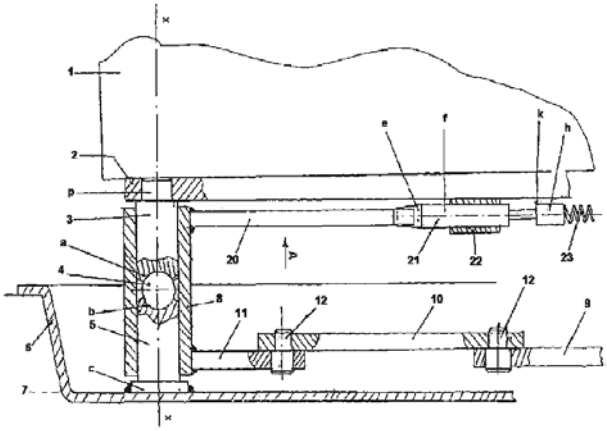

Fig. 1

(11) 120286 B1 *(51)* **F 02 B 75/26** *(21)* a 2001 01101 *(22)* 03.10.2001 *(41)* 30.10.2002//10/2002 *(45)* 30.11.2005// 11/2005 *(56)* GB 183847 *(73) Hangan V. Vasile, sat Runcu, Salvei nr. 5, comuna Salva, judeţul Bistrița Năsăud, RO (72) Hangan V. Vasile, sat Runcu, Salvei nr. 5, comuna Salva, judeţul Bistrița Năsăud, RO (54)* **MOTOR CU ARDERE INTERNĂ**

(57) Invenția se referă la un motor cu ardere internă, la care cilindrii sunt dispuşi, simetric, față de o axă centrală, destinat echipării mijloacelor de transport, precum şi utilajelor staționare sau mobile. Motorul cu ardere internă, conform invenției, are în cilindrii (**3**), nişte pistoane (**4**) articulate, cu ajutorul unor bolțuri (**5**), la nişte biele (**6**) care sunt articulate, la rândul lor, la nişte brațe (**7**) ale unei carcase (**8**) sferice, în care este montată o cruce (**9**) cardanică, pe care este articulat un arbore (**10**) central, fixat în blocul (**A**) motor, carcasa (**8**) este prevăzută cu un braț (**11**) central, care este lăgăruit într-o bucşă (**12**) fixată într-un volant (**13**) care se poate roti pe un rulment (**14**).

Revendicări: 3
Figuri: 3

(11) 120286 B1

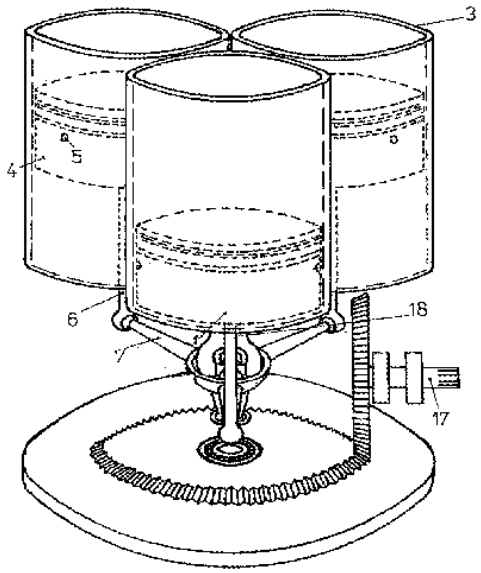

Fig. 2

(11) 120287 B1 *(51)* **F 02 F 1/00**; F 02 F 1/14 *(21)* a 2001 00448 *(22)* 23.04.2001 *(41)* 28.01.2005//1/2005 *(45)* 30.11.2005//11/2005 *(56)* GB 1399366, RO 109675; US 5957103 *(73) Rujan Leonte, str. Ecaterina Varga nr. 24, Braşov, RO; Radu Rujan Daniel, str. Alexandru I. Cuza nr. 6, bl. 6, ap. 10, Braşov, RO; Radu Rujan Delia Simona, str. Alexandru I. Cuza nr. 6, bl. 6, ap. 10, Braşov, RO (72) Rujan Leonte, str. Ecaterina Varga nr. 24, Braşov, RO; Radu Rujan Daniel, str. Alexandru I. Cuza nr. 6, bl. 6, ap. 10, Braşov, RO; Radu Rujan Delia Simona, str. Alexandru I. Cuza nr. 6, bl. 6, ap. 10, Braşov, RO (54)* **PROCEDEU DE REALIZARE A UNEI CĂMĂŞI DE CILINDRU, PENTRU UN MOTOR CU ARDERE INTERNĂ**

(57) Invenţia se referă la un procedeu de realizare a unei cămăşi de cilindru, pentru un motor cu ardere internă, destinat, în special, realizării cămăşilor de cilindru, pentru echiparea motoarelor termice. Procedeul conform invenţiei prevede prelucrarea semifinită a diametrului interior al cămăşii, destinat funcţionării cu segmenţi, la o dimensiune mai mică decât dimensiunea finită, impusă funcţional acestui diametru, după care cămaşa se introduce în locaşul corespunzător al blocului motor, prin presare uşoară, asigurând o strângere de 0,038...0,048 mm, pe toată lungimea cilindrului, iar suprafaţa interioară a cămăşii este prelucrată la dimensiunile finite, în stare asamblată pe blocul motor.

Revendicări: 1
Figuri: 1

(11) 120287 B1

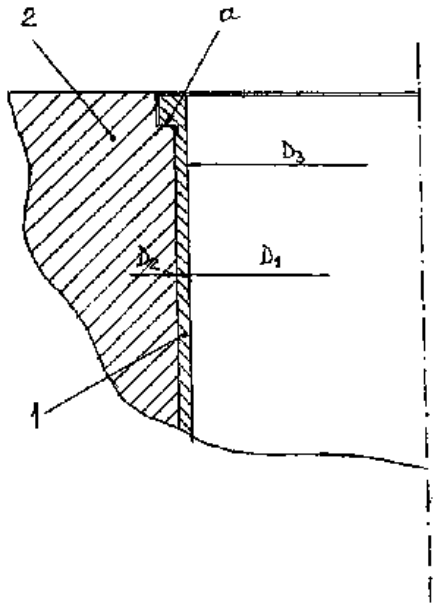

(11) 120288 B1 *(51)* **F 02 N 15/06** *(21)* a 2001 01283 *(22)* 08.03.2001 *(30)* 05.04.2000 DE 100 16 706.3 *(41)* 30.12.2003//12/2003 *(45)* 30.11.2005//11/2005 *(86)* DE 01/00868 08.03.2001 *(87)* WO 01/77522 18.10.2001 *(56)* DE 2439981 *(73) Robert Bosch GmbH, Postfach 30 02 20, 70442, Stuttgart, DE (72) Siems Hans-Dieter, Heinrich-von-Kleist-Weg 1, 71735, Eberdingen, DE; Nguyen Ngoc-Thach, Uferstrasse 3/1, 71723, Grossbottwar, DE; Hartmann Sven, Usedomstrasse 33, 70439, Stuttgart, DE; Braun Hans, Kolbstrasse 6, 70178, Stuttgart, DE (74) Rominvent S.A., str. Ermil Pangratti nr.35, sector 1, Bucureşti (54)* **DISPOZITIV DE DEMARARE**

(57) Invenţia se referă la un dispozitiv de demarare, pentru pornirea motoarelor cu ardere internă. Dispozitivul de demarare, conform invenţiei, este prevăzut cu un motor (**20**) de demarare, care prezintă, ca părţi (**21**) ale sale, un stator (**22**) şi un rotor (**23**), precum şi un arbore (**58**) de acţionare, de asemenea, şi cu un element antrenat (**70**), care poate fi legat, forţat, cu arborele (**58**) de acţionare şi cu motorul cu ardere internă, şi cu un dispozitiv (**100**) de frânare, care acţionează asupra elementului (**70**) antrenat, iar dispozitivul (**100**) de frânare poate fi acţionat prin comutarea motorului (**20**) de demarare, prin intermediul a cel puţin unei părţi (**21**) a motorului (**20**) de demarare.

Revendicări: 16
Figuri: 13

(11) 120288 B1

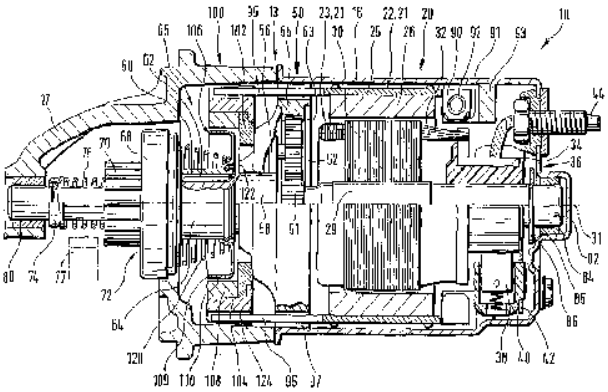

Fig. 1

(11) 120289 B1 *(51)* **F 16 B 35/00** *(21)* a 2001 01040 *(22)* 18.09.2001 *(41)* 30.09.2003//9/2003 *(45)* 30.11.2005// 11/2005 *(56)* RO 103284 *(73) Martişca P. Mihai, str. V. Alecsandri nr. 104, sat Pildeşti, comuna Cordun, judeţul Neamţ, RO (72) Martişca P. Mihai, str. V. Alecsandri nr. 104, sat Pildeşti, comuna Cordun, judeţul Neamţ, RO (54)* **DISPOZITIV DE FIXARE, CU EXCENTRIC**

(57) Invenţia se referă la un dispozitiv de fixare cu excentric, pentru prelucrarea pieselor. Dispozitivul conform invenţiei este alcătuit dintr-un mâner de acţionare (**3**), care continuă cu două discuri (**a**), care au, la partea laterală, două role (**2**), care pot fi doi rulmenţi (**5**), iar prin fusele celor doi rulmenţi, trece un ax filetat (**4**), care asamblează urechea unui şurub (**1**), cu aceste două fuse, formând o articulaţie excentrică.

Revendicări: 1
Figuri: 2

(11) 120289 B1

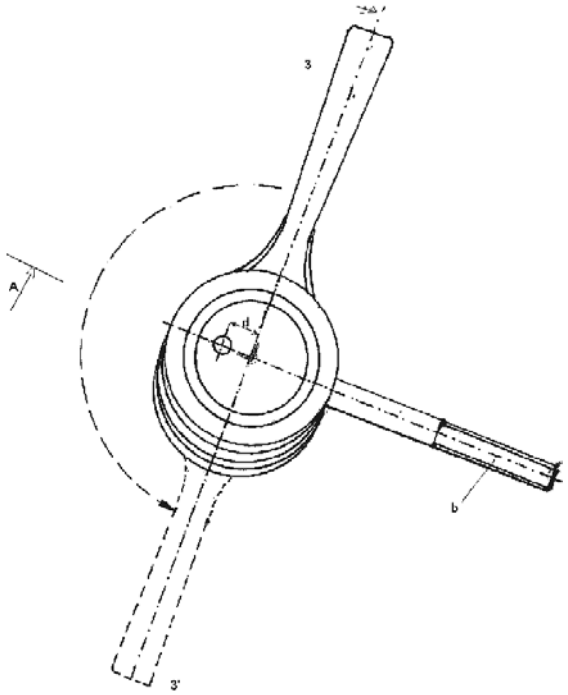

Fig. 2

(11) 120290 B1 *(51)* **F 16 K 17/08**; G 05 D 16/06 *(21)* a 2000 00833 *(22)* 16.02.1999 *(30)* 18.02.1998 FR 98/01952 *(45)* 30.11.2005//11/2005 *(86)* EP 99/01004 16.02.1999 *(87)* WO 99/42750 26.08.1999 *(56)* US 3273590A; DE 2628238A; GB 884558A *(73) Shell Internationale Research Maatschappij B.V., Carel Van Bylandtlaan 30, Haga, NL (72) Beaudouin Jean Claude, Route de Caen, Grand Couronne, FR (74) Rominvent S.A., str. Ermil Pangratti nr.35, sector 1, Bucureşti (54)* **SUPAPĂ DE COMANDĂ, PENTRU REGLAREA CURGERII UNUI GAZ, ÎN CONFORMITATE CU PRESIUNEA ACESTUIA**

(57) Invenţia se referă la o supapă de comandă, construită pentru a comanda curgerea unui gaz sub presiune, pe baza unei comparaţii între presiunea efectivă a unui gaz ce ajunge la supapă şi o presiune de referinţă. În interiorul unei carcase (**1**), supapa de comandă cuprinde un corp (**25**) de supapă, cu un orificiu (**27**) calibrat. Un burduf (**38**) etanş conţine un gaz de comandă şi are o rigiditate elastică, ce determină presiunea de referinţă şi menţine corpul (**25**) de supapă, pe un scaun (**15**) al supapei, atâta timp cât presiunea efectivă a gazului sub presiune GPG este mai mică decât presiunea de referinţă, în scopul de a forţa gazul GPG sub presiune să curgă printr-un

(11) 120290 B1

orificiu (**27**) calibrat, şi permite ca respectivul corp (**25**) de supapă să se îndepărteze de scaunul (**15**) etanş, când presiunea efectivă este cel puţin egală cu presiunea de referinţă, pentru a elibera curgerea gazului GPG sub presiune. Supapa se aplică, în special, pentru comanda unui vaporizator cu gaz de sondă, lichefiat.

Revendicări: 10

Figuri: 2

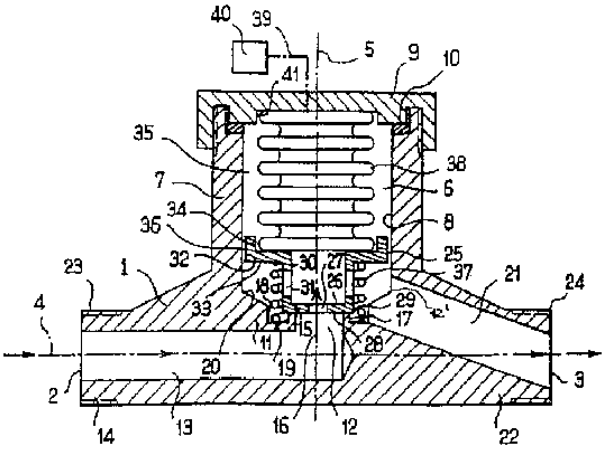

Fig. 1

(11) 120291 B1 *(51)* **F 16 L 58/08**; F 16 L 55/115 *(21)* a 2000 00346 *(22)* 28.03.2000 *(30)* 31.03.1999 US 09/281,891 *(41)* 30.03.2001//3/2001 *(45)* 30.11.2005// 11/2005 *(56)* DE 4201467C1; EP 0543388A1 *(73) The Babcock & Wilcox Company, 1615 Poydras Street, 70112, New Orleans, Louisiana, US (72) Millman Jeffrey C., 75 Nith River Way, Ayr, Ontario, CA (74) Cabinet Enpora S.R.L., Şoseaua Iancului nr.7, bl. 109 B, sc.B,et.1, ap.46, sector 2, cod 73371, Bucureşti (54)* **ANSAMBLU DE ETANŞARE CU DIAFRAGMĂ ŞI METODĂ DE REALIZARE A ANSAMBLULUI**

(57) Invenţia se referă la un ansamblu de etanşare cu diafragmă şi la o metodă de realizare a ansamblului. Ansamblul conform invenţiei este alcătuit dintr-o flanşă (**12**) prevăzută cu un orificiu (**16**) central şi cu un locaş (**18**) inelar, pe flanşă (**12**), frontal, este dispusă o diafragmă (**20**) prevăzută, la partea superioară, cu un prag (**22**) central, între diafragmă (**20**) şi flanşă (**12**), într-un locaş (**18**), fiind realizat un cordon de sudură (**30**), iar în dreptul cordonului (**30**), diafragma (**20**) este solidarizată de flanşă (**12**) cu o sudură de etanşare (**60**), iar diafragma (**20**) are un inel (**24**), către orificiul (**16**) central, peste diafragmă (**20**) şi flanşă (**12**), fiind fixat un capac (**40**) prevăzut cu o

(11) 120291 B1

degajare (**42**) inferioară, în care pătrunde pragul (**22**); metoda conform invenţiei este caracterizată prin aceea că, dintr-un ansamblu de etanşare cu garnitură se îndepărtează un capac de flanşă şi garnitura de pe flanşă, după care se prelucrează un locaş inelar de sudură, pe suprafaţa superioară a flanşei, şi se depune un cordon de sudură în locaşul inelar de sudură, peste care se aşază o diafragmă ce acoperă şi suprafaţa superioară a flanşei, urmată de etanşarea prin sudare, a diafragmei de locaşul inelar de sudură şi fixarea capacului, cu flanşa.

Revendicări: 13

Figuri: 1

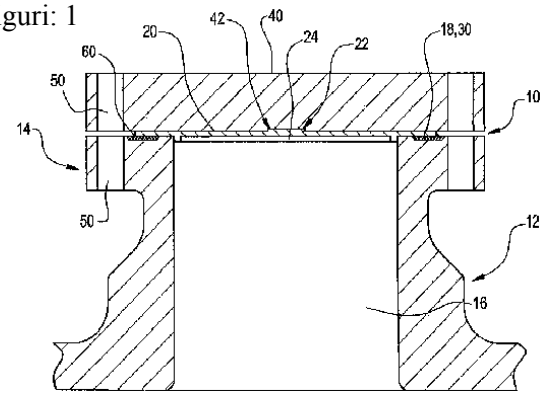

(11) 120292 B1 *(51)* **F 17 D 5/06** *(21)* a 2002 01307 *(22)* 21.10.2002 *(41)* 28.02.2003//2/2003 *(45)* 30.11.2005// 11/2005 *(56)* RO 89986, 119749; FR 2853390, 2852695 *(73) Vişoiu Lilian Cătălin, str. Alexandru Vlahuţă nr. 3, bl. M48, sc. A, ap. 7, sector 3, Bucureşti, RO (72) Vişoiu Lilian Cătălin, str. Alexandru Vlahuţă nr. 3, bl. M48, sc. A, ap. 7, sector 3, Bucureşti, RO (54)* **METODĂ ŞI SISTEM DE MONITORIZARE A CONDUCTELOR DE TRANSPORT AL SUBSTANŢELOR LICHIDE SAU GAZOASE**

(57) Invenţia se referă la o metodă şi un sistem de monitorizare a conductelor de transport al substanţelor lichide sau gazoase. Metoda conform invenţiei constă în detectarea vibraţiilor şi sunetelor apărute în conducta metalică, şi printr-un terminal de emisie-recepţie, compatibil GSM, transmite utilizatorului semnalul de avarie. Sistemul de monitorizare, conform invenţiei, este constituit dintr-un detector de vibraţii şi sunete (**1**), care încorporează un microfon ultrasensibil (**a**) sau o bobină de inducţie (**b**), prevăzută cu o buclă de excitaţie (**15**), cositorită pe conducta de transport (**3**), şi un terminal de emisie-recepţie (**7**), care este alimentat de la un acumulator (**10**), de la un panou fotovoltaic (**9**) sau de la o sursă energetică (**14**). Sistemul poate fi prevăzut şi cu un amplificator (**6**) pentru amplificarea semnalului detectorului de vibraţii şi sunete (**1**). Metoda şi sistemul de monitorizare a conductelor de transport al substanţelor lichide sau gazoase permit supravegherea şi detectarea, în timp real, a problemelor apărute la

(11) 120292 B1
conductele de transport, putând identifica atât încercările de spargere, cât şi scurgerile apărute accidental.

Revendicări: 14
Figuri: 9

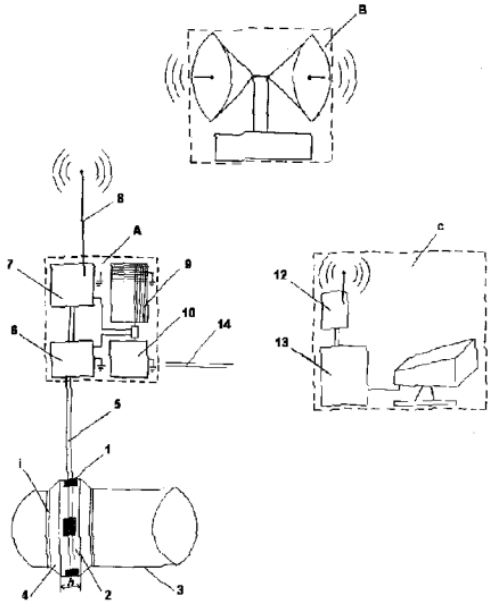

Fig. 1

(11) 120293 B1 *(51)* **F 22 B 17/00** *(21)* 99-01167 *(22)* 03.11.1999 *(45)* 30.11.2005//11/2005 *(56)* RO 102864; US 2042618 *(73) Farkaş Iuliu, Calea Braşov nr. 118, Săcele, RO (72) Farkaş Iuliu, Calea Braşov nr. 118, Săcele, RO (54)* **CAZAN CU FASCICUL DE ŢEVI ÎNCRUCIŞATE**

(57) Invenția se referă la un cazan cu fascicul de ţevi încrucişate, destinat încălzirii centrale a locuinţelor. Cazanul cu fascicul de ţevi încrucişate, conform invenției, este prevăzut cu nişte ţevi (**3**) convective şi cu nişte ţevi (**4**) perpendiculare pe acestea, având axele înclinate cu un unghi α între 5 - 45˚, în sensul curgerii fluidului, iar dispunerea centrelor (**b**) ţevilor (**3**) convective şi a ţevilor (**4**) făcându-se, de asemenea, după nişte planuri înclinate cu un unghi α.

Revendicări: 1
Figuri: 2

(11) 120293 B1

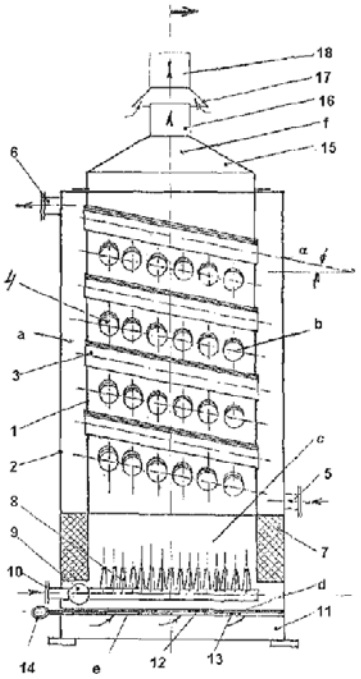

Fig. 1

(11) 120294 B1 *(51)* **F 26 B 17/10** *(21)* a 2001 00389 *(22)* 04.04.2001 *(41)* 30.12.2002//12/2002 *(45)* 30.11.2005// 11/2005 *(56)* RO 108077; GB 881111 *(73) Savu Constantin, str. Roşia Montană nr. 3, bl. M20, sc. 3, ap. 78, sector 6, Bucureşti, RO (72) Savu Constantin, str. Roşia Montană nr. 3, bl. M20, sc. 3, ap.78, sector 5, Bucureşti, RO (54)* **CAMERĂ DE USCARE**

(57) Invenția se referă la o cameră de uscare, destinată unor materiale diverse, cum ar fi legumele, fructele, plantele, cheresteaua şi altele. Camera de uscare, conform invenției, cuprinzând ventilatoarele (**6**), bateriile de încălzire (**9**), deflectoarele (**10** şi **12**) şi tubulatura (**8**), are ventilatoarele (**6**) amplasate, etajat, pe platforma (**1**), pe o singură parte a camerei de uscare, în dreptul căreia, pe peretele vertical (**2**), frontal, al camerei de uscare, se găseşte o deschidere dreptunghiulară (**a**), care poate fi obturată printr-o clapetă mobilă (**4**), împărţind-o într-o zonă de admisie (**b**) şi o zonă de evacuare (**c**), precum şi o deschidere circulară (**d**), care poate fi obturată cu un capac nefigurat, deschiderea dreptunghiulară (**a**) fiind astfel poziţionată, încât, la acţionarea clapetei mobile (**4**) pentru activitate maximă, marginea (**e**) acesteia se găseşte la limita (**f**) cadrului rezistent (**7**) ce poartă ventilatoarele (**6**), pe lăţimea frontului de lucru fiind poziţionaţi şi nişte stâlpi limitatori (**11**), pe care se fixează deflectoarele (**12**).

Revendicări: 1
Figuri: 4

(11) 120294 B1

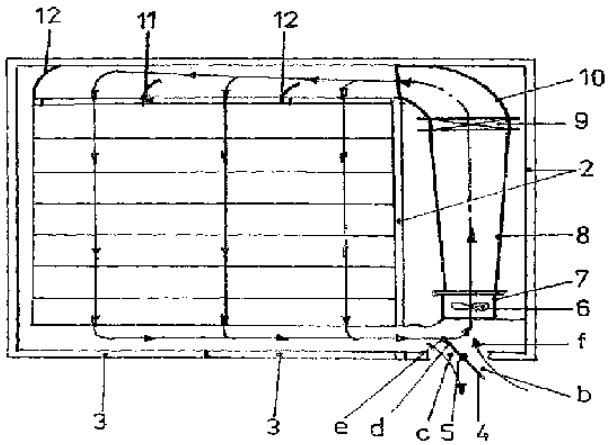

Fig. 2

(11) 120295 B1 *(51)* **F 41 G 1/36** *(21)* a 2001 00213 *(22)* 26.02.2001 *(41)* 30.11.2001//11/2001 *(45)* 30.11.2005//11/2005 *(56)* US 4213700; GB 2159255 *(73) Giurgiu Gheorghe, Şoseaua Pantelimon nr. 258, bl. 47, sc. C, et. 3, ap. 124, sector 2, Bucureşti, RO; Giurgiu Denis, Şoseaua Pantelimon nr. 258, bl. 47, sc. C, et. 3, ap. 142, sector 2, Bucureşti, RO (72) Giurgiu Gheorghe, Şoseaua Pantelimon nr. 258, bl. 47, sc. C, et. 3, ap. 124, sector 2, Bucureşti, RO; Giurgiu Denis, Şoseaua Pantelimon nr. 258, bl. 47, sc. C, et. 3, ap. 142, sector 2, Bucureşti, RO (54)* **DISPOZITIV ELECTRIC DE OCHIRE PENTRU ARMAMENTUL DE INFANTERIE ŞI DE VÂNĂTOARE**

(57) Invenţia se referă la un dispozitiv electric de ochire pentru armamentul de infanterie şi de vânătoare. Dispozitivul electric de ochire, conform invenţiei, este compus dintr-un suport de prindere (**1**, **2**, **3** şi **4**) şi un aparat laser. Dispozitivul poate fi ataşat la orice armament de infanterie şi de vânătoare, ochirea şi executarea tragerii făcându-se într-un timp foarte scurt, prin simpla suprapunere a fascicolului laser pe ţintă, fără a mai folosi aparatele de ochire clasice şi fără o pregătire îndelungată a personalului utilizator.

Revendicări: 1
Figuri: 6

(11) 120295 B1

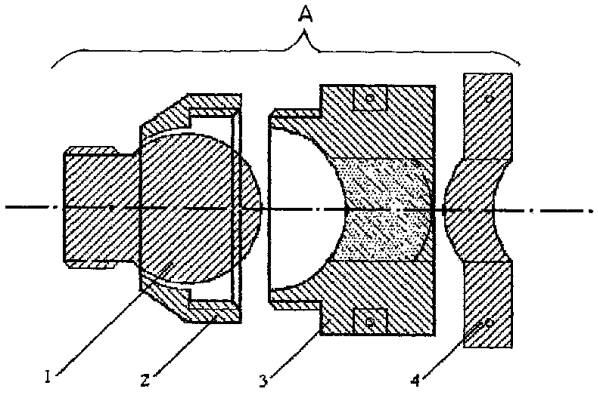

Fig. 1

(11) 120296 B1 *(51)* **F 41 H 5/04**; A 41 D 31/00 *(21)* 99-01055 *(22)* 03.04.1998 *(30)* 04.04.1997 NL 1005731 *(45)* 30.11.2005//11/2005 *(86)* NL 98/00188 03.04.1998 *(87)* WO 98/45662 15.10.1998 *(56)* EP 0499812 A, US 4292882 A, GB 2090725 A *(73) Teijin Twaron GmbH, Kasinostrasse 19-21, Wuppertal, DE (72) Breukers Joseph Judith, Bornerweg 20, Nl-6141 BK, Limbricht, NL (74) Rominvent S.A., str. Ermil Pangratti nr.35, sector 1, Bucureşti (54)* **MATERIAL REZISTENT LA STRĂPUNGERE ŞI ÎMBRĂCĂMINTE DE PROTECŢIE CARE INCLUDE ACEST MATERIAL**

(57) Invenţia se referă la un material rezistent la străpungere, format dintr-un suport acoperit cu un strat de particule solide, abrazive şi dispus pe un pachet de materiale ţesute, la un material pentru suportul acoperit cu un strat de particule solide, abrazive, destinat a fi utilizat, în asociere cu acest material, la diverse articole de îmbrăcăminte din material rezistent la străpungere, precum şi la diversele tipuri de căptuşeli de protecţie. Pachetul de materiale ţesute, care este prevăzut cu suportul acoperit cu un strat de particule solide, abrazive, având diametrul cuprins între 0,1-3,0 mm, are o grosime mai mare de 1,5 mm.

Revendicări: 18

(11) 120297 B1 *(51)* **G 01 N 21/88** *(21)* a 2001 00605 *(22)* 02.12.1999 *(30)* 02.12.1998 AT A 2038/98; 19.11.1999 AT GM 808/99 *(45)* 30.11.2005//11/2005 *(86)* AT 99/00297 02.12.1999 *(87)* WO 00/33054 08.06.2000 *(56)* US 4029418, 5596402 *(73) Oesterreichische Banknoten -Und Sicherheitsdruck GmbH, Garnisongasse 15, A-1096, Viena, AT (72) Grosswang Heinz, Ferdinand- Waldmuller-Gasse 6, A-2531, Gaaden, AT; Fajmann Peter, Oberndorferortsstrasse 10, A-3130, Herzogenburg, AT (74) Rominvent S.A., str. Ermil Pangratti nr.35, sector 1, Bucureşti (54)* **INSTALAŢIE PENTRU VERIFICAREA COMPORTĂRII DIFUZIEI, ÎN FUNCŢIE DE UNGHI, A UNUI OBIECT, DE CĂTRE UN OBSERVATOR**

(57) Invenţia se referă la o instalaţie pentru verificarea comportării difuziei, în funcţie de unghi, a unui obiect, de către un observator. Instalaţia este alcătuită dintr-un dispozitiv de susţinere (**2**), care prezintă o fantă de măsurare (**5**), care poate fi adusă într-o poziţie relativă, prestabilită, în raport cu un obiect plan, supus verificării, în special o bancnotă, ce este examinată printr-o fereastră de observare (**7**) a dispozitivului de susţinere (**2**). Un dispozitiv de alimentare cu lumină (**6**), montat în dispozitivul de susţinere (**2**), furnizează un fascicul de raze paralele (**9**) de lumină, sub un unghi (**α**) dat, care ajung pe fanta de măsurare (**5**). Un dispozitiv de dirijare a luminii (**11**) captează, sub diferite unghiuri (β_1, β_2 etc.), o multitudine de raze de lumină (**10**), care pornesc dintr-un punct al fantei de măsurare (**5**) şi care sunt conduse, paralel sau convergent, în fereastra de măsurare (**7**).

Revendicări: 31
Figuri: 7

(11) 120297 B1

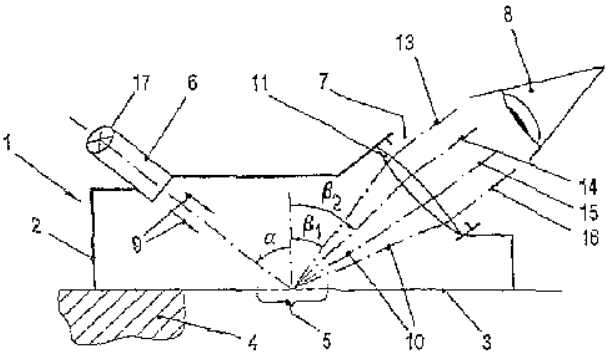

Fig. 1

(11) 120298 B1 *(51)* **G 01 R 11/50**; G 01 R 11/24 *(21)* 99-00710 *(22)* 22.06.1999 *(41)* 29.12.2000//12/2000 *(45)* 30.11.2005//11/2005 *(56)* RO 109393, 107040 *(73) Tudor Paul Lucian, comuna Dragalina, judeţul Călăraşi, RO (72) Tudor Paul Lucian, comuna Dragalina, judeţul Călăraşi, RO (54)* **ECHIPAMENT DE AUTOPROTECŢIE LA NULUL ARTIFICIAL**

(57) Invenţia se referă la un echipament de autoprotecţie la nulul artificial, utilizat pentru măsurarea energiei active, furnizată prin reţelele de curent alternativ, la diverşi consumatori, de la cei casnici până la instituţii publice şi agenţi economici. Echipamentul de autoprotecţie la nulul artificial, conceput fie în bloc funcţional, distinct, fie încorporat în structura aparatelor electrodinamice sau de inducţie, conform invenţiei, se compune dintr-un transformator (**T**) de curent, având primarul format dintr-o înfăşurare de fază ($\mathbf{L_2}$) şi nişte înfăşurări de nul ($\mathbf{L_1}$ şi $\mathbf{L'_1}$), iar secundarul este constituit din nişte înfăşurări ($\mathbf{L_3}$ şi $\mathbf{L'_3}$) conectate la două punţi redresoare ($\mathbf{P_1}$ şi $\mathbf{P_2}$), cu ieşirile legate în serie, pentru însumarea componentelor pulsatorii, după care componenta alternativă, de frecvenţă dublă, este separată cu ajutorul unui condensator ($\mathbf{C_1}$) şi aplicată bobinei de curent, care generează câmpul magnetic, rotitor sau de fugă împreună cu bobina de tensiune, alimentată de la reţea, prin intermediul unei punţi redresoare (**P**) şi al unui condensator (**C**).

Revendicări: 1
Figuri: 1

(11) 120298 B1

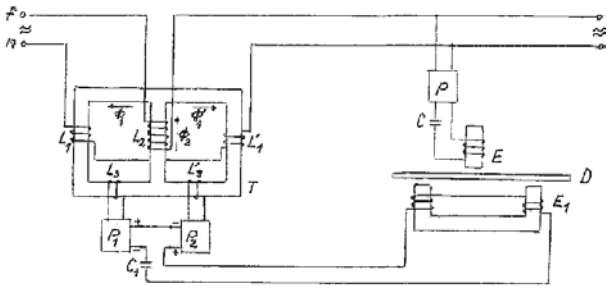

(11) 120299 B1 *(51)* **G 01 S 5/18**; G 01 S 15/74 *(21)* a 2001 00055 *(22)* 18.01.2001 *(41)* 30.07.2002//7/2002 *(45)* 30.11.2005//11/2005 *(56)* DE 3173570D *(73) Buzatu Dumitru Ştefan, Calea Bucureşti nr. 42, bl. P4, sc 1, et 6, ap 34;, Craiova, RO (72) Buzatu Dumitru Ştefan, Calea Bucureşti, bl. P4, sc 1, et 6, ap 34, Craiova, judeţul Dolj, RO (54)* **SISTEM DE DETERMINARE A POZIŢIEI UNUI OBIECT ÎN SPAŢIU**

(57) Invenţia se referă la un sistem de determinare a poziţiei unui obiect în spaţiu, utilizând infrasunete. Sistemul conform invenţiei este alcătuit dintr-un bloc de comandă (**A**), care transmite, simultan, un semnal la un bloc electronic de prelucrare a informaţiei (**B**) şi la un generator de infrasunete, compus dintr-un generator electronic de oscilaţii elastice (**C**) şi un traductor electromagnetic (**D**), solidar cu obiectul, nişte convertoare infrasunet - impuls electric, sau nişte convertoare infrasunet - impuls electromagnetic ($\mathbf{E_1}$, $\mathbf{E_2}$ şi $\mathbf{E_3}$), a căror poziţie este cunoscută, convertoare care, la rândul lor, transmit semnale blocului electronic de prelucrare a informaţiilor (**B**), care, în funcţie de viteza de propagare a undei infrasonore şi de diferenţele de timp între impulsul electric, primit de la blocul de comandă, şi de impulsurile primite de la convertoare, determină poziţia obiectului.

Revendicări: 3
Figuri: 3

(11) 120299 B1

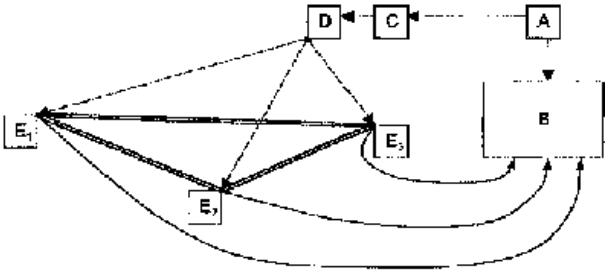

Fig. 1

(11) 120300 B1 *(51)* **G 08 C 13/00**; G 08 C 15/00; G 08 B 19/00 *(21)* a 2000 00896 *(22)* 09.03.1998 *(45)* 30.11.2005//11/2005 *(86)* US 98/04539 09.03.1998 *(87)* WO 99/46746 16.09.1999 *(56)* US 5691715 *(73) ABB Power T & D Company Inc., 1021 Main Campus Drive, NC 27606, Raleigh, US (72) Ardalan Sasan, H., Suite 106, 659 Carytown Boulevard, Cary, US; Van Den Bout David, E., 2608 Sweetgum Drive, NC 27511, Apex, US (74) Rominvent S.A., str. Ermil Pangratti nr.35, sector 1, Bucureşti (54)* **SISTEM DE CONTORIZARE, ELECTRONIC**

(57) Invenţia se referă la un sistem de contorizare, electronic, utilizat pentru citirea automată a contoarelor electrice. Sistemul încorporează o suită de protocoale TCP/IP şi un server HTTP (**24**), în scopul asigurării accesului bidirecţional la un contor încorporat într-un nod de tranzit (**20**), deservind mai multe contoare conectate printr-o linie de transport (de putere) sau o reţea fără fir, bidirecţională. Nodul de tranzit (**20**) poate încorpora un server HTTP (**24**), pentru accesarea datelor provenind de la mai multe contoare (**40**) şi pentru transmiterea de date la un contor individual (**40**). Alte aspecte ale sistemului dezvăluit includ utilizarea unei interfeţe de nod de tranzit, comune (**26**), în scopul accesului, de la distanţă, la datele unui contor şi la setarea (stabilirea) parametrului unui contor, utilizând formate HTML în navigatoare HTTP; citirea de la distanţă (tele-lectura) şi setarea mai multor parametri de contor, utilizând o suită de protocoale TCP/IP; o suită de protocoale TCP/IP, implementată în caracteristici desemnate

(11) 120300 B1

într-o reţea locală CEBus LAN (**42**), cu acces prin TCP/IP (**43**) la rutere şi rotore-punţi (brouters), precum şi la contoare individuale pe LAN şi un nod de tranzit, abilitat de protocoale SLIP-PPP (**21**), pentru accesul de la distanţă TCP/IP, printr-o interfaţă serială, la unul sau mai mulţi parametri de contor.

Revendicări: 17
Figuri: 5

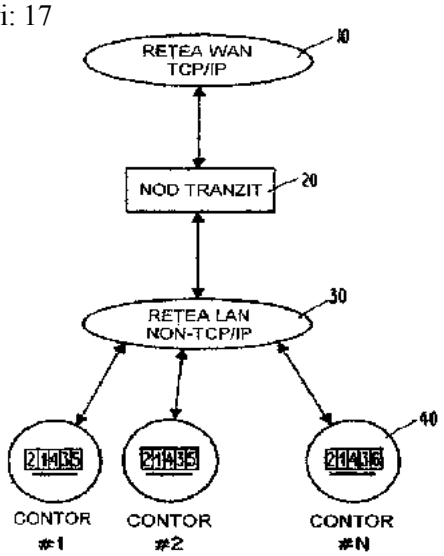

Fig. 1

(11) 120301 B1 *(51)* **G 09 D 3/04**; B 42 D 5/06 *(21)* a 2002 01457 *(22)* 13.11.2002 *(41)* 30.08.2004//8/2004 *(45)* 30.11.2005//11/2005 *(56)* DE 19910315; US 5711548, 4757624; EP 0537907; FR 2395152 *(73) Mihăilescu Sorin, b-dul Basarabia nr. 7, sector 2, Bucureşti, RO (72) Mihăilescu Sorin, b-dul Basarabia nr. 7, sector 2, Bucureşti, RO (54)* **CALENDAR DE PERETE, ILUSTRAT CU IMAGINI ŞI ÎNSCRISURI REFOLOSIBILE**

(57) Prezenta invenţie se referă la un calendar de perete, ilustrat cu imagini şi înscrisuri, ce au legătură cu respectivele imagini, care poate fi transformat într-un album de artă, într-un catalog de prezentare a unor produse sau servicii etc, în funcţie de tematica abordată. Calendarul de perete, conform invenţiei, este alcătuit dintr-o filă-suport (**1**), pe care sunt fixate filele (**2**) propriu-zise ale calendarului, conţinând imagini şi date calendaristice, porţiunile ce poartă imagini (**c**) fiind despărţite de porţiunile ce poartă datele calendaristice (**d**), prin intermediul unor şiruri de perforaţii (**e**), este caracterizat prin aceea că fila-suport (**1**) este împărţită în două porţiuni distincte, una superioară (**a**) şi una inferioară (**b**), prin nişte şiruri de perforaţii (**f**), porţiunea superioară (**a**) fiind prevăzută, la partea superioară, cu un mijloc de suspendare (**g**), în sine cunoscut, şi filele (**2**) propriu-zise ale calendarului sunt fixate pe marginea verticală, laterală stânga, a porţiunii inferioare (**b**) a fileisuport (**1**), prin intermediul unui mijloc de prindere (**3**), ce permite rabaterea completă a acestora, în spatele ei. Înaintea primei file (**2**) a calendarului, este

(11) 120301 B1

fixată o filă ce poartă doar imagini (**c**), care, după îndepărtarea din filele calendarului, a porţiunilor care exced suprafaţa acesteia, devine coperta de început a catalogului sau albumului, coperta de sfârşit a acestuia realizându-se din fila-suport (**1**), prin îndepărtarea porţiunilor care exced suprafaţa copertei de început.

Revendicări: 3
Figuri: 2

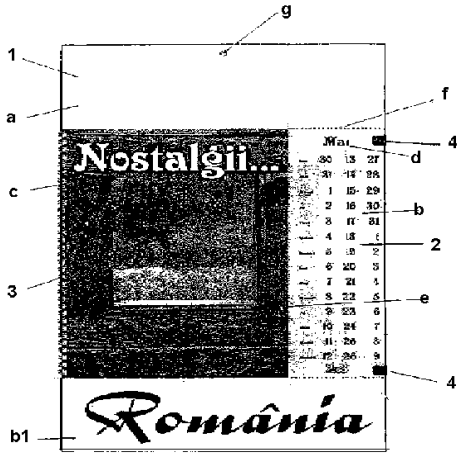

Fig. 1

(11) 120302 B1 *(51)* **H 01 H 33/66** *(21)* a 2003 01035 *(22)* 18.12.2003 *(45)* 30.11.2005//11/2005 *(56)* EP 1225609 *(73) ICPE S.A., Splaiul Unirii 313, sector 3, Bucureşti, RO (72) Dumitrescu Gheorghe, str. Râmnicu Vâlcea nr. 5, bl. S 22, sc. 2, et. 4, ap. 62, sector 3, Bucureşti, RO; Bădic Mihai Theodor, str. Câmpia Libertăţii nr. 5, bl. PM60, sc. 2, et. 6, ap. 86, sector 3, Bucureşti, RO; Neacşu Vasile Valeriu, str. Constantin Brâncoveanu nr. 18, bl. B7, sc. 4, et. 8, ap. 115, sector 4, Bucureşti, RO; Ţuluca Gheorghe, Calea Griviţei nr. 26G, sector 1, Bucureşti, RO (54)* **DISPOZITIV ELECTROMAGNETIC, INTEGRAT, PENTRU ACŢIONAREA APARATELOR ELECTRICE, CU COMUTAŢIE ÎN VID**

(57) Invenţia se referă la un dispozitiv electromagnetic, integrat, pentru acţionarea aparatelor electrice, cu comutaţie în vid, compus dintr-un electromagnet tip plonjor, prevăzut cu magneţi permanenţi, pentru menţinerea în poziţia închis şi un sistem electronic de comandă, alimentat de la o sursă de c.c. sau c.a. Magneţii permanenţi (**5**) sunt plasaţi între două juguri feromagnetice, unul interior (**3**) şi altul exterior (**4**), separate printr-un întrefier (δ_2) mult mai mic decât grosimea (**g**) magneţilor permanenţi. Acesta asigură, în poziţia închis a electromagnetului, închiderea liniilor de flux, ale magneţilor permanenţi, pe circuitul magneţi permanenţi (**5**), jugul (**4**), plonjor (**2**), jugul (**3**), magneţi permanenţi (**5**), care prezintă numai întefieruri minime, realizabile tehnologic, ceea ce conduce la mărirea forţei active F_a, dezvoltată de magneţii permanenţi, între plonjorul (**2**) şi jugul (**4**), iar în poziţia deschis a electromagnetului, închiderea

(11) 120302 B1

liniilor de flux, ale magneţilor permanenţi (**5**), jugul (**4**), întrefierul (δ_2), jugul (**3**), iar liniile de flux magnetic, create de bobina (**1**), în momentul alimentării acesteia, se închid pe circuitul plonjorul (**2**), jugul (**3**), întrefierul (δ_2), jugul (**4**), întrefierul activ (δ_1), plonjorul (**2**), ceea ce le asigură o reluctanţă minimă. Circuitul electronic, care acţionează electromagnetul, permite descărcarea condensatoarelor ($\mathbf{C_1}$ sau $\mathbf{C_2}$), pe bobina (**1**), la închidere, respectiv deschidere. Se folosesc două tiristoare ($\mathbf{Th_1}$ şi $\mathbf{Th_2}$), ca elemente de comutaţie, şi dioda (**D**) pentru recuperarea energiei electromagnetice de declanşare, pentru declanşare în cazul ciclului RAR şi în cazul lipsei accidentale a tensiunii de încărcare a condensatorului ($\mathbf{C_2}$).

Revendicări: 2
Figuri: 2

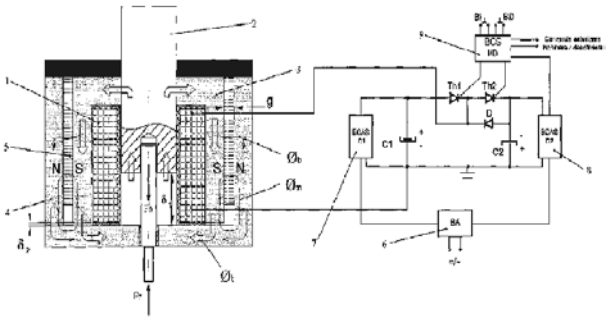

Fig. 1

(11) 120303 B1 *(51)* **H 01 H 83/20**; H 02 H 7/26 *(21)* a 2002 01110 *(22)* 12.08.2002 *(41)* 30.03.2004//3/2004 *(45)* 30.11.2005//11/2005 *(56)* RO 117881 *(73) Electrica S.A.-Filiala de Distribuţie şi Furnizare a Energiei Electrice "Electrica Banat" - Sucursala Deva, str.George Enescu nr.39, Deva, judeţul Hunedoara, RO (72) Galea Mircea, str. Minerului, bl. 9, ap. 27, Deva, judeţul Hunedoara, RO; Lixandru Ilie, aleea Crinilor nr.2, bl. E9, sc. 1, ap. 16, Deva, judeţul Hunedoara, RO; Popa Corin, str. Horea, bl. 4, ap. 21, Deva, RO; Coli Ioan Dănuţ, Cartier Gojdu, str. Zamfirescu, bl. A1, ap. 4, Deva, judeţul Hunedoara, RO; Baciu Ioan, b-dul Nicolae Bălcescu, bl. 12A, sc. B, ap. 35, Deva, judeţul Hunedoara, RO (54)* **RELEU DIFERENŢIAL, DE CURENT HOMOPOLAR**

(57) Invenţia se referă la un releu diferenţial, de curent homopolar, care permite eliminarea defectelor monofazate nete şi prin arc electric, din zona aflată între transformatorul de curent, montat pe neutrul artificial, pe legătura spre pământ a rezistorului şi transformatoarele de curent, din celula de medie tensiune a transformatorului de forţă 110 kV/MT, din staţiile de transformare 110 kV/MT, având neutrul tratat prin rezistor. Releul conform invenţiei este prevăzut cu două canale identice, de prelucrare a informaţiei, privind curentul printr-un rezistor (**2**) şi, respectiv curentul homopolar (**3**), care asigură la ieşire tensiuni continue, proporţionale cu curenţii de la intrare. Tensiunile sunt aplicate unui comparator (**4**) care ia decizia de demaraj şi comandă un circuit de temporizare (**5**). Circuitul de temporizare (**5**)

(11) 120303 B1

comandă comutatoarele finale şi un releu de execuţie (**6**). Releul mai conţine o sursă de alimentare (**1**). Releul se poate folosi în toate staţiile de transformare 110 kV/MT, la care neutrul de MT este tratat prin rezistor.

Revendicări: 3
Figuri: 2

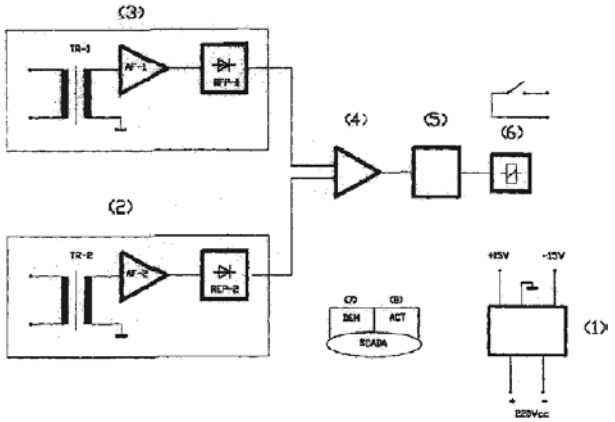

Fig. 2

(11) 120304 B1 *(51)* **H 04 R 9/06**; H 04 R 9/02; H 04 R 1/02; H 04 R 7/06 *(21)* 98-00631 *(22)* 02.09.1996 *(30)* 02.09.1995 GB 9517918.0; 31.10.1995 GB 9522281.6; 30.03.1996 GB 9606836.6 *(41)* 30.09.1998// 9/1998 *(45)* 30.11.2005//11/2005 *(86)* GB 96/02167 02.09.1996 *(87)* WO 97/09859 13.03.1997 *(56)* WO 89/00798; 92/03024; DE 3730305; US 3801943; 4055732; 4506117 *(73) New Transducers Limited, 37 Ixworth Place, Sw3 3qh, Londra, GB (72) Azima Henry, 3 Southacre Close, Chaucer Road, Cambridge, GB; Colloms Martin, 22 Burgess Hill, Londra, GB; Harris Neil, 9 Davey Crescent, Great Shelford, Cambridge, GB (74) Rominvent S.A., str. Ermil Pangratti nr.35, sector 1, Bucureşti (54)* **TRADUCTOR DE VIBRAŢII, INERŢIAL ŞI DIFUZOR PENTRU UTILIZAREA ACESTUIA**

(57) Invenţia se referă la un traductor de vibraţii (**9**), inerţial, caracterizat printr-un ansamblu de bobină motoare, care cuprinde un element tubular (**18**) şi o bobină (**13**) fixată, rigid, de elementul tubular, un ansamblu magnetic (**15**), dispus concentric în interiorul bobinei motoare, un mijloc elastic (**19**), care susţine ansamblul magnetic, pentru deplasare axială, relativă faţă de bobina motoare, această bobină motoare şi elementul tubular fiind adaptate pentru a fi montate, rigid, pe un radiator (**2**) cu mod distribuit.

Revendicări: 14
Figuri: 6

(11) 120304 B1

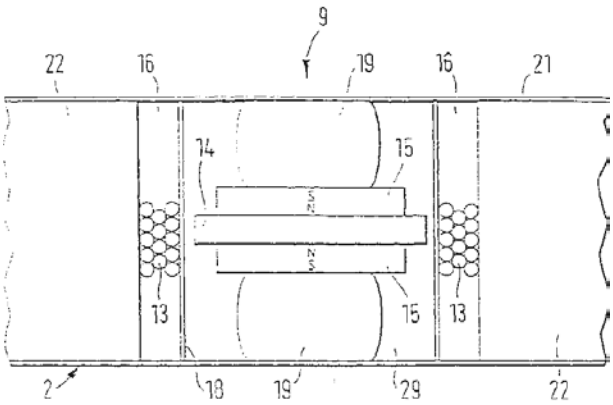

Fig. 3

(11) 120305 B1 *(51)* **H 05 B 41/04** *(21)* a 2002 00313 *(22)* 20.03.2002 *(45)* 30.11.2005//11/2005 *(56)* CBI: a 2002 00040 *(73) Electroservice S.R.L., str. Vasile Alecsandri nr. 5, Craiova, RO (72) Teodorescu Ilarie, str. 1 Decembrie 1918, bl. N11, sc. 1, ap. 3, Craiova, RO; Pătraşcu George-Gabriel, str. Maramureş, bl. 21-21, sc. 1, ap. 6, Craiova, RO; Călugăru Ecaterina, Calea Bucureşti, bl. P2, ap. 86, Craiova, RO* *(54)* **BALAST ELECTRONIC, ÎN COMUTAŢIE**

(57) Invenţia se referă la un balast electronic în comutaţie, destinat, în special, iluminării fluorescente a mijloacelor de transport în comun, urbane şi feroviare, precum şi pentru alte aplicaţii generale, cum ar fi iluminatul de siguranţă, în cazul holurilor şi subsolurilor tehnice, ieşirilor de siguranţă, camerelor de gardă, tunelurilor, etc. Balastul electronic în comutaţie este alcătuit dintr-un filtru de intrare (**F1**), în componenţa acestuia intrând un rezistor (**R1**) şi un condensator (**C1**), un circuit de startare (**CS**), realizat cu un oscilator de relaxare, având în componenţă un tranzistor unijoncţiune (**T1**), cu frecvenţă de oscilaţie joasă, un rezistor (**R5**), o diodă (**D1**) ce nu permite ca tensiunea pe un condensator (**C2**) să ajungă la valoarea de prag, încât, după amorsare, dioda (**D1**) scoate din funcţiune oscilatorul de relaxare, un generator de oscilaţii cu tranzistoare bipolare sau cu

(11) 120305 B1

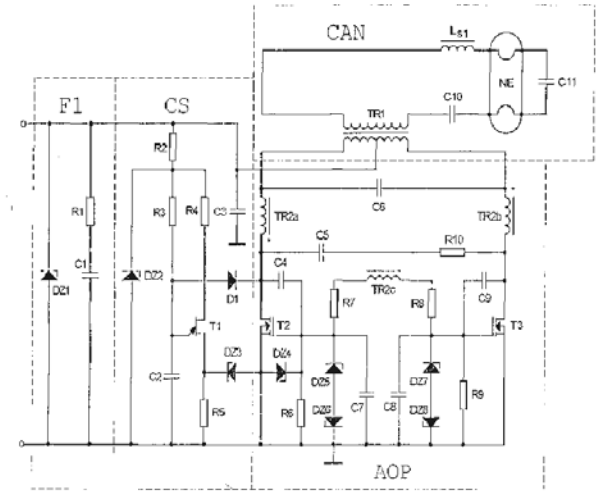

(11) 120305 B1

circuite integrate, un transformator (**TR2**) ridicător de tensiune, prevăzut cu o înfăşurare separată (**TR2c**), pentru preluarea reacţiei pozitive, un circuit pentru aprinderea neonului (**CAN**), prevăzut cu un şoc (**Ls1**) pentru limitarea curentului, prin tubul fluorescent (**NE**). Balastul electronic are, în compunere, o diodă trasil (**DZ1**), o diodă (**DZ3**) care comandă tranzistorul (**T1**) şi care preia numai vârful impulsurilor, o diodă (**DZ4**) care înlătură afectarea simetriei circuitului, prin punerea în paralel a unui rezistor (**R5**) de valoare mică, nişte condensatori (**C4**, **C7**, **C8** şi **C9**) şi nişte componente pasive (**C4**, **C7**, **C8** şi **C9**), care înlătură supratensiunile de comutaţie şi elimină posibilitatea apariţiei oscilaţiilor parazite de radiofrecvenţă, indiferent de caracteristicile de fabricaţie, ale tranzistoarelor de putere.

Revendicări: 1
Figuri: 1

LISTA B.I., PENTRU CARE HOTĂRÂREA DE ACORDARE SE PUBLICĂ ÎN CONFORMITATE CU ART. 28(3) DIN LEGEA NR. 64/1991 REPUBLICATĂ,

- **ORDONATĂ CRESCĂTOR, DUPĂ NUMĂRUL DE BREVET**
- **ORDONATĂ ALFABETIC, DUPĂ NUMELE/DENUMIREA TITULARULUI**

Lista cu brevetele de invenţie, ale căror hotărâri de acordare au fost luate la data de 30.09.2005, ordonate crescător, după numărul de brevet

Număr brevet	Clasa	Număr dosar	Data depozit	Titular	**Pag.**
120231 B1	**A 23 N 12/08**; F 26 B 17/10	a 2001 00390	04.04.2001	Savu Constantin, str. Roşia Montană nr. 3, bl. M20, sc. 3, ap. 78, sector 6, Bucureşti, RO	**81**
120232 B1	**A 43 B 17/00**; A 61 F 5/14	a 2002 01537	04.12.2002	Ionescu Muscel Cornel, str. C.C. Arion nr. 6, parter, ap. 1, sector 1, Bucureşti, RO; Vimlatin Ioana, str. Făinari nr. 24, bl. 51, ap. 72, et. 7, sc. 2, sector 2, Bucureşti, RO	**81**
120233 B1	**A 45 D 29/02**	a 2002 00090	30.01.2002	Neculau Irina Adriana, str. Alexandru Ioan Cuza nr. 81, Huşi, RO	**82**
120234 B1	**A 46 D 1/00**; D 01 F 1/10	98-00609	22.08.1996	Pedex & Co. GmbH, Hauptstrasse 67 D-69483, Wald-Michelbach, DE	**82**
120235 B1	**A 47 B 3/02**	a 2000 01276	28.12.2000	S.C. Feromet "M"-S.R.L., localitatea Izvoare, comuna Dumbrava Roşie, judeţul Neamţ, RO	**83**
120236 B1	**A 47 B 3/02**	a 2000 01277	28.12.2000	S.C. Feromet "M"-S.R.L., localitatea Izvoare, comuna Dumbrava Roşie, judeţul Neamţ, RO	**84**
120237 B1	**A 47 B 3/02**	a 2000 01278	28.12.2000	S.C. Feromet "M"-S.R.L., localitatea Izvoare, comuna Dumbrava Roşie, judeţul Neamţ, RO	**84**
120238 B1	**A 47 C 4/14**	a 2000 01280	28.12.2000	S.C. Feromet "M"- S.R.L., localitatea Izvoare, comuna Dumbrava Roşie, judeţul Neamţ, RO	**85**
120239 B1	**A 47 G 19/22**; A 47 G 7/06	97-00360	11.07.1995	Synkrona A.G., Breitenweg 10 CH 6370, Stans, CH	**85**
120240 B1	**A 47 L 23/26**	a 2001 00782	05.07.2001	Anghel Camelia, str. Biserica Amzei nr. 27bis, et. 3, ap. 6, sector 1, Bucureşti, RO	**86**
120241 B1	**A 61 K 31/195**; A 61 K 33/42	97-01499	08.08.1997	Institutul Naţional de Geriatrie şi Gerontologie "Ana Aslan", str. Caldăruşani nr. 9, sector 1, Bucureşti, RO	**86**
120242 B1	**A 61 K 31/4166**	a 2003 00912	12.11.2003	Munteanu Valentin, str. Independenţei, bl. T5, ap. 7, Turnu Măgurele, RO	**86**
120243 B1	**A 61 K 38/01**; A 23 J 3/34; A 23 C 9/123; A 23 C 9/12	97-02328	12.06.1996	Valio Oy, Meijeritie nr. 6, Helsinki, FI	**87**
120244 B1	**B 01 J 23/881**; B 01 J 23/835	a 2002 00166	21.06.2000	China Petro-Chemical Corporation, 6A, Huixindong Street Chaoyang District 100029, Beijing, CN	**87**
120245 B1	**B 02 C 7/18**	a 2001 00470	30.04.2001	Voinea I. Sergiu, str. 1 Mai nr. 1, bl. 1, sc. A, ap. 11, Oneşti, judeţul Bacău, RO; Vionea S. Georgeta Paula, str. 1 Mai nr.1, bl.1, sc. A, ap.11, Oneşti, Bacău, RO	**87**
120246 B1	**B 03 D 1/16**	a 2003 00809	03.04.2002	Outokumpu Oyj, Riihitontuntie 7, Fin-02200, Espoo, FI	**88**
120247 B1	**B 23 K 31/12**	a 2002 00262	07.03.2002	Institutul Naţional de Cercetare-Dezvoltare pentru Tehnologii Criogenice şi Izotopice - ICSI, str.Uzinei nr.1, Râmnicu Vâlcea, RO	**88**

Număr brevet	Clasa	Număr dosar	Data depozit	Titular	**Pag.**
120248 B1	**B 27 H 3/02**	97-01359	23.07.1997	Ungureanu Constantin, str. Berzei nr. 12, Medgidia, RO	**89**
120249 B1	**B 29 C 59/12**	97-01774	23.09.1997	Institutul Național de Cercetare-Dezvoltare pentru Fizică şi Inginerie Nucleară "Horia Hulubei", str. Atomiştilor nr.1, Bucureşti-Măgurele, RO	**89**
120250 B1	**B 60 Q 1/20**	a 2001 00972	28.08.2001	Grasu Costică, str. Străduinței nr. 2, bl. O4, sc. 1, et. 6, ap. 26, sector 4, Bucureşti, RO	**90**
120251 B1	**B 60 Q 1/20**	a 2001 00973	28.08.2001	Grasu Costică, str. Străduinței nr. 2, bl. O4, sc. 1, et. 6, ap. 26, sector 4, Bucureşti, RO	**91**
120252 B1	**B 60 Q 1/20**	a 2001 00974	28.08.2001	Grasu Costică, str. Străduinței nr. 2, bl. O4, sc. 1, et. 6, ap. 26, sector 4, Bucureşti, RO	**91**
120253 B1	**B 62 D 55/07**; B 62 D 55/07	a 2001 01237	19.11.2001	Meciu Eugeniu, str. Castanilor nr. 3, Turda, RO	**92**
120254 B1	**B 65 D 1/02**	a 2001 00859	26.01.2000	Pedulla Christian Pio, via Monte Grappa 9, Milano, IT; Pagliacci Gianfilippo, via Cassiodoro 12, Milano, IT	**92**
120255 B1	**B 65 G 33/18**; B 65 G 33/08; B 65 G 33/14	a 2003 00813	27.02.2002	Highline MFG. Inc., Box 307, Sok 4 no, Vonda, Saskatchewan, CA	**92**
120256 B1	**C 01 B 17/58**	98-01646	04.12.1998	Outokumpu Oyj, Riihitontuntie 7, Espoo, FI	**93**
120257 B1	**C 02 F 1/52**; C 02 F 1/66; C 02 F 1/68	99-00046	18.01.1999	Institutul de Metale Neferoase şi Rare S.A., b-dul Biruinței nr.102, comuna Pantelimon, RO	**93**
120258 B1	**C 05 C 9/00**	a 2002 00494	22.04.2002	Vergu V. Ştefan, str. Matei Basarab, bl. 35, sc. A, et. 5, ap. 17, Slobozia, RO	**93**
120259 B1	**C 07 D 295/14**; C 07 D 211/58; C 07 D 213/66; C 07 D 471/10; C 07 D 401/04; C 07 D 211/62; C 07 D 211/64; C 07 D 211/26; A 61 K 31/495; A 61 K 31/445	97-01866	11.04.1996	Boehringer Ingelheim KG, Postfach 200, D-55216, Ingelheim am Rhein, DE	**94**
120260 B1	**C 07 D 451/10**; A 61 K 31/46	98-00142	31.07.1996	Boehringer Ingelheim KG, Postfach 200, D-55216, Ingelheim am Rhein, DE	**94**
120261 B1	**C 07 D 501/04**; C 07 D 501/12; C 07 D 501/24; A 61 K 31/545	99-01373	24.06.1998	Meiji Seika Kaisha Ltd., 4-16 Kyobashi 2-Chome, Chuo-Ku, Tokyo, JP	**94**
120262 B1	**C 08 G 65/10**; C 08 G 18/48; C 08 G 65/26; C 08 L 71/02	96-01622	08.08.1996	Arco Chemical Technology, L.P., Two Greenville Crossing 4001 Kennett Pike Suite 238, Greenville, US	**95**

Număr brevet	Clasa	Număr dosar	Data depozit	Titular	**Pag.**
120263 B1	**C 08 L 5/00**; C 08 J 5/16; C 09 D 5/34	a 2000 00937	28.09.2000	Țigău Laurențiu Daniel, Splaiul Unirii nr. 45, bl. M15, sc. C, ap. 67, parter, sector 3, Bucureşti, RO; Pordea Viorel, str. Drumul Taberei, nr. 82, bl. C16, sc. D, et. 3, ap.179, Bucureşti, RO; Țigău Valentina, str. Splaiul Unirii nr. 45, bl. M15, sc. 3, ap. 67, sector 3, Bucureşti, RO	**95**
120264 B1	**C 08 L 97/00**; C 08 L 31/00	98-00779	25.03.1998	Institutul de Chimie Macromoleculară "Petru Poni", aleea Grigore Ghica Vodă nr.41 A, Iaşi, județul Iaşi, RO	**96**
120265 B1	**C 09 B 17/02**	a 2002 00152	14.02.2002	Institutul de Cercetări Chimice - ICECHIM, Splaiul Independenței nr 202, sector 6, Bucureşti, RO; Colorom S.A, str. Lungă nr. 27, Codlea, județul Braşov, RO	**96**
120266 B1	**C 09 B 67/20**	a 2002 00207	26.02.2002	Institutul de Cercetări Chimice, Splaiul Independenței nr.202, sector 6, Bucureşti, RO; Alchim ' 96 S.R.L., str.Bazalt nr.15, Buzău, RO	**96**
120267 B1	**C 12 N 5/00**; C 07 K 19/00	97-02262	06.06.1996	Genentech, Inc., 1 Dna Way, CA 94080, South San Francisco,California, US; F. Hoffmann-La Roche AG, 124 Grenzachertrasse, Basle, CH	**96**
120268 B1	**C 12 N 7/01**; A 61 K 35/76; C 12 N 15/49; C 12 N 15/863	98-01218	23.01.1997	St. Jude Children's Research Hospital, 332 North Lauderdale, Memphis, US	**97**
120269 B1	**C 12 N 15/06**; A 01 K 67/00	a 2003 00678	08.08.2003	Pricop Florin, b-dul Camil Ressu nr. 66, bl. 1, sc. 1, et. 4, ap. 17, sector 3, Bucureşti, RO	**97**
120270 B1	**C 12 N 15/82**; C 12 N 15/12; A 01 H 5/00	97-02278	06.06.1996	Pioneer Hi-Bred International Inc., 700 Capital Square 400 Locust Street Iowa 50309, Des Moines, US	**97**
120271 B1	**C 14 C 3/22**	a 2002 01528	03.12.2002	Institutul Național de Cercetare Dezvoltare Textile Pielărie- Filiala Institutul de Cercetări Pielărie Încălțăminte, str. Ion Minulescu nr. 93, sector 3, Bucureşti, RO	**97**
120272 B1	**C 14 C 3/00**	a 2002 01529	03.12.2002	Institutul Național de Cercetare Dezvoltare Textile Pielărie- Filiala Institutul de Cercetări Pielărie Încălțăminte, str. Ion Minulescu nr. 93, sector 3, Bucureşti, RO	**98**
120273 B1	**C 14 C 3/22**	a 2002 01530	03.12.2002	Institutul Național de Cercetare Dezvoltare Textile Pielărie-Filiala Institutul de Cercetări Pielărie Încălțăminte, str. Ion Minulescu nr. 93, sector 3, Bucureşti, RO	**98**
120274 B1	**C 14 C 9/02**	a 2002 01245	26.09.2002	Institutul Național de Cercetare Dezvoltare pentru Textile şi Pielărie, Sucursala Institutul de Cercetări Pielărie Încălțăminte, str. Ion Minulescu nr. 93, cod 742591, sector 3, Bucureşti, RO	**98**
120275 B1	**D 01 B 7/02**; A 01 K 67/04	a 2003 00556	26.06.2003	Sericarom S.A., Şoseaua Bucureşti-Ploieşti nr. 69, sector 1, Bucureşti, RO	**99**

Număr brevet	Clasa	Număr dosar	Data depozit	Titular	**Pag.**
120276 B1	**D 01 F 2/02**; D 02 J 1/06	a 2001 00266	08.10.1996	Lenzing Aktiengesellschaft, Werkstrasse 2, Lenzing, AT	**99**
120277 B1	**D 01 F 6/38**; D 01 F 11/06	a 2002 01306	18.10.2002	Institutul de Cercetări pentru Fibre Sintetice "ICEFS" S.A., str. Uzinei nr. 1, Săvineşti, judeţul Neamţ, RO	**99**
120278 B1	**D 01 F 8/04**	a 2002 00276	08.03.2002	Institutul de Cercetare şi Inginerie Tehnologică "Fibresin" S.A., Calea Chişinăului nr.27, Iaşi, RO	**100**
120279 B1	**E 02 B 3/04**; E 02 B 3/06; E 02 D 5/02; E 02 D 5/03; E 02 D 5/04; E 02 D 5/10; E 02 D 5/46	a 2001 00167	15.02.2001	Iulian Constantin, Şoseaua Pantelimon nr. 336, bl. 5A, sc. A, et. 2, ap. 10, sector 2, Bucureşti, RO; Lazăr Dan Petru, b-dul Magheru nr. 7, sc. 3, et. 5, ap. 80, sector 1, Bucureşti, RO; Luca Victor Octavian, aleea Costineşti nr. 6, bl. 7, sc. A, ap. 1, sector 5, Bucureşti, RO; Tatu Gabriel Alexandru, Calea Moşilor 268, bl. 14,sc.3, ap.88, sector 2, Bucureşti, RO	**100**
120280 B1	**E 04 B 1/88**; B 32 B 5/18	a 2003 00969	27.11.2003	Oltchim S.A., str. Uzinei nr. 1, Râmnicu Vâlcea, judeţul Vâlcea, RO	**101**
120281 B1	**E 04 C 1/41**; E 02 B 1/02	a 2001 00594	31.05.2001	Moldovan Marius, str. Răscoala 1907 nr. 15, bl. 31, ap. 50, sector 2, Bucureşti, RO	**101**
120282 B1	**E 04 H 3/10**; E 04 H 1/06	a 2001 00914	13.08.2001	Mărculeţ Petrescu Mira Anca Victoria, Intrarea Urali nr. 4, sector 1, Bucureşti, RO	**101**
120283 B1	**E 04 H 6/18**	a 2003 00593	13.03.2002	Sotefin S.A., Hugelstrasse 3, CH-8862, Schubelbach, CH	**102**
120284 B1	**E 04 H 9/02**	a 2004 00415	05.05.2004	Manolescu Mircea, str. Ţepeş Vodă nr.148, sector 2, Bucureşti, RO; Chiţescu Mircea, Şoseaua Mihai Bravu nr.43, bl.4, sc.A, ap.1, sector 2, Bucureşti, RO	**102**
120285 B1	**E 05 F 15/12**	a 2003 00763	15.09.2003	Universal Trade Company S.A., str. Tipografilor nr. 15, sector 1, Bucureşti, RO	**103**
120286 B1	**F 02 B 75/26**	a 2001 01101	03.10.2001	Hangan V. Vasile, sat Runcu, Salvei nr. 5, comuna Salva, judeţul Bistriţa Năsăud, RO	**103**
120287 B1	**F 02 F 1/00**; F 02 F 1/14	a 2001 00448	23.04.2001	Rujan Leonte, str. Ecaterina Varga nr. 24, Braşov, RO; Radu Rujan Daniel, str. Alexandru I. Cuza nr. 6, bl. 6, ap. 10, Braşov, RO; Radu Rujan Delia Simona, str. Alexandru I. Cuza nr. 6, bl. 6, ap. 10, Braşov, RO	**104**
120288 B1	**F 02 N 15/06**	a 2001 01283	08.03.2001	Robert Bosch GmbH, Postfach 30 02 20, 70442, Stuttgart, DE	**104**
120289 B1	**F 16 B 35/00**	a 2001 01040	18.09.2001	Martişca P. Mihai, str. V. Alecsandri nr. 104, sat Pildeşti, comuna Cordun, judeţul Neamţ, RO	**105**
120290 B1	**F 16 K 17/08**; G 05 D 16/06	a 2000 00833	16.02.1999	Shell Internationale Research Maatschappij B.V., Carel Van Bylandtlaan 30, Haga, NL	**105**
120291 B1	**F 16 L 58/08**; F 16 L 55/115	a 2000 00346	28.03.2000	The Babcock & Wilcox Company, 1615 Poydras Street, 70112, New Orleans, Louisiana, US	**106**

Număr brevet	Clasa	Număr dosar	Data depozit	Titular	**Pag.**
120292 B1	**F 17 D 5/06**	a 2002 01307	21.10.2002	Vişoiu Lilian Cătălin, str. Alexandru Vlahuță nr. 3, bl. M48, sc. A, ap. 7, sector 3, Bucureşti, RO	**106**
120293 B1	**F 22 B 17/00**	99-01167	03.11.1999	Farkaş Iuliu, Calea Braşov nr. 118, Săcele, RO	**107**
120294 B1	**F 26 B 17/10**	a 2001 00389	04.04.2001	Savu Constantin, str. Roşia Montană nr. 3, bl. M20, sc. 3, ap. 78, sector 6, Bucureşti, RO	**107**
120295 B1	**F 41 G 1/36**	a 2001 00213	26.02.2001	Giurgiu Gheorghe, Şoseaua Pantelimon nr. 258, bl. 47, sc. C, et. 3, ap. 124, sector 2, Bucureşti, RO; Giurgiu Denis, Şoseaua Pantelimon nr. 258, bl. 47, sc. C, et. 3, ap. 142, sector 2, Bucureşti, RO	**108**
120296 B1	**F 41 H 5/04**; A 41 D 31/00	99-01055	03.04.1998	Teijin Twaron GmbH, Kasinostrasse 19-21, Wuppertal, DE	**108**
120297 B1	**G 01 N 21/88**	a 2001 00605	02.12.1999	Oesterreichische Banknoten -Und Sicherheitsdruck GmbH, Garnisongasse 15, A-1096, Viena, AT	**109**
120298 B1	**G 01 R 11/50**; G 01 R 11/24	99-00710	22.06.1999	Tudor Paul Lucian, comuna Dragalina, județul Călăraşi, RO	**109**
120299 B1	**G 01 S 5/18**; G 01 S 15/74	a 2001 00055	18.01.2001	Buzatu Dumitru Ştefan, Calea Bucureşti nr. 42, bl. P4, sc 1, et 6, ap 34;, Craiova, RO	**110**
120300 B1	**G 08 C 13/00**; G 08 C 15/00; G 08 B 19/00	a 2000 00896	09.03.1998	ABB Power T & D Company Inc., 1021 Main Campus Drive, NC 27606, Raleigh, US	**110**
120301 B1	**G 09 D 3/04**; B 42 D 5/06	a 2002 01457	13.11.2002	Mihăilescu Sorin, b-dul Basarabia nr. 7, sector 2, Bucureşti, RO	**111**
120302 B1	**H 01 H 33/66**	a 2003 01035	18.12.2003	ICPE S.A., Splaiul Unirii 313, sector 3, Bucureşti, RO	**111**
120303 B1	**H 01 H 83/20**; H 02 H 7/26	a 2002 01110	12.08.2002	Electrica S.A.-Filiala de Distribuție şi Furnizare a Energiei Electrice "Electrica Banat" - Sucursala Deva, str.George Enescu nr.39, Deva, județul Hunedoara, RO	**112**
120304 B1	**H 04 R 9/06**; H 04 R 9/02; H 04 R 1/02; H 04 R 7/06	98-00631	02.09.1996	New Transducers Limited, 37 Ixworth Place, Sw3 3qh, Londra, GB	**112**
120305 B1	**H 05 B 41/04**	a 2002 00313	20.03.2002	Electroservice S.R.L., str. Vasile Alecsandri nr. 5, Craiova, RO	**113**

Lista cu brevetele de invenţie, ale căror hotărâri de acordare au fost luate la data de 30.09.2005, ordonate alfabetic, după numele/denumirea titularului

Număr brevet	Clasa	Număr dosar	Data depozit	Titular	**Pag.**
120300 B1	**G 08 C 13/00**; G 08 C 15/00; G 08 B 19/00	a 2000 00896	09.03.1998	ABB Power T & D Company Inc., 1021 Main Campus Drive, NC 27606, Raleigh, US	**110**
120240 B1	**A 47 L 23/26**	a 2001 00782	05.07.2001	Anghel Camelia, str. Biserica Amzei nr. 27bis, et. 3, ap. 6, sector 1, Bucureşti, RO	**86**
120262 B1	**C 08 G 65/10**; C 08 G 18/48; C 08 G 65/26; C 08 L 71/02	96-01622	08.08.1996	Arco Chemical Technology, L.P., Two Greenville Crossing 4001 Kennett Pike Suite 238, Greenville, US	**95**
120259 B1	**C 07 D 295/14**; C 07 D 211/58; C 07 D 213/66; C 07 D 471/10; C 07 D 401/04; C 07 D 211/62; C 07 D 211/64; C 07 D 211/26; A 61 K 31/495; A 61 K 31/445	97-01866	11.04.1996	Boehringer Ingelheim KG, Postfach 200, D-55216, Ingelheim am Rhein, DE	**94**
120260 B1	**C 07 D 451/10**; A 61 K 31/46	98-00142	31.07.1996	Boehringer Ingelheim KG, Postfach 200, D-55216, Ingelheim am Rhein, DE	**94**
120299 B1	**G 01 S 5/18**; G 01 S 15/74	a 2001 00055	18.01.2001	Buzatu Dumitru Ştefan, Calea Bucureşti nr. 42, bl. P4, sc 1, et 6, ap 34;, Craiova, RO	**110**
120244 B1	**B 01 J 23/881**; B 01 J 23/835	a 2002 00166	21.06.2000	China Petro-Chemical Corporation, 6A, Huixindong Street Chaoyang District 100029, Beijing, CN	**87**
120303 B1	**H 01 H 83/20**; H 02 H 7/26	a 2002 01110	12.08.2002	Electrica S.A.-Filiala de Distribuţie şi Furnizare a Energiei Electrice "Electrica Banat" - Sucursala Deva, str.George Enescu nr.39, Deva, judeţul Hunedoara, RO	**112**
120305 B1	**H 05 B 41/04**	a 2002 00313	20.03.2002	Electroservice S.R.L., str. Vasile Alecsandri nr. 5, Craiova, RO	**113**
120293 B1	**F 22 B 17/00**	99-01167	03.11.1999	Farkaş Iuliu, Calea Braşov nr. 118, Săcele, RO	**107**
120267 B1	**C 12 N 5/00**; C 07 K 19/00	97-02262	06.06.1996	Genentech, Inc., 1 Dna Way, CA 94080, South San Francisco,California, US; F. Hoffmann-La Roche AG, 124 Grenzachertrasse, Basle, CH	**96**
120295 B1	**F 41 G 1/36**	a 2001 00213	26.02.2001	Giurgiu Gheorghe, Şoseaua Pantelimon nr. 258, bl. 47, sc. C, et. 3, ap. 124, sector 2, Bucureşti, RO; Giurgiu Denis, Şoseaua Pantelimon nr. 258, bl. 47, sc. C, et. 3, ap. 142, sector 2, Bucureşti, RO	**108**
120252 B1	**B 60 Q 1/20**	a 2001 00974	28.08.2001	Grasu Costică, str. Străduinţei nr. 2, bl. O4, sc. 1, et. 6, ap. 26, sector 4, Bucureşti, RO	**91**

Număr brevet	Clasa	Număr dosar	Data depozit	Titular	**Pag.**
120250 B1	**B 60 Q 1/20**	a 2001 00972	28.08.2001	Grasu Costică, str. Străduinței nr. 2, bl. O4, sc. 1, et. 6, ap. 26, sector 4, Bucureşti, RO	**90**
120251 B1	**B 60 Q 1/20**	a 2001 00973	28.08.2001	Grasu Costică, str. Străduinței nr. 2, bl. O4, sc. 1, et. 6, ap. 26, sector 4, Bucureşti, RO	**91**
120286 B1	**F 02 B 75/26**	a 2001 01101	03.10.2001	Hangan V. Vasile, sat Runcu, Salvei nr. 5, comuna Salva, județul Bistrița Năsăud, RO	**103**
120255 B1	**B 65 G 33/18**; B 65 G 33/08; B 65 G 33/14	a 2003 00813	27.02.2002	Highline MFG. Inc., Box 307, Sok 4 no, Vonda, Saskatchewan, CA	**92**
120302 B1	**H 01 H 33/66**	a 2003 01035	18.12.2003	ICPE S.A., Splaiul Unirii 313, sector 3, Bucureşti, RO	**111**
120257 B1	**C 02 F 1/52**; C 02 F 1/66; C 02 F 1/68	99-00046	18.01.1999	Institutul de Metale Neferoase şi Rare S.A., b-dul Biruinței nr.102, comuna Pantelimon, RO	**93**
120277 B1	**D 01 F 6/38**; D 01 F 11/06	a 2002 01306	18.10.2002	Institutul de Cercetări pentru Fibre Sintetice "ICEFS" S.A., str. Uzinei nr. 1, Săvineşti, județul Neamț, RO	**99**
120264 B1	**C 08 L 97/00**; C 08 L 31/00	98-00779	25.03.1998	Institutul de Chimie Macromoleculară "Petru Poni", aleea Grigore Ghica Vodă nr.41 A, Iaşi, județul Iaşi, RO	**96**
120265 B1	**C 09 B 17/02**	a 2002 00152	14.02.2002	Institutul de Cercetări Chimice - ICECHIM, Splaiul Independenței nr 202, sector 6, Bucureşti, RO; Colorom S.A, str. Lungă nr. 27, Codlea, județul Braşov, RO	**96**
120278 B1	**D 01 F 8/04**	a 2002 00276	08.03.2002	Institutul de Cercetare şi Inginerie Tehnologică "Fibresin" S.A., Calea Chişinăului nr.27, Iaşi, RO	**100**
120266 B1	**C 09 B 67/20**	a 2002 00207	26.02.2002	Institutul de Cercetări Chimice, Splaiul Independenței nr.202, sector 6, Bucureşti, RO; Alchim ' 96 S.R.L., str.Bazalt nr.15, Buzău, RO	**96**
120271 B1	**C 14 C 3/22**	a 2002 01528	03.12.2002	Institutul Național de Cercetare Dezvoltare Textile Pielărie- Filiala Institutul de Cercetări Pielărie Încălțăminte, str. Ion Minulescu nr. 93, sector 3, Bucureşti, RO	**97**
120247 B1	**B 23 K 31/12**	a 2002 00262	07.03.2002	Institutul Național de Cercetare-Dezvoltare pentru Tehnologii Criogenice şi Izotopice - ICSI, str.Uzinei nr.1, Râmnicu Vâlcea, RO	**88**
120241 B1	**A 61 K 31/195**; A 61 K 33/42	97-01499	08.08.1997	Institutul Național de Geriatrie şi Gerontologie "Ana Aslan", str. Caldăruşani nr. 9, sector 1, Bucureşti, RO	**86**
120273 B1	**C 14 C 3/22**	a 2002 01530	03.12.2002	Institutul Național de Cercetare Dezvoltare Textile Pielărie-Filiala Institutul de Cercetări Pielărie Încălțăminte, str. Ion Minulescu nr. 93, sector 3, Bucureşti, RO	**98**
120249 B1	**B 29 C 59/12**	97-01774	23.09.1997	Institutul Național de Cercetare-Dezvoltare pentru Fizică şi Inginerie Nucleară "Horia Hulubei", str. Atomiştilor nr.1, Bucureşti-Măgurele, RO	**89**

Număr brevet	Clasa	Număr dosar	Data depozit	Titular	**Pag.**
120272 B1	**C 14 C 3/00**	a 2002 01529	03.12.2002	Institutul Național de Cercetare Dezvoltare Textile Pielărie- Filiala Institutul de Cercetări Pielărie Încălțăminte, str. Ion Minulescu nr. 93, sector 3, Bucureşti, RO	**98**
120274 B1	**C 14 C 9/02**	a 2002 01245	26.09.2002	Institutul Național de Cercetare Dezvoltare pentru Textile şi Pielărie, Sucursala Institutul de Cercetări Pielărie Încălțăminte, str. Ion Minulescu nr. 93, cod 742591, sector 3, Bucureşti, RO	**98**
120232 B1	**A 43 B 17/00**; A 61 F 5/14	a 2002 01537	04.12.2002	Ionescu Muscel Cornel, str. C.C. Arion nr. 6, parter, ap. 1, sector 1, Bucureşti, RO; Vimlatin Ioana, str. Făinari nr. 24, bl. 51, ap. 72, et. 7, sc. 2, sector 2, Bucureşti, RO	**81**
120279 B1	**E 02 B 3/04**; E 02 B 3/06; E 02 D 5/02; E 02 D 5/03; E 02 D 5/04; E 02 D 5/10; E 02 D 5/46	a 2001 00167	15.02.2001	Iulian Constantin, Şoseaua Pantelimon nr. 336, bl. 5A, sc. A, et. 2, ap. 10, sector 2, Bucureşti, RO; Lazăr Dan Petru, b-dul Magheru nr. 7, sc. 3, et. 5, ap. 80, sector 1, Bucureşti, RO; Luca Victor Octavian, aleea Costineşti nr. 6, bl. 7, sc. A, ap. 1, sector 5, Bucureşti, RO; Tatu Gabriel Alexandru, Calea Moşilor 268, bl. 14,sc.3, ap.88, sector 2, Bucureşti, RO	**100**
120276 B1	**D 01 F 2/02**; D 02 J 1/06	a 2001 00266	08.10.1996	Lenzing Aktiengesellschaft, Werkstrasse 2, Lenzing, AT	**99**
120284 B1	**E 04 H 9/02**	a 2004 00415	05.05.2004	Manolescu Mircea, str. Țepeş Vodă nr.148, sector 2, Bucureşti, RO; Chițescu Mircea, Şoseaua Mihai Bravu nr.43, bl.4, sc.A, ap.1, sector 2, Bucureşti, RO	**102**
120282 B1	**E 04 H 3/10**; E 04 H 1/06	a 2001 00914	13.08.2001	Mărculeț Petrescu Mira Anca Victoria, Intrarea Urali nr. 4, sector 1, Bucureşti, RO	**101**
120289 B1	**F 16 B 35/00**	a 2001 01040	18.09.2001	Martişca P. Mihai, str. V. Alecsandri nr. 104, sat Pildeşti, comuna Cordun, județul Neamț, RO	**105**
120253 B1	**B 62 D 55/07**; B 62 D 55/07	a 2001 01237	19.11.2001	Meciu Eugeniu, str. Castanilor nr. 3, Turda, RO	**92**
120261 B1	**C 07 D 501/04**; C 07 D 501/12; C 07 D 501/24; A 61 K 31/545	99-01373	24.06.1998	Meiji Seika Kaisha Ltd., 4-16 Kyobashi 2-Chome, Chuo-Ku, Tokyo, JP	**94**
120301 B1	**G 09 D 3/04**; B 42 D 5/06	a 2002 01457	13.11.2002	Mihăilescu Sorin, b-dul Basarabia nr. 7, sector 2, Bucureşti, RO	**111**
120281 B1	**E 04 C 1/41**; E 02 B 1/02	a 2001 00594	31.05.2001	Moldovan Marius, str. Răscoala 1907 nr. 15, bl. 31, ap. 50, sector 2, Bucureşti, RO	**101**
120242 B1	**A 61 K 31/4166**	a 2003 00912	12.11.2003	Munteanu Valentin, str. Independenței, bl. T5, ap. 7, Turnu Măgurele, RO	**86**
120233 B1	**A 45 D 29/02**	a 2002 00090	30.01.2002	Neculau Irina Adriana, str. Alexandru Ioan Cuza nr. 81, Huşi, RO	**82**

Număr brevet	Clasa	Număr dosar	Data depozit	Titular	**Pag.**
120304 B1	**H 04 R 9/06**; H 04 R 9/02; H 04 R 1/02; H 04 R 7/06	98-00631	02.09.1996	New Transducers Limited, 37 Ixworth Place, Sw3 3qh, Londra, GB	**112**
120297 B1	**G 01 N 21/88**	a 2001 00605	02.12.1999	Oesterreichische Banknoten -Und Sicherheitsdruck GmbH, Garnisongasse 15, A-1096, Viena, AT	**109**
120280 B1	**E 04 B 1/88**; B 32 B 5/18	a 2003 00969	27.11.2003	Oltchim S.A., str. Uzinei nr. 1, Râmnicu Vâlcea, judeţul Vâlcea, RO	**101**
120256 B1	**C 01 B 17/58**	98-01646	04.12.1998	Outokumpu Oyj, Riihitontuntie 7, Espoo, FI	**93**
120246 B1	**B 03 D 1/16**	a 2003 00809	03.04.2002	Outokumpu Oyj, Riihitontuntie 7, Fin-02200, Espoo, FI	**88**
120234 B1	**A 46 D 1/00**; D 01 F 1/10	98-00609	22.08.1996	Pedex & Co. GmbH, Hauptstrasse 67 D-69483, Wald-Michelbach, DE	**82**
120254 B1	**B 65 D 1/02**	a 2001 00859	26.01.2000	Pedulla Christian Pio, via Monte Grappa 9, Milano, IT; Pagliacci Gianfilippo, via Cassiodoro 12, Milano, IT	**92**
120270 B1	**C 12 N 15/82**; C 12 N 15/12; A 01 H 5/00	97-02278	06.06.1996	Pioneer Hi-Bred International Inc., 700 Capital Square 400 Locust Street Iowa 50309, Des Moines, US	**97**
120269 B1	**C 12 N 15/06**; A 01 K 67/00	a 2003 00678	08.08.2003	Pricop Florin, b-dul Camil Ressu nr. 66, bl. 1, sc. 1, et. 4, ap. 17, sector 3, Bucureşti, RO	**97**
120288 B1	**F 02 N 15/06**	a 2001 01283	08.03.2001	Robert Bosch GmbH, Postfach 30 02 20, 70442, Stuttgart, DE	**104**
120287 B1	**F 02 F 1/00**; F 02 F 1/14	a 2001 00448	23.04.2001	Rujan Leonte, str. Ecaterina Varga nr. 24, Braşov, RO; Radu Rujan Daniel, str. Alexandru I. Cuza nr. 6, bl. 6, ap. 10, Braşov, RO; Radu Rujan Delia Simona, str. Alexandru I. Cuza nr. 6, bl. 6, ap. 10, Braşov, RO	**104**
120235 B1	**A 47 B 3/02**	a 2000 01276	28.12.2000	S.C. Feromet "M"-S.R.L., localitatea Izvoare, comuna Dumbrava Roşie, judeţul Neamţ, RO	**83**
120237 B1	**A 47 B 3/02**	a 2000 01278	28.12.2000	S.C. Feromet "M"-S.R.L., localitatea Izvoare, comuna Dumbrava Roşie, judeţul Neamţ, RO	**84**
120238 B1	**A 47 C 4/14**	a 2000 01280	28.12.2000	S.C. Feromet "M"- S.R.L., localitatea Izvoare, comuna Dumbrava Roşie, judeţul Neamţ, RO	**85**
120236 B1	**A 47 B 3/02**	a 2000 01277	28.12.2000	S.C. Feromet "M"-S.R.L., localitatea Izvoare, comuna Dumbrava Roşie, judeţul Neamţ, RO	**84**
120231 B1	**A 23 N 12/08**; F 26 B 17/10	a 2001 00390	04.04.2001	Savu Constantin, str. Roşia Montană nr. 3, bl. M20, sc. 3, ap. 78, sector 6, Bucureşti, RO	**81**
120294 B1	**F 26 B 17/10**	a 2001 00389	04.04.2001	Savu Constantin, str. Roşia Montană nr. 3, bl. M20, sc. 3, ap. 78, sector 6, Bucureşti, RO	**107**
120275 B1	**D 01 B 7/02**; A 01 K 67/04	a 2003 00556	26.06.2003	Sericarom S.A., Şoseaua Bucureşti-Ploieşti nr. 69, sector 1, Bucureşti, RO	**99**

Număr brevet	Clasa	Număr dosar	Data depozit	Titular	**Pag.**
120290 B1	**F 16 K 17/08**; G 05 D 16/06	a 2000 00833	16.02.1999	Shell Internationale Research Maatschappij B.V., Carel Van Bylandtlaan 30, Haga, NL	**105**
120283 B1	**E 04 H 6/18**	a 2003 00593	13.03.2002	Sotefin S.A., Hugelstrasse 3, CH-8862, Schubelbach, CH	**102**
120268 B1	**C 12 N 7/01**; A 61 K 35/76; C 12 N 15/49; C 12 N 15/863	98-01218	23.01.1997	St. Jude Children's Research Hospital, 332 North Lauderdale, Memphis, US	**97**
120239 B1	**A 47 G 19/22**; A 47 G 7/06	97-00360	11.07.1995	Synkrona A.G., Breitenweg 10 CH 6370, Stans, CH	**85**
120296 B1	**F 41 H 5/04**; A 41 D 31/00	99-01055	03.04.1998	Teijin Twaron GmbH, Kasinostrasse 19-21, Wuppertal, DE	**108**
120291 B1	**F 16 L 58/08**; F 16 L 55/115	a 2000 00346	28.03.2000	The Babcock & Wilcox Company, 1615 Poydras Street, 70112, New Orleans, Louisiana, US	**106**
120263 B1	**C 08 L 5/00**; C 08 J 5/16; C 09 D 5/34	a 2000 00937	28.09.2000	Țigău Laurențiu Daniel, Splaiul Unirii nr. 45, bl. M15, sc. C, ap. 67, parter, sector 3, Bucureşti, RO; Pordea Viorel, str. Drumul Taberei, nr. 82, bl. C16, sc. D, et. 3, ap.179, Bucureşti, RO; Țigău Valentina, str. Splaiul Unirii nr. 45, bl. M15, sc. 3, ap. 67, sector 3, Bucureşti, RO	**95**
120298 B1	**G 01 R 11/50**; G 01 R 11/24	99-00710	22.06.1999	Tudor Paul Lucian, comuna Dragalina, județul Călăraşi, RO	**109**
120248 B1	**B 27 H 3/02**	97-01359	23.07.1997	Ungureanu Constantin, str. Berzei nr. 12, Medgidia, RO	**89**
120285 B1	**E 05 F 15/12**	a 2003 00763	15.09.2003	Universal Trade Company S.A., str. Tipografilor nr. 15, sector 1, Bucureşti, RO	**103**
120243 B1	**A 61 K 38/01**; A 23 J 3/34; A 23 C 9/123; A 23 C 9/12	97-02328	12.06.1996	Valio Oy, Meijeritie nr. 6, Helsinki, FI	**87**
120258 B1	**C 05 C 9/00**	a 2002 00494	22.04.2002	Vergu V. Ştefan, str. Matei Basarab, bl. 35, sc. A, et. 5, ap. 17, Slobozia, RO	**93**
120292 B1	**F 17 D 5/06**	a 2002 01307	21.10.2002	Vişoiu Lilian Cătălin, str. Alexandru Vlahuță nr. 3, bl. M48, sc. A, ap. 7, sector 3, Bucureşti, RO	**106**
120245 B1	**B 02 C 7/18**	a 2001 00470	30.04.2001	Voinea I. Sergiu, str. 1 Mai nr. 1, bl. 1, sc. A, ap. 11, Oneşti, județul Bacău, RO; Vionea S. Georgeta Paula, str. 1 Mai nr.1, bl.1, sc. A, ap.11, Oneşti, Bacău, RO	**87**

ÎNREGISTRĂRI DE TOPOGRAFII DE CIRCUITE INTEGRATE. BREVETELE DE INVENȚIE, PUBLICATE ŞI ELIBERATE CONFORM LEGII NR. 64/91

PUBLICAREA CERERILOR DE CIRCUITE INTEGRATE

1. Numărul de înregistrare a topografiei, în Registrul Național al Topografiilor-RNT

6-TCI

Data oficială a Depozitului Reglementar:
15.03.2005

Denumirea circuitului integrat, realizabil pe baza topografiei înregistrată:
Microîncălzitor cu rețea distribuită de senzori, pentru detectarea gradienților de temperatură

Titular:
Institutul Național de Cercetare-Dezvoltare pentru Microtehnologie-IMT - Bucureşti

Creatori:
Codreanu Cecilia, Bucureşti; Obreja Vasile, Bucureşti; Avram Marioara, Bucureşti;

Data primei exploatări comerciale:
neexploatată

Data creării sau a primei codări:
anul 2004

Perioada de protecție:
09.06.2005 - 31.12.2015

LISTA B.I. ELIBERATE ÎN CONFORMITATE CU ART. 30 DIN LEGEA NR. 64/1991 REPUBLICATĂ

BREVETE DE INVENȚIE ELIBERATE CONFORM LEGII 64/1991, ALE CĂROR REZUMATE AU FOST PUBLICATE

Nr. BI	Clasa	Nr. CBI	Data depozit	Nume titular	Nr. BOPI*
103768 B1	C 25 B 11/04	137544	05.01.1989	INSTITUTUL DE CHIMIE, CLUJ-NAPOCA, JUDEȚUL CLUJ, RO	
106889 B1	C 12 N 1/38	142147	27.10.1989	ROJANCOVSCHI VICTOR, TIMIŞOARA, JUDEȚUL TIMIŞ, RO; VÂLCEANU RADU, TIMIŞOARA, JUDEȚUL TIMIŞ, RO; MEDREA CORNEL, TIMIŞOARA, JUDEȚUL TIMIŞ, RO; COSTIN NECULAE, TIMIŞOARA, JUDEȚUL TIMIŞ, RO; LAICHICI MARIA, TIMIŞOARA, JUDEȚUL TIMIŞ, RO; POPESCU CEZAR, TIMIŞOARA, JUDEȚUL TIMIŞ, RO; ARCAN ILIE, TIMIŞOARA, JUDEȚUL TIMIŞ, RO	
111633 B1	G 21 C 17/06	95-01327	19.07.1995	INSTITUTUL DE CERCETĂRI NUCLEARE, PITEŞTI, JUDEȚUL ARGEŞ, RO	**11/1996**
116241 B1	A 01 C 15/02	97-00083	20.01.1997	NEGREANU-PÎRJOL TICUȚA, CONSTANȚA, JUDEȚUL CONSTANȚA, RO; NEGREANU-PÎRJOL BOGDAN-ŞTEFAN, CONSTANȚA, JUDEȚUL CONSTANȚA, RO	**12/2000**
116394 B1	C 07 C 43/225	98-00459	26.02.1998	INSTITUTUL NAȚIONAL DE CERCETARE-DEZVOLTARE CHIMICO-FARMACEUTICĂ - ICCF, BUCUREŞTI, RO	**1/2001**
116513 B1	H 02 K 21/02	92-01024	23.07.1992	STANCIU MIRCEA, BUCUREŞTI, RO	**2/2001**
117700 B1	C 08 L 7/00; C 08 L 9/00; C 08 L 11/00; C 08 L 17/00	a 2001 00935	17.08.2001	ARTEGO S.A., TÂRGU JIU, JUDEȚUL GORJ, RO	**6/2002**
118125 B1	B 42 D 1/00; B 42 D 15/10	97-01857	08.10.1997	ALDEA CONSTANTIN, BRĂILA, JUDEȚUL BRĂILA, RO; ALDEA ROBERT EMILIAN, BRĂILA, JUDEȚUL BRĂILA, RO	**2/2003**
118594 B1	E 21 B 43/22; E 21 B 43/40	143778	17.01.1990	CUCUIAT IULIU MARIUS, CÂMPINA, JUDEȚUL PRAHOVA, RO; PORDEA VIOREL, BUCUREŞTI, RO; POPA CONSTANTIN, BUCUREŞTI, RO; BULIGA GHEORGHE, BUCUREŞTI, RO; HEBRIŞTEAN TEODOR, COMUNA SUPLACU DE BARCĂU, JUDEȚUL BIHOR, RO; GHEMIŞ DUMITRU, COMUNA SUPLACU DE BARCĂU, JUDEȚUL BIHOR, RO; CIOVÎRNACHE VLADIMIR, CÂMPINA, JUDEȚUL PRAHOVA, RO	**7/2003**

Nr. BI	Clasa	Nr. CBI	Data depozit	Nume titular	Nr. BOPI*
118978 B1	F 02 B 53/00	a 2001 00811	16.07.2001	HANGAN V. VASILE, COMUNA SALVA, JUDEȚUL BISTRIȚA NĂSĂUD, RO	**1/2004**
119216 B1	G 04 B 45/00	97-02157	24.11.1997	MIHĂILESCU GEORGEL, REŞIȚA, JUDEȚUL CARAŞ-SEVERIN, RO	**5/2004**
119307 B1	C 09 K 3/14; B 24 D 3/14	a 2000 00755	27.07.2000	ABROM S.A., BÂRLAD, JUDEȚUL VASLUI, RO	**7/2004**
119308 B1	C 09 K 3/14; B 24 D 3/14	a 2000 01007	16.10.2000	ABROM S.A., BÂRLAD, JUDEȚUL VASLUI, RO	**7/2004**
119342 B1	A 61 F 7/08; C 09 K 3/18	a 2002 00310	30.03.2001	COUNCIL OF SCIENTIFIC AND INDUSTRIAL RESEARCH, NEW DELHI, IN	**8/2004**
119343 B1	A 61 K 7/021	96-01143	25.11.1994	ZENTARIS GMBH, RADEBEUL, DE	**8/2004**
119344 B1	A 61 K 38/02; A 61 K 38/19; A 61 K 39/39; A 61 K 47/00	98-01305	21.02.1997	BOEHRINGER INGELHEIM INTERNATIONAL GMBH, INGELHEIM AM RHEIN, DE	**8/2004**
119357 B1	B 61 H 1/00; B 61 H 13/34; B 60 T 1/04	a 2001 00020	12.07.1999	SAB WABCO AB, LANDSKRONA, SE	**8/2004**
119363 B1	C 07 D 217/26; C 07 D 495/04; C 07 D 401/06	96-00738	07.10.1994	AGOURON PHARMACEUTICALS, INC., LA JOLLA, CALIFORNIA, US	**8/2004**
119364 B1	C 07 D 279/12; C 07 D 401/06; A 01 N 43/653	97-00901	08.11.1995	BAYER AKTIENGESELLSCHAFT, LEVERKUSEN, DE	**8/2004**
119365 B1	C 07 D 411/04; A 61 K 31/505	93-01137	20.02.1992	EMORY UNIVERSITY, ATLANTA, GEORGIA, US	**8/2004**
119366 B1	C 07 J 53/00; C 07 J 71/00; A 61 K 31/56; A 61 K 31/58	97-01062	23.12.1995	SCHERING AKTIENGESELLSCHAFT, BERLIN, DE	**8/2004**
119375 B1	E 06 B 3/46; B 63 B 43/26	a 2001 00720	21.12.1999	IMS A/S, AKLAND, NO	**8/2004**
119414 B1	C 07 D 471/08	97-02201	28.05.1996	AVENTIS PHARMA S.A., ANTONY, FR	**10/2004**
119438 B1	A 61 N 2/08	a 2000 01245	18.12.2000	ARGHIRESCU MARIUS, BUCUREŞTI, RO	**11/2004**
119475 B1	F 04 B 47/02	a 2000 01100	08.11.2000	CONFIND S.R.L., CÂMPINA, JUDEȚUL PRAHOVA, RO	**11/2004**
119562 B1	F 03 G 6/00; H 02 K 1/00; H 01 F 1/00	a 2001 00349	26.03.2001	TÂRNOVEȚCHI MIHAI, COMUNA STRAJA, JUDEȚUL SUCEAVA, RO	**12/2004**
119720 B1	C 07 F 9/38	98-00106	27.06.1996	SYNGENTA LIMITED, GUILDFORD, SURREY, GB	**2/2005**

Nr. BI	Clasa	Nr. CBI	Data depozit	Nume titular	Nr. BOPI*
119828 B1	C 07 C 69/00; C 07 C 67/02	a 2002 00951	04.07.2002	OPRESCU ION, BUCUREŞTI, RO; RACZ PETER ATTILA, BUDAPESTA, HU; TOC EUGENIA, PLOIEŞTI, JUDEŢUL PRAHOVA, RO; TOC VALER, PLOIEŞTI, JUDEŢUL PRAHOVA, RO; ZAMFIRACHE OCTAVIAN RADU, PLOIEŞTI, JUDEŢUL PRAHOVA, RO	**4/2005**
119897 B1	C 23 C 14/35; C 23 C 18/48; C 25 D 5/36; H 01 J 37/34	a 2002 00274	07.03.2002	CENTRUL DE CERCETARE ŞI EXPERTIZARE MATERIALE SPECIALE - UNIVERSITATEA POLITEHNICĂ - BUCUREŞTI, BUCUREŞTI, RO; INSTITUTUL NAŢIONAL DE CERCETARE - DEZVOLTARE PENTRU FIZICA MATERIALELOR, COMUNA MĂGURELE, JUDEŢUL ILFOV, RO; INSTITUTUL DE CERCETĂRI PENTRU ELECTROTEHNICĂ- CERCETĂRI AVANSATE -ICPE - CA S.A., BUCUREŞTI, RO	**5/2005**
119919 B1	A 01 K 47/06	a 2004 00284	31.03.2004	HOPÂRTEAN CORNELIU, CRAIOVA, JUDEŢUL DOLJ, RO; VLĂDUŢ GABRIEL CĂTĂLIN, CRAIOVA, JUDEŢUL DOLJ, RO; ENUICA CONSTANTIN, CRAIOVA, JUDEŢUL DOLJ, RO; CĂLUGĂRIŢA CRISTEA, COMUNA ZĂTRENI, JUDEŢUL VÂLCEA, RO	**6/2005**
119939 B1	B 65 D 17/52	a 2003 00985	04.12.2003	FILIPESCU M. IOAN, CONSTANŢA, JUDEŢUL CONSTANŢA, RO	**6/2005**
119943 B1	C 04 B 35/04	a 2003 00346	22.04.2003	PLATON CĂLIN GAVRIL, DEJ, JUDEŢUL CLUJ, RO; OMOTA DANA ADRIANA, DEJ, JUDEŢUL CLUJ, RO	**6/2005**
119952 B1	C 08 L 95/00; C 10 L 5/04	a 2003 00354	23.04.2003	DRAGOMAN VLADIMIR, PLOIEŞTI, JUDEŢUL PRAHOVA, RO; DRĂGULESCU MARIUS, PLOIEŞTI, JUDEŢUL PRAHOVA, RO; GEORGESCU CRISTIAN, PLOIEŞTI, JUDEŢUL PRAHOVA, RO; OLARU DAN IONUŢ, PLOIEŞTI, JUDEŢUL PRAHOVA, RO	**6/2005**
119966 B1	F 03 D 3/00	a 2003 00526	17.06.2003	INSTITUTUL NAŢIONAL DE CERCETĂRI AEROSPAŢIALE "ELIE CARAFOLI" - INCAS, BUCUREŞTI, RO	**6/2005**
119973 B1	G 01 R 31/06; G 01 R 31/34	a 2002 00733	03.06.2002	GENA ELECTRIC LTD, BUCUREŞTI, RO	**6/2005**
119974 B1	G 01 R 31/06; G 01 R 31/34	a 2002 00589	13.05.2002	GENA ELECTRIC LTD, BUCUREŞTI, RO	**6/2005**
119976 B1	G 21 F 9/04	a 2004 00325	13.04.2004	COMPANIA NAŢIONALĂ A URANIULUI - S.A. BUCUREŞTI - SUCURSALA FELDIOARA, FELDIOARA, JUDEŢUL BRAŞOV, RO	**6/2005**

Nr. BI	Clasa	Nr. CBI	Data depozit	Nume titular	Nr. BOPI*
120033 B1	A 61 H 1/00	a 2000 00108	02.02.2000	DUMA C. ELENA, BUCUREŞTI, RO	**8/2005**
120071 B1	C 07 D 251/62	a 2001 00607	16.12.1999	AGROLINZ MELAMIN GMBH, LINZ, AT	**8/2005**
120106 B1	H 01 H 61/00	a 2003 00274	01.04.2003	JORA DORU VALENTIN, CONSTANȚA, JUDEȚUL CONSTANȚA, RO	**8/2005**
120219 B1	F 16 M 11/00; F 16 M 13/02	a 2004 00149	19.02.2004	RADUCONS IMPEX S.R.L., CRAIOVA, JUDEȚUL DOLJ, RO	**10/2005**

*) Dosare publicate conform Legii nr. 62/1974

LISTA B.I. PENTRU CARE AU FOST ÎNREGISTRATE TRANSMITERI DE DREPTURI, CONFORM ART. 47 SAU ART. 48÷ART. 51 DIN LEGEA NR. 64/1991 REPUBLICATĂ, SAU MODIFICĂRI ÎN SITUAȚIA JURIDICĂ, CONFORM R55(11) LIT. u ŞI PUNCTULUI 24 DIN ANEXA 1 A LEGII NR. 383/2002, PENTRU APROBAREA O.G. NR. 41/1998 PRIVIND TAXELE ŞI REGIMUL DE UTILIZARE A ACESTORA

CESIUNI
BREVETE DE INVEN IE

Nr. Brevet	Nr. CBI	Titular inițial	Titular prezent
100616	132381	" ROMPETROL RAFINARE-RAFINARIA VEGA" S.A, PLOIEŞTI, JUDEȚUL PRAHOVA, RO	ROMPETROL S.A., BUCUREŞTI, RO
105608	142554	DRĂGOESCU DAN CORNELIU, BUCUREŞTI, RO; MEREANU VALERIU NICOLAE, BUCUREŞTI, RO; FRUSINA CONSTANTIN, BUCUREŞTI, RO; MARINESCU ALEXANDRU, GALAȚI, RO; COSTACHE MIHAI, BUCUREŞTI, RO; STAN CONSTANTIN, BUCUREŞTI, RO; MIHALACHE MARIAN, GALAȚI, RO	DRĂGOESCU OANA DANIELA, BUCUREŞTI, RO; DRĂGOESCU ANCA GABRIELA, BUCUREŞTI, RO; MEREANU VALERIU NICOLAE, BUCUREŞTI, RO; FRUSINA CONSTANTIN, BUCUREŞTI, RO; MARINESCU ALEXANDRU, GALAȚI, RO; COSTACHE MIHAI, BUCUREŞTI, RO; STAN CONSTANTIN, BUCUREŞTI, RO; MIHALACHE MARIAN, GALAȚI, RO
106985	93-00339	POP GRIGORE, BUCUREŞTI, RO	ECOSIN TECHNOLOGIES S.R.L., BUCUREŞTI, RO
109056	148007	COGNIS DEUTSCHLAND GMBH & CO. KG, DUSSELDORF, DE	COGNIS CHEMIE GMBH & CO. KG, DUSSELDORF, DE
110609	95-00887	TOMINA VASILE-FLORIN, CLUJ-NAPOCA, JUDEȚUL CLUJ, RO	FALEZA PRODCOMIMPEX S.R.L., CLUJ-NAPOCA, JUDEȚUL CLUJ, RO
115376	98-00708	URCAN EMIL, TÂRGU MUREŞ, JUDEȚUL MUREŞ, RO	EMUR S.R.L., TÂRGU MUREŞ, JUDEȚUL MUREŞ, RO
116335	94-01289	DSM GIST HOLDING B.V., TE HEERLEN, NL	DSM N.V., TE HEERLEN, NL
117400	98-01748	CÎNCIU D. VASILE, BUCUREŞTI, RO; CIOFLAN ION, BUCUREŞTI, RO	CÎNCIU D. VASILE, BUCUREŞTI, RO
118482	a 2000 01119	MOLDOVAN GAVRIEL, BAIA MARE, JUDEȚUL MARAMUREŞ, RO	DEDAL COM S.R.L., BAIA MARE, JUDEȚUL MARAMUREŞ, RO
118602	a 2000 00535	ENERGOS ASA, STAVANGER, NO	ENER-G PLC, MANCHESTER, GB
119403	a 2002 01357	KADAR JENO, TÂRGU MUREŞ, JUDEȚUL MUREŞ, RO	QUALITAS COM S.R.L., TÂRGU MUREŞ, JUDEȚUL MUREŞ, RO

REZILIERI CONTRACTE LICENȚE ÎNREGISTRATE LA BI

Nr. CBI	Nr. BI	Titular brevet	Beneficiar licență	BOPI în care s-a publicat licența	Data rezilierii contractului de licență
95-01721	**111818**	DOBROGEA GRUP S.A., CONSTANȚA, JUDEȚUL CONSTANȚA, RO	RO-CREDO S.R.L., CONSTANȚA, JUDEȚUL CONSTANȚA, RO	10/2003	01.03.2004
95-01722	**111817**	DOBROGEA GRUP S.A., CONSTANȚA, JUDEȚUL CONSTANȚA, RO	RO-CREDO S.R.L., CONSTANȚA, JUDEȚUL CONSTANȚA	10/2003	01.03.2004

Nr. CBI	Nr. BI	Titular brevet	Beneficiar licență	BOPI în care s-a publicat licența	Data rezilierii contractului de licență
a 2000 01187	**117468**	FEODOROV VALENTIN, BUCUREŞTI, RO, VINTILĂ BOGDAN, BUCUREŞTI, RO, STRUNGĂ VASILE, BUCUREŞTI, RO ALEXAN ALEXANDRU, BUCUREŞTI, RO BOŞTENARU DAN MARIA MAGDALENA, BUCUREŞTI, RO	ROMFELT-PÂSLE ŞI POSTAVURI INDUSTRIALE S.A., BUCUREŞTI, RO	10/2005	17.07.2003

FUZIUNI

Nr. CBI	Nr. BI	Nume inițial (anterior fuziunii)	Nume curent (după fuziune)
92-01165	**111543**	NYCOMED IMAGING AS, NYCOVEIEN 1-2 , OSLO, NO ;	AMERSHAM HEALTH AS, OSLO, NO
93-01169	**115052**	DEGUSSA HULS AG, FRANKFURT am MAIN, DE ;	DEGUSSA AG, DUSSELDORF, DE
96-02081	**113350**	HOECHST MARION ROUSSEL, 1 TERRASSE BELLINI, PUTEAUX, FR ;	AVENTIS PHARMA S.A., ANTONY, FR

DECĂDERI
ALE TITULARILOR DIN DREPTURILE CONFERITE ACESTORA DE BREVETUL DE INVENTIE, PUBLICATE CONFORM ART. 47, ALIN. 2 DIN LEGEA NR. 64/1991

NUME/DENUMIRE TITULAR	Nr. BI	Nr. CBI
S.C. FAST-ECO S.A. Bucureşti	**113595**	97-01856

DECĂDERI
ALE TITULARILOR DIN DREPTURILE CONFERITE ACESTORA DE BREVETUL DE INVENTIE, PUBLICATE CONFORM ART. 45, ALIN. 3 DIN LEGEA NR. 64/1991, REPUBLICATĂ

Nr. CBI	Nr. BI	NUME/DENUMIRE TITULAR
93-00291	**114752**	**HERMANN BERTHOLD, FURTH, DE**
99-00890	**117904**	**BUHLER, UZWIL, CH**

MODIFICĂRI NUME TITULARI DE BREVETE DE INVENȚIE

NR. CBI	NR. BI	NUME INIȚIAL	NUME CURENT	Temei legal modificat
139739	**106513**	CHEMATEX IMPORT EXPORT S.R.L. BUCURESTI	CHEMATEX INTERNAȚIONAL S.R.L.BUCURESTI	J.40/454/ 16.01.2003
149053	**109853**	CHEMATEX IMPORT EXPORT S.R.L. BUCURESTI	CHEMATEX INTERNAȚIONAL S.R.L.BUCURESTI	J.40/454/ 16.01.2003
96-01669	**115536**	CHEMATEX IMPORT EXPORT S.R.L. BUCURESTI	CHEMATEX INTERNAȚIONAL S.R.L.BUCURESTI	J.40/454/ 16.01.2003
97-00420	**118568**	ZLB BIOPLASMA AG, BERNA, CH ;	ZLB BEHRING AG, BERNA, CH	

MODIFICĂRI ADRESĂ TITULARI

NR. CBI	NR. BI	ADRESĂ INIȚIALĂ	ADRESĂ CURENTĂ
96-00354	**113711**	DOBRESCU DUMITRU, STR. DR. FELIX NR. 59, BL. A1, AP. 5, SECTOR 1, BUCUREŞTI, RO;	DOBRESCU DUMITRU, STR. CLUCERULUI NR. 37, SC. A, AP. 1, SECTOR 1, BUCUREŞTI, RO
a 2001 00070	**118903**	NAȚIONAL INSTAL CONSTRUCT S.R.L. BUZĂU, JUD.BUZĂU, STR.UNIRII BLOC 4 (P+E)	NAȚIONAL INSTAL CONSTRUCT S.R.L. BUZĂU, JUD. BUZĂU, ALEEA INDUSTRIILOR NR.12.
a 2001 00800	**119285**	NAȚIONAL INSTAL CONSTRUCT S.R.L. BUZĂU, JUD.BUZĂU, STR.UNIRII BLOC 4 (P+E)	NAȚIONAL INSTAL CONSTRUCT S.R.L. BUZĂU, JUD.BUZĂU, ALEEA INDUSTRIILOR NR.12.
a 2001 01252	**119350**	NAȚIONAL INSTAL CONSTRUCT S.R.L. BUZĂU, JUD.BUZĂU, STR.UNIRII BLOC 4 (P+E)	NAȚIONAL INSTAL CONSTRUCT S.R.L. BUZĂU, JUD.BUZĂU, ALEEA INDUSTRIILOR NR.12.
99-00781	**118329**	SHELL GAS ROMÂNIA S.A. BUCURESTI,SECTOR 2, B.DUL REPUBLICII NR.44 -46	SHELL GAS ROMÂNIA S.A. BUCURESTI, SECTOR 1, STR. SMARANDA BRAESCU NR. 56
99-00781	**118329**	SHELL GAS ROMÂNIA S.A. BUCURESTI, SECTOR 1, STR. SMARANDA BRAESCU NR. 56	SHELL GAS ROMÂNIA S.A. BUCURESTI, SECTOR 1, B-DUL ION IONESCU DE LA BRAD NR. 2 B (P + E4).

MODIFICĂRI AGENT

Nr. CBI	Nr. BI	Agent inițial	Agent curent
a 2002 01357	**119403**	SZENTE SANDOR, STR.VICTORIEI NR.41, BL.U6, AP.4, ODORHEIU SECUIESC, JUDEȚUL HARGHITA	CONINFO SRL - STR. LĂCRĂMIOAREI NR. 9, TÂRGU MUREŞ;

LISTA CU MODIFICAREA DENUMIRII TITULARULUI DE BREVET DE INVENȚIE

Se modifică denumirea titularului de brevet de invenție, din Regia Autonomă a Petrolului - PETROM R.A.(Bucureşti) - Institutul de Cercetări şi Proiectări Tehnologice (I.C.P.T.) Câmpina, în Societatea Națională a Petrolului "PETROM" S.A. Bucureşti - Sucursala Institutul de Cercetări şi Proiectări Tehnologice (I.C.P.T.) Câmpina.

Nr. C.B.I.	Nr.B.I.	Titular inițial	Titular curent
147623	**107 676**	Regia Autonomă a Petrolului PETROM R.A. Bucureşti - Institutul de Cercetări şi Proiectări Tehnogice (I.C.P.T.) Câmpina	Societatea Națională a Petrolului "PETROM"S.A. Bucureşti - Sucursala Institutul de Cercetări Tehnologice (ICPT) Câmpina
92-200335	**108541**	Regia Autonomă a Petrolului PETROM R.A. Bucureşti - Institutul de Cercetări şi Proiectări Tehnogice (I.C.P.T.) Câmpina	Societatea Națională a Petrolului "PETROM"S.A. Bucureşti - Sucursala Institutul de Cercetări Tehnologice (ICPT) Câmpina
94-01629	**111690**	Regia Autonomă a Petrolului PETROM R.A. Bucureşti - Institutul de Cercetări şi Proiectări Tehnogice (I.C.P.T.) Câmpina	Societatea Națională a Petrolului "PETROM"S.A. Bucureşti - Sucursala Institutul de Cercetări Tehnologice (ICPT) Câmpina
94-01630	**111691**	Regia Autonomă a Petrolului PETROM R.A. Bucureşti - Institutul de Cercetări şi Proiectări Tehnogice (I.C.P.T.) Câmpina	Societatea Națională a Petrolului "PETROM"S.A. Bucureşti - Sucursala Institutul de Cercetări Tehnologice (ICPT) Câmpina
95-00255	**111692**	Regia Autonomă a Petrolului PETROM R.A. Bucureşti - Institutul de Cercetări şi Proiectări Tehnogice (I.C.P.T.) Câmpina	Societatea Națională a Petrolului "PETROM"S.A. Bucureşti - Sucursala Institutul de Cercetări Tehnologice (ICPT) Câmpina
94-02117	**111757**	Regia Autonomă a Petrolului PETROM R.A. Bucureşti - Institutul de Cercetări şi Proiectări Tehnogice (I.C.P.T.) Câmpina	Societatea Națională a Petrolului "PETROM"S.A. Bucureşti - Sucursala Institutul de Cercetări Tehnologice (ICPT) Câmpina
95-00092	**111939**	Regia Autonomă a Petrolului PETROM R.A. Bucureşti - Institutul de Cercetări şi Proiectări Tehnogice (I.C.P.T.) Câmpina	Societatea Națională a Petrolului "PETROM"S.A. Bucureşti - Sucursala Institutul de Cercetări Tehnologice (ICPT) Câmpina
94-01626	**112501**	Regia Autonomă a Petrolului PETROM R.A. Bucureşti - Institutul de Cercetări şi Proiectări Tehnogice (I.C.P.T.) Câmpina	Societatea Națională a Petrolului "PETROM"S.A. Bucureşti - Sucursala Institutul de Cercetări Tehnologice (ICPT) Câmpina
95-01803	**113364**	Regia Autonomă a Petrolului PETROM R.A. Bucureşti - Institutul de Cercetări şi Proiectări Tehnogice (I.C.P.T.) Câmpina	Societatea Națională a Petrolului "PETROM"S.A. Bucureşti - Sucursala Institutul de Cercetări Tehnologice (ICPT) Câmpina
94-01392	**113377**	Regia Autonomă a Petrolului PETROM R.A. Bucureşti - Institutul de Cercetări şi Proiectări Tehnogice (I.C.P.T.) Câmpina	Societatea Națională a Petrolului "PETROM"S.A. Bucureşti - Sucursala Institutul de Cercetări Tehnologice (ICPT) Câmpina
94-01627	**113581**	Regia Autonomă a Petrolului PETROM R.A. Bucureşti - Institutul de Cercetări şi Proiectări Tehnogice (I.C.P.T.) Câmpina	Societatea Națională a Petrolului "PETROM"S.A. Bucureşti - Sucursala Institutul de Cercetări Tehnologice (ICPT) Câmpina

Nr. C.B.I.	Nr.B.I.	Titular inițial	Titular curent
96-02147	**114659**	Regia Autonomă a Petrolului PETROM R.A. Bucureşti - Institutul de Cercetări şi Proiectări Tehnogice (I.C.P.T.) Câmpina	Societatea Națională a Petrolului "PETROM"S.A. Bucureşti - Sucursala Institutul de Cercetări Tehnologice (ICPT) Câmpina
96-01026	**114949**	Regia Autonomă a Petrolului PETROM R.A. Bucureşti - Institutul de Cercetări şi Proiectări Tehnogice (I.C.P.T.) Câmpina	Societatea Națională a Petrolului "PETROM"S.A. Bucureşti - Sucursala Institutul de Cercetări Tehnologice (ICPT) Câmpina
94-01631	**114971**	Regia Autonomă a Petrolului PETROM R.A. Bucureşti - Institutul de Cercetări şi Proiectări Tehnogice (I.C.P.T.) Câmpina	Societatea Națională a Petrolului "PETROM"S.A. Bucureşti - Sucursala Institutul de Cercetări Tehnologice (ICPT) Câmpina
95-01802	**114972**	Regia Autonomă a Petrolului PETROM R.A. Bucureşti - Institutul de Cercetări şi Proiectări Tehnogice (I.C.P.T.) Câmpina	Societatea Națională a Petrolului "PETROM"S.A. Bucureşti - Sucursala Institutul de Cercetări Tehnologice (ICPT) Câmpina
95-01801	**114973**	Regia Autonomă a Petrolului PETROM R.A. Bucureşti - Institutul de Cercetări şi Proiectări Tehnogice (I.C.P.T.) Câmpina	Societatea Națională a Petrolului "PETROM"S.A. Bucureşti - Sucursala Institutul de Cercetări Tehnologice (ICPT) Câmpina
95-01804	**114974**	Regia Autonomă a Petrolului PETROM R.A. Bucureşti - Institutul de Cercetări şi Proiectări Tehnogice (I.C.P.T.) Câmpina	Societatea Națională a Petrolului "PETROM"S.A. Bucureşti - Sucursala Institutul de Cercetări Tehnologice (ICPT) Câmpina
95-02190	**114990**	Regia Autonomă a Petrolului PETROM R.A. Bucureşti - Institutul de Cercetări şi Proiectări Tehnogice (I.C.P.T.) Câmpina	Societatea Națională a Petrolului "PETROM"S.A. Bucureşti - Sucursala Institutul de Cercetări Tehnologice (ICPT) Câmpina
95-00804	**115071**	Regia Autonomă a Petrolului PETROM R.A. Bucureşti - Institutul de Cercetări şi Proiectări Tehnogice (I.C.P.T.) Câmpina	Societatea Națională a Petrolului "PETROM"S.A. Bucureşti - Sucursala Institutul de Cercetări Tehnologice (ICPT) Câmpina
97-00625	**115282**	Regia Autonomă a Petrolului PETROM R.A. Bucureşti - Institutul de Cercetări şi Proiectări Tehnogice (I.C.P.T.) Câmpina	Societatea Națională a Petrolului "PETROM"S.A. Bucureşti - Sucursala Institutul de Cercetări Tehnologice (ICPT) Câmpina
94-01245	**115371**	Regia Autonomă a Petrolului PETROM R.A. Bucureşti - Institutul de Cercetări şi Proiectări Tehnogice (I.C.P.T.) Câmpina	Societatea Națională a Petrolului "PETROM"S.A. Bucureşti - Sucursala Institutul de Cercetări Tehnologice (ICPT) Câmpina
97-00739	**115659**	Regia Autonomă a Petrolului PETROM R.A. Bucureşti - Institutul de Cercetări şi Proiectări Tehnogice (I.C.P.T.) Câmpina	Societatea Națională a Petrolului "PETROM"S.A. Bucureşti - Sucursala Institutul de Cercetări Tehnologice (ICPT) Câmpina
96-02235	**115964**	Regia Autonomă a Petrolului PETROM R.A. Bucureşti - Institutul de Cercetări şi Proiectări Tehnogice (I.C.P.T.) Câmpina	Societatea Națională a Petrolului "PETROM"S.A. Bucureşti - Sucursala Institutul de Cercetări Tehnologice (ICPT) Câmpina
95-00469	**117484**	Regia Autonomă a Petrolului PETROM R.A. Bucureşti - Institutul de Cercetări şi Proiectări Tehnogice (I.C.P.T.) Câmpina	Societatea Națională a Petrolului "PETROM"S.A. Bucureşti - Sucursala Institutul de Cercetări Tehnologice (ICPT) Câmpina

Nr. C.B.I.	Nr.B.I.	Titular inițial	Titular curent
96-01963	**117714**	Regia Autonomă a Petrolului PETROM R.A. Bucureşti - Institutul de Cercetări şi Proiectări Tehnogice (I.C.P.T.) Câmpina	Societatea Națională a Petrolului "PETROM"S.A. Bucureşti - Sucursala Institutul de Cercetări Tehnologice (ICPT) Câmpina
96-00635	**118895**	Regia Autonomă a Petrolului PETROM R.A. Bucureşti - Institutul de Cercetări şi Proiectări Tehnogice (I.C.P.T.) Câmpina	Societatea Națională a Petrolului "PETROM"S.A. Bucureşti - Sucursala Institutul de Cercetări Tehnologice (ICPT) Câmpina
148989	**105293**	Regia Autonomă a Petrolului PETROM R.A. Bucureşti - Institutul de Cercetări şi Proiectări Tehnogice (I.C.P.T.) Câmpina	Societatea Națională a Petrolului "PETROM"S.A. Bucureşti - Sucursala Institutul de Cercetări Tehnologice (ICPT) Câmpina
95-01803	**113364**	Regia Autonomă a Petrolului PETROM R.A. Bucureşti - Institutul de Cercetări şi Proiectări Tehnogice (I.C.P.T.) Câmpina	Societatea Națională a Petrolului "PETROM"S.A. Bucureşti - Sucursala Institutul de Cercetări Tehnologice (ICPT) Câmpina
96 -2147	**114658**	Regia Autonomă a Petrolului PETROM R.A. Bucureşti - Institutul de Cercetări şi Proiectări Tehnogice (I.C.P.T.) Câmpina	Societatea Națională a Petrolului "PETROM"S.A. Bucureşti - Sucursala Institutul de Cercetări Tehnologice (ICPT) Câmpina
95-00355	**113732**	Regia Autonomă a Petrolului PETROM R.A. Bucureşti - Institutul de Cercetări şi Proiectări Tehnogice (I.C.P.T.) Câmpina	Societatea Națională a Petrolului "PETROM"S.A. Bucureşti - Sucursala Institutul de Cercetări Tehnologice (ICPT) Câmpina
95 -00254	**112036**	Regia Autonomă a Petrolului PETROM R.A. Bucureşti - Institutul de Cercetări şi Proiectări Tehnogice (I.C.P.T.) Câmpina	Societatea Națională a Petrolului "PETROM"S.A. Bucureşti - Sucursala Institutul de Cercetări Tehnologice (ICPT) Câmpina
93-01615	**109113**	Regia Autonomă a Petrolului PETROM R.A. Bucureşti	Societatea Națională a Petrolului PETROM S.A. Bucureşti

LISTA CU MODIFICAREA DENUMIRII TITULARULUI DE BREVET DE INVENȚIE

Se modifică denumirea titularului de brevet de invenție, din S.C.TEPRO S.A. Iaşi, în S.C. ISPAT TEPRO S.A. Iaşi.

Nr. C.B.I.	Nr.B.I.	Titular inițial	Titular curent
93-01652	**109921**	S.C. TEPRO S.A. Iaşi	S.C. ISPAT TEPRO S.A. Iaşi

LISTA CU MODIFICAREA DENUMIRII TITULARULUI DE BREVET DE INVENȚIE

Se modifică denumirea titularului de brevet de invenție, din S.C. ISPAT PETROTUB ROMAN S.A., în S.C. MITTAL STEEL Roman S.A., în conformitate cu Actul Adițional la Actul Constitutiv al S.C. ISPAT PETROTUB S.A., înregistrat la Registrul Comerțului Neamț, sub numărul J 27/88/14.02.1991.

Nr. C.B.I.	Nr.B.I.	Titular inițial	Titular curent
92-200510	**108004**	S.C. ISPAT PETROTUB Roman S.A	S.C. MITTAL STEEL Roman S.A.
94-00751	**111720**	S.C. ISPAT PETROTUB Roman S.A	S.C. MITTAL STEEL Roman S.A.
a 2001 00575	**117862**	S.C. ISPAT PETROTUB Roman S.A	S.C. MITTAL STEEL Roman S.A.
a 2002 00500	**119207**	S.C. ISPAT PETROTUB Roman S.A	S.C. MITTAL STEEL Roman S.A.

CORECTURI ALE ERORILOR MATERIALE, CONȚINUTE ÎN DOCUMENTAȚIA PUBLICATĂ

ERATE

Număr brevet şi/sau dosar	Tip document publicat	Tip document în urma corecturii, cf. Instr.63	Localizarea erorii: - pagina din descriere - coloana - rândul - cod INID	Textul iniţial	Textul corect
119634	B1	B8	BOPI 1/2005, pag. 108; pag. 1 (54)	Pe **grinzi (1)** este fixat...	Pe **piesele transversale (2)** este fixat...
119635	B1	B9	BOPI 1/2005, pag. 109; pag. 1 (54)	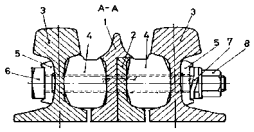 Fig. 2 **lipsă reperele a, b**	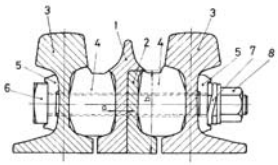 Fig. 2 **cu reperele a, b**

Număr brevet şi/sau dosar	Localizarea erorii: - pagina din descriere - coloana - rândul - cod INID	Textul iniţial				Textul corect
2.010T	BOPI 10/2005, pag. 155;	Certificate de protecţie tranzitorie ai căror titulari au decăzut din drepturile conferite de brevetul de invenţie, conform art. 7 din Legea nr. 93/1998 şi art. 45, alin. 3 din Legea nr. 64/1991				
		Nr. certificat de protecţie tranzitorie	Nr.cerere de acordare a protecţiei tranzitorii	Titular	Data decăderii	
		2.010T	**98-20022**	**EISAI CO. LTD, TOKYO, JP**	**13.11.2004**	-

DIVERSE

- **LISTA CONSILIERILOR ÎN PROPRIETATE INDUSTRIALĂ ŞI A MANDATARILOR AUTORIZAŢI**
- **CENTRE REGIONALE PENTRU PROMOVAREA PROPRIETĂŢII INDUSTRIALE, ÎN ROMÂNIA**
- **ANUNŢURI OFICIALE**
- **MATERIALE INFORMATIVE, DIN DOMENIUL PROPRIETĂŢII INDUSTRIALE**

© Toate drepturile sunt rezervate OSIM. Materialele publicate în acest capitol nu vor putea fi reproduse în nici un mod (electronic, prin fotocopiere, prin înregistrare sau în alt mod), fără autorizaţia prealabilă a titularului dreptului de autor.

ROMÂNIA

OFICIUL DE STAT PENTRU INVENȚII ŞI MĂRCI

ORDIN nr. 157

24 iulie 1997

Directorul general al Oficiului de Stat pentru Invenții şi Mărci,

Având în vedere prevederile art.14, alin.3 din Legea 64/1991 privind brevetele de invenție şi regula 2,5 din H.G. 152/92 referitoare la profesia de consilier în proprietate industrială,

ORDIN:

Art.1. Persoanele ale căror nume figurează în lista anexă la prezentul Ordin, precum şi firmele specializate în proprietate industrială se înscriu în **REGISTRUL NAȚIONAL AL CONSILIERILOR ÎN PROPRIETATE INDUSTRIALĂ**, cu menționarea specializării.

Art.2. Prezentul ordin se va publica în Buletinul Oficial de Proprietate Industrială.

DIRECTOR GENERAL,

AGENŢIILE SPECIALIZATE ÎN PROPRIETATE INDUSTRIALĂ
Pentru luna noiembrie 2005

Data înfiinţării	Nr. registru agenţii	Denumirea completă a cabinetului/agenţiei Adresa Consilieri cu drept de practică	Domenii	Statut juridic
27.03.1991	001	**INVENTA – AGENŢIE DE PROPRIETATE INTELECTUALĂ S.R.L.** Bucureşti, Bdul Corneliu Coposu nr. 7, bl. 104, sc. 2, ap.31, sect.3, cod 030602, Tel: 021/3200285, Fax: 021/3228325, e-mail: inventa@mc.ro, inventa@mark-patent.roGSM: 0744 324510, 0744 339649 Ing. Ţuluca Doina, Prof. univ. dr. ing. Ţurcanu Constantin, Farm. Rădulescu Mioara, Dr. ing. Lorenţ Alexandru, Ing. Velţan Loredana, Av. Soare Liliana, Ing. Secăreanu Doina, Ing. Ţurcanu Costin Radu	Brevete Mărci Desene Topografii	SRL
29.05.1991	002	**CABINET ENPORA S.R.L.** Bucureşti, str. George Calinescu nr.52A, ap.1, 011694, Tel: 021 2300990; 031 1001634, Fax: 021 2302311; 031 1007927, pop@patents.ro Ing. Pop Virginia Daisy, Ing. Pop Călin Radu, Ing.Constantin Adrian, Ing. Popescu Bianu Anca, Jur. Frisch Crina Nicoleta, Ing.Velicu Anca	Brevete Mărci Desene Topografii	SRL
23.07.1991	003	**PATENTMARK S.R.L.** Bucureşti str. Dr. N. Turnescu nr. 2,ap.2, sector 5, cod 050467Tel: 021/3121669, Fax: 021/2233963, stema@pcnet.ro Mohonea Liliana, Mohonea Cristian, Borlan T. Radu, Marinescu Ruxandra	Brevete Mărci Desene Topografii	SRL
18.12.1991	004	**RODALL AGENŢIE DE PROPRIETATE INDUSTRIALĂ S.R.L.** Bucureşti, Str. Polonă nr. 115, bl. 15, sc. A, ap. 19 sector 1, cod 010497, Tel: 021/2108342, GSM: 0722 652111, Fax:021/2105794, rodall@b.astral.ro Jur. Bălan Gheorghiţă, Bălan Valeria, Piţu Dalila	Brevete Mărci Desene Topografii	SRL
25.08.1992	005	**INTELECT S.R.L.** Oradea, B-dul Dacia nr. 48 Bl. D10, Ap.3, Tel: 0259/253847, Fax:0259/268094, OP 9-CP 128, cod 410346,e-mail: intelect@rdslink.ro, GSM: 0745 040831 Buzlea Elisabeta, Buzlea Mircea Valentin, Buzlea Narcisa Florica, Petrache Octavian	Brevete Mărci Desene Topografii	SRL
08.09.1992	006	**A.G.V. - AGENŢIE DE PROPRIETATE INDUSTRIALĂ S.R.L.** Bucureşti, B-dul Magheru, nr. 9, sc. 2, etaj 9, ap. 89, Sector 1, PO BOX 22-246, Tel/Fax: 021/3153684, agv-office@xnet.ro Ing. Voicu Alexandra	Brevete Mărci Desene Topografii	SRL

04.12.1992	008	**CONSTANTIN GHIȚĂ OFFICE SRL** Timişoara, str. Take Ionescu nr. 24-28 sc. B ap. 2 judetul Timiş, cod 300042, Tel/Fax: 0256/435976, GSM: 0744 162462, e-mail: ghiță@mail.dnttm.ro, Ing. Ghiță Constantin, Pop Motogna Clelia	Brevete Mărci Desene	SRL
05.01.1993	009	**CABINET DE PROPRIETATE INDUSTRIALĂ S.I.** Timişoara, Str. Moise Dobosan nr.110, cod poştal 300600, GSM: 0722 984909, Tel/Fax: 0256/475105, e-mail: ioan_sovar@yahoo.com Şovar Ioan	Brevete Mărci Desene	SRL
13.05.1993	010	**ROMINVENT S.A** Bucureşti, Str. Ermil Pangratti nr. 35, et.1, sect.1, cod 011882, Tel: 021/2312515, 2312541,Fax: 021/2312550, 2312454,e-mail: office@rominvent.ro Ing.Enescu Lucian, Dr. ec. Liviu Cabariu,Chim. Larion Sonia, Fil. Rodica Bucătaru, Jur. Mocanu Ion, Fiz. Nicolaescu Daniella, Ing. Corina Duţulescu, Ec. Ghenu Mihaela, Ing.Teodorescu Mihaela, Ing. Rădulescu Melania, Ing. Cosmina Fierăscu, Ing. Ploscă Daniel, Ing. Spătaru Daniela, Ing. Alexandra Haşiu, Dr. Ing. Cristina Popa, Ec. Joitoiu Andreea Simona, Ing. Năstase Cristian,Bio.Enescu Miruna, Dr.Florea Ileana Maria,Dumitrescu Artemis Sorina, Pavel Sorin Eduard, Markusev Denisa Mary, Olteanu Camelia	Brevete Mărci Desene Topografii	SA
17.07.1993	011	**CABINET INDIVIDUAL "INDEPENDENT PROPINI AGENT"** Bucureşti, sector 5, Str. Fabrica de chibrituri nr. 42, cod 050183,Tel.: 021/3352938, GSM: 0722 610634 Nicolae Ioan	Brevete Mărci Desene Topografii	CI
03.01.1994	012	**AGENTIE DE PROPR. INDUSTRIALA COSTIN SNC** Baia Mare, Str. Şoimului nr. 5, cod 430155 Tel/Fax: 0262/276426, GSM: 0744 966079 Costin Nicolae	Brevete Mărci Desene	SNC
13.03.1995	014	**PERSOANĂ FIZICĂ INDEPENDENTĂ TĂTARU DOINA** Piatra Neamţ, Str. Apele Minerale nr. 4. cod 610121 Tel: 0233/223602, e-mail: doina_tataru@msn.com Tătaru Doina	Brevete Mărci Desene	PF
30.03.1995	015	**CABINET M. OPROIU - CONSILIERE ÎN PROPRIETATE INTELECTUALĂ SRL** Bucureşti, Str. Popa Savu, nr. 42, parter, sector 1, cod 011434, Tel: 021/2602833; 021/ 2602834, Fax: 021/2602836; 021/2602835, P.O.Box 2-229, e-mail: office@oproiu.ro Fiz. Oproiu Margareta, MBA arh.Vasilescu Raluca, jur. Sturza Ioana, Fiz.Lazăr Delia, ing.chim.Marin Elena, ing.Ene Silvia, ec. MBA Pătrascu Georgiana, ing.chim.Petrea Dana Maria, jur.Oana Alina Sturza, filolog Oana Ţambrea, ing.chim.Filippi Valentina	Brevete Mărci Desene Topografii	SRL

21.05.1996	017	**AGENŢIA DE PROPRIETATE INDUSTRIALĂ "LABIRINT"** Arad, Str. Coriolan Petreanu nr. 28, cod 310151 Tel/Fax: 0257/255842, GSM: 0722 458129, e-mail: labirint@arad.ro Ing. Ivanca Maria	Brevete Mărci Desene	CI
14.11.1996	018	**INTEGRATOR Consulting SRL** Cluj Napoca, str. Dunării nr. 25 bl.C1 ap.5, , jud. Cluj, cod 400593 Tel/Fax: 0264/442817, GSM: 0745235585, e-mail: dorin.isoc@aut.utcluj.ro Isoc Dorin	Brevete Mărci Desene	SRL
1997	019	**LOYAL PARTNERS -AGENŢIE DE PROPRIETATE INTELECTUALĂ** Galati, Str. Brailei nr.210 bis, bl.C3B, ap.10, cod 800408Tel/Fax: 0236/464847, GSM: 0722 744241, e-mail: loyal@geniusnet.ro Puşcaşu Dan	Brevete Mărci Desene Topografii	SRL
01.07.1997	020	**AGENŢIE DE PROPRIETATE INTELECTUALĂ ŞI TRANSFER DE TEHNOLOGIE -AGPITT-SRL** Bucureşti, B-dul Libertăţii nr. 12, bl.113, sc.2, ap.28, sector 4; cod 040129, CP 42-106, Tel: 3177693; 3177583;Fax: 021/3178584, GSM: 0744293552; 0724539752, e-mail: faighenov@xnet.ro; office@agpitt.ro Faighenov Marioara	Brevete Mărci Desene	SRL
10.07.1997	016	**MILENIUL 3 – AGENŢIE DE PROPRIETATE INDUSTRIALĂ SRL** Paşcani, Str. Moldovei nr. 10, bl. Crinul, sc. A, ap. 28, jud Iaşi, cod 705200, Tel/Fax: 0232/719190; GSM: 0740 820582 Ing.Burţilă Ioan	Brevete Mărci Desene	SRL
03.10.1997	021	**LAZĂR ELENA** **CABINET DE PROPRIETATE INDUSTRIALĂ** Buzău, Str.Unirii, Bl.16C,Et.3, Ap. 12, cod 120013, OP 1, CP 52, Tel./Fax:0238/435982 GSM: 0723 328633 Lazăr Elena	Brevete Mărci Desene Topografii	CI
29.10.1997	022	**PERSOANĂ FIZICĂ INDEPENDENTĂ BARBU GHEORGHE MIRCEA** Bucureşti, Şos Iancului nr.21, bl. 106A,sc.B, ap.73, sect.2, Tel/Fax : 021/6536608, 0724.834.010 e-mail : bmircea@mailbox.ro Barbu Gheorghe Mircea	Brevete Mărci Desene	CI
02.12.1997	023	**" HARCOV" A.P.I. S.R.L.** Sfântu Gheorghe, jud. Covasna, Str. Nicolae Iorga nr. 61, bl. 10E, sc. B, ap. 9, cod 520089, Tel: 0267/352267, GSM : 0744435291 Stanciu Adelina	Brevete Mărci Desene	SRL

18.12.1997	024	**AGENŢIE DE PROPRIETATE INDUSTRIALĂ ŞI TRANSFER TEHNOLOGIC « STOIAN IOAN »** Roman, Bd. Republicii, bl. 46, sc. C, ap. 35, cod 611146 jud. Neamţ, Tel/Fax : 0233/739441, GSM : 0745 643738 Stoian Ioan	Brevete Mărci Desene	CI
30.01.1998	025	**INCOR – CORPADE ALEXANDRU** Braşov, Str. C-tin Vodă Brâncoveanu nr. 54, et.1, ap. 4, cod 500132, Tel : 0268/513577 Corpade Alexandru	Brevete Mărci Desene Topografii	PF
1998	007	**ROMPROSPER SERVIMPEX SRL** **Agentie de proprietate intelectuala -PIVA®"** Bucureşti, Şos. Mihai Bravu nr. 294, bl.6,sc.B, ap. 63, sector 3, cod 030319, Tel/Fax: 021/3222857, 021/3207419,Mobil:0744654128;0744536405 e-mail: piva@hades.ro, piva@xnet.ro Pioaru Graţiela, Pioaru Raluca Andreea	Mărci Desene Brevete	SRL
1998	048	**PETRU COSTINESCU-DICOSTI** Bucureşti, Str. Viorele nr. 30, bl. 20 A, ap. 23, sector 4,cod 040428, OP 44 – CP5 , Tel: 021/3303162, e-mail: dicosti@rdslink.ro Petru Costinescu	Brevete Mărci Desene	CI
27.04.1998	026	**PIDES-CABINET DE PROPRIETATE INDUSTRIALĂ** Bucureşti, Str. Valea Buzăului, nr. 10, bl. G30, ap. 36, sector 3, cod 032334, Tel : 3455351 GSM : 0723 708632, e-mail: sova@cna.ro ing. Şova Dan Eugen	Brevete Mărci Desene Topografii	CI
23.02.1999	027	**SZENTE SÁNDOR** Odorheiu Secuiesc, str. Victoriei, nr. 41,bl.U6, et.1, ap.4, jud. Harghita,cod poştal 535600, Tel : 0266/219143, e-mail : prooffice@szente.ro Szente Sándor	Brevete Mărci Desene	CI
21.07.1999	028	**NOWAPATENT SRL** Medias, str. Lotru, nr.4, bl.92, ap.1 Tel : 0269/841373 ; 0264/833273, Fax : 0269/833273 e-mail : nowapatent@birotec.ro office@nowapatent.ro Danciu Ioan	Brevete Mărci	SRL
30.08.1999	029	**CABINET DE PROPRIETATE INDUSTRIALĂ "BIONPI"** Bucureşti, Calea Dorobanţilor 126-130 Bl. 8, et. 9 Ap. 50 sector 1, cod 010577, Tel/Fax: 021/2316549, GSM: 0723 187944, 0746184697 e-mail: bionpi@b.astral.ro bionpi@hotmail.com; Ing. Ion Rodica Cocuţa	Brevete Mărci Desene	CI

12.11.1999	030	**AGENŢIE DE CONSULTANŢĂ ÎN PROPRIETATE INTELECTUALĂ ŞI TRANSFER DE TEHNOLOGIE « SPRÎNCEANU NICOLAE »** Drobeta Turnu Severin, Str. Gheorghe Ionescu Siseşti nr. 96, bl.E2, sc.1, et. 3, ap.8, cod 220212, Tel/Fax : 0252/311690, Mobil :0721796318 e-mail: nicolaesprinceanu@yahoo.com Nicolae Sprînceanu	Brevete Mărci Desene	CI
21.01.2000	031	**CABINET INDIVIDUAL IVĂNESCU GABRIEL DAN** Braşov, Str. Al. I. Cuza nr. 58 ap. 7, cod 500085, Tel/fax:0268/471650, GSM:0722248415, e-mail: d.ivanescu@xnet.ro Ivănescu Gabriel Dan	Brevete Mărci Desene	CI
15.02.2000	032	**CABINET INDIVIDUAL ANGHEL LUMINIŢA DOINA** Bucureşti, Str. Gherghitei Nr.1, Bl.94B, Sc. B, Ap.76, Sector 2, Tel/Fax :021/2407985,GSM : 0723301706 e-mail : anghel.doina@rdslink.ro Ing.Av.Anghel Luminita Doina	Brevete Mărci Desene	CI
24.08.2000	033	**APOSTOL SALOMIA P.F.A.** Galaţi, Str. Reg. 11 Siret nr. 15, bl. E4, Et.3, ap. 54, cod 800333,Tel/Fax : 0236/436437, 0766765027, saly_apostol@yahoo.com Ing.Apostol Salomia	Brevete Mărci Desene	CI
07.09.2000	034	**AGENŢIA DE PROPRIETATE INDUSTRIALĂ - APIA SRL** Bucureşti, Str. Romancierilor nr. 5, bl.C14, sc.B, ap.41, sector 6, cod 061791, OP23-CP11, Tel/Fax: 021/7783100, GSM: 0745 031557, e-mail: office@mark-apia.ro, www.mark-apia.ro Visalom Theodor, Visalom Monica	Mărci	SRL
17.10.2000	035	**PERSOANĂ FIZICĂ INDEPENDENTĂ BERCEANU MARIA AURELIA** Bucureşti, Str. Cogîlnic 25, sector 3, Tel: 021/3264568 GSM:0744954085, berceanu_maria _aurelia@yahoo.com Berceanu Maria Aurelia	Brevete Mărci	PF
25.10.2000	037	**PERSOANĂ FIZICĂ INDEPENDENTĂ MATEI ELENA** Bacău, Str. Alecu Russo, bl. 33, Et.6,sc. C, ap.26, cod 600133, Tel: 0234/160424 Matei Elena	Mărci	CI
20.11.2000	038	**CABINET INDIVIDUAL' ION FLOREA'** Bucureşti, Calea Dorobanţilor 126-130, bl.8,et.9,ap.50, sector 1, cod 010577, Tel/Fax: 021/2316549,GSM: 0724313260, e-mail: florea-ion@b.astral.ro, florea_ion@plic.ro Ing.Ion Florea	Mărci	CI

28.11.2000	039	**CABINET IN DIVIDUAL GREAVU DOINA MARIANA** Sibiu, str. Constantin Noica, bl. 2, ap.21, cod 550169 Tel:0269/218500,Fax:0269/212170, Mobil:0766489179 Ing. Greavu Doina Mariana	Brevete Mărci Desene	CI
11.12.2000	040	**INTEL PROTECT SRL** Braşov, B-dul M. Kogălniceanu, nr. 20, bl. 1k, sc. C-D, cod 500173, Tel: 068/413117, Fax: 0268/477333, GSM: 0744 355100 e-mail: intelprotect@ccibv.ro Coşescu Camelia, Axente Elena	Brevete Mărci Desene Topografii	SRL
08.01.2001	041	**CABINET "CECIU GABRIELA" CONSULTANȚĂ ÎN DOMENIUL PROPRIETĂȚII INTELECTUALE** Timişoara, Str. Narciselor, nr. 6, sc. A, ap. 110, jud. Timis, cod postal 300024, Tel/Fax.: 0256/494846; GSM: 0745 388039, e-mail: gabrielaceciu@hotmail.com Ing.Ceciu Gabriela	Brevete Mărci Desene	CI
10.01.2001	042	**VLAD CONSTANTIN** Constanta, Bd. 1 decembrie 1918 nr. 5, bl. F16, ap.34, cod 900711, Tel/Fax: 0241/625643, GSM: 0722 370300, e-mail: vlad@gmb.ro Vlad Constantin	Brevete Mărci Desene	CI
07.02.2001	043	**PERSOANĂ FIZICĂ INDEPENDENTĂ FÎNTÎNĂ RAUL – SORIN** Braşov, Str. Griviţei nr. 69, bl. 29, sc. D, ap.32, cod 500198, Tel: 0268/427713, Fax: 0268/422100, e-mail: raulfantana@ronline.ro Fîntînă Raul Sorin	Brevete Mărci Desene	PF
28.02.2001	044	**PERSOANĂ FIZICĂ LARCO IOAN** Iaşi, Bdul. Independenței nr. 23, bl. B 1-5, Tr. 5. et. 5, ap. 17, cod 700101, Tel. 0232/311146 Larco Ioan	Brevete Mărci Desene Topografii	PF
05.03.2001	045	**BIROU DE PROPRIETATE INDUSTRIALA BROJBOIU DUMITRU ADRIAN FLORINEL** Piteşti, Bd. Republicii, bl.212,sc. D, ap.16, jud.Argeş, cod 110177, Tel/Fax.: 0248/637961, GSM: 0745 143095,adrian brojboiu@yahoo.com Brojboiu Dumitru Adrian Florinel	Brevete Mărci Desene	CI
12.04.2001	047	**INTELLECTUAL PROPERTY OFFICE SRL** Bucureşti, Str. Alexandru Moruzzi nr. 6, bl. B6, sc. 2, ap.62, sector 3, cod 031155, Tel/Fax.: 021/3262388, GSM: 0745 094241, e-mail: ipo@b.astral.ro Ciuda Berivoe Anca	Brevete Mărci Desene	SRL

07.05.2001	049	**ANDRA MUSATESCU CABINET DE PROPRIETATE INDUSTRIALA** Bucureşti, Str. Drumul Taberei nr. 71, bl.TD42, sc.1, et.4, ap.28, sector 6, cod 061366, GSM: 0722 879810, e-mail: amusatescu@dnt.ro Muşatescu Andra Oana	Brevete Mărci Desene Topografii	CI
2001	050	**CABINET ACSINTE PAULA-ADRIANA** Bucureşti, str. Maior Coravu Ion, nr.1-7, bl. C4, ap.85, Tel/fax: 021/2507396, GSM: 0723317631 paula@legalservices.ro Av. Acsinte Paula Adriana	Mărci	PF
2001	051	**PERSOANĂ FIZICĂ INDEPENDENTĂ POPESCU RADU-ROMEO** Bucureşti, Bd. Corneliu Coposu nr.3, bl. 101, sc. 3, et.4, ap. 50, sector 3, cod 030601, GSM: 0722 510598, e-mail: rrpopescu@xnet.ro Popescu Radu Romeo	Brevete Mărci Desene	PF
31.052001	071	**CONS INTEL BMA CABINET CONSULTANŢĂ** Cart. Dorobanti, nr.2, bl. D2, at.1, ap.5,120087, C.P.8- O.P. 1 Buzau, Fax : 0238/719619, GSM: 0745086588, email: marius_bozio@yahoo.com Marius Bozioreanu	Brevete Mărci Desene Topografii	CI
12.09.2001	053	**CABINET MIHAI LUCIAN Miculiţi & Asociaţii SCPA (LINKLATERS)** Bucureşti, Str. Nicolae Iorga, nr. 8, sector 1, cod 010434Tel : 021/3071500, Fax : 021/3071555 e-mail: lucian.mihai@linklaters.com, Av. Mihai Lucian	Brevete Mărci Desene	PF
21.11.2001	055	**ROVALCONS SRL AGENŢIE DE PROPRIETATE INTELECTUALĂ** Câmpina, Str. Orizontului, nr.1, bl. R10, et.7, ap.27, Jud. Prahova, cod 105600,Tel/Fax : 0244/ 371390; GSM :0722 540580, e-mail: rovalcons@xnet.ro Ioacăra Valentin	Brevete Mărci Desene	S.R.L.
2001	056	**SOLO INVENT S.R.L.** Bucureşti, Calea 13 Septembrie, nr. 104, bl. 48, ap. 8, sect. 5, cod 050727,Tel/Fax: 021/4511497, GSM: 0744 313 229, solo_invent@yahoo.com	Brevete Mărci Desene	S.R.L.
2001	057	**CABINET N. D. GAVRIL S.R.L.** Bucureşti, Str. Ştefan Negulescu nr. 6A, sector 1, Tel./fax : 021/2302882, GSM :0722983520, 0723 383 758, e-mail : gavrilnin@yahoo.com cabinetgavril@yahoo.com, Gavril Niculina	Brevete Mărci	S.R.L.

16.04.2002	086	**ARIANA GRUP SRL** Brasov, Str. Carpenului nr.3, Bl. A4, ap.29, cod 500256, Tel :0268/314091 Fax :0268/329559, Tel : 021/3243756, angela_intelect@yahoo.com GSM : 0723051279 Popescu Angela	Mărci Desene Brevete	S.R.L.
24.04.2002	087	**IACOBINI&CO, CONSILIERI IN DREPTUL DE PROPRIETATE INDUSTRIALĂ SRL** Bucuresti, Calea Mosilor, nr.258, bl. 4bis, ap.22, sector 2,Tel : 021/2104690 ;Fax : 021/2104793, e-mail : asimri@yahoo.com,vladrosanu@hotmail.com Iacobini Anca Svetlana, Iacobini Mihnea Razvan	Mărci Brevete Desene Topografii	S.R.L.
04.09.2002	088	**MANAGER EXPERT SRL** Tg. Mures, Str. Nicolae Grigorescu, nr. 33, ap.3 Tel :0265/250825 ;0265/233033,evaluator@rdslink.ro Nutiu Emil, Cetina Dan	Mărci	S.R.L.
08.01.2003	059	**CABINET INDIVIDUAL - LAPTEŞ ELVINE** Bucuresti, Intrarea Badeni nr.3, Bl.M18, sc. 2, ap.40,sector 3 cod 030471, Tel: 021/3405500, elvine17@yahoo.com	Brevete	CI
11.02.2003	089	**RATZĂ ŞI RATZĂ SRL** Bucureşti, B-dul A.I. Cuza Nr. 52-54, Sect.1, cod 011053, Tel :021/2601348, Fax : 021/2601349 e-mail ; office@ratza-ratza.com Enache Ion, Raţă Grigore, Raţă Andrei Vlad, Mărginean Dragoş	Brevete Mărci Desene	SRL
13.02.2003	062	**CABINET INDIVIDUAL ANDRONACHE PAUL** Bucureşti, Str.Sibiu nr.14, bl.E21, et.6, ap.35, sect 6,Tel/Fax: 021/7250069, GSM: 0722741043, e-mail: paul.andronache@artelecom.ro Andronache Paul	Mărci Desene Topografii Brevete	CI
14.05.2003	090	**RAMCONSULTING SRL** Cluj Napoca, Str. Augustin Buneanr.28, cod 400170 Fax : 0264/436792, GSM : 0744354156, e-mail : ramconsulting@email.ro Gânscă AurelianTudor	Mărci Desene Topografii Brevete	SRL
16.05.2003	070	**CABINET OANA COCOLOI** Bucureşti, Drumul Taberei nr.120, bl.OD1, sc.5, ap.189, sector 6, cod 061413, Tel: 021/7450757, GSM: 0723144664, e-mail: oana_cocoloi@yahoo.com Oana Cocoloi	Mărci	CI

10.06.2003	091	**ALLEGRA CONSULTING SRL** Bucuresti, Aleea Huedin nr.1, bl.5, sc.1, ap.5, sector 4, cod 040917, GSM: 0722249961, Tel/Fax: 021/3231384 e-mail: gabriela.milcev@allegra.ro; www.allegra.ro Milcev Gabriela	Brevete Mărci Desene Topografii	SRL
19.06.2003	069	**RASKAI M M BREVMARC CONSULT S.R.L.** Dej, Str. Unirii, nr.3,BL. D8, ap.7, judetul Cluj, 405200,Tel/Fax: 0264/211847, GSM: 0742084050 Raskai Maria	Brevete Mărci Desene Topografii	S.R.L.
01.07.2003	092	**CONINFO S.R.L.** Târgu Mures, str. Lacrimioarea nr.9, Tel: 0265/210138, Fax: 0265/210109 Mobil: 0745579934, 0745303867 e-mail: teodora@itongrup.com ; cojocnean@iton.com www.coninfo.ro Itu Teodora, Cojocnean Maria Rodica	Desene Brevete Mărci	S.R.L.
25.07.2003	093	**NESTOR NESTOR DICULESCU KINGSTON PETERSEN – CONSILIERE ÎN P.I. S.R.L.** Bucureşti, Calea Dorobantilor nr.237B, et.11, camera 11-8, cod 010566 Harsany Alexandru, Culic Andrei Radu	Mărci Desene	S.R.L.
11.08.2003	66	**CABINET INDIVIDUAL FLOREA MIHAELA** Bucureşti, Str. Grigore Alexandrescu nr.1, bl.D7, ap.4, sector1, Fax: 021/2230342 GSM: 0722601120 e-mail: florea@gide.com Florea Mihaela	Mărci Desene Brevete	CI
19.08.2003	067	**TEODORU & ASOCIAŢII** Bucureşti, str. Nerva Traian nr.12, bl.M37, sc.1, ap.1, cod 031178,Tel: 021/3230838 Fax: 021/3263955 GSM: 0722549219 , e-mail: violeta@teodoru.ro, www.romaniatrademarks.ro Teodoru Violeta	Mărci	CI
19.08.2003	068	**CABINET DE PROPRIETATE INDUSTRIALA NICOLAE BURCHEL** Bucureşti, Str. Dr. Radovici nr.8, sector 5, cod 050468, Tel: 021/2126515, Fax: 021/4114188, e-mail: nburchel@lenp.ro Nicolae Burghel	Mărci	CI
21.08.2003	094	**N.P.C. S.R.L.** Braşov, str. Alexandru cel Bun, nr.13, bl.E28, ap.7 cod 500025, OP 1 – CP 298, GSM: 0744520357, e-mail: totu@unitbv.ro Ţoţu Ioan	Mărci Desene Topografii	SRL

22.10.2003	072	**CABINET INDIVIDUAL DE PROPRIETATE INDUSTRIALĂ - NEGOMIREANU LIVIA** Bucureşti, Şos. Nicolae Titulescu nr.94, bl.14A, sc 4 ap.127, sect.1, cod 011146, Tel/Fax: 021/2235637, GSM: 0722444719 Negomireanu Livia	Mărci Desene	CI
30.10.2003	073	**CABINET DE PROPRIETATE INDUSTRIALA "VIŞOIU LILIAN CATALIN"** Bucureşti, Str. Alexandru Vlahuta nr.3, bl. M48, sc.A, ap.7, sector 3, Tel/Fax: 021/3207251, GSM: 0744480657, e-mail: visoiucatalin@yahoo.com, www.visoiucatalin.home.ro jur. Vişoiu Lilian Catalin	Brevete Mărci Desene Topografii	CI
4.11.2003	074	**CABINET DE PROPRIETATE INDUSTRIALA "DUNĂREANU MIHAIL"** Bucuresti, Bd. Constantin Brâncoveanu nr.8, Bl B2, ap.13, sector 4, Tel: 021/4600419, GSM : 0723398499, e-mail: dunareanu_mileniu3@k.ro Dunăreanu Mihail	Brevete	CI
11.12.2003	095	**INTERNATIONAL PATENT&MARK S.R.L.** Brasov, Str.Jepilor nr.2, Bl A8, sc.C, ap.12, Tel: 0268/319158, e-mail: karlameyndt@yahoo.com, Mendes Viegas Meyndt Karla	Brevete	SRL
12.12.2003	096	**EDIPLAST S.R.L.** Tg. Mureş, Str. Măgurei nr.25, ap.2, Tel/Fax: 0265/263775, GSM: 0744394036, e-mail: moniadel@artelecom.net Vasilache Virgilius	Mărci Desene Brevete	SRL
22.12.2003	097	**SD PETOSEVIC ROMANIA SRL** Bucureşti, Calea Victoriei nr.100, sc.1, ap.20, biroul 1, Tel: 021/3057996, Fax: 021/3145481, e-mail: moprea@petosevic.com, GSM: 0722259260 Oprea Marilena	Brevete Mărci Desene Topografii	SRL
2.02.2004	080	**CABINET INDIVIDUAL IOANIŢESCU TRAIAN** Bucureşti, Bd. Timişoara nr.49, Bl Cc6, ap.27, sector 6, Tel: 021/4402510 Ioaniţescu Traian	Brevete Mărci Desene	CI
2.02.2004	077	**CABINET INDIVIDUAL PEICIU ADRIANA** Bucuresti, str. Stefan cel Mare nr.230, Bl.46, ap.47, Tel/fax: 021/2360317, 2104132 Peiciu Adriana	Mărci Desene	CI
9.02.2004	098	**CABINET ANI FUCIU SRL** Com.Snagov, Bloc P53, sc.A, ap.1, jud.Ilfov, Tel: 021/4910123, Fax: 021/3142157, GSM: 0744370196, e-mail: anif@euro.ro , ani.fuciu@euro.ro Fuciu Anişoara	Mărci Desene	SRL

11.02.2004	081	**INTEL PROPERTY CONSULT** Bucureşti, Str. Ion Maiorescu, nr.42A, sector 2, Tel: 021/6192276, Fax:021/2123364, 0744506010 Teodorescu Dan Mihai	Brevete Mărci Desene	CI
16.02.2004	099	**LEGAL BRAND S.R.L.** Bucureşti, Str. Nicolae Licăreţ nr.1, bl.33, sc.C, ap.107,Tel: 0722674635, 0722607380, e-mail: legal.brand@easynet.ro Stăncescu Anca, Stăncescu Alin Cristian	Brevete Mărci Desene Topografii	SRL
20.02.2004	100	**CABINET GORDON SRL** Bucureşti, Str. Spătaru Preda nr.20, bl. 97A, sc.1, ap.4, Tel: 021/4239468, GSM: 0723261373, e-mail: dgiplaw@yahoo.com Gordon Dean Daniel	Brevete	SRL
22.02.2004	082	**CABINET DE PROPRIETATE INDUSTRIALĂ CIUPAN CORNEL** Cluj Napoca, Str. Mestecenilor nr.6, bl.9E, ap.2, Tel: 0264/524425; 0264/415051, Fax: 0264/415054, e-mail: cornel.ciupan@zeus.east.utcluj.ro Ciupan Cornel	Brevete	CI
26.03.2004	083	**CABINET POPESCU LIVIA** Bucuresti, bd. Camil Ressu 27, bl.N1, ap.188 Tel: 021/3481010, liviap25@yahoo.com Popescu Livia	Brevete Mărci Desene Topografii	CI
01.06.2004	102	**S.C. LUTARIS INTELPROT S.R.L.** Timisoara, 300686, Str. Sirius nr.9, sc.A, ap.8, Tel/Fax: 0256/489301, Mobil: 0742143718, 0723319154, e-mail: qualitarium@qualitarium.ro Tărăbîc Lucian	Brevete Mărci Desene	SRL
17.06.2004	108	**ARIANA AGENŢIE DE PROPRIETATE INDUSTRIALĂ SRL** Bucuresti, sect.4, str. Semnic, nr.1, bl.23, ap.90 TeL: 0724260277,bicucristina2000@yahoo.com e-mail: m.constanda@k.ro, office@inregistrare-marci.ro, tel/fax: 0268/315046 Bicu Cristina, Constanda Madalina Timisoara, str. Dr. Alexandru Martha nr.2, sc.B, ap.6, camera 2, Tel: 0722538766, c_popescu2000@yahoo.com Popescu Codruta Octavia	Brevete Mărci Desene	SRL
14.07.2004	107	**ARIANA S.R.L.** Brasov, Bd. 15 noiembrie, nr.90, sc.B, ap.5, 0723204268, tel/fax : 0268/315046, office@inregistrare-marci.ro Bozocea Violeta	Brevete Mărci Desene	SRL

10.09.2004	103	**CABINET INDIVIDUAL DE PROPRIETATE INDUSTRIALĂ - MIHAELA PITICU** Bucureşti, str. Pictor Ion Andreescu nr.31, ap.14 Tel: 6442760, Fax: 2527279, Mobil: 0722398836, e-mail: mihaelapiticu@yahoo.com, mihaelap@musat.ro Piticu Mihaela	Mărci	CI
10.09.2004	104	**CABINET INDIVIDUAL DE PROPRIETATE INDUSTRIALĂ – Ana Maria Plăveţi** Bucuresti, str. Jules Michelet nr.7, Tel/Fax: 3127005, 2127750, 2127710, office@plaveti.ro, www.plaveti.ro Ana Maria Plăveţi	Mărci Brevete	CI
28.10.2004	106	**OSTER – SOCIETATE CIVILA PROFESIONALA DE PROPRIETATE INDUSTRIALĂ** Bucuresti, Str. Batiste nr.35, ap. 23, cod 020935, Tel/Fax: 021/3147249 , GSM: 0721254270, 0723177236 traianosiescu@xnet.ro Udrea Elena Rodica, Traian Osiescu	Mărci Desene	S.C.P.
02.11.2004	114	**INTELLIA CONSULTING SRL** Iasi, str. Petre Ispirescu, nr.3A, bl.A3, sc.B, ap.44 Tel: 0726737527, e-mail: intellia@gmail.com Păuneţ Alexandrina	Brevete Mărci Desene	SRL
22.12.2004	116	**INVEL – AGENŢIE DE PROPRIETATE INDUSTRIALĂ** Bucureşti, str. Ion Ghica nr.3, ap.20, Fax: 021/4303542, GSM: 0723205048, office@invel.ro Velcea Marian	Brevete Mărci Desene	SRL
06.01.2005	118	**EURORESSOURCES SRL** Medias, str. Ion Creangă, nr.4, ap.6, Tel: 0269/843504, Fax: 0269/824812 Fulea Maria	Brevete Mărci Desene	SRL
27.01.2005	111	**CABINET INDIVIDUAL – NIŢU ION** Constanta, bl. Tomis, nr.46, et.2, camera 26, Tel: 0241/512608, mobil: 0723317298 Nitu Ion	Mărci Desene Brevete	CI
27.01.2005	112	**CABINET VELICA – Agenţie de proprietate industrială** Bucuresti, str. Brutus M.I., nr.13, ap.3, cod 050124 Tel/ Fax: 021/3357463, Mobil: 0722645283, www.velica.ro, office@velica.ro Velica Ion Gabriel	Mărci	CI

27.04.2005	117	**CABINET PROPRIETATE INDUSTRIALĂ ALPER RAMAZAN** Constanţa, str. Ştefan cel Mare nr.57, bl.M17, sc.B, ap.17, cod 900683, Tel: 0241/635547, Fax: 0241/672550, Mobil: 0722.704.363, alperramazan@hotmail.com, zonguldakro@yahoo.com Alper Ramazan	Mărci	CI
06.06.2005	125	**V&F IP CONSULTING SRL** Bucuresti, Bd Camil Ressu, nr.27, bl.N1, ap.214, Tel: 021/3140200, Fax: 021/3140290, Mobil: 0744487223, popescul@vf.ro Popescu Laurentiu Horea	Mărci Desene	SRL
30.06.2005	120	**CABINET PROPRIETATE INDUSTRIALĂ PUŞCAŞ NICOLAE IOSIF** Bucureşti, str. Secerişului nr.25, sector 4, Tel/Fax : 021/ 332.73.88, Mobil: 0722.878.946 Puşcaş Nicolae Iosif	Brevete Mărci Desene Topografii	CI
30.06.2005	121	**CABINET PROPRIETATE INDUSTRIALĂ MARIA BORA** Bucureşti, str. Pridvorului, nr.17, bl.11, sc.2, ap.36, Tel: 021/ 260.01.56, 330.40.17, Fax: 021/260.29.15, office@legal-assistance.ro Bora Maria	Mărci Desene	CI

AGENŢIILE SPECIALIZATE ÎN PROPRIETATE INDUSTRIALĂ
care funcţionează începând cu luna octombrie 2005

Data înfiinţării	Nr. registru agenţii	Denumirea completă a cabinetului/agenţiei Adresa Consilieri cu drept de practică	Domenii	Statut juridic
21.04.2005	129	**BRANDYNAMICS S.R.L.** Sat Varatec, comuna Agapia, nr.75, judetul Neamt, Tel/fax: 0233/791692 Pantilimon Mihai, Bran Laura Gabriela	Mărci Desene	SRL
18.07.2005	130	**CXC TRADEMARK S.R.L.** Bucuresti, sector 1, str. Aviator Stefan Protopopescu nr.1, bl.C6, ap.1, Tel: 021/3177919, Fax: 021/3177505, cosmina_ionescu@hotmail.com Ionescu Laura Cosmina	Mărci	SRL
20.09.2005	131	**CUNESCU, BALACIU & ASOCIATII CONSILIERE PROPRIETATE INDUSTRIALA** Bucuresti, sector 3, str. Vulcan Judetu nr.13, Tel: 021/ 3275577, 3276633, 3274400; 0745605151, 0723339939; Fax: 021/ 3274310, dinu.petre@cbalaw.ro, monica.badescu@cbalaw.ro, beatrice.onica@cbalaw.ro Onica Jarka Beatrice, Badescu Monica, Petre Dinu	Mărci Desene	SRL
27.10.2005	132	**HAHUI, BALAN SI ASOCIATII S.R.L.** Bucuresti, str. Ghiocei, nr.12, Tel: 021/3189619, Fax: 021/3109189, elena.b@hahui.ro Balan Elena	Mărci Desene	SRL

LISTA CONSILIERILOR ÎN PROPRIETATE INDUSTRIALĂ, MEMBRI AI CAMEREI NAŢIONALE A CONSILIERILOR ÎN PROPRIETATE INDUSTRIALĂ DIN ROMÂNIA, AUTORIZAŢI PENTRU DOMENIUL BREVETELOR DE INVENŢIE,
pentru luna noiembrie / 2005

Nume şi Prenume/ Nr. din reg. naţ	Denumirea societăţii Adresa societăţii	Societate cu obiect de activitate proprietate industrială
ALAN LILIANA 94-1037	**BEGA GRUP** Timişoara, Calea Stan Vidrighin nr. 5A, Tel:0256/222103, Fax:0256/190800 GSM: 0724250467, e-mail:alan@tehnomet.ro	NU
ANDREI MARIANA 93-1017	**M.Ap.N. – Departamentul pentru armament** Bucureşti, Drumul Taberei nr. 9-11, sector 6 Tel: 021/4106267; Fax: 021/3151779, 3147327, GSM: 0723668592, e-mail:mariana.andrei@dpa.ro	NU
ANDRONACHE PAUL 2003-1216	**CABINET INDIVIDUAL ANDRONACHE PAUL** Bucureşti, Str.Sibiu nr.14, bl.E21, et.6, ap.35, Tel/Fax: 021/7250069, GSM: 0722741043, e-mail: paul.andronache@artelecom.net	DA
ANGHEL LUMINIŢA DOINA 93-1020	**CABINET - ANGHEL LUMINIŢA DOINA** Bucureşti,Str. Gherghitei nr 1 bl 94B, Sc.B, Ap.76, sector 2, Tel/Fax: 021/2407985, GSM : 0723 301706, anghel.doina@rdslink.ro	DA
APOSTOL SALOMIA 99-1127	**PERSOANĂ FIZICĂ** Galaţi, Str. Reg. 11 Siret nr. 15, bl. E4, ap. 54, Tel/fax: 0236/436437 GSM 0766765027, saly_apostol@yahoo.com	DA
AXENTE ELENA 99-46/1	**INTEL PROTECT SRL** Braşov, Bd. M. Kogălniceanu, nr. 20, bloc 1k, sc. C-D, Tel: 0268/413117, GSM: 0722464314, Fax: 0268/477333, e-mail:intelprotect@ccibv.ro	DA
BARBU MIRCEA 94-1042	**PERSOANA FIZICĂ** Bucureşti, Şos.Iancului nr.21, bl.106A, sc.b, ap.73, sect.2, Tel/Fax: 021/6536608, 0724.834.010, bmircea@mailbox.ro	DA
BĂLAN GHEORGHIŢĂ 92-1	**RODALL-AGENŢIE DE PROPRIETATE INDUSTRIALĂ S.R.L.** Bucureşti, Str. Polonă nr. 115, bl. 15, sc. A, Et.4, ap. 19 sector 1, Tel.: 021/2108342, Fax:2105794, GSM:0722 652111	DA

BĂLAN VALERIA CORNELIA 96-49	**RODALL-AGENŢIE DE PROPRIETATE INDUSTRIALĂ S.R.L.** Bucureşti, Str. Polonă nr. 115, bl. 15, sc. A, ap. 19 sector 1, Tel: 021/2108342, 0744 377047, Fax: 021/2105794	DA
BERCEANU MARIA AURELIA 94-1038	**PERSOANA FIZICĂ** Bucureşti, Str. Cogâlnic 25, sector 3 Tel: 021/3264568 GSM: 0744954085 e-mail: berceanu_maria_aurelia@yahoo.com	DA
BICU CRISTINA MĂDĂLINA 2003-1308	**ARIANA AGENTIE DE PROPRIETATE INDUSTRIALA SRL** Bucuresti, sect.4, str. Semnic, nr.1, bl.23, ap.90 TeL: 0724260277, bicucristina2000@yahoo.com office@inregistrare-marci.ro, tel/fax: 0268/315046	DA
BLAG IOANA 94-1039	**INDUSTRIA SĂRMEI SA** Câmpia Turzii, Str. Laminoriştilor nr. 145, Judeţul Cluj,Tel: 0264/368661 int 390,0264/366663	NU
BORLAN T. RADU 20-1161	**PATENTMARK S.R.L.** Bucureşti str. Dr. N. Turnescu nr. 2, sector 5, Tel: 021/3121669, Fax: 021/2233963, e-mail:stema@pcnet.ro	DA
BOZIOREANU MARIUS ADRIAN 20-1165	**CONS INTEL BMA CABINET CONSULTANTA** Buzău, cart, Dorobanti 2, bl.D2, et.1, ap.5 CP 8, OP 1, Mobil : 0745086588, Fax: 0238719619 e-mail : marius_bozio@yahoo.com	DA
BOZOCEA GINA VIOLETA 2003- 1222	**ARIANA S.R.L.** Brasov, Bd. 15 noiembrie, nr.90, sc.B, ap.5, e-mail : 0723204268, tel/fax : 0268/315046, office@inregistrare-marci.ro	DA
BROJBOIU DUMITRU ADRIAN FLORINEL 95-1067	**BIROU DE PROPRIETATE INDUSTRIALA,** B-dul Republicii bl 212, sc.D, ap.16, Pitesti, jud. Arges, tel/fax 0248 /637961, GSM 0745143095, e-mail:adrian_brojboiu @yahoo.com	DA
BURŢILA IOAN 93-1022	**MILENIUL 3 S.R.L. - Agenţie de Proprietate Industrială** Paşcani, Str. Moldovei nr. 10, bloc Crinul, sc. A, Ap. 28, jud Iasi, Tel/Fax: 0232/719190; GSM:0740 820582	DA
BUZLEA ELISABETA 93-25	**INTELECT S.R.L.** Oradea, B-dul Dacia nr. 48 Bl. D10 Ap.3, OP 9- CP128 Tel: 0259/253847, Fax:0259/26809 GSM: 0745040831, e-mail: intelect@rdslink.ro	DA

BUZLEA MIRCEA VALENTIN 2003- 1234	**INTELECT S.R.L.** Oradea, B-dul Dacia nr. 48, Bl. D10, Ap.3, OP9-CP128, Tel 0259/253847, Fax:0259/268094 e-mail: intelect@rdslink.ro	DA
BUZLEA NARCISA FLORICICA 2003- 1235	**INTELECT S.R.L.** Oradea, B-dul Dacia nr. 48, Bl. D10, Ap.3, OP9-CP128, Tel 0259/253847, Fax:0259/268094 e-mail: intelect@rdslink.ro	DA
CAMENIŢA ANA-GABRIELA 99-1130	**S.N.P. PETROM S.A.** Ploieşti, Bdul. Republicii, bl. 291 A Tel : 0244/564380, Fax : 0244/598738 e-mail : anagabriela.camenita@petrom.ro	NU
CĂLINOIU CONSTANTIN 99-1129	**Ministerul Administratiei si Internelor** Bucureşti, Str. Eforie nr.3, sect.Tel: 3102327, Fax: 021/3133417, GSM : 0722619963	NU
CÂMPEAN GHEORGHE-GEORGEL 96-1087	**NEPTUN SA** Câmpina, Str. Bobâlna nr. 57-63, Jud. Prahova Tel : 0244/335651 (235), Fax : 0244/370338 , 336641, e-mail : neptun@interplus.ro	NU
CECIU GABRIELA 94-1045	**CABINET "CECIU GABRIELA" CONSULTANŢĂ ÎN DOMENIUL PROPRIETAŢII INTELECTUALE** Timişoara, 300024, Str. Narciselor, nr. 6, sc. A, ap. 110, jud. Timis, Tel/Fax: 0256/494846; GSM: 0745 388039, e-mail: gabrielaceciu@hotmail.com	DA
CIOBANU MARIETTA 93-1019	**COMETAM SRL** Bucureşti, Str. Cetatea de Baltă nr. 118, bl. 9, ap. 5, sector 6,Tel/Fax: 021/7723008, e-mail: mciobanu@pcnet.ro	DA
CIUDA-BERIVOE ANCA 96-41	**INTELLECTUAL PROPERTY OFFICE SRL** Bucureşti, Str. Alexandru Moruzzi nr. 6, bl. B6, sc. 2, et. 8, ap. 62, sector 3; CP 61-62,Tel/Fax : 021/3262388, GSM : 0745094241, ipo@b.astral.ro	DA
CIUPAN CORNEL 2003-1310	**CABINET DE PROPRIETATE INDUSTRIALĂ CIUPAN CORNEL** Cluj Napoca, Str. Mestecenilor nr.6, bl. 9E, ap.2, Tel: 0264/524425; 0264/415051, Fax: 0264/415054, e-mail: cornel.ciupan@zeus.east.utcluj.ro	DA
COJOCNEAN MARIA RODICA 2003- 1241	**CONINFO S.R.L.** Târgu Mures, str. Lacrimioarea nr.9, Tel: 0265/210138, Fax: 0265/210109 GSM: 0745303867, iton@itongrup.com	DA
CORPADE ALEXANDRU 98-35	**PERSOANĂ FIZICĂ – INCOR** Braşov, Str. C-tin Brâncoveanu nr. 54, et. 1, ap. 4 Tel : 0268/513577	DA

CONSTANDA CECILIA MĂDĂLINA 2003-1304	**ARIANA AGENTIE DE PROPRIETATE INDUSTRIALA SRL** Bucuresti, sect.4, str. Semnic, nr.1, bl.23, ap.90 e-mail: m.constanda@k.ro, office@inregistrare-marci.ro, tel/fax: 0268/315046	DA
CONSTANTIN ADRIAN GEORGE 99-1148	**CABINET ENPORA S.R.L.** Bucureşti, str. George Calinescu nr.52A, ap.1, 011694, Tel: 021 2300990; 031 1001634, Fax: 021 2302311; 031 1007927, pop@patents.ro	DA
COSTIN NICOLAE 96-24	**AGENŢIE DE PROPRIETATE INDUSTRIALA-COSTIN – SNC** Baia Mare, Str. Şoimului nr. 5, Tel/fax : 0262/276426, GSM :0744 966079	DA
COSTINESCU PETRU 98-1125	**PETRU COSTINESCU - DICOSTI** Bucureşti, Str. Viorele nr. 30, bl. 20A, ap. 23, sector 4, OP44 – CP5, Tel : 021/3303162, Fax : 021/3304733, e-mail dicosti@rdslink.ro	DA
COŞESCU CAMELIA 99-46/2	**INTEL PROTECT SRL** Braşov, Bd. M. Kogălniceanu, nr. 20, bloc 1k, sc. C-D, Tel: 0268/413117, GSM: 0744 355100, Fax: 0268/477333, e-mail:intelprotect@ccibv.ro	DA
DANCIU IOAN 2004 - 1373	**NOWAPATENT SRL** Medias, str. Lotru, nr.4, bl.92, ap.1 Tel : 0269/841373 ; 833273 GSM : 0744556074, Fax : 0269/833273, e-mail : nowapatent@birotec.ro , office@nowapatent.ro	DA
DOBREANU IULIEAN 95-1082	**COMPANIA NATIONALA A LIGNITULUI OLTENIA** Târgu Jiu, Str. Tudor Vladimirescu nr.1-15	NU
DOBRESCU MELANIA 93-1025	**UPETROM – 1 Mai SA** Ploieşti, Piaţa 1 Decembrie 1918, nr. 1,Tel: 0244/174 051/1618, Fax: 0244/110327	NU
DONŢU OVIDIU-LIVIU 20-1171	**CAMERA DE COMERŢ ŞI INDUSTRIE SUCEAVA** Str. Universităţii, nr. 15-17, Suceava Tel./fax : 0230/523587	NU
DUMITRESCU ARTEMIS SORINA 2003- 1250	**ROMINVENT S.A.** Bucureşti, Str. Emil Pangratti nr. 35, et.1, sect.1 Tel: 021/2312515, Fax: 021/2312550 e-mail: artemisb@rominvent.ro	DA
DUNĂREANU MIHAIL 2003-1297	**CABINET DE PROPRIETATE INDUSTRIALA "DUNĂREANU MIHAIL"** Bucureşti, Bd. Constantin Brâncoveanu nr.8, Bl B2, ap.13, sector 4, Tel: 021/4600419, GSM : 0723398499, e-mail: dunareanu_mileniu3@k.ro	DA

DUŢULESCU CORINA CARMEN 93-93	**ROMINVENT S.A.** Bucureşti, Str. Ermil Pangratti nr. 35, et.1, sect.1, Tel : 021/2312515, 2312541, Fax : 021/2312550, 2312454,e-mail : office@rominvent.ro	DA
ENACHE ION 95-1074	**RATZA SI RATZA SRL** Bucureşti, B-dul A.I. Cuza Nr. 52-54, Sect.1 Tel :021/2601348, Fax : 021/2601349 email : office@ratza-ratza.com	DA
ENE SILVIA 20-1159	**CABINET M. OPROIU- CONSILIERE ÎN PROPRIETATE INTELECTUALA** Bucureşti, Str. Popa Savu, nr.42, parter, sector 1. Tel: 021/2602833, 021/2602834, Fax: 021/2602835, 021/2602836, P.O.Box 2-229, office@oproiu.ro	DA
ENESCU LUCIAN 92-7	**ROMINVENT S.A.** Bucureşti, Str. Ermil Pangratti nr. 35, et.1, sect.1, Tel : 021/2120342, Fax : 021/2312550, e-mail : office@rominvent.ro	DA
ENESCU MIRUNA 2003- 1254	**ROMINVENT S.A.** Bucureşti, Str. Ermil Pangratti nr. 35, et.1, sect.1 Tel: 021/2312515, Fax: 021/2312550 e-mail:menescu@rominvent.ro	DA
FAIGHENOV MARIOARA 95-1063	**Agenţie de Proprietate Intelectuală şi Transfer de Tehnologie – AGIPTT – SRL** Bucureşti, Bdul Libertăţii nr. 12, bl. 113, sc. 2, et.3,ap 28, sector 4, CP 42 – 106,Tel: 021/3177693; 3177583, Fax: 021/3178584; GSM: 0744 293552; 0724539752 e-mail: faighenov@xnet.ro; office@agpitt.ro	DA
FÂNTÂNĂ RAUL-SORIN 94-23	**PERSOANĂ FIZICĂ** Braşov, Str. Griviţei nr. 69, bl. 49, sc. D, ap. 32 Tel/Fax: 0268/427713, GSM: 0745361270 e-mail: raulfantana@ronline.ro	DA
FIERĂSCU COSMINA-CATRINEL 96-42	**ROMINVENT S.A.** Bucureşti, Str. Ermil Pangratti nr. 35, et.1, sect.1, Tel : 021/2312515, 2312541, Fax : 021/2312550, 2312454,e-mail : cfierascu@rominvent.ro	DA
FILIPPI VALENTINA 2003- 1298	**CABINET M. OPROIU-CONSILIERE ÎN PROPRIETATE INTELECTUALA** Bucureşti, Str. Popa Savu, nr. 42, parter, sector 1, Tel : 021/2602834, 021/2602833, Fax : 021/2602836, 021/2602835, office@oproiu.ro	DA
FLOREA ILEANA MARIA 2003- 1258	**ROMINVENT S.A.** Bucureşti, Str. Ermil Pangratti nr. 35, et.1, sect.1 Tel: 021/2312515, Fax: 021/2312550 e-mail: iflorea@rominvent.ro	DA

FLOREA MIHAELA 2003-1257	**CABINET INDIVIDUAL FLOREA MIHAELA** Bucureşti, Str. Grigore Alexandrescu nr.1, bl.D7, ap.4, sector1, Fax: 021/2230342 GSM: 0722601120 e-mail: florea@gide.com	DA
FULEA MARIA 95-1076	**EURORESSOURCES SRL** Medias, str. Ion Creangă, nr.4, ap.6, Tel: 0269/843504, Fax: 0269/824812	DA
GAVRIL NICULINA 2001-1211	**CABINET N. D. GAVRIL** Bucureşti, Str. Ştefan Negulescu nr.6A,sect.1, 011651, Tel./fax: 021/2302882, GSM: 0722983520, 0723383758 e-mail : cabinetgavril@yahoo.com, gavrilnin@yahoo.com	DA
GAVRILIU ANA-CORINA 93-1031	**BIOTEHNOS S.A.** Bucureşti, Str. Dumbrava Roşie nr. 18, Tel : 021/2102015 int 120, Fax : 021/2109705 GSM 0723302092. e-mail: corinagav@hotmail.ro	NU
GÂNSCA AURELIAN TUDOR 2003-1221	**RAMCONSULTING SRL** Cluj Napoca, Str. Augustin Bunea nr.28, Fax : 0264/436792, GSM : 0744354156, e-mail : ramconsulting@email.ro	DA
GHEORGHICESCU EUGENIA 94-1048	**ICTCM S.A.** Bucureşti, Sos. Olteniţei nr. 103, sector 4, Tel : 021/3321870 , 3323770/437, Fax : 021/3320775 , 3321870, GSM:0721863338, e-mail :steh@ictcm.ro , egheorghicescu@yahoo.com	NU
GHIŢĂ CONSTANTIN 92-13	**CONSTANTIN GHIŢĂ OFFICE SRL** Timişoara, str. Take Ionescu nr. 24-28 sc. B ap. 2 judeţul Timiş, cod 1900, Tel/Fax: 0256/435976 GSM: 0744 162462, ghita@mail.dnttm.ro	DA
GORDON DEAN DANIEL 2003-1300	**CABINET GORDON SRL** Bucureşti, Str. Spătaru Preda nr.20, bl. 97A, sc.1, ap.4, Tel: 021/4239468, GSM: 0723261373, e-mail: dgiplaw@yahoo.com	DA
GREAVU DOINA-MARIANA 96-1093	**PERSOANĂ FIZICĂ** Sibiu, Str. Constantin Noica, bl. 2, ap.21, Tel :0269/218500, Fax :0269/212170, GSM 0766489179, e-mail : protectro@xnet.ro	DA
HAŞIU ALEXANDRA 99-57	**ROMINVENT S.A.** Bucureşti, Str. Ermil Pangratti nr. 35, et.1, sect.1, Tel: 021/2312515, 2312541, Fax: 021/2312550, 2312454,e-mail: office@rominvent.ro	DA
HĂISAN MARIA 20-1202	**GRUPUL INDUSTRIAL ELECTROCONTACT SA** Botoşani, Calea Naţională nr.6, Tel: 0231/517172/110, Fax: 0231/ 513710, maria.haisan@electrocontact.ro	NU

IACOBINI ANCA SVETLANA 2003- 1262	**IACOBINI&CO, CONSILIERI IN DREPTUL DE PROPRIETATE INDUSTRIALA SRL** Bucureşti, Calea Mosilor, nr.258, bl. 4bis, ap.22, sector 2, Tel : 021/2104690 ; Fax : 021/2104793 E-mail : asimri@yahoo.com	DA
IACOBINI MIHNEA RAZVAN 2003- 1261	**IACOBINI&CO, CONSILIERI IN DREPTUL DE PROPRIETATE INDUSTRIALA SRL** Bucureşti, Calea Mosilor, nr.258, bl. 4bis, ap.22, sector 2, Tel : 021/2104690 ; Fax : 021/2104793 E-mail : asimri@yahoo.com	DA
IOACĂRA VALENTIN 99-50	**ROVALCONS SRL -AGENŢIE DE PROPRIETATE INTELECTUALĂ** Câmpina, Str. Orizontului, nr.1, bl. R10, et.7, ap.27, jud. Prahova, Tel/Fax : 0244/ 371390; GSM :0722 540580 ; e-mail: rovalcons@xnet.ro	DA
IOANITESCU TRAIAN 94-1053	**CABINET INDIVIDUAL IOANIŢESCU TRAIAN** Bucureşti, Bd. Timişoara nr.49, Bl Cc6, ap.27, sector 6, Tel: 021/4402510	DA
ION RODICA-COCUŢA 93-1032	**CABINET DE PROPRIETATE INDUSTRIALA „BIONPI"** Bucureşti, Calea Dorobanţilor 126-130 Bl. 8, et. 9 Ap. 50 sector 1, Tel/Fax : 021/2316549 GSM : 0723 187944, 0746184697 e-mail : bionpi@hotmail.com; bionpi@b.astral.ro	DA
ISOC DORIN 94-1052	**INTEGRATOR CONSULTING SRL** Cluj Napoca, Str. Dunării nr. 25bl C1 ap. 5, jud. Cluj Tel/Fax : 0264/442817, GSM : 0745235585 Email : dorin.isoc@aut.utcluj.ro	DA
ISTRATE ŞTEFAN 20-1175	**SOLO INVENT S.R.L.** Bucureşti, Calea 13 Septembrie, nr. 104, bl. 48, ap. 8, sect 5,Tel/Fax: 021/4511497,GSM: 0744313229, solo_invent@yahoo.com	DA
ITU TEODORA 2003-1268	**CONINFO S.R.L.** Târgu Mures, str. Lacrimioarea nr.9, Tel: 0265/210138, Fax: 0265/210109, 0745579934, e-mail: iton@itongrup.com, iton@rdslink.ro	DA
IVANCA MARIA ELISAVETA 93-1033	**AGENŢIA P.I. LABIRINT** Arad, Str. Coriolan Petreanu nr. 28, cod 2900 Tel/Fax: 0257/255842, GSM: 0722 458129 e-mail: labirint@arad.ro	DA
IVĂNESCU GABRIEL DAN 96-1091	**CABINET INDIVIDUAL IVANESCU GABRIEL DAN** Braşov, str. Al. I. Cuza nr. 58 ap. 7 Tel/fax: 0268/471650, GSM: 0722 248415 e-mail:d.ivanescu@xnet.ro	DA

LAPTEŞ ELVINE 2002-1215	**CABINET INDIVIDUAL LAPTEŞ ELVINE** Bucureşti, Intrarea Badeni, nr.3, bl.M18, sc. 2, ap.40, sector 3, Tel: 021/3405500, e-mail: elvine17@yahoo.com	DA
LARCO IOAN 99-1145	**PERSOANA FIZICA** Iaşi , Str.Independenței, nr. 23, bl. B 1-5, Tr.5, Et. 5,ap. 17, cod 700101, Tel/Fax: 0232/111146	DA
LARION ELISABETA-SONIA 92-9	**ROMINVENT S.A.** Bucureşti, Str. Ermil Pangratti nr. 35, et.1, sect.1, Tel : 021/2312515, 2312541, Fax : 021/2312550, 2312454, e-mail : office@rominvent.ro	DA
LAZĂR DELIA SORINA 97-18	**CABINET M. OPROIU - CONSILIERE ÎN PROPRIETATE INTELECTUALĂ** Bucureşti, Str. Popa Savu, nr. 42, parter, sector 1, Tel : 021/ 2602833, 021/2602834, Fax : 021/2602836, 021/2602835, P.O.Box 2-229, e-mail : office@oproiu.ro	DA
LAZĂR ELENA 97-28	**CABINET DE PROPRIETATE INDUSTRIALA** Buzău, Str.Unirii, Bl.16C,Ap. 12,Et.3, OP 1, CP 52 Tel/Fax:0238/435982, GSM: 0723 328633, e-mail: publio@xnet.ro; publio@mail.local.ro	DA
LORENȚ ALEXANDRU 92-6	**INVENTA - AGENTIE DE PROPRIETATE INTELECTUALA S.R.L.** Bucureşti, Bdul Corneliu Coposu, nr. 7, bl. 104, sc. 2, et.. 1, ap. 31, sector 3, Tel: 021/3200285, Fax: 021/3228325, e-mail: inventa@mark-patent.ro	DA
MACAMETE ELENA 92-1003	**ICPE-S.A.** Bucureşti, Splaiul Unirii 313, sect. 3 Tel. : 021/3217230, Fax: 021/3216346	NU
MARIN ELENA 2002-1213	**CABINET M. OPROIU-CONSILIERE ÎN PROPRIETATE INTELECTUALA** Bucureşti, Str. Popa Savu, nr. 42, parter, sector 1, Tel : 021/ 2602833, 021/2602834, Fax : 021/2602836, 021/2602835, P.O.Box 2-229, e-mail : office@oproiu.ro	DA
MARINESCU RUXANDRA 2003-1271	**PATENTMARK S.R.L.** Bucureşti, Str. Dr. N. Turnescu nr. 2, sector 5, Tel/fax 021/3121669, Fax: 021/2233963, e-mail: stema@pcnet.ro , 0722626875	DA
MENDES VIEGAS MEYNDT KARLA 2003-1302	**INTERNATIONAL PATENT&MARK S.R.L.** Brasov, Str.Jepilor nr.2, Bl A8, sc.C, ap.12, Tel: 0268/319158,e-mail: karlameyndt@yahoo.com, internationalpatent@yahoo.com	DA

MILCEV GABRIELA 2003- 1230	**ALLEGRA CONSULTING SRL** Bucureşti, Aleea Huedin nr.1, bl.5, sc.1, ap.5, sector4, GSM: 0722249961, Tel/Fax: 021/3231384 e-mail: gabriela.milcev@allegra.ro; www.allegra.ro	DA
MIHAI LUCIAN 2001-1209	**LINKLATERS MICULIŢI ŞI ASOCIAŢII S.C.P.A.** Bucureşti, Str. Nicolae Iorga, nr. 8, sector 1 Tel : 3071500, Fax : 021/3071555 e-mail: lucian.mihai@linklaters.com, lucian.mihai@drept.unibuc.ro	
MITU ALIS-MIHAELA 97-1111	**PETROPROIECT SRL** Str. Clementei nr.46, Ploiesti, Tel: 0244/590154 e-mail:alis_mitu@yahoo.com	NU
MOHONEA CRISTIAN 97-62	**PATENTMARK S.R.L.** Bucureşti str. Dr. N. Turnescu nr. 2, sector 5 tel/fax 021/3121669,Fax:2233963 e-mail: stema@pcnet.ro	DA
MOHONEA LILIANA 97-61	**PATENTMARK S.R.L.** Bucureşti str. Dr. N. Turnescu nr. 2, sector tel/fax 021/3121669,Fax:2233963 e-mail: stema@pcnet.ro	DA
MUŞATESCU ANDRA-OANA 20-1181	**ANDRA MUSATESCU CABINET DE PROPRIETATE INDUSTRIALA** Bucureşti, Str. Drumul Taberei nr. 71, Bl. TD 42, sc. 1, et. 4, ap. 28, sector 6, GSM : 0722 879810 e-mail : amusatescu@dnt.ro	DA
NĂSTASE CRISTIAN 20-1184	**ROMINVENT S.A.** Bucureşti, Str. Ermil Pangratti nr. 35, et.1, sect.1, Tel: 021/2312515, 2312541, Fax: 021/2312550, 2312454, office@rominvent.ro	DA
NICOLAE IOAN 93-22	**CABINET INDIVIDUAL "INDEPENDENT PROPRINI AGENT"** Bucureşti, sector 5, str. Fabrica de Chibrituri nr. 42 Tel: 021/3352938, GSM: 0722 610635	DA
NICOLAESCU DANIELLA-OLGA 92-1006	**ROMINVENT S.A.** Bucureşti, Str. Ermil Pangratti nr. 35, et.1, sect.1, Tel : 021/2312515, 2312541, Fax : 021/2312550, 2312454,e-mail : office@rominvent.ro	DA
NIŢĂ FLORINA 96-1083	**OLTCHIM SA** Râmnicu Vâlcea, Str. Uzinei nr. 1, jud. Vâlcea Tel : 0250/736101/1225, Fax : 0250/735030 E-mail : oltchim@oltchim.onix.ro	NU
NIŢU ION 2000-1204	**CABINET INDIVIDUAL – NITU ION** Constanta, bl. Tomis, nr.46, et.2, camera 26, Tel: 0241/512608, mobil: 0723317298	DA

OPREA MARILENA 2003-1277	**SD PETOSEVIC ROMANIA SRL** Bucureşti, Calea Victoriei nr.100, sc.1, ap.20, biroul 1, Tel: 021/3057996, Fax: 021/3145481, e-mail: moprea@petosevic.com, GSM: 0722259260	DA
OPROIU MARGARETA 92-8	**CABINET M. OPROIU - CONSILIERE ÎN PROPRIETATE INTELECTUALĂ** Bucureşti, Str. Popa Savu, nr. 42, parter, sector 1, Tel : 021/ 2602833, 021/2602834, P.O.Box 2-229 Fax : 021/2602836, 021/2602835, e-mail : office@oproiu.ro	DA
PALKO SORINA-IUSTINA 99-1150	**AEROSTAR S.A.** Str. Condorilor, nr. 9, Bacău, Tel :0234/175070, Fax : 0234/ 172 023, e-mail : aerostar@aerostar.ro	NU
PAVEL SORIN EDUARD 2003-1273	**ROMINVENT S.A.** Bucureşti, Str. Emil Pangratti nr. 35, et.1, sect.1 Tel: 021/2312515, Fax: 021/2312550 e-mail: office@rominvent.ro	DA
PĂUNEŢ ALEXANDRINA 2003- 1245	**INTELLIA CONSULTING SRL** Iasi, str. Petre Ispirescu, nr.3A, bl.A3, sc.B, ap.44 Tel: 0726737527, e-mail: intellia@gmail.com	DA
PELTZ PAUL DAN 99-1134	**CABINET PELTZ PAUL DAN** Bucureşti, Str. Speranţei nr.5, ap.11, sector 2 Tel: 0724864533	DA
PETRACHE OCTAVIAN 20-1192	**INTELECT S.R.L.** Oradea, B-dul Dacia nr. 48, Bl. D10, Ap.3, OP9-CP128, Tel 0259/153847, Fax:0259/268094 e-mail: intelect@rdslink.ro Mobil: 0745 040 831	DA
PETREA DANA MARIA 2003- 1223	**CABINET M. OPROIU-CONSILIERE ÎN PROPRIETATE INTELECTUALA** Bucureşti, Str. Popa Savu, nr. 42, parter, sector 1, Tel : 021/2602834, 021/2602833, Fax : 021/2602836, 021/2602835, P.O.Box 2-229, e-mail : office@oproiu.ro	DA
PIOARU RALUCA ANDREEA 99-56	**ROMPROSPER SERVIMPEX SRL** Bucureşti, Şos. Mihai Bravu nr. 294, bloc 6, sc. B, ap. 63, sector 3, Tel : 021/3222857,Fax :3207419, Mobil :0744654128 ;0744536405 e-mail :piva@hades.ro; piva@xnet.ro	DA
PIŢU DALILA 99-58	**RODALL-AGENŢIE DE PROPRIETATE INDUSTRIALĂ S.R.L.** Bucureşti, Str. Polonă nr. 115, bl. 15, sc. A, ap. 19 Tel:021/2108342, 0744 377047,Fax:021/2105794	DA

PLĂVEŢI ANA MARIA 20-1190	**CABINET INDIVIDUAL DE PROPRIETATE INDUSTRIALA – Ana Maria Plăveţi** Bucuresti, str. Jules Michelet nr.7, Tel/Fax: 3127005, 2127750, 2127710, e-mail: office@plaveti.ro, www.plaveti.ro	DA
PLOSCA DANIEL 98-39	**ROMINVENT S.A.** Bucureşti, Str. Ermil Pangratti nr. 35, et.1, sect.1, Tel: 021/2312515, 2312541, Fax: 021/2312550, 2312454, e-mail: office@rominvent.ro	DA
POP CALIN RADU 96-50	**CABINET ENPORA S.R.L.** Bucureşti, str. George Calinescu nr.52A, ap.1, 011694, Tel: 021 2300990; 031 1001634, Fax: 021 2302311; 031 1007927, pop@patents.ro	DA
POP VIRGINIA DAISY 92-2	**CABINET ENPORA S.R.L.** Bucureşti, str. George Calinescu nr.52A, ap.1, 011694, Tel: 021 2300990; 031 1001634, Fax: 021 2302311; 031 1007927, pop@patents.ro	DA
POPA CRISTINA 20-1193	**ROMINVENT S.A.** Bucureşti, Str. Ermil Pangratti nr. 35, et. 1, sect. 1 , Tel: 021/2312515, 2312541, Fax: 021/2312550, 2312454,office@rominvent.ro	DA
POPESCU ANGELA 97-1103	**ARIANA GRUP SRL** Braşov, Str. Carpenului nr.3, bl.A4, ap.29, Tel :021/3243756 GSM : 0723051279, angela_intelect@yahoo.com	DA
POPESCU LIVIA 2004-1312	**CABINET POPESCU LIVIA** Bucuresti, bd. Camil Ressu 27, bl.N1, ap.188 Tel: 021/3481010, liviap25@yahoo.com	DA
POPESCU RADU ROMEO 2001-1207	**CABINET POPESCU RADU ROMEO** Bucureşti,Bd. Corneliu Coposu nr.3, bl.101,sc.3, et.4, ap.50, sector 3,0722 510598, rrpopescu@xnet.ro	DA
PUŞCAŞ NICOLAE IOSIF 2005- 1377	**CABINET PROPRIETATE INDUSTRIALĂ PUŞCAŞ NICOLAE IOSIF** Bucureşti, str. Secerişului nr.25, sector 4, Tel/Fax : 021/ 332.73.88, Mobil: 0722.878.946	DA
PUŞCAŞU DAN 94-1056	**LOYAL PARTNERS – AGENŢIE DE PROPRIETATE INTELECTUALĂ SRL** Galaţi,Str.Brăilei nr.210 bis, bl.C3B, ap.10 Tel/Fax: 0236/464847 ; GSM: 0722 744241; e-mail:loyal@geniusnet.ro	DA
RADU DANIELA 2003-1240	**GRUP ROMET SA** Şos. Brailei nr.15, Buzau Tel : 0238/710301 Fax : 0238/710300 GSM : 0745452268, danalex_r@yahoo.com	NU

RASKAI MARIA MAGDALENA 93-28	**RASKAI M M BREVMARC CONSULT S.R.L.** Dej, Str. Unirii, nr.3,BL.d8, ap.7, judetul Cluj,405200, Tel/Fax: 0264/211847, GSM: 0742084050	DA
RAŢĂ GRIGORE 92-3	**RATZA SI RATZA SRL** Bucureşti, B-dul A.I. Cuza Nr. 52-54, Sect.1 Tel :021/2601348, Fax : 021/2601349 email : office@ratza-ratza.com	DA
RADULESCU MELANIA STELA 95-36	**ROMINVENT S.A.** Bucureşti, Str. Ermil Pangratti nr. 35, et. 1, sect. 1 Tel: 021/2312515, 2312541, Fax: 021/2312550, 2312454, e-mail: office@rominvent.ro	DA
RADULESCU MIOARA 96-47	**INVENTA - AGENTIE DE PROPRIETATE INTELECTUALA S.R.L.** Bucureşti, Bdul Corneliu Coposu, nr. 7, bl. 104, sc. 2, et. 1, ap. 31, sector 3, Tel: 021/3200285, Fax: 021/3228325, GSM 0723 441841, e-mail: inventa@mark-patent.ro	DA
ROBU MARICICA 99-1133	**PETROTUB SA** Str.Ştefan cel Mare,Nr.246, Jud Neamţ,Roman Tel: 0233/748201, Fax: 0233/748405	NU
ROMAN IOAN 99-1152	**IAR S.A.** Braşov, Str. Aeroportului nr. 1, Tel: 0268/475269/1076, Fax: 0268/475287, e-mail: ioanry@yahoo.com	NU
SPRÎNCEANU NICOLAE 96-1097	**AGENŢIE DE CONSULTANŢĂ ÎN PROPRIETATE INTELECTUALĂ ŞI TRANSFER TEHNOLOGIC "SPRÎNCEANU NICOLAE"** Drobeta Turnu Severin, Str. Gheorghe Ionescu Siseşti nr. 96, bl. E2, sc. 1, ap.8, Tel/Fax: 0252/311690; GSM:0721 796318 e-mail: nicolaesprinceanu@yahoo.com	DA
STANCIU ADELINA 94-14	**" HARCOV" A.P.I. SRL** Sfântu Gheorghe, Jud Covasna Str. Nicolae Iorga nr. 61 bl. 10 E sc. B. ap.9 Tel. 0267/ 352267 GSM: 0744435291	DA
STANCIU ION 94-1058	**S.N.P. PETROM S.A.-SUCURSALA I.C.P.T. CAMPINA** Jud. Prahova, Câmpina, 105600, B-dul Culturii nr. 29 Tel:0244/334831, Fax: 0244/370323, e-mail : icpt_ri@easynet.ro	NU
STĂNCESCU ALIN CRISTIAN 2003-1278	**LEGAL BRAND S.R.L.** Bucureşti, Str. Nicolae Licăreţ nr.1, bl.33, sc.C, ap.107,Tel: 0722607380, e-mail: legal.brand@easynet.ro	DA

STĂNCESCU ANCA 20-1194	**LEGAL BRAND S.R.L.** Bucureşti, Str. Nicolae Licăreţ nr.1, bl.33, sc.C, ap.107,Tel: 0722674635, e-mail: legal.brand@easynet.ro	DA
STOIAN IOAN 92-1008	**AGENŢIE DE PROPRIETATE INDUSTRIALĂ ŞI TRANSFER TEHNOLOGIC "STOIAN IOAN"** Roman, B-dul Republicii, bloc 46, sc. C, ap. 35, c, jud. Neamţ, Tel/Fax: 0233/739441, 0745643738	DA
STRECHE GHERGHINA 97-1116	**SNP – PETROM SA** Bucureşti, Calea Victoriei nr. 109, Tel :2125001, Fax : 021/3138629, e-mail : gherghina.streche@petrom.com	NU
SZENTE SÁNDOR 99-48	**SZENTE SÁNDOR** Odorheiu Secuiesc, str. Victoriei, nr. 41, bl. U6, et.1, ap. 4, judeţ Harghita, cod poştal 535600, Tel. /fax 0266/219143, e-mail: prooffice@szente.ro	DA
ŞOVA DAN-EUGEN 93-1013	**PIDES -CABINET INDIVIDUAL** Bucureşti, str. Valea Buzăului, nr. 10, bl. G30, ap. 36, sector 3, Tel: 021/3455351,GSM: 0723708632, e-mail: sova@cna.ro	DA
ŞOVAR IOAN 95-32	**CABINET DE PROPRIETATE INDUSTRIALA S.I.** Timişoara, Str. Moise Doboşan 110, cod 300600 GSM: 0722 984909, Tel/fax: 0256/475105, email: ioan_sovar@yahoo.fr	DA
TĂRĂBÎC LUCIAN 20-1195	**LUTARIS INTELPROT S.R.L.** Timisoara, 300686, Str. Sirius nr.9, sc.A, ap.8, Tel/Fax: 0256/489301, Mobil: 0742143718, 0723319154, e-mail: qualitarium@qualitarium.ro	DA
TĂTARU DOINA 95-19	**PERSOANA FIZICĂ** Piatra Neamţ, Str. Apele Minerale nr. 4, Tel: 0233/223602, e-mail:doina_tataru@msn.com	DA
TEODORESCU DAN MIHAI 92-11	**INTEL PROPERTY CONSULT** Bucureşti, Str. Ion Maiorescu, nr.42A, sector 2, Tel: 021/6192276, Fax:021/2123364, GSM: 0744506010	DA
TEODORESCU MIHAELA 95-30	**ROMINVENT S.A.** Bucureşti, Str. Ermil Pangratti nr. 35, et.1, sect.1, Tel : 021/2312515, 2312541, Fax : 021/2312550, 2312454,e-mail : office@rominvent.ro	DA
TUDOR DANIELA 99-136	**PHARMAPLANT BIOGALENICA SRL** Bucureşti, Splaiul Unirii nr. 313 , Sector 3 Tel/Fax : 021/3464818; 3464808, 3464849 GSM: 0745793189, daniela_tudor@pharmaplant.ro	NU

TUDORICA DAN MIHAIL 2003-1270	**QUEEN OTILIA COMIMPEX SRL** Bucureşti, Bd. Ion Mihalache, nr. 81, bloc 15, ap.23, sector 1, Tel: 0742200118	NU
ŢULUCA DOINA 96-48	**INVENTA - AGENTIE DE PROPRIETATE INTELECTUALA S.R.L.** Bucureşti, Bdul Corneliu Coposu, nr. 7, bl. 104, sc. 2, et. 1, ap. 31,Tel: 021/3200285, Fax: 021/3228325, GSM: 0744 339649; e-mail: inventa@mark-patent.ro	DA
ŢURCANU CONSTANTIN 92-10	**INVENTA - AGENTIE DE PROPRIETATE INTELECTUALA S.R.L.** Bucureşti, Bdul Corneliu Coposu, nr. 7, bl. 104, sc. 2, et.. 1, ap. 31, sector 3, Tel: 021/3200285, Fax: 021/3228325,GSM: 0744 324 510; e-mail: inventa@mark-patent.ro	DA
ŢURCANU COSTIN RADU 2003-1299	**INVENTA - AGENTIE DE PROPRIETATE INTELECTUALA S.R.L.** Bucureşti, Bdul Corneliu Coposu, nr. 7, bl. 104, sc. 2, et.. 1, ap. 31, sector 3, Tel: 021/3200285, Fax: 021/3228325, e-mail: inventa@mark-patent.ro	DA
VASILESCU RALUCA 95-37	**CABINET M. OPROIU - CONSILIERE ÎN PROPRIETATE INTELECTUALĂ** Bucureşti, Str. Popa Savu, nr. 42, parter, sector 1, Tel : 021/ 2602833, 021/2602834, Fax : 021/2602836, 021/ 2602835, P.O.Box 2-229, e-mail : office@oproiu.ro	DA
VELCEA MARIAN 94-26	**INVEL – AGENŢIE DE PROPRIETATE INDUSTRIALĂ** Bucureşti, str. Ion Ghica nr.3, ap.20 Fax: 021/4303542, GSM: 0723205048, 0788374511,e-mail: office@invel.ro	DA
VELICU ANCA 2003- 1275	**CABINET ENPORA S.R.L.** Bucureşti, str. George Calinescu nr.52A, ap.1, 011694, Tel: 021 2300990; 031 1001634, Fax: 021 2302311; 031 1007927, pop@patents.ro	DA
VELŢAN LOREDANA 99-45	**INVENTA - AGENTIE DE PROPRIETATE INTELECTUALA S.R.L.** Bucureşti, Bdul Corneliu Coposu, nr. 7, bl. 104, sc.2, etaj 1, ap.31, sector 3, Tel : 021/3200285, Tel/Fax :021/3228325, e-mail : inventa@mark-patent.ro	DA
VIRGILIUS VASILACHE 2003-1228	**EDIPLAST S.R.L.** Tg. Mureş, Str. Măgurei nr.25, ap.2, Tel/Fax: 0265/263775, GSM: 0744394036, moniadel@artelecom.net	DA
VIŞOIU LILIAN CATALIN 2003-1246	**CABINET DE PROPRIETATE INDUSTRIALA "VIŞOIU LILIAN CATALIN"** Bucureşti, Str. Alexandru Vlahuta nr.3, bl. M48, sc.A, ap.7, sector 3, Tel/Fax: 021/3207251, GSM: 0744480657, www.visoiucatalin.home.ro e-mail: visoiucatalin@yahoo.com,	DA
VLAD CONSTANTIN 20-1199	**VLAD CONSTANTIN.** Constanţa, Bdul. 1 dec. 1918 nr. 5, bl. F16, ap.34, Tel/Fax: 0241/625643, GSM: 0722 370300, e-mail: vlad@gmb.ro	DA
VOICU ALEXANDRA 92-5	**A.G.V.- AGENŢIE DE PROPRIETATE INDUSTRIALĂ S.R.L.** Bucureşti, B-dul Magheru, nr. 9, sc. 2, etaj 9, ap. 89, PO BOX 22-246; Tel/Fax: 021/3153684, agv-office@xnet.ro	DA

LISTA CONSILIERILOR ÎN PROPRIETATE INDUSTRIALĂ, MEMBRI AI CAMEREI NAȚIONALE A CONSILIERILOR ÎN PROPRIETATE INDUSTRIALĂ DIN ROMÂNIA AUTORIZAȚI PENTRU DOMENIUL MĂRCILOR,
pentru luna noiembrie / 2005

Nume şi Prenume/ Nr. din reg. naţ.	Denumirea societăţii/ Adresa societăţii	Societate cu obiect de activitate proprietatea industrială
ACSINTE PAULA-ADRIANA 20-1160	**CABINET ACSINTE PAULA ADRIANA** Bucureşti, str. Maior Coravu Ion, nr.1-7, bl.C4, ap.85, Tel/fax : 021/2507396, GSM : 0723 317631 paula@legalservices.ro	DA
ALAN LILIANA 94-1037	**BEGA GRUP** Timişoara, Calea Stan Vidrighin nr. 5A, Tel: 0256/222055, Fax: 0256/190800 GSM: 0724250467 e-mail:alan@tehnomet.ro	NU
ANDREI MARIANA 93-1017	**M.Ap.N. – Departamentul pentru armament** Bucureşti, Drumul Taberei nr. 9-11, sector 6 Tel: 021/4106267; Fax: 021/3151779, 3147327, GSM: 0723668592, e-mail:mariana.andrei@dpa.ro	NU
ANDRONACHE PAUL 2003-1216	**CABINET INDIVIDUAL ANDRONACHE PAUL** Bucureşti, Str.Sibiu nr.14, bl.E21, et.6, ap.35, Tel/Fax: 021/7250069, GSM: 0722741043, e-mail: paul.andronache@artelecom.net	DA
ANGHEL LUMINIȚA DOINA 93-1020	**Cabinet individual - ANGHEL LUMINIȚA DOINA** Bucureşti,Str. Gherghitei nr 1, bl 94B, Sc.B, Ap.76, sector 2, Tel/Fax:021/ 2407985, GSM : 0723 301706, anghel.doina@rdslink.ro	DA
APOSTOL SALOMIA 99-1127	**PERSOANĂ FIZICĂ** Galaţi, Str. Reg. 11 Siret nr. 15, bl. E4, ap. 54, Tel/fax: 0236/436437 GSM 0766765027, saly_apostol@yahoo.com	DA
AXENTE ELENA 99-46/1	**INTEL PROTECT SRL** Braşov,B-dul M. Kogălniceanu, nr. 18-20, bloc 1k, sc. C-D, Tel: 0268/412567, 0268/470819, GSM: 0722464314, Fax: 0268/477333, e-mail:intelprotect@ccibv.ro	DA
BARBU MIRCEA 94-1042	**PERSOANĂ FIZICĂ** Bucureşti, Sos.Iancului nr.21, bl.106A, sc.b, ap.73, sect.2, Tel/Fax: 021/6536608, 0724.834.010 e-mail: bmircea@mailbox.ro	DA

BADESCU MONICA 2004 - 1320	**CUNESCU, BALACIU & ASOCIATII CONSILIERE PROPRIETATE INDUSTRIALA** Bucuresti, sector 3, str. Vulcan Judetu nr.13, Tel: 021/ 3275577, 3276633, 3274400; 0745605151, 0723339939; Fax: 021/ 3274310, monica.badescu@cbalaw.ro	DA
BALAN ELENA 2005 - 1382	**HAHUI, BALAN SI ASOCIATII S.R.L.** Bucuresti, str. Ghiocei, nr.12, Tel: 021/3189619, Fax: 021/3109189, elena.b@hahui.ro	DA
BĂLAN GHEORGHIȚĂ 92-1	**RODALL-AGENȚIE DE PROPRIETATE INDUSTRIALĂ S.R.L.** Bucureşti, Str. Polonă nr. 115, bl. 15, sc. A, ap. 19, sector 1, Tel: 021/2108342, Fax: 021/2105794, GSM: 0722 652111	DA
BĂLAN VALERIA CORNELIA 96-49	**RODALL-AGENȚIE DE PROPRIETATE INDUSTRIALĂ S.R.L.** Bucureşti, Str. Polonă nr. 115, bl. 15, sc. A, ap. 19, sector 1, Tel: 021/2108342, Fax: 021/2105794, GSM: 0722 652111	DA
BERCEANU MARIA AURELIA 94-1038	**PERSOANĂ FIZICĂ** Bucureşti, Str. Cogâlnic 25, sector 3 Tel: 021/3264568 Tel: 0744954085	DA
BICU CRISTINA MĂDĂLINA 2003-1308	**ARIANA AGENTIE DE PROPRIETATE INDUSTRIALA SRL** Bucuresti, sect.4, str. Semnic, nr.1, bl.23, ap.90 TeL: 0724260277, tel/fax: 0268/315046 bicucristina2000@yahoo.com office@inregistrare-marci.ro	DA
BLAG IOANA 94-1039	**INDUSTRIA SĂRMEI SA** Str.Laminatoriştilor nr. 145, Câmpia Turzii, Județ Cluj, Tel: 0264/368661, 368667 int 390, 0264/366663	NU
BOEREAN ALEXANDRU 97-1106	**ROMBAT S.A.** Bistrița, Str. Petru Rareş nr.3, Bl.3, sc. C, ap.38 Tel: 0263/238007, Fax: 0263/234310	NU
BORA MARIA 2004- 1355	**CABINET PROPRIETATE INDUSTRIALĂ MARIA BORA** Bucureşti, str. Pridvorului, nr.17, bl.11, sc.2, ap.36, Tel: 021/ 260.01.56, 330.40.17, Fax: 021/260.29.15, office@legal-assistance.ro	DA
BORLAN T. RADU 20-1161	**PATENTMARK S.R.L.** Bucureşti str. Dr. N. Turnescu nr. 2, sector 5, Tel: 021/3121669, Fax: 021/2233963, e-mail:stema@pcnet.ro	DA

BOZIOREANU MARIUS ADRIAN 20-1165	**CONS INTEL BMA CABINET CONSULTANȚĂ** Buzău, cart Dorobanti 2, bl.D2, et.1,ap.5 CP 8,OP1, Mobil : 0745086588, Fax : 0238/71961,marius_bozio@yahoo.com	DA
BOZOCEA GINA VIOLETA 2003- 1222	**ARIANA S.R.L.** Brasov, Bd. 15 noiembrie, nr.90, sc.B, ap.5, e-mail : 0723204268, tel/fax : 0268/315046, office@inregistrare-marci.ro	DA
BRAN LAURA GABRIELA 2004 - 1336	**BRANDYNAMICS S.R.L.** Sat Varatec, comuna Agapia, nr.75, judetul Neamt, Tel/fax: 0233/791692	DA
BROJBOIU DUMITRU ADRIAN FLORINEL 95-1067	**BIROU DE PROPRIETATE INDUSTRIALĂ** B-dul Republicii bl 212, sc.D, ap.16, Pitesti, jud. Arges, tel/fax 0248 /637961, GSM 0745143095, e-mail:adrian_brojboiu @yahoo.com	DA
BUCĂTARU RODICA FILICA 93-14	**ROMINVENT S.A.** Bucureşti, Str. Ermil Pangratti nr. 35, et.1, sect.1, Tel: 021/2312515, 2312541, Fax: 021/2312550, 2312454, e-mail: office@rominvent.ro	DA
BURȚILĂ IOAN 93-1022	**MILENIUL 3 S.R.L. - Agenţie de Proprietate Industrială** Paşcani, Str. Moldovei nr. 10, bloc Crinul, sc. A, Ap. 28, Tel/Fax: 0232/719190; GSM: 0740820582	DA
BUZLEA ELISABETA 93-25	**INTELECT S.R.L. ORADEA** Oradea, B-dul Dacia nr. 48, Bl. D10, Ap.3, OP9-CP128, Tel 0259/253847, Fax:0259/268094 e-mail: intelect@rdslink.ro, GSM: 0745040831	DA
BUZLEA MIRCEA VALENTIN 2003- 1234	**INTELECT S.R.L.** Oradea, B-dul Dacia nr. 48, Bl. D10, Ap.3, OP9-CP128, Tel 0259/253847, Fax:0259/268094 e-mail: intelect@rdslink.ro	DA
BUZLEA NARCISA FLORICICA 2003- 1235	**INTELECT S.R.L.** Oradea, B-dul Dacia nr. 48, Bl. D10, Ap.3, OP9-CP128, Tel 0259/253847, Fax:0259/268094 e-mail: intelect@rdslink.ro	DA
CABARIU LIVIU 99-62	**ROMINVENT S.A.** Bucureşti, Str. Ermil Pangratti nr. 35, et.1, sect.1 Tel: 021/2312515, Fax: 021/2312550, Mobil :0722650129, e-mail: office@rominvent.ro	DA
CAMENIȚA ANA GABRIELA 99-1130	**S.N.P. PETROM S.A.** Ploieşti, B-dul Repubicii, bl. 291A, Tel: 0244/564380, Fax: 0244/598738, anagabriela.camenita@petrom.ro	NU

CÂMPEAN GHEORGHE-GEORGEL 96-1087	**NEPTUN SA Câmpina** Câmpina, Str. Bobâlna nr. 57-63, jud. Prahova Tel. 0244/335651 (235), Fax. 0244/370338, 336 641, e-mail: neptun@interplus.ro	NU
CECIU GABRIELA 94-1045	**CABINET "CECIU GABRIELA" CONSULTANȚĂ ÎN DOMENIUL PROPRIETĂȚII INTELECTUALE** Timişoara, 300024, Str. Narciselor, nr. 6, sc. A, ap. 110, jud. Timis, Tel/Fax: 0256/494846; GSM: 0745 388 039, gabrielaceciu@hotmail.com	DA
CETINĂ NICOLAE DAN 2003- 1237	**MANAGER EXPERT SRL** Tg. Mures, Str. Nicolae Grigorescu nr.33, ap.3, Tel : 0265/250825	DA
CIOBANU MARIETTA 93-1019	**COMETAM SRL** Bucureşti, Str. Cetatea de Baltă nr. 118, bl. 9, ap. 5, sector 6, Tel/Fax: 021/7723008, e-mail: mciobanu@pcnet.ro	DA
CIUDA-BERIVOE ANCA 96-41	**INTELLECTUAL PROPERTY OFFICE SRL** Bucureşti, Str. Alexandru Moruzzi nr. 6, bl. B6, sc. 2, et. 8, ap. 62, sector 3; CP 61-62 ,Tel/Fax: 021/3262388, GSM : 0745 094241, ipo@b.astral.ro	DA
COCOLOI OANA 2003- 1263	**CABINET OANA COCOLOI** Bucureşti, Drumul Taberei nr.120, bl. OD1, sc.5, ap. 189, sector 6, Tel : 021/7450757, GSM : 0723144664, e-mail : oana_cocoloi@yahoo.com	DA
COJOCNEAN MARIA RODICA 2003- 1241	**CONINFO S.R.L.** Târgu Mures, str. Lacrimioarea nr.9, Tel: 0265/210138, Fax: 0265/210109, GSM: 0745303867, e-mail: iton@itongrup.com, iton@rdslink.ro	DA
COMĂNESCU NADIA VASILICA 2003- 1242	**ANTIBIOTICE SA** Iaşi, Str. Valea Lupului nr.1, Tel: 0232/253600 int.525, Fax: 0232/211020, GSM: 0745371217 , e-mail: trademarks@antibiotice.ro	NU
CONSTANDA CECILIA MĂDĂLINA 2003-1304	**ARIANA AGENTIE DE PROPRIETATE INDUSTRIALA SRL** Bucuresti, sect.4, str. Semnic, nr.1, bl.23, ap.90 tel/fax: 0268/315046, e-mail: m.constanda@k.ro, office@inregistrare-marci.ro	DA
CONSTANTIN ADRIAN GEORGE 99-1148	**CABINET ENPORA S.R.L.** Bucureşti, str. George Calinescu nr.52A, ap.1, 011694, Tel: 021 2300990; 031 1001634, Fax: 021 2302311; 031 1007927, pop@patents.ro	DA
CORPADE ALEXANDRU 98-35	**PERSOANĂ FIZICĂ - « INCOR »** Braşov, Str. C-tin Brâncoveanu nr. 54, et. 1, ap. 4 Tel : 0268/513577	DA

COSTIN NICOLAE 96-24	**Agenţie de Proprietate Industrială - COSTIN – SNC** Baia Mare, Str. Şoimului nr. 5 Tel/fax: 0262/276426, GSM:0744 966079	DA
COSTINESCU PETRU 98-1125	**PETRU COSTINESCU-DICOSTI** Bucureşti, Str. Viorele nr. 30, bl. 20A, ap. 23, sector 4, OP 44 – CP5, Tel : 021/3303162, Fax : 021/330473 e-mail :dicosti@rdslink.ro	DA
COŞESCU CAMELIA 99-46/2	**INTEL PROTECT SRL** Braşov, B-dul M. Kogălniceanu, nr. 20, bloc 1k, sc. C-D, Tel: 0268/413117,GSM: 0744355100, Fax: 0268/477333, e-mail:intelprotect@ccibv.ro	DA
CSOMOS LILIANA – MARIA 99-1144	**EUROPHARM S. A. BRAŞOV** Braşov, str. Poienelor, nr. 5, Tel: 068/310007, Fax: 0268/314026, liliana.csomos@gsk.com	NU
CULIC ANDREI RADU 2003-1248	**NESTOR NESTOR DICULESCU KINGSTON PETERSEN – CONSILIERE IN P.I. S.R.L.** Bucureşti, Calea Dorobantilor nr.237B, et.11,camera 11-8, GSM: 0744309382	DA
DANCIU IOAN 2004 - 1373	**NOWAPATENT SRL** Medias, str. Lotru, nr.4, bl.92, ap.1 Tel : 0269/841373 ; 833273 GSM : 0744556074 Fax : 0269/833273, e-mail : nowapatent@birotec.ro, office@nowapatent.ro	DA
DOBREANU IULIEAN 95-1082	**COMPANIA NAŢIONALĂ A LIGNITULUI OLTENIA** Târgu Jiu, Str. Tudor Vladimirescu nr.1-15	DA
DOBRESCU MELANIA 93-20	**UPETROM - 1 Mai SA** Ploieşti, Piaţa 1 Decembrie 1918, nr. 1, Tel: 0244/174 051/1618	NU
DONŢU OVIDIU-LIVIU 20-1171	**CAMERA DE COMERŢ ŞI INDUSTRIE SUCEAVA** Str. Universităţii, nr. 15-17, Suceava Tel./fax : 0230/523587	NU
DUMITRESCU ARTEMIS SORINA 2003- 1250	**ROMINVENT S.A.** Bucureşti, Str. Ermil Pangratti nr. 35, et.1, sect.1, Tel: 021/2312515, Fax: 021/2312550 e-mail: artemisb@rominvent.ro	DA
ENACHE ION 95-1074	**RATZĂ ŞI RATZĂ SRL** Bucureşti, B-dul A.I. Cuza Nr. 52-54, Sect.1 Tel :021/2601348, Fax : 021/2601349 e-mail : office@ratza-ratza.com	DA

ENE SILVIA 20-1159	**CABINET M. OPROIU- CONSILIERE ÎN PROPRIETATE INTELECTUALĂ** Bucureşti, Str. Popa Savu, nr.42, parter, sector 1. Tel: 021/2602833, 021/2602834, Fax: 021/2602835, 021/2602836, P.O.Box 2-229, e-mail: office@oproiu.ro	DA
ENESCU LUCIAN 92-7	**ROMINVENT S.A.** Bucureşti, Str. Ermil Pangratti nr. 35, et.1, sector 1, Tel: 021/2312515, 2312541, Fax: 021/2312550, 2312454, e-mail: office@rominvent.ro	DA
ENESCU MIRUNA 2003- 1254	**ROMINVENT S.A.** Bucureşti, Str. Ermil Pangratti nr. 35, et.1, sect.1 , Tel: 021/2312515, Fax: 021/2312550 e-mail:menescu@rominvent.ro	DA
FAIGHENOV MARIOARA 95-1063	**AGENŢIE DE PROPRIETATE INTELECTUALĂ ŞI TRANSFER DE TEHNOLOGIE-AGPITT-SRL** Bucureşti, B-dul Libertăţii nr. 12, bl.113, sc.2, et. 3, ap.28, sector 4; CP 42-106,Tel: 021/3177693; 3177583,Fax: 021/3178584; GSM: 0744 293 552; 0724539752,e-mail:faighenov@xnet.ro; office@agpitt.ro	DA
FĂNTÂNĂ RAUL-SORIN 94-23	**PERSOANĂ FIZICĂ** Braşov, Str. Griviţei nr. 69, bl. 29, sc. D, ap.32, Tel: 0268/427713, Tel/Fax: 0268/312049, e-mail: raulfantana@ronline.ro	DA
FIERĂSCU COSMINA-CATRINEL 96-42	**ROMINVENT S.A.** Bucureşti, Str. Ermil Pangratti nr. 35, et.1, sect.1, Tel: 021/2312515, 2312541, Fax: 021/2312550, 2312454, e-mail: cfierascu@rominvent.ro	DA
FLOREA ILEANA MARIA 2003- 1258	**ROMINVENT S.A.** Bucureşti, Str. Ermil Pangratti nr. 35, et.1, sect.1 , Tel: 021/2312515, Fax: 021/2312550 e-mail: iflorea@rominvent.ro	DA
FLOREA MIHAELA 2003-1257	**CABINET INDIVIDUAL FLOREA MIHAELA** Bucureşti, Str. Grigore Alexandrescu nr.1, bl.D7, ap.4, sector1, Fax: 021/2230342 GSM: 0722601120 , e-mail: florea@gide.com	DA
FRISCH CRINA NICOLETA 20-1172	**CABINET ENPORA S.R.L.** Bucureşti, str. George Calinescu nr.52A, ap.1, 011694, Tel: 021 2300990; 031 1001634, Fax: 021 2302311; 031 1007927, pop@patents.ro	DA
FRINCU RALUCA GABRIELA 2004 - 1360	**CABINET INDIVIDUAL PROPRIETATE INDUSTRIALA FRINCU RALUCA GABRIELA** Bucuresti, str. Valea lui Mihai nr.14, blTD6, ap.11, Mobil: 0745186062	DA

FUCIU ANIŞOARA 2003-1259	**CABINET ANI FUCIU SRL** Com.Snagov, Bloc P53, sc.A, ap.1, jud.Ilfov, Tel: 021/4910123, Fax: 021/3142157, 0744370196, e-mail: anif@euro.ro , ani.fuciu@euro.ro	DA
FULEA MARIA 95-1076	**EURORESSOURCES SRL** Medias, str. Ion Creangă, nr.4, ap.6, Tel: 0269/843504, Fax: 0269/824812	DA
GAVRIL NICULINA 2001-1211	**CABINET N. D. GAVRIL S.R.L.** Bucureşti, Str. Ştefan Negulescu nr. 6A, sector 1, Tel./fax : 021/2302882 , GSM : 0722983520, 0723 383 758,: cabinetgavril@yahoo.com, gavrilnin@yahoo.com	DA
GAVRILIU ANA-CORINA 93-1031	**BIOTEHNOS S.A.** Bucureşti, Str. Dumbrava Roşie nr. 18,Tel: 2102015 int 120, Fax: 021/2109705, GSM : 0723302092	NU
GÂNSCA AURELIAN TUDOR 2003-1221	**RAMCONSULTING SRL** Cluj Napoca, Str. Augustin Bunea nr.28, Fax : 0264/436792, GSM : 0744354156, e-mail : ramconsulting@email.ro	DA
GHENU MIHAELA 93-15	**ROMINVENT S.A.** Bucureşti, Str. Ermil Pangratti nr. 35, et.1, sect.1, Tel: 021/2312515, 2312541, Fax: 021/2312550, 2312454, e-mail: office@rominvent.ro	DA
GHEORGHICESCU EUGENIA 94-1048	**ICTCM S.A.** Bucureşti, Şos. Olteniţei nr. 103 sector 4, Tel: 021/3321870, 3323770/437, Fax: 021/3320775, 3321870 GSM:0721863338 e-mail:steh@ictcm.ro, egheorghicescu@yahoo.com	NU
GHIŢĂ CONSTANTIN 92-13	**CONSTANTIN GHIŢĂ OFFICE SRL** Timişoara, str. Take Ionescu nr. 24-28 sc. B, ap. 2, Tel/Fax: 0256/435976, e-mail: ghita@mail.dnttm.ro; GSM: 0744162462	DA
GREAVU DOINA-MARIANA 96-1093	**PERSOANĂ FIZICĂ** Sibiu, Str. Constantin Noica, bl. 2, ap.21, Tel :0269/218500, Fax :0269/212170, GSM 0766489179 , e-mail : protectro@xnet.ro	DA
HARSANY ALEXANDRU 2003-1251	**NESTOR NESTOR DICULESCU KINGSTON PETERSEN – CONSILIERE IN P.I. S.R.L.** Bucureşti, Calea Dorobantilor nr.237B, et.11, camera 11-8, Tel : 021/2011200, Fax : 021/2011210, GSM : 0722203934	DA
HAŞIU ALEXANDRA 99-57	**ROMINVENT S.A.** Bucureşti, Str. Ermil Pangratti nr. 35, et.1, sect.1, Tel: 021/2312515, 2312541, Fax: 021/2312550, 2312454, e-mail: office@rominvent.ro	DA

HĂISAN MARIA 20-1202	**GRUPUL INDUSTRIAL ELECTROCONTACT SA** Botoşani, Calea Naţională nr.6, Tel: 0231/517172/110, Fax: 0231/ 513710, maria.haisan@electrocontact.ro	NU
IACOBINI ANCA SVETLANA 2003- 1262	**SC IACOBINI&CO, CONSILIERI IN DREPTUL DE PROPRIETATE INDUSTRIALA SRL** Bucuresti, Calea Mosilor, nr.258, bl. 4bis, ap.22, sector 2,Tel : 021/2104690 ; Fax : 021/2104793, e-mail : asimri@yahoo.com	DA
IACOBINI MIHNEA RAZVAN 2003- 1261	**IACOBINI&CO, CONSILIERI IN DREPTUL DE PROPRIETATE INDUSTRIALA SRL** Bucureşti, Calea Mosilor, nr.258, bl. 4bis, ap.22, sector 2,Tel : 021/2104690 ; Fax : 021/2104793, e-mail : asimri@yahoo.com	DA
IOACĂRĂ VALENTIN 99-50	**ROVALCONS SRL -AGENŢIE DE PROPRIETATE INTELECTUALĂ** Câmpina, Str. Orizontului, nr.1, bl. R10, et.7, ap.27, jud. Prahova, Tel/Fax: 0244/371390, GSM: 0722 540580 , e-mail: rovalcons@xnet.ro	DA
IOANITESCU TRAIAN 94-1053	**CABINET INDIVIDUAL IOANIŢESCU TRAIAN** Bucureşti, Bd. Timişoara nr.49, Bl Cc6, ap.27, sector 6, Tel: 021/4402510	DA
ION FLOREA 97-1109	**CABINET INDIVIDUAL "ION FLOREA"** Bucureşti, Str. Calea Dorobanţilor nr. 126-130 bl. 8 sc. A, ap. 50 sector 1, Tel/Fax: 021/2316549, GSM: 0724313260, e-mail: florea-ion@b.astral.ro , florea_ion@plic.ro	DA
ION RODICA-COCUŢA 93-1032	**CABINET DE PROPRIETATE INDUSTRIALĂ « BIONPI »** Bucureşti, Calea Dorobanţilor 126-130, Bl. 8, et. 9, Ap. 50, sector 1, Tel/Fax: 021/2316549, 0723187944, 0746184697, e-mail: bionpi@hotmail.com bionpi@b.astral.ro	DA
IONESCU LAURA COSMINA 2004 - 1328	**CXC TRADEMARK S.R.L.** Bucuresti, sector 1, str. Aviator Stefan Protopopescu nr.1, bl.C6, ap.1, Tel: 021/3177919, Fax: 021/3177505, cosmina_ionescu@hotmail.com	DA
ISOC DORIN 94-1052	**INTEGRATOR CONSULTING SRL** Cluj Napoca, Str. Dunării nr. 25 blC1 ap5,jud. Cluj Tel/Fax: 0264/442817, GSM : 0745235585 e-mail : dorin.Isoc@aut.utcluj.ro	DA
ISTRATE ŞTEFAN 20-1175	**SOLO INVENT S.R.L.** Bucureşti, Calea 13 Septembrie, nr. 104, bl. 48, ap. 8, sector 5,Tel/Fax: 021/4511497, GSM: 0744313229, solo_invent@yahoo.com	DA

ITU TEODORA 2003-1268	**CONINFO S.R.L.** Târgu Mures, str. Lacrimioarea nr.9, Tel: 0265/210138, Fax: 0265/210109, 0745579934, e-mail: iton@itongrup.com, iton@rdslink.ro	DA
IVANCA MARIA ELISAVETA 93-1033	**AGENȚIA P.I. LABIRINT** Arad, Str. Coriolan Petreanu ,nr. 28, Tel/Fax: 0257/255842, GSM: 0722 458129, e-mail: labirint@arad.ro	DA
IVĂNESCU GABRIEL DAN 96-1091	**CABINET INDIVIDUAL IVANESCU GABRIEL DAN** Braşov, Str. Al. I. Cuza nr. 58 ap. 7 Tel/fax: 0268/471650, GSM: 0722 248415 e-mail: d.ivanescu@xnet.ro	DA
JOIȚOIU ANDREEA SIMONA 20-1197	**ROMINVENT S.A.** Bucureşti, Str. Ermil Pangratti nr. 35, et.1, sect.1, Tel: 021/2312515, 2312541, Fax: 021/2312550, e-mail : office@rominvent.ro	DA
LARCO IOAN 99-1145	**PERSOANĂ FIZICĂ** Iaşi , Str.Independenței, nr. 23, bl. B 1-5, Tr. 5, et. 5, ap. 17, cod 700101,Tel/Fax: 0232/111146, e-mail : Lii_ral@yahoo.com	DA
LARION ELISABETA-SONIA 92-9	**ROMINVENT S.A.** Bucureşti, Str. Ermil Pangratti nr. 35, et.1, sector 1, Tel: 021/2312515, 2312541, Fax: 021/2312550, 2312454, office@rominvent.ro	DA
LAZĂR DELIA SORINA 97-18	**CABINET M. OPROIU-CONSILIERE ÎN PROPRIETATE INTELECTUALĂ** Bucureşti, Str. Popa Savu, nr. 42, parter, sector 1, Tel : 021/ 2602833, 021/2602834, Fax : 021/2602836, 021/2602835, P.O.Box 2-229, e-mail : office@oproiu.ro	DA
LAZĂR ELENA 97-28	**CABINET DE PROPRIETATE INDUSTRIALĂ** Buzău, Str.Unirii, Bl.16C,Ap. 12,Et.3, OP 1, CP 52 Tel/Fax:0238/435982 , GSM: 0723 328633, e-mail: publio@xnet.ro, publio@mail.local.ro	DA
LORENȚ ALEXANDRU 92-6	**INVENTA - AGENTIE DE PROPRIETATE INTELECTUALA S.R.L.** Bucureşti, Bdul Corneliu Coposu, nr. 7, bl. 104, sc. 2, etaj 1, ap. 31, sector 3, Tel: 021/3200285, Fax: 021/3228325, e-mail: inventa@mark-patent.ro	DA
LUCĂCEL MIHAIELA 2003- 1288	**FARMEC SA** Cluj Napoca,Str. Henri Barbusse nr.16,Tel :0264/433193, Fax : 0264/432543, GSM:0745347813,e-mail : miha.cj@personal.ro	NU
MACAMETE ELENA 92-1003	**ICPE-S.A.** Bucureşti, Splaiul Unirii 313, sect. 3 Tel. : 021/3217230, Fax: 021/3216346	NU

MARINESCU RUXANDRA 2003-1271	**PATENTMARK S.R.L.** Bucureşti, Str. Dr. N. Turnescu nr. 2, sector 5, Tel/fax 021/3121669, Fax: 021/2233963, e-mail: stema@pcnet.ro , 0722626875	DA
MARKUSEV DENISA MARY 2003 - 1272	**ROMINVENT S.A.** Bucureşti, Str. Ermil Pangratti nr. 35, et.1, sect.1, Tel: 021/2312515, Fax: 021/2312550 e-mail: dmarkusev@rominvent.ro	DA
MATEI ELENA 95-1077	**PERSOANĂ FIZICĂ** Bacău, Str. Alecu Russo, Bl.33, sc. C, ap.26 Tel. 0234/160424	DA
MĂRGINEAN DRAGOŞ 2005 - 1384	**RATZĂ ŞI RATZĂ SRL** Bucureşti, B-dul A.I. Cuza Nr. 52-54, Sect.1 Tel :021/2601348, Fax : 021/2601349 email : office@ratza-ratza.com, avr@ratza-ratza.com	DA
MIHAI LUCIAN 2001-1209	**LINKLATERS MICULIŢI ŞI ASOCIATII S.C.P.A** Bucureşti, Str. Nicolae Iorga, nr. 8, sector 1 Tel : 021/3071500, Fax : 021/3071555 e-mail: lucian.mihai@linklaters.com, lucian.mihai@drept.unibuc.ro	DA
MILCEV GABRIELA 2003- 1230	**ALLEGRA CONSULTING SRL** Bucureşti, Aleea Huedin nr.1, bl.5, sc.1, ap.5, sector4, GSM: 0722249961, Tel/Fax: 021/3231384 e-mail: gabriela.milcev@allegra.ro; www.allegra.ro	DA
MITU ALIS-MIHAELA 97-1111	**PETROPROIECT SRL** Str. Clementei nr.46, Ploiesti, Tel: 0244/590154 e-mail:alis_mitu@yahoo.com	NU
MOCANU ION 20-1179	**ROMINVENT S.A.** Bucureşti, str. Emil Pangratti nr. 35, et. 1, sector 1, Tel : 021/2312515 ; 2312541, Fax :021/2312550, 2312454, office@rominvent.ro	DA
MOHONEA CRISTIAN 97-62	**PATENTMARK S.R.L.** Bucureşti str. Dr. N. Turnescu nr. 2, sector 5 Tel/fax 021/3121669, Fax:2233963, stema@pcnet.ro	DA
MOHONEA LILIANA 97-61	**PATENTMARK S.R.L.** Bucureşti str. Dr. N. Turnescu nr. 2, sector 5, tel/fax 021/3121669, Fax:2233963 e-mail: stema@pcnet.ro	DA
MUŞATESCU ANDRA-OANA 20-1181	**ANDRA MUSATESCU CABINET DE PROPRIETATE INDUSTRIALA** Bucureşti, Str. Drumul Taberei nr. 71, Bl. TD 42, sc. 1, et. 4, ap. 28, sector 6, GSM : 0722 879810 e-mail :amusatescu@dnt.ro	DA

NAE CĂLIN TUDOR 20-1154	**ROMANIAN PUBLISHING GROUP** Bucureşti, Str. Mircea Eliade, nr.18, sect 1 Tel: 021/3129752, 3129518, fax: 021/3129411, e-mail: legal.calin@rpg.ro, 0740303300	NU
NĂSTASE CRISTIAN 20-1184	**ROMINVENT S.A.** Bucureşti, Str. Ermil Pangratti nr. 35, et.1, sect.1, Tel: 021/2312515, 2312541, Fax: 021/2312550, 2312454, e-mail : office@rominvent.ro	DA
NEGOMIREANU LIVIA 99-1140	**CABINET INDIVIDUAL NEGOMIREANU LIVIA** Bucureşti, Sos. Nicolae Titulescu nr.94, bl.14A, ap.127,sect.1, Tel/Fax: 021/2235637, GSM: 0722444719	DA
NICOLAE BURCHEL 96-1085	**CABINET DE PROPRIETATE INDUSTRIALĂ NICOLAE BURCHEL** Bucureşti, Str. Dr. Radovici nr.8, sector 5, Tel: 021/2126515, Fax: 021/4114188, nburchel@bnp.ro	DA
NICOLAE IOAN 93-22	**CABINET INDIVIDUAL "INDEPENDENT PROPRINI AGENT"** Bucureşti, sector 5, str. Fabrica de Chibrituri nr. 42 , Tel: 021/3352938 ; GSM: 0722 610 635	DA
NICOLAESCU DANIELLA-OLGA 92-1006	**ROMINVENT S.A.** Bucureşti, Str. Ermil Pangratti nr. 35, et.1, sect.1, Tel: 021/2312515, 2312541, Fax: 021/2312550, 2312454, e-mail: office@rominvent.ro	DA
NIŢĂ FLORINA 96-1083	**OLTCHIM SA** Râmnicu Vâlcea, Str. Uzinei nr. 1 jud. Vâlcea, Tel: 0250/736101/1225, Fax: 0250/735030, e-mail: oltchim@oltchim.onix.ro	NU
NIŢU ION 2000-1204	**CABINET INDIVIDUAL – NITU ION** Constanta, bl. Tomis, nr.46, et.2, camera 26, Tel: 0241/512608, mobil: 0723317298	DA
NUŢIU EMIL 2003- 1244	**MANAGER EXPERT SRL** Tg. Mures,Str. Nicolae Grigorescu nr.33, ap.3, Tel : 0265/233033, evaluator@rdslink.ro	DA
ONICA JARKA BEATRICE 2004 - 1352	**CUNESCU, BALACIU & ASOCIATII CONSILIERE PROPRIETATE INDUSTRIALA** Bucuresti, sector 3, str. Vulcan Judetu nr.13, Tel: 021/ 3275577, 3276633, 3274400; 0745605151, 0723339939; Fax: 021/ 3274310, beatrice.onica@cbalaw.ro	DA
OPREA MARILENA 2003-1277	**SD PETOSEVIC ROMANIA SRL** Bucureşti, Calea Victoriei nr.100, sc.1, ap.20, biroul 1, Tel: 021/3057996, Fax: 021/3145481, e-mail: moprea@petosevic.com, GSM: 0722259260	DA

OPROIU MARGARETA 92-8	**CABINET M. OPROIU-CONSILIERE ÎN PROPRIETATE INTELECTUALĂ** Bucureşti, Str. Popa Savu, nr. 42, parter, sector 1, Tel : 021/ 2602833, 021/2602834, Fax : 021/2602836, 021/2602835, P.O.Box 2-229, e-mail : office@oproiu.ro	DA
OSIESCU TRAIAN 99-1138	**OSTER – SOCIETATE CIVILA PROFESIONALA DE PROPRIETATE INDUSTRIALA** Bucuresti, Str. Batiste nr.35, ap. 23, sector 2, cod 020935, Tel/Fax: 021/3147249 , GSM: 0723.177.236, traianosiescu@xnet.ro	DA
PALKO SORINA-IUSTINA 99-1150	**AEROSTAR S.A.** Str. Condorilor, nr. 9, Bacău,Tel 0234/175 070, Fax : 0234/ 172 023, e-mail : aerostar@aerostar.ro	NU
PANTILIMON MIHAI 2004 - 1337	**BRANDYNAMICS S.R.L.** Sat Varatec, comuna Agapia, nr.75, judetul Neamt, Tel/fax: 0233/791692	DA
PAVEL SORIN EDUARD 2003-1273	**ROMINVENT S.A.** Bucureşti, Str. Ermil Pangratti nr. 35, et.1, sect.1, Tel: 021/2312515, Fax: 021/2312550 e-mail: office@rominvent.ro	DA
PĂTRASCU GEORGIANA 2003- 1226	**CABINET M. OPROIU-CONSILIERE ÎN PROPRIETATE INTELECTUALĂ** Bucureşti, Str. Popa Savu, nr. 42, parter, sector 1, Tel : 021/2602834, 021/2602833, Fax : 021/2602836, 021/2602835, P.O.Box 2-229, e-mail : office@oproiu.ro	DA
PĂUNEŢ ALEXANDRINA 2003- 1245	**INTELLIA CONSULTING SRL** Iasi, str. Petre Ispirescu, nr.3A, bl.A3, sc.B, ap.44 Tel: 0726737527, e-mail: intellia@gmail.com	DA
PEICIU ADRIANA 2003-1289	**CABINET INDIVIDUAL PEICIU ADRIANA** Bucuresti, str. Stefan cel Mare nr.230, Bl.46, ap.47, Tel/fax: 021/2360317, 2104132	DA
PETREA DANA MARIA 2003- 1223	**CABINET M. OPROIU-CONSILIERE ÎN PROPRIETATE INTELECTUALĂ** Bucureşti, Str. Popa Savu, nr. 42, parter, sector 1, Tel : 021/2602834, 021/2602833, Fax : 021/2602836, 021/2602835, P.O.Box 2-229, e-mail : office@oproiu.ro	DA
PETROIU MARIUS 2004-1333	**CABINET INDIVIDUAL AV. PACHIU LAURENŢIU** Bucureşti, str. Spătarului nr.36, ap.4, sect.2, 020776, Tel: 021/2120023, Fax: 021/2115636, www.lp-legal.com office@lp-legal.com	NU
PELTZ PAUL DAN 99-1134	**CABINET PELTZ PAUL DAN** Bucureşti, Str. Speranţei nr.5, ap.11, sector 2 Tel: 0724864533	DA

PETRACHE OCTAVIAN 20-1192	**INTELECT S.R.L.** Oradea, B-dul Dacia nr. 48, Bl. D10, Ap.3, OP 9-CP128, Tel 0259/153847, Fax:0259/268094 GSM: 0745 040831, e-mail: intelect@rdslink.ro	DA
PIOARU GRAŢIELA GEORGETA 97-1112	**ROMPROSPER SERVIMPEX SRL** Bucureşti, Şos. Mihai Bravu nr. 294, bloc 6, sc. B, ap. 63, sector 3, Tel/Fax: 021/3222857, 3207419, e-mail: piva@hades.ro, piva@xnet.ro	DA
PIOARU RALUCA ANDREEA 99-56	**ROMPROSPER SERVIMPEX SRL** Bucureşti, Şos. Mihai Bravu nr. 294, bloc 6, sc. B, ap. 63, sector 3, Tel : 021/3222857, Fax :3207419, Mobil :0744654128 ;0744536405 e-mail :piva@hades.ro; piva@xnet.ro	DA
PITICU MIHAELA 2003-1287	**CABINET INDIVIDUAL DE PROPRIETATE INDUSTRIALA - MIHAELA PITICU** Bucureşti, str. Pictor Ion Andreescu nr.31, ap.14, Tel: 6442760, Fax: 2527279, Mobil: 0722398836, e-mail mihaelapiticu@yahoo.com, mihaelap@musat.ro	DA
PIŢU DALILA 99-58	**RODALL-AGENŢIE DE PROPRIETATE INDUSTRIALĂ S.R.L.** Bucureşti, Str. Polonă nr. 115, bl. 15, sc. A, ap. 19, sector 1, Tel: 021/2108342, Fax: 021/2105794, GSM: 0722 652111	DA
PLAVEŢI ANA MARIA 20-1190	**CABINET INDIVIDUAL DE PROPRIETATE INDUSTRIALA – Ana Maria Plăveţi** Bucuresti, str. Jules Michelet nr.7, Tel/Fax: 3127005, 2127750, 2127710, e-mail: office@plaveti.ro, www.plaveti.ro	DA
PLOSCA DANIEL 98-39	**ROMINVENT S.A.** Bucureşti, Str. Emil Pangratti nr. 35, et.1, sect.1, Tel: 021/2312515, 2312541, Fax: 021/2312550, 2312454, e-mail: office@rominvent.ro	DA
POP CĂLIN RADU 96-50	**CABINET ENPORA S.R.L.** Bucureşti, str. George Calinescu nr.52A, ap.1, 011694, Tel: 021 2300990; 031 1001634, Fax: 021 2302311; 031 1007927, pop@patents.ro	DA
POP MOTOGNA CLELIA 2004- 1351	**CONSTANTIN GHIŢĂ OFFICE SRL** Timişoara, str. Take Ionescu nr. 24-28 sc. B, ap. 2, Tel/Fax: 0256/435976, e-mail: ghita@mail.dnttm.ro	DA
POP VIRGINIA DAISY 92-2	**CABINET ENPORA S.R.L.** Bucureşti, str. George Calinescu nr.52A, ap.1, 011694, Tel: 021 2300990; 031 1001634, Fax: 021 2302311; 031 1007927, pop@patents.ro	DA

POPA CRISTINA 20-1193	**ROMINVENT S.A.** Bucureşti, Str. Ermil Pangratti nr. 35, et. 1, sect. 1, Tel: 021/2312515, 2312541, Fax: 021/2312550, 2312454, office@rominvent.ro	DA
POPESCU ANGELA 97-1103	**ARIANA GRUP SRL** Braşov, Str. Carpenului nr.3, bl.A4, ap.29, Tel :021/3243756 GSM : 0723051279, angela_intelect@yahoo.com	DA
POPESCU BIANU ANCA – LILIANA 2001-1210	**CABINET ENPORA S.R.L.** Bucureşti, str. George Calinescu nr.52A, ap.1, 011694, Tel: 021 2300990; 031 1001634, Fax: 021 2302311; 031 1007927, pop@patents.ro	DA
POPESCU CODRUTA OCTAVIA 2004 - 1326	**ARIANA AGENŢIE DE PROPRIETATE INDUSTRIALĂ SRL** Timisoara, str. Dr. Alexandru Martha nr.2, sc.B, ap.6, camera 2, Tel: 0722538766, c_popescu2000@yahoo.com	DA
POPESCU LAURENTIU HOREA 2004-1354	**V&f IP CONSULTING SRL** Bucuresti, Bd Camil Ressu, nr.27, bl.N1, ap.214, Tel: 021/3140200, Fax: 021/3140290, Mobil: 0744487223, popescul@vf.ro	DA
POPESCU LIVIA 2004-1312	**CABINET POPESCU LIVIA** Bucuresti, bd. Camil Ressu 27, bl.N1, ap.188 Tel: 021/3481010, liviap25@yahoo.com	DA
POPESCU RADU-ROMEO 2001-1207	**CABINET POPESCU RADU ROMEO** Bucureşti, Bd. Corneliu Coposu nr.3, bl. 101, sc. 3, ap. 50, sector 3, GSM : 0722 510598 e-mail : rrpopescu@xnet.ro	DA
PUŞCAŞ NICOLAE IOSIF 2005- 1377	**CABINET PROPRIETATE INDUSTRIALĂ PUŞCAŞ NICOLAE IOSIF** Bucureşti, str. Secerişului nr.25, sector 4, Tel/Fax : 021/ 332.73.88, Mobil: 0722.878.946	DA
PUŞCAŞU DAN 94-1056	**LOYAL PARTNERS – AGENŢIE DE PROPRIETATE INTELECTUALĂ SRL** Galaţi,Str.Brăilei nr.210 bis, bl.C3B, ap.10 Tel/Fax: 0236/464847 ; GSM: 0722 744241; e-mail:loyal@geniusnet.ro	DA
RADU DANIELA 2003-1240	**GRUP ROMET SA** Şos. Brailei nr.15, Buzau Tel : 0238/710301 Fax : 0238/710300 GSM : 0745452268, danalex_r@yahoo.com	NU
RAMAZAN ALPER 2004 - 1361	**CABINET PROPRIETATE INDUSTRIALĂ ALPER RAMAZAN** Constanţa, str. Ştefan cel Mare nr.57, bl.M17, sc.B, ap.17, cod 900683, Tel: 0241/635547, Fax: 0241/672550, Mobil: 0722.704.363, alperramazan@hotmail.com, zonguldakro@yahoo.com	DA

RASKAI MARIA MAGDALENA 93-28	**RASKAI M M BREVMARC CONSULT S.R.L.** Dej, Str. Unirii, nr.3,BL.d8, ap.7, judetul Cluj, 405200, Tel/Fax: 0264/211847, GSM: 0742084050	DA
RAŢĂ ANDREI VLAD 2005 - 1381	**RATZĂ ŞI RATZĂ SRL** Bucureşti, B-dul A.I. Cuza Nr. 52-54, Sect.1 Tel :021/2601348, Fax : 021/2601349 email : office@ratza-ratza.com, avr@ratza-ratza.com	DA
RAŢĂ GRIGORE 92-3	**RATZĂ ŞI RATZĂ SRL** Bucureşti, B-dul A.I. Cuza Nr. 52-54, Sect.1 Tel :021/2601348, Fax : 021/2601349 email : office@ratza-ratza.com, gregory@ratza-ratza.com	DA
RĂDULESCU MELANIA STELA 95-36	**ROMINVENT S.A.** Bucureşti, Str. Ermil Pangratti nr. 35, et.1, sect.1, Tel: 021/2312515, 2312541, Fax: 021/2312550, 2312454, e-mail: office@rominvent.ro	DA
RĂDULESCU MIOARA 96-47	**INVENTA - AGENTIE DE PROPRIETATE INTELECTUALA S.R.L.** Bucureşti, Bdul Corneliu Coposu, nr. 7, bl. 104, sc. 2, ap. 31, sector 3, Tel: 021/3200285, Fax: 021/3228325, GSM: 0723 441841; e-mail: inventa@mark-patent.ro	DA
ROBU MARICICA 99-1133	**PETROTUB SA ROMAN** Str.Ştefan cel Mare,Nr.246,Roman Tel: 0233/748201, Fax: 0233/748405	NU
ROMAN IOAN 99-1152	**IAR S.A.** Braşov, str. Aeroportului nr. 1, Tel: 0268/475269/1076, Fax: 0268/475287, e-mail: ioanry@yahoo.com	NU
ROŞU OANA NICOLETA 2004- 1330	**AGRICOLA INTERNAŢIONAL SA** Bacău, Calea Moldovei nr.94, Tel : 0234/ 577600, Fax: 0234/ 516573, Mobil: 0744838768, marketing@agricola.ro	NU
SECĂREANU DOINA MARIA 2003-1286	**INVENTA - AGENTIE DE PROPRIETATE INTELECTUALA S.R.L.** Bucureşti, Bdul Corneliu Coposu, nr. 7, bl. 104, sc.2, etaj 1, ap.31, sector 3, Tel : 021/3200285, Tel/Fax : 021/3228325,e-mail : inventa@mark-patent.ro	DA
SOARE LILIANA 99-060	**INVENTA - AGENTIE DE PROPRIETATE INTELECTUALA S.R.L.** Bucureşti, Bdul Corneliu Coposu, nr. 7, bl. 104, sc. 2, ap. 31, sector 3, Tel: 021/3200285, Fax: 021/3228325, inventa@mark-patent.ro	DA

SPĂTARU DANIELA VICTORIA 99- 44	**ROMINVENT S.A.** Bucureşti, Str. Ermil Pangratti nr. 35, et.1, sect.1, Tel: 021/2312515, 2312541, Fax: 021/2312550, 2312454, e-mail: office@rominvent.ro	DA
SPIRIDON CRISTINA 99-1139	**CABINET INDIVIDUAL DE AVOCATURĂ " CRISTINA SPIRIDON "** Bucureşti, Str. G. Garibaldi nr.4, sc.E , et.1, ap.60, sect. 2, Tel: 021/2304330, 4117405, Fax: 021/4118293, cristinaspiridon@yahoo.com	NU
SPRÎNCEANU NICOLAE 96-1097	**AGENŢIE DE CONSULTANŢĂ ÎN PROPRIETATE INTELECTUALĂ ŞI TRANSFER DE TEHNOLOGIE "SPRÎNCEANU NICOLAE"** Drobeta Turnu Severin Str. Gheorghe Ionescu Siseşti, nr. 96, bl.E2, sc.1, ap.8, Tel/Fax: 0252/311690 e-mail: NicolaeSprinceanu@yahoo.com GSM: 0721 796318	DA
STANCIU ADELINA 94-14	**"HARCOV" A.P.I. S.R.L.** Sfântu Gheorghe, Jud Covasna Str. Nicolae Iorga nr. 61 bl. 10 E sc. B. ap.9 Tel. 0267352267 GSM: 0744435291	DA
STANCIU ION 94-1058	**S.N.P. PETROM S.A.-SUCURSALA I.C.P.T. CAMPINA** Jud. Prahova, Câmpina 105600, B-dul Culturii, nr. 29, Tel: 0244/334831, Fax: 0244/370323, e-mail: icpt_ri@easy.net.ro	NU
STĂNCESCU ALIN CRISTIAN 2003-1278	**LEGAL BRAND S.R.L.** Bucureşti, Str. Nicolae Licăreţ nr.1, bl.33, sc.C, ap.107,Tel: 0722607380, legal.brand@easynet.ro	DA
STĂNCESCU ANCA 20-1194	**LEGAL BRAND S.R.L.** Bucureşti, Str. Nicolae Licăreţ nr.1, bl.33, sc.C, ap.107,Tel: 0722674635, legal.brand@easynet.ro	DA
STOIAN IOAN 92-1008	**AGENŢIE DE PROPRIETATE INDUSTRIALĂ ŞI TRANSFER TEHNOLOGIC "STOIAN IOAN"** Roman, B-dul Republicii, bloc 46, sc. C, ap. 35, Tel/Fax: 0233/739441, GSM: 0745 643 738	DA
STRECHE GHERGHINA 97-1116	**S.N.P. PETROM S.A.** Bucureşti, Calea Victoriei nr. 109, sector 1, Tel: 021/2125001, Fax: 021/3138629, e-mail: gherghina.streche@petrom.com	NU
STURZA IOANA 99-59	**CABINET M. OPROIU-CONSILIERE ÎN PROPRIETATE INTELECTUALĂ** Bucureşti, Str. Popa Savu, nr. 42, parter, sector 1, Tel : 021/ 2602833, 021/2602834, Fax : 021/2602836, 021/2602835, P.O.Box 2-229, e-mail : office@oproiu.ro	DA

STURZA OANA ALINA 2003- 1224	**CABINET M. OPROIU-CONSILIERE ÎN PROPRIETATE INTELECTUALĂ** Bucureşti, Str. Popa Savu, nr. 42, parter, sector 1, Tel : 021/2602834, 021/2602833, Fax : 021/2602836, 021/2602835, P.O.Box 2-229, e-mail : office@oproiu.ro	DA
SULIMAN MARIA-GABRIELA 99-1147	**AGENŢIA NAŢIONALĂ A MEDICAMENTULUI** Bucureşti, str. Av. Sănătescu nr. 48, Tel: 021/2241710/368, Fax: 021/2243497, e-mail:maria.suliman @anm.ro	NU
SZENTE SÁNDOR 99-48	**SZENTE SÁNDOR** Odorheiu Secuiesc, str. Victoriei, nr. 41, bl. U6, et.1, ap. 4, judeţ Harghita, cod poştal 535600, Tel. /fax 0266/219143, e-mail: prooffice@szente.ro	DA
ŞANTA VALENTINA 2003-1227	**GEDEON RICHTER ROMANIA SA** Tg.Mures, Str. Cuza Voda, nr. 99-105, Tel: 0265/233675, 0265/264067, Fax: 0265/268875, cod postal 540306 e-mail: vsanta@gedeon-richter.ro; office@gedeon-richter.ro	NU
ŞOVA DAN-EUGEN 93-1013	**PIDES - CABINET INDIVIDUAL** Bucureşti, str. Valea Buzăului, nr. 10, bl. G30, ap. 36, sector 3, Tel: 021/3455351, GSM: : 0723708632 e-mail: sova@cna.ro	DA
ŞOVAR IOAN 95-32	**CABINET PROPRIETATE INDUSTRIALĂ S.I.** Timişoara, Str. Moise Doboşan 110, cod 300600 GSM: 0722 984909, Tel/fax: 0256/475105, e-mail: ioan_sovar@yahoo.fr	DA
TĂRĂBÎC LUCIAN 20-1195	**LUTARIS INTELPROT S.R.L.** Timisoara, 300686, Str. Sirius nr.9, sc.A, ap.8, Tel/Fax: 0256/489301, Mobil: 0742143718, 0723319154, qualitarium@qualitarium.ro	DA
TĂTARU DOINA 95-19	**PERSOANĂ FIZICĂ** Piatra Neamţ, Str. Apele Minerale nr.4, Tel:0233/223602, e-mail:doina_tataru@msn.com	DA
TEODORESCU DAN MIHAI 92-11	**INTEL PROPERTY CONSULT** Bucureşti, Str. Ion Maiorescu, nr.42A, sector 2, Tel: 021/6192276, Fax:021/2123364, GSM: 0744506010	DA
TEODORESCU MIHAELA 95-30	**ROMINVENT S.A.** Bucureşti, Str. Ermil Pangratti nr. 35, et.1, sect.1, Tel: 021/2312515, 2312541, Fax: 021/2312550, 2312454, e-mail: office@rominvent.ro	DA

TEODORU VIOLETA 2003-1264	**TEODORU & ASOCIATII** Bucureşti, str. Nerva traian nr.12, bl.M37, sc.1, ap.1, Tel: 021/3230838 Fax: 021/3263955 GSM: 0722549219, e-mail: violeta@teodoru.ro, www.romaniatrademarks.ro	DA
TUDOR DANIELA 99-136	**PHARMAPLANT BIOGALENICA SRL** Bucureşti, Splaiul Unirii nr. 313 , Sector 3 Tel/Fax: 021/3464818, 3464808 GSM: 0745793189, e-mail:pharmaplant@ines.ro, daniela_tudor@pharmaplant.ro	NU
TUDORICA DAN MIHAIL 2003-1270	**QUEEN OTILIA COMIMPEX SRL** Bucureşti, Bd. Ion Mihalache nr.81, bl.15, ap.23, Tel: 0742200118	NU
ŢAMBREA OANA 2003- 1225	**CABINET M. OPROIU-CONSILIERE ÎN PROPRIETATE INTELECTUALĂ** Bucureşti, Str. Popa Savu, nr. 42, parter, sector 1, Tel : 021/2602834, 021/2602833, Fax : 021/2602836, 021/2602835, P.O.Box 2-229, e-mail : office@oproiu.ro	DA
ŢOŢU IOAN 20-1196	**N.P.C. S.R.L.** Braşov, str. Alexandru cel Bun, nr.13, bl.E28, ap.7, cod 500025, OP 1 – CP 298, GSM: 0744520357,e-mail: totu@unitbv.ro	DA
ŢULUCA DOINA 96-48	**INVENTA - AGENTIE DE PROPRIETATE INTELECTUALA S.R.L.** Bucureşti, Bdul Corneliu Coposu, nr. 7, bl. 104, sc. 2, ap. 31, sector 3, Tel: 021/3200285, Fax: 021/3228325, GSM: 0744 339 649 ; e-mail: inventa@mark-patent.ro	DA
ŢURCANU CONSTANTIN 92-10	**INVENTA - AGENTIE DE PROPRIETATE INTELECTUALA S.R.L.** Bucureşti, Bdul Corneliu Coposu, nr. 7, bl. 104, sc. 2, etaj 1, ap. 31, sector 3, Tel: 021/3200285, Fax: 021/3228325, GSM: 0744 324510, e-mail: inventa@mark-patent.ro	DA
UDREA ELENA RODICA 94-25	**OSTER – SOCIETATE CIVILA PROFESIONALA DE PROPRIETATE INDUSTRIALA** Bucuresti, Str. Batiste nr.35, ap. 23, sector 2 Tel/Fax: 021/3147249 GSM: 0721254270, traianosiescu@xnet.ro	DA
VASILESCU RALUCA 95-37	**CABINET M. OPROIU-CONSILIERE ÎN PROPRIETATE INTELECTUALĂ** Bucureşti, Str. Popa Savu, nr. 42, parter, sector 1, Tel : 021/ 2602833, 021/2602834, Fax : 021/2602836, 021/2602835, P.O.Box 2-229, e-mail : office@oproiu.ro	DA
VELCEA MARIAN 94-26	**INVEL – AGENŢIE DE PROPRIETATE INDUSTRIALĂ** Bucureşti, str. Ion Ghica nr.3, ap.20, Fax: 021/4303542, GSM: 0723205048, 0788374511, office@invel.ro	DA

VELICA ION GABRIEL 2004 - 1370	**CABINET VELICA – Agenţie de proprietate industrială** Bucuresti, str. Brutus M.I., nr.13, ap.3, cod 050124 Tel/ Fax: 021/3357463, Mobil: 0722645283, www.velica.ro, office@velica.ro	DA
VELICU ANCA 2003- 1275	**CABINET ENPORA S.R.L.** Bucureşti, str. George Calinescu nr.52A, ap.1, 011694, Tel: 021 2300990; 031 1001634, Fax: 021 2302311; 031 1007927, pop@patents.ro	DA
VELŢAN LOREDANA 99-45	**INVENTA - AGENTIE DE PROPRIETATE INTELECTUALA S.R.L.** Bucureşti, Bdul Corneliu Coposu, nr. 7, bl. 104, sc. 2, ap. 31, sector 3, Tel: 021/3200285, Fax: 021/3228325, e-mail: inventa@mark-patent.ro	DA
VIRGILIUS VASILACHE 2003-1228	**EDIPLAST S.R.L.** Tg. Mureş, Str. Măgurei nr.25, ap.2, Tel/Fax: 0265/263775, GSM: 0744394036, moniadel@artelecom.net	DA
VISALOM MONICA 2004 - 1340	**AGENŢIE DE PROPRIETATE INDUSTRIALĂ – APIA SRL** Bucureşti, Str. Romancierilor nr.5, bl.C14, sc.B Ap.41, sector 6; OP 23 CP 11,Tel./Fax: 021/7783100; e-mail: office@mark-apia.ro, Site: www.mark-apia.ro	DA
VISALOM THEODOR 96-1100	**AGENŢIE DE PROPRIETATE INDUSTRIALĂ – APIA SRL** Bucureşti, Str. Romancierilor nr.5, bl.C14, sc.B Ap.41, sector 6; OP 23 CP 11,Tel./Fax: 021/7783100; e-mail: office@mark-apia.ro, Site: www.mark-apia.ro	DA
VIŞOIU LILIAN CĂTALIN 2003-1246	**CABINET DE PROPRIETATE INDUSTRIALA "VIŞOIU LILIAN CĂTĂLIN"** Bucureşti, Str. Alexandru Vlahuta nr.3, bl. M48, sc.A, ap.7, sector 3, Tel/Fax: 021/3207251, GSM: 0744480657, visoiucatalin@yahoo.com, www.visoiucatalin.home.ro	DA
VLAD CONSTANTIN 20-1199	**VLAD CONSTANTIN** Constanţa, Bdul. 1 decembrie 1918 nr. 5, bl.F16, ap.34, Tel/Fax: 0241/625643, GSM: 0722 370300, e-mail: vlad@gmb.ro	DA
VOICU ALEXANDRA 92-5	**A.G.V.- AGENŢIE DE PROPRIETATE INDUSTRIALĂ S.R.L.** Bucureşti, B-dul Magheru, nr. 9, sc. 2, etaj 9, ap. 89, sector 1, PO BOX: 22-246, Tel/Fax: 021/3153684, agv-office@yahoo.com	DA

LISTA CONSILIERILOR ÎN PROPRIETATE INDUSTRIALĂ, MEMBRI AI CAMEREI NAŢIONALE A CONSILIERILOR ÎN PROPRIETATE INDUSTRIALĂ DIN ROMÂNIA, AUTORIZAŢI PENTRU DOMENIUL DESENELOR ŞI MODELELOR INDUSTRIALE
pentru luna noiembrie/ 2005

Nume şi Prenume/ Nr. din Reg. Nat	Denumirea societăţii Adresa societăţii	Societate cu obiect de activitate propr.ind.
ACSINTE PAULA-ADRIANA 20-1160	**CABINET ACSINTE PAULA ADRIANA** Bucureşti, str. Maior Coravu Ion, nr.1-7, bl.C4, ap.85, Tel/fax : 021/2507396, GSM : 0723 317631 paula@legalservices.ro	DA
ALAN LILIANA 94-1037	**BEGA GRUP** Timişoara, Calea Stan Vidrighin nr. 5A, Tel:0256/222103, Fax:0256/190800, GSM : 0724250467 e-mail:alan@tehnomet.ro	NU
ANDREI MARIANA 93-1017	**M.Ap.N. – Departamentul pentru armament** Bucureşti, Drumul Taberei nr. 9-11, sector 6 Tel: 021/4106267; Fax: 021/3151779, 3147327, GSM: 0723668592, e-mail: mariana.andrei@dpa.ro	NU
ANDRONACHE PAUL 2003-1216	**CABINET INDIVIDUAL ANDRONACHE PAUL** Bucureşti, Str.Sibiu nr.14, bl.E21, et.6, ap.35, TelFax: 021/7250069, GSM: 0722741043, e-mail: paul.andronache@artelecom.net	DA
ANGHEL LUMINIŢA DOINA 93-1020	**Cabinet individual ANGHEL LUMINIŢA DOINA** Bucureşti,Str. Gherghitei nr 1,Bl. 94B, Sc.B, Ap.76, sector 2, Tel/Fax: 021/2407985, GSM : 0723 301706, anghel.doina@rdslink.ro	DA
APOSTOL SALOMIA 99-1127	**PERSOANĂ FIZICĂ** Galaţi, Str. Reg. 11 Siret nr. 15, bl. E4, ap. 54, Tel/Fax: 0236/436437 GSM 0766765027, saly_apostol@yahoo.com	DA
AXENTE ELENA 99-46/1	**INTEL PROTECT S.R.L.** Braşov, Str. M. Kogălniceanu, nr. 20, bloc 1k, sc. C-D, Tel: 0268/412567, Fax: 0268/477333, GSM: 0722 464314, e-mail:intelprotect@ccibv.ro;	DA
BARBU MIRCEA 94-1042	**PERSOANĂ FIZICĂ** Bucureşti, Sos.Iancului nr.21, bl.106A, sc.b, ap.73, sect.2, Tel/Fax: 021/6536608, 0724.834.010 e-mail: bmircea@mailbox.ro	DA
BALAN ELENA 2005 - 1382	**HAHUI, BALAN SI ASOCIATII S.R.L.** Bucuresti, str. Ghiocei, nr.12, Tel: 021/3189619, Fax: 021/3109189, elena.b@hahui.ro	DA

BĂLAN GHEORGHIŢĂ 92-1	**RODALL-AGENŢIE DE PROPRIETATE INDUSTIALĂ SRL** Bucureşti, Str. Polonă nr. 115, bl. 15, Sc.A,Et.4, ap. 19 sect. 1, Tel: 021/2108342, GSM: 0722 652111, Fax: 021/2105794	DA
BĂLAN VALERIA CORNELIA 96-49	**RODALL-AGENŢIE DE PROPRIETATE INDUSTIRALĂ SRL** Bucureşti, Str. Polonă nr. 115, bl. 15, sc. A, ap. 19 sector 1, Tel: 021/2108342, GSM: 0744 377047, Fax: 021/2105794	DA
BICU CRISTINA MĂDĂLINA 2003-1308	**ARIANA AGENTIE DE PROPRIETATE INDUSTRIALA SRL** Bucuresti, sect.4, str. Semnic, nr.1, bl.23, ap.90 TeL: 0724260277, bicucristina2000@yahoo.com office@inregistrare-marci.ro, tel/fax: 0268/315046	DA
BLAG IOANA 94-1039	**INDUSTRIA SĂRMEI SA** Câmpia Turzii, Str.Laminoriştilor nr. 145, Judeţ Cluj Tel : 0264/368661 int 390; 0264/366663	NU
BORA MARIA 2004- 1355	**CABINET PROPRIETATE INDUSTRIALĂ MARIA BORA** Bucureşti, str. Pridvorului, nr.17, bl.11, sc.2, ap.36, Tel: 021/ 260.01.56, 330.40.17, Fax: 021/260.29.15, office@legal-assistance.ro	DA
BORLAN T. RADU 20-1161	**PATENTMARK S.R.L.** Bucureşti str. Dr. N. Turnescu nr. 2, sector 5, Tel: 021/3121669, Fax: 021/2233963, e-mail:stema@pcnet.ro	DA
BOZIOREANU MARIUS ADRIAN 20-1165	**CONS INTEL BMA CABINET CONSULTANŢĂ** Buzău, Cart, Dorobanti 2, bl.D2, et.1, ap.5 CP 8, OP1, Mobil : 0745086588, Fax : 0238/719619, marius–bozio@yahoo.com	DA
BOZOCEA GINA VIOLETA 2003- 1222	**ARIANA S.R.L.** Brasov, Bd. 15 noiembrie, nr.90, sc.B, ap.5, e-mail : 0723204268 , tel/fax : 0268/315046, office@inregistrare-marci.ro	DA
BRAN LAURA GABRIELA 2004 - 1336	**BRANDYNAMICS S.R.L.** Sat Varatec, comuna Agapia, nr.75, judetul Neamt, Tel/fax: 0233/791692	DA
BROJBOIU DUMITRU ADRIAN FLORINEL 95-1067	**BIROU DE PROPRIETATE INDUSTRIALA** B-dul Republicii bl 212, sc.D, ap.16, Piteşti, jud. Arges, tel/fax 0248 /637961, GSM 0745143095 e-mail:adrian_brojboiu@yahoo.com	DA
BUCĂTARU RODICA FILICA 93-14	**ROMINVENT S.A.** Bucureşti, Str. Ermil Pangratti nr. 35, et.1, sect.1 Tel: 021/2312515, Fax: 021/2312550 e-mail: office@rominvent.ro	DA

BURŢILĂ IOAN 93-1022	**MILENIUL 3 Agenţie de Proprietate Industrială S.R.L.** Pascani, Str. Moldovei nr. 10, bloc Crinul, sc. A, Ap. 28, Tel/Fax: 0232/719190; GSM: 0740 820582	DA
BUZLEA ELISABETA 93-25	**INTELECT S.R.L.** Oradea, B-dul Dacia nr. 48, Bl. D10, Ap.3, OP 9-CP128, Tel 0259/253847, Fax:0259/268094 GSM: 0745 040831, e-mail: intelect@rdslink.ro	DA
BUZLEA MIRCEA VALENTIN 2003- 1234	**INTELECT S.R.L.** Oradea, B-dul Dacia nr. 48, Bl. D10, Ap.3, OP9-CP128, Tel 0259/253847, Fax:0259/268094 e-mail: intelect@rdslink.ro	DA
BUZLEA NARCISA FLORICICA 2003- 1235	**INTELECT S.R.L.** Oradea, B-dul Dacia nr. 48, Bl. D10, Ap.3, OP9-CP128, Tel 0259/253847, Fax:0259/268094 e-mail: intelect@rdslink.ro	DA
CABARIU LIVIU 99-62	**ROMINVENT S.A.** Bucureşti, Str. Ermil Pangratti nr. 35, et.1, sect.1 Tel: 021/2312515, Fax:021/2312550, Mobil :0722650129, e-mail: office@rominvent.ro	DA
CÂMPEAN GHEORGHE-GEORGEL 96-1087	**NEPTUN SA** Câmpina, Str. Bobâlna nr. 57-63, Jud. Prahova Tel. 0244/335651 (235), Fax. 0244/370338 , 336641, e-mail: neptun@interplus.ro	NU
CECIU GABRIELA 94-1045	**CABINET "CECIU GABRIELA" CONSULTANŢĂ ÎN DOMENIUL PROPRIETĂŢII INTELECTUALE** 300024 Timişoara, Str. Narciselor, nr. 6, sc. A, ap. 110, jud. Timis, Tel/Fax: 0256/494846; GSM: 0745 388 039, e-mail: gabrielaceciu@hotmail.com	DA
CIOBANU MARIETTA 93-1019	**COMETAM SRL** Bucureşti, Str. Cetatea de Baltă nr. 118, bl. 9, ap. 5, sector 6, Tel/Fax: 021/7723008, Mobil :0745181098 e-mail: mciobanu@pcnet.ro	DA
CIUDA-BERIVOE ANCA 96-41	**INTELLECTUAL PROPERTY OFFICE SRL** Bucureşti, Str. Alexandru Moruzzi nr. 6, bl. B6, sc. 2, et. 8, ap. 62, sector 3; Tel/Fax: 021/3262388, GSM : 0745 094241, ipo@b.astral.ro	DA
COJOCNEAN MARIA RODICA 2003- 1241	**CONINFO S.R.L.** Târgu Mures, str. Lacrimioarea nr.9, Tel: 0265/210138, Fax: 0265/210109 GSM: 0745303867, e-mail: iton@itongrup.com, iton@rdslink.ro	DA

COMĂNESCU NADIA VASILICA 2003- 1242	**ANTIBIOTICE SA** Iaşi, Str. Valea Lupului nr.1, Tel: 0232/253600 int.525, Fax: 0232/211020, GSM: 0745371217 , e-mail: trademarks@antibiotice.ro	NU
CONSTANDA CECILIA MĂDĂLINA 2003-1304	**ARIANA AGENTIE DE PROPRIETATE INDUSTRIALA SRL** Bucuresti, sect.4, str. Semnic, nr.1, bl.23, ap.90 e-mail: m.constanda@k.ro, office@inregistrare-marci.ro, tel/fax: 0268/315046	DA
CONSTANTIN ADRIAN GEORGE 99-1148	**CABINET ENPORA S.R.L.** Bucureşti, str. George Calinescu nr.52A, ap.1, 011694, Tel: 021 2300990; 031 1001634, Fax: 021 2302311; 031 1007927, pop@patents.ro	DA
CORPADE ALEXANDRU 98-35	**PERSOANĂ FIZICĂ - INCOR** Braşov, Str. C-tin Brâncoveanu nr. 54, et. 1, ap. 4, Tel : 0268/513577	DA
COSTIN NICOLAE 96-24	**AGENŢIE DE PROPRIETATE INDUSTRIALĂ – « COSTIN – SNC »** Baia Mare, Str. Şoimului nr. 5, Tel/fax: 0262/276426, GSM: 0744 966079	DA
COSTINESCU PETRU 98-1125	**PETRU COSTINESCU-DICOSTI** Bucureşti, Str. Viorele nr. 30, bl. 20A, ap. 23, sector 4, OP 44 – CP5, Tel : 021/3303162, Fax : 021/3304733, e-mail : dicosti@rdslink.ro	DA
COŞESCU CAMELIA 99-46/2	**INTEL PROTECT S.R.L.** Braşov,Str. M. Kogălniceanu, nr. 18-20, bloc 1k, sc. C-D, Tel: 0268/413117, Fax: 0268/477333, GSM: 0744 355100, intelprotect@ccibv.ro	DA
CSAPO MARTINESCU ERNEST 95-1072	**ROMBAT SA** Bistriţa, Str. Petru Rareş nr. 3, Bl. 3, sc. C, ap. 38 Tel. 0263/238009,Fax :0263/234010, e-mail: erni@rombat.ro	NU
CSOMOS LILIANA – MARIA 99-1144	**EUROPHARM S. A.** Braşov, Str. Poienelor, nr. 5, Tel: 0268/310007, Fax:0268/314026, e-mail: liliana.csomos@gsk.com	NU
CULIC ANDREI RADU 2003-1248	**NESTOR NESTOR DICULESCU KINGSTON PETERSEN – CONSILIERE IN P.I. S.R.L.** Bucureşti, Calea Dorobantilor nr.237B, et.11,camera 11-8, GSM: 0744309382	DA
DOBREANU IULIAN 95-1082	**COMPANIA NAŢIONALĂ A LIGNITULUI OLTENIA** Târgu Jiu, Str. Tudor Vladimirescu nr.1-15	NU

DOBRESCU MELANIA 93-1025	**UPETROM – 1 Mai SA** Ploieşti, Piaţa 1 Decembrie 1918, nr. 1, Prahova Tel: 0244/174 051/1618; Fax: 0244/110327	NU
DONŢU OVIDIU-LIVIU 20-1171	**CAMERA DE COMERŢ ŞI INDUSTRIE SUCEAVA** Str. Universităţii, nr. 15-17, Suceava Tel./fax : 0230/523587	NU
DUMITRESCU ARTEMIS SORINA 2003- 1250	**ROMINVENT S.A.** Bucureşti, Str. Ermil Pangratti nr. 35, et.1, sect.1 Tel: 021/2312515, Fax: 021/2312550 e-mail:artemisb@rominvent.ro	DA
DUŢULESCU CORINA CARMEN 93-93	**ROMINVENT S.A.** Bucureşti, Str. Ermil Pangratti nr. 35, et.1, sect.1 Tel: 021/2312515, Fax: 021/2312550 e-mail: office@rominvent.ro	DA
ENACHE ION 95-1074	**RATZA SI RATZA SRL** Bucuresti, B-dul A.I. Cuza Nr. 52-54, Sect.1 Tel :021/2601348, Fax : 021/2601349 email : office@ratza-ratza.com	DA
ENE SILVIA 20-1159	**CABINET M. OPROIU – CONSILIERE ÎN PROPRIETATE INTELECTUALĂ** Bucureşti, Str. Popa Savu, nr. 42, parter, sector 1. Tel : 021/2602833, 021/2602834, Fax : 021/2602835, 021/2602836, CP : 2-229, e-mail : office@oproiu.ro	DA
ENESCU LUCIAN 92-7	**ROMINVENT S.A.** Bucureşti, Str. Ermil Pangratti nr. 35,et.1, sector1, Tel: 021/2312515, 2312541, Fax: 021/2312550, 2312454, e-mail: office@rominvent.ro	DA
ENESCU MIRUNA 2003- 1254	**ROMINVENT S.A.** Bucureşti, Str. Ermil Pangratti nr. 35, et.1, sect.1 Tel: 021/2312515, Fax: 021/2312550 e-mail : menescu@rominvent.ro	DA
FAIGHENOV MARIOARA 95-1063	**AGENŢIE DE PROPRIETATE INTELECTUALĂ ŞI TRANSFER DE TEHNOLOGIE-AGPITT-SRL** Bucureşti, B-dul Libertăţii nr. 12, bl.113, sc.2, et.3, ap.28, sector 4; CP 42-106,Tel: 021/3177693; 3177583; Fax : 021/3178584 ; GSM : 0744 293552 ; 0724539752 e-mail :faighenov@xnet.ro; office@agpitt.ro	DA
FÂNTÂNĂ RAUL-SORIN 94-23	**PERSOANĂ FIZICĂ** Braşov, Str. Griviţei nr. 69, bl. 29, sc. D, ap. 32 Tel: 0268/427713, e-mail: raulfantana@ronline.ro	DA

FIERĂSCU COSMINA-CATRINEL 96-42	**ROMINVENT S.A.** Bucureşti, Str. Ermil Pangratti nr. 35, et.1, sect.1 Tel: 021/2312515, Fax: 021/2312550 e-mail: office@rominvent.ro	DA
FLOREA ILEANA MARIA 2003-1258	**ROMINVENT S.A.** Bucureşti, Str. Ermil Pangratti nr. 35, et.1, sect.1 Tel: 021/2312515, Fax: 021/2312550 e-mail: iflorea@rominvent.ro	DA
FLOREA MIHAELA 2003-1257	**CABINET INDIVIDUAL FLOREA MIHAELA** Bucureşti, Str. Grigore Alexandrescu nr.1, bl.D7, ap.4, sector1, Fax: 021/2230342 GSM: 0722601120 , e-mail: florea@gide.com	DA
FUCIU ANIŞOARA 2003-1259	**CABINET ANI FUCIU SRL** Com.Snagov, Bloc P53, sc.A, ap.1, jud.Ilfov, Tel: 021/4910123, Fax: 021/3142157, 0744370196, e-mail: anif@euro.ro , ani.fuciu@euro.ro	DA
FULEA MARIA 95-1076	**EURORESSOURCES SRL** Medias, str. Ion Creangă, nr.4, ap.6, Tel: 0269/843504, Fax: 0269/824812	DA
GAVRIL NICULINA 2001-1211	**CABINET N. D. GAVRIL S.R.L.** Bucureşti, Str. Ştefan Negulescu nr. 6A, sector 1, 011651 Tel./fax: 021/2302882 , GSM: 0722983520, 0723 383 758, e-mail : cabinetgavril@yahoo.com, gavrilnin@yahoo.com	DA
GAVRILIU ANA-CORINA 93-1031	**BIOTEHNOS S.A.** Bucureşti, Str. Dumbrava Roşie nr. 18, Tel: 021/2102015 int 120 ; Fax : 021/2109705, GSM 0723302092	NU
GÂNSCA AURELIAN TUDOR 2003-1221	**RAMCONSULTING SRL** Cluj Napoca, Str. Augustin Buneanr.28, Fax : 0264/436792, GSM : 0744354156, e-mail : ramconsulting@email.ro	DA
GHENU MIHAELA 93-15	**ROMINVENT S.A.** Bucureşti, Str. Ermil Pangratti nr. 35, et.1, sect.1 Tel: 021/2312515, Fax: 021/2312550 e-mail: office@rominvent.ro	DA
GHEORGHICESCU EUGENIA 94-1048	**ICTCM S.A.** Bucureşti, Şos. Olteniţei nr. 103, sector 4, Tel: 021/3321870 , 3323770/437, Fax: 021/3320775, 3321870 GSM:0721863338, e-mail:steh@ictcm.ro ; egheorghicescu@yahoo.com	NU
GHIŢĂ CONSTANTIN 92-13	**CONSTANTIN GHIŢĂ OFFICE SRL** Timişoara, Str. Take Ionescu nr. 24-28, sc. B ap. 2 Jud.Timiş, Tel/Fax: 0256/435976, GSM: 0744 162462, e-mail: ghita@mail.dnttm.ro	DA

HARSANY ALEXANDRU 2003-1251	**NESTOR NESTOR DICULESCU KINGSTON PETERSEN – CONSILIERE IN P.I. S.R.L.** Bucuresti, Calea Dorobantilor nr.237B, et.11,camera 11-8, Tel : 021/2011200, Fax : 021/2011210, GSM : 0722203934	DA
HĂISAN MARIA 20-1202	**GRUPUL INDUSTRIAL ELECTROCONTACT SA** Botoşani, Calea Naţională nr.6, Tel: 0231/517172/110, Fax: 0231/ 513710, maria.haisan@electrocontact.ro	NU
IACOBINI ANCA SVETLANA 2003- 1262	**IACOBINI&CO, CONSILIERI IN DREPTUL DE PROPRIETATE INDUSTRIALA SRL** Bucuresti, Calea Mosilor, nr.258, bl. 4bis, ap.22, sector 2, Tel : 021/2104690 ; Fax : 021/2104793 E-mail : asimri@yahoo.com	DA
IACOBINI MIHNEA RĂZVAN 2003- 1261	**IACOBINI&CO, CONSILIERI IN DREPTUL DE PROPRIETATE INDUSTRIALA SRL** Bucureşti, Calea Mosilor, nr.258, bl. 4bis, ap.22, sector 2, Tel : 021/2104690 ; Fax : 021/2104793 E-mail : asimri@yahoo.com	DA
IOACĂRĂ VALENTIN 99-50	**ROVALCONS SRL -AGENŢIE DE PROPRIETATE INTELECTUALĂ** Câmpina, Str. Orizontului, nr.1, bl. R10, ap.27, Jud. Prahova, Tel/Fax: 0244/371390; GSM : 0722 540580 e-mail: rovalcons@xnet.ro	DA
IOANITESCU TRAIAN 94-1053	**CABINET INDIVIDUAL IOANIŢESCU TRAIAN** Bucureşti, Bd. Timişoara nr.49, Bl Cc6, ap.27, sector 6, Tel: 021/4402510	DA
ION RODICA-COCUŢA 93-1032	**CABINET DE PROPRIETATE INDUSTRIALĂ « BIONPI »** Bucureşti, Calea Dorobanţilor 126-130, Bl. 8, et. 9 Ap. 50 sector 1, Tel/Fax: 021/2316549 GSM: 0723 187944, 0746184697 e-mail: bionpi@hotmail.com; bionpi@b.astral.ro	DA
ISOC DORIN 94-1052	**INTEGRATOR CONSULTING –SRL** Cluj-Napoca, Str. Dunării nr.25 bl. C1 ap.5, jud. Cluj Tel/Fax: 0264/442817, GSM: 0745235585 e-mail: Dorin.Isoc@aut.utcluj.ro	DA
ISTRATE ŞTEFAN 20-1175	**SOLO INVENT S.R.L.** Bucureşti, Calea 13 Septembrie, nr. 104, bl. 48, ap. 8, sector 5, Tel/Fax: 021/4511497, GSM: 0744 313 229, solo_invent@yahoo.com	DA
ITU TEODORA 2003-1268	**CONINFO S.R.L.** Târgu Mures, str. Lacrimioarea nr.9,Tel:0265/210138, Fax: 0265/210109, GSM: 0745579934, e-mail: iton@itongrup.com, iton@rdslink.ro	DA

IVANCA MARIA ELISAVETA 93-1033	**AGENȚIA DE PROPRIETATE INDUSTRIALĂ "LABIRINT"** Arad, Str. Coriolan Petreanu nr. 28, Tel/Fax: 0257/255842, GSM: 0722 458129 e-mail: labirint@arad.ro	DA
IVĂNESCU GABRIEL DAN 96-1091	**CABINET INDIVIDUAL- IVANESCU GABRIEL DAN** Braşov, Str. Al. I. Cuza nr. 58 ap. 7, Tel/fax:0268/471650, GSM: 0722 248415, e-mail: d.ivanescu@xnet.ro	DA
LARCO IOAN 99-1145	**PERSOANĂ FIZICĂ** Iaşi, Bdul. Independenței nr. 23, bl. B 1-5, Tr. 5. et. 5, ap. 17, cod 700101, Tel. 0232/111146	DA
LARION ELISABETA-SONIA 92-9	**ROMINVENT S.A.** Bucureşti, Str. Ermil Pangratti nr. 35, et.1, sect.1 Tel: 021/2312515, Fax: 021/2312550 e-mail: office@rominvent.ro	DA
LAZĂR DELIA SORINA 97-18	**CABINET M. OPROIU-CONSILIERE ÎN PROPRIETATE INTELECTUALĂ** Bucureşti, Str. Popa Savu, nr. 42, parter, sector 1, Tel : 021/ 2602833, 021/2602834 Fax : 021/2602836, 021/2602835, office@oproiu.ro	DA
LAZĂR ELENA 97-28	**CABINET DE PROPRIETATE INDUSTRIALĂ** Buzău, Str.Unirii, Bl.16C, Ap. 12, Et.3 OP 1, CP 52, Tel/Fax:0238/435982, 0723328633, e-mail:publio@xnet.ro, publio@mail.local.ro	DA
LORENȚ ALEXANDRU 92-6	**INVENTA – AGENTIE DE PROPRIETATE INTELECTUALA S.R.L.** Bucureşti, Bdul Corneliu Coposu, nr. 7, bl. 104, sc.2, etaj 1, ap.31, sector 3, Tel : 021/3200285, Tel/Fax :021/3228325, inventa@mark-patent.ro	DA
LUCĂCEL MIHAIELA 2003- 1288	**FARMEC SA** Cluj Napoca,Str. Henri Barbusse nr.16,Tel :0264/433193, Fax : 0264/432543, GSM : 0745347813, e-mail : miha.cj@personal.ro	NU
MACAMETE ELENA 92-1003	**ICPE-S.A.** Bucureşti, Splaiul Unirii 313, sect. 3 Tel: 021/3217230, Fax: 021/3216346	NU
MARINESCU RUXANDRA 2003-1271	**PATENTMARK S.R.L.** Bucureşti, Str. Dr. N. Turnescu nr. 2, sector 5, Tel/fax 021/3121669, Fax: 021/2233963, e-mail: stema@pcnet.ro , 0722626875	DA

MIHAI LUCIAN 2001-1209	**LINKLATERS MICULIŢI ŞI ASOCIATII S.C.P.A.** Bucureşti, Str. Nicolae Iorga, nr. 8, sector 1 Tel : 021/3071500, Fax : 021/3071555 e-mail: lucian.mihai@linklaters.com, lucian.mihai@drept.unibuc.ro	DA
MILCEV GABRIELA 2003- 1230	**ALLEGRA CONSULTING SRL** Bucureşti, Aleea Huedin nr.1, bl.5, sc.1, ap.5, sector4, GSM: 0722249961, Tel/Fax: 021/3231384 e-mail: gabriela.milcev@allegra.ro; www.allegra.ro	DA
MOHONEA CRISTIAN 97-62	**PATENTMARK S.R.L.** Bucureşti, Str. Dr. N. Turnescu nr. 2, sector 5, Tel/fax 021/3121669, , Fax: 021/2233963, e-mail: stema@pcnet.ro	DA
MOHONEA LILIANA 97-61	**PATENTMARK S.R.L.** Bucureşti, Str. Dr. N. Turnescu nr. 2, sector 5, Tel/fax 021/3121669, Fax: 021/2233963, e-mail: stema@pcnet.ro	DA
MUŞATESCU ANDRA OANA 20-1181	**ANDRA MUSATESCU CABINET DE PROPRIETATE INDUSTRIALA** Bucureşti, Str. Drumul Taberei nr. 71, Bl. TD 42, sc. 1, et. 4, ap. 28, sector 6 GSM : 0722 879810 ; e-mail : amusatescu@dnt.ro	DA
NEGOMIREANU LIVIA 99-1140	**CABINET INDIVIDUAL NEGOMIREANU LIVIA** Bucuresti, Sos. Nicolae Titulescu nr.94, bl.14A, ap.127,sect.1, Tel: 021/2235637, GSM: 0722444719	DA
NICOLAESCU DANIELLA-OLGA 92-1006	**ROMINVENT S.A.** Bucureşti, Str. Ermil Pangratti nr. 35, et.1, sect.1 Tel: 021/2312515, Fax: 021/2312550 e-mail: office@rominvent.ro	DA
NICOLAE IOAN 93-22	**CABINET INDIVIDUAL "INDEPENDENT PROPRINI AGENT"** Bucureşti, sector 5, Str. Fabrica de chibrituri nr. 42 Tel: 021/3352938, GSM: 0722 610635	DA
NIŢĂ FLORINA 96-1083	**OLTCHIM SA** Râmnicu Vâlcea, Str. Uzinei nr. 1, jud. Vâlcea Tel: 0250/736101/1225, Fax: 0250/735030 e-mail: oltchim@oltchim.onix.ro	NU
NIŢU ION 2000-1204	**CABINET INDIVIDUAL – NITU ION** Constanta, bl. Tomis, nr.46, et.2, camera 26, Tel: 0241/512608, mobil: 0723317298	DA
OLTEANU CAMELIA 20 - 1189	**ROMINVENT S.A.** Bucureşti, Str. Ermil Pangratti nr. 35,et.1, sector1, Tel: 021/2312515, 2312541, Fax: 021/2312550, 2312454, e-mail: office@rominvent.ro	DA

OPREA MARILENA 2003-1277	**SD PETOSEVIC ROMANIA SRL** Bucureşti, Calea Victoriei nr.100, sc.1, ap.20, biroul 1, Tel: 021/3057996, Fax: 021/3145481, e-mail: moprea@petosevic.com, GSM: 0722259260	DA
OPROIU MARGARETA 92-8	**CABINET M. OPROIU-CONSILIERE ÎN PROPRIETATE INTELECTUALĂ** Bucureşti, Str. Popa Savu, nr. 42, parter, sector 1, Tel : 021/2602834, 021/2602833, Fax : 021/2602836, 021/2602835, P.O.Box 2-229, e-mail : office@oproiu.ro	DA
OSIESCU TRAIAN 99-1138	**OSTER – SOCIETATE CIVILA PROFESIONALA DE PROPRIETATE INDUSTRIALA** Bucuresti, Str. Batiste nr.35, ap. 23, sector 2, cod 020935, Tel/Fax: 021/3147249 , GSM: 0723.177.236, traianosiescu@xnet.ro	DA
PALKO SORINA-IUSTINA 99-1150	**AEROSTAR S.A.** Str. Condorilor, nr. 9, Bacău Tel : 0234/175 070, Fax : 0234/ 172 023, e-mail : aerostar@aerostar.ro	NU
PANTILIMON MIHAI 2004 - 1337	**BRANDYNAMICS S.R.L.** Sat Varatec, comuna Agapia, nr.75, judetul Neamt, Tel/fax: 0233/791692	DA
PĂUNEŢ ALEXANDRINA 2003- 1245	**INTELLIA CONSULTING SRL** Iasi, str. Petre Ispirescu, nr.3A, bl.A3, sc.B, ap.44 Tel: 0726737527, e-mail: intellia@gmail.com	DA
PEICIU ADRIANA 2003-1289	**CABINET INDIVIDUAL PEICIU ADRIANA** Bucuresti, str. Stefan cel Mare nr.230, Bl.46, ap.47, Tel/fax: 021/2360317, 2104132	DA
PETRACHE OCTAVIAN 20-1192	**INTELECT S.R.L.** Oradea, B-dul Dacia nr. 48, Bl. D10, Ap.3, OP 9-CP128,Tel 0259/153847, Fax:0259/268094 GSM: 0745 040831, e-mail: intelect@rdslink.ro	DA
PETRE DINU 2004 - 1367	**CUNESCU, BALACIU & ASOCIATII CONSILIERE PROPRIETATE INDUSTRIALA** Bucuresti, sector 3, str. Vulcan Judetu nr.13, Tel: 021/ 3275577, 3276633, 3274400; 0745605151, 0723339939; Fax: 021/ 3274310, dinu.petre@cbalaw.ro	DA
PETREA DANA MARIA 2003- 1223	**CABINET M. OPROIU-CONSILIERE ÎN PROPRIETATE INTELECTUALĂ** Bucureşti, Str. Popa Savu, nr. 42, parter, sector 1, Tel : 021/2602834, 021/2602833, Fax : 021/2602836, 021/2602835, P.O.Box 2-229, e-mail : office@oproiu.ro	DA

PIOARU GRAŢIELA GEORGETA 97-1112	**ROMPROSPER SERVIMPEX SRL** Bucureşti, Şos. Mihai Bravu nr. 294, bloc 6, sc. B, ap. 63, sector 3, Tel : 021/3222857,Fax :3207419, Mobil :0744654128 ;0744536405 e-mail :piva@hades.ro; piva@xnet.ro	DA
PIOARU RALUCA ANDREEA 99-56	**ROMPROSPER SERVIMPEX SRL** Bucureşti, Şos. Mihai Bravu nr. 294, bloc 6, sc. B, ap. 63, sector 3, Tel : 021/3222857,Fax :3207419, Mobil :0744654128 ;0744536405 e-mail :piva@hades.ro; piva@xnet.ro	DA
POP CĂLIN RADU 96-50	**CABINET ENPORA S.R.L.** Bucureşti, str. George Calinescu nr.52A, ap.1, 011694, Tel: 021 2300990; 031 1001634, Fax: 021 2302311; 031 1007927, pop@patents.ro	DA
POP MOTOGNA CLELIA 2004 - 1351	**CONSTANTIN GHIŢĂ OFFICE SRL** Timişoara, str. Take Ionescu nr. 24-28 sc. B, ap. 2, Tel/Fax: 0256/435976,: ghita@mail.dnttm.ro	DA
POP VIRGINIA DAISY 92-2	**CABINET ENPORA S.R.L.** Bucureşti, str. George Calinescu nr.52A, ap.1, 011694, Tel: 021 2300990; 031 1001634, Fax: 021 2302311; 031 1007927, pop@patents.ro	DA
POPA CRISTINA 20-1193	**ROMINVENT S.A.** Bucureşti, Str. Emil Pangratti nr. 35, et. 1, sect. 1 Tel: 021/2312515, 2312541, Fax: 021/2312550, 2312454,e-mail: office@rominvent.ro	DA
POPESCU ANGELA 97-1103	**ARIANA GRUP SRL** Brasov, Str. Carpenului nr.3, bl.A4, ap.29, Tel :021/3243756 GSM : 0723051279, angela_intelect@yahoo.com	DA
POPESCU CODRUTA OCTAVIA 2004 - 1326	**ARIANA AGENŢIE DE PROPRIETATE INDUSTRIALĂ SRL** Timisoara, str. Dr. Alexandru Martha nr.2, sc.B, ap.6, camera 2, Tel: 0722538766, c_popescu2000@yahoo.com	DA
POPESCU LAURENTIU HOREA 2004-1354	**V&f IP CONSULTING SRL** Bucuresti, Bd Camil Ressu, nr.27, bl.N1, ap.214, Tel: 021/3140200, Fax: 021/3140290, Mobil: 0744487223, popescul@vf.ro	DA
POPESCU LIVIA 2004-1312	**CABINET POPESCU LIVIA** Bucuresti, bd. Camil Ressu 27, bl.N1, ap.188 Tel: 021/3481010, liviap25@yahoo.com	DA
POPESCU RADU-ROMEO 2001-1207	**CABINET POPESCU RADU ROMEO** Bucureşti, Bd. Corneliu Coposu nr. 3,bl.101,sc.3,et.4, ap.50, sector 3, GSM : 0722 510598, e-mail : rrpopescu@xnet.ro	DA

PUŞCAŞ NICOLAE IOSIF 2005- 1377	**CABINET PROPRIETATE INDUSTRIALĂ PUŞCAŞ NICOLAE IOSIF** Bucureşti, str. Secerişului nr.25, sector 4, Tel/Fax : 021/ 332.73.88, Mobil: 0722.878.946	DA
PUŞCAŞU DAN 94-1056	**LOYAL PARTNERS – AGENŢIE DE PROPRIETATE INTELECTUALĂ SRL** Galaţi, Str.Brailei nr.210 bis, bl.C3B, ap.10 Tel/Fax: 0236/464847 ; GSM: 0722 744241; e-mail:loyal@geniusnet.ro	DA
RADU DANIELA 2003-1240	**GRUP ROMET SA** Şos. Brailei nr.15, Buzau Tel : 0238/710301 Fax : 0238/710300 GSM : 0745452268, danalex_r@yahoo.com	NU
RASKAI MARIA MAGDALENA 93-28	**RASKAI M M BREVMARC CONSULT S.R.L.** Dej, Str. Unirii, nr.3,BL.d8, ap.7, judetul Cluj, 405200, Tel/Fax: 0264/211847, GSM: 0742084050	DA
RAŢĂ ANDREI VLAD 2005 - 1381	**RATZĂ ŞI RATZĂ SRL** Bucureşti, B-dul A.I. Cuza Nr. 52-54, Sect.1 Tel :021/2601348, Fax : 021/2601349 email : office@ratza-ratza.com, avr@ratza-ratza.com	DA
RĂDULESCU MELANIA STELA 95-36	**ROMINVENT S.A.** Bucureşti, Str. Ermil Pangratti nr. 35, et.1, sect.1 Tel: 021/2312515, Fax: 021/2312550 e-mail: office@rominvent.ro	DA
RĂDULESCU MIOARA 96-47	**INVENTA - AGENTIE DE PROPRIETATE INTELECTUALA S.R.L.** Bucureşti, Bdul Corneliu Coposu, nr. 7, bl. 104, sc.2, etaj 1, ap.31, sector 3, Tel : 021/3200285, Tel/Fax : 021/3228325, inventa@mark-patent.ro	DA
RAŢĂ GRIGORE 92-3	**RATZA SI RATZA SRL** Bucureşti, B-dul A.I. Cuza Nr. 52-54, Sect.1 Tel :021/2601348, Fax : 021/2601349 email : office@ratza-ratza.com, gregory@ratza-ratza.com	DA
ROBU MARICICA 99-1133	**PETROTUB SA** Str.Stefan cel Mare,Nr.246, Jud Neamţ, Roman Tel: 0233/748201, Fax: 0233/748405	NU
ROMAN IOAN 99-1152	**IAR S.A. GHIMBAV** Braşov, Str. Aeroportului nr. 1, Tel: 0268/475269/1076,Fax: 0268/475287, Mobil :0745145535, e-mail: ioanry@yahoo.com	NU
ROŞU OANA NICOLETA 2004- 1330	**AGRICOLA INTERNAŢIONAL SA** Bacău, Calea Moldovei nr.94, Tel : 0234/ 577600, Fax: 0234/ 516573, Mobil: 0744838768, marketing@agricola.ro	NU

SECĂREANU DOINA MARIA 2003-1286	**INVENTA - AGENTIE DE PROPRIETATE INTELECTUALA S.R.L.** Bucureşti, Bdul Corneliu Coposu, nr. 7, bl. 104, sc.2, etaj 1, ap.31, sector 3, Tel : 021/3200285, Tel/Fax : 021/3228325, e-mail : inventa@mark-patent.ro	DA
SOARE LILIANA 99-060	**INVENTA - AGENTIE DE PROPRIETATE INTELECTUALA S.R.L.** Bucureşti, Bdul Corneliu Coposu, nr. 7, bl. 104, sc. 2, etaj 1, ap. 31, sector 3, Tel: 021/3200285, Fax: 021/3228325, inventa@mark-patent.ro	DA
SPRÂNCEANU NICOLAE 96-1097	**"SPRÂNCEANU NICOLAE" AGENŢIE DE CONSULTANŢĂ ÎN PROPRIETATE INTELECTUALĂ ŞI TRANSFER DE TEHNOLOGIE** Drobeta Turnu Severin Str. Gheorghe Ionescu Siseşti nr. 96, bl.E2, sc.1, ap.8, Tel/Fax: 0252/311690; GSM:0721 796318 e-mail: NicolaeSprinceanu@yahoo.com	DA
STANCIU ADELINA 94-14	**HARCOV A.P.I. SRL** Sfântu Gheorghe, Jud Covasna Str. Nicolae Iorga nr. 61 bl. 10 E sc. B. ap.9 Tel. 0267/ 352 267, Mobil:0744435291	DA
STANCIU ION 94-1058	**S.N.P. PETROM S.A.-SUCURSALA I.C.P.T. CAMPINA** Jud. Prahova, Cămpina 105600, B-dul Culturii nr. 29, Tel:0244/334831, Fax: 0244/370323	NU
STĂNCESCU ALIN CRISTIAN 2003-1278	**LEGAL BRAND S.R.L.** Bucureşti, Str. Nicolae Licăreţ nr.1, bl.33, sc.C, ap.107,Tel: 0722607380, legal.brand@easynet.ro	DA
STĂNCESCU ANCA 20-1194	**LEGAL BRAND S.R.L.** Bucureşti, Str. Nicolae Licăreţ nr.1, bl.33, sc.C, ap.107,Tel: 0722674635, legal.brand@easynet.ro	DA
STIOPU NORICA 2003-1280	**MOBILENIA SRL** Bucureşti, Şos. Pantelimon nr.161, sector 2, Tel : 021/2506270 Fax : 021/2507456 e-mail : norica.stiopu@mobilenia.com	NU
STOIAN IOAN 92-1008	**AGENŢIE DE PROPRIETATE INDUSTRIALĂ ŞI TRANSFER TEHNOLOGIC "STOIAN IOAN"** Roman, B-dul Republicii, bloc 46, sc. C, ap. 35, jud. Neamţ, Tel/Fax: 0233/739441, GSM: 0745 643738	DA
STRECHE GHERGHINA 97-1116	**S.N.P. PETROM S.A.** Bucureşti, Calea Victoriei nr. 109, sector 1, Tel: 021/2125001, Fax: 021/3138629 e-mail: gherghina.streche@petrom.com	NU

STURZA IOANA 99-59	**CABINET M. OPROIU-CONSILIERE ÎN PROPRIETATE INTELECTUALĂ** Bucureşti, Str. Popa Savu, nr. 42, parter, sector 1, Tel : 021/ 2602833, 021/2602834, Fax : 021/2602836, 021/2602835, P.O.Box2-229, office@oproiu.ro	DA
STURZA OANA ALINA 2003- 1224	**CABINET M. OPROIU-CONSILIERE ÎN PROPRIETATE INTELECTUALĂ** Bucureşti, Str. Popa Savu, nr. 42, parter, sector 1, Tel : 021/2602834, 021/2602833, P.O.Box 2-229 Fax : 021/2602836, 021/2602835, office@oproiu.ro	DA
SULIMAN MARIA-GABRIELA 99-1147	**AGENŢIA NATIONALĂ A MEDICAMENTULUI** Bucureşti, Str. Av. Sănătescu nr. 48 Tel.: 021/2241710/369, Fax: 021/2243497 e-mail:mariasuliman @anm.ro	NU
SZENTE SÁNDOR 99-48	**SZENTE SÁNDOR** Odorheiu Secuiesc, str. Victoriei, nr. 41, bl. U6, et.1, ap. 4, judeţ Harghita, cod poştal 535600, Tel. /fax 0266/219143,e-mail: prooffice@szente.ro	DA
ŞANTA VALENTINA 2003-1227	**GEDEON RICHTER ROMANIA SA** Tg.Mures, Str. Cuza Voda, nr. 99-105, Tel: 0265/233675, 0265/264067, Fax: 0265/268875, cod postal 540306 e-mail: vsanta@gedeon-richter.ro; office@gedeon-richter.ro	NU
ŞOVA DAN-EUGEN 93-1013	**PIDES-CABINET DE PROPRIETATE INDUSTRIALĂ** Bucureşti, Str. Valea Buzăului, nr. 10, bl. G30, ap. 36, sector 3, Tel: 021/3455351 GSM: 0723708632 e-mail: sova@cna.ro	DA
ŞOVAR IOAN 95-32	**CABINET DE PROPRIETATE INDUSTRIALĂ S.I. SRL** Timişoara, Str. Moise Doboşan nr.110, cod 300600 Tel.0256/475105;GSM: 0722 984909, e-mail: ioan_sovar@yahoo.fr	DA
TĂRĂBÎC LUCIAN 20-1195	**LUTARIS INTELPROT S.R.L.** Timisoara, 300686, Str. Sirius nr.9, sc.A, ap.8, Tel/Fax: 0256/489301, Mobil: 0742143718, 0723319154, e-mail: qualitarium@qualitarium.ro	DA
TĂTARU DOINA 95-19	**PERSOANĂ FIZICĂ** Piatra Neamţ, Str. Apele Minerale nr. 4, Tel: 0233/223602, e-mail: doina_tataru@msn.com	DA
TEODORESCU DAN MIHAI 92-11	**INTEL PROPERTY CONSULT** Bucureşti, Str. Ion Maiorescu, nr.42A, sector 2, Tel: 021/6192276, Fax:021/2123364, GSM: 0744506010	DA

TEODORESCU MIHAELA 95-30	**ROMINVENT S.A.** Bucureşti, Str. Ermil Pangratti nr. 35, et.1, sect.1 Tel: 021/2312515, Fax: 021/2312550 e-mail: office@rominvent.ro	DA
TUDOR DANIELA 99-136	**PHARMAPLANT BIOGALENICA SRL** Bucureşti Splaiul Unirii nr. 313 , Sector 3 Tel/Fax : 021/3464818; 3464808, GSM : 0745793189 e-mail:pharmaplant@ines.ro, daniela_tudor@pharmaplant.ro	NU
ŢOŢU IOAN 20-1196	**N.P.C. S.R.L.** Brasov, str. Alexandru cel Bun, nr.13, bl.E28, ap.7, cod 500025, OP 1 – CP 298, GSM: 0744520357, e-mail: totu@unitbv.ro	DA
ŢULUCA DOINA 96-48	**INVENTA - AGENTIE DE PROPRIETATE INTELECTUALA S.R.L.** Bucureşti, Bdul Corneliu Coposu, nr. 7, bl. 104, sc.2, etaj 1, ap.31, sector 3, Tel : 021/3200285, Tel/Fax : 021/3228325, GSM :0744 339649, e-mail : inventa@mark-patent.ro	DA
ŢURCANU CONSTANTIN 92-10	**INVENTA - AGENTIE DE PROPRIETATE INTELECTUALA S.R.L.** Bucureşti, Bdul Corneliu Coposu, nr. 7, bl. 104, sc.2, etaj 1, ap.31, sector 3, Tel : 021/3200285, Tel/Fax : 021/3228325,GSM : 0744 324510, e-mail : inventa@mark-patent.ro	DA
UDREA ELENA RODICA 94-25	**OSTER – SOCIETATE CIVILA PROFESIONALA DE PROPRIETATE INDUSTRIALA** Bucuresti, Str. Batiste nr.35, ap. 23, sector 2 Tel/Fax: 021/3147249, 0721254270, traianosiescu@xnet.ro	DA
VASILESCU RALUCA 95-37	**CABINET M. OPROIU-CONSILIERE ÎN PROPRIETATE INTELECTUALĂ** Bucureşti, Str. Popa Savu, nr. 42, parter, sector 1, Tel : 021/2602834, 021/2602833, Fax : 021/2602836, 021/2602835, office@oproiu.ro	DA
VELCEA MARIAN 94-26	**INVEL – AGENŢIE DE PROPRIETATE INDUSTRIALĂ** Bucureşti, str. Ion Ghica nr.3, ap.20 Fax: 021/4303542, GSM: 0723205048, 0788374511, e-mail: office@invel.ro	DA
VELICU ANCA 2003- 1275	**CABINET ENPORA S.R.L.** Bucureşti, str. George Calinescu nr.52A, ap.1, 011694, Tel: 021 2300990; 031 1001634, Fax: 021 2302311; 031 1007927, pop@patents.ro	DA

VELŢAN LOREDANA 99-45	**INVENTA - AGENTIE DE PROPRIETATE INTELECTUALA S.R.L.** Bucureşti, Bdul Corneliu Coposu, nr. 7, bl. 104, sc.2, etaj 1, ap.31, sector 3, Tel : 021/3200285, Tel/Fax :021/3228325,inventa@mark-patent.ro	DA
VIRGILIUS VASILACHE 2003-1228	**EDIPLAST S.R.L.** Tg. Mureş, Str. Măgurei nr.25, ap.2, 0744394036 Tel/Fax: 0265/263775,moniadel@artelecom.net	DA
VIŞOIU LILIAN CĂTALIN 2003-1246	**CABINET DE PROPRIETATE INDUSTRIALĂ "VIŞOIU LILIAN CĂTĂLIN"** Bucureşti, Str. Alexandru Vlahuta nr.3, bl. M48, sc.A, ap.7, sector 3, Tel/Fax: 021/3207251, GSM: 0744480657,visoiucatalin@yahoo.com,	DA
VLAD CONSTANTIN 20-1199	**VLAD CONSTANTIN** Constanţa, Bdul. 1 decembrie 1918 nr. 5, bl.F16, ap.34, Tel/Fax: 0241/625643, GSM: 0722 370300, e-mail: vlad@gmb.ro	DA
VOICU ALEXANDRA 92-5	**A.G.V. - AGENŢIE DE PROPRIETATE INDUSTRIALĂ SRL** Bucureşti, B-dul Magheru, nr. 9, sc. 2, et.9, ap. 89, sector 1, PO BOX 22-246, Tel/Fax: 021/3153684, agv-office@xnet.ro	DA

LISTA CONSILIERILOR ÎN PROPRIETATE INDUSTRIALĂ, MEMBRI AI CAMEREI NAȚIONALE A CONSILIERILOR ÎN PROPRIETATE INDUSTRIALĂ DIN ROMÂNIA, AUTORIZAȚI PENTRU DOMENIUL TOPOGRAFIILOR PENTRU CIRCUITE INTEGRATE,
pentru luna noiembrie / 2005

Nume şi Prenume/ Nr. reg. național	Denumirea societății/ Adresa societății	Societate cu obiect de activitate proprietatea industrială
ALAN LILIANA 94-1037	**BEGA GRUP SA** Timişoara, Calea Stan Vidrighin nr. 5A Tel: 0256/222103, Fax: 0256/190800 GSM : 0724250467 email:alan@tehnomet.ro	NU
ANDRONACHE PAUL 2003-1216	**CABINET INDIVIDUAL ANDRONACHE PAUL** Bucureşti, Str.Sibiu nr.14, bl.E21, et.6, ap.35, Tel/Fax: 021/7250069, GSM: 0722741043, e-mail: paul.andronache@artelecom.net	DA
AXENTE ELENA 99-46/1	**INTEL PROTECT S.R.L.** Braşov, B-dul M. Kogălniceanu, nr. 20, bloc 1k, sc. C-D, Tel: 068/413117, Fax: 0268/477333, GSM: 0722464314, e-mail: intelprotect@ccibv.ro	DA
BĂLAN GHEORGHIȚĂ 92-1	**RODALL-AGENȚIE DE PROPRIETATE INDUSTRIALĂ S.R.L.** Bucureşti, Str. Polonă nr. 115, bl. 15, sc. A, Et.4,ap. 19 sector 1, Tel.: 021/2108342, Fax:2105794, Mobil:0722 652111	DA
BLAG IOANA 94-1039	**INDUSTRIA SĂRMEI SA** Câmpia Turzii, Str. Laminoriştilor nr. 145 Județul Cluj, Tel: 0264/368661 int 390	NU
BOZIOREANU MARIUS ADRIAN 20-1165	**CONS INTEL BMA CABINET CONSULTANȚĂ** Buzău, cart Dorobanti 2, bl.D2, et.1,ap.5 CP 8 OP1, Mobil : 0745086588, Fax : 0238/719619, e-mail : marius_bozio@yahoo.com	DA
BUZLEA MIRCEA VALENTIN 2003- 1234	**INTELECT S.R.L.** Oradea, B-dul Dacia nr. 48, Bl. D10, Ap.3, OP9-CP128, Tel 0259/253847, Fax:0259/268094, e-mail: intelect@rdslink.ro	DA
BUZLEA NARCISA FLORICICA 2003- 1235	**INTELECT S.R.L.** Oradea, B-dul Dacia nr. 48, Bl. D10, Ap.3, OP9-CP128, Tel 0259/253847, Fax:0259/268094 e-mail: intelect@rdslink.ro	DA

CÂMPEAN GHEORGHE-GEORGEL 96-108	**NEPTUN SA** Câmpina , Str. Bobâlna nr. 57-63, Jud. Prahova, Tel: 0244/335651 (235) Fax. 0244/370338 / 336641 e-mail: neptun@interplus.ro	NU
CIOBANU MARIETTA 93-1019	**COMETAM SRL** Bucureşti, Str. Cetatea de Baltă nr. 118, bl. 9, ap. 5, sector 6, cod 77577,Tel/Fax: 021/7723008, e-mail: mciobanu@pcnet.ro	DA
COŞESCU CAMELIA 99-46/2	**INTEL PROTECT SRL** Braşov, Bd. M. Kogălniceanu, nr. 20, bloc 1k, sc. C-D, Tel: 0268/413117, Fax: 0268/477333, GSM: 0722464314, e-mail:intelprotect@ccibv.ro	DA
CONSTANTIN ADRIAN GEORGE 99-1148	**CABINET ENPORA S.R.L.** Bucureşti, str. George Calinescu nr.52A, ap.1, 011694, Tel: 021 2300990; 031 1001634, Fax: 021 2302311; 031 1007927, pop@patents.ro	DA
CORPADE ALEXANDRU 98-35	**PERSOANĂ FIZICĂ - « INCOR »** Braşov, Str. C-tin Brâncoveanu nr. 54, et. 1, ap. 4, Tel : 0268/513577	DA
FIERĂSCU COSMINA-CATRINEL 96-42	**ROMINVENT S.A.** Bucureşti, Str. Ermil Pangratti nr. 35, et.1, sect.1, Tel: 021/2312515, 2312541, Fax: 021/2312550, 2312454 e-mail: cfierascu@rominvent.ro	DA
GÂNSCA AURELIAN TUDOR 2003-1221	**RAMCONSULTING SRL** Cluj Napoca, Str. Augustin Buneanr.28, Fax : 0264/436792, GSM : 0744354156, e-mail : ramconsulting@email.ro	DA
GHEORGHICESCU EUGENIA 94-1048	**ICTCM S.A.** Bucureşti, Şos. Olteniţei nr. 103 sector 4, Tel: 3321870, 3323770/437, Fax: 021/3320775, 3321870 ,GSM:0721863338, e-mail:steh@ictcm.ro, egheorghicescu@yahoo.com	NU
HĂISAN MARIA 20-1202	**GRUPUL INDUSTRIAL ELECTROCONTACT SA** Botoşani, Calea Naţională nr.6, Tel: 0231/517172/110, Fax: 0231/ 513710, maria.haisan@electrocontact.ro	NU
IACOBINI ANCA SVETLANA 2003-1262	**IACOBINI&CO, CONSILIERI IN DREPTUL DE PROPRIETATE INDUSTRIALĂ SRL** Bucureşti, Calea Mosilor, nr.258, bl. 4bis, ap.22, sector 2, Tel : 021/2104690 ; Fax : 021/2104793 e-mail : asimri@yahoo.com	DA
IACOBINI MIHNEA RAZVAN 2003-1261	**IACOBINI&CO, CONSILIERI IN DREPTUL DE PROPRIETATE INDUSTRIALĂ SRL** Bucureşti, Calea Mosilor, nr.258, bl. 4bis, ap.22, sector 2,Tel : 021/2104690 ; Fax : 021/2104793 E-mail : asimri@yahoo.com	DA

LARCO IOAN 99-1145	**PERSOANĂ FIZICĂ** Iaşi , Str.Independenţei, nr. 23, bl. B 1-5, Tr.5, Et. 5,ap.17, cod 700101,Tel/Fax: 0232/111146	DA
LAZĂR ELENA 97-28	**CABINET DE PROPRIETATE INDUSTRIALĂ** Buzău, Str.Unirii, Bl.16C,Ap. 12,Et.3 OP 1, CP 52, Tel/Fax:0238/435982 GSM: 0723 328633 e-mail: publio@xnet.ro; publio@mail.local.ro	DA
LORENŢ ALEXANDRU 92-6	**INVENTA - AGENŢIE DE PROPRIETATE INTELECTUALĂ S.R.L.** Bucureşti, Bdul Corneliu Coposu, nr. 7, bl. 104, sc. 2, et. 1 ap. 31,sector 3, Tel: 021/3200285, Fax: 021/3228325, e-mail: inventa@mark-patent.ro	DA
MILCEV GABRIELA 2003- 1230	**ALLEGRA CONSULTING SRL** Bucureşti, Aleea Huedin nr.1, bl.5, sc.1, ap.5, sector4, GSM: 0722249961, Tel/Fax: 021/3231384 e-mail: gabriela.milcev@allegra.ro; www.allegra.ro	DA
MOHONEA CRISTIAN 97-62	**PATENTMARK S.R.L.** Bucureşti str. Dr. N. Turnescu nr. 2, sector 5 tel/fax 021/3121669,Fax:2233963 e-mail: stema@pcnet.ro	DA
MOHONEA LILIANA 97-61	**PATENTMARK S.R.L.** Bucureşti str. Dr. N. Turnescu nr. 2, sector 5, Tel/fax 021/3121669,Fax:2233963 e-mail: stema@pcnet.ro	DA
MUSATESCU ANDRA OANA 20-1181	**ANDRA MUSATESCU CABINET DE PROPRIETATE INDUSTRIALA** Bucureşti, Str. Drumul Taberei nr. 71, Bl. TD 42, sc. 1, et. 4, ap. 28, sector 6, GSM 0722879810, e-mail : musatescua@vf.ro	DA
NICOLAE IOAN 93-22	**CABINET INDIVIDUAL "INDEPENDENT PROPRINI AGENT"** Bucureşti, sector 5, str. Fabrica de chibrituri nr. 42 , Tel: 021/3352938, GSM: 0722 610635	DA
OPREA MARILENA 2003-1277	**SD PETOSEVIC ROMANIA SRL** Bucureşti, Calea Victoriei nr.100, sc.1, ap.20, biroul 1, Tel: 021/3057996, Fax: 021/3145481, e-mail: moprea@petosevic.com, GSM: 0722259260	DA
OPROIU MARGARETA 92-8	**CABINET M. OPROIU-CONSILIERE ÎN PROPRIETATE INTELECTUALĂ** Bucureşti, Str. Popa Savu, nr. 42, parter, sector 1, el : 021/2602833, 021/2602834,Fax :021/2602835, 021/2602836, P.O.Box 2-229, e-mail : office@oproiu.ro	DA

POP CĂLIN-RADU 96-50	**CABINET ENPORA S.R.L.** Bucureşti, str. George Calinescu nr.52A, ap.1, 011694, Tel: 021 2300990; 031 1001634, Fax: 021 2302311; 031 1007927, pop@patents.ro	DA
POPESCU LIVIA 2004-1312	**CABINET POPESCU LIVIA** Bucuresti, bd. Camil Ressu 27, bl.N1, ap.188 Tel: 021/3481010, liviap25@yahoo.com	DA
PUŞCAŞ NICOLAE IOSIF 2005- 1377	**CABINET PROPRIETATE INDUSTRIALĂ PUŞCAŞ NICOLAE IOSIF** Bucureşti, str. Secerişului nr.25, sector 4, Tel/Fax : 021/ 332.73.88, Mobil: 0722.878.946	DA
PUŞCAŞU DAN 94-1056	**LOYAL PARTNERS – AGENŢIE DE PROPRIETATE INTELECTUALĂ SRL** Galaţi,Str.Brailei nr.210 bis, bl.C3B, ap.10 Tel/Fax: 0236/464847 ; GSM: 0722 744241; e-mail:loyal@geniusnet.ro	DA
RADU DANIELA 2003-1240	**GRUP ROMET SA** Sos. Brăilei nr.15, Buzau Tel : 0238/710301 Fax : 0238/710300 GSM : 0745452268	NU
RASKAI MARIA MAGDALENA 93-28	**RASKAI M M BREVMARC CONSULT S.R.L.** Dej, Str. Unirii, nr.3,BL. D8, ap.7, judetul Cluj,405200,Tel/Fax: 0264/211847, GSM: 0742084050	DA
RĂDULESCU MELANIA STELA 95-36	**ROMINVENT S.A.** Bucureşti, Str. Ermil Pangratti nr. 35, et.1, sect.1,Tel: 021/2312515, 2312541, Fax: 021/2312550, 2312454, e-mail: office@rominvent. ro	DA
RĂDULESCU MIOARA 96-47	**INVENTA - AGENŢIE DE PROPRIETATE INTELECTUALĂ S.R.L.** Bucureşti, Bdul Corneliu Coposu, nr. 7, bl. 104, sc. 2, et. 1 Ap. 31,sector 3, Tel: 021/3200285, Fax: 021/3228325, GSM: 0723 441841, e-mail: inventa@rnc.ro	DA
STĂNCESCU ALIN CRISTIAN 2003-1278	**LEGAL BRAND S.R.L.** Bucureşti, Str. Nicolae Licăreţ nr.1, bl.33, sc.C, ap.107,Tel: 0722607380, legal.brand@easynet.ro	DA
STĂNCESCU ANCA 20-1194	**LEGAL BRAND S.R.L.** Bucureşti, Str. Nicolae Licăreţ nr.1, bl.33, sc.C, ap.107,Tel: 0722674635, legal.brand@easynet.ro	DA
STRECHE GHERGHINA 97-1116	**SNP – PETROM SA** Bucureşti, Calea Victoriei nr. 109, sector 1, Tel. : 021/2125010, Fax: 021/3138629, gherghina.streche@petrom.com	NU

ŞOVA DAN-EUGEN 93-1013	**PIDES - CABINET INDIVIDUAL** Bucureşti, str. Valea Buzăului, nr. 10, bl. G30, ap. 36, sector 3, Tel: 021/3455351, GSM:0723708632, e-mail: sova@cna.ro	DA
ŢOŢU IOAN 20-1196	**N.P.C. S.R.L.** Braşov, str. Alexandru cel Bun, nr.13, bl.E28, ap.7, cod 500025, OP 1 – CP 298, GSM: 0744520357,e-mail: totu@unitbv.ro	DA
ŢULUCA DOINA 96-48	**INVENTA - AGENŢIE DE PROPRIETATE INTELECTUALĂ S.R.L.** Bucureşti, Bdul Corneliu Coposu, nr. 7, bl. 104, sc. 2, et. 1 ap. 31,sector 3, Tel: 021/3200285, Fax: 021/3228325, GSM : 0744 339649, e-mail: inventa@mark-patent.ro	DA
ŢURCANU CONSTANTIN 92-10	**INVENTA - AGENŢIE DE PROPRIETATE INTELECTUALĂ S.R.L.** Bucureşti, Bdul Corneliu Coposu, nr. 7, bl. 104, sc. 2, et. 1 ap. 31,sector 3, Tel: 021/3200285, Fax: 021/3228325, GSM : 0744 324510, e-mail: inventa@mark-patent.ro	DA
VELICU ANCA 2003-1275	**CABINET ENPORA S.R.L.** Bucureşti, str. George Calinescu nr.52A, ap.1, 011694, Tel: 021 2300990; 031 1001634, Fax: 021 2302311; 031 1007927, pop@patents.ro	DA
VIŞOIU LILIAN CATALIN 2003-1246	**CABINET DE PROPRIETATE INDUSTRIALĂ "VIŞOIU LILIAN CATALIN"** Bucureşti, Str. Alexandru Vlahuta nr.3, bl. M48, sc.A, ap.7, sector 3, Tel/Fax: 021/3207251, GSM: 0744480657,e-mail: visoiucatalin@yahoo.com, www.visoiucatalin.home.ro	DA
VOICU ALEXANDRA 92-5	**A.G.V. - AGENŢIE DE PROPRIETATE INDUSTRIALĂ S.R.L.** Bucureşti, B-dul Magheru, nr. 9, sc. 2, etaj 9, ap. 89, sector 1, PO BOX: 22-246, Tel/Fax: 021/3153684, agv-office@yahoo.com	DA

Notă: Listele privind consilierii în proprietate industrială s-au tipărit conform datelor trimise de Camera Națională a Consilierilor în Proprietate Industrială, din România. Pentru relații suplimentare, vă rugăm să vă adresați doamnei ing. Doina Țuluca.

ORDIN nr. 03/15.01.2002

În temeiul art. 6, alin. 3 din HG nr. 573/07.09.1998 şi a Deciziei Prim-Ministrului nr. 45/13.03.1998, Directorul General al Oficiului de Stat pentru Invenţii şi Mărci emite următorul:

ORDIN

Articol unic: Lista centrelor regionale, cuprinzând datele utile şi instituţiile gazdă, aşa cum sunt prezentate în anexă, se publică în Buletinul Oficial de Proprietate Industrială, împreună cu prezentul Ordin.

Director General

ing. Gábor VARGA

CENTRE REGIONALE PENTRU PROMOVAREA PROPRIETĂȚII INDUSTRIALE ÎN ROMÂNIA, ÎNFIINȚATE ÎN TERITORIU CU SPRIJINUL OFICIULUI DE STAT PENTRU INVENȚII ŞI MĂRCI

Coordonator al Centrelor regionale de Promovare a Proprietății Industriale, din partea OSIM:

dl Florin Popa tel: (+40-21) 315.19.66, int. 318
fax: (+40-21) 312.38.19
e-mail: florin.popa@osim.ro
tel. mobil: +40 723.330.752

BACĂU

- str. Libertății nr. 1, cod 600052, județul Bacău,
- tel: 0234 570010, int.130,146
- fax: 0234 571070
- mobil: 0744538409
- e-mail : camerabc@cciabc.ro; strategie@cciabc.ro
- www.cciabc.ro/departamente/crppi.php
- coordonator activitate Centru: dl Doru SIMOVICI - Preşedinte CCIA
- director centru: ing. Gh. GHIVNICI

BAIA MARE

- b-dul Independenței nr. 4B, Baia Mare, cod 430123, județul MARAMUREŞ
- tel/ fax : 0262 213753
- e-mail: crpppimm@bic.cdimm.org; sorin@bic.cdimm.org; carmen@bic.cdimm.org
- http://crpppimm.cdimm.org/
- coordonator: Nicolae DASCALESCU- Director CDIMM
- persoane de contact: ing. Sorin IANCU - director centru
  ing. Carmen NEACSU

BIHOR

- str. Roman Ciorogariu nr. 65, Oradea, cod 410009, C.P. 211, județul BIHOR
- tel: 0259 417807; 135104; 135202; 135017
- fax: 0259 47 0015
- e-mail : secretariat@ccibh.ro
- coordonator activitate Centru: dl Constantin BADEA, Director General CCIA Oradea
- persoană de contact: d-na Mihaela SECARA

BISTRIȚA-NĂSĂUD

- str. Petre Ispirescu nr. 15 A, Bistrița, cod 420081, județul BISTRIȚA-NĂSĂUD
- tel: 0263 230640; 230400; 210038
- fax. 0263 230640; 210039
- e-mail: office@ccibn.elcom.ro sau relatii@ccibn.elcom.ro
- Adresa pentru corespondență:
  O. P. 1, C. P. 18, Bistrița 420081, județul BISTRIȚA-NĂSĂUD
- coordonator: dl Vasile BAR- Preşedinte CCIA Bistrița
- responsabil centru: dl ing. Daniel Cristian BALAN

BRĂILA

- str. Pensionatului nr. 3, C.P. 6-42, Brăila, cod 810245, judeţul BRĂILA
- tel/fax : 0239 613716; 613172; 614324
- tel:0239 612388
- e-mail: cciabr@brx.ssibr.ro
- coordonator: dl Ioan CHIRIACESCU, Director executiv CCIA
- responsabil centru: d-na ing. Anca VASILIU

BRAŞOV

- Adresa de vizitare şi consultanţă: Colina Universităţii, Corp I
- *Adresa de corespondenţă: Braşov, cod 500500, judeţul BRAŞOV, O.P.1, C.P. 298*
- tel: 0268 412921/196
- fax: 0268 476241
- e- mail: totu@unitbv.ro
- coordonator activitate Centru: dl Ioan TOTU, mobil: 0744 520357
- persoană de contact: d-na Simona HRITCU

CONSTANŢA

- str. Mircea cel Bătrân nr. 84, bloc MF1, cod 900658, judeţul CONSTANŢA
- tel: 0241 618475 ;619854;
- fax: 0241 619454
- e-mail: office@ccina.ro; drc@ccina.ro
- www.ccina.ro
- coordonator activitate Centru: dl C. JUGANARU - director executiv CCINA
- persoane de contact: d-na ing. Adriana BAROTHI (mobil 07222754416)
  d-na cons. jurist Izabela CARSTEA

COVASNA

- Sediul ASIMCOV, str. Martinovics nr. 2, Sfântu Gheorghe, cod 520009, judeţul COVASNA O.P. 1, C.P. 167
- tel/fax: 0267 318152
- e-mail: stanciu@planet.ro
- coordonator: dl Miklos Levente BAGOLY- Preşedinte ASIMCOV
- responsabil centru: d-na Adelina STANCIU - telefon: 0744435291

CRAIOVA

- str. Libertăţii nr. 15, Corp Administrativ Universitate, camera 208-209, Craiova, cod 200583, judeţul DOLJ
- tel/fax 0251 134880
- e-mail: inventii@administrativ.ucv.ro
- e-mail: ghmanolea@em.ucv.ro
- www.central.ucv.ro/newwebpg/ciitt/CRPPI.htm
- coordonator: dl prof. univ. dr. Gheorghe MANOLEA - tel: 0744771432
- persoană de contact: ing. Diana PETRESCU

GALAŢI

- str. Mihai Bravu nr.46, Galați, cod 800208, sediul Camerei de Comerț, județul GALAȚI
- tel: 0236 460312; 473580
- fax: 0236 460650
- e-mail: camcomin1@xnet.ro
- www.cciagl.xnet.ro
- coordonator: dl Dan Lilion GOGONCEA - Preşedinte CCIA Galați
- responsabil centru: dl Dumitru GHECENCO

IAŞI

- Universitatea Gheorghe Asachi, sediul Institutului Național de Inventică, b-dul CAROL nr. 3-5, C.P. 727- IAŞI - 3, cod 700506, județul IAŞI
- tel/fax: 0232 214763
- e-mail: bplaht@athena.mt.tuiasi.ro
- coordonator: dl prof. univ. dr. ing. Boris PLAHTEANU

SUCEAVA

- str. Universității nr. 15-17, Suceava, cod 720229, județul SUCEAVA
- tel: 0230 521506; 520099
- fax: 0230 520099; 521506
- e-mail: cci@suceava.iiruc.ro; ovidiudontu@cci.usv.ro
- coordonator: cons. jurist Ovidiu DONTU - Director General CCIA
- persoană de contact: ing. Sebastian PADURARU, tel. direct 0230 523587

TÂRGU MUREŞ

- Centrul Regional de Promovare a Protecției Proprietății Industriale
- str. Henri COANDĂ nr. 1, Târgu Mureş, cod 540045, judetul MUREŞ
- tel: 0265269522
- fax: 0265263300
- e-mail: crpppi@rdslink.ro
- coordonator: dl dr. Octavian PLESA - Director General
- persoană de contact: dl dr. Octavian PLESA

TIMIŞ

- Sediul lucrativ: str. Piața Victoriei nr. 3, parter, sediu al CCIA Timiş, Timişoara, cod 300030, județul TIMIŞ
- tel: 0256 497136
- fax: 0256 219173
- e-mail: Aurelia.Chira@cciat.ro
- www.cciat.ro
- coordonator: dl Emil MATEESCU - Preşedinte CCIA
- responsabil centru: d-na Aurelia CHIRA, consilier; mobil: 0745422896

Colegiul de redacție

Bogdan Boreschievici - *Director Direcția CNIS*
Cristina-Maria Bararu - *Şef Serviciu Editură - Tipografie*
Mihaela Târcolea - *Consilier editorial*
Cristina Stamate - *Redactor responsabil BOPI - Secțiunea Invenții*
Georgeta Andrei - *Tehnoredactor*
Iulia Zikeli - *Procesare computerizată imagini*
Ştefania Dumitrescu - *Secretar de redacție*

Editare şi tehnoredactare computerizată: Editura OSIM®

Coperta: *Cristina-Maria Bararu*

Inscriptionat sub comandanr. 143/30.11.2005, la
Tipografia OFICIULUI DE STAT PENTRU INVENȚII ŞI MĂRCI, BUCUREŞTI

Direcția - Redacția - Administrația
OFICIUL DE STAT PENTRU INVENȚII ȘI MĂRCI
Str. Ion Ghica nr. 5, Sector 3, telefon: + 401 315.19.66; + 401 314.21.02;
fax: + 401 312.38.19
e-mail: editura@osim.ro http: www.osim.ro
BUCUREȘTI - ROMÂNIA

Tehnoredactare și tipar: OFICIUL DE STAT PENTRU INVENȚII ȘI MĂRCI