ROMÂNIA

OFICIUL DE STAT
PENTRU
INVENȚII ȘI MĂRCI

BULETIN OFICIAL DE PROPRIETATE INDUSTRIALĂ

Secțiunea INVENȚII

7/2005

ROMÂNIA

OFICIUL DE STAT PENTRU INVENȚII ŞI MĂRCI

BULETIN OFICIAL DE PROPRIETATE INDUSTRIALĂ

Secțiunea INVENȚII

Nr. 7/2005
Publicat la 9.07.2005

BULETIN OFICIAL DE PROPRIETATE INDUSTRIALĂ

Nr. 7

29 iulie 2005

Direcția-Redacția-Administrația

OFICIUL DE STAT PENTRU INVENȚII ŞI MĂRCI

Str. Ion Ghica nr.5, sector 3
telefon: + 4021.315.19.66
fax:+ 4021.312.38.19
e-mail: office@osim.ro
e-mail: editura@osim.ro
http://www.osim.ro

BUCUREŞTI-ROMÂNIA

ISSN-1220-6105

CUPRINS GENERAL

Prezentare BOPI 5

Coduri normalizate OMPI, utilizate în BOPI 6

1. Cereri de brevet de invenție (CBI)

1.1. Mențiunea publicării C.B.I., conform art. 23 din Legea nr. 64/1991 republicată şi Regulii 27(1) din HGR nr. 499/2003, ordonate după indicii Clasificării Internaționale a Brevetelor (C.B.I.) 11

1.2. Lista C.B.I., publicate conform art. 23 din Legea nr. 64/1991 republicată şi Regulii 27(1) din HGR 499/2003, ordonată crescător după numărul de cerere de brevet 55

1.3. Lista C.B.I. conform art. 23 din Legea nr. 64/1991, republicată şi Regulii 27(1) din HGR nr. 499/2003, ordonată alfabetic după numele/denumirea solicitantului 61

1.4. Lista C.B.I. publicate conform art. 23 din Legea nr. 64/1991 republicată şi Regulii 27(1) din HGR nr. 499/2003, ordonată după codul de publicare 67

1.5. Lista C.B.I. pentru care
• s-a luat o hotărâre de respingere conform art. 28(2), din Legea nr. 64/1991 republicată sau
• care au fost retrase, conform art. 28(6), din Legea nr. 64/1991 republicată, sau
• care sunt considerate retrase, conform art. 28(7) lit. a); d) sau f) din Legea nr. 64/1991 republicată 75

1.6. Lista C.B.I. pentru care au fost înregistrate transmiteri de drepturi, conform art. 47 din Legea nr. 64/1991 republicată, precum şi a C.B.I. cu modificări în situația juridică, înregistrate conform R55(7) lit.r) şi s) din HGR nr. 499/2003 şi punctului 24 din anexa 1 a Legii nr. 383/2002 pentru aprobarea OG nr.41/1998 privind taxele în domeniul protecției proprietății industriale şi regimul de utilizare a acestora 81

2. Brevete de invenție (B.I.)

2.1. Brevetele de Invenție, pentru care hotărârea de acordare, se publică în conformitate cu art. 28(3) din Legea nr. 64/1991 republicată, ordonată după indicii C.B.I. 85

2.2. Lista B.I. pentru care hotărârea de acordare se publică în conformitate cu art. 28(3) din Legea nr. 64/1991 republicată, ordonată crescător după numărul de brevet 109

2.3. Lista B.I. pentru care hotărârea de acordare se publică în conformitate cu art. 28(3) din Legea nr. 64/1991 republicată, ordonată alfabetic după numele/denumirea titularului 112

2.4. Brevete de invenție acordate, al căror regim nepublic a încetat în conformitate cu art. 23 (5, 6) din Legea nr. 64/1991 republicată . . 117

2.5. Lista B.I. acordate, al căror regim nepublic a încetat, în conformitate cu art. 23 (5, 6) din Legea nr. 64/1991 republicată, ordonată crescător după numărul de brevet/cerere de brevet 123

2.6. Lista B.I. eliberate în conformitate cu art. 30 din Legea nr. 64/1991 republicată 127

2.7. Lista B.I. pentru care au fost înregistrate transmiteri de drepturi conform art. 47 sau art. 48÷art. 51 din Legea nr. 64/1991 republicată, sau modificări în situația juridică conform R55(11) lit. u) şi punctului 24 din anexa 1 a Legii nr. 383/2002 pentru aprobarea O.G. nr. 41/1998 privind taxele şi regimul de utilizare a acestora 133

2.8. Corecturi ale erorilor materiale, conținute în documentația publicată . 139

3. Diverse

3.1. Lista consilierilor în proprietate industrială şi a mandatarilor autorizați în proprietate industrială 143

3.2. Materiale informative, din domeniul proprietății industriale 211

SOMMAIRE

Présentation du BOPI 5
Codes normalisés de l'OMPI utilisés dans BOPI 6
1. Demandes de brevet d'invention
1.1. La mention de la publication des demandes de brevet en vertu de l'art. 23 de la Loi no. 64/1991, républiée et de la Règle 27(1) de l'Arrêté du Gouvernement de la Roumanie no. 499/2003, ordonnées selon la Classification Internationale des Brevets (CIB) 11
1.2. Liste des demandes de brevet publiées en vertu de l'art. 23 de la Loi no. 64/1991, républiée et de la Règle 27(1) de l'Arrêté du Gouvernement de la Roumanie no. 499/2003, ordonnées selon le numéro de la demande 55
1.3. Liste des demandes de brevet publiées en vertu de l'art. 23 de la Loi no. 64/1991, républiée et de la Règle 27(1) de l'Arrêté du Gouvernement de la Roumanie no. 499/2003, ordonnées alphabétiquement selon le nom du demandeur . . . 61
1.4. Liste des demandes de brevet publiées en vertu de l'art. 23 de la Loi no. 64/1991, républiée et de la Règle 27(1) de l'Arrêté du Gouvernement de la Roumanie no. 499/2003, ordonnées selon le code de publication 67
1.5. Liste des demandes de brevet d'invention
-pour lesquelles on a pris une décision de rejet en vertu de l'art. 28(2) de la Loi no. 64/1991, républiée ou
-pour lesquelles on a pris acte de retrait en vertu de l'art. 28(6) de la Loi no. 64/1991, républiée ou
-sont réputées retirées en vertu de l'art. 28(7), lettres a), d) ou f) de la Loi no. 64/1991, républiée 75
1.6. Liste des demandes de brevet d'invention pour lesquelles on a enregistré des transmissions des droits en vertu de l'art. 47 de la Loi 64/1991 républiée et des demandes de brevet d'invention pour lesquelles on a enregistré des modifications dans le statut juridique en vertu de la Règle 55(7), lettres r) et s) de l'Arrêté du Gouvernement de la Roumanie no. 499/2003 et du paragraphe 24 de l'Annexe 1 de la Loi no.383/2002 pour l'approbation de l'Ordonnance du Gouvernement de la Roumanie no.41/1998 concernant les taxes dans le domaine de la protection de la propriété industrielle 81
2. Brevets d'invention
2.1. Brevets d'invention pour lesquels la décision relative à la délivrance est publiée en vertu de l'art. 28(3) de la Loi no. 64/1991, républiée, ordonnées selon la Classification Internationale des Brevets (CIB) 85
2.2. Liste des brevets d'invention pour lesquels la décision relative à la délivrance est publiée en vertu de l'art. 28(3) de la Loi no. 64/1991, républiée, ordonnées selon le numéro de brevet 109
2.3. Liste des brevets d'invention pour lesquels la décision relative à la délivrance est publiée en vertu de l'art. 28(3) de la Loi no. 64/1991, républiée, ordonnées alphabétiquement selon le nom du titulaire 112
2.4. Brevets d'invention dont le régime non-public a cessé conformément de l'art. 23 (5, 6) de la Loi no. 64/1991, républiée 117
2.5. Liste des brevets d'invention dont le régime non-public a cessé conformément de l'art. 23 (5, 6) de la Loi no. 64/1991, républiée, ordonées selon le numéro de brevet/demande . . . 123
2.6. Liste des brevets délivrés en vertu de l'art. 30 de la Loi no. 64/1991, républiée 127
2.7. Liste des brevets pour lesquels on a enregistré des transmissions des droits en vertu de l'art. 47 ou des art. 48-51 de la Loi 64/1991 républiée ou des modifications dans le statut juridique en vertu de la Règle 55(11), lettre u) et du paragraphe 24 de l'Annexe 1 de la Loi no.383/2002 pour l'approbation de l'Ordonnance du Gouvernement de la Roumanie no.41/1998 concernant les taxes dans le domaine de la protection de la propriété industrielle 133
2.8. Correction des erreurs materielles contenues dans la documentation publiée 139
3. Miscellanées
3.1 Liste des conseils en propriété industrielle et des mandataires agrées en propriété industrielle 143
3.2. Matériaux informatives dans le domaine de la propriété industrielle 211

CONTENTS

Introducing BOPI 5
WIPO normalised codes used in BOPI 6
1. Patent applications
1.1. Mention of patent application publication according to Art.23 of the republished Patent Law no.64/ 1991 and to the Rule 27(1) of the Romanian Government Ordinanceno. 499/2003, arranged according to the International Patent Classification (IPC) 11
1.2. List of patent applications published according to Art.23 of the republished Patent Law no.64/1991and to the Rule 27(1) of the Romanian Government Decision no. 499/2003, arranged in the ascending order of the patent application numbers 55
1.3. List of patent applications published according to Art.23 of the republished Patent Law n no.64/1991 and to the Rule 27(1) of the Romanian Government Decision no. 499/2003, arranged in the alphabetical order of the applicant's names 61
1.4. List of patent applications published according to Art.23 of the republished Patent Law no.64/1991 and to the Rule 27(1) of the Romanian Government Decision no. 499/2003, arranged according to the publication codes . . . 67
1.5. List of patent applications
- for which a decision of rejection has been taken according to Art.28 (2) of the republished Patent Law no.64/1991 or
- which have been withdrawn, according to Art.28 (6) of the republished Patent Law no.64/1991
- which are deemed as being withdrawn according to Art. 28(7), letter a), d) or f) of the republished Patent Law no.64/1991 75
1.6. List of patent applications for which transfers of rights have been registered according to Art. 47 of the republished Patent Law no.64/1991, as well as of patent applications for which changes in the legal status have been registered according to the Rule 55(7), letters r) and s) of the Romanian Government Decision no.499/2003 and the paragraph 24 of the Law 383/2002 for the approval of the Government Ordinance no.41/1998 regarding industrial property protection fees, Annexe 1 81
2.Patents
2.1. Patents for which the granting decision is published according to Art. 28(3) of the republished Patent Law 64/1991, arranged according to the IPC 85
2.2. List of patents for which the granting decision is published according to Art. 28(3) of the republished Patent Law 64/1991, arranged in the ascending order of the patent number 109
2.3. List of patents for which the granting decision is published according to Art. 28(3) of the republished Patent Law 64/1991, arranged in the alphabetical order of the patent owners' names/ denominations of the republished Patent Law no. 64/1991 . . . 112
2.4. Granted patents for which the non-public status has ceased according to Art. 23 (5, 6) of the republished Patent Law no. 64/1991 117
2.5. List of granted patents for which the non-public status has ceased, arranged in the asceding order of the patent/application number 123
2.6. List of patents issued according to Art.30 of the republished Patent Law no. 64/1991 127
2.7. List of patents for which transfers of rights have been registered according to Art. 47 or Art.48-51of the republished Patent Law no. 64/1991 or changes in the legal status have been registered according to the Rule 55(11), letter u) and paragraph 24 of the Law 383/2002 for the approval of the Government Ordinance no.41/1998 regarding industrial property protection fees, Annex 1 133
2.8. Correction of material errors contained in the published documentation 139
3. Miscellaneous
3.1. List of industrial property attorneys and industrial property authorized representatives 143
3.2. Informative materials in the field of industrial property 211

In Buletinul Oficial de Proprietate Industrială, rezumatele brevetelor acordate se publică în ordinea claselor.

Prima literă din clasă este simbolul unei secţiuni a clasificării internaţionale a cererilor de brevet. Semnificaţia acestor simboluri este cea conferită de clasificarea internaţională, astfel:

A - Necesităţi curente ale vieţii
B - Tehnici industriale diverse. Transport
C - Chimie şi metalurgie
D - Textile şi hârtie
E - Construcţii fixe
F - Mecanică. Iluminat. Incălzire. Armament. Exploziv
G - Fizică
H - Electricitate

CONDIŢII DE VÂNZARE A
BULETINULUI OFICIAL DE PROPRIETATE INDUSTRIALĂ

Buletinul Oficial de Proprietate Industrială se poate obţine de la **Oficiul de Stat pentru Invenţii şi Mărci**, str. Ion Ghica nr. 5, sector 3, Bucureşti.

- Relaţii despre condiţiile anuale de abonare le puteţi obţine de la O.S.I.M., telefon +4021.315.19.66, +4021315.19.64, +4021314.59.66, +4021314.59.54, interior 203 sau 275.
- Preţul unui abonament la publicaţia BOPI- Invenţii este de 3.500.000 lei.
- Preţul unui exemplar individual este de 350.000 lei/număr, în limita stocurilor disponibile.
- În cazul în care vor interveni modificări ale preţurilor, acestea vor fi anunţate.

- Incepând cu data de 1 septembrie 2004, contul OSIM, este:
- IBAN RO 89TREZ 7005025XXX000278, Direcţia de Trezorerie şi Contabilitate Publică a Municipiului Bucureşti (DTCPMB).
- cod fiscal: - 4266081

- Începând cu data de 1 septembrie 2004, conturile OSIM de la Banca Comercială Română, Sucursala Doamnei, sunt:
- cont dolari USA - IBAN RO29RNCB5025000007740002
- cont Euro - IBAN RO61RNCB5025000007740008
- cont Franci elveţieni - IBAN RO45RNCB5025000007740005

Programul de lucru cu publicul, al Registraturii O.S.I.M., este următorul:
luni - joi: 8,30 - 16,00
vineri: 8,30 - 13,30

Extras din codurile normalizate ale Organizației Mondiale a Proprietății Intelectuale - OMPI - (norma ST3) referitoare la organizațiile internaționale și țările care eliberează sau înregistrează titluri de proprietate industrială și care se regăsesc frecvent în Buletinul Oficial de Proprietate Industrială (lista este actualizată de OMPI, în 2004).

AD - Andora
AE - Emiratele Arabe Unite
AF - Afganistan
AG - Antigua si Barbuda
AI - Anguilla
AL - Albania
AM - Armenia
AN - Antilele Olandeze
AO - Angola
AP - Organizația Regională Africană de Proprietate Industrială (ARIPO)[1]
AR - Argentina
AT - Austria
AU - Australia
AW - Aruba
AZ - Azerbaidjan

BA - Bosnia-Herzegovina
BB - Barbados
BD - Bangladesh
BE - Belgia
BF - Burkina Faso
BG - Bulgaria
BH - Bahrein
BI - Burundi
BJ - Benin
BM - Bermude
BN - Brunei Darussalam
BO - Bolivia
BR - Brazilia
BS - Bahamas
BT - Bhutan
BV - Insula Bouvet
BW - Botswana
BX - Oficiul pentru Mărci Înregistrate, din Benelux (BBM) și Oficiul pentru Modele Industriale, din Benelux (BBDM)[2]
BY - Belarus
BZ - Belize

CA - Canada
CD -Republica Democrată Congo
CF - Republica Centrafricană
CG - Congo
CH - Elveția
CI - Coasta de Fildeș
CK - Insulele Cook
CL - Chile
CM - Camerun
CN - China
CO - Columbia
CR - Costa Rica
CU - Cuba
CV - Insulele Capului Verde
CY - Cipru
CZ - Republica Cehă
DE - Germania[4]
DJ - Djibouti
DK - Danemarca
DM - Dominique
DO - Republica Dominicană
DZ - Algeria
EA - Organizația Euroasiatică a Brevetului[(1)]
EC - Ecuador

EE - Estonia
EG - Egipt
EH - Sahara Occidentală[3]
EM - Oficiul pentru Armonizarea Pieței Interne(Mărci și Modele Industriale) (OHIM)
EP - Oficiul European de Brevete (OEB)[(1)]
ER - Eritreea
ES - Spania
ET - Etiopia

FI - Finlanda
FJ - Fidji
FK - Insulele Falkland (Malvine)
FO - Insulele Feroe
FR - Franța

GA - Gabon
GB - Anglia
GC - Oficiul de Brevete al Consiliului de Cooperare pentru Statele Arabe din Golf(GCC)
GD - Grenada
GE - Georgia
GH - Ghana
GI - Gibraltar
GL - Groelanda
GM - Gambia
GN - Guineea
GQ - Guineea Ecuatorială
GR - Grecia
GS - Georgia de Sud și Insulele Sandwich
GT - Guatemala
GW - Guineea-Bissau
GY - Guiana

HK - Hong-Kong
HN - Honduras
HR - Croația
HT - Haiti
HU - Ungaria

IB - Biroul Internațional al Organizației Mondiale de Proprietate Industrială (OMPI)[5]
ID - Indonezia
IE - Irlanda
IL - Israel
IN - India
IQ - Irak
IR - Iran (Republica Islamică)
IS - Islanda
IT - Italia

JM - Jamaica
JO - Iordania
JP - Japonia

KE - Kenia
KG - Kirghistan
KH - Cambodgia
KI - Kiribati
KM - Comore (Insule)

KN - Saint Kitts și Nevis
KP - Republica Populara Democrată Coreea
KR - Republica Coreea
KW - Kuweit
KY - Insulele Caimane
KZ - Kazahstan

LA - Laos(Republica Democrată)
LB - Liban
LC - Santa Lucia
LI - Lichtenstein
LK - Sri Lanka
LR - Liberia
LS - Lesotho
LT - Lituania
LU - Luxemburg
LV - Letonia
LY - Libia

MA - Maroc
MC - Monaco
MD - Republica Moldova
MG - Madagascar
MK - Macedonia
ML - Mali
MM - Mianmar
MN - Mongolia
MO - Macao
MP - Insulele Mariana de Nord
MR - Mauritania
MS - Montserrat
MT - Malta
MU - Maurice
MV - Maldive
MW - Malawi
MX - Mexic
MY - Malaezia
MZ - Mozambic

NA - Namibia
NE - Niger
NG - Nigeria
NI - Nicaragua
NL - Olanda
NO - Norvegia
NP - Nepal
NR - Nauru
NZ - Noua Zeelandă
OA - Organizația Africană de Proprietate Intelectuală (OAPI)[(1)]
OM - Oman

PA - Panama
PE - Peru
PG - Papua - Noua Guinee
PH - Filipine
PK - Pakistan
PL - Polonia
PT - Portugalia
PW - Insulele Palau
PY - Paraguay

QA - Qatar

RO - România

RU - Federația Rusă
RW - Ruanda

SA - Arabia Saudită
SB - Insulele Salomon
SC - Seychelle
SD - Sudan
SE - Suedia
SG - Singapore
SH - Sfânta Elena
SI - Slovenia
SK - Republica Slovacă
SL - Sierra Leone
SM - San-Marino
SN - Senegal
SO - Somalia
SR - Suriname
ST - Sao Tomeé și Principe
SV - Salvador
SY - Siria
SZ - Elveția

TC - Insulele Turques și Caïques
TD - Ciad
TG - Togo
TH - Thailanda
TJ - Tajikistan
TL - Timor - Leste
TM - Turkmenistan
TN - Tunisia
TO - Tonga
TR - Turcia
TT - Trinidad-Tobago
TV - Tuvalu
TW - Taiwan (Provincie Chineză)
TZ - Republica Unită a Tanzaniei

UA - Ucraina
UG - Uganda
US - Statele Unite ale Americii
UY - Uruguay
UZ - Uzbekistan

VA - Saint-Siège
VC - Saint Vincent et Grenadines
VE - Venezuela
VG - Insulele Virgine Britanice
VN - Vietnam
VU - Vanuatu

WO - Organizația Mondială de Proprietate Intelectuală (OMPI) (Biroul Internațional)[(5)]
WS - Samoa

YE - Yemen
YU - Serbia și Muntenegru

ZA - Africa de Sud
ZM - Zambia
ZW - Zimbabue

1 Organizații interguvernamentale (oficii regionale de brevete) ce acționează în folosul anumitor State Contractante, în cadrul PCT(Tratatul de Cooperare în domeniul brevetelor). În cazul Oficiului European de Brevete, acționează, de asemenea, ca Autoritate Internațională de Cercetare și Autoritate Internațională de Examinare Preliminară, în cadrul PCT.

2. Oficiul de Mărci Înregistrate și Oficiul de Modele Industriale, din Benelux au înlocuit oficiile naționale din Belgia, Luxemburg și Olanda, în ceea ce privește acțiunile referitoare la mărci și modele industriale.

4. În bazele de date electronice ale Registrului Internațional de Mărci, Biroul Internațional al OMPI folosește următoarele coduri adiționale, diferite de codurile active ale Standardului ST.3: "DD" pentru a desemna Germania fără teritoriul care, înainte de 3 octombrie, 1990, a constituit Republica Federală Germania; "DT" pentru a desemna Germania fără teritoriul care, înainte de 3 octombrie, 1990, a constituit Republica Democrată Germania..

3. Nume provizoriu.

5. Codul "WO" este utilizat în legătură cu publicarea internațională sub PCT(Tratatul de Cooperare în domeniul brevetelor)(PCT), a cererilor internaționale, înregistrate la orice Oficiu receptor, membru PCT., dar, în aceeași măsură, și în legătură cu publicarea depozitelor modelelor industriale, în cadrul Acordului de la Haga privind Depozitul Internațional al Modelelor Industriale.În această privință, referirea se face la codul INID (33) acordat în Standardele WIPO ST.9 și ST.80. Codul "WO" este, de asemenea, potrivit pentru a fi folosit în ceea ce privește înregistrarea internațională a mărcilor, în cadrul Acordului de la Madrid și al Protocolului de la Madrid privind Înregistrarea internațională a Mărcilor. Codul "IB" este folosit în ceea ce privește primirea cererilor internaționale, în cadrul PCT, înregistrate de Biroul Internațional al OMPI, având și rolul de Oficiu receptor, membru PCT.

Norme privind codurile standard pentru identificarea diferitelor tipuri de documente de brevet

I. Coduri din Grupa 1/ST.16

A0 - Cerere de invenție publicată înainte de termenul legal de 18 luni de la data depozitului național sau data priorității invocate şi recunoscute, sau înainte de împlinirea aceluiaşi termen de la data deschiderii fazei naționale sau înainte de împlinirea termenului de 6 luni de la data deschiderii fazei naționale, dacă prioritatea a fost recunoscută;

A1 - Cerere de brevet publicată la termen, împreună cu raportul de documentare;

A2 - Cerere de brevet de invenție publicată la termen, fără raportul de documentare;

A3 - Raport de documentare a unei cereri de brevet de invenție (publicat ulterior publicării cererii);

A4 - Cerere de brevet de invenție, cu sau fără amendamente, publicată după scoaterea din regim secret sau nepublic, împreună cu - sau fără - raportul de documentare;

A8 - Cerere de brevet de invenție cu corecturi ale datelor bibliografice, părților din text, desene sau formule chimice cuprinse în pagina de capăt (bibliografică).

A9 - Cerere de brevet de invenție cu corecturi ale oricărei părți din descriere, revendicări şi desen şi constă în retipărirea parțială sau completă a documentului.

B1 - Brevet de invenție acordat;

B2 - Brevet de invenție acordat, amendat în urma procedurilor de contestație sau revocare de către Comisia de Reexaminare sau Tribunalul Bucureşti (TB);

B8 - Brevet de invenție acordat, cu corecturi ale datelor bibliografice, parților din text, desene sau formule chimice cuprinse în pagina de capăt (bibliografică) a documentului;

B9 - Brevet de invenție cu corecturi ale oricărei parți din descriere, revendicări şi desene şi constă în retipărirea parțială sau completă a documentului.

C3 - Brevet de invenție eliberat după procedura de anulare parțială în baza hotărârii TB;

C4 - Brevet de invenție eliberat după procedura de anulare ca urmare a unei acțiuni în justiție referitoare la dreptul la brevet;

C8 - Brevet de invenție eliberat după procedura de anulare, cu corecturi ale datelor bibliografice din text, desene sau formule chimice cuprinse în pagina de capăt (bibliografică) a documentului;

C9 - Brevet de invenție eliberat după procedura de anulare, cu corecturi ale oricărei părți din descriere, revendicări şi desene şi constă în retipărirea parțială sau completă a documentului.

**MENȚIUNEA PUBLICĂRII C.B.I.,
CONFORM ART. 23 DIN LEGEA NR. 64/1991
REPUBLICATĂ ŞI REGULII 27(1) DIN HGR
NR. 499/2003, ORDONATE DUPĂ INDICII
CLASIFICĂRII INTERNAȚIONALE
A BREVETELOR (C.B.I.)**

Semnificația codurilor INID folosite în prezenta secțiune (norma ST 9 a Organizației Mondiale a Proprietății Intelectuale OMPI), în ordinea apariției lor:

(21) numărul de publicare;
(41) data publicării cererii de brevet;
(22) data depozitului național reglementar;

(61) perfecționare la brevet nr.;
(62) divizată din cererea nr.; data;

(30) prioritate;
(86) numărul şi data cererii internaționale (regionale sau PCT);
(87) numărul şi data publicării cererii internaționale (regionale sau PCT);

(71) solicitantul;
(72) numele şi prenumele inventatorilor declarați;

(51) clasa, conform clasificării internaționale;
(54) titlul invenției;
(57) rezumatul invenției.

Publicarea în BOPI a cererilor de brevet de invenție asigură solicitantului o protecție provizorie, în condițiile prevăzute de art.35 din Legea 64/1991.

Descrierile cererilor de brevet de invenție, ale căror rezumate sunt publicate în acest număr, se află la sala de lectură a OSIM - **accesibile publicului** - şi pot fi consultate direct sau se pot comanda xerocopii, contra-cost.
Aceste descrieri fac parte din stadiul tehnicii, pentru stabilirea noutății, începând cu data publicării lor în Buletin.

(11) a 2005 00267 A0 *(51)* **A 01 D 61/02**; B 65 G 23/26 *(21)* a 2005 00267 *(22)* 22.03.2005 *(41)* 29.07.2005//7/2005
(71) Institutul Naţional de Cercetare-Dezvoltare pentru Maşini şi Instalaţii destinate Agriculturii şi Industriei Alimentare, str. Ion Ionescu de la Brad nr. 6, sector 1, Bucureşti, RO (72) Găgeanu Paul, str. Prometeu nr. 34, bl. 14E, ap. 13, sector 1, Bucureşti, RO; Gângu Vergil, str. Drumul Taberei nr. 107, bl. A8, sc. F, ap. 84, sector 6, Bucureşti, RO; Ganea-Christu Ioan, str. Aviaţiei nr. 23, bl. 14D, sc. 1, ap. 6, sector 1, Bucureşti, RO; Bunduchi George, Calea Bucureştilor nr. 33, judeţul Ilfov, RO (54)
DISPOZITIV PENTRU FUNCŢIONARE UNISENS

(57) Invenţia se referă la un dispozitiv care permite deplasarea într-un singur sens, a elementelor de transport ale unui elevator, bandă sau lanţ. Dispozitivul conform invenţiei este compus dintr-un clichet (**2**) montat, solidar, cu nişte pârghii (**3**), cu ajutorul unui şurub (**9**), în timpul funcţionării normale a elevatorului, sub acţiunea forţei de apăsare a unor arcuri, a cărei valoare este mai mare şi de sens contrar faţă de greutatea ansamblului clichet (**2**), pârghii (**3**), arcuri (**7**) lamelare şi pastile (**6**), la întreruperea alimentării cu energie electrică, sub greutatea produsului din cupe, banda sau lanţul cu cupe tinde să se rotească în sens invers, atunci, forţa de frecare,

(11) a 2005 00267 A0
generată de frecarea dintre pastile (**6**) şi roata (**1**) de clichet, îşi schimbă sensul, iar clichetul (**2**) este introdus în angrenare, împiedicând mişcarea în sens invers a benzii sau lanţului cu cupe, deplasarea benzii sau lanţului cu cupe, în sens invers, nu depăşeşte pasul unui dinte al roţii de clichet.

Revendicări: 1
Figuri: 2

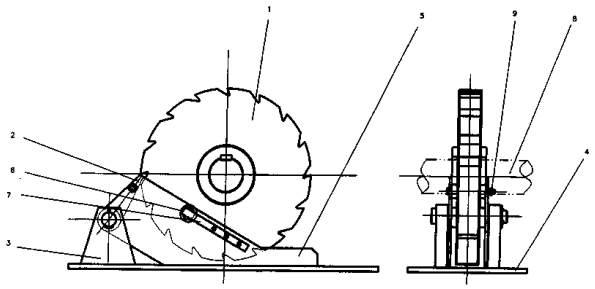

Fig. 1

(11) a 2003 00881 A2 *(51)* **A 01 N 1/00**; G 09 B 23/30 *(21)* a 2003 00881 *(22)* 30.10.2003 *(41)* 29.07.2005//7/2005
(71) Niţescu Vasile, str. Washington nr. 9 sector 1, Bucureşti, RO (72) Niţescu Vasile, str. Washington nr. 9, sector 1, Bucureşti, RO (54)
METODĂ DE REALIZARE ŞI CONSERVARE ÎN SCOP DIDACTIC, A PREPARATELOR NORMALE ŞI PATOLOGICE DE SISTEM OSOS

(57) Invenţia se referă la o metodă de preparare şi conservare în scop didactic, a formaţiunilor normale şi patologice de sistem osos. Metoda conform invenţiei constă în selectarea osului, de preferinţă de la persoane sub 35 ani, urmată de formolizarea acestuia, după care se îndepărtează excesul de grăsime şi de ţesuturi, de pe suprafaţa osului, se spală cu detergent, se usucă, se introduce în neofalină, timp de aproximativ 24h, se usucă, se introduce într-un amestec de solvenţi, format din acetonă-eter etilic sau acetonă-cloroform sau acetonă-alcool-eter, urmată de introducerea osului într-o baie de perhidrol, şi, după uscare, se curăţă osul cu o perie şi se acoperă cu un lac transparent, eventual după marcarea cu culoare a inserţiilor muşchilor, articulaţiilor sau ligamentelor. Preparatul astfel obţinut se fixează pe un stativ cu legendă.

Revendicări: 3

(11) a 2003 00882 A2 *(51)* **A 01 N 1/00**; G 09 B 23/30 *(21)* a 2003 00882 *(22)* 30.10.2003 *(41)* 29.07.2005//7/2005
(71) Niţescu Vasile, str. Washington nr. 9 sector 1, Bucureşti, RO (72) Niţescu Vasile, str. Washington nr. 9, sector 1, Bucureşti, RO (54)
METODĂ DE REALIZARE ŞI CONSERVARE ÎN SCOP DIDACTIC, A PREPARATELOR DE ORGANE NORMALE ŞI PATOLOGICE, LA OM

(57) Invenţia se referă la o metodă de realizare şi de conservare, în scop didactic, a preparatelor de organe normale şi patologice, la om. Metoda conform invenţiei are următoarele etape: a) prelevarea cu atenţie a organului de la un cadavru, introducerea acestuia în formol de 10-20%, timp de 24-72h, urmată de îndepărtarea din organ, a ţesuturilor inutile; b) fixarea organului, timp de 3...7 zile, în soluţie de formol sau în amestecuri care conţin formol şi acid acetic glacial, acid picric, alcool, cloroform, acetonă, fiecare separat sau în combinaţie, până când se obţine o densitate uniformă, iar la presare nu mai curge sânge; c) spălarea organului cu apă curentă, după care se introduce într-o soluţie mercurică, timp de 1...3 zile; d) spălarea organului cu apă distilată şi introducerea

(11) a 2003 00882 A2

acestuia într-o soluție de alcool sau acid fenic, unde se menține 2...5 zile; d) acoperirea preparatului obținut cu un strat de lac transparent, gelatină ş.a.şi fixarea preparatului astfel obținut pe o placă din plastic sau sticlă; e) introducerea preparatului, fixat pe placă, prin nişte stâlpi din material inoxidabil, în soluția de conservare, formată din formol de concentrație 5...10%, la care, opțional, se adaugă acid fenic sau alcool şi f) etanşarea, după 48-72h, a borcanului care conține preparatul.

Revendicări: 1

---

(11) a 2005 00383 A0 *(51)* **A 01 N 1/02** *(21)* a 2005 00383 *(22)* 26.04.2005 *(41)* 29.07.2005//7/2005 *(71) Sericarom S.A.-Filiala Cercetare, Şoseaua Bucureşti- Ploieşti nr. 69, sector 1, Bucureşti, RO (72) Matei Alexandra, str. Ceahlău nr. 24, bl. 106, sc. 2, et. 2, ap. 67, sector 6, Bucureşti, RO (54)* **TEHNOLOGIA DE CONSERVARE A OUĂLOR DE VIERMI DE MĂTASE**, **PENTRU CREŞTERILE DE VARĂ**

(57) Prezenta invenție se referă la o tehnologie de conservare a ouălor de viermi de mătase, pentru creşterile de vară, care se utilizează în activitatea de reproducție a viermilor de mătase şi stabileşte ca perioadă optimă de depunere a ouălor, intervalul 15-30 august. Perioada optimă de estivare, conform invenției, are o durată de 90 de zile şi decurge în condiții specifice de temperatură şi umiditate, respectiv 30 de zile, la o temperatură de 24-25˚C şi umiditate 80%, 20 de zile, la temperatură 22-23˚C şi umiditate 80%, 20 de zile la o temperatură de 20-22˚C şi umiditate de 80%, 10 zile la o temperatură de 15-17˚C şi umiditate 75%, 10 zile la o temperatură de 10˚C şi umiditate 75%. Perioada de hibernare are o durată de 220 de zile, din care 60 de zile la o temperatură de 5˚C şi umiditate 75%, 60 de zile la o temperatură de 2, 5˚C

(11) a 2005 00383 A0

şi umiditate 75%, 60 de zile la o temperatură de 1˚C şi umiditate de 70%, 10 zile la o temperatură de 14-15˚C şi umiditate de 75%, 30 de zile la temperatură de 1˚C şi umiditate de 75%.

Revendicări: 1

Figuri: 1

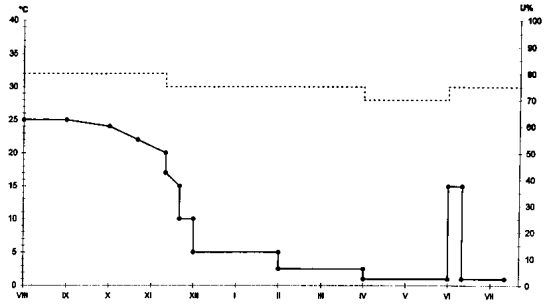

---

(11) a 2003 00306 A2 *(51)* **A 01 N 25/34** *(21)* a 2003 00306 *(22)* 22.10.2001 *(30)* 23.10.2000 CH 2066/00 *(41)* 29.07.2005//7/2005 *(86)* EP 01/12187 22.10.2001 *(87)* WO 02/34048 02.05.2002 *(71) Syngenta Participations AG, Schwarzwaldallee 215, Ch-4058, Basel, CH (72) Haesslin Hans Walter, Syngenta Crop Protection Munchwilen AG, Im Breitenloh 5, CH-4333, Munchwilen, CH; Kruger Christian, Syngenta Crop Protection Munchwilen AG, Im Breitenloh 5, CH-4333, Munchwilen, CH (74) Inventa - Agenție Universitară de Inventică S.R.L., b-dul Corneliu Coposu nr. 7, bl. 104, sc. 2, ap. 31, sector 3, Bucureşti (54)* **COMPOZIȚII AGROCHIMICE**, **CONȚINÎND ANTIDOTURI CHINOLINĂ**

(57) Invenția se referă la compoziții agrochimice, sub formă de concentrate, conținând un antidot chinolină. Compoziția conform invenției se caracterizează prin aceea că antidotul chinolină are formula

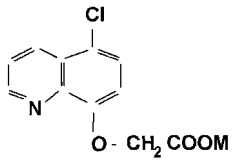

în care M este hidrogen, un metal *mono-*, *di-* sau trivalent, amoniu, $N(R)_4$ sau $HN(R)_3$, în care radicalii R sunt identici sau diferiți şi pot fi alchil C_1-C_{16} sau

(11) a 2003 00306 A2
hidroxialchil C_1-C_{16} sau M este $S(R_1)_3$ sau $P(R_1)_4$, în care radicalii R_1 sunt identici sau diferiţi şi pot fi alchil C_1-C_{20}, alchenil C_2-C_{20}, alchinil C_2-C_{20}, aril substituit cu alchil C_1-C_{20}, alchenil C_2-C_{20}, alchinil C_2-C_{20} sau heteroaril substituit cu alchil C_1-C_{20}, alchenil C_2-C_{20}, alchinil C_2-C_{20} sau doi radicali R_1, împreună cu atomul de sulf sau de fosfor, la care sunt legaţi, formează un inel cu cinci sau şase atomi.

Revendicări: 12

---

(11) a 2003 00108 A2 *(51)* **A 01 N 63/00**; C 12 N 1/21; C 12 N 15/31; C 12 N 15/32; C 12 N 15/63; C 12 N 15/67; C 12 N 15/75 *(21)* a 2003 00108 *(22)* 14.08.2001 *(30)* 14.08.2000 US 09/639, 576 *(41)* 29.07.2005//7/2005 *(86)* US 01/25543 14.08.2001 *(87)* WO 02/13606 21.02.2002 *(71) The Regents of the University of California, 1111 Franklin Street, 12TH Floor, CA 94607-5200, Oakland, CA, US (72) Federici Brian, 4995 Chicago Avenue, CA 92507, Riverside, CA, US; Bideshi Dennis K, 862 Pheasant Street, CA 92881, Corona, US; Park Hyun Woo, 7450 Northrop Dr., CA 92508, Riverside, US; Wirth Margaret, C., 2094 Bronson Way, 92506, Riverside, CA, US; Hwang Sung-Hei, 10963 Evans Street, 92354, Loma Linda, CA, US (74) Rominvent S.A., str. Ermil Pangratti nr.35, sector 1, Bucureşti (54)* **BACTERII CU ACTIVITATE INSECTICIDĂ, ÎMBUNĂTĂŢITĂ, METODE DE OBŢINERE ŞI UTILIZARE A ACESTORA**

(57) Invenţia se referă la o secvenţă de acid nucleic, la un vector de exprimare, la celule gazdă şi la metode de creştere a toxicităţii unei bacterii insecticide, cu numitele secvenţe de acizi nucleici. Secvenţa de acid nucleic cuprinde: a) un promotor *B.thuringiensis*, ales din grupul format dintr-un promotor Bt I, un promotor Bt II şi o combinaţie a unui promotor Bt I cu un promotor Br II; b) 6 sau mai multe nucleotide alăturate, dintr-o secvenţă bacteriană STAB-SD; c) un situs de legare ribozomală şi d) o secvenţă care codifică o polipeptidă cu o identitate de secvenţă de cel puţin 80%, cu o proteină de 41, 9 kDa din toxina binară de *B.sphaericus*, polipeptida având cel puţin 50% din toxicitatea proteinei native de 41, 9 kDa.

Revendicări: 100

---

(11) a 2005 00302 A0 *(51)* **A 44 C 25/00** *(21)* a 2005 00302 *(22)* 30.03.2005 *(41)* 29.07.2005//7/2005 *(71) Militaru Aurel, str. Viorele nr. 34, bl. 15, sc. 1, et. 1, ap. 4, sector 4, Bucureşti, RO (72) Militaru Aurel, str. Viorele nr. 34, bl. 15, sc. 1, et. 1, ap. 4, sector 4, Bucureşti, RO (54)* **DISPOZITIV METALIC PENTRU C.N.P. (COD NUMERIC PERSONAL)**

(57) Invenţia se referă la un dispozitiv metalic, destinat a fi purtat, ca accesoriu, la îmbrăcămintea personală, obiecte ca atare, cu ajutorul unui lănţişor la gât, ce face cunoscut codul numeric personal şi ţara celui care îl poartă, cu rolul de a face mai uşoară identificarea în condiţiile unui cataclism natural, accident sau act terorist. Dispozitivul conform invenţiei este constituit dintr-un corp (**1**) prevăzut cu o nervură (**9**) pentru rigidizarea unor aripioare (**4**), care formează un jgheab (**10**) pe care se poate monta un suport (**7**) pentru litere, care este simbolul ţării, şi nişte suporţi (**8**) pentru cifre, ce vor forma un şir de numere şi litere, care va fi blocat cu ajutorul unor aripioare (**3** şi **5**), şi două orificii (**2** şi **6**) pentru fixarea şi purtarea dispozitivului, corpul (**1**), cât şi suportul (**7** şi **8**) fiind realizate dintr-un metal sau aliaj, cu punctul de topire între 300...3000˚C.

Revendicări: 3
Figuri: 5

(11) a 2005 00302 A0

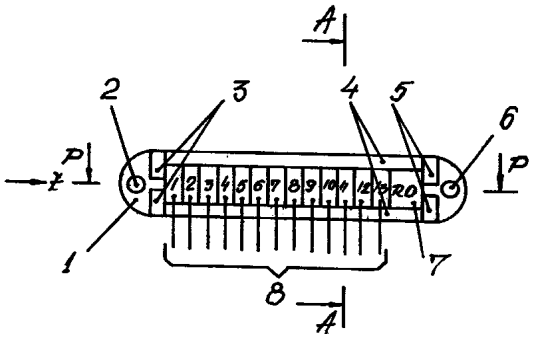

Fig. 1

(11) a 2005 00224 A0 *(51)* **A 45 C 1/10**; G 07 F 11/00 *(21)* a 2005 00224 *(22)* 10.03.2005 *(41)* 29.07.2005//7/2005 *(71) Militaru Aurel, str. Viorele nr. 34, bl. 15, sc. 1, et. 1, ap. 4, sector 4, Bucureşti, RO (72) Militaru Aurel, str. Viorele nr. 34, bl. 15, sc. 1, et. 1, ap. 4, sector 4, Bucureşti, RO (54)* **PORTMONEU TUBULAR**

(57) Invenția se referă la un portmoneu tubular, destinat stocării şi manevrării monedei divizionare. Portmoneul conform invenției este alcătuit dintr-un corp (**1**) din material plastic sau tablă, prevăzut cu două tuburi care au, la mijlocul lungimii, o zonă tronconică (**T**), ce permite trecerea unor diametre (**a**, **B**, **A** şi **b**), stocarea sau scoaterea monedelor din tuburile (**a** şi **B**) făcându-se cu ajutorul unor fante (**f** şi **F**), unor aripioare (**2**, **3** şi **4**) şi unor arcuri (**16**) elicoidale, care permit manevrarea rapidă a monedelor.

Revendicări: 3
Figuri: 4

(11) a 2005 00224 A0

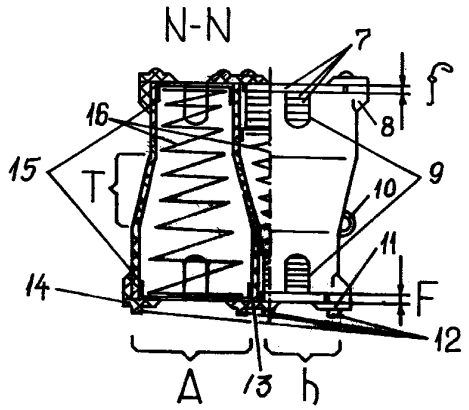

Fig. 2

(11) a 2003 01017 A2 *(51)* **A 47 G 33/06** *(21)* a 2003 01017 *(22)* 11.12.2003 *(41)* 29.07.2005//7/2005 *(71) Vâlcu Ion, aleea Hodoş Iosif nr. 2, bl. J, 43, sc. 4, et. 1, ap. 49, sector 3, Bucureşti, RO (72) Vâlcu Ion, aleea Hodoş Iosif nr. 2, bl. J 43, sc. 4, et. 1, ap. 49, sector 3, Bucureşti, RO (54)* **POM DECORATIV, ECOLOGIC**

(57) Invenția se referă la un pom decorativ, care poate fi folosit în locuințe, restaurante, şcoli, grădinițe, cămine, spitale, magazine, vitrine, cât şi în alte locuri, unde se țin sărbătorile de iarnă. Pomul conform invenției este alcătuit dintr-un trunchi (**1**) prevăzut cu nişte canale (**a**) circulare şi nişte decupări (**b**), în care se introduc nişte suporți (**2** şi **3**), fixați pe canalul (**a**), şi o sârmă (**4**) introdusă printr-o gaură (**d**), se strânge sub formă de inel.

Revendicări: 4
Figuri: 6

(11) a 2003 01017 A2

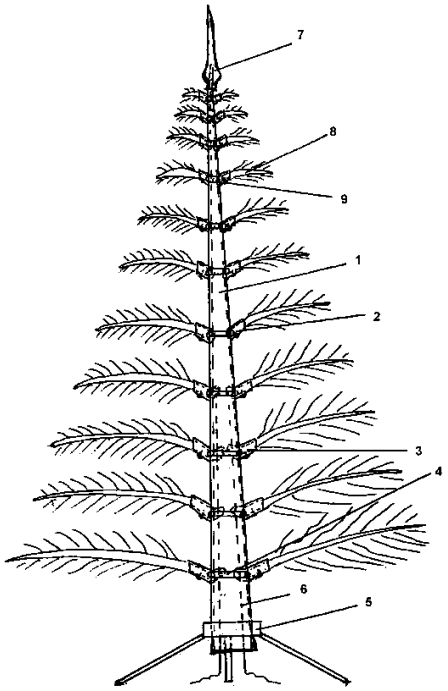

Fig. 1

---

(11) a 2003 00788 A2 *(51)* **A 61 B 5/00** *(21)* a 2003 00788 *(22)* 23.09.2003 *(41)* 29.07.2005//7/2005 *(71) Peta Dumitru, str. Turda nr. 100, bl. 30, sc. A, ap. 1, sector 1, Bucureşti, RO; Cochior Daniel, str. Unirii nr. 61, bl. F3, sc. 5, ap. 115, sector 3, Bucureşti, RO; Pripisi Lucian Paul, b-dul I. Mihalache nr. 79, bl. 15, ap. 47, sector 1, Bucureşti, RO (72) Peta Dumitru, str. Turda nr. 100, bl. 30, sc. A, ap. 1, sector 1, Bucureşti, RO; Cochior Daniel, str. Unirii nr. 61, bl. F3, sc. 5, ap. 115, sector 3, Bucureşti, RO; Pripisi Lucian Paul, b-dul I. Mihalache nr. 79, bl. 15, ap. 47, sector 1, Bucureşti, RO (54)* **METODĂ DE TRATAMENT CHIRURGICAL, AL ULCERULUI DUODENAL COMPLICAT**

(57) Invenția se referă la o metodă de tratament chirurgical, al ulcerului duodenal complicat. Metoda conform invenției include, în primul rând, prepararea lamboului, care constă în rezecția, de la stânga la dreapta, a stomacului, şi rabatarea acestuia lateral dreapta, croirea lamboului antral posterior, în formă de trapez, cu baza mică reprezentată de semicircumferința posterioară a pilorului, de pe care se îndepărtează stratul muco-submucos, prin disecție, cu foarfeca boantă, pas cu pas, până la nivelul pilorului, urmată de hemostaza provizorie pe tranşă şi hemostaza

(11) a 2003 00788 A2

finală, prin electrocauterizare sau ligaturi elective ale vaselor secționate, păstrându-se artera piloroantrală posterioară, în al doilea rând, utilizarea lamboului antral posterior, preparat, ce se rabatează anterior peste peretele anterior al duodenului şi, în al treilea rând, suturarea acestuia în trei straturi, primul constând în sutura în manieră inversantă a stratului muco-submucos anterior, al doilea constând în legarea structurii musculoase a lamboului posterior, la structura musculo-seroasă a duodenului, firele laterale ale liniei de sutură închizând, etanş, bontul duodenal, şi al treilea, stratul sero-muscular între lambou şi peretele anterior duodenal, lipsa de tensiune în suturi şi viabilitatea lamboului fiind asigurate de flexibilitatea şi păstrarea vascularizației lamboului posterior, preparat.

Revendicări: 1
Figuri: 8

---

(11) a 2004 00009 A2 *(51)* **A 61 B 17/34**; A 61 M 25/06 *(21)* a 2004 00009 *(22)* 05.01.2004 *(41)* 29.07.2005// 7/2005 *(71) Universitatea "Lucian Blaga", b-dul Victoriei nr.10, Sibiu, RO (72) Sabău Dan,Cisnădioara, nr. 195, Sibiu, RO (54)* **DISPOZITIV PENTRU ASPIRAȚIA CHISTULUI HIDATIC HEPATIC SAU A CHISTULUI DE OVAR**

(57) Invenția se referă la un dispozitiv pentru aspirația chistului hidatic hepatic sau a celui de ovar, utilizat în cadrul intervenției chirurgicale laparoscopice. Dispozitivul conform invenției cuprinde un corp (**1**), în interiorul căruia este introdus un ansamblu (**A**) de ancorare, care, cu capătul distal, depăşeşte capătul corpului (**1**) cu o lungime ($\mathbf{d_1}$), având o valoare de 5...8 mm, prin interiorul ansamblului (**A**) de ancorare fiind introdus şi plasat coaxial cu acesta, un trocar (**2**) interior, care se poate autobloca în corp (**1**) şi care permite ca, prin interiorul său, să fie introdus cu posibilitate de glisare şi situat coaxial cu corpul (**1**), un tub (**4**) central, racordat la o sursă de aspirație, sau alte instrumente folosite.

Revendicări: 5
Figuri: 8

(11) a 2004 00009 A2

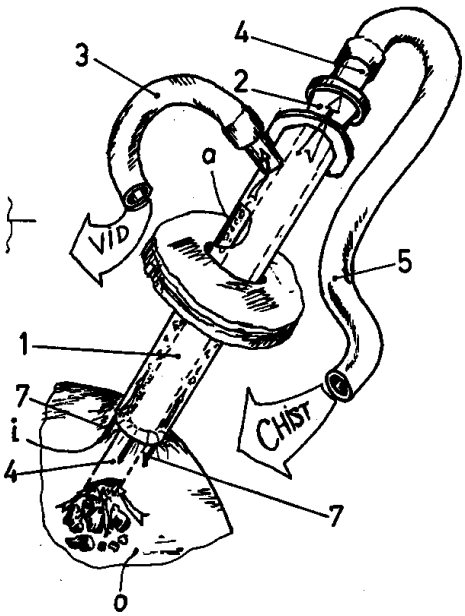

Fig. 8

(11) a 2004 00010 A2 *(51)* **A 61 B 17/34**; A 61 M 25/06 *(21)* a 2004 00010 *(22)* 05.01.2004 *(41)* 29.07.2005// 7/2005 *(71) Universitatea "Lucian Blaga", b-dul Victoriei nr.10, Sibiu, RO (72) Sabău Dan, Cisnădioara, nr. 195, Sibiu, RO (54)* **PROCEDEU ŞI DISPOZITIV DE FLUIDIZARE A CONŢINUTULUI CHISTULUI HIDATIC HEPATIC**

(57) Invenţia se referă la un procedeu şi la un dispozitiv de fluidizare, pe cale mecanică, a conţinutului chistului hidatic hepatic, respectiv a membranei proligere şi a veziculelor fizice. Procedeul conform invenţiei cuprinde deschiderea minimală a perichistului, urmată de introducerea în interiorul chistului, a unui capăt al unei tije aparţinând unui dispozitiv de tip mixer, de care este articulată o paletă rabatabilă, după care tija este antrenată în mişcare de rotaţie, cu o viteză de rotaţie de 500...1000 rot/min, şi, sub efectul forţei centrifuge, paleta rabatabilă îşi modifică poziţia unghiulară faţă de tija rotativă şi, în consecinţă, produce fragmentarea mecanică a conţinutului chistic, rotirea tijei fiind menţinută o durată de 3...5 min, obţinându-se un fluid omogen, care, după îndepărtarea dispozitivului, poate fi evacuat prin

(11) a 2004 00010 A2

aspiraţie, iar în chirurgia laparoscopică, tija rotativă, cu paleta rabatabilă, este introdusă şi este ghidată prin interiorul unui trocar care, anterior, a fost poziţionat şi fixat etanş pe chistul hidatic şi care, după fragmentarea şi fluidizarea conţinutului chistic, serveşte şi la introducerea unui mijloc de aspiraţie. Dispozitivul conform invenţiei, cu ajutorul căruia este aplicat procedeul, cuprinde o tijă rotativă (**5**), la care transmiterea mişcării de rotaţie este făcută printr-un manşon elastic (**10**), care permite înclinarea axei tijei rotative (**5**), la unghiuri $\alpha = 0...90^{\circ}$, pe capătul tijei rotative (**5**), opus manşonului elastic (**10**), fiind articulată o paletă rabatabilă (**6**), care, în timpul rotaţiei tijei rotative (**5**), sub efectul forţei centrifuge, se îndepărtează de axa de rotaţie a acesteia.

Revendicări: 5
Figuri: 4

(11) a 2004 00010 A2

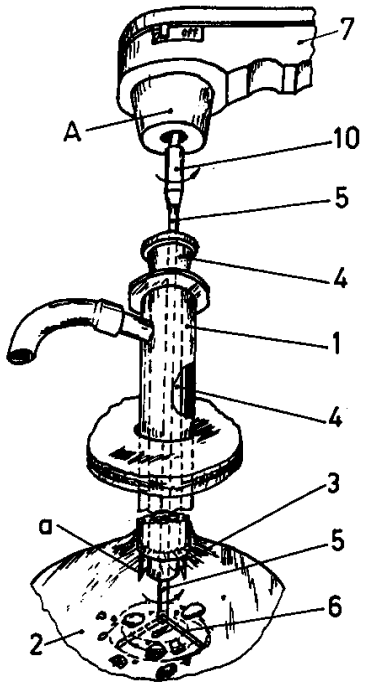

Fig. 1

(11) a 2003 00158 A2 *(51)* **A 61 F 13/08**; D 04 B 1/26; D 04 B 9/52 *(21)* a 2003 00158 *(22)* 27.02.2003 *(41)* 29.07.2005 //7/2005 *(71) Institutul Naţional de Cercetare-Dezvoltare pentru Textile şi Pielărie, str. Lucreţiu Pătrăşcanu, nr. 16, sector 3, Bucureşti, RO (72) Gospodariu Adriana, str. Dristorului nr. 112, bl. 13, sc. 2, et. 2, ap. 50, sector 3, Bucureşti, RO; Buzdugan Maria, şos. Olteniţei nr. 46-52, bl. 7A, sc. 1, et. 5, ap. 20, sector 4, Bucureşti, RO; Visileanu Emilia, str. Liviu Rebreanu nr. 14, bl. K, sc. 1, et. 1, ap. 1, sector 3, Bucureşti, RO; Mirea Constantin, str. Agricultorilor nr. 117, sector 2, Bucureşti, RO; Crăciun Mihai Alexandru, str. Stânjeneilor nr. 4, bl. 62, et. 7, sc. 2, ap. 102, sector 4, Bucureşti, RO; Bomher Eva, intrarea Morbotei nr. 1, bl. M1, sc. 2, et. 4, ap. 39, sector 3, Bucureşti, RO (54)* **CIORAPI DE SUSŢINERE, CU COMPRESIE GRADATĂ, ŞI PROCEDEU DE REALIZARE A ACESTORA**

(57) Invenţia se referă la ciorapi de susţinere, cu compresie gradată, destinaţi prevenirii şi ameliorării disfuncţionalităţilor circulaţiei venoase, eliminării senzaţiilor de oboseală şi durerii la nivelul membrelor inferioare şi a evitării formării edemelor maleolare, la persoanele care desfăşoară activităţi statice, de lungă durată, precum şi la procedeul de realizare a acestora. Ciorapii conform invenţiei au, la bază, o structură glat, cu ochiuri reţinute, dispuse în raport 1:1, din fibre poliamidice, etirate sau texturate, în combinaţie cu fire elastan, simplu sau dublu, înfăşurate cu poliamida. Procedeul conform invenţiei constă în tricotarea pe maşini circulare, cu 4 sisteme de tricotare, echipate cu furnizoare pozitive de fir, cu alimentarea alternativă în cadrul celor 4 sisteme, a firelor poliamidice cu cele de elastan acoperite, confecţionarea ciorapilor, cu aplicarea pe cusătura plată, în zona chilotului, la ciorapii pantalon, finisare prin aplicarea operaţiilor de spălare-degresare, clătire, cu apă caldă şi rece, vopsire, emoliere, stoarcere, formare-fixare cu aburire şi uscare.

Revendicări: 4
Figuri: 1

(11) a 2003 00714 A2 *(51)* **A 61 K 7/15** *(21)* a 2003 00714 *(22)* 27.08.2003 *(41)* 29.07.2005//7/2005 *(71) Farmec S.A., str. H. Barbusse nr. 16, Cluj-Napoca, RO (72) Timbuş Ioan Victor, str. Bartok Bella nr. 5, ap. 16, Cluj-Napoca, RO; Turdean Mircea Liviu, str. Petuniei nr. 9, ap. 13, Cluj-Napoca, RO; Irimie Sofia, str. Mănăştur nr. 38, Cluj-Napoca, RO (74) Inventa - Agenţie Universitară de Inventică S.R.L., b-dul Corneliu Coposu nr. 7, bl. 104, sc. 2, ap. 31, sector 3, Bucureşti (54)* **LOŢIUNE DUPĂ RAS, CU ARGILĂ**

(57) Invenţia se referă la o loţiune după ras, cu acţiune de cicatrizare, regenerare, calmare şi răcorire a epidermei. Loţiunea conform invenţiei are în compoziţie, ca substanţe active, 30...50% apă argiloasă, din argilă de *Suncuiuş*, asociată cu 0,5...1% dimeticon copoliol şi 1..5% mentyl PCA, înglobate într-o compoziţie în sine cunoscută.

Revendicări: 1

(11) a 2003 00350 A2 *(51)* **A 61 K 7/26** *(21)* a 2003 00350 *(22)* 22.04.2003 *(41)* 29.07.2005//7/2005 *(71) Mititelu Magdalena, str. Tractorului nr. 42, Constanţa, RO; Mihele Dana, str. Foişorului nr. 1, bl. V51, sc.4, ap. 119, sector 3, Bucureşti, RO (72) Mititelu Magdalena, str. Tractorului nr. 42, Constanţa, RO; Mihele Dana, str. Foişorului nr. 1, bl. V51, sc.4, ap. 119, sector 3, Bucureşti, RO (54)* **PASTĂ DE DINŢI CU PROPOLIS**

(57) Invenţia se referă la o pastă de dinţi, cu acţiune antimicrobiană, antifungică, antiinflamatorie, imunomodulatoare, hemostatică, cicatrizantă, antioxidantă şi astringentă, destinată igienei cavităţii bucale. Pasta de dinţi, conform invenţiei, este constituită din glicerină 96%, carboximetilceluloză sodică, sorbitol 70%, apă deionizată, benzoat de sodiu, bicarbonat, carbonat de calciu, aerosil 200, laurilsulfat de sodiu, ulei volatil de lămâie, tinctură de propolis, tinctură de ratania, zaharină sodică şi soluţie de metabisulfit de sodiu 0,1%.

Revendicări: 1

(11) a 2003 00712 A2 *(51)* **A 61 K 7/48** *(21)* a 2003 00712 *(22)* 27.08.2003 *(41)* 29.07.2005//7/2005 *(71) Farmec S.A., str. H. Barbusse nr. 16, Cluj-Napoca, RO (72) Timbuş Ioan Victor, str. Bartok Bella nr. 5, ap. 16, Cluj-Napoca, RO; Schenker Mariana Nicoleta, b-dul 1 Decembrie 1918 nr.132, bl.C54, ap.18, Cluj-Napoca, RO (74) Inventa - Agenţie Universitară de Inventică S.R.L., b-dul Corneliu Coposu nr.7, bl.104, sc.2, ap.31, sector 3, Bucureşti (54)* **CREMĂ PENTRU MÂINI ŞI UNGHII**

(57) Invenţia se referă la o cremă destinată îngrijirii şi protecţiei mâinilor şi unghiilor, cu acţiune emolientă, reparatoare, nutritivă şi protectoare de lungă durată, împotriva agresiunii externe a frigului, vântului, radiaţiilor UV, apei şi detergenţilor. Crema pentru mâini şi unghii, conform invenţiei, are în compoziţie, ca substanţe active, 0,5...2% argilă de *Suncuiuş*, asociată cu 0,5...2% extract uleios de *calendula*, 0,2...1% unt de cacao, 1...3% *squalane*, 1...3% ulei siliconic şi 0,2...1% vitamina E, înglobate într-o compoziţie de cremă în sine cunoscută.

Revendicări: 1

---

(11) a 2004 00541 A2 *(51)* **A 61 K 31/4422**; A 61 K 9/20 *(21)* a 2004 00541 *(22)* 17.12.2002 *(30)* 17.12.2001 HU P0105345 *(41)* 29.07.2005//7/2005 *(86)* HU 02/00145 17.12.2002 *(87)* WO 03/051364 A1 26.06.2003 *(71) Egis Gyogyszergyar Rt, Kereszturi Ut. 30-38, H-1106, Budapesta, HU (72) Fekete Pal, Csernyus U.15, H-1147, Budapesta, HU; Kiralyine Ignacz Maria, Milan U. 17, H-1161, Budapesta, HU; Tompe Peter, Szaloki U. 29, H-1116, Budapest, HU; Gora, Laszlone, Nagy S. U. 42, H-2117 Isaszeg, HU; Szentgroti, Pálné, Damjanich U. 35, H-1071 Budapest, HU; Leventiszne Huszar Magdolna, Viranyos Ut. 24, H-1125, Budapesta, HU; Thuroczi Palne, Olga U.23, H-1165, Budapesta, HU; Lonkaine Magyar Olga, Etele U. 49, H-1119, Budapesta, HU (74) Cabinet M.Oproiu - Consiliere în Proprietate Intelectuală S.R.L., str. Popa Savu nr.42, parter, sector 1, Bucureşti (54)* **TABLETE DE BENZILAT DE AMLODIPINĂ, CU STABILITATE ÎMBUNĂTĂŢITĂ**

(57) Invenţia se referă la tablete cu benzilat de amlodipină, cu stabilitate îmbunătăţită a ingredientului activ şi cu greutate redusă, şi la un procedeu de obţinere a acestora. Tabletele conform invenţiei conţin 4...6% în greutate benzilat de amlodipină, ca ingredient activ, 87...94% în greutate celuloză microcristalină, 1...5% în greutate agent de dezintegrare, 0,5...1,5% în greutate lubrifiant şi 0,2...1, 0% în greutate dioxid de siliciu coloidal.

Revendicări: 6

(11) a 2003 00622 A2 *(51)* **A 61 K 33/00** *(21)* a 2003 00622 *(22)* 16.07.2003 *(41)* 29.07.2005//7/2005 *(71) Vasile Marian Dan, Şoseaua Olteniţei nr. 140, bl. 5, sc. 6, ap. 229, sector 4, Bucureşti, RO (72) Vasile Marian Dan, Şoseaua Olteniţei nr. 140, bl. 5, sc. 6, ap. 229, sector 4, Bucureşti, RO (54)* **PRODUS NATURAL, CU EFECT DE REECHILIBRARE ŞI REMINERALIZARE - ARGILĂ DE KAZAHSTAN -**

(57) Invenţia se referă la utilizarea argilei de *Kazahstan*, pentru reechilibrarea şi remineralizarea organismului. Utilizarea conform invenţiei constă în aceea că se administrează zilnic, dimineaţa, înainte de masă, timp de 20 zile pe lună, lichidul rezultat în urma sedimentării, timp de 15 min, a amestecului format dintr-o lingură de argilă şi 100 ml apă.

Revendicări: 1

---

(11) a 2003 00711 A2 *(51)* **A 61 K 33/00**; A 61 K 35/78 *(21)* a 2003 00711 *(22)* 27.08.2003 *(41)* 29.07.2005//7/2005 *(71) Farmec S.A., str. H. Barbusse nr. 16, Cluj-Napoca, RO (72) Timbuş Ioan Victor, str. Bartok Bella nr. 5, ap. 16, Cluj-Napoca, RO; Schenker Mariana Nicoleta, b-dul 1 Decembrie 1918 nr. 132, bl. C54, ap. 18, Cluj-Napoca, RO (74) Inventa - Agenţie Universitară de Inventică S.R.L., b-dul Corneliu Coposu nr. 7, bl. 104, sc. 2, ap. 31, sector 3, Bucureşti (54)* **EMULSIE ANTIVERGETURI**

(57) Invenţia se referă la o emulsie antivergeturi, cu acţiune de restabilire a barierei hidro-lipidice şi de hidratare a tegumentelor, precum şi de regenerare, creştere a elasticităţii, tonifiere şi remineralizare a pielii, cu ameliorarea microreliefului cutanat şi prevenirea apariţiei vergeturilor. Emulsia conform invenţiei are în compoziţie, ca substanţe active, 0,5...2% argilă de *Şuncuiuş* asociată cu 0,5...2% extract uleios de *calendula*, 1...3% *squalane*, 1...3% ulei siliconic, 2...5% elastină, 0,2...1% vitamina E, 0, 2...1% vitamina A, 2...4% agent de hidratare, înglobate într-o compoziţie de emulsie în sine cunoscută.

Revendicări: 1

(11) a 2003 00351 A2 *(51)* **A 61 K 35/56** *(21)* a 2003 00351 *(22)* 22.04.2003 *(41)* 29.07.2005//7/2005 *(71) Mititelu Magdalena, str. Tractorului nr. 42, Constanța, RO; Mihele Dana, str. Foişorului nr. 1, bl. V51, sc.4, ap. 119, sector 3, Bucureşti, RO (72) Mititelu Magdalena, str. Tractorului nr. 42, Constanța, RO; Mihele Dana, str. Foişorului nr. 1, bl. V51, sc. 4, ap. 119, sector 3, Bucureşti, RO (54)* **UNGUENT REGENERATIV ŞI CICATRIZANT**, **CU EXTRACT PROTEIC DIN MIDII**

(57) Invenția se referă la un unguent cu acțiune regeneratoare, cicatrizantă şi antiinflamatoare, destinat plăgilor şi arsurilor superficiale şi profunde. Unguentul conform invenției este constituit din ceară de albine, lanolină, ulei de in, soluție de hidroxid de calciu 0,15%, extract proteic de midii, ulei volatil de lămâie, nipasol şi soluție de fenosept, într-un raport de asociere, în greutate, de: 8..9: 4,5...5: 38...39: 42...43,5: 2,5...4: 0,8...1,5: 0,1...1...1,2.

Revendicări: 1

---

(11) a 2002 01590 A2 *(51)* **A 61 K 35/78** *(21)* a 2002 01590 *(22)* 11.12.2002 *(41)* 29.07.2005//7/2005 *(71) Shawki Salman, b-dul Ghencea nr. 30, bl. C79, ap. 32, sector 6, Bucureşti, RO (72) Shawki Salman, b-dul Ghencea nr. 30, bl. C79, ap. 32, sector 6, Bucureşti, RO (54)* **SUPLIMENT AYURVEDIC**, **DIGESTIV**, **PENTRU CONTROLUL MASEI CORPORALE**

(57) Invenția se referă la un produs pentru controlul masei corporale, utilizat în domeniul medical, pentru încetinirea funcțiilor digestive şi de asimilare. Produsul conform invenției este constituit din *Garcinia cambodgia*, *Tinospora cordifolia*, *Tinospora cordifolia* sub formă de extract uscat, extract gumos de *Commiphora mukul*, *Zingiber officinalis*, *Glycyrhiza glabra*, *terminalia chebula*, *terminalia balerica* şi *Phyllanthus officinale*.

Revendicări: 1

(11) a 2003 00896 A2 *(51)* **A 63 B 21/00** *(21)* a 2003 00896 *(22)* 04.11.2003 *(41)* 29.07.2005//7/2005 *(71) Petruş Dorin, b-dul. Castanilor nr. 46, et. 3, ap. 8, Târgovişte, judeţul Dâmbovița, RO (72) Petruş Dorin, b-dul Castanilor, bl. 46, et. 3, ap. 8, judeţul Dâmbovița, Târgovişte, RO (54)* **APARAT MULTIFUNCȚIONAL**, **PENTRU EXERCIȚII DE FORȚĂ**

(57) Invenția se referă la un aparat multifuncțional, pentru fortificarea şi definirea masei musculare, pe grupe de muşchi. Aparatul conform invenției este alcătuit din două structuri (**1** şi **2**) funcționale, de bază, structura (**1**) este adaptată, mecanic, pentru executarea unor anumite tipuri de mişcări şi grupează şase posturi (**A1**, **A2**, **A3**, **A4**, **A5** şi **A6**) de lucru, care constituie un bloc (**A**), şi structura (**2**) care conține un bloc (**B**), cele două structuri (**1** şi **2**) fiind legate, între ele, cu o bară (**C**), a doua structură (**2**) funcțională, de bază, grupând şapte posturi (**B1**, **B2**, **B3**, **B4**, **B5**, **B6** şi **B7**) de lucru constituind un bloc (**B**), aceste structuri (**1** şi **2**) de bază fiind legate, între ele, cu o bară (**C**) cu rol funcțional şi de consolidare, formând un post (**C1**), de bară (**C**) fiind legat cadrul de împins, care conține alte trei posturi (**C2**, **C3** şi **C4**) de lucru.

Revendicări: 13
Figuri: 23

---

(11) a 2003 00896 A2

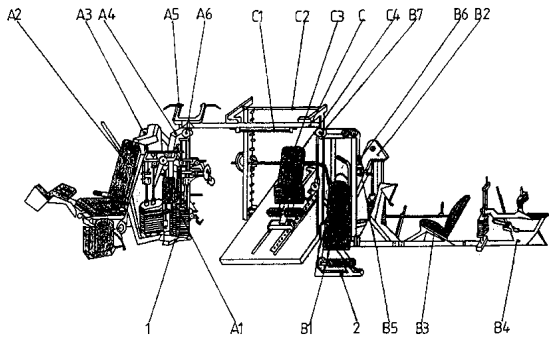

Fig. 2

(11) a 2005 00091 A0 *(51)* **A 63 G 7/00** *(21)* a 2005 00091 *(22)* 09.02.2005 *(41)* 29.07.2005//7/2005 *(71) Buşe Constantin, str. Petalelor nr. 4, sector 5, Bucureşti, RO (72) Buşe Constantin, str. Petalelor nr. 4, sector 5, Bucureşti, RO (54)* **MONTAGNE RUSSE**

(57) Invenţia se referă la un montagne russe, destinat industriei divertismentului, specific parcurilor de distracţii, a cărui construcţie poate reprezenta şi o variantă constructivă în industria jucăriilor sau reclamelor comerciale. Montagne russe, conform invenţiei, este alcătuit din nişte cadre de susţinere (**1**), o cale de rulare (**H**), plasată pe nişte suprafeţe imaginare ale unei prisme (**F**) cu baza un pătrat, care, prin răsucire cu 90˚ sau 180˚ şi prin suprapunerea bazelor, conduce la obţinerea unui tor, a cărui axă poate fi un cerc sau cerc deformat, conţinut într-un plan orizontal înclinat sau curb, cu o singură suprafaţă şi muchie, continue în cazul răsucirii cu 90˚, şi cu două suprafeţe şi două muchii continue, în cazul răsucirii cu 180˚, calea de rulare (**H**) fiind susţinută de o structură de rezistenţă (**G**), pe care circulă, prin inerţie sau antrenate mecanic, nişte vehicule (**I**) pentru pasageri.

Revendicări: 4
Figuri: 12

(11) a 2005 00091 A0

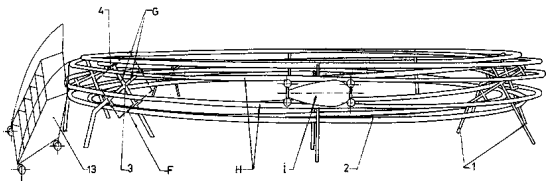

Fig. 6

(11) a 2004 00756 A0 *(51)* **B 01 D 47/06** *(21)* a 2004 00756 *(22)* 02.09.2004 *(41)* 29.07.2005//7/2005 *(71) Pinci Radu, str. Constantin Brâncoveanu nr. 23, Mediaş, judeţul Sibiu, RO (72) Pinci Radu, str. Constantin Brâncoveanu nr. 23, Mediaş, judeţul Sibiu, RO (54)* **SISTEM DE PURIFICARE A AERULUI POLUAT**, **PE CALE UMEDĂ**

(57) Invenţia se referă la o instalaţie de captare şi eliminare, pe cale umedă, a particulelor solide, fine, dintr-un curent de gaze reziduale, în vederea depoluării gazelor care sunt emanate, de exemplu, în cadrul proceselor metalurgice sau chimice, şi care se elimină în atmosferă. Instalaţia conform invenţiei cuprinde o conductă (**1**) de aducţiune, pentru colectarea gazelor toxice, aflată în legătură cu un recipient (**5**) în care sunt montate nişte turbine şi este prevăzut la bază cu o gură (**6**) de eliminare a reziduurilor şi o conductă (**9**) de circulare a gazelor, într-un alt recipient (**8**) în care sunt amplasate nişte filtre (**7**), de unde gazul este vehiculat cu ajutorul unor turbine, într-un recipient (**14**) sferic, prevăzut cu nişte filtre (**15**), de unde aerul curat este evacuat printr-o gură (**13**), iar reziduul este evacuat din conducta în care este colectat cu ajutorul unei pompe (**17**).

Revendicări: 1
Figuri: 1

(11) a 2004 00756 A0

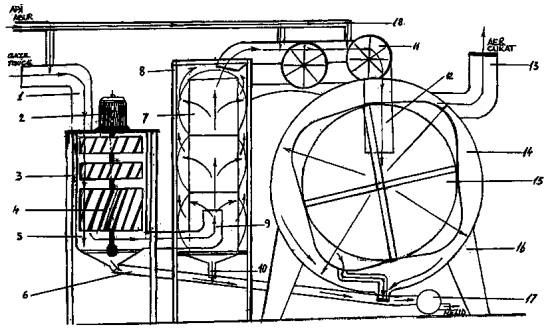

(11) a 2004 00752 A0 *(51)* **B 01 J 20/22**; C 02 F 1/28 *(21)* a 2004 00752 *(22)* 01.09.2004 *(41)* 29.07.2005//7/2005
(71) Cîrstea Constantin, str. Alunelului nr. 4, bl. 57, sc. 2, et. 3, ap. 25, sector 3, cod 031844, Bucureşti, RO; Iordache Victor, str. Alunelului nr. 4, bl. 57, sc. 3, et. 3, ap. 27, sector 3, Bucureşti, RO; Soare Micu, str. Delineşti nr. 1, bl. 35, sc. 4, ap. 46, sector 6, Bucureşti, RO; Ţigău Laurenţiu Daniel, Splaiul Unirii, nr. 45, bl. M15, sc. C, ap. 67, parter, sector 3, Bucureşti, RO (72) Cîrstea Constantin, str. Alunelului nr. 4, bl. 57, sc. 2, et. 3, ap. 25, sector 3, cod 031844, Bucureşti, RO; Iordache Victor, str. Alunelului nr. 4, bl. 57, sc. 3, et. 3, ap. 27, sector 3, Bucureşti, RO; Soare Micu, str. Delineşti nr. 1, bl. 35, sc. 4, ap. 46, sector 6, Bucureşti, RO; Ţigău Laurenţiu Daniel, Splaiul Unirii nr. 45, bl. M15, sc. C, ap. 67, parter, sector 3, Bucureşti, RO (54) **PRODUS ŞI PROCEDEU DE RECUPERARE A PRODUSELOR PETROLIERE FLUIDE, DE PE APELE DE SUPRAFAŢĂ (STĂTĂTOARE ŞI CURGĂTOARE), CA REZULTAT AL UNOR DEVERSĂRI ACCIDENTALE**

(57) Invenţia se referă la un produs şi un procedeu de recuperare a produselor petroliere fluide, deversate accidental în apele de suprafaţă. Produsul conform invenţiei se compune din 99,9995 părţi, în greutate, fibre vegetale uscate, obţinute prin defibrarea lemnului, şi 0,0001 părţi, în greutate, agent de hidrofobizare, care este o dispersie de fluorcarbon în apă, cu *p*H de 3,8...4,8 şi punct de inflamabilitate > 100˚C.

---

(11) a 2004 00752 A0
Procedeul constă în aceea că produsul se aplică atât direct pe suprafaţa undei de produs petrolier, cât şi prin pompare la o adâncime de 10 -15 cm sub nivelul acesteia; amestecul format se extrage cu utilaje specifice, având o putere de pompare de 10...50 m^3/h, iar produsul petrolier se recuperează prin presare, în proporţie de 75%.

Revendicări: 2

(11) a 2003 00781 A2 *(51)* **B 01 J 20/24**; B 01 J 20/30; C 09 K 3/32 *(21)* a 2003 00781 *(22)* 22.09.2003 *(41)* 29.07.2005//7/2005
(71) Mitoiu Corneliu-Vasile, aleea Feteşti nr. 6-12, bl. I26., sc. J, et. 1, ap. 141, sector 3, Bucureşti, RO; Popa Gheorghe, b-dul Gh. Şincai nr. 12, bl. 12, sc. 3, ap. 91, sector 4, Bucureşti, RO (72) Mitoiu Corneliu-Vasile, aleea Feteşti nr. 6-12, bl. I26., sc. J, et. 1, ap. 141, sector 3, Bucureşti, RO; Popa Gheorghe, b-dul Gh. Şincai nr. 12, bl. 12, sc. 3, ap. 91, sector 4, Bucureşti, RO (54) **ABSORBANT NATURAL BIODEGRADABIL, REALIZAT DIN DEŞEURI ÎN COAJĂ DE MESTEACĂN, PLOP, CONIFERE, COAJĂ DE FRUCT DE NUC, CETINĂ, RUMEGUŞ, PRELUCRATE ŞI ADITIVATE CU APĂ AMONIACALĂ ŞI EXTRACT DE HREAN, DESTINAT SPECIAL PENTRU DECONTAMINAREA SOLURILOR POLUATE CU PRODUSE CHIMICE ŞI PETROLIERE**

(57) Invenţia se referă la un absorbant natural, destinat decontaminării şi refertilizării solurilor poluate cu produse petroliere sau chimice. Absorbantul conform invenţiei este constituit din coajă de mesteacăn, plop, conifere, coajă de nucă, cetină, rumeguş de conifere şi de foioase, deşeuri de la prelucrarea lemnului, aditivate cu apă amoniacală şi extract de hrean.

Revendicări: 1
Figuri: 1

---

(11) a 2000 00076 A2 *(51)* **B 09 B 3/00** *(21)* a 2000 00076 *(22)* 26.01.2000 *(41)* 29.07.2005//7/2005
(71) Grădinaru Ion, str. Suceava nr 8, bl. U4, sc. B, ap. 20, Constanţa, RO; Grădinaru Dănuţ Mihai, str. Suceava nr. 8, bl. U4, sc. B, ap. 20, Constanţa, RO (72) Grădinaru Ion, str Suceava nr. 8, bl. U4, sc. B, ap 20, cod 8700, Constanţa, RO; Grădinaru Dănuţ Mihai, str. Suceava nr. 8, bl. U4, sc. B, ap. 20, Constanţa, RO (54) **INSTALAŢIE PENTRU VALORIFICARE DEŞEURI RECUPERABILE**

(57) Invenţia se referă la o instalaţie pentru preluarea, sortarea, sterilizarea şi valorificarea deşeurilor menajere, industriale, zootehnice. Instalaţia conform invenţiei cuprinde o împrejmuire realizată din nişte panouri (**1**), care, pe una din laturi, are amplasat un colector (**3**) protejat de o copertină (**2**), împotriva intemperiilor, în lungul altor laturi ale împrejmuirii, sunt dispuse nişte cuve (**4**) şi, respectiv, nişte saci (**6**) realizaţi dintr-o masă plastică, în care sunt colectate şi stocate subprodusele.

Revendicări: 4
Figuri: 5

(11) a 2000 00076 A2

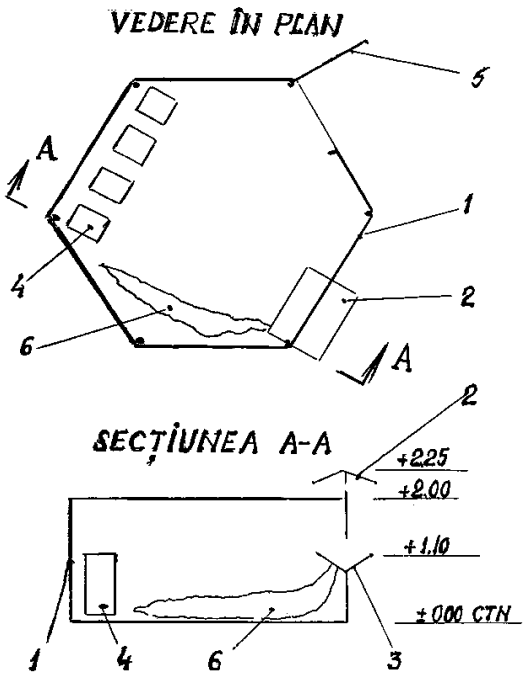

Fig. 1

(11) a 2004 00655 A0 *(51)* **B 09 C 1/10** *(21)* a 2004 00655 *(22)* 21.07.2004 *(41)* 29.07.2005//7/2005 *(71) Cîrstea Constantin, str. Alunelului nr. 4, bl. 57, sc. 2, et. 3, ap. 25, sector 3, cod 031844, Bucureşti, RO; Iordache Victor, str. Alunelului nr. 4, bl. 57, sc. 3, et. 3, ap. 27, sector 3, Bucureşti, RO; Soare Micu, str. Delineşti nr. 1, bl. 35, sc. 4, ap. 46, sector 6, Bucureşti, RO; Ţigău Laurenţiu Daniel, Splaiul Unirii, nr. 45, bl. M15, sc. C, ap. 67, parter, sector 3, Bucureşti, RO (72) Cîrstea Constantin, str. Alunelului nr. 4, bl. 57, sc. 2, et. 3, ap. 25, sector 3, cod 031844, Bucureşti, RO; Iordache Victor, str. Alunelului nr. 4, bl. 57, sc. 3, et. 3, ap. 27, sector 3, Bucureşti, RO; Soare Micu, str. Delineşti nr. 1, bl. 35, sc. 4, ap. 46, sector 6, Bucureşti, RO; Ţigău Laurenţiu Daniel, Splaiul Unirii nr. 45, bl. M15, sc. C, ap. 67, parter, sector 3, Bucureşti, RO (54)* **PRODUS ŞI PROCEDEU PENTRU REMEDIEREA SOLULUI CONTAMINAT CU PRODUSE PETROLIERE**

(57) Invenţia se referă la un produs şi un procedeu pentru remedierea solului contaminat cu produse petroliere. Produsul conform invenţiei este compus din 85...90 părţi greutate rumeguş măcinat, 3...4 părţi, în procente, peroxid de sodiu, 3...4 părţi, în procente, bicarbonat de potasiu şi 4...7 părţi, în procente, îngrăşământ complex, care conţine azot şi fosfor în proporţie 1:1. Procedeul constă în aceea că remedierea solului se realizează prin acţiunea conjugată a oxigenului, rezultat din reacţia apei, cu peroxidul de sodiu şi a familiilor de bacterii, existente în sol şi dezvoltate cu ajutorul nutrienţilor, asupra produsului petrolier, prin reacţii de oxidare şi de metabolizare.

(11) a 2004 00655 A0

Revendicări: 2

(11) a 2004 00410 A2 *(51)* **B 21 D 22/28** *(21)* a 2004 00410 *(22)* 31.10.2002 *(30)* 02.11.2001 US 10/003, 652 *(41)* 29.07.2005//7/2005 *(86)* US 02/34896 31.10.2002 *(87)* WO 03/039780 A1 15.05.2003 *(71) Sequa Can Machinery Inc, 401 Central Avenue, NJ 07073, East Rutherford, US (72) Blue Rodney, 17421 Hillgate Lane, CA 92649, Huntington Beach, US (74) Cabinet M.Oproiu - Consiliere în Proprietate Intelectuală S.R.L., str.Popa Savu nr. 42, parter, sector 1, Bucureşti (54)* **PACHET DE SCULE CU RĂCIRE INTERNĂ**

(57) Invenţia se referă la un pachet de scule, pentru fabricarea cutiilor care au matriţe de ambutisare şi presare, pentru reformarea unei cutii intermediare, într-o cutie de tip container, şi mai exact la un pachet de scule, care este răcit intern. Pachetul conform invenţiei conţine nişte module (**4**, **6** şi **8**) de matriţare, răcite intern, fiecare modul (**4**, **6** şi **8**) de matriţare include nişte pastile (**14**, **16**, **18**, **20** şi **22**) active ale matriţei, care sunt prinse în nişte port-matriţe (**15**, **17**, **19**, **21** şi **23**), mediul fluid de răcire fiind alimentat în nişte orificii (**24**, **26**, **28** şi **30**) de admisie, prevăzute circumferenţial în fiecare port-matriţă (**15**, **17**, **19**, **21** şi **23**), fluidul de răcire fiind canalizat de la orificiile (**24**, **26**, **28** şi **30**) de admisie, prin nişte

(11) a 2004 00410 A2
interstiţii (**42**, **44**, **46**, **48** şi **50**), între o suprafaţă exterioară a pastilei active a matriţei şi port-matriţă, pentru a răci pastila activă a matriţei, iar nişte orificii (**34**, **36**, **38** şi **40**) sunt distanţate, circumferenţial, împrejurul port-matriţei, pentru a returna fluidul de răcire, la alimentarea mediului.

Revendicări: 13
Figuri: 5

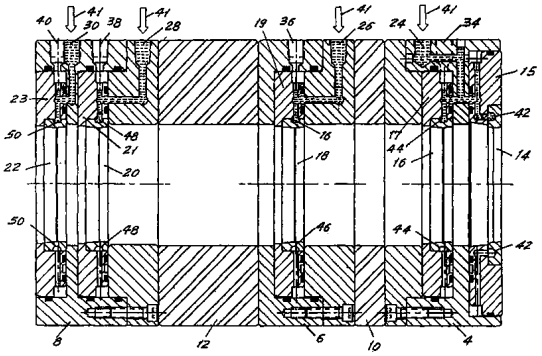

Fig. 2

(11) a 2004 00409 A2
puse radial, conducând către tuburile (**10**) de evacuare, prin port-poanson (**4**); mediul de răcire, eliminat, curge înapoi, în lungul port-poansonului (**4**), şi în afară, printr-un racord (**12**), tuburile (**8** şi **10**) de transfer fiind dispuse, simetric, într-un şir alternativ, circumferenţial, în jurul port-poansonului (**4**), pentru a reduce gradienţii termici, radiali, în interiorul port-poansonului (**4**), iar un orificiu (**24**) central permite deplasarea aerului prin port-poanson (**4**), pentru a ajuta la scoaterea containerului format.

Revendicări: 4
Figuri: 8

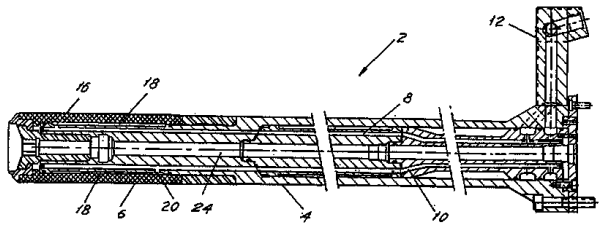

Fig. 1

---

(11) a 2004 00409 A2 *(51)* **B 21 D 37/16** *(21)* a 2004 00409 *(22)* 31.10.2002 *(30)* 02.11.2001 US 10003641 *(41)* 29.07.2005//7/2005 *(86)* US 02/34895 31.10.2002 *(87)* WO 03/039783 15.05.2003 *(71) Sequa Can Machinery Inc, 401 Central Avenue, NJ 07073, East Rutherford, US (72) Blue Rodney, 17421 Hillgate Lane, CA 92649, Huntington Beach, US (74) Cabinet M.Oproiu - Consiliere în Proprietate Intelectuală S.R.L., str. Popa Savu nr. 42, parter, sector 1, Bucureşti (54)* **POANSON CU RĂCIRE INTERNĂ**

(57) Invenţia se referă la un poanson cu răcire internă, pentru formarea cutiilor din semifabricate tip cutie, mai exact pentru formarea cutiilor din două părţi. Poansonul conform invenţiei este dispus la capătul unui port-poanson (**4**), într-o maşină de ambutisare, mijloacele de răcire internă în port-poanson (**4**) evită necesitatea aplicării de fluide de răcire, din exterior, nişte tuburi (**8** şi **10**) paralele, de transfer al fluidului, sunt dispuse, inelar, în port-poanson (**4**), mediul de răcire curge prin tuburile (**8**) de admisie, către nişte orificii (**16**) de admisie, dispuse radial, conducând mediul de răcire către suprafaţa interioară a unui poanson (**6**) în care mediul curge către înapoi, printr-un canal (**18**), la suprafaţa interioară a poansonului (**6**), către nişte orificii (**20**) de evacuare, dis-

---

(11) a 2004 00886 A2 *(51)* **B 24 B 1/00**; B 24 B 11/00 *(21)* a 2004 00886 *(22)* 21.03.2003 *(30)* 11.04.2002 US 10/120, 969; 24.12.2002 US 10/328, 802 *(41)* 29.07.2005//7/2005 *(86)* US 03/08936 21.03.2003 *(87)* WO 03/086703 23.10.2003 *(71) Saint-Gobain Abrasives, Inc., 1 New Bond street, MA 01615, Worcester, US (72) Bonner Anne, M., 32 Decatur Drive, NH 03062, Nashua, US; Bright Eric, 154 Arnold Road, Fiskdale, MA 01518, US; Lambert Edward, L., 12 Heywood Drive, MA 01581, Westboro, US; Matsumoto Dean, S., 163 Whitmarsh Avenue, MA 01606, Worcester, US; Orlhac Xavier, 102 Timber Lane, MA 01520, Holden, US; Sheldon David, A., 13 Hayward Glen Drive, MA 01527, Millbury, US (74) Rominvent S.A., str. Ermil Pangratti nr. 35, sector 1, Bucureşti (54)* **ARTICOLE ABRAZIVE CU STRUCTURI NOI ŞI METODE DE ŞLEFUIRE**

(57) Invenţia se referă la articole sau scule abrazive, din pulberi aglomerate, cum ar fi roţile, segmentele, discurile sau barele de şlefuit, având noi structuri compoziţionale, la metode de fabricare a acestor scule, astfel încât să se obţină aceste noi structuri ale sculei, precum şi la metode de şlefuire, polizare şi finisare a suprafeţei, utilizând aceste scule. Scula conform invenţiei conţine un compozit tridimensional, constând, într-o primă fază, din 24-48%

(11) a 2004 00886 A2

volum granule abrazive aglomerate, cu 10-38% volum material liant organic şi mai puţin de 10% volum porozitate, şi o a doua fază ce constă din 38-54% volum porozitate, în care cea de-a doua fază este o fază continuă în interiorul compozitului. Metoda conform invenţiei cuprinde mai multe etape, prima etapă constă în asigurarea unei scule abrazive, din pulberi aglomerate, care conţine un compozit tridimensional, a doua etapă constă în montarea sculei abrazive, din pulberi aglomerate, pe o maşină de şlefuit suprafeţe, a treia etapă constă în rotirea roţii, iar ultima etapă constă în aducerea suprafeţei de şlefuit a roţii, în contact cu o piesă de lucru, pentru o perioadă de timp, suficientă pentru a şlefui piesa de lucru, roata îndepărtând, în acest fel, materialul piesei de lucru, cu o rată eficientă de îndepărtare a materialului, suprafaţa de şlefuire a roţii rămânând, în mod substanţial, liberă de deşeuri de şlefuire, după ce şlefuirea a fost încheiată, piesa de lucru fiind, în mod substanţial, liberă de defecte termice.

Revendicări: 35
Figuri: 5

---

(11) a 2004 00886 A2

Fig. 5

---

(11) a 2004 00887 A2 *(51)* **B 24 B 1/00** *(21)* a 2004 00887 *(22)* 21.03.2003 *(30)* 11.04.2002 US 10/120, 969; 24.12.2002 US 10/328.802 *(41)* 29.07.2005//7/2005 *(86)* US 03/08856 21.03.2003 *(87)* WO 03/086702 23.10.2003 *(71) Saint-Gobain Abrasives, Inc., 1 New Bond street, MA 01615, Worcester, US (72) Bonner Anne, M., 32 Decatur Drive, NH 03062, Nashua, US; Matsumoto Dean, S., 163 Whitmarsh Avenue, MA 01606, Worcester, US; Lambert Edward, L., 12 Heywood Drive, MA 01581, Westboro, US; Bright Eric, 154 Arnold Road, Fiskdale, Ma 01518, US (74) Rominvent S.A., str. Ermil Pangratti nr. 35, sector 1, Bucureşti (54)* **PROCEDEU DE ŞLEFUIRE A CILINDRILOR LAMINORI**

(57) Invenţia se referă la un procedeu de şlefuire a cilindrilor laminori. Procedeul conform invenţiei constă, într-o primă etapă, în asigurarea cu un disc de şlefuit, care conţine granule abrazive, răşină fenolică de legătură, 36...54% volum porozitate, o densitate de curgere de maximum 2,0 g/cc şi o viteză de fisurare de cel puţin 6000 rot/min, apoi, montarea discului pe o maşină de şlefuit cilindri laminori, aducerea discului în contact cu cilindrul laminor rotativ, care are o suprafaţă cilindrică, rularea discului peste suprafaţa cilindrului laminor, menţinerea contactului continuu al discului, cu suprafaţa cilindului laminor, şi ultima etapă, care constă în şlefuirea cilindrului laminor, până la o valoare finală de la 10 la 50 Ra, rămânând o suprafaţă, în general, fără linii de avans, urme de vibraţii şi neregularităţi de suprafaţă.

Revendicări: 56

---

(11) a 2002 00598 A2 *(51)* **B 25 J 1/02** *(21)* a 2002 00598 *(22)* 14.05.2002 *(41)* 29.07.2005//7/2005 *(71) Institutul de Cercetare şi Proiectare Tehnologică pentru Construcţia de Maşini - ICTCM - S.A., Şoseaua Olteniţei nr. 103, sector 4, Bucureşti, RO (72) Cârdei Vladimir, str. Londra nr. 18A, et. 3, ap. 10, sector 1, Bucureşti, RO (54)* **MANIPULATOR**

(57) Invenţia se referă la un manipulator în coordonate cilindrice, destinat manipulării unor sarcini, în procese tehnologice, cu condiţii grele de exploatare, determinate de existenţa prafului abraziv, a şocurilor şi a unei lubrifieri şi întreţineri reduse. Manipulatorul conform invenţiei este alcătuit dintr-un sistem de braţe (**1**), articulat într-o articulaţie (**A**), cu un modul de rotaţie (**3**), fixat pe o coloană (**4**) suport, o altă articulaţie (**B**) fiind deplasată, pe verticală, de un motor (**6**) liniar, iar pe direcţie orizontală, prin deplasarea directă a motorului (**6**) liniar, de către un mecanism spaţial de ghidare rectilinie, precisă, compus din trei perechi de pârghii (**8**, **9**; **10**, **11** şi **12**, **13**), articulate între ele, cuplate, prin cuple de rotaţie, cu modulul de rotaţie (**3**) şi cu o placă (**7**) mobilă, pe care este fixat motorul (**6**) liniar.

Revendicări: 2
Figuri: 2

(11) a 2002 00598 A2

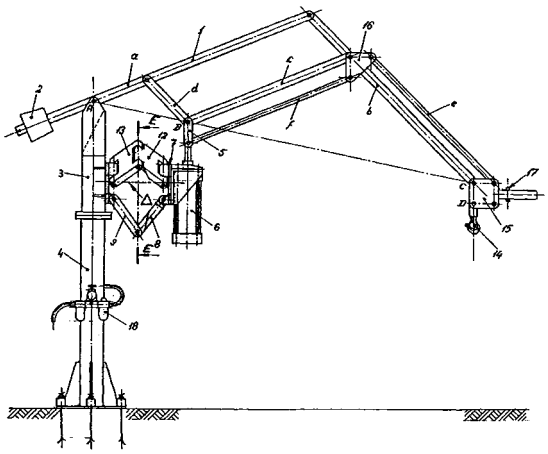

Fig. 1

(11) a 2004 00222 A0 *(51)* **B 26 D 1/02**; A 47 J 17/02 *(21)* a 2004 00222 *(22)* 12.03.2004 *(41)* 29.07.2005//7/2005 *(71) Forcos Victor, str. Oituz, bl. 13, ap. 16, Oneşti, judeţul Bacău, RO (72) Forcos Voctor, str. Oituz, bl. 13, ap. 16, Oneşti, judeţul Bacău, RO (54)* **TOCĂTOR SPAŢIAL ŞI ORNAMENTAL**

(57) Invenţia se referă la un tocător spaţial şi ornamental, având destinaţie alimentară, de uz casnic şi industrial. Tocătorul conform invenţiei este constituit dintr-o placă (**A**) de bază, prevăzută cu nişte dispozitive (**5**) de blocare a întoarcerii, două dispozitive (**6**) cu cuţite verticale, un cuţit (**8**) orizontal şi alte dispozitive de radere, o cuvă (**B**) având o formă octogonală, care asigură o deplasare liniară şi într-un spaţiu de întoarcere, cu o deviere unghiulară de 45˚, la fiecare contact al unor dispozitive (**11**) de întoarcere, un capac (**C**) al cuvei (**B**) fiind prevăzut cu mişcare circulară liberă.

Revendicări: 5
Figuri: 24

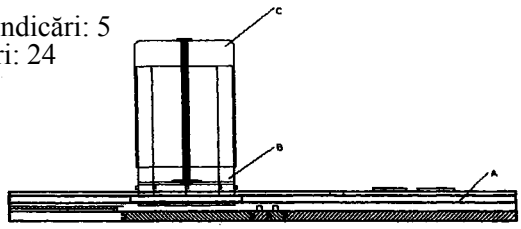

Fig. 21

(11) a 2005 00159 A0 *(51)* **B 27 H 3/00** *(21)* a 2005 00159 *(22)* 24.02.2005 *(41)* 29.07.2005//7/2005 *(71) Alecu M. Daniel, str. Constanţei nr. 13, Ploieşti, RO (72) Alecu M. Daniel, str. Constanţei nr. 13, Ploieşti, RO (54)* **PROCEDEU DE OBŢINERE BUTOI, PENTRU AMBALAT BITUM CALD**

(57) Invenţia se referă la un procedeu de obţinere a unui butoi pentru înmagazinarea şi ambalarea bitumului cald, în vederea depozitării şi transportului acestuia. Procedeul conform invenţiei constă în introducerea a 6...8 bucăţi de coli din placă fibro-lemnoasă, denumită PFL, suprapuse într-o baie cu apă caldă, cu o temperatură de 45...60˚C, şi menţinerea acestora timp de 80...60 s, perioadă în care, prin operaţii manuale, se favorizează pătrunderea apei calde între coli, după care are loc preformarea acestora, prin aşezarea cu partea lucioasă, spre o suprafaţă curbată a unui dispozitiv de preformare, şi menţinerea în această poziţie, timp de 5...7 min, iar după un timp de maximum 10...15 min, de la scoaterea colilor din baia de apă caldă, acestea sunt plasate pe un dispozitiv de fixare, având un tambur rotativ, pe care sunt fixate strâns, formând o manta a cărei parte lucioasă este în contact cu tamburul, apoi având loc o strângere a marginilor interioare ale man-

talei şi fixarea în poziţie, cu ajutorul unei vipuşti longitudinale şi, concomitent, mantaua este fixată cu cuie, şi de o centură laterală, interioară, în continuare, având loc extragerea mantalei, împreună cu centurile de pe tambur, dispunerea acesteia, în poziţie verticală, cu centura spre în jos şi plasarea în manta, a unui capac până când acesta ajunge în contact cu centura, fiind situat cu partea lucioasă spre interiorul mantalei, formându-se un butoi care este aşezat pe un tambur de prindere a capacelor, astfel încât un tambur metalic al acesteia să ajungă în contact cu capacul şi se solidarizează, din exterior, capacul, cu două şipci plasate paralel, între ele, fixate de manta, cu ajutorul unor cuie, iar în final, pe toată lungimea unor zone de îmbinare interioară, se aplică o soluţie de aracet, cu o concentraţie de 20%.

Revendicări: 2
Figuri: 8

(11) a 2005 00159 A0

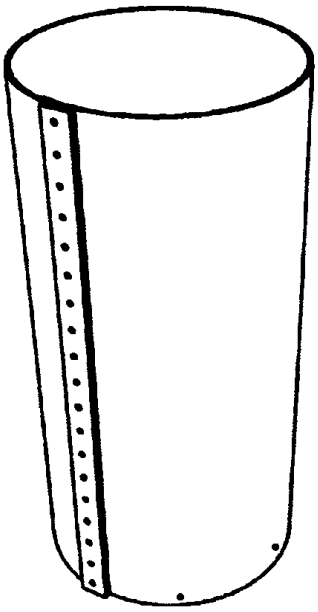

Fig. 8

(11) a 2004 00036 A2 *(51)* **B 28 C 5/00** *(21)* a 2004 00036 *(22)* 14.01.2004 *(41)* 29.07.2005//7/2005 *(71) Aruştei Constantin, bl. 23, sc. B, ap. 3, comuna Tomeşti, judeţul Iaşi, RO; Guriţă Virgiliu, str. Sf. Maria nr. 490, comuna Tomeşti, judeţul Iaşi, RO; Guriţă Alexandru Răzvan, str. Sf. Maria nr. 490, comuna Tomeşti, judeţul Iaşi, RO; Aruştei Sergiu Lucian, bl. 23, sc. B, ap. 3, parter, comuna Tomeşti, judeţul Iaşi, RO (72) Aruştei Constantin, bl. 23, sc. B, ap. 3, comuna Tomeşti, judeţul Iaşi, RO; Guriţă Virgiliu, str. Sf. Maria nr. 490, comuna Tomeşti, judeţul Iaşi, RO; Guriţă Alexandru Răzvan, str. Sf. Maria nr. 490, comuna Tomeşti, judeţul Iaşi, RO; Aruştei Sergiu Lucian, bl. 23, sc. B, ap. 3, parter, comuna Tomeşti, judeţul Iaşi, RO (54)* **INSTALAŢIE ŞI METODĂ DE OBŢINERE A SPUMEI NECESARE FABRICĂRII BETOANELOR CELULARE UŞOARE**

(57) Invenţia se referă la o instalaţie şi la o metodă de obţinere a spumei utilizată pentru fabricarea betoanelor celulare uşoare sau pentru stingerea incendiilor. În instalaţia conform invenţiei, amestecul lichid, format din agent de spumare şi apă, este preluat prin intermediul unui furtun (**F_1**), dintr-un rezervor (**R**), de către o pompă (**1**) acţionată de către un motor (**2**), amestec dirijat prin intermediul unui furtun (**F_2**) şi prin cel al unui ştuţ (**7**), într-un generator (**5**) de spumă, concomitent cu aerul comprimat, produs de un compresor (**3**) acţionat de un motor (**4**), dirijat prin intermediul unui furtun (**F_3**), prin cel al unui ştuţ

(11) a 2004 00036 A2
(**10**), într-o ţeavă (**11**) în care are loc impactul şi reacţia fizică de spumare, dintre aerul comprimat şi amestecul lichid, care pătrunde, sub presiune, dintr-un cilindru (**6**) exterior, prevăzut cu nişte capace (**8** şi **9**) circulare, prin nişte găuri având axele perpendiculare sau oblice pe axa ţevii (**11**) în care sunt practicate, spuma astfel obţinută fiind dirijată prin intermediul unui furtun (**F_4**), la o betonieră, pentru obţinerea betonului celular uşor sau direct, pentru stingerea incendiilor.

Revendicări: 1
Figuri: 2

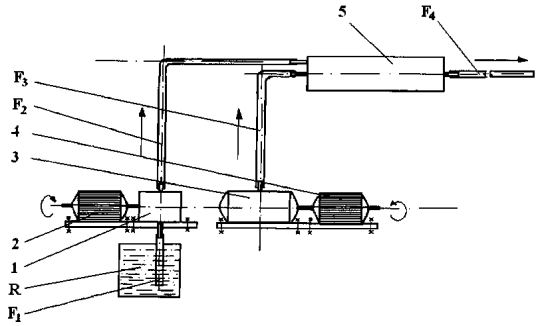

Fig. 1

(11) a 2002 00600 A2 *(51)* **B 30 B 7/00** *(21)* a 2002 00600 *(22)* 14.05.2002 *(41)* 29.07.2005//7/2005 *(71) Institutul de Cercetare şi Proiectare Tehnologică pentru Construcţia de Maşini - ICTCM - S.A., Şoseaua Olteniţei nr. 103, sector 4, Bucureşti, RO (72) Avramescu Valeriu, str. Lunca Bârzeşti nr. 2, bl. 21, sc. 1, ap. 2, parter, sector 4, Bucureşti, RO; Birtu Cristian Mircea, aleea Paşcani nr. 4, bl. TD36, sc. A, et. 5, ap. 33, sector 6, Bucureşti, RO (54)* **SISTEM MODULAR DE PRESARE**, **FLEXIBIL**, **ACŢIONAT CU PRESIUNE ÎNALTĂ**

(57) Invenţia se referă la un sistem modular de presare, flexibil, acţionat cu presiune înaltă, destinat prelucrării, prin presare, la rece, a semifabricatelor metalice şi nemetalice plane, într-o gamă diversificată de forme şi dimensiuni. Sistemul conform invenţiei este compus din mai multe minimodule (**2**) de presare, independente, care pot efectua, succesiv sau simultan, diferite operaţii de presare la rece, acţionate de o staţie (**3**) generatoare de presiune înaltă, cu valori ale presiunii de 60...100 MPa şi care se pot poziţiona pe o placă (**1**) de bază, împreună cu nişte elemente (**4**) modulare, de orientare a unui semifabricat (**5**), putând fi realizate, astfel, diverse configuraţii de matriţe modulate.

Revendicări: 3
Figuri: 3

(11) a 2002 00600 A2

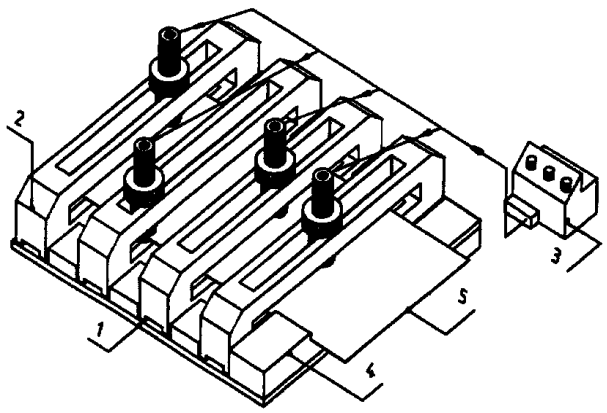

Fig. 1

(11) a 2005 00157 A0 *(51)* **B 32 B 15/00** *(21)* a 2005 00157 *(22)* 23.02.2005 *(41)* 29.07.2005//7/2005 *(71) Institutul Național Cercetare-Dezvoltare pentru Optoelectronică-INOE 2000, str. Atomiştilor nr. 1, Bucureşti-Măgurele, județul Ilfov, RO (72) Braic Viorel, str.Telița nr. 4, bl. 66B, sc. A, ap. 43, sector 5, Bucureşti, RO; Braic Mariana, str. Telița nr. 4, bl. 66B, ap. 43, sector 5, Bucureşti, RO; Puscasu Cristian, intrarea Caporal David Ionescu nr. 5, sector 1, Bucureşti, RO; Vlădescu Alina, str. Mohorului nr. 6, bl. 17, sc. 5, et. 2, ap. 67, sector 6, Bucureşti, RO; Adam Liviu, str. Tincani nr. 1, sector 6, Bucureşti, RO (54)* **MATERIAL MULTISTRAT, ADERENT SI REZISTENT LA OXIDARE, LA TEMPERATURĂ ÎNALTĂ SI LA EROZIUNE USCATĂ, PENTRU ACOPERIREA ROTOARELOR TURBOMOTOARELOR**

(57) Invenția se referă la un material multistrat, utilizat pentru acoperirea rotoarelor turbomotoarelor. Materialul multistrat, conform invenției, este alcătuit din patru straturi diferite, cu o grosime totală de 11...14μ, în care primul strat, care vine în contact cu materialul rotorului, este din titan având grosimea de câteva zecimi de microni, al doilea şi al treilea strat sunt din nitrură de titan şi, respectiv, din nitrură de titan şi aluminiu, cu grosimea de 2μ, fiecare, stratul superior fiind din oxid de aluminiu, cu grosimea de

(11) a 2005 00157 A0

8μ. Materialul prezintă aderență ridicată la substrat, exprimată prin forțele normale critice, măsurate la testul de aderență prin zgâriere de 27...38N, şi rezistență la oxidare la temperatură înaltă, la 1000˚C materialul nu se exfoliază.

Revendicări: 2

(11) a 2005 00240 A0 *(51)* **B 43 L 1/10** *(21)* a 2005 00240 *(22)* 16.03.2005 *(41)* 29.07.2005//7/2005 *(71) ROMDIDAC S.A., Calea Griviței nr. 23, ap. 5, sector 1, O.P. 010702, Bucureşti, RO (72) Raicu Viorel, Calea Victoriei, nr. 85, bl. 1, sc. A, et. 2, ap. 8, sector 1, Bucureşti, RO (54)* **TABLĂ DE SCRIS**

(57) Invenția se referă la o tablă de scris, rigidă, de tip mural, destinată scrierii cu cretă, în special în unitățile de învățământ. Tabla de scris, conform invenției, este alcătuită dintr-un panou (**8**) suport, executat din PAL, având aplicată, pe față, o folie (**9**) stratificată, lipită cu un strat (**10**) de adeziv, siliconic, şi realizată dintr-un material laminat, din mai multe straturi de fibre celulozice, impregnate cu rășini fenolice, şi prevăzut cu un strat decorativ, ce prezintă o suprafață mată de scriere (**I**), panoul suport (**8**), placat cu folia stratificată (**9**), este încadrat într-un ansamblu-ramă (**A**), format din nişte elemente (**1**) verticale şi nişte elemente (**2**) orizontale, din profile de aluminiu, având, în secțiune transversală, forma literei "H", cu capetele tăiate la 45˚ şi îmbinate între ele cu ajutorul unor perechi de dispozitive (**B**) de prindere, introduse în interiorul elementelor (**1** şi **2**), pe elementul orizontal (**2**) inferior, fiind montate două polițe (**14**). Într-o variantă de realizare, suprafața de scriere este albă şi lucioasă, pentru a permite

(11) a 2005 00240 A0
scrierea cu "markere" nepermanente, pe aceeaşi suprafaţă de scriere, fiind posibilă afişarea magnetică a unor elemente indicatoare cu cifre, litere, simboluri matematice sau chimice etc.

Revendicări: 6
Figuri: 6

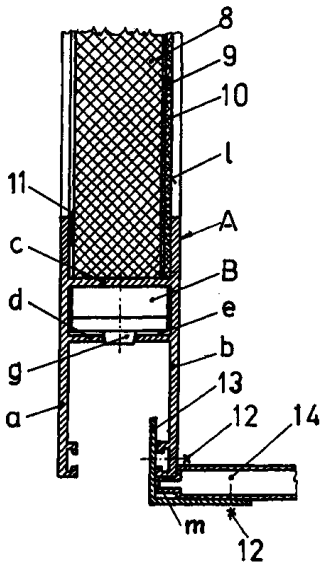

Fig. 2

---

(11) a 2005 00276 A0 *(51)* **B 60 H 1/12** *(21)* a 2005 00276 *(22)* 23.03.2005 *(41)* 29.07.2005//7/2005 *(71) PROMAT S.R.L., str. Fraţii Goleşti, bl. K28, ap. 4, Craiova, RO (72) Mătuşa Remus-George, b-dul Mareşal Ion Antonescu, bl. 18, sc. 1, ap. 1, Craiova, RO; Mătuşa Tudor, str. Corneliu Coposu nr.104, Craiova, RO (54)* **METODE DE MODERNIZARE A INSTALAŢIEI DE PRODUCERE AER COMPRIMAT, DIN STRUCTURA LOCOMOTIVELOR DIESEL-ELECTRICE**

(57) Invenţia se referă la câteva metode de modernizare a instalaţiei de producere aer comprimat, din structura locomotivelor diesel-electrice. Metodele conform invenţiei constau în utilizarea unui compresor (**1**) elicoidal, acţionat de un motor (**2**) asincron cu rotorul în scurtcircuit, care sunt răcite de aerul antrenat de un ventilator (**3**), tot ansamblul fiind introdus într-o tubulatură (**4**), aerul fiind absorbit din exterior, printr-o sită (**5**), şi evacuat în exteriorul locomotivei, printr-un schimbător de căldură (**6**) şi printr-o sită (**7**), motorul (**2**) fiind alimentat de la un invertor (**8**) trifazat de tensiune şi frecvenţă, alimentat, la rândul lui, de la o baterie de acumulatori (**9**), iar pentru introducerea/scoaterea ansamblului format din motor (**2**) şi compresor (**1**) elicoidal, din locomotivă, s-a prevăzut într-un perete (**10**) lateral al locomotivei, o

(11) a 2005 00276 A0
nişă cu o uşă rabatabilă (**11**), respectiv două braţe (**12**) de sprijin, pivotante, prin intermediul cărora se asigură calea de rulare a ansamblului format din motor (**2**) şi compresor (**1**).

Revendicări: 4
Figuri: 2

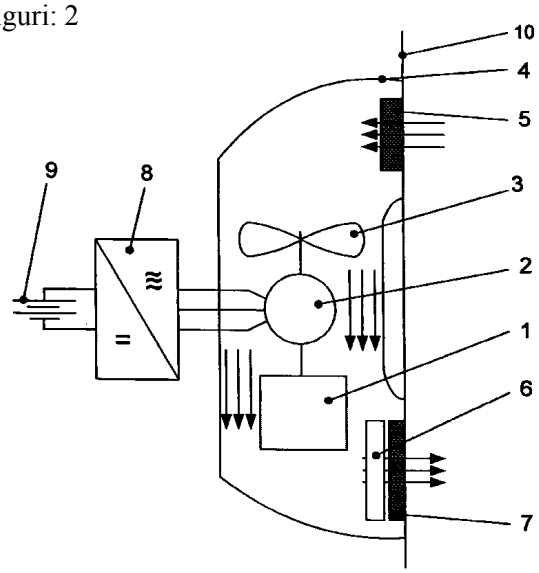

Fig. 1

---

(11) a 2003 00979 A2 *(51)* **B 60 T 7/02** *(21)* a 2003 00979 *(22)* 03.12.2003 *(41)* 29.07.2005//7/2005 *(71) Pan-Terra-Corporation S.R.L., Calea Moşilor nr. 286, bl. 30A, et. 5, sector 2, Bucureşti, RO (72) Popescu Gheorghe, str. Iancu Nicolae nr. 37C, comuna Voluntari, Ilfov, RO (54)* **INSTALAŢIE DE FRÂNARE, PENTRU AUTOVEHICULE**

(57) Invenţia se referă la o instalaţie de frânare rapidă, a autovehiculelor, utilizând aerul şi aerul comprimat, suplimentar sistemelor de frânare, cunoscute, existente pe roţi. Instalaţia conform invenţiei este alcătuită dintr-un întrerupător (**1**) care, acţionat de o frână (**Fs**) de serviciu, a unui autovehicul, închide circuitul de alimentare, al unui motor (**2**) de curent continuu, cu magnet permanent şi reductor, care acţionează o cremalieră (**3**) fixată, rigid, pe un oblon (**4**) prevăzut, în partea mijlocie, cu nişte decupări (**5**) prin care intră aerul, în timpul frânării, într-o cameră (**6**) de aer, realizată prin dublarea plafonului autovehiculului, prevăzută, în partea posterioară, cu nişte duze (**7**) orientate vertical, în sus, şi o clapetă (**8**), un alt întrerupător (**12**), acţionat prin apăsarea în continuare a frânei (**Fs**) de serviciu, deschide un electromagnet (**14**) care acţionează o frână (**17**) cu aer comprimat.

Revendicări: 2
Figuri: 4

(11) a 2003 00979 A2

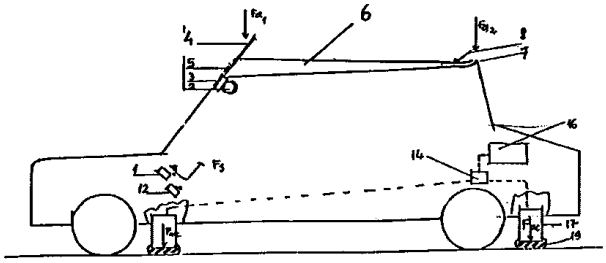

Fig. 1

(11) a 2002 01217 A2 *(51)* **B 62 D 3/12** *(21)* a 2002 01217 *(22)* 18.09.2002 *(41)* 29.07.2005//7/2005 *(71) Alexandru Petre, str. Crişan nr. 14, Braşov, RO; Diaconescu Dorin Valentin, str. Tudor Vladimirescu nr. 36, Braşov, RO; Ceauşescu Bogdan Narcis, str. Universităţii nr. 2, Braşov, RO (72) Alexandru Petre, str. Crişan nr. 14, Braşov, RO; Diaconescu Dorin Valentin, str. Tudor Vladimirescu nr. 36, Braşov, RO; Ceauşescu Bogdan Narcis, str. Universităţii nr. 2, Braşov, RO (54)* **ANGRENAJ ROATĂ-CREMALIERĂ**

(57) Invenţia se referă la un angrenaj roată-cremalieră, cu raport variabil, destinat unei casete de direcţie, pentru autoturisme. Angrenajul conform invenţiei foloseşte o cremalieră (**2**) cu flancuri curbe şi o roată (**1**) evolventică, clasică, a cărei rază de divizare variază, în mod continuu, în angrenare cu cremaliera (**2**), de la un cerc de rază maximă (**a**), la un cerc de rază minimă (**b**), după două arce (**c** şi **d**) de curbă, simetrice, conjugate cu arcele (**c'** şi **d'**) ale liniei de divizare a cremalierei (**2**).

Revendicări: 3
Figuri: 2

(11) a 2002 01217 A2

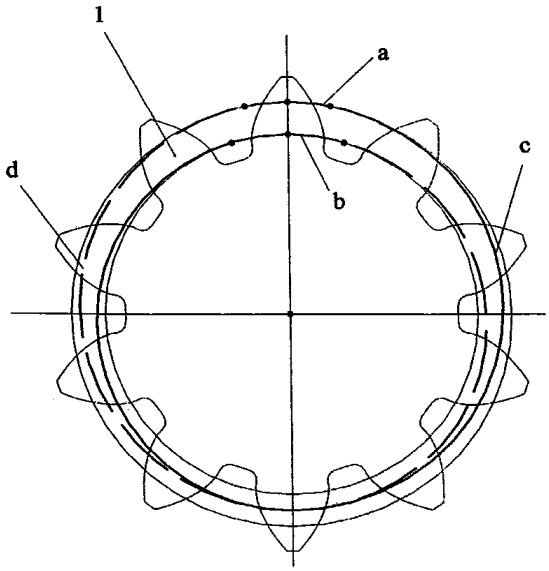

Fig. 1

(11) a 2005 00171 A0 *(51)* **B 62 M 9/08**; B 62 M 11/16; B 62 M 25/04 *(21)* a 2005 00171 *(22)* 28.02.2005 *(41)* 29.07.2005//7/2005 *(71) Puţan Ion, comuna Vîjuleţ, judeţul Mehedinţi, RO (72) Puţan Ion, comuna Vîjuleţ, judeţul Mehedinţi, RO (54)* **BUTUC PENTRU ROATĂ DE BICICLETĂ**

(57) Invenţia se referă la un butuc pentru roata din spate, a bicicletelor cu viteză reglabilă. Butucul conform invenţiei este alcătuit dintr-un arbore (**1**) central, care este poziţionat, împreună cu tot ansamblul, prin nişte piese (**2** şi **3**), pe o furcă (**4**), şi asigurat cu o siguranţă (**5**), arborele (**1**) fiind prevăzut cu un umăr (**6**) pe care se spijină un rulment (**7**) distanţat cu un distanţier (**8**), faţă de un inel (**9**) segmentat, şi cu un distanţier (**10**), faţă de un alt rulment (**11**), acest ansamblu fiind fixat şi centrat cu o bucşă (**12**) de umăr.

Revendicări: 4
Figuri: 2

(11) a 2005 00171 A0

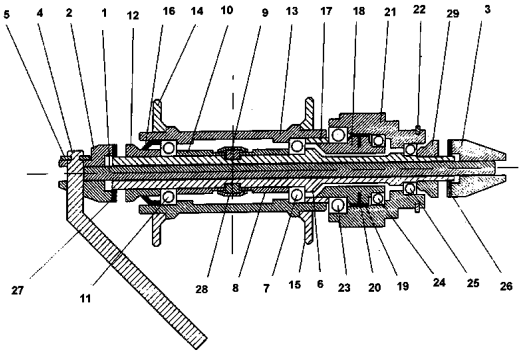

Fig. 1

(11) a 2003 00211 A2 *(51)* **B 63 B 45/04** *(21)* a 2003 00211 *(22)* 12.03.2003 *(41)* 29.07.2005//7/2005 *(71) ICPE - Cercetări Avansate S.A., Splaiul Unirii nr. 313, sector 3, Bucureşti, RO (72) Cazacu Mircea Dimitrie, str. Aviator Drossu nr. 11, sector 1, cod 71338, Bucureşti, RO; Nicolaie Sergiu, str. Paşcani nr. 7, bl. D8, sc. D, et. 3, ap. 38, sector 6, Bucureşti, RO; Mihăiescu Gheorghe Mihai, str. Valeriu Branişte nr. 32, sector 3, Bucureşti, RO; Dumitru Dorian, str. Galaţii Noi nr. 8, bl. L3, sc. 1, ap. 11, micro 17, Galaţi, RO (54)* **INSTALAŢIE DE SEMNALIZARE LUMINOASĂ, PE CURSURILE DE APĂ**

(57) Invenţia se referă la o instalaţie de semnalizare luminoasă, destinată siguranţei navigaţiei fluviale pe cursurile de apă şi care este în măsură să-şi asigure propria autonomie energetică. Instalaţia conform invenţiei este constituită dintr-o microturbină (**1**) hidraulică, cuplată, direct sau prin intermediul unui multiplicator de turaţie, cu un generator (**2**) electric, fiind poziţionată, prin nişte braţe (**3**), pe direcţia cursului fluvial, menţinută cu ajutorul unor plutitori (**4**), cu carenă parţial imersată, fixaţi în locul de semnalizare, printr-o ancoră (**5**), şi având, la partea exterioară, însemnele standardizate ale marcajului de navigaţie, precum şi o lampă (**7**) semnalizatoare.

Revendicări: 1
Figuri: 2

(11) a 2003 00211 A2

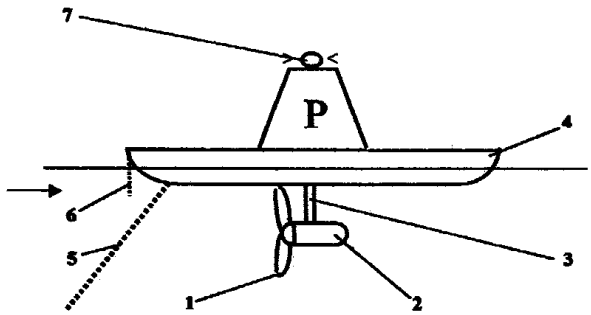

Fig. 1

(11) a 2002 01368 A2 *(51)* **B 63 H 1/14** *(21)* a 2002 01368 *(22)* 11.11.2002 *(41)* 29.07.2005//7/2005 *(71) Institutul de Cercetare şi Proiectare pentru Construcţii Navale "ICEPRONAV" S.A., str. Portului nr.19A, Galaţi, RO (72) Micu Alexandru Dan, str. Brăilei, bl. BR3, ap. 21, Galaţi, RO (54)* **PROPULSOR AZIMUTAL, RETRACTABIL, CU ELICE ÎN DUZĂ, ŞI FORME LOCALE ALE CORPULUI, ÎN PROVA ŞI PUPA**

(57) Invenţia se referă la un propulsor azimutal, retractabil, cu elice în duză, şi la forme locale ale zonei prova sau pupa, unde se amplasează acesta. Propulsorul conform invenţiei este alcătuit dintr-o elice (**1**), funcţionând în amonte de carcasa unui reductor (**2**) de turaţie, elicea (**1**) rotindu-se într-o duză (**3**), a cărei jumătate superioară (**s**) este conectată, structural, cu o jambă (**4**) profilată prin intermediul unei platbenzi (**5**), jumătatea inferioară (**i**) a duzei (**3**) fiind conectată, structural, cu carcasa reductorului (**2**) de turaţie, prin intermediul unor pale (**6**) statorice, deasupra jumătăţii inferioare (**i**) a duzei (**3**), fiind prevăzute două platbenzi (**j**) destinate sprijinului duzei (**3**), pe structura navei, la retragerea propulsorului în corp, linia reprezentând, în proiecţie laterală, un bord (**le**) de atac, al jumătăţii inferioare (**i**) a duzei (**3**), făcând un unghi α= 50-60˚ cu axa de rotaţie a elicei (**1**), linia reprezentând, în proiecţie

(11) a 2002 01368 A2
laterală, un bord (**te**) de fugă, al jumătății inferioare (**i**) a duzei (**3**), făcând un unghi β= 50-60˚ cu axa de rotație a elicei (**1**), distanța între punctele de intersecție, ale axei de rotație a elicei (**1**), cu liniile, reprezentând, în proiecție laterală, bordurile (**le** şi **te**) de atac şi, respectiv, de fugă, ale jumătății inferioare (**i**) a duzei (**3**), fiind împărțită în două părți egale, de o axă (**r-r**) verticală de rotație, rotirea cu 360˚ şi mişcarea pe direcție verticală fiind efectuate prin intermediul unei coloane (**7**) de secțiune circulară, care continuă, structural, jamba (**4**) profilată.

Revendicări: 6
Figuri: 19

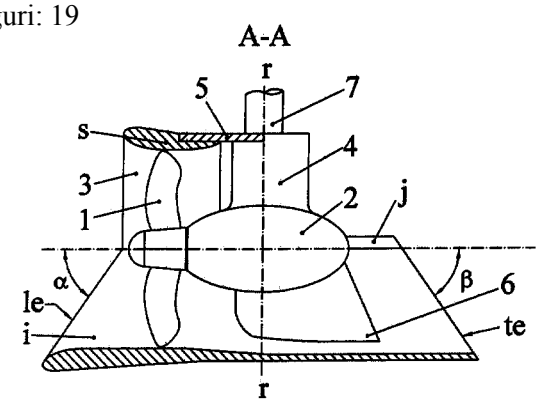

Fig. 1

(11) a 2003 00977 A2
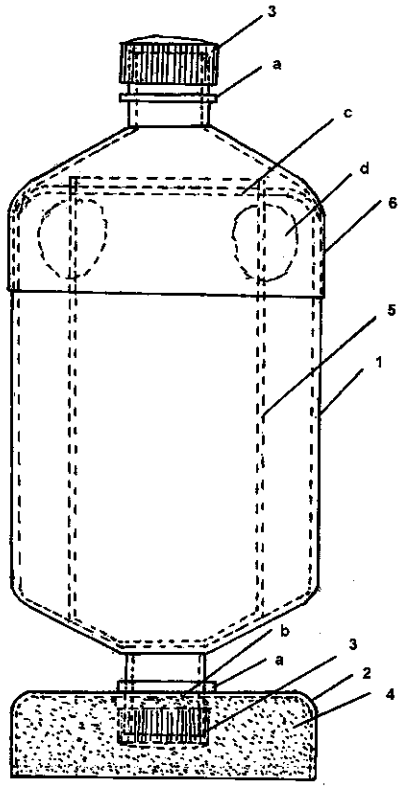

Fig. 1

---

(11) a 2003 00977 A2 *(51)* **B 65 D 81/38**; A 47 J 41/02 *(21)* a 2003 00977 *(22)* 02.12.2003 *(41)* 29.07.2005//7/2005 *(71) Vâlcu Ion, aleea Hodoş Iosif nr. 2, bl. J43, sc. 4, et. 1, ap. 49, sector 3, Bucureşti, RO (72) Vâlcu Ion, aleea Hodoş Iosif nr. 2, bl. J43, sc. 4, et. 1, ap. 49, sector 3, Bucureşti, RO (54)* **FRAPIERĂ ECOLOGICĂ**

(57) Invenția se referă la o frapieră care poate fi folosită în locuințe, terase, grădini, birouri de protocol, restaurante, pentru răcirea băuturilor, cât şi pentru menținerea temeperaturii scăzută a băuturilor, pe tot timpul consumului acestora. Frapiera conform invenției este alcătuită dintr-un corp (**1**) sprijinit, cu un guler (**a**), pe un suport (**2**) prevăzut cu un orificiu (**b**), un capac (**3**) de etanşeizare şi un suport (**4**) de stabilitate.

Revendicări: 5
Figuri: 5

(11) a 2003 01022 A2 *(51)* **B 66 C 1/56** *(21)* a 2003 01022 *(22)* 15.12.2003 *(41)* 29.07.2005//7/2005 *(71) Afrăsinei Mihai, str. Tăcuta nr. 3, Iaşi, RO (72) Afrăsinei Mihai, str. Tăcuta nr. 3, Iaşi, RO (54)* **DISPOZITIV DE PRINDERE ŞI ROTIRE**

(57) Invenția se referă la un dispozitiv destinat prinderii şi rotirii cilindrilor cu masa de până la două tone, în special pentru operațiile de încărcare, descărcare şi stivuire a acestora, în şi din vagoanele de marfă. Dispozitivul este alcătuit dintr-o placă (**1**) de bază, în care este lăgăruit un arbore (**2**), printr-o bucşă (**3**), pe arbore (**2**) fiind montată, solidar, o roată (**5**) dințată, care este acționată de o cremalieră (**6**) montată în cămaşa unui cilindru (**7**) ghidat, inferior, de o riglă (**9**) de ghidare, care alunecă pe o rolă (**10**) rotitoare în jurul unui bolț (**11**), arborele (**2**) fiind asamblat cu o flanşă (**12**) prin care se transmite mişcarea de rotație, unei plăci (**13**) suport, rigidizată printr-o placă (**14**), cu o placă (**15**) suport, în ambele plăci (**14** şi **15**) culisând un bolț (**16**), în jurul căruia se rotesc nişte brațe (**17**), când sunt acționate la capătul din stânga, printr-un bolț (**18**) rigidizat cu o cămaşă (**19**) a unui cilindru (**20**) hidraulic, iar la capătul

(11) a 2003 01022 A2

din dreapta, printr-un bolţ (**21**) rigidizat cu un piston (**22**) al cilindrului (**20**) hidraulic, bolţurile (**18** şi **22**) culisând în nişte degajări (**b**) ale plăcilor (**13** şi **15**) suport, sunt solidare cu nişte fălci (**23** şi **24**) de prindere.

Revendicări: 3
Figuri: 4

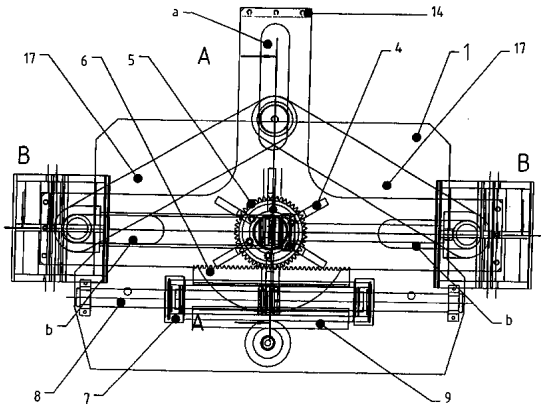

Fig. 1

(11) a 2003 01023 A2

prin sudare, o ţeavă (**13**) şi, alunecător, o ţeavă (**14**) pentru asamblarea, după caz, a unor cupe (**15**) de încărcare prin nişte urechi (**16** şi **17**), tip cârlig şi, respectiv, inel.

Revendicări: 2
Figuri: 2

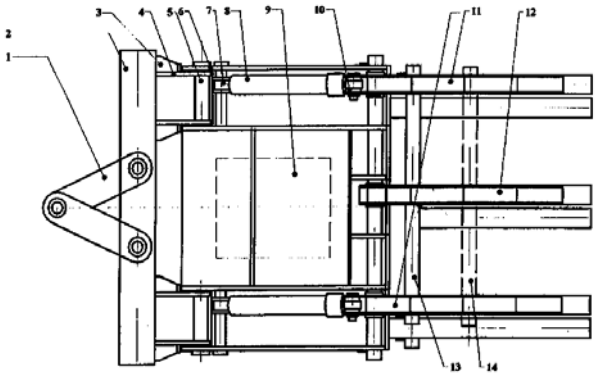

Fig. 1

(11) a 2003 01023 A2 *(51)* **B 66 C 1/58** *(21)* a 2003 01023 *(22)* 15.12.2003 *(41)* 29.07.2005//7/2005 *(71) Afrăsinei Mihai, str. Tăcuta nr. 3, Iaşi, RO (72) Afrăsinei Mihai, str. Tăcuta nr. 3, Iaşi, RO (54)* **DISPOZITIV MODULAT, PENTRU ÎNCĂRCARE ŞI TRANSPORT**

(57) Invenţia se referă la un dispozitiv modulat, destinat încărcării, transportului, descărcării şi depozitării materialelor, în depozitele de materiale pentru construcţii, în industria forestieră, precum şi pentru încărcarea semifabricatelor, în industria construcţiilor de maşini. Dispozitivul conform invenţiei este compus din nişte urechi (**1**) laterale, pentru prinderea ansamblului la utilajul folosit pentru încărcare, solidar cu o grindă (**2**) de ridicare, pe care sunt ataşate nişte gusee (**3**) solidare cu nişte plăci (**4**) de prindere, la care sunt prevăzute nişte bolţuri (**5**) de prindere a unui corp (**6**), în care sunt prevăzute alte bolţuri (**7**), pe care sunt montaţi nişte cilindri (**8**) hidraulici, acţionaţi de la o unitate (**9**) de acţionare hidraulică, care, prin nişte articulaţii (**10**), acţionează nişte braţe (**11** şi **12**) de apucare de capăt şi, respectiv, intermediare, prevăzute cu nişte găuri în care se montează,

(11) a 2004 00992 A0 *(51)* **C 01 B 3/22**; C 01 B 3/24 *(21)* a 2004 00992 *(22)* 12.11.2004 *(41)* 29.07.2005//7/2005 *(71) Mihăilescu Mihaela Daniela, str. Cluceru Sandu nr. 4, bl. 29C, et. 4, ap. 107, sector 2, Bucureşti, RO; Tripşa Iosif, str. Nanu Muşcel nr. 6, sector 5, Bucureşti, RO; Ştefănoiu Radu, str. Pictor Negulici nr. 40, et. 3, ap. 4, sector 1, Bucureşti, RO (72) Mihăilescu Mihaela Daniela, str. Cluceru Sandu nr. 4, bl. 29C, et. 4, ap. 107, sector 2, Bucureşti, RO; Tripşa Iosif, str. Nanu Muşcel nr. 6, sector 5, Bucureşti, RO; Ştefănoiu Radu, str. Pictor Negulici nr. 40, et. 3, ap. 4, sector 1, Bucureşti, RO (54)* **PROCEDEU ŞI INSTALAŢII (UTILAJ, ECHIPAMENT) PENTRU PRODUCEREA MASIVĂ A HIDROGENULUI IEFTIN, PRIN DESCOMPUNEREA ATOMICĂ A APEI, HIDROCARBURILOR ŞI DEŞEURILOR ORGANICE, ÎN BAIE METALICĂ TOPITĂ**

(57) Invenţia se referă la un procedeu pentru producerea masivă a hidrogenului, prin descompunerea atomică a apei, hidrocarburilor şi deşeurilor organice, în baie metalică topită, formată prin folosirea aliajelor eutectice cuaternare, asigurându-se, astfel, o temperatură tehnologică optimizată, foarte joasă, şi un consum energetic minim, de funcţionare a procedeului. Îndepărtarea celorlalte specii de atomi, rezul-

(11) a 2004 00992 A0

tate prin descompunerea moleculelor materiei prime folosită, se poate face fie sub forma unor subproduse lichide sau solide, fie primenind, continuu sau periodic, baia metalică şi/sau prin separarea unor subproduşi gazoşi, de hidrogenul produs. Introducerea materiei prime, în instalaţie, se poate face sub forma unor bule fine, pentru materia primă gazoasă, printr-o placă poroasă, amplasată şi etanşă la partea de jos a băii metalice, sau printr-o lance/dop lateral, pentru deşeuri organice, fin măcinate, introduse cu ajutorul unui gaz suport pentru transport. Procedeul conform invenţiei este caracterizat prin asigurarea unei presiuni mici, egale sau mari, deasupra băii metalice, în funcţie de creşterea, rămânerea sau reducerea volumului molecular, în timpul desfăşurării procesului fizico-chimic, şi prin asigurarea unei depline epurări a hidrogenului produs.

Revendicări: 5
Figuri: 4

(11) a 2004 00992 A0

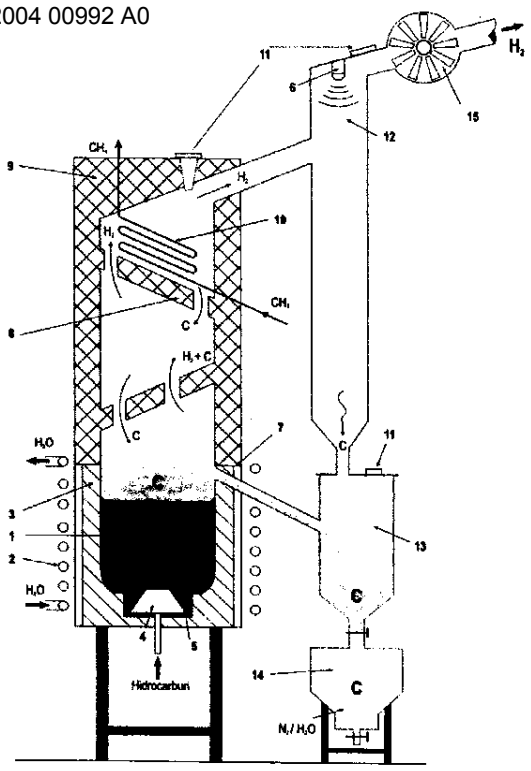

Fig. 2

(11) a 2005 00061 A0 *(51)* **C 01 B 11/02** *(21)* a 2005 00061 *(22)* 27.01.2005 *(41)* 29.07.2005//7/2005 *(71) Avram Constantin, str. Teiului, bl. 46B, sc. A, ap. 10, Făgăraş, RO; Avram Olimpia Ana, str. Teiului, bl. 46B, sc. A, ap. 10, Făgăraş, RO (72) Avram Constantin, str. Teiului, bl. 46B, sc. A, ap. 10, Făgăraş, RO; Avram Olimpia Ana, str. Teiului, bl. 46B, sc. A, ap. 10, Făgăraş, RO (54)* **PROCEDEU DE OBŢINERE A OXICLORURII DE CUPRU**

(57) Invenţia se referă la un procedeu de obţinere a oxiclorurii de cupru. Procedeul conform invenţiei constă în aceea că se dizolvă cuprul, în soluţie de clorură cuprică 20%, care conţine 150g/l clorură de sodiu, se obţine soluţie de clorură cuproasă, în care se barbotează aer, timp de 5...6h, după care se separă, prin filtrare şi spălare cu apă, oxiclorura de cupru, de clorura cuprică, aceasta din urmă fiind refolosită.

Revendicări: 1

(11) a 2003 00308 A2 *(51)* **C 02 F 1/00** *(21)* a 2003 00308 *(22)* 10.04.2003 *(41)* 29.07.2005//7/2005 *(71) Universitatea Oradea, str. Armatei Române nr. 3-5, Oradea, RO (72) Gavriş Georgeta, str. Transilvaniei nr. 21, bl. A1, sc. A, ap. 17, Oradea, RO; Timoce Mariana, str. Patrioţilor nr. 4, et. 1, ap. 8, Oradea, RO (74) Intelect S.R.L.,b-dul Dacia nr. 48, bl. D10, ap. 3, O.P. 9-C.P. 128, BH 3700, Oradea, judeţul Bihor (54)* **METODĂ DE EPURARE RECUPERATIVĂ A IONULUI DE CUPRU**, **DIN SOLUŢII REZIDUALE**

(57) Invenţia se referă la un procedeu de epurare recuperativă a ionului de cupru, din soluţii reziduale. Procedeul conform invenţiei constă în aceea că ionul de cupru este extras, într-o primă fază, sub formă de oxalat semihidrat, în următoarele condiţii optime de reacţie: concentraţia molară a cuprului, în soluţia reziduală > 0, 02, *p*H-ul= 5, 5, acid oxalic în exces de 60%, temperatura de reacţie de 70˚C; după care, prin descompunerea termică a oxalatului metalic, la o temperatură de minimum 260˚C, se obţine oxidul de cupru.

Revendicări: 3
Figuri: 4

(11) a 2003 00309 A2 *(51)* **C 02 F 1/00** *(21)* a 2003 00309 *(22)* 10.04.2003 *(41)* 29.07.2005//7/2005 *(71) Universitatea Oradea, str. Armatei Române nr. 3-5, Oradea, RO (72) Gavriş Georgeta, str. Transilvaniei nr. 21, bl. A1, sc. A, ap. 17, Oradea, RO (74) Intelect S.R.L., b-dul Dacia nr. 48, bl. D10, ap. 3, O.P. 9-C.P. 128, BH 3700, Oradea, judeţul Bihor (54)* **METODĂ DE EPURARE RECUPERATIVĂ A IONULUI DE NICHEL**, **DIN SOLUŢII REZIDUALE**

(57) Invenţia se referă la un procedeu de epurare recuperativă a ionului de nichel, din soluţii reziduale. Procedeul conform invenţiei constă, într-o primă fază, în extragerea ionului de nichel, sub formă de oxalat de nichel dihidrat, în următoarele condiţii optime de reacţie: concentraţia molară de nichel, în soluţia reziduală > 0,02, *p*H-ul soluţiei de 4, 5, acid oxalic în exces de 100%, temperatura de reacţie de 80˚C; după care, prin descompunerea termică a oxalatului de nichel obţinut, la temperatura de 320...360˚C, se obţine oxidul de nichel.

Revendicări: 3
Figuri: 6

---

(11) a 2003 00310 A2 *(51)* **C 02 F 1/00** *(21)* a 2003 00310 *(22)* 10.04.2003 *(41)* 29.07.2005//7/2005 *(71) Universitatea Oradea, str. Armatei Române nr. 3-5, Oradea, RO (72) Gavriş Georgeta, str. Transilvaniei nr. 21, bl. A1, sc. A, ap. 17, Oradea, RO (74) Intelect S.R.L., b-dul Dacia nr. 48, bl. D10, ap. 3, O.P. 9-C.P. 128, BH 3700, Oradea, judeţul Bihor (54)* **METODĂ DE EPURARE RECUPERATIVĂ A IONULUI DE ZINC**, **DIN SOLUŢII REZIDUALE**

(57) Invenţia se referă la un procedeu de epurare recuperativă a ionului de zinc, din soluţii reziduale. Procedeul conform invenţiei constă în aceea că ionul de zinc este extras, într-o primă fază, sub formă de oxalat de zinc dihidrat, în următoarele condiţii optime de reacţie: concentraţia molară a zincului, în soluţia reziduală > 0, 03, *p*H-ul soluţiei 5, acid oxalic în exces > 60% şi temperatura de reacţie de 20˚C; după care, prin descompunerea termică a oxalatului de zinc, rezultat, la o temperatură de 340...370˚C, se obţine oxidul de zinc.

Revendicări: 3
Figuri: 5

(11) a 2003 00311 A2 *(51)* **C 02 F 1/00** *(21)* a 2003 00311 *(22)* 10.04.2003 *(41)* 29.07.2005//7/2005 *(71) Universitatea Oradea, str. Armatei Române nr. 3-5, Oradea, RO (72) Gavriş Georgeta, str. Transilvaniei nr. 21, bl. A1, sc. A, ap. 17, Oradea, RO; Bagdi Carmen Simona, str. D. Cantemir nr. 19, bl. C19, ap. 19, Oradea, RO (74) Intelect S.R.L., b-dul Dacia nr. 48, bl. D10, ap. 3, O.P 9-C.P. 128, BH 3700, Oradea, judeţul Bihor (54)* **METODĂ DE EPURARE RECUPERATIVĂ A IONULUI DE COBALT**, **DIN SOLUŢII REZIDUALE**

(57) Invenţia se referă la un procedeu de epurare recuperativă a ionului de cobalt, din soluţii reziduale. Procedeul conform invenţiei constă în aceea că ionul de cobalt este extras, într-o primă fază, sub formă de oxalat de cobalt dihidrat, în următoarele condiţii optime de reacţie: concentraţia molară a cobaltului, în soluţia reziduală > 0,02, *p*H-ul soluţiei 3, acid oxalic în exces de 100% şi temperatura de reacţie de 70˚C; după care, prin descompunerea termică a oxalatului de cobalt, rezultat, la o temperatură de 260...320˚C, se obţine oxidul de cobalt.

Revendicări: 3
Figuri: 5

---

(11) a 2003 00312 A2 *(51)* **C 02 F 1/00** *(21)* a 2003 00312 *(22)* 10.04.2003 *(41)* 29.07.2005//7/2005 *(71) Universitatea Oradea, str. Armatei Române nr. 3-5, Oradea, RO (72) Gavriş Georgeta, str. Transilvaniei nr. 21, bl. A1, sc. A, ap. 17, Oradea, RO; Almaşi Diana, str. Transilvaniei nr. 1, bl. F 10, sc. E, ap. 2, Oradea, RO (74) Intelect S.R.L., b-dul Dacia nr. 48, bl. D10, ap. 3, O.P 9-C.P. 128, BH 3700, Oradea, judeţul Bihor (54)* **METODĂ DE EPURARE RECUPERATIVĂ A IONULUI DE ARGINT**, **DIN SOLUŢIILE REZIDUALE**

(57) Invenţia se referă la un procedeu de epurare recuperativă a ionului de argint, din soluţii reziduale. Procedeul conform invenţiei constă în aceea că ionul de argint este extras, sub formă de oxalat de argint anhidru, în următoarele condiţii optime de reacţie: *p*H-ul soluţiei > 5, acid oxalic în exces de 100% şi temperatura de reacţie de 20˚C; după care, oxalatul de argint, rezultat, este decantat, filtrat şi uscat.

Revendicări: 2
Figuri: 2

(11) a 2005 00108 A0 *(51)* **C 03 C 27/10** *(21)* a 2005 00108 *(22)* 16.02.2005 *(41)* 29.07.2005//7/2005 *(71) Divrician Daniel, str. I. Brezoianu nr. 60, ap. 7, sector 1, Bucureşti, RO (72) Divrician Daniel, str. I. Brezoianu nr. 60, ap. 7, sector 1, Bucureşti, RO (54)* **PROCEDEU DE FABRICARE A STICLEI DECORATIVE**

(57) Invenţia se referă la un procedeu de obţinere a sticlei decorative, ce poate fi utilizată, ca geam, pentru uşi interioare şi exterioare, ferestre, pentru obţinerea unor produse aparţinând decoraţiunilor interioare, cum ar fi: mese, etajere, oglinzi. Procedeul conform invenţiei constă în aceea că două formate din sticlă, de dimensiuni şi forme dorite, decorate în prealabil prin diferite metode, se asamblează cu ajutorul unui adeziv pe bază de polimeri bicomponenţi, astfel încât modelul decorativ să fie poziţionat în interiorul ansamblului.

Revendicări: 5

---

(11) a 2003 00867 A2 *(51)* **C 05 D 9/00**; A 23 K 1/16 *(21)* a 2003 00867 *(22)* 27.10.2003 *(41)* 29.07.2005//7/2005 *(71) Natural Research S.R.L., cartier Sărari, str. Mirceşti, bl. M4, sc. 1, ap. 1, Craiova, RO (72) Scorei Ion Romulus, cartier Craiovița Nouă, bl. 200H, sc. 1, ap. 5, Craiova, RO; Stănescu Constantin Doru, aleea Păltiniş nr. 6, Craiova, RO; Friedman Andreas, Calea Bucureşti, bl. A11, ap. 5, Craiova, RO (54)* **PROCEDEU DE UTILIZARE A COMPLEXULUI CALCIU-BOR-FRUCTOZĂ**, **CA SUPLIMENT DE NUTRIȚIE**, **PENTRU PLANTE ŞI ANIMALE**

(57) Invenţia se referă la un complex calciu-bor-fructoză, utilizat, ca supliment nutritiv, pentru plante şi animale şi la procedeul de obţinere a acestuia. Complexul conform invenţiei se prezintă sub formă de lichid incolor, până la uşor opalescent, cu un conţinut de bor de minimum 6,5 g/l, un conţinut de calciu de minimum 17,0g/l şi se obţine prin dizolvarea fructozei, în apă demineralizată, la 60˚C, urmată de omogenizarea soluţiei obţinută, la care se adaugă un mineral natural al borului şi, după solubilizarea acestuia, se adaugă, treptat, carbonat de calciu, iar după terminarea degajării de CO_2, se filtrează soluţia obţinută şi se ambalează.

Revendicări: 2

(11) a 2004 00031 A1 *(51)* **C 06 B 29/02**; C 06 B 29/22; A 01 G 15/00 *(21)* a 2004 00031 *(22)* 13.01.2004 *(41)* 29.07.2005//7/2005 *(71) Compania Naţională "Romarm" S.A.-Filiala "Electromecanica Ploieşti" S.A., şoseaua Ploieşti-Târgovişte Km. 8, Ploieşti, judeţul Prahova, RO (72) Constantinescu Dinu, b-dul Bucureşti nr. 20, bl. 3D, sc. 3, et. 3, ap. 16, Ploieşti, judeţul Prahova, RO; Burdea Tamara, str. C-tin Brâncuşi nr. 11, bl. D16, ap. 183, sector 3, Bucureşti, RO; Coman Cristian, str. Rubinelor nr. 15, Ploieşti, RO; Enache Vasile, str. Mărăşeşti nr. 245, bl. 5C, sc. A, et. 2, ap. 8, Ploieşti, RO; Damian Constantin, str. Bărcăneşti, nr. 139, Ploieşti, RO; Popescu Gheorghe, aleea Ciucului nr. 4, bl. 167, sc. D, ap. 63, Ploieşti, RO; Anton Alexandrina, str. Miron Costin nr. 57C, Ploieşti, RO; Pestriţu Lucian, str. Târgşor nr. 1, bl. 79, sc. A, ap. 1, Ploieşti, RO; Rădulescu Marius, str. Carol Davila nr. 18, bl. 120D, sc. B, ap. 30, Ploieşti, RO; Marinescu Mălin, str. Mihai Bravu, bl. 35A, ap. 15, Ploieşti, RO (54)* **COMPOZIȚIE PIROTEHNICĂ**, **FUMIGENĂ**, **GENERATOARE DE NUCLEE DE CONDENSARE-CRISTALIZARE**

(57) Invenţia se referă la o compoziţie pirotehnică, fumigenă, generatoare de nuclee de condensare-cristalizare, utilizată pentru combaterea grindinei, precum şi pentru a provoca precipitaţii atmosferice. Compoziţia conform invenţiei este alcătuită din iodură de argint, în proporţie masică de 0,5 - 5%, cu rol de formare a gheţii, iodură de amoniu 3 - 5%, cu rol higroscopic, glicerină 9 - 20%, cu rol crioprotector, perclorat de amoniu 58 - 65%, împreună cu clorat de potasiu 2,5 - 13%, sulf 0, 9 - 1,5% şi dioxid de titan, rășină fenolică 4 - 7%, cu rol de liant şi diatomită cu rol tehnologic.

Revendicări: 1

---

(11) a 2003 00610 A2 *(51)* **C 07 C 69/12** *(21)* a 2003 00610 *(22)* 15.07.2003 *(41)* 29.07.2005//7/2005 *(71) Pirochim Victoria S.A., aleea Uzinei nr. 8bis, Victoria, judeţul Braşov, RO (72) Inventatorii nu au fost declaraţi, (RO) (54)* **PROCEDEU DE OBȚINERE A DIACETATULUI DE TRIETILENGLICOL**

(57) Invenţia se referă la un procedeu de obţinere a diacetatului de trietilenglicol, pentru plastifierea nitrocelulozei. Procedeul conform invenţiei constă în aceea că se introduce soluţie de acid acetic glacial, de trietilenglicol, de acid paratoluen sulfonic şi soluţie 50% de acid hipofosforos, la un raport molar de 0,9 -1,1: 0,450 - 0,460: 0,0054 - 0,0055: 0,0054 - 0,0055, în reactorul de sinteză, după care amestecul se încălzeşte la fierbere, timp de 7,5 h, apa de reacţie fiind antrenată cu toluen; se neutralizează, sub agitare cu carbonat de sodiu anhidru, în exces de 250...350%, iar reactanţii nereacţionaţi se elimină prin distilare, sub vid de 20 mm Hg şi temperatura de 155...160˚C; după răcire, la 100˚C, masa de reacţie se neutralizează, sub pernă de azot, cu alumină activă şi cărbune activ, iar, după separare prin filtrare, produsul se rafinează sub vid de 15 mm Hg şi temperatură de 155...160˚C.

Revendicări: 1

(11) a 2003 00612 A2 *(51)* **C 07 C 69/12** *(21)* a 2003 00612 *(22)* 15.07.2003 *(41)* 29.07.2005//7/2005 *(71) Pirochim Victoria S.A., aleea Uzinei nr. 8bis, Victoria, judeţul Braşov, RO (72) Inventatorii nu au fost declaraţi, (RO) (54)*
PROCEDEU PENTRU OBŢINEREA TRIACETINEI

(57) Invenţia se referă la un procedeu de obţinere a triacetinei. Procedeul conform invenţiei constă în aceea că triacetina se obţine prin reacţia de esterificare a glicerinei, cu acid acetic, la un raport molar de =1:6..8, în prezenţă de acid paratoluen sulfonic, cu eliminarea apei formată prin antrenare cu toluen, la temperatura de 92...100˚C, urmată de neutralizarea produşilor de reacţie, cu carbonat de sodiu anhidru, separarea fazelor prin filtrare, spălarea precipitatului, în trei faze, cu toluen, pentru recuperarea triacetinei, care se purifică prin distilare, la 173...174˚C şi vid de 40 mm Hg.

Revendicări: 1

(11) a 2003 00611 A2 *(51)* **C 07 C 277/00**; C 06 B 25/00 *(21)* a 2003 00611 *(22)* 15.07.2003 *(41)* 29.07.2005// 7/2005 *(71) Pirochim Victoria S.A., aleea Uzinei nr. 8 bis, Victoria, judeţul Braşov, RO (72) Inventatorii nu au fost declaraţi, (RO) (54)*
NITROGUANIDINĂ MICRONIZATĂ - PROCEDEU DE OBŢINERE

(57) Invenţia se referă la un procedeu de obţinere de nitroguanidină micronizată, folosită la obţinerea pulberii cu triplă bază, pentru muniţia de infanterie. Procedeul conform invenţiei constă, într-o primă etapă, în sinteza azotatului de guanidină, prin procedeu discontinuu sau continuu, din uree, azotat de amoniu şi silicagel, în următoarele condiţii de reacţie: raport gravimetric uree/azotat de amoniu/silicagel = 1:1:1, temperatură de 195...205˚C, timp de reacţie de 75...95 min, silicagel macroporos, cu mărimea particulelor de 2...7 mm, urmată de obţinerea nitroguanidinei realizată prin adăugarea azotatului de guanidină, de puritate 96...99%, în acid sulfuric, de concentraţie 75...96%, la un raport molar acid sulfuric/azotat de guanidină 2,1...3,5:1 şi temperatură de reacţie de 7-8˚C; după menţinerea sub agitare continuă, timp de 15...20 h, soluţia limpede de nitro-

(11) a 2003 00611 A2
guanidină se precipită în apă cu gheaţă, sub agitare, şi se usucă la temperatura de 80...90˚C, timp de 6...8h; nitroguanidina astfel obţinută, având dimensiunea particulelor de 25...35μ, se mărunţeşte până la dimensiuni de 3, 4...6μ, într-o moară cu bile din sticlă, având diametrul bilelor de 3...5 mm.

Revendicări: 2

(11) a 2003 00305 A2 *(51)* **C 07 D 215/18**; A 01 N 29/04 *(21)* a 2003 00305 *(22)* 29.10.2001 *(30)* 01.11.2000 CH 2135/00 *(41)* 29.07.2005//7/2005 *(86)* EP 01/12482 29.10.2001 *(87)* WO 02/36566/A1 10.05.2002 *(71) Syngenta Participations AG Schwarzwaldallee 215, CH-4058, Basel, CH (72) Haesslin Hans Walter, Syngenta Crop Protection Munchwilen AG, Im Breitenloh 5, CH-4333, Munchwilen, CH; Blater Fritz, Solvias AG, Klybeckstrasse 191, CH-4058, Basel, CH (74) Inventa - Agenţie Universitară de Inventică S.R.L., b-dul Corneliu Coposu nr. 7, bl. 104, sc. 2, ap. 31, sector 3, Bucureşti (54)*
COMPOZIŢII AGROCHIMICE

(57) Invenţia se referă la compoziţii agrochimice, sub formă de concentrat, care conţin un antidot chinolină. Compoziţiile conform invenţiei se caracterizează prin aceea că antidotul chinolină are formula I

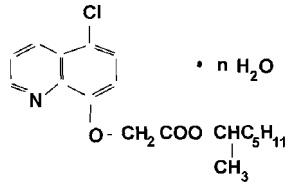

în care *n* are valoarea 2...6.

Revendicări: 10

(11) a 2003 00320 A2 *(51)* **C 08 F 4/26**; C 08 F 136/06 *(21)* a 2003 00320 *(22)* 02.10.2001 *(30)* 12.10.2000 US 60/239, 837 *(41)* 29.07.2005//7/2005 *(86)* US 01/30855 02.10.2001 *(87)* WO 02/30997 18.04.2002 *(71) The Dow Chemical Company, 2030 Dow Center, Midland, Michigan, US (72) Van der Huizen Adriaan, A, Dr. Melchiorlaan 8, 1901 KE, Castricum, NL; Potlet Jean-Marc, 8, Le clos des Treilles, F-13880, Velaux, FR; Sabatier Alain, Hameau des Baisses, F-13680, Lacon de Provence, FR; Le Roy Patrick, 63, Rue des Droits de L'homme, F-13300, Salon de Provence, FR (74) Rominvent S.A., str. Ermil Pangratti nr. 35, sector 1, Bucureşti (54)* **SISTEM CATALITIC, PENTRU *CIS*-POLIBUTADIENĂ CU CONCENTRAŢIE MARE**

(57) Invenţia se referă la un sistem catalitic, pentru obţinerea *cis*-polibutadienei. Sistemul catalitic, conform invenţiei, conţine o sare de cobalt, cu formula CoAx, în care A este un anion monovalent sau divalent şi x este 1 sau 2, o clorură de alchil aluminiu, cu formula R_2AlCl, în care R este o grupă alchil, cu 2...8 atomi de carbon, un trialchil aluminiu, cu formula R_3Al, în care R este o grupă alchil, cu 2...8 atomi de carbon, şi o cantitate catalitică de apă.

Revendicări: 14

---

(11) a 2003 00811 A2 *(51)* **C 08 F 12/08**; C 08 F 22/06; C 14 C 1/00 *(21)* a 2003 00811 *(22)* 02.10.2003 *(41)* 29.07.2005//7/2005 *(71) Institutul Naţional de Cercetare Dezvoltare Textile Pielărie- Filiala Institutul de Cercetări Pielărie Încălţăminte, str. Ion Minulescu nr. 93, sector 3, Bucureşti, RO (72) Maier Stelian Sergiu, str. Grădinari, nr. 23, bl. C3, sc. C, et. II, ap. 21, Iaşi, RO; Albu Luminiţa, Calea Ferentari, nr. 23, bl. 129B, sc .3, et. IV, ap. 82, sector 5, Bucureşti, RO; Maier Vasilica, str. Grădinari, nr. 23, bl. C3, sc. C, et.II, ap. 21, Iaşi, RO; Brătulescu Victoria, str.Sibiu nr.16, bl.E33, et.VIII, ap.45, sector 6, Bucureşti, RO; Bocu Vironica, str. Becaţei nr. 6, bl. R4, sc. B, ap. 94, et. 7, sector 3, Bucureşti, RO; Pruneanu Melinda, str.Vasile Lupu, nr. 83, bl. D1, sc. C, et. IX, ap. 33, Iaşi, RO (54)* **COMPUŞI CU ACŢIUNE TANANTĂ, DERIVAŢI DE POLI(STIREN-co-ANHIDRIDĂ MALEICĂ) ŞI PROCEDEE DE OBŢINERE**

(57) Invenţia se referă la compuşi cu acţiune tanantă, din clasa oligomerilor, derivaţi de la poli(stiren-co-anhidridă maleică), utilizaţi ca agenţi de pretăbăcire sau de retanare a pieilor. Compuşii conform invenţiei se obţin prin efectuarea copolimerizării stirenului, cu anhidrida maleică, într-o primă variantă, în topitură, într-o a doua variantă, în soluţie, în prezenţa unui agent de retardare şi a unui agent de transfer de lanţ, şi, într-o a treia variantă, în mediu de solvent activ, ca agent de întrerupere a propagării, folosind tehnica incrementală, pentru controlul procesului de copolimerizare.

Revendicări: 3

(11) a 2003 00810 A2 *(51)* **C 08 F 20/02**; C 08 F 20/10; C 14 C 1/00 *(21)* a 2003 00810 *(22)* 02.10.2003 *(41)* 29.07.2005//7/2005 *(71) Institutul Naţional de Cercetare Dezvoltare Textile Pielărie- Filiala Institutul de Cercetări Pielărie Încălţăminte, str. Ion Minulescu nr. 93, sector 3, Bucureşti, RO (72) Maier Stelian Sergiu, str. Grădinari, nr. 23, bl. C3, sc. C, et.II, ap. 21, Iaşi, RO; Albu Luminiţa, Calea Ferentari, nr. 23, bl. 129B, sc. 3, et. IV, ap. 82, sector 5, Bucureşti, RO; Maier Vasilica, str. Grădinari, nr. 23, bl. C3, sc. C, et. II, ap. 21, Iaşi, RO; Pruneanu Melinda, str. Vasile Lupu, nr. 83, bl. D1, sc. C, et. IX, ap. 33, Iaşi, RO; Brătulescu Victoria, str. Sibiu nr. 16, bl. E33, et. VIII, ap. 45, sector 6, Bucureşti, RO (54)* **SINTAN REACTIV, CU GRUPĂRI OXIRANICE LIBERE, ŞI PROCEDEU DE OBŢINERE**

(57) Invenţia se referă la un sintan cu grupări oxiranice libere, utilizabil drept agent de pretăbăcire, şi la un procedeu de obţinere a acestuia. Sintanul conform invenţiei este un toligomer din clasa poli (glicidil metacrilat-co-acid acrilic-ter-butil) acrilat-ului, care se obţine prin copolimerizare radicalică, în mediu de solvent organic, cu urme de apă, sub iniţiere cu acid 4, 4'-azobis(4-cianovalerianic), la temperatura de reflux, la o durată de reacţie în funcţie de masa moleculară dorită, urmată de stoparea reacţiei şi separarea produsului de reacţie.

Revendicări: 2

---

(11) a 2003 00662 A2 *(51)* **C 08 J 5/18** *(21)* a 2003 00662 *(22)* 05.08.2003 *(41)* 29.07.2005//7/2005 *(71) Ionescu Bujor Ingrid, str. Academiei nr. 4-6, Bucureşti, RO; Zgîrian Graţiela Teodora, str. Verigei nr. 3, Bucureşti, RO; Demetrescu Ioana, str. Constantin Dinescu nr. 35B, Bucureşti, RO; Iovu Horia, str. Maria Tănase nr. 3, Bucureşti, RO; Iordăchescu Dana, b-dul Timisoara nr. 61, Bucureşti, RO (72) Ionescu Bujor Ingrid, str. Academiei nr. 4-6, Bucureşti, RO; Zgîrian Graţiela Teodora, str. Verigei nr. 3, Bucureşti, RO; Demetrescu Ioana, str. Constantin Dinescu nr. 35B, Bucureşti, RO; Iovu Horia, str. Maria Tănase nr. 3, Bucureşti, RO; Iordăchescu Dana, b-dul Timisoara nr. 61, Bucureşti, RO (54)* **FILME BIOPOLIMERICE, PE BAZĂ DE ALCOOL POLIVINILIC ŞI HIDROLIZAT DE COLAGEN CU OLIGOELEMENTE**

(57) Invenţia se referă la un film biopolimeric, pe bază de alcool polivinilic şi colagen, folosit ca suport pentru depunerea de celule osteoblaste, la implanturile ortopedice, şi la procedeul de obţinere al acestuia. Filmul conform invenţiei este constituit din hidrolizat de colagen şi alcool polivinilic, raportul dintre cele două componente fiind cuprins între 1/7 şi 1/3,5, şi se obţine prin amestecarea, la cald, a celor doi polimeri, sub formă de soluţii apoase, urmată de reticulare la 115˚C, timp de 80 h, în etuvă.

Revendicări: 3

(11) a 2003 00760 A2 *(51)* **C 09 B 61/00**; A 61 K 35/78 *(21)* a 2003 00760 *(22)* 15.09.2003 *(41)* 29.07.2005//7/2005
(71) Institutul de Cercetări Alimentare S.A., str. Gârlei nr.1, sector 1, Bucureşti, RO (72) Inventatorii nu au fost declarați, (RO) *(54)* **PROCEDEU DE OBȚINERE A UNUI CONCENTRAT DE ANTOCIANOZIDE**

(57) Invenția se referă la un procedeu de obținere a unui concentrat de antocianozide, utilizat în terapeutică sau, drept colorant, în industria farmaceutică şi alimentară. Procedeul conform invenției constă în aceea că materialul vegetal se supune unei extracții apoase, după menținerea acestuia într-un volum egal de solvent organic polar, care conține o mică cantitate de acid clorhidric, urmată de adsorbția antocianozidelor din soluția apoasă, pe un adsorbant nefuncționalizat, eluția acestora, cu alcool diluat, şi concentrarea eluatului, prin evaporare la sec, cu obținerea unei pulberi cu un conținut de antocianozide de 75%.

Revendicări: 1

---

(11) a 2004 00794 A0 *(51)* **C 10 J 3/12** *(21)* a 2004 00794 *(22)* 14.09.2004 *(41)* 29.07.2005//7/2005
(71) Stănăşilă Virgil Corneliu, b-dul Ion Mihalache 70-84, bl. 45A, sc. A, ap. 25, sector 1, Bucureşti, RO (72) Stănăşilă Virgil Corneliu, b-dul Ion Mihalache 70-84, bl. 45A, sc. A, ap. 25 sector 1, Bucureşti, RO *(54)* **PROCEDEU DE PRODUCERE A UNUI AMESTEC GAZOS DE H_2+CO SAU/ŞI CO_2, DIN CĂRBUNE SAU ALȚI COMBUSTIBILI ŞI DIN APĂ**

(57) Invenția se referă la un procedeu autoterm de producere a unui amestec gazos de hidrogen şi monoxid de carbon şi/sau dioxid de carbon, din materii prime: cărbuni, biomase reciclabile, combustibili gazoşi sau lichizi şi apă. Procedeul constă în aceea că materia primă se introduce pe la partea inferioară a reactorului în care se fluidizează umplutura aluminosilicatică, sub formă de granule cu dimensiuni de 0,4...1 mm, temperatura de reacție endotermă, de cracare, disociere şi piroliză se asigură de către un fascicol de țevi ceramice, refractare, prin care circulă gaze de ardere, cu temperatura de 1600...1950˚C; la partea superioară a reactorului, granulele de umplutură, antrenate, se separă întru-un ciclon şi se retrimit în patul fluidizat, iar gazele rezultate, în funcție de

(11) a 2004 00794 A0
condițiile de reacție, se compun din CO şi H_2 şi CO_2, au umiditate sub 1% şi temperatură de 1100˚C.

Revendicări: 5
Figuri: 1

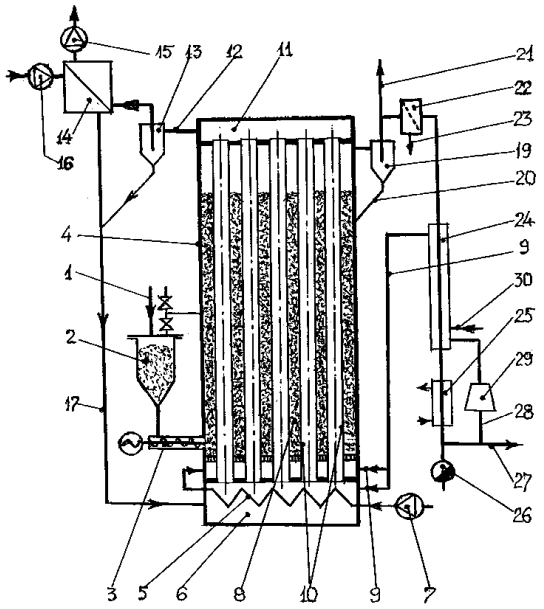

---

(11) a 2004 00654 A0 *(51)* **C 10 M 105/36** *(21)* a 2004 00654 *(22)* 21.07.2004 *(41)* 29.07.2005//7/2005
(71) Mirci Liviu Eduard, Piața Rusel nr. 4, sc. B, ap. 7, Timişoara, RO; Boran Sorina, str. Orizont nr. 6, bl. D915, sc. A, ap. 3, Timişoara, județul Timiş, RO (72) Mirci Liviu Eduard, Piața Rusel nr. 4, sc. B, ap. 7, Timişoara, RO; Boran Sorina, str. Orizont nr. 6, bl. D915, sc. A, ap. 3, Timişoara, RO (54) **LUBRIFIANȚI POLIFUNCȚIONALI DE TIP ESTER**

(57) Invenția se referă la esteri sebacici, cu structură mixtă, asimetrici, cu proprietăți de lubrifianți, folosiți în prelucrarea policlorurii de vinil, şi la un procedeu de obținere al acestora. Esterii sebacici, conform invenției, au formula generală: R_1OOC-$(CH_2)_8$-$COOR_2$, în care R_1 este 2-etil-hexil, izodecil sau izotridecil; R_2 este un radical cu structura: -CH_2-CH_2-O-C_6H_4-R_3, unde R_3 este H, *o*-sec butil sau *p*-nonil. Procedeul de obținere constă în esterificarea acidului sebacic, în prima fază, cu alcool ales dintre 2-fenoxi-etanol, 2-[(*o*-sec-butil)fenoxi]etanol şi 2-[(*p*-nonil)fenoxi]etanol, şi, în faza a doua, cu alcool alifatic superior, ales dintre 2-etil-hexanol, izodecanol, izotridecanol, în prezență de 15...150% benzen, toluen sau xilen, 1...10% acid *p*-toluen sulfonic, față de masa reactanților, la temperatura de reflux, timp de 6...8 h, urmată de prelucrarea masei de reacție, cu obținerea produsului dorit.

Revendicări: 3

(11) a 2003 00086 A2 *(51)* **C 11 B 9/00**; C 11 B 9/02; A 23 L 1/222 *(21)* a 2003 00086 *(22)* 12.07.2001 *(30)* 03.08.2000 EP 00116729.5 *(41)* 29.07.2005//7/2005 *(86)* EP 01/08076 12.07.2001 *(87)* WO 02/12421 14.02.2002 *(71) Societe des Produits Nestle S.A., P.O.Box 353, CH-1800, Vevey, CH (72) Corthesy-Theulaz Irene, Chemin du Polny 34C, CH-1066, Epalinges, CH; Bergonzelli Gabriela, Ch. De Grandvignes 44, Ch-1030, Bussingy-Pres Lausanne, CH; Audrin Antoine, Ch. De Portaz 14, CH-1807, Blonay, CH; Marion Jean-Paul, Sorbiers 21, CH-1803, Chardonne, CH; Aeschbach Robert, Boulevard de Charmontey 4, CH-1800, Vevey, CH (74) Rominvent S.A., str. Ermil Pangratti nr. 35, sector 1, Bucureşti (54)* **UTILIZAREA DE ULEIURI ESENȚIALE, PENTRU COMBATEREA INFECȚIILOR TRACTULUI GASTROINTESTINAL, CU MICROORGANISME DE TIP *HELICOBACTER***

(57) Invenția se referă la o compoziție nutritivă, care conține un ulei esențial, utilizată pentru combaterea infecțiilor tractului gastrointestinal, cu microorganisme de tip *Helicobacter*, la o metodă de obținere a compoziției şi la utilizarea acesteia, pentru fabricarea unui produs alimentar sau a unui medicament destinat prevenirii sau tratamentului infecției cu microorganisme de tip *Helicobacter*. Compoziția conform invenției conține un ulei esențial, ales din grupul format din semințe de morcov, scorțişoară, cuişoare, chimion, eucalipt, grapefruit, *Cymbopogon*

---

(11) a 2003 00086 A2

flexuosus guatemala, ulei de manuka, oregano, salvie, cimbru de grădină, tarhon, cimbru sau o combinație de două sau mai multe dintre acestea şi/sau un compus izolat din unul dintre uleiurile esențiale, cum ar fi alfa-pinen, beta-pinen, carvacrol, citral, citronelal, estragol, eugenol, farnesol, acetat de geranul, geraniol, izoeugenol, limonenă, linalool, nerol, aldehidră extrasă din *Perilla sp*., timol, *trans*-2-hexenal, sau o combinație de doi sau mai mulți astfel de compuşi, destinată utilizării pentru prevenirea sau tratamentul infecției cu microorganisme de tip *Helicobacter* cu localizare gastrică.

Revendicări: 10
Figuri: 6

(11) a 2003 00234 A2 *(51)* **C 12 G 3/00** *(21)* a 2003 00234 *(22)* 17.03.2003 *(41)* 29.07.2005//7/2005 *(71) Profir Constantin, aleea Sadoveanu nr. 39, Iaşi, RO (72) Profir Constantin, aleea Sadoveanu nr. 39, Iaşi, RO (54)* **PROCEDEU DE OBȚINERE A UNUI APERITIV DE TIP BRANDY**

(57) Invenția se referă la un procedeu de obținere a unui aperitiv tip brandy, destinat consumului alimentar. Procedeul conform invenției constă în învechirea distilatului de vin, cu tăria de 37,5°, în vase de stejar şi, eventual, în prezență de fragmente de stejar, timp de 3...6 luni, urmată de asamblarea acestuia cu un macerat de plante aromate şi medicinale, în concentrație de 100...120 ml/l, după care se condiționează, în mod cunoscut, prin filtrare, cleire, filtrare şi îmbuteliere.

Revendicări: 1

---

(11) a 2003 00235 A2 *(51)* **C 12 G 3/00** *(21)* a 2003 00235 *(22)* 17.03.2003 *(41)* 29.07.2005//7/2005 *(71) Profir Constantin, aleea Sadoveanu nr. 39, Iaşi, RO (72) Profir Constantin, aleea Sadoveanu nr. 39, Iaşi, RO (54)* **PROCEDEU DE OBȚINERE A UNEI BĂUTURI SPIRTOASE**

(57) Invenția se referă la un procedeu de obținere a unei băuturi spirtoase, destinată consumului alimentar. Procedeul conform invenției constă în aceea că, într-o primă etapă, se învecheşte, cel puțin un an, vin din soiul Cabernet Sauvignon, după care vinul învechit se asamblează cu macerate de plante aromate şi medicinale şi se învecheşte amestecul rezultat, timp de 3...6 luni, după care, dacă este cazul, se condiționează în mod cunoscut şi se îmbuteliază.

Revendicări: 1

(11) a 2004 00821 A0 *(51)* **C 22 B 1/24** *(21)* a 2004 00821 *(22)* 29.09.2004 *(41)* 29.07.2005//7/2005 *(71) I.M.N.R. S.A., b-dul Biruinţei nr.102, comuna Pantelimon, RO (72) Gorinoiu Mircea, Calea Moşilor nr. 201, bl .9, sc. B, et. 5, ap. 46, sector 2, Bucureşti, RO; Teodor Velea, str. Valea Ialomiţei nr. 5, bl. D21, sc. C, ap. 28, et. 3, sector 6, Bucureşti, RO; Stoica Dumitru, str. Drumul Taberei nr.82, bl. C16, sc. D, et. 8, ap. 206, sector 6, Bucureşti, RO; Koudoumogiannakis Leonidas, str. Borsec nr. 3, sc. A, ap. 11, Mediaş, RO; Balazs Bela Atila, str. Livezii nr. 3, Mediaş, RO (54)* **PROCEDEU PENTRU RECICLAREA DEŞEURILOR CU CONŢINUT DE ZINC ŞI PLUMB**

(57) Invenţia se referă la un procedeu pentru reciclarea deşeurilor cu conţinut de Pb şi Zn, în scopul valorificării acestora sub formă de metale. Procedeul constă în aceea că un amestec format din deşeuri de Zn şi Pb, sub formă de cenuşi, praf, pastă, împreună cu 7 - 13% bentonită şi 8 - 10% apă, faţă de amestecul de deşeuri, se brichetează la o presiune de 200Kgf/cm^2, se calcinează la 500˚C, timp de 5 h, iar brichetele crude, rezultate, se topesc în furnalul de topire reducătoare, împreună cu aglomeratul zincoplumbos şi cocs.

Revendicări: 3
Figuri: 1

(11) a 2004 00821 A0

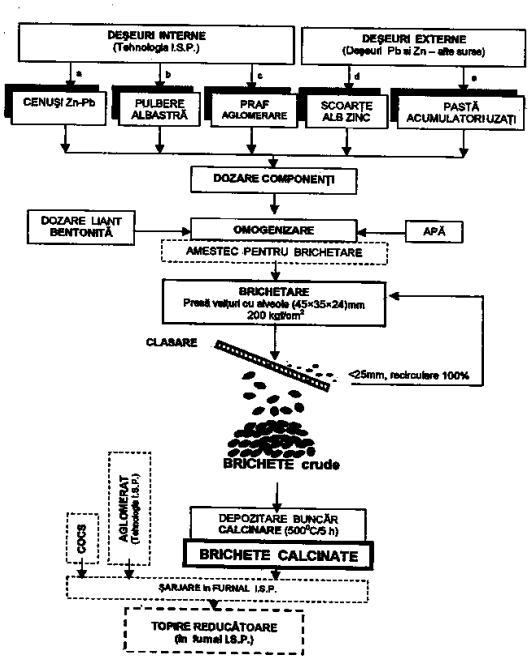

(11) a 2004 00892 A2 *(51)* **C 22 B 3/20**; C 22 B 11/00 *(21)* a 2004 00892 *(22)* 07.04.2003 *(30)* 23.04.2002 FI 20020780 *(41)* 29.07.2005//7/2005 *(86)* FI 03/00259 07.04.2003 *(87)* WO 03/091463 06.11.2003 *(71) Outokumpu Oyj, Riihitontuntie 7, FIN-02200, Espoo, FI (72) Hamalainen Matti, Aittaluodonkatu 2 a 2, FIN-28100, Pori, FI; Hyvarinen Olli, Suoniityntie 18, FIN-28220, Pori, FI (74) Rominvent S.A., str. Ermil Pangratti nr. 35, sector 1, Bucureşti (54)* **PROCEDEU PENTRU RECUPERAREA AURULUI**

(57) Invenţia se referă la un procedeu de recuperare a aurului, dintr-un reziduu sau produs intermediar, care mai conţine sulf şi fier, rezultat din faza de dezalcalinizare a procedeului hidrometalurgic de obţinere a cuprului. Procedeul conform invenţiei constă în aceea că reziduul sau produsul intermediar se dezalcalinizează folosind o soluţie pe bază de clorură de cupru bivalent şi clorură de sodiu, în prezenţă de oxigen, la potenţial de oxidare-reducere de 530...650 mV, temperatură cuprinsă între 80˚C şi punctul de fierbere al suspensiei, şi *p*H de 1...3, iar, după filtrare, aurul se reţine în coloane cu umplutură de cărbune activ.

Revendicări: 11
Figuri: 1

(11) a 2004 00892 A2

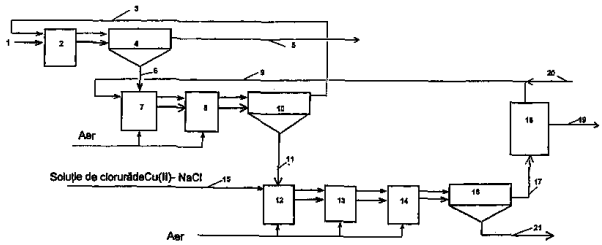

(11) a 2004 00891 A2 *(51)* **C 22 B 3/42**; C 22 B 15/00 *(21)* a 2004 00891 *(22)* 15.04.2003 *(30)* 19.04.2002 FI 20020749 *(41)* 29.07.2005//7/2005 *(86)* FI 03/00292 15.04.2003 *(87)* WO 03/089675 30.10.2003 *(71) Outokumpu Oyj, Riihitontuntie 7, FIN-02200, Espoo, FI (72) Leimala Raimo, Harjutie 30, FIN-28430, Pori, FI (74) Rominvent S.A., str. Ermil Pangratti nr. 35, sector 1, Bucureşti (54)* **METODĂ PENTRU PURIFICAREA SOLUȚIEI DE CLORURĂ DE CUPRU**

(57) Invenția se referă la o metodă de îndepărtare a impurităților de metale, din soluția concentrată de clorură de cupru monovalent. Metoda conform invenției constă în eliminarea impurităților metalice, cum ar fi zinc, nichel, plumb, fier şi mangan cu răşini schimbătoare de ioni, pe bază de stiren-divinilbenzen.

Revendicări: 13

(11) a 2004 00945 A2 *(51)* **C 22 B 11/02** *(21)* a 2004 00945 *(22)* 02.05.2003 *(30)* 03.05.2002 FI 20020835 *(41)* 29.07.2005//7/2005 *(86)* FI 03/00343 02.05.2003 *(87)* WO 03/093516 13.11.2003 *(71) Outokumpu Oyj, Riihitontuntie 7, FIN-02200, Espoo, FI (72) Makinen Tuula, Juhannustie 5f, FIN-02200, Espoo, FI; Eerola Minna, Hiekkatie 17, FIN-28400, Ulvila, FI; Laulumaa Jukka, Sotkantie 11, FIN-28450, Vanha-Ulvila, FI; Kojo Ilkka, Kaksosmaki 11 C 9, FIN-02400, Kirkkonummi, FI; Merikanto Nils, Tuohivirsu 4 as 7, FIN-02130, Espoo, FI (74) Rominvent S.A., str. Ermil Pangratti nr. 35, sector 1, Bucureşti (54)* **PROCEDEU PENTRU RAFINAREA CONCENTRATULUI CONȚINÂND METALE PREȚIOASE**

(57) Invenția se referă la un procedeu de rafinare a concentratului de metale prețioase. Procedeul conform invenției constă în aceea că se alimentează o cuvă de reacție a unui cuptor (**1**) de topire în suspensie, cu un concentrat (**9**) de metal prețios, gaz de reacție (**10**), flux (**11**) şi cenuşă (**12**) zburătoare, după care, în cuptorul (**1**), se formează două faze (**8** şi **7**), mată şi, respectiv, zgură; faza (**8**) mată este trimisă la un tratament (**15**) hidrometalurgic, iar faza (**7**) zgură, împreună cu un agent de reducere şi un agent de scădere a punctului de topire, sunt introduse într-un cuptor (**2**) electric, de unde rezultă două faze (**14** şi **13**),

(11) a 2004 00945 A2

mată metalizată şi, respectiv, zgură reziduală; faza (**14**) mată metalizată este supusă unui tratament (**16**) hidro-metalurgic sau este reintrodusă în cuptorul (**1**) de topire în suspensie.

Revendicări: 11
Figuri: 1

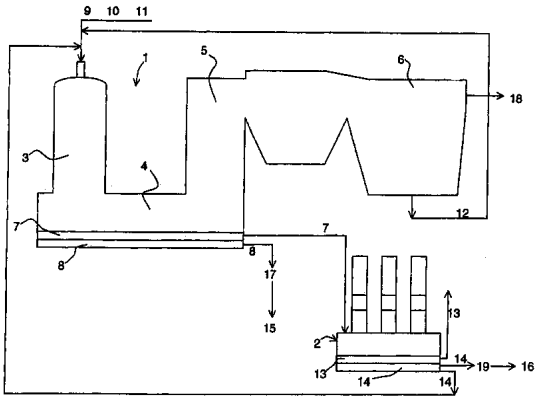

(11) a 2004 00687 A2 *(51)* **C 23 C 2/24** *(21)* a 2004 00687 *(22)* 20.02.2003 *(30)* 09.03.2002 DE 102 10 429.8 *(41)* 29.07.2005//7/2005 *(86)* EP 03/01722 20.02.2003 *(87)* WO 03/076681 18.09.2003 *(71) Sms Demag Aktiengesellschaft, Eduard-Schloemann-Strasse 4, D-40237, Dusseldorf, DE (72) Bergmann Frank, Boquet-Graseweg 32, 39128, Magdeburg, DE; Zielenbach Michael, Ahlstrasse 22, 57074, Siegen, DE; Trakowski Walter, Sanddornweg 42, 47269, Duisburg, DE; Jepsen Olaf Norman, Biedenkopfer Strasse 14, 57072, Siegen, DE; Behrens Holger, Neuenhausstrasse 44, 40699, Erkrath, DE (74) Rominvent S.A., str. Ermil Pangratti nr. 35, sector 1, Bucureşti (54)* **DISPOZITIV DE ACOPERIRE A BENZILOR METALICE, PRIN CUFUNDARE ÎN METAL TOPIT**

(57) Invenția se referă la un dispozitiv de acoperire a benzilor metalice, prin cufundare în metal topit. Dispozitivul conform invenției este compus dintr-un rezervor (**3**) care conține un metal de acoperire (**2**), în stare fluidă, şi un canal de ghidare (**4**), lângă care este amplasat un inductor electromagnetic (**5**), prevăzut cu nişte bobine (**6** şi **7**) principale şi, respectiv, corectoare, dispuse succesiv pe direcția de mişcare a benzii metalice (**1**), bobinele (**7**) corectoare fiind dispuse decalat, una față de alta, perpendicular pe di-

(11) a 2004 00687 A2
recția de mişcare şi pe direcția normală, la suprafața benzii metalice (**1**).

Revendicări: 12
Figuri: 4

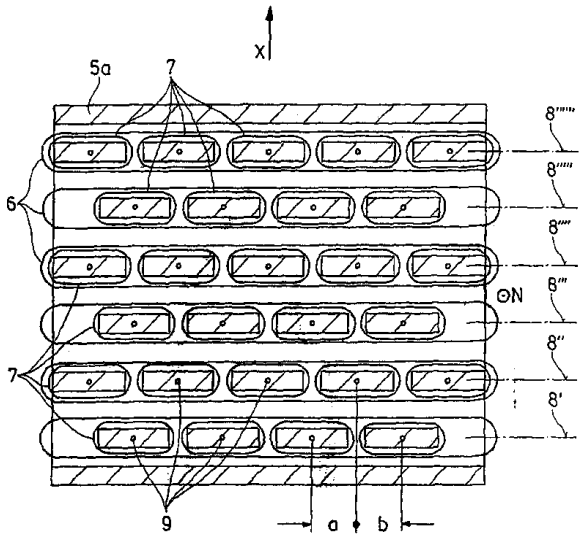

Fig. 3

(11) a 2003 00962 A2 *(51)* **D 06 B 3/00** *(21)* a 2003 00962 *(22)* 26.11.2003 *(41)* 29.07.2005//7/2005 *(71) Textila Dacia S.A., b-dul Bucureştii Noi nr. 43, sector 1, Bucureşti, RO (72) Sârbu Andrei, str.Valea Oltului 16, bl. A28, sc. C, et. 2, ap. 37, sector 6, Bucureşti, RO; Cosmin Victoria, str. Constantin Rădulescu Motru nr. 16, bl. 21, sc. B, ap. 52, sector 4, Bucureşti, RO; Udrea Ion, intrarea Vasile Păun nr. 5, ap. 12, sector 5, Bucureşti, RO; Amariuței Viorica, b-dul Timişoara nr. 69, bl. C13, sc. C, ap. 114, sector 6, Bucureşti, RO; Bercea Vasilica, str. Sibiu nr. 41, bl. 15S14, ap. 65, et. 5, sector 6, Bucuresti, RO; Bălan Gabriela, str. Visana nr. 5, bl. 43, sc. A, et. 4, ap. 18, sector 4, Bucureşti, RO; Pricop Floarea, Şoseaua Olteniței nr. 140, bl. 5, sc. 2, et. 6, ap. 67, sector 4, Bucureşti, RO; Sârbu Liliana, str. Valea Oltului nr. 16, bl. A28, sc. C, et. 2, ap. 37, sector 6, Bucureşti, RO; Vameşu Mariana, Calea Ferentari nr. 18, bl. 125, ap. 22, sector 5, Bucureşti, RO (54)* **PROCEDEU DE OBȚINERE A MATERIALELOR TEXTILE, CU ACȚIUNE BIOCIDĂ SELECTIVĂ, DE LUNGĂ DURATĂ**

(57) Invenția se referă la un procedeu de obținere a materialelor textile, cu acțiune biocidă selectivă, de lungă durată, aplicabil în industria textilă. Procedeul conform invenției constă în aceea că se obține o soluție apoasă de biocid, de tipul sare cuaternară de amoniu, a unui oligomer vinilic de concentrație

(11) a 2003 00962 A2
3...15%, care intră în compoziția unei paste de imprimare, formată din 0,1...1,5% agent biocid, 1...2% emulsionant neionic, 3...5% îngroşător, 0,0...0,1% inițiator radicalic şi restul până la 100% apă, numita pastă se imprimă prin raclare, la temperatura camerei, pe diferite materiale textile, care, apoi, se usucă la temperaturi de 70...110° C, timp de 30...60 s.

Revendicări: 5

(11) a 2004 00673 A0 *(51)* **D 06 P 1/00** *(21)* a 2004 00673 *(22)* 28.07.2004 *(41)* 29.07.2005//7/2005 *(71) Popescu Valentin, str. Anul 1848 nr. 13, Ploieşti, RO (72) Popescu Valentin, str. Anul 1848 nr. 13, Ploieşti, RO (54)* **PROCEDEU DE VOPSIRE MULTICOLORĂ**

(57) Invenția se referă la un procedeu de vopsire multicoloră, în scul, a aței şi firelor din fibre naturale, cu trosoane de culoare, de lungimi diferite, cu întrepătrunderi între zonele de culoare şi cu variații de intensitate a culorii, de-a lungul unui tronson. Procedeul conform invenției constă în aceea că sculurile, care pot avea lungimi diferite, se suspendă în zona de mijloc, pe bastoane, şi se imersează, simultan, cu cele două capete libere, în flota de vopsire.

Revendicări: 6
Figuri: 1

(11) a 2003 00945 A2 *(51)* **E 01 B 9/48** *(21)* a 2003 00945 *(22)* 20.11.2003 *(41)* 29.07.2005//7/2005 *(71) Arcons S.R.L., str. Unirii, bl. P6A, ap. 9, Buzău, judeţul Buzău, RO (72) Mirică Gheorghe, b-dul Unirii, bl. P6A, sc. A, et. 3, ap. 9, Buzău, judeţul Buzău, RO; Mocanu Iulian, str. Fundătura Gârlei nr. 16, Buzău, RO; Ionescu Nicolae, str. Didiţel nr. 11, sector 4, Bucureşti, RO; Bura Petre, b-dul Nicolae Bălcescu nr. 52, bl. 3, sc. A, ap. 6, Buzău, judeţul Buzău, RO; Bălescu Vasile, str. Caraiman, bl. A1, ap. 6, Buzău, judeţul Buzău, RO (74) Cabinet de Proprietate Industrială "Lazăr Elena", b-dul Nicolae Bălcescu, bl. Crinul Alb, ap. 24, O.P. 1, C.P. 52, Buzău (54)* **DISPOZITIV DE PRINDERE ŞI FIXARE ELASTICĂ, A ŞINEI DE CALE FERATĂ**

(57) Invenţia se referă la un dispozitiv de prindere şi fixare elastică, a şinei de cale ferată, pe traverse din beton, lemn sau metal, la ecartament, atât la aparatele de cale, cât şi la liniile curente. Dispozitivul conform invenţiei este constituit dintr-o clemă (**1**) elastică, realizată dintr-o bară de oţel pentru arcuri, de secţiune circulară, cu aria cuprinsă între 110 mm^2 şi 200 mm^2, şi are două braţe (**d**) care, la montare, intră în contact direct sau indirect, prin intermediul unor plăcuţe (**13**) metalice de presiune, pe o talpă (**a**) a unei şine (**2**) de cale ferată, şi două bucle (**f**), care se tensionează, în timpul operaţiei de strângere, cu ajutorul unui şurub (**9**) special, prevăzut cu o şaibă (**10**) specială sau cu o şaibă (**11**) plată, şi cu o piuliţă (**12**), cele două bucle (**f**) ale clemei (**1**) elastice sunt unite

(11) a 2003 00945 A2

între ele, la partea inferioară, iar capetele libere ale braţelor (**d**) prezintă câte o teşitură (**e**), iar forma şaibei (**10**) speciale, a plăcuţei (**13**) metalice de presiune şi a clemei (**1**) elastice împiedică autodislocarea acesteia, în timpul funcţionării.

Revendicări: 15
Figuri: 15

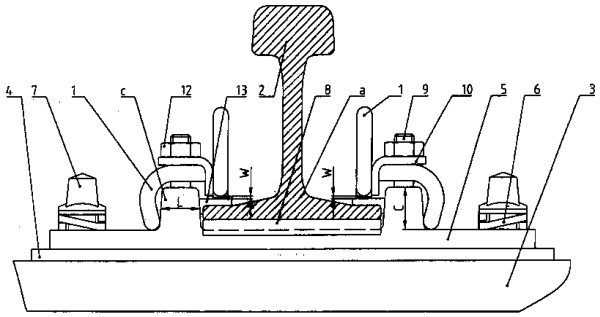

Fig. 1

(11) a 2004 00016 A2 *(51)* **E 04 C 1/40**; E 04 C 5/07 *(21)* a 2004 00016 *(22)* 08.01.2004 *(41)* 29.07.2005//7/2005 *(71) Dascălu Vasile, str. Alecu Russo, bl. 39, sc. C, et. 2, ap. 12, Bacău, RO (72) Dascălu Vasile, str. Alecu Russo, bl. 39, sc. C, et .2, ap. 12, Bacău, RO (54)* **PROCEDEU PENTRU REALIZAREA MATERIALELOR DE CONSTRUCŢIE**

(57) Invenţia se referă la un procedeu pentru realizarea materialelor de construcţie, de exemplu blocurile prefabricate de zidărie şi zidurile turnate din beton monolit. Procedeul conform invenţiei utilizează, într-un beton (**2**), nişte miezuri pierdute (**3**), din sticle de masă plastică, sau recipienţi din tablă subţire de oţel sau aluminiu, provenite din industriile alimentară, farmaceutică, sanitară, cosmetică şi chimică, prin intercalarea în masa acestuia, producând nişte goluri (**5**), într-o primă fază, este turnat într-o matriţă (**1**) din tablă de 2 mm grosime, având o formă paralelipipedică sau în cofraj, se toarnă un strat de beton (**2**) şi apoi un strat de miezuri (**3**), fazele alternând între ele, după care urmează compactarea prin vibrare, obţinându-se elemente şi ziduri neportante, cu goluri cu un consum redus de ciment, cu un grad îmbunătăţit de termofonoizolare, depoluând mediul, rezolvând şi un efect ecologic pozitiv şi

(11) a 2004 00016 A2

concret şi obţinându-se nişte rezistenţe fizico- mecanice corespunzătoare, dând o bună siguranţă în exploatare a construcţiilor şi fiabilitatea acestora, timp îndelungat.

Revendicări: 5
Figuri: 7

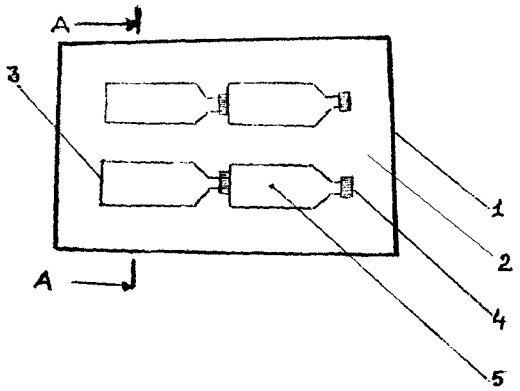

Fig. 1

(11) a 2004 00073 A2 *(51)* **E 04 G 3/10**; A 47 L 3/02; B 65 G 69/22 *(21)* a 2004 00073 *(22)* 29.01.2004 *(41)* 29.07. 2005//7/2005 *(71) Costa Dan, aleea Scurtă nr. 2, sc. B, ap. 3, Timişoara, RO (72) Costa Dan, aleea Scurtă nr. 2, sc. B, ap. 3, Timişoara, RO (74) Constantin Ghiţă Office, b-dul Take Ionescu nr. 24-28, sc. B, ap. 2, Timişoara, judeţul Timiş (54)* **INSTALAŢIE PENTRU ACCESAREA PEREŢILOR VERTICALI, CU SIGURANŢĂ SPORITĂ**

(57) Invenţia se referă la o instalaţie pentru accesarea pereţilor verticali, utilizabilă în domeniul construcţiilor, în special în fazele de finisaj exterior, cât şi pentru întreţinerea pereţilor clădirii, cum ar fi inspecţia, chituirea şi spălarea geamurilor exterioare. Instalaţia conform invenţiei este constituită dintr-o platformă (**1**) susţinută de doi suporţi (**14**) metalici, pe care sunt fixate nişte mecanisme (**3**) de ridicare şi coborâre pe nişte cabluri (**2**) de suspensie, ce trec prin mecanismele (**3**), având capetele legate la nişte puncte (**11**) fixe, situate sub nivelul platformei (**1**), cablurile (**2**) fiind conduse în jurul unor elemente (**4**, **5**, **6**, **7**, **8** şi **9**) de ghidare, instalate pe cadrele (**14**) şi o grindă (**10**) de legătură, porţiunile de cabluri (**2**), între elementul de ghidare (**9**) şi un punct fix (**11**), au o distanţă mai mare între ele, decât porţiunile superioare

(11) a 2004 00073 A2

ale cablurilor (**2**) dintre mecanismele (**3**) şi nişte puncte (**12**) de suspensie, un element (**5**) de ghidare este montat pe un braţ (**15**) întinzător, astfel încât tensiunea din cabluri (**2**) să poată fi ajustată.

Revendicări: 4
Figuri: 4

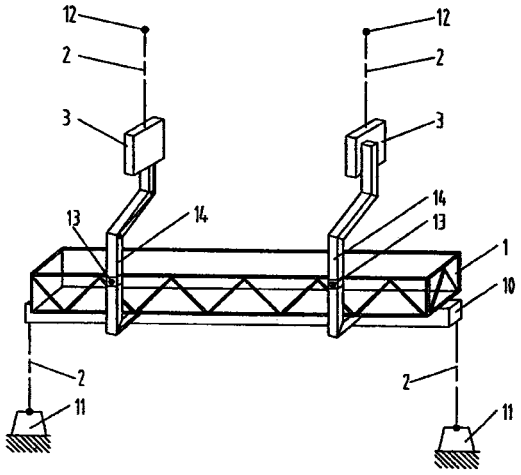

Fig. 1

(11) a 2003 00796 A2 *(51)* **E 21 B 17/042** *(21)* a 2003 00796 *(22)* 26.09.2003 *(30)* 26.09.2002 US 10/254, 500 *(41)* 29.07.2005//7/2005 *(71) Siderca S.A.I.C., Av. Leandro N. Alem 1067-Piso 27 (C1001AFA), Buenos Aires, AR (72) Ernst Hugo A., Avda, Leandro N. Alem 1067-Piso 27 (C1001AFA), Buenos Aires, AR; Johnson Daniel, Avda, Leandro N. Alem 1067-Piso 27 (C1001AFA), Buenos Aires, AR; Villasante Jose, Avda, Leandro N. Alem 1067-Piso 27 (C1001AFA), Buenos Aires, AR (74) Cabinet M.Oproiu - Consiliere în Proprietate Intelectuală S.R.L., str. Popa Savu nr. 42, parter, sector 1, Bucureşti (54)* **ANSAMBLU DE PRĂJINI DE FORAJ, PENTRU TRANSMITEREA MOMENTULUI DE TORSIUNE, ŞI NIPLU DE ETANŞARE CU ÎMBUNĂTĂŢIREA ETANŞĂRII ŞI A CURGERII FLUIDULUI**

(57) Invenţia se referă la un ansamblu de prăjini de pompare, tubulare, prin intermediul căruia este transmis, de la suprafaţă la o pompă submersibilă, un moment de rotaţie, pentru extragerea la suprafaţăa hidrocarburilor lichide, precum şi la un niplu de legătură între două prăjini consecutive. Ansamblul conform invenţiei cuprinde nişte prăjini de pompare, tubulare, dintre care, fiecare are un capătavând un filet interior şi, respectiv, celălalt capăt, prevăzut cu un filet exterior, raportul între diametrul de început, al unui umăr de torsiune, şi diametrul exterior, al elementului de conectare, fiind de 0,60... 0,98, raportul între diametrul interior şi diametrul exterior

(11) a 2003 00796 A2

fiind de 0,15... 0,90, iar raportul dintre diametrul interior şi diametrul de început, al umărului de torsiune, este de 0,25...0,92. Niplul conform invenţiei, folosit pentru îmbinarea, între ele, a două prăjini consecutive, din cadrul ansamblului, are valoarea raportului dintre diametrul exterior, al unui element de conectare, şi diametrul exterior, al unei prăjini tubulare, ≥ 1 şi $\leq 1,5$, iar raportul dintre diametrul intern al prăjinii tubulare, la capătul liber, şi diametrul de început, al umărului de torsiune pe elementul de conectare, este ≥ 1 şi $\leq 1,1$.

Revendicări: 34
Figuri: 35

(11) a 2003 00796 A2

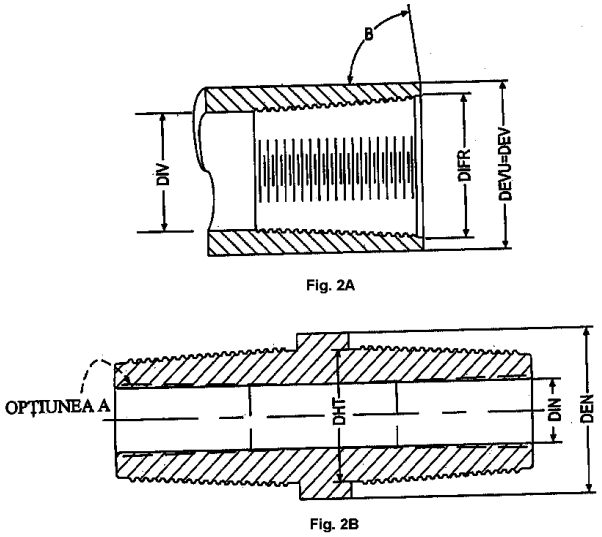

Fig. 2

(11) a 2004 00634 A0 *(51)* **F 02 F 3/18** *(21)* a 2004 00634 *(22)* 12.07.2004 *(41)* 29.07.2005//7/2005 *(71) Buza Lazăr, str. Simion Bărnuţiu nr. 6, bl. A28, sc. A, ap. 9, Zalău, RO (72) Buza Lazăr, str. Simion Bărnuţiu nr. 6, bl. A28, sc. A, ap. 9, Zalău, RO (54)* **CAMERĂ DE ARDERE CALDĂ, PENTRU MOTOARE DIESEL, CU INJECŢIE DIRECTĂ**

(57) Invenţia se referă la o cameră de ardere caldă, realizată în pistonul unui motor Diesel, cu injecţie directă. Camera conform invenţiei este realizată din material refractar şi se asamblează într-un piston, la turnare, cu nişte inele de ancorare, cu suprafeţe plane întrerupte prin secţionări şi în dreptul cărora sunt prevăzute nişte orificii de aerisire, şi are o formă geometrică de tor, realizată cu muchii subţiri, cu minimum două canale, pentru realizarea mişcării circulare a aerului, în plan orizontal, canalele fiind tangente la tor, din direcţia unor supape.

Revendicări: 3
Figuri: 3

(11) a 2004 00634 A0

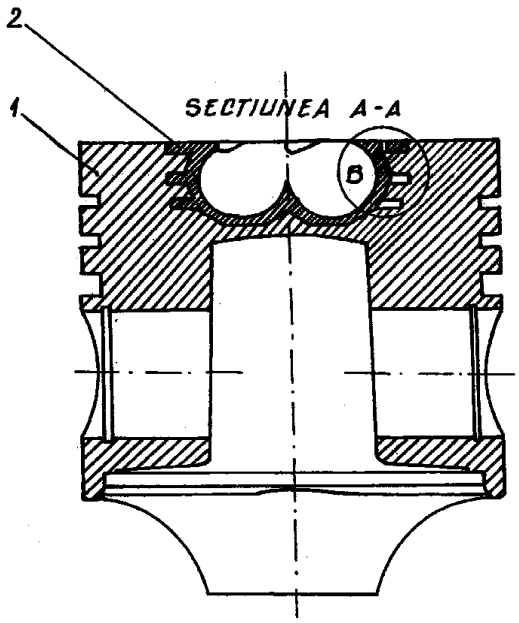

Fig. 1

(11) a 2003 00955 A2 *(51)* **F 02 M 59/00** *(21)* a 2003 00955 *(22)* 25.11.2003 *(41)* 29.07.2005//7/2005 *(71) Drăguţescu Gheorghe, str. Bradului, cartier Trivale, bl. 39, sc. A, ap. 6, Piteşti, RO (72) Drăguţescu Gheorghe, str. Bradului, cartier Trivale, bl. 39, sc. A, ap. 6, Piteşti, RO (54)* **POMPĂ CU EXCENTRICITATE VARIABILĂ**

(57) Invenţia se referă la o pompă cu plunjere radiale şi excentricitate variabilă, care permite reglarea continuă a cantităţii de combustibil injectat în camerele de ardere ale motoarelor, pe care le alimentează. Pompa conform invenţiei este constituită dintr-un arbore (**1**) fixat pe doi rulmenţi, cu o piesă (**3**) împinsă de un plunjer (**2**), pe piesă (**3**) este fixat un rulment (**4**) cu ace, care este în contact cu nişte plunjere (**5**) suport, pe care le deplasează în timpul mişcării de rotaţie a arborelui (**1**), în acelaşi timp cu plunjerele (**5**) suport deplasându-se şi nişte plunjere (**6**) de lucru, care fac posibilă refularea şi absorţia fluidului combustibil, iar un alt plunjer (**13**) dintr-o bucşă (**12**), împreună cu un arc (**14**) şi o piesă (**15**) de legătură, acţionate din exterior de un piston (**16**), transmit comanda printr-un ulei (**A**), la plunjerul (**2**) care produce varierea excentricităţii.

Revendicări: 2
Figuri: 1

(11) a 2003 00955 A2

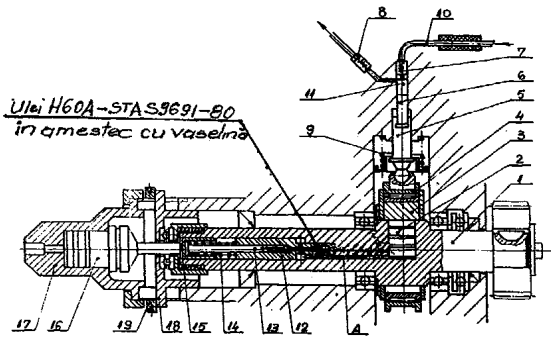

(11) a 2004 00633 A0 *(51)* **F 02 N 17/04**; F 22 D 1/00 *(21)* a 2004 00633 *(22)* 12.07.2004 *(41)* 29.07.2005//7/2005 *(71) Buza Lazăr, str. Simion Bărnuţiu nr. 6, bl. A28, sc. A, ap. 9, Zalău, RO (72) Buza Lazăr, str. Simion Bărnuţiu nr. 6, bl. A28, sc. A, ap. 9, Zalău, RO (54)* **ASIGURATOR DE ALIMENTARE**, **PENTRU MOTOARE DIESEL**

(57) Invenţia se referă la un aparat complex, care asigură alimentarea continuă a motoarelor Diesel, indiferent de regimul termic extern şi de unele defecţiuni ale sistemului de alimentare. Asiguratorul conform invenţiei este compus dintr-un corp (**1**) cilindric, care conţine nişte surse de încălzire cu antigel sau o sursă electrică şi un capac (**10**) care conţine o supapă (**12**) de aerisire, automată, cu un plutitor (**14**) şi un avertizor de pericol, prin contact electric, de oprire a motorului din lipsă de alimentare.

Revendicări: 3
Figuri: 1

(11) a 2004 00633 A0

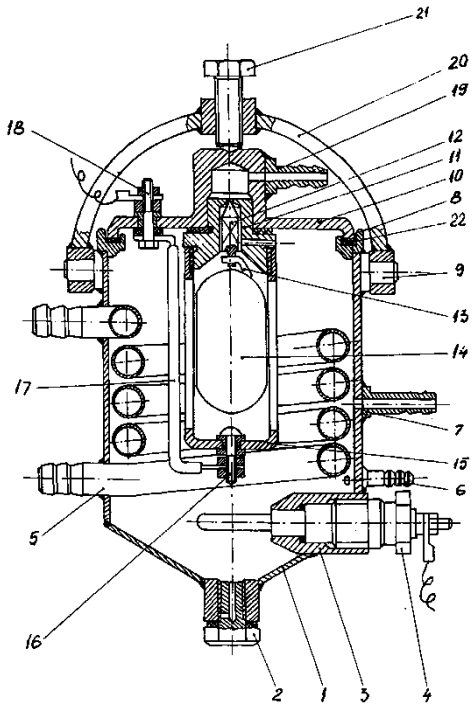

(11) a 2005 00064 A0 *(51)* **F 03 B 11/00** *(21)* a 2005 00064 *(22)* 28.01.2005 *(41)* 29.07.2005//7/2005 *(71) Vertan Gheorghe, intrarea Sunetului nr. 3, bl. 219, ap. 10, Timişoara, RO; Peneşel Răzvan Constantin Andrei, aleea Martir Nagy Eugen nr.4, bl.23, ap.5, Timişoara, RO; Madescu Eleonora, str. Înfrăţirii nr. 15, sc. A, ap. 6, Timişoara, RO; Gârdan Maria, str.Constantin Stere nr. 16, sc. A, ap. 7, Timişoara, RO; Retezan Maria, str. Popa Şapcă nr. 32, bl. A12, sc. A, et .1, ap .6, Timişoara, RO (72) Vertan Gheorghe, intrarea Sunetului nr. 3, bl. 219, ap. 10, Timişoara, RO; Peneşel Răzvan Constantin Andrei, aleea Martir Nagy Eugen nr. 4, bl.23, ap. 5, Timişoara, RO; Madescu Eleonora, str. Înfrăţirii nr. 15, sc. A, ap .6, Timişoara, RO; Gârdan Maria, str. Constantin Stere nr. 16, sc. A, ap. 7, Timişoara, RO; Retezan Maria, str. Popa Şapcă nr. 32, bl. A12, sc. A, et. 1, ap. 6, Timişoara, RO (54)* **PROCEDEU DE REALIZARE ŞI DE MODIFICARE A UNEI VALORI IMPUSE A TURAŢIEI UNOR ECHIPAMENTE ROTATIVE SAU A UNOR PIESE ROTATIVE ŞI PRODUSE OBŢINUTE PRIN APLICAREA PROCEDEULUI**

(57) Invenţia se referă la un procedeu de realizare şi de modificare a unei valori impuse, a turaţiei unor echipamente rotative sau a unor piese rotative, şi produse obţinute prin aplicarea procedeului. Procedeul conform invenţiei constă în realizarea şi modificarea valorii impuse turaţiei unei componente a unui agregat, care conţine o componentă motoare (**1**) şi o

(11) a 2005 00064 A0

componentă antrenată (**9**), şi adaugă agregatului un angrenaj cu nişte roţi dinţate (**3** şi **4**) sau mai multe angrenaje, montate în paralel, dintre care, în orice moment, poate funcţiona cel mult unul, pentru componenta agregatului, căreia nu i se impune valoarea turaţiei, se adoptă o turaţie (**n1**) de valoare convenabilă, angrenajul sau unul dintre angrenajele prevăzute transformând turaţia (**n1**), într-o turaţie (**n2**) de valoare impusă, a celeilalte componente, dacă valoarea turaţiei (**n2**) trebuie modificată, se înlocuiesc roţile dinţate (**3** şi **4**) cu altele, alese corespunzător, acestea putându-se înlocui fără demontarea nici unei maşini şi a nici unui arbore, păstrându-se, astfel, linia de arbori şi centrările odată realizate, deoarece sunt montate pe capetele unor arbori (**2** şi **5**) ai componentelor agregatului.

Revendicări: 6
Figuri: 21

(11) a 2003 00074 A2 *(51)* **F 03 B 13/06** *(21)* a 2003 00074 *(22)* 27.01.2003 *(41)* 29.07.2005//7/2005 *(71) Ghiocea Ciprian, str. Tudor Vladimirescu, bl. 22, sc. C, ap. 5, et. 1, Făgăraş, Braşov, RO (72) Ghiocea Ciprian, str. Tudor Vladimirescu, bl. 22, sc. C, ap. 5, et. 1, Făgăraş, Braşov, RO (54)* **CENTRALĂ HIDROELECTRICĂ, CU VOIAJORI**

(57) Invenţia se referă la o centrală hidroelectrică, cu voiajori, folosită în domeniul hidroenergetic, pentru producerea energiei electrice. Centrala conform invenţiei este formată dintr-un mecanism bielă-manivelă (**8** şi **9**), cu un voiajor (**5**), încorporat pe un arbore (**10**) pe care se mai află un volant (**11**) şi un generator (**12**) de curent, conectat la o staţie (**13**) de transformare, precum şi un baraj (**1**) pentru un lac de acumulare (**26**), un tunel (**16**) de aducţiune, cu o poartă (**17**) care foloseşte pentru stoparea accesului apei, un bazin (**4**) al voiajorilor, în care se acumulează apa, pentru a crea cota nominală de funcţionare a instalaţiei de generat energie electrică, cu nişte guri (**22**) pentru evacuarea apei în exces, o conductă (**2**) forţată cu o poartă (**20**), pentru controlul căderii de apă, un canal (**25**) pentru curgerea rapidă a apei, datorită debitelor peste cotele normale, o clădire (**15**) în care este încorporată instalaţia şi un canal (**18**) de fugă.

Revendicări: 2
Figuri: 2

(11) a 2005 00064 A0

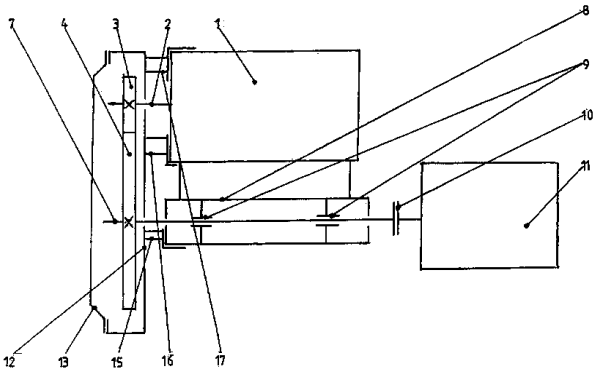

Fig. 1

(11) a 2003 00074 A2

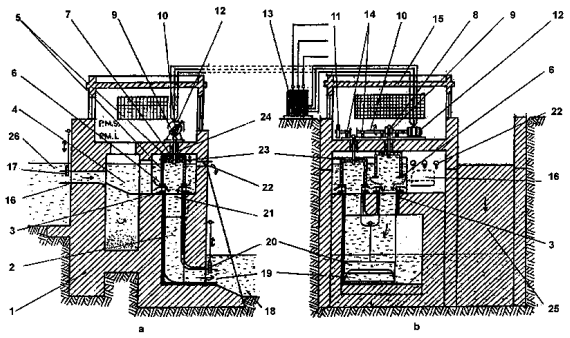

Fig. 1

(11) a 2002 00579 A2 *(51)* **F 16 C 32/00** *(21)* a 2002 00579 *(22)* 08.05.2002 *(41)* 29.07.2005//7/2005 *(71) Iordănescu Vladimir Dinu, intrarea Patinoarului nr. 7, bl. PM50, ap. 89, sector 3, Bucureşti, RO (72) Iordănescu Vladimir Dinu, intrarea Patinoarului nr. 7, bl. PM50, ap. 89, sector 3, Bucureşti, RO (54)* **SUSTENTAŢIE HIDROSTATICĂ, CU BUZUNARE ETANŞE, ŞI SCHEMĂ HIDRAULICĂ DE ACŢIONARE**

(57) Invenţia se referă la o soluţie tehnică de sustentaţie hidrostatică, cu buzunare etanşe, aplicată la construcţia lagărelor plane de alunecare, ale maşinilor-unelte grele, şi la o schemă hidraulică de acţionare. Sustentaţia conform invenţiei se obţine în nişte buzunare, având forme diferite, etanşate, pe contur, cu o garnitură compusă, cu frecare şi uzură redusă, activată hidraulic şi care nu permite scurgerea uleiului din buzunare, către exterior, astfel nu se produce şi nu se degajă căldură, buzunarele alimentându-se prin două sau mai multe circuite independente, pe baza unei scheme hidraulice, parametrul de presiune se poate varia în raport de până la 1:10, comanda se face în bucla închisă, prin parametrii măsuraţi de nişte traductori de presiune şi deplasare.

Revendicări: 1
Figuri: 3

(11) a 2002 00579 A2

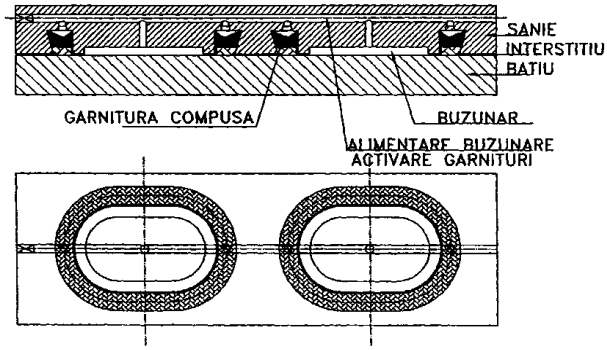

Fig. 1

(11) a 2003 01051 A2 *(51)* **F 16 H 1/28** *(21)* a 2003 01051 *(22)* 22.12.2003 *(41)* 29.07.2005//7/2005 *(71) Bara Mircea Viorel, str. Pascaly nr. 5, ap. 16, Cluj-Napoca, RO; Brişan Cornel Mircea, str. Dorobanţilor nr. 85, ap. 5, Cluj-Napoca, RO (72) Bara Mircea Viorel, str. Pascaly nr. 5, ap. 16, Cluj-Napoca, RO; Brişan Cornel Mircea, str. Dorobanţilor nr. 85, ap. 5, Cluj-Napoca, RO (54)* **VARIATOR DE TURAŢIE, PRECESIONAL**

(57) Invenţia se referă la un variator de turaţie, cu fricţiune, care poate fi utilizat în structura lanţurilor cinematice, ce aparţin instalaţiilor sau utilajelor din diferite domenii industriale. Variatorul conform invenţiei este constituit dintr-un subansamblu bară-portsatelit (**bps**), format dintr-un arbore (**22**) de intrare, nişte elemente (**18** şi **19**) rigide, o roată (**8**) satelit, care execută o mişcare precesională, în jurul unui punct fix aflat pe o axă principală, transmiterea mişcării, de la roata (**8**) satelit la un arbore (**1**) de ieşire, se face cu ajutorul unui cuplaj (**7**) sferic, sincron, care, la rândul său, preia mişcarea de la roata (**8**) satelit, printr-un cuplaj canelat, modificarea poziţiei roţii (**8**) satelit, pe axa barei portsatelit (**bps**), se realizează cu ajutorul unui mecanism format dintr-o roată dinţată (**12**) şi o cremalieră (**13**), de care este solidar legată o bucşă, care are un canal interior, conic, înclinat, în care intră şi iese, în mod continuu

(11) a 2003 01051 A2

şi succesiv, aproximativ o treime dintr-un număr de bile (**14**) amplasate pe o colivie fixată pe butucul roţii (**8**) satelit.

Revendicări: 4
Figuri: 1

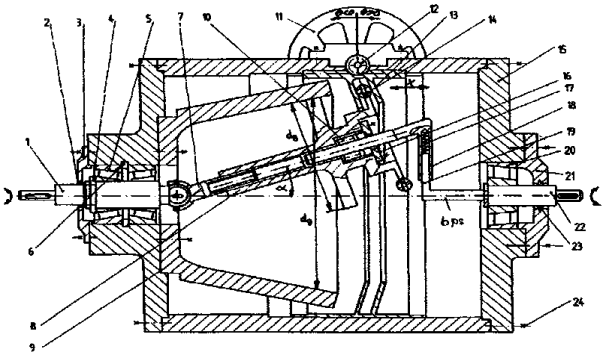

(11) a 2005 00048 A0 *(51)* **F 16 L 55/115** *(21)* a 2005 00048 *(22)* 24.01.2005 *(41)* 29.07.2005//7/2005 *(71) Mobilplast S.A., str. Chişinăului nr. 6B, Iaşi, RO (72) Nedelcu Narciza, str. Vasile Conta nr. 20, Iaşi, RO (54)* **ELEMENT DE PROTECȚIE**

(57) Invenția se referă la un element de protecție, al unui capăt al unei țevi metalice, filetat interior sau exterior sau nefiletat, în timpul manipulării şi în cel al transportului spre o locație de folosire a țevii. Elementul conform invenției cuprinde un cilindru (**1**) realizat dintr-un material plastic, prevăzut cu o cavitate (**2**), filetat la exterior şi protejat de către o cămaşă (**3**) metalică, evazată înspre exterior şi presată în cavitate (**2**), având, la partea sa inferioară, nişte crestături (**4**) diametral opuse.

Revendicări: 2
Figuri: 4

(11) a 2005 00048 A0

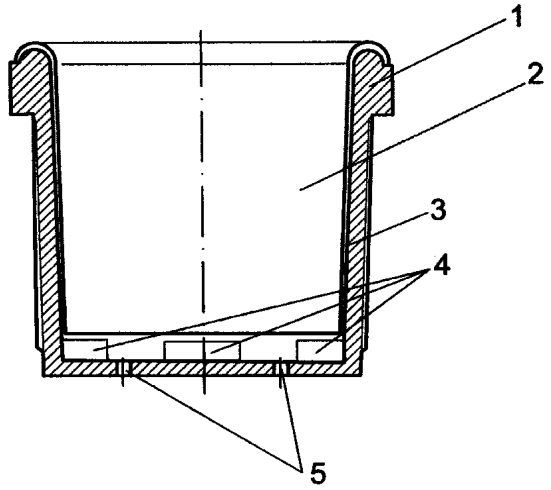

Fig. 1

(11) a 2005 00194 A0 *(51)* **F 16 S 3/00** *(21)* a 2005 00194 *(22)* 03.03.2005 *(41)* 29.07.2005//7/2005 *(71) Radulea Răzvan Nicolae, str. Dr. Ernest Juvara nr. 13, sector 6, cod 060104, Bucureşti, RO (72) Radulea Răzvan Nicolae, str. Dr. Ernest Juvara nr. 13, sector 6, cod 060104, Bucureşti, RO (54)* **PROFIL ALUMINIU PROTECȚIE CANT**

(57) Invenția se referă la un profil de aluminiu, utilizat pentru protecția canturilor, în industria mobilei, în construcții şi amenajări interioare. Profilul conform invenției este realizat prin extrudere, din aliaj AlMgSi 056060 P5, având o porțiune centrală, tip ancoră (**1**), o porțiune orizontală (**2**) şi două aripioare verticale (**3**), cu rolul de a proteja muchia materialului, cât şi suprafețele perpendiculare, imediat apropiate, aripioarele (**3**) având, la capete, nişte porțiuni semirotunde (**4**), care împiedică zgârierea materialului, porțiunea (**2**) orizontală având o îndoitură (**5**) la 90˚, cu marginea exterioară, rotunjită.

Revendicări: 1
Figuri: 2

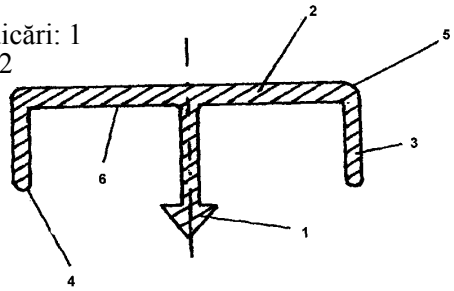

Fig. 1

(11) a 2003 00553 A2 *(51)* **F 27 D 11/00**; C 21 C 5/52; C 21 D 1/00 *(21)* a 2003 00553 *(22)* 25.06.2003 *(41)* 29.07.2005//7/2005 *(71) Novaconi Ştefan, str. P. Andronescu nr. 1, Timişoara, RO; Boltoşi Alexandru, str. P. Andronescu nr. 1, Timişoara, RO; Grozescu Ioan, str. P. Andronescu nr. 1, Timişoara, RO (72) Novaconi Ştefan, str. P. Andronescu nr. 1, Timişoara, RO; Boltoşi Alexandru, str. P. Andronescu nr. 1, Timişoara, RO; Grozescu Ioan, str. P. Andronescu nr. 1, Timişoara, RO (54)* **CUPTOR OPTIC**, **DE ÎNALTĂ TEMPERATURĂ**, **CU SEPARARE DE MEDII**

(57) Invenția se referă la un cuptor pentru obținerea temperaturilor înalte, prin mijloace neconvenționale, utilizat în procese tehnologice de obținere a cristalelor, din topitură, în medii oxidante sau reducătoare. Cuptorul conform invenției se compune dintr-un set de patru subansamble identice, fiecare subansamblu este alcătuit dintr-o oglindă (**15**) plan, eliptică, pe a cărei suprafață interioară este depusă o peliculă reflectorizantă, din argint, şi un bec (**9**) cu halogen, de tip baghetă, fixarea becului (**9**), în focarul oglinzii (**15**), se face cu ajutorul unor elemente (**8**) mecanice de îmbinare, plasate pe un suport (**7**) comun cu cel al

(11) a 2003 00553 A2

oglinzii (**15**), subansamblul, astfel realizat, poate fi multiplicat şi poziţionat pe suporturi adecvate, încât să poată realiza încălzirea unor profile de diferite tipuri şi dimensiuni.

Revendicări: 3
Figuri: 2

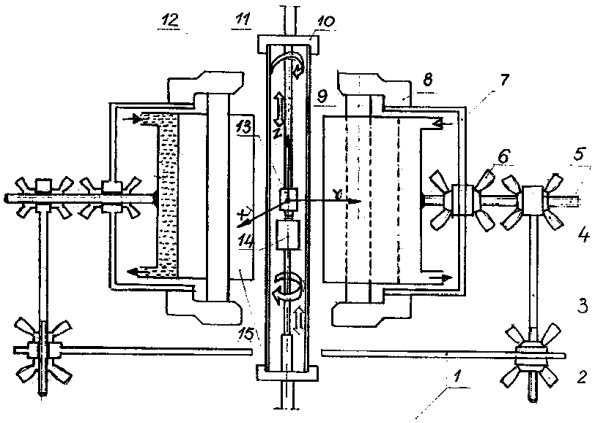

Fig. 1

---

(11) a 2003 00472 A2 *(51)* **G 01 N 19/02**; D 06 C 19/00 *(21)* a 2003 00472 *(22)* 02.06.2003 *(41)* 29.07.2005// 7/2005 *(71) Lungu Monica, str. Blajului nr. 1, ap. 4, Arad, RO; Mândrea Nicolae, str. Iuliu Maniu nr. 13-15, bl. E, sc.A, ap. 18, Arad, RO (72) Lungu Monica, str. Blajului nr. 1, ap. 4, Arad, RO; Mândrea Nicolae, str. Iuliu Maniu nr. 13-15, bl. E, sc.A, ap. 18, Arad, RO (54)* **METODĂ DE DETERMINARE A EFECTULUI DE EMOLIERE A UNOR PRODUSE CHIMICE, FOLOSITE PENTRU FINISAREA MATERIALELOR TEXTILE**

(57) Invenţia se referă la o metodă de determinare a indicelui de emoliere, al unor agenţi de emoliere, folosiţi pentru finisarea materialelor textile, ţesăturilor sau tricotajelor. Metoda conform invenţiei constă în aceea că se determină creşterea procentuală a volumului şi a revenirii elastice a unor probe de material textil, tratate cu agenţi de emoliere, comparativ cu probe din acelaşi material, dar netratate (**V**), şi valoarea reducerii procentuale a consumului de curent electric al probelor tratate, faţă de cele netratate (**F**), raportul (**T**) dintre cele două valori obţinute fiind indicele de emoliere, al agentului de emoliere, folosit.

Revendicări: 3
Figuri: 4

(11) a 2004 00768 A0 *(51)* **G 01 N 27/26**; C 25 D 11/04 *(21)* a 2004 00768 *(22)* 07.09.2004 *(41)* 29.07.2005// 7/2005 *(71) Alro S.A., str. Piteşti nr. 116, Slatina, RO (72) Rădulescu Constantin, str. Strehareţi nr. 58, Slatina, RO; Cojocaru Ioan, str. Drăgăneşti nr. 1bis, bl. P2, sc. B, et. 3, ap. 15, Slatina, RO; Chirimbu Puiu Ilie, str. N. Titulescu, bl. 22, sc. A, et. 1, ap. 1, Slatina, RO; Bărbulescu Emil, str. Independenţei nr. 4, bl. T3, sc. A, et. 9, ap. 35, Slatina, RO (54)* **METODĂ DE REGLARE A TIMPILOR DE ALIMENTARE CU ALUMINĂ, A CUVELOR DE ELECTROLIZĂ, PENTRU OBŢINEREA ALUMINIULUI ELECTROLITIC**

(57) Invenţia se referă la o metodă de reglare a timpilor de alimentare cu alumină, a cuvelor de electroliză, pentru obţinerea aluminiului electrolitic. Metoda constă în recalcularea, la cicluri de 4...8h, a timpilor de alimentare rapidă şi lentă a electrolitului, cu alumină, pentru menţinerea concentraţiei de 1, 8..2, 4% Al_2O_3, în electrolit, printr-o succesiune de etape de calcul al principalilor parametri medii, individuali, de cuvă, realizaţi pe ciclu.

Revendicări: 7

---

(11) a 2004 00037 A2 *(51)* **G 01 N 33/44** *(21)* a 2004 00037 *(22)* 14.01.2004 *(41)* 29.07.2005//7/2005 *(71) Institutul Naţional de Cercetare Dezvoltare pentru Textile şi Pielărie-Sucursala de Cercetări Pielărie Încălţăminte-ICPI, str. Ion Minulescu nr. 93, cod 742591, sector 3, Bucureşti, RO (72) Alexandrescu Laurenţia, Calea Victoriei nr. 128A, ap. 10, et. 2, sector 1, Bucureşti, RO; Brătulescu Victoria, str. Sibiu nr. 16, bl. E33, et. 8, ap. 45, sector 6, Bucureşti, RO; Bocu Veronica, str. Becaţii nr. 6, bl. R4, et. 7, ap. 94, sector 3, Bucureşti, RO (54)* **METODOLOGIE DE IDENTIFICARE ŞI MĂSURARE A ELEMENTELOR NOCIVE DIN PRODUSELE DE CAUCIUC, UTILIZATE ÎN DOMENIUL ALIMENTAR ŞI CEL AL JUCĂRIILOR PENTRU COPII**

(57) Invenţia se referă la o metodologie de identificare şi măsurare a elementelor nocive din produsele de cauciuc, utilizate în domeniul alimentar şi cel al jucăriilor pentru copii. Metodologia conform invenţiei constă în aceea că epruvetele corespondente respectivului produs din cauciuc se imersează timp de 10 zile, la 40˚C, în cazul contactului alimentului cu articolul din cauciuc, la temperatura camerei; 2 h, la 70˚C, în cazul contactului alimentului cu articolul din cauciuc, la temperaturi ridicate, cum ar fi la pasteurizare, umplere la cald etc; 30 min, la 10˚C, în

(11) a 2004 00037 A2
cazul contactului alimentului cu articolul din cauciuc, la temperatura de fierbere; 24 h, la temperatura camarei, în cazul contactului alimentului cu articolul din cauciuc, în condiţii variabile de temperatură şi presiune, în soluţii care simulează diverse alimente, sau se contactează, direct, proba de cauciuc şi aliment, timp de 10 zile, la 40˚C, după care se determină, prin metode cunoscute, conţinutul în Pb, As, Ba, nitrozamine şi în grupări fenolice.

Revendicări: 1

---

(11) a 2003 00395 A2 *(51)* **H 01 B 3/00** *(21)* a 2003 00395 *(22)* 09.05.2003 *(30)* 27.05.2002 ES EP 02380109.5 *(41)* 29.07.2005//7/2005 *(71) Draka Cables Industrial S.A., Can Vinyalets, 2-08130, Santa Perpetua de Mogoda, ES (72) Alfredo Ruano Arbues, Can Vinyalets, 2-08130, Santa Perpetua de Mogoda, ES (74) Cabinet Enpora S.R.L., şoseaua Iancului nr.7, bl. 109B, sc. B, et. 1, ap. 46, sector 2, cod 73371, Bucureşti (54)* **ACOPERIRE PENTRU CABLURI DE JOASĂ TENSIUNE**

(57) Invenţia se referă la o acoperire pentru cabluri de joasă tensiune, în special pentru cablurile din clasa C, pentru automobile, bărci, din aviaţie etc. Acoperirea conform invenţiei are o izolaţie redusă şi/sau ultrafină, pe bază de material termoplastic, formulat ca un amestec cuprinzând o fază rigidă, din diferite polipropilene cu agenţi de nucleaţie, o fază elastică, din diferite polietilene şi o încărcătură minerală, ignifugă, cu agenţi sinergici.

Revendicări: 12

(11) a 2000 01060 A2 *(51)* **H 02 N 10/00** *(21)* a 2000 01060 *(22)* 30.10.2000 *(41)* 29.07.2005//7/2005 *(71) Cernomazu Dorel, str. Rahovei bl. 3, sc. J, ap.325, Roman, Neamţ, RO (72) Cernomazu Dorel, str. Rahovei bl. 3, sc. J, ap. 325, Roman, RO (54)* **MICROMOTOR SOLAR**

(57) Invenţia se referă la un micromotor electric, solar, cu rotor rulant, cu întrefier axial şi cu comutaţie prin celule foto-voltaice. Micromotorul solar, conform invenţiei, este constituit dintr-un rotor feromagnetic, în formă de disc (**1**), montat solidar pe un arbore (**2**) cu care formează un ansamblu ce se sprijină pe o placă suport (**4**), rostogolindu-se în jurul unui punct centrat sub acţiunea a patru electromagneţi, plasaţi în poziţii simetrice, pe un contur circular. Electromagneţii sunt alimentaţi de la o baterie cu celule foto-voltaice, montată pe o placă suport (**9**), prin intermediul unor dispozitive de comutaţie (**11a**), (**11b**), (**11c**) şi (**11d**), dispuse pe partea adversă a plăcii amintită şi expuse, succesiv, luminii solare reflectată de o oglindă plană (**12**), fixată pe rotor.

Revendicări: 2
Figuri: 4

---

(11) a 2000 01060 A2

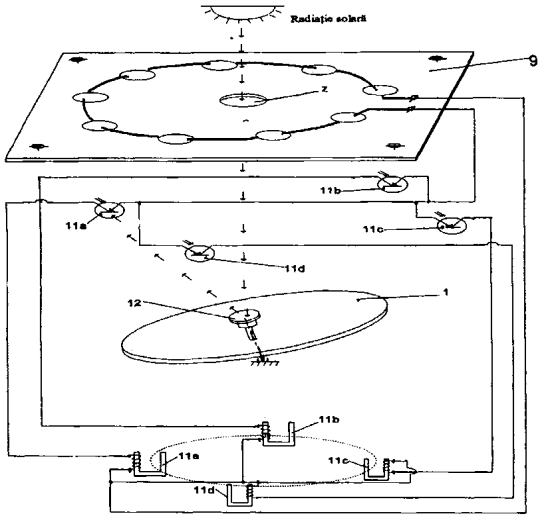

Fig. 2

LISTA C.B.I., PUBLICATE CONFORM ART. 23 DIN LEGEA NR. 64/1991 REPUBLICATĂ ŞI REGULII 27(1) DIN HGR 499/2003,

- **ORDONATĂ CRESCĂTOR, DUPĂ NUMĂRUL DE CERERE DE BREVET**
- **ORDONATĂ ALFABETIC, DUPĂ NUMELE/DENUMIREA SOLICITANTULUI**
- **ORDONATĂ DUPĂ CODUL DE PUBLICARE**

Lista cererilor de brevet de invenție, publicate conform art.23 din Legea nr.64/1991 republicată şi Regulii 27(1) din HGR nr. 499/2003, ordonate crescător, după numărul de cerere de brevet

Număr dosar	Clasa	Data depozit	Solicitant	Pag.
a 2000 00076 A2	**B 09 B 3/00**	26.01.2000	Grădinaru Ion, str. Suceava nr 8, bl. U4, sc. B, ap. 20, Constanța, RO; Grădinaru Dănuț Mihai, str. Suceava nr. 8, bl. U4, sc. B, ap. 20, Constanța, RO	**21**
a 2000 01060 A2	**H 02 N 10/00**	30.10.2000	Cernomazu Dorel, str. Rahovei bl. 3, sc. J, ap.325, Roman, Neamț, RO	**51**
a 2002 00579 A2	**F 16 C 32/00**	08.05.2002	Iordănescu Vladimir Dinu, intrarea Patinoarului nr. 7, bl. PM50, ap. 89, sector 3, Bucureşti, RO	**48**
a 2002 00598 A2	**B 25 J 1/02**	14.05.2002	Institutul de Cercetare şi Proiectare Tehnologică pentru Construcția de Maşini - ICTCM - S.A., Şoseaua Olteniței nr. 103, sector 4, Bucureşti, RO	**24**
a 2002 00600 A2	**B 30 B 7/00**	14.05.2002	Institutul de Cercetare şi Proiectare Tehnologică pentru Construcția de Maşini - ICTCM - S.A., Şoseaua Olteniței nr. 103, sector 4, Bucureşti, RO	**26**
a 2002 01217 A2	**B 62 D 3/12**	18.09.2002	Alexandru Petre, str. Crişan nr. 14, Braşov, RO; Diaconescu Dorin Valentin, str. Tudor Vladimirescu nr. 36, Braşov, RO; Ceauşescu Bogdan Narcis, str. Universității nr. 2, Braşov, RO	**29**
a 2002 01368 A2	**B 63 H 1/14**	11.11.2002	Institutul de Cercetare şi Proiectare pentru Construcții Navale "ICEPRONAV" S.A., str. Portului nr.19A, Galați, RO	**30**
a 2002 01590 A2	**A 61 K 35/78**	11.12.2002	Shawki Salman, b-dul Ghencea nr. 30, bl. C79, ap. 32, sector 6, Bucureşti, RO	**19**
a 2003 00074 A2	**F 03 B 13/06**	27.01.2003	Ghiocea Ciprian, str. Tudor Vladimirescu, bl. 22, sc. C, ap. 5, et. 1, Făgăraş, Braşov, RO	**47**
a 2003 00086 A2	**C 11 B 9/00**; C 11 B 9/02; A 23 L 1/222	12.07.2001	Societe des Produits Nestle S.A., P.O.Box 353, CH-1800, Vevey, CH	**39**
a 2003 00108 A2	**A 01 N 63/00**; C 12 N 1/21; C 12 N 15/31; C 12 N 15/32; C 12 N 15/63; C 12 N 15/67; C 12 N 15/75	14.08.2001	The Regents of the University of California, 1111 Franklin Street, 12TH Floor, CA 94607-5200, Oakland, CA, US	**13**
a 2003 00158 A2	**A 61 F 13/08**; D 04 B 1/26; D 04 B 9/52	27.02.2003	Institutul Național de Cercetare-Dezvoltare pentru Textile şi Pielărie, str. Lucrețiu Pătrăşcanu, nr. 16, sector 3, Bucureşti, RO	**17**
a 2003 00211 A2	**B 63 B 45/04**	12.03.2003	ICPE - Cercetări Avansate S.A., Splaiul Unirii nr. 313, sector 3, Bucureşti, RO	**30**
a 2003 00234 A2	**C 12 G 3/00**	17.03.2003	Profir Constantin, aleea Sadoveanu nr. 39, Iaşi, RO	**39**
a 2003 00235 A2	**C 12 G 3/00**	17.03.2003	Profir Constantin, aleea Sadoveanu nr. 39, Iaşi, RO	**39**
a 2003 00305 A2	**C 07 D 215/18**; A 01 N 29/04	29.10.2001	Syngenta Participations AG Schwarzwaldallee 215, CH-4058, Basel, CH	**36**

Număr dosar	Clasa	Data depozit	Solicitant	**Pag.**
a 2003 00306 A2	**A 01 N 25/34**	22.10.2001	Syngenta Participations AG, Schwarzwaldallee 215, CH-4058, Basel, CH	**12**
a 2003 00308 A2	**C 02 F 1/00**	10.04.2003	Universitatea Oradea, str. Armatei Române nr. 3-5, Oradea, RO	**33**
a 2003 00309 A2	**C 02 F 1/00**	10.04.2003	Universitatea Oradea, str. Armatei Române nr. 3-5, Oradea, RO	**34**
a 2003 00310 A2	**C 02 F 1/00**	10.04.2003	Universitatea Oradea, str. Armatei Române nr. 3-5, Oradea, RO	**34**
a 2003 00311 A2	**C 02 F 1/00**	10.04.2003	Universitatea Oradea, str. Armatei Române nr. 3-5, Oradea, RO	**34**
a 2003 00312 A2	**C 02 F 1/00**	10.04.2003	Universitatea Oradea, str. Armatei Române nr. 3-5, Oradea, RO	**34**
a 2003 00320 A2	**C 08 F 4/26**; C 08 F 136/06	02.10.2001	The Dow Chemical Company, 2030 Dow Center, Midland, Michigan, US	**37**
a 2003 00350 A2	**A 61 K 7/26**	22.04.2003	Mititelu Magdalena, str. Tractorului nr. 42, Constanța, RO; Mihele Dana, str. Foişorului nr. 1, bl. V51, sc.4, ap. 119, sector 3, Bucureşti, RO	**17**
a 2003 00351 A2	**A 61 K 35/56**	22.04.2003	Mititelu Magdalena, str. Tractorului nr. 42, Constanța, RO; Mihele Dana, str. Foişorului nr. 1, bl. V51, sc.4, ap. 119, sector 3, Bucureşti, RO	**19**
a 2003 00395 A2	**H 01 B 3/00**	09.05.2003	Draka Cables Industrial S.A., Can Vinyalets, 2-08130, Santa Perpetua de Mogoda, ES	**51**
a 2003 00472 A2	**G 01 N 19/02**; D 06 C 19/00	02.06.2003	Lungu Monica, str. Blajului nr. 1, ap. 4, Arad, RO; Mândrea Nicolae, str. Iuliu Maniu nr. 13-15, bl. E, sc. A, ap. 18, Arad, RO	**50**
a 2003 00553 A2	**F 27 D 11/00**; C 21 C 5/52; C 21 D 1/00	25.06.2003	Novaconi Ştefan, str. P. Andronescu nr. 1, Timişoara, RO; Boltoşi Alexandru, str. P. Andronescu nr. 1, Timişoara, RO; Grozescu Ioan, str. P. Andronescu nr. 1, Timişoara, RO	**49**
a 2003 00610 A2	**C 07 C 69/12**	15.07.2003	Pirochim Victoria S.A., aleea Uzinei nr. 8bis, Victoria, judeţul Braşov, RO	**35**
a 2003 00611 A2	**C 07 C 277/00**; C 06 B 25/00	15.07.2003	Pirochim Victoria S.A., aleea Uzinei nr. 8bis, Victoria, judeţul Braşov, RO	**36**
a 2003 00612 A2	**C 07 C 69/12**	15.07.2003	Pirochim Victoria S.A., aleea Uzinei nr. 8bis, Victoria, judeţul Braşov, RO	**36**
a 2003 00622 A2	**A 61 K 33/00**	16.07.2003	Vasile Marian Dan, Şoseaua Olteniţei nr. 140, bl. 5, sc. 6, ap. 229, sector 4, Bucureşti, RO	**18**
a 2003 00662 A2	**C 08 J 5/18**	05.08.2003	Ionescu Bujor Ingrid, str. Academiei nr. 4-6, Bucureşti, RO; Zgîrian Graţiela Teodora, str. Verigei nr. 3, Bucureşti, RO; Demetrescu Ioana, str. Constantin Dinescu nr. 35B, Bucureşti, RO; Iovu Horia, str. Maria Tănase nr. 3, Bucureşti, RO; Iordăchescu Dana, b-dul Timisoara nr. 61, Bucureşti, RO	**37**

Număr dosar	Clasa	Data depozit	Solicitant	**Pag.**
a 2003 00711 A2	**A 61 K 33/00**; A 61 K 35/78	27.08.2003	Farmec S.A., str. H. Barbusse nr. 16, Cluj-Napoca, RO	**18**
a 2003 00712 A2	**A 61 K 7/48**	27.08.2003	Farmec S.A., str. H. Barbusse nr. 16, Cluj-Napoca, RO	**18**
a 2003 00714 A2	**A 61 K 7/15**	27.08.2003	Farmec S.A., str. H. Barbusse nr. 16, Cluj-Napoca, RO	**17**
a 2003 00760 A2	**C 09 B 61/00**; A 61 K 35/78	15.09.2003	Institutul de Cercetări Alimentare S.A., str. Gârlei nr.1, sector 1, Bucureşti, RO	**38**
a 2003 00781 A2	**B 01 J 20/24**; B 01 J 20/30; C 09 K 3/32	22.09.2003	Mitoiu Corneliu-Vasile, aleea Feteşti nr. 6-12, bl. I26., sc. J, et. 1, ap. 141, sector 3, Bucureşti, RO; Popa Gheorghe, b-dul Gh. Şincai nr. 12, bl. 12, sc. 3, ap. 91, sector 4, Bucureşti, RO	**21**
a 2003 00796 A2	**E 21 B 17/042**	26.09.2003	Siderca S.A.I.C., Av. Leandro N. Alem 1067-Piso 27 (C1001AFA), Buenos Aires, AR	**44**
a 2003 00810 A2	**C 08 F 20/02**; C 08 F 20/10; C 14 C 1/00	02.10.2003	Institutul Național de Cercetare Dezvoltare Textile Pielărie- Filiala Institutul de Cercetări Pielărie Încălțăminte, str. Ion Minulescu nr. 93, sector 3, Bucureşti, RO	**37**
a 2003 00811 A2	**C 08 F 12/08**; C 08 F 22/06; C 14 C 1/00	02.10.2003	Institutul Național de Cercetare Dezvoltare Textile Pielărie- Filiala Institutul de Cercetări Pielărie Încălțăminte, str. Ion Minulescu nr. 93, sector 3, Bucureşti, RO	**37**
a 2003 00867 A2	**C 05 D 9/00**; A 23 K 1/16	27.10.2003	Natural Research S.R.L., cartier Sărari, str. Mirceşti, bl. M4, sc. 1, ap. 1, Craiova, RO	**35**
a 2003 00881 A2	**A 01 N 1/00**; G 09 B 23/30	30.10.2003	Nițescu Vasile, str. Washington nr. 9 sector 1, Bucureşti, RO	**11**
a 2003 00882 A2	**A 01 N 1/00**; G 09 B 23/30	30.10.2003	Nițescu Vasile, str. Washington nr. 9 sector 1, Bucureşti, RO	**11**
a 2003 00896 A2	**A 63 B 21/00**	04.11.2003	Petruş Dorin, b-dul. Castanilor nr. 46, et. 3, ap. 8, Târgovişte, județul Dâmbovița, RO	**19**
a 2003 00945 A2	**E 01 B 9/48**	20.11.2003	Arcons S.R.L., str. Unirii, bl. P6A, ap. 9, Buzău, județul Buzău, RO	**43**
a 2003 00955 A2	**F 02 M 59/00**	25.11.2003	Drăguțescu Gheorghe, str. Bradului, cartier Trivale, bl. 39, sc. A, ap. 6, Piteşti, RO	**45**
a 2003 00962 A2	**D 06 B 3/00**	26.11.2003	Textila Dacia S.A., b-dul Bucureştii Noi nr. 43, sector 1, Bucureşti, RO	**42**
a 2003 00977 A2	**B 65 D 81/38**; A 47 J 41/02	02.12.2003	Vâlcu Ion, aleea Hodoş Iosif nr. 2, bl. J43, sc. 4, et. 1, ap. 49, sector 3, Bucureşti, RO	**31**
a 2003 00979 A2	**B 60 T 7/02**	03.12.2003	Pan-Terra-Corporation S.R.L., Calea Moşilor nr. 286, bl. 30A, et. 5, sector 2, Bucureşti, RO	**28**
a 2003 01017 A2	**A 47 G 33/06**	23.09.2003	Peta Dumitru, str. Turda nr. 100, bl. 30, sc. A, ap. 1, sector 1, Bucureşti, RO; Cochior Daniel, str. Unirii nr. 61, bl. F3, sc. 5, ap. 115, sector 3, Bucureşti, RO; Pripisi Lucian Paul, b-dul I. Mihalache nr. 79, bl. 15, ap. 47, sector 1, Bucureşti, RO	**15**
a 2003 01022 A2	**B 66 C 1/56**	15.12.2003	Afrăsinei Mihai, str. Tăcuta nr. 3, Iaşi, RO	**31**
a 2003 01023 A2	**B 66 C 1/58**	15.12.2003	Afrăsinei Mihai, str. Tăcuta nr. 3, Iaşi, RO	**32**

Număr dosar	Clasa	Data depozit	Solicitant	**Pag.**
a 2003 01051 A2	**F 16 H 1/28**	22.12.2003	Bara Mircea Viorel, str. Pascaly nr. 5, ap. 16, Cluj-Napoca, RO; Brişan Cornel Mircea, str. Dorobanţilor nr. 85, ap. 5, Cluj-Napoca, RO	**48**
a 2004 00009 A2	**A 61 B 17/34**; A 61 M 25/06	05.01.2004	Universitatea "Lucian Blaga", b-dul Victoriei nr.10, Sibiu, RO	**15**
a 2004 00010 A2	**A 61 B 17/34**; A 61 M 25/06	05.01.2004	Universitatea "Lucian Blaga", b-dul Victoriei nr.10, Sibiu, RO	**16**
a 2004 00016 A2	**E 04 C 1/40**; E 04 C 5/07	08.01.2004	Dascălu Vasile, str. Alecu Russo, bl. 39, sc. C, et. 2, ap. 12, Bacău, RO	**43**
a 2004 00031 A1	**C 06 B 29/02**; C 06 B 29/22; A 01 G 15/00	13.01.2004	Compania Naţională "Romarm" S.A.-Filiala "Electromecanica Ploieşti" S.A., şoseaua Ploieşti-Târgovişte Km. 8, Ploieşti, judeţul Prahova, RO	**35**
a 2004 00036 A2	**B 28 C 5/00**	14.01.2004	Aruştei Constantin, bl. 23, sc. B, ap. 3, comuna Tomeşti, judeţul Iaşi, RO; Guriţă Virgiliu, str. Sf. Maria nr. 490, comuna Tomeşti, judeţul Iaşi, RO; Guriţă Alexandru Răzvan, str. Sf. Maria nr. 490, comuna Tomeşti, judeţul Iaşi, RO; Aruştei Sergiu Lucian, bl. 23, sc. B, ap. 3, parter, comuna Tomeşti, judeţul Iaşi, RO	**26**
a 2004 00037 A2	**G 01 N 33/44**	14.01.2004	Institutul Naţional de Cercetare Dezvoltare pentru Textile şi Pielărie-Sucursala de Cercetări Pielărie Încălţăminte-ICPI, str. Ion Minulescu nr. 93, cod 742591, sector 3, Bucureşti, RO	**50**
a 2004 00073 A2	**E 04 G 3/10**; A 47 L 3/02; B 65 G 69/22	29.01.2004	Costa Dan, aleea Scurtă nr. 2, sc. B, ap. 3, Timişoara, RO	**44**
a 2004 00222 A0	**B 26 D 1/02**; A 47 J 17/02	12.03.2004	Forcos Victor, str. Oituz, bl. 13, ap. 16, Oneşti, judeţul Bacău, RO	**25**
a 2004 00409 A2	**B 21 D 37/16**	31.10.2002	Sequa Can Machinery Inc, 401 Central Avenue, NJ 07073, East Rutherford, US	**23**
a 2004 00410 A2	**B 21 D 22/28**	31.10.2002	Sequa Can Machinery Inc, 401 Central Avenue, NJ 07073, East Rutherford, US	**22**
a 2004 00541 A2	**A 61 K 31/4422**; A 61 K 9/20	17.12.2002	Egis Gyogyszergyar Rt, Kereszturi Ut. 30-38, H-1106, Budapesta, HU	**18**
a 2004 00633 A0	**F 02 N 17/04**; F 22 D 1/00	12.07.2004	Buza Lazăr, str. Simion Bărnuţiu nr. 6, bl. A28, sc. A, ap. 9, Zalău, RO	**46**
a 2004 00634 A0	**F 02 F 3/18**	12.07.2004	Buza Lazăr, str. Simion Bărnuţiu nr. 6, bl. A28, sc. A, ap. 9, Zalău, RO	**45**
a 2004 00654 A0	**C 10 M 105/36**	21.07.2004	Mirci Liviu Eduard, Piaţa Rusel nr. 4, sc. B, ap. 7, Timişoara, RO; Boran Sorina, str. Orizont nr. 6, bl. D915, sc. A, ap. 3, Timişoara, judeţul Timiş, RO	**38**

Număr dosar	Clasa	Data depozit	Solicitant	**Pag.**
a 2004 00655 A0	**B 09 C 1/10**	21.07.2004	Cîrstea Constantin, str. Alunelului nr. 4, bl. 57, sc. 2, et. 3, ap. 25, sector 3, cod 031844, Bucureşti, RO; Iordache Victor, str. Alunelului nr. 4, bl. 57, sc. 3, et. 3, ap. 27, sector 3, Bucureşti, RO; Soare Micu, str. Delineşti nr. 1, bl. 35, sc. 4, ap. 46, sector 6, Bucureşti, RO; Țigău Laurențiu Daniel, Splaiul Unirii, nr. 45, bl. M15, sc. C, ap. 67, parter, sector 3, Bucureşti, RO	**22**
a 2004 00673 A0	**D 06 P 1/00**	28.07.2004	Popescu Valentin, str. Anul 1848 nr. 13, Ploieşti, RO	**42**
a 2004 00687 A2	**C 23 C 2/24**	20.02.2003	Sms Demag Aktiengesellschaft, Eduard-Schloemann-Strasse 4, D-40237, Dusseldorf, DE	**41**
a 2004 00752 A0	**B 01 J 20/22**; C 02 F 1/28	01.09.2004	Cîrstea Constantin, str. Alunelului nr. 4, bl. 57, sc. 2, et. 3, ap. 25, sector 3, cod 031844, Bucureşti, RO; Iordache Victor, str. Alunelului nr. 4, bl. 57, sc. 3, et. 3, ap. 27, sector 3, Bucureşti, RO; Soare Micu, str. Delineşti nr. 1, bl. 35, sc. 4, ap. 46, sector 6, Bucureşti, RO; Țigău Laurențiu Daniel, Splaiul Unirii, nr. 45, bl. M15, sc. C, ap. 67, parter, sector 3, Bucureşti, RO	**21**
a 2004 00756 A0	**B 01 D 47/06**	02.09.2004	Pinci Radu, str. Constantin Brâncoveanu nr. 23, Mediaş, județul Sibiu, RO	**20**
a 2004 00768 A0	**G 01 N 27/26**; C 25 D 11/04	07.09.2004	Alro S.A., str. Piteşti nr. 116, Slatina, RO	**50**
a 2004 00794 A0	**C 10 J 3/12**	14.09.2004	Stănăşilă Virgil Corneliu, b-dul Ion Mihalache 70-84, bl. 45A, sc. A, ap. 25, sector 1, Bucureşti, RO	**38**
a 2004 00821 A0	**C 22 B 1/24**	29.09.2004	I.M.N.R. S.A., b-dul Biruinței nr.102, comuna Pantelimon, RO	**40**
a 2004 00886 A2	**B 24 B 1/00**; B 24 B 11/00	21.03.2003	Saint-Gobain Abrasives, Inc., 1 New Bond street, MA 01615, Worcester, US	**23**
a 2004 00887 A2	**B 24 B 1/00**	21.03.2003	Saint-Gobain Abrasives, Inc., 1 New Bond street, MA 01615, Worcester, US	**24**
a 2004 00891 A2	**C 22 B 3/42**; C 22 B 15/00	15.04.2003	Outokumpu Oyj, Riihitontuntie 7, FIN-02200, Espoo, FI	**41**
a 2004 00892 A2	**C 22 B 3/20**; C 22 B 11/00	07.04.2003	Outokumpu Oyj, Riihitontuntie 7, FIN-02200, Espoo, FI	**40**
a 2004 00945 A2	**C 22 B 11/02**	02.05.2003	Outokumpu Oyj, Riihitontuntie 7, FIN-02200, Espoo, FI	**41**
a 2004 00992 A0	**C 01 B 3/22**; C 01 B 3/24	12.11.2004	Mihăilescu Mihaela Daniela, str. Cluceru Sandu nr. 4, bl. 29C, et. 4, ap. 107, sector 2, Bucureşti, RO; Tripşa Iosif, str. Nanu Muşcel nr. 6, sector 5, Bucureşti, RO; Ştefănoiu Radu, str. Pictor Negulici nr. 40, et. 3, ap. 4, sector 1, Bucureşti, RO	**32**
a 2005 00048 A0	**F 16 L 55/115**	24.01.2005	Mobilplast S.A., str. Chişinăului nr. 6B, Iaşi, RO	**49**
a 2005 00061 A0	**C 01 B 11/02**	27.01.2005	Avram Constantin, str. Teiului, bl. 46B, sc. A, ap. 10, Făgăraş, RO; Avram Olimpia Ana, str. Teiului, bl. 46B, sc. A, ap. 10, Făgăraş, RO	**33**

Număr dosar	Clasa	Data depozit	Solicitant	**Pag.**
a 2005 00064 A0	**F 03 B 11/00**	28.01.2005	Vertan Gheorghe, intrarea Sunetului nr. 3, bl. 219, ap. 10, Timişoara, RO; Peneşel Răzvan Constantin Andrei, aleea Martir Nagy Eugen nr.4, bl.23, ap.5, Timişoara, RO; Madescu Eleonora, str. Înfrăţirii nr. 15, sc. A, ap. 6, Timişoara, RO; Gârdan Maria, str.Constantin Stere nr. 16, sc. A, ap. 7, Timişoara, RO; Retezan Maria, str. Popa Şapcă nr. 32, bl. A12, sc. A, et .1, ap .6, Timişoara, RO	**46**
a 2005 00091 A0	**A 63 G 7/00**	09.02.2005	Buşe Constantin, str. Petalelor nr. 4, sector 5, Bucureşti, RO	**20**
a 2005 00108 A0	**C 03 C 27/10**	16.02.2005	Divrician Daniel, str. I. Brezoianu nr. 60, ap. 7, sector 1, Bucureşti, RO	**35**
a 2005 00157 A0	**B 32 B 15/00**	23.02.2005	Institutul Naţional Cercetare-Dezvoltare pentru Optoelectronică- INOE 2000, str. Atomiştilor nr. 1, Bucureşti-Măgurele, judeţul Ilfov, RO	**27**
a 2005 00159 A0	**B 27 H 3/00**	24.02.2005	Alecu M. Daniel, str. Constanţei nr. 13, Ploieşti, RO	**25**
a 2005 00171 A0	**B 62 M 9/08**; B 62 M 11/16; B 62 M 25/04	28.02.2005	Puţan Ion, comuna Vîjuleţ, judeţul Mehedinţi, RO	**29**
a 2005 00194 A0	**F 16 S 3/00**	03.03.2005	Radulea Răzvan Nicolae, str. Dr. Ernest Juvara nr. 13, sector 6, cod 060104, Bucureşti, RO	**49**
a 2005 00224 A0	**A 45 C 1/10**; G 07 F 11/00	10.03.2005	Militaru Aurel, str. Viorele nr. 34, bl. 15, sc. 1, et. 1, ap. 4, sector 4, Bucureşti, RO	**14**
a 2005 00240 A0	**B 43 L 1/10**	16.03.2005	ROMDIDAC S.A., Calea Griviţei nr. 23, ap. 5, sector 1, O.P. 010702, Bucureşti, RO	**27**
a 2005 00267 A0	**A 01 D 61/02**; B 65 G 23/26	22.03.2005	Institutul Naţional de Cercetare-Dezvoltare pentru Maşini şi Instalaţii destinate Agriculturii şi Industriei Alimentare, str. Ion Ionescu de la Brad nr. 6, sector 1, Bucureşti, RO	**11**
a 2005 00276 A0	**B 60 H 1/12**	23.03.2005	PROMAT S.R.L., str. Fraţii Goleşti, bl. K28, ap. 4, Craiova, RO	**28**
a 2005 00302 A0	**A 44 C 25/00**	30.03.2005	Militaru Aurel, str. Viorele nr. 34, bl. 15, sc. 1, et. 1, ap. 4, sector 4, Bucureşti, RO	**13**
a 2005 00383 A0	**A 01 N 1/02**	26.04.2005	Sericarom S.A.-Filiala Cercetare, Şoseaua Bucureşti- Ploieşti nr. 69, sector 1, Bucureşti, RO	**12**

Lista cererilor de brevet de invenție, publicate conform art.23 din Legea nr.64/1991 republicată şi Regulii 27(1) din HGR nr. 499/2003, ordonate alfabetic, după numele/denumirea solicitantului

Număr dosar	Clasa	Data depozit	Solicitant	**Pag.**
a 2003 01022 A2	**B 66 C 1/56**	15.12.2003	Afrăsinei Mihai, str. Tăcuta nr. 3, Iaşi, RO	**31**
a 2003 01023 A2	**B 66 C 1/58**	15.12.2003	Afrăsinei Mihai, str. Tăcuta nr. 3, Iaşi, RO	**32**
a 2005 00159 A0	**B 27 H 3/00**	24.02.2005	Alecu M. Daniel, str. Constanței nr. 13, Ploieşti, RO	**25**
a 2002 01217 A2	**B 62 D 3/12**	18.09.2002	Alexandru Petre, str. Crişan nr. 14, Braşov, RO; Diaconescu Dorin Valentin, str. Tudor Vladimirescu nr. 36, Braşov, RO; Ceauşescu Bogdan Narcis, str. Universității nr. 2, Braşov, RO	**29**
a 2004 00768 A0	**G 01 N 27/26**; C 25 D 11/04	07.09.2004	Alro S.A., str. Piteşti nr. 116, Slatina, RO	**50**
a 2003 00945 A2	**E 01 B 9/48**	20.11.2003	Arcons S.R.L., str. Unirii, bl. P6A, ap. 9, Buzău, județul Buzău, RO	**43**
a 2004 00036 A2	**B 28 C 5/00**	14.01.2004	Aruştei Constantin, bl. 23, sc. B, ap. 3, comuna Tomeşti, județul Iaşi, RO; Guriță Virgiliu, str. Sf. Maria nr. 490, comuna Tomeşti, județul Iaşi, RO; Guriță Alexandru Răzvan, str. Sf. Maria nr. 490, comuna Tomeşti, județul Iaşi, RO; Aruştei Sergiu Lucian, bl. 23, sc. B, ap. 3, parter, comuna Tomeşti, județul Iaşi, RO	**26**
a 2005 00061 A0	**C 01 B 11/02**	27.01.2005	Avram Constantin, str. Teiului, bl. 46B, sc. A, ap. 10, Făgăraş, RO; Avram Olimpia Ana, str. Teiului, bl. 46B, sc. A, ap. 10, Făgăraş, RO	**33**
a 2003 01051 A2	**F 16 H 1/28**	22.12.2003	Bara Mircea Viorel, str. Pascaly nr. 5, ap. 16, Cluj-Napoca, RO; Brişan Cornel Mircea, str. Dorobanților nr. 85, ap. 5, Cluj-Napoca, RO	**48**
a 2005 00091 A0	**A 63 G 7/00**	09.02.2005	Buşe Constantin, str. Petalelor nr. 4, sector 5, Bucureşti, RO	**20**
a 2004 00634 A0	**F 02 F 3/18**	12.07.2004	Buza Lazăr, str. Simion Bărnuțiu nr. 6, bl. A28, sc. A, ap. 9, Zalău, RO	**45**
a 2004 00633 A0	**F 02 N 17/04**; F 22 D 1/00	12.07.2004	Buza Lazăr, str. Simion Bărnuțiu nr. 6, bl. A28, sc. A, ap. 9, Zalău, RO	**46**
a 2000 01060 A2	**H 02 N 10/00**	30.10.2000	Cernomazu Dorel, str. Rahovei bl. 3, sc. J, ap.325, Roman, Neamț, RO	**51**
a 2004 00752 A0	**B 01 J 20/22**; C 02 F 1/28	01.09.2004	Cîrstea Constantin, str. Alunelului nr. 4, bl. 57, sc. 2, et. 3, ap. 25, sector 3, cod 031844, Bucureşti, RO; Iordache Victor, str. Alunelului nr. 4, bl. 57, sc. 3, et. 3, ap. 27, sector 3, Bucureşti, RO; Soare Micu, str. Delineşti nr. 1, bl. 35, sc. 4, ap. 46, sector 6, Bucureşti, RO; Țigău Laurențiu Daniel, Splaiul Unirii, nr. 45, bl. M15, sc. C, ap. 67, parter, sector 3, Bucureşti, RO	**21**

Număr dosar	Clasa	Data depozit	Solicitant	**Pag.**
a 2004 00655 A0	**B 09 C 1/10**	21.07.2004	Cîrstea Constantin, str. Alunelului nr. 4, bl. 57, sc. 2, et. 3, ap. 25, sector 3, cod 031844, Bucureşti, RO; Iordache Victor, str. Alunelului nr. 4, bl. 57, sc. 3, et. 3, ap. 27, sector 3, Bucureşti, RO; Soare Micu, str. Delineşti nr. 1, bl. 35, sc. 4, ap. 46, sector 6, Bucureşti, RO; Țigău Laurențiu Daniel, Splaiul Unirii, nr. 45, bl. M15, sc. C, ap. 67, parter, sector 3, Bucureşti, RO	**22**
a 2004 00031 A1	**C 06 B 29/02**; C 06 B 29/22; A 01 G 15/00	13.01.2004	Compania Națională "Romarm" S.A.-Filiala "Electromecanica Ploieşti" S.A., şoseaua Ploieşti-Târgovişte Km. 8, Ploieşti, județul Prahova, RO	**35**
a 2004 00073 A2	**E 04 G 3/10**; A 47 L 3/02; B 65 G 69/22	29.01.2004	Costa Dan, aleea Scurtă nr. 2, sc. B, ap. 3, Timişoara, RO	**44**
a 2004 00016 A2	**E 04 C 1/40**; E 04 C 5/07	08.01.2004	Dascălu Vasile, str. Alecu Russo, bl. 39, sc. C, et. 2, ap. 12, Bacău, RO	**43**
a 2005 00108 A0	**C 03 C 27/10**	16.02.2005	Divrician Daniel, str. I. Brezoianu nr. 60, ap. 7, sector 1, Bucureşti, RO	**35**
a 2003 00955 A2	**F 02 M 59/00**	25.11.2003	Drăguțescu Gheorghe, str. Bradului, cartier Trivale, bl. 39, sc. A, ap. 6, Piteşti, RO	**45**
a 2003 00395 A2	**H 01 B 3/00**	09.05.2003	Draka Cables Industrial S.A., Can Vinyalets, 2-08130, Santa Perpetua de Mogoda, ES	**51**
a 2004 00541 A2	**A 61 K 31/4422**; A 61 K 9/20	17.12.2002	Egis Gyogyszergyar Rt, Kereszturi Ut. 30-38, H-1106, Budapesta, HU	**18**
a 2003 00711 A2	**A 61 K 33/00**; A 61 K 35/78	27.08.2003	Farmec S.A., str. H. Barbusse nr. 16, Cluj-Napoca, RO	**18**
a 2003 00712 A2	**A 61 K 7/48**	27.08.2003	Farmec S.A., str. H. Barbusse nr. 16, Cluj-Napoca, RO	**18**
a 2003 00714 A2	**A 61 K 7/15**	27.08.2003	Farmec S.A., str. H. Barbusse nr. 16, Cluj-Napoca, RO	**17**
a 2004 00222 A0	**B 26 D 1/02**; A 47 J 17/02	12.03.2004	Forcos Victor, str. Oituz, bl. 13, ap. 16, Oneşti, județul Bacău, RO	**25**
a 2003 00074 A2	**F 03 B 13/06**	27.01.2003	Ghiocea Ciprian, str. Tudor Vladimirescu, bl. 22, sc. C, ap. 5, et. 1, Făgăraş, Braşov, RO	**47**
a 2000 00076 A2	**B 09 B 3/00**	26.01.2000	Grădinaru Ion, str. Suceava nr 8, bl. U4, sc. B, ap. 20, Constanța, RO; Grădinaru Dănuț Mihai, str. Suceava nr. 8, bl. U4, sc. B, ap. 20, Constanța, RO	**21**
a 2004 00821 A0	**C 22 B 1/24**	29.09.2004	I.M.N.R. S.A., b-dul Biruinței nr.102, comuna Pantelimon, RO	**40**
a 2003 00211 A2	**B 63 B 45/04**	12.03.2003	ICPE - Cercetări Avansate S.A., Splaiul Unirii nr. 313, sector 3, Bucureşti, RO	**30**
a 2003 00760 A2	**C 09 B 61/00**; A 61 K 35/78	15.09.2003	Institutul de Cercetări Alimentare S.A., str. Gârlei nr.1, sector 1, Bucureşti, RO	**38**
a 2002 00598 A2	**B 25 J 1/02**	14.05.2002	Institutul de Cercetare şi Proiectare Tehnologică pentru Construcția de Maşini - ICTCM - S.A., Şoseaua Olteniței nr. 103, sector 4, Bucureşti, RO	**24**

Număr dosar	Clasa	Data depozit	Solicitant	**Pag.**
a 2002 00600 A2	**B 30 B 7/00**	14.05.2002	Institutul de Cercetare şi Proiectare Tehnologică pentru Construcția de Maşini - ICTCM - S.A., Şoseaua Olteniței nr. 103, sector 4, Bucureşti, RO	**26**
a 2002 01368 A2	**B 63 H 1/14**	11.11.2002	Institutul de Cercetare şi Proiectare pentru Construcții Navale "ICEPRONAV" S.A., str. Portului nr.19A, Galați, RO	**30**
a 2004 00037 A2	**G 01 N 33/44**	14.01.2004	Institutul Național de Cercetare Dezvoltare pentru Textile şi Pielărie-Sucursala de Cercetări Pielărie Încălțăminte-ICPI, str. Ion Minulescu nr. 93, cod 742591, sector 3, Bucureşti, RO	**50**
a 2005 00267 A0	**A 01 D 61/02**; B 65 G 23/26	22.03.2005	Institutul Național de Cercetare-Dezvoltare pentru Maşini şi Instalații destinate Agriculturii şi Industriei Alimentare, str. Ion Ionescu de la Brad nr. 6, sector 1, Bucureşti, RO	**11**
a 2003 00811 A2	**C 08 F 12/08**; C 08 F 22/06; C 14 C 1/00	02.10.2003	Institutul Național de Cercetare Dezvoltare Textile Pielărie- Filiala Institutul de Cercetări Pielărie Încălțăminte, str. Ion Minulescu nr. 93, sector 3, Bucureşti, RO	**37**
a 2005 00157 A0	**B 32 B 15/00**	23.02.2005	Institutul Național Cercetare-Dezvoltare pentru Optoelectronică- INOE 2000, str. Atomiştilor nr. 1, Bucureşti-Măgurele, județul Ilfov, RO	**27**
a 2003 00158 A2	**A 61 F 13/08**; D 04 B 1/26; D 04 B 9/52	27.02.2003	Institutul Național de Cercetare-Dezvoltare pentru Textile şi Pielărie, str. Lucrețiu Pătrăşcanu, nr. 16, sector 3, Bucureşti, RO	**17**
a 2003 00810 A2	**C 08 F 20/02**; C 08 F 20/10; C 14 C 1/00	02.10.2003	Institutul Național de Cercetare Dezvoltare Textile Pielărie- Filiala Institutul de Cercetări Pielărie Încălțăminte, str. Ion Minulescu nr. 93, sector 3, Bucureşti, RO	**37**
a 2003 00662 A2	**C 08 J 5/18**	05.08.2003	Ionescu Bujor Ingrid, str. Academiei nr. 4-6, Bucureşti, RO; Zgîrian Grațiela Teodora, str. Verigei nr. 3, Bucureşti, RO; Demetrescu Ioana, str. Constantin Dinescu nr. 35B, Bucureşti, RO; Iovu Horia, str. Maria Tănase nr. 3, Bucureşti, RO; Iordăchescu Dana, b-dul Timisoara nr. 61, Bucureşti, RO	**37**
a 2002 00579 A2	**F 16 C 32/00**	08.05.2002	Iordănescu Vladimir Dinu, intrarea Patinoarului nr. 7, bl. PM50, ap. 89, sector 3, Bucureşti, RO	**48**
a 2003 00472 A2	**G 01 N 19/02**; D 06 C 19/00	02.06.2003	Lungu Monica, str. Blajului nr. 1, ap. 4, Arad, RO; Mândrea Nicolae, str. Iuliu Maniu nr. 13-15, bl. E, sc. A, ap. 18, Arad, RO	**50**
a 2004 00992 A0	**C 01 B 3/22**; C 01 B 3/24	12.11.2004	Mihăilescu Mihaela Daniela, str. Cluceru Sandu nr. 4, bl. 29C, et. 4, ap. 107, sector 2, Bucureşti, RO; Tripşa Iosif, str. Nanu Muşcel nr. 6, sector 5, Bucureşti, RO; Ştefănoiu Radu, str. Pictor Negulici nr. 40, et. 3, ap. 4, sector 1, Bucureşti, RO	**32**
a 2005 00302 A0	**A 44 C 25/00**	30.03.2005	Militaru Aurel, str. Viorele nr. 34, bl. 15, sc. 1, et. 1, ap. 4, sector 4, Bucureşti, RO	**13**

Număr dosar	Clasa	Data depozit	Solicitant	**Pag.**
a 2005 00224 A0	**A 45 C 1/10**; G 07 F 11/00	10.03.2005	Militaru Aurel, str. Viorele nr. 34, bl. 15, sc. 1, et. 1, ap. 4, sector 4, Bucureşti, RO	**14**
a 2004 00654 A0	**C 10 M 105/36**	21.07.2004	Mirci Liviu Eduard, Piața Rusel nr. 4, sc. B, ap. 7, Timişoara, RO; Boran Sorina, str. Orizont nr. 6, bl. D915, sc. A, ap. 3, Timişoara, județul Timiş, RO	**38**
a 2003 00350 A2	**A 61 K 7/26**	22.04.2003	Mititelu Magdalena, str. Tractorului nr. 42, Constanța, RO; Mihele Dana, str. Foişorului nr. 1, bl. V51, sc.4, ap. 119, sector 3, Bucureşti, RO	**17**
a 2003 00351 A2	**A 61 K 35/56**	22.04.2003	Mititelu Magdalena, str. Tractorului nr. 42, Constanța, RO; Mihele Dana, str. Foişorului nr. 1, bl. V51, sc.4, ap. 119, sector 3, Bucureşti, RO	**19**
a 2003 00781 A2	**B 01 J 20/24**; B 01 J 20/30; C 09 K 3/32	22.09.2003	Mitoiu Corneliu-Vasile, aleea Feteşti nr. 6-12, bl. I26., sc. J, et. 1, ap. 141, sector 3, Bucureşti, RO; Popa Gheorghe, b-dul Gh. Şincai nr. 12, bl. 12, sc. 3, ap. 91, sector 4, Bucureşti, RO	**21**
a 2005 00048 A0	**F 16 L 55/115**	24.01.2005	Mobilplast S.A., str. Chişinăului nr. 6B, Iaşi, RO	**49**
a 2003 00867 A2	**C 05 D 9/00**; A 23 K 1/16	27.10.2003	Natural Research S.R.L., cartier Sărari, str. Mirceşti, bl. M4, sc. 1, ap. 1, Craiova, RO	**35**
a 2003 00881 A2	**A 01 N 1/00**; G 09 B 23/30	30.10.2003	Nițescu Vasile, str. Washington nr. 9 sector 1, Bucureşti, RO	**11**
a 2003 00882 A2	**A 01 N 1/00**; G 09 B 23/30	30.10.2003	Nițescu Vasile, str. Washington nr. 9 sector 1, Bucureşti, RO	**11**
a 2003 00553 A2	**F 27 D 11/00**; C 21 C 5/52; C 21 D 1/00	25.06.2003	Novaconi Ştefan, str. P. Andronescu nr. 1, Timişoara, RO; Boltoşi Alexandru, str. P. Andronescu nr. 1, Timişoara, RO; Grozescu Ioan, str. P. Andronescu nr. 1, Timişoara, RO	**49**
a 2004 00945 A2	**C 22 B 11/02**	02.05.2003	Outokumpu Oyj, Riihitontuntie 7, FIN-02200, Espoo, FI	**41**
a 2004 00891 A2	**C 22 B 3/42**; C 22 B 15/00	15.04.2003	Outokumpu Oyj, Riihitontuntie 7, FIN-02200, Espoo, FI	**41**
a 2004 00892 A2	**C 22 B 3/20**; C 22 B 11/00	07.04.2003	Outokumpu Oyj, Riihitontuntie 7, FIN-02200, Espoo, FI	**40**
a 2003 00979 A2	**B 60 T 7/02**	03.12.2003	Pan-Terra-Corporation S.R.L., Calea Moşilor nr. 286, bl. 30A, et. 5, sector 2, Bucureşti, RO	**28**
a 2003 01017 A2	**A 47 G 33/06**	23.09.2003	Peta Dumitru, str. Turda nr. 100, bl. 30, sc. A, ap. 1, sector 1, Bucureşti, RO; Cochior Daniel, str. Unirii nr. 61, bl. F3, sc. 5, ap. 115, sector 3, Bucureşti, RO; Pripisi Lucian Paul, b-dul I. Mihalache nr. 79, bl. 15, ap. 47, sector 1, Bucureşti, RO	**15**
a 2003 00896 A2	**A 63 B 21/00**	04.11.2003	Petruş Dorin, b-dul. Castanilor nr. 46, et. 3, ap. 8, Târgovişte, județul Dâmbovița, RO	**19**
a 2004 00756 A0	**B 01 D 47/06**	02.09.2004	Pinci Radu, str. Constantin Brâncoveanu nr. 23, Mediaş, județul Sibiu, RO	**20**

Număr dosar	Clasa	Data depozit	Solicitant	**Pag.**
a 2003 00611 A2	**C 07 C 277/00**; C 06 B 25/00	15.07.2003	Pirochim Victoria S.A., aleea Uzinei nr. 8 bis, Victoria, judeţul Braşov, RO	**36**
a 2003 00610 A2	**C 07 C 69/12**	15.07.2003	Pirochim Victoria S.A., aleea Uzinei nr. 8bis, Victoria, judeţul Braşov, RO	**35**
a 2003 00612 A2	**C 07 C 69/12**	15.07.2003	Pirochim Victoria S.A., aleea Uzinei nr. 8bis, Victoria, judeţul Braşov, RO	**36**
a 2004 00673 A0	**D 06 P 1/00**	28.07.2004	Popescu Valentin, str. Anul 1848 nr. 13, Ploieşti, RO	**42**
a 2003 00235 A2	**C 12 G 3/00**	17.03.2003	Profir Constantin, aleea Sadoveanu nr. 39, Iaşi, RO	**39**
a 2003 00234 A2	**C 12 G 3/00**	17.03.2003	Profir Constantin, aleea Sadoveanu nr. 39, Iaşi, RO	**39**
a 2005 00276 A0	**B 60 H 1/12**	23.03.2005	PROMAT S.R.L., str. Frații Goleşti, bl. K28, ap. 4, Craiova, RO	**28**
a 2005 00171 A0	**B 62 M 9/08**; B 62 M 11/16; B 62 M 25/04	28.02.2005	Puțan Ion, comuna Vîjuleț, judeţul Mehedinți, RO	**29**
a 2005 00194 A0	**F 16 S 3/00**	03.03.2005	Radulea Răzvan Nicolae, str. Dr. Ernest Juvara nr. 13, sector 6, cod 060104, Bucureşti, RO	**49**
a 2005 00240 A0	**B 43 L 1/10**	16.03.2005	ROMDIDAC S.A., Calea Griviței nr. 23, ap. 5, sector 1, O.P. 010702, Bucureşti, RO	**27**
a 2004 00887 A2	**B 24 B 1/00**	21.03.2003	Saint-Gobain Abrasives, Inc., 1 New Bond street, MA 01615, Worcester, US	**24**
a 2004 00886 A2	**B 24 B 1/00**; B 24 B 11/00	21.03.2003	Saint-Gobain Abrasives, Inc., 1 New Bond street, MA 01615, Worcester, US	**23**
a 2004 00410 A2	**B 21 D 22/28**	31.10.2002	Sequa Can Machinery Inc, 401 Central Avenue, NJ 07073, East Rutherford, US	**22**
a 2004 00409 A2	**B 21 D 37/16**	31.10.2002	Sequa Can Machinery Inc, 401 Central Avenue, NJ 07073, East Rutherford, US	**23**
a 2005 00383 A0	**A 01 N 1/02**	26.04.2005	Sericarom S.A.-Filiala Cercetare, Şoseaua Bucureşti-Ploieşti nr. 69, sector 1, Bucureşti, RO	**12**
a 2002 01590 A2	**A 61 K 35/78**	11.12.2002	Shawki Salman, b-dul Ghencea nr. 30, bl. C79, ap. 32, sector 6, Bucureşti, RO	**19**
a 2003 00796 A2	**E 21 B 17/042**	26.09.2003	Siderca S.A.I.C., Av. Leandro N. Alem 1067-Piso 27 (C1001AFA), Buenos Aires, AR	**44**
a 2004 00687 A2	**C 23 C 2/24**	20.02.2003	Sms Demag Aktiengesellschaft, Eduard-Schloemann-Strasse 4, D-40237, Dusseldorf, DE	**41**
a 2003 00086 A2	**C 11 B 9/00**; C 11 B 9/02; A 23 L 1/222	12.07.2001	Societe des Produits Nestle S.A., P.O.Box 353, CH-1800, Vevey, CH	**39**
a 2004 00794 A0	**C 10 J 3/12**	14.09.2004	Stănăşilă Virgil Corneliu, b-dul Ion Mihalache 70-84, bl. 45A, sc. A, ap. 25, sector 1, Bucureşti, RO	**38**
a 2003 00306 A2	**A 01 N 25/34**	22.10.2001	Syngenta Participations AG, Schwarzwaldallee 215, Ch-4058, Basel, CH	**12**
a 2003 00305 A2	**C 07 D 215/18**; A 01 N 29/04	29.10.2001	Syngenta Participations AG Schwarzwaldallee 215, CH-4058, Basel, CH	**36**

Număr dosar	Clasa	Data depozit	Solicitant	**Pag.**
a 2003 00962 A2	**D 06 B 3/00**	26.11.2003	Textila Dacia S.A., b-dul Bucureştii Noi nr. 43, sector 1, Bucureşti, RO	**42**
a 2003 00320 A2	**C 08 F 4/26**; C 08 F 136/06	02.10.2001	The Dow Chemical Company, 2030 Dow Center, Midland, Michigan, US	**37**
a 2003 00108 A2	**A 01 N 63/00**; C 12 N 1/21; C 12 N 15/31; C 12 N 15/32; C 12 N 15/63; C 12 N 15/67; C 12 N 15/75	14.08.2001	The Regents of the University of California, 1111 Franklin Street, 12TH Floor, CA 94607-5200, Oakland, CA, US	**13**
a 2004 00010 A2	**A 61 B 17/34**; A 61 M 25/06	05.01.2004	Universitatea "Lucian Blaga", b-dul Victoriei nr.10, Sibiu, RO	**16**
a 2004 00009 A2	**A 61 B 17/34**; A 61 M 25/06	05.01.2004	Universitatea "Lucian Blaga", b-dul Victoriei nr.10, Sibiu, RO	**15**
a 2003 00312 A2	**C 02 F 1/00**	10.04.2003	Universitatea Oradea, str. Armatei Române nr. 3-5, Oradea, RO	**34**
a 2003 00310 A2	**C 02 F 1/00**	10.04.2003	Universitatea Oradea, str. Armatei Române nr. 3-5, Oradea, RO	**34**
a 2003 00308 A2	**C 02 F 1/00**	10.04.2003	Universitatea Oradea, str. Armatei Române nr. 3-5, Oradea, RO	**33**
a 2003 00309 A2	**C 02 F 1/00**	10.04.2003	Universitatea Oradea, str. Armatei Române nr. 3-5, Oradea, RO	**34**
a 2003 00311 A2	**C 02 F 1/00**	10.04.2003	Universitatea Oradea, str. Armatei Române nr. 3-5, Oradea, RO	**34**
a 2003 00977 A2	**B 65 D 81/38**; A 47 J 41/02	02.12.2003	Vâlcu Ion, aleea Hodoş Iosif nr. 2, bl. J43, sc. 4, et. 1, ap. 49, sector 3, Bucureşti, RO	**31**
a 2003 00622 A2	**A 61 K 33/00**	16.07.2003	Vasile Marian Dan, Şoseaua Olteniţei nr. 140, bl. 5, sc. 6, ap. 229, sector 4, Bucureşti, RO	**18**
a 2005 00064 A0	**F 03 B 11/00**	28.01.2005	Vertan Gheorghe, intrarea Sunetului nr. 3, bl. 219, ap. 10, Timişoara, RO; Peneşel Răzvan Constantin Andrei, aleea Martir Nagy Eugen nr.4, bl.23, ap.5, Timişoara, RO; Madescu Eleonora, str. Înfrăţirii nr. 15, sc. A, ap. 6, Timişoara, RO; Gârdan Maria, str.Constantin Stere nr. 16, sc. A, ap. 7, Timişoara, RO; Retezan Maria, str. Popa Şapcă nr. 32, bl. A12, sc. A, et .1, ap .6, Timişoara, RO	**46**

Lista cererilor de brevet de invenție, publicate conform art.23 din Legea nr.64/1991 republicată şi Regulii 27(1) din HGR nr. 499/2003, ordonate după codul de publicare

Număr dosar	Clasa	Data depozit	Solicitant	**Pag.**
a 2004 00222 A0	**B 26 D 1/02**; A 47 J 17/02	12.03.2004	Forcos Victor, str. Oituz, bl. 13, ap. 16, Oneşti, judeţul Bacău, RO	**25**
a 2004 00633 A0	**F 02 N 17/04**; F 22 D 1/00	12.07.2004	Buza Lazăr, str. Simion Bărnuţiu nr. 6, bl. A28, sc. A, ap. 9, Zalău, RO	**46**
a 2004 00634 A0	**F 02 F 3/18**	12.07.2004	Buza Lazăr, str. Simion Bărnuţiu nr. 6, bl. A28, sc. A, ap. 9, Zalău, RO	**45**
a 2004 00654 A0	**C 10 M 105/36**	21.07.2004	Mirci Liviu Eduard, Piaţa Rusel nr. 4, sc. B, ap. 7, Timişoara, RO; Boran Sorina, str. Orizont nr. 6, bl. D915, sc. A, ap. 3, Timişoara, judeţul Timiş, RO	**38**
a 2004 00655 A0	**B 09 C 1/10**	21.07.2004	Cîrstea Constantin, str. Alunelului nr. 4, bl. 57, sc. 2, et. 3, ap. 25, sector 3, cod 031844, Bucureşti, RO; Iordache Victor, str. Alunelului nr. 4, bl. 57, sc. 3, et. 3, ap. 27, sector 3, Bucureşti, RO; Soare Micu, str. Delineşti nr. 1, bl. 35, sc. 4, ap. 46, sector 6, Bucureşti, RO; Ţigău Laurenţiu Daniel, Splaiul Unirii, nr. 45, bl. M15, sc. C, ap. 67, parter, sector 3, Bucureşti, RO	**22**
a 2004 00673 A0	**D 06 P 1/00**	28.07.2004	Popescu Valentin, str. Anul 1848 nr. 13, Ploieşti, RO	**42**
a 2004 00752 A0	**B 01 J 20/22**; C 02 F 1/28	01.09.2004	Cîrstea Constantin, str. Alunelului nr. 4, bl. 57, sc. 2, et. 3, ap. 25, sector 3, cod 031844, Bucureşti, RO; Iordache Victor, str. Alunelului nr. 4, bl. 57, sc. 3, et. 3, ap. 27, sector 3, Bucureşti, RO; Soare Micu, str. Delineşti nr. 1, bl. 35, sc. 4, ap. 46, sector 6, Bucureşti, RO; Ţigău Laurenţiu Daniel, Splaiul Unirii, nr. 45, bl. M15, sc. C, ap. 67, parter, sector 3, Bucureşti, RO	**21**
a 2004 00756 A0	**B 01 D 47/06**	02.09.2004	Pinci Radu, str. Constantin Brâncoveanu nr. 23, Mediaş, judeţul Sibiu, RO	**20**
a 2004 00768 A0	**G 01 N 27/26**; C 25 D 11/04	07.09.2004	Alro S.A., str. Piteşti nr. 116, Slatina, RO	**50**
a 2004 00794 A0	**C 10 J 3/12**	14.09.2004	Stănăşilă Virgil Corneliu, b-dul Ion Mihalache 70-84, bl. 45A, sc. A, ap. 25, sector 1, Bucureşti, RO	**38**
a 2004 00821 A0	**C 22 B 1/24**	29.09.2004	I.M.N.R. S.A., b-dul Biruinţei nr.102, comuna Pantelimon, RO	**40**
a 2004 00992 A0	**C 01 B 3/22**; C 01 B 3/24	12.11.2004	Mihăilescu Mihaela Daniela, str. Cluceru Sandu nr. 4, bl. 29C, et. 4, ap. 107, sector 2, Bucureşti, RO; Tripşa Iosif, str. Nanu Muşcel nr. 6, sector 5, Bucureşti, RO; Ştefănoiu Radu, str. Pictor Negulici nr. 40, et. 3, ap. 4, sector 1, Bucureşti, RO	**32**
a 2005 00048 A0	**F 16 L 55/115**	24.01.2005	Mobilplast S.A., str. Chişinăului nr. 6B, Iaşi, RO	**49**
a 2005 00061 A0	**C 01 B 11/02**	27.01.2005	Avram Constantin, str. Teiului, bl. 46B, sc. A, ap. 10, Făgăraş, RO; Avram Olimpia Ana, str. Teiului, bl. 46B, sc. A, ap. 10, Făgăraş, RO	**33**

Număr dosar	Clasa	Data depozit	Solicitant	**Pag.**
a 2005 00064 A0	**F 03 B 11/00**	28.01.2005	Vertan Gheorghe, intrarea Sunetului nr. 3, bl. 219, ap. 10, Timişoara, RO; Peneşel Răzvan Constantin Andrei, aleea Martir Nagy Eugen nr.4, bl.23, ap.5, Timişoara, RO; Madescu Eleonora, str. Înfrăţirii nr. 15, sc. A, ap. 6, Timişoara, RO; Gârdan Maria, str.Constantin Stere nr. 16, sc. A, ap. 7, Timişoara, RO; Retezan Maria, str. Popa Şapcă nr. 32, bl. A12, sc. A, et .1, ap .6, Timişoara, RO	**46**
a 2005 00091 A0	**A 63 G 7/00**	09.02.2005	Buşe Constantin, str. Petalelor nr. 4, sector 5, Bucureşti, RO	**20**
a 2005 00108 A0	**C 03 C 27/10**	16.02.2005	Divrician Daniel, str. I. Brezoianu nr. 60, ap. 7, sector 1, Bucureşti, RO	**35**
a 2005 00157 A0	**B 32 B 15/00**	23.02.2005	Institutul Naţional Cercetare-Dezvoltare pentru Optoelectronică- INOE 2000, str. Atomiştilor nr. 1, Bucureşti-Măgurele, judeţul Ilfov, RO	**27**
a 2005 00159 A0	**B 27 H 3/00**	24.02.2005	Alecu M. Daniel, str. Constanţei nr. 13, Ploieşti, RO	**25**
a 2005 00171 A0	**B 62 M 9/08**; B 62 M 11/16; B 62 M 25/04	28.02.2005	Puţan Ion, comuna Vîjuleţ, judeţul Mehedinţi, RO	**29**
a 2005 00194 A0	**F 16 S 3/00**	03.03.2005	Radulea Răzvan Nicolae, str. Dr. Ernest Juvara nr. 13, sector 6, cod 060104, Bucureşti, RO	**49**
a 2005 00224 A0	**A 45 C 1/10**; G 07 F 11/00	10.03.2005	Militaru Aurel, str. Viorele nr. 34, bl. 15, sc. 1, et. 1, ap. 4, sector 4, Bucureşti, RO	**14**
a 2005 00240 A0	**B 43 L 1/10**	16.03.2005	ROMDIDAC S.A., Calea Griviţei nr. 23, ap. 5, sector 1, O.P. 010702, Bucureşti, RO	**27**
a 2005 00267 A0	**A 01 D 61/02**; B 65 G 23/26	22.03.2005	Institutul Naţional de Cercetare-Dezvoltare pentru Maşini şi Instalaţii destinate Agriculturii şi Industriei Alimentare, str. Ion Ionescu de la Brad nr. 6, sector 1, Bucureşti, RO	**11**
a 2005 00276 A0	**B 60 H 1/12**	23.03.2005	PROMAT S.R.L., str. Fraţii Goleşti, bl. K28, ap. 4, Craiova, RO	**28**
a 2005 00302 A0	**A 44 C 25/00**	30.03.2005	Militaru Aurel, str. Viorele nr. 34, bl. 15, sc. 1, et. 1, ap. 4, sector 4, Bucureşti, RO	**13**
a 2005 00383 A0	**A 01 N 1/02**	26.04.2005	Sericarom S.A.-Filiala Cercetare, Şoseaua Bucureşti-Ploieşti nr. 69, sector 1, Bucureşti, RO	**12**
a 2004 00031 A1	**C 06 B 29/02**; C 06 B 29/22; A 01 G 15/00	13.01.2004	Compania Naţională "Romarm" S.A.-Filiala "Electromecanica Ploieşti" S.A., şoseaua Ploieşti-Târgovişte Km. 8, Ploieşti, judeţul Prahova, RO	**35**
a 2000 00076 A2	**B 09 B 3/00**	26.01.2000	Grădinaru Ion, str. Suceava nr 8, bl. U4, sc. B, ap. 20, Constanţa, RO; Grădinaru Dănuţ Mihai, str. Suceava nr. 8, bl. U4, sc. B, ap. 20, Constanţa, RO	**21**
a 2000 01060 A2	**H 02 N 10/00**	30.10.2000	Cernomazu Dorel, str. Rahovei bl. 3, sc. J, ap.325, Roman, Neamţ, RO	**51**
a 2002 00579 A2	**F 16 C 32/00**	08.05.2002	Iordănescu Vladimir Dinu, intrarea Patinoarului nr. 7, bl. PM50, ap. 89, sector 3, Bucureşti, RO	**48**

Număr dosar	Clasa	Data depozit	Solicitant	**Pag.**
a 2002 00598 A2	**B 25 J 1/02**	14.05.2002	Institutul de Cercetare şi Proiectare Tehnologică pentru Construcția de Maşini - ICTCM - S.A., Şoseaua Olteniței nr. 103, sector 4, Bucureşti, RO	**24**
a 2002 00600 A2	**B 30 B 7/00**	14.05.2002	Institutul de Cercetare şi Proiectare Tehnologică pentru Construcția de Maşini - ICTCM - S.A., Şoseaua Olteniței nr. 103, sector 4, Bucureşti, RO	**26**
a 2002 01217 A2	**B 62 D 3/12**	18.09.2002	Alexandru Petre, str. Crişan nr. 14, Braşov, RO; Diaconescu Dorin Valentin, str. Tudor Vladimirescu nr. 36, Braşov, RO; Ceauşescu Bogdan Narcis, str. Universității nr. 2, Braşov, RO	**29**
a 2002 01368 A2	**B 63 H 1/14**	11.11.2002	Institutul de Cercetare şi Proiectare pentru Construcții Navale "ICEPRONAV" S.A., str. Portului nr.19A, Galați, RO	**30**
a 2002 01590 A2	**A 61 K 35/78**	11.12.2002	Shawki Salman, b-dul Ghencea nr. 30, bl. C79, ap. 32, sector 6, Bucureşti, RO	**19**
a 2003 00074 A2	**F 03 B 13/06**	27.01.2003	Ghiocea Ciprian, str. Tudor Vladimirescu, bl. 22, sc. C, ap. 5, et. 1, Făgăraş, Braşov, RO	**47**
a 2003 00086 A2	**C 11 B 9/00**; C 11 B 9/02; A 23 L 1/222	12.07.2001	Societe des Produits Nestle S.A., P.O.Box 353, CH-1800, Vevey, CH	**39**
a 2003 00108 A2	**A 01 N 63/00**; C 12 N 1/21; C 12 N 15/31; C 12 N 15/32; C 12 N 15/63; C 12 N 15/67; C 12 N 15/75	14.08.2001	The Regents of the University of California, 1111 Franklin Street, 12TH Floor, CA 94607-5200, Oakland, CA, US	**13**
a 2003 00158 A2	**A 61 F 13/08**; D 04 B 1/26; D 04 B 9/52	27.02.2003	Institutul Național de Cercetare-Dezvoltare pentru Textile şi Pielărie, str. Lucrețiu Pătrăşcanu, nr. 16, sector 3, Bucureşti, RO	**17**
a 2003 00211 A2	**B 63 B 45/04**	12.03.2003	ICPE - Cercetări Avansate S.A., Splaiul Unirii nr. 313, sector 3, Bucureşti, RO	**30**
a 2003 00234 A2	**C 12 G 3/00**	17.03.2003	Profir Constantin, aleea Sadoveanu nr. 39, Iaşi, RO	**39**
a 2003 00235 A2	**C 12 G 3/00**	17.03.2003	Profir Constantin, aleea Sadoveanu nr. 39, Iaşi, RO	**39**
a 2003 00305 A2	**C 07 D 215/18**; A 01 N 29/04	29.10.2001	Syngenta Participations AG Schwarzwaldallee 215, CH-4058, Basel, CH	**36**
a 2003 00306 A2	**A 01 N 25/34**	22.10.2001	Syngenta Participations AG, Schwarzwaldallee 215, CH-4058, Basel, CH	**12**
a 2003 00308 A2	**C 02 F 1/00**	10.04.2003	Universitatea Oradea, str. Armatei Române nr. 3-5, Oradea, RO	**33**
a 2003 00309 A2	**C 02 F 1/00**	10.04.2003	Universitatea Oradea, str. Armatei Române nr. 3-5, Oradea, RO	**34**
a 2003 00310 A2	**C 02 F 1/00**	10.04.2003	Universitatea Oradea, str. Armatei Române nr. 3-5, Oradea, RO	**34**
a 2003 00311 A2	**C 02 F 1/00**	10.04.2003	Universitatea Oradea, str. Armatei Române nr. 3-5, Oradea, RO	**34**

Număr dosar	Clasa	Data depozit	Solicitant	**Pag.**
a 2003 00312 A2	**C 02 F 1/00**	10.04.2003	Universitatea Oradea, str. Armatei Române nr. 3-5, Oradea, RO	**34**
a 2003 00320 A2	**C 08 F 4/26**; C 08 F 136/06	02.10.2001	The Dow Chemical Company, 2030 Dow Center, Midland, Michigan, US	**37**
a 2003 00350 A2	**A 61 K 7/26**	22.04.2003	Mititelu Magdalena, str. Tractorului nr. 42, Constanța, RO; Mihele Dana, str. Foişorului nr. 1, bl. V51, sc.4, ap. 119, sector 3, Bucureşti, RO	**17**
a 2003 00351 A2	**A 61 K 35/56**	22.04.2003	Mititelu Magdalena, str. Tractorului nr. 42, Constanța, RO; Mihele Dana, str. Foişorului nr. 1, bl. V51, sc.4, ap. 119, sector 3, Bucureşti, RO	**19**
a 2003 00395 A2	**H 01 B 3/00**	09.05.2003	Draka Cables Industrial S.A., Can Vinyalets, 2-08130, Santa Perpetua de Mogoda, ES	**51**
a 2003 00472 A2	**G 01 N 19/02**; D 06 C 19/00	02.06.2003	Lungu Monica, str. Blajului nr. 1, ap. 4, Arad, RO; Mândrea Nicolae, str. Iuliu Maniu nr. 13-15, bl. E, sc.A, ap. 18, Arad, RO	**50**
a 2003 00553 A2	**F 27 D 11/00**; C 21 C 5/52; C 21 D 1/00	25.06.2003	Novaconi Ştefan, str. P. Andronescu nr. 1, Timişoara, RO; Boltoşi Alexandru, str. P. Andronescu nr. 1, Timişoara, RO; Grozescu Ioan, str. P. Andronescu nr. 1, Timişoara, RO	**49**
a 2003 00610 A2	**C 07 C 69/12**	15.07.2003	Pirochim Victoria S.A., aleea Uzinei nr. 8bis, Victoria, judeţul Braşov, RO	**35**
a 2003 00611 A2	**C 07 C 277/00**; C 06 B 25/00	15.07.2003	Pirochim Victoria S.A., aleea Uzinei nr. 8 bis, Victoria, judeţul Braşov, RO	**36**
a 2003 00612 A2	**C 07 C 69/12**	15.07.2003	Pirochim Victoria S.A., aleea Uzinei nr. 8bis, Victoria, judeţul Braşov, RO	**36**
a 2003 00622 A2	**A 61 K 33/00**	16.07.2003	Vasile Marian Dan, Şoseaua Olteniţei nr. 140, bl. 5, sc. 6, ap. 229, sector 4, Bucureşti, RO	**18**
a 2003 00662 A2	**C 08 J 5/18**	05.08.2003	Ionescu Bujor Ingrid, str. Academiei nr. 4-6, Bucureşti, RO; Zgîrian Graţiela Teodora, str. Verigei nr. 3, Bucureşti, RO; Demetrescu Ioana, str. Constantin Dinescu nr. 35B, Bucureşti, RO; Iovu Horia, str. Maria Tănase nr. 3, Bucureşti, RO; Iordăchescu Dana, b-dul Timisoara nr. 61, Bucureşti, RO	**37**
a 2003 00711 A2	**A 61 K 33/00**; A 61 K 35/78	27.08.2003	Farmec S.A., str. H. Barbusse nr. 16, Cluj-Napoca, RO	**18**
a 2003 00712 A2	**A 61 K 7/48**	27.08.2003	Farmec S.A., str. H. Barbusse nr. 16, Cluj-Napoca, RO	**18**
a 2003 00714 A2	**A 61 K 7/15**	27.08.2003	Farmec S.A., str. H. Barbusse nr. 16, Cluj-Napoca, RO	**17**
a 2003 00760 A2	**C 09 B 61/00**; A 61 K 35/78	15.09.2003	Institutul de Cercetări Alimentare S.A., str. Gârlei nr.1, sector 1, Bucureşti, RO	**38**
a 2003 00781 A2	**B 01 J 20/24**; B 01 J 20/30; C 09 K 3/32	22.09.2003	Mitoiu Corneliu-Vasile, aleea Feteşti nr. 6-12, bl. I26., sc. J, et. 1, ap. 141, sector 3, Bucureşti, RO; Popa Gheorghe, b-dul Gh. Şincai nr. 12, bl. 12, sc. 3, ap. 91, sector 4, Bucureşti, RO	**21**

Număr dosar	Clasa	Data depozit	Solicitant	**Pag.**
a 2003 00796 A2	**E 21 B 17/042**	26.09.2003	Siderca S.A.I.C., Av. Leandro N. Alem 1067-Piso 27 (C1001AFA), Buenos Aires, AR	**44**
a 2003 00810 A2	**C 08 F 20/02**; C 08 F 20/10; C 14 C 1/00	02.10.2003	Institutul Național de Cercetare Dezvoltare Textile Pielărie- Filiala Institutul de Cercetări Pielărie Încălțăminte, str. Ion Minulescu nr. 93, sector 3, Bucureşti, RO	**37**
a 2003 00811 A2	**C 08 F 12/08**; C 08 F 22/06; C 14 C 1/00	02.10.2003	Institutul Național de Cercetare Dezvoltare Textile Pielărie- Filiala Institutul de Cercetări Pielărie Încălțăminte, str. Ion Minulescu nr. 93, sector 3, Bucureşti, RO	**37**
a 2003 00867 A2	**C 05 D 9/00**; A 23 K 1/16	27.10.2003	Natural Research S.R.L., cartier Sărari, str. Mirceşti, bl. M4, sc. 1, ap. 1, Craiova, RO	**35**
a 2003 00881 A2	**A 01 N 1/00**; G 09 B 23/30	30.10.2003	Nițescu Vasile, str. Washington nr. 9 sector 1, Bucureşti, RO	**11**
a 2003 00882 A2	**A 01 N 1/00**; G 09 B 23/30	30.10.2003	Nițescu Vasile, str. Washington nr. 9 sector 1, Bucureşti, RO	**11**
a 2003 00896 A2	**A 63 B 21/00**	04.11.2003	Petruş Dorin, b-dul. Castanilor nr. 46, et. 3, ap. 8, Târgovişte, județul Dâmbovița, RO	**19**
a 2003 00945 A2	**E 01 B 9/48**	20.11.2003	Arcons S.R.L., str. Unirii, bl. P6A, ap. 9, Buzău, județul Buzău, RO	**43**
a 2003 00955 A2	**F 02 M 59/00**	25.11.2003	Drăguțescu Gheorghe, str. Bradului, cartier Trivale, bl. 39, sc. A, ap. 6, Piteşti, RO	**45**
a 2003 00962 A2	**D 06 B 3/00**	26.11.2003	Textila Dacia S.A., b-dul Bucureştii Noi nr. 43, sector 1, Bucureşti, RO	**42**
a 2003 00977 A2	**B 65 D 81/38**; A 47 J 41/02	02.12.2003	Vâlcu Ion, aleea Hodoş Iosif nr. 2, bl. J43, sc. 4, et. 1, ap. 49, sector 3, Bucureşti, RO	**31**
a 2003 00979 A2	**B 60 T 7/02**	03.12.2003	Pan-Terra-Corporation S.R.L., Calea Moşilor nr. 286, bl. 30A, et. 5, sector 2, Bucureşti, RO	**28**
a 2003 01017 A2	**A 47 G 33/06**	23.09.2003	Peta Dumitru, str. Turda nr. 100, bl. 30, sc. A, ap. 1, sector 1, Bucureşti, RO; Cochior Daniel, str. Unirii nr. 61, bl. F3, sc. 5, ap. 115, sector 3, Bucureşti, RO; Pripisi Lucian Paul, b-dul I. Mihalache nr. 79, bl. 15, ap. 47, sector 1, Bucureşti, RO	**15**
a 2003 01022 A2	**B 66 C 1/56**	15.12.2003	Afrăsinei Mihai, str. Tăcuta nr. 3, Iaşi, RO	**31**
a 2003 01023 A2	**B 66 C 1/58**	15.12.2003	Afrăsinei Mihai, str. Tăcuta nr. 3, Iaşi, RO	**32**
a 2003 01051 A2	**F 16 H 1/28**	22.12.2003	Bara Mircea Viorel, str. Pascaly nr. 5, ap. 16, Cluj-Napoca, RO; Brişan Cornel Mircea, str. Dorobanților nr. 85, ap. 5, Cluj-Napoca, RO	**48**
a 2004 00009 A2	**A 61 B 17/34**; A 61 M 25/06	05.01.2004	Universitatea "Lucian Blaga", b-dul Victoriei nr.10, Sibiu, RO	**15**
a 2004 00010 A2	**A 61 B 17/34**; A 61 M 25/06	05.01.2004	Universitatea "Lucian Blaga", b-dul Victoriei nr.10, Sibiu, RO	**16**
a 2004 00016 A2	**E 04 C 1/40**; E 04 C 5/07	08.01.2004	Dascălu Vasile, str. Alecu Russo, bl. 39, sc. C, et. 2, ap. 12, Bacău, RO	**43**

Număr dosar	Clasa	Data depozit	Solicitant	**Pag.**
a 2004 00036 A2	**B 28 C 5/00**	14.01.2004	Aruştei Constantin, bl. 23, sc. B, ap. 3, comuna Tomeşti, judeţul Iaşi, RO; Guriţă Virgiliu, str. Sf. Maria nr. 490, comuna Tomeşti, judeţul Iaşi, RO; Guriţă Alexandru Răzvan, str. Sf. Maria nr. 490, comuna Tomeşti, judeţul Iaşi, RO; Aruştei Sergiu Lucian, bl. 23, sc. B, ap. 3, parter, comuna Tomeşti, judeţul Iaşi, RO	**26**
a 2004 00037 A2	**G 01 N 33/44**	14.01.2004	Institutul Naţional de Cercetare Dezvoltare pentru Textile şi Pielărie-Sucursala de Cercetări Pielărie Încălţăminte-ICPI, str. Ion Minulescu nr. 93, cod 742591, sector 3, Bucureşti, RO	**50**
a 2004 00073 A2	**E 04 G 3/10**; A 47 L 3/02; B 65 G 69/22	29.01.2004	Costa Dan, aleea Scurtă nr. 2, sc. B, ap. 3, Timişoara, RO	**44**
a 2004 00409 A2	**B 21 D 37/16**	31.10.2002	Sequa Can Machinery Inc, 401 Central Avenue, NJ 07073, East Rutherford, US	**23**
a 2004 00410 A2	**B 21 D 22/28**	31.10.2002	Sequa Can Machinery Inc, 401 Central Avenue, NJ 07073, East Rutherford, US	**22**
a 2004 00541 A2	**A 61 K 31/4422**; A 61 K 9/20	17.12.2002	Egis Gyogyszergyar Rt, Kereszturi Ut. 30-38, H-1106, Budapesta, HU	**18**
a 2004 00687 A2	**C 23 C 2/24**	20.02.2003	Sms Demag Aktiengesellschaft, Eduard-Schloemann-Strasse 4, D-40237, Dusseldorf, DE	**41**
a 2004 00886 A2	**B 24 B 1/00**; B 24 B 11/00	21.03.2003	Saint-Gobain Abrasives, Inc., 1 New Bond street, MA 01615, Worcester, US	**23**
a 2004 00887 A2	**B 24 B 1/00**	21.03.2003	Saint-Gobain Abrasives, Inc., 1 New Bond street, MA 01615, Worcester, US	**24**
a 2004 00891 A2	**C 22 B 3/42**; C 22 B 15/00	15.04.2003	Outokumpu Oyj, Riihitontuntie 7, FIN-02200, Espoo, FI	**41**
a 2004 00892 A2	**C 22 B 3/20**; C 22 B 11/00	07.04.2003	Outokumpu Oyj, Riihitontuntie 7, FIN-02200, Espoo, FI	**40**
a 2004 00945 A2	**C 22 B 11/02**	02.05.2003	Outokumpu Oyj, Riihitontuntie 7, FIN-02200, Espoo, FI	**41**

LISTA C.B.I. PENTRU CARE S-A LUAT O HOTĂRÂRE DE RESPINGERE, CONFORM ART. 28(2) DIN LEGEA 64/1991 REPUBLICATĂ, SAU CARE AU FOST RETRASE, CONFORM ART. 28 (6) DIN LEGEA 64/1991 REPUBLICATĂ, SAU CARE SUNT CONSIDERATE RETRASE, CONFORM ART. 28 (7) LIT. a), d) sau f) DIN LEGEA 64/1991 REPUBLICATĂ

Cereri de brevet de invenție, pentru care s-a luat o hotărâre de respingere, conform art. 28 alin. 2 din Legea nr. 64/1991 republicată

Numărul cererii de brevet de invenție	*Data comunicării hotărârii de respingere a cererii de brevet de invenție*	*Numărul şi data BOPI în care este publicată cererea de brevet de invenție*
96-00245	29.07.2005	
96-01212	29.07.2005	
96-01348	29.07.2005	
96-01377	29.07.2005	
96-01561	29.07.2005	
96-02242	29.07.2005	
97-00095	29.07.2005	
97-00264	29.07.2005	5/1998//29.05.1998
97-01151	29.07.2005	
97-01707	29.07.2005	
97-01748	29.07.2005	
97-01848	29.07.2005	
97-01876	29.07.2005	
97-02029	29.07.2005	
97-02249	29.07.2005	
97-02269	29.07.2005	
97-02419	29.07.2005	
97-02426	29.07.2005	7/1999//30.07.1999
98-00598	29.07.2005	
98-00962	29.07.2005	
98-01194	29.07.2005	
98-01226	29.07.2005	
98-01530	29.07.2005	5/2000//30.05.2000
98-01600	29.07.2005	
99-00024	29.07.2005	10/2001//30.10.2001
99-00160	29.07.2005	8/2000//30.08.2000
99-00364	29.07.2005	
99-00958	29.07.2005	7/2003//30.07.2003
a 2000 00079	29.07.2005	7/2000//28.07.2000

Numărul cererii de brevet de invenție	*Data comunicării hotărârii de respingere a cererii de brevet de invenție*	*Numărul şi data BOPI în care este publicată cererea de brevet de invenție*
a 2000 00617	29.07.2005	12/2002//30.12.2002
a 2000 00703	29.07.2005	
a 2000 01203	29.07.2005	5/2001//30.05.2001
a 2001 00086	29.07.2005	11/2001//30.11.2001
a 2001 00478	29.07.2005	2/2003//28.02.2003
a 2002 00287	29.07.2005	1/2005//28.01.2005
a 2002 00948	29.07.2005	11/2004//30.11.2004
a 2002 01004	29.07.2005	2/2004//27.02.2004
a 2002 01006	29.07.2005	6/2004//30.06.2004
a 2002 01042	29.07.2005	2/2004//27.02.2004
a 2002 01159	29.07.2005	2/2004//27.02.2004
a 2002 01381	29.07.2005	
a 2002 01382	29.07.2005	
a 2002 01386	29.07.2005	
a 2002 01387	29.07.2005	
a 2002 01389	29.07.2005	
a 2002 01391	29.07.2005	
a 2002 01395	29.07.2005	
a 2002 01396	29.07.2005	
a 2002 01399	29.07.2005	
a 2002 01411	29.07.2005	
a 2002 01412	29.07.2005	
a 2002 01428	29.07.2005	
a 2002 01435	29.07.2005	
a 2002 01439	29.07.2005	
a 2002 01444	29.07.2005	
a 2002 01445	29.07.2005	
a 2002 01446	29.07.2005	
a 2002 01447	29.07.2005	
a 2002 01560	29.07.2005	
a 2002 01565	29.07.2005	
a 2003 00022	29.07.2005	
a 2003 00023	29.07.2005	

Numărul cererii de brevet de invenție	*Data comunicării hotărârii de respingere a cererii de brevet de invenție*	*Numărul şi data BOPI în care este publicată cererea de brevet de invenție*
a 2003 00517	29.07.2005	
a 2003 00725	29.07.2005	
a 2003 00727	29.07.2005	
a 2003 00932	29.07.2005	
a 2004 00051	29.07.2005	
a 2004 00595	29.07.2005	
a 2004 00685	29.07.2005	
a 2004 00907	29.07.2005	
a 2004 00987	29.07.2005	

Cereri de brevet de invenție, pentru care s-a luat act de retragere, conform art. 28, alin. 6 din Legea nr. 64/1991 republicată

Numărul cererii de brevet de invenție	*Data comunicării procesului verbal de retragere a cererii de brevet de invenție*	*Numărul şi data BOPI în care este publicată cererea de brevet de invenție*
a 2001 00148	29.07.2005	11/2002//29.11.2002

LISTA C.B.I., PENTRU CARE AU FOST ÎNREGISTRATE TRANSMITERI DE DREPTURI, CONFORM ART. 47 DIN LEGEA NR. 64/1991 REPUBLICATĂ, PRECUM ŞI A C.B.I., CU MODIFICĂRI ÎN SITUAȚIA JURIDICĂ, ÎNREGISTRATE CONFORM R55(7) LIT. r ŞI s DIN HGR NR. 499/2003 ŞI PUNCTULUI 24 DIN ANEXA 1 A LEGII NR. 383/2002, PENTRU APROBAREA OG NR.41/1998, PRIVIND TAXELE ÎN DOMENIUL PROTECȚIEI PROPRIETĂȚII INDUSTRIALE ŞI REGIMUL DE UTILIZARE A ACESTORA

MODIFICĂRI ÎN COLECTIVUL DE INVENTATORI

Nr. CBI	Inventatori inițiali	Inventatori curenți
a 2002 00106	SIDERIAS TEODOR, STR. CUTEZANȚEI NR. 23/A, TÂRGU MUREŞ, MS, RO;	SIDERIAS TEODOR, STR. CUTEZANȚEI NR. 23/A, TÂRGU MUREŞ, MS, RO; **TÂMPĂNARIU NICOLAE, STR. CIUCAŞ NR. 10, AP. 18, TÂRGU MUREŞ, MS, RO**
a 2002 00429	GREFF ZOLTAN, GYONGYVIRAG U. 8, H-1028, BUDAPESTA, *, HU; KOTAY NAGY PETER, NAGYMEZO U. 73, H-2600, VAC, *, HU; BARKOCZY JOZSEF, SZIROM U. 4-6/B, H-1016, BUDAPESTA, *, HU; SIMIG GYULA, HOLLOSY SIMON U. 25, H-1126, BUDAPESTA, *, HU; BALASZ LASZLO, BAROSS U. 38, H-1088, BUDAPESTA, *, HU; DOMAN IMRE, MOHACS U. 18/B, H-1135, BUDAPESTA, *, HU; RATKAI ZOLTAN, MONORI U. 19, H-1101, BUDAPESTA,, HU; SERES PETER, RADDA BARNEN U. 6, H-1153, BUDAPESTA, *, HU; SZENT KIRALLYI SZUZSA, TUZLILIOM u. 51, H-1223, BUDAPEST, *, HU; BARTHA FERENC, KABAY YANOS U. 3-5/5, H-4440, TISZAVASVARI, *, HU; VERECZKEYNE DONATH GYORGYI, LAJOS UTCA 49/B, H-1036, BUDAPESTA, *, HU; NAGY KALMAN, TURISTA U. 2/A, H-1025, BUDAPESTA, *, HU;	GREFF ZOLTAN, GYONGYVIRAG U. 8, H-1028, BUDAPESTA, *, HU; KOTAY NAGY PETER, NAGYMEZO U. 73, H-2600, VAC, *, HU; BARKOCZY JOZSEF, SZIROM U. 4-6/B, H-1016, BUDAPESTA, *, HU; SIMIG GYULA, HOLLOSY SIMON U. 25, H-1126, BUDAPESTA, *, HU; **BALAZS LASZLO, TOTH A., U. 23/A, 2131, GOD, HU**; DOMAN IMRE, MOHACS U. 18/B, H-1135, BUDAPESTA, *, HU; RATKAI ZOLTAN, MONORI U. 19, H-1101, BUDAPESTA,, HU; SERES PETER, RADDA BARNEN U. 6, H-1153, BUDAPESTA, *, HU; SZENT KIRALLYI SZUZSA, TUZLILIOM u. 51, H-1223, BUDAPEST, *, HU; BARTHA FERENC, KABAY YANOS U. 3-5/5, H-4440, TISZAVASVARI, *, HU; VERECZKEYNE DONATH GYORGYI, LAJOS UTCA 49/B, H-1036, BUDAPESTA, *, HU; NAGY KALMAN, TURISTA U. 2/A, H-1025, BUDAPESTA, *, HU
a 2003 00320	**VAN DER HUIZEN ADRIAAN, A., HELMKADE 26, NL-1901, BM CASTRICUM, *, NL**; POTLET JEAN-MARC, 8, LE CLOS DES TREILLES, F-13880, VELAUX, *, FR; SABATIER ALAIN, HAMEAU DES BAISSES, F-13680, LACON DE PROVENCE, *, FR; LE ROY PATRICK, 63, RUE DES DROITS DE L'HOMME, F-13300, SALON DE PROVENCE, *, FR;	**VAN DER HUIZEN ADRIAAN, A, DR. MELCHIORLAAN 8, 1901 KE, CASTRICUM,, NL**; POTLET JEAN-MARC, 8, LE CLOS DES TREILLES, F-13880, VELAUX, *, FR; SABATIER ALAIN, HAMEAU DES BAISSES, F-13680, LACON DE PROVENCE, *, FR; LE ROY PATRICK, 63, RUE DES DROITS DE L'HOMME, F-13300, SALON DE PROVENCE, *, FR

MODIFICĂRI NUME (DENUMIRE) TITULAR CERERI DE BREVET DE INVENȚIE

Nr. CBI	Nume inițial	Nume curent
a 2004 00821	I.M.N.R. S.A., COMUNA PANTELIMON, RO ;	INSTITUTUL NAȚIONAL DE CERCETARE-DEZVOLTARE PENTRU METALE NEFEROASE ŞI RARE - IMNR, COMUNA PANTELIMON, JUDEȚUL ILFOV, RO

MODIFICĂRI ADRESĂ TITULAR CERERI DE BREVET DE INVENȚIE

Nr. CBI	Adresă inițială	Adresă curentă
a 2003 00014	CONVEC APS, STRANDHOJSVEJ 7, DK-3050, HUMLEBAEK, DK ;	CONVEX A/S, NORDBORGVEJ 81, DK 6430 , NORDBORG, DK ;

CESIUNI
CERERI DE BREVET DE INVENȚIE

Nr. CBI	Solicitant / Titular inițial	Persoana îndreptățită la eliberarea B.I. / Titular
a 2000 00835	MEDAREX INC., ANNANDALE, NJ, US ;	CELLDEX THERAPEUTICS, INC, BLOOMSBURY, US
a 2000 01246	IONAŞCU ELENA, CRAIOVA, RO ;	IMUNOMOD SRL, ROMA, IT
a 2002 00106	TÂMPĂNARIU NICOLAE, STR. CIUCAŞ NR. 10, AP. 18, TÂRGU MUREŞ, MS, RO	PRIMEX MUREŞ S.R.L., TÂRGU MUREŞ, RO
a 2003 00014	CONVEX A/S, NORDBORG, DK ;	DANFOSS A/S, NORDBORG, DK

BREVETELE DE INVENȚIE, PENTRU CARE HOTĂRÂREA DE ACORDARE SE PUBLICĂ ÎN CONFORMITATE CU ART. 28(3) DIN LEGEA NR. 64/1991 REPUBLICATĂ, ORDONATĂ DUPĂ INDICII C.B.I.

De la nr. 119981 la 120024

Semnificația codurilor INID folosite în prezenta secțiune (norma ST 9 a Organizației Mondiale a Proprietății Intelectuale - OMPI), în ordinea apariției lor:

(11) numărul brevetului de invenție;
(41) data publicării cererii; BOPI nr.;
(45) data publicării mențiunii acordării brevetului; BOPI nr.;
(21) numărul dosarului;
(22) data înregistrării cererii de brevet;

(30) prioritate;
(86) numărul şi data cererii internaționale (regionale sau PCT);
(87) numărul şi data publicării cererii internaționale (regionale sau PCT);

(61) perfecționare la brevet nr.;
(62) divizată din cererea nr.; data;

(71) solicitantul;
(73) numele sau denumirea titularului;
(72) numele şi prenumele inventatorilor declarați;

(51) clasa, conform clasificării internaționale;
(54) titlul invenției;
(57) rezumatul invenției;
(56) documente din stadiul tehnicii

Hotărârile de acordare a brevetelor de invenție au fost luate la data de 30.05.2005.
Orice persoană interesată are dreptul să ceară, în scris şi motivat, la O.S.I.M., revocarea, în tot sau în parte, a acestor hotărâri, în termen de 6 luni de la data de 29.07.2005, pentru neîndeplinirea a cel puțin uneia din condițiile prevăzute la art. 7-11 din Legea 64/1991* privind brevetele de invenție.

Regula 18/(2) Rezumatul are în exclusivitate un rol de a servi ca mijloc de selecție a informațiilor tehnice pentru specialişti, în scopul luării deciziei privind necesitatea consultării descrierii invenției şi desenelor, publicate *in extenso*.

(3) Rezumatul invenției, anexat cererii de brevet de invenție, nu poate fi luat în considerare pentru nici un alt scop, cum ar fi aprecierea întinderii protecției.

---

* Republicată în Monitorul Oficial nr. 752, din 15 octombrie 2002, cu modificările şi completările aduse prin Legea 203 din 19 aprilie 2002, publicată în Monitorul Oficial nr. 340, din 22 mai 2002.

(11) 119981 B1 *(51)* **A 01 N 43/72**; A 01 N 47/28 *(21)* a 2002 00590 *(22)* 13.05.2002 *(41)* 28.11.2003//11/2003 *(45)* 29.07.2005//7/2005 *(56)* RO 114539 *(73) Chemhoby Impex S.R.L., str. Poligonului nr. 2 (Metchem) 2000, Ploieşti, RO (72) Herdan Jean Michel, b-dul Republicii nr. 283, bl. 36, sc. A, ap. 22, Ploieşti, RO; Bălulescu Margareta, b-dul Republicii nr. 17B, bl. A1, sc. A, et. 5, ap. 18, Ploieşti, RO; Orban Ioan Tiberiu, str. Malu Roşu nr. 103A, bl. 117B, ap. 7, Ploieşti, RO; Paul Adelciu Ovidiu, str. Mitropolit Veniamin Costache nr. 4, bl. 27G, sc. 1, et. 3, ap. 13, Ploieşti, RO (54)* **COMPOZIŢIE FUNGICIDĂ, PE BAZĂ DE IZOTIAZOLONE ŞI TETRAALCHILTIURAMDISULFURI**

(57) Prezenta invenţie se referă la o compoziţie fungicidă, pe bază de izotiazolone şi tetraalchiltiuramdisulfuri, care constă în aceea că este constituită din tetraalchiltiuramdisulfură, radicalul alchil având 1-4 atomi de carbon, 4,5-diclor-2-n-octil- 4-izotiazolin-3-onă, emulgator obţinut prin reacţia nonilfenolului etoxilat cu 4-15 grupe etoxi, cu anhidridă maleică şi solvent, care poate fi o hidrocarbură aromatică cu 7-10 atomi de carbon, un alcool alifatic cu 2-8 atomi de carbon sau un amestec al acestora.

Revendicări: 1

(11) 119982 B1 *(51)* **A 01 N 43/653**; A 01 N 29/06; A 01 N 43/52 *(21)* a 2001 00880 *(22)* 02.08.2001 *(45)* 29.07.2005// 7/2005 *(56)* RO 116590, 109496, 114292 *(73) S.C. "Oltchim" S.A., str. Uzinei Nr 1, Râmnicu Vâlcea, RO (72) Bărbulescu Alexandru, aleea Prăvăţ nr. 2, bl. Z6, ap. 17, sector 6, Bucureşti, RO; Popov Constantin, b-dul Nicolae Grigorescu nr. 23, bl. Y9A, sc. 1, et. 10, ap. 43, Bucureşti, RO; Roibu Constantin, str. Tudor Vladimirescu nr. 3, bl. 3, sc. A, ap. 6, Râmnicu Vâlcea, judeţul Vâlcea, RO; Preoteasa Veronica, b-dul Calea lui Traian nr.25, bl. S9, sc. D, ap. 2, Râmnicu Vâlcea, judeţul Vâlcea, RO; Vasile Dorina, str. Rapsodiei nr. 25, bl. S8, sc. B, ap. 33, Râmnicu Vâlcea, RO; Alexandri Alexandru, str. Spătarului nr. 6 ap. 23 sector 2, Bucureşti, RO; Tătaru Elena, str. Mareşal Antonescu nr. 10, bl. R10, sc. A, ap. 13, Râmnicu Vâlcea, RO (54)* **COMPOZIŢIE INSECTO-FUNGICIDĂ, SUB FORMĂ DE SUSPENSIE CONCENTRATĂ SAU PULBERE**

(57) Prezenta invenţie se referă la o compoziţie insecto-fungicidă, destinată tratării seminţelor, pentru combaterea unor dăunători, fiind constituită din 35...70% substanţă activă, formată din: 0,5...35% componentă fungicidă alcătuită din (E) - (R) - 1-(2,4 diclorfenil)-4,4-dimetil-2-(1H -1, 2, 4-triazol-1- il-pent-1-en-3-ol sau (RS)-1-*p*-clorfenil-4,4-dimetil -3-(1H -1, 2, 4 - triazol-1-il-metil)pentan -3-ol, în amestec cu metil benzimidazol -2- il -carbamat sau dimetil

(11) 119982 B1

4,4' -(o-fenilen)*bis* (3-tioalofanat), la raport de masă 0:1 sau 1:0...15 şi 35...50% componentă insecticidă, 1, 2, 3, 4, 5, 6 hexaclorciclohexan, şi până la 100% ingrediente de condiţionare, adecvate pentru obţinerea pulberilor şi suspensiilor concentrate, procentele fiind exprimate în greutate.

Revendicări: 1

(11) 119983 B1 *(51)* **A 01 N 59/20** *(21)* 98-01335 *(22)* 27.08.1998 *(41)* 30.08.2000//8/2000 *(45)* 29.07.2005// 7/2005 *(56)* RO 107339 *(73) Pop Alexandru, str. D. Bolintineanu nr. 10, ap. 3, Cluj-Napoca, RO; Miclăuş Vasile, str. Muncitorilor nr. 1, ap. 22, Cluj-Napoca, RO (72) Pop Alexandru, str. D. Bolintineanu nr. 10, ap. 3, Cluj-Napoca, RO; Miclăuş Vasile, str. Muncitorilor nr. 1, bl. M1, ap. 22, Cluj-Napoca, RO (54)* **PROCEDEU DE OBŢINERE A UNEI COMPOZIŢII FUNGICIDE**

(57) Invenţia se referă la un procedeu de obţinere a unei compoziţii fungicide, utilizată în combaterea manei la viţa de vie şi tomate. Procedeul de obţinere a compoziţiei se realizează prin precipitarea cuprului şi zincului din săruri solubile ale acestora, cu săruri de sodiu, de amoniu sau potasiu, urmată de filtrarea, spălarea, uscarea, măcinarea şi condiţionarea produsului. Se dizolvă în apă potabilă, o sare de cupru, aleasă dintre $CuSO_4 . 5H_2O$, $Cu(NO_3)_2 . 2H_2O$, $CuCl_2 . 3H_2O$ şi sare de zinc, aleasă dintre $ZnSO_4$, $ZnNO_3$ şi $ZnCl_2$, în raport în greutate, în 1:0,005...0,025, se încălzeşte soluţia obţinută la o temperatură de 25...45°C, se adaugă, sub agitare intensă, 1,5...2,5 părţi în greutate o sare de sodiu, potasiu sau amoniu, suspensia obţinută fiind menţinută la un *p*H cuprins între 6 şi 7,5. După corectarea *p*H-ului, în funcţie de valoare, cu o soluţie de sare de sodiu, potasiu, amoniu sau cupru, se prelucrează precipitatul obţinut într-un mod în sine cunoscut.

Revendicări: 2

(11) 119984 B1 *(51)* **A 43 D 3/14**; A 47 L 23/20 *(21)* a 2001 00204 *(22)* 23.02.2001 *(41)* 30.08.2002//8/2002 *(45)* 29.07.2005//7/2005 *(56)* DE 632023, 19905351, 1453083; RO 61995; GB 165295 *(73) Bura Florin, str. Sfântul Lazăr nr. 26, bl. K5, sc. K5, et. 3, ap. 16, Iaşi, RO (72) Bura Florin, str. Sfântul Lazăr nr. 26, bl. K5, sc. K5, et. 3, ap. 16, Iaşi, RO (54)* **ŞAN CU ÎNCĂLZIRE ELECTRICĂ**

(57) Invenţia se referă la un şan cu încălzire electrică, destinat a fi utilizat la întinderea şi uscarea încălţămintei. Şanul conform invenţiei este alcătuit dintr-o parte posterioară (**1**) şi o parte anterioară (**12**), din tablă prevăzută cu găuri (**15**), de formă adecvată introducerii în căputa încălţămintei şi prevăzută cu un falţ interior (**13**), în care este poziţionată o rezistenţă electrică de încălzire (**14**), racordată la o sursă de curent electric, prin intermediul unui cablu de alimentare (**6**) şi al unui termostat (**7**), caracterizat prin aceea că partea anterioară (**12**) şi partea posterioară (**1**) sunt îmbinate între ele, cu posibilitate de reglare a distanţei dintre ele, respectiv a lungimii şanului, prin intermediul unei tije cu secţiune pătrată (**3**), cu capetele rotunde, filetate, unul dintre capete fiind înfiletat într-o ţeavă rotundă (**2**), sudată de partea posterioară (**1**) a şanului, iar celălalt capăt, fixat de partea anterioară (**12**), prin intermediul unei plăci de susţinere şi rigidizare (**9**), a unor şaibe (**8** şi **10**) şi a unei piuliţe (**11**).

Revendicări: 1
Figuri: 3

(11) 119984 B1

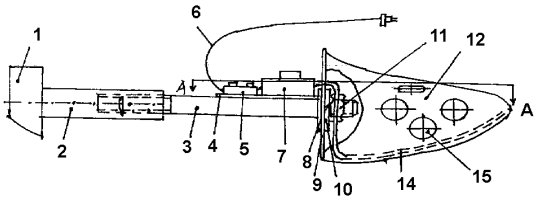

Fig. 1

(11) 119985 B1 *(51)* **A 47 G 19/23**; A 47 G 19/30; B 65 D 21/02; B 65 D 21/036 *(21)* a 2003 00741 *(22)* 04.09.2003 *(41)* 27.02.2004//2/2004 *(45)* 29.07.2005//7/2005 *(56)* DE 29802377U1; EP 0571141A1 *(73) Lihaţchi Teodor, str. Căminului nr. 26, bl. D5, sc. 13, et. 2, ap. 28, sector 2, Bucureşti, RO (72) Lihaţchi Teodor, str. Căminului nr. 26, bl. D5, sc. 13, et. 2, ap. 28, sector 2, Bucureşti, RO (54)* **STICLĂ CU PAHAR**

(57) Invenţia se referă la o sticlă prevăzută cu un pahar destinat a rămâne în permanenţă cu aceasta, pentru a putea fi folosit ori de câte ori este necesar. Sticla conform invenţiei este formată dintr-un corp (**1**) de sticlă, care are la bază, concentric, pe direcţia axei verticale, un locaş (**2**) tronconic, cu baza mare în jos, ce va îngloba unul sau mai multe pahare de unică folosinţă, aşezate cu gura în jos, locaşul (**2**) tronconic fiind închis cu un capac de etanşare (**3**), de formă specială, având un profil, astfel încât, la bază, să aibă o margine sub forma unui inel plat (**a**), al cărui diametru interior se continuă, în plan perpendicular, cu un cilindru (**b**) concentric, ce este închis la capătul liber, cu un disc plat (**c**), de acelaşi diametru, capacul (**3**) poate avea şi rolul de bază de sprijin, a sticlei, fiind montat, prin presare, şi ataşat sau nu, cu ajutorul unei barete (**4**), de corpul de sticlă (**1**).

Revendicări: 1
Figuri: 2

(11) 119985 B1

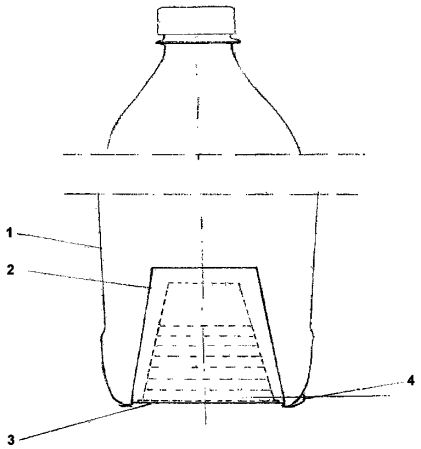

Fig. 1

(11) 119986 B1 *(51)* **A 47 H 1/00**; A 47 H 13/00 *(21)* a 2002 01089 *(22)* 08.08.2002 *(41)* 28.02.2003//2/2003 *(45)* 29.07.2005//7/2005 *(56)* US 4305448, 4839544 *(73)* *Stoian Adrian, b-dul Republicii, bl. 46, sc. C, ap. 35, Roman, judeţul Neamţ, RO (72) Stoian Adrian, b-dul Republicii, bl. 46, sc. C, ap. 35, Roman, judeţul Neamţ, RO* *(54)* **DISPOZITIV DE SUSPENDARE ŞI FIXARE A PERDELELOR**

(57) Invenţia se referă la un dispozitiv de suspendare a perdelelor din material textil, şi nu numai, folosite în decoraţiuni interioare, pentru obţinerea unui aspect ordonat. Dispozitivul de suspendare şi fixare a perdelelor, conform invenţiei, este alcătuit dintr-un suport rigid (**1**), din material nemagnetic, sub formă de bară, pe care alunecă nişte inele de susţinere (**2**), care au, la partea inferioară, nişte clipsuri (**4**) de prindere a unei perdele (**5**), fiecare inel de susţinere (**2**) fiind dispus peste un magnet cilindric, permanent (**3**), şi fixat de acesta, magnetul permanent (**3**) fiind montat astfel, încât, datorită forţei magnetice de respingere dintre doi magneţi învecinaţi, inelele (**2**) să fie plasate la distanţe egale, unele faţă de celelalte, pe toată lungimea suportului de susţinere (**1**).

Revendicări: 1
Figuri: 1

(11) 119986 B1

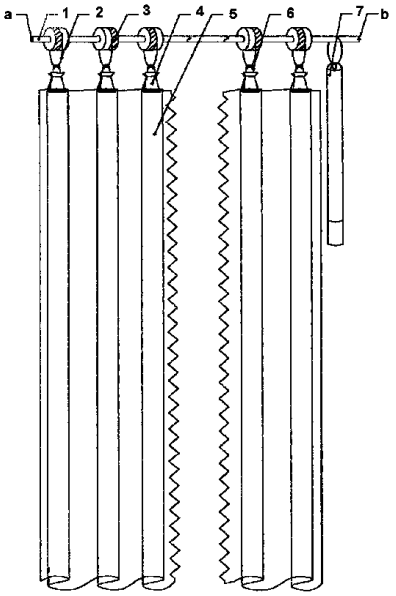

(11) 119987 B1 *(51)* **A 61 B 19/04**; B 08 B 3/00 *(21)* a 2000 00891 *(22)* 11.03.1999 *(30)* 13.03.1998 MC 2401 *(45)* 29.07.2005//7/2005 *(86)* FR 99/00544 11.03.1999 *(87)* WO 99/47063 23.09.1999 *(56)* DE 1642128 A *(73)* *D.P.S., 1, Rue du Gabian, Mc-98000, Monaco, MC (72) Hampe Patrick, via Franco Norevo, 6, San Remo, IT; Frin Jean-Francois, 78, Boulevard Diderot, Paris, FR (74) Rominvent S.A., str. Ermil Pangratti nr. 35, sector 1, Bucureşti* *(54)* **PROCEDEU ŞI DISPOZITIV DE RECICLARE ŞI DECONTAMINARE A OBIECTELOR TIP PUNGĂ, CUM AR FI MĂNUŞI CONSUMABILE PENTRU CAMERE CU ATMOSFERĂ CONTROLATĂ**

(57) Invenţia se referă la un procedeu şi un dispozitiv de reciclare şi decontaminare a obiectelor tip pungă, cum ar fi mănuşi consumabile, pentru camere cu atmosferă controlată, obiecte realizate din material natural (latex) sau material plastic, cum ar fi polietilena sau polipropilena, ori polimeri neporoşi sau microporoşi. Procedeul de reciclare şi decontaminare constă în sortarea obiectelor (**2**) marcate indelebil, precum şi numărarea şi aplicarea unei supravegheri computerizată, în efectuarea spălării şi decontaminării obiectelor (**2**), utilizând apă de spălat, tratată şi apă de clătit, precum şi ustensile nepoluante, în transferarea, prin interiorul unei incinte (**9**) etanşe şi condiţionată, a obiectelor (**2**) spălate, către un uscător (**10**) echipat cu dispozitive care limitează contaminarea obiectelor, în transferarea obiectelor (**2**) uscate, către un post de împachetare (**13**), situat în interiorul incintei (**9**), unde sunt introduse în saci, şi în dirijarea obiectelor împachetate, în afara incintei (**9**). Dispozi-

(11) 119987 B1

tivul de reciclare şi decontaminare a obiectelor tip pungă, cum ar fi mănuşi consumabile, pentru camere cu atmosferă controlată, pentru aplicarea procedeului, cuprinde în aval de un post de sortare (**1**), un spălător (**3**) alimentat de o unitate de producere a apei ultrapure (**5**), care este prevăzut cu o uşă de ieşire (**8**), ce se deschide într-o incintă (**9**) etanşă, în care aerul este condiţionat şi prin care obiectele (**2**) sunt trimise spre un uscător (**10**) prevăzut cu o uşă de acces (**11**), din şi către incinta (**9**), precum şi un post de împachetare (**13**), de asemenea plasat în incinta (**9**).

Revendicări: 10
Figuri: 1

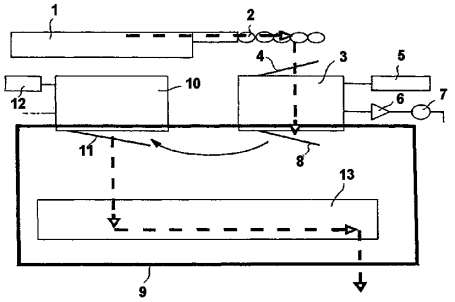

(11) 119988 B1 *(51)* **A 61 K 7/00** *(21)* 97-00872 *(22)* 09.05.1997 *(45)* 29.07.2005//7/2005 *(56)* RO 111328, 68401, 93176. *(73) S.C.Carina Cosmetics Prodexim S.R.L., aleea Detunata nr.1-3, Cluj-Napoca, RO (72) Duşa Anişoara, str. Dr. Louis Pasteur nr. 36, ap. 12, Cluj-Napoca, RO; Stamatian Cristina, str. Septimiu Albini nr. 26, bl. D3, ap. 13, Cluj-Napoca, RO (54)* **CREMĂ COSMETICĂ HIDRATANTĂ**

(57) Prezenta invenţie se referă la o cremă cosmetică hidratantă, sub formă de emulsie, pe bază de extract vegetal, destinată întreţinerii tenului.

Revendicări: 1

---

(11) 119989 B1 *(51)* **A 61 K 7/00** *(21)* 97-01160 *(22)* 23.06.1997 *(41)* 30.12.1998//12/1998 *(45)* 29.07.2005//7/2005 *(56)* EP 1051964 *(73) Duşa Anişoara, str. Dr. Louis Pasteur nr. 36, ap. 12, Cluj-Napoca, RO; Stamatian Cristina, str. Septimiu Albini nr. 26, bl. D3, ap. 13, Cluj-Napoca, RO (72) Duşa Anişoara, str. Dr. Louis Pasteur nr. 36, ap. 12, Cluj-Napoca, RO; Stamatian Cristina, str. Septimiu Albini nr. 26, bl. D3, ap. 13, Cluj-Napoca, RO (54)* **CREMĂ COSMETICĂ DE GOMAJ**

(57) Invenţia se referă la o cremă cosmetică de gomaj, sub formă de emulsie, pe bază de extract vegetal, destinată întreţinerii tenului.

Revendicări: 1

(11) 119990 B1 *(51)* **A 61 K 33/14** *(21)* 99-00125 *(22)* 02.02.1999 *(41)* 30.10.2001//10/2001 *(45)* 29.07.2005//7/2005 *(56)* US 3146 167, 5466725. *(73) Diomsana S.R.L., b-dul Ferdinand nr. 76, sector 2, Bucureşti, RO (72) Iovu Rodica, b-dul Naţiunile Unite nr. 8, sc. 4, ap. 83, sector 5, Bucureşti, RO; Bârlădeanu Constantin, str. Băbeşti nr. 1, bl. 52, ap. 38, sc. D, sector 6, Bucureşti, RO; Ciobanu Constantin, b-dul Socola nr. 13, sc. B, et. 3, ap. 14, Iaşi, RO (54)* **PROCEDEU DE OBŢINERE A CLORURII DE POTASIU RETARD**

(57) Invenţia se referă la un procedeu de obţinere a clorurii de potasiu retard, pentru tratamentul hipokalemiei, provocată de diferite cauze, cum ar fi insuficienţe renale, endocrinopatii-Cushing, hiperaldosteronism. Procedeul conform invenţiei constă în aceea că, clorura de potasiu uscată, cu o granulaţie de maximum 10μ, se tratează la 20...160˚C, de preferinţă la 30...90˚C, cu un amestec format din 2...30%, de preferinţă 6...26% ceară de albine, purificată de componentele acide şi flavone, 20...60%, de preferinţă 25...50% ulei de ricin, 15...70%, de preferinţă 20...55% copoliester nesaturat, sintetizat din anhidridă ftalică, anhidridă maleică

---

(11) 119990 B1

şi glicerină, în raport molar 1:9:18 şi o compoziţie hidrofilă, formată dintr-o soluţie apoasă ce conţine 20...80%, de preferinţă 45...60% alcool polivinilic, 20...60%, de preferinţă 30...45% poli(etilen dietilen adipat)diol cu masa molară 2000 şi raportat la întreaga masă formată din cele două straturi compozite, plus clorura de potasiu, maximum 0,01% talc şi 0,0095% stearat de magneziu, astfel încât produsul, granulat şi uscat, conţine minimum 600 mg clorură de potasiu, per gram.

Revendicări: 2

(11) 119991 B1 *(51)* **A 61 M 5/31** *(21)* a 2003 00215 *(22)* 01.08.2001 *(30)* 27.09.2000 EP 00121060.8 *(41)* 30.09.2004//9/2004 *(45)* 29.07.2005//7/2005 *(86)* EP 01/08896 01.08.2001 *(87)* WO 02/26296 04.04.2002 *(56)* EP 0723784A; 0685237B1. *(73) Schering Aktiengesellschaft, Mullerstrasse 178, D-13342, Berlin, DE (72) Witowski Norbert, Adenemer Weg 22, 38302, Wolfenbuttel, DE (74) Rominvent S.A., str. Ermil Pangratti nr. 35, sector 1, Bucureşti (54)* **SERINGĂ CU REZERVOR CILINDRIC ŞI CAP DE ÎNCHIDERE**

(57) Invenţia se referă la o seringă de tipul cu rezervor cilindric, pentru un mediu fluid, şi care are, montat la extremitatea orificiului de ieşire, un cap de închidere. Seringa conform invenţiei are un rezervor cilindric (**1**), care are, pe suprafaţa exterioară, pe porţiunea destinată să fie introdusă în interiorul capului de închidere (**2**), un prim element de blocare (**8**), iar capul (**2**) are, la interior, pe porţiunea corespondentă, elemente de blocare secunde (**12**), care cooperează cu primul element de blocare (**8**), capul de închidere (**2**) prezentând o multitudine de elementele de blocare, secunde (**12**), poziţionate pe o direcţie periferică, în peretele capului de închidere (**2**), fiind prevăzută o secţiune de expansiune (**13**), de formă alungită, pe direcţia axială a capului de închidere (**2**), între două elemente de blocare, secunde (**12**), adiacente unul la celălalt, secţiunea de expansiune (**13**) extinzându-se pe direcţia axială a capului de închidere (**2**), mai mult decât lungimea elementelor de blocare, secunde (**12**).

Revendicări: 5
Figuri: 2

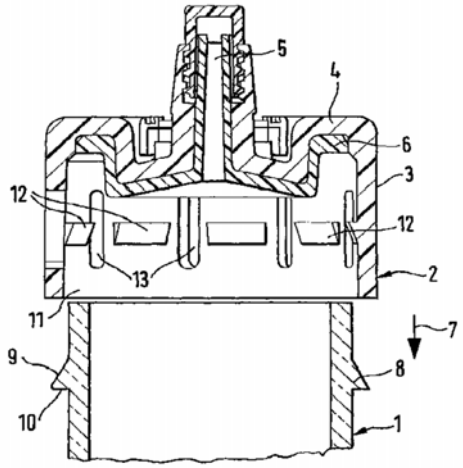

Fig. 1

(11) 119992 B1 *(51)* **B 03 D 1/24** *(21)* 98-00067 *(22)* 15.01.1998 *(41)* 30.07.1998//7/1998 *(45)* 29.07.2005//7/2005 *(56)* RO 99061, 112167 B1, 112478 B1; EP 0059227 A1; US 5022984; SU 1768306 A1; GB 860542; DE 2731714; URSS 738676. *(73) Sârbu Romulus Iosif, str. Uzinei nr. 14, Petroşani, RO (72) Sârbu Romulus Iosif, str. Uzinei nr. 14, Petroşani, RO (54)* **INSTALAŢIE DE FLOTAŢIE HIPOBARICĂ**

(57) Invenţia se referă la o instalaţie de flotaţie hipobarică, a substanţelor minerale utile, ultrafine, în industria de preparare a minereurilor, a substanţelor grase emulsionate, din industria petrolieră, a fibrelor, în industria celulozei şi hârtiei, şi a suspensiilor solide hidrofobe, din apele reziduale. Instalaţia conform invenţiei are în componenţă un agitator (**A**), o celulă (**B**) de flotaţie hipobarică, şi un ansambu de separare (**C**). Celula de flotaţie (**B**) cuprinde un hidroaerator (**7**), o cameră (**10**) de accelerаţie, compusă din două conuri suprapuse şi închise, care închid o cavitate (**a**); tulbureala este evacuată printr-un spaţiu îngust (**b**), într-un tub de adeziune (**12**) în care sunt practicate, la două nivele diferite, median şi superior, nişte fante (**13** şi **14**), iar între acestea, sunt plasate nişte palete (**15**) radiale, statice, degajarea aerului, parţial dizolvat din tulbureală, se realizează datorită depresiunii creată într-o cameră (**c**) vidată, aflată în comunicare, prin intermediul unui tub (**17**) şi al unei rigole de preaplin (**23**), cu ansamblul de separare (**C**), acesta fiind în legătură, prin intermediul unui tub (**18**) de aspiraţie, şi cu hidroaeratorul (**7**); în rigola de preaplin (**23**), este dispus un stropitor (**24**) toroidal, în vederea vehiculării concentratului şi spargerii spumei. Ansamblul de separare (**C**) se compune dintr-o cameră de separare (**19**), având o porţiune cilindrică (**d**) şi o porţiune (**e**) sub formă de trunchi de con, în legătură cu un tub (**20**) de scurgere, având capătul inferior introdus într-o cameră (**21**) de evacuare, fiind obturat de o bilă (**22**) cu rol de supapă. Produsul neflotat este colectat într-o cameră (**26**) de recirculare, fiind evacuat, continuu, cu ajutorul unui dispozitiv de evacuare (**28**), bicelular, prevăzut cu un prag reglabil (**29**).

Revendicări: 10
Figuri: 2

(11) 119992 B1

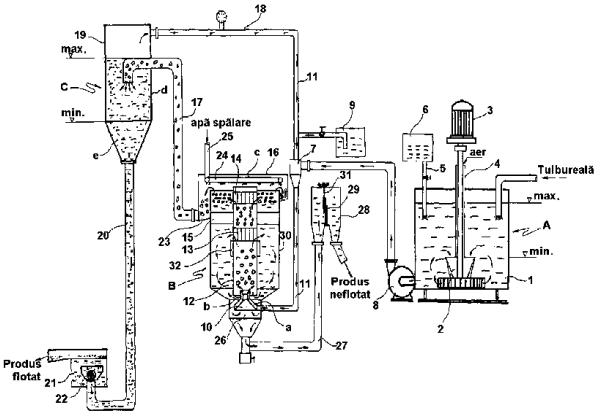

Fig. 1

(11) 119993 B1 *(51)* **B 22 C 1/00**; B 22 C 1/18 *(21)* a 2002 00524 *(22)* 25.04.2002 *(41)* 30.10.2003//10/2003 *(45)* 29.07.2005//7/2005 *(56)* RO 106093; EP 0281532; US 5390727 *(73) Institutul de Cercetări Produse Auxiliare Organice S.A. - Mediaş, str. Carpaţi nr. 8, Mediaş, Sibiu, RO (72) Blăjan Olimpiu, şoseaua Sibiului nr. 46, bl. 8, et. 1,sc. A, ap. 2, Mediaş, judeţul Sibiu, RO; Crucean Augustin Constantin, str. Cuza -Vodă nr. 6, Mediaş, judeţul Sibiu, RO; Mikloş Maria, str. Turda nr. 6, sc. A, et. 3, ap. 15, Mediaş, judeţul Sibiu, RO; Linca Cornel, str. Petofi Sandor nr. 14, Mediaş, judeţul Sibiu, RO; Mărginean Ioan, str. Tractoriştilor nr. 19, Popeşti Leordeni, Ilfov, RO (54)* **LIANT DE TURNĂTORIE, CU ADAOSURI ORGANICE, OLIGOMERICE**

(57) Invenţia se referă la un liant organic, folosit într-o turnătorie pentru corectarea anumitor caracteristici ale formelor şi, respectiv, ale miezurilor, în stare crudă. Liantul conform invenţiei este constituit din sarea de sodiu a oligomerilor inferiori, trimeri, tetrameri şi pentameri ai produsului de condensare a acizilor 1 şi 2, naftalin sulfonic cu formaldehida, care se poate folosi ca soluţie apoasă sau anhidră, în cantitate de 0,012...6%, în silicat de sodiu, cu modulul de 2,2...2,5.

Revendicări: 3

(11) 119994 B1 *(51)* **B 22 D 11/04** *(21)* 99-00014 *(22)* 26.06.1997 *(30)* 11.07.1996 FR 96/08.658 *(41)* 30.03. 2001//3/2001 *(45)* 29.07.2005//7/2005 *(86)* FR 97/01139 26.06.1997 *(87)* WO 98/02263 22.01.1998 *(56)* EP-0315523, JP 55070452. *(73) Usinor, Immeuble "La Pacific", La Defense 7, 11/13 Cours Valmy, 92800, Puteaux, FR; Thyssen Stahl Ag, Kaiser Wilhelm Strasse 100, D-4100, Duisburg 11, RO (72) Damasse Jean Michel, 8 Rue Anatole France, F-62330, Isbergues, FR; Catonne Jean Claude, 3 Avenue Guibert, F-78170, La Celle Saint Cloud, FR; Allely Christian, 99 Boulevard St. Symphorien, 57000, Longeville-les-Metz, FR; Stebner Guido, Nelkenweg 2, 47509, Rheurdt, DE (74) Cabinet Enpora S.R.L., şoseaua Iancului nr. 7, bl. 109B, sc. B, et. 1, ap. 46, sector 2, cod 73371, Bucureşti (54)* **COMPONENT AL UNEI FORME PENTRU TURNAREA CONTINUĂ A METALELOR, CARE CUPRINDE UN PERETE RĂCIT AVÂND O ACOPERIRE METALICĂ PE SUPRAFAŢA EXTERIOARĂ ŞI PROCEDEU DE ACOPERIRE A ACESTUIA**

(57) Invenţia se referă la un component al unei forme pentru turnarea continuă a metalelor, cu un perete răcit din cupru sau aliaj de cupru, având o acoperire metalică pe suprafaţa exterioară şi la un procedeu de acoperire a acestuia. Componentul conform invenţiei are o acoperire metalică pe suprafaţa sa exterioară, acoperire care constă dintr-un strat de argint. Procedeul de acoperire constă din curăţarea peretelui,

(11) 119994 B1

urmată de decaparea acestuia într-un mediu acid oxidant, care continuă cu o operaţie de preplacare cu argint, într-o baie de electroliză, care conţine o soluţie apoasă de cianură de argint şi o cianură a unui metal alcalin, astfel încât să se depună un strat de argint, de câţiva micrometri în grosime, după care urmează o operaţie de placare cu argint a peretelui, acesta din urmă fiind plasat, drept catod, într-o baie de electroliză ce conţine o soluţie apoasă de cianură de argint, o cianură a unui metal alcalin, un hidroxid al unui metal alcalin şi un carbonat al unui metal alcalin.

Revendicări: 13

(11) 119995 B1 *(51)* **B 22 D 11/06** *(21)* 97-00559 *(22)* 19.09.1995 *(30)* 20.09.1994 US 310.142 *(45)* 29.07.2005// 7/2005 *(86)* US 95/12040 19.09.1995 *(87)* WO 96/09130 28.03.1996 *(56)* US 4785873, 4823860. *(73) Aluminum Company of America, Alcoa Technical Center, 100 Technical Drive, Alcoa Center, Pa 15069-0001, Alcoa Center, US (72) Sartschev Adam. J., Alcoa Technical Center, 100 Technical Drive, Alcoa Center, Pa 15069-0001, Alcoa Center, US; Liu Joshua C., Alcoa Technical Center, 100 Technical Drive, Alcoa Center, US (74) Rominvent S.A., str. Ermil Pangratti nr.35, sector 1, Bucureşti (54)* **DISPOZITIV PENTRU TURNAREA VERTICALĂ A UNEI BARE METALICE**

(57) Invenţia se referă la un dispozitiv pentru turnarea verticală a unei bare metalice, în special a barelor din aluminiu. Dispozitivul vertical de turnare (**10**) a metalului topit, sub forma unei bare metalice, include o pereche de benzi opuse, mobile (**I2** şi **I4**), fiecare prezentând o suprafaţă de turnare (**I2a** şi **I4a**), precum şi o pereche de mijloace de limitare, opuse, mobile (**30** şi **32**), incluzând mai multe blocuri de limitare, având un capăt montat pe un suport rulant (**43** şi **44**) şi o suprafaţă de turnare (**34a** şi **36a**), opusă capătului montat. Suprafeţele de turnare, ale benzilor şi blocurilor de limitare definesc zona de turnare (**I00**), în care are loc solidificarea metalului topit, sub forma unei bare metalice. Dispozitivul de turnare mai cuprinde barele de răcire (**70** şi **72**) a benzilor, în timpul trecerii acestora prin zona de turnare.

Revendicări: 12
Figuri: 16

(11) 119995 B1

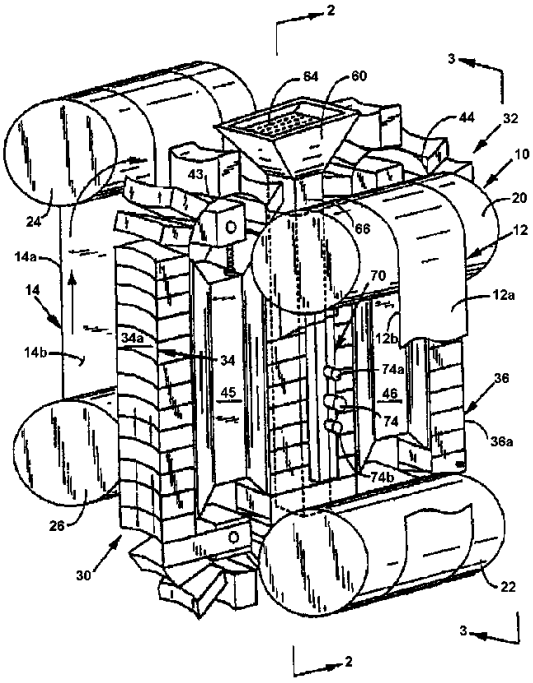

Fig. 1

(11) 119996 B1 *(51)* **B 22 D 11/06** *(21)* 98-01379 *(22)* 11.09.1998 *(30)* 12.09.1997 FR 97 11351 *(41)* 30.10. 2002//10/2002 *(45)* 29.07.2005//7/2005 *(56)* EP 0698433 *(73) Usinor, Immeuble "La Pacific", La Defense 7, 11/13 Cours Valmy, 92800, Puteaux, FR; Thyssen Stahl Aktiengesellschaft, Kaiser-Wilhelm-Strasse 100, Duisburg 11, Duisburg, DE (72) Schmitz Wilhelm, Paulskamp 20, 52499, Baesweiler, DE; Senk Dieter, Nordstrasse 150, 47169, Duisburg, DE; Stebner Guido, Nelkenweg 2, D-47509, Rheurdt, DE; Simon Rolf, Mulheimer Strasse 208, D-47057, Duisburg, DE; Ganser Cristophe, 57 Avenue Louis Herbeaux, 59240, Dunkerque, FR; Damasse Jean Michel, 8 Rue Anatole France, 62330, Isbergues, FR; Vicente Patrice, 3 Rue des Roches, 57000, Metz, FR; Themines Dominique, 2 Rue de la Plaine, 59190, Hazebrouck, FR (74) Cabinet Enpora S.R.L., şoseaua Iancului nr .7, bl. 109B, sc. B,et. 1, ap. 46, sector 2, cod 73371, Bucureşti (54)* **PERETE LATERAL PENTRU ÎNCHIDEREA SPAŢIULUI DE TURNARE AL UNEI INSTALAŢII, PENTRU TURNAREA CONTINUĂ, ÎNTRE DOI CILINDRI, A BENZILOR METALICE ŞI INSTALAŢIE ASTFEL ECHIPATĂ**

(57) Invenţia se referă la un perete lateral, pentru închiderea spaţiului de turnare al unei instalaţii de turnare continuă, cu doi cilindri, folosită, în special, pentru turnarea benzilor de oţel şi la o instalaţie de turnare astfel echipată. Peretele lateral (**11**), conform invenţiei, închide un spaţiu de turnare (**6**) al unei instalaţii, pentru turnarea continuă a benzilor meta-

(11) 119996 B1

lice, care cuprinde doi cilindri (**5** şi **5'**) ce se rotesc în sensuri contrare, răciţi intern, cu axe orizontale, ale căror suprafeţe laterale cilindrice definesc spaţiul de turnare (**6**), a cărui lăţime, la jocul (**7**) dintre cilindri (**5** şi **5'**), determină grosimea benzii. Peretele lateral menţionat (**11**) are o parte activă (**3**), care este în contact cu nişte suprafeţe frontale (**4**) ale cilindrilor (**5** şi **5'**), în timpul turnării şi plachează spaţiul (**6**) de turnare, menţionat, iar dimensiunile părţii (**3**) active sunt astfel alese, încât o margine a sa inferioară (**12**) să se afle la o distanţă (**d**) egală cu cel puţin 1 mm deasupra jocului (**7**) dintre cilindri, atunci când peretele lateral (**11**) este montat pe instalaţia de turnare. Instalaţia pentru turnarea continuă a benzilor metalice, conform invenţiei, cuprinde doi cilindri (**5** şi **5'**), ce se rotesc în sensuri contrare, ale căror suprafeţe laterale cilindrice definesc spaţiul de turnare (**6**), a cărui lăţime, la jocul (**7**) dintre cilindri (**5** şi **5'**), determină grosimea benzii, şi doi pereţi laterali (**11**), pentru închiderea spaţiului de turnare al acesteia.

Revendicări: 6
Figuri: 4

(11) 119996 B1

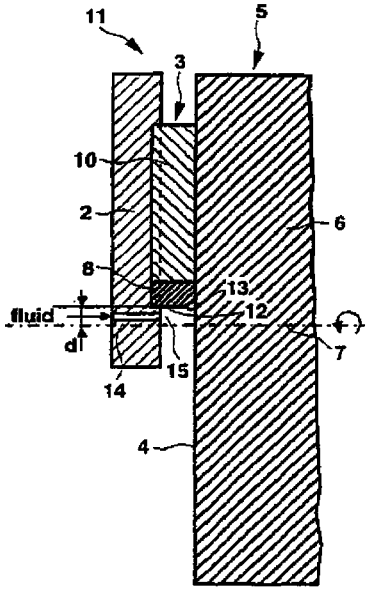

Fig. 4

(11) 119997 B1 *(51)* **B 41 M 5/00**; B 41 J 2/455; B 23 K 26/00 *(21)* 96-00285 *(22)* 19.08.1994 *(30)* 19.08.1993 GB 9317270.8 *(45)* 29.07.2005//7/2005 *(86)* GB 94/01819 19.08.1994 *(87)* WO 95/05286 23.02.1995 *(56)* US 3657085, 3715734. *(73) United Distillers Plc., Distillers House,33 Ellersly Road, Edinburgh Eh 12, Edinburgh, GB (72) Cameron Allan, Cowden Cleuch Cottage, Dalkeith, Midlothian, GB; Stockdale Mary Violet, the Old Rectory Orlingbury, Kettering,Northants, GB; Clement Robert Marc, 11 Plas Road, Rhos, Pontardawe, Swansea, GB; Ledger Neville Richard, 61 Tan-Y-Lan Terrace, Morriston Sa6 7du, GB; Jeffree Christopher Edward, 7 Roman Camp Pathead, Midlothian, GB (74) Rominvent S.A., str. Ermil Pangratti nr. 35, sector 1, Bucureşti (54)* **METODĂ DE MARCARE A UNUI OBIECT**

(57) Invenţia se referă la o metodă de marcare a unui obiect, cu un marcaj situat sub nivelul suprafeţei obiectului, care nu poate fi văzut cu ochiul liber, dar care poate fi văzut sub lumina polarizată. Metoda de marcare, conform invenţiei, constă în marcarea unui obiect (**14**) având conductivitate termică, aproximativ egală cu a sticlei, cu un marcaj sub nivelul suprafeţei acestuia, prin dirijarea pe suprafaţa obiectului (**14**), a unui fascicul de radiaţie laser (**12**), energia fasciculului, absorbită de suprafaţa obiectului, fiind suficientă pentru a produce tensionări localizate în interiorul obiectului (**14**), într-o zonă distanţată faţă de suprafaţa menţionată, fără vreo modificare detec-

(11) 119997 B1

tabilă la nivelul suprafeţei, tensionările localizate, astfel produse, fiind în mod normal invizibile pentru ochiul liber, dar putând fi făcute vizibile sub lumină polarizată, fasciculul de radiaţie laser (**12**) fiind astfel ales, încât aproximativ 95% din energia acestuia să fie absorbită de obiectul (**14**), la o distanţă care este mai mică decât distanţa de la suprafaţa obiectului (**14**), la marcajul sub nivelul suprafeţei obiectului (**14**).

Revendicări: 14
Figuri: 6

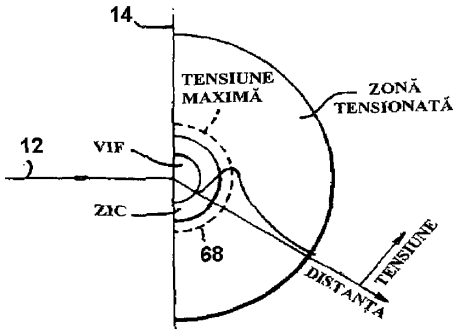

Fig. 4

(11) 119998 B1 *(51)* **B 60 S 1/02** *(21)* a 2001 01178 *(22)* 30.10.2001 *(41)* 28.05.2004//5/2004 *(45)* 29.07.2005// 7/2005 *(56)* RO 118405 *(73) Cotescu Teodor, str. Ocnei nr. 4, Câmpulung Muscel, judeţul Argeş, RO (72) Cotescu Teodor, str. Ocnei nr. 4, Câmpulung Muscel, judeţul Argeş, RO (54)* **MECANISM DE ANTRENARE A UNUI ŞTERGĂTOR DE PARBRIZ, CU MIŞCAREA ÎN TANDEM A BRAŢELOR ŞI LAMELELOR**

(57) Invenţia se referă la un mecanism de antrenare a unui ştergător de parbriz, cu mişcarea în tandem a braţelor şi lamelelor, care utilizează mecanismul patrulater ataşat unui braţ ştergător, pentru realizarea unghiului delta variabil şi un mecanism patrulater Cebîşev, cu braţ ştergător variabil. Ştergătorul conform invenţiei are o manivelă (**3**) motoare, în legătură cu o bielă (**4**) stânga şi o bielă (**5**) dreapta, articulate la o manivelă (**6**) stânga şi la o manivelă (**7**) dreapta, pe axele cărora se montează un braţ (**27**) ştergător stânga şi un braţ (**33**) ştergător dreapta, la care se cuplează nişte lamele (**31**) de ştergere, prin intermediul unei piese (**28**) de capăt şi al unei siguranţe (**32**) de cuplare, fixarea suportului (**1**) electromotor se face direct pe structura caroseriei, lagărul (**8**) stânga pe o întăritură (**37**) stânga, prevăzută cu o suprafaţă (s_1) de aşezare, o gaură (**j**) de trecere şi un panou (**39**) exterior, prevăzut cu o gaură (**i**) de trecere, pe lagărul (**8**) stânga fiind prevăzute

(11) 119998 B1

nişte proeminenţe (**l**) cilindrice, realizate pe o flanşă (**m**), iar lagărul (**9**) dreapta pe o întăritură (**38**) dreapta, prevăzută cu o suprafaţă (s_2) de aşezare şi gaura (**j**) de trecere şi un panou (**39**) exterior, prevăzut cu o gaură (**i**) de trecere, pe lagărul (**9**) dreapta fiind prevăzute proeminenţele (**l**) cilindrice, realizate pe flanşa (**m**), asigurarea axelor de ştergere făcându-se printr-o garnitură (**34**), un capac (**35**) şi o piuliţă (**36**).

Revendicări: 1
Figuri: 16

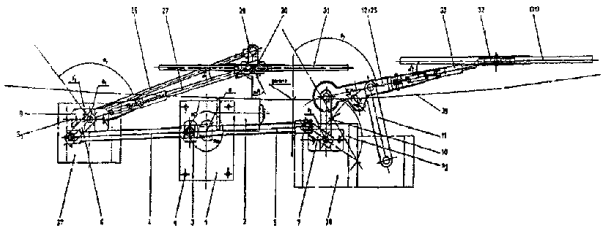

Fig. 11

(11) 119999 B1 *(51)* **B 61 F 5/16** *(21)* a 2001 00965 *(22)* 27.08.2001 *(41)* 30.09.2003//9/2003 *(45)* 29.07.2005// 7/2005 *(56)* EP 0004585 *(73) Arbel Fauvet Rail, S.A., 140 Rue du Paradis, Douai, FR (72) Ven Jean-Michel Robert, 13, Avenue Kennedy, 59800, Lille, FR (74) Patentmark S.R.L., str. Dr. N. Turnescu nr. 2, sector 5, Bucureşti (54)* **DISPOZITIV DE CONTROL AL COMPORTĂRII DINAMICE A UNUI BOGHIU, SUB ÎNCĂRCARE, ŞI BOGHIU DOTAT CU ACEST DISPOZITIV**

(57) Invenţia se referă la un dispozitiv de control al comportării dinamice a unui boghiu sub sarcină, cuprinzând un şasiu constând dintr-o traversă-pivot (**3**), ale cărei extremităţi sunt legate la nişte lonjeroane (**2**), nişte osii prevăzute, la fiecare extremitate, cu câte o roată şi nişte reazeme elastice (**14**), orizontale, dispuse între faţa superioară a şasiului boghiului şi faţa inferioară a structurii ce se sprijină pe boghiu. Reazemele elastice (**14**), orizontale, sunt constituite din nişte lame curbe (**14A**), a căror concavitate, orientată spre faţa superioară a şasiului, este astfel definită, pentru a exercita o preîncărcare de ordinul a 10...25 KN, pentru o suprafaţă în contact, cuprinsă între 300 şi 400 cm^2 şi cu efect imediat.

Revendicări: 8
Figuri: 6

(11) 119999 B1

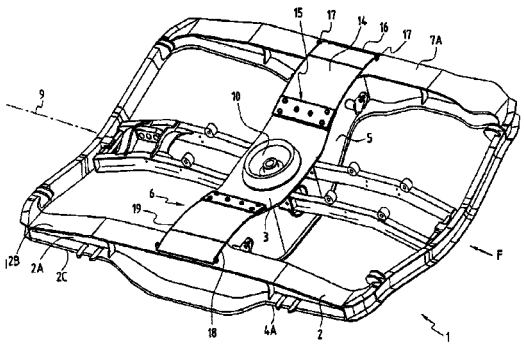

Fig. 1

(11) 120000 B1 *(51)* **B 61 F 7/00** *(21)* a 2000 00529 *(22)* 23.05.2000 *(41)* 30.11.2001//11/2001 *(45)* 29.07.2005// 7/2005 *(56)* RO 65612; EP 596408 *(73) Radu Ştefan, aleea Capidava nr. 4, bl. X1, sc. C, ap. 56, Tomis IV, Constanţa, RO; Dănilă Constantin, b-dul Ferdinand nr. 97, bl. B1, ap. 47, Constanţa, RO (72) Radu Ştefan, aleea Capidava nr. 4, bl. X1, sc. C, ap. 56 ,Tomis IV, Constanţa, RO; Dănilă Constantin, b-dul Ferdinand nr. 97, bl. B1, ap. 47, Constanţa, RO (54)* **TRONSON INTERMEDIAR, PENTRU SCHIMBAREA ECARTAMENTULUI ROŢILOR DE VAGOANE**

(57) Invenţia se referă la un tronson intermediar, pentru schimbarea ecartamentului roţilor de vagoane, folosite în transporturile feroviare, pe trasee cu ecartamente diferite. Tronsonul intermediar, conform invenţiei, este realizat dintr-un cadru metalic (**A**), prevăzut cu nişte ghidaje pentru roţi, pe timpul trecerii succesive a unor roţi (**B**) ale boghiurilor echipate cu nişte cutii (**C**) de osie şi nişte osii (**D**) prevăzute cu nişte cuplaje (**E**) cu gheare, ale căror părţi rotitoare sunt acţionate pentru blocare şi deblocare, de nişte cremaliere (**15**) montate pe nişte suporturi (**14**), pe o linie (**F**) de joncţiune, unde se blochează roţile (**B**), rămânând astfel, până la o nouă schimbare a ecartamentului. Cadrul metalic (**A**) este compus din nişte plăci de bază (**P**), pe care sunt sudate nişte şine

(11) 120000 B1

(**2**), înclinate simetric în plan orizontal, între nişte lonjeroane (**3**), completate cu nişte aripi (**4**), legate prin nişte traverse (**5**) şi nişte nervuri (**6**), pe care se sudează nişte plăci (**7**) sau nişte prisme (**10**), pe care se montează nişte plăci de uzură (**8**), sau, într-o variantă constructivă, nişte role (**11**).

Revendicări: 3
Figuri: 16

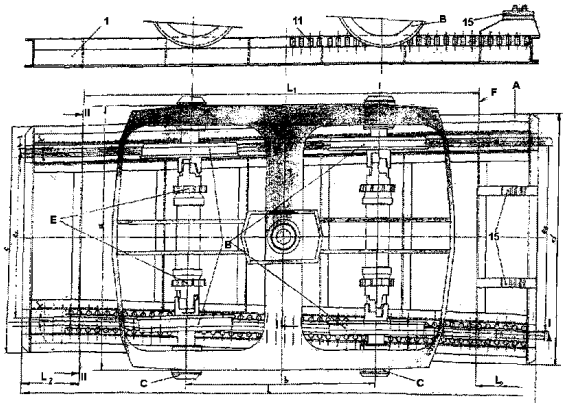

Fig. 2

(11) 120001 B1

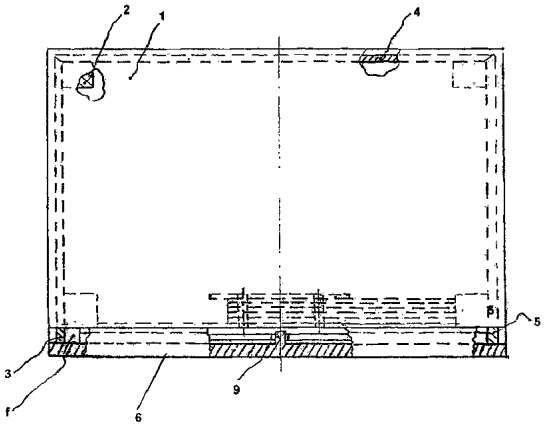

Fig. 1

(11) 120001 B1 *(51)* **B 65 D 85/00**; E 05 G 1/024 *(21)* a 2002 00398 *(22)* 08.04.2002 *(45)* 29.07.2005//7/2005 *(56)* US 3888350; CH 662153 *(73) Stoenescu Gheorghe, aleea Dealul Măcinului nr. 12, bl. M43, sc. A, et. 3, ap. 18, sector 6, Bucureşti, RO (72) Stoenescu Gheorghe, aleea Dealul Măcinului nr. 12, bl. M43, sc. A, et. 3, ap. 18, sector 6, Bucureşti, RO (54)* **CUTIE DE VALORI, CU DISPOZITIV DE ÎNCHIDERE**

(57) Invenţia se referă la o cutie de valori, prevăzută cu dispozitiv de închidere, destinată să protejeze diferite materiale secrete, bani, bijuterii etc. Cutia de valori, prevăzută cu dispozitiv de închidere, este alcătuită dintr-o placă superioară (**1**) şi o placă inferioară (**1'**), ce fixează între ele, prin intermediul bordurii (**a**), pereţii laterali ficşi (**3** şi **4**) şi peretele lateral, detaşabil (**5**), placa superioară (**1**) şi placa inferioară (**1'**) fiind solidarizate între ele, la colţuri, cu posibilitatea de deplasare, una în raport cu cealaltă, pe o direcţie verticală, cu ajutorul unor distanţiere (**2**) articulate prin intermediul unor ştifturi (**9**), capetele libere ale pereţilor laterali ficşi (**3** şi **4**) fixând pe cea de-a patra latură a cutiei, o riglă (**6**) a cărei mişcare de translaţie, în lungul marginii cutiei, este permisă sau nu, prin manevra unor piese de cifru, plane (**7**).

Revendicări: 3
Figuri: 9

(11) 120002 B1 *(51)* **B 65 D 90/06** *(21)* a 2001 00331 *(22)* 21.03.2001 *(45)* 29.07.2005//7/2005 *(56)* JP 59012784; US 5251473; WO 8900962; GB 1225325; 1150365 *(73) S.C. "Oltchim" S.A., str. Uzinei nr. 1, Râmnicu Vâlcea, RO (72) Roibu Constantin, str. Tudor Vladimirescu nr. 3, bl. 3, sc. A, ap. 6, Râmnicu Vâlcea, judeţul Vâlcea, RO; Preoteasa Veronica, b-dul Calea lui Traian nr.25, bl. S9, sc. D, ap. 2, Râmnicu Vâlcea, judeţul Vâlcea, RO; Preoteasa Dragoş, b-dul Calea lui Traian, bl. S9, sc. D, ap. 2, Râmnicu Vâlcea, judeţul Vâlcea, RO; Mirea Marius, str. Dr. Hacman nr. 13, bl. 98, sc. A, ap. 6, Râmnicu Vâlcea, RO; Stanca Mihai, str. Izbânda nr. 2B, bl. 101, ap. 30, sector 6, Bucureşti, RO; Ionescu Mihai, şoseaua Iancului nr. 17, bl. 106C, sc. B, ap. 50, sector 2, Bucureşti, RO (54)* **PROCEDEU ŞI INSTALAŢIE DE TERMOIZOLARE A CISTERNELOR DE CALE FERATĂ**

(57) Invenţia se referă la un procedeu şi o instalaţie de termoizolare a cisternelor de cale ferată, destinate transportului de produse lichide, a apelor minerale, a soluţiilor apoase saline, acide sau bazice, de concentraţie mică sau medie (maximum 50% concentraţie), a hidrocarburilor alifatice, a produselor petroliere (petrol, combustibili, benzine, motorină) şi a uleiurilor minerale. Procedeul conform invenţiei constă în curăţirea, în prealabil, prin sablare, a suprafeţei metalice a unei cisterne aflată la o temperatură de minimum 15˚C şi maximum 30˚C, preferabil

(11) 120002 B1

20˚-25˚C, se pulverizează cu un amestec de două componente, înalt reactive, o componentă (**A**) poliolică şi o componentă (**B**) izocianică, într-un raport de debite de 1:1, aflate la 20˚-40˚C, preferabil 25˚-30˚C, pulverizarea amestecului reactiv, încă lichid, realizându-se cu aer comprimat, la o presiune de 4-10 bari, preferabil 5-7 bari, cu un utilaj de spumare, fix (**6**), în capul căruia se realizează amestecul celor două componente, iar cisterna efectuând, în timpul pulverizării, o mişcare de rotaţie cu o viteză periferică de 5-90 m/min, preferabil 10-50 m/min, şi o mişcare de translaţie, cu viteza 5-25 mm/sec, preferabil 8-20 mm/sec, după care se aplică 3-5 straturi succesive de spumă poliuretanică rigidă, şi se finisează suprafaţa stratului de izolaţie obţinut, cu un dispozitiv abraziv, rotitor, şi se acoperă suprafaţa finisată, cu o răşină poliuretanică, epoxidică sau poliesterică, conţinând un stabilizator UV pentru protecţia împotriva degradării fotochimice, datorată radiaţiilor ultraviolete.

Revendicări: 3
Figuri: 3

---

(11) 120002 B1

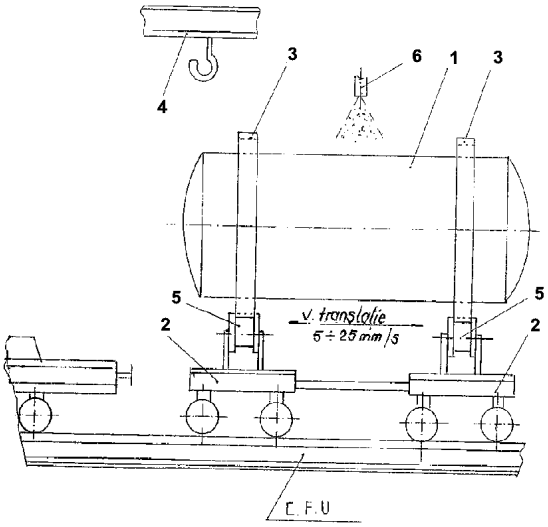

Fig. 1

(11) 120003 B1 *(51)* **C 12 N 15/53**; C 12 Q 1/26; C 12 N 5/10; A 01 H 5/00 *(21)* 96-02348 *(22)* 08.06.1995 *(30)* 16.06.1994 US 08/261,198 *(41)* 30.10.1997//10/1997 *(45)* 29.07.2005//7/2005 *(86)* IB 95/00452 08.06.1995 *(87)* WO 95/34659 21.12.1995 *(56)* WO 9534659; US 6177245, 6023012. *(73) Syngenta Participations Ag, Schwarzwaldallee 215, Basel, CH (72) Ward Eric Russell, 3003 Montgomery Street, Durham, North Carolina, US; Volrath Sandra, 4225 Pine Oak Drive, Durham, US (74) Inventa - Agenţie Universitară, Calea Călăraşilor, nr. 178, bl. 60, ap. 2, sector 3, Bucureşti (54)* **MOLECULĂ ADN IZOLATĂ, GENĂ HIMERICĂ, VECTOR RECOMBINAT ŞI PLANTE CU ACTIVITATE PROTOPORFIRINOGENICĂ, MODIFICATĂ PRIN MANIPULARE GENETICĂ**

(57) Invenţia se referă la secvenţe ADN eucariote, pentru protoporfirinogenoxidaza (protox) nativă sau pentru forme modificate ale enzimei, care sunt tolerante la ierbicide. De asemenea, invenţia se referă la plante cu o activitate protox modificată, care conferă toleranţă la ierbicide. Aceste plante pot fi reproduse sau realizate prin inginerie genetică, pentru rezistenţa la inhibitorii protox, pe calea mutaţiei genei protox native, într-o formă rezistentă sau prin nivele crescute ale expresiei genei protox native, sau pot fi obţinute prin transformarea cu secvenţe de codificare, a genei protox, modificată eucariot sau procariot, sau cu secvenţe protox procariote, de tip nativ, care prezintă toleranţă la ierbicide. Sunt, de asemenea, prezentate gene de plante incluzând, în codul lor, protox de tip nativ sau modificat.

Revendicări: 24

---

(11) 120004 B1 *(51)* **C 21 B 15/02**; C 21 B 13/02; C 21 C 5/56 *(21)* a 2003 00314 *(22)* 10.04.2003 *(41)* 30.09.2003// 9/2003 *(45)* 29.07.2005//7/2005 *(56)* RO 117464; US 5370726 *(73) Universitatea Dunărea de Jos, str. Domnească nr. 47, Galaţi, RO (72) Ivănescu Lilica, str. Pantelimon nr. 78, bl. 421, ap. 30, sector 2, Bucureşti, RO; Ivănescu Alexandru, str. Domnească nr. 206, Galaţi, RO; Cănănău Nicolae, str. Gheorghe Doja nr. 12, bl. DJ, ap. 49, Galaţi, RO (54)* **PROCEDEU DE OBŢINERE A FIERULUI TEHNIC PUR**

(57) Invenţia se referă la un procedeu de obţinere a fierului tehnic pur, prin aluminotermie, utilizând un amestec exoterm alcătuit din 75...80% ţunder, 20...25% pulbere de aluminiu şi 2...3% fluorură de calciu cu granulaţie de maximum 1mm, pentru obţinerea unei băi metalice în care se suflă un amestec oxidant de oxigen şi argon în proporţie de 3:1, cu presiune de 6...8 at, pentru afinare şi argon pur cu o presiune de 4...6at, pe o durată de 2...4 min, pentru dezoxidare, amestecul exoterm fiind distribuit pe verticala reactorului de fuziune cu compoziţie variabilă pe verticală, astfel încât să se realizeze un regim oxidant, minim la partea superioară şi maxim la partea inferioară, a reactorului-corespunzător unui regim oxidant de reducere a conţinutului elementelor însoţitoare ale fierului, realizat cu cca 90% ţunder şi cca 10%Al.

Revendicări: 1
Figuri: 4

(11) 120004 B1

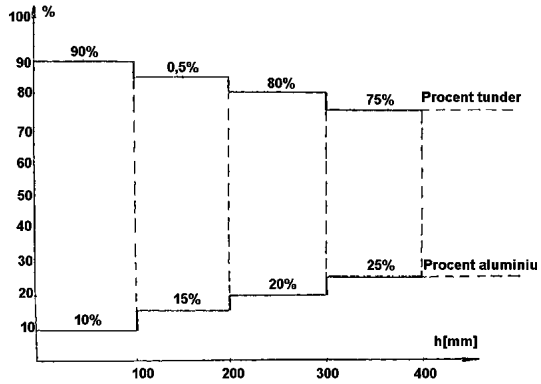

Fig. 4

(11) 120005 B1 *(51)* **C 22 B 5/10**; C 22 B 1/02 *(21)* a 2001 01215 *(22)* 08.05.2000 *(30)* 14.05.1999 FI 991109 *(45)* 29.07.2005//7/2005 *(86)* FI 00/00406 08.05.2000 *(87)* WO 00/70104 23.11.2000 *(56)* US 4857104; GB 191926379 *(73) Outokumpu Oyj, Riihitontuntie 7, Espoo, FI (72) Hanniala Pekka, Runkotie 1 D, Fin-02730, Espoo, FI; Kojo Ilkka, Kaksosmaki 11 C 9, Kirkkonummi, FI; Saarinen Risto, Niittykuja 2 a 25, Fin-02200, Espoo, FI (74) Rominvent S.A., str. Ermil Pangratti nr. 35, sector 1, Bucureşti (54)* **METODĂ PENTRU REDUCEREA CONŢINUTULUI DE METAL NEFEROS AL UNEI ZGURI GENERATĂ LA PRODUCEREA METALULUI NEFEROS, ÎNTR-UN CUPTOR DE TOPIRE ÎN SUSPENSIE**

(57) Invenţia se referă la o metodă cu ajutorul căreia conţinutul de metal neferos, din zgura generată la producerea metalelor neferoase, cum este cuprul sau nichelul, într-un cuptor de topire în suspensie, este redus prin alimentarea în cuptor, a cocsului metalurgic, ale cărui dimensiuni variază de la 1 la 25 mm, prin cuplarea de şicane poziţionate de la plafonul cuptorului către în jos, prin intermediul cărora particule mici, conţinând cupru şi nichel, sunt împiedicate de a fi antrenate către partea din spate a cuptorului şi de a fi evacuate cu zgura. Şicanele forţează particulele mici să se depună în zona de reducere a cuptorului.

Revendicări: 7
Figuri: 2

(11) 120005 B1

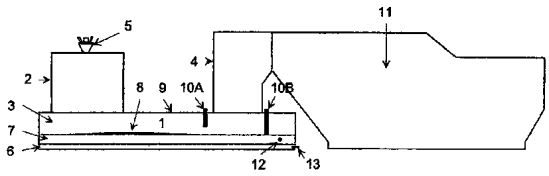

Fig. 1

(11) 120006 B1 *(51)* **C 22 C 38/04**; C 22 C 38/12 *(21)* a 2000 00726 *(22)* 19.01.1999 *(30)* 28.01.1998 FR 98 00860 *(45)* 29.07.2005//7/2005 *(86)* FR 99/00089 19.01.1999 *(87)* WO 99/39018 05.08.1999 *(56)* JP 07-102340; FR 2742448 *(73) Ascometal, Immeuble "La Pacific", La Defense 7, 11/13, Cours Valmy, Puteaux, FR (72) Bellus Jacques, 18 Rue Des Cygnes, Nimes, FR; Dierickx Pierre, 17 Rue de la Princerie, Metz, FR; Jacot Vincent, 25 bis Grand'rue, Amanvillers, FR; Robelet Marc, 19 Rue D'auvergne, Florange, FR (74) Rominvent S.A., str. Ermil Pangratti nr. 35, sector 1, Bucureşti (54)* **OŢEL ŞI PROCEDEU PENTRU FABRICAREA PIESELOR MECANICE SEPARABILE**

(57) Invenţia se referă la un oţel şi un procedeu pentru fabricarea de piese mecanice separabile. Oţelul conform invenţiei conţine în procente: 0,2% ≤ C ≤ 0,4%; 0,1% ≤ Si ≤1,5%; 0,3% ≤ Mn ≤ 1,4%; 0% ≤ Ni + Cr ≤ 0,45%; 0% ≤ Mo ≤ 0,06%; 0% ≤ Cu ≤ 0,5%; 0,2% ≤; V ≤ 0,5%; P ≤ 0,150%; 0,005 ≤ N ≤ 0,02%; eventual, unul sau mai multe elemente care conţin plumb până la 0,1%, telur până la 0,15%, bismut până la 0,15%, seleniu până la 0,02%, sulf până la 0,35% şi calciu până la 0,005%; eventual, cel puţin un element care conţine titan până la 0,05%, niobiu până la 0,1% şi aluminiu până la 0,07%, restul fiind fier şi impurităţi şi reziduuri rezultate din ela-

(11) 120006 B1

borare, oţelul având o structură esenţial ferito-perli tică, fracţia feritică fiind de cel puţin 20%, rezistenţa la tracţiune a oţelului fiind mai mică de 1100MPa, limita de elasticitate fiind mai mare de 700 MPa, raportul Re/Rm fiind mai mare de 0,73 şi elasticitatea Kcv fiind mai mică de 7 Jouli/cm^2. Procedeul pentru fabricarea unei piese separabile din acest oţel cuprinde fazele de încălzire a unei bucăţi din oţel, conform invenţiei, la o temperatură cuprinsă între Ac_3 + 150˚C şi 1370˚C; forjarea bucăţii de oţel, pentru obţinerea unei eboşe de piesă, răcirea eboşei de piesă până la temperatura ambiantă, cu o viteză de răcire cuprinsă între 0,4˚C/s şi 1,5˚C/s în domeniul perilitic, la cca 700˚C, pentru obţinerea unei fracţii de ferită perlitică de minimum 20%; efectuarea uneia sau mai multor prelucrări ale eboşei de piesă şi separarea piesei obţinută, în cel puţin două părţi, prin ruptură fragilă.

Revendicări: 7

(11) 120007 B1

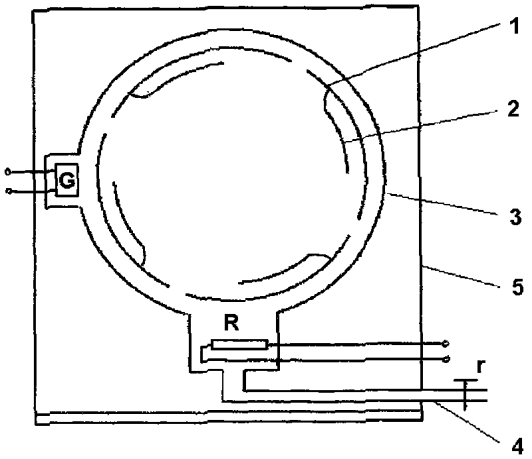

Fig. 1

(11) 120007 B1 *(51)* **D 06 F 37/26** *(21)* 99-00709 *(22)* 22.06.1999 *(41)* 29.12.2000//12/2000 *(45)* 29.07.2005// 7/2005 *(56)* DE 3442643; JP 3212291. *(73) Tudor Laurenţiu Sebastian, comuna Dragalina, judeţul Călăraşi, RO (72) Tudor Laurenţiu Sebastian, comuna Dragalina, judeţul Călăraşi, RO (54)* **MAŞINĂ DE SPĂLAT, ULTRA-RAPIDĂ**

(57) Invenţia se referă la o maşină de spălat, ultrarapidă, utilizată în gospodării, alcătuită dintr-o cuvă (**3**), o rezistenţă electrică (**R**), un generator de ultrasunete (**G**), un tambur (**1**), la care se adaugă motorul electric şi sistemul de programare, în care tamburul (**1**) este prevăzut cu suprafaţa interioară cu piese concave (**2**), de tipul unor cupe cu deschiderile orientate în acelaşi sens, care, prin rotire şi introducerea forţată a aerului, asigură un grad mare de turbulenţă, în lichidul de spălare, şi favorizează fenomenul de cavitaţie ultrasonoră.

Revendicări: 1
Figuri: 2

(11) 120008 B1 *(51)* **E 04 B 7/10** *(21)* a 2002 00096 *(22)* 31.01.2002 *(41)* 29.08.2003//8/2003 *(45)* 29.07.2005// 7/2005 *(56)* RO 93984; JP 4027046 *(73) Iftime Adrian, str. Tudor Vladimirescu nr. 12, Târgu Ocna, judeţul Bacău, RO (72) Iftime Adrian, str. Tudor Vladimirescu nr. 12, Târgu Ocna, judeţul Bacău, RO (54)* **ACOPERIŞ DE TIP UMBRELĂ, PENTRU SPAŢII CU DESCHIDERI MARI**

(57) Invenţia se referă la un acoperiş de tip umbrelă, destinat acoperirii spaţiilor mari şi foarte mari, cum ar fi depozite, săli de sport, săli de expoziţie, circuri, hangare de aviaţie, stadioane etc, constituit din nişte stâlpi (**1**) din beton armat, montaţi pe perimetrul ariei ce trebuie acoperită, pe care este montată o reţea de cabluri (**2**), prin intermediul unor trolii (**5**), cablurile (**2**) fiind prinse în centrul ariei, de o placă metalică (**3**), pe care este montat un stâlp metalic (**6**), vertical, prevăzut la partea superioară, cu o construcţie metalică (**7**), de care se prinde o altă reţea de cabluri (**8**) ce coboară în pantă, până la baza acoperişului, şi se prind de alte trolii (**9**) montate pe stâlpi (**1**), cablurile (**8**) fiind consolidate între ele, cu nişte baghete (**10**)

(11) 120008 B1

peste care este fixat materialul de acoperire, flexibil, sub forma unei pânze de acoperiş (**11**), protejată de o reţea de funii (**12**) întinse radial, peste aceasta şi prinse, la partea superioară, de construcţia metalică (**7**), iar la partea inferioară, de un cablu circular (**13**), prevăzut la partea superioară a stâlpilor (**1**).

Revendicări: 4
Figuri: 10

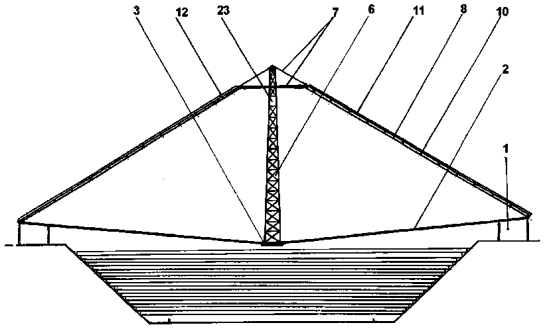

Fig. 1

(11) 120009 B1 *(51)* **E 04 H 9/02** *(21)* a 2004 00600 *(22)* 01.07.2004 *(41)* 30.11.2004//11/2004 *(45)* 29.07.2005// 7/2005 *(56)* RO 75641, 95152; FR 2492866; US 6364274 *(73) P.R.O.E.S.C.O.M.-S.R.L., str. Corneliu Botez nr. 10A, sector 2, Bucureşti, RO (72) Iordăchescu E. Adrian, str. Ştirbei Vodă nr. 162, bl. 22A, ap. 28, sector 1, Bucureşti, RO (54)* **PROCEDEU PENTRU PROTECŢIA ANTISEISMICĂ A CLĂDIRILOR**

(57) Invenţia se referă la un procedeu pentru protecţie antiseismică a clădirilor. Procedeul conform invenţiei constă în aceea că, într-o primă fază, construcţia se separă în două părţi, inferioară şi, respectiv, superioară, partea inferioară, plasată sub nivelul interfeţei izolată, cuprinzând o centură inferioară (**4**) şi elementele infrastructurii de sub aceasta, inclusiv fundaţia, iar partea superioară, de deasupra interfeţei izolată, cuprinzând o centură superioară (**3**) şi totalitatea elementelor şi subansamblurilor structurale şi nestructurale, de deasupra centurii superioare, rezemarea părţii superioare a construcţiei, pe partea inferioară a acesteia, realizându-se prin intermediul unor reazeme izolatoare (**6**), care au ca scop decuplarea construcţiei, la mişcările seismice, şi care, totodată, cumulează şi funcţia de amortizor, prin adăugarea unui dispozitiv separat, în aceeaşi tehnologie de montare, sau prin caracteristicile de material, respectiv, geometrie ale reazemului izolator (**6**)

(11) 120009 B1

ales. Construcţia conform invenţiei este constituită din două corpuri (**A** şi **B**), superior şi inferior, separate între ele, printr-o centură (**3**) superioară şi o centură (**4**) inferioară, între care este amplasat un sistem (**6**) izolator, cu sau fără amortizor, poziţia centurilor (**3** şi **4**) fiind stabilită în treimea inferioară a construcţiei.

Revendicări: 1
Figuri: 8

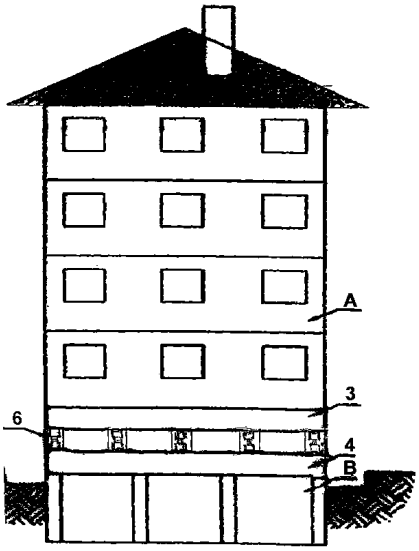

Fig. 8

(11) 120010 B1 *(51)* **F 01 L 7/02** *(21)* a 2003 00210 *(22)* 12.03.2003 *(41)* 30.06.2004//6/2004 *(45)* 29.07.2005// 7/2005 *(56)* JP 6210408; WO 0071858 *(73) Bokor Zoltan, str. Tudor Nicolae nr. 7, Săcueni, Bihor, RO (72) Bokor Zoltan, str. Tudor Nicolae nr. 7, Săcueni, Bihor, RO (54)* **MECANISM DE DISTRIBUŢIE**

(57) Invenţia se referă la un mecanism de distribuţie, cu sertare rotative, destinat echipării motoarelor cu ardere internă, în patru timpi, cu distribuţie variabilă. Mecanismul de distribuţie, conform invenţiei, este prevăzut cu sertare (**1** şi **2**) rotative, de admisie/evacuare, care pot culisa axial, în chiulasă (**A**), fiind cuplate la unul din capete, pe nişte arbori (**6**) canelaţi, care se pot roti în chiulasă (**A**), fiind prevăzuţi cu o fulie (**7**) de antrenare, arborii (**6**) canelaţi sunt montaţi în nişte lagăre (**8**) cu rulmenţi şi etanşaţi cu nişte garnituri (**9** şi **10**) de etanşare.

Revendicări: 3
Figuri: 6

(11) 120010 B1

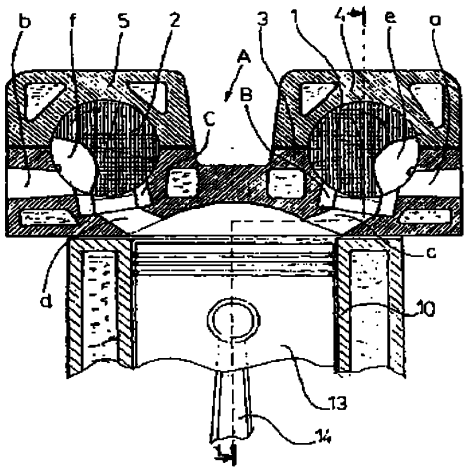

Fig. 1

(11) 120011 B1 *(51)* **F 16 L 27/107** *(21)* 99-01077 *(22)* 07.10.1999 *(41)* 30.03.2000//3/2000 *(45)* 29.07.2005// 7/2005 *(56)* IE 950244, 950245. *(73) Pătru Ion, str. Păduroiu nr. 8, bl. B28, sc. 2, et. 1, ap. 20, Bucureşti, RO (72) Pătru Ion, str. Păduroiu nr. 8, bl. B28, sc. 2, et. 1, ap. 20, Bucureşti, RO (54)* **ELEMENT PENTRU COMPENSAREA DEPLASĂRILOR TRIDIMENSIONALE, LA RACORDAREA CONDUCTELOR ÎN INSTALAŢII**

(57) Invenţia se referă la un element pentru compensarea deplasărilor tridimensionale, la racordarea conductelor în instalaţii. Elementul conform invenţiei include o pânză (**1**) de sticlă, o barieră termică (**2**), nişte manşete (**3**) de protecţie şi o barieră termică (**4**) din vată minerală, precum şi un strat (**5**) din vată minerală, armată cu plasă de sârmă (**10**), pentru conductele care lucrează la depresiune, şi nearmată, pentru conductele care lucrează la suprapresiune.

Revendicări: 2
Figuri: 7

(11) 120011 B1

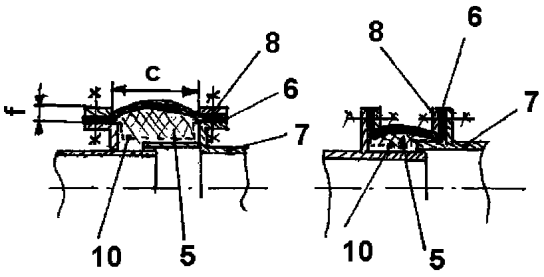

Fig. 3

(11) 120012 B1 *(51)* **F 24 C 15/34** *(21)* a 2000 00691 *(22)* 04.07.2000 *(41)* 30.10.2002//10/2002 *(45)* 29.07.2005// 7/2005 *(56)* RO 114677; US 4532913 *(73) Delcă Ion, str. Muşcatelor nr. 29, Constanţa, RO; Radu Ştefan, aleea Capidava nr. 4, bl. Xi, sc. C, ap. 56, Constanţa, RO (72) Delcă Ion, str. Muşcatelor nr. 29, Constanţa, RO; Radu Ştefan, aleea Capidava nr. 4, bl. XI, sc .C, ap. 56, Constanţa, RO (54)* **CALDARINĂ PENTRU INSTALAŢII DE ÎNCĂLZIRE**

(57) Invenţia se referă la o caldarină pentru o instalaţie de încălzire a gospodăriilor individuale sau a apartamentelor şi are, ca scop, reglarea optimizată a temperaturii mediului, în încăperile acestora. Caldarina conform invenţiei este compusă din nişte coroane (**1**, **2**, **3** şi **4**) circulare, cu pereţi dubli, aşezaţi concentric, cu un element (**5**) central, prin care va circula apa, (flacăra acţionând prin spaţiul dintre ele), centrate pe nişte cercuri (**8**) de centrare, care se vor prinde pe soclul instalaţiei, cu ajutorul unei flanşe (**9**).

Revendicări: 3
Figuri: 21

(11) 120012 B1

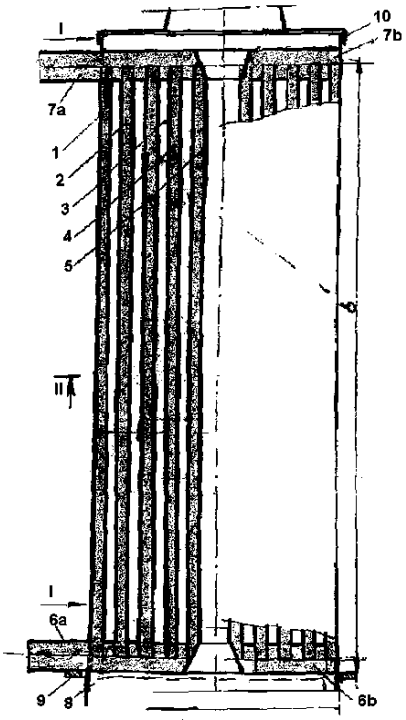

Fig. 1

(11) 120013 B1 *(51)* **F 25 D 13/02** *(21)* a 2000 00139 *(22)* 08.02.2000 *(41)* 30.08.2001//8/2001 *(45)* 29.07.2005// 7/2005 *(56)* JP 4340078 *(73) Tudor Laurenţiu Sebastian, comuna Dragalina, judeţul Călăraşi, RO (72) Tudor Laurenţiu Sebastian, comuna Dragalina, judeţul Călăraşi, RO (54)* **INSTALAŢIE MULTIFUNCŢIONALĂ, DE UZ CASNIC**

(57) Invenţia se referă la o instalaţie multifuncţională, de uz casnic, utilizată, în special, la păstrarea unor produse alimentare, dar şi la răcirea apei potabile sau la crearea unui microclimat plăcut, în locuinţe, pe timpul verii. Instalaţia conform invenţiei este alcătuită dintr-o cuvă compartimentată, prevăzută cu un capac având pereţi dubli, ce au rol de izolatori termici, un schimbător de căldură, aflat în partea de jos a instalaţiei, incinta (**I_2**) cuvei (**1**) comunică cu schimbătorul de căldură, printr-o conductă (**C_7**), incintele (**I_4** şi **I_5**) schimbătorului de căldură comunică prin două conducte (**C_8**), respectiv (**C_9**), iar pentru reglarea temperaturii în schimbătorul (**3**) de căldură, se folosesc două rezistenţe, o rezistenţă (**r**) fixă, legată în serie cu o rezistenţă (**r'**) variabilă, pentru reglarea şi limitarea la scurtcircuit, a curentului electric.

Revendicări: 1
Figuri: 1

(11) 120013 B1

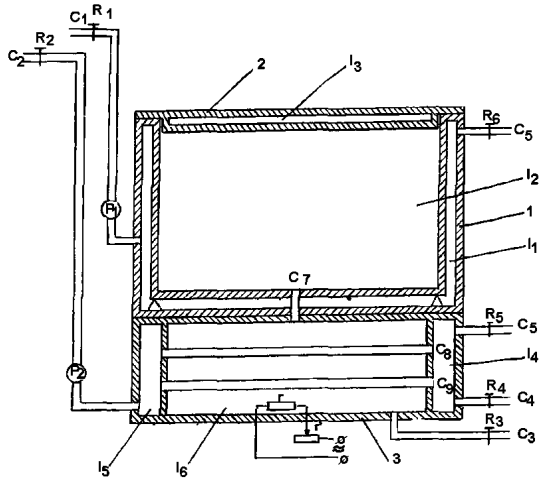

(11) 120014 B1 *(51)* **F 41 G 1/033** *(21)* a 2000 01226 *(22)* 14.12.2000 *(41)* 30.03.2004//3/2004 *(45)* 29.07.2005// 7/2005 *(56)* GB 2049118; DE 3536543 *(73) Institutul de Cercetare Proiectare Sisteme de Producţie, Şoseaua Olteniţei nr.107-111, sector 4, Bucureşti, RO (72) Califaru Niculae, str. Valea Argeşului nr. 7, bl. A8, sc. B, et. 2, ap. 22, sector 6, Bucureşti, RO; Moraru Nicolae, aleea Rotundă nr. 1, bl. Y1, ap. 113, sector 3, Bucureşti, RO (54)* **APARAT OPTICO-MECANIC INTERSCHIMBABIL, CU UNGHI DE ÎNĂLŢĂTOR MARE**

(57) Invenţia se referă la un aparat optico-mecanic interschimbabil, cu unghi de înălţător mare, cu care poate fi echipat armamentul de infanterie, portabil, cum ar fi un aruncător de grenade, pentru observarea şi ochirea ţintelor în câmpul tactic, asigurând precizie ridicată, compensarea temperaturii şi uşurinţă în exploatare. Aparatul conform invenţiei are în componenţă nişte oglinzi (**15** şi **14**), mobilă şi, respectiv, fixă, care deplasează cu precizie câmpul obiect, în plan vertical, cu ajutorul unui angrenaj (**16** şi **17**) pinion-sector dinţat compensat şi cu cel al unui tambur (**18**) prevăzut cu un inel (**19**) gravat conform balisticii folosite, blocat cu un arc (**20**) şi cu un indexor (**21**), imaginea obiect fiind preluată de către un obiectiv (**12**), o prismă (**11**) redresoare, un reticul

(11) 120014 B1

(**10**), un ocular (**9**) şi un set (**7**) de filtre, care sunt dispuse într-un corp (**2**) în care este plasat un geam (**3**) de protecţie.

Revendicări: 1
Figuri: 3

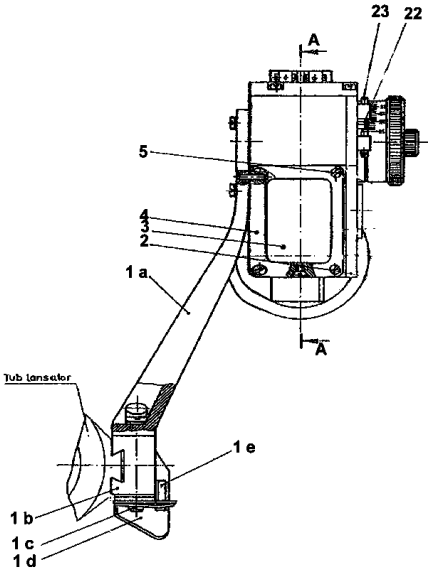

Fig. 1

(11) 120015 B1 *(51)* **F 41 G 3/16** *(21)* a 2001 00002 *(22)* 03.01.2001 *(41)* 30.07.2002//7/2002 *(45)* 29.07.2005//7/2005 *(56)* GB 2312585; FR 2334934 *(73) Ministerul Apărării Naţionale, str. Drumul Taberei nr. 9-11, sector 6, O.P. 66, Bucureşti, RO (72) Stoica Aurelian, str. Uranus nr. 98, bl. U8, ap. 87, sc. D, et. 6, sector 5, Bucureşti, RO; Mîţiu Pavel, str. Politehnicii nr. 5, bl. 8, sc. 1, et. 1, ap. 6, sector 6, Bucureşti, RO; Mîrzu Dănilă Marinică, str. Dumbrava Nouă nr. 37, bl. S16, ap. 26, sector 5, Bucureşti, RO (54)* **APARAT DE OCHIRE PE TIMP DE NOAPTE, DE TIP PASIV**

(57) Invenţia se referă la un aparat de ochire pe timp de noapte, de tip pasiv, care lucrează atât integrat în sistemul de conducere a focului, de pe maşinile de luptă, cât şi independent, şi care asigură observarea câmpului de luptă şi ochirea directă la tragerea cu armamentul de pe maşinile de luptă. Aparatul de ochire pe timp de noapte, de tip pasiv, permite lucrul cu o gamă largă de sisteme de conducere a focului în regim de lucru integrat şi cu orice gură de foc de pe orice maşină de luptă, în regim de lucru autonom, (fără sistemul de conducere a focului), prin simpla schimbare a programului de calcul, implementat în memoria blocului electronic al aparatului. Aparatul de ochire pe timp de noapte, de tip pasiv, conform invenţiei, este compus dintr-un ansamblu cap (**A**), un ansamblu lunetă în corp (**B**), un modul de proiecţie a reticolelor de ochire (**C**), un ansamblu bloc electronic (**D**) şi un mecanism de cuplare cu ţeava armamentului (**E**). Regimurile sale de lucru sunt: INTEGRAT (cu sistem de conducere a focului de pe maşinile de luptă), AUTONOM (fără sistem de conducere a focului de pe maşinile de luptă), OBSERVARE (doar pentru observare, fără ochire), TEST (pentru autotestarea funcţionării) şi DECUPLAT.

Revendicări: 5
Figuri: 6

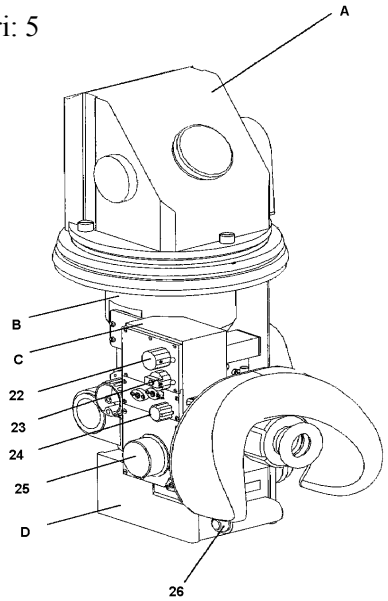

Fig. 1

(11) 120016 B1 *(51)* **G 01 B 11/14**; G 01 B 11/26; G 01 B 103:40 *(21)* 99-00311 *(22)* 23.03.1999 *(41)* 30.06.1999//6/1999 *(45)* 29.07.2005//7/2005 *(56)* RO 81497; EP 0071843. *(73) Ştefan Vasile, str. Zambilă Ioniţă nr. 2, bl. 7C, ap. 1, sector 2, Bucureşti, RO; Micloş Sorin, Calea Griviţei nr. 160, bl. B, sc. A, ap. 42, sector 1, Bucureşti, RO; Trăistaru Florian, str. Pancota nr. 9, bl. 12, sc. 4, ap. 111, sector 2, Bucureşti, RO; Stanciu Dănuţ Iulian, str. Elev Ştefănescu nr. 13, bl. 451, ap. 18, sector 2, Bucureşti, RO (72) Ştefan Vasile, str. Zambilă Ioniţă nr. 2, bl. 7C, ap. 1, sector 2, Bucureşti, RO; Micloş Sorin, Calea Griviţei nr. 160, bl. B, sc. A, ap. 42, sector 1, Bucureşti, RO; Trăistaru Florian, str. Pancota nr. 9, bl. 12, sc. 4, ap. 111, sector 2, Bucureşti, RO; Stanciu Dănuţ Iulian, str. Elev Ştefănescu nr. 13, bl. 451, ap. 18, sector 2, Bucureşti, RO (54)* **TRADUCTOR DE DEPLASARE, CU SEMNAL CODIFICAT BINAR**

(57) Invenţia se referă la un traductor de deplasare, cu semnal codificat binar, destinat măsurării cu precizie ridicată, a deplasărilor unghiulare sau liniare, cu utilizare diversă în industria aparatelor de măsură şi control, industria constructoare de maşini-unelte etc. Traductorul de deplasare, cu semnal codificat binar, conform invenţiei, este constituit dintr-o sursă de lumină (**1**), ce poate fi o diodă sau un LED, nişte obiective (**2**, **5** şi **8**) pentru colimarea şi focalizarea fasciculului, un divizor de fascicul optic (**3**), două reflectoare (**4** şi **7**), care pot fi oglinzi sau prisme,

(11) 120016 B1

primul reflector (**4**) putând efectua o mişcare de scanare transversală, pe direcţia de deplasare a unei rigle (**6**) ce conţine, inscripţionată, informaţia de poziţie, codificată binar şi fotodetector (**9**).

Revendicări: 1
Figuri: 2

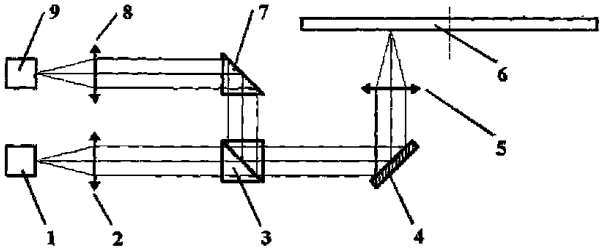

Fig. 1

(11) 120017 B1 *(51)* **G 01 L 1/16** *(21)* 99-01285 *(22)* 02.12.1999 *(41)* 29.06.2001//6/2001 *(45)* 29.07.2005// 7/2005 *(56)* US 440488 *(73) Cristea Mihai Ştefan, str. Olteniei, bl. 2B, ap. 7, et. 2, Baia Mare, RO; Cristea Mihai, str. Grigore Moisil nr. 4, bl. 6, ap. 103, sc. 3, et. 3, sector 2, Bucureşti, RO (72) Cristea Mihai Ştefan, str. Olteniei, bl. 2B, ap. 7, et. 2, Baia Mare, RO; Cristea Mihai, str. Grigore Moisil nr. 4, bl. 6, ap. 103, sc. 3, et. 3, sector 2, Bucureşti, RO (54)* **SENZOR**

(57) Invenţia se referă la un senzor de măsurare a presiunii, care sesizează forţe cuprinse între 0,01 şi 40 N, prin intermediul unui tranzistor cu efect de câmp, de tip MIS-TEC, cu canal iniţial de curent între drenă şi sursă, în locul grilei, fiind amplasat un strat de poliflorură de viniliden, cu proprietăţi piezoelectrice, ale cărui sarcini electrice închid, treptat, canalul iniţial de curent, sursa fiind conectată la baza unui tranzistor (**T_1**), iar stratul de poliflorură este conectat la baza unui alt tranzistor (**T_2**), cele două tranzistoare (**T_1** şi **T_2**) fiind conectate într-un sistem de amplificator diferenţial, al cărui semnal de ieşire este măsurat sau se aplică unui microprocesor, ce comandă degetele unui robot, în care este încorporat senzorul, mărimea senzorului nedepăşind 1 cm^2, totul alimentat la tensiunea de $12V_{ec}$ şi poate fi folosit în robotică, aeronautică sau în procese de automatizări industriale.

Revendicări: 1
Figuri: 1

(11) 120017 B1

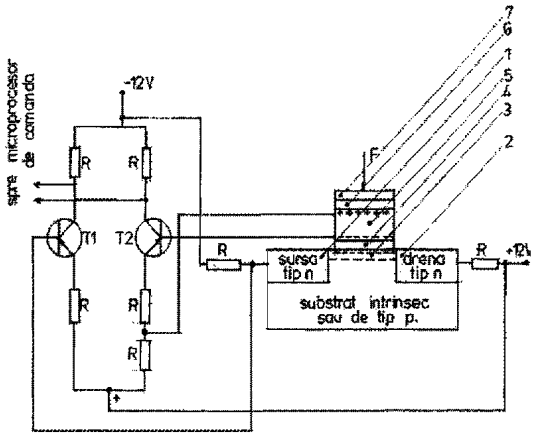

(11) 120018 B1 *(51)* **G 03 G 13/04** *(21)* a 2002 01478 *(22)* 25.11.2002 *(41)* 28.01.2005//1/2005 *(45)* 29.07.2005// 7/2005 *(56)* RO 76005 *(73) Institutul de Chimie Macromoleculară " Petru Poni ", aleea Gr.Ghica Vodă nr. 41A, Iaşi, RO (72) Ioanid Emil Ghiocel, str. Sărărie nr. 43, Iaşi, RO (54)* **APARAT DE XEROGRAFIERE**

(57) Invenţia se referă la un aparat de xerografiere cu placă fotoconductoare, destinat realizării reproducerilor pe hârtie, calc, acetofan, folii metalice etc, ale elementelor figurative, textelor etc, ale unui original de copiat, de formă cilindrică. Aparatul poate fi utilizat în tehnică, cartografie, arheologie, arhitectură, transpunând pe o suprafaţă plană, fără deformaţii de proiecţie, imaginea unor desene, modele gravate, picturi etc, realizate pe o suprafaţă de formă cilindrică. Aparatul de xerografiere este prevăzut cu un port-document (**A**) rotativ, dispus pe o carcasă (**1**) a aparatului, preluarea imaginilor elementelor figurative (**17**), ale unui original de copiat (**16**), pe o placă fotoconductoare (**4**), ce se deplasează în interiorul carcasei (**1**), fiind făcută cu o sursă de lumină (**B**), o oglindă plană (**13**), înclinată, un obiectiv (**15**) cu diafragmă încorporată şi o fantă reglabilă (**10**). În timpul expunerii, viteza de deplasare a plăcii fotoconductoare (**4**), în camera (**5**) de fotografiere-developare, este egală cu viteza periferică de rotaţie a originalului de copiat (**16**), acţionarea acestora

(11) 120018 B1
făcându-se, simultan, cu un motor electric (**8**), un variator de turație (**27**) şi un cablu de oțel (**26**), care leagă, cinematic, variatorul de turație (**27**), de dispozitivul de antrenare, al port-documentului (**A**) rotativ.

Revendicări: 1
Figuri: 1

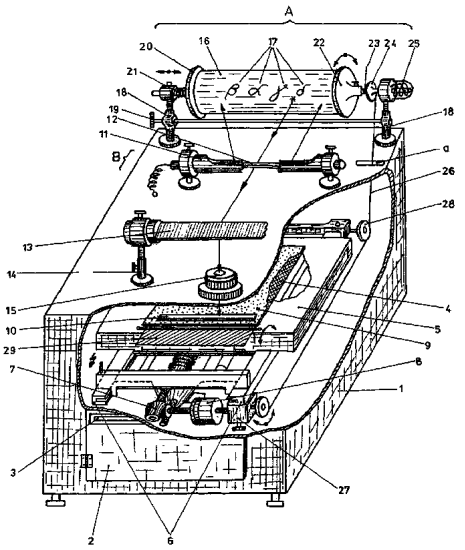

(11) 120019 B1

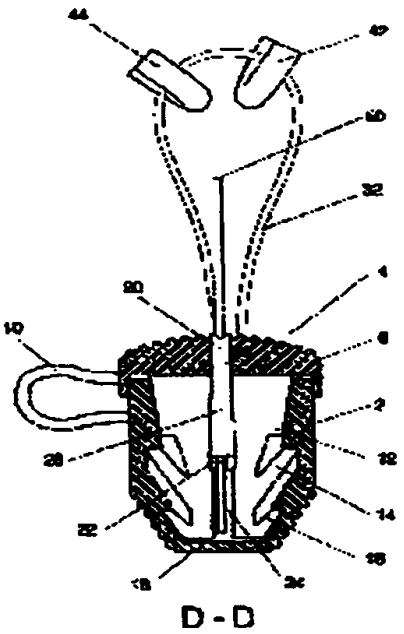

Fig. 15

(11) 120019 B1 *(51)* **G 09 F 3/03** *(21)* a 2001 00279 *(22)* 14.09.1998 *(41)* 30.10.2002//10/2002 *(45)* 29.07.2005//-7/2005 *(86)* HR 98/00002 14.09.1998 *(87)* WO 00/16296 23.03.2000 *(56)* US-A-5762386 *(73) Jelavic Milena, Put Firula 53, Split, HR (72) Jelavic Ivan, Viska 7, Split, HR (74) Rodall S.R.L.- str. Polonă nr. 115, bl. 15, sc. A, et. 4, ap. 19, sector 1, cod 71151, Bucureşti (54)* **SIGILIU DE SIGURANȚĂ, CODAT CU ÎNVELIŞ PROTECTOR**

(57) Invenția se referă la un sigiliu de siguranță, codat cu înveliş protector, utilizat pentru protejarea diferitelor obiective, împotriva accesului neautorizat. Sigiliul de siguranță, conform invenției, este constituit dintr-o porțiune "mamă" (**2**), firul (**10**), porțiunea "tată" (**4**), având corpul (**12**) ce prezintă canelurile longitudinale (**24** şi **26**) şi (**28** şi **30**), conectate prin canalul de trecere (**18**), situat la baza porțiunii "tată" (**4**), porțiunea "tată" (**4**) având o deschidere (**22**) în centrul corpului (**12**), prin care ambele caneluri longitudinale (**24** şi **26**) şi (**28** şi **30**) sunt conectate în centru, învelişul protector (**6**) al porțiunii "tată" (**4**) prezentând, la partea superioară, un orificiu (**20**) în care se întâlnesc ambele caneluri longitudinale (**24** şi **26**) şi (**28** şi **30**).

Revendicări: 9
Figuri: 19

(11) 120020 B1 *(51)* **H 01 H 85/00** *(21)* 98-01161 *(22)* 09.07.1998 *(41)* 28.02.2000//2/2000 *(45)* 29.07.2005// 7/2005 *(56)* RO 115504, 119267. *(73) S.C. ICPE S.A., Splaiul Unirii 313, sector 3, Bucureşti, RO (72) Oargă Gheorghe, b-dul Camil Ressu nr. 20, bl. B6bis, sc. A, et. 10, ap. 39, sector 3, Bucureşti, RO; Giurgiu Valer, b-dul 1 Decembrie 1918 nr. 38, bl. U4, sc. B, ap. 24, et. 2, sector 3, Bucureşti, RO; Purdel Silvia, str. Paris nr. 47 A, sector 1, Bucuresti, RO (54)* **ELEMENT DE ÎNLOCUIRE DE ÎNALTĂ TENSIUNE, PENTRU VAGOANE DE CĂLĂTORI**

(57) Invenția se referă la un element de înlocuire de înaltă tensiune, pentru vagoane de călători, destinat protecției la scurtcircuit, a circuitelor instalațiilor de încălzire. Elementul de înlocuire de înaltă tensiune, conform invenției, prezintă elemente fuzibile, realizate din mai multe benzi din argint (**1a**), foarte subțiri şi de lungime, relativ, mică, ce au practicate, din loc în loc, îngustări ale secțiunii, prin decuparea unor porțiuni de metal, sub forma unor segmente de cerc, simetrice față de axa de simetrie, longitudinală, a benzilor. Elementele fuzibile se conectează în paralel, prin lipirea capetelor de nişte terminale (**13**), ce se vor lipi de capacele (**2c** şi **3c**) elementelor de înlocuire, ce pot avea contacte tip cuțit sau cilindrice

(11) 120020 B1

şi la care ţevile (**2b**) pentru fixarea contactelor tip cuţit şi contactele cilindrice (**3b**) se asamblează prin chituire sau cu ajutorul unui dispozitiv de deformare a metalelor, pe baza efectului electromagnetic.

Revendicări: 1
Figuri: 3

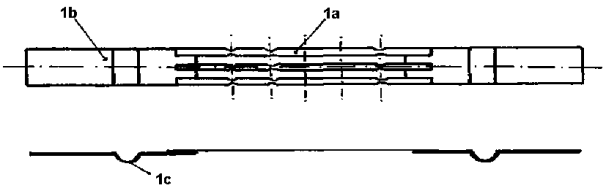

Fig. 1

(11) 120021 B1 *(51)* **H 02 B 1/30**; H 02 B 1/26; B 60 M 5/00 *(21)* 99-00133 *(22)* 04.02.1999 *(41)* 30.08.2000//8/2000 *(45)* 29.07.2005//7/2005 *(56)* FR 2762153 *(73) Institutul de Cercetare şi Proiectare pentru Maşini Electrice, Transformatoare, Echipamente Electrice şi Tracţiune, Calea Bucureşti nr. 144, Craiova, RO (72) Chelu Cristian, str. Electroputere, bl. K8, ap. 8, et. 2, Craiova, RO; Caraiman Bebe, Calea Bucureşti bl. E5, sc. 3, ap. 17, Craiova, RO; Culea Constatin, str. Mărăşeşti nr. 50, Craiova, RO (54)* **SUBSTAŢIE DE TRACŢIUNE URBANĂ, TRANSPORTABILĂ**

(57) Invenţia se referă la o substaţie de tracţiune urbană, transportabilă, care să furnizeze energie reţelei de contact, pentru alimentarea tramvaielor şi troleibuzelor. Substaţia conform invenţiei este realizată din două semiincinte (**V01** şi **V02**) separate, simetrice, în prima semiincintă (**V02**), este dispus un echipament de medie tensiune, şi anume: o celulă de fider de 20 kV, cu separator de capăt (**C1**), o celulă de fider, cu separator de trecere (**C2**), o celulă de măsură 20 kV (**C3**), o celulă cu întrerupător cu hexaflorură de 20 kV/630A (**C4**), un transformator uscat, de 1500 KVA, 20 KV/0,615 kV (**T**), un ventilator (**V1**), iar în a doua semiincintă (**V01**), este dispus echipamentul de joasă tensiune, şi anume: o celulă de fider 380, 50 Hz (**C5**), o celulă de servicii auxiliare (**C6**), un redresor de 1800 A/825 Vcc (**R**), trei celule de distribuţie de curent continuu (**C7**, **C8** şi **C10**), o celulă de cuplă, transversală (**C9**), un post central de

(11) 120021 B1

comandă (**PCC**), o instalaţie de avertizare incendiu (**CI**), un cărucior de rezervă (**C11**) şi un ventilator (**V2**), ambele semiincinte fiind prevăzute cu pereţi dubli de tablă, între care se introduce material termoizolant, având stâlpii de rezistenţă construiţi din profile U, între care se introduce lemn masiv de stejar, realizându-se o izolare completă a suprafeţei interioare, de suprafaţa exterioară, având sisteme de ghidare şi strângere.

Revendicări: 1
Figuri: 3

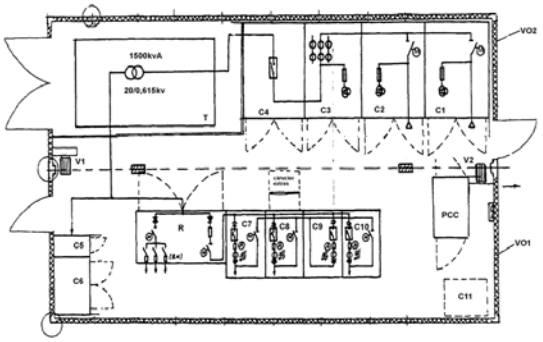

Fig. 1

(11) 120022 B1 *(51)* **H 02 K 19/10**; H 02 P 5/06 *(21)* 99-00601 *(22)* 26.05.1999 *(41)* 29.03.2002//3/2002 *(45)* 29.07.2005//7/2005 *(56)* WO 96/09683, 98/23024. *(73) Lungu Iancu, str. Trapezului nr. 5, bl. G 1A, et. 9, ap. 40, sector 3, Bucureşti, RO (72) Lungu Iancu, str. Trapezului nr. 5, bl. G 1A, et. 9, ap. 40, sector 3, Bucureşti, RO (54)* **INDUCTOR PENTRU MAŞINI DE RELUCTANŢĂ COMUTABILĂ, CU DOUĂ FAZE, CU COMUTAŢIE ELECTRONICĂ**

(57) Invenţia se referă la un inductor pentru maşini de reluctanţă comutabilă, cu două faze, cu comutaţie electronică, în special la partea bobinată. Inductorul conform invenţiei este compus dintr-un ansamblu de mai mulţi electromagneţi, în formă de (**U 10**), montaţi pe un cadru-suport (**5**) nemagnetic, ale căror legături, între bobinaje (**112B** şi **113B**) şi de la acestea între alte legături (+, -), ce conduc curent de forţă, se realizează cu ajutorul unei plăci de conectare (**6**) rigide, având o formă definită, montabilă în direcţie axială.

Revendicări: 19
Figuri: 8

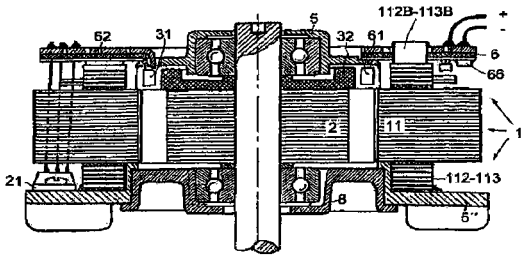

Fig. 8

(11) 120023 B1 *(51)* **H 02 K 19/10**; H 02 K 16/00 *(21)* 99-00603 *(22)* 26.05.1999 *(41)* 29.03.2002//3/2002 *(45)* 29.07.2005//7/2005 *(56)* WO 96/09683 *(73) Lungu Iancu, str. Trapezului nr. 5, bl. G 1A, et. 9, ap. 40, sector 3, Bucureşti, RO (72) Lungu Iancu, str. Trapezului nr. 5, bl. G1A, et. 9, ap. 40, sector 3, Bucureşti, RO (54)* **MOTOR ELECTRIC DE CURENT CONTINUU, CU COMUTAȚIE ELECTRONICĂ**

(57) Invenția se referă la un motor electric contrarotativ, de curent continuu, fără perii de comutație şi fără stator. Motorul conform invenției are un rotor de excitație cu electronică de comutație şi bobine, ce creează un câmp electric, învârtitor, pentru a acționa asupra unui alt rotor condus, cu transmisia curentului de la un suport fix la rotorul de excitație (**1**), prin intermediul unui ax tubular (**11**). Cel puțin unul dintre inelele colectoare de curent (**111**), cu cel puțin o perie aferentă (**33**), se află la capătul axului (**11**), astfel că cel puțin un lagăr fix (**32**) se află între cele două rotoare (**1** şi **2**) şi sistemul inel (**111**)-perie (**33**), sistemul inel-perie (**111** şi **33**) putând fi etanşat cu o cutie (**37**), față de mediul ambiant, prin intermediul lagărului (**32**).

Revendicări: 19
Figuri: 7

(11) 120023 B1

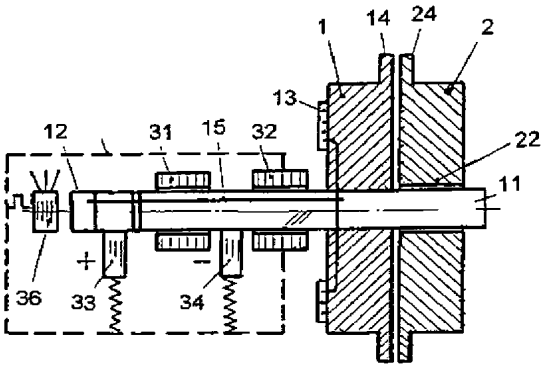

Fig. 1

(11) 120024 B1 *(51)* **H 05 B 41/14**; H 01 J 63/02 *(21)* 99-00092 *(22)* 26.01.1999 *(41)* 30.08.2001//8/2001 *(45)* 29.07.2005//7/2005 *(56)* RO 82940 *(73) Tudor Frunză Florin Eugen, str. Telita nr. 21, bl. 122B, ap. 14, et. 2, sector 5, Bucureşti, RO; Frunză Ion, str. Letea nr. 25, ap. 6, Bacău, RO; Melnic Consuel Adrian, str. General Atanasie Demosthen nr. 7, ap. 2, et. 1, sector 5, Bucureşti, RO (72) Tudor Frunză Florin Eugen, str. Telita nr. 21, bl. 122B, ap. 14, et. 2, sector 5, Bucureşti, RO; Frunză Ion, str. Letea nr. 25, ap. 6, Bacău, RO; Melnic Consuel Adrian, str. General Atanasie Demosthen nr. 7, ap. 2, et. 1, sector 5, Bucureşti, RO (54)* **STARTER ELECTRONIC PENTRU LAMPĂ FLUORESCENTĂ CU TUB STABILO-FLUORESCENT**

(57) Invenția se referă la realizarea unei lămpi fluorescente pentru iluminat, folosită în rețeaua publică de distribuție a energiei electrice, ce utilizează un sistem de pornire/alimentare arc. Lampa fluorescentă, conform invenției, amorsează rapid (**10^{-2}...10^{-1}s**) gazul din tuburile fluorescente cu vapori de mercur, la joasă presiune, fără a folosi circuitul de preîncălzire cu filamente, al electrozilor, prin intermediul unui dispozitiv electronic, înseriat în circuitul de alimentare al tubului fluorescent, compus din nişte diode (**D1**, **D2**, **D3** şi **D4**), conectate în montaj de punte redresoare, şi, în paralel, cu aceste diode (**D1**, **D2** sau **D3**, **D4**), se conectează două condensatoare (**C1** şi **C2**), ce formează două ramuri adiacente unuia dintre nodurile de intrare a curentului alternativ. Totodată, controlează curentul

(11) 120024 B1

electronic, fără pierderi energetice, prin utilizarea unui tub stabilo-fluorescent (**TSF**) - construit suplimentar cu un electrod-grilă, montat în cavitatea activă (**CA**), şi conectat în circuitul lămpii, prin intermediul unui divizor rezistiv reglabil, în aşa fel încât realizează funcția de reglare a fluxului luminos radiant.

Revendicări: 3
Figuri: 6

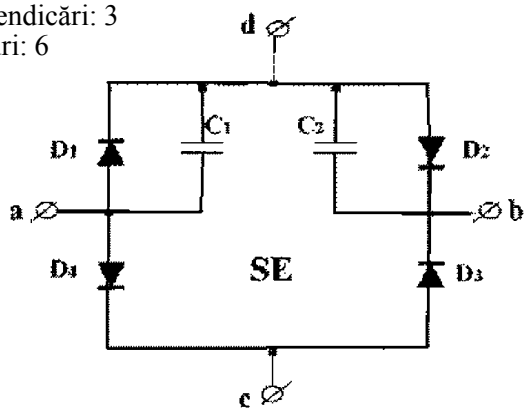

Fig. 1

LISTA B.I., PENTRU CARE HOTĂRÂREA DE ACORDARE SE PUBLICĂ ÎN CONFORMITATE CU ART. 28(3) DIN LEGEA NR. 64/1991 REPUBLICATĂ,

- **ORDONATĂ CRESCĂTOR, DUPĂ NUMĂRUL DE BREVET**
- **ORDONATĂ ALFABETIC, DUPĂ NUMELE/DENUMIREA TITULARULUI**

Lista cu brevetele de invenție, ale căror hotărâri de acordare au fost luate la data de 30.05.2005, ordonate crescător, după numărul de brevet

Număr brevet	Clasa	Număr dosar	Data depozit	Titular	**Pag.**
119981 B1	**A 01 N 43/72**; A 01 N 47/28	a 2002 00590	13.05.2002	Chemhoby Impex S.R.L., str. Poligonului nr. 2 (Metchem) 2000, Ploieşti, RO	**83**
119982 B1	**A 01 N 43/653**; A 01 N 29/06; A 01 N 43/52	a 2001 00880	02.08.2001	S.C. "Oltchim" S.A., str. Uzinei Nr 1, Râmnicu Vâlcea, RO	**83**
119983 B1	**A 01 N 59/20**	98-01335	27.08.1998	Pop Alexandru, str. D. Bolintineanu nr. 10, ap. 3, Cluj-Napoca, RO; Miclăuş Vasile, str. Muncitorilor nr. 1, ap. 22, Cluj-Napoca, RO	**83**
119984 B1	**A 43 D 3/14**; A 47 L 23/20	a 2001 00204	23.02.2001	Bura Florin, str. Sfântul Lazăr nr. 26, bl. K5, sc. K5, et. 3, ap. 16, Iaşi, RO	**84**
119985 B1	**A 47 G 19/23**; A 47 G 19/30; B 65 D 21/02; B 65 D 21/036	a 2003 00741	04.09.2003	Lihațchi Teodor, str. Căminului nr. 26, bl. D5, sc. 13, et. 2, ap. 28, sector 2, Bucureşti, RO	**84**
119986 B1	**A 47 H 1/00**; A 47 H 13/00	a 2002 01089	08.08.2002	Stoian Adrian, b-dul Republicii, bl. 46, sc. C, ap. 35, Roman, județul Neamț, RO	**85**
119987 B1	**A 61 B 19/04**; B 08 B 3/00	a 2000 00891	11.03.1999	D.P.S., 1, Rue du Gabian, Mc-98000, Monaco, MC	**85**
119988 B1	**A 61 K 7/00**	97-00872	09.05.1997	S.C.Carina Cosmetics Prodexim S.R.L., aleea Detunata nr.1-3, Cluj-Napoca, RO	**86**
119989 B1	**A 61 K 7/00**	97-01160	23.06.1997	Duşa Anişoara, str. Dr. Louis Pasteur nr. 36, ap. 12, Cluj-Napoca, RO; Stamatian Cristina, str. Septimiu Albini nr. 26, bl. D3, ap. 13, Cluj-Napoca, RO	**86**
119990 B1	**A 61 K 33/14**	99-00125	02.02.1999	Diomsana S.R.L., b-dul Ferdinand nr. 76, sector 2, Bucureşti, RO	**86**
119991 B1	**A 61 M 5/31**	a 2003 00215	01.08.2001	Schering Aktiengesellschaft, Mullerstrasse 178, D-13342, Berlin, DE	**87**
119992 B1	**B 03 D 1/24**	98-00067	15.01.1998	Sârbu Romulus Iosif, str. Uzinei nr. 14, Petroşani, RO	**87**
119993 B1	**B 22 C 1/00**; B 22 C 1/18	a 2002 00524	25.04.2002	Institutul de Cercetări Produse Auxiliare Organice S.A. - Mediaş, str. Carpați nr. 8, Mediaş, Sibiu, RO	**88**
119994 B1	**B 22 D 11/04**	99-00014	26.06.1997	Usinor, Immeuble "La Pacific", La Defense 7, 11/13 Cours Valmy, 92800, Puteaux, FR; Thyssen Stahl Ag, Kaiser Wilhelm Strasse 100, D-4100, Duisburg 11, RO	**88**
119995 B1	**B 22 D 11/06**	97-00559	19.09.1995	Aluminum Company of America, Alcoa Technical Center, 100 Technical Drive, Alcoa Center, Pa 15069-0001, Alcoa Center, US	**89**

Număr brevet	Clasa	Număr dosar	Data depozit	Titular	**Pag.**
119996 B1	**B 22 D 11/06**	98-01379	11.09.1998	Usinor, Immeuble "La Pacific", La Defense 7, 11/13 Cours Valmy, 92800, Puteaux, FR; Thyssen Stahl Aktiengesellschaft, Kaiser-Wilhelm-Strasse 100, Duisburg 11, Duisburg, DE	**89**
119997 B1	**B 41 M 5/00**; B 41 J 2/455; B 23 K 26/00	96-00285	19.08.1994	United Distillers Plc., Distillers House,33 Ellersly Road, Edinburgh Eh 12, Edinburgh, GB	**90**
119998 B1	**B 60 S 1/02**	a 2001 01178	30.10.2001	Cotescu Teodor, str. Ocnei nr. 4, Câmpulung Muscel, judeţul Argeş, RO	**90**
119999 B1	**B 61 F 5/16**	a 2001 00965	27.08.2001	Arbel Fauvet Rail, S.A., 140 Rue du Paradis, Douai, FR	**91**
120000 B1	**B 61 F 7/00**	a 2000 00529	23.05.2000	Radu Ştefan, aleea Capidava nr. 4, bl. X1, sc. C, ap. 56, Tomis IV, Constanţa, RO; Dănilă Constantin, b-dul Ferdinand nr. 97, bl. B1, ap. 47, Constanţa, RO	**91**
120001 B1	**B 65 D 85/00**; E 05 G 1/024	a 2002 00398	08.04.2002	Stoenescu Gheorghe, aleea Dealul Măcinului nr. 12, bl. M43, sc. A, et. 3, ap. 18, sector 6, Bucureşti, RO	**92**
120002 B1	**B 65 D 90/06**	a 2001 00331	21.03.2001	S.C. "Oltchim" S.A., str. Uzinei nr. 1, Râmnicu Vâlcea, RO	**92**
120003 B1	**C 12 N 15/53**; C 12 Q 1/26; C 12 N 5/10; A 01 H 5/00	96-02348	08.06.1995	Syngenta Participations Ag, Schwarzwaldallee 215, Basel, CH	**93**
120004 B1	**C 21 B 15/02**; C 21 B 13/02; C 21 C 5/56	a 2003 00314	10.04.2003	Universitatea Dunărea de Jos, str. Domnească nr. 47, Galaţi, RO	**93**
120005 B1	**C 22 B 5/10**; C 22 B 1/02	a 2001 01215	08.05.2000	Outokumpu Oyj, Riihitontuntie 7, Espoo, FI	**94**
120006 B1	**C 22 C 38/04**; C 22 C 38/12	a 2000 00726	19.01.1999	Ascometal, Immeuble "La Pacific", La Defense 7, 11/13, Cours Valmy, Puteaux, FR	**94**
120007 B1	**D 06 F 37/26**	99-00709	22.06.1999	Tudor Laurenţiu Sebastian, comuna Dragalina, judeţul Călăraşi, RO	**95**
120008 B1	**E 04 B 7/10**	a 2002 00096	31.01.2002	Iftime Adrian, str. Tudor Vladimirescu nr. 12, Târgu Ocna, judeţul Bacău, RO	**95**
120009 B1	**E 04 H 9/02**	a 2004 00600	01.07.2004	P.R.O.E.S.C.O.M.-S.R.L., str. Corneliu Botez nr. 10A, sector 2, Bucureşti, RO	**96**
120010 B1	**F 01 L 7/02**	a 2003 00210	12.03.2003	Bokor Zoltan, str. Tudor Nicolae nr. 7, Săcueni, Bihor, RO	**96**
120011 B1	**F 16 L 27/107**	99-01077	07.10.1999	Pătru Ion, str. Păduroiu nr. 8, bl. B28, sc. 2, et. 1, ap. 20, Bucureşti, RO	**97**
120012 B1	**F 24 C 15/34**	a 2000 00691	04.07.2000	Delcă Ion, str. Muşcatelor nr. 29, Constanţa, RO; Radu Ştefan, aleea Capidava nr. 4, bl. Xi, sc. C, ap. 56, Constanţa, RO	**97**

Număr brevet	Clasa	Număr dosar	Data depozit	Titular	**Pag.**
120013 B1	**F 25 D 13/02**	a 2000 00139	08.02.2000	Tudor Laurențiu Sebastian, comuna Dragalina, județul Călăraşi, RO	**98**
120014 B1	**F 41 G 1/033**	a 2000 01226	14.12.2000	Institutul de Cercetare Proiectare Sisteme de Producție, Şoseaua Olteniței nr.107-111, sector 4, Bucureşti, RO	**98**
120015 B1	**F 41 G 3/16**	a 2001 00002	03.01.2001	Ministerul Apărării Naționale, str. Drumul Taberei nr. 9-11, sector 6, O.P. 66, Bucureşti, RO	**99**
120016 B1	**G 01 B 11/14**; G 01 B 11/26; G 01 B 103:40	99-00311	23.03.1999	Ştefan Vasile, str. Zambilă Ioniță nr. 2, bl. 7C, ap. 1, sector 2, Bucureşti, RO; Micloş Sorin, Calea Griviței nr. 160, bl. B, sc. A, ap. 42, sector 1, Bucureşti, RO; Trăistaru Florian, str. Pancota nr. 9, bl. 12, sc. 4, ap. 111, sector 2, Bucureşti, RO; Stanciu Dănuț Iulian, str. Elev Ştefănescu nr. 13, bl. 451, ap. 18, sector 2, Bucureşti, RO	**99**
120017 B1	**G 01 L 1/16**	99-01285	02.12.1999	Cristea Mihai Ştefan, str. Olteniei, bl. 2B, ap. 7, et. 2, Baia Mare, RO; Cristea Mihai, str. Grigore Moisil nr. 4, bl. 6, ap. 103, sc. 3, et. 3, sector 2, Bucureşti, RO	**100**
120018 B1	**G 03 G 13/04**	a 2002 01478	25.11.2002	Institutul de Chimie Macromoleculară " Petru Poni ", aleea Gr.Ghica Vodă nr. 41A, Iaşi, RO	**100**
120019 B1	**G 09 F 3/03**	a 2001 00279	14.09.1998	Jelavic Milena, Put Firula 53, Split, HR	**101**
120020 B1	**H 01 H 85/00**	98-01161	09.07.1998	S.C. ICPE S.A., Splaiul Unirii 313, sector 3, Bucureşti, RO	**101**
120021 B1	**H 02 B 1/30**; H 02 B 1/26; B 60 M 5/00	99-00133	04.02.1999	Institutul de Cercetare şi Proiectare pentru Maşini Electrice, Transformatoare, Echipamente Electrice şi Tracțiune, Calea Bucureşti nr. 144, Craiova, RO	**102**
120022 B1	**H 02 K 19/10**; H 02 P 5/06	99-00601	26.05.1999	Lungu Iancu, str. Trapezului nr. 5, bl. G 1A, et. 9, ap. 40, sector 3, Bucureşti, RO	**102**
120023 B1	**H 02 K 19/10**; H 02 K 16/00	99-00603	26.05.1999	Lungu Iancu, str. Trapezului nr. 5, bl. G 1A, et. 9, ap. 40, sector 3, Bucureşti, RO	**103**
120024 B1	**H 05 B 41/14**; H 01 J 63/02	99-00092	26.01.1999	Tudor Frunză Florin Eugen, str. Telita nr. 21, bl. 122B, ap. 14, et. 2, sector 5, Bucureşti, RO; Frunză Ion, str. Letea nr. 25, ap. 6, Bacău, RO; Melnic Consuel Adrian, str. General Atanasie Demosthen nr. 7, ap. 2, et. 1, sector 5, Bucureşti, RO	**103**

Lista cu brevetele de invenţie, ale căror hotărâri de acordare au fost luate la data de 30.05.2005, ordonate alfabetic, după numele/denumirea titularului

Număr brevet	Clasa	Număr dosar	Data depozit	Titular	**Pag.**
119995 B1	**B 22 D 11/06**	97-00559	19.09.1995	Aluminum Company of America, Alcoa Technical Center, 100 Technical Drive, Alcoa Center, Pa 15069-0001, Alcoa Center, US	**89**
119999 B1	**B 61 F 5/16**	a 2001 00965	27.08.2001	Arbel Fauvet Rail, S.A., 140 Rue du Paradis, Douai, FR	**91**
120006 B1	**C 22 C 38/04**; C 22 C 38/12	a 2000 00726	19.01.1999	Ascometal, Immeuble "La Pacific", La Defense 7, 11/13, Cours Valmy, Puteaux, FR	**94**
120010 B1	**F 01 L 7/02**	a 2003 00210	12.03.2003	Bokor Zoltan, str. Tudor Nicolae nr. 7, Săcueni, Bihor, RO	**96**
119984 B1	**A 43 D 3/14**; A 47 L 23/20	a 2001 00204	23.02.2001	Bura Florin, str. Sfântul Lazăr nr. 26, bl. K5, sc. K5, et. 3, ap. 16, Iaşi, RO	**84**
119981 B1	**A 01 N 43/72**; A 01 N 47/28	a 2002 00590	13.05.2002	Chemhoby Impex S.R.L., str. Poligonului nr. 2 (Metchem) 2000, Ploieşti, RO	**83**
119998 B1	**B 60 S 1/02**	a 2001 01178	30.10.2001	Cotescu Teodor, str. Ocnei nr. 4, Câmpulung Muscel, judeţul Argeş, RO	**90**
120017 B1	**G 01 L 1/16**	99-01285	02.12.1999	Cristea Mihai Ştefan, str. Olteniei, bl. 2B, ap. 7, et. 2, Baia Mare, RO; Cristea Mihai, str. Grigore Moisil nr. 4, bl. 6, ap. 103, sc. 3, et. 3, sector 2, Bucureşti, RO	**100**
119987 B1	**A 61 B 19/04**; B 08 B 3/00	a 2000 00891	11.03.1999	D.P.S., 1, Rue du Gabian, Mc-98000, Monaco, MC	**85**
120012 B1	**F 24 C 15/34**	a 2000 00691	04.07.2000	Delcă Ion, str. Muşcatelor nr. 29, Constanţa, RO; Radu Ştefan, aleea Capidava nr. 4, bl. Xi, sc. C, ap. 56, Constanţa, RO	**97**
119990 B1	**A 61 K 33/14**	99-00125	02.02.1999	Diomsana S.R.L., b-dul Ferdinand nr. 76, sector 2, Bucureşti, RO	**86**
119989 B1	**A 61 K 7/00**	97-01160	23.06.1997	Duşa Anişoara, str. Dr. Louis Pasteur nr. 36, ap. 12, Cluj-Napoca, RO; Stamatian Cristina, str. Septimiu Albini nr. 26, bl. D3, ap. 13, Cluj-Napoca, RO	**86**
120008 B1	**E 04 B 7/10**	a 2002 00096	31.01.2002	Iftime Adrian, str. Tudor Vladimirescu nr. 12, Târgu Ocna, judeţul Bacău, RO	**95**
120021 B1	**H 02 B 1/30**; H 02 B 1/26; B 60 M 5/00	99-00133	04.02.1999	Institutul de Cercetare şi Proiectare pentru Maşini Electrice, Transformatoare, Echipamente Electrice şi Tracţiune, Calea Bucureşti nr. 144, Craiova, RO	**102**
120014 B1	**F 41 G 1/033**	a 2000 01226	14.12.2000	Institutul de Cercetare Proiectare Sisteme de Producţie, Şoseaua Olteniţei nr.107-111, sector 4, Bucureşti, RO	**98**
120018 B1	**G 03 G 13/04**	a 2002 01478	25.11.2002	Institutul de Chimie Macromoleculară " Petru Poni ", aleea Gr.Ghica Vodă nr. 41A, Iaşi, RO	**100**

Număr brevet	Clasa	Număr dosar	Data depozit	Titular	**Pag.**
119993 B1	**B 22 C 1/00**; B 22 C 1/18	a 2002 00524	25.04.2002	Institutul de Cercetări Produse Auxiliare Organice S.A. - Mediaş, str. Carpați nr. 8, Mediaş, Sibiu, RO	**88**
120019 B1	**G 09 F 3/03**	a 2001 00279	14.09.1998	Jelavic Milena, Put Firula 53, Split, HR	**101**
119985 B1	**A 47 G 19/23**; A 47 G 19/30; B 65 D 21/02; B 65 D 21/036	a 2003 00741	04.09.2003	Lihațchi Teodor, str. Căminului nr. 26, bl. D5, sc. 13, et. 2, ap. 28, sector 2, Bucureşti, RO	**84**
120022 B1	**H 02 K 19/10**; H 02 P 5/06	99-00601	26.05.1999	Lungu Iancu, str. Trapezului nr. 5, bl. G 1A, et. 9, ap. 40, sector 3, Bucureşti, RO	**102**
120023 B1	**H 02 K 19/10**; H 02 K 16/00	99-00603	26.05.1999	Lungu Iancu, str. Trapezului nr. 5, bl. G 1A, et. 9, ap. 40, sector 3, Bucureşti, RO	**103**
120015 B1	**F 41 G 3/16**	a 2001 00002	03.01.2001	Ministerul Apărării Naționale, str. Drumul Taberei nr. 9-11, sector 6, O.P. 66, Bucureşti, RO	**99**
120005 B1	**C 22 B 5/10**; C 22 B 1/02	a 2001 01215	08.05.2000	Outokumpu Oyj, Riihitontuntie 7, Espoo, FI	**94**
120009 B1	**E 04 H 9/02**	a 2004 00600	01.07.2004	P.R.O.E.S.C.O.M.-S.R.L., str. Corneliu Botez nr. 10A, sector 2, Bucureşti, RO	**96**
120011 B1	**F 16 L 27/107**	99-01077	07.10.1999	Pătru Ion, str. Păduroiu nr. 8, bl. B28, sc. 2, et. 1, ap. 20, Bucureşti, RO	**97**
119983 B1	**A 01 N 59/20**	98-01335	27.08.1998	Pop Alexandru, str. D. Bolintineanu nr. 10, ap. 3, Cluj-Napoca, RO; Miclăuş Vasile, str. Muncitorilor nr. 1, ap. 22, Cluj-Napoca, RO	**83**
120000 B1	**B 61 F 7/00**	a 2000 00529	23.05.2000	Radu Ştefan, aleea Capidava nr. 4, bl. X1, sc. C, ap. 56, Tomis IV, Constanța, RO; Dănilă Constantin, b-dul Ferdinand nr. 97, bl. B1, ap. 47, Constanța, RO	**91**
119988 B1	**A 61 K 7/00**	97-00872	09.05.1997	S.C.Carina Cosmetics Prodexim S.R.L., aleea Detunata nr.1-3, Cluj-Napoca, RO	**86**
120002 B1	**B 65 D 90/06**	a 2001 00331	21.03.2001	S.C. "Oltchim" S.A., str. Uzinei nr. 1, Râmnicu Vâlcea, RO	**92**
119982 B1	**A 01 N 43/653**; A 01 N 29/06; A 01 N 43/52	a 2001 00880	02.08.2001	S.C. "Oltchim" S.A., str. Uzinei Nr 1, Râmnicu Vâlcea, RO	**83**
120020 B1	**H 01 H 85/00**	98-01161	09.07.1998	S.C. ICPE S.A., Splaiul Unirii 313, sector 3, Bucureşti, RO	**101**
119992 B1	**B 03 D 1/24**	98-00067	15.01.1998	Sârbu Romulus Iosif, str. Uzinei nr. 14, Petroşani, RO	**87**
119991 B1	**A 61 M 5/31**	a 2003 00215	01.08.2001	Schering Aktiengesellschaft, Mullerstrasse 178, D-13342, Berlin, DE	**87**

Număr brevet	Clasa	Număr dosar	Data depozit	Titular	**Pag.**
120016 B1	**G 01 B 11/14**; G 01 B 11/26; G 01 B 103:40	99-00311	23.03.1999	Ştefan Vasile, str. Zambilă Ioniță nr. 2, bl. 7C, ap. 1, sector 2, Bucureşti, RO; Micloş Sorin, Calea Griviţei nr. 160, bl. B, sc. A, ap. 42, sector 1, Bucureşti, RO; Trăistaru Florian, str. Pancota nr. 9, bl. 12, sc. 4, ap. 111, sector 2, Bucureşti, RO; Stanciu Dănuţ Iulian, str. Elev Ştefănescu nr. 13, bl. 451, ap. 18, sector 2, Bucureşti, RO	**99**
120001 B1	**B 65 D 85/00**; E 05 G 1/024	a 2002 00398	08.04.2002	Stoenescu Gheorghe, aleea Dealul Măcinului nr. 12, bl. M43, sc. A, et. 3, ap. 18, sector 6, Bucureşti, RO	**92**
119986 B1	**A 47 H 1/00**; A 47 H 13/00	a 2002 01089	08.08.2002	Stoian Adrian, b-dul Republicii, bl. 46, sc. C, ap. 35, Roman, judeţul Neamţ, RO	**85**
120003 B1	**C 12 N 15/53**; C 12 Q 1/26; C 12 N 5/10; A 01 H 5/00	96-02348	08.06.1995	Syngenta Participations Ag, Schwarzwaldallee 215, Basel, CH	**93**
120024 B1	**H 05 B 41/14**; H 01 J 63/02	99-00092	26.01.1999	Tudor Frunză Florin Eugen, str. Telita nr. 21, bl. 122B, ap. 14, et. 2, sector 5, Bucureşti, RO; Frunză Ion, str. Letea nr. 25, ap. 6, Bacău, RO; Melnic Consuel Adrian, str. General Atanasie Demosthen nr. 7, ap. 2, et. 1, sector 5, Bucureşti, RO	**103**
120007 B1	**D 06 F 37/26**	99-00709	22.06.1999	Tudor Laurenţiu Sebastian, comuna Dragalina, judeţul Călăraşi, RO	**95**
120013 B1	**F 25 D 13/02**	a 2000 00139	08.02.2000	Tudor Laurenţiu Sebastian, comuna Dragalina, judeţul Călăraşi, RO	**98**
119997 B1	**B 41 M 5/00**; B 41 J 2/455; B 23 K 26/00	a 0096- 00285	19.08.1994	United Distillers Plc., Distillers House,33 Ellersly Road, Edinburgh Eh 12, Edinburgh, GB	**90**
120004 B1	**C 21 B 15/02**; C 21 B 13/02; C 21 C 5/56	a 2003 00314	10.04.2003	Universitatea Dunărea de Jos, str. Domnească nr. 47, Galaţi, RO	**93**
119994 B1	**B 22 D 11/04**	99-00014	26.06.1997	Usinor, Immeuble "La Pacific", La Defense 7, 11/13 Cours Valmy, 92800, Puteaux, FR; Thyssen Stahl Ag, Kaiser Wilhelm Strasse 100, D-4100, Duisburg 11, RO	**88**
119996 B1	**B 22 D 11/06**	98-01379	11.09.1998	Usinor, Immeuble "La Pacific", La Defense 7, 11/13 Cours Valmy, 92800, Puteaux, FR; Thyssen Stahl Aktiengesellschaft, Kaiser-Wilhelm-Strasse 100, Duisburg 11, Duisburg, DE	**89**

BREVETE DE INVENȚIE ACORDATE, AL CĂROR REGIM NEPUBLIC A ÎNCETAT ÎN CONFORMITATE CU ART. 23 (5, 6) DIN LEGEA 64/1991 REPUBLICATĂ

Semnificația codurilor INID folosite în prezenta secțiune (norma ST 9 a Organizației Mondiale a Proprietății Intelectuale - OMPI), în ordinea apariției lor:

(11) numărul brevetului de invenție;
(41) data publicării cererii; BOPI nr.;
(45) data publicării mențiunii acordării brevetului; BOPI nr.;
(21) numărul dosarului;
(22) data înregistrării cererii de brevet;

(30) prioritate;
(86) numărul şi data cererii internaționale (regionale sau PCT);
(87) numărul şi data publicării cererii internaționale (regionale sau PCT);

(61) perfecționare la brevet nr.;
(62) divizată din cererea nr.; data;

(71) solicitantul;
(73) numele sau denumirea titularului;
(72) numele şi prenumele inventatorilor declarați;

(51) clasa, conform clasificării internaționale;
(54) titlul invenției;
(57) rezumatul invenției;
(56) documente din stadiul tehnicii

(11) 106557 B1 *(51)* **C 04 B 28/14**; C 04 B 28/16 *(21)* 147606 *(22)* 23.05.1991 *(41)* 29.07.2005//7/2005 *(56)* SU 1117288 *(73) Punei Ghe. Ion, str. Cetatea de Baltă nr. 24, bl. P11, parter, ap. 2, sector 6, O.P. 16, Bucureşti, RO (72) Punei Ghe. Ion, str. Cetatea de Baltă nr. 24, bl. P11, parter, ap. 2, sector 6, O.P. 16, Bucureşti, RO* *(54)* **PROCEDEU DE OBȚINERE A UNOR PLĂCI DECORATIVE**

(57) Invenția se referă la un procedeu de obținere a unor plăci decorative, prin amestecarea a 75...100 părți în greutate ipsos, cu 1...25 părți în greutate, un colorant ales dintre cromați de zinc sau de bariu, oxizi anorganici, fosfat de crom, tetraoxicromat de zinc, anilină şi negru de fum, la care se adaugă apă, liant şi ulei de in, dublu rafinat, fiert, sicativat. Mortarul colorat se toarnă în matrițe paralelipipedice sau cilindrice, iar produsele decofrate se prelucrează la dimensiuni prestabilite. În produsele decofrate, se pot efectua, succesiv, prin intarsiere, unică sau multiplă, excavații care sunt acoperite, în întregime, cu acelaşi tip de mortar pe bază de ipsos, colorant, apă, în care a fost introdus un întârzietor de priză, liant şi ulei dublu fiert, sicativat.

Revendicări: 3

---

(11) 107816 B1 *(51)* **A 47 J 27/04** *(21)* 93-00913 *(22)*29.06.1993 *(41)* 29.07.2005//7/2005 *(56)* GB 2217975 *(73) Militaru Şt. Ionel, str. N. Titulescu, bl. A19, ap. 8, Craiova, judeţul Dolj, RO (72) Militaru Şt. Ionel, str. N. Titulescu, bl. A19, ap. 8, Craiova, judeţul Dolj, RO (54)* **PROCEDEU ŞI VAS PENTRU PREPARAREA ALIMENTELOR**

(57) Invenția se referă la un procedeu pentru prepararea alimentelor, în care are loc preîncălzirea alimentelor până la circa 100˚C, transferarea lor, în vederea continuării preparării într-un vas special, care se închide ermetic şi a cărui temperatură este reglată între 100˚C şi 120˚C, printr-un termostat, prepararea făcându-se fără fierbere, la presiunea constantă, corespunzătoare temperaturii reglată şi având o valoare între una şi două atmosfere, vasul pentru prepararea alimentelor având fundul constituit dintr-o plită electrică, cu temperatură controlată cu un termostat, şi dotat cu un circuit de semnalizare optică, compus dintr-un bec şi o rezistență.

Revendicări: 2
Figuri: 7

(11) 107816 B1

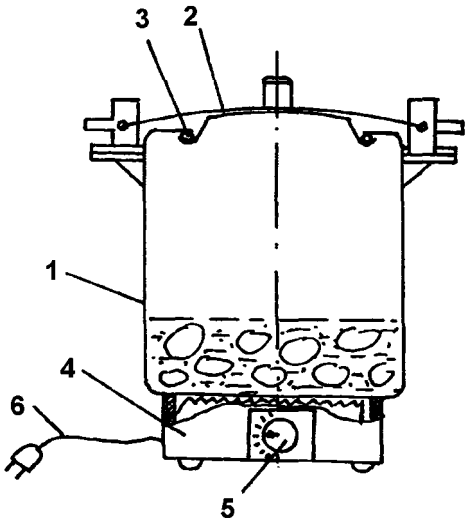

Fig. 1

---

(11) 108055 B1 *(51)* **F 02 B 3/12** *(21)* 93-01077 *(22)* 30.07.1993 *(41)* 29.07.2005//7/2005 *(56)* FR 2519695 *(73) Lungu Cristian, str. Flautului nr. 14, sector 5, O.P. 75, Bucureşti, RO (72) Lungu Cristian, str. Flautului nr. 14, sector 5, O.P. 75, Bucureşti, RO (54)* **METODĂ ŞI INSTALAȚIE DE SUPRAALIMENTARE A MOTOARELOR**

(57) Invenția se referă la o metodă şi o instalație pentru supraalimentarea motoarelor cu ardere internă, în patru timpi. Metoda de supraalimentare a motoarelor cuprinde, într-o primă fază, admisia aerului într-unul din compartimentele carterului, obținut cu ajutorul unor pereți (**3**), urmată de comprimarea acestuia şi, în final, refularea lui în galeria de admisie a motorului. Instalația de supraalimentare a motoarelor este alcătuită dintr-o tubulatură (**9**) ce face legătura între un filtru de aer (**8**) şi baia de ulei (**2**), compartimentată cu nişte pereți despărțitori (**3**), o tubulatură (**6**) ce face legătura între baia de ulei (**2**) şi galeria de admisie (**5**) a motorului. Pe pereții băii de ulei (**2**), sunt montate nişte supape de admisie (**7**) şi nişte supape de evacuare (**4**), protejate de nişte site (**10**). Tubulaturile (**6** şi **9**) sunt prevăzute cu nişte canale colectoare (**11**).

Revendicări: 2
Figuri: 4

(11) 108055 B1

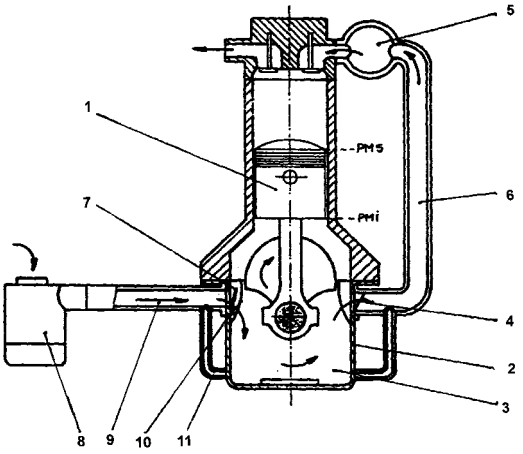

Fig. 1

(11) 108578 B1 *(51)* **A 23 L 2/00**; C 12 G 3/02 *(21)* 94-00137 *(22)* 31.01.1994 *(41)* 29.07.2005//7/2005 *(56)* RO 100432; 85046 *(73) Gavril Niculina, str. Ştefan Negulescu nr. 6A, sector 1, O.P. 63, Bucureşti, RO (72) Gavril Niculina str. Ştefan Negulescu nr. 6A, sector 1, O.P. 63, Bucureşti, RO (54)* **BĂUTURĂ RĂCORITOARE, SLAB ALCOOLICĂ, ŞI PROCEDEU BIOTEHNOLOGIC DE OBȚINERE**

(57) Invenția se referă la o băutură răcoritoare, slab alcoolică, constituită din 3...15 % miere de albine, 0,5... 5% fructe, 0,05...0,5% acid citric, 0,2...15% cultură de *Saccharomyces* sau *Torulopsis*, 0,1...10% colorant natural, cu sau fără adaos de aromatizanți naturali, şi apă, până la 100 părți, părțile fiind exprimate în greutate. Colorantul natural este constituit din miere caramelizată. Procedeul de obținere a acestei băuturi răcoritoare constă în aceea că 3/4 din volumul de apă se încălzeşte la temperatura de 15...40˚C, după care se adaugă ingredientele, se lasă la macerat la temperatura de 20˚C, timp de 10...72 h, cu agitare intermitentă, se filtrează şi se îmbuteliază în butelii din sticlă sau plastic, prevăzute cu un dispozitiv de închidere care permite eliminarea gazelor de fermentație, în mod controlat, astfel încât presiunea interioară să fie de 0,5...8 at. În vederea evidențierii caracterului natural al băuturii, în butelie pot fi adăugate fructe întregi sau mărunțite.

Revendicări: 4

(11) 108696 *(51)* **B1 C 11 D 13/00** *(21)* 93-01591 *(22)* 29.11.1993 *(41)* 29.07.2005//7/2005 *(56)* FR 2691974; WO 9213059; US 4806269; JP 88017319; GB-A-810916, 2095693 *(73) Vincze Martin Antoniu, str. Teatrului nr. 3, sc. B, ap. 5, Timişoara, județul Timiş, RO (72) Vincze Martin Antoniu, str. Teatrului nr. 3, sc. B, ap. 5, Timişoara, județul Timiş, RO (54)* **PROCEDEU DE SAPONIFICARE A TRIGLICERIDELOR NATURALE ŞI COMPOZIȚIE DE SĂPUN**

(57) Procedeul conform invenției constă în aceea că trigliceridele naturale (untură de porc, ulei de ricin, ulei de floarea soarelui hidrogenat, ulei de rapiță hidrogenat, ulei de cocs şi seu, conținând acizi graşi C_{12}-C_{22}) reacționează cu dietanolamină, în prezență de poliglicoli, rezultând amidă din reacția de aminoliză, se răceşte masa reactantă, se adaugă restul de trigliceridă, se adaugă, sub agitare, NaOH, se continuă agitarea şi se adaugă apă şi produse de condiționare (parfum, colorant), amestecul rezultat se toarnă în forme, se solidifică prin răcire şi se porționează. Compoziția de săpun, obținută prin procedeul conform invenției, conține sarea de sodiu a acizilor graşi, sarea de trietanolamoniu a acizilor graşi, poliglicoli, dieta nolamida acizilor graşi, glicerină, colorant, parfum. Invenția permite fluidizarea masei de reacție şi asigură saponificarea şi condiționarea săpunului, într-o singură fază tehnologică.

Revendicări: 2

(11) 108896 B1 *(51)* **F 16 H 23/00** *(21)* 92-200660 *(22)* 13.05.1992 *(41)* 29.07.2005//7/2005 *(56)* FR 2431076 *(73) Bratu I. Iulian, str. Teofil nr. 38, sector 2,* O.P. 71, *Bucureşti, RO(72) Bratu I. Iulian, str. Teofil nr. 38, sector 2,* O.P. 71, *Bucureşti, RO (54)* **SISTEM REGULATOR, PENTRU POMPE CU PISTOANE RADIALE**

(57) Invenția se referă la un sistem regulator, utilizat pentru reglarea automată şi continuă, a parametrilor de lucru, la pompele cu pistoane radiale. Sistemul regulator este alcătuit dintr-o carcasă principală (**10**), care susține un ax principal (**1**), prevăzut cu un excentric fix (**2**), pe care este montat, prin intermediul unei cuple elicoidale (**4**), un excentric mobil (**3**). Excentricul mobil (**3**) este poziționat între o placă frontală (**9**), presată de un rulment axial (**2**) şi de un şurub elicoidal (**7**), şi un resort elastic (**15**), presat de un rulment de presiune (**16**) şi de un şurub de strângere (**17**). Suprafața exterioară a excentricului mobil (**3**) susține rolele unui rulment radial (**5**), montat în interiorul unei casete exterioare (**6**), care preia deplasările radiale, rezultate în urma rotirii excentricului mobil (**3**), şi le transmite pistoanelor radiale ale pompei, prin intermediul unor articulații sferice (**11**) şi al unor arcuri de revenire (**12**).

Revendicări: 1
Figuri: 2

(11) 108896 B1

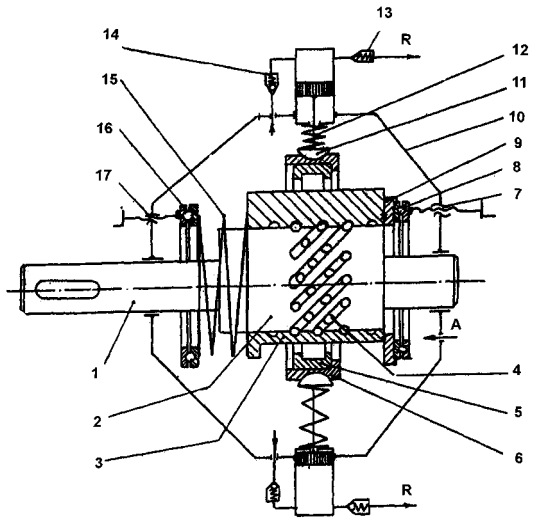

Fig. 1

(11) 108945 B1 *(51)* **B 41 M 3/12** ; B 41 M 5/08 *(21)* 94-00511 *(30)* 29.03.1994 *(41)* 29.07.2005//7/2005 *(56)* RO 81855; 85164 *(73) Ciobanu Adrian, str. Dunavăţ nr. 11, bl. 51A, sc. G, et. 3, ap. 111S, sector 5, O.P. 69, Bucureşti, RO (72) Ciobanu Adrian, str. Dunavăţ nr. 11, bl. 51A, sc. G, et. 3, ap. 111S, sector 5, O.P. 69, Bucureşti, RO (54)* **FOI PENTRU IMPRESIONARE PRIN TRANSFER TERMIC, ORGANIC**

(57) Invenţia se referă la o foaie pentru impresionare prin transfer termic, organic, destinată imprimării fibrelor naturale, cum ar fi bumbacul, obţinându-se un tuşeu plăcut şi o acurateţe deosebită, după termotransferare. Foaia pentru impresionare, conform invenţiei, este compusă dintr-un suport de hârtie, pe care se depune un prim strat, în grosime de 3-10 μ, cuprinzând un lac de detaşare, format dintr-o răşină cristalină, colofoniu în proporţie de 20-40% şi o parafină tehnică, în proporţie de 20-40%, cu un solvent de tip acetonă, în proporţie de 20-40%, şi un al doilea strat, având maximum 6 μ grosime, cuprinzând o cerneală termotransferabilă, formată dintr-o răşină alchidică, copolimerizată cu un monomer sintetic RA 2000, în proporţie de 40-60%, şi o răşină alchidică de tip termoplastic RT 2000, în proporţie de 5-20%, combinată cu clortex 5-10% şi acetat de etil 5-10%, etilenglicol 3-7%, un solvent D.B.F în proporţie de 2-4%, precum şi un pigment termoplast, în proporţie de cel mult 5-10%.

Revendicări: 1

(11) 108946 B1 *(51)* **B 41 M 5/035**; B 41 M 3/12 *(21)* 94-00510 *(22)* 29.03.1994 *(41)* 29.07.2005//7/2005 *(56)* FR 2563160 *(73) Ciobanu Adrian, str. Dunavăţ nr. 11, bl. 51A, ap. 111, et. 3, sector 5, O.P. 69, Bucureşti, RO (72) Ciobanu Adrian,str. Dunavăţ nr. 11, bl. 51A, ap. 111, et. 3, sector 5, O.P. 69, Bucureşti, RO (54)* **FOAIE PENTRU IMPRESIONARE PRIN TRANSFER TERMIC, PRIN SUBLIMARE**

(57) Invenţia se referă la o foaie pentru impresionare prin transfer termic, prin sublimare, destinată imprimării unui model, pe un suport textil, cum ar fi tricotul relon, poliesterul etc., într-un timp scurt şi cu acurateţe foarte bună. Foaia pentru impresionare, conform invenţiei, este formată dintr-un suport de hârtie, pe care se depune un strat în grosime de 0,1-3μ, compus dintr-o răşină alchidică în proporţie de 70%, în amestec cu un colorant anionic de sublimare, în proporţie de 10-20%, un dispersant format dintr-o răşină ce poate fi de tip fenolic, de tip xilen, de tip petrol, de tip vinil, de tip poliamid, de tip nitroceluloză, de tip poliester sau de tip polisulfat, în proporţie de 5-7% şi dintr-o răşină hidrosolubilă de tip maleic, sau de tip acid acrilic, sau de tip celuloză, în proporţie de 5-15%.

Revendicări: 1

(11) 114828 B1 *(51)* **F 27 D 7/04**; F 23 L 15/04 *(21)* 94-00495 *(22)* 28.03.1994 *(41)* 29.07.2005//7/2005 *(56)* SU 964396; Berinde ş.a.- *Întocmirea şi analiza bilanţurilor energetice în industrie (73) Oprea Ioan, str. Turnu Măgurele nr. 3, bl. C2, sc. D, et. 6, ap. 149, sector 4, O.P. 82, Bucureşti, RO (72) Oprea Ioan, str. Turnu Măgurele nr. 3, bl. C2, sc. D, et. 6, ap. 149, sector 4, O.P. 82, Bucureşti, RO (54)* **PROCEDEU ŞI INSTALAŢIE PENTRU RECUPERAREA CĂLDURII, LA CUPTOARE TUNEL**

(57) Invenţia se referă la un procedeu şi o instalaţie pentru recuperarea căldurii, la cuptoare-tunel cu două canale (**A**) şi (**B**) de circulare a unor produse (**2** şi **2′**), printr-o zonă de preîncălzire (**I** şi **I′**), o zonă de încălzire (**II** şi **II′**), o zonă de ardere (**III** şi **III′**), o zonă de prerăcire (**IV** şi **IV′**) şi o zonă de răcire finală (**V** şi **V′**), separate printr-un perete separator (**4**), în care sunt practicate nişte orificii (**a** şi **b**), la partea superioară, între zonele (**I** şi **I′**) şi (**V′** şi **V**) şi, respectiv (**II** şi **II′**) şi (**IV′** şi **IV**). Prin injectare în zona de răcire finală (**V** şi **V′**), de aer rece, şi apoi între zona de prerăcire (**IV′** şi **IV**) şi zona de răcire (**V′**), respectiv (**V**), a unei părţi recirculate din amestecul gaze arse-aer cald, preluată din avalul unor exhaustoare (**7** şi **7′**), se generează o suprapresiune care determină circularea atât a gazelor arse, cât şi a aerului, atât transversal, prin orificiile (**a**) şi (**b**), cât

(11) 114828 B1

şi longitudinal, în contracurent cu produsele (**2** şi **2′**), ceea ce determină o recuperare mai eficientă a căldurii amestecului gaze arse-aer cald.

Revendicări: 2
Figuri: 3

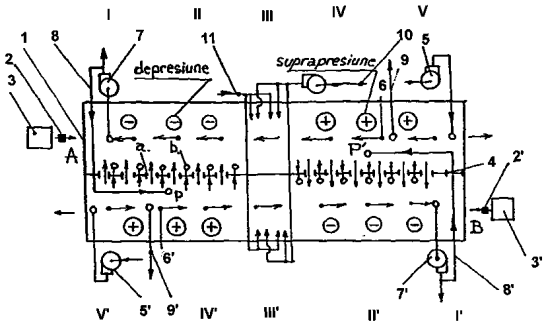

Fig. 1

(11) 116076 B1

gaţii (**10**), de unde, printr-o reţea de distribuţie a sistemului de irigaţii (**12**), cunoscut, ajunge pe terenurile irigate, sau în perioada nefuncţionării sistemului de irigaţii, nămolul sterilizat este refulat printr-o conductă (**13**), la un depozit de nămol sterilizat (**14**).

Revendicări: 2
Figuri: 2

(11) 116076 B1 *(51)* **C 02 F 11/18** *(21)* 92-01411 *(22)* 12.11.1992 *(41)* 29.07.2005//7/2005 *(56)* RO 94514, 75440; GB 1553335 *(73) Rotaru V. Constantin, str. General Constantin Coandă nr. 13, sector 1, O.P. 22, Bucureşti, RO (72) Rotaru V. Constantin, str. General Constantin Coandă nr. 13, sector 1, O.P. 22, Bucureşti, RO (54)* **PROCEDEU SI INSTALATIE PENTRU CONDIŢIONAREA HIDRAULICĂ A NĂMOLURILOR FERMENTATE SAU NEFERMENTATE, PROVENITE DE LA STAŢII DE EPURARE, PENTRU APE REZIDUALE**

(57) Procedeul conform invenţiei cuprinde fazele de concentrare şi apoi de sterilizare termică, ale nămolului fermentat şi nefermentat, provenit de la staţiile de epurare a apelor reziduale, orăşeneşti, după care urmează amestecarea acestuia cu apă utilizată de un sistem de irigaţie agricolă, din zonă. Instalaţia pentru aplicarea acestui procedeu este alcătuită dintr-un concentrator de nămol (**2**), care alimentează o staţie de pompare a nămolului concentrat (**3**), de unde, printr-o conductă (**5**), nămolul este refulat la o staţie de sterilizare termică (**6**), o staţie de repompare (**7**), pentru deversarea nămolului sterilizat, într-o cameră de distribuţie a apei de irigaţii (**9**) sau în bazinul de aspiraţie al unei staţii de pompare a apei pentru iri-

(11) 116076 B1

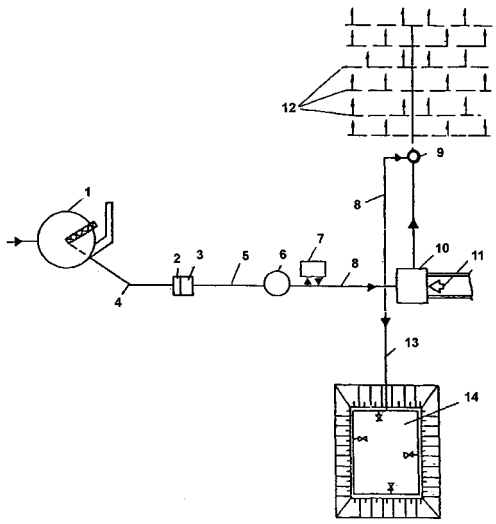

Fig. 1

LISTA B.I., AL CĂROR REGIM NEPUBLIC A ÎNCETAT, ÎN CONFORMITATE CU ART. 23 (5, 6) DIN LEGEA 64/1991 REPUBLICATĂ

- **ORDONATĂ CRESCĂTOR, DUPĂ NUMĂRUL DE BREVET**
- **ORDONATĂ CRESCĂTOR, DUPĂ NUMĂRUL DE CERERE DE BREVET**

Lista cu brevetele de invenție acordate, al căror regim nepublic a încetat, aranjate în ordinea numărului de brevet

Număr brevet	Clasa	Număr dosar	Data depozit	Titular	**Pag.**
106557 B1	**C 04 B 28/14**; C 04 B 28/16	147606	23.05.1991	Punei Ghe. Ion, str. Cetatea de Baltă nr. 24, bl. P11, parter, ap. 2, sector 6, O.P. 16, Bucureşti, RO	**117**
107816 B1	**A 47 J 27/04**	93-00913	29.06.1993	Militaru Şt. Ionel, str. N. Titulescu, bl. A19, ap. 8, Craiova, judeţul Dolj, RO	**117**
108055 B1	**F 02 B 3/12**;	93-01077	30.07.1993	Lungu Cristian, str. Flautului nr. 14, sector 5, O.P. 75, Bucureşti, RO	**117**
108578 B1	**A 23 L 2/00**; C 12 G 3/02	94-00137	31.01.1994	Gavril Niculina, str. Ştefan Negulescu nr. 6A, sector 1, O.P. 63, Bucureşti, RO	**118**
108696 B1	**C 11 D 13/00**	93-01591	29.11.1993	Vincze Martin Antoniu, str. Teatrului nr. 3, sc. B, ap. 5, Timişoara, judeţul Timiş, RO	**118**
108896 B1	**F 16 H 23/00**	92-200660	13.05.1992	Bratu I. Iulian, str. Teofil nr. 38, sector 2, O.P. 71, Bucureşti, RO	**118**
108945 B1	**B 41 M 3/12**; B 41 M 5/08	94-00511	29.03.1994	Ciobanu Adrian, str. Dunavăţ nr. 11, bl. 51A, sc. G, et. 3, ap. 111S, sector 5, O.P. 69, Bucureşti, RO	**119**
108946 B1	**B 41 M 5/035**; B 41 M 3/12	94-00510	29.03.1994	Ciobanu Adrian, str. Dunavăţ nr. 11, bl. 51A, ap. 111, et. 3, sector 5, O.P. 69, Bucureşti, RO	**119**
114828 B1	**F 27 D 7/04**; F 23 L 15/04	94-00495	28.03.1994	Oprea Ioan, str. Turnu Măgurele nr. 3, bl. C2, sc. D, et. 6, ap. 149, sector 4, O.P. 82, Bucureşti, RO	**119**
116076 B1	**C 02 F 11/18**	92-01411	12.11.1992	Rotaru V. Constantin, str. General Constantin Coandă nr. 13, sector 1, O.P. 22, Bucureşti, RO	**120**

Lista cu brevetele de invenţie acordate, al căror regim nepublic a încetat, aranjate în ordinea numărului de cerere de brevet

Număr brevet	Clasa	Număr dosar	Data depozit	Titular	**Pag.**
106557 B1	**C 04 B 28/14**; C 04 B 28/16	147606	23.05.1991	Punei Ghe. Ion, str. Cetatea de Baltă nr. 24, bl. P11, parter, ap. 2, sector 6, O.P. 16, Bucureşti, RO	**117**
116076 B1	**C 02 F 11/18**	92-01411	12.11.1992	Rotaru V. Constantin, str. General Constantin Coandă nr. 13, sector 1, O.P. 22, Bucureşti, RO	**120**
108896 B1	**F 16 H 23/00**	92-200660	13.05.1992	Bratu I. Iulian, str. Teofil nr. 38, sector 2, O.P. 71, Bucureşti, RO	**118**
107816 B1	**A 47 J 27/04**	93-00913	29.06.1993	Militaru Şt. Ionel, str. N. Titulescu, bl. A19, ap. 8, Craiova, judeţul Dolj, RO	**117**
108055 B1	**F 02 B 3/12**;	93-01077	30.07.1993	Lungu Cristian, str. Flautului nr. 14, sector 5, O.P. 75, Bucureşti, RO	**117**
108696 B1	**C 11 D 13/00**	93-01591	29.11.1993	Vincze Martin Antoniu, str. Teatrului nr. 3, sc. B, ap. 5, Timişoara, judeţul Timiş, RO	**118**
108578 B1	**A 23 L 2/00**; C 12 G 3/02	94-00137	31.01.1994	Gavril Niculina, str. Ştefan Negulescu nr. 6A, sector 1, O.P. 63, Bucureşti, RO	**118**
114828 B1	**F 27 D 7/04**; F 23 L 15/04	94-00495	28.03.1994	Oprea Ioan, str. Turnu Măgurele nr. 3, bl. C2, sc. D, et. 6, ap. 149, sector 4, O.P. 82, Bucureşti, RO	**119**
108946 B1	**B 41 M 5/035**; B 41 M 3/12	94-00510	29.03.1994	Ciobanu Adrian, str. Dunavăţ nr. 11, bl. 51A, ap. 111, et. 3, sector 5, O.P. 69, Bucureşti, RO	**119**
108945 B1	**B 41 M 3/12**; B 41 M 5/08	94-00511	29.03.1994	Ciobanu Adrian, str. Dunavăţ nr. 11, bl. 51A, sc. G, et. 3, ap. 111S, sector 5, O.P. 69, Bucureşti, RO	**119**

LISTA B.I. ELIBERATE ÎN CONFORMITATE CU ART. 30 DIN LEGEA NR. 64/1991 REPUBLICATĂ

BREVETE DE INVENȚIE ELIBERATE CONFORM LEGII 64/1991, ALE CĂROR REZUMATE AU FOST PUBLICATE

Nr. BI	Clasa	Nr. CBI	Data depozit	Nume titular	Nr. BOPI*
96553	A61M 5/28; G01F 25/00	127467	18.03.1987	UNIVERSITATEA TEHNICĂ "GHEORGHE ASACHI", IAŞI, JUDEȚUL IAŞI, RO	-
101707	B65B 37/16	135483	10.10.1988	INSTITUTUL DE REACTORI NUCLEARI ENERGETICI, PITEŞTI, JUDEȚUL ARGEŞ, RO	-
104367	C12P 3/00; A01G 33/00	140488	28.06.1989	INSTITUTUL DE ENERGETICĂ CHIMICĂ ŞI BIOCHIMICĂ, BUCUREŞTI, RO	-
108916 B1	A41D 1/14	93-00379	18.03.1993	CREANGĂ EUGENIA, SIBIU, JUDEȚUL SIBIU, RO	**10/94**
109414 B1	A01B 21/08	94-01872	21.11.1994	SILVEANU VIRGIL,PIATRA NEAMȚ, JUDEȚUL NEAMȚ, RO; SAVOAIA NECULAI,PIATRA NEAMȚ, JUDEȚUL NEAMȚ, RO, RO	**2/95**
118858 B1	B62M 1/02; B62K 3/02	a 2001 00891	03.08.2001	DAVID GHEORGHE, BUCUREŞTI, RO	**12/2003**
119116 B1	A61K 9/72; A61M 15/00; B65D 83/14; B05D 5/08	97-01880	10.04.1996	GLAXO WELLCOME INC.,RESEARCH TRIANGLE PARK, NORTH CAROLINA, US	**4/2004**
119117 B1	A61K 9/72; A61M 15/00; B65D 83/14; B05D 5/08	97-01882	10.04.1996	GLAXO WELLCOME INC., RESEARCH TRIANGLE PARK, NORTH CAROLINA, US	**4/2004**
119118 B1	A61K 9/72; A61M 15/00; B65D 83/14; B05D 5/08	97-01883	10.04.1996	GLAXO WELLCOME INC., RESEARCH TRIANGLE PARK, NORTH CAROLINA, US	**4/2004**
119127 B1	B01J 2/02	97-01455	01.08.1997	UREA CASALE S.A., LUGANO-BESSO, CH	**4/2004**
119147 B1	C07D235/02; C07C 69/74; C07C 69/12	97-00275	14.08.1995	ELI LILLY AND COMPANY, INDIANAPOLIS, INDIANA, US	**4/2004**
119150 B1	C10M101/02	a 2002 01258	01.10.2002	SOCIETATEA NAȚIONALĂ A PETROLULUI "PETROM" S.A., BUCUREŞTI, RO	**4/2004**
119163 B1	F22B 31/00; F23C 10/10	a 2000 01129	17.05.1999	METALLGESELLSCHAFT AKTIENGESELLSCHAFT, FRANKFURT AM MAIN, DE	**4/2004**
119169 B1	H01R 24/02; H01R 13/703; H04Q 1/14	94-01595	14.07.1992	ADC TELECOMMUNICATIONS INC., MINNEAPOLIS, MINNESOTA, US	**4/2004**
119192 B1	C04B 35/03; F27D 1/06; F27D 1/16	96-01854	10.02.1995	LA SOCIETE ANONYME DITE "FIB-SERVICES", BOUSSU, BE	**5/2004**

Nr. BI	Clasa	Nr. CBI	Data depozit	Nume titular	Nr. BOPI*
119196 B1	C07D 333/52; C07D 333/54; C07D 217/10; A61K 31/58	97-00775	20.10.1995	TOYAMA CHEMICAL CO LTD., TOKYO, JP	**5/2004**
119213 B1	F27D 1/12; B23K 1/19	a 2002 01219	21.03.2001	OUTOKUMPU OYJ, ESPOO, FI	**5/2004**
119223 B1	A61K 9/06	a 2002 01603	16.12.2002	SOCIETATEA NAȚIONALĂ A PETROLULUI "PETROM" S.A. - SUCURSALA INCERP-CERCETARE, PLOIEŞTI, JUDEȚUL PRAHOVA, RO	**6/2004**
119250 B1	F16K 11/085; F16K 17/40	99-01068	06.10.1999	OARZĂ D. PETRU,IAŞI, JUDEȚUL IAŞI, RO	**6/2004**
119337 B1	A01K 67/04	a 2001 01125	16.10.2001	COMPANIA NAȚIONALĂ - INSTITUTUL NAȚIONAL DE METEOROLOGIE, HIDROLOGIE ŞI GOSPODĂRIRE A APELOR S.A., BUCUREŞTI, RO; SERICAROM S.A., BUCUREŞTI, RO	**8/2004**
119349 B1	B21B 1/46; B21B 13/20; B22D 11/12	a 2001 00058	18.01.2001	CĂNĂNĂU NICOLAE,GALAȚI, JUDEȚUL GALAȚI, RO; IVĂNESCU ALEXANDRU, GALAȚI, JUDEȚUL GALAȚI, RO	**8/2004**
119384 B1	F24J 2/04	a 2002 01225	19.09.2002	MUSTĂȚEA CONSTANTIN, COMUNA POARTA ALBĂ, JUDEȚUL CONSTANȚA, RO	**8/2004**
119389 B1	G01C 9/12	a 2001 00397	09.04.2001	IFTIME ADRIAN,TÂRGU OCNA, JUDEȚUL BACĂU, RO	**8/2004**
119397 B1	H01J 61/34; H01J 61/30; H01J 17/16	a 2001 01010	07.09.2001	SAVA DORU CORNEL,BUCUREŞTI, RO; JINARU ARON,BUCUREŞTI, RO; COJOCARU FLOAREA, BUCUREŞTI, RO	**8/2004**
119424 B1	H01L 21/00; H01L 21/306; B81C 1/00	a 2002 01075	05.08.2002	INSTITUTUL NAȚIONAL DE CERCETARE-DEZVOLTARE PENTRU MICROTEHNOLOGIE, BUCUREŞTI, RO	**10/2004**
119449 B1	B23K 11/11	a 2002 00927	28.06.2002	GLADCOV PETRE,BUCUREŞTI, RO; GLADCOV CĂTĂLIN, BUCUREŞTI, RO	**11/2004**
119522 B1	B24C 1/06	a 2000 00477	09.05.2000	MUNTEANU IOAN, BUCUREŞTI, RO	**12/2004**
119523 B1	B24C 3/12	a 2000 00714	13.07.2000	MUNTEANU IOAN, BUCUREŞTI, RO	**12/2004**
119524 B1	B24C 3/16	a 2000 00715	13.07.2000	MUNTEANU IOAN, BUCUREŞTI, RO	**12/2004**
119525 B1	B24C 3/16	a 2000 00716	13.07.2000	MUNTEANU IOAN, BUCUREŞTI, RO	**12/2004**
119644 B1	E04H 15/60; E04H 17/00	a 2002 00802	11.06.2002	ELECTROMONTAJ S.A. BUCUREŞTI - SUCURSALA TIMIŞOARA, TIMIŞOARA, JUDEȚUL TIMIŞ, RO	**1/2005**
119683 B1	A47K 5/18; B65D 35/40	a 2002 01206	11.09.2002	NICOLAE PAUL, BUCUREŞTI, RO	**2/2005**

Nr. BI	Clasa	Nr. CBI	Data depozit	Nume titular	Nr. BOPI*
119717 B1	C07D 251/62; C07D 251/60	a 2001 00516	05.11.1999	AGROLINZ MELAMIN GMBH, LINZ, AT	**2/2005**
119737 B1	E01B 7/02	a 2001 00671	11.06.2001	DT VYHYBKARNA A MOSTARNA, SPOL. S.R.O., PROSTEJOV, CZ	**2/2005**
119763 B1	A45F 4/02	a 2000 00902	13.09.2000	ZOICA CONSTANTIN,TIMIŞOARA, JUDEȚUL TIMIŞ, RO	**3/2005**
119796 B1	F24C 3/08; F23M 7/00; F23D 14/00	a 2003 00349	22.04.2003	TOTALGAZ S.A.,IAŞI, JUDEȚUL IAŞI, RO	**3/2005**
119805 B1	A01C 7/06	a 2003 00910	12.11.2003	MECANICA CEAHLĂU S.A.,PIATRA-NEAMȚ, JUDEȚUL NEAMȚ, RO	**4/2005**
119823 B1	B60S 1/04	a 2001 00691	15.06.2001	COTESCU TEODOR, CÂMPULUNG MUSCEL, JUDEȚUL ARGEŞ, RO	**4/2005**
119824 B1	B65G 1/08; F25D 25/04	a 2003 00736	03.09.2003	C.M.B. HOLDING INTERNAȚIONAL, BUCUREŞTI, RO	**4/2005**
119836 B1	C23C 2/06; B21D 39/00	a 2002 00618	17.05.2002	INSTAL ELECTROMAYER S.R.L., BISTRIȚA, JUDEȚUL BISTRIȚA NĂSĂUD, RO	**4/2005**
119849 B1	H02P 1/54	98-00581	27.02.1998	BLAGA EMIL SABIN, BUCUREŞTI, RO; POPA GHEORGHE CORNEL, BUCUREŞTI, RO; STĂNESCU PAUL, BUCUREŞTI, RO	**4/2005**
119977 B1	H01R 33/02; H01R 33/76; H01R 33/965; H01R 33/975; H01R 4/30	a 2002 01025	25.07.2002	IANLUX S.R.L., BUCUREŞTI, RO	**6/2005**

*) Dosare publicate conform Legii nr. 62/1974

LISTA B.I. PENTRU CARE AU FOST ÎNREGISTRATE TRANSMITERI DE DREPTURI, CONFORM ART. 47 SAU ART. 48÷ART. 51 DIN LEGEA NR. 64/1991 REPUBLICATĂ, SAU MODIFICĂRI ÎN SITUAȚIA JURIDICĂ, CONFORM R55(11) LIT. u ŞI PUNCTULUI 24 DIN ANEXA 1 A LEGII NR. 383/2002, PENTRU APROBAREA O.G. NR. 41/1998 PRIVIND TAXELE ŞI REGIMUL DE UTILIZARE A ACESTORA

DECĂDERI
ALE TITULARILOR DIN DREPTURILE CONFERITE ACESTORA DE BREVETUL DE INVENTIE, PUBLICATE CONFORM ART. 47, ALIN. 2 DIN LEGEA NR. 64/1991

NUME / DENUMIRE TITULAR	Nr. BI	Nr. CBI
NAGY CSABA, ORADEA, RO	**110910**	92-200224
NAGY CSABA, ORADEA, RO	**111724**	92-200676

MODIFICĂRI NUME (DENUMIRE) TITULAR

Schimbarea titularului are loc în baza "Incheierii judecătorului delegat nr.11808/31.08.2004" prin absorbția între S.C TERAPIA HOLDING S.A. - în calitate de societate absorbantă şi S.C TERAPIA S.A. - în calitate de societate absorbită, conform Regulii 73, alin. 3 din H.G 499/2003, la următoarele brevete de invenție:

Nr. CBI	Nr. BI	Titular inițial	Titular curent
131493	**99884**	TERAPIA S.A CLUJ - NAPOCA	TERAPIA HOLDING S.A CLUJ - NAPOCA
131494	**99883**	TERAPIA S.A CLUJ - NAPOCA	TERAPIA HOLDING S.A CLUJ - NAPOCA
137987	**103452**	TERAPIA S.A CLUJ - NAPOCA	TERAPIA HOLDING S.A CLUJ - NAPOCA
139130	**104205**	TERAPIA S.A CLUJ - NAPOCA	TERAPIA HOLDING S.A CLUJ - NAPOCA
141610	**104979**	TERAPIA S.A CLUJ - NAPOCA	TERAPIA HOLDING S.A CLUJ - NAPOCA
145038	**108177**	TERAPIA S.A CLUJ - NAPOCA	TERAPIA HOLDING S.A CLUJ - NAPOCA
146083	**107829**	TERAPIA S.A CLUJ - NAPOCA	TERAPIA HOLDING S.A CLUJ - NAPOCA
95-00751	**114609**	TERAPIA S.A CLUJ - NAPOCA	TERAPIA HOLDING S.A CLUJ - NAPOCA
95-00752	**113464**	TERAPIA S.A CLUJ - NAPOCA	TERAPIA HOLDING S.A CLUJ - NAPOCA
95-01052	**112470**	TERAPIA S.A CLUJ - NAPOCA	TERAPIA HOLDING S.A CLUJ - NAPOCA
98-00620	**116454**	TERAPIA S.A CLUJ - NAPOCA	TERAPIA HOLDING S.A CLUJ - NAPOCA

MODIFICĂRI ADRESĂ ÎN COLECTIVUL DE AUTORI

Nr. CBI	Nr. BI	Adresă inițială inventatori	Adresă curentă inventatori
95-01044	**110553**	BECHERU I. IOAN, B-DUL PROF. OBREGIA NR .31, BL. I 5, SC. 1, AP. 2, ET. 1, SEC. 4, BUCUREŞTI, B, RO; ALECU I. VIRGILIU MIHAI, STR. MIZIL NR. 7, BL. G 19, AP. 56, ET. 2, SECTOR 3, BUCUREŞTI, B, RO;	BECHERU I. IOAN, B-DUL ALEXANDRU OBREGIA NR. 44, BL. R15, SC.1, ETAJ 3, AP.13, BUCUREŞTI, B, RO; ALECU I. VIRGILIU MIHAI, STR. MIZIL NR. 7, BL. G 19, AP. 56, ET. 2, SECTOR 3, BUCUREŞTI, B, RO
97-00123	**113387**	CRISTEA EMIL, STR. SATURN NR. 4 BL. C2 AP. 26, GALAȚI, GL, RO; JULAN IOAN, STR. SIDERURGIŞTILOR NR. 26, BL. SD6C, AP. 55, GALAȚI, GL, RO;	CRISTEA EMIL, STR. SATURN NR. 17, BL. B3, AP. 64, GALAȚI, JUDEȚUL GALAȚI, GL, RO; JULAN IOAN, STR. SIDERURGIŞTILOR NR. 26, BL. SD6C, AP. 55, GALAȚI, GL, RO

MODIFICĂRI ADRESĂ TITULAR

Nr. CBI	Nr. brevet	Adresă inițială	Adresă curentă
95-01044	**110553**	BECHERU I. IOAN, B-DUL PROF. OBREGIA NR 31, BL I5, SC 1, AP. 2, BUCUREŞTI, RO ; ALECU I. VIRGILIU MIHAI, STR. MIZIL NR 7, BL. G 19, AP. 56, ET. 2, SECTOR 3, BUCUREŞTI, RO ;	BECHERU I. IOAN, B-DUL ALEXANDRU OBREGIA NR. 44, BL. R15, SC. 1, ETAJ 3, AP. 13, BUCUREŞTI, RO; ALECU I. MIHAI VIRGILIU, STR. MIZIL NR 7, BL. G 19, AP. 56, ET. 2, SECTOR 3, BUCUREŞTI, RO
97-00123	**113387**	CRISTEA EMIL, STR. SATURN NR. 4 BL. C2, AP. 26, GALAȚI, JUDEȚUL GALAȚI, RO ; JULAN IOAN, STR. SIDERURGIŞTILOR NR. 26, BL. SD6C, AP. 55, GALAȚI, RO ;	CRISTEA EMIL, STR. SATURN NR. 17, BL. B3, AP. 64, GALAȚI, JUDEȚUL GALAȚI, RO; JULAN IOAN, STR. SIDERURGIŞTILOR NR. 26, BL. SD6C, AP. 55, GALAȚI, RO

MODIFICĂRI NUME TITULAR

Nr. CBI	Nr. BI	Nume inițial	Nume curent
131819	**98286**	ÎNTREPRINDEREA "6 MARTIE", ZĂRNEŞTI, JUDEȚUL BRAŞOV, RO ;	UZINA MECANICĂ "TOHAN" ZĂRNEŞTI, ZĂRNEŞTI, JUDEȚUL BRAŞOV, RO
133338	**99461**	ÎNTREPRINDEREA"6 MARTIE", ZĂRNEŞTI, JUDEȚUL BRAŞOV, RO ;	UZINA MECANICĂ "TOHAN" ZĂRNEŞTI, ZĂRNEŞTI, JUDEȚUL BRAŞOV, RO
132678	**100946**	ÎNTREPRINDEREA "6 MARTIE", ZĂRNEŞTI, JUDEȚUL BRAŞOV, RO ;	UZINA MECANICĂ "TOHAN" ZĂRNEŞTI, ZĂRNEŞTI, JUDEȚUL BRAŞOV, RO
99-00565	**116828**	GEALAN HOLDING GmbH, OBERKOTZAU, DE ;	GEALAN FENSTER SYSTEME GmbH, OBERKOTZAU, DE

CESIUNI BREVETE DE INVENȚIE

Nr. CBI	Nr. BI	Titular inițial	Noul titular
94-01662	**112045**	ROMGAZ R.A. MEDIAŞ - SCHELA DE PRODUCȚIE GAZE NATURALE, PLOIEŞTI, JUDEȚUL PRAHOVA, RO ;	ROMGAZ S.A., MEDIAŞ, JUDEȚUL SIBIU, RO
97-00759	**118964**	ROMGAZ R.A. - CENTRUL DE CERCETARE ŞI INGINERIE TEHNOLOGICĂ PENTRU GAZ METAN, MEDIAŞ, JUDEȚUL SIBIU, RO ;	ROMGAZ S.A., MEDIAŞ, JUDEȚUL SIBIU, RO

LICENȚE ÎNREGISTRATE LA BI

Nr. CBI	Nr. BI	Titular brevet	Beneficiar licență	Tip licență	Data de când produce efect față de terți	Data când expiră contractul de licență
145357	**107933**	ICERP S.A., PLOIEŞTI, RO	CAROM S.A., ONEŞTI, JUDEȚUL BACĂU, RO	neexclusivă	29.07.2005	18.06.2010
99-00863	**116112**	HUIDAN ALECU SORIN, TÂRGU MUREŞ, RO	S.N.G.N. ROMGAZ S.A., MEDIAŞ, JUDEȚUL SIBIU, RO	neexclusivă	29.07.2005	29.07.2019
99-00864	**116109**	HUIDAN ALECU SORIN, TÂRGU MUREŞ, RO	S.N.G.N. ROMGAZ S.A., MEDIAŞ, JUDEȚUL SIBIU, RO	neexclusivă	29.07.2005	29.07.2019

CORECTURI ALE ERORILOR MATERIALE, CONȚINUTE ÎN DOCUMENTAȚIA PUBLICATĂ

Tabel cu erorile apărute în textul documentelor de brevet publicate

Număr brevet şi/sau dosar	Tip document publicat	Tip document în urma corecturii, cf. Instr.63	Localizarea erorii: - pagina din descriere - coloana - rândul - cod INID	Text iniţial	Text corect
104367			pag.1, (72)	... Georgescu Silvia, **Bucureşti**	... Georgescu Silvia, **Secuiu Niculina, Bucureşti**
119163	B1	B8	pag.1, (30)	18.05.1998 DE **198 22 304.**; 01.08.1998 DE 198 34 881.9	18.05.1998 DE **198 22 304.8**; 01.08.1998 DE 198 34 881.9
119773	B1	B8	pag.1, (72)	DAMASSE **JEAN MICHEL**, 5 RUE ...	DAMASSE **JEAN-MICHEL**, 5 RUE ...
			Bopi 3/2005, pag.75, (72)	DAMASSE **JEAN MICHEL**, 5 RUE ...	DAMASSE **JEAN-MICHEL**, 5 RUE ...
			pag. 1, (73)	... LA DEFENSE 7, PUTEAUX, FR; THYSSEN STAHL AKTIENGESELLSCHAFT, KAISER-WILHELM-STRASSE 100, DUISBURG **11**, **DUISBURG**, DE	... LA DEFENSE 7, **92800**, PUTEAUX, FR; THYSSEN STAHL AKTIENGESELLSCHAFT, KAISER-WILHELM-STRASSE 100, **47166**, DUISBURG, DE
			Bopi 3/2005, pag.75, (73), pag. 91, 96, (73)	... LA DEFENSE 7, PUTEAUX, FR; THYSSEN STAHL AKTIENGESELLSCHAFT, KAISER-WILHELM-STRASSE 100, DUISBURG **11**, **DUISBURG**, DE	... LA DEFENSE 7, **92800**, PUTEAUX, FR; THYSSEN STAHL AKTIENGESELLSCHAFT, KAISER-WILHELM-STRASSE 100, **47166**, DUISBURG, DE
119781	B1	B8	pag.1, (72)	... VIA AL BOSCHETTO NR. 4, LUGANO, **IT**;	. VIA AL BOSCHETTO NR. 4, LUGANO, **CH**;
			Bopi 3/2005, pag. 78, (72)	... VIA AL BOSCHETTO NR.4, LUGANO, **IT**;	. VIA AL BOSCHETTO NR. 4, LUGANO, **CH**;
119820	B1	B9	pag. 4 rândul 19	...doilea arbore sunt motoare...	...doilea arbore **(7)**, sunt motoare...
119107	B1	B9	pag. 1, (57) rândul 2	280	**281**
			Descriere pag.1, rândurile 15, 31, 37, 40	280	**281**
			pag.1, rândul 23	aspargină	aspar**a**gină
			pag.2, rândurile 42, 45, 65, 68	280	**281**
			pag.3, rândul 87	280	**281**

Număr brevet şi/sau dosar	Tip document publicat	Tip document în urma corecturii, cf. Instr.63	Localizarea erorii: - pagina din descriere - coloana - rândul - cod INID	Text iniţial	Text corect
119107	B1	B9	pag. 4, rândurile 133, 167	280	**281**
			pag. 5, rândurile 186, 192, 201	280	**281**
119885	B1	B9	pag. 98, rândurile 8, 9 şi 10	67 ... 67 ... 85 67 ... 85	67 **la 85** 67 **la 85** 67 **la 85**

DIVERSE

- **LISTA CONSILIERILOR ÎN PROPRIETATE INDUSTRIALĂ ŞI A MANDATARILOR AUTORIZAŢI**
- **CENTRE REGIONALE, PENTRU PROMOVAREA PROPRIETĂŢII INDUSTRIALE, ÎN ROMÂNIA**
- **ANUNŢURI OFICIALE**
- **MATERIALE INFORMATIVE, DIN DOMENIUL PROPRIETĂŢII INDUSTRIALE**

© Toate drepturile sunt rezervate OSIM. Materialele publicate în acest capitol nu vor putea fi reproduse în nici un mod (electronic, prin fotocopiere, prin înregistrare sau în alt mod), fără autorizaţia prealabilă, a titularului dreptului de autor.

ROMÂNIA

OFICIUL DE STAT PENTRU INVENȚII ŞI MĂRCI

ORDIN nr. 157

24 iulie 1997

Directorul general al Oficiului de Stat pentru Invenții şi Mărci,

Având în vedere prevederile art.14 alin.3 din Legea 64/1991 privind brevetele de invenție şi regula 2,5 din H.G. 152/92 referitoare la profesia de consilier în proprietate industrială,

ORDIN:

Art.1. Persoanele ale căror nume figurează în lista anexă la prezentul Ordin, precum şi firmele specializate în proprietate industrială se înscriu în **REGISTRUL NAȚIONAL AL CONSILIERILOR ÎN PROPRIETATE INDUSTRIALĂ**, cu menționarea specializării.

Art.2. Prezentul ordin se va publica în Buletinul Oficial de Proprietate Industrială.

DIRECTOR GENERAL,

AGENŢIILE SPECIALIZATE ÎN PROPRIETATE INDUSTRIALĂ
Pentru luna iulie 2005

Data înfiinţării	Nr. registru agenţii	Denumirea completă a cabinetului/agenţiei Adresa Consilieri cu drept de practică	Domenii	Statut juridic
27.03.1991	001	**INVENTA – AGENŢIE DE PROPRIETATE INTELECTUALĂ S.R.L.** Bucureşti, Bdul Corneliu Coposu nr. 7, bl. 104, sc. 2, ap.31, sect.3, cod 030602, Tel: 021/3200285, Fax: 021/3228325, e-mail: inventa@rnc.ro, inventa@mark-patent.roGSM: 0744 324510, 0744 339649 Ing. Ţuluca Doina, Prof. univ. dr. ing. Ţurcanu Constantin, Farm. Rădulescu Mioara, Dr. ing. Lorenţ Alexandru, Ing. Velţan Loredana, Av. Soare Liliana, Ing. Secăreanu Doina, Ing. Ţurcanu Costin Radu	Brevete Mărci Desene Topografii	SRL
29.05.1991	002	**CABINET ENPORA S.R.L.** Bucureşti, str. George Calinescu nr.52A, ap.1, 011694, Tel: 021 2300990; 031 1001634, Fax: 021 2302311; 031 1007927, pop@patents.ro Ing. Pop Virginia Daisy, Ing. Pop Călin Radu, Ing.Constantin Adrian, Ing. Popescu Bianu Anca, Jur. Frisch Crina Nicoleta, Ing.Velicu Anca	Brevete Mărci Desene Topografii	SRL
23.07.1991	003	**PATENTMARK S.R.L.** Bucureşti str. Dr. N. Turnescu nr. 2,ap.2, sector 5, cod 050467Tel: 021/3121669, Fax: 021/2233963, stema@pcnet.ro Mohonea Liliana, Mohonea Cristian, Borlan T. Radu, Marinescu Ruxandra	Brevete Mărci Desene Topografii	SRL
18.12.1991	004	**RODALL AGENŢIE DE PROPRIETATE INDUSTRIALĂ S.R.L.** Bucureşti, Str. Polonă nr. 115, bl. 15, sc. A, ap. 19 sector 1, cod 010497, Tel: 021/2108342, GSM: 0722 652111, Fax:021/2105794, rodall@b.astral.ro Jur. Bălan Gheorghiţă, Bălan Valeria, Piţu Dalila	Brevete Mărci Desene Topografii	SRL
25.08.1992	005	**INTELECT S.R.L.** Oradea, B-dul Dacia nr. 48 Bl. D10, Ap.3, Tel: 0259/253847, Fax:0259/268094, OP 9-CP 128, cod 410346,e-mail: intelect@rdslink.ro, GSM: 0745 040831 Buzlea Elisabeta, Buzlea Mircea Valentin, Buzlea Narcisa Florica, Petrache Octavian	Brevete Mărci Desene Topografii	SRL
08.09.1992	006	**A.G.V. - AGENŢIE DE PROPRIETATE INDUSTRIALĂ S.R.L.** Bucureşti, B-dul Magheru, nr. 9, sc. 2, etaj 9, ap. 89, Sector 1, PO BOX 22-246, Tel/Fax: 021/3153684, Ing. Voicu Alexandra	Brevete Mărci Desene Topografii	SRL

04.12.1992	008	**CONSTANTIN GHIŢĂ OFFICE SRL** Timişoara, str. Take Ionescu nr. 24-28 sc. B ap. 2 judetul Timiş, cod 300042, Tel/Fax: 0256/435976, GSM: 0744 162462, e-mail: ghiţă@mail.dnttm.ro, Ing. Ghiţă Constantin, Pop Motogna Clelia	Brevete Mărci Desene	SRL
05.01.1993	009	**CABINET DE PROPRIETATE INDUSTRIALĂ S.I.** Timişoara, Str. Moise Dobosan nr.110, cod poştal 300600, GSM: 0722 984909, Tel/Fax: 0256/475105, e-mail: ioan_sovar@yahoo.com Şovar Ioan	Brevete Mărci Desene	SRL
13.05.1993	010	**ROMINVENT S.A** Bucureşti, Str. Ermil Pangratti nr. 35, et.1, sect.1, cod 011882, Tel: 021/2312515, 2312541,Fax: 021/2312550, 2312454,e-mail: office@rominvent.ro Ing.Enescu Lucian, Dr. ec. Liviu Cabariu,Chim. Larion Sonia, Fil. Rodica Bucătaru, Jur. Mocanu Ion, Fiz. Nicolaescu Daniella, Ing. Corina Duţulescu, Ec. Ghenu Mihaela, Ing.Teodorescu Mihaela, Ing. Rădulescu Melania, Ing. Cosmina Fierăscu, Ing. Ploscă Daniel, Ing. Spătaru Daniela, Ing. Alexandra Haşiu, Dr. Ing. Cristina Popa, Ec. Joitoiu Andreea Simona, Ing. Năstase Cristian,Bio.Enescu Miruna, Dr.Florea Ileana Maria,Dumitrescu Artemis Sorina, Pavel Sorin Eduard, Markusev Denisa Mary, Olteanu Camelia	Brevete Mărci Desene Topografii	SA
17.07.1993	011	**CABINET INDIVIDUAL "INDEPENDENT PROPINI AGENT"** Bucureşti, sector 5, Str. Fabrica de chibrituri nr. 42, cod 050183,Tel.: 021/3352938, GSM: 0722 610634 Nicolae Ioan	Brevete Mărci Desene Topografii	CI
03.01.1994	012	**AGENTIE DE PROPR. INDUSTRIALA COSTIN SNC** Baia Mare, Str. Şoimului nr. 5, cod 430155 Tel/Fax: 0262/276426, GSM: 0744 966079 Costin Nicolae	Brevete Mărci Desene	SNC
13.03.1995	014	**PERSOANĂ FIZICĂ INDEPENDENTĂ TĂTARU DOINA** Piatra Neamţ, Str. Apele Minerale nr. 4. cod 610121 Tel: 0233/223602, e-mail: doina_tataru@msn.com Tătaru Doina	Brevete Mărci Desene	PF
30.03.1995	015	**CABINET M. OPROIU - CONSILIERE ÎN PROPRIETATE INTELECTUALĂ SRL** Bucureşti, Str. Popa Savu, nr. 42, parter, sector 1, cod 011434, Tel: 021/2602833; 021/ 2602834, Fax: 021/2602836; 021/2602835, P.O.Box 2-229, e-mail: office@oproiu.ro Fiz. Oproiu Margareta, MBA arh.Vasilescu Raluca, jur. Sturza Ioana, Fiz.Lazăr Delia, ing.chim.Marin Elena, ing.Ene Silvia, ec. MBA Pătrascu Georgiana, ing.chim.Petrea Dana Maria, jur.Oana Alina Sturza, filolog Oana Ţambrea, ing.chim.Filippi Valentina	Brevete Mărci Desene Topografii	SRL

21.05.1996	017	**AGENŢIA DE PROPRIETATE INDUSTRIALĂ "LABIRINT"** Arad, Str. Coriolan Petreanu nr. 28, cod 310151 Tel/Fax: 0257/255842, GSM: 0722 458129, e-mail: labirint@arad.ro Ing. Ivanca Maria	Brevete Mărci Desene	CI
14.11.1996	018	**INTEGRATOR Consulting SRL** Cluj Napoca, str. Dunării nr. 25 bl.C1 ap.5, , jud. Cluj, cod 400593 Tel/Fax: 0264/442817, GSM: 0745235585, e-mail: dorin.isoc@aut.utcluj.ro Isoc Dorin	Brevete Mărci Desene	SRL
1997	019	**LOYAL PARTNERS -AGENŢIE DE PROPRIETATE INTELECTUALĂ** Galati, Str. Brailei nr.210 bis, bl.C3B, ap.10, cod 800408Tel/Fax: 0236/464847, GSM: 0722 744241, e-mail: loyal@geniusnet.ro Puşcaşu Dan	Brevete Mărci Desene Topografii	SRL
01.07.1997	020	**AGENŢIE DE PROPRIETATE INTELECTUALĂ ŞI TRANSFER DE TEHNOLOGIE -AGPITT-SRL** Bucureşti, B-dul Libertăţii nr. 12, bl.113, sc.2, ap.28, sector 4; cod 040129, CP 42-106, Tel: 3177693; 3177583;Fax: 021/3178584, GSM: 0744293552; 0724539752, e-mail: faighenov@xnet.ro; office@agpitt.ro Faighenov Marioara	Brevete Mărci Desene	SRL
10.07.1997	016	**MILENIUL 3 – AGENŢIE DE PROPRIETATE INDUSTRIALĂ SRL** Paşcani, Str. Moldovei nr. 10, bl. Crinul, sc. A, ap. 28, jud Iaşi, cod 705200, Tel/Fax: 0232/719190; GSM: 0740 820582 Ing.Burţilă Ioan	Brevete Mărci Desene	SRL
03.10.1997	021	**LAZĂR ELENA** **CABINET DE PROPRIETATE INDUSTRIALĂ** Buzău, Str.Unirii, Bl.16C,Et.3, Ap. 12, cod 120013, OP 1, CP 52, Tel./Fax:0238/435982 GSM: 0723 328633 Lazăr Elena	Brevete Mărci Desene Topografii	CI
29.10.1997	022	**PERSOANĂ FIZICĂ INDEPENDENTĂ BARBU GHEORGHE MIRCEA** Bucureşti, Şos Iancului nr.21, bl. 106A,sc.B, ap.73, sect.2, Tel/Fax : 021/6536608, e-mail : bmircea@mailbox.ro Barbu Gheorghe Mircea	Brevete Mărci Desene	CI
02.12.1997	023	**" HARCOV" A.P.I. S.R.L.** Sfântu Gheorghe, jud. Covasna, Str. Nicolae Iorga nr. 61, bl. 10E, sc. B, ap. 9, cod 520089, Tel: 0267/352267, GSM : 0744435291 Stanciu Adelina	Brevete Mărci Desene	SRL

18.12.1997	024	**AGENŢIE DE PROPRIETATE INDUSTRIALĂ ŞI TRANSFER TEHNOLOGIC « STOIAN IOAN »** Roman, Bd. Republicii, bl. 46, sc. C, ap. 35, cod 611146 jud. Neamţ, Tel/Fax : 0233/739441, GSM : 0745 643738 Stoian Ioan	Brevete Mărci Desene	CI
30.01.1998	025	**INCOR – CORPADE ALEXANDRU** Braşov, Str. C-tin Vodă Brâncoveanu nr. 54, et.1, ap. 4, cod 500132, Tel : 0268/513577 Corpade Alexandru	Brevete Mărci Desene Topografii	PF
1998	007	**ROMPROSPER SERVIMPEX SRL** **Agentie de proprietate intelectuala «PIVA®"** Bucureşti, Şos. Mihai Bravu nr. 294, bl.6,sc.B, ap. 63, sector 3, cod 030319, Tel/Fax: 021/3222857, 021/3207419,Mobil:0744654128;0744536405 e-mail: piva@hades.ro, piva@xnet.ro Pioaru Graţiela, Pioaru Raluca Andreea	Mărci Desene Brevete	SRL
1998	048	**PETRU COSTINESCU-DICOSTI** Bucureşti, Str. Viorele nr. 30, bl. 20 A, ap. 23, sector 4,cod 040428, OP 44 – CP5 , Tel: 021/3303162, e-mail: dicosti@rdslink.ro Petru Costinescu	Brevete Mărci Desene	CI
27.04.1998	026	**PIDES-CABINET DE PROPRIETATE INDUSTRIALĂ** Bucureşti, Str. Valea Buzăului, nr. 10, bl. G30, ap. 36, sector 3, cod 032334, Tel : 3455351 GSM : 0723 708632, e-mail: sova@cna.ro ing. Şova Dan Eugen	Brevete Mărci Desene Topografii	CI
23.02.1999	027	**SZENTE SÁNDOR** Odorheiu Secuiesc, str. Victoriei, nr. 41,bl.U6, et.1, ap.4, jud. Harghita,cod poştal 535600, Tel : 0266/219143, e-mail : prooffice@szente.ro Szente Sándor	Brevete Mărci Desene	CI
21.07.1999	028	**NOWAPATENT SRL** Medias, str. Lotru, nr.4, bl.92, ap.1 Tel : 0269/841373 ; 0264/833273, Fax : 0269/833273 e-mail : nowapatent@birotec.ro office@nowapatent.ro Danciu Ioan	Brevete Mărci	SRL
30.08.1999	029	**CABINET DE PROPRIETATE INDUSTRIALĂ "BIONPI"** Bucureşti, Calea Dorobanţilor 126-130 Bl. 8, et. 9 Ap. 50 sector 1, cod 010577, Tel/Fax: 021/2316549, GSM: 0723 187944, 0746184697 e-mail: bionpi@b.astral.ro bionpi@hotmail.com; Ing. Ion Rodica Cocuţa	Brevete Mărci Desene	CI

12.11.1999	030	**AGENŢIE DE CONSULTANŢĂ ÎN PROPRIETATE INTELECTUALĂ ŞI TRANSFER DE TEHNOLOGIE « SPRÎNCEANU NICOLAE »** Drobeta Turnu Severin, Str. Gheorghe Ionescu Siseşti nr. 96, bl.E2, sc.1, et. 3, ap.8, cod 220212, Tel/Fax : 0252/311690, Mobil :0721796318 e-mail: nicolaesprinceanu@yahoo.com Nicolae Sprînceanu	Brevete Mărci Desene	CI
21.01.2000	031	**CABINET INDIVIDUAL IVĂNESCU GABRIEL DAN** Braşov, Str. Al. I. Cuza nr. 58 ap. 7, cod 500085, Tel/fax:0268/471650, GSM:0722248415, e-mail: d.ivanescu@xnet.ro Ivănescu Gabriel Dan	Brevete Mărci Desene	CI
15.02.2000	032	**CABINET INDIVIDUAL ANGHEL LUMINIŢA DOINA** Bucureşti, Str. Gherghitei Nr.1, Bl.94B, Sc. B, Ap.76, Sector 2, Tel/Fax :021/2407985,GSM : 0723301706 e-mail : anghel.doina@rdslink.ro Ing.Av.Anghel Luminita Doina	Brevete Mărci Desene	CI
24.08.2000	033	**APOSTOL SALOMIA P.F.A.** Galaţi, Str. Reg. 11 Siret nr. 15, bl. E4, Et.3, ap. 54, cod 800333,Tel/Fax : 0236/436437, 0766765027 Ing.Apostol Salomia	Brevete Mărci Desene	CI
07.09.2000	034	**AGENŢIA DE PROPRIETATE INDUSTRIALĂ - APIA SRL** Bucureşti, Str. Romancierilor nr. 5, bl.C14, sc.B, ap.41, sector 6, cod 061791, OP23-CP11, Tel/Fax: 021/7783100, GSM: 0745 031557, e-mail: office@mark-apia.ro Site: www.mark-apia.ro Visalom Theodor	Mărci	SRL
17.10.2000	035	**PERSOANĂ FIZICĂ INDEPENDENTĂ BERCEANU MARIA AURELIA** Bucureşti, Str. Cogîlnic 25, sector 3, Tel: 021/3264568 GSM:0744954085, berceanu_maria _aurelia@yahoo.com Berceanu Maria Aurelia	Brevete Mărci	PF
25.10.2000	037	**PERSOANĂ FIZICĂ INDEPENDENTĂ MATEI ELENA** Bacău, Str. Alecu Russo, bl. 33, Et.6,sc. C, ap.26, cod 600133, Tel: 0234/160424 Matei Elena	Mărci	CI
20.11.2000	038	**CABINET INDIVIDUAL' ION FLOREA'** Bucureşti, Calea Dorobanţilor 126-130, bl.8,et.9,ap.50, sector 1, cod 010577, Tel/Fax: 021/2316549, GSM: 0724313260, e-mail: florae_ion@b.astral.ro Ing.Ion Florea	Mărci	CI

28.11.2000	039	**CABINET IN DIVIDUAL GREAVU DOINA MARIANA** Sibiu, str. Constantin Noica, bl. 2, ap.21, cod 550169 Tel:0269/218500,Fax:0269/212170, Mobil:0766489179 Ing. Greavu Doina Mariana	Brevete Mărci Desene	CI
11.12.2000	040	**INTEL PROTECT SRL** Braşov, B-dul M. Kogălniceanu, nr. 20, bl. 1k, sc. C-D, cod 500173, Tel: 068/413117, Fax: 0268/477333, GSM: 0744 355100 e-mail: intelprotect@ccibv.ro Coşescu Camelia, Axente Elena	Brevete Mărci Desene Topografii	SRL
08.01.2001	041	**CABINET "CECIU GABRIELA" CONSULTANȚĂ ÎN DOMENIUL PROPRIETĂȚII INTELECTUALE** Timişoara, Str. Narciselor, nr. 6, sc. A, ap. 110, jud. Timis, cod postal 300024, Tel/Fax.: 0256/494846; GSM: 0745 388039, e-mail: gabrielaceciu@hotmail.com Ing.Ceciu Gabriela	Brevete Mărci Desene	CI
10.01.2001	042	**VLAD CONSTANTIN** Constanta, Bd. 1 decembrie 1918 nr. 5, bl. F16, ap.34, cod 900711, Tel/Fax: 0241/625643, GSM: 0722 370300, e-mail: vlad@gmb.ro Vlad Constantin	Brevete Mărci Desene	CI
07.02.2001	043	**PERSOANĂ FIZICĂ INDEPENDENTĂ FÎNTÎNĂ RAUL – SORIN** Braşov, Str. Griviţei nr. 69, bl. 29, sc. D, ap.32, cod 500198, Tel: 0268/427713, Fax: 0268/422100, e-mail: raulfantana@ronline.ro Fîntînă Raul Sorin	Brevete Mărci Desene	PF
28.02.2001	044	**PERSOANĂ FIZICĂ LARCO IOAN** Iaşi, Bdul. Independenţei nr. 23, bl. B 1-5, Tr. 5. et. 5, ap. 17, cod 700101, Tel. 0232/311146 Larco Ioan	Brevete Mărci Desene Topografii	PF
05.03.2001	045	**BIROU DE PROPRIETATE INDUSTRIALA BROJBOIU DUMITRU ADRIAN FLORINEL** Piteşti, Bd. Republicii, bl.212,sc. D, ap.16, jud.Argeş, cod 110177, Tel/Fax.: 0248/637961, GSM: 0745 143095,e-mail: adrian brojboiu@k.ro Brojboiu Dumitru Adrian Florinel	Brevete Mărci Desene	CI
12.04.2001	047	**INTELLECTUAL PROPERTY OFFICE SRL** Bucureşti, Str. Alexandru Moruzzi nr. 6, bl. B6, sc. 2, ap.62, sector 3, cod 031155, Tel/Fax.: 021/3262388, GSM: 0745 094241, e-mail: ipo@b.astral.ro Ciuda Berivoe Anca	Brevete Mărci Desene	SRL

07.05.2001	049	**ANDRA MUSATESCU CABINET DE PROPRIETATE INDUSTRIALA** Bucureşti, Str. Drumul Taberei nr. 71, bl.TD42, sc.1, et.4, ap.28, sector 6, cod 061366, GSM: 0722 879810, e-mail: amusatescu@dnt.ro Muşatescu Andra Oana	Brevete Mărci Desene Topografii	CI
2001	050	**CABINET** **ACSINTE PAULA-ADRIANA** Bucureşti, str. Maior Coravu Ion, nr.1-7, bl. C4, ap.85, Tel/fax: 021/2507396, GSM: 0723317631 Av. Acsinte Paula Adriana	Mărci	PF
2001	051	**PERSOANĂ FIZICĂ INDEPENDENTĂ** **POPESCU RADU-ROMEO** Bucureşti, Bd. Corneliu Coposu nr.3, bl. 101, sc. 3, et.4, ap. 50, sector 3, cod 030601, GSM: 0722 510598, e-mail: rrpopescu@xnet.ro Popescu Radu Romeo	Brevete Mărci Desene	PF
31.052001	071	**CONS INTEL BMA CABINET CONSULTANȚĂ** Cart. Dorobanti, nr.2, bl. D2, at.1, ap.5,120087, C.P.8- O.P. 1 Buzau, Fax : 0238/719619, GSM: 0745086588, email: marius_bozio@yahoo.com Marius Bozioreanu	Brevete Mărci Desene Topografii	CI
12.09.2001	053	**CABINET MIHAI LUCIAN** **Miculiţi & Asociaţii SCPA (LINKLATERS)** Bucureşti, Str. Nicolae Iorga, nr. 8, sector 1, cod 010434Tel : 021/3071500, Fax : 021/3071555 e-mail: lucian.mihai@linklaters.com, Av. Mihai Lucian	Brevete Mărci Desene	PF
21.11.2001	055	**ROVALCONS SRL** **AGENȚIE DE PROPRIETATE INTELECTUALĂ** Câmpina, Str. Orizontului, nr.1, bl. R10, et.7, ap.27, Jud. Prahova, cod 105600,Tel/Fax : 0244/ 371390; GSM :0722 540580, e-mail: rovalcons@xnet.ro Ioacăra Valentin	Brevete Mărci Desene	S.R.L.
2001	056	**SOLO INVENT S.R.L.** Bucureşti, Calea 13 Septembrie, nr. 104, bl. 48, ap. 8, sect. 5, cod 050727,Tel/Fax: 021/4511497, GSM: 0744 313 229, solo_invent@yahoo.com	Brevete Mărci Desene	S.R.L.
2001	057	**CABINET N. D. GAVRIL S.R.L.** Bucureşti, Str. Ştefan Negulescu nr. 6A, sector 1, Tel./fax : 021/2302882, GSM :0722983520, 0723 383 758, e-mail : gavrilnin@yahoo.com cabinetgavril@yahoo.com, Gavril Niculina	Brevete Mărci	S.R.L.

16.04.2002	086	**ARIANA GRUP SRL** Brasov, Str. Carpenului nr.3, Bl. A4, ap.29, cod 500256, Tel :0268/314091 Fax :0268/329559, Tel : 021/3243756, angela_intelect@yahoo.com GSM : 0723051279 Popescu Angela	Mărci Desene Brevete	S.R.L.
24.04.2002	087	**IACOBINI&CO, CONSILIERI IN DREPTUL DE PROPRIETATE INDUSTRIALĂ SRL** Bucuresti, Calea Mosilor, nr.258, bl. 4bis, ap.22, sector 2,Tel : 021/2104690 ;Fax : 021/2104793, e-mail : asimri@yahoo.com,vladrosanu@hotmail.com Iacobini Anca Svetlana, Iacobini Mihnea Razvan	Mărci Brevete Desene Topografii	S.R.L.
04.09.2002	088	**MANAGER EXPERT SRL** Tg. Mures, Str. Nicolae Grigorescu, nr. 33, ap.3 cod 540095, Tel : 0265/250825 ; 0265/233033 Nutiu Emil, Cetina Dan	Mărci	S.R.L.
08.01.2003	059	**CABINET INDIVIDUAL - LAPTEŞ ELVINE** Bucuresti, Intrarea Badeni nr.3, Bl.M18, sc. 2, ap.40,sector 3 cod 030471, Tel: 021/3405500, elvine17@yahoo.com	Brevete	CI
11.02.2003	089	**RATZĂ ŞI RATZĂ SRL** Bucureşti, B-dul A.I. Cuza Nr. 52-54, Sect.1, cod 011053, Tel :021/2601348, Fax : 021/2601349 e-mail ; office@ratza-ratza.com Enache Ion, Rață Grigore	Brevete Mărci Desene	SRL
13.02.2003	062	**CABINET INDIVIDUAL ANDRONACHE PAUL** Bucureşti, Str.Sibiu nr.14, bl.E21, et.6, ap.35, sect 6,Tel/Fax: 021/7250069, GSM: 0722741043, e-mail: paul.andronache@artelecom.ro Andronache Paul	Mărci Desene Topografii Brevete	CI
14.05.2003	090	**RAMCONSULTING SRL** Cluj Napoca, Str. Augustin Buneanr.28, cod 400170 Fax : 0264/436792, GSM : 0744354156, e-mail : ramconsulting@email.ro Gânscă AurelianTudor	Mărci Desene Topografii Brevete	SRL
16.05.2003	070	**CABINET OANA COCOLOI** Bucureşti, Drumul Taberei nr.120, bl.OD1, sc.5, ap.189, sector 6, cod 061413, Tel: 021/7450757, GSM: 0723144664, e-mail: oana_cocoloi@yahoo.com Oana Cocoloi	Mărci	CI
10.06.2003	091	**ALLEGRA CONSULTING SRL** Bucuresti, Aleea Huedin nr.1, bl.5, sc.1, ap.5, sector 4, cod 040917, GSM: 0722249961, Tel/Fax: 021/3231384 e-mail: gabriela.milcev@allegra.ro; www.allegra.ro Milcev Gabriela	Brevete Mărci Desene Topografii	SRL

19.06.2003	069	**RASKAI M M BREVMARC CONSULT S.R.L.** Dej, Str. Unirii, nr.3,BL. D8, ap.7, judetul Cluj, 405200,Tel/Fax: 0264/211847, GSM: 0742084050 Raskai Maria	Brevete Mărci Desene Topografii	S.R.L.
01.07.2003	092	**CONINFO S.R.L.** Târgu Mures, str. Lacrimioarea nr.9, Tel: 0265/210138, Fax: 0265/210109 Mobil: 0745579934, 0745303867 e-mail: teodora@iton.com ; cojocnean@iton.com www.coninfo.ro Itu Teodora, Cojocnean Maria Rodica	Desene Brevete Mărci	S.R.L.
25.07.2003	093	**NESTOR NESTOR DICULESCU KINGSTON PETERSEN – CONSILIERE ÎN P.I. S.R.L.** Bucureşti, Calea Dorobantilor nr.237B, et.11, camera 11-8, cod 010566 Harsany Alexandru, Culic Andrei Radu	Mărci Desene	S.R.L.
11.08.2003	66	**CABINET INDIVIDUAL FLOREA MIHAELA** Bucureşti, Str. Grigore Alexandrescu nr.1, bl.D7, ap.4, sector1, Fax: 021/2230342 GSM: 0722601120 e-mail: florea@gide.com Florea Mihaela	Mărci Desene Brevete	CI
19.08.2003	067	**TEODORU & ASOCIAŢII** Bucureşti, str. Nerva Traian nr.12, bl.M37, sc.1, ap.1, cod 031178,Tel: 021/3230838 Fax: 021/3263955 GSM: 0722549219 , e-mail: violeta@teodoru.ro, www.romaniatrademarks.ro Teodoru Violeta	Mărci	CI
19.08.2003	068	**CABINET DE PROPRIETATE INDUSTRIALA NICOLAE BURCHEL** Bucureşti, Str. Dr. Radovici nr.8, sector 5, cod 050468, Tel: 021/2126515, Fax: 021/4114188, e-mail: nburchel@lenp.ro Nicolae Burghel	Mărci	CI
21.08.2003	094	**N.P.C. S.R.L.** Braşov, str. Alexandru cel Bun, nr.13, bl.E28, ap.7 cod 500025, OP 1 – CP 298, GSM: 0744520357, e-mail: totu@unitbv.ro Ţoţu Ioan	Mărci Desene Topografii	SRL
22.10.2003	072	**CABINET INDIVIDUAL DE PROPRIETATE INDUSTRIALĂ - NEGOMIREANU LIVIA** Bucureşti, Şos. Nicolae Titulescu nr.94, bl.14A, sc 4 ap.127, sect.1, cod 011146, Tel/Fax: 021/2235637, GSM: 0722444719 Negomireanu Livia	Mărci Desene	CI

30.10.2003	073	**CABINET DE PROPRIETATE INDUSTRIALA "VIŞOIU LILIAN CATALIN"** Bucureşti, Str. Alexandru Vlahuta nr.3, bl. M48, sc.A, ap.7, sector 3, Tel/Fax: 021/3207251, GSM: 0744480657, e-mail: visoiucatalin@yahoo.com, www.visoiucatalin.home.ro jur. Vişoiu Lilian Catalin	Brevete Mărci Desene Topografii	CI
4.11.2003	075	**CABINET DE PROPRIETATE INDUSTRIALA "VALDO"** Târgoviste, Str. Ion Ghica, bl.5A, ap.26, Tel: 0245/210415, Fax: 0245/212501, GSM: 0744837583, e-mail: valentin_n_ tgv@yahoo.com Negritu Valentin Constantin	Brevete Mărci Desene	CI
4.11.2003	074	**CABINET DE PROPRIETATE INDUSTRIALA "DUNĂREANU MIHAIL"** Bucuresti, Bd. Constantin Brâncoveanu nr.8, Bl B2, ap.13, sector 4, Tel: 021/4600419, GSM : 0723398499, e-mail: dunareanu_mileniu3@k.ro Dunăreanu Mihail	Brevete	CI
11.12.2003	095	**INTERNATIONAL PATENT&MARK S.R.L.** Brasov, Str.Jepilor nr.2, Bl A8, sc.C, ap.12, Tel: 0268/319158, e-mail: karlameyndt@yahoo.com, Mendes Viegas Meyndt Karla	Brevete	SRL
12.12.2003	096	**EDIPLAST S.R.L.** Tg. Mureş, Str. Măgurei nr.25, ap.2, Tel/Fax: 0265/263775, GSM: 0744394036, e-mail: moniadel@artelecom.net Vasilache Virgilius	Mărci Desene Brevete	SRL
22.12.2003	097	**SD PETOSEVIC ROMANIA SRL** Bucureşti, Calea Victoriei nr.100, sc.1, ap.20, biroul 1, Tel: 021/3057996, Fax: 021/3145481, e-mail: moprea@petosevic.com, GSM: 0722259260 Oprea Marilena	Brevete Mărci Desene Topografii	SRL
2.02.2004	080	**CABINET INDIVIDUAL IOANIŢESCU TRAIAN** Bucureşti, Bd. Timişoara nr.49, Bl Cc6, ap.27, sector 6, Tel: 021/4402510 Ioaniţescu Traian	Brevete Mărci Desene	CI
2.02.2004	077	**CABINET INDIVIDUAL PEICIU ADRIANA** Bucuresti, str. Stefan cel Mare nr.230, Bl.46, ap.47, Tel/fax: 021/2360317, 2104132 Peiciu Adriana	Mărci Desene	CI
9.02.2004	098	**CABINET ANI FUCIU SRL** Com.Snagov, Bloc P53, sc.A, ap.1, jud.Ilfov, Tel: 021/4910123, Fax: 021/3142157, GSM: 0744370196, e-mail: anif@euro.ro , ani.fuciu@euro.ro Fuciu Anişoara	Mărci Desene	SRL

11.02.2004	081	**INTEL PROPERTY CONSULT** Bucureşti, Str. Ion Maiorescu, nr.42A, sector 2, Tel: 021/6192276, Fax:021/2123364, 0744506010 Teodorescu Dan Mihai	Brevete Mărci Desene	CI
16.02.2004	099	**LEGAL BRAND S.R.L.** Bucureşti, Str. Nicolae Licăreţ nr.1, bl.33, sc.C, ap.107,Tel: 0722674635, 0722607380, e-mail: legal.brand@easynet.ro Stăncescu Anca, Stăncescu Alin Cristian	Brevete Mărci Desene Topografii	SRL
20.02.2004	100	**CABINET GORDON SRL** Bucureşti, Str. Spătaru Preda nr.20, bl. 97A, sc.1, ap.4, Tel: 021/4239468, GSM: 0723261373, e-mail: dgiplaw@yahoo.com Gordon Dean Daniel	Brevete	SRL
22.02.2004	082	**CABINET DE PROPRIETATE INDUSTRIALĂ CIUPAN CORNEL** Cluj Napoca, Str. Mestecenilor nr.6, bl.9E, ap.2, Tel: 0264/524425; 0264/415051, Fax: 0264/415054, e-mail: cornel.ciupan@zeus.east.utcluj.ro Ciupan Cornel	Brevete	CI
26.03.2004	083	**CABINET POPESCU LIVIA** Bucuresti, bd. Camil Ressu 27, bl.N1, ap.188 Tel: 021/3481010, liviap25@yahoo.com Popescu Livia	Brevete Mărci Desene Topografii	CI
01.06.2004	102	**S.C. LUTARIS INTELPROT S.R.L.** Timisoara, 300686, Str. Sirius nr.9, sc.A, ap.8, Tel/Fax: 0256/489301, Mobil: 0742143718, 0723319154, e-mail: qualitarium@qualitarium.ro Tărăbîc Lucian	Brevete Mărci Desene	SRL
17.06.2004	108	**ARIANA AGENŢIE DE PROPRIETATE INDUSTRIALĂ SRL** Bucuresti, sect.4, str. Semnic, nr.1, bl.23, ap.90 TeL: 0724260277,bicucristina2000@yahoo.com e-mail: m.constanda@k.ro, office@inregistrare-marci.ro, tel/fax: 0268/315046 Bicu Cristina, Constanda Madalina	Brevete Mărci Desene	SRL
14.07.2004	107	**ARIANA S.R.L.** Brasov, Bd. 15 noiembrie, nr.90, sc.B, ap.5, 0723204268, tel/fax : 0268/315046, office@inregistrare-marci.ro Bozocea Violeta, Popescu Codruta Octavia	Brevete Mărci Desene	SRL
10.09.2004	103	**CABINET INDIVIDUAL DE PROPRIETATE INDUSTRIALĂ - MIHAELA PITICU** Bucureşti, str. Pictor Ion Andreescu nr.31, ap.14 Tel: 6442760, Fax: 2527279, Mobil: 0722398836, e-mail: mihaelapiticu@yahoo.com, mihaelap@musat.ro Piticu Mihaela	Mărci	CI

10.09.2004	104	**CABINET INDIVIDUAL DE PROPRIETATE INDUSTRIALĂ – Ana Maria Plăveţi** Bucuresti, str. Jules Michelet nr.7, Tel/Fax: 3127005, 2127750, 2127710, office@plaveti.ro, www.plaveti.ro Ana Maria Plăveţi	Mărci Brevete	CI
28.10.2004	106	**OSTER – SOCIETATE CIVILA PROFESIONALA DE PROPRIETATE INDUSTRIALĂ** Bucuresti, Str. Batiste nr.35, ap. 23, cod 020935, Tel/Fax: 021/3147249 , GSM: 0721254270, 0723177236 traianosiescu@xnet.ro Udrea Elena Rodica, Traian Osiescu	Mărci Desene	S.C.P.
02.11.2004	114	**INTELLIA CONSULTING SRL** Iasi, str. Petre Ispirescu, nr.3A, bl.A3, sc.B, ap.44 Tel: 0726737527, e-mail: intellia@gmail.com Păuneţ Alexandrina	Brevete Mărci Desene	SRL
22.12.2004	116	**INVEL – AGENŢIE DE PROPRIETATE INDUSTRIALĂ** Bucureşti, str. Ion Ghica nr.3, ap.20, Fax: 021/4303542, GSM: 0723205048, office@invel.ro Velcea Marian	Brevete Mărci Desene	SRL
06.01.2005	118	**EURORESSOURCES SRL** Medias, str. Ion Creangă, nr.4, ap.6, Tel: 0269/843504, Fax: 0269/824812 Fulea Maria	Brevete Mărci Desene	SRL
27.01.2005	111	**CABINET INDIVIDUAL – NIŢU ION** Constanta, bl. Tomis, nr.46, et.2, camera 26, Tel: 0241/512608, mobil: 0723317298 Nitu Ion	Mărci Desene Brevete	CI

AGENŢII SPECIALIZATE ÎN PROPRIETATE INDUSTRIALĂ
Care funcţionează începând cu luna iulie 2005

Data înfiinţării	Nr. registru agenţii	Denumirea completă a cabinetului/agenţiei Adresa Consilieri cu drept de practică	Domenii	Statut juridic
27.01.2005	112	**CABINET VELICA – Agenţie de proprietate industrială** Bucuresti, str. Brutus M.I., nr.13, ap.3, cod 050124 Tel/ Fax: 021/3357463, Mobil: 0722645283, www.velica.ro, office@velica.ro Velica Ion Gabriel	Mărci	CI
06.06.2005	125	**V&F IP CONSULTING SRL** Bucuresti, Bd Camil Ressu, nr.27, bl.N1, ap.214, Tel: 021/3140200, Fax: 021/3140290, Mobil: 0744487223, popescul@vf.ro Popescu Laurentiu Horea	Mărci Desene	SRL

LISTA CONSILIERILOR ÎN PROPRIETATE INDUSTRIALĂ, MEMBRI AI CAMEREI NAȚIONALE A CONSILIERILOR ÎN PROPRIETATE INDUSTRIALĂ DIN ROMÂNIA, AUTORIZAȚI PENTRU DOMENIUL BREVETELOR DE INVENȚIE,
pentru luna iulie/2005

Nume şi Prenume/ Nr. din reg. naţ	Denumirea societăţii Adresa societăţii	Societate cu obiect de activitate proprietate industrială
ALAN LILIANA 94-1037	**BEGA GRUP** Timişoara, Calea Stan Vidrighin nr. 5A, Tel:0256/222103, Fax:0256/190800 GSM: 0724250467, e-mail:alan@tehnomet.ro	NU
ANDREI MARIANA 93-1017	**M.Ap.N. – Departamentul pentru armament** Bucureşti, Drumul Taberei nr. 9-11, sector 6 Tel: 021/4106267; Fax: 021/3151779, 3147327, GSM: 0723668592, e-mail:mariana.andrei@dpa.ro	NU
ANDRONACHE PAUL 2003-1216	**CABINET INDIVIDUAL ANDRONACHE PAUL** Bucureşti, Str.Sibiu nr.14, bl.E21, et.6, ap.35, Tel/Fax: 021/7250069, GSM: 0722741043, e-mail: paul.andronache@artelecom.net	DA
ANGHEL LUMINIȚA DOINA 93-1020	**CABINET - ANGHEL LUMINIȚA DOINA** Bucureşti,Str. Gherghitei nr 1 bl 94B, Sc.B, Ap.76, sector 2, Tel/Fax: 021/2407985, GSM : 0723 301706, anghel.doina@rdslink.ro	DA
APOSTOL SALOMIA 99-1127	**PERSOANĂ FIZICĂ** Galaţi, Str. Reg. 11 Siret nr. 15, bl. E4, ap. 54, Tel/fax: 0236/436437 GSM 0766765027	DA
AXENTE ELENA 99-46/1	**INTEL PROTECT SRL** Braşov, Bd. M. Kogălniceanu, nr. 20, bloc 1k, sc. C-D, Tel: 0268/413117, GSM: 0722464314, Fax: 0268/477333, e-mail:intelprotect@ccibv.ro	DA
BARBU MIRCEA 94-1042	**PERSOANA FIZICĂ** Bucureşti, Şos.Iancului nr.21, bl.106A, sc.b, ap.73, sect.2, Tel/Fax: 021/6536608,bmircea@mailbox.ro	DA
BĂLAN GHEORGHIȚĂ 92-1	**RODALL-AGENȚIE DE PROPRIETATE INDUSTRIALĂ S.R.L.** Bucureşti, Str. Polonă nr. 115, bl. 15, sc. A, Et.4, ap. 19 sector 1, Tel.: 021/2108342, Fax:2105794, GSM:0722 652111	DA
BĂLAN VALERIA CORNELIA 96-49	**RODALL-AGENȚIE DE PROPRIETATE INDUSTRIALĂ S.R.L.** Bucureşti, Str. Polonă nr. 115, bl. 15, sc. A, ap. 19 sector 1, Tel: 021/2108342, 0744 377047, Fax: 021/2105794	DA

BERCEANU MARIA AURELIA 94-1038	**PERSOANA FIZICĂ** Bucureşti, Str. Cogâlnic 25, sector 3 Tel: 021/3264568 GSM: 0744954085 e-mail: berceanu_maria_aurelia@yahoo.com	DA
BICU CRISTINA MĂDĂLINA 2003-1308	**ARIANA AGENTIE DE PROPRIETATE INDUSTRIALA SRL** Bucuresti, sect.4, str. Semnic, nr.1, bl.23, ap.90 TeL: 0724260277, bicucristina2000@yahoo.com office@inregistrare-marci.ro, tel/fax: 0268/315046	DA
BLAG IOANA 94-1039	**INDUSTRIA SĂRMEI SA** Câmpia Turzii, Str. Laminoriştilor nr. 145, Judeţul Cluj,Tel: 0264/368661 int 390,0264/366663	NU
BORLAN T. RADU 20-1161	**PATENTMARK S.R.L.** Bucureşti str. Dr. N. Turnescu nr. 2, sector 5, Tel: 021/3121669, Fax: 021/2233963, e-mail:stema@pcnet.ro	DA
BOZIOREANU MARIUS ADRIAN 20-1165	**CONS INTEL BMA CABINET CONSULTANTA** Buzău, cart, Dorobanti 2, bl.D2, et.1, ap.5 CP 8, OP 1, Mobil : 0745086588, Fax: 0238719619 e-mail : marius_bozio@yahoo.com	DA
BOZOCEA GINA VIOLETA 2003- 1222	**ARIANA S.R.L.** Brasov, Bd. 15 noiembrie, nr.90, sc.B, ap.5, e-mail : 0723204268, tel/fax : 0268/315046, office@inregistrare-marci.ro	DA
BROJBOIU DUMITRU ADRIAN FLORINEL 95-1067	**BIROU DE PROPRIETATE INDUSTRIALA,** B-dul Republicii bl 212, sc.D, ap.16, Pitesti, jud. Arges, tel/fax 0248 /637961, GSM 0745143095, e-mail:adrian brojboiu @k.r	DA
BURŢILA IOAN 93-1022	**MILENIUL 3 S.R.L. - Agenţie de Proprietate Industrială** Paşcani, Str. Moldovei nr. 10, bloc Crinul, sc. A, Ap. 28, jud Iasi, Tel/Fax: 0232/719190; GSM:0740 820582	DA
BUZLEA ELISABETA 93-25	**INTELECT S.R.L.** Oradea, B-dul Dacia nr. 48 Bl. D10 Ap.3, OP 9- CP128 Tel: 0259/253847, Fax:0259/26809 GSM: 0745040831, e-mail: intelect@rdslink.ro	DA
BUZLEA MIRCEA VALENTIN 2003- 1234	**INTELECT S.R.L.** Oradea, B-dul Dacia nr. 48, Bl. D10, Ap.3, OP9-CP128, Tel 0259/253847, Fax:0259/268094 e-mail: intelect@rdslink.ro	DA
BUZLEA NARCISA FLORICICA 2003- 1235	**INTELECT S.R.L.** Oradea, B-dul Dacia nr. 48, Bl. D10, Ap.3, OP9-CP128, Tel 0259/253847, Fax:0259/268094 e-mail: intelect@rdslink.ro	DA

CAMENIŢA ANA-GABRIELA 99-1130	**S.N.P. PETROM S.A.** Ploieşti, Bdul. Republicii, bl. 291 A Tel : 0244/564380, Fax : 0244/598738 e-mail : puia.dinescu@petrom.ro;	NU
CĂLINOIU CONSTANTIN 99-1129	**Ministerul Administratiei si Internelor** Bucureşti, Str. Eforie nr.3, sect.Tel: 3102327, Fax: 021/3133417, GSM : 0722619963	NU
CÂMPEAN GHEORGHE-GEORGEL 96-1087	**NEPTUN SA** Câmpina, Str. Bobâlna nr. 57-63, Jud. Prahova Tel : 0244/335651 (235), Fax : 0244/370338 , 336641, e-mail : neptun@interplus.ro	NU
CECIU GABRIELA 94-1045	**CABINET "CECIU GABRIELA" CONSULTANŢĂ ÎN DOMENIUL PROPRIETAŢII INTELECTUALE** Timişoara, 300024, Str. Narciselor, nr. 6, sc. A, ap. 110, jud. Timis, Tel/Fax: 0256/494846; GSM: 0745 388039, e-mail: gabrielaceciu@hotmail.com	DA
CIOBANU MARIETTA 93-1019	**COMETAM SRL** Bucureşti, Str. Cetatea de Baltă nr. 118, bl. 9, ap. 5, sector 6,Tel/Fax: 021/7723008, e-mail: mciobanu@pcnet.ro	DA
CIUDA-BERIVOE ANCA 96-41	**INTELLECTUAL PROPERTY OFFICE SRL** Bucureşti, Str. Alexandru Moruzzi nr. 6, bl. B6, sc. 2, et. 8, ap. 62, sector 3; CP 61-62,Tel/Fax : 021/3262388, GSM : 0745094241, ipo@b.astral.ro	DA
CIUPAN CORNEL 2003-1310	**CABINET DE PROPRIETATE INDUSTRIALĂ CIUPAN CORNEL** Cluj Napoca, Str. Mestecenilor nr.6, bl. 9E, ap.2, Tel: 0264/524425; 0264/415051, Fax: 0264/415054, e-mail: cornel.ciupan@zeus.east.utcluj.ro	DA
COJOCNEAN MARIA RODICA 2003- 1241	**CONINFO S.R.L.** Târgu Mures, str. Lacrimioarea nr.9, Tel: 0265/210138, Fax: 0265/210109 GSM: 0745303867, iton@itongrup.com	DA
CORPADE ALEXANDRU 98-35	**PERSOANĂ FIZICĂ – INCOR** Braşov, Str. C-tin Brâncoveanu nr. 54, et. 1, ap. 4 Tel : 0268/513577	DA
CONSTANDA CECILIA MĂDĂLINA 2003-1304	**ARIANA AGENTIE DE PROPRIETATE INDUSTRIALA SRL** Bucuresti, sect.4, str. Semnic, nr.1, bl.23, ap.90 e-mail: m.constanda@k.ro, office@inregistrare-marci.ro, tel/fax: 0268/315046	DA
CONSTANTIN ADRIAN GEORGE 99-1148	**CABINET ENPORA S.R.L.** Bucureşti, str. George Calinescu nr.52A, ap.1, 011694, Tel: 021 2300990; 031 1001634, Fax: 021 2302311; 031 1007927, pop@patents.ro	DA

COSTIN NICOLAE 96-24	**AGENŢIE DE PROPRIETATE INDUSTRIALA-COSTIN – SNC** Baia Mare, Str. Şoimului nr. 5, Tel/fax : 0262/276426, GSM :0744 966079	DA
COSTINESCU PETRU 98-1125	**PETRU COSTINESCU - DICOSTI** Bucureşti, Str. Viorele nr. 30, bl. 20A, ap. 23, sector 4, OP44 – CP5, Tel : 021/3303162, Fax : 021/3304733, e-mail dicosti@rdslink.ro	DA
COŞESCU CAMELIA 99-46/2	**INTEL PROTECT SRL** Braşov, Bd. M. Kogălniceanu, nr. 20, bloc 1k, sc. C-D, Tel: 0268/413117, GSM: 0744 355100, Fax: 0268/477333, e-mail:intelprotect@ccibv.ro	DA
DANCIU IOAN 2004 - 1373	**NOWAPATENT SRL** Medias, str. Lotru, nr.4, bl.92, ap.1 Tel : 0269/841373 ; 833273 GSM : 0744556074, Fax : 0269/833273, e-mail : nowapatent@birotec.ro , office@nowapatent.ro	DA
DOBREANU IULIEAN 95-1082	**COMPANIA NATIONALA A LIGNITULUI OLTENIA** Târgu Jiu, Str. Tudor Vladimirescu nr.1-15	NU
DOBRESCU MELANIA 93-1025	**UPETROM – 1 Mai SA** Ploieşti, Piaţa 1 Decembrie 1918, nr. 1,Tel: 0244/174 051/1618, Fax: 0244/110327	NU
DONŢU OVIDIU-LIVIU 20-1171	**CAMERA DE COMERŢ ŞI INDUSTRIE SUCEAVA** Str. Universităţii, nr. 15-17, Suceava Tel./fax : 0230/523587	NU
DUMITRESCU ARTEMIS SORINA 2003- 1250	**ROMINVENT S.A.** Bucureşti, Str. Ermil Pangratti nr. 35, et.1, sect.1 Tel: 021/2312515, Fax: 021/2312550 e-mail: artemisb@rominvent.ro	DA
DUNĂREANU MIHAIL 2003-1297	**CABINET DE PROPRIETATE INDUSTRIALA "DUNĂREANU MIHAIL"** Bucureşti, Bd. Constantin Brâncoveanu nr.8, Bl B2, ap.13, sector 4, Tel: 021/4600419, GSM : 0723398499, e-mail: dunareanu_mileniu3@k.ro	DA
DUŢULESCU CORINA CARMEN 93-93	**ROMINVENT S.A.** Bucureşti, Str. Ermil Pangratti nr. 35, et.1, sect.1, Tel : 021/2312515, 2312541, Fax : 021/2312550, 2312454,e-mail : office@rominvent.ro	DA
ENACHE ION 95-1074	**RATZA SI RATZA SRL** Bucureşti, B-dul A.I. Cuza Nr. 52-54, Sect.1 Tel :021/2601348, Fax : 021/2601349 email : office@ratza-ratza.com	DA

ENE SILVIA 20-1159	**CABINET M. OPROIU- CONSILIERE ÎN PROPRIETATE INTELECTUALA** Bucureşti, Str. Popa Savu, nr.42, parter, sector 1. Tel: 021/2602833, 021/2602834, Fax: 021/2602835, 021/2602836, P.O.Box 2-229, office@oproiu.ro	DA
ENESCU LUCIAN 92-7	**ROMINVENT S.A.** Bucureşti, Str. Ermil Pangratti nr. 35, et.1, sect.1, Tel : 021/2120342, Fax : 021/2312550, e-mail : office@rominvent.ro	DA
ENESCU MIRUNA 2003- 1254	**ROMINVENT S.A.** Bucureşti, Str. Ermil Pangratti nr. 35, et.1, sect.1 Tel: 021/2312515, Fax: 021/2312550 e-mail:menescu@rominvent.ro	DA
FAIGHENOV MARIOARA 95-1063	**Agenţie de Proprietate Intelectuală şi Transfer de Tehnologie – AGIPTT – SRL** Bucureşti, Bdul Libertăţii nr. 12, bl. 113, sc. 2, et.3,ap 28, sector 4, CP 42 – 106,Tel: 021/3177693; 3177583, Fax: 021/3178584; GSM: 0744 293552; 0724539752 e-mail: faighenov@xnet.ro; office@agpitt.ro	DA
FĂNTÂNĂ RAUL-SORIN 94-23	**PERSOANĂ FIZICĂ** Braşov, Str. Griviţei nr. 69, bl. 49, sc. D, ap. 32 Tel/Fax: 0268/427713, GSM: 0745361270 e-mail: raulfantana@ronline.ro	DA
FIERĂSCU COSMINA-CATRINEL 96-42	**ROMINVENT S.A.** Bucureşti, Str. Ermil Pangratti nr. 35, et.1, sect.1, Tel : 021/2312515, 2312541, Fax : 021/2312550, 2312454,e-mail : cfierascu@rominvent.ro	DA
FILIPPI VALENTINA 2003- 1298	**CABINET M. OPROIU-CONSILIERE ÎN PROPRIETATE INTELECTUALA** Bucureşti, Str. Popa Savu, nr. 42, parter, sector 1, Tel : 021/2602834, 021/2602833, Fax : 021/2602836, 021/2602835, office@oproiu.ro	DA
FLOREA ILEANA MARIA 2003- 1258	**ROMINVENT S.A.** Bucureşti, Str. Ermil Pangratti nr. 35, et.1, sect.1 Tel: 021/2312515, Fax: 021/2312550 e-mail: iflorea@rominvent.ro	DA
FLOREA MIHAELA 2003-1257	**CABINET INDIVIDUAL FLOREA MIHAELA** Bucureşti, Str. Grigore Alexandrescu nr.1, bl.D7, ap.4, sector1, Fax: 021/2230342 GSM: 0722601120 e-mail: florea@gide.com	DA
FULEA MARIA 95-1076	**EURORESSOURCES SRL** Medias, str. Ion Creangă, nr.4, ap.6, Tel: 0269/843504, Fax: 0269/824812	DA

GAVRIL NICULINA 2001-1211	**CABINET N. D. GAVRIL** Bucureşti, Str. Ştefan Negulescu nr.6A,sect.1, 011651, Tel./fax: 021/2302882, GSM: 0722983520, 0723383758 e-mail : cabinetgavril@yahoo.com, gavrilnin@yahoo.com	DA
GAVRILIU ANA-CORINA 93-1031	**BIOTEHNOS S.A.** Bucureşti, Str. Dumbrava Roşie nr. 18, Tel : 021/2102015 int 120, Fax : 021/2109705 GSM 0723302092. e-mail: corinagav@hotmail.ro	NU
GÂNSCA AURELIAN TUDOR 2003-1221	**RAMCONSULTING SRL** Cluj Napoca, Str. Augustin Bunea nr.28, Fax : 0264/436792, GSM : 0744354156, e-mail : ramconsulting@email.ro	DA
GHEORGHICESCU EUGENIA 94-1048	**ICTCM S.A.** Bucureşti, Sos. Olteniţei nr. 103, sector 4, Tel : 021/3321870 , 3323770/437, Fax : 021/3320775 , 3321870, GSM:0721863338, e-mail :steh@ictcm.ro , market@ictcm.ro	NU
GHIŢĂ CONSTANTIN 92-13	**CONSTANTIN GHIŢĂ OFFICE SRL** Timişoara, str. Take Ionescu nr. 24-28 sc. B ap. 2 judeţul Timiş, cod 1900, Tel/Fax: 0256/435976 GSM: 0744 162462, ghita@mail.dnttm.ro	DA
GORDON DEAN DANIEL 2003-1300	**CABINET GORDON SRL** Bucureşti, Str. Spătaru Preda nr.20, bl. 97A, sc.1, ap.4, Tel: 021/4239468, GSM: 0723261373, e-mail: dgiplaw@yahoo.com	DA
GREAVU DOINA-MARIANA 96-1093	**PERSOANĂ FIZICĂ** Sibiu, Str. Constantin Noica, bl. 2, ap.21, Tel :0269/218500, Fax :0269/212170, GSM 0766489179, e-mail : protectro@xnet.ro	DA
HAŞIU ALEXANDRA 99-57	**ROMINVENT S.A.** Bucureşti, Str. Ermil Pangratti nr. 35, et.1, sect.1, Tel: 021/2312515, 2312541, Fax: 021/2312550, 2312454,e-mail: office@rominvent.ro	DA
HĂISAN MARIA 20-1202	**GRUPUL INDUSTRIAL ELECTROCONTACT SA** Botoşani, Calea Naţională nr.6, Tel: 0231/517172/110, Fax: 0231/ 513710, maria.haisan@electrocontact.ro	NU
IACOBINI ANCA SVETLANA 2003- 1262	**IACOBINI&CO, CONSILIERI IN DREPTUL DE PROPRIETATE INDUSTRIALA SRL** Bucureşti, Calea Mosilor, nr.258, bl. 4bis, ap.22, sector 2, Tel : 021/2104690 ; Fax : 021/2104793 E-mail : asimri@yahoo.com	DA

IACOBINI MIHNEA RAZVAN 2003- 1261	**IACOBINI&CO, CONSILIERI IN DREPTUL DE PROPRIETATE INDUSTRIALA SRL** Bucureşti, Calea Mosilor, nr.258, bl. 4bis, ap.22, sector 2, Tel : 021/2104690 ; Fax : 021/2104793 E-mail : asimri@yahoo.com	DA
IOACĂRA VALENTIN 99-50	**ROVALCONS SRL -AGENŢIE DE PROPRIETATE INTELECTUALĂ** Câmpina, Str. Orizontului, nr.1, bl. R10, et.7, ap.27, jud. Prahova, Tel/Fax : 0244/ 371390; GSM :0722 540580 ; e-mail: rovalcons@xnet.ro	DA
IOANITESCU TRAIAN 94-1053	**CABINET INDIVIDUAL IOANIŢESCU TRAIAN** Bucureşti, Bd. Timişoara nr.49, Bl Cc6, ap.27, sector 6, Tel: 021/4402510	DA
ION RODICA-COCUŢA 93-1032	**CABINET DE PROPRIETATE INDUSTRIALA „BIONPI"** Bucureşti, Calea Dorobanţilor 126-130 Bl. 8, et. 9 Ap. 50 sector 1, Tel/Fax : 021/2316549 GSM : 0723 187944, 0746184697 e-mail : bionpi@hotmail.com; bionpi@b.astral.ro	DA
ISOC DORIN 94-1052	**INTEGRATOR CONSULTING SRL** Cluj Napoca, Str. Dunării nr. 25bl C1 ap. 5, jud. Cluj Tel/Fax : 0264/442817, GSM : 0745235585 Email : dorin.isoc@aut.utcluj.ro	DA
ISTRATE ŞTEFAN 20-1175	**SOLO INVENT S.R.L.** Bucureşti, Calea 13 Septembrie, nr. 104, bl. 48, ap. 8, sect 5,Tel/Fax: 021/4511497,GSM: 0744313229, solo_invent@yahoo.com	DA
ITU TEODORA 2003-1268	**CONINFO S.R.L.** Târgu Mures, str. Lacrimioarea nr.9, Tel: 0265/210138, Fax: 0265/210109, 0745579934, e-mail: iton@itongrup.com, iton@rdslink.ro	DA
IVANCA MARIA ELISAVETA 93-1033	**AGENŢIA P.I. LABIRINT** Arad, Str. Coriolan Petreanu nr. 28, cod 2900 Tel/Fax: 0257/255842, GSM: 0722 458129 e-mail: labirint@arad.ro	DA
IVĂNESCU GABRIEL DAN 96-1091	**CABINET INDIVIDUAL IVANESCU GABRIEL DAN** Braşov, str. Al. I. Cuza nr. 58 ap. 7 Tel/fax: 0268/471650, GSM: 0722 248415 e-mail:d.ivanescu@xnet.ro	DA
LAPTEŞ ELVINE 2002-1215	**CABINET INDIVIDUAL LAPTEŞ ELVINE** Bucureşti, Intrarea Badeni, nr.3, bl.M18, sc. 2, ap.40, sector 3, Tel: 021/3405500, e-mail: elvine17@yahoo.com	DA

LARCO IOAN 99-1145	**PERSOANA FIZICA** Iaşi , Str.Independenţei, nr. 23, bl. B 1-5, Tr.5, Et. 5,ap. 17, cod 700101, Tel/Fax: 0232/111146	DA
LARION ELISABETA-SONIA 92-9	**ROMINVENT S.A.** Bucureşti, Str. Ermil Pangratti nr. 35, et.1, sect.1, Tel : 021/2312515, 2312541, Fax : 021/2312550, 2312454, e-mail : office@rominvent.ro	DA
LAZĂR DELIA SORINA 97-18	**CABINET M. OPROIU - CONSILIERE ÎN PROPRIETATE INTELECTUALĂ** Bucureşti, Str. Popa Savu, nr. 42, parter, sector 1, Tel : 021/ 2602833, 021/2602834, Fax : 021/2602836, 021/2602835, P.O.Box 2-229, e-mail : office@oproiu.ro	DA
LAZĂR ELENA 97-28	**CABINET DE PROPRIETATE INDUSTRIALA** Buzău, Str.Unirii, Bl.16C,Ap. 12,Et.3, OP 1, CP 52 Tel/Fax:0238/435982, GSM: 0723 328633, e-mail: publio@xnet.ro; publio@mail.local.ro	DA
LORENŢ ALEXANDRU 92-6	**INVENTA - AGENTIE DE PROPRIETATE INTELECTUALA S.R.L.** Bucureşti, Bdul Corneliu Coposu, nr. 7, bl. 104, sc. 2, et.. 1, ap. 31, sector 3, Tel: 021/3200285, Fax: 021/3228325, e-mail: inventa@mark-patent.ro	DA
MACAMETE ELENA 92-1003	**ICPE-S.A.** Bucureşti, Splaiul Unirii 313, sect. 3 Tel. : 021/3217230, Fax: 021/3216346	NU
MARIN ELENA 2002-1213	**CABINET M. OPROIU-CONSILIERE ÎN PROPRIETATE INTELECTUALA** Bucureşti, Str. Popa Savu, nr. 42, parter, sector 1, Tel : 021/ 2602833, 021/2602834, Fax : 021/2602836, 021/2602835, P.O.Box 2-229, e-mail : office@oproiu.ro	DA
MARINESCU RUXANDRA 2003-1271	**PATENTMARK S.R.L.** Bucureşti, Str. Dr. N. Turnescu nr. 2, sector 5, Tel/fax 021/3121669, Fax: 021/2233963, e-mail: stema@pcnet.ro , 0722626875	DA
MENDES VIEGAS MEYNDT KARLA 2003-1302	**INTERNATIONAL PATENT&MARK S.R.L.** Brasov, Str.Jepilor nr.2, Bl A8, sc.C, ap.12, Tel: 0268/319158,e-mail: karlameyndt@yahoo.com, internationalpatent@yahoo.com	DA
MILCEV GABRIELA 2003- 1230	**ALLEGRA CONSULTING SRL** Bucureşti, Aleea Huedin nr.1, bl.5, sc.1, ap.5, sector4, GSM: 0722249961, Tel/Fax: 021/3231384 e-mail: gabriela.milcev@allegra.ro; www.allegra.ro	DA

MIHAI LUCIAN 2001-1209	**LINKLATERS MICULIŢI ŞI ASOCIAŢII S.C.P.A.** Bucureşti, Str. Nicolae Iorga, nr. 8, sector 1 Tel : 3071500, Fax : 021/3071555 e-mail: lucian.mihai@linklaters.com, lucian.mihai@drept.unibuc.ro	
MITU ALIS-MIHAELA 97-1111	**PETROPROIECT SRL** Str. Clementei nr.46, Ploiesti, Tel: 0244/590154 e-mail:alis_mitu@yahoo.com	NU
MOHONEA CRISTIAN 97-62	**PATENTMARK S.R.L.** Bucureşti str. Dr. N. Turnescu nr. 2, sector 5 tel/fax 021/3121669,Fax:2233963 e-mail: stema@pcnet.ro	DA
MOHONEA LILIANA 97-61	**PATENTMARK S.R.L.** Bucureşti str. Dr. N. Turnescu nr. 2, sector tel/fax 021/3121669,Fax:2233963 e-mail: stema@pcnet.ro	DA
MUŞATESCU ANDRA-OANA 20-1181	**ANDRA MUSATESCU CABINET DE PROPRIETATE INDUSTRIALA** Bucureşti, Str. Drumul Taberei nr. 71, Bl. TD 42, sc. 1, et. 4, ap. 28, sector 6, GSM : 0722 879810 e-mail : amusatescu@dnt.ro	DA
NĂSTASE CRISTIAN 20-1184	**ROMINVENT S.A.** Bucureşti, Str. Ermil Pangratti nr. 35, et.1, sect.1, Tel: 021/2312515, 2312541, Fax: 021/2312550, 2312454, office@rominvent.ro	DA
NEGRITU CONSTANTIN VALENTIN 2003- 1301	**CABINET DE PROPRIETATE INDUSTRIALA "VALDO"** Târgovişte, Str. Ion Ghica, bl.5A, ap.26, Tel: 0245/210415, Fax: 0245/212501, 0744837583, e-mail: valentin_n_ tgv@yahoo.com	DA
NICOLAE IOAN 93-22	**CABINET INDIVIDUAL "INDEPENDENT PROPRINI AGENT"** Bucureşti, sector 5, str. Fabrica de Chibrituri nr. 42 Tel: 021/3352938, GSM: 0722 610635	DA
NICOLAESCU DANIELLA-OLGA 92-1006	**ROMINVENT S.A.** Bucureşti, Str. Ermil Pangratti nr. 35, et.1, sect.1, Tel : 021/2312515, 2312541, Fax : 021/2312550, 2312454,e-mail : office@rominvent.ro	DA
NIŢĂ FLORINA 96-1083	**OLTCHIM SA** Râmnicu Vâlcea, Str. Uzinei nr. 1, jud. Vâlcea Tel : 0250/736101/1225, Fax : 0250/735030 E-mail : oltchim@oltchim.onix.ro	NU
NIŢU ION 2000-1204	**CABINET INDIVIDUAL – NITU ION** Constanta, bl. Tomis, nr.46, et.2, camera 26, Tel: 0241/512608, mobil: 0723317298	DA

OPREA MARILENA 2003-1277	**SD PETOSEVIC ROMANIA SRL** Bucureşti, Calea Victoriei nr.100, sc.1, ap.20, biroul 1, Tel: 021/3057996, Fax: 021/3145481, e-mail: moprea@petosevic.com, GSM: 0722259260	DA
OPROIU MARGARETA 92-8	**CABINET M. OPROIU - CONSILIERE ÎN PROPRIETATE INTELECTUALĂ** Bucureşti, Str. Popa Savu, nr. 42, parter, sector 1, Tel : 021/ 2602833, 021/2602834, P.O.Box 2-229 Fax : 021/2602836, 021/2602835, e-mail : office@oproiu.ro	DA
PALKO SORINA-IUSTINA 99-1150	**AEROSTAR S.A.** Str. Condorilor, nr. 9, Bacău, Tel :0234/175070, Fax : 0234/ 172 023, e-mail : aerostar@aerostar.ro	NU
PAVEL SORIN EDUARD 2003-1273	**ROMINVENT S.A.** Bucureşti, Str. Ermil Pangratti nr. 35, et.1, sect.1 Tel: 021/2312515, Fax: 021/2312550 e-mail: office@rominvent.ro	DA
PĂUNEȚ ALEXANDRINA 2003- 1245	**INTELLIA CONSULTING SRL** Iasi, str. Petre Ispirescu, nr.3A, bl.A3, sc.B, ap.44 Tel: 0726737527, e-mail: intellia@gmail.com	DA
PELTZ PAUL DAN 99-1134	**CABINET PELTZ PAUL DAN** Bucureşti, Str. Speranței nr.5, ap.11, sector 2 Tel: 0724864533	DA
PETRACHE OCTAVIAN 20-1192	**INTELECT S.R.L.** Oradea, B-dul Dacia nr. 48, Bl. D10, Ap.3, OP9-CP128, Tel 0259/153847, Fax:0259/268094 e-mail: intelect@rdslink.ro Mobil: 0745 040 831	DA
PETREA DANA MARIA 2003- 1223	**CABINET M. OPROIU-CONSILIERE ÎN PROPRIETATE INTELECTUALA** Bucureşti, Str. Popa Savu, nr. 42, parter, sector 1, Tel : 021/2602834, 021/2602833, Fax : 021/2602836, 021/2602835, P.O.Box 2-229, e-mail : office@oproiu.ro	DA
PIOARU RALUCA ANDREEA 99-56	**ROMPROSPER SERVIMPEX SRL** Bucureşti, Şos. Mihai Bravu nr. 294, bloc 6, sc. B, ap. 63, sector 3, Tel : 021/3222857,Fax :3207419, Mobil :0744654128 ;0744536405 e-mail :piva@hades.ro; piva@xnet.ro	DA
PIȚU DALILA 99-58	**RODALL-AGENȚIE DE PROPRIETATE INDUSTRIALĂ S.R.L.** Bucureşti, Str. Polonă nr. 115, bl. 15, sc. A, ap. 19 Tel:021/2108342, 0744 377047,Fax:021/2105794	DA

PLĂVEŢI ANA MARIA 20-1190	**CABINET INDIVIDUAL DE PROPRIETATE INDUSTRIALA – Ana Maria Plăveţi** Bucuresti, str. Jules Michelet nr.7, Tel/Fax: 3127005, 2127750, 2127710, e-mail: office@plaveti.ro, www.plaveti.ro	DA
PLOSCA DANIEL 98-39	**ROMINVENT S.A.** Bucureşti, Str. Ermil Pangratti nr. 35, et.1, sect.1, Tel: 021/2312515, 2312541, Fax: 021/2312550, 2312454, e-mail: office@rominvent.ro	DA
POP CALIN RADU 96-50	**CABINET ENPORA S.R.L.** Bucureşti, str. George Calinescu nr.52A, ap.1, 011694, Tel: 021 2300990; 031 1001634, Fax: 021 2302311; 031 1007927, pop@patents.ro	DA
POP VIRGINIA DAISY 92-2	**CABINET ENPORA S.R.L.** Bucureşti, str. George Calinescu nr.52A, ap.1, 011694, Tel: 021 2300990; 031 1001634, Fax: 021 2302311; 031 1007927, pop@patents.ro	DA
POPA CRISTINA 20-1193	**ROMINVENT S.A.** Bucureşti, Str. Ermil Pangratti nr. 35, et. 1, sect. 1 , Tel: 021/2312515, 2312541, Fax: 021/2312550, 2312454,office@rominvent.ro	DA
POPESCU ANGELA 97-1103	**ARIANA GRUP SRL** Braşov, Str. Carpenului nr.3, bl.A4, ap.29, Tel :021/3243756 GSM : 0723051279, angela_intelect@yahoo.com	DA
POPESCU LIVIA 2004-1312	**CABINET POPESCU LIVIA** Bucuresti, bd. Camil Ressu 27, bl.N1, ap.188 Tel: 021/3481010, liviap25@yahoo.com	DA
POPESCU RADU ROMEO 2001-1207	**CABINET POPESCU RADU ROMEO** Bucureşti,Bd. Corneliu Coposu nr.3, bl.101,sc.3, et.4, ap.50, sector 3,0722 510598, rrpopescu@xnet.ro	DA
PUŞCAŞU DAN 94-1056	**LOYAL PARTNERS – AGENŢIE DE PROPRIETATE INTELECTUALĂ SRL** Galaţi,Str.Brăilei nr.210 bis, bl.C3B, ap.10 Tel/Fax: 0236/464847 ; GSM: 0722 744241; e-mail:loyal@geniusnet.ro	DA
RADU DANIELA 2003-1240	**GRUP ROMET SA** Şos. Brailei nr.15, Buzau Tel : 0238/710301 Fax : 0238/710300 GSM : 0745452268, danalex_r@yahoo.com	NU
RASKAI MARIA MAGDALENA 93-28	**RASKAI M M BREVMARC CONSULT S.R.L.** Dej, Str. Unirii, nr.3,BL.d8, ap.7, judetul Cluj,405200, Tel/Fax: 0264/211847, GSM: 0742084050	DA

RAŢĂ GRIGORE 92-3	**RATZA SI RATZA SRL** Bucureşti, B-dul A.I. Cuza Nr. 52-54, Sect.1 Tel :021/2601348, Fax : 021/2601349 email : office@ratza-ratza.com	DA
RADULESCU MELANIA STELA 95-36	**ROMINVENT S.A.** Bucureşti, Str. Ermil Pangratti nr. 35, et. 1, sect. 1 Tel: 021/2312515, 2312541, Fax: 021/2312550, 2312454, e-mail: office@rominvent.ro	DA
RADULESCU MIOARA 96-47	**INVENTA - AGENTIE DE PROPRIETATE INTELECTUALA S.R.L.** Bucureşti, Bdul Corneliu Coposu, nr. 7, bl. 104, sc. 2, et. 1, ap. 31, sector 3, Tel: 021/3200285, Fax: 021/3228325, GSM 0723 441841, e-mail: inventa@mark-patent.ro	DA
ROBU MARICICA 99-1133	**PETROTUB SA** Str.Ştefan cel Mare,Nr.246, Jud Neamţ,Roman Tel: 0233/748201, Fax: 0233/748405	NU
ROMAN IOAN 99-1152	**IAR S.A.** Braşov, Str. Aeroportului nr. 1, Tel: 0268/475269/1076, Fax: 0268/475287, e-mail: ioanry@yahoo.com	NU
SPRÎNCEANU NICOLAE 96-1097	**AGENŢIE DE CONSULTANŢĂ ÎN PROPRIETATE INTELECTUALĂ ŞI TRANSFER TEHNOLOGIC "SPRÎNCEANU NICOLAE"** Drobeta Turnu Severin, Str. Gheorghe Ionescu Siseşti nr. 96, bl. E2, sc. 1, ap.8, Tel/Fax: 0252/311690; GSM:0721 796318 e-mail: nicolaesprinceanu@yahoo.com	DA
STANCIU ADELINA 94-14	**" HARCOV" A.P.I. SRL** Sfântu Gheorghe, Jud Covasna Str. Nicolae Iorga nr. 61 bl. 10 E sc. B. ap.9 Tel. 0267/ 352267 GSM: 0744435291	DA
STANCIU ION 94-1058	**S.N.P. PETROM S.A.-SUCURSALA I.C.P.T. CAMPINA** Jud. Prahova, Câmpina, 105600, B-dul Culturii nr. 29 Tel:0244/334831, Fax: 0244/370323, e-mail : icpt_ri@easynet.ro	NU
STĂNCESCU ALIN CRISTIAN 2003-1278	**LEGAL BRAND S.R.L.** Bucureşti, Str. Nicolae Licăreţ nr.1, bl.33, sc.C, ap.107,Tel: 0722607380, e-mail: legal.brand@easynet.ro	DA
STĂNCESCU ANCA 20-1194	**LEGAL BRAND S.R.L.** Bucureşti, Str. Nicolae Licăreţ nr.1, bl.33, sc.C, ap.107,Tel: 0722674635, e-mail: legal.brand@easynet.ro	DA

STOIAN IOAN 92-1008	**AGENŢIE DE PROPRIETATE INDUSTRIALĂ ŞI TRANSFER TEHNOLOGIC "STOIAN IOAN"** Roman, B-dul Republicii, bloc 46, sc. C, ap. 35, c, jud. Neamţ, Tel/Fax: 0233/739441, 0745643738	DA
STRECHE GHERGHINA 97-1116	**SNP – PETROM SA** Bucureşti, Calea Victoriei nr. 109, Tel :2125001, Fax : 021/3138629, e-mail : gherghina.streche@petrom.com	NU
SZENTE SÁNDOR 99-48	**SZENTE SÁNDOR** Odorheiu Secuiesc, str. Victoriei, nr. 41, bl. U6, et.1, ap. 4, judeţ Harghita, cod poştal 535600, Tel. /fax 0266/219143, e-mail: prooffice@szente.ro	DA
ŞOVA DAN-EUGEN 93-1013	**PIDES -CABINET INDIVIDUAL** Bucureşti, str. Valea Buzăului, nr. 10, bl. G30, ap. 36, sector 3, Tel: 021/3455351,GSM: 0723708632, e-mail: sova@cna.ro	DA
ŞOVAR IOAN 95-32	**CABINET DE PROPRIETATE INDUSTRIALA S.I.** Timişoara, Str. Moise Doboşan 110, cod 300600 GSM: 0722 984909, Tel/fax: 0256/475105, email: ioan_sovar@yahoo.fr	DA
TĂRĂBÎC LUCIAN 20-1195	**LUTARIS INTELPROT S.R.L.** Timisoara, 300686, Str. Sirius nr.9, sc.A, ap.8, Tel/Fax: 0256/489301, Mobil: 0742143718, 0723319154, e-mail: qualitarium@qualitarium.ro	DA
TĂTARU DOINA 95-19	**PERSOANA FIZICĂ** Piatra Neamţ, Str. Apele Minerale nr. 4, Tel: 0233/223602, e-mail:doina_tataru@msn.com	DA
TEODORESCU DAN MIHAI 92-11	**INTEL PROPERTY CONSULT** Bucureşti, Str. Ion Maiorescu, nr.42A, sector 2, Tel: 021/6192276, Fax:021/2123364, GSM: 0744506010	DA
TEODORESCU MIHAELA 95-30	**ROMINVENT S.A.** Bucureşti, Str. Ermil Pangratti nr. 35, et.1, sect.1, Tel : 021/2312515, 2312541, Fax : 021/2312550, 2312454,e-mail : office@rominvent.ro	DA
TUDOR DANIELA 99-136	**PHARMAPLANT BIOGALENICA SRL** Bucureşti, Splaiul Unirii nr. 313 , Sector 3 Tel/Fax : 021/3464818; 3464808, 3464849 GSM: 0745793189, daniela_tudor@pharmaplant.ro	NU
TUDORICA DAN MIHAIL 2003-1270	**QUEEN OTILIA COMIMPEX SRL** Bucureşti, Bd. Ion Mihalache, nr. 81, bloc 15, ap.23, sector 1, Tel: 0742200118	NU

ŢULUCA DOINA 96-48	**INVENTA - AGENTIE DE PROPRIETATE INTELECTUALA S.R.L.** Bucureşti, Bdul Corneliu Coposu, nr. 7, bl. 104, sc. 2, et. 1, ap. 31,Tel: 021/3200285, Fax: 021/3228325, GSM: 0744 339649; e-mail: inventa@mark-patent.ro	DA
ŢURCANU CONSTANTIN 92-10	**INVENTA - AGENTIE DE PROPRIETATE INTELECTUALA S.R.L.** Bucureşti, Bdul Corneliu Coposu, nr. 7, bl. 104, sc. 2, et.. 1, ap. 31, sector 3, Tel: 021/3200285, Fax: 021/3228325,GSM: 0744 324 510; e-mail: inventa@mark-patent.ro	DA
ŢURCANU COSTIN RADU 2003-1299	**INVENTA - AGENTIE DE PROPRIETATE INTELECTUALA S.R.L.** Bucureşti, Bdul Corneliu Coposu, nr. 7, bl. 104, sc. 2, et.. 1, ap. 31, sector 3, Tel: 021/3200285, Fax: 021/3228325, e-mail: inventa@mark-patent.ro	DA
VASILESCU RALUCA 95-37	**CABINET M. OPROIU - CONSILIERE ÎN PROPRIETATE INTELECTUALĂ** Bucureşti, Str. Popa Savu, nr. 42, parter, sector 1, Tel : 021/ 2602833, 021/2602834, Fax : 021/2602836, 021/ 2602835, P.O.Box 2-229, e-mail : office@oproiu.ro	DA
VELCEA MARIAN 94-26	**INVEL – AGENŢIE DE PROPRIETATE INDUSTRIALĂ** Bucureşti, str. Ion Ghica nr.3, ap.20 Fax: 021/4303542, GSM: 0723205048, 0788374511,e-mail: office@invel.ro	DA
VELICU ANCA 2003- 1275	**CABINET ENPORA S.R.L.** Bucureşti, str. George Calinescu nr.52A, ap.1, 011694, Tel: 021 2300990; 031 1001634, Fax: 021 2302311; 031 1007927, pop@patents.ro	DA
VELŢAN LOREDANA 99-45	**INVENTA - AGENTIE DE PROPRIETATE INTELECTUALA S.R.L.** Bucureşti, Bdul Corneliu Coposu, nr. 7, bl. 104, sc.2, etaj 1, ap.31, sector 3, Tel : 021/3200285, Tel/Fax :021/3228325, e-mail : inventa@mark-patent.ro	DA
VIRGILIUS VASILACHE 2003-1228	**EDIPLAST S.R.L.** Tg. Mureş, Str. Măgurei nr.25, ap.2, Tel/Fax: 0265/263775, GSM: 0744394036, moniadel@artelecom.net	DA
VIŞOIU LILIAN CATALIN 2003-1246	**CABINET DE PROPRIETATE INDUSTRIALA "VIŞOIU LILIAN CATALIN"** Bucureşti, Str. Alexandru Vlahuta nr.3, bl. M48, sc.A, ap.7, sector 3, Tel/Fax: 021/3207251, GSM: 0744480657, www.visoiucatalin.home.ro e-mail: visoiucatalin@yahoo.com,	DA

VLAD CONSTANTIN 20-1199	**VLAD CONSTANTIN.** Constanța, Bdul. 1 dec. 1918 nr. 5, bl. F16, ap.34, Tel/Fax: 0241/625643, GSM: 0722 370300, e-mail: vlad@gmb.ro	DA
VOICU ALEXANDRA 92-5	**A.G.V.- AGENȚIE DE PROPRIETATE INDUSTRIALĂ S.R.L.** Bucureşti, B-dul Magheru, nr. 9, sc. 2, etaj 9, ap. 89, PO BOX 22-246; Tel/Fax: 021/3153684	DA

LISTA CONSILIERILOR ÎN PROPRIETATE INDUSTRIALĂ, MEMBRI AI CAMEREI NAȚIONALE A CONSILIERILOR ÎN PROPRIETATE INDUSTRIALĂ DIN ROMÂNIA, AUTORIZAȚI PENTRU DOMENIULMĂRCILOR,
pentru luna iulie/2005

Nume şi Prenume/ Nr. din reg. naţ.	Denumirea societăţii/ Adresa societăţii	Societate cu obiect de activitate proprietatea industrială
ACSINTE PAULA-ADRIANA 20-1160	**CABINET ACSINTE PAULA ADRIANA** Bucureşti, str. Maior Coravu Ion, nr.1-7, bl.C4, ap.85, Tel/fax : 021/2507396, GSM : 0723 317631	DA
ALAN LILIANA 94-1037	**BEGA GRUP** Timişoara, Calea Stan Vidrighin nr. 5A, Tel: 0256/222055, Fax: 0256/190800 GSM: 0724250467 e-mail:alan@tehnomet.ro	NU
ANDREI MARIANA 93-1017	**M.Ap.N. – Departamentul pentru armament** Bucureşti, Drumul Taberei nr. 9-11, sector 6 Tel: 021/4106267; Fax: 021/3151779, 3147327, GSM: 0723668592, e-mail:mariana.andrei@dpa.ro	NU
ANDRONACHE PAUL 2003-1216	**CABINET INDIVIDUAL ANDRONACHE PAUL** Bucureşti, Str.Sibiu nr.14, bl.E21, et.6, ap.35, Tel/Fax: 021/7250069, GSM: 0722741043, e-mail: paul.andronache@artelecom.net	DA
ANGHEL LUMINIȚA DOINA 93-1020	**Cabinet individual - ANGHEL LUMINIȚA DOINA** Bucureşti,Str. Gherghitei nr 1, bl 94B, Sc.B, Ap.76, sector 2, Tel/Fax:021/ 2407985, GSM : 0723 301706, anghel.doina@rdslink.ro	DA
APOSTOL SALOMIA 99-1127	**PERSOANĂ FIZICĂ** Galaţi, Str. Reg. 11 Siret nr. 15, bl. E4, ap. 54, Tel/fax: 0236/436437 GSM 0766765027	DA
AXENTE ELENA 99-46/1	**INTEL PROTECT SRL** Braşov,B-dul M. Kogălniceanu, nr. 18-20, bloc 1k, sc. C-D, Tel: 0268/412567, 0268/470819, GSM: 0722464314, Fax: 0268/477333, e-mail:intelprotect@ccibv.ro	DA
BARBU MIRCEA 94-1042	**PERSOANĂ FIZICĂ** Bucureşti, Sos.Iancului nr.21, bl.106A, sc.b, ap.73, sect.2, Tel/Fax: 021/6536608, e-mail: bmircea@mailbox.ro	DA
BĂLAN GHEORGHIȚĂ 92-1	**RODALL-AGENȚIE DE PROPRIETATE INDUSTRIALĂ S.R.L.** Bucureşti, Str. Polonă nr. 115, bl. 15, sc. A, ap. 19, sector 1, Tel: 021/2108342, Fax: 021/2105794, GSM: 0722 652111	DA

BĂLAN VALERIA CORNELIA 96-49	**RODALL-AGENŢIE DE PROPRIETATE INDUSTRIALĂ S.R.L.** Bucureşti, Str. Polonă nr. 115, bl. 15, sc. A, ap. 19, sector 1, Tel: 021/2108342, Fax: 021/2105794, GSM: 0722 652111	DA
BERCEANU MARIA AURELIA 94-1038	**PERSOANĂ FIZICĂ** Bucureşti, Str. Cogâlnic 25, sector 3 Tel: 021/3264568 Tel: 0744954085	DA
BICU CRISTINA MĂDĂLINA 2003-1308	**ARIANA AGENTIE DE PROPRIETATE INDUSTRIALA SRL** Bucuresti, sect.4, str. Semnic, nr.1, bl.23, ap.90 TeL: 0724260277, tel/fax: 0268/315046 bicucristina2000@yahoo.com office@inregistrare-marci.ro	DA
BLAG IOANA 94-1039	**INDUSTRIA SĂRMEI SA** Str.Laminatoriştilor nr. 145, Câmpia Turzii, Judeţ Cluj, Tel: 0264/368661, 368667 int 390, 0264/366663	NU
BOEREAN ALEXANDRU 97-1106	**ROMBAT S.A.** Bistriţa, Str. Petru Rareş nr.3, Bl.3, sc. C, ap.38 Tel: 0263/238007, Fax: 0263/234310	NU
BORLAN T. RADU 20-1161	**PATENTMARK S.R.L.** Bucureşti str. Dr. N. Turnescu nr. 2, sector 5, Tel: 021/3121669, Fax: 021/2233963, e-mail:stema@pcnet.ro	DA
BOZIOREANU MARIUS ADRIAN 20-1165	**CONS INTEL BMA CABINET CONSULTANŢĂ** Buzău, cart Dorobanti 2, bl.D2, et.1,ap.5 CP 8,OP1, Mobil : 0745086588, Fax : 0238/71961,marius_bozio@yahoo.com	DA
BOZOCEA GINA VIOLETA 2003- 1222	**ARIANA S.R.L.** Brasov, Bd. 15 noiembrie, nr.90, sc.B, ap.5, e-mail : 0723204268, tel/fax : 0268/315046, office@inregistrare-marci.ro	DA
BROJBOIU DUMITRU ADRIAN FLORINEL 95-1067	**BIROU DE PROPRIETATE INDUSTRIALĂ** B-dul Republicii bl 212, sc.D, ap.16, Pitesti, jud. Arges, tel/fax 0248 /637961, GSM 0745143095, e-mail:adrian brojboiu @k.ro	DA
BUCĂTARU RODICA FILICA 93-14	**ROMINVENT S.A.** Bucureşti, Str. Ermil Pangratti nr. 35, et.1, sect.1, Tel: 021/2312515, 2312541, Fax: 021/2312550, 2312454, e-mail: office@rominvent.ro	DA
BURŢILĂ IOAN 93-1022	**MILENIUL 3 S.R.L. - Agenţie de Proprietate Industrială** Paşcani, Str. Moldovei nr. 10, bloc Crinul, sc. A, Ap. 28, Tel/Fax: 0232/719190; GSM: 0740820582	DA

BUZLEA ELISABETA 93-25	**INTELECT S.R.L. ORADEA** Oradea, B-dul Dacia nr. 48, Bl. D10, Ap.3, OP9-CP128, Tel 0259/253847, Fax:0259/268094 e-mail: intelect@rdslink.ro, GSM: 0745040831	DA
BUZLEA MIRCEA VALENTIN 2003- 1234	**INTELECT S.R.L.** Oradea, B-dul Dacia nr. 48, Bl. D10, Ap.3, OP9-CP128, Tel 0259/253847, Fax:0259/268094 e-mail: intelect@rdslink.ro	DA
BUZLEA NARCISA FLORICICA 2003- 1235	**INTELECT S.R.L.** Oradea, B-dul Dacia nr. 48, Bl. D10, Ap.3, OP9-CP128, Tel 0259/253847, Fax:0259/268094 e-mail: intelect@rdslink.ro	DA
CABARIU LIVIU 99-62	**ROMINVENT S.A.** Bucureşti, Str. Emil Pangratti nr. 35, et.1, sect.1 Tel: 021/2312515, Fax: 021/2312550, Mobil :0722650129, e-mail: office@rominvent.ro	DA
CAMENIŢA ANA GABRIELA 99-1130	**S.N.P. PETROM S.A.** Ploieşti, B-dul Repubicii, bl. 291A, Tel: 0244/564380, Fax: 0244/598738, e-mail: puia.dinescu@petrom.ro; aniela_1307@yahoo.ro	NU
CÂMPEAN GHEORGHE-GEORGEL 96-1087	**NEPTUN SA Câmpina** Câmpina, Str. Bobâlna nr. 57-63, jud. Prahova Tel. 0244/335651 (235), Fax. 0244/370338, 336 641, e-mail: neptun@interplus.ro	NU
CECIU GABRIELA 94-1045	**CABINET "CECIU GABRIELA" CONSULTANŢĂ ÎN DOMENIUL PROPRIETĂŢII INTELECTUALE** Timişoara, 300024, Str. Narciselor, nr. 6, sc. A, ap. 110, jud. Timis, Tel/Fax: 0256/494846; GSM: 0745 388 039, gabrielaceciu@hotmail.com	DA
CETINĂ NICOLAE DAN 2003- 1237	**MANAGER EXPERT SRL** Tg. Mures, Str. Nicolae Grigorescu nr.33, ap.3, Tel : 0265/250825	DA
CIOBANU MARIETTA 93-1019	**COMETAM SRL** Bucureşti, Str. Cetatea de Baltă nr. 118, bl. 9, ap. 5, sector 6, Tel/Fax: 021/7723008, e-mail: mciobanu@pcnet.ro	DA
CIUDA-BERIVOE ANCA 96-41	**INTELLECTUAL PROPERTY OFFICE SRL** Bucureşti, Str. Alexandru Moruzzi nr. 6, bl. B6, sc. 2, et. 8, ap. 62, sector 3; CP 61-62 ,Tel/Fax: 021/3262388, GSM : 0745 094241, ipo@b.astral.ro	DA
COCOLOI OANA 2003- 1263	**CABINET OANA COCOLOI** Bucureşti, Drumul Taberei nr.120, bl. OD1, sc.5, ap. 189, sector 6, Tel : 021/7450757, GSM : 0723144664, e-mail : oana_cocoloi@yahoo.com	DA

COJOCNEAN MARIA RODICA 2003- 1241	**CONINFO S.R.L.** Târgu Mures, str. Lacrimioarea nr.9, Tel: 0265/210138, Fax: 0265/210109, GSM: 0745303867, e-mail: iton@itongrup.com, iton@rdslink.ro	DA
COMĂNESCU NADIA VASILICA 2003- 1242	**ANTIBIOTICE SA** Iaşi, Str. Valea Lupului nr.1, Tel: 0232/253600 int.525, Fax: 0232/211020, GSM: 0745371217 , e-mail: trademarks@antibiotice.ro	NU
CONSTANDA CECILIA MĂDĂLINA 2003-1304	**ARIANA AGENTIE DE PROPRIETATE INDUSTRIALA SRL** Bucuresti, sect.4, str. Semnic, nr.1, bl.23, ap.90 tel/fax: 0268/315046, e-mail: m.constanda@k.ro, office@inregistrare-marci.ro	DA
CONSTANTIN ADRIAN GEORGE 99-1148	**CABINET ENPORA S.R.L.** Bucureşti, str. George Calinescu nr.52A, ap.1, 011694, Tel: 021 2300990; 031 1001634, Fax: 021 2302311; 031 1007927, pop@patents.ro	DA
CORPADE ALEXANDRU 98-35	**PERSOANĂ FIZICĂ - « INCOR »** Braşov, Str. C-tin Brâncoveanu nr. 54, et. 1, ap. 4 Tel : 0268/513577	DA
COSTIN NICOLAE 96-24	**Agenţie de Proprietate Industrială - COSTIN – SNC** Baia Mare, Str. Şoimului nr. 5 Tel/fax: 0262/276426, GSM:0744 966079	DA
COSTINESCU PETRU 98-1125	**PETRU COSTINESCU-DICOSTI** Bucureşti, Str. Viorele nr. 30, bl. 20A, ap. 23, sector 4, OP 44 – CP5, Tel : 021/3303162, Fax : 021/330473 e-mail :dicosti@rdslink.ro	DA
COŞESCU CAMELIA 99-46/2	**INTEL PROTECT SRL** Braşov, B-dul M. Kogălniceanu, nr. 20, bloc 1k, sc. C-D, Tel: 0268/413117,GSM: 0744355100, Fax: 0268/477333, e-mail:intelprotect@ccibv.ro	DA
CSOMOS LILIANA – MARIA 99-1144	**EUROPHARM S. A. BRAŞOV** Braşov, str. Poienelor, nr. 5, Tel: 068/310007, Fax: 0268/314026, liliana.csomos@gsk.com	NU
CULIC ANDREI RADU 2003-1248	**NESTOR NESTOR DICULESCU KINGSTON PETERSEN – CONSILIERE IN P.I. S.R.L.** Bucureşti, Calea Dorobantilor nr.237B, et.11,camera 11-8, GSM: 0744309382	DA
DANCIU IOAN 2004 - 1373	**NOWAPATENT SRL** Medias, str. Lotru, nr.4, bl.92, ap.1 Tel : 0269/841373 ; 833273 GSM : 0744556074 Fax : 0269/833273, e-mail : nowapatent@birotec.ro, office@nowapatent.ro	DA

DOBREANU IULIEAN 95-1082	**COMPANIA NAŢIONALĂ A LIGNITULUI OLTENIA** Târgu Jiu, Str. Tudor Vladimirescu nr.1-15	DA
DOBRESCU MELANIA 93-20	**UPETROM - 1 Mai SA** Ploieşti, Piaţa 1 Decembrie 1918, nr. 1, Tel: 0244/174 051/1618	NU
DONŢU OVIDIU-LIVIU 20-1171	**CAMERA DE COMERŢ ŞI INDUSTRIE SUCEAVA** Str. Universităţii, nr. 15-17, Suceava Tel./fax : 0230/523587	NU
DUMITRESCU ARTEMIS SORINA 2003- 1250	**ROMINVENT S.A.** Bucureşti, Str. Ermil Pangratti nr. 35, et.1, sect.1, Tel: 021/2312515, Fax: 021/2312550 e-mail: artemisb@rominvent.ro	DA
ENACHE ION 95-1074	**RATZĂ ŞI RATZĂ SRL** Bucureşti, B-dul A.I. Cuza Nr. 52-54, Sect.1 Tel :021/2601348, Fax : 021/2601349 e-mail : office@ratza-ratza.com	DA
ENE SILVIA 20-1159	**CABINET M. OPROIU- CONSILIERE ÎN PROPRIETATE INTELECTUALĂ** Bucureşti, Str. Popa Savu, nr.42, parter, sector 1. Tel: 021/2602833, 021/2602834, Fax: 021/2602835, 021/2602836, P.O.Box 2-229, e-mail: office@oproiu.ro	DA
ENESCU LUCIAN 92-7	**ROMINVENT S.A.** Bucureşti, Str. Ermil Pangratti nr. 35, et.1, sector 1, Tel: 021/2312515, 2312541, Fax: 021/2312550, 2312454, e-mail: office@rominvent.ro	DA
ENESCU MIRUNA 2003- 1254	**ROMINVENT S.A.** Bucureşti, Str. Ermil Pangratti nr. 35, et.1, sect.1 , Tel: 021/2312515, Fax: 021/2312550 e-mail:menescu@rominvent.ro	DA
FAIGHENOV MARIOARA 95-1063	**AGENŢIE DE PROPRIETATE INTELECTUALĂ ŞI TRANSFER DE TEHNOLOGIE-AGPITT-SRL** Bucureşti, B-dul Libertăţii nr. 12, bl.113, sc.2, et. 3, ap.28, sector 4; CP 42-106,Tel: 021/3177693; 3177583,Fax: 021/3178584; GSM: 0744 293 552; 0724539752,e-mail:faighenov@xnet.ro; office@agpitt.ro	DA
FĂNTÂNĂ RAUL-SORIN 94-23	**PERSOANĂ FIZICĂ** Braşov, Str. Griviţei nr. 69, bl. 29, sc. D, ap.32, Tel: 0268/427713, Tel/Fax: 0268/312049, e-mail: raulfantana@ronline.ro	DA
FIERĂSCU COSMINA-CATRINEL 96-42	**ROMINVENT S.A.** Bucureşti, Str. Ermil Pangratti nr. 35, et.1, sect.1, Tel: 021/2312515, 2312541, Fax: 021/2312550, 2312454, e-mail: cfierascu@rominvent.ro	DA

FLOREA ILEANA MARIA 2003- 1258	**ROMINVENT S.A.** Bucureşti, Str. Ermil Pangratti nr. 35, et.1, sect.1 , Tel: 021/2312515, Fax: 021/2312550 e-mail: iflorea@rominvent.ro	DA
FLOREA MIHAELA 2003-1257	**CABINET INDIVIDUAL FLOREA MIHAELA** Bucureşti, Str. Grigore Alexandrescu nr.1, bl.D7, ap.4, sector1, Fax: 021/2230342 GSM: 0722601120 , e-mail: florea@gide.com	DA
FRISCH CRINA NICOLETA 20-1172	**CABINET ENPORA S.R.L.** Bucureşti, str. George Calinescu nr.52A, ap.1, 011694, Tel: 021 2300990; 031 1001634, Fax: 021 2302311; 031 1007927, pop@patents.ro	DA
FRINCU RALUCA GABRIELA 2004 - 1360	**CABINET INDIVIDUAL PROPRIETATE INDUSTRIALA FRINCU RALUCA GABRIELA** Bucuresti, str. Valea lui Mihai nr.14, blTD6, ap.11, Mobil: 0745186062	DA
FUCIU ANIŞOARA 2003-1259	**CABINET ANI FUCIU SRL** Com.Snagov, Bloc P53, sc.A, ap.1, jud.Ilfov, Tel: 021/4910123, Fax: 021/3142157, 0744370196, e-mail: anif@euro.ro , ani.fuciu@euro.ro	DA
FULEA MARIA 95-1076	**EURORESSOURCES SRL** Medias, str. Ion Creangă, nr.4, ap.6, Tel: 0269/843504, Fax: 0269/824812	DA
GAVRIL NICULINA 2001-1211	**CABINET N. D. GAVRIL S.R.L.** Bucureşti, Str. Ştefan Negulescu nr. 6A, sector 1, Tel./fax : 021/2302882 , GSM : 0722983520, 0723 383 758,: cabinetgavril@yahoo.com, gavrilnin@yahoo.com	DA
GAVRILIU ANA-CORINA 93-1031	**BIOTEHNOS S.A.** Bucureşti, Str. Dumbrava Roşie nr. 18,Tel: 2102015 int 120, Fax: 021/2109705, GSM : 0723302092	NU
GÂNSCA AURELIAN TUDOR 2003-1221	**RAMCONSULTING SRL** Cluj Napoca, Str. Augustin Bunea nr.28, Fax : 0264/436792, GSM : 0744354156, e-mail : ramconsulting@email.ro	DA
GHENU MIHAELA 93-15	**ROMINVENT S.A.** Bucureşti, Str. Ermil Pangratti nr. 35, et.1, sect.1, Tel: 021/2312515, 2312541, Fax: 021/2312550, 2312454, e-mail: office@rominvent.ro	DA
GHEORGHICESCU EUGENIA 94-1048	**ICTCM S.A.** Bucureşti, Şos. Olteniţei nr. 103 sector 4, Tel: 021/3321870, 3323770/437, Fax: 021/3320775, 3321870 GSM:0721863338 e-mail:steh@ictcm.ro, market@ictcm.ro	NU

GHIȚĂ CONSTANTIN 92-13	**CONSTANTIN GHIȚĂ OFFICE SRL** Timişoara, str. Take Ionescu nr. 24-28 sc. B, ap. 2, Tel/Fax: 0256/435976, e-mail: ghita@mail.dnttm.ro; GSM: 0744162462	DA
GREAVU DOINA-MARIANA 96-1093	**PERSOANĂ FIZICĂ** Sibiu, Str. Constantin Noica, bl. 2, ap.21, Tel :0269/218500, Fax :0269/212170, GSM 0766489179 , e-mail : protectro@xnet.ro	DA
HARSANY ALEXANDRU 2003-1251	**NESTOR NESTOR DICULESCU KINGSTON PETERSEN – CONSILIERE IN P.I. S.R.L.** Bucureşti, Calea Dorobantilor nr.237B, et.11, camera 11-8, Tel : 021/2011200, Fax : 021/2011210, GSM : 0722203934	DA
HAŞIU ALEXANDRA 99-57	**ROMINVENT S.A.** Bucureşti, Str. Ermil Pangratti nr. 35, et.1, sect.1, Tel: 021/2312515, 2312541, Fax: 021/2312550, 2312454, e-mail: office@rominvent.ro	DA
HĂISAN MARIA 20-1202	**GRUPUL INDUSTRIAL ELECTROCONTACT SA** Botoşani, Calea Națională nr.6, Tel: 0231/517172/110, Fax: 0231/ 513710, maria.haisan@electrocontact.ro	NU
IACOBINI ANCA SVETLANA 2003- 1262	**SC IACOBINI&CO, CONSILIERI IN DREPTUL DE PROPRIETATE INDUSTRIALA SRL** Bucuresti, Calea Mosilor, nr.258, bl. 4bis, ap.22, sector 2,Tel : 021/2104690 ; Fax : 021/2104793, e-mail : asimri@yahoo.com	DA
IACOBINI MIHNEA RAZVAN 2003- 1261	**IACOBINI&CO, CONSILIERI IN DREPTUL DE PROPRIETATE INDUSTRIALA SRL** Bucureşti, Calea Mosilor, nr.258, bl. 4bis, ap.22, sector 2,Tel : 021/2104690 ; Fax : 021/2104793, e-mail : asimri@yahoo.com	DA
IOACĂRĂ VALENTIN 99-50	**ROVALCONS SRL -AGENȚIE DE PROPRIETATE INTELECTUALĂ** Câmpina, Str. Orizontului, nr.1, bl. R10, et.7, ap.27, jud. Prahova, Tel/Fax: 0244/371390, GSM: 0722 540580 , e-mail: rovalcons@xnet.ro	DA
IOANITESCU TRAIAN 94-1053	**CABINET INDIVIDUAL IOANIȚESCU TRAIAN** Bucureşti, Bd. Timişoara nr.49, Bl Cc6, ap.27, sector 6, Tel: 021/4402510	DA
ION FLOREA 97-1109	**CABINET INDIVIDUAL "ION FLOREA"** Bucureşti, Str. Calea Dorobanților nr. 126-130 bl. 8 sc. A, ap. 50 sector 1, Tel/Fax: 021/2316549, GSM: 0724313260, e-mail: florae-ion@b.astral.ro	DA

ION RODICA-COCUŢA 93-1032	**CABINET DE PROPRIETATE INDUSTRIALĂ « BIONPI »** Bucureşti, Calea Dorobanţilor 126-130, Bl. 8, et. 9, Ap. 50, sector 1, Tel/Fax: 021/2316549, 0723187944, 0746184697, e-mail: bionpi@hotmail.com bionpi@b.astral.ro	DA
ISOC DORIN 94-1052	**INTEGRATOR CONSULTING SRL** Cluj Napoca, Str. Dunării nr. 25 blC1 ap5,jud. Cluj Tel/Fax: 0264/442817, GSM : 0745235585 e-mail : dorin.Isoc@aut.utcluj.ro	DA
ISTRATE ŞTEFAN 20-1175	**SOLO INVENT S.R.L.** Bucureşti, Calea 13 Septembrie, nr. 104, bl. 48, ap. 8, sector 5,Tel/Fax: 021/4511497, GSM: 0744313229, solo_invent@yahoo.com	DA
ITU TEODORA 2003-1268	**CONINFO S.R.L.** Târgu Mures, str. Lacrimioarea nr.9, Tel: 0265/210138, Fax: 0265/210109, 0745579934, e-mail: iton@itongrup.com, iton@rdslink.ro	DA
IVANCA MARIA ELISAVETA 93-1033	**AGENŢIA P.I. LABIRINT** Arad, Str. Coriolan Petreanu ,nr. 28, Tel/Fax: 0257/255842, GSM: 0722 458129, e-mail: labirint@arad.ro	DA
IVĂNESCU GABRIEL DAN 96-1091	**CABINET INDIVIDUAL IVANESCU GABRIEL DAN** Braşov, Str. Al. I. Cuza nr. 58 ap. 7 Tel/fax: 0268/471650, GSM: 0722 248415 e-mail: d.ivanescu@xnet.ro	DA
JOIŢOIU ANDREEA SIMONA 20-1197	**ROMINVENT S.A.** Bucureşti, Str. Ermil Pangratti nr. 35, et.1, sect.1, Tel: 021/2312515, 2312541, Fax: 021/2312550, e-mail : office@rominvent.ro	DA
LARCO IOAN 99-1145	**PERSOANĂ FIZICĂ** Iaşi , Str.Independenţei, nr. 23, bl. B 1-5, Tr. 5, et. 5, ap. 17, cod 700101,Tel/Fax: 0232/111146, e-mail : Lii_ral@yahoo.com	DA
LARION ELISABETA-SONIA 92-9	**ROMINVENT S.A.** Bucureşti, Str. Ermil Pangratti nr. 35, et.1, sector 1, Tel: 021/2312515, 2312541, Fax: 021/2312550, 2312454, office@rominvent.ro	DA
LAZĂR DELIA SORINA 97-18	**CABINET M. OPROIU-CONSILIERE ÎN PROPRIETATE INTELECTUALĂ** Bucureşti, Str. Popa Savu, nr. 42, parter, sector 1, Tel : 021/ 2602833, 021/2602834, Fax : 021/2602836, 021/2602835, P.O.Box 2-229, e-mail : office@oproiu.ro	DA

LAZĂR ELENA 97-28	**CABINET DE PROPRIETATE INDUSTRIALĂ** Buzău, Str.Unirii, Bl.16C,Ap. 12,Et.3, OP 1, CP 52 Tel/Fax:0238/435982 , GSM: 0723 328633, e-mail: publio@xnet.ro, publio@mail.local.ro	DA
LORENŢ ALEXANDRU 92-6	**INVENTA - AGENTIE DE PROPRIETATE INTELECTUALA S.R.L.** Bucureşti, Bdul Corneliu Coposu, nr. 7, bl. 104, sc. 2, etaj 1, ap. 31, sector 3, Tel: 021/3200285, Fax: 021/3228325, e-mail: inventa@mark-patent.ro	DA
LUCĂCEL MIHAIELA 2003- 1288	**FARMEC SA** Cluj Napoca,Str. Henri Barbusse nr.16,Tel :0264/433193, Fax : 0264/432543, GSM:0745347813,e-mail : miha.cj@personal.ro	NU
MACAMETE ELENA 92-1003	**ICPE-S.A.** Bucureşti, Splaiul Unirii 313, sect. 3 Tel. : 021/3217230, Fax: 021/3216346	NU
MARINESCU RUXANDRA 2003-1271	**PATENTMARK S.R.L.** Bucureşti, Str. Dr. N. Turnescu nr. 2, sector 5, Tel/fax 021/3121669, Fax: 021/2233963, e-mail: stema@pcnet.ro , 0722626875	DA
MARKUSEV DENISA MARY 2003 - 1272	**ROMINVENT S.A.** Bucureşti, Str. Ermil Pangratti nr. 35, et.1, sect.1, Tel: 021/2312515, Fax: 021/2312550 e-mail: dmarkusev@rominvent.ro	DA
MATEI ELENA 95-1077	**PERSOANĂ FIZICĂ** Bacău, Str. Alecu Russo, Bl.33, sc. C, ap.26 Tel. 0234/160424	DA
MIHAI LUCIAN 2001-1209	**LINKLATERS MICULIŢI ŞI ASOCIATII S.C.P.A** Bucureşti, Str. Nicolae Iorga, nr. 8, sector 1 Tel : 021/3071500, Fax : 021/3071555 e-mail: lucian.mihai@linklaters.com, lucian.mihai@drept.unibuc.ro	DA
MILCEV GABRIELA 2003- 1230	**ALLEGRA CONSULTING SRL** Bucureşti, Aleea Huedin nr.1, bl.5, sc.1, ap.5, sector4, GSM: 0722249961, Tel/Fax: 021/3231384 e-mail: gabriela.milcev@allegra.ro; www.allegra.ro	DA
MITU ALIS-MIHAELA 97-1111	**PETROPROIECT SRL** Str. Clementei nr.46, Ploiesti, Tel: 0244/590154 e-mail:alis_mitu@yahoo.com	NU
MOCANU ION 20-1179	**ROMINVENT S.A.** Bucureşti, str. Emil Pangratti nr. 35, et. 1, sector 1, Tel : 021/2312515 ; 2312541, Fax :021/2312550, 2312454, office@rominvent.ro	DA

MOHONEA CRISTIAN 97-62	**PATENTMARK S.R.L.** Bucureşti str. Dr. N. Turnescu nr. 2, sector 5 Tel/fax 021/3121669, Fax:2233963, stema@pcnet.ro	DA
MOHONEA LILIANA 97-61	**PATENTMARK S.R.L.** Bucureşti str. Dr. N. Turnescu nr. 2, sector 5, tel/fax 021/3121669, Fax:2233963 e-mail: stema@pcnet.ro	DA
MUŞATESCU ANDRA-OANA 20-1181	**ANDRA MUSATESCU CABINET DE PROPRIETATE INDUSTRIALA** Bucureşti, Str. Drumul Taberei nr. 71, Bl. TD 42, sc. 1, et. 4, ap. 28, sector 6, GSM : 0722 879810 e-mail :amusatescu@dnt.ro	DA
NAE CĂLIN TUDOR 20-1154	**ROMANIAN PUBLISHING GROUP** Bucureşti, Str. Mircea Eliade, nr.18, sect 1 Tel: 021/3129752, 3129518, fax: 021/3129411, e-mail: legal.calin@rpg.ro, 0740303300	NU
NĂSTASE CRISTIAN 20-1184	**ROMINVENT S.A.** Bucureşti, Str. Ermil Pangratti nr. 35, et.1, sect.1, Tel: 021/2312515, 2312541, Fax: 021/2312550, 2312454, e-mail : office@rominvent.ro	DA
NEGOMIREANU LIVIA 99-1140	**CABINET INDIVIDUAL NEGOMIREANU LIVIA** Bucureşti, Sos. Nicolae Titulescu nr.94, bl.14A, ap.127,sect.1, Tel/Fax: 021/2235637, GSM: 0722444719	DA
NEGRITU CONSTANTIN VALENTIN 2003- 1301	**CABINET DE PROPRIETATE INDUSTRIALA "VALDO"** Târgovişte, Str. Ion Ghica, bl.5A, ap.26, Tel: 0245/210415, Fax: 0245/212501, 0744837583, e-mail: valentin_n_ tgv@yahoo.com	DA
NICOLAE BURCHEL 96-1085	**CABINET DE PROPRIETATE INDUSTRIALĂ NICOLAE BURCHEL** Bucureşti, Str. Dr. Radovici nr.8, sector 5, Tel: 021/2126515, Fax: 021/4114188, nburchel@bnp.ro	DA
NICOLAE IOAN 93-22	**CABINET INDIVIDUAL "INDEPENDENT PROPRINI AGENT"** Bucureşti, sector 5, str. Fabrica de Chibrituri nr. 42 , Tel: 021/3352938 ; GSM: 0722 610 635	DA
NICOLAESCU DANIELLA-OLGA 92-1006	**ROMINVENT S.A.** Bucureşti, Str. Ermil Pangratti nr. 35, et.1, sect.1, Tel: 021/2312515, 2312541, Fax: 021/2312550, 2312454, e-mail: office@rominvent.ro	DA
NIŢĂ FLORINA 96-1083	**OLTCHIM SA** Râmnicu Vâlcea, Str. Uzinei nr. 1 jud. Vâlcea, Tel: 0250/736101/1225, Fax: 0250/735030, e-mail: oltchim@oltchim.onix.ro	NU

NIȚU ION 2000-1204	**CABINET INDIVIDUAL – NITU ION** Constanta, bl. Tomis, nr.46, et.2, camera 26, Tel: 0241/512608, mobil: 0723317298	DA
NUȚIU EMIL 2003- 1244	**MANAGER EXPERT SRL** Tg. Mures,Str. Nicolae Grigorescu nr.33, ap.3, Tel : 0265/233033, enutiu@zappmobile.ro	DA
OPREA MARILENA 2003-1277	**SD PETOSEVIC ROMANIA SRL** Bucureşti, Calea Victoriei nr.100, sc.1, ap.20, biroul 1, Tel: 021/3057996, Fax: 021/3145481, e-mail: moprea@petosevic.com, GSM: 0722259260	DA
OPROIU MARGARETA 92-8	**CABINET M. OPROIU-CONSILIERE ÎN PROPRIETATE INTELECTUALĂ** Bucureşti, Str. Popa Savu, nr. 42, parter, sector 1, Tel : 021/ 2602833, 021/2602834, Fax : 021/2602836, 021/2602835, P.O.Box 2-229, e-mail : office@oproiu.ro	DA
OSIESCU TRAIAN 99-1138	**OSTER – SOCIETATE CIVILA PROFESIONALA DE PROPRIETATE INDUSTRIALA** Bucuresti, Str. Batiste nr.35, ap. 23, sector 2, cod 020935, Tel/Fax: 021/3147249 , GSM: 0721254270, traianosiescu@xnet.ro	DA
PALKO SORINA-IUSTINA 99-1150	**AEROSTAR S.A.** Str. Condorilor, nr. 9, Bacău,Tel 0234/175 070, Fax : 0234/ 172 023, e-mail : aerostar@aerostar.ro	NU
PAVEL SORIN EDUARD 2003-1273	**ROMINVENT S.A.** Bucureşti, Str. Ermil Pangratti nr. 35, et.1, sect.1, Tel: 021/2312515, Fax: 021/2312550 e-mail: office@rominvent.ro	DA
PĂTRASCU GEORGIANA 2003- 1226	**CABINET M. OPROIU-CONSILIERE ÎN PROPRIETATE INTELECTUALĂ** Bucureşti, Str. Popa Savu, nr. 42, parter, sector 1, Tel : 021/2602834, 021/2602833, Fax : 021/2602836, 021/2602835, P.O.Box 2-229, e-mail : office@oproiu.ro	DA
PĂUNEȚ ALEXANDRINA 2003- 1245	**INTELLIA CONSULTING SRL** Iasi, str. Petre Ispirescu, nr.3A, bl.A3, sc.B, ap.44 Tel: 0726737527, e-mail: intellia@gmail.com	DA
PEICIU ADRIANA 2003-1289	**CABINET INDIVIDUAL PEICIU ADRIANA** Bucuresti, str. Stefan cel Mare nr.230, Bl.46, ap.47, Tel/fax: 021/2360317, 2104132	DA
PETREA DANA MARIA 2003- 1223	**CABINET M. OPROIU-CONSILIERE ÎN PROPRIETATE INTELECTUALĂ** Bucureşti, Str. Popa Savu, nr. 42, parter, sector 1, Tel : 021/2602834, 021/2602833, Fax : 021/2602836, 021/2602835, P.O.Box 2-229, e-mail : office@oproiu.ro	DA

PETROIU MARIUS 2004-1333	**CABINET INDIVIDUAL AV. PACHIU LAURENŢIU** Bucureşti, str. Spătarului nr.36, ap.4, sect.2, 020776, Tel: 021/2120023, Fax: 021/2115636, www.lp-legal.com office@lp-legal.com	NU
PELTZ PAUL DAN 99-1134	**CABINET PELTZ PAUL DAN** Bucureşti, Str. Speranţei nr.5, ap.11, sector 2 Tel: 0724864533	DA
PETRACHE OCTAVIAN 20-1192	**INTELECT S.R.L.** Oradea, B-dul Dacia nr. 48, Bl. D10, Ap.3, OP 9-CP128, Tel 0259/153847, Fax:0259/268094 GSM: 0745 040831, e-mail: intelect@rdslink.ro	DA
PIOARU GRAŢIELA GEORGETA 97-1112	**ROMPROSPER SERVIMPEX SRL** Bucureşti, Şos. Mihai Bravu nr. 294, bloc 6, sc. B, ap. 63, sector 3, Tel/Fax: 021/3222857, 3207419, e-mail: piva@hades.ro, piva@xnet.ro	DA
PIOARU RALUCA ANDREEA 99-56	**ROMPROSPER SERVIMPEX SRL** Bucureşti, Şos. Mihai Bravu nr. 294, bloc 6, sc. B, ap. 63, sector 3, Tel : 021/3222857, Fax :3207419, Mobil :0744654128 ;0744536405 e-mail :piva@hades.ro; piva@xnet.ro	DA
PITICU MIHAELA 2003-1287	**CABINET INDIVIDUAL DE PROPRIETATE INDUSTRIALA - MIHAELA PITICU** Bucureşti, str. Pictor Ion Andreescu nr.31, ap.14, Tel: 6442760, Fax: 2527279, Mobil: 0722398836, e-mail mihaelapiticu@yahoo.com, mihaelap@musat.ro	DA
PIŢU DALILA 99-58	**RODALL-AGENŢIE DE PROPRIETATE INDUSTRIALĂ S.R.L.** Bucureşti, Str. Polonă nr. 115, bl. 15, sc. A, ap. 19, sector 1, Tel: 021/2108342, Fax: 021/2105794, GSM: 0722 652111	DA
PLAVEŢI ANA MARIA 20-1190	**CABINET INDIVIDUAL DE PROPRIETATE INDUSTRIALA – Ana Maria Plăveţi** Bucuresti, str. Jules Michelet nr.7, Tel/Fax: 3127005, 2127750, 2127710, e-mail: office@plaveti.ro, www.plaveti.ro	DA
PLOSCA DANIEL 98-39	**ROMINVENT S.A.** Bucureşti, Str. Ermil Pangratti nr. 35, et.1, sect.1, Tel: 021/2312515, 2312541, Fax: 021/2312550, 2312454, e-mail: office@rominvent.ro	DA
POP CĂLIN RADU 96-50	**CABINET ENPORA S.R.L.** Bucureşti, str. George Calinescu nr.52A, ap.1, 011694, Tel: 021 2300990; 031 1001634, Fax: 021 2302311; 031 1007927, pop@patents.ro	DA

POP MOTOGNA CLELIA 2004- 1351	**CONSTANTIN GHIŢĂ OFFICE SRL** Timişoara, str. Take Ionescu nr. 24-28 sc. B, ap. 2, Tel/Fax: 0256/435976, e-mail: ghita@mail.dnttm.ro	DA
POP VIRGINIA DAISY 92-2	**CABINET ENPORA S.R.L.** Bucureşti, str. George Calinescu nr.52A, ap.1, 011694, Tel: 021 2300990; 031 1001634, Fax: 021 2302311; 031 1007927, pop@patents.ro	DA
POPA CRISTINA 20-1193	**ROMINVENT S.A.** Bucureşti, Str. Ermil Pangratti nr. 35, et. 1, sect. 1, Tel: 021/2312515, 2312541, Fax: 021/2312550, 2312454, office@rominvent.ro	DA
POPESCU ANGELA 97-1103	**ARIANA GRUP SRL** Braşov, Str. Carpenului nr.3, bl.A4, ap.29, Tel :021/3243756 GSM : 0723051279, angela_intelect@yahoo.com	DA
POPESCU BIANU ANCA – LILIANA 2001-1210	**CABINET ENPORA S.R.L.** Bucureşti, str. George Calinescu nr.52A, ap.1, 011694, Tel: 021 2300990; 031 1001634, Fax: 021 2302311; 031 1007927, pop@patents.ro	DA
POPESCU CODRUTA OCTAVIA 2004 - 1326	**ARIANA S.R.L.** Brasov, Bd. 15 noiembrie, nr.90, sc.B, ap.5, tel/fax : 0268/315046, 0722538766 office@inregistrare-marci.ro, c_popescu2000@yahoo.com	DA
POPESCU LAURENTIU HOREA 2004-1354	**V&f IP CONSULTING SRL** Bucuresti, Bd Camil Ressu, nr.27, bl.N1, ap.214, Tel: 021/3140200, Fax: 021/3140290, Mobil: 0744487223, popescul@vf.ro	DA
POPESCU LIVIA 2004-1312	**CABINET POPESCU LIVIA** Bucuresti, bd. Camil Ressu 27, bl.N1, ap.188 Tel: 021/3481010, liviap25@yahoo.com	DA
POPESCU RADU-ROMEO 2001-1207	**CABINET POPESCU RADU ROMEO** Bucureşti, Bd. Corneliu Coposu nr.3, bl. 101, sc. 3, ap. 50, sector 3, GSM : 0722 510598 e-mail : rrpopescu@xnet.ro	DA
PUŞCAŞU DAN 94-1056	**LOYAL PARTNERS – AGENŢIE DE PROPRIETATE INTELECTUALĂ SRL** Galaţi,Str.Brăilei nr.210 bis, bl.C3B, ap.10 Tel/Fax: 0236/464847 ; GSM: 0722 744241; e-mail:loyal@geniusnet.ro	DA
RADU DANIELA 2003-1240	**GRUP ROMET SA** Şos. Brailei nr.15, Buzau Tel : 0238/710301 Fax : 0238/710300 GSM : 0745452268, danalex_r@yahoo.com	NU

RASKAI MARIA MAGDALENA 93-28	**RASKAI M M BREVMARC CONSULT S.R.L.** Dej, Str. Unirii, nr.3,BL.d8, ap.7, judetul Cluj, 405200, Tel/Fax: 0264/211847, GSM: 0742084050	DA
RAŢĂ GRIGORE 92-3	**RATZĂ ŞI RATZĂ SRL** Bucureşti, B-dul A.I. Cuza Nr. 52-54, Sect.1 Tel :021/2601348, Fax : 021/2601349 email : office@ratza-ratza.com, gregory@ratza-ratza.com	DA
RĂDULESCU MELANIA STELA 95-36	**ROMINVENT S.A.** Bucureşti, Str. Ermil Pangratti nr. 35, et.1, sect.1, Tel: 021/2312515, 2312541, Fax: 021/2312550, 2312454, e-mail: office@rominvent.ro	DA
RĂDULESCU MIOARA 96-47	**INVENTA - AGENTIE DE PROPRIETATE INTELECTUALA S.R.L.** Bucureşti, Bdul Corneliu Coposu, nr. 7, bl. 104, sc. 2, ap. 31, sector 3, Tel: 021/3200285, Fax: 021/3228325, GSM: 0723 441841; e-mail: inventa@mark-patent.ro	DA
ROBU MARICICA 99-1133	**PETROTUB SA ROMAN** Str.Ştefan cel Mare,Nr.246,Roman Tel: 0233/748201, Fax: 0233/748405	NU
ROMAN IOAN 99-1152	**IAR S.A.** Braşov, str. Aeroportului nr. 1, Tel: 0268/475269/1076, Fax: 0268/475287, e-mail: ioanry@yahoo.com	NU
ROŞU OANA NICOLETA 2004- 1330	**AGRICOLA INTERNAŢIONAL SA** Bacău, Calea Moldovei nr.94, Tel : 0234/ 577600, Fax: 0234/ 516573, Mobil: 0744838768, marketing@agricola.ro	NU
SECĂREANU DOINA MARIA 2003-1286	**INVENTA - AGENTIE DE PROPRIETATE INTELECTUALA S.R.L.** Bucureşti, Bdul Corneliu Coposu, nr. 7, bl. 104, sc.2, etaj 1, ap.31, sector 3, Tel : 021/3200285, Tel/Fax : 021/3228325,e-mail : inventa@mark-patent.ro	DA
SOARE LILIANA 99-060	**INVENTA - AGENTIE DE PROPRIETATE INTELECTUALA S.R.L.** Bucureşti, Bdul Corneliu Coposu, nr. 7, bl. 104, sc. 2, ap. 31, sector 3, Tel: 021/3200285, Fax: 021/3228325, inventa@mark-patent.ro	DA
SPĂTARU DANIELA VICTORIA 99- 44	**ROMINVENT S.A.** Bucureşti, Str. Ermil Pangratti nr. 35, et.1, sect.1, Tel: 021/2312515, 2312541, Fax: 021/2312550, 2312454, e-mail: office@rominvent.ro	DA

SPIRIDON CRISTINA 99-1139	**CABINET INDIVIDUAL DE AVOCATURĂ " CRISTINA SPIRIDON "** Bucureşti, Str. G. Garibaldi nr.4, sc.E , et.1, ap.60, sect. 2, Tel: 021/2304330, 4117405, Fax: 021/4118293, cristinaspiridon@yahoo.com	NU
SPRÎNCEANU NICOLAE 96-1097	**AGENŢIE DE CONSULTANŢĂ ÎN PROPRIETATE INTELECTUALĂ ŞI TRANSFER DE TEHNOLOGIE "SPRÎNCEANU NICOLAE"** Drobeta Turnu Severin Str. Gheorghe Ionescu Sişeşti, nr. 96, bl.E2, sc.1, ap.8, Tel/Fax: 0252/311690 e-mail: NicolaeSprinceanu@yahoo.com GSM: 0721 796318	DA
STANCIU ADELINA 94-14	**"HARCOV" A.P.I. S.R.L.** Sfântu Gheorghe, Jud Covasna Str. Nicolae Iorga nr. 61 bl. 10 E sc. B. ap.9 Tel. 0267352267 GSM: 0744435291	DA
STANCIU ION 94-1058	**S.N.P. PETROM S.A.-SUCURSALA I.C.P.T. CAMPINA** Jud. Prahova, Câmpina 105600, B-dul Culturii, nr. 29, Tel: 0244/334831, Fax: 0244/370323, e-mail: icpt_ri@easy.net.ro	NU
STĂNCESCU ALIN CRISTIAN 2003-1278	**LEGAL BRAND S.R.L.** Bucureşti, Str. Nicolae Licăreţ nr.1, bl.33, sc.C, ap.107,Tel: 0722607380, legal.brand@easynet.ro	DA
STĂNCESCU ANCA 20-1194	**LEGAL BRAND S.R.L.** Bucureşti, Str. Nicolae Licăreţ nr.1, bl.33, sc.C, ap.107,Tel: 0722674635, legal.brand@easynet.ro	DA
STOIAN IOAN 92-1008	**AGENŢIE DE PROPRIETATE INDUSTRIALĂ ŞI TRANSFER TEHNOLOGIC "STOIAN IOAN"** Roman, B-dul Republicii, bloc 46, sc. C, ap. 35, Tel/Fax: 0233/739441, GSM: 0745 643 738	DA
STRECHE GHERGHINA 97-1116	**S.N.P. PETROM S.A.** Bucureşti, Calea Victoriei nr. 109, sector 1, Tel: 021/2125001, Fax: 021/3138629, e-mail: gherghina.streche@petrom.com	NU
STURZA IOANA 99-59	**CABINET M. OPROIU-CONSILIERE ÎN PROPRIETATE INTELECTUALĂ** Bucureşti, Str. Popa Savu, nr. 42, parter, sector 1, Tel : 021/ 2602833, 021/2602834, Fax : 021/2602836, 021/2602835, P.O.Box 2-229, e-mail : office@oproiu.ro	DA

STURZA OANA ALINA 2003- 1224	**CABINET M. OPROIU-CONSILIERE ÎN PROPRIETATE INTELECTUALĂ** Bucureşti, Str. Popa Savu, nr. 42, parter, sector 1, Tel : 021/2602834, 021/2602833, Fax : 021/2602836, 021/2602835, P.O.Box 2-229, e-mail : office@oproiu.ro	DA
SULIMAN MARIA-GABRIELA 99-1147	**AGENŢIA NAŢIONALĂ A MEDICAMENTULUI** Bucureşti, str. Av. Sănătescu nr. 48, Tel: 021/2241710/368, Fax: 021/2243497, e-mail:maria.suliman @anm.ro	NU
SZENTE SÁNDOR 99-48	**SZENTE SÁNDOR** Odorheiu Secuiesc, str. Victoriei, nr. 41, bl. U6, et.1, ap. 4, judeţ Harghita, cod poştal 535600, Tel. /fax 0266/219143, e-mail: prooffice@szente.ro	DA
ŞANTA VALENTINA 2003-1227	**GEDEON RICHTER ROMANIA SA** Tg.Mures, Str. Cuza Voda, nr. 99-105, Tel: 0265/233675, 0265/264067, Fax: 0265/268875, cod postal 540306 e-mail: vsanta@gedeon-richter.ro; office@gedeon-richter.ro	NU
ŞOVA DAN-EUGEN 93-1013	**PIDES - CABINET INDIVIDUAL** Bucureşti, str. Valea Buzăului, nr. 10, bl. G30, ap. 36, sector 3, Tel: 021/3455351, GSM: : 0723708632 e-mail: sova@cna.ro	DA
ŞOVAR IOAN 95-32	**CABINET PROPRIETATE INDUSTRIALĂ S.I.** Timişoara, Str. Moise Doboşan 110, cod 300600 GSM: 0722 984909, Tel/fax: 0256/475105, e-mail: ioan_sovar@yahoo.fr	DA
TĂRĂBÎC LUCIAN 20-1195	**LUTARIS INTELPROT S.R.L.** Timisoara, 300686, Str. Sirius nr.9, sc.A, ap.8, Tel/Fax: 0256/489301, Mobil: 0742143718, 0723319154, qualitarium@qualitarium.ro	DA
TĂTARU DOINA 95-19	**PERSOANĂ FIZICĂ** Piatra Neamţ, Str. Apele Minerale nr.4, Tel:0233/223602, e-mail:doina_tataru@msn.com	DA
TEODORESCU DAN MIHAI 92-11	**INTEL PROPERTY CONSULT** Bucureşti, Str. Ion Maiorescu, nr.42A, sector 2, Tel: 021/6192276, Fax:021/2123364, GSM: 0744506010	DA
TEODORESCU MIHAELA 95-30	**ROMINVENT S.A.** Bucureşti, Str. Ermil Pangratti nr. 35, et.1, sect.1, Tel: 021/2312515, 2312541, Fax: 021/2312550, 2312454, e-mail: office@rominvent.ro	DA

TEODORU VIOLETA 2003-1264	**TEODORU & ASOCIATII** Bucureşti, str. Nerva traian nr.12, bl.M37, sc.1, ap.1, Tel: 021/3230838 Fax: 021/3263955 GSM: 0722549219, e-mail: violeta@teodoru.ro, www.romaniatrademarks.ro	DA
TUDOR DANIELA 99-136	**PHARMAPLANT BIOGALENICA SRL** Bucureşti, Splaiul Unirii nr. 313 , Sector 3 Tel/Fax: 021/3464818, 3464808 GSM: 0745793189, e-mail:pharmaplant@ines.ro, daniela_tudor@pharmaplant.ro	NU
TUDORICA DAN MIHAIL 2003-1270	**QUEEN OTILIA COMIMPEX SRL** Bucureşti, Bd. Ion Mihalache nr.81, bl.15, ap.23, Tel: 0742200118	NU
ŢAMBREA OANA 2003- 1225	**CABINET M. OPROIU-CONSILIERE ÎN PROPRIETATE INTELECTUALĂ** Bucureşti, Str. Popa Savu, nr. 42, parter, sector 1, Tel : 021/2602834, 021/2602833, Fax : 021/2602836, 021/2602835, P.O.Box 2-229, e-mail : office@oproiu.ro	DA
ŢOŢU IOAN 20-1196	**N.P.C. S.R.L.** Braşov, str. Alexandru cel Bun, nr.13, bl.E28, ap.7, cod 500025, OP 1 – CP 298, GSM: 0744520357,e-mail: totu@unitbv.ro	DA
ŢULUCA DOINA 96-48	**INVENTA - AGENTIE DE PROPRIETATE INTELECTUALA S.R.L.** Bucureşti, Bdul Corneliu Coposu, nr. 7, bl. 104, sc. 2, ap. 31, sector 3, Tel: 021/3200285, Fax: 021/3228325, GSM: 0744 339 649 ; e-mail: inventa@mark-patent.ro	DA
ŢURCANU CONSTANTIN 92-10	**INVENTA - AGENTIE DE PROPRIETATE INTELECTUALA S.R.L.** Bucureşti, Bdul Corneliu Coposu, nr. 7, bl. 104, sc. 2, etaj 1, ap. 31, sector 3, Tel: 021/3200285, Fax: 021/3228325, GSM: 0744 324510, e-mail: inventa@mark-patent.ro	DA
UDREA ELENA RODICA 94-25	**OSTER – Cabinet individual de proprietate industrială** Bucuresti, Str. Batiste nr.35, ap. 23, sector 2 Tel/Fax: 021/3147249 GSM: 0721254270	DA
VASILESCU RALUCA 95-37	**CABINET M. OPROIU-CONSILIERE ÎN PROPRIETATE INTELECTUALĂ** Bucureşti, Str. Popa Savu, nr. 42, parter, sector 1, Tel : 021/ 2602833, 021/2602834, Fax : 021/2602836, 021/2602835, P.O.Box 2-229, e-mail : office@oproiu.ro	DA
VELCEA MARIAN 94-26	**INVEL – AGENŢIE DE PROPRIETATE INDUSTRIALĂ** Bucureşti, str. Ion Ghica nr.3, ap.20 Fax: 021/4303542, GSM: 0723205048, 0788374511, e-mail: office@invel.ro	DA

VELICA ION GABRIEL 2004 - 1370	**CABINET VELICA – Agenţie de proprietate industrială** Bucuresti, str. Brutus M.I., nr.13, ap.3, cod 050124 Tel/ Fax: 021/3357463, Mobil: 0722645283, www.velica.ro, office@velica.ro	DA
VELICU ANCA 2003- 1275	**CABINET ENPORA S.R.L.** Bucureşti, str. George Calinescu nr.52A, ap.1, 011694, Tel: 021 2300990; 031 1001634, Fax: 021 2302311; 031 1007927, pop@patents.ro	DA
VELŢAN LOREDANA 99-45	**INVENTA - AGENTIE DE PROPRIETATE INTELECTUALA S.R.L.** Bucureşti, Bdul Corneliu Coposu, nr. 7, bl. 104, sc. 2, ap. 31, sector 3, Tel: 021/3200285, Fax: 021/3228325, e-mail: inventa@mark-patent.ro	DA
VIRGILIUS VASILACHE 2003-1228	**EDIPLAST S.R.L.** Tg. Mureş, Str. Măgurei nr.25, ap.2, Tel/Fax: 0265/263775, GSM: 0744394036, moniadel@artelecom.net	DA
VISALOM THEODOR 96-1100	**AGENŢIE DE PROPRIETATE INDUSTRIALĂ – APIA SRL** Bucureşti, Str. Romancierilor nr.5, bl.C14, sc.B Ap.41, sector 6; OP 23 CP 11,Tel./Fax: 021/7783100; e-mail: office@mark-apia.ro, Site: www.mark-apia.ro	DA
VIŞOIU LILIAN CĂTALIN 2003-1246	**CABINET DE PROPRIETATE INDUSTRIALA "VIŞOIU LILIAN CĂTĂLIN"** Bucureşti, Str. Alexandru Vlahuta nr.3, bl. M48, sc.A, ap.7, sector 3, Tel/Fax: 021/3207251, GSM: 0744480657, visoiucatalin@yahoo.com, www.visoiucatalin.home.ro	DA
VLAD CONSTANTIN 20-1199	**VLAD CONSTANTIN** Constanţa, Bdul. 1 decembrie 1918 nr. 5, bl.F16, ap.34, Tel/Fax: 0241/625643, GSM: 0722 370300, e-mail: vlad@gmb.ro	DA
VOICU ALEXANDRA 92-5	**A.G.V.- AGENŢIE DE PROPRIETATE INDUSTRIALĂ S.R.L.** Bucureşti, B-dul Magheru, nr. 9, sc. 2, etaj 9, ap. 89, sector 1, PO BOX: 22-246, Tel/Fax: 021/3153684	DA

LISTA CONSILIERILOR ÎN PROPRIETATE INDUSTRIALĂ, MEMBRI AI CAMEREI NAȚIONALE A CONSILIERILOR ÎN PROPRIETATE INDUSTRIALĂ DIN ROMÂNIA, AUTORIZAȚI PENTRU DOMENIUL DESENELOR ŞI MODELELOR INDUSTRIALE
pentru luna iulie/2005

Nume şi Prenume/ Nr. din Reg. Nat	Denumirea societăţii Adresa societăţii	Societate cu obiect de activitate propr.ind.
ALAN LILIANA 94-1037	**BEGA GRUP** Timişoara, Calea Stan Vidrighin nr. 5A, Tel:0256/222103, Fax:0256/190800, GSM : 0724250467 e-mail:alan@tehnomet.ro	NU
ANDREI MARIANA 93-1017	**M.Ap.N. – Departamentul pentru armament** Bucureşti, Drumul Taberei nr. 9-11, sector 6 Tel: 021/4106267; Fax: 021/3151779, 3147327, GSM: 0723668592, e-mail: mariana.andrei@dpa.ro	NU
ANDRONACHE PAUL 2003-1216	**CABINET INDIVIDUAL ANDRONACHE PAUL** Bucureşti, Str.Sibiu nr.14, bl.E21, et.6, ap.35, TelFax: 021/7250069, GSM: 0722741043, e-mail: paul.andronache@artelecom.net	DA
ANGHEL LUMINIŢA DOINA 93-1020	**Cabinet individual ANGHEL LUMINIŢA DOINA** Bucureşti,Str. Gherghitei nr 1,Bl. 94B, Sc.B, Ap.76, sector 2, Tel/Fax: 021/2407985, GSM : 0723 301706, anghel.doina@rdslink.ro	DA
APOSTOL SALOMIA 99-1127	**PERSOANĂ FIZICĂ** Galaţi, Str. Reg. 11 Siret nr. 15, bl. E4, ap. 54, Tel/Fax: 0236/436437 GSM 0766765027	DA
AXENTE ELENA 99-46/1	**INTEL PROTECT S.R.L.** Braşov, Str. M. Kogălniceanu, nr. 20, bloc 1k, sc. C-D, Tel: 0268/412567, Fax: 0268/477333, GSM: 0722 464314, e-mail:intelprotect@ccibv.ro;	DA
BARBU MIRCEA 94-1042	**PERSOANĂ FIZICĂ** Bucureşti, Sos.Iancului nr.21, bl.106A, sc.b, ap.73, sect.2, Tel/Fax: 021/6536608, e-mail: bmircea@mailbox.ro	DA
BĂLAN GHEORGHIŢĂ 92-1	**RODALL-AGENŢIE DE PROPRIETATE INDUSTIALĂ SRL** Bucureşti, Str. Polonă nr. 115, bl. 15, Sc.A,Et.4, ap. 19 sect. 1, Tel: 021/2108342, GSM: 0722 652111, Fax: 021/2105794	DA
BĂLAN VALERIA CORNELIA 96-49	**RODALL-AGENŢIE DE PROPRIETATE INDUSTIRALĂ SRL** Bucureşti, Str. Polonă nr. 115, bl. 15, sc. A, ap. 19 sector 1, Tel: 021/2108342, GSM: 0744 377047, Fax: 021/2105794	DA

BICU CRISTINA MĂDĂLINA 2003-1308	**ARIANA AGENTIE DE PROPRIETATE INDUSTRIALA SRL** Bucuresti, sect.4, str. Semnic, nr.1, bl.23, ap.90 TeL: 0724260277, bicucristina2000@yahoo.com office@inregistrare-marci.ro, tel/fax: 0268/315046	DA
BLAG IOANA 94-1039	**INDUSTRIA SĂRMEI SA** Câmpia Turzii, Str.Laminoriştilor nr. 145, Judeţ Cluj Tel : 0264/368661 int 390; 0264/366663	NU
BORLAN T. RADU 20-1161	**PATENTMARK S.R.L.** Bucureşti str. Dr. N. Turnescu nr. 2, sector 5, Tel: 021/3121669, Fax: 021/2233963, e-mail:stema@pcnet.ro	DA
BOZIOREANU MARIUS ADRIAN 20-1165	**CONS INTEL BMA CABINET CONSULTANŢĂ** Buzău, Cart, Dorobanti 2, bl.D2, et.1, ap.5 CP 8, OP1, Mobil : 0745086588, Fax : 0238/719619, e-mail : marius–bozio@yahoo.com	DA
BOZOCEA GINA VIOLETA 2003- 1222	**ARIANA S.R.L.** Brasov, Bd. 15 noiembrie, nr.90, sc.B, ap.5, e-mail : 0723204268 , tel/fax : 0268/315046, office@inregistrare-marci.ro	DA
BROJBOIU DUMITRU ADRIAN FLORINEL 95-1067	**BIROU DE PROPRIETATE INDUSTRIALA** B-dul Republicii bl 212, sc.D, ap.16, Piteşti, jud. Arges, tel/fax 0248 /637961, GSM 0745143095 e-mail:adrian_brojboiu@k.ro	DA
BUCĂTARU RODICA FILICA 93-14	**ROMINVENT S.A.** Bucureşti, Str. Ermil Pangratti nr. 35, et.1, sect.1 Tel: 021/2312515, Fax: 021/2312550 e-mail: office@rominvent.ro	DA
BURŢILĂ IOAN 93-1022	**MILENIUL 3 Agenţie de Proprietate Industrială S.R.L.** Pascani, Str. Moldovei nr. 10, bloc Crinul, sc. A, Ap. 28, Tel/Fax: 0232/719190; GSM: 0740 820582	DA
BUZLEA ELISABETA 93-25	**INTELECT S.R.L.** Oradea, B-dul Dacia nr. 48, Bl. D10, Ap.3, OP 9-CP128, Tel 0259/253847, Fax:0259/268094 GSM: 0745 040831, e-mail: intelect@rdslink.ro	DA
BUZLEA MIRCEA VALENTIN 2003- 1234	**INTELECT S.R.L.** Oradea, B-dul Dacia nr. 48, Bl. D10, Ap.3, OP9-CP128, Tel 0259/253847, Fax:0259/268094 e-mail: intelect@rdslink.ro	DA
BUZLEA NARCISA FLORICICA 2003- 1235	**INTELECT S.R.L.** Oradea, B-dul Dacia nr. 48, Bl. D10, Ap.3, OP9-CP128, Tel 0259/253847, Fax:0259/268094 e-mail: intelect@rdslink.ro	DA

CABARIU LIVIU 99-62	**ROMINVENT S.A.** Bucureşti, Str. Ermil Pangratti nr. 35, et.1, sect.1 Tel: 021/2312515, Fax:021/2312550, Mobil :0722650129, e-mail: office@rominvent.ro	DA
CÂMPEAN GHEORGHE-GEORGEL 96-1087	**NEPTUN SA** Câmpina, Str. Bobâlna nr. 57-63, Jud. Prahova Tel. 0244/335651 (235), Fax. 0244/370338 , 336641, e-mail: neptun@interplus.ro	NU
CECIU GABRIELA 94-1045	**CABINET "CECIU GABRIELA" CONSULTANŢĂ ÎN DOMENIUL PROPRIETĂŢII INTELECTUALE** 300024 Timişoara, Str. Narciselor, nr. 6, sc. A, ap. 110, jud. Timis, Tel/Fax: 0256/494846; GSM: 0745 388 039, e-mail: gabrielaceciu@hotmail.com	DA
CIOBANU MARIETTA 93-1019	**COMETAM SRL** Bucureşti, Str. Cetatea de Baltă nr. 118, bl. 9, ap. 5, sector 6, Tel/Fax: 021/7723008, Mobil :0745181098 e-mail: mciobanu@pcnet.ro	DA
CIUDA-BERIVOE ANCA 96-41	**INTELLECTUAL PROPERTY OFFICE SRL** Bucureşti, Str. Alexandru Moruzzi nr. 6, bl. B6, sc. 2, et. 8, ap. 62, sector 3; Tel/Fax: 021/3262388, GSM : 0745 094241, ipo@b.astral.ro	DA
COJOCNEAN MARIA RODICA 2003- 1241	**CONINFO S.R.L.** Târgu Mures, str. Lacrimioarea nr.9, Tel: 0265/210138, Fax: 0265/210109 GSM: 0745303867, e-mail: iton@itongrup.com, iton@rdslink.ro	DA
COMĂNESCU NADIA VASILICA 2003- 1242	**ANTIBIOTICE SA** Iaşi, Str. Valea Lupului nr.1, Tel: 0232/253600 int.525, Fax: 0232/211020, GSM: 0745371217 , e-mail: trademarks@antibiotice.ro	NU
CONSTANDA CECILIA MĂDĂLINA 2003-1304	**ARIANA AGENTIE DE PROPRIETATE INDUSTRIALA SRL** Bucuresti, sect.4, str. Semnic, nr.1, bl.23, ap.90 e-mail: m.constanda@k.ro, office@inregistrare-marci.ro, tel/fax: 0268/315046	DA
CONSTANTIN ADRIAN GEORGE 99-1148	**CABINET ENPORA S.R.L.** Bucureşti, str. George Calinescu nr.52A, ap.1, 011694, Tel: 021 2300990; 031 1001634, Fax: 021 2302311; 031 1007927, pop@patents.ro	DA
CORPADE ALEXANDRU 98-35	**PERSOANĂ FIZICĂ - INCOR** Braşov, Str. C-tin Brâncoveanu nr. 54, et. 1, ap. 4, Tel : 0268/513577	DA

COSTIN NICOLAE 96-24	**AGENŢIE DE PROPRIETATE INDUSTRIALĂ – « COSTIN – SNC »** Baia Mare, Str. Şoimului nr. 5, Tel/fax: 0262/276426, GSM: 0744 966079	DA
COSTINESCU PETRU 98-1125	**PETRU COSTINESCU-DICOSTI** Bucureşti, Str. Viorele nr. 30, bl. 20A, ap. 23, sector 4, OP 44 – CP5, Tel : 021/3303162, Fax : 021/3304733, e-mail : dicosti@rdslink.ro	DA
COŞESCU CAMELIA 99-46/2	**INTEL PROTECT S.R.L.** Braşov,Str. M. Kogălniceanu, nr. 18-20, bloc 1k, sc. C-D, Tel: 0268/413117, Fax: 0268/477333, GSM: 0744 355100, intelprotect@ccibv.ro	DA
CSAPO MARTINESCU ERNEST 95-1072	**ROMBAT SA** Bistriţa, Str. Petru Rareş nr. 3, Bl. 3, sc. C, ap. 38 Tel. 0263/238009,Fax :0263/234010, e-mail: erni@rombat.ro	NU
CSOMOS LILIANA – MARIA 99-1144	**EUROPHARM S. A.** Braşov, Str. Poienelor, nr. 5, Tel: 0268/310007, Fax:0268/314026, e-mail: liliana.csomos@gsk.com	NU
CULIC ANDREI RADU 2003-1248	**NESTOR NESTOR DICULESCU KINGSTON PETERSEN – CONSILIERE IN P.I. S.R.L.** Bucureşti, Calea Dorobantilor nr.237B, et.11,camera 11-8, GSM: 0744309382	DA
DOBREANU IULIAN 95-1082	**COMPANIA NAŢIONALĂ A LIGNITULUI OLTENIA** Târgu Jiu, Str. Tudor Vladimirescu nr.1-15	NU
DOBRESCU MELANIA 93-1025	**UPETROM – 1 Mai SA** Ploieşti, Piaţa 1 Decembrie 1918, nr. 1, Prahova Tel: 0244/174 051/1618; Fax: 0244/110327	NU
DONŢU OVIDIU-LIVIU 20-1171	**CAMERA DE COMERŢ ŞI INDUSTRIE SUCEAVA** Str. Universităţii, nr. 15-17, Suceava Tel./fax : 0230/523587	NU
DUMITRESCU ARTEMIS SORINA 2003- 1250	**ROMINVENT S.A.** Bucureşti, Str. Ermil Pangratti nr. 35, et.1, sect.1 Tel: 021/2312515, Fax: 021/2312550 e-mail:artemisb@rominvent.ro	DA
DUŢULESCU CORINA CARMEN 93-93	**ROMINVENT S.A.** Bucureşti, Str. Ermil Pangratti nr. 35, et.1, sect.1 Tel: 021/2312515, Fax: 021/2312550 e-mail: office@rominvent.ro	DA
ENACHE ION 95-1074	**RATZA SI RATZA SRL** Bucuresti, B-dul A.I. Cuza Nr. 52-54, Sect.1 Tel :021/2601348, Fax : 021/2601349 email : office@ratza-ratza.com	DA

ENE SILVIA 20-1159	**CABINET M. OPROIU – CONSILIERE ÎN PROPRIETATE INTELECTUALĂ** Bucureşti, Str. Popa Savu, nr. 42, parter, sector 1. Tel : 021/2602833, 021/2602834, Fax : 021/2602835, 021/2602836, CP : 2-229, e-mail : office@oproiu.ro	DA
ENESCU LUCIAN 92-7	**ROMINVENT S.A.** Bucureşti, Str. Ermil Pangratti nr. 35,et.1, sector1, Tel: 021/2312515, 2312541, Fax: 021/2312550, 2312454, e-mail: office@rominvent.ro	DA
ENESCU MIRUNA 2003- 1254	**ROMINVENT S.A.** Bucureşti, Str. Ermil Pangratti nr. 35, et.1, sect.1 Tel: 021/2312515, Fax: 021/2312550 e-mail : menescu@rominvent.ro	DA
FAIGHENOV MARIOARA 95-1063	**AGENŢIE DE PROPRIETATE INTELECTUALĂ ŞI TRANSFER DE TEHNOLOGIE-AGPITT-SRL** Bucureşti, B-dul Libertăţii nr. 12, bl.113, sc.2, et.3, ap.28, sector 4; CP 42-106,Tel: 021/3177693; 3177583; Fax : 021/3178584 ; GSM : 0744 293552 ; 0724539752 e-mail :faighenov@xnet.ro; office@agpitt.ro	DA
FÂNTÂNĂ RAUL-SORIN 94-23	**PERSOANĂ FIZICĂ** Braşov, Str. Griviţei nr. 69, bl. 29, sc. D, ap. 32 Tel: 0268/427713, e-mail: raulfantana@ronline.ro	DA
FIERĂSCU COSMINA-CATRINEL 96-42	**ROMINVENT S.A.** Bucureşti, Str. Ermil Pangratti nr. 35, et.1, sect.1 Tel: 021/2312515, Fax: 021/2312550 e-mail: office@rominvent.ro	DA
FLOREA ILEANA MARIA 2003-1258	**ROMINVENT S.A.** Bucureşti, Str. Ermil Pangratti nr. 35, et.1, sect.1 Tel: 021/2312515, Fax: 021/2312550 e-mail: iflorea@rominvent.ro	DA
FLOREA MIHAELA 2003-1257	**CABINET INDIVIDUAL FLOREA MIHAELA** Bucureşti, Str. Grigore Alexandrescu nr.1, bl.D7, ap.4, sector1, Fax: 021/2230342 GSM: 0722601120 , e-mail: florea@gide.com	DA
FUCIU ANIŞOARA 2003-1259	**CABINET ANI FUCIU SRL** Com.Snagov, Bloc P53, sc.A, ap.1, jud.Ilfov, Tel: 021/4910123, Fax: 021/3142157, 0744370196, e-mail: anif@euro.ro , ani.fuciu@euro.ro	DA
FULEA MARIA 95-1076	**EURORESSOURCES SRL** Medias, str. Ion Creangă, nr.4, ap.6, Tel: 0269/843504, Fax: 0269/824812	DA

GAVRIL NICULINA 2001-1211	**CABINET N. D. GAVRIL S.R.L.** Bucureşti, Str. Ştefan Negulescu nr. 6A, sector 1, 011651 Tel./fax: 021/2302882 , GSM: 0722983520, 0723 383 758, e-mail : cabinetgavril@yahoo.com, gavrilnin@yahoo.com	DA
GAVRILIU ANA-CORINA 93-1031	**BIOTEHNOS S.A.** Bucureşti, Str. Dumbrava Roşie nr. 18, Tel: 021/2102015 int 120 ; Fax : 021/2109705, GSM 0723302092	NU
GÂNSCA AURELIAN TUDOR 2003-1221	**RAMCONSULTING SRL** Cluj Napoca, Str. Augustin Buneanr.28, Fax : 0264/436792, GSM : 0744354156, e-mail : ramconsulting@email.ro	DA
GHENU MIHAELA 93-15	**ROMINVENT S.A.** Bucureşti, Str. Ermil Pangratti nr. 35, et.1, sect.1 Tel: 021/2312515, Fax: 021/2312550 e-mail: office@rominvent.ro	DA
GHEORGHICESCU EUGENIA 94-1048	**ICTCM S.A.** Bucureşti, Şos. Olteniţei nr. 103, sector 4, Tel: 021/3321870 , 3323770/437, Fax: 021/3320775, 3321870 GSM:0721863338, e-mail:steh@ictcm.ro ; market@ictcm.ro	NU
GHIŢĂ CONSTANTIN 92-13	**CONSTANTIN GHIŢĂ OFFICE SRL** Timişoara, Str. Take Ionescu nr. 24-28, sc. B ap. 2 Jud.Timiş, Tel/Fax: 0256/435976, GSM: 0744 162462, e-mail: ghita@mail.dnttm.ro	DA
HARSANY ALEXANDRU 2003-1251	**NESTOR NESTOR DICULESCU KINGSTON PETERSEN – CONSILIERE IN P.I. S.R.L.** Bucuresti, Calea Dorobantilor nr.237B, et.11,camera 11-8, Tel : 021/2011200, Fax : 021/2011210, GSM : 0722203934	DA
HĂISAN MARIA 20-1202	**GRUPUL INDUSTRIAL ELECTROCONTACT SA** Botoşani, Calea Naţională nr.6, Tel: 0231/517172/110, Fax: 0231/ 513710, maria.haisan@electrocontact.ro	NU
IACOBINI ANCA SVETLANA 2003- 1262	**IACOBINI&CO, CONSILIERI IN DREPTUL DE PROPRIETATE INDUSTRIALA SRL** Bucuresti, Calea Mosilor, nr.258, bl. 4bis, ap.22, sector 2, Tel : 021/2104690 ; Fax : 021/2104793 E-mail : asimri@yahoo.com	DA
IACOBINI MIHNEA RĂZVAN 2003- 1261	**IACOBINI&CO, CONSILIERI IN DREPTUL DE PROPRIETATE INDUSTRIALA SRL** Bucureşti, Calea Mosilor, nr.258, bl. 4bis, ap.22, sector 2, Tel : 021/2104690 ; Fax : 021/2104793 E-mail : asimri@yahoo.com	DA

IOACĂRĂ VALENTIN 99-50	**ROVALCONS SRL -AGENŢIE DE PROPRIETATE INTELECTUALĂ** Câmpina, Str. Orizontului, nr.1, bl. R10, ap.27, Jud. Prahova, Tel/Fax: 0244/371390; GSM : 0722 540580 e-mail: rovalcons@xnet.ro	DA
IOANITESCU TRAIAN 94-1053	**CABINET INDIVIDUAL IOANIŢESCU TRAIAN** Bucureşti, Bd. Timişoara nr.49, Bl Cc6, ap.27, sector 6, Tel: 021/4402510	DA
ION RODICA-COCUŢA 93-1032	**CABINET DE PROPRIETATE INDUSTRIALĂ « BIONPI »** Bucureşti, Calea Dorobanţilor 126-130, Bl. 8, et. 9 Ap. 50 sector 1, Tel/Fax: 021/2316549 GSM: 0723 187944, 0746184697 e-mail: bionpi@hotmail.com; bionpi@b.astral.ro	DA
ISOC DORIN 94-1052	**INTEGRATOR CONSULTING –SRL** Cluj-Napoca, Str. Dunării nr.25 bl. C1 ap.5, jud. Cluj Tel/Fax: 0264/442817, GSM: 0745235585 e-mail: Dorin.Isoc@aut.utcluj.ro	DA
ISTRATE ŞTEFAN 20-1175	**SOLO INVENT S.R.L.** Bucureşti, Calea 13 Septembrie, nr. 104, bl. 48, ap. 8, sector 5, Tel/Fax: 021/4511497, GSM: 0744 313 229, solo_invent@yahoo.com	DA
ITU TEODORA 2003-1268	**CONINFO S.R.L.** Târgu Mures, str. Lacrimioarea nr.9,Tel:0265/210138, Fax: 0265/210109, GSM: 0745579934, e-mail: iton@itongrup.com, iton@rdslink.ro	DA
IVANCA MARIA ELISAVETA 93-1033	**AGENŢIA DE PROPRIETATE INDUSTRIALĂ "LABIRINT"** Arad, Str. Coriolan Petreanu nr. 28, Tel/Fax: 0257/255842, GSM: 0722 458129 e-mail: labirint@arad.ro	DA
IVĂNESCU GABRIEL DAN 96-1091	**CABINET INDIVIDUAL- IVANESCU GABRIEL DAN** Braşov, Str. Al. I. Cuza nr. 58 ap. 7, Tel/fax:0268/471650, GSM: 0722 248415, e-mail: d.ivanescu@xnet.ro	DA
LARCO IOAN 99-1145	**PERSOANĂ FIZICĂ** Iaşi, Bdul. Independenţei nr. 23, bl. B 1-5, Tr. 5. et. 5, ap. 17, cod 700101, Tel. 0232/111146	DA
LARION ELISABETA-SONIA 92-9	**ROMINVENT S.A.** Bucureşti, Str. Ermil Pangratti nr. 35, et.1, sect.1 Tel: 021/2312515, Fax: 021/2312550 e-mail: office@rominvent.ro	DA

LAZĂR DELIA SORINA 97-18	**CABINET M. OPROIU-CONSILIERE ÎN PROPRIETATE INTELECTUALĂ** Bucureşti, Str. Popa Savu, nr. 42, parter, sector 1, Tel : 021/ 2602833, 021/2602834 Fax : 021/2602836, 021/2602835, office@oproiu.ro	DA
LAZĂR ELENA 97-28	**CABINET DE PROPRIETATE INDUSTRIALĂ** Buzău, Str.Unirii, Bl.16C, Ap. 12, Et.3 OP 1, CP 52, Tel/Fax:0238/435982, 0723328633, e-mail:publio@xnet.ro, publio@mail.local.ro	DA
LORENŢ ALEXANDRU 92-6	**INVENTA – AGENTIE DE PROPRIETATE INTELECTUALA S.R.L.** Bucureşti, Bdul Corneliu Coposu, nr. 7, bl. 104, sc.2, etaj 1, ap.31, sector 3, Tel : 021/3200285, Tel/Fax :021/3228325, inventa@mark-patent.ro	DA
LUCĂCEL MIHAIELA 2003- 1288	**FARMEC SA** Cluj Napoca,Str. Henri Barbusse nr.16,Tel :0264/433193, Fax : 0264/432543, GSM : 0745347813, e-mail : miha.cj@personal.ro	NU
MACAMETE ELENA 92-1003	**ICPE-S.A.** Bucureşti, Splaiul Unirii 313, sect. 3 Tel: 021/3217230, Fax: 021/3216346	NU
MARINESCU RUXANDRA 2003-1271	**PATENTMARK S.R.L.** Bucureşti, Str. Dr. N. Turnescu nr. 2, sector 5, Tel/fax 021/3121669, Fax: 021/2233963, e-mail: stema@pcnet.ro , 0722626875	DA
MIHAI LUCIAN 2001-1209	**LINKLATERS MICULIŢI ŞI ASOCIATII S.C.P.A.** Bucureşti, Str. Nicolae Iorga, nr. 8, sector 1 Tel : 021/3071500, Fax : 021/3071555 e-mail: lucian.mihai@linklaters.com, lucian.mihai@drept.unibuc.ro	DA
MILCEV GABRIELA 2003- 1230	**ALLEGRA CONSULTING SRL** Bucureşti, Aleea Huedin nr.1, bl.5, sc.1, ap.5, sector4, GSM: 0722249961, Tel/Fax: 021/3231384 e-mail: gabriela.milcev@allegra.ro; www.allegra.ro	DA
MOHONEA CRISTIAN 97-62	**PATENTMARK S.R.L.** Bucureşti, Str. Dr. N. Turnescu nr. 2, sector 5, Tel/fax 021/3121669, , Fax: 021/2233963, e-mail: stema@pcnet.ro	DA
MOHONEA LILIANA 97-61	**PATENTMARK S.R.L.** Bucureşti, Str. Dr. N. Turnescu nr. 2, sector 5, Tel/fax 021/3121669, Fax: 021/2233963, e-mail: stema@pcnet.ro	DA

MUŞATESCU ANDRA OANA 20-1181	**ANDRA MUSATESCU CABINET DE PROPRIETATE INDUSTRIALA** Bucureşti, Str. Drumul Taberei nr. 71, Bl. TD 42, sc. 1, et. 4, ap. 28, sector 6 GSM : 0722 879810 ; e-mail : amusatescu@dnt.ro	DA
NEGOMIREANU LIVIA 99-1140	**CABINET INDIVIDUAL NEGOMIREANU LIVIA** Bucuresti, Sos. Nicolae Titulescu nr.94, bl.14A, ap.127,sect.1, Tel: 021/2235637, GSM: 0722444719	DA
NEGRITU CONSTANTIN VALENTIN 2003- 1301	**CABINET DE PROPRIETATE INDUSTRIALA "VALDO"** Târgovişte, Str. Ion Ghica, bl.5A, ap.26, Tel: 0245/210415, Fax: 0245/212501, 0744837583, e-mail: valentin_n_ tgv@yahoo.com	DA
NICOLAESCU DANIELLA-OLGA 92-1006	**ROMINVENT S.A.** Bucureşti, Str. Ermil Pangratti nr. 35, et.1, sect.1 Tel: 021/2312515, Fax: 021/2312550 e-mail: office@rominvent.ro	DA
NICOLAE IOAN 93-22	**CABINET INDIVIDUAL "INDEPENDENT PROPRINI AGENT"** Bucureşti, sector 5, Str. Fabrica de chibrituri nr. 42 Tel: 021/3352938, GSM: 0722 610635	DA
NIŢĂ FLORINA 96-1083	**OLTCHIM SA** Râmnicu Vâlcea, Str. Uzinei nr. 1, jud. Vâlcea Tel: 0250/736101/1225, Fax: 0250/735030 e-mail: oltchim@oltchim.onix.ro	NU
NIŢU ION 2000-1204	**CABINET INDIVIDUAL – NITU ION** Constanta, bl. Tomis, nr.46, et.2, camera 26, Tel: 0241/512608, mobil: 0723317298	DA
OLTEANU CAMELIA 20 - 1189	**ROMINVENT S.A.** Bucureşti, Str. Ermil Pangratti nr. 35,et.1, sector1, Tel: 021/2312515, 2312541, Fax: 021/2312550, 2312454, e-mail: office@rominvent.ro	DA
OPREA MARILENA 2003-1277	**SD PETOSEVIC ROMANIA SRL** Bucureşti, Calea Victoriei nr.100, sc.1, ap.20, biroul 1, Tel: 021/3057996, Fax: 021/3145481, e-mail: moprea@petosevic.com, GSM: 0722259260	DA
OPROIU MARGARETA 92-8	**CABINET M. OPROIU-CONSILIERE ÎN PROPRIETATE INTELECTUALĂ** Bucureşti, Str. Popa Savu, nr. 42, parter, sector 1, Tel : 021/2602834, 021/2602833, Fax : 021/2602836, 021/2602835, P.O.Box 2-229, e-mail : office@oproiu.ro	DA

OSIESCU TRAIAN 99-1138	**OSTER – SOCIETATE CIVILA PROFESIONALA DE PROPRIETATE INDUSTRIALA** Bucuresti, Str. Batiste nr.35, ap. 23, sector 2, cod 020935, Tel/Fax: 021/3147249 , GSM: 0721254270, traianosiescu@xnet.ro	DA
PALKO SORINA-IUSTINA 99-1150	**AEROSTAR S.A.** Str. Condorilor, nr. 9, Bacău Tel : 0234/175 070, Fax : 0234/ 172 023, e-mail : aerostar@aerostar.ro	NU
PĂUNEŢ ALEXANDRINA 2003- 1245	**INTELLIA CONSULTING SRL** Iasi, str. Petre Ispirescu, nr.3A, bl.A3, sc.B, ap.44 Tel: 0726737527, e-mail: intellia@gmail.com	DA
PEICIU ADRIANA 2003-1289	**CABINET INDIVIDUAL PEICIU ADRIANA** Bucuresti, str. Stefan cel Mare nr.230, Bl.46, ap.47, Tel/fax: 021/2360317, 2104132	DA
PETRACHE OCTAVIAN 20-1192	**INTELECT S.R.L.** Oradea, B-dul Dacia nr. 48, Bl. D10, Ap.3, OP 9-CP128,Tel 0259/153847, Fax:0259/268094 GSM: 0745 040831, e-mail: intelect@rdslink.ro	DA
PETREA DANA MARIA 2003- 1223	**CABINET M. OPROIU-CONSILIERE ÎN PROPRIETATE INTELECTUALĂ** Bucureşti, Str. Popa Savu, nr. 42, parter, sector 1, Tel : 021/2602834, 021/2602833, Fax : 021/2602836, 021/2602835, P.O.Box 2-229, e-mail : office@oproiu.ro	DA
PIOARU GRAŢIELA GEORGETA 97-1112	**ROMPROSPER SERVIMPEX SRL** Bucureşti, Şos. Mihai Bravu nr. 294, bloc 6, sc. B, ap. 63, sector 3, Tel : 021/3222857,Fax :3207419, Mobil :0744654128 ;0744536405 e-mail :piva@hades.ro; piva@xnet.ro	DA
PIOARU RALUCA ANDREEA 99-56	**ROMPROSPER SERVIMPEX SRL** Bucureşti, Şos. Mihai Bravu nr. 294, bloc 6, sc. B, ap. 63, sector 3, Tel : 021/3222857,Fax :3207419, Mobil :0744654128 ;0744536405 e-mail :piva@hades.ro; piva@xnet.ro	DA
POP CĂLIN RADU 96-50	**CABINET ENPORA S.R.L.** Bucureşti, str. George Calinescu nr.52A, ap.1, 011694, Tel: 021 2300990; 031 1001634, Fax: 021 2302311; 031 1007927, pop@patents.ro	DA
POP MOTOGNA CLELIA 2004 - 1351	**CONSTANTIN GHIŢĂ OFFICE SRL** Timişoara, str. Take Ionescu nr. 24-28 sc. B, ap. 2, Tel/Fax: 0256/435976,: ghita@mail.dnttm.ro	DA

POP VIRGINIA DAISY 92-2	**CABINET ENPORA S.R.L.** Bucureşti, str. George Calinescu nr.52A, ap.1, 011694, Tel: 021 2300990; 031 1001634, Fax: 021 2302311; 031 1007927, pop@patents.ro	DA
POPA CRISTINA 20-1193	**ROMINVENT S.A.** Bucureşti, Str. Ermil Pangratti nr. 35, et. 1, sect. 1 Tel: 021/2312515, 2312541, Fax: 021/2312550, 2312454,e-mail: office@rominvent.ro	DA
POPESCU ANGELA 97-1103	**ARIANA GRUP SRL** Brasov, Str. Carpenului nr.3, bl.A4, ap.29, Tel :021/3243756 GSM : 0723051279, angela_intelect@yahoo.com	DA
POPESCU CODRUTA OCTAVIA 2004 - 1326	**ARIANA S.R.L.** Brasov, Bd. 15 noiembrie, nr.90, sc.B, ap.5, tel/fax : 0268/315046, 0722538766 office@inregistrare-marci.ro, c_popescu2000@yahoo.com	DA
POPESCU LAURENTIU HOREA 2004-1354	**V&f IP CONSULTING SRL** Bucuresti, Bd Camil Ressu, nr.27, bl.N1, ap.214, Tel: 021/3140200, Fax: 021/3140290, Mobil: 0744487223, popescul@vf.ro	DA
POPESCU LIVIA 2004-1312	**CABINET POPESCU LIVIA** Bucuresti, bd. Camil Ressu 27, bl.N1, ap.188 Tel: 021/3481010, liviap25@yahoo.com	DA
POPESCU RADU-ROMEO 2001-1207	**CABINET POPESCU RADU ROMEO** Bucureşti, Bd. Corneliu Coposu nr. 3,bl.101,sc.3,et.4, ap.50, sector 3, GSM : 0722 510598, e-mail : rrpopescu@xnet.ro	DA
PUŞCAŞU DAN 94-1056	**LOYAL PARTNERS – AGENŢIE DE PROPRIETATE INTELECTUALĂ SRL** Galaţi, Str.Brailei nr.210 bis, bl.C3B, ap.10 Tel/Fax: 0236/464847 ; GSM: 0722 744241; e-mail:loyal@geniusnet.ro	DA
RADU DANIELA 2003-1240	**GRUP ROMET SA** Şos. Brailei nr.15, Buzau Tel : 0238/710301 Fax : 0238/710300 GSM : 0745452268, danalex_r@yahoo.com	NU
RASKAI MARIA MAGDALENA 93-28	**RASKAI M M BREVMARC CONSULT S.R.L.** Dej, Str. Unirii, nr.3,BL.d8, ap.7, judetul Cluj, 405200, Tel/Fax: 0264/211847, GSM: 0742084050	DA
RĂDULESCU MELANIA STELA 95-36	**ROMINVENT S.A.** Bucureşti, Str. Ermil Pangratti nr. 35, et.1, sect.1 Tel: 021/2312515, Fax: 021/2312550 e-mail: office@rominvent.ro	DA

RĂDULESCU MIOARA 96-47	**INVENTA - AGENTIE DE PROPRIETATE INTELECTUALA S.R.L.** Bucureşti, Bdul Corneliu Coposu, nr. 7, bl. 104, sc.2, etaj 1, ap.31, sector 3, Tel : 021/3200285, Tel/Fax : 021/3228325, inventa@mark-patent.ro	DA
RAŢĂ GRIGORE 92-3	**RATZA SI RATZA SRL** Bucureşti, B-dul A.I. Cuza Nr. 52-54, Sect.1 Tel :021/2601348, Fax : 021/2601349 email : office@ratza-ratza.com, gregory@ratza-ratza.com	DA
ROBU MARICICA 99-1133	**PETROTUB SA** Str.Stefan cel Mare,Nr.246, Jud Neamţ, Roman Tel: 0233/748201, Fax: 0233/748405	NU
ROMAN IOAN 99-1152	**IAR S.A. GHIMBAV** Braşov, Str. Aeroportului nr. 1, Tel: 0268/475269/1076,Fax: 0268/475287, Mobil :0745145535, e-mail: ioanry@yahoo.com	NU
ROŞU OANA NICOLETA 2004- 1330	**AGRICOLA INTERNAŢIONAL SA** Bacău, Calea Moldovei nr.94, Tel : 0234/ 577600, Fax: 0234/ 516573, Mobil: 0744838768, marketing@agricola.ro	NU
SECĂREANU DOINA MARIA 2003-1286	**INVENTA - AGENTIE DE PROPRIETATE INTELECTUALA S.R.L.** Bucureşti, Bdul Corneliu Coposu, nr. 7, bl. 104, sc.2, etaj 1, ap.31, sector 3, Tel : 021/3200285, Tel/Fax : 021/3228325, e-mail : inventa@mark-patent.ro	DA
SOARE LILIANA 99-060	**INVENTA - AGENTIE DE PROPRIETATE INTELECTUALA S.R.L.** Bucureşti, Bdul Corneliu Coposu, nr. 7, bl. 104, sc. 2, etaj 1, ap. 31, sector 3, Tel: 021/3200285, Fax: 021/3228325, inventa@mark-patent.ro	DA
SPRÂNCEANU NICOLAE 96-1097	**"SPRÂNCEANU NICOLAE" AGENŢIE DE CONSULTANŢĂ ÎN PROPRIETATE INTELECTUALĂ ŞI TRANSFER DE TEHNOLOGIE** Drobeta Turnu Severin Str. Gheorghe Ionescu Siseşti nr. 96, bl.E2, sc.1, ap.8, Tel/Fax: 0252/311690; GSM:0721 796318 e-mail: NicolaeSprinceanu@yahoo.com	DA
STANCIU ADELINA 94-14	**HARCOV A.P.I. SRL** Sfântu Gheorghe, Jud Covasna Str. Nicolae Iorga nr. 61 bl. 10 E sc. B. ap.9 Tel. 0267/ 352 267, Mobil:0744435291	DA

STANCIU ION 94-1058	**S.N.P. PETROM S.A.-SUCURSALA I.C.P.T. CAMPINA** Jud. Prahova, Cămpina 105600, B-dul Culturii nr. 29, Tel:0244/334831, Fax: 0244/370323, e-mail: icpt_ri@easy.net.ro	NU
STĂNCESCU ALIN CRISTIAN 2003-1278	**LEGAL BRAND S.R.L.** Bucureşti, Str. Nicolae Licăreţ nr.1, bl.33, sc.C, ap.107,Tel: 0722607380, legal.brand@easynet.ro	DA
STĂNCESCU ANCA 20-1194	**LEGAL BRAND S.R.L.** Bucureşti, Str. Nicolae Licăreţ nr.1, bl.33, sc.C, ap.107,Tel: 0722674635, legal.brand@easynet.ro	DA
STIOPU NORICA 2003-1280	**MOBILENIA SRL** Bucureşti, Şos. Pantelimon nr.161, sector 2, Tel : 021/2506270 Fax : 021/2507456 e-mail : norica.stiopu@mobilenia.com	NU
STOIAN IOAN 92-1008	**AGENŢIE DE PROPRIETATE INDUSTRIALĂ ŞI TRANSFER TEHNOLOGIC "STOIAN IOAN"** Roman, B-dul Republicii, bloc 46, sc. C, ap. 35, jud. Neamţ, Tel/Fax: 0233/739441, GSM: 0745 643738	DA
STRECHE GHERGHINA 97-1116	**S.N.P. PETROM S.A.** Bucureşti, Calea Victoriei nr. 109, sector 1, Tel: 021/2125001, Fax: 021/3138629 e-mail: gherghina.streche@petrom.com	NU
STURZA IOANA 99-59	**CABINET M. OPROIU-CONSILIERE ÎN PROPRIETATE INTELECTUALĂ** Bucureşti, Str. Popa Savu, nr. 42, parter, sector 1, Tel : 021/ 2602833, 021/2602834, Fax : 021/2602836, 021/2602835, P.O.Box2-229, e-mail : office@oproiu.ro	DA
STURZA OANA ALINA 2003- 1224	**CABINET M. OPROIU-CONSILIERE ÎN PROPRIETATE INTELECTUALĂ** Bucureşti, Str. Popa Savu, nr. 42, parter, sector 1, Tel : 021/2602834, 021/2602833, Fax : 021/2602836, 021/2602835, P.O.Box 2-229, e-mail : office@oproiu.ro	DA
SULIMAN MARIA-GABRIELA 99-1147	**AGENŢIA NATIONALĂ A MEDICAMENTULUI** Bucureşti, Str. Av. Sănătescu nr. 48 Tel.: 021/2241710/369, Fax: 021/2243497 e-mail:mariasuliman @anm.ro	NU
SZENTE SÁNDOR 99-48	**SZENTE SÁNDOR** Odorheiu Secuiesc, str. Victoriei, nr. 41, bl. U6, et.1, ap. 4, judeţ Harghita, cod poştal 535600, Tel. /fax 0266/219143,e-mail: prooffice@szente.ro	DA

ŞANTA VALENTINA 2003-1227	**GEDEON RICHTER ROMANIA SA** Tg.Mures, Str. Cuza Voda, nr. 99-105, Tel: 0265/233675, 0265/264067, Fax: 0265/268875, cod postal 540306 e-mail: vsanta@gedeon-richter.ro; office@gedeon-richter.ro	NU
ŞOVA DAN-EUGEN 93-1013	**PIDES-CABINET DE PROPRIETATE INDUSTRIALĂ** Bucureşti, Str. Valea Buzăului, nr. 10, bl. G30, ap. 36, sector 3, Tel: 021/3455351 GSM: 0723708632 e-mail: sova@cna.ro	DA
ŞOVAR IOAN 95-32	**CABINET DE PROPRIETATE INDUSTRIALĂ S.I. SRL** Timişoara, Str. Moise Doboşan nr.110, cod 300600 Tel.0256/475105;GSM: 0722 984909, e-mail: ioan_sovar@yahoo.fr	DA
TĂRĂBIC LUCIAN 20-1195	**LUTARIS INTELPROT S.R.L.** Timisoara, 300686, Str. Sirius nr.9, sc.A, ap.8, Tel/Fax: 0256/489301, Mobil: 0742143718, 0723319154, e-mail: qualitarium@qualitarium.ro	DA
TĂTARU DOINA 95-19	**PERSOANĂ FIZICĂ** Piatra Neamţ, Str. Apele Minerale nr. 4, Tel: 0233/223602, e-mail: doina_tataru@msn.com	DA
TEODORESCU DAN MIHAI 92-11	**INTEL PROPERTY CONSULT** Bucureşti, Str. Ion Maiorescu, nr.42A, sector 2, Tel: 021/6192276, Fax:021/2123364, GSM: 0744506010	DA
TEODORESCU MIHAELA 95-30	**ROMINVENT S.A.** Bucureşti, Str. Ermil Pangratti nr. 35, et.1, sect.1 Tel: 021/2312515, Fax: 021/2312550 e-mail: office@rominvent.ro	DA
TUDOR DANIELA 99-136	**PHARMAPLANT BIOGALENICA SRL** Bucureşti Splaiul Unirii nr. 313 , Sector 3 Tel/Fax : 021/3464818; 3464808, GSM : 0745793189 e-mail:pharmaplant@ines.ro, daniela_tudor@pharmaplant.ro	NU
ŢOŢU IOAN 20-1196	**N.P.C. S.R.L.** Brasov, str. Alexandru cel Bun, nr.13, bl.E28, ap.7, cod 500025, OP 1 – CP 298, GSM: 0744520357, e-mail: totu@unitbv.ro	DA
ŢULUCA DOINA 96-48	**INVENTA - AGENTIE DE PROPRIETATE INTELECTUALA S.R.L.** Bucureşti, Bdul Corneliu Coposu, nr. 7, bl. 104, sc.2, etaj 1, ap.31, sector 3, Tel : 021/3200285, Tel/Fax : 021/3228325, GSM :0744 339649, e-mail : inventa@mark-patent.ro	DA

ŢURCANU CONSTANTIN 92-10	**INVENTA - AGENTIE DE PROPRIETATE INTELECTUALA S.R.L.** Bucureşti, Bdul Corneliu Coposu, nr. 7, bl. 104, sc.2, etaj 1, ap.31, sector 3, Tel : 021/3200285, Tel/Fax : 021/3228325,GSM : 0744 324510, e-mail : inventa@mark-patent.ro	DA
UDREA ELENA RODICA 94-25	**OSTER – Cabinet individual de proprietate industrială** Bucuresti, Str. Batistei nr.35, ap. 23, sector 2 Tel/Fax: 021/3147249 GSM: 0721254270, e-mail: traianosiescu@xnet.ro	DA
VASILESCU RALUCA 95-37	**CABINET M. OPROIU-CONSILIERE ÎN PROPRIETATE INTELECTUALĂ** Bucureşti, Str. Popa Savu, nr. 42, parter, sector 1, Tel : 021/2602834, 021/2602833, Fax : 021/2602836, 021/2602835, office@oproiu.ro	DA
VELCEA MARIAN 94-26	**INVEL – AGENŢIE DE PROPRIETATE INDUSTRIALĂ** Bucureşti, str. Ion Ghica nr.3, ap.20 Fax: 021/4303542, GSM: 0723205048, 0788374511, e-mail: office@invel.ro	DA
VELICU ANCA 2003- 1275	**CABINET ENPORA S.R.L.** Bucureşti, str. George Calinescu nr.52A, ap.1, 011694, Tel: 021 2300990; 031 1001634, Fax: 021 2302311; 031 1007927, pop@patents.ro	DA
VELŢAN LOREDANA 99-45	**INVENTA - AGENTIE DE PROPRIETATE INTELECTUALA S.R.L.** Bucureşti, Bdul Corneliu Coposu, nr. 7, bl. 104, sc.2, etaj 1, ap.31, sector 3, Tel : 021/3200285, Tel/Fax :021/3228325, e-mail : inventa@mark-patent.ro	DA
VIRGILIUS VASILACHE 2003-1228	**EDIPLAST S.R.L.** Tg. Mureş, Str. Măgurei nr.25, ap.2, Tel/Fax: 0265/263775, GSM: 0744394036, moniadel@artelecom.net	DA
VIŞOIU LILIAN CĂTALIN 2003-1246	**CABINET DE PROPRIETATE INDUSTRIALĂ "VIŞOIU LILIAN CĂTĂLIN"** Bucureşti, Str. Alexandru Vlahuta nr.3, bl. M48, sc.A, ap.7, sector 3, Tel/Fax: 021/3207251, GSM: 0744480657,visoiucatalin@yahoo.com, www.visoiucatalin.home.ro	DA
VLAD CONSTANTIN 20-1199	**VLAD CONSTANTIN** Constanţa, Bdul. 1 decembrie 1918 nr. 5, bl.F16, ap.34, Tel/Fax: 0241/625643, GSM: 0722 370300, e-mail: vlad@gmb.ro	DA
VOICU ALEXANDRA 92-5	**A.G.V. - AGENŢIE DE PROPRIETATE INDUSTRIALĂ SRL** Bucureşti, B-dul Magheru, nr. 9, sc. 2, et.9, ap. 89, sector 1, PO BOX 22-246, Tel/Fax: 021/3153684	DA
VOICU ALEXANDRA 92-5	**A.G.V. - AGENŢIE DE PROPRIETATE INDUSTRIALĂ SRL** Bucureşti, B-dul Magheru, nr. 9, sc. 2, et.9, ap. 89, sector 1, PO BOX 22-246, Tel/Fax: 021/3153684	DA

LISTA CONSILIERILOR ÎN PROPRIETATE INDUSTRIALĂ, MEMBRI AI CAMEREI NAȚIONALE A CONSILIERILOR ÎN PROPRIETATE INDUSTRIALĂ DIN ROMÂNIA, AUTORIZAȚI PENTRU DOMENIUL TOPOGRAFIILOR PENTRU CIRCUITE INTEGRATE, pentru luna iulie/2005

Nume şi Prenume/ Nr. reg. național	Denumirea societății/ Adresa societății	Societate cu obiect de activitate proprietatea industrială
ALAN LILIANA 94-1037	**BEGA GRUP SA** Timişoara, Calea Stan Vidrighin nr. 5A Tel: 0256/222103, Fax: 0256/190800 GSM : 0724250467 email:alan@tehnomet.ro	NU
ANDRONACHE PAUL 2003-1216	**CABINET INDIVIDUAL ANDRONACHE PAUL** Bucureşti, Str.Sibiu nr.14, bl.E21, et.6, ap.35, Tel/Fax: 021/7250069, GSM: 0722741043, e-mail: paul.andronache@artelecom.net	DA
AXENTE ELENA 99-46/1	**INTEL PROTECT S.R.L.** Braşov, B-dul M. Kogălniceanu, nr. 20, bloc 1k, sc. C-D, Tel: 068/413117, Fax: 0268/477333, GSM: 0722464314, e-mail: intelprotect@ccibv.ro	DA
BĂLAN GHEORGHIȚĂ 92-1	**RODALL-AGENȚIE DE PROPRIETATE INDUSTRIALĂ S.R.L.** Bucureşti, Str. Polonă nr. 115, bl. 15, sc. A, Et.4,ap. 19 sector 1, Tel.: 021/2108342, Fax:2105794, Mobil:0722 652111	DA
BLAG IOANA 94-1039	**INDUSTRIA SĂRMEI SA** Câmpia Turzii, Str. Laminoriştilor nr. 145 Judeţul Cluj, Tel: 0264/368661 int 390	NU
BOZIOREANU MARIUS ADRIAN 20-1165	**CONS INTEL BMA CABINET CONSULTANȚĂ** Buzău, cart Dorobanti 2, bl.D2, et.1,ap.5 CP 8 OP1, Mobil : 0745086588, Fax : 0238/719619, e-mail : marius_bozio@yahoo.com	DA
BUZLEA MIRCEA VALENTIN 2003- 1234	**INTELECT S.R.L.** Oradea, B-dul Dacia nr. 48, Bl. D10, Ap.3, OP9-CP128, Tel 0259/253847, Fax:0259/268094, e-mail: intelect@rdslink.ro	DA
BUZLEA NARCISA FLORICICA 2003- 1235	**INTELECT S.R.L.** Oradea, B-dul Dacia nr. 48, Bl. D10, Ap.3, OP9-CP128, Tel 0259/253847, Fax:0259/268094 e-mail: intelect@rdslink.ro	DA

CÂMPEAN GHEORGHE-GEORGEL 96-108	**NEPTUN SA** Câmpina , Str. Bobâlna nr. 57-63, Jud. Prahova, Tel: 0244/335651 (235) Fax. 0244/370338 / 336641 e-mail: neptun@interplus.ro	NU
CIOBANU MARIETTA 93-1019	**COMETAM SRL** Bucureşti, Str. Cetatea de Baltă nr. 118, bl. 9, ap. 5, sector 6, cod 77577,Tel/Fax: 021/7723008, e-mail: mciobanu@pcnet.ro	DA
COŞESCU CAMELIA 99-46/2	**INTEL PROTECT SRL** Braşov, Bd. M. Kogălniceanu, nr. 20, bloc 1k, sc. C-D, Tel: 0268/413117, Fax: 0268/477333, GSM: 0722464314, e-mail:intelprotect@ccibv.ro	DA
CONSTANTIN ADRIAN GEORGE 99-1148	**CABINET ENPORA S.R.L.** Bucureşti, str. George Calinescu nr.52A, ap.1, 011694, Tel: 021 2300990; 031 1001634, Fax: 021 2302311; 031 1007927, pop@patents.ro	DA
CORPADE ALEXANDRU 98-35	**PERSOANĂ FIZICĂ - « INCOR »** Braşov, Str. C-tin Brâncoveanu nr. 54, et. 1, ap. 4, Tel : 0268/513577	DA
FIERĂSCU COSMINA-CATRINEL 96-42	**ROMINVENT S.A.** Bucureşti, Str. Ermil Pangratti nr. 35, et.1, sect.1, Tel: 021/2312515, 2312541, Fax: 021/2312550, 2312454 e-mail: cfierascu@rominvent.ro	DA
GÂNSCA AURELIAN TUDOR 2003-1221	**RAMCONSULTING SRL** Cluj Napoca, Str. Augustin Buneanr.28, Fax : 0264/436792, GSM : 0744354156, e-mail : ramconsulting@email.ro	DA
GHEORGHICESCU EUGENIA 94-1048	**ICTCM S.A.** Bucureşti, Şos. Olteniţei nr. 103 sector 4, Tel: 3321870, 3323770/437, Fax: 021/3320775, 3321870 ,GSM:0721863338, e-mail:steh@ictcm.ro	NU
HĂISAN MARIA 20-1202	**GRUPUL INDUSTRIAL ELECTROCONTACT SA** Botoşani, Calea Naţională nr.6, Tel: 0231/517172/110, Fax: 0231/ 513710, maria.haisan@electrocontact.ro	NU
IACOBINI ANCA SVETLANA 2003-1262	**IACOBINI&CO, CONSILIERI IN DREPTUL DE PROPRIETATE INDUSTRIALĂ SRL** Bucureşti, Calea Mosilor, nr.258, bl. 4bis, ap.22, sector 2, Tel : 021/2104690 ; Fax : 021/2104793 e-mail : asimri@yahoo.com	DA
IACOBINI MIHNEA RAZVAN 2003-1261	**IACOBINI&CO, CONSILIERI IN DREPTUL DE PROPRIETATE INDUSTRIALĂ SRL** Bucureşti, Calea Mosilor, nr.258, bl. 4bis, ap.22, sector 2,Tel : 021/2104690 ; Fax : 021/2104793 E-mail : asimri@yahoo.com	DA

LARCO IOAN 99-1145	**PERSOANĂ FIZICĂ** Iaşi , Str.Independenţei, nr. 23, bl. B 1-5, Tr.5, Et. 5,ap.17, cod 700101,Tel/Fax: 0232/111146	DA
LAZĂR ELENA 97-28	**CABINET DE PROPRIETATE INDUSTRIALĂ** Buzău, Str.Unirii, Bl.16C,Ap. 12,Et.3 OP 1, CP 52, Tel/Fax:0238/435982 GSM: 0723 328633 e-mail: publio@xnet.ro; publio@mail.local.ro	DA
LORENŢ ALEXANDRU 92-6	**INVENTA - AGENŢIE DE PROPRIETATE INTELECTUALĂ S.R.L.** Bucureşti, Bdul Corneliu Coposu, nr. 7, bl. 104, sc. 2, et. 1 ap. 31,sector 3, Tel: 021/3200285, Fax: 021/3228325, e-mail: inventa@mark-patent.ro	DA
MILCEV GABRIELA 2003- 1230	**ALLEGRA CONSULTING SRL** Bucureşti, Aleea Huedin nr.1, bl.5, sc.1, ap.5, sector4, GSM: 0722249961, Tel/Fax: 021/3231384 e-mail: gabriela.milcev@allegra.ro; www.allegra.ro	DA
MOHONEA CRISTIAN 97-62	**PATENTMARK S.R.L.** Bucureşti str. Dr. N. Turnescu nr. 2, sector 5 tel/fax 021/3121669,Fax:2233963 e-mail: stema@pcnet.ro	DA
MOHONEA LILIANA 97-61	**PATENTMARK S.R.L.** Bucureşti str. Dr. N. Turnescu nr. 2, sector 5, Tel/fax 021/3121669,Fax:2233963 e-mail: stema@pcnet.ro	DA
MUSATESCU ANDRA OANA 20-1181	**ANDRA MUSATESCU CABINET DE PROPRIETATE INDUSTRIALA** Bucureşti, Str. Drumul Taberei nr. 71, Bl. TD 42, sc. 1, et. 4, ap. 28, sector 6, GSM 0722879810, e-mail : musatescua@vf.ro	DA
NICOLAE IOAN 93-22	**CABINET INDIVIDUAL "INDEPENDENT PROPRINI AGENT"** Bucureşti, sector 5, str. Fabrica de chibrituri nr. 42 , Tel: 021/3352938, GSM: 0722 610635	DA
OPREA MARILENA 2003-1277	**SD PETOSEVIC ROMANIA SRL** Bucureşti, Calea Victoriei nr.100, sc.1, ap.20, biroul 1, Tel: 021/3057996, Fax: 021/3145481, e-mail: moprea@petosevic.com, GSM: 0722259260	DA
OPROIU MARGARETA 92-8	**CABINET M. OPROIU-CONSILIERE ÎN PROPRIETATE INTELECTUALĂ** Bucureşti, Str. Popa Savu, nr. 42, parter, sector 1, el : 021/2602833, 021/2602834,Fax :021/2602835, 021/2602836, P.O.Box 2-229, e-mail : office@oproiu.ro	DA

POP CĂLIN-RADU 96-50	**CABINET ENPORA S.R.L.** Bucureşti, str. George Calinescu nr.52A, ap.1, 011694, Tel: 021 2300990; 031 1001634, Fax: 021 2302311; 031 1007927, pop@patents.ro	DA
POPESCU LIVIA 2004-1312	**CABINET POPESCU LIVIA** Bucuresti, bd. Camil Ressu 27, bl.N1, ap.188 Tel: 021/3481010, liviap25@yahoo.com	DA
PUŞCAŞU DAN 94-1056	**LOYAL PARTNERS – AGENŢIE DE PROPRIETATE INTELECTUALĂ SRL** Galaţi,Str.Brailei nr.210 bis, bl.C3B, ap.10 Tel/Fax: 0236/464847 ; GSM: 0722 744241; e-mail:loyal@geniusnet.ro	DA
RADU DANIELA 2003-1240	**GRUP ROMET SA** Sos. Brăilei nr.15, Buzau Tel : 0238/710301 Fax : 0238/710300 GSM : 0745452268	NU
RASKAI MARIA MAGDALENA 93-28	**RASKAI M M BREVMARC CONSULT S.R.L.** Dej, Str. Unirii, nr.3,BL. D8, ap.7, judetul Cluj,405200,Tel/Fax: 0264/211847, GSM: 0742084050	DA
RĂDULESCU MELANIA STELA 95-36	**ROMINVENT S.A.** Bucureşti, Str. Ermil Pangratti nr. 35, et.1, sect.1,Tel: 021/2312515, 2312541, Fax: 021/2312550, 2312454, e-mail: office@rominvent. ro	DA
RĂDULESCU MIOARA 96-47	**INVENTA - AGENŢIE DE PROPRIETATE INTELECTUALĂ S.R.L.** Bucureşti, Bdul Corneliu Coposu, nr. 7, bl. 104, sc. 2, et. 1 Ap. 31,sector 3, Tel: 021/3200285, Fax: 021/3228325, GSM: 0723 441841, e-mail: inventa@rnc.ro	DA
STĂNCESCU ALIN CRISTIAN 2003-1278	**LEGAL BRAND S.R.L.** Bucureşti, Str. Nicolae Licăreţ nr.1, bl.33, sc.C, ap.107,Tel: 0722607380, legal.brand@easynet.ro	DA
STĂNCESCU ANCA 20-1194	**LEGAL BRAND S.R.L.** Bucureşti, Str. Nicolae Licăreţ nr.1, bl.33, sc.C, ap.107,Tel: 0722674635, legal.brand@easynet.ro	DA
STRECHE GHERGHINA 97-1116	**SNP – PETROM SA** Bucureşti, Calea Victoriei nr. 109, sector 1, Tel. : 021/2125010, Fax: 021/3138629, gherghina.streche@petrom.com	NU
ŞOVA DAN-EUGEN 93-1013	**PIDES - CABINET INDIVIDUAL** Bucureşti, str. Valea Buzăului, nr. 10, bl. G30, ap. 36, sector 3, Tel: 021/3455351, GSM:0723708632, e-mail: sova@cna.ro	DA

ŢOŢU IOAN 20-1196	**N.P.C. S.R.L.** Braşov, str. Alexandru cel Bun, nr.13, bl.E28, ap.7, cod 500025, OP 1 – CP 298, GSM: 0744520357,e-mail: totu@unitbv.ro	DA
ŢULUCA DOINA 96-48	**INVENTA - AGENŢIE DE PROPRIETATE INTELECTUALĂ S.R.L.** Bucureşti, Bdul Corneliu Coposu, nr. 7, bl. 104, sc. 2, et. 1 ap. 31,sector 3, Tel: 021/3200285, Fax: 021/3228325, GSM : 0744 339649, e-mail: inventa@mark-patent.ro	DA
ŢURCANU CONSTANTIN 92-10	**INVENTA - AGENŢIE DE PROPRIETATE INTELECTUALĂ S.R.L.** Bucureşti, Bdul Corneliu Coposu, nr. 7, bl. 104, sc. 2, et. 1 ap. 31,sector 3, Tel: 021/3200285, Fax: 021/3228325, GSM : 0744 324510, e-mail: inventa@mark-patent.ro	DA
VELICU ANCA 2003-1275	**CABINET ENPORA S.R.L.** Bucureşti, str. George Calinescu nr.52A, ap.1, 011694, Tel: 021 2300990; 031 1001634, Fax: 021 2302311; 031 1007927, pop@patents.ro	DA
VIŞOIU LILIAN CATALIN 2003-1246	**CABINET DE PROPRIETATE INDUSTRIALĂ "VIŞOIU LILIAN CATALIN"** Bucureşti, Str. Alexandru Vlahuta nr.3, bl. M48, sc.A, ap.7, sector 3, Tel/Fax: 021/3207251, GSM: 0744480657,e-mail: visoiucatalin@yahoo.com, www.visoiucatalin.home.ro	DA
VOICU ALEXANDRA 92-5	**A.G.V. - AGENŢIE DE PROPRIETATE INDUSTRIALĂ S.R.L.** Bucureşti, B-dul Magheru, nr. 9, sc. 2, etaj 9, ap. 89, sector 1, PO BOX: 22-246, Tel/Fax: 021/3153684	DA

Notă: Listele privind consilierii în proprietate industrială s-au tipărit conform datelor trimise de Camera Naţională a Consilierilor în Proprietate Industrială din România. Pentru relaţii suplimentare, vă rugăm să vă adresaţi doamnei ing. Doina Ţuluca

ORDIN nr. 03/15.01.2002

În temeiul art. 6 alin. 3 din HG nr. 573/07.09.1998 şi a Deciziei Primului Ministru nr. 45/13.03.1998, Directorul General al Oficiului de Stat pentru Invenții şi Mărci emite următorul:

ORDIN

Articol unic: Lista centrelor regionale, cuprinzând datele utile şi instituțiile gazdă, aşa cum sunt prezentate în anexă, se publică în Buletinul Oficial de Proprietate Industrială, împreună cu prezentul Ordin.

Director General

ing. Gábor VARGA

CENTRE REGIONALE PENTRU PROMOVAREA PROPRIETĂȚII INDUSTRIALE, ÎN ROMÂNIA

Coordonatorul activității Centrelor Regionale din partea OSIM:

ing. Florin POPA tel: 01 315 19 66/221; 01 315 19 64/221; 314 59 65/221
Fax: 01 312 38 19
Mobil: 0723 33 07 52
E-mail: **florin.popa@osim.ro** sau **office@osim.ro**

BACĂU

- str. Libertății nr. 1, cod 600052, județul Bacău
- tel: 0234/570010 /130, 146
- fax: 0234/571070
- mobil: 0744538409
- e-mail: camerabc@cciabc.ro
- www.cciabc.ro /servicii.htm
- Coordonator activitate Centru: dl. Doru SIMOVICI - Preşedinte CCIA
- Director centru: ing. Gh. GHIVNICI

BISTRIȚA-NĂSĂUD CAMERA DE COMERȚ, INDUSTRIE ŞI AGRICULTURĂ BISTRIȚA-NĂSĂUD, pentru CRPPPI

- Adresa sediului: str. Petre Ispirescu nr. 15A, Bistrița, Bistrița 420081, județul BISTRIȚA-NĂSĂUD
- *Adresa de corespondență: Oficiul Poştal 1, Căsuța Poştală 18, Bistrița, județul BISTRIȚA- NĂSĂUD*
- tel. 0263 230640; 230400; 210038
- fax. 0263 230640; 210039
- e-mail: *office@ccibn.elcom.ro*
  relatii@ccibn.elcom.ro
- Coordonator: dl. Vasile BAR- Preşedinte CCIA Bistrița
- Responsabil centru: dl. ing. Daniel Cristian BALAN

BRĂILA

- str. Pensionatului nr. 3, C.P. 6-42, Brăila, cod 810245, județul BRĂILA
- tel: 0239 612 388
- tel/fax: 0239 613716; 613172; 614324
- e-mail: cciabr@brx.ssibr.ro
- Coordonator: dl. Ioan CHIRIACESCU, Director executiv CCIA
- Responsabil centru: d-na ing. Anca VASILIU

BRAŞOV

- Adresa de vizitare şi consultanță: Colina Universității, Corp I
- *Adresa de corespondență: Braşov 500500, județul BRAŞOV, O.P.1, C.P. 298*
- tel: 0268 412921/196
- fax: 0268 476241
- e-mail: totu@unitbv.ro
- Coordonator activitate Centru: dl. Ioan TOTU, mobil: 0744 520357
- Persoană contact: d-na Simona HRITCU

CONSTANȚA

- str. Mircea cel Bătrân nr. 84, bloc MF1, cod 900658, județul CONSTANȚA
- tel: 0241 618475; 619854;
- fax: 0241 619454
- e-mail: office@ccina.ro
  drc@ccina.ro
- www.ccina.ro
- Coordonator activitate Centru: dl. C. JUGANARU-director executiv CCINA
- persoane contact: d-na ing. Adriana BAROTHI (mobil 07222754416)
  d-na cons.jurist I.F.CARSTEA

CRAIOVA

- str. Libertății nr. 15, Corp Administrativ Universitate, camera 208-209, Craiova cod 200583, județul DOLJ
- tel/fax 0251 134880
- e-mail: inventii@administrativ.ucv.ro
- e-mail: ghmanolea@em.ucv.ro
- www.central.ucv.ro/newwebpg/ciitt/CRPPI.htm
- Coordonator: Prof. univ. dr. Gheorghe MANOLEA - tel : 0744771432
- persoană contact: ing.Catalin NEDELCUT

GALAȚI

- str. Mihai Bravu nr. 46, cod 800208, CCIA Galați, județul GALAȚI
- tel: 0236 460312; 473580
- fax: 0236 460650
- e-mail: camcomin@xnet.ro
- www.cciagl.xnet.ro
- Coordonator: dl. Dan Lilion GOGONCEA- Preşedinte CCIA Galați
- Responsabil centru: dl. Dumitru GHECENCO

IAŞI

- Universitatea Gheorghe Asachi, Institutul Național de Inventică, b-dul CAROL nr. 3-5, P.O. Box 727- IAŞI -3, cod 700506, județul IAŞI
- tel/fax 0232 214763
- e-mail: *bplaht@athena.mt.tuiasi.ro*
- Coordonator: dl. Prof. univ. dr. ing. Boris PLAHTEANU

BAIA MARE

- str. Melodiei nr. 2/P3, Baia Mare, cod 430353, judeţul MARAMUREŞ
- tel./ fax : 0262 213753
- e-mail: crpppimm@bic.cdimm.org
  sorin@bic.cdimm.org
  carmen@bic.cdimm.org
- www.crpppimm.cdimm.org
- Coordonator: Nicolae DASCALESCU - Director CDIMM
- Persoane contact: ing. Sorin IANCU - director centru
  ing. Carmen NEACSU

ORADEA

- str. Roman Ciorogariu nr. 65, P.O Box 211, cod 410009, judeţul BIHOR
- tel: 0259 417807; 135104; 135202; 135017
- fax: 0259 47 0015
- e-mail: secretariat@ccibh.ro
- Coordonator activitate Centru: dl.Ioan GLAJARU- Preşedinte CCIA
- persoană contact : d-na Mihaela SECARĂ

SFÂNTU GHEORGHE

- judeţul COVASNA - Sediul ASIMCOV, str. Martinovics nr. 2 , O.P.1, C.P. 167, cod 520009
- tel/fax: 0267 31 81 52
- e-mail: stanciu@planet.ro
- Coordonator: dl. Miklos Levente BAGOLY- Preşedinte ASIMCOV
- Responsabil centru: d-na Adelina STANCIU- telefon : 0744435291

SUCEAVA

- str. Universităţii nr. 15-17, cod 720229, judeţul SUCEAVA
- tel. 0230 521506; 520099
- fax.0230 520099; 521506
- e-mail: cci@cci.usv.ro
- Coordonator: dl Ioan HEROIU - Preşedinte CCIA
- Responsabil centru: cons. jur. Ovidiu DONTU
- persoană contact: ing. Mircea POPOVENIUC, tel.direct 0230 523587

TÂRGU MUREŞ

- Centrul Regional de Promovare a Protecţiei Proprietăţii Industriale
- str. Henri COANDĂ nr. 1, cod 540045, judeţul Mureş
- tel. 0265 269522; fax 0265 263300
- e-mail: plesagho@yahoo.com
- Coordonator: dl. dr. Octavian PLESA - Director General

TIMIŞOARA

- str. Piaţa Victoriei nr. 3 , parter, cod 300030, judeţul TIMIŞ
- tel. 0256 490766; 0256-497136; fax 0256 490311
- e-mail: cpmq@cciat.ro sau
  ccda@cciat.ro
- www.cciat.ro
- Coordonator: dl. Emil MATEESCU - Preşedinte CCIA
- Responsabil centru: Aurelia CHIRA - consilier

Colegiul de redacție

Bogdan Boreschievici - *Director Direcția CNIS*
Cristina-Maria Bararu - *Şef Serviciu Editură - Tipografie*
Mihaela Târcolea - *Consilier editorial*
Cristina Stamate - *Redactor responsabil BOPI - Secțiunea Invenții*
Ştefania Dumitrescu -*Tehnoredactor*
Bogdana Codrean - *Procesare computerizată imagini*
Ştefania Dumitrescu - *Secretar de redacție*

Editare şi tehnoredactare computerizată: Editura OSIM®

Coperta: *Cristina-Maria Bararu*

Tiparul executat sub comanda nr. 98/2005, la
Tipografia OFICIULUI DE STAT PENTRU INVENȚII ŞI MĂRCI, BUCUREŞTI

Inscripționat la: Tipografia O.S.I.M. sub comada nr. 99 / 9.07.2004

Direcția - Redacția - Administrația
OFICIUL DE STAT PENTRU INVENȚII ȘI MĂRCI
Str. Ion Ghica nr. 5, Sector 3, telefon: + 401 315.19.66; + 401 314.21.02;
fax: + 401 312.38.19
e-mail: editura@osim.ro http: www.osim.ro
BUCUREȘTI - ROMÂNIA

Tehnoredactare și tipar: OFICIUL DE STAT PENTRU INVENȚII ȘI MĂRCI