ROMÂNIA

OFICIUL DE STAT
PENTRU
INVENȚII ȘI MĂRCI

BULETIN OFICIAL DE PROPRIETATE INDUSTRIALĂ

Secțiunea INVENȚII

5/2003

ROMÂNIA

OFICIUL DE STAT PENTRU INVENȚII ŞI MĂRCI

BULETIN OFICIAL DE PROPRIETATE INDUSTRIALĂ

Secțiunea INVENȚII

Nr. 5/2003
Publicat la 30.05.2003

BULETIN OFICIAL DE PROPRIETATE INDUSTRIALĂ

Nr.5

30 mai 2003

Direcţia-Redacţia-Administraţia

OFICIUL DE STAT PENTRU INVENŢII ŞI MĂRCI

Str. Ion Ghica nr.5, sect.3
telefon: + 4021.315.19.66
fax:+ 4021.312.38.19
e-mail: office@osim.ro
e-mail: editura@osim.ro
http://www.osim.ro

BUCUREŞTI-ROMÂNIA

ISSN-1220-6105

CUPRINS GENERAL

Prezentare BOPI 5

Coduri normalizate OMPI utilizate în BOPI 6

Rezumatele cererilor de brevet de invenţie publicate, conform Legii nr. 64/91 11

Listele cererilor de brevet de invenţie publicate, conform Legii nr. 64/91, aranjate în ordinea numărului cererii 41

Listele cererilor de brevet de invenţie publicate, conform Legii nr. 64/91, aranjate în ordinea clasificării internaţionale 45

Rezumatele brevetelor de invenţie acordate, conform Legii nr. 64/91 51

Listele brevetelor de invenţie acordate, conform Legii nr. 64/91, aranjate în ordinea numărului de brevet 127

Listele brevetelor de invenţie acordate, conform Legii nr. 64/91, aranjate în ordinea numărului de dosar 136

Brevetele de invenţie publicate şi eliberate, conform Legii nr.64/91 147

Protecţie tranzitorie acordată titularului de brevet de invenţie, conform Legii nr.93/98 155

Listele brevetelor de invenţie cu protecţie tranzitorie, aranjate în ordinea numărului de brevet/cerere şi a clasificării internaţionale, şi certificate de protecţie tranzitorie pentru brevete de invenţie, eliberate conform Legii nr.93/98 159

Certificate de protecţie tranzitorie ai căror titulari au decăzut din drepturile conferite de brevetul de invenţie, conform art. 7 din Legea nr. 93/1998 şi art. 47 alin. 2 din Legea nr. 64/1991 163

Transmiteri de drepturi, înregistrate la Oficiul de Stat pentru Invenţii şi Mărci, conform art. 7, din Legea nr. 93/1998 privind protecţia tranzitorie a brevetelor de invenţie 167

Materiale de informare şi documentare din domeniul proprietăţii industriale:

- Ordinul nr.157/24.07.1997 privind lista agenţiilor specializate în proprietate industrială şi a consilierilor în proprietate industrială 171
- Ordinul nr. 03/15.01.2002 Centre regionale pentru promovarea proprietăţii industriale în România 209
- Formular de cerere de brevet de invenţie, conform Instrucţiunii de serviciu nr. 88/12.05.2003 215

Erate. Modificări intervenite în statutul juridic al cererilor de brevet de invenţie sau al brevetelor acordate 223

SOMMAIRE

Présentation du BOPI 5
Codes normalisés de l'OMPI utilisés dans BOPI 6
Abrégés des demandes de brevet d'invention délivrés conformément a la Loi no.64/91 11
Demandes de brevets d'invention publieés selon la Loi no.64/91, ordonnés selon le numéro de la demande 41
Demandes de brevets d'invention publieés selon la Loi no.64/91, ordonnés selon la classification internationale 45
Abrégés des brevets d'invention délivrés selon la Loi no.64/91 51
Abrégés des brevets d'invention délivrés selon la Loi no.64/91, ordonnés selon le numéro de brevet 127
Abrégés des brevets d'invention délivrés selon la Loi no.64/91, ordonnés selon le numéro de dépôt 136
Brevets d'invention publiés et délivrés selon la Loi no.64/91 147
Protection transitoire accordée au titulaire du brevet d'invention selon la Loi no. 93/98 155
Listes des brevets d'invention bénéficiant de protection transitoire, ordonnés selon le numéro du brevet/demande et de la classification internationale, et certificats de protection transitoire pour les brevets d'invention déjà délivrés, selon la Loi no. 93/98..... 159
Certificats de protection transitoire dont les titulaires sont déchus des droits découlant des brevets d'invention conformément à l'article 7 de la Loi 93/1998 et l'article 47,paragraphe 2 de la Loi no. 64/1991 163
Transmissions des droits enregistrésà l'Office d'Etat pour les Inventions et Marques, conformément l'article 7 de la Loi no. 93/98, concernant la protection transitoire des brevets d'invention 167
Documents concernant l'information et la documentation dans le domaine de la propriété industrielle:
- Arrêté no.157/24.07.1997 concernant les agences spécialisées en propriété industrielle et les conseillers en propriété industrielle 171
- Arrété no. 3/2002, Centres régionaux pour la promotion de la propriété industrielle en Roumanie 209
- Formulaire de demande de brevet d'invention conformément à l'Ordre no. 88/12.05.2003 215

Erates. Modifications dans le statut juridique des demandes de brevet d'invention ou des brevets délivrés 223

CONTENTS

Introducing BOPI 5
WIPO normalised codes used in BOPI 6
Patent applications abstracts according to Law no.64/91 11
List of patent applications published according to Law no.64/91, sorted by application number 41
List of patent applications published according to Law no.64/91, sorted by international classification 45
Granted patents abstracts according to Law no.64/91 51
List of patents granted according to Law no.64/91, sorted by patent number 127
List of patents granted according to Law no.64/91, sorted by application number 136
Patents granted published according to Law no.64/91 147
Transitional protection granted under Law no. 93/98,..... 155
List of the patents for the grant of transitional protection under Law no. 93/98, arranged according to the number of the patent/application and sorted by international classification, and transitional certificats granted for patents granted published 159
Transitional protection certificates whose owneras' rights under the patent forfeited, according to art. 7 from the Law no. 93/1998 and art. 47(2) from the Patent Law no. 64/1991 163
Transfer of rights filed with the State Officefor Inventions and Trademarks in accordance with the provisions of the Law no. 93/98 on provisional patent protection 167
Information and searching materials in industrial property field:
- 157/24.07.1997 decision concerning the list of industrial property, specialised agencies and of industrial property attorneys 171
- Decision no. 03/2002, Regional centres for the promotion of property in Romania 209
- Printed form for a patent applications according to the office no. 88/12.05.2003 215

Erratum. Modifications in the legal status of applications and/or patents 223

In Buletinul Oficial de Proprietate Industrială, rezumatele brevetelor acordate se publică în ordinea claselor.

Prima literă din clasă este simbolul unei secțiuni a clasificării internaționale a cererilor de brevet. Semnificația acestor simboluri este cea conferită de clasificarea internațională, astfel:

A - Necesități curente ale vieții
B - Tehnici industriale diverse. Transport
C - Chimie şi metalurgie
D - Textile şi hârtie
E - Construcții fixe
F - Mecanică. Iluminat. Incălzire. Armament. Exploziv
G - Fizică
H - Electricitate

CONDIȚII DE VÂNZARE A
BULETINULUI OFICIAL DE PROPRIETATE INDUSTRIALĂ

Buletinul Oficial de Proprietate Industrială se poate obține de la **Oficiul de Stat pentru Invenții şi Mărci**, str. Ion Ghica nr. 5, sector 3, Bucureşti.

- Relații despre condițiile anuale de abonare le puteți obține de la O.S.I.M., telefon +4021.315.19.66, +4021315.19.64, +4021314.59.66, +4021314.59.54, interior 203 sau 275.
- Prețul unui abonament la publicația BOPI- Invenții este de 3.500.000 lei.
- Prețul unui exemplar individual este de 350.000 lei/număr, în limita stocurilor disponibile.
- În cazul în care vor interveni modificări ale prețurilor, acestea vor fi anunțate.
- Contul OSIM, în lei: 50.03.4266081 Direcția de Trezorerie şi Contabilitate Publică a Municipiului Bucureşti (DTCPMB).

- Incepând cu data de 12 iulie 1999, conturile OSIM de la BANCOREX, SUCURSALA VICTORIA, au fost transferate la BANCA COMERCIALĂ ROMÂNĂ, SUCURSALA UNIVERSITĂȚII. Conturile deschise sunt:
- cont dolari USA - 2511.1 - 774.2/USD
- cont Euro - 2511.1 - 774.8/EUR
- cont Franci elvețieni - 25.11.1 - 774.5/CHF

Programul de lucru cu publicul al Registraturii O.S.I.M. este următorul:
luni - joi: 8,30 - 16,00
vineri: 8,30 - 13,30

Extras din codurile normalizate ale Organizației Mondiale de Proprietate Intelectuală - OMPI - (norma ST3) referitoare la organizațiile internaționale şi țările care eliberează sau înregistrează titluri de proprietate industrială şi care se regăsesc frecvent în Buletinul Oficial de Proprietate Industrială (lista este actualizată de OMPI în 1990).

WO - Organizația Mondială de Proprietate Intelectuală (OMPI)
EP - Oficiul European de Brevete (OEB)

AE - Emiratele Arabe Unite
AF - Afganistan
AG - Antigua si Barbuda
AI - Anguilla
AL - Albania
AN - Antilele Olandeze
AO - Angola
AR - Argentina
AT - Austria
AU - Australia
AZ - Azerbaidjan

BA - Bosnia-Herzegovina
BD - Bangladesh
BE - Belgia
BF - Burkina Faso
BG - Bulgaria
BH - Bahrein
BI - Burundi
BJ - Benin
BM - Bermude
BN - Brunei Darussalam
BO - Bolivia
BR - Brazilia
BS - Bahamas
BW - Botswana
BY - Belarus
BZ - Belize

CA - Canada
CF - Republica Centrafricană
CG - Congo
CH - Elveția
CI - Coasta de Fildeş
CL - Chile
CM - Camerun
CN - China
CO - Columbia
CR - Costa Rica
CU - Cuba
CV - Insulele Capului Verde
CY - Cipru
CZ - Republica Cehă

DE - Germania
DJ - Djibouti
DK - Danemarca
DM - Dominique
DO - Republica Dominicană
DZ - Algeria

EC - Ecuador
EE - Estonia
EG - Egipt
ES - Spania
ET - Etiopia

FI - Finlanda
FJ - Fidji
FK - Insulele Falkland (Malvine)
FR - Franța

GA - Gabon
GB - Anglia
GD - Grenada
GE - Georgia
GH - Ghana
GI - Gibraltar
GM - Gambia
GN - Guineea
GQ - Guineea Ecuatorială
GR - Grecia
GT - Guatemala
GW - Guineea-Bissau
GY - Guiana

HK - Hong-Kong
HN - Honduras
HR - Croația
HT - Haiti
HU - Ungaria

ID - Indonezia
IE - Irlanda
IL - Israel
IN - India
IQ - Irak
IR - Iran (Republica Islamică)
IS - Islanda
IT - Italia

JM - Jamaica
JO - Iordania
JP - Japonia

KE - Kenia
KF - Kirghistan
KH - Cambodgia
KI - Kiribati
KM - Comore (Insule)
KN - Saint Kitts şi Nevis
KP - Republica Populara Democrată Coreea
KR - Republica Coreea
KW - Kuweit
KY - Insulele Caimane
KZ - Kazahstan

LA - Laos
LB - Liban
LC - Santa Lucia

OA - Organizația Africană de Proprietate Intelectuală
AP - Organizația Regională Africană de Proprietate Industrială

LI - Lichtenstein
LK - Sri Lanka
LR - Liberia
LS - Lesotho
LT - Lituania
LU - Luxemburg
LV - Letonia
LY - Libia

MK - Macedonia
MA - Maroc
MC - Monaco
MD - Republica Moldova
MG - Madagascar
ML - Mali
MN - Mongolia
MO - Macao
MR - Mauritania
MS - Montserrat
MT - Malta
MU - Maurice
MV - Maldive
MW - Malawi
MX - Mexic
MY - Malaesia
MZ - Mozambic

NA - Namibia
NE - Niger
NG - Nigeria
NI - Nicaragua
NL - Olanda
NO - Norvegia
NP - Nepal
NR - Nauru
NZ - Noua Zeelandă

OM - Oman

PA - Panama
PE - Peru
PG - Papua - Noua Guinee
PH - Filipine
PK - Pakistan
PL - Polonia
PT - Portugalia
PY - Paraguay

QA - Qatar

RO - România
RU - Federația Rusă
RW - Ruanda

SA - Arabia Saudită
SB - Insulele Salomon
SC - Seychelle
SD - Sudan
SE - Suedia
SG - Singapore
SH - Sfînta Elena
SE - Slovenia
SK - Republica Slovacă
SL - Sierra Leone
SM - Saint-Marin
SN - Senegal
SO - Somalia
SR - Suriname
ST - Sao Tomeé şi Principe
SV - Salvador
SY - Siria

SU - Uniunea Sovietică

TC - Insulele Turques şi Caïques
TD - Ciad
TG - Togo
TH - Thailanda
TN - Tunisia
TO - Tonga
TR - Turcia
TT - Trinidad-Tobago
TV - Tuvalu
TW - Taiwan (Provincie Chineză)
TZ - Republica Unită a Tanzaniei

UA - Ucraina
UG - Uganda
US - Statele Unite ale Americii
UY - Uruguay

VA - Saint-Siège
VC - Saint Vincent et Grenadines
VE - Venezuela
VG - Insulele Virgine Britanice
VN - Vietnam
VU - Vanuatu

WS - Samoa

YE - Yemen
YU - Iugoslavia

ZA - Africa de Sud
ZM - Zambia
ZR - Zair
ZW - Zimbabwe

Norme privind codurile standard pentru identificarea diferitelor tipuri de documente de brevet

I. Coduri din Grupa 1/ST.16

A0 - Cerere de invenție publicată înainte de termenul legal de 18 luni de la data depozitului național sau data priorității invocate şi recunoscute, sau înainte de împlinirea aceluiaşi termen de la data deschiderii fazei naționale sau înainte de împlinirea termenului de 6 luni de la data deschiderii fazei naționale, dacă prioritatea a fost recunoscută;

A1 - Cerere de brevet publicată la termen, împreună cu raportul de documentare;

A2 - Cerere de brevet de invenție publicată la termen, fără raportul de documentare;

A3 - Raport de documentare a unei cereri de brevet de invenție (publicat ulterior publicării cererii);

A4 - Cerere de brevet de invenție, cu sau fără amendamente, publicată după scoaterea din regim secret sau nepublic, împreună cu - sau fără - raportul de documentare;

B1 - Brevet de invenție acordat;

B2 - Brevet de invenție acordat, amendat în urma procedurilor de contestație sau revocare de către Comisia de Reexaminare sau Tribunalul Bucureşti (TB);

B3 - Brevet de invenție cu protecție extinsă;

B5 - Brevet de invenție dependent (cod neutilizat încă, se va utiliza după amendarea Legii 64/1991);

B8 - Brevet de invenție cu corecturi ale datelor bibliografice, părților din text, desene sau formule chimice cuprinse în pagina de capăt a unui de brevet de invenție acordat;

B9 - Brevet de invenție cu corecturi ale oricărei părți din descriere, revendicări şi desene şi constă în retipărirea parțială sau completă a documentului.

C1 - Brevet de invenție eliberat;

C2 - Brevet de invenție eliberat, amendat în urma procedurilor de contestație sau revocare de către Comisia de Reexaminare sau TB;

C3 - Brevet de invenție eliberat după procedura de anulare parțială în baza hotărârii TB;

C4 - Brevet de invenție eliberat după procedura de anulare ca urmare a unei acțiuni în justiție referitoare la dreptul la brevet;

C5 - Brevet de invenție dependent, eliberat (cod neutilizat încă, se va utiliza după amendarea Legii 64/1991);

REZUMATELE
CERERILOR DE BREVET DE INVENȚIE

Legea nr. 64/1991

Semnificația codurilor INID folosite în prezenta secțiune (norma ST 9 a Organizației Mondiale de Proprietate Intelectuală OMPI) în ordinea apariției lor:

(21) numărul de publicare;
(41) data publicării cererii de brevet;
(22) data depozitului național reglementar;

(61) perfecționare la brevet nr.;
(62) divizată din cererea nr.; data;

(30) prioritate;
(86) numărul şi data cererii internaționale (regionale sau PCT);
(87) numărul şi data publicării cererii internaționale (regionale sau PCT);

(71) solicitantul;
(72) numele şi prenumele inventatorilor declarați;

(51) clasa, conform clasificării internaționale;
(54) titlul invenției;
(57) rezumatul invenției.

Publicarea în BOPI a cererilor de brevet de invenție asigură solicitantului o protecție provizorie, în condițiile prevăzute de art.35 din Legea 64/1991.

Descrierile cererilor de brevet de invenție, ale căror rezumate sunt publicate în acest număr, se află la sala de lectură a OSIM - **accesibile publicului** - şi pot fi consultate direct sau se pot comanda xerocopii, contra-cost. Aceste descrieri fac parte din stadiul tehnicii, pentru stabilirea noutății, începând cu data publicării lor în Buletin.

(21) a 2001 01220 A *(51)* **A 01 K 67/00** *(22)* 15.11.2001 *(41)* 30.05.2003//5/2003 *(71) Sericarom S.A.-Filiala Cercetare, Bucureşti, RO (72) Matei Alexandra, Bucureşti, RO (54)* **MODUL SERICICOL, MULTIFUNCȚIONAL, TIP MSM-2000**

(57) Invenția se referă la un modul sericicol, multifuncțional, destinat creşterii viermilor de mătase în sistemul gospodăresc sau industrial, cu capacitate de creştere pentru larve provenite din 10 g ouă. Modulul conform invenției este constituit dintr-un cadru suport (**1**), prevăzut cu doi pereți laterali realizați din bare sudate, pe care se fixează nişte sertare (**2**) de creştere a viermilor de mătase şi nişte tăvi (**3**) de colectare a dejecțiilor, sertarele (**2**) fiind alcătuite din nişte rame laterale din aluminiu şi un perete inferior prevăzut cu nişte perforații de 10 mm sau o plasă de sârmă tip rabitz, tăvile (**3**) de colectare a dejecțiilor sunt confecționate din tablă de aluminiu, întregul utilaj sprijinindu-se pe patru roți de direcție (**4**) pivotante.

Revendicări: 1
Figuri: 3

(21) a 2001 01220 A

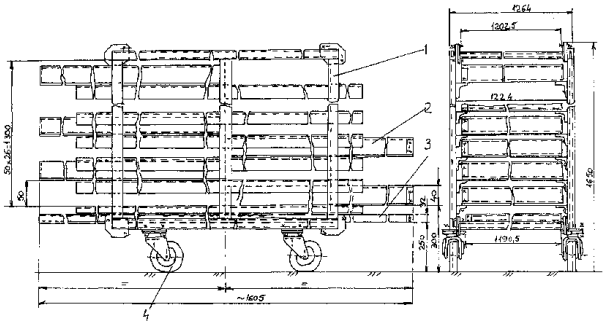

Fig. 1

(21) a 2003 00061 A *(51)* **A 01 N 41/06**; A 01 N 41/02 *(22)* 22.01.2003 *(41)* 30.05.2003//5/2003 *(71) Alchimex S.A., Bucureşti, RO (72) Crânguş Claudiu, Bucureşti, RO; Munteanu Floarea, Bucureşti, RO; Alexandri Alexandru, Bucureşti, RO; Popescu Alexandrina, Bucureşti, RO; Bucur Elena, Bucureşti, RO; Săndulescu Nicolae, Bucureşti, RO (54)* **COMPOZIȚII ERBICIDE**

(57) Invenția se referă la o compoziție erbicidă pe bază de derivați de sulfoniluree, care acționează asupra vegetației nedorite din cultura plantelor. Compoziția conform invenției este constituită din 20...80 părți în greutate substanță activă formată dintr-un amestec de 2-cloro-N[[[(4-metoxi-6-metil-1,3,5-triazin-2-il)amino]carbonil]amino]benzensulfonamidă (I) şi metil-2 [[[(4-metoxi-6-metil-1,3,5-triazin-2-il) metilamină] carbonil] amino] sulfonil]benzoat (II), ca atare sau sub formă de săruri, în raport gravimetric I:II de 1:1-2:1; 10...80 părți în greutate adjuvanți de condiționare de tip alcolați, hidroxizi, carbonați acizi sau carbonați ai metalelor alcaline şi 5...15 părți în greutate antiaglomeranți şi stabilizatori pe bază de uleiuri vegetale sau minerale.

Revendicări: 1

(21) a 2001 01265 A *(51)* **A 41 C 3/00** *(22)* 26.11.2001 *(41)* 30.05.2003//5/2003 *(71) Institutul Național de Cercetare-Dezvoltare pentru Textile şi Pielărie, Bucureşti, RO (72) Ene Alexandra, Bucureşti, RO; Petrescu Adriana, Bucureşti, RO; Firoiu Mircea, Bucureşti, RO (54)* **ACCESORIU PENTRU ARTICOLE DE MODĂ ŞI PROCEDEU DE REALIZARE A ACESTUIA**

(57) Invenția se referă la un accesoriu pentru articole de îmbrăcăminte, sub formă de cupe de sutien, utilizat în industria de confecții, şi la un procedeu de realizare a acestuia. Accesoriul conform invenției este format dintr-o structură stratificată, plană, constituită din două straturi de tricot din 100% bumbac şi o rețea de armare din polipropilenă. Procedeul de realizare a articolului de îmbrăcăminte, conform invenției, constă în aceea că, pe un strat de tricot din 100% bumbac, se depun 14...17g/m^2 adeziv copoliamidic, tricotul astfel tratat se armează cu o rețea de polipropilenă, după care se stratifică complexul format din tricot tratat-rețea de polipropilenă-tricot netratat, la o temperatură cuprinsă între 170 şi 185°C, o presiune între 2 şi 4 at, timp de minimum 10 s, şi structura stratificată se termoformează la 45°C, presiune 2,5...4 at, timp de minimum 20 s.

Revendicări: 5

(21) a 2001 01193 A *(51)* **A 43 B 13/22** *(22)* 02.11.2001 *(41)* 30.05.2003//5/2003 *(71) Cocieru Crinuța, în calitate de tutore al minorului Cocieru Ovidiu Constantin, Suceava, RO (72) Cocieru Ovidiu Constantin, Suceava, RO (54)* **TALPĂ ANTIALUNECARE**

(57) Invenția se referă la talpă utilizată împotriva alunecărilor pe gheață. Talpa conform invenției este constituită dintr-un dispozitiv (**2**) şi o talpă (**3**) prevăzută cu nişte proeminențe (**4**) antiderapante.

Revendicări: 1
Figuri: 2

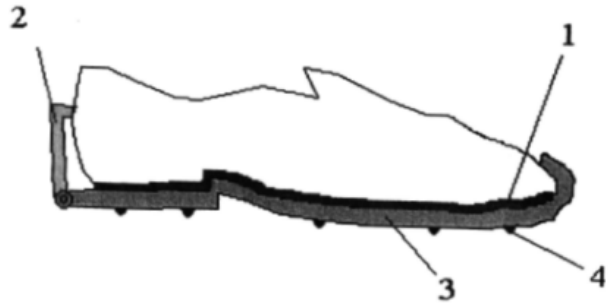

Fig. 1

(21) a 2001 01097 A *(51)* **A 44 B 11/02** *(22)* 03.10.2001 *(41)* 30.05.2003//5/2003 *(71) Zăbavă C. Lucian, comuna Tg. Frumos, Iaşi, RO (72) Zăbavă C. Lucian, comuna Tg. Frumos, Iaşi, RO (54)* **SISTEM DE PRINDERE CU LAMELE ELASTICE**

(57) Invenția se referă la un sistem de prindere ce foloseşte două lamele elastice exterioare şi o lamelă arc interioară, cu aplicabilitate în industria textilă şi pielărie, industria de fabricare a bijuteriilor. Sistemul conform invenției este constituit dintr-un subansamblu având un cadru (**1**) de susținere din țeavă de formă paralelipipedică curbată, având într-un capăt nişte locaşe (**2**) de prindere pe o tijă telescopică, nişte lamele (**3**) elastice, exterioare, solidare cu cadrul (**1**) şi un cioc (**4**) de prindere situat pe lamelele (**3**) elastice, pe o parte (**5**) superioară a cadrului (**1**) de susținere şi un umăr (**7**) de siguranță de blocare, un alt subansamblu, având un cadru (**8**) de susținere de formă paralelipipedică curbată, prezintă într-un capăt o lamelă (**9**) arc tip foaie şi un buton (**10**) de apăsare şi nişte urechi (**11**) laterale de prindere a lamelelor elastice exterioare (**3**) şi alte locaşe (**12**) de prindere pentru tija telescopică.

Revendicări: 1
Figuri: 7

(21) a 2001 01097 A

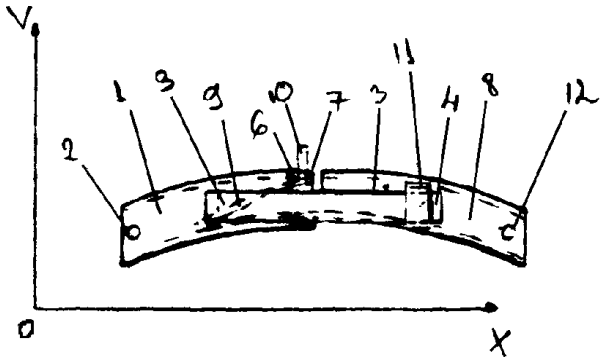

Fig. 1

(21) a 2002 01503 A *(51)* **A 44 C 27/00**; A 44 C 5/00; A 44 C 25/00; A 61 N 1/00; B 22 F 9/02 *(22)* 26.03.2002 *(30)* 28.03.2001 JP 2001-093219 *(41)* 30.05.2003//5/2003 *(86)* JP 02/02913 26.03.2002 *(87)* WO 02/07848 10.10.2002 *(71) Phild Co., Ltd., Kyoto City, Kyoto, JP (72) Hirata Yoshihiro, Kyoto City, Kyoto, JP; Ueda Yoshio, Kyoto City, Kyoto, JP; Takase Hiroaki, Kyoto City, Ky Oto, JP; Suzuki Kazuaki, Kyoto City, Kyoto, JP (74) Cabinet Enpora S.R.L., Bucureşti (54)* **PODOABĂ CU PROPRIETĂȚI TERAPEUTICE CONȚINÂND PULBERE DE TITAN ŞI METODĂ PENTRU FABRICAREA ACESTEIA**

(57) Invenția se referă la podoabe cu proprietăți terapeutice şi la un procedeu de fabricare a acestora. Podoabele conform invenției sunt constituite dintr-un material elastomeric combinat cu pulbere de titan şi au formă de colier, brățară, manşetă, bentiță pentru păr. Procedeul conform invenției cuprinde arderea unui amestec gazos de oxigen şi hidrogen în apă la presiune înaltă; utilizarea gazului rezultat pentru a încălzi şi granula titan metalic; şi combinarea pulberii de titan cu un material elastomeric.

Revendicări: 3
Figuri: 3

(21) a 2002 01206 A *(51)* **A 46 B 11/00** *(22)* 11.09.2002 *(41)* 30.05.2003//5/2003 *(71) Nicolae Paul, Bucureşti, RO (72) Nicolae Paul, Bucureşti, RO (54)* **DISPOZITIV MULTIFUNCȚIONAL**

(57) Invenția se referă la un dispozitiv multifuncțional, destinat atât pentru păstrarea şi dozarea calibrată a pastei de dinți pe periuță, cât şi pentru menținerea şi păstrarea într-o poziție convenabilă dozării calibrate. Dispozitivul conform invenției este constituit din două incinte (**1** şi **3**) dispuse la un unghi de 90^0, în prima incintă (**1**) aflându-se o periuță (**2**) de dinți, iar în a doua incintă (**3**), pasta de dinți, incintă (**3**) care culisează pe o placă (**4**) şi este prevăzută cu o parte (**3b**) pliabilă, cele două incinte (**1** şi **3**) fiind unite printr-un perete (**3a**) perforat, astfel încât, prin presarea manuală a incintei (**3**) pentru pastă de dinți, o cantitate dozată de pastă de dinți să se aşeze pe o parte activă (**2a**) a periuței (**2**) de dinți, poziționată în incintă (**1**) la un unghi α de până la 20^0.

Revendicări: 6
Figuri: 1

(21) a 2002 01206 A

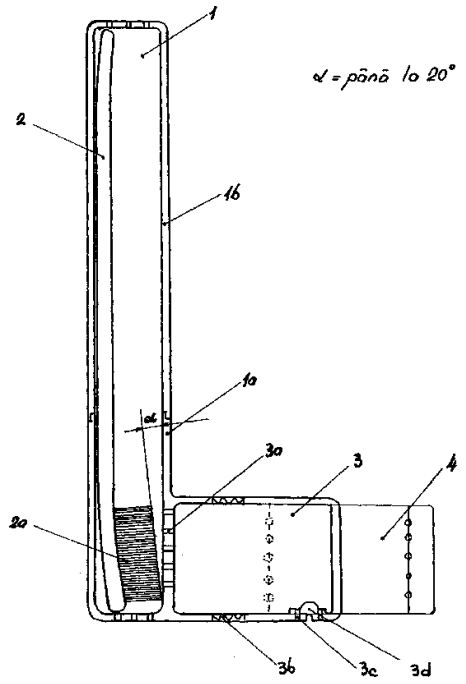

(21) a 2001 01195 A *(51)* **A 47 B 97/00** *(22)* 02.11.2001 *(41)* 30.05.2003//5/2003 *(71) Cocieru Crinuța, în calitate de tutore al minorului Cocieru Ovidiu Constantin, Suceava, RO (72) Cocieru Ovidiu Constantin, Suceava, RO (54)* **MANŞON ANTIDERAPANT**

(57) Invenția se referă la un manşon antiderapant pentru picioarele scaunelor şi meselor ce se află pe suprafețe alunecoase. Manşonul conform invenției este format dintr-un material antiderapant (**3**) fixat cu ajutorul unui inel gonflabil (**2**).

Revendicări: 1
Figuri: 2

(21) a 2001 01195 A

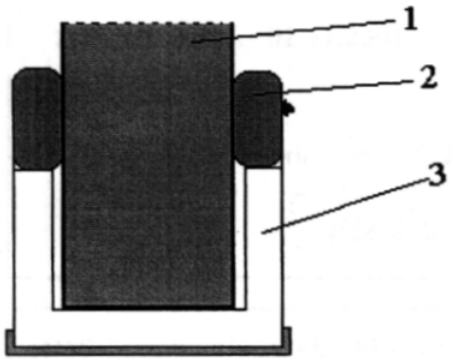

Fig. 1

(21) a 2002 01155 A *(51)* **A 61 B 17/08** *(22)* 26.08.2002 *(30)* 27.08.2001 US 60/314671 *(41)* 30.05.2003//5/2003
(71) Medinol Ltd., Tel Aviv, IL (72) Richter Jacob, Ramat Hasharon, IL (74) Rominvent S.A., Bucureşti (54) **SISTEM DE DILATARE A LUMENULUI VASCULAR, UTILIZABIL DE CĂTRE UN SINGUR OPERATOR**

(57) Invenţia se referă la un sistem pentru reconstruirea lumenului vascular pentru implantare într-un organism viu. Sistemul conform invenţiei cuprinde un cateter (**B**) prevăzut la un capăt distal cu un balon (**15**) aflat în comunicare cu un canal (**17**) primar al cateterului (**13**), în porţiunea balonului (**15**) fiind prevăzut un lărgitor (**21**), prin canal (**17**) fiind trecut un fir (**11**) de ghidare, care poate avea nişte porţiuni (**11a**, **11b** şi **11c**) cu flexibilităţi diferite, şi anume rigidă, flexibilă şi foarte flexibilă, porţiunea (**11c**) foarte flexibilă fiind situată în dreptul unei zone (**20**) de tranziţie de capăt a cateterului (**13**).

Revendicări: 41
Figuri: 4

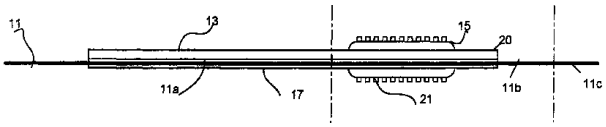

Fig. 1

(21) a 2002 01201 A *(51)* **A 61 C 17/02** *(22)* 11.09.2002 *(41)* 30.05.2003//5/2003
(71) Tichiev Vadim, Aleşd, judeţul Bihor, RO (72) Tichiev Vadim, Aleşd, judeţul Bihor, RO (54) **PROCEDEU DE PREPARARE A *HYOSCYAMUS-NIGER* PENTRU UZ STOMATOLOGIC**

(57) Invenţia se referă la un procedeu de preparare a unui produs de uz stomatologic, cu acţiune antibacteriană. Procedeul conform invenţiei constă în omogenizarea unui macerat de *Hyoscyamus Niger* cu ceară topită şi formarea de pastile care, sub acţiunea unei flăcări, produc un fum ce îndepărtează bacteriile dentare.

Revendicări: 1

(21) 97-02338 A *(51)* **A 61 K 33/06** *(22)* 12.12.1997 *(41)* 30.05.2003//5/2003
(71) Universitatea de Vest "Vasile Goldiş", Arad, RO (72) Rocsin Alexandru Valeriu Mircea, Oradea, RO; Gavriş Georgeta, Oradea, RO; Lazăr Dorin, Arad, RO; Oprea Dana, Arad, RO; Ardelean Dorina, Arad, RO (54) **PREPARAT BIORESORBABIL, DE MAGNEZIU, ŞI PROCEDEU DE OBŢINERE**

(57) Invenţia se referă la un preparat bioresorbabil, de magneziu, utilizat în tratamentul hipomagneziemiilor, în medicaţia de recondiţionare biologică energetică, în stări de şoc, sau ca antidot în diverse tipuri de intoxicaţii alimentare sau iatrogene, şi la un procedeu de obţinere a acestuia. Preparatul conform invenţiei, formulat în mod cunoscut pentru administrare orală, conţine drept ingredient activ asocierea dintre 1...3% magneziu lactic şi 1...5% magneziu gluconic.

Revendicări: 2

(21) a 2001 01194 A *(51)* **A 61 L 2/00**; E 03 D 9/00 *(22)* 02.11.2001 *(41)* 30.05.2003//5/2003
(71) Cocieru Crinuţa, în calitate de tutore al minorului Cocieru Ovidiu Constantin, Suceava, RO (72) Cocieru Ovidiu Constantin, Suceava, RO (54) **MINIHUSĂ PROTECTOARE, DE UNICĂ FOLOSINŢĂ**

(57) Invenţia se referă la o minihusă protectoare, utilizată în grupurile sanitare împotriva microbilor şi viruşilor transmisibili pe cale orală. Minihusa conform invenţiei este prevăzută cu o minihusă (**2**) de hârtie, având forma unui mâner (**1**).

Revendicări: 1
Figuri: 2

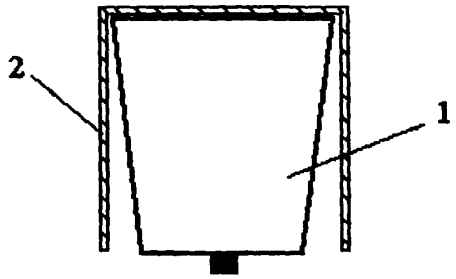

Fig. 1

(21) a 2001 00329 A *(51)* **A 61 L 2/10** *(22)* 21.03.2001 *(41)* 30.05.2003//5/2003 *(71) Antohi Constantin Marin, Iaşi, RO (72) Antohi Constantin Marin, Iaşi, RO (54)* **INSTALAŢIE DE DEZINFECŢIE EUROGERM**

(57) Invenţia se referă la o instalaţie pentru dezinfecţia şi menţinerea într-o atmosferă sterilă, de exemplu, a instrumentarului medical sau a materialului moale, în cadrul unui laborator de microbiologie sau pentru dezinfectarea veselei în cadrul alimentaţiei publice. Instalaţia conform invenţiei este alcătuită dintr-o carcasă (**1**) metalică, care este închisă cu un capac (**10**), şi în care, superior, sunt dispuse nişte generatoare (**2**) de radiaţie UV-C şi un generator (**6**) de ozon, obiectele fiind plasate în nişte ţevi (**4** şi **8**) realizate dintr-un material plastic, alimentarea cu energie electrică a tuturor generatoarelor (**2** şi **6**) fiind comandată de la un comutator (**12**) electric.

Revendicări: 2
Figuri: 2

(21) a 2001 00329 A

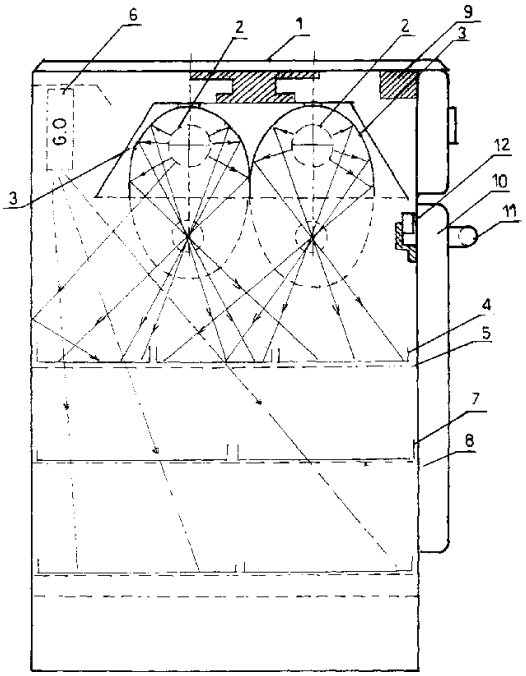

Fig. 1

(21) a 2001 01198 A *(51)* **A 61 M 16/06**; A 62 B 7/10 *(22)* 02.11.2001 *(41)* 30.05.2003//5/2003 *(71) Cocieru Crinuţa, în calitate de tutore al minorului Cocieru Ovidiu Constantin, Suceava, RO (72) Cocieru Ovidiu Constantin, Suceava, RO (54)* **MASCĂ DE PROTECŢIE**

(57) Invenţia se referă la o mască de protecţie împotriva microbilor sau viruşilor transmişi pe calea aerului în zonele aglomerate, cum ar fi mijloacele de transport în comun sau pieţe publice. Masca conform invenţiei este alcătuită dintr-un material (**2**) filtrator, special, pentru respiraţie, fixat cu ajutorul unui material (**3**) elastic.

Revendicări: 1
Figuri: 2

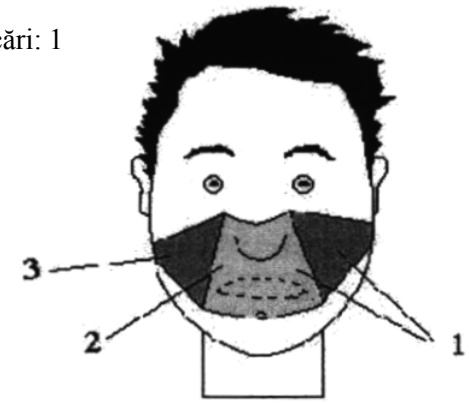

Fig. 1

(21) a 2002 01186 A *(51)* **A 61 M 29/00** *(22)* 05.09.2002 *(30)* 06.09.2001 US 60/317185 *(41)* 30.05.2003//5/2003 *(71) Medinol Ltd., Tel Aviv, IL (72) Pinchasik Gregory, Herzelia, IL (74) Rominvent S.A., Bucureşti (54)* **INSTRUMENT PENTRU RECONSTRUIREA LUMENULUI VASCULAR, CU AUTOARTICULARE**

(57) Invenţia se referă la un instrument cu autoarticulare pentru reconstruirea lumenului vascular, care constituie endoproteze implantate în interiorul vaselor din corp, pentru a susţine şi a păstra deschise vasele, precum şi la o metodă de realizare a acestuia. Instrumentul conform invenţiei este format din nişte segmente (**2**) separate între ele de nişte zone (**3**) de detaşare, fiecare dintre acestea din urmă având două planuri de articulare, iar în fiecare plan există două componente de conectare, subţiri, fiecare dintre aceste componente fiind decalate în spaţiu faţă de alte două componente din celălalt plan de articulare cu un unghi de 60...140°. Metoda conform invenţiei, pentru realizarea instrumentului, cuprinde împărţirea instrumentului în segmente separate între ele prin nişte suprafeţe de autoarticulare, fiecare suprafaţă conţinând câte două planuri de articulare, iar în fiecare plan există câte două componente de

(21) a 2002 01186 A
articulare subţiri şi realizate dintr-un material cu caracteristici tehnice care să permită separarea lor sub acţiunea unor forţe repetate de îndoire, care acţionează în aceste zone de detaşare.

Revendicări: 24
Figuri: 8

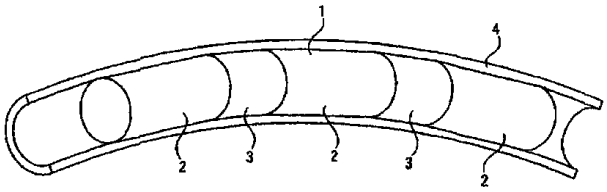

Fig. 1

(21) a 2001 01090 A *(51)* **B 08 B 7/02**; A 47 L 13/40 *(22)* 03.10.2001 *(41)* 30.05.2003//5/2003 *(71) Dănilă Claudiu, Iaşi, RO; Teodorovici Mircea Sorin, Iaşi, RO (72) Dănilă Claudiu, Iaşi, RO; Teodorovici Mircea Sorin, Iaşi, RO (54)* **APARATE PENTRU DESPRĂFUIT COVOARE**

(57) Invenţia se referă la un mecanism destinat îndepărtării particulelor de praf şi scamelor depuse pe materialele textile, de genul covoarelor de iută sau pluşate, sau carpetelor de lână sau pluşate, utilizat cu precădere pentru uzul casnic, în gospodărie, pentru curăţenia ocazională. Aparatul conform invenţiei se compune dintr-un motor electric (**1**) ce culisează pe un cadru metalic, de care este fixat un colier (**2**), în urma alimentării motorului de la tensiunea de 12 V, momentul dezvoltat se transmite la o bară (**3**) ce roteşte o elice (**4**), care este fixată pe bară (**3**) cu un şurub (**5**) ce permite culisarea elicei pentru a dezvolta o desprăfuire extinsă pe toată suprafaţa covorului.

Revendicări: 1
Figuri: 3

(21) a 2001 01090 A

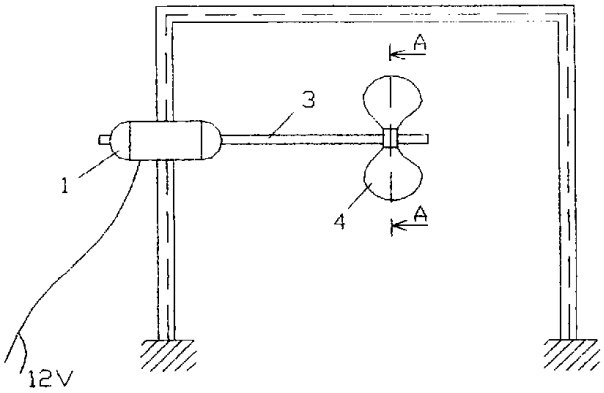

Fig. 1

(21) a 2002 01313 A *(51)* **B 21 J 9/06** *(22)* 23.10.2002 *(41)* 30.05.2003//5/2003 *(71) Marian Emil, Bucureşti, RO (72) Marian Emil, Bucureşti, RO (54)* **PROCEDEU ŞI AGREGAT PENTRU MATRIŢARE**

(57) Invenţia se referă la un procedeu şi la un agregat pentru matriţare progresivă la cald, de precizie sau de semiprecizie, a unor profile variabile, cum ar fi paletele motrice ale unei turbine cu abur. Procedeul conform invenţiei cuprinde plasarea semifabricatului în nişte semimatriţe, inferioară liniară şi, respectiv, superioară circulară, deplasarea rectilinie a semimatriţei liniare având drept urmare antrenarea în mişcare de rotaţie a semimatriţei superioare, ceea ce generează progresiv forma unui semifabricat prematriţat dinspre un capăt fix al acestuia spre cel liber. Agregatul conform invenţiei, în cadrul căruia este aplicat procedeul, cuprinde o semimatriţă (**1**) inferioară, de formă liniară, fixată pe o sanie (**2**) deplasabilă a unui batiu, care antrenează, sincronizat, în deplasarea ei, în mişcare de rotaţie, o semimatriţă (**4**) superioară, de formă circulară, printr-un angrenaj compus dintr-o cremalieră (**5**) prereglabilă, fixată paralel cu axa longitudinală a semimatriţei (**1**) inferioare şi angrenată cu o roată (**6**) condusă, soli-

(21) a 2002 01313 A

dară cu semimatrița (**4**) superioară, printr-un ax (**7**) de rotație susținut, la capete, prin două lagăre (**8** şi **8a**) prereglabile pe înălțime, în raport cu jocul funcțional al semimatrițelor (**1** şi **4**) astfel încât un sistem (**8**) de antrenare hidraulic sau mecanic, fixat pe batiu, să poată antrena sania (**2**) deplasabilă, în condițiile în care un semifabricat este fixat la un capăt cu ajutorul unui dispozitiv (**10**).

Revendicări: 2
Figuri: 6

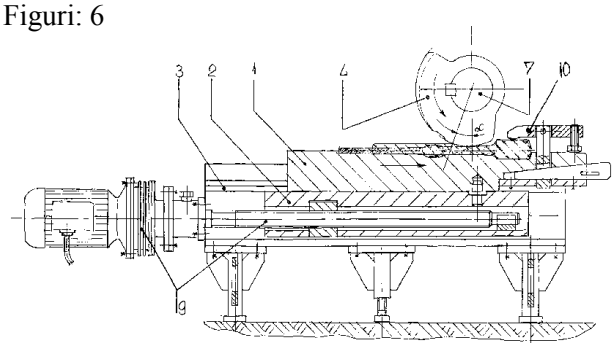

Fig. 1

(21) a 2001 00192 A *(51)* **B 22 D 39/00**; B 01 D 25/12 *(22)* 22.02.2001 *(41)* 30.05.2003//5/2003 *(71) Rodina Viorel, Zalău, Sălaj, RO (72) Rodina Viorel, Zalău, Sălaj, RO (54)* **FILTRU CU ŞICANĂ PENTRU COLECTAREA INCLUZIUNILOR NEMETALICE**

(57) Invenția se referă la un filtru cu şicană pentru colectarea incluziunilor nemetalice. Filtrul conform invenției este alcătuit dintr-o placă (**4**) ceramică prevăzută cu un orificiu (**g**) de trecere, iar coaxial cu orificiul (**g**) de trecere se fixează o duză (**6**) şi o şicană (**5**) de lungimi determinate şi de formă conică, pentru a crea nişte spații (**i** şi **h**) de colectare şi reținere a incluziunilor nemetalice.

Revendicări: 1
Figuri: 3

(21) a 2001 00192 A

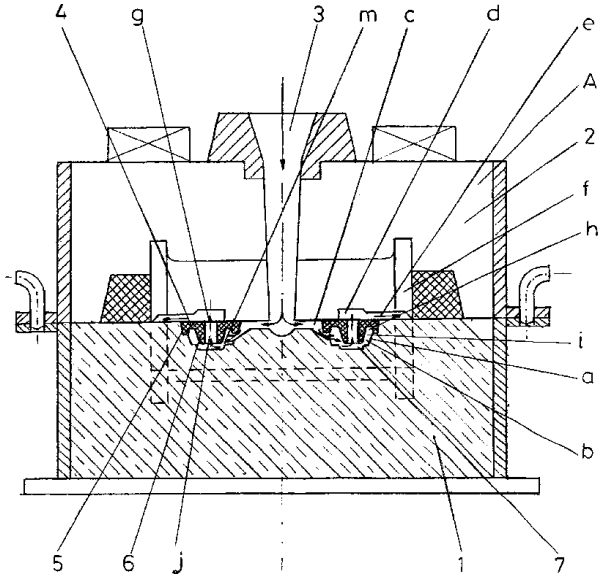

Fig. 1

(21) a 2002 00196 A *(51)* **B 23 P 11/00**; B 21 D 53/84; F 16 H 53/02; F 01 L 1/047 *(22)* 04.08.2000 *(30)* 24.08.1999 FR 99/10731 *(41)* 30.05.2003//5/2003 *(86)* FR 00/02247 04.08.2000 *(87)* WO 01/14097 01.03.2001 *(71) Renault, Boulogne Billancourt, FR; Fabricom Systemes D'Assemblage, Besancon, FR (72) Dion Alain, Guyancourt, FR; Darlix Olivier, Saint Cloud, FR; Montaz Gerard, Pouilley Les Vignes, FR; Daragon Benoît, Pouilley Les Vignes, FR (74) Rominvent S.A., Bucureşti (54)* **UTILAJ PENTRU EXECUTAREA ARBORILOR CU CAME PRIN MANDRINARE**

(57) Invenția se referă la un utilaj pentru realizarea arborilor cu came, destinați motoarelor cu explozie cu pistoane alternative. Utilajul conform invenției are cel puțin o matriță modulară alcătuită din nişte segmenți (**9**) îmbinați unul cu altul, prevăzuți cu nişte sănii (**32** şi **37**) opuse, pentru centrarea şi alinierea camelor în jurul unui ax de referință (**16**) al arborelui.

Revendicări: 17
Figuri: 16

(21) a 2002 00196 A

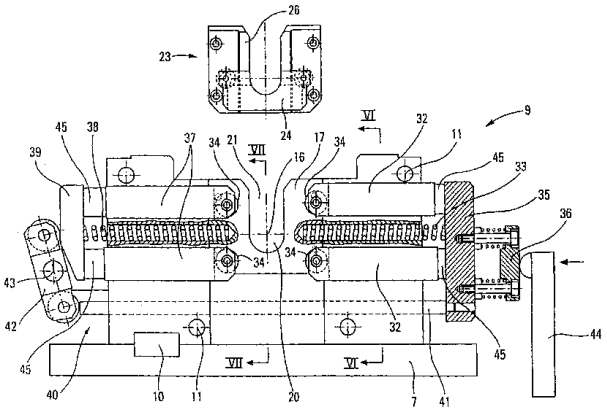

Fig. 5

(21) a 2001 01317 A *(51)* **B 32 B 17/02**; B 32 B 25/02; B 32 B 27/04; B 32 B 27/30 *(22)* 07.12.2001 *(41)* 30.05.2003//5/2003 *(71) Institutul Naţional de Cercetare-Dezvoltare pentru Textile şi Pielărie, Bucureşti, RO (72) Dorogan Angela, Bucureşti, RO; Anghel Eugenia, Bucureşti, RO (54)* **COMPOZIT FLEXIBIL PENTRU MEMBRANE UTILIZATE ÎN ELEMENTE ARHITECTURALE ŞI PROCEDEE DE REALIZARE A ACESTUIA**

(57) Invenţia se referă la un compozit flexibil pentru membrane utilizate în elemente arhitecturale şi la un procedeu de realizare a acestuia. Compozitul conform invenţiei este constituit dintr-un suport textil ţesut din fibre poliesterice multifilamentare cu densitatea de lungime de 110 tex/f192, acoperit, pe una sau pe ambele feţe, cu policlorură de vinil prin preaderizare cu polimer poliuretanic.

Revendicări: 6

(21) 98-01766 A *(51)* **B 41 J 13/12** *(22)* 30.12.1998 *(41)* 30.05.2003//5/2003 *(71) Isvoranu Ilie Ioan, Bucureşti, RO (72) Isvoranu Ilie Ioan, Bucureşti, RO (54)* **PLIC PENTRU CORESPONDENŢĂ**

(57) Plicul pentru corespondenţă oficială este destinat să fie utilizat de către instituţii de stat sau firme, care au un volum mare de corespondenţă, ce trebuie să fie expediată prin sistemul poştal sau curieri rapizi. Plicul conform invenţiei este realizat dintr-o coală de hârtie de format A4, împărţită în trei suprafeţe egale, având inscripţionată pe coală, un model (**a**) de adresă de expeditor, un model (**b**) de adresă de destinatar, orice formă de reclame, facturi, note de plată, extrase de cont, formulare poştale, formulare poştale de confirmare a plicului şi nişte cleme de capsare sau soluţii adezive pentru lipirea plicului.

Revendicări: 6
Figuri: 1

(21) 98-01766 A

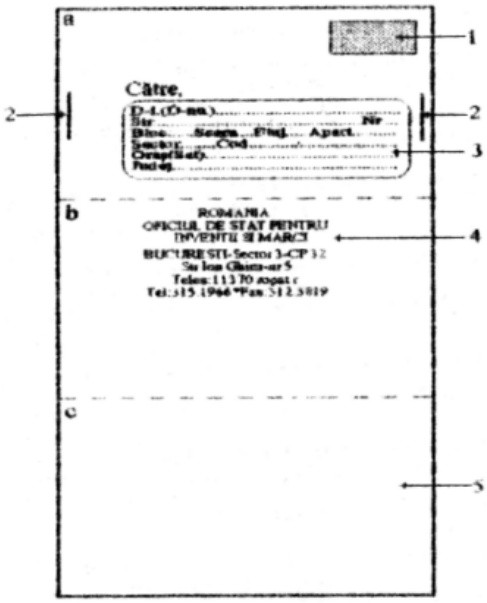

(21) a 2001 00027 A *(51)* **B 60 R 1/02** *(22)* 17.01.2001 *(41)* 30.05.2003//5/2003 *(71) Scântei Tudorel, Galați, RO (72) Scântei Tudorel, Galați, RO (54)* **OGLINDĂ RETROVIZOARE MONTATĂ ÎN PARTEA DIN SPATE A AUTOTURISMELOR**

(57) Invenția se referă la o oglindă retrovizoare montată în partea din spate a autoturismului. Oglinda conform invenției este susținută de un suport (**2**) printr-o furcă (**3**) şi un bolț (**4**) de către un ax (**5**) introdus într-o bucşă (**6**) cu piuliță şi care are prevăzut, la capătul superior, o roată (**7**) melcată care angrenează cu un melc fixat pe axul unui electromotor (**9**), comenzile electrice fiind executate de către un juistic (**13**).

Revendicări: 1
Figuri: 2

---

(21) a 2001 00027 A

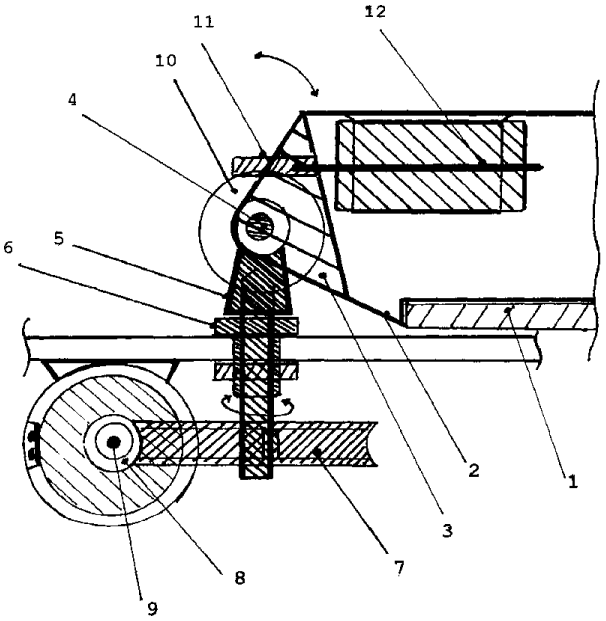

Fig. 1

(21) a 2002 00536 A *(51)* **B 61 F 3/00** *(22)* 25.04.2002 *(41)* 30.05.2003//5/2003 *(71) Meluşel Valentin, Craiova, RO (72) Meluşel Valentin, Craiova, RO (54)* **BOGHIU PURTĂTOR, CU ROȚI INDEPENDENTE ŞI ÎNĂLȚIME VARIABILĂ, PENTRU VEHICULE FEROVIARE**

(57) Invenția se referă la un boghiu purtător, cu roți independente şi înălțime variabilă, pentru vehicule feroviare. Boghiul conform invenției constă dintr-un şasiu (**1**) purtător, special construit pentru a permite, prin intermediul unor brațe (**4**) de legătură, montarea unor roți (**5**) independente şi a unor elemente (**6**) elastice, distanța până la fața superioară a şinei fiind reglată printr-un dispozitiv (**7**) de reglare pe înălțime.

Revendicări: 1
Figuri: 1

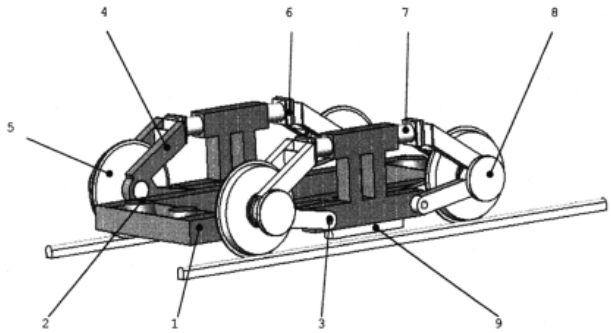

---

(21) a 2002 00051 A *(51)* **B 63 H 1/02** *(22)* 21.01.2002 *(41)* 30.05.2003//5/2003 *(71) Lazăr Iron, Constanța, RO (72) Lazăr Iron, Constanța, RO (54)* **SISTEM DE PROPULSIE ÎN MEDIU ACVATIC**

(57) Invenția se referă la un sistem de propulsie în mediu acvatic, destinat propulsării corpurilor plutitoare sau submersibile. Sistemul de propulsie în mediu acvatic, conform invenției, este prevăzut cu un rotor (**1**) centrifugal, având un disc inferior cu un bord (**B**) convex, prevăzut, pe fața opusă concavă, cu un rotor (**5**) centrifug, coaxial, montat în două cavități concave, coaxiale, din interiorul unui stator (**3**), definite de două curbe continue (**C** şi **D**), secante, la intrare şi ieşire, cavitățile circulare fiind înclinate cu nişte unghiuri apropiate de 180^0, cavitatea circulară din amonte fiind divizată de nişte pereți (**4**) radiali, în timp ce cavitatea circulară, din aval, tangentă la rotorul (**5**) centrifug, este racordată, la rândul ei, în aval, cu o cavitate (**A**) cilindrică.

Revendicări: 1
Figuri: 1

(21) a 2002 00051 A

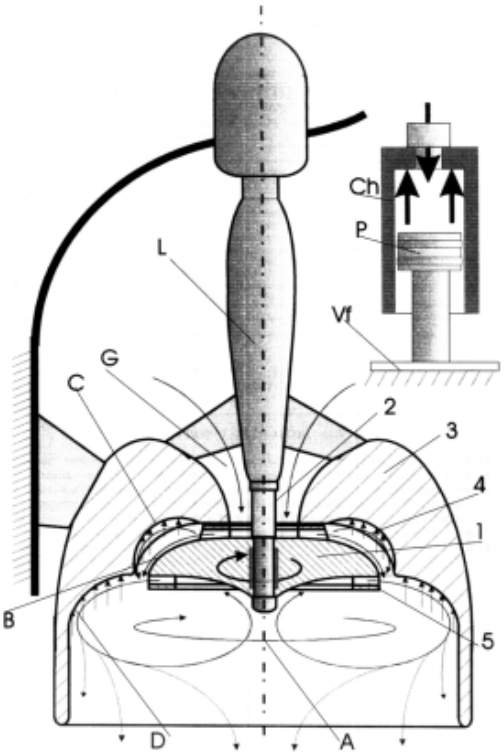

(21) a 2001 01237 A *(51)* **B 65 G 13/02**; B 62 D 55/07 *(22)* 19.11.2001 *(41)* 30.05.2003//5/2003 *(71) Meciu Eugeniu, Turda, RO (72) Meciu Eugeniu, Turda, RO (54)* **CALE DE RULARE CU BANDĂ FLEXIBILĂ**

(57) Invenția se referă la o cale de rulare, cu care poate fi dotat, de exemplu, un tractor. Calea conform invenției este alcătuită din nişte roți (**2**) de tracțiune şi respectiv de întindere, prevăzute, fiecare, pe circumferință, cu nişte adâncituri (**4**) trapezoidale, iar peste ambele roți (**2**), este dispusă o bandă (**1**) prevăzută cu nişte proeminențe (**3**) trapezoidale.

Revendicări: 1
Figuri: 3

(21) a 2001 01237 A

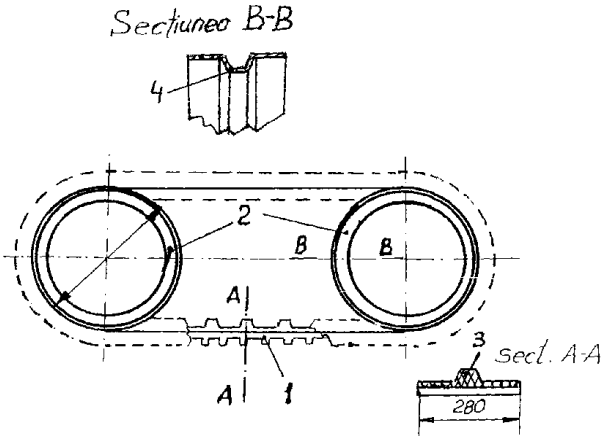

Fig. 1

(21) a 2003 00036 A *(51)* **C 03 C 8/02** *(22)* 16.01.2003 *(41)* 30.05.2003//5/2003 *(71) Cerasil S.A., Oradea, RO (72) Cor Dorel, Oradea, RO; Paul Viorica, Cluj-Napoca, RO (54)* **COMPOZIȚIE DE FRITE PENTRU EMAILURI APLICATE PE TABLĂ DE OȚEL ŞI FONTĂ ŞI PROCEDEU DE OBȚINERE A ACESTEIA, PORNIND DE LA DEŞEURI DE EMAIL**

(57) Invenția se referă la o compoziție de frite pentru emailuri aplicate pe tablă din oțel şi fontă şi la un procedeu de obținere a acesteia. Compoziția conform invenției este constituită 25...65% SiO_2, 9...35% B_2O_3, 7...20% Na_2O, 1...10% K_2O, 0...7% Al_2O_3 şi, eventual, 0...10% P_2O_5, 0...12% CaO, 0...5% MgO, 0...15% BaO, 0,5...10% Fe_2O_3, 0...10% ZrO_2, 0...5% Li_2O, 0...3% CoO, 0...5% MnO_2, 0...10% Sb_2O_3, 0...2% MoO_3, 0...5% ZnO, 1...10% F, 0...5% CuO, 0...20% TiO_2 şi 0...5% SnO_2. Procedeul de obținere a compoziției, conform invenției, cuprinde introducerea, în amestec, a oxizilor, proveniți, în cea mai mare parte, din deşeurile de email, care împreună cu alte materii prime se fritează în atmosferă oxidantă, la o temperatură de 1250... 1350°C.

Revendicări: 4

(21) a 2003 00037 A *(51)* **C 03 C 8/02**; C 04 B 35/00 *(22)* 16.01.2003 *(41)* 30.05.2003//5/2003 *(71) Cerasil S.A., Oradea, RO (72) Cor Dorel, Oradea, RO; Paul Viorica, Cluj-Napoca, RO (54)* **COMPOZIȚIE DE FRITE CERAMICE ŞI PROCEDEUL DE OBȚINERE A ACESTORA, PORNIND DE LA DEŞEURI DE FIBRĂ DE STICLĂ**

(57) Invenția se referă la o compoziție de frite ceramice şi la un procedeu de obținere a acesteia, pornind de la deşeuri de fibră de sticlă. Compoziția conform invenției este constituită din 20...65% SiO_2, 2...20% B_2O_3, 0,5...12% Na_2O, 0,5...6% K_2O, 5...20% CuO, 3...12% Al_2O_3 şi, eventual, în cantitate maximă, 15% ZrO_2, 12% ZnO, 6% MgO, 1,5% PbO, 12% BaO, 5% Bi_2O_3, 5% Li_2O, 5% MoO_3, 1% Fe_2O_3, 1% TiO_2. Procedeul conform invenției cuprinde omogenizarea uscată a materiilor prime, conținând oxizi, şi a deşeurilor, conținând oxizi, care reprezintă 20...60% din totalul materiilor prime, urmată de topire într-un cuptor cu funcționare continuă, la o temperatură de 1350...1550°C.

Revendicări: 3

(21) a 2003 00035 A *(51)* **C 04 B 14/42**; C 04 B 103:54; C 03 C 1/00 *(22)* 16.01.2003 *(41)* 30.05.2003//5/2003 *(71) Cerasil S.A., Oradea, RO (72) Cor Dorel, Oradea, RO; Paul Viorica, Cluj-Napoca, RO (54)* **COMPOZIȚIE DE COLORANȚI TERMOREZISTENȚI**

(57) Invenția se referă la o compoziție de coloranți termorezistenți destinați decorării obiectelor ceramice, emailate şi de sticlă, în domeniul de temperaturi 500...1350°C. Compoziția conform invenției este constituită din 20...40% pigment termorezistent şi 60...80% fondant, în care 10...40% reprezintă deşeu de sticlă, fin măcinat, ca înlocuitor al miniului de plumb şi/sau al litargăi din amestecul fondant.

Revendicări: 1

(21) a 2003 00038 A *(51)* **C 04 B 14/42**; C 03 C 1/00; C 04 B 103:54 *(22)* 16.01.2003 *(41)* 30.05.2003//5/2003 *(71) Cerasil S.A., Oradea, RO (72) Cor Dorel, Oradea, RO; Paul Viorica, Cluj-Napoca, RO (54)* **COMPOZIȚIE DE PIGMENȚI TERMOREZISTENȚI**

(57) Invenția se referă la o compoziție de pigmenți termorezistenți, utilizată pentru colorarea glazurilor ceramice, emailului, sticlei, şi la sinteza coloranților termorezistenți pentru ceramică, email şi sticlă. Compoziția conform invenției este produsul calcinării unui amestec de oxizi aleşi dintre SiO_2, Al_2O_3, ZnO, CaO, ZrO_2, Fe_2O_3, CoO, NiO, SnO_2, MnO_2, V_2O_5, Pr_4O_{11}, Cr_2O_3, Sb_2O_3, TiO_2, CuO cu 1...10% şlam de alumină rezultat la prelucrarea bauxitei în oxid de aluminiu.

Revendicări: 2

(21) a 2001 01273 A *(51)* **C 04 B 38/06** *(22)* 27.11.2001 *(41)* 30.05.2003//5/2003 *(71) Voina Septimiu Sever, Bucureşti, RO (72) Voina Septimiu Sever, Bucureşti, RO (54)* **MATERIAL COMPOZIT PE BAZĂ DE DEŞEURI LIGNOCELULOZICE ŞI PROCEDEU DE REALIZARE A ACESTUIA**

(57) Invenția se referă la un material compozit pe bază de deşeuri lignocelulozice şi la un procedeu de obținere a acestuia. Materialul compozit, conform invenției, este constituit din deşeuri de lemn mărunțite, argilă sau ciment, nisip, apă şi, eventual, materiale de umplutură, cum ar fi zgura sau cenuşa.

Revendicări: 2

(21) a 2002 01304 A *(51)* **C 07 C 37/00**; B 01 J 20/34 *(22)* 19.04.2001 *(30)* 19.04.2000 US 60/198,361 *(41)* 30.05.2003//5/2003 *(86)* US 01/40555 19.04.2001 *(87)* WO 01/79145 25.10.2001 *(71) Solutia Inc., St. Louis, Missouri, US (72) Chernyavsky V.S., Novosibirsk, RU; Kharitonov Alexander S., Novosibirsk, RU; Panov Gennady I., Novosibirsk, RU; Dubkov K. A., Novosibirsk, RU (74) Cabinet Enpora S.R.L., Bucureşti (54)* **PROCEDEU PENTRU ACTIVAREA CATALIZATORULUI PENTRU HIDROXILAREA COMPUŞILOR AROMATICI**

(57) Invenția se referă la un procedeu de obținere a compuşilor aromatici hidroxilați, folosind un catalizator zeolitic. Procedeul conform invenției cuprinde expunerea catalizatorului de zeolit la o atmosferă reducătoare, pentru activarea catalizatorului respectiv, şi reacția unui compus aromatic cu protoxid de azot, în prezența catalizatorului activat, menționat.

Revendicări: 24

---

(21) a 2001 01141 A *(51)* **C 07 C 53/10**; E 21 B 33/00 *(22)* 19.10.2001 *(41)* 30.05.2003//5/2003 *(71) S.N.P. Petrom S.A. Institutul de Cercetări şi Proiectări Tehnologice, Câmpina, RO (72) Zecheru Mihaela Gabriela, Câmpina, RO; Drăgoescu Marius Florin, Boldeşti-Scăeni, Prahova, RO; Orosz Mihai, Câmpina, RO; Popescu Ruxandra Daniela, Câmpina, RO (54)* **AGENT DE RETICULARE PENTRU SISTEME GELANTE, ACETATUL TIP CARBOXILAT DE CROM (III)**

(57) Invenția se referă la un agent de reticulare pentru sisteme gelante, destinate blocării canalizărilor de apă, într-un zăcământ petrolifer, prin modificarea profilului de permeabilitate. Agentul de reticulare, conform invenției, este acetatul de Cr(III), sub formă de combinație complexă, obținut într-o singură etapă prin oxidarea aldehidei formice cu anhidridă cromică, în mediu de acid acetic, care se prezintă sub formă de soluție apoasă, cu densitatea între 1,17 şi 1,29 g/cm^3, *p*H-ul cuprins între 3 şi 4 şi cu un conținut de ioni de Cr(III) de 6...11%.

Revendicări: 1

(21) a 2001 00137 A *(51)* **C 07 C 59/135**; C 07 C 69/736; C 07 C 235/32; C 07 C 259/04; A 61 K 31/165; A 61 K 31/19; A 61 P 3/10; A 61 P 5/16 *(22)* 04.08.1999 *(30)* 05.08.1998 GB 9816935.2 *(41)* 30.05.2003//5/2003 *(86)* IB 99/01447 04.08.1999 *(87)* WO 00/07972 17.02.2000 *(71) Karo Bio Ab, Huddinge, SE (72) Apelqvist Theresa, Huddinge, SE; Goede Patrick, Tumba, SE; Holmgren Erik, Gustavsberg, SE (74) Cabinet Enpora S.R.L., Bucureşti (54)* **LIGANZI DE RECEPTORI AI HORMONILOR TIROIDIENI ŞI GLUCOCORTICOIZI PENTRU TRATAMENTUL TULBURĂRILOR METABOLICE**

(57) Invenția se referă la liganzi de receptori ai hormonilor tiroidieni şi glucocorticoizi, şi la o metodă pentru tratarea bolilor asociate cu disfuncții metabolice sau care sunt dependente de expresia unei gene de receptor de hormon tiroidian sau glucocorticoid, cum ar fi diabet, hipercolesterolemie sau obezitate. Liganzii conform invenției sunt compuşi cu formula generală I:

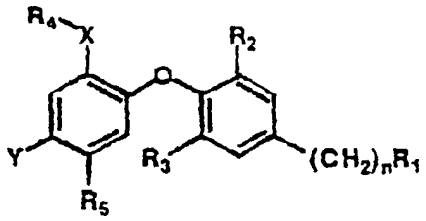

---

(21) a 2001 00137 A

în care: R_1 este un radical de hidrocarbură alifatică, de acid carboxilic sau a unui ester al acestuia, hidroxi, halogen sau cian, sau o sare acceptabilă farmaceutic, a acestora; R_2 şi R_3 sunt identici sau diferiți şi reprezintă hidrogen, halogen, alchil cu 1 până la 4 atomi de carbon sau cicloalchil cu 3 până la 5 atomi de carbon şi cel puțin unul dintre R_2 şi R_3 nu reprezintă hidrogen; X este carbonil sau o grupă metilenică; R_4 este un radical alifatic, aromatic sau heteroaromatic; R_6 este halogen, alchil cu 1 până la 4 atomi de carbon sau cicloalchil cu 3 până la 5 atomi de carbon; Y este un radical hidroxil, metoxi, amino sau alchil şi *n* este un număr întreg de la 0 la 4.

Revendicări: 20

(21) a 2001 00299 A *(51)* **C 08 L 43/04** *(22)* 15.03.2001 *(41)* 30.05.2003//5/2003 *(71) Institutul de Cercetări pentru Protecţii Anticorozive Lacuri şi Vopsele - ICEPALV - S.A., Bucureşti, RO (72) Gârdu Rădița, Bucureşti, RO; Pica Alexandra, Bucureşti, RO (54)* **TEHNOLOGIE DE APLICARE ŞI PROTECŢII PELICULOGENE REZISTENTE LA TEMPERATURI RIDICATE ŞI INTEMPERII**

(57) Invenția se referă la o compoziție de lacuri siliconice, utilizate la protecția suprafețelor metalice care funcționează la temperaturi de maximum 500°C, cum ar fi unele utilaje de la centralele nucleare, părți ale motoarelor de avioane şi rachete etc. Compoziția conform invenției este constituită din: 9...46% rășină siliconică de tip metilpolisiloxan sau metilfenilpolisiloxan; 2,2...22% rășină acrilică termoplastă şi până la 100% amestec de solvenți organici.

Revendicări: 1

---

(21) a 2001 00297 A *(51)* **C 08 L 67/00** *(22)* 15.03.2001 *(41)* 30.05.2003//5/2003 *(71) Institutul de Cercetări pentru Protecţii Anticorozive, Lacuri şi Vopsele - ICEPALV- S.A., Bucureşti, RO (72) Gârdu Rădița, Bucureşti, RO; Pica Alexandra, Bucureşti, RO (54)* **PRODUSE PELICULOGENE PENTRU MARCARE RUTIERĂ**

(57) Invenția se referă la o compoziție pe bază de rășini poliesterice nesaturate, pentru marcarea rutieră a drumurilor şi şoselelor. Compoziția conform invenției este constituită din: 14...44% rășini poliesterice nesaturate; 0...27% pigmenți; 11...66% materiale de umplutură; 1,9...7% amestec de compuşi organici cu cobalt, diamine aromatice şi peroxizi organici aromatici şi până la 100% stiren.

Revendicări: 1

(21) a 2000 00260 A *(51)* **C 09 D 5/18** *(22)* 08.03.2000 *(41)* 30.05.2003//5/2003 *(71) "Romchim Protect" S.A., Bacău, RO (72) Oniscu Corneliu, Iaşi, RO; Neculcea Ion, Bacău, RO (54)* **IGNIFUGANT PENTRU LEMN, "IGNILEM-ON 2000", ŞI PROCEDEU DE PREPARARE A ACESTUIA**

(57) Invenția se referă la un ignifugant pentru lemn şi la un procedeu de preparare a acestuia. Ignifugantul conform invenției este constituit dintr-o soluție apoasă formată din 10...45% fosfat de diamoniu, 1...5% bromură de amoniu, 3...8% sulfat de diamoniu, 1...3% uree şi 4...6% polietilenglicol şi o soluție organică formată din rășină epoxidică sicativată cu naftenat sau octoat de Pb, Co, Ca şi parafină liniară policlorurată. Procedeul conform invenției constă în aceea că se dizolvă, în apă dedurizată, la 20...25°C, ureea, sulfatul de diamoniu, bromura de amoniu şi fosfatul de diamoniu şi, în paralel, se dizolvă în rășina epoxidică, agenții sicativanți şi parafina liniară policlorurată până la o concentrație de 10...45% în parafina clorurată.

Revendicări: 2

---

(21) a 2001 00300 A *(51)* **C 09 D 167/00**; C 09 D 133/06 *(22)* 15.03.2001 *(41)* 30.05.2003//5/2003 *(71) Institutul de Cercetări pentru Protecţii Anticorozive, Lacuri şi Vopsele - ICEPALV S.A., Bucureşti, RO (72) Pica Alexandra, Bucureşti, RO; Gârdu Rădița, Bucureşti, RO; Epure Cristiana, Bucureşti, RO (54)* **PROCEDEU DE OBȚINERE A UNEI RĂŞINI ALCHIDO-ACRILICE DILUABILĂ CU APĂ**

(57) Invenția se referă la un procedeu de obținere a unei rășini alchido-acrilice, utilizată în industria de lacuri, vopsele şi cerneluri. Procedeul conform invenției constă în copolimerizarea unei rășini alchidice cu monomeri acrilici, în prezență de 3...5% agent de antrenare, de tipul butoxietanol, etoxietanol, metilpropilenglicol, urmată de diluarea copolimerului format cu metilpropilenglicol şi butanol, neutralizarea la *p*H < 7 cu amină şi diluarea la 40...45% cu apă.

Revendicări: 1

(21) a 2001 01228 A *(51)* **C 10 G 33/04**; B 01 D 17/04 *(22)* 16.11.2001 *(41)* 30.05.2003//5/2003 *(71) S.N.P. Petrom S.A.-Institutul de Cercetări şi Proiectări Tehnologice, Câmpina, RO (72) Diaconu Viorica, Câmpina, RO; Orosz Mihai, Câmpina, RO; Ana Claudia, comuna Cornu, Prahova, RO; Ana Ion, comuna Cornu, judeţul Prahova, RO; Cosmineanu Elena, Câmpina, RO (54)* **FLUIDIZANŢI PENTRU ŢIŢEIURI BRUTE, GRELE, DE TIP ASFALTOS**

(57) Invenţia se referă la fluidizanţi neionici pentru tratarea unui ţiţei brut, greu, de tip asfaltos, în vederea reducerii viscozităţii aparente, a acestuia. Fluidizanţii conform invenţiei constau din amestecuri sinergice de compuşi neionici cu valori ale balanţei hidrofil-liofile de 12,8, 13,3 şi 15,2, conţinând 2...3% în greutate E_{96}, 90...93% în greutate NF_{10}, 8...4% în greutate NF_{16}.

Revendicări: 1

---

(21) a 2002 01593 A *(51)* **C 10 L 1/00** *(22)* 12.12.2002 *(41)* 30.05.2003//5/2003 *(71) Dumitrache Niculaie, Ploieşti, RO (72) Dumitrache Niculaie, Ploieşti, RO (54)* **PROCEDEU DE CREŞTERE A CIFREI OCTANICE MOTOR A BENZINEI DE CRACARE CATALITICĂ**

(57) Invenţia se referă la un procedeu de creştere a cifrei octanice motor a benzinei de cracare catalitică, cu largă aplicabilitate în industria petrolieră de fabricare a carburanţilor ecologici. Procedeul conform invenţiei cuprinde amestecarea benzinei de cracare catalitică cu 1% în greutate metil etil cetonă, reacţia având loc la o temperatură cuprinsă între 175 şi 190°C, la o presiune de 2...5 at şi o viteză volumară cuprinsă între 15 şi 25 m^3 materie primă/m^3 catalizator şi oră.

Revendicări: 2
Figuri: 1

(21) a 2002 01578 A *(51)* **C 11 D 1/00** *(22)* 10.12.2002 *(41)* 30.05.2003//5/2003 *(71) Ţigău Valentina, Bucureşti, RO; Ţigău Laurenţiu Daniel, Bucureşti, RO (72) Ţigău Valentina, Bucureşti, RO; Ţigău Laurenţiu Daniel, Bucureşti, RO (54)* **COMPOZIŢIE PENTRU CURĂŢAREA EXTERIOARĂ A SUPRAFEŢELOR SEVER MURDĂRITE**

(57) Invenţia se referă la o compoziţie pentru curăţarea suprafeţelor exterioare ale motoarelor auto, navale, ale locomotivelor şi a altor suprafeţe tari, sever murdărite, de tipul pardoselilor atelierelor, depourilor etc. Compoziţia conform invenţiei este formată din: 40...80% în greutate apă; 2...20% în greutate alcool/glicol alifatic, 3...15% în greutate acid liniar alchilbenzensulfonic; 2...15% în greutate trietanolamină, 1...15% în greutate solvent clorurat, 1...10% agent tensioactiv neionic, de tip nonilfenoletoxilat, 0,5...6% în greutate săruri alese dintre borax, fosfat trisodic, silicat de sodiu sau amestecuri ale acestora, 0,01...4% în greutate azoli aleşi dintre izooxazol, izotiazol, oxazol, tiazol, pirazol, imidazol, 1,2,3-benztriazol, mercaptobenztriazolat de sodiu sau amestecuri ale acestora, 0,01...3% în greutate agent de complexare de tipul sărurilor de sodiu ale acidului etilendiaminotetraacetic, cu sau fără până la 15% solvent petrolier.

Revendicări: 4

---

(21) a 2001 01278 A *(51)* **C 12 N 11/16**; C 12 N 1/00 *(22)* 29.11.2001 *(41)* 30.05.2003//5/2003 *(71) Institutul Naţional de Cercetare-Dezvoltare Chimico-Farmaceutică, Bucureşti, RO (72) Lupescu Irina, Bucureşti, RO; Săvoiu Valeria Gabriela, Bucureşti, RO; Pamfil Maria, Bucureşti, RO; Petrea Dana Maria, Bucureşti, RO; Rădulescu Georgeta, Bucureşti, RO (54)* **PROCEDEU DE IMOBILIZARE A ASPARTAZEI SUB FORMĂ DE CELULE BACTERIENE**

(57) Invenţia se referă la un procedeu de imobilizare a aspartazei sub formă de celule bacteriene, în scopul obţinerii unui biocatalizator cu activitate enzimatică şi cu stabilitate operaţională ridicată. Procedeul conform invenţiei cuprinde obţinerea celulelor bacteriene, conţinând aspartază, prin cultivarea tulpinii de *Escherichia coli* ICCF 25 şi activarea suplimentară a celulelor, conţinând aspartază, printr-un proces de permeabilizare a membranei celulare, imobilizarea fiind făcută prin incluziune într-un suport proteic şi reticulare cu glutaraldehidă.

Revendicări: 8

(21) a 2001 00080 A *(51)* **C 12 N 15/82**; A 01 H 5/00; C 08 B 30/00 *(22)* 26.07.1999 *(30)* 28.07.1998 US 60/094,436 *(41)* 30.05.2003//5/2003 *(86)* US 99/16296 26.07.1999 *(87)* WO 00/06755 10.02.2000 *(71) E.I. Du Pont de Nemours and Company, Wilmington, Delaware, US (72) Broglie Karen E., Landenberg, US; Lightner Jonathan Edward, Airville, US (74) Cabinet M. Oproiu - Consiliere în Proprietate Intelectuală S.R.L., Bucureşti (54)* **MODIFICAREA EXPRESIEI GENEI ENZIMEI DE BIOSINTEZĂ A AMIDONULUI, PENTRU A PRODUCE AMIDONURI ÎN CULTURILE DE CEREALE**

(57) Invenţia se referă la o metodă de producere a unor culturi de cereale transformate. Metoda conform invenţiei constă în: a) prepararea unei gene himerice care cuprinde un fragment de acid nucleic care codifică o genă structurală non-GBSSI a enzimei sintezei amidonului sau a unui fragment al acesteia, legată în mod operabil fie în orientarea sens, fie în antisens, în regiunea din amonte, la un fragment de acid nucleic care codifică un promotor ce direcţionează expresia genei într-un ţesut dintr-o cultură de cereale, şi care este legată operabil, în regiunea din aval, la un fragment de acid nucleic care codifică o secvenţă regulatoare, adecvată pentru terminarea transcripţională şi b) transformarea unei culturi de cereale cu gena himerică din etapa anterioară, în care expresia genei menţionate conduce la modificarea structurii fine a amidonului derivat din boabele culturilor de cereale transformate comparativ cu structura fină a amidonului derivat de la culturile de cereale care nu posedă gena himerică menţionată.

Revendicări: 19
Figuri: 8

---

(21) a 2001 01279 A *(51)* **C 12 P 13/20** *(22)* 29.11.2001 *(41)* 30.05.2003//5/2003 *(71) Institutul Naţional de Cercetare-Dezvoltare Chimico-Farmaceutică, Bucureşti, RO (72) Pamfil Maria, Bucureşti, RO; Lupescu Irina, Bucureşti, RO; Săvoiu Valeria Gabriela, Bucureşti, RO (54)* **PROCEDEU BIOTEHNOLOGIC DE OBŢINERE A ACIDULUI L-ASPARTIC**

(57) Invenţia se referă la un procedeu de obţinere a acidului L-aspartic din acid fumaric prin biosinteză, acid utilizat în domeniul industriei alimentare, ca aditiv alimentar, şi anume corector de gust, şi în industria farmaceutică, fiind substanţă activă în numeroase medicamente destinate vindecării unor maladii cu incidenţă crescută, cum ar fi bolile cardiovasculare, metabolice şi hepatice. Procedeul conform invenţiei cuprinde dezvoltarea microorganismului *Escherichia coli* $ICCF_{25}$ mutant, provenit din tulpina parentală $ATCC_{9637}$, folosind un mediu de cultivare format din extract de porumb, ca sursă de factori de creştere şi sursă slabă de carbon şi de săruri minerale, cuprinzând fazele de inoculare, bioproces, decantare, separare prin centrifugare şi bioconversie.

Revendicări: 1

---

(21) a 2002 01577 A *(51)* **C 22 B 5/14** *(22)* 10.12.2002 *(41)* 30.05.2003//5/2003 *(71) Stănăşilă Virgil Corneliu, Bucureşti, RO (72) Stănăşilă Virgil Corneliu, Bucureşti, RO (54)* **PROCEDEU DE REDUCERE A OXIZILOR METALICI**

(57) Invenţia se referă la un procedeu de reducere a oxizilor metalici constând din minereuri de fier sau altele asemenea, în puţ fluidizat, în prezenţa unui agent reducător, în condiţiile în care presa energetică primară provine de la arderea unui combustibil gazos, solid sau lichid. Procedeul conform invenţiei cuprinde formarea de CO şi de căldură, şi se realizează prin oxidarea carbonului şi hidrogenului din combustibili, folosind oxigen provenit de la oxizii minereului, ca o consecinţă a faptului că energia termică, necesară proceselor endoterme de reducere, este constituită din cea rezultată din arderea în pat fluidizat, a unei părţi din combustibilul gazos provenit din activitatea de reducere, ardere care are loc în prezenţa aerului preîncălzit la o temperatură de până la 1000°C, gazele de ardere rezultate fiind aduse în contact cu granule corindonice de 1...3 mm aflate permanent în spaţii închise, şi se realizează, în condiţiile fluidizării, o convecţie, la interior, cu o intensitate comparabilă cu cea dintre spaţiile închise.

Revendicări: 7
Figuri: 1

(21) a 2003 00021 A *(51)* **C 22 B 9/00** *(22)* 13.01.2003 *(41)* 30.05.2003//5/2003 *(71) Stănăşilă Virgil Corneliu, Bucureşti, RO; Stănăşilă Octavian Nicolae, Bucureşti, RO (72) Stănăşilă Virgil Corneliu, Bucureşti, RO; Stănăşilă Octavian Nicolae, Bucureşti, RO (54)* **PROCEDEU DE VALORIFICARE INTEGRALĂ DE CENUŞI, ZGURI, STERILE, PĂMÂNTURI ŞI ALTE SUBSTANŢE CARE CONŢIN OXIZI**

(57) Invenţia se referă la un procedeu de valorificare integrală a cenuşilor, zgurilor, sterilelor, pământurilor şi altor amestecuri care conţin oxizi. Procedeul conform invenţiei cuprinde extragerea metalelor şi metaloizilor din oxizii zgurilor metalurgice, cenuşilor de termocentrală, sterilelor carbonifere şi miniere, minereurilor, argilelor şi pământurilor, folosind ca reducător şi ca sursă de căldură cărbunele, cu valorificarea integrală a cenuşii acestuia, fără producere de noi deşeuri, în afara unor gaze de ardere completă, cum ar fi N_2, CO_2, H_2O, aportul de căldură necesară întreţinerii reacţiilor endoterme fiind asigurat la locul de desfăşurare a reacţiilor de dezoxidare, carbonul reacţionând exclusiv cu oxigenul din materiile prime.

Revendicări: 6
Figuri: 1

---

(21) a 2001 01216 A *(51)* **C 22 B 11/00**; C 22 B 15/00 *(22)* 12.11.2001 *(41)* 30.05.2003//5/2003 *(71) Institutul de Cercetări şi Proiectări pentru Metale Rare şi Radioactive, Bucureşti, RO (72) Rădulescu Rozalia, Bucureşti, RO; Georgescu Petre Dan, Bucureşti, RO; Filip Gheorghe, Bucureşti, RO; Tomuş Nicolae, Bucureşti, RO; Muntean Cojan Ioan Benoniu, Baia Mare, RO (54)* **PROCEDEU DE RECUPERARE A AURULUI, ARGINTULUI ŞI CUPRULUI DIN ZGURI**

(57) Invenţia se referă la un procedeu de recuperare a aurului, argintului şi cuprului din zgurile rezultate de la topirea aliajului dore, obţinut la electroliza eluanţilor cianhidrici auro-argentiferi. Procedeul conform invenţiei constă în concasarea, măcinarea, clasarea şi separarea hidrogravitaţională a zgurii care conţine metalele de recuperat; tratarea concentratului obţinut cu acid azotic, în scopul solubilizării argintului şi cuprului, aurul rămânând ca reziduu; precipitarea clorurii de argint din soluţia azotică, apoi conversia clorurii de argint, la argint metalic, prin reducere cu zahăr; contactarea cuprului din soluţia azotică rămasă după separarea clorurii de argint, cu şpan de fier; tratarea reziduului conţinând aur cu acid clorhidric şi cu hipoclorit de sodiu, în scopul solubilizării aurului; filtrarea reziduului din soluţia rezultată şi separarea aurului prin schimb ionic, urmată de reducere cu un reducător organic.

Revendicări: 7

(21) a 2001 00230 A *(51)* **C 22 C 38/00** *(22)* 02.03.2001 *(30)* 03.03.2000 FR 00 02718 *(41)* 30.05.2003//5/2003 *(71) Ugine-Savoie Imphy, Ugine, FR (72) Nedeclarat, fără oraş, FR (74) Cabinet Enpora S.R.L., Bucureşti (54)* **OŢEL INOXIDABIL AUSTENITIC, RESULFURAT, CU PRELUCRABILITATE RIDICATĂ ŞI REZISTENŢĂ LA COROZIUNE ÎMBUNĂTĂŢITĂ**

(57) Invenţia se referă la un oţel inoxidabil austenitic, resulfurat, cu prelucrabilitate ridicată şi rezistenţă la coroziune îmbunătăţită. Oţelul conform invenţiei include, în componenţa sa, incluziuni de aluminosilicaţi de calciu, de tip anortit şi/sau pseudowollastonit şi/sau gehlenit, combinate cu incluziuni de CrMnS, al căror conţinut în crom este cuprins între 30 şi 70%.

Revendicări: 4
Figuri: 4

---

(21) a 2002 00424 A *(51)* **C 23 C 14/26** *(22)* 10.04.2002 *(41)* 30.05.2003//5/2003 *(71) Mircescu I. Constantin, Pucioasa, Dâmboviţa, RO (72) Mircescu I. Constantin, Pucioasa, Dâmboviţa, RO (54)* **METODA ŞI PROCEDEUL DUAL DE ALUMINIZARE INTERIOARĂ A OBIECTELOR DE TIP SFERĂ, CU PEREŢII SUBŢIRI DIN STICLĂ**

(57) Invenţia se referă la o metodă şi la un procedeu fizico-chimic de aluminizare interioară a obiectelor sferice cu pereţi subţiri realizaţi din sticlă. Procedeul conform invenţiei constă în realizarea unei depresiuni, într-o incintă, a unui obiect sferic având diametrul mai mic decât 80 mm cu o valoare de maximum 10^{-2} torri, urmată de aluminizare prin sublimare a unei plăcuţe de aluminiu plasată în centrul obiectului sferic şi susţinută de un filament legat la o sursă de curent electric, iar într-o altă variantă de realizare a invenţiei, pentru aluminizarea unor corpuri sferice având diametrul mai mare decât 80 mm, depresiunea din interiorul corpului are aceeaşi valoare cu cea din exteriorul acestuia şi aluminizarea este realizată în condiţiile în care are loc sublimarea aluminiului într-o perioadă de timp de 2...3 s.

Revendicări: 7
Figuri: 8

(21) a 2002 00424 A

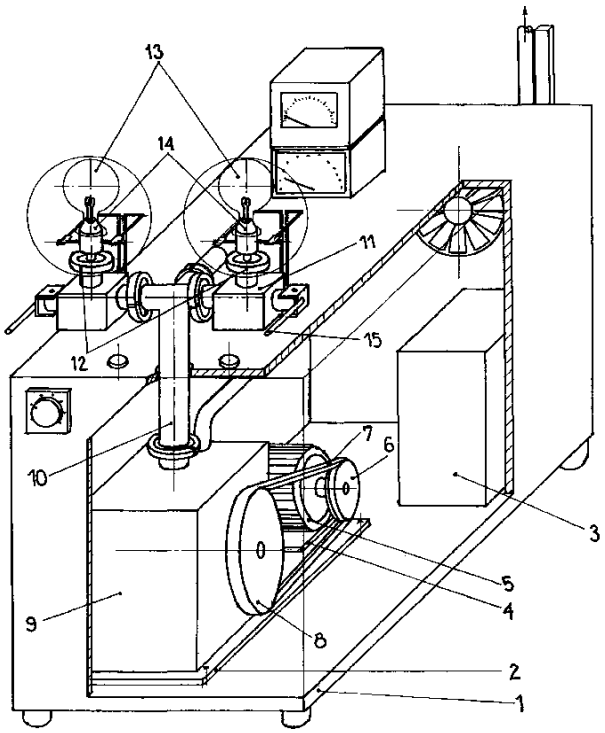

Fig. 1

(21) a 2001 00484 A *(51)* **D 01 C 1/00** *(22)* 04.05.2001 *(41)* 30.05.2003//5/2003 *(71) Sîrghie Cecilia, Iaşi, RO; Turcu Doina Felicia, Iaşi, RO; Popa Niculina, Iaşi, RO (72) Sîrghie Cecilia, Iaşi, RO; Turcu Doina Felicia, Iaşi, RO; Popa Niculina, Iaşi, RO (54)* **PROCEDEU DE OBȚINERE A FIBRELOR FINE DIN DEŞEURI DE IN ŞI CÂNEPĂ**

(57) Invenția se referă la un procedeu de obținere a fibrelor fine, din deşeuri de in şi cânepă, utilizate în filatura de bumbac. Procedeul conform invenției constă în aceea că deşeurile de in şi cânepă se imersează într-o soluție, care conține: 10...20% ulei mineral suprarafinat, 1...5% trietanolamină, 1...8 nonilfenoletoxilat, 1...6% acid liniar alchilbenzensulfonic, 12...24% fosfați de alchilfenol polietoxilat, NaOH şi apă şi se supun ultrasonării la o frecvență de 40...60kHz, la o temperatură de 20...80°C, timp de 1...6 h, după care se usucă.

Revendicări: 2

(21) a 2001 01266 A *(51)* **D 04 G 1/00**; A 61 L 27/00; A 61 L 31/00 *(22)* 26.11.2001 *(41)* 30.05.2003//5/2003 *(71) Institutul Național de Cercetare-Dezvoltare pentru Textile şi Pielărie, Bucureşti, RO (72) Ene Alexandra, Bucureşti, RO; Nicodin Alexandru, Bucureşti, RO; Petrescu Adriana, Bucureşti, RO (54)* **PLASĂ CHIRURGICALĂ, ARMATĂ, PROCEDEU DE REALIZARE ŞI TEHNICĂ DE AMPLASARE CLINICĂ, A ACESTEIA**

(57) Invenția se referă la o plasă chirurgicală, armată, destinată reconstrucției peretelui toracic, la un procedeu de realizare a acesteia, şi la o tehnică de amplasare clinică a plasei. Plasa chirurgicală, conform invenției, este formată dintr-un suport textil tricotat, din fire poliesterice filamentare, rotosetate, cu densitatea de lungime 76 dtex/f32, armat sub forma unei rețele de pătrate, cu latura de 1 cm, cu unul sau două fire poliesterice monofilamentare, cu densitatea de lungime de minimum 2000 dtex. Procedeul de realizare a plasei chirurgicale, conform invenției, constă în aceea că se tricotează suportul textil, se armează tricotul obținut, prin trecerea longitudinală şi transversală a unuia sau două fire de armare prin ochiurile tricotului, după care se sudează, în puncte, cu ultrasunete, se finisează şi se sterilizează. Tehnica de amplasare clinică a plasei chirurgicale constă în realizarea unui grilaj, pentru

(21) a 2001 01266 A

fixarea coastelor în poziția dorită, prin trecerea a două sau trei fire de Dexon 2 sau Nylon 5 pe sub coasta integră de la polul superior şi inferior al defectului parietal, plasarea şi fixarea plasei armate prin trecerea în **U** vertical sau **U** orizontal a două fire de poliamidă sau poliglicolidă, la țesuturile înconjurătoare, şi secționarea firelor dure în vecinătatea ochiurilor sudate cu ultrasunete şi ultimul rând de pătrate.

Revendicări: 6

(21) a 2002 00537 A *(51)* **E 06 B 3/92**; E 06 B 3/48 *(22)* 25.04.2002 *(41)* 30.05.2003//5/2003 *(71) Meluşel Valentin, Craiova, RO (72) Meluşel Valentin, Craiova, RO (54)* **MECANISM CU PATINĂ PENTRU ACȚIONAREA UŞILOR PLIANTE**

(57) Invenția se referă la un mecanism cu patină, pentru acționarea uşilor pliante destinate echipării trenurilor electrice, mijloacelor de transport în comun, urban şi suburban. Mecanismul conform invenției are un cilindru (**1**) pneumatic, care transmite forța de acționare prin intermediul unui angrenaj cremalieră (**2**), patină (**3**) şi un sector dințat (**4**), la un pivot (**5**) care imprimă o mişcare de rotire unei uşi (**6**) de acces, folosind o forță constantă, pentru închiderea şi deschiderea ei.

Revendicări: 1
Figuri: 1

(21) a 2002 00537 A

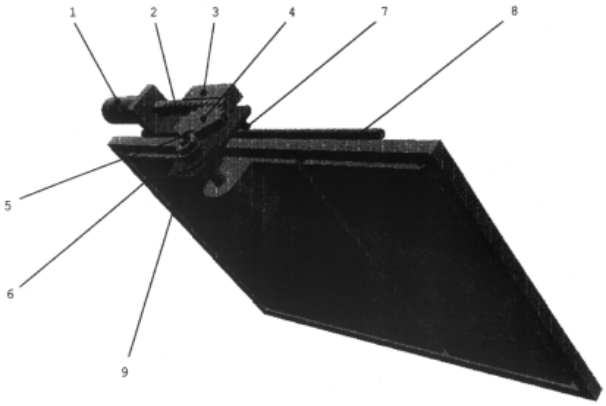

(21) a 2002 01114 A *(51)* **E 21 B 33/124**; E 21 B 33/129; E 21 B 43/119; E 21 B 43/267 *(22)* 14.02.2001 *(30)* 15.02.2000 US 60/182,687; 30.10.2000 US 60/244,258 *(41)* 30.05.2003//5/2003 *(86)* US 01/04635 14.02.2001 *(87)* WO 01/61146 23.08.2001 *(71) Exxonmobil Upstream Research Company, Houston, Texas, US (72) Tolman Randy C., Marbleton, Wyoming, US; Carlson Lawrence O., Cypress, Texas, US; Kinison David A., Kingwood, Texas, US; Nygaard Kris J., Houston, Texas, US; Goss Glenn S., Kingwood, Texas, US; Sorem William A., Katy, Texas, US; Shafer Lee L., Big Piney, Wyoming, US (74) Rominvent S.A., Bucureşti (54)* **METODĂ ŞI APARAT PENTRU STIMULAREA INTERVALELOR DE FORMAȚIUNI MULTIPLE**

(57) Invenția se referă la o metodă şi la un aparat pentru perforarea şi tratamentul unor intervale dintr-o formațiune subterană în care există țiței şi/sau gaze sub presiune, intersectate de către o gaură de sondă. Metoda conform invenției cuprinde introducerea, într-o gaură de sondă, a unui tronson de prăjini grele, de care sunt prinse un dispozitiv de perforare şi un mecanism de etanşare, poziționarea tronsonului de prăjini grele, în dreptul unui interval de perforat, fiind făcută prin acționarea de la suprafață, după care urmează perforarea intervalului şi armarea mecanismului de etanşare a unui spațiu inelar dintre tronsonul de prăjini grele şi o coloană

(21) a 2002 01114 A

de burlane de tubare de exploatare şi spațiul delimitat de către coloana de burlane, iar în continuare are loc pomparea de la suprafață a unui fluid în gaura de sondă, pentru tratamentul, prin perforările create, a zonei intervalului adiacent găurii de sondă, apoi având loc dezarmarea mecanismului de etanşare, retragerea tronsonului de prăjini grele şi reluarea fazelor în succesiunea lor, în vederea perforării şi tratării unui alt interval. Aparatul conform invenției, folosit pentru aplicarea procedeului, cuprinde un tronson de prăjini grele, de care sunt prinse un dispozitiv (**134**) de perforare şi cel puțin un mecanism (**120**) de etanşare în interiorul unei găuri de sondă.

Revendicări: 44
Figuri: 19

(21) a 2002 01114 A

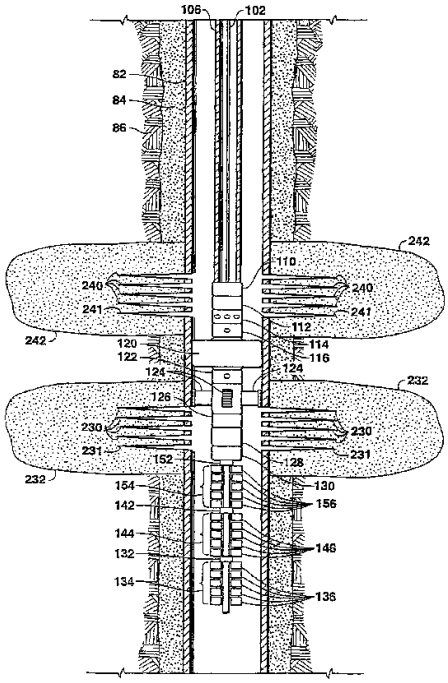

Fig. 3E

(21) a 2002 01349 A *(51)* **E 21 D 15/59** *(22)* 04.11.2002 *(41)* 30.05.2003//5/2003 *(71) Prompt S.A., Timişoara, RO (72) Olariu Mihai, Timişoara, RO; Ciolac Octavian, Timişoara, RO (74) Cabinet Ceciu Gabriela, Timişoara, judeţul Timiş (54)* **SUSŢINERE MECANIZATĂ**

(57) Invenţia se referă la o susţinere mecanizată folosită într-o mină cu tavan artificial sau natural, pentru exploatarea straturilor înalte de cărbune. Susţinerea mecanizată, conform invenţiei, cuprinde nişte ansambluri (**A**, **B**, **C** şi **O**) de bază, de sprijin, de susţinere şi hidraulic de forţă, ansamblul (**A**) de bază având în componenţă un ansamblu (**D**) de ripare-păşire şi un prelungitor (**E**) care asigură mărirea înălţimii susţinerilor mecanizate şi a stratului de exploatare, ansamblul (**B**) de sprijin fiind alcătuit dintr-un cadru (**F**) intermediar, un sistem (**G**) de pârghii şi un scut (**H**), ansamblul (**C**) de susţinere având un ansamblu (**L**) acoperiş, o grindă (**M**) glisantă şi un cozoroc (**N**) dublu, iar instalaţia (**O**) hidraulică de forţă cuprinde patru cilindri de susţinere, toate ansamblurile fiind legate între ele prin unul dintre cilindrii (**T**, **U**, **V**, **X**, **Y** şi **Z**) hidraulici,

(21) a 2002 01349 A
prinzător de front, de poziţionare, de etanşare-redresare, de ripare-păşire, de grindă glisantă sau de ancorare.

Revendicări: 12
Figuri: 25

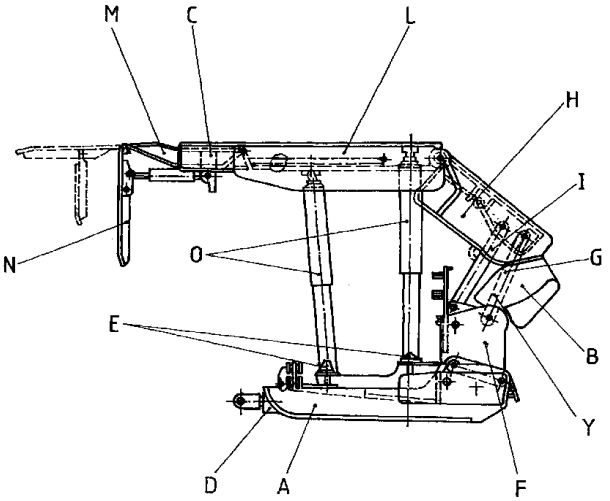

Fig. 1

(21) a 2002 01601 A *(51)* **F 02 B 53/00** *(22)* 16.12.2002 *(41)* 30.05.2003//5/2003 *(71) Tănase Teodor, Bucureşti, RO (72) Tănase Teodor, Bucureşti, RO (54)* **MOTOR TERMIC, HIDRAULIC SAU PNEUMATIC, ROTATIV**

(57) Invenţia se referă la un motor termic, hidraulic sau pneumatic, rotativ, destinat acţionării dispozitivelor mecanice sau utilajelor. Motorul termic, conform invenţiei, este prevăzut cu nişte pistoane (**3**) pivotante, rotative, care se deplasează în interiorul unor camere (**25**), simultan cu un rotor (**2**), rotorul (**2**) şi pistoanele (**3**) efectuând mişcări de rotaţie aflate în planuri diferite, forţa de presiune a fluidului de lucru fiind aplicată pe ambele suprafeţe frontale ale pistoanelor (**3**) care sunt fixate prin intermediul unei sfere (**4**) de pivotare de un ax (**5**) motor.

Revendicări: 5
Figuri: 16

(21) a 2002 01601 A

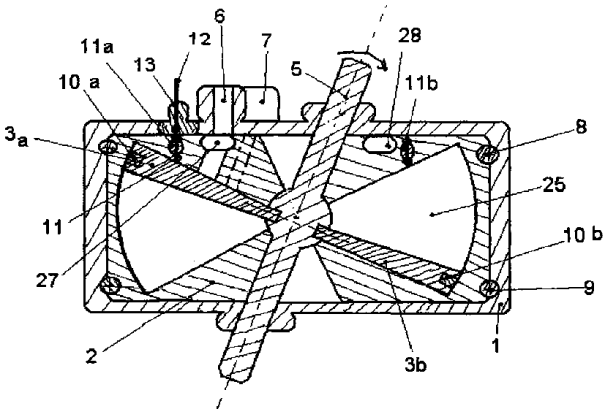

Fig. 3

(21) a 2003 00042 A *(51)* **F 24 F 5/00** *(22)* 16.01.2003 *(41)* 30.05.2003//5/2003 *(71) Tănase Teodor, Bucureşti, RO (72) Tănase Teodor, Bucureşti, RO (54)* **CONDIŢIONER DEMONTABIL ŞI MOBIL**

(57) Invenţia se referă la un condiţioner demontabil şi mobil, pentru reglarea şi menţinerea temperaturii în mediul ambiental. Condiţionerul conform invenţiei cuprinde o pompă (**9**) de recirculare a unui lichid (**16**) printr-un schimbător (**6a**) de căldură, cu răcire forţată asigurată de un ventilator (**7a**) şi printr-un schimbător (**15**) de căldură cu rezervor de lichid de transfer, prin care este circulat freon provenit de la un compresor (**14**), freonul este vehiculat din schimbătorul (**15**) de căldură, cu rezervor de lichid de transfer, într-un evaporizator (**6b**), în legătură cu care este montat un alt ventilator (**7b**).

Revendicări: 4
Figuri: 9

(21) a 2003 00042 A

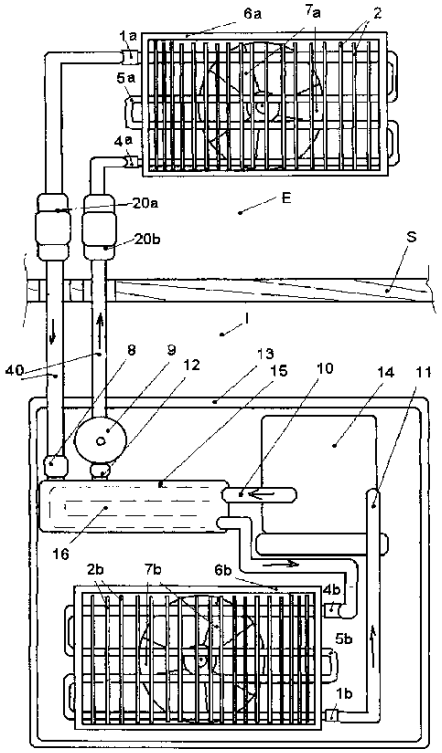

Fig. 1

(21) a 2001 01149 A *(51)* **F 24 F 7/00** *(22)* 22.10.2001 *(41)* 30.05.2003//5/2003 *(71) Pănculescu Ştefan Dumitru, Ploieşti, RO (72) Pănculescu Ştefan Dumitru, Ploieşti, RO (54)* **PRINCIPIU ŞI DISPOZITIV CUANTIC PENTRU DEPLASAREA MASELOR GAZOASE**

(57) Invenţia se referă la o metodă şi la un dispozitiv care realizează lucrul mecanic al unei mase gazoase prin conversia directă a energiei electrice. Procedeul conform invenţiei constă în realizarea unui câmp electric de intensitate înaltă între două plăci, între care există o masă de gaz, ceea ce produce ionizarea gazului care se deplasează de la placa negativă spre placa pozitivă, antrenând, datorită frecării moleculare, şi atomii sau moleculele neionizate, volumul de aer vehiculat fiind funcţie de valoarea câmpului electric. Dispozitivul conform invenţiei este un convertor electrocinetic şi constă din două panouri (**A** şi **B**). Pe unul dintre panouri (**A**) sunt lipite perpendicular nişte tije (**T**) îndreptate spre interiorul dispozitivului. Alimentarea cu energie se face de la o sursă de c.c., având polul electric negativ conectat la placa (**A**) cu tije (**T**).

Revendicări: 9
Figuri: 2

(21) a 2001 01149 A

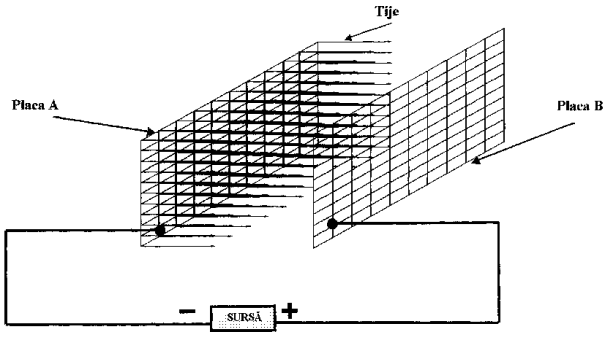

Fig. 2

(21) a 2002 01219 A *(51)* **F 27 D 1/12**; B 23 K 1/19 *(22)* 21.03.2001 *(30)* 21.03.2000 FI 20000658 *(41)* 30.05.2003//5/2003 *(86)* FI 01/00280 21.03.2001 *(87)* WO 01/71267 27.09.2001 *(71) Outokumpu Oyj, Espoo, FI (72) Saarinen Risto, Espoo, FI; Leppanen Yrjo, Pori, FI (74) Rominvent S.A., Bucureşti (54)* **METODĂ DE FABRICARE A UNUI ELEMENT DE RĂCIRE ŞI ELEMENT DE RĂCIRE**

(57) Invenţia se referă la o metodă de fabricare a unui element de răcire şi la un element de răcire folosit în cadrul unui cuptor industrial, cum ar fi: un cuptor de topire cu descărcare în arc sau un furnal sau un cuptor electric pentru elaborarea metalelor. Metoda conform invenţiei constă în legarea prin lipire a unor elemente de căptuşeală confecţionate din ceramică, de o parte de carcasă a unui element de răcire, confecţionat, în special, din cupru, în care cel puţin aria de îmbinare este încălzită cel puţin până la temperatura de topire a agentului de lipire aflat sub forma unei pulberi sau sub cea a unei folii, astfel încât se creează o îmbinare având un bun contact termic cu partea de carcasă a elementului şi cu elementul de căptuşeală, suprafaţa părţii de carcasă a elementului de răcire susţinând elementele de căptuşeală. Elementul de răcire, conform invenţiei, obţinut prin aplicarea metodei, cuprinde nişte elemente (**2**) de căptuşeală confecţionate din ceramică, care sunt legate de o parte (**1**) de carcasă, cu ajutorul unui agent de lipire, care asigură un bun contact termic între elementul (**2**) ceramic şi partea (**1**) de carcasă, suprafaţa părţii (**1**) de carcasă fiind prevăzută cu nişte canale (**3**), în care sunt dispuse elementele (**2**) de căptuşeală susţinute, în centru, prin formă, o distanţă ($\mathbf{W_1}$ şi $\mathbf{W_2}$) dintre nişte pereţi opuşi ai canalelor (**3**) din partea de carcasă având o valoare descrescătoare, pornind de la baza canalelor (**3**) către suprafaţa părţii (**1**) de carcasă.

Revendicări: 8
Figuri: 1

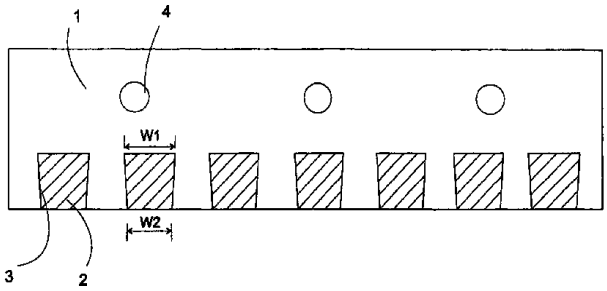

(21) a 2002 01606 A *(51)* **F 41 F 1/00**; F 41 A 1/00 *(22)* 16.12.2002 *(41)* 30.05.2003//5/2003 *(71) Ursu Costel, Galaţi, RO (72) Ursu Costel, Galaţi, RO (54)* **DISPOZITIV DE LANSARE, MAGNETIC**

(57) Invenţia se referă la un dispozitiv de lansare a proiectilelor magnetice către o ţintă. Dispozitivul conform invenţiei are în componenţă o lance (**1**) magnetică sub formă de tub, prevăzută la un terminal cu un cap (**2**) de ieşire, cu interiorul în formă de trunchi de con, montat în interiorul unei suflante (**3**), iar la celălalt terminal cu un disc (**4**) de alimentare, acesta din urmă având nişte orificii (**5**) în care sunt introduse nişte proiectile (**6**) magnetice, diametral opus lancei (**1**), pe aceeaşi faţă sau pe faţa opusă a discului (**4**), fiind montat un cilindru (**7**) de alimentare şi o magazie (**8**) de proiectile, orificiile (**5**) fiind acoperite, de o parte şi de alta a discului (**4**), cu nişte capace (**9**) magnetice, feţele interioare ale lancei (**1**) şi capului (**2**) de ieşire, ca şi faţa interioară a discului (**4**), în dreptul orificiilor (**5**), având acelaşi pol magnetic permanent "sud" sau "nord", opus celui al capacelor (**9**) magnetice, în zona de acoperire a orificiilor (**5**), în dreptul lancei (**1**), capacele (**9**) magnetice acoperind permanent orifi-

(21) a 2002 01606 A

ciile (**5**), indiferent de poziția acestora față de lance (**1**), diametrul interior al acesteia din urmă, diametrul interior al orificiilor (**5**) şi diametrul interior al cilindrului (**7**) de alimentare având aceeaşi dimensiune, proiectilele (**6**) magnetice fiind de formă cilindrică, deschise la un capăt, având toate fețele exterioare magnetizate permanent şi acelaşi pol magnetic permanent cu interiorul lancei (**1**), interiorul acestora fiind gol sau poate fi umplut cu combustibil sau cu explozibil.

Revendicări: 1
Figuri: 2

---

(21) a 2002 01606 A

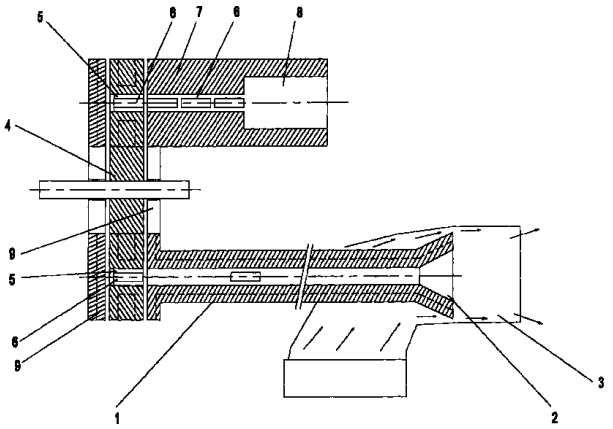

Fig. 1

(21) a 2000 00135 A *(51)* **G 02 B 26/00**; F 21 V 11/16 *(22)* 08.02.2000 *(41)* 30.05.2003//5/2003 *(71) Tudor Vasile, în calitate de tutore al minorului Tudor Paul Lucian, comuna Dragalina, judeţul Călăraşi, RO (72) Tudor Paul Lucian, comuna Dragalina, judeţul Călăraşi, RO (54)* **METODĂ PENTRU INTENSIFICAREA RADIAȚIEI SELENARE**

(57) Invenția se referă la o metodă pentru intensificarea radiației selenare. Metoda conform invenției constă în acoperirea, pe zone extinse, a părții vizibile a Lunii, cu materiale reflectorizante care nu afectează proprietățile ecologice ale mediului ambiant.

Revendicări: 1

---

(21) a 2000 00360 A *(51)* **G 03 B 19/07** *(22)* 30.03.2000 *(41)* 30.05.2003//5/2003 *(71) Andrei I. Costică, Constanța, RO (72) Andrei I. Costică, Constanța, RO (54)* **APARATUL ELECTRONIC DE FOTOGRAFIAT PE HÂRTIE REVERSIBILĂ SUL, CU UNUL ŞI PATRU OBIECTIVE INTERSCHIMBABILE, CU DIVIZOR DETAŞABIL, PENTRU PATRU FOTOGRAFII**

(57) Invenția se referă la un aparat electronic de fotografiat pe hârtie reversibilă sul, cu unul şi patru obiective interschimbabile, cu divizor detaşabil, pentru patru fotografii. Aparatul conform invenției este prevăzut cu o carcasă (**56**), pe care se montează, la partea superioară, un suport (**66**) pe care se montează un tambur (**62**), pe care se înfăşoară hârtia (**9**), iar o foarfecă montată la partea inferioară a aparatului, formată din nişte cuțite (**11** şi **12**), împreună cu o bobină (**21**) şi un magnet-inductor (**16**) au rolul de a tăia automat hârtia (**9**) fotografică, din sulul de hârtie, după expunerea acesteia, un motor (**54**) transportând hârtia (**9**) fotografică în jos, iar un bloc (**40**) electronic asigură realizarea tuturor comenzilor aparatului, un contor (**137**) electronic asigurând numărarea fotografiilor expuse, o placă (**68**) montată în spatele aparatului ghidând intrarea hârtiei (**9**) fotografice sul spre nişte valțuri (**6** şi **8**) montate la

(21) a 2000 00360 A

partea inferioară a aparatului, iar prin apăsare pe un buton (**140**), se închide un microcontact (**142**), intrând în funcţiune un motor (**54**), care acţionează nişte pinioane (**2**) şi valţurile (**5** şi **7** şi **6** şi **8**), comanda făcându-se electronic şi temporizat de către blocul (**40**) electronic, un microcontact (**58**) al unui buzer (**43**) sesizând intrarea, blocarea sau terminarea hârtiei (**9**) fotografice sul, din aparat.

Revendicări: 1
Figuri: 18

(21) a 2000 00360 A

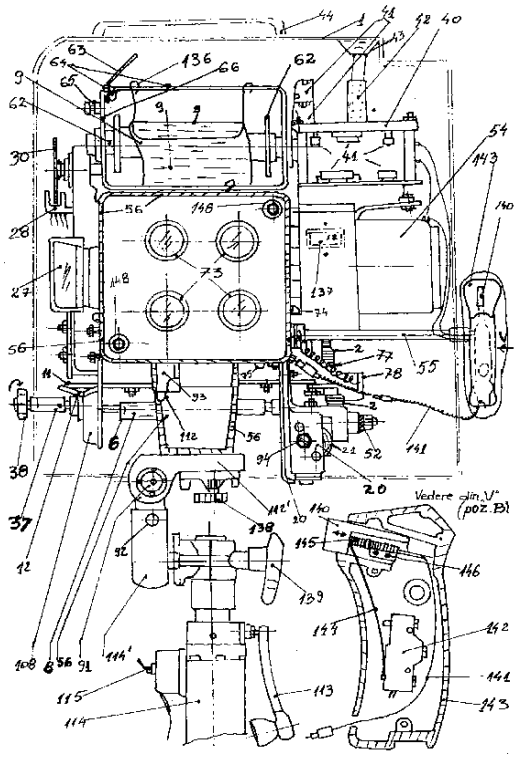

Fig. 3

(21) a 2001 01197 A *(51)* **G 08 B 3/00** *(22)* 02.11.2001 *(41)* 30.05.2003//5/2003 *(71) Cocieru Crinuţa, în calitate de tutore al minorului Cocieru Ovidiu Constantin, Suceava, RO (72) Cocieru Ovidiu Constantin, Suceava, RO (54)* **AVERTIZOR TERMIC**

(57) Invenţia se referă la un avertizor termic, utilizat la stabilirea regimului optim de preparare şi consumare a hranei sau preparare a unor substanţe. El poate fi utilizat în bucătărie sau diverse laboratoare, care utilizează agenţi termici. Avertizorul termic, conform invenţiei, emite un semnal sonor de către un microprocesor la atingerea unei anumite temperaturi într-un mediu termic şi este alcătuit dintr-o carcasă (**5**) prevăzută cu nişte butoane (**7**), un ecran de afişare (**8**) şi un senzor termic (**6**).

Revendicări: 1
Figuri: 2

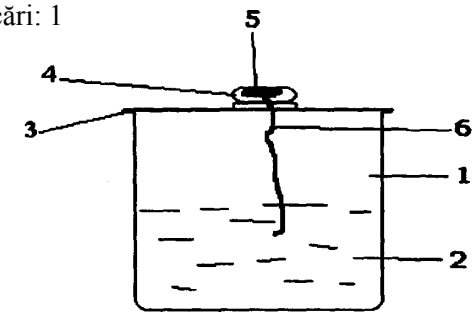

Fig. 1

(21) 99-01108 A *(51)* **G 09 F 7/04** *(22)* 18.10.1999 *(41)* 30.05.2003//5/2003 *(71) Isvoranu I. Ilie Ioan, Bucureşti, RO (72) Isvoranu I. Ilie Ioan, Bucureşti, RO (54)* **TEHNOLOGIE DE MARCARE A AUTOVEHICULELOR**

(57) Invenţia se referă la un procedeu de marcare a autovehiculelor şi a componentelor mecanice sau electrice ale autovehiculelor, în vederea protejării contra furturilor. Tehnologia conform invenţiei constă din realizarea unei etichete de identificare, care conţine un element (**1**) de identificare a ţării, un element (**2**) de identificare a anului, un element (**3**) de identificare a culorii şi un element (**4**) de identificare a numărului matricol.

Revendicări: 6
Figuri: 1

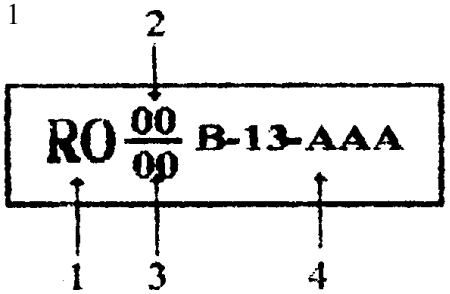

(21) a 2001 00281 A *(51)* **G 09 F 7/04** *(22)* 13.03.2001 *(41)* 30.05.2003//5/2003 *(71) Isvoranu Ilie Ioan, Bucureşti, RO (72) Isvoranu Ilie Ioan, Bucureşti, RO (54)* **METODĂ ANTIFURT PENTRU AUTOVEHICULE**

(57) Prezenta invenţie se referă la o metodă antifurt pentru autovehicule, care utilizează un ecuson de identificare ce se aplică pe unele componente constructive, care alcătuiesc autovehiculul ce urmează să fie protejat împotriva furturilor. Metoda conform invenţiei se referă la aplicarea unui ecuson de identificare, pe suprafaţa unor părţi componente ale autovehiculului, prin lipirea unui adeziv special, elementele de identificare ale ecusonului conţin amprenta proprietarului, ţara în care se înregistrează autovehiculul, culoarea autovehiculului, anul de fabricare şi numărul de circulaţie al autovehiculului.

Revendicări: 1
Figuri: 2

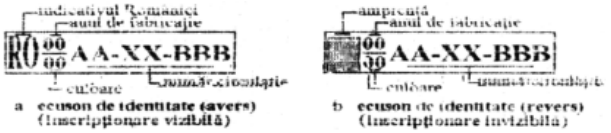

Fig. 1

---

(21) a 2001 01106 A *(51)* **G 09 F 7/04**; B 60 R 13/10 *(22)* 08.10.2001 *(41)* 30.05.2003//5/2003 *(71) Isvoranu I. Ilie Ioan, Bucureşti, RO (72) Isvoranu I. Ilie Ioan, Bucureşti, RO (54)* **ECUSOANE DE MARCARE A AUTOVEHICULELOR ŞI A COMPONENTELOR MECANO- ELECTRICE ALE AUTOVEHICULELOR**

(57) Invenţia se referă la realizarea unor ecusoane de marcare a autovehiculelor şi a componentelor mecano-electrice ale autovehiculelor, având ca principal scop diminuarea furturilor de autovehicule şi diminuarea fabricării de componente mecano-electrice de către firme pirat. Ecusonul conform invenţiei este constituit dintr-un suport din hârtie, folie de P.V.C simplă sau metalizată sau folii din metal, cu sau fără adeziv, pe suprafaţa pe care se lipeşte o hârtie specială, care se deteriorează complet sau parţial, şi nişte elemente de securizare care conţin o hologramă şi inscripţionări cu cerneluri fluorescente detectabile cu lămpi ce emit în spectru ultraviolet şi adezivi ce conţin particule fluorescente sau magnetice, pe suprafaţa elementelor de securizare se inscripţionează grupări de cifre şi litere, care permit identificarea fabricantului autovehiculului, posesorul acestuia şi identificarea fabricantului unei piese mecano-electrice.

Revendicări: 2
Figuri: 2

(21) a 2001 01106 A

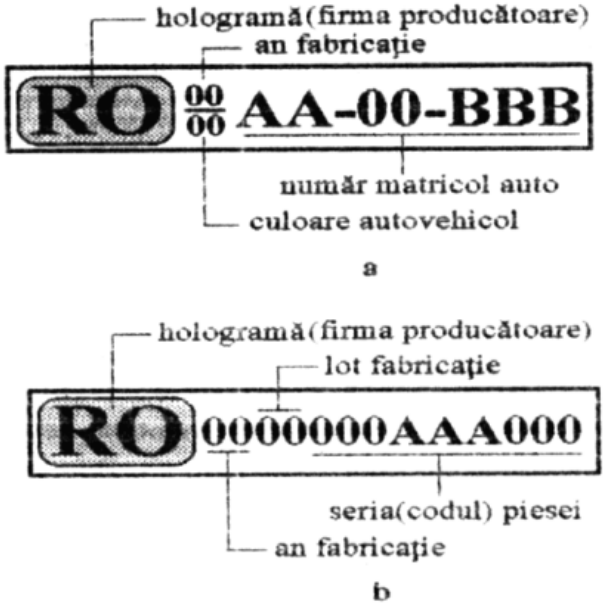

Fig. 1

---

(21) a 2001 01131 A *(51)* **G 09 F 7/04** *(22)* 17.10.2001 *(41)* 30.05.2003//5/2003 *(71) Isvoranu I. Ilie Ioan, Bucureşti, RO (72) Isvoranu I. Ilie Ioan, Bucureşti, RO (54)* **VINIETĂ (ECUSON) SECURIZATĂ**

(57) Invenţia se referă la realizarea unei viniete (ecuson) securizate, având ca principal scop diminuarea falsurilor şi a produselor falsificate de către firme pirat. Vinieta conform invenţiei este constituită dintr-un suport (**1**), ce poate fi din hârtie, folie sau folie metalizată, pe care se aplică adezivi ce pot avea în compoziţie particule de vopsea fluorescente, pe care se inscripţionează o siglă (**2**), ce reprezintă însemnele heraldice statale sau sigla şi denumirea firmei ce produce respectiva vinietă, un segment (**3**) din bandă metalizată sau depunerea magnetică, nişte grupări (**4**) de litere şi cifre şi o inscripţionare (**5**) detectabilă în UV.

Revendicări: 3
Figuri: 2

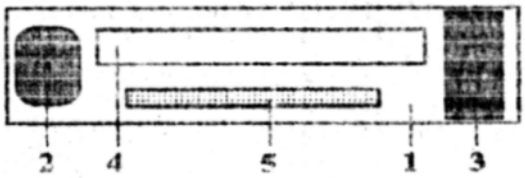

Fig. 1

(21) a 2001 01132 A *(51)* **G 09 F 7/04** *(22)* 17.10.2001 *(41)* 30.05.2003//5/2003 *(71) Isvoranu I. Ilie Ioan, Bucureşti, RO (72) Isvoranu I. Ilie Ioan, Bucureşti, RO (54)* **ECUSON CU MEMORIE DE IDENTIFICARE**

(57) Invenţia se referă la realizarea unui ecuson echipat cu memorie de identificare, având ca principal scop stocarea unor informaţii de natură financiară, date personale civile, impulsuri de contorizare. Ecusonul conform invenţiei este realizat dintr-o bandă (**2**) magnetică, ataşată prin lipire sau depunere directă, pe o suprafaţă (**1**) realizată din hârtie sau folie de plastic şi nişte terminale (**3**) electrice, pe suprafaţa cărora apasă un număr de doi până la zece palpatori, care se află pe suprafaţa cititorului de informaţii.

Revendicări: 4
Figuri: 2

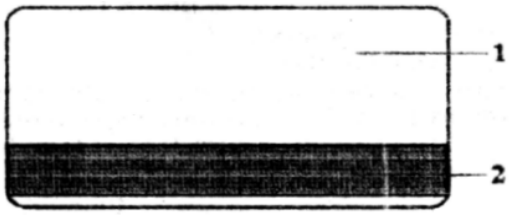

Fig. 1

---

(21) a 2002 00094 A *(51)* **G 09 F 7/04**; B 42 D 15/10 *(22)* 30.01.2002 *(41)* 30.05.2003//5/2003 *(71) Isvoranu I. Ilie Ioan, Bucureşti, RO (72) Isvoranu I. Ilie Ioan, Bucureşti, RO (54)* **VINIETĂ (ECUSON), TIMBRU SECURIZAT PENTRU ACCESUL SAU PARCAREA AUTOVEHICULELOR PE AUTOSTRĂZI, DRUMURI PUBLICE SAU PRIVATE, PARCĂRI PUBLICE SAU PRIVATE**

(57) Invenţia se referă la o vinietă, ecuson, timbru securizat, pentru accesul sau parcarea autovehiculelor pe autostrăzi, drumuri publice sau private, parcări publice sau private. Vinieta conform invenţiei este realizată pe un suport (**1**), ce poate fi din hârtie, folie de plastic sau folie metalizată, pe care se înscriu o siglă (**2**), ce reprezintă însemnele heraldice sau denumirea ministerului sau societăţii, un spaţiu (**3**) cu seria vinietei sau a timbrului securizat, o hologramă (**4**) cu însemnele heraldice sau sigla firmei autorizate să emită timbre securizate, un grup de litere (**5**), care indică seria de identificare, un interval (**6**) de timp şi o grupare (**7**) de litere şi cifre aflate pe reversul suportului (**1**).

Revendicări: 2
Figuri: 2

(21) a 2002 00094 A

Fig. 1

---

(21) a 2002 00115 A *(51)* **G 09 F 7/04**; B 42 D 15/10 *(22)* 04.02.2002 *(41)* 30.05.2003//5/2003 *(71) Isvoranu I. Ilie Ioan, Bucureşti, RO (72) Isvoranu I. Ilie Ioan, Bucureşti, RO (54)* **VINIETĂ (ECUSON) PENTRU TRANSPORTUL ORĂŞENESC, PREORĂŞENESC DE SUPRAFAŢĂ ŞI METROU**

(57) Invenţia se referă la realizarea unei viniete (ecuson) securizate, pentru transportul orăşenesc, preorăşenesc de suprafaţă şi metrou. Vinieta conform invenţiei este constituită dintr-un suport (**1**) realizat din hârtie, suport PVC simplu sau metalizat, o hologramă (**2**) de siguranţă, care poate cuprinde diverse semne heraldice, stema oraşului, abrevierea denumirii societăţii de transport abilitată să emită vinieta, o bandă (**3**) magnetică pe care sunt înregistrate diverse date de identificare, un spaţiu (**4**) reprezentând anul calendaristic, o destinaţie (**5**) cu şapte variante, nişte spaţii (**6**, **7** şi **8**) care reprezintă numărul liniilor de transport.

Revendicări: 4
Figuri: 2

(21) a 2002 00115 A

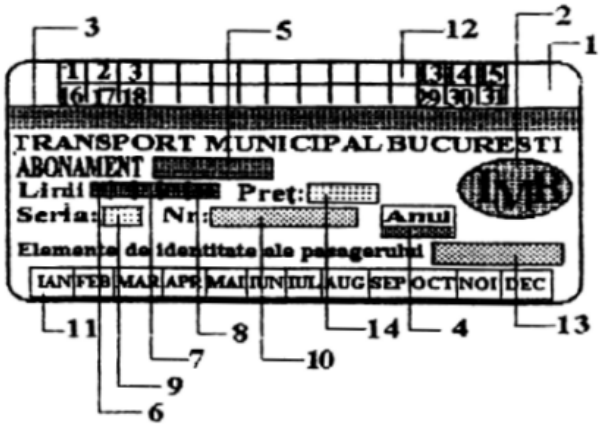

Fig. 1

(21) a 2001 01205 A *(51)* **H 02 P 5/00** *(22)* 05.11.2001 *(41)* 30.05.2003//5/2003 *(71) Procicom S.R.L., Craiova, RO, (72) Cioc Ion, Craiova, RO; Bercea Nicolae, Târgu Jiu, RO, Boltaşu Dan, Craiova, RO, Drăgoescu Alexandru, Târgu Jiu, RO, Şandru Marcian, Târgu Jiu, RO (54)* **VARIATOR ELECTROMAGNETIC DE TURAŢIE**

(57) Invenţia se referă la un variator electromagnetic de turaţie, având inductorul cu poli aparenţi sub formă de gheare. În scopul creşterii puterii transmise, variatorul conform invenţiei are indusul construit prin împachetare din tole de tablă silicioasă **(1)**, ştanţate, iar pe interiorul lui sunt crestături în care se introduc bare **(2)** înalte, din cupru, scurtcircuitate, la cele două capete, de două inele de scurtcircuitare **(3)**, din cupru, formând o colivie în scurtcircuit, în care prezenţa controlată, prin frecvenţă, a fenomenului de refulare, asigură stabilitatea în funcţionare pentru un domeniu larg de reglare a turaţiei.

Revendicări: 1
Figuri: 1

(21) a 2001 01180 A *(51)* **H 01 F 27/00** *(22)* 31.10.2001 *(41)* 30.05.2003//5/2003 *(71) Lazăr Mihai, Buzău, RO (72) Lazăr Mihai, Buzău, RO (54)* **TRANSFORMATOARE ŞI INDUCTANŢE ELECTRICE CU CIRCUIT MAGNETIC CILINDRIC**

(57) Invenţia se referă la circuitul magnetic cilindric al transformatoarelor şi inductoarelor electrice. Circuitul magnetic, conform invenţiei, este realizat prin formarea iniţială a unei coroane circulare (**e**) din tablă (**1**) prin interiorul bobinei (**2**) cu ajutorul unei suveici (**6**) şi transferarea tablei (**1**) pe bobină (**2**) prin rotirea în sens opus a coroanei circulare (**e**).

Revendicări: 1
Figuri: 5

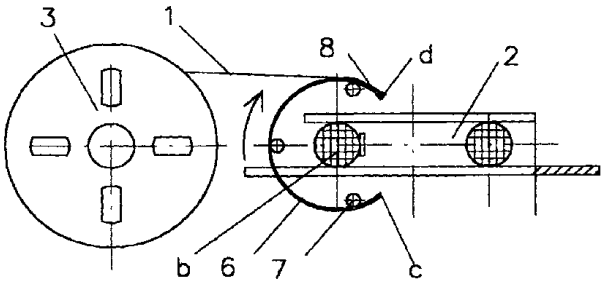

Fig. 2

(21) a 2001 01180 A

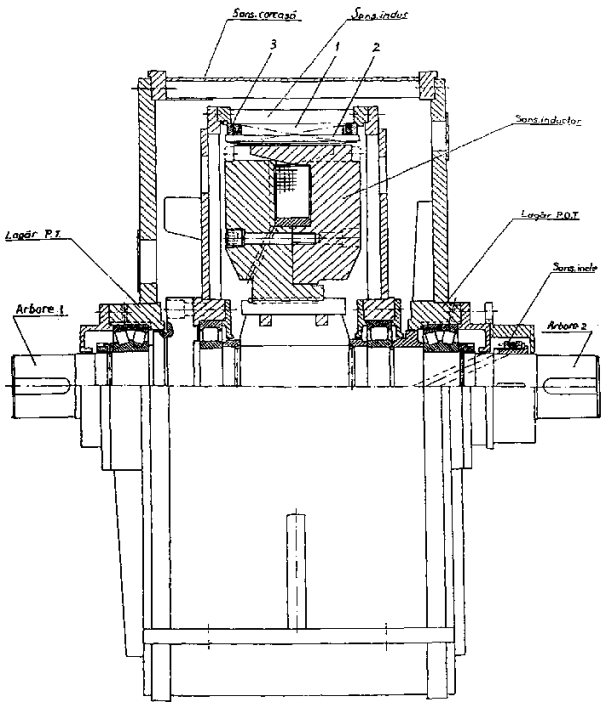

(21) a 2001 01056 A *(51)* **H 04 M 11/04** *(22)* 24.09.2001 *(41)* 30.05.2003//5/2003 *(71) Cloţan-Turcu Virgiliu Paul, Bucureşti, RO (72) Cloţan-Turcu Virgiliu Paul, Bucureşti, RO (54)* **SISTEM MOBIL DE MONITORIZARE ŞI AVERTIZARE VOCALĂ, CU TELECOMANDĂ ŞI COMUNICAŢIE BIDIRECŢIONALĂ, ÎN TIMP REAL**

(57) Invenţia se referă la un sistem mobil de monitorizare şi avertizare vocală, cu telecomandă şi comunicaţie bidirecţională, în timp real. Sistemul conform invenţiei este alcătuit dintr-un modul electronic (**A.2**) cu microcontroler (**A.2.1**), conectat cu un telefon mobil (**A.3**), destinat protecţiei antiefracţie, controlului şi monitorizării funcţionării de sisteme şi dispozitive electrice sau electromecanice, industriale sau casnice, de la distanţe foarte mari. Dispozitivul redă mesaje vocale, local, prin difuzoare (**A.5** şi **A.6**) şi/sau la distanţă prin telefonul mobil încorporat (**A.3**), apelând numere de telefon prestabilite, la apariţia de evenimente detectate de senzori (**C**); comandă dispozitive electrice (**B**), la primirea de comenzi vocale sau DTMF, de la utilizator, printr-un telefon obişnuit, mobil (**E**) sau fix (**F**), de la orice distanţă. Avantaje: avertizează despre producerea de evenimente detectate de senzori (**C**) într-un timp foarte scurt, la distanţe foarte mari; echipamentul de telecomandă şi monitorizare, necesar utilizatorului, poate fi un telefon mobil sau fix, obişnuit; informaţia cuprinsă în mesajele de avertizare este foarte uşor de interpretat, fiind de tip audio-vocală; recunoaşte şi execută comenzi electrice date prin vorbire şi/sau prin simpla apăsare a tastelor telefonului aflat la distanţă.

Revendicări: 2
Figuri: 1

(21) a 2001 01056 A

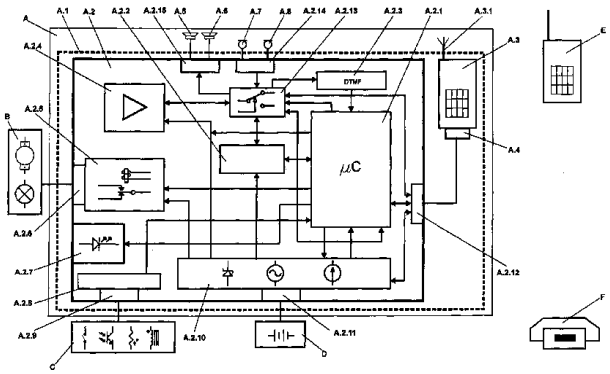

LISTELE CERERILOR
DE BREVET DE INVENȚIE PUBLICATE,
ARANJATE ÎN ORDINEA NUMĂRULUI
CERERII/CLASIFICĂRII INTERNAȚIONALE

Legea nr. 64/1991, art.23

Tabel cu cererile de brevet de invenție publicate conform art.23 din Legea 64/1991, aranjate în ordinea numărului cererii.

Număr dosar	Clasa	Data depozit	Solicitant	**Pag.**
97-02338 A	**A 61 K 33/06**	12.12.1997	Universitatea de Vest "Vasile Goldiş", Arad, RO	**14**
98-01766 A	**B 41 J 13/12**	30.12.1998	Isvoranu Ilie Ioan, Bucureşti, RO	**18**
99-01108 A	**G 09 F 7/04**	18.10.1999	Isvoranu I. Ilie Ioan, Bucureşti, RO	**33**
a 2000 00135 A	**G 02 B 26/00**; F 21 V 11/16	08.02.2000	Tudor Vasile, în calitate de tutore al minorului Tudor Paul Lucian, comuna Dragalina, județul Călăraşi, RO	**32**
a 2000 00260 A	**C 09 D 5/18**	08.03.2000	"Romchim Protect" S.A., Bacău, RO	**23**
a 2000 00360 A	**G 03 B 19/07**	30.03.2000	Andrei I. Costică, Constanța, RO	**32**
a 2001 00027 A	**B 60 R 1/02**	17.01.2001	Scântei Tudorel, Galați, RO	**19**
a 2001 00080 A	**C 12 N 15/82**; A 01 H 5/00; C 08 B 30/00	26.07.1999	E.I. Du Pont de Nemours and Company, Wilmington, Delaware, US	**25**
a 2001 00137 A	**C 07 C 59/135**; C 07 C 69/736; C 07 C 235/32; C 07 C 259/04; A 61 K 31/165; A 61 K 31/19; A 61 P 3/10; A 61 P 5/16	04.08.1999	Karo Bio Ab, Huddinge, SE	**22**
a 2001 00192 A	**B 22 D 39/00**; B 01 D 25/12	22.02.2001	Rodina Viorel, Zalău, Sălaj, RO	**17**
a 2001 00230 A	**C 22 C 38/00**	02.03.2001	Ugine-Savoie Imphy, Ugine, FR	**26**
a 2001 00281 A	**G 09 F 7/04**	13.03.2001	Isvoranu Ilie Ioan, Bucureşti, RO	**34**
a 2001 00297 A	**C 08 L 67/00**	15.03.2001	Institutul de Cercetări pentru Protecții Anticorozive, Lacuri şi Vopsele - ICEPALV- S.A., Bucureşti, RO	**23**
a 2001 00299 A	**C 08 L 43/04**	15.03.2001	Institutul de Cercetări pentru Protecții Anticorozive Lacuri şi Vopsele - ICEPALV - S.A., Bucureşti, RO	**23**
a 2001 00300 A	**C 09 D 167/00**; C 09 D 133/06	15.03.2001	Institutul de Cercetări pentru Protecții Anticorozive, Lacuri şi Vopsele - ICEPALV S.A., Bucureşti, RO	**23**
a 2001 00329 A	**A 61 L 2/10**	21.03.2001	Antohi Constantin Marin, Iaşi, RO	**15**
a 2001 00484 A	**D 01 C 1/00**	04.05.2001	Sîrghie Cecilia, Iaşi, RO; Turcu Doina Felicia, Iaşi, RO; Popa Niculina, Iaşi, RO	**27**
a 2001 01056 A	**H 04 M 11/04**	24.09.2001	Cloțan-Turcu Virgiliu Paul, Bucureşti, RO	**37**
a 2001 01090 A	**B 08 B 7/02**; A 47 L 13/40	03.10.2001	Dănilă Claudiu, Iaşi, RO; Teodorovici Mircea Sorin, Iaşi, RO	**16**
a 2001 01097 A	**A 44 B 11/02**	03.10.2001	Zăbavă C. Lucian, comuna Tg. Frumos, Iaşi, RO	**12**
a 2001 01106 A	**G 09 F 7/04**; B 60 R 13/10	08.10.2001	Isvoranu I. Ilie Ioan, Bucureşti, RO	**34**

Număr dosar	Clasa	Data depozit	Solicitant	**Pag.**
a 2001 01131 A	**G 09 F 7/04**	17.10.2001	Isvoranu I. Ilie Ioan, Bucureşti, RO	**34**
a 2001 01132 A	**G 09 F 7/04**	17.10.2001	Isvoranu I. Ilie Ioan, Bucureşti, RO	**35**
a 2001 01141 A	**C 07 C 53/10**; E 21 B 33/00	19.10.2001	S.N.P. Petrom S.A. Institutul de Cercetări şi Proiectări Tehnologice, Câmpina, RO	**22**
a 2001 01149 A	**F 24 F 7/00**	22.10.2001	Pănculescu Ştefan Dumitru, Ploieşti, RO	**30**
a 2001 01180 A	**H 01 F 27/00**	31.10.2001	Lazăr Mihai, Buzău, RO	**36**
a 2001 01193 A	**A 43 B 13/22**	02.11.2001	Cocieru Crinuța, în calitate de tutore al minorului Cocieru Ovidiu Constantin, Suceava, RO	**12**
a 2001 01194 A	**A 61 L 2/00**; E 03 D 9/00	02.11.2001	Cocieru Crinuța, în calitate de tutore al minorului Cocieru Ovidiu Constantin, Suceava, RO	**14**
a 2001 01195 A	**A 47 B 97/00**	02.11.2001	Cocieru Crinuța, în calitate de tutore al minorului Cocieru Ovidiu Constantin, Suceava, RO	**13**
a 2001 01197 A	**G 08 B 3/00**	02.11.2001	Cocieru Crinuța, în calitate de tutore al minorului Cocieru Ovidiu Constantin, Suceava, RO	**33**
a 2001 01198 A	**A 61 M 16/06**; A 62 B 7/10	02.11.2001	Cocieru Crinuța, în calitate de tutore, al minorului Cocieru Ovidiu Constantin, Suceava, RO	**15**
a 2001 01205 A	**H 02 P 5/00**	05.11.2001	Procicom S.R.L., Craiova, RO,	**36**
a 2001 01216 A	**C 22 B 11/00**; C 22 B 15/00	12.11.2001	Institutul de Cercetări şi Proiectări pentru Metale Rare şi Radioactive, Bucureşti, RO	**26**
a 2001 01220 A	**A 01 K 67/00**	15.11.2001	Sericarom S.A.-Filiala Cercetare, Bucureşti, RO	**11**
a 2001 01228 A	**C 10 G 33/04**; B 01 D 17/04	16.11.2001	S.N.P. Petrom S.A.-Institutul de Cercetări şi Proiectări Tehnologice, Câmpina, RO	**24**
a 2001 01237 A	**B 65 G 13/02**; B 62 D 55/07	19.11.2001	Meciu Eugeniu, Turda, RO	**20**
a 2001 01265 A	**A 41 C 3/00**	26.11.2001	Institutul Național de Cercetare-Dezvoltare pentru Textile şi Pielărie, Bucureşti, RO	**11**
a 2001 01266 A	**D 04 G 1/00**; A 61 L 27/00; A 61 L 31/00	26.11.2001	Institutul Național de Cercetare-Dezvoltare pentru Textile şi Pielărie, Bucureşti, RO	**27**
a 2001 01273 A	**C 04 B 38/06**	27.11.2001	Voina Septimiu Sever, Bucureşti, RO	**21**
a 2001 01278 A	**C 12 N 11/16**; C 12 N 1/00	29.11.2001	Institutul Național de Cercetare-Dezvoltare Chimico-Farmaceutică, Bucureşti, RO	**24**
a 2001 01279 A	**C 12 P 13/20**	29.11.2001	Institutul Național de Cercetare-Dezvoltare Chimico-Farmaceutică, Bucureşti, RO	**25**
a 2001 01317 A	**B 32 B 17/02**; B 32 B 25/02; B 32 B 27/04; B 32 B 27/30	07.12.2001	Institutul Național de Cercetare- Dezvoltare pentru Textile şi Pielărie, Bucureşti, RO	**18**
a 2002 00051 A	**B 63 H 1/02**	21.01.2002	Lazăr Iron, Constanța, RO	**19**
a 2002 00094 A	**G 09 F 7/04**; B 42 D 15/10	30.01.2002	Isvoranu I. Ilie Ioan, Bucureşti, RO	**35**

Număr dosar	Clasa	Data depozit	Solicitant	**Pag.**
a 2002 00115 A	**G 09 F 7/04**; B 42 D 15/10	04.02.2002	Isvoranu I. Ilie Ioan, Bucureşti, RO	**35**
a 2002 00196 A	**B 23 P 11/00**; B 21 D 53/84; F 16 H 53/02; F 01 L 1/047	04.08.2000	Renault, Boulogne Billancourt, FR; Fabricom Systemes D'Assemblage, Besancon, FR	**17**
a 2002 00424 A	**C 23 C 14/26**	10.04.2002	Mircescu I. Constantin, Pucioasa, Dâmbovița, RO	**26**
a 2002 00536 A	**B 61 F 3/00**	25.04.2002	Meluşel Valentin, Craiova, RO	**19**
a 2002 00537 A	**E 06 B 3/92**; E 06 B 3/48	25.04.2002	Meluşel Valentin, Craiova, RO	**28**
a 2002 01114 A	**E 21 B 33/124**; E 21 B 33/129; E 21 B 43/119; E 21 B 43/267	14.02.2001	Exxonmobil Upstream Research Company, Houston, Texas, US	**28**
a 2002 01155 A	**A 61 B 17/08**	26.08.2002	Medinol Ltd., Tel Aviv, IL	**14**
a 2002 01186 A	**A 61 M 29/00**	05.09.2002	Medinol Ltd., Tel Aviv, IL	**15**
a 2002 01201 A	**A 61 C 17/02**	11.09.2002	Tichiev Vadim, Aleşd, județul Bihor, RO	**14**
a 2002 01206 A	**A 46 B 11/00**	11.09.2002	Nicolae Paul, Bucureşti, RO	**13**
a 2002 01219 A	**F 27 D 1/12**; B 23 K 1/19	21.03.2001	Outokumpu Oyj, Espoo, FI	**31**
a 2002 01304 A	**C 07 C 37/00**; B 01 J 20/34	19.04.2001	Solutia Inc., St. Louis, Missouri, US	**22**
a 2002 01313 A	**B 21 J 9/06**	23.10.2002	Marian Emil, Bucureşti, RO	**16**
a 2002 01349 A	**E 21 D 15/59**	04.11.2002	Prompt S.A., Timişoara, RO	**29**
a 2002 01503 A	**A 44 C 27/00**; A 44 C 5/00; A 44 C 25/00; A 61 N 1/00; B 22 F 9/02	26.03.2002	Phild Co., Ltd., Kyoto City, Kyoto, JP	**12**
a 2002 01577 A	**C 22 B 5/14**	10.12.2002	Stănăşilă Virgil Corneliu, Bucureşti, RO	**25**
a 2002 01578 A	**C 11 D 1/00**	10.12.2002	Țigău Valentina, Bucureşti, RO; Țigău Laurențiu Daniel, Bucureşti, RO	**24**
a 2002 01593 A	**C 10 L 1/00**	12.12.2002	Dumitrache Niculaie, Ploieşti, RO	**24**
a 2002 01601 A	**F 02 B 53/00**	16.12.2002	Tănase Teodor, Bucureşti, RO	**29**
a 2002 01606 A	**F 41 F 1/00**; F 41 A 1/00	16.12.2002	Ursu Costel, Galați, RO	**31**
a 2003 00021 A	**C 22 B 9/00**	13.01.2003	Stănăşilă Virgil Corneliu, Bucureşti, RO; Stănăşilă Octavian Nicolae, Bucureşti, RO	**26**
a 2003 00035 A	**C 04 B 14/42**; C 04 B 103:54; C 03 C 1/00	16.01.2003	Cerasil S.A., Oradea, RO	**21**
a 2003 00036 A	**C 03 C 8/02**	16.01.2003	Cerasil S.A., Oradea, RO	**20**

Număr dosar	Clasa	Data depozit	Solicitant	**Pag.**
a 2003 00037 A	**C 03 C 8/02**; C 04 B 35/00	16.01.2003	Cerasil S.A., Oradea, RO	**21**
a 2003 00038 A	**C 04 B 14/42**; C 03 C 1/00; C 04 B 103:54	16.01.2003	Cerasil S.A., Oradea, RO	**21**
a 2003 00042 A	**F 24 F 5/00**	16.01.2003	Tănase Teodor, Bucureşti, RO	**30**
a 2003 00061 A	**A 01 N 41/06**; A 01 N 41/02	22.01.2003	Alchimex S.A., Bucureşti, RO	**11**

Tabel cu cererile de brevet de invenţie publicate conform art.23 din Legea 64/1991, aranjate în ordinea clasificării internaţionale.

Număr dosar	Clasa	Data depozit	Solicitant	**Pag.**
a 2001 01220 A	**A 01 K 67/00**	15.11.2001	Sericarom S.A.-Filiala Cercetare, Bucureşti, RO	**11**
a 2003 00061 A	**A 01 N 41/06**; A 01 N 41/02	22.01.2003	Alchimex S.A., Bucureşti, RO	**11**
a 2001 01265 A	**A 41 C 3/00**	26.11.2001	Institutul Naţional de Cercetare-Dezvoltare pentru Textile şi Pielărie, Bucureşti, RO	**11**
a 2001 01193 A	**A 43 B 13/22**	02.11.2001	Cocieru Crinuţa, în calitate de tutore al minorului Cocieru Ovidiu Constantin, Suceava, RO	**12**
a 2001 01097 A	**A 44 B 11/02**	03.10.2001	Zăbavă C. Lucian, comuna Tg. Frumos, Iaşi, RO	**12**
a 2002 01503 A	**A 44 C 27/00**; A 44 C 5/00; A 44 C 25/00; A 61 N 1/00; B 22 F 9/02	26.03.2002	Phild Co., Ltd., Kyoto City, Kyoto, JP	**12**
a 2002 01206 A	**A 46 B 11/00**	11.09.2002	Nicolae Paul, Bucureşti, RO	**13**
a 2001 01195 A	**A 47 B 97/00**	02.11.2001	Cocieru Crinuţa, în calitate de tutore al minorului Cocieru Ovidiu Constantin, Suceava, RO	**13**
a 2002 01155 A	**A 61 B 17/08**	26.08.2002	Medinol Ltd., Tel Aviv, IL	**14**
a 2002 01201 A	**A 61 C 17/02**	11.09.2002	Tichiev Vadim, Aleşd, judeţul Bihor, RO	**14**
97-02338 A	**A 61 K 33/06**	12.12.1997	Universitatea de Vest "Vasile Goldiş", Arad, RO	**14**
a 2001 01194 A	**A 61 L 2/00**; E 03 D 9/00	02.11.2001	Cocieru Crinuţa, în calitate de tutore al minorului Cocieru Ovidiu Constantin, Suceava, RO	**14**
a 2001 00329 A	**A 61 L 2/10**	21.03.2001	Antohi Constantin Marin, Iaşi, RO	**15**
a 2001 01198 A	**A 61 M 16/06**; A 62 B 7/10	02.11.2001	Cocieru Crinuţa, în calitate de tutore al minorului Cocieru Ovidiu Constantin, Suceava, RO	**15**
a 2002 01186 A	**A 61 M 29/00**	05.09.2002	Medinol Ltd., Tel Aviv, IL	**15**
a 2001 01090 A	**B 08 B 7/02**; A 47 L 13/40	03.10.2001	Dănilă Claudiu, Iaşi, RO; Teodorovici Mircea Sorin, Iaşi, RO	**16**
a 2002 01313 A	**B 21 J 9/06**	23.10.2002	Marian Emil, Bucureşti, RO	**16**
a 2001 00192 A	**B 22 D 39/00**; B 01 D 25/12	22.02.2001	Rodina Viorel, Zalău, Sălaj, RO	**17**
a 2002 00196 A	**B 23 P 11/00**; B 21 D 53/84; F 16 H 53/02; F 01 L 1/047	04.08.2000	Renault, Boulogne Billancourt, FR; Fabricom Systemes D'Assemblage, Besancon, FR	**17**
a 2001 01317 A	**B 32 B 17/02**; B 32 B 25/02; B 32 B 27/04; B 32 B 27/30	07.12.2001	Institutul Naţional de Cercetare- Dezvoltare pentru Textile şi Pielărie, Bucureşti, RO	**18**
98-01766 A	**B 41 J 13/12**	30.12.1998	Isvoranu Ilie Ioan, Bucureşti, RO	**18**
a 2001 00027 A	**B 60 R 1/02**	17.01.2001	Scântei Tudorel, Galaţi, RO	**19**

Număr dosar	Clasa	Data depozit	Solicitant	**Pag.**
a 2002 00536 A	**B 61 F 3/00**	25.04.2002	Meluşel Valentin, Craiova, RO	**19**
a 2002 00051 A	**B 63 H 1/02**	21.01.2002	Lazăr Iron, Constanța, RO	**19**
a 2001 01237 A	**B 65 G 13/02**; B 62 D 55/07	19.11.2001	Meciu Eugeniu, Turda, RO	**20**
a 2003 00036 A	**C 03 C 8/02**	16.01.2003	Cerasil S.A., Oradea, RO	**20**
a 2003 00037 A	**C 03 C 8/02**; C 04 B 35/00	16.01.2003	Cerasil S.A., Oradea, RO	**21**
a 2003 00035 A	**C 04 B 14/42**; C 04 B 103:54; C 03 C 1/00	16.01.2003	Cerasil S.A., Oradea, RO	**21**
a 2003 00038 A	**C 04 B 14/42**; C 03 C 1/00; C 04 B 103:54	16.01.2003	Cerasil S.A., Oradea, RO	**21**
a 2001 01273 A	**C 04 B 38/06**	27.11.2001	Voina Septimiu Sever, Bucureşti, RO	**21**
a 2002 01304 A	**C 07 C 37/00**; B 01 J 20/34	19.04.2001	Solutia Inc., St. Louis, Missouri, US	**22**
a 2001 01141 A	**C 07 C 53/10**; E 21 B 33/00	19.10.2001	S.N.P. Petrom S.A. Institutul de Cercetări şi Proiectări Tehnologice, Câmpina, RO	**22**
a 2001 00137 A	**C 07 C 59/135**; C 07 C 69/736; C 07 C 235/32; C 07 C 259/04; A 61 K 31/165; A 61 K 31/19; A 61 P 3/10; A 61 P 5/16	04.08.1999	Karo Bio Ab, Huddinge, SE	**22**
a 2001 00299 A	**C 08 L 43/04**	15.03.2001	Institutul de Cercetări pentru Protecții Anticorozive Lacuri şi Vopsele - ICEPALV - S.A., Bucureşti, RO	**23**
a 2001 00297 A	**C 08 L 67/00**	15.03.2001	Institutul de Cercetări pentru Protecții Anticorozive, Lacuri şi Vopsele - ICEPALV- S.A., Bucureşti, RO	**23**
a 2000 00260 A	**C 09 D 5/18**	08.03.2000	"Romchim Protect" S.A., Bacău, RO	**23**
a 2001 00300 A	**C 09 D 167/00**; C 09 D 133/06	15.03.2001	Institutul de Cercetări pentru Protecții Anticorozive, Lacuri şi Vopsele - ICEPALV S.A., Bucureşti, RO	**23**
a 2001 01228 A	**C 10 G 33/04**; B 01 D 17/04	16.11.2001	S.N.P. Petrom S.A.-Institutul de Cercetări şi Proiectări Tehnologice, Câmpina, RO	**24**
a 2002 01593 A	**C 10 L 1/00**	12.12.2002	Dumitrache Niculaie, Ploieşti, RO	**24**
a 2002 01578 A	**C 11 D 1/00**	10.12.2002	Țigău Valentina, Bucureşti, RO; Țigău Laurențiu Daniel, Bucureşti, RO	**24**
a 2001 01278 A	**C 12 N 11/16**; C 12 N 1/00	29.11.2001	Institutul Național de Cercetare-Dezvoltare Chimico-Farmaceutică, Bucureşti, RO	**24**
a 2001 00080 A	**C 12 N 15/82**; A 01 H 5/00; C 08 B 30/00	26.07.1999	E.I. Du Pont de Nemours and Company, Wilmington, Delaware, US	**25**
a 2001 01279 A	**C 12 P 13/20**	29.11.2001	Institutul Național de Cercetare-Dezvoltare Chimico-Farmaceutică, Bucureşti, RO	**25**

Număr dosar	Clasa	Data depozit	Solicitant	**Pag.**
a 2002 01577 A	**C 22 B 5/14**	10.12.2002	Stănăşilă Virgil Corneliu, Bucureşti, RO	**25**
a 2003 00021 A	**C 22 B 9/00**	13.01.2003	Stănăşilă Virgil Corneliu, Bucureşti, RO; Stănăşilă Octavian Nicolae, Bucureşti, RO	**26**
a 2001 01216 A	**C 22 B 11/00**; C 22 B 15/00	12.11.2001	Institutul de Cercetări şi Proiectări pentru Metale Rare şi Radioactive, Bucureşti, RO	**26**
a 2001 00230 A	**C 22 C 38/00**	02.03.2001	Ugine-Savoie Imphy, Ugine, FR	**26**
a 2002 00424 A	**C 23 C 14/26**	10.04.2002	Mircescu I. Constantin, Pucioasa, Dâmbovița, RO	**26**
a 2001 00484 A	**D 01 C 1/00**	04.05.2001	Sîrghie Cecilia, Iaşi, RO; Turcu Doina Felicia, Iaşi, RO; Popa Niculina, Iaşi, RO	**27**
a 2001 01266 A	**D 04 G 1/00**; A 61 L 27/00; A 61 L 31/00	26.11.2001	Institutul Național de Cercetare-Dezvoltare pentru Textile şi Pielărie, Bucureşti, RO	**27**
a 2002 00537 A	**E 06 B 3/92**; E 06 B 3/48	25.04.2002	Meluşel Valentin, Craiova, RO	**28**
a 2002 01114 A	**E 21 B 33/124**; E 21 B 33/129; E 21 B 43/119; E 21 B 43/267	14.02.2001	Exxonmobil Upstream Research Company, Houston, Texas, US	**28**
a 2002 01349 A	**E 21 D 15/59**	04.11.2002	Prompt S.A., Timişoara, RO	**29**
a 2002 01601 A	**F 02 B 53/00**	16.12.2002	Tănase Teodor, Bucureşti, RO	**29**
a 2003 00042 A	**F 24 F 5/00**	16.01.2003	Tănase Teodor, Bucureşti, RO	**30**
a 2001 01149 A	**F 24 F 7/00**	22.10.2001	Pănculescu Ştefan Dumitru, Ploieşti, RO	**30**
a 2002 01219 A	**F 27 D 1/12**; B 23 K 1/19	21.03.2001	Outokumpu Oyj, Espoo, FI	**31**
a 2002 01606 A	**F 41 F 1/00**; F 41 A 1/00	16.12.2002	Ursu Costel, Galați, RO	**31**
a 2000 00135 A	**G 02 B 26/00**; F 21 V 11/16	08.02.2000	Tudor Vasile, în calitate de tutore al minorului Tudor Paul Lucian, comuna Dragalina, județul Călăraşi, RO	**32**
a 2000 00360 A	**G 03 B 19/07**	30.03.2000	Andrei I. Costică, Constanța, RO	**32**
a 2001 01197 A	**G 08 B 3/00**	02.11.2001	Cocieru Crinuța, în calitate de tutore al minorului Cocieru Ovidiu Constantin, Suceava, RO	**33**
99-01108 A	**G 09 F 7/04**	18.10.1999	Isvoranu I. Ilie Ioan, Bucureşti, RO	**33**
a 2001 00281 A	**G 09 F 7/04**	13.03.2001	Isvoranu Ilie Ioan, Bucureşti, RO	**34**
a 2001 01106 A	**G 09 F 7/04**; B 60 R 13/10	08.10.2001	Isvoranu I. Ilie Ioan, Bucureşti, RO	**34**
a 2001 01131 A	**G 09 F 7/04**	17.10.2001	Isvoranu I. Ilie Ioan, Bucureşti, RO	**34**
a 2001 01132 A	**G 09 F 7/04**	17.10.2001	Isvoranu I. Ilie Ioan, Bucureşti, RO	**35**
a 2002 00094 A	**G 09 F 7/04**; B 42 D 15/10	30.01.2002	Isvoranu I. Ilie Ioan, Bucureşti, RO	**35**
a 2002 00115 A	**G 09 F 7/04**; B 42 D 15/10	04.02.2002	Isvoranu I. Ilie Ioan, Bucureşti, RO	**35**

Număr dosar	Clasa	Data depozit	Solicitant	**Pag.**
a 2001 01180 A	**H 01 F 27/00**	31.10.2001	Lazăr Mihai, Buzău, RO	**36**
a 2001 01205 A	**H 02 P 5/00**	05.11.2001	Procicom S.R.L., Craiova, RO,	**36**
a 2001 01056 A	**H 04 M 11/04**	24.09.2001	Cloțan-Turcu Virgiliu Paul, Bucureşti, RO	**37**

REZUMATELE
BREVETELOR DE INVENȚIE ACORDATE

Legea nr. 64/1991

De la nr. 118352 la nr. 118513

Semnificația codurilor INID folosite în prezenta secțiune (norma ST 9 a Organizației Mondiale de Proprietate Intelectuală OMPI) în ordinea apariției lor:

(11) numărul brevetului de invenție;

(41) data publicării cererii; BOPI nr.;

(42) data publicării hotărârii de acordare a brevetului; BOPI nr.;

(21) numărul dosarului;

(22) data înregistrării cererii de brevet;

(30) prioritate;

(86) numărul şi data cererii internaționale (regionale sau PCT);

(87) numărul şi data publicării cererii internaționale (regionale sau PCT);

(61) perfecționare la brevet nr.;

(62) divizată din cererea nr.; data;

(71) solicitantul;

(73) numele sau denumirea titularului;

(72) numele şi prenumele inventatorilor declarați;

(51) clasa, conform clasificării internaționale;

(54) titlul invenției;

(57) rezumatul invenției;

(56) documente din stadiul tehnicii

Hotărârile de acordare a brevetelor de invenție au fost luate la data de 28.03.2003.
Orice persoană interesată are dreptul să ceară, în scris şi motivat, la O.S.I.M., revocarea, în tot sau în parte, a acestor hotărâri, în termen de 6 luni de la data de 30.05.2003, pentru neîndeplinire a cel puțin uneia din condițiile prevăzute la art. 7-11 din Legea 64/1991 privind brevetele de invenție.*

Regula 18/(2) Rezumatul are în exclusivitate un rol de a servi ca mijloc de selecție a informațiilor tehnice pentru specialişti, în scopul luării deciziei privind necesitatea consultării descrierii invenției şi desenelor, publicate *in extenso*.

(3) Rezumatul invenției, anexat cererii de brevet de invenție, nu poate fi luat în considerare pentru nici un alt scop, cum ar fi aprecierea întinderii protecției.

* Republicată în Monitorul Oficial nr. 752 din 15 octombrie 2002, cu modificările şi completările aduse prin Legea 203 din 19 aprilie 2002, publicată în Monitorul Oficial nr. 340 din 22 mai 2002.

(11) 118352 B *(51)* **A 01 D 41/12** *(21)* 95-01855 *(22)* 25.10.1995 *(41)* 30.09.1997//9/97 *(42)* 30.05.2003//5/2003 *(56)* DE 3515451; RO 96068 *(71) Dobrescu Constantin, Bucureşti, RO; Neagu Ion Nicolae, Bucureşti, RO; Stan Iosif, Bucureşti, RO (73) Dobrescu Constantin, Bucureşti, RO; Neagu Ion Nicolae, Bucureşti, RO; Stan Iosif, Bucureşti, RO (72) Dobrescu Constantin, Bucureşti, RO; Neagu Ion Nicolae, Bucureşti, RO; Stan Iosif, Bucureşti, RO (54)* **APARAT PENTRU TREIERAREA ŞI SEPARAREA INTENSIVĂ A CEREALELOR, CU CONTRABĂTĂTOARE ÎNSERIATE**

(57) Invenţia se referă la un aparat pentru treierarea şi separarea intensivă a cerealelor, cu contrabătătoare înseriate, destinat echipării combinelor de cereale, utilizat în agricultură. Aparatul conform invenţiei este alcătuit dintr-un rotor (**1**) pe care sunt montate nişte şine (**2**) de batere într-un compartiment (**A**), nişte pinteni (**3**) de batere într-un compartiment (**B**), nişte palete (**4** şi **5**) de evacuare într-un compartiment (**C**), o carcasă (**6**) perforată, pe care sunt montate nişte şine (**7**) pentru devierea materialului dintr-un compartiment (**A**) într-un compartiment (**B**) şi nişte şine (**8**) pentru deplasarea materialului dintr-un compartiment (**B**) într-un compartiment (**C**), un contrabătător (**9**) prevăzut cu nişte segmente înseriate, alcătuite din nişte şine (**23**) dispuse longitudinal şi nişte vergele (**24**) de separare, dispuse transversal.

Revendicări: 5
Figuri: 3

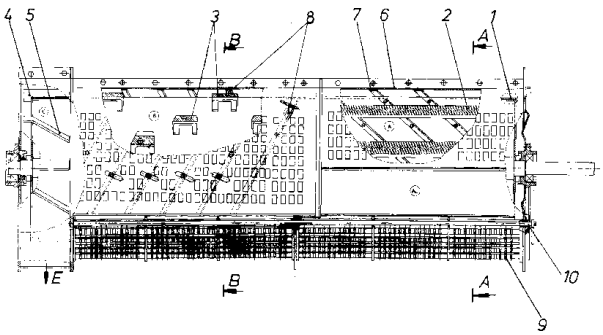

Fig. 1

(11) 118353 B *(51)* **A 01 G 25/16**; A 01 G 25/09 *(21)* 97-00673 *(22)* 07.04.1997 *(41)* 30.10.1998//10/98 *(42)* 30.05.2003//5/2003 *(56)* RO 63174 *(71) Ivasuc Monica Ioana, Iaşi, RO (73) Ivasuc Monica Ioana, Iaşi, RO (72) Ivasuc Monica Ioana, Iaşi, RO (54)* **DISTRIBUITOR DE LICHID, CU COMANDĂ ELECTROMAGNETICĂ**

(57) Invenţia se referă la un distribuitor de lichid, cu comandă electromagnetică, utilizat în domeniul agriculturii, respectiv pomiculturii şi legumiculturii, acolo unde se încearcă o creştere dirijată a plantelor. Distribuitorul de lichid, cu comandă electromagnetică, este compus dintr-un corp (**1**), în interiorul căruia se găsesc doi cilindri (**2** şi **10**) în care se mişcă două pistoane plunjer (**12**), deplasate, pe verticală, cu ajutorul unor electromagneţi (**4** şi **4***). Bobinele (**3** şi **3***) electromagneţilor (**4** şi **4***) sunt fixate cu şuruburi (**6**) în nişte capace (**5**), iar legătura electrică între bobine (**3** şi **3***) şi tabloul de comandă se face printr-un cablu electric (**8**). Dispozitivul este alimentat cu apă printr-un ştuţ (**7**). Prin ridicarea sau coborârea pistoanelor (**12**), se aduc nişte orificii (**11**) în dreptul unui canal central (**13**), din corp (**1**), lăsând apa să treacă în racorduri (**11**), care sunt cuplate la tuburile amplasate de-a lungul rândurilor de vegetaţie. Avantajele invenţiei sunt următoarele: asigură o comandă, de la distanţă, centralizată, a operaţiei de stropire; asigură o variaţie a debitului de stropire; asigură posibilitatea de a alege şi comanda anumite rânduri, pentru stropire.

Revendicări: 1
Figuri: 1

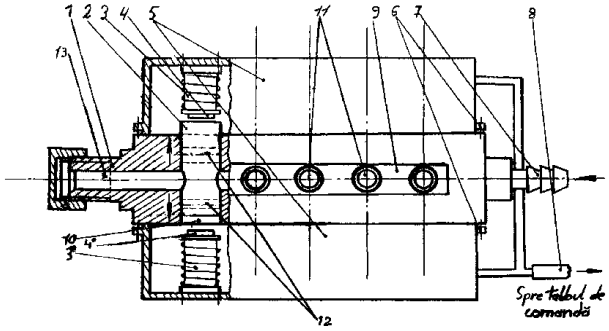

(11) 118354 B *(51)* **A 01 K 67/027** *(21)* a 2002 01134 *(22)* 19.08.2002 *(41)* 29.11.2002//11/2002 *(42)* 30.05.2003//5/2003 *(56)* RO 88328 *(71) Popescu Valerica, Roşiori de Vede, judeţul Teleorman, RO; Niţulescu Teodor, Alexandria, judeţul Teleorman, RO; Alexandru Danil, Alexandria, judeţul Teleorman, RO; Tăbăcitu Nela, Alexandria, judeţul Teleorman, RO (73) Popescu Valerica, Roşiori de Vede, judeţul Teleorman, RO; Niţulescu Teodor, Alexandria, judeţul Teleorman, RO; Alexandru Danil, Alexandria, judeţul Teleorman, RO; Tăbăcitu Nela, Alexandria, judeţul Teleorman, RO (72) Popescu Valerica, Roşiori de Vede, judeţul Teleorman, RO; Niţulescu Teodor, Alexandria, judeţul Teleorman, RO; Alexandru Danil, Alexandria, judeţul Teleorman, RO; Tăbăcitu Nela, Alexandria, judeţul Teleorman, RO (54)* **RASĂ DE OI (*OVIS ARIES L.*) CARABAŞĂ DE TELEORMAN**

(57) Invenţia se referă la o rasă de oi (*Ovis aries L.*) cu denumirea de Carabaşă de Teleorman, obţinută prin hibridare, recombinare genetică, consangvinizare, segregare şi selecţie din rasa de oi Karakul, genitor patern, şi rasa de oi Ţigaie bucălaie, genitor matern. Animalele din această rasă au la naştere, pe corp, lână de culoare neagră care, odată cu înaintarea în vârstă, capătă culoarea albă, extremităţile având jarul permanent de culoare neagră. Capul este mare cu profil berbecat, convex, urechile sunt mari şi late. Majoritatea animalelor sunt ciute, cu membre solide, puternice, coada este lungă, depăşind jaretul la 95% din efectiv. Masculul prezintă o greu-

(11) 118354 B

tate corporală mai mare cu 40,6% faţă de masculul din rasa de oi Karakul şi cu 39,61% mai mare faţă de masculul din rasa de oi Ţigaie bucălaie, femelele prezintă o greutate mai mare cu 42,96% faţă de rasa de oi Karakul şi cu 40,48% mai mare faţă de rasa de oi Ţigaie bucălaie. Această rasă este rezistentă la boli, intemperii, fiind adaptată în toate zonele de câmpie.

Revendicări: 3
Foto: 2

Foto 2

(11) 118355 B1 *(51)* **A 01 N 41/10**; A 01 N 37/42; A 01 N 35/06; C 07 C 317/24; C 07 C 205/45; C 07 C 255/40 *(21)* 98-01250 *(22)* 03.02.1997 *(30)* 02.02.1996 US 08/595.605 *(42)* 30.05.2003//5/2003 *(86)* GB 97/00302 03.02.1997 *(87)* WO 97/27748 07.08.1997 *(56)* RO 111006; 111076; US 5089046; 5006158; 4780127; 4938796 *(71) Zeneca Limited, Londra, GB (73) Zeneca Limited, Londra, GB (72) Scher Herbert Benson, Moraga, US; Chen Jin Ling, El Cerrito, US (74) Rominvent S.A., Bucureşti (54)* **COMPOZIŢIE ERBICIDĂ STABILĂ CHIMIC**

(57) Invenţia prezintă o compoziţie erbicidă pe bază de chelaţi metalici ai compuşilor dionici cu formula generală I:

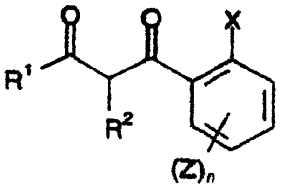

(I)

stabili chimic pentru perioade lungi de timp, atât la temperaturi normale cât şi în condiţii de temperaturi extreme, precum şi formulări erbicide lichide, stabile chimic.

Revendicări: 17

(11) 118356 B1 *(51)* **A 01 N 43/82**; C 07 D 285/01; C 07 D 417/06 *(21)* 96-01587 *(22)* 26.01.1995 *(30)* 08.02.1994 DE P 44 03 838.0 *(42)* 30.05.2003//5/2003 *(86)* EP 95/00283 26.01.1995 *(87)* WO 95/21526 17.08.1995 *(56)* US 140018; EP 0475123; GB 1531431 *(71) Bayer Aktiengesellschaft, Leverkusen, DE (73) Bayer Aktiengesellschaft, Leverkusen, DE (72) Uhr Hermann, Krefeld, DE; Kunisch Franz, Odenthal, DE; Wachtler Peter, Koln, DE; Kugler Martin, Leichlingen, DE; Mittendorf Joachim, Wuppertal, DE (74) Rominvent S.A., Bucureşti (54)* **PROCEDEU PENTRU PROTECŢIA MATERIALELOR TEHNICE ÎMPOTRIVA MICROORGANISMELOR**

(57) Prezenta invenţie se referă la un procedeu pentru protecţia materialelor tehnice împotriva microorganismelor, conform căruia, se aplică materialelor, ce urmează a fi protejate, agenţi microbiocizi care conţin ca substanţă activă derivaţi de 1,3,2-benzoditiazol-1-oxizi, având formula generală I:

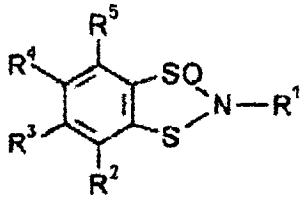

(I)

Revendicări: 4

(11) 118357 B1 *(51)* **A 21 D 13/00** *(21)* 98-01337 *(22)* 27.08.1998 *(42)* 30.05.2003//5/2003 *(56)* RO 106833 *(71) Busuioc Ion, Craiova, RO; S.C. Pan Group S.A., Craiova, RO (73) Busuioc Ion, Craiova, RO; S.C. Pan Group S.A., Craiova, RO (72) Busuioc Ion, Craiova, RO (54)* **PROCEDEU DE OBȚINERE A PÂINII**

(57) Invenția se referă la un procedeu de obținere a pâinii, cuprinzând fazele de dozare controlată a materiilor prime şi materialelor, frământare, fermentare, divizare şi premodelare, predospire şi modelare finală, dospire finală cu parametrii controlați automat, caracterizat prin aceea că, în funcție de variația temperaturii făinii pe timp de vară şi iarnă, se reglează temperatura apei de amestec la formarea aluatului, astfel încât aluatul rezultat să aibă o temperatură de 27... 28°C, iar mediul de dospire să aibă o temperatură de 36...40°C şi o umiditate relativă de 70...85%.

Revendicări: 1

---

(11) 118358 B1 *(51)* **A 23 B 7/02** *(21)* 98-01060 *(22)* 09.06.1998 *(42)* 30.05.2003//5/2003 *(56)* RO 112464 *(71) Ghiulbenghian Marcela, Bucureşti, RO (73) Ghiulbenghian Marcela, Bucureşti, RO (72) Ghiulbenghian Marcela, Bucureşti, RO (54)* **PROCEDEU DE DESHIDRATARE A UNOR PRODUSE VEGETALE**

(57) Prezenta invenție se referă la un procedeu de deshidratare a unor produse vegetale întregi şi/sau bucăți ale acestor produse, cum ar fi legume, fructe, flori etc. Procedeul de deshidratare a unor produse vegetale, conform invenției, se caracterizează prin aceea că, după spălare şi mărunțire diferențiată, în a treia etapă, produsele sunt supuse unui curent de aer cald, la o presiune de 0,1...3 at şi având o temperatură de 5...80^{0}C, până la obținerea unor produse având o umiditate diferențiată de 3...12%, în ultima etapă realizându-se o altă mărunțire diferențiată a produsului deshidratat.

Revendicări: 1

(11) 118359 B *(51)* **A 23 K 1/14**; A 23 K 1/06; A 23 K 1/16 *(21)* a 2001 00794 *(22)* 10.07.2001 *(41)* 30.11.2001// 11/2001 *(42)* 30.05.2003//5/2003 *(56)* RO 108525; 113706 *(71) Socaciu Carmen, Cluj-Napoca, județul Cluj, RO (73) Socaciu Carmen, Cluj-Napoca, județul Cluj, RO (72) Socaciu Carmen, Cluj-Napoca, județul Cluj, RO (54)* **PREMIX DIN PULBERI VEGETALE PENTRU ÎMBOGĂȚIREA FURAJELOR**

(57) Invenția se referă la un premix din pulberi vegetale pentru îmbogățirea furajelor, care constă în aceea că acesta conține un amestec de pulberi de flori specia *Tagetes erecta*, drojdie de bere deshidratată şi etoxiquin, în raport de masă 50:49,5:0,5, iar adaosul său în furaje se face în procent de 1...1,5%, în funcție de specia de animale.

Revendicări: 2

---

(11) 118360 B *(51)* **A 23 L 1/312** *(21)* 98-00813 *(22)* 31.03.1998 *(41)* 30.11.1998//11/98 *(42)* 30.05.2003// 5/2003 *(56)* RO 79329; 108527 *(71) Bobea Carmen, Ploieşti, RO (73) Bobea Carmen, Ploieşti, RO (72) Bobea Carmen, Ploieşti, RO (54)* **PRODUS DIN CARNE TIP SALAM USCAT ŞI PROCEDEU DE OBȚINERE**

(57) Prezenta invenție se referă la un produs din carne de tip salam uscat, destinat consumului uman, ca atare şi fără să fie necesară păstrarea în condiții de frig artificial, precum şi la un procedeu de obținere a acestuia. Produsul conform invenției este compus, în principal, din: 58...62 kg carne de porc; 23...27 kg carne de vită; 13...17 kg slănină. La acestea, se adaugă: 2...2,4 kg sare; 1,8...2,2 kg emulsionant; 0,25 kg condimente; 0,1 kg boia dulce; 0,4 kg usturoi; 0,7 kg colorant; 0,3 kg polifosfați şi 22...25 l apă, ajungându-se, în final, la o umiditate de 40...45%. Procedeul pentru obținerea produsului cuprinde o primă fază, în care carnea de vită, carnea de porc şi slănina se maturează prin sărare şi păs-

(11) 118360 B

trare la frig, după care, într-o altă fază, aceste componente sunt tocate la maşina Wolf, iar în bradtul preparat cu carnea de vită, se amestecă toate ingredientele. Apoi, se face o amestecare a bradtului cu slănina şi carnea de porc în malaxor. În timpul malaxării, se adaugă apa rece, iar după ce s-a făcut o omogenizare corespunzătoare, amestecul se trece din nou prin cutter până când se obţine o pastă mozaicată.

Revendicări: 2

---

(11) 118361 B *(51)* **A 23 L 2/60**; A 23 L 2/56 *(21)* 98-00483 *(22)* 26.02.1998 *(41)* 28.02.2001//2/2001 *(42)* 30.05.2003//5/2003 *(56)* US 5415885; 5017400 *(71) S.C. Romalco Impex 93 S.R.L., Bucureşti, RO (73) S.C. Romalco Impex 93 S.R.L., Bucureşti, RO (72) Oancea Florin, Bucureşti, RO; Hanes Gheorghe, Ţăndărei, RO (54)* **COMPOZIŢIE EDULCORANTĂ ŞI AROMATIZANTĂ, ŞI PROCEDEU DE OBŢINERE**

(57) Prezenta invenţie se referă la o compoziţie edulcorantă şi aromatizantă, destinată utilizării în industria băuturilor alcoolice, la obţinerea lichiorurilor, şi la un procedeu de obţinere a acestor compoziţii. Compoziţia edulcorantă şi aromatizantă, prezentată în această invenţie, este alcătuită din amidon solubil, zahăr, extract de malţ, carboximetilceluloză sodică, polioxietilen sorbitanmonopalmitat, aromă natural identică şi maltol. Procedeul de obţinere a compoziţiei de mai sus constă în: solubilizare amidon şi carboximetilceluloză prin fierbere, hidroliză enzimatică a amidonului, adăugare zahăr şi extract de malţ, adăugarea aromelor natural identice, a maltolului şi a polioxietilen sorbitanmonopalmitatului, omogenizare la înaltă presiune şi uscare prin pulverizare (atomizare) la temperatură redusă.

Revendicări: 2

(11) 118362 B1 *(51)* **A 41 D 13/00** *(21)* 98-01364 *(22)* 03.02.1997 *(30)* 08.03.1996 US 08/614.785 *(42)* 30.05.2003//5/2003 *(86)* US 97/01640 03.02.1997 *(87)* WO 97/32494 12.09.1997 *(56)* DE 3800959 *(71) Minnesota, Mining and Manufacturing Company, Saint Paul Minnesota, US (73) Minnesota, Mining and Manufacturing Company, Saint Paul Minnesota, US (72) Bryant John W., Saint Paul, US; Curran Desmond T., Saint Paul, US; Dyrud James F., Saint Paul, US; Henderson Christopher P., Saint Paul, US; Seppala Harold J., Saint Paul Minnesota, US; Williams Elfed I., Saint Paul Minnesota, US (74) Rominvent S.A., Bucureşti (54)* **MASCĂ DE FAŢĂ, CU CENTURĂ DE APLICARE PE CAP, ŞI PROCEDEU DE REALIZARE A ACESTEIA**

(57) Prezenta invenţie se referă la o mască de faţă, cu centură de aplicare pe cap, şi la un procedeu de realizare a acesteia. Masca de faţă, cu centură de aplicare pe cap, conform invenţiei, alcătuită dintr-un înveliş având o fâşie superioară (**208**), o porţiune centrală şi o fâşie inferioară (**21**), este prevăzută cu o centură de aplicare pe cap, din două fâşii (**202**), care este ataşată la masca de faţă (**200**) în locaşuri de ataşare (**220** şi **222**), situate în partea stângă şi în partea dreaptă a învelişului acesteia. Centura de aplicare pe cap este împărţită de o linie longitudinală de marcaj (**244**) într-o fâşie de aplicare pe cap (**240**) şi o fâşie de aplicare pe gât (**242**). În mod

---

(11) 118362 B1

opţional, la fâşiile superioară (**208**) şi inferioară (**206**), pot fi ataşate două fâşii adiţionale (**204** şi **206**) de-a lungul unor pliuri (**212** şi **214**) şi o bridă pentru nas (**224**) poziţionată pe fâşia adiţională (**204**) ataşată la fâşia superioară (**208**). Procedeul de realizare a măştii cu centură de aplicare pe cap, conform invenţiei, cuprinde fazele de:- realizare a învelişului măştii de faţă, având locaşuri pentru ataşare, stânga şi dreapta, a unei centuri de aplicare pe cap, şi un traseu al centurii de aplicare pe cap care se extinde între locaşurile de ataşare ale centurii de aplicare pe cap; - poziţionare a materialului centurii de aplicare pe cap de-a lungul traseului centurii de aplicare pe cap; - ataşare a materialului centurii de aplicare pe cap la cel puţin unul dintre locaşurile pentru ataşarea centurii de aplicare pe cap; şi- formare a cel puţin unei linii longitudinale de marcaj în materialul centurii de aplicare pe cap, prin care cel puţin o linie longitudinală de marcaj defineşte cel puţin o centură de aplicare pe cap din două fâşii.

Revendicări: 10
Figuri: 24

(11) 118362 B1

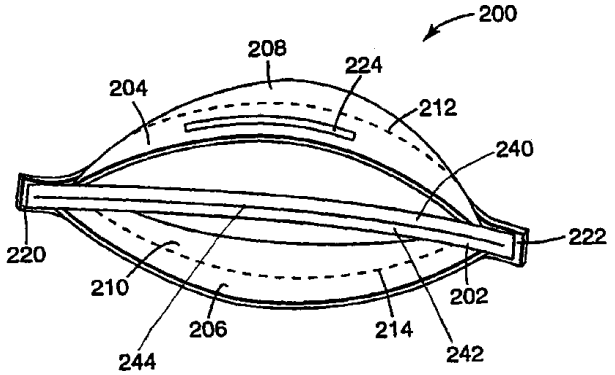

Fig. 7

(11) 118363 B1 *(51)* **A 45 C 13/24**; G 08 B 13/14 *(21)* 97-01228 *(22)* 04.07.1997 *(42)* 30.05.2003//5/2003 *(56)* FR 2635211; US 5373283 *(71) Melinte Corina, Bacău, RO; Hrib Mariana, Iaşi, RO (73) Melinte Corina, Bacău, RO; Hrib Mariana, Iaşi, RO (72) Melinte Corina, Bacău, RO; Hrib Mariana, Iaşi, RO (54)* **SISTEM DE ALARMĂ PENTRU PORTOFEL**

(57) Invenţia se referă la utilizarea unui sistem de alarmă pentru portofel, capabil să avertizeze sonor proprietarul portofelului în cazul sustragerii. Sistemul de alarmă pentru portofel funcţionează astfel încât, la îndepărtarea portofelului la o distanţă mai mare de 50...70 cm, acesta începe să emită semnale sonore de alarmă prin închiderea contactului (**6**). Sistemul de alarmă pentru portofel prezintă următoarele avantaje: alarmează posesorul de iminenţa furtului, descurajează hoţul, permite reperarea locului (persoanei) unde se află portofelul.

Revendicări: 1
Figuri: 2

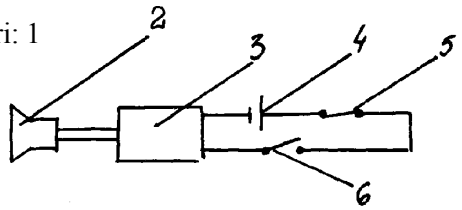

Fig. 1

(11) 118364 B1 *(51)* **A 47 J 45/07**; F 16 B 21/02 *(21)* 95-00287 *(22)* 13.08.1993 *(30)* 18.08.1992 DE G92 11 060,6U *(42)* 30.05.2003//5/2003 *(86)* EP 93/02155 13.08.1993 *(87)* WO 94/04062 03.03.1994 *(56)* US 3278074; GB 26554; CH 625691; DE 3214533 *(71) Synkrona A.G., Stans, CH; Schultz Horst, Hochheim, DE (73) Synkrona A.G., Stans, CH; Schultz Horst, Hochheim, DE (72) Schultz Horst, Hochheim, DE (74) Rominvent S.A., Bucureşti (54)* **DISPOZITIV DE FIXARE A UNUI MÂNER DETAŞABIL PE UN VAS DE GĂTIT SAU DE SERVIT**

(57) Invenţia se referă la un dispozitiv de fixare a unui mâner (**1**) detaşabil pe un vas de gătit sau de servit (**9**), ce prezintă elemente de prindere dispuse atât pe mâner (**1**), cât şi pe vasul de gătit sau de servit (**9**), şi care pot fi aduse, în vederea fixării, într-o angrenare reciprocă cu strângere, în care primul element de prindere, prevăzut pe mâner (**1**), prezintă cel puţin o proeminenţă laterală (**2**, **3**, **4**, **28**, **29**, **30**, **31**, **41**, **42** şi **43**) care, în poziţia fixată a mânerului (**1**), nu pătrunde în interiorul vasului de gătit sau de servit (**9**), iar al doilea element de prindere, prevăzut pe partea exterioară a vasului de gătit sau de servit (**9**), prezintă o zonă de prindere (**5**, **6**, **7**, **39**, **40**, **45**, **46** şi **47**), astfel încât printr-o răsucire cu mai

(11) 118364 B1

puţin de 360° proeminenţa laterală (**2**, **3**, **4**, **28**, **29**, **30**, **31**, **41**, **42** şi **43**) este adusă într-o angrenare cu strângere cu zona de prindere (**5**, **6**, **7**, **39**, **40**, **45**, **46** şi **47**).

Revendicări: 10
Figuri: 10

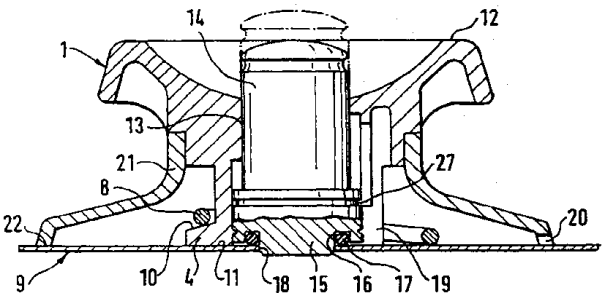

Fig. 1

(11) 118365 B *(51)* **A 61 B 5/00**; G 01 F 1/20 *(21)* 97-00556 *(22)* 20.03.1997 *(41)* 30.01.1998//1/98 *(42)* 30.05.2003//5/2003 *(56)* US 5176148; 4241017 *(71)* *Gluck Marinela, Bucureşti, RO; Dumitrescu George, Bucureşti, RO (73) Gluck Marinela, Bucureşti, RO; Dumitrescu George, Bucureşti, RO (72) Gluck Marinela, Bucureşti, RO; Dumitrescu George, Bucureşti, RO (54)* **PROCEDEU ŞI APARAT PENTRU DINAMICA EVOLUȚIILOR MICȚIONALE**

(57) Procedeul pentru dinamica evoluțiilor micționale constă în colectarea secvențională a fracțiunilor de debit micțional per trepte de presiune selectate ca atare în nişte compartimente adiacente colectoare, dispuse transversal jetului micțional dirijat orizontal de la un reper zero. Aparatura este alcătuită dintr-un vas (**1**) astfel compartimentat cu un suport (**3** şi **4**) pentru organul ejector (**5**), în cazul pacienților, şi o pâlnie colectoare (**19**), în cazul pacientelor, având ca anexă un tampon culisant (**12**) pentru segmentul presiunilor ridicate ale normojeturilor, ridicarea curbelor urodem făcându-se fie pe nişte grafice (**21**) la nivelurile cotelor (**22**) compartimentelor colectoare (**11**), fie prin înregistrarea automată cu ajutorul unei camere video (**23**), cronometrarea după indicațiile secundarului unui ceas,

fie, cu o precizie ridicată, prin înregistrări video, pentru extragerea oricărui eşantion dorit spre a fi divers analizat fizico-bio-chimic, folosindu-se nişte ştuțuri (**33**) individuale, per compartiment.

Revendicări: 9
Figuri: 9

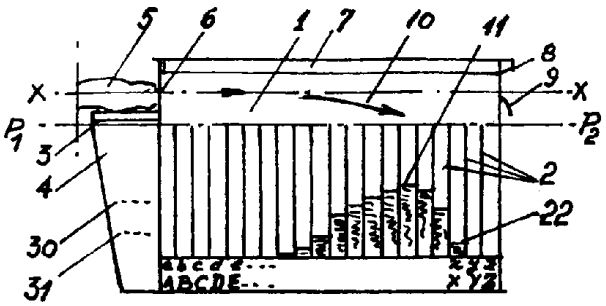

Fig. 1

(11) 118366 B *(51)* **A 61 B 18/20** *(21)* 99-01045 *(22)* 28.09.1999 *(41)* 30.08.2001//8/2001 *(42)* 30.05.2003 //5/2003 *(56)* US 4862886 *(71) Institutul Național de Cercetare-Dezvoltare pentru Optoelectronică (Inoe 2000), Măgurele, RO (73) Institutul Național de Cercetare-Dezvoltare pentru Optoelectronică (Inoe 2000), Măgurele, RO (72) Ersen Simion, Bucureşti, RO; Ion Marcel, Bucureşti, RO; Moldovan Adrian, Bucureşti, RO; Popescu Nicoleta, Bucureşti, RO; Rădvan Roxana, Bucureşti, RO (54)* **BIOSTIMULATOR LASER INTELIGENT**

(57) Invenția se referă la un biostimulator laser, cu funcționare atât în undă continuă, cât şi în impulsuri, destinat tratamentelor medicale, în următoarele domenii: aplicații terapeutice, reumatologie, chirurgie, neuropatologie, terapie fizică, terapie dentară etc. Biostimulatorul laser, conform invenției, este realizat în jurul unui microcontroler (**U5**), care-l situează în categoria aparatelor de tratament inteligente. Aparatul este compatibil ca structură cu aparatele de pe piața mondială, având o setare digitală a parametrilor de lucru, putere, frecvență, timp de tratament, setare care se face de la o tastatură tip soft - touch, afişarea acestora făcându-se pe un afişaj LCD. Aparatul propriu-zis este format dintr-o unitate logică (**1**) şi o interfață intrări - ieşiri (**2**), are

o structură compactă, întreg montajul electronic fiind realizat pe un singur circuit imprimat şi două sonde laser (**bloc B**, **bloc C**), una cu funcționare în impulsuri şi alta în undă continuă. Aparatul este prevăzut cu memorie nevolatilă de tip EEPROM, unde se memorează parametrii tratamentului, şi cu interfața serială RS 232, astfel încât poate fi conectat cu un calculator, unde se poate realiza o bază de date cu fişele pacienților.

Revendicări: 4
Figuri: 4

(11) 118366 B

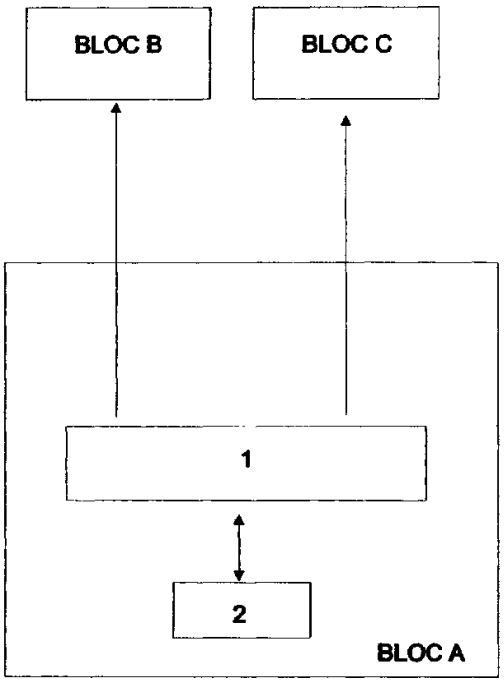

Fig. 1

(11) 118367 B *(51)* **A 61 H 33/14** *(21)* a 2000 00892 *(22)* 11.09.2000 *(41)* 30.04.2001//4/2001 *(42)* 30.05.2003// 5/2003 *(56)* RO 82976; 113804 *(71) Scorobeţiu Lucian, Braşov, RO (73) Scorobeţiu Lucian, Braşov, RO (72) Scorobeţiu Lucian, Braşov, RO (54)* **INSTALAŢIE PENTRU TRATAMENTUL AMBULATORIU PE BAZĂ DE GAZE DE MOFETĂ**

(57) Invenţia se referă la o instalaţie pentru tratamentul ambulatoriu pe bază de gaze de mofetă, ce are în compunere nişte butelii (**4** şi **5**) în care au fost stocate, prin lichefiere, gaze de mofetă specifice unei staţiuni balneare, şi care este alcătuită dintr-o incintă de tratament (**1**), în care sunt dispuşi nişte saci din polietilenă (**2**), fixaţi pe corpul fiecărui pacient cu câte un cordon elastic (**12**), cantitatea necesară de amestec gazos fiind insuflată în interiorul acestora prin câte un furtun de cauciuc (**3**), aflat în legătură cu conducta metalică (**6**) ce transportă gazele de mofetă din buteliile de stocare şi pe care sunt fixate nişte regulatoare de presiune (**7**), un rotametru (**8**), un robinet principal (**9**) şi robinete secundare (**10**), nivelul maxim al gazelor de mofetă, care au pătruns accidental în incinta de tratament,

(11) 118367 B
fiind limitat de o fantă de evacuare (**11**), care comunică cu exteriorul, lăsând aerul curat din exterior să pătrundă în partea superioară a incintei.

Revendicări: 1
Figuri: 1

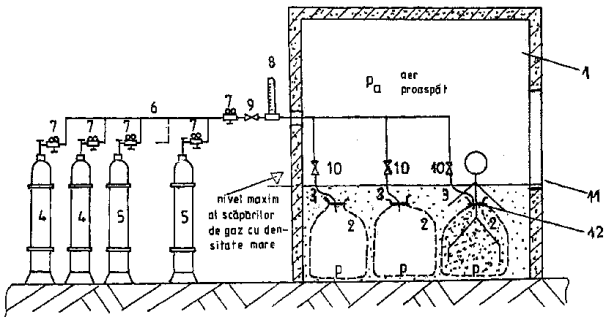

(11) 118368 B *(51)* **A 61 K 7/00** *(21)* 98-01178 *(22)* 14.07.1998 *(41)* 28.01.2000//1/2000 *(42)* 30.05.2003// 5/2003 *(56)* RO 112243; 116772; 116868 *(71) S.C. Ter. UM. Vet. "Hipocrate" S.R.L., Bucureşti, RO (73) S.C. Ter. UM. Vet. "Hipocrate" S.R.L., Bucureşti, RO (72) Oancea Florin, Bucureşti, RO; Mihăescu Florin, Bucureşti, RO; Mihăescu Gheorghe, Bucureşti, RO (54)* **COMPOZIŢIE DE ACTIVATOR SOLAR, BUVABIL, ŞI PROCEDEU DE OBŢINERE**

(57) Invenţia se referă la o compoziţie de activator solar, buvabil, şi la un procedeu de obţinere a acestuia. Compoziţia conform invenţiei conţine: 1,1...1,2 părţi extract embrionar, exprimat ca substanţă uscată, 0,11...0,12 părţi drojdie seleniată cu 0,1% seleniu total, 0,015...0,020 părţi acetat de retinol cu minimum 950.000 UI per g, 30...35 părţi glucoză, 22...36 părţi zahăr, 1,2...1,3 părţi lecitină, 1,1...1,2 părţi carboximetilceluloză sodică, 0,01...0,012 părţi vanilină, 0,03...0,04 părţi maltol, 25...39 părţi lapte praf instant şi 12...16 părţi cacao granulată sau 10...12 părţi cafea solubilă. Procedeul de obţinere a compoziţiei de activator solar, buvabil, conform invenţiei, constă în: prelevarea aseptică a embrioni-

(11) 118368 B
lor din ouă embrionate, dezintegrarea embrionilor, delipidizarea cu *n*-hexan, amestecarea în soluție a extractului embrionar cu acetat de retinol, drojdie seleniată şi ingredienți de condiționare, omogenizarea sub presiune, deshidratarea prin pulverizare, amestecarea pulberii rezultate cu lapte praf instant şi cacao granulată sau cafea solubilă.

Revendicări: 2

---

(11) 118369 B1 *(51)* **A 61 K 7/16**; A 61 P 11/00 *(21)* 98-00861 *(22)* 10.10.1996 *(30)* 11.09.1995 US 08/540.861 *(42)* 30.05.2003//5/2003 *(86)* US 96/16208 10.10.1996 *(87)* WO 97/13495 17.04.1997 *(56)* US 3947570 *(71) Warner-Lambert Company, Morris Plains, New Jersey, US (73) Warner-Lambert Company, Morris Plains, New Jersey, US (72) Pan Pauline, Morris Plains, US; Carlin Edward, Secaucus, US; Buch Michael R., Randolph, US; Volpe Frank, Kinnelon, US; Martin Alain, Ringoes, US (74) Rominvent S.A., Bucureşti (54)* **COMPOZIȚIE DE APĂ DE GURĂ**

(57) Invenția se referă la o compoziție de apă de gură, care este constituită din 0,001...0,35% g/v timol, 0,001...0,20% g/v eucaliptol, 0,001...0,3% g/v mentol, 0,001...0,3% g/v salicilat de metil, 20...25% v/v etanol, sistem tampon care cuprinde 0,01... 4,0% g/v benzoat de sodiu şi acid benzoic, pentru a obține *p*H-ul=3,5...9, 0,01...0,8% g/v bloccopolimer poli (oxietilen)-polioxipropilen) şi 0,01... 10% g/v un alcool având 3 până la 6 atomi de carbon, compoziția având un factor R de la 1 la 1,26.

Revendicări: 13

(11) 118370 B1 *(51)* **A 61 K 9/32**; A 61 K 9/36 *(21)* 97-01776 *(22)* 22.03.1996 *(30)* 24.03.1995 US 08/410.465 *(42)* 30.05.2003//5/2003 *(86)* US 96/03918 22.03.1996 *(87)* WO 96/29995 03.10.1996 *(56)* US 5229382 *(71) Eli Lilly and Company, Indianapolis, Indiana, US (73) Eli Lilly and Company, Indianapolis, Indiana, US (72) Cochran George R., Indinapolis, US; Morris Tommy C., Indianapolis, US (74) Rominvent S.A., Bucureşti (54)* **DRAJEU CU 2-METIL-4-(4-METIL-1-PIPERAZINIL)-10H-TIENO [2,3-b][1,5] BENZODIAZEPINĂ**

(57) Invenția se referă la un drajeu de 2-metil-4-(4-metil-1-piperazinil)-10H-tieno[2,3-b][1,5]benzodiazepină, care conține 1...3% 2-metil-4 (4-metil-1-piperazinil)-10H-tieno[2,3-b][1,5]benzodiazepină, 69,5...87,5% lactoză, 3,5...4,5% hidroxipropil celuloză, 4...6% crospovidonă, 9...11% celuloză microcristalină, 0,25...1% stearat de magneziu, procentele fiind exprimate în greutate, în care tableta pentru drajefiere este acoperită cu un polimer selectat din grupul constând în hidroxipropilmetilceluloză, hidroxietil celuloză, metilhidroxi-etilceluloză, carboximetilceluloză sodică, hidroxipropil celuloză, polivinil pirolidonă, copolimer al esterului dimetilaminoetilmetacrilat şi de metilacrilat, copolimer de etilacrilatmetilmetacrilat, metilceluloză şi etilceluloză.

Revendicări: 8

---

(11) 118371 B1 *(51)* **A 61 K 31/19** *(21)* 93-01512 *(22)* 24.05.1992 *(30)* 13.05.1991 GB 9110342.4; 05.06.1991 GB 9112058.4 *(42)* 30.05.2003//5/2003 *(86)* EP 92/01025 24.05.1992 *(87)* WO 92/20334 26.11.1992 *(56)* DE 3922441; US 4946997 *(71) The Boots Company Plc, Nottingham, GB (73) The Boots Company Plc, Nottingham, GB (72) Armitage Bernard John, Notts, GB; Coe Paul Frederick, Notts, GB; Lampard John Francis, Nottingham, GB; Smith Alan, Nottingham, GB (74) Rominvent S.A., Bucureşti (54)* **COMPOZIȚIE FARMACEUTICĂ CONȚINÂND SARE DE SODIU A S(-) IBUPROFEN**

(57) Prezenta invenție se referă la o compoziție farmaceutică conținând sarea de sodiu a S(-)ibuprofenului în formă de dihidrat, şi purtători acceptabili farmaceutic, corespunzători pentru administrare sub formă de tablete, granule, capsule lichidă, gel, cataplasmă, plasture sau supozitor ca agent antiinflamator, analgezic şi antipiretic.

Revendicări: 16

(11) 118372 B1 *(51)* **A 61 K 31/55**; C 07 D 403/12 *(21)* 96-00995 *(22)* 16.11.1994 *(30)* 17.11.1993 US 08/153,847 *(42)* 30.05.2003//5/2003 *(86)* US 94/13222 16.11.1994 *(87)* WO 95/14017 26.05.1995 *(56)* WO 9310073; 9322279 *(71) Eli Lilly and Company, Indianapolis, Indiana, US (73) Eli Lilly and Company, Indianapolis, Indiana, US (72) Cho Sung-Yong Stephen, Mountain View, US; Crowell Thomas Alan, Indianapolis, US; Gitter Bruce Donald, Carmel, US; Hipskind Philip Arthur, New Palestine, US; Howbert James Jeffry, Bellevue, US; Krushinski Joseph Herman Jr., Indianapolis, US; Lobb Karen Lynn, Indianapolis, US; Muehl Brian Stephen, Indianapolis, US; Nixon James Arthur, Indinapolis, US (74) Rominvent S.A., Bucureşti (54)* **ANTAGONIŞTI NEPEPTIDICI AI RECEPTORULUI DE TAHIKININĂ, PROCEDEU DE PREPARARE A ACESTORA ŞI COMPOZIȚIE FARMACEUTICĂ**

(57) Invenția se referă la o nouă serie de compuşi nepeptidici, antagonişti ai receptorilor de tahikinină administrați în tratamentul sau prevenirea bolilor fiziologice, la un procedeu pentru prepararea antagoniştilor nepeptidici ai receptorilor de tahikinină şi la o compoziție farmaceutică cu aceşti compuşi.

Revendicări: 14

---

(11) 118373 B1 *(51)* **A 61 K 31/55** *(21)* 98-00922 *(22)* 13.11.1996 *(30)* 14.11.1995 DE 195 42 281.3 *(42)* 30.05.2003//5/2003 *(86)* EP 96/04957 13.11.1996 *(87)* WO 97/17971 22.05.1997 *(56)* WO 9717971; EP 0035749 *(71) Boehringer Ingelheim KG, Ingelheim AM Rhein, DE (73) Boehringer Ingelheim KG, Ingelheim AM Rhein, DE (72) Jung Birgit, Bingen, DE; Meade Christopher John Montague, Bingen, DE; Pairet Michel, Biberach, DE (74) Rominvent S.A., Bucureşti (54)* **UTILIZAREA EPINASTINULUI PENTRU TRATAMENTUL DURERILOR**

(57) Prezenta invenție se referă la utilizarea epinastinului ca medicament pentru tratamentul durerilor şi mai ales al migrenei, al sindromului Bing-Horton, al durerilor de cap datorate hipertensiunii, al durerilor musculare, al durerilor inflamatorii sau al nevralgiilor.

Revendicări: 13

(11) 118374 B1 *(51)* **A 61 K 31/135**; A 61 K 9/16; A 61 K 9/20; A 61 K 9/48 *(21)* 97-01260 *(22)* 04.01.1996 *(30)* 11.01.1995 US 08/371.341 *(42)* 30.05.2003//5/2003 *(86)* US 96/00091 04.01.1996 *(87)* WO 96/21430 18.07.1996 *(56)* EP 0501705; 0756869 *(71) Eli Lilly and Company, Indianapolis, Indiana, US (73) Eli Lilly and Company, Indianapolis, Indiana, US (72) Heiligenstein John H., Indianapolis, US; Tollefson Gary D., Indianapolis, US (74) Rominvent S.A., Bucureşti (54)* **UTILIZAREA TOMOXETINEI ÎN TRATAMENTUL TULBURĂRILOR DE TIP HIPERACTIVITATE CU DEFICIT DE ATENȚIE**

(57) Invenția se referă la utilizarea tomoxetinei în tratamentul tulburărilor de tip hiperactivitate cu deficit de atenție şi prezintă aplicabilitate în domeniul farmaceutic şi medicinei psihiatrice.

Revendicări: 7

---

(11) 118375 B1 *(51)* **A 61 K 31/565**; A 61 K 31/57; A 61 P 15/00 *(21)* 96-01897 *(22)* 30.03.1995 *(30)* 30.03.1994 DE P 44 11 585.7 *(42)* 30.05.2003//5/2003 *(86)* EP 95/01190 30.03.1995 *(87)* WO 95/26730 12.10.1995 *(56)* EP 499348 *(71) Schering Aktiengesellschaft, Berlin, DE (73) Schering Aktiengesellschaft, Berlin, DE (72) Lachnit Ursula, Berlin, DE; Dusterberg Bernd, Berlin, DE; Spona Jurgen, Viena, AT (74) Rominvent S.A., Bucureşti (54)* **COMPOZIȚIE FARMACEUTICĂ CONTRACEPTIVĂ**

(57) Invenția de față se referă la o compoziție farmaceutică contraceptivă. Compoziția farmaceutică contraceptivă, conform invenției, este constituită dintr-o primă componentă hormonală, reprezentată de un estrogen în câte o unitate de dozare zilnică, ales dintre 1...6 mg 17β-estradiol, 0,01...0,04 mg etinilestradiol, 1...6 mg 17β-estradiolvalerat şi un gestagen în câte o unitate de dozare zilnică, ales dintre 0,04...0,075 mg gestoden, 0,05...0,125 mg

(11) 118375 B1

levonorgestrel, 0.,06...0,15 mg desogestrel, 0,06... 0,15 mg 3-ketodesogestrel, 1...3 mg drospironenon, 1...2 mg ciproteronacetat, 0,2...0,3 mg norgesimat, 0,35...0,75 mg noretisteron şi o a doua componentă hormonală constituită din estrogen ales dintre 1...6 mg 17β-estradiol, 0,002...0,04 mg etinil-estradiol, 1...6 mg 17β-estradiolvalerat, prima componentă hormonală conţine 23 sau 24 de unităţi de dozare zilnice şi a doua componentă hormonală conţine 4...10 unităţi de dozare zilnice, numărul total al unităţilor de dozare zilnice fiind de cel puţin 28.

Revendicări: 5

---

(11) 118376 B *(51)* **A 61 L 2/04**; H 05 B 6/00 *(21)* 98-00987 *(22)* 19.05.1998 *(41)* 26.02.1999//2/99 *(42)* 30.05.2003//5/2003 *(56)* RO 94534; 109137 *(71) Stan Bogdan, Bucureşti, RO (73) Stan Bogdan, Bucureşti, RO (72) Stan Bogdan, Bucureşti, RO (54)* **CUPTOR ELECTRIC PENTRU TEHNICĂ DENTARĂ**

(57) Prezenta invenţie se referă la un cuptor electric pentru tehnica dentară, cuptor destinat cabinetelor stomatologice de tehnică dentară şi utilizat la încălzirea cuvetelor în care se topesc aliaje dentare. Cuptorul conform invenţiei, într-o primă variantă de realizare, este prevăzut cu o incintă mică (**c**), încălzită cu o rezistenţă (**9**) şi separată, printr-o placă amovibilă (**2**), de o incintă mare (**a**). Un clopot de încălzire (**A**) poate culisa cu un corp ceramic (**3**), în interiorul incintei mici (**c**) şi printr-o cameră izolantă (**g**), ghidându-se cu un guler de etanşare (**h**). Incinta mică (**c**) are o formă cilindrică, fiind terminată, la partea inferioară, cu un fund de vatră (**d**), de asemenea cilindric, şi fiind înconjurată cu o zonă tronconică (**e**), iar la partea superioară, fiind dotată cu un umăr de aşezare (**f**). Corpul ceramic (**3**) este prevăzut cu o concavitate cilindrică (**j**), în jurul căreia sunt aşezate nişte orificii cilindrice (**k**), echidistante, în care sunt plasate spiralele unei re-

(11) 118376 B

zistenţe de încălzire (**6**) şi care sunt străpunse pe generatoare, spre concavitatea cilindrică (**j**). Cuptorul electric pentru tehnica dentară, în cea de-a doua variantă de realizare, este prevăzut cu o incintă mică (**p**), separată printr-o placă de închidere (**20**) de o incintă mare (**n**), încălzirea incintelor (**n** şi **p**) realizându-se separat, cu ajutorul unor rezistenţe electrice (**15**, respectiv **21**).

Revendicări: 4
Figuri: 5

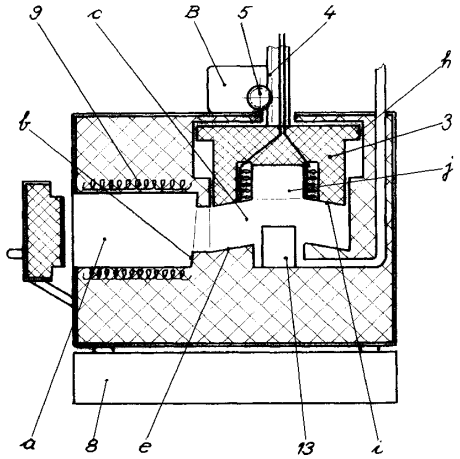

Fig. 1

---

(11) 118377 B *(51)* **A 61 N 5/02**; H 05 B 6/64 *(21)* a 2001 00402 *(22)* 09.04.2001 *(41)* 30.10.2002// 10/2002 *(42)* 30.05.2003//5/2003 *(56)* EP 0485323 *(71) Zirbo Gheorghe, Cluj-Napoca, RO; Dan Viorel, Cluj-Napoca, RO; Riţi Mihoc Emil, Cluj-Napoca, RO; Puiu Cornel, Cluj-Napoca, RO (73) Zirbo Gheorghe, Cluj-Napoca, RO; Dan Viorel, Cluj-Napoca, RO; Riţi Mihoc Emil, Cluj-Napoca, RO; Puiu Cornel, Cluj-Napoca, RO (72) Zirbo Gheorghe, Cluj-Napoca, RO; Dan Viorel, Cluj-Napoca, RO; Riţi Mihoc Emil, Cluj-Napoca, RO; Puiu Cornel, Cluj-Napoca, RO (74) Integrator Consulting S.R.L., Cluj-Napoca, judeţul Cluj (54)* **INSTALAŢIE CU MICROUNDE DE TRATAMENT MEDICAL HIPERTERMIC**

(57) Invenţia se referă la o instalaţie cu microunde de tratament medical hipertermic, destinată aplicării unor proceduri medicale, cum ar fi cele de tratare a tumorilor benigne sau maligne, la fiinţele vii. Instalaţia conform invenţiei este alcătuită dintr-un generator-aplicator (**1**) de formă poliedrală, care cuprinde nişte suprafeţe (**g** şi **h**) cu diferite unghiuri, din care unele sunt dispuse în faţa magnetronului, altele pe direcţia axei acestuia, finalizat cu nişte filtre interschimbabile (**8**), prevăzute cu nişte fante de formă bine stabilită (**a**, **b**, **c** şi **d**), alimentarea magnetronului făcându-se de către o sursă coman-

(11) 118377 B

dată (**2**) de o unitate de comandă funcţie de temperatura măsurată de nişte senzori de temperatură (**11**), dispuşi pe epidermă sau introduşi în ţesutul supus tratamentului.

Revendicări: 4
Figuri: 6

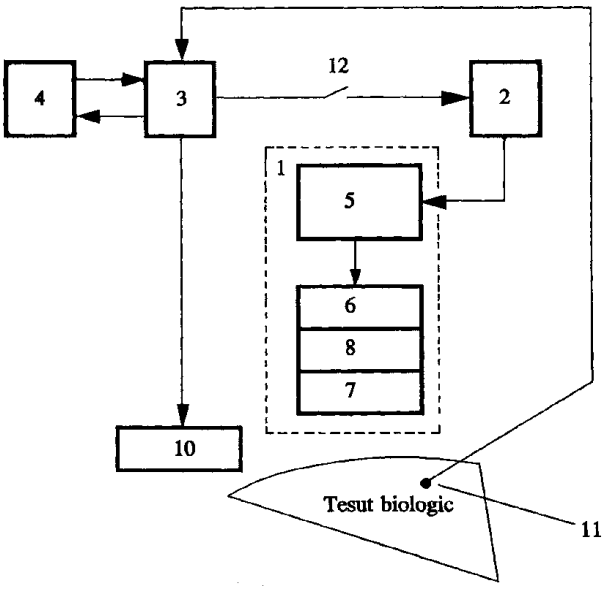

Fig. 1

(11) 118378 B *(51)* **A 61 N 5/067** *(21)* 99-01046 *(22)* 28.09.1999 *(41)* 30.08.2001//8/2001 *(42)* 30.05.2003//5/2003 *(56)* EP 0898983 *(71) Institutul Naţional de Cercetare-Dezvoltare pentru Optoelectronică (Inoe 2000), Măgurele, RO (73) Institutul Naţional de Cercetare-Dezvoltare pentru Optoelectronică (Inoe 2000), Măgurele, RO (72) Ersen Simion, Bucureşti, RO; Ion Marcel, Bucureşti, RO; Moldovan Adrian, Bucureşti, RO; Popescu Nicoleta, Bucureşti, RO; Rădvan Roxana, Bucureşti, RO (54)* **BIOSTIMULATOR LASER INTELIGENT**

(57) Invenţia se referă la un biostimulator laser, destinat tratamentelor medicale în următoarele domenii: aplicaţii terapeutice, reumatologie, chirurgie, neuropatologie, terapie fizică, terapie dentară etc. Biostimulatorul laser, conform invenţiei, este realizat în jurul unui microcontroler (**U1**), care-l situează în categoria aparatelor de tratament inteligente. Aparatul este compatibil, ca structură, cu aparatele de pe piaţa mondială, având o setare digitală a parametrilor de lucru, putere, frecvenţă, timp de tratament, setare care se face de la o tastatură tip soft-touch, afişarea acestora făcându-se pe un afişaj LCD. Aparatul propriu-zis, format dintr-o unitate logică (**1**), o interfaţă intrări-ieşiri (**2**) şi o sursă care furnizează tensiunea de lucru a sondei laser (**3**), are o structură compactă, întreg montajul electronic

(11) 118378 B

fiind realizat pe un singur circuit imprimat şi o sondă laser (**bloc B**), unde se află dioda laser şi driver-ul acesteia. Driver-ul diodei a fost realizat cu tranzistoare, într-un montaj care simulează funcţionarea unui tiristor, ajungându-se astfel la o soluţie tehnică cu o mai mare imunitate la suprasolicitări.

Revendicări: 3
Figuri: 3

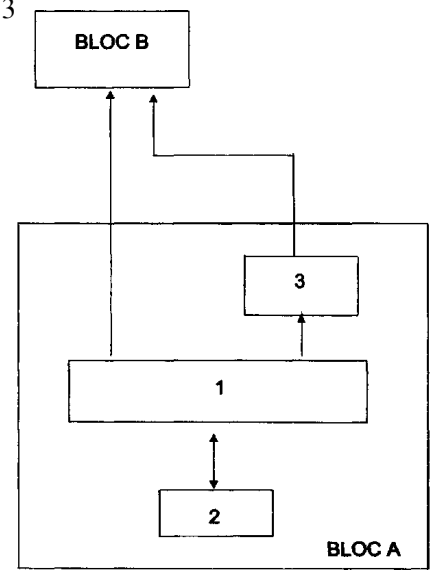

Fig. 1

(11) 118379 B1 *(51)* **A 62 C 13/62**; A 62 C 13/64 *(21)* 98-00432 *(22)* 26.02.1998 *(42)* 30.05.2003//5/2003 *(56)* RO 108416; 108534; 111909; DE 3733224 C2; CBI FR 2676653 *(71) Ioniţă Ionel, Buzău, RO; Ştirbei Neculai, Buzău, RO; Blasianu Marin Romi, Bucureşti, RO (73) Ioniţă Ionel, Buzău, RO; Ştirbei Neculai, Buzău, RO; Blasianu Marin Romi, Bucureşti, RO (72) Ioniţă Ionel, Buzău, RO; Ştirbei Neculai, Buzău, RO; Blasianu Marin Romi, Bucureşti, RO (54)* **STINGĂTOR PRESURIZAT, CU SPUMĂ MECANICĂ**

(57) Prezenta invenţie se referă la un stingător presurizat, cu spumă mecanică, destinat stingerii începuturilor de incendii. Stingătorul conform invenţiei este alcătuit dintr-un recipient în care se asamblează un robinet (**A**) de evacuare, prevăzut cu un dispozitiv generator de spumă mecanică (**B**), care este astfel conceput încât să permită omogenizarea amestecului de soluţie apă-spumant, preînfoierea şi apoi înfoierea acesteia cu un coeficient optim ceea ce determină o evacuare a agentului de stingere, sub formă de spumă mecanică, cu variaţie redusă a lungimii jetului pe toată perioada de funcţionare a stingătorului.

Revendicări: 1
Figuri: 3

(11) 118379 B1

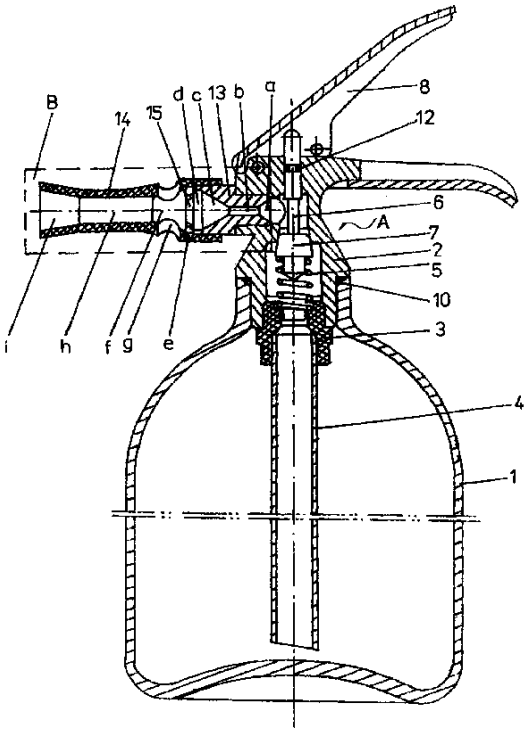

Fig. 1

(11) 118380 B *(51)* **A 63 C 19/02** *(21)* a 2000 00036 *(22)* 12.01.2000 *(41)* 28.09.2001//9/2001 *(42)* 30.05.2003// 5/2003 *(56)* US 6312348 *(71) Coroiu Cornel, Bucureşti, RO (73) Coroiu Cornel, Bucureşti, RO (72) Coroiu Cornel, Bucureşti, RO (54)* **TEREN DE JOC PENTRU FOTBAL ŞI ALTE JOCURI SPORTIVE ŞI PROCEDEU DE REALIZARE A TERENULUI DE JOC**

(57) Invenția se referă la un teren de joc pentru fotbal şi alte jocuri sportive, de exemplu, handbal, volei, baschet, hochei pe gheață şi hochei pe iarbă, fotbal american, rugby, tenis de câmp şi polo, teren a cărui suprafață de joc este destinată desfăşurării jocului simultan între patru echipe, şi la un procedeu de realizare a acestui teren de joc. Terenul (**1**) conform invenției are formă de poligon în cruce cu patru brațe egale, împărțit de patru linii mediane (**a**) egale, care se intersectează în centrul (**c**) terenului (**1**) după unghiurile (α) de 90°, formând patru suprafețe de joc (**b**), egale, câte una pentru fiecare echipă, terenul de joc (**1**) fiind delimitat, la exterior, de opt linii de margine (**d**), egale, care se intersectează între ele, două câte două, formând unghiurile (β) de 90° şi patru linii de poartă (**e**), egale, fiecare linie având la extremități nişte marcaje (**k**) facultative şi la mijloc câte o poartă (**4**) şi în care liniile de

(11) 118380 B
poartă (**e**) se intersectează cu liniile de margine (**d**) după unghiurile (γ) de 90°, în opt puncte, care reprezintă colțurile terenului de joc (**1**) şi care se marchează cu steagurile (**2**) obligatorii şi cu arcele de cerc (**f**), iar fiecare linie mediană (**a**) se intersectează cu fiecare linie de margine (**d**), formând unghiurile (δ) de 135°, în patru puncte, care sunt marcate prin steagurile (**3**) facultative.

Revendicări: 8
Figuri: 3

(11) 118380 B

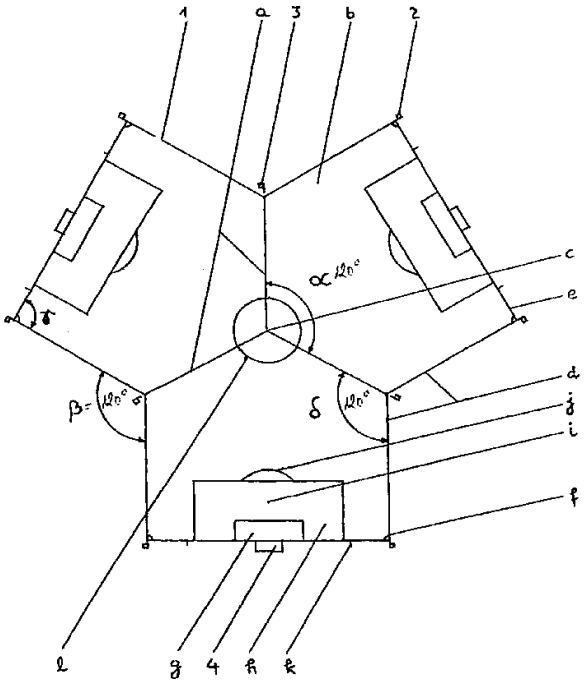

Fig. 1

(11) 118381 B *(51)* **A 63 C 19/02** *(21)* a 2000 00037 *(22)* 12.01.2000 *(41)* 28.09.2001//9/2001 *(42)* 30.05.2003//5/2003 *(56)* US 6312348 *(71) Coroiu Cornel, Bucureşti, RO (73) Coroiu Cornel, Bucureşti, RO (72) Coroiu Cornel, Bucureşti, RO (54)* **TEREN DE JOC PENTRU FOTBAL ŞI ALTE JOCURI SPORTIVE ŞI PROCEDEU DE REALIZARE A TERENULUI DE JOC**

(57) Invenția se referă la un teren de joc pentru fotbal şi alte jocuri sportive, de exemplu, handbal, volei, baschet, hochei pe gheață şi hochei pe iarbă, fotbal american, rugby, tenis de câmp şi polo, teren a cărui suprafață de joc este destinată desfăşurării jocului de fotbal simultan între trei echipe, şi la un procedeu de realizare a acestui teren. Terenul (**1**) conform invenției are formă de poligon în stea, cu trei brațe egale, împărțit de trei linii mediane (**a**), egale, care se intersectează în centrul (**c**) terenului (**1**) după unghiurile (α) de 120°, formând trei suprafețe de joc (**b**), egale, câte una pentru fiecare echipă, terenul de joc (**1**) fiind delimitat la exterior prin şase linii de margine (**d**), egale, care se intersectează între ele, două câte două, formând unghiurile (β) de 120° şi trei linii de poartă (**e**), egale, fiecare având, la extremități, nişte marcaje (**k**) facultative şi la mijloc fixată câte o poartă (**4**) şi în care liniile de margine (**d**) se intersectează cu liniile de poartă (**e**), formând unghiurile (γ) de 90°, în şase puncte, care

(11) 118381 B

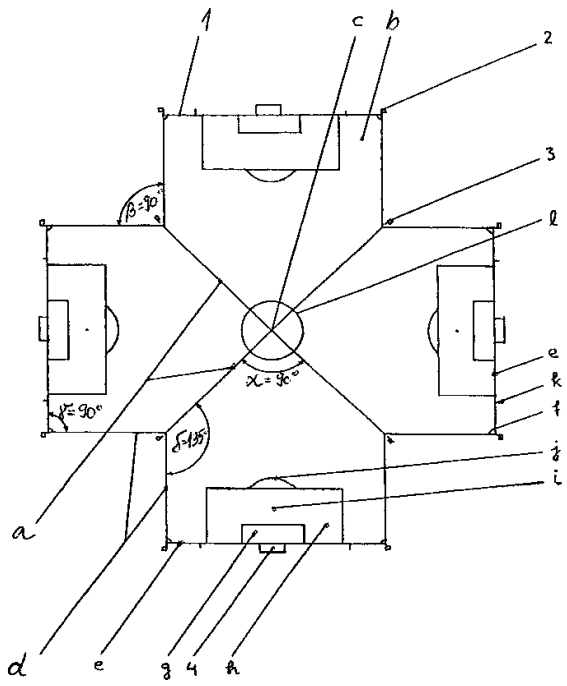

Fig. 1

(11) 118381 B

constituie colțurile terenului de joc (**1**), şi care se marchează cu steagurile (**2**) obligatorii şi cu arcele de cerc (**f**), iar fiecare linie mediană (**a**) se intersectează cu liniile de margine (**d**), formând unghiurile (δ) de 120°, în trei puncte, care sunt marcate prin steagurile (**3**) facultative.

Revendicări: 8
Figuri: 3

(11) 118382 B *(51)* **B 01 D 29/27**; B 01 D 36/02; B 01 D 45/12 *(21)* a 2001 00393 *(22)* 05.04.2001 *(41)* 30.10.2001//10/2001 *(42)* 30.05.2003//5/2003 *(56)* EP 0063288 *(71) Voicu Victor, Bucureşti, RO (73) Voicu Victor, Bucureşti, RO (72) Voicu Victor, Bucureşti, RO (54)* **FILTRU MECANIC CU DOUĂ TREPTE DE FILTRARE**

(57) Invenția se referă la un filtru mecanic cu două trepte de filtrare a aerului poluat, de la diverse procese tehnologice, în vederea reducerii poluării mediului de muncă şi a celui înconjurător. Filtrul conform invenției cuprinde o carcasă (**1**) inferioară, în care este plasat un şnec (**2**) şi un dozator (**3**) celular pentru evacuarea pulberilor reținute într-un container, de carcasa (**1**) inferioară, fiind fixată o carcasă (**4**) superioară, în care este montată o placă (**7**) cu rol de suport pentru nişte saci (**5**), prevăzută cu un arc (**8**) şi cu un mecanism (**9**) de scuturare a sacilor, acesta din urmă având în componență un ax (**10**) cu inele şi cu nişte suporturi cu role, pentru tensionarea unui resort (**11**), axul (**10**) putând culisa în nişte lagăre (**12**), ca urmare a antrenării acestuia de un motoreductor, aerul cu pulberi fiind aspirat

(11) 118382 B

printr-o conductă (**13**) de aspirație şi trecut prin două baterii (**14**) de cicloane, pulberile din fiecare baterie (**14**) de cicloane fiind reținute într-un buncăr (**15**), din care sunt descărcate într-o cameră superioară, delimitată în carcasa (**1**) inferioară.

Revendicări: 1
Figuri: 2

(11) 118382 B

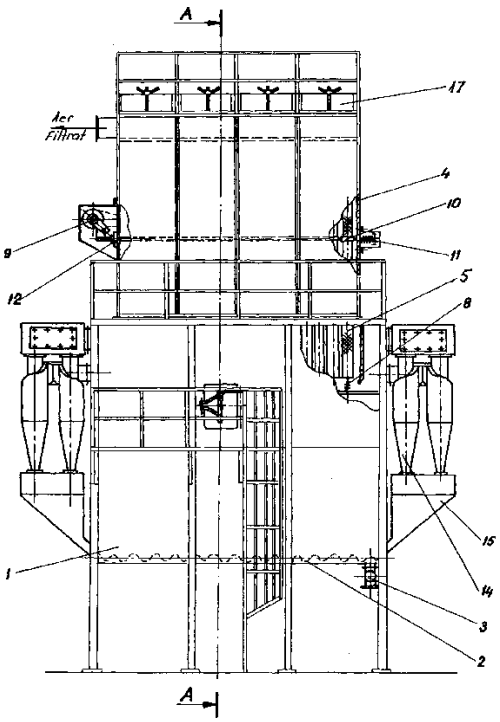

Fig. 1

(11) 118383 B *(51)* **B 01 D 36/02**; B 01 D 53/40; B 01 D 53/64; B 01 D 47/05 *(21)* a 2001 00444 *(22)* 23.04.2001 *(41)* 28.09.2001//9/2001 *(42)* 30.05.2003//5/2003 *(56)* JP 09248423 A; EP 0301272 *(71) Voicu Victor, Bucureşti, RO; Badea Daniel Onuț, Bucureşti, RO (73) Voicu Victor, Bucureşti, RO; Badea Daniel Onuț, Bucureşti, RO (72) Voicu Victor, Bucureşti, RO; Badea Daniel Onuț, Bucureşti, RO (54)* **INSTALAȚIE PENTRU CAPTAREA ŞI REȚINEREA VAPORILOR DE ACID CLORHIDRIC ŞI A PULBERILOR DE PLUMB**

(57) Invenția se referă la o instalație pentru captarea şi reținerea vaporilor de acid clorhidric şi a pulberilor de plumb, de la fabricarea radiatoarelor pentru autovehicule, precum şi de la băile de zincare. Instalația conform invenției este alcătuită dintr-o nişă metalică (**1**), pentru captarea locală a noxelor, nişte fante (**2**) de aspirație a noxelor, amplasate pe peretele opus poziției de lucru, care pot fi reglate în funcție de degajările de noxe ce trebuie aspirate, un filtru (**3**) prevăzut cu granule antiacide, care constituie prima treaptă de filtrare pentru reținerea vaporilor de acid clorhidric, un sistem de pulverizare a apei (**4**), alimentat printr-un racord (**12**), pentru umezirea continuă a materialului filtrant din prima treaptă de filtrare, un filtru (**5**) confecționat dintr-un material textil nețesut, care reprezintă a doua treaptă de filtrare, în vederea reținerii aerosolilor şi pulberilor de plumb, materialul filtrant textil nețesut fiind fixat în poziție de **V**, într-o casetă metalică, deta-

(11) 118383 B

şabilă, la bază, fiind prevăzut un bazin (**6**) pentru colectarea apei uzate, prevăzut cu un racord de evacuare (**16**), pentru evacuarea aerului filtrat, fiind prevăzută o tubulatură de transport (**7**) racordată la un ventilator.

Revendicări: 1
Figuri: 2

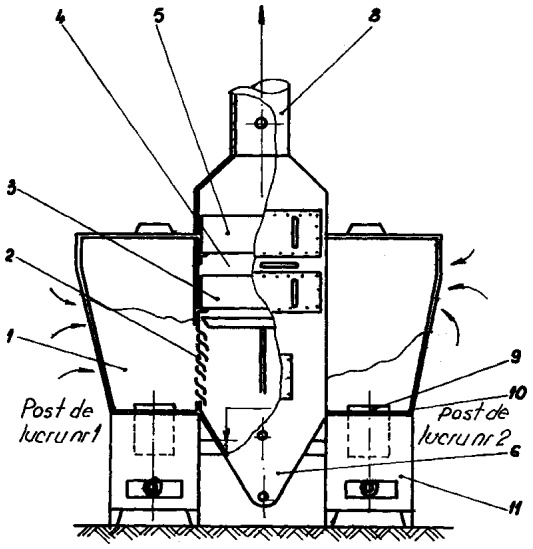

Fig. 1

(11) 118384 B1 *(51)* **B 01 D 53/68**; B 01 D 53/50 *(21)* 98-00914 *(22)* 31.10.1996 *(30)* 31.10.1995 FR 95 12975 *(42)* 30.05.2003//5/2003 *(86)* FR 96/01719 31.10.1996 *(87)* WO 97/16376 09.05.1997 *(56)* US 4385039 *(71) Novacarb, Courbevoie, FR (73) Novacarb, Courbevoie, FR (72) Fourcot Fabrice, Velizy, FR; Pouxviel Jean-Claude, Prelissac, FR (74) Rominvent S.A., Bucureşti (54)* **PROCEDEU DE TRATARE PE CALE USCATĂ SAU SEMIUMEDĂ A GAZELOR DE ARDERE CONŢINÂND COMPUŞI DE SULF DE TIP SOx**

(57) Prezenta invenţie are ca obiect un procedeu de tratare a gazelor de ardere conţinând compuşi de tipul SOx, pe cale uscată sau semiumedă, constând în efectuarea următoarelor etape: se tratează gazele de ardere respective cu un reactiv ales dintre carbonat de sodiu, bicarbonat de sodiu şi amestecurile lor, sulfaţii de sodiu produşi se dizolvă selectiv în apă, solidele rămase în suspensie se separă de soluţie, sulfatul de sodiu purificat, prezent, se cristalizează din soluţia menţionată mai sus. Procedeul conform invenţiei permite obţinerea sulfatului de sodiu revalorificabil.

Revendicări: 17

---

(11) 118385 B1 *(51)* **B 03 C 3/68** *(21)* 97-00490 *(22)* 13.03.1997 *(42)* 30.05.2003//5/2003 *(56)* EP 0035209 *(71) Societatea Comercială ICPET S.A., Bucureşti, RO (73) Societatea Comercială ICPET S.A., Bucureşti, RO (72) Macarie Rodica, Bucureşti, RO; Martin Diana, Bucureşti, RO; Gheorghe Nicoleta, Urziceni, RO; Bota Mircea Constantin, Bucureşti, RO; Indreias Ioan, Bucureşti, RO; Curiac Luminiţa, Bucureşti, RO (54)* **CONTROLER CU MICROPROCESOR PENTRU ECHIPAMENTELE DE ÎNALTĂ TENSIUNE PENTRU ELECTROFILTRE**

(57) Invenţia se referă la un controler cu microprocesor pentru echipamentele de înaltă tensiune pentru electrofiltre. Controlerul cu microprocesor (**SCM**), în scopul realizării a patru regimuri de funcţionare, un regim clasic, un regim monopuls, un regim dublu puls şi un regim combinat, clasic, cu pulsat, se compune dintr-un bloc de relee reed (**BRR**), ce realizează comenzile (**1a**) necesare contactoarelor de forţă şi comandă din tabloul de comandă de joasă tensiune (**TCJT**) al echipamentului de înaltă tensiune pentru electrofiltre, un bloc de comandă tiristoare (**BCT**) care generează impulsurile de comandă (**3a**) necesare comenzii tiristoarelor, un bloc de prelucrare semnale (**PS-IOA**) prevăzut cu izolare optică analogică, ce furnizează mărimi analogice şi/

(11) 118385 B1

sau digitale în scopul obţinerii unei conduceri optimale, o placă pentru achiziţie de date (**PAD**) care conţine convertoare analog/digitale pentru transformarea mărimilor analogice de curent şi tensiune din sistem, şi convertoare digital/analogice pentru transmiterea de comenzi, un port de comunicare serială/reţea (**CS/R**) care asigură transmisia de date şi comenzi la placa de bază (**PB-IBM**) a microprocesorului, respectiv la un calculator ierarhic superior (**CIS**), controlerul cu microprocesor (**SCM**) mai cuprinzând şi un bloc de afişare de date (**BAD**) pentru afişarea numerică a datelor solicitate de către operator, în scopul urmăririi funcţionării sistemului, şi respectiv, după caz, pentru semnalizarea eventualelor avarii, precum şi un bloc pentru introducere de date (**BID**) care conţine taste pentru comunicarea cu operatorul, prin intermediul cărora se introduc datele necesare funcţionării în regimul dorit de utilizator, introducerea şi citirea datelor putându-se face şi de la calculatorul ierarhic superior (**CIS**) prin portul de comunicare serială/reţea (**CS/B**).

Revendicări: 4
Figuri: 5

---

(11) 118385 B1

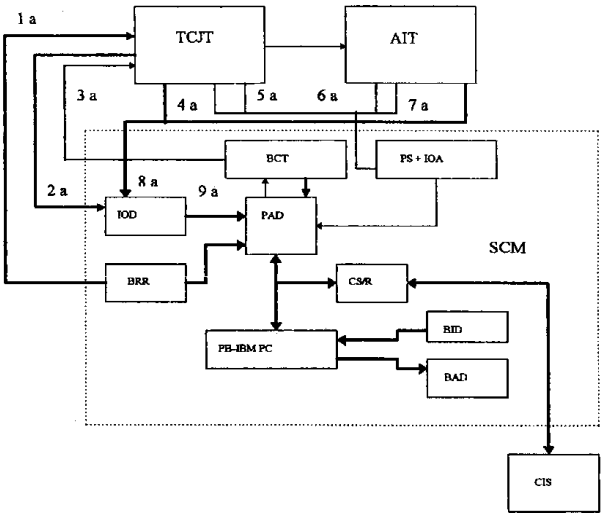

Fig. 1

(11) 118386 B1 *(51)* **B 21 B 25/06** *(21)* 97-00340 *(22)* 21.07.1995 *(30)* 25.08.1994 DE P 44 31 389.6 *(42)* 30.05.2003//5/2003 *(86)* DE 95/00982 21.07.1995 *(87)* WO 96/05921 29.02.1996 *(56)* US 4038854; 3975937 *(71) Mannesmann AG, Dusseldorf, DE (73) Mannesmann AG, Dusseldorf, DE (72) Im Brahm Walter, Essen, DE; Effertz Wilhelm, Duisburg, DE; Brensing Michael, Dusseldorf, DE (74) Rominvent S.A., Bucureşti (54)* **PROCEDEU ŞI DISPOZITIV PENTRU AŞEZAREA BUŞOANELOR LA LAMINOARELE PERFORATOARE DE ŢEVI**

(57) Invenţia se referă la un procedeu şi la un dispozitiv pentru aşezarea buşoanelor la laminoarele perforatoare de ţevi, în cadrul căruia, după terminarea laminării unei ţevi, buşonul este eliberat din instalaţia unei bare, pentru astuparea gurii de descărcare, şi lăsat să se deplaseze în jos, în afara liniei de laminare, unde este răcit prin recirculaţie şi este ridicat iarăşi în zona liniei de laminare, după o traiectorie eliptică. Înaintea depunerii în linia de laminare, buşonul preia o poziţie de aşteptare, care se află la aproximativ acelaşi nivel cu linia de laminare, distanţat lateral. Dispozitivul pentru aşezarea buşoanelor, conform invenţiei, este prevăzut cu un jgheab, cu un sistem de răcire şi cu un dispozitiv de ridicare care prezintă două pârghii (**1** şi **2**) de manevrare a buşoanelor, a căror deplasare este

corelată prin intermediul unui mecanism cu manivelă (**3**). În acest scop, pârghia superioară (**1**) de manevrare a buşoanelor este conectată în două locuri, iar pârghia inferioară (**2**) de manevrare a buşoanelor este conectată prin intermediul unei bare de tracţiune/compresiune (**4**) cu ajutorul unor manivele (**14**, **17** şi **12**) cu mecanismul cu manivelă (**3**).

Revendicări: 10
Figuri: 6

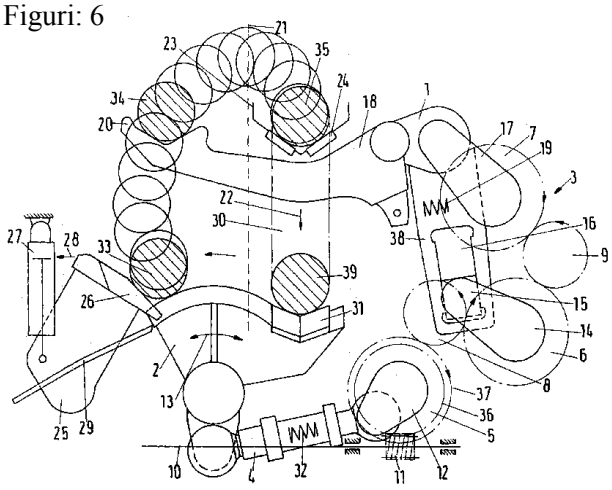

Fig. 1

(11) 118387 B *(51)* **B 22 F 3/105** *(21)* a 2000 01037 *(22)* 24.10.2000 *(41)* 28.06.2002//6/2002 *(42)* 30.05.2003//5/2003 *(56)* US 5640667; WO 99/59800 *(71) Tătărăşeanu Victor, Slobozia, judeţul Ialomiţa, RO (73) Tătărăşeanu Victor, Slobozia, judeţul Ialomiţa, RO (72) Tătărăşeanu Victor, Slobozia, judeţul Ialomiţa, RO (54)* **PROCEDEU ŞI INSTALAŢIE PENTRU OBŢINEREA PIESELOR DIN PULBERI METALICE**

(57) Invenţia se referă la un procedeu şi la o instalaţie pentru obţinerea pieselor din pulberi metalice, folosind laserul. Procedeul conform invenţiei constă în amestecarea, până la omogenizare, a unei pulberi metalice cu o granulaţie mai mică de 10...20 um cu o pulbere din material termoplastic cu aceeaşi granulaţie şi cu punct înalt de topire, după care suprafaţa stratului de amestec este baleiată de o rază laser, topind local particulele înglobate în micropicătura de material termoplastic topit, după care urmează depunerea unui alt strat de amestec supus aceluiaşi tratament, până la realizarea compactatului crud la dimensiunile dorite. Instalaţia pentru realizarea procedeului are în componenţă o cuvă (**1**) metalică de formă paralelipipedică, în care este depus un amestec (**a**) de pulberi, o rază generată de un laser (**21**) străbătând un filtru (**22**) optic, un sistem (**23**) optic de focalizare, un modulator (**24**), nişte oglinzi (**25** şi **27**), şi topeşte pulberea de termoplast.

Revendicări: 3
Figuri: 1

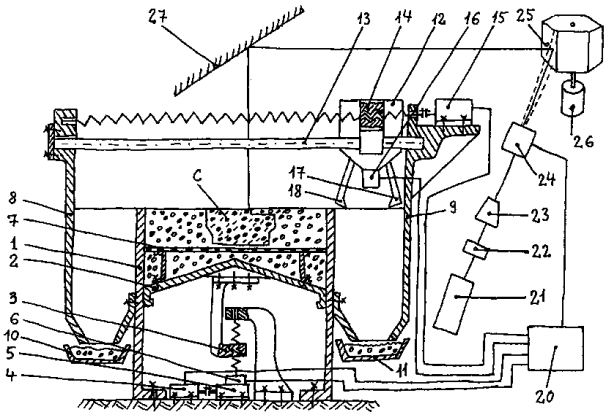

(11) 118388 B *(51)* **B 23 H 1/08** *(21)* 99-00533 *(22)* 10.05.1999 *(41)* 30.05.2002//5/2002 *(42)* 30.05.2003//5/2003 *(56)* RO 105595 *(71) Pascaru Ionuţ Manuel, Bogheşti, RO (73) Pascaru Ionuţ Manuel, Bogheşti, RO (72) Pascaru Ionuţ Manuel, Bogheşti, RO (54)* **DISPOZITIV DE FILETAT PRIN ELECTROEROZIUNE**

(57) Invenţia se referă la un dispozitiv de prelucrat prin electroeroziune, destinat pieselor profilate elicoidal, cum ar fi cele filetate. Dispozitivul conform invenţiei are un ax (**6**) central, asamblat cu o bucşă (**2**) din cauciuc armat şi arc elicoidal (**1**) pentru prelucrarea interioară. În cazul prelucrării exterioare, axul (**6'**) central este asamblat cu nişte pene (**20** şi **21**), bucşa (**2**) din cauciuc armat şi penele (**20** şi **21**) menţinând rigiditatea arcului elicoidal (**1**) la contactul cu nişte palpatori (**17** şi **18**) în sine cunoscuţi.

Revendicări: 3
Figuri: 3

(11) 118388 B

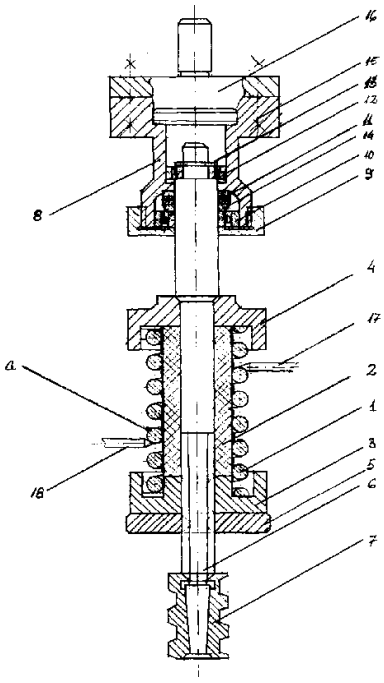

Fig. 1

(11) 118389 B *(51)* **B 23 K 9/12** *(21)* a 2000 01040 *(22)* 24.10.2000 *(41)* 28.06.2002//6/2002 *(42)* 30.05.2003//5/2003 *(56)* RO 83761; GB 1566662; FR 2650522 *(71) Tătărăşeanu Victor, Slobozia, judeţul Ialomiţa, RO (73) Tătărăşeanu Victor, Slobozia, judeţul Ialomiţa, RO (72) Tătărăşeanu Victor, Slobozia, judeţul Ialomiţa, RO (54)* **INSTALAŢIE PENTRU SUDAREA CU ARC ELECTRIC CU SÂRMĂ ÎNVELITĂ**

(57) Invenţia se referă la o instalaţie pentru sudarea cu arc electric cu sârmă învelită. Instalaţia conform invenţiei are în componenţă un rezervor (**6**) care conţine un flux (**2**) sub formă de pastă, aflat în legătură, prin intermediul unui furtun, cu un cap de sudare (**A**) prevăzut cu o duză (**1**) schimbabilă prin care iese fluxul pastă (**2**) împreună cu sârma electrod (**3**). Fluxul este trimis printr-un furtun (**7**) la capul de sudare (**A**) cu ajutorul unei pompe (**8**) acţionate prin intermediul unor roţi (**9**) de schimb, de un motor electric comandat de o unitate (**12**) electronică de comandă şi control, care este înştiinţată de aprinderea arcului electric de un traductor (**20**) de curent şi/sau de tensiune.

Revendicări: 1
Figuri: 2

(11) 118389 B

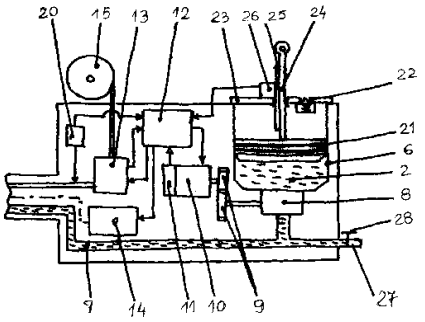

Fig. 1

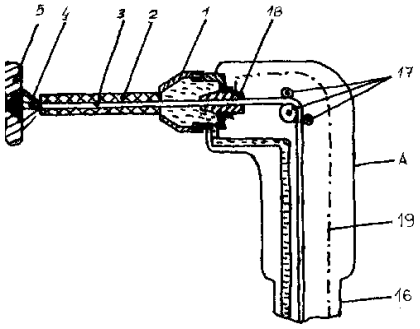

Fig. 2

(11) 118390 B *(51)* **B 24 B 27/033**; B 24 B 33/02 *(21)* 98-00440 *(22)* 26.02.1998 *(41)* 30.05.2002//5/2002 *(42)* 30.05.2003//5/2003 *(56)* RO 88145 *(71) Bogdănici Gianina, Iaşi, RO (73) Bogdănici Gianina, Iaşi, RO (72) Bogdănici Gianina, Iaşi, RO (54)* **MAŞINĂ UNIVERSALĂ PENTRU CURĂŢAT ŞI ŞLEFUIT**

(57) Invenţia se referă la o maşină universală pentru curăţat, utilizată în construcţia de maşini. Maşina conform invenţiei este constituită din două capete de prelucrat (**A**), deplasabile vertical, dispuse pe un cadru reglabil (**B**), fixat prin nişte ghidaje (**10**) de un batiu (**1**). Maşina mai este prevăzută cu doi cilindri de prelucrat (**6**), care se rotesc sprijiniţi pe nişte piese de centrare (**15**), antrenaţi de un electromotor (**5**).

Revendicări: 1
Figuri: 5

(11) 118390 B

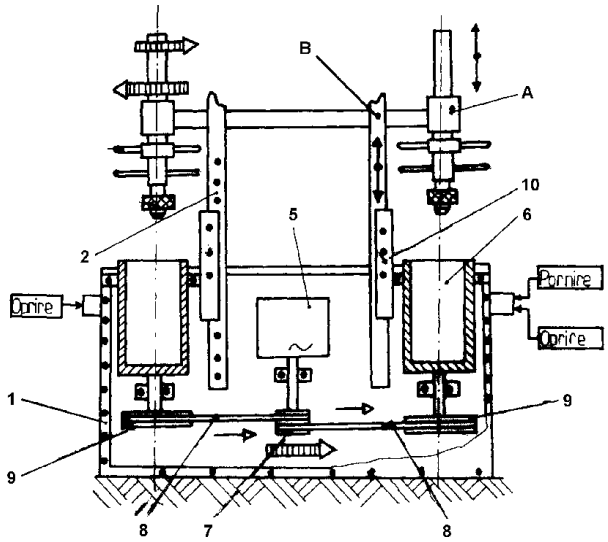

Fig. 1

(11) 118391 B *(51)* **B 24 B 31/023** *(21)* 98-00676 *(22)* 02.03.1998 *(41)* 30.05.2002//5/2002 *(42)* 30.05.2003//5/2003 *(56)* DE 3843326; RO 96025 *(71) Popa Iuliu Corneliu, Tecuci, RO; Fînaru Paula, Iaşi, RO (73) Popa Iuliu Corneliu, Tecuci, RO; Fînaru Paula, Iaşi, RO (72) Popa Iuliu Corneliu, Tecuci, RO; Fînaru Paula, Iaşi, RO (54)* **INSTALAŢIE DE DEBAVURARE**

(57) Invenţia se referă la o instalaţie de debavurare a pieselor de dimensiuni mici, obţinute prin matriţare şi turnare. Instalaţia conform invenţiei este constituită dintr-un motor electric (**6**) care transmite mişcarea printr-o curea (**8**) la o roată de curea (**7**) solidară cu un ax (**5**). Axul (**5**) este prevăzut cu două capete de ax (**a** şi **a'**) dispuse la un unghi (α) faţă de orizontală. Pe capetele de ax (**a** şi **a'**), se rotesc nişte cilindri (**1**) antrenaţi de o roată de cauciuc (**10**), tensionată de un arc (**11**), un ax (**V2**) şi un lagăr (**13**) fixat pe un batiu (**15**).

Revendicări: 1
Figuri: 1

(11) 118391 B

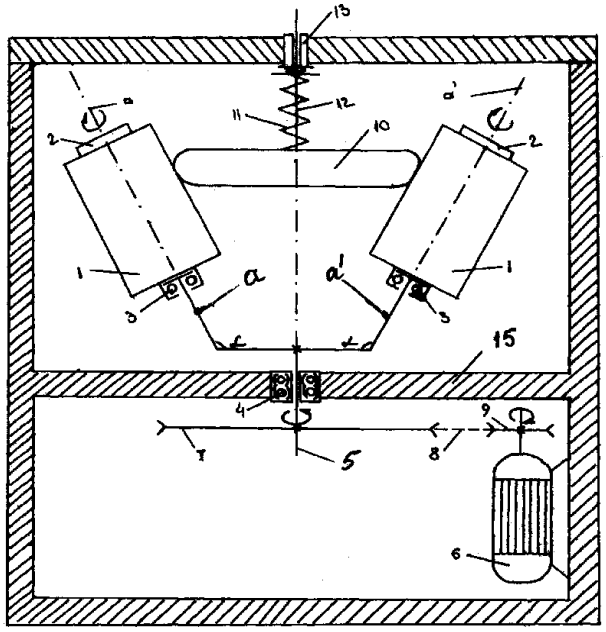

(11) 118392 B *(51)* **B 24 B 33/02**; B 24 B 35/00; B 24 B 5/08 *(21)* 99-00262 *(22)* 12.03.1999 *(41)* 29.06.2001// 6/2001 *(42)* 30.05.2003//5/2003 *(56)* RO 94952 *(71) Sîrbu Ionel, Iaşi, RO; Antohe Cristian, Târgu-Ocna, RO (73) Sîrbu Ionel, Iaşi, RO; Antohe Cristian, Târgu-Ocna, RO (72) Sîrbu Ionel, Iaşi, RO; Antohe Cristian, Târgu-Ocna, RO (54)* **DISPOZITIV PNEUMATIC PENTRU SUPRANETEZIREA SUPRAFEȚELOR CILINDRICE, INTERIOARE**

(57) Invenția se referă la un dispozitiv pneumatic, pentru supranetezirea suprafețelor cilindrice, interioare, utilizat în construcția de mașini. Dispozitivul conform invenției este alcătuit dintr-un corp (**2**) cilindric, inferior, având practicate niște locașuri dreptunghiulare, în care se pot deplasa, pe direcția radială, niște suporturi cu ghidaje în coadă de rândunică, ce poartă niște bare abrazive (**4**), și care se sprijină pe niște conuri (**5**) fixate între ele prin intermediul unei tije filetate. Un disc (**13**) este montat pe axul unei turbine pneumatice (**15**), având un joc mic față de diametrul interior al unui corp (**1**) superior și fiind asigurat de un știft filetat (**14**), iar un con de fixare (**19**) se montează în arborele principal al mașinii de găurit, prin intermediul căruia, se asigură realizarea mișcării de rotație (**I**), cât și mișcarea de translație rectilinie, alternativă (**II**), în lungul axei sculei, mișcarea suplimentară de oscilație (**III**) a barelor abrazive executându-se prin acționarea pneumatică, independentă.

Revendicări: 1
Figuri: 1

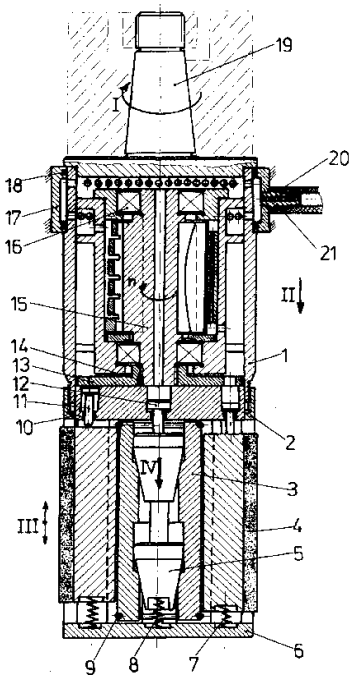

(11) 118393 B *(51)* **B 24 B 33/02** *(21)* 99-00263 *(22)* 12.03.1999 *(41)* 29.06.2001//6/2001 *(42)* 30.05.2003// 5/2003 *(56)* US 4551947 *(71) Sîrbu Ionel, Iaşi, RO; Antohe Cristian, Târgu-Ocna, RO (73) Sîrbu Ionel, Iaşi, RO; Antohe Cristian, Târgu-Ocna, RO (72) Sîrbu Ionel, Iaşi, RO; Antohe Cristian, Târgu-Ocna, RO (54)* **MAŞINĂ MULTIAX, PENTRU SUPRANETEZIREA SUPRAFEȚELOR CILINDRICE, INTERIOARE**

(57) Invenția se referă la o mașină multiax, pentru supranetezirea suprafețelor cilindrice, interioare, utilizată în construcția de mașini. Mașina conform invenției este alcătuită dintr-o placă de bază (**14**), pe care se sprijină patru coloane de ghidare (**5**). Placa de bază (**14**) se montează pe masa unei mașini de găurit, mișcarea de rotație transmițându-se de la un arbore principal (**1**), prin intermediul unui ax (**2**), la un cap multiax cu patru ieșiri (**A**), pe care se montează niște capete de honuit (**29**), prin niște transmisii cardanice (**31**), ce le asigură mobilitatea în plan. Deplasarea radială a barelor abrazive, pentru reglarea la cotă, cât și pentru a realiza presiunea necesară abrazării, se realizează prin rotirea unei roți de mână (**30**). Capul multiax (**A**) este alcătuit din două semicarcase (**38**), respectiv (**35**), în care se montează niște axe (**39** și **40**) prin intermediul unor lagăre de rostogolire (**32**).

Revendicări: 1
Figuri: 1

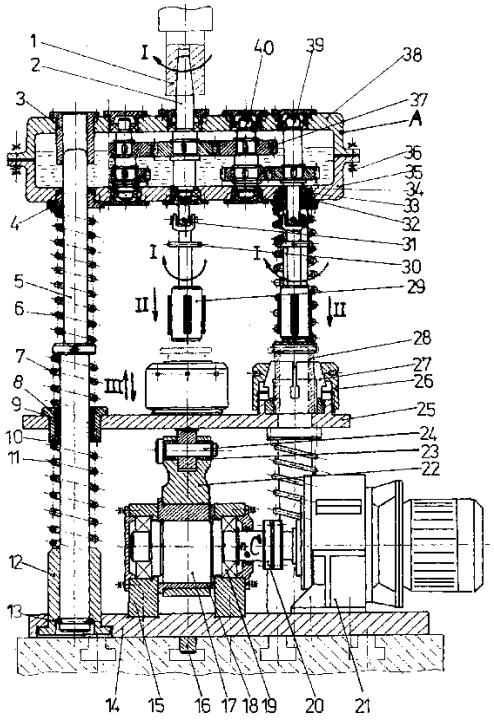

(11) 118394 B *(51)* **B 24 B 33/04** *(21)* 99-00264 *(22)* 12.03.1999 *(41)* 29.06.2001//6/2001 *(42)* 30.05.2003// 5/2003 *(56)* DE 3842046 *(71) Sîrbu Ionel, Iaşi, RO; Antohe Cristian, Târgu-Ocna, RO (73) Sîrbu Ionel, Iaşi, RO; Antohe Cristian, Târgu-Ocna, RO (72) Sîrbu Ionel, Iaşi, RO; Antohe Cristian, Târgu-Ocna, RO (54)* **DISPOZITIV ELECTROMAGNETIC, DE VIBRONETEZIRE EXTERIOARĂ**

(57) Invenţia se referă la un dispozitiv electromagnetic, de vibronetezire exterioară, destinat tehnologiilor de prelucrare prin vibronetezire. Dispozitivul conform invenţiei este alcătuit dintr-un cadru (**1**) în construcţie sudată, pe care se montează două coloane paralele (**2**), care servesc la ghidarea unor ansambluri electromagnetice, vibratoare (**A**). Apăsarea pe piesă se realizează prin intermediul unui piston (**4**) ce culisează într-un cilindru (**3**) rigidizat de cadru (**1**), care, la rândul său, deplasează un corp (**5**) alcătuit din două părţi îmbinate cu şuruburi, care închid un electromagnet (**6**). O piesă metalică (**7**), prin nişte articulaţii (**8** şi **9**), imprimă o mişcare stânga-dreapta unui corp furcă (**10**) pe care se află o bară abrazivă (**18**). Deplasarea piesei metalice (**7**) este limitată de nişte arcuri (**11**), care preiau şi şocurile la capăt de cursă. După alimentarea cu curent

(11) 118394 B

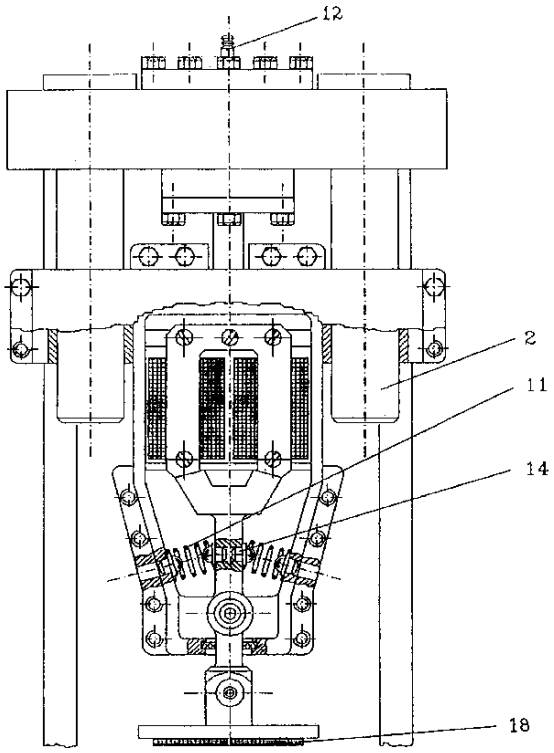

Fig. 1

(11) 118394 B

electric, intră în acţiune un circuit pneumatic, astfel că aerul de la reţea pătrunde simultan prin trei ştuţuri (**12**), realizând deplasarea celor trei subansambluri, ce poartă nişte bare abrazive, şi totodată forţa de apăsare necesară în procesul de prelucrare.

Revendicări: 1
Figuri: 2

(11) 118395 B1 *(51)* **B 24 B 47/26**; B 23 Q 3/154; H 01 F 7/06 *(21)* 96-02383 *(22)* 17.12.1996 *(42)* 30.05.2003// 5/2003 *(56)* EP 0297470 *(71) Ferghete Sabin Marian, Mangalia, RO; Mititelu Vasile Dragoş, Piatra Neamţ, RO; Dumitraş Ştefan Andi, Iaşi, RO; Fărmuş Mircea Radu, Piatra Neamţ, RO (73) Ferghete Sabin Marian, Mangalia, RO; Mititelu Vasile Dragoş, Piatra Neamţ, RO; Dumitraş Ştefan Andi, Iaşi, RO; Fărmuş Mircea Radu, Piatra Neamţ, RO (72) Ferghete Sabin, Mangalia, RO; Mititelu Vasile Dragoş, Piatra Neamt, RO; Dumitraş Ştefan Andi, Iaşi, RO; Farmus Mircea Radu, Piatra Neamt, RO (54)* **REAZEM SUPLIMENTAR CU ACŢIONARE ELECTROMAGNETICĂ**

(57) Invenţia se referă la un reazem suplimentar cu acţionare electromagnetică, utilizat la îmbunătăţirea rigidităţii şi stabilităţii semifabricatelor fixate în dispozitive, prelucrate prin procedee mecanice. Reazemul conform invenţiei realizează blocarea elementului activ, de rezemare suplimentară (**1**), cu ajutorul forţei unei perechi de electromagneţi, unul fix (**13**) şi altul mobil (**10**), solidar cu elementul de blocare (**17**), blocarea elementului activ, de rezemare suplimentară (**1**), este realizată simultan cu strângerea semifabricatului cu suprafaţa activă a elementului activ de rezemare suplimentară (**1**) prin închiderea întrerupătorului (**15**).

Revendicări: 1
Figuri: 2

(11) 118395 B1

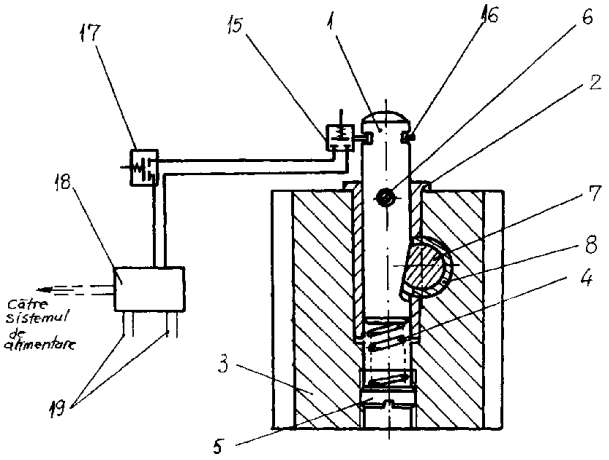

Fig. 1

(11) 118396 B *(51)* **B 25 B 13/16**; B 25 B 17/02 *(21)* 98-00672 *(22)* 02.03.1998 *(41)* 30.05.2002//5/2002 *(42)* 30.05.2003//5/2003 *(56)* RO 30933; 64861; 115241 B; US 3631549; 3640159; 3710656; 4375174; 4942790; 4967613; GB 2146279 A; CA 1200126; RU 2136485 C1 *(71) Boureanu Petre Liviu, Piatra Neamţ, RO; Ionescu Ştefan Corneliu, Iaşi, RO (73) Boureanu Petre Liviu, Piatra Neamţ, RO; Ionescu Ştefan Corneliu, Iaşi, RO (72) Boureanu Petre Liviu, Piatra Neamţ, RO; Ionescu Ştefan Corneliu, Iaşi, RO (54)* **CHEIE FRANCEZĂ**

(57) Invenţia se referă la o cheie franceză, cu strângere forţată, care se utilizează la strângerea profilelor în montaje mecanice. Cheia franceză cuprinde nişte fălci (**1** şi **2**) de strângere, este prevăzută cu un corp de strângere (**3** şi **4**), în care, la partea inferioară a corpului de strângere (**4**), este prevăzută o porţiune profilată (**5**), de diverse forme geometrice, străbătută de o degajare cilindrică (**a**), iar corpul (**3**) de strângere şi falca mobilă (**1**), la partea superioară, sunt prevăzute cu o degajare cilindrică (**b**), ce primeşte şi susţine o tijă filetată (**6**).

Revendicări: 1
Figuri: 1

(11) 118396 B

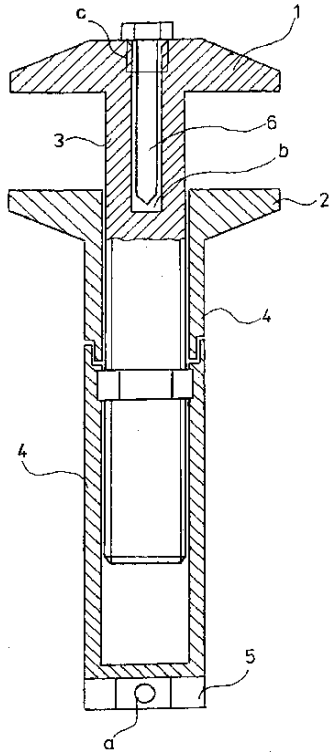

(11) 118397 B1 *(51)* **B 26 B 21/00** *(21)* 96-00672 *(22)* 22.09.1994 *(30)* 29.09.1993 GB 9320058.2 *(42)* 30.05.2003//5/2003 *(86)* US 94/10717 22.09.1994 *(87)* WO 95/09071 06.04.1995 *(56)* US 1920711; 2487886; 3786563; 3842502; 4146958; 4200976; 4932122; 5067238 *(71) The Gillette Company, Boston, US (73) The Gillette Company, Boston, US (72) Gilder Bernard, Twyford, Berkshire, GB; Terry John Charles, Reading, GB (74) Rominvent S.A., Bucureşti (54)* **APARAT DE RAS CU PROTECŢIE**

(57) Invenţia se referă la un aparat de ras cu protecţie şi, în particular, la un aparat de ras cu protecţie, prevăzut cu nişte lame care definesc muchii ascuţite paralele, dispuse, astfel încât să treacă, una după cealaltă, peste o suprafaţă de piele, care este bărbierită. Aparatul de ras cu protecţie este prevăzut cu trei lame, lama conducătoare (**11**) având o expunere negativă, cea de-a treia lamă (**13**) având o expunere pozitivă, iar expunerea celei de-a doua lame (**12**) nu este mai mică decât expunerea lamei conducătoare şi nu este mai mare decât expunerea celei de-a treia lame.

Revendicări: 12
Figuri: 2

(11) 118397 B1

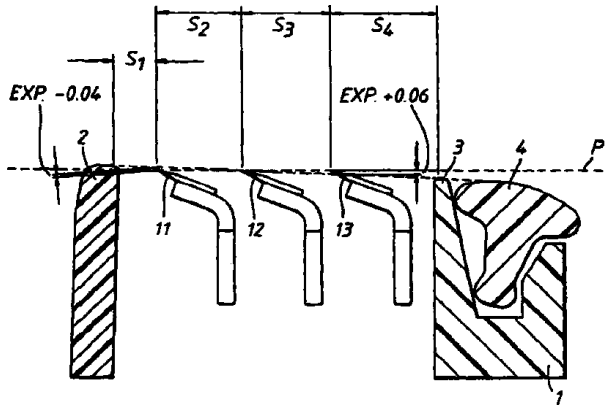

Fig. 2

(11) 118398 B1 *(51)* **B 27 B 15/02** *(21)* a 2002 00374 *(22)* 01.04.2002 *(41)* 28.06.2002//6/2002 *(42)* 30.05.2003//5/2003 *(56)* RO 115235; 112821; DE: PS 3539152; FR A2 2657034 *(71) Universal Trade Company S.A., Bucureşti, RO (73) Universal Trade Company S.A., Bucureşti, RO (72) Zaharia Ion Florea, Bucureşti, RO; Moşoiu Constantin, Bucureşti, RO (74) Rodall S.R.L. - Agenţie de Proprietate Industrială, Bucureşti (54)* **FERĂSTRĂU CU PÂNZĂ ORIZONTALĂ**

(57) Invenţia se referă la un ferăstrău cu pânză orizontală, destinat obţinerii cherestelei sau a prismelor, prin tăierea buştenilor de răşinoase sau foioase. Ferăstrăul conform invenţiei este compus dintr-o platformă de rulare (**A**) pe care se deplasează un cadru mobil (**B**) cu role (**6**) şi un sistem de coloane de ghidare (**10**, **11**, **12** şi **13**), dispuse în planuri diferite, pe care culisează o traversă mobilă (**17**) împreună cu un ansamblu de tăiere (**C**), ansamblul ce este format dintr-o volantă motoare (**18**), antrenată de un motor principal (**35**) şi o volantă condusă (**19**), cele două volante susţinând o pânză tăietoare (**20**), fără sfârşit. Ferăstrăul mai cuprinde un mecanism de ridicare-coborâre, cuprinzând nişte şuruburi fără sfârşit (**22** şi **23**), antrenate, sincronizat, printr-o transmisie cu lanţ (**27**), de un motor electric (**25**) şi un reductor (**26**), realizează deplasarea pe verticală

(11) 118398 B
a ansamblului de tăiere. Mărimea deplasării, ca şi grosimea de tăiere, este măsurată cu un sistem electronic de măsurare, format dintr-un traductor de rotaţie (**30**), cuplat mecanic cu unul din şuruburile (**22**), traductor ce transmite impulsuri unui numărător electronic (**32**), multifuncţie, înglobat într-un panou de comandă (**33**).

Revendicări: 2
Figuri: 4

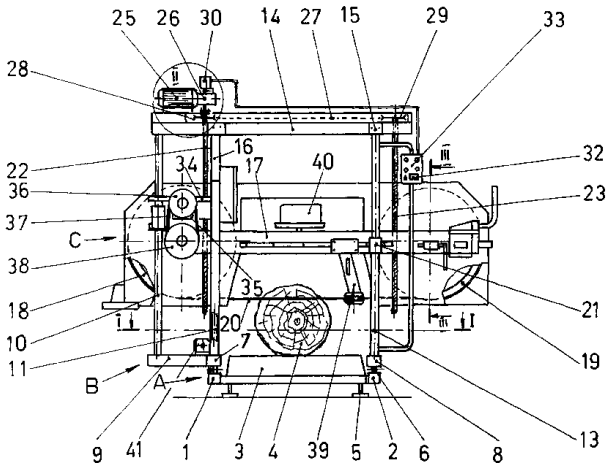

Fig. 1

(11) 118399 B1 *(51)* **B 27 K 3/32** *(21)* 97-01692 *(22)* 08.09.1997 *(42)* 30.05.2003//5/2003 *(56)* RO 85891 *(71) Antrepriza Generală de Construcţii Montaj Agecom S.A., Baia Mare, RO (73) Antrepriza Generală de Construcţii Montaj Agecom S.A., Baia Mare, RO (72) Volcovinschi Gheorghe, Baia Mare, RO; Lupşa Ştefan, Baia Mare, RO; Tamaş Delia, Baia Mare, RO (54)* **PROCEDEU DE OBŢINERE A UNEI SOLUŢII PENTRU IGNIFUGAREA ŞI FUNGICIZAREA MATERIALELOR CELULOZICE**

(57) Invenţia se referă la un procedeu de obţinere a unei soluţii pentru ignifugarea şi fungicizarea materialelor celulozice. Se amestecă zgură metalurgică sau steril de flotaţie, având un conţinut, în principal, de 29...35% SiO_2 şi 35...42% Fe cu soluţie reziduală de HCl, H_2SO_4 de concentraţie 5...20% sau soluţie de $CaCl_2$ de concentraţie 10...30% şi gaze cu conţinut de SO_2 şi SO_3, rezultând o soluţie cu conţinut, în principal, de 25...35 g/l SiO_2 şi 15...40 g/l Fe, care se utilizează ca atare sau se prelucrează în continuare, în mod în sine cunoscut.

Revendicări: 2
Figuri: 1

(11) 118400 B *(51)* **B 29 C 47/12**; B 29 C 49/00; B 06 B 1/06 *(21)* 97-01905 *(22)* 15.10.1997 *(41)* 30.06.1998// 6/98 *(42)* 30.05.2003//5/2003 *(56) Plasturgia - Procedeu de prelucrare a materialelor plastice*, Tipografia UP Timişoara, 1995; *Prelucrări cu ultrasunete*, Editura Tehnică, Bucureşti, 1986; *Transition de glissement a l'interface polymere; Dispozitive cu ultrasunete*, Editura Tehnică, Bucureşti, 1987; RO 61327 *(71) Iclănzan Tudor Alexandru, Timişoara, RO; Stan Daniel Voicu, Timişoara, RO (73) Iclănzan Tudor Alexandru, Timişoara, RO; Stan Daniel Voicu, Timişoara, RO (72) Iclănzan Tudor Alexandru, Timişoara, RO; Stan Daniel Voicu, Timişoara, RO (54)* **PROCEDEU ŞI CAP DE EXTRUDARE CU ACTIVARE ULTRASONICĂ**

(57) Invenţia se referă la un procedeu şi la un cap de extrudare pentru procesarea materialelor vâsco-elastice, plastifiate prin extrudare sau prin extrudare şi suflare. Procedeul conform invenţiei, în vederea uniformizării valorilor de temperatură în secţiunea transversală de ieşire din filieră, în faza de formare a profilului extrudat, elementul central al capului de extrudare este supus activării ultrasonice, care facilitează, într-o primă fază, alunecarea materialului topit ce tranzitează filiera, iar în faza următoare, la ieşirea din filieră, materialul este încălzit ca urmare a transformării energiei ultraacustice în energie termică, uniformizându-se câmpul termic în secţiu-

(11) 118400 B

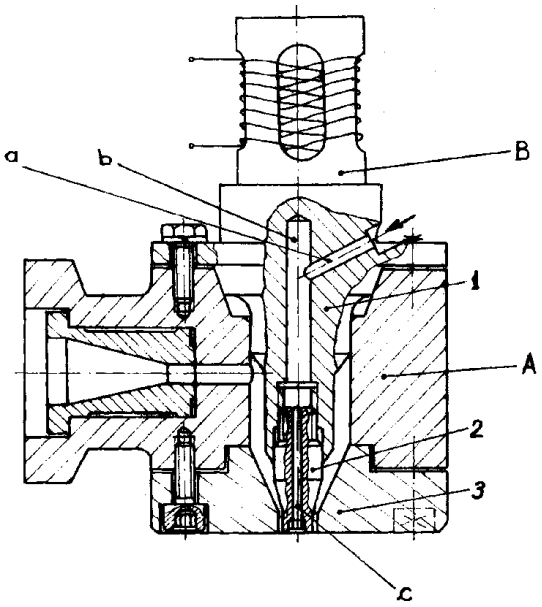

Fig. 4

(11) 118400 B

nea de ieşire din capul de extrudare. Capul de extrudare, conform invenţiei, pentru aplicarea procedeului, cuprinde un concentrator ultrasonic, adaptor de undă (**C**), ce primeşte şi susţine un transductor ultrasonic (**B**), magneto-strictiv sau piezo-electric, concentratorul fiind format dintr-un corp (**1**), în vârful căruia se montează prin înşurubare un vârf interschimbabil (**2**).

Revendicări: 3
Figuri: 4

(11) 118401 B *(51)* **B 29 C 51/32** *(21)* 97-01924 *(22)* 17.10.1997 *(41)* 29.05.1998//5/98 *(42)* 30.05.2003// 5/2003 *(56)* JP 62019430A; US 5451356A; EP 0297522A; 0547703A *(71) Velfor Plast-Société Anonyme, Saint Pal En Chalencon, FR (73) Velfor Plast- Société Anonyme, Saint Pal En Chalencon, FR (72) Brun Pierre, Saint Pal En Chalencon, FR (74) V & P Patents S.R.L., Bucureşti (54)* **DISPOZITIV PENTRU EXECUTAREA DE PREDECUPARE SAU DECUPARE ÎNTR-UN OBIECT OBŢINUT PRIN TERMOFORMARE**

(57) Invenţia se referă la un dispozitiv care permite executarea de predecupare sau decupare într-un obiect obţinut prin termoformare, într-un ansamblu mulaj/contra-mulaj, constituit dintr-un mulaj (**4**) prevăzut, la interior, cu o degajare (**f**) care conţine o platformă (**5**) suport a unui bloc de decupare (**6**), capabilă să realizare, în anumite momente ale funcţionării sale, linia sau liniile de predecupare sau decupare asupra unui material, platforma (**5**) fiind montată pe o structură purtătoare (**7**), care poate fi translatată vertical, de jos în sus sau de sus în jos, în funcţie de momentul de funcţionare al dispozitivului, cu ajutorul unui element de împingere (**8**), sub formă de camă, asociat cu un element de co-

(11) 118401 B

mandă (**9**), blocul de decupare (**6**) asigurând formarea liniei sau liniilor de decupare, atunci când se închide mulajul (**3**) şi contramulajul (**4**), în vederea formării obiectului printr-un procedeu termic.

Revendicări: 9
Figuri: 5

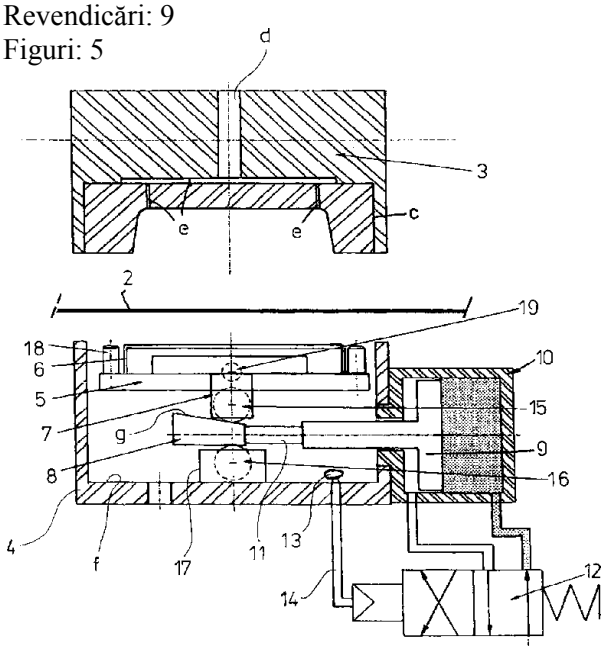

Fig. 2

---

(11) 118402 B *(51)* **B 32 B 33/00** *(21)* a 2000 00812 *(22)* 11.08.2000 *(41)* 30.04.2001//4/2001 *(42)* 30.05.2003// 5/2003 *(56)* GB 2103512 *(71) Institutul Naţional de Cercetare-Dezvoltare pentru Textile şi Pielărie, Bucureşti, RO (73) Institutul Naţional de Cercetare-Dezvoltare pentru Textile şi Pielărie, Bucureşti, RO (72) Anghel Eugenia, Bucureşti, RO; Mihai Carmen, Bucureşti, RO; Ştefan Florin Adrian, Bucureşti, RO; Zamfirache Ovidiu Dan, Bucureşti, RO; Burtănescu Mihai Viorel, Târgu-Jiu, RO (54)* **ŢESĂTURĂ IMPERMEABILĂ PENTRU ARTICOLE GONFLABILE**

(57) Invenţia se referă la o ţesătură impermeabilă pentru articole gonflabile. Ţesătura conform invenţiei este realizată din fire multifilamentare de polietilentereftalat, de aceeaşi natură atât în urzeală, cât şi în bătătură, având densitatea de lungime 84 dtex, formate din câte 32 filamente, cu torsiunea 800 Z, ţesute cu legătură pânză, cu desimea în urzeală şi bătătură de 400 ± 20 fire/10 cm, masa de 77 ± 4 g/m^2, rezistenţa la rupere este de minimum 64 daN/5 cm, alungirea la rupere de maximum 37%, iar rezistenţa la alunecare a firelor de minimum 30 daN atât în urzeală, cât şi în bătătură, şi este acoperită pe o singură faţă cu un polimer de tip poliuretanic.

Revendicări: 4

(11) 118403 B *(51)* **B 42 D 15/04** *(21)* 96-01493 *(22)* 22.07.1996 *(41)* 30.11.1999//11/99 *(42)* 30.05.2003// 5/2003 *(56)* FR 735311 *(71) Popa Maria, Cluj-Napoca, RO (73) Popa Maria, Cluj-Napoca, RO (72) Popa Maria, Cluj-Napoca, RO (54)* **BROŞURĂ ŞI PROCEDEU DE REALIZARE A ACESTEIA**

(57) Invenţia se referă la o broşură, care poate conţine ghiduri turistice, documentaţii sau cărţi tehnice, şi la un procedeu de realizare a acesteia. Broşura conform invenţiei este alcătuită dintr-un pachet (**1**) de foi, cu dimensiunile dublului paginii broşurii îndoite, şi broşate împreună cu o altă foaie (**2**) care are ca dimensiuni un multiplu par al valorilor dimensiunilor paginilor, cu ajutorul unor ace (**3**) sau fire, foaie (**2**) ce este dispusă la mijlocul pachetului (**1**) de foi îndoit după linia mediană a uneia din dimensiunile foilor, care va da dimensiunile paginii de bază a broşurii, şi care este desfăşurată, pentru utilizare, şi păstrată pliată, după utilizare, la dimensiunile de bază ale broşurii. Procedeul de realizare a broşurii, conform invenţiei, constă în aceea că o foaie, ce are ca dimensiuni multiplu par al valorilor dimensiunilor paginilor formatului de bază al broşurii, este îndoită şi aşezată peste un pachet de foi cu dimensiunile duble faţă de formatul de bază al broşurii, îndoit, de asemenea, după linia mediană a uneia din dimensiuni, după broşare, foaia centrală fiind pliată simetric, la formatul dublului paginii de bază al broşurii.

Revendicări: 2
Figuri: 2

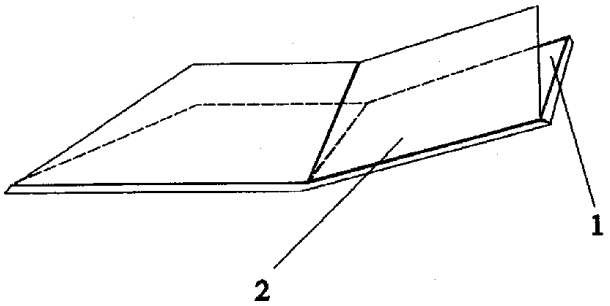

Fig. 1

(11) 118404 B1 *(51)* **B 60 R 25/02** *(21)* 99-00049 *(22)* 18.01.1999 *(42)* 30.05.2003//5/2003 *(56)* FR 2714344
(71) Grigorescu Răzvan, Piteşti, RO (73) Grigorescu Răzvan, Piteşti, RO (72) Grigorescu Răzvan, Piteşti, RO
(54) **DISPOZITIV ANTIFURT**

(57) Invenția se referă la un dispozitiv antifurt, utilizat pentru protecția împotriva furtului autovehiculelor în staționare temporară sau garare prin blocarea axului (**10**) volanului şi activarea unui sistem electronic de alarmare. Dispozitivul conform invenției este alcătuit dintr-o carcasă (**1**) din oțel durificat superficial, în interiorul căruia se montează un pivot de blocare (**2**), executat tot din oțel durificat superficial, a cărei funcție constă în aceea că, în momentul introducerii cheii în incuietoare, este împins în locaşul unei bucşe (**6**) sudată pe axul (**10**) volanului, împiedicând rotirea axului (**10**) volan, iar prin învârtirea cu cheia a unei lamele de comandă (**4**), cele două bile (**5**) intră în locaşul circular al carcasei (**1**), blocând ieşirea pivotului (**2**). Totodată, prin deplasarea axială a pivotului (**2**), se acționează un microîntrerupător (**8**) al unui sistem de alarmare optică şi/sau acustică, care se poate monta, la cerere.

Revendicări: 1
Figuri: 4

(11) 118404 B1

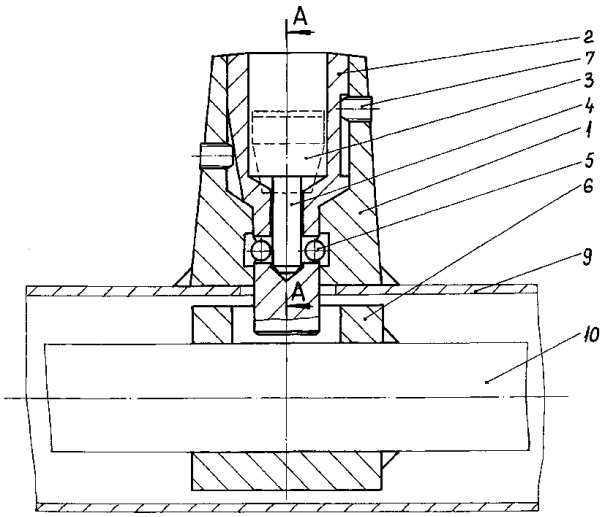

Fig. 1

(11) 118405 B *(51)* **B 60 S 1/08** *(21)* a 2000 01189 *(22)* 06.12.2000 *(41)* 30.03.2001//3/2001 *(42)* 30.05.2003//5/2003 *(56)* RO 112098; FR 2800339
(71) Cotescu Teodor, Câmpulung Muscel, judeţul Argeş, RO; Ştefănescu Melania, Câmpulung Muscel, judeţul Argeş, RO; Manole Mişu, Câmpulung Muscel, judeţul Argeş, RO (73) Cotescu Teodor, Câmpulung Muscel, judeţul Argeş, RO; Ştefănescu Melania, Câmpulung Muscel, judeţul Argeş, RO; Manole Mişu, Câmpulung Muscel, judeţul Argeş, RO (72) Cotescu Teodor, Câmpulung Muscel, judeţul Argeş, RO; Ştefănescu Melania, Câmpulung Muscel, judeţul Argeş, RO; Manole Mişu, Câmpulung Muscel, judeţul Argeş, RO (54) **MECANISM DE ANTRENARE CU ŞTERGĂTOR PARBRIZ**

(57) Invenția se referă la un mecanism pentru antrenare, prevăzut cu un ştergător de parbriz cu braț variabil şi unghi variabil, între braț şi lamela de ştergere, utilizat la autovehicule. Mecanismul conform invenției este prevăzut cu o manivelă (**2**) motoare cu un ax (**3**) în legătură cu o bielă (**4**) şi o bielă (**5**) intermediară, articulată de o manivelă (**6**) ax ştergător, fixată rigid de un ax (**8**) ştergător, rigidizat de un braț (**11**) portsatelit, în legătură cu o roată (**10**) portsolară, o roată (**12**) satelit, nişte bile (**18**), o manivelă (**14**) portsatelit, o bielă (**15**) mecanism planetar, articulate cu o culisă (**16**) ştergător, în legătură şi cu o camă (**10**), o rolă (**22**), un arc (**25**), un cablu cu manta (**32**), articulat la rola (**22**) şi la o piesă de capăt (**33**), pe care se fixează o carcasă (**27**) inferioară şi o carcasă (**28**) superioară, rigidizate cu nişte şuruburi (**29**) şi nişte siguranțe (**30**) articulate cu un braț (**19**) ştergător, prin intermediul unui ax (**20**) şi o lamelă (**37**) de ştergere.

Revendicări: 4
Figuri: 17

(11) 118405 B

(11) 118405 B

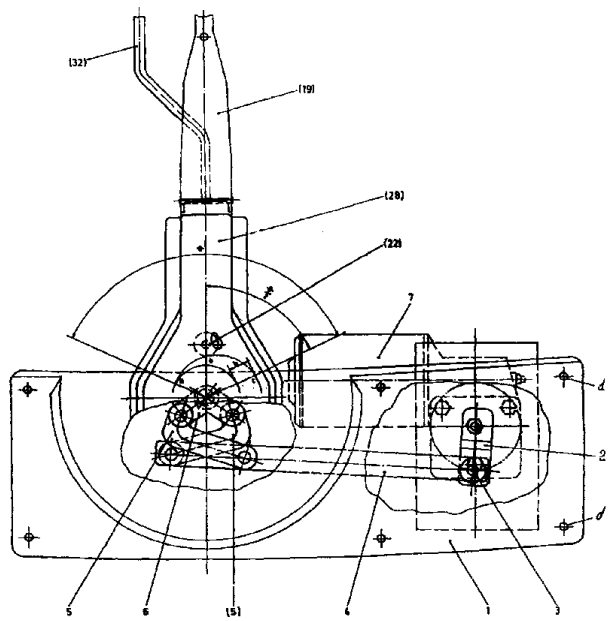

Fig. 13

(11) 118406 B *(51)* **B 61 D 27/00**; B 60 L 1/00 *(21)* a 2000 00826 *(22)* 14.08.2000 *(41)* 29.03.2002// 3/2002 *(42)* 30.05.2003//5/2003 *(56)* RO 118066 *(71) ICPE SAERP S.A., Bucureşti, RO (73) ICPE SAERP S.A., Bucureşti, RO (72) Rădulescu Vasile, Bucureşti, RO; Străinescu Ioan, Bucureşti, RO; Moroianu Leonard, Bucureşti, RO; Tănase Marcel, Bucureşti, RO; Gheorghe Sergiu, Bucureşti, RO; Mitroi Gheorghe, Bucureşti, RO; Vizireanu Darius, Câmpina, RO (54)* **INSTALAŢIE DE VENTILAŢIE VAGOANE DE CĂLĂTORI PENTRU CALEA FERATĂ**

(57) Invenţia se referă la o instalaţie de ventilaţie vagoane de călători pentru calea ferată, în conformitate cu recomandările UIC, instalaţie care asigură o ventilaţie corespunzătoare cu un schimb masiv de aer, filtrat proaspăt sau circulat, obţinând în acelaşi timp şi o temperatură corespunzătoare în vagonul în care este montată, indiferent de temperatura din exterior, de tipul vagonului, de viteza trenului etc. Instalaţia conform invenţiei este caracterizată prin aceea că, pentru obţinerea acestei tensiuni mici de alimentare, conţine un invertor trifazat (**2**), care este alimentat de la tensiunea nominală de 24 Vcc de pe vagon. In plus, motoarele asincrone trifazate (**3**), care acţionează ventilatoarele (**4**), sunt alimentate cu tensiuni mici, în jur de 3 x 18 Vca - cu frecvenţă

(11) 118406 B

variabilă, ce porneşte de la zero, având frecvenţa finală variabilă, de obicei între 20 şi 150 Hz, cu asigurarea în permanenţă a unui flux constant prin motor (U/f = constant). Prin modificarea frecvenţei finale, debitul de aer livrat de instalaţie poate fi modificat după necesităţi. In acelaşi timp, motoarele de ventilaţie, care sunt de obicei de putere mică, au o construcţie robustă şi fiabilitate ridicată, asigurându-se şi o protecţie bună împotriva electrocutării pasagerilor şi a personalului de întreţinere a vagonului.

Revendicări: 3
Figuri: 3

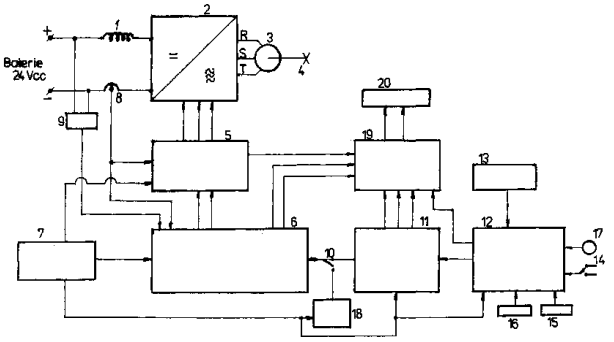

Fig. 1

(11) 118407 B *(51)* **B 61 F 15/28** *(21)* 98-00702 *(22)* 06.03.1998 *(41)* 30.09.1999//9/99 *(42)* 30.05.2003// 5/2003 *(56)* EP 0644097 *(71) Institutul de Cercetare şi Proiectare pentru Maşini Electrice, Transformatoare, Echipamente Electrice şi Tracţiune (ICMET), Craiova, RO (73) Institutul de Cercetare şi Proiectare pentru Maşini Electrice, Transformatoare, Echipamente Electrice şi Tracţiune (ICMET), Craiova, RO (72) Olariu Gheorghe, Craiova, RO; Telibaşa Gheorghe, Craiova, RO (54)* **DISPOZITIV RETUR DE CURENT PENTRU VEHICULE FEROVIARE**

(57) Dispozitivul retur de curent este un aparat electric care asigură o conducţie sigură a curentului de retur, direct prin capătul de osie la şina de cale ferată, astfel ca, acest curent de retur să nu poată să parcurgă accidental rulmenţii de osie şi să nu poată să deterioreze rolele acestora. Dispozitivul constă în principal dintr-o perie de contact tubulară (**PCT**), mobilă axial şi fără frecări faţă de o portperie cilindrică (**PPC**), astfel ca să nu diminueze forţa de frecare constantă, dezvoltată de două resorturi spiralate (**RS**), care apasă peria de contact (**PCT**) pe o ciupercă de contact sferică (**CCS**), montată rigid pe capătul de osie şi cu care se mişcă simultan. Legătura dintre bornele fixe ale portperiei (**PPC**) şi cele mobile axial ale periei (**PCT**), funcţie de cursa de

(11) 118407 B

uzură a acesteia, se realizează cu două legături foarte flexibile (**LF**). Dispozitivul asigură prin concepţia sa constructivă un contact intim şi constant indiferent de solicitările mecanice axiale, dure, specifice osiilor libere ale vehiculelor de mare viteză sau al gradului de uzură al periei, capabil de performanţe deosebite în exploatare.

Revendicări: 1
Figuri: 3

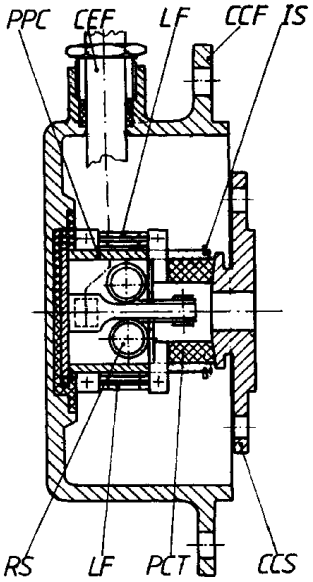

Fig. 1

(11) 118408 B *(51)* **B 62 M 11/14** *(21)* 98-00446 *(22)* 26.02.1998 *(41)* 30.08.1999//8/99 *(42)* 30.05.2003//5/2003 *(56)* RO 67747; 115711 *(71) Bârsănescu Adrian, Iaşi, RO (73) Bârsănescu Adrian, Iaşi, RO (72) Bârsănescu Adrian, Iaşi, RO (54)* **MECANISM DE ACŢIONARE A BICICLETEI**

(57) Invenţia se referă la un mecanism de acţionare a bicicletei. Mecanismul conform invenţiei este format din nişte pedale (**1**) care acţionează asupra unor cremaliere (**2**) care angrenează cu câte o roată (**3**) dinţată cilindrică, în puncte diametral opuse. Roţile (**3**) sunt fixate pe un arbore (**4**) susţinut de cadru prin intermediul unui lagăr (**5**), şi transmit mişcarea de rotaţie alternativă unor cuplaje (**6**) unisens, care lucrează în sensuri contrare, fixate pe arborele (**4**), şi transmit mişcarea la nişte roţi (**7**) dinţate conice, care sunt libere pe arbore (**4**). Ambele roţi (**7**) angrenează cu un pinion conic (**8**), de la care mişcarea este transmisă la butucul roţii din spate (**16**), prin mijloace îndeobşte cunoscute.

Revendicări: 3
Figuri: 5

(11) 118408 B

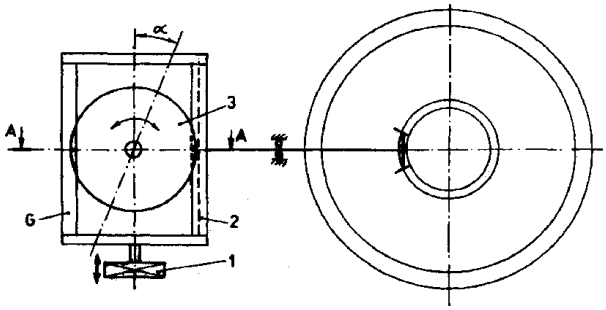

Fig. 1

(11) 118409 B *(51)* **B 63 B 39/12** *(21)* a 2001 00897 *(22)* 06.08.2001 *(41)* 28.03.2003//3/2003 *(42)* 30.05.2003//5/2003 *(56)* GB 215401 *(71) Daewoo-Mangalia Heavy Industries S.A., Mangalia, RO (73) Daewoo-Mangalia Heavy Industries S.A., Mangalia, RO (72) Dumitriu Cristian, Constanţa, RO (74) Propind Vlad S.R.L., Constanţa (54)* **DISPOZITIV DE MĂSURAT PESCAJUL**

(57) Invenţia se referă la un dispozitiv de măsurat pescajul pentru nave aflate fie în curs de reparaţie, fie în diferite faze ale operaţiunilor cargo, fie în cazul unor expertize tehnice. Dispozitivul conform invenţiei este constituit dintr-o riglă (**1**) cu rol de vernier, care are la capătul superior o plăcuţă (**2**) de referinţă, cu care se potriveşte pe prima marcă de pescaj de deasupra apei, iar pe lungimea ei este prins, cu ajutorul a două bride (**3**), un cilindru (**4**) transparent, care are la partea inferioară o supapă (**5**), care, atunci când este deschisă prin ridicarea unei tije (**6**), situată în interiorul cilindrului (**4**), trasă de o pârghie (**7**), prinsă într-o articulaţie (**8**), sub plăcuţa (**2**) de referinţă, permite pătrunderea apei în cilindrul (**4**), iar atunci când este închisă, blochează coloana de apă din acesta, permiţând citirea nivelului pe rigla (**1**) gradată, iar pentru

(11) 118409 B

reducerea influenţei valurilor asupra măsurării, cilindrul (**4**) transparent este prevăzut cu un racord (**9**) situat dincolo de supapă (**5**), de care se prinde un furtun (**10**), care are la celălalt capăt un orificiu (**11**) îngustat, cu rol de amortizor hidraulic.

Revendicări: 2
Figuri: 1

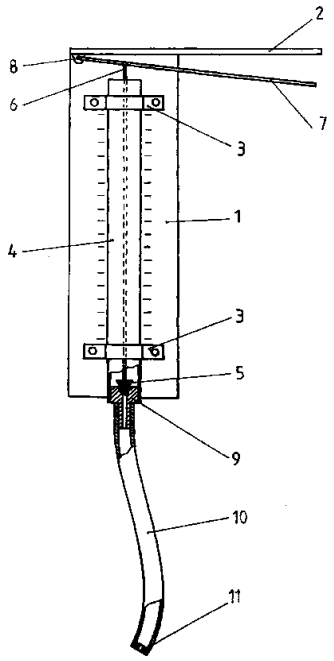

(11) 118410 B1 *(51)* **B 65 D 41/10** *(21)* 97-01424 *(22)* 30.07.1997 *(42)* 30.05.2003//5/2003 *(56)* US 5107998 *(71) Bruno Zumbuhl, Evansville, Indiana, US (73) Bruno Zumbuhl, Evansville, Indiana, US (72) Bruno Zumbuhl, Evansville, Indiana, US (74) Rominvent S.A., Bucureşti (54)* **CAPAC CU INEL DE SIGURANŢĂ**

(57) Invenţia se referă la un capac cu inel de siguranţă pentru recipiente. Conform invenţiei, capacul cu inel de siguranţă pentru recipiente (**12**) este prevăzut cu un filet interior (**22**) şi un inel de punere în evidenţă a falsurilor (**26**), ce are o suprafaţă interioară curbă (**33**) şi un umăr în formă de solz (**34**) orientat, radial, spre interior, cu o secţiune transversală redusă, umărul în formă de solz (**34**) având o suprafaţă superioară (**36**) orientată radial, şi o suprafaţă inferioară (**35**) orientată sub un anumit unghi, suprafeţe care se întâlnesc într-o zonă flexibilă cu secţiune transversală redusă (**37**), umerii de siguranţă (**39**) fiind mai subţiri în secţiune transversală şi fiind interconectaţi pivotant la zona cu secţiune transversală redusă (**37**), în scopul unei deplasări radiale înspre interior şi înspre exterior, în jurul unei axe care trece prin zona secţiunii transversale reduse (**37**), umerii de siguranţă (**39**) având o suprafaţă plană (**41**) şi o muchie (**42**) limitată de suprafeţele plane (**41** şi **42**) astfel încât, atunci când umerii de siguranţă (**39**) sunt, în condiţii de relativă solicitare, învecinaţi cu o suprafaţă tronconică inferioară (**59**) a umărului inelar (**57**) de pe gâtul recipientului (**12**), la angrenarea selectivă a suprafeţei (**42**) cu partea superioară (**58**) rezultând o deplasare radială spre exterior a umerilor de siguranţă (**39**) până într-un punct în care suprafaţa frontală plană (**42**), a umerilor de siguranţă (**39**), vine în contact cu suprafaţa inferioară (**59**) de pe umărul inelar (**57**), ca urmare a deşurubării capacului de închidere (**11**).

Revendicări: 9
Figuri: 10

(11) 118410 B1

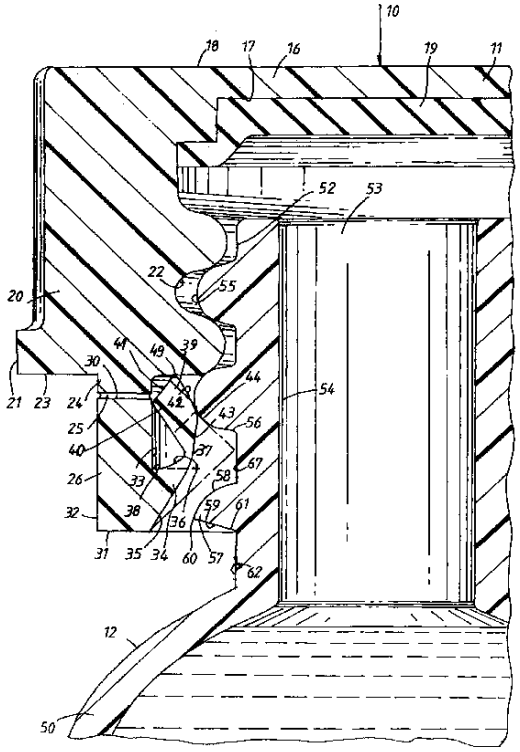

Fig. 1

(11) 118411 B1 *(51)* **B 65 D 51/16**; B 65 D 47/06 *(21)* 96-01481 *(22)* 17.01.1995 *(30)* 21.01.1994 DK 08/185,091 *(42)* 30.05.2003//5/2003 *(86)* US 95/00701 17.01.1995 *(87)* WO 95/19919 27.07.1995 *(56)* RO 108332 B1; 117781 B1; US 2829807; 2953272; 4206852; 4427138; 4433800; 4600131; 4765499; 4828129; EP 0248744; DE 3905017; GB 969322; 1004364; 2013635 *(71) Colgate-Palmolive Company, New York, US (73) Colgate-Palmolive Company, New York, US (72) Vesborg Steen, Gentofte, DK (74) Cabinet Enpora S.R.L., Bucureşti (54)* **DISPOZITIV DE ÎNCHIDERE PENTRU OBTURAREA UNUI GÂT AL UNUI RECIPIENT**

(57) Invenţia se referă la un dispozitiv de închidere cu autoetanşare pentru un recipient, cuprinzând o bucşă (**1**) adaptată pentru a se fixa în gâtul (**2**) respectivului recipient, având şi o deschidere de evacuare, precum şi un capac (**11**) adaptat să fie fixat pe gâtul (**2**) recipientului. Bucşa (**1**) cuprinde un dispozitiv de etanşare (**8**), conic, elastic, extins către interior, care, la capătul său interior, este prevăzut cu o faţă de etanşare (**10**), orientată în sus, adaptată să coopereze pentru etanşare cu o faţă de etanşare (**18**) orientată în jos, de pe capac (**11**); angrenarea etanşă a celor două feţe de etanşare (**10** şi **18**) fiind desfăcută la o valoare dinainte determinată a supra-presiunii interne din recipient.

Revendicări: 11
Figuri: 4

(11) 118411 B1

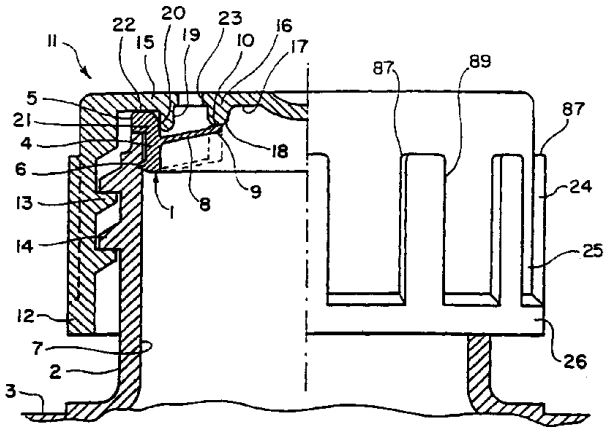

Fig. 1

(11) 118412 B1 *(51)* **B 65 D 81/05** *(21)* 99-00051 *(22)* 11.07.1997 *(30)* 19.07.1996 FR 96 09111 *(42)* 30.05.2003//5/2003 *(86)* FR 97/01301 11.07.1997 *(87)* WO 98/03412 29.01.1998 *(56)* EP 0460942 *(71) Kaysersberg Packaging, Kunheim, FR (73) Kaysersberg Packaging, Kunheim, FR (72) Delmee Emmanuel, Saint-Just-En-Chaussee, FR (74) Rominvent S.A., Bucureşti (54)* **AMBALAJ PENTRU TRANSPORTUL MATERIALELOR PERICULOASE**

(57) Invenţia se referă la un ambalaj pentru transportul materialelor periculoase, depozitate în unul sau mai multe containere. Conform invenţiei, ambalajul este alcătuit dintr-o carcasă paralelipipedică (**1**, **20** şi **50**) din material semirigid, cum ar fi cartonul, în interiorul căreia este dispus un modul (**2**, **21** şi **51**) de secţiune rectangulară, din material semirigid, cum ar fi cartonul, ce conţine cel puţin patru pereţi laterali asamblaţi (**12**, **13**, **14**, **15**, **23**, **24, 25** şi **26** sau **62**, **63**, **64** şi **65**), pereţi ce sunt retraşi faţă de pereţii laterali (**4**, **5**, **6**, **7**; **54**, **55**, **56** şi **57**) ai carcasei (**1**, **20** şi **51**) astfel încât, unul sau mai multe containere pot fi dispuse în interiorul modulului (**2**, **21** şi **51**), iar volumul rămas în interiorul carcasei (**1, 20** şi **50**) şi al modulului (**2**, **21**şi **51**) fiind umplut cu material de umplere din filosilicaţi expandaţi, de preferinţă, vermiculi expandaţi.

Revendicări: 11
Figuri: 5

(11) 118412 B1

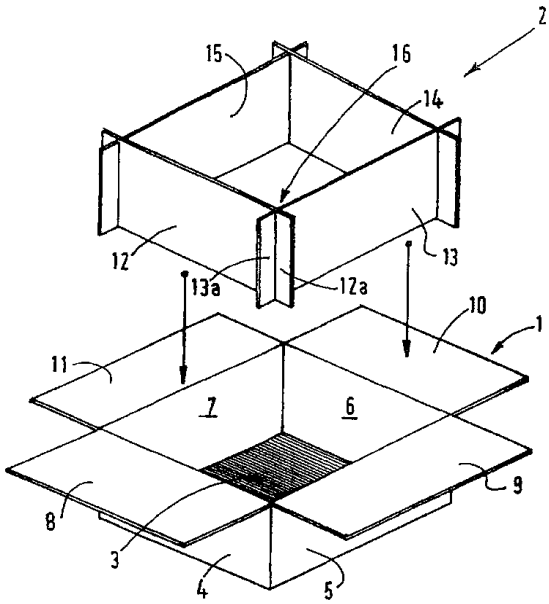

Fig. 1

(11) 118413 B1 *(51)* **C 01 B 21/082** *(21)* 97-01108 *(22)* 16.06.1997 *(42)* 30.05.2003//5/2003 *(56)* JP 117400; EP 0160043 *(71) The Standard Oil Company, Cleveland, Ohio, US (73) The Standard Oil Company, Cleveland, Ohio, US (72) Brazdil James Frank, Jr., Highland Heights, US; Keckler Kenneth Paul, Lima, US; Hauser Richard Paul, Ravenna, US (74) Rominvent S.A., Bucureşti (54)*
PROCEDEU PENTRU RECUPERAREA AMONIACULUI DIN EFLUENTUL UNUI REACTOR DE ACRILONITRIL

(57) Invenţia se referă la un procedeu pentru recuperarea amoniacului din efluentul unui reactor de acrilonitril prin răcirea bruscă a efluentului care conţine nitril şi amoniac nereacţionat, cu o primă soluţie apoasă de fosfat de amoniu, rezultând o a doua soluţie de sulfat de amoniu. Această soluţie se încălzeşte la o temperatură adecvată reducerii concentraţiei ionilor de amoniu, în mod substanţial, până la concentraţia ionilor de amoniu din prima soluţie, generându-se un flux de vapori cu un conţinut de amoniac, care se recirculă în reactor.

Revendicări: 9
Figuri: 2

(11) 118414 B1

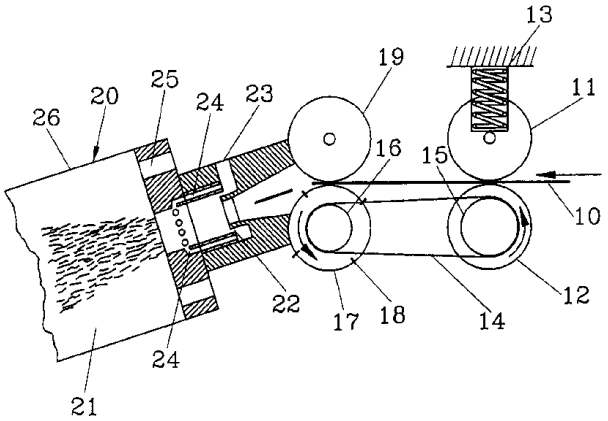

(11) 118414 B1 *(51)* **C 03 B 37/012** *(21)* 96-00996 *(22)* 16.11.1994 *(30)* 19.11.1993 SE 9303837-0 *(42)* 30.05.2003//5/2003 *(86)* SE 94/01080 16.11.1994 *(87)* WO 95/13992 26.05.1995 *(56)* RO 76516; FR 1257352; EP 422959 *(71) Aplicator System AB, Molnlycke, SE (73) Aplicator System AB, Molnlycke, SE (72) Sand Kjell, Vastra Frolunda, SE (74) Rominvent S.A., Bucureşti (54)*
DISPOZITIV PENTRU DEBITAREA CONTINUĂ A UNUI FASCICUL DE FIBRE CU ORIENTARE ALEATOARE

(57) Invenţia se referă la un dispozitiv pentru debitarea continuă a unui fascicul de fibre cu orientare aleatoare, care provine de la un tambur de depozitare a unui fir de fibre (**10**) constituit din cel puţin două perechi de role de alimentare (**11**, **12** şi **17**, **19**). Prima pereche de role de alimentare (**11** şi **12**) are o viteză de angrenare mai mică decât viteza celei de-a doua perechi de role de alimentare (**17** şi **19**). Pe rolă (**17**), sunt amplasate, în serie, elemente de tăiere (**18**) a fibrelor la lungimea dorită. Dispozitivul include o conductă de evacuare a fasciculului de fibre tăiate (**21**), care este înconjurată de o fantă inelară cu mai multe canale secundare (**24**) şi orificii pentru aer (**25**).

Revendicări: 2
Figuri: 1

(11) 118415 B *(51)* **C 03 C 17/34**; C 09 D 5/26 *(21)* a 2001 00988 *(22)* 04.09.2001 *(41)* 30.04.2003// 4/2003 *(42)* 30.05.2003//5/2003 *(56)* EP 142722; US 6030483; 5947885; GB 2354685 *(71) Moraru Virgil, Iaşi, RO; Sandu Ion, Iaşi, RO; Moraru Camelia, Iaşi, RO; Sandu Irina Crina Anca, Iaşi, RO; Sandu Ioan Gabriel, Iaşi, RO (73) Moraru Virgil, Iaşi, RO; Sandu Ion, Iaşi, RO; Moraru Camelia, Iaşi, RO; Sandu Irina Crina Anca, Iaşi, RO; Sandu Ioan Gabriel, Iaşi, RO (72) Moraru Virgil, Iaşi, RO; Sandu Ion, Iaşi, RO; Moraru Camelia, Iaşi, RO; Sandu Irina Crina Anca, Iaşi, RO; Sandu Ioan Gabriel, Iaşi, RO (54)*
PROCEDEU DE OBŢINERE A TESSERELOR POLICROME ŞI UTILIZAREA ACESTORA LA REALIZAREA MOZAICURILOR PARIETALE

(57) Invenţia se referă la un procedeu de obţinere a tesserelor policrome din sticlă, utilizând sisteme disperse, apoase sau organice, de pigmenţi minerali frităţi sau pulberi coloidale fritate de metale nobile, diluate în prealabil, pentru realizarea stratului policrom. Stratul policrom cuprins între două foi de sticlă de grosimi diferite sau între foaia de sticlă suport şi un strat subţire de sticlă fritată, realizat *in situ* din pudră de sticlă uşor fuzibilă, este supus unui tratament termic gradual, cu viteze specifice de încălzire, în funcţie de sistemul dispers utilizat.

Revendicări: 5

(11) 118416 B1 *(51)* **C 04 B 18/04**; C 04 B 35/488; C 04 B 35/547 *(21)* 97-01691 *(22)* 08.09.1997 *(42)* 30.05.2003// 5/2003 *(56)* US 5252276 *(71) Antrepriza Generală de Construcţii Montaj Agecom S.A., Baia Mare, RO (73) Antrepriza Generală de Construcţii Montaj Agecom S.A., Baia Mare, RO (72) Volcovinschi Gheorghe, Baia Mare, RO; Lupşa Ştefan, Baia Mare, RO; Tamaş Delia, Baia Mare, RO (54)* **PROCEDEU DE OBŢINERE A UNOR COMPOZITE PENTRU CONSTRUCŢII**

(57) Invenţia se referă la un procedeu de obţinere a unor compozite pentru construcţii. Procedeul conform invenţiei constă în aceea că se amestecă 4...6 părţi în greutate cenuşă de pirită, cu 1...3 părţi în greutate pirită, se supune amestecul rezultat tratării termice, în prezenţă de oxigen sau aer, sub presiune, cu circulaţia fazelor în echicurent sau contracurent, în funcţie de recuperarea gazelor de SO_2 şi de preîncălzirea aerului tehnologic, după care se extrage amestecul cu abur sub presiune şi se expandează într-un compartiment, realizându-se concomitent granularea şi oxidarea în suspensie, în prezenţa unor reactivi specifici, într-o primă fază, iar în a doua fază, definitivându-se reacţiile de fluidizare.

Revendicări: 3
Figuri: 1

---

(11) 118417 B1 *(51)* **C 04 B 18/26**; C 04 B 28/08 *(21)* 97-01689 *(22)* 08.09.1997 *(42)* 30.05.2003//5/2003 *(56)* US 5171496; 4708910 *(71) Antrepriza Generală de Construcţii Montaj Agecom S.A., Baia Mare, RO (73) Antrepriza Generală de Construcţii Montaj Agecom S.A., Baia Mare, RO (72) Volcovinschi Gheorghe, Baia Mare, RO; Lupşa Ştefan, Baia Mare, RO; Tamaş Delia, Baia Mare, RO (54)* **PROCEDEU DE OBŢINERE A UNOR PRODUSE COMPOZITE**

(57) Invenţia se referă la un procedeu de obţinere a unor produse compozite pentru construcţii, cu proprietăţi ignifuge şi fungicide. Procedeul cuprinde următoarele faze: amestecarea zgurii de furnal sau a sterilului rezultate din industria metalurgică cu soluţii reziduale acide; separarea şi tratarea cu deşeuri de lemn a soluţiei rezultate; prelucrarea produsului neutru, rezultat, în variante.

Revendicări: 3
Figuri: 1

(11) 118418 B1 *(51)* **C 04 B 18/26**; C 04 B 28/08 *(21)* 97-01690 *(22)* 08.09.1997 *(42)* 30.05.2003//5/2003 *(56)* US 5171496; 4708910 *(71) Antrepriza Generală de Construcţii Montaj Agecom S.A., Baia Mare, RO (73) Antrepriza Generală de Construcţii Montaj Agecom S.A., Baia Mare, RO (72) Volcovinschi Gheorghe, Baia Mare, RO; Lupşa Ştefan, Baia Mare, RO; Tamaş Delia, Baia Mare, RO (54)* **PROCEDEU DE OBŢINERE A UNOR PRODUSE COMPOZITE**

(57) Invenţia se referă la un procedeu de obţinere a unor produse compozite, prin care zgura granulată sau sterilul din industria metalurgică, cu un conţinut de 30...32% SiO_2 şi 40...45% Fe, se tratează cu o soluţie de acid sulfuric de concentraţie 5...20%, la un raport solid:lichid de 1:3,6, prin percolare sau prin amestecare mecanică sau cu aer comprimat, rezultând soluţii cu un conţinut, în principal, de acid silicic şi sulfat de fier, soluţii cu care se tratează deşeuri celulozice granulate în vederea realizării unui produs ignifugat şi fungicizat, care se neutralizează la un *p*H de 6...7 cu suspensii de lapte de var, carbonat de calciu sau argilă.

Revendicări: 3
Figuri: 1

---

(11) 118419 B1 *(51)* **C 07 B 53/00**; C 07 C 217/58; C 07 D 491/00 *(21)* 97-00721 *(22)* 23.10.1995 *(30)* 21.10.1994 AT 1980/94; 07.06.1995 US 08/487 102 *(42)* 30.05.2003// 5/2003 *(86)* AT 95/00208 23.10.1995 *(87)* WO 96/12692 02.05.1996 *(56)* US 5428159; 4290862; FR 2442230 *(71) Waldheim Pharmazeutika Gesellschaft M. B. H., Neufeld A.D. Leitha, AT (73) Waldheim Pharmazeutika Gesellschaft M. B. H., Neufeld A.d. Leitha, AT (72) Laszlo Czollner, Neufeld, AT; Frohlich Johannes, Wien, AT; Jordis Ulrich, Wien, AT; Kuenburg Bernhard, Wien, AT (74) Rominvent S.A., Bucureşti (54)* **PROCEDEU DE OBŢINERE A DERIVAŢILOR DE 4A, 5, 9, 10, 11, 12-HEXAHIDRO-6H-BENZOFURO 3A, 3, 2- EF 2 BENZAZEPINĂ ŞI INTERMEDIARI CARE INTERVIN ÎN PROCEDEU**

(57) Invenţia prezintă un procedeu pentru obţinerea derivaţilor de 4a, 5, 9, 10, 11, 12-hexahidro-6H-benzofuro 3a, 3,2-ef 2 benzazepină cu formula I:

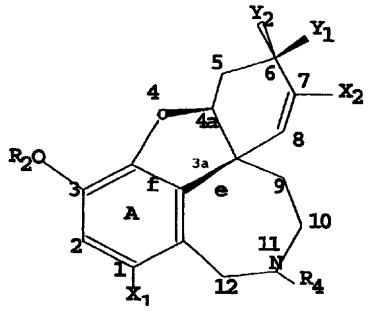

(11) 118419 B1

şi, în special, pentru obţinerea de galantamină cu formula II:

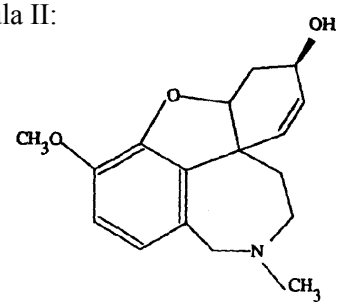

(II)

în formă cristalină şi de puritate ridicată. Procedeul este condus cu randamente ridicate atât pe faze, cât şi în ansamblu, şi poate fi utilizat la scară industrială.

Revendicări: 31

---

(11) 118420 B *(51)* **C 07 C 15/08**; C 07 C 2/26 *(21)* 96-00247 *(22)* 13.02.1996 *(41)* 30.10.1997//10/97 *(42)* 30.05.2003//5/2003 *(56)* RO 114602; US 4386230 *(71) S.C. "Zecasin" S.A., Bucureşti, RO (73) S.C. "Zecasin" S.A., Bucureşti, RO (72) Pop Grigore, Bucureşti, RO; Ganea Rodica, Bucureşti, RO; Ivănescu Doina, Bucureşti, RO; Boeru Rodica, Ploieşti, RO; Tamaş Irina Rodica, Bucureşti, RO; Bîrjega Ruxandra, Bucureşti, RO; Ignătescu Gheorghe, Bucureşti, RO; Dragomir Gheorghe, Bucureşti, RO; Grăjdeanu Dorinel, Ploieşti, RO (54)* **PROCEDEU DE OBŢINERE A *p*-XILENULUI PRIN ALCHILAREA FRACŢIILOR DE BENZEN-TOLUEN CU METANOL**

(57) Invenţia se referă la un procedeu de obţinere a *p*-xilenului prin alchilarea fracţiilor de benzen-toluen cu metanol. Procedeul conform invenţiei constă în aceea că amestecul benzen-toluen şi metanol, vaporizat şi preîncălzit, se trece peste un catalizator zeolitic, într-un reactor cu strat fix, mobil sau fluidizat, după care produsele de reacţie sunt răcite şi separate în fracţii care se prelucrează pentru separarea *p*-xilenului, olefinelor C_2-C_3 şi metanolului nereacţionat.

Revendicări: 2
Figuri: 7

(11) 118421 B *(51)* **C 07 C 15/085** *(21)* 96-02457 *(22)* 23.12.1996 *(41)* 30.06.1998//6/98 *(42)* 30.05.2003//5/2003 *(56)* RO 71356; 117017; 51951; US 3381049 *(71) S.C. "Petrobrazi" S.A., Brazi, RO (73) Societatea Naţională a Petrolului "Petrom" S.A. - Sucursala Petrobrazi Brazi, comuna Brazi, judeţul Prahova, RO (72) Vasilescu Florin, Ploieşti, RO; Ferecuş Steliana, Ploieşti, RO; Mănoiu Dumitru, Ploieşti, RO; Cira Ovidiu Gabriel, Ploieşti, RO; Dima Viorica, Ploieşti, RO; Albu Valentina Margareta, Ploieşti, RO; Ionescu Gheorghe, Ploieşti, RO; Minea Gheorghe, Ploieşti, RO; Florescu Horia Valentin, Ploieşti, RO; Drăgan Valeriu, Ploieşti, RO; Trache Vasile, Ploieşti, RO (54)* **PROCEDEU DE OBŢINERE A IZOPROPILBENZENULUI**

(57) Invenţia se referă la un procedeu de obţinere a izopropilbenzenului cu propenă în prezenţa unui catalizator de tip aluminosilicat. Se supun reacţiei de alchilare benzen şi propenă concentrată sau diluată la o temperatură de 200...300°C şi o presiune de 10...50 bari cu o viteză volumară de 1...15 h^{-1} la un raport molar benzen: propenă de 1...15. Conţinutul de izopropilbenzen alchilat este mai mare de 14%.

Revendicări: 6

---

(11) 118422 B *(51)* **C 07 C 39/06**; C 07 C 37/88 *(21)* 95-01738 *(22)* 05.10.1995 *(41)* 30.04.1997//4/97 *(42)* 30.05.2003//5/2003 *(56)* US 4386224; RO 114604 *(71) S.C. Petrobrazi S.A., judeţul Prahova, RO (73) Societatea Naţională a Petrolului "Petrom" S.A. - Sucursala Petrobrazi Brazi, comuna Brazi, judeţul Prahova, RO (72) Pandele Cocuţa, Ploieşti, RO; Petri Gabriela, Ploieşti, RO; Andrei Constantin, Bucureşti, RO; Ionescu Gheorghe, Ploieşti, RO; Iordache Maria, Ploieşti, RO; Popescu Ion, Ploieşti, RO (54)* **PROCEDEU PENTRU STABILIZAREA CULORII *ORTO-SEC*-BUTIL- FENOLULUI**

(57) Invenţia se referă la un procedeu pentru stabilizarea culorii *orto-sec*-butilfenolului utilizat ca intermediar în sinteze chimice. Procedeul conform invenţiei se realizează prin dozarea unor concentraţii de 20...50 ppm din compusul 2-*n*-butil-2- (3,5-*diterţ*-butil-4-hidroxi-benzil)malonat de 1,2, 2, 6,6-pentametil-4-piperidinil, care se introduce ca atare sau diluat în fluxul de produs proaspăt distilat, ori în vasele de depozitare sau transport din oţel inoxidabil, sub pernă de azot.

Revendicări: 1

(11) 118423 B *(51)* **C 07 C 67/58** *(21)* 95-01251 *(22)* 30.06.1995 *(41)* 30.12.1996//12/96 *(42)* 30.05.2003//5/2003 *(56)* EP 172931; 26533; 628533; 687663; 494416 *(71) Institutul de Chimie Macromoleculară "Petru Poni", Iaşi, RO (73) Institutul de Chimie Macromoleculară "Petru Poni", Iaşi, RO (72) Beştiuc Ioan, Iaşi, RO; Ciobanu Constantin, Iaşi, RO (54)* **PROCEDEU DE RECUPERARE A UNOR ACIZI DICARBOXILICI**

(57) Invenția se referă la un procedeu de recuperare a acizilor dicarboxilici rezultați ca deşeu la obținerea acidului adipic, prin adăugarea de alcooli cu 1 până la 12 atomi de carbon şi apă. Amestecul rezultat este încălzit la o temperatură de 40^0C, sub agitare şi, apoi tratat cu H_2S pentru îndepărtarea sărurilor anorganice prin precipitare. Soluția rezultată este încălzită în vederea eliminării apei libere şi de sinteză ca azeotrop sau prin distilare sub vid.

Revendicări: 3

---

(11) 118424 B1 *(51)* **C 07 C 69/747**; A 01 N 53/00 *(21)* 96-01928 *(22)* 07.02.1996 *(30)* 07.02.1995 JP HEI 7-54936 *(42)* 30.05.2003//5/2003 *(86)* JP 96/00254 07.02.1996 *(87)* WO 96/24573 15.08.1996 *(56)* EP 0345801; 0041021 *(71) Dainihon Jochugiku Co., Ltd., Osaka, JP (73) Dainihon Jochugiku Co., Ltd., Osaka, JP (72) Katsuda Yoshio, Hyogo, JP; Nakayama Koji, Osaka, JP; Minamite Yoshihiro, Osaka, JP (74) Rominvent S.A., Bucureşti (54)* **DERIVAȚI DE ESTERI AI ACIZILOR CARBOXILICI, PROCEDEU DE OBȚINERE A ACESTORA, COMPOZIȚIE INSECTICIDĂ ŞI AGENT DE PROTECȚIE CONTRA INSECTELOR CONȚINÂND ACEŞTI DERIVAȚI**

(57) Prezenta invenție se referă la derivați de esteri ai acizilor carboxilici, care au următoarea formulă generală structurală I:

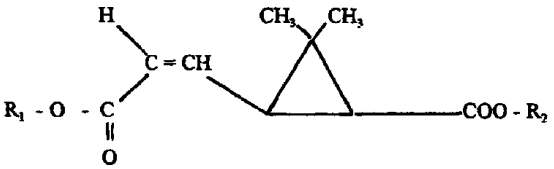

(I)

în care: R_1 este o grupare alchil, care are o catenă liniară sau ramificată cu 1 la 4 atomi de carbon; şi R_2

(11) 118424 B1

este o grupare reprezentată prin următoarele formule generale II, III sau IV:

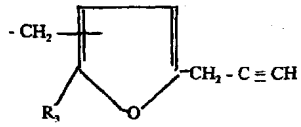

(II)

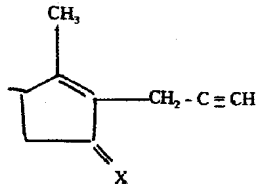

(III)

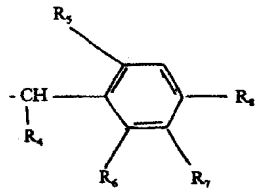

(IV)

Prezenta invenție se mai referă şi la procedeul de obținere a acestor derivați, precum şi la o compoziție, insecticide şi agenți de protecție împotriva insectelor, care conțin aceşti derivați drept ingredient activ.

Revendicări: 14

---

(11) 118425 B1 *(51)* **C 07 C 213/02**; C 07 C 215/42 *(21)* 96-01784 *(22)* 07.03.1995 *(30)* 11.03.1994 US 212.604 *(42)* 30.05.2003//5/2003 *(86)* US 95/02830 07.03.1995 *(87)* WO 95/24374 14.09.1995 *(56)* EP 0541168 *(71) Merck & Co., Inc., Rahway, New Jersey, US (73) Merck & Co., Inc., Rahway, New Jersey, US (72) Verhoeven Thomas R., Rahway, US; Roberts F. Edward, Rahway, US; Senanayake Chris H., Rahway, US; Ryan Kenneth M., Rahway, US (74) Rominvent S.A., Bucureşti (54)* **PROCEDEE REGIOSELECTIVE PENTRU SINTETIZAREA *CIS*-1-AMINO-2-INDANOLULUI**

(57) Invenția se referă la procedee regioselective pentru sintetizarea *cis*-1-amino-indanolului, compus care inhibă proteaza codificată de virusul imunodeficienței umane (HIV) şi, în special, inhibă anumiți analogi de oligopeptidă. Procedeele conform invenției se realizează pornind fie de la 1,2-indandiol, cu reținerea integrității stereochimice a legăturii carbon-oxigen în poziția 2 a 1,2-indandiolului, fie de la 2-halo-1-indanol, cu inversarea stereochimiei atomului de carbon din poziția 2 a nucleului de indan.

Revendicări: 12

(11) 118426 B1 *(51)* **C 07 D 209/14**; A 61 K 31/40 *(21)* 97-00967 *(22)* 27.11.1995 *(30)* 29.11.1994 JP 6/321402 *(42)* 30.05.2003//5/2003 *(86)* JP 95/02400 27.11.1995 *(87)* WO 96/16938 06.06.1996 *(56)* JP 6345731A *(71) Dainippon Pharmaceutical Co., Ltd, Osaka, JP (73) Dainippon Pharmaceutical Co., Ltd, Osaka, JP (72) Kato Shiro, Osaka, JP; Harada Hiroshi, Osaka, JP; Hirokawa Yoshimi, Nara, JP; Yoshida Naoyuki, Osaka, JP; Kawashima Hitoshi, Osaka, JP (74) Rominvent S.A., Bucureşti (54)* **DERIVAŢI DE INDOL UTILIZAŢI PENTRU TRATAREA DIABETULUI ZAHARAT ŞI A OBEZITĂŢII**

(57) Prezenta invenţie se referă la derivaţi de indol utilizaţi pentru tratarea diabetului zaharat şi a obezităţii, la procedee de preparare, la o compoziţie farmaceutică care îi conţine, şi la utilizarea acestora în terapie. Derivaţii conform invenţiei au formula generală I:

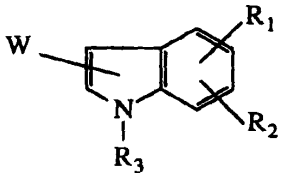

[I]

în care R_1 reprezintă o grupare alcoxi inferior, alcoxicarbonil inferior-alcoxi inferior, o grupare carboxi-alcoxi inferior, o grupare alcoxicarbonil inferior, o grupare fenil-alcoxi inferior opţional hi-

---

(11) 118426 B1

droxilată cu alchil inferior, di(alchil inferior) amino-sulfonil etc; R_2 reprezintă hidrogen, halogen, alcoxi inferior, alcoxicarbonil inferior-alcoxi inferior, carboxi-alcoxi inferior etc; R_3 reprezintă hidrogen sau alchil inferior; R_4 reprezintă halogen sau trifluorometil; şi R_5 reprezintă o grupare alchil inferior. Compusul este un puternic stimulent al receptorului andrenergic, cu selectivitate foarte bună, şi este util în prevenirea şi tratarea obezităţii.

Revendicări: 25

(11) 118427 B1 *(51)* **C 07 D 307/88**; A 61 K 31/535 *(21)* a 2002 01154 *(22)* 12.09.1994 *(30)* 15.09.1993 US 08/121.841 *(42)* 30.05.2003//5/2003 *(62)* 96-00567 *(56)* EP 281713; US 753935 *(71) Syntex (U.S.A.) Inc., Palo Alto, California, US (73) Syntex (U.S.A.) Inc., Palo Alto, California, US (72) Fu Roger Cherng, Saratoga, California, US; Leung de Mei, Los Altos, California, US; Fleitman Jeffrey S., Sunnyvale, California, US; Rizzolio Michele C., Durham, North Carolina, US (74) Rominvent S.A., Bucureşti (54)* **PROCEDEU DE PREPARARE A UNEI COMPOZIŢII FARMACEUTICE PE BAZĂ DE SARE DE MICOFENOLAT DE MOFETIL**

(57) Procedeu de preparare a unei compoziţii farmaceutice corespunzătoare pentru prepararea unei formulări intravenoase, care cuprinde un compus cu formula:

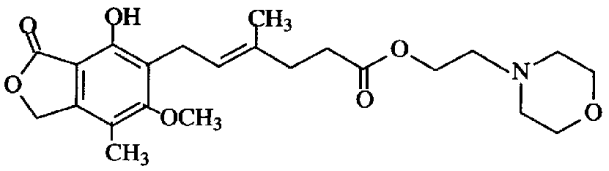

Revendicări: 3
Figuri: 3

---

(11) 118428 B1 *(51)* **C 07 D 417/04**; A 61 K 31/435 *(21)* 96-00722 *(22)* 08.10.1994 *(30)* 11.10.1993 CH 3047/93-3 *(42)* 30.05.2003//5/2003 *(86)* EP 94/03326 08.10.1994 *(87)* WO 95/10518 20.04.1995 *(56)* EP-A-00033094; 0308917; 0268989 *(71) Byk Gulden Lomberg Chemische Fabrik GmbH, Konstanz, DE (73) Altana Pharma A.G., Konstanz, DE (72) Sennbilfinger Jorg, Konstanz, DE; Grundler Gerhard, Konstanz, DE; Riedel Richard, Bad Waldsee, DE; Postius Stefan, Konstanz, DE; Simon Wolfgang-Alexander, Konstanz, DE (74) Rominvent S.A., Bucureşti (54)* **DERIVAŢI DE IMIDAZO[1,2-a]PIRIDINE ALCOXIALCHILCARBAMAŢI, PROCEDEE DE PREPARARE ALE ACESTORA ŞI COMPOZIŢIE FARMACEUTICĂ CARE ÎI CONŢINE**

(57) Invenţia se referă la derivaţi de imidazo [1,2-a] piridine alcoxialchilcarbamaţi cu structura corespunzătoare formulei generale I:

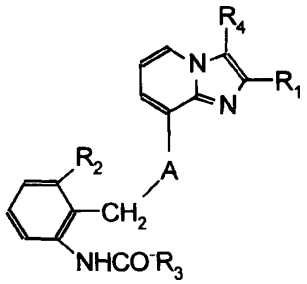

(I)

(11) 118428 B1

în care R_1 reprezintă alchil cu 1 la 4 atomi de carbon, R_2 reprezintă alchil cu 1 la 4 atomi de carbon, R_3 reprezintă alcoxi cu 1 la 4 atomi de carbon - alcoxi cu 2 la 4 atomi de carbon, R_4 reprezintă alchil cu 1 la 4 atomi de carbon sau hidroximetil, A reprezintă O sau NH, precum şi sărurile acestora, utilizaţi pentru prevenirea şi tratarea bolilor gastrointestinale, la procedeele de preparare a acestora şi la o compoziţie farmaceutică care îi conţine.

Revendicări: 9

---

(11) 118429 B1 *(51)* **C 07 D 503/18**; A 61 K 31/42 *(21)* 97-01119 *(22)* 22.12.1995 *(30)* 24.12.1994 GB 9426261.5 *(42)* 30.05.2003//5/2003 *(86)* GB 95/03039 22.12.1995 *(87)* WO 96/20199 04.07.1996 *(56)* EP 562583; RO 69458; 116195 *(71) Spurcourt Limited, Woodley, GB (73) Spurcourt Limited, Woodley, GB (72) Callewaert George Leo, Penn, GB (74) Rominvent S.A., Bucureşti (54)* **SĂRURI ALE ACIDULUI CLAVULANIC CU DIAMINOETERI ŞI PROCEDEU PENTRU PREPARAREA ACESTORA**

(57) Invenţia se referă la săruri ale acidului clavulanic cu diaminoeteri, care sunt stabile şi de puritate mărită, şi care pot fi uşor cristalizate sau cristalizate sub forma unor cristale de forma rozetelor, uşor de filtrat. Aceste săruri se folosesc sub formă de compoziţii farmaceutice, acidul clavulanic fiind un agent activ, care îmbunătăţeşte activitatea antibacteriană a agenţilor antimicrobieni. De asemenea, invenţia mai conţine şi procedeul de preparare a acestor săruri.

Revendicări: 9
Figuri: 3

(11) 118430 B1 *(51)* **C 08 G 18/48**; C 08 L 71/02 *(21)* a 2000 00247 *(22)* 03.03.2000 *(42)* 30.05.2003//5/2003 *(56)* US 3457178; EP 0826707 *(71) S.C. Oltchim S.A., Râmnicu Vâlcea, RO (73) S.C. Oltchim S.A., Râmnicu Vâlcea, RO (72) Mihai Stanca, Bucureşti, RO; Roibu Constantin, Râmnicu Vâlcea, RO; Preoteasa Veronica, Râmnicu Vâlcea, RO; Ionescu Mihai, Bucureşti, RO; Dinu Constanţa, Bucureşti, RO; Găujan Carmen, Râmnicu Vâlcea, RO; Tătaru Elena, Râmnicu Vâlcea, RO; Benea Eugen, Râmnicu Vâlcea, RO (54)* **COMPOZIŢIE POLIOLICĂ, PE BAZĂ DE POLIETER CU ZAHAROZĂ, STABILĂ LA STOCARE**

(57) Invenţia se referă la o compoziţie poliolică, pe bază de polieter cu zaharoză, stabilă la stocare, destinată obţinerii de spume poliuretanice rigide, constituită din 40...140 părţi poliol cu zaharoză, sintetizat în cataliză aminică, până la 50 părţi poliol aminic, 0,3...5 părţi stabilizator, ales dintre trifenilfosfit şi tri(nonilfenil)fosfit, până la 30 părţi agent de ignifugare, 0,8,...3 părţi catalizatori aminici, până la 0,3 părţi catalizatori organometalici, 1...3 părţi emulgator siliconic, până la 4 părţi apă şi până la 30 părţi fluor dicloretan, părţile fiind exprimate în greutate. Prin aplicarea invenţiei, se obţin spume poliuretanice rigide, cu structură celulară uniformă, nealterată de timpul de stocare al componentei poliolice, şi se asigură posibilitatea prelucrării pe utilaje de spumare convenţionale, prevăzute cu două linii de alimentare a camerei de amestec.

Revendicări: 7

---

(11) 118431 B1 *(51)* **C 08 G 65/02**; C 08 G 71/04 *(21)* a 2000 00359 *(22)* 30.03.2000 *(42)* 30.05.2003// 5/2003 *(56)* RO 111577; US 5565279 *(71) S.C. Oltchim S.A., Râmnicu Vâlcea, RO (73) S.C. Oltchim S.A., Râmnicu Vâlcea, RO (72) Ionescu Mihai, Bucureşti, RO; Roibu Constantin, Râmnicu Vâlcea, RO; Preoteasa Veronica, Râmnicu Vâlcea, RO; Mihalache Ioana, Bucureşti, RO; Zugravu Viorica, Bucureşti, RO; Mihai Stanca, Bucureşti, RO; Bejenariu Ionel, Râmnicu Vâlcea, RO; Puşcaşu Iuliana, Râmnicu Vâlcea, RO (54)* **PROCEDEU DE OBŢINERE A POLIETERILOR POLIOLI BLOCCOPOLIMERI PROPILENOXID-ETILENOXID PENTRU SPUME POLIURETANICE FLEXIBILE**

(57) Invenţia se referă la un procedeu de obţinere a polieterilor polioli bloccopolimeri propilenoxid-etilenoxid pentru spume poliuretanice flexibile, constând în aceea că, la un prepolieter cu indice hidroxil 280...290 mg KOH/g, se adiţionează mai întâi 60...65% din cantitatea de polietilenoxid necesar, în prezenţă de catalizator KOH, concentraţie 0,35...0,6%, la o temperatură de 115...125°C, şi apoi restul de 35...40% propilenoxid, la temperatura de 95...100°C, urmată de adiţia EO, după degazarea avansată a polieterului propoxilat, la temperatura de 90...95°C şi presiunea de 0,5...2,5 bari. Prin aplicarea invenţiei, se obţin polieteri polioli bloccopolimeri PO-EO, cu mase moleculare mari şi bloc terminal EO, înalt reactivi, lipsiţi de turbiditate şi cu conţinut redus de polieter monol.

Revendicări: 1

(11) 118432 B1 *(51)* **C 08 G 65/28**; C 08 G 71/04 *(21)* a 2000 00244 *(22)* 03.03.2000 *(42)* 30.05.2003// 5/2003 *(56)* RO 108246; 83853 *(71) S.C. Oltchim S.A., Râmnicu Vâlcea, RO (73) S.C. Oltchim S.A., Râmnicu Vâlcea, RO (72) Ionescu Mihai, Bucureşti, RO; Roibu Constantin, Râmnicu Vâlcea, RO; Preoteasa Veronica, Râmnicu Vâlcea, RO; Zugravu Viorica, Bucureşti, RO; Mihalache Ioana, Bucureşti, RO; Mihai Stanca, Bucureşti, RO; Tătaru Elena, Râmnicu Vâlcea, RO; Benea Eugen, Râmnicu Vâlcea, RO (54)* **PROCEDEU DE OBŢINERE A POLIETERILOR POLIOLI, PE BAZĂ DE ZAHAROZĂ, PENTRU SPUME POLIURETANICE RIGIDE, ÎN CATALIZĂ AMINICĂ**

(57) Invenţia se referă la un procedeu de obţinere a polieterilor polioli, pentru spume poliuretanice rigide, prin alcoxilarea cu propilenoxid şi/sau etilenoxid, a unor amestecuri de zaharoză/glicerină, pentru funcţionalităţi mici şi medii, sau a unor amestecuri de zaharoză/glicerină/polieter finit, pentru funcţionalităţi înalte, la temperaturi de 80... 90°C, în prezenţa unor amine terţiare puţin împiedicate steric, drept catalizator, perfectarea reacţiei şi degazarea monomerului rămas. Într-o altă variantă, polieterii alcalini pot fi neutralizaţi prin tratare cu o cantitate stoichiometrică de anhidridă ftalică, raportată la amina terţiară, utilizată drept catalizator. Prin aplicarea invenţiei, se reduc la minimum reacţiile secundare, se evită fenomenul nedorit de aglomerare a zaharozei şi se obţin polieteri neutri, mult mai deschişi la culoare, cu miros mai puţin pregnant, fără a mai fi necesară faza de purificare.

Revendicări: 7

---

(11) 118433 B1 *(51)* **C 08 G 65/28**; C 08 G 71/04 *(21)* a 2000 00246 *(22)* 03.03.2000 *(42)* 30.05.2003//5/2003 *(56)* RO 85851; 103398 *(71) S.C. Oltchim S.A., Râmnicu Vâlcea, RO (73) S.C. Oltchim S.A., Râmnicu Vâlcea, RO (72) Ionescu Mihai, Bucureşti, RO; Roibu Constantin, Râmnicu Vâlcea, RO; Preoteasa Veronica, Râmnicu Vâlcea, RO; Zugravu Viorica, Bucureşti, RO; Mihalache Ioana, Bucureşti, RO; Mihai Stanca, Bucureşti, RO; Bejenariu Ionel, Râmnicu Vâlcea, RO; Puşcaşu Iuliana, Râmnicu Vâlcea, RO (54)* **PROCEDEU DE OBŢINERE A POLIETERILOR POLIOLI, PE BAZĂ DE ZAHAROZĂ, PENTRU SPUME POLIURETANICE RIGIDE**

(57) Invenţia se referă la un procedeu de obţinere a polieterilor polioli pe bază de zaharoză, pentru spume poliuretanice rigide, constând în alcoxilarea cu propilenoxid şi/sau etilenoxid a unor amestecuri de zaharoză/glicerină, în raport în greutate de 1/1...3/1, pentru funcţionalităţi mici şi medii, sau zaharoză/glicerină/polieter, în raport, în greutate, de 5...10/1/3...6, pentru funcţionalităţi înalte, în prezenţa KOH drept catalizator, urmată de purificarea polieterului brut alcalin cu bentonită calcică naturală, tufuri vulcanice, în prezenţa apei, care se îndepărtează la vid, iar polieterul finit se separă de fracţiile solide prin simplă filtrare. Prin aplicarea invenţiei, se obţin polieteri polioli cu funţionalitate mare,

(11) 118433 B1

viscozitate mică, deschişi la culoare şi aciditate de maximum 0,1 mg KOH/g, cu un conţinut mare de hidraţi de carbon, ciclici, care conferă spumelor poliuretanice o rezistenţă la foc intrinsecă, de structură şi o densitate mare de reticulare.

Revendicări: 5

---

(11) 118434 B1 *(51)* **C 08 G 65/32**; A 61 K 47/48 *(21)* 96-00959 *(22)* 14.11.1994 *(30)* 12.11.1993 US 151,481 *(42)* 30.05.2003//5/2003 *(86)* US 94/13013 14.11.1994 *(87)* WO 95/13312 18.05.1995 *(56)* EP 0622394; WO 92/16292; US 3784524; 5444135 *(71) Shearwater Polymers, Inc., Huntsville, US (73) Shearwater Polimers Inc., Huntsville, Alabama, US (72) Harris J. Milton, Huntsville, US (74) Cabinet Enpora S.R.L., Bucureşti (54)* **DERIVAŢI DE POLIETILENGLICOLSULFONĂ, PROCEDEU DE PREPARARE A ACESTOR DERIVAŢI ŞI CONJUGATE BIOLOGICE CARE ÎI CONŢIN**

(57) Invenţia se referă la derivaţi de polietilenglicolsulfonă activi, cu structura:

R-CH2-CH2-/ OCH2CH2)n-Y (I)

în care Y reprezintă cel puţin un fragment de sulfonă, activ, selectat din grupul constând din -SO2-CH=CH2, -SO2-CH2-CH2-X, în care X este halogen, precum şi derivaţi de sulfonă activi ai acestora, R reprezintă HO-, H3C-O-, CH2=CH-SO2-, X-CH2-CH2-SO2- sau un fragment activat, altul decât CH2=CH2-CH2-X, aceşti derivaţi activi ai polietilenglicolsulfonei fiind izolabili şi stabili hidrolitic. Invenţia se referă şi la un procedeu de preparare a acestor derivaţi şi la conjugate biologic active, care conţin aceşti derivaţi, folosiţi la modificarea moleculelor şi suprafeţelor.

Revendicări: 6

(11) 118435 B1 *(51)* **C 08 L 27/06** *(21)* 98-00367 *(22)* 25.02.1998 *(42)* 30.05.2003//5/2003 *(56)* RO 84559; 108459 *(71) S.C. Ceproplast S.A., Iaşi, RO (73) S.C. Ceproplast S.A., Iaşi, RO (72) Eşanu Martha, Iaşi, RO (54)* **COMPOZIŢIE TERMOPLASTICĂ PE BAZĂ DE POLICLORURĂ DE VINIL, PLASTIFIATĂ**

(57) Prezenta invenţie se referă la o compoziţie termoplastică pe bază de policlorură de vinil, plastifiată, suspensie prelucrabilă prin granulare, injecţie, calandrare şi extrudare, pentru obţinerea de folii şi tălpi pentru încălţăminte. Compoziţia conform invenţiei conţine, ca plastifiant secundar, un copolimer grefat etilenă vinil acetat - clorură de vinil (55: 45).

Revendicări: 1

---

(11) 118436 B1 *(51)* **C 09 J 189/02** *(21)* 97-02320 *(22)* 10.12.1997 *(42)* 30.05.2003//5/2003 *(56)* US 4333767; RO 104113; 100576 *(71) Societatea Comercială Triad S.R.L., Târgu Secuiesc, RO (73) Societatea Comercială Triad S.R.L., Târgu Secuiesc, RO (72) Fejer Gabor, Târgu Secuiesc, RO; Egeto Eva, Târgu Secuiesc, RO; Szekely Albert, Cernat, RO; Kemeny Alexandru, Odorheiu Secuiesc, RO (54)* **COMPOZIŢIE ADEZIVĂ ŞI PROCEDEU DE OBŢINERE A ACESTEIA**

(57) Invenţia se referă la o compoziţie adezivă constituită din 15...22% caseină tehnică acidă, 5...8% amidon de porumb, 1,7...2,8% borax, 6,5...13% uree tehnică, 0,05...0,15% antispumant, 0,05...0,2% conservant, 0,01...0,02% odorizant şi 60...65% apă. Procedeul de obţinere a compoziţiei adezive constă în amestecarea caseinei, amidonului, boraxului, ureei, antispumantului, conservantului şi apei, la temperatura camerei, încălzirea amestecului la o temperatură de 68...75°C şi continuarea agitării timp de 1...3 h, până la obţinerea unei mase omogene, după care produsul obţinut este răcit şi se adaugă odorizantul.

Revendicări: 3

(11) 118437 B *(51)* **C 10 G 7/00**; B 01 D 3/00 *(21)* a 2001 00675 *(22)* 11.06.2001 *(41)* 30.11.2001//11/2001 *(42)* 30.05.2003//5/2003 *(56)* RO 99658; 112363 *(71) Mohai Ion, Constanţa, RO; Trăistaru Traian, Constanţa, RO; Mandalopol Dănuţ, Constanţa, RO (73) Mohai Ion, Constanţa, RO; Trăistaru Traian, Constanţa, RO; Mandalopol Dănuţ, Constanţa, RO (72) Mohai Ion, Constanţa, RO; Trăistaru Traian, Constanţa, RO; Mandalopol Dănuţ, Constanţa, RO (54)* **PROCEDEU ŞI INSTALAŢIE PENTRU OBŢINEREA UNOR PRODUSE PETROLIERE UTILE, DIN REZIDUURI PETROLIERE**

(57) Invenţia se referă la un procedeu şi la o instalaţie pentru obţinerea unor produse utile, din reziduuri petroliere. Procedeul conform invenţiei constă în aceea că materia primă se preîncălzeşte într-un cuptor (**32**), după care se dirijează în coloana de fracţionare (**60**), de unde se obţin trei fracţii: o fracţie uşoară cu caracteristici de tip motorină grea, o fracţie medie, parafinoasă, utilizată drept combustibil lichid, pentru focare, şi o fracţie grea, denumită reziduu greu, având caracteristici tip combustibil lichid greu, în care fracţia uşoară îmbunătăţeşte calităţile fracţiei grele sau completează calitativ şi cantitativ fracţia medie, iar fracţia grea se utilizează drept combustibil pentru cuptorul (**32**).

Revendicări: 3
Figuri: 2

---

(11) 118437 B

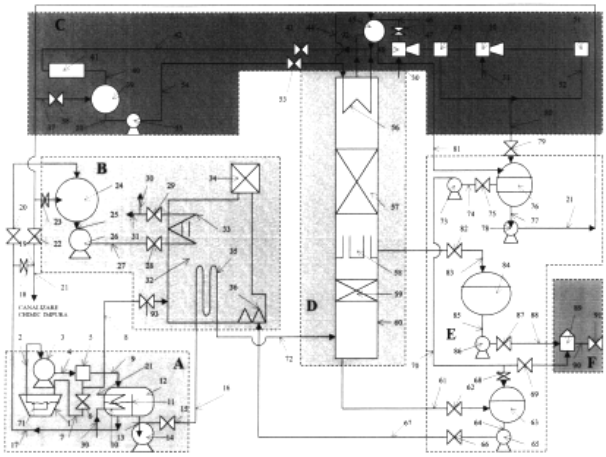

Fig. 2

(11) 118438 B1 *(51)* **C 10 G 33/04** *(21)* 145129 *(22)* 21.05.1990 *(42)* 30.05.2003//5/2003 *(56)* US 3383326; EP 0222587 *(71) Institutul de Cercetări şi Proiectări pentru Petrol şi Gaze, Câmpina, judeţul Prahova, RO (73) Cucuiat Iuliu Marius, Câmpina, judeţul Prahova, RO; Zamfirescu Gheorghe, Câmpina, judeţul Prahova, RO (72) Cucuiat Iuliu Marius, Câmpina, judeţul Prahova, RO; Zamfirescu Gheorghe, Câmpina, judeţul Prahova, RO (54)* **DEZEMULSIONANT PENTRU TRATAREA ŢIŢEIURILOR BRUTE**

(57) Invenţia se referă la un dezemulsionant pentru tratarea ţiţeiurilor brute, destinat, în special, tratării ţiţeiurilor parafinoase cu puncte de congelare ridicate. Dezemulsionantul conform invenţiei este compus în proporţie de circa 50% dintr-un produs cu activitate superficială, cationic, care udă preferenţial faza de ţiţei, şi circa 50% dintr-un produs cu activitate superficială, anionic, care udă preferenţial faza apoasă astfel încât, după ce produşii ajung la interfaţa ţiţei-apă, a emulsiei naturale de apă în ţiţei, se produce o micşorare semnificativă a tensiunii interfaciale ţiţei-apă şi, prin aceasta, spargerea emulsiei prin coalescenţă şi formarea picăturilor mari de apă, care se decantează, obţinându-se, în final, ţiţei cu apă sub 1% vol. şi apă de zăcământ separată din emulsia iniţială.

Revendicări: 1

---

(11) 118439 B *(51)* **C 10 L 1/18**; C 10 L 1/22; C 10 M 129/38 *(21)* a 2000 01209 *(22)* 12.12.2000 *(41)* 30.07.2002//7/2002 *(42)* 30.05.2003//5/2003 *(56)* RO 114338; US 6051039 *(71) S.N.P. Petrom S.A. - Bucureşti, Sucursala Arpechim Piteşti, Piteşti, RO (73) Societatea Naţională a Petrolului "Petrom" S.A. - Sucursala Arpechim Piteşti, Piteşti, RO (72) Cârstea Maria, Piteşti, RO; Matei Gheorghe, Piteşti, RO; Dumitru Gheorghe, Piteşti, RO; Croitoru Valeru, Piteşti, RO; Radu Elena, Piteşti, RO; Târoiu Dan, Piteşti, RO; Racotă Rodica, Piteşti, RO (54)* **COMPOZIŢIIE CHIMICĂ PENTRU ADITIVAREA COMBUSTIBILILOR DIESEL ŞI PROCEDEU DE OBŢINERE A ACESTEIA**

(57) Invenţia se referă la o compoziţiie chimică pentru aditivarea combustibililor Diesel şi la un procedeu de obţinere a acesteia. Compoziţia conform invenţiei este constituită din acizi graşi, cu formula generală $R(COOH)_n$, în care R este un rest hidrocarbonat C_{15} - C_{21} saturat sau având una sau mai multe nesaturări, $n = 1$ sau 2, parţial transformaţi în săruri cu hidroxialchilaminele aflate în exces în alchilolamide cu formula R-CO-N (R_1) CH_2CH_2OH, în care R este un rest hidrocarbonat C_{15} - C_{23}, iar R_1 este H sau un rest hidroxialchil, asociate cu un ulei hidrodeparafinat, uşor, un polipropilenglicol cu masă moleculară mai mare de 2000, un polialchilfenol şi alcooli alifatici, într-un solvent aromatic.

Revendicări: 2

(11) 118440 B *(51)* **C 10 M 101/00** *(21)* a 2001 01032 *(22)* 14.09.2001 *(41)* 30.01.2002//1/2002 *(42)* 30.05.2003//5/2003 *(56)* RO 114624 *(71) Lubrifin S.A., Braşov, RO (73) Lubrifin S.A., Braşov, RO (72) Herdan Jean, Ploieşti, RO; Orban Tiberiu, Ploieşti, RO; Busioc Miron, Ploieşti, RO; Bălulescu Margareta, Ploieşti, RO; Paluşan Adrian, Braşov, RO; Ciort Vasile, Braşov, RO; Costea Mihail, Cristian, judeţul Braşov, RO; Corneanu Tinca, Braşov, RO; Dorogan Mimi, Braşov, RO; Berghian Mihaela, Braşov, RO; Chitic Doina, Braşov, RO (54)* **COMPOZIŢIE DE ULEI EMULSIONABIL PENTRU PRELUCRAREA METALELOR**

(57) Invenţia se referă la o compoziţie de ulei emulsionabil pentru prelucrarea metalelor. Compoziţia conform invenţiei este constituită dintr-un amestec format din ulei mineral de natură naftenică, cu viscozitatea de 8...30 cSt la 40°C, în proporţie de 69... 84,7%, pachet de emulgatori şi aditivi antiuzură conţinând 0,8...1% sulf, 1,5...1,8% azot, 0,6...0,8% sodiu şi 0,1...0,2% bor, în proporţie de 15...25%, pachet de inhibitori de coroziune conţinând 8...9% azot şi 1...2% bor, în proporţie de 0,3...3% şi, eventual, biocid, în proporţie de maximum 5%, procentele fiind în greutate.

Revendicări: 3

---

(11) 118441 B *(51)* **C 10 M 101/02**; C 23 F 11/10; C 10 N 30:12 *(21)* a 2000 00961 *(22)* 06.10.2000 *(41)* 28.02.2001//2/2001 *(42)* 30.05.2003//5/2003 *(56)* RO 97139 *(71) Rafinăria "Astra Română" S.A., Ploieşti, RO (73) Rafinăria "Astra Română" S.A., Ploieşti, RO (72) Alexandrescu Constantin, Ploieşti, RO; Dima Viorica, Ploieşti, RO; Cristea Mihaela, Ploieşti, RO; Popescu Aurelian, Ploieşti, RO; Epure Mariana, Ploieşti, RO (54)* **FLUID PENTRU PROTECŢIA SUPRAFEŢELOR METALICE**

(57) Invenţia se referă la un fluid pentru protecţia suprafeţelor metalice. Fluidul conform invenţiei este constituit din 19...40% white-spirit rafinat, 16... 25% ulei naftenic cu viscozitatea cinematică, la 50^0C, de 12...16 cSt, 25...35% ulei naftenic cu viscozitatea cinematică, la 20^0C, de maximum 30 cSt, 10...17% aditiv anticorosiv de tip alcanolamidă a acizilor graşi, 0,5...1,5% aditiv antirugină de tip ester al anhidridei dodecil - succinice cu propilen glicol şi 3,5...7,5% nonilfenol - poliglicol eter etoxilat cu 4 moli de oxid de etilenă, procentele fiind exprimate în greutate.

Revendicări: 1

(11) 118442 B *(51)* **C 10 M 101/02**; C 23 F 11/10 *(21)* a 2000 00962 *(22)* 06.10.2000 *(41)* 28.02.2001//2/2001 *(42)* 30.05.2003//5/2003 *(56)* RO 112758 *(71) Rafinăria "Astra Română" S.A., Ploieşti, RO (73) Rafinăria "Astra Română" S.A., Ploieşti, RO (72) Alexandrescu Constantin, Ploieşti, RO; Dima Viorica, Ploieşti, RO; Cristea Mihaela, Ploieşti, RO; Popescu Aurelian, Ploieşti, RO; Epure Mariana, Ploieşti, RO (54)* **LICHID DE SPĂLARE A SUPRAFEȚELOR METALICE**

(57) Invenția se referă la un lichid de spălare a suprafețelor metalice, care este constituit din 72... 79% white-spirit rafinat, 10...17% aditiv anticorosiv de tip alcanol amidă a acizilor grași, 7...9% nonilfenol-poliglicol eter etoxilat cu 6 moli oxid de etilenă şi 2,5...3,5% nonilfenol-poliglicol etoxilat cu 9 moli oxid de etilenă, procentele fiind în greutate.

Revendicări: 1

---

(11) 118443 B *(51)* **C 10 M 101/02** *(21)* a 2000 00963 *(22)* 06.10.2000 *(41)* 28.02.2001//2/2001 *(42)* 30.05.2003//5/2003 *(56)* RO 113743; 88811 *(71) Rafinăria "Astra Română" S.A., Ploieşti, RO (73) Rafinăria "Astra Română" S.A., Ploieşti, RO (72) Alexandrescu Constantin, Ploieşti, RO; Dima Viorica, Ploieşti, RO; Cristea Mihaela, Ploieşti, RO; Popescu Aurelian, Ploieşti, RO; Epure Mariana, Ploieşti, RO (54)* **CONCENTRAT EMULSIONABIL PENTRU DECOFRAREA BETOANELOR**

(57) Invenția se referă la un concentrat emulsionabil pentru decofrarea betoanelor. Concentratul emulsionabil, conform invenției, este constituit din 45... 55% ulei naftenic cu viscozitatea cinematică, la temperatura de 50°C, de 12...16 cSt, 18...25% sulfonat de sodiu cu minimum 45% sulfonat de sodiu şi maximum 10% apă, 5...9% agent tensioactiv neionic de tip nonil fenol-poliglicol eter etoxilat cu 6 moli de oxid de etilenă şi 15...25% leşie naftenică cu un conținut de apă de maximum 70%, procentele fiind în greutate.

Revendicări: 1

(11) 118444 B *(51)* **C 10 M 101/04** *(21)* a 2001 00461 *(22)* 26.04.2001 *(41)* 30.07.2001//7/2001 *(42)* 30.05.2003//5/2003 *(56)* RO 110530 *(71) S.C. Rafinăria Astra Română S.A., Ploieşti, RO (73) S.C. Rafinăria Astra Română S.A., Ploieşti, RO (72) Cristea Mihaela, Ploieşti, RO; Dima Viorica, Ploieşti, RO; Savu Constantin, Ploieşti, RO; Bălteanu Elena, comuna Păuleşti, Prahova, RO; Carasopol Cecilia Maria, Ploieşti, RO (54)* **COMPOZIȚIE LUBRIFIANTĂ PENTRU MOTOARELE CARE FUNCȚIONEAZĂ CU GAZE NATURALE**

(57) Invenția se referă la o compoziție lubrifiantă pentru motoarele cu gaze naturale, constituită din 90...93% ulei mineral naftenic, obținut prin solventare şi hidrocondiționare, cu viscozitate de 9...10 cSt, la 100°C, şi indice de viscozitate de minimum 58, 0,6...0,8% copolimer olefinic liniar sau 2,8... 3,4% polimetacrilat cu proprietăți de ameliorator al indicelui de viscozitate şi de depresant al punctului de curgere şi 6,8...7,2% aditiv multifuncțional, fără cenuşă, cu proprietăți antioxidante, anticorosive, antiuzură, detergent-dispersante şi antispumante, care conține 0,9...1% fosfor şi 1,3...1,45% azot, procentele fiind exprimate în greutate.

Revendicări: 1

---

(11) 118445 B *(51)* **C 10 M 101/02** *(21)* a 2001 01031 *(22)* 14.09.2001 *(41)* 30.01.2002//1/2002 *(42)* 30.05.2003//5/2003 *(56)* RO 109342 *(71) Lubrifin S.A., Braşov, RO (73) Lubrifin S.A., Braşov, RO (72) Herdan Jean, Ploieşti, judeţul Prahova, RO; Orban Tiberiu, Ploieşti, RO; Busioc Miron, Ploieşti, RO; Ciort Vasile, Braşov, RO; Costea Mihail, Cristian, judeţul Braşov, RO; Corneanu Tinca, Braşov, RO; Dorogan Mimi, Braşov, RO; Berghian Mihaela, Braşov, RO; Grozea Cristina, Braşov, RO; Androne Victoria, Braşov, RO; Candea Cătălin, Braşov, RO; Iancau Bogdan, Braşov, RO (54)* **ULEI HIDRAULIC CU PROPRIETĂȚI ANTIUZURĂ ŞI DE EXTREMĂ PRESIUNE**

(57) Invenția se referă la uleiuri hidraulice cu proprietăți antiuzură şi extremă presiune, care se utilizează în industria de lubrifianți şi în industria construcțiilor de maşini, ca fluide de transmitere a puterii, în sisteme hidraulice, de comandă sau execuție. Uleiurile conform invenției sunt constituite din 91...98,7% uleiuri de bază, de natură parafinică, naftenică sau amestecuri ale acestora, cu viscozitate cuprinsă între 5 şi 220 cSt, la 40°C; 0,4...1,5% aditiv antioxidant şi anticorosiv, pe bază de compuşi fenolici butilați şi amine aromatice sau dialchilditiofosfat; 0,4...1,5% aditiv antiuzură şi de extremă presiune, cu 19...35% sulf şi 0,3...3% fosfor; opțional, până la 6%, aditiv ameliorator al indicelui de viscozitate pe bază de olefine, copolimeri sau polialchilmetacrilați; 0...0,5% aditiv depresant; 0...0,003% antispumant siliconic, procentele fiind în greutate.

Revendicări: 3

(11) 118446 B *(51)* **C 10 M 101/04** *(21)* a 2001 00460 *(22)* 26.04.2001 *(41)* 30.07.2001//7/2001 *(42)* 30.05.2003// 5/2003 *(56)* RO 110700 *(71) Rafinăria "Astra Română" S.A., Ploieşti, RO (73) Rafinăria "Astra Română" S.A., Ploieşti, RO (72) Dima Viorica, Ploieşti, RO; Cristea Mihaela, Ploieşti, RO; Savu Constantin, Ploieşti, RO; Carasopol Cecilia Maria, Ploieşti, RO; Bălteanu Elena, comuna Păuleşti, Prahova, RO (54)* **COMPOZIŢIE LUBRIFIANTĂ PENTRU COMPRESOARE DE AER**

(57) Invenţia se referă la o compoziţie lubrifiantă pentru compresoare de aer. Compoziţia conform invenţiei este constituită din 97... 99,1% ulei mineral naftenic, obţinut prin solventare şi hidrocondiţionare, cu viscozitatea, la 40^{0}C, de 57...470 cSt, indice de viscozitate de minimum 60 şi punct de congelare de maximum -10°C, 0,2...0,7% copolimer olefinic liniar sau 0,9...2% polimetacrilat cu proprietăţi de ameliorator al indicelui de viscozitate şi de depresant al punctului de curgere, şi 0,7...1% aditiv multifuncţional cu proprietăţi antioxidante, antiuzură, anticorosive, antirugină, detergent-dispersante şi antispumante, care conţine 1...1,4% calciu, 5...5,4% fosfor, 5,5...5,9% zinc şi 10,3...11% sulf, procentele fiind exprimate în greutate.

Revendicări: 1

---

(11) 118447 B *(51)* **C 10 M 133/56**; C 10 M 135/00 *(21)* a 2001 00700 *(22)* 18.06.2001 *(41)* 30.10.2001//10/2001 *(42)* 30.05.2003//5/2003 *(56)* RO 112961; 109667 *(71) S.C. ICERP S.A., Ploieşti, RO (73) S.C. ICERP S.A., Ploieşti, RO (72) Bogatu Liana, Ploieşti, RO; Petre Ion, Ploieşti, RO; Balliu Sotir, Ploieşti, RO; Luca Paula, Ploieşti, RO; Ghiţă Rodica, Ploieşti, RO; Popa George Dan, Ploieşti, RO; Boiangiu Victor, Ploieşti, RO (54)* **COMPOZIŢIE DE ADITIVI MULTIFUNCŢIONALI PENTRU SOLICITĂRI SEVERE**

(57) Invenţia se referă la o compoziţie de aditivi multifuncţionali pentru solicitări severe. Compoziţia conform invenţiei este constituită din 5...36% succinimidă, 22...82% dialchilfosfat, 15....42% izobutenă sulfurizată, 0,1...0,2% polimetilxiloxan, eventual 5...25% ulei mineral rafinat, din clasa de viscozitate ISO-VG 68/100, procentele fiind exprimate în greutate.

Revendicări: 1

(11) 118448 B *(51)* **C 10 M 137/10** *(21)* a 2001 00773 *(22)* 04.07.2001 *(41)* 30.11.2001//11/2001 *(42)* 30.05.2003// 5/2003 *(56)* RO 113368; 113055 *(71) S.C. ICERP S.A., Ploieşti, RO (73) S.C. ICERP S.A., Ploieşti, RO (72) Florescu Danilian, Ploieşti, RO; Luca Marcel Constantin, Ploieşti, RO; Luca Paula Iolanda, Ploieşti, RO; Balliu Sotir, Ploieşti, RO (54)* **ADITIV ANTIOXIDANT, ANTICOROSIV, ANTIUZURĂ, PENTRU COMPOZIŢII LUBRIFIANTE, ŞI PROCEDEU DE OBŢINERE A ACESTUIA**

(57) Invenţia se referă la un aditiv antioxidant, anticorosiv, antiuzură, pentru compoziţii lubrifiante, şi la un procedeu de obţinere a acestuia, utilizat pentru formularea uleiurilor lubrifiante şi a unsorilor consistente. Aditivul conform invenţiei este constituit din 10... 80% g dialchilditiofosfat de zinc, cu conţinut de zinc de 3...22% g, sulf 4...44% g, fosfor 3...22% g, cât şi din 90...20% g ulei mineral cu viscozitatea de minimum 3 cSt şi punct de curgere de maximum -3^{0}C. Procedeul constă în dozarea pentasulfurii de fosfor în ulei mineral, după care se adaugă amestecul de alcooli primari şi/sau secundari, se neutralizează amestecul de reacţie cu oxid de zinc, iar produsul de reacţie se purifică prin filtrare.

Revendicări: 2

---

(11) 118449 B *(51)* **C 10 M 145/14** *(21)* a 2001 00775 *(22)* 04.07.2001 *(41)* 30.11.2001//11/2001 *(42)* 30.05.2003// 5/2003 *(56)* RO108975; 110827 *(71) S.C. ICERP S.A., Ploieşti, RO (73) S.C. ICERP S.A., Ploieşti, RO (72) Catrinoiu Doina, Ploieşti, RO; Luca Paula, Ploieşti, RO; Balliu Sotir, Ploieşti, RO; Florea Mircea, Ploieşti, Prahova, RO (54)* **ADITIV MACROMOLECULAR PENTRU ULEIURI LUBRIFIANTE ŞI PROCEDEU DE OBŢINERE A ACESTUIA**

(57) Invenţia se referă la un aditiv macromolecular pentru uleiuri lubrifiante, stabil la forfecare, şi la un procedeu de obţinere a acestuia, utilizat în formularea uleiurilor lubrifiante supuse unor solicitări mecanice mari. Aditivul conform invenţiei este constituit dintr-o soluţie de ulei mineral, conţinând 35... 55% în greutate copolimer rezultat prin copolimerizarea a 55...65% mol ester metacrilic cu 10 atomi de carbon în catenă alchil cu 45...35% mol ester metacrilic cu 16...18 atomi de carbon în catena alchil, restul de 65...45% în greutate fiind ulei mineral.

Revendicări: 2

(11) 118450 B *(51)* **C 12 G 3/04** *(21)* 98-00484 *(22)* 26.02.1998 *(41)* 30.08.1999//8/99 *(42)* 30.05.2003//5/2003 *(56)* EP 0581374; FR 2801898; US 4902517 *(71) S.C. Romalco Impex 93 S.R.L., Bucureşti, RO (73) S.C. Romalco Impex 93 S.R.L., Bucureşti, RO (72) Oancea Florin, Bucureşti, RO (54)* **BĂUTURĂ ALCOOLICĂ PE BAZĂ DE LAPTE ŞI PROCEDEU DE OBȚINERE**

(57) Invenția se referă la o băutură alcoolică pe bază de lapte şi la un procedeu de obținere a respectivei băuturi. Băutura alcoolică pe bază de lapte, realizată prin prezenta invenție, este alcătuită din: alcool etilic, lapte de vacă, zahăr, caramel, arome naturale identice, carboximetilceluloză sodică sau alginat de sodiu, hidrogenocarbonat de sodiu, maltol, etil- maltol şi apă demineralizată. Procedeul de obținere a băuturii alcoolice pe bază de lapte, realizat în prezenta invenție, constă în dizolvarea coloizilor în apă, dizolvarea zahărului în apă, la fierbere, răcirea siropului, adăugarea hidrogenocarbonatului peste siropul parțial răcit, răcirea în continuare a siropului, amestecarea siropului cu soluția coloidală, omogenizarea soluției, adăugarea alcoolului etilic, a aromelor, a caramelului, a maltolului şi etilmaltolului, amestecarea cu lapte, completarea cu apă şi omogenizarea la 45...50 MPa.

Revendicări: 2

---

(11) 118451 B *(51)* **C 12 N 9/12**; C 12 N 15/54; A 01 H 7/00 *(21)* 96-00667 *(22)* 30.05.1995 *(30)* 29.07.1994 JP 6197780; 01.12.1994 JP PCT/JP94/02022 *(41)* 30.04.1997//4/97 *(42)* 30.05.2003//5/2003 *(86)* JP 95/01040 30.05.1995 *(87)* WO 96/04369 15.02.96 *(56)* *Plant Cell Physiol.* 31(2):295-297 (1990), *A comparative study of the cold-sensitivity of pyruvate, pi dikinase in Flaveria species (71) Japan Tobacco Inc., Tokyo, JP (73) Japan Tobacco Inc., Tokyo, JP (72) Ohta Shozo, Shizuoka, JP; Usami Satoru Shizuoka, JP; Burnell James Nigel, Townsville, Queensland, AU (74) Cabinet Enpora S.R.L., Bucureşti (54)* **POLIPEPTIDĂ CU ACTIVITATE PIRUVAT ORTOFOSFAT DIKINAZICĂ, ADN CARE O CODIFICĂ, VECTOR RECOMBINANT CU ACEST ADN ŞI PROCEDEU DE TRANSFORMARE A UNEI PLANTE PRIN INTERMEDIUL ACESTUI VECTOR**

(57) Invenția de față se referă la o polipeptidă cu activitate piruvat ortofosfat dikinazică, stabilă la temperaturi joase, care conține secvența aminoacidă de la restul aminoacid 832 până la restul aminoacid 955, al secvenței aminoacide nr. 5, cu excepția faptului că unul sau mai multe resturi aminoacide sunt adăugate, deletate sau substituite, aceasta conferind stabilitate la temperaturi joase. De asemenea, invenția se referă la un ADN clonat, ce codifică polipeptida definită mai sus, care are secvența nucleotidică prezentată în serv. nr. 5, cu excepția faptului că una sau mai multe nucleotide sunt adăugate, deletate sau substituite. Acest ADN este introdus într-un vector recombinant, care are o structură prezentată în fig. 1 sau 3, şi care poate să exprime, în celula gazdei, o polipeptidă având activitate piruvat ortofosfat dikinazică, stabilă la temperaturi joase. Invenția prezintă un procedeu de transformare a unei plante de *Flaveria bidentis* sau porumb, pentru atribuirea stabilității la temperaturi scăzute, procedeu în care, în calitate de agent transformator, este folosit vectorul recombinant, definit mai sus.

Revendicări: 7
Figuri: 3

---

(11) 118451 B

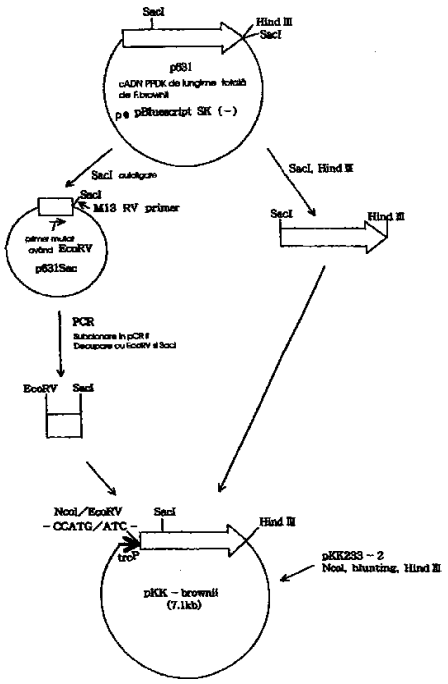

Fig. 1

(11) 118452 B1 *(51)* **C 12 Q 1/02** *(21)* 145730 *(22)* 09.02.1989 *(30)* 10.02.1988 US 07/154.206 *(42)* 30.05.2003//5/2003 *(86)* US 89/00462 09.02.1989 *(87)* WO 89/07654 24.08.1989 *(56)* US 4980281; 5688655
(71) Housey M. Gerard, New York 10032, US (73) Housey M. Gerard, New York 10032, US (72) Housey M. Gerard, New York 10032, US (74) Rominvent S.A., Bucureşti (54) **METODĂ DE DETERMINARE A CARACTERULUI UNEI SUBSTANŢE, DE INHIBITOR SAU ACTIVATOR AL UNEI PROTEINE**

(57) Invenţia se referă la o metodă de determinare a caracterului unei substanţe, de inhibitor sau activator al unei proteine, şi are aplicabilitate în domeniul terapiei genice. Metoda conform invenţiei constă în aceea că proteina produsă de o celulă determină o modificare reactivă a unei caracteristici de fenotip diferită de nivelul de producere a proteinei în celula ca atare şi cuprinde următoarele etape: a) asigurarea unei prime linii de celule care produce proteina şi prezintă răspunsul fenotipic la proteină; b) asigurarea unei a doua linii de celule care produce proteina la un nivel mai scăzut decât prima linie de celule sau nu produce deloc proteină şi care prezintă răspunsul fenotipic la proteină într-un grad mai scăzut sau deloc; c) incubarea substanţei cu prima şi a doua linie de celule; şi d) compararea răspunsului fenotipic al primei linii de celule, la substanţă, cu răspunsul fenotipic al celei de-a doua linii de celule, faţă de substanţă.

Revendicări: 22
Figuri: 7

---

(11) 118453 B1 *(51)* **C 12 P 7/08**; C 12 G 3/12; C 07 C 31/08 *(21)* 98-00584 *(22)* 27.02.1998 *(42)* 30.05.2003// 5/2003 *(56)* WO 08/01154; RO 117112
(71) Mandravel Ioan, Bucureşti, RO; Drăgan Arald, Fălticeni, RO; Florea Minodor, Bucureşti, RO (73) Mandravel Ioan, Bucureşti, RO; Drăgan Arald, Fălticeni, RO; Florea Minodor, Bucureşti, RO (72) Mandravel Ioan, Bucureşti, RO; Drăgan Arald, Fălticeni, RO; Florea Minodor, Bucureşti, RO (54) **PROCEDEU DE OBŢINERE A ALCOOLULUI ETILIC**

(57) Invenţia se referă la un procedeu continuu de obţinere a alcoolului etilic, care constă în aceea că soluţiile zaharoase, obţinute prin prelucrarea materiilor prime disponibile, se supun fermentaţiei alcoolice, în flux continuu, prin dozarea soluţiilor zaharoase, a elementelor nutritive necesare microorganismelor, a substanţelor necesare reglării *p*H-ului şi optimizării procesului de fermentaţie, precum şi a materialului biologic ce se recirculă, în vederea menţinerii unei concentraţii constant ridicate, de celule active, şi care, în condiţiile de temperatură de 30...45^{0}C, presiune atmosferică, menţinute în reactorul de fermentaţie, determină realizarea unei producţii de 70...90 g alcool etilic/h şi l/ reactor, şi a cărui concentraţie, în reactorul de fermentaţie, se menţine sub limita de inhibare cunoscută, pentru

(11) 118453 B1
activitatea bacteriilor folosite, prin extragerea continuă a unei părţi din masa de fermentaţie, care se trimite la un evaporator sub vid, care funcţionează la presiune remanentă de 50... 250 mm Hg, de unde alcoolul evaporat împreună cu o parte din apă se condensează, obţinându-se un alcool etilic brut, cu o concentraţie de 15...25%, ce se trimite la rectificare, în vederea obţinerii alcoolului etilic, produs finit, iar soluţia epuizată de alcool etilic se recirculă, după o decantare prealabilă, în reactorul de fermentaţie, deoarece conţine material bioactiv şi substanţe zaharoase nefermentate, şi contribuie, în acelaşi timp, la menţinerea concentraţiei în alcool etilic, în reactorul de fermentaţie, la limita prescrisă.

Revendicări: 2
Figuri: 1

---

(11) 118454 B *(51)* **C 21 B 9/14** *(21)* 98-00690 *(22)* 05.03.1998 *(41)* 30.09.1999//9/99 *(42)* 30.05.2003// 5/2003 *(56)* CN 1111742; US 5403378
(71) Iancu Niţă, Galaţi, RO (73) Iancu Niţă, Galaţi, RO (72) Iancu Niţă, Galaţi, RO (54) **PROCEDEU DE MĂRIRE A TEMPERATURII AERULUI CALD INSUFLAT ÎN FURNAL**

(57) Invenţia se referă la un procedeu de mărire a temperaturii aerului cald, insuflat în furnal, prin injectare de praf de cărbune în traiectul aerului cald, prin intermediul a 1...2 lănci de injecţie, la care injectarea suplimentară a prafului de cărbune este realizată în camera de amestec a furnalului, prin gura de vizitare a acesteia şi, eventual, şi prin partea inferioară, cărbunele pulverizat fiind adus sub presiune, de la distribuitorul de cărbune pentru gurile de vânt, printr-o conductă, cantitatea de oxigen consumată prin ardere fiind completată corespunzător menţinerii unei proporţii constante cu gazele arse rezultate.

Revendicări: 1
Figuri: 1

(11) 118454 B

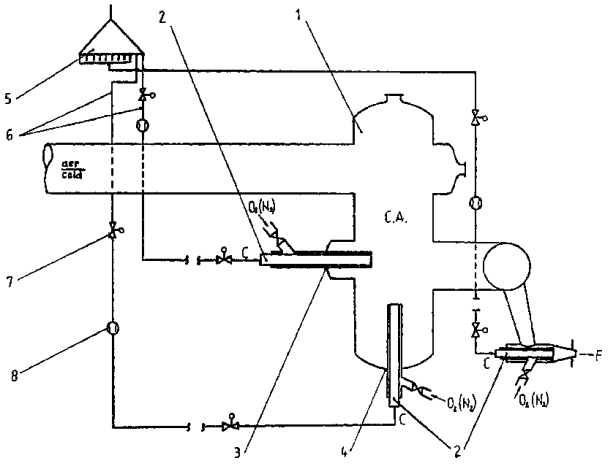

(11) 118455 B *(51)* **C 21 B 9/14** *(21)* 98-00691 *(22)* 05.03.1998 *(41)* 30.09.1999//9/99 *(42)* 30.05.2003// 5/2003 *(56)* RO 81660; 97357; FR 2618795 *(71) Iancu Niță, Galați, RO (73) Iancu Niță, Galați, RO (72) Iancu Niță, Galați, RO (54)* **PROCEDEU ŞI INSTALAȚIE DE PREÎNCĂLZIRE A FLUIDELOR DE COMBUSTIE PENTRU CAUPERE**

(57) Invenția se referă la un procedeu şi la o instalație de preîncălzire a fluidelor de combustie utilizate la caupere, pentru încălzirea aerului insuflat în furnal, fără consum suplimentar de gaze naturale. Procedeul constă în prelucrarea şi valorificarea parțială a căldurii reziduale a gazului brut evacuat din furnal, a gazelor de ardere din camera graterelor şi a aerului cald furnizat de caupere. Instalația de aplicare a procedeului este prevăzută cu nişte schimbătoare de recuperare a căldurii (**1** şi **5**), de diferite forme constructive, montate la partea superioară a furnalului, din nişte schimbătoare (**7**) montate în partea inferioară a camerei grătarelor, nişte schimbătoare (**10** şi **12**) montate în camera de amestec (**8**) şi/sau nişte schimbătoare (**13**) montate în incinta de încălzire (**14**), pusă în legătură cu camera de amestec prin nişte ştuțuri (**15** şi **15'**), şi din două perechi de baterii de schimbătoare pentru cedarea căldurii

(11) 118455 B
de la agentul termic la fluidele de combustie, formate fiecare din câte patru schimbătoare (**18**) pentru preîncălzirea aerului, respectiv - din alte patru schimbătoare (**19**) pentru preîncălzirea gazului de combustie, schimbătoare racordate la o rețea de conducte prin care circulă agentul de transfer termic, de exemplu - ulei.

Revendicări: 2
Figuri: 1

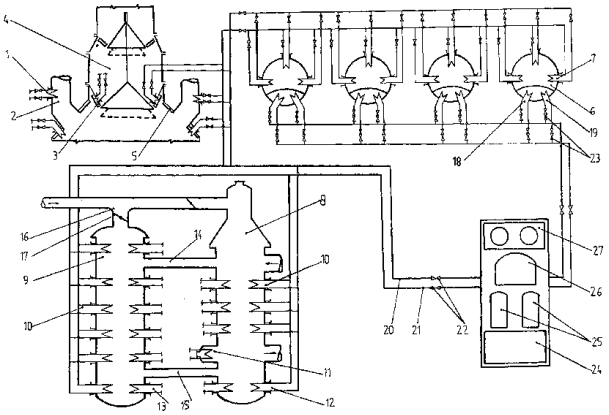

(11) 118456 B *(51)* **C 22 C 9/00**; C 22 C 1/05; C 22 C 1/08; C 22 C 1/10; B 22 F 3/12; F 16 C 33/16 *(21)* a 2001 00692 *(22)* 16.12.1999 *(30)* 16.12.1998 AU PP 77 39 *(41)* 29.03.2002//3/2002 *(42)* 30.05.2003//5/2003 *(86)* AU 99/01115 16.12.1999 *(87)* WO 00/36169 22.06.2000 *(56)* FR 2734669 *(71) Victorian Rail Track, Melbourne, AU; He Da Hai, Caulfield South, AU; Manory Rafael R., Brighton, AU (73) Victorian Rail Track, Melbourne, AU; He Da Hai, Caulfield South, AU; Manory Rafael R., Brighton, AU (72) He Da Hai, Caulfield South Victoria, AU; Manory Rafael R., Brighton Victoria, AU; Grady Norman J., Melbourne, AU; Sinkis Harry, Melbourne, AU; Pacheco Clim, Melbourne, AU (74) Independent Propini Agent, Bucureşti (54)* **MATERIAL COMPOZIT CUPRU-GRAFIT CU REZISTIVITATE ELECTRICĂ REDUSĂ ŞI REZISTENȚĂ LA UZURĂ ÎMBUNĂTĂȚITĂ ŞI PROCEDEU DE OBȚINERE A ACESTUIA**

(57) Invenția se referă la un material compozit, care are o valoare IACS, a conductivității relativă la cupru recopt cu conductivitate 100%, de minimum 40%, obținut prin amestecarea, compactarea şi sinterizarea amestecurilor de pulbere de cupru cu puritate de circa 99,9% cu pulbere de grafit, cuprinzând o matrice de rețea de cupru cu o pluralitate de pori, cel puțin unii dintre aceştia conținând grafit. Procedeul de obținere a materialului compozit cupru-grafit, conform invenției, cuprinde fazele de:

(11) 118456 B

purificare a pulberii de cupru prin recoacerea acesteia într-o atmosferă reducătoare şi curăţarea ei; amestecarea pulberilor de cupru şi de grafit; presurizarea amestecului de pulberi pentru obţinerea unui produs compact; sinterizarea produsului compactat la temperaturi înalte, într-o perioadă de timp caracteristică. Este de preferat ca pulberea de cupru să aibă mărimea particulei mai mică sau de maximum 10 μm, iar pulberea de grafit să aibă un diametru al particulelor de cel mult 5 μm. Condiţiile de compactare se pot realiza cu o presiune cuprinsă între 500 şi 1600 Mpa, timp de 5...10 min. Sinterizarea pulberilor se poate face în forme compacte, la temperaturi între 960 şi 1100°C, sub atmosferă protectoare de H_2 şi N_2, sau prin alt procedeu de încălzire sau presurizare.

Revendicări: 28
Figuri: 1

---

(11) 118456 B

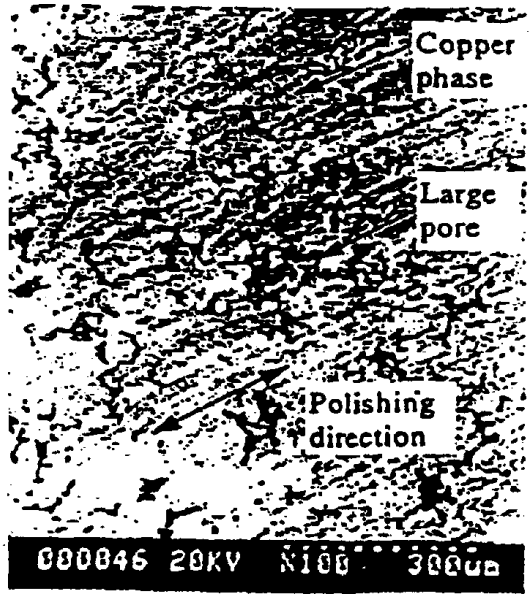

(11) 118457 B *(51)* **C 22 C 38/00** *(21)* 98-01160 *(22)* 09.07.1998 *(30)* 10.07.1997 FR 97 08770 *(41)* 28.01.2000//1/2000 *(42)* 30.05.2003//5/2003 *(56)* US 5853502 *(71) Ascometal (Société Anonyme), Puteaux, FR (73) Ascometal (Société Anonyme), Puteaux, FR (72) Pichard Claude, Malancourt la Montagne, FR (74) Cabinet Enpora S.R.L., Bucureşti (54)* **PROCEDEU ŞI OŢEL PENTRU FABRICAREA UNOR COMPONENTE DIN OŢEL CEMENTAT SAU CARBONITRURAT**

(57) Invenţia se referă la un procedeu şi la un oţel pentru fabricarea unor componente mecanice din oţel, prin care este produs un semifabricat din oţel, şi este realizat ulterior un tratament de cementare sau de carbonitrurare la temperatură înaltă a componentului, compoziţia chimică a oţelului din care este compus componentul, cuprinzând, în greutate: 0,15% ≤ C ≤ 0,35%; Si ≤ 0,6%; Mn + Cr + Ni + Mo ≤ 5%; Al ≤ 0,1%; Cu ≤ 0,5%; 0% ≤ Ti ≤ 0,05%; 0,004% ≤ N ≤ 0,02%; S ≤ 0,15%; P ≤ 0,03%; opţional, până la 0,02% telur, până la 0,04% seleniu, până la 0,07% plumb, până la 0,005% calciu, în rest conţinând fier şi impurităţile rezultate din topire, compoziţia chimică fiind ajustată astfel încât curba Jominy a oţelului testat cu cinci teste Jominy să fie astfel încât: 45 HRC ≤ J_3 ≤ 50 HRC; 39 HRC ≤ J_{11} ≤ 47 HRC; 31 HRC ≤ J_{25} ≤ 40 HRC; iar valorile medii J_{3m}, J_{11m} şi J_{25m} ale celor cinci teste Jominy sunt astfel încât: I J_{11m} - J_{3m} x 14/22 - J_{25m} x 8/22 I ≤ 2,5 HRC şi J_{3m} - J_{15m} ≤ 9 HRC.

Revendicări: 16

---

(11) 118458 B *(51)* **C 25 D 17/02** *(21)* a 2001 00832 *(22)* 20.07.2001 *(41)* 30.07.2002//7/2002 *(42)* 30.05.2003// 5/2003 *(56)* EP 0997557; DD 234448 *(71) Manz Galvano-Tec S.R.L., Bucureşti, RO (73) Manz Galvano-Tec S.R.'L., Bucureşti, RO (72) Jurgen Manz, Wuppertal, DE (54)* **RECIPIENT DIN MATERIAL PLASTIC, CU STRUCTURĂ METALICĂ DE REZISTENŢĂ**

(57) Invenţia se referă la un recipient din material plastic, cu structură metalică de rezistenţă, de exemplu, pentru băi galvanice, constituit din pereţi laterali (**1** şi **2**) solidari cu o placă de fund (**3**), prevăzută cu orificiu de golire (**f**) şi fixată pe patru picioare reglabile (**9**), constând dintr-un suport reglabil (**A**) şi o talpă de susţinere (**12**), prevăzută cu articulaţii sferice (**h**), care rezolvă problema reducerii efectului coroziunii prin aceea că pereţii laterali (**1** şi **2**) sunt asamblaţi la partea superioară a recipientului, cu nişte rame de întărire (**4** şi **5**), perpendiculare pe aceştia, asamblarea fiind realizată prin nişte canale frezate (**a**) situate în lungul ramelor, în care pătrund pereţii laterali, care sunt imobilizaţi prin nişte cordoane de sudură (**b** şi **c**); pe placa de fund, în dreptul orificiului de golire (**f**) de formă ovală, situat în apropierea unuia din pereţii laterali, este prevăzut un dispozitiv de scurgere (**7**), care constă dintr-o cupă (**g**) tot din material plastic, pentru colectarea impurităţilor, continuat cu un ştuţ de golire (**8**), în po-

(11) 118458 B

ziţie perpendiculară faţă de peretele lateral al recipientului, şi dintr-o sită de reţinere (**6**), din material plastic, de aceeaşi formă cu orificiul de golire (**f**) şi plasată peste acesta, iar suportul reglabil (**A**) al picioarelor (**9**) constă dintr-o tijă filetată (**10**), care pătrunde în piciorul (**9**) şi este etanşată împotriva coroziunii cu o piuliţă hexagonală (**11**).

Revendicări: 3
Figuri: 4

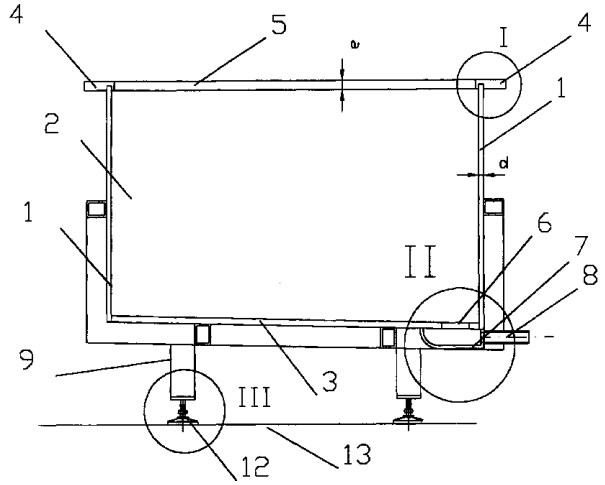

Fig. 1

(11) 118459 B1

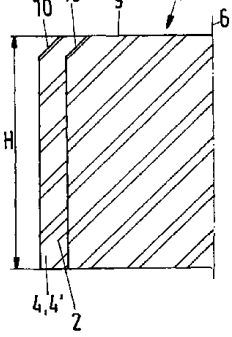

Fig. 2

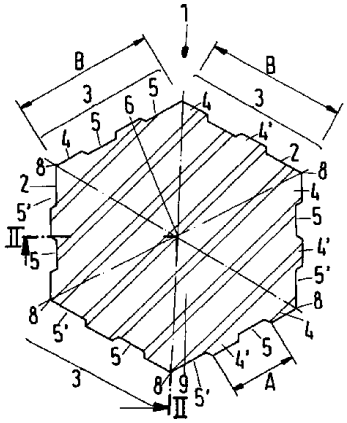

Fig. 1

(11) 118459 B1 *(51)* **E 01 C 5/02** *(21)* 96-02240 *(22)* 06.06.1995 *(30)* 03.06.1994 DE 94 09 076 *(42)* 30.05.2003//5/2003 *(86)* EP 95/02158 06.06.1995 *(87)* WO 95/33889 14.12.1995 *(56)* US-A 5267810; DE-A 3303225 *(71) Kortmann Karl, Schuttorf, DE (73) Kortmann Karl, Schuttorf, DE (72) Kortmann Karl, Schuttorf, DE (74) Rominvent S.A., Bucureşti (54)* **PAVEA DE BETON**

(57) Invenţia se referă la un tip de pavea, confecţionată îndeosebi din beton, şi având, de preferinţă, un contur exterior de formă hexagonală, ale căror suprafeţe laterale (**2**, **102** şi **203**), dispuse faţă în faţă, se reazemă reciproc, cel puţin pe anumite zone, atunci când pavelele sunt pozate pe un strat de fundaţie sau ceva similar, fiecare din suprafeţele laterale (**2**, **102** şi **203**) ale unei pavele hexagonale (**1**, **101** şi **201**) este prevăzută cu nişte profile de contact (**3**, **103**, **104** şi **215**), care permit realizarea etanşeităţii cerute în zona rosturilor de montaj, ce se formează între pavelele hexagonale (**1**, **101** şi **203**), pe suprafeţele laterale (**2**, **102** şi **203**), se poate prevedea, în afara decupărilor (**105** şi **106**) şi/sau un nut continuu (**205**) cu un traseu orizontal, prin care se îmbunătăţesc stabilitatea îmbinărilor şi etanşeitatea în zona rosturilor de montaj contra pătrunderii unor impurităţi dăunătoare.

Revendicări: 21
Figuri: 41

(11) 118460 B *(51)* **E 01 C 23/07**; G 01 B 7/00 *(21)* 93-00985 *(22)* 14.07.1993 *(41)* 30.06.2000//6/2000 *(42)* 30.05.2003//5/2003 *(56)* RO 96578; 85585; US 4473319 *(71) Direcţia Regională Drumuri şi Poduri, Iaşi, RO (73) Direcţia Regională Drumuri şi Poduri, Iaşi, RO (72) Crăciunescu Paul, Iaşi, RO (54)* **METODĂ ŞI ECHIPAMENT PENTRU INVESTIGAREA ELEMENTELOR GEOMETRICE ALE CĂILOR RUTIERE**

(57) Invenţia se referă la o metodă şi la un echipament de investigare a elementelor geometrice ale căilor rutiere. Metoda conform invenţiei constă în adaptarea, pe un mijloc de transport, a unui echipament de investigare a elementelor geometrice ale căii rutiere, echipament ce realizează sesizarea deviaţiilor unghiulare ale suprafeţelor căilor rutiere, înregistrarea valorilor măsurate şi efectuarea unei prelucrări mecanice a acestora, transformarea deplasărilor unghiulare în semnale electrice, prelucrarea electronică a semnalelor prin multiplexare şi conversie analog-digitală, şi furnizarea de date cuprinzând informaţii referitoare la traiectoria căii rutiere, la un interval echidistant metric, prestabilit, corespunzător cadenţei de efectuare a măsurătorilor. Echipamentul conform invenţiei are în alcătuire un subansamblu de măsurare unidirecţională, prevăzut

(11) 118460 B

cu nişte traductori giroscopici (**1**), pentru sesizarea deviaţiilor unghiulare ale suprafeţei unei căi rutiere, valorile măsurate fiind prelucrate mecanic cu ajutorul unor traductori potenţiometrici de deplasare unghiulară (**3**), ce transformă deplasările unghiulare în semnale electrice, ce sunt prelucrate electronic, prin multiplexare şi conversie analog-digitală, în cadrul unei interfeţe (**5**), datele cuprinzând informaţii referitoare la traiectoria căii rutiere, fiind apoi transferate, în vederea stocării lor, în memoria unui microcalculator (**6**).

Revendicări: 3
Figuri: 5

Fig. 1

---

(11) 118461 B *(51)* **E 04 B 1/64**; E 04 F 13/10 *(21)* 98-01620 *(22)* 26.11.1998 *(41)* 30.07.1999//7/99 *(42)* 30.05.2003//5/2003 *(56)* RO 103634; 74860; 75890 *(71) Drăgan Dan, Baia Mare, RO (73) Drăgan Dan, Baia Mare, RO (72) Drăgan Dan, Baia Mare, RO (54)* **PLACĂ HIDROIZOLATĂ**

(57) Invenţia se referă la o placă hidroizolată, utilizată pentru placarea pereţilor interiori, pereţilor exteriori şi a pardoselilor la construcţiile civile şi industriale. Placa hidroizolată, conform invenţiei, este alcătuită dintr-o placă (**1**) din lemn, protejată, pe una din feţele sale şi pe cele patru margini laterale, cu un strat hidroizolant (**2**) realizat din deşeuri de mase plastice dizolvate într-un diluant uzual, în proporţie de 1:5, iar cea de a doua faţă este protejată cu un strat de aderenţă (**3**), aplicat în două faze şi realizat dintr-un amestec de silicat de sodiu lichid, apă şi ciment, în proporţie de 2:3:4.

Revendicări: 1
Figuri: 2

(11) 118461 B

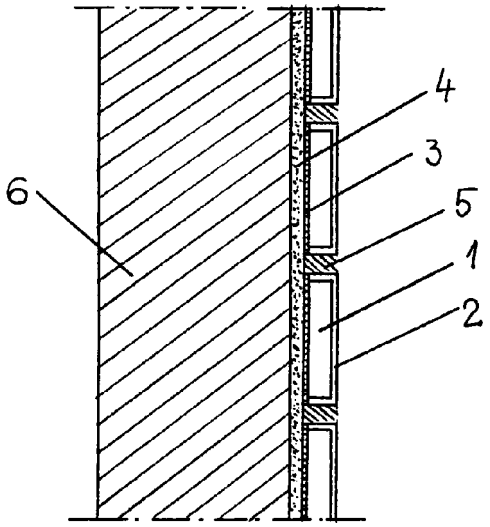

Fig. 1

---

(11) 118462 B1 *(51)* **E 04 B 2/68** *(21)* 95-00236 *(22)* 10.08.1993 *(30)* 11.08.1992 US 07/928.268 *(42)* 30.05.2003//5/2003 *(86)* US 93/07445 10.08.1993 *(87)* WO 94/04768 03.03.1994 *(56)* US 4532745; DE 2436575; US 5038541; 4731971; CA 826584; US 4461130 *(71) Salahuddin M. Fareed, Marlboro, New Jersey, US (73) Salahuddin M. Fareed, Marlboro, New Jersey, US (72) Salahuddin Fareed M., Marlboro, New Jersey, US (74) Rominvent S.A., Bucureşti (54)* **CONSTRUCŢIE MODULARĂ DE PERETE IZOLANT TERMIC, PROCEDEU DE REALIZARE A CONSTRUCŢIEI ŞI COFRAJ PENTRU APLICAREA PROCEDEULUI**

(57) Invenţia se referă la o construcţie modulară de perete izolant termic, cuprinzând stâlpi verticali din beton, distanţaţi, grinzi de beton, orizontale (**14**), intersectate cu stâlpii, şi blocuri izolante (**50** şi **60**), ocupând practic tot spaţiul dintre stâlpi şi grinzi. Construcţia peretelui include nişte cilindri verticali din beton (**8** şi **10**), distanţaţi între ei, conectaţi cu grinzile orizontale din beton (**14** şi **100**). Construcţia mai cuprinde cel puţin o reţea de bare (**42** şi **28**), localizate central, uniform, în fiecare stâlp şi grindă, verticale şi orizontale, fiind adiacente în punctul lor de intersecţie. Grinzile orizontale (**14**) sunt prevăzute cu consolă, pentru susţinerea traverselor sau grinzilor de lemn ale planşeului sau acoperişului, precum şi a blocurilor izolante (**50** şi **60**) în care

(11) 118462 B1

sunt practicate golurile cilindrice, în care se toarnă beton pentru realizarea stâlpilor cilindrici verticali (**8** şi **10**). Procedeul include construirea unor stâlpi (**10** şi **300**) şi grinzi (**14** şi **100**) din beton, care formează ansambluri ce cuprind blocuri izolante, cu ajutorul unor cofraje şi armături, în care se toarnă beton, într-o etapă practic continuă, pentru obţinerea structurii unitare complete.

Revendicări: 11
Figuri: 46

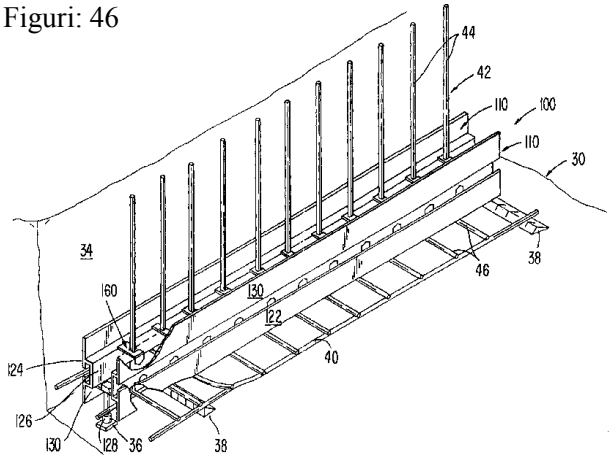

Fig. 1

(11) 118463 B

perete, de formă tubulară, alungită, care au pereţi interiori (**12**, **13**, **14**, **21**, **29** şi **32**) pentru a crea compartimentele (**15**, **16**, **22**, **23**, **30** şi **33**) necesare pentru turnarea betonului (**39**) şi injectarea izolaţiei (**38**) sau care conţin betonul (**39**) şi izolaţia (**38**) înainte de interblocare.

Revendicări: 13
Figuri: 19

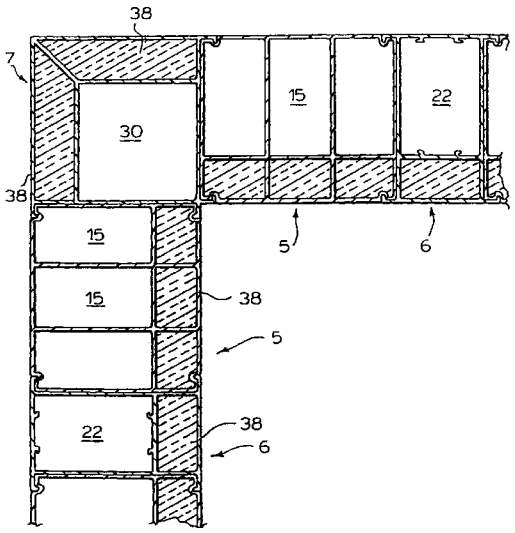

Fig. 2

(11) 118463 B *(51)* **E 04 B 2/86**; E 04 B 5/08 *(21)* 98-01342 *(22)* 28.02.1997 *(30)* 29.02.1996 CA 2,170,681 *(41)* 30.03.1999//3/99 *(42)* 30.05.2003//5/2003 *(86)* CA 97/00135 28.02.1997 *(87)* WO 97/32095 04.09.1997 *(56)* WO 9500724; FR 2107725; 2721054; WO 9428262 *(71) Royal Building Systems (CDN) Limited, Woodbridge, Ontario, CA (73) Royal Building Systems (CDN) Limited, Woodbridge, Ontario, CA (72) de Zen Vittorio, Woodbridge, Ontario, CA (74) Cabinet Enpora S.R.L., Bucureşti (54)* **ELEMENT EXTRUDAT PENTRU PERETE IZOLAT ŞI STRUCTURI DE PERETE IZOLAT, REALIZATE CU ACESTA**

(57) Invenţia se referă la un element pentru perete izolat şi structuri de perete izolat, realizate cu acesta. Elementul extrudat termoplast, vertical, este legat împreună cu altele asemenea într-un rând, şi prezintă un rând de compartimente (**15**, **22** şi **30**) adaptate pentru turnarea betonului (**39**), ce se extind pe lungimea structurii de perete, şi un rând de compartimente (**16**, **23** şi **33**) destinate materialului izolant (**38**), ce se extind de asemenea pe lungimea peretelui, alăturate şi paralele cu rândul de compartimente pentru turnarea betonului (**15**, **22** şi **30**), care atunci când sunt umplute cu beton (**39**) şi, respectiv, sunt injectate cu izolaţia (**38**), aceasta este poziţionată pentru a opri transferul de căldură prin perete. De asemenea, invenţia se referă la elemente noi extrudate termoplaste, de formare a structurii de

(11) 118464 B *(51)* **E 04 F 11/04** *(21)* 99-00178 *(22)* 15.02.1999 *(41)* 30.07.1999//7/99 *(42)* 30.05.2003//5/2003 *(56)* EP 0092568 *(71) Răstău D. Daniel, Râmnicu Vâlcea, RO (73) Răstău D. Daniel, Râmnicu Vâlcea, RO (72) Răstău D. Daniel, Râmnicu Vâlcea, RO (54)* **SCARĂ CU ROTAŢIE CONTINUĂ**

(57) Invenţia se referă la o scară cu rotaţie continuă, destinată construcţiilor de imobile, alcătuită dintr-o rampă de scară (**1**), care se roteşte continuu cu 360°, prinsă rigid, la ambele capete, pe două plăci mobile, circulare (**3** şi **4**), care se rotesc odată cu rampa de scară (**1**), plăcile mobile (**3** şi **4**) se sprijină pe două dispozitive de rulare (**A**), la partea inferioară a plăcii mobile (**3**), este montat un mecanism cu pinioane ce sunt acţionate de un motor electric (**12**).

Revendicări: 2
Figuri: 3

(11) 118464 B

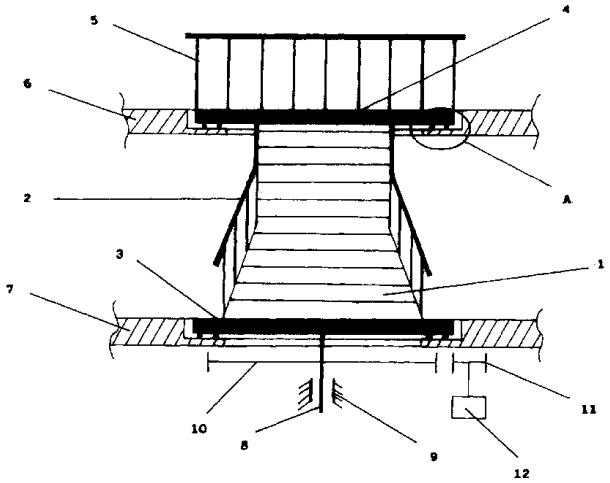

Fig. 1

(11) 118465 B1 *(51)* **E 04 G 7/30** *(21)* 97-00001 *(22)* 24.05.1995 *(30)* 01.07.1994 DE G 94 10 465.4 U *(42)* 30.05.2003//5/2003 *(86)* EP 95/01973 24.05.1995 *(87)* WO 96/01352 18.01.1996 *(56)* FR 2083214 *(71) Krause-Werk GmbH & Co. KG, Alsfeld-Altenburg, DE (73) Krause-Werk GmbH & Co. KG, Alsfeld-Altenburg, DE (72) Krause Gunther, Alsfeld, DE (74) Cabinet Enpora S.R.L., Bucureşti (54)* **CÂRLIG DE LEGĂTURĂ**

(57) Invenţia se referă la un cârlig de legătură pentru schela de construcţie, care realizează o îmbinare detaşabilă între două elemente de construcţie, cârlig solidarizat cu un prim element de construcţie (**BE**) şi aşezat peste o piesă profilată (**B**) a celui de-al doilea element de construcţie, suprapunându-se, parţial, peste piesa profilată (**B**) şi blocând-o. Cârligul de legătură, în secţiunea transversală (**10**), este realizat sub forma unei piese (**1**) cu gol interior, piesă prevăzută cu două aripi (**11**) ce au suprafeţe plane, paralele şi distanţate una faţă de cealaltă, blocând un zăvor de siguranţă (**2**) de formă plată, care se poate prinde de o piesă profilată (**B**) atunci când zăvorul de siguranţă (**2**) este balansat sau culisat între aripi (**11**), blocând secţiunea (**A**) piesei profilate (**B**) într-o fereastră (**13**) a cârligului de legătură, fereastră ce este practicată în aripile (**11**)

(11) 118465 B1

care sunt legate printr-o talpă (**12**) profilată astfel încât să formeze o suprafaţă de aşezare (**12a**) situată perpendicular pe secţiunea transversală (**10**) a piesei (**1**), cu gol interior, iar suprafeţele aripilor (**11**), faţă de această suprafaţă, realizează o fixare a cârligului de legătură pe primul element de construcţie (**BE**).

Revendicări: 14
Figuri: 6

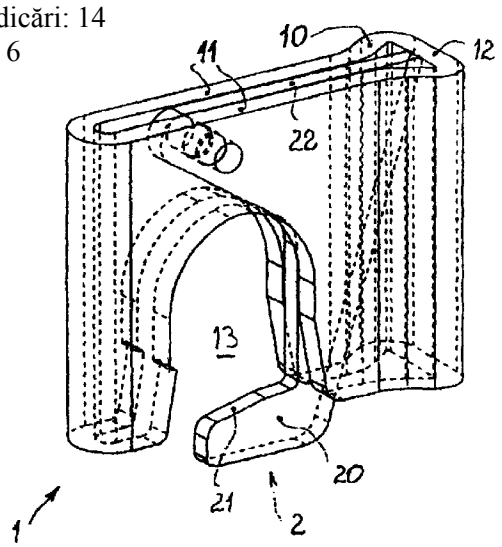

Fig. 1

(11) 118466 B1 *(51)* **E 04 H 1/14**; G 09 F 15/00 *(21)* 98-01420 *(22)* 25.03.1997 *(30)* 25.03.1996 NL 1002703; 24.09.1996 NL 1004103 *(42)* 30.05.2003//5/2003 *(86)* EP 97/01554 25.03.1997 *(87)* WO 97/36071 02.10.1997 *(56)* US 4961294; FR 2337528; 1162335; US 5182883 *(71) Koninklijke Ptt Nederland N.V., Groningen, NL (73) Koninklijke Ptt Nederland N.V., Groningen, NL (72) Wolters Theodorus Bernardus, an Delft, NL; Gardien Guido Ignatius Bernardus, Best, NL (74) Rominvent S.A., Bucureşti (54)* **TERMINAL PUBLIC**

(57) Invenţia se referă la un terminal public, a cărui carcasă este formată din nişte tronsoane (**4**, **5** şi **6**) ale unui element tubular extrudat, care au în secţiune forma unui segment de cerc, tronsoanele fiind extinse vertical şi prinse unul de celălalt prin intermediul unor elemente de conexiune (**10**), pentru a forma un cilindru, al cărui interior formează un spaţiu rectangular. Fiecare tronson este realizat astfel încât să poată fi fixat la un soclu de bază, prin intermediul unor tije de legătură (**8**). Tronsoanele (**4**, **5** şi **6**) încadrează unităţile de procesare (**7**) în partea din spate şi în părţile laterale ale cilindrului, iar spaţiul gol interior se poate folosi pentru izolarea termică a echipamentului încorporat.

Revendicări: 4
Figuri: 4

(11) 118466 B1

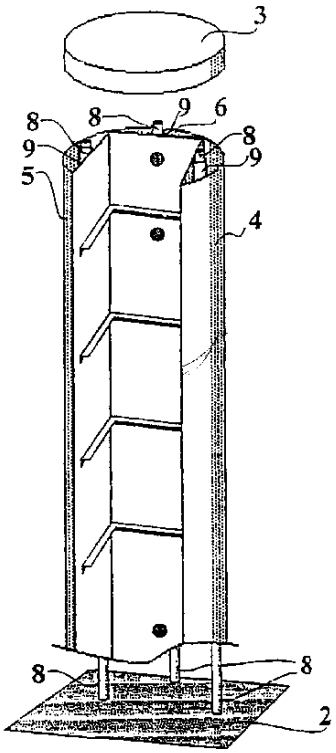

Fig. 2

(11) 118467 B *(51)* **E 04 H 4/00**; B 32 B 27/06 *(21)* a 2001 01103 *(22)* 05.10.2001 *(41)* 30.04.2002//4/2002 *(42)* 30.05.2003//5/2003 *(56)* RO 84725; 116179; 113472 *(71) S.C. Avi S.R.L., Craiova, RO (73) S.C. Avi S.R.L., Craiova, RO (72) Nedelcuţ Daniel, Craiova, RO; Popa Ovidiu, Craiova, RO; Popa Dragoş, Craiova, RO (54)* **PISCINĂ DIN RĂŞINI POLIESTERICE NESATURATE, ARMATE CU FIBRE DE STICLĂ, ŞI PROCEDEU DE OBŢINERE A ACESTEIA**

(57) Invenţia se referă la o piscină din răşini poliesterice nesaturate, armate cu fibră de sticlă, şi la un procedeu de realizare a acesteia, de dimensiuni variabile, produsul obţinut putând fi utilizat ca bazine de înot, bazine de stocare produse lichide neagresive, bazine de colectare ape reziduale sau pluviale, bazine de stocare în cadrul liniilor de procesare, în uzine, sau bazine de stocare acoperite sau neacoperite, pentru produse chimice netoxice sau alimentare. Piscina conform invenţiei este constituită din mai multe straturi din fibră de sticlă de tip stratimat şi de tip ţesătură, impregnate cu răşini poliesterice nesaturate de tip ortoftalic şi isoftalic, stabilizată dimensional, rigidizată exterior şi, eventual, izolată termic. Procedeul de realizare a piscinei, conform invenţiei, constă în combinarea optimă a mai multor

(11) 118467 B
procedee de formare: manuală prin contact, prin pulverizare, injecţie sub vid, în variantă cu sac flexibil, presare la temperatură relativ constantă şi proiecţie simultană a amestecului de răşină cu fibră de sticlă tocată.

Revendicări: 10
Figuri: 3

(11) 118468 B1 *(51)* **F 02 B 69/04** *(21)* 99-00914 *(22)* 19.08.1999 *(42)* 30.05.2003//5/2003 *(56)* US 4369751; 4742801 *(71) S.C. Sigma Gaz S.A., Buzău, RO (73) S.C. Sigma Gaz S.A., Buzău, RO (72) Mihăilescu Bogdan, Buzău, RO; Popa Marian, Buzău, RO; Mihăilescu Florin Constantin, Buzău, RO (54)* **INSTALAŢIE DE ALIMENTARE ALTERNATIVĂ CU COMBUSTIBIL A AUTOVEHICULELOR**

(57) Invenţia se referă la o instalaţie de alimentare alternativă cu combustibil a motoarelor cu ardere internă, utilizată pentru propulsarea vehiculelor. Instalaţia conform invenţiei este alcătuită dintr-un rezervor (**1**) de gaz petrolier lichefiat, faza lichidă, prevăzut cu o valvă (**2**) multifuncţională, acţionată printr-un sesizor (**4**), de la o centrală (**A**) de comandă electronică, şi care îi asigură umplerea prin intermediul unei prize de încărcare (**3**), şi se pune în legătură, printr-o conductă de presiune pe care se află o supapă (**5**) acţionată electric de centrala (**A**) de comandă electronică, cu un reductor-vaporizator (**6**) prevăzut cu o supapă (**7**) acţionată electric de centrala (**A**) de comandă electronică, în interiorul căruia, datorită unui circuit de răcire (**B**), gazul lichefiat, din faza lichidă, trece în fază gazoasă, şi printr-o conductă, opţional, printr-un regulator (**8**)

(11) 118468 B1

de debit, un şurub (**9**) de reglaj, ajunge la un mixer (**10**), la care într-o parte se leagă un aparat de măsură (**12**) a debitului de aer şi un filtru (**11**) de aer, iar în cealaltă parte se leagă la un motor (**C**) aflat atât în legătură cu un rezervor (**E**), cât şi, opţional, cu un sesizor (**14**) *lambda*, acţionat electric de centrala (**A**) de comandă electronică.

Revendicări: 3
Figuri: 2

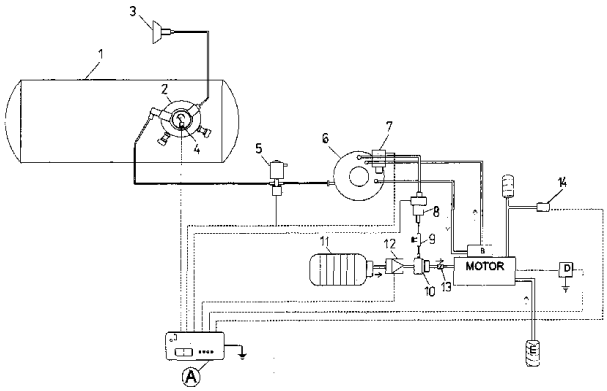

Fig. 1

(11) 118469 B1 *(51)* **F 02 D 41/20**; F 02 D 41/30; H 01 F 7/18; F 02 M 51/06 *(21)* 94-00752 *(22)* 05.05.1994 *(42)* 30.05.2003//5/2003 *(56)* EP 0272946; US 5040514 *(71) S.C. Electrometal S.A., Oradea, RO (73) S.C. Electrometal S.A., Oradea, RO (72) Gergely Emeric, Oradea, RO (54)* **DISPOZITIV ELECTRONIC PENTRU ACŢIONAREA POMPELOR ELECTROMAGNETICE DE ALIMENTARE CU COMBUSTIBIL A AUTOVEHICULELOR**

(57) Invenţia se referă la un dispozitiv electronic pentru acţionarea pompelor electromagnetice de alimentare a autovehiculelor cu debit constant de combustibil, destinate funcţionării motoarelor cu ardere internă, dispozitivul cuprinzând un circuit de sesizare a supratensiunilor (**CST**), care furnizează un semnal electric ($\mathbf{V_S}$) funcţie de tensiunea de alimentare ($\mathbf{V_A}$), un stabilizator de tensiune (**ST**) care alimentează, cu o tensiune constantă ($\mathbf{V_{ST}}$), un oscilator (**OSC**) ce generează un semnal ($\mathbf{V_o}$) şi se blochează în cazul creşterii tensiunii de alimentare ($\mathbf{V_A}$), peste o valoare de prag prestabilită ($\mathbf{V_P}$), stare corespunzătoare anulării unui curent ($\mathbf{I_B}$) furnizat bobinei (**B**) electromagnetului, de către un circuit de forţă (**CF**).

Revendicări: 1
Figuri: 3

(11) 118469 B1

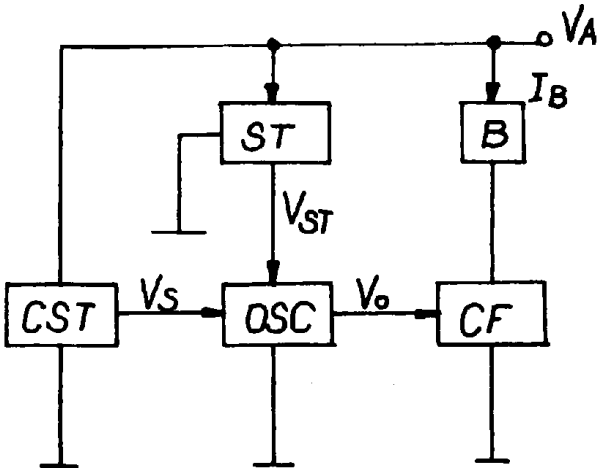

Fig. 1

(11) 118470 B *(51)* **F 02 M 31/12** *(21)* 99-01334 *(22)* 16.12.1999 *(41)* 30.03.2001//3/2001 *(42)* 30.05.2003//5/2003 *(56)* RO 116573 *(71) Vârlan Radu, Galaţi, RO; Moroianu Virgiliu, Brăila, RO; Cîrîc Marin, Brăila, RO (73) Vârlan Radu, Galaţi, RO; Moroianu Virgiliu, Brăila, RO; Cîrîc Marin, Brăila, RO (72) Vârlan Radu, Galaţi, RO; Moroianu Virgiliu, Brăila, RO; Cîrîc Marin, Brăila, RO (54)* **INSTALAŢIE DE PORNIRE RAPIDĂ, LA RECE, A MOTOARELOR CU ARDERE INTERNĂ**

(57) Invenţia se referă la o instalaţie de pornire rapidă, la rece, a motoarelor cu ardere internă, utilizată la autovehiculele rutiere. Instalaţia conform invenţiei are o termorezistenţă (**3**), care este acoperită de un radiator de cupru (**4**) şi este cuplată la bateria de acumulatori (**13**) printr-un contactor (**10**) legat de un releu de timp (**11**) şi un element de semnalizare (**12**), fiind fixată într-o galerie de admisie a amestecului carburant (**2**), prin înfiletare, şi etanşată prin nişte garnituri (**5**) strânse cu o piuliţă (**6**).

Revendicări: 1
Figuri: 2

(11) 118470 B

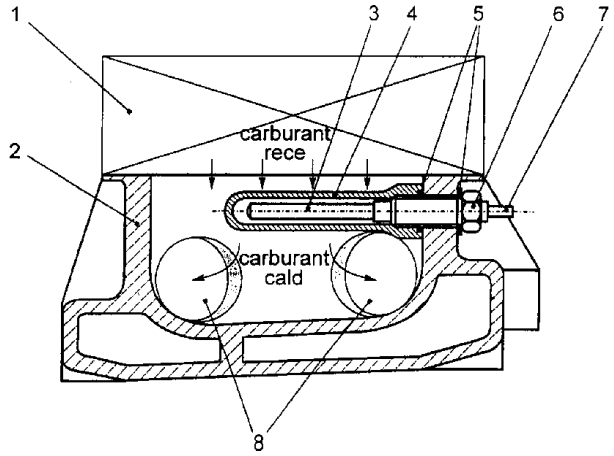

Fig. 2

(11) 118471 B

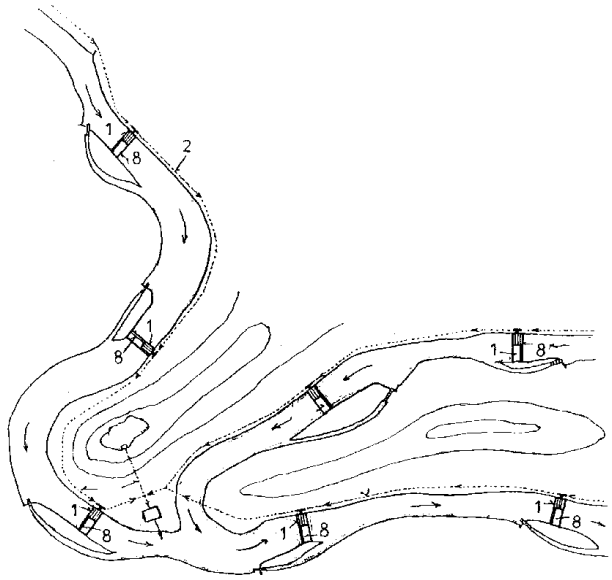

Fig. 1

(11) 118471 B *(51)* **F 03 B 13/08** *(21)* 94-00377 *(22)* 09.03.1994 *(41)* 30.06.2000//6/2000 *(42)* 30.05.2003//5/2003 *(56)* FR 2395406; US 4149092 *(71) Cuculescu Evghenie, Bucureşti, RO (73) Cuculescu Evghenie, Bucureşti, RO (72) Cuculescu Evghenie, Bucureşti, RO (54)* **INSTALAŢIE HIDROELECTRICĂ, ECOLOGICĂ**

(57) Invenţia este destinată amenajării râurilor în cascadă de trepte joase, ce conservă fondul biologic, teritoriul şi folosinţele, apărându-le de viituri, eroziuni, secetă, îngheţ. Instalaţia cuprinde: stavile clapetă (**8**) pentru descărcarea viiturilor şi a aluviunilor; transformatoare (**1**), turbine şi pompe, ce captează energia cascadei şi o transformă în energie de mare presiune, alimentând o conductă (**2**), ce debuşează la o centrală hidroelectrică comună (**3**), astfel încât echipamentul electric este în afara acţiunii viiturii. Invenţia prezintă şi variante de captare a energiei mareelor, valurilor şi a vânturilor.

Revendicări: 5
Figuri: 5

(11) 118472 B *(51)* **F 03 D 5/00** *(21)* 99-01170 *(22)* 03.11.1999 *(41)* 28.02.2001//2/2001 *(42)* 30.05.2003//5/2003 *(56)* FR 2472043; CH 655157 *(71) Feier Ioan Viorel, Timişoara, RO (73) Feier Ioan Viorel, Timişoara, RO (72) Feier Ioan Viorel, Timişoara, RO (54)* **INSTALAŢIE TIP CARACATIŢĂ PENTRU CAPTAREA ENERGIEI EOLIENE**

(57) Invenţia se referă la o instalaţie tip caracatiţă pentru captarea energiei eoliene. Instalaţia conform invenţiei este prevăzută cu un tub (**1**) pentru captarea curentului de aer din exterior, care este dirijat prin nişte tuburi (**2** şi **3**) intermediare şi un sistem de reglare a debitului (**4**) către alte tuburi (**6**, **7** şi **8**), la baza căruia, se află o turbină eoliană cu pale (**9**). Rotaţia de la arborele turbinei poate fi utilizată în diverse scopuri.

Revendicări: 1
Figuri: 4

(11) 118472 B

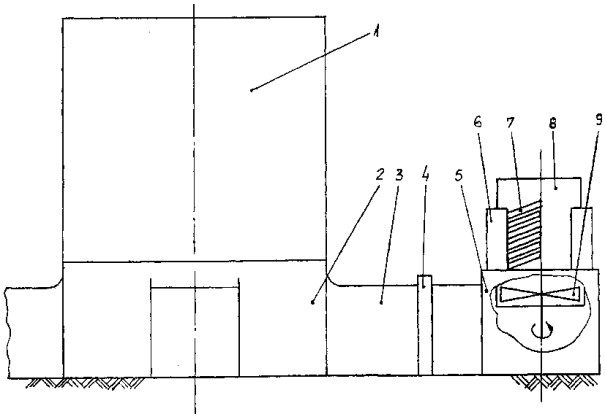

Fig. 4

(11) 118473 B *(51)* **F 04 B 9/00**; F 04 B 35/00 *(21)* 99-00856 *(22)* 28.07.1999 *(41)* 28.02.2000//2/2000 *(42)* 30.05.2003//5/2003 *(56)* FR 2175029; GB 1342285 *(71) Trăilă Angel, Craiova, RO (73) Trăilă Angel, Craiova, RO (72) Trăilă Angel, Craiova, RO (54)* **POMPĂ PENTRU FLUIDE VEHICULATE ÎN CIRCUIT ÎNCHIS**

(57) Invenția se referă la o pompă pentru vehicularea în circuit închis a unor fluide toxice chimic sau biologic, a unor fluide contaminate biologic, chimic sau radioactiv, precum şi a unor fluide cu potențial exploziv la contactul cu aerul. Pompa este alcătuită dintr-un cilindru (**1**) conectat la capetele sale cu o conductă de aspirație (**16**) şi cu o conductă de refulare (**12**), prin intermediul unor corpuri-racord (**2**) în care sunt montate nişte supape de sens (**A**, **B**, **C** şi **D**). Într-un alezaj longitudinal (**a**) al cilindrului (**1**), este introdus un piston liber (**20**), realizat din două pastile (**m**) din teflon şi un miez feromagnetic (**l**), care este antrenat în mişcare rectilinie de acțiunea câmpurilor unor magneți permanenți (**21**). Magneții permanenți (**21**) sunt montați pe un cadru mobil (**22**) ce se deplasează pe nişte tije de ghidare (**23**), fiind antrenat printr-un mecanism bielă (**28**) - manivelă (**30**), de un moto-reductor (**31**), capătul bielei (**28**) fiind articulat pe cadrul mobil (**22**).

Revendicări: 1
Figuri: 3

(11) 118473 B

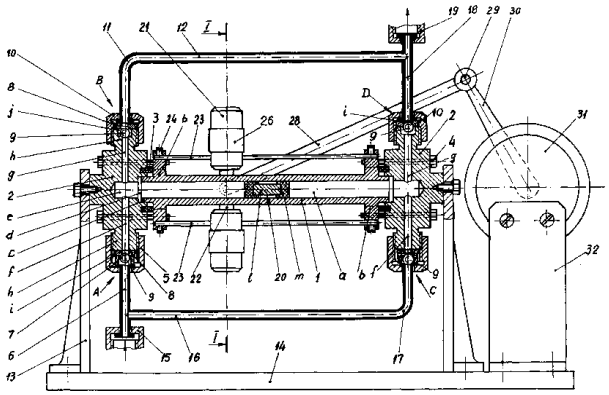

Fig. 1

(11) 118474 B *(51)* **F 04 F 5/00** *(21)* a 2000 00935 *(22)* 28.09.2000 *(41)* 28.12.2001//12/2001 *(42)* 30.05.2003//5/2003 *(56)* US 4865518; 5133324 *(71) Sfartz Pincu Aron, Oneşti, RO; Pordea Viorel, Bucureşti, RO (73) Sfartz Pincu Aron, Oneşti, RO; Pordea Viorel, Bucureşti, RO (72) Sfartz Pincu Aron, Oneşti, RO; Pordea Viorel, Bucureşti, RO (54)* **EJECTOR-EDUCTOR**

(57) Invenția se referă la un ejector-eductor, destinat transportului fluidelor cu presiune mai mică, cu ajutorul unor fluide motoare, cu presiune de lucru mai mare. Ejector-eductorul, conform invenției, este constituit dintr-un corp (**1**) asamblat cu un modul (**2**) de schimb, realizat în mai multe serii de tipodimensiuni, corpul (**1**) având o cameră (**a**) de amestec în care se află un corp (**3**) confuzor, realizat ca piesă independentă, în corpul (**3**) confuzor fiind practicat un canal (**b**) inelar, în care intră un ştift (**5**) cu cap (**c**) sferic, corpul (**3**) confuzor fiind deplasat sau/şi rotit într-un suport (**4**) cu ajutorul unui mâner (**12**) curbat, fixat pe un ax (**7**) şi blocat cu un ştift (**9**) filetat, pentru modificarea dimensiunii unui interstițiu (**j**) prin care se aspiră fluidul antrenat în camera (**k**) de amestec, printr-un racord (**15**) lateral.

Revendicări: 3
Figuri: 3

(11) 118474 B

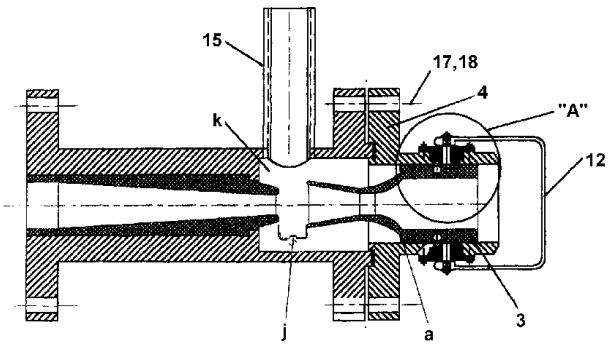

Fig. 1

(11) 118475 B

distribuţie fiind conectate la racordul de retur (**T**), prin nişte orificii calibrate, permiţând amortizarea funcţionării amplificatorului în funcţie de cerinţe, orificiile calibrate fiind realizate în nişte suporturi amovibile (**14**), iar etanşarea lor se face cu nişte inele **O** fixe (**15**), iar sertarul de distribuţie este comandat cu un electromagnet proporţional de forţă (**13**), prescrierea poziţiei de nul a amplificatorului şi aplicarea forţei elastice antagoniste electromagnetului proporţional realizându-se cu ajutorul unui resort elicoidal (**8**), având precomprimarea reglabilă cu un şurub (**1**) blocabil cu o piuliţă (**2**), iar reglarea poziţiei de nul se face şi prin intermediul semnalului electric primit de la servocontrolerul aferent electromagnetului proporţional de forţă (**13**).

Revendicări: 5
Figuri: 2

---

(11) 118475 B *(51)* **F 15 B 3/00** *(21)* 98-00766 *(22)* 23.03.1998 *(41)* 30.05.2002//5/2002 *(42)* 30.05.2003// 5/2003 *(56)* UK 2 051415 *(71) Marin Alexandru, Bucureşti, RO; Vasiliu Nicolae, Bucureşti, RO; Drumea Petrin, Bucureşti, RO (73) Marin Alexandru, Bucureşti, RO; Vasiliu Nicolae, Bucureşti, RO; Drumea Petrin, Bucureşti, RO (72) Marin Alexandru, Bucureşti, RO; Vasiliu Nicolae, Bucureşti, RO; Drumea Petrin, Bucureşti, RO (54)* **AMPLIFICATOR ELECTROHIDRAULIC, PROPORŢIONAL**

(57) Invenţia se referă la un amplificator electrohidraulic, proporţional, care funcţionează la presiuni medii în sistemele de reglare cu dinamică lentă şi medie. Amplificatorul conform invenţiei este alcătuit dintr-un corp (**11**) prevăzut cu un alezaj cilindric, în care se montează un subansamblu (**18**) distribuitor, iar etanşarea subansamblului de distribuţie este asigurată cu nişte inele **O** (**10**), montate în nişte degajări toroidale, practicate în bucşa de distribuţie, blocarea axială a acesteia fiind asigurată cu un inel de siguranţă (**17**) şi cu un inel (**16**) fixat, prin nişte şuruburi (**19**), pe un corp (**11**), iar etanşarea exterioară a amplificatorului este asigurată prin nişte inele **O** (**12** şi **6**), montate în lamajele de capăt practicate în corp şi în degajarea toroidală de pe un taler (**7**) al unui resort (**8**), camerele de capăt ale sertarului de

(11) 118475 B

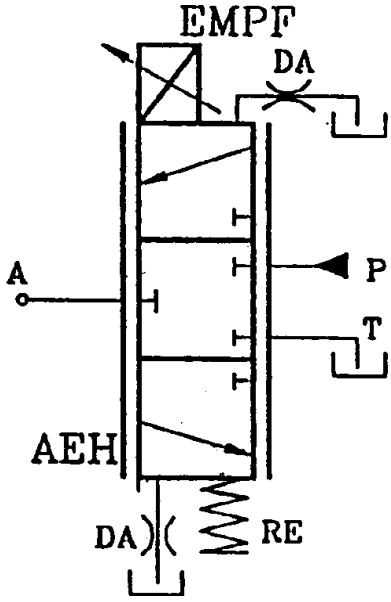

Fig. 1

(11) 118476 B *(51)* **F 16 C 13/00**; B 65 H 27/00; B 29 D 31/00; C 08 L 9/02; D 21 G 1/02 (21) 96-00456 *(22)* 06.03.1996 *(41)* 30.08.1996//8/96 *(42)* 30.05.2003// 5/2003 *(56)* RO 30457; 81111; 87510; EP 0374264 B1; JP 9267413 *(71) S.C. Producţie, Prestări Servicii şi Comerţ "Kristo-SR.L." Sfântu Gheorghe, Sfântu Gheorghe, RO (73) S.C. Producţie, Prestări Servicii şi Comerţ "Kristo-S.R.L." Sfântu Gheorghe, Sfântu Gheorghe, RO (72) Kristo Gyula Andras, Sfântu Gheorghe, RO; Kristo Zoltan, Sfântu Gheorghe, RO (54)* **PROCEDEU PENTRU REALIZAREA ROLELOR CAUCIUCATE**

(57) Invenţia se referă la un procedeu pentru realizarea rolelor cauciucate utilizate la sistemele de acţionare a maşinilor de filat din industria textilă. Procedeul constă în sablarea cu electrocorindon a părţii metalice a rolei, urmată de o degresare, uscare, tratare cu activatori, depunerea stratului de cauciuc sub forma unor pelicule. Depunerea activatorilor se efectuează în două straturi, folosind pentru primul strat un agent de aderizare tip Chemosil 211, de culoare gri, cu următoarele caracteristici tehnice: viscozitate 85 cps, densitate, la 23^{0}C, 0,92 g/ml conţinut de substanţe solide 22% grad de preluare 10 g/dmp, pentru al doilea strat, foloseşte un agent de aderizare tip Chemosil 220, de culoare neagră, cu următoarele caracteristici tehnice: viscozitate

140 cps, densitate, la 23^{0}C, 1,09 g/ml conţinut de substanţe solide 23% grad de preluare 20 g/dmp, peste care se aplică compoziţia stratului de cauciuc, care cuprinde cauciuc sintetic de tip butadienacrilonitrilic, cu conţinut de 38...41% acril-nitril, oxid de zinc, negru de fum, sulfură de tetrametil tiuram, sulf, fenil *beta*-naftilamină, iar vulcanizarea se efectuează la temperatura de 140°C, timp de 10 min.

Revendicări: 1

(11) 118477 B1 *(51)* **F 16 D 27/01** *(21)* 96-00391 *(22)* 23.02.1996 *(42)* 30.05.2003//5/2003 *(56)* US 4572343 *(71) Baciu I. Dan, Avrămeni, RO (73) Baciu I. Dan, Avrămeni, RO (72) Baciu I. Dan, Avrămeni, RO (54)* **AMBREIAJ CU FRICŢIUNE ŞI ACŢIONARE ELECTROMAGNETICĂ**

(57) Invenţia se referă la un ambreiaj cu fricţiune şi acţionare electromagnetică, destinat antrenării mecanismelor care necesită puteri de acţionare reduse. Ambreiajul conform invenţiei este prevăzut cu un miez (**1**) magnetic în formă de **U**, static, pe care este montată o bobină (**2**), miezul (**1**) magnetic în formă de **U** este străbătut de un ax (**3**) motor şi de un ax (**4**) condus, coliniare, care se sprijină pe nişte rulmenţi (**6** şi **7**) montaţi în nişte casete (**8** şi **9**) fixate rigid pe miezul (**1**) magnetic în formă de **U**, pe axul (**3**) conducător este fixată o flanşă (**10**) conducătoare, cu ajutorul unui şurub (**11**) de centrare, care pătrunde într-o alveolă (**a**) practicată în axul (**4**) condus, pe axul (**4**) condus, poate culisa, prin intermediul unor pene (**12** şi **13**), o flanşă (**14**) condusă, a cărei mişcare este limitată cu ajutorul unei siguranţe (**15**), pe flanşa (**10**) conducătoare, montată pe axul (**3**) conducător, este fixat un disc (**16**) rigid, din material nemagnetic, prevăzut cu un disc (**17**) de fricţiune, iar pe flanşa (**14**) condusă, este fixat un disc (**18**) rigid, din material nemagnetic.

Revendicări: 2
Figuri: 2

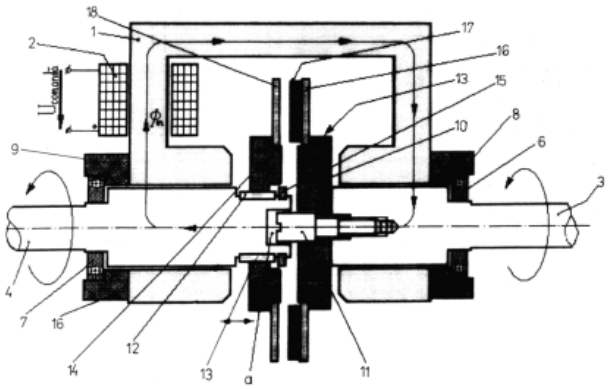

Fig. 1

(11) 118478 B *(51)* **F 16 F 11/00** *(21)* 99-01011 *(22)* 21.09.1999 *(41)* 30.07.2001//7/2001 *(42)* 30.05.2003// 5/2003 *(56)* RO 115713 *(71) Suciu Titus Mircea, Cluj-Napoca, RO (73) Suciu Titus Mircea, ClujNapoca, RO (72) Suciu Titus Mircea, Cluj-Napoca, RO (54)* **SUSPENSIE PENTRU AUTOVEHICULE**

(57) Invenția se referă la o suspensie pentru autovehicule, utilizată pentru preluarea şi amortizarea eforturilor rezultate ca urmare a denivelărilor de pe suprafața drumului. Suspensia are un braț (**1**), a cărui mişcare de rotație este transformată în mişcare de translație a unei tije (**5**), de către angrenajele hipocicloidale formate din nişte pinioane (**3**) şi nişte roți cu dantură interioară (**11**), în lungul axei principale a dispozitivului acționând numai forțe axiale, care comprimă nişte arcuri disc (**12**), a căror aranjare în pachete determină caracteristica elastică şi de amortizare a suspensiei.

Revendicări: 1
Figuri: 4

(11) 118478 B

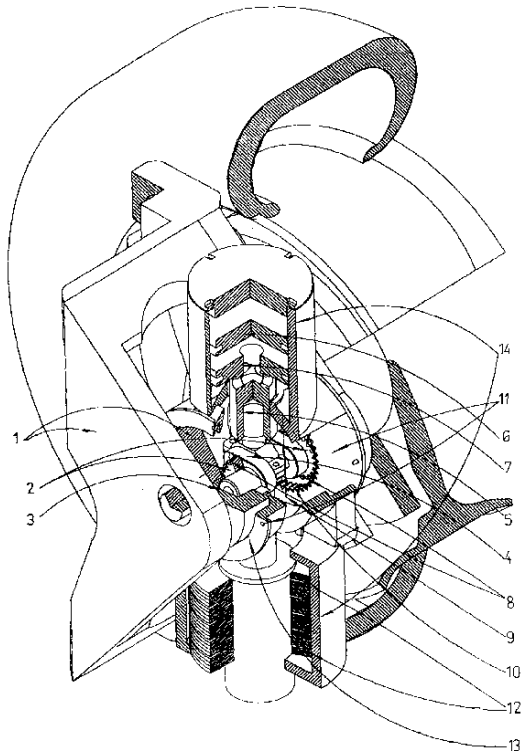

Fig. 4

(11) 118479 B *(51)* **F 16 H 1/26** *(21)* a 2002 00061 *(22)* 24.01.2002 *(41)* 28.06.2002//6/2002 *(42)* 30.05.2003// 5/2003 *(56)* FR 2520828 *(71) Stan Gheorghe, Bacău, RO (73) Stan Gheorghe, Bacău, RO (72) Stan Gheorghe, Bacău, RO (54)* **DISPOZITIV DE PRELUARE A JOCULUI DE ANGRENARE**

(57) Invenția se referă la un dispozitiv de preluare a jocului de angrenare, între flancuri, la angrenajele cinematice de avans, de la maşinile unelte cu comandă numerică. Dispozitivul de preluare a jocului, conform invenției, are un bolț cu excentric (**11**) şi o pastilă (**12**). Prin rotirea bolțului cu excentric (**11**) prin intermediul pastilei (**12**), se produce rotirea, în sensuri opuse, a unor roți dințate (**4** şi **5**), respectiv (**2** şi **3**), până se preia jocul de angrenare, după care, blocarea bolțului excentric (**11**) se realizează cu ajutorul unei piulițe (**13**).

Revendicări: 1
Figuri: 3

(11) 118479 B

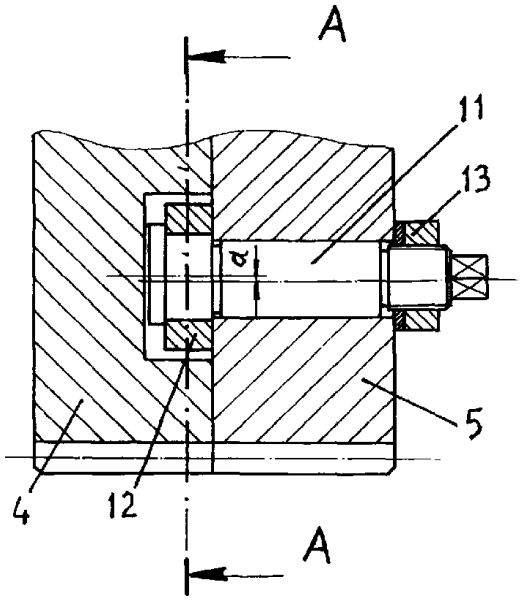

Fig. 2

(11) 118480 B *(51)* **F 16 L 11/12** *(21)* 98-01756 *(22)* 28.12.1998 *(41)* 30.07.1999//7/99 *(42)* 30.05.2003// 5/2003 *(56)* US 4279435 *(71) Societatea Comercială "MMG" S.R.L., Baia Mare, RO (73) Societatea Comercială "MMG" S.R.L., Baia Mare, RO (72) Marinescu Ioan Viorel, Baia Mare, RO; Antal Alexandru, Baia Mare, RO; Florean Victor, Baia Mare, RO; Popoiu Mircea, Baia Mare, RO (54)* **BRANŞAMENT TIPIZAT PENTRU GAZ METAN**

(57) Invenţia se referă la un branşament tipizat pentru gaz metan, destinat reţelei de distribuţie a gazului metan şi utilizat la racordarea consumatorilor de gaze, la conductele stradale subterane de distribuţie, din polietilenă. Branşamentul conform invenţiei, într-o primă variantă de realizare, este prevăzut cu o ţeavă de polietilenă (**1**) poziţionată într-o ţeavă de protecţie (**5**), din oţel, susţinută de un colier (**11**). La partea superioară, ţeava de polietilenă (**1**) este sudată prin electrofuziune, de o piesă de trecere (**4**) montată într-o evazare cilindrică (**d**) a ţevii de protecţie (**5**) şi dotată cu un filet exterior (**c**), în care se racordează un robinet de trecere (**8**). Branşamentul, în cea de-a doua variantă de realizare, conform invenţiei, este prevăzut cu o piesă de trecere (**16**) metalică, dotată cu o porţiune hexagonală (**j**), prin care se sprijină pe ţeava de protecţie (**14**), iar cu un ştuţ filetat (**k**) se racordează la robinetele de trecere (**18**); o bucşă de presare (**17**), din cupru, se răsfrânge la partea superioară, peste buza ţevii din polietilenă (**13**) şi intră într-un canal circular al piesei de trecere (**16**), pentru a realiza etanşarea dintre aceasta şi ţeava din polietilenă (**13**), pe toată lungimea lor de contact.

Revendicări: 2
Figuri: 2

(11) 118480 B

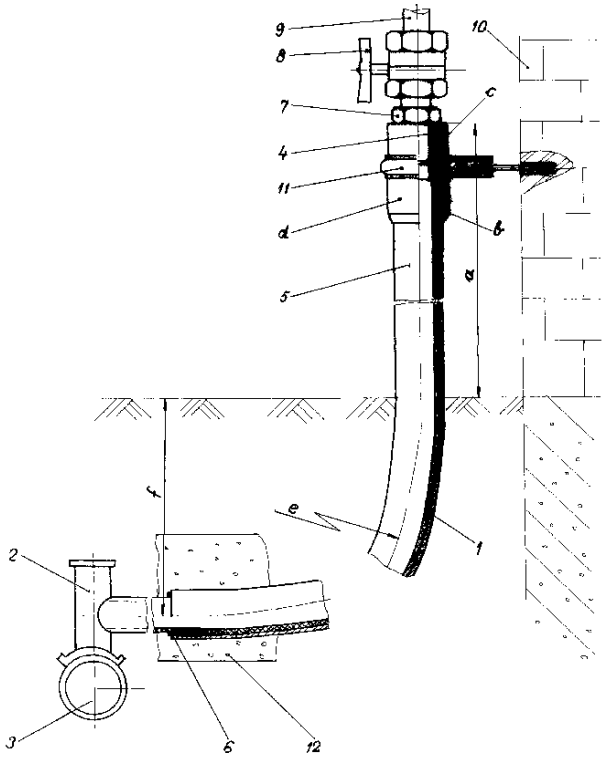

Fig. 1

(11) 118481 B *(51)* **F 16 L 11/12** *(21)* 99-00205 *(22)* 23.02.1999 *(41)* 30.07.1999//7/99 *(42)* 30.05.2003// 5/2003 *(56)* US 4279435 *(71) Precup Mihail, Mediaş, RO; Bucşe Virgil, Mediaş, RO; Moise Cornel, Mediaş, RO (73) Precup Mihail, Mediaş, RO; Bucşe Virgil, Mediaş, RO; Moise Cornel, Mediaş, RO (72) Precup Mihail, Mediaş, RO; Bucşe Virgil, Mediaş, RO; Moise Cornel, Mediaş, RO (54)* **BRANŞAMENT NEANODIC CU FIR DETECTOR**

(57) Invenţia se referă la un branşament neanodic cu fir detector, care se utilizează pentru branşarea consumatorilor la reţelele de distribuţie a gazelor naturale, constituit cu conducte din polietilenă. Branşamentul conform invenţiei este constituit dintr-o conductă (**1**) din polietilenă de înaltă densitate, îmbinată prin electrofuziune cu un electrofiting (**4**) pe care este montat etanş un robinet de branşament (**11**), elemente care sunt introduse într-un tub metalic (**5**), prevăzut cu nişte inele (**3**) de distanţare, ce fixează, la ambele capete, ansamblul, în interiorul tubului, iar în exterior, tubul (**5**) este protejat cu o izolaţie anticorosivă cu polimer (**6**) prevăzut şi cu un fir electric, detector (**7**), care însoţeşte conducta (**1**) pe toată lungimea sa şi care intră, la capăt, într-o bornă electrică (**8**).

Revendicări: 3
Figuri: 2

(11) 118481 B

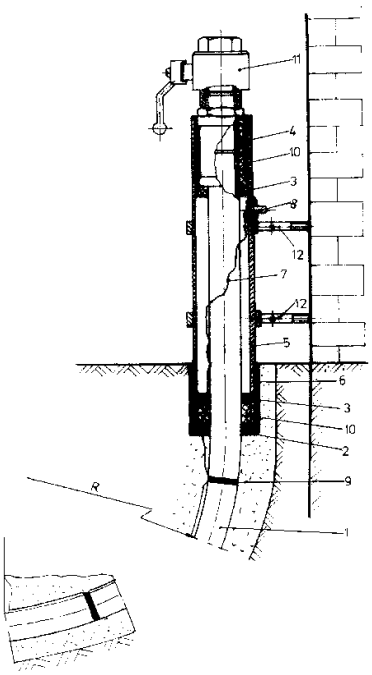

Fig. 1

(11) 118482 B *(51)* **F 16 L 17/035** *(21)* a 2000 01119 *(22)* 15.11.2000 *(41)* 30.05.2001//5/2001 *(42)* 30.05.2003//5/2003 *(56)* US 3659880 *(71) Moldovan Gavriel, Baia Mare, RO (73) Moldovan Gavriel, Baia Mare, RO (72) Moldovan Gavriel, Baia Mare, RO (54)* **RACORD DE GAZE**

(57) Invenţia se referă la un racord de gaze destinat, în special, reţelei de distribuţie a gazului metan, şi utilizat la racordarea, prin intermediul unei conducte din material plastic, a consumatorilor de gaze la conductele stradale de distribuţie. Racordul conform invenţiei este prevăzut cu un corp de niplu (**1**), dotat, la un capăt, cu o porţiune cilindrică exterioară (**h**), iar într-o zonă centrală, cu un umăr circular exterior (**f**) şi cu o bucşă elastică (**2**), dotată, la un capăt, cu un umăr circular interior (**n**), iar la interior, cu un filet (**m**). Între aceste elemente metalice, este montată o conductă din material plastic (**3**), de preferinţă, din polietilenă, asigurarea împotriva desfacerii obţinându-se prin pătrunderea umărului exterior (**f**) în umărul interior (**n**) şi prin blocarea lor în această poziţie. Corpul de niplu (**1**) este prevăzut, la un capăt, cu o porţiune filetată (**a**) urmată de o zonă circulară (**b**), dotată cu nişte frezări tangenţiale şi (**c** şi **d**), şi care se continuă cu un canal circular (**e**).

(11) 118482 B

Pe porţiunea cilindrică (**h**), sunt practicate nişte canale circulare (**i**), delimitate de câte o latură (**j**) perpendiculară pe axa corpului (**1**) şi de câte o latură (**k**) înclinată în raport cu aceeaşi axă. Bucşa elastică (**2**) este prevăzută, dedesubtul umărului circular interior (**n**), cu o degajare circulară interioară (**o**), iar pe înălţimea acesteia şi a umărului circular interior (**n**), cu nişte frezări longitudinale (**p**), care pot fi realizate pe două diametre ortogonale, pentru a da elasticitate menţionatului umăr (**n**).

Revendicări: 4
Figuri: 8

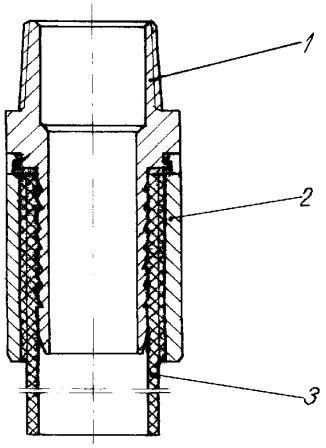

Fig. 1

(11) 118483 B *(51)* **F 25 J 3/06**; F 25 J 5/00 *(21)* 99-01342 *(22)* 18.06.1998 *(30)* 20.06.1997 US 60/050,280; 27.03.1998 US 60/079,680 *(41)* 30.08.2000//8/2000 *(42)* 30.05.2003//5/2003 *(86)* US 98/12743 18.06.1998 *(87)* WO 98/59207 30.12.1998 *(56)* US 5626034; 5473900 *(71) Exxon Production Research Company, Houston, Texas, US (73) Exxonmobil Upstream Research Company, Houston, Texas, US (72) Cole Eric T., Kingwood, US; Bowen Ronald R., Magnolia, US (74) Cabinet Enpora S.R.L., Bucureşti (54)* **PROCEDEU ÎMBUNĂTĂŢIT DE REFRIGERARE, ÎN CASCADĂ, PENTRU LICHEFIEREA GAZULUI NATURAL**

(57) Invenţia se referă la un procedeu de lichefiere a unui flux de gaze presurizat, bogat în metan. Procedeul conform invenţiei constă în aducerea în contact, prin schimb de căldură, a unui flux de gaz presurizat, cu un prim ciclu de răcire, care cuprinde cel puţin un stadiu de refrigerare, în care fluxul de gaze este răcit de o primă parte a unui prim agent frigorific, pentru a produce un flux de gaze răcit, care apoi este adus în contact prin schimb de căldură cu un al doilea ciclu de refrigerare, care cuprinde cel puţin un stadiu de refrigerare, în care temperatura fluxului de gaze răcit este redusă, pentru a produce un flux bogat în metan lichefiat, care are o temperatură de peste -112°C şi o presiune suficientă pentru ca fluxul lichefiat să fie la sau sub punctul său de saturaţie.

Revendicări: 11
Figuri: 3

(11) 118483 B

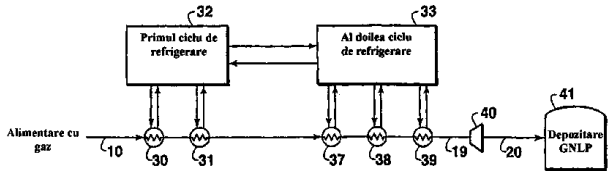

Fig. 1

(11) 118484 B *(51)* **F 42 C 1/06** *(21)* 99-01103 *(22)* 15.10.1999 *(41)* 28.02.2000//2/2000 *(42)* 30.05.2003//5/2003 *(56)* EP 0426627; CH 667527 *(71) Cîmpeanu Constantin, Plopeni, judeţul Prahova, RO (73) Cîmpeanu Constantin, Plopeni, judeţul Prahova, RO (72) Cîmpeanu Constantin, Plopeni, judeţul Prahova, RO (54)* **FOCOS MECANIC, DE FUND**

(57) Invenţia se referă la un focos mecanic, de fund, cu funcţionare la impact, cu armare la distanţă şi autodistrugere, destinat a echipa proiectile cumulative sau explozive. Focosul conform invenţiei cuprinde un mecanism de siguranţă, percuţie şi autodistrugere, format dintr-un corp (**1**) al percutorului, un vârf (**3**) al percutorului, un arc (**2**) central, nişte bile (**4**) mari şi un inel (**5**). Între corp (**1**) şi vârf (**3**), există un ajustaj de strângere şi respectiv un mecanism de siguranţă şi armare la distanţă, alcătuit dintr-un rotor al culisei (**13**), un arc (**12**) de torsiune, o bilă (**6**) mică, un opritor (**7**) montat în legătură cu un arc (**8**) şi un suport (**9**).

Revendicări: 1
Figuri: 1

(11) 118484 B

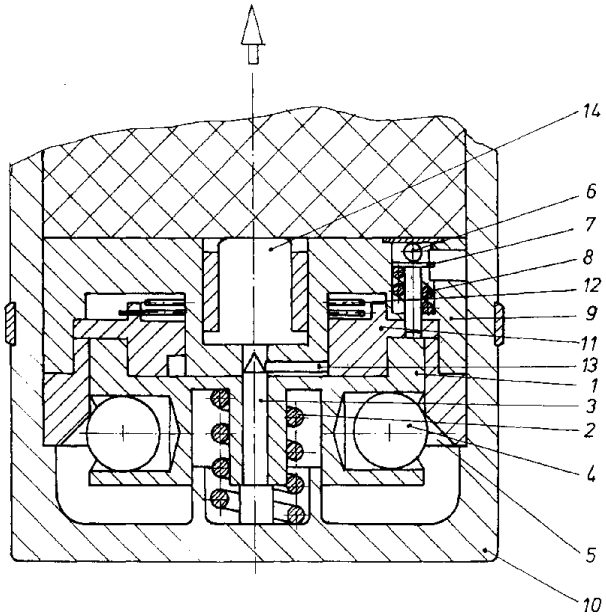

(11) 118485 B *(51)* **G 01 B 5/20**; G 01 B 7/28 *(21)* a 2002 00234 *(22)* 01.03.2002 *(41)* 30.07.2002//7/2002 *(42)* 30.05.2003//5/2003 *(56)* US 3631603 *(71) Fundaţia pentru Promovarea Învăţământului Universitar Hollanda, Târgu Mureş, RO (73) Fundaţia pentru Promovarea Învăţământului Universitar Hollanda, Târgu Mureş, RO (72) Hollanda Dionisie, Târgu Mureş, RO (54)* **APARAT PENTRU CONTROLUL PROFILULUI DANTURII ROŢILOR DINŢATE CONICE**

(57) Invenţia se referă la un aparat pentru controlul profilului danturii roţilor dinţate conice, cu dinţi drepţi şi dinţi curbi, având profilul dintelui în evolventă sferică, octoid I şi octoid II. Aparatul cuprinde o masă rotativă (**4**) cu nişte ghidaje (**5**) pe care, pe direcţie radială, se poate deplasa o sanie longitudinală (**6**) care susţine o a doua sanie (**8**) verticală, prevăzută cu un traductor de deplasare (**9**), având un palpator (**10**). Vârful palpatorului (**10**) este dispus, permanent, în planul de rulare (**1**) al roţii plane imaginare, având o axă (**f**) ce coincide cu axa mesei rotative (**4**). Roata dinţată conică (**15**), supusă controlului, este montată pe un dorn de centrare (**14**), pe care poate culisa şi se poate fixa într-o poziţie unică, dornul de centrare (**14**) fiind solidar cu axul unui motor electric (**16**). Un portlagăr (**13**) este solidarizat cu un platou rotativ (**12**) şi susţine dornul de

(11) 118485 B

centrare (**14**) şi roata dinţată conică (**15**), căreia îi imprimă o mişcare de basculare. Traductorul de deplasare (**9**) este conectat la un calculator numeric (**17**), care calculează şi afişează abaterile măsurate faţă de profilul teoretic.

Revendicări: 1
Figuri: 4

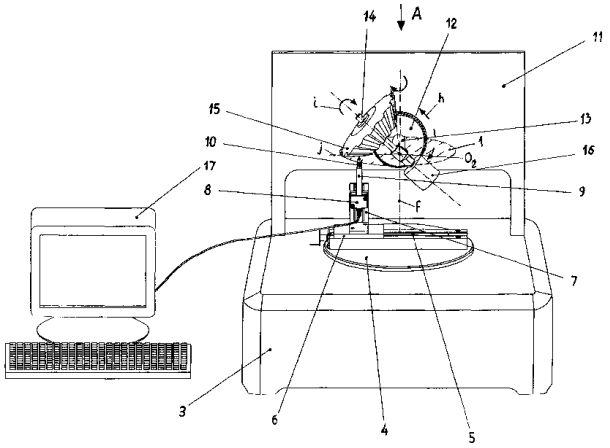

Fig. 3

(11) 118486 B

nerea voltmetrului electronic are scala împărţită în trei domenii succesive: ou proaspăt, îndoielnic şi stricat.

Revendicări: 2
Figuri: 2

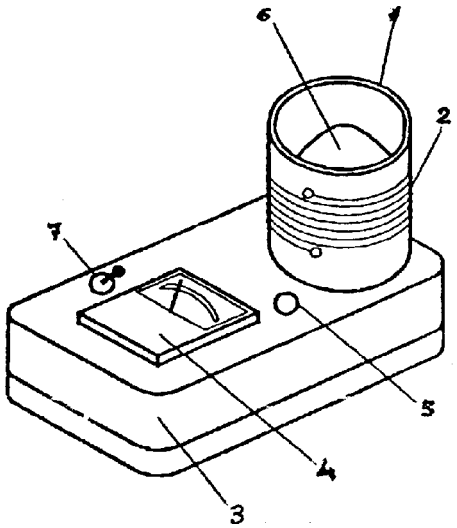

Fig. 2

---

(11) 118486 B *(51)* **G 01 N 33/08**; A 01 K 43/00 *(21)* a 2001 01119 *(22)* 15.10.2001 *(41)* 28.02.2002// 2/2002 *(42)* 30.05.2003//5/2003 *(56)* EP 0954745; US 5728939 *(71) Piscati Ion Sorin, Bucureşti, RO (73) Piscati Ion Sorin, Bucureşti, RO (72) Piscati Ion Sorin, Bucureşti, RO (54)* **METODĂ ŞI APARAT DE TESTARE A STĂRII FIZICE A OUĂLOR**

(57) Invenţia se referă la o metodă şi un aparat electronic pentru testarea stării fizice a ouălor. Din fizică, este cunoscut fenomenul că orice dielectric introdus într-un câmp electromagnetic de radiofrecvenţă (**RF**) se încălzeşte, o parte din energia acestui câmp fiind transformată în energie calorică. Metoda conform invenţiei constă în plasarea oului de testat, care se comportă ca un dielectric, într-un câmp electromagnetic de radiofrecvenţă (**RF**), iar în funcţie de energia absorbită, se stabileşte dacă oul este proaspăt sau stricat. Aparatul conform invenţiei se compune, în principal, dintr-un oscilator de radiofrecvenţă şi un voltmetru electronic, care măsoară amplitudinea oscilaţiilor acestuia. Introducând oul în interiorul bobinei (**1**) circuitului oscilant al generatorului de RF, amplitudinea oscilaţiilor generate de acesta scade, fiind cu atât mai mică cu cât oul este mai alterat. Microampermetrul (**4**) din compu-

(11) 118487 B *(51)* **G 01 R 13/02**; H 03 M 1/50; G 06 F 3/05 *(21)* a 2001 00698 *(22)* 18.06.2001 *(41)* 30.11.2001// 11/2001 *(42)* 30.05.2003//5/2003 *(56)* US 5499317; FR 2537754; RO 116750 *(71) Olaru Dan, Bucureşti, RO; Oancea Constantin Daniel, Bucureşti, RO (73) Olaru Dan, Bucureşti, RO; Oancea Constantin Daniel, Bucureşti, RO (72) Olaru Dan, Bucureşti, RO; Oancea Constantin Daniel, Bucureşti, RO (54)* **METODĂ ŞI DISPOZITIV DE ÎNREGISTRARE RAPIDĂ A SEMNALELOR**

(57) Invenţia se referă la o metodă şi un dispozitiv de înregistrare a semnalelor, ce permite înregistrarea unui semnal digital într-o memorie digitală, metoda constând într-o etapă de detecţie a variaţiei semnalului cu un pas constant prestabilit, urmată de memorarea sensului de variaţie a semnalului, codificat pe un bit, şi a valorii momentului de timp corespunzător detectării variaţiei. Dispozitivul conform invenţiei conţine un comparator (**C**) de tip fereastră, cu dublă polaritate, un circuit de eşantionare şi memorare (**S & H**), un circuit de detecţie a depăşirii pragului prestabilit (**Prag**), un circuit de ceas (**Ck**), un bloc de codare sens variaţie (**Semn**). Eficienţa memoriei este mărită prin folosirea, în paralel, a unor blocuri de memorie (**M0**...**Mn**), cu viteza de acces mai redusă, pentru fiecare bloc de memorie, timpul de scriere fiind asigurat de nişte memorii tampon (**B0**...**Bn**). Ciclul de scriere într-un bloc de memorie începe sincron cu momentul incre-

(11) 118487 B

mentării/decrementării şi se încheie la comanda generată de nişte circuite bistabile (**RS0**...**RSn**), în funcţie de secvenţa de scriere într-un bloc precedent. Invenţia este utilizabilă în domeniul instrumentelor de înregistrare, cu cost redus pentru semnale cu evoluţie pe durată restrânsă, de exemplu osciloscoapele portabile.

Revendicări: 4
Figuri: 4

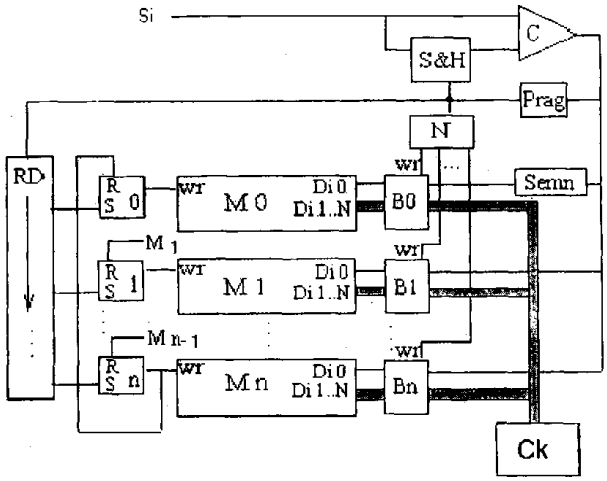

Fig. 3

(11) 118488 B

tudine mare, în cazul supracurenţilor, existenţa impulsurilor la trecerea curentului prin zero, dependenţa liniară a amplitudinii acestuia de curentul (**I**) supravegheat sunt proprietăţi specifice senzorului potrivit invenţiei, care-l fac apt pentru protecţia semiconductoarelor la suprasarcini şi care permit vizualizarea comportării acestora în regim de avarii.

Revendicări: 4
Figuri: 5

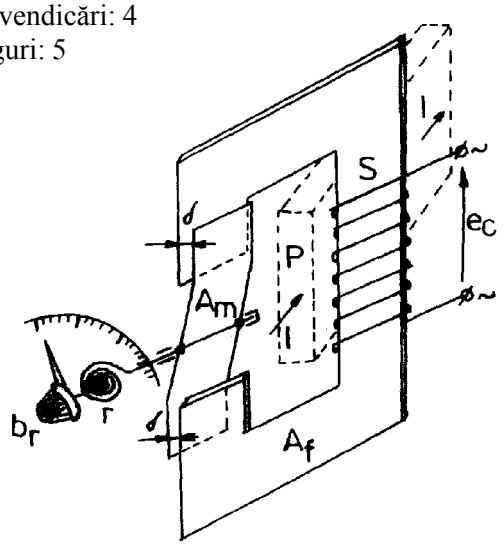

Fig. 1

(11) 118488 B *(51)* **G 01 R 19/15**; G 01 R 19/175; G 01 R 31/26 *(21)* a 2000 00254 *(22)* 06.03.2000 *(41)* 28.09.2001//9/2001 *(42)* 30.05.2003//5/2003 *(56)* GB 2152681A; RO 100160 *(71) Pleşca Adrian Traian, Iaşi, RO (73) Pleşca Adrian Traian, Iaşi, RO (72) Pleşca Adrian Traian, Iaşi, RO (54)* **SENZOR DE CURENT PENTRU PROTECŢIE**

(57) Invenţia se referă la senzor de curent electromagnetic, destinat sistemelor de protecţie la supracurenţi şi supratemperaturi, în special pentru semiconductoarele de putere şi a instalaţiilor acestora. Senzorul electromagnetic, conform invenţiei, este similar unui electromagnet de curent alternativ la care circuitul magnetic are un primar (**P**) parcurs de curentul (**I**) supravegheat şi un secundar (**S**), la bornele căruia, se obţine o tensiune electromotoare de comandă ($\mathbf{e_c}$) sub formă de impulsuri, dacă materialul feromagnetic are ciclul de histerezis rectangular şi îngust, sau alternativă cu forma dependentă de forma curentului (**I**) şi a ciclului de histerezis, în cazul general. Senzorul cu armătura mobilă ($\mathbf{A_m}$) la întrefier maxim (δ) are semnalul de ieşire mic, practic neglijabil, iar la supracurenţi, prin închiderea armăturii, semnalul devine capabil pentru a comanda o schemă electronică. Prezenţa semnalului de ampli-

(11) 118489 B *(51)* **G 01 R 19/155** *(21)* 98-00260 *(22)* 16.02.1998 *(41)* 30.08.1999//8/99 *(42)* 30.05.2003// 5/2003 *(56)* RO 82063; 67982; 74079 *(71) Coca Pavlic Alexandru, Suceava, RO; Ghiduş Augustin Gabriel, Suceava, RO; Matei Gheorghe, Suceava, RO; Mocanu Cezar, Suceava, RO; Nichitean Vasile Brînduşel, Suceava, RO; Sănducu Cezar Corneliu, Suceava, RO; Ţurcanu Eugen, Suceava, RO; Vornicu Milozina, Suceava, RO (73) Coca Pavlic Alexandru, Suceava, RO; Ghiduş Augustin Gabriel, Suceava, RO; Matei Gheorghe, Suceava, RO; Mocanu Cezar, Suceava, RO; Nichitean Vasile Brînduşel, Suceava, RO; Sănducu Cezar Corneliu, Suceava, RO; Ţurcanu Eugen, Suceava, RO; Vornicu Milozina, Suceava, RO (72) Coca Pavlic Alexandru, Suceava, RO; Ghiduş Augustin Gabriel, Suceava, RO; Matei Gheorghe, Suceava, RO; Mocanu Cezar, Suceava, RO; Nichitean Vasile Brînduşel, Suceava, RO; Sănducu Cezar Corneliu, Suceava, RO; Ţurcanu Eugen, Suceava, RO; Vornicu Milozina, Suceava, RO (54)* **INDICATOR DE ÎNALTĂ TENSIUNE**

(57) Invenţia se referă la un indicator de înaltă tensiune, de tip capacitiv, utilizat pentru verificarea prezenţei sau lipsei tensiunii în reţelele de medie tensiune. În scopul creşterii sensibilităţii, indicatorul conform invenţiei este alcătuit, în principal, dintr-o lampă cu neon (**9**), poziţionată pe axa de vizualizare a indicatorului şi plasată în focarul unei oglinzi conice (**14**) într-o montură electroizolantă

(11) 118489 B

realizată dintr-un material plastic transparent, având o parte anterioară (**13a**) sub formă de lentilă plan-convexă şi o parte posterioară (**13b**) de formă cilindrică, în care sunt plasate lampa cu neon (**9**), un eclator (**8**), un resort (**7**) şi un capac metalic (**6**) în contact cu un cârlig (**3**) plasat la extremitatea indicatorului.

Revendicări: 1
Figuri: 1

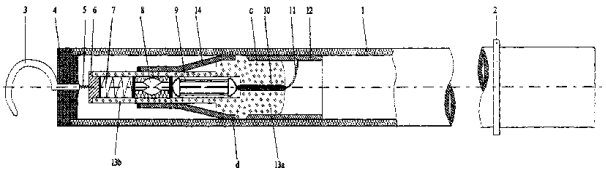

(11) 118490 B *(51)* **G 01 R 31/34**; G 01 P 13/04 *(21)* a 2001 00601 *(22)* 04.06.2001 *(41)* 30.12.2002// 12/2002 *(42)* 30.05.2003//5/2003 *(56)* RO 91493; CBI 98-00259 *(71) Minescu Daniela, Suceava, RO; Hatnean Ion, Suceava, RO; Negru Mihaela Brânduşa, Suceava, RO (73) Minescu Daniela, Suceava, RO; Hatnean Ion, Suceava, RO; Negru Mihaela Brânduşa, Suceava, RO (72) Minescu Daniela, Suceava, RO; Hatnean Ion, Suceava, RO; Negru Mihaela Brânduşa, Suceava, RO (54)* **DISPOZITIV INDICATOR**

(57) Invenţia se referă la un dispozitiv indicator destinat stabilirii sensului de rotaţie a unui motor electric trifazat, asincron sau sincron. Dispozitivul indicator funcţionează pe baza rotaţiei unui element sub acţiunea câmpului învârtitor, alcătuit dintr-un recipient de sticlă (**1**), în scopul simplificării construcţiei şi îmbunătăţirii sensibilităţii, în recipientul de sticlă (**1**), se introduce o cantitate de apă (**2**) în care pluteşte o bilă (**3**) realizată dintr-un amestec de parafină şi pulbere feromagnetică, pe suprafaţa bilei (**3**) fiind marcate nişte puncte având o culoare care să dea posibilitatea observării sensului de rotaţie a unui motor electric, recipientul de sticlă (**1**) fiind închis etanş cu un capac (**4**) din material plastic, care joacă rol şi de mâner de apucare. Într-o altă variantă

(11) 118490 B

de realizare, bila (**3**) este realizată sub forma unei sfere de plastic, goală în interior, şi umplută ulterior, parţial, cu o pulbere feromagnetică (**3'**).

Revendicări: 2
Figuri: 2

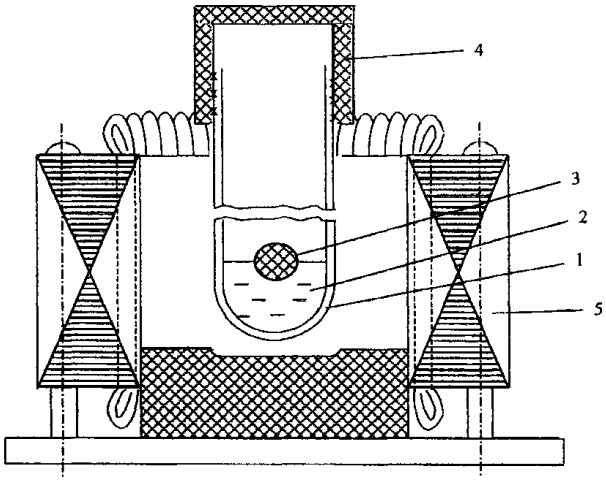

Fig. 1

(11) 118491 B *(51)* **G 04 G 15/00**; G 04 C 23/00; A 01 G 25/16 *(21)* a 2000 00567 *(22)* 01.06.2000 *(41)* 29.12.2000//12/2000 *(42)* 30.05.2003//5/2003 *(56)* RO 112138; 111313; US 4804118 *(71) Neagu Gheorghe, Bucureşti, RO; Panciu Bogdan George, Bucureşti, RO (73) Neagu Gheorghe, Bucureşti, RO; Panciu Bogdan George, Bucureşti, RO (72) Neagu Gheorghe, Bucureşti, RO; Panciu Bogdan George, Bucureşti, RO (54)* **SISTEM DE COMANDĂ CU CEAS**

(57) Invenţia se referă la un sistem de comandă cu ceas, care se poate utiliza în diferite aplicaţii casnice, pentru comanda unor aparate şi instalaţii, şi care, la un anumit moment, dorit de utilizator, dintr-un interval de 24 h, execută o operaţie sau o serie de operaţii, cu reluarea acestora după 24 h. Sistemul conform invenţiei este format din două ceasuri (**1** şi **2**) şi două blocuri de adaptare şi comandă, care comandă fiecare câte un releu ($\mathbf{B_1}$ şi $\mathbf{B_2}$) prin care se porneşte şi/sau opreşte instalaţia comandată, aceasta putând fi o instalaţie de udat grădina. La momentul prestabilit, dorit de utilizator, primul ceas (**1**) emite un semnal, care este amplificat şi transformat într-o tensiune ce acţionează primul releu ($\mathbf{B_1}$), care comandă pornirea instalaţiei de udat. Semnalul de la al doilea ceas (**2**) comandă,

(11) 118491 B
prin al doilea releu (**B_2**), oprirea instalaţiei. Sistemul conform invenţiei este simplu de utilizat şi adaptabil la diverse aparate şi instalaţii.

Revendicări: 2
Figuri: 1

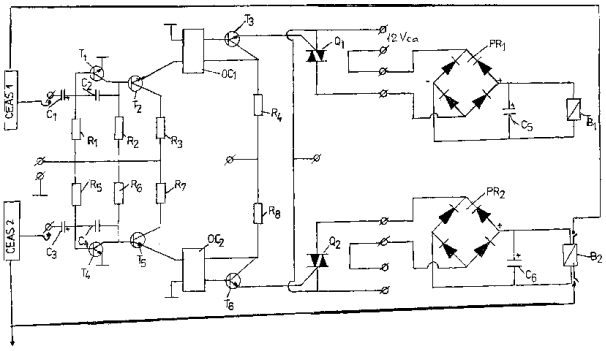

(11) 118492 B1

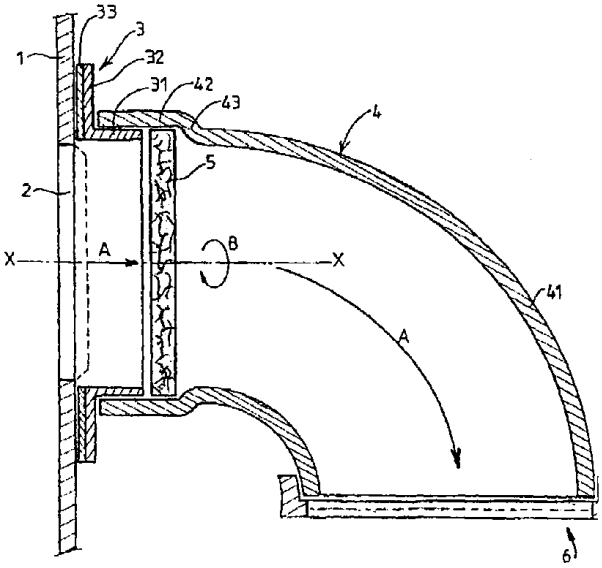

Fig. 1

(11) 118492 B1 *(51)* **G 06 F 1/20** *(21)* 98-01676 *(22)* 11.06.1997 *(30)* 11.06.1996 FR 96/07222 *(42)* 30.05.2003//5/2003 *(86)* FR 97/01040 11.06.1997 *(87)* WO 97/48036 18.12.1997 *(56)* US 5193523; DE 4111333 *(71) Eurotelematique, Herouville Saint Clair, FR (73) Bodin Eric Jean-Louis, Herouville Saint-Clair, FR (72) Bodin Eric Jean-Louis, Herouville Saint-Clair, FR (74) Rominvent S.A., Bucureşti (54)* **DISPOZITIV DE IEŞIRE A AERULUI PENTRU UNITATE CENTRALĂ DE MICRO-CALCULATOR**

(57) Invenţia se referă la un dispozitiv de ieşire a aerului pentru o unitate centrală de microcalculator, care cuprinde: un suport (**3**) care se fixează în jurul orificiului (**2**) de ieşire a aerului de ventilare a carcasei microordinatorului; un tub de ghidaj (**4**, **4A** şi **4B**) orientabil, racordat la suport (**3**); un filtru de aer (**5** şi **6**) amovibil, plasat în parcursul aerului care traversează suportul (**3**) şi tubul de ghidaj (**4**, **4A** şi **4B**). Dispozitivul permite orientarea jetului de aer de ventilare în direcţia dorită, această orientare putând fi modificată potrivit circumstanţelor.

Revendicări: 8
Figuri: 3

(11) 118493 B *(51)* **G 07 C 13/00** *(21)* a 2001 00396 *(22)* 09.04.2001 *(41)* 28.12.2001//12/2001 *(42)* 30.05.2003//5/2003 *(56)* RO 116229; GB 2045497; US 4084081 *(71) Iftime Adrian, Târgu-Ocna, RO (73) Iftime Adrian, Târgu-Ocna, RO (72) Iftime Adrian, Târgu-Ocna, RO (54)* **APARAT ELECTRONIC DE VOTARE, PORTABIL**

(57) Invenţia se referă la un aparat electronic de votare, portabil, destinat votării individuale şi secrete, utilizat la operaţiile de votare, în cadrul parlamentului, în secţii de votare sau în orice altă ocazie în care trebuie să se ia o decizie, prin consultarea unui grup numeros de persoane. Aparatul electronic de votare, portabil, conform invenţiei, este prevăzut cu un panou (**A**) cu taste (**K**), un indicator optic (**BR**), un panou (**B**) cu afişaj cu cristale lichide (**AE**), un bloc logic şi o sursă de curent proprie sau la priză. Aceste elemente componente sunt înglobate într-un cadru paralelipipedic (**G**), prevăzut cu două capace (**H1** şi **H2**) cu încuietori yale şi mâner de transport (**I**).

Revendicări: 2
Figuri: 8

(11) 118493 B

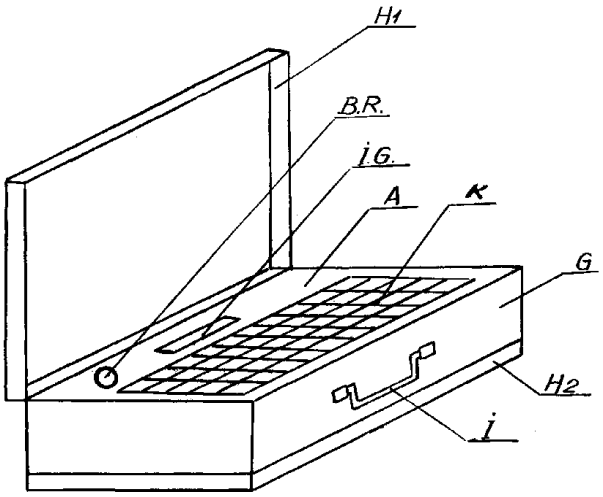

Fig. 2

(11) 118494 B1 *(51)* **G 08 B 29/06**; G 01 R 31/08; H 02 H 7/26 *(21)* 93-00980 *(22)* 13.07.1993 *(42)* 30.05.2003// 5/2003 *(56)* US 4222085 *(71) Filiala de Rețele Electrice Râmnicu Vâlcea, Râmnicu Vâlcea, RO (73) Filiala de Distribuție a Energiei Electrice S.C. Electrica S.A. - Sucursala de Distribuție Râmnicu Vâlcea, Râmnicu Vâlcea, RO (72) Călugăru Ştefan, Râmnicu Vâlcea, RO (54)* **SEMNALIZATOR OPTIC DE AVARII, ÎN REȚELELE ELECTRICE DE MEDIE TENSIUNE, CU NEUTRUL TRATAT PRIN REZISTENȚĂ**

(57) Invenția se referă la un semnalizator optic de avarii, în rețelele electrice de medie tensiune, cu neutrul tratat prin rezistență, fiind destinat funcționării în posturile de transformare în construcție zidită 20/0,4 kV pentru semnalizarea optică a tronsoanelor liniilor electrice parcurse de un curent de defect monofazat sau polifazat. Semnalizatorul conform invenției are un principiu de funcționare bazat pe prelucrarea efectelor câmpului electromagnetic produs de sistemul trifazat de bare de medie tensiune din celulele postului de transformare, semnalizatorul cuprinzând o sursă de alimentare autonomă şi un circuit electronic de semnalizare, ce are în alcătuire o bobină (**8**) cu miez magnetic, în spirele căreia curentul de defect induce o tensiune, care se aplică, pe joncțiunea bază-emitor a unui tranzistor

(11) 118494 B1

($\mathbf{T_1}$), ceea ce va avea ca efect intrarea în conducție periodică a acestuia şi încărcarea unui condensator ($\mathbf{C_1}$), tensiunea de la bornele acestuia conducând la intrarea în conducție a altor trei tranzistoare ($\mathbf{T_2}$, $\mathbf{T_4}$ şi $\mathbf{T_5}$) şi la aprinderea unei diode electroluminiscente (**LED**), un tranzistor ($\mathbf{T_2}$), din cele menționate, având rol de automenținere a semnalizării diodei electroluminiscente (**LED**), tensiunea pe barele de medie tensiune fiind sesizată de către un senzor capacitiv de prezență a tensiunii, format cu un alt tranzistor ($\mathbf{T_3}$) şi un condensator de sarcină (**C**) realizat dintr-o placă metalică şi un dielectric interpus între aceasta şi un ecran de protecție, de care-l separă, acesta din urmă având rol de ecranare electrică a întregului ansamblu bobină - circuit electronic de semnalizare - sursă de alimentare autonomă.

Revendicări: 1
Figuri: 3

(11) 118494 B1

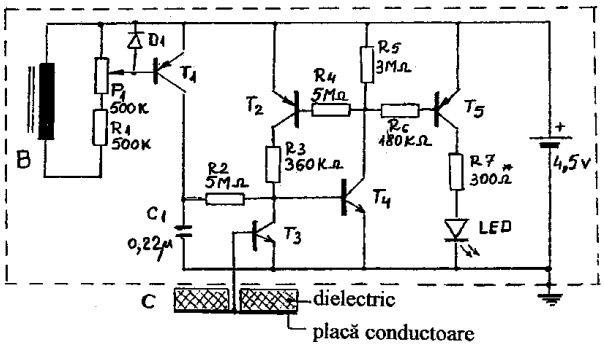

Fig. 2

(11) 118495 B *(51)* **G 09 F 3/03**; E 05 B 63/18 *(21)* a 2002 00998 *(22)* 18.07.2002 *(41)* 30.12.2002//12/2002 *(42)* 30.05.2003//5/2003 *(56)* US 3994521; 5222776 *(71) Romberfil S.A., Ploieşti, RO (73) Romberfil S.A., Ploieşti, RO (72) Filip Mărgărit, comuna Berceni, judeţul Prahova, RO (54)* **DISPOZITIV DE ÎNCHIDERE ŞI SIGILARE PENTRU ASIGURAREA INTEGRITĂŢII TRANSPORTULUI DE MĂRFURI**

(57) Invenţia se referă la un dispozitiv de închidere şi sigilare, pentru asigurarea integrităţii transportului de mărfuri, ca de exemplu a vagoanelor de cale ferată sau a containerelor. Dispozitivul conform invenţiei este alcătuit dintr-un corp metalic (**1**), care prezintă un prim locaş cilindric (**a**) în care se fixează un capăt al cablului metalic (**2**) prin intermediul manşonului de fixare (**3** şi **8**) şi a pastilei fixe (**4**), şi un al doilea locaş conic (**b**), paralel cu primul locaş (**a**), în interiorul căruia este prevăzut un arc elicoidal (**7**), la extremităţile căruia sunt poziţionate două bile (**5** şi **6**), de diametre diferite, care presează simultan celălalt capăt al cablului metalic (**2**), sub acţiunea arcului elicoidal (**7**), la introducerea acestuia printr-un canal semicircular (**d**), realizat pe una din laturile longitudinale ale locaşului conic (**b**).

Revendicări: 1
Figuri: 3

(11) 118495 B

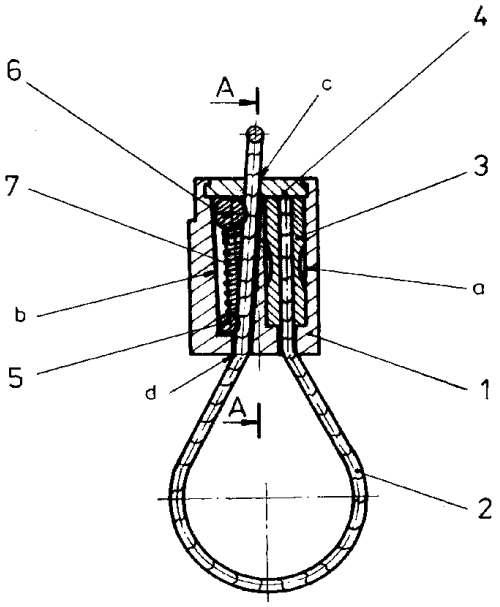

Fig. 1

(11) 118496 B *(51)* **G 10 D 13/08** *(21)* a 2001 00630 *(22)* 06.06.2001 *(41)* 30.11.2001//11/2001 *(42)* 30.05.2003// 5/2003 *(56)* US 5566389; 5638767; 5289164 *(71) Barză Adrian, Medgidia, Constanţa, RO (73) Barză Adrian, Medgidia, Constanţa, RO (72) Barză Adrian, Medgidia, Constanţa, RO (54)* **PALMAR ACUSTIC**

(57) Prezenta invenţie se referă la un palmar acustic, destinat suporterilor participanţi la competiţii sportive în aer sau sală. Palmarul acustic, conform invenţiei, este format dintr-un disc (**1**) de care se prind nişte curele (**2** şi **3**). Palmarul poate fi executat în mai multe variante, cu forme diferite ale discului, rotund, pătrat sau orice altă formă geometrică.

Revendicări: 8
Figuri: 5

(11) 118496 B

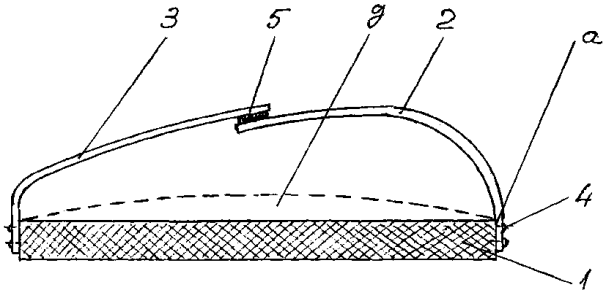

Fig. 1

(11) 118497 B *(51)* **G 10 K 1/064** *(21)* a 2000 01117 *(22)* 14.11.2000 *(41)* 30.05.2002//5/2002 *(42)* 30.05.2003//5/2003 *(56)* US 4255744 *(71) Nagy Csaba Şandor, Oradea, RO (73) Nagy Csaba Şandor, Oradea, RO (72) Nagy Csaba Şandor, Oradea, RO (54)* **DISPOZITIV DE COMANDĂ ŞI ACŢIONARE A CLOPOTELOR**

(57) Invenţia se referă la un dispozitiv pentru comanda de la distanţă şi acţionarea electrică a clopotelor, destinat, în special, lăcaşelor de cult, bisericilor etc. Dispozitivul conform invenţiei este alcătuit dintr-un electromagnet (**A**) cu un ansamblu miez (**B**), având două miezuri (**23** şi **24**) coaxiale care, printr-o tijă de acţionare (**3**), imprimă mişcări oscilatorii, în două sensuri, unui cadru-suport (**5**) al clopotului (**6**), faţă de o axă de oscilaţie (**d**) paralelă cu o altă axă de oscilaţie (**a**) a electromagnetului (**A**). Pe un braţ articulat (**b**) al cadrului-suport (**5**), este montat un magnet permanent (**19**), care conlucrează cu un releu (**20**) de tip Reed, ce asigură urmărirea mişcării oscilatorii a clopotului (**6**) şi emite semnale electrice către un bloc de comandă (**C**) electronic, ce furnizează impulsuri de pornire şi acţionare a unei bobine (**1**) a electromagnetului (**A**) care, după pornire, asigură întreţinerea oscilaţiilor clopotului (**6**) printr-o tijă de acţionare (**3**). Blocul de comandă (**C**) cuprinde un microprocesor (**35**) programabil,

(11) 118497 B
(de tip PIC 12 CE 519), alimentat de secundarul unui transformator (**32**) printr-un circuit integrat (**34**), nişte porţi electrice, realizate cu optocuploare triac (**38**), o poartă electrică (**39**) şi un comutator mecanic (**36**) (de tip DITU), cu rol de protecţie a bobinei (**1**).

Revendicări: 3
Figuri: 5

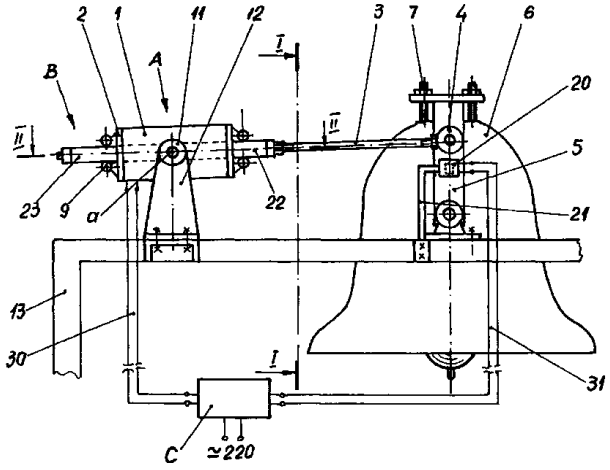

Fig. 1

(11) 118498 B *(51)* **G 21 G 1/00** *(21)* 97-00346 *(22)* 21.02.1997 *(41)* 30.10.1998//10/98 *(42)* 30.05.2003//5/2003 *(56)* GB 1425785; FR 2212495 *(71) Renel R.A. - Institutul de Cercetări Nucleare, Piteşti, RO (73) Regia Autonomă pentru Activităţi Nucleare-Sucursala Cercetări Nucleare Piteşti, Piteşti-Mioveni, RO (72) Cirlan Paula, Piteşti, RO; Ciocănescu Marin, Piteşti, RO (54)* **PROCEDEU DE OBŢINERE A ŢINTELOR DE IRADIERE PENTRU GENERATORUL DE TECHNEŢIU**

(57) Invenţia se referă la un procedeu de obţinere a ţintelor pentru generatorul de technetiu, prin sublimare. Procedeul conform invenţiei constă în depunerea pe un suport din alumină poroasă, realizat prin sinterizare, a unei soluţii de paramolibdat de amoniu în amoniac, la o temperatură de 100°C şi la o presiune de 10 torr. După uscare, ţinta este calcinată la 300°C, pentru transformarea paramolibdatului de amoniu în trioxid de molibden.

Revendicări: 2

(11) 118499 B *(51)* **H 01 J 1/16**; H 01 J 1/02 *(21)* a 2001 00341 *(22)* 23.03.2001 *(41)* 30.10.2002//10/2002 *(42)* 30.05.2003//5/2003 *(56)* US 5561339; 6144351; 6075315 *(71) Institutul Naţional de Cercetare-Dezvoltare pentru Microtehnologie, Bucureşti, RO (73) Institutul Naţional de Cercetare-Dezvoltare pentru Microtehnologie, Bucureşti, RO (72) Avram Marioara, Bucureşti, RO; Kleps Irina, Bucureşti, RO; Angelescu Anca, Bucureşti, RO (54)* **PROCEDEU DE REALIZARE A SENZORULUI DE CÂMP MAGNETIC BAZAT PE EMISIE ÎN CÂMP**

(57) Invenţia se referă la un procedeu de realizare a senzorului de câmp magnetic bazat pe emisia în câmp, stabilizată cu ajutorul unui dispozitiv activ MOSFET (sursă de curent constant în regim de saturaţie), pentru care, în scopul stabilizării curentului de emisie, a creşterii curentului de emisie şi, implicit, în scopul creşterii sensibilităţii dispozitivului, se structurează emitorii în drena MOSFET-ului. Procedeul conform invenţiei constă în realizarea emitorilor prin corodare cu ioni reactivi (**RIE**) în doi paşi, mai întâi o corodare într-un amestec de CF_4 şi O_2, la puteri RF mai mari, şi apoi o corodare într-un amestec de SF_6 şi O_2, la puteri RF mici, se realizează joncţiuni p/n prin implantare ionică cu ioni de fosfor în emitorii verticali în drenă şi în

(11) 118499 B

sursă, atât pentru controlul şi stabilizarea curentului de emisie, cât şi pentru a obţine o multiplicare a curentului de emisie prin efectul de conductivitate indusă de bombardamentul cu electroni. Oxidarea termică şi ascuţirea emitorilor se realizează în paşi tehnologici diferiţi, pentru a putea controla atât grosimea oxidului, deci înălţimea emitorilor, cât şi raza de curbură a emitorilor.

Revendicări: 4
Figuri: 1

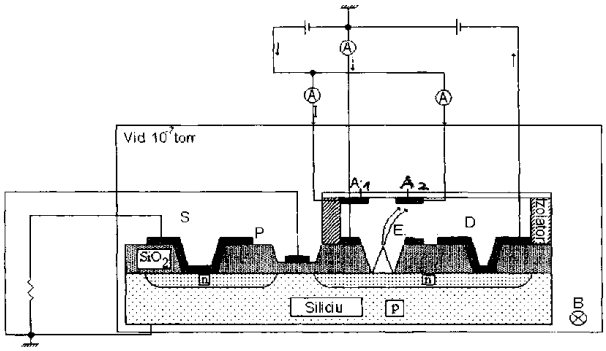

(11) 118500 B *(51)* **H 01 J 25/587** *(21)* 95-00636 *(22)* 31.03.1995 *(41)* 30.04.1998//4/98 *(42)* 30.05.2003//5/2003 *(56)* US 4143295; 4862031 *(71) Universitatea din Oradea, Oradea, RO (73) Universitatea din Oradea, Oradea, RO (72) Maghiar Teodor, Oradea, RO; Ungur Petru, Oradea, RO; Roman Ştefan, Oradea, RO; Roşca Marcel, Oradea, RO (54)* **CATOD CU ÎNCĂLZIRE DIRECTĂ PENTRU MAGNETROANE DE PUTERE ŞI METODĂ DE OPTIMIZARE A ACESTUIA**

(57) Invenţia se referă la un catod cu încălzire directă pentru magnetroane de putere şi la o metodă de optimizare a acestuia. Catodul conform invenţiei este alcătuit dintr-un ansamblu filament spiralat-miez catodic (**7** şi, respectiv, **4**) şi un inel de ghidare (**3**), dispuse între două capace reflectoare (**1** şi **2**), opuse, prevăzute cu nişte alezaje centrale (**a**), filamentul spiralat (**7**), realizat din WTh, fiind amplasat coaxial în raport cu miezul catodic (**4**), realizat din Mo, pe care-l cuprinde fără contact, catodul mai cuprinzând un compensator termic (**13**) înseriat pe circuitul de întoarcere al curentului catodic, după inelul de ghidare (**3**), între miezul catodic (**4**) şi o tijă de ieşire (**12**). Metoda conform invenţiei constă în realizarea, prin sudură heterogenă cu adaos de Pt, a unei îmbinări (**e**) între filamentul spiralat (**7**) şi capacele reflectoare (**1** şi **2**), îmbinare (**e**) care se

(11) 118500 B

realizează pe suprafaţa frontală (**d**) a unor degajări tronconice (**b**) practicate pe suprafeţele laterale (**c**) ale capacelor reflectoare (**1** şi **2**), şi în realizarea unei corelări a coeficienţilor de dilatare termică liniară ai filamentului spiralat (**7**), din WTh, şi ai miezului catodic (**4**) din Mo.

Revendicări: 4
Figuri: 3

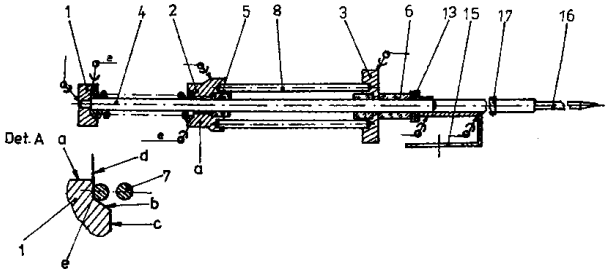

Fig. 1

(11) 118501 B *(51)* **H 02 G 7/08**; H 01 R 4/38 *(21)* 99-01193 *(22)* 10.11.1999 *(41)* 28.04.2000//4/2000 *(42)* 30.05.2003//5/2003 *(56)* EP 0576339; RO 67229 *(71) Nakita Prod Comimpex S.R.L., Târgu Mureş, judeţul Mureş, RO (73) Nakita Prod Comimpex S.R.L., Târgu Mureş, judeţul Mureş, RO (72) Cueşdeanu Lucian, Târgu Mureş, RO (54)* **CLEMĂ DE LEGARE LA FAZĂ**

(57) Invenţia se referă la o clemă de legare la fază, care intră în componenţa dispozitivelor mobile de scurtcircuitare şi legare la pământ a reţelelor electrice aeriene, clemă care să exercite o presiune de contact asupra cablului, corespunzătoare pentru o încălzire optimă, şi care să elimine riscurile legate de montarea/demontarea pe cablul reţelei electrice aeriene. Clema conform invenţiei este constituită dintr-o piesă metalică presoare (**1**), cu posibilitate de rotire în jurul unui ax (**2**) fixat rigid într-un corp metalic (**3**) şi apăsată permanent de nişte arcuri lamelare (**5a**, **5b**, **5c**, **5d** şi **5e**), pe acelaşi corp (**3**), care mai este prevăzut cu un inel de agăţare (**12**), iar în partea inferioară a corpului (**3**), este prins, cu un şurub (**8**) şi o piuliţă (**9**), un papuc (**10**) al cablului de coborâre, precum şi o tijă (**11**) înfiletată de corp (**3**), tijă (**11**) care are un capăt exterior hexagonal (**6**) pentru a împiedica rotirea.

Revendicări: 1
Figuri: 2

(11) 118501 B

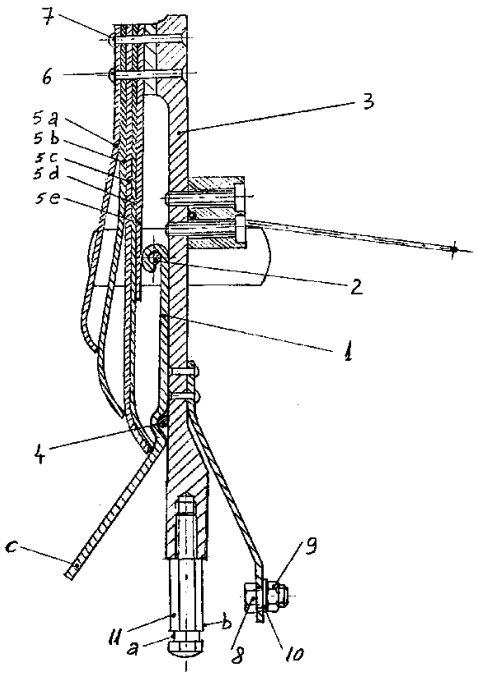

Fig. 2

(11) 118502 B *(51)* **H 02 H 5/10**; G 01 R 31/02 *(21)* 96-02114 *(22)* 08.05.1995 *(30)* 10.05.1994 IL 109607 *(41)* 30.03.1999//3/99 *(42)* 30.05.2003//5/2003 *(86)* US 95/05769 08.05.1995 *(87)* WO 95/31028 16.11.1995 *(56)* US 3863238; 5051732; GB 2167618; DE 2611674 *(71) Nevo Electricity and Electronics Industries (1994) Ltd., Kiryat Bailik, IL (73) Nevo Electricity and Electronics Industries (1994) Ltd., Kiryat Bailik, IL (72) Nevo Hayim, Kiryat Bialik, IL (74) V & P Patents S.R.L., Bucureşti (54)* **DETECTOR PENTRU MONITORIZAREA INTEGRITĂŢII UNEI CONEXIUNI DE ÎMPĂMÂNTARE A UNUI APARAT ELECTRIC**

(57) Invenţia are ca obiect un detector pentru monitorizarea integrităţii unei conexiuni de împământare a unui aparat electric. Detectorul (**18**) conform invenţiei are borne de fază şi de nul (**12** şi, respectiv, **13**) pentru alimentarea cu curent a unui aparat electric (**10**), de la cablurile de fază şi de nul (**14** şi, respectiv, **15**) ale unei reţele electrice de alimentare, care are un punct de conexiune la pământ (**GND**) pentru conectarea bornei de împământare (**17**) a aparatului electric (**10**). Detectorul (**18**) se compune dintr-un circuit comparator diferenţial (**31** şi **43**) pentru compararea tensiunii bornei de nul (**13**) cu tensiunea bornei de împământare (**17**) a aparatului electric (**10**), şi pentru furnizarea unui semnal de

(11) 118502 B
defect dacă diferenţa între cele două tensiuni depăşeşte un prag predeterminat. Detectorul (**18**) este conectat la cel puţin una din bornele de fază şi de nul (**12** şi, respectiv, **13**), acesta mai cuprinzând un comutator cu tranzistor (**39**), ce este acţionat de către un dispozitiv contactor (**40**) normal închis, în mod funcţional cuplat în detector (**18**), şi care este sensibil la semnalul de defect produs prin acesta.

Revendicări: 8
Figuri: 4

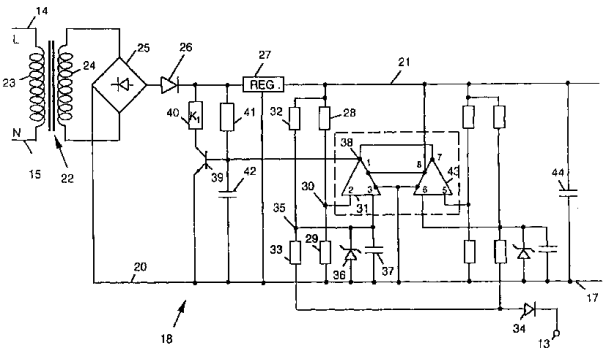

Fig. 2

(11) 118503 B *(51)* **H 02 H 7/22**; H 02 B 13/025; E 05 B 47/00; H 01 H 81/04 *(21)* a 2000 00093 *(22)* 28.01.2000 *(41)* 30.06.2000//6/2000 *(42)* 30.05.2003//5/2003 *(56)* CBI RO 98-01636; 99-00797; US 4956738 *(71) S.C. Elerom - S.A. Roman, RO (73) S.C. Elerom - S.A., Roman, RO (72) Iavorschi Dragu Pompiliu, Bucureşti, RO; Câmpeanu Costel, Iaşi, RO; Tudorache Clement, Iaşi, RO; Orenstein Hari, Roman, RO; Dumea Petre, Roman, RO; Taban Gheorghe, Bacău, RO (74) Agenţie de Proprietate Industrială şi Transfer Tehnologic-Stoian Ioan, Roman, judeţul Neamţ (54)* **DISPOZITIV DE BLOCARE A ÎNGRĂDIRILOR DIN INSTALAŢIILE ELECTRICE DE ÎNALTĂ TENSIUNE**

(57) Invenţia se referă la un dispozitiv de blocare a îngrădirilor din instalaţiile electrice de înaltă tensiune împotriva pătrunderii accidentale, în incintă, a unor persoane, în situaţia când aparatajul din interiorul instalaţiilor este sub tensiune. Dispozitivul conform invenţiei este alcătuit dintr-un bloc de detecţie (**A**) şi un bloc de prelucrare şi amplificare (**B**) a semnalului provenit de la nişte senzori de câmp electric (**1**), cu tensiune de ieşire din blocul de amplificare (**B**) nulă, în cazul prezenţei tensiunii, menţinând prin intermediul unui releu intermediar (**4**) un contact (**5**) normal deschis, în această situaţie, căpătând valoare nominală în cazul dispariţiei totale

(11) 118503 B

a înaltei tensiuni şi închizând contactul (**5**) înseriat cu un buton (**6**), la a cărui apăsare alimentează solenoidul (**7**) unei broaşte electromagnetice (**C**), care retrage un miez (**8**) cu un tronson (**a**) dintr-o bridă (**10**) fixată pe uşa de acces (**D**), prin intermediul unui suport ce permite fixarea într-o poziţie reglabilă, pe direcţie orizontală şi verticală, prevăzut şi cu un mecanism de deblocare mecanică (**F**), pentru situaţii speciale de verificare a instalaţiei sub tensiune. Dispozitivul are o siguranţă maximă în funcţionare şi toate elementele sale concură pentru blocarea uşii, în cazul existenţei înaltei tensiuni în celula electrică.

Revendicări: 6
Figuri: 9

(11) 118503 B

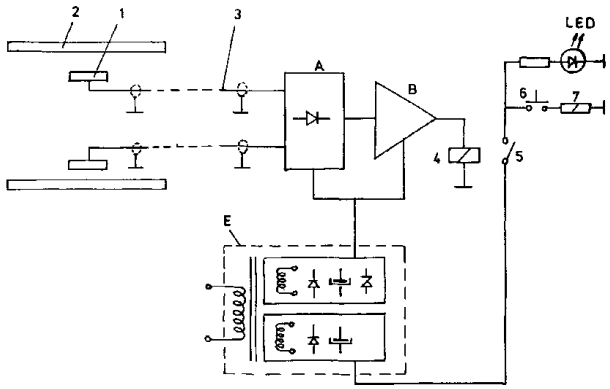

Fig. 2

(11) 118504 B1 *(51)* **H 02 H 7/26** *(21)* 94-00773 *(22)* 09.05.1994 *(42)* 30.05.2003//5/2003 *(56)* RO 88970 *(71) Filiala de Reţele Electrice, Deva, RO (73) Filiala de Distribuţie a Energiei Electrice - S.C. Electrica S.A. - Sucursala de Distribuţie Deva, Deva, RO (72) Lixandru Ilie, Deva, RO; Sălăgean Vasile, Deva, RO (54)* **METODĂ ŞI DISPOZITIV PENTRU CONTROLUL AUTOMAT AL INTEGRITĂŢII REZISTORULUI DE TRATARE A NEUTRULUI ARTIFICIAL AL REŢELELOR ELECTRICE DE MEDIE TENSIUNE**

(57) Invenţia se referă la o metodă şi la un dispozitiv pentru controlul automat al integrităţii rezistorului de tratare a neutrului artificial al reţelelor electrice de medie tensiune (20 kV) pentru distribuţia energiei electrice, în cele două stări în care acesta se poate afla în instalaţii: în funcţie şi în rezervă. Metoda conform invenţiei constă în utilizarea tensiunii care apare la bornele rezistorului de tratare a neutrului artificial, datorită dezechilibrelor existente în instalaţiile energetice de medie tensiune, pentru sesizarea creşterii impedanţei, întreruperii rezistorului în funcţie înaintea producerii unui scurtcircuit monofazat sau punerilor la pământ în reţea, şi în utilizarea injecţiei de energie pentru sesizarea întreruperii rezistorului în rezervă. Dispozitivul conform invenţiei cuprinde un releu maximal de impedanţă, pentru semnalizarea avarierii rezistoru-

(11) 118504 B1

lui în funcţie, respectiv, în rezervă, anterior producerii unui scurtcircuit monofazat sau unei puneri la pământ în reţeaua de medie tensiune, cuprinzând, de asemenea, şi un releu maximal de curent (**I**) pentru semnalizarea avarierii rezistorului în funcţie, în cazul producerii unui scurtcircuit monofazat, în proxima apropiere a staţiei de transformare, releul maximal de impedanţă fiind realizat cu un modul de tensiune (**T3**, **C1**, **D15** şi **D16**), un modul de curent (**T1**, **T2**, **D5**, ..., **D14**) şi o balanţă electrică (**D1**, **D2**, **D3** şi **D4**). Modulul de curent al releului maximal de impedanţă este format din două transformatoare (**T1** şi **T2**) identice, fiecare având două înfăşurări primare înseriate cu releul maximal de curent (**I**) şi conectate în opoziţie de fază, astfel încât injecţia de energie din transformatorul de adaptare (**Ta**) înspre rezistorul în rezervă se face, exclusiv, printr-un al doilea transformator de măsură (**TT-2**), fără întreruperea galvanică a circuitelor secundare ale unui prim transformator de măsură (**TC-1**).

Revendicări: 6
Figuri: 3

(11) 118504 B1

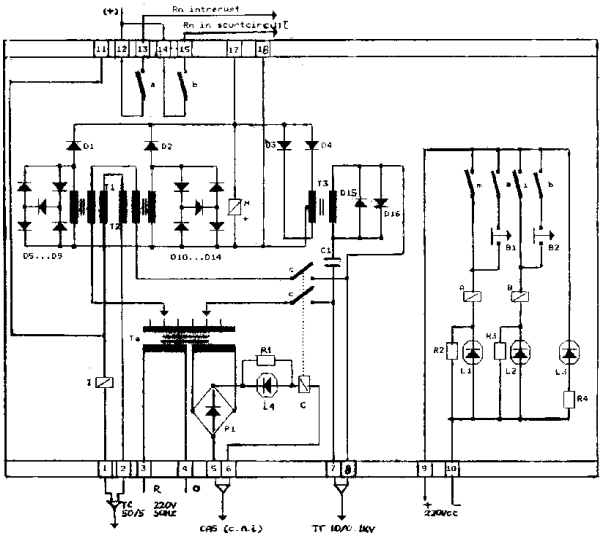

Fig. 1

(11) 118505 B1 *(51)* **H 02 H 7/26**; H 02 H 3/08; G 01 R 1/30 *(21)* 95-00691 *(22)* 10.04.1995 *(42)* 30.05.2003// 5/2003 *(56)* RO 77991; US 3671863 *(71) Filiala de Rețele Electrice, Deva, RO (73) Filiala de Distribuție a Energiei Electrice - S.C. Electrica S.A. - Sucursala de Distribuție Deva, Deva, RO (72) Morar Alexandru, Deva, RO; Galea Mircea, Deva, RO; Baciu Ioan, Deva, RO (54)* **RELEU ELECTRONIC DE MĂSURĂ**

(57) Invenția se referă la un releu electronic de măsură, destinat utilizării în cadrul protecțiilor complexe cu care sunt prevăzute liniile electrice de medie şi înaltă tensiune, din sistemul energetic național. Releul de măsură cuprinzând un element de măsură (**1**), un element de comutare (**2**) ce include un releu de execuție (**1D$_1$**) de mare putere, de comutație a contactelor de lucru (**K$_1$** şi **K$_2$**), un sistem de semnalizare optică locală (**4**) şi o sursă de alimentare (**3**) realizată cu un transformator (**Tr**) şi o punte redresoare (**Pr**), elementul de măsură (**1**) al releului fiind realizat cu un amplificator operațional cvadruplu (**CI-1**), care preia curentul de măsură prin cele două intrări (**A-B**) ale elementului de măsură (**1**), între care se conectează un rezistor (**R$_1$**), pentru a se obține, la bornele acestuia, o anumită cădere de tensiune ce este preluată printr-un element limitator

(11) 118505 B1
(**R$_4$**, **D$_1$**, **D$_2$** şi **C$_1$**) de către un amplificator de intrare (**A$_4$**) ce asigură la ieşire un nivel de tensiune, funcție de nivelul curentului de intrare, tensiune necesară realizării atacului unui comparator cu prag cu histerezis (**A$_1$**), a cărui tensiune de referință este asigurată printr-un divizor rezistiv (**R$_2$-R$_3$**) conectat la bornele unei diode stabilizatoare (**DZ-1**), pentru inversarea semnalului necesar realizării atacului etajului final, folosindu-se cel de al doilea amplificator operațional (**A$_2$**) al amplificatorului operațional cvadruplu (**CI-1**).

Revendicări: 3
Figuri: 1

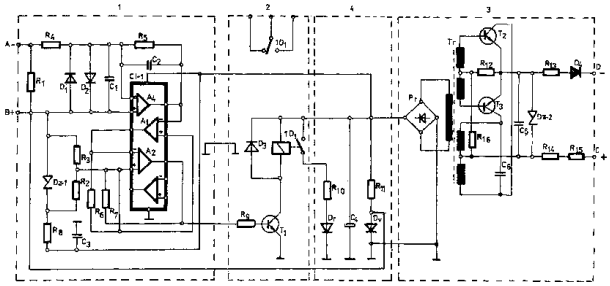

(11) 118506 B1 *(51)* **H 02 J 9/06** *(21)* 97-02053 *(22)* 07.05.1996 *(30)* 08.05.1995 DE 195 16 838.0 *(42)* 30.05.2003//5/2003 *(86)* EP 96/01904 07.05.1996 *(87)* WO 96/36100 14.11.1996 *(56)* EP 0578531 *(71) Bayernwerk A.G., Munchen, DE; Hagen Batterie A.G., Soest, DE (73) Bayernwerk A.G., Munchen, DE; Hagen Batterie A.G., Soest, DE (72) Schermann Dietolf, Neufahrn, DE; Heindlmeier Hans, Holzkirchen, DE (74) Rominvent S.A., Bucureşti (54)* **PROCEDEU ŞI CIRCUIT ELECTRIC PENTRU ACOPERIREA VÂRFURILOR DE CONSUM DE ENERGIE ÎN REȚELELE DE CURENT ALTERNATIV SAU TRIFAZAT**

(57) Invenția se referă la un procedeu pentru acoperirea vârfurilor de consum de energie în rețelele de curent alternativ sau trifazat, precum şi la un circuit electric pentru acoperirea vârfurilor de consum în rețelele electrice de curent alternativ sau trifazat. Circuitul electric pentru acoperirea vârfurilor de consum de energie în rețelele electrice de curent alternativ sau trifazat este conectat la un număr de consumatori (**11** şi **12**), din care, cel puțin o parte (**11**) este prevăzută cu o alimentare de avarie, echipată cu acumulatoare (**13**) şi redresoare (**15**) alimentate de la rețea (**14**). La apariția unui vârf de consum de scurtă durată în rețea (**14**), o fracțiune din energia stocată în acumulatoarele aparținând rețelelor

(11) 118506 B1

individuale şi descentralizate, de alimentare în caz de avarie (**23**), este injectată în reţea (**14**), atâta vreme cât se manifestă vârful de consum, iar acumulatoarele (**13**) dispun de energie suficientă pentru alimentarea în condiţii de avarie.

Revendicări: 27
Figuri: 2

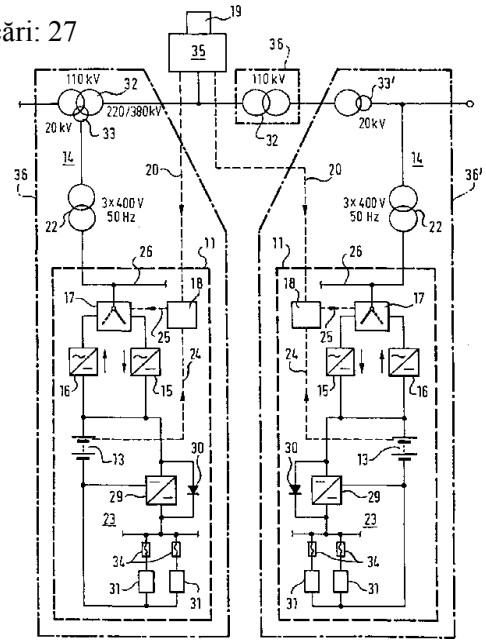

Fig. 2

(11) 118507 B *(51)* **H 02 K 1/06**; H 02 K 15/03 *(21)* a 2000 00258 *(22)* 07.03.2000 *(41)* 30.11.2001// 11/2001 *(42)* 30.05.2003//5/2003 *(56)* EP 0133959 *(71) S.C. ICPE S.A., Bucureşti, RO (73) S.C. ICPE S.A., Bucureşti, RO (72) Predescu Mihail, Bucureşti, RO; Enăceanu Dan, Bucureşti, RO; Della Giacomo Ermando, Bucureşti, RO; Cristea Gheorghe, Bucureşti, RO; Racicovschi Iulia, Bucureşti, RO (54)* **PROCEDEU DE REALIZARE A CIRCUITELOR MAGNETICE ALE GENERATOARELOR ELECTRICE CU MAGNEŢI PERMANENŢI PENTRU TURBINE EOLIENE ŞI A CIRCUITELOR MAGNETICE ALE MAŞINILOR ELECTRICE**

(57) Invenţia se referă la un procedeu de realizare a circuitelor magnetice ale generatoarelor electrice, sincrone, cu magneţi permanenţi, pentru turbine eoliene, cu carcasă sau fără carcasă, de turaţie redusă, cu magneţi permanenţi pentru turbine eoliene, care se poate aplica la fabricarea prototipurilor, la serii mici şi medii, precum şi la realizarea circuitelor magnetice ale maşinilor electrice într-o gamă largă, de la micromaşini electrice până la maşini electrice de mare putere. Procedeul conform invenţiei constă în aceea că tolele circuitului magnetic se realizează prin procedeul de corodare chimică, adică, după desenul tolei, se realizează un film cu imaginea 1:1, care se copiază prin tehnica fotografică pe tablă

(11) 118507 B

silicioasă, laminată la rece, pe care s-a depus în prealabil un material fotosensibil, solid sau lichid. Imaginea impresionată pe fiecare foaie de tablă silicioasă, se developează, apoi tabla silicioasă cu imaginea tolei se corodează chimic până la străpungerea materialului, obţinând tola sau secţiunea de tolă. Acest procedeu, aplicat la realizarea rotorului generatoarelor electrice, sincrone, cu magneţi permanenţi şi concentrare de câmp magnetic, asigură eliminarea interstiţiilor care diminuează câmpul în întrefier.

Revendicări: 2
Figuri: 3

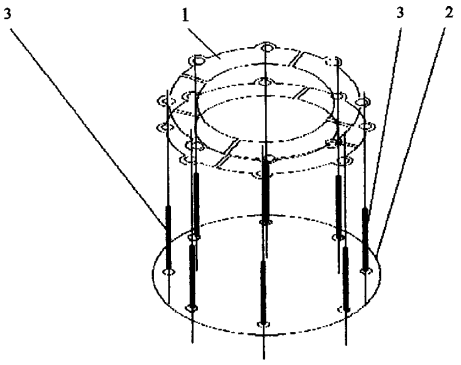

Fig. 1

(11) 118508 B *(51)* **H 02 K 15/04**; H 02 K 15/085 *(21)* 99-00128 *(22)* 03.02.1999 *(41)* 30.07.2001//7/2001 *(42)* 30.05.2003//5/2003 *(56)* JP 59014349 *(71) Pentiuc Radu Dumitru, Suceava, RO; Milici Mariana Rodica, Suceava, RO; Pentiuc Ştefan Gheorghe, Suceava, RO; Ioachim Dan, Iaşi, RO; Popa Cezar Dumitru, Suceava, RO; Ciobănaşu Beniamin, Bacău, RO; Vaipan Paul, Gura Humorului, RO (73) Pentiuc Radu Dumitru, Suceava, RO; Milici Mariana Rodica, Suceava, RO; Pentiuc Ştefan Gheorghe, Suceava, RO; Ioachim Dan, Iaşi, RO; Popa Cezar Dumitru, Suceava, RO; Ciobănaşu Beniamin, Bacău, RO; Vaipan Paul, Gura Humorului, RO (72) Pentiuc Radu Dumitru, Suceava, RO; Milici Mariana Rodica, Suceava, RO; Pentiuc Ştefan Gheorghe, Suceava, RO; Ioachim Dan, Iaşi, RO; Popa Cezar Dumitru, Suceava, RO; Ciobănaşu Beniamin, Bacău, RO; Vaipan Paul, Gura Humorului, RO (54)* **DISPOZITIV PENTRU BOBINAT INDUCTOARE TOROIDALE**

(57) Invenţia se referă la un dispozitiv pentru bobinarea cu înfăşurare de tip inel a inductoarelor toroidale ale motoarelor liniare în construcţie hibridă, dispozitiv ce are aplicaţii şi pentru bobinarea inductoarelor motoarelor liniare cu inductoare rectilinii. Dispozitivul conform invenţiei constă dintr-un mosor (**4**) fixat la capătul unei tije curbate (**7**), care se roteşte în jurul crestăturilor primare (**2**) ale unui inductor (**1**) prins cu nişte bride (**13**) pe o masă

(11) 118508 B

rotativă (**12**). Prin aplicarea, direct în crestături (**2**), a conductorului cupru-email, se elimină buclele multiple ale conductorului, scade lungimea şi greutatea conductorului, se îmbunătăţesc performanţele maşinii electrice liniare cu inductoare toroidale, depanarea uneia sau mai multor bobine se face mai rapid, fără a deteriora celelalte bobine suprapuse în dreptul defectului, ca în cazul unei înfăşurări repartizate.

Revendicări: 1
Figuri: 2

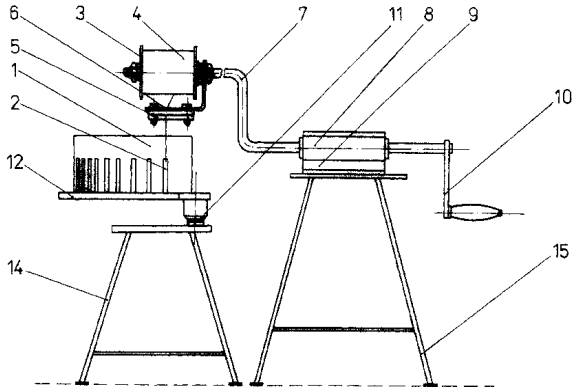

Fig. 1

(11) 118509 B *(51)* **H 02 K 21/04**; H 02 P 9/34 *(21)* 99-01247 *(22)* 25.11.1999 *(41)* 29.06.2001//6/2001 *(42)* 30.05.2003//5/2003 *(56)* US 5502368 *(71) ICPE Institutul de Cercetări pentru Maşini Electrice S.A., Bucureşti, RO (73) ICPE Institutul de Cercetări pentru Maşini Electrice S.A., Bucureşti, RO (72) Micu Dan, Bucureşti, RO; Demeter Elek, Bucureşti, RO; Ganea Constantin, Bucureşti, RO (54)* **DISPOZITIV DE EXCITAŢIE STATICĂ, REGLARE ŞI PROTECŢIE, PENTRU GENERATOR AUTO CU EXCITAŢIE HIBRIDĂ**

(57) Prezenta invenţie se referă la un dispozitiv de excitaţie statică, reglare şi protecţie, pentru un generator auto cu excitaţie hibridă, având o utilizare largă în tracţiune, împreună cu generatorul reglat, constituind un element de echipare a vehiculelor de transport persoane sau mărfuri. Dispozitivul conform invenţiei se compune dintr-un variator de tensiune alternativă, monofazat (**2**), care asigură reversibilitatea curentului de excitaţie în înfăşurarea activă a unui generator (**1**) auto cu excitaţie hibridă, în vederea excitării, dezexcitării rapide, reglării şi protecţiei generatorului (**1**) care funcţionează pe vehicule în tampon cu o baterie (**4**) printr-un redresor (**3**). Se obţine o construcţie minimizată, compactă, fiabilă şi puţin costisitoare.

Revendicări: 1
Figuri: 2

(11) 118509 B

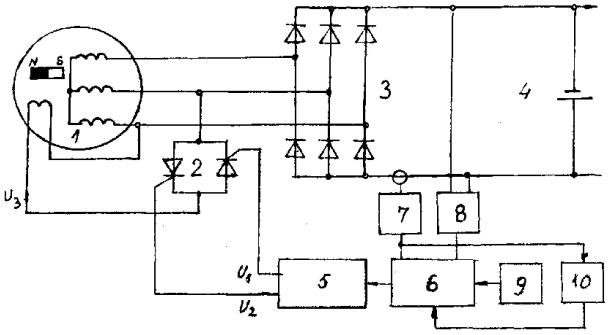

Fig. 1

(11) 118510 B *(51)* **H 02 M 3/335**; B 60 L 1/00 *(21)* 99-01044 *(22)* 28.09.1999 *(41)* 28.02.2002//2/2002 *(42)* 30.05.2003//5/2003 *(56)* RO 108283; 113193 *(71) ICPE SAERP -S.A., Bucureşti, RO (73) ICPE SAERP -S.A., Bucureşti, RO (72) Rădulescu Vasile, Bucureşti, RO; Străinescu Ioan, Bucureşti, RO; Moroianu Leonard, Bucureşti, RO; Goia Cătălin, Bucureşti, RO; Groşanu Dan, Bucureşti, RO; Tănase Marcel, Bucureşti, RO; Velcea Niculae, Bucureşti, RO; Bozaş Florin, Bucureşti, RO; Stoenescu Florin, Bucureşti, RO (54)* **SURSĂ STATICĂ PENTRU SERVICII AUXILIARE LA TRAMVAI**

(57) Invenţia se referă la o sursă cu gabarit şi masă reduse pentru alimentarea diferitelor servicii auxiliare electrice şi pentru încărcarea bateriei de acumulatoare de pe tramvai, sursa fiind alimentată cu tensiune de 750 Vcc, cu o variaţie a tensiunii de obicei de +25...-30%, la care se adaugă şi supratensiunile atmosferice. Tensiunea continuă de intrare în sursă, după trecere printr-un filtru de reţea şi un descărcător de supratensiuni (**11**), este convertită într-un invertor cu tranzistoare (**17** şi **18**), care dă la ieşire o tensiune alternativă, stabilizată, ce este apoi redresată într-un redresor cu punte de diode (**25**, **26**, **27** şi **28**) şi filtrată, obţinându-se la ieşire o tensiune continuă, stabilizată, a cărei valoare este în funcţie de temperatura bateriei de acumulatoare de pe tram-

(11) 118510 B

vai. Curentul total, debitat de sursă, este limitat la o valoare maximă, indiferent de sarcină, curentul de încărcare a sursei este limitat la o valoare optimă, în funcţie de tipul şi mărimea bateriei, astfel că se obţin valori reduse pentru gabaritul şi masa sursei. Convertorul este conceput să lucreze în condiţiile grele de pe tramvai şi anume: vibraţii ridicate, gamă largă de temperatură, de -40...+55°C etc. Tensiunea de ieşire este izolată electric faţă de tensiunea de intrare în sursă.

Revendicări: 4
Figuri: 3

(11) 118510 B

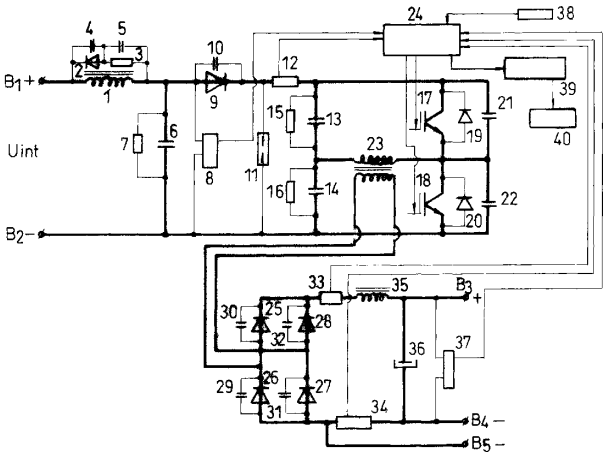

Fig. 1

(11) 118511 B *(51)* **H 02 P 1/26** *(21)* 95-00180 *(22)* 03.02.1995 *(41)* 30.08.1996//8/96 *(42)* 30.05.2003// 5/2003 *(56)* DE 3232241 *(71) Institutul de Cercetare şi Proiectare pentru Maşini Electrice, Transformatoare, Echipamente Electrice şi Tracţiune, Craiova, RO (73) Institutul de Cercetare şi Proiectare pentru Maşini Electrice, Transformatoare, Echipamente Electrice şi Tracţiune, Craiova, RO (72) Stavarache Gheorghe Leon Paul, Craiova, RO (54)* **DISPOZITIV DE PORNIRE PENTRU MOTOARE ASINCRONE**

(57) Invenţia se referă la un dispozitiv de pornire pentru motoare asincrone, fiind destinat pornirii în trepte a motoarelor asincrone cu rotor bobinat. Dispozitivul este folosit în acţionările electrice, funcţionând fără reglaj de turaţie în cazul unei configuraţii de tip cascadă subsincronă, realizată cu convertoare statice. Dispozitivul conform invenţiei cuprinde un redresor necomandat (**1**) pentru redresarea tensiunii corespunzătoare celor trei faze ale rotorului unui motor asincron, tensiunea redresată fiind aplicată unei rezistenţe (**2**) divizată în trepte de rezistenţă corespunzătoare, ce sunt scurtcircuitate treptat, până la atingerea turaţiei nominale, cu ajutorul unui bloc de tiristoare (**3**) având un număr de tiristoare egal cu numărul de trepte de rezistenţă, şi care sunt aduse în starea de conducţie de tensiunile furnizate de un generator de impulsuri (**4**), asigurându-se astfel stingerea naturală a fiecăruia dintre tiristoarele blocului de tiristoare (**3**) la intrarea în conducţie a tiristorului următor, stingerea ultimului dintre tiristoarele blocului de tiristoare (**3**) realizându-se prin anularea curentului redresat, în timpul procesului tranzitoriu de stabilire a turaţiei nominale.

(11) 118511 B

Revendicări: 3
Figuri: 3

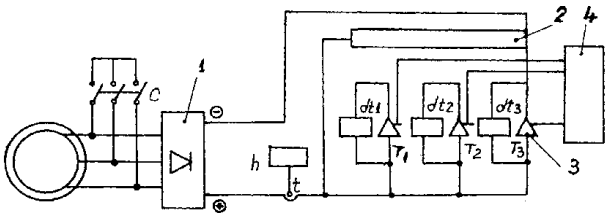

Fig. 1

(11) 118512 B1 *(51)* **H 02 P 8/10** *(21)* 95-01408 *(22)* 31.07.1995 *(42)* 30.05.2003//5/2003 *(56)* RO 93504; 95493 *(71) Universitatea Tehnică, Cluj-Napoca, RO (73) Universitatea Tehnică, Cluj-Napoca, RO (72) Trifa Viorel, Cluj-Napoca, RO; Marschalko Richard, Cluj-Napoca, RO; Szasz Csaba, Cluj-Napoca, RO; Szekely Ambrozie, Cluj-Napoca, RO (54)* **CIRCUIT INVERTOR DE TENSIUNE PENTRU ALIMENTAREA MOTORULUI PAS CU PAS**

(57) Invenţia se referă la un circuit de tensiune pentru alimentarea motorului pas cu pas, circuitul invertor având un caracter de sursă de curent alternativ şi fiind destinat alimentării unui motor pas cu pas, cu un curent de formă prestabilită. Circuitul invertor, conform invenţiei, este alcătuit, în principal, cu un bloc invertor (**INV**) care alimentează cu energie electrică linia de fază a unui motor pas cu pas, blocului invertor (**INV**) fiindu-i asociate nişte circuite de măsurare a curentului de ieşire, formate dintr-un şunt de măsură ($\mathbf{R_{28}}$), un bloc de măsurare (**BM**) şi un bloc de reglare (**REG**) de tip regulator bipoziţional de curent, care permite reproducerea formei curentului unui semnal analogic de referinţă de curent (**a**), prin sarcina (**F**) motorului pas cu pas, precum şi din nişte circuite de comandă şi protecţie a componentelor electronice de putere din invertor,

(11) 118512 B1

circuite cuprinzând un bloc generator (**GRD**) pentru generarea timpului de gardă, un inversor (**IN**) şi un sistem de porţi ($\mathbf{P_1 \div R_5}$) ce alcătuiesc un bloc de formare, comandă şi protecţie (**PRT1** şi **PRT2**).

Revendicări: 7
Figuri: 2

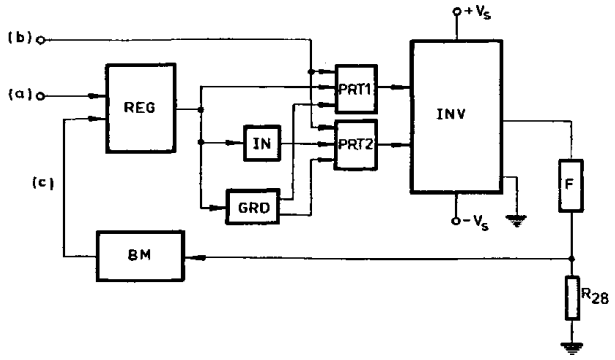

Fig. 1

(11) 118513 B *(51)* **H 02 P 9/04**; B 60 L 11/04; B 61 C 9/24 *(21)* 99-01299 *(22)* 07.12.1999 *(41)* 30.11.2001// 11/2001 *(42)* 30.05.2003//5/2003 *(56)* FR 2147377 *(71) ICPE SAERP -S.A., Bucureşti, RO (73) ICPE SAERP -S.A., Bucureşti, RO (72) Rădulescu Vasile, Bucureşti, RO; Străinescu Ioan, Bucureşti, RO; Gheorghe Sergiu, Bucureşti, RO; Moroianu Leonard, Bucureşti, RO; Tudor Emil, Bucureşti, RO; Vizireanu Darius, Câmpina, RO (54)* **ECHIPAMENT DE REGLARE TENSIUNE DINAMO-STARTER PENTRU LOCOMOTIVA DIESEL**

(57) Invenţia se referă la un echipament de reglare tensiune dinamo-starter pentru locomotiva Diesel care lucrează în condiţii grele de exploatare de -40...+70°C şi în condiţii de vibraţii. Pentru pornirea motorului Diesel, este folosit, ca starter, un motor de putere (**1**) de curent continuu cu excitaţie serie ($\mathbf{Ex_1}$) care, în timpul pornirii motorului Diesel, este alimentat de la o baterie de acumulatoare (**2**), având de obicei una din tensiunile de 72, 110, 144 sau 220 Vcc. După ce motorul Diesel a fost lansat, motorul de curent continuu (**1**) este transformat în dinam (generator de curent continuu), excitaţia lui serie ($\mathbf{Ex_1}$) este deconectată şi se alimentează excitaţia a doua ($\mathbf{Ex_2}$) de tip separat, alimentată de la bateria de acumulatoare (**2**) prin intermediul unui bloc de reglare tensiune (**9**). Echipamentul de reglare tensiune, conform invenţiei, asigură în permanenţă un curent de excitaţie variabil, astfel încât tensiunea debitată de dinam (**1**) să fie corespunzător mai mare decât tensiunea nominală a bateriei de acumulatoare (**2**), valoarea tensiunii depinzând de temperatura bateriei (**2**), trecerea pe regimul de generator realizându-se

(11) 118513 B

prin închiderea unui comutator de comandă (**5**), care conectează un releu de comenzi regim generator (**6**). Curentul de încărcare a bateriei de acumulatoare (**2**) este limitat la o valoare ce depinde de tipul şi capacitatea nominală a bateriei (**2**), şi curentul total debitat de dinam (**1**) este şi el limitat la valoarea maximă admisă de dinam (**1**), chiar dacă apare un scurtcircuit pe unul din consumatorii principali ai dinamului (**1**).

Revendicări: 3
Figuri: 3

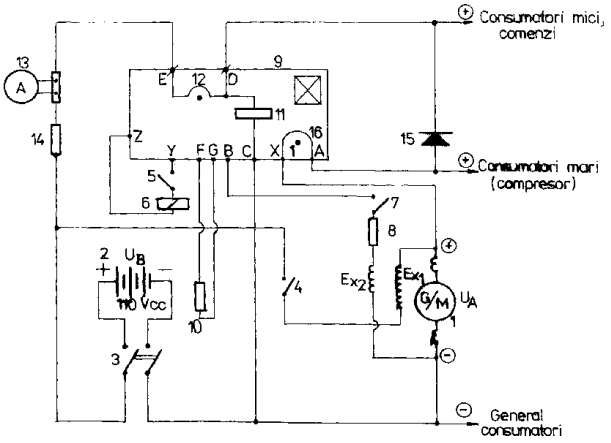

Fig. 1

LISTELE
BREVETELOR DE INVENȚIE ACORDATE,
ARANJATE
ÎN ORDINEA NUMERELOR DE BREVET/DOSAR

Legea nr. 64/1991

Tabel cu brevetele de invenție ale căror hotărâri de acordare au fost luate la data de 28.03.2003, aranjate în ordinea numărului de brevet.

Număr brevet	Clasa	Număr dosar	Data depozit	Titular	**Pag.**
118352 B	**A 01 D 41/12**	95-01855	25.10.1995	Dobrescu Constantin, Bucureşti, RO; Neagu Ion Nicolae, Bucureşti, RO; Stan Iosif, Bucureşti, RO	**51**
118353 B	**A 01 G 25/16**; A 01 G 25/09	97-00673	07.04.1997	Ivasuc Monica Ioana, Iaşi, RO	**51**
118354 B	**A 01 K 67/027**	a 2002 01134	19.08.2002	Popescu Valerica, Roşiori de Vede, judeţul Teleorman, RO; Niţulescu Teodor, Alexandria, judeţul Teleorman, RO; Alexandru Danil, Alexandria, judeţul Teleorman, RO; Tăbăcitu Nela, Alexandria, judeţul Teleorman, RO	**52**
118355 B1	**A 01 N 41/10**; A 01 N 37/42; A 01 N 35/06; C 07 C 317/24; C 07 C 205/45; C 07 C 255/40	98-01250	03.02.1997	Zeneca Limited, Londra, GB	**52**
118356 B1	**A 01 N 43/82**; C 07 D 285/01; C 07 D 417/06	96-01587	26.01.1995	Bayer Aktiengesellschaft, Leverkusen, DE	**52**
118357 B1	**A 21 D 13/00**	98-01337	27.08.1998	Busuioc Ion, Craiova, RO; S.C. Pan Group S.A., Craiova, RO	**53**
118358 B1	**A 23 B 7/02**	98-01060	09.06.1998	Ghiulbenghian Marcela, Bucureşti, RO	**53**
118359 B	**A 23 K 1/14**; A 23 K 1/06; A 23 K 1/16	a 2001 00794	10.07.2001	Socaciu Carmen, Cluj-Napoca, judeţul Cluj, RO	**53**
118360 B	**A 23 L 1/312**	98-00813	31.03.1998	Bobea Carmen, Ploieşti, RO	**53**
118361 B	**A 23 L 2/60**; A 23 L 2/56	98-00483	26.02.1998	S.C. Romalco Impex 93 S.R.L., Bucureşti, RO	**54**
118362 B1	**A 41 D 13/00**	98-01364	03.02.1997	Minnesota, Mining and Manufacturing Company, Saint Paul Minnesota, US	**54**
118363 B1	**A 45 C 13/24**; G 08 B 13/14	97-01228	04.07.1997	Melinte Corina, Bacău, RO; Hrib Mariana, Iaşi, RO	**55**
118364 B1	**A 47 J 45/07**; F 16 B 21/02	95-00287	13.08.1993	Synkrona A.G., Stans, CH; Schultz Horst, Hochheim, DE	**55**
118365 B	**A 61 B 5/00**; G 01 F 1/20	97-00556	20.03.1997	Gluck Marinela, Bucureşti, RO; Dumitrescu George, Bucureşti, RO	**56**
118366 B	**A 61 B 18/20**	99-01045	28.09.1999	Institutul Național de Cercetare-Dezvoltare pentru Optoelectronică (Inoe 2000), Măgurele, RO	**56**
118367 B	**A 61 H 33/14**	a 2000 00892	11.09.2000	Scorobețiu Lucian, Braşov, RO	**57**

Număr brevet	Clasa	Număr dosar	Data depozit	Titular	**Pag.**
118368 B	**A 61 K 7/00**	98-01178	14.07.1998	S.C. Ter. UM. Vet. "Hipocrate" S.R.L., Bucureşti, RO	**57**
118369 B1	**A 61 K 7/16**; A 61 P 11/00	98-00861	10.10.1996	Warner-Lambert Company, Morris Plains, New Jersey, US	**58**
118370 B1	**A 61 K 9/32**; A 61 K 9/36	97-01776	22.03.1996	Eli Lilly and Company, Indianapolis, Indiana, US	**58**
118371 B1	**A 61 K 31/19**	93-01512	24.05.1992	The Boots Company Plc, Nottingham, GB	**58**
118372 B1	**A 61 K 31/55**; C 07 D 403/12	96-00995	16.11.1994	Eli Lilly and Company, Indianapolis, Indiana, US	**59**
118373 B1	**A 61 K 31/55**	98-00922	13.11.1996	Boehringer Ingelheim KG, Ingelheim AM Rhein, DE	**59**
118374 B1	**A 61 K 31/135**; A 61 K 9/16; A 61 K 9/20; A 61 K 9/48	97-01260	04.01.1996	Eli Lilly and Company, Indianapolis, Indiana, US	**59**
118375 B1	**A 61 K 31/565**; A 61 K 31/57; A 61 P 15/00	96-01897	30.03.1995	Schering Aktiengesellschaft, Berlin, DE	**59**
118376 B	**A 61 L 2/04**; H 05 B 6/00	98-00987	19.05.1998	Stan Bogdan, Bucureşti, RO	**60**
118377 B	**A 61 N 5/02**; H 05 B 6/64	a 2001 00402	09.04.2001	Zirbo Gheorghe, Cluj-Napoca, RO; Dan Viorel, Cluj-Napoca, RO; Riţi Mihoc Emil, Cluj-Napoca, RO; Puiu Cornel, Cluj-Napoca, RO	**60**
118378 B	**A 61 N 5/067**	99-01046	28.09.1999	Institutul Naţional de Cercetare-Dezvoltare pentru Optoelectronică (Inoe 2000), Măgurele, RO	**61**
118379 B1	**A 62 C 13/62**; A 62 C 13/64	98-00432	26.02.1998	Ioniţă Ionel, Buzău, RO; Ştirbei Neculai, Buzău, RO; Blasianu Marin Romi, Bucureşti, RO	**61**
118380 B	**A 63 C 19/02**	a 2000 00036	12.01.2000	Coroiu Cornel, Bucureşti, RO	**62**
118381 B	**A 63 C 19/02**	a 2000 00037	12.01.2000	Coroiu Cornel, Bucureşti, RO	**63**
118382 B	**B 01 D 29/27**; B 01 D 36/02; B 01 D 45/12	a 2001 00393	05.04.2001	Voicu Victor, Bucureşti, RO	**63**
118383 B	**B 01 D 36/02**; B 01 D 53/40; B 01 D 53/64; B 01 D 47/05	a 2001 00444	23.04.2001	Voicu Victor, Bucureşti, RO; Badea Daniel Onuţ, Bucureşti, RO	**64**
118384 B1	**B 01 D 53/68**; B 01 D 53/50	98-00914	31.10.1996	Novacarb, Courbevoie, FR	**65**
118385 B1	**B 03 C 3/68**	97-00490	13.03.1997	Societatea Comercială ICPET S.A., Bucureşti, RO	**65**
118386 B1	**B 21 B 25/06**	97-00340	21.07.1995	Mannesmann AG, Dusseldorf, DE	**66**

Număr brevet	Clasa	Număr dosar	Data depozit	Titular	**Pag.**
118387 B	**B 22 F 3/105**	a 2000 01037	24.10.2000	Tătărăşeanu Victor, Slobozia, judeţul Ialomiţa, RO	**66**
118388 B	**B 23 H 1/08**	99-00533	10.05.1999	Pascaru Ionuţ Manuel, Bogheşti, RO	**67**
118389 B	**B 23 K 9/12**	a 2000 01040	24.10.2000	Tătărăşeanu Victor, Slobozia, judeţul Ialomiţa, RO	**67**
118390 B	**B 24 B 27/033**; B 24 B 33/02	98-00440	26.02.1998	Bogdănici Gianina, Iaşi, RO	**68**
118391 B	**B 24 B 31/023**	98-00676	02.03.1998	Popa Iuliu Corneliu, Tecuci, RO; Fînaru Paula, Iaşi, RO	**68**
118392 B	**B 24 B 33/02**; B 24 B 35/00; B 24 B 5/08	99-00262	12.03.1999	Sîrbu Ionel, Iaşi, RO; Antohe Cristian, Târgu-Ocna, RO	**69**
118393 B	**B 24 B 33/02**	99-00263	12.03.1999	Sîrbu Ionel, Iaşi, RO; Antohe Cristian, Târgu-Ocna, RO	**69**
118394 B	**B 24 B 33/04**	99-00264	12.03.1999	Sîrbu Ionel, Iaşi, RO; Antohe Cristian, Târgu-Ocna, RO	**70**
118395 B1	**B 24 B 47/26**; B 23 Q 3/154; H 01 F 7/06	96-02383	17.12.1996	Ferghete Sabin Marian, Mangalia, RO; Mititelu Vasile Dragoş, Piatra Neamţ, RO; Dumitraş Ştefan Andi, Iaşi, RO; Fărmuş Mircea Radu, Piatra Neamţ, RO	**70**
118396 B	**B 25 B 13/16**; B 25 B 17/02	98-00672	02.03.1998	Boureanu Petre Liviu, Piatra Neamţ, RO; Ionescu Ştefan Corneliu, Iaşi, RO	**71**
118397 B1	**B 26 B 21/00**	96-00672	22.09.1994	The Gillette Company, Boston, US	**71**
118398 B	**B 27 B 15/02**	a 2002 00374	01.04.2002	Universal Trade Company S.A., Bucureşti, RO	**72**
118399 B1	**B 27 K 3/32**	97-01692	08.09.1997	Antrepriza Generală de Construcţii Montaj Agecom S.A., Baia Mare, RO	**72**
118400 B	**B 29 C 47/12**; B 29 C 49/00; B 06 B 1/06	97-01905	15.10.1997	Iclănzan Tudor Alexandru, Timişoara, RO; Stan Daniel Voicu, Timişoara, RO	**73**
118401 B	**B 29 C 51/32**	97-01924	17.10.1997	Velfor Plast-Société Anonyme, Saint Pal En Chalencon, FR	**73**
118402 B	**B 32 B 33/00**	a 2000 00812	11.08.2000	Institutul Naţional de Cercetare-Dezvoltare pentru Textile şi Pielărie, Bucureşti, RO	**74**
118403 B	**B 42 D 15/04**	96-01493	22.07.1996	Popa Maria, Cluj-Napoca, RO	**74**
118404 B1	**B 60 R 25/02**	99-00049	18.01.1999	Grigorescu Răzvan, Piteşti, RO	**75**
118405 B	**B 60 S 1/08**	a 2000 01189	06.12.2000	Cotescu Teodor, Câmpulung Muscel, judeţul Argeş, RO; Ştefănescu Melania, Câmpulung Muscel, judeţul Argeş, RO; Manole Mişu, Câmpulung Muscel, judeţul Argeş, RO	**75**
118406 B	**B 61 D 27/00**; B 60 L 1/00	a 2000 00826	14.08.2000	ICPE SAERP S.A., Bucureşti, RO	**76**

Număr brevet	Clasa	Număr dosar	Data depozit	Titular	**Pag.**
118407 B	**B 61 F 15/28**	98-00702	06.03.1998	Institutul de Cercetare şi Proiectare pentru Maşini Electrice, Transformatoare, Echipamente Electrice şi Tracțiune (ICMET), Craiova, RO	**76**
118408 B	**B 62 M 11/14**	98-00446	26.02.1998	Bârsănescu Adrian, Iaşi, RO	**77**
118409 B	**B 63 B 39/12**	a 2001 00897	06.08.2001	Daewoo-Mangalia Heavy Industries S.A., Mangalia, RO	**77**
118410 B1	**B 65 D 41/10**	97-01424	30.07.1997	Bruno Zumbuhl, Evansville, Indiana, US	**78**
118411 B1	**B 65 D 51/16**; B 65 D 47/06	96-01481	17.01.1995	Colgate-Palmolive Company, New York, US	**79**
118412 B1	**B 65 D 81/05**	99-00051	11.07.1997	Kaysersberg Packaging, Kunheim, FR	**79**
118413 B1	**C 01 B 21/082**	97-01108	16.06.1997	The Standard Oil Company, Cleveland, Ohio, US	**80**
118414 B1	**C 03 B 37/012**	96-00996	16.11.1994	Aplicator System AB, Molnlycke, SE	**80**
118415 B	**C 03 C 17/34**; C 09 D 5/26	a 2001 00988	04.09.2001	Moraru Virgil, Iaşi, RO; Sandu Ion, Iaşi, RO; Moraru Camelia, Iaşi, RO; Sandu Irina Crina Anca, Iaşi, RO; Sandu Ioan Gabriel, Iaşi, RO	**80**
118416 B1	**C 04 B 18/04**; C 04 B 35/488; C 04 B 35/547	97-01691	08.09.1997	Antrepriza Generală de Construcții Montaj Agecom S.A., Baia Mare, RO	**81**
118417 B1	**C 04 B 18/26**; C 04 B 28/08	97-01689	08.09.1997	Antrepriza Generală de Construcții Montaj Agecom S.A., Baia Mare, RO	**81**
118418 B1	**C 04 B 18/26**; C 04 B 28/08	97-01690	08.09.1997	Antrepriza Generală de Construcții Montaj Agecom S.A., Baia Mare, RO	**81**
118419 B1	**C 07 B 53/00**; C 07 C 217/58; C 07 D 491/00	97-00721	23.10.1995	Waldheim Pharmazeutika Gesellschaft M. B. H., Neufeld A.d. Leitha, AT	**81**
118420 B	**C 07 C 15/08**; C 07 C 2/26	96-00247	13.02.1996	S.C. "Zecasin" S.A., Bucureşti, RO	**82**
118421 B	**C 07 C 15/085**	96-02457	23.12.1996	Societatea Națională a Petrolului "Petrom" S.A. - Sucursala Petrobrazi Brazi, comuna Brazi, județul Prahova, RO	**82**
118422 B	**C 07 C 39/06**; C 07 C 37/88	95-01738	05.10.1995	Societatea Națională a Petrolului "Petrom" S.A. - Sucursala Petrobrazi Brazi, comuna Brazi, județul Prahova, RO	**82**
118423 B	**C 07 C 67/58**	95-01251	30.06.1995	Institutul de Chimie Macromoleculară "Petru Poni", Iaşi, RO	**83**
118424 B1	**C 07 C 69/747**; A 01 N 53/00	96-01928	07.02.1996	Dainihon Jochugiku Co., Ltd., Osaka, JP	**83**
118425 B1	**C 07 C 213/02**; C 07 C 215/42	96-01784	07.03.1995	Merck & Co., Inc., Rahway, New Jersey, US	**83**
118426 B1	**C 07 D 209/14**; A 61 K 31/40	97-00967	27.11.1995	Dainippon Pharmaceutical Co., Ltd, Osaka, JP	**84**

Număr brevet	Clasa	Număr dosar	Data depozit	Titular	**Pag.**
118427 B1	**C 07 D 307/88**; A 61 K 31/535	a 2002 01154	12.09.1994	Syntex (U.S.A.) Inc., Palo Alto, California, US	**84**
118428 B1	**C 07 D 417/04**; A 61 K 31/435	96-00722	08.10.1994	Altana Pharma A.G., Konstanz, DE	**84**
118429 B1	**C 07 D 503/18**; A 61 K 31/42	97-01119	22.12.1995	Spurcourt Limited, Woodley, GB	**85**
118430 B1	**C 08 G 18/48**; C 08 L 71/02	a 2000 00247	03.03.2000	S.C. Oltchim S.A., Râmnicu Vâlcea, RO	**85**
118431 B1	**C 08 G 65/02**; C 08 G 71/04	a 2000 00359	30.03.2000	S.C. Oltchim S.A., Râmnicu Vâlcea, RO	**85**
118432 B1	**C 08 G 65/28**; C 08 G 71/04	a 2000 00244	03.03.2000	S.C. Oltchim S.A., Râmnicu Vâlcea, RO	**86**
118433 B1	**C 08 G 65/28**; C 08 G 71/04	a 2000 00246	03.03.2000	S.C. Oltchim S.A., Râmnicu Vâlcea, RO	**86**
118434 B1	**C 08 G 65/32**; A 61 K 47/48	96-00959	14.11.1994	Shearwater Polimers Inc., Huntsville, Alabama, US	**86**
118435 B1	**C 08 L 27/06**	98-00367	25.02.1998	S.C. Ceproplast S.A., Iaşi, RO	**87**
118436 B1	**C 09 J 189/02**	97-02320	10.12.1997	Societatea Comercială Triad S.R.L., Târgu Secuiesc, RO	**87**
118437 B	**C 10 G 7/00**; B 01 D 3/00	a 2001 00675	11.06.2001	Mohai Ion, Constanța, RO; Trăistaru Traian, Constanța, RO; Mandalopol Dănuț, Constanța, RO	**87**
118438 B1	**C 10 G 33/04**	145129	21.05.1990	Cucuiat Iuliu Marius, Câmpina, județul Prahova, RO; Zamfirescu Gheorghe, Câmpina, județul Prahova, RO	**88**
118439 B	**C 10 L 1/18**; C 10 L 1/22; C 10 M 129/38	a 2000 01209	12.12.2000	Societatea Națională a Petrolului "Petrom" S.A. - Sucursala Arpechim Piteşti, Piteşti, RO	**88**
118440 B	**C 10 M 101/00**	a 2001 01032	14.09.2001	Lubrifin S.A., Braşov, RO	**88**
118441 B	**C 10 M 101/02**; C 23 F 11/10; C 10 N 30:12	a 2000 00961	06.10.2000	Rafinăria "Astra Română" S.A., Ploieşti, RO	**88**
118442 B	**C 10 M 101/02**; C 23 F 11/10	a 2000 00962	06.10.2000	Rafinăria "Astra Română" S.A., Ploieşti, RO	**89**
118443 B	**C 10 M 101/02**	a 2000 00963	06.10.2000	Rafinăria "Astra Română" S.A., Ploieşti, RO	**89**
118444 B	**C 10 M 101/04**	a 2001 00461	26.04.2001	S.C. Rafinăria Astra Română S.A., Ploieşti, RO	**89**
118445 B	**C 10 M 101/02**	a 2001 01031	14.09.2001	Lubrifin S.A., Braşov, RO	**89**
118446 B	**C 10 M 101/04**	a 2001 00460	26.04.2001	Rafinăria "Astra Română" S.A., Ploieşti, RO	**90**
118447 B	**C 10 M 133/56**; C 10 M 135/00	a 2001 00700	18.06.2001	S.C. ICERP S.A., Ploieşti, RO	**90**
118448 B	**C 10 M 137/10**	a 2001 00773	04.07.2001	S.C. ICERP S.A., Ploieşti, RO	**90**

Număr brevet	Clasa	Număr dosar	Data depozit	Titular	**Pag.**
118449 B	**C 10 M 145/14**	a 2001 00775	04.07.2001	S.C. ICERP S.A., Ploieşti, RO	**90**
118450 B	**C 12 G 3/04**	98-00484	26.02.1998	S.C. Romalco Impex 93 S.R.L., Bucureşti, RO	**91**
118451 B	**C 12 N 9/12**; C 12 N 15/54; A 01 H 7/00	96-00667	30.05.1995	Japan Tobacco Inc., Tokyo, JP	**91**
118452 B1	**C 12 Q 1/02**	145730	09.02.1989	Housey M. Gerard, New York 10032, US	**92**
118453 B1	**C 12 P 7/08**; C 12 G 3/12; C 07 C 31/08	98-00584	27.02.1998	Mandravel Ioan, Bucureşti, RO; Drăgan Arald, Fălticeni, RO; Florea Minodor, Bucureşti, RO	**92**
118454 B	**C 21 B 9/14**	98-00690	05.03.1998	Iancu Niță, Galați, RO	**92**
118455 B	**C 21 B 9/14**	98-00691	05.03.1998	Iancu Niță, Galați, RO	**93**
118456 B	**C 22 C 9/00**; C 22 C 1/05; C 22 C 1/08; C 22 C 1/10; B 22 F 3/12; F 16 C 33/16	a 2001 00692	16.12.1999	Victorian Rail Track, Melbourne, AU; He Da Hai, Caulfield South, AU; Manory Rafael R., Brighton, AU	**93**
118457 B	**C 22 C 38/00**	98-01160	09.07.1998	Ascometal (Société Anonyme), Puteaux, FR	**94**
118458 B	**C 25 D 17/02**	a 2001 00832	20.07.2001	Manz Galvano-Tec S.R.'L., Bucureşti, RO	**94**
118459 B1	**E 01 C 5/02**	96-02240	06.06.1995	Kortmann Karl, Schuttorf, DE	**95**
118460 B	**E 01 C 23/07**; G 01 B 7/00	93-00985	14.07.1993	Direcția Regională Drumuri şi Poduri, Iaşi, RO	**95**
118461 B	**E 04 B 1/64**; E 04 F 13/10	98-01620	26.11.1998	Drăgan Dan, Baia Mare, RO	**96**
118462 B1	**E 04 B 2/68**	95-00236	10.08.1993	Salahuddin M. Fareed, Marlboro, New Jersey, US	**96**
118463 B	**E 04 B 2/86**; E 04 B 5/08	98-01342	28.02.1997	Royal Building Systems (CDN) Limited, Woodbridge, Ontario, CA	**96**
118464 B	**E 04 F 11/04**	99-00178	15.02.1999	Răstău D. Daniel, Râmnicu Vâlcea, RO	**97**
118465 B1	**E 04 G 7/30**	97-00001	24.05.1995	Krause-Werk GmbH & Co. KG, Alsfeld-Altenburg, DE	**98**
118466 B1	**E 04 H 1/14**; G 09 F 15/00	98-01420	25.03.1997	Koninklijke Ptt Nederland N.V., Groningen, NL	**98**
118467 B	**E 04 H 4/00**; B 32 B 27/06	a 2001 01103	05.10.2001	S.C. Avi S.R.L., Craiova, RO	**99**
118468 B1	**F 02 B 69/04**	99-00914	19.08.1999	S.C. Sigma Gaz S.A., Buzău, RO	**99**
118469 B1	**F 02 D 41/20**; F 02 D 41/30; H 01 F 7/18; F 02 M 51/06	94-00752	05.05.1994	S.C. Electrometal S.A., Oradea, RO	**100**

Număr brevet	Clasa	Număr dosar	Data depozit	Titular	**Pag.**
118470 B	**F 02 M 31/12**	99-01334	16.12.1999	Vârlan Radu, Galați, RO; Moroianu Virgiliu, Brăila, RO; Cîrîc Marin, Brăila, RO	**100**
118471 B	**F 03 B 13/08**	94-00377	09.03.1994	Cuculescu Evghenie, Bucureşti, RO	**101**
118472 B	**F 03 D 5/00**	99-01170	03.11.1999	Feier Ioan Viorel, Timişoara, RO	**101**
118473 B	**F 04 B 9/00**; F 04 B 35/00	99-00856	28.07.1999	Trăilă Angel, Craiova, RO	**102**
118474 B	**F 04 F 5/00**	a 2000 00935	28.09.2000	Sfartz Pincu Aron, Oneşti, RO; Pordea Viorel, Bucureşti, RO	**102**
118475 B	**F 15 B 3/00**	98-00766	23.03.1998	Marin Alexandru, Bucureşti, RO; Vasiliu Nicolae, Bucureşti, RO; Drumea Petrin, Bucureşti, RO	**103**
118476 B	**F 16 C 13/00**; B 65 H 27/00; B 29 D 31/00; C 08 L 9/02; D 21 G 1/02	96-00456	06.03.1996	S.C. Producție, Prestări Servicii şi Comerț "Kristo-S.R.L." Sfântu Gheorghe, Sfântu Gheorghe, RO	**104**
118477 B1	**F 16 D 27/01**	96-00391	23.02.1996	Baciu I. Dan, Avrămeni, RO	**104**
118478 B	**F 16 F 11/00**	99-01011	21.09.1999	Suciu Titus Mircea, ClujNapoca, RO	**105**
118479 B	**F 16 H 1/26**	a 2002 00061	24.01.2002	Stan Gheorghe, Bacău, RO	**105**
118480 B	**F 16 L 11/12**	98-01756	28.12.1998	Societatea Comercială "MMG" S.R.L., Baia Mare, RO	**106**
118481 B	**F 16 L 11/12**	99-00205	23.02.1999	Precup Mihail, Mediaş, RO; Bucşe Virgil, Mediaş, RO; Moise Cornel, Mediaş, RO	**106**
118482 B	**F 16 L 17/035**	a 2000 01119	15.11.2000	Moldovan Gavriel, Baia Mare, RO	**107**
118483 B	**F 25 J 3/06**; F 25 J 5/00	99-01342	18.06.1998	Exxonmobil Upstream Research Company, Houston, Texas, US	**107**
118484 B	**F 42 C 1/06**	99-01103	15.10.1999	Cîmpeanu Constantin, Plopeni, județul Prahova, RO	**108**
118485 B	**G 01 B 5/20**; G 01 B 7/28	a 2002 00234	01.03.2002	Fundația pentru Promovarea Învățământului Universitar Hollanda, Târgu Mureş, RO	**108**
118486 B	**G 01 N 33/08**; A 01 K 43/00	a 2001 01119	15.10.2001	Piscati Ion Sorin, Bucureşti, RO	**109**
118487 B	**G 01 R 13/02**; H 03 M 1/50; G 06 F 3/05	a 2001 00698	18.06.2001	Olaru Dan, Bucureşti, RO; Oancea Constantin Daniel, Bucureşti, RO	**109**
118488 B	**G 01 R 19/15**; G 01 R 19/175; G 01 R 31/26	a 2000 00254	06.03.2000	Pleşca Adrian Traian, Iaşi, RO	**110**

Număr brevet	Clasa	Număr dosar	Data depozit	Titular	**Pag.**
118489 B	**G 01 R 19/155**	98-00260	16.02.1998	Coca Pavlic Alexandru, Suceava, RO; Ghiduş Augustin Gabriel, Suceava, RO; Matei Gheorghe, Suceava, RO; Mocanu Cezar, Suceava, RO; Nichitean Vasile Brînduşel, Suceava, RO; Sănducu Cezar Corneliu, Suceava, RO; Țurcanu Eugen, Suceava, RO; Vornicu Milozina, Suceava, RO	**110**
118490 B	**G 01 R 31/34**; G 01 P 13/04	a 2001 00601	04.06.2001	Minescu Daniela, Suceava, RO; Hatnean Ion, Suceava, RO; Negru Mihaela Brânduşa, Suceava, RO	**111**
118491 B	**G 04 G 15/00**; G 04 C 23/00; A 01 G 25/16	a 2000 00567	01.06.2000	Neagu Gheorghe, Bucureşti, RO; Panciu Bogdan George, Bucureşti, RO	**111**
118492 B1	**G 06 F 1/20**	98-01676	11.06.1997	Bodin Eric Jean-Louis, Herouville Saint-Clair, FR	**112**
118493 B	**G 07 C 13/00**	a 2001 00396	09.04.2001	Iftime Adrian, Târgu-Ocna, RO	**112**
118494 B1	**G 08 B 29/06**; G 01 R 31/08; H 02 H 7/26	93-00980	13.07.1993	Filiala de Distribuție a Energiei Electrice S.C. Electrica S.A. - Sucursala de Distribuție Râmnicu Vâlcea, Râmnicu Vâlcea, RO	**113**
118495 B	**G 09 F 3/03**; E 05 B 63/18	a 2002 00998	18.07.2002	Romberfil S.A., Ploieşti, RO	**114**
118496 B	**G 10 D 13/08**	a 2001 00630	06.06.2001	Barză Adrian, Medgidia, Constanța, RO	**114**
118497 B	**G 10 K 1/064**	a 2000 01117	14.11.2000	Nagy Csaba Şandor, Oradea, RO	**115**
118498 B	**G 21 G 1/00**	97-00346	21.02.1997	Regia Autonomă pentru Activități Nucleare-Sucursala Cercetări Nucleare Piteşti, Piteşti-Mioveni, RO	**115**
118499 B	**H 01 J 1/16**; H 01 J 1/02	a 2001 00341	23.03.2001	Institutul Național de Cercetare-Dezvoltare pentru Microtehnologie, Bucureşti, RO	**115**
118500 B	**H 01 J 25/587**	95-00636	31.03.1995	Universitatea din Oradea, Oradea, RO	**116**
118501 B	**H 02 G 7/08**; H 01 R 4/38	99-01193	10.11.1999	Nakita Prod Comimpex S.R.L., Târgu Mureş, județul Mureş, RO	**116**
118502 B	**H 02 H 5/10**; G 01 R 31/02	96-02114	08.05.1995	Nevo Electricity and Electronics Industries (1994) Ltd., Kiryat Bailik, IL	**117**
118503 B	**H 02 H 7/22**; H 02 B 13/025; E 05 B 47/00; H 01 H 81/04	a 2000 00093	28.01.2000	S.C. Elerom - S.A., Roman, RO	**117**
118504 B1	**H 02 H 7/26**	94-00773	09.05.1994	Filiala de Distribuție a Energiei Electrice - S.C. Electrica S.A. - Sucursala de Distribuție Deva, Deva, RO	**118**
118505 B1	**H 02 H 7/26**; H 02 H 3/08; G 01 R 1/30	95-00691	10.04.1995	Filiala de Distribuție a Energiei Electrice - S.C. Electrica S.A. - Sucursala de Distribuție Deva, Deva, RO	**119**
118506 B1	**H 02 J 9/06**	97-02053	07.05.1996	Bayernwerk A.G., Munchen, DE; Hagen Batterie A.G., Soest, DE	**119**

Număr brevet	Clasa	Număr dosar	Data depozit	Titular	**Pag.**
118507 B	**H 02 K 1/06**; H 02 K 15/03	a 2000 00258	07.03.2000	S.C. ICPE S.A., Bucureşti, RO	**120**
118508 B	**H 02 K 15/04**; H 02 K 15/085	99-00128	03.02.1999	Pentiuc Radu Dumitru, Suceava, RO; Milici Mariana Rodica, Suceava, RO; Pentiuc Ştefan Gheorghe, Suceava, RO; Ioachim Dan, Iaşi, RO; Popa Cezar Dumitru, Suceava, RO; Ciobănaşu Beniamin, Bacău, RO; Vaipan Paul, Gura Humorului, RO	**120**
118509 B	**H 02 K 21/04**; H 02 P 9/34	99-01247	25.11.1999	ICPE Institutul de Cercetări pentru Maşini Electrice S.A., Bucureşti, RO	**121**
118510 B	**H 02 M 3/335**; B 60 L 1/00	99-01044	28.09.1999	ICPE SAERP -S.A., Bucureşti, RO	**121**
118511 B	**H 02 P 1/26**	95-00180	03.02.1995	Institutul de Cercetare şi Proiectare pentru Maşini Electrice, Transformatoare, Echipamente Electrice şi Tracțiune, Craiova, RO	**122**
118512 B1	**H 02 P 8/10**	95-01408	31.07.1995	Universitatea Tehnică, Cluj-Napoca, RO	**123**
118513 B	**H 02 P 9/04**; B 60 L 11/04; B 61 C 9/24	99-01299	07.12.1999	ICPE SAERP -S.A., Bucureşti, RO	**123**

Tabel cu brevetele de invenție ale căror hotărâri de acordare au fost luate la data de 28.03.2003 aranjate în ordinea numărului de dosar.

Număr brevet	Clasa	Număr dosar	Data depozit	Titular	**Pag.**
118438 B1	**C 10 G 33/04**	145129	21.05.1990	Cucuiat Iuliu Marius, Câmpina, județul Prahova, RO; Zamfirescu Gheorghe, Câmpina, județul Prahova, RO	**88**
118452 B1	**C 12 Q 1/02**	145730	09.02.1989	Housey M. Gerard, New York 10032, US	**92**
118494 B1	**G 08 B 29/06**; G 01 R 31/08; H 02 H 7/26	93-00980	13.07.1993	Filiala de Distribuție a Energiei Electrice S.C. Electrica S.A. - Sucursala de Distribuție Râmnicu Vâlcea, Râmnicu Vâlcea, RO	**113**
118460 B	**E 01 C 23/07**; G 01 B 7/00	93-00985	14.07.1993	Direcția Regională Drumuri şi Poduri, Iaşi, RO	**95**
118371 B1	**A 61 K 31/19**	93-01512	24.05.1992	The Boots Company Plc, Nottingham, GB	**58**
118471 B	**F 03 B 13/08**	94-00377	09.03.1994	Cuculescu Evghenie, Bucureşti, RO	**101**
118469 B1	**F 02 D 41/20**; F 02 D 41/30; H 01 F 7/18; F 02 M 51/06	94-00752	05.05.1994	S.C. Electrometal S.A., Oradea, RO	**100**
118504 B1	**H 02 H 7/26**	94-00773	09.05.1994	Filiala de Distribuție a Energiei Electrice - S.C. Electrica S.A. - Sucursala de Distribuție Deva, Deva, RO	**118**
118511 B	**H 02 P 1/26**	95-00180	03.02.1995	Institutul de Cercetare şi Proiectare pentru Maşini Electrice, Transformatoare, Echipamente Electrice şi Tracțiune, Craiova, RO	**122**
118462 B1	**E 04 B 2/68**	95-00236	10.08.1993	Salahuddin M. Fareed, Marlboro, New Jersey, US	**96**
118364 B1	**A 47 J 45/07**; F 16 B 21/02	95-00287	13.08.1993	Synkrona A.G., Stans, CH; Schultz Horst, Hochheim, DE	**55**
118500 B	**H 01 J 25/587**	95-00636	31.03.1995	Universitatea din Oradea, Oradea, RO	**116**
118505 B1	**H 02 H 7/26**; H 02 H 3/08; G 01 R 1/30	95-00691	10.04.1995	Filiala de Distribuție a Energiei Electrice - S.C. Electrica S.A. - Sucursala de Distribuție Deva, Deva, RO	**119**
118423 B	**C 07 C 67/58**	95-01251	30.06.1995	Institutul de Chimie Macromoleculară "Petru Poni", Iaşi, RO	**83**
118512 B1	**H 02 P 8/10**	95-01408	31.07.1995	Universitatea Tehnică, Cluj-Napoca, RO	**123**
118422 B	**C 07 C 39/06**; C 07 C 37/88	95-01738	05.10.1995	Societatea Națională a Petrolului "Petrom" S.A. - Sucursala Petrobrazi Brazi, comuna Brazi, județul Prahova, RO	**82**
118352 B	**A 01 D 41/12**	95-01855	25.10.1995	Dobrescu Constantin, Bucureşti, RO; Neagu Ion Nicolae, Bucureşti, RO; Stan Iosif, Bucureşti, RO	**51**
118420 B	**C 07 C 15/08**; C 07 C 2/26	96-00247	13.02.1996	S.C. "Zecasin" S.A., Bucureşti, RO	**82**

Număr brevet	Clasa	Număr dosar	Data depozit	Titular	**Pag.**
118477 B1	**F 16 D 27/01**	96-00391	23.02.1996	Baciu I. Dan, Avrămeni, RO	**104**
118476 B	**F 16 C 13/00**; B 65 H 27/00; B 29 D 31/00; C 08 L 9/02; D 21 G 1/02	96-00456	06.03.1996	S.C. Producție, Prestări Servicii şi Comerț "Kristo-S.R.L." Sfântu Gheorghe, Sfântu Gheorghe, RO	**104**
118451 B	**C 12 N 9/12**; C 12 N 15/54; A 01 H 7/00	96-00667	30.05.1995	Japan Tobacco Inc., Tokyo, JP	**91**
118397 B1	**B 26 B 21/00**	96-00672	22.09.1994	The Gillette Company, Boston, US	**71**
118428 B1	**C 07 D 417/04**; A 61 K 31/435	96-00722	08.10.1994	Altana Pharma A.G., Konstanz, DE	**84**
118434 B1	**C 08 G 65/32**; A 61 K 47/48	96-00959	14.11.1994	Shearwater Polimers Inc., Huntsville, Alabama, US	**86**
118372 B1	**A 61 K 31/55**; C 07 D 403/12	96-00995	16.11.1994	Eli Lilly and Company, Indianapolis, Indiana, US	**59**
118414 B1	**C 03 B 37/012**	96-00996	16.11.1994	Aplicator System AB, Molnlycke, SE	**80**
118411 B1	**B 65 D 51/16**; B 65 D 47/06	96-01481	17.01.1995	Colgate-Palmolive Company, New York, US	**79**
118403 B	**B 42 D 15/04**	96-01493	22.07.1996	Popa Maria, Cluj-Napoca, RO	**74**
118356 B1	**A 01 N 43/82**; C 07 D 285/01; C 07 D 417/06	96-01587	26.01.1995	Bayer Aktiengesellschaft, Leverkusen, DE	**52**
118425 B1	**C 07 C 213/02**; C 07 C 215/42	96-01784	07.03.1995	Merck & Co., Inc., Rahway, New Jersey, US	**83**
118375 B1	**A 61 K 31/565**; A 61 K 31/57; A 61 P 15/00	96-01897	30.03.1995	Schering Aktiengesellschaft, Berlin, DE	**59**
118424 B1	**C 07 C 69/747**; A 01 N 53/00	96-01928	07.02.1996	Dainihon Jochugiku Co., Ltd., Osaka, JP	**83**
118502 B	**H 02 H 5/10**; G 01 R 31/02	96-02114	08.05.1995	Nevo Electricity and Electronics Industries (1994) Ltd., Kiryat Bailik, IL	**117**
118459 B1	**E 01 C 5/02**	96-02240	06.06.1995	Kortmann Karl, Schuttorf, DE	**95**
118395 B1	**B 24 B 47/26**; B 23 Q 3/154; H 01 F 7/06	96-02383	17.12.1996	Ferghete Sabin Marian, Mangalia, RO; Mititelu Vasile Dragoş, Piatra Neamț, RO; Dumitraş Ştefan Andi, Iaşi, RO; Fărmuş Mircea Radu, Piatra Neamț, RO	**70**
118421 B	**C 07 C 15/085**	96-02457	23.12.1996	Societatea Națională a Petrolului "Petrom" S.A. - Sucursala Petrobrazi Brazi, comuna Brazi, județul Prahova, RO	**82**
118465 B1	**E 04 G 7/30**	97-00001	24.05.1995	Krause-Werk GmbH & Co. KG, Alsfeld-Altenburg, DE	**98**
118386 B1	**B 21 B 25/06**	97-00340	21.07.1995	Mannesmann AG, Dusseldorf, DE	**66**

Număr brevet	Clasa	Număr dosar	Data depozit	Titular	**Pag.**
118498 B	**G 21 G 1/00**	97-00346	21.02.1997	Regia Autonomă pentru Activităţi Nucleare-Sucursala Cercetări Nucleare Piteşti, Piteşti-Mioveni, RO	**115**
118385 B1	**B 03 C 3/68**	97-00490	13.03.1997	Societatea Comercială ICPET S.A., Bucureşti, RO	**65**
118365 B	**A 61 B 5/00**; G 01 F 1/20	97-00556	20.03.1997	Gluck Marinela, Bucureşti, RO; Dumitrescu George, Bucureşti, RO	**56**
118353 B	**A 01 G 25/16**; A 01 G 25/09	97-00673	07.04.1997	Ivasuc Monica Ioana, Iaşi, RO	**51**
118419 B1	**C 07 B 53/00**; C 07 C 217/58; C 07 D 491/00	97-00721	23.10.1995	Waldheim Pharmazeutika Gesellschaft M. B. H., Neufeld A.d. Leitha, AT	**81**
118426 B1	**C 07 D 209/14**; A 61 K 31/40	97-00967	27.11.1995	Dainippon Pharmaceutical Co., Ltd, Osaka, JP	**84**
118413 B1	**C 01 B 21/082**	97-01108	16.06.1997	The Standard Oil Company, Cleveland, Ohio, US	**80**
118429 B1	**C 07 D 503/18**; A 61 K 31/42	97-01119	22.12.1995	Spurcourt Limited, Woodley, GB	**85**
118363 B1	**A 45 C 13/24**; G 08 B 13/14	97-01228	04.07.1997	Melinte Corina, Bacău, RO; Hrib Mariana, Iaşi, RO	**55**
118374 B1	**A 61 K 31/135**; A 61 K 9/16; A 61 K 9/20; A 61 K 9/48	97-01260	04.01.1996	Eli Lilly and Company, Indianapolis, Indiana, US	**59**
118410 B1	**B 65 D 41/10**	97-01424	30.07.1997	Bruno Zumbuhl, Evansville, Indiana, US	**78**
118417 B1	**C 04 B 18/26**; C 04 B 28/08	97-01689	08.09.1997	Antrepriza Generală de Construcţii Montaj Agecom S.A., Baia Mare, RO	**81**
118418 B1	**C 04 B 18/26**; C 04 B 28/08	97-01690	08.09.1997	Antrepriza Generală de Construcţii Montaj Agecom S.A., Baia Mare, RO	**81**
118416 B1	**C 04 B 18/04**; C 04 B 35/488; C 04 B 35/547	97-01691	08.09.1997	Antrepriza Generală de Construcţii Montaj Agecom S.A., Baia Mare, RO	**81**
118399 B1	**B 27 K 3/32**	97-01692	08.09.1997	Antrepriza Generală de Construcţii Montaj Agecom S.A., Baia Mare, RO	**72**
118370 B1	**A 61 K 9/32**; A 61 K 9/36	97-01776	22.03.1996	Eli Lilly and Company, Indianapolis, Indiana, US	**58**
118400 B	**B 29 C 47/12**; B 29 C 49/00; B 06 B 1/06	97-01905	15.10.1997	Iclănzan Tudor Alexandru, Timişoara, RO; Stan Daniel Voicu, Timişoara, RO	**73**
118401 B	**B 29 C 51/32**	97-01924	17.10.1997	Velfor Plast-Société Anonyme, Saint Pal En Chalencon, FR	**73**
118506 B1	**H 02 J 9/06**	97-02053	07.05.1996	Bayernwerk A.G., Munchen, DE; Hagen Batterie A.G., Soest, DE	**119**

Număr brevet	Clasa	Număr dosar	Data depozit	Titular	**Pag.**
118436 B1	**C 09 J 189/02**	97-02320	10.12.1997	Societatea Comercială Triad S.R.L., Târgu Secuiesc, RO	**87**
118489 B	**G 01 R 19/155**	98-00260	16.02.1998	Coca Pavlic Alexandru, Suceava, RO; Ghiduş Augustin Gabriel, Suceava, RO; Matei Gheorghe, Suceava, RO; Mocanu Cezar, Suceava, RO; Nichitean Vasile Brînduşel, Suceava, RO; Sănducu Cezar Corneliu, Suceava, RO; Ţurcanu Eugen, Suceava, RO; Vornicu Milozina, Suceava, RO	**110**
118435 B1	**C 08 L 27/06**	98-00367	25.02.1998	S.C. Ceproplast S.A., Iaşi, RO	**87**
118379 B1	**A 62 C 13/62**; A 62 C 13/64	98-00432	26.02.1998	Ioniţă Ionel, Buzău, RO; Ştirbei Neculai, Buzău, RO; Blasianu Marin Romi, Bucureşti, RO	**61**
118390 B	**B 24 B 27/033**; B 24 B 33/02	98-00440	26.02.1998	Bogdănici Gianina, Iaşi, RO	**68**
118408 B	**B 62 M 11/14**	98-00446	26.02.1998	Bârsănescu Adrian, Iaşi, RO	**77**
118361 B	**A 23 L 2/60**; A 23 L 2/56	98-00483	26.02.1998	S.C. Romalco Impex 93 S.R.L., Bucureşti, RO	**54**
118450 B	**C 12 G 3/04**	98-00484	26.02.1998	S.C. Romalco Impex 93 S.R.L., Bucureşti, RO	**91**
118453 B1	**C 12 P 7/08**; C 12 G 3/12; C 07 C 31/08	98-00584	27.02.1998	Mandravel Ioan, Bucureşti, RO; Drăgan Arald, Fălticeni, RO; Florea Minodor, Bucureşti, RO	**92**
118396 B	**B 25 B 13/16**; B 25 B 17/02	98-00672	02.03.1998	Boureanu Petre Liviu, Piatra Neamţ, RO; Ionescu Ştefan Corneliu, Iaşi, RO	**71**
118391 B	**B 24 B 31/023**	98-00676	02.03.1998	Popa Iuliu Corneliu, Tecuci, RO; Fînaru Paula, Iaşi, RO	**68**
118454 B	**C 21 B 9/14**	98-00690	05.03.1998	Iancu Niţă, Galaţi, RO	**92**
118455 B	**C 21 B 9/14**	98-00691	05.03.1998	Iancu Niţă, Galaţi, RO	**93**
118407 B	**B 61 F 15/28**	98-00702	06.03.1998	Institutul de Cercetare şi Proiectare pentru Maşini Electrice, Transformatoare, Echipamente Electrice şi Tracţiune (ICMET), Craiova, RO	**76**
118475 B	**F 15 B 3/00**	98-00766	23.03.1998	Marin Alexandru, Bucureşti, RO; Vasiliu Nicolae, Bucureşti, RO; Drumea Petrin, Bucureşti, RO	**103**
118360 B	**A 23 L 1/312**	98-00813	31.03.1998	Bobea Carmen, Ploieşti, RO	**53**
118369 B1	**A 61 K 7/16**; A 61 P 11/00	98-00861	10.10.1996	Warner-Lambert Company, Morris Plains, New Jersey, US	**58**
118384 B1	**B 01 D 53/68**; B 01 D 53/50	98-00914	31.10.1996	Novacarb, Courbevoie, FR	**65**
118373 B1	**A 61 K 31/55**	98-00922	13.11.1996	Boehringer Ingelheim KG, Ingelheim AM Rhein, DE	**59**

Număr brevet	Clasa	Număr dosar	Data depozit	Titular	**Pag.**
118376 B	**A 61 L 2/04**; H 05 B 6/00	98-00987	19.05.1998	Stan Bogdan, Bucureşti, RO	**60**
118358 B1	**A 23 B 7/02**	98-01060	09.06.1998	Ghiulbenghian Marcela, Bucureşti, RO	**53**
118457 B	**C 22 C 38/00**	98-01160	09.07.1998	Ascometal (Société Anonyme), Puteaux, FR	**94**
118368 B	**A 61 K 7/00**	98-01178	14.07.1998	S.C. Ter. UM. Vet. "Hipocrate" S.R.L., Bucureşti, RO	**57**
118355 B1	**A 01 N 41/10**; A 01 N 37/42; A 01 N 35/06; C 07 C 317/24; C 07 C 205/45; C 07 C 255/40	98-01250	03.02.1997	Zeneca Limited, Londra, GB	**52**
118357 B1	**A 21 D 13/00**	98-01337	27.08.1998	Busuioc Ion, Craiova, RO; S.C. Pan Group S.A., Craiova, RO	**53**
118463 B	**E 04 B 2/86**; E 04 B 5/08	98-01342	28.02.1997	Royal Building Systems (CDN) Limited, Woodbridge, Ontario, CA	**96**
118362 B1	**A 41 D 13/00**	98-01364	03.02.1997	Minnesota, Mining and Manufacturing Company, Saint Paul Minnesota, US	**54**
118466 B1	**E 04 H 1/14**; G 09 F 15/00	98-01420	25.03.1997	Koninklijke Ptt Nederland N.V., Groningen, NL	**98**
118461 B	**E 04 B 1/64**; E 04 F 13/10	98-01620	26.11.1998	Drăgan Dan, Baia Mare, RO	**96**
118492 B1	**G 06 F 1/20**	98-01676	11.06.1997	Bodin Eric Jean-Louis, Herouville Saint-Clair, FR	**112**
118480 B	**F 16 L 11/12**	98-01756	28.12.1998	Societatea Comercială "MMG" S.R.L., Baia Mare, RO	**106**
118404 B1	**B 60 R 25/02**	99-00049	18.01.1999	Grigorescu Răzvan, Piteşti, RO	**75**
118412 B1	**B 65 D 81/05**	99-00051	11.07.1997	Kaysersberg Packaging, Kunheim, FR	**79**
118508 B	**H 02 K 15/04**; H 02 K 15/085	99-00128	03.02.1999	Pentiuc Radu Dumitru, Suceava, RO; Milici Mariana Rodica, Suceava, RO; Pentiuc Ştefan Gheorghe, Suceava, RO; Ioachim Dan, Iaşi, RO; Popa Cezar Dumitru, Suceava, RO; Ciobănaşu Beniamin, Bacău, RO; Vaipan Paul, Gura Humorului, RO	**120**
118464 B	**E 04 F 11/04**	99-00178	15.02.1999	Răstău D. Daniel, Râmnicu Vâlcea, RO	**97**
118481 B	**F 16 L 11/12**	99-00205	23.02.1999	Precup Mihail, Mediaş, RO; Bucşe Virgil, Mediaş, RO; Moise Cornel, Mediaş, RO	**106**
118392 B	**B 24 B 33/02**; B 24 B 35/00; B 24 B 5/08	99-00262	12.03.1999	Sîrbu Ionel, Iaşi, RO; Antohe Cristian, Târgu-Ocna, RO	**69**
118393 B	**B 24 B 33/02**	99-00263	12.03.1999	Sîrbu Ionel, Iaşi, RO; Antohe Cristian, Târgu-Ocna, RO	**69**

Număr brevet	Clasa	Număr dosar	Data depozit	Titular	**Pag.**
118394 B	**B 24 B 33/04**	99-00264	12.03.1999	Sîrbu Ionel, Iaşi, RO; Antohe Cristian, Târgu-Ocna, RO	**70**
118388 B	**B 23 H 1/08**	99-00533	10.05.1999	Pascaru Ionuț Manuel, Bogheşti, RO	**67**
118473 B	**F 04 B 9/00**; F 04 B 35/00	99-00856	28.07.1999	Trăilă Angel, Craiova, RO	**102**
118468 B1	**F 02 B 69/04**	99-00914	19.08.1999	S.C. Sigma Gaz S.A., Buzău, RO	**99**
118478 B	**F 16 F 11/00**	99-01011	21.09.1999	Suciu Titus Mircea, ClujNapoca, RO	**105**
118510 B	**H 02 M 3/335**; B 60 L 1/00	99-01044	28.09.1999	ICPE SAERP -S.A., Bucureşti, RO	**121**
118366 B	**A 61 B 18/20**	99-01045	28.09.1999	Institutul Național de Cercetare-Dezvoltare pentru Optoelectronică (Inoe 2000), Măgurele, RO	**56**
118378 B	**A 61 N 5/067**	99-01046	28.09.1999	Institutul Național de Cercetare-Dezvoltare pentru Optoelectronică (Inoe 2000), Măgurele, RO	**61**
118484 B	**F 42 C 1/06**	99-01103	15.10.1999	Cîmpeanu Constantin, Plopeni, județul Prahova, RO	**108**
118472 B	**F 03 D 5/00**	99-01170	03.11.1999	Feier Ioan Viorel, Timişoara, RO	**101**
118501 B	**H 02 G 7/08**; H 01 R 4/38	99-01193	10.11.1999	Nakita Prod Comimpex S.R.L., Târgu Mureş, județul Mureş, RO	**116**
118509 B	**H 02 K 21/04**; H 02 P 9/34	99-01247	25.11.1999	ICPE Institutul de Cercetări pentru Maşini Electrice S.A., Bucureşti, RO	**121**
118513 B	**H 02 P 9/04**; B 60 L 11/04; B 61 C 9/24	99-01299	07.12.1999	ICPE SAERP -S.A., Bucureşti, RO	**123**
118470 B	**F 02 M 31/12**	99-01334	16.12.1999	Vârlan Radu, Galați, RO; Moroianu Virgiliu, Brăila, RO; Cîrîc Marin, Brăila, RO	**100**
118483 B	**F 25 J 3/06**; F 25 J 5/00	99-01342	18.06.1998	Exxonmobil Upstream Research Company, Houston, Texas, US	**107**
118380 B	**A 63 C 19/02**	a 2000 00036	12.01.2000	Coroiu Cornel, Bucureşti, RO	**62**
118381 B	**A 63 C 19/02**	a 2000 00037	12.01.2000	Coroiu Cornel, Bucureşti, RO	**63**
118503 B	**H 02 H 7/22**; H 02 B 13/025; E 05 B 47/00; H 01 H 81/04	a 2000 00093	28.01.2000	S.C. Elerom - S.A., Roman, RO	**117**
118432 B1	**C 08 G 65/28**; C 08 G 71/04	a 2000 00244	03.03.2000	S.C. Oltchim S.A., Râmnicu Vâlcea, RO	**86**
118433 B1	**C 08 G 65/28**; C 08 G 71/04	a 2000 00246	03.03.2000	S.C. Oltchim S.A., Râmnicu Vâlcea, RO	**86**

Număr brevet	Clasa	Număr dosar	Data depozit	Titular	**Pag.**
118430 B1	**C 08 G 18/48**; C 08 L 71/02	a 2000 00247	03.03.2000	S.C. Oltchim S.A., Râmnicu Vâlcea, RO	**85**
118488 B	**G 01 R 19/15**; G 01 R 19/175; G 01 R 31/26	a 2000 00254	06.03.2000	Pleşca Adrian Traian, Iaşi, RO	**110**
118507 B	**H 02 K 1/06**; H 02 K 15/03	a 2000 00258	07.03.2000	S.C. ICPE S.A., Bucureşti, RO	**120**
118431 B1	**C 08 G 65/02**; C 08 G 71/04	a 2000 00359	30.03.2000	S.C. Oltchim S.A., Râmnicu Vâlcea, RO	**85**
118491 B	**G 04 G 15/00**; G 04 C 23/00; A 01 G 25/16	a 2000 00567	01.06.2000	Neagu Gheorghe, Bucureşti, RO; Panciu Bogdan George, Bucureşti, RO	**111**
118402 B	**B 32 B 33/00**	a 2000 00812	11.08.2000	Institutul Național de Cercetare-Dezvoltare pentru Textile şi Pielărie, Bucureşti, RO	**74**
118406 B	**B 61 D 27/00**; B 60 L 1/00	a 2000 00826	14.08.2000	ICPE SAERP S.A., Bucureşti, RO	**76**
118367 B	**A 61 H 33/14**	a 2000 00892	11.09.2000	Scorobețiu Lucian, Braşov, RO	**57**
118474 B	**F 04 F 5/00**	a 2000 00935	28.09.2000	Sfartz Pincu Aron, Oneşti, RO; Pordea Viorel, Bucureşti, RO	**102**
118441 B	**C 10 M 101/02**; C 23 F 11/10; C 10 N 30:12	a 2000 00961	06.10.2000	Rafinăria "Astra Română" S.A., Ploieşti, RO	**88**
118442 B	**C 10 M 101/02**; C 23 F 11/10	a 2000 00962	06.10.2000	Rafinăria "Astra Română" S.A., Ploieşti, RO	**89**
118443 B	**C 10 M 101/02**	a 2000 00963	06.10.2000	Rafinăria "Astra Română" S.A., Ploieşti, RO	**89**
118387 B	**B 22 F 3/105**	a 2000 01037	24.10.2000	Tătărăşeanu Victor, Slobozia, județul Ialomița, RO	**66**
118389 B	**B 23 K 9/12**	a 2000 01040	24.10.2000	Tătărăşeanu Victor, Slobozia, județul Ialomița, RO	**67**
118497 B	**G 10 K 1/064**	a 2000 01117	14.11.2000	Nagy Csaba Şandor, Oradea, RO	**115**
118482 B	**F 16 L 17/035**	a 2000 01119	15.11.2000	Moldovan Gavriel, Baia Mare, RO	**107**
118405 B	**B 60 S 1/08**	a 2000 01189	06.12.2000	Cotescu Teodor, Câmpulung Muscel, județul Argeş, RO; Ştefănescu Melania, Câmpulung Muscel, județul Argeş, RO; Manole Mişu, Câmpulung Muscel, județul Argeş, RO	**75**
118439 B	**C 10 L 1/18**; C 10 L 1/22; C 10 M 129/38	a 2000 01209	12.12.2000	Societatea Națională a Petrolului "Petrom" S.A. - Sucursala Arpechim Piteşti, Piteşti, RO	**88**
118499 B	**H 01 J 1/16**; H 01 J 1/02	a 2001 00341	23.03.2001	Institutul Național de Cercetare-Dezvoltare pentru Microtehnologie, Bucureşti, RO	**115**
118382 B	**B 01 D 29/27**; B 01 D 36/02; B 01 D 45/12	a 2001 00393	05.04.2001	Voicu Victor, Bucureşti, RO	**63**

Număr brevet	Clasa	Număr dosar	Data depozit	Titular	**Pag.**
118493 B	**G 07 C 13/00**	a 2001 00396	09.04.2001	Iftime Adrian, Târgu-Ocna, RO	**112**
118377 B	**A 61 N 5/02**; H 05 B 6/64	a 2001 00402	09.04.2001	Zirbo Gheorghe, Cluj-Napoca, RO; Dan Viorel, Cluj-Napoca, RO; Riți Mihoc Emil, Cluj-Napoca, RO; Puiu Cornel, Cluj-Napoca, RO	**60**
118383 B	**B 01 D 36/02**; B 01 D 53/40; B 01 D 53/64; B 01 D 47/05	a 2001 00444	23.04.2001	Voicu Victor, Bucureşti, RO; Badea Daniel Onuț, Bucureşti, RO	**64**
118446 B	**C 10 M 101/04**	a 2001 00460	26.04.2001	Rafinăria "Astra Română" S.A., Ploieşti, RO	**90**
118444 B	**C 10 M 101/04**	a 2001 00461	26.04.2001	S.C. Rafinăria Astra Română S.A., Ploieşti, RO	**89**
118490 B	**G 01 R 31/34**; G 01 P 13/04	a 2001 00601	04.06.2001	Minescu Daniela, Suceava, RO; Hatnean Ion, Suceava, RO; Negru Mihaela Brânduşa, Suceava, RO	**111**
118496 B	**G 10 D 13/08**	a 2001 00630	06.06.2001	Barză Adrian, Medgidia, Constanța, RO	**114**
118437 B	**C 10 G 7/00**; B 01 D 3/00	a 2001 00675	11.06.2001	Mohai Ion, Constanța, RO; Trăistaru Traian, Constanța, RO; Mandalopol Dănuț, Constanța, RO	**87**
118456 B	**C 22 C 9/00**; C 22 C 1/05; C 22 C 1/08; C 22 C 1/10; B 22 F 3/12; F 16 C 33/16	a 2001 00692	16.12.1999	Victorian Rail Track, Melbourne, AU; He Da Hai, Caulfield South, AU; Manory Rafael R., Brighton, AU	**93**
118487 B	**G 01 R 13/02**; H 03 M 1/50; G 06 F 3/05	a 2001 00698	18.06.2001	Olaru Dan, Bucureşti, RO; Oancea Constantin Daniel, Bucureşti, RO	**109**
118447 B	**C 10 M 133/56**; C 10 M 135/00	a 2001 00700	18.06.2001	S.C. ICERP S.A., Ploieşti, RO	**90**
118448 B	**C 10 M 137/10**	a 2001 00773	04.07.2001	S.C. ICERP S.A., Ploieşti, RO	**90**
118449 B	**C 10 M 145/14**	a 2001 00775	04.07.2001	S.C. ICERP S.A., Ploieşti, RO	**90**
118359 B	**A 23 K 1/14**; A 23 K 1/06; A 23 K 1/16	a 2001 00794	10.07.2001	Socaciu Carmen, Cluj-Napoca, județul Cluj, RO	**53**
118458 B	**C 25 D 17/02**	a 2001 00832	20.07.2001	Manz Galvano-Tec S.R.'L., Bucureşti, RO	**94**
118409 B	**B 63 B 39/12**	a 2001 00897	06.08.2001	Daewoo-Mangalia Heavy Industries S.A., Mangalia, RO	**77**
118415 B	**C 03 C 17/34**; C 09 D 5/26	a 2001 00988	04.09.2001	Moraru Virgil, Iaşi, RO; Sandu Ion, Iaşi, RO; Moraru Camelia, Iaşi, RO; Sandu Irina Crina Anca, Iaşi, RO; Sandu Ioan Gabriel, Iaşi, RO	**80**
118445 B	**C 10 M 101/02**	a 2001 01031	14.09.2001	Lubrifin S.A., Braşov, RO	**89**
118440 B	**C 10 M 101/00**	a 2001 01032	14.09.2001	Lubrifin S.A., Braşov, RO	**88**

Număr brevet	Clasa	Număr dosar	Data depozit	Titular	**Pag.**
118467 B	**E 04 H 4/00**; B 32 B 27/06	a 2001 01103	05.10.2001	S.C. Avi S.R.L., Craiova, RO	**99**
118486 B	**G 01 N 33/08**; A 01 K 43/00	a 2001 01119	15.10.2001	Piscati Ion Sorin, Bucureşti, RO	**109**
118479 B	**F 16 H 1/26**	a 2002 00061	24.01.2002	Stan Gheorghe, Bacău, RO	**105**
118485 B	**G 01 B 5/20**; G 01 B 7/28	a 2002 00234	01.03.2002	Fundaţia pentru Promovarea Învăţământului Universitar Hollanda, Târgu Mureş, RO	**108**
118398 B	**B 27 B 15/02**	a 2002 00374	01.04.2002	Universal Trade Company S.A., Bucureşti, RO	**72**
118495 B	**G 09 F 3/03**; E 05 B 63/18	a 2002 00998	18.07.2002	Romberfil S.A., Ploieşti, RO	**114**
118354 B	**A 01 K 67/027**	a 2002 01134	19.08.2002	Popescu Valerica, Roşiori de Vede, judeţul Teleorman, RO; Niţulescu Teodor, Alexandria, judeţul Teleorman, RO; Alexandru Danil, Alexandria, judeţul Teleorman, RO; Tăbăcitu Nela, Alexandria, judeţul Teleorman, RO	**52**
118427 B1	**C 07 D 307/88**; A 61 K 31/535	a 2002 01154	12.09.1994	Syntex (U.S.A.) Inc., Palo Alto, California, US	**84**

BREVETELE DE INVENȚIE PUBLICATE ŞI ELIBERATE

Legea nr. 64/1991

BREVETE DE INVENȚIE ELIBERATE
CONFORM LEGII NR. 64/1991, ALE CĂROR REZUMATE AU FOST PUBLICATE

Nr. BI	CLASA	Nr. CBI	Data depozit	Nume titular	Nr. BOPI*
85741	H 01 R 33/00	109516	28.12.1982	ÎNTREPRINDEREA DE IZOLATORI ELECTRICI DE JOASĂ TENSIUNE,TÂRGU SECUIESC, JUDEȚUL COVASNA, RO	**-**
86686	B 22 D 19/08; B 32 B 15/00	113923	14.03.1984	INTREPRINDEREA MECANICĂ, PLOPENI, JUDEȚUL PRAHOVA, RO	**-**
109461 C1	C 21 C 1/02	147810	17.06.1991	RIPOŞAN IULIAN,BUCUREŞTI, RO; LUPSAN SIMION HORIA,AIUD, JUDEȚUL ALBA, RO; IANCĂU NICOLAE VASILE,AIUD, JUDEȚUL ALBA, RO; DUMA IOAN,AIUD, JUDEȚUL ALBA, RO; CHIŞAMERA MIHAI,BUCUREŞTI, RO; POPA OVIDIU RADU,AIUD, JUDEȚUL ALBA, RO; CRIŞAN GH. CONSTANTIN,AIUD, JUDEȚUL ALBA, RO	**2/95**
111838 C1	B 66 B 17/28	92-200560	21.04.1992	SUCURSALA MINIERĂ,GURA HUMORULUI, JUDEȚUL SUCEAVA, RO	**2/97**
112146 C1	A 01 D 34/00; A 01 D 34/30	97-00381	29.11.1993	UNGUREANU I. MARIN,BUCUREŞTI, RO	**6/97**
113269 C1	E 21 B 43/01	92-0857	24.06.1992	DAVID C. VINTILĂ,BUCUREŞTI, RO	**5/98**
114104 C1	B 32 B 9/02; B 32 B 23/14	96-00880	29.04.1996	S.C. ARGEVIL S.R.L.,VLĂDEŞTI, JUDEȚUL VÂLCEA, RO; S.C. ARGUS S.R.L.,RÂMNICU VÂLCEA, JUDEȚUL VÂLCEA, RO	**1/99**
116544 C1	B 65 D 1/02	97-00314	17.02.1997	IOSUB COSTEL,IAŞI, RO; IOSUB VIORICA,IAŞI, RO; IOSUB CLAUDIA ROXANA,IAŞI, RO	**3/2001**

Nr. BI	CLASA	Nr. CBI	Data depozit	Nume titular	Nr. BOPI*
117096 C1	C 07 K 7/06; C 07 K 7/08; C 07 K 14/435; A 61 K 38/08; A 61 K 38/10; A 61 K 38/17	97-00769	20.10.1995	THE GOVERNORS OF THE UNIVERSITY OF ALBERTA,EDMONTON, CA	**10/2001**
117100 C1	C 08 G 59/68; B 01 J 27/26	96-01689	21.08.1996	ARCO CHEMICAL TECHNOLOGY, L.P.,GREENVILLE, DELAWARE, US	**10/2001**
117101 C1	C 08 G 65/30; C 08 G 65/32; C 08 G 65/10	96-01270	20.06.1996	ARCO CHEMICAL TECHNOLOGY, L.P.,GREENVILLE, DELAWARE, US	**10/2001**
117110 C1	C 12 N 15/19	96-01347	28.12.1994	GENENTECH, INC.,SOUTH SAN FRANCISCO, CALIFORNIA, US	**10/2001**
117113 C1	D 04 B 9/56	98-01516	28.04.1997	GOLDEN LADY S.P.A.,JESI, ANCONA, IT	**10/2001**
117114 C1	E 02 B 7/04	96-00066	12.01.1996	SIBELON S.R.L.,ARONA (NO), IT	**10/2001**
117119 C1	E 21 B 47/02	98-00982	20.11.1996	SHELL INTERNATIONALE RESEARCH MAATSCHAPPIJ B.V.,HAGA, NL	**10/2001**
117124 C1	F 15 B 21/04; E 21 B 7/02	a 2000 00221	28.02.2000	S.C. UPET S.A.,TÂRGOVIŞTE, JUDEŢUL DÂMBOVIŢA, RO	**10/2001**
117138 C1	A 01 N 35/00; A 01 N 37/18	94-01092	23.06.1994	NOVARTIS A.G.,BASEL, CH	**11/2001**
117142 C1	A 23 K 1/16	97-00042	15.05.1996	GIST- BROCADES B.V.,DELFT, NL	**11/2001**
117145 C1	A 61 K 9/00; A 61 K 47/40	96-02162	10.05.1995	JANSSEN PHARMACEUTICA N.V.,BEERSE, BE	**11/2001**
117147 C1	A 61 K 9/20	96-01736	22.02.1995	AZIENDE CHIMICHE RIUNITE ANGELINI FRANCESCO A.C.R.A.F. S.P.A,ROMA, IT	**11/2001**
117148 C1	A 61 K 9/22; A 61 P 9/00	97-02138	17.05.1996	LEK TOVARNA FARMACEVTSKIH IN KEMICNIH IZDELKOV, D.D.,LJUBLJANA, SI	**11/2001**

Nr. BI	CLASA	Nr. CBI	Data depozit	Nume titular	Nr. BOPI*
117149 C1	A 61 K 31/415	96-00144	14.07.1994	ANGELINI RICERCHE S.P.A. SOCIETA CONSORTILE,S. PALOMBA-POMEZIA (ROMA), IT	**11/2001**
117170 C1	B 65 D 71/06	94-02138	25.06.1993	DANOVARO ENRICO,MILANO, IT; GHINI ENRICO,CASSINO, IT	**11/2001**
117175 C1	C 07 D 295/027	a 2001 00412	11.07.1994	MERCK & CO., INC.,RAHWAY, NEW JERSEY, US	**11/2001**
117176 C1	C 07 D 295/027	a 2001 00414	11.07.1994	MERCK & CO. INC.,RAHWAY, NEW JERSEY, US	**11/2001**
117177 C1	C 07 K 14/435; C 12 N 15/12	96-00920	03.05.1996	F. HOFFMANN-LA ROCHE AG.,BASLE, CH	**11/2001**
117188 C1	C 12 N 9/22; C 07 K 1/00; A 61 K 38/46	94-01956	28.05.1993	GENENTECH, INC.,SOUTH SAN FRANCISCO, CALIFORNIA, US	**11/2001**
117189 C1	C 12 N 15/12; C 12 N 15/57	97-00417	08.09.1995	IMUTRAN LIMITED,LONDRA, GB	**11/2001**
117196 C1	E 04 B 1/18	97-00952	23.11.1995	BROBERG PETER OLOF,LANDSKRONA, SE	**11/2001**
117197 C1	E 04 B 1/98; E 04 H 9/02; E 02 D 27/34	98-01767	07.01.1994	R A R CONSULTANTS LTD.,VANCOUVER, CA	**11/2001**
117198 C1	E 04 C 3/09; E 04 C 3/07; E 04 B 2/82	99-00852	26.01.1998	FERRANTE MASSIMO,NOCERA INFERIORE, IT	**11/2001**
117219 C1	H 02 G 15/013; F 16 L 7/00; F 16 L 5/02	95-00464	25.08.1993	N.V. RAYCHEM S.A.,KESSEL L0, BE	**11/2001**
117274 C1	E 21 B 7/02; E 21 B 19/20	a 2000 00222	28.02.2000	S.C. UPET S.A.,TÂRGOVIŞTE, JUDEȚUL DÂMBOVIȚA, RO	**12/2001**
117275 C1	E 21 B 7/02	a 2000 00224	28.02.2000	S.C. UPET S.A.,TÂRGOVIŞTE, JUDEȚUL DÂMBOVIȚA, RO	**12/2001**
117276 C1	E 21 B 19/15	a 2000 00220	28.02.2000	S.C. UPET S.A.,TÂRGOVIŞTE, JUDEȚUL DÂMBOVIȚA, RO	**12/2001**

Nr. BI	CLASA	Nr. CBI	Data depozit	Nume titular	Nr. BOPI*
117286 C1	F 27 D 13/00	a 2001 00405	10.04.2001	S.C. INTERCOMEX S.R.L.,VĂLENII DE MUNTE, JUDEȚUL PRAHOVA, RO	**12/2001**
117361 C1	B 61 F 15/06; G 01 M 17/10	99-01346	17.12.1999	S.C. "ATELIERELE C.F.R. GRIVIȚA" S.A.,BUCUREŞTI, RO	**2/2002**
117378 C1	C 09 G 1/08; C 09 G 1/06	98-01668	10.12.1998	S.C. VOPEL S.R.L.,RÂŞNOV, JUDEȚUL BRAŞOV, RO	**2/2002**
117379 C1	C 09 G 1/08; C 09 G 1/10; C 14 C 11/00	98-01669	10.12.1998	S.C. VOPEL S.R.L.,RÂŞNOV, JUDEȚUL BRAŞOV, RO	**2/2002**
117413 C1	A 61 K 7/06	95-01628	27.05.1993	THE GILLETTE COMPANY,BOSTON, MASSACHUSETTS, US	**3/2002**
117414 C1	A 61 K 9/00	95-01110	06.12.1993	BOEHRINGER INGELHEIM PHARMACEUTICALS, INC.,RIDGEFIELD,CONNECTICUT, US	**3/2002**
117415 C1	A 61 K 9/68; A 61 P 1/00	99-00502	31.10.1997	JOSMAN LABORATORIES, INC.,IRVINE,CALIFORNIA, US	**3/2002**
117426 C1	B 21 C 1/22	99-01238	22.11.1999	S.C. PETROTUB S.A.,ROMAN, JUDEȚUL NEAMȚ, RO	**3/2002**
117435 C1	B 29 C 44/00; B 29 C 39/14	94-01847	01.06.1992	PREFOAM AG.,BASEL, CH	**3/2002**
117446 C1	C 04 B 7/17; C 04 B 7/42; F 27 B 7/00; F 27 B 7/10	97-01720	16.01.1996	TEXAS INDUSTRIES, INC.,DALLAS, TEXAS, US	**3/2002**
117447 C1	C 04 B 7/147; C 04 B 7/36; C 04 B 7/44	95-00848	04.05.1995	TEXAS INDUSTRIES, INC.,DALLAS, TEXAS, US	**3/2002**
117450 C1	C 07 D 239/30	96-02019	27.03.1995	ZENECA LIMITED,LONDRA, GB	**3/2002**
117453 C1	C 07 D 333/66; C 07 D 409/12; A 61 K 31/495	96-00568	15.03.1996	AVENTIS PHARMACEUTICALS INC.,BRIDGEWATER, NEW JERSEY, US	**3/2002**
117455 C1	C 07 J 73/00; C 07 J 41/00; A 61 K 31/58; C 07 C 235/82	96-00537	16.09.1994	GLAXO WELLCOME INC.,RESEARCH TRIANGLE PARK,NORTH CAROLINA, US	**3/2002**

Nr. BI	CLASA	Nr. CBI	Data depozit	Nume titular	Nr. BOPI*
117466 C1	D 03 D 15/00; D 06 B 3/24; D 06 P 3/60	a 2000 00035	12.01.2000	INSTITUTUL NAȚIONAL DE CERCETARE-DEZVOLTARE PENTRU TEXTILE ŞI PIELĂRIE,BUCUREŞTI, RO	**3/2002**
117489 C1	H 01 M 2/02; H 01 M 2/36	97-02402	11.04.1997	STOCCHIERO OLIMPIO,MONTORSO VICENTINO, IT	**3/2002**
117490 C1	H 01 M 2/12; H 01 M 2/04	96-01102	25.11.1994	STOCCHIERO OLIMPIO,MONTORSO VICENTINO, IT	**3/2002**
117576 C1	G 06 F 17/16; G 06 F 19/00	97-00380	27.02.1997	BOLDUR-LĂȚESCU GHEORGHE TEODOR,BUCUREŞTI, RO; HÂRTU CONSTANTIN,BUCUREŞTI, RO	**4/2002**
117662 C1	H 02 K 44/02; F 03 B 13/12	95-00060	17.01.1995	VERTAN GHEORGHE,TIMIŞOARA, RO	**5/2002**
117764 C1	A 63 B 49/02	a 2000 00275	13.03.2000	COTESCU TEODOR,CÂMPULUNG MUSCEL, JUDEȚUL ARGEŞ, RO	**7/2002**
117781 C1	B 65 D 41/04; B 65 D 53/02	99-00903	29.01.1998	BERICAP GMBH & CO. KG,BUDENHEIM, DE	**7/2002**
117808 C1	E 21 B 7/02; E 21 B 19/20	a 2000 00223	28.02.2000	S.C. UPET S.A.,TÂRGOVIŞTE, JUDEȚUL DÂMBOVIȚA, RO	**7/2002**
117831 C1	A 61 H 3/06	99-00576	20.05.1999	VOINA SEPTIMIU SEVER,BUCUREŞTI, RO	**8/2002**
117841 C1	B 67 D 5/02; E 02 B 11/00	a 2000 00775	03.08.2000	VENȚA LUCIAN,BUCUREŞTI, RO	**8/2002**
117964 C1	B 65 B 1/12; B 65 B 37/18	a 2000 00741	25.07.2000	S.C. KEMWATER CRISTAL S.A.,FUNDULEA, JUDEȚUL CĂLĂRAŞI, RO	**11/2002**
117975 C1	E 02 D 5/46; E 02 D 5/36	a 2001 00319	19.03.2001	S.C. ZUBLIN ROMÂNIA S.R.L.,BUCUREŞTI, RO	**11/2002**
117991 C1	H 04 M 9/02; E 05 B 47/04	99-00553	11.05.1999	S.C. ELECTRONIC RESEARCH CENTER S.R.L.,IAŞI, RO	**11/2002**
118026 C1	E 02 D 3/12; E 02 D 5/46; E 02 D 5/36	a 2001 00093	26.01.2001	S.C. ZUBLIN ROMÂNIA S.R.L.,BUCUREŞTI, RO	**12/2002**

Nr. BI	CLASA	Nr. CBI	Data depozit	Nume titular	Nr. BOPI*
118027 C1	E 04 C 3/12	94-01699	21.10.1994	KAMA PREXIMCO S.R.L.,BUCUREŞTI, RO	**12/2002**
118037 C1	F 16 L 55/115	98-00154	02.02.1998	S.C. EXITEHNICA S.R.L.,ROMAN, JUDEȚUL NEAMȚ, RO	**12/2002**
118039 C1	G 01 P 3/486; B 61 L 25/00; B 60 L 3/12	a 2000 00205	24.02.2000	S.C. SOFTRONIC S.R.L.,CRAIOVA, RO	**12/2002**

*) Dosare publicate conform Legii nr. 62/1974

PROTECȚIE TRANZITORIE ACORDATĂ TITULARULUI DE BREVET DE INVENȚIE

Legea nr. 93/1998

In cadrul acestui capitol, vor fi publicate următoarele date: datele bibliografice şi rezumatele brevetelor de invenție, aranjate în ordinea simbolului principal a clasificării internaționale a brevetului de invenție.

Semnificaţia codurilor INID folosite în prezenta secţiune:

(11) numărul brevetului de invenţie cu protecţie tranzitorie acordată;
(41) data publicării cererii de acordare a protecţiei tranzitorii; BOPI nr.;
(42) data publicării hotărârii de acordare a protecţiei tranzitorii; BOPI nr.;
(21) numărul cererii de acordare a protecţiei tranzitorii;
(22) data depozitului cererii de brevet de invenţie de referinţă;
(23) data acordării protecţiei tranzitorii;
(24) data înregistrării cererii de acordare a protecţiei tranzitorii;

(30) prioritate;
(86) numărul şi data cererii internaţionale (regionale sau PCT);
(87) numărul şi data publicării cererii internaţionale (regionale sau PCT);

(71) solicitantul cererii de protecţie tranzitorie pentru brevetul de invenţie;
(73) numele sau denumirea titularului certificatului de protecţie tranzitorie pentru brevetul de invenţie;
(72) numele şi prenumele inventatorilor declaraţi;
(74) mandatar;

(51) clasa, conform clasificării internaţionale;
(54) titlul invenţiei;
(57) rezumatul invenţiei;
(56) documente din stadiul tehnicii

Descrierile, revendicările şi desenele pentru care s-au luat hotărâri de acordare a protecţiei tranzitorii, publicate în acest număr al BOPI, conform Legii nr. 93/1998, **sunt accesibile publicului**.

Impotriva hotărârii de acordare a protecţiei tranzitorii, persoanele interesate pot formula contestaţii la comisia de reexaminare, termen de 30 de zile de la comunicare, conform Legii nr. 93/1998.

II. Coduri din Grupa 3/ST.16

T - Certificat de protecţie tranzitorie în baza unui brevet de invenţie eliberat şi aflat în vigoare în ţara de origine;

T1 - Traducerea revendicărilor cererii de brevet european;

T2 - Traducerea fasciculului brevetului de invenţie european;

T3 - Traducerea revendicărilor modificate în urma unei opuneri, ale brevetului european;

T8 - Pagina de capăt retipărită ca urmare a unor corecturi referitoare la datele bibliografice, părţi din text, desene sau formule chimice cuprinse în pagina de capăt a unei cereri de brevet de invenţie europeană publicată sau a unui brevet de invenţie european publicat.

T9 - Document deja publicat, dar retipărit, parţial sau complet, ca urmare a unor corecturi a oricărei părţi dintr-o cerere de brevet de invenţie europeană sau dintr- un brevet european de invenţie.

(11) 2.287T B *(51)* **A 01 N 43/40** *(21)* 98-20280 *(22)* 12.02.1990 *(23)* 30.04.2003 *(24)* 05.11.1998 *(30)* 10.02.1989 JP 1-032374; 15.09.1989 JP 1-239233 *(41)* 30.12.1998// 12/98 *(42)* 30.05.2003//5/2003 *(87)* 5,013,743 - US *(56)* EP 0174726 *(71) Takeda Chemical Industries Ltd, Chuo-Ku, Osaka, JP (73) Takeda Chemical Industries Ltd, Chuo-Ku, Osaka, JP (72) Tomoyuki Iwahi, Osaka, JP; Hiroshi Satoh, Osaka, JP (74) Rominvent S.A., Bucureşti (54)* **METODĂ DE COMBATERE A BOLILOR INFECŢIOASE CAUZATE DE GENUL *CAMPYLOBACTER***

(57) Invenţia se referă la o metodă de combatere a bolilor infecţioase cauzate de genul *Campylobacter*. Metoda menţionată prevede administrarea, la un mamifer care necesită aceasta, a unei cantităţi eficiente antibacterian, dintr-un compus cu formula I:

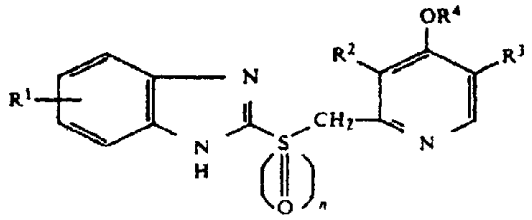

(I)

Revendicări: 15

---

(11) 2.288T B *(51)* **A 61 K 31/57**; A 61 K 31/78; A 61 K 47/00 *(21)* 98-20236 *(22)* 21.05.1987 *(23)* 30.04.2003 *(24)* 07.10.1998 *(41)* 30.12.1998// 12/98 *(42)* 30.05.2003// 5/2003 *(87)* 4,775,529 - US *(56)* US 2890152; US 3352752; US 3592930; US 3711606; US 3749773; US 3758686; US 3856954; US 3892857; US 4013792; US 4185100; US 4654209 *(71) Schering Corporation, Kenilworth, New Jersey, US (73) Schering Corporation, Kenilworth, New Jersey, US (72) Sequeira Joel A., New Jork, US; Munayyer Farah J., West Caldwell, New Jeresey, US; Galeos Rebecca, Bloomfield, New Jeresey, US (74) Cabinet M. Oproiu - Consiliere în Proprietate Intelectuală S.R.L., Bucureşti (54)* **LOŢIUNE PE BAZĂ DE STEROIZI ŞI METODĂ DE TRATAMENT AL INFLAMAŢIILOR**

(57) Invenţia se referă la o loţiune pe bază de steroizi şi la o metodă de tratament al inflamaţiilor, prin aplicarea locală a respectivei loţiuni. Loţiunea pe bază de steroizi are în componenţă o cantitate eficientă pentru tratarea inflamaţiei, dintr-un corticosteroid antiinflamator, acceptabil dermatologic, într-o bază hidro-alcoolocă, un agent de îngroşare şi soluţie tampon necesară pentru a menţine *p*H-ul compoziţiei între 3,0 şi 6, 0. Metoda de tratament al inflamaţiilor prevede aplicarea locală a loţiunii pe bază de steroizi, definită mai sus.

Revendicări: 18

(11) 2.289T B *(51)* **A 61 K 31/505**; A 61 K 31/535; C 07 D 239/48; C 07 D 239/42; C 07 D 239/46; C 07 D 239/50 *(21)* 98-20198 *(22)* 06.12.1989 *(23)* 30.04.2003 *(24)* 10.09.1998 *(30)* 07.12.1988 GB 8828620; 14.04.1989 GB 8908561; 18.08.1989 GB 8918893 *(41)* 30.11.1998// 11/98 *(42)* 30.05.2003// 5/2003 *(87)* EP 0372934 B1 - GB *(56)* EP-A-0158137; EP-A-0169139; EP-A-0379806; NL-A-6715452 *(71) The Wellcome Foundation Limited, Greenford, Middlesex, GB (73) The Wellcome Foundation Limited, Greenford, Middlesex, GB (72) Miller Alistair Ainslie, Beckenham Kent, GB; Nobbs Malcom Stuart, Beckenham Kent, GB; Hyde Richard Martin, Beckenham Kent, GB; Leach Michael John, Beckenham Kent, GB (74) Cabinet M. Oproiu - Consiliere în Proprietate Intelectuală S.R.L., Bucureşti (54)* **COMPUS PIRIMIDINIC ŞI COMPOZIŢIE FARMACEUTICĂ CARE ÎL CONŢINE**

(57) Invenţia se referă la un compus pirimidinic şi la o compoziţie farmaceutică care îl conţine, cu utilizare în tratamentul bolilor şi disfuncţiilor sistemului nervos central, cum ar fi prevenirea leziunii ischemice cerebrale. Compusul conform invenţiei este reprezentat de 4-amino-2- (4-metilpiperazin-1-il)-5-(2,3,5-triclorofenil)pirimidină şi de o sare de adiţie acidă a acestuia. Compoziţia farmaceutică are în componenţă 4-amino-2- (4-metilpiperazin- 1-il)-5-(2,3,5-triclorofenil)pirimidină sau o sare de adiţie acidă acceptabilă farmaceutic a acesteia şi unul sau mai mulţi purtători ai acesteia.

Revendicări: 9

---

(11) 2.290T B *(51)* **C 07 D 471/06**; A 61 K 31/535; C 07 D 231:00; C 07 D 221:00 *(21)* 98-20291 *(22)* 21.11.1991 *(23)* 30.04.2003 *(24)* 10.11.1998 *(30)* 22.11.1990 JP 320438/90 *(41)* 30.12.1998// 12/98 *(42)* 30.05.2003// 5/2003 *(87)* EP 0487097 B1 - GB *(56)* EP-A-0347749 *(71) Kyowa Hakko Kogyo Co., Ltd., Chiyoda-Ku, Tokyo, JP (73) Kyowa Hakko Kogyo Co., Ltd., Chiyoda-Ku, Tokyo, JP (72) Yukiteru Mimura, Shizuoka-Ken, JP; Yasushi Shida, Shizuoka-Ken, JP; Masaji Kasai, Kanagawa-Ken, JP; Tadashi Ashizawa, Shizuoka-Ken, JP; Katsushige Gomi, Shizuoka-Ken, JP (74) Inventa - Agenţie Universitară, Bucureşti (54)* **DERIVAŢI DE PIRAZOLOACRIDONĂ**

(57) Invenţia se referă la derivaţi de pirazoloacridonă şi la compoziţia farmaceutică care are activitate antitumorală. Derivaţii conform invenţiei au formula I:

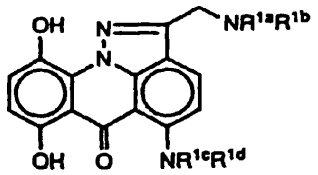

(I)

Compoziţia farmaceutică cuprinde unul dintre derivaţii de pirazoloacridonă sau o sare acceptabilă farmaceutic, a acestuia, împreună cu un purtător acceptabil farmaceutic.

Revendicări: 7

(11) 2.291T B *(51)* **C 07 G 11/00**; C 12 P 1/06 *(21)* 98-20243 *(22)* 01.06.1983 *(23)* 30.04.2003 *(24)* 14.10.1998 *(30)* 08.06.1982 GB 8216590 *(41)* 30.12.1998// 12/98 *(42)* 30.05.2003//5/2003 *(87)* 2121401 B - GB *(56)* GB 1496386 *(71) Gruppo Lepetit S.P.A., Lainate, IT (73) Gruppo Lepetit S.P.A., Lainate, IT (72) Borghi Angelo, Milano, IT; Pallanza Rosa, Milano, IT; Coronelli Carolina, Milano, IT; Cassani Giovanni, Milano, IT (74) Cabinet M. Oproiu - Consiliere în Proprietate Intelectuală S.R.L., Bucureşti (54)* **FACTORI PURI INDIVIDUALI 1,2,3,4 ŞI 5 DE TEICOMICINĂ A2 ŞI COMPOZIȚIE FARMACEUTICĂ CE ÎI CONȚINE**

(57) Invenția se referă la factori puri individuali 1,2,3,4 şi 5 de teicomicină A2 şi la o compoziție farmaceutică ce îi conține, respectivii factori fiind produse de uz antibacterian. Factorii sunt distincți, şi diferă între ei prin caracteristici fizice: analiza medie a elementelor, solubilitatea în diverse medii, spectrele de absorbție în ultraviolet şi în infraroşu, timpii de retenție, grupele de semnale în spectrul 1H-RMN ş.a. Compoziția farmaceutică are în componență, ca ingredient activ, unul sau mai mulți factori 1 la 5 de teicomicină A2, la care s-a făcut referire mai sus.

Revendicări: 8
Figuri: 13

---

(11) 2.292T B *(51)* **C 12 N 15/00**; C 12 P 21/00; C 12 P 19/34 *(21)* 98-20260 *(22)* 03.03.1986 *(23)* 30.04.2003 *(24)* 03.11.1998 *(41)* 30.12.1998// 12/98 *(42)* 30.05.2003// 5/2003 *(87)* 4,810,643 - US *(56)* US 4358535; US 4394443; EP 0136490; JP 60-23777; JP 60-206066; WO 86/04506; WO 86/04605 *(71) Amgen Inc., Thousand Oaks, US (73) Amgen Inc., Thousand Oaks, US (72) Souza Lawrence M., Thousand Oaks, US (74) Rominvent S.A., Bucureşti (54)* **PRODUSE GENETICE PE BAZĂ DE ADN PURIFICAT**

(57) Invenția se referă la produse genetice pe bază de ADN purificat, la factori stimulatori de colonie pluripotenți mamiferi, în special la factorul D, stimulator de colonie granulocitar pluripotent uman (hpG-CSF), la fragmente şi analogi polipeptidici, ai acestora, şi la polipeptide care îi codifică pe aceştia, utilizate în terapia hpG-CSF.

Revendicări: 26
Figuri: 9

(11) 2.293T B *(51)* **C 12 N 15/00**; C 12 P 21/00; C 07 K 3/00; A 61 K 35/30; C 12 R 1:19 *(21)* 98-20427 *(22)* 02.03.1984 *(23)* 30.04.2003 *(24)* 20.11.1998 *(30)* 03.03.1983 US 471962 *(41)* 26.02.1999// 2/99 *(42)* 30.05.2003// 5/2003 *(87)* EP 0121338 B2 - GB *(56)* EP-A-0002139 *(71) Genentech, Inc., San Francisco, US (73) Genentech, Inc., San Francisco, US (72) Gray Alane Molly, San Francisco, US; Ullrich Axel, San Francisco, US (74) Rominvent S.A., Bucureşti (54)* **POLIPEPTIDĂ CARE ARE PROPRIETĂȚILE FACTORULUI DE CREŞTERE NEURONAL UMAN *BETA*, PRODUSE GENETICE CARE CODIFICĂ SAU EXPRIMĂ ACEASTĂ POLIPEPTIDĂ ŞI PREPARAT FARMACEUTIC CARE O CONȚINE**

(57) Invenția se referă la o polipeptidă care are proprietățile factorului de creştere neuronal uman *beta*, la un izolat de ADN care conține o secvență care codifică această polipeptidă, la un vector replicabil de exprimare, cu proprietăți de replicare, are constă, în principal, dintr-o secvență de ADN care codifică polipeptida amintită, la o celulă gazdă recombinată, transformată cu acest vector, şi la un preparat farmaceutic care are în componență polipeptida amintită.

Revendicări: 8
Figuri: 8

LISTELE
BREVETELOR DE INVENȚIE
CU PROTECȚIE TRANZITORIE,
ARANJATE
ÎN ORDINEA NUMERELOR DE BREVET/CERERE

Legea nr. 93/1998

Tabel cu brevetele de invenție cu hotărâri de acordare a protecției tranzitorii aranjate în ordinea numărului de brevet.

Număr brevet	Clasa	Număr cerere	Data depozit	Titular	**Pag.**
2.287T B	**A 01 N 43/40**	98-20280	12.02.1990	Takeda Chemical Industries Ltd, Chuo-Ku, Osaka, JP	**155**
2.288T B	**A 61 K 31/57**; A 61 K 31/78; A 61 K 47/00	98-20236	21.05.1987	Schering Corporation, Kenilworth, New Jersey, US	**155**
2.289T B	**A 61 K 31/505**; A 61 K 31/535; C 07 D 239/48; C 07 D 239/42; C 07 D 239/46; C 07 D 239/50	98-20198	06.12.1989	The Wellcome Foundation Limited, Greenford, Middlesex, GB	**155**
2.290T B	**C 07 D 471/06**; A 61 K 31/535; C 07 D 231:00; C 07 D 221:00	98-20291	21.11.1991	Kyowa Hakko Kogyo Co., Ltd., Chiyoda-Ku, Tokyo, JP	**155**
2.291T B	**C 07 G 11/00**; C 12 P 1/06	98-20243	01.06.1983	Gruppo Lepetit S.P.A., Lainate, IT	**156**
2.292T B	**C 12 N 15/00**; C 12 P 21/00; C 12 P 19/34	98-20260	03.03.1986	Amgen Inc., Thousand Oaks, US	**156**
2.293T B	**C 12 N 15/00**; C 12 P 21/00; C 07 K 3/00; A 61 K 35/30; C 12 R 1:19	98-20427	02.03.1984	Genentech, Inc., San Francisco, US	**156**

Tabele cu brevetele de invenţie cu hotărâri de acordare a protecţiei tranzitorii aranjate în ordinea numărului de cerere

Număr brevet	Clasa	Număr cerere	Data depozit	Titular	**Pag.**
2.289T B	**A 61 K 31/505**; A 61 K 31/535; C 07 D 239/48; C 07 D 239/42; C 07 D 239/46; C 07 D 239/50	98-20198	06.12.1989	The Wellcome Foundation Limited, Greenford, Middlesex, GB	**155**
2.288T B	**A 61 K 31/57**; A 61 K 31/78; A 61 K 47/00	98-20236	21.05.1987	Schering Corporation, Kenilworth, New Jersey, US	**155**
2.291T B	**C 07 G 11/00**; C 12 P 1/06	98-20243	01.06.1983	Gruppo Lepetit S.P.A., Lainate, IT	**156**
2.292T B	**C 12 N 15/00**; C 12 P 21/00; C 12 P 19/34	98-20260	03.03.1986	Amgen Inc., Thousand Oaks, US	**156**
2.287T B	**A 01 N 43/40**	98-20280	12.02.1990	Takeda Chemical Industries Ltd, Chuo-Ku, Osaka, JP	**155**
2.290T B	**C 07 D 471/06**; A 61 K 31/535; C 07 D 231:00; C 07 D 221:00	98-20291	21.11.1991	Kyowa Hakko Kogyo Co., Ltd., Chiyoda-Ku, Tokyo, JP	**155**
2.293T B	**C 12 N 15/00**; C 12 P 21/00; C 07 K 3/00; A 61 K 35/30; C 12 R 1:19	98-20427	02.03.1984	Genentech, Inc., San Francisco, US	**156**

CERTIFICATE DE PROTECȚIE TRANZITORIE AI CĂROR TITULARI AU DECĂZUT DIN DREPTURILE CONFERITE DE BREVETUL DE INVENȚIE, CONFORM ART. 7 DIN LEGEA NR. 93/1998 ŞI ART. 47 ALIN. 2 DIN LEGEA NR. 64/1991

CERTIFICATE DE PROTECȚIE TRANZITORIE
AI CĂROR TITULARI AU DECAZUT DIN DREPTURILE CONFERITE DE BREVETUL DE INVENȚIE, CONFORM ART.7 DIN LEGEA NR. 93/1998 ŞI ART.47 ALIN. 2 DIN LEGEA NR. 64/1991

Nr. certificat de protecție tranzitorie	Nr. cerere de acordare a protecției tranzitorii	TITULAR	Data decăderii
2.235T	98-20199	THE WELLCOME FOUNDATION LIMITED, GREENFORD, MIDDLESEX, GB	30.10.2001
2.265T	98-20405	LABORATORIOS DEL DR. ESTEVE, S.A., BARCELONA, ES	07.02.2002

TRANSMITERI DE DREPTURI, INREGISTRATE LA OFICIUL DE STAT PENTRU INVENTII SI MARCI, CONFORM ART. 7, DIN LEGEA NR. 93/1998 PRIVIND PROTECTIA TRANZITORIE A BREVETELOR DE INVENTIE

Transmiteri de drepturi
înregistrate la Oficiul de Stat pentru Invenţii şi Mărci
conform art. 7 din Legea nr. 93/1998 privind protecţia tranzitorie a brevetelor de invenţie

Nr. brevet de invenţie	Nr. cerere de acordare a protecţiei tranzitorii	Titular	Succesor în drepturi	Nr. şi data înregistrării la OSIM a transmiterii
2.007T	98-20152	BYK GULDEN LOMBERG CHEMISCHE FABRIK GMBH, BYK - GULDEN STRASSE 2, D - 78467, KONSTANZ, DE	ALTANA PHARMA AG., BYK - GULDEN STRASSE 2, KONSTANZ, DE	1006463/09.04.2003

MATERIALE DE INFORMARE ŞI DOCUMENTARE DIN DOMENIUL PROPRIETĂȚII INDUSTRIALE

© Toate drepturile sunt rezervate OSIM. Materialele publicate în acest capitol nu vor putea fi reproduse în nici un mod (electronic, prin fotocopiere, prin înregistrare sau în alt mod), fără autorizația prealabilă a titularului dreptului de autor.

ROMÂNIA

OFICIUL DE STAT PENTRU INVENȚII ŞI MĂRCI

ORDIN nr. 157

24 iulie 1997

Directorul general al Oficiului de Stat pentru Invenții şi Mărci,

Având în vedere prevederile art.14 alin.3 din Legea 64/1991 privind brevetele de invenție şi regula 2,5 din H.G. 152/92 referitoare la profesia de consilier în proprietate industrială,

ORDIN:

Art.1. Persoanele ale căror nume figurează în lista anexă la prezentul Ordin, precum şi firmele specializate în proprietate industrială se înscriu în **REGISTRUL NAȚIONAL AL CONSILIERILOR ÎN PROPRIETATE INDUSTRIALĂ**, cu menționarea specializării.

Art.2. Prezentul ordin se va publica în Buletinul Oficial de Proprietate Industrială.

DIRECTOR GENERAL,

AGENȚIILE SPECIALIZATE ÎN PROPRIETATE INDUSTRIALĂ
pentru luna MAI 2003

Data înființării	Denumirea completă a cabinetului/agenției Adresa Consilieri cu drept de practică	Domenii	Statut juridic
27. 03. 1991	**S.C. INVENTA–AGENȚIE UNIVERSITARĂ DE INVENTICĂ S.R.L.** București, Bdul Corneliu Coposu nr. 7, bl. 104, sc. 2, ap. 31, sector 3, Tel: 021/3200285,Tel/Fax: 021/3228325, e-mail: inventa@rnc.ro, inventa@mark-patent.ro GSM: 0744 324510, 0744 339649 Ing. Țuluca Doina, Prof. univ. dr. ing. Țurcanu Constantin, Farm. Rădulescu Mioara, Dr. ing. Lorenț Alexandru, Ing. Velțan Loredana, Av. Dzaka Liliana	Brevete Mărci Desene Topografii	SRL
29. 05. 1991	**CABINET ENPORA S.R.L.** București, Șos. Iancului nr. 7, bl. 109, sc. B, ap. 46, sector 2, cod 73200, Tel: 021/2501634, Fax: 021/2507927, e-mail:pop@patents.ro Ing. Pop Virginia Daisy, Ing. Pop Călin Radu, Ing. Rață Grigore Ing.Constantin Adrian, Ing. Popescu Bianu Anca	Brevete Mărci Desene Topografii	SRL
23. 07. 1991	**S.C. PATENTMARK S.R.L.** București str. Dr. N. Turnescu nr. 2, sector 5, cod 76256, Tel: 021/3121669, Fax: 021/2233963, e-mail: stema@pcnet.ro Mohonea Liliana, Mohonea Cristian, Borlan T. Radu	Brevete Mărci Desene Topografii	SRL
18. 12. 1991	**S.C. RODALL S.R.L.** București, str. Polonă nr. 115, bl. 15, sc. A, ap. 19 sector 1 Tel: 021/2108342, GSM: 0722 652111, Fax: 021/2105794 Jur. Bălan Gheorghiță, Bălan Valeria, Pițu Dalila	Brevete Mărci Desene Topografii	SRL
25. 08. 1992	**S.C. INTELECT S.R.L.** Oradea, B-dul Dacia nr. 48 Bl. D10, Ap.3, Tel: 0259/153847, Fax:0259/268094 OP 9-CP 128 e-mail: intelect@rdslink.ro, GSM: 0745 040831 Buzlea Elisabeta, Nitu Ion, Petrache Octavian	Brevete Mărci Desene	SRL
08. 09. 1992	**A.G.V. - AGENȚIE DE PROPRIETATE INDUSTRIALĂ S.R.L.** București, B-dul Magheru, nr. 9, sc. 2, etaj 9, ap. 89, Sector 1, PO BOX 22-246, Tel: 021/3153684, Fax: 021/3124591 Ing. Voicu Alexandra	Brevete Mărci Desene Topografii	SRL
04. 12. 1992	**CONSTANTIN GHIȚĂ OFFICE** Timișoara, str. Take Ionescu nr. 24-28 sc. B ap. 2 judetul Timiș, cod 1900, Tel/Fax: 0256/435976, GSM: 0744 162462 e-mail: ghiță@mail.dnttm.ro, Ing. Ghiță Constantin	Brevete Mărci Desene	PF
05.01. 1993	**CABINET DE PROPRIETATE INDUSTRIALĂ S.I.** Timișoara 1900, Str. Călimănești 110, GSM: 0722 984909 Șovar Ioan	Brevete Mărci Desene	PF

13. 05. 1993	**S.C. ROMINVENT S.A** Bucureşti, Str. Ermil Pangratti nr. 35, et.1, sect.1, Tel: 021/2312515, 2312541,Fax: 021/2312550, 2312454, E-mail: office@rominvent.ro Ing.Enescu Lucian, Dr. ec. Liviu Cabariu Chim. Larion Sonia, Fil. Rodica Bucătaru, Jur. Mocanu Ion, Fiz. Nicolaescu Daniella, Ing. Corina Duţulescu, Ec. Ghenu Mihaela, Ing.Teodorescu Mihaela, Ing. Rădulescu Melania, Ing. Cosmina Fierăscu, Ing. Ploscă Daniel, Ing. Spătaru Daniela, Ing. Alexandra Haşiu, Jur. Bîndar Daniela, Jur. Frisch Crina Nicoleta, Dr. Ing. Cristina Popa, Ec. Voinescu Andreea Simona, Ing. Năstase Cristian	Brevete Mărci Desene Topografii	SA
17.07. 1993	**CABINET INDIVIDUAL "INDEPENDENT PROPINI AGENT"** Bucureşti, sector 5, str. Fabrica de chibrituri nr. 42, Tel.: 021/3352938, GSM: 0722 610634, Fax: 021/3121008 Nicolae Ioan	Brevete Mărci Desene Topografii	CI
03.01. 1994	**COSTIN – SNC- AG. DE PROPRIETATE INDUSTRIALĂ** Baia Mare, str. Şoimului nr. 5, cod. 4800 Tel/Fax: 0262/276426, GSM: 0744 966079 Costin Nicolae	Brevete Mărci Desene şi Modele Industriale	SNC
03.03. 1995	**RASKAI MARIA MAGDALENA** 4650-Dej, str. Unirii nr. 3, bl. D8, ap. 7. Tel/Fax: 0264/211847	Brevete Mărci Desene Topografii	PF
13.03. 1995	**PERSOANĂ FIZICĂ INDEPENDENTĂ TĂTARU DOINA** Piatra Neamţ, Str. Apele Minerale nr. 4.Tel: 0233/223602, e-mail: doina@ambra.ro	Brevete Mărci Desene	PF
30. 03. 1995	**S.C. CABINET M. OPROIU - CONSILIERE ÎN PROPRIETATE INTELECTUALĂ SRL** Bucureşti, Str. Popa Savu, nr. 42, parter, sector 1, Tel: 021/2602833; 021/ 2602834, Fax: 021/2602836; 021/2602835, P.O.Box 2-229, e-mail: office@oproiu.ro Oproiu Margareta, Vasilescu Raluca, Sturza Ioana, Lazăr Delia, Marin Elena, Ene Silvia	Brevete Mărci Desene Topografii	SRL
10.07. 1997	**S.C. MILENIUL 3 SRL** Pascani, str. Moldovei nr. 10, bl. Crinul, sc. A, ap. 28, jud Iasi, cod 5725, Tel/Fax: 0232/719190; GSM: 0740 820582 Ing.Burţilă Ioan	Brevete Mărci Desene	SRL
21. 05. 1996	**AGENŢIA DE PROPRIETATE INDUSTRIALĂ "LABIRINT"** Arad, Str. Coriolan Petreanu nr. 28, cod 2900, Tel/Fax: 0257/255842, GSM: 0722 458129, e-mail: labirint@arad.ro Ing. Ivanca Maria	Brevete Mărci Desene	PF

14.11. 1996	**SC INTEGRATOR Consulting SRL** Cluj Napoca, str. Dunării nr. 25 bl.C1 ap.5, cod. 3400, jud. Cluj Tel/Fax: 0264/442817, GSM: 0745235585, e-mail: dorin.isoc@aut.utcluj.ro Isoc Dorin	Brevete Mărci Desene	SRL
1997	**LOYAL PARTNERS -AGENȚIE DE PROPRIETATE INTELECTUALĂ** Galați, Str. Siderurgiștilor, nr. 19, bl. SD9D, ap. 186 Cod 6200, Tel: 0236/469189, Fax: 0236/464847, GSM: 0722 744241,e-mail: loyal@xnet.ro Pușcașu Dan	Brevete Mărci Desene Topografii	SRL
01.07. 1997	**AGENȚIE DE PROPRIETATE INTELECTUALĂ ȘI TRANSFER DE TEHNOLOGIE -AGPITT-SRL** București, B-dul Libertății nr. 12, bl.113, sc.2, ap.28, sector 4; CP 42-106, Tel: 3360206; 3372981; Fax: 021/6362023,3372981, GSM: 0744293552; 0724539752 e-mail: faighenov@xnet.ro; agpitt@k.ro Faighenov Marioara	Brevete Mărci Desene	SRL
03. 10. 1997	**LAZĂR ELENA** **CABINET DE PROPRIETATE INDUSTRIALĂ** Buzău, Str.Unirii, Bl.16C,Et.3, Ap. 12, OP 1, CP 52, cod 5100, Tel./Fax:0238/435982 GSM: 0723 328633 Lazăr Elena	Brevete Mărci Desene Topografii	PF
29.10. 1997	**PERSOANĂ FIZICĂ INDEPENDENTĂ** **BARBU GHEORGHE MIRCEA** București,Sos Iancului nr.21, bl. 106A,sc.B, ap.73, sect.2,Tel/Fax : 021/6536608 e-mail : bmircea@mailbox.ro	Brevete Mărci Desene	PF
02.12. 1997	**S.C. " HARCOV" A.P.I. S.R.L.** Sfântu Gheorghe, jud. Covasna, str. Nicolae Iorga nr. 61, bl. 10E, sc. B, ap. 9, Tel: 0267/325127 Stanciu Adelina	Brevete Mărci Desene	SRL
18.12. 1997	**AGENȚIE DE PROPRIETATE INDUSTRIALĂ ȘI TRANSFER TEHNOLOGIC « STOIAN IOAN »** Roman, Bd. Republicii, bl. 46, sc. C, ap. 35, cod 5550, jud. Neamț, Tel/Fax : 0233/739441, GSM : 0745 643738	Brevete Mărci Desene	PF
30.01. 1998	**INCOR – CORPADE ALEXANDRU** Brașov, Str. C-tin Brâncoveanu nr. 54, et.1, ap. 4, Tel : 0268/140812	Brevete Mărci Desene Topografii	PF
1998	**SC ROMPROSPER SERVIMPEX SRL** **Agentie de proprietate intelectuala «PIVA®"** București, Șos. Mihai Bravu nr. 294, bl.6,sc.B, ap. 63, sector 3,Tel/Fax: 021/3222857, 021/3207419,Mobil:0744654128;0744536405 e-mail: piva@hades.ro, piva@xnet.ro Pioaru Grațiela	Mărci Desene	SRL

1998	**PETRU COSTINESCU-DICOSTI** Bucureşti, str. Viorele nr. 30, bl. 20 A, ap. 23, sector 4, CP 53-107 BUCURESTI Tel: 021/3303162, e-mail: pcostinescu@fx.com	Brevete Mărci Desene	CI
27.04. 1998	**PIDES-CABINET DE PROPRIETATE INDUSTRIALĂ** Bucureşti, str. Valea Buzăului, nr. 10, bl. G30, ap. 36, sector 3, Tel : 3455351 GSM : 0723 708632, e-mail: sova@cna.ro ing. Şova Dan Eugen	Brevete Mărci Desene Topografii	CI
23.02. 1999	**SZENTE SANDOR** Odorheiul Secuiesc, str. Victoriei, nr. 41,bl.U6, ap.4, jud. Harghita, cod poştal 4150, Tel : 0266/219143, e-mail : szente_sandor@k.ro; szentemail@tetra.ro, www.tetra.ro/felh/szente Szente Sandor	Brevete Mărci Desene	CI
30. 08. 1999	**CABINET INDIVIDUAL AUTORIZAT** **ION RODICA-COCUŢA** Bucureşti, Calea Dorobanţilor 126-130 Bl. 8, et. 9 Ap. 50 sector 1, cod postal: 712241, Tel/Fax: 021/2316549, GSM: 0723 187944, e-mail: bionpi@hotmail.com Ing. Ion Rodica Cocuţa	Brevete Mărci Desene	CI
12.11. 1999	**AG. DE CONSULTANŢĂ ÎN PROPRIETATE** **INTELECTUALĂ ŞI TRANSFER DE** **TEHNOLOGIE « SPRÂNCEANU NICOLAE »** Drobeta Turnu Severin, str. Gheorghe Ionescu Sisesti nr. 96, bl.E2, sc.1, et. 3, ap.8, Cod postal 1500, Tel/Fax : 0252/311690, Mobil :0721796318 e-mail: nicolaesprinceanu@yahoo.com Nicolae Sprinceanu	Brevete Mărci Desene	PF
21. 01. 2000	**CABINET INDIVIDUAL** **IVĂNESCU GABRIEL DAN** Braşov, str. Al. I. Cuza nr. 58 ap. 7, Tel/fax:068/471650, GSM: 0722 248415, e-mail: d.ivanescu@xnet.ro Ivănescu Gabriel Dan	Brevete Mărci Desene	CI
15.02. 2000	**CABINET INDIVIDUAL** **ANGHEL LUMINIŢA DOINA** Bucureşti, Str. Gherghitei Nr.1, Bl.94B, Sc. B, Ap.76, Sector 2, Tel :021/2407985, Mobil : 0723 301706 Ing.Av.Anghel Luminita Doina	Brevete Mărci Desene	PF
24.08. 2000	**APOSTOL SALOMIA P.F.A.** Galaţi, Str. Regiment 11 Siret nr. 15, bl. E4, Et.3, ap. 54, Cod postal 6200 Tel/Fax : 0236/436437 GSM 0766765027 Ing.Apostol Salomia	Brevete Mărci Desene	PF
07.09. 2000	**APIA SRL** Bucureşti, Str. Romancierilor nr. 5, bl.C14, sc.B, ap.41, sector 6, OP23-CP11, Tel/Fax: 021/7783100, GSM: 0745 031557, e-mail: ag_apia@dial.kappa.ro Site: www.mark-apia.ro Visalom Theodor	Mărci	SRL

17.10. 2000	**PERSOANĂ FIZICĂ INDEPENDENTĂ** **BERCEANU MARIA AURELIA** Bucureşti, str. Cogâlnic 25, sector 3, Tel: 021/3264568 GSM:0744954085	Brevete Mărci	PF
20.10. 2000	**CABINET INDIVIDUAL** Bucureşti, Str.Complexului, nr. 10, bl.40, et.3,ap.40, sect. 3, Tel:3243756, GSM: 0723 051279 Ing.POPESCU ANGELA	Brevete Mărci Desene	CI
25.10. 2000	**PERSOANĂ FIZICĂ INDEPENDENTĂ** **MATEI ELENA** Bacău, str. Alecu Russo, bl. 33, Et.6,sc. C, ap.26, Tel: 0234/160424 Matei Elena	Mărci	PF
20.11. 2000	**CABINET INDIVIDUAL' ION FLOREA'** Bucureşti, Calea Dorobanţilor 126-130, bl.8,et.9,ap.50, sector 1, cod poştal 712241, Tel/Fax: 021/2316549, GSM: 0723185998, e-mail: bionpi@rol.ro Ing.Ion Florea	Mărci	CI
28.11. 2000	**CABINET IN DIVIDUAL** **GREAVU DOINA MARIANA** Sibiu, str. Constantin Noica, bl. 2, ap.21, Tel: 0269/218500,Fax:0269/212170,Mobil:0766489179 Ing. Greavu Doina Mariana	Brevete Mărci Desene	CI
11. 12. 2000	**INTEL PROTECT** Braşov, B-dul M. Kogalniceanu, nr. 20, bl. 1k, sc. C-D, cod 2200, Tel: 068/413117, Fax: 0268/477333, GSM: 0744 355100 e-mail: intelprotect@ccibv.ro Coşescu Camelia, Axente Elena	Brevete Mărci Desene Topografii	SRL
08.01. 2001	**CABINET "CECIU GABRIELA" CONSULTANŢĂ ÎN DOMENIUL PROPRIETĂŢII INTELECTUALE** 1900 Timişoara, Str. Narciselor, nr. 6, sc. A, ap. 110, jud. Timis, Tel/Fax.: 0256/194846; GSM: 0745 388039 Ing.Ceciu Gabriela	Brevete Mărci	PF
10.01. 2001	**VLAD CONSTANTIN** Constanta, Bd. 1 decembrie 1918 nr. 5, bl. F16, ap.34, Tel/Fax: 0241/625643, GSM: 0722 370300, e-mail: vlad@gmb.ro Vlad Constantin	Brevete Mărci Desene	CI
07.02. 2001	**PERSOANĂ FIZICĂ INDEPENDENTĂ** **FÂNTÂNĂ RAUL – SORIN** 2200 Braşov, str. Griviţei nr. 69, bl. 29, sc. D, ap.32, Tel: 0268/427713, Fax: 0268/422100	Brevete Mărci Desene	PF
28.02. 2001	**PERSOANĂ FIZICĂ** **LARCO IOAN** Iaşi, Bdul. Independenţei nr. 23, bl. B 1-5, Tr. 5. et. 5, ap. 17, cod 6600, Tel. 0232/311146 Larco Ioan	Mărci Desene Topografii	PF

05.03. 2001	**BIROU DE PROPRIETATE INDUSTRIALA BROJBOIU DUMITRU ADRIAN FLORINEL** Pitești, Bd. Republicii, bl.212,sc. D, ap.16, jud.Argeș Tel/Fax.: 0248/637961, GSM: 0745 143095, e-mail: adrian brojboiu@k.ro Brojboiu Dumitru Adrian Florinel	Brevete Mărci Desene	PF
06.03. 2001	**PERSOANĂ FIZICĂ INDEPENDENTĂ OSIESCU TRAIAN** București, str. Batiștei nr.35, ap. 23, sector 2, Tel/Fax: 021/3147249, GSM: 0723 177236 e-mail: traianosiescu@xnet.ro	Mărci	CI
12.04. 2001	**INTELLECTUAL PROPERTY OFFICE SRL** București, str. Alexandru Moruzzi nr. 6, bl. B6, sc. 2, ap.62, sector 3, Tel/Fax.: 021/3262388, GSM: 0745 094241 e-mail: ipo@fx.ro Ciuda Berivoe Anca	Brevete Mărci Desene	SRL
07.05. 2001	**CABINET MUȘATESCU ANDRA OANA** București, str. Drumul Taberei nr. 71, bl.TD42, sc.1, et.4, ap.28, sector 6, GSM: 0722 879810, e-mail: musatescua@jvfclaw.ro	Mărci	PF
2001	**PERSOANĂ FIZICĂ INDEPENDENTĂ ACSINTE PAULA-ADRIANA** București, Splaiul Independenței nr. 17, bl. 101, sc. D, ap. 57, sector 5 Tel: 021/3351366, Fax: 021/3351735, GSM: 0723 317631 Av. Acsinte Paula Adriana	Mărci	PF
2001	**PERSOANĂ FIZICĂ INDEPENDENTĂ POPESCU RADU-ROMEO** București, Bd. Corneliu Coposu nr.3, bl. 101, sc. 3, et.4, ap. 50, sector 3, GSM: 0722 510598 e-mail: rrpopescu@xnet.ro	Brevete Mărci Desene	PF
31.05 2001	**PERSOANA FIZICA "BOZIOREANU MARIUS ADRIAN"** cart. Dorobanti, nr.2, bl. D2, at.1, ap.5, C.P. nr.8 O.P. 1 Buzau cod postal 5100, Fax : 0238/719619 GSM: 0745086588, email: marius_bozio@yahoo.com	Brevete Mărci Desene Topografii	PF
18. 06. 2001	**CABINET DE PROPRIETATE INDUSTRIALĂ ALAN LILIANA** 1900 Timișoara, Str. Oglinzilor nr. 23, bl.32, sc. C, ap. 9, Tel: 0256/162703. GSM: 0723 528302, Fax: 0256/435630, e-mail:tehnomet@mail.dnttm.ro	Brevete Mărci Desene Topografii	PF
2001-12.09	**CABINET MIHAI LUCIAN** **Miculiți & Asociații SCPA (LINKLATERS)** București, Str. Nicolae Iorga, nr. 10, sector 1 Tel : 021/3071500, Fax : 021/3071555 e-mail: lucian.mihai@linklaters.com, lucian.mihai@drept.unibuc.ro Av. Mihai Lucian	Brevete Mărci Desene	PF

28.11. 2001	**PERSOANA FIZICA AUTORIZATA CRIȘAN IOANA** Bucureşti, str. Pașcani nr. 8, bl.728A, sc. 2, ap.62, sector 6, Tel/Fax: 021/7253217, GSM: 0745 188738, e-mail: civ@fx.ro Ing.Crisan Ioana	Brevete Mărci Desene	PF
21.11. 2001	**ROVALCONS SRL** **AGENȚIE DE PROPRIETATE INTELECTUALĂ - INDUSTRIALĂ / P.F. VALCONS** Câmpina, Str. Orizontului, nr.1, bl. R10, et.7, ap.27, Jud. Prahova, cod 2150 Tel/Fax : 0244/ 371390; GSM :0722 540580 e-mail: rovalcons@xnet.ro	Brevete Mărci Desene	S.R.L.
2001	**SOLO INVENT S.R.L.** Bucureşti, Calea 13 Septembrie, nr. 104, bl. 48, ap. 8, sect. 5 Tel/Fax: 021/4113716, GSM: 0744 313 229, 0722 479 988, e-mail: impar_service@k.ro	Brevete Mărci Desene	S.R.L.
2001	**S.C. CABINET N. D. GAVRIL S.R.L.** Bucureşti, Str. Stefan Negulescu nr. 6A, sector 1, cod 71237 Tel./fax : 021/2302882 , GSM : 0722 983 520, 0723 383 758 e-mail : cabinetgavril@xnet.ro, emico2000@hotmail.com., gavrilnin@yahoo.com	Brevete Mărci	S.R.L.
08.01. 2003	**CABINET INDIVIDUAL** **LAPTES ELVINE** Bucuresti, Intrarea Baleni nr.3, Bl.M18, sc. D, ap.40,sector 3 Tel: 021/3405500, e-mail: elvine17@yahoo.com	Brevete	CI
31.01. 2003	**OSTER** Bucuresti, Str. Batiste nr.35, ap. 23, sector 2 Tel/Fax: 021/3147249 GSM: 0721254270	Mărci	CI
21.04. 2003	**SC DATA SEARCH TRADEMARKS SRL** Bucuresti, Str. Foisorului, nr.4, bl. F1C, ap. 16, sect. 3 Tel: 021/3230838 Fax: 021/3263955 GSM: 0722549219	Mărci	SRL

LISTA CONSILIERILOR ÎN PROPRIETATE INDUSTRIALĂ, MEMBRI AI CAMEREI NAȚIONALE A CONSILIERILOR ÎN PROPRIETATE INDUSTRIALĂ DIN ROMÂNIA, AUTORIZAȚI PENTRU DOMENIUL BREVETELOR DE INVENȚIE, pentru luna MAI 2003

Nr. Din Reg. Naț	Nume și Prenume	Denumirea societății Adresa societății	Societate cu obiect proprietatea industrială
92-1	BĂLAN GHEORGHIȚĂ	RODALL-AGENTIE DE PROPRIETATE INDUSTRIALA S.R.L. București, str. Polonă nr. 115, bl. 15, sc. A, Et.4,ap. 19 sector 1, Tel.: 021/2108342, Fax:2105794, Mobil:0722 652111	DA
92-2	POP VIRGINIA DAISY	CABINET ENPORA S.R.L. București, Șos. Iancului nr. 7, bl. 109B, sc. B, ap. 46, sector 2, cod 73200, Tel : 021/2501634, Fax : 021/2507927 e-mail : pop@patents.ro	DA
92-3	RAȚĂ GRIGORE	CABINET ENPORA S.R.L. București, Șos. Iancului nr. 7, bl. 109B, sc. B, ap. 46, sect. 2, cod 73371, Tel: 021/2501634, Fax: 021/2507927,Mobil :0722736905 e-mail : pop@patents.ro	DA
92-5	VOICU ALEXANDRA	A.G.V.- AGENȚIE DE PROPRIETATE INDUSTRIALĂ S.R.L. București, B-dul Magheru, nr. 9, sc. 2, etaj 9, ap. 89, sector 1, PO BOX 22-246; Tel: 021/3153684, Fax: 021/3124591	DA
92-6	LORENȚ ALEXANDRU	S.C. INVENTA - AGENȚIE UNIVERSITARĂ DE INVENTICĂ S.R.L. București, Bdul Corneliu Coposu, nr. 7, bl. 104, sc. 2, et.. 1, ap. 31, sector 3, Tel: 021/3200285, Fax: 021/3228325, e-mail: inventa@mark-patent.ro	DA
92-7	ENESCU LUCIAN	S.C. ROMINVENT S.A. București, Str. Ermil Pangratti nr. 35, et.1, sect.1, Tel : 021/2120342, Fax : 021/2312550, ,e-mail : office@rominvent.ro	DA
92-8	OPROIU MARGARETA	CABINET M. OPROIU - CONSILIERE ÎN PROPRIETATE INTELECTUALĂ București, Str. Popa Savu, nr. 42, parter, sector 1, Tel : 021/ 2602833, 021/2602834, Fax : 021/2602836, 021/2602835, P.O.Box 2-229, e-mail : office@oproiu.ro	DA
92-9	LARION ELISABETA-SONIA	S.C. ROMINVENT S.A. București, Str. Ermil Pangratti nr. 35, et.1, sect.1, Tel : 021/2312515, 2312541, Fax : 021/2312550, 2312454,e-mail : office@rominvent.ro	DA
92-10	ȚURCANU CONSTANTIN	S.C. INVENTA - AGENȚIE UNIVERSITARĂ DE INVENTICĂ S.R.L. București, Bdul Corneliu Coposu, nr. 7, bl. 104, sc. 2, et.. 1, ap. 31, sector 3, Tel: 021/3200285, Fax: 021/3228325, GSM: 0744 324 510; e-mail: inventa@mark-patent.ro	DA
92-13	GHIȚĂ CONSTANTIN	CONSTANTIN GHIȚĂ OFFICE Timișoara, str. Take Ionescu nr. 24-28 sc. B ap. 2 județul Timiș, cod 1900, Tel/Fax: 0256/435976 GSM: 0744 162462, e-mail: ghiță@mail.dnttm.ro,	DA

92-1006	NICOLAESCU DANIELLA-OLGA	S.C. ROMINVENT S.A. Bucureşti, Str. Ermil Pangratti nr. 35, et.1, sect.1, Tel : 021/2312515, 2312541, Fax : 021/2312550, 2312454,e-mail : office@rominvent.ro	DA
92-1008	STOIAN IOAN	AGENŢIE DE PROPRIETATE INDUSTRIALĂ ŞI TRANSFER TEHNOLOGIC "STOIAN IOAN" Roman, B-dul Republicii, bloc 46, sc. C, ap. 35, cod 5550, jud. Neamţ, Tel/Fax: 0233/739441 GSM: 0745 643738	DA
93-22	NICOLAE IOAN	CABINET INDIVIDUAL "INDEPENDENT PROPRINI AGENT" Bucureşti, sector 5, str. Fabrica de Chibrituri nr. 42 Tel: 021/3352938, GSM: 0722 610635, Fax: 021/3121008	DA
93-25	BUZLEA ELISABETA	S.C. INTELECT S.R.L. ORADEA Oradea, B-dul Dacia nr. 48 Bl. D10 Ap.3, Tel: 0259/153847, Fax:0259/268094 GSM: 0745 040831, OP 9- CP128, e-mail: intelect@rdslink.ro	DA
93-93	DUŢULESCU CORINA CARMEN	S.C. ROMINVENT S.A. Bucureşti, Str. Ermil Pangratti nr. 35, et.1, sect.1, Tel : 021/2312515, 2312541, Fax : 021/2312550, 2312454,e-mail : office@rominvent.ro	DA
93-1013	ŞOVA DAN-EUGEN	PIDES -CABINET INDIVIDUAL Bucureşti, str. Valea Buzăului, nr. 10, bl. G30, ap. 36, sector 3, Tel: 021/3455351,GSM: 0723708632 e-mail: sova@cna.ro	DA
93-1017	ANDREI MARIANA	M.Ap.N. Direcţia Cercetare Dezvoltare Drumul Taberei nr. 9-11 sector 6 Bucureşti Tel: 021/4130252; 4134812/2661; Fax: 021/4115941; 4102482e-mail: andr_mariana@hotmail.com	NU
93-1019	CIOBANU MARIETTA	SC COMETAM SRL Bucureşti, Str. Cetatea de Baltă nr. 118, bl. 9, ap. 5, sector 6, cod 77577 Tel/Fax: 021/7723008, e-mail: mciobanu@pcnet.pcnet.ro	DA
93-1020	ANGHEL LUMINIŢA DOINA	CABINET - ANGHEL LUMINIŢA DOINA Bucureşti,Str. Gherghitei nr 94B, Sc.B, Ap.76, sector 2, Tel: 021/2407985, GSM : 0723 301706	DA
93-1022	BURŢILĂ IOAN	S.C. MILENIUL 3 S.R.L. Agenţie de Proprietate Industrială Pascani, Str. Moldovei nr. 10, bloc Crinul, sc. A, Ap. 28, jud Iasi, cod 5725 Tel/Fax: 0232/719190; GSM:0740 820582	DA
93-1025	DOBRESCU MELANIA	SC UPETROM – 1Mai SA Ploieşti, Piaţa 1 Decembrie 1918, nr. 1,cod 2000, Tel: 0244/174 051/1618, Fax: 0244/110327	NU
93-1031	GAVRILIU ANA-CORINA	S.C. BIOTEHNOS S.A. Bucureşti, Str. Dumbrava Roşie nr. 18, cod 70254 Tel : 021/2102015 int 120, Fax : 021/2109705 GSM 0723302092. e-mail: corinagav@hotmail.ro	NU
93-1032	ION RODICA-COCUŢA	CABINET INDIVIDUAL AUTORIZAT "ION RODICA-COCUŢA" Bucureşti, Calea Dorobanţilor 126-130 Bl. 8, et. 9 Ap. 50 sector 1 cod poştal :712241, Tel/Fax : 021/2316549 GSM : 0723 187944, e-mail : bionpi@hotmail.com	DA
93-1033	IVANCA MARIA ELISAVETA	AGENŢIA P.I. LABIRINT Arad, Str. Coriolan Petreanu nr. 28, cod 2900 Tel/Fax: 0257/255842, GSM: 0722 458129 e-mail: labirint@arad.ro	DA

94-14	STANCIU ADELINA	SC " HARCOV" A.P.I. SRL Sfântu Gheorghe, Jud Covasna Str. Nicolae Iorga nr. 61 bl. 10 E sc. B. ap.9 Tel. 0267/ 318152	DA
94-23	FÂNTÂNĂ RAUL-SORIN	PERSOANĂ FIZICĂ 2200 Brașov, Str. Griviței nr. 69, bl. 49, sc. D, ap. 32 Tel/Fax: 0268/427713, GSM: 0745361270 e-mail: raulfantana@ronline.ro	DA
94-1037	ALAN LILIANA	S.C. BEGA TEHNOMET S.A. TIMIȘOARA Timișoara, Calea Stan Vidrighin nr. 5A, cod 1900 Tel:0256/222103, Fax:0256/190800 GSM: 0724250467 e-mail:alan@tehnomet.ro	NU
94-1038	BERCEANU MARIA AURELIA	PERSOANĂ FIZICĂ București, Str. Cogâlnic 25, sector 3 Tel: 021/3264568 e-mail: berceanu_maria_Aurelia@yahoo.com GSM: 0744954085	DA
94-1039	BLAG IOANA	SC INDUSTRIA SÂRMEI SA Câmpia Turzii, Str. Laminoriștilor nr. 145 cod 3351, Județul Cluj Tel: 0264/368661 int 390, Tel:0264/368661	NU
94-1042	BARBU MIRCEA	PERSOANĂ FIZICĂ București, Sos.Iancului nr.21, bl.106A, sc.b, ap.73, sect.2, Tel/Fax: 021/6536608, e-mail: bmircea@mailbox.ro	DA
94-1045	CECIU GABRIELA	CABINET "CECIU GABRIELA" CONSULTANȚĂ ÎN DOMENIUL PROPRIETĂȚII INTELECTUALE 1900 Timișoara, Str. Narciselor, nr. 6, sc. A, ap. 110, jud. Timis, Tel/Fax: 0256/194846; GSM: 0745 388039	DA
94-1048	GHEORGHICESCU EUGENIA	S.C. ICTCM S.A. București, Sos. Olteniței nr. 103, sector 4, cod 7565, Tel : 021/3323764, Fax : 021/3320775 e-mail :steh@ictcm.ro	NU
94-1052	ISOC DORIN	INTEGRATOR CONSULTING SRL Cluj Napoca, Str. Dunării nr. 25bl C1 ap. 5 ,cod 3400, jud. Cluj Tel/Fax : 0264/442817, GSM : 0745235585 Email : Dorin.Isoc@aut.utcluj.ro	DA
94-1056	PUȘCAȘU DAN	LOYAL PARTNERS -AGENȚIE DE PROPRIETATE INTELECTUALĂ Galați, Str. Siderurgiștilor, nr. 19, bl. SD9D, ap. 186 Cod 6200, Tel: 0236/469189,Fax: 0236/464847, GSM 0722 744241, e-mail : loyal@xnet.ro	DA
94-1058	STANCIU ION	S.N.P. PETROM S.A.-SUCURSALA I.C.P.T. CAMPINA Jud. Prahova, Câmpina, cod 2150, B-dul Culturii nr. 29 Tel:0244/334831, Fax: 0244/370323, e-mail : icpt_ri@easynet.ro	NU
93-17	RASKAI MARIA MAGDALENA	PERSOANĂ FIZICĂ 4650-Dej, Str. Unirii nr. 3, bl. D8, ap. 7, Tel/Fax: 0264/211847,,Mobil:0721252554	DA
95-19	TĂTARU DOINA	PERSOANĂ FIZICĂ Piatra Neamț, Str. Apele Minerale nr. 4, Tel: 0233/223602, e-mail: doina@ambra.ro	DA
95-30	TEODORESCU MIHAELA	S.C. ROMINVENT S.A. București, Str. Ermil Pangratti nr. 35, et.1, sect.1, Tel : 021/2312515, 2312541, Fax : 021/2312550, 2312454,e-mail : office@rominvent.ro	DA

95-32	ŞOVAR IOAN	CABINET DE PROPRIETATE INDUSTRIALĂ S.I. Timişoara, Str. Călimăneşti 110, cod poştal 1900 GSM: 0722 984909	DA
95-36	RĂDULESCU MELANIA STELA	S.C. ROMINVENT S.A. Bucureşti, Str. Ermil Pangratti nr. 35, et. 1, sect. 1 Tel: 021/2312515, 2312541, Fax: 021/2312550, 2312454,e-mail: office@rominvent.ro	DA
95-37	VASILESCU RALUCA	CABINET M. OPROIU - CONSILIERE ÎN PROPRIETATE INTELECTUALĂ Bucureşti, Str. Popa Savu, nr. 42, parter, sector 1, Tel : 021/ 2602833, 021/2602834, Fax : 021/2602836, 021/ 2602835, P.O.Box 2-229, e-mail : office@oproiu.ro	DA
95-1063	FAIGHENOV MARIOARA	Agenţie de Proprietate Intelectuală şi Transfer de Tehnologie – AGIPTT – SRL,Bucureşti, Bdul Libertăţii nr. 12, bl. 113, sc. 2, et.3,ap 28, sector 4, CP 42 – 106,Tel: 021/3360206; 3372980, Fax: 021/3372981; 021/6362023; GSM: 0744 293552; 0724539752 e-mail: faighenov@xnet.ro; agpitt@k.ro	DA
95-1067	BROJBOIU DUMITRU ADRIAN FLORINEL	BIROU DE PROPRIETATE INDUSTRIALA, B-dul Republicii bl 212, sc.D, ap.16, Pitesti, jud. Arges, cod 0300, tel/fax 0248 /637961, GSM 0745143095, e-mail:adrian brojboiu @k.ro	DA
95-1071	CRIŞAN IOANA	PERSOANĂ FIZICĂ INDEPENDENTĂ Bucureşti, str. Paşcani nr.8. bl.728A, sc. 2 ap.62 Sector 6, Tel/Fax :021/7253217, GSM : 0745 188738 e-mail : civ@fx.ro	DA
95-1074	ENACHE ION	RATZA SI RATZA SRL Bucuresti, B-dul A.I. Cuza Nr. 52-54, Sect.1 Tel :021/2601348, Fax : 021/2601349 email : office@ratza-ratza.com	DA
95-1082	DOBREANU IULIEAN	COMPANIA NATIONALA A LIGNITULUI OLTENIA Târgu Jiu, Str. Tudor Vladimirescu nr.1-15	NU
96-24	COSTIN NICOLAE	AGENŢIE DE PROPRIETATE INDUSTRIALĂ-COSTIN – SNC Baia Mare, Str. Şoimului nr. 5, cod 4800 Tel/fax : 0262/276426, GSM :0744 966079	DA
96-41	CIUDA-BERIVOE ANCA	INTELLECTUAL PROPERTY OFFICE SRL Bucureşti, Str. Alexandru Moruzzi nr. 6, bl. B6, sc. 2, et. 8, ap. 62, sector 3; CP 61-62 Tel/Fax : 021/3262388, GSM : 0745094241	DA
96-42	FIERĂSCU COSMINA-CATRINEL	S.C. ROMINVENT S.A. Bucureşti, Str. Ermil Pangratti nr. 35, et.1, sect.1, Tel : 021/2312515, 2312541, Fax : 021/2312550, 2312454,e-mail : cfierascu@rominvent.ro	DA
96-47	RĂDULESCU MIOARA	S.C. INVENTA - AGENŢIE UNIVERSITARĂ DE INVENTICĂ S.R.L. Bucureşti, Bdul Corneliu Coposu, nr. 7, bl. 104, sc. 2, et. 1, ap. 31, sector 3, Tel: 021/3200285, Fax: 021/3228325GSM 0723 441841, e-mail: inventa@mark-patent.ro	DA
96-48	ŢULUCA DOINA	S.C. INVENTA - AGENŢIE UNIVERSITARĂ DE INVENTICĂ S.R.L. Bucureşti, Bdul Corneliu Coposu, nr. 7, bl. 104, sc. 2, et. 1, ap. 31, sector 3, Tel: 021/3200285, Fax: 021/3228325,GSM: 094 339649; e-mail: inventa@mark-patent.ro	DA

96-49	BĂLAN VALERIA CORNELIA	RODALL-AGENTIE DE PROPRIETATE INDUSTRIALA S.R.L. Bucureşti, Str. Polonă nr. 115, bl. 15, sc. A, ap. 19 sector 1, Tel: 021/2108342, 0744 377047, Fax: 021/2105794	DA
96-50	POP CĂLIN RADU	CABINET ENPORA S.R.L. Bucureşti, Şos. Iancului nr. 7, bl. 109B, sc. B, ap. 46, sector 2, cod 73200, Tel : 021/2501634, Fax : 021/2507927 e-mail : pop@patents.ro	DA
96-1083	NIŢĂ FLORINA	SC OLTCHIM SA Râmnicu Vâlcea, Str. Uzinei nr. 1 cod 1000, jud. Vâlcea Tel : 0250/736101/1225, Fax : 0250/735030 E-mail : oltchim@oltchim.onix.ro	NU
96-1087	CÂMPEAN GHEORGHE-GEORGEL	SC NEPTUN SA Câmpina 2150 Câmpina, Str. Bobâlna nr. 57-63 Jud. Prahova Tel : 0244/335651 (235), Fax : 0244/370338 , 336641, e-mail : neptun@interplus.ro	NU
96-1091	IVĂNESCU GABRIEL DAN	CABINET INDIVIDUAL IVANESCU GABRIEL DAN 2200 Braşov, str. Al. I. Cuza nr. 58 ap. 7 Tel/fax: 0268/471650, GSM: 0722 248415 e-mail:d.ivănescu@xnet.ro	DA
96-1093	GREAVU DOINA-MARIANA	PERSOANĂ FIZICĂ Sibiu, Str. Constantin Noica, bl. 2, ap.21, Tel :0269/218500, Fax :0269/212170, GSM 0766489179 e-mail : protectro@xnet.ro	DA
96-1097	SPRÎNCEANU NICOLAE	AGENŢIE DE CONSULTANŢĂ ÎN PROPRIETATE INTELECTUALĂ ŞI TRANSFER TEHNOLOGIC "SPRÎNCEANU NICOLAE" Drobeta Turnu Severin, Str. Gheorghe Ionescu Sisesti nr. 96, bl. E2, sc. 1, ap.8, Tel/Fax: 0252/311690; GSM:0721 796318 e-mail: NicolaeSprinceanu@yahoo.com	DA
97-18	LAZĂR DELIA SORINA	CABINET M. OPROIU - CONSILIERE ÎN PROPRIETATE INTELECTUALĂ Bucureşti, Str. Popa Savu, nr. 42, parter, sector 1, Tel : 021/ 2602833, 021/2602834, Fax : 021/2602836, 021/2602835, P.O.Box 2-229, e-mail : office@oproiu.ro	DA
97-28	LAZĂR ELENA	CABINET DE PROPRIETATE INDUSTRIALĂ Buzău, Str.Unirii, Bl.16C,Ap. 12,Et.3 OP 1, CP 52, cod 5100, Tel/Fax:0238/435982 GSM: 0723 328633 e-mail: publio@xnet.ro; publio@mail.local.ro	DA
97-61	MOHONEA LILIANA	S.C. PATENTMARK S.R.L. Bucureşti str. Dr. N. Turnescu nr. 2, sector 5, cod 76256, tel/fax 021/3121669,Fax:2233963 e-mail: stema@pcnet.ro	DA
97-62	MOHONEA CRISTIAN	S.C. PATENTMARK S.R.L. Bucureşti str. Dr. N. Turnescu nr. 2, sector 5, cod 76256, tel/fax 021/3121669,Fax:2233963 e-mail: stema@pcnet.ro	DA
97-1103	POPESCU ANGELA	PERSOANĂ FIZICĂ Bucureşti, Str. Complexului, nr. 10, bl. 40, sc. 1, et. 3, ap. 14, sector 3 Tel: 021/3243756, GSM: 0723 051279	DA

97-1111	MITU ALIS-MIHAELA	SC"Rafinaria Astra Romana"S.A. Bd. Petrolului nr.59, jud. Prahova, Tel:0244177000,int.191,358, Fax :0244175939 e-mail:alis_mitu@yahoo.com	NU
97-1116	STRECHE GHERGHINA	SNP – PETROM SA București, Calea Victoriei nr. 109, sector 1, cod 70177, Tel : 021/2125001, Fax : 021/3138629, e-mail : streche@petrom.ro	NU
98-35	CORPADE ALEXANDRU	PERSOANĂ FIZICĂ - INCOR Brașov, Str. C-tin Brâncoveanu nr. 54, et. 1, ap. 4 Tel : 0268/140812	DA
98-1125	COSTINESCU PETRU	PETRU COSTINESCU-DICOSTI București, Str. Viorele nr. 30, bl. 20A, ap. 23, sector 4 Tel : 021/3303162, Fax : 021/3304733, CP 53-107, e-mail pcostinescu@Fx.ro	DA
99-46/2	COȘESCU CAMELIA	INTEL PROTECT SRL Brașov, Bd. M. Kogălniceanu, nr. 20, bloc 1k, sc. C-D, cod 2200, Tel: 0268/413117, GSM: 0744 355100, Fax: 0268/477333, e-mail:intelprotect@ccibv.ro	DA
99-46/1	AXENTE ELENA	INTEL PROTECT SRL Brașov, Bd. M. Kogălniceanu, nr. 20, bloc 1k, sc. C-D, cod 2200, Tel: 0268/413117, GSM: 0722464314, Fax: 0268/477333, e-mail:intelprotect@ccibv.ro	DA
99-48	SZENTE SANDOR	SZENTE SANDOR Odorheiu Secuiesc, str. Victoriei, nr. 41, bl. U6, ap. 4, județ Harghita, cod poștal 4150, Tel. /fax 0266/219143, e-mail: szente_sandor@k.ro; szentemail@tetra.ro; www.tetra.ro/felh/szente	DA
99-50	IOACĂRĂ VALENTIN	ROVALCONS SRL -AGENȚIE DE PROPRIETATE INTELECTUALĂ-INDUSTRIALĂ / P.F. VALCONS Câmpina, Str. Orizontului, nr.1, bl. R10, et.7, ap.27, Jud. Prahova, cod 2150 Tel/Fax : 0244/ 371390; GSM :0722 540580 ; e-mail: rovalcons@xnet.ro	DA
99-57	HAȘIU ALEXANDRA	S.C. ROMINVENT S.A. București, Str. Ermil Pangratti nr. 35, et.1, sect.1, Tel: 021/2312515, 2312541, Fax: 021/2312550, 2312454,e-mail: office@rominvent.ro	DA
99-58	PIȚU DALILA	RODALL-AGENTIE DE PROPRIETATE INDUSTRIALA S.R.L. București, Str. Polonă nr. 115, bl. 15, sc. A, ap. 19 sector 1, Tel: 021/2108342, 0744 377047, Fax: 021/2105794	DA
99-136	TUDOR DANIELA	SC PHARMAPLANT BIOGALENICA SRL București, Splaiul Unirii nr. 313 , Sector 3 Tel/Fax : 021/3464818; 3464808, 3464849 GSM: 0745793189 e-mail : pharmaplant@ines.ro	NU
99-1127	APOSTOL SALOMIA	PERSOANĂ FIZICĂ Galați, Str. Reg. 11 Siret nr. 15, bl. E4, ap. 54, Tel/fax: 0236/436437 GSM 0766765027	DA
99-1129	CĂLINOIU CONSTANTIN	Ministerul de Interne București, Str. Franceză nr. 48-50, sector 3 Tel: 021/3102327, Fax: 021/3133417	NU
99-1130	CAMENIȚĂ ANA-GABRIELA	S.N.P. PETROM S.A. Ploiești, Bdul. Republicii, bl. 291 A, cod 2000 Tel : 0244/135111, Fax : 0244/198738 e-mail : dinescu.p@petrom.ro	NU

99-1133	ROBU MARICICA	SC PETROTUB SA ROMAN Str.Stefan cel Mare,Nr.246, Jud Neamț,Roman-5550 Tel: 0233/748201, Fax: 0233/748405	NU
99-1148	CONSTANTIN ADRIAN GEORGE	CABINET ENPORA S.R.L. București, Șos. Iancului nr. 7, bl. 109, sc. B, ap. 46, sector 2, cod 73200, Tel: 021/2501634, Fax: 021/2507927 , e-mail-pop@patents.ro	DA
99-1150	PALKO SORINA-IUSTINA	S.C. AEROSTAR S.A. Str. Condorilor, nr. 9, cod poștal 5500, Bacău Tel : 0234/175 070, Fax : 0234/ 172 023, e-mail : aerostar@aerostar.ro	NU
99-1152	ROMAN IOAN	S.C. IAR S.A. GHIMBAV BRAȘOV Brașov, Str. Aeroportului nr. 1, Tel: 0268/475269/1076, Fax: 0268/475287, e-mail: iar@deuroconsuld.ro	NU
20-1165	BOZIOREANU MARIIUS ADRIAN	PERSOANA FIZICA AUTORIZATA Buzau, cart, Dorobanti 2, bl.D2, et.1, ap.5 Casuta postala nr.8, of.post nr.1, cod postal 5100 Mobil : 0745086588, Fax: 0238/719619 e-mail : marius_bozio@yahoo.com	DA
20-1171	DONȚU OVIDIU-LIVIU	CAMERA DE COMERȚ ȘI INDUSTRIE SUCEAVA Str. Universității, nr. 15-17, cod poștal 5800, Suceava Tel./fax : 0230/523587	NU
20-1175	ISTRATE ȘTEFAN	SOLO INVENT S.R.L. București, Calea 13 Septembrie, nr. 104, bl. 48, ap. 8, sector 5 Tel/Fax: 021/4113716, GSM: 0744 313 229, 0722 479 988, e-mail: impar_service@k.ro	DA
20-1192	PETRACHE OCTAVIAN	S.C. INTELECT S.R.L. ORADEA Oradea, B-dul Dacia nr. 48, Bl. D10, Ap.3, OP9-CP128, Tel 0259/153847, Fax:0259/268094 e-mail: intelect@rdslink.ro GSM: 0745 040 831	DA
20-1193	POPA CRISTINA	S.C. ROMINVENT S.A. București, Str. Ermil Pangratti nr. 35, et. 1, sect. 1 Tel: 021/2312515, 2312541, Fax: 021/2312550, 2312454,e-mail: office@rominvent.ro	DA
20-1199	VLAD CONSTANTIN	VLAD CONSTANTIN. Constanța, Bdul. 1 decembrie 1918 nr. 5, bl. F16, ap.34, Tel/Fax: 0241/625643, GSM: 0722 370300 e-mail: vlad@gmb.ro	DA
2000-1204	NIȚU ION	S.C. INTELECT S.R.L. ORADEA Oradea, B-dul Dacia nr. 48, Bl. D10, Ap.3, OP9-CP128, Tel 0259/153847, Fax:0259/268094 e-mail: intelect@rdslink.ro GSM: 0745 040 831	DA
2001-1207	POPESCU RADU-ROMEO	CABINET POPESCU RADU ROMEO București,Bd. Corneliu Coposu nr.3, bl.101,sc.3, et.4, ap.50, sector 3, GSM : 0722 510598 e-mail : rrpopescu@xnet.ro	DA
2001-1209	MIHAI LUCIAN	LINKLATERS MICULITI SI ASOCIATII S.C.P.A. București, Str. Nicolae Iorga, nr. 10, sector 1 Tel : 3071500, Fax : 021/3071555 e-mail: lucian.mihai@linklaters.com, lucian.mihai@drept.unibuc.ro	

2002-1213	MARIN ELENA	CABINET M. OPROIU-CONSILIERE ÎN PROPRIETATE INTELECTUALĂ Bucureşti, Str. Popa Savu, nr. 42, parter, sector 1, Tel : 021/ 2602833, 021/2602834, Fax : 021/2602836, 021/2602835, P.O.Box 2-229, e-mail : office@oproiu.ro	DA
2001-1211	GAVRIL NICULINA	CABINET N. D. GAVRIL Bucureşti, Str. Ştefan Negulescu nr.6A,sect.1,cod poştal 71237 Tel./fax : 021/2302882 , GSM : 0722 983 520, e-mail : cabinetgavril@xnet.ro, emico2000@hotmail.com., gavrilnin@yahoo.com	DA
2002-1215	LAPTES ELVINE	CABINET INDIVIDUAL LAPTES ELVINE Bucureşti, Intrarea Badeni, nr.3, bl.M18, sc. D, ap.40, sector 3 Tel: 021/3405500, e-mail: elvine17@yahoo.com	DA

LISTA CONSILIERILOR ÎN PROPRIETATE INDUSTRIALĂ, MEMBRI AI CAMEREI NAȚIONALE A CONSILIERILOR ÎN PROPRIETATE INDUSTRIALĂ DIN ROMÂNIA AUTORIZAȚI PENTRU DOMENIUL MĂRCILOR, pentru luna MAI 2003

Nr. din Reg. Naț.	Nume și Prenume	Denumirea societății Adresa societății	Societate cu obiect proprietatea industrială
92-1	BĂLAN GHEORGHIȚĂ	RODALL-AGENTIE DE PROPRIETATE INDUSTRIALA S.R.L. București, str. Polonă nr. 115, bl. 15, sc. A, ap. 19, sector 1, Tel: 021/2108342, Fax: 021/2105794 GSM: 0722 652111	DA
92-2	POP VIRGINIA DAISY	CABINET ENPORA S.R.L. București, Șos. Iancului nr. 7, bl. 10B9, sc. B, et.1,ap. 46, sector 2, cod 73371, Tel: 021/2501634, Fax: 021/2507927 e-mail :pop@patents.ro	DA
92-3	RAȚĂ GRIGORE	CABINET ENPORA S.R.L. București, Șos. Iancului nr. 7, bl. 109B, sc. B, ap. 46, sect. 2, cod 73371, Tel: 021/2501634, Fax: 021/2507927,Mobil :0722736905 e-mail : pop@patents.ro	DA
92-5	VOICU ALEXANDRA	A.G.V.- AGENȚIE DE PROPRIETATE INDUSTRIALĂ S.R.L. București, B-dul Magheru, nr. 9, sc. 2, etaj 9, ap. 89, sector 1, PO BOX: 22-246, Tel: 021/3153684, Fax:021/3124591	DA
92-6	LORENȚ ALEXANDRU	S.C. INVENTA - AGENȚIE UNIVERSITARĂ DE INVENTICĂ S.R.L. București, Bdul Corneliu Coposu, nr. 7, bl. 104, sc. 2, etaj 1, ap. 31, sector 3, Tel: 021/3200285, Fax: 021/3228325, e-mail: inventa@mark-patent.ro	DA
92-7	ENESCU LUCIAN	S.C.ROMINVENT S.A. București, Str. Ermil Pangratti nr. 35, et.1, sector 1, Tel: 021/2312515, 2312541, Fax: 021/2312550, 2312454, e-mail: office@rominvent.ro	DA
92-8	OPROIU MARGARETA	CABINET M. OPROIU-CONSILIERE ÎN PROPRIETATE INTELECTUALĂ București, Str. Popa Savu, nr. 42, parter, sector 1, Tel : 021/ 2602833, 021/2602834, Fax : 021/2602836, 021/2602835, P.O.Box 2-229, e-mail : office@oproiu.ro	DA
92-9	LARION ELISABETA-SONIA	ROMINVENT S.A. București, Str. Ermil Pangratti nr. 35, et.1, sector 1, Tel: 021/2312515, 2312541, Fax: 021/2312550, 2312454, e-mail: office@rominvent.ro	DA
92-10	ȚURCANU CONSTANTIN	S.C. INVENTA - AGENȚIE UNIVERSITARĂ DE INVENTICĂ S.R.L. București, Bdul Corneliu Coposu, nr. 7, bl. 104, sc. 2, etaj 1, ap. 31, sector 3, Tel: 021/3200285, Fax: 021/3228325, GSM: 0744 324510, e-mail: inventa@mark-patent.ro	DA
92-13	GHIȚĂ CONSTANTIN	CONSTANTIN GHIȚĂ OFFICE Timișoara, str. Take Ionescu nr. 24-28 sc. B, ap. 2, cod poștal 1900, Tel/Fax: 0256/435976, e-mail: ghiță@mail.dnttm.ro; GSM: 0744 162 462	DA
92-1006	NICOLAESCU DANIELLA-OLGA	S.C. ROMINVENT S.A. București, Str. Ermil Pangratti nr. 35, et.1, sect.1, Tel: 021/2312515, 2312541, Fax: 021/2312550, 2312454, e-mail: office@rominvent.ro	DA

92-1008	STOIAN IOAN	AGENȚIE DE PROPRIETATE INDUSTRIALĂ ȘI TRANSFER TEHNOLOGIC "STOIAN IOAN" Roman, B-dul Republicii, bloc 46, sc. C, ap. 35, cod 5550, jud. Neamț, Tel/Fax: 0233/739441, GSM: 0745 643 738	DA
93-14	BUCĂTARU RODICA FILICA	S.C. ROMINVENT S.A. București, Str. Ermil Pangratti nr. 35, et.1, sect.1, Tel: 021/2312515, 2312541, Fax: 021/2312550, 2312454, e-mail: office@rominvent.ro	DA
93-15	GHENU MIHAELA	S.C. ROMINVENT S.A. București, Str. Ermil Pangratti nr. 35, et.1, sect.1, Tel: 021/2312515, 2312541, Fax: 021/2312550, 2312454, e-mail: office@rominvent.ro	DA
93-20	DOBRESCU MELANIA	SC UPETROM - 1 Mai SA Ploiești, Piața 1 Decembrie 1918, nr. 1, Tel: 0244/174 051/1618	NU
93-22	NICOLAE IOAN	CABINET INDIVIDUAL "INDEPENDENT PROPRINI AGENT" București, sector 5, str. Fabrica de Chibrituri nr. 42 Tel: 021/3352938 ; GSM: 0722 610 635, Fax: 021/3121008	DA
93-25	BUZLEA ELISABETA	S.C. INTELECT S.R.L. ORADEA Oradea, B-dul Dacia nr. 48, Bl. D10, Ap.3, OP9-CP128, Tel 0259/153847, Fax:0259/268094 e-mail: intelect@rdslink.ro GSM: 0745 040 831	DA
93-1013	ȘOVA DAN-EUGEN	PIDES - CABINET INDIVIDUAL București, str. Valea Buzăului, nr. 10, bl. G30, ap. 36, sector 3, Tel: 021/3455351, GSM: : 0723708632 e-mail: sova@cna.ro	DA
93-1017	ANDREI MARIANA	M.Ap.N. – Direcția Cercetare Dezvoltare București, Drumul Taberei nr. 9-11, sector 6 Tel: 021/4130252, 4134812/2661; Fax: 021/4115941, 4102482, e-mail: andr_mariana@hotmail.com	NU
93-1019	CIOBANU MARIETTA	SC COMETAM SRL București, Str. Cetatea de Baltă nr. 118, bl. 9, ap. 5, sector 6, cod 77577 Tel/Fax: 021/7723008, e-mail: mciobanu@pcnet.pcnet.ro	DA
93-1020	ANGHEL LUMINIȚA DOINA	Cabinet individual - ANGHEL LUMINIȚA DOINA București,Str. Gherghitei nr 94B, Sc.B, Ap.76, sector 2, Tel:021/ 2407985, GSM : 0723 301706	DA
93-1022	BURȚILA IOAN	S.C. MILENIUL 3 S.R.L. Agenție de Proprietate Industrială Pascani, Str. Moldovei nr. 10, bloc Crinul, sc. A, Ap. 28, cod 5725, Tel/Fax: 0232/719190; GSM: 0740 820 582	DA
93-1031	GAVRILIU ANA-CORINA	S.C. BIOTEHNOS S.A. București, Str. Dumbrava Roșie nr. 18, cod 70254 Tel: 021/2102015 int 120, Fax: 021/2109705, GSM 0723302092	NU
93-1032	ION RODICA-COCUȚA	CABINET INDIVIDUAL - "ION RODICA-COCUȚA" București, Calea Dorobanților 126-130, Bl. 8, et. 9, Ap. 50, sector 1, cod poștal:712241, Tel/Fax: 021/2316549, GSM: 0723 187944, e-mail: bionpi@hotmail.com	DA
93-1033	IVANCA MARIA ELISAVETA	AGENȚIA P.I. LABIRINT Arad, Str. Coriolan Petreanu ,nr. 28, cod 2900, Tel/Fax: 0257/255842, GSM: 0722 458129, e-mail: labirint@arad.ro	DA
94-14	STANCIU ADELINA	S.C. "HARCOV" A.P.I. S.R.L. Sfântu Gheorghe, Jud Covasna Str. Nicolae Iorga nr. 61 bl. 10 E sc. B. ap.9 Tel. 0267/318152	DA

94-23	FÂNTÂNĂ RAUL-SORIN	PERSOANĂ FIZICĂ 2200 Braşov, Str. Griviţei nr. 69, bl. 29, sc. D, ap.32, Tel: 0268/427713, Tel/Fax: 0268/312049, e-mail: raulfantana@ronline.ro	DA
94-25	UDREA ELENA RODICA	OSTER Bucuresti, Str. Batiste nr.35, ap. 23, sector 2 Tel/Fax: 021/3147249 GSM: 0721254270	DA
94-1037	ALAN LILIANA	S.C. BEGA TEHNOMET S.A. TIMIŞOARA Timişoara, Calea Stan Vidrighin nr. 5A, cod 1900, Tel: 0256/222055, Fax: 0256/190800 GSM: 0724250467 e-mail:alan@tehnomet.ro	NU
94-1038	BERCEANU MARIA AURELIA	PERSOANĂ FIZICĂ Bucureşti, Str. Cogâlnic 25, sector 3 Tel: 021/3264568 Tel: 0744954085	DA
94-1039	BLAG IOANA	SC INDUSTRIA SÂRMEI SA Str.Laminatoriştilor nr. 145, cod 3351 Câmpia Turzii, Judeţ Cluj Tel: 0264/368661 int 390	NU
94-1042	BARBU MIRCEA	PERSOANĂ FIZICĂ Bucureşti, Sos.Iancului nr.21, bl.106A, sc.b, ap.73, sect.2, Tel/Fax: 021/6536608, e-mail: bmircea@mailbox.ro	DA
94-1045	CECIU GABRIELA	CABINET "CECIU GABRIELA" CONSULTANŢĂ ÎN DOMENIUL PROPRIETĂŢII INTELECTUALE 1900 Timişoara, Str. Narciselor, nr. 6, sc. A, ap. 110, jud. Timis, Tel/Fax: 0256/194846; GSM: 0745 388 039	DA
94-1048	GHEORGHICESCU EUGENIA	S.C. ICTCM S.A. Bucureşti, Şos. Olteniţei nr. 103 sector 4, Tel: 021/3323764, Fax: 021/3320775, cod 75651, e-mail:steh@ictcm.ro	NU
94-1052	ISOC DORIN	INTEGRATOR CONSULTING SRL Cluj Napoca, Str. Dunării nr. 25 blC1 ap5, cod 3400, jud. Cluj Tel/Fax: 0264/442817, GSM : 0745235585 e-mail : Dorin.Isoc@aut.utcluj.ro	DA
94-1056	PUŞCAŞU DAN	LOYAL PARTNERS -AGENŢIE DE PROPRIETATE INTELECTUALĂ Galaţi, Str. Siderurgiştilor, nr. 19, bl. SD9D, ap. 186, Cod 6200, Tel/Fax 0236/464847 ,GSM: 0722 744241 e-mail: loyal@xnet.ro	DA
94-1058	STANCIU ION	S.N.P. PETROM S.A.-SUCURSALA I.C.P.T. CAMPINA Jud. Prahova, Câmpina, cod 2150, B-dul Culturii, nr. 29, Tel: 0244/334831, Fax: 0244/370323, e-mail: icpt_ri@easynet.ro	NU
93-17	RASKAI MARIA MAGDALENA	PERSOANĂ FIZICĂ 4650-Dej, Str. Unirii nr. 3, bl. D8, ap. 7, Tel/Fax: 0264/211847,,Mobil:0721252554	DA
95-19	TĂTARU DOINA	PERSOANĂ FIZICĂ Piatra Neamţ, Str. Apele Minerale nr.4, Tel: 0233/223602, e-mail: doina@ambra.ro	DA
95-30	TEODORESCU MIHAELA	S.C. ROMINVENT S.A. Bucureşti, Str. Ermil Pangratti nr. 35, et.1, sect.1, Tel: 021/2312515, 2312541, Fax: 021/2312550, 2312454, e-mail: office@rominvent.ro	DA
95-32	ŞOVAR IOAN	CABINET PROPRIETATE INDUSTRIALĂ S.I. Timişoara, Str. Călimăneşti 110, cod poştal 1900 GSM: 0722 984909	DA
95-36	RĂDULESCU MELANIA STELA	S.C. ROMINVENT S.A. Bucureşti, Str. Ermil Pangratti nr. 35, et.1, sect.1, Tel: 021/2312515, 2312541, Fax: 021/2312550, 2312454, e-mail: office@rominvent.ro	DA

95-37	VASILESCU RALUCA	CABINET M. OPROIU-CONSILIERE ÎN PROPRIETATE INTELECTUALĂ Bucureşti, Str. Popa Savu, nr. 42, parter, sector 1, Tel : 021/ 2602833, 021/2602834, Fax : 021/2602836, 021/2602835, P.O.Box 2-229, e-mail : office@oproiu.ro	DA
95-1063	FAIGHENOV MARIOARA	AGENŢIE DE PROPRIETATE INTELECTUALĂ ŞI TRANSFER DE TEHNOLOGIE-AGPITT-SRL Bucureşti, B-dul Libertăţii nr. 12, bl.113, sc.2, et. 3, ap.28, sector 4; CP 42-106,Tel: 021/3360206;3372980, Fax: 021/3372981; 6362023, GSM: 0744 293 552; 0724539752 e-mail:faighenov@xnet.ro; agpitt@k.ro	DA
95-1067	BROJBOIU DUMITRU ADRIAN FLORINEL	BIROU DE PROPRIETATE INDUSTRIALA, B-dul Republicii bl 212, sc.D, ap.16, Pitesti, jud. Arges, cod 0300, tel/fax 0248 /637961, GSM 0745143095, e-mail:adrian brojboiu @k.ro	DA
95-1071	CRIŞAN IOANA	PERSOANĂ FIZICĂ AUTORIZATĂ Bucureşti, str. Paşcani nr. 8, bl. 728A, sc. 2. ap.62, sector 6, Tel/Fax: 021/7253217, GSM: 0745 188 738, e-mail: civ@fx.ro	DA
95-1074	ENACHE ION	RATZA SI RATZA SRL Bucuresti, B-dul A.I. Cuza Nr. 52-54, Sect.1 Tel :021/2601348, Fax : 021/2601349 email : office@ratza-ratza.com	DA
95-1077	MATEI ELENA	PERSOANĂ FIZICĂ Bacău, Str. Alecu Russo, Bl.33, sc. C, ap.26 Tel. 0234/160424	DA
95-1082	DOBREANU IULIEAN	COMPANIA NATIONALA A LIGNITULUI OLTENIA Târgu Jiu, Str. Tudor Vladimirescu nr.1-15	DA
96-24	COSTIN NICOLAE	Agenţie de Proprietate Indstrială - COSTIN – SNC Baia Mare, Str. Şoimului nr. 5, cod 4800 Tel/fax: 0262/276426, GSM:0744 966079	DA
96-41	CIUDA-BERIVOE ANCA	INTELLECTUAL PROPERTY OFFICE SRL Bucureşti, Str. Alexandru Moruzzi nr. 6, bl. B6, sc. 2, et. 8, ap. 62, sector 3; CP 61-62 Tel/Fax: 021/3262388, GSM : 0745 094241	DA
96-42	FIERĂSCU COSMINA-CATRINEL	S.C. ROMINVENT S.A. Bucureşti, Str. Ermil Pangratti nr. 35, et.1, sect.1, Tel: 021/2312515, 2312541, Fax: 021/2312550, 2312454, e-mail: cfierascu@rominvent.ro	DA
96-47	RĂDULESCU MIOARA	S.C. INVENTA - AGENŢIE UNIVERSITARĂ DE INVENTICĂ S.R.L. Bucureşti, Bdul Corneliu Coposu, nr. 7, bl. 104, sc. 2, ap. 31, sector 3, Tel: 021/3200285, Fax: 021/3228325, GSM: 0723 441841; e-mail: inventa@mark-patent.ro	DA
96-48	ŢULUCA DOINA	S.C. INVENTA - AGENŢIE UNIVERSITARĂ DE INVENTICĂ S.R.L. Bucureşti, Bdul Corneliu Coposu, nr. 7, bl. 104, sc. 2, ap. 31, sector 3, Tel: 021/3200285, Fax: 021/3228325, GSM: 0744 339 649 ; e-mail: inventa@mark-patent.ro	DA
96-49	BĂLAN VALERIA CORNELIA	RODALL-AGENTIE DE PROPRIETATE INDUSTRIALA S.R.L. Bucureşti, str. Polonă nr. 115, bl. 15, sc. A, ap. 19, sector 1, Tel: 021/2108342, Fax: 021/2105794 GSM: 0722 652111	DA
96-50	POP CĂLIN RADU	CABINET ENPORA S.R.L. Bucureşti, Şos. Iancului nr. 7, bl. 109B, sc. B, et.1, ap. 46 Cod:73371,Tel: 021/2501634, Fax: 021/2507927 e-mail: pop@patetnt.ro	DA

96-1083	NIȚĂ FLORINA	SC OLTCHIM SA Râmnicu Vâlcea, Str. Uzinei nr. 1 cod poștal 1000, jud. Vâlcea Tel: 0250/736101/1225, Fax: 0250/735030 E-mail: oltchim@oltchim.onix.ro	NU
96-1087	CÂMPEAN GHEORGHE-GEORGEL	SC NEPTUN SA Câmpina Câmpina, Str. Bobâlna nr. 57-63 Cod poștal 2150, jud. Prahova Tel. 0244/335651 (235), Fax. 0244/370338, 336 641, e-mail: neptun@interplus.ro	NU
96-1091	IVĂNESCU GABRIEL DAN	CABINET INDIVIDUAL IVANESCU GABRIEL DAN 2200 Brașov, str. Al. I. Cuza nr. 58 ap. 7 Tel/fax: 0268/471650, GSM: 0722 248415 e-mail:d.ivănescu@xnet.ro	DA
96-1093	GREAVU DOINA-MARIANA	PERSOANĂ FIZICĂ Sibiu, Str. Constantin Noica, bl. 2, ap.21, Tel :0269/218500, Fax :0269/212170, GSM 0766489179 e-mail : protectro@xnet.ro	DA
96-1097	SPRÎNCEANU NICOLAE	AGENȚIE DE CONSULTANȚĂ ÎN PROPRIETATE INTELECTUALĂ ȘI TRANSFER DE TEHNOLOGIE "SPRÎNCEANU NICOLAE" Drobeta Turnu Severin Str. Gheorghe Ionescu Sisești, nr. 96, bl.E2, sc.1, ap.8, e-mail: NicolaeSprinceanu@yahoo.com Tel/Fax: 0252/311690; GSM: 0721 796318	DA
96-1100	VISALOM THEODOR	AGENȚIE DE PROPRIETATE INDUSTRIALĂ – APIA SRL RO – 77395 București, Str. Romancierilor nr.5, bl.C14, sc.B Ap.41, sector 6; OP 23 CP 11 Tel./Fax: 021/7783100; e-mail: ag_apia@dial.kappa.ro Site: www.mark-apia.ro	DA
97-18	LAZĂR DELIA SORINA	CABINET M. OPROIU-CONSILIERE ÎN PROPRIETATE INTELECTUALĂ București, Str. Popa Savu, nr. 42, parter, sector 1, Tel : 021/ 2602833, 021/2602834, Fax : 021/2602836, 021/2602835, P.O.Box 2-229, e-mail : office@oproiu.ro	DA
97-28	LAZĂR ELENA	CABINET DE PROPRIETATE INDUSTRIALĂ Buzău, Str.Unirii, Bl.16C,Ap. 12,Et.3 OP 1, CP 52, cod 5100, Tel/Fax:0238/435982 GSM: 0723 328633 e-mail: publio@xnet.ro; publio@mail.local.ro	DA
97-61	MOHONEA LILIANA	S.C. PATENTMARK S.R.L. București str. Dr. N. Turnescu nr. 2, sector 5, cod 76256, tel/fax 021/3121669,Fax:2233963 e-mail: stema@pcnet.ro	DA
97-62	MOHONEA CRISTIAN	S.C. PATENTMARK S.R.L. București str. Dr. N. Turnescu nr. 2, sector 5, cod 76256, tel/fax 021/3121669,Fax:2233963 e-mail: stema@pcnet.ro	DA
97-1103	POPESCU ANGELA	PERSOANĂ FIZICĂ București, Str. Complexului, nr. 10, bl. 40, sc. 1, et. 3, ap. 14, sector 3 Tel: 021/3243756, GSM: 0723 051279	DA
97-1106	BOEREAN ALEXANDRU	S.C.ROMBAT S.A. Bistrița, Str. Petru Rareș nr.3, Bl.3, sc. C, ap.38 Tel: 0263/238007, Fax: 0263/234310	NU
97-1109	ION FLOREA	CABINET INDIVIDUAL "ION FLOREA" București, Str. Calea Dorobanților nr. 126-130 bl. 8 sc. A, ap. 50 sector 1, Tel/Fax: 021/2316549, GSM: 0723185998, e-mail: bionpi@rol.ro	DA

97-1111	MITU ALIS-MIHAELA	SC"Rafinaria Astra Romana"S.A. Bd. Petrolului nr.59, jud. Prahova, Tel:0244177000,int.191,358, Fax :0244175939 e-mail:alis_mitu@yahoo.com	NU
97-1112	PIOARU GRAȚIELA GEORGETA	SC ROMPROSPER SERVIMPEX SRL București, Șos. Mihai Bravu nr. 294, bloc 6, sc. B, ap. 63, sector 3, Tel/Fax: 021/3222857, 3207419, e-mail: piva@hades.ro, piva@xnet.ro	DA
97-1116	STRECHE GHERGHINA	S.N.P. PETROM S.A. București, Calea Victoriei nr. 109, sector 1, Tel: 021/2125001, Fax: 021/3138629, e-mail: streche@petrom.ro	NU
98-35	CORPADE ALEXANDRU	PERSOANĂ FIZICĂ - « INCOR » Brașov, Str. C-tin Brâncoveanu nr. 54, et. 1, ap. 4 Tel : 0268/140812	DA
98-39	PLOSCA DANIEL	S.C. ROMINVENT S.A. București, Str. Ermil Pangratti nr. 35, et.1, sect.1, Tel: 021/2312515, 2312541, Fax: 021/2312550, 2312454, e-mail: office@rominvent.ro	DA
98-1125	COSTINESCU PETRU	PETRU COSTINESCU-DICOSTI București, Str. Viorele nr. 30, bl. 20A, ap. 23, sector 4 Tel : 021/3303162, Fax : 021/3304733, CP 53-107, e-mail :pcostinescu@Fx.ro	DA
99-44	SPĂTARU DANIELA VICTORIA	S.C. ROMINVENT S.A. București, Str. Ermil Pangratti nr. 35, et.1, sect.1, Tel: 021/2312515, 2312541, Fax: 021/2312550, 2312454, e-mail: office@rominvent.ro	DA
99-45	VELȚAN LOREDANA	S.C. INVENTA - AGENȚIE UNIVERSITARĂ DE INVENTICĂ S.R.L. București, Bdul Corneliu Coposu, nr. 7, bl. 104, sc. 2, ap. 31, sector 3, Tel: 021/3200285, Fax: 021/3228325, e-mail: inventa@mark-patent.ro	DA
99-46/2	COȘESCU CAMELIA	INTEL PROTECT SRL Brașov, B-dul M. Kogălniceanu, nr. 20, bloc 1k, sc. C-D, cod 2200, Tel: 0268/413117, GSM: 0744 355100, Fax: 0268/477333, e-mail:intelprotect@ccibv.ro	DA
99-46/1	AXENTE ELENA	INTEL PROTECT SRL Brașov, B-dul M. Kogălniceanu, nr. 18-20, bloc 1k, sc. C-D, cod 2200, Tel: 0268/412567, 0268/470819, GSM: 0744355109, Fax: 0268/477333, e-mail:intelprotect@ccibv.ro	DA
99-48	SZENTE SANDOR	SZENTE SANDOR Odorheiu Secuiesc, str. Victoriei, nr. 41, bl. U6, ap. 4, județ Harghita, cod poștal 4150, Tel. /fax 0266/219143, e-mail: szente_sandor@k.ro; szentemail@tetra.ro; www.tetra.ro/felh/szente	DA
99-50	IOACĂRĂ VALENTIN	ROVALCONS SRL -AGENȚIE DE PROPRIETATE INTELECTUALĂ-INDUSTRIALĂ / P.F. VALCONS Câmpina, Str. Orizontului, nr.1, bl. R10, et.7, ap.27, jud. Prahova, cod 2150, Tel/Fax: 0244/371390, GSM: 0722 540580 e-mail: rovalcons@xnet.ro	DA
99-57	HAȘIU ALEXANDRA	S.C. ROMINVENT S.A. București, Str. Ermil Pangratti nr. 35, et.1, sect.1, Tel: 021/2312515, 2312541, Fax: 021/2312550, 2312454, e-mail: office@rominvent.ro	DA
99-58	PIȚU DALILA	RODALL-AGENTIE DE PROPRIETATE INDUSTRIALA S.R.L. București, str. Polonă nr. 115, bl. 15, sc. A, ap. 19, sector 1, Tel: 021/2108342, Fax: 021/2105794 GSM: 0722 652111	DA

99-59	STURZA IOANA	CABINET M. OPROIU-CONSILIERE ÎN PROPRIETATE INTELECTUALĂ Bucureşti, Str. Popa Savu, nr. 42, parter, sector 1, Tel : 021/ 2602833, 021/2602834, Fax : 021/2602836, 021/2602835, P.O.Box 2-229, e-mail : office@oproiu.ro	DA
99-060	DZAKA LILIANA	S.C. INVENTA - AGENŢIE UNIVERSITARĂ DE INVENTICĂ S.R.L. Bucureşti, Bdul Corneliu Coposu, nr. 7, bl. 104, sc. 2, ap. 31, sector 3, Tel: 021/3200285, Fax: 021/3228325, e-mail: inventa@mark-patent.ro	DA
99-136	TUDOR DANIELA	SC PHARMAPLANT BIOGALENICA SRL Bucureşti, Splaiul Unirii nr. 313 , Sector 3 Tel/Fax: 021/3464818, 3464808 GSM : 0745793189 e-mail:pharmaplant@ines.ro	NU
99-1127	APOSTOL SALOMIA	PERSOANĂ FIZICĂ Galaţi, Str. Reg. 11 Siret nr. 15, bl. E4, ap. 54, Tel/fax: 0236/436437 GSM 0766765027	DA
99-1130	CAMENIŢĂ ANA GABRIELA	S.N.P. PETROM S.A. Ploieşti, B-dul Repubicii, bl. 291A, cod 2000, Tel: 0244/135111, Fax: 0244/198738 e-mail: dinescu.p@petrom.ro	NU
99-1133	ROBU MARICICA	SC PETROTUB SA ROMAN Str.Stefan cel Mare,Nr.246, Jud Neamţ,Roman-5550 Tel: 0233/748201, Fax: 0233/748405	NU
99-1138	OSIESCU TRAIAN	PERSOANĂ FIZICĂ Bucureşti,Str. Batiştei nr. 35, ap.23, sector 2, Tel/Fax: 021/3147249, GSM: 0723 177236, 0721 254270 e-mail: traianosiescu@xnet.ro	DA
99-1140	NEGOMIREANU LIVIA	S. N. TUTUNUL ROMÂNESC S. A. Bucureşti, B-dul Regiei nr. 2 sector 6, GSM:0722444719, Fax: 021/3121076	NU
99-1144	CSOMOS LILIANA - MARIA	S.C. EUROPHARM S. A. BRAŞOV Braşov, str. Poienelor, nr. 5, Tel: 068/310007, Fax: 0268/314026, e-mail: liliana.csomos@gsk.com	NU
99-1145	LARCO IOAN	PERSOANĂ FIZICĂ Iaşi , Str.Independenţei, nr. 23, bl. B 1-5, Tr. 5, et. 5, ap. 17, cod 6600,Tel/Fax: 0232/111146, e-mail : Lii_ral@yahoo.com	DA
99-1147	SULIMAN MARIA-GABRIELA	AGENŢIA NAŢIONALĂ A MEDICAMENTULUI Bucureşti, str. Av. Sănătescu nr. 48, Tel: 021/2241710/368, Fax: 021/2243497, e-mail:maria.suliman @anm.ro	NU
99-1148	CONSTANTIN ADRIAN GEORGE	CABINET ENPORA S.R.L. Bucureşti, Şos. Iancului nr. 7, bl. 10B9, sc. B, et.1,ap. 46, sector 2, cod 73371, Tel: 021/2501634, Fax: 021/2507927 e-mail :pop@patents.ro	DA
99-1150	PALKO SORINA-IUSTINA	S.C. AEROSTAR S.A. Str. Condorilor, nr. 9, cod poştal 5500, Bacău Tel : 0234/175 070, Fax : 0234/ 172 023, e-mail : aerostar@aerostar.ro	NU
99-1152	ROMAN IOAN	S.C. IAR S.A. GHIMBAV BRAŞOV Braşov, str. Aeroportului nr. 1, Tel: 0268/475269/1076, Fax: 0268/475287, e-mail: iar@deuroconsuld.ro	NU
20-1154	NAE CĂLIN TUDOR	ROMANIAN PUBLISHING GROUP Bucureşti, Str. Căderea Bastiliei, nr. 56-58, sector 1 Tel: 021/3129752, 3129518, fax: 021/3129411, e-mail: legal.calin@rpg.ro	NU

20-1159	ENE SILVIA	CABINET M. OPROIU- CONSILIERE ÎN PROPRIETATE INTELECTUALĂ Bucureşti, Str. Popa Savu, nr.42, parter, sector 1. Tel: 021/2602833, 021/2602834, Fax: 021/2602835, 021/2602836, P.O.Box 2-229, e-mail: office@oproiu.ro	DA
20-1160	ACSINTE PAULA-ADRIANA	CABINET ACSINTE PAULA ADRIANA Bucureşti, Splaiul Independenţei nr. 17, bl. 101, sc. D, ap. 57, sector 5 Tel : 021/3351366, Fax : 021/3351735, GSM : 0723 317631	DA
20-1161	BORLAN T. RADU	S.C. PATENTMARK S.R.L. Bucureşti str. Dr. N. Turnescu nr. 2, sector 5, cod 76256, Tel: 021/3121669, Fax: 021/2233963, e-mail:stema@pcnet.ro	DA
20-1162	BÎNDAR DANIELA	S.C. ROMINVENT S.A. Bucureşti, str. Emil Pangratti nr. 35, et. 1, sector 1, Tel. : 021/2312515 , 2312541, Fax :021/2312550, 2312454, e-mail :office@rominvent.ro	DA
20-1165	BOZIOREANU MARIUS ADRIAN	PERSOANA FIZICA AUTORIZATA Buzau, cart Dorobanti 2, bl.D2, et.1,ap.5 Casuta postala nr. 8, of. Postal nr.1, cod postal 5100 Mobil : 0745086588, Fax : 0238/719619 e-mail : marius_bozio@yahoo.com	DA
20-1171	DONŢU OVIDIU-LIVIU	CAMERA DE COMERŢ ŞI INDUSTRIE SUCEAVA Str. Universităţii, nr. 15-17, cod poştal 5800, Suceava Tel./fax : 0230/523587	NU
20-1172	FRISCH CRINA NICOLETA	S.C. ROMINVENT S.A. Bucureşti, str. Emil Pangratti nr. 35, et. 1, sector 1, Tel. : 021/2312515 ; 2312541, Fax :021/2312550 ; 2312454, e-mail :office@rominvent.ro	DA
20-1175	ISTRATE ŞTEFAN	SOLO INVENT S.R.L. Bucureşti, Calea 13 Septembrie, nr. 104, bl. 48, ap. 8, sector 5 Tel/Fax: 021/4113716, GSM: 0744 313 229, 0722 479 988, e-mail: impar_service@k.ro	DA
20-1179	MOCANU ION	S.C. ROMINVENT S.A. Bucureşti, str. Emil Pangratti nr. 35, et. 1, sector 1, Tel. : 021/2312515 ; 2312541, Fax :021/2312550 ; 2312454, e-mail :office@rominvent.ro	DA
20-1181	MUŞATESCU ANDRA-OANA	CABINET MUSATESCU ANDRA Bucureşti, Str. Drumul Taberei nr. 71, Bl. TD 42, sc. 1, et. 4, ap. 28, sector 6 GSM : 0722 879810 ; e-mail : musatescua@jvfclaw.ro	DA
20-1184	NASTASE CRISTIAN	S.C. ROMINVENT S.A. Bucureşti, Str. Ermil Pangratti nr. 35, et.1, sect.1, Tel: 021/2312515, 2312541, Fax: 021/2312550, 2312454, e-mail: office@rominvent.ro	DA
20-1192	PETRACHE OCTAVIAN	S.C. INTELECT S.R.L. ORADEA Oradea, B-dul Dacia nr. 48, Bl. D10, Ap.3, OP 9-CP128, Tel 0259/153847, Fax:0259/268094 GSM: 0745 040831 e-mail: intelect@rdslink.ro	DA
20-1197	VOINESCU ANDREEA SIMONA	S.C. ROMINVENT S.A. Bucureşti, Str. Ermil Pangratti nr. 35, et.1, sect.1, Tel: 021/2312515, 2312541, Fax: 021/2312550, 2312454, e-mail: office@rominvent.ro	DA
20-1199	VLAD CONSTANTIN	VLAD CONSTANTIN Constanţa, Bdul. 1 decembrie 1918 nr. 5, bl.F16, ap.34, Tel/Fax: 0241/625643, GSM: 0722 370300, e-mail: vlad@gmb.ro	DA

2001-1207	POPESCU RADU-ROMEO	CABINET POPESCU RADU ROMEO Bucureşti, Bd. Corneliu Coposu nr.3, bl. 101, sc. 3, ap. 50, sector 3, GSM : 0722 510598 e-mail : rrpopescu@xnet.ro	DA
2001-1209	MIHAI LUCIAN	LINKLATERS MICULITI SI ASOCIATII S.C.P.A Bucureşti, Str. Nicolae Iorga, nr. 10, sector 1 Tel : 021/3071500, Fax : 021/3071555 e-mail: lucian.mihai@linklaters.com, lucian.mihai@drept.unibuc.ro	DA
2001-1210	POPESCU BIANU ANCA- LILIANA	CABINET ENPORA S.R.L. Bucureşti, Şos. Iancului nr. 7, bl. 10B9, sc. B, et.1,ap. 46, sector 2, cod 73371, Tel: 021/2501634, Fax: 021/2507927 e-mail :pop@patents.ro	DA
2001-1211	GAVRIL NICULINA	CABINET N. D. GAVRIL S.R.L. Bucureşti, Str. Ştefan Negulescu nr. 6A, sector 1, cod poştal 71237 Tel./fax : 021/2302882 , GSM : 0722 983 520, 0723 383 758 e-mail : cabinetgavril@xnet.ro, emico2000@hotmail.com., gavrilnin@yahoo.com	DA
2003-1221	GÂNSCA AURELIAN TUDOR	SC UZINA MECANICA SA Cluj Napoca, Calea Baciului nr.2, Tel/Fax : 0264/435074 e-mail : gta@email.ro	NU
2003-1264	TEODORU VIOLETA	SC DATA SEARCH TRADEMARKS SRL Bucuresti, Str. Foisorului, nr.4, bl. F1C, ap. 16, sect. 3 Tel: 021/3230838 Fax: 021/3263955 GSM: 0722549219	DA

LISTA CONSILIERILOR IN PROPRIETATE INDUSTRIALĂ, MEMBRI AI CAMEREI NAȚIONALE A CONSILIERILOR IN PROPRIETATE INDUSTRIALĂ DIN ROMÂNIA, AUTORIZAȚI PENTRU DOMENIUL DESENELOR ȘI MODELELOR INDUSTRIALE, pentru luna MAI 2003

Nr. din Reg. Nat	Nume și Prenume	Denumirea societății Adresa societății	Societate cu obiect proprietatea industrială
92-1	BĂLAN GHEORGHIȚĂ	RODALL-AGENTIE DE PROPRIETATE INDUSTIALA SRL București, str. Polonă nr. 115, bl. 15, Sc.A,Et.4, ap. 19 sect. 1 Tel: 021/2108342, GSM: 0722 652111, Fax: 021/2105794	DA
92-2	POP VIRGINIA DAISY	CABINET ENPORA S.R.L. București, Șos. Iancului nr. 7, bl. 109B, sc. B, ap. 46, sect. 2, cod 73371, Tel: 021/2501634, Fax: 021/2507927, e-mail : pop@patents.ro	DA
92-3	RAȚĂ GRIGORE	CABINET ENPORA S.R.L. București, Șos. Iancului nr. 7, bl. 109B, sc. B, ap. 46, sect. 2, cod 73371, Tel: 021/2501634, Fax: 021/2507927,Mobil :0722736905 e-mail : pop@patents.ro	DA
92-5	VOICU ALEXANDRA	A.G.V. - AGENȚIE DE PROPRIETATE INDUSTRIALĂ SRL București, B-dul Magheru, nr. 9, sc. 2, et.9, ap. 89, sector 1, PO BOX 22-246, Tel: 021/3153684; Fax: 021/3124591	DA
92-6	LORENȚ ALEXANDRU	S.C. INVENTA - AGENȚIE UNIVERSITARĂ DE INVENTICĂ S.R.L. București, Bdul Corneliu Coposu, nr. 7, bl. 104, sc.2, etaj 1, ap.31, sector 3, Tel : 021/3200285, Tel/Fax : 021/3228325, e-mail : inventa@mark-patent.ro	DA
92-8	OPROIU MARGARETA	CABINET M. OPROIU-CONSILIERE ÎN PROPRIETATE INTELECTUALĂ București, Str. Popa Savu, nr. 42, parter, sector 1, Tel : 021/2602834, 021/2602833, Fax : 021/2602836, 021/2602835, P.O.Box 2-229, e-mail : office@oproiu.ro	DA
92-9	LARION ELISABETA-SONIA	S.C. ROMINVENT S.A. București, Str. Ermil Pangratti nr. 35, et.1, sect.1 Tel: 021/2312515, Fax: 021/2312550 e-mail: office@rominvent.ro	DA
92-10	ȚURCANU CONSTANTIN	S.C. INVENTA - AGENȚIE UNIVERSITARĂ DE INVENTICĂ S.R.L. București, Bdul Corneliu Coposu, nr. 7, bl. 104, sc.2, etaj 1, ap.31, sector 3, Tel : 021/3200285, Tel/Fax : 021/3228325, GSM : 0744 324510, e-mail : inventa@mark-patent.ro	DA
92-13	GHIȚĂ CONSTANTIN	CONSTANTIN GHIȚĂ OFFICE 1900 Timișoara, Str. Take Ionescu nr. 24-28, sc. B ap. 2 Jud.Timiș, Tel/Fax: 0256/435976, GSM: 0744 162462 e-mail: ghiță@mail.dnttm.ro	DA
92-1006	NICOLAESCU DANIELLA-OLGA	S.C. ROMINVENT S.A. București, Str. Ermil Pangratti nr. 35, et.1, sect.1 Tel: 021/2312515, Fax: 021/2312550 e-mail: office@rominvent.ro	DA
92-1008	STOIAN IOAN	AGENȚIE DE PROPRIETATE INDUSTRIALĂ ȘI TRANSFER TEHNOLOGIC "STOIAN IOAN" Roman, B-dul Republicii, bloc 46, sc. C, ap. 35, cod 5550,jud. Neamț, Tel/Fax: 0233/739441, GSM: 0745 643738	DA

93-14	BUCĂTARU RODICA FILICA	S.C. ROMINVENT S.A. Bucureşti, Str. Ermil Pangratti nr. 35, et.1, sect.1 Tel: 021/2312515, Fax: 021/2312550 e-mail: office@rominvent.ro	DA
93-15	GHENU MIHAELA	S.C. ROMINVENT S.A. Bucureşti, Str. Ermil Pangratti nr. 35, et.1, sect.1 Tel: 021/2312515, Fax: 021/2312550 e-mail: office@rominvent.ro	DA
93-22	NICOLAE IOAN	CABINET INDIVIDUAL "INDEPENDENT PROPRINI AGENT" Bucureşti, sector 5, str. Fabrica de chibrituri nr. 42 Tel: 021/3352938, GSM: 0722 610635, Fax: 021/3121008	DA
93-25	BUZLEA ELISABETA	S.C. INTELECT S.R.L. ORADEA Oradea, B-dul Dacia nr. 48, Bl. D10, Ap.3, OP 9-CP128, Tel 0259/153847, Fax:0259/268094 GSM: 0745 040831 e-mail: intelect@rdslink.ro	DA
93-93	DUŢULESCU CORINA CARMEN	S.C. ROMINVENT S.A. Bucureşti, Str. Ermil Pangratti nr. 35, et.1, sect.1 Tel: 021/2312515, Fax: 021/2312550 e-mail: office@rominvent.ro	DA
93-1013	ŞOVA DAN-EUGEN	PIDES-CABINET DE PROPRIETATE INDUSTRIALA Bucureşti, Str. Valea Buzăului, nr. 10, bl. G30, ap. 36, sector 3, Tel: 021/3455351 GSM: 0723708632 e-mail: sova@cna.ro	DA
93-1017	ANDREI MARIANA	M.Ap.N. . – Direcţia Cercetare Dezvoltare Drumul Taberei nr. 9-11, sector 6, Bucuresti Tel: 021/4130252; Fax: 021/4115941; 4102482 e-mail: andr_mariana@hotmail.com	NU
93-1019	CIOBANU MARIETTA	SC COMETAM SRL Bucureşti, Str. Cetatea de Baltă nr. 118, bl. 9, ap. 5, sector 6, cod 77577, Tel/Fax: 021/7723008, Mobil :0745181098 e-mail: mciobanu@pcnet.pcnet.ro	DA
93-1020	ANGHEL LUMINIŢA DOINA	Cabinet individual ANGHEL LUMINIŢA DOINA Bucureşti,Str. Gherghitei nr 1,Bl. 94B, Sc.B, Ap.76, sector 2, Tel: 021/2407985, GSM : 0723 301706	DA
93-1022	BURŢILA IOAN	S.C. MILENIUL 3 Agenţie de Proprietate Industrială S.R.L. Pascani, Str. Moldovei nr. 10, bloc Crinul, sc. A, Ap. 28, cod 5725, Tel/Fax: 0232/719190;GSM: 0740 820582	DA
93-1025	DOBRESCU MELANIA	SC UPETROM – 1Mai SA Ploieşti, Piaţa 1 Decembrie 1918, nr. 1, 2000, Prahova Tel: 0244/174 051/1618; Fax: 0244/110327	NU
93-1031	GAVRILIU ANA-CORINA	S.C. BIOTEHNOS S.A. Bucureşti, Str. Dumbrava Roşie nr. 18, cod 70254 Tel: 021/2102015 int 120 ; Fax : 021/2109705, GSM 0723302092	NU
93-1032	ION RODICA-COCUŢA	CABINET INDIVIDUAL "ION RODICA-COCUŢA" Bucureşti, Calea Dorobanţilor 126-130, Bl. 8, et. 9 Ap. 50 sector 1, cod poştal:712241, Tel/Fax: 021/2316549 GSM: 0723 187944, e-mail: bionpi@hotmail.com	DA
93-1033	IVANCA MARIA ELISAVETA	AGENŢIA DE PROPRIETATE INDUSTRIALA" LABIRINT" Arad, Str. Coriolan Petreanu nr. 28, cod 2900 Tel/Fax: 0257/255842, GSM: 0722 458129 e-mail: labirint@arad.ro	DA
94-14	STANCIU ADELINA	SC HARCOV A.P.I. SRL Sfântu Gheorghe, Jud Covasna Str. Nicolae Iorga nr. 61 bl. 10 E sc. B. ap.9 Tel. 0267/ 352 267,,Mobil:0744435291	DA

94-23	FÂNTÂNĂ RAUL-SORIN	PERSOANĂ FIZICĂ 2200 Brașov, Str. Griviței nr. 69, bl. 29, sc. D, ap. 32 Tel: 0268/427713, , e-mail: raulfantana@ronline.ro	DA
94-1037	ALAN LILIANA	S.C. BEGA TEHNOMET S.A. TIMIȘOARA Timișoara, Calea Stan Vidrighin nr. 5A, cod 1900, Tel:0256/222103, Fax:0256/190800 GSM : 0724250467 e-mail:alan@tehnomet.ro	NU
94-1039	BLAG IOANA	SC INDUSTRIA SÂRMEI SA Câmpia Turzii, Str.Laminoriștilor nr. 145, cod 3351, Județ Cluj Tel : 0264/368661 int 390;	NU
94-1042	BARBU MIRCEA	PERSOANĂ FIZICĂ București, Sos.Iancului nr.21, bl.106A, sc.b, ap.73, sect.2, Tel/Fax: 021/6536608, e-mail: bmircea@mailbox.ro	DA
94-1048	GHEORGHICESCU EUGENIA	S.C. ICTCM S.A. București, Șos. Olteniței nr. 103, sector 4, cod:75651 Tel: 021/3323764, Fax: 021/3320775, e-mail:steh@ictcm.ro	NU
94-1052	ISOC DORIN	INTEGRATOR CONSULTING –SRL Cluj-Napoca, Str. Dunării nr.25 bl. C1 ap.5, cod 3400, jud. Cluj Tel/Fax: 0264/442817, GSM: 0745235585 e-mail: Dorin.Isoc@aut.utcluj.ro	DA
94-1056	PUȘCAȘU DAN	S.C. LOYAL PARTNERS – AGENȚIE DE PROPRIETATE INTELECTUALĂ SRL Galați, Str. Siderurgiștilor, nr. 19, bl. SD9D, ap. 186 Tel: 0236/469189; Fax: 0236/464847; GSM: 0722 744241; e-mail:loyal@xnet.ro	DA
94-1058	STANCIU ION	S.N.P. PETROM S.A.-SUCURSALA I.C.P.T. CAMPINA Jud. Prahova, Câmpina, cod 2150, B-dul Culturii nr. 29 Tel:0244/334831, Fax: 0244/370323, e-mail: icpt_ri@easy.net.ro	NU
93-17	RASKAI MARIA MAGDALENA	PERSOANĂ FIZICĂ 4650-Dej, str. Unirii nr. 3, bl. D8, ap. 7, Tel/Fax: 0264/211847,Mobil:0721252554	DA
95-19	TĂTARU DOINA	PERSOANĂ FIZICĂ Piatra Neamț, Str. Apele Minerale nr. 4, Tel: 0233/223602 e-mail: doina@ambra.ro	DA
95-30	TEODORESCU MIHAELA	S.C. ROMINVENT S.A. București, Str. Ermil Pangratti nr. 35, et.1, sect.1 Tel: 021/2312515, Fax: 021/2312550 e-mail: office@rominvent.ro	DA
95-32	ȘOVAR IOAN	CABINET DE PROPRIETATE INDUSTRIALĂ S.I. SRL Timișoara, Str. Calimănești, nr.110, cod poștal 1900 Tel.0256/475105;GSM: 0722 984909	DA
95-36	RĂDULESCU MELANIA STELA	S.C. ROMINVENT S.A. București, Str. Ermil Pangratti nr. 35, et.1, sect.1 Tel: 021/2312515, Fax: 021/2312550 e-mail: office@rominvent.ro	DA
95-37	VASILESCU RALUCA	CABINET M. OPROIU-CONSILIERE ÎN PROPRIETATE INTELECTUALĂ București, Str. Popa Savu, nr. 42, parter, sector 1, Tel : 021/2602834, 021/2602833, Fax : 021/2602836, 021/2602835, P.O.Box 2-229, e-mail : office@oproiu.ro	DA

95-1063	FAIGHENOV MARIOARA	AGENȚIE DE PROPRIETATE INTELECTUALĂ ȘI TRANSFER DE TEHNOLOGIE-AGPITT-SRL București, B-dul Libertății nr. 12, bl.113, sc.2, et.3, ap.28, sector 4; CP 42-106,Tel: 021/3360206; 3372980; Fax : 021/3372981 ; 6362023, GSM : 0744 293552 ; 0724539752 e-mail :faighenov@xnet.ro; agpitt@k.ro	DA
95-1067	BROJBOIU DUMITRU ADRIAN FLORINEL	BIROU DE PROPRIETATE INDUSTRIALA, B-dul Republicii bl 212, sc.D, ap.16, Pitesti, jud. Arges, cod 0300, tel/fax 0248 /637961, GSM 0745143095 e-mail:adrian brojboiu @k.ro	DA
95-1071	CRIȘAN IOANA	PERSOANĂ FIZICĂ AUTORIZATA-CRISAN IOANA București, str. Pașcani nr. 8, bl.728A, sc. 2, ap.62, sector 6, Tel/Fax: 021/7253217, GSM: 0974 188738, e-mail: civ@fx.ro	DA
95-1072	CSAPO MARTINESCU ERNEST	SC ROMBAT SA Bistrița, Str. Petru Rareș nr. 3, Bl. 3, sc. C, ap. 38 Tel. 0263/238009,Fax :0263/234010, e-mail: erni@rombatt.ro	NU
95-1074	ENACHE ION	RATZA SI RATZA SRL Bucuresti, B-dul A.I. Cuza Nr. 52-54, Sect.1 Tel :021/2601348, Fax : 021/2601349 email : office@ratza-ratza.com	DA
95-1082	DOBREANU IULIAN	COMPANIA NATIONALA A LIGNITULUI OLTENIA Târgu Jiu, Str. Tudor Vladimirescu nr.1-15	NU
96-24	COSTIN NICOLAE	Agenție de Proprietate Industrială -« COSTIN – SNC » Baia Mare, Str. Șoimului nr. 5, cod 4800 Tel/fax: 0262/276426, GSM: 0744 966079	DA
96-41	CIUDA-BERIVOE ANCA	INTELLECTUAL PROPERTY OFFICE SRL București, Str. Alexandru Moruzzi nr. 6, bl. B6, sc. 2, et. 8, ap. 62, sector 3; Tel/Fax: 021/3262388, GSM : 0745 094241	DA
96-42	FIERĂSCU COSMINA-CATRINEL	S.C. ROMINVENT S.A. București, Str. Ermil Pangratti nr. 35, et.1, sect.1 Tel: 021/2312515, Fax: 021/2312550 e-mail: office@rominvent.ro	DA
96-47	RĂDULESCU MIOARA	S.C. INVENTA - AGENȚIE UNIVERSITARĂ DE INVENTICĂ S.R.L. București, Bdul Corneliu Coposu, nr. 7, bl. 104, sc.2, etaj 1, ap.31, sector 3, Tel : 021/3200285, Tel/Fax : 021/3228325, e-mail : inventa@mark-patent.ro	DA
96-48	ȚULUCA DOINA	S.C. INVENTA - AGENȚIE UNIVERSITARĂ DE INVENTICĂ S.R.L. București, Bdul Corneliu Coposu, nr. 7, bl. 104, sc.2, etaj 1, ap.31, sector 3, Tel : 021/3200285, Tel/Fax : 021/3228325, GSM : 0744 339649, e-mail : inventa@mark-patent.ro	DA
96-49	BĂLAN VALERIA CORNELIA	RODALL-AGENTIE DE PROPRIETATE INDUSTIRALA SRL București, str. Polonă nr. 115, bl. 15, sc. A, ap. 19 sector 1 Tel: 021/2108342, GSM: 0744 377047, Fax: 021/2105794	DA
96-50	POP CĂLIN RADU	CABINET ENPORA S.R.L. București, Șos. Iancului nr. 7, bl. 109B, sc. B, ap. 46, sect. 2, cod 73371, Tel: 021/2501634, Fax: 021/2507927, e-mail : pop@patents.ro	DA
96-1083	NIȚĂ FLORINA	SC OLTCHIM SA Râmnicu Vâlcea, Str. Uzinei nr. 1, cod 1000, jud. Vâlcea Tel: 0250/736101/1225, Fax: 0250/735030 e-mail: oltchim@oltchim.onix.ro	NU
96-1087	CÂMPEAN GHEORGHE-GEORGEL	SC NEPTUN SA Câmpina 2150 Câmpina, Str. Bobâlna nr. 57-63, Jud. Prahova Tel. 0244/335651 (235), Fax. 0244/370338 , 336641 e-mail: neptun@interplus.ro	NU

96-1091	IVĂNESCU GABRIEL DAN	CABINET INDIVIDUAL- IVANESCU GABRIEL DAN 2200 Brașov, str. Al. I. Cuza nr. 58 ap. 7, Tel/fax:068/471650, GSM: 0722 248415, e-mail: d.ivanescu@xnet.ro	DA
96-1097	SPRÎNCEANU NICOLAE	"SPRÎNCEANU NICOLAE" AGENȚIE DE CONSULTANȚĂ ÎN PROPRIETATE INTELECTUALĂ ȘI TRANSFER DE TEHNOLOGIE Drobeta Turnu Severin Str. Gheorghe Ionescu Sisești nr. 96, bl.E2, sc.1, ap.8, Tel/Fax: 0252/311690; GSM:0721 796318 e-mail: NicolaeSprinceanu@yahoo.com	DA
97-18	LAZĂR DELIA SORINA	CABINET M. OPROIU-CONSILIERE ÎN PROPRIETATE INTELECTUALĂ București, Str. Popa Savu, nr. 42, parter, sector 1, Tel : 021/ 2602833, 021/2602834 Fax : 021/2602836, 021/2602835, P.O.Box 2-229, e-mail : office@oproiu.ro	DA
97-28	LAZĂR ELENA	CABINET DE PROPRIETATE INDUSTRIALĂ Buzău, Str.Unirii,Bl.16C, Ap. 12, Et.3 OP 1, CP 52, cod 5100,Tel/Fax:0238/435982, GSM: 0723 328633 e-mail:publio@xnet.ro, publio@mail.local.ro	DA
97-61	MOHONEA LILIANA	S.C. PATENTMARK S.R.L. București str. Dr. N. Turnescu nr. 2, sector 5, cod 76256, Tel/fax 021/3121669, Fax: 021/2233963, e-mail: stema@pcnet.ro	DA
97-62	MOHONEA CRISTIAN	S.C. PATENTMARK S.R.L. București str. Dr. N. Turnescu nr. 2, sector 5, cod 76256, Tel/fax 021/3121669, , Fax: 021/2233963, e-mail: stema@pcnet.ro	DA
97-1103	POPESCU ANGELA	CABINET INDIVIDUAL București, Str. Complexului, nr. 10, bl. 40, sc. 1, et. 3, ap. 14, sector 3 Tel: 021/3243756, GSM: 0723 051279	DA
97-1112	PIOARU GRAȚIELA GEORGETA	SC ROMPROSPER SERVIMPEX SRL București, Șos. Mihai Bravu nr. 294, bloc 6, sc. B, ap. 63, sector 3, Tel : 021/3222857,Fax :3207419, Mobil :0744654128 ;0744536405 e-mail :piva@hades.ro; piva@xnet.ro	DA
97-1116	STRECHE GHERGHINA	S.N.P. PETROM S.A. București, Calea Victoriei nr. 109, sector 1, Tel: 021/2125001, Fax: 021/3138629 e-mail: streche@petrom.ro	NU
98-35	CORPADE ALEXANDRU	PERSOANĂ FIZICĂ - INCOR Brașov, Str. C-tin Brâncoveanu nr. 54, et. 1, ap. 4, Tel : 0268/140812	DA
98-1125	COSTINESCU PETRU	PETRU COSTINESCU-DICOSTI București, Str. Viorele nr. 30, bl. 20A, ap. 23, sector 4 Tel : 021/3303162, Fax : 021/3304733, CP 53-107, e-mail : pcostinescu@Fx.ro	DA
99-45	VELȚAN LOREDANA	S.C. INVENTA - AGENȚIE UNIVERSITARĂ DE INVENTICĂ S.R.L. București, Bdul Corneliu Coposu, nr. 7, bl. 104, sc.2, etaj 1, ap.31, sector 3, Tel : 021/3200285, Tel/Fax : 021/3228325, e-mail : inventa@mark-patent.ro	DA
99-46/2	COȘESCU CAMELIA	INTEL-PROTECT S.R.L. Brașov,Str. M. Kogălniceanu, nr. 18-20, bloc 1k, sc. C-D, cod 2200, Tel: 0268/413117, Fax: 0268/477333, GSM: 0744 355100, e-mail:intelprotect@ccibv.ro	DA

99-46/1	AXENTE ELENA	INTEL PROTECT S.R.L. Brașov, Str. M. Kogălniceanu, nr. 20, bloc 1k, sc. C-D, cod 2200, Tel: 0268/412567, Fax: 0268/477333, GSM: 0722 464314, e-mail:intelprotect@ccibv.ro;	DA
99-48	SZENTE SANDOR	SZENTE SANDOR Odorheiu Secuiesc, str. Victoriei, nr. 41, bl. U6, ap. 4, județ Harghita, cod poștal 4150, Tel. /fax 0266/219143, e-mail: szente_sandor@k.ro; szentemail@tetra.ro; www.tetra.ro/felh/szente	DA
99-50	IOACĂRĂ VALENTIN	ROVALCONS SRL Câmpina, Str. Orizontului, nr.1, bl. R10, ap.27, Jud. Prahova, cod 2150, Tel/Fax: 0244/371390; GSM : 0722 540580 e-mail: rovalcons@xnet.ro	DA
99-59	STURZA IOANA	CABINET M. OPROIU-CONSILIERE ÎN PROPRIETATE INTELECTUALĂ București, Str. Popa Savu, nr. 42, parter, sector 1, Tel : 021/ 2602833, 021/2602834 Fax : 021/2602836, 021/2602835, P.O.Box2-229, e-mail : office@oproiu.ro	DA
99-060	DZAKA LILIANA	S.C. INVENTA - AGENȚIE UNIVERSITARĂ DE INVENTICĂ S.R.L. București, Bdul Corneliu Coposu, nr. 7, bl. 104, sc. 2, etaj 1, ap. 31, sector 3, Tel: 021/3200285, Fax: 021/3228325, e-mail: inventa@mark-patent.ro	DA
99-62	CABARIU LIVIU	S.C. ROMINVENT S.A. București, Str. Ermil Pangratti nr. 35, et.1, sect.1 Tel: 021/2312515, Fax: 021/2312550,Mobil :0722650129 e-mail: office@rominvent.ro	DA
99-136	TUDOR DANIELA	SC PHARMAPLANT BIOGALENICA SRL București Splaiul Unirii nr. 313 , Sector 3 Tel/Fax : 021/3464818; 3464808, GSM,, : 0745793189 e-mail:pharmaplant@ines.ro	NU
99-1127	APOSTOL SALOMIA	PERSOANĂ FIZICĂ Galați, Str. Reg. 11 Siret nr. 15, bl. E4, ap. 54, Tel/Fax: 0236/436437 GSM 0766765027	DA
99-1133	ROBU MARICICA	SC PETROTUB SA ROMAN Str.Stefan cel Mare,Nr.246, Jud Neamț,Roman-5550 Tel: 0233/748201, Fax: 0233/748405	NU
99-1140	NEGOMIREANU LIVIA	S. N. TUTUNUL ROMÂNESC S. A. București, B-dul Regiei nr. 2 sector 6, GSM:0722444719, Fax: 021/3121076	NU
99-1144	CSOMOS LILIANA - MARIA	S.C. EUROPHARM S. A. BRAȘOV Brașov, Str. Poienelor, nr. 5, Tel: 0268/310007, Fax: 0268/314026, e-mail: liliana.csomos@gsk.com	NU
99-1145	LARCO IOAN	PERSOANĂ FIZICĂ Iași, Bdul. Independenței nr. 23, bl. B 1-5, Tr. 5. et. 5, ap. 17, cod 6600, Tel. 0232/111146	DA
99-1147	SULIMAN MARIA-GABRIELA	AGENȚIA NAȚIONALĂ A MEDICAMENTULUI București, str. Av. Sănătescu nr. 48 Tel.: 021/2241710/369, Fax: 021/2243497 e-mail:mariasuliman @anm.ro	NU
99-1148	CONSTANTIN ADRIAN GEORGE	CABINET ENPORA S.R.L. București, Șos. Iancului nr. 7, bl. 109B, sc. B, ap. 46, sect. 2, cod 73371, Tel: 021/2501634, Fax: 021/2507927, e-mail : pop@patents.ro	DA

99-1150	PALKO SORINA-IUSTINA	S.C. AEROSTAR S.A. Str. Condorilor, nr. 9, cod poștal 5500, Bacău Tel : 0234/175 070, Fax : 0234/ 172 023, e-mail : aerostar@aerostar.ro	NU
99-1152	ROMAN IOAN	S.C. IAR S.A. GHIMBAV BRAȘOV Brașov, str. Aeroportului nr. 1, Tel: 0268/475269/1076, Fax: 0268/475287, Mobil :0745145535 e-mail: iar@deuroconsuld.ro	NU
20-1159	ENE SILVIA	CABINET M. OPROIU – CONSILIERE ÎN PROPRIETATE INTELECTUALĂ București, Str. Popa Savu, nr. 42, parter, sector 1. Tel : 021/2602833, 021/2602834, Fax : 021/2602835, 021/2602836, CP : 2-229, e-mail : office@oproiu.ro	DA
20-1165	BOZIOREANU MARIUS ADRIAN	PERSOANA FIZICA AUTORIZATA Buzau, cart, Dorobanti 2, bl.D2, et.1, ap.5 Casuta postala nr.8, of.post nr.1, cod postal 5100 Mobil : 0745086588, Fax : 0238/719619 e-mail : marius–bozio@yahoo.com	DA
20-1171	DONȚU OVIDIU-LIVIU	CAMERA DE COMERȚ ȘI INDUSTRIE SUCEAVA Str. Universității, nr. 15-17, cod poștal 5800, Suceava Tel./fax : 0230/523587	NU
20-1175	ISTRATE ȘTEFAN	SOLO INVENT S.R.L. București, Calea 13 Septembrie, nr. 104, bl. 48, ap. 8, sector 5 Tel/Fax: 021/4113716, GSM: 0744 313 229, 0722 479 988, e-mail: impar_service@k.ro	DA
20-1192	PETRACHE OCTAVIAN	S.C. INTELECT S.R.L. ORADEA Oradea, B-dul Dacia nr. 48, Bl. D10, Ap.3, OP 9-CP128, Tel 0259/153847, Fax:0259/268094 GSM: 0745 040831 e-mail: intelect@rdslink.ro	DA
20-1199	VLAD CONSTANTIN	VLAD CONSTANTIN Constanța, Bdul. 1 decembrie 1918 nr. 5, bl.F16, ap.34, Tel/Fax: 0241/625643, GSM: 0722 370300, e-mail: vlad@gmb.ro	DA
2000-1204	NITU ION	S.C. INTELECT S.R.L. ORADEA Oradea, B-dul Dacia nr. 48, Bl. D10, Ap.3, OP 9-CP128, Tel 0259/153847, Fax:0259/268094 GSM: 0745 040831 e-mail: intelect@rdslink.ro	DA
2001-1207	POPESCU RADU-ROMEO	CABINET POPESCU RADU ROMEO București, Bd. Corneliu Coposu nr. 3,bl.101,sc.3,et.4, ap.50, sector 3, GSM : 0722 510598 e-mail : rrpopescu@xnet.ro	DA
2001-1209	MIHAI LUCIAN	LINKLATERS MICULITI SI ASOCIATII S.C.P.A. București, Str. Nicolae Iorga, nr. 10, sector 1 Tel : 021/3071500, Fax : 021/3071555 e-mail: lucian.mihai@linklaters.com, lucian.mihai@drept.unibuc.ro	DA
2003-1221	GÂNSCA AURELIAN TUDOR	SC UZINA MECANICA SA Cluj Napoca, Calea Baciului nr.2, Tel/Fax : 0264/435074 e-mail : gta@email.ro	NU

LISTA CONSILIERILOR ÎN PROPRIETATE INDUSTRIALĂ, MEMBRI AI CAMEREI NAȚIONALE A CONSILIERILOR ÎN PROPRIETATE INDUSTRIALĂ DIN ROMÂNIA, AUTORIZAȚI PENTRU DOMENIUL TOPOGRAFIILOR PENTRU CIRCUITE INTEGRATE, pentru luna MAI 2003

Nr. din Reg. Naț.	Nume și Prenume	Denumirea societății Adresa societății	Societate cu obiect de activitate proprietatea industrială
92-1	BĂLAN GHEORGHIȚĂ	RODALL-AGENTIE DE PROPRIETATE INDUSTRIALA S.R.L. București, str. Polonă nr. 115, bl. 15, sc. A, Et.4,ap. 19 sector 1, Tel.: 021/2108342, Fax:2105794, Mobil:0722 652111	DA
92-5	VOICU ALEXANDRA	A.G.V. - AGENȚIE DE PROPRIETATE INDUSTRIALĂ S.R.L. București, B-dul Magheru, nr. 9, sc. 2, etaj 9, ap. 89, sector 1, PO BOX: 22-246, Tel: 021/3153684, Fax: 021/3124591	DA
92-6	LORENȚ ALEXANDRU	S.C. INVENTA - AGENȚIE UNIVERSITARĂ DE INVENTICĂ S.R.L. București, Bdul Corneliu Coposu, nr. 7, bl. 104, sc. 2, et. 1 ap. 31,sector 3, Tel: 021/3200285, Fax: 021/3228325, e-mail: inventa@mark-patent.ro	DA
92-8	OPROIU MARGARETA	CABINET M. OPROIU-CONSILIERE ÎN PROPRIETATE INTELECTUALĂ București, Str. Popa Savu, nr. 42, parter, sector 1, Tel : 021/2602833, 021/2602834, Fax :021/2602835, 021/2602836, P.O.Box 2-229 e-mail : office@oproiu.ro	DA
92-10	ȚURCANU CONSTANTIN	S.C. INVENTA - AGENȚIE UNIVERSITARĂ DE INVENTICĂ S.R.L. București, Bdul Corneliu Coposu, nr. 7, bl. 104, sc. 2, et. 1 ap. 31,sector 3, Tel: 021/3200285, Fax: 021/3228325, GSM : 0744 324510, e-mail: inventa@mark-patent.ro	DA
93-22	NICOLAE IOAN	CABINET INDIVIDUAL "INDEPENDENT PROPRINI AGENT" București, sector 5, str. Fabrica de chibrituri nr. 42 Tel: 021/3352938, GSM: 0722 610635, Fax: 021/3121008	DA
93-1013	ȘOVA DAN-EUGEN	PIDES - CABINET INDIVIDUAL București, str. Valea Buzăului, nr. 10, bl. G30, ap. 36, sector 3, Tel: 021/3455351, GSM:0723708632, e-mail: sova@cna.ro	DA
93-1019	CIOBANU MARIETTA	SC COMETAM SRL București, Str. Cetatea de Baltă nr. 118, bl. 9, ap. 5, sector 6, cod 77577,Tel/Fax: 021/7723008, e-mail: mciobanu@pcnet.pcnet.ro	DA
94-1037	ALAN LILIANA	S.C. BEGA TEHNOMET S.A. TIMIȘOARA Timișoara, Calea Stan Vidrighin nr. 5A, cod 1900, Tel: 0256/222103, Fax: 0256/190800 GSM : 0724250467 e-mail:alan@tehnomet.ro	NU
94-1039	BLAG IOANA	SC INDUSTRIA SÂRMEI SA Câmpia Turzii, Str. Laminoriștilor nr. 145 cod 3351, Județul Cluj Tel: 0264/368661 int 390	NU

94-1048	GHEORGHICESCU EUGENIA	S.C. ICTCM S.A. Bucureşti, Şos. Olteniţei nr. 103 sector 4, Tel: 3323764, Fax: 021/3320775, cod 75651 e-mail:steh@ictcm.ro	NU
94-1056	PUŞCAŞU DAN	LOYAL PARTNERS - AGENŢIE DE PROPRIETATE INTELECTUALĂ Galaţi, Str. Siderurgiştilor, nr. 19, bl. SD9D, ap. 186, cod 6200, Tel: 0236/469189; Fax: 0236/464847, GSM: 0722 744241, e-mail: loyal@xnet.ro	DA
93-17	RASKAI MARIA MAGDALENA	PERSOANĂ FIZICĂ 4650-Dej, Str. Unirii nr. 3, bl. D8, ap. 7, Tel/Fax: 0264/211847,,Mobil:0721252554	DA
95-36	RĂDULESCU MELANIA STELA	S.C. ROMINVENT S.A. Bucureşti, Str. Ermil Pangratti nr. 35, et.1, sect.1, Tel: 021/2312515, 2312541, Fax: 021/2312550, 2312454, e-mail: office@rominvent. ro	DA
96-42	FIERĂSCU COSMINA-CATRINEL	S.C. ROMINVENT S.A. Bucureşti, Str. Ermil Pangratti nr. 35, et.1, sect.1, Tel: 021/2312515, 2312541, Fax: 021/2312550, 2312454 e-mail: cfierascu@rominvent.ro	DA
96-47	RĂDULESCU MIOARA	S.C. INVENTA - AGENŢIE UNIVERSITARĂ DE INVENTICĂ S.R.L. Bucureşti, Bdul Corneliu Coposu, nr. 7, bl. 104, sc. 2, et. 1 Ap. 31,sector 3, Tel: 021/3200285, Fax: 021/3228325, GSM: 0723 441841, e-mail: inventa@rnc.ro	DA
96-48	ŢULUCA DOINA	S.C. INVENTA - AGENŢIE UNIVERSITARĂ DE INVENTICĂ S.R.L. Bucureşti, Bdul Corneliu Coposu, nr. 7, bl. 104, sc. 2, et. 1 ap. 31,sector 3, Tel: 021/3200285, Fax: 021/3228325, GSM : 0744 339649, e-mail: inventa@mark-patent.ro	DA
96-50	POP CĂLIN-RADU	CABINET ENPORA S.R.L. Bucureşti, Şos. Iancului nr. 7, bl. 109B, sc. B, ap. 46, sector 2, cod 73200, Tel : 021/2501634, Fax : 021/2507927 e-mail : pop@patents.ro	DA
96-1087	CÂMPEAN GHEORGHE-GEORGEL	SC NEPTUN SA Câmpina 2150 Câmpina , Str. Bobâlna nr. 57-63, Jud. Prahova Tel: 0244/335651 (235) Fax. 0244/370338 / 336641 e-mail: neptun@interplus.ro	NU
97-28	LAZĂR ELENA	CABINET DE PROPRIETATE INDUSTRIALĂ Buzău, Str.Unirii, Bl.16C,Ap. 12,Et.3 OP 1, CP 52, cod 5100, Tel/Fax:0238/435982 GSM: 0723 328633 e-mail: publio@xnet.ro; publio@mail.local.ro	DA
97-61	MOHONEA LILIANA	S.C. PATENTMARK S.R.L. Bucureşti str. Dr. N. Turnescu nr. 2, sector 5, cod 76256, tel/fax 021/3121669,Fax:2233963 e-mail: stema@pcnet.ro	DA
97-62	MOHONEA CRISTIAN	S.C. PATENTMARK S.R.L. Bucureşti str. Dr. N. Turnescu nr. 2, sector 5, cod 76256, tel/fax 021/3121669,Fax:2233963 e-mail: stema@pcnet.ro	DA
97-1116	STRECHE GHERGHINA	SNP – PETROM SA Bucureşti, Calea Victoriei nr. 109, sector 1, cod 70177 Tel. : 021/2125010, Fax: 021/3138629	NU
98-35	CORPADE ALEXANDRU	PERSOANĂ FIZICĂ - « INCOR » Braşov, Str. C-tin Brâncoveanu nr. 54, et. 1, ap. 4, cod poştal 2200 Tel : 0268/140812	DA

99-46/1	AXENTE ELENA	INTEL PROTECT S.R.L. Brașov, B-dul M. Kogălniceanu, nr. 20, bloc 1k, sc. C-D, cod 2200, Tel: 068/413117, GSM: 0722464314, Fax: 0268/477333, e-mail: intelprotect@ccibv.ro	DA
99-46/2	COȘESCU CAMELIA	INTEL PROTECT SRL Brașov, Bd. M. Kogălniceanu, nr. 20, bloc 1k, sc. C-D, cod 2200, Tel: 0268/413117, GSM: 0744 355100, Fax: 0268/477333, e-mail:intelprotect@ccibv.ro	DA
99-1148	CONSTANTIN ADRIAN GEORGE	CABINET ENPORA S.R.L. București, Șos. Iancului nr. 7, bl. 109B, sc. B, ap. 46, sector 2, cod 73200, Tel : 021/2501634, Fax : 021/2507927 e-mail : pop@patents.ro	DA
99-1145	LARCO IOAN	PERSOANĂ FIZICĂ Iași , Str.Independenței, nr. 23, bl. B 1-5, Tr.5, Et. 5,ap. 17, cod 6600 Tel/Fax: 0232/111146	DA
20-1165	BOZIOREANU MARIUS ADRIAN	PERSOANA FIZICA AUTORIZATA Buzau, cart Dorobanti 2, bl.D2, et.1,ap.5 Casuta postala nr. 8, of. Postal nr.1, cod postal 5100 Mobil : 0745086588, Fax : 0238/719619 e-mail : marius_bozio@yahoo.com	DA
2003-1221	GÂNSCA AURELIAN TUDOR	SC UZINA MECANICA SA Cluj Napoca, Calea Baciului nr.2, Tel/Fax : 0264/435074 e-mail : gta@email.ro	NU

Notă: Listele privind consilierii în proprietate industriaăl s-au tipărit conform datelor trimise de Camera Națională a Consilierilor în Proprietate Industrială din România. Pentru relații suplimentare, vă rugăm să vă adresați domnului profesor universitar dr. Constantin Țurcanu.

CENTRE REGIONALE PENTRU PROMOVAREA PROPRIETĂȚII INDUSTRIALE ÎN ROMÂNIA

ORDIN nr. 03/15.01.2002

În temeiul art. 6 alin. 3 din HG nr. 573/07.09.1998 şi a Deciziei Primului Ministru nr. 45/13.03.1998, Directorul General al Oficiului de Stat pentru Invenții şi Mărci emite următorul:

ORDIN

Articol unic: Lista centrelor regionale, cuprinzând datele utile şi instituțiile gazdă, aşa cum sunt prezentate în anexă, se publică în Buletinul Oficial de Proprietate Industrială împreună cu prezentul Ordin.

Director General

ing. Gábor VARGA

CENTRE REGIONALE PENTRU PROMOVAREA PROPRIETĂȚII INDUSTRIALE ÎN ROMÂNIA

Coordonatorul activității Centrelor Regionale din partea OSIM:

ing. Florin POPA tel: 01 315 19 66/221; 01 315 19 64/221; 314 59 65/221
Fax: 01 312 38 19
Mobil: 093 33 07 52
E-mail: **florin.popa@osim.ro** sau **office@osim.ro**

A- PE LÂNGĂ CAMERELE DE COMERȚ ŞI INDUSTRIE ALE JUDEȚELOR:

BACĂU
- str. Libertății nr. 1, Bacău 5500
- tel: 0234 170010
- fax: 0234 171070
- e-mail : camerabc@cciabc.ro
- www.cciabc.ro /servicii.htm
- Coordonator activitate Centru: dl. Doru SIMOVICI - Preşedinte CCIA
- Director centru : ing. Gh. GHIVNICI - telefon : 0234 17 00 10 /122

BIHOR
- str. Roman Ciorogariu nr. 65, ORADEA 3700, p.o box 211
- tel: 0259 417807; 135104; 135202; 135017
- fax: 0259 47 0015
- e-mail : secretariat@ccibh.ro
- Coordonator activitate centru: dl.Ioan GLAJARU- Preşedinte CCIA
- persoana contact : dna. Mihaela SECARÃ

BISTRIȚA NĂSĂUD
- Str. Petre Ispirescu nr. 15 A, Bistrița 4400
- tel. 0263 230640; 230400; 210038
- fax. 0263 230640; 210039
- e-mail : *office@ccibn.elcom.ro* sau *relatii@ccibn.elcom.ro*
- Coordonator: dl. Vasile BAR- Preşedinte CCIA Bistrița
- responsabil centru: dl. ing. Daniel Cristian BALAN

BRĂILA
- str. Pensionatului nr. 3, C.P. 6-42, Brăila 6100
- tel/fax : 0239 613716; 613172; 614324
- e-mail :cciabr@brx.ssibr.ro
- Coordonator: dl. Ioan CHIRIACESCU, Director executiv CCIA
- responsabil centru: dna. ing. Daniela MANDROIU

BRAŞOV
- Adresa de vizitare şi consultanță: Colina Universității, Corp I
- Adresa de corespondență: Braşov 2200, județul Braşov, O.P.1,C.P. 298
- tel: 0268 412921/196
- fax: 0268 476241
- e- mail : totu@unitbv.ro
- Coordonator activitate centru: dl. Ioan TOTU, mobil :0744 520357
- persoanã contact: dna Simona HRITCU

CONSTANȚA - str. Mircea cel Batrân nr. 84, bloc MF1, Constanța 8700
- tel: 0241 618475 ;619854;
- fax: 0241 619454
- e-mail :office@ccina.ro
- www.ccina.ro
- Coordonator activitate centru: dl.C. JUGANARU-director executiv CCINA
- persoane contact: dna. ing. Adriana BAROTHI (mobil 07222754416) dna. cons. jurist I.F.CARSTEA

COVASNA - Sediul ASIMCOV, str. Martinivics nr.2, Sfântu Gheorghe 4000, O.P.1, C.P. 167
- tel/fax: 0267 31 81 52
- e-mail : stanciu@planet.ro
- Coordonator: dl. Miklos Levente BAGOLY- Preşedinte ASIMCOV
- Responsabil centru: dna Adelina STANCIU- telefon : 0744435291

CRAIOVA - str. Libertății nr. 15, Corp Administrativ Universitate, cam. 208-209 Craiova 1100, județul Dolj
- tel/fax 0251 134880
- e-mail : inventii@administrativ.ucv.ro
- e-mail : ghmanolea@em.ucv.ro
- Coordonator : Prof. Univ. dr. Gheorghe MANOLEA - tel : 094771432
- persoană contact: ing.Cătălin NEDELCUT

GALAȚI - str. Mihai Bravu nr.46, Galați 6200, sediul Camerei de comerț Galați
- tel : 0236 460312; 473580
- fax: 0236 460650
- e-mail: camcomin1@xnet.ro
- Coordonator : dl. Dan Lilion GOGONCEA- Preşedinte CCIA Galați
- Responsabil centru: dl. Dumitru GHECENCO

IAŞI - Univ. Gheorghe Asachi, sediul Institutului Național de Inventică din str. B-dul CAROL nr.3-5, P.O. Box 727- IAŞI -3, IAŞI 6600
- tel/fax 0232 214763
- e-mail : *bplaht@athena.mt.tuiasi.ro*
- Coordonator: dl. Prof. Univ. Dr. ing. Boris PLAHTEANU

MARAMUREŞ - Str. Melodiei nr. 2/P3, Baia Mare 4800, județul Maramureş
- tel./ fax : 0262 213753
- e-mail : crpppimm@bic.cdimm.org
  : sorin@bic.cdimm.org
  : carmen@bic.cdimm.org
- www.crpppimm.cdimm.org
- Coordonator : Nicolae DASCALESCU- Director CDIMM
- Persoane contact: ing. Sorin IANCU- director centru ing. Carmen NEACSU

SUCEAVA - str. Universității nr. 15-17, Suceava 5800
- tel. 0230 521506; 520099
- fax. 0230 520099; 521506
- e-mail : cci@suceava.iiruc.ro
- Coordonator: dl Ioan HEROIU - Preşedinte CCIA
- Responsabil centru: cons. jur. Ovidiu DONTU
- persoanã contact: ing. Mircea POPOVENIU Ctel. direct 0230 523587

TÂRGU MUREŞ - Centrul Regional de Promovare a Protecției Proprietății Industriale, str. Henri COANDA nr. 1, Târgu Mureş 4300, județul Mureş
- tel/fax: 0265169522
- e-mail: plesagho@yahoo.com
- Coordonator: dl. dr. Octavian PLESA - Director General telefon : 0744554646
- Persoană contact : Daniela USUREL, mobil : 0744 925008

TIMIŞ - Sediul lucrativ str. Piața Victoriei nr.3 , parter, sediu al CCIA Timiş
- tel/fax. 0256 197136
- e-mail : ccda@cciat.ro
- www.cciat.ro
- Coordonator: dl. Emil MATEESCU - Preşedinte CCIA
- Responsabil centru: dl. ing. Lucian TARABAC

În conformitate cu Instrucțiunea de serviciu nr. 88/12.05.2003, începând cu data de 19 mai 2003, pentru cererile de brevet de invenție, se aplică următorul tip de formular, conform modelului anexat, formular care va fi pus la dispoziția solicitanților.

CERERE DE BREVET DE INVENȚIE

Nr. referință solicitant/mandatar	Registratura OSIM (numărul și data primirii):

Se completează de către OSIM	
Numărul cererii de brevet de invenție	
Data primirii la Registratura Generală a OSIM - R.4(5)	
Data de depozit - R.8(1)	
Data primirii părții lipsă la Registratura Generală a OSIM - R.4(7),(8)	
Data de depozit nouă - R.8(1)	
Data primirii cererii de retragere a părții lipsă la Registratura Generală a OSIM - R.4(14)	
Data de depozit atribuită cererii de brevet - R.8(14)	

Brevet de invenție

1. Solicitanți (nume/denumire, adresă/sediu):

2. Solicităm în baza Legii nr. 64/1991, republicată în temeiul Legii nr. 203/2002, un brevet pentru invenția cu titlul:

2.1. Referință la o cerere anterioară (număr, dată de depzit, țara/oficiul):

3. Declarăm că inventatorii sunt:		aceeași cu solicitanții conform tabelului		persoanele din declarația anexată

(nume, prenume și loc de muncă)

4. Declarăm că invenția conține informații care au fost clasificate de către (denumirea, data și nivelul clasificării):

5. Rezumatul se publică împreună cu figura numărul:

6. Priorități revendicate (stat, dată depozit, număr):

FORM. B 01 - citiți Ghidul de completare - 1 -

7. Priorităţi interne revendicate (număr cerere, dată depozit):

8. Cererea de brevet este divizionară din cererea (număr, dată depozit):

9. Proceduri solicitate la data depunerii cererii:	
9.1. Publicarea de urgenţă a cererii, conform art. 23, alin. 3	
9.2. Întocmirea unui raport de documentare, conform art. 24	
9.3. Examinarea cererii cu luarea hotărârii în termen de 18 luni de la data de depozit, conform art. 24	
9.4. Menţinerea informaţiilor la nivelul de clasificare atribuit, conform regulii 7	

10. Solicitantul desemnat pentru corespondenţă cu OSIM:

11. Adresa solicitantului/mandatarului pentru corespondenţă cu OSIM:

12. Reprezentare prin mandatar autorizat cu:	procură		procură generală nr./dată:	
				L.S.

13. Semnături solicitanţi/mandatar:
L.S.

14. Documente depuse la OSIM de solicitant/mandatar			15. Documente primite la OSIM	
14.1. Formular de cerere	în .... exemplare, a .... file		în ....exemplare, a .... file	
14.2. Descriere	în .... exemplare, a .... file		în ....exemplare, a .... file	
14.3. Revendicări	în .... exemplare, a .... file		în ....exemplare, a .... file	
14.4. Desene	în .... exemplare, a .... file		în ....exemplare, a .... file	
14.5. Rezumat	în .... exemplare, a .... file		în ....exemplare, a .... file	
14.6. Lista de secvenţe de nucleotide şi/sau aminoacizi, parte a descrierii				
14.6.1. prezentată pe suport hârtie	în ....exemplare, a .... file		în ....exemplare, a .... file	
14.6.2. prezentată pe suport electronic	tip ..... , în ....exemplare		tip..... , în ....exemplare	
14.7. Document privind dreptul la acordarea brevetului				
14.8. Document privind desemnarea inventatorilor	a .... file		a .... file	
14.9. Procură/copie procură generală	a .... file		a .... file	
14.10. Document referitor la plata taxelor	a .... file		a .... file	
14.11. Act privind acordarea reducerii taxelor	a .... file		a .... file	
14.12. Autorizaţia privind transmiterea dreptului de prioritate	a .... file		a .... file	
14.13. Act de prioritate	a .... file		a .... file	
14.14. Act referitor la depozitul microorganismului/materialului biologic	a .... file		a .... file	
14.15. Document privind o divulgare a invenţiei, conform art.9 din lege	a .... file		a .... file	
14.16. Copie/traducere a cererii anteroare de la rubrica 2.1.	a .... file		a .... file	
14.17. Alte documente	a .... file		a .... file	

OSIM (semnătura, LS)

FORM. B 01 - citiţi Ghidul de completare **- 2 -**

Continuarea rubricii nr. ....

Continuarea rubricii nr. ....

Continuarea rubricii nr. ....

Continuarea rubricii nr. ....

Continuarea rubricii nr. ....

Ghid de completare a formularului de cerere de brevet de invenţie

Cererea de brevet de invenţie se întocmeşte în 3 exemplare pe formularul tip **FORM. B 01**, în limba română, prin imprimare, dactilografiere sau de mână. Depunerea cererii se poate face: a) direct şi cu confirmare de primire la Registratura generală a OSIM, b) prin poştă, trimisă recomandat cu confirmare de primire sau c) în formă electronică sau prin mijloace electronice, dacă sunt respectate prevederile legale.

Notă: *Dacă spaţiul alocat unei rubrici din formularul de cerere nu este suficient pentru completarea unor date, se va continua scrierea acestora în pag. 3 la "Continuarea rubricii nr....".*

Rubrica 1. Se indică numele şi prenumele sau denumirea , adresa sau sediul solicitantului (stradă, număr, oraş, judeţ, ţară), inclusiv codul poştal, telefon şi fax cu prefixul zonei, E-mail. Când solicitantul este o persoană juridică se va indica şi numărul de înregistrare la Registrul Comerţului. Dacă sunt mai mulţi solicitanţi, pentru fiecare dintre aceştia se va indica toate datele de identificare. După înregistrarea cererii la OSIM un exemplar al cererii se returnează solicitantului.

Rubrica 2. Se scrie titlul invenţiei, într-o formulare clară şi concisă, a obiectului invenţiei. Dacă se face o referire la o cerere de brevet anterioară, înregistrată într-un stat parte a Convenţiei de la Paris sau Membru al Organizaţiei Mondiale a Comerţului, se vor indica în rubrica 2.1: numărul, data şi ţara/oficiul unde a fost depusă cererea menţionată.

Rubrica 3. Dacă inventatorii sunt aceeaşi cu solicitanţii se bifează prima căsuţă cu "X", indicând în tabel numele, prenumele şi locul de muncă la data realizării invenţiei; în cazul în care inventatorii sunt alţii decât solicitanţii se bifează a doua căsuţa, urmând ca solicitantul să prezinte un document prin care să desemneaze inventatorii.

Rubrica 4. Dacă cererea se referă la o invenţie din domeniul apărării şi siguranţei naţionale, create pe teritoriul României, se va indica instituţia care a clasificat informaţiile în legătură cu invenţia cu respectarea prevederilor legii speciale şi conform regulii 7 din Regulamentul de aplicare a Legii nr. 64/1991.

Rubrica 5. Dacă cererea este însoţită de desene, se va indica numărul figurii care urmează să fie publicată odată cu rezumatul.

Rubrica 6. În cazul în care se revendică una sau mai multe priorităţi din cereri anterioare, se va indica statul, data şi numărul fiecărui depozit anterior. Dacă se invocă o prioritate în urma expunerii invenţiei într-o expoziţie, se va indica ţara, locul şi denumirea expozitiei, precum şi data introducerii invenţiei în expoziţie.

Actele de confirmare a priorităţii revendicate se depun odată cu cererea sau în termen de 3 luni de la data de depozit a cererii.

Rubrica 7. Dacă într-un termen de 12 luni de la data de depozit a unei cereri de brevet depuse la OSIM, solicitantul sau succesorul său în drepturi depune o cerere de brevet de invenţie ulterioară, atunci în această cerere poate fi revendicat un drept de prioritate internă, pentru elementele comune ale cererilor, cu condiţia ca cererea anterioară să nu fi servit ca bază pentru revendicarea unui drept de prioritate. În acest caz se va indica numărul şi data cererii anterioare.

Rubrica 8. Dacă cererea rezultă din divizarea unei cereri anterioare, depusă la OSIM, în acestă rubrică se indică numărul şi data cererii anterioare.

Rubrica 9. Dacă la data depunerii cererii, solicitantul optează pentru efectuarea uneia sau mai multor proceduri indicate la această rubrică, se bifează căsuţa corespunzătoare. În acest caz, pentru efectuarea procedurii indicate, taxele respective se plătesc astfel:

- pentru publicarea de urgenţă a cererii, o dată cu solicitarea (Rubrica 9.1.);
- întocmirea unui raport de documentare, în termen de 3 luni de la data solicitării (Rubrica 9.2.);
- examinarea cererii cu luarea hotărârii în termen de 18 luni de la data de depozit, în termen de 3 luni de la data solicitării (Rubrica 9.3.);
- menţinerea cererii în regim "secret", o dată cu solicitarea (Rubrica 9.4.);

Rubrica 10. Dacă sunt mai mulţi solicitanţi, iar aceştia nu sunt reprezentaţi în faţa OSIM printr-un mandatar autorizat, în această rubrică, se va indica unul din solicitanţi care este desemnat pentru corespondenţa cu OSIM; în caz contrar, OSIM va purta corespondenţă cu primul solicitant înscris în cerere.

Rubrica 11. Această rubrică se completează dacă solicitantul/mandatarul doreşte transmiterea corespondenţei de către OSIM la o altă adresă decât cea indicată la rubrica 1, în cazul în care acesta are mai multe adrese.

Rubrica 12. Se completează când solicitantul este reprezentat prin mandatar autorizat, indicând numele şi prenumele sau denumirea şi adresa sau sediul mandatarului, inclusiv codul poştal, telefon şi fax cu prefixul zonei, E-mail, precum şi numărul de înregistrare la Registrul Comerţului. Dacă mandatarul a fost împuternicit numai pentru depunerea cererii se bifează prima căsuţă; dacă o procură generală pentru mai multe cereri de brevet a fost dată şi comunicată la OSIM, se va bifa căsuţa corespunzătoare, indicând numărul şi data acesteia. Procura/copia procurii generale se va depune o dată cu cererea sau în termen de termen de 2 luni de la data la care OSIM notifică solicitantului lipsa acesteia sau în termen de 4 luni de la data de depozit, care dintre date expiră cel mai târziu.

Rubrica 13. La această rubrică se înscrie în clar numele solicitanţilor şi funcţia, în cazul persoanelor juridice, sau după caz a mandatarului autorizat cu semnăturile corespunzătoare şi aplicarea ştampilelor, în cazul persoanelor juridice.

Rubrica 14. Se bifează rubricile corespunzătoare pentru documentele anexate la cerere, indicând numărul de file/ exemplare.

Rubrica 15. Se completează şi se semnează de persoana desemnată de către OSIM.

FORM. B 01 - citiţi Ghidul de completare **- 4 -**

ERATE

MODIFICĂRI INTERVENITE
ÎN STATUTUL JURIDIC AL CERERILOR
DE BREVET DE INVENȚIE
SAU AL BREVETELOR ACORDATE

ERATE

Număr brevet şi/sau dosar	Tip document	Tip document, în urma corecturii, cf. Instr. 63	Localizarea erorii: - pagina din descriere - coloana - rândul - cod INID	Textul iniţial	Textul corect
2.286T	B	T9	Revendicări, rândul 1321	în ultraviolet, **reprezentat în fig. 7 din desenele anexate descrierii,** prezintă	în ultraviolet, prezintă
			rândul 1378	VG Mod ZAB SE prevăzut cu	**Instrument:** VG Mod ZAB SE prevăzut cu
103278			pag. 1, (21)	Nr. cerere: 137713	Nr. cerere: 137413
104341			pag. 1, (21)	Nr. cerere: 141009	Nr. cerere: 140009
106901	B1	B8	BOPI 7/1993, pag.30,46,48, pag. 1, (21)	Nr. cerere:142893	Nr. cerere:142393
112146	B1	B8	BOPI 6/1997, pag. 45, 79, 86, (51)	Int.Cl.^{6} A 01 D **55/00**;	Int.Cl.^{6} A 01 D **34/00**; A 01 D **34/30**;
			pag.1, (51)	Int.Cl.^{6} A 01 D **55/00**;	Int.Cl.^{6} A 01 D **34/00**; A 01 D **34/30**;
116537	B	B9	Dintr-o eroare materială, nu s-a tipărit fig. 4 (brevet publicat la 30.03.2001)	-	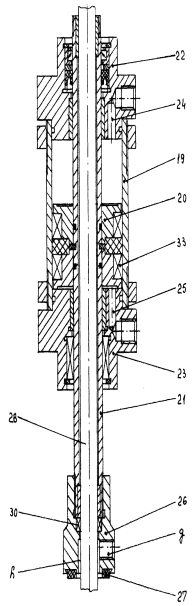 Fig. 4

Număr brevet şi/sau dosar	Tip document	Tip document, în urma corecturii, cf. Instr. 63	Localizarea erorii: - pagina din descriere - coloana - rândul - cod INID	Textul iniţial	Textul corect
116925	C1	C9	rândurile 129÷140	... **7** pentru etanşare şi protecţie, nişte indexoare alcătuite dintr-un arc **8** şi un bolţ **9** de indexare, fiecare, montate în nişte locaşuri **e** speciale, precum şi cu **nişte orificii f, pentru împingerea elementelor elastice A, armate, uzate. Celălalt semicuplaj 5 condus este prevăzut cu un sistem de închidere a elementelor elastice A, armate, alcătuit dintr-o flanşă 10 indexabilă, în care sunt practicate nişte fante g de alimentare a cuplajului cu elemente elastice A,** armate şi nişte găuri **h** alungite, în care pot culisa nişte bucşe **11** de uzură, prevăzute cu nişte şaibe **12 care, printr-un** inel **13** de reazem, **sunt** strânse cu nişte şuruburi **14** cu cap înecat.**Tot în flanşa 10, mai sunt prevăzute** nişte găuri **l, exterioare**, pentru acţionarea de indexare cu o cheie cu nas, şi nişte teşituri **j** de fixare prin indexare a flanşei **10** pe poziţie închis.**Sub bucşa 11 de uzură, este montat un inel 15 elastic, de uzură**. Canelurile axiale **a**, care formează locaşul elementului elastic **A** armat, **sunt** prevăzute cu două laturi de atac **k**	**...7** pentru etanşare şi protecţie, **precum şi nişte găuri f, pentru evacuarea elementelor elastice A uzate; celălalt semicuplaj, este prevăzut cu un sistem de închidere a elementelor elastice A armate, format din** nişte indexoare alcătuite dintr-un arc **8** şi un bolţ **9** de indexare fiecare, montate în nişte locaşuri **e**, precum şi **dintr-o flanşă 10 indexabilă, în care sunt practicate nişte fante g de alimentare a cuplajului cu** elemente elastice **A** armate, nişte găuri **h** alungite în care pot culisa nişte bucşe **11** de uzură, prevăzute cu nişte şaibe **12**, un inel **13** de reazem, strâns cu nişte şuruburi **14** cu cap înecat, nişte găuri **i** pentru acţionarea de indexare cu o cheie cu nas, cu nişte teşituri **j** de fixare prin indexare a flanşei **10** pe poziţia închis, **precum şi un inel 15 elastic, de uzură. Semicuplajul conducător** are canelurile axiale **a**, care formează locaşul elementului elastic **A** armat, prevăzute cu două laturi de atac **k**, dispuse sub un unghi dat.

Număr brevet şi/sau dosar	Tip document	Tip document, în urma corecturii, cf. Instr. 63	Localizarea erorii: - pagina din descriere - coloana - rândul - cod INID	Textul iniţial	Textul corect
			rândurile 154÷164	... etanşare şi protecţie, de asemenea semicuplajul (**5**) condus cuprinde şi nişte indexoare alcătuite dintr-un arc (**8**) şi un bolţ (**9**) de indexare, fiecare montate în nişte loaşuri (**e**), **celălalt semicuplaj (4) conducător mai cuprinde nişte orificii (f) pentru împingerea** elementelor elastice (**A**) **uzate şi este prevăzut cu un sistem de închidere a elementelor elastice** (**A**) armate alcătuit **dintr-o flanşă (10) indexabilă, în care sunt practicate nişte fante (g) de alimentare a cuplajului cu elemente elastice (A) armate, nişte găuri (h) alungite în care** culisează nişte bucşe (**11**) de uzură, prevăzute cu nişte şaibe (**12**), un inel (**13**) de reazem, strâns cu nişte şuruburi (**14**) cu cap înecat, **flanşa (10) este prevăzută cu** nişte găuri (**i**) pentru acţionarea de indexare cu o cheie cu nas şi cu nişte teşituri (**j**) de fixare prin indexare a flanşei (**10**) pe poziţia închis, precum şi cu un inel	...etanşare şi protecţie, **precum şi nişte găuri (f), pentru evacuarea elementelor elastice uzate**, de asemenea semicuplajul (**5**) condus cuprinde şi nişte indexoare alcătuite dintr-un arc (**8**) şi un bolţ (**9**) de indexare fiecare, montate în nişte locaşuri (**e**), **precum şi dintr-o flanşă (10) indexabilă, în care sunt practicate nişte fante (g) de alimentare a cuplajului cu** elemente elastice (**A**) **armate, nişte găuri (h) alungite** în care **pot** culisa nişte bucşe (**11**) de uzură, prevăzute cu nişte şaibe (**12**), un inel (**13**) de reazem, strâns cu nişte şuruburi (**14**) cu cap înecat, nişte găuri (**i**) pentru acţionarea de indexare cu o cheie cu nas, cu nişte teşituri (**j**) de fixare prin indexare a flanşei (**10**) pe poziţia închis, precum şi un inel (**15**) elastic, de uzură.

Număr brevet şi/sau dosar	Tip document	Tip document, în urma corecturii, cf. Instr. 63	Localizarea erorii: - pagina din descriere - coloana - rândul - cod INID	Textul inițial	Textul corect
117329	B1	B9	rândurile 1609, 1635	**SEVENKW**	**VESENKW**
117386	B	B9	BOPI 2/2002, pag. 80, (57)	...prezenței **metiladenozin-** fosforilazei..	...prezenței **metiltioadenozin-** fosforilazei...
			BOPI 2/2002, pag. 80, (54)	...prezenței **metiladenozin-** fosforilazei..	...prezenței **metiltioadenozin** fosforilazei...
			pag. 1, (54)	...prezenței **metiladenozin-** fosforilazei..	...prezenței **metiltioadenozin-** fosforilazei...
			pag. 1, (57)	...prezenței **metiladenozin-** fosforilazei..	...prezenței metil**tio**adenozin- fosforilazei...
			rândul 27	...(ED 4.4.1.11;**MTAză**)	..(ED 4.4.1.11; **METaz**ă)
			rândul 42	“in vitro” a **METazei**	“in vitro” a **MTAzei**
			rândul 51	prezenței metiladenozin- fosforilazei	...prezenței metil**tio**adenozin- fosforilazei
			rândul 54	**derivat**	**derivate**
			rândul 55	care **are** capacitatea	care **au** capacitatea
			rândul 61	55537, 55539...	55537, **55538,** 55539
			rândul 221	găsirea deficienței **MTA**	găsirea deficienței **MTAză**
			rândul 399	fie cu melanom, tetratocarcinom	fie cu melanom, **teratocarcinom**
			rândul 430	activitatea de fosforilază	activitatea de **fosforoliză**
117386	B	B9	rândul 712	**metiladenozin-** fosforilazei	**metiltioadenozin-** fosforilazei
117860	B	B8	BOPI 8/2002, pag.53, (61)	-----	**111282**
			pag.1, (61)	-----	**111282**

Număr brevet şi/sau dosar	Tip document	Tip document, în urma corecturii, cf. Instr. 63	Localizarea erorii: - pagina din descriere - coloana - rândul - cod INID	Textul iniţial	Textul corect
118149	B	B8	BOPI 2/2003 pag. 74, (74)	... INDUSTRIALĂ S.R.L., **BOTOŞANI**	... INDUSTRIALĂ S.R.L., **PAŞCANI, JUDEŢUL IAŞI, RO**
			pag.1, (74)	... INDUSTRIALĂ S.R.L., **BOTOŞANI**	... INDUSTRIALĂ S.R.L., **PAŞCANI, JUDEŢUL IAŞI, RO**
118150	B	B8	BOPI 2/2003, pag. 75, (74)	... INDUSTRIALĂ S.R.L., **BOTOŞANI**	... INDUSTRIALĂ S.R.L., **PAŞCANI, JUDEŢUL IAŞI, RO**
			pag.1, (74)	... INDUSTRIALĂ S.R.L., **BOTOŞANI**	... INDUSTRIALĂ S.R.L., **PAŞCANI, JUDEŢUL IAŞI, RO**

CESIUNI
BREVETE DE INVENȚIE

Nr. Brevet	Nr. CBI	Titular inițial	Titular prezent
90710	115176	SPITALUL CLINIC FUNDENI, BUCUREŞTI, RO	POP D. POPA IOAN, BUCUREŞTI, RO
92435	123379	ÎNTREPRINDEREA DE CONSTRUCȚII NAVALE, CONSTANȚA, RO	RADU ŞTEFAN, CONSTANȚA, RO; DIMOIU GHEORGHE, CONSTANȚA, RO; CODREANU GHEORGHE, CONSTANȚA, RO; LUPU GHEORGHE, CONSTANȚA, RO; DINU ALEXANDRU, CONSTANȚA, RO
95973	124326	RHONE-POULENC BASIC CHEMICALS CO., WESTPORT, CONNECTICUT, US	RHONE-POULENC INC., MONMOUTH JONCTION, NEW JERSEY, US
99780	132312	S.C. MEFIN S.A, SINAIA, RO	COMĂRNICEANU ION, CÂMPINA, RO; DAN NECULAI, BREAZA, RO; VLĂŞCEANU CONSTANTIN, VĂLENII DE MUNTE, JUDEȚUL PRAHOVA, RO
102435	137350	ŞANTIERUL NAVAL, CONSTANȚA, RO	TOTIR NICOLAE, BUCUREŞTI, RO; BÎRCĂ IOAN, CONSTANȚA, RO; MANIU GRIGORE, BUCUREŞTI, RO
103176	136240	RHONE-POULENC BASIC CHEMICALS CO., WESTPORT, CONNECTICUT, US	RHONE-POULENC INC., MONMOUTH JONCTION, NEW JERSEY, US
104069	138068	CHINOIN GYOGYSZER - ES VEGYESZETI TERMEKEK GYARA RT., BUDAPESTA, HU	AGRO-CHEMIE NOVENYVEDOSZER GYARTO ERTEKESITO ES FORGALMAZO KFT., BUDAPESTA, HU
104313	142723	INSTITUTUL DE CERCETARE ŞI INGINERIE TEHNOLOGICĂ PENTRU MOTOARE, TRANSFORMATOARE ŞI APARATAJ ELECTRIC, CRAIOVA, RO	VAVA CRISTIAN, CRAIOVA, RO; GEORGESCU DORIN, CRAIOVA, RO
108889	92-0817	AXYVAL-SOCIÉTÉ ANONYME, DIJON CEDEX, FR	AXYTRANS S.A., PARIS, FR
112155	94-01013	R.J. REYNOLDS TOBACCO COMPANY, WINSTON-SALEM, NORTH CAROLINA, US	PROPANE EXPANSION TECHNOLOGIES, INC., WINSTON-SALEM, NORTH CAROLINA, US
112192	96-00237	INSTITUTUL DE CERCETĂRI CHIMICE - ICECHIM, BUCUREŞTI, RO	GHERGHEAȚĂ ELISABETA, BUCUREŞTI, RO; SĂSĂRMAN ELENA, BUCUREŞTI, RO; ŞAPCALIU DANIELA, BUCUREŞTI, RO; NICULESCU STELIAN, BUCUREŞTI, RO
112776	96-00090	PANU-MISĂILESCU DUMITRU, RÂMNICU VÂLCEA, RO	PRO AUTO INDUSTRIES S.A., BUCUREŞTI, RO

Nr. Brevet	Nr. CBI	Titular inițial	Titular prezent
113797	97-00329	INSTITUTUL DE CERCETĂRI CHIMICE - ICECHIM, BUCUREŞTI, RO	GHERGHEAȚĂ ELISABETA, BUCUREŞTI, RO; SĂSĂRMAN ELENA, BUCUREŞTI, RO; NICULESCU STELIAN, BUCUREŞTI, RO; MARICA EUGEN, BUCUREŞTI, RO
116008	99-00344	S.C. PRIMA PET TEHNICS S.R.L., CÂMPULUNG, JUDEȚUL ARGEŞ, RO	PETCU GABRIEL, CÂMPULUNG, JUDEȚUL ARGEŞ, RO
116228	96-00976	PANU-MISĂILESCU DUMITRU, RÂMNICU VÂLCEA, RO	PRO AUTO INDUSTRIES S.A., BUCUREŞTI, RO
116454	98-00620	INSTITUTUL NAȚIONAL DE CERCETARE DEZVOLTARE CHIMICO-FARMACEUTICĂ - ICCF, BUCUREŞTI, RO; CENTRUL DE CERCETĂRI PENTRU MEDICAMENTE DE SINTEZĂ, CLUJ-NAPOCA, RO	INSTITUTUL NAȚIONAL DE CERCETARE DEZVOLTARE CHIMICO-FARMACEUTICĂ - ICCF, BUCUREŞTI, RO; "TERAPIA" S.A., CLUJ-NAPOCA, RO
116541	94-01342	ARBEL FAUVET RAIL, S.A., DOUAI, FR	ARBEL FAUVET RAIL, S.A., DOUAI, FR; LA SOCIETE POUR LE TRANSPORT DE L'INDUSTRIE NUCLEARE, TRANSNUCLEAIRE, S.A., MONTIGNY LE BRETONNEUX, FR

CESIUNI /SUCCESIUNI
CERERI DE BREVET DE INVENȚIE/BREVETE DE INVENȚIE

Nr. CBI	Număr BI	Solicitant /Titular inițial	Persoana îndreptățită la eliberarea B.I./ Titular
97-02338		UNIVERSITATEA DE VEST " VASILE GOLDIŞ ", ARAD, RO;	ROCSIN ALEXANDRU VALERIU MIRCEA, ORADEA, RO; GAVRIŞ GEORGETA, ORADEA, RO; LAZĂR DORIN, ARAD, RO; OPREA DANA, ARAD, RO; ARDELEAN DORINA, ARAD, RO

MODIFICĂRI ADRESĂ SOLICITANT/TITULAR

Nr. CBI	Numar BI	Adresă inițială	Adresă curentă
a 2002 00196		RENAULT, 13-15, QUAI ALPHONSE LE GALLO, F-92100, BOULOGNE BILLANCOURT, FR ; FABRICOM SYSTEMES D'ASSEMBLAGE, 5, RUE EDOUARD BRANLY, F-25000, BESANCON, FR ;	RENAULT, 13-15, QUAI ALPHONSE LE GALLO, F-92100, BOULOGNE BILLANCOURT, FR; FABRICOM SYSTEMES DÿASSEMBLAGE, **8,10,12, RUE LA FAYETTE-25009, BESANCON CEDEX, FR**

MODIFICĂRI NUME (DENUMIRE) TITULAR

Nr. CBI	Nr. BI	Nume inițial	Nume curent	Temei legal modificare
124326	**95973**	RHONE-POULENC INC., MONMOUTH JONCTION, NEW JERSEY, US	RHONE-POULENC AG COMPANY INC., MONMOUTH JONCTION, US	
136240	**103176**	RHONE-POULENC INC., MONMOUTH JONCTION, NEW JERSEY, US	RHONE-POULENC AG COMPANY INC., MONMOUTH JONCTION, US	
94-01342	**116541**	ARBEL FAUVET RAIL, S.A., DOUAI, FR; LA SOCIÉTÉ POUR LE TRANSPORT DE L'INDUSTRIE NUCLEAIRE, TRANSNUCLEAIRE, S.A., MONTIGNY LE BRETONNEUX, FR	ARBEL FAUVET RAIL, S.A., DOUAI, FR; COGEMA LOGISTICS, MONTIGNY LE BRETONNEUX, FR	

DECĂDERI
conferite acestora de brevetul de invenție,
publicate conform art. 45 alin. 3 din Legea nr. 64/1991, republicată

Număr BI	Nr. CBI	Nume/denumire titular
96720	126834	S.C. ELECTROTIMIŞ S.A. TIMIŞOARA
97829	126871	S.C. ELECTROTIMIŞ S.A. TIMIŞOARA
115070	93-0040	S.C. UPET S.A. TÂRGOVIŞTE

Colegiul de redacție

Bogdan Boreschievici - *Director, Direcția CNIS*
Cristina-Maria Bararu - *Şef Serviciu Editură - Tipografie*
Mihaela Târcolea - *Consilier editorial*
Adina Stanciu - *Redactor responsabil BOPI - Secțiunea Invenții*
Georgeta Andrei - *Tehnoredactor*
Daniela Trancă - *Procesare computerizată imagini*
Ştefania Dumitrescu - *Secretar de redacție*

Editare şi tehnoredactare computerizată: Editura OSIM®

Coperta: *Cristina-Maria Bararu*

Tiparul executat sub comanda nr. 121/2003, la
Tipografia OFICIULUI DE STAT PENTRU INVENȚII ŞI MĂRCI, BUCUREŞTI

Direcția - Redacția - Administrația
OFICIUL DE STAT PENTRU INVENȚII ȘI MĂRCI
Str. Ion Ghica nr. 5, Sector 3, telefon: + 401 315.19.66; + 401 314.21.02;
fax: + 401 312.38.19
e-mail: editura@osim.ro http: www.osim.ro
BUCUREȘTI - ROMÂNIA

Tehnoredactare și tipar: OFICIUL DE STAT PENTRU INVENȚII ȘI MĂRCI