ROMÂNIA

OFICIUL DE STAT
PENTRU
INVENȚII ȘI MĂRCI

BULETIN OFICIAL DE PROPRIETATE INDUSTRIALĂ

Secțiunea INVENȚII

5/2002

ROMÂNIA

OFICIUL DE STAT PENTRU INVENȚII ŞI MĂRCI

BULETIN OFICIAL DE PROPRIETATE INDUSTRIALĂ

Secțiunea INVENȚII

Nr. 5/2002
Publicat la 30.05.2002

BULETIN OFICIAL DE PROPRIETATE INDUSTRIALĂ

Nr. 5

30 mai 2002

Direcţia-Redacţia-Administraţia

OFICIUL DE STAT PENTRU INVENŢII ŞI MĂRCI

Str. Ion Ghica nr.5, sect.3
telefon: + 401.315.19.66
fax:+ 401.312.38.19
e-mail: office@ osim.ro
http://www.osim.ro

BUCUREŞTI-ROMÂNIA

ISSN-1220-6105

CUPRINS GENERAL

Prezentare BOPI 5

Coduri normalizate OMPI utilizate în BOPI 6

Rezumatele cererilor de brevet de invenţie, publicate conform Legii nr. 64/91 9

Listele cererilor de brevet de invenţie publicate, conform Legii nr. 64/91, aranjate în ordinea numărului cererii 61

Listele cererilor de brevet de invenţie publicate, conform Legii nr. 64/91, aranjate în ordinea clasificării internaţionale 66

Rezumatele brevetelor de invenţie acordate, conform Legii nr. 64/91 73

Listele brevetelor de invenţie acordate, conform Legii nr. 64/91, aranjate în ordinea numărului de brevet 113

Listele brevetelor de invenţie acordate, conform Legii nr. 64/91, aranjate în ordinea numărului de dosar 117

Rezumatele brevetelor de invenţie acordate, al căror regim nepublic a încetat, conform Legii nr. 64/1991, art. 44 123

Listele brevetelor de invenţie acordate, al căror regim nepublic a încetat, aranjate în ordinea numărului de brevet..... 133

Hotărâri ale instanţelor judecătoreşti..... 137

Hotărâri ale comisiei de reexaminare pronunţate în soluţionarea contestaţiilor..... 141

Brevetele de invenţie publicate şi eliberate, conform Legii nr.64/91 145

Protecţie tranzitorie acordată titularului de brevet de invenţie,conform Legii nr.93/98 149

Listele brevetelor de invenţie cu protecţie tranzitorie, aranjate în ordinea numărului de brevet/cerere şi a clasificării internaţionale, şi certificate de protecţie tranzitorie pentru brevete de invenţie, eliberate conform Legii nr.93/98 155

Certificate de protecţie tranzitorie pentru brevete de invenţie, eliberate conform Legii 93/1998..... 159

Transmiteri de drepturi înregistrate la Oficiul de Stat pentru Invenţii şi Mărci, conform art. 7din Legea nr. 93/1993, privind protecţia tranzitorie a brevetelor de invenţie..... 163

Materiale de informare şi documentare din domeniul proprietăţii industriale:
- Ordinul nr.157/24.07.1997 privind lista agenţiilor specializate în proprietate industrială şi a consilierilor în proprietate industrială 167
- Ordin nr. 03/15.01.2002
- Centre regionale pentru promovarea proprietăţii industriale în România..... 203
- Raport anual/2001..... 211

Erate. Modificări intervenite în statutul juridic al cererilor de brevet de invenţie sau al brevetelor acordate 283

SOMMAIRE

Présentation du BOPI 5
Codes normalisés de l'OMPI utilisés dans BOPI 6
Abrégés des demandes de brevet d'invention délivrés conformément a la Loi no.64/91 9
Demandes de brevets d'invention publieés selon la Loi no.64/91, ordonnés selon le numéro de la demande 61
Demandes de brevets d'invention publieés selon la Loi no.64/91, ordonnés selon la classification internationale 66
Abrégés des brevets d'invention délivrés selon la Loi no.64/91 73
Abrégés des brevets d'invention délivrés selon la Loi no.64/91, ordonnés selon le numéro de brevet 113
Abrégés des brevets d'invention délivrés selon la Loi no.64/91, ordonnés selon le numéro de dépôt 117
Abrégés des brevets d'invention qui ne se trouvent plus sous l'incidence de l'art. 44 de la Loi no. 64/91 123
Abrégés des brevets d'invention délivrés selon la Loi no.64/91 ordonnés selon le numéro de brevet/ ordonnés selon le numéro de dépôt..... 133
Décisions des instances judiciaires 137
Décisions de la commission de réexamination prononcés pour solutionner les contestations 141
Brevets d'invention publiés et délivrés selon la Loi no.64/91 145
Protection transitoire accordée au titulaire du brevet d'invention selon la Loi no. 93/98 149
Listes des brevets d'invention bénéficiant de protection transitoire, ordonnés selon le numéro du brevet/demande et de la classification internationale, et certificats de protection transitoire pour les brevets d'invention déjà délivrés, selon la Loi no. 93/98..... 155
Certificats de protection transitoire pour les brevets d'invention déjà délivrés, selon la Loi no. 93/98 159
Transmissions des droits enregistrésà l'Office d'État pour les Inventions et Marques, conformément l'article 7 de la Loi no. 93/98, concernant la proteczion transitoire des brevets d'invention 163
Documents concernant l'information et la documentation dans le domaine de la propriété industrielle:
- Arrêté no.157/24.07.1997 concernant les agences spécialisées en propriété industrielle et les conseillers en propriété industrielle 167
- Arrété no. 3/2002, Centres régionaux pour la promotion de la propriété industrielle en Roumanie 203
- Rapport annuel/2001..... 211

Erates. Modifications dans le statut juridique des demandes de brevet d'invention ou des brevets délivrés 283

CONTENTS

Introducing BOPI 5
WIPO normalised codes used in BOPI 6
Patent applications abstracts according to Law no.64/91 9
List of patent applications published according to Law no.64/91, sorted by application number 61
List of patent applications published according to Law no.64/91, sorted by international classification 66
Granted patents abstracts according to Law no.64/91 73
List of patents granted according to Law no.64/91, sorted by patent number 113
List of patents granted according to Law no.64/91, sorted by application number 117
Granted patents abstracts for which the non-public status has ceased according to art. 44 in Low no. 64/91 123
List of patents granted according to Law no.64/91, sorted by patent number/ sorted by application number 133
Decisions of the law-court instance 137
Decisions delivered by the reexamination board for solving the legal contests 141
Patents granted published according to Law no.64/91 145
Transitional protection granted under Law no. 93/98,..... 149
List of the patents for the grant of transitional protection under Law no. 93/98, arranged according to the number of the patent/application and sorted by international classification, and transitional certificats granted for patents granted published 155
Transitional certificats granted for patents granted published 159
Transfer of rights filed with the State Office for Inventions and Trademarks in accordance with the provisions of the Law no. 93/98 on provisional patent protection 163
Information and searching materials in industrial property field:
- 157/24.07.1997 decision concerning the list of industrial property, specialised agencies and of industrial property attorneys 167
- Decision no. 03/2002, Regional centres for the promotion of property in Romania 203
- Annual report/2001 211

Erratum. Modifications in the legal status of applications and/or patents 283

In Buletinul Oficial de Proprietate Industrială, rezumatele brevetelor acordate se publică în ordinea claselor.

Prima literă din clasă este simbolul unei secțiuni a clasificării internaționale a cererilor de brevet. Semnificația acestor simboluri este cea conferită de clasificarea internațională, astfel:

A - Necesități curente ale vieții
B - Tehnici industriale diverse. Transport
C - Chimie şi metalurgie
D - Textile şi hârtie
E - Construcții fixe
F - Mecanică. Iluminat. Incălzire. Armament. Exploziv
G - Fizică
H - Electricitate

CONDIȚII DE VÂNZARE A
BULETINULUI OFICIAL DE PROPRIETATE INDUSTRIALĂ

Buletinul Oficial de Proprietate Industrială se poate obține de la **Oficiul de Stat pentru Invenții şi Mărci**, str. Ion Ghica nr. 5, sector 3, Bucureşti.

- Relații despre condițiile anuale de abonare le puteți obține de la O.S.I.M., telefon 315.19.66, 315.19.64, 314.59.66, 314.59.54 interitor 203 sau 275.
- Prețul unui abonament la publicația BOPI- Invenții, este de 3.500.000 lei.
- Prețul unui exemplar individual, este de 350.000 lei/număr, în limita stocurilor disponibile.
- În cazul în care vor interveni modificări ale prețurilor, acestea vor fi anunțate.
- Contul OSIM, în lei: 50.03.4266081 Trezoreria Municipiului Bucureşti.

- Incepând cu data de 12 iulie 1999, conturile OSIM de la BANCOREX SUCURSALA VICTORIA au fost transferate la BANCA COMERCIALĂ ROMÂNĂ SUCURSALA UNIVERSITĂȚII. Conturile deschise sunt:
- cont dolari USA - 2511.1 - 774.2/USD
- cont mărci - 2511.1 - 774.3/DEM
- cont franci elvețieni - 25.11.1 - 774.5/CHF

Extras din codurile normalizate ale Organizației Mondiale de Proprietate Intelectuală - OMPI - (norma ST3) referitoare la organizațiile internaționale şi țările care eliberează sau înregistrează titluri de proprietate industrială şi care se regăsesc frecvent în Buletinul Oficial de Proprietate Industrială (lista este actualizată de OMPI în 1990).

WO - Organizația Mondială de Proprietate Intelectuală (OMPI)
EP - Oficiul European de Brevete (OEB)

AE - Emiratele Arabe Unite
AF - Afganistan
AG - Antigua si Barbuda
AI - Anguilla
AL - Albania
AN - Antilele Olandeze
AO - Angola
AR - Argentina
AT - Austria
AU - Australia
AZ - Azerbaidjan

BA - Bosnia-Herzegovina
BD - Bangladesh
BE - Belgia
BF - Burkina Faso
BG - Bulgaria
BH - Bahrein
BI - Burundi
BJ - Benin
BM - Bermude
BN - Brunei Darussalam
BO - Bolivia
BR - Brazilia
BS - Bahamas
BW - Botswana
BY - Belarus
BZ - Belize

CA - Canada
CF - Republica Centrafricană
CG - Congo
CH - Elveția
CI - Coasta de Fildeş
CL - Chile
CM - Camerun
CN - China
CO - Columbia
CR - Costa Rica
CU - Cuba
CV - Insulele Capului Verde
CY - Cipru
CZ - Republica Cehă

DE - Germania
DJ - Djibouti
DK - Danemarca
DM - Dominique
DO - Republica Dominicană
DZ - Algeria

EC - Ecuador
EE - Estonia
EG - Egipt
ES - Spania
ET - Etiopia

FI - Finlanda
FJ - Fidji
FK - Insulele Falkland (Malvine)
FR - Franța

GA - Gabon
GB - Anglia
GD - Grenada
GE - Georgia
GH - Ghana
GI - Gibraltar
GM - Gambia
GN - Guineea
GQ - Guineea Ecuatorială
GR - Grecia
GT - Guatemala
GW - Guineea-Bissau
GY - Guiana

HK - Hong-Kong
HN - Honduras
HR - Croația
HT - Haiti
HU - Ungaria

ID - Indonezia
IE - Irlanda
IL - Israel
IN - India
IQ - Irak
IR - Iran (Republica Islamică)
IS - Islanda
IT - Italia

JM - Jamaica
JO - Iordania
JP - Japonia

KE - Kenia
KF - Kirghistan
KH - Cambodgia
KI - Kiribati
KM - Comore (Insule)
KN - Saint Kitts şi Nevis
KP - Republica Populara Democrată Coreea
KR - Republica Coreea
KW - Kuweit
KY - Insulele Caimane
KZ - Kazahstan

LA - Laos
LB - Liban
LC - Santa Lucia

OA - Organizația Africană de Proprietate Intelectuală
AP - Organizația Regională Africană de Proprietate Industrială

LI - Lichtenstein
LK - Sri Lanka
LR - Liberia
LS - Lesotho
LT - Lituania
LU - Luxemburg
LV - Letonia
LY - Libia

MK - Macedonia
MA - Maroc
MC - Monaco
MD - Republica Moldova
MG - Madagascar
ML - Mali
MN - Mongolia
MO - Macao
MR - Mauritania
MS - Montserrat
MT - Malta
MU - Maurice
MV - Maldive
MW - Malawi
MX - Mexic
MY - Malaesia
MZ - Mozambic

NA - Namibia
NE - Niger
NG - Nigeria
NI - Nicaragua
NL - Olanda
NO - Norvegia
NP - Nepal
NR - Nauru
NZ - Noua Zeelandă

OM - Oman

PA - Panama
PE - Peru
PG - Papua - Noua Guinee
PH - Filipine
PK - Pakistan
PL - Polonia
PT - Portugalia
PY - Paraguay

QA - Qatar

RO - România
RU - Federația Rusă
RW - Ruanda

SA - Arabia Saudită
SB - Insulele Salomon
SC - Seychelle
SD - Sudan
SE - Suedia
SG - Singapore
SH - Sfînta Elena
SE - Slovenia
SK - Republica Slovacă
SL - Sierra Leone
SM - Saint-Marin
SN - Senegal
SO - Somalia
SR - Suriname
ST - Sao Tomeé şi Principe
SV - Salvador
SY - Siria

SU - Uniunea Sovietică

TC - Insulele Turques şi Caïques
TD - Ciad
TG - Togo
TH - Thailanda
TN - Tunisia
TO - Tonga
TR - Turcia
TT - Trinidad-Tobago
TV - Tuvalu
TW - Taiwan (Provincie Chineză)
TZ - Republica Unită a Tanzaniei

UA - Ucraina
UG - Uganda
US - Statele Unite ale Americii
UY - Uruguay

VA - Saint-Siège
VC - Saint Vincent et Grenadines
VE - Venezuela
VG - Insulele Virgine Britanice
VN - Vietnam
VU - Vanuatu

WS - Samoa

YE - Yemen
YU - Iugoslavia

ZA - Africa de Sud
ZM - Zambia
ZR - Zair
ZW - Zimbabwe

Codurile normalizate OMPI pentru identificarea diferitelor tipuri de document de brevet de invenție, conform normei ST16:

A1 - primul nivel de publicare
B1 - al doilea nivel de publicare
C1 - al treilea nivel de publicare

REZUMATELE
CERERILOR DE BREVET DE INVENȚIE

Legea nr. 64/1991

Semnificația codurilor INID folosite în prezenta secțiune (norma ST 9 a Organizației Mondiale de Proprietate Intelectuală OMPI) în ordinea apariției lor:

(21) numărul de publicare;
(41) data publicării cererii de brevet;
(22) data depozitului național reglementar;

(61) perfecționare la brevet nr.;
(62) divizată din cererea nr.; data;

(30) prioritate;
(86) numărul şi data cererii internaționale (regionale sau PCT);
(87) numărul şi data publicării cererii internaționale (regionale sau PCT);

(71) solicitantul;
(72) numele şi prenumele inventatorilor declarați;

(51) clasa, conform clasificării internaționale;
(54) titlul invenției;
(57) rezumatul invenției.

Publicarea în BOPI a cererilor de brevet de invenție asigură solicitantului o protecție provizorie, în condițiile prevăzute de art.35 din Legea 64/1991.

Descrierile cererilor de brevet de invenție, ale căror rezumate sunt publicate în acest număr, se află la sala de lectură a OSIM - **accesibile publicului** - şi pot fi consultate direct sau se pot comanda xerocopii, contra-cost. Aceste descrieri fac parte din stadiul tehnicii, pentru stabilirea noutății, începând cu data publicării lor în Buletin.

(21) a 2000 00973 A *(51)* **A 01 B 1/20** *(22)* 09.10.2000 *(41)* 30.05.2002//5/2002 *(71) Stoian M. Romeo, Craiova, RO (72) Stoian M. Romeo, Craiova, RO (54)* **CAGRELOSA**

(57) Invenţia se referă la o unealtă agricolă, manuală, care asigură autocurăţarea pământului încărcat. Cagrelosa conform invenţiei este alcătuită dintr-o cazma având nişte canturi paralele (**1**) pe care culisează, pe nişte role de ghidare, o greblă (**2**) de sus în jos şi o coadă de susţinere rigidizată prin intermediul unui clichet (**3**).

Revendicări: 1
Figuri: 1

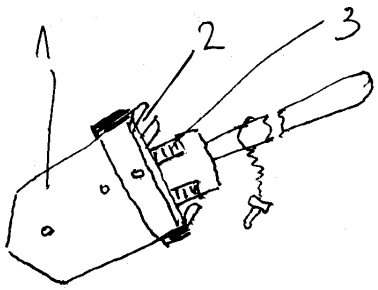

---

(21) a 2000 00972 A *(51)* **A 01 B 7/00** *(22)* 09.10.2000 *(41)* 30.05.2002//5/2002 *(71) Stoian M. Romeo, Craiova, RO (72) Stoian M. Romeo, Craiova, RO (54)* **CAZMA MECANIZATĂ**

(57) Invenţia se referă la o cazma mecaniczată ce reduce efortul fizic al lucrătorului. Cazmaua conform invenţiei cuprinde o cazma rotativă (**1**) ce se angrenează printr-un clichet cu doi dinţi, o roată dinţată ce deplasează o manetă acţionată cu mâinile de pe un cărucior ce culisează pe nişte role cu rulmenţi deasupra cazmalei rotative cu două palete.

Revendicări: 1
Figuri: 1

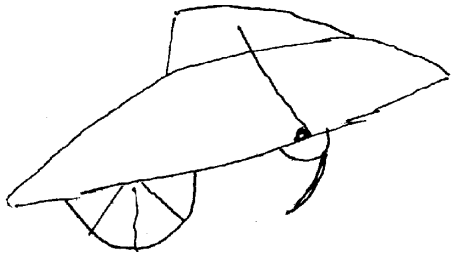

(21) a 2001 00734 A *(51)* **A 01 C 23/04**; A 01 G 25/09 *(22)* 25.06.2001 *(41)* 30.05.2002//5/2002 *(71) Instirig S.A., Balş, Olt, RO (72) Ene Ştefan, Balş, Olt, RO; Dinu Dumitru, Balş, Olt, RO; Florea Mihail, Balş, Olt, RO; Boata Stanca, Balş, Olt, RO; Ciotor Mariana, Balş, Olt, RO (54)* **INSTALAŢIE DE IRIGAT PRIN ASPERSIUNE IIA 50-125**

(57) Invenţia se referă la o instalaţie de irigat prin aspersiune, utilizată la udarea tuturor tipurilor de culturi agricole, pe orice tip de sol. Instalaţia conform invenţiei este alcătuită dintr-un branşment (**1**) cu care sunt în legătură nişte tronsoane (**2**) fără priză aspersor şi respectiv nişte tronsoane (**3**) cu priză aspersor, raportul între numărul tronsoanelor (**2**), fără priză aspersor şi cel al tronsoanelor (**3**) cu priză aspersor fiind de 2/1, tronsonul (**3**) cu priză se racordează cu tronsonul (**2**) fără priză, etanşarea făcându-se prin intermediul unei garnituri (**15**) cu manşetă, capul tronsonului (**2**) cu priză aspersor fiind format dintr-un corp (**14**), având un obturator (**16**) cu bilă şi o garnitură (**17**) de etanşare, fixarea unui prelungitor (**19**) poziţionat în garnitură (**17**) făcându-se cu ajutorul unui inel colier (**2**).

Revendicări: 13
Figuri: 14

---

(21) a 2001 00734 A

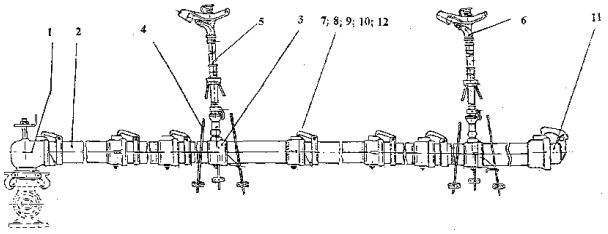

Fig. 1

(21) a 2000 00974 A *(51)* **A 01 D 7/02** *(22)* 09.10.2000 *(41)* 30.05.2002//5/2002 *(71) Stoian M. Romeo, Craiova, RO (72) Stoian M. Romeo, Craiova, RO (54)* **CAGRE**

(57) Invenţia se referă la o unealtă agricolă, manuală, care reduce efortul fizic al lucrătorului. Cagre conform invenţiei este constituită dintr-o cazma (**1**) cu canturi paralele pe care culisează cu role o greblă (**2**) liber, în sus şi în jos, curăţând permanent cazmaua (**1**) încărcată de pământ şi un ştift (**3**) de blocare a greblei (**2**).

Revendicări: 1
Figuri: 1

(21) a 2000 00974 A

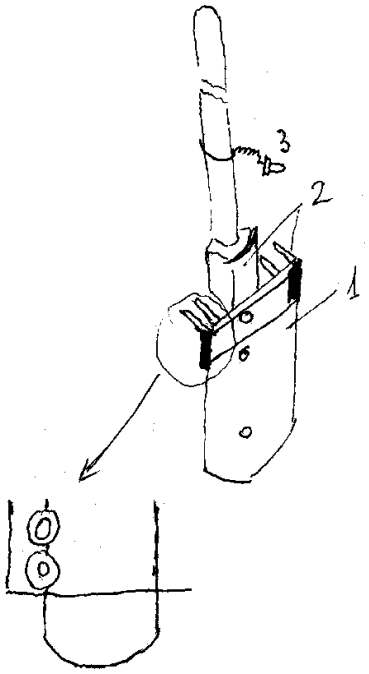

(21) a 2001 01033 A *(51)* **A 01 K 67/00** *(22)* 17.09.2001 *(41)* 30.05.2002//5/2002 *(71) Sericarom S.A.-Filiala Cercetare, Bucureşti, RO (72) Matei Alexandra, Bucureşti, RO; Brasla Ana, Bucureşti, RO (54)* **RASĂ DE VIERMI DE MĂTASE "RG-90 "**

(57) Invenţia se referă la o rasă de viermi de mătase, destinată pentru domeniul agricultură, sericicultură. Rasa de viermi, conform invenţiei, s-a realizat prin selecţia şi încrucişarea prin modificarea structurii genetice a populaţiei prin excluderea de la reproducţie a indivizilor necorespunzători genotipic şi fenotipic şi prin restructurarea genotipurilor în generaţia descendentă şi creşterea ponderii gentipurilor heterogizate, este o rasă sintetică de viermi, având culoarea galbenă a coconului şi aspectul zebrat al larvelor. Rasa se caracterizează prin următorii parametri:-greutatea gogoşii crude 2,133 g, greutatea incartamentului 0,436 g, înveliş mătăsos 20,50%, greutatea gogoşii uscate 0,945 g, lungimea fibrei 1194 m, greutatea fibrei 0,365 g, grosimea fibrei 2,75 d, număr metric de fibră 3278 m/g, mătase filabilă 38,64%, mătase brută 17,11%, procent de filare 83,71%.

Revendicări: 1
Figuri: 4

(21) a 2001 01033 A

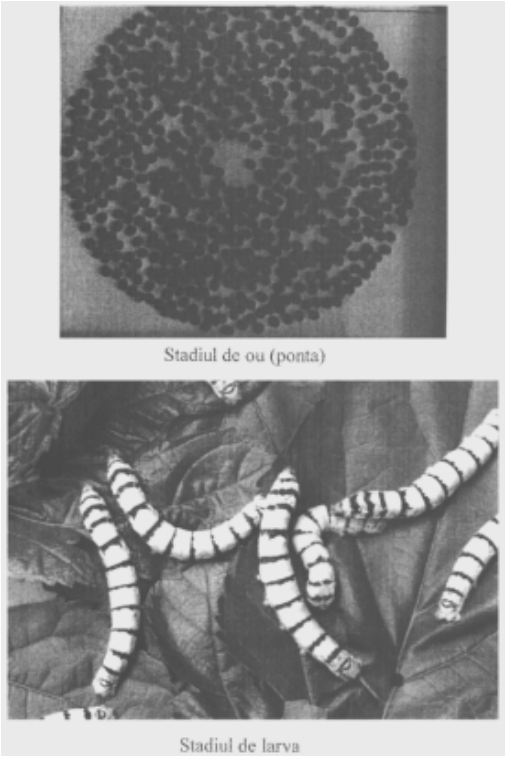

Foto 2

(21) a 2001 01034 A *(51)* **A 01 K 67/00** *(22)* 17.09.2001 *(41)* 30.05.2002//5/2002 *(71) Sericarom S.A.-Filiala Cercetare, Bucureşti, RO (72) Matei Alexandra, Bucureşti, RO; Brasla Ana, Bucureşti, RO (54)* **RASĂ DE VIERMI DE MĂTASE "J90 "**

(57) Invenţia se referă la o rasă de viermi de mătase, destinată pentru domeniul agricultură, sericicultură. Rasa de viermi, conform invenţiei, s-a realizat pe parcursul a 11 generaţii prin selecţia şi încrucişarea pe baza unor caracteristici genetice cum ar fi heritabilitatea caracterelor şi corelaţia dintre acestea, materialul fiind reprezentat de un hibrid comercial japonez. Rasa se caracterizează prin următorii parametri: prolificitate 520 ouă/ponta; ecloziune 93,3%; perioada larvară 29 zile; viabilitatea larvelor 93,38%; producţie de gogoşi/10000 larve 17,60 kg; procent de mătase brută 19,43%; greutatea gogoşii crude 1,930 g; greutatea incartamentului 0,460 g; înveliş mătăsos 23,83%; lungimea fibrei 1250 m; grosimea fibrei 2,70 denyer; mătase filabilă 37,87%; procent de filare 81,52%.

Revendicări: 1
Figuri: 4

(21) a 2001 01034 A

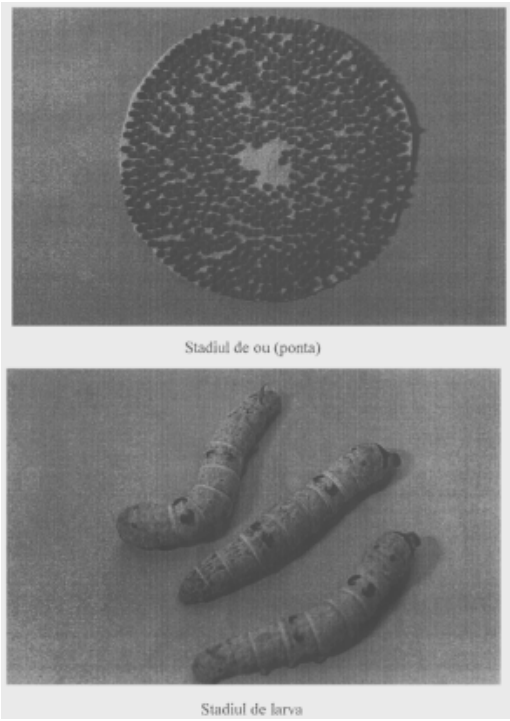

Foto 2

(21) a 2002 00452 A *(51)* **A 01 K 67/00** *(22)* 15.04.2002 *(41)* 30.05.2002//5/2002 *(71) Avicola Bucureşti S.A., Bucureşti, RO (72) Pricop Florin, Bucureşti, RO; Stănescu Lavinia, Bucureşti, RO; Betianu Ilie, Codlea, RO; Teodorescu Virgil, Bucureşti, RO (54)* **LINIA DE GĂINI (*GALLUS DOMESTICUS*), RASE MIXTE RHODE-ISLAND ROŞU 5A**

(57) Invenţia se referă la o subpopulaţie din rasa Rhode-Island roşu, homozigotă pentru gena golden, destinată producerii masculului hibrid simplu (5A x 3B) necesar realizării, prin încrucişarea lui cu femela hibrid simplu (5C x 5D)-homozigota pentru gena silver-aparţinând rasei Rhode-Island alb, a găinilor hibride ROSO SL-2000, utilizate în producţia de ouă pentru consum cu coaja pigmentată, destinată populaţiei. Genele heterosomale silver şi golden au rol în transmiterea culorii penajului la puii hibrizi de o zi şi fac posibilă separarea cocoşeilor hibrizi de puicuţele hibride. Însuşirile productive ale liniei sunt: 308 ouă pe femelă furajată pe ciclu productiv, cu o greutate medie a acestora de 58,1 g şi 60,9 g, la vârstele de 26 şi 34 săptămâni, 1980 g greutatea medie a femelelor şi 2710 g greutatea medie a masculilor la vârsta de 34 săptămâni;

(21) a 2002 00452 A

produce primul ou la vârsta de 150 zile; viabilitatea tineretului este de 95...96%, iar a adultelor de 94... 95%, fertilitatea medie fiind de 90,5%, iar eclozionabilitatea ouălelor este de 80,9%. Păsările din această linie sunt calme şi rezistente la boli.

Revendicări: 3
Figuri: 1

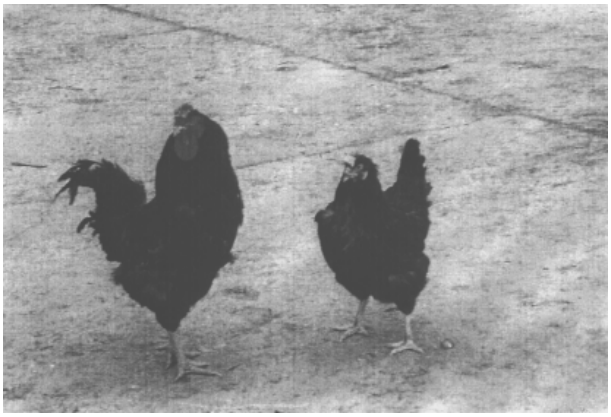

(21) a 2002 00453 A *(51)* **A 01 K 67/00** *(22)* 15.04.2002 *(41)* 30.05.2002//5/2002 *(71) Avicola Bucureşti S.A., Bucureşti, RO (72) Pricop Florin, Bucureşti, RO; Stănescu Lavinia, Bucureşti, RO; Betianu Ilie, Codlea, RO; Teodorescu Virgil, Bucureşti, RO (54)* **LINIA DE GĂINI (*GALLUS DOMESTICUS*), RASE MIXTE RHODE-ISLAND ROŞU 3B**

(57) Invenția se referă la o subpopulație din rasa Rhode -Island roşu, homozigotă pentru gena golden, destinată producerii masculului hibrid simplu (5A x 3B), necesar realizării prin încrucişarea lui cu femela hibrid simplu (5C x 5D)-homozigotă, pentru gena silver-aparținând rasei Rhode -Island alb, a găinilor hibride ROSO SL-2000, utilizate în producția de ouă pentru consum cu coajă pigmentată, destinată populației. De asemenea, linia de găini, rase mixte Rhode -Island roşu 3B, participă în schemele de obținere a hibrizilor ROBAR SL (3B x 54B) şi ROSO SL-93 (5D x 3B) exploatați tot în producția de ouă pentru consum cu coajă pigmentată, destinate populației. Genele heterosomale silver şi golden au rol în transmiterea culorii penajului la puii hibrizi de o zi şi fac posibilă separarea cocoşeilor hibrizi de puicuțele hibride. Însuşirile productive ale liniei sunt: 311 ouă pe femelă furajată pe ciclu productiv, cu o greutate medie a acestora de

(21) a 2002 00453 A

57,6 g şi 60,2 g, la vârstele de 26 şi 34 săptămâni, 2010 g greutatea medie a femelelor şi 2850 g greutatea medie a masculilor la vârsta de 34 săptămâni; produce primul ou la vârsta de 146 zile, viabilitatea tineretului este de 96%, iar a adultelor de 95%, fertilitatea medie fiind de 92,3%, iar eclozionabilitatea ouălelor este de 83,1%. Păsările din această linie sunt calme şi rezistente la boli.

Revendicări: 3
Figuri: 1

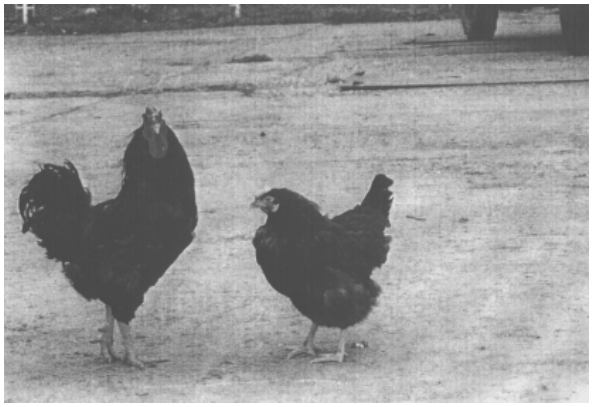

(21) a 2002 00454 A *(51)* **A 01 K 67/00** *(22)* 15.04.2002 *(41)* 30.05.2002//5/2002 *(71) Avicola Bucureşti S.A., Bucureşti, RO (72) Pricop Florin, Bucureşti, RO; Stănescu Lavinia, Bucureşti, RO; Betianu Ilie, Codlea, RO; Teodorescu Virgil, Bucureşti, RO (54)* **LINIA DE GĂINI (*GALLUS DOMESTICUS*), RASE MIXTE RHODE-ISLAND ALB 5C**

(57) Invenția se referă la o subpopulație din rasa Rhode-Island alb, homozigotă pentru gena silver, destinată producerii femelei hibrid simplu (5C x 5D)-necesară realizării, prin încrucişarea ei cu masculul hibrid simplu (5A x 3B)-aparținând rasei Rhode-Island roşu, a găinilor hibride ROSO SL-2000, utilizate în producția de ouă pentru consum cu coaja pigmentată, destinate populației. Genele heterosomale silver şi golden au rol în transmiterea culorii penajului la puii hibrizi de o zi şi fac posibilă separarea cocoşeilor hibrizi de puicuțele hibride. Însuşirile productive ale liniei sunt: 304 ouă pe femelă furajată pe ciclu productiv, cu o greutate medie a acestora de 58,7 g şi 61,5 g, la vârstele de 26 şi 34 săptămâni, 1960 g greutatea medie a femelelor şi 2740 g greutatea medie a masculilor la vârsta de 34 săptămâni; produce primul ou la vârsta de 154 zile, viabilitatea tineretului este de 96%, iar a adultelor de 95%, fertilitatea medie fiind de 90,9%, iar eclozionabilitatea ouălelor este de 81,3%. Păsările din această linie sunt calme şi rezistente la boli.

Revendicări: 3
Figuri: 1

(21) a 2002 00454 A

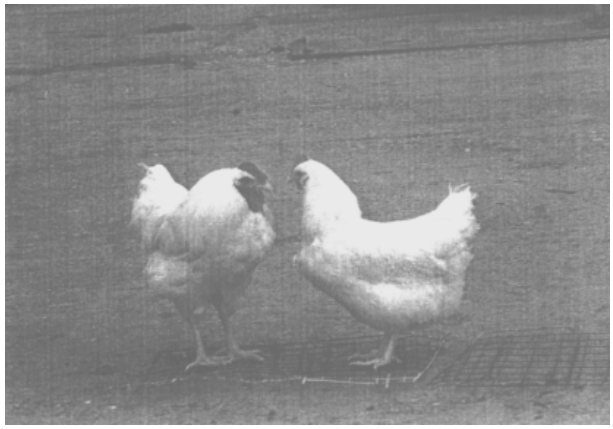

(21) a 2002 00455 A *(51)* **A 01 K 67/00** *(22)* 15.04.2002 *(41)* 30.05.2002//5/2002 *(71) Avicola Bucureşti S.A., Bucureşti, RO (72) Pricop Florin, Bucureşti, RO; Stănescu Lavinia, Bucureşti, RO; Betianu Ilie, Codlea, RO; Teodorescu Virgil, Bucureşti, RO (54)* **LINIA DE GĂINI (*GALLUS DOMESTICUS*), RASE MIXTE RHODE-ISLAND ALB 5D**

(57) Invenţia se referă la o subpopulaţie din rasa Rhode-Island alb, homozigotă pentru gena silver, destinată producerii femelei hibrid simplu (5Cx5D), necesară realizării prin încrucişarea ei cu masculul hibrid simplu (5A x 3B) aparţinând rasei Rhode-Island roşu, a găinilor hibride ROSO SL-2000, utilizate în producţia de ouă pentru consum cu coaja pigmentată, destinată populaţiei. De asemenea, linia de găini, rase mixte Rhode-Island alb 5D, participă şi în schema de obţinere a hibridului ROSO SL-93, exploatat tot în producţia de ouă pentru consum cu coaja pigmentată. Genele heterosomale silver şi golden au rol în transmiterea culorii penajului la puii hibrizi de o zi şi fac posibilă separarea cocoşeilor hibrizi de puicuţele hibride. Însuşirile productive ale liniei sunt: 307 ouă pe femelă furajată pe ciclu productiv, cu o greutate medie a acestora de 58,3 g şi 61,2 g, la vârstele de 26 şi 34 săptămâni, 1920 g greutatea medie a femelelor şi 2680 g

(21) a 2002 00455 A

greutatea medie a masculilor la vârsta de 34 săptămâni; produce primul ou la vârsta de 154 zile; viabilitatea tineretului este de 96%, iar a adultelor de 95%, fertilitatea medie fiind de 91,2%, iar eclozionabilitatea ouălelor este de 81,6%. Păsările din această linie sunt calme şi rezistente la boli.

Revendicări: 3
Figuri: 1

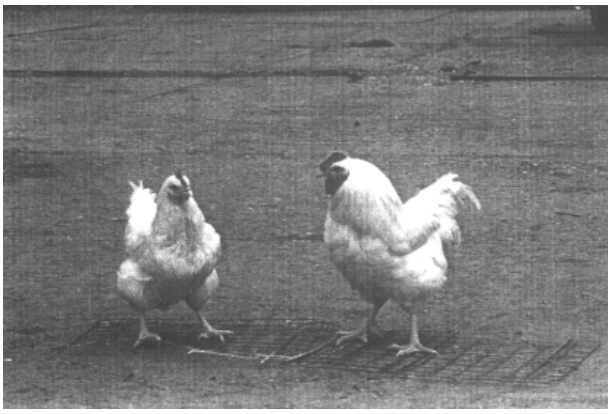

(21) a 2002 00456 A *(51)* **A 01 K 67/00** *(22)* 15.04.2002 *(41)* 30.05.2002//5/2002 *(71) Avicola Bucureşti S.A., Bucureşti, RO (72) Pricop Florin, Bucureşti, RO; Stănescu Lavinia, Bucureşti, RO; Betianu Ilie, Codlea, RO; Teodorescu Virgil, Bucureşti, RO (54)* **LINIA DE GĂINI (*GALLUS DOMESTICUS*) RASE MIXTE MARANS BARAT 54B**

(57) Invenţia se referă la o subpopulaţie din rasa Marans barat 54 B homozigotă pentru gena barat, destinată producerii femelei părinte, necesare realizării prin încrucişarea acesteia cu masculul din linia de găini rase mixte Rhode-Island roşu 3B, a găinilor hibride ROBAR SL, utilizate în producţia de ouă pentru consum cu coajă pigmentată, destinate populaţiei. Genele heterosomale barat şi golden au rol în transmiterea culorii penajului la puii hibrizi de o zi care au culoarea neagră. Puicuţele hibride au puful pe cap de culoare neagră şi se pot separa uşor de cocoşeii hibrizi care prezintă o pată albă pe cap. Însuşirile productive ale liniei sunt: 286 ouă pe femelă furajată pe ciclu productiv, cu o greutate medie a acestora de 53,6 g şi 59,8 g la vârstele de 26 şi 34 săptămâni, 1906 g greutatea medie a femelelor şi 2530 g greutatea medie a masculilor la vârsta de 34 săptămâni; produce primul ou la vârsta de

(21) a 2002 00456 A

144 zile; viabilitatea tineretului este de 96%, iar a adultelor de 95%, fertilitatea medie fiind de 92,1%, iar eclozionabilitatea ouălelor este de 83,2%. Păsările din această linie sunt calme şi rezistente la boli.

Revendicări: 3
Figuri: 1

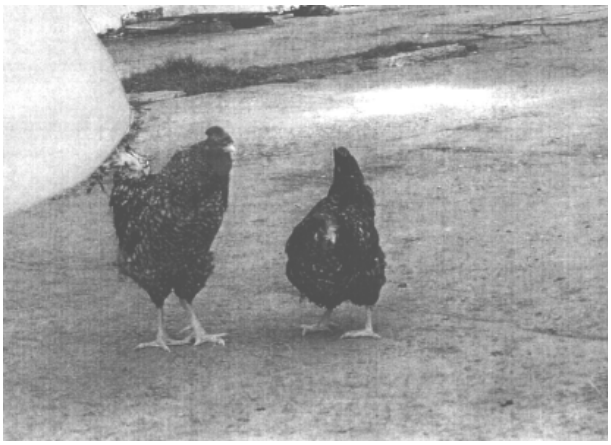

(21) 99-00300 A *(51)* **A 01 M 7/00** *(22)* 23.03.99 *(41)* 30.05.2002//5/2002 *(71) Tudor Vasile, în calitate de tutore al minorului Tudor Laurenţiu Sebastian, comuna Dragalina, judeţul Călăraşi, RO (72) Tudor Laurenţiu Sebastian, comuna Dragalina, judeţul Călăraşi, RO (54)* **PULVERIZATOR CU RECIPIENT FLEXIBIL**

(57) Invenţia se referă la un pulverizator manual, folosit în gospodărie pentru combaterea paraziţilor, tratamentul plantelor de apartament sau pentru zugrăvitul locuinţei. Pulverizatorul conform invenţiei are un recipient (**1**) flexibil, închis cu un capac (**2**) şi o garnitură (**3**), prin care trece o conductă (**4**), având la capăt un dispozitiv de pulverizat, prevăzut cu o piesă (**5**) conică, în care s-au practicat nişte canale înclinate faţă de axă.

Revendicări: 1
Figuri: 1

(21) 99-00300 A

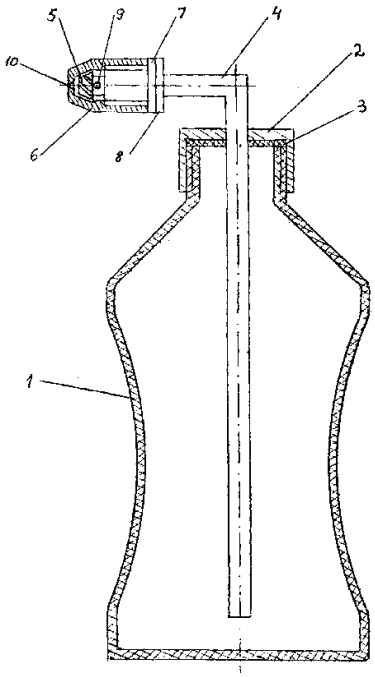

(21) a 2001 00004 A *(51)* **A 01 N 33/26** *(22)* 03.01.2001 *(41)* 30.05.2002//5/2002 *(71) Basf Aktiengesellschaft, Ludwigshafen, DE (72) Kazuhiro Takagi, Osaka-Fu, JP; Yasuhiro Wada, Osaka-Fu, JP; Rikio Yamaguchi, Osaka-Fu, JP (74) Cabinet M. Oproiu-Consiliere în Proprietate Intelectuală S.R.L., Bucureşti (54)* **UTILIZAREA DERIVAŢILOR DE HIDRAZINĂ PENTRU COMBATEREA DĂUNĂTORILOR**

(57) Invenţia se referă la utilizarea derivaţilor de hidrazină pentru combaterea dăunătorilor din ordinul *Izoptera*, *Hymenoptera*, *Orthoptera* şi *Psocoptera*, şi pentru protejarea materialelor lemnoase împotriva dăunătorilor din familia *Rhinotermitidelor*, *Termitidelor*, *Kalotermitidelor* şi *Termopsidelor*. Derivaţii de hidrazină, utilizaţi conform invenţiei, au formula (I):

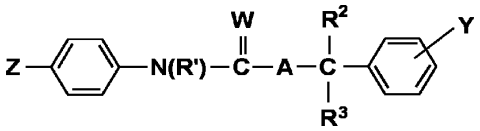

în care R^1 reprezintă hidrogen sau alchil C_1-C_6; R^2 şi R^3, care pot fi identici sau diferiţi, reprezintă hidrogen, hidroxil, alchil, alcoxi, alchilcarbonil sau fenilcarbonil;

(21) a 2001 00004 A

A reprezintă:

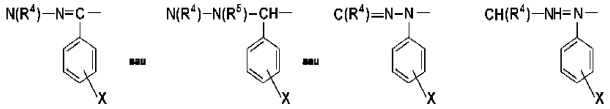

Y reprezintă 1 până la 5 substituenţi, identici sau diferiţi, aleşi dintre hidrogen, halogen, nitro sau cian; Z reprezintă halogen, cian, alchil, haloalchil, alcoxi, haloalcoxi, haloalchiltio, haloalchilsulfinil sau haloalchilsulfonil şi W reprezintă oxigen sau sulf.

Revendicări: 10

(21) a 2000 00100 A *(51)* **A 23 C 9/123** *(22)* 31.01.2000 *(41)* 30.05.2002//5/2002 *(71) Botez Elisabeta, Galați, RO; Costin Gheorghe Miron, Galați, RO (72) Botez Elisabeta, Galați, RO; Costin Gheorghe Miron, Galați, RO (54)* **IAURT DIETETIC, FORTIFIANT, ŞI PROCEDEU DE OBȚINERE A ACESTUIA**

(57) Invenția se referă la un iaurt dietetic, fortifiant, destinat consumului uman, şi la procedeul de obținere a acestuia. Iaurtul conform invenției este obținut prin adăugarea în laptele degresat, încălzit în prealabil la 30ºC, a 2...4% fosfocazeinat nativ, urmată de omogenizare, pasteurizare la 90ºC, timp de 5 min, după care amestecul rezultat este inoculat cu o cultură mixtă de bacterii lactice şi termostatat timp de 5 h până la *p*H=4,5.

Revendicări: 2

(21) a 2001 00584 A *(51)* **A 23 L 2/38** *(22)* 30.05.2001 *(41)* 30.05.2002//5/2002 *(71) Săvulescu Mariana Simona, Buzău, RO (72) Săvulescu Mariana Simona, Buzău, RO (54)* **PROCEDEU PENTRU OBȚINEREA BORŞULUI PASTEURIZAT ŞI NEPASTEURIZAT, AROMATIZAT ŞI NEAROMATIZAT**

(57) Invenția se referă la un procedeu de obținere a borşului destinat consumului alimentar, ca atare sau în combinație cu alte ingrediente. Procedeul conform invenției constă în fermentarea controlată a tărâței de grâu şi/sau porumb, în prezență de elemente de fermentare, cum ar fi drojdia de bere sau bacterii de cultură, urmată de filtrare, aromatizare cu 0,1...20% ingrediente naturale, îmbogățire cu vitaminele B şi C, şi pasteurizare la 50...100°C, timp de 0,1...48 h.

Revendicări: 1
Figuri: 1

(21) 98-01538 A *(51)* **A 47 B 95/04** *(22)* 05.11.98 *(41)* 30.05.2002//5/2002 *(71) Tudor Vasile, în calitate de tutore al minorului Tudor Paul Lucian, comuna Dragalina, județul Călăraşi, RO (72) Tudor Paul Lucian, comuna Dragalina, județul Călăraşi, RO (54)* **ASAMBLĂRI FILETATE PENTRU STRUCTURI DIN LEMN**

(57) Invenția se referă la asamblări filetate utilizate în industria prelucrării lemnului. Asamblările filetate, conform invenției, pot fi total sau parțial încastrate, sau cu ambele capete vizibile, în primul caz, nişte mufe (**1** şi **2**) fiind încastrate şi fixate prin înşurubarea unei tije (**3**) filetate, care împinge lateral nişte cuie (**4** şi **5**) în materialul structurii din lemn, iar în ultimul caz, fiind prevăzută o mufă (**9**) înfundată cu un cap semirotund, crestat sau cilindric crestat, sau conic înecat, crestat sau hexagonal sau pătrat, care se fixează prin înfiletarea unui şurub (**10**) sau prin apăsarea unui nit.

Revendicări: 3
Figuri: 3

(21) 98-01538 A

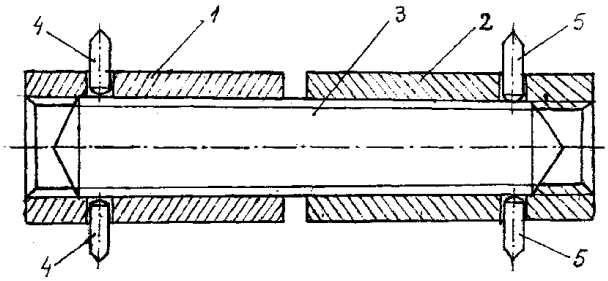

Fig. 1

(21) a 2000 01133 A *(51)* **A 47 K 11/04** *(22)* 20.11.2000 *(41)* 30.05.2002//5/2002 *(71) Petrişor Gheorghe, Cluj-Napoca, RO (72) Petrişor Gheorghe, Cluj-Napoca, RO (74) Integrator Consulting S.R.L., Cluj-Napoca, judeţul Cluj (54)* **ARTICOL DE IGIENĂ ŞI MOD DE FOLOSIRE**

(57) Invenţia se referă la un articol de igienă personală şi la modul de folosire, este destinat utilizării ca element de protecţie faţă de scaunul toaletei, unde contactul intim al şezutului cu alte corpuri nu este dorit. Articolul conform invenţiei este alcătuit dintr-o folie de plastic, autoaderentă (**1**), prevăzută cu un orificiu (**a**) central, predecupat prin perforaţii şi cu nişte benzi (**3** şi **4**) de hârtie laterale, simple, când articolul este individual sau în pereche, o bandă (**4** şi **5**) simplă, cu două zone, una simplă şi următoarea zonă dublă (**b** respectiv **c**), obţinută, de exemplu prin îndoire, benzi situate în învecinătatea unei linii de perforaţii, când articolul se află sub formă de sul dispus într-un cilindru (**7**) închis la capete ce are pe laterală o fantă (**d**) longitudinală, mărginită de nişte cuţite formate din pereţii cilindrului, unul (**e**) drept, inferior şi altul (**f**) ascuţit, superior, între care folia cu articolele limitate de benzile de hârtie sunt extrase în momentul utilizării şi se debitează după linia de perforaţii, când în dreptul lor ajunge o porţiune mai groasă a benzii de hârtie, compusă din două zone, una simplă, alta dublă, benzi lipite pe folia utilă a articolului.

Revendicări: 2
Figuri: 2

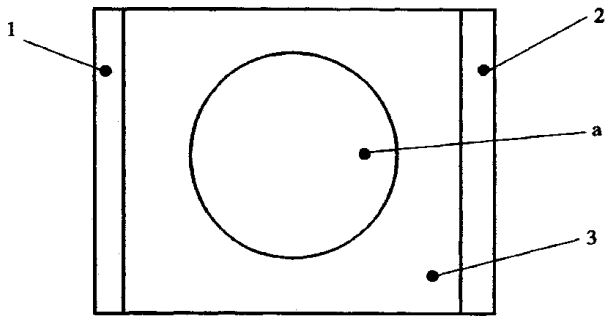

Fig. 1

(21) a 2001 00357 A *(51)* **A 61 B 5/00**// G 06 K 9/00; G 06 F 19/00 *(22)* 28.03.2001 *(41)* 30.05.2002//5/2002 *(71) Gyorfi Andrei, Marghita, RO (72) Gyorfi Andrei, Marghita, RO (54)* **THORAXBETA-METODĂ DE DIAGNOSTIC, ASISTATĂ DE CALCULATOR, A DURERII TORACICE**

(57) Invenţia se referă la o metodă de diagnostic, asistată de calculator, a durerii toracice. Metoda conform invenţiei constă în stabilirea diagnosticului primar, cu ajutorul unui algoritm decizional şi al unei baze de date, cu valorile diagnostice ale simptomelor pentru diagnosticul respectiv, stabilirea diagnosticului diferenţial cu ajutorul unor elemente de logică fuzzy cu procesare multiplan, stabilirea diagnosticelor concomitente şi afişarea principiilor terapeutice ale diagnosticului primar şi concomitent.

Revendicări: 1

(21) 98-00023 A *(51)* **A 61 H 37/00** *(22)* 08.01.98 *(41)* 30.05.2002//5/2002 *(71) Gherghescu Irina, Iaşi, RO; Stan Luana Crenguţa, Iaşi, RO; Budei Brînduşa Cristina, Iaşi, RO; Ioniţă Codrina Laura, Iaşi, RO (72) Gherghescu Irina, Iaşi, RO; Stan Luana Crenguţa, Iaşi, RO; Budei Brînduşa Cristina, Iaşi, RO; Ioniţă Codrina Laura, Iaşi, RO (54)* **ELIPSOID PENTRU REFLEXOTERAPIE**

(57) Invenţia se referă la un instrument utilizat în masarea zonelor de reflex situate în palmă şi poate fi utilizat de orice persoană. Elipsoidul conform invenţiei are un corp (**1**) în formă de elipsoid sau sferă, compact sau având un gol (**a**) în interior, constituit din material elastic şi prevăzut pe suprafaţa exterioară cu nişte proeminenţe (**b**) de formă semisferică, dispuse după o spirală spaţială.

Revendicări: 1
Figuri: 4

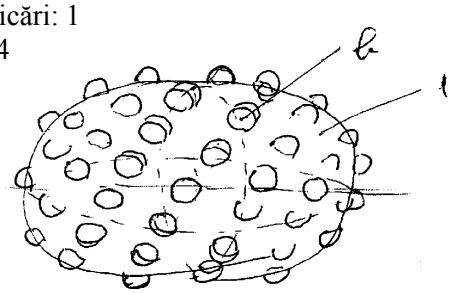

Fig. 1

(21) 99-00248 A *(51)* **A 61 H 39/04** *(22)* 10.03.99 *(41)* 30.05.2002//5/2002 *(71) Mihăilescu Vasile, Bacău, RO (72) Mihăilescu Vasile, Bacău, RO (54)* **APARAT PENTRU TRATAMENTE CU ACUPUNCTURĂ**

(57) Invenţia se referă la un aparat pentru tratamente cu acupunctură, care se aplică pe punctele principale sau secundare de pe meridianele energetice ale organismului. Aparatul conform invenţiei are un corp (**14**) principal, în care este fixat un ventilator (**13**), o sursă (**11**) de lumină şi un corp (**7**) prevăzut cu o piramidă (**10**) confecţionată din sticlă transparentă, incoloră, iar în corpul (**7**), cu piramida (**10**), se montează nişte filtre (**8**) color, corespunzătoare, prin care lumina ajunge la nişte cristale (**3**) de cuarţ pur.

Revendicări: 1
Figuri: 1

(21) 99-00248 A

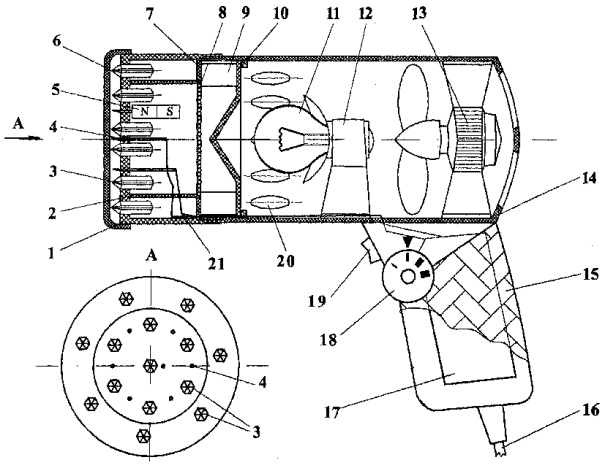

(21) a 2001 01012 A *(51)* **A 61 K 7/06** *(22)* 07.09.2001 *(41)* 30.05.2002//5/2002 *(71) Cervinschi Zmaranda, Zalău, RO (72) Cervinschi Zmaranda, Zalău, RO (54)* **SOLUŢIE PENTRU REGENERAREA PĂRULUI**

(57) Invenţia se referă la o soluţie pentru regenerarea părului. Soluţia conform invenţiei este constituită din 1...3 părţi soluţie A, formată din 2,5...4 părţi amestec de hidrocarburi; 0,3...0,6 părţi acizi graşi mononesaturaţi; 0,5...0,7 părţi acizi graşi polinesaturaţi; 0,07...0,1 părţi acizi graşi saturaţi; 0,2...0,4 părţi trigliceride; 0,1...0,3 părţi soluţie B reprezentând extract de plante medicinale singure sau în amestec, alese dintre urzică, brusture, mesteacăn, salcie, creson şi 0,01...0,02 părţi vitamina A.

Revendicări: 2

(21) a 2001 00592 A *(51)* **A 61 K 35/78** *(22)* 30.05.2001 *(41)* 30.05.2002//5/2002 *(71) Ciuciumiş Marin, comuna Putineiu, judeţul Teleorman, RO (72) Ciuciumiş Marin, comuna Putineiu, judeţul Teleorman, RO (54)* **PREPARAREA TINCTURII ANTIVIRUS ŞI TRATAMENTUL GRIPEI ŞI AL ALTOR INFECŢII**

(57) Invenţia se referă la o tinctură utilizată pentru tratamentul gripei şi al altor infecţii. Tinctura conform invenţiei este un macerat de ardei, care conţine capsaicină în alcool etilic de 30° şi se foloseşte sub formă de gargară, în tratamentul gripei şi prin aplicaţii locale pentru infecţiile externe, la om sau în apa de băut, la animale.

Revendicări: 3

(21) 98-01470 A *(51)* **A 61 M 16/00** *(22)* 09.10.98 *(41)* 30.05.2002//5/2002 *(71) Ciubotaru C. Constantin, Paşcani, RO (72) Ciubotaru C. Constantin, Paşcani, RO (54)*

APARAT PORTABIL PENTRU ASISTENȚĂ DE URGENȚĂ A BOLNAVILOR CU INSUFICIENȚĂ RESPIRATORIE ACUTĂ

(57) Invenția se referă la un aparat portabil pentru asistență de urgență, utilizat pentru respirație artificială şi anestezie generală a bolnavului cu insuficiență respiratorie acută. Aparatul conform invenției este alcătuit dintr-o pompă de aer (**A**), acționată de un mecanism de pompare (**B**) fie mecanic cu un electromotor (**1**) de curent continuu cu turație reglabilă prin variator electronic, fie manual cu o manetă detaşabilă (**2**), o cameră tampon (**C**) pentru amestecul aerului cu oxigen sau/şi substanțe anestezice printr-o trompă de aer (**G**) cu un piston care deschide o cale de evacuare spre bolnav pentru inspir, la depăşirea unei presiuni determinate de forța de atracție a unor magneți şi a unor arcuri de compresie (**18**).

Revendicări: 5
Figuri: 3

(21) 98-01470 A

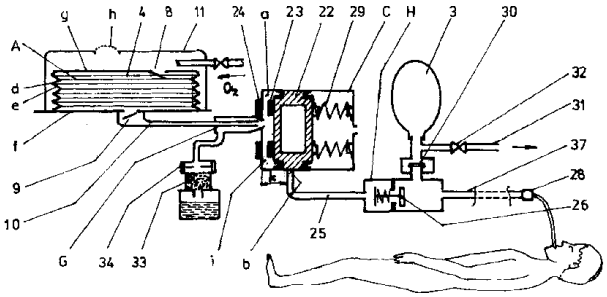

Fig. 1

(21) 99-00637 A *(51)* **A 63 B 17/00**; A 63 G 13/00 *(22)* 03.06.99 *(41)* 30.05.2002//5/2002 *(71) Tudor Vasile, în calitate de tutore al minorului Tudor Paul Lucian, comuna Dragalina, județul Călăraşi, RO (72) Tudor Paul Lucian, comuna Dragalina, județul Călăraşi, RO (54)*

SISTEM MECANIC, OSCILANT, CU CONTRAGREUTATE

(57) Invenția se referă la un sistem mecanic, oscilant, utilizat în activitatea sportivă, pentru jocul şi antrenamentul tinerilor. Sistemul mecanic, conform invenției, se compune din nişte stâlpi (**1**), în ale căror lagăre este montat un ax (**2**) de care sunt fixate nişte bare (**3**) cu un scaun (**4**), iar la partea opusă, se află o contragreutate (**5**) montată prin înfiletare pe o bară (**6**) amplasată la mijloc, partea mobilă putând fi acționată atât de către o persoană aşezată pe scaun (**4**), prin balansare, cât şi de o altă persoană aflată lateral, pe sol, cu ajutorul unei frânghii sau al unui lanț (**7**) fixat de un rulment (**8**) pentru a evita înfăşurarea accidentală.

Revendicări: 2
Figuri: 3

(21) 99-00637 A

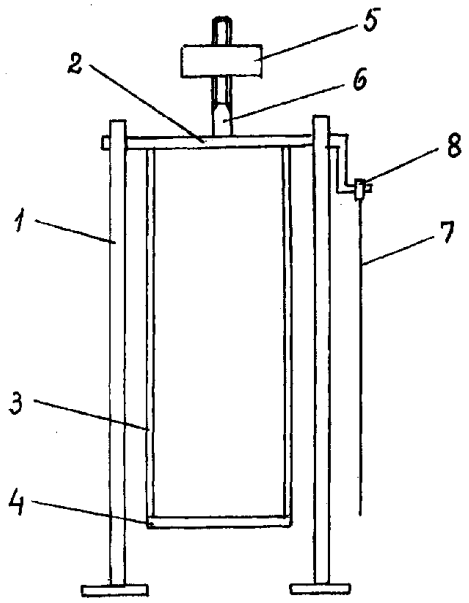

Fig. 1

(21) a 2000 00625 A *(51)* **B 01 D 53/34** *(22)* 14.06.2000 *(41)* 30.05.2002//5/2002 *(71) Institutul de Cercetare Proiectare Echipamente Termoenergetice, Bucureşti, RO (72) Savu Alexandru, Bucureşti, RO; Dragoş Liviu, Bucureşti, RO (54)* **INSTALAŢIE MODULARĂ PENTRU DESULFURAREA UMEDĂ A GAZELOR DE ARDERE CU CONŢINUT DE SO_2**

(57) Invenţia se referă la o instalaţie modulară pentru desulfurarea umedă a gazelor provenite din arderea combustibililor cu conţinut de sulf. Instalaţia conform invenţiei cuprinde unul sau mai multe module, fiecare modul având în componenţă un racord (**1**) pentru gazele de ardere, aflat în legătură cu un distribuitor (**2**) de gaze de ardere, prevăzut cu nişte ţevi (**3**) de barbotare a gazelor de ardere, în distribuitor (**2**), fiind plasate şi un dispozitiv (**9**) de distribuţie a aerului de oxidare şi respectiv un agitator (**10**), gazele purificate de SO_2 fiind preluate prin cel puţin un tronson (**11**) şi trecute printr-un separator (**14**) de picături şi, în continuare, printr-un schimbător (**15**) de căldură gaz-gaz, după care sunt evacuate în atmosferă.

Revendicări: 3
Figuri: 1

(21) a 2000 00625 A

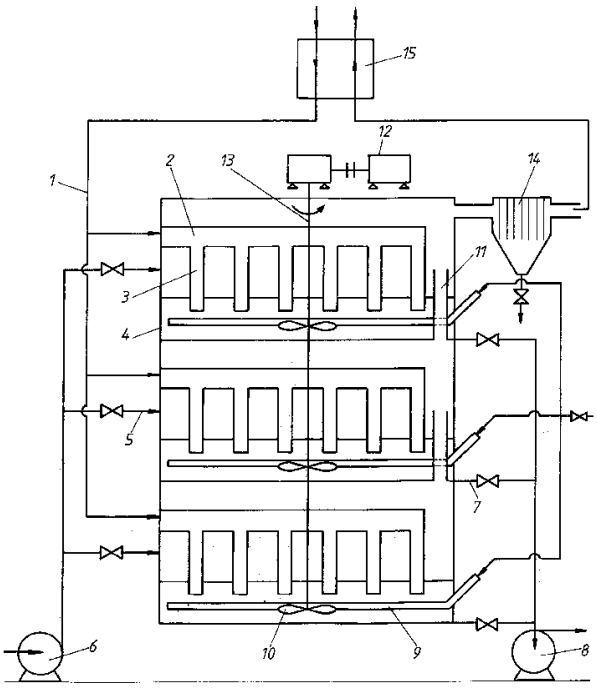

(21) 98-00280 A *(51)* **B 21 B 28/02**; B 21 B 27/03 *(22)* 17.02.98 *(41)* 30.05.2002//5/2002 *(71) Manolescu Ioan Victor, Reşiţa, RO; Perian Mircea, Reşiţa, RO; Pev Cracoianov Adrian, Reşiţa, RO (72) Manolescu Ioan Victor, Reşiţa, RO; Perian Mircea, Reşiţa, RO; Pev Cracoianov Adrian, Reşiţa, RO (54)* **PROCEDEU DE REALIZARE ŞI RECONDIŢIONARE A CILINDRILOR DE LAMINARE**

(57) Invenţia se referă la un procedeu de realizare şi recondiţionare a cilindrilor de laminare. Procedeul conform invenţiei realizează cilindri de laminare din mai multe părţi componente, pe corpul cilindrului, asamblându-se prin fretare nişte bandaje corespunzătoare dimensional pentru porţiunea pe care se aplică, de la caz la caz, folosindu-se şi încărcarea cu sudură pentru zona dintre bandaje.

Revendicări: 1
Figuri: 4

(21) 98-01569 A *(51)* **B 21 D 13/10**; B 21 D 31/04 *(22)* 12.11.98 *(41)* 30.05.2002//5/2002 *(71) Bogoş Valeriu, Vaslui, RO; Cojan Mihaela, Vaslui, RO (72) Bogoş Valeriu, Vaslui, RO; Cojan Mihaela, Vaslui, RO (54)* **PROFILE DIN ALUMINIU TERMOIZOLATE ŞI PROCEDEE DE REALIZARE A ACESTORA**

(57) Invenţia se referă la profile de aluminiu termoizolate, utilizate la realizarea confecţiilor metalice, în special a celor care lucrează ca suprafeţe de separaţie între medii cu regimuri termice diferite: geamuri exterioare, uşi exterioare, spaţii comerciale etc. Profilele de aluminiu, conform invenţiei, sunt obţinute prin expandarea termică a perlelor de polistiren gazeificat, direct în compartimentul de profil care se doreşte a fi termoizolat. Procedeele de realizare a profilelor au o primă fază de dozare a perlelor de polistiren gazeificat, cu ajutorul unui furtun cu aer comprimat, în timpul dozării, profilul fiind obturat la partea inferioară cu un dop din cauciuc de formă şi dimensiuni corespunzătoare secţiunii compartimentului de profil care se termoizolează, după care se introduce un dop similar de cauciuc şi la partea superioară a profilului, care este apoi aşezat în poziţie orizontală pe un rastel, urmând apoi distribuirea uniformă a perlelor pe lungimea tronsonului

(21) 98-01569 A

de profil prin executarea a trei-patru mişcări rectilinii accelerate ale rastelului încărcat, după care rastelul se introduce într-o autoclavă, expandarea termică a perlelor având loc la o temperatură de 130... 140°C, timp de 10...15 min., după care rastelul se scoate din autoclavă şi se lasă să se răcească la temperatura mediului ambiant.

Revendicări: 2
Figuri: 4

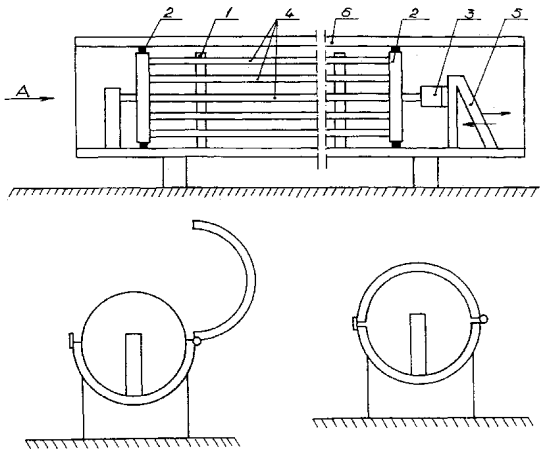

Fig. 4

---

(21) a 2001 01252 A *(51)* **B 21 D 15/06** *(22)* 22.11.2001 *(41)* 30.05.2002//5/2002 *(71) Național Instal Construct S.R.L. - Buzău, Buzău, RO (72) Gica Nicolae, Buzău, RO (74) Cabinet de Proprietate Industrială " Lazăr Elena ", Buzău (54)* **PROCEDEU ŞI INSTALAȚIE COMPLEXĂ DE OBȚINERE A ELEMENTELOR FLEXIBILE**

(57) Invenția se referă la un procedeu şi la o instalație complexă de obținere a elementelor flexibile, mono sau multistrat care intră în componența unor produse destinate compensării dilatațiilor termice şi amortizării vibrațiilor, în special în componența compensatoarelor lenticulare. Procedeul conform invenției constă din fixarea şi etanşarea unui semifabricat în instalație, umplerea instalației cu apă, după care semifabricatul cu defecte se extrage din instalație, printr-o serie de etape, aceleaşi ca şi cele pentru extragerea elementului lenticular, obținut în final, iar cel care corespunde probelor este supus în continuare unor etape de prelucrare, respectiv de preformare, care constau în uşoare deformări ale pereților, după care au loc etape de formare propriu-zisă a elementului lenticular, urmează acționarea electrovalvei şi golirea instalației de apă, după care, printr-o serie de alte etape, se realizează extragerea elementului lenticular din instalație, ultima

(21) a 2001 01252 A

categorie de etape fiind destinată pregătirii instalației pentru reluarea ciclului. Instalația conform invenției este realizată dintr-un batiu (**A**) care, pe două suporturi (**5** şi **6**), are fixat un dispozitiv (**B**) de ambutisare,iar de o parte şi de alta a acestuia, se află câte un dispozitiv (**C** şi **D**) de etanşare, de construcție identică, la partea de sus, dispozitivul (**C**) de etanşare fiind pus în legătură cu un ansamblu (**E**) de acționare, de care este fixat un piston (**15**) al unui motor (**F**) hidraulic, pus în mişcare de un distribuitor (**G**) hidraulic şi fixat de o masă (**16**) superioară a batiului (**A**), pe care se mai află fixat un dispozitiv (**H**) de zăvorâre, acționat de un distribuitor (**I**) hidraulic, iar la partea de jos, dispozitivul (**D**) de etanşare este în legătură cu un ansamblu (**J**) de acționare, un cilindru hidraulic (**21**) aparținând ansamblului (**E**) de acționare, iar, prin intermediul a două racorduri flexibile, dispozitivul (**C**) de etanşare este pus în legătură cu dispozitivul (**D**).

Revendicări: 13
Figuri: 6

---

(21) a 2001 01252 A

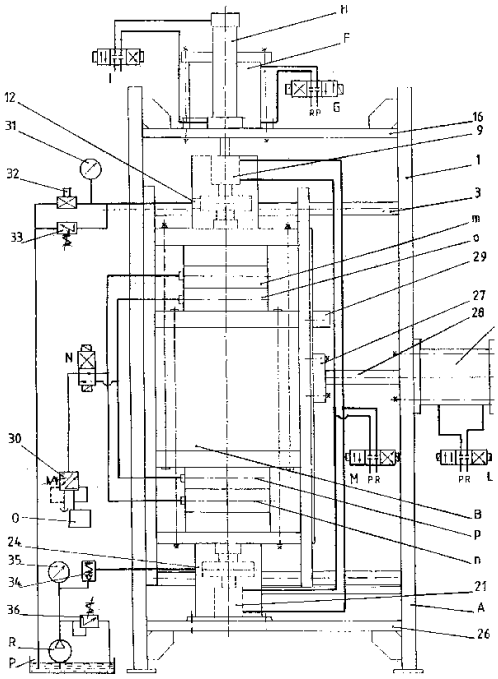

Fig. 1

(21) 99-00465 A *(51)* **B 21 D 28/26** *(22)* 23.04.99 *(41)* 30.05.2002//5/2002 *(71) Rață Florin, Iaşi, RO; Timofte Petrică, Iaşi, RO (72) Rață Florin, Iaşi, RO; Timofte Petrică, Iaşi, RO (54)* **METODĂ PENTRU DECUPAREA DE PRECIZIE A TABLEI PE O ŞTANȚĂ**

(57) Invenția se referă la o metodă pentru decuparea de precizie a tablei pe o ştanță. Metoda conform invenției realizează o presiune ridicată asupra semifabricatului cu ajutorul unui poanson, a cărui parte de atac este găurită astfel încât grosimea peretelui cilindrului format să nu fie mai mică decât grosimea tablei de decupat.

Revendicări: 2
Figuri: 5

---

(21) 99-00162 A *(51)* **B 21 D 53/24** *(22)* 10.02.99 *(41)* 30.05.2002//5/2002 *(71) Mihordea Marian, Bârlad, RO (72) Mihordea Marian, Bârlad, RO (54)* **PIULIȚĂ**

(57) Invenția se referă la o piuliță destinată asamblărilor filetate. Piulița conform invenției este de tip fluture şi este prevăzută cu o gaură, a cărei axă (**3**) de simetrie este înclinată față de o axă (**4**) de simetrie a piuliței, astfel că aceasta are un filet (**2**) dispus simetric numai pe jumătate din suprafața totală de filetat.

Revendicări: 1
Figuri: 1

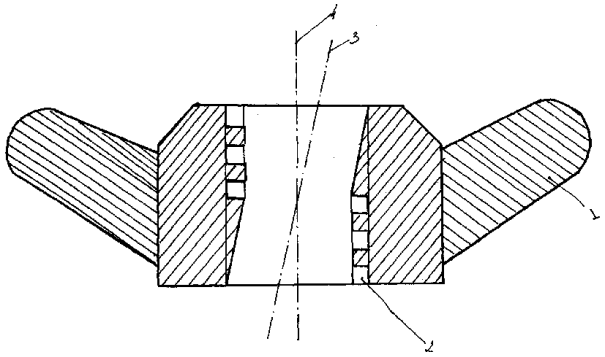

(21) 99-00296 A *(51)* **B 21 G 3/08** *(22)* 23.03.99 *(41)* 30.05.2002//5/2002 *(71) Tudor Vasile, în calitate de tutore al minorului Tudor Laurențiu Sebastian, comuna Dragalina, județul Călăraşi, RO (72) Tudor Laurențiu Sebastian, comuna Dragalina, județul Călăraşi, RO (54)* **CUIE CU ELEMENTE DE SIGURANȚĂ**

(57) Invenția se referă la nişte cuie cu elemente de siguranță care împiedică extragerea acestora din lemn. Cuiele conform invenției au un corp (**3**) în care este practicat un canal (**1**) central, corpul (**3**) având nişte pinteni (**5**), care sunt împinşi lateral cu ajutorul unui cui (**6**) auxiliar care pătrunde în canalul (**1**) central.

Revendicări: 1
Figuri: 1

---

(21) 99-00296 A

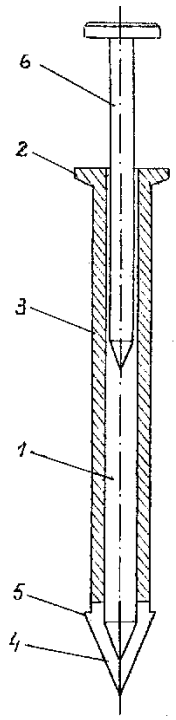

(21) a 2001 01108 A *(51)* **B 23 B 27/16** *(22)* 09.10.2001 *(41)* 30.05.2002//5/2002 *(71) Unif Proiect S.A., Iaşi, RO (72) Pînzariu Marian, Iaşi, RO (54)* **PROCEDEU ŞI DISPOZITIV DE FIXARE ŞI STRÂNGERE A PLĂCUŢEI AŞCHIETOARE ÎN CORPUL CUŢITULUI DE STRUNG**

(57) Invenţia se referă la un procedeu şi la un dispozitiv de fixare şi strângere a plăcuţei aşchietoare în corpul cuţitului de strung. Procedeul conform invenţiei realizează fixarea şi strângerea plăcuţei aşchietoare în locaşul cuţitului de strung cu ajutorul unui element de apăsare cu vârful înclinat înspre interiorul locaşului din corpul cuţitului de strung, cu înclinaţia conform găurii conice interioare a plăcuţei aşchietoare, care împinge plăcuţa aşchietoare spre interiorul locaşului din corpul cuţitului de strung, printr-o forţă realizată cu un ax excentric, care se roteşte într-o fantă practicată în corpul elementului de apăsare, axul excentric fiind susţinut la ambele capete. Dispozitivul pentru aplicarea procedeului, conform invenţiei, este prevăzut cu un element (**1**) de apăsare, destinat apăsării unei plăcuţe (**3**) aşchietoare, într-un locaş practicat într-un corp (**2**), forţa de strângere realizându-se cu ajutorul unui ax (**4**) excentric, înfiletat la un capăt într-un corp (**2**).

Revendicări: 4
Figuri: 2

(21) a 2001 01108 A

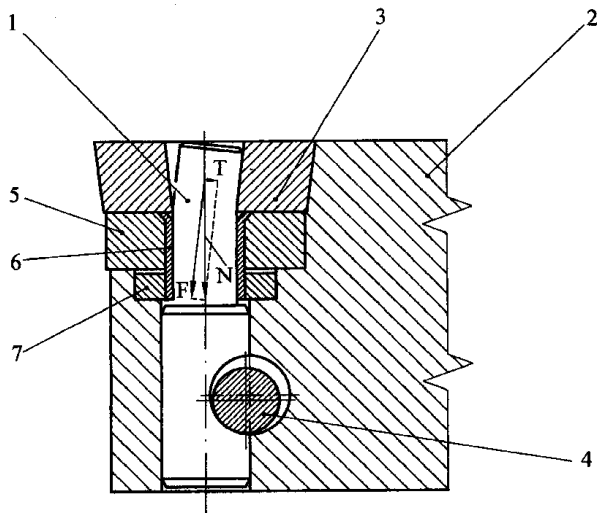

Fig. 1

(21) 98-00418 A *(51)* **B 23 C 1/00** *(22)* 25.02.98 *(41)* 30.05.2002//5/2002 *(71) Herţa I. Cezar, Iaşi, RO (72) Herţa I. Cezar, Iaşi, RO (54)* **PROCEDEU DE INVERSARE DE SENS A TURAŢIILOR PENTRU CUTIE DE VITEZE**

(57) Invenţia se referă la un procedeu de inversare a sensului de rotaţie, cum ar fi cutia de viteză a unei maşini de frezat plan, cu raporturi de inversare 1:1. Procedeul conform invenţiei foloseşte un arbore intermediar, aflat pe un plan diferit faţă de ceilalţi arbori intermediari, şi pe care se află trei roţi dublu de late, care pot realiza inversarea şi, în acelaşi timp, rapoartele de transmisie intermediare necesare.

Revendicări: 1
Figuri: 1

(21) 99-00533 A *(51)* **B 23 H 1/00** *(22)* 10.05.99 *(41)* 30.05.2002//5/2002 *(71) Pascaru Ionuţ Manuel, Bogheşti, RO (72) Pascaru Ionuţ Manuel, Bogheşti, RO (54)* **DISPOZITIV DE PRELUCRAT PRIN ELECTROEROZIUNE**

(57) Invenţia se referă la un dispozitiv de prelucrat prin electroeroziune, destinat pieselor profilate elicoidal, cum ar fi cele filetate. Dispozitivul conform invenţiei are un ax (**6**) central, asamblat cu o bucşă (**2**) din cauciuc armat şi o supapă (**1**) elastică pentru prelucrarea interioară, în cazul prelucrării exterioare, axul (**6**) central fiind asamblat cu nişte pene (**20** şi **21**), bucşa (**2**) din cauciuc armat şi penele (**20** şi **21**) menţinând rigiditatea spirei (**1**) elastice la contactul cu nişte palpatori (**17** şi **18**) în sine cunoscuţi.

Revendicări: 3
Figuri: 3

(21) 99-00533 A

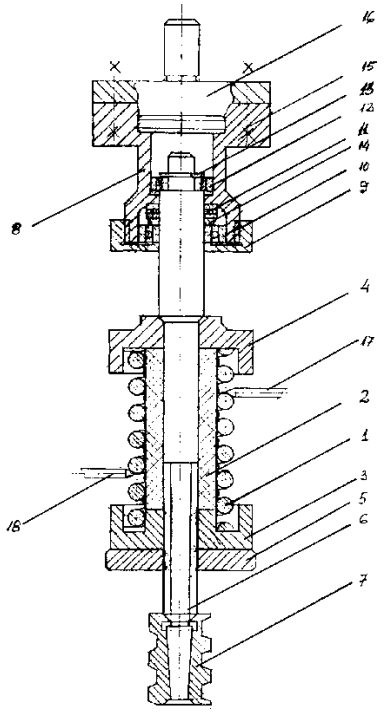

Fig. 1

(21) 99-01290 A *(51)* **B 23 H 1/00** *(22)* 03.12.99 *(41)* 30.05.2002//5/2002 *(71) Dodun Oana, Iaşi, RO; Lungu Gheorghe, Iaşi, RO (72) Dodun Oana, Iaşi, RO; Lungu Gheorghe, Iaşi, RO (54)* **PROCEDEU ŞI DISPOZITIV PENTRU ACCELERAREA PROCESULUI ELECTROEROZIV LA PRELUCRAREA CU ELECTROD FILIFORM**

(57) Invenția se referă la un procedeu şi la un dispozitiv pentru accelerarea procesului electroeroziv la prelucrarea cu electrod filiform. Procedeul conform invenției asigură accelerarea procesului electroeroziv prin schimbarea caracterului de undă staționară a electrodului filiform, datorită compunerii vibrațiilor transversale, datorate forțelor din procesul eroziv, cu vibrațiile longitudinale introduse prin variația vitezei de deplasare a firului. Dispozitivul pentru aplicarea procedeului, conform invenției, este prevăzut cu o placă de bază (**2**) pe care se află un sistem electromagnetic (**3**), la a cărui funcționare, are loc mişcarea periodică a unei pârghii (**4**) în jurul unei articulații (**5**), un bolț (**6**) aflat la extremitatea pârghiei (**4**) contribuind la mişcarea periodică a unei alte pârghii (**7**), în jurul unui bolț (**8**) solidarizat de placa de bază (**2**), un alt bolț (**9**) solidarizat cu pârghia (**7**), la nivelul zonei de

(21) 99-01290 A

mijloc a acesteia, obligând o tijă (**10**) de secțiune pătrată să realizeze o mişcare rectilinie-alternativă într-un ghidaj constituit din nişte cleme (**11**) asamblate la placa de bază (**2**), la unul din capetele tijei (**10**), afându-se o rolă (**12**), un electrod filiform (**1**) fiind dispus peste rolă (**12**), precum şi peste o altă rolă (**13**) al cărei ax este solidarizat cu placa de bază (**2**), mişcarea rectilinie alternativă a tijei (**10**) contribuind la o modificare periodică a vitezei firului, între limite prestabilite.

Revendicări: 3
Figuri: 1

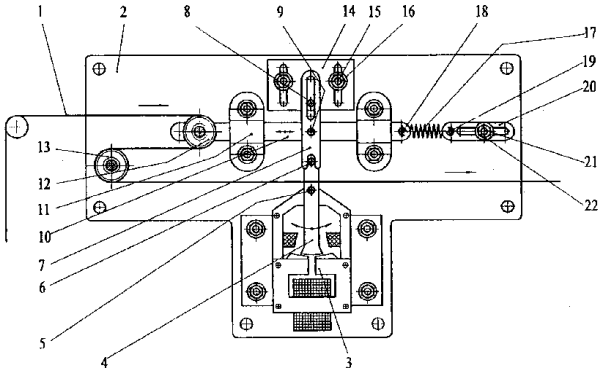

(21) 98-00403 A *(51)* **B 23 K 11/10** *(22)* 25.02.98 *(41)* 30.05.2002//5/2002 *(71) Anton Costel, Iaşi, RO; Leleu Laurențiu Ionuț, Iaşi, RO (72) Anton Costel, Iaşi, RO; Leleu Laurențiu Ionuț, Iaşi, RO (54)* **MAŞINĂ DE SUDAT PRIN PUNCTE, CU ACȚIONARE PRIN PEDALĂ**

(57) Invenția se referă la o maşină de sudat prin puncte, cu acționare prin pedală. Maşina de sudat, conform invenției, este formată dintr-o carcasă (**19**) sau un batiu, în interiorul căruia, se află montat un transformator de sudură (**4** şi **11**), nişte console (**7** şi **13**) pe care sunt montați nişte portelectrozi (**6** şi **14**) şi în care se fixează trei perechi de electrozi de contact, un sistem de pârghii (**5**) ce servesc pentru a deplasa consola superioară (**7**), electrozii de contact având posibilitatea de reglare a poziției lor în funcție de necesitățile prezentate de componentele de sudare.

Revendicări: 1
Figuri: 2

(21) 98-00403 A

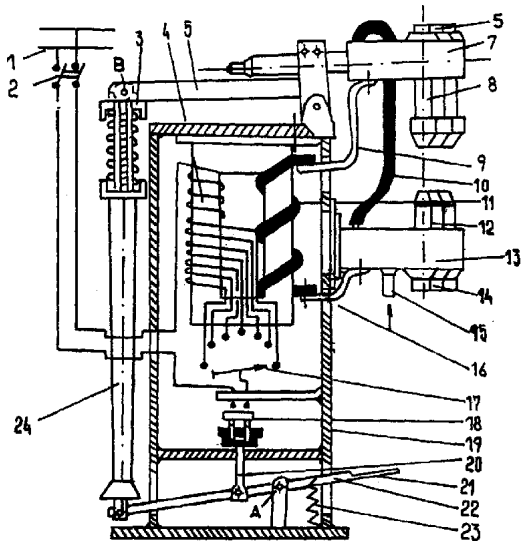

Fig. 1

(21) 98-00440 A *(51)* **B 24 B 27/033**; B 24 B 35/00 *(22)* 26.02.98 *(41)* 30.05.2002//5/2002 *(71) Bogdănici Gianina, Iaşi, RO (72) Bogdănici Gianina, Iaşi, RO (54)* **MAŞINĂ UNIVERSALĂ PENTRU CURĂŢAT, ŞLEFUIT PRODUSE SPECIALE, CU SARCINĂ DUBLĂ**

(57) Invenţia se referă la o maşină universală pentru curăţat, şlefuit produse, în vederea efectuării reparaţiilor. Maşina conform invenţiei are doi cilindri (**5**) de antrenare, care fixează un produs de şlefuit într-un cadru (**2**) reglabil, cu ajutorul unei piese de centrat şi al unui con rotitor.

Revendicări: 2
Figuri: 6

(21) 98-00440 A

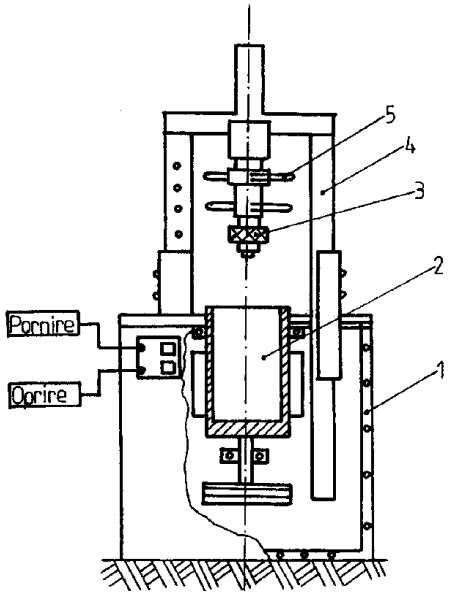

Fig. 1

(21) 98-00676 A *(51)* **B 24 B 31/023** *(22)* 02.03.98 *(41)* 30.05.2002//5/2002 *(71) Popa Iuliu Corneliu, Tecuci, RO; Fînaru Paula, Iaşi, RO (72) Popa Iuliu Corneliu, Tecuci, RO; Fînaru Paula, Iaşi, RO (54)* **METODĂ ŞI INSTALAŢIE DE DEBAVURARE**

(57) Invenţia se referă la o metodă şi la o instalaţie de debavurare a pieselor de dimensiuni mici, obţinute prin matriţare şi turnare. Metoda conform invenţiei constă din introducerea în interiorul unor cilindri a unor pastile abrazive, care acţionează asupra unor piese prin două mişcări: una de rotaţie împreună cu cilindrii ale căror axe sunt montate înclinat cu un unghi α cu orizontala, iar cealaltă transversală, datorată forţei centrifuge, care poate fi reglată cu ajutorul unui motor de acţionare. Instalaţia pentru aplicarea metodei, conform invenţiei, este prevăzută cu nişte cilindri (**1**) ale căror axe (**a_2** şi **a_2'**) fac un unghi α cu orizontala şi sunt asamblate cu un ax (**a_1**) fixat într-un batiu (**5**) şi acţionat de un motor (**6**), contactul dintre cilindru (**1**) realizându-se cu ajutorul unei roţi (**10**) de cauciuc, fixată în batiu (**5**) cu ajutorul unui arc (**11**) şi al unui lagăr (**13**).

Revendicări: 2
Figuri: 1

(21) 98-00676 A

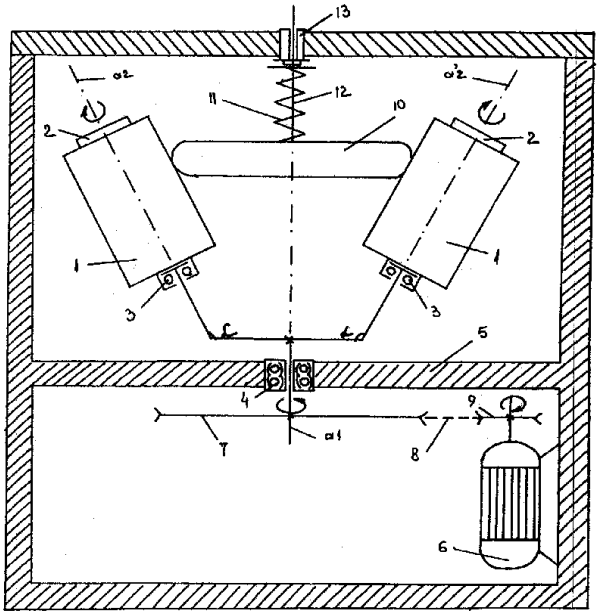

(21) 99-00165 A *(51)* **B 24 C 1/00** *(22)* 10.02.99 *(41)* 30.05.2002//5/2002 *(71) Lupaşcu Cristian, Vaslui, RO; Ionescu Mircea, Vaslui, RO (72) Lupaşcu Cristian, Vaslui, RO; Ionescu Mircea, Vaslui, RO (54)* **APARAT PENTRU CURĂŢAT ŞI VERIFICAT BUJII**

(57) Invenţia se referă la un aparat pentru curăţat şi verificat bujii. Aparatul conform invenţiei are o cameră de aer (**2**), prevăzută cu nişte supape (**3**, **4** şi **5**) şi cu nişte locaşuri (**6**) pentru fixarea bujiilor în vederea verificării lor sub presiune, după sablare.

Revendicări: 1
Figuri: 2

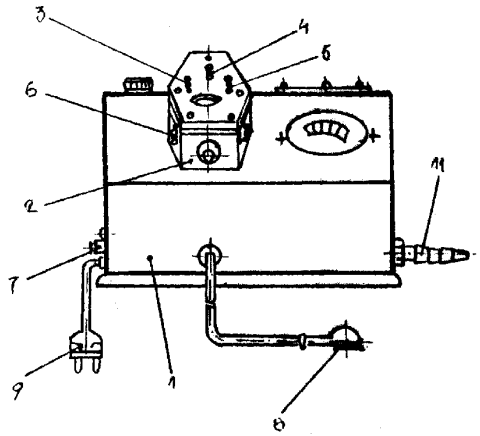

Fig. 1

(21) 98-01132 A *(51)* **B 25 B 15/00**; B 25 B 23/00 *(22)* 01.07.98 *(41)* 30.05.2002//5/2002 *(71) Tibulcă Mihai Radu, Roman, RO; Bubulac Adrian Marius, Huşi, RO (72) Tibulcă Mihai Radu, Roman, RO; Bubulac Adrian Marius, Huşi, RO (54)* **ŞURUBELNIŢĂ CU DISPOZITIV DE PREHENSIUNE**

(57) Invenţia se referă la o şurubelniţă cu dispozitiv de prehensiune, destinată montajelor mecanice, în cazul fixării şuruburilor în locuri greu accesibile. Şurubelniţa conform invenţiei este prevăzută cu o lamă (**2**) de înşurubat, asamblată cu un corp (**13**) cilindric, terminat la capăt cu nişte lamele (**6**) elastice şi care se mişcă în lungul unei tije (**1**) metalice care se deplasează într-un corp (**10**) exterior, realizat din material plastic, iar pentru utilizare, se prinde cu mâna corpul (**10**) exterior şi se reglează lamelele (**6**) elastice prin înfiletare sau desfiletare în corpul (**10**) exterior, iar după ce lamelele (**6**) au fixat un şurub, acesta este înfiletat cu ajutorul tijei (**1**) metalice.

Revendicări: 1
Figuri: 5

(21) 98-01132 A

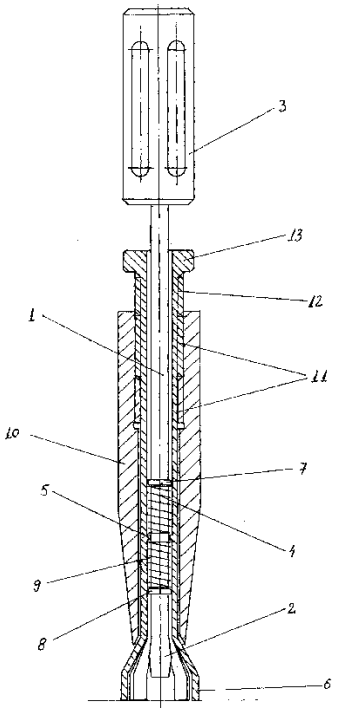

Fig. 1

(21) 98-00672 A *(51)* **B 25 B 17/00** *(22)* 02.03.98 *(41)* 30.05.2002//5/2002 *(71) Boureanu Petre Liviu, Piatra Neamț, RO; Ionescu Ştefan Corneliu, Iaşi, RO (72) Boureanu Petre Liviu, Piatra Neamț, RO; Ionescu Ştefan Corneliu, Iaşi, RO (54)* **CHEIE FRANCEZĂ CU STRÂNGERE FORȚATĂ**

(57) Invenția se referă la o cheie franceză cu strângere forțată, destinată montajelor mecanice. Cheia conform invenției realizează strângerea forțată cu ajutorul unui profil (**1**) hexagonal sau pătrat, practicat pe un mâner (**2**) al cheii, profil (**1**) hexagonal sau pătrat, prevăzut cu o gaură (**3**) în care se introduce o tijă (**4**) metalică, asamblată demontabil cu o falcă (**5**) mobilă a cheii.

Revendicări: 1
Figuri: 1

(21) 98-00672 A

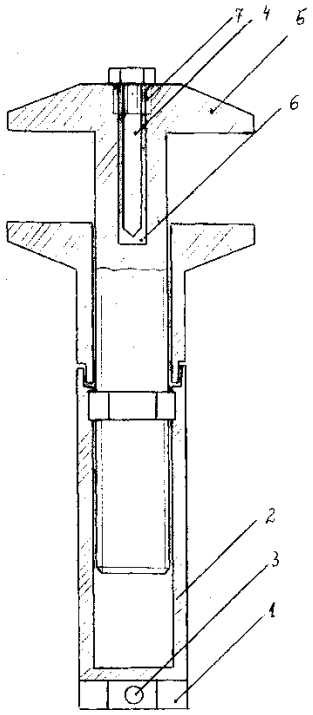

(21) 99-00121 A *(51)* **B 25 B 27/073** *(22)* 01.02.99 *(41)* 30.05.2002//5/2002 *(71) Popica Claudiu George, Iaşi, RO (72) Popica Claudiu George, Iaşi, RO (54)* **DISPOZITIV PENTRU EXTRAGEREA RULMENȚILOR**

(57) Invenția se referă la un dispozitiv pentru extragerea rulmenților. Dispozitivul conform invenției se compune dintr-o placă (**1**) fixă, prevăzută cu o gaură (**2**) filetată şi cu patru gheare (**3**) mobile şi un şurub (**4**) cu cap hexagonal care, înfiletat prin gaura filetată (**2**) din placă (**1**) şi sprijinit în capul axului sau al arborelui, va ajuta la obținerea unor forțe axiale necesare la extragerea rulmentului.

Revendicări: 1
Figuri: 3

(21) 99-00121 A

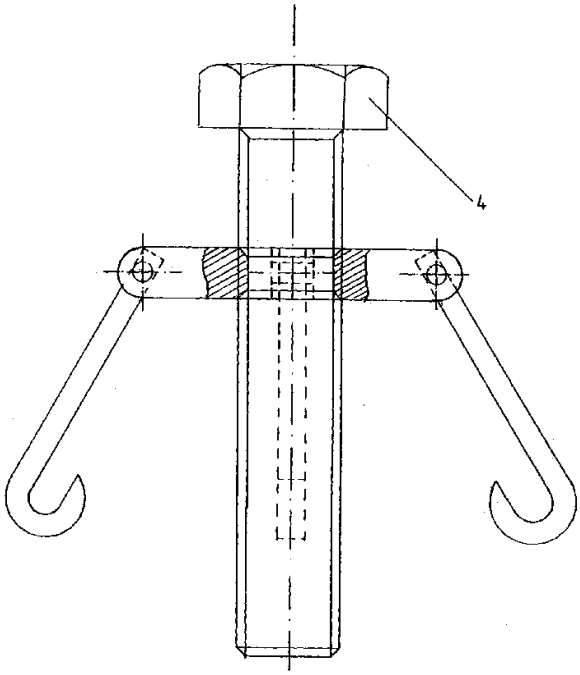

Fig. 3

(21) 99-00163 A *(51)* **B 43 K 5/02** *(22)* 10.02.99 *(41)* 30.05.2002//5/2002 *(71) Mihordea Marian, Bârlad, RO (72) Mihordea Marian, Bârlad, RO (54)* **REZERVOR ELECTRIC**

(57) Invenția se referă la un rezervor de umplere a pipetelor şi instrumentelor de scris. Rezervorul conform invenției este prevăzut cu o membrană (**3**) pe care este lipită o pastilă (**4**) de metal, care produce vibrații, datorită câmpului magnetic, determinat de o bobină (**5**) alimentată de la o sursă de curent continuu, iar la umplerea unui stilou, acesta este şters cu o garnitură (**7**) elastică.

Revendicări: 2
Figuri: 1

(21) 99-00163 A

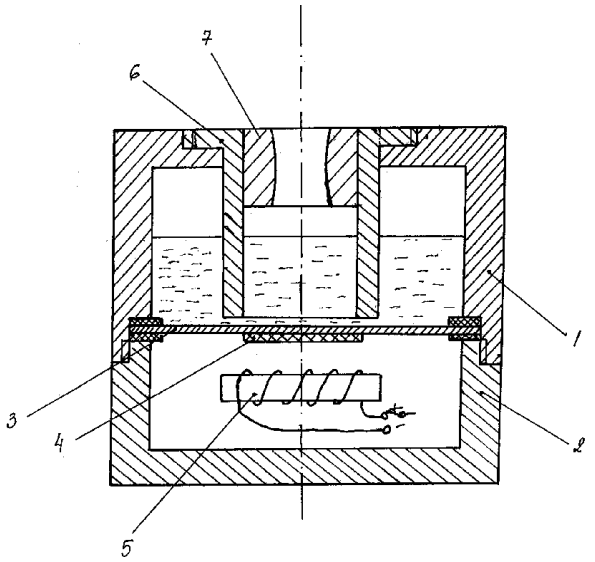

(21) 99-00298 A *(51)* **B 43 K 29/06**// A 01 G 9/12; A 01 G 17/06 *(22)* 23.03.99 *(41)* 30.05.2002//5/2002 *(71) Tudor Vasile, în calitate de tutore al minorului Tudor Laurențiu Sebastian, comuna Dragalina, județul Călăraşi, RO (72) Tudor Laurențiu Sebastian, comuna Dragalina, județul Călăraşi, RO (54)* **DISPOZITIV DE ASCUȚIT SPALIERE**

(57) Invenția se referă la un dispozitiv rotativ, utilizat în gospodăriile populației pentru ascuțirea spalierelor. Dispozitivul conform invenției este prevăzut cu o lamă (**2**) tăietoare, montată într-o piesă (**1**) conică, al cărei ax (**3**) este acționat manual sau mecanic.

Revendicări: 1
Figuri: 1

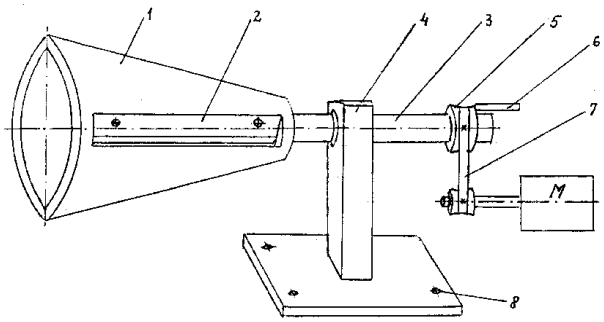

(21) a 2001 01014 A *(51)* **B 60 K 1/00** *(22)* 07.09.2001 *(41)* 30.05.2002//5/2002 *(71) Brădescu Ioan, Sibiu, RO (72) Brădescu Ioan, Sibiu, RO (54)* **AUTOELECTROVEHICUL**

(57) Invenția se referă la autovehicule care funcționează cu o sursă proprie de energie electrică pe bază de acumulatoare electrice. Autovehiculul conform invenției este echipat cu un set de acumulatoare (**A**), un electromotor ($\mathbf{E_1}$) şi un dinam (**D**) pentru încărcarea acumulatoarelor, un releu (**R**) pentru reglarea continuă a tensiunii electrice, un electromotor ($\mathbf{E_2}$) care dezvoltă o putere mecanică cel puțin egală cu cea a motorului termic înlocuit, dispozitive electromecanice de comandă (**DC**) pentru pornire, oprire, modificarea vitezei şi sistemul de transmisie (**T**) a mişcării.

Revendicări: 1
Figuri: 1

(21) a 2001 01014 A

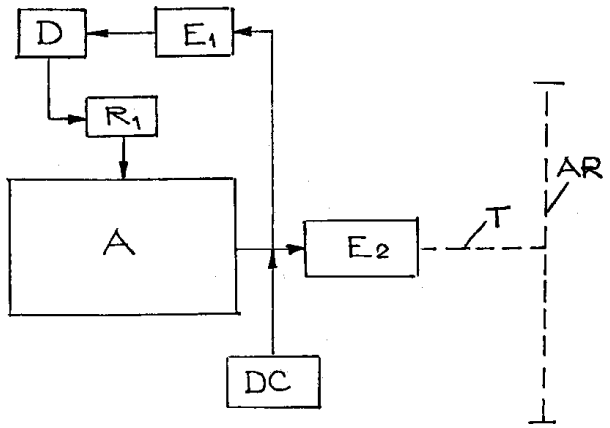

(21) 99-00518 A *(51)* **B 60 K 16/00** *(22)* 06.05.99 *(41)* 30.05.2002//5/2002 *(71) Călărăşanu George, Roman, RO (72) Călărăşanu George, Roman, RO (54)* **MOTOR CU AMPLIFICARE GRAVITAŢIONALĂ, APLICAT LA AUTOMOBILE**

(57) Invenţia se referă la un motor cu amplificare gravitaţională, destinat acţionării automobilelor pentru circulaţia în oraşe. Motorul conform invenţiei funcţionează cu ajutorul aerului comprimat aflat într-o butelie (**17**), prin deschiderea unui robinet (**19**) cu ventil şi a unui ventil (**22**) comandat, mişcarea fiind preluată de la o transmisie (**2**) de forţă şi un multiplicator (**3**) de turaţie, care are treptele comandate printr-un sistem (**4**) şi un ambreiaj (**5**) cuplat cu ajutorul unui sistem (**6**) de comandă, de unde mişcarea ajunge la o cutie (**7**) de cuplare, un arbore (**8**) de transmisie, la o punte motoare (**9**) şi la nişte roţi (**10**), iar pentru modificarea mişcării, se acţionează ventilul (**22**) comandat, care măreşte sau micşorează debitul de aer.

Revendicări: 3
Figuri: 1

(21) 99-00518 A

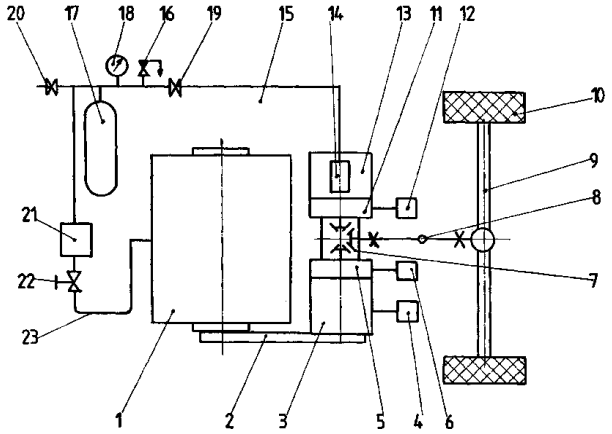

(21) a 2000 01103 A *(51)* **B 60 L 3/00**// H 01 H 47/00 *(22)* 08.11.2000 *(41)* 30.05.2002//5/2002 *(71) Istrate Mircea Dan, Craiova, RO (72) Istrate Mircea Dan, Craiova, RO (54)* **RELEU CONJUCTOR- DISJUNCTOR AUTO, ELECTRONIC, CU AVERTIZARE OPTICĂ A DEPĂŞIRII TENSIUNII DE ÎNCĂRCARE ŞI A DEFECTĂRII ALTERNATORULUI**

(57) Invenţia se referă la un releu conjuctor-disjunctor auto, complet electronic, ce realizează o încărcare optimă a acumulatorului auto, chiar şi la turaţii reduse ale motorului, datorită faptului că asigură alimentarea înfăşurării de excitaţie chiar din acumulator. Releul conform invenţiei, în scopul blocării alimentării înfăşurării de excitaţie, când motorul este oprit, conţine un detector (**4**) de funcţionare a alternatorului (**2**), care avertizează şi optic acest lucru, pentru o protecţie împotriva defectării releului, fapt ce ar duce la deteriorarea acumulatorului (**1**) auto, este prevăzut un al doilea detector (**9**) de tensiune maximă admisă pe acumulator (**1**), care blochează releul, pentru a proteja acumulatorul şi avertizează optic şi acustic conducătorul auto de producerea avariei.

Revendicări: 3
Figuri: 2

(21) a 2000 01103 A

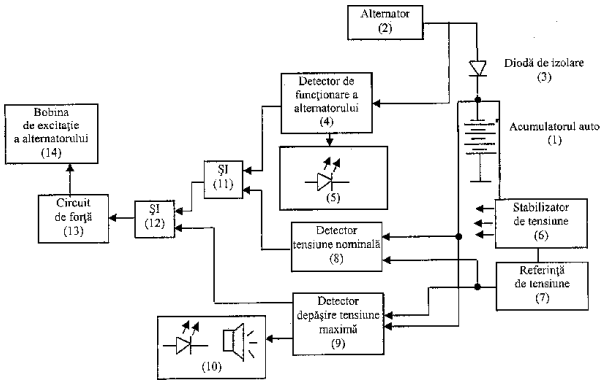

Fig. 1

(21) a 2000 01072 A *(51)* **B 60 Q 1/26** *(22)* 01.11.2000 *(41)* 30.05.2002//5/2002 *(71) Dăescu Gheorghe, Bucureşti, RO (72) Dăescu Gheorghe, Bucureşti, RO (54)* **DISPOZITIV ELECTRONIC DE SEMNALIZARE LUMINOASĂ A AUTOVEHICULELOR CARE STAŢIONEAZĂ PE TIMPUL NOPŢII**

(57) Invenţia se referă la un dispozitiv electronic de semnalizare luminoasă a autovehiculelor care staţionează pe timpul nopţii, putând fi instalat pe orice fel de autovehicul. Dispozitivul conform invenţiei se compune din patru LED-uri, pentru semnalizare luminoasă, şi un modul de alimentare de la bateria autovehiculului (**B**), prevăzut cu stabilizator de tensiune (**S**), la care se pot ataşa şi alte module electronice pentru funcţii suplimentare. LED-urile sunt menţinute aprinse, chiar şi atunci când tensiunea la bornele bateriei autovehiculului scade până la 7,5 V. Semnalizarea autovehiculelor se face prin montarea în partea din faţă a două LED-uri de culoare albă, iar în partea din spate, a două LED-uri de culoare roşie. Consumul mic de curent, necesar activării LED-urilor, permite folosirea dispozitivului pe tot timpul nopţii, fără a descărca bateria autovehiculului, iar pe timp de iarnă, protejează bateria să nu îngheţe. Dispozitivul are avantajul că

(21) a 2000 01072 A
asigură semnalizarea luminoasă pe timpul nopţii a autovehiculelor atunci când acestea se află staţionate în zone neiluminate, abandonate temporar din motive tehnice sau rămase în pană pe drumuri publice, contribuind astfel la mărirea gradului de siguranţă în traficul rutier.

Revendicări: 1
Figuri: 5

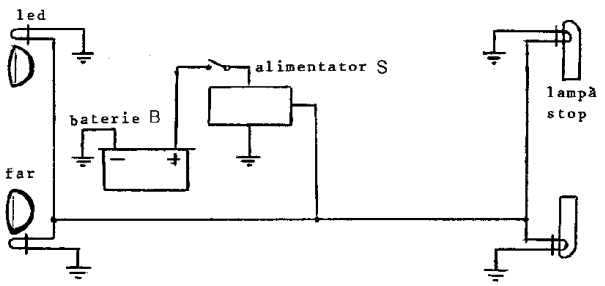

Fig. 1

(21) a 2000 01144 A *(51)* **B 60 R 7/08** *(22)* 23.11.2000 *(41)* 30.05.2002//5/2002 *(71) Iacob Alexandru, Piatra Neamţ, RO (72) Iacob Alexandru, Piatra Neamţ, RO (54)* **SISTEM UNIVERSAL PENTRU INSTALAREA PROVIZORIE A ACCESORIILOR**

(57) Invenţia se referă la un sistem universal ce se poate aplica la scaunele autovehiculelor sau la alte componente ale acestora, dar şi la alte obiecte, cum ar fi piesele de mobilier, şi permite instalarea provizorie de accesorii pentru uzul ocupanţilor. Accesoriile sunt dispozitive sau aparate care ameliorează confortul sau siguranţa ocupanţilor. Sistemul universal, conform invenţiei, este alcătuit dintr-un suport (**A** şi **B**) cu unul sau mai multe locaşuri (**9**) prismatice, amplasate eventual în nişte tuburi (**6**) şi introduse parţial într-un scaun (**1**) şi sunt solidarizate cu nişte piese (**7**) care servesc la fixarea suportului de obiectul căruia îi este destinat, fixarea se face cu ajutorul unor nituri (**13**) sau prin lipire, în locaşuri (**9**), se pot introduce nişte tije (**25**) de care sunt ataşate accesoriile respective, de exemplu un cârlig pentru haine (**24**).

Revendicări: 7
Figuri: 7

(21) a 2000 01144 A

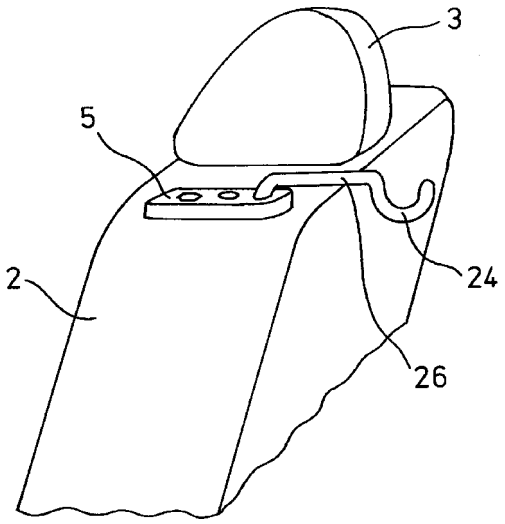

Fig. 7

(21) 99-00962 A *(51)* **B 60 R 21/04** *(22)* 09.09.99 *(41)* 30.05.2002//5/2002 *(71) Iacob Alexandru, Piatra Neamţ, RO (72) Iacob Alexandru, Piatra Neamţ, RO (54)* **SISTEM POLIVALENT DE PROTECŢIE LA COLIZIUNI LATERALE**

(57) Invenţia se referă la un sistem polivalent de protecţie la coliziuni laterale, destinat atenuării efectelor coliziunilor laterale ale autovehiculelor şi ameliorării sprijinului lateral al pasagerilor. Sistemul conform invenţiei este alcătuit din două perne (**1** şi **2**) suprapuse şi profilate, pentru protecţia şi sprijinirea laterală a corpului, protecţia fiind asigurată prin comprimarea transversală şi mularea pernelor (**1** şi **2**) pe corpul pasagerului, pernele (**1** şi **2**) fiind solidarizate cu o placă (**3**) rigidă, care are nişte canale (**8**) cu care placa (**3**) se introduce pe o şină (**11**) a unui dispozitiv (**A**) de ataşare la portieră, iar dispozitivul (**A**) se prinde cu o clamă (**9**) de un mâner (**12**) al portierei, astfel că placa (**3**) şi pernele (**1** şi **2**) pot fi culisate pe acesta sau pot fi detaşate, dacă este cazul, iar perna inferioară (**1**) poate fi umplută cu material atenuator sau poate fi o cutie flexibilă sau, împreună cu perna superioară (**2**), poate forma o incintă umplută cu aer.

Revendicări: 6
Figuri: 7

(21) 99-00962 A

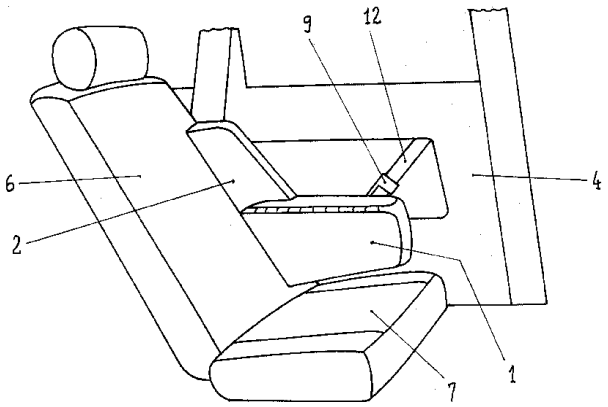

Fig. 1

(21) a 2001 00691 A *(51)* **B 60 S 1/04** *(22)* 15.06.2001 *(41)* 30.05.2002//5/2002 *(71) Cotescu Teodor, Câmpulung Muscel, RO (72) Cotescu Teodor, Câmpulung Muscel, RO (54)* **ŞTERGĂTOR PARBRIZ CU POZIŢIA INIŢIALĂ A LAMELELOR DISPUSĂ CENTRAL, SUB UN UNGHI β CU ORIZONTALA**

(57) Invenţia se referă la un ştergător parbriz pentru toată gama auto. Ştergătorul conform invenţiei permite mărirea câmpului şters al parbrizului, utilizând un braţ ştergător (**19**) drepta, la care se cuplează, prin intermediul unei siguranţe (**20**), o lamelă de ştergere (**16**) şi un braţ ştergător stânga (**15**), articulat cu o manivelă (**6**) stânga, prin intermediul unei cuple manivelă antrenare, pe care se articulează o rolă (**8**), o cruce de Malta (**9**), în legătură cu un braţ mecanism patrulater (**13**), solidar cu un bolţ (**h**), la care se articulează o lamelă de ştergere (**16**), prin intermediul unei piese de capăt (**17**) şi al unei siguranţe (**18**).

Revendicări: 2
Figuri: 15

(21) a 2001 00691 A

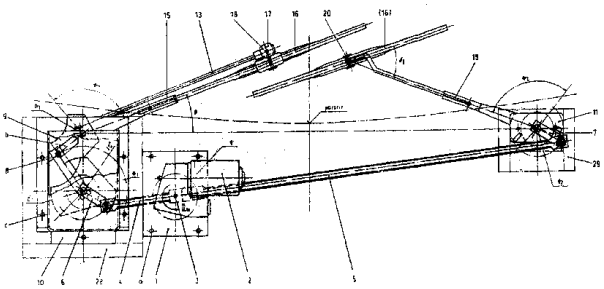

Fig. 9

(21) a 2001 01392 A *(51)* **B 62 D 3/08** *(22)* 20.12.2001 *(41)* 30.05.2002//5/2002 *(71) Dragomiroiu Dumitru, Bucureşti, RO (72) Dragomiroiu Dumitru, Bucureşti, RO (54)* **INSTALAŢIE AUTOMATĂ DE CRESTAT BUCĂŢILE DE ALUAT PE LINIILE DE FABRICAŢIE PÂINE**

(57) Invenţia se referă la o instalaţie automată de crestat bucăţile de aluat pe liniile de fabricare pâine, dotate cu echipamente de încărcare a cuptoarelor cu două vetre. Instalaţia conform invenţiei este compusă dintr-un dispozitiv (**A**) de umectare a cuţitelor, un dispozitiv (**B**) de crestare a bucăţilor de aluat şi un dispozitiv (**C**) de acţionare şi comandă electropneumatică, dispozitivul (**A**) de umectare a cuţitelor de crestare fiind montat pe părţile laterale interioare ale unui cadran (**1**) de susţinere (**1**), faţă în faţă, prin intermediul a două sănii (**2**) cu ghidare liniară, mişcarea pe orizontală a unei tăvi (**19**) cu apa realizându-se cu nişte cilindri (**P_2**) pneumatici pe care sunt fixaţi, la capetele de cursă, nişte senzori (**S_{21}** şi **S_{22}**) magnetici, iar dispozitivul (**B**) de crestare a bucăţilor de aluat este montat pe două sănii (**4**) cu ghidare liniară prin intermediul a două bare (**12**) ale unui paralelogram variabil (**a**, **b**, **c** şi **d**), un element (**8**) circular de legătură, nişte bare (**9**) ale unui paralelogram (**e**, **f**, **g** şi **h**) ce se închide cu o placă (**16**)

(21) a 2001 01392 A
de susţinere a unui suport (**17**) pe care sunt fixate nişte cuţite (**18**) de crestare cu ajutorul unei bare (**7**) de asigurare a cuţitelor şi a unei siguranţe (**10**).

Revendicări: 4
Figuri: 4

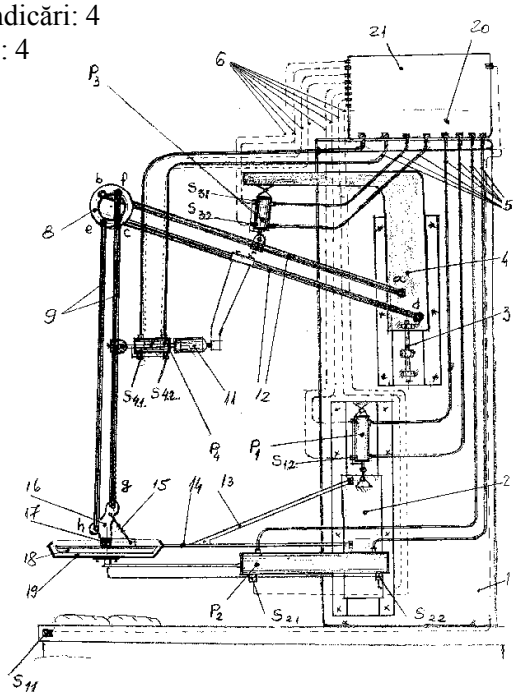

Fig. 1

(21) a 2000 01124 A *(51)* **B 62 D 24/04** *(22)* 16.11.2000 *(41)* 30.05.2002//5/2002 *(71) Hegedus Marius Daniel, Reşiţa, RO (72) Hegedus Marius Daniel, Reşiţa, RO (54)* **AUTOMOBIL PLATFORMĂ ROTATIV-OSCILANTĂ, ACŢIONAT CU ELICE**

(57) Invenţia se referă la o platformă rotativ oscilantă. Automobilul conform invenţiei este caracterizat prin aceea că, motorul unui automobil (**1**) antrenează, prin intermediul unei transmisii (**2**), o elice propulsoare (**3**). Întregul ansamblu este suspendat pe un lagăr central (**4**), în jurul căruia, se poate roti şi oscila.

Revendicări: 1
Figuri: 1

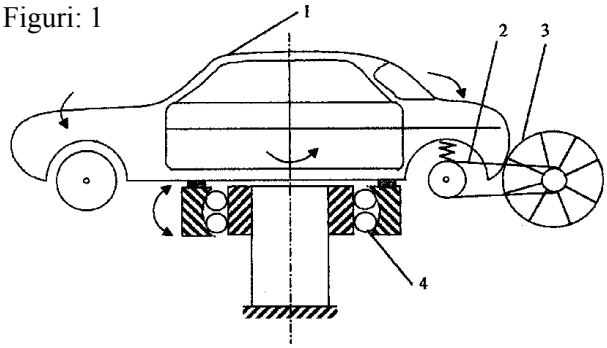

(21) 99-00299 A *(51)* **B 62 K 17/00** *(22)* 23.03.99 *(41)* 30.05.2002//5/2002 *(71) Tudor Vasile, în calitate de tutore al minorului Tudor Laurențiu Sebastian, comuna Dragalina, județul Călăraşi, RO (72) Tudor Laurențiu Sebastian, comuna Dragalina, județul Călăraşi, RO (54)*
VEHICULE MULTIFUNCȚIONALE

(57) Invenția se referă la nişte vehicule multifuncționale, care se deplasează pe sol, pe zăpadă sau prin aer, destinate activității sportive sau pentru recreere. Vehiculele conform invenției au o talpă (**10**) atașată unor roți (**2** şi **3**) montate pe un cadru (**5**) rigid, prevăzut cu o platformă (**8**), o şa (**9**) şi o aripă (**1**) al cărei unghi de atac se reglează cu ajutorul unui volan (**7**), care acționează un mecanism (**6**) montat pe o furcă (**4**) de direcție.

Revendicări: 1
Figuri: 1

(21) 99-00299 A

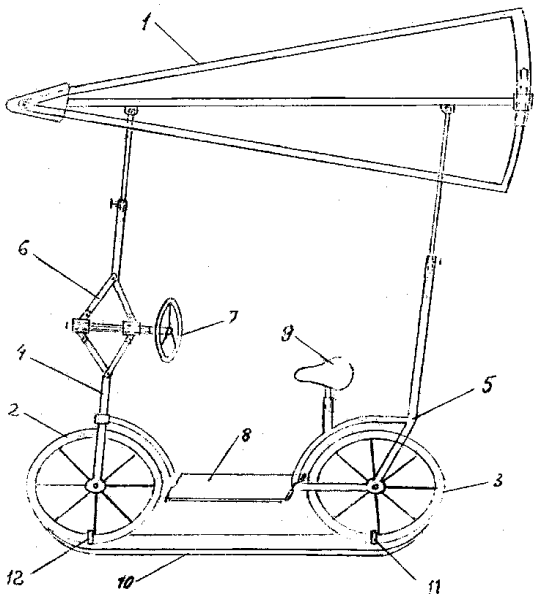

(21) a 2001 01335 A *(51)* **B 62 K 17/00** *(22)* 11.12.2001 *(41)* 30.05.2002//5/2002 *(71) Modoran Novac, Filiaşi, județul Dolj, RO (72) Modoran Novac, Filiaşi, județul Dolj, RO (54)*
BICICLETĂ FĂRĂ LANȚ

(57) Invenția se referă la o bicicletă fără lanț, destinată cicliştilor pentru plimbări de agrement şi pentru parcurgerea unor distanțe în timpi cât mai mici. Bicicleta conform invenției are un cadru (**A**) metalic, pe care este montată o furcă (**B**) spate, compusă din două elemente (**11**) pe care sunt dispuse nişte alezaje (**12** şi **13**) cilindrice şi nişte găuri (**9**) pentru nişte şuruburi (**10**) care asigură montarea şi demontarea liberă pe cadru (**A**) şi pe un butuc (**C**) al unei roți (**16**) motrice, iar în partea posterioară a furcii (**B**), sunt practicate alezajele (**13**) pentru nişte rulmenți (**15**) ai unor unor axe (**20**) de prindere a unei structuri (**21**).

Revendicări: 3
Figuri: 4

(21) a 2001 01335 A

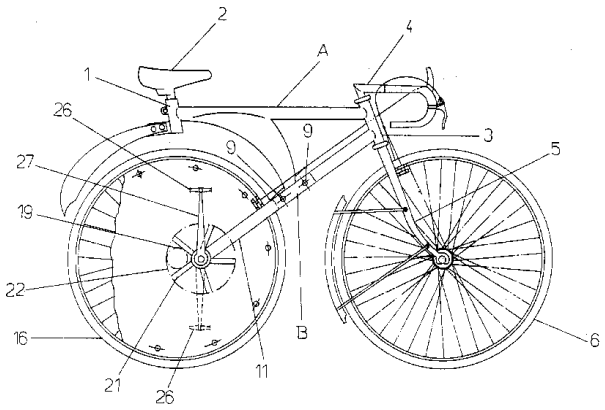

Fig. 1

(21) 99-01388 A *(51)* **B 64 C 3/38** *(22)* 27.12.99 *(41)* 30.05.2002//5/2002 *(71) Institutul Naţional de Cercetare-Dezvoltare şi Încercări pentru Electrotehnică, Craiova, RO (72) Duţă Marian, Craiova, RO; Preotu Octavian, Craiova, RO (54)* **METODĂ ŞI DISPOZITIV DE AMPLIFICARE A EFECTULUI COANDĂ**

(57) Invenţia se referă la o metodă şi la un dispozitiv de amplificare a efectului Coandă. Metoda conform invenţiei realizează mărirea unghiului de deviaţie şi a cantităţii de fluid, antrenat din mediul ambiant, prin crearea unei zone depresionare în jurul unei fante, care aspiră jetul de fluid, dirijându-l înspre volet. Dispozitivul de amplificare pentru aplicarea metodei, conform invenţiei, are un ajutaj (**1**) evazat şi un volet (**2**), care comunică printr-un canal (**3**) cu zona de presiune statică mică din amonte, creându-se o zonă depresionară în jurul unei fante (**4**).

Revendicări: 2
Figuri: 2

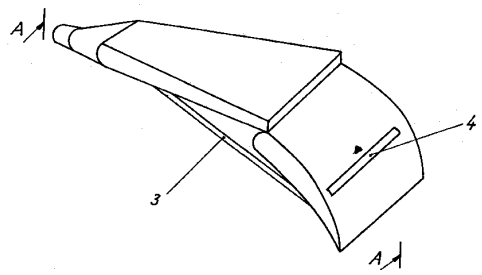

Fig. 1

(21) 99-00634 A *(51)* **B 65 B 7/00** *(22)* 03.06.99 *(41)* 30.05.2002//5/2002 *(71) Tudor Vasile, în calitate de tutore al minorului Tudor Laurenţiu Sebastian, comuna Dragalina, judeţul Călăraşi, RO (72) Tudor Laurenţiu Sebastian, comuna Dragalina, judeţul Călăraşi, RO (54)* **DISPOZITIV PENTRU ÎNCHIDEREA RECIPIENTELOR CU DUBLU ACCES**

(57) Invenţia se referă la un dispozitiv pentru închiderea recipientelor utilizate în gospodăriile populaţiei şi industria alimentară. Dispozitivul conform invenţiei se compune dintr-un dop (**1**) în care s-a practicat un canal (**2**) central, care este astupat cu un alt dop (**3**), ambele dopuri (**1** şi **3**) fiind confecţionate din materiale flexibile, cum ar fi cauciucul, eventual prevăzute cu nişte lamele elastice, circulare, pentru asigurarea etanşării.

Revendicări: 3
Figuri: 3

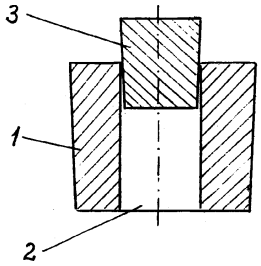

Fig. 1

(21) 99-00207 A *(51)* **B 65 B 37/20** *(22)* 23.02.99 *(41)* 30.05.2002//5/2002 *(71) Popescu Constantin, Bucureşti, RO; Pop Călin, Sfântu Gheorghe, RO; Dumitrescu Emil, Bucureşti, RO (72) Popescu Constantin, Bucureşti, RO; Pop Călin, Sfântu Gheorghe, RO; Dumitrescu Emil, Bucureşti, RO (54)* **DOZATOR VOLUMETRIC, AUTOMAT, PENTRU LICHIDE**

(57) Invenţia se referă la un dozator volumetric, automat, pentru lichide, destinat umplerii unor recipiente mici, cu viteză medie. Dozatorul conform invenţiei realizează dozarea în doi timpi, cu ajutorul unui vas tampon (**6**), din care se trece într-un vas (**1**) un volum de lichid excedentar faţă de doza cerută, sesizat de un senzor de nivel (**3**), după care acesta comandă automat oprirea pompării prin deschiderea unui electroventil (**7**) spre atmosferă, anulând astfel presiunea exercitată asupra lichidului din vasul tampon (**6**), iar un recipient (**11**), ce trebuie umplut, se aduce în dreptul gurii de golire a unui vas gradat, fiind sesizat automat printr-un senzor (**12**) de proximitate şi se comandă automat o electrovalvă (**5**) de golire.

Revendicări: 3
Figuri: 1

(21) 99-00207 A

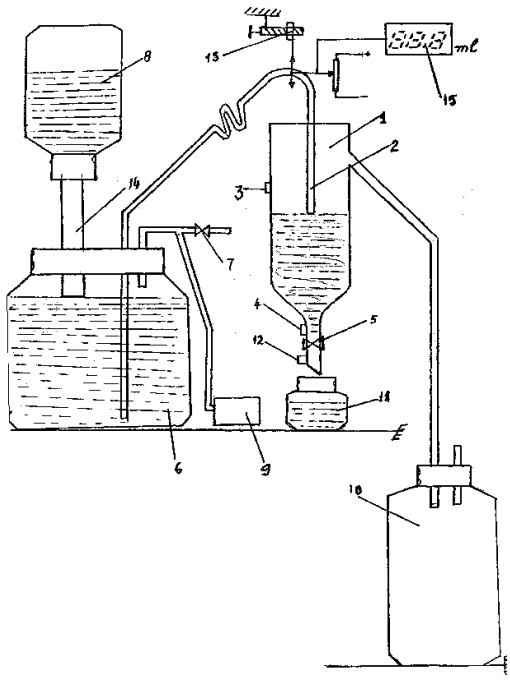

(21) a 2000 01143 A *(51)* **B 65 D 55/08** *(22)* 23.11.2000 *(41)* 30.05.2002//5/2002 *(71) Iacob Alexandru, Piatra Neamţ, RO (72) Iacob Alexandru, Piatra Neamţ, RO (54)* **AMBALAJ COMPLEMENTAR PENTRU RECIPIENTE**

(57) Invenţia se referă la un ambalaj complementar care poate fi ataşat recipientelor pentru băuturi, produse cosmetice sau alte produse, în special recipientelor înguste, iar în ambalajul complementar, putând fi păstrate diferite substanţe, ce se pot adăuga ulterior conţinutului. Ambalajul complementar, conform invenţiei, se aplică în partea superioară (**1**) a unui recipient (**2**), fiind alcătuit din nişte pungi (**3**), realizate prin suprapunerea a două folii (**7** şi **8**) lipite, astfel încât în interiorul lor formează mai multe alveole (**9**) în care se pot introduce diverse substanţe ce pot fi amestecate ulterior cu conţinutul din recipient (**2**), apoi pungile se înfăşoară pe recipient.

Revendicări: 7
Figuri: 3

(21) a 2000 01143 A

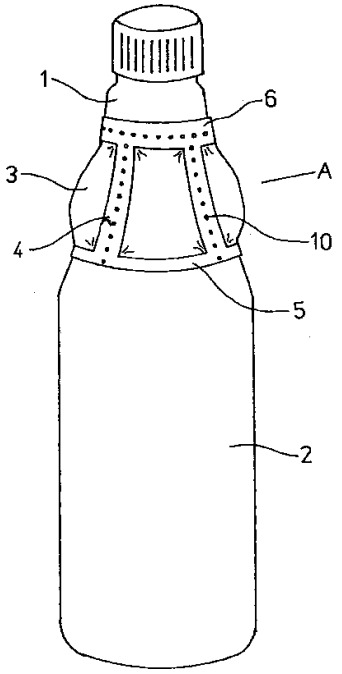

Fig. 1

(21) a 2000 00057 A *(51)* **B 65 F 1/08** *(22)* 20.01.2000 *(41)* 30.05.2002//5/2002 *(71) Compozite S.R.L., Iaşi, RO (72) Cartaş Ioan, Galaţi, RO; Piţigoi Bogdan Toporaş, Iaşi, RO (54)* **EUROPUBELĂ (PUBELĂ ECOLOGICĂ)**

(57) Invenţia se referă la o pubelă ecologică, destinată stocării diferenţiale a deşeurilor de orice fel, din sticlă, hârtie, menajere. Europubela conform invenţiei se compune dintr-un corp propriu-zis, cilindric, având dispuse o armătură verticală şi o armătură orizontală, peste care este aplicat un strat din poliester armat cu fibră de sticlă şi un capac prevăzut cu un orificiu de acces al deşeurilor, colorat în funcţie de tipul de deşeu stocat.

Revendicări: 1
Figuri: 5

(21) a 2000 00057 A

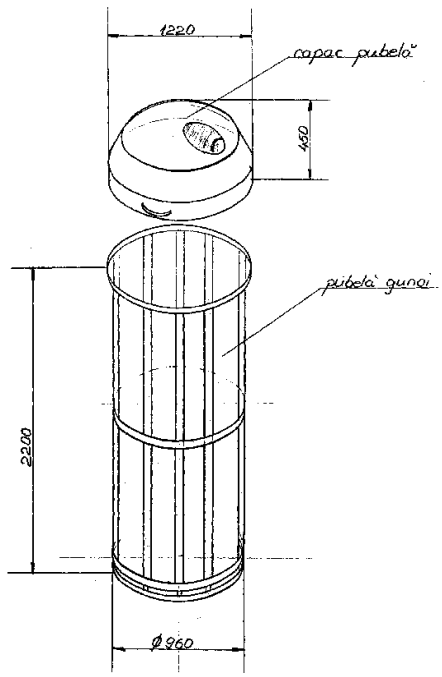

Fig. 5

(21) 99-00431 A *(51)* **B 65 G 7/06** *(22)* 16.04.99 *(41)* 30.05.2002//5/2002 *(71) Tudor Vasile, în calitate de tutore al minorului Tudor Laurenţiu Sebastian, comuna Dragalina, judeţul Călăraşi, RO (72) Tudor Laurenţiu Sebastian, comuna Dragalina, judeţul Călăraşi, RO (54)*
INSTALAŢIE HIDRAULICĂ DE TRANSPORT

(57) Invenţia se referă la o instalaţie hidraulică, destinată transportului materialelor şi persoanelor în perimetrul unor localităţi sau în afara acestora. Instalaţia conform invenţiei are o conductă (**1**) în care apa pompată de nişte staţii (**P**) antrenează nişte recipiente (**2**) prevăzute cu nişte roţi (**3**) legate între ele prin nişte elemente (**4**) flexibile, a căror mişcare este deviată în plan vertical de nişte conducte (**5**) de racordare, asamblate cu o ramură (**6**) de întoarcere.

Revendicări: 1
Figuri: 1

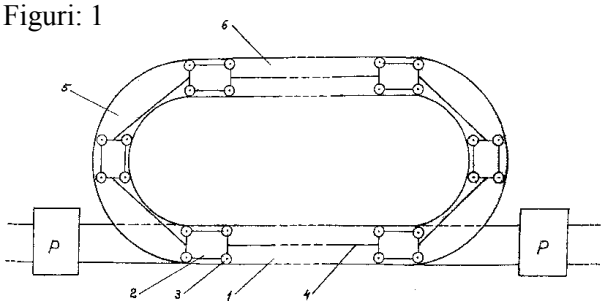

(21) a 2001 01114 A *(51)* **B 65 G 17/40** *(22)* 11.10.2001 *(41)* 30.05.2002//5/2002 *(71) Gerom Invest S.A., Petroşani, RO (72) Serafinceanu Aurelian, Petroşani, RO; Adam Dorin, Petroşani, RO; Melczer Michael, Petroşani, RO; Botoroagă Ionel, Petroşani, RO; Soare Aurel, Petroşani, RO; Kuron Vilhelm, Petroşani, RO (54)*
TRANSPORTOR CU RACLETE

(57) Invenţia se referă la un transportor cu raclete, destinat pentru transportul materialului excavat din industria minieră. Transportorul conform invenţiei cuprinde un reductor (**3**) conico-planetar, aflat în legătură cu un ax (**7**) cu stele, de la care mişcarea se transmite la cele două lanţuri (**8**) calibrate, legate în tronsoane, dispuse într-o zonă mediană, pe care sunt montate nişte raclete (**9**), iar schimbarea sensului de deplasare a lanţurilor (**8**) este realizată de către o staţie (**10**) de întoarcere.

Revendicări: 1
Figuri: 3

(21) a 2001 01114 A

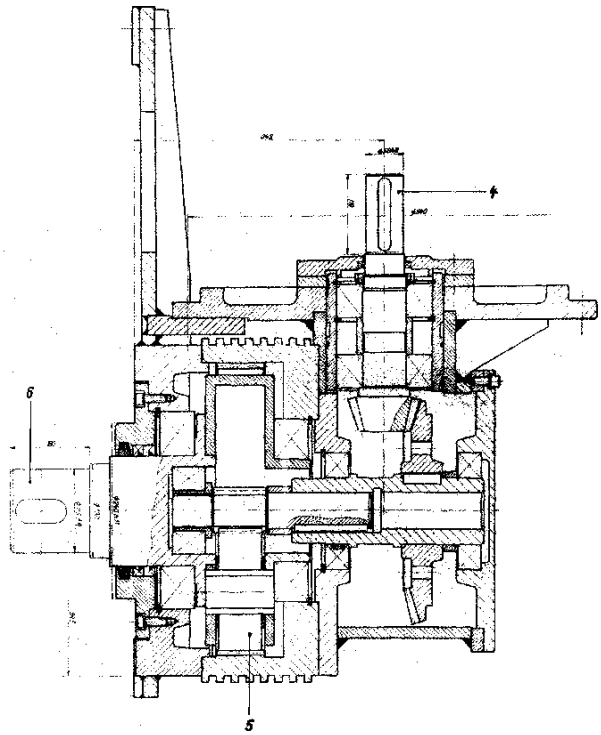

Fig. 1

(21) a 2001 00069 A *(51)* **C 01 F 17/00** *(22)* 23.01.2001 *(41)* 30.05.2002//5/2002 *(71) Institutul Naţional de Cercetare-Dezvoltare pentru Fizica Materialelor "INCDFM", Măgurele, Ilfov, RO (72) Dan Cornelia, Bucureşti, RO; Mateescu Carmencita Doina, Bucureşti, RO; Manea Ştefan Adrian, Bucureşti, RO; Lăzărescu Mihail Florin, Bucureşti, RO (54)*
PROCEDEU PENTRU PURIFICAREA OXIDULUI DE LANTAN

(57) Invenţia se referă la un procedeu de purificare a oxidului de lantan necesar în tehnologiile de creştere a cristalelor piezoelectrice, speciale, de tip langasit, $La_3Ga_5SiO_{14}$, sau pentru straturi subţiri, microcristaline, din oxizi micşti. Procedeul conform invenţiei constă într-o purificare umedă, via azotat de lantan, şi cuprinde dizolvarea oxidului de lantan cu concentraţie mai mare de 97% în acid azotic ultrapur, hidroliza parţială şi hidroliza bazică a azotatului de lantan, urmată de recristalizarea fracţionată a acestuia la *p*H=2,5...3, prelevându-se frunţi de cristalizare în proporţie de 5...10%, mijloc, cristale C_1 în proporţie de aproximativ 60...65% şi cozi sau soluţie mumă; o nouă dizolvare a cristalelor C_1

(21) a 2001 00069 A

în apă ultrapură, acidulată cu acid azotic ultrapur, la *p*H=3,5...4, obținându-se, prin recristalizare, cristalele C_2; dizolvarea, după separare, a cristalelor C_2 în apă ultrapură la 70°C; precipitarea soluției obținute, prin metoda precipitării cvasiomogene, cu amoniac 2N; depunerea precipitatului, filtrarea, uscarea la 120°C, descompunerea treptată a acestuia în aer la 400°C şi în vid până la 700...750°C.

Revendicări: 1

---

(21) a 2000 00343 A *(51)* **C 04 B 33/04** *(22)* 27.03.2000 *(41)* 30.05.2002//5/2002 *(71) Institutul de Cercetări şi Proiectări Miniere S.A., Petroşani, RO (72) Pleşea Valeriu, Petroşani, RO; Traistă Eugen, Petroşani, RO (54)* **COMPOZIȚIE ŞI PROCEDEU PENTRU TRATAREA ŞI STOPAREA PROCESULUI DE UMFLARE A ARGILEI DIN VATRA LUCRĂRILOR MINIERE**

(57) Invenția se referă la o compoziție şi la un procedeu de tratare şi stopare a procesului de umflare a argilei din vatra lucrărilor miniere. Compoziția conform invenției este constituită din 0,5... 19 g/l clorură de sodiu, 0,2...8g/l clorură de calciu, dizolvate în 1 l apă. Procedeul conform invenției constă în injectarea compoziției, conform invenției, în proporție de 5 l soluție pentru 1 m^3 de argilă prin nişte găuri perforate în prealabil în vatră, în adâncimi de 1...2,5 m, în funcție de adâncimea de amplasare a stratului de argilă, momentul injectării şi concentrația soluției depinzând de gradul de umectare a argilei.

Revendicări: 4

(21) 99-01130 A *(51)* **C 05 F 17/00** *(22)* 25.10.99 *(41)* 30.05.2002//5/2002 *(71) Asociația pentru Protecția Mediului şi a Naturii Rhodorendron, Târgu Mureş, RO (72) Abran Peter, Târgu Mureş, RO; Grosu Elena Rodica, Bucureşti, RO (54)* **COMPOSTURI DIN RUMEGUŞ-PROCEDEE DE OBȚINERE A ACESTORA**

(57) Invenția se referă la un procedeu de obținere a unor composturi din rumeguş de răşinoase în amestec cu alte deşeuri organice, cu utilizare în sectorul agrosilvic. Procedeul conform inventiei constă din depozitarea rumeguşului direct pe sol sau pe o platformă betonată sub formă de haldă; adăugarea cenuşei vegetale reziduale; stropirea cu apă a amestecului şi amestecarea materialului rezultat; realizarea unui şanț pe coama sau împrejurul haldei şi introducerea în acest şanț de nămol cu 5% substanță solidă de la stații de epurare ape uzate sau dejecții lichide grosiere animaliere; eventual adăugarea de microfloră activatoare a procesului de fermentație; amestecarea materialului făcându-se periodic la 2...3 săptămâni în funcție de curba valorilor de temperatură înregistrate, iar corectarea umidității făcându-se prin stropirea cu apă. Perioada minimă de compostare este de 4 luni, iar randamentul de 85...90%.

Revendicări: 3

---

(21) a 2000 00480 A *(51)* **C 07 C 13/40** *(22)* 10.05.2000 *(30)* 11.05.99 HU P 99 01559 *(41)* 30.05.2002//5/2002 *(71) Egis Gyogyszergyar Rt., Budapesta, HU (72) Lukacs Gyula, Budapesta, HU; Simig Gyula Istvan, Budapesta, HU; Mezei Tibor Jozsef, Budapesta, HU; Budai Zoltan, Budapesta, HU; Porcs-Makkay Marta Franciska, Budapesta, HU; Krasznai Gyorgy Istvan, Budapesta, HU; Nagy Kalman, Budapesta, HU; Donath Vereczkey Gyorgyi, Budapesta, HU; Szabo Tibor, Budapesta, HU; Nemeth Norbert, Sopron, HU; Szulagyi Janos, Budapesta, HU (74) Cabinet M. Oproiu - Consiliere în Proprietate Intelectuală S.R.L., Bucureşti (54)* **PROCEDEU DE PREPARARE A (1R, 2S, 4R)-(-)-2- [(2'-{N,N-DIMETILAMINO}-ETOXI)]-2-[FENIL]-1,7, 7-*TRI*-[METIL]-BICICLO[2.2.1]HEPTANULUI ŞI A SĂRURILOR SALE, ACCEPTABILE DIN PUNCT DE VEDERE FARMACEUTIC, OBȚINUTE PRIN ADIȚIE DE ACIZI**

(57) Invenția se referă la un procedeu de preparare a (1R, 2S, 4R)-(-)[(2'-(N,N-dimetilamino)-etoxi)] -2-[fenil]-1,7,7-*tri*-[metil]-biciclo[2.2.1]heptanului şi a sărurilor sale de adiție acidă, acceptabile farmaceutic. Procedeul conform invenției constă în conversia (+)-1,7,7- *tri*- [metil] - biciclo [2,2,1] heptan -2-onei[(+)camfor] cu formula (II):

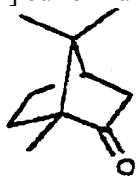

(21) a 2000 00480 A

în (1R, 2S, 4R)-(-)-2-[fenil]-1,7,7-*tri*-[metil]-biciclo[2,2,1]heptan-2-ol cu formula (III):

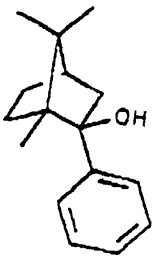

urmată de reacția compusului astfel obținut cu (2-(halogen)-etil)-dimetilamină, într-un mediu care conține ca solvent unul sau mai mulți compuși, care au în structura lor un heterociclu saturat cu 5 sau 6 atomi, dintre care 2 sunt atomi de oxigen și eventual transformarea bazei astfel obținute cu formula (I):

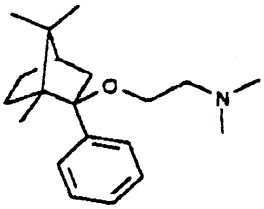

într-o sare.

Revendicări: 10

---

(21) a 2001 01209 A *(51)* **C 07 C 315/00**; C 07 C 229/00; C 07 C 321/00; C 07 C 205/00 *(22)* 05.05.2000 *(30)* 07.05.99 US 60/132,967; 10.12.99 US 60/170,441 *(41)* 30.05.2002//5/2002 *(86)* US 00/12464 05.05.2000 *(87)* WO 00/68188 16.11.2000 *(71) Texas Biotechnology Corporation, Houston, US (72) Biediger Ronald, J., Houston, US; Holland George, W., North Caldwell, US; Kassir Jamal, M., Houston, US; Li Wen, Houston, US; Market Robert, V., Pearland, US; Scott Ian, L., Delanson, GB; Wu Chengde, Pearland, US (74) Cabinet Enpora S.R.L., București (54)* **DERIVAȚI DE ACID PROPIONIC CARE INHIBĂ LEGAREA INTEGRINELOR DE RECEPTORII ACESTORA**

(57) Invenția se referă la derivați de acid propionic care inhibă legarea integrinelor $\alpha_4\beta_1$ de receptorii acestora, la compoziții active farmaceutic care cuprind compușii respectivi, și la utilizarea acestor compuși pentru controlul și prevenirea stărilor de boală în care este implicată $\alpha_4\beta_1$. Derivații conform invenției sunt caracterizați de formula generală (I):

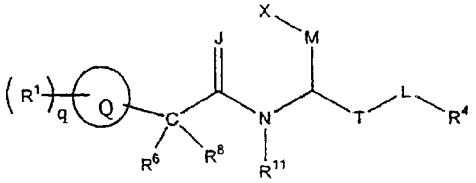

(I)

Revendicări: 12

(21) a 2001 01210 A *(51)* **C 07 D 207/04**; C 07 D 207/18; C 07 D 211/68; C 07 D 211/72; C 07 D 213/02; C 07 D 215/00; C 07 C 69/66// A 61 K 31/215; A 61 K 31/335; A 61 K 31/38; A 61 K 31/4025; A 61 K 31/44; A 61 K 31/4427; A 61 K 31/445; A 61 K 31/4523; A 61 K 31/47; A 61 K 31/506 *(22)* 05.05.2000 *(30)* 07.05.99 US 60/132,971 *(41)* 30.05.2002//5/2002 *(86)* US 00/12303 05.05.2000 *(87)* WO 00/67746 16.11.2000 *(71) Texas Biotechnology Corporation, Houston, US (72) Biediger Ronald, J., Houston, US; Chen Qi, Pearland, US; Holland George, W., North Caldwell, US; Kassir Jamal, M., Houston, US; Li Wen, Houston, US; Market Robert, V., Pearland, US; Scott Ian, L., Delanson, GB; Wu Chengde, Pearland, US (74) Cabinet Enpora S.R.L., București (54)* **DERIVAȚI DE ACID CARBOXILIC CARE INHIBĂ LEGAREA INTEGRINELOR DE RECEPTORII ACESTORA**

(57) Invenția se referă la derivați de acid carboxilic care inhibă legarea integrinelor, cum ar fi integrina $\alpha_4\beta_1$, de receptorii acestora, la compoziții farmaceutice care cuprind acești compuși și la utilizarea unor astfel de compuși pentru controlul și prevenirea stărilor de boală în care este implicată $\alpha_4\beta_1$. Derivații conform invenției sunt caracterizați de formula generală (I):

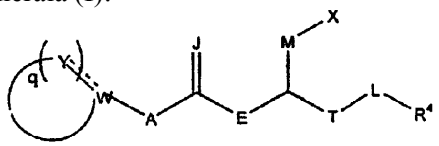

(I)

Revendicări: 15

---

(21) a 2001 01189 A *(51)* **C 07 D 319/06** *(22)* 05.05.2000 *(30)* 06.05.99 HU P 99 01526 *(41)* 30.05.2002//5/2002 *(86)* HU 00/00042 05.05.2000 *(87)* WO 00/68221 16.11.2000 *(71) Egis Gyogyszergyar Rt., Budapesta, HU (72) Kotay Nagy Peter, Vac, HU; Greff Zoltan, Budapesta, HU; Barkoczy Jozsef, Budapesta, HU; Simig Gyula, Budapesta, HU; Balasz Laszlo, Budapesta, HU; Doman Imre, Budapesta, HU; Ratkai Zoltan, Budapesta, HU; Seres Peter, Budapesta, HU; Bartha Ferenc, Tiszavasvari, HU; Vereczkeyne Donath Gyorgyi, Budapesta, HU; Nagy Kalman, Budapesta, HU (74) Cabinet M. Oproiu - Consiliere în Proprietate Intelectuală S.R.L., București (54)* **SĂRURI ALE INTERMEDIARILOR 2,2-DIMETIL-1,3-DIOXAN ȘI PROCEDEUL DE PREPARARE A ACESTORA**

(57) Invenția se referă la săruri ale (4R-*cis*)-(1,1-dimetil-etil)-6-(2-aminoetil)-2,2-dimetil-1,3-dioxan-4-acetatului, formate cu acizi organici, la intermediari farmaceutici valoroși care pot fi utilizați, cum ar fi la prepararea agentului hipolipidemic cu numele generic INN, atorvastatin. Sărurile conform invenției sunt definite de formula (I):

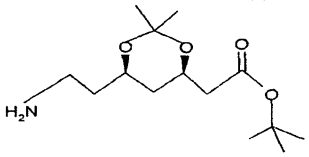

(I)

sunt stabile și pot fi purificate cu ușurință prin recristalizare.

Revendicări: 17

(21) a 2000 00955 A *(51)* **C 21 D 7/02** *(22)* 04.10.2000 *(41)* 30.05.2002//5/2002 *(71) Uzinsider Engineering S.A., Galați, RO (72) Vârlan Radu, Galați, RO; Nicolae Avram, Bucureşti, RO; Munteanu Viorel, Galați, RO; Levcovici Dan Theodor, Galați, RO; Gavrilă Adrian, Galați, RO (54)* **PROCEDEU DE TRATAMENT MECANIC PENTRU PREVENIREA ÎMBĂTRÂNIRII OȚELURILOR DE AMBUTISARE**

(57) Invenția se referă la un procedeu de tratament mecanic a benzilor de oțel cu conținut redus de carbon, laminate la rece şi recoapte, destinat eliminării apariției punctului de curgere caracteristic fenomenului de îmbătrânire mecanică a oțelului. Procedeul conform invenției aplică o dublă dresare reversibilă a benzii din oțel, una în sensul direcției de laminare, iar cea de-a doua în sens invers acesteia, modificându-se astfel procesul de alunecare pe acelaşi plan, astfel încât, dislocațiile se deplasează în sens invers, parcurgând în acest caz o distanță foarte mare, deoarece obstacolele din spatele lor sunt mai depărtate şi mai puțin puternice în comparație cu obstacolele aflate în fața dislocației din momentul premergător schimbării sensului tensiunii tangențiale de pe planul de alunecare.

Revendicări: 1
Figuri: 2

---

(21) a 2001 00353 A *(51)* **E 02 D 5/03** *(22)* 28.03.2001 *(41)* 30.05.2002//5/2002 *(71) Chiroiu N. Mihai, Bucureşti, RO (72) Chiroiu N. Mihai, Bucureşti, RO (54)* **ELEMENT PREFABRICAT PENTRU ZIDURI DIN PĂMÂNT ARMAT**

(57) Invenția se referă la un element prefabricat din beton slab armat, cu rol de cofraj şi de față văzută a zidurilor din pământ armat cu geogrile. Elementul prefabricat, conform invenției, este constituit dintr-un corp spațial de forma literei **L**, alcătuit dintr-o porțiune orizontală (**a**) care face un unghi α = 70... 90° cu o porțiune verticală sau înclinată (**b**), porțiunea orizontală (**a**) are în plan o formă trapezoidală, cu o bază mare (**C**) în zona de legătură (**b**) şi cu o bază mică (**d**), la capătul liber, o înălțime (**e**), porțiunea verticală sau înclinată (**b**) este de formă dreptunghiulară cu lungimea (**c**) şi o înălțime (**f**), rapoartele dintre dimensiunile elementului prefabricat fiind d/c = 0,70...1,00; f/c = 0,50...0,60 şi f/e = 0,60.

Revendicări: 1
Figuri: 4

(21) a 2001 00353 A

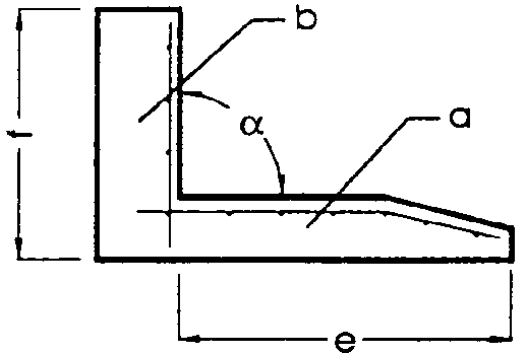

Fig. 2

---

(21) a 2000 00970 A *(51)* **E 04 H 9/02**; E 02 D 27/34 *(22)* 09.10.2000 *(41)* 30.05.2002//5/2002 *(71) Avram Isabela, comuna Drânceni, Vaslui, RO (72) Avram Isabela, comuna Drânceni, Vaslui, RO (54)* **FUNDAȚIE ANTISEISMICĂ**

(57) Invenția se referă la o fundație antiseismică pentru construcții, destinată să amortizeze undele de şoc în cazul cutremurelor, realizând o deplasare minimă a clădirilor de la poziția lor inițială. Fundația conform invenției se compune din două corpuri (**1** şi **2**), formate din beton armat, din nişte amortizoare hidraulice (**3**) care asigură, prin nişte furtunuri (**4**), circulația lichidului de lucru (**5**) între două amortizoare diametral opuse, realizând şi cu ajutorul unor blocuri cilindrice din cauciuc (**6**) amortizarea undelor seismice după o curbă sinusoidală şi după orice direcție de propagare a acestora.

Revendicări: 2
Figuri: 2

(21) a 2000 00970 A

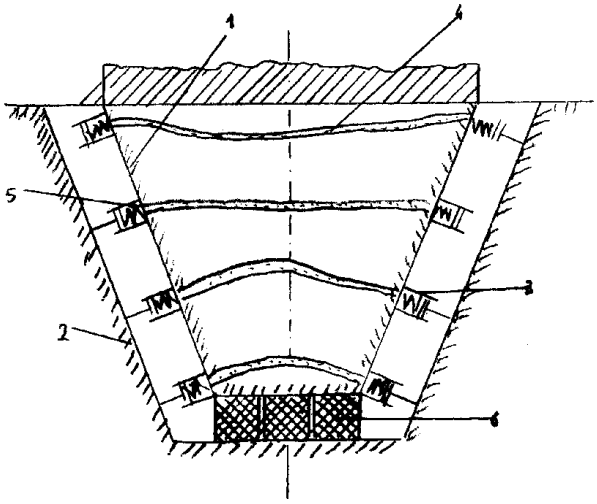

Fig. 1

(21) a 2001 00408 A *(51)* **E 21 F 13/00**; E 21 F 17/18 *(22)* 12.04.2001 *(41)* 30.05.2002//5/2002 *(71) Vâlculescu N. Ioan, Craiova, RO (72) Vâlculescu N. Ioan, Craiova, RO (54)* **DISPOZITIV PENTRU TESTAREA ROLELOR**

(57) Invenţia se referă la un dispozitiv pentru testarea rolelor din compunerea transportatoarelor cu bandă de cauciuc, utilizate în diferite ramuri industriale, în special în industria minieră. Dispozitivul pentru testarea rolelor, conform invenţiei, se compune dintr-un suport (**A**) cu mânere, o maşină de găurit (**B**) cu turaţie variabilă, în mandrina căreia se montează o şaibă (**C**) de antrenare a rolei de testat, un bloc electronic (**D**) cu unitate de măsură, microprocesor şi tastatură, un şurub (**E**) de reglare a turaţiei maşinii de găurit şi un cablu (**F**) pentru alimentarea cu energie electrică. Utilizând cumulativ măsurătorile de energie electrică, de timp de funcţionare şi de turaţie a rolei de testat şi caracteristicile tehnice ale rolei, blocul electronic (**D**) calculează şi afişează următorii indicatori de calitate: forţa de rezistenţă la rotire la nivelul diametrului de contact şi coeficientul de frecare în lagăre.

Revendicări: 3
Figuri: 3

(21) a 2001 00408 A

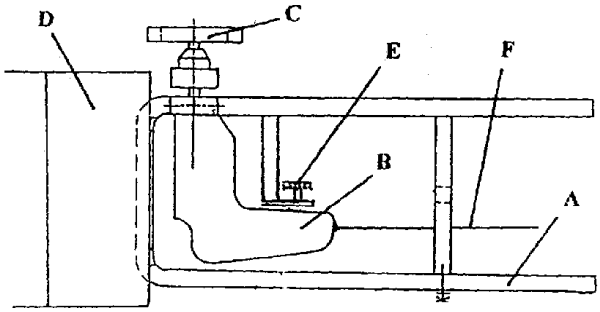

Fig. 2

(21) a 2001 01371 A *(51)* **F 02 M 27/08**// C 21 C 5/46 *(22)* 19.12.2001 *(41)* 30.05.2002//5/2002 *(71) Nicolae Avram, Bucureşti, RO; Nicolae Mariana, Bucureşti, RO; Predescu Cristian, Bucureşti, RO; Ioana Adrian, Bucureşti, RO; Sohaciu Mirela, Bucureşti, RO (72) Nicolae Avram, Bucureşti, RO; Nicolae Mariana, Bucureşti, RO; Predescu Cristian, Bucureşti, RO; Ioana Adrian, Bucureşti, RO; Sohaciu Mirela, Bucureşti, RO (54)* **LANCE PENTRU POSTCOMBUSTIE**

(57) Invenţia se referă la o lance pentru postcombustie ultrasonică, folosită în procesele de postcombustie aferente diferitelor agregate, cuptoare şi/sau proceselor tehnologice din care rezultă gaze combustibile. Lancea conform invenţiei are un ajutaj (**1**) pentru insuflarea fluidului, prin care este introdus axial fluidul, fiind în contact cu un rezonator (**4**) care generează energie ultrasonică, după care este adus în contact cu un piston (**5**) pentru reglarea nivelului energiei de rezonanţă, acest nivel fiind dirijat în spaţiul de reacţie prin intermediul unui număr de ajutaje (**7**) de divizare, prevăzute în cadrul unui corp (**8**) amovibil, cu diverse înclinări (**i**) realizate cu ajutorul unui capac (**3**) de închidere.

Revendicări: 1
Figuri: 1

(21) a 2001 01371 A

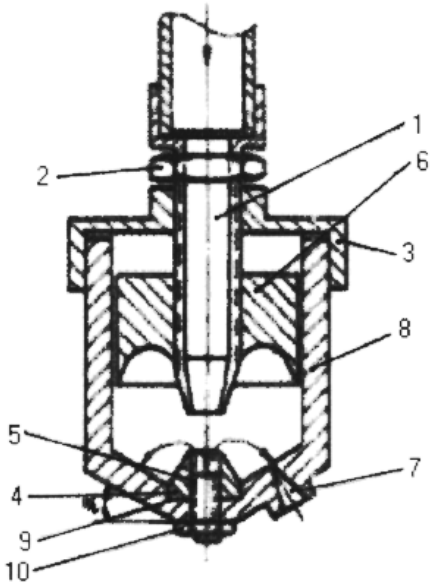

(21) a 2001 00908 A *(51)* **F 02 M 45/00** *(22)* 10.08.2001 *(41)* 30.05.2002//5/2002 *(71) Teodorescu Lucian, Bucureşti, RO; Nițu Ion, Bucureşti, RO; Petcu Mihai Cristian, Bucureşti, RO (72) Teodorescu Lucian, Bucureşti, RO; Nițu Ion, Bucureşti, RO; Petcu Mihai Cristian, Bucureşti, RO (54)* **INJECTOR MULTIFAZIC CU DEBIT STABILIZAT**

(57) Invenția se referă la un injector cu stabilitate funcțională îmbunătățită, prin asigurarea variației continue a debitului injectorului la schimbarea caracteristicii arcului pulverizatorului, destinată utilizării la toate tipurile de motoare Diesel de transport, unități industriale, navale sau aplicații speciale, la care liftarea acului pulverizatorului se face prin acționarea hidraulică. Injectorul multifazic cu debit stabilizat, conform invenției, este prevăzut cu un arc (**6**) superior sau cu mai multe arcuri, sprijinit cu un capăt pe corpul injectorului, iar cu celălalt capăt, pe un limitator (**5**), şi cu un arc (**4**) elicoidal, inferior, cu caracteristica elastică mai redusă decât a arcului (**6**) superior, sprijinit, în partea superioară, pe limitator (**5**), şi în partea inferioară, pe un disc (**3**) intermediar care, la rândul său, este rezemat pe acul pulverizatorului (**1**) şi are la extremitățile arcurilor (**4** şi **6**) poziționate nişte şaibe (**7**, **8** şi **9**) de reglaj,

(21) a 2001 00908 A
limitatorul (**5**) fiind compus dintr-un taler cu doi umeri de ghidare a arcurilor şi o porțiune cilindrică, cu rol de tampon, având o gaură centrală pentru asigurarea reducerii masei şi posibilității de acces pentru verificarea cursei relative h_{rel} a acului pulverizatorului (**1**).

Revendicări: 1
Figuri: 8

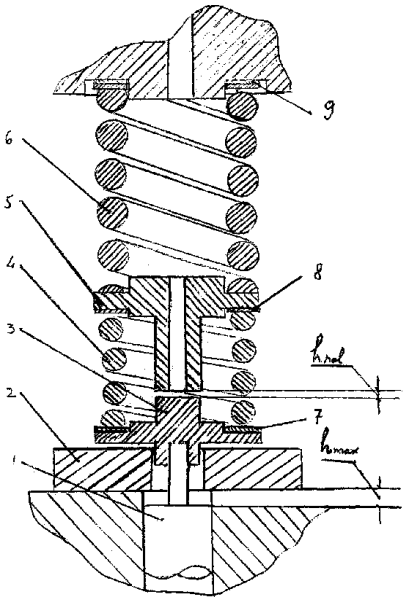

Fig. 8

(21) 98-01760 A *(51)* **F 02 M 59/20** *(22)* 29.12.98 *(41)* 30.05.2002//5/2002 *(71) Spulber Ciprian, Bucureşti, RO (72) Spulber Ciprian, Bucureşti, RO (54)* **INSTALAȚIE DE ALIMENTARE ŞI DOZARE CU AER SUB PRESIUNE PENTRU MOTOARE CU ARDERE INTERNĂ**

(57) Invenția se referă la o instalație de alimentare şi dozare cu aer sub presiune pentru motoare cu ardere internă. Instalația conform invenției are un filtru de aer (**1**), prevăzut cu un sesizor mecanic (**4**), care este acționat prin intermediul unei transmisii (**5**) de arborele cotit al unui motor (**6**), o conductă de înaltă presiune (**7**) şi un rezervor de înaltă presiune (**8**), care este prevăzut cu o supapă de suprapresiune (**9**) ce poate acționa independent şi care este asistată de o unitate centrală de comandă (**10**), alimentată în permanență de la o baterie de acumulatori (**11**), care controlează parametrii rezervorului (**8**) cu ajutorul unui traductor de temperatură (**12**) şi cu un traductor de presiune (**13**), din recipientul de înaltă presiune (**8**), aerul trecând printr-o conductă de alimentare (**14**) a unui injector electromagnetic (**15**) care se află montat într-o chiulasă (**16**) şi care introduce aerul sub presiune într-o cameră de ardere (**17**) a motorului (**6**), în funcție de comanda pe care o dă unitatea centrală de comandă (**10**) în urma analizării

(21) 98-01760 A

informațiilor primite de la un traductor de turație (**18**), comandat de un element mobil (**19**), montat pe un volant (**20**), un traductor de poziție (**21**) a pedalei de accelerație (**22**), un traductor de temperatură (**23**) a mediului ambiant, un traductor de temperatură (**24**) a motorului, un traductor de turație (**25**) al compresorului mecanic (**4**), comandat de o parte mobilă (**26**), iar în urma comparării informațiilor primite de la toți aceşti traductori cu informațiile stocate în memoria unității de comandă (**10**), se stabilesc duratele de deschidere a injectorului electromagnetic (**15**).

Revendicări: 3
Figuri: 1

(21) 98-01760 A

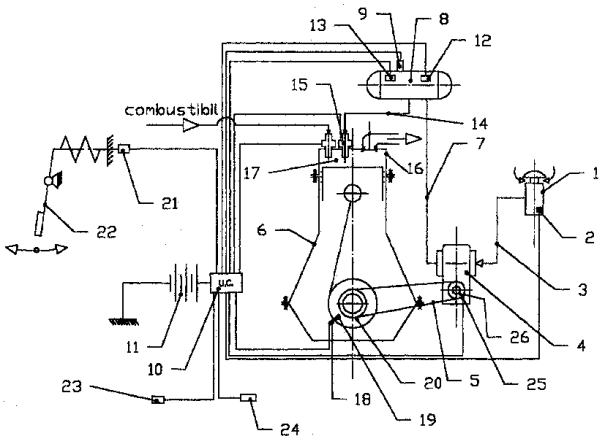

(21) a 2000 00610 A *(51)* **F 03 B 1/00** *(22)* 14.06.2000 *(41)* 30.05.2002//5/2002 *(71) Popa M. Vasile, Cucuieți, comuna Solonț, RO; Popa Romică, Timişoara, RO (72) Popa M. Vasile, Cucuieți, comuna Solonț, RO; Popa Romică, Timişoara, RO (54)* **TURBINĂ PELTON-ÎMBUNĂTĂȚITĂ**

(57) Invenția se referă la o turbină Pelton orizontală, destinată producerii de energie electrică. Turbina conform invenției are trei grupe de cupe (**1**) paralele, care sunt fixate, prin nişte şuruburi (**2**), de nişte suporturi (**3**) circulare care, la rândul lor, sunt fixate radial prin nişte plăci (**5**) semicirculare cu ajutorul unor şuruburi (**4**) de nişte coloane circulare ale unui arbore (**6**), iar axial, suporturile (**3**) circulare se montează prin nişte caneluri dreptunghiulare ale unui arbore (**6**).

Revendicări: 2
Figuri: 2

(21) a 2000 00610 A

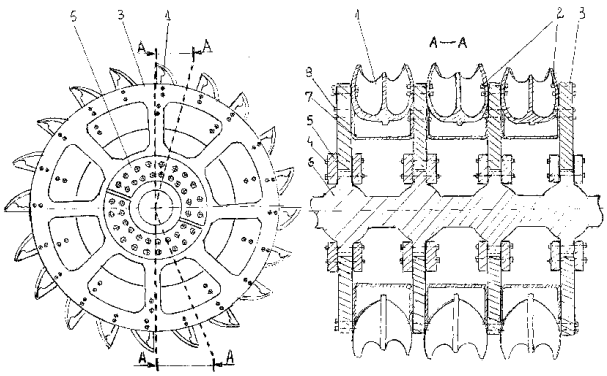

Fig. 1

(21) 98-01577 A *(51)* **F 03 B 17/06** *(22)* 16.11.98 *(41)* 30.05.2002//5/2002 *(71) Țăranu Mihai, Bucureşti, RO (72) Țăranu Mihai, Bucureşti, RO* *(54)* **ELEMENT AUTONOM, HIDRAULICO-GRAVITAȚIONAL**

(57) Invenția se referă la un element autonom, hidraulico-gravitațional, care face parte din domeniul instalațiilor pentru conversia energiilor neconvenționale. Elementul autonom, conform invenției, are o calotă sferică (**2**), prevăzută cu o membrană (**1**) de aspirație şi colectare care, sub greutatea apei dintr-un bazin mobil (**3**), cumulată treptat cu greutatea lichidului colectat într-un spațiu (**S**), absoarbe în totalitate fluidul dintr-un bazin inferior, numit camera flotorului (**5**), şi îl transferă într-un bazin intermediar (**11**), de unde este preluat de bazinul mobil (**3**) şi transferat din nou în camera flotorului (**5**).

Revendicări: 2
Figuri: 1

(21) 98-01577 A

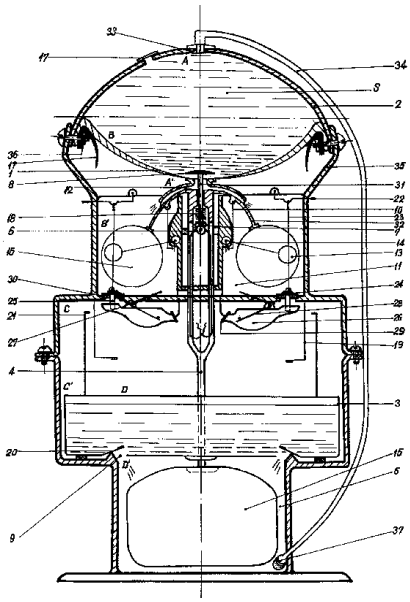

(21) 99-00469 A *(51)* **F 03 D 7/02** *(22)* 23.04.99 *(41)* 30.05.2002//5/2002 *(71) Blezneac Florin, Vaslui, RO; Ioniță Florin, Vaslui, RO (72) Blezneac Florin, Vaslui, RO; Ioniță Florin, Vaslui, RO* *(54)* **TURBINĂ EOLIANĂ CU ARIPIOARE DE STABILIZARE**

(57) Invenția se referă la o turbină eoliană cu aripioare de stabilizare. Turbina conform invenției se compune dintr-un stâlp (**1**) pe care este montat un arbore (**2**) pe care este fixat un butuc (**3**) asamblat cu nişte brațe (**4**), care se rotesc într-un plan orizontal, la capătul brațelor (**4**), fiind montat un pivot vertical (**5**) pe care sunt fixate o semipală (**6**) superioară şi una inferioară (**7**) care este articulată printr-un bolț (**8**) şi o aripioară (**9**) comandată de la o camă circulară (**10**), un palpator oval (**11**) făcând corp comun cu un tachet (**12**) ghidat prin nişte ghidaje (**11** şi **14**) şi o manivelă (**15**), cama (**10**) fiind articulată printr-un pivot (**17**) de o bară (**18**) de comandă care este trasă spre centrul de rotație printr-un arc (**23**) fixat între un bolț (**19**) şi un şurub (**24**) montat în arbore (**2**).

Revendicări: 1
Figuri: 2

(21) 99-00469 A

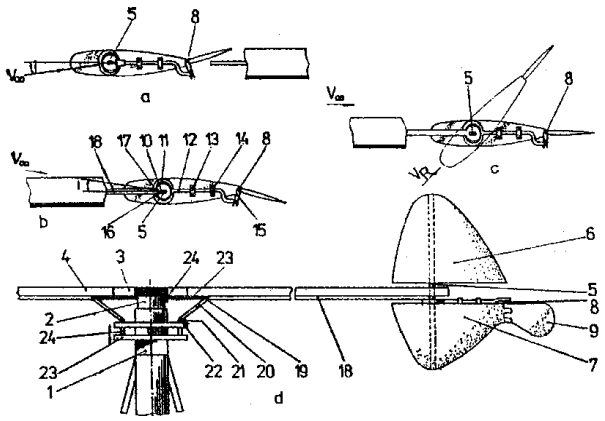

Fig. 2

(21) 99-00520 A *(51)* **F 03 G 3/00** *(22)* 06.05.99 *(41)* 30.05.2002//5/2002 *(71) Călărăşanu George, Roman, RO (72) Călărăşanu George, Roman, RO (54)* **MOTOR CU AMPLIFICARE GRAVITAŢIONALĂ**

(57) Invenţia se referă la un motor cu amplificare gravitaţională, destinat acţionării diferitelor utilaje. Motorul conform invenţiei funcţionează cu aer comprimat care, de la o butelie (**9**), ajunge la un reductor (**13**) de presiune, de unde, printr-un robinet (**14**) cu ventil comandat, ajunge într-o cameră (**A**) a unei carcase (**1**) şi umflă nişte baloane (**6**) elastice, din cauciuc, care formează nişte camere (**D**), împingând un lichid (**5**) gravitaţional, cum ar fi mercur, aflat în nişte camere (**C**), spre axa de rotaţie, o parte din camere (**C**) fiind puse în legătură cu nişte camere (**B**) de evacuare prin intermediul unui canal (**E**) de legătură pentru aer, evacuarea aerului comprimat efectuându-se printr-un ştuţ (**16**).

Revendicări: 1
Figuri: 2

(21) 99-00520 A

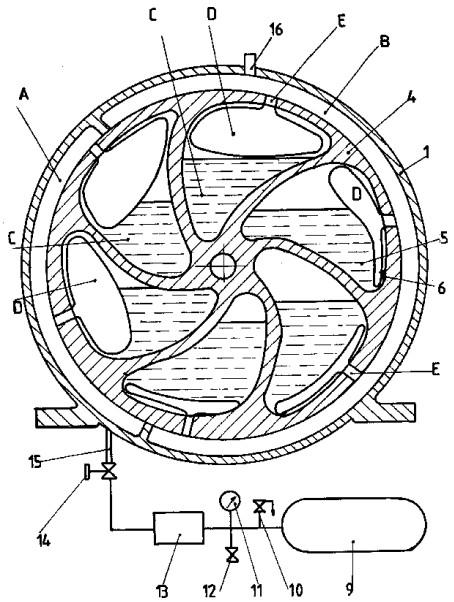

Fig. 2

(21) a 2001 01109 A *(51)* **F 03 G 3/00** *(22)* 09.10.2001 *(41)* 30.05.2002//5/2002 *(71) Moldoveanu Iacob, Constanţa, RO (72) Moldoveanu Iacob, Constanţa, RO (54)* **GENERATOR DE ENERGIE**

(57) Invenţia se referă la un generator de energie, care extrage energia potenţială a presiunii apei şi a gravitaţiei terestre. Generatorul conform invenţiei este alcătuit dintr-un bazin (**1**) plin cu apă, traversat de un ax (**2**) pe care sunt solidarizate două rame (**3**) de formă pătrată, decalate unghiular între ele astfel încât, în dreptul mijlocurilor laturilor uneia dintre ele, să vină vârfurile celeilalte, pe laturile cărora, se montează nişte cilindri (**4**), în interiorul cărora, se află câte un burduf elastic (**7**), prins într-o parte de o flanşă (**9**) sudată la capătul cilindrului, iar în cealaltă parte, de o greutate (**10**) care se poate deplasa liber în interiorul cilindrului, graţie unor role (**11**) dispuse radial pe nişte suporturi (**12**), între cilindrii (**4**) opuşi, de pe aceeaşi ramă (**3**), existând o legătură pneumatică printr-un furtun flexibil (**14**), care permite trecerea aerului dintr-un cilindru (**4**) în celălalt, atunci când, în funcţie de poziţia lor, presiunea apei şi greutatea (**10**) comprimă sau desfac pe rând burdufurile elastice (**7**) astfel încât apare un dezechilibru de momente, care produce un cuplu motor

(21) a 2001 01109 A

la ax (**2**), iar pentru uniformizarea mişcării de rotaţie, ramele (**3**) pot avea şi alte forme de poligoane regulate cu număr par de laturi, iar pentru mărirea cuplului motor, pe ax (**2**), pot fi dispuse mai multe perechi de rame (**3**).

Revendicări: 4
Figuri: 5

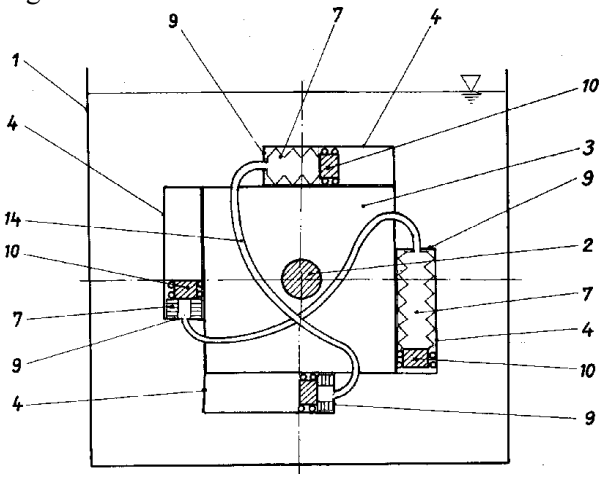

Fig. 2

(21) 98-01671 A *(51)* **F 03 G 7/10** *(22)* 12.12.97 *(41)* 30.05.2002//5/2002 *(71) Avram Viorel, Bucureşti, RO (72) Avram Viorel, Bucureşti, RO (54)* **MAŞINĂ DE PRODUS ENERGIE CINETICĂ FĂRĂ CARBURANT, CE ELIMINĂ MOTOARELE DE INDIFERENT CE TIP ŞI COMBUSTIE**

(57) Invenţia se referă la o maşină de produs energie cinetică fără carburant, ce elimină motoarele de indiferent ce tip şi combustie. Maşina conform invenţiei este acţionată magnetic prin respingerea polilor magnetici de acelaşi fel, aflaţi atât la capetele unei cruci (**5**), cât şi între braţele acesteia, pe braţul superior al crucii (**5**), fiind fixată o cheie (**2**) cu clichet, ce împinge şi mişcă o roată dinţată (**3**), fixată pe un ax (**1**) de rotaţie, iar nişte magneţi (**4**), care sunt fixaţi pe nişte discuri (**6**) fixe, imprimă o mişcare de pendulare crucii (**5**) care, prin clicheţi (**2**), va pune în mişcare roata dinţată (**3**), cuplată la un dinam.

Revendicări: 1
Figuri: 1

(21) 98-01671 A

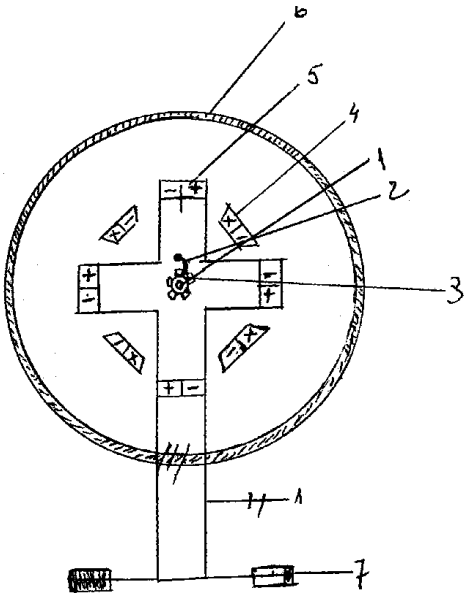

(21) 98-01672 A *(51)* **F 03 G 7/10** *(22)* 12.12.97 *(41)* 30.05.2002//5/2002 *(71) Avram Viorel, Bucureşti, RO (72) Avram Viorel, Bucureşti, RO (54)* **MAŞINĂ DE PRODUS ENERGIE CINETICĂ FĂRĂ CARBURANT, CE ELIMINĂ MOTOARELE DE INDIFERENT CE TIP ŞI COMBUSTIE**

(57) Invenţia se referă la o maşină de produs energie cinetică fără carburant, ce elimină motoarele de indiferent ce tip şi combustie. Maşina conform invenţiei are o mişcare de rotaţie de la stânga la dreapta, dată de nişte magneţi (**7** şi **8**) cu polaritate inversă, fixaţi într-o carcasă (**1**) cilindrică, în care este montat un ax (**9**) central, pe care sunt dispuse nişte tije (**3**) fixe de culisare, ce încadrează câte două pistoane (**2**) legate între ele printr-o tijă (**4**) şi asamblate cu tijele (**3**) de culisare prin nişte inele (**10**).

Revendicări: 1
Figuri: 1

(21) 98-01672 A

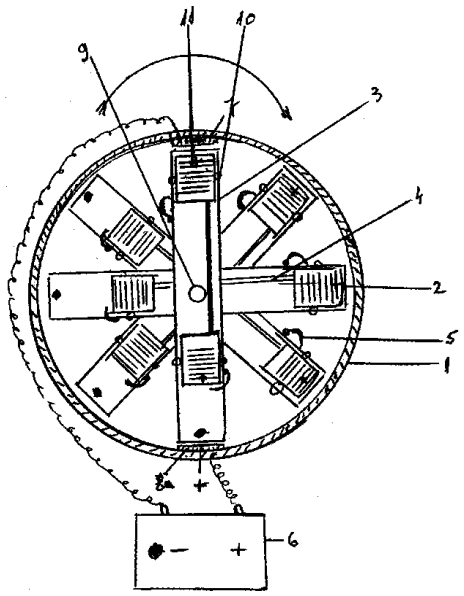

(21) a 2000 01100 A *(51)* **F 04 B 47/08** *(22)* 08.11.2000 *(41)* 30.05.2002//5/2002 *(71) Confind S.R.L., Câmpina, RO (72) Miloiu Dragoş, Băneşti, RO (54)* **UNITATE DE ACŢIONARE A POMPELOR DE ADÂNCIME CU ŞURUB PENTRU EXTRACŢIA ŢIŢEIULUI**

(57) Invenţia se referă la o unitate de acţionare a unei pompe rotative, submersibile, folosită la extracţia fluidelor dintr-o gaură forată, consolidată, aflată în comunicare cu un zăcământ de substanţe fluide, cum ar fi, de exemplu, ţiţei. Unitatea conform invenţiei cuprinde un modul (**A**) central, care realizează rezemarea, prin intermediul unui rulment (**11**) axial, a unei tije (**10**) polizate, etanşarea printr-o presetupă (**14**), faţă de exterior, a unei garnituri de ţevi de extracţie prin care circulă fluidele din situ spre exterior şi respectiv un subansamblu (**D**) pentru împiedicarea rotirii în sens invers a tijei (**10**), pe modul (**A**), fiind fixat un motor (**1**) electric, de la care mişcarea este preluată, prin intermediul unei transmisii (**B**) cu curele, având o roată (**3**) condusă, fixată pe un arbore (**4**) tubular angrenat cu un arbore (**5**) principal al modulului (**A**) central pentru turaţii, cu valori cu 180...200 rpm ale tijei (**10**) polizate, legătura dintre arborele (**5**) principal şi tija (**10**) polizată fiind făcută prin intermediul unei cleme (**16**).

Revendicări: 4
Figuri: 11

(21) a 2000 01100 A

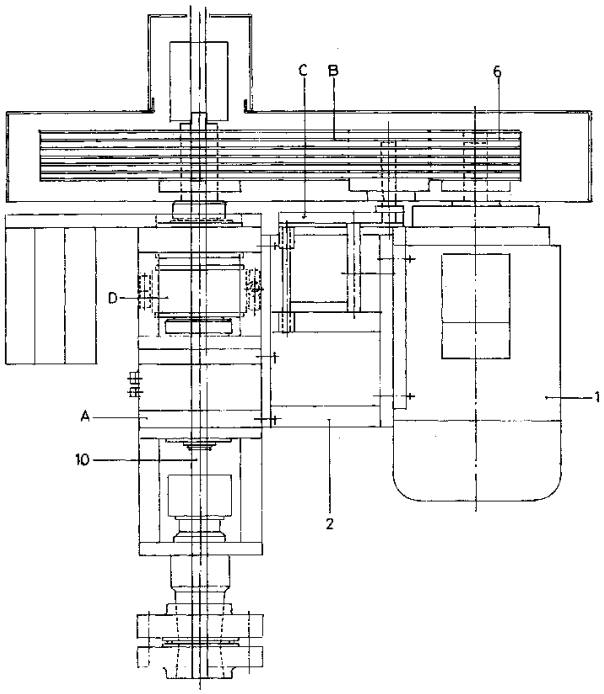

Fig. 1

(21) 98-00766 A *(51)* **F 15 B 3/00** *(22)* 23.03.98 *(41)* 30.05.2002//5/2002 *(71) Marin Alexandru, Bucureşti, RO; Vasiliu Nicolae, Bucureşti, RO; Drumea Petrin, Bucureşti, RO (72) Marin Alexandru, Bucureşti, RO; Vasiliu Nicolae, Bucureşti, RO; Drumea Petrin, Bucureşti, RO (54)* **AMPLIFICATOR ELECTROHIDRAULIC, PROPORŢIONAL**

(57) Invenţia se referă la un amplificator electrohidraulic, proporţional, care funcţionează la presiuni medii în sistemele de reglare cu dinamică lentă şi medie. Amplificatorul conform invenţiei este alcătuit dintr-un corp (**11**) prevăzut cu un alezaj cilindric, în care se montează un subansamblu (**18**) distribuitor, iar etanşarea subansamblului de distribuţie este asigurată cu nişte inele "O" (**10**), montate în nişte degajări toroidale, practicate în bucşa de distribuţie, blocarea axială a acesteia fiind asigurată cu un inel de siguranţă (**17**) şi cu un inel (**16**) fixat, prin nişte şuruburi (**19**), pe un corp (**11**), iar etanşarea exterioară a amplificatorului este asigurată prin nişte inele "O" (**12** şi **6**), montate în lamajele de capăt, practicate în corp, şi în degajarea toroidală de pe un taler (**7**) al unui resort (**8**), camerele de capăt ale sertarului de distribuţie fiind conectate la racordul de retur (**T**), prin nişte orificii calibrate, permiţând amortizarea funcţionării amplificatorului în funcţie de cerinţe, orificiile calibrate fiind realizate în nişte suporturi amovibile (**14**), iar etanşarea lor se face cu nişte inele "O" fixe (**15**), iar sertarul de distribuţie este comandat cu un electromagnet proporţional de forţă (**13**), prescrierea poziţiei de nul a amplificatorului şi aplicarea forţei elastice antagoniste electromagnetului proporţional realizându-se cu ajutorul unui resort elicoidal (**8**), având precomprimarea reglabilă cu un şurub (**1**), blocabil cu o piuliţă (**2**), iar reglarea poziţiei de nul se face şi prin intermediul semnalului electric primit de la servocontrolerul aferent electromagnetului proporţional de forţă (**13**).

Revendicări: 5
Figuri: 2

(21) 98-00766 A

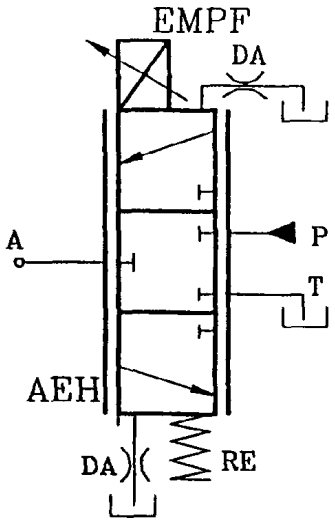

Fig. 1

(21) 98-01660 A *(51)* **F 16 D 25/04** *(22)* 09.12.98 *(41)* 30.05.2002//5/2002 *(71) Anghel Sava, Bucureşti, RO; Popescu Teodor Costinel, Bucureşti, RO; Feodorov Ivan Alexandru, Sarichioi, RO; Boiangiu Iuliana Monica, Ploieşti, RO (72) Anghel Sava, Bucureşti, RO; Popescu Teodor Costinel, Bucureşti, RO; Feodorov Ivan Alexandru, Sarichioi, RO; Boiangiu Iuliana Monica, Ploieşti, RO* *(54)* **SISTEM VACUUMATIC PENTRU ACȚIONAREA AMBREIAJULUI AUTO**

(57) Invenția se referă la un sistem vacuumatic pentru acționarea ambreiajului auto şi se aplică la transformarea acționării ambreiajului oricărui autovehicul, din acționare cu piciorul la pedală, în acționare cu mâna la buton. Ca forță motrice de acționare a ambreiajului este folosită depresiunea dintr-o galerie de admisie (**G.A**) a motorului autovehiculului, depresiune care se instalează într-o cameră cu membrană cu simplu efect (**C.M.S**) sau cu dublu efect (**C.M.D**), care dezvoltă forța şi cursa necesară deplasării furcii ambreiajului (**f.a**), comanda fazelor de cuplare şi decuplare ale motorului la cutia de viteze realizându-se cu ajutorul unui distribuitor pneumatic (**D.P**), acționat printr-un buton de comandă (**B.C**), amplasat în interiorul autoturismului,

(21) 98-01660 A

la îndemâna conducătorului auto, iar timpul necesar patinării ambreiajului, în momentul cuplării motorului la cutia de viteze, se stabileşte printr-un reglaj al unui drosel reglabil (**D.R**).

Revendicări: 1
Figuri: 2

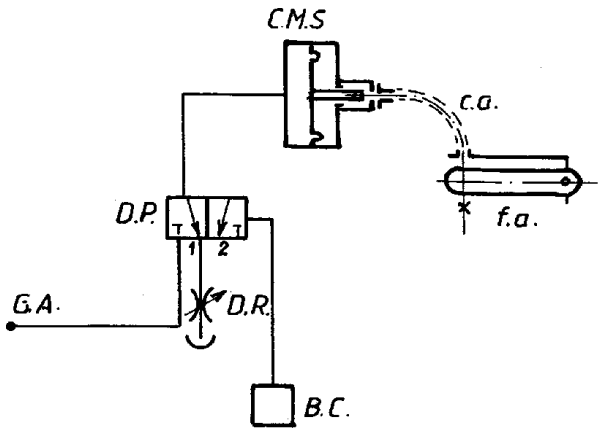

Fig. 1

(21) 99-00297 A *(51)* **F 16 D 65/35** *(22)* 23.03.99 *(41)* 30.05.2002//5/2002 *(71) Tudor Vasile, în calitate de tutore al minorului Tudor Laurențiu Sebastian, comuna Dragalina, județul Călăraşi, RO (72) Tudor Laurențiu Sebastian, comuna Dragalina, județul Călăraşi, RO* *(54)* **DISPOZITIVE AUXILIARE DE FRÂNARE**

(57) Invenția se referă la nişte dispozitive auxiliare de frânare pentru autovehicule. Dispozitivele conform invenției sunt prevăzute cu un magnet (**2**) introdus într-un corp (**1**) din cauciuc, de forma unui trunchi de piramidă, şi un electromagnet format dintr-o bobină (**3**) dispusă pe un miez (**4**) feromagnetic şi acoperită cu o carcasă (**5**) de protecție, iar în momentul frânării, prin acționarea unui întrerupător, elementul (**1**) de cauciuc, în care se află magnetul (**2**), cade în fața roților autovehiculului.

Revendicări: 1
Figuri: 1

(21) 99-00297 A

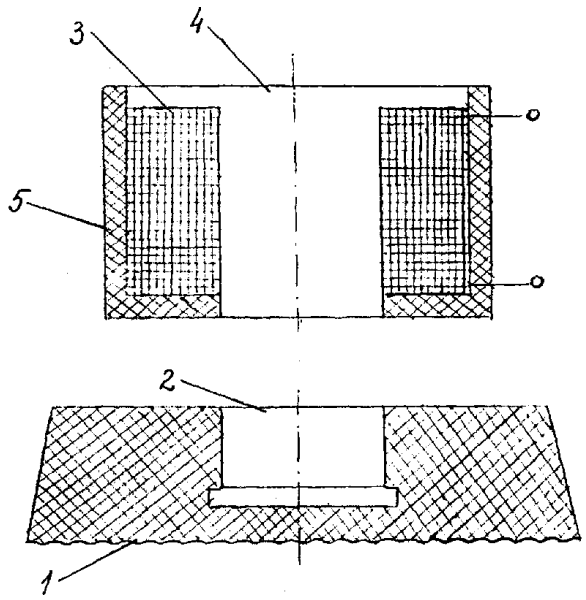

(21) a 2000 01076 A *(51)* **F 16 H 3/091** *(22)* 02.11.2000 *(41)* 30.05.2002//5/2002 *(71) Caranfil Ion, comuna Sarichioi, judeţul Tulcea, RO (72) Caranfil Ion, comuna Sarichioi, judeţul Tulcea, RO (54)* **AMPLIFICATOR DE TURAŢIE**

(57) Invenţia se referă la un amplificator de turaţie pentru hidrocentralele plutitoare. Amplificatorul conform invenţiei utilizează nişte roţi dinţate (**7**) şi nişte pinioane (**8**) montate pe un ax (**3**) de la turbină, respectiv pe un ax (**5**) de la amplificator.

Revendicări: 1
Figuri: 1

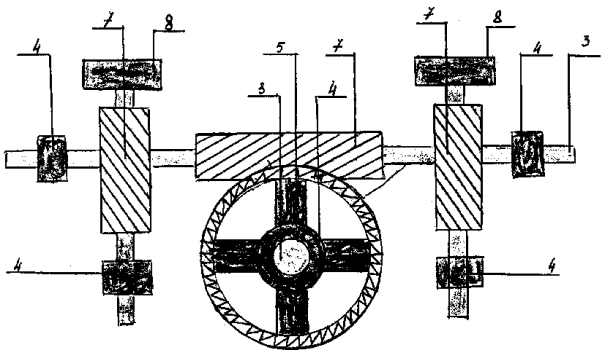

(21) 98-01103 A *(51)* **F 16 H 19/02** *(22)* 23.06.98 *(41)* 30.05.2002//5/2002 *(71) Giurcă Liviu Grigorian, Craiova, RO (72) Giurcă Liviu Grigorian, Craiova, RO (54)* **MECANISM OSCILANT, REGLABIL, PENTRU MAŞINI UNELTE ŞI BANCURI DE ÎNCERCĂRI**

(57) Invenţia se referă la un mecanism oscilant, reglabil, pentru maşini unelte şi bancuri de încercări, destinat transformării mişcării de rotaţie într-o mişcare de translaţie, la un element de execuţie ce necesită o cursă variabilă. Mecanismul conform invenţiei este acţionat printr-un arbore (**2**) motor ce transmite o mişcare de rotaţie la un platou (**3**) de satelit, pe care se poate roti un satelit (**5**) ce angrenează cu o coroană (**12**) dinţată, considerată fixă pentru acelaşi reglaj, platoul (**3**) de satelit fiind prevăzut cu o spărtură (**c**) care permite angrenarea satelitului (**5**) cu coroana (**12**) dinţată, satelitul (**5**) fiind solidar cu o manivelă (**6**) ce se poate roti în interiorul unei pietre (**7**) de culisă, care poate oscila într-o culisă (**9**) solidară cu cel puţin o tijă (**10**), care execută o mişcare de translaţie pe un ghidaj (**11**), poziţia coroanei (**12**) dinţate putând fi schimbată pentru modificarea cursei tijei (**10**), cu ajutorul unui melc (**13**) ce angrenează cu un sector dinţat (**a**), aflat la exteriorul coroanei dinţate (**12**), melcul (**13**) fiind solidar cu un ax (**14**).

Revendicări: 5
Figuri: 5

(21) 98-01103 A

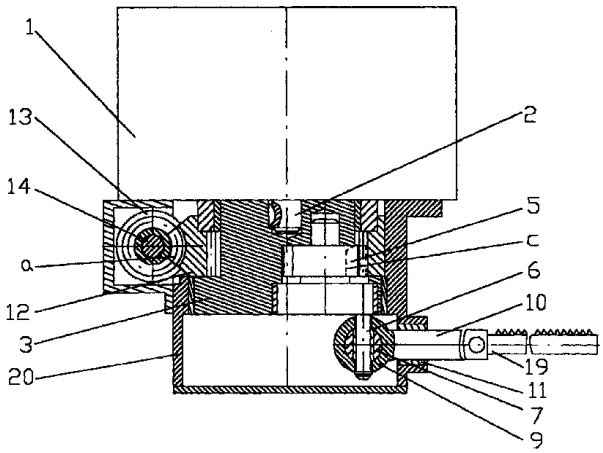

Fig. 4

(21) 99-00286 A *(51)* **F 16 H 59/02** *(22)* 18.03.99 *(41)* 30.05.2002//5/2002 *(71) Zamfir Radu Iulian, Iaşi, RO (72) Zamfir Radu Iulian, Iaşi, RO (54)* **DISPOZITIV PENTRU SCHIMBAREA CONTINUĂ A VITEZEI, CU POSIBILITATEA PRELUĂRII SAU NU A MIŞCĂRII TRANSMISE CĂTRE ACESTA**

(57) Invenţia se referă la un dispozitiv pentru schimbarea continuă a vitezei, folosit în domeniul mecanicii. Dispozitivul conform invenţiei este prevăzut cu nişte mecanisme de tip M, cu o serie de lagăre de alunecare ($\mathbf{L_1, L_2,...,L_N}$) cu rol de pârghii, pentru preluarea şi transmiterea mişcării, cu o altă serie de lagăre de alunecare ($\mathbf{C_1, C_2,...,C_N}$), pentru preluarea, modificarea şi transmiterea mişcării, două serii de încheieturi ($\mathbf{I_2, I_2,...,I_N}$) şi ($\mathbf{B_1, B_2,...,B_N}$), o serie de discuri în sistem de roţi dinţate ($\mathbf{E_1, E_2,...,E_N}$), o serie de cilindri ($\mathbf{G_1, G_2,...,G_N}$), o altă serie de cilindri ($\mathbf{H_1, H_2,...H_N}$) cu urechile proprii de prindere ce servesc la anexarea unor discuri de tip E de obiectul ce necesită dispozitivul mecanic considerat.

Revendicări: 5
Figuri: 3

(21) 99-00286 A

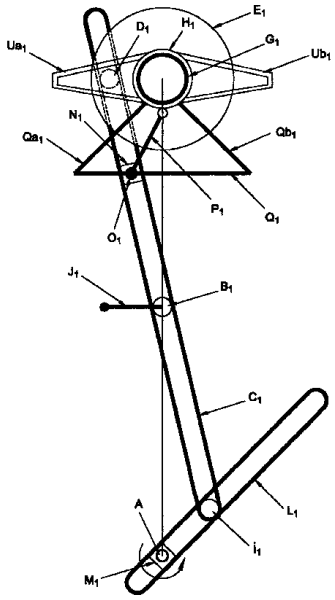

Fig. 3

(21) a 2000 01006 A *(51)* **F 16 J 15/16** *(22)* 16.10.2000 *(41)* 30.05.2002//5/2002 *(71) Nichel A. Gh. Romulus, Bucureşti, RO (72) Nichel A. Gh. Romulus, Bucureşti, RO (54)* **GARNITURĂ DE ETANŞARE PE AX PENTRU FLUIDE SPECIALE**

(57) Invenţia se referă la o garnitură de etanşare, montată pe un arbore, care asigură etanşarea faţă de exterior a unei incinte în care este un gaz sub presiune. Garnitura conform invenţiei este alcătuită dintr-un rotor (**1**), un stator (**2**), o carcasă (**4**), garnituri, şase sau opt conducte care intră în spatele statorului (**2**) într-un spaţiu (**5**) inelar cilindric, prin care se introduce contrapresiune de la o pompă, care realizează o distanţă constantă între cele două suprafeţe ale rotorului (**1**) şi statorului (**2**) între care se formează o peliculă de ulei sau gaz.

Revendicări: 5
Figuri: 2

(21) a 2000 01006 A

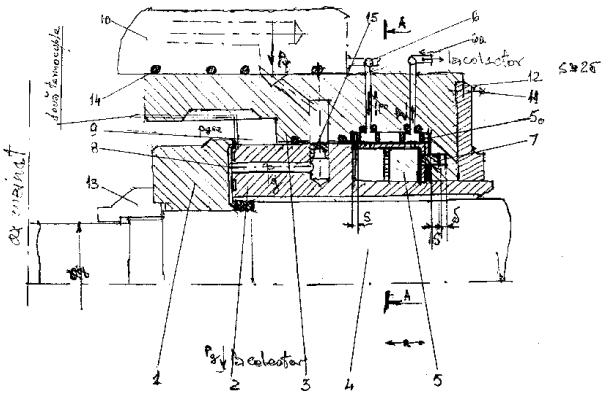

Fig. 1

(21) 99-00849 A *(51)* **F 16 K 31/52**// E 02 B 7/40 *(22)* 27.07.99 *(41)* 30.05.2002//5/2002 *(71) Miloiu Gheorghe, Băneşti, RO; Marinescu Corneliu, Câmpina, RO; Manolache Şerban, Câmpina, RO (72) Miloiu Gheorghe, Băneşti, RO; Marinescu Corneliu, Câmpina, RO; Manolache Şerban, Câmpina, RO (54)* **MECANISM DE ACŢIONARE PENTRU PORŢI PIVOTANTE**

(57) Invenţia se referă la un mecanism de acţionare a porţilor pivotante, încastrat în fundaţia stâlpilor porţii. Mecanismul conform invenţiei are un motoreductor (**A**) dispus într-o cutie (**1**) încastrată în fundaţia stâlpului porţii, care este acţionată cu ajutorul unor pârghii (**2**) cu manivelă, o bară intermediară (**3**) şi un braţ (**4**) fixat pe o bucşă (**7**) articulată pe un pivot (**8**) fixat pe cutia (**1**) încastrată, pe axul braţului (**4**), fiind fixat un sistem de siguranţă (**B**) la blocajul porţii, compus dintr-un braţ (**9**) cu o crestătură (**a**) în care intră un clichet (**10**) apăsat de un arc (**15**) cu strângere reglabilă printr-un şurub (**16**), iar pentru situaţii de avarie electrică, este posibilă acţionarea manuală a porţii după desfacerea legăturii dintre pârghia (**2**) cu manivelă şi arborele de ieşire al unui motoreductor (**38**) sau după eliberarea clichetului (**10**) sistemului de siguranţă (**B**), acţionând asupra şurubului (**16**) de reglare a apăsării arcului (**15**).

Revendicări: 3
Figuri: 8

(21) 99-00849 A

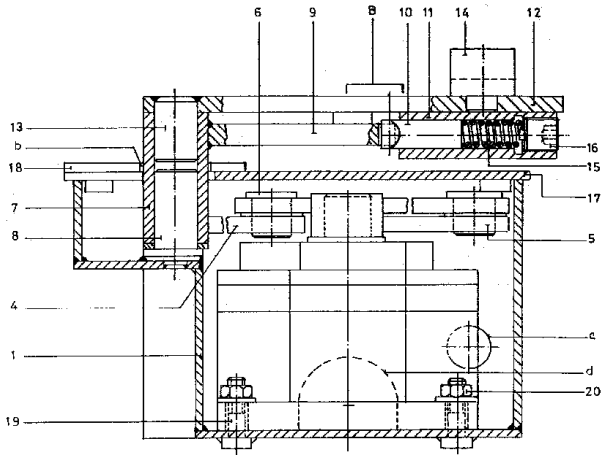

Fig. 2

(21) 99-00850 A *(51)* **F 16 M 7/00**; F 16 F 15/04 *(22)* 27.07.99 *(41)* 30.05.2002//5/2002 *(71) Diaconu Cristian, Bucureşti, RO; Stoicescu Diana Cristina, Bucureşti, RO; Bauşic Florin Victor, Bucureşti, RO (72) Diaconu Cristian, Bucureşti, RO; Stoicescu Diana Cristina, Bucureşti, RO; Bauşic Florin Victor, Bucureşti, RO (54)* **IZOLATOR-AMORTIZOR DE VIBRAȚII, CU ELEMENTE ELASTICE DIN CABLURI DE OȚEL**

(57) Invenția se referă la un izolator-amortizor de vibrații, destinat reducerii nivelului de vibrații mecanice, transmise de la o sursă de vibrații care aparține unei maşini-unelte, la fundația acesteia. Izolatorul-amortizor, conform invenției, este alcătuit din două discuri (**1**) circulare, între care se montează nişte elemente elastice (**2**), executate din cabluri de oțel şi curbate în formă de semicerc, iar fixarea elementelor elastice (**2**) se face prin presarea unor piese profilate (**4**) cu ajutorul unor ştifturi filetate (**3**), elementele elastice (**2**) fiind distribuite uniform pe circumferința discurilor (**1**) circulare.

Revendicări: 3
Figuri: 5

(21) 99-00850 A

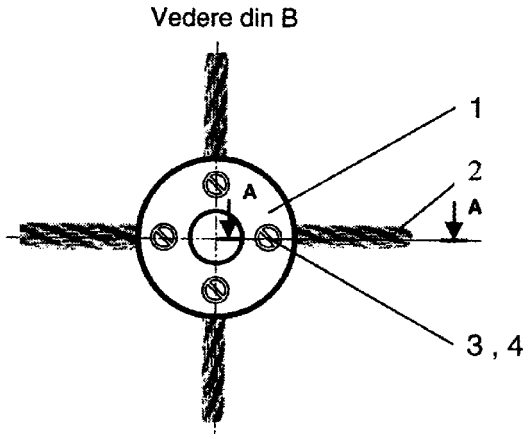

Fig. 2

(21) a 2000 01086 A *(51)* **F 17 D 5/06** *(22)* 06.11.2000 *(41)* 30.05.2002//5/2002 *(71) MMG S.R.L., Baia Mare, județul Maramureş, RO (72) Antal Alexandru, Baia Mare, județul Maramureş, RO; Florean Victor, Baia Mare, județul Maramureş, RO; Popoiu Mircea, Baia Mare, județul Maramureş, RO; Eberst Vasile, Baia Mare, RO (54)* **CAPĂT DE BRANŞAMENT NEANODIC, TIPIZAT, CU RĂSUFLĂTOR INTEGRAT**

(57) Invenția se referă la un branşament cu răsuflător integrat, destinat racordării consumatorilor de gaze naturale la rețelele de distribuție a gazelor stradale. Branşamentul conform invenției are o piesă (**1**) de trecere, prevăzută la interior cu nişte canale (**a**) inelare, pe care a fost fixată prin sertizare, cu ajutorul unui inel (**3**), o conductă (**2**) din polietilenă, la exterior, piesa (**1**) având un umăr (**e**) de aşezare, iar la partea superioară, fiind prevăzută cu o porțiune (**c**) filetată, exterioară, o țeavă (**4**) de protecție, pe care piesa (**1**) se sprijină cu umărul (**e**), având la un capăt superior nişte orificii (**d**) de evacuare, iar la un capăt inferior, este acoperită cu un tub (**5**) de drenare.

Revendicări: 2
Figuri: 1

(21) a 2000 01086 A

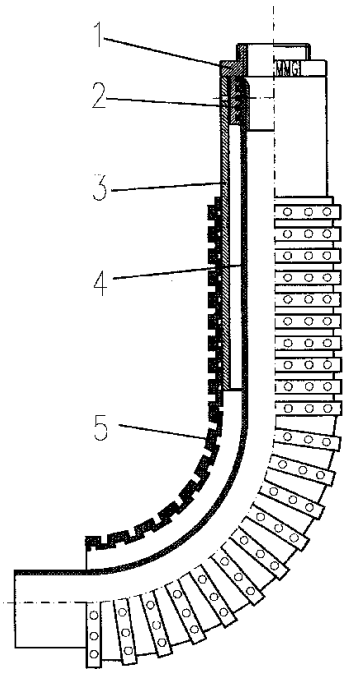

(21) a 2000 01141 A *(51)* **F 28 C 3/06** *(22)* 22.11.2000 *(41)* 30.05.2002//5/2002 *(71) Termooptim S.R.L., Bucureşti, RO (72) Rădulescu Mircea, Bucureşti, RO (54)* **SCHIMBĂTOR DE CĂLDURĂ GAZE/APĂ, CU TUBURI TERMICE**

(57) Invenţia se referă la un schimbător de căldură gaze/apă, prevăzut cu nişte tuburi termice, care este folosit pentru preluarea căldurii de la gazele de ardere dintr-o instalaţie de cazane sau dintr-un cuptor industrial, realizând încălzirea apei. Schimbătorul conform invenţiei este alcătuit dintr-o carcasă (**1**) de formă paralelipipedică, în care sunt montate, pe unul sau doi pereţi în opoziţie, nişte module (**M**) cu tuburi termice dispuse sub un unghi α de $2...90^0$ faţă de planul orizontal, legate între ele prin nişte platbande (**4**) metalice, sudate şi interconectate pe partea de apă, în serie sau în paralel, prin intermediul unui racord (**5**) de intrare şi prin cel al unor conducte (**7**) de legătură şi al unui racord (**6**) de ieşire.

Revendicări: 3
Figuri: 5

(21) a 2000 01141 A

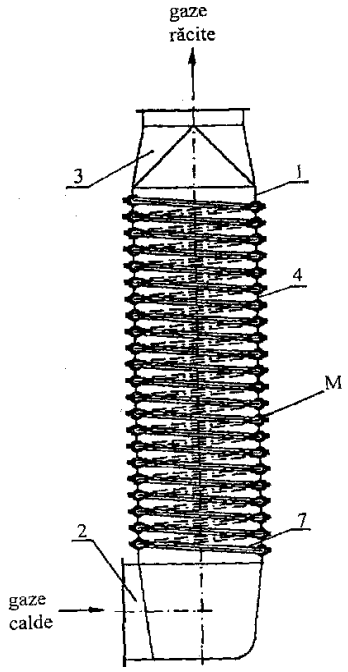

Fig. 1

(21) 99-00164 A *(51)* **F 41 C 23/22** *(22)* 10.02.99 *(41)* 30.05.2002//5/2002 *(71) Bălţătescu Mihai, Piatra Neamţ, RO; Ilinca Ionel, Roman, RO (72) Bălţătescu Mihai, Piatra Neamţ, RO; Ilinca Ionel, Roman, RO (54)* **DISPOZITIV DE COLECTARE TUBURI PENTRU PISTOLUL MITRALIERĂ**

(57) Invenţia se referă la un dispozitiv de colectare tuburi pentru pistolul mitralieră. Dispozitivul conform invenţiei este prevăzut cu un cadru (**4**) culisant pe o tijă (**3**) suport, a cărui deplasare stânga-dreapta are ca efect colectarea într-o cutie (**5**) colectoare, în partea dreaptă, a unor tuburi rezultate după folosirea pistolului mitralieră şi dispunerea tuburilor în partea stângă, după încetarea tragerii.

Revendicări: 1
Figuri: 1

(21) 99-00164 A

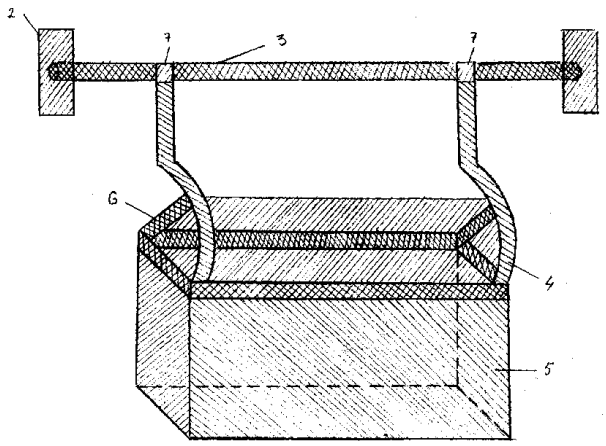

(21) 99-00466 A *(51)* **G 01 B 11/26** *(22)* 23.04.99 *(41)* 30.05.2002//5/2002 *(71) Râmboi Laurenţiu, Vaslui, RO; Ailoaie Claudiu, Vaslui, RO; Pascal Mihai, Iaşi, RO (72) Râmboi Laurenţiu, Vaslui, RO; Ailoaie Claudiu, Vaslui, RO; Pascal Mihai, Iaşi, RO (54)* **PROCEDEU ŞI DISPOZITIV PENTRU MĂSURAREA UNGHIULUI DE TORSIUNE ÎN TIMPUL STRUNJIRII**

(57) Invenţia se referă la un procedeu şi la un dispozitiv pentru măsurarea unghiului de torsiune în timpul strunjirii. Procedeul conform invenţiei constă în măsurarea mărimii deplasării unui reper situat pe un disc montat pe capătul liber al unui semifabricat montat într-un universal de strung, reperul fiind luminat de o lampă stroboscop, aşezată în dreptul acestuia, sau a mărimii deplasării imaginii unui spot luminos creat de aceeaşi lampă stroboscop într-un orificiu perforat în acelaşi disc şi printr-o lentilă convergentă, montată pe un alt disc fixat pe universal, pe scara gradată a unui ocular aşezat în dreptul reperului sau al lentilei convergente. Dispozitivul pentru aplicarea procedeului, conform invenţiei, este prevăzut cu o lampă stroboscop (**8**) aşezată în dreptul unui orificiu (**a**) perforat într-un disc (**6**), montat pe capătul liber al unui semifabricat (**4**) fixat într-un universal (**3**) de strung pe care este

(21) 99-00466 A

fixat un al doilea disc (**1**), prevăzut cu o lentilă convergentă (**2**), în dreptul căreia, este aşezat un ocular (**7**) montat pe carcasa maşinii-unelte, pe scala gradată a acestuia, putându-se citi mărimea deplasării imaginii spotului luminos, care reprezintă mărimea unghiului de torsiune.

Revendicări: 3
Figuri: 2

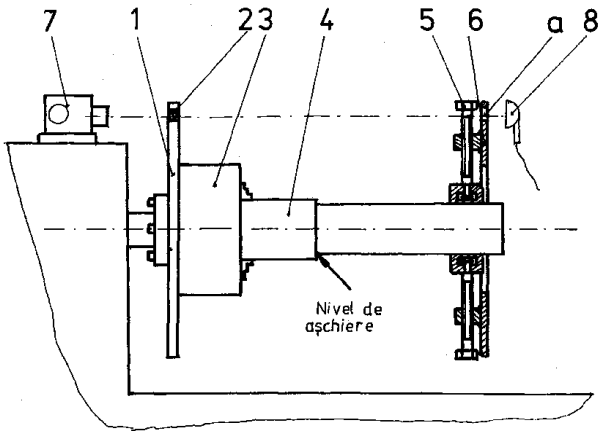

Fig. 1

(21) 99-00288 A *(51)* **G 01 L 5/12** *(22)* 18.03.99 *(41)* 30.05.2002//5/2002 *(71) Popescu Daniel, Craiova, RO; Ispas Constantin, Bucureşti, RO (72) Popescu Daniel, Craiova, RO; Ispas Constantin, Bucureşti, RO (54)* **CAPTOR PENTRU MĂSURAREA COMPONENTELOR DINAMICE ALE FORŢEI DE AŞCHIERE LA RECTIFICAREA INTERIOARĂ**

(57) Invenţia se referă la un captor pentru măsurarea componentelor dinamice ale forţei de aşchiere, la rectificarea interioară. Captorul conform invenţiei este prevăzut, pentru măsurarea forţei tangenţiale de aşchiere, cu un element (**20**) elastic, deformat de un palpator (**17**) montat într-un ax filetat (**19**), cursa de deformare sau poziţia punctului de aplicaţie al forţei reglându-se prin modificarea lungimii palpatorului (**17**) sau axului filetat (**19**), iar pentru măsurarea forţei axiale de aşchiere, are loc deformarea unor elemente elastice (**23**), datorită unui ax central (**15**), susţinut de o piesă mobilă (**35**), reglarea cursei de deformare realizându-se prin reglarea poziţiei piesei mobile (**35**) faţă de o bucşă elastică (**32**), măsurarea componentelor forţei de aşchiere efectuându-se pe toată durata ciclului tehnologic de lucru, la rectificarea interioară.

Revendicări: 1
Figuri: 6

(21) 99-00288 A

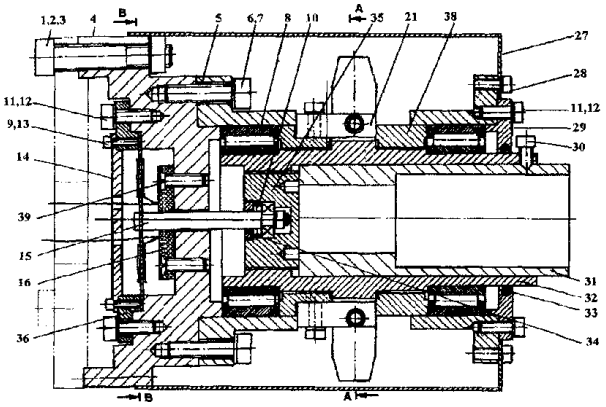

Fig. 2

(21) 99-00630 A *(51)* **G 02 B 5/04** *(22)* 03.06.99 *(41)* 30.05.2002//5/2002 *(71) Tudor Vasile, în calitate de tutore al minorului Tudor Laurenţiu Sebastian, comuna Dragalina, judeţul Călăraşi, RO (72) Tudor Laurenţiu Sebastian, comuna Dragalina, judeţul Călăraşi, RO (54)* **PRISMĂ-LENTILĂ**

(57) Invenţia se referă la o prismă-lentilă folosită fie separat pentru dispersia radiaţiei compuse, fie ca parte componentă a unor instrumente optice, pentru formarea imaginii unor obiecte pe diferite direcţii din spaţiu. Prisma-lentilă, conform invenţiei, are un mediu (**1**, **2**, **3** sau **4**) transparent, mărginit atât de nişte feţe (**BC** şi **AC**) plane, cât şi de nişte feţe (**AB**) curbate, de tip sferic, paraboidal sau cilindric.

Revendicări: 6
Figuri: 9

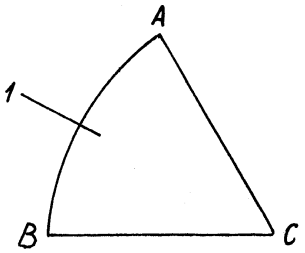

Fig. 1

(21) 99-00640 A *(51)* **G 04 B 19/22** *(22)* 03.06.99 *(41)* 30.05.2002//5/2002 *(71) Tudor Vasile, în calitate de tutore al minorului Tudor Paul Lucian, comuna Dragalina, judeţul Călăraşi, RO (72) Tudor Paul Lucian, comuna Dragalina, judeţul Călăraşi, RO (54)* **CEAS PENTRU MĂSURAREA TIMPULUI OFICIAL PE GLOB**

(57) Invenţia se referă la un ceas cu cadrane mobile, utilizat pentru indicarea simultană a timpului oficial convenit pe plan internaţional în cele 24 de fuse orare. Ceasul conform invenţiei este prevăzut cu nişte cadrane (**1** şi **2**) circulare, pentru indicarea timpului în ore, respectiv minute, şi cu o coroană (**3**) circulară de înscriere a fuselor orare, montată pe o carcasă (**4**) de protecţie a mecanismelor interioare.

Revendicări: 1
Figuri: 1

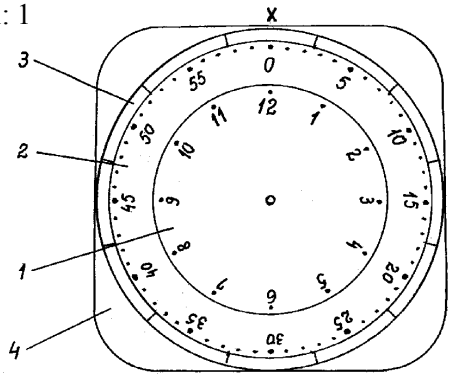

(21) 99-00641 A *(51)* **G 04 B 49/00**; G 04 B 19/00 *(22)* 03.06.99 *(41)* 30.05.2002//5/2002 *(71) Tudor Vasile, în calitate de tutore al minorului Tudor Paul Lucian, comuna Dragalina, judeţul Călăraşi, RO (72) Tudor Paul Lucian, comuna Dragalina, judeţul Călăraşi, RO (54)* **CEAS ASTRONOMIC CU SPOT LUMINOS**

(57) Invenţia se referă la un ceas astronomic, utilizat pentru măsurarea timpului pe baza poziţiei unor corpuri cereşti, ca de exemplu, Soarele şi Luna. Ceasul astronomic, conform invenţiei, este prevăzut cu o oglindă (**2**) care formează imaginea aproape punctiformă a unor aştri pe un ecran (**3**) pe care sunt trasate reţele de linii izocrone.

Revendicări: 3
Figuri: 3

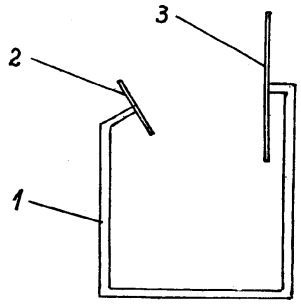

Fig. 1

(21) a 2002 00037 A *(51)* **G 05 D 23/19** *(22)* 06.02.2002 *(41)* 30.05.2002//5/2002 *(71) Mitescu Ioan, Bucureşti, RO (72) Mitescu Ioan, Bucureşti, RO (54)* **TERMOSTAT SUPERPERFORMANT**

(57) Invenţia se referă la un termostat din domeniul oscilatoarelor cu cuarţ, de foarte înaltă stabilitate, folosite pentru generarea frecvenţei de bază în sistemele multiplex de comunicaţii la mare distanţă, pentru generarea frecvenţei în standardele de frecvenţă atomice etc. Termostatul conform invenţiei asigură realizarea temperaturii nominale de funcţionare în regim aperiodic şi păstrarea ei constantă, în limitele 10^{-3} ...10^{-4} ^{0}C, se realizează prin aceea că, o punte din rezistenţe (**R_1, R_1, R_2, R_2**) cu coeficient de temperatură diferit, bobinate pe incinta termostatului, serveşte atât pentru sondarea temperaturii, cât şi pentru încălzire. Această punte (**R_1, R_1, R_2, R_2**) împreună cu un amplificator (**A**) formează o buclă de oscilaţie-care funcţionează în regim liniar. La acest termostat, temperatura realizată este păstrată constantă în mod continuu. În regim tranzitoriu, reglajul este aperiodic.

Revendicări: 3
Figuri: 2

(21) a 2002 00037 A

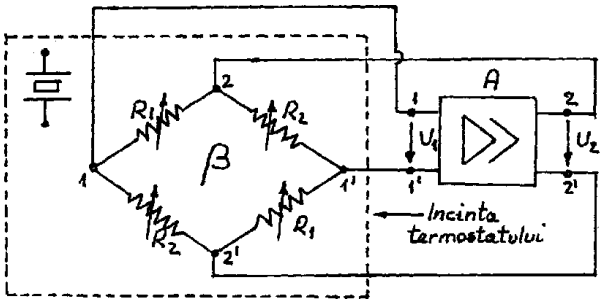

Fig. 2

(21) a 2000 01117 A *(51)* **G 10 K 1/062** *(22)* 14.11.2000 *(41)* 30.05.2002//5/2002 *(71) Nagy Csaba Şandor, Oradea, RO (72) Nagy Csaba Şandor, Oradea, RO (54)* **DISPOZITIV DE COMANDĂ ŞI ACŢIONARE A CLOPOTELOR**

(57) Invenţia se referă la un dispozitiv pentru comanda de la distanţă şi acţionarea electrică a clopotelor, destinat, în special lăcaşelor de cult, bisericilor etc. Dispozitivul conform invenţiei este alcătuit dintr-un electromagnet (**A**) cu un ansamblu miez (**B**), având două miezuri (**23** şi **24**) coaxiale care, printr-o tijă de acţionare (**3**), imprimă mişcări oscilatorii, în două sensuri, unui cadru-suport (**5**) al clopotului (**6**), faţă de o axă de oscilaţie (**d**) paralelă cu o altă axă de oscilaţie (**a**) a electromagnetului (**A**). Pe un braţ articulat (**b**) al cadrului-suport (**5**), este montat un magnet permanent (**19**) care conlucrează cu un releu (**20**) de tip Reed, ce asigură urmărirea mişcării oscilatorii a clopotului (**6**) şi emite semnale electrice către un bloc de comandă (**C**) electronic ce furnizează impulsuri de pornire şi acţionare a unei bobine (**1**) a electromagnetului (**A**) care, după pornire, asigură întreţinerea oscilaţiilor clopotului (**6**) printr-o tijă de acţionare (**3**). Blocul de comandă (**C**) cuprinde un microprocesor (**35**) programabil, tip PIC 12 CE 519, alimentat de secundarul unui transformator (**32**) printr-un circuit integrat (**34**), nişte porţi electrice, realizate cu optocuploare triac (**38**), o poartă electrică (**39**) şi un comutator mecanic (**36**) tip DITU, cu rol de protecţie a bobinei (**1**).

Revendicări: 3
Figuri: 5

(21) a 2000 01117 A

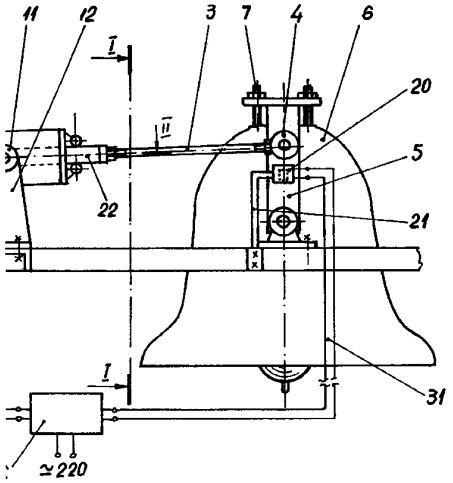

Fig. 1

(21) a 2001 00051 A *(51)* **G 11 B 15/00**; G 11 B 9/10; G 11 B 23/04 *(22)* 17.01.2001 *(41)* 30.05.2002//5/2002 *(71) Scântei Tudorel, Galați, RO (72) Scântei Tudorel, Galați, RO (54)* **DISPOZITIV ELECTROMECANIC PENTRU ÎNREGISTRĂRI SEMNAL AUDIO SAU VIDEO**

(57) Invenția se referă la un dispozitiv electromecanic pentru înregistrarea semnalelor audio sau video. Dispozitivul conform invenției este prevăzut cu o carcasă (**1**) ce susține un şasiu (**2**) prevăzut cu un locaş (**3**), unde se introduce o casetă (**4**) ce conține o bandă (**5**) mai lată decât normal, acționată de mecanismul Play (**7**), în vederea deplasării pe o placă (**11**), unde este înregistrată şi apoi citită informația digitală de către un sistem laser (**15**), dispus pe un tambur (**14**), pentru a fi transmisă utilizatorului printr-un bloc electronic (**25**). Suprafața de înregistrare-citire este mult mai mare față de cea folosită în prezent.

Revendicări: 1
Figuri: 3

(21) a 2001 00051 A

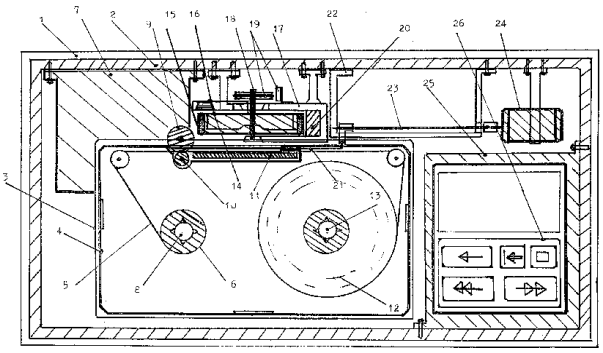

Fig. 1

(21) a 2001 00472 A *(51)* **G 21 F 5/005** *(22)* 02.05.2001 *(41)* 30.05.2002//5/2002 *(71) Regia Autonomă pentru Activități Nucleare - Sucursala Cercetări Nucleare Piteşti, Piteşti, RO (72) Popescu V. Ion, Piteşti, RO; Pronovici Anatolie, Piteşti, RO; Corbu Nicolae, Piteşti, RO (54)* **BUTOI-CONTAINER 220 l, DIN INOX, PENTRU DEPOZITAREA TEMPORARĂ A DEŞEURILOR RADIOACTIVE SOLIDE, SLAB ŞI MEDIU ACTIVE**

(57) Invenția se referă la un container realizat dintr-un oțel inoxidabil, destinat depozitării pe o perioadă de minimum 60 ani a deşeurilor solide, radioactive, slab şi mediu active, provenite de la o centrală nucleară. Butoiul-container, conform invenției, este constituit dintr-o manta (**2**) cilindrică, realizată din oțel inoxidabil, sudată pe generatoare, având, superior, o margine răsfrântă, pentru montarea, prin intermediul unei garnituri (**8**) din fire de azbest, a unui capac (**7**), asigurarea acestei asamblări fiind făcută cu un colier (**9**) cu urechi de fixare, realizat din oțel inoxidabil, central, mantaua (**2**) având nişte nervuri (**3**) de rigidizare circulare, iar inferior, de manta (**2**), este fixat, prin sudare, un fund (**4**) realizat din oțel inoxidabil, întărit cu ajutorul unui inel (**5**) de rigidizare şi cu cel al unor nervuri (**6**) de rigidizare.

Revendicări: 2
Figuri: 4

(21) a 2001 00472 A

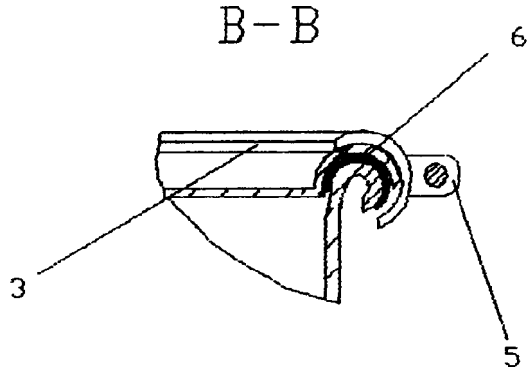

Fig. 1

(21) a 2001 00473 A *(51)* **G 21 F 5/002** *(22)* 02.05.2001 *(41)* 30.05.2002//5/2002 *(71) Regia Autonomă pentru Activităţi Nucleare - Sucursala Cercetări Nucleare Piteşti, Piteşti, RO (72) Popescu V. Ion, Piteşti, RO; Pronovici Anatolie, Piteşti, RO; Corbu Nicolae, Piteşti, RO (54)* **BUTOI-CONTAINER 220 l, DIN INOX, PENTRU DEPOZITAREA TEMPORARĂ A DEŞEURILOR RADIOACTIVE LICHIDE, SLAB ŞI MEDIU ACTIVE**

(57) Invenţia se referă la un container cu capacitate relativ mică de depozitare temporară a deşeurilor radioactive lichide, slab şi mediu active. Butoiul-container, conform invenţiei, este alcătuit dintr-o manta (**1**) realizată dintr-un aliaj feros, inoxidabil, sudată pe generatoare, prevăzută cu nişte nervuri circulare de rigidizare, având la partea sa inferioară, fixat prin sudare, un fund realizat din acelaşi material, întărit cu ajutorul unui inel (**3**) de rigidizare şi respectiv cu cel al unor nervuri (**2**) de rigidizare, iar superior, este fixat, prin sudare, un capac (**13**) realizat dintr-un acelaşi material, mantaua (**1**) prelungindu-se peste capacul (**13**) superior, care este rigidizat cu ajutorul unui alt inel (**3**) de rigidizare, de care sunt fixate radial, prin sudare, nişte plăci (**14**) de amortizare, închiderea acceselor în manta (**1**), prin capac (**13**), fiind făcută cu nişte dopuri (**7**) şi cu nişte şaibe (**10**) şi nişte garnituri (**11**) realizate din cupru, acestea din urmă fiind în contact cu nişte buşoane (**12**) fixate în capacul (**13**) superior.

Revendicări: 2
Figuri: 3

(21) a 2001 00473 A

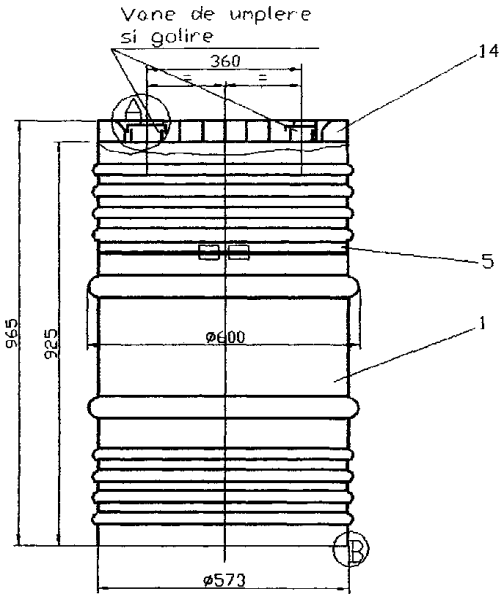

Fig. 1

(21) a 2001 01051 A *(51)* **H 01 H 51/12**; H 02 P 1/32 *(22)* 21.03.2000 *(30)* 24.03.99 SI P-9900062 *(41)* 30.05.2002 //5/2002 *(86)* SI 00/00005 21.03.2000 *(87)* WO 00/57444 28.09.2000 *(71) Lovrencic Alojz, Slovenske Konjice, SI (72) Lovrencic Alojz, Slovenske Konjice, SI; Pihler Joze, Maribor, SI (74) Inventa - Agenţie Universitară de Invenţică S.R.L., Bucureşti (54)* **ELEMENT DE COMUTARE STEA-TRIUNGHI**

(57) Invenţia se referă la un element de comutare stea-triunghi, care permite anclanşarea, pornirea şi operarea electromotoarelor asincrone şi înlocuirea cu succes a versiunilor existente de combinaţii conectoare pentru controlul motoarelor asincrone cu puterea mai mare de 4KW, utilizarea lui nefiind limitată. Conceptul constructiv al elementului de comutare, la care se referă această invenţie, asigură trei poziţii independente, realizând transmisia prin elementele de transmisie în secţiunea de contact unde suportul mobil al contactelor flexibile, prin mişcările sale, închide contactele corespondente, care asigură mai întâi alimentarea unui electromotor-stea (**Y**)-cu conectare inversă la punctul stea, şi după trecerea unui anumit timp, asigură alimentarea-triunghi (**D**). Acesta este realizat astfel încât elementul de transmisie conţine două armături fixe (**1**), pe care se află ataşate, cu contacte glisante speciale (**3**), două bobine (**4** şi **5**) separate cu o şaibă de distanţare (**6**) care, în acelaşi timp, ser-

(21) a 2001 01051 A

veşte la ghidarea unei armături mobile (**2**) cu un orificiu (**c**) în care intră un suport metalic, mobil, astfel încât armătura mobilă (**2**) este limitată în mişcare.

Revendicări: 8
Figuri: 4

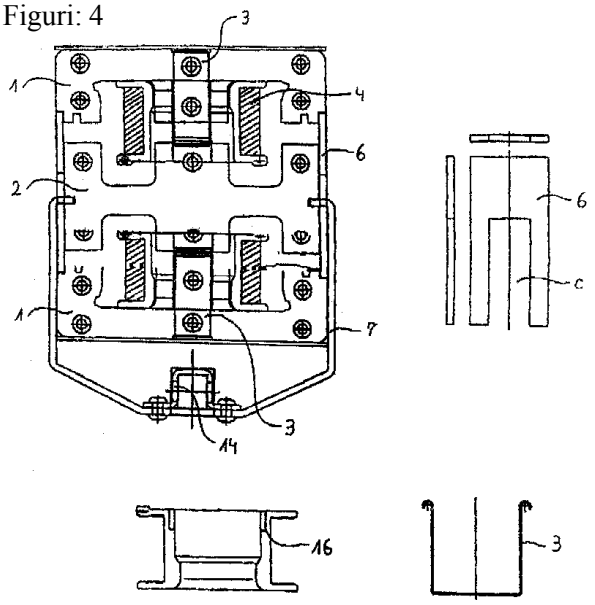

Fig. 1

(21) a 2000 01093 A *(51)* **H 02 K 57/00** *(22)* 06.11.2000 *(41)* 30.05.2002//5/2002 *(71) Panu Misăilescu Dumitru, Râmnicu Vâlcea, RO (72) Panu Misăilescu Dumitru, Râmnicu Vâlcea, RO (54)* **MAŞINĂ ELECTRICĂ**

(57) Invenţia se referă la o maşină electrică cu mai multe axe, care poate funcţiona ca maşină electrică de curent alternativ, maşină electrică de curent continuu şi ca maşină electrică auxiliară, cu câmp învârtitor sau fără câmp învârtitor. Maşina electrică, conform invenţiei, este formată din opt piese tripolare, statorice (**1**), identice, cu miez lamelar feromagnetic fixat radial, echidistant şi la acelaşi unghi faţă de un punct central, comun, numit centrul maşinii electrice, care se găseşte în interiorul maşinii. Piesele tripolare, statorice (**1**), se află aşezate pe o piesă centrală (**3**), după direcţia unor suporturi de fixare (**4**), împreună cu care formează statorul maşinii electrice. Maşina electrică mai are în construcţia sa şase rotoare secundare (**2**, **2'** şi **2''**), fiecare rotor fiind aşezat, cu axa sa de simetrie, pe câte o direcţie a sistemului de coordonate x,y,z,-x,-y,-z, formând toate laolaltă rotorul maşinii electrice. Ele sunt dispuse echidistant şi sub acelaşi unghi faţă de acelaşi centru al maşinii, ansamblul astfel rezultat din stator şi rotor având o formă sferică, în interiorul căreia, avem de-a face numai cu suprafeţe echipo-

(21) a 2000 01093 A

tenţiale şi formează maşina electrică, care are în componenţa sa piese cu suprafeţe identice şi curbate după aceeaşi rază, curbate fie tridimensional, fie într-un plan, piese care, toate asamblate împreună, dau sfera mai sus amintită. Formele comune ale circuitelor magnetice ale pieselor tripolare, statorice (**1**), şi ale rotoarelor secundare (**2**, **2'** şi **2''**) sunt impuse de legea inducţiei electromagnetice.

Revendicări: 1
Figuri: 35

(21) a 2000 01093 A

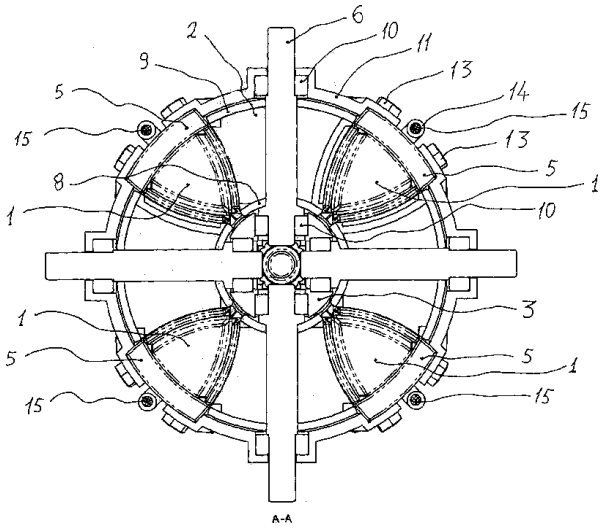

Fig. 2

(21) a 2001 01400 A *(51)* **H 04 M 1/66** *(22)* 27.12.2001 *(41)* 30.05.2002//5/2002 *(71) Prichici Dumitru, Bucureşti, RO (72) Prichici Dumitru, Bucureşti, RO (54)* **DISPOZITIV ELECTRONIC, AUTOMAT, PENTRU PROTECŢIE ANTITERORISTĂ ÎMPOTRIVA ŞANTAJULUI, CORUPŢIEI ŞI A CONVORBIRILOR TELEFONICE PIRAT**

(57) Invenţia se referă la un dispozitiv electronic, automat, pentru protecţia antiteroristă împotriva şantajului, corupţiei şi a convorbirilor telefonice pirat, efectuate pe o linie telefonică privată. Dispozitivul conform invenţiei utilizează tensiunea continuă şi alternativă din linia telefonică, pentru comanda stărilor de alarmă optică şi acustică şi de înregistrare a acestora. Dispozitivul este alcătuit dintr-un bloc electronic (**A**), pentru preluarea semnalului audio din linia telefonică, un bloc electronic (**B**) de semnalizare optică şi acustică a stării de lucru sau repaus a liniei telefonice, şi un bloc electronic (**C**) pentru furnizarea tensiunii de alimentare de la reţeaua electrică 220 v/50 Hz sau de la nişte baterii electrice de 4,5V.

Revendicări: 1
Figuri: 2

(21) a 2001 01400 A

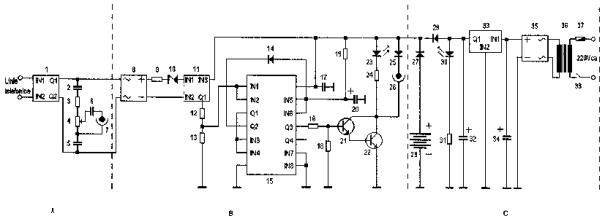

Fig. 1

(21) a 2001 00796 A *(51)* **H 04 Q 1/06**; H 04 Q 1/14; H 05 K 7/18; H 02 G 3/04 *(22)* 03.01.2000 *(30)* 11.01.99 US 09/228,343 *(41)* 30.05.2002//5/2002 *(86)* US 00/00053 03.01.2000 *(87)* WO 00/42780 20.07.2000 *(71) ADC Telecommunications, Inc., Minnetonka, US (72) Follingstad Michael Jay, Edina, US; Lovaasen Eric, Chaska, US; Livingston Jane, Tonka Bay, US; Feaster Al, Eden Prairie, US (74) Cabinet M. Oproiu - Consiliere în Proprietate Intelectuală S.R.L., Bucureşti (54)* **SISTEM VERTICAL DE ÎMBINARE A CABLURILOR CU STRUCTURA NERVURATĂ**

(57) Invenţia se referă la un sistem de organizare a cablurilor, incluzând un dispozitiv de montaj pentru susţinerea echipamentelor de telecomunicaţii, un suport tip pieptene pentru cabluri, dispus de-a lungul unei porţiuni verticale a dispozitivului de montaj. Sistemul conform invenţiei cuprinde un suport tip pieptene pentru cabluri (**60**), care include o multitudine de pini, extinzându-se în faţă şi în spate. Fiecare pin (**119**) are un umăr de reţinere (**124**). Sunt furnizate o mulţime de role (**70**) pentru stocarea cablului pe suportul tip pieptene pentru

(21) a 2001 00796 A

cabluri (**60**). Găurile care străbat suportul tip pieptene pentru cabluri (**60**), permit accesul între porţiunile frontală şi dorsală. Un dispozitiv de montaj adiţional poate fi poziţionat de cealaltă parte a suportului tip pieptene pentru cabluri (**60**), fiind furnizate două coloane de pini (**63**).

Revendicări: 14
Figuri: 13

(21) a 2001 00796 A

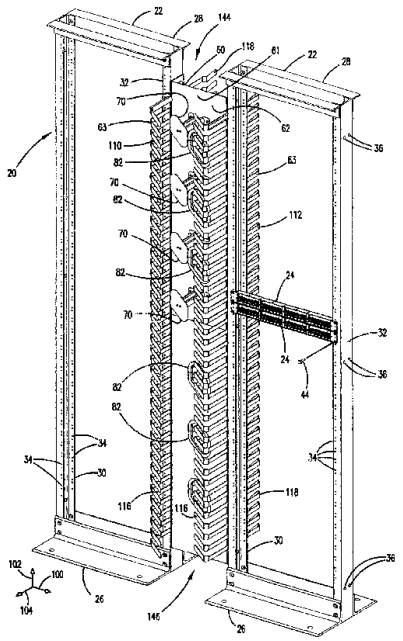

Fig. 1

LISTELE CERERILOR
DE BREVET DE INVENȚIE PUBLICATE,
ARANJATE ÎN ORDINEA NUMĂRULUI
CERERII/CLASIFICĂRII INTERNAȚIONALE

Legea nr. 64/1991, art.23

Tabel cu cererile de brevet de invenție publicate conform art.23 din Legea 64/1991, aranjate în ordinea numărului cererii.

Număr dosar	Clasa	Data depozit	Solicitant	**Pag.**
98-00023 A	**A 61 H 37/00**	08.01.98	Gherghescu Irina, Iaşi, RO; Stan Luana Crenguța, Iaşi, RO; Budei Brînduşa Cristina, Iaşi, RO; Ioniță Codrina Laura, Iaşi, RO	**16**
98-00280 A	**B 21 B 28/02**; B 21 B 27/03	17.02.98	Manolescu Ioan Victor, Reşița, RO; Perian Mircea, Reşița, RO; Pev Cracoianov Adrian, Reşița, RO	**19**
98-00403 A	**B 23 K 11/10**	25.02.98	Anton Costel, Iaşi, RO; Leleu Laurențiu Ionuț, Iaşi, RO	**23**
98-00418 A	**B 23 C 1/00**	25.02.98	Herța I. Cezar, Iaşi, RO	**22**
98-00440 A	**B 24 B 27/033**; B 24 B 35/00	26.02.98	Bogdănici Gianina, Iaşi, RO	**24**
98-00672 A	**B 25 B 17/00**	02.03.98	Boureanu Petre Liviu, Piatra Neamț, RO; Ionescu Ştefan Corneliu, Iaşi, RO	**26**
98-00676 A	**B 24 B 31/023**	02.03.98	Popa Iuliu Corneliu, Tecuci, RO; Fînaru Paula, Iaşi, RO	**24**
98-00766 A	**F 15 B 3/00**	23.03.98	Marin Alexandru, Bucureşti, RO; Vasiliu Nicolae, Bucureşti, RO; Drumea Petrin, Bucureşti, RO	**45**
98-01103 A	**F 16 H 19/02**	23.06.98	Giurcă Liviu Grigorian, Craiova, RO	**47**
98-01132 A	**B 25 B 15/00**; B 25 B 23/00	01.07.98	Tibulcă Mihai Radu, Roman, RO; Bubulac Adrian Marius, Huşi, RO	**25**
98-01470 A	**A 61 M 16/00**	09.10.98	Ciubotaru C. Constantin, Paşcani, RO	**18**
98-01538 A	**A 47 B 95/04**	05.11.98	Tudor Vasile, în calitate de tutore al minorului Tudor Paul Lucian, comuna Dragalina, județul Călăraşi, RO	**15**
98-01569 A	**B 21 D 13/10**; B 21 D 31/04	12.11.98	Bogoş Valeriu, Vaslui, RO; Cojan Mihaela, Vaslui, RO	**19**
98-01577 A	**F 03 B 17/06**	16.11.98	Țăranu Mihai, Bucureşti, RO	**42**
98-01660 A	**F 16 D 25/04**	09.12.98	Anghel Sava, Bucureşti, RO; Popescu Teodor Costinel, Bucureşti, RO; Feodorov Ivan Alexandru, Sarichioi, RO; Boiangiu Iuliana Monica, Ploieşti, RO	**46**
98-01671 A	**F 03 G 7/10**	12.12.97	Avram Viorel, Bucureşti, RO	**44**
98-01672 A	**F 03 G 7/10**	12.12.97	Avram Viorel, Bucureşti, RO	**44**
98-01760 A	**F 02 M 59/20**	29.12.98	Spulber Ciprian, Bucureşti, RO	**40**
99-00121 A	**B 25 B 27/073**	01.02.99	Popica Claudiu George, Iaşi, RO	**26**
99-00162 A	**B 21 D 53/24**	10.02.99	Mihordea Marian, Bârlad, RO	**21**
99-00163 A	**B 43 K 5/02**	10.02.99	Mihordea Marian, Bârlad, RO	**27**
99-00164 A	**F 41 C 23/22**	10.02.99	Bălțătescu Mihai, Piatra Neamț, RO; Ilinca Ionel, Roman, RO	**50**

Număr dosar	Clasa	Data depozit	Solicitant	**Pag.**
99-00165 A	**B 24 C 1/00**	10.02.99	Lupaşcu Cristian, Vaslui, RO; Ionescu Mircea, Vaslui, RO	**25**
99-00207 A	**B 65 B 37/20**	23.02.99	Popescu Constantin, Bucureşti, RO; Pop Călin, Sfântu Gheorghe, RO; Dumitrescu Emil, Bucureşti, RO	**33**
99-00248 A	**A 61 H 39/04**	10.03.99	Mihăilescu Vasile, Bacău, RO	**17**
99-00286 A	**F 16 H 59/02**	18.03.99	Zamfir Radu Iulian, Iaşi, RO	**47**
99-00288 A	**G 01 L 5/12**	18.03.99	Popescu Daniel, Craiova, RO; Ispas Constantin, Bucureşti, RO	**51**
99-00296 A	**B 21 G 3/08**	23.03.99	Tudor Vasile, în calitate de tutore al minorului Tudor Laurențiu Sebastian, comuna Dragalina, județul Călăraşi, RO	**21**
99-00297 A	**F 16 D 65/35**	23.03.99	Tudor Vasile, în calitate de tutore al minorului Tudor Laurențiu Sebastian, comuna Dragalina, județul Călăraşi, RO	**46**
99-00298 A	**B 43 K 29/06**// A 01 G 9/12; A 01 G 17/06	23.03.99	Tudor Vasile, în calitate de tutore al minorului Tudor Laurențiu Sebastian, comuna Dragalina, județul Călăraşi, RO	**27**
99-00299 A	**B 62 K 17/00**	23.03.99	Tudor Vasile, în calitate de tutore al minorului Tudor Laurențiu Sebastian, comuna Dragalina, județul Călăraşi, RO	**32**
99-00300 A	**A 01 M 7/00**	23.03.99	Tudor Vasile, în calitate de tutore al minorului Tudor Laurențiu Sebastian, comuna Dragalina, județul Călăraşi, RO	**14**
99-00431 A	**B 65 G 7/06**	16.04.99	Tudor Vasile, în calitate de tutore al minorului Tudor Laurențiu Sebastian, comuna Dragalina, județul Călăraşi, RO	**35**
99-00465 A	**B 21 D 28/26**	23.04.99	Rață Florin, Iaşi, RO; Timofte Petrică, Iaşi, RO	**21**
99-00466 A	**G 01 B 11/26**	23.04.99	Râmboi Laurențiu, Vaslui, RO; Ailoaie Claudiu, Vaslui, RO; Pascal Mihai, Iaşi, RO	**51**
99-00469 A	**F 03 D 7/02**	23.04.99	Blezneac Florin, Vaslui, RO; Ioniță Florin, Vaslui, RO	**42**
99-00518 A	**B 60 K 16/00**	06.05.99	Călărăşanu George, Roman, RO	**28**
99-00520 A	**F 03 G 3/00**	06.05.99	Călărăşanu George, Roman, RO	**43**
99-00533 A	**B 23 H 1/00**	10.05.99	Pascaru Ionuț Manuel, Bogheşti, RO	**22**
99-00630 A	**G 02 B 5/04**	03.06.99	Tudor Vasile, în calitate de tutore al minorului Tudor Laurențiu Sebastian, comuna Dragalina, județul Călăraşi, RO	**52**
99-00634 A	**B 65 B 7/00**	03.06.99	Tudor Vasile, în calitate de tutore al minorului Tudor Laurențiu Sebastian, comuna Dragalina, județul Călăraşi, RO	**33**
99-00637 A	**A 63 B 17/00**; A 63 G 13/00	03.06.99	Tudor Vasile, în calitate de tutore al minorului Tudor Paul Lucian, comuna Dragalina, județul Călăraşi, RO	**18**

Număr dosar	Clasa	Data depozit	Solicitant	**Pag.**
99-00640 A	**G 04 B 19/22**	03.06.99	Tudor Vasile, în calitate de tutore al minorului Tudor Paul Lucian, comuna Dragalina, judeţul Călăraşi, RO	**52**
99-00641 A	**G 04 B 49/00**; G 04 B 19/00	03.06.99	Tudor Vasile, în calitate de tutore al minorului Tudor Paul Lucian, comuna Dragalina, judeţul Călăraşi, RO	**52**
99-00849 A	**F 16 K 31/52**// E 02 B 7/40	27.07.99	Miloiu Gheorghe, Băneşti, RO; Marinescu Corneliu, Câmpina, RO; Manolache Şerban, Câmpina, RO	**48**
99-00850 A	**F 16 M 7/00**; F 16 F 15/04	27.07.99	Diaconu Cristian, Bucureşti, RO; Stoicescu Diana Cristina, Bucureşti, RO; Bauşic Florin Victor, Bucureşti, RO	**49**
99-00962 A	**B 60 R 21/04**	09.09.99	Iacob Alexandru, Piatra Neamţ, RO	**30**
99-01130 A	**C 05 F 17/00**	25.10.99	Asociaţia pentru Protecţia Mediului şi a Naturii Rhodorendron, Târgu Mureş, RO	**36**
99-01290 A	**B 23 H 1/00**	03.12.99	Dodun Oana, Iaşi, RO; Lungu Gheorghe, Iaşi, RO	**23**
99-01388 A	**B 64 C 3/38**	27.12.99	Institutul Naţional de Cercetare- Dezvoltare şi Încercări pentru Electrotehnică, Craiova, RO	**33**
a 2000 00973 A	**A 01 B 1/20**	09.10.2000	Stoian M. Romeo, Craiova, RO	**9**
a 2000 00972 A	**A 01 B 7/00**	09.10.2000	Stoian M. Romeo, Craiova, RO	**9**
a 2001 00734 A	**A 01 C 23/04**; A 01 G 25/09	25.06.2001	Instirig S.A., Balş, Olt, RO	**9**
a 2000 00974 A	**A 01 D 7/02**	09.10.2000	Stoian M. Romeo, Craiova, RO	**10**
a 2001 01033 A	**A 01 K 67/00**	17.09.2001	Sericarom S.A.-Filiala Cercetare, Bucureşti, RO	**10**
a 2001 01034 A	**A 01 K 67/00**	17.09.2001	Sericarom S.A.-Filiala Cercetare, Bucureşti, RO	**11**
a 2002 00452 A	**A 01 K 67/00**	15.04.2002	Avicola Bucureşti S.A., Bucureşti, RO	**11**
a 2002 00453 A	**A 01 K 67/00**	15.04.2002	Avicola Bucureşti S.A., Bucureşti, RO	**12**
a 2002 00454 A	**A 01 K 67/00**	15.04.2002	Avicola Bucureşti S.A., Bucureşti, RO	**12**
a 2002 00455 A	**A 01 K 67/00**	15.04.2002	Avicola Bucureşti S.A., Bucureşti, RO	**13**
a 2002 00456 A	**A 01 K 67/00**	15.04.2002	Avicola Bucureşti S.A., Bucureşti, RO	**13**
a 2001 00004 A	**A 01 N 33/26**	03.01.2001	Basf Aktiengesellschaft, Ludwigshafen, DE	**14**
a 2000 00100 A	**A 23 C 9/123**	31.01.2000	Botez Elisabeta, Galaţi, RO; Costin Gheorghe Miron, Galaţi, RO	**15**
a 2001 00584 A	**A 23 L 2/38**	30.05.2001	Săvulescu Mariana Simona, Buzău, RO	**15**
a 2000 01133 A	**A 47 K 11/04**	20.11.2000	Petrişor Gheorghe, Cluj-Napoca, RO	**16**
a 2001 00357 A	**A 61 B 5/00**// G 06 K 9/00; G 06 F 19/00	28.03.2001	Gyorfi Andrei, Marghita, RO	**16**
a 2001 01012 A	**A 61 K 7/06**	07.09.2001	Cervinschi Zmaranda, Zalău, RO	**17**
a 2001 00592 A	**A 61 K 35/78**	30.05.2001	Ciuciumiş Marin, comuna Putineiu, judeţul Teleorman, RO	**17**

Număr dosar	Clasa	Data depozit	Solicitant	**Pag.**
a 2000 00625 A	**B 01 D 53/34**	14.06.2000	Institutul de Cercetare Proiectare Echipamente Termoenergetice, Bucureşti, RO	**19**
a 2001 01252 A	**B 21 D 15/06**	22.11.2001	Național Instal Construct S.R.L. - Buzău, Buzău, RO	**20**
a 2001 01108 A	**B 23 B 27/16**	09.10.2001	Unif Proiect S.A., Iaşi, RO	**22**
a 2001 01014 A	**B 60 K 1/00**	07.09.2001	Brădescu Ioan, Sibiu, RO	**27**
a 2000 01103 A	**B 60 L 3/00**// H 01 H 47/00	08.11.2000	Istrate Mircea Dan, Craiova, RO	**28**
a 2000 01072 A	**B 60 Q 1/26**	01.11.2000	Dăescu Gheorghe, Bucureşti, RO	**29**
a 2000 01144 A	**B 60 R 7/08**	23.11.2000	Iacob Alexandru, Piatra Neamț, RO	**29**
a 2001 00691 A	**B 60 S 1/04**	15.06.2001	Cotescu Teodor, Câmpulung Muscel, RO	**30**
a 2001 01392 A	**B 62 D 3/08**	20.12.2001	Dragomiroiu Dumitru, Bucureşti, RO	**31**
a 2000 01124 A	**B 62 D 24/04**	16.11.2000	Hegedus Marius Daniel, Reşița, RO	**31**
a 2001 01335 A	**B 62 K 17/00**	11.12.2001	Modoran Novac, Filiaşi, județul Dolj, RO	**32**
a 2000 01143 A	**B 65 D 55/08**	23.11.2000	Iacob Alexandru, Piatra Neamț, RO	**34**
a 2000 00057 A	**B 65 F 1/08**	20.01.2000	Compozite S.R.L., Iaşi, RO	**34**
a 2001 01114 A	**B 65 G 17/40**	11.10.2001	Gerom Invest S.A., Petroşani, RO	**35**
a 2001 00069 A	**C 01 F 17/00**	23.01.2001	Institutul Național de Cercetare-Dezvoltare pentru Fizica Materialelor "INCDFM", Măgurele, Ilfov, RO	**35**
a 2000 00343 A	**C 04 B 33/04**	27.03.2000	Institutul de Cercetări şi Proiectări Miniere S.A., Petroşani, RO	**36**
a 2000 00480 A	**C 07 C 13/40**	10.05.2000	Egis Gyogyszergyar Rt., Budapesta, HU	**36**
a 2001 01209 A	**C 07 C 315/00**; C 07 C 229/00; C 07 C 321/00; C 07 C 205/00	05.05.2000	Texas Biotechnology Corporation, Houston, US	**37**
a 2001 01210 A	**C 07 D 207/04**; C 07 D 207/18; C 07 D 211/68; C 07 D 211/72; C 07 D 213/02; C 07 D 215/00; C 07 C 69/66// A 61 K 31/215; A 61 K 31/335; A 61 K 31/38; A 61 K 31/4025; A 61 K 31/44; A 61 K 31/4427; A 61 K 31/445; A 61 K 31/4523; A 61 K 31/47; A 61 K 31/506	05.05.2000	Texas Biotechnology Corporation, Houston, US	**37**
a 2001 01189 A	**C 07 D 319/06**	05.05.2000	Egis Gyogyszergyar Rt., Budapesta, HU	**37**
a 2000 00955 A	**C 21 D 7/02**	04.10.2000	Uzinsider Engineering S.A., Galați, RO	**38**

Număr dosar	Clasa	Data depozit	Solicitant	**Pag.**
a 2001 00353 A	**E 02 D 5/03**	28.03.2001	Chiroiu N. Mihai, Bucureşti, RO	**38**
a 2000 00970 A	**E 04 H 9/02**; E 02 D 27/34	09.10.2000	Avram Isabela, comuna Drânceni, Vaslui, RO	**38**
a 2001 00408 A	**E 21 F 13/00**; E 21 F 17/18	12.04.2001	Vâlculescu N. Ioan, Craiova, RO	**39**
a 2001 01371 A	**F 02 M 27/08**// C 21 C 5/46	19.12.2001	Nicolae Avram, Bucureşti, RO; Nicolae Mariana, Bucureşti, RO; Predescu Cristian, Bucureşti, RO; Ioana Adrian, Bucureşti, RO; Sohaciu Mirela, Bucureşti, RO	**39**
a 2001 00908 A	**F 02 M 45/00**	10.08.2001	Teodorescu Lucian, Bucureşti, RO; Nițu Ion, Bucureşti, RO; Petcu Mihai Cristian, Bucureşti, RO	**40**
a 2000 00610 A	**F 03 B 1/00**	14.06.2000	Popa M. Vasile, Cucuieți, comuna Solonț, RO; Popa Romică, Timişoara, RO	**41**
a 2001 01109 A	**F 03 G 3/00**	09.10.2001	Moldoveanu Iacob, Constanța, RO	**43**
a 2000 01100 A	**F 04 B 47/08**	08.11.2000	Confind S.R.L., Câmpina, RO	**45**
a 2000 01076 A	**F 16 H 3/091**	02.11.2000	Caranfil Ion, comuna Sarichioi, județul Tulcea, RO	**47**
a 2000 01006 A	**F 16 J 15/16**	16.10.2000	Nichel A. Gh. Romulus, Bucureşti, RO	**48**
a 2000 01086 A	**F 17 D 5/06**	06.11.2000	MMG S.R.L., Baia Mare, județul Maramureş, RO	**49**
a 2000 01141 A	**F 28 C 3/06**	22.11.2000	Termooptim S.R.L., Bucureşti, RO	**50**
a 2002 00037 A	**G 05 D 23/19**	06.02.2002	Mitescu Ioan, Bucureşti, RO	**53**
a 2000 01117 A	**G 10 K 1/062**	14.11.2000	Nagy Csaba Şandor, Oradea, RO	**53**
a 2001 00051 A	**G 11 B 15/00**; G 11 B 9/10; G 11 B 23/04	17.01.2001	Scântei Tudorel, Galați, RO	**54**
a 2001 00472 A	**G 21 F 5/005**	02.05.2001	Regia Autonomă pentru Activități Nucleare - Sucursala Cercetări Nucleare Piteşti, Piteşti, RO	**54**
a 2001 00473 A	**G 21 F 5/002**	02.05.2001	Regia Autonomă pentru Activități Nucleare - Sucursala Cercetări Nucleare Piteşti, Piteşti, RO	**55**
a 2001 01051 A	**H 01 H 51/12**; H 02 P 1/32	21.03.2000	Lovrencic Alojz, Slovenske Konjice, SI	**55**
a 2000 01093 A	**H 02 K 57/00**	06.11.2000	Panu Misăilescu Dumitru, Râmnicu Vâlcea, RO	**56**
a 2001 01400 A	**H 04 M 1/66**	27.12.2001	Prichici Dumitru, Bucureşti, RO	**56**
a 2001 00796 A	**H 04 Q 1/06**; H 04 Q 1/14; H 05 K 7/18; H 02 G 3/04	03.01.2000	ADC Telecommunications, Inc., Minnetonka, US	**57**

Tabel cu cererile de brevet de invenție publicate conform art.23 din Legea 64/1991, aranjate în ordinea clasificării internaționale.

Număr dosar	Clasa	Data depozit	Solicitant	**Pag.**
a 2000 00973 A	**A 01 B 1/20**	09.10.2000	Stoian M. Romeo, Craiova, RO	**9**
a 2000 00972 A	**A 01 B 7/00**	09.10.2000	Stoian M. Romeo, Craiova, RO	**9**
a 2001 00734 A	**A 01 C 23/04**; A 01 G 25/09	25.06.2001	Instirig S.A., Balş, Olt, RO	**9**
a 2000 00974 A	**A 01 D 7/02**	09.10.2000	Stoian M. Romeo, Craiova, RO	**10**
a 2001 01033 A	**A 01 K 67/00**	17.09.2001	Sericarom S.A.-Filiala Cercetare, Bucureşti, RO	**10**
a 2001 01034 A	**A 01 K 67/00**	17.09.2001	Sericarom S.A.-Filiala Cercetare, Bucureşti, RO	**11**
a 2002 00452 A	**A 01 K 67/00**	15.04.2002	Avicola Bucureşti S.A., Bucureşti, RO	**11**
a 2002 00453 A	**A 01 K 67/00**	15.04.2002	Avicola Bucureşti S.A., Bucureşti, RO	**12**
a 2002 00454 A	**A 01 K 67/00**	15.04.2002	Avicola Bucureşti S.A., Bucureşti, RO	**12**
a 2002 00455 A	**A 01 K 67/00**	15.04.2002	Avicola Bucureşti S.A., Bucureşti, RO	**13**
a 2002 00456 A	**A 01 K 67/00**	15.04.2002	Avicola Bucureşti S.A., Bucureşti, RO	**13**
99-00300 A	**A 01 M 7/00**	23.03.99	Tudor Vasile, în calitate de tutore al minorului Tudor Laurențiu Sebastian, comuna Dragalina, județul Călăraşi, RO	**14**
a 2001 00004 A	**A 01 N 33/26**	03.01.2001	Basf Aktiengesellschaft, Ludwigshafen, DE	**14**
a 2000 00100 A	**A 23 C 9/123**	31.01.2000	Botez Elisabeta, Galați, RO; Costin Gheorghe Miron, Galați, RO	**15**
a 2001 00584 A	**A 23 L 2/38**	30.05.2001	Săvulescu Mariana Simona, Buzău, RO	**15**
98-01538 A	**A 47 B 95/04**	05.11.98	Tudor Vasile, în calitate de tutore al minorului Tudor Paul Lucian, comuna Dragalina, județul Călăraşi, RO	**15**
a 2000 01133 A	**A 47 K 11/04**	20.11.2000	Petrişor Gheorghe, Cluj-Napoca, RO	**16**
a 2001 00357 A	**A 61 B 5/00**// G 06 K 9/00; G 06 F 19/00	28.03.2001	Gyorfi Andrei, Marghita, RO	**16**
98-00023 A	**A 61 H 37/00**	08.01.98	Gherghescu Irina, Iaşi, RO; Stan Luana Crenguța, Iaşi, RO; Budei Brînduşa Cristina, Iaşi, RO; Ioniță Codrina Laura, Iaşi, RO	**16**
99-00248 A	**A 61 H 39/04**	10.03.99	Mihăilescu Vasile, Bacău, RO	**17**
a 2001 01012 A	**A 61 K 7/06**	07.09.2001	Cervinschi Zmaranda, Zalău, RO	**17**
a 2001 00592 A	**A 61 K 35/78**	30.05.2001	Ciuciumiş Marin, comuna Putineiu, județul Teleorman, RO	**17**
98-01470 A	**A 61 M 16/00**	09.10.98	Ciubotaru C. Constantin, Paşcani, RO	**18**
99-00637 A	**A 63 B 17/00**; A 63 G 13/00	03.06.99	Tudor Vasile, în calitate de tutore al minorului Tudor Paul Lucian, comuna Dragalina, județul Călăraşi, RO	**18**

Număr dosar	Clasa	Data depozit	Solicitant	**Pag.**
a 2000 00625 A	**B 01 D 53/34**	14.06.2000	Institutul de Cercetare Proiectare Echipamente Termoenergetice, Bucureşti, RO	**19**
98-00280 A	**B 21 B 28/02**; B 21 B 27/03	17.02.98	Manolescu Ioan Victor, Reşița, RO; Perian Mircea, Reşița, RO; Pev Cracoianov Adrian, Reşița, RO	**19**
98-01569 A	**B 21 D 13/10**; B 21 D 31/04	12.11.98	Bogoş Valeriu, Vaslui, RO; Cojan Mihaela, Vaslui, RO	**19**
a 2001 01252 A	**B 21 D 15/06**	22.11.2001	Național Instal Construct S.R.L. - Buzău, Buzău, RO	**20**
99-00465 A	**B 21 D 28/26**	23.04.99	Rață Florin, Iaşi, RO; Timofte Petrică, Iaşi, RO	**21**
99-00162 A	**B 21 D 53/24**	10.02.99	Mihordea Marian, Bârlad, RO	**21**
99-00296 A	**B 21 G 3/08**	23.03.99	Tudor Vasile, în calitate de tutore al minorului Tudor Laurențiu Sebastian, comuna Dragalina, județul Călăraşi, RO	**21**
a 2001 01108 A	**B 23 B 27/16**	09.10.2001	Unif Proiect S.A., Iaşi, RO	**22**
98-00418 A	**B 23 C 1/00**	25.02.98	Herța I. Cezar, Iaşi, RO	**22**
99-00533 A	**B 23 H 1/00**	10.05.99	Pascaru Ionuț Manuel, Bogheşti, RO	**22**
99-01290 A	**B 23 H 1/00**	03.12.99	Dodun Oana, Iaşi, RO; Lungu Gheorghe, Iaşi, RO	**23**
98-00403 A	**B 23 K 11/10**	25.02.98	Anton Costel, Iaşi, RO; Leleu Laurențiu Ionuț, Iaşi, RO	**23**
98-00440 A	**B 24 B 27/033**; B 24 B 35/00	26.02.98	Bogdănici Gianina, Iaşi, RO	**24**
98-00676 A	**B 24 B 31/023**	02.03.98	Popa Iuliu Corneliu, Tecuci, RO; Fînaru Paula, Iaşi, RO	**24**
99-00165 A	**B 24 C 1/00**	10.02.99	Lupaşcu Cristian, Vaslui, RO; Ionescu Mircea, Vaslui, RO	**25**
98-01132 A	**B 25 B 15/00**; B 25 B 23/00	01.07.98	Tibulcă Mihai Radu, Roman, RO; Bubulac Adrian Marius, Huşi, RO	**25**
98-00672 A	**B 25 B 17/00**	02.03.98	Boureanu Petre Liviu, Piatra Neamț, RO; Ionescu Ştefan Corneliu, Iaşi, RO	**26**
99-00121 A	**B 25 B 27/073**	01.02.99	Popica Claudiu George, Iaşi, RO	**26**
99-00163 A	**B 43 K 5/02**	10.02.99	Mihordea Marian, Bârlad, RO	**27**
99-00298 A	**B 43 K 29/06**// A 01 G 9/12; A 01 G 17/06	23.03.99	Tudor Vasile, în calitate de tutore al minorului Tudor Laurențiu Sebastian, comuna Dragalina, județul Călăraşi, RO	**27**
a 2001 01014 A	**B 60 K 1/00**	07.09.2001	Brădescu Ioan, Sibiu, RO	**27**
99-00518 A	**B 60 K 16/00**	06.05.99	Călărăşanu George, Roman, RO	**28**
a 2000 01103 A	**B 60 L 3/00**// H 01 H 47/00	08.11.2000	Istrate Mircea Dan, Craiova, RO	**28**
a 2000 01072 A	**B 60 Q 1/26**	01.11.2000	Dăescu Gheorghe, Bucureşti, RO	**29**
a 2000 01144 A	**B 60 R 7/08**	23.11.2000	Iacob Alexandru, Piatra Neamț, RO	**29**
99-00962 A	**B 60 R 21/04**	09.09.99	Iacob Alexandru, Piatra Neamț, RO	**30**

Număr dosar	Clasa	Data depozit	Solicitant	**Pag.**
a 2001 00691 A	**B 60 S 1/04**	15.06.2001	Cotescu Teodor, Câmpulung Muscel, RO	**30**
a 2001 01392 A	**B 62 D 3/08**	20.12.2001	Dragomiroiu Dumitru, Bucureşti, RO	**31**
a 2000 01124 A	**B 62 D 24/04**	16.11.2000	Hegedus Marius Daniel, Reşița, RO	**31**
99-00299 A	**B 62 K 17/00**	23.03.99	Tudor Vasile, în calitate de tutore al minorului Tudor Laurențiu Sebastian, comuna Dragalina, județul Călăraşi, RO	**32**
a 2001 01335 A	**B 62 K 17/00**	11.12.2001	Modoran Novac, Filiaşi, județul Dolj, RO	**32**
99-01388 A	**B 64 C 3/38**	27.12.99	Institutul Național de Cercetare- Dezvoltare şi Încercări pentru Electrotehnică, Craiova, RO	**33**
99-00634 A	**B 65 B 7/00**	03.06.99	Tudor Vasile, în calitate de tutore al minorului Tudor Laurențiu Sebastian, comuna Dragalina, județul Călăraşi, RO	**33**
99-00207 A	**B 65 B 37/20**	23.02.99	Popescu Constantin, Bucureşti, RO; Pop Călin, Sfântu Gheorghe, RO; Dumitrescu Emil, Bucureşti, RO	**33**
a 2000 01143 A	**B 65 D 55/08**	23.11.2000	Iacob Alexandru, Piatra Neamț, RO	**34**
a 2000 00057 A	**B 65 F 1/08**	20.01.2000	Compozite S.R.L., Iaşi, RO	**34**
99-00431 A	**B 65 G 7/06**	16.04.99	Tudor Vasile, în calitate de tutore al minorului Tudor Laurențiu Sebastian, comuna Dragalina, județul Călăraşi, RO	**35**
a 2001 01114 A	**B 65 G 17/40**	11.10.2001	Gerom Invest S.A., Petroşani, RO	**35**
a 2001 00069 A	**C 01 F 17/00**	23.01.2001	Institutul Național de Cercetare-Dezvoltare pentru Fizica Materialelor "INCDFM", Măgurele, Ilfov, RO	**35**
a 2000 00343 A	**C 04 B 33/04**	27.03.2000	Institutul de Cercetări şi Proiectări Miniere S.A., Petroşani, RO	**36**
99-01130 A	**C 05 F 17/00**	25.10.99	Asociația pentru Protecția Mediului şi a Naturii Rhodorendron, Târgu Mureş, RO	**36**
a 2000 00480 A	**C 07 C 13/40**	10.05.2000	Egis Gyogyszergyar Rt., Budapesta, HU	**36**
a 2001 01209 A	**C 07 C 315/00**; C 07 C 229/00; C 07 C 321/00; C 07 C 205/00	05.05.2000	Texas Biotechnology Corporation, Houston, US	**37**
a 2001 01210 A	**C 07 D 207/04**; C 07 D 207/18; C 07 D 211/68; C 07 D 211/72; C 07 D 213/02; C 07 D 215/00; C 07 C 69/66// A 61 K 31/215; A 61 K 31/335; A 61 K 31/38; A 61 K 31/4025; A 61 K 31/44; A 61 K 31/4427; A 61 K 31/445; A 61 K 31/4523; A 61 K 31/47; A 61 K 31/506	05.05.2000	Texas Biotechnology Corporation, Houston, US	**37**
a 2001 01189 A	**C 07 D 319/06**	05.05.2000	Egis Gyogyszergyar Rt., Budapesta, HU	**37**

Număr dosar	Clasa	Data depozit	Solicitant	**Pag.**
a 2000 00955 A	**C 21 D 7/02**	04.10.2000	Uzinsider Engineering S.A., Galați, RO	**38**
a 2001 00353 A	**E 02 D 5/03**	28.03.2001	Chiroiu N. Mihai, Bucureşti, RO	**38**
a 2000 00970 A	**E 04 H 9/02**; E 02 D 27/34	09.10.2000	Avram Isabela, comuna Drânceni, Vaslui, RO	**38**
a 2001 00408 A	**E 21 F 13/00**; E 21 F 17/18	12.04.2001	Vâlculescu N. Ioan, Craiova, RO	**39**
a 2001 01371 A	**F 02 M 27/08**// C 21 C 5/46	19.12.2001	Nicolae Avram, Bucureşti, RO; Nicolae Mariana, Bucureşti, RO; Predescu Cristian, Bucureşti, RO; Ioana Adrian, Bucureşti, RO; Sohaciu Mirela, Bucureşti, RO	**39**
a 2001 00908 A	**F 02 M 45/00**	10.08.2001	Teodorescu Lucian, Bucureşti, RO; Nițu Ion, Bucureşti, RO; Petcu Mihai Cristian, Bucureşti, RO	**40**
98-01760 A	**F 02 M 59/20**	29.12.98	Spulber Ciprian, Bucureşti, RO	**40**
a 2000 00610 A	**F 03 B 1/00**	14.06.2000	Popa M. Vasile, Cucuieți, comuna Solonț, RO; Popa Romică, Timişoara, RO	**41**
98-01577 A	**F 03 B 17/06**	16.11.98	Țăranu Mihai, Bucureşti, RO	**42**
99-00469 A	**F 03 D 7/02**	23.04.99	Blezneac Florin, Vaslui, RO; Ioniță Florin, Vaslui, RO	**42**
99-00520 A	**F 03 G 3/00**	06.05.99	Călărăşanu George, Roman, RO	**43**
a 2001 01109 A	**F 03 G 3/00**	09.10.2001	Moldoveanu Iacob, Constanța, RO	**43**
98-01671 A	**F 03 G 7/10**	12.12.97	Avram Viorel, Bucureşti, RO	**44**
98-01672 A	**F 03 G 7/10**	12.12.97	Avram Viorel, Bucureşti, RO	**44**
a 2000 01100 A	**F 04 B 47/08**	08.11.2000	Confind S.R.L., Câmpina, RO	**45**
98-00766 A	**F 15 B 3/00**	23.03.98	Marin Alexandru, Bucureşti, RO; Vasiliu Nicolae, Bucureşti, RO; Drumea Petrin, Bucureşti, RO	**45**
98-01660 A	**F 16 D 25/04**	09.12.98	Anghel Sava, Bucureşti, RO; Popescu Teodor Costinel, Bucureşti, RO; Feodorov Ivan Alexandru, Sarichioi, RO; Boiangiu Iuliana Monica, Ploieşti, RO	**46**
99-00297 A	**F 16 D 65/35**	23.03.99	Tudor Vasile, în calitate de tutore al minorului Tudor Laurențiu Sebastian, comuna Dragalina, județul Călăraşi, RO	**46**
a 2000 01076 A	**F 16 H 3/091**	02.11.2000	Caranfil Ion, comuna Sarichioi, județul Tulcea, RO	**47**
98-01103 A	**F 16 H 19/02**	23.06.98	Giurcă Liviu Grigorian, Craiova, RO	**47**
99-00286 A	**F 16 H 59/02**	18.03.99	Zamfir Radu Iulian, Iaşi, RO	**47**
a 2000 01006 A	**F 16 J 15/16**	16.10.2000	Nichel A. Gh. Romulus, Bucureşti, RO	**48**
99-00849 A	**F 16 K 31/52**// E 02 B 7/40	27.07.99	Miloiu Gheorghe, Băneşti, RO; Marinescu Corneliu, Câmpina, RO; Manolache Şerban, Câmpina, RO	**48**
99-00850 A	**F 16 M 7/00**; F 16 F 15/04	27.07.99	Diaconu Cristian, Bucureşti, RO; Stoicescu Diana Cristina, Bucureşti, RO; Bauşic Florin Victor, Bucureşti, RO	**49**

Număr dosar	Clasa	Data depozit	Solicitant	**Pag.**
a 2000 01086 A	**F 17 D 5/06**	06.11.2000	MMG S.R.L., Baia Mare, judeţul Maramureş, RO	**49**
a 2000 01141 A	**F 28 C 3/06**	22.11.2000	Termooptim S.R.L., Bucureşti, RO	**50**
99-00164 A	**F 41 C 23/22**	10.02.99	Bălţătescu Mihai, Piatra Neamţ, RO; Ilinca Ionel, Roman, RO	**50**
99-00466 A	**G 01 B 11/26**	23.04.99	Râmboi Laurenţiu, Vaslui, RO; Ailoaie Claudiu, Vaslui, RO; Pascal Mihai, Iaşi, RO	**51**
99-00288 A	**G 01 L 5/12**	18.03.99	Popescu Daniel, Craiova, RO; Ispas Constantin, Bucureşti, RO	**51**
99-00630 A	**G 02 B 5/04**	03.06.99	Tudor Vasile, în calitate de tutore al minorului Tudor Laurenţiu Sebastian, comuna Dragalina, judeţul Călăraşi, RO	**52**
99-00640 A	**G 04 B 19/22**	03.06.99	Tudor Vasile, în calitate de tutore al minorului Tudor Paul Lucian, comuna Dragalina, judeţul Călăraşi, RO	**52**
99-00641 A	**G 04 B 49/00**; G 04 B 19/00	03.06.99	Tudor Vasile, în calitate de tutore al minorului Tudor Paul Lucian, comuna Dragalina, judeţul Călăraşi, RO	**52**
a 2002 00037 A	**G 05 D 23/19**	06.02.2002	Mitescu Ioan, Bucureşti, RO	**53**
a 2000 01117 A	**G 10 K 1/062**	14.11.2000	Nagy Csaba Şandor, Oradea, RO	**53**
a 2001 00051 A	**G 11 B 15/00**; G 11 B 9/10; G 11 B 23/04	17.01.2001	Scântei Tudorel, Galaţi, RO	**54**
a 2001 00472 A	**G 21 F 5/005**	02.05.2001	Regia Autonomă pentru Activităţi Nucleare - Sucursala Cercetări Nucleare Piteşti, Piteşti, RO	**54**
a 2001 00473 A	**G 21 F 5/002**	02.05.2001	Regia Autonomă pentru Activităţi Nucleare - Sucursala Cercetări Nucleare Piteşti, Piteşti, RO	**55**
a 2001 01051 A	**H 01 H 51/12**; H 02 P 1/32	21.03.2000	Lovrencic Alojz, Slovenske Konjice, SI	**55**
a 2000 01093 A	**H 02 K 57/00**	06.11.2000	Panu Misăilescu Dumitru, Râmnicu Vâlcea, RO	**56**
a 2001 01400 A	**H 04 M 1/66**	27.12.2001	Prichici Dumitru, Bucureşti, RO	**56**
a 2001 00796 A	**H 04 Q 1/06**; H 04 Q 1/14; H 05 K 7/18; H 02 G 3/04	03.01.2000	ADC Telecommunications, Inc., Minnetonka, US	**57**

REZUMATELE
BREVETELOR DE INVENȚIE ACORDATE

Legea nr. 64/1991

De la nr. 117582 la nr. 117664

Semnificația codurilor INID folosite în prezenta secțiune (norma ST 9 a Organizației Mondiale de Proprietate Intelectuală OMPI) în ordinea apariției lor:

(11) numărul brevetului de invenție;
(41) data publicării cererii; BOPI nr.;
(42) data publicării hotărârii de acordare a brevetului; BOPI nr.;
(21) numărul dosarului;
(22) data înregistrării cererii de brevet;

(30) prioritate;
(86) numărul şi data cererii internaționale (regionale sau PCT);
(87) numărul şi data publicării cererii internaționale (regionale sau PCT);

(61) perfecționare la brevet nr.;
(62) divizată din cererea nr.; data;

(71) solicitantul;
(73) numele sau denumirea titularului;
(72) numele şi prenumele inventatorilor declarați;

(51) clasa, conform clasificării internaționale;
(54) titlul invenției;
(57) rezumatul invenției;
(56) documente din stadiul tehnicii

Hotărârile de acordare a brevetelor de invenție au fost luate la data de 30.04.2002.
Orice persoană interesată are dreptul să ceară, în scris şi motivat, la O.S.I.M., revocarea, în tot sau în parte, a acestor hotărâri, în termen de 6 luni de la data de 30.05.2002, pentru neîndeplinire a cel puțin uneia din condițiile prevăzute la art. 7-11 din Legea 64/1991 privind brevetele de invenție.

Regula 18/(2) Rezumatul are în exclusivitate un rol de a servi ca mijloc de selecție a informațiilor tehnice pentru specialişti, în scopul luării deciziei privind necesitatea consultării descrierii invenției şi desenelor, publicate *in extenso*.

(3) Rezumatul invenției, anexat cererii de brevet de invenție, nu poate fi luat în considerare pentru nici un alt scop, cum ar fi aprecierea întinderii protecției.

(11) 117582 B *(51)* **A 01 B 3/10** *(21)* 93-01329 *(22)* 07.10.93 *(41)* 28.04.95//4/95 *(42)* 30.05.2002//5/2002 *(56)* FR 2346951; RO 53368 *(71) Tudor P. Vasile, Dragalina, RO (73) Tudor P. Vasile, Dragalina, RO (72) Tudor P. Vasile, Dragalina, RO (54)* **PLUG CU REZISTENȚĂ REDUSĂ LA TRACȚIUNE**

(57) Invenția se referă la un plug cu rezistență redusă la tracțiune, destinat pregătirii patului germinativ, prăşitului, executării de rigole, în vederea irigării, precum şi în lucrări de amenajare funciară, utilizat în agricultură. Plugul conform invenției este prevăzut cu o trupiță parțial rotativă, având cormana (**4**) de dimensiuni mici, iar în prelungirea acesteia, la marginea posterioară, ce este de forma unui arc de cerc, este dispus un disc bombat (**7**) cu axul (**8**) înclinat față de orizontală şi montat în lagăre cu cuzineți sau cu rulmenți pe o piesă (**9**) fixată pe un cadru (**1**), rotirea discului (**7**) fiind liberă sau antrenată de la priza de putere a tractorului.

Revendicări: 1
Figuri: 3

(11) 117582 B

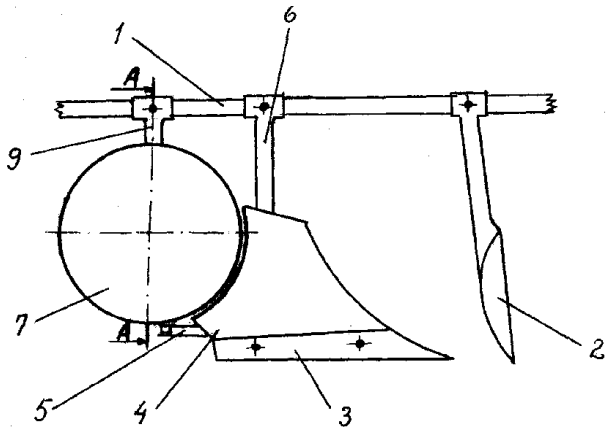

Fig. 1

(11) 117583 B1 *(51)* **A 01 D 34/08**; A 01 D 34/30 *(21)* 97-01296 *(22)* 14.07.97 *(30)* 18.07.96 AT A 1297/96 *(42)* 30.05.2002//5/2002 *(56)* DE 3610140 *(71) Reform- Werke Bauer & Co. Gesellschaft M. B. H., Wels, AT (73) Reform-Werke Bauer & Co. Gesellschaft M. B. H., Wels, AT (72) Erich Heindl, Wels, AT; Stockinger Josef, Bruck, AT (74) Rominvent S.A., Bucureşti (54)* **MAŞINĂ DE LUCRU, AUTOPROPULSATĂ, CONDUSĂ MANUAL**

(57) Invenția se referă la o maşină de lucru, autopropulsată, condusă manual, cu o acționare pentru o unealtă de lucru, care poate avea o mişcare de du-te-vino transversală pe direcția de mers, în particular, la o cositoare cu motor, constând dintr-un aparat de bază cu bare de dirijare, pentru conducerea maşinii, un motor, în cazul de față, un mecanism de rulare propulsabil, precum şi dintr-un mecanism de antrenare care cuprinde un dispozitiv de echilibrare a masei pentru unealta de lucru cu mişcare de du-te-vino. Dispozitivul de echilibrare a masei prezintă unul sau mai multe corpuri de echilibrare a masei (**20** şi **21**), aceste corpuri de echilibrare a masei (**20**, **21** şi **20'**, **21'**) fiind antrenate de către mecanismul de antrenare (**7**), destinat uneltei de lucru (**10**), sincron cu aceasta din urmă, şi fiind amplasate în carcasa (**11**) mecanismului de antrenare (**7**).

Revendicări: 8
Figuri: 6

(11) 117583 B1

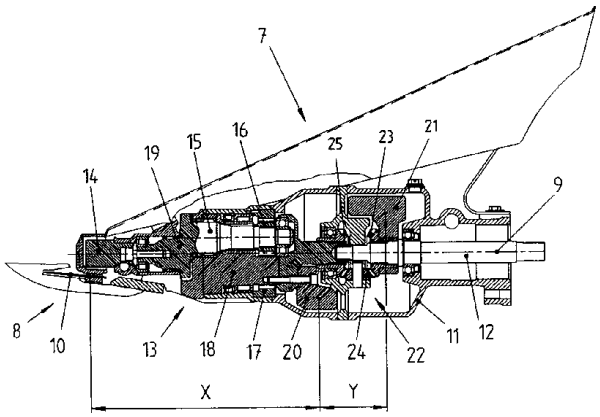

Fig. 2

(11) 117584 B *(51)* **A 01 G 25/02**; A 01 C 23/04 *(21)* 93-00949 *(22)* 06.07.93 *(41)* 30.01.95//1/95 *(42)* 30.05.2002//5/2002 *(56)* RO 63371; 44671 *(71) Tudor P. Vasile, Dragalina, RO (73) Tudor P. Vasile, Dragalina, RO (72) Tudor P. Vasile, Dragalina, RO (54)* **INSTALAȚIE PENTRU REGLAREA REGIMULUI HIDRIC DIN AER ŞI SOL**

(57) Invenția se referă la o instalație pentru reglarea regimului hidric din aer şi sol, destinată realizării unui microclimat local, artificial, în culturile intensive, parcuri şi stadioane, utilizată în agricultură. Instalația conform invenției se compune dintr-o conductă de aducțiune (**1**), nişte pompe (**2**, **6** şi **7**) pentru circularea forțată şi punerea sub presiune a apei, un rezervor (**3**) amplasat la o înălțime mai mare de 10 m pe un suport (**4**), în focarul unui captator solar (**5**), precum şi un dispozitiv rotitor (**8**) de pulverizare, asamblat printr-un cuplaj mecanic (**9**) şi antrenat în mişcarea de rotație de un motor electric (**10**), fixat prin nişte bare (**11**) de structură de rezistență a instalației.

Revendicări: 1
Figuri: 1

(11) 117584 B

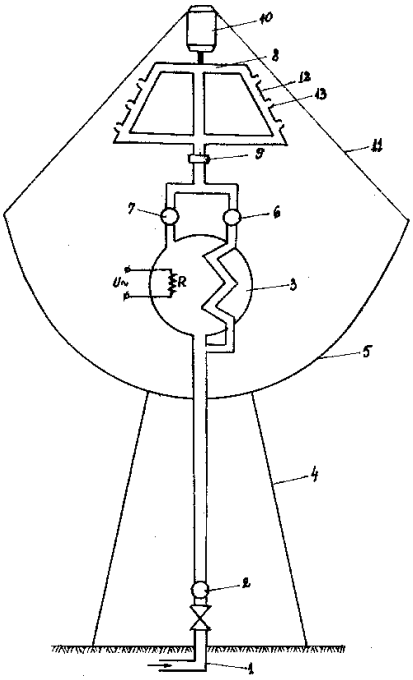

(11) 117585 B *(51)* **A 01 G 25/02** *(21)* a 2000 00354 *(22)* 08.05.2000 *(41)* 30.10.2001//10/2001*(42)* 30.05.2002// 5/2002 *(56)* RO 95416; 75029 *(71) Blidaru C. Aurelian, Bucureşti, RO (73) Blidaru C. Aurelian, Bucureşti, RO (72) Blidaru C. Aurelian, Bucureşti, RO (54)* **INSTALAȚIE MOBILĂ DE IRIGARE**

(57) Invenția se referă la o instalație mobilă de irigare, destinată irigării tuturor culturilor, indiferent de talie, utilizată în agricultură. Instalația conform invenției are în compunere un subansamblu fix (**A**) şi un subansamblu mobil (**B**), racordate între ele prin câte un furtun principal (**2**). Subansamblul fix (**A**) are în alcătuire un şasiu (**3**) pe care sunt montate două tambure (**1**), pe care se înfăşoară câte un furtun principal (**2**) din polietilenă de înaltă densitate, alimentate cu apă printr-un furtun de alimentare (**4**). Subansamblul mobil (**B**) are în compunere un cărucior (**5**) cu trei roți, pe care se reazemă câte o rampă în consolă (**C**), una stânga şi una dreapta, alcătuite din câte două grinzi (**6**) din țeavă de aluminiu, susținute de patru cabluri (**7**) ancorate de nişte stâlpi centrali (**8**) prin intermediul unor bride (**11**), pe rampa în consolă (**C**), se mai sprijină un furtun (**9**) pe care se află montate aspersoarele (**10**) de joasă presiune, furtun ce este racordat la furtunul principal (**2**).

Revendicări: 4
Figuri: 3

(11) 117585 B

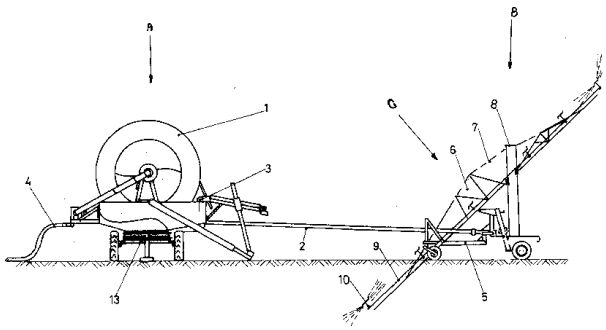

Fig. 1

(11) 117586 B *(51)* **A 01 K 61/00** *(21)* 98-01296 *(22)* 14.08.98 *(41)* 30.09.99//9/99 *(42)* 30.05.2002//5/2002 *(56)* EP 036800 B1; WO 9916315 A1 *(71) Institutul Naţional de Cercetare-Dezvoltare pentru Tehnologii Criogenice şi Izotopice, Râmnicu Vâlcea, RO (73) Institutul Naţional de Cercetare-Dezvoltare pentru Tehnologii Criogenice şi Izotopice, Râmnicu Vâlcea, RO (72) Ţiţescu Gheorghe, Râmnicu Vâlcea, RO; Ştefănescu Ioan, Râmnicu Vâlcea, RO; Cărăuş Ioan, Piatra Neamţ, RO; Pricope Ferdinand, Piatra Neamţ, RO (54)* **COMPOZIŢIE IZOTOPICĂ PENTRU SOLUŢII FECUNDANTE**

(57) Invenţia se referă la o compoziţie izotopică, utilizată ca atare sau la prepararea soluţiilor fecundante, pentru reproducerea artificială a peştilor. Compoziţia conform invenţiei este constituită dintr-un amestec de apă sărăcită în deuteriu şi apă naturală, specifică mediului în care urmează dezvoltarea, a cărei concentraţie izotopică este de 85...90 ppm D/(D+H).

Revendicări: 2

(11) 117587 B1 *(51)* **A 01 N 29/00** *(21)* 92-0942 *(22)* 09.07.92 *(30)* 12.07.91 DE P 41 23 111.2 *(42)* 30.05.2002 //5/2002 *(56)* EP 02998901; 0401677 *(71) Hoechst Aktiengesellschaft, Frankfurt am Main, DE (73) Hoechst Aktiengesellschaft, Frankfurt am Main, DE (72) Hacker Erwin, Hochheim, DE; Hess Martin, Mainz, DE; Huff Hans Philipp, Eppstein/Taunus, DE; Schumacher Hans, Florsheim am Main, DE (74) Rominvent S.A., Bucureşti (54)* **COMPOZIŢIE ERBICIDĂ, PROCEDEU DE OBŢINERE A ACESTEIA ŞI METODĂ PENTRU CONTROLUL PLANTELOR NEDORITE**

(57) Invenţia se referă la o compoziţie erbicidă şi la procedeul de obţinere a acesteia. Compoziţia erbicidă, conform invenţiei, constă dintr-un compus A cu formula (I):

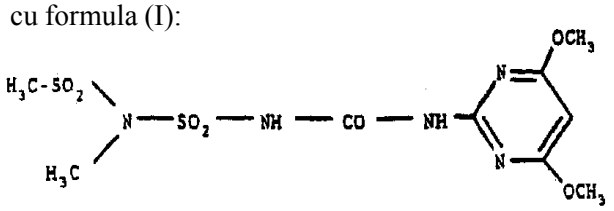

(I)

sau sărurile acestuia în amestec cu unul sau mai mulţi compuşi B, aleşi din grupa care constă din erbicide de tipul substanţelor de creştere, acid 3,6-diclor-2-metoxi benzoic şi esterii acestui acid, N-(2,4-difluorfenil)-2(3-trifluormetil)-fenoxi] piridin-3-carboxamidă, nitrodifenileteri, sulfoniluree care diferă de formula (I) şi/sau sărurile acestor compuşi B, precum şi din erbicide selective de iarbă, compusul A şi compuşii B fiind într-un raport gravimetric de 1:20 până la 20:1. Procedeul pentru obţinerea compoziţiei erbicide, conform invenţiei, constă în introducerea cel puţin a unui compus A cu formula (I) sau săruri ale acestuia în amestec cu unul sau mai mulţi compuşi B, în raport gravimetric prestabilit. Metoda pentru controlul plantelor nedorite constă în aplicarea pe acestea sau pe suprafaţa de cultivat a compusului A într-o cantitate de 5 până la 100 g/ha şi a compusului B într-o cantitate de 5 până la 1000 g/ha, realizându-se o combatere selectivă a plantelor dăunătoare din culturile de plante utile.

Revendicări: 8

(11) 117588 B1 *(51)* **A 44 B 18/00** *(21)* 96-02101 *(22)* 06.11.96 *(30)* 06.06.96 JP 8-1444167 *(42)* 30.05.2002 //5/2002 *(56)* US 5077870 *(71) Ykk Corporation, Tokyo, JP (73) Ykk Corporation, Tokyo, JP (72) Mitsuru Akeno, Toyama-Ken, JP; Ryuichi Murasaki, Toyama-Ken, JP (74) Rominvent S.A., Bucureşti (54)* **FERMOAR PLAT, REALIZAT PRIN TURNARE**

(57) Invenţia de referă la un fermoar plat, realizat din răşină, prin turnare continuă, alcătuit dintr-o foaie suport (**1**), din care pornesc mai multe elemente de îmbinare (**2**). Fiecare element de îmbinare (**2**) are două sau mai multe gâturi (**22**), care se ramifică în direcţii diferite. Aceste gâturi (**22**) se continuă cu nişte capete de îmbinare (**23**), efectiv plane. Aceste capete de îmbinare (**23**) mai au nişte proeminenţe (**23a**), efectiv orizontale, cu direcţie de poziţionare perpendiculară pe direcţia elementului de îmbinare (**2**).

Revendicări: 15
Figuri: 12

(11) 117588 B1

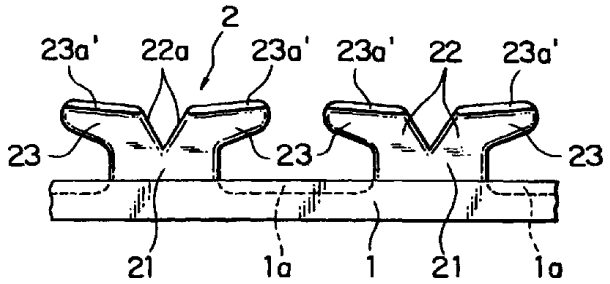

Fig. 2

(11) 117589 B1

culate, în special crospovidonă, amidoane modificate, în special amidon glicolat de sodiu şi amidon pregelifiat, celuloze modificate, în special croscarmeloză sodată şi hidroxipropil celuloză, inferior substituită, şi silicat de magneziu şi aluminiu, procentele fiind exprimate în greutate.

Revendicări: 11
Figuri: 2

---

(11) 117589 B1 *(51)* **A 61 K 31/195**; A 61 K 9/20; A 61 K 47/36 *(21)* 98-01088 *(22)* 19.12.96 *(30)* 20.12.95 DK 1448/95 *(42)* 30.05.2002//5/2002 *(86)* DK 96/00548 19.12.96 *(87)* WO 97/22340 26.06.97 *(56)* EP 0414688 *(71) Bristol-Myers Squibb Company, New York, US (73) A/S Gea Farmaceutisk Fabrik, Frederiksberg, DK (72) Gebhard-Hansen Knud Erik, Birkerod, DK; Bjornsdottir Karen, Vaerlose, DK; Christensen Lars Hedevang, Copenhagen, DK; Pedersen Soren Bols, Hvidovre, DK (74) Rominvent S.A., Bucureşti (54)* **COMPOZIŢIE CU ELIBERARE RAPIDĂ PENTRU TABLETĂ CU ACŢIUNE ANTIINFLAMATOARE, ANTIDUREROASĂ ŞI ANALGEZICĂ**

(57) Invenţia se referă la o compoziţie cu eliberare rapidă pentru tabletă cu acţiune antiinflamatoare, antidureroasă şi analgezică, care cuprinde un ingredient activ, ales dintre acid tolfenamic şi săruri acceptabile farmaceutic ale acestuia, care este capabil să elibereze rapid ingredientul activ. Compoziţia conform invenţiei conţine 40...70% acid N-(2-metil-3-clorfenil)-antranilic sau o sare a acestuia acceptabilă farmaceutic, având o mărime medie a particulelor mai mică de, sau egală cu 10 µm, 1,5...6% acid alginic sau o sare a acestuia, acceptabilă farmaceutic, şi cel puţin 6% dintr-un agent de superdescompunere, selectat din polivinilpirolidone reti-

---

(11) 117590 B1 *(51)* **A 61 K 35/60** *(21)* 97-01452 *(22)* 30.10.95 *(30)* 03.02.95 US 08/384.555 *(42)* 30.05.2002//5/2002 *(86)* CA 95/00617 30.10.95 *(87)* WO 96/23512 08.08.96 *(56)* US 4473551 *(71) Les Laboratoires Aeterna Inc., Quebec, CA (73) Les Laboratoires Aeterna Inc., Quebec, CA (72) Dupont Eric, St.Nicolas, Quebec, CA; Brazeau Paul, Quebec, CA; Juneau Christina, Ste-Foy, Quebec, CA; Maes Daniel H., Huntington, US; Marenus Kenneth, Dix Hills, New York, US (74) Rominvent S.A., Bucureşti (54)* **COMPOZIŢIE PENTRU TRATAMENTUL UNEI DEGENERĂRI, BOLI COLAGENICE SAU INFLAMATORII**

(57) Invenţia se referă la o compoziţie pentru tratarea unei degenerări, boli colagenice sau inflamatorii. Compoziţia conform invenţiei este constituită din 0,8...1,75% extract de cartilagiu de rechin, 0,01...5% antioxidant, opţional 0,7...10% agent inflamator, precum şi un purtător acceptabil farmaceutic, procentele fiind exprimate în greutate.

Revendicări: 14
Figuri: 19

(11) 117591 B1 *(51)* **A 61 K 35/78**; A 61 K 9/06 *(21)* 98-00487 *(22)* 26.02.98 *(42)* 30.05.2002//5/2002 *(56)* RO 107087; 110777 *(71) S.C. Centrul de Cercetare şi Prelucrare Plante Medicinale "Plantavorel" S.A., Piatra Neamţ, RO (73) S.C. Centrul de Cercetare şi Prelucrare Plante Medicinale "Plantavorel" S.A., Piatra Neamţ, RO (72) Sauciuc Ariadna, Piatra Neamţ, RO; Ionescu Elena, Piatra Neamţ, RO; Vişan Tatiana, Piatra Neamţ, RO; Maftei Elena Agripina, Piatra Neamţ, RO (54)* **COMPOZIŢIE FITOTERAPEUTICĂ CU ACŢIUNE BACTERICIDĂ, ANALGEZICĂ, CICATRIZANTĂ ŞI DESCONGESTIONANTĂ**

(57) Invenţia se referă la o compoziţie fitoterapeutică, cu acţiune bactericidă, analgezică, cicatrizantă şi descongestionantă, şi constă în aceea că este constituită din 65...72 părţi extract de gălbenele în ulei vegetal sau mineral, cu minimum 5% mg *beta*-caroten, 0,5...1,5 părţi ulei esenţial de pin, 10...12 părţi ceară galbenă, 12...14 părţi alcool cetilic, 3...5 părţi ulei de cocos, conservanţi/antioxidanţi, părţile fiind exprimate în greutate.

Revendicări: 1

---

(11) 117592 B1 *(51)* **A 61 K 35/78**; A 61 K 9/06 *(21)* 98-00491 *(22)* 26.02.98 *(42)* 30.05.2002//5/2002 *(56)* RO 95867; 107087 *(71) S.C. Centrul de Cercetare şi Prelucrare Plante Medicinale "Plantavorel" S.A., Piatra Neamţ, RO (73) S.C. Centrul de Cercetare şi Prelucrare Plante Medicinale "Plantavorel" S.A., Piatra Neamţ, RO (72) Sauciuc Ariadna, Piatra Neamţ, RO; Maftei Elena Agripina, Piatra Neamţ, RO; Ionescu Elena, Piatra Neamţ, RO; Vişan Tatiana, Piatra Neamţ, RO (54)* **COMPOZIŢIE FARMACEUTICĂ CU ACŢIUNE ANTIFUNGICĂ, ANTIBIOTICĂ, CICATRIZANTĂ ŞI ANTISEPTICĂ**

(57) Invenţia se referă la o compoziţie farmaceutică, cu acţiune antifungică, antibiotică, cicatrizantă şi antiseptică, şi constă în aceea că este constituită din 50...57 părţi extract de gălbenele în ulei vegetal, cu minimum 5 mg% provitamină A, în care se identifică compuşi polifenolcarboxilici, sitosteroli, triterpene, 13...17 părţi extract standardizat de propolis, cu minimum 7% crizină, condiţionată sub formă de unguent, cu 12,5...16,5 părţi ceară galbenă, 10,5...13 părţi alcool cetilic, 2,0...2,8 părţi ulei de cocos, cu sau fără 0,5 părţi trietanolamină, conservanţi/ antioxidanţi, părţile fiind exprimate în greutate.

Revendicări: 1

(11) 117593 B1 *(51)* **A 61 K 35/78**; A 61 K 9/06 *(21)* 98-00494 *(22)* 26.02.98 *(42)* 30.05.2002//5/2002 *(56)* RO 98317; 97419 *(71) S.C. Centrul de Cercetare şi Prelucrare Plante Medicinale "Plantavorel" S.A., Piatra Neamţ, RO (73) S.C. Centrul de Cercetare şi Prelucrare Plante Medicinale "Plantavorel" S.A., Piatra Neamţ, RO (72) Mihăilescu Roxana Laura, Piatra Neamţ, RO; Mitroi Rodica Gabriela, Piatra Neamţ, RO; Haranagiu Manuela Lidia, Piatra Neamţ, RO; Chiriac Maria, Piatra Neamţ, RO; Ionescu Elena, Piatra Neamţ, RO; Tebrencu Carmen Elena, Piatra Neamţ, RO (54)* **COMPOZIŢIE FITOTERAPEUTICĂ PENTRU TRATAMENTUL AFECŢIUNILOR INFLAMATORII ALE APARATULUI GENITO-URINAR**

(57) Invenţia se referă la o compoziţie fitoterapeutică pentru tratamentul afecţiunilor inflamatorii ale aparatului genito-urinar şi constă în aceea că este constituită din 0,2...0,25 părţi pulbere de *Xanthii herba*, 0,15...0,18 părţi pulbere de *Calendulae flos*, 0,10...0,14 părţi pulbere de *Urticae radix*, 0,1...0,14 părţi pulbere de *Graminis rhizoma*, 0,15...0,18 părţi pulbere de *Lamii albi herba*, 0...0,00005 părţi de tinctură de *Populi gemma* cu un conţinut de 25% substanţă uscată şi 0,2...0,22 părţi de excipienţi pentru comprimare, părţile fiind exprimate în greutate, condiţionată sub formă de comprimate de 0,65 g, cu un conţinut de polifenoli totali, exprimaţi în acid cafeic, de minimum 0,003 g/comprimat, în care se identifică flavone şi taninuri.

Revendicări: 1

---

(11) 117594 B *(51)* **B 01 D 3/00** *(21)* 97-02232 *(22)* 04.12.97 *(41)* 30.06.99//6/99 *(42)* 30.05.2002//5/2002 *(56)* US 4330373 *(71) Badiu Răzvan Ionuţ Ersilian, Bucureşti, RO (73) Badiu Răzvan Ionuţ Ersilian, Bucureşti, RO (72) Badiu Răzvan Ionuţ Ersilian, Bucureşti, RO (54)* **INSTALAŢIE PENTRU DISTILAREA APEI**

(57) Invenţia se referă la o instalaţie pentru distilarea apei. Instalaţia conform invenţiei realizează încălzirea apei din blaza (**6**) de distilare cu ajutorul unui modul (**7**) generator de microunde şi un ghid (**8**) cu antenă, precum şi un ecran (**9**) de protecţie la microunde.

Revendicări: 2
Figuri: 1

(11) 117594 B

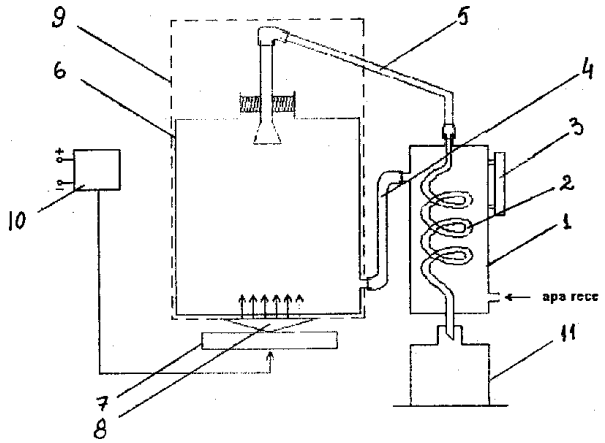

(11) 117595 B *(51)* **B 01 D 3/16** *(21)* 96-00814 *(22)* 16.04.96 *(41)* 30.07.97//7/97 *(42)* 30.05.2002//5/2002 *(56)* JP 62269702 *(71) Drăgan Gheorghe, Bucureşti, RO (73) Drăgan Gheorghe, Bucureşti, RO (72) Drăgan Gheorghe, Bucureşti, RO (54)* **INSTALAȚIE DE DISTILARE**

(57) Invenția se referă la o instalație de distilare, simplă, utilizată la separarea şi purificarea diferitelor lichide. Instalația de distilare, conform invenției, are un rezervor (**1**) pentru amestecul de distilare, care este legat prin intermediul unei conducte (**2**) de alimentare cu un răcitor-condensator (**3**), un dispozitiv (**4**) pentru menținerea nivelului amestecului de distilare şi cu blaza (**5**) de distilare, pe conducta (**2**) de alimentare, este montat un ventil/pompă (**6**), comandat cu ajutorul unui bloc (**7**) de comandă şi control al debitului, precum şi a temperaturii amestecului de distilat (**6**), prevăzut cu un senzor (**8**) de temperatură, blaza (**5**) de distilare legată de o conductă (**9**) de legătură cu răcitorul condensator (**3**) şi o conductă (**10**), pe care este montat un ventil/pompă (**11**) de evacuare, pentru încălzirea amestecului de distilat, este prevăzut un schimbător (**12**) de căldură, controlat cu ajutorul unui bloc (**13**) de comandă, prevăzut cu un senzor

(11) 117595 B
(**14**) de temperatură şi cu un senzor (**15**) pentru măsurarea conținutului de substanță utilă a reziduului.

Revendicări: 1
Figuri: 1

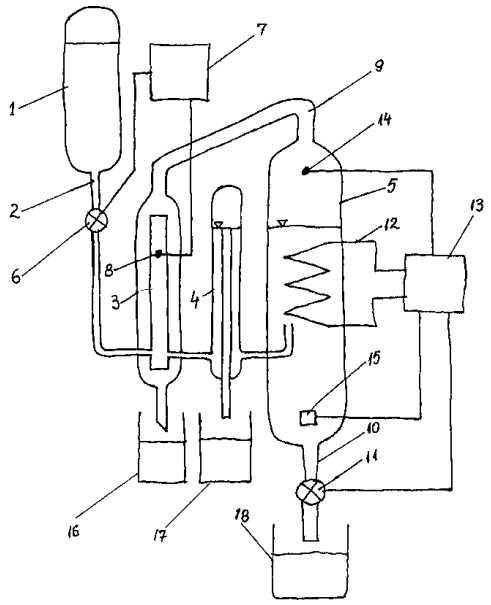

(11) 117596 B1 *(51)* **B 01 J 13/00**//C 09 C 1/56 *(21)* 97-01069 *(22)* 14.12.95 *(30)* 15.12.94 US 08/356.849 *(42)* 30.05.2002//5/2002 *(86)* US 95/16196 14.12.95 *(87)* WO 96/18456 20.06.96 *(56)* US 5397807; 4604207; 5240968; EP 0055235 *(71) Cabot Corporation, Billerica, Massachusetts, US (73) Cabot Corporation, Billerica, Massachusetts, US (72) Boes Ralph Ulrich, West Concord, US; Belmont James A., Acton, US; Kaul David J., Acton, US; Smith Douglas M., Albuquerque, US; Ackerman William C., Albuquerque, US (74) Rominvent S.A., Bucureşti (54)* **COMPOZIȚIE DE GEL PE BAZĂ DE COMPUS CARBONIC**

(57) Invenția se referă la noi compoziții de gel, care cuprind o componentă carbonică ataşată la o componentă de gel. De preferință, componenta carbonică este aleasă dintr-un grup constând din compuşi de negru de fum, carbon sub formă de fibre, carbon activat şi carbon grafitic, iar componenta de gel este aleasă dintr-un grup constând din geluri de oxizi metalici. De asemenea, sunt prezentate noi compoziții de gel, ce cuprind: o componentă de gel şi un produs de negru de fum, având ataşat cel puțin o grupare organică, gruparea organică cuprinzând: (a) cel puțin o grupare aromatică sau cel puțin o grupare alchil C_1-C_{12} şi (b) cel puțin o grupare ionică, cel puțin o grupare ionizabilă sau un amestec de o gru-

(11) 117596 B1

pare ionică şi o grupare ionizabilă, în care cel puţin o grupare aromatică a grupării organice este direct ataşată la negrul de fum. Compoziţia de gel, conform invenţiei, se aplică la izolări termice, electrice sau acustice, ca aditivi sub formă de macroparticule, materiale de umplutură, agenţi de rigidizare, adsorbant, suport pentru catalizatori, la filtre, detectori de radiaţii, acoperiri pentru protecţie termică şi la izolatori electrici.

Revendicări: 13
Figuri: 8

---

(11) 117597 B1 *(51)* **B 23 D 15/14**//F 15 B 1/02 *(21)* 141426 *(22)* 01.09.89 *(42)* 30.05.2002//5/2002 *(56)* US 4070831 *(71) Centrul de Cercetare Ştiinţifică şi Inginerie Tehnologică pentru Utilaj Metalurgic şi Prese, Iaşi, RO (73) Centrul de Cercetare Ştiinţifică şi Inginerie Tehnologică pentru Utilaj Metalurgic şi Prese, Iaşi, RO (72) Creţu Constantin, Iaşi, RO; Negru Victor, Iaşi, RO (54)* **INSTALAŢIE HIDROSTATICĂ PENTRU ACŢIONAREA TRAVERSEI MOBILE A FOARFECELOR DE TĂIAT TABLĂ**

(57) Invenţia se referă la o instalaţie hidraulică pentru acţionarea traversei mobile a foarfecelor de tăiat tablă, cu cilindri hidraulici de acţionare legaţi în serie. Instalaţia conform invenţiei include un dispozitiv de compensare (**6**), al cărui piston dozator (**9**) introduce, după începerea tăierii, în circuitul serie (**d**), sub acţiunea fluidului de lucru din circuitul principal, un volum de ulei reglat funcţie de unghiul de tăiere şi presiunea de lucru; în acest mod, se previne micşorarea unghiului prin comprimarea bruscă a uleiului, şi se previne mărirea unghiului prin decomprimarea lentă a uleiului, pe măsura tăierii.

Revendicări: 3
Figuri: 1

(11) 117597 B1

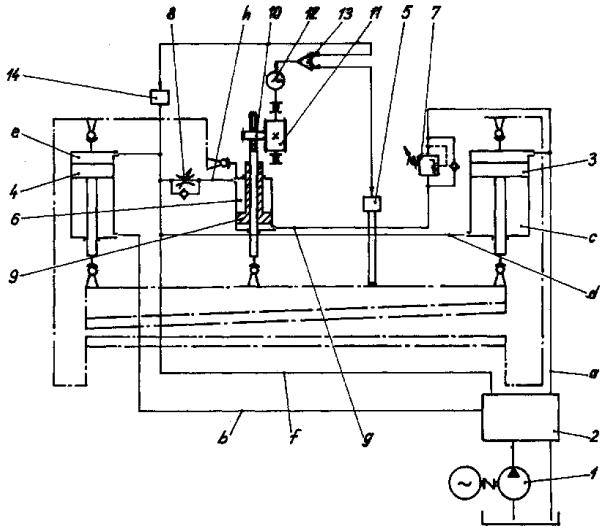

---

(11) 117598 B1 *(51)* **B 23 K 9/10** *(21)* 94-00082 *(22)* 20.01.94 *(42)* 30.05.2002//5/2002 *(56)* RO 94610; US 3430862 *(71) Oprinca Silviu, Iaşi, RO (73) Oprinca Silviu, Iaşi, RO (72) Oprinca Silviu, Iaşi, RO (54)* **DISPOZITIV PENTRU CAPTAREA GAZELOR LA SUDAREA CU ARC ELECTRIC SAU CU FLACARĂ**

(57) Invenţia se referă la un dispozitiv pentru captarea gazelor la sudarea cu arc electric sau cu flacără, destinat în special captării gazelor la sudarea în spaţii închise. Dispozitivul este constituit dintr-o pâlnie (**6** şi **21**) din sticlă termorezistentă şi transparentă, racordată la un tub metalic, flexibil (**8** şi **22**), care se montează, prin intermediul unei piuliţe (**9**), pe un portelectrod (**1**), sau printr-un colier (**23**), pe tubul unei camere de amestec (**18**), deasupra unui bec (**20**). Tubul flexibil (**8** şi **22**) este racordat, prin intermediul unui alt tub flexibil din cauciuc (**12** şi **25**), la o instalaţie de absorbţie a noxelor, (nereprezentată).

Revendicări: 1
Figuri: 2

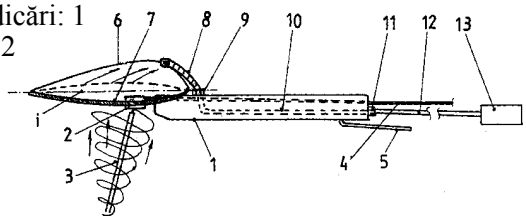

Fig. 1

(11) 117599 B *(51)* **B 24 C 3/16**; B 24 B 5/40 *(21)* 98-00890 *(22)* 23.04.98 *(41)* 30.05.2000//5/2000 *(42)* 30.05.2002//5/2002 *(56)* RO 98408; 66153 *(71) S.C. Petrotub S.A., Roman, judeţul Neamţ, RO (73) S.C. Petrotub S.A., Roman, judeţul Neamţ, RO (72) Dumitrache Toader, Roman, RO; Călărăşanu Dumitru, Roman, RO (54)* **INSTALAŢIE DE SABLARE ŞI POLIZARE INTERIOARĂ A ŢEVILOR**

(57) Invenţia se referă la o instalaţie de sablare şi polizare interioară a ţevilor, destinată prelucrării interioare a diferitelor piese tubulare. Instalaţia conform invenţiei este prevăzută cu nişte role de susţinere (**17**), care antrenează o ţeavă semifabricată (**16**) în mişcare de rotaţie, iar nişte granule abrazive (**2**), aflate într-un buncăr (**1**) legat de un ejector de transport (**5**), trec printr-o ţeavă mobilă (**10**), antrenată printr-o borştangă (**11**), la un aruncător centrifugal (**A**), pentru sablarea ţevilor (**16**) la interior. Pentru realizarea polizării interioare, se echipează ţeava mobilă (**10**) cu un cap de polizat (**B**). Ţeava (**10**) este acţionată de un motor electric (**21**) prin intermediul unor fulii (**18** şi **20**) şi a unei curele de transmisie (**19**).

Revendicări: 1
Figuri: 2

(11) 117599 B

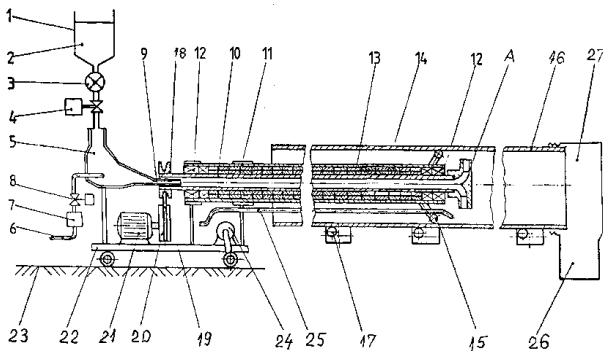

Fig. 1

(11) 117600 B *(51)* **B 24 C 3/22** *(21)* 98-00889 *(22)* 23.04.98 *(41)* 30.05.2000//5/2000 *(42)* 30.05.2002//5/2002 *(56)* RO 100079 *(71) S.C. Petrotub S.A., Roman, judeţul Neamţ, RO (73) S.C. Petrotub S.A., Roman, judeţul Neamţ, RO (72) Dumitrache Toader, Roman, RO; Călărăşanu Dumitru, Roman, RO (54)* **INSTALAŢIE DE SABLARE**

(57) Invenţia se referă la o instalaţie de sablare cu pulbere abrazivă, destinată curăţării diferitelor piese. Instalaţia conform invenţiei se compune dintr-un buncăr (**1**) care lucrează la presiunea atmosferică. De buncăr (**1**), este fixat un dozator (**3**), care asigură transportul unei cantităţi corespunzătoare de pulbere abrazivă (**2**), la un ejector de transport (**5**), apoi la un cap de sablare (**11**) şi un ştuţ calibrat (**12**), capul de sablare fiind prevăzut cu un confuzor (**a**) şi o duză calibrată (**b**), de lungime mai mare în comparaţie cu diametrul duzei (**b**).

Revendicări: 1
Figuri: 1

(11) 117600 B

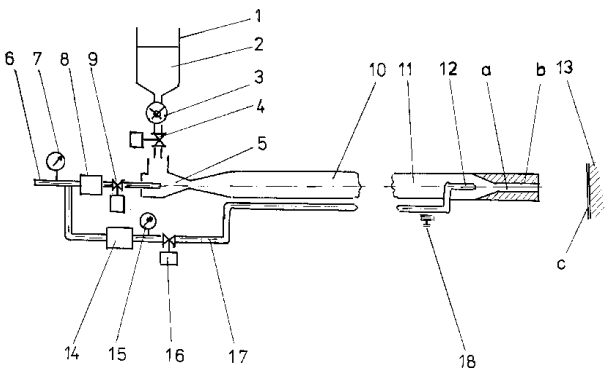

(11) 117601 B *(51)* **B 24 D 18/00**//C 09 K 3/14 *(21)* 96-02199 *(22)* 22.11.96 *(41)* 29.10.99//10/99 *(42)* 30.05.2002//5/2002 *(56)* RO 107419 *(71) S.C. "Abrom" S.A., Bârlad, RO (73) S.C. "Abrom" S.A., Bârlad, RO (72) Chiroi Augustin, Bârlad, RO; Chirvase Gheorghe, Bârlad, RO; Milancovici Sorin, Bârlad, RO; Niculici Vasile, Bârlad, RO; Langaschek Anton, Bârlad, RO (74) Cabinet de Proprietate Industrială " Lazăr Elena ", Buzău (54)* **PROCEDEU DE FABRICARE A CORPURILOR ABRAZIVE, BACHELITICE, CU PIULIȚE ÎNCASTRATE**

(57) Invenția se referă la un procedeu de fabricare a corpurilor abrazive, bachelitice, cu piulițe încastrate, utilizate în industria de rulmenți, la prelucrarea în cote fixe, a rolelor cilindrice de diferite mărimi. Procedeul conform invenției constă, într-o primă etapă, din recuperarea unei părți refolosibile (**1**), urmată de o a doua etapă, în care are loc fasonarea unei părți active (**2**), după care, părțile, refolosibilă şi activă (**1** şi **2**), se ataşează cu un amestec de lipire (**3**), realizat din 75% novolac măcinat, 20% rezol şi 5% hexametiltetramină, urmată de polimerizare timp de 16...20 h, la temperatura de 190... 200°C, cu un palier de 2 h, la temperatura de 100°C şi cu un palier de 2 h, la temperatura de 150...170°C.

Revendicări: 1
Figuri: 3

(11) 117601 B

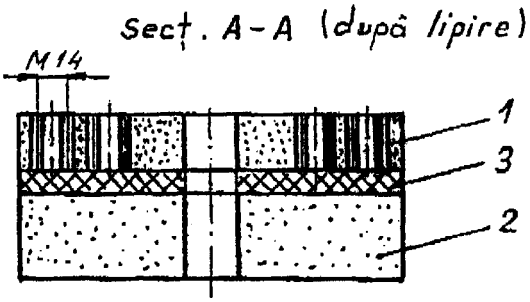

Fig. 3

(11) 117602 B *(51)* **B 25 C 3/00**//F 16 B 15/00 *(21)* 98-00076 *(22)* 19.01.98 *(41)* 30.07.99//7/99 *(42)* 30.05. 2002//5/2002 *(56)* US 5779415 *(71) Mihăilă Ciprian Constantin, Piatra Neamț, RO (73) Mihăilă Ciprian Constantin, Piatra Neamț, RO (72) Mihăilă Ciprian Constantin, Piatra Neamț, RO (54)* **DISPOZITIV PENTRU SUSȚINUT UN CUI**

(57) Invenția se referă la un dispozitiv destinat susținerii unui cui în timpul baterii. Dispozitivul pentru susținut un cui, conform invenției, asigură susținerea cuiului în timpul baterii, prin aceea că are un corp cilindric (**1**), prevăzut cu un disc de protecție (**2**), şi care prezintă un canal central (**a**), închis de o lamelă (**3**) montată longitudinal pe corpul cilindric (**1**) printr-un bolț (**5**). Lamela (**3**) este asigurată contra deschiderii printr-o bucşă (**6**) de blocare, fixată la partea inferioară a corpului cilindric (**1**).

Revendicări: 1
Figuri: 3

(11) 117602 B

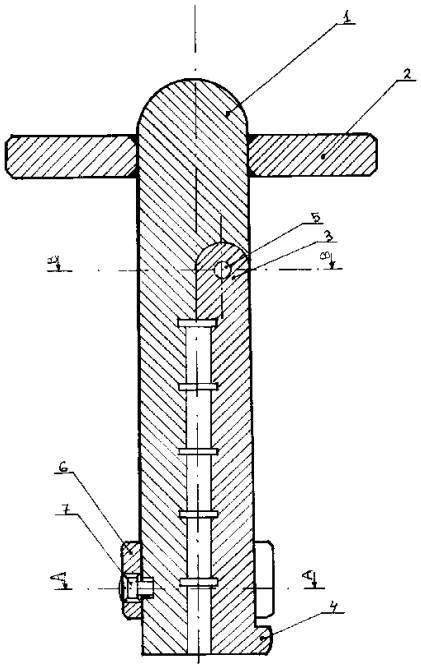

Fig. 1

(11) 117603 B *(51)* **B 28 B 3/02** *(21)* 98-00831 *(22)* 03.04.98 *(41)* 29.10.99//10/99 *(42)* 30.05.2002//5/2002 *(56)* RO 70054; FR 1605261; 2195934 *(71) Cristia Constantin, Tulcea, RO (73) Cristia Constantin, Tulcea, RO (72) Cristia Constantin, Tulcea, RO (54)* **MATRIȚĂ PENTRU FASONAT CĂRĂMIZI REFRACTARE**

(57) Invenția se referă la o matriță pentru presat cărămizi refractare, necesare căptușelii incintelor cu metal topit sau altor materiale cu temperaturi până la 1700°C. Conform invenției, presarea se face, după o singură direcție, cu o presă (**2**) pe care se fixează placa portpoanson (**1**), de care este fixat poansonul superior (**3**), sub care este montată cu şuruburi pastila superioară (**4**) şi pastila inferioară (**5**). Se stabileşte gradul de umplere cu material refractar al locaşului de cuib, prin deplasarea traversei presei odată cu plunjerul central, în jos, cărămida rămâne pe pastila inferioară (**13**) şi poate fi extrasă din zona de lucru.

Revendicări: 3
Figuri: 3

(11) 117603 B

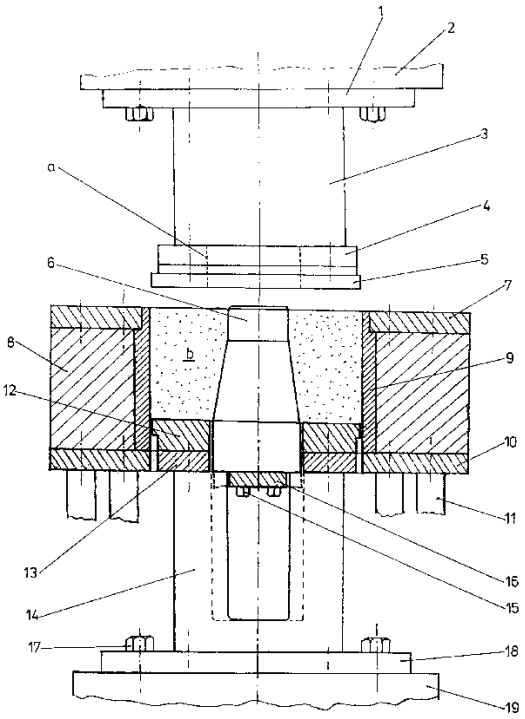

Fig. 1

(11) 117604 B *(51)* **B 29 C 55/30**//C 08 J 3/28 *(21)* 96-01639 *(22)* 12.08.96 *(41)* 30.06.98//6/98 *(42)* 30.05.2002//5/2002 *(56)* RO 117008; 96447; DE-PS 2158141; 2365843; US 248339; *Radiation Physics and Chemistry (71) I.C.P.E. "Electrostatica" S.A., Bucureşti, RO (73) I.C.P.E. "Electrostatica" S.A., Bucureşti, RO (72) Tănăsescu Teodor Florin, Bucureşti, RO; Cramariuc Radu, Bucureşti, RO; Gheorghe Mărin, Bucureşti, RO; Neagu Dumitru, Bucureşti, RO; Mărcuță Mihaela, Bucureşti, RO; Heinrich Christian, Bucureşti, RO (54)* **PROCEDEU PENTRU OBȚINEREA FUSTELOR TERMOCONTRACTABILE**

(57) Invenția se referă la un procedeu pentru obținerea fustelor termocontractabile, ignifugate, reticulate prin iradiere cu un fascicul de electroni accelerați, cu aplicații în industria energetică. Procedeul conform invenției cuprinde injectarea, într-o matriță, a polietilenei sub formă de granule, injectarea efectuându-se printr-o parte superioară, cilindrică, a matriței, după debavurarea fustei, aceasta fiind iradiată în timp ce este deplasată de către o bandă transportoare de către un fascicul de electroni accelerați cu o energie de 1,8 ...2,2 MeV, valoarea intensității curentului electric fiind de 5,5...6,5 mA, la o viteză de transport de 8 m/min, numărul de trecere pe sub fascicul fiind de 11...13, iar grosimea fustei de 2...3 mm, după care urmează iradierea fustelor, care sunt supuse unei mişcări de rotație în jurul axei, de către fasciculul de electroni accelerați, timp de 6...7 s, cu o energie a electronilor de 1,8...2,2 MeV şi o intensitate a curentului electric de 5,5...6 mA.

Revendicări: 1
Figuri: 4

(11) 117605 B1 *(51)* **B 60 G 21/05**; B 60 G 7/00 *(21)* 97-02117 *(22)* 14.05.96 *(30)* 19.05.95 FR 95 06272 *(42)* 30.05.2002//5/2002 *(86)* FR 96/00726 14.05.96 *(87)* WO 96/36503 21.11.96 *(56)* FR 2590847 *(71) Vallourec Composants Automobiles Vitry, Vitry-le-Francois, FR (73) Vallourec Composants Automobiles Vitry, Vitry-le-Francois, FR (72) Deletombe Philippe, Chalon-sur-Marne, FR; Valin Daniel, Saint-Amand-sur-Fion, FR (74) Rominvent S.A., Bucureşti (54)* **OSIE SEMIRIGIDĂ PENTRU AUTOVEHICULE ŞI PROCEDEU DE REALIZARE A ACESTEIA**

(57) Invenția se referă la o osie semirigidă, tubulară, utilizată, în particular, pentru realizarea trenului din spate a unui automobil, şi la un procedeu de realizare a numitei osii. Osia conține o regiune mediană, profilată tubular, care reprezintă traversa, şi care are două extremități (**10** şi **11**), fiecare este prelungită prin două tronsoane ale unui tub deschis (**12**, **13**, **14** şi **15**), care formează între ele, la capătul traversei, un unghi diedru (**D**), mai mic de 180°, unul din cele două tronsoane (**12** şi **14**), de la fiecare extremitate, tronson de legătură, asigurând fixarea mijloacelor de legare de caroserie, iar altul din cele două tronsoane braț (**13** şi **15**), de la fiecare extremitate, asigură fixarea capetelor osiei purtătoare de roți, ansamblul având o structură tubulară. Procedeul are

(11) 117605 B1

următoarele etape: a) realizarea unei tăieturi la fiecare extremitate a tubului, lungimea tăieturii fiind calculată în funcţie de cel mai lung dintre cele două tronsoane; b) distanţarea şi punerea în formă, prin una sau mai multe treceri pe utilaje, de forma celor două tronsoane, a cel puţin unei extremităţi, pentru obţinerea la începutul traversei a unui unghi diedru mai mic de 180°; c) distanţarea şi punerea în formă a celeilalte extremităţi în acelaşi mod; d) aducerea la lungime a tronsoanelor, dacă este necesară, în funcţie de caracteristicile geometrice ale osiei, această etapă putând fi, într-o variantă, realizată după etapa e); e) deformarea zonei mediane a tubului astfel încât să-i dea forma unui profil, fiind precizat faptul că etapa e) poate fi realizată, de asemenea, într-o variantă, înainte de etapa a) sau între etapele a) şi b) sau între etapele b) sau c) sau între etapele c) şi d), în variante specifice.

Revendicări: 20
Figuri: 6

(11) 117605 B1

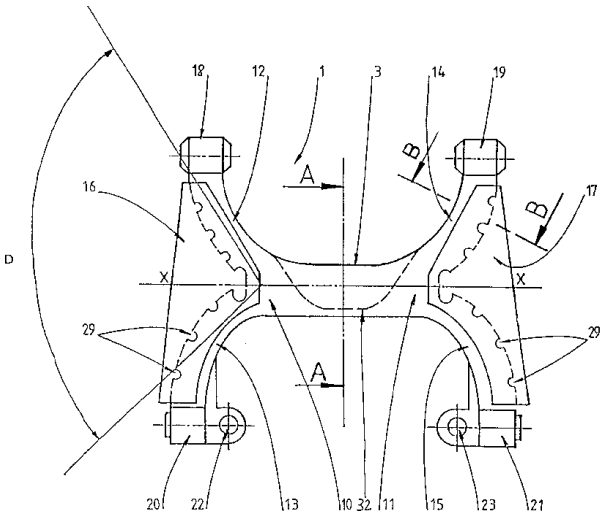

Fig. 1

(11) 117606 B *(51)* **B 60 P 7/15** *(21)* 99-00016 *(22)* 11.07.96 *(41)* 30.12.99//12/99 *(42)* 30.05.2002//5/2002 *(86)* EP 96/03030 11.07.96 *(87)* WO *(56)* US 4332515 *(71) Spier GmbH & Co. Fahrzeugwerk KG, Steinheim, DE (73) Spier GmbH & Co. Fahrzeugwerk KG, Steinheim, DE (72) Spier Willi, Steinheim, DE; Hagedorn Herbert, Horn-Bad Meinberg, DE (74) Patentmark S.R.L., Bucureşti (54)* **DISPOZITIV DESTINAT PEREŢILOR DE SUPRASTRUCTURĂ LA CAMIOANE**

(57) Invenţia se referă la un dispozitiv destinat pereţilor de suprastructură la camioane, montat în special în plăcile de blocare din lemn, şi care prezintă o mulţime de segmente (**2**) fixate la distanţă în şiruri orizontale. Fiecare segment (**2**) are o formă de trunchi de con, care se subţiază ca un con (**2a**) spre bază şi este fixat în deschiderile corespunzătoare prin lipire. Fiecare segment (**2**) are o nervură (**5**) în mijloc şi, pe partea deschisă, o flanşă (**8**) paralelă la o bază orientată spre exterior. Nervura (**5**) de la fiecare segment (**2**) este complementară la o piesă (**9**) de cuplare de la capăt, formată prin utilizarea barei (**12**) de blocare între două segmente opuse.

Revendicări: 7
Figuri: 8

(11) 117606 B

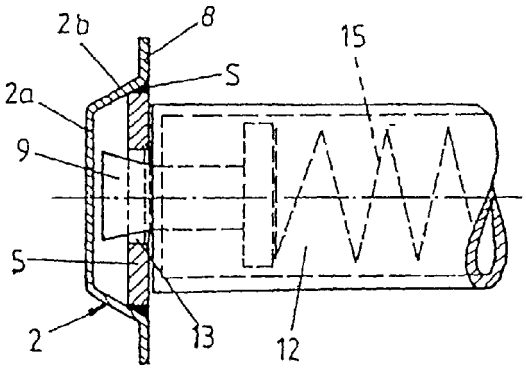

Fig. 3

(11) 117607 B *(51)* **B 63 C 11/14** *(21)* 98-01189 *(22)* 17.07.98 *(41)* 29.01.99//1/99 *(42)* 30.05.2002//5/2002 *(56)* RO 97025 *(71) Chiţu Veniamin, Bucureşti, RO (73) Chiţu Veniamin, Bucureşti, RO (72) Chiţu Veniamin, Bucureşti, RO (54)* **APARAT DE RESPIRAT SUB APĂ ŞI ÎN MEDII TOXICE**

(57) Invenţia se referă la un aparat de respirat sub apă sau în medii toxice, cu aer comprimat într-o butelie (**1**), care are ansamblul de reglare a presiunii format dintr-un reductor (**A**) şi un detentor (**C**), unite printr-un furtun (**B**). Reductorul (**A**) are un corp (**5**) de înaltă presiune cu un şurub-filtru (**6**) ce tensionează printr-un resort (**7**) o supapă oglindată (**8**), etanşată cu o garnitură (**9**) dintr-un corp (**10**) şi acţionată de o tijă (**22**), tensionând, la rândul ei, un taler (**21**) printr-o membrană (**20**) din cauciuc, pe care se acţionează de partea opusă cu un taler (**19**) prin acţionarea unui resort (**18**) tensionat de un şurub (**17**) cu orificiul aflat într-un corp (**13**) având la partea superioară o calotă-piston (**14**), sensibilă la variaţiile de presiune ale mediului ambiant. Treapta a doua de reglare a presiunii este constituită dintr-un detentor (**C**) în care aerul pătrunde prin furtunul (**B**) şi un racord (**D**) al acestuia, având o supapă non-retur (**26**), detentorul (**C**) având o supapă non-retur de joasă presiune (**33**) la intrarea aerului şi un sistem non-retur (**E**), fixat de capacul inferior (**40**) al acestuia, pentru eliminarea aerului expirat, ansamblul fiind protejat de un capac superior (**44**), prevăzut cu un buton de cauciuc (**38**).

Revendicări: 1
Figuri: 10

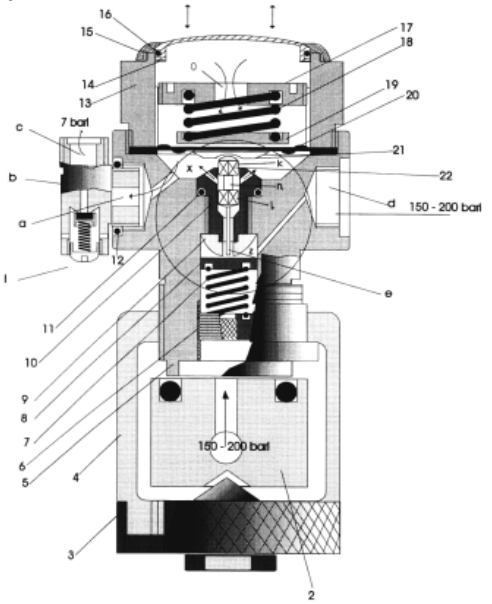

Fig. 2

(11) 117608 B1 *(51)* **B 65 D 71/08** *(21)* 96-00566 *(22)* 14.09.94 *(30)* 16.09.93 IT MI93U000717 *(42)* 30.05.2002 //5/2002 *(86)* EP 94/03081 14.09.94 *(87)* WO 95/07848 23.03.95 *(56)* EP-A-0376793; US-A-3047140; WO-A-94/03375; US-A-3542193 *(71) Cristofani Alessandro, Milano, IT (73) Cristofani Alessandro, Milano, IT (72) Cristofani Alessandro, Milano, IT (74) Rominvent S.A., Bucureşti (54)* **AMBALAJ MULTIPLU PENTRU STICLE ŞI PROCEDEU DE REALIZARE A ACESTUIA**

(57) Invenţia se referă la un ambalaj multiplu pentru sticle (**1**), constând dintr-un film (**2**) din material plastic, termocontractibil, aplicat la cald pe mai multe sticle, dispuse una lângă cealaltă în şiruri paralele, şi care în regiunea planelor ce separă şirurile alăturate de sticle, are o serie de incizii aliniate (**3**), fiecare extinzându-se pe întregul perimetru al ambalajului şi care formează o linie prestabilită pentru detaşarea fiecărui şir de sticle de şirul sau şirurile adiacente. Ambalajul permite detaşarea câte unui şir separat de sticle, care sunt menţinute unite prin porţiunea detaşată a ambalajului. Este descris şi un procedeu de realizare a ambalajului.

Revendicări: 9
Figuri: 5

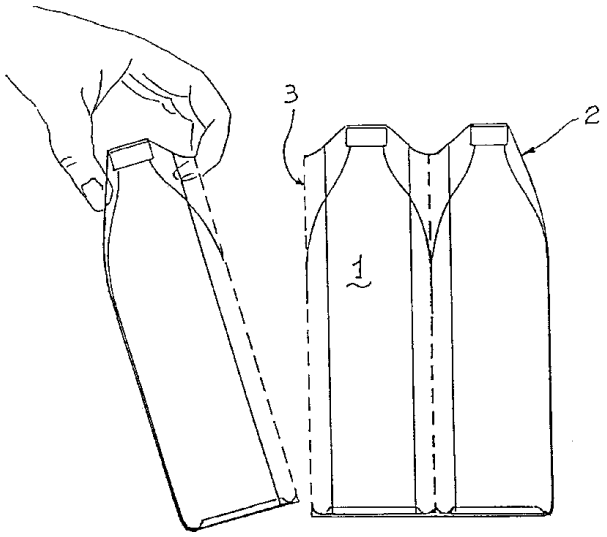

Fig. 3

(11) 117609 B1 *(51)* **B 65 D 71/14** *(21)* 99-00763 *(22)* 06.02.98 *(30)* 07.02.97 GB 9702567.0; 26.02.97 GB 9704021.6 *(42)* 30.05.2002//5/2002 *(86)* US 98/02898 06.02.98 *(87)* WO 98/34850 13.08.98 *(56)* US 5004147
(71) The Mead Corporation, Dayton, US (73) The Mead Corporation, Dayton, US (72) Le Bras Philippe, Chateauroux, FR (74) Rominvent S.A., Bucureşti
(54) **ELEMENT ŞI METODĂ DE FIXARE A PEREȚILOR LA CUTIILE DE CARTON**

(57) Invenția se referă la un element şi la o metodă de fixare a pereților la cutiile de carton, în vederea asamblării acestora. Elementul de fixare a pereților la cutiile de carton, alcătuite din doi pereți (**10** şi **12**), prezintă o ureche de blocare (**14**), conectată de peretele (**10**), de-a lungul unei linii de îndoire inferioare (**16**) şi care are o porțiune de gât (**20**) delimitată de o pereche de linii de tăiere (**24** şi **26**) şi o porțiune principală (**22**) ce este conectată de porțiunea de gât (**20**). Metoda de fixare a pereților unei cutii de carton, folosind elementul de fixare, constă în îndoirea urechii de blocare, către marginea liberă a peretelui adiacent, suprapunerea celor doi pereți de carton, astfel încât urechea de blocare a primului perete să pătrundă prin deschiderea realizată în peretele adiacent, îndoirea urechii de blocare, într-un raport de suprapunere cu cel de-al doilea perete, astfel încât porțiunea de gât a urechii de blocare să fixeze porțiunea de material din cel de-al doilea perete şi în final, fixarea porțiunilor de interblocare, realizate pe urechea de blocare, pe urechile ancoră şi marginile de blocare, realizate pe primul perete.

Revendicări: 8
Figuri: 4

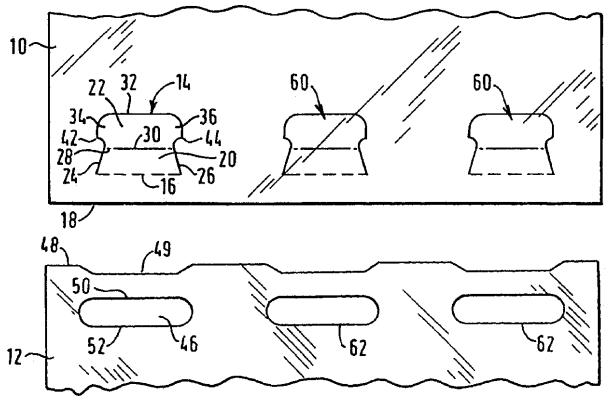

Fig. 1

(11) 117610 B1 *(51)* **B 65 D 71/46** *(21)* 99-00764 *(22)* 15.04.98 *(30)* 30.04.97 GB 9708771.2 *(42)* 30.05.2002//5/2002 *(86)* US 98/07651 15.04.98 *(87)* WO 98/49071 05.11.98 *(56)* US 3722945; FR 2664239
(71) The Mead Corporation, Dayton, US (73) The Mead Corporation, Dayton, US (72) Saulas Alain, Chateauroux, FR; Blin Patrick, Chateauroux, FR (74) Rominvent S.A., Bucureşti
(54) **SUPORT PENTRU TRANSPORTUL BUTELIILOR DE STICLĂ CAPSULATE**

(57) Invenția se referă la un suport pentru transportul buteliilor de sticlă capsulate, care se ataşează la partea superioară a articolelor de transportat, fixându-le în acest fel într-unul sau mai multe şiruri. Suportul pentru transportul buteliilor de sticlă capsulate, conform invenției, este alcătuit dintr-un panou de bază (**16**) pe care sunt fixate două panouri laterale (**14** şi **18**) şi un panou superior exterior (**20**), de panoul lateral (**14**), fiind fixat un panou superior interior (**12**) ce cuprinde nişte urechi suport (**30**), având o porțiune principală (**34**), de care sunt prinse nişte porțiuni de umăr (**36** şi **38**) cuprinzând nişte margini laterale (**44** şi **46**), aflate într-un raport unghiular cu porțiunea principală (**34**), introducerea şi reținerea articolelor de transportat efectuându-se cu ajutorul unor perechi de urechi de reținere (**74** şi **78; 75** şi **80**; **76** şi **82**), identice ca formă, realizate în panoul de bază (**16**).

Revendicări: 9
Figuri: 4

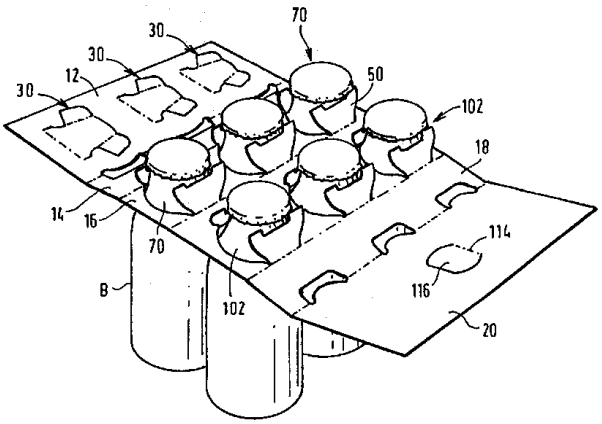

Fig. 2

(11) 117611 B *(51)* **B 65 G 47/53** *(21)* 94-00406 *(22)* 11.03.94 *(30)* 12.03.93 CH 0750/93-5 *(41)* 30.11.94 //11/94 *(42)* 30.05.2002//5/2002 *(56)* EP 0335639 *(71)* *Soremartec S.A., Schoppach-Arlon, BE (73) Soremartec S.A., Schoppach-Arlon, BE (72) Sobrero Giovanni, Cerreto Langhe, IT (74) Rominvent S.A., Bucureşti (54)* **PROCEDEU ŞI DISPOZITIV PENTRU TRANSPORTAREA PRODUSELOR ALIMENTARE, AMBALATE AUTOMAT**

(57) Invenţia se referă la un procedeu pentru transportarea produselor alimentare (**A**), ambalate automat, şi furnizate în linii de flux (**L1, ..., L10**) alăturate, care constă din următoarele etape: transferarea pe un transportor a produselor (**A**) ce avansează în lungul liniilor de flux (**L1, ..., L10**), formarea rândurilor de produse (**A**) care se deplasează pe liniile de flux (**L1, ..., L10**), fiecare conţinând produsele (**A**) aliniate pe direcţie transversală direcţiei liniilor de flux (**L1, ..., L10**); deplasarea produselor (**A**) din fiecare rând, unul spre altul, astfel încât să formeze un rând compact, alcătuit din produsele (**A**) lipite între ele şi retragerea unui număr predeterminat (**n**) de produse (**A**) din fiecare rând compact, această retragere fiind efectuată pe baza unei translaţii a unui număr predeterminat (**n**) de produse pe o direcţie transversală direcţiei de deplasare a şirurilor.

Revendicări: 12
Figuri: 4

(11) 117611 B

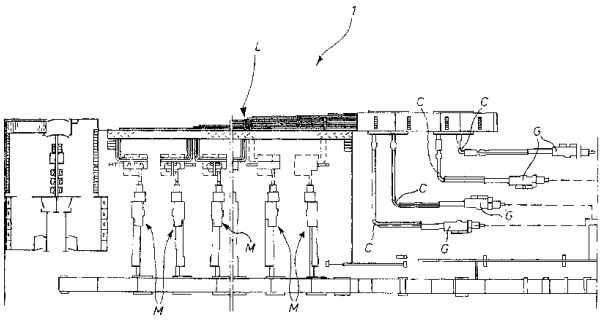

Fig. 1

(11) 117612 B *(51)* **C 02 F 1/20** *(21)* 96-01705 *(22)* 27.08.96 *(41)* 27.02.98//2/98 *(42)* 30.05.2002//5/2002 *(56)* RO 101296 *(71) Institutul de Cercetări pentru Epurarea Apelor Reziduale, Bucureşti, RO (73) Institutul Naţional de Cercetare - Dezvoltare pentru Ecologie Industrială - Ecoind, Bucureşti, RO (72) Munteanu Rodica, Bucureşti, RO; Ciuculescu Rodica, Bucureşti, RO; Ionaşcu Cristina, Bucureşti, RO; Cucinschi Mirela, Bucureşti, RO; Chirilean Ruxandra, Bucureşti, RO (54)* **PROCEDEU DE DESULFURARE A APELOR UZATE, PROVENITE DE LA FABRICAREA HIDROGENULUI SULFURAT**

(57) Invenţia se referă la un procedeu pentru epurarea apelor uzate, provenite de la fabricarea hidrogenului sulfurat, în special pe platformele de apă grea. Procedeul conform invenţiei constă iniţial într-o fază de acidulare -stripare a apelor uzate, fază în care se realizează corecţia *p*H-ului la valoarea 2 cu H_2SO_4, de concentraţie 98%, sub agitare mecanică, timp de 45 min şi cu absorbţia gazelor rezultate din soluţia de hidroxid de sodiu, pentru recuperarea hidrogenului sulfurat, urmată de a doua fază, care este perfectarea reacţiei de desulfurare a efluentului rezultat de la faza anterioară, fază în care se continuă barbotarea cu azot timp de 60 min, în masa de reacţie, sub agitare mecanică şi cu absorbţia gazelor sulfuroase în soluţie de hidroxid de sodiu, după care, în ultima fază, are loc separarea fazelor rezultate în urma desulfurării apelor uzate, fază în care se realizează decantarea, timp de

(11) 117612 B

15 min, sub forma unui precipitat de sulf, care poate fi prelucrat şi deshidratat, pentru utilizarea ca materie primă pentru obţinerea sulfurii de sodiu.

Revendicări: 1
Figuri: 1

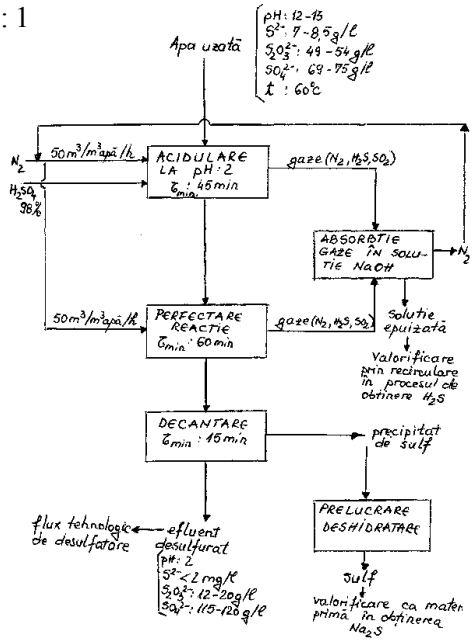

(11) 117613 B1 *(51)* **C 02 F 1/68** *(21)* 97-02270 *(22)* 03.06.96 *(30)* 07.06.95 US 08/474,583 *(42) 30.05.2002* //5/2002 *(86)* US 96/08308 03.06.96 *(87)* WO 96/40592 19.12.96 *(56)* US 4724103; 3969398; 5244581; CA 539300 *(71) Monsanto Company, St. Louis, Missouri, US (73) Monsanto Company, St. Louis, Missouri, US (72) Smith Lowell R., Kirkwood, US (74) Rominvent S.A., Bucureşti (54)* **PROCEDEU DE DESCOMPUNERE A ACIDULUI FORMIC ŞI A FORMALDEHIDEI DIN EFLUENŢI REZIDUALI**

(57) Invenţia se referă la un procedeu de descompunere a acidului formic şi/sau formaldehidei dintr-un efluent apos care conţine reziduuri organice, prin contactarea efluentului cu un catalizator de metal nobil, depus pe suport, şi trecerea de aer sau oxigen molecular gazos prin soluţie, pentru a susţine oxidarea chimică. Invenţia constituie o alternativă sigură, practică şi eficientă, din punct de vedere economic, la tratamentul cu un bio-sistem care conţine microorganisme. Procedeul conform invenţiei poate fi aplicat fie continuu, fie discontinuu, la o concentraţie a acidului formic în efluent de 3800 ppm şi a formaldehidei de 5800 ppm, care pot fi reduse la concentraţii de 200 ppm sau mai mici.

Revendicări: 19

---

(11) 117614 B1 *(51)* **C 02 F 9/04**; C 02 F 1/52 *(21)* 96-02296 *(22)* 02.06.95 *(30)* 06.06.94 US 254 805 *(42)* 30.05.2002//5/2002 *(86)* US 95/06964 02.06.95 *(87)* WO 95/33755 14.12.95 *(56)* US 4922007; 5019651 *(71) Merck & Co., Inc., Rahway, New Jersey, US (73) Merck & Co., Inc., Rahway, New Jersey, US (72) Venkataramani Edamanal S., Berkeley Heights, US; Forman Andrew L., Rahway, US; Magliette Ralph J. Jr., Piscataway, US; Mckinney Donald, Freehold, US (74) Rominvent S.A., Bucureşti (54)* **PROCEDEU PENTRU ÎNDEPĂRTAREA REZIDUURILOR DE PO_X, ALENDRONATULUI ŞI A PRODUSELOR SALE SECUNDARE**

(57) Invenţia prezintă un procedeu pentru îndepărtarea materialelor reziduale cu conţinut de fosfor ca produse secundare (PO_x), a alendronatului şi a produselor secundare ale alendronatului din soluţiile mumă brute, rezultate dintr-un proces de sinteză a unui acid *omega* amino-1-hidroxialchiliden (C_2-C_6)-1,1-bisfosfonic, de exemplu alendronatul de sodiu. Mai întâi, se adaugă clorură de calciu la soluţiile mumă brute, apoi oxid de calciu, pentru a precipita materialele cu (PO_x), urmată de neutralizarea la *p*H de circa 7 pentru a completa precipitarea. În principal, tot alendronatul de sodiu, fiind ingredientul activ, este extras din precipitat. În continuare, urmează filtrarea, turta de pe filtru cu (Po_x) poate fi apoi trecută la incinerare, la obţinerea de material şi umplutură sau poate fi extras fosforul, utilizabil ca îngrăşământ. Filtratul remanent poate fi

(11) 117614 B1

apoi, din nou tratat, într-un mod acceptabil pentru mediul înconjurător, prin tratarea apelor reziduale sau reciclare în proces.

Revendicări: 9
Figuri: 3

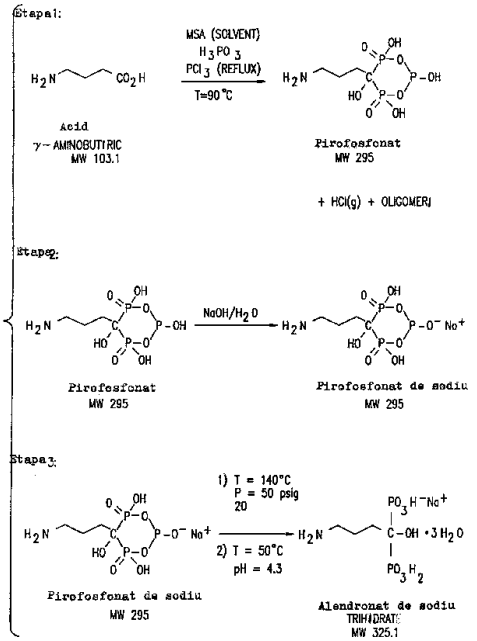

Fig. 1

---

(11) 117615 B1 *(51)* **C 06 B 27/00** *(21)* 98-00292 *(22)* 19.02.98 *(42)* 30.05.2002//5/2002 *(56)* EP 0076746; RO 68924 *(71) Regia Autonomă "Arsenalul Armatei" - Uzina Electromecanică Ploieşti, Ploieşti, judeţul Prahova, RO (73) Compania Naţională "Romarm" - S.A. Filiala "Electromecanica Ploieşti" S.A., Ploieşti, judeţul Prahova, RO (72) Buşilă Marian, Ploieşti, RO; Lupa Licuţa, Ploieşti, RO; Avram Anişoara, Ploieşti, RO (54)* **COMPOZIŢIE PIROTEHNICĂ, PROCEDEU ŞI DISPOZITIV PENTRU OBŢINEREA ACESTEIA**

(57) Invenţia se referă la o compoziţie pirotehnică, la procedeul şi dispozitivul pentru obţinerea acesteia. Compoziţia conform invenţiei este constituită din 20...30% zirconiu pulbere, 55...65% cromat de bariu, 1...5% dioxid de siliciu, 3...10% azbest şi 1,5% perclorat de potasiu, procentele fiind exprimate în greutate.

Revendicări: 3
Figuri: 1

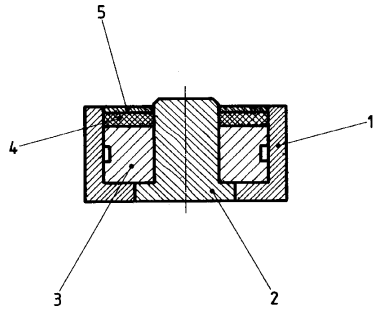

(11) 117616 B1 *(51)* **C 07 C 401/00**//A 61 K 31/59 *(21)* 97-02190 *(22)* 02.12.96 *(30)* 05.12.95 GB 9524812.6 *(42)* 30.05.2002//5/2002 *(86)* DK 96/00502 02.12.96 *(87)* WO 97/20811 12.06.97 *(56)* JP 210016/1983; US 4495181; EP 250755 *(71) Leo Pharmaceutical Products Ltd. A/S (Lovens Kemiske Fabrik Produktionsaktieselskab, Ballerup, DK (73) Leo Pharmaceutical Products Ltd. A/S (Lovens Kemiske Fabrik Produktionsaktieselskab, Ballerup, DK (72) Calverley Martin John, Herlev, DK (74) Rominvent S.A., Bucureşti (54)* **DERIVAŢI ANALOGI AI VITAMINEI D, PROCEDEU PENTRU PREPARAREA ACESTORA, COMPOZIŢIE FARMACEUTICĂ ŞI METODĂ PENTRU TRATAMENT ŞI/SAU PROFILAXIE**

(57) Invenţia se referă la derivaţi analogi ai vitaminei D cu formula generală (I):

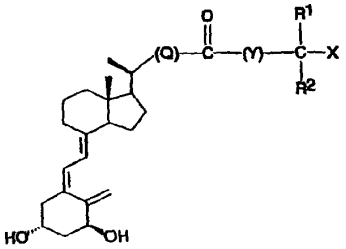

(I)

la un procedeu pentru prepararea acestora, la o compoziţie farmaceutică constituită din 0,1 ppm până la 0,1% în greutate derivat cu formula generală (I) şi la o metodă pentru tratamentul şi/sau profilaxia bolilor cu compoziţia dată.

Revendicări: 8

---

(11) 117617 B *(51)* **C 08 F 222/06**; C 08 F 212/08 *(21)* 95-01525 *(22)* 28.08.95 *(41)* 30.04.97//4/97 *(42)* 30.05.2002//5/2002 *(56)* RO 113247 *(71) Academia Română--Institutul de Chimie Macromoleculară "Petru Poni", Iaşi, RO (73) Institutul de Chimie Macromoleculară "Petru Poni", Iaşi, RO (72) Popa Iuliana, Iaşi, RO; Uglea V. Constantin, Iaşi, RO (54)* **PROCEDEU DE OBŢINERE A DERIVAŢILOR ACIDULUI *p*-AMINO BENZOIC PE SUPORTURI ALE COPOLIMERILOR ACIDULUI MALEIC CU STIREN SAU METACRILAT DE METIL**

(57) Invenţia se referă la un procedeu de obţinere a derivaţilor *p*-amino benzoic pe suporturi ale copolimerilor acidului maleic cu stiren sau metacrilat de metil, care constă în aceea că, 1 mol copolimer se tratează cu 2 moli benzocaină în mediu aprotic cu 80% piridină în amestec, în prezenţă de 2 moli activator N,N' -diciclohexilcarbodiimidă, la 0°C, timp de 5 h, după care se menţine la 4°C, timp de 48 h, rezultând produsul polimeric modificat cu benzocaină, care se hidrolizează cu soluţie de NaOH 2 N la 60°C, timp de 30 min şi se purifică prin operaţii în sine cunoscute, obţinându-se derivatul polimeric al acidului *p*-amino benzoic cu un randament al hidrolizei esterice de 60...65%.

Revendicări: 1

(11) 117618 B *(51)* **C 08 J 11/12** *(21)* 94-01210 *(22)* 18.07.94 *(41)* 30.01.97//1/97 *(42)* 30.05.2002//5/2002 *(56)* FR 2556078; US 4084521 *(71) Stănăşilă Virgil Corneliu, Bucureşti, RO; Stănăşilă Octavian Nicolae, Bucureşti, RO (73) Stănăşilă Virgil Corneliu, Bucureşti, RO; Stănăşilă Octavian Nicolae, Bucureşti, RO (72) Stănăşilă Virgil Corneliu, Bucuresti, RO; Stănăşilă Octavian Nicolae, Bucureşti, RO (54)* **PROCEDEU DE RECUPERARE A DEŞEURILOR DE CAUCIUC**

(57) Prezenta invenţie se referă la un procedeu de recuperare a deşeurilor de cauciuc, întregi sau tăiate, cu armătură metalică sau cord textil, prin piroliză urmată de aducerea în contact cu abur a gazului de piroliză, care constă în aceea că, piroliza este realizată prin contact direct cu o masă ceramică monogranulară, tip pietriş, rezultând un gaz de piroliză, o făină constituită din negru de fum şi materii inerte şi eventual armătura metalică.

Revendicări: 2
Figuri: 1

---

(11) 117619 B1 *(51)* **C 08 L 23/16**; C 08 L 53/02 *(21)* 97-01117 *(22)* 16.12.95 *(30)* 20.12.94 IT MI94A002570 *(42)* 30.05.2002//5/2002 *(86)* EP 95/05061 16.12.95 *(87)* WO 96/19534 27.06.96 *(56)* US 4672091; 4320084 *(71) Industrie Ilpea S.P.A., Malgesso, IT (73) Industrie Ilpea S.P.A., Malgesso, IT (72) Cittadini Paolo, Luvinate, IT; Puzzoni Giancarlo, Barasso, IT (74) Rominvent S.A., Bucureşti (54)* **GARNITURĂ PE BAZĂ DE COPOLIMERI OLEFINICI, ÎN SPECIAL PENTRU FRIGIDERE ŞI CONGELATOARE, ŞI UTILIZAREA ACESTEIA**

(57) Invenţia se referă la o garnitură pe bază de copolimeri olefinici, în special pentru frigidere şi congelatoare, care este formată prin extrudarea unui amestec care cuprinde un prim copolimer α-olefinic, ales din grupa constând din cauciucuri termoplaste poliolefinice, şi un al doilea copolimer α-olefinic, ales din grupa constând din cauciucuri bloc termoplastice, de tip stiren-etilenă-butilenă-stiren (SEBS), precum şi cel puţin un aditiv. Invenţia se mai referă şi la utilizarea unei astfel de garnituri, pentru obţinerea unei structuri cadru pentru frigidere şi congelatoare, prin sudarea la colţuri a patru bucăţi de garnitură având capetele tăiate la 45°. Această garnitură permite înlocuirea garniturilor clasice din PVC, prezentând avantajul de a fi mai uşoară şi de a avea caracteristici mecanice superioare.

Revendicări: 6

(11) 117620 B1 *(51)* **C 10 C 1/16**; C 10 B 57/10 *(21)* 98-00626 *(22)* 27.02.98 *(42)* 30.05.2002//5/2002 *(56)* RO 83548 *(71) S.C. "INCERP Cercetare" S.A., Ploieşti, RO (73) Societatea Naţională a Petrolului "Petrom" S.A. - Sucursala INCERP-Cercetare S.A. Ploieşti, Ploieşti, RO (72) Grozeanu Georgeta, Ploieşti, RO; Albăstroiu Petre, Bucureşti, RO; Platon Alexandru, Ploieşti, RO; Dumbravă Adrian, Ploieşti, RO; Dragomir Virgil, Ploieşti, RO; Branişte Gheorghe, Ploieşti, RO; Firaru Alexandru, Slatina, RO; Truică Ecaterina, Slatina, RO (54)* **PROCEDEU PENTRU OBŢINEREA SMOALEI DE IMPREGNARE**

(57) Invenţia se referă la un procedeu pentru obţinerea smoalei de impregnare, destinată fabricării electrozilor utilizaţi la cuptoarele electrice de producere a oţelului. Procedeul pentru obţinerea smoalei de impregnare, conform invenţiei, constă în utilizarea unui amestec compus din 100% reziduu de cracare catalitică 460°C+ sau 100% reziduu de cracare termică 475°C+ sau 50% reziduu de cracare termică 460°C,+ 30% reziduu de cracare catalitică 460°C+, 20% răşini de fenolice pentru reducerea viscozităţii sau 80% reziduu de cracare catalitică 447°C+ şi 20% ulei antracenic sau 90% reziduu de cracare catalitică 460°C + şi 10% gudron de cocserie. Faza de tratament termic a amestecului propus se realizează la presiune atmosferică, la temperatura de 290...440°C, durata reacţiei la temperatura de lucru este între 60 şi 600 min, şi se realizează cu injecţie de aer cu debit de 30...150NI/1h, iar faza de stripare se realizează după faza de tratament termic sau în acelaşi timp cu aceasta concomitent cu injecţia de aer.

Revendicări: 2

(11) 117621 B1 *(51)* **C 12 P 21/00**//A 61 K 35/74 *(21)* 93-01371 *(22)* 03.02.93 *(30)* 14.02.92 CH 450/92 *(42)* 30.05.2002//5/2002 *(86)* CH 93/00029 03.02.93 *(87)* WO 93/16190 19.08.93 *(56)* FR 2396018; 2405298 *(71) Laboratoires Om S.A., Meyrin, CH (73) Laboratoires Om S.A., Meyrin, CH (72) Bauer Jacques, Saint-Prex, CH; Hirt Pierre, Preverenges, CH; Schulthess Adrian, Begnines, CH (74) Rominvent S.A., Bucureşti (54)* **EXTRACT PE BAZĂ DE PROTEINE BACTERIENE, MODIFICATE, ŞI PROCEDEU PENTRU PREPARAREA ACESTUIA**

(57) Invenţia se referă la un extract pe bază de proteine bacteriene, modificate, şi la un procedeu pentru prepararea acestuia, folosit ca imunomodulator şi antitumoral. Extractul conform invenţiei este constituit dintr-un amestec de polianioni bacterieni acizi, având o greutate moleculară de 10000... 1000000 şi un punct izoelectric de 2,5...5,5 şi în care suma ponderală a aminoacizilor constitutivi reprezintă maximum 50% din extract, de preferinţă 55...85%, maximum 2 x 10^{-3}% lipopolizaharide, maximum 2% aminoacizi liberi, maximum 8% glucide, maximum 4% aminozaharuri, maximum 15% acid dezoxiribonucleic, aminoacizi racemizaţi şi reziduuri acide cu conţinut predominant de acid aspartic şi acid glutamic. Procedeul conform invenţiei constă în aceea că se efectuează cultivarea de bacterii gram

(11) 117621 B1

pozitive sau gram negative, de preferinţă *Escherichia coli* specia I-1147, într-un mediu lichid cunoscut, şi suspendarea acestora într-un mediu apos, urmată de extracţia alcalină a suspensiei în prezenţa unei surse apoase, diluate, de ioni OH^-, de concentraţie 0,01...1%, având un *p*H=12...12,5, la o temperatură de 30...45°C, într-un interval de câteva ore până la o săptămână, după care extractul obţinut se purifică prin trecerea prin una sau mai multe trepte de ultrafiltrare, tratare cu un detergent neionic, cromatografie şi/sau filtrare sterilă şi, în final, liofilizare.

Revendicări: 3

(11) 117622 B *(51)* **C 23 C 14/34**//H 01 J 37/34; H 01 J 25/50 *(21)* 95-00943 *(22)* 19.05.95 *(41)* 30.06.97//6/97 *(42)* 30.05.2002//5/2002 *(56)* RO 101928 *(71) Mateescu Alice Ortansa, Bucureşti, RO (73) Mateescu Alice Ortansa, Bucureşti, RO (72) Mateescu Alice Ortansa, Bucureşti, RO (54)* **DISPOZITIV DE PULVERIZARE CATODICĂ, TIP MAGNETRON CIRCULAR**

(57) Invenţia se referă la un dispozitiv de pulverizare catodică, tip magnetron plan circular, utilizat pentru depuneri de straturi subţiri în vid. Dispozitivul de pulverizare catodică, tip magnetron circular, este caracterizat prin aceea că, pentru fixarea sa etanşă la vid, în instalaţiile de depunere a straturilor subţiri în vid, este prevăzut cu o trecere izolantă (**9**), prevăzută cu o etanşare la vid (**10**), o şaibă izolantă (**14**) şi o piuliţă cu caneluri (**15**), trecerea izolantă (**9**) asigurând atât alimentarea cu apă de răcire, prin intermediul unui racord de răcire a magnetronului (**17**), cât şi alimentarea cu energie electrică printr-un racord de alimentare electrică (**18**).

Revendicări: 3
Figuri: 2

(11) 117622 B

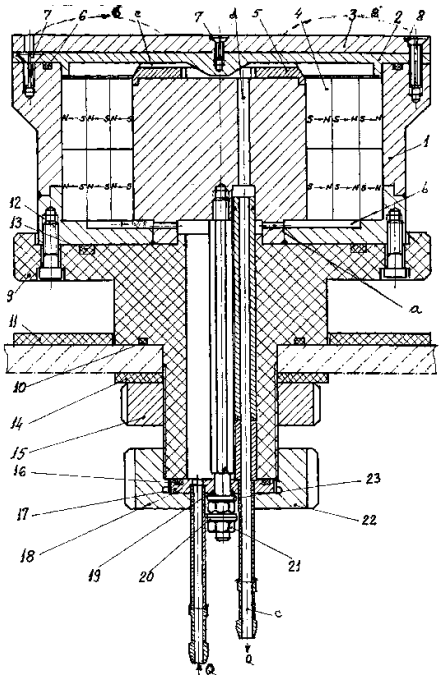

Fig. 1

(11) 117623 B1 *(51)* **C 23 C 18/18**; C 23 C 28/00; C 25 D 15/00 *(21)* 96-02397 *(22)* 18.12.96 (42) 30.05.2002// 5/2002 *(56)* DE 2647108; FR 1418090 *(71) Institutul de Chimie "Raluca Ripan", Cluj-Napoca, RO (73) Institutul de Chimie "Raluca Ripan", Cluj-Napoca, RO (72) Olenic Liviu, Cluj-Napoca, RO; Dan Mariana, Cluj-Napoca, RO; Agoston Ana, Cluj-Napoca, RO; Pascu Ligia Marina, Cluj-Napoca, RO; Puşcaş Rodica, Cluj-Napoca, RO; Farcaş Valeria, Cluj-Napoca, RO (54)* **PROCEDEU DE METALIZARE A ŢESĂTURILOR DIN FIBRE DE STICLĂ**

(57) Invenţia se referă la un procedeu de metalizare a ţesăturilor din fibre de sticlă, care constă într-o primă operaţie de asperizare cu o soluţie acidă, care conţine 400 g/l anhidridă cromică, 100 g/l acid sulfuric concentrat şi 10 g/l apă oxigenată 30%, neutralizare, asperizare cu o soluţie care conţine şi hidrat de hidrazină, activare chimică, metalizare chimică prin cuprare cu amestecuri de stabilizatori de tiosulfat de sodiu şi telurat de sodiu şi metalizare electrochimică prin depunerea succesivă a unui strat de cupru şi a unuia de nichel. Se asigură stabilitatea soluţiilor de tratare, uniformitatea straturilor depuse, precum şi aderenţă îmbunătăţită.

Revendicări: 1

(11) 117624 B1 *(51)* **C 23 C 18/18**; C 23 C 2/02; C 25 D 9/00 *(21)* 96-02398 *(22)* 18.12.96 *(42)* 30.05.2002// 5/2002 *(56)* US 3733213; DE 3339856; RO 110836 *(71) Institutul de Chimie "Raluca Ripan", Cluj-Napoca, RO (73) Institutul de Chimie "Raluca Ripan", Cluj-Napoca, RO (72) Olenic Liviu, Cluj-Napoca, RO; Dan Mariana, ClujNapoca, RO; Agoston Ana, Cluj-Napoca, RO; Pascu Ligia Marina, Cluj-Napoca, RO; Puşcaş Rodica, Cluj-Napoca, RO; Farcaş Valeria, Cluj-Napoca, RO (54)* **PROCEDEU DE METALIZARE A ŢESĂTURILOR DIN POLIAMIDĂ**

(57) Invenţia se referă la un procedeu de metalizare a ţesăturilor din poliamidă, constând în asperizare cu o soluţie alcalină de etilenglicol, conţinând 20 g/l NaOH şi 500 g/l etilenglicol, neutralizare, sensibilizare cu hidrat de hidrazină, activare chimică, metalizare chimică prin cuprare dintr-o soluţie stabilizată cu amestecuri de tiosulfat de sodiu şi telurat de sodiu, peste stratul depus chimic, depunându-se electrochimic un al doilea strat de cupru şi în final, prin depunere electrochimică, un strat de nichel. Se asigură caracteristici optime de aderenţă a stratului metalic, depus pe suportul neconductor, mărirea duratei de utilizare a soluţiei de sensibilizare, precum şi îmbunătăţirea proprietăţii de ecranare a radiaţiilor electromagnetice.

Revendicări: 1

(11) 117625 B1 *(51)* **C 23 C 18/18**; C 25 D 9/06 *(21)* 96-02399 *(22)* 18.12.96 *(42)* 30.05.2002//5/2002 *(56)* FR 1567529; 2000782 *(71) Institutul de Chimie "Raluca Ripan", Cluj-Napoca, RO (73) Institutul de Chimie "Raluca Ripan", Cluj-Napoca, RO (72) Olenic Liviu, Cluj-Napoca, RO; Dan Mariana, Cluj-Napoca, RO; Agoston Ana, Cluj-Napoca, RO; Pascu Ligia Marina, Cluj-Napoca, RO; Puşcaş Rodica, Cluj-Napoca, RO; Farcaş Valeria, Cluj-Napoca, RO (54)* **PROCEDEU DE METALIZARE A ŢESĂTURILOR DIN POLIESTER**

(57) Invenţia se referă la un procedeu de metalizare a ţesăturilor din poliester, constând în operaţia de asperizare, realizată în două etape, în prima etapă, cu o soluţie alcalină conţinând 450 g/l etilenglicol şi 50 g/l hidroxid de sodiu, iar în a doua etapă, cu o soluţie acidă conţinând 18 g/l bicromat de potasiu, 910 g/l acid sulfuric de concentraţie 60% şi 5 g/l apă oxigenată de concentraţie 30%, între cele două etape, realizându-se o neutralizare cu 5 g/l acid sulfuric concentrat, reducere cu o soluţie de 10 ml/l hidrat de hidrazină şi sensibilizare, activare chimică, metalizare chimică şi metalizare electrochimică, în condiţii în sine cunoscute. Se asigură caracteristici optime de aderenţă a stratului metalic depus pe suportul neconductor, mărirea duratei de utilizare a soluţiei de sensibilizare, precum şi îmbunătăţirea proprietăţii de ecranare a radiaţiilor electromagnetice.

Revendicări: 1

(11) 117626 B1 *(51)* **C 23 C 18/18**; C 23 C 2/04 *(21)* 96-02400 *(22)* 18.12.96 *(42)* 30.05.2002//5/2002 *(56)* FR 2087671, DE 3337856 *(71) Institutul de Chimie "Raluca Ripan", Cluj-Napoca, RO (73) Institutul de Chimie "Raluca Ripan", Cluj-Napoca, RO (72) Olenic Liviu, Cluj-Napoca, RO; Dan Mariana, Cluj-Napoca, RO; Agoston Ana, Cluj-Napoca, RO; Pascu Ligia Marina, Cluj-Napoca, RO; Puşcaş Rodica, Cluj-Napoca, RO; Farcaş Valeria, Cluj-Napoca, RO (54)* **PROCEDEU DE METALIZARE A ȚESĂTURILOR DIN BUMBAC**

(57) Invenția se referă la un procedeu de metalizare a țesăturilor din bumbac, constând în asperizare cu o soluție alcalnă ce conține 550 g/l etilenglicol şi 60 g/l hidroxid de sodiu, neutralizare, sensibilizare cu soluție care conține şi hidrat de hidrazină, activare chimică, metalizare chimică, în soluția de cuprare fiind prezent un amestec de tiosulfat de sodiu şi telurat de sodiu şi metalizare electrochimică, în condiții în sine cunoscute. Se asigură caracteristici optime de aderență a stratului metalic depus pe suportul neconductor, mărirea duratei de utilizare a soluției de sensibilizare, precum şi îmbunătățirea proprietății de ecranare a radiațiilor electromagnetice.

Revendicări: 1

---

(11) 117627 B *(51)* **C 25 D 11/04** *(21)* 96-00011 *(22)* 04.01.96 *(41)* 30.09.96//9/96 *(42)* 30.05.2002//5/2002 *(56)* EP 112439; 488944, RO 93164 *(71) Institutul de Tehnologie Izotopică şi Moleculară, Cluj-Napoca, RO (73) Institutul de Tehnologie Izotopică şi Moleculară, Cluj-Napoca, RO (72) Palibroda Evelina, Cluj-Napoca, RO; Cosma Viorel, Cluj-Napoca, RO; Mihăilescu Gheorghe, Cluj-Napoca, RO; Miron Lucia, Cluj-Napoca, RO (54)* **PROCEDEU DE OBȚINERE A UNUI STRAT DUR DE OXID DE ALUMINIU**

(57) Invenția se referă la un procedeu de obținere a unui strat dur de oxid de aluminiu pe suprafața unor piese din dural prin anodizare într-un electrolit acid, urmată de spălarea şi uscarea pieselor la temperatura mediului ambiant. Piesele prelucrate mecanic şi degresate sunt supuse unui tratament termic de înmuiere a materialului la o temperatură de 200... 300°C, timp de 30...120 min.

Revendicări: 2

(11) 117628 B *(51)* **E 01 B 3/40** *(21)* 98-01313 *(22)* 17.02.97 *(30)* 21.02.96 DE 196 06 469.4; 18.04.96 DE 196 15 330.1 *(41)* 30.04.99//4/99 *(42)* 30.05.2002//5/2002 *(86)* DE 97/00296 17.02.97 *(87)* WO 97/31154 28.08.97 *(56)* US 1704545; FR 1489371 *(71) Unbehaun Olaf, Neunkirchen, DE (73) Unbehaun Olaf, Neunkirchen, DE (72) Unbehaun Olaf, Neunkirchen, DE (74) A.G.V. - Agenție de Proprietate Industrială S.R.L., Bucureşti (54)* **LINIE DE CALE FERATĂ CU PAT DE BALAST**

(57) Invenția se referă la o linie de cale ferată cu pat de balast, ce are în alcătuire un pat de balast (**10**), nişte traverse (**12**) transversale, aşezate pe patul de balast, şi nişte şine (**14**) fixate pe traverse. Traversele (**12**) sunt aranjate foarte aproape una de alta, dar fără a fi în contact, prin lăsarea unui spațiu liber între ele, aceste traverse (**12**) definind, transversal față de direcția longitudinală a liniei de cale ferată, nişte canale (**134**) de îndepărtare a apei, cu scopul de scurgere laterală a apei. Spațiile libere (**140**), prevăzute între traverse (**12**), pot fi acoperite, în partea superioară, cu nişte elemente de acoperire (**142**) sau traversele (**12**) se pot suprapune parțial, unele peste altele, fără a se atinge. În acest fel, patul liniei este menținut lipsit de apă, stabilitatea poziționată a liniei creşte şi totodată lucrările de întreținere necesare, cum sunt lucrările de umplere, precum şi lucrările de curățare şi de îndepărtare a buruienilor, se reduc respectiv devin inutile.

Revendicări: 26
Figuri: 38

---

(11) 117628 B

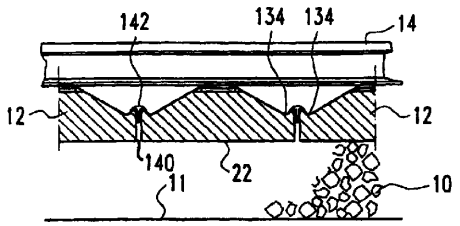

Fig. 1

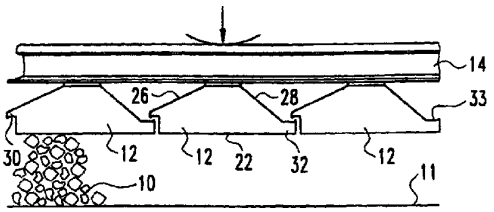

Fig. 22

(11) 117629 B *(51)* **E 02 B 3/02**; E 02 B 3/08; E 02 B 3/12; E 02 B 3/16 *(21)* 99-00332 *(22)* 26.03.99 *(41)* 28.01.2000 //1/2000 *(42)* 30.05.2002//5/2002 *(56)* US 2844005; 5641244; RO 109958; US 4498806; 2315351; 1281022
(71) Nițu Constantin, Braşov, RO; Baciu Gheorghe, Covasna, RO (73) Nițu Constantin, Braşov, RO; Baciu Gheorghe, Covasna, RO (72) Nițu Constantin, Braşov, RO; Baciu Gheorghe, Covasna, RO (54) **PROCEDEU PENTRU CORECTAREA ŞI ÎNDREPTAREA ALBIILOR CURBE, PRECUM ŞI PENTRU APĂRAREA MALURILOR CURSURILOR DE APĂ**

(57) Invenția se referă la un procedeu destinat corectării şi îndreptării unei albii, precum şi a apărării malului exterior al unui curs de apă cu albie curbă. Procedeul conform invenției este caracterizat prin aceea că, un curs de apă al unei albii curbe se corectează şi se readuce la forma inițială de albie rectilinie, cu ajutorul unuia sau mai multor praguri de contracurent, stabilite după caz, astfel că un prag principal de taluz (**A**) se amplasează pe taluzul albiei, la baza acestuia, la intrarea în albia curbă, se mai utilizează un prag ajutător de taluz (**B**), amplasat pe taluz la baza acestuia, în aval de pragul principal de taluz (**A**) şi unul sau mai multe praguri de parcurs (**C** şi **D**) sunt amplasate în interiorul albiei curbe pe aliniamentul malului albiei rectilinii. Pragurile sunt orientate după un ax (**II - II**), care

(11) 117629 B

face un unghi (α) cu un ax longitudinal (**I - I**) al albiei rectilinii şi lucrează înecat, acționând la baza viiturii, unde apa loveşte fața verticală din amonte a pragurilor, îşi schimbă direcția, formează contracurenți orientați pe axul (**II-II**), care dislocă debitul solid depus în albia rectilinie şi se realizează corectarea şi îndreptarea cursului de apă.

Revendicări: 4
Figuri: 8

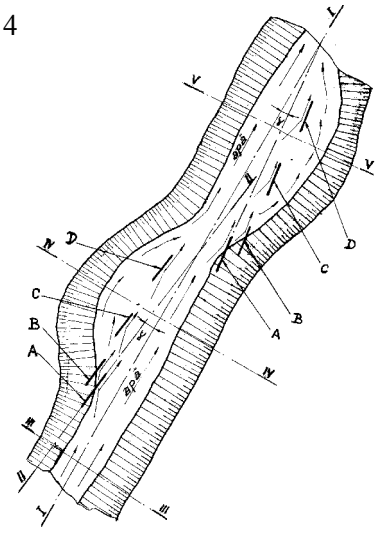

Fig. 1

(11) 117629 B

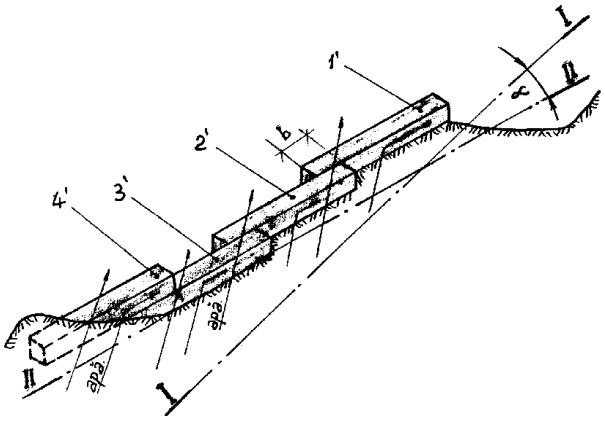

Fig. 8

(11) 117630 B1 *(51)* **E 04 B 1/32**; E 04 C 3/34 *(21)* 97-02383 *(22)* 19.12.97 *(42)* 30.05.2002//5/2002 *(56)* FR 2528475; 2225590; DE 3228409
(71) Hododi Andrei, Bucureşti, RO (73) Hododi Andrei, Bucureşti, RO (72) Hododi Andrei, Bucureşti, RO (54) **SET DE ELEMENTE PENTRU CONSTRUCȚII**

(57) Invenția se referă la un set de elemente pentru construcții, cu care se pot realiza structuri de stâlpi cu semiarce, cu care, prin alăturare, se obțin arce. Setul conform invenției este alcătuit dintr-un element de stâlp (**1**) pentru susținere verticală într-o structură de construcție, un element central (**2**) de racordare, cu rol de a prelua şi transfera la stâlp sarcini care acționează în afara acestuia, un element intermediar (**3**) care asigură legătura de continuitate între elementul central (**2**) menționat şi un alt element (**4**) cu un uluc (**a**) şi un alt element terminal (**5**) cu lamba (**b**), având rol de încheiere a unei racordări şi de legătură centrală între stâlpii de susținere cu un semiarc a unei structuri, un pinten de închidere (**6**) a unei îmbinări cu uluc (**a**) şi lambă (**b**) pe direcția unui stâlp de susținere, un tub de îmbinare (**7**) cu rol de consolidare a îmbinărilor între elementele unei structuri cu solicitări reduse, o armătură arici (**9**) cu rol de consolidare a structurilor de construcții cu solicitări importante.

Revendicări: 15
Figuri: 19

(11) 117630 B1

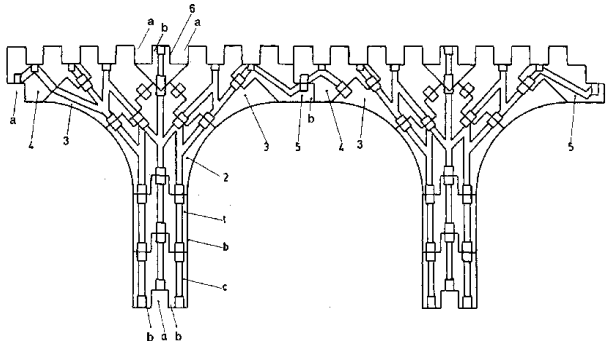

Fig. 12

(11) 117631 B1 *(51)* **E 04 B 2/06**; E 04 B 2/10; E 04 C 2/30 *(21)* 95-01519 *(22)* 28.08.95 *(42)* 30.05.2002// 5/2002 *(56)* DE 1265638 *(71) Andrei Hododi, Bucureşti, RO (73) Andrei Hododi, Bucureşti, RO (72) Andrei Hododi, Bucuresti, RO (54)* **SET DE ELEMENTE PREFABRICATE PENTRU CONSTRUCȚII**

(57) Invenția se referă la un set de elemente prefabricate pentru construcții, în special pentru realizarea de structuri, de tipul zidării şi similare, cuprinzând un element cubic cu latura **L**, un element în formă de furcă, un element în formă de cornier cu pinten, un element în formă de **Z**, un element paralelipipedic, un element prismatic şi un element profilat care se înscrie într-un paralelipiped dreptunghic, având lungimea egală cu n x L/3, lățimea egală cu **L** şi înălțimea egală cu 2 x L/3, n fiind un număr impar, elementele setului îmbinându-se prin forme complementare şi prin bare metalice, filetate şi ancorate la capete, trecute prin găuri circulare, care străpung în poziții predeterminate, corespondente, toate elementele setului.

Revendicări: 9
Figuri: 11

(11) 117631 B1

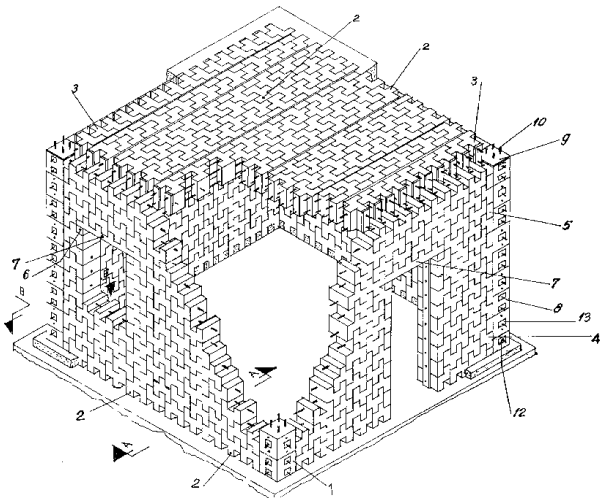

Fig. 1

(11) 117632 B1 *(51)* **E 04 B 2/88** *(21)* 98-00990 *(22)* 20.05.98 *(42)* 30.05.2002//5/2002 *(56)* RO 113172 *(71) Societatea Comercială Regal S.R.L., Suceava, RO (73) Societatea Comercială Regal S.R.L., Suceava, RO (72) Niță Adrian, Suceava, RO (74) Mileniul 3 -Agenție de Proprietate Industrială S.R.L., Botoşani (54)* **FAȚADĂ CORTINĂ**

(57) Invenția se referă la o fațadă cortină, alcătuită din montanții (**A**) ce sunt prinşi de planşee (**1**) prin nişte elemente de prindere (**2**) şi nişte elemente de fixare (**3**), pe montanți (**A**), fiind fixate, cu ajutorul unor şuruburi autofiletante (**18**), nişte elemente de fixare (**19**) care permit montarea pe aceştia a traverselor (**20**), care sunt aliniate şi fixate pe montanți cu ajutorul unor opritori de fixare (**21**) şi blocate cu un ştift (**22**), în ochiurile de geam (**B**), montându-se geamurile termopane (**28**) şi geamurile cu spumă poliuretanică (**29**) prin intermediul unor cale intermediare (**30**), pe care acestea se sprijină, montarea realizându-se prin nişte elemente de fixare (**31**), a unor garnituri (**32**), a unor şuruburi (**33**) şi a unor clipsuri (**34**).

Revendicări: 11
Figuri: 13

(11) 117632 B1

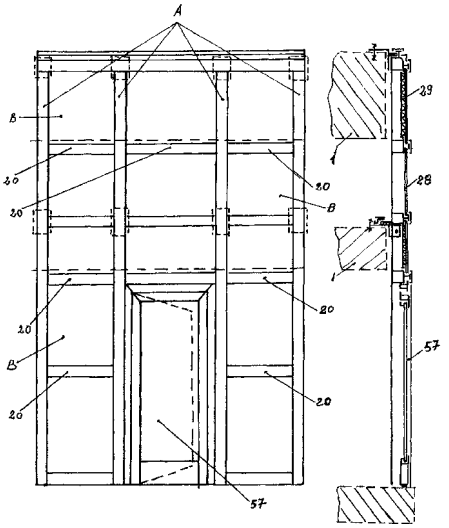

Fig. 1 Fig. 2

(11) 117633 B *(51)* **E 04 B 2/92** *(21)* a 2001 00997 *(22)* 06.09.2001 *(41)* 30.01.2002//1/2002 *(42)* 30.05.2002//5/2002 *(56)* FR 2499612 *(71) Zahiu Niculae, Bucureşti, RO (73) Zahiu Niculae, Bucureşti, RO (72) Zahiu Niculae, Bucureşti, RO (54)* **ELEMENT COMPOZIT PENTRU CONSTRUCȚII**

(57) Invenția se referă la un element compozit pentru construcții, destinat formării pereților, în special pereților exteriori ai construcțiilor, cum ar fi de exemplu hale industriale sau locuințe. Elementul de construcție, compozit, destinat formării pereților, este prevăzut cu un panou (**1**) central, realizat dintr-un material termoizolant, un panou (**2**) interior de finisare şi un panou (**3**) exterior de finisare, între panoul (**1**) central şi panoul (**2**) interior de finisare, precum şi între panoul (**1**) central şi panoul (**3**) exterior, de finisare, fiind prevăzute nişte straturi (**a** şi **b**) de aer.

Revendicări: 5
Figuri: 1

(11) 117633 B

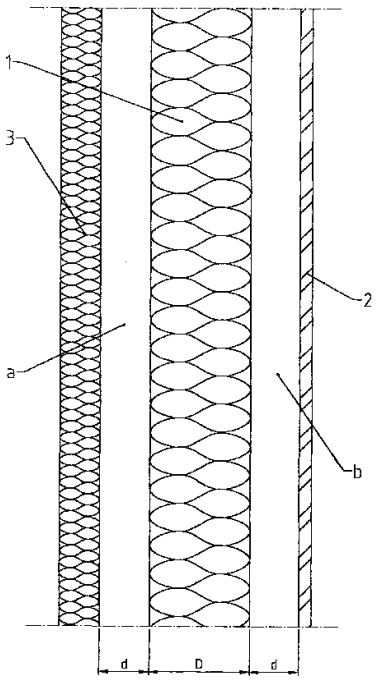

(11) 117634 B *(51)* **E 21 D 21/02**//F 16 L 17/00 *(21)* 98-01511 *(22)* 23.10.98 *(41)* 28.04.2000//4/2000 *(42)* 30.05.2002//5/2002 *(56)* US 5791823 *(71) Vasilescu Costică, Boldeşti-Scăieni, RO (73) Vasilescu Costică, Boldeşti-Scăieni, RO (72) Vasilescu Costică, Boldeşti-Scăieni, RO (54)* **FLANŞĂ PENTRU CAPUL DE COLOANĂ**

(57) Invenția se referă la o flanşă pentru capul de coloană de tubare a unei găuri forate, prin care sunt extrase la suprafață fluidele provenind dintr-un strat de hidrocarburi. Flanşa conform invenției este alcătuită dintr-un inel (**2**) cilindric, prevăzut pe fața superioară cu un şanț (**b**) circular, în care este plasat un alt inel cu secțiune tronconică, dispus coaxial cu şanțul (**b**) şi cu inelul (**2**) cilindric, plasat pe suprafața unei flanşe vechi a unui cap de coloană, inelul (**2**) cilindric putând fi format şi din mai multe segmente dispuse suprapus, prevăzute fiecare dintre acestea cu câte un şanț superior.

Revendicări: 1
Figuri: 3

(11) 117634 B

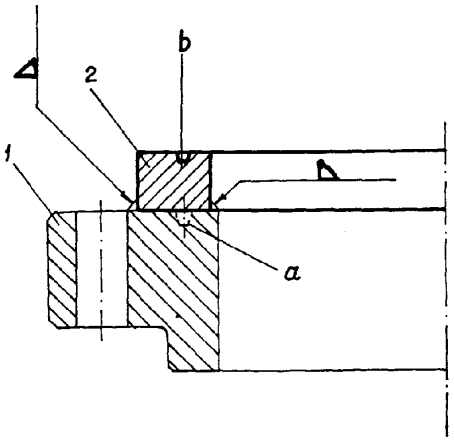

Fig. 2

(11) 117635 B *(51)* **F 03 D 3/06** *(21)* 99-00003 *(22)* 05.01.99 *(41)* 30.03.2001//3/2001 *(42)* 30.05.2002// 5/2002 *(56)* US 6283710; CH 683550 *(71) Cazacu Mircea Dimitrie, Bucureşti, RO; Ciocănea Adrian, Bucureşti, RO; Pena Gabriel Octav, Bucureşti, RO (73) Cazacu Mircea Dimitrie, Bucureşti, RO; Ciocănea Adrian, Bucureşti, RO; Pena Gabriel Octav, Bucureşti, RO (72) Cazacu Mircea Dimitrie, Bucureşti, RO; Ciocănea Adrian, Bucureşti, RO; Pena Gabriel Octav, Bucureşti, RO (54)* **ROTOR DE TURBINĂ EOLIANĂ**

(57) Invenţia se referă la un rotor de turbină eoliană pentru captarea energiei vântului, destinat folosirii în gospodăriile mici, la pomparea apei sau antrenarea altor maşini. Rotorul conform invenţiei este prevăzut cu un butuc (**1**) cilindric şi cu nişte perechi de ţevi (**23...45, 67....**), fixate în nişte perechi de orificii (**a** şi **b, c** şi **d, e** şi **f,...**) plasate pe butucul (**1**) cilindric în aşa fel, încât să se realizeze o variaţie continuă pe rază a unghiului de aşezare a unor pale (**A**) formate din nişte perechi de bare (**10** şi **11**, **12** şi **13,...**), îmbrăcate cu o înfăşurătoare (α) şi echidistant plasate pe butucul (**1**) cilindric.

Revendicări: 1
Figuri: 1

(11) 117635 B

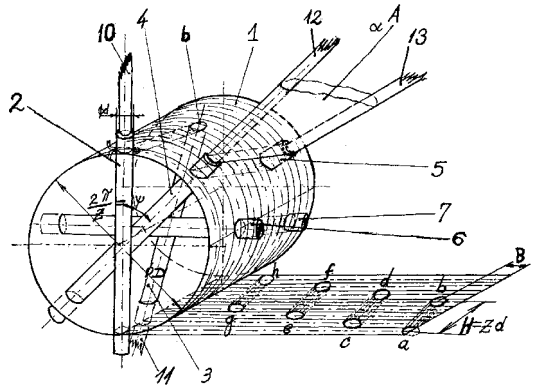

(11) 117636 B *(51)* **F 04 B 47/14** *(21)* 98-01423 *(22)* 24.09.98 *(41)* 28.09.2001//9/2001 *(42)* 30.05.2002// 5/2002 *(56)* RO 108721 *(71) Mihăescu Mihai-Lucian, Timişoara, RO (73) Mihăescu Mihai-Lucian, Timişoara, RO (72) Mihăescu Mihai-Lucian, Timişoara, RO (54)* **INSTALAŢIE DE ACŢIONARE PRIN LANŢ FĂRĂ FINE A POMPELOR DE ADÂNCIME**

(57) Invenţia se referă la o instalaţie de acţionare prin lanţ fără fine a pompelor de adâncime, utilizată pentru extracţia fluidelor de la adâncimi mari. Instalaţia de acţionare prin lanţ fără fine a pompelor de adâncime, conform invenţiei, asigură echilibrarea pieselor de transmisie a mişcării la pistonul pompei de adâncime, prin aceea că este alcătuită dintr-o capră (**2**) pe care este montată o grindă orizontală (**3**), care are prevăzute la fiecare capăt câte o pereche de role (**4**) peste care sunt trecute cele două ramuri ale unui cablu (**5**), paralele între ele. La partea superioară a grinzii orizontale (**3**), sunt montate două lanţuri (**9**) lungi, cu bucşe şi role, identice, montate pe câte o pereche de roţi de lanţ (**10**) de întindere şi pe câte o pereche de roţi de lanţ (**11**) motrice, antrenate la rândul lor prin nişte lanţuri (**12**) scurte cu bucşe şi role, de un motor (**13**).

(11) 117636 B

Lanțurile (**9**) lungi sunt unite între ele printr-o traversă de legătură (**14**), care are o deplasare plan paralelă, determinând deplasarea cablului (**5**) şi implicit deplasarea pistonului pompei.

Revendicări: 1
Figuri: 2

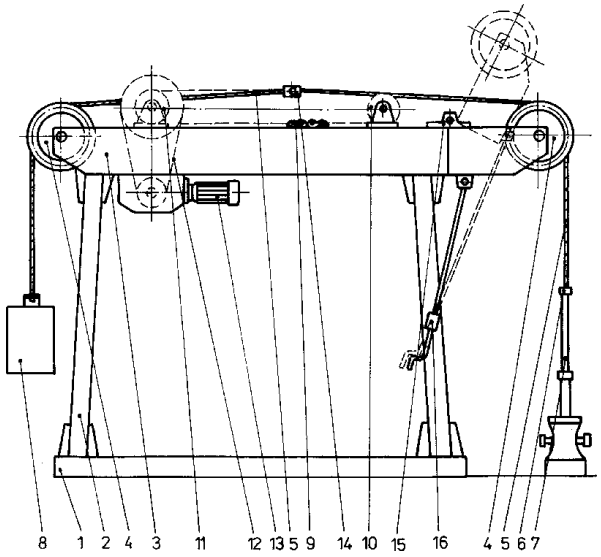

Fig. 1

(11) 117637 B1 *(51)* **F 04 F 10/02**; E 03 B 7/07//G 01 F 23/58 *(21)* 95-01153 *(22)* 16.06.95 *(42)* 30.05.2002//5/2002 *(56)* RO 64908; 93062 *(71) S.C. Eugado Prodimpex S.R.L., Bucureşti, RO (73) S.C. Eugado Prodimpex S.R.L., Bucureşti, RO (72) James Rosenhek, Ashqelon Israel, IL (54)* **DISPOZITIV PENTRU MENȚINEREA NIVELULUI CONSTANT**

(57) Invenția se referă la un dispozitiv pentru menținerea nivelului constant al lichidelor aflate în recipiente, utilizat în special la menținerea nivelului constant al lichidelor care prezintă spumă, cum ar fi laptele sau alte lichide asemănătoare, în industria alimentară. Dispozitivul conform invenției prezintă pe fundul recipientului (**1**), fixat, prin intermediul unor piulițe (**2** şi **3**), un ştuț (**4**), iar diametral opus acestuia, este fixat un suport, ce este prevăzut, la exteriorul recipientului, cu un capac (**8**), în care, prin intermediul unor ştifturi (**9**), se fixează o pâlnie (**10**). Ştuțul (**4**) este prevăzut, spre capătul superior, cu nişte orificii (**b**) peste care se suprapune o porțiune inferioară a altui ştuț (**5**), în care sunt practicate nişte orificii (**c**), şi care este prevăzut, la capătul superior, cu un plutitor (**6**).

Revendicări: 3
Figuri: 1

(11) 117637 B1

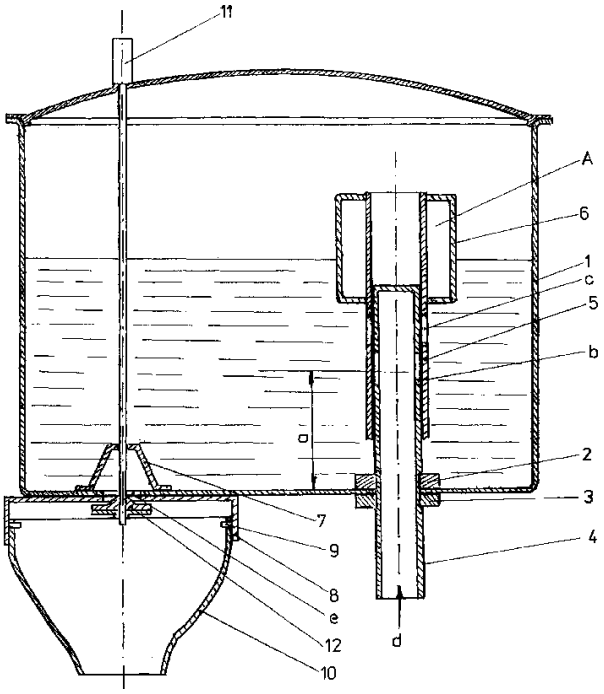

(11) 117638 B1 *(51)* **F 15 B 13/02** *(21)* 145578 *(22)* 18.07.90 *(42)* 30.05.2002//5/2002 *(56)* FR 2237076 *(71) Intreprinderea de Scule şi Elemente Hidraulice-Focşani, Focşani, RO (73) Pricop Mihail, Focşani, RO (72) Pricop Mihai, Focşani, RO (54)* **DISTRIBUITOR DE TELECOMANDĂ HIDRAULICĂ, TIP BATERIE**

(57) Invenția se referă la un distribuitor de telecomandă hidraulică, tip baterie, utilizat pentru asigurarea unei presiuni de comandă reglabile proporțional, din manetă, necesară pentru acționarea distribuitoarelor hidraulice de puteri hidraulice mari, acestea putând astfel fi amplasate în cadrul utilajului, departe de cabină, în mod convenabil. Distribuitorul conform invenției produce presiuni de comandă proporțională cu cursa unui mecanism de acționare (**21** sau **22**) manual, prin intermediul câte unui tren (**8**) de arcuri, compus dintr-un arc (**18**) de presiune proporțională de vârf, precomprimat între nişte talere (**19** şi **20**), şi dintr-un arc (**16**) de presiune, dispus între talere (**19** şi **20**), în interiorul arcului (**18**), întregul pachet fiind montat în interiorul unei tije (**21**), talerele (**19** şi **20**) fiind sprijinite, sus şi jos, de praguri ale tijei.

Revendicări: 1
Figuri: 15

(11) 117638 B1

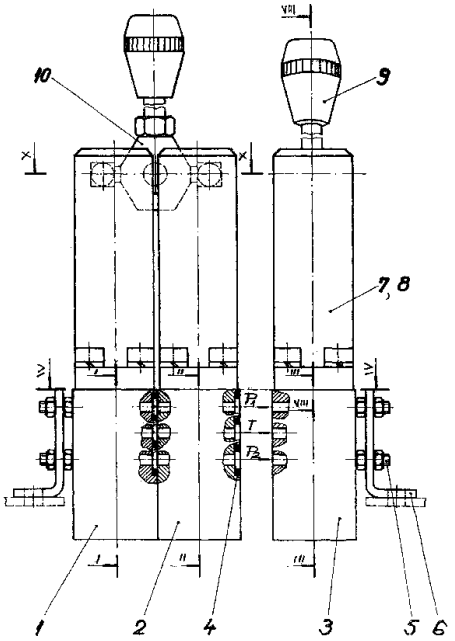

Fig. 1

(11) 117639 B *(51)* **F 16 H 55/17** *(21)* 99-01354 *(22)* 20.12.99 *(41)* 30.11.2000//11/2000 *(42)* 30.05.2002// 5/2002 *(56)* RO 112440; EP 976950; JP 2001153208 *(71) Ion St. Constantin, Bucureşti, RO (73) Ion St. Constantin, Bucureşti, RO (72) Ion St. Constantin, Bucureşti, RO (54)* **ANGRENAJ DINŢAT ŞI PROCEDEU DE REALIZARE A DANTURII ANGRENAJULUI**

(57) Invenţia se referă la un angrenaj dinţat şi la un procedeu de realizare a danturii acestuia, utilizat în transmisii mecanice cu regim de lucru greu, ca de exemplu utilaje metalurgice şi mijloace de transport grele. Angrenajul dinţat, conform invenţiei, este alcătuit din două roţi (**1** şi **2**) prevăzute cu nişte locaşuri (**a**) semicilindrice în care se montează nişte role (**3** şi **6**) menţinute axial cu ajutorul unor capace (**4**). Rolele (**3** şi **6**) pot avea formă cilindrică sub formă de butoi. Angrenajul, într-o variantă de realizare, poate fi alcătuit din două grupuri de roţi, care formează două angrenaje paralele (**7** şi **8**), decalate cu o jumătate de pas între ele, pentru a realiza un gest de acoperire mărit. În locaşul rolelor (**3** şi **6**), se poate utiliza un lanţ (**10**) tip GALL. Procedeul de realizare a danturii angrenajului, conform invenţiei, constă în utilizarea a două roţi lise, care se aşază pe divizorul maşinii de danturat cu cercurile de divizare tangente, apoi în punctul de tangenţă, în lungul generatoarei comune, se execută câte o gaură cu un burghiu ce realizează locaşuri egale în ambele roţi, după care se continuă, prin divizare, executarea tuturor găurilor care formează dantura celor două roţi.

Revendicări: 5
Figuri: 14

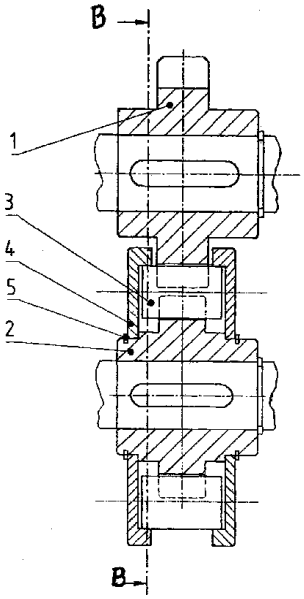

Fig. 5

(11) 117640 B1 *(51)* **F 16 L 29/04** *(21)* 145581 *(22)* 18.07.90 *(42)* 30.05.2002//5/2002 *(56)* RO 90619 *(71) Intreprinderea de Scule şi Elemente Hidraulice-Focşani, Focşani, RO (73) Pricop Mihai, Focşani, judeţul Vrancea, RO (72) Pricop Mihail, Focşani, RO (54)* **CUPLĂ HIDRAULICĂ PENTRU CUPLARE-DECUPLARE RAPIDĂ SUB SARCINĂ**

(57) Invenţia se referă la o cuplă hidraulică pentru cuplare-decuplare rapidă sub sarcină, utilizată pentru cuplarea sau decuplarea rapidă a două conducte, dintre care minimum una flexibilă, cu reţinerea uleiului, în ambele conducte, pe poziţia decuplată, cu aplicaţii de exemplu la vinciuri hidraulice, alimentate de la o pompă de mână itinerantă, în instalaţii de probare etc. Cupla conform invenţiei realizează funcţia de cuplare-decuplare a semicuplelor prin intermediul unui manşon (**10**) cu bile, separat de funcţia de deschidere-închidere a supapelor, care se realizează prin intermediul câte unui cep (**6**) montat transversal într-un corp (**2**) şi respectiv (**3**), ale cărui capete, care sunt prevăzute cu pătrate de antrenare, ies în exteriorul corpului prin câte o etanşare, şi a cărui porţiune mediană este prevăzută cu o frezare, în vederea realizării unei came de ridicare a supapelor (**4**) de pe scaune prin apăsarea pe câte un prag al acestora, realizat prin frezare.

Revendicări: 2
Figuri: 5

(11) 117640 B1

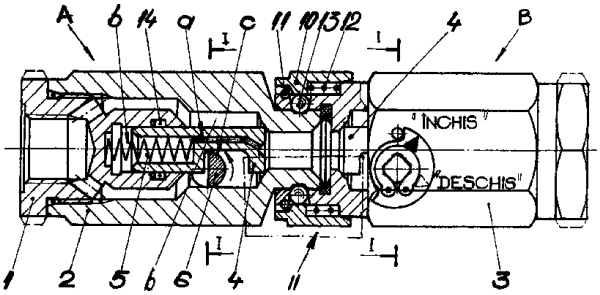

Fig. 1

(11) 117641 B1 *(51)* **F 16 T 1/24**; F 16 K 24/00 *(21)* 148915 *(22)* 09.12.91 *(42)* 30.05.2002//5/2002 *(56)* FR 2613816 *(71) S. C. "Mebis" S.A., Bistrița, RO (73) S.C. "Mebis" S.A., Bistrița, RO (72) Sacarea Doru Gabriel, Bistrita, RO; Ricean Vasile, Bistrita, RO (54)* **PURJĂ CU REGIM MIXT DE FUNCȚIONARE**

(57) Invenția se referă la o purjă cu regim mixt de funcționare, automat şi manual, anticorosivă, destinată prevenirii circulației particulelor reziduale solide şi lichide, în rețelele de aer comprimat, prin eliminarea periodică a condensului acumulat în paharul filtrului. Controlul nivelului acumulărilor se face combinat, automat, pe principiul de funcționare a unei valve cu plutitor (**1**), care intermitent, deschide o supapă (**3**) la comanda pneumatică asupra unui subansamblu membrană (**B**), şi manual, prin rotirea unui buton (**15**) care acționează nişte bolțuri (**14**), deschizând o supapă plană (**12**) contra unui arc special (**11**), din masă plastică.

Revendicări: 3
Figuri: 2

(11) 117641 B1

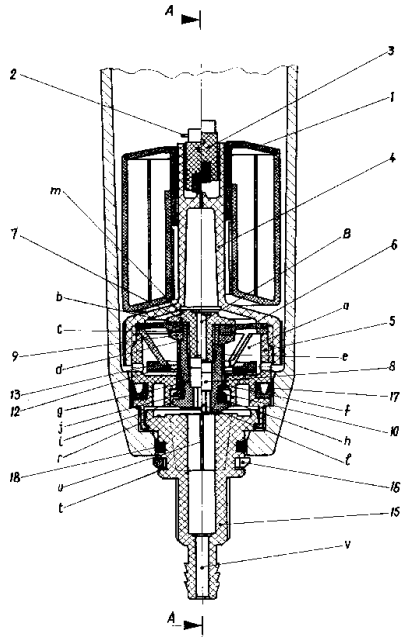

Fig. 1

(11) 117642 B *(51)* **F 21 V 21/02**; F 21 V 21/00 *(21)* 99-00891 *(22)* 10.08.99 *(41)* 28.01.2000//1/2000 *(42)* 30.05.2002//5/2002 *(56)* RO 14584; 87910; 23638 *(71) Câmpeanu Costel, Iaşi, RO; Trif Dorin Ioan, Turda, RO (73) Câmpeanu Costel, Iaşi, RO; Trif Dorin Ioan, Turda, RO (72) Câmpeanu Costel, Iaşi, RO; Trif Dorin Ioan, Turda, RO (74) Agenție de Proprietate Industrială şi Transfer Tehnologic-Stoian Ioan, Roman, județul Neamț (54)* **SOCLU PENTRU BECURI ELECTRICE**

(57) Invenția se referă la un soclu pentru becuri electrice cu incandescență sau cu descărcare în gaze, care serveşte la fixarea becului în dulie şi la stabilirea legăturii electrice cu rețeaua electrică de alimentare. Soclul conform invenției este constituit dintr-un corp (**1**) din material ceramic, izolator electric şi cu o conductivitate termică mică, care are o extensie cilindrică (**a**), striată exterior, racordată printr-o zonă (**c**) cu formă de sfert inel sferic concav, la o zonă filetată (**b**) cu filet Edison, zonă izolatoare electric cu suprafață liberă, neacoperită metalic, urmată de un canal inelar (**d**) şi o zonă de contact (**e**) cu formă de sfert inel sferic convex, cu diametrul exterior mai mic decât diametrul interior al filetului Edison, atât canalul inelar (**d**) cât şi zona de contact (**e**) fiind placate cu o folie sau peliculă de metal (**2**), continuate cu o zonă izolatoare fie sub

(11) 117642 B

formă de sfert inel sferic convex (**h**), fie sub formă tronconică (**i**), zona terminală centrală fiind fie cilindrică scurtă (**j**), îmbrăcată cu un capac metalic (**4**), fie plată şi placată cu o plăcuţă de contact (**5**). Aplicarea invenţiei are avantajul că asigură izolarea electrică necesară deşurubării soclului, fără a necesita scule ajutătoare în caz de spargere sau dezlipire a balonului de sticlă.

Revendicări: 3
Figuri: 3

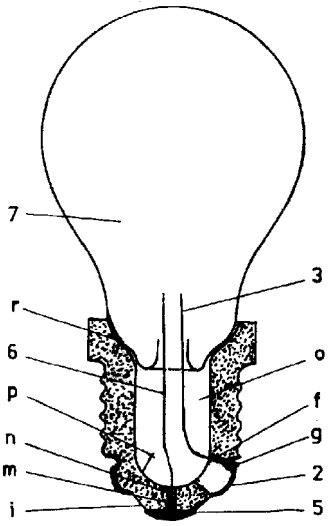

Fig. 3

(11) 117643 B *(51)* **F 24 H 3/00**; H 05 B 6/80 *(21)* 96-01318 *(22)* 28.06.96 *(41)* 30.12.97//12/97 *(42)* 30.05.2002//5/2002 *(56)* EP 0610061 A1 *(71) S.C. "Microwave Systems Electronics" S.R.L., Bucureşti, RO (73) S.C. "Microwave Systems Electronics" S.R.L., Bucureşti, RO (72) Avram Gabriel, Bucureşti, RO; Badiu Ieronim, Bucureşti, RO; Mirea Ştefan, Bucureşti, RO; Marinescu Dragoş, Bucureşti, RO; Szilagy Andrei, Bucureşti, RO; Şerbănescu Octavian, Bucureşti, RO (54)* **RADIATOR CU MICROUNDE**

(57) Radiatorul cu microunde pentru încălzirea încăperilor, în scopul obţinerii energiei termice, este alcătuit dintr-o incintă ceramică (**1**) ecranată, încălzită în interior prin acţiunea directă a microundelor, obţinute de la un generator de microunde (**4**) şi emise printr-o antenă (**3**), regimul termic fiind reglat automat, prin cuplarea şi decuplarea generatorului (**4**), cu ajutorul unui termocuplu (**6**), unui microcalculator (**7**) şi unui element de comandă (**8**), alimentarea făcându-se de la reţeaua de curent alternativ, printr-un circuit de protecţie (**5**).

Revendicări: 1
Figuri: 1

(11) 117643 B

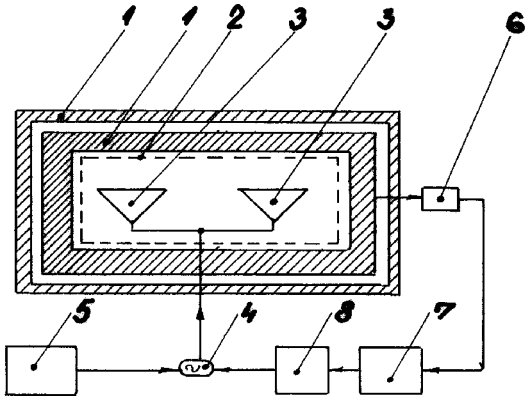

(11) 117644 B1 *(51)* **F 24 H 9/20**//H 05 B 1/02//G 01 F 15/06 *(21)* 95-00278 *(22)* 15.02.95 *(42)* 30.05.2002// 5/2002 *(56)* RO 103762 *(71) Dumitrescu Ioan Cătălin, Iaşi, RO (73) Dumitrescu Ioan Cătălin, Iaşi, RO (72) Dumitrescu Ioan Cătălin, Iaşi, RO (54)* **DISPOZITIV PENTRU DETECTAREA CURGERII FLUIDELOR PRIN CONDUCTE**

(57) Invenţia se referă la un dispozitiv destinat să detecteze curgerea fluidului prin conducte, realizând închiderea unui contact de releu electric, utilizată în scopul protecţiei rezistenţei electrice a încălzitoarelor de apă (boiler), în cazul întreruperii alimentării cu apă. Dispozitivul este prevăzut cu o supapă mobilă (**1**) al cărei ax (**2**) angrenează în interiorul conductei un magnet (**5**), deplasarea ansamblului supapă (**1**) - magnet (**5**) producând atragerea de către magnet (**5**) a unei armături feromagnetice (**9**), mobile, din exteriorul conductei ce realizează închiderea unui contact electric (**A** şi **B**).

Revendicări: 1
Figuri: 2

(11) 117644 B1

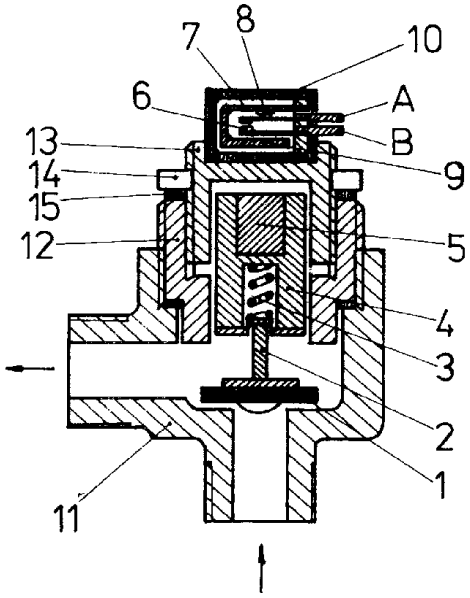

Fig. 1

(11) 117645 B *(51)* **F 24 J 2/13**; F 28 D 20/00 *(21)* 97-02110 *(22)* 13.11.97 *(41)* 28.05.99//5/99 *(42)* 30.05.2002//5/2002 *(56)* GB 2181224; RO 76819; 103394 *(71) Tudor Vasile, tutore al minorului Tudor Laurenţiu Sebastian, comuna Dragalina, judeţul Călăraşi, RO (73) Tudor Laurenţiu Sebastian, comuna Dragalina, RO (72) Tudor Laurenţiu Sebastian, comuna Dragalina, judeţul Călăraşi, RO (54)* **CAPTATOR SOLAR**

(57) Invenţia se referă la un captator solar pentru concentrarea radiaţiei solare, conversia acesteia în energie termică şi stocarea ei pentru utilizare la încălzirea apei menajere sau în alte situaţii. Captatorul solar, conform invenţiei, asigură modificarea distanţei focale a unei oglinzi parabolice, prin aceea că este alcătuit dintr-o oglindă parabolică sau sferică, constituită dintr-un bazin (**1**) cu suprafaţa interioară reflectorizantă, în care se află un lichid transparent (**2**) având rolul de lentilă convergentă.

Revendicări: 1
Figuri: 1

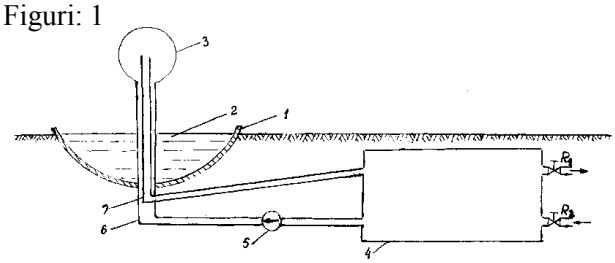

(11) 117646 B1 *(51)* **F 26 B 23/02** *(21)* 96-00838 *(22)* 18.10.94 *(30)* 18.10.93 CA 2.108.597 *(42)* 30.05.2002//5/2002 *(86)* CA 94/00580 18.10.94 *(87)* WO 95/11416 27.04.95 *(56)* US 4006536 *(71) Varvat Phillippe, Saint Luc, CA (73) Jore Pierre, Iberville, Quebec, CA (72) Varvat Philippe, Saint Luc, CA (74) Rominvent S.A., Bucureşti (54)* **PROCEDEU ŞI INSTALAŢIE PENTRU DESHIDRATAREA MATERIALELOR GRANULARE**

(57) Invenţia se referă la un procedeu şi o instalaţie pentru deshidratarea materialelor granulare, folosite la prelucrarea deşeurilor, a reziduurilor organice şi a altor materiale asemănătoare şi rezolvă problema îndepărtării şi incinerării, în acelaşi proces, a emanaţiilor toxice, utilizând vaporii de apă reziduali supraîncălziţi. Instalaţia cuprinde mai multe jgheaburi (**22**) grupate şi amplasate pe verticală, pentru a forma un canal de deplasare (**34**) prin care trece materialul supus deshidratării. Pe la capătul de evacuare a materialului deshidratat, se introduce continuu aer, care se deplasează în contracurent cu materialul, şi după ce antrenează vaporii de apă şi cei toxici, este trecut într-o cameră de ardere (**42**), şi de aici, după ce are o temperatură ridicată, este dirijat spre un traseu de trecere (**48**), în acelaşi sens de deplasare cu sensul de deplasare a materialului.

Revendicări: 4
Figuri: 5

(11) 117646 B1

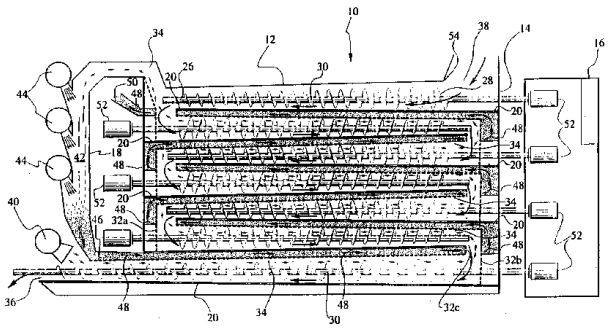

Fig. 1

(11) 117647 B1 *(51)* **F 41 C 7/11** *(21)* 99-00481 *(22)* 24.08.98 *(30)* 26.08.97 RU EA-97-0405 *(42)* 30.05.2002 //5/2002 *(86)* EA 98/00006 24.08.98 *(87)* WO 99/10699 04.03.99 *(56)* EP 0710812 *(71) Otkrytoe Aktsionernoe Obschestvo "Izhmash", Izhevsk, RU; Ruspa-AG, Schaffhausen, CH (73) Otkrytoe Aktsionernoe Obschestvo "Izhmash", Izhevsk, RU; Ruspa-AG, Schaffhausen, CH (72) Dragunov Evgeny Fedorovich, Izhevsk, RU; Nesterov Azary Ivanovich, Izhevsk, RU; Alexandrov Jury Konstantinovich, Izhevsk, RU; Bezborodov Nikolai Alexandrovich, Izhevsk, RU; Anisimov Alexandr Sergeevich, Izhevsk, RU (74) Rominvent S.A., Bucureşti (54)* **ARMĂ AUTOÎNCĂRCABILĂ**

(57) Invenția se referă la o armă autoîncărcabilă, portabilă. Arma cuprinde o țeavă (**1**) cu o cutie de țeavă (**2**) şi un ascunzător de flăcări (**40**), un închizător (**10**) şi o ramă de închizător (**9**), care are o deplasare liberă în timpul împingerii şi care este dispusă în nişte falțuri (**15**) directoare din cutia țevii (**2**), un dispozitiv de revenire cu gaz, sub forma unei camere (**30**) de gaze având dispus în interiorul ei un piston (**33**) legat cu un împingător (**35**) cu arc, separat de ramă (**9**), mecanisme de lovire (**13**) şi declanşare (**12**), o magazie (**3**) de cartuşe, dispozitive de ochire (**5** şi **6**), un pat (**7**) anterior şi un pat (**4**) cu un mâner (**51**). Rama (**9**) este fixată în falțurile (**15**) directoare din cutia țevii, cu posibilitatea

torsionării şi fixării ei în poziția din față, iar împingătorul (**35**) este dispus la rama (**9**) cu un anumit rost. Patul (**7**) este executat din două jumătăți simetrice (**8**), dispuse în nişte inele (**22** şi **23**) de susținere, poziționate pe țeavă (**1**) şi arcuite prin fixare pe nişte profile (**25** şi **26**) ce sunt dispuse diametral opus față de axa țevii (**1**). Patul (**4**) este prevăzut cu un suport (**57**) de obraz, de grosime variabilă, prevăzut cu o suprafață de sprijin (**55**), iar partea superioară a unui umăr (**52**) a patului (**4**) este executată la nivelul unei suprafețe (**55**) de sprijin a suportului (**57**), pentru obrazul trăgătorului. Patul (**7**) anterior şi patul (**4**) sunt executate din material plastic, iar ascunzătorul de flăcări (**49**) este realizat cu un canal (**41**) de glonț scurt, având lungimea 0,6 din calibru. Arma autoîncărcabilă, conform invenției, asigură creşterea preciziei tragerii, pe seama micşorării dispersiei gloanțelor şi îmbunătățirea caracteristicilor de exploatare ale acesteia.

Revendicări: 8
Figuri: 16

(11) 117648 B1 *(51)* **G 01 B 21/04** *(21)* 96-02154 *(22)* 14.11.96 *(42)* 30.05.2002//5/2002 *(56)* US 4466195 *(71) Institutul de Cercetare şi Proiectare pentru Mecanică Fină, Bucureşti, RO (73) Institutul Național de Cercetare - Dezvoltare pentru Mecanică Fină - Cefin, Bucureşti, RO (72) Vasile Iulian, Bucureşti, RO (54)* **MAŞINĂ DE MĂSURAT ÎN COORDONATE, DE DIMENSIUNI MICI**

(57) Invenția se referă la o maşină de măsurat în trei coordonate, destinată măsurării şi controlului pieselor cu diferite configurații şi, în special, a celor cu configurație complexă şi de mici dimensiuni. Maşina este realizată în construcție tip portal mobil, portalul (**3**) culisând, prin intermediul unor patine gazostatice (**4**) direct pe o masă (**1**) de măsurare din andezit, care ține loc şi de batiu. Portalul (**3**) a cărui structură de rezistență este realizată din profile laminate cu pereți subțiri, este ghidat de-a lungul axei **X** prin intermediul a patru patine gazostatice (**5**) ce lucrează câte două, față în față, pe suprafețele laterale ale unui ghidaj (**6**) din andezit, fixat deasupra mesei (**1**) cu ajutorul unui suport - cornier (**8**). La partea superioară, portalul (**3**) este prevăzut cu un ghidaj (**11**) din andezit, pe care culisează de-a lungul axei **Y** o sanie (**12**), sustentată gazostatic. Pe partea laterală, anterioară, a saniei (**12**), culisează o coloană verticală (**13**) din andezit, ghidată de

asemenea gazostatic şi care, la capătul inferior, susține un dispozitiv (**14**) de palpare. În partea superioară a saniei (**12**), este fixat un turn de susținere (**24**) ce cuprinde subansamblurile de echilibrare masică şi de antrenare a coloanei verticale (**13**) şi de măsurare pe axa **Z**. Antrenarea pe cele trei direcții se face cu motoare de curent continuu prin intermediul unor reductoare (**15** şi **16**) şi al unor mecanisme şurub-piuliță, cu bile, iar măsurarea pe cele trei axe se face cu ajutorul unor traductoare liniare incrementale, fotoelectrice.

Revendicări: 2
Figuri: 3

(11) 117648 B1

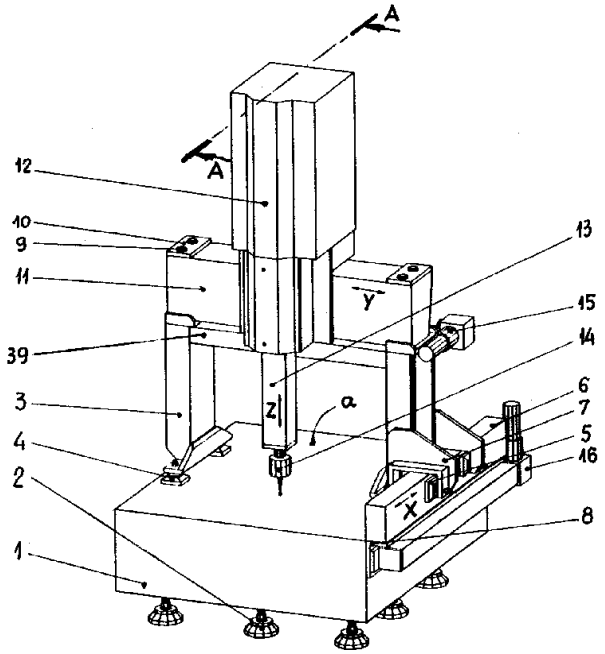

Fig. 1

(11) 117649 B *(51)* **G 01 M 3/28**; G 01 F 1/08 *(21)* 99-00251 *(22)* 11.03.99 *(41)* 28.02.2001//2/2001 *(42)* 30.05.2002//5/2002 *(56)* FR 2690525 *(71) Şerbu Ion, Bucureşti, RO (73) Şerbu Ion, Bucureşti, RO (72) Şerbu Ion, Bucureşti, RO (54)* **METODĂ ŞI DISPOZITIV DE MĂSURARE A PIERDERILOR DE FLUID DINTR-O REȚEA DE CONDUCTE**

(57) Invenția se referă la o metodă şi la un dispozitiv de măsurare a pierderilor de fluid, în special, din rețelele de transport şi distribuție a fluidelor precum apa, hidrocarburile sau gazele naturale, pierderi produse de neetanşări, fisuri şi alte defecte de fabricație sau determinate de coroziunea locală produsă în timp. Metoda de măsurare constă, într-o fază inițială, din închiderea accesului fluidului la consumatorii dintr-o conductă principală (**3**), după care se pune în funcțiune agregatul de pompare cu cea mai mică putere din stația de pompare (**4**) şi se închide circulația fluidului pe conducta principală (**3**) printr-un robinet de linie (**5**). Fluidul este dirijat, astfel, printr-un circuit de tip by-pass şi, pentru o anumită treaptă de presiune, se înregistrează două valori ale volumului de fluid, măsurate de un contor integrator montat pe circuitul de tip by-pass, şi se determină, prin calcul, valoarea debitului pierdut

(11) 117649 B
prin exfiltrare. Dispozitivul este alcătuit dintr-un circuit de tip by-pass, format între două prize (**1** şi **2**) dispuse pe conducta principală (**3**), de o parte şi de alta a unui robinet de linie (**5**). Pe nişte tronsoane de conductă (**11** şi **12**), ale circuitului de tip by-pass, este montat un manometru (**13**) şi un contor volumetric (**14**).

Revendicări: 2
Figuri: 2

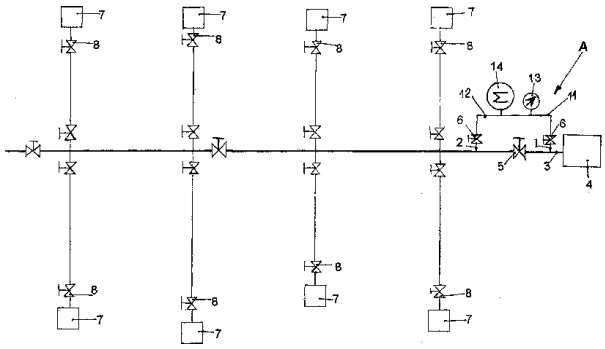

Fig. 1

(11) 117650 B *(51)* **G 01 N 15/08** *(21)* 95-00894 *(22)* 12.05.95 *(41)* 29.11.96//11/96 *(42)* 30.05.2002//5/2002 *(56)* EP 266955; 524214; RO 101658 *(71) Universitatea Tehnică Gheorghe Asachi, Iaşi, RO (73) Universitatea Tehnică Gheorghe Asachi, Iaşi, RO (72) Tudose Radu, Iaşi, RO; Nicu Viorica, Iaşi, RO (54)* **METODĂ ŞI INSTALAȚIE PENTRU DETERMINAREA COEFICIENȚILOR EFECTIVI DE DIFUZIUNE A GAZELOR ÎN MEDII POROASE**

(57) Invenția se referă la o metodă şi la o instalație pentru determinarea coeficienților de difuzie a gazelor în medii poroase, pe baza legii lui Fick. Un reactant solid B, depus pe pereții unui tub capilar (**11**) sau pe suprafața unor granule inerte, se aduce în contact cu o fază gazoasă care conține un reactant gazos A. Reactantul gazos difuzează spre interior, reacționând cu reactantul solid. În final, se determină fizic deplasarea suprafeței de reacție în interiorul stratului poros.

Revendicări: 3
Figuri: 5

(11) 117650 B

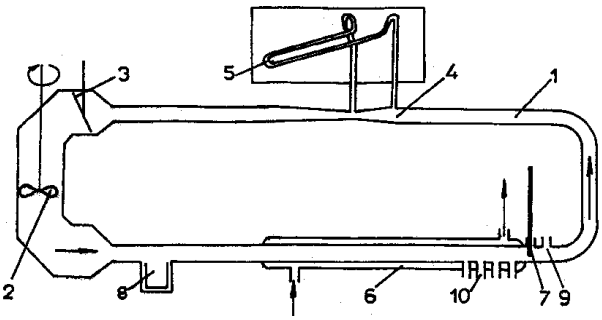

Fig. 1

(11) 117651 B *(51)* **G 01 N 27/26**; C 25 D 11/04 *(21)* 96-00931 *(22)* 07.05.96 *(41)* 30.01.97//1/97 *(42)* 30.05.2002//5/2002 *(56)* FR 1457746 *(71) S.C. "Alro" S.A. Slatina, Slatina, RO (73) S.C. "Alro" S.A. Slatina, Slatina, RO (72) Rădulescu Constantin, Slatina, RO; Dobra Gheorghe, Slatina, RO; Munteanu Nicolae, Slatina, RO; Verdeş Cornel, Slatina, RO; Nedeleanu Constantin, Slatina, RO (54)* **METODĂ DE REGLARE A CONCENTRAŢIEI DE ALUMINĂ LA CUVELE DE ELECTROLIZĂ CU ALIMENTARE PUNCTIFORMĂ**

(57) Invenţia se referă la o metoda de reglare a concentraţiei de alumină la cuvele de electroliză cu alimentare punctiformă, care realizează reglarea concentraţiei de alumină în ritmuri variabile, printr-o alimentare cu alumină a cuvelor prin ritmuri diferenţiate, printr-o succesiune de etape, respectiv: - calculul la perioade prestabilite a valorilor rezistenţei interne a cuvei; - calculul zonelor de tendinţă de apariţie a efectului anodic, pe baza variaţiilor în timp ale rezistenţei interne a cuvei; - efectuarea de cicluri de supraalimentare cu 40...60% exces faţă de consumul normal al cuvei, la sesizarea zonelor de preefect anodic; - sistarea supraalimentării, la o variaţie pozitivă a rezistenţei interne a cuvei şi calcularea duratei maxime şi minime până la următorul

(11) 117651 B
preefect anodic. Reglarea tensiunii de alimentare a cuvei se realizează funcţie de stadiul alimentării la momentul respectiv, prin recalcularea valorii instantanee a tensiunii necesare. Metoda prezintă avantajul că realizează alimentarea cu alumină funcţie de parametrii de moment ai funcţionării cuvei de electroliză.

Revendicări: 2

(11) 117652 B *(51)* **G 01 N 33/49** *(21)* 97-02150 *(22)* 24.11.97 *(41)* 30.07.99//7/99 *(42)* 30.05.2002//5/2002 *(56)* EP 0226985; WO 0214868 *(71) Institutul de Fizică şi Inginerie Nucleară, Bucureşti-Măgurele, RO (73) Institutul Naţional de Cercetare-Dezvoltare pentru Fizică şi Inginerie Nucleară "Horia Hulubei"-IFIN-HH Bucureşti, Bucureşti-Măgurele, RO (72) Dorobanţu I. Ioan, Bucureşti, RO (54)* **METODĂ DE DOZARE A TESTOSTERONULUI DIN PROBE BIOLOGICE PRIN TEHNICA ELISA**

(57) Invenţia se referă la o metodă de dozare a testosteronului din lichide biologice, cum ar fi serul sau plasma, prin utilizarea tehnicii ELISA. Metoda de dozare, conform invenţiei, constă în aceea că se tratează proba biologică cu un amestec de alcool etilic:acid acetic:apă, în proporţii de volum de 90:5:5, se incubează cu imunosorbent; după spălarea imunosorbentului, urmează reacţia acestuia cu markerul enzimatic testosteron-3-carboximetil-oxim-fosfataza alcalină, îndepărtarea excesului de marker, reacţia cu NADP şi cu amplificator enzimatic, stoparea reacţiei cu H_2SO_4 0,2M şi măsurarea densităţii optice la 505 nm.

Revendicări: 1
Figuri: 2

(11) 117653 B *(51)* **G 01 R 17/10**; G 01 D 3/028 *(21)* 99-00026 *(22)* 14.01.99 *(41)* 29.06.2001//6/2001 *(42)* 30.05.2002//5/2002 *(56)* FR 2670901; EP 025029 *(71)* *Istin Radu Gheorghe, Bucureşti, RO (73) Istin Radu Gheorghe, Bucureşti, RO (72) Istin Radu Gheorghe, Bucureşti, RO (54)* **AMPLIFICATOR DEMODULATOR PENTRU PUNŢI DE MĂSURARE DE CURENT ALTERNATIV**

(57) Invenţia se referă la un amplificator demodulator de curent alternativ pentru semnale provenite de la punţi de măsurare de curent alternativ, de tip rezistiv, inductiv sau capacitiv, de sensibilitate mare şi precizie ridicată, având o stabilitate deosebită şi o derivă termică minimă. Amplificatorul demodulator are în alcătuire un redresor sincron (**U4**, **P1a** şi **P2a**), care redresează tensiunea de dezechilibru (**Ui**) a punţii de măsurare şi furnizează un semnal de măsurare (**Um**), care se compară cu o tensiune de referinţă (**Ur**), obţinută prin redresarea într-un al doilea redresor sincron (**U8**, **P1b** şi **P2b**) a unui semnal preluat de la un secundar al transformatorului (**Te**) care alimentează puntea de măsurare. Cele două redresoare sincrone au construcţii identice şi furnizează semnale de ieşire (**Um** şi **Ur**) simetrice, asigurând astfel compensarea derivelor termice.

Revendicări: 1
Figuri: 1

(11) 117653 B

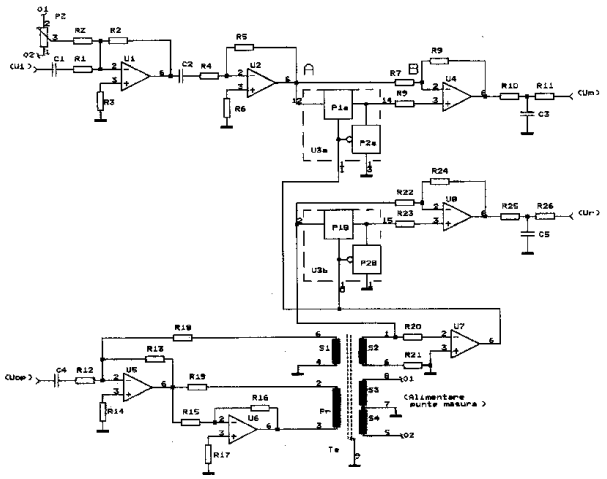

(11) 117654 B *(51)* **G 01 V 1/16**; G 01 H 1/00; G 01 P 15/00 *(21)* 95-00149 *(22)* 01.02.95 *(41)* 30.09.96//9/96 *(42)* 30.05.2002//5/2002 *(56)* US 4266287 *(71)* *Sigma Star Service S.R.L., Bucureşti, RO (73) Sigma Star Service S.R.L., Bucureşti, RO (72) Şerban Viorel, Bucureşti, RO; Păcală Ovidiu, Bucureşti, RO (54)* **CAPTOR SEISMIC**

(57) Invenţia se referă la un captor seismic, destinat măsurării acceleraţiilor, vitezelor sau deplasărilor, a vibraţiilor şi/sau şocurilor apărute în exploatarea instalaţiilor sau generate de mişcările seismice. Captorul seismic, conform invenţiei, este alcătuit dintr-un traductor realizat dintr-o carcasă (**A**) şi un sistem oscilant (**B**), fiind de asemenea prevăzut cu un sistem de înregistrare (**C**). Carcasa (**A**) este formată dintr-un cilindru periferic (**1**) de care se fixează un suport (**2**) şi nişte capace (**3**), prin intermediul unor garnituri (**4**) dielectrice, iar pe capace (**3**), se fixează nişte tampoane (**5**) elastice, din material dielectric, cilindrul periferic (**1**) fiind prevăzut cu nişte orificii (**a**), având rol de umplere şi fiind închise cu nişte dopuri de etanşare (**6**), prevăzute cu filet, iar capacele (**3**) prevăzute cu nişte orificii (**b**) cu rol de umplere, închise, de asemenea, cu dopuri de etanşare. Sistemul oscilant (**B**) este format dintr-un corp cilindric (**7**), prevăzut cu un orificiu

(11) 117654 B

central (**c**), filetat, şi cu nişte orificii periferice (**d**), corpul cilindric (**7**) fiind fixat de cilindrul periferic (**1**) prin nişte membrane (**8**) elastice, cu ajutorul unor piese (**9** şi **10**), de corpul cilindric (**7**), fixându-se, prin înfiletare, nişte discuri (**11**) prevăzute, central, cu un orificiu (**e**). În spatiul interior cilindrului periferic (**1**), volumul cuprins între membrane (**8**) poate fi umplut cu un fluid (**12**) vâscos, iar volumul cuprins între capace (**3**) şi exteriorul membranelor (**8**) poate fi umplut cu un gaz (**13**) dielectric, aflat sub presiune. Sistemul de înregistrare (**C**), cu care este prevăzut captorul seismic, este alcătuit dintr-un generator de radiofrecvenţă (**14**), nişte rezistoare (**15**) ce formează un divizor fix de tensiune, care se conectează în paralel cu divizorul variabil de tensiune, dat de capacităţile traductorului, un amplificator operaţional (**16**), un etaj de redresare (**17**), un convertor tensiune-frecvenţă (**18**) care, printr-un etaj separator (**19**), poate fi conectat cu un sistem de analiză PC.

Revendicări: 6
Figuri: 7

(11) 117654 B

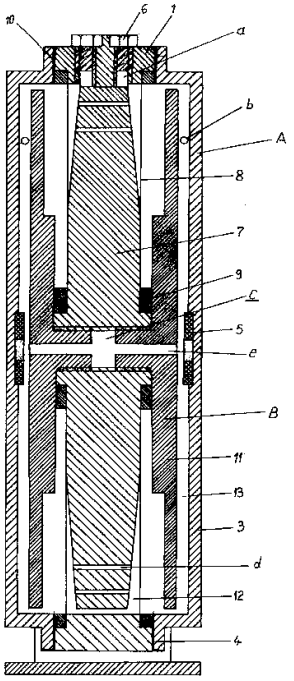

Fig. 1

(11) 117655 B1 *(51)* **G 02 B 6/44** *(21)* 94-01763 *(22)* 07.05.93 *(30)* 09.05.92 GB 9210063.5 *(42)* 30.05.2002// 5/2002 *(86)* GB 93/00947 07.05.93 *(87)* WO 93/23779 25.11.93 *(56)* EP 0410735 *(71) Bicc Public Limited Company, London, GB (73) Bicc Public Limited Company, London, GB (72) Rowland Simon Mark, Tarporley, GB; Knight Ian Geoffrey, Chester, GB (74) Rominvent S.A., Bucureşti (54)* **METODĂ DE INSTALARE A UNUI CABLU DE FIBRE OPTICE**

(57) Metodă de instalare a unui cablu optic într-o linie de înaltă tensiune, incluzând suspendarea unui cablu optic (**1**), care prezintă un înveliş protector, complet din material izolator electric, pe distanţe lungi între turnuri de susţinere ale cel puţin unei linii de înaltă tensiune (**2**), sub sarcină, iar după instalarea cablului optic (**1**) şi în timp ce reţeaua de înaltă tensiune se află sub sarcină, realizarea pe suprafaţa sau în interiorul cablului optic a cel puţin unei căi de conducere longitudinale continue (**11**), extinzându-se pe toată lungimea cablului optic suspendat şi care este suficient de conductivă electric pentru a îndepărta curenţii induşi capacitiv. Metoda permite instalarea unui cablu ce nu va fi astfel supus apariţiei arcurilor electrice de bandă uscată, fără pericole pentru personal în timpul instalării.

Revendicări: 9
Figuri: 6

(11) 117655 B1

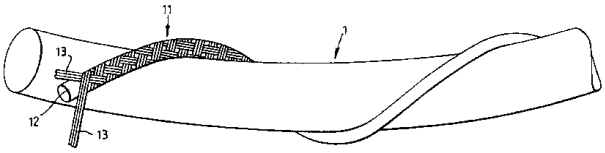

Fig. 5

(11) 117656 B1 *(51)* **G 02 B 6/44** *(21)* 96-00495 *(22)* 02.09.94 *(30)* 08.09.93 GB 9318654.2 *(42)* 30.05.2002// 5/2002 *(86)* GB 94/01911 02.09.94 *(87)* WO 95/07484 16.03.95 *(56)* EP 593927; US 4627686 *(71) N.V. Raychem S.A., Kessel-Lo, BE (73) N.v. Raychem S.A., Kessel-Lo, BE (72) Macken Luk Jozef, Antwerpen, BE; Van Noten Lodewijk Cordula Michael, Leuven, BE (74) Rominvent S.A., Bucureşti (54)* **ANSAMBLU DE DISTRIBUITOARE PENTRU FIBRE OPTICE**

(57) Prezenta invenţie se referă la un ansamblu de distribuitoare pentru fibre optice, realizate într-o reţea de fibre optice. Ansamblul conţine două distribuitoare pentru fibre optice (**21**), fiecare distribuitor având la un prim element suport: a) o deschidere de intrare a fibrei optice (**8** şi **9**), b) o deschidere de ieşire a fibrei optice (**10** şi **11**), c) mijloace (**13** şi **14**) poziţionate între deschiderea de intrare şi deschiderea de ieşire, care obligă fibra optică care trece între deschiderea de intrare şi deschiderea de ieşire la o rază minimă de îndoire cel puţin egală cu raza critică de îndoire a fibrei optice, numitele elemente fiind dispuse pe elementul suport; şi unde: d) o deschidere de trecere a fibrei optice (**12**) se extinde prin numitul element suport către o faţă opusă a distribuitorului, iar cele două distribuitoare sunt pla-

(11) 117656 B1

sate spate în spate, astfel ca elementele dispuse pe primele lor elemente suport să fie spate în spate, una de cealaltă, şi în plus, deschiderile lor de trecere să fie în comunicaţie una cu cealaltă.

Revendicări: 11
Figuri: 8

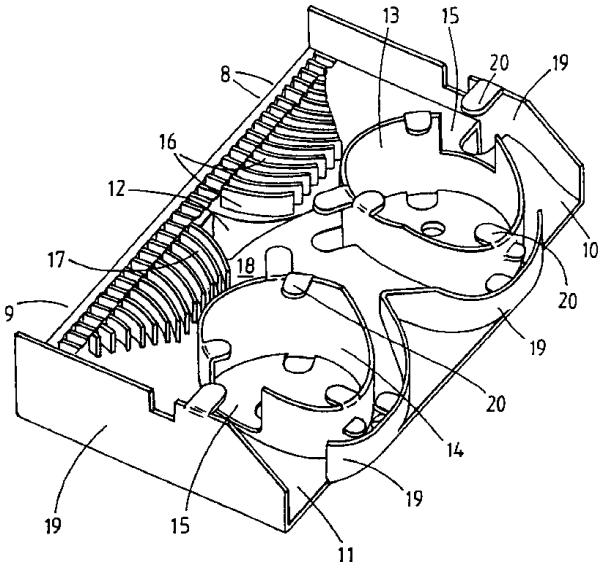

Fig. 3

(11) 117657 B *(51)* **G 05 F 1/12**; G 01 R 35/00 *(21)* 98-01665 *(22)* 10.12.98 *(41)* 30.11.99//11/99 *(42)* 30.05.2002//5/2002 *(56)* GB 2146466; 2067318 *(71) S.C. Aparate Electrice de Măsurat S.A., Timişoara, RO (73) S.C. Aparate Electrice de Măsurat S.A., Timişoara, RO (72) Leşan Doru, Timişoara, RO; Popa Marcela, Timişoara, RO (54)* **SISTEM NUMERIC DE COMANDĂ, REGLARE ŞI MĂSURĂ A GENERATOARELOR POLIFAZATE DE ENERGIE ELECTRICĂ, PENTRU ETALONAREA CONTOARELOR DE ENERGIE ELECTRICĂ**

(57) Invenţia se referă la un sistem numeric de comandă, reglare şi măsură a generatoarelor polifazate de energie electrică, utilizate în instalaţiile de etalonare şi/sau verificare a contoarelor de energie electrică, asigurându-se simplificarea instalaţiilor şi reducerea numărului de domenii de curent şi tensiune, cu păstrarea preciziei de reglare. Sistemul conform invenţiei este format dintr-un bloc de comandă (**BC**), care recepţionează comenzi de la un bloc de taste funcţionale (**BT**) al instalaţiei sau de la un calculator (**PC**) echipat cu un monitor de lucru (**M**), comenzile generate fiind aplicate către o sursă de curent (**I**) sau o sursă de tensiune (**U**) a instalaţiei, cu scopul de a selecta anumite valori ale acestor mărimi, valori măsurate de un bloc de măsură (**BM**) şi transmise apoi spre un calculator (**PC**),

(11) 117657 B

unde se execută compararea valorilor prescrise cu cele măsurate şi se iau decizii în procesul de reglare a acestora, până la valoarea prescrisă, valorile măsurate ale mărimilor caracteristice instalaţiei de etalonat/verificat contoare fiind afişate pe un monitor auxiliar (**MA**).

Revendicări: 4
Figuri: 4

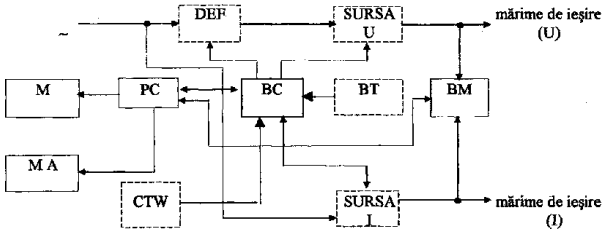

Fig. 1

(11) 117658 B1 *(51)* **G 07 C 9/00**; G 01 S 13/75 *(21)* 99-01328 *(22)* 14.12.99 *(30)* 18.12.98 FR 98 15996 *(42)* 30.05.2002//5/2002 *(56)* FR 2732798; US 5173705 *(71) Deny, Saint Blimont, FR (73) Deny, Saint Blimont, FR (72) Bertaux Gilles, Equemauville, Honfleur, FR; Mika Freddy, Abbeville, FR (74) Rominvent S.A., Bucureşti (54)* **DISPOZITIV DE CITIRE A CARTELELOR SAU DOCUMENTELOR DE IDENTIFICARE**

(57) Invenţia se referă la un dispozitiv de citire a cartelelor sau documentelor de identificare (**5**), de tipul celor care conţin un circuit electronic de citire configurat pentru emiterea unei comenzi, de exemplu la o închizătoare (**2**), în caz de concordanţă a unui cod citit pe o cartelă sau pe un document de identificare (**5**) cu un cod memorizat în circuitul electronic. Dispozitivul conţine, între altele, mijloace de alimentare electrică, legate cu un circuit electronic de citire prin intermediul unui întrerupător de activare, acţionat printr-un semnal de comandă. Invenţia constă în aceea că conţine un detector de proximitate (**6**), care comandă numitul întrerupător la detectarea corpului purtătorului cartelei sau documentului de identificare (**5**). Dispozitivele de citire a cartelelor sau documentelor de identificare se aplică pentru închizători.

Revendicări: 5
Figuri: 1

(11) 117658 B1

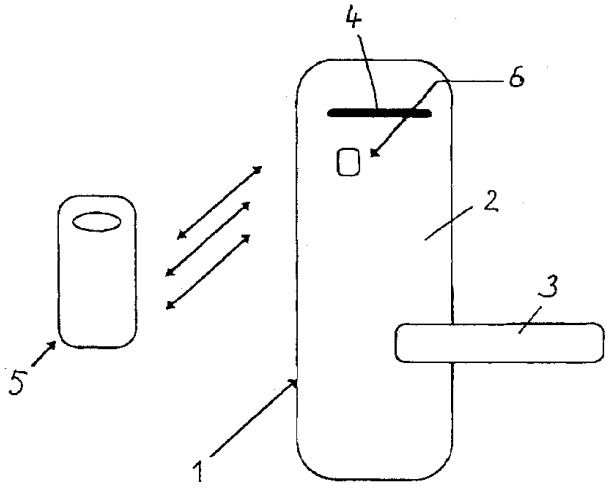

(11) 117659 B *(51)* **G 09 B 25/02** *(21)* 98-00427 *(22)* 25.02.98 *(41)* 30.01.2001//1/2001 *(42)* 30.05.2002//5/2002 *(56)* RO 100487; 90957 *(71) Soc. Com. Integrator Consulting S.R.L., Cluj-Napoca, RO (73) Soc. Com. Integrator Consulting S.R.L., Cluj-Napoca, RO (72) Isoc Dorin, Cluj-Napoca, RO (54)* **STAND EXPERIMENTAL**

(57) Invenția se referă la un stand experimental, destinat laboratoarelor şcolare şi de cercetare orientate spre studiul dinamicilor complexe sau spre aplicații ale controlului automat. Standul experimental, conform invenției, este alcătuit dintr-o platformă (**1**) pe care se află montată o tijă (**2**) mediană, legată la o extremitate într-o articulație (**3**) cu poziție ajustabilă față de capetele platformei (**1**), în jurul căreia pendulează extremitatea liberă a tijei (**2**) ce este prevăzută cu un tampon (**4**) pe care se sprijină un arc de compresie (**5**), pe care calcă un corp culisant (**6**), prevăzut pe părțile diametral opuse, pe direcția de mişcare a platformei (**1**), cu câte o articulație (**7** şi **8**) în care se pot roti nişte tije laterale (**9** şi **10**), prevăzute la capete cu câte un piston de ghidare (**11** şi **12**), care se poate deplasa în interiorul câte unui cilindru (**13** şi **14**) legat fiecare de câte o semitijă (**15** şi **16**) fixată la extremitățile platformei prin nişte articulații (**17** şi **18**). De pistoanele (**11** şi **12**) şi

(11) 117659 B
fundul cilindrilor aferenți (**13** şi **14**), sunt legate nişte arcuri de întindere - comprimare (**19** şi **20**) ce acționează în urma oscilației tijei (**2**) încărcată cu o masă (**21**) dispusă deasupra corpului culisant (**6**).

Revendicări: 2
Figuri: 1

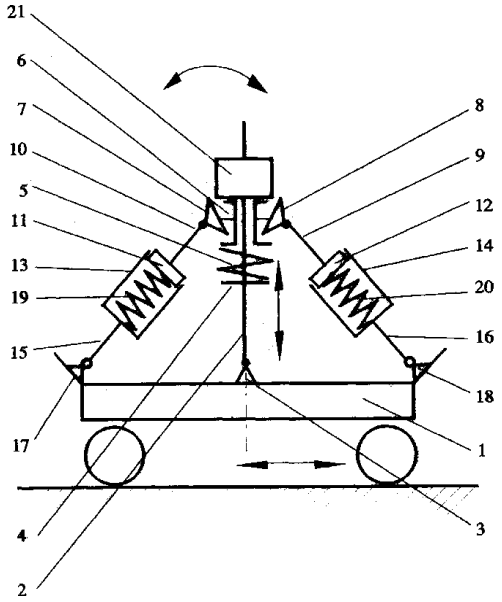

(11) 117660 B1 *(51)* **H 01 H 9/00** *(21)* 98-01072 *(22)* 05.12.96 *(30)* 21.12.95 DE 195 470873.8 *(42)* 30.05.2002 //5/2002 *(86)* EP 96/05432 05.12.96 *(87)* WO 97/23888 03.07.97 *(56)* DE 1613646; US 3174097 *(71) Maschinenfabrik Reinhausen GmbH, Regensburg, DE (73) Maschinenfabrik Reinhausen GmbH, Regensburg, DE (72) Pillmeier Leonhard, Regensburg, DE (74) Rominvent S.A., Bucureşti (54)* **COMUTATOR DE REGLAJ SUB SARCINĂ PENTRU ÎNTRERUPĂTOARE CU PLOTURI**

(57) Invenția se referă la un comutator de reglaj sub sarcină pentru întrerupătoare cu ploturi, la care, pentru fiecare fază ce se comută, este prevăzută câte o pereche de contacte principale, permanente, a căror comutare se realizează în regim electric reactiv. În regim staționar, una dintre aceste perechi de contacte principale, permanente (**10.1** şi **10.2**), este întotdeauna închisă, pentru a permite trecerea curentului permanent. Pentru acționarea contactelor principale, permanente şi mobile, aparținând uneia din perechile principale, permanente, se propune ca, pe axul de comutare, să se monteze o camă-disc ce prezintă o camă de comandă pentru fiecare din fazele ce se comută. În fiecare din aceste came de comandă, se angrenează o rolă care acționează, cu ajutorul unor organe mecanice de cuplare, fiecare din contactele principale, permanente, mobile.

Revendicări: 4
Figuri: 4

(11) 117660 B1

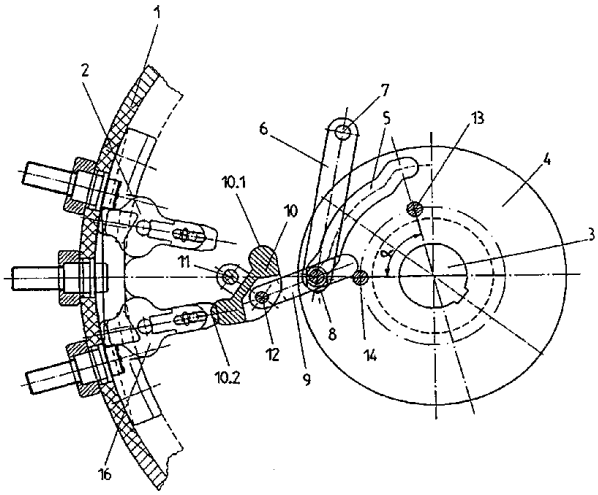

Fig. 1

(11) 117661 B1 *(51)* **H 01 H 85/00**; H 02 H 3/02 *(21)* 98-01131 *(22)* 01.07.98 *(41)* 28.01.2000//1/2000 *(42)* 30.05.2002//5/2002 *(56)* DE 19527997; US 5304974; EP 0437166 *(71) Leonte Petru, Iaşi, RO; Pleşca Adrian Traian, Iaşi, RO (73) Leonte Petru, Iaşi, RO; Pleşca Adrian Traian, Iaşi, RO (72) Leonte Petru, Iaşi, RO; Pleşca Adrian Traian, Iaşi, RO (54)* **SIGURANŢĂ ULTRARAPIDĂ PENTRU PROTECŢIA SEMICONDUCTOARELOR DE PUTERE**

(57) Invenţia se referă la o siguranţă ultrarapidă pentru protecţia semiconductoarelor de putere, construită ca element de înlocuire, conţinând unul sau mai multe fuzibile (**F**), fiecare fuzibil (**F**) având câte un element de topire (**Et**), care provoacă fuziunea locală a fuzibilului (**F**) la comanda transmisă de un element de supraveghere (**E**) a curentului invers prin dispozitivul protejat (**D**), în cazul depăşirii unei valori prestabilite a intensităţii curentului invers. Elementul de topire (**Et**) poate fi alimentat de la un secundar al unui transformator de adaptare (**Ta**), al cărui primar poate fi de tensiune, alimentat de la reţea sau de curent, înseriat pe calea de curent alternativ a instalaţiei de care aparţine dispozitivul protejat.

Revendicări: 3
Figuri: 4

(11) 117661 B

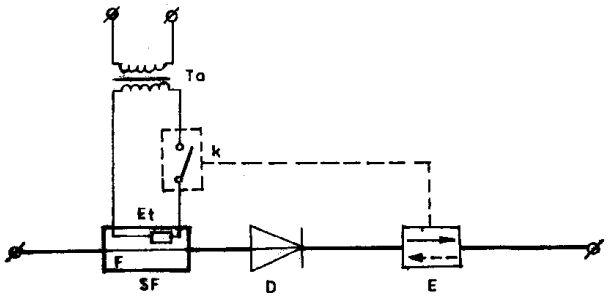

Fig. 1

(11) 117662 B *(51)* **H 02 K 44/02**//F 03 B 13/12 *(21)* 95-00060 *(22)* 17.01.95 *(41)* Supliment//9/96 *(42)* 30.05.2002//5/2002 *(56)* RO 52131 *(71) Vertan Gheorghe, Timişoara, RO (73) Vertan Gheorghe, Timişoara, RO (72) Vertan Gheorghe, Timişoara, RO (54)* **AGREGAT HIDROELECTRIC**

(57) Prezenta invenţie se referă la un agregat hidroelectric, care permite măsurarea directă, în regim dinamic, a momentului la arborele maşinii hidraulice. Agregatul conform invenţiei prezintă doi arbori concentrici, pe arborele interior (**3**), fiind fixat rotorul hidraulic (**2**), iar pe arborele exterior (**9**), fiind fixat rotorul electric (**10**), între cei doi arbori trasmiţându-se întregul moment prin două semicuple (**6** şi **8**), între care sunt amplasate, la anumite raze transmise, din care se deduc, cunoscând razele de amplasare (**R**), momentele (**M**) parţiale, a căror sumă este egală cu momentul total transmis de la rotor la altul.

Revendicări: 1
Figuri: 2

(11) 117662 B

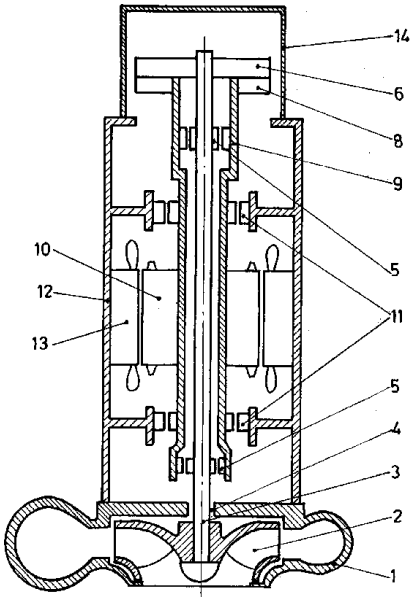

Fig. 1

(11) 117663 B1 *(51)* **H 04 M 3/00**; H 04 M 3/08 *(21)* 97-01315 *(22)* 17.07.97 *(42)* 30.05.2002//5/2002 *(56)* US 4941171; 4707853 *(71) Csaba Peter Karoly, Târgu Mureş, RO; Ţolea Adrian Florin, Arad, RO (73) Csaba Peter Karoly, Târgu Mureş, RO; Ţolea Adrian Florin, Arad, RO (72) Csaba Peter Karoly, Târgu Mureş, RO; Ţolea Adrian Florin, Arad, RO (54)* **CENTRALĂ TELEFONICĂ, AUTOMATĂ, DE MICĂ CAPACITATE MODULARĂ**

(57) Invenţia se referă la o centrală telefonică, automată, de mică capacitate modulară, tip 4/8 sau 2/4, având în alcătuire un bloc de alimentare, un bloc de interfaţare a liniilor interne, un bloc de interfaţare a liniilor externe, o matrice de comutaţie spaţială şi un bloc de comandă construit cu un microcontroler şi blocuri de memorie. Blocul de alimentare conţine un circuit de reset, alcătuit dintr-un comparator cu histerizis (**U2b**, **R4b** şi **R5b**) care compară o tensiune de referinţă furnizată de o diodă zener (**D2b**) cu o fracţiune din tensiunea de alimentare preluată printr-un divizor rezistiv (**R2b**, **POT1b** şi **R3b**), comparatorul fiind urmat de un formator al impulsului de reset (**T1b**, **C4b** şi **R7b**)

(11) 117663 B1

legat, printr-o configuraţie de poartă logică SAU realizată cu o diodă (**D4b**), la intrarea reset a microcontrolerului, astfel încât, în cazul în care tensiunea de alimentare scade sub o valoare prestabilită, se face resetarea microcontrolerului cu impulsul de reset furnizat de circuitul de reset al blocului de alimentare.

Revendicări: 1
Figuri: 5

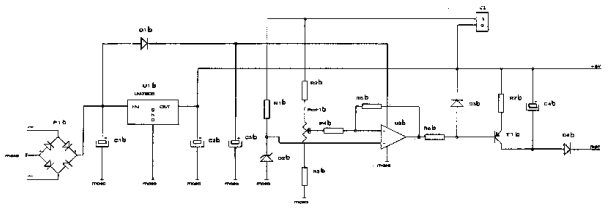

Fig. 2

(11) 117664 B *(51)* **H 05 B 6/64**//F 24 C 7/02 *(21)* 96-01317 *(22)* 28.06.96 *(41)* 30.12.97//12/97 *(42)* 30.05.2002//5/2002 *(56)* US 4508946 *(71) S.C. "Microwave Systems Electronics" S.R.L., Bucureşti, RO (73) S.C. "Microwave Systems Electronics" S.R.L., Bucureşti, RO (72) Avram Gabriel, Bucureşti, RO; Badiu Ieronim, Bucureşti, RO; Mirea Ştefan, Bucureşti, RO; Marinescu Dragoş, Bucureşti, RO; Szilagy Andrei, Bucureşti, RO; Şerbănescu Octavian, Bucureşti, RO (54)* **MAŞINĂ DE GĂTIT CU MICROUNDE**

(57) Maşina de gătit cu microunde se compune dintr-unul sau mai multe generatoare de microunde (**1**), alimentate de la reţeaua de curent alternativ prin circuite de protecţie (**2**), unul sau mai multe ghiduri de undă (**3**) şi antene (**4**) care dirijează fluxurile de microunde spre locurile de utilizare, un cuptor cu microunde (**7**) obişnuit şi/sau mai multe plite (**12**) încălzite cu microunde, nişte ecrane de protecţie (**11**) pentru împiedicarea propagării microundelor în mediul ambiant şi un sistem de reglare automată a

(11) 117664 B

temperaturii şi regimului de lucru, compus din termocupluri (**8**), un microcalculator (**9**) şi elemente de comandă (**10**) a generatoarelor de microunde (**1**).

Revendicări: 1
Figuri: 2

(11) 117664 B

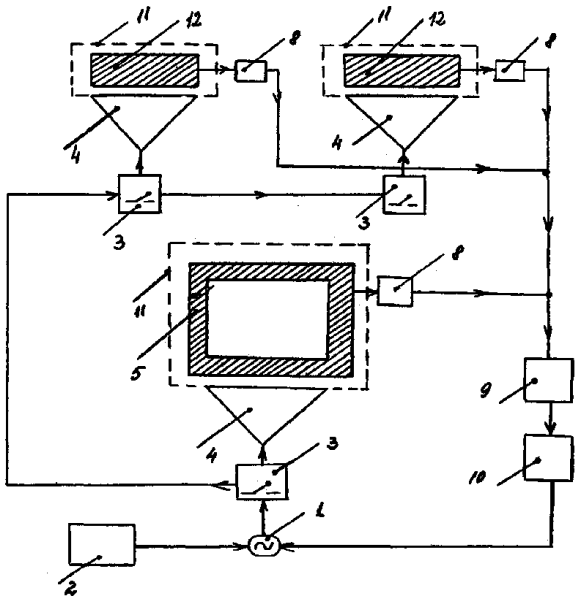

Fig. 1

LISTELE
BREVETELOR DE INVENȚIE ACORDATE,
ARANJATE
ÎN ORDINEA NUMERELOR DE BREVET/DOSAR

Legea nr. 64/1991

Tabel cu brevetele de invenție ale căror hotărâri de acordare au fost luate la data de 30.04.2002 aranjate în ordinea numărului de brevet.

Număr brevet	Clasa	Număr dosar	Data depozit	Titular	**Pag.**
117582 B	**A 01 B 3/10**	93-01329	07.10.93	Tudor P. Vasile, Dragalina, RO	**73**
117583 B1	**A 01 D 34/08**; A 01 D 34/30	97-01296	14.07.97	Reform-Werke Bauer & Co. Gesellschaft M. B. H., Wels, AT	**73**
117584 B	**A 01 G 25/02**; A 01 C 23/04	93-00949	06.07.93	Tudor P. Vasile, Dragalina, RO	**74**
117585 B	**A 01 G 25/02**	a 2000 00354	08.05.2000	Blidaru C. Aurelian, Bucureşti, RO	**74**
117586 B	**A 01 K 61/00**	98-01296	14.08.98	Institutul Național de Cercetare-Dezvoltare pentru Tehnologii Criogenice şi Izotopice, Râmnicu Vâlcea, RO	**75**
117587 B1	**A 01 N 29/00**	92-0942	09.07.92	Hoechst Aktiengesellschaft, Frankfurt am Main, DE	**75**
117588 B1	**A 44 B 18/00**	96-02101	06.11.96	Ykk Corporation, Tokyo, JP	**75**
117589 B1	**A 61 K 31/195**; A 61 K 9/20; A 61 K 47/36	98-01088	19.12.96	A/S Gea Farmaceutisk Fabrik, Frederiksberg, DK	**76**
117590 B1	**A 61 K 35/60**	97-01452	30.10.95	Les Laboratoires Aeterna Inc., Quebec, CA	**76**
117591 B1	**A 61 K 35/78**; A 61 K 9/06	98-00487	26.02.98	S.C. Centrul de Cercetare şi Prelucrare Plante Medicinale "Plantavorel" S.A., Piatra Neamț, RO	**77**
117592 B1	**A 61 K 35/78**; A 61 K 9/06	98-00491	26.02.98	S.C. Centrul de Cercetare şi Prelucrare Plante Medicinale "Plantavorel" S.A., Piatra Neamț, RO	**77**
117593 B1	**A 61 K 35/78**; A 61 K 9/06	98-00494	26.02.98	S.C. Centrul de Cercetare şi Prelucrare Plante Medicinale "Plantavorel" S.A., Piatra Neamț, RO	**77**
117594 B	**B 01 D 3/00**	97-02232	04.12.97	Badiu Răzvan Ionuț Ersilian, Bucureşti, RO	**77**
117595 B	**B 01 D 3/16**	96-00814	16.04.96	Drăgan Gheorghe, Bucureşti, RO	**78**
117596 B1	**B 01 J 13/00**// C 09 C 1/56	97-01069	14.12.95	Cabot Corporation, Billerica, Massachusetts, US	**78**
117597 B1	**B 23 D 15/14**// F 15 B 1/02	141426	01.09.89	Centrul de Cercetare Ştiințifică şi Inginerie Tehnologică pentru Utilaj Metalurgic şi Prese, Iaşi, RO	**79**
117598 B1	**B 23 K 9/10**	94-00082	20.01.94	Oprinca Silviu, Iaşi, RO	**79**
117599 B	**B 24 C 3/16**; B 24 B 5/40	98-00890	23.04.98	S.C. Petrotub S.A., Roman, județul Neamț, RO	**80**
117600 B	**B 24 C 3/22**	98-00889	23.04.98	S.C. Petrotub S.A., Roman, județul Neamț, RO	**80**
117601 B	**B 24 D 18/00**// C 09 K 3/14	96-02199	22.11.96	S.C. "Abrom" S.A., Bârlad, RO	**81**

Număr brevet	Clasa	Număr dosar	Data depozit	Titular	**Pag.**
117602 B	**B 25 C 3/00**// F 16 B 15/00	98-00076	19.01.98	Mihăilă Ciprian Constantin, Piatra Neamț, RO	**81**
117603 B	**B 28 B 3/02**	98-00831	03.04.98	Cristia Constantin, Tulcea, RO	**82**
117604 B	**B 29 C 55/30**// C 08 J 3/28	96-01639	12.08.96	I.C.P.E. "Electrostatica" S.A., Bucureşti, RO	**82**
117605 B1	**B 60 G 21/05**; B 60 G 7/00	97-02117	14.05.96	Vallourec Composants Automobiles Vitry, Vitry-le- Francois, FR	**82**
117606 B	**B 60 P 7/15**	99-00016	11.07.96	Spier GmbH & Co. Fahrzeugwerk KG, Steinheim, DE	**83**
117607 B	**B 63 C 11/14**	98-01189	17.07.98	Chițu Veniamin, Bucureşti, RO	**84**
117608 B1	**B 65 D 71/08**	96-00566	14.09.94	Cristofani Alessandro, Milano, IT	**84**
117609 B1	**B 65 D 71/14**	99-00763	06.02.98	The Mead Corporation, Dayton, US	**85**
117610 B1	**B 65 D 71/46**	99-00764	15.04.98	The Mead Corporation, Dayton, US	**85**
117611 B	**B 65 G 47/53**	94-00406	11.03.94	Soremartec S.A., Schoppach-Arlon, BE	**86**
117612 B	**C 02 F 1/20**	96-01705	27.08.96	Institutul Național de Cercetare - Dezvoltare pentru Ecologie Industrială - Ecoind, Bucureşti, RO	**86**
117613 B1	**C 02 F 1/68**	97-02270	03.06.96	Monsanto Company, St. Louis, Missouri, US	**87**
117614 B1	**C 02 F 9/04**; C 02 F 1/52	96-02296	02.06.95	Merck & Co., Inc., Rahway, New Jersey, US	**87**
117615 B1	**C 06 B 27/00**	98-00292	19.02.98	Compania Națională "Romarm" - S.A. Filiala “Electromecanica Ploieşti" S.A., Ploieşti, județul Prahova, RO	**87**
117616 B1	**C 07 C401/00**// A 61 K 31/59	97-02190	02.12.96	Leo Pharmaceutical Products Ltd. A/S (Lovens Kemiske Fabrik Produktionsaktieselskab, Ballerup, DK	**88**
117617 B	**C 08 F 222/06**; C 08 F 212/08	95-01525	28.08.95	Institutul de Chimie Macromoleculară "Petru Poni", Iaşi, RO	**88**
117618 B	**C 08 J 11/12**	94-01210	18.07.94	Stănăşilă Virgil Corneliu, Bucureşti, RO; Stănăşilă Octavian Nicolae, Bucureşti, RO	**88**
117619 B1	**C 08 L 23/16**; C 08 L 53/02	97-01117	16.12.95	Industrie Ilpea S.P.A., Malgesso, IT	**88**
117620 B1	**C 10 C 1/16**; C 10 B 57/10	98-00626	27.02.98	Societatea Națională a Petrolului "Petrom" S.A. - Sucursala INCERP-Cercetare S.A. Ploieşti, Ploieşti, RO	**89**
117621 B1	**C 12 P 21/00**// A 61 K 35/74	93-01371	03.02.93	Laboratoires Om S.A., Meyrin, CH	**89**
117622 B	**C 23 C 14/34**// H 01 J 37/34; H 01 J 25/50	95-00943	19.05.95	Mateescu Alice Ortansa, Bucureşti, RO	**89**
117623 B1	**C 23 C 18/18**; C 23 C 28/00; C 25 D 15/00	96-02397	18.12.96	Institutul de Chimie "Raluca Ripan", Cluj-Napoca, RO	**90**

Număr brevet	Clasa	Număr dosar	Data depozit	Titular	**Pag.**
117624 B1	**C 23 C 18/18**; C 23 C 2/02; C 25 D 9/00	96-02398	18.12.96	Institutul de Chimie "Raluca Ripan", Cluj-Napoca, RO	**90**
117625 B1	**C 23 C 18/18**; C 25 D 9/06	96-02399	18.12.96	Institutul de Chimie "Raluca Ripan", Cluj-Napoca, RO	**90**
117626 B1	**C 23 C 18/18**; C 23 C 2/04	96-02400	18.12.96	Institutul de Chimie "Raluca Ripan", Cluj-Napoca, RO	**91**
117627 B	**C 25 D 11/04**	96-00011	04.01.96	Institutul de Tehnologie Izotopică şi Moleculară, Cluj- Napoca, RO	**91**
117628 B	**E 01 B 3/40**	98-01313	17.02.97	Unbehaun Olaf, Neunkirchen, DE	**91**
117629 B	**E 02 B 3/02**; E 02 B 3/08; E 02 B 3/12; E 02 B 3/16	99-00332	26.03.99	Nițu Constantin, Braşov, RO; Baciu Gheorghe, Covasna, RO	**92**
117630 B1	**E 04 B 1/32**; E 04 C 3/34	97-02383	19.12.97	Hododi Andrei, Bucureşti, RO	**92**
117631 B1	**E 04 B 2/06**; E 04 B 2/10; E 04 C 2/30	95-01519	28.08.95	Andrei Hododi, Bucureşti, RO	**93**
117632 B1	**E 04 B 2/88**	98-00990	20.05.98	Societatea Comercială Regal S.R.L., Suceava, RO	**93**
117633 B	**E 04 B 2/92**	a 2001 00997	06.09.2001	Zahiu Niculae, Bucureşti, RO	**94**
117634 B	**E 21 D 21/02**// F 16 L 17/00	98-01511	23.10.98	Vasilescu Costică, Boldeşti-Scăieni, RO	**94**
117635 B	**F 03 D 3/06**	99-00003	05.01.99	Cazacu Mircea Dimitrie, Bucureşti, RO; Ciocănea Adrian, Bucureşti, RO; Pena Gabriel Octav, Bucureşti, RO	**95**
117636 B	**F 04 B 47/14**	98-01423	24.09.98	Mihăescu Mihai-Lucian, Timişoara, RO	**95**
117637 B1	**F 04 F 10/02**; E 03 B 7/07// G 01 F 23/58	95-01153	16.06.95	S.C. Eugado Prodimpex S.R.L., Bucureşti, RO	**96**
117638 B1	**F 15 B 13/02**	145578	18.07.90	Pricop Mihail, Focşani, RO	**96**
117639 B	**F 16 H 55/17**	99-01354	20.12.99	Ion St. Constantin, Bucureşti, RO	**97**
117640 B1	**F 16 L 29/04**	145581	18.07.90	Pricop Mihai, Focşani, județul Vrancea, RO	**97**
117641 B1	**F 16 T 1/24**; F 16 K 24/00	148915	09.12.91	S.C. "Mebis" S.A., Bistrița, RO	**99**
117642 B	**F 21 V 21/02**; F 21 V 21/00	99-00891	10.08.99	Câmpeanu Costel, Iaşi, RO; Trif Dorin Ioan, Turda, RO	**99**
117643 B	**F 24 H 3/00**; H 05 B 6/80	96-01318	28.06.96	S.C. "Microwave Systems Electronics" S.R.L., Bucureşti, RO	**100**
117644 B1	**F 24 H 9/20**// H 05 B 1/02// G 01 F 15/06	95-00278	15.02.95	Dumitrescu Ioan Cătălin, Iaşi, RO	**100**

Număr brevet	Clasa	Număr dosar	Data depozit	Titular	**Pag.**
117645 B	**F 24 J 2/13**; F 28 D 20/00	97-02110	13.11.97	Tudor Laurențiu Sebastian, comuna Dragalina, RO	**101**
117646 B1	**F 26 B 23/02**	96-00838	18.10.94	Jore Pierre, Iberville, Quebec, CA	**101**
117647 B1	**F 41 C 7/11**	99-00481	24.08.98	Otkrytoe Aktsionernoe Obschestvo "Izhmash", Izhevsk, RU; Ruspa-AG, Schaffhausen, CH	**102**
117648 B1	**G 01 B 21/04**	96-02154	14.11.96	Institutul Național de Cercetare - Dezvoltare pentru Mecanică Fină - Cefin, Bucureşti, RO	**102**
117649 B	**G 01 M 3/28**; G 01 F 1/08	99-00251	11.03.99	Şerbu Ion, Bucureşti, RO	**103**
117650 B	**G 01 N 15/08**	95-00894	12.05.95	Universitatea Tehnică Gheorghe Asachi, Iaşi, RO	**103**
117651 B	**G 01 N 27/26**; C 25 D 11/04	96-00931	07.05.96	S.C. "Alro" S.A. Slatina, Slatina, RO	**104**
117652 B	**G 01 N 33/49**	97-02150	24.11.97	Institutul Național de Cercetare-Dezvoltare pentru Fizică şi Inginerie Nucleară "Horia Hulubei"-IFIN-HH Bucureşti, Bucureşti-Măgurele, RO	**104**
117653 B	**G 01 R 17/10**; G 01 D 3/028	99-00026	14.01.99	Istin Radu Gheorghe, Bucureşti, RO	**106**
117654 B	**G 01 V 1/16**; G 01 H 1/00; G 01 P 15/00	95-00149	01.02.95	Sigma Star Service S.R.L., Bucureşti, RO	**106**
117655 B1	**G 02 B 6/44**	94-01763	07.05.93	Bicc Public Limited Company, London, GB	**107**
117656 B1	**G 02 B 6/44**	96-00495	02.09.94	N.v. Raychem S.A., Kessel-Lo, BE	**107**
117657 B	**G 05 F 1/12**; G 01 R 35/00	98-01665	10.12.98	S.C. Aparate Electrice de Măsurat S.A., Timişoara, RO	**108**
117658 B1	**G 07 C 9/00**; G 01 S 13/75	99-01328	14.12.99	Deny, Saint Blimont, FR	**108**
117659 B	**G 09 B 25/02**	98-00427	25.02.98	Soc. Com. Integrator Consulting S.R.L., Cluj-Napoca, RO	**109**
117660 B1	**H 01 H 9/00**	98-01072	05.12.96	Maschinenfabrik Reinhausen GmbH, Regensburg, DE	**109**
117661 B	**H 01 H 85/00**; H 02 H 3/02	98-01131	01.07.98	Leonte Petru, Iaşi, RO; Pleşca Adrian Traian, Iaşi, RO	**110**
117662 B	**H 02 K 44/02**// F 03 B 13/12	95-00060	17.01.95	Vertan Gheorghe, Timişoara, RO	**110**
117663 B1	**H 04 M 3/00**; H 04 M 3/08	97-01315	17.07.97	Csaba Peter Karoly, Târgu Mureş, RO; Țolea Adrian Florin, Arad, RO	**111**
117664 B	**H 05 B 6/64**// F 24 C 7/02	96-01317	28.06.96	S.C. "Microwave Systems Electronics" S.R.L., Bucureşti, RO	**111**

Tabel cu brevetele de invenție ale căror hotărâri de acordare au fost luate la data de 30.04.2002 aranjate în ordinea numărului de dosar.

Număr brevet	Clasa	Număr dosar	Data depozit	Titular	**Pag.**
117597 B1	**B 23 D 15/14**// F 15 B 1/02	141426	01.09.89	Centrul de Cercetare Ştiinţifică şi Inginerie Tehnologică pentru Utilaj Metalurgic şi Prese, Iaşi, RO	**79**
117638 B1	**F 15 B 13/02**	145578	18.07.90	Pricop Mihail, Focşani, RO	**96**
117640 B1	**F 16 L 29/04**	145581	18.07.90	Pricop Mihai, Focşani, judeţul Vrancea, RO	**97**
117641 B1	**F 16 T 1/24**; F 16 K 24/00	148915	09.12.91	S.C. "Mebis" S.A., Bistriţa, RO	**99**
117587 B1	**A 01 N 29/00**	92-0942	09.07.92	Hoechst Aktiengesellschaft, Frankfurt am Main, DE	**75**
117584 B	**A 01 G 25/02**; A 01 C 23/04	93-00949	06.07.93	Tudor P. Vasile, Dragalina, RO	**74**
117582 B	**A 01 B 3/10**	93-01329	07.10.93	Tudor P. Vasile, Dragalina, RO	**73**
117621 B1	**C 12 P 21/00**// A 61 K 35/74	93-01371	03.02.93	Laboratoires Om S.A., Meyrin, CH	**89**
117598 B1	**B 23 K 9/10**	94-00082	20.01.94	Oprinca Silviu, Iaşi, RO	**79**
117611 B	**B 65 G 47/53**	94-00406	11.03.94	Soremartec S.A., Schoppach-Arlon, BE	**86**
117618 B	**C 08 J 11/12**	94-01210	18.07.94	Stănăşilă Virgil Corneliu, Bucureşti, RO; Stănăşilă Octavian Nicolae, Bucureşti, RO	**88**
117655 B1	**G 02 B 6/44**	94-01763	07.05.93	Bicc Public Limited Company, London, GB	**107**
117662 B	**H 02 K 44/02**// F 03 B 13/12	95-00060	17.01.95	Vertan Gheorghe, Timişoara, RO	**110**
117654 B	**G 01 V 1/16**; G 01 H 1/00; G 01 P 15/00	95-00149	01.02.95	Sigma Star Service S.R.L., Bucureşti, RO	**106**
117644 B1	**F 24 H 9/20**// H 05 B 1/02// G 01 F 15/06	95-00278	15.02.95	Dumitrescu Ioan Cătălin, Iaşi, RO	**100**
117650 B	**G 01 N 15/08**	95-00894	12.05.95	Universitatea Tehnică Gheorghe Asachi, Iaşi, RO	**103**
117622 B	**C 23 C 14/34**// H 01 J 37/34; H 01 J 25/50	95-00943	19.05.95	Mateescu Alice Ortansa, Bucureşti, RO	**89**
117637 B1	**F 04 F 10/02**; E 03 B 7/07// G 01 F 23/58	95-01153	16.06.95	S.C. Eugado Prodimpex S.R.L., Bucureşti, RO	**96**
117631 B1	**E 04 B 2/06**; E 04 B 2/10; E 04 C 2/30	95-01519	28.08.95	Andrei Hododi, Bucureşti, RO	**93**
117617 B	**C 08 F 222/06**; C 08 F 212/08	95-01525	28.08.95	Institutul de Chimie Macromoleculară "Petru Poni", Iaşi, RO	**88**

Număr brevet	Clasa	Număr dosar	Data depozit	Titular	**Pag.**
117627 B	**C 25 D 11/04**	96-00011	04.01.96	Institutul de Tehnologie Izotopică şi Moleculară, Cluj- Napoca, RO	**91**
117656 B1	**G 02 B 6/44**	96-00495	02.09.94	N.v. Raychem S.A., Kessel-Lo, BE	**107**
117608 B1	**B 65 D 71/08**	96-00566	14.09.94	Cristofani Alessandro, Milano, IT	**84**
117595 B	**B 01 D 3/16**	96-00814	16.04.96	Drăgan Gheorghe, Bucureşti, RO	**78**
117646 B1	**F 26 B 23/02**	96-00838	18.10.94	Jore Pierre, Iberville, Quebec, CA	**101**
117651 B	**G 01 N 27/26**; C 25 D 11/04	96-00931	07.05.96	S.C. "Alro" S.A. Slatina, Slatina, RO	**104**
117664 B	**H 05 B 6/64**// F 24 C 7/02	96-01317	28.06.96	S.C. "Microwave Systems Electronics" S.R.L., Bucureşti, RO	**111**
117643 B	**F 24 H 3/00**; H 05 B 6/80	96-01318	28.06.96	S.C. "Microwave Systems Electronics" S.R.L., Bucureşti, RO	**100**
117604 B	**B 29 C 55/30**// C 08 J 3/28	96-01639	12.08.96	I.C.P.E. "Electrostatica" S.A., Bucureşti, RO	**82**
117612 B	**C 02 F 1/20**	96-01705	27.08.96	Institutul Național de Cercetare - Dezvoltare pentru Ecologie Industrială - Ecoind, Bucureşti, RO	**86**
117588 B1	**A 44 B 18/00**	96-02101	06.11.96	Ykk Corporation, Tokyo, JP	**75**
117648 B1	**G 01 B 21/04**	96-02154	14.11.96	Institutul Național de Cercetare - Dezvoltare pentru Mecanică Fină - Cefin, Bucureşti, RO	**102**
117601 B	**B 24 D 18/00**// C 09 K 3/14	96-02199	22.11.96	S.C. "Abrom" S.A., Bârlad, RO	**81**
117614 B1	**C 02 F 9/04**; C 02 F 1/52	96-02296	02.06.95	Merck & Co., Inc., Rahway, New Jersey, US	**87**
117623 B1	**C 23 C 18/18**; C 23 C 28/00; C 25 D 15/00	96-02397	18.12.96	Institutul de Chimie "Raluca Ripan", Cluj-Napoca, RO	**90**
117624 B1	**C 23 C 18/18**; C 23 C 2/02; C 25 D 9/00	96-02398	18.12.96	Institutul de Chimie "Raluca Ripan", Cluj-Napoca, RO	**90**
117625 B1	**C 23 C 18/18**; C 25 D 9/06	96-02399	18.12.96	Institutul de Chimie "Raluca Ripan", Cluj-Napoca, RO	**90**
117626 B1	**C 23 C 18/18**; C 23 C 2/04	96-02400	18.12.96	Institutul de Chimie "Raluca Ripan", Cluj-Napoca, RO	**91**
117596 B1	**B 01 J 13/00**// C 09 C 1/56	97-01069	14.12.95	Cabot Corporation, Billerica, Massachusetts, US	**78**
117619 B1	**C 08 L 23/16**; C 08 L 53/02	97-01117	16.12.95	Industrie Ilpea S.P.A., Malgesso, IT	**88**
117583 B1	**A 01 D 34/08**; A 01 D 34/30	97-01296	14.07.97	Reform-Werke Bauer & Co. Gesellschaft M. B. H., Wels, AT	**73**
117663 B1	**H 04 M 3/00**; H 04 M 3/08	97-01315	17.07.97	Csaba Peter Karoly, Târgu Mureş, RO; Țolea Adrian Florin, Arad, RO	**111**
117590 B1	**A 61 K 35/60**	97-01452	30.10.95	Les Laboratoires Aeterna Inc., Quebec, CA	**76**

Număr brevet	Clasa	Număr dosar	Data depozit	Titular	**Pag.**
117645 B	**F 24 J 2/13**; F 28 D 20/00	97-02110	13.11.97	Tudor Laurențiu Sebastian, comuna Dragalina, RO	**101**
117605 B1	**B 60 G 21/05**; B 60 G 7/00	97-02117	14.05.96	Vallourec Composants Automobiles Vitry, Vitry-le- Francois, FR	**82**
117652 B	**G 01 N 33/49**	97-02150	24.11.97	Institutul Național de Cercetare-Dezvoltare pentru Fizică şi Inginerie Nucleară "Horia Hulubei"-IFIN-HH Bucureşti, Bucureşti-Măgurele, RO	**104**
117616 B1	**C 07 C401/00**// A 61 K 31/59	97-02190	02.12.96	Leo Pharmaceutical Products Ltd. A/S (Lovens Kemiske Fabrik Produktionsaktieselskab, Ballerup, DK	**88**
117594 B	**B 01 D 3/00**	97-02232	04.12.97	Badiu Răzvan Ionuț Ersilian, Bucureşti, RO	**77**
117613 B1	**C 02 F 1/68**	97-02270	03.06.96	Monsanto Company, St. Louis, Missouri, US	**87**
117630 B1	**E 04 B 1/32**; E 04 C 3/34	97-02383	19.12.97	Hododi Andrei, Bucureşti, RO	**92**
117602 B	**B 25 C 3/00**// F 16 B 15/00	98-00076	19.01.98	Mihăilă Ciprian Constantin, Piatra Neamț, RO	**81**
117615 B1	**C 06 B 27/00**	98-00292	19.02.98	Compania Națională "Romarm" - S.A. Filiala "Electromecanica Ploieşti" S.A., Ploieşti, județul Prahova, RO	**87**
117659 B	**G 09 B 25/02**	98-00427	25.02.98	Soc. Com. Integrator Consulting S.R.L., Cluj-Napoca, RO	**109**
117591 B1	**A 61 K 35/78**; A 61 K 9/06	98-00487	26.02.98	S.C. Centrul de Cercetare şi Prelucrare Plante Medicinale "Plantavorel" S.A., Piatra Neamț, RO	**77**
117592 B1	**A 61 K 35/78**; A 61 K 9/06	98-00491	26.02.98	S.C. Centrul de Cercetare şi Prelucrare Plante Medicinale "Plantavorel" S.A., Piatra Neamț, RO	**77**
117593 B1	**A 61 K 35/78**; A 61 K 9/06	98-00494	26.02.98	S.C. Centrul de Cercetare şi Prelucrare Plante Medicinale "Plantavorel" S.A., Piatra Neamț, RO	**77**
117620 B1	**C 10 C 1/16**; C 10 B 57/10	98-00626	27.02.98	Societatea Națională a Petrolului "Petrom" S.A. - Sucursala INCERP-Cercetare S.A. Ploieşti, Ploieşti, RO	**89**
117603 B	**B 28 B 3/02**	98-00831	03.04.98	Cristia Constantin, Tulcea, RO	**82**
117600 B	**B 24 C 3/22**	98-00889	23.04.98	S.C. Petrotub S.A., Roman, județul Neamț, RO	**80**
117599 B	**B 24 C 3/16**; B 24 B 5/40	98-00890	23.04.98	S.C. Petrotub S.A., Roman, județul Neamț, RO	**80**
117632 B1	**E 04 B 2/88**	98-00990	20.05.98	Societatea Comercială Regal S.R.L., Suceava, RO	**93**
117660 B1	**H 01 H 9/00**	98-01072	05.12.96	Maschinenfabrik Reinhausen GmbH, Regensburg, DE	**109**

Număr brevet	Clasa	Număr dosar	Data depozit	Titular	**Pag.**
117589 B1	**A 61 K 31/195**; A 61 K 9/20; A 61 K 47/36	98-01088	19.12.96	A/S Gea Farmaceutisk Fabrik, Frederiksberg, DK	**76**
117661 B	**H 01 H 85/00**; H 02 H 3/02	98-01131	01.07.98	Leonte Petru, Iaşi, RO; Pleşca Adrian Traian, Iaşi, RO	**110**
117607 B	**B 63 C 11/14**	98-01189	17.07.98	Chițu Veniamin, Bucureşti, RO	**84**
117586 B	**A 01 K 61/00**	98-01296	14.08.98	Institutul Național de Cercetare-Dezvoltare pentru Tehnologii Criogenice şi Izotopice, Râmnicu Vâlcea, RO	**75**
117628 B	**E 01 B 3/40**	98-01313	17.02.97	Unbehaun Olaf, Neunkirchen, DE	**91**
117636 B	**F 04 B 47/14**	98-01423	24.09.98	Mihăescu Mihai-Lucian, Timişoara, RO	**95**
117634 B	**E 21 D 21/02**// F 16 L 17/00	98-01511	23.10.98	Vasilescu Costică, Boldeşti-Scăieni, RO	**94**
117657 B	**G 05 F 1/12**; G 01 R 35/00	98-01665	10.12.98	S.C. Aparate Electrice de Măsurat S.A., Timişoara, RO	**108**
117635 B	**F 03 D 3/06**	99-00003	05.01.99	Cazacu Mircea Dimitrie, Bucureşti, RO; Ciocănea Adrian, Bucureşti, RO; Pena Gabriel Octav, Bucureşti, RO	**95**
117606 B	**B 60 P 7/15**	99-00016	11.07.96	Spier GmbH & Co. Fahrzeugwerk KG, Steinheim, DE	**83**
117653 B	**G 01 R 17/10**; G 01 D 3/028	99-00026	14.01.99	Istin Radu Gheorghe, Bucureşti, RO	**106**
117649 B	**G 01 M 3/28**; G 01 F 1/08	99-00251	11.03.99	Şerbu Ion, Bucureşti, RO	**103**
117629 B	**E 02 B 3/02**; E 02 B 3/08; E 02 B 3/12; E 02 B 3/16	99-00332	26.03.99	Nițu Constantin, Braşov, RO; Baciu Gheorghe, Covasna, RO	**92**
117647 B1	**F 41 C 7/11**	99-00481	24.08.98	Otkrytoe Aktsionernoe Obschestvo "Izhmash", Izhevsk, RU; Ruspa-AG, Schaffhausen, CH	**102**
117609 B1	**B 65 D 71/14**	99-00763	06.02.98	The Mead Corporation, Dayton, US	**85**
117610 B1	**B 65 D 71/46**	99-00764	15.04.98	The Mead Corporation, Dayton, US	**85**
117642 B	**F 21 V 21/02**; F 21 V 21/00	99-00891	10.08.99	Câmpeanu Costel, Iaşi, RO; Trif Dorin Ioan, Turda, RO	**99**
117658 B1	**G 07 C 9/00**; G 01 S 13/75	99-01328	14.12.99	Deny, Saint Blimont, FR	**108**
117639 B	**F 16 H 55/17**	99-01354	20.12.99	Ion St. Constantin, Bucureşti, RO	**97**
117585 B	**A 01 G 25/02**	a 2000 00354	08.05.2000	Blidaru C. Aurelian, Bucureşti, RO	**74**
117633 B	**E 04 B 2/92**	a 2001 00997	06.09.2001	Zahiu Niculae, Bucureşti, RO	**94**

REZUMATELE
BREVETELOR DE INVENȚIE ACORDATE,
AL CĂROR REGIM NEPUBLIC A ÎNCETAT

Legea nr. 64/1991

Listele
aranjate în ordinea numerelor de brevet / dosar

Semnificația codurilor INID folosite în prezenta secțiune (norma ST 9 a Organizației Mondiale de Proprietate Intelectuală OMPI) în ordinea apariției lor:

(11) numărul brevetului de invenție;
(42) data publicării hotărârii de acordare a brevetului; BOPI nr.;
(21) numărul dosarului;
(22) data înregistrarii cererii de brevet;

(30) prioritate;
(86) numărul şi data cererii internaționale (regionale sau PCT);
(87) numărul şi data publicării cererii internaționale (regionale sau PCT);

(61) perfecționare la brevet nr.;
(62) divizată din cererea nr.; data;

(71) solicitantul;
(73) numele sau denumirea titularului;
(72) numele si prenumele inventatorilor declarați;

(51) clasa, conform clasificării internaționale;
(54) titlul invenției;
(57) rezumatul invenției;
(56) documente din stadiul tehnicii

(11) 109044 B1 *(51)* **B 25 D 11/00**; B 23 B 45/00 *(21)* 94-00164 *(22)* 04.02.94 *(42)* 30.05.2002//5/2002 *(56)* US 4763733; 4641714 *(71) Panu-Misăilescu Dumitru, Râmnicu Vâlcea, RO; Panu-Misăilescu Eugenia, Râmnicu Vâlcea, RO (73) Panu-Misăilescu Dumitru, Râmnicu Vâlcea, RO; Panu-Misăilescu Eugenia, Râmnicu Vâlcea, RO (72) Panu-Misăilescu Dumitru, Râmnicu Vâlcea, RO; Panu-Misăilescu Eugenia, Râmnicu Vâlcea, RO (54)* **MAŞINĂ PORTABILĂ, DE MÂNĂ**

(57) Invenţia se referă la o maşină portabilă, de mână, generatoare a unei mişcări de rotaţie sau rototranslaţie, pentru lucrări de găurire şi similare. Maşina este prevăzută cu un electromotor (**1**) amplasat într-un mâner radial (**20**) care, printr-o articulaţie cardanică dublă (**4**) şi printr-o roată dinţată conducătoare (**6**), asigură antrenarea unei roţi dinţate, frontale, conduse (**7**). Roata (**7**) este legată de un ax central (**8**), pe care se află un arc elicoidal, de presare (**13**) şi unul de întindere (**14**), care acţionează asupra unei perechi de came axiale (**11**), prinse pe axul central (**8**), respectiv pe o articulaţie în cruce (**10**). Lungimea de contact, corelată cu lungimea cursei sculei, este realizată cu o piesă de reglare (**12**), deplasabilă în lungul axului central (**8**), cu o piuliţă de reglare (**15**).

Revendicări: 1
Figuri: 5

(11) 109044 B1

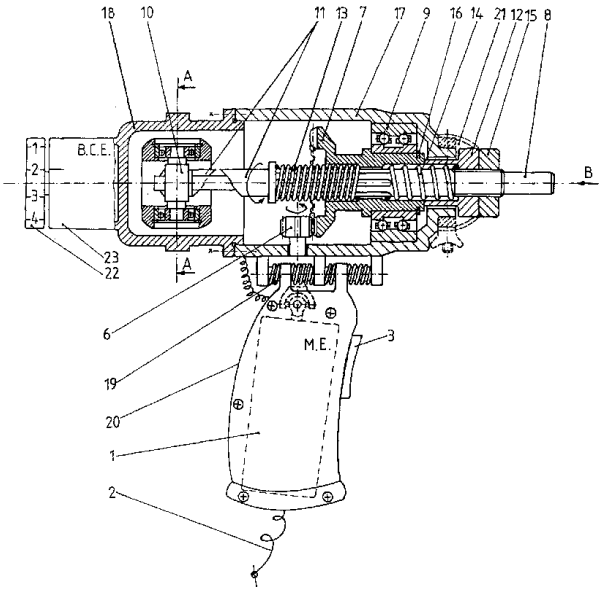

Fig. 1

(11) 109473 B1 *(51)* **F 03 B 5/00** *(21)* 93-00371 *(22)* 18.03.93 *(42)* 30.05.2002//5/2002 *(56)* RO 107298 B1 *(71) Panu-Misăilescu Dumitru, Râmnicu Vâlcea, RO; Panu-Misăilescu Eugenia, Râmnicu Vâlcea, RO (73) Panu-Misăilescu Dumitru, Râmnicu Vâlcea, RO; Panu-Misăilescu Eugenia, Râmnicu Vâlcea, RO (72) Panu-Misăilescu Dumitru, Râmnicu Vâlcea, RO; Panu-Misăilescu Eugenia, Râmnicu Vâlcea, RO (54)* **MAŞINĂ ENERGETICĂ, ROTATIVĂ**

(57) Invenţia se referă la o maşină energetică, rotativă, care transformă o formă de energie primară (a apei, a aburului, a aerului comprimat etc.) în energie mecanică sau electrică, această maşină recomandându-se pentru surse de energie caracterizate printr-un debit scăzut al fluidului de lucru. De asemenea, maşina poate fi folosită la schimbarea parametrilor de stare ai fluidului de lucru. Problema tehnică, pe care o rezolvă invenţia, constă în reducerea la minimum a traseului fluidului de lucru de la ieşirea din plăcile stator (**3**) şi până la intrarea în rotor (**4**), rotor care este dublu paletat şi are în miezul său montat un circuit magnetic (**10**) şi un bobinaj (**11**), pentru eventualitatea că se doreşte a se produce direct energie electrică.

Revendicări: 8
Figuri: 19

(11) 109473 B1

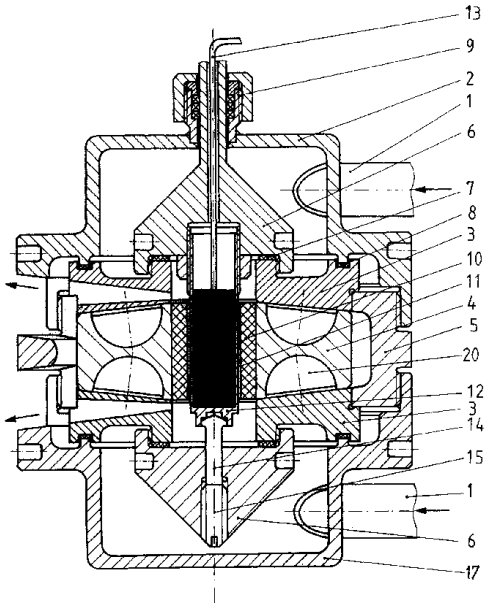

Fig. 1

(11) 110670 B1 *(51)* **A 47 G 33/02**// F 21 V 33/00 *(21)* 94-00170 *(22)* 07.02.94 *(42)* 30.05.2002//5/2002 *(56)* US 4453201 *(71) Panu-Misăilescu Dumitru, Râmnicu Vâlcea, RO (73) Panu-Misăilescu Dumitru, Râmnicu Vâlcea, RO (72) Panu-Misâilescu Dumitru, Râmnicu Vâlcea, RO (54)* **CORP PENTRU ILUMINAT**

(57) Invenția se referă la un dispozitiv pentru iluminat, destinat a fi folosit în lăcaşurile de cult creştin, locuințe sau laboratoare de optică. Corpul pentru iluminat rezultă din asamblarea a patru elemente în formă de cruce creştină, realizate din prisme regulate, din sticlă optică, cristal de curaț sau materiale cu proprietăți asemănătoare, trei dintre aceste elemente fiind identice din punct de vedere constructiv şi formând, prin asamblarea lor, un tetraedru, în vârful căruia, se fixează al patrulea element, rezultând astfel o construcție, a cărei schemă optică permite ca, atunci când este iluminată de la bază, în interiorul prismelor, să se producă reflexii, refracții, compuneri şi descompuneri de lumină, ce duc la vizualizarea întregului spectru al luminii.

Revendicări: 3
Figuri: 12

(11) 110670 B1

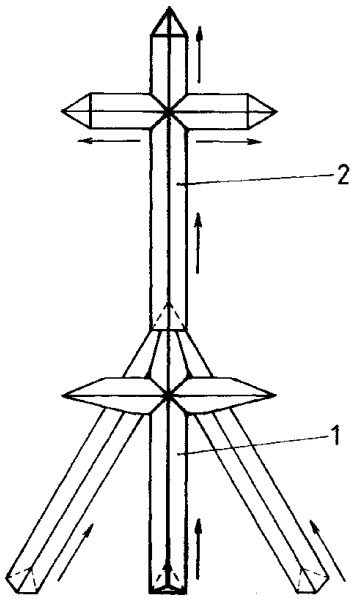

Fig. 1

(11) 110825 B1 *(51)* **C 08 L 95/00** *(21)* 95-01921 *(22)* 03.11.95 *(42)* 30.05.2002//5/2002 *(56)* RO 89486; 62897; 59038, EP 0321189; 0285865; WO 8912079; EP 86903463; WO 8606736 *(71) Acsinia Dumitru, comuna Glodeni, judeţul Dâmboviţa, RO; Catalina Mariana, Târgovişte, RO; Robu Gheorghe, Moreni, judeţul Dâmboviţa, RO; Pârvu Tudor, Târgovişte, RO; Popescu Pietriş Victor, Bucureşti, RO (73) S.C. Chimaltex S.A., Târgovişte, judeţul Dâmboviţa, RO (72) Acsinia Dumitru, comuna Glodeni, judeţul Dâmboviţa, RO; Catalina Mariana, Târgovişte, RO; Robu Gheorghe, Moreni, judeţul Dâmboviţa, RO; Pârvu Tudor, Târgovişte, RO; Popescu Pietriş Victor, Bucureşti, RO (54)* **MEMBRANE, FOLII BITUM POLIMERICE, FUZIBILE, ŞI PROCEDEU DE FABRICAȚIE, PRECUM ŞI PROCEDEU DE UTILIZARE**

(57) Invenția priveşte produsul, procedeul de obținere şi utilizare, şi se referă la compoziții fuzibile, privind obținerea unor membrane (folii) pe bază de bitum cu adaosuri de polimeri naturali sau sintetici şi alți adjuvanți organici şi anorganici, cu proprietăți specifice insonorizante şi absorbante de vibrații, aderența la diverse suporturi utilizabile în diverse domenii. Aceste compoziții fuzibile, obținute din masterbach-uri de diverse sorturi de bitumuri cu adaosuri de polimeri sintetici şi naturali şi şarjate cu pulberi baritice, grafitate, talcuri, microsilice coloidale, metalice, diverse cenuşi de pirită, prezintă proprietăți tehnice specifice de fonoabsorbție, isonorizare, atenuatoare a vibrațiilor de frecvențe joase, datorită acestor proprietăți tehnice, acestea se utilizează sub forma unor membrane fuzibile, insonorizante, atenuatoare de vibrații.

Revendicări: 6

(11) 111555 B1 *(51)* **B 23 B 45/02**; B 25 D 11/10 *(21)* 95-02153 *(22)* 12.12.95 *(42)* 30.05.2002//5/2002 *(56)* RO 109044 *(71) Panu-Misăilescu Dumitru, Râmnicu Vâlcea, RO (73) Panu-Misăilescu Dumitru, Râmnicu Vâlcea, RO (72) Panu-Misăilescu Dumitru, Rămnicu Vâlcea, RO (54)* **MAŞINĂ PORTABILĂ, DE MÂNĂ**

(57) Invenția se referă la o maşină portabilă, de mână, care poate genera o mişcare de translație, roto-translație sau rotație, folosită pentru antrenarea sculelor de executare a unor lucrări performante de: dăltuire, secționare, găurire, înşurubare, deşurubare şi similare. Maşina este prevăzută cu o carcasă conică, în care este amplasat un grup motor-reductor (**A**) de acționare, prins de o articulație mobilă (**B**), formată dintr-un manşon exterior (**10**), legat prin nişte canale conjugate, în cruce, şi nişte balamale (**12** şi **25**) cu un manşon interior (**11**) care cuprinde, printr-un lagăr radial axial (**9**), o piesă tubulară (**5**) de legătură a unui arbore (**4**) de la grupul motor (**A**) şi un ax central (**17**). Pe piesa tubulară (**5**), sunt montate cele două came conjugate (**7** şi **8**), de transformare a mişcării de rotație în mişcare rectilinie, alternativă, de mare frecvență, pentru a antrena o piesă intermediară (**13**), legată printr-un inel de blocare (**34**) de axul central (**17**). Revenirea axului

(11) 111555 B1

(**17**) este asigurată de un arc elicoidal (**16**), montat la exteriorul piesei intermediare (**13**), rezemat de un rulment radial axial (**14**), montat într-o carcasă (**24**), cuprins de o piuliță de reglare (**15**).

Revendicări: 4
Figuri: 14

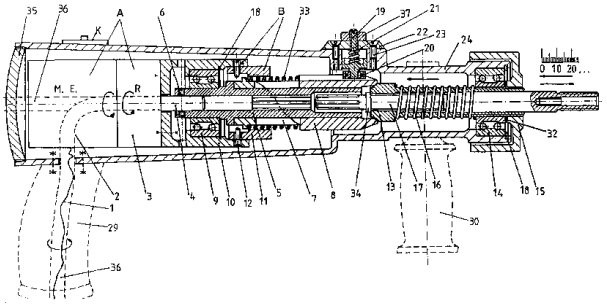

Fig. 1

---

(11) 111785 B1 *(51)* **C 09 D 127/06**; C 09 D 133/00 *(21)* 93-00345 *(22)* 15.03.93 *(42)* 30.05.2002//5/2002 *(56)* RO 94710; 90056; 100377 *(71) S.C. Azur S.A., Timişoara, RO (73) S.C. Azur S.A., Timişoara, RO (72) Gherdan Mircea, Timişoara, RO; Jurcău Dorin, Timişoara, RO; Lazăr Dorin, Timişoara, RO; Druțău Mihaela, Timişoara, RO; Serenciuc Vasile, Timişoara, RO;Palkovacs Ştefan, Timişoara, RO; Pantea Luminița, Timişoara, RO; Moțiu Iancu, Timişoara, RO (54)* **COMPOZIȚIE PELICULOGENĂ, EMULSIONATĂ, VINIL-ACRILICĂ**

(57) Prezenta invenție se referă la o compoziție peliculogenă, emulsionată, vinil-acrilică, aplicabilă prin imersie sau prin pulverizare, destinată protecției şi acoperirii decorative a lemnului. Compoziția conform invenției este constituită din 18,5...30,2 părți în greutate fază solidă pigmentară, 37,3...50,00 părți în greutate fază peliculogenă, 22,1...29,6 părți în greutate fază lichidă şi 2,4...4,5 părți în greutate adjuvanți. Liantul compoziției peliculogene este format dintr-o dispersie apoasă, de copolimer vinil-acrilic, cu conținut de nevolatile de 48%.

Revendicări: 1

(11) 111960 B1 *(51)* **F 16 H 15/12** *(21)* 95-00314 *(22)* 17.02.95 *(42)* 30.05.2002//5/2002 *(56)* FR 2241216 *(71) Panu-Misăilescu Dumitru, Râmnicu Vâlcea, RO (73) Panu-Misăilescu Dumitru, Râmnicu Vâlcea, RO (72) Panu-Misăilescu Dumitru, Râmnicu Vâlcea, RO (54)* **SISTEM DE TRANSMITERE A CUPLULUI MOTOR**

(57) Invenția se referă la un sistem de transmitere a cuplului motor, care să permită o variație continuă a raportului de transmitere de la un arbore conducător la un arbore condus. Problema tehnică, pe care o rezolvă invenția, este de a realiza un sistem de transmitere a cuplului motor, a cărui mărime să aibă o variație continuă atât pentru mersul înainte, cât şi pentru mersul înapoi al echipamentului. Sistemul de transmitere a cuplului motor, conform invenției, este alcătuit dintr-o carcasă principală (**1**), prevăzută cu un lagăr radial superior (**18**), de susținere a unui arbore condus (**7**), şi cu un lagăr radial inferior (**11**), de susținere a unui suport central (**5**), solidar cu o roată dințată condusă (**10**), suportul central (**5**) şi roata dințată condusă (**10**) fiind antrenate de un arbore conducător (**21**) şi de o roată conducătoare (**12**), iar arborele condus (**7**) este antrenat prin nişte brațe principale (**4**), datorită deplasării unei tije de comandă (**1**) şi a unor tije intermediare (**3**), care determină rotirea brațelor principale (**4**) în jurul

---

(11) 111960 B1

punctelor de articulație a acestora la suportul central (**5**) şi, odată cu aceasta, angajarea unor lagăre de rostogolire (**6**) a brațelor principale (**4**) în canalele arborelui condus (**7**).

Revendicări: 1
Figuri: 5

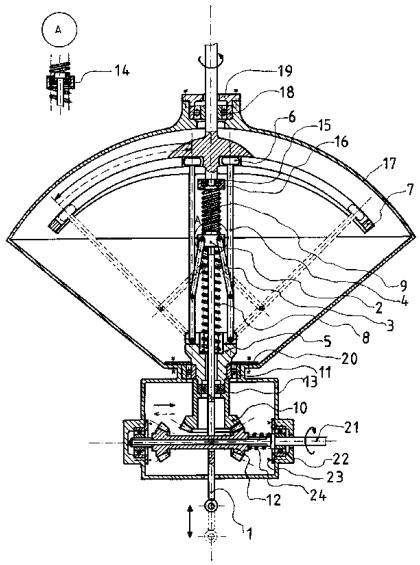

Fig. 1

(11) 112244 B1 *(51)* **A 61 K 35/60** *(21)* 95-01867 *(22)* 27.10.95 *(42)* 30.05.2002//5/2002 *(56)* RO 108765; 108763 *(71) Roşoiu Natalia, Constanța, RO; Chirițescu Adrian, Târgu Mureş, RO; Lascarache Gheorghe, Mangalia, RO (73) Roşoiu Natalia, Constanța, RO; Chirițescu Adrian, Târgu Mureş, RO; Lascarache Gheorghe, Mangalia, RO (72) Roşoiu Natalia, Constanța, RO; Chirițescu Adrian, Târgu Mureş, RO; Lascarache Gheorghe, Mangalia, RO (54)* **MEDICAMENT ANTIDEGENERATIV, ANTIINFLAMATOR, OSTEOPROTECTOR ŞI ANTITUMORAL**

(57) Medicamentul conform invenției este constituit din 44 părți extract de peşte cu activitate antihialuronidazică, 44 părți dextran 40, 11,9 părți clorură de sodiu şi 0,1 părți metabisulfit de sodiu, sub formă de pulbere liofilizată şi o activitate antihialuronidazică de minimum 2000 U.I/fiolă.

Revendicări: 1

---

(11) 112302 B1 *(51)* **E 04 H 1/00** *(21)* 96-00089 *(22)* 18.01.96 *(42)* 30.05.2002//5/2002 *(56)* DE 9410139 *(71) Panu-Misăilescu Dumitru, Râmnicu Vâlcea, RO (73) Panu-Misăilescu Dumitru, Râmnicu Vâlcea, RO (72) Panu-Misăilescu Dumitru, Râmnicu Vâlcea, RO (54)* **CONSTRUCȚIE ECOLOGICĂ**

(57) Construcția ecologică, cu destinații multiple, se caracterizează prin valorificarea, într-un mod superior, a resurselor primare, disponibile din mediu, ca: lumină, căldură solară, energie eoliană şi ventilație naturală, folosirea lor directă şi prin conversie-reconversie, stocarea energiei produse de resursele energetice primare, fără a polua sau degrada mediul, fiind alcătuită din nişte profiluri metalice (**1**), fixate de o placă curbă, metalică, de fund (**5**), şi de care se montează, tot radial, nişte piloni metalici (**2**), plasați evazat, ce susțin grinzi metalice, curbe (**3**), montate radial, cu pereți din materiale transparente şi termoizolante, şi echipată cu mijloace care asigură independența funcțională, fără a polua mediul înconjurător.

Revendicări: 4
Figuri: 6

(11) 112302 B1

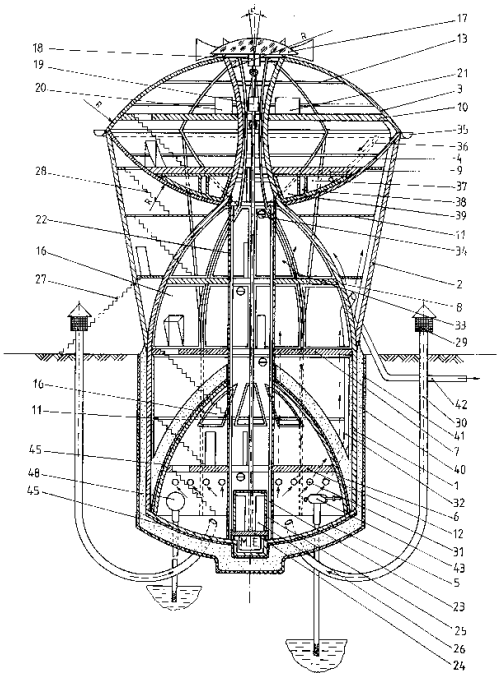

Fig. 1

---

(11) 112776 B1 *(51)* **F 02 C 3/04** *(21)* 96-00090 *(22)* 18.01.96 *(42)* 30.05.2002//5/2002 *(56)* WO 94/21895 *(71) Panu-Misăilescu Dumitru, Râmnicu Vâlcea, RO (73) Panu-Misăilescu Dumitru, Râmnicu Vâlcea, RO (72) Panu-Misăilescu Dumitru, Râmnicu Vâlcea, RO (54)* **MOTOR DE PROPULSIE**

(57) Invenția se referă la un motor de propulsie, destinat echipării vehiculelor aeriene şi navale. Motorul de propulsie are o componentă principală reprezentată de o maşină energetică rotativă, al cărei rotor (**6**) antrenează în mişcare de rotație două volute simetrice, paletate elicoidal la interior, care formează o pâlnie sferoidală (**11**). Rotorul maşinii energetice este pus în mişcare de gazele rezultate din arderea amestecului carburant într-o cameră de combustie (**3**), după ce, în prealabil, acesta s-a realizat într-o cameră de preparare. Fiind solidară cu rotorul maşinii energetice rotative, pâlnia sferoidală (**11**) determină, datorită unor palete elicoidale (**12**), situate la interior, care formează în fapt o elice întubată cu minimum două pale dezvoltate axial, un jet propulsiv, simultan cu apariția unei forțe portante, date de lipirea fileurilor de fluid de elementele constructive ale pâlniei sferoidale. Vehiculul, pus în mişcare de motorul de propulsie, este astfel conceput, încât

(11) 112776 B1

înglobează toate elementele constructive necesare funcționării ansamblului, axa lui de simetrie fiind aceeaşi cu axa de simetrie a pâlniei sferoidale.

Revendicări: 5
Figuri: 34

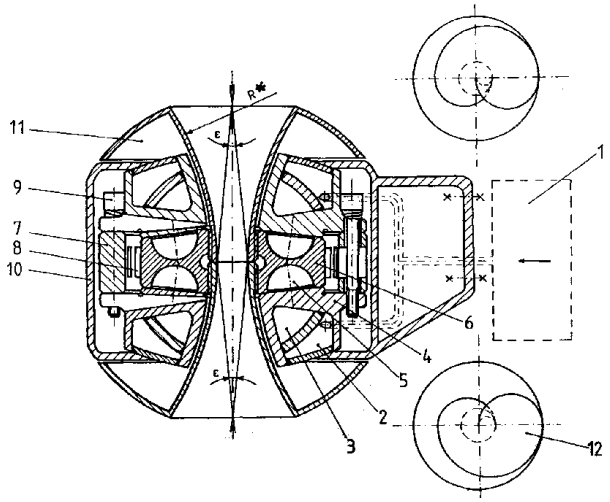

Fig. 1

(11) 112906 B1 *(51)* **F 02 B 53/00** *(21)* 96-00253 *(22)* 13.02.96 *(42)* 30.05.2002//5/2002 *(56)* FR 2199348 *(71) Nițu Voicu, Bucureşti, RO (73) Nițu Voicu, Bucureşti, RO (72) Nițu Voicu, Bucureşti, RO (54)* **MOTOR ROTATIV**

(57) Invenția se referă la un motor rotativ, cu ardere internă, utilizat pentru propulsarea vehiculelor sau ca motor staționar care antrenează diverse utilaje. Motorul rotativ are în componență un stator (**1**), în interiorul căruia se află un rotor (**13**). Rotorul (**13**) este montat pe un arbore motor (**14**), care se sprijină pe nişte rulmenți (**15**). În partea centrală a rotorului (**13**), sunt prevăzute nişte spații (**k**), în care sunt montate nişte arcuri (**17**) şi nişte palete (**18**).

Revendicări: 4
Figuri: 6

(11) 112906 B1

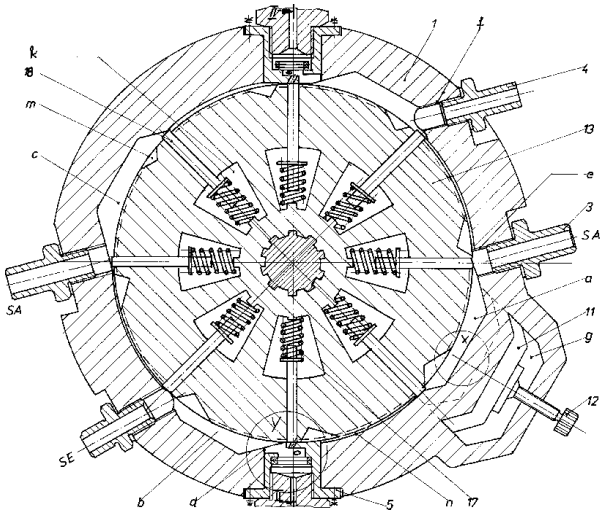

Fig. 2

(11) 113152 B1 *(51)* **C 09 D 127/06**; C 09 D 131/04 *(21)* 93-00347 *(22)* 15.03.93 *(42)* 30.05.2002//5/2002 *(56)* RO 90056; 96349; 110522 *(71) S. C. Azur S.A., Timişoara, RO (73) S. C. Azur S.A., Timişoara, RO (72) Jurcău Dorin, Timişoara, RO; Măgeruşan Maria, Timişoara, RO; Gherdan Mircea, Timişoara, RO; Lazăr Dorin, Timişoara, RO; Serenciuc Vasile, Timişoara, RO; Boari Teodor, Timişoara, RO; Iacob Viorica, Timişoara, RO; Moțiu Iancu, Timişoara, RO (54)* **COMPOZIȚII PELICULOGENE VINIL-ACRILICE**

(57) Prezenta invenție se referă la compoziții peliculogene vinil-acrilice, de tip grund, utilizate pentru protecții anticorosive şi acoperiri decorative. Compozițiile peliculogene, vinil-acrilice, conform invenției, sunt constituite din copolimer acrilic, copolimer clorură de vinil-acetat de vinil, solvenți, antideponanți, agent de dispersare, pigmenți şi materiale de umplutură, uzuale.

Revendicări: 1

(11) 113177 B1 *(51)* **F 02 M 19/00** *(21)* 97-02412 *(22)* 22.12.97 *(42)* 30.05.2002//5/2002 *(56)* RO 84757 *(71)* *Niţu Voicu, Bucureşti, RO (73) Niţu Voicu, Bucureşti, RO (72) Niţu Voicu, Bucureşti, RO (54)* **MOTOR CU ARDERE INTERNĂ, CU ANTICAMERĂ CATALITICĂ**

(57) Invenţia se referă la un motor cu ardere internă, cu anticameră catalitică, utilizat pentru propulsarea autovehiculelor sau a avioanelor, precum şi ca motor staţionar. Motorul conform invenţiei are în componenţă o anticameră catalitică (**A**), montată în chiulasa (**2**) motorului prin intermediul unor prezoane (**3**). Anticamera catalitică (**A**) are montat, la partea sa superioară, un injector (**4**), care are, la exterior, o rezistenţă electrică (**5**), pentru încălzirea combustibilului, montat prin intermediul unei piese de legătură (**6**), precum şi o bujie incandescentă (**9**).

Revendicări: 5
Figuri: 5

(11) 113177 B1

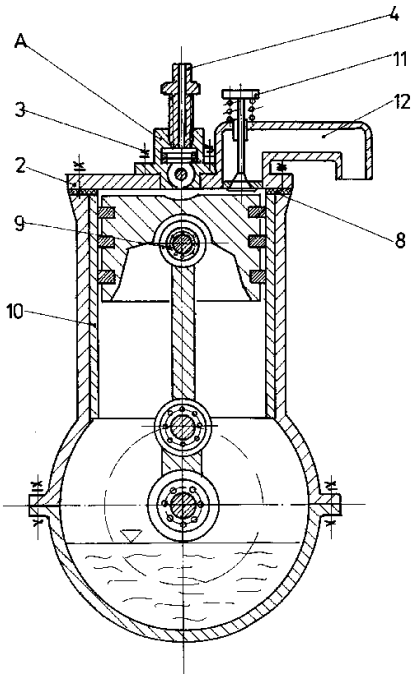

Fig. 1

(11) 114847 B1 *(51)* **H 02 B 1/16**; H 01 R 4/66 *(21)* 98-01430 *(22)* 28.09.98 *(42)* 30.05.2002//5/2002*(56)* RO 106046; 107054; 75002; 77500 *(71) S.C. Eximprod Grup S.A., Buzău, RO (73) S.C. Eximprod Grup S.A., Buzău, RO (72) Câmpeanu Costel, Iaşi, RO; Alexandru Costică, Iaşi, RO (74) Agenţie de Proprietate Industrială şi Transfer Tehnologic-Stoian Ioan, Roman, judeţul Neamţ (54)* **CLEMĂ CU FIXARE AUTOMATĂ PENTRU SCURT-CIRCUITOARE**

(57) Invenţia se referă la o clemă de fixare automată, pentru scurtcircuitoare, utilizată pentru protecţia personalului ce execută lucrări în instalaţiile electrice de forţă. Clema este constituită dintr-un corp (**1**) cu partea superioară în formă de gheară (**a**) şi prevăzut, la partea inferioară, cu o bucşă (**2**), în interiorul căreia, culisează un şurub (**4**) cu două canale elicoidale (**b**) cu pasul egal cu dublul deschiderii (**c**) dintre gheară şi un bac de strângere şi fixare (**8**), situat în capul unei tije (**7**) aflate sub acţiunea unui arc (**6**) din interiorul şurubului (**4**), bacul fiind şi sub acţiunea directă a unui arc (**10**) din exteriorul şurubului (**4**), acţionarea pentru retragerea bacului (**8**), la desprinderea clemei de pe un conductor electric sau deblocarea bacului pentru fixare pe alt conductor, fiind făcută printr-o rotire a şurubului (**4**) într-un sens sau altul, numai cu 180°, deblocarea de pe un conductor fiind simultană cu armarea şi pregătirea clemei pentru o nouă fixare pe alt conductor. Clema conform invenţiei are avan-

(11) 114847 B1

tajul unei construcţii simple, cu greutate redusă, uşor de manevrat şi timp redus de fixare pe instalaţie.

Revendicări: 1
Figuri: 3

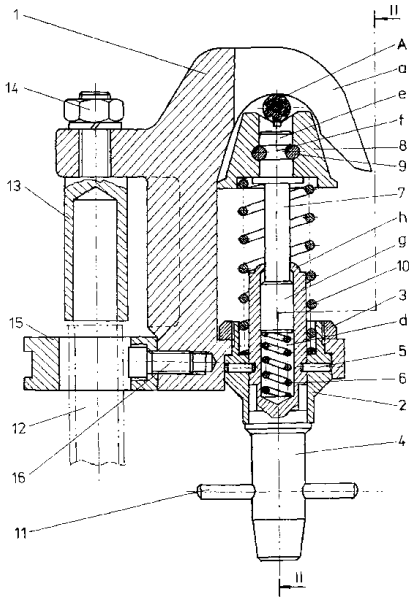

Fig. 1

(11) 115251 B1 *(51)* **C 01 B 39/24**// B 01 J 29/08 *(21)* 97-00593 *(22)* 25.03.97 *(42)* 30.05.2002//5/2002 *(56)* US 3639099; 4376106 *(71) S.C. Carom S.A., Oneşti, judeţul Bacău, RO (73) S.C. Carom S.A., Oneşti, judeţul Bacău, RO (72) Bâlbă Nicolae, Iaşi, RO; Anastasiu Valentin, Oneşti, judeţul Bacău, RO; Lupaşcu Mihai, Oneşti, judeţul Bacău, RO; Cosăveanu Adrian, Oneşti, judeţul Bacău, RO; Holerga Crinel, Oneşti, judeţul Bacău, RO; Iofcea Gheorghe, Oneşti, judeţul Bacău, RO; Asaftei Iuliean, Iaşi, RO; Păduraru Tomiţa, Iaşi, RO (54)* **PROCEDEU DE OBŢINERE A ZEOLIŢILOR DE TIP Y**

(57) Invenţia se referă la un procedeu de preparare a zeoliţilor de tip Y pentru obţinerea unor zeoliţi de tip FAU-Y cu structură microporoasă şi rezistenţă termică şi hidrotermică înaltă, pentru utilizare în prepararea catalizatorilor mono- şi polifuncţionali, necesari la procesarea industrială a hidrocarburilor. Invenţia are la bază cristalizarea hidrotermală la 95...98°C, timp de 14...40 h, a unor hidrogeluri având compoziţia molară: 6,30...9,38 Na_2O . Al_2O_3 . 6,87...24,59 SiO_2 . 241...343 H_2O, obţinute din silicat de sodiu (soluţie 29,6% SiO_2, 9,5°Na_2O), sulfat de aluminiu, hidroxid de aluminiu, hidroxid de sodiu şi apă deionizată, maturate la temperatura camerei, timp de 1...2 h. Prin utilizarea soluţiei acide de sulfat de aluminiu, din soluţia de silicat de sodiu, precipită precursori oligomerici de silicat şi silico-aluminat, care favorizează cristalizarea structurii FAU-Y din amestecuri având compoziţii specifice, în dauna celor de tip P sau filipsit.

Revendicări: 1
Figuri: 3

---

(11) 115854 B1 *(51)* **B 26 B 21/44** *(21)* 97-01005 *(22)* 03.06.97 *(42)* 30.05.2002//5/2002 *(56)* FR 951813; 974390; 2426549; US 4129942; 4433483; EP 0101767 B1 *(71) Samoilescu Marcel Ştefan, Lupac, judeţul Caraş-Severin, RO (73) Samoilescu Marcel Ştefan, Lupac, judeţul Caraş-Severin, RO (72) Samoilescu Marcel Ştefan, Lupac, judeţul Caraş-Severin, RO (54)* **APARAT DE RAS, DE UNICĂ FOLOSINŢĂ**

(57) Invenţia se referă la un aparat de ras, de unică folosinţă, înglobat într-un singur obiect, compact, destinat unei singure utilizări, pentru a conferi utilizatorilor o maşină igienică. Aparatul de ras cuprinzând un mâner tubular-carcasă (**3**), prevăzut de-a lungul generatoarei cu un canal (**a**), iar la interior, primind nişte recipiente (**6** şi **7**), un piston (**4**) intercalat între recipiente, la partea superioară, un capac de ras (**2**), iar la partea inferioară, un capac de închidere (**8**).

Revendicări: 8
Figuri: 7

(11) 115854 B1

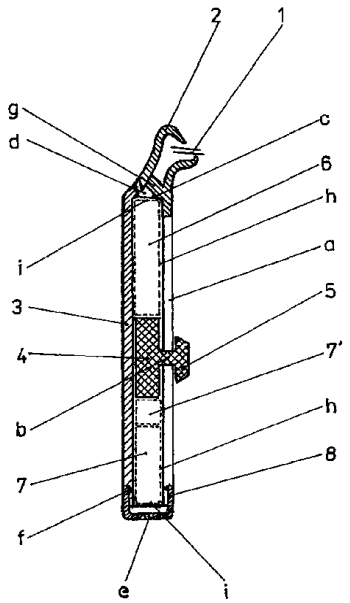

Fig. 2

---

(11) 116228 B1 *(51)* **G 01 C 9/20** *(21)* 96-00976 *(22)* 14.05.96 *(42)* 30.05.2002//5/2002 *(56)* GB 2211942; WO 9315377 *(71) Panu-Misăilescu Dumitru, Râmnicu Vâlcea, RO (73) Panu-Misăilescu Dumitru, Râmnicu Vâlcea, RO (72) Panu-Misăilescu Dumitru, Rămnicu Vâlcea, RO (54)* **SENZOR DE ÎNCLINARE**

(57) Invenţia se referă la un senzor de înclinare, alcătuit din două incinte semicirculare (**1** şi **2**), având forma unui raportor unghiular, incintele fiind asamblate astfel încât comunică între ele, planurile lor de simetrie sunt perpendiculare, iar una dintre incinte este rotită cu 180° faţă de cealaltă, în incinte, fiind plasată o fibră optică, de jur împrejurul căreia, sunt aşezate nişte fotodetectoare (**7** şi **8**), la distanţe egale între ele, astfel încât formează o matrice cu linii şi coloane, fotodetectoarele fiind cuplate între ele prin reţele electrice (**10**), între fibrele optice (**5** şi **6**) şi fotodetectoare (**7** şi **8**), existând un spaţiu de secţiune constantă, în care se introduce un lichid opac (**9**), fotodetectoarele (**7** şi **8**) detectând, pe toată suprafaţa din jurul fibrelor optice (**5** şi **6**), care nu este acoperită de lichid opac (**9**), lumina trans-

(11) 116228 B1

misă de la nişte surse de lumină (**14**), astfel încât prin prelucrarea semnalelor furnizate de matricea de fotodetectoare, rezultă înclinarea faţă de orizontală a unui obiect solidar cu senzorul de înclinare.

Revendicări: 4
Figuri: 4

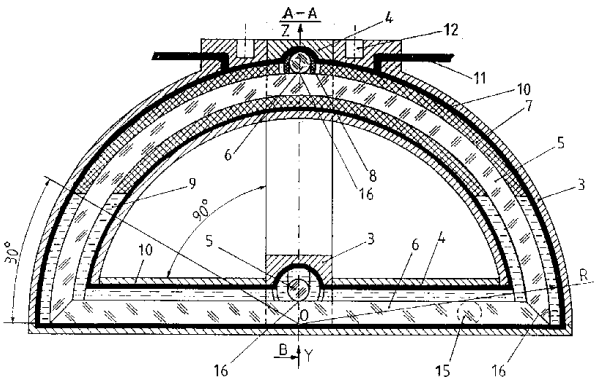

Fig. 2

(11) 116491 B1

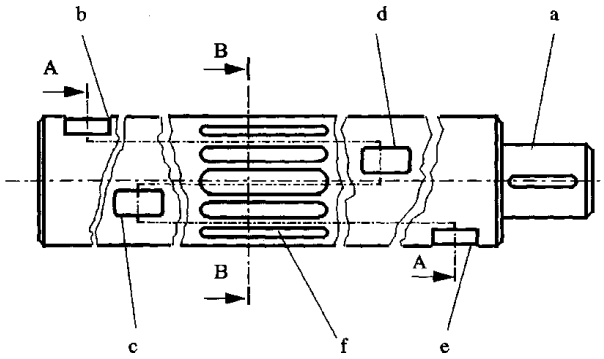

Fig. 2

(11) 116491 B1 *(51)* **F 01 L 7/00** *(21)* 98-00846 *(22)* 06.04.98 *(42)* 30.05.2002//5/2002 *(56)* UK 2225056; US 4658776 *(71) S.C. Auto S S.R.L., Cluj-Napoca, RO (73) S.C. Auto S S.R.L., Cluj-Napoca, RO (72) Cosmin Mihai Remus, Cluj-Napoca, RO (54)* **METODĂ DE ALIMENTARE A MOTOARELOR CU ARDERE INTERNĂ ŞI SUPAPĂ ROTATIVĂ**

(57) Metoda constă în preluarea amestecului carburant de la carburator şi turbionarea acestuia într-o incintă tubulară, prin intermediul unor fante, după care acesta este distribuit în cilindru. Supapa rotativă are în zona longitudinală mediană, nişte fante (**f**) dispuse pe circumferinţă, grupate, care au în secţiune un profil elicoidal.

Revendicări: 2
Figuri: 6

LISTELE
BREVETELOR DE INVENȚIE ACORDATE, AL CĂROR REGIM NEPUBLIC A ÎNCETAT, ARANJATE ÎN ORDINEA NUMERELOR DE BREVET/DOSAR

Legea nr. 64/1991

Tabel cu brevetele de invenție acordate, al căror regim nepublic a încetat, aranjate în ordinea numărului de brevet.

Număr brevet	Clasa	Număr dosar	Data depozit	Titular	**Pag.**
109044 B1	**B 25 D 11/00**; B 23 B 45/00	94-00164	04.02.94	Panu-Misăilescu Dumitru, Râmnicu Vâlcea, RO; Panu-Misăilescu Eugenia, Râmnicu Vâlcea, RO	**123**
109473 B1	**F 03 B 5/00**	93-00371	18.03.93	Panu-Misăilescu Dumitru, Râmnicu Vâlcea, RO; Panu- Misăilescu Eugenia, Râmnicu Vâlcea, RO	**123**
110670 B1	**A 47 G 33/02**// F 21 V 33/00	94-00170	07.02.94	Panu-Misăilescu Dumitru, Râmnicu Vâlcea, RO	**124**
110825 B1	**C 08 L 95/00**	95-01921	03.11.95	S.C. Chimaltex S.A., Târgovişte, judeţul Dâmboviţa, RO	**124**
111555 B1	**B 23 B 45/02**; B 25 D 11/10	95-02153	12.12.95	Panu-Misăilescu Dumitru, Râmnicu Vâlcea, RO	**124**
111785 B1	**C 09 D 127/06**; C 09 D 133/00	93-00345	15.03.93	S.C. Azur S.A., Timişoara, RO	**125**
111960 B1	**F 16 H 15/12**	95-00314	17.02.95	Panu-Misăilescu Dumitru, Râmnicu Vâlcea, RO	**125**
112244 B1	**A 61 K 35/60**	95-01867	27.10.95	Roşoiu Natalia, Constanța, RO; Chirițescu Adrian, Târgu Mureş, RO; Lascarache Gheorghe, Mangalia, RO	**126**
112302 B1	**E 04 H 1/00**	96-00089	18.01.96	Panu-Misăilescu Dumitru, Râmnicu Vâlcea, RO	**126**
112776 B1	**F 02 C 3/04**	96-00090	18.01.96	Panu-Misăilescu Dumitru, Râmnicu Vâlcea, RO	**126**
112906 B1	**F 02 B 53/00**	96-00253	13.02.96	Nițu Voicu, Bucureşti, RO	**127**
113152 B1	**C 09 D 127/06**; C 09 D 131/04	93-00347	15.03.93	S. C. Azur S.A., Timişoara, RO	**127**
113177 B1	**F 02 M 19/00**	97-02412	22.12.97	Nițu Voicu, Bucureşti, RO	**128**
114847 B1	**H 02 B 1/16**; H 01 R 4/66	98-01430	28.09.98	S.C. Eximprod Grup S.A., Buzău, RO	**128**
115251 B1	**C 01 B 39/24**// B 01 J 29/08	97-00593	25.03.97	S.C. Carom S.A., Oneşti, judeţul Bacău, RO	**129**
115854 B1	**B 26 B 21/44**	97-01005	03.06.97	Samoilescu Marcel Ştefan, Lupac, judeţul Caraş-Severin, RO	**129**
116228 B1	**G 01 C 9/20**	96-00976	14.05.96	Panu-Misăilescu Dumitru, Râmnicu Vâlcea, RO	**129**
116491 B1	**F 01 L 7/00**	98-00846	06.04.98	S.C. Auto S S.R.L., Cluj-Napoca, RO	**130**

Tabel cu brevetele de invenție acordate, al căror regim nepublic a încetat, aranjate în ordinea numărului de dosar.

Număr brevet	Clasa	Număr dosar	Data depozit	Titular	**Pag.**
111785 B1	**C 09 D 127/06**; C 09 D 133/00	93-00345	15.03.93	S.C. Azur S.A., Timişoara, RO	**125**
113152 B1	**C 09 D 127/06**; C 09 D 131/04	93-00347	15.03.93	S. C. Azur S.A., Timişoara, RO	**127**
109473 B1	**F 03 B 5/00**	93-00371	18.03.93	Panu-Misăilescu Dumitru, Râmnicu Vâlcea, RO; Panu- Misăilescu Eugenia, Râmnicu Vâlcea, RO	**123**
109044 B1	**B 25 D 11/00**; B 23 B 45/00	94-00164	04.02.94	Panu-Misăilescu Dumitru, Râmnicu Vâlcea, RO; Panu-Misăilescu Eugenia, Râmnicu Vâlcea, RO	**123**
110670 B1	**A 47 G 33/02**// F 21 V 33/00	94-00170	07.02.94	Panu-Misăilescu Dumitru, Râmnicu Vâlcea, RO	**124**
111960 B1	**F 16 H 15/12**	95-00314	17.02.95	Panu-Misăilescu Dumitru, Râmnicu Vâlcea, RO	**125**
112244 B1	**A 61 K 35/60**	95-01867	27.10.95	Roşoiu Natalia, Constanța, RO; Chirițescu Adrian, Târgu Mureş, RO; Lascarache Gheorghe, Mangalia, RO	**126**
110825 B1	**C 08 L 95/00**	95-01921	03.11.95	S.C. Chimaltex S.A., Târgovişte, județul Dâmbovița, RO	**124**
111555 B1	**B 23 B 45/02**; B 25 D 11/10	95-02153	12.12.95	Panu-Misăilescu Dumitru, Râmnicu Vâlcea, RO	**124**
112302 B1	**E 04 H 1/00**	96-00089	18.01.96	Panu-Misăilescu Dumitru, Râmnicu Vâlcea, RO	**126**
112776 B1	**F 02 C 3/04**	96-00090	18.01.96	Panu-Misăilescu Dumitru, Râmnicu Vâlcea, RO	**126**
112906 B1	**F 02 B 53/00**	96-00253	13.02.96	Nițu Voicu, Bucureşti, RO	**127**
116228 B1	**G 01 C 9/20**	96-00976	14.05.96	Panu-Misăilescu Dumitru, Râmnicu Vâlcea, RO	**129**
115251 B1	**C 01 B 39/24**// B 01 J 29/08	97-00593	25.03.97	S.C. Carom S.A., Oneşti, județul Bacău, RO	**129**
115854 B1	**B 26 B 21/44**	97-01005	03.06.97	Samoilescu Marcel Ştefan, Lupac, județul Caraş-Severin, RO	**129**
113177 B1	**F 02 M 19/00**	97-02412	22.12.97	Nițu Voicu, Bucureşti, RO	**128**
116491 B1	**F 01 L 7/00**	98-00846	06.04.98	S.C. Auto S S.R.L., Cluj-Napoca, RO	**130**
114847 B1	**H 02 B 1/16**; H 01 R 4/66	98-01430	28.09.98	S.C. Eximprod Grup S.A., Buzău, RO	**128**

HOTĂRÂRI
ALE INSTANȚELOR JUDECĂTOREŞTI

Hotărâre pronunțată de Tribunalul Bucureşti

În baza Sentinței Civile nr. 638/6 iunie 2001, pronunțată de către Tribunalul Bucureşti, Secția a III-a Civilă, în cauza civilă nr.3418/2001 (care a avut ca obiect o cerere privind calitatea de inventator, formulată în temeiul art.61 din Legea nr.64/1991), se introduce în colectivul de inventatori şi d-na Dediu Daniela. Componența colectivului de inventatori ai invenției "Lubrifiant cu conținut mic de cenuşă, pentru ungerea motoarelor" (nr. brevet 115 648), este următoarea: Petre Ion, Georgescu Doina, Iordache Iulian, Oprescu Florian, Dediu Daniela.

MENȚIUNILE HOTĂRÂRILOR LUATE DE COMISIA DE REEXAMINARE PRIVIND CONTESTAȚIILE ŞI CERERILE DE REVOCARE LA HOTĂRÂRILE DE RESPINGERE A CERERILOR DE BREVET DE INVENȚIE SAU DE ACORDARE A BREVETELOR DE INVENȚIE

Publicarea mențiunilor hotărârilor luate de Comisia de Reexaminare privind contestațiile şi cererile de revocare la hotărârile de respingere a CBI sau de acordare a BI

Contestatar /Revocator	Calitate	Mandatar	Inregistrarea contestației/ cererii de revocare la OSIM	Obiectul contestației/ cererii de revocare	Nr. şi data Hotărârii Comisiei de exami-nare	Nr. CBI/ Nr. BI	Publicarea mențiunii Hotărârii Comisiei de examinare în BOPI	Nr. şi data comunicării Hotărârii Comisiei de examinare	Persoana indreptățită la eliberarea B.I.	Titular B.I.	Data publicării descrierii, revendicărilor şi desenelor	Nr. şi data Hotărârii Comisiei de reexaminare	Felul Hotărârii Comisiei de reexaminare
MONSANTO CO.	Contestatar	ROMINVENT S.A.	1002957/ 13.02.2002	CONTESTAȚIE HOT. ACORDARE	3/407 din 30.10.2001	117139	11/2001	1036654/ 07.12.2001	MONSANTO COMPANY, ST. LOUIS, MISSOURI, US	MONSANTO COMPANY, ST. LOUIS, MISSOURI, US		59/04.04.2002	HOTĂRÂRE ADMITERE - DESFIINȚARE HOTĂRÂRE
GALAN VALENTIN	Contestatar		1000141/ 07.01.2002	CONTESTAȚIE HOT. ACORDARE	4/357 din 26.09.2001	117083	10/2001	1033113/ 14.11.2001	GALAN N. VALENTIN VASILE, FETEŞTI, RO	GALAN N. VALENTIN VASILE, FETEŞTI, RO		49/04.04.2002	HOTĂRÂRE ADMITERE - DESFIINȚARE HOTĂRÂRE

Brevet de invenție amendat ca urmare a hotărârii Comisiei de Reexaminare nr. 64/05.04.2001.

(11) 115872 B9 *(51)* **C 07 C 255/50**; A 61 K 31/275 *(21)* 94-01601 *(22)* 05.03.93 *(30)* 02.04.92 US 07/862030;30.10.92 US 07/968762 *(42)* 28.07.2000// 7/2000 *(86)* US 93/01991 05.03.93 *(87)* WO 93/19749 14.10.93 *(56)* US 3862239; 3979444; 4795757 *(71) Smithkline Beecham Corporation, Philadelphia, Pennsylvania, US (73) Smithkline Beecham Corporation, Philadelphia, Pennsylvania, US (72) Christensen Siegfried Benjamin, Philadelphia, Pennsylvania, US (74) Rominvent S.A., Bucureşti (54)* **DERIVAȚI SUBSTITUIȚI AI ACIDULUI FENILCARBOXILIC ŞI COMPOZIȚIE FARMACEUTICĂ CE ÎI CONȚINE**

(57) Invenția se referă la derivați substituiți ai acidului fenilcarboxilic şi la compoziția farmaceutică care îi conține. Derivații substituiți ai acidului fenilcarboxilic sau sărurile acestora, acceptabile farmaceutic, au formula generală (I):

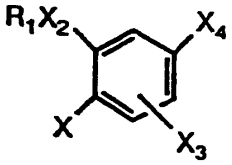

(I)

Derivații acidului fenilcarboxilic, conform invenției, se folosesc ca atare sau în combinație cu excipienți acceptabili farmaceutic, ca medicamente pentru tratarea bolilor alergice şi inflamatorii, precum şi pentru inhibarea producerii factorului de necroză al tumorii. Compozițiile farmaceutice, conform invenției, destinate producerii medicamentelor antiinflamatorii antialergice şi pentru inhibarea producerii factorului de necroză al tumorii, conțin ca principiu activ derivați substituiți ai acidului fenilcarboxilic, în cantitate eficientă, împreună cu excipienți uzuali, inerți, acceptabili farmaceutic.

Revendicări: 8

BREVETELE DE INVENȚIE PUBLICATE ŞI ELIBERATE

Legea nr. 64/1991

BREVETE DE INVENȚIE ELIBERATE CONFORM LEGII 64/1991, ALE CĂROR REZUMATE AU FOST PUBLICATE

Nr. BI	CLASA	Nr. CBI	Data depozit	Nume titular	Nr. BOPI*
105219 C1	C 22 C 13/02; C 22 C 1/02	141849	03.10.1989	INSTITUTUL DE CERCETĂRI METALURGICE, BUCUREŞTI, RO	
110031 C1	A 41 D 19/00	94-01895	25.11.1994	ŞERBAN VIORELA MARIA, BUCUREŞTI, RO	
110172 C1	F 16 H 48/10	93-01496	09.11.1993	ŞERBAN VIORELA MARIA, BUCUREŞTI, RO	
110377 C1	A 01 H 5/10	93-00090	28.01.1993	INSTITUTUL DE CERCETĂRI PENTRU CEREALE ŞI PLANTE TEHNICE, FUNDULEA, JUDEȚUL CĂLĂRAŞI, RO	
110563 C1	F 28 F 7/00	95-01101	07.06.1995	TALOŞ TEODORESCU ALEXANDRU, BUCUREŞTI, RO;CHIRIȚĂ DORIN, RÂMNICU VÂLCEA, RO	
109006 C1	G 01 F 1/58	93-01655	08.12.1993	ŞERBAN VIORELA MARIA, BUCUREŞTI, RO	**10/94**
111977 C	A 01 H 5/08	94-00311	01.03.1994	INSTITUTUL PENTRU LEGUMICULTURĂ ŞI FLORICULTURĂ VIDRA, COMUNA VIDRA, SECTORUL AGRICOL ILFOV, RO	**4/97**
112128 C1	E 21 D 23/00	96-01366	05.07.1996	INSTITUTUL DE CERCETĂRI ŞI PROIECTĂRI MINIERE S.A., PETROŞANI, RO	**5/97**
114959 C	C 01 G 23/047; C 22 B 3/00	94-00184	08.02.1994	INSTITUTUL DE CERCETĂRI ŞI PROIECTĂRI PENTRU METALE RARE ŞI RADIOACTIVE, BUCUREŞTI, RO	**9/99**
115143 C	B 29 C 53/74; B 29 C 55/30; B 01 D 69/06; C 08 J 5/18	97-01916	16.10.1997	CENTRUL DE CERCETARE PENTRU MATERIALE MACROMOLECULARE ŞI MEMBRANE S.A., BUCUREŞTI, RO	**11/99**
115859 C1	B 60 C 5/08; B 60 C 19/12	94-00045	12.01.1994	ŞERBAN VIORELA MARIA, BUCUREŞTI, RO	**7/2000**
116123 C1	F 23 D 14/22	97-02180	26.11.1997	S.C. "SIDERURGICA" S.A., HUNEDOARA, RO	**10/2000**
116158 C	A 61 B 17/02	98-01074	15.06.1998	DĂNĂILĂ LEON, BUCUREŞTI, RO	**11/2000**
116384 C	C 01 B 17/765	95-02122	05.12.1995	S.C. FIBREXNYLON S.A., SĂVINEŞTI, JUDEȚUL NEAMȚ, RO	**1/2001**
116582 C	G 01 R 29/18; G 01 R 25/00	a 2000 00444	26.04.2000	S.C. NAKITA PROD COMIMPEX S.R.L., TÂRGU MUREŞ, RO	**3/2001**
116584 C1	G 12 B 1/04	96-02358	13.12.1996	TĂNASE BOGDAN COSMIN, BUZĂU, RO	**3/2001**
116911 C	C 22 B 13/00	98-00891	23.04.1998	S.C. INSTITUTUL DE METALE NEFEROASE ŞI RARE -IMNR S.A., BUCUREŞTI, RO	**7/2001**

*) Dosare publicate conform Legii nr.62/1974

PROTECȚIE TRANZITORIE ACORDATĂ TITULARULUI DE BREVET DE INVENȚIE

Legea nr. 93/1998

In cadrul acestui capitol, vor fi publicate următoarele date: datele bibliografice şi rezumatele brevetelor de invenție, aranjate în ordinea simbolului principal a clasificării internaționale a brevetului de invenție.

Semnificația codurilor INID folosite în prezenta secțiune:

(11) numărul brevetului de invenție cu protecție tranzitorie acordată;

(41) data publicării cererii de acordare a protecției tranzitorii; BOPI nr.;

(42) data publicării hotărârii de acordare a protecției tranzitorii; BOPI nr.;

(21) numărul cererii de acordare a protecției tranzitorii;

(22) data depozitului cererii de brevet de invenție de referință;

(23) data acordării protecției tranzitorii;

(24) data înregistrării cererii de acordare a protecției tranzitorii;

(30) prioritate;

(86) numărul şi data cererii internaționale (regionale sau PCT);

(87) numărul şi data publicării cererii internaționale (regionale sau PCT);

(71) solicitantul cererii de protecție tranzitorie pentru brevetul de invenție;

(73) numele sau denumirea titularului certificatului de protecție tranzitorie pentru brevetul de invenție;

(72) numele şi prenumele inventatorilor declarați;

(74) mandatar;

(51) clasa, conform clasificării internaționale;

(54) titlul invenției;

(57) rezumatul invenției;

(56) documente din stadiul tehnicii

Descrierile, revendicările şi desenele pentru care s-au luat hotărâri de acordare a protecției tranzitorii, publicate în acest număr al BOPI, conform Legii nr. 93/1998, **sunt accesibile publicului**.

Impotriva hotărârii de acordare a protecției tranzitorii, persoanele interesate pot formula contestații la comisia de reexaminare, termen de 30 de zile de la comunicare, conform Legii nr. 93/1998.

(11) 2.193T B *(51)* **A 23 L 1/30** *(21)* 98-20411 *(22)* 26.05.88 *(23)* 30.04.2002 *(24)* 20.11.98 *(30)* 29.05.87 ES 8701601 *(41)* 26.02.99//2/99 *(42)* 30.05.2002//5/2002 *(87)* EP 0302807 B1 - GB *(56)* EP-A-0107161; CH-A-464669; FR-A-2516355; GB-A-1114190; US-A-3231385 *(71) Abbott Laboratories, County of Lake, Illinois, US (73) Abbott Laboratories, County of Lake, Illinois, US (72) Gil Angel H., Granada, ES; Morales Daniel V., Pulianas Granada, ES; Valverde Eduardo, Granada, ES (74) Rominvent S.A., Bucureşti; (54)* **PRODUSE ALIMENTARE ÎMBOGĂŢITE CU NUCLEOZIDE ŞI/SAU NUCLEOTIDE**

(57) Invenţia se referă la produse alimentare îmbogăţite cu nucleozide şi/sau nucleotide, utilizate ca produse nutritive, recomandate atât sugarilor, cât şi adulţilor. Aceste produse alimentare conţin, pe lângă o sursă de azot aminic, carbohidraţi, grăsimi comestibile, minerale şi vitamine, adaosuri de adenozină şi de cel puţin un alt nucleozid selectat dintre uridină, guanozină, citrină şi inozină.

Revendicări: 18
Figuri: 1

---

(11) 2.194T B *(51)* **A 61 K 9/30**; A 61 K 31/545 *(21)* 98-20181 *(22)* 29.09.86 *(23)* 30.04.2002 *(24)* 10.09.98 *(30)* 30.09.85 GB 8524001 *(41)* 30.11.98//11/98 *(42)* 30.05.2002//5/2002 *(87)* 2181052 B - GB *(56)* GB 2127401 A; 1571683 A; US 4302440 A; 4176175 A *(71) Glaxo Group Limited, Greenford, Middlesex, GB (73) Glaxo Group Limited, Greenford, Middlesex, GB (72) Deutsch David Samuel, Londra, GB; Anwar Jamshed, Londra, GB (74) Cabinet M. Oproiu - Consiliere în Proprietate Intelectuală S.R.L., Bucureşti; (54)* **TABLETĂ FARMACEUTICĂ DE AXETIL CEFUROXIMĂ CU ÎNVELIŞ PELICULAR, PENTRU ADMINISTRARE ORALĂ**

(57) Invenţia se referă la o tabletă farmaceutică de axetil cefuroximă cu înveliş pelicular, pentru administrare orală, utilizată ca antibiotic cu spectru larg de acţiune. Tableta conform invenţiei cuprinde un miez de tabletă, conţinând, ca ingredient activ, o cantitate eficientă de axetil cefuroximă şi un înveliş pelicular, care serveşte pentru a masca gustul amar al axetil cefuroximei, la administrarea orală, şi care are un timp de rupere, măsurat prin testul de rupere, mai mic de 40 s, miezul tabletei dezintegrându-se imediat după ruperea învelişului pelicular.

Revendicări: 22
Figuri: 8

(11) 2.195T B *(51)* **A 61 K 9/72**; A 61 K 31/47 *(21)* 98-20156 *(22)* 09.08.89 *(23)* 30.04.2002 *(24)* 27.08.98 *(30)* 27.08.88 GB 8820398 *(41)* 30.09.98//9/98 *(42)* 30.05.2002//5/2002 *(87)* EP 0365119 B1 - GB *(56)* EP-A-0287193, GB-A-2157291, GB-A-2187953, US-A-3957965 *(71) Fisons Plc, Suffolk, GB (73) Fisons Plc, Kings Hill, West Malling, GB (72) Brown Kenneth, Loghborough Leicestershire, GB (74) Cabinet Enpora S.R.L., Bucureşti; (54)* **COMPOZIŢIE FARMACEUTICĂ A UNUI AEROSOL PRESURIZAT, PENTRU INHALARE**

(57) Invenţia se referă la o compoziţie farmaceutică a unui aerosol presurizat, pentru inhalare, destinat tratamentului bolilor tractului respirator. Compoziţia farmaceutică are în componenţă, ca ingredient activ, acidul 9-etil-6,9-dihidro-4,6-dioxo-10-propil-4H-pirano(3,2-g)chinolin-2,8-dicarboxilic, un gaz propulsor sub presiune sau lichefiat, un agent de îndulcire şi un agent de aromatizare.

Revendicări: 6

---

(11) 2.196T B *(51)* **A 61 K 31/35**; A 61 K 45/06; C 07 D 311/58 *(21)* 98-20064 *(22)* 16.03.89 *(23)* 30.04.2002 *(24)* 03.07.98 *(30)* 23.03.88 US 172747 *(41)* 30.09.98//9/98 *(42)* 30.05.2002//5/2002 *(87)* EP 0334429 B1 - GB *(56)* EP-A-0145067 *(71) Janssen Pharmaceutica N.V., Beerse, BE (73) Janssen Pharmaceutica N.V., Beerse, BE (72) Xhonneux Raymond Mathieu, Vlimmeren, BE; Van Lommen Guy Rosalia Eugene, Berlaar, BE (74) Rominvent S.A., Bucureşti; (54)* **DERIVAŢI DE IMINOBISMETILEN, COMPOZIŢIE FARMACEUTICĂ ŞI PRODUS CARE ÎI CONŢIN**

(57) Invenţia se referă la derivaţi de iminobismetilen, la o compoziţie farmaceutică şi produs ce îi conţin, destinaţi utilizării în medicină pentru reducerea presiunii sanguine. Derivaţii conform invenţiei au formula generală (I):

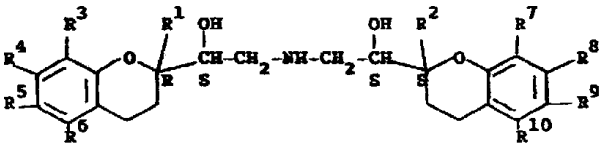

(I)

Compoziţia farmaceutică cuprinde un purtător acceptabil farmaceutic, un derivat de iminobismetilen cu formula generală (I) şi un agent care are

(11) 2.196T B
activitate adrenergică şi/sau vasodilatatoare, agentul fiind altul decât derivatul de iminobismetilen cu formula generală (I). Produsul are în componenţă unul dintre derivaţii de iminobismetilen cu formula generală (I) şi un agent de reducere a presiunii sanguine, sub forma unui preparat combinat, pentru utilizare simultană, separată sau secvenţială, în terapia de reducere a presiunii sanguine.

Revendicări: 9

---

(11) 2.197T B *(51)* **A 61 K 31/44**// C 07 D 417/04 *(21)* 98-20209 *(22)* 17.01.86 *(23)* 30.04.2002 *(24)* 15.09.98 *(30)* 19.01.85 JP 60-8085 *(41)* 30.11.98//11/98 *(42)* 30.05.2002//5/2002 *(87)* 4,687,777 - US *(56)* US 4287200 *(71) Takeda Chemical Industries Ltd, Chuo-Ku, Osaka, JP (73) Takeda Chemical Industries Ltd., Chuo-Ku, Osaka, JP (72) Kanji Meguro, Nishinomiya, Hyogo, JP; Takeshi Fujita, Takarazuka, Hyogo, JP (74) Rominvent S.A., Bucureşti; (54)* **DERIVAŢI DE TIAZOLIDINDIONĂ, UTILI CA AGENŢI ANTIDIABETICI, ŞI COMPOZIŢIE FARMACEUTICĂ CE ÎI CONŢINE**

(57) Invenţia se referă la derivaţi de tiazolidindionă şi la o compoziţie farmaceutică conţinând aceşti derivaţi, cu acţiune antidiabetică, utilizabili în domeniul medical. Derivaţii conform invenţiei sunt sub formă de compuşi cu formula (I):

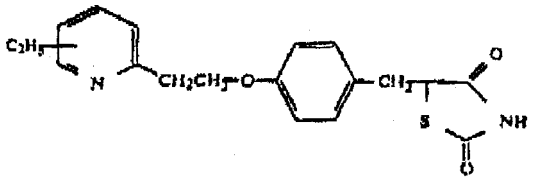

(I)

(11) 2.197T B
sau de sare acceptabilă farmacologic a acestora. Compoziţia farmaceutică are în componenţă compusul tiazolidindionic cu formula (I) sau o sare acceptabilă farmacologic a acestuia în asociere cu un purtător, excipient sau diluant acceptabil farmaceutic.

Revendicări: 5

---

(11) 2.198T B *(51)* **A 61 K 47/10**; A 61 K 9/08; A 61 K 37/02; A 61 K 31/445; A 61 K 31/47 *(21)* 98-20168 *(22)* 28.07.88 *(23)* 30.04.2002 *(24)* 02.09.98 *(30)* 28.07.87 JP 188484/87 *(41)* 30.11.98//11/98 *(42)* 30.05.2002//5/2002 *(87)* EP 0301970 B1 - GB *(56)* US-A-2854380; 4258192 *(71) Mitsubishi Chemical Corporation, Tokyo, JP (73) Mitsubishi Chemical Corporation, Tokyo, JP (72) Ofuchi Kunihiko, Ibaraki-Ken, JP; Nomura Tatsuo, Ibaraki-Ken, JP (74) Cabinet M. Oproiu - Consiliere în Proprietate Intelectuală S.R.L., Bucureşti; (54)* **COMPOZIŢIE FARMACEUTICĂ, INJECTABILĂ**

(57) Invenţia se referă la o compoziţie farmaceutică, injectabilă, utilizată pentru tratamentul trombozei sau ca agent antitrombotic. Compoziţia farmaceutică, conform invenţiei, conţine ca ingredient activ N^2-arilsulfonil-L-argininamida, reprezentată prin formula (I):

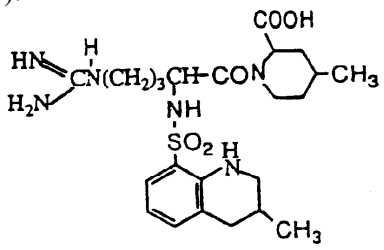

(I)

(11) 2.198T B
sau o sare a acesteia sau ambele, în formă solubilizată, într-un amestec de etanol, apă şi un al treilea component constând din glicerină şi/sau o zaharidă şi are concentraţie mare de ingredient activ.

Revendicări: 4
Figuri: 4

---

(11) 2.199T B *(51)* **C 07 D 211/58**; C 07 D 211/66// A 61 K 31/445 *(21)* 98-20190 *(22)* 14.02.90 *(23)* 30.04.2002 *(24)* 10.09.98 *(30)* 15.02.89 US 311311; 11.12.89 US 448497 *(41)* 30.11.98//11/98 *(42)* 30.05.2002//5/2002 *(87)* EP 0383579 B1 - GB *(56)* EP-A-0160422; US-A-3164600; 3655675; 3998834; 4167574; 4179569 *(71) Glaxo Wellcome Incorporated, North Carolina, US (73) Glaxo Wellcome Incorporated, North Carolina, US (72) Feldman Paul L., North Carolina, US; James Michael K., North Carolina, US; Brackeen Marcus F., North Carolina, US; Johnson Michael Ross, Notrh Carolina, US; Leighton Harry Jefferson, Chapel Hill, North Carolina, US (74) Cabinet M. Oproiu - Consiliere în Proprietate Intelectuală S.R.L., Bucureşti; (54)* **N-FENIL-N-(4-PIPERIDINIL) AMIDE, FOLOSITE CA ANALGEZICE, ŞI COMPOZIŢIE FARMACEUTICĂ CE LE CONŢINE**

(57) Invenţia se referă la N-fenil-N-(4-piperidinil) amide, folosite ca analgezice, şi la o compoziţie farmaceutică ce le conţine, aceşti compuşi fiind destinaţi pentru domeniul medical. N-fenil-N-(4-piperi -

(11) 2.199T B
dinil)amidele menţionate au formula generală (I):

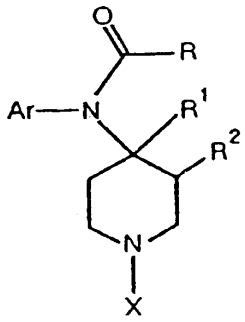

(I)

Compoziţia farmaceutică are în componenţă, ca ingredient activ, una dintre N-fenil-N-(4- piperidinil)amidele cu formula generală (I), unul dintre izomerii diastereomerici sau enantiomerici ale acestora sau una dintre sărurile de adiţie acidă, acceptabile farmaceutic, ale acestora.

Revendicări: 15

---

(11) 2.200T B *(51)* **C 07 D 217/20**// A 61 K 31/485 *(21)* 98-20192 *(22)* 12.07.91 *(23)* 30.04.2002 *(24)* 10.09.98 *(30)* 13.07.90 GB 9015473 *(41)* 30.11.98//11/98 *(42)* 30.05.2002//5/2002 *(87)* 2260763 B - GB *(56)* GB 1579822 *(71) The Wellcome Foundation Limited, Greenford, Middlesex, GB (73) The Wellcome Foundation Limited, Greenford, Middlesex, GB (72) Hill Derek Anthony, Dartford, Kent, GB; Turner Geoffrey Lloyd, Dartford Kent, GB (74) Cabinet M. Oproiu - Consiliere în Proprietate Intelectuală S.R.L., Bucureşti; (54)* **AGENŢI DE BLOCARE NEUROMUSCULARĂ ŞI FORMULARE FARMACEUTICĂ CE ÎI CONŢINE**

(57) Invenţia se referă la agenţi de blocare neuromusculară şi la o formulare farmaceutică ce îi conţine, cu utilizare în domeniul medical. Agenţii de blocare, conform invenţiei, includ sarea de 1R-*cis*, 1`R-*cis* atracuriu, fără alţi izomeri optici şi geometrici ai acestuia. Formularea farmaceutică cuprinde o sare de 1R-*cis*, 1`R-*cis* atracuriu acceptabilă fiziologic împreună cu un purtător acceptabil farmaceutic.

Revendicări: 9

(11) 2.201T B *(51)* **C 07 D 501/34**// A 61 K 31/545 *(21)* 98-20180 *(22)* 29.07.83 *(23)* 30.04.2002 *(24)* 10.09.98 *(30)* 30.07.82 GB 8222019 *(41)* 30.11.98//11/98 *(42)* 30.05.2002//5/2002 *(87)* 2127401 B - GB *(56)* GB 1571683 *(71) Glaxo Group Limited, Greenford, Middlesex, GB (73) Glaxo Group Limited, Greenford, Middlesex, GB (72) Crisp Harold Alfred, Londra, GB; Clayton John Charles, Londra, GB; Elliott Leonard Godfrey, Londra, GB; Wilson Edward McKenzie, Londra, GB (74) Cabinet M. Oproiu - Consiliere în Proprietate Intelectuală S.R.L., Bucureşti;* *(54)* **AXETIL CEFUROXIMĂ ŞI COMPOZIȚIE FARMACEUTICĂ CE O CONȚINE**

(57) Invenția se referă la axetil cefuroximă, în formă substanțial amorfă, cu un conținut de impurități sub 5% şi la o compoziție farmaceutică ce o conține, utilizabilă în combaterea infecțiilor bacteriene ale organismului uman sau animal. Compoziția farmaceutică conține ca ingredient activ axetil cefuroxima, în formă substanțial amorfă, în amestec cu unul sau mai multe materiale suport acceptabile farmaceutic şi/sau excipienți farmaceutici.

Revendicări: 14
Figuri: 2

LISTELE
BREVETELOR DE INVENȚIE
CU PROTECȚIE TRANZITORIE,
ARANJATE
ÎN ORDINEA NUMERELOR DE BREVET/CERERE

Legea nr. 93/1998

Tabel cu brevetele de invenție cu hotărâri de acordare a protecției tranzitorii aranjate în ordinea numărului de brevet.

Număr brevet	Clasa	Număr cerere	Data depozit	Titular	**Pag.**
2.193T B	**A 23 L 1/30**	98-20411	26.05.88	Abbott Laboratories, County of Lake, Illinois, US	**149**
2.194T B	**A 61 K 9/30**; A 61 K 31/545	98-20181	29.09.86	Glaxo Group Limited, Greenford, Middlesex, GB	**149**
2.195T B	**A 61 K 9/72**; A 61 K 31/47	98-20156	09.08.89	Fisons Plc, Kings Hill, West Malling, GB	**149**
2.196T B	**A 61 K 31/35**; A 61 K 45/06; C 07 D 311/58	98-20064	16.03.89	Janssen Pharmaceutica N.V., Beerse, BE	**149**
2.197T B	**A 61 K 31/44**// C 07 D 417/04	98-20209	17.01.86	Takeda Chemical Industries Ltd., Chuo-Ku, Osaka, JP	**150**
2.198T B	**A 61 K 47/10**; A 61 K 9/08; A 61 K 37/02; A 61 K 31/445; A 61 K 31/47	98-20168	28.07.88	Mitsubishi Chemical Corporation, Tokyo, JP	**150**
2.199T B	**C 07 D 211/58**; C 07 D 211/66// A 61 K 31/445	98-20190	14.02.90	Glaxo Wellcome Incorporated, North Carolina, US	**151**
2.200T B	**C 07 D 217/20**// A 61 K 31/485	98-20192	12.07.91	The Wellcome Foundation Limited, Greenford, Middlesex, GB	**151**
2.201T B	**C 07 D 501/34**// A 61 K 31/545	98-20180	29.07.83	Glaxo Group Limited, Greenford, Middlesex, GB	**152**

Tabel cu brevetele de invenție cu hotărâri de acordare a protecției tranzitorii aranjate în ordinea numărului de brevet.

Număr brevet	Clasa	Număr cerere	Data depozit	Titular	**Pag.**
2.193T B	**A 23 L 1/30**	98-20411	26.05.88	Abbott Laboratories, County of Lake, Illinois, US	**149**
2.194T B	**A 61 K 9/30**; A 61 K 31/545	98-20181	29.09.86	Glaxo Group Limited, Greenford, Middlesex, GB	**149**
2.195T B	**A 61 K 9/72**; A 61 K 31/47	98-20156	09.08.89	Fisons Plc, Kings Hill, West Malling, GB	**149**
2.196T B	**A 61 K 31/35**; A 61 K 45/06; C 07 D 311/58	98-20064	16.03.89	Janssen Pharmaceutica N.V., Beerse, BE	**149**
2.197T B	**A 61 K 31/44**// C 07 D 417/04	98-20209	17.01.86	Takeda Chemical Industries Ltd., Chuo-Ku, Osaka, JP	**150**
2.198T B	**A 61 K 47/10**; A 61 K 9/08; A 61 K 37/02; A 61 K 31/445; A 61 K 31/47	98-20168	28.07.88	Mitsubishi Chemical Corporation, Tokyo, JP	**150**
2.199T B	**C 07 D 211/58**; C 07 D 211/66// A 61 K 31/445	98-20190	14.02.90	Glaxo Wellcome Incorporated, North Carolina, US	**151**
2.200T B	**C 07 D 217/20**// A 61 K 31/485	98-20192	12.07.91	The Wellcome Foundation Limited, Greenford, Middlesex, GB	**151**
2.201T B	**C 07 D 501/34**// A 61 K 31/545	98-20180	29.07.83	Glaxo Group Limited, Greenford, Middlesex, GB	**152**

Tabel cu brevetele de invenție cu hotărâri de acordare a protecției tranzitorii aranjate, în ordinea numărului de cerere de acordare a protecției tranzitorii.

Număr brevet	Clasa	Număr cerere	Data depozit	Titular	**Pag.**
2.196T B	**A 61 K 31/35**; A 61 K 45/06; C 07 D 311/58	98-20064	16.03.89	Janssen Pharmaceutica N.V., Beerse, BE	**149**
2.195T B	**A 61 K 9/72**; A 61 K 31/47	98-20156	09.08.89	Fisons Plc, Kings Hill, West Malling, GB	**149**
2.198T B	**A 61 K 47/10**; A 61 K 9/08; A 61 K 37/02; A 61 K 31/445; A 61 K 31/47	98-20168	28.07.88	Mitsubishi Chemical Corporation, Tokyo, JP	**150**
2.201T B	**C 07 D 501/34**// A 61 K 31/545	98-20180	29.07.83	Glaxo Group Limited, Greenford, Middlesex, GB	**152**
2.194T B	**A 61 K 9/30**; A 61 K 31/545	98-20181	29.09.86	Glaxo Group Limited, Greenford, Middlesex, GB	**149**
2.199T B	**C 07 D 211/58**; C 07 D 211/66// A 61 K 31/445	98-20190	14.02.90	Glaxo Wellcome Incorporated, North Carolina, US	**151**
2.200T B	**C 07 D 217/20**// A 61 K 31/485	98-20192	12.07.91	The Wellcome Foundation Limited, Greenford, Middlesex, GB	**151**
2.197T B	**A 61 K 31/44**// C 07 D 417/04	98-20209	17.01.86	Takeda Chemical Industries Ltd., Chuo-Ku, Osaka, JP	**150**
2.193T B	**A 23 L 1/30**	98-20411	26.05.88	Abbott Laboratories, County of Lake, Illinois, US	**149**

Certificate de protecție tranzitorie pentru brevete de invenție, eliberate conform Legii 93/1998

Nr. brevet	Nr. cerere	Nr. BOPI în care a fost publicată hotărârea de acordare a protecției tranzitorii	Titular
2.183T	98-20111	4/2002	ORION CORPORATION, ESPOO, FI
2.184T	98-20024	4/2002	BIOREX KUTATO-FEJLESZTO KFT, VESZPREM-SZABADSAGPUSZTA, HU
2.185T	98-20304	4/2002	CHUGAI SEIYAKU KABUSHIKI KAISHA, UKIMA-KU,TOKYO, JP
2.186T	98-20054	4/2002	H. LUNDBECK A/S, COPENHAGA, DK
2.187T	98-20065	4/2002	JANSSEN PHARMACEUTICA N.V., BEERSE, BE
2.188T	98-20202	4/2002	THE WELLCOME FOUNDATION LIMITED, GREENFORD, MIDDLESEX, GB;THE GENERAL HOSPITAL CORPORATION, BOSTON, US
2.189T	98-20275	4/2002	SYNGENTA LIMITED, LONDON, GB
2.190T	98-20165	4/2002	BOEHRINGER INGELHEIM PHARMACEUTICALS INC., RIDGEFIELD, CONNECTICUT, US; DR. KARL THOMAE GMBH, BIBERACH (RISS), DE
2.191T	98-20274	4/2002	ELI LILLY AND COMPANY, INDIANAPOLIS, INDIANA, US
2.192T	98-20327	4/2002	ELI LILLY AND COMPANY, INDIANAPOLIS, INDIANA, US

TRANSMITERI DE DREPTURI, ÎNREGISTRATE LA OFICIUL DE STAT PENTRU INVENȚII ŞI MĂRCI, CONFORM ART. 7, DIN LEGEA NR. 93/1998 PRIVIND PROTECȚIA TRANZITORIE A BREVETELOR DE INVENȚIE

Transmiteri de drepturi

înregistrate la Oficiul de Stat pentru Invenţii şi Mărci

conform art. 7 din Legea nr. 93/1998 privind protecţia tranzitorie a brevetelor de invenţie

Nr. brevet de invenţie	Nr. cerere de acordare a protecţiei tranzitorii	Titular	Succesor în drepturi	Nr. şi data înregistrării la OSIM a transmiterii
2.119T	98-20161	DROPIC, 174, AVENUE DE FRANCE, PARIS, FR	SANOFI - SYNTHELABO, 174, AVENUE DE FRANCE, PARIS, FR	1004227 / 28. 02. 2002

MATERIALE DE INFORMARE ŞI DOCUMENTARE DIN DOMENIUL PROPRIETĂȚII INDUSTRIALE

© **Toate drepturile sunt rezervate OSIM. Materialele publicate în acest capitol nu vor putea fi reproduse în nici un mod (electronic, prin fotocopiere, prin înregistrare sau în alt mod), fără autorizația prealabilă a titularului dreptului de autor.**

ROMÂNIA
OFICIUL DE STAT PENTRU INVENȚII ŞI MĂRCI

ORDIN nr. 157
24 iulie 1997

Directorul general al Oficiului de Stat pentru Invenții şi Mărci,

Având în vedere prevederile art.14 alin.3 din Legea 64/1991 privind brevetele de invenție şi regula 2,5 din H.G. 152/92 referitoare la profesia de consilier în proprietate industrială,

ORDIN:

Art.1. Persoanele ale căror nume figurează în lista anexă la prezentul Ordin, precum şi firmele specializate în proprietate industrială se înscriu în **REGISTRUL NAȚIONAL AL CONSILIERILOR ÎN PROPRIETATE INDUSTRIALĂ**, cu menționarea specializării.

Art.2. Prezentul ordin se va publica în Buletinul Oficial de Proprietate Industrială.

DIRECTOR GENERAL,

AGENȚIILE SPECIALIZATE ÎN PROPRIETATE INDUSTRIALĂ
pentru luna MAI 2002

Data înființării	Denumirea completă a cabinetului/agenției Adresa Consilieri cu drept de practică	Domenii	Statut juridic
27. 03. 1991	**S.C. INVENTA–AGENȚIE UNIVERSITARĂ DE INVENTICĂ S.R.L.** București, Bdul Corneliu Coposu nr. 7, bl. 104, sc. 2, ap. 31, sector 3, Tel:40-1-3200285,Tel/Fax: 40-1-3228325, e-mail: inventa@rnc.ro, inventa@mark-patent.ro GSM: 094 324510, 094 339649 Ing. Țuluca Doina, Prof. univ. dr. ing. Țurcanu Constantin, Rădulescu Mioara, Dr. ing. Lorenț Alexandru, Ing. Velțan Loredana, Av. Dzaka Liliana	Brevete Mărci Desene Topografii	SRL
29. 05. 1991	**CABINET ENPORA S.R.L.** București, Șos. Iancului nr. 7, bl. 109, sc. B, ap. 46, sector 2, cod 73200, Tel:2501634, Fax:2507927, e-mail: pop@enpora.com Ing. Pop Virginia Daisy, Ing. Pop Călin Radu,Ing. Rață Grigore, Ing. Enache Ion, Constantin Adrian, Popescu Bianu Anca	Brevete Mărci Desene Topografii	SRL
23. 07. 1991	**S.C. PATENTMARK S.R.L.** București str. Dr. N. Turnescu nr. 2, sector 5, cod 76256, Tel:3121669, Fax:2233963, e-mail: stema@pcnet.ro Mohonea Liliana, Mohonea Cristian	Brevete Mărci Desene Topografii	SRL
18. 12. 1991	**S.C. RODALL S.R.L.** București, str. Polonă nr. 115, bl. 15, sc. A, ap. 19 sector 1 Tel: 2108342, GSM:092 652111, Fax: 2105794 Jur. Bălan Gheorghiță, Bălan Valeria, Pițu Dalila	Brevete Mărci Desene Topografii	SRL
25. 08. 1992	**S.C. INTELECT S.R.L.** Oradea, B-dul Dacia nr. 48 Bl. D10, Ap.3, Tel/Fax:059/153847, OP 9-CP 128 e-mail: intelect@go.ro, GSM: 095 040831 Buzlea Elisabeta	Brevete Mărci Desene	SRL
08. 09. 1992	**A.G.V. - AGENȚIE DE PROPRIETATE INDUSTRIALĂ S.R.L.** București, B-dul Magheru, nr. 9, sc. 2, etaj 9, ap. 89, Sector 1, PO BOX 22-246, Tel:3153684, Fax:3125349 Ing. Voicu Alexandra	Brevete Mărci Desene Topografii	SRL
04.11. 1992	**SC ROMPROSPER SERVIMPEX SRL** București, Șos. Mihai Bravu nr. 294, bl.6,sc.B, ap. 63, sector 3,Tel/Fax:3222857, 3207419 e-mail: piva@hades.ro, piva@xnet.ro Pioaru Grațiela	Mărci Desene	SRL

04. 12. 1992	**CONSTANTIN GHIȚĂ OFFICE** Timișoara, str. Take Ionescu nr. 24-28 sc. B ap. 2 judetul Timiș, cod 1900, Tel/Fax:056/435976, GSM: 094 162462 e-mail: ghiță@mail.dnttm.ro, Ing. Ghiță Constantin	Brevete Mărci Desene	PF
05.01. 1993	**CABINET INDIVIDUAL DE PROPRIETATE INDUSTRIALĂ** Timișoara 1900, Str. Călimănești 110, GSM: 092 984909 Șovar Ioan	Brevete Mărci Desene	PF
13. 05. 1993	**S.C. ROMINVENT S.A** București, Str. Ermil Pangratti nr. 35, et.1, sect.1, Tel: 2312515, 2312541,Fax: 2312550, 2312454, E-mail: office@rominvent.ro Ing.Enescu Lucian, Dr. ec. Liviu Cabariu Chim. Larion Sonia, Fil. Rodica Bucătaru, Jur. Mocanu Ion, Fiz. Nicolaescu Daniella, Ing. Corina Dutulescu, Ec. Ghenu Mihaela, Ing.Teodorescu Mihaela, Ing. Rădulescu Melania, Ing. Cosmina Fierăscu, Ec.Tepeș Monica, Ing. Ploscă Daniel, Ing. Spătaru Daniela, Ing. Alexandra Hașiu, Jur. Bîndar Daniela, Jur. Frisch Crina Nicoleta, Dr. Ing. Cristina Popa	Brevete Mărci Desene Topografii	SA
17.07. 1993	**CABINET INDIVIDUAL "INDEPENDENT PROPINI AGENT"** București, sector 5, str. Fabrica de chibrituri nr. 42, Tel 3352938, GSM: 092610634, Fax: 3121008 Nicolae Ioan	Brevete Mărci Desene Topografii	PF
03.01. 1994	**COSTIN – SNC- AG. DE PROPRIETATE INDUSTRIALĂ** Baia Mare, str. Șoimului nr. 5, cod. 4800 Tel/Fax: 062/276426, GSM: 094966079 Costin Nicolae	Brevete Mărci	SNC
03.03. 1995	**PERSOANĂ FIZICĂ INDEPENDENTĂ RASKAI MARIA MAGDALENA** Dej, str. Unirii nr. 3, bl. D8, ap. 7. Tel/Fax:064/211847	Brevete Mărci Desene Topografii	PF
13.03. 1995	**PERSOANĂ FIZICĂ INDEPENDENTĂ TĂTARU DOINA** Piatra Neamț, Str. Apele Minerale nr. 4.Tel:033/223602, e-mail: doina@ambra.ro	Brevete Mărci Desene	PF
30. 03. 1995	**S.C. CABINET M. OPROIU-CONSILIERE ÎN PROPRIETATE INTELECTUALĂ SRL** București, Calea Victoriei nr. 155 bl. D1, sc. 2, et.5, ap. 54, sector 1, Tel: 3148672, 2127866, Fax: 3110765, CP 22-217, e-mail: office@oproiu.ro Oproiu Margareta, Vasilescu Raluca, Sturza Ioana, Lazăr Delia, Ene Silvia	Brevete Mărci Desene Topografii	SRL
10.07. 1997	**S.C. MILENIUL 3 SRL** Pascani, str. Moldovei nr. 10, bl. Crinul, sc. A, ap. 28, jud Iasi, cod 5725 Tel/Fax: 032/719190; GSM: 090820582 Burțilă Ioan	Brevete Mărci Desene	SRL

21. 05. 1996	**AGENȚIA DE PROPRIETATE INDUSTRIALĂ LABIRINT** Arad, Str. Margaretelor nr. 28, cod 2900, Tel/Fax: 057/255842, GSM: 092 458129, e-mail: labirint@arad.ro Ing. Ivanca Maria	Brevete Mărci Desene	PF
14.11. 1996	**INTEGRATOR CONSULTING** Cluj, str. Dun[rii nr. 25, bl. C1, ap.5, cod. 3400, Tel/Fax: 064/142413, e-mail: dorin.isoc@aut.utcluj.ro Isoc Dorin	Brevete Mărci Desene	SRL
1996	**LOYAL PARTNERS -AGENȚIE DE PROPRIETATE INTELECTUALĂ** Galați, Mazepa I, Str.Petru Rareș nr.7, bloc B3,ap.69, Cod 6200,Tel: 036/469189,Fax: 036/464847, GSM: 092 744241,e-mail: loyal@xnet.ro Pușcașu Dan	Brevete Mărci Desene Topografii	SRL
01.07. 1997	**AGENȚIE DE PROPRIETATE INTELECTUALĂ ȘI TRANSFER DE TEHNOLOGIE-AGPITT-SRL** București, B-dul Libertății nr. 12, bl.113, sc.2, ap.28, sector 4; CP 42-106, Tel: 3360206; 3372981;Fax:6362023,3372981, GSM: 094293552, e-mail: faighenov@xnet.ro; agpitt@k.ro Faighenov Marioara	Brevete Mărci Desene	SRL
03. 10. 1997	**LAZĂR ELENA** **CABINET DE PROPRIETATE INDUSTRIALĂ** Buzău, B-dul N. Bălcescu, Bl. Crinul Alb, Ap. 24, OP 1, CP 52, cod 5100, GSM:093 328633 Lazăr Elena	Brevete Mărci Desene Topografii	PF
29.10. 1997	**BARBU GHEORGHE MIRCEA** București, Tel : 6536608 e-mail : bmircea@mailbox.ro	Brevete Mărci Desene	PF
02.12. 1997	**STANCIU ADELINA – CABINET DE P.I.** Sfântu Gheorghe, jud. Covasna, str. Nicolae Iorga nr. 61, bl. 10E, sc. B, ap. 9, Tel: 067/325127	Brevete Mărci Desene	PF
18.12. 1997	**AGENȚIE DE PROPRIETATE INDUSTRIALĂ ȘI TRANSFER DE TEHNOLOGIE « STOIAN IOAN »** Roman, Bd. Republicii, bl. 46, sc. C, ap. 35, cod 5550, jud. Neamț, Tel/Fax : 033/728923, GSM : 095643738	Brevete Mărci Desene	PF
30.01. 1998	**INCOR – CORPADE ALEXANDRU** Brașov, Str. C-tin Brâncoveanu nr. 54, et.5, ap. 4, Tel : 068/140812	Brevete Mărci Desene Topografii	PF
27.04. 1998	**CABINET INDIVIDUAL PIDES** București, str. Valea Buzăului, nr. 10, bl. G30, ap. 36, sector 3, Tel : 3455351 GSM : 093708632, e-mail: sova@cna.ro Șova Dan Eugen	Brevete Mărci Desene Topografii	PF

23.02. 1999	**ACTIVITATE INDEPENDENTĂ « CPI »** Odorheiul Secuiesc, str. Victoriei, nr. 41,bl.U6, ap.4, jud. Harghita, Tel :066/219143, e-mail : szente_sandor@k.ro; szentemail@tetra.ro Szente Sandor	Brevete Mărci Desene	PF
21.07. 1999	**NOWAPATENT SRL- AG. P.I.** Mediaș, str. Lotru nr.4, bl.92C, cod 3125, Tel/Fax : 069/833273, e-mail :novapatent@birotec.ro Fulea Maria	Brevete Mărci Desene	SRL
30. 08. 1999	**PERSOANĂ FIZICĂ INDEPENDENTĂ "ION RODICA-COCUȚA"** București, Calea Dorobanților 126-130 Bl. 8, et. 9 Ap. 50 sector 1, cod postal:71224, Tel/Fax:6795162, GSM: 093 187944, e-mail: bionpi@hotmail.com Ion Rodica Cocuța	Brevete Mărci Desene	PF
12.11. 1999	**AG. DE CONSULTANȚĂ ÎN PROPRIETATE INTELECTUALĂ ȘI TRANSFER DE TEHNOLOGIE « SPRÂNCEANU NICOLAE »** Drobeta Turnu Severin, str. Gheorghe Ionescu Sisești nr. 96, bl.E2, sc.1, et. 3, ap.8, Tel/Fax :052/311690, e-mail: NicolaeSprinceanu@yahoo.com	Brevete Mărci Desene	PF
21. 01. 2000	**PERSOANĂ FIZICĂ INDEPENDENTĂ IVĂNESCU GABRIEL DAN** Brașov, str. Al. I. Cuza nr. 58 ap. 7, Tel/fax:068/471650, GSM: 092/248415, e-mail: d.ivanescu@xnet.ro Ivănescu Gabriel Dan	Brevete Mărci Desene	PF
15.02. 2000	**CABINET INDIVIDUAL ANGHEL LUMINIȚA DOINA** București, Bd. 1 Decembrie 1918 nr. 21, sc.1, ap.2, Sector 3,Tel : 093301706	Brevete Mărci Desene	PF
24.08. 2000	**PERSOANĂ FIZICĂ INDEPENDENTĂ APOSTOL SALOMIA** Galați, Str. Regiment 11 Siret nr. 15, bl. E4, ap. 54, Tel: 036/436437	Brevete Mărci Desene	PF
07.09. 2000	**APIA SRL** București, Str. Romancierilor nr. 5, bl.C14, sc.B, ap.41, sector 6, OP23-CP11, Tel/Fax: 7783100, GSM: 095031557 Visalom Theodor	Mărci	SRL
17.10. 2000	**BERCEANU MARIA AURELIA** București, str. Cogâlnic 25, sector 3, Tel: 3264568	Brevete Mărci	PF
20.10. 2000	**POPESCU ANGELA** București, Calea Ferentari nr. 14, bl.124, sc.2, et.3, ap.58, sector 5, Tel:7808604, GSM: 093051279	Brevete Mărci Desene	PF
25.10. 2000	**MATEI ELENA** Bacău, str. Alecu Russo, bl. 33, sc. C, ap.26, Tel:034/160424	Mărci	PF
20.11. 2000	**PERSOANĂ FIZICĂ INDEPENDENTĂ "ION FLOREA"** București, Calea Dorobanților 126-130, bl.8,et.9,ap.50, sector 1, cod poștal 71224, Tel/Fax: 6795162, GSM: 092687982, e-mail: bionpi@rol.ro	Mărci	PF

28.11. 2000	**GREAVU DOINA MARIANA** Sibiu, str. Constantin Noica, bl. 2, ap.21, Tel:069/218500, Fax: 069/216645, e-mail:protector@xnet.ro	Brevete Mărci Desene	PF
11. 12. 2000	**INTEL PROTECT** Brașov, B-dul M. Kogalniceanu, nr. 20, bl. 1k, sc. C-D, cod 2200, Tel: 068/413117, Fax 068/477333, GSM: 094335100 e-mail: intelprotect@ccibv.ro Coșescu Camelia, Axente Elena	Brevete Mărci Desene Topografii	SRL
08.01. 2001	**CABINET CECIU GABRIELA** 1900 Timișoara, Str. Narciselor, nr. 6, sc. A, ap. 110, jud. Timis, Tel: 056/194846; GSM: 095 388039	Brevete Mărci	PF
10.01. 2001	**PROPIND VLAD SRL** Constanța, Bd. 1 decembrie 1918 nr. 5, bl. F16, ap.34, Tel/Fax: 041/625643, GSM: 092370300, e-mail: vlad@gmb.ro Vlad Constantin	Brevete Mărci	SRL
07.02. 2001	**FÂNTÂNĂ RAUL – SORIN** 2200 Brașov, str. Griviței nr. 69, bl. 29, sc. D, ap.32, Tel: 068/427713, Fax: 068/312049	Brevete Mărci Desene	PF
28.02. 2001	**PERSOANĂ FIZICĂ LARCO IOAN** Iași, Bdul. Independenței nr. 23, bl. B 1-5, Tr. 5. et. 5, ap. 17, cod 6600, Tel. 032-111146 Larco Ioan	Mărci Desene Topografii	PF
05.03. 2001	**BROJBOIU DUMITRU ADRIAN FLORINEL** Pitești, Bd. Republicii, bl.212,sc. D, ap.16, jud.Argeș Tel: 048/637961	Brevete Mărci Desene	PF
06.03. 2001	**OSIESCU TRAIAN** București, str. Batiștei nr.35, ap. 23, sector 2, Tel/Fax: 3147249, GSM: 093177236 e-mail: traianosiescu@xnet.ro	Mărci	PF
12.04. 2001	**INTELLECTUAL PROPERTY OFFICE SRL** București, str. Alexandru Moruzzi nr. 6, bl. B6, sc. 2, ap.62, sector 3, Tel: 3262388, GSM: 094094241 Ciuda Berivoe Anca	Brevete Mărci Desene	SRL
2001	**PERSOANĂ FIZICĂ INDEPENDENTĂ** **COSTINESCU PETRU** București, str. Viorele nr. 30, bl. 20 A, ap. 23, sector 4 Tel: 3303162, e-mail: pcostinescu@yahoo.com	Brevete Mărci Desene	PF
07.05. 2001	**CABINET DE PROPRIETATE INDUSTRIALĂ** **MUȘATESCU ANDRA OANA** București, str. Drumul Taberei nr. 71, bl.TD42, sc.1, et.4, ap.28, sector 6, GSM: 092879810, e-mail: amusatescu@dnt.ro	Mărci	PF
2001	**PERSOANĂ FIZICĂ INDEPENDENTĂ** **ACSINTE PAULA-ADRIANA** București, Aleea Lunca Bradului nr. 8, bl. M31K, sc. B, ap. 82, sector 3, Tel: 3351366, Fax: 3351735, GSM: 093 317631 Av. Acsinte Paula Adriana	Mărci	PF

2001	**PERSOANĂ FIZICĂ INDEPENDENTĂ POPESCU RADU-ROMEO** Bucureşti, Bd. Corneliu Coposu nr.3, bl. 101, sc. 3, et.4, ap. 50, sector 3, GSM: 092 510598 e-mail: rrpopescu@xnet.ro	Brevete Mărci Desene	PF
18. 06. 2001	**CABINET DE PROPRIETATE INDUSTRIALĂ ALAN LILIANA** 1900 Timişoara, Str. Oglinzilor nr. 23, bl.32, sc. C, ap. 9, Tel: 056/162703. GSM: 093 528302, Fax: 056/435630, e-mail:tehnomet@mail.dnttm.ro	Brevete Mărci Desene Topografii	PF
2001 -12.09	**CABINET MIHAI LUCIAN** Bucureşti, Bd. Corneliu Coposu nr. 3, bl. 101, sc.3, et.4, ap. 50, sector 3, Tel: 3238341;3238345 e-mail: presccr@cdep.ro, lucian.mihai@linklaters.com Av. Mihai Lucian	Brevete Mărci Desene	PF
28.11. 2001	**CABINET INDIVIDUAL DE P.I. CRIŞAN IOANA** Bucureşti, str. Paşcani nr. 8, bl.728A, sc. 2, ap.62, sector 6, Tel/Fax: 01/7253217, GSM: 095 188738, e-mail: civ@fx.ro	Brevete Mărci Desene	PF
21.11. 2001	**ROVALCONS SRL -AGENŢIE DE PROPRIETATE INTELECTUALĂ-INDUSTRIALĂ P.F. VALCONS** Câmpina Str. Orizontului nr.1 bl. R10 et.7, ap.27, Jud. Prahova, cod 2150 Tel/Fax : 044/ 371390; GSM :092 540580 ; 090207565 e-mail: rovalcons@xnet.ro	Brevete Mărci Desene	S.R.L.

LISTA CONSILIERILOR ÎN PROPRIETATE INDUSTRIALĂ, MEMBRI AI CAMEREI NAȚIONALE A CONSILIERILOR ÎN PROPRIETATE INDUSTRIALĂ DIN ROMÂNIA, AUTORIZAȚI PENTRU DOMENIUL BREVETELOR DE INVENȚIE, pentru luna MAI 2002

Nr. Din Reg. Naț	Nume și Prenume	Denumirea societății Adresa societății	Societate cu obiect proprietatea industrială
92-1	BĂLAN GHEORGHIȚĂ	S.C. RODALL S.R.L. București, str. Polonă nr. 115, bl. 15, sc. A, ap. 19 sector 1, Tel. 2108342, 092 652111,Fax: 2105794	DA
92-2	POP VIRGINIA DAISY	CABINET ENPORA S.R.L. București, Șos. Iancului nr. 7, bl. 109, sc. B, ap. 46, sector 2, cod 73200, Tel :2501634, Fax :2507927, e-mail : pop@enpora.com	DA
92-3	RAȚĂ GRIGORE	CABINET ENPORA S.R.L. București, Șos. Iancului nr. 7, bl. 109B, sc. B, ap.46, sector 2 , cod 73200, Fax: 2507927, Tel/Fax:2231423 Tel:2501634, e-mail: ratza@enpora.com	DA
92-5	VOICU ALEXANDRA	A.G.V.- AGENȚIE DE PROPRIETATE INDUSTRIALĂ S.R.L. București, B-dul Magheru, nr. 9, sc. 2, etaj 9, ap. 89, sector 1, PO BOX 22-246; Tel:3153684, Fax:3125349	DA
92-6	LORENȚ ALEXANDRU	S.C. INVENTA - AGENȚIE UNIVERSITARĂ DE INVENTICĂ S.R.L. București, Bdul Corneliu Coposu, nr. 7, bl. 104, sc. 2, et.. 1, ap. 31, sector 3, Tel: 3200285, Fax: 3228325, e-mail: inventa@rnc.ro	DA
92-7	ENESCU LUCIAN	S.C. ROMINVENT S.A. București, Str. Ermil Pangratti nr. 35, et.1, sect.1, Tel : 2312515, 2312541, Fax : 2312550, 2312454, e-mail : office@rominvent.ro	DA
92-8	OPROIU MARGARETA	CABINET M. OPROIU - CONSILIERE ÎN PROPRIETATE INTELECTUALĂ București, Calea Victoriei nr. 155 bl. D1, sc. 2, et.5, ap. 54, sector 1, Tel :3148672, 2127866, Fax : 3110765 CP 22-217, e-mail : office@oproiu.ro	DA
92-9	LARION ELISABETA-SONIA	S.C. ROMINVENT S.A. București, Str. Ermil Pangratti nr. 35, et.1, sect.1, Tel : 2312515, 2312541, Fax : 2312550, 2312454, e-mail : office@rominvent.ro	DA
92-10	ȚURCANU CONSTANTIN	S.C. INVENTA - AGENȚIE UNIVERSITARĂ DE INVENTICĂ S.R.L. București, Bdul Corneliu Coposu, nr. 7, bl. 104, sc. 2, et.. 1, ap. 31, sector 3, Tel: 3200285, Fax: 3228325, GSM: 094 324 510; e-mail: inventa@rnc.ro	DA
92-13	GHIȚĂ CONSTANTIN	CONSTANTIN GHIȚĂ OFFICE Timișoara, str. Take Ionescu nr. 24-28 sc. B ap. 2 județul Timiș, cod 1900, Tel/Fax: 056/435976 GSM: 094 162462, e-mail: ghiță@mail.dnttm.ro,	DA
92-1003	MACAMETE ELENA	S.C. ICPE-S.A. București, Splaiul Unirii 313, sect. 3, Tel : 3217230, Fax : 3216346	NU

92-1006	NICOLAESCU DANIELLA-OLGA	S.C. ROMINVENT S.A. Bucureşti, Str. Ermil Pangratti nr. 35, et.1, sect.1, Tel : 2312515, 2312541, Fax : 2312550, 2312454, e-mail : office@rominvent.ro	DA
92-1008	STOIAN IOAN	AGENŢIE DE PROPRIETATE INDUSTRIALĂ ŞI TRANSFER TEHNOLOGIC "STOIAN IOAN" Roman, B-dul Republicii, bloc 46, sc. C, ap. 35, cod 5550, jud. Neamţ, Tel/Fax: 033/728923 GSM: 095 643738	DA
93-22	NICOLAE IOAN	CABINET INDIVIDUAL "INDEPENDENT PROPRINI AGENT" Bucureşti, sector 5, str. Fabrica de chibrituri nr. 42 Tel:3352938, GSM: 092 610635, Fax: 3121008	DA
93-25	BUZLEA ELISABETA	S.C. INTELECT S.R.L. ORADEA Oradea, B-dul Dacia nr. 48 Bl. D10 Ap.3 Tel/Fax:059/153847, GSM: 095 040831, OP 9- CP128, e-mail: intellect@go.ro	DA
93-93	DUŢULESCU CORINA CARMEN	S.C. ROMINVENT S.A. Bucureşti, Str. Ermil Pangratti nr. 35, et.1, sect.1, Tel : 2312515, 2312541, Fax : 2312550, 2312454, e-mail : office@rominvent.ro	DA
93-1013	ŞOVA DAN-EUGEN	CABINET INDIVIDUAL PIDES Bucureşti, str. Valea Buzăului, nr. 10, bl. G30, ap. 36, sector 3, Tel: 3455351, e-mail: sova@cna.ro	DA
93-1017	ANDREI MARIANA	M.Ap.N. – Direcţia Cercetare Dezvoltare Drumul Taberei nr. 9-11 sector 6 Bucureşti Tel: 4130252; 4134812/2661; Fax: 4115941; 4102482 e-mail: andr-mariana@hotmail.com	NU
93-1020	ANGHEL LUMINIŢA DOINA	Cabinet - ANGHEL LUMINIŢA DOINA Bucureşti, B-dul 1 Decembrie 1918 nr. 21, sc1, ap. 2 sector 3, GSM : 093 301706	
93-1022	BURŢILĂ IOAN	S.C. MILENIUL 3 S.R.L. Agenţie de Proprietate Industrială Pascani, Str. Moldovei nr. 10, bloc Crinul, sc. A, Ap. 28, jud Iasi, cod 5725 Tel/Fax:032/719190; GSM:090820582	DA
93-1024	CĂPĂTÎNA ELENA	S.C. GRUP ROMET S.A. BUZĂU SC Grup Romet SA, SC Aromet SA, SC RomtemSRL, SC Prod Dalex SRL, SC Aquator SRL, SC Unirom SA, SC Butal SRL, SC Aquaromet SRL, SC Elsarom Test SRL Şos. Brăilei nr.15 Tel 038/710301; Fax 038/710300	NU
93-1025	DOBRESCU MELANIA	SC UPETROM – 1Mai SA Ploieşti, Piaţa 1 Decembrie 1918, nr. 1,cod 2000, Tel: 044/174 051/1618, Fax: 044/110327	NU
93-1031	GAVRILIU ANA-CORINA	S.C. BIOTEHNOS S.A. Bucureşti, Str. Dumbrava Roşie nr. 18, cod 70254 Tel :2102015 int 120, Fax :2109705	NU
93-1032	ION RODICA-COCUŢA	PERSOANĂ FIZICĂ INDEPENDENTĂ "ION RODICA-COCUŢA" Bucureşti, Calea Dorobanţilor 126-130 Bl. 8, et. 9 Ap. 50 sector 1 cod poştal :71224, Tel/Fax :6795162 GSM : 093 187944, e-mail : bionpi@hotmail.com	DA
93-1033	IVANCA MARIA ELISAVETA	AGENŢIA P.I. LABIRINT Arad, Str. Margaretelor nr. 28, cod 2900 Tel/Fax: 057/255842, GSM:092 458129 e-mail: labirint@arad.ro	DA

94-14	STANCIU ADELINA	STANCIU ADELINA – CABINET DE PROPRIETATE INDUSTRIALĂ Sfântu Gheorghe, Jud Covasna Str. Nicolae Iorga nr. 61 bl. 10 E sc. B. ap.9 Tel. 067/325127	DA
94-23	FÂNTÂNĂ RAUL-SORIN	PERSOANĂ FIZICĂ 2200 Brașov, Str. Griviței nr. 69, bl. 29, sc. D, ap. 32 Tel: 068/427713, Tel/Fax: 068/312049	DA
94-1037	ALAN LILIANA	S.C. TEHNOMET S.A. TIMIȘOARA Timișoara, Calea Buziașului nr. 5A, cod 1900 Tel:056/222055, Fax:056/190800 e-mail:tehnomet@mail.dnttm.ro	NU
94-1038	BERCEANU MARIA AURELIA	PERSOANĂ FIZICĂ București, Str. Cogâlnic 25, sector 3 Tel: 3264568	DA
94-1039	BLAG IOANA	SC INDUSTRIA SÂRMEI SA Câmpia Turzii, Str. Laminoriștilor nr. 145 cod 3351, Județul Cluj Tel: 064/368661 int 585/390; Fax: 064/365187	NU
94-1042	BARBU MIRCEA	PERSOANĂ FIZICĂ București, Tel: 6536608 e-mail: bmircea@mailbox.ro	DA
94-1045	CECIU GABRIELA	CABINET CECIU GABRIELA 1900 Timișoara, Str. Narciselor, nr. 6, sc. A, ap. 110, jud. Timis, Tel: 056/194846; GSM: 095 388039	NU
94-1048	GHEORGHICESCU EUGENIA	S.C. ICTCM S.A. București, Sos. Olteniței nr. 103, sector 4, cod :7565, Tel : 3323764, Fax :3320775 e-mail :steh@ictcm.ro	NU
94-1052	ISOC DORIN	INTEGRATOR CONSULTING SRL Cluj, Str. Dunării nr. 25, bl. C1, ap 5 ,cod 3400 Tel/Fax : 064/142413 Email : dorin.isoc@aut.utcluj.ro	DA
94-1056	PUȘCAȘU DAN	LOYAL PARTNERS-AGENȚIE DE PROPRIETATE INTELECTUALĂ Galați, Mazepa I, Str.Petru Rareș nr.7, bloc B3, ap.69 Cod 6200, Tel: 036/469189Fax: 036/464847, GSM: 092 744241, e-mail : loyal@xnet.ro	DA
94-1058	STANCIU ION	S.N.P. PETROM S.A.-SUCURSALA I.C.P.T. CAMPINA Jud. Prahova, Câmpina, cod 2150, B-dul Culturii nr. 29 Tel:044/334831, Fax: 044/370323, e-mail : icpt_ri@easynet.ro	NU
95-17	RASKAI MARIA MAGDALENA	PERSOANĂ FIZICĂ Dej, Str. Unirii nr. 3, bl. D8, ap. 7, Tel/Fax: 064/211847	DA
95-19	TĂTARU DOINA	PERSOANĂ FIZICĂ Piatra Neamț, Str. Apele Minerale nr. 4, Tel: 033/223602, e-mail: doina@ambra.ro	DA
95-30	TEODORESCU MIHAELA	S.C. ROMINVENT S.A. București, Str. Ermil Pangratti nr. 35, et.1, sect.1, Tel : 2312515, 2312541, Fax : 2312550, 2312454, e-mail : office@rominvent.ro	DA
95-32	ȘOVAR IOAN	CABINET INDIVIDUAL DE PROPRIETATE INDUSTRIALĂ Timișoara 1900, Str. Călimănești 110, GSM:092 984909	DA

95-34	PIATKOWSKI NICOLAE-GEORGE	INPEC ENGINEERING SRL Bucureşti, Str. Londra nr. 35 cod : 71245 sector :1Tel :0040-1-2306428, Fax :0040-1-2306346, e-mail : bucharest@inpec.com	NU
95-36	RĂDULESCU MELANIA STELA	S.C. ROMINVENT S.A. Bucureşti, Str. Ermil Pangratti nr. 35, et. 1, sect. 1 Tel: 2312515, 2312541, Fax: 2312550, 2312454, e-mail: office@rominvent.ro	DA
95-37	VASILESCU RALUCA	CABINET M. OPROIU - CONSILIERE ÎN PROPRIETATE INTELECTUALĂ Bucureşti, Calea Victoriei nr. 155 bl. D1, sc. 2, et.5,ap. 54, sector 1, Tel :3148672, 2127866, Fax : 3110765 CP 22-217, e-mail : office@oproiu.ro	DA
95-1063	FAIGHENOV MARIOARA	Agenţie de Proprietate Intelectuală şi Transfer de Tehnologie – AGIPTT – SRL,Bucureşti, Bdul Libertăţii nr. 12, bl. 113, sc. 2, et.3, ap 28, sector 4, CP 42 – 106,Tel:3360206;3372980 Fax: 3372981; 6362023, GSM: 094 293552 e-mail: faighenov@xnet.ro; agpitt@k.ro	DA
95-1067	BROJBOIU DUMITRU ADRIAN FLORINEL	S.C. SUBANSAMBLE AUTO S.A. PITEŞTI 0300 Piteşti, Str. George Coşbuc nr. 59 Tel : 048/282200/185, Fax : 048/280167 GSM : 095 143095	NU
95-1071	CRIŞAN IOANA	PERSOANĂ FIZICĂ INDEPENDENTĂ Bucureşti, str. Paşcani nr.8. bl.728A, sc. 2 ap.62 Sector 6, Tel/Fax :01/7253217,GSM : 095 188738 e-mail : civ@fx.ro	DA
95-1074	ENACHE ION	CABINET ENPORA S.R.L. Bucureşti, Şos. Iancului nr. 7, bl. 109, sc. B, ap. 46, sector 2, cod 73200, Tel :2501634, Fax :2507927 e-mail : pop@enpora.com	DA
95-1076	FULEA MARIA	NOWAPATENT S.R.L. – Agenţie de ProprietateIndustrială Mediaş,Str. Lotru nr. 4, bl. 92C, cod 3125, P.O Box O.P.C.P.5, Tel/Fax : 069/833273, e-mail :nowapatent@birotec.ro	DA
96-24	COSTIN NICOLAE	AGENŢIE DE PROPRIETATE INDUSTRIALĂ-COSTIN – SNC Baia Mare, Str. Şoimului nr. 5, cod 4800 Telefax : 062/276426, GSM :094 966079	DA
96-41	CIUDA-BERIVOE ANCA	INTELLECTUAL PROPERTY OFFICE SRL Bucureşti, Str. Alexandru Moruzzi nr. 6, bl. B6, sc. 2, et. 8, ap. 62, sector 3; CP 61-62 Tel : 3262388, GSM : 094 094241	DA
96-42	FIERĂSCU COSMINA-CATRINEL	S.C. ROMINVENT S.A. Bucureşti, Str. Ermil Pangratti nr. 35, et.1, sect.1, Tel : 2312515, 2312541, Fax : 2312550, 2312454, e-mail : cfierascu@rominvent.ro	DA
96-47	RĂDULESCU MIOARA	S.C. INVENTA - AGENŢIE UNIVERSITARĂ DE INVENTICĂ S.R.L. Bucureşti, Bdul Corneliu Coposu, nr. 7, bl. 104, sc. 2, et. 1, ap. 31, sector 3, Tel: 3200285, Fax: 3228325 GSM 093 441841; e-mail: inventa@rnc.ro	DA
96-48	ŢULUCA DOINA	S.C. INVENTA - AGENŢIE UNIVERSITARĂ DE INVENTICĂ S.R.L. Bucureşti, Bdul Corneliu Coposu, nr. 7, bl. 104, sc. 2, et. 1, ap. 31, sector 3, Tel: 3200285, Fax: 3228325, GSM: 094 339649; e-mail: inventa@rnc.ro	DA

96-49	BĂLAN VALERIA CORNELIA	S.C. RODALL S.R.L. Bucureşti, Str. Polonă nr. 115, bl. 15, sc. A, ap. 19 sector 1, Tel: 2108342, 094 377047, Fax: 2105794	DA
96-50	POP CĂLIN RADU	CABINET ENPORA S.R.L. Bucureşti, Şos. Iancului nr. 7, bl. 109, sc. B, ap. 46, sector 2, cod 73200, Tel :2501634, Fax :2507927 e-mail : pop@enpora.com	DA
96-1083	NIŢĂ FLORINA	SC OLTCHIM SA Râmnicu Vâlcea, Str. Uzinei nr. 1 cod 1000, jud. Vâlcea Tel : 050/736101/1225, Fax : 050/735030 E-mail : oltchim@oltchim.onix.ro	NU
96-1087	CÂMPEAN GHEORGHE-GEORGEL	SC NEPTUN SA Câmpina 2150 Câmpina, Str. Bobâlna nr. 57-63 Jud. Prahova Tel : 044/335651 (235), Fax : 044/370338 , 336641, e-mail : neptun@interplus.ro	NU
96-1091	IVĂNESCU GABRIEL DAN	PERSOANĂ FIZICĂ 2200 Braşov, str. Al. I. Cuza nr. 58 ap. 7 Tel/fax: 068/471650, GSM: 092 248415 e-mail:d.ivănescu@xnet.ro	DA
96-1093	GREAVU DOINA-MARIANA	PERSOANĂ FIZICĂ Sibiu, Str. Constantin Noica, bl. 2, ap.21, Tel :069/218500, Fax :069/216645, e-mail : protectro@xnet.ro	DA
96-1097	SPRÎNCEANU NICOLAE	AGENŢIE DE CONSULTANŢĂ ÎN PROPRIETATE INTELECTUALĂ ŞI TRANSFER TEHNOLOGIC "SPRÎNCEANU NICOLAE" Drobeta Turnu Severin, Str. Gheorghe Ionescu Sişeşti nr. 96, bl. E2, sc. 1, ap.8, Tel/Fax: 052/311690; GSM:091 796318 e-mail: NicolaeSprinceanu@yahoo.com	DA
97-18	LAZĂR DELIA SORINA	CABINET M. OPROIU - CONSILIERE ÎN PROPRIETATE INTELECTUALĂ Bucureşti, Calea Victoriei nr. 155 bl. D1, sc. 2, et.5,ap. 54, sector 1, Tel :3148672, 2127866, Fax : 3110765 CP 22-217, e-mail : office@oproiu.ro	DA
97-28	LAZĂR ELENA	CABINET DE PROPRIETATE INDUSTRIALĂ Buzău, B-dul N. Bălcescu Bl. Crinul Alb Ap. 24 OP 1, CP 52, cod 5100, GSM:093 328633 e-mail: publio@xnet.ro; publio@mail.local.ro	DA
97-61	MOHONEA LILIANA	S.C. PATENTMARK S.R.L. Bucureşti str. Dr. N. Turnescu nr. 2, sector 5, cod 76256, tel:3121669, fax:2233963, e-mail: stema@pcnet.ro	DA
97-62	MOHONEA CRISTIAN	S.C. PATENTMARK S.R.L. Bucureşti str. Dr. N. Turnescu nr. 2, sector 5, cod 76256, tel:3121669, fax:2233963, e-mail: stema@pcnet.ro	DA
97-1103	POPESCU ANGELA	PERSOANĂ FIZICĂ Bucureşti, Calea Ferentari nr. 14, bl. 124, sc. 2, et. 3, ap. 58, sector 5 Tel: 7808604, GSM: 093 051279	DA
97-1111	MITU ALIS-MIHAELA	PERSOANĂ FIZICĂ Ploieşti, Str. Clemenţei nr.46, jud. Prahova, Tel/fax : 044/190154, e-mail:mmitu2001@yahoo.com	NU

97-1116	STRECHE GHERGHINA	SNP – PETROM SA București, Calea Victoriei nr. 109, sector 1, cod 70177, Tel : 2125001, Fax : 3138629, e-mail : streche@petrom.ro	NU
98-35	CORPADE ALEXANDRU	PERSOANĂ FIZICĂ Brașov, Str. C-tin Brâncoveanu nr. 54, et. 5, ap. 4 Tel : 068/140812	DA
98-1125	COSTINESCU PETRU	PERSOANĂ FIZICĂ București, Str. Viorele nr. 30, bl. 20A, ap. 23, sector 4 Tel : 3303162, Fax : 3304733, CP53-107, e-mail : pcostinescu@yahoo.com; pcostinescu@Fx.ro	DA
99-46/2	COȘESCU CAMELIA AXENTE ELENA	INTEL PROTECT SRL Brașov, B-dul M. Kogălniceanu, nr. 20, bloc 1k, sc. C-D, cod 2200, Tel: 068/413117, GSM: 094 355100, Fax: 068/477333, e-mail:intelprotect@ccibv.ro	DA
99-48	SZENTE SANDOR	"SZENTE SANDOR"- CONSILIER ÎN PROPRIETATE INDUSTRIALĂ Odorheiu Secuiesc, str. Victoriei, nr. 41, bl. U6, ap. 4, județ Harghita, Tel. 066/219143, e-mail: szente_sandor@k.ro; szentemail@tetra.ro	DA
99-50	IOACĂRĂ VALENTIN	ROVALCONS SRL -AGENȚIE DE PROPRIETATE INTELECTUALĂ-INDUSTRIALĂ P.F. VALCONS Câmpina Str. Orizontului nr.1 bl. R10 et.7, ap.27, Jud. Prahova, cod 2150 Tel/Fax : 044/ 371390; GSM :092 540580 ; 090207565 e-mail: rovalcons@xnet.ro	DA
99-57	HAȘIU ALEXANDRA	S.C. ROMINVENT S.A. București, Str. Ermil Pangratti nr. 35, et.1, sect.1, Tel: 2312515, 2312541, Fax: 2312550, 2312454, e-mail: office@rominvent.ro	DA
99-58	PIȚU DALILA	S.C. RODALL S.R.L. București, str. Polonă nr. 115, bl. 15, sc. A, ap. 19 sector 1, Tel: 2108342, GSM: 092 652044, Fax: 2105794	DA
99-136	TUDOR DANIELA	SC PHARMAPLANT BIOGALENICA SRL București, Splaiul Unirii nr. 313 , Sector 3 Tel/Fax :3464818; 3464808, e-mail : pharmaplant@ines.ro	NU
99-1127	APOSTOL SALOMIA	PERSOANĂ FIZICĂ Galați, Str. Reg. 11 Siret nr. 15, bl. E4, ap. 54, Tel: 036/436437	DA
99-1129	CĂLINOIU CONSTANTIN	Ministerul de Interne București, Str. Franceză nr. 48-50, sector 3 Tel: 3102327, Fax: 3133417	NU
99-1130	CAMENIȚĂ ANA-GABRIELA	S.N.P. PETROM S.A. Ploiești, Bdul. Republicii, bl. 291 A, cod 2000 Tel : 044/135111, Fax : 044/198738 e-mail : dinescu.p@petrom.ro	NU
99-1133	ROBU MARICICA	SC PETROTUB SA ROMAN Șos. Roman – Iași Km 333 Jud Neamț Tel: 033/748201, Fax: 033/748465	NU
99-1148	CONSTANTIN ADRIAN GEORGE	CABINET ENPORA S.R.L. București, Șos. Iancului nr. 7, bl. 109, sc. B, ap. 46, sector 2, cod 73200, Tel:2501634, Fax:2507927, e-mail: pop@enpora.com	DA

99-1152	ROMAN IOAN	S.C. IAR S.A. GHIMBAV BRAŞOV Braşov, Str. Aeroportului nr. 1, Tel: 068/475269/1081, Fax: 068/475287, e-mail: iar@deuroconsuld.ro	NU
20-1193	POPA CRISTINA	S.C. ROMINVENT S.A. Bucureşti, Str. Ermil Pangratti nr. 35, et. 1, sect. 1 Tel: 2312515, 2312541, Fax: 2312550, 2312454, e-mail: office@rominvent.ro	DA
20-1199	VLAD CONSTANTIN	PROPIND VLAD S.R.L. Constanţa, Bdul. 1 decembrie 1918 nr. 5, bl. F16, ap.34, Tel/Fax: 041/625643, GSM: 092 370300 e-mail: vlad@gmb.ro	DA
2001-1207	POPESCU RADU-ROMEO	Cabinet - Popescu Radu-Romeo Bucureşti,Bd. Corneliu Coposu nr.3, bl.101,sc.3, et.4, ap.50, sector 3, GSM : 092 510598 e-mail : rrpopescu@xnet.ro	
2001-1209	MIHAI LUCIAN	Cabinet- Mihai Lucian Bucureşti, Bd. Corneliu Coposu nr.3, bl. 101, sc. 3, et.4, ap.50, sector 3, Tel. 3238341 ; 3238345 e-mail : presccr@cdep.ro; lucian.mihai@linklaters.com	

LISTA CONSILIERILOR ÎN PROPRIETATE INDUSTRIALĂ, MEMBRI AI CAMEREI NAȚIONALE A CONSILIERILOR ÎN PROPRIETATE INDUSTRIALĂ DIN ROMÂNIA AUTORIZAȚI PENTRU DOMENIUL MĂRCILOR, pentru luna MAI 2002

Nr. din Reg. Naț.	Nume și Prenume	Denumirea societății Adresa societății	Societate cu obiect proprietatea industrială
92-1	BĂLAN GHEORGHIȚĂ	S.C. RODALL S.R.L. București, str. Polonă nr. 115, bl. 15, sc. A, ap. 19, sector 1, Tel: 2108342, 092 652111, Fax: 2105794	DA
92-2	POP VIRGINIA DAISY	CABINET ENPORA S.R.L. București, Șos. Iancului nr. 7, bl. 109, sc. B, ap. 46, sector 2, cod 73200, Tel:2501634, Fax:2507927, e-mail: pop@enpora.com	DA
92-3	RAȚĂ GRIGORE	CABINET ENPORA S.R.L. București, Șos. Iancului nr. 7, bl. 109B, sc. B, ap.46, sector 2 , cod 73200, Fax: 2507927, Tel/Fax:2231423 Tel:2501634, e-mail: ratza@enpora.com	DA
92-5	VOICU ALEXANDRA	A.G.V.- AGENȚIE DE PROPRIETATE INDUSTRIALĂ S.R.L. București, B-dul Magheru, nr. 9, sc. 2, etaj 9, ap. 89, sector 1, PO BOX: 22-246, Tel:3153684, Fax:3125349	DA
92-6	LORENȚ ALEXANDRU	S.C. INVENTA - AGENȚIE UNIVERSITARĂ DE INVENTICĂ S.R.L. București, Bdul Corneliu Coposu, nr. 7, bl. 104, sc. 2, etaj 1, ap. 31, sector 3, Tel:3200285, Fax: 3228325, e-mail: inventa@rnc.ro	DA
92-7	ENESCU LUCIAN	S.C.ROMINVENT S.A. București, Str. Ermil Pangratti nr. 35, et.1, sect.1, Tel: 2312515, 2312541, Fax: 2312550, 2312454, e-mail: office@rominvent.ro	DA
92-8	OPROIU MARGARETA	CABINET M. OPROIU-CONSILIERE ÎN PROPRIETATE INTELECTUALĂ București, Calea Victoriei nr. 155 bl. D1, sc. 2, et.5,ap. 54, sector 1, Tel: 3148672, 2127866 Fax: 3110765, CP 22-217, e-mail:office@oproiu.ro	DA
92-9	LARION ELISABETA-SONIA	ROMINVENT S.A. București, Str. Ermil Pangratti nr. 35, et.1, sect.1, Tel: 2312515, 2312541, Fax: 2312550, 2312454, e-mail: office@rominvent.ro	DA
92-10	ȚURCANU CONSTANTIN	S.C. INVENTA - AGENȚIE UNIVERSITARĂ DE INVENTICĂ S.R.L. București, Bdul Corneliu Coposu, nr. 7, bl. 104, sc. 2, etaj 1, ap. 31, sector 3, Tel:3200285, Fax: 3228325, GSM: 094 324510, e-mail: inventa@rnc.ro	DA
92-13	GHIȚĂ CONSTANTIN	CONSTANTIN GHIȚĂ OFFICE Timișoara, str. Take Ionescu nr. 24-28 sc. B ap. 2 jud. Timiș, cod 1900, Tel/Fax: 056/435976, e-mail: ghiță@mail.dnttm.ro; GSM: 094 162462	DA
92-1003	MACAMETE ELENA	S.C. ICPE-S.A. București, Splaiul Unirii 313, sect. 3 Tel: 3217230, Fax: 3216346	NU

92-1006	NICOLAESCU DANIELLA-OLGA	S.C. ROMINVENT S.A. Bucureşti, Str. Ermil Pangratti nr. 35, et.1, sect.1, Tel: 2312515, 2312541, Fax: 2312550, 2312454, e-mail: office@rominvent.ro	DA
92-1008	STOIAN IOAN	AGENŢIE DE PROPRIETATE INDUSTRIALĂ ŞI TRANSFER DE TEHNOLOGIE "STOIAN IOAN" Roman, B-dul Republicii, bloc 46, sc. C, ap. 35, cod 5550, jud. Neamţ, Tel/Fax: 033-728923, GSM: 095 643738	DA
93-14	BUCĂTARU RODICA FILICA	S.C. ROMINVENT S.A. Bucureşti, Str. Ermil Pangratti nr. 35, et.1, sect.1, Tel: 2312515, 2312541, Fax: 2312550, 2312454, e-mail: office@rominvent.ro	DA
93-15	GHENU MIHAELA	S.C. ROMINVENT S.A. Bucureşti, Str. Ermil Pangratti nr. 35, et.1, sect.1, Tel: 2312515, 2312541, Fax: 2312550, 2312454, e-mail: office@rominvent.ro	DA
93-20	DOBRESCU MELANIA	SC UPETROM - 1 Mai SA Ploieşti, Piaţa 1 Decembrie 1918, nr. 1, Tel: 044/174 051/1618	NU
93-22	NICOLAE IOAN	CABINET INDIVIDUAL "INDEPENDENTÎ PROPRINI AGENT" Bucureşti, sector 5, str. Fabrica de chibrituri nr. 42 Tel:3352938 ; GSM: 092 610635, Fax: 3121008	DA
93-25	BUZLEA ELISABETA	S.C. INTELECT S.R.L. ORADEA Oradea, B-dul Dacia nr. 48, Bl. D10, Ap.3, OP9-CP128, Tel/Fax:059/153847, e-mail: intelect@go.ro GSM: 095 040831	DA
93-1013	ŞOVA DAN-EUGEN	CABINET INDIVIDUAL PIDES Bucureşti, str. Valea Buzăului, nr. 10, bl. G30, ap. 36, sector 3, Tel: 3455351, e-mail: sova@cna.ro	DA
93-1017	ANDREI MARIANA	M.Ap.N. – Direcţia Cercetare Dezvoltare Bucureşti, Drumul Taberei nr. 9-11 sector 6 Tel: 4130252, 4134812/2661; Fax: 4115941, 4102482, e-mail: andr-mariana@hotmail.com	NU
93-1019	CIOBANU MARIETTA	SC COMETAM SRL Bucureşti, Str. Cetatea de Baltă nr. 118, bl. 9, ap. 5, sector 6, cod 77577 Tel/Fax: 7723008, e-mail: mciobanu@pcnet.pcnet.ro	DA
93-1020	ANGHEL LUMINIŢA DOINA	Cabinet - ANGHEL LUMINIŢA DOINA Bucureşti, B-dul 1 Decembrie 1918 nr. 21, sc1, ap. 2 sector 3, GSM: 093 301706	
93-1022	BURŢILA IOAN	S.C. MILENIUL 3 S.R.L. Agenţie de Proprietate Industrială Pascani, Str. Moldovei nr. 10, bloc Crinul, sc. A, Ap. 28, cod 5725, Tel/Fax:032/719190; GSM: 090820582	DA
93-1024	CĂPĂŢÎNA ELENA	S.C. GRUP ROMET S.A. BUZĂU SC Grup Romet SA, SC Aromet SA, SC RomtemSRL, SC Prod Dalex SRL, SC Aquator SRL, SC Unirom SA, SC Butal SRL, SC Aquaromet SRL, SC Elsarom Test SRL Şos. Brăilei nr. 15 Tel: 038/710301; Fax 038/710300	NU
93-1031	GAVRILIU ANA-CORINA	S.C. BIOTEHNOS S.A. Bucureşti, Str. Dumbrava Roşie nr. 18, cod 70254 Tel:2102015 int 120, Fax: 2109705	NU

93-1032	ION RODICA-COCUȚA	PERSOANĂ FIZICĂ INDEPENDENTĂ "ION RODICA-COCUȚA" București, Calea Dorobanților 126-130 Bl. 8, et. 9 Ap. 50 sector 1, cod poștal:71224, Tel/Fax: 6795162, GSM: 093 187944, e-mail: bionpi@hotmail.com	DA
93-1033	IVANCA MARIA ELISAVETA	AGENȚIA P.I. LABIRINT Arad, Str. Margaretelor nr. 28, cod 2900, Tel/Fax:057/255842, GSM: 092 458129, e-mail: labirint@arad.ro	DA
94-14	STANCIU ADELINA	STANCIU ADELINA - CABINET DE PROPRIETATE INDUSTRIALĂ Sfântu Gheorghe, Jud Covasna Str. Nicolae Iorga nr. 61 bl. 10 E sc. B. ap.9 Tel. 067/325127	DA
94-23	FÂNTÂNĂ RAUL-SORIN	PERSOANĂ FIZICĂ 2200 Brașov, Str. Griviței nr. 69, bl. 29, sc. D, ap.32, Tel: 068/427713, Tel/Fax: 068/312049	DA
94-1037	ALAN LILIANA	S.C. TEHNOMET S.A. TIMIȘOARA Timișoara, Calea Buziașului nr. 5A, cod 1900, Tel: 056/222055, Fax: 056/190800 e-mail:tehnomet@mail.dnttm.ro	NU
94-1038	BERCEANU MARIA AURELIA	PERSOANĂ FIZICĂ București, Str. Cogâlnic 25, sector 3 Tel: 3264568	DA
94-1039	BLAG IOANA	SC INDUSTRIA SÂRMEI SA Str.Laminatoriștilor nr. 145, cod 3351 Câmpia Turzii, Județ Cluj Tel:064/368661 int 585/390; Fax: 064/365187	NU
94-1042	BARBU MIRCEA	PERSOANĂ FIZICĂ București, Tel: 6536608, e-mail: bmircea@mailbox.ro	DA
94-1045	CECIU GABRIELA	CABINET CECIU GABRIELA 1900 Timișoara, Str. Narciselor, nr. 6, sc. A, ap. 110, jud. Timis, Tel: 056/194846; GSM: 095 388039	NU
94-1048	GHEORGHICESCU EUGENIA	S.C. ICTCM S.A. București, Șos. Olteniței nr. 103 sector 4, Tel: 3323764, Fax:3320775, cod 75651, e-mail:steh@ictcm.ro	NU
94-1052	ISOC DORIN	INTEGRATOR CONSULTING SRL Cluj, Str. Dunării nr. 25, bl. C1, ap 5 ,cod 3400 Tel/Fax: 064/142413 e-mail : dorin.isoc@aut.utcluj.ro	DA
94-1056	PUȘCAȘU DAN	LOYAL PARTNERS -AGENȚIE DE PROPRIETATE INTELECTUALĂ Galați, Mazepa I, Str.Petru Rareș nr.7, bloc B3, ap.69, Cod 6200, Tel/Fax 036/464847 ,GSM: 092 744241 e-mail: loyal@xnet.ro	DA
94-1058	STANCIU ION	S.N.P. PETROM S.A.-SUCURSALA I.C.P.T. CAMPINA Jud. Prahova, Câmpina, cod 2150, B-dul Culturii nr. 29, Tel:044/334831, Fax: 044/370323, e-mail: icpt_ri@easynet.ro	NU
95-17	RASKAI MARIA MAGDALENA	PERSOANĂ FIZICĂ Dej, str. Unirii nr. 3, bl. D8, ap. 7 cod 4650 jud Cluj Tel/Fax: 064/211847	DA
95-19	TĂTARU DOINA	PERSOANĂ FIZICĂ Piatra Neamț, Str. Apele Minerale nr.4, Tel: 033/223602, e-mail: doina@ambra.ro	DA

95-30	TEODORESCU MIHAELA	S.C. ROMINVENT S.A. Bucureşti, Str. Ermil Pangratti nr. 35, et.1, sect.1, Tel: 2312515, 2312541, Fax: 2312550, 2312454, e-mail: office@rominvent.ro	DA
95-32	ŞOVAR IOAN	CABINET INDIVIDUAL DE PROPRIETATE INDUSTRIALĂ Timişoara 1900, Str. Călimăneşti 110 GSM: 092 984909	DA
95-34	PIATKOWSKI NICOLAE-GEORGE	INPEC ENGINEERING SRL Bucureşti, Str. Londra nr. 35 cod: 71245 sector:1Tel:0040-1-2306428 Fax:0040-1-2306346, e-mail: bucharest@inpec.com	NU
95-36	RĂDULESCU MELANIA STELA	S.C. ROMINVENT S.A. Bucureşti, Str. Ermil Pangratti nr. 35, et.1, sect.1, Tel: 2312515, 2312541, Fax: 2312550, 2312454, e-mail: office@rominvent.ro	DA
95-37	VASILESCU RALUCA	CABINET M. OPROIU-CONSILIERE ÎN PROPRIETATE INTELECTUALĂ Bucureşti, Calea Victoriei nr. 155 bl. D1, sc. 2, et.5,ap. 54, sector 1, Tel:3148672, 2127866, Fax: 3110765, CP 22-217, e-mail: office@oproiu.ro	DA
95-1063	FAIGHENOV MARIOARA	AGENŢIE DE PROPRIETATE INTELECTUALĂ ŞI TRANSFER DE TEHNOLOGIE-AGPITT-SRL Bucureşti, B-dul Libertăţii nr. 12, bl.113, sc.2, et. 3, ap.28, sector 4; CP 42-106,Tel:3360206;3372980, Fax: 3372981; 6362023, GSM: 094293552, e-mail:faighenov@xnet.ro; agpitt@k.ro	DA
95-1067	BROJBOIU DUMITRU ADRIAN FLORINEL	S.C. SUBANSAMBLE AUTO S.A. PITEŞTI 0300 Piteşti, Str. George Coşbuc nr. 59, Tel: 048/282200/185, Fax: 048/280167, GSM: 095 143095	NU
95-1071	CRIŞAN IOANA	PERSOANĂ FIZICĂ INDEPENDENTĂ Bucureşti, str. Paşcani nr. 8, bl. 728A, sc. 2. ap.62, sector 6, Tel/Fax: 01/7253217, GSM: 095188738, e-mail: civ@fx.ro	DA
95-1074	ENACHE ION	CABINET ENPORA S.R.L. Bucureşti, Şos. Iancului nr. 7, bl. 109, sc. B, ap. 46 Tel: 2501634, Fax:2507927, e-mail: pop@enpora.com	DA
95-1076	F ULEA MARIA	NOWAPATENT S.R.L. – Agenţie de Proprietate Industrială Mediaş, Str. Lotru nr. 4, bl. 92C, cod 3125, P.O Box O.P.C.P.5, Tel/Fax 069/833273, e-mail:nowapatent@birotec.ro	DA
95-1077	MATEI ELENA	PERSOANĂ FIZICĂ Bacău, Str. Alecu Russo, Bl.33, sc. C, ap.26 Tel. 034/160424	DA
96-24	COSTIN NICOLAE	Agenţie de Proprietate Indstrială - COSTIN – SNC Baia Mare, Str. Şoimului nr. 5, cod 4800 Telefax: 062/276426, GSM:094 966079	DA
96-41	CIUDA-BERIVOE ANCA	INTELLECTUAL PROPERTY OFFICE SRL Bucureşti, Str. Alexandru Moruzzi nr. 6, bl. B6, sc. 2, et. 8, ap. 62, sector 3; Tel: 3262388, GSM : 094 094241 CP 61-62	DA
96-42	FIERĂSCU COSMINA-CATRINEL	S.C. ROMINVENT S.A. Bucureşti, Str. Ermil Pangratti nr. 35, et.1, sect.1, Tel: 2312515, 2312541, Fax: 2312550, 2312454, e-mail: cfierascu@rominvent.ro	DA

96-47	RĂDULESCU MIOARA	S.C. INVENTA - AGENȚIE UNIVERSITARĂ DE INVENTICĂ S.R.L. București, Bdul Corneliu Coposu, nr. 7, bl. 104, sc. 2, etaj 1, ap. 31, sector 3, Tel:3200285, Fax: 3228325, GSM: 093 441841; e-mail: inventa@rnc.ro	DA
96-48	ȚULUCA DOINA	S.C. INVENTA - AGENȚIE UNIVERSITARĂ DE INVENTICĂ S.R.L. București, Bdul Corneliu Coposu, nr. 7, bl. 104, sc. 2, etaj 1, ap. 31, sector 3, Tel:3200285, Fax: 3228325, GSM: 094 339 649 ; e-mail: inventa@rnc.ro	DA
96-49	BĂLAN VALERIA CORNELIA	S.C. RODALL S.R.L. București, str. Polonă nr. 115, bl. 15, sc. A, ap. 19 sector 1, Tel: 2108342, 094 377047, Fax: 2105794	DA
96-50	POP CĂLIN RADU	CABINET ENPORA S.R.L. București, Șos. Iancului nr. 7, bl. 109, sc. B, ap. 46 Tel:2501634, Fax:2507927, e-mail: pop@enpora.com	DA
96-1083	NIȚĂ FLORINA	SC OLTCHIM SA Râmnicu Vâlcea, Str. Uzinei nr. 1 cod 1000, jud. Vâlcea Tel: 050/736101/1225, Fax: 050/735030 E-mail: oltchim@oltchim.onix.ro	NU
96-1087	CÂMPEAN GHEORGHE-GEORGEL	SC NEPTUN SA Câmpina 2150 Câmpina, Str. Bobâlna nr. 57-63 Jud. Prahova Tel. 044/335651 (235), Fax. 044/370338 / 336 641, e-mail: neptun@interplus.ro	NU
96-1091	IVĂNESCU GABRIEL DAN	PERSOANĂ FIZICĂ Brașov, str. Al. I. Cuza nr. 58 ap. 7 Tel: 068/471650,GSM: 092/248415 e-mail: d.ivanescu@xnet.ro	DA
96-1093	GREAVU DOINA-MARIANA	PERSOANĂ FIZICĂ Sibiu,Str. Constantin Noica, bl.2, ap.21, Tel: 218500, Fax: 069/216645 e-mail: protectro@xnet.ro	DA
96-1097	SPRÎNCEANU NICOLAE	AGENȚIE DE CONSULTANȚĂ ÎN PROPRIETATE INTELECTUALĂ ȘI TRANSFER DE TEHNOLOGIE "SPRÎNCEANU NICOLAE" Drobeta Turnu Severin Str. Gheorghe Ionescu Sisești nr. 96, bl.E2, sc.1, ap.8, e-mail: NicolaeSprinceanu@yahoo.com Tel/Fax: 052/311690; GSM: 091 796318	DA
96-1100	VISALOM THEODOR	AGENȚIE DE PROPRIETATE INDUSTRIALĂ – APIA SRL RO – 77395 București, Str. Romancierilor nr.5, bl.C14, sc.B Ap.41, sector 6; OP 23 CP 11 Tel./Fax: 7783100; e-mail: ag_apia@dial.kappa.ro	DA
97-18	LAZĂR DELIA SORINA	CABINET M. OPROIU-CONSILIERE ÎN PROPRIETATE INTELECTUALĂ București, Calea Victoriei nr. 155 bl. D1, sc. 2, et.5,ap. 54, sector 1, Tel:3148672, 2127866, Fax: 3110765, CP 22-217, e-mail: office@oproiu.ro	DA
97-28	LAZĂR ELENA	CABINET DE PROPRIETATE INDUSTRIALĂ Buzău, B-dul N. Bălcescu Bl. Crinul Alb, Ap. 24, OP 1, CP 52, cod 5100, GSM:093/328633 e-mail: publio@xnet.ro; publio@mail.local.ro	DA
97-54	ȚEPES MONICA LUMINIȚA	S.C. ROMINVENT S.A. București, Str. Ermil Pangratti nr. 35, et.1, sect.1, Tel: 2312515, 2312541, Fax: 2312550, 2312454, e-mail: office@rominvent.ro	DA

97-61	MOHONEA LILIANA	S.C. PATENTMARK S.R.L. Bucureşti str. Dr. N. Turnescu nr. 2, sector 5, cod 76256, Tel:3121669, Fax:2233963, e-mail: stema@pcnet.ro	DA
97-62	MOHONEA CRISTIAN	S.C. PATENTMARK S.R.L. Bucureşti str. Dr. N. Turnescu nr. 2, sector 5, cod 76256, Tel:3121669, Fax:2233963, e-mail: stema@pcnet.ro	DA
97-1103	POPESCU ANGELA	PERSOANĂ FIZICĂ Bucureşti, Calea Ferentari nr. 14, bl. 124, sc. 2, et. 3, ap. 58, sector 5 Tel: 7808604, GSM: 093 051279	DA
97-1106	BOEREAN ALEXANDRU	S.C.ROMBAT S.A. Bistriţa, Str. Petru Rareş nr.3, Bl.3, sc. C, ap.38 Tel: 063/238007, Fax: 063/234310	NU
97-1109	ION FLOREA	PERSOANĂ FIZICĂ INDEPENDENTĂ "ION FLOREA" Bucureşti, Str. Calea Dorobanţilor nr. 126-130 bl. 8 sc. A ap. 50 sector 1, Tel/Fax: 6795162, GSM: 092 687982, e-mail: bionpi@rol.ro	DA
97-1111	MITU ALIS-MIHAELA	PERSOANĂ FIZICĂ Ploieşti, Str. Clementei nr. 46, jud. Prahova Tel/fax :044190154 ; e-mail :mmitu2001@yahoo.com	NU
97-1112	PIOARU GRAŢIELA GEORGETA	SC ROMPROSPER SERVIMPEX SRL Bucureşti, Şos. Mihai Bravu nr. 294, bloc 6, sc. B, ap. 63, sector 3, Tel/Fax: 3222857, 3207419, e-mail: piva@hades.ro, piva@xnet.ro	DA
97-1116	STRECHE GHERGHINA	S.N.P. PETROM S.A. Bucureşti, Calea Victoriei nr. 109, sector 1, Tel: 2125001, Fax: 3138629, e-mail: streche@petrom.ro	NU
98-35	CORPADE ALEXANDRU	PERSOANĂ FIZICĂ Braşov, Str. C-tin Brâncoveanu nr. 54, et. 5, ap. 4 Tel : 068/140812	DA
98-39	PLOSCA DANIEL	S.C. ROMINVENT S.A. Bucureşti, Str. Ermil Pangratti nr. 35, et.1, sect.1, Tel: 2312515, 2312541, Fax: 2312550, 2312454, e-mail: office@rominvent.ro	DA
98-1125	COSTINESCU PETRU	PERSOANĂ FIZICĂ Bucureşti, Str. Viorele, nr. 30, bl.20A, sc. A, ap 23, sector 4 Tel :3303162, e-mail: pcostinescu@yahoo.com; pcostinescu@Fx.ro CP 53-107 BUCUREŞTI 53	DA
99-44	SPĂTARU DANIELA VICTORIA	S.C. ROMINVENT S.A. Bucureşti, Str. Ermil Pangratti nr. 35, et.1, sect.1, Tel: 2312515, 2312541, Fax: 2312550, 2312454, e-mail: office@rominvent.ro	DA
99-45	VELŢAN LOREDANA	S.C. INVENTA - AGENŢIE UNIVERSITARĂ DE INVENTICĂ S.R.L. Bucureşti, Bdul Corneliu Coposu, nr. 7, bl. 104, sc. 2, etaj 1, ap. 31, sector 3, Tel:3200285, Fax: 3228325, e-mail: inventa@rnc.ro	DA
99-46/2	COŞESCU CAMELIA AXENTE ELENA	INTEL PROTECT SRL Braşov, B-dul M. Kogălniceanu, nr. 20, bloc 1k, sc. C-D, cod 2200, Tel: 068/413117, GSM: 094 355100, Fax: 068/477333, e-mail:intelprotect@ccibv.ro	DA

99-46/1	AXENTE ELENA	INTEL PROTECT SRL Brașov, B-dul M. Kogălniceanu, nr. 20, bloc 1k, sc. C-D, cod 2200, Tel: 068/412567, 068/470819, GSM: 092 464314, Fax: 068/477333, e-mail:intelprotect@ccibv.ro	DA
99-48	SZENTE SANDOR	"SZENTE SANDOR"- CONSILIER ÎN PROPRIETATE INDUSTRIALĂ Odorheiu Secuiesc, str. Victoriei, nr. 41, bl. U6, ap. 4, jud.Harghita, Tel: 066/219143, Cod 4150 e-mail: szente_sandor@k.ro; szentemail@tetra.ro	DA
99-50	IOACĂRĂ VALENTIN	ROVALCONS SRL -AGENȚIE DE PROPRIETATE INTELECTUALĂ-INDUSTRIALĂ P.F. VALCONS Câmpina, Str. Orizontului nr.1, bl. R10, et.7, ap.27, Jud. Prahova Cod 2150, Tel/Fax: (004) 044/371390; GSM: 092 540580 ; 090207565, e-mail: rovalcons@xnet.ro	DA
99-57	HAȘIU ALEXANDRA	S.C. ROMINVENT S.A. București, Str. Ermil Pangratti nr. 35, et.1, sect.1, Tel: 2312515, 2312541, Fax: 2312550, 2312454, e-mail: office@rominvent.ro	DA
99-58	PIȚU DALILA	S.C. RODALL S.R.L. București, str. Polonă nr. 115, bl. 15, sc. A, ap. 19 sector 1, Tel: 2108342, GSM: 092 652044, Fax: 2105794, e-mail: rodall@fx.ro	DA
99-59	STURZA IOANA	CABINET M. OPROIU-CONSILIERE ÎN PROPRIETATE INTELECTUALĂ București, Calea Victoriei nr. 155 bl. D1, sc. 2, et.5,ap. 54, sector 1, Tel:3148672, 2127866, Fax: 3110765, CP 22-217, e-mail: office@oproiu.ro	DA
99-060	DZAKA LILIANA	S.C. INVENTA - AGENȚIE UNIVERSITARĂ DE INVENTICĂ S.R.L. București, Bdul Corneliu Coposu, nr. 7, bl. 104, sc. 2, etaj 1, ap. 31, sector 3, Tel:3200285, Fax: 3228325, e-mail: inventa@rnc.ro	DA
99-136	TUDOR DANIELA	SC PHARMAPLANT BIOGALENICA SRL București, Splaiul Unirii nr. 313 , Sector 3 Tel/Fax:3464818 ;3464808 e-mail:pharmaplant@ines.ro	NU
99-1130	CAMENIȚĂ ANA GABRIELA	S.N.P. PETROM S.A. Ploiești, B-dul Repubicii, bl. 291A, cod 2000, Tel:044/135111, Fax:044/198738 e-mail: dinescu.p@petrom.ro	NU
99-1133	ROBU MARICICA	SC PETROTUB SA ROMAN Șos. Roman – Iași Km 333 Jud Neamț Tel: 033/748201, Fax: 033/748465	NU
99-1138	OSIESCU TRAIAN	PERSOANĂ FIZICĂ București,Str. Batiștei nr. 35, ap.23, sector 2, Tel/Fax: 3147249, GSM: 093 177236;091254270 e-mail: traianosiescu@xnet.ro	DA
99-1140	NEGOMIREANU LIVIA	S. N. TUTUNUL ROMÂNESC S. A. București, B-dul Regiei nr. 2 sector 6, Tel:6374443, Fax: 3121076	NU
99-1144	CSOMOS LILIANA - MARIA	S.C. EUROPHARM S. A. BRAȘOV Brașov, str. Poienelor, nr. 5, Tel: 068/310007, Fax: 068/314026, e-mail: liliana.cosmos@gsc.com	NU
99-1145	LARCO IOAN	PERSOANĂ FIZICĂ Iași , Str.Independenței, nr. 23, bl. B 1-5, Tr. 5, et. 5, ap. 17, cod 6600,Tel/Fax: 032/111146, e-mail : Lii_ral@yahoo.com	DA

99-1147	SULIMAN MARIA-GABRIELA	AGENȚIA NAȚIONALĂ A MEDICAMENTULUI București, str. Av. Sănătescu nr. 48, Tel: 2241710/368 Fax:2243497, e-mail:maria.suliman @anm.kappa.ro	NU
99-1148	CONSTANTIN ADRIAN GEORGE	CABINET ENPORA S.R.L. București, Șos. Iancului nr. 7, bl. 109, sc. B, ap. 46, sector 2, cod 73200, Tel:2501634, Fax:2507927, e-mail: pop@enpora.com	DA
99-1152	ROMAN IOAN	S.C. IAR S.A. GHIMBAV BRAȘOV Brașov, str. Aeroportului nr. 1, Tel: 068/475269/1081, Fax: 068/475287, e-mail: iar@deuroconsuld.ro	NU
20-1159	ENE SILVIA	CABINET M. OPROIU-CONSILIERE ÎN PROPRIETATE INTELECTUALĂ București, Calea Victoriei nr. 155 bl. D1, sc. 2, et.5,ap. 54, sector 1, Tel: 3148672, 2127866 Fax: 3110765, CP 22-217, e-mail:office@oproiu.ro	DA
20-1160	ACSINTE PAULA-ADRIANA	Cabinet Acsinte Paula-Adriana București, Aleea Lunca Bradului nr. 8, bl. M31K, sc. B, ap. 82, sector 3 Tel : 3351366, Fax : 3351735, GSM : 093 317631	
20-1162	BÎNDAR DANIELA	S.C. ROMINVENT S.A. București, str. Emil Pangratti nr. 35, et. 1, sector 1, Tel. : 2312515 ; 2312541, Fax :2312550 ; 2312454, e-mail :office@rominvent.ro	DA
20-1172	FRISCH CRINA NICOLETA	S.C. ROMINVENT S.A. București, str. Emil Pangratti nr. 35, et. 1, sector 1, Tel. : 2312515 ; 2312541, Fax :2312550 ; 2312454, e-mail :office@rominvent.ro	DA
20-1179	MOCANU ION	S.C. ROMINVENT S.A. București, str. Emil Pangratti nr. 35, et. 1, sector 1, Tel. : 2312515 ; 2312541, Fax :2312550 ; 2312454, e-mail :office@rominvent.ro	DA
20-1181	MUȘATESCU ANDRA-OANA	Cabinet – Mușatescu Andra București, Str. Drumul Taberei nr. 71, Bl. TD 42, sc. 1, et. 4, ap. 28, sector 6 GSM : 092 879810 ; e-mail : amusatescu@dnt.ro	DA
20-1199	VLAD CONSTANTIN	PROPIND VLAD S.R.L. Constanța, Bdul. 1 decembrie 1918 nr. 5, bl.F16, ap.34, Tel/Fax: 041/625643, GSM: 092 370300, e-mail: vlad@gmb.ro	DA
2001-1207	POPESCU RADU-ROMEO	Cabinet - Popescu Radu-Romeo București, Bd. Corneliu Coposu nr.3,bl. 101, sc. 3, ap. 50, sector 3, GSM : 092 510598 e-mail : rrpopescu@xnet.ro	
2001-1209	MIHAI LUCIAN	Cabinet – Mihai Lucian Bd. Corneliu Coposu nr.3, bl. 101, sc. 3, et.4, ap.50, sector 3 București,Tel. 3238341 ; 3238345 e-mail : presccr@cdep.ro; lucian.mihai@linklaters.com	
2001-1210	POPESCU BIANU ANCA- LILIANA	CABINET ENPORA S.R.L. București, Șos. Iancului nr. 7, bl. 109, sc. B, ap. 46, sector 2, cod 73200, Tel:2501634, Fax:2507927, e-mail: pop@enpora.com	DA
97-1111	MITU ALIS MIHAELA	PERSOANA FIZICA Str. Clementei nr. 46, Ploiesti, Jud. Prahova, cod 2000 Tel/Fax: 044/190154, e-mail: mmitu@yahoo.com	DA

LISTA CONSILIERILOR N PROPRIETATE INDUSTRIALĂ, MEMBRI AI CAMEREI NAȚIONALE A CONSILIERILOR IN PROPRIETATE INDUSTRIALĂ DIN ROMÂNIA, AUTORIZAȚI PENTRU DOMENIUL DESENELOR ȘI MODELELOR INDUSTRIALE, pentru luna MAI 2002

Nr. din Reg. Nat	Nume și Prenume	Denumirea societății Adresa societății	Societate cu obiect proprietatea industrială
92-1	BĂLAN GHEORGHIȚĂ	S.C. RODALL S.R.L. București, str. Polonă nr. 115, bl. 15, sc. A, ap. 19 sector 1 Tel: 2108342, GSM: 092 652111, Fax: 2105794	DA
92-2	POP VIRGINIA DAISY	CABINET ENPORA S.R.L. București, Șos. Iancului nr. 7, bl. 109, sc. B, ap. 46, sector 2, cod 73200, Tel:2501634, Fax:2507927 e-mail: pop@enpora.com	DA
92-3	RAȚĂ GRIGORE	CABINET ENPORA S.R.L. București, Șos. Iancului nr. 7, bl. 109B, sc. B, ap.46, sector 2 cod 73200, Fax: 2507927, Tel/Fax:2231423, Tel:2501634 e-mail: ratza@enpora.com	DA
92-5	VOICU ALEXANDRA	A.G.V. - AGENȚIE DE PROPRIETATE INDUSTRIALĂ SRL București, B-dul Magheru, nr. 9, sc. 2, et.9, ap. 89, sector 1, PO BOX 22-246, Tel: 3153684; Fax: 3125349	DA
92-6	LORENȚ ALEXANDRU	S.C. INVENTA - AGENȚIE UNIVERSITARĂ DE INVENTICĂ S.R.L. București, Bdul Corneliu Coposu, nr. 7, bl. 104, sc.2, etaj 1, ap.31, sector 3, Tel : 3200285, Tel/Fax : 3228325, e-mail : inventa@rnc.ro	DA
92-8	OPROIU MARGARETA	CABINET M. OPROIU-CONSILIERE ÎN PROPRIETATE INTELECTUALĂ București, Calea Victoriei nr. 155 bl. D1, sc. 2, et.5,ap. 54, sector 1, Tel3148672, 2127866, Fax: 3110765, CP 22-217 e-mail: office@oproiu.ro	DA
92-9	LARION ELISABETA-SONIA	S.C. ROMINVENT S.A. București, Str. Ermil Pangratti nr. 35, et.1, sect.1 Tel: 2312515, 2312541, Fax: 2312550, 2312454 e-mail: office@rominvent.ro	DA
92-10	ȚURCANU CONSTANTIN	S.C. INVENTA - AGENȚIE UNIVERSITARĂ DE INVENTICĂ S.R.L. București, Bdul Corneliu Coposu, nr. 7, bl. 104, sc.2, etaj 1, ap.31, sector 3, Tel : 3200285, Tel/Fax : 3228325, GSM : 094 324510 e-mail : inventa@rnc.ro	DA
92-13	GHIȚĂ CONSTANTIN	CONSTANTIN GHIȚĂ OFFICE 1900 Timișoara, Str. Take Ionescu nr. 24-28, sc. B ap. 2 Jud.Timiș, Tel/Fax:056/435976, GSM: 094 162462 e-mail: ghiță@mail.dnttm.ro	DA
92-1003	MACAMETE ELENA	S.C. ICPE-S.A. București, Splaiul Unirii 313, sect. 3 Tel. 3217230, Fax: 3216346	NU
92-1006	NICOLAESCU DANIELLA-OLGA	S.C. ROMINVENT S.A. București, Str. Ermil Pangratti nr. 35, et.1, sect.1, Tel: 2312515, 2312541, Fax: 2312550, 2312454, e-mail: office@rominvent.ro	DA
92-1008	STOIAN IOAN	AGENȚIE DE PROPRIETATE INDUSTRIALĂ ȘI TRANSFER TEHNOLOGIC "STOIAN IOAN" Roman, B-dul Republicii, bloc 46, sc. C, ap. 35, cod 5550,jud. Neamț, Tel/Fax: 033/728923, GSM: 095 643738	DA

93-14	BUCĂTARU RODICA FILICA	S.C. ROMINVENT S.A. Bucureşti, Str. Ermil Pangratti nr. 35, et.1, sect.1, Tel: 2312515, 2312541, Fax: 2312550, 2312454, e-mail: office@rominvent.ro	DA
93-15	GHENU MIHAELA	S.C. ROMINVENT S.A. Bucureşti, Str. Ermil Pangratti nr. 35, et.1, sect.1 Tel: 2312515, 2312541, Fax: 2312550, 2312454, e-mail: office@rominvent.ro	DA
93-22	NICOLAE IOAN	CABINET INDIVIDUAL "INDEPENDENT PROPRINI AGENT" Bucureşti, sector 5, str. Fabrica de chibrituri nr. 42 Tel:3352938, GSM: 092 610635, Fax: 3121008	DA
93-25	BUZLEA ELISABETA	S.C. INTELECT S.R.L. ORADEA Oradea, B-dul Dacia nr. 48, Bl. D10, Ap.3, OP 9-CP128, Tel/Fax:059/153847, GSM: 095/040831 e-mail: intelect@go.ro	DA
93-93	DUŢULESCU CORINA CARMEN	S.C. ROMINVENT S.A. Bucureşti, Str. Ermil Pangratti nr. 35, et.1, sect.1, Tel: 2312515, 2312541, Fax: 2312550, 2312454, e-mail: office@rominvent.ro	DA
93-1013	ŞOVA DAN-EUGEN	CABINET INDIVIDUAL PIDES Bucureşti, Str. Valea Buzăului, nr. 10, bl. G30, ap. 36, sector 3, Tel: 3455351, e-mail: sova@cna.ro	DA
93-1017	ANDREI MARIANA	M.Ap.N. . – Direcţia Cercetare Dezvoltare Drumul Taberei nr. 9-11, sector 6, Bucuresti Tel: 4130252; Fax: 4115941; 4102482 e-mail: andr-mariana@hotmail.com	NU
93-1019	CIOBANU MARIETTA	SC COMETAM SRL Bucureşti, Str. Cetatea de Baltă nr. 118, bl. 9, ap. 5, sector 6, cod 77577, Tel/Fax: 7723008, e-mail: mciobanu@pcnet.pcnet.ro	DA
93-1020	ANGHEL LUMINIŢA DOINA	Cabinet - ANGHEL LUMINIŢA DOINA Bucureşti, B-dul 1 Decembrie 1918 nr. 21, sc1, ap. 2 sector 3 GSM: 093 301706	
93-1022	BURŢILA IOAN	S.C. MILENIUL 3 Agenţie de Proprietate Industrială S.R.L. Pascani, Str. Moldovei nr. 10, bloc Crinul, sc. A, Ap. 28, cod 5725, Tel/Fax: 032/719190;GSM: 090820582	DA
93-1024	CĂPĂŢÎNA ELENA	S.C. GRUP ROMET S.A. BUZĂU SC Grup Romet SA, SC Aromet SA, SC RomtemSRL, SC Prod Dalex SRL, SC Aquator SRL, SC Unirom SA, SC Butal SRL, SC Aquaromet SRL, SC Elsarom Test SRL Şos. Brăilei nr. 15 Tel 038/710301, Fax 038/710300	NU
93-1025	DOBRESCU MELANIA	SC UPETROM - 1Mai SA Ploieşti, Piaţa 1 Decembrie 1918, nr. 1, 2000, Prahova Tel: 044/174 051/1618; Fax: 044110327	NU
93-1031	GAVRILIU ANA-CORINA	S.C. BIOTEHNOS S.A. Bucureşti, Str. Dumbrava Roşie nr. 18, cod 70254 Tel:2102015 int 120 ; Fax 2109705	NU
93-1032	ION RODICA-COCUŢA	PERSOANĂ FIZICĂ INDEPENDENTĂ "ION RODICA-COCUŢA" Bucureşti, Calea Dorobanţilor 126-130, Bl. 8, et. 9 Ap. 50 sector 1, cod poştal:71224, Tel/Fax:6795162 GSM: 093 187944, e-mail: bionpi@hotmail.com	DA
93-1033	IVANCA MARIA ELISAVETA	AGENŢIA P.I. LABIRINT Arad, Str. Margaretelor nr. 28, cod 2900 Tel/Fax: 057/255842, GSM:092 458129 e-mail: labirint@arad.ro	DA

94-14	STANCIU ADELINA	STANCIU ADELINA - CABINET DE PROPRIETATE INDUSTRIALĂ Sfântu Gheorghe, Jud Covasna Str. Nicolae Iorga nr. 61, bl. 10 E, sc. B, ap.9 Tel. 067/325127	DA
94-23	FÂNTÂNĂ RAUL-SORIN	PERSOANĂ FIZICĂ 2200 Brașov, Str. Griviței nr. 69, bl. 29, sc. D, ap. 32 Tel: 068/427713, Tel/Fax: 068/312049	DA
94-1037	ALAN LILIANA	S.C. TEHNOMET S.A. TIMIȘOARA Timișoara, Calea Buziașului nr. 5A, cod 1900, Tel:056/222055, Fax:056/190800 e-mail:tehnomet@mail.dnttm.ro	NU
94-1039	BLAG IOANA	SC INDUSTRIA SÂRMEI SA Câmpia Turzii, Str.Laminatoriștilor nr. 145, cod 3351, Județ Cluj Tel : 064/368661 int 585/390; Fax: 064/365187	NU
94-1042	BARBU MIRCEA	PERSOANĂ FIZICĂ București, Tel:6536608 e-mail: bmircea@mailbox.ro	DA
94-1048	GHEORGHICESCU EUGENIA	S.C. ICTCM S.A. București, Șos. Olteniței nr. 103, sector 4, cod:75651 Tel: 3323764, Fax:3320775, e-mail:steh@ictcm.ro	NU
94-1052	ISOC DORIN	INTEGRATOR CONSULTING - SRL Cluj-Napoca, Str. Dunării nr.25, bloc.C1, ap.5, cod 3400 Tel/Fax: 064/142413 e-mail: dorin.isoc@aut.utcluj.ro	DA
94-1056	PUȘCAȘU DAN	S.C. LOYAL PARTNERS - AGENȚIE DE PROPRIETATE INTELECTUALĂ Galați, Mazepa I, Str. Petru Rareș, nr. 7, bloc B3, ap. 69 Tel: 036/469189; Fax: 036/464847; GSM: 092 744241; e-mail:loyal@xnet.ro	DA
94-1058	STANCIU ION	S.N.P. PETROM S.A.-SUCURSALA I.C.P.T. CAMPINA Jud. Prahova, Câmpina, cod 2150, B-dul Culturii nr. 29 Tel:044/334831, Fax: 044/370323, e-mail: icpt_ri@easy.net.ro	NU
95-17	RASKAI MARIA MAGDALENA	PERSOANĂ FIZICĂ Dej, str. Unirii nr. 3, bl. D8, ap. 7, Tel/Fax:064/211847	DA
95-19	TĂTARU DOINA	PERSOANĂ FIZICĂ Piatra Neamț, Str. Apele Minerale nr. 4, Tel: 033/223602 e-mail: doina@ambra.ro	DA
95-30	TEODORESCU MIHAELA	S.C. ROMINVENT S.A. București, Str. Ermil Pangratti nr. 35, et.1, sect.1, Tel: 2312515, 2312541, Fax: 2312550, 2312454, e-mail: office@rominvent.ro	DA
95-32	ȘOVAR IOAN	CABINET INDIVIDUAL DE PROPRIETATE INDUSTRIALĂ Timișoara, 1900, Str. Calimănești, nr.110; GSM: 092 984909	DA
95-36	RĂDULESCU MELANIA STELA	S.C. ROMINVENT S.A. București, Str. Ermil Pangratti nr. 35, et.1, sect.1, Tel: 2312515, 2312541, Fax: 2312550, 2312454, e-mail: office@rominvent.ro	DA
95-37	VASILESCU RALUCA	CABINET M. OPROIU-CONSILIERE ÎN PROPRIETATE INTELECTUALĂ București, Calea Victoriei nr. 155 bl. D1, sc. 2, et.5,ap. 54, sector 1, CP 22-217, Tel:3148672, 2127866, Fax: 3110765, e-mail: office@oproiu.ro	DA

95-1063	FAIGHENOV MARIOARA	AGENȚIE DE PROPRIETATE INTELECTUALĂ ȘI TRANSFER DE TEHNOLOGIE-AGPITT-SRL București, B-dul Libertății nr. 12, bl.113, sc.2, et.3, ap.28, sector 4; CP 42-106,Tel: 3360206; 3372980; Fax :3372981 ; 6362023, GSM : 094 293552 e-mail :faighenov@xnet.ro; agpitt@k.ro	DA
95-1067	BROJBOIU DUMITRU ADRIAN FLORINEL	S.C. SUBANSAMBLE AUTO S.A. PITEȘTI 0300 Pitești, Str. George Coșbuc, nr. 59, Tel:048/282200/185, Fax:048/280167 GSM: 095 143095	NU
95-1071	CRIȘAN IOANA	PERSOANĂ FIZICĂ București, str. Pașcani nr. 8, bl.728A, sc. 2, ap.62, sector 6, Tel/Fax: 01/7253217, GSM: 095 188738, e-mail: civ@fx.ro	DA
95-1072	CSAPO MARTINESCU ERNEST	SC ROMBAT SA Bistrița, Str. Petru Rareș nr. 3, Bl. 3, sc. C, ap. 38 Tel. 063/234010, e-mail: erni@rombatt.ro	NU
95-1074	ENACHE ION	CABINET ENPORA S.R.L. București, Șos. Iancului nr. 7, bl. 109, sc. B, ap. 46, sector 2, cod 73200, Tel:2501634, Fax:2507927 e-mail: pop@enpora.com	DA
95-1076	FULEA MARIA	NOWAPATENT S.R.L. – Agenție de Proprietate Industrială Mediaș,Str. Lotru nr. 4, bl. 92C, cod 3125, P.O Box O.P.C.P.5, Tel/Fax 069/833273, e-mail:nowapatent@birotec.ro	DA
96-24	COSTIN NICOLAE	Agenție de Proprietate Indstrială - COSTIN – SNC Baia Mare, Str. Șoimului nr. 5, cod 4800 Telefax: 062/276426, GSM:094 966079	DA
96-41	CIUDA-BERIVOE ANCA	INTELLECTUAL PROPERTY OFFICE SRL București, Str. Alexandru Moruzzi nr. 6, bl. B6, sc. 2, et. 8, ap. 62, sector 3; Tel: 3262388, GSM : 094 094241 CP 61-62	DA
96-42	FIERĂSCU COSMINA-CATRINEL	S.C. ROMINVENT S.A. București, Str. Ermil Pangratti nr. 35, et.1, sect.1, Tel: 2312515, 2312541, Fax: 2312550, 2312454, e-mail: cfierascu@rominvent.ro	DA
96-47	RĂDULESCU MIOARA	S.C. INVENTA - AGENȚIE UNIVERSITARĂ DE INVENTICĂ S.R.L. București, Bdul Corneliu Coposu, nr. 7, bl. 104, sc.2, etaj 1, ap.31, sector 3, Tel : 3200285, Tel/Fax : 3228325, GSM : 093 441841; e-mail : inventa@rnc.ro	DA
96-48	ȚULUCA DOINA	S.C. INVENTA - AGENȚIE UNIVERSITARĂ DE INVENTICĂ S.R.L. București, Bdul Corneliu Coposu, nr. 7, bl. 104, sc.2, etaj 1, ap.31, sector 3, Tel : 3200285, Tel/Fax : 3228325, GSM : 094 339649 , e-mail : inventa@rnc.ro	DA
96-49	BĂLAN VALERIA CORNELIA	S.C. RODALL SRL București, str. Polonă nr. 115, bl. 15, sc. A, ap. 19 sector 1 Tel: 2108342, GSM: 094 377047, Fax: 2105794	DA
96-50	POP CĂLIN RADU	CABINET ENPORA S.R.L. București, Șos. Iancului nr. 7, bl. 109, sc. B, ap. 46, sector 2, cod 73200, Tel:2501634, Fax:2507927 e-mail: pop@enpora.com	DA
96-1083	NIȚĂ FLORINA	SC OLTCHIM SA Râmnicu Vâlcea, Str. Uzinei nr. 1, cod 1000, jud. Vâlcea Tel: 050/736101/1225, Fax: 050/735030 e-mail: oltchim@oltchim.onix.ro	NU

96-1087	CÂMPEAN GHEORGHE-GEORGEL	SC NEPTUN SA Câmpina 2150 Câmpina, Str. Bobâlna nr. 57-63, Jud. Prahova Tel. 044/335651 (235), Fax. 044/370338 , 336641 e-mail: neptun@interplus.ro	NU
96-1091	IVĂNESCU GABRIEL DAN	PERSOANĂ FIZICĂ 2200 Brașov, str. Al. I. Cuza nr. 58 ap. 7, Tel/fax:068/471650, GSM: 092 248415, e-mail: d.ivanescu@xnet.ro	DA
96-1093	GREAVU DOINA-MARIANA	PERSOANĂ FIZICĂ Sibiu, Str. Constantin Noica, bl.2, ap.21 Tel: 069/218500, Fax: 069/216645, e-mail:protectro@xnet.ro	DA
96-1097	SPRÎNCEANU NICOLAE	AGENȚIE DE CONSULTANȚĂ ÎN PROPRIETATE INTELECTUALĂ ȘI TRANSFER - "SPRÎNCEANU NICOLAE" Drobeta Turnu Severin Str. Gheorghe Ionescu Sisești nr. 96, bl.E2, sc.1, ap.8; Tel/Fax: 052/311690; GSM:091 796318 e-mail: NicolaeSprinceanu@yahoo.com	DA
97-18	LAZĂR DELIA SORINA	CABINET M. OPROIU-CONSILIERE ÎN PROPRIETATE INTELECTUALĂ București, Calea Victoriei nr. 155 bl. D1, sc. 2, et.5,ap. 54, sector 1, CP 22-217, Tel:3148672, 2127866, Fax: 3110765, e-mail: office@oproiu.ro	DA
97-28	LAZĂR ELENA	CABINET DE PROPRIETATE INDUSTRIALĂ Buzău, B-dul N. Bălcescu Bl. Crinul Alb Ap. 24, OP 1, CP 52, cod 5100, GSM:093 328633 e-mail:publio@xnet.ro, publio@mail.local.ro	DA
97-54	ȚEPES MONICA LUMINIȚA	S.C. ROMINVENT S.A. București, Str. Ermil Pangratti nr. 35, et.1, sect.1, Tel: 2312515, 2312541, Fax: 2312550, 2312454, e-mail:office@rominvent.ro	DA
97-61	MOHONEA LILIANA	S.C. PATENTMARK S.R.L. București str. Dr. N. Turnescu nr. 2, sector 5, cod 76256, Tel:3121669, Fax:2233963, e-mail: stema@pcnet.ro	DA
97-62	MOHONEA CRISTIAN	.C. PATENTMARK S.R.L. București str. Dr. N. Turnescu nr. 2, sector 5, cod 76256, Tel:3121669, Fax:2233963, e-mail: stema@pcnet.ro	DA
97-1103	POPESCU ANGELA	PERSOANĂ FIZICĂ București, Calea Ferentari nr. 14, bl. 124, sc. 2, et. 3, ap. 58, sector 5 Tel: 7808604, GSM: 093 051279	DA
97-1112	PIOARU GRAȚIELA GEORGETA	SC ROMPROSPER SERVIMPEX SRL București, Șos. Mihai Bravu nr. 294, bloc 6, sc. B, ap. 63, sector 3, Tel/Fax: 3222857, 3207419, e-mail :piva@hades.ro; piva@xnet.ro	DA
97-1116	STRECHE GHERGHINA	S.N.P. PETROM S.A. București, Calea Victoriei nr. 109, sector 1, Tel: 2125001, Fax: 3138629 e-mail: streche@petrom.ro	NU
98-35	CORPADE ALEXANDRU	PERSOANĂ FIZICĂ Brașov, Str. C-tin Brâncoveanu nr. 54, et. 5, ap. 4, Tel : 068/140812	DA
98-1125	COSTINESCU PETRU	PERSOANĂ FIZICĂ București, Str. Viorele nr. 30, bl. 20A, ap. 23, sector 4 Tel : 3303162, e-mail: pcostinescu@yahoo.com, CP53-107 BUCUREȘTI	DA
99-45	VELȚAN LOREDANA	S.C. INVENTA - AGENȚIE UNIVERSITARĂ DE INVENTICĂ S.R.L. București, Bdul Corneliu Coposu, nr. 7, bl. 104, sc.2, etaj 1, ap.31, sector 3, Tel : 3200285, Tel/Fax : 3228325, e-mail : inventa@mark-patent.ro	DA

99-46/2	COŞESCU CAMELIA	INTEL PROTECT S.R.L. Braşov, B-dul M. Kogălniceanu, nr. 20, bloc 1k, sc. C-D, cod 2200, Tel: 068/413117, Fax:068/477333, GSM:094 355100, e-mail:intelprotect@ccibv.ro	DA
99-46/1	AXENTE ELENA	INTEL PROTECT S.R.L. Braşov, B-dul M. Kogălniceanu, nr. 20, bloc 1k, sc. C-D, cod 2200, Tel: 068/412567, Fax:068/477333, GSM: 092 464314, e-mail:intelprotect@ccibv.ro;	DA
99-48	SZENTE SANDOR	" SZENTE SANDOR"- CONSILIER ÎN PROPRIETATE INDUSTRIALĂ Odorheiu Secuiesc, str. Victoriei nr. 41, bl. U6, ap. 4, judeţ Harghita, Tel : 066/219143, e-mail: szente_sandor@k.ro; szentemail@tetra.ro ,	DA
99-50	IOACĂRĂ VALENTIN	ROVALCONS SRL-AGENŢIE DE PROPRIETATE INTELECTUALĂ -INDUSTRIALĂ P.F. VALCONS Câmpina, Str. Orizontului nr.1, bl. R10, et.7, ap.27, Jud. Prahova, cod 2150, Tel/Fax: 044/371390; GSM : 092 540580 ; 090207565, e-mail: pfvalcons@xnet.ro	DA
99-59	STURZA IOANA	CABINET M. OPROIU-CONSILIERE ÎN PROPRIETATE INTELECTUALĂ Bucureşti, Calea Victoriei nr. 155 bl. D1, sc. 2, et.5,ap. 54, sector 1, CP 22-217, Tel:3148672, 2127866, Fax: 3110765, e-mail: office@oproiu.ro	DA
99-060	DZAKA LILIANA	S.C. INVENTA - AGENŢIE UNIVERSITARĂ DE INVENTICĂ S.R.L. Bucureşti, Bdul Corneliu Coposu, nr. 7, bl. 104, sc. 2, etaj 1, ap. 31, sector 3, Tel:3200285, Fax: 3228325, e-mail: inventa@mark-patent.ro	DA
99-62	CABARIU LIVIU	S.C. ROMINVENT S.A. Bucureşti, Str. Ermil Pangratti nr. 35, et.1, sect.1, Tel: 2312515, 2312541, Fax: 2312550, 2312454, e-mail: office@rominvent.ro	DA
99-136	TUDOR DANIELA	SC PHARMAPLANT BIOGALENICA SRL Bucureşti Splaiul Unirii nr. 313 , Sector 3 Tel/Fax : 3464818 ; 3464808, e-mail:pharmaplant@ines.ro	NU
99-1127	APOSTOL SALOMIA	PERSOANĂ FIZICĂ Galaţi, Str. Reg. 11 Siret nr. 15, bl. E4, ap. 54, Tel: 036/436437	DA
99-1133	ROBU MARICICA	SC PETROTUB SA ROMAN Şos. Roman – Iaşi Km 333 Jud Neamţ Tel: 033/748201, Fax: 033/748465	NU
99-1140	NEGOMIREANU LIVIA	S. N. TUTUNUL ROMÂNESC S. A. Bucureşti, B-dul Regiei nr. 2 sector 6, Tel:6374443, Fax: 3121076	NU
99-1144	CSOMOS LILIANA - MARIA	S.C. EUROPHARM S. A. BRAŞOV Braşov, Str. Poienelor, nr. 5, Tel: 068/310007, Fax: 068/314026, e-mail: liliana.cosmos@gsc.com	NU
99-1145	LARCO IOAN	PERSOANĂ FIZICĂ IaşI, Bdul. Independenţei nr. 23, bl. B 1-5, Tr. 5. et. 5, ap. 17, cod 6600, Tel. 032-111146	DA
99-1147	SULIMAN MARIA-GABRIELA	AGENŢIA NAŢIONALĂ A MEDICAMENTULUI Bucureşti, str. Av. Sănătescu nr. 48 Tel.:2241710/369, Fax:2243497 e-mail:mariasuliman @anm.kappa.ro	NU

99-1148	CONSTANTIN ADRIAN GEORGE	CABINET ENPORA S.R.L. București, Șos. Iancului nr. 7, bl. 109, sc. B, ap. 46, sector 2, cod 73200, Tel:2501634, Fax:2507927 e-mail:pop@enpora.com	DA
99-1152	ROMAN IOAN	S.C. IAR S.A. GHIMBAV BRAȘOV Brașov, str. Aeroportului nr. 1, Tel: 068/475269/1081, Fax: 068/475287, e-mail: iar@deuroconsuld.ro	NU
20-1199	VLAD CONSTANTIN	PROPIND VLAD S.R.L. Constanța, Bdul. 1 decembrie 1918 nr. 5, bl.F16, ap.34, Tel/Fax: 041/625643, GSM: 092 370300, e-mail: vlad@gmb.ro	DA
2001-1207	POPESCU RADU-ROMEO	Cabinet - Popescu Radu-Romeo București, Bd. Corneliu Coposu nr. 3,bl.101,sc.3,et.4, ap.50, sector 3, GSM : 092 510598 e-mail : rrpopescu@xnet.ro	
2001-1209	MIHAI LUCIAN	Cabinet – Mihai Lucian Bd. Corneliu Coposu nr.3, bl. 101, sc. 3, et.4, ap.50, sect.3 BucureștiTel. 3238341 ; 3238345 e-mail: lucian.mihai@linklaters.com	

LISTA CONSILIERILOR ÎN PROPRIETATE INDUSTRIALĂ, MEMBRI AI CAMEREI NAȚIONALE A CONSILIERILOR ÎN PROPRIETATE INDUSTRIALĂ DIN ROMÂNIA, AUTORIZAȚI PENTRU DOMENIUL TOPOGRAFIILOR PENTRU CIRCUITE INTEGRATE, pentru luna MAI 2002

Nr. din Reg. Naț.	Nume și Prenume	Denumirea societății Adresa societății	Societate cu obiect de activitate proprietatea industrială
92-1	BĂLAN GHEORGHIȚĂ	S.C. RODALL S.R.L. București, str. Polonă nr. 115, bl. 15, sc. A, ap. 19, sector 1 , Tel: 2108342, GSM: 092 652111, Fax: 2105794	DA
92-5	VOICU ALEXANDRA	A.G.V. - AGENȚIE DE PROPRIETATE INDUSTRIALĂ S.R.L. București, B-dul Magheru, nr. 9, sc. 2, etaj 9, ap. 89, sector 1, PO BOX: 22-246, Tel:3153684, Fax:3125349	DA
92-6	LORENȚ ALEXANDRU	S.C. INVENTA - AGENȚIE UNIVERSITARĂ DE INVENTICĂ S.R.L. București, Bdul Corneliu Coposu, nr. 7, bl. 104, sc. 2, et. 1 ap. 31,sector 3, Tel: 3200285, Fax: 3228325, e-mail:inventa@rnc.ro	DA
92-8	OPROIU MARGARETA	CABINET M. OPROIU-CONSILIERE ÎN PROPRIETATE INTELECTUALĂ București, Calea Victoriei nr. 155 bl. D1, sc. 2, et.5,ap. 54, sector 1, Tel: 3148672, 2127866, Fax: 3110765, CP 22-217, e-mail: office@oproiu.ro	DA
92-10	ȚURCANU CONSTANTIN	S.C. INVENTA - AGENȚIE UNIVERSITARĂ DE INVENTICĂ S.R.L. București, Bdul Corneliu Coposu, nr. 7, bl. 104, sc. 2, et. 1 ap. 31,sector 3, Tel: 3200285, Fax: 3228325, GSM : 094 324510, e-mail:inventa@rnc.ro	DA
93-22	NICOLAE IOAN	CABINET INDIVIDUAL "INDEPENDENT PROPRINI AGENT" București, sector 5, str. Fabrica de chibrituri nr. 42 Tel: 3352938, GSM: 092 610635, Fax: 3121008	DA
93-1013	ȘOVA DAN-EUGEN	CABINET INDIVIDUAL PIDES București, str. Valea Buzăului, nr. 10, bl. G30, ap. 36, sector 3, Tel: 3455351, e-mail: sova@cna.ro	DA
93-1019	CIOBANU MARIETTA	SC COMETAM SRL București, Str. Cetatea de Baltă nr. 118, bl. 9, ap. 5, sector 6, cod 77577,Tel/Fax: 7723008, e-mail: mciobanu@pcnet.pcnet.ro	DA
93-1024	CĂPĂȚÎNA ELENA	S.C. GRUP ROMET S.A. BUZĂU SC Grup Romet SA, SC Aromet SA, SC RomtemSRL, SC Prod Dalex SRL, SC Aquator SRL, SC Unirom SA, SC Butal SRL, SC Aquaromet SRL, SC Elsarom Test SRLȘos. Brăilei nr. 15 Tel: 038/710301; Fax: 038/710300	NU
94-1037	ALAN LILIANA	S.C. TEHNOMET S.A. TIMIȘOARA Timișoara, Calea Buziașului nr. 5A, cod 1900, Tel: 056/222055, Fax: 056/190800 e-mail:tehnomet@mail.dnttm.ro	NU

94-1039	BLAG IOANA	SC INDUSTRIA SÂRMEI SA Câmpia Turzii , Str. Laminoriștilor nr. 145, cod 3351, jud. Cluj, Tel: 064/368661 int 585; 390, Fax: 064/365187	NU
94-1048	GHEORGHICESCU EUGENIA	S.C. ICTCM S.A. București, Șos. Olteniței nr. 103 sector 4, Tel: 3323764, Fax: 3320775, cod 75651 e-mail:steh@ictcm.ro	NU
94-1056	PUȘCAȘU DAN	LOYAL PARTNERS - AGENȚIE DE PROPRIETATE INTELECTUALĂ Galați, Mazepa I, Str. Petru Rareș nr. 7, bl. B3, ap.69, cod 6200, Tel: 036/469189; Fax: 036/464847, GSM: 092 744241, e-mail: loyal@xnet.ro	DA
95-17	RASKAI MARIA MAGDALENA	PERSOANĂ FIZICĂ Dej, str. Unirii nr. 3, bl. D8, ap. 7 Tel/Fax:064/211847	DA
95-36	RĂDULESCU MELANIA STELA	S.C. ROMINVENT S.A. București, Str. Ermil Pangratti nr. 35, et.1, sect.1, Tel: 2312515, 2312541, Fax: 2312550, 2312454, e-mail: office@rominvent. ro	DA
96-42	FIERĂSCU COSMINA-CATRINEL	S.C. ROMINVENT S.A. București, Str. Ermil Pangratti nr. 35, et.1, sect.1, Tel: 2312515, 2312541, Fax: 2312550, 2312454 e-mail: cfierascu@rominvent.ro	DA
96-47	RĂDULESCU MIOARA	S.C. INVENTA - AGENȚIE UNIVERSITARĂ DE INVENTICĂ S.R.L. București, Bdul Corneliu Coposu, nr. 7, bl. 104, sc. 2, et. 1 Ap. 31,sector 3, Tel: 3200285, Fax: 3228325, GSM: 093 441841, e-mail: inventa@rnc.ro	DA
96-48	ȚULUCA DOINA	S.C. INVENTA - AGENȚIE UNIVERSITARĂ DE INVENTICĂ S.R.L. București, Bdul Corneliu Coposu, nr. 7, bl. 104, sc. 2, et. 1 ap. 31,sector 3, Tel: 3200285, Fax: 3228325, GSM : 094 339649, e-mail: inventa@rnc.ro	DA
96-50	POP CĂLIN-RADU	CABINET ENPORA S.R.L. București, Șos. Iancului nr. 7, bl. 109, sc. B, ap. 46, sector 2, cod 73200, Tel: 2501634, Fax: 2507927, e-mail: pop@enpora.com	DA
96-1087	CÂMPEAN GHEORGHE-GEORGEL	SC NEPTUN SA Câmpina 2150 Câmpina , Str. Bobâlna nr. 57-63, Jud. Prahova Tel: 044/335651 (235) Fax. 044/370338 / 336641 e-mail: neptun@interplus.ro	NU
97-28	LAZĂR ELENA	CABINET DE PROPRIETATE INDUSTRIALĂ. Buzău, B-dul N. Bălcescu Bl. Crinul Alb, Ap. 24, OP 1, CP 52, cod 5100, GSM:093/328633 e-mail:publio@xnet.ro; publio@mail.local.ro	DA
97-61	MOHONEA LILIANA	S.C. PATENTMARK S.R.L. București str. Dr. N. Turnescu nr. 2, sector 5, cod 76256, Tel: 3121669, Fax: 2233963, e-mail: stema@pcnet.ro	DA
97-62	MOHONEA CRISTIAN	S.C. PATENTMARK S.R.L. București str. Dr. N. Turnescu nr. 2, sector 5, cod 76256, Tel: 3121669, Fax: 2233963, e-mail: stema@pcnet.ro	DA
97-1116	STRECHE GHERGHINA	SNP – PETROM SA București, Calea Victoriei nr. 109, sector 1, cod 70177 Tel. 2125010, Fax: 3138629	NU
98-35	CORPADE ALEXANDRU	PERSOANĂ FIZICĂ Brașov, Str. C-tin Brâncoveanu nr. 54, et. 5, ap. 4 Tel : 068/140812	DA

99-46/2	COȘESCU CAMELIA AXENTE ELENA	INTEL PROTECT S.R.L. Brașov, B-dul M. Kogălniceanu, nr. 20, bloc 1k, sc. C-D, cod 2200, Tel: 068/413117, GSM: 094 355100, Fax: 068/477333, e-mail: intelprotect@ccibv.ro	DA
99-1148	CONSTANTIN ADRIAN GEORGE	CABINET ENPORA S.R.L. București, Șos. Iancului nr. 7, bl. 109, sc. B, ap. 46,sector 2, cod 73200 Tel: 2501634, Fax: 2507927, e-mail: pop@enpora.com	DA
99-1145	LARCO IOAN	PERSOANĂ FIZICĂ Iași , Str.Independenței, nr. 23, bl. B 1-5, Tr.5, Et. 5,ap. 17, cod 6600 Tel/Fax: 032/111146	DA

Notă: Listele privind consilierii în proprietate industrială s-au tipărit conform datelor trimise de Camera Națională a Consilierilor în Proprietate Industrială din România. Pentru relații suplimentare, vă rugăm să vă adresați domnului profesor universitar dr. Constantin Țurcanu.

CENTRE REGIONALE PENTRU PROMOVAREA PROPRIETĂȚII INDUSTRIALE ÎN ROMÂNIA

ORDIN nr. 03 / 15.01.2002

In temeiul art. 6 alin.3 din HG nr. 573/07.09.1998 şi a Deciziei Primului Ministru nr. 45/ 13. 03. 1998, Directorul General al Oficiului de Stat pentru Invenții şi Mărci emite următorul:

O R D I N

Articol unic : Lista centrelor regionale, cuprinzând datele utile şi instituțiile gazdă, aşa cum sunt prezentate în anexă, se publică în Buletinul Oficial de Proprietate Industrială împreună cu prezentul Ordin.

Director General

ing. Gábor VARGA

CENTRE REGIONALE PENTRU PROMOVAREA PROPRIETĂȚII INDUSTRIALE ÎN ROMANIA

Coordonatorul activității Centrelor Regionale din partea OSIM:

ing. Florin POPA tel: 01 315 19 66/221; 01 315 19 64/221; 314 59 65/221
Fax: 01 312 38 19
Mobil: 093 33 07 52
E-mail: **florin.popa@osim.ro** sau **office@osim.ro**

A- PE LÂNGĂ CAMERELE DE COMERȚ ŞI INDUSTRIE ALE JUDEȚELOR:

BACĂU
- str. Libertății nr. 1, Bacău 5500
- tel: 034 170010
- fax: 034 171070
- E-mail: camerabc@cciabc.ro
- pagina internet: www.cciabc.ro -paragraful servicii
- coordonator activitate generală: dl. Doru SIMOVICI - Preşedinte CCIA
- director Centru: ing. Gheorghe GHIVNICI telefon: 034 170010/122
  mobil: 094 708313
- persoană contact : dl. Gigi MANEA - consilier P.I. atestat OSIM

BIHOR
- str. Roman Ciorogariu nr. 65, ORADEA 3700, p.o box 211
- tel: 059 417807; 135104; 135202; 135017
- fax: 059 47 0015
- E-mail: secretariat@ccibh.ro
- Coordonator activitate Centru: dl.Ioan GLĂJARU- Preşedinte CCIA
- persoană contact : dl. Octavian PETRACHE

BISTRIȚA NĂSĂUD - str. Petre Ispirescu nr. 15 A, Bistrița 4400
- tel. 063 230640; 230400; 210038
- fax. 063 230640; 210039
- E-mail :office@ccibn.elcom.ro
- Coordonator: dl. Vasile BAR- Preşedinte CCIA Bistrița
- responsabil Centru: dl. ing. Daniel Cristian BĂLAN

BRĂILA
- str. Pensionatului nr. 3, C.P. 6-42, Brăila 6100
- tel/fax : 039 613716; 613172; 614324
- E-mail: cciabr@brx.ssibr.ro
- Coordonator: dl. Adrian POPA- Preşedinte CCIA
- responsabil Centru dna. ing. Daniela MÂNDROIU

CONSTANȚA - str. Mircea cel Bătrân nr. 84, bloc MF1, Constanța 8700
- tel: 041 618475, 619854
- fax: 041 619454
- E-mail: office@ccina.ro
- www.ccina.ro
- Coordonator activitate Centru: dl.Cornel FLOREA- Preşedinte CCINA
- persoane contact: dna.ing. Adriana BAROTHI, mobil: 092754416
d-na cons. jur I. F. CÂRSTEA, d-na. ing. Viorica COJOCARU

GALAȚI - str. EROILOR nr.13, Galați 6200, Sediul Centrului pentru promovarea întreprinderilor mici şi mijlocii, din cadrul Camerei de Comerț Galați
- tel : 036 460029; 473580
- fax: 036 460302
- E-mail: camcomin1@xnet.ro
- Coordonator : dl. Dan Lilion GOGONCEA- Preşedinte CCIA Galați
- Responsabil Centru: dl. Dumitru GHECENCO

SUCEAVA - str. Universității nr. 15-17, Suceava 5800
- tel. 030 521506; 520099
- fax.030 520099; 521506
- E-mail : cci@suceava.iiruc.ro
- Coordonator: dl. Ioan HEROIU - Preşedinte CCIA
- Responsabil Centru: cons. jur. Ovidiu DONȚU
- persoană contact: ing. Mircea POPOVENIUC **tel.direct 030 523587**

TIMIŞ - ***Sediul lucrativ*** str. Simion Bărnuțiu 62, etaj 2, sediu al CCIA Timiş
- tel: 056 197136
- fax: 056 193251
- E-mail: **CRPPPIT@mailadnews.com** sau ccda@cciat.ro
- www. cciat.ro
- ***Punct de informare*** la sediul Camerei de Comerț Timiş
- Piața Victoriei nr. 3, Timişoara 1900, Sediul Central Cameră Județ Timiş
- tel. 056 190766; 190771; 190772
- fax. 056 190311
- Coordonator: dl. Emil MATEESCU - Preşedinte CCIA
- Responsabil Centru: dl. ing. Lucian TĂRĂBÂC

B- PE LÂNGĂ UNIVERSITĂȚI TEHNICE

BRAŞOV - Adresa de vizitare şi consultanță: **Colina Universității, Corp i**,
- Adresa de corespondență Braşov 2200, Județ Braşov, O.P.1, C.P. 298
- tel: 068 412921/196
- fax: 068 476241
- E-mail: **totu@unitbv.ro**
- Coordonator activitate Centru: dl. Ioan ȚOȚU,
- persoană contact: dna Simona HRIȚCU

CRAIOVA - str. Libertății nr. 15, Corp Administrativ Universitate, cam. 208-209 Craiova 1100, Județ Dolj
- tel/fax 051 134880
- tel: 051 435724
- E-mail: inventii@administrativ.ucv.ro
- E-mail: ghmanolea@em.ucv.ro
- Coordonator : Prof. Univ. dr. Gheorghe MANOLEA mobil: 094 7714 32
- persoane contact: ing. Ionel Alexandru NOVAC, jur. Bogdan Manolea

IAŞI - Univ. Gheorghe Asachi, sediul Institutului Național de Inventică din str. B-dul CAROL nr.3-5, P.O. Box 727- IAŞI -3, IAŞI 6600
- tel/fax 032 214763
- E-mail: **bplaht@diac.tuiasi.ro** sau **bplaht@athena.mt.tuiasi.ro**
- Coordonator: dl. Prof. Univ. Dr. ing. Boris PLĂHTEANU

C- PE LÂNGĂ FUNDAȚII PENTRU DEZVOLTAREA IMM-URILOR:

COVASNA - Sediul ASIMCOV, str. Ciucului nr.2 , Sfântu Gheorghe 4000, O.P.1, C.P. 167
- tel/fax: 067 318152
- tel/fax: 067 352425
- Coordonator: dl. Miklos Levente BAGOLY- Preşedinte ASIMCOV
- Responsabil Centru: dna Adelina STANCIU, telefon mobil: 094435291

MARAMUREŞ - Str. Culturii nr. 5, parter, Baia Mare 4800, Județ Maramureş.
- tel./fax 062 213753
- e-mail: crpppimm@mail.multinet.ro
- www.crpppi-mm.mmnet.ro
- Coordonator : Nicolae DĂSCĂLESCU- Director CDIMM
- contact: ing.Sorin IANCU- director Centru
  ing. Carmen NEACSU

D- DE SINE STĂTĂTOARE

TÂRGU MUREŞ - Centrul Regional de Promovare a Protecției Proprietății Industriale str. Henri COANDĂ nr.1, Târgu Mureş 4300, Județ Mureş
- tel/fax: 065169522
- Coordonator: dl. Dr. Octavian PLEŞA - Director General
- persoana contact: Daniela UŞUREL mobil 094 925008

RAPORT ANUAL/2001

CUPRINS

I. Cuvânt înainte 213

II. Structura organizatorică 215

III. Activitatea legislativă 218

IV. Activitatea de cooperare internațională 219

V. Statistică 224

A - Protecția invențiilor 224

1 - Depunerea cererilor de brevet de invenție 224

2 - Procedura de eliberare a brevetului de invenție 235

B - Protecția mărcilor şi indicațiilor geografice 240

1 - Înregistrarea mărcilor 240

2 - Procedura de eliberare a certificatului de înregistrare a mărcii . . 248

3 - Înregistrarea indicațiilor geografice 251

C - Protecția desenelor şi modelelor industriale 252

1 - Înregistrarea desenelor şi modelelor industriale 252

2 - Procedura de eliberare a certificatului de înregistrare a desenului şi modelului industrial 255

D - Protecția topografiilor circuitelor integrate 260

E - Protecția noilor soiuri de plante 260

VI. Procedura de reexaminare 260

VII. Informarea şi documentarea din brevete. Sistemul informatic 263

VIII. Activitatea de marketing 269

IX. Activitatea economică. Buget 271

X. Personalul OSIM 274

I. CUVÂNT ÎNAINTE

"Toate îşi au vremea lor şi fiecare lucru de sub cer îşi are cursul lui ... Plânsul îşi are vremea lui şi râsul îşi are vremea lui; bocitul îşi are vremea lui şi jucatul îşi are vremea lui" ... Şi dacă sunt adevărate - şi de ce să nu fie adevărate? - învățăturile înțeleptului Solomon, cu ocazia analizei retrospective a anului ce a trecut, permiteți-mi să fac o parafrază a Propovăduitorului: şi pentru breasla noastră, aşa-zisa familie a osimiştilor, anul 2001 a avut o conotație foarte asemănătoare: am avut parte de" vremea săditului", cât şi de "vremea smulgerii celor sădite"; am avut ocazia să trăim "vremea plânsului" şi "vremea bocitului" - cum am ajuns, slavă Celui de Sus, şi la "vremea jocului" şi la "vremea râsului". Ne-a fost dat să avem ocazia să trăim şi "vremea bilanțului": vremea bucuriei, vremea speranței împlinite.

Anul care a trecut a fost un an foarte complex în viața oficiului nostru. A fost un an plin de eforturi şi aspirații, un an cu multe - multe succese şi memorabile insuccese, un an cu spectaculoase afirmații şi cu dureroase decepții.

În orice caz, un lucru este cert: din toate punctele de vedere (dar absolut din toate), pentru instituția noastră bilanțul final al anului 2001 este pozitiv.

În cursul acestui an, am avut inițiative legislative remarcabile - să ne gândim numai la cele două proiecte de legi (cel privind organizarea şi exercitarea profesiei de consilier în proprietate industrială, respectiv cel referitor la modificarea şi completarea Legii 64/1991 privind brevetele de invenție), care, după anevoioase dezbateri parlamentare, au fost adoptate atât de Camera Deputaților, cât şi de Senatul României, aflându-se, în prezent, în procedură de mediere.

Am avut parte şi de o activitate de examinare laborioasă - numărul de cereri de titluri de protecție înregistrate (5687 cereri de brevet, 12572 cereri de marcă, 1735 cereri de DMI) fiind net superioare, în comparație cu datele din anul 2000, la toate domeniile de proprietate industrială, precum şi în privința titlurilor de protecție eliberate (729 brevete de invenție, 6318 certificate de marcă, 788 certificate de DMI); cifrele nu sunt deloc neglijabile.

Nu putem neglija nici activitatea noastră promoțională: prezența specialiştilor noştri la 27 de

expoziții şi 29 de seminarii naționale (precum şi la 8 târguri şi 10 colocvii internaționale) denotă atenția pe care am acordat-o acestui sector. Nemaivorbind de faptul că, prin semnarea celor 8 protocoale bilaterale, la începutul anului, numărul Centrelor Regionale de Promovare a Protecției Proprietății Industriale (CRPPI) s-a mărit la 14, acoperind practic întregul teritoriu al României, activitatea lor - cel puțin a unora - fiind absolut benefică în creşterea substanțială a cererilor de titlu de protecție, provenite din zona lor de acoperire.

De asemenea, prin achiziționarea unor instalații ultraperformante (servere, Juke-box-uri) sistemul informatic al Oficiului nostru a devenit total compatibil cu sistemele informatice ale marilor oficii europene.

Am reuşit să finalizăm şi etapa a doua de extindere, în imediata vecinătate a sediului nostru, creând condiții de lucru de invidiat atât pentru Serviciul de desene şi modele industriale, cât şi pentru cei care lucrează la Colecția Națională de Brevete. Înzestrarea, cu cele mai performante echipamente, a întregii clădiri precum şi montarea, în viitorul apropiat, a unei rețele informatice atât în clădirea veche, cât şi în cea nouă, ne oferă o speranță palpabilă de rezolvare a celei mai acute probleme administrative a instituției noastre: lipsa condițiilor de muncă, la nivelul exigențelor actuale.

Totuşi, cele mai memorabile evenimente le-am trăit în domeniul relațiilor internaționale. Vizita în România, a Directorului General OMPI, dl. dr. Kamil Idris, la începutul lunii iunie, întâlnirile oficiale ale domniei sale cu Preşedintele României, dl. Ion Iliescu, cu Preşedintele Curții Constituționale, cu membrii Guvernului, cu specialiştii OSIM şi ORDA, la sediul instituției noastre, precum şi încheierea festivă a Programului Phare - RIPP la sfârşitul lunii noiembrie, în prezența întregului stat-major al Oficiului European de Brevete, în frunte cu dl. Preşedinte dr. Ingo Kober - două evenimente de grad 0! - pe lângă vizitele la nivel înalt, din partea oficiilor similare din Republica Moldova, Ungaria, Iugoslavia şi acordurile bilaterale de cooperare, semnate cu ocazia acestor vizite, reprezintă, fără îndoială, o recunoaştere profesională internațională, de mare valoare. Este recunoaşterea unei munci îndelungate şi susținute, a unui colectiv inimos.

Pentru cunoaşterea mai aprofundată a acestei activități, vă recomand să parcurgeți prezentul Raport Anual.

Gábor Varga

II. STRUCTURA ORGANIZATORICĂ

Conform Hotărârii de Guvern nr. 573/07, din septembrie 1998, Oficiul de Stat pentru Invenții şi Mărci (OSIM) îşi desfăşoară activitatea ca organ de specialitate al administrației publice centrale, în subordinea Guvernului, fiind coordonat de Ministerul Industriei şi Resurselor.

Pe teritoriul României, OSIM are autoritate unică şi asigură protecția proprietății industriale, prin eliberarea de titluri de protecție pentru invenții, mărci, indicații geografice, desene şi modele industriale, în conformitate cu legislația națională în domeniu, precum şi cu prevederile convențiilor şi tratatelor internaționale la care țara noastră este parte.

Strategia națională de dezvoltare a protecției proprietății industriale în România se elaborează de către OSIM şi este supusă, spre aprobare, Guvernului.

Oficiul de Stat pentru Invenții şi Mărci administrează următoarele legi şi acte normative de bază, care definesc legislația română în domeniul protecției proprietății industriale:

- Legea nr. 64/1991, privind brevetele de invenție;
- Legea nr. 129/1992, privind protecția desenelor şi modelelor industriale;
- Legea nr. 16/1995, privind protecția topografiilor circuitelor integrate;
- Legea nr. 84/1998, privind mărcile şi indicațiile geografice;
- Ordonanța Guvernului României nr. 41/1998, privind taxele în domeniul protecției proprietății industriale şi regimul de utilizare a acestora;
- Legea nr. 255/1998, privind protecția noilor soiuri de plante;
- Ordonanța Guvernului nr. 32/1996, pentru ratificarea Acordului dintre Guvernul României şi Organizația Europeană de Brevete, privind cooperarea în domeniul brevetelor;
- Legea nr. 75/1998, privind recunoaşterea internațională a depozitului de microorganisme, în scopul procedurii de brevetare, conform Tratatului de la Budapesta la care Romania a aderat;
- Legea nr. 93/1998, privind protecția tranzitorie a brevetelor de invenție;
- Normele nr. 242/1999 privind sprijinirea brevetării, în străinătate, a invențiilor româneşti.

În conformitate cu obiectul său de activitate, OSIM are următoarele atribuții specifice:

❒ înregistrează şi examinează cererile din domeniul proprietății industriale, eliberând titluri de protecție, care conferă tuturor titularilor drepturi exclusive pe teritoriul României;

❒ este depozitarul registrelor naționale, care cuprind:

▬ cererile depuse;

▬ titluri de protecție acordate pentru:

- invenții
- mărci
- indicații geografice
- desene şi modele industriale

- topografii ale circuitelor integrate şi
- noi soiuri de plante.

❒ editează şi publică Buletinul Oficial al Proprietății Industriale, al României;

❒ editează şi publică Revista Română de Proprietate Industrială;

❒ editează şi publică fasciculele brevetelor de invenție;

❒ administrează, conservă şi dezvoltă o bază de date informatizată;

❒ efectuează servicii de specialitate în domeniul proprietății industriale;

❒ desfăşoară cursuri de pregătire a specialiştilor în domeniul proprietății industriale;

❒ atestă consilierii în domeniul proprietății industriale, ținând evidența acestora în registrul național;

❒ acordă, la cerere, asistență de specialitate în domeniul proprietății industriale şi organizează cursuri de instruire, seminarii şi simpozioane în domeniu;

❒ întreține relații cu instituțiile similare din alte state şi cu organizațiile internaționale şi regionale.

Având în vedere structura organizatorică a OSIM, ca instituție publică, acesta este condus de către un Director general, numit prin decizia Primului - Ministru, şi de către un Director general adjunct.

În cadrul OSIM funcționează patru direcții şi un departament, fiecare fiind condus de către un director.

Prin ordin, Directorul general poate înființa servicii şi birouri. Directorul general poate da împuternicire de reprezentare Directorului general adjunct sau directorilor de direcții din cadrul Oficiului de Stat pentru Invenții şi Mărci.

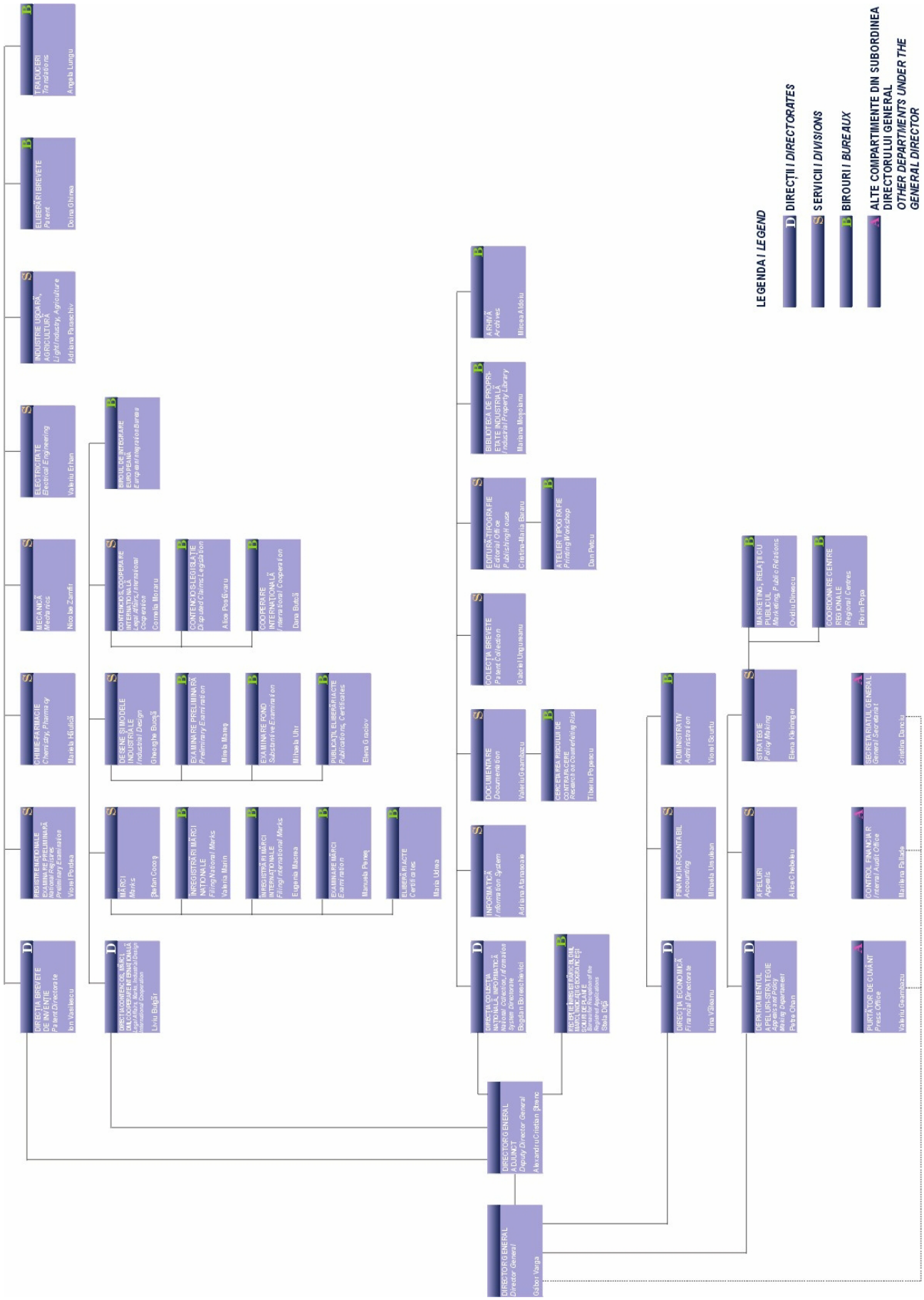
LEGENDA / LEGEND
D DIRECŢII / DIRECTORATES
S SERVICII / DIVISIONS
B BIROURI / BUREAUX
A ALTE COMPARTIMENTE DIN SUBORDINEA DIRECTORULUI GENERAL
OTHER DEPARTMENTS UNDER THE GENERAL DIRECTOR
DIRECTOR GENERAL
Director General
Gabor Varga
DIRECTOR GENERAL ADJUNCT
Deputy Director General
Alexandru Cristian Ştanc
DIRECŢIA BREVETE DE INVENŢIE
Patent Directorate
Ion Vasilescu
REGISTRE NAŢIONALE
EXAMINA RE PRELIMINARĂ
National Registers
Preliminary Examination
Viorel Podda
CHIMIE-FARMACIE
Chemistry, Pharmacy
Mariela Hăţuică
MECANICĂ
Mechanics
Nicolae Zamfir
ELECTRICITATE
Electrical Engineering
Valeriu Erhan
INDUSTRIE UŞOARĂ, AGRICULTURĂ
Light Industry, Agriculture
Adriana Paraschiv
ELIBERĂRI BREVETE
Patent
Doina Ghinea
TRADUCERI
Translations
Angela Lungu
DIRECŢIA CONTENCIOS, MĂRCI, DREPTURI DE AUTOR ŞI DESENE ŞI MODELE INDUSTRIALE
Litigation, Marks, Copyright and Industrial Designs
International Cooperation
Liviu Bulţăr
MĂRCI
Marks
Ştefan Cocorg
DESENE ŞI MODELE INDUSTRIALE
Industrial Design
Gheorghe Buşă
CONTENCIOS, COOPERARE INTERNAŢIONALĂ
Litigation, International Cooperation
Cornelia Moraru
BIROUL DE INTEGRARE EUROPEANĂ
European Integration Bureau
INREGISTRĂRI MĂRCI NAŢIONALE
Filing National Marks
Valeria Marin
EXAMINARE PRELIMINARĂ
Preliminary Examination
Mihaela Manea
CONTENCIOS LEGIUITATE
Disputed Claims Legislation
Alina Posţăvaru
INREGISTRĂRI MĂRCI INTERNAŢIONALE
Filing International Marks
Eugenia Macrea
EXAMINARE RE ROND
Substantive Examination
Mihaela Uhr
COOPERARE INTERNAŢIONALĂ
International Cooperation
Dana Butuşă
EXAMINARE MĂRCI
Examination
Manuela Panaş
PUBLICAŢII, ELIBERĂRI ACTE
Publications, Certificates
Elena Gaciov
ELIBERĂRI ACTE
Certificates
Maria Idrea
DIRECŢIA COLECŢII NAŢIONALE, INFORMATICĂ
National Collections, Informatics
System Directorate
Bogdan Boriseschevici
INFORMATICĂ
Information System
Adriana Atanasoaie
DOCUMENTARE
Documentation
Valeriu Gaambazu
COLECŢIA BREVETE
Patent Collection
Gabriel Urguţanu
EDITURĂ-TIPOGRAFIE
Publishing House
Publishing House
Cristina-Maria Bararu
BIBLIOTECA DE PROPRIETATE INDUSTRIALĂ
Industrial Property Library
Mariana Moţoianu
ARHIVĂ
Archives
Mircea Aldoiu
REGISTRUL ŞI ARHIVA CENTRALĂ
Central Register and Archives
Stela Diţă
SERVICIUL RESPONSABIL CU CERERILE DE CERCETARE
Research and Counselling Rules
Tiberiu Popescu
ATELIER TIPOGRAFIE
Printing Workshop
Dan Petcu
DIRECŢIA ECONOMICĂ
Financial Directorate
Irina Vălăsanu
FINANŢAR-CONTABIL
Accounting
Mihaela Ursulean
ADMINISTRATIV
Administration
Viorel Scurtu
DEPARTAMENTUL APELURI ŞI STRATEGIE
Appeals and Strategy Department
Petre Chiţan
APELURI
Appeals
Alice Cheiseleu
STRATEGIE
Policy Making
Elena Kleininger
MARKETING, RELAŢII CU PUBLICUL
Marketing, Public Relations
Ovidiu Dinescu
COORDONARE CENTRE REGIONALE
Regional Centres
Florin Popa
PURTĂTOR DE CUVÂNT
Press Office
Valeriu Gaambazu
CONTROL FINANCIAR
Internal Audit Office
Mariana Palade
SECRETARIAT GENERAL
General Secretariat
Cristina Dancu

III. ACTIVITATEA LEGISLATIVĂ

1. ❑ Acte normative adoptate

Ca şi în anii precedenţi, în anul 2001, Oficiul de Stat pentru Invenţii şi Mărci şi-a concentrat atenţia asupra legislaţiei în domeniul proprietăţii industriale şi, în acest scop, au fost adoptate următoarele acte normative:

1 - Legea pentru ratificarea Actului de la Geneva al Aranjamentului de la Haga, privind înregistrarea internaţională a desenelor şi modelelor industriale, adoptatã la 2 iulie 1999, (publicată în Monitorul Oficial nr. 103/28 februarie 2001).

La data de 11 mai 2001, s-au depus instrumentele de ratificare la Directorul General al Organizaţiei Mondiale a Proprietăţii Intelectuale;

2 - Hotărârea Guvernului, privind aprobarea Normelor metodologice pentru aplicarea prevederilor Legii nr. 202/2000, privind unele măsuri pentru asigurarea respectării drepturilor de proprietate intelectuală în cadrul operaţiunilor de vămuire (publicată în Monitorul Oficial nr. 142/22 martie 2001);

3 - Legea nr. 298/7 iunie 2001, pentru modificarea Legii nr. 11/1991, privind combaterea concurenţei neloiale (publicată în Monitorul Oficial nr. 313/12 iunie 2001).

2. ❑ Proiecte de acte normative aflate în curs de adoptare

În anul 2001, au fost elaborate următoarele proiecte de acte normative:

1 - Proiectul de lege pentru aprobarea Ordonanţei Guvernului nr. 66/2000, privind organizarea şi exercitarea profesiei de consilier în proprietate industrială, aprobat de Camera Deputaţilor, la data de 16 octombrie 2001 şi de Senat, la 10 decembrie 2001, urmând să intre în procedura de mediere, în Parlamentul României;

2 - Proiect de lege privind modificarea şi completarea Legii nr. 64/1991 privind brevetele de invenţie, aprobat de Camera Deputaţilor, la data de 6 noiembrie 2001 şi de Senat, la 20 decembrie 2001, urmând să intre în procedura de mediere în Parlamentul României;

3 - Proiect de lege privind modificarea şi completarea Legii nr. 129/1992, privind protecţia desenelor şi modelelor industriale - înaintat spre dezbatere Camerei Deputaţilor.

IV. ACTIVITATEA DE COOPERARE INTERNAȚIONALĂ

Preşedintele României, domnul Ion Iliescu, a participat la lucrările celei de-a II-a Reuniuni a comisiei consultative de elaborare a strategiilor în domeniul proprietății intelectuale, organizată de Organizația Mondială a Proprietății Intelectuale, la Geneva, în perioada 11 - 12 octombrie - Policy Advisory Commission (PAC).

Principalele subiecte de discuție au fost: îmbunătățirea sistemului internațional de brevete, într-o posibilă evoluție spre generalizare şi globalizare, şi protejarea resurselor genetice, cunoştințelor tradiționale şi a folclorului.

În intervenția sa, dl. Preşedinte a procedat la o abordare sintetică a necesităților şi potențialului României, de racordare la evoluția în domeniul proprietății intelectuale.

Totodată, dl. Ion Iliescu, Preşedintele României, a avut o întâlnire de lucru cu Directorul general al Organizației Mondiale a Proprietății Intelectuale - dl. dr. Kamil Idris, ocazie cu care au fost abordate probleme de politică şi strategie în domeniul proprietății intelectuale. A fost subliniată necesitatea întăririi cooperării între OMPI şi România, în principal, în domeniul formării şi punerii în valoare a resurselor umane.

1. ❑ Relații cu Organizația Mondială de Proprietate Intelectuală (OMPI)

În perioada 6 - 7 iunie a avut loc vizita oficială, la Bucureşti, a Directorului general al Organizației Mondiale a Proprietății Intelectuale (OMPI), dr. Kamil Idris, însoțit de o delegație, vizită care constituie un eveniment deosebit în activitatea oricărui oficiu de proprietate intelectuală din lume. Vizita s-a desfăşurat la cel mai înalt nivel, incluzând primiri la Preşedintele României, la Preşedintele Curții Constituționale, la Camera Deputaților, precum şi discuții cu membri ai guvernului.

În timpul discuțiilor oficiale, Directorul general OMPI a evidențiat rolul sistemului proprietății intelectuale în transformarea imensului potențial creator al unor țări ca România, în prosperitate economică. Preşedintele României, dl. Ion Iliescu, a afirmat angajamentul autorităților române de a promova o mai mare conştientizare a valorii proprietății intelectuale şi de a întări sistemul proprietății intelectuale în România.

Domnului dr. Kamil Idris i s-a acordat titlul de Doctor Honoris Causa, de către facultatea de Drept a Universității Bucureşti.

În timpul vizitei, au avut loc discuții, în cadrul unei mese rotunde, pe teme de proprietate intelectuală, organizată de Oficiul de Stat pentru Invenții şi Mărci, ORDA, Ministerul Educației şi Cercetării, Ministerul IMM -urilor şi Cooperației, Ministerul Culturii şi Cultelor şi reprezentanți ai sectorului privat, care activează în domeniul tehnologiilor informatice.

La sediul Ministerului Afacerilor Externe, s-a semnat Programul de colaborare România -

OMPI. Acest program de activitate are ca scop modernizarea şi întărirea, în continuare, a sistemului proprietății intelectuale în România, incluzând inițiative pentru îmbunătățirea sistemului de măsuri pentru asigurarea respectării drepturilor de proprietate intelectuală în România.

În perioada 29 - 31 mai, la invitația OMPI, în cadrul conferinței internaționale cu titlul "Proprietatea intelectuală, Internetul, comerțul electronic şi cunoştințele tradiționale", organizată de OMPI la Sofia, sub înaltul patronaj al Preşedintelui Republicii Bulgaria, Directorul general adjunct al OSIM a susținut lucrarea cu tema "Proprietatea intelectuală, cunoştințele tradiționale şi resursele genetice" şi a fost moderatorul secțiunii cu aceeaşi tematică.

În perioada 6 - 8 iunie, s-au desfăşurat la Mangalia lucrările unui seminar organizat de OMPI şi OMC, pe tema "Mijloacele de respectare a drepturilor de proprietate industrială", destinat magistraților, specialiştilor vamali, ofițerilor de poliție, consilierilor în proprietate industrială, specialiştilor din sectorul protecției consumatorilor, specialiştilor OSIM (care au avut şi calitatea de coorganizatori), ORDA, AGEPI. Seminarul s-a bucurat de o largă audiență (peste 120 de participanți).

În perioada 24 septembrie - 3 octombrie 2001, a avut loc, la Geneva, cea de-a 36-a serie de reuniuni a Adunărilor Statelor membre ale Organizației Mondiale a Proprietății Intelectuale (OMPI). Delegația României a participat activ atât în cadrul discuțiilor în plen, cât şi pe grupe de țări.

România a fost aleasă membră a Comitetului de coordonare OMPI şi desemnată vice-preşedinte a acestuia. Postul de vice-preşedinte al Adunării Uniunii de la Viena a fost, de asemenea, încredințat României.

În luna octombrie, domnii Thomas Keefer, Director general adjunct, şi Philippe Favatier, Directorul financiar OMPI, au fost invitați la OSIM pentru o vizită pe probleme financiare.

Specialiştii români au participat activ, ca şi în anii precedenți, la lucrările comitetelor permanente, ale comitetelor de experți şi grupelor de lucru pe diverse domenii. În cadrul celei de a doua sesiuni a Comitetului interguvernamental de proprietate intelectuală, resurse genetice, cunoştințe tradiționale şi folclor, funcția de vice-preşedinte a fost încredințată României.

Un număr de 24 de angajați ai OSIM s-au înscris la cursurile de pregătire de specialitate, organizate de Academia OMPI, ar o parte dintre ei au fost admişi şi au absolvit deja cursurile de învățământ la distanță. Interesul deosebit de care se bucură, în țara noastră, domeniul proprietății intelectuale a fost relevat de faptul că aproximativ 20% din totalul persoanelor din întreaga lume, care s-au înscris, în timpul anului la cursul de învățământ la distanță, din 2002, sunt din România.

2. ❑ Procesul integrării României în Uniunea Europeană (UE)

În procesul de pregătire pentru aderarea României la Uniunea Europeană, la data de 28 noiembrie 2001, a fost închis provizoriu, în cadrul negocierilor pentru aderare, Capitolul 5 - "Dreptul societăților", care include şi domeniul proprietății industriale.

Cât priveşte Capitolul I "Libera circulație a mărfurilor", documentul de poziție a României a fost depus la Consiliul UE, iar Capitolul 25, "Uniunea Vamală", a fost deschis în 2001 şi se află în curs de negociere.

În cadrul sub-comitetului II, "Piața Internă"v (Bucureşti, 19 octombrie 2001) OSIM a prezentat progresele înregistrate în transpunerea *acquis*-ului şi stadiului actual în domeniul legislativ şi al capacității administrative.

Aprecierile Comisiei au fost pozitive în ceea ce priveşte transpunerea *acquis*-ului, dar s-au făcut recomandări de continuare a eforturilor, în procesul de implementare a acestuia şi de combatere a fenomenului de contrafacere şi piraterie.

3. ❑ Relații cu Organizația Europeană de Brevete şi cu Oficiul European de Brevete (OEB). Programul RIPP

În perspectiva apropiatei aderări a României la Convenția Brevetului European, s-au intensificat relațiile bilaterale dintre OSIM şi Oficiul European de Brevete.

În calitate de observator, OSIM a continuat să participe la sesiunile Consiliului de Administrație al Organizației Europene a Brevetelor şi ale Comitetului său, privind Dreptul Brevetelor. O evoluție extrem de importantă este viitoarea revizuire a Convenției Brevetului European, în sensul încorporării prevederilor privind Brevetul Comunitar. În calitate de stat candidat la aderare, România a urmărit cu un interes deosebit, ultimele evoluții din partea Comunității Europene, în acest scop.

Preşedintele Comitetului privind Dreptul Brevetelor al Consiliului de Administrație al Organizației Europene a Brevetelor a întreprins o vizită în România, în luna iulie, la invitația OSIM, pentru a oferi asistență juridică în privința amendamentelor la legea invențiilor.

Anul 2001 a fost şi ultimul an de derulare a Programului Phare Regional de Proprietate Industrială. Numeroşi specialişti OSIM, consilieri în proprietate industrială şi magistrați au beneficiat de cursuri de pregătire şi seminarii, organizate în cadrul programului, pe diverse domenii ale proprietății industriale, fie la sediile OEB din München, Haga sau Viena, fie la Bucureşti. Astfel, în luna februarie, aproximativ 60 de specialişti OSIM şi consilieri în proprietate industrială au participat la un seminar privind procedurile de înregistrare a mărcilor şi Marca comunitară. Un alt seminar RIPP, dedicat specialiştilor din centrele regionale de informare în domeniul proprietății industriale, s-a desfăşurat în octombrie.

În noiembrie, programul RIPP s-a încheiat oficial la Bucureşti. Participarea la această întâlnire a fost la cel mai înalt nivel. A fost prezent Preşedintele OEB, dl. dr. h. c. Ingo Kober şi alți directori din OEB, reprezentantul Comisiei Europene, reprezentantul Organizației Mondiale a Proprietății Intelectuale, vice-preşedintele Oficiului pentru Armonizare în Piața Internă, reprezentanți ai oficiilor naționale din state membre ale Convenției Brevetului European, conducătorii oficiilor naționale de proprietate industrială beneficiare ale programului (foşti şi actuali), un reprezentant al Rețelei Europene Împotriva Contrafacerii (REACT) precum şi domnii Andrei Grigorescu şi Andrei Popescu, secretari de stat de la Ministerul Industriei şi Resurselor şi Ministerul Integrării Europene.

Au fost trecuți în revistă cei zece ani de cooperare a Comisiei Europene şi a Oficiului European de Brevete (OEB) cu țările din Europa Centrală şi de Est, beneficiare ale RIPP, şi realizările obținute în cadrul programului precum şi perspectivele de colaborare în viitor.

4. ❑ Relații cu Oficiul pentru Armonizare în Piața Internă (OHIM)

La începutul anului 2001 s-a semnat un Memorandum de înțelegere între OSIM şi Oficiul pentru Armonizare în Piața Internă (OHIM). România este candidată pentru aderarea la sistemul Mărcii Comunitare o dată cu aderarea sa la Uniunea Europeană. Programul de cooperare dintre OHIM şi țările candidate, al cărui obiectiv principal este pregătirea personalului pentru extinderea automată a sistemului Mărcii Comunitare de la data aderării, s-a derulat pe parcursul întregului an. Cooperarea se realizează în diferite planuri şi s-a materializat prin întâlniri la nivel de conducători de oficii, întâlniri la nivel de experți, seminarii, participarea la liaison meetings, programe de instruire organizate la sediul OHIM pentru specialiştii oficiilor naționale din țările candidate.

5. ❑ Relaţii cu Organizaţia Mondială a Comerţului (OMC)

În cursul anului 2001, OSIM a continuat să participe la lucrările Consiliului TRIPS, în cadrul căruia un loc important pe agenda de lucru a fost ocupat de examinarea problemelor legate de înfiinţarea unui sistem multilateral internaţional, pentru notificarea şi înregistrarea indicaţiilor geografice, şi extinderea protecţiei suplimentare, conform art. 23 al Acordului TRIPS, la alte produse decât vinuri şi produse spirtoase.

Evenimentul major în cadrul OMC a fost Conferinţa ministerială de la Doha (9 - 14 noiembrie), în cadrul căreia a fost adoptată şi "Declaraţia privind Acordul TRIPS şi sănătatea publică", prin care s-a convenit ca Acordul să nu-i împiedice pe membri să ia măsuri pentru protecţia sănătăţii publice şi, în special, pentru promovarea accesului la medicamente.

6. ❑ Relaţii cu Uniunea Internaţională pentru Protecţia Noilor Soiuri de Plante (UPOV)

La data de 13 martie 2001, România a devenit cel de-al 47-lea stat membru al UPOV, aderând la Convenţia pentru protecţia Noilor Soiuri de Plante.

Oficiul de Stat pentru Invenţii şi Mărci a continuat să participe la Comitetul Tehnic UPOV, Consiliul consultativ, Comitetul administrativ şi juridic, Consiliul UPOV.

7. ❑ Cooperare bilaterală. Participare la manifestări internaţionale. Alte acţiuni

În perioada 19 - 20 aprilie a avut loc, la Suceava, întâlnirea bilaterală, la nivel de directori generali ai *OSIM şi Agenţiei de Stat pentru Protecţia Proprietăţii Industriale (AGEPI) din Republica Moldova*, în timpul căreia s-a efectuat analiza evoluţiei legislative din ambele ţări, a statisticilor şi rapoartelor anuale ale celor două instituţii, a stadiului de colaborare bilaterală în anul precedent, şi s-a stabilit un program de lucru 2001 - 2002. În paralel, a avut loc un seminar cu participarea a 30 de specialişti din cele două oficii, pe teme de mărci, indicaţii geografice, desene şi modele industriale, nume de domenii pe internet.

De asemenea, o delegaţie de specialişti din OSIM a participat la cea de-a IV-a ediţie a "Seminarului bilateral AGEPI - OSIM", precum şi la cea de-a V-a ediţie a expoziţiei tehnice internaţionale "INFOINVENT - 2001", care s-au desfăşurat în perioada 2 - 6 octombrie 2001, la Chişinău (Republica Moldova).

Acţiunea desfăşurată sub îndrumarea şi cu participarea conducerilor celor două oficii de proprietate industrială s-a bucurat de un deosebit succes.

În baza Convenţiei de colaborare, încheiată în iunie 1994 cu *Oficiul Maghiar de Brevete* şi a Protocolului încheiat ulterior, o delegaţie de la acest oficiu, sub conducerea preşedintelui său, a efectuat o vizită în România, la Oradea, la începutul lunii iulie. Fiind organul guvernamental de aceeaşi specialitate din Ungaria, principiile manageriale aplicate de oficiul maghiar şi eforturile sale pentru a întruni condiţiile de aderare la Uniunea Europeană şi la Convenţia Brevetului European prezintă interes şi pentru OSIM. Discuţiile s-au axat pe aceste aspecte şi pe stabilirea unui program concret de colaborare bilaterală, în 2002.

Bunele relaţii de cooperare între Oficiul de Stat pentru Invenţii şi Mărci din România (OSIM) şi oficiul omolog din Iugoslavia, întrerupte din cauza situaţiei politice din ţara vecină, din ultimii ani,

au fost reînnodate în anul 2001, prin invitarea oficială a unei delegații, la nivel departamental, condusă de Directorul *Oficiului Federal de Proprietate Intelectuală din Iugoslavia*, pentru a efectua o vizită în România. Vizita a avut loc la Timişoara, în 23 şi 24 iulie, ocazie cu care s-a semnat un Acord de cooperare între cele două oficii.

În perioada 12 - 16 octombrie s-a organizat la Novi Sad, în Iugoslavia, expoziția TESLA - FEST, tradițională în Iugoslavia, debutând în fiecare an pe data de 12 octombrie, "Ziua Nikola Tesla". Directorul oficiului iugoslav, în calitate de coorganizator al expoziției, a adresat Directorului general al Oficiului de Stat pentru Invenții şi Mărci (OSIM), invitația de a participa la acest eveniment şi de a prezenta, în cadrul manifestărilor care au avut loc cu acestă ocazie, o lucrare referitoare la sistemul protecției proprietății industriale în România. Prezența în Iugoslavia a fost folosită şi pentru a vizita Oficiul iugoslav, în vederea unui schimb de experiență.

În perioada 24 - 28 septembrie 2001, o delegație de specialişti din cadrul Departamentului Apeluri şi Serviciului juridic au efectuat succesiv un schimb de experiență pe probleme de soluționare a contestațiilor, la Oficiul ceh şi la Oficiul danez.

Specialiştii OSIM au participat, cu interes, la lucrările grupelor de lucru din cadrul proiectului "one-shop system" privind schimbul de servicii între participanți, inițiat de Oficiul austriac, la care au fost invitați reprezentanți ai oficiilor naționale de proprietate industrială.

În aprilie, a fost semnat un Acord privind schimbul de documentație din domeniul brevetelor între OSIM şi Institutul Federal de Proprietate Industrială ROSPATENT, din Federația Rusă.

Doi specialişti ai Oficiului chinez au venit la OSIM pentru un schimb de experiență în domeniul informării din brevete, în 1 - 5 noiembrie.

V. STATISTICĂ

A. ● Protecția invențiilor

În domeniul protecției invențiilor, Oficiul de Stat pentru Invenții şi Mărci are la bază:

– Legea nr. 64/1991 privind brevetele de invenție;
– Hotărârea Guvernului nr. 152/1992 cu privire la Regulamentul de aplicare a Legii nr. 64/1991, privind brevetele de invenție;
– Legea nr. 93/1998 privind protecția tranzitorie a brevetului de invenție;
– Ordonanța Guvernului nr. 32/1996, pentru ratificarea Acordului dintre Guvernul României şi Organizația Europeană de Brevete, privind cooperarea în domeniul brevetelor.

Efectuarea procedurilor pentru o cerere de brevet de invenție necesită plata unor taxe ale căror cuantumuri sunt prevăzute în Ordonanța Guvernului României, nr. 41/1998.

1. ❑ Depunerea cererilor de brevet de invenție

În anul 2001 au fost depuse 1409 cereri de brevet de invenție, ceea ce a determinat o creştere de 9,1% față de anul 2000.

În totalul cererilor de brevet de invenție sunt incluse:

❒ 1128 cereri de brevet, depuse de solicitanți români;
❒ 281 total cereri de brevet depuse de solicitanți străini, din care:
- 45 cereri depuse pe cale națională şi
- 236 cereri depuse pe cale PCT.

În tabelul următor se evidențiază situația cererilor de brevet depuse în anul 2001, comparativ cu ultimii cinci ani.

Tabelul nr. 1 - Cereri de brevet de invenție

	1996	1997	1998	1999	2000	2001	2000/2001
Solicitanți români	1831	1708	1299	1061	1003	1128	12,5%
Solicitanți străini - **total** din care:	**658**	**736**	**473**	**342**	**289**	**281**	**- 2,8%**
- cereri pe cale națională	169	96	78	56	63	45	- 28,6%
- cereri pe cale PCT	489	640	395	286	226	236	4,4%
Total (Lege 64/1991)	**2489**	**2444**	**2205****	**1403**	**1292**	**1409**	**9,1%**
Cereri de extindere a brevetului european	72*	449	1600	3136	4063	4278	5,3%
Total	**2561**	**2893**	**3805**	**4539**	**5355**	**5687**	**6,2%**

* de la 15 octombrie 1996

**sunt incluse 433 cereri de protecție tranzitorie depuse, conform Legii 93/1998, care a acționat numai în cursul anului 1998

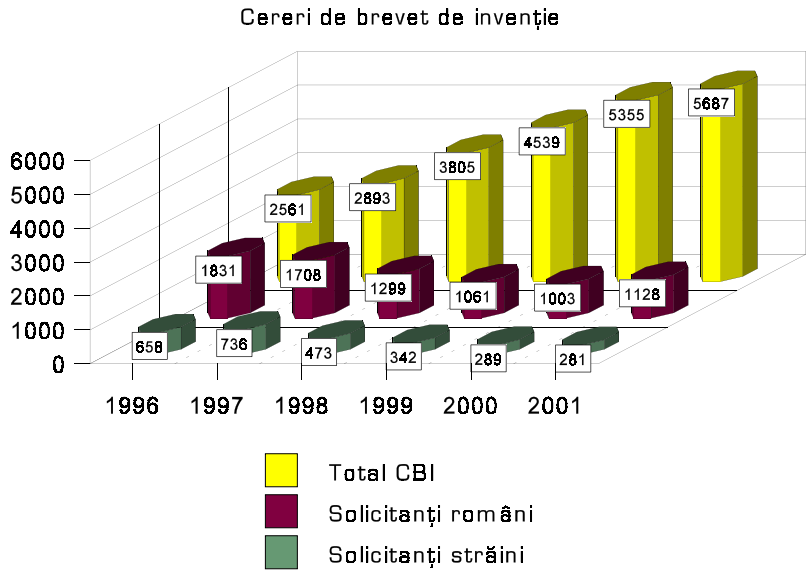

Fig. 1

Având la bază prevederile Acordului încheiat între Guvernul României şi Organizaţia Europeană de Brevete, privind cooperarea în domeniul brevetelor, în România sunt valabile, ca titluri de protecţie a invenţiilor, şi brevetele europene - eliberate de Oficiul European de Brevete - la care s-a cerut extinderea valabilităţii în România, în condiţiile stabilite în Acord.

Un brevet european extins, eliberat de către OEB, pe baza unei cereri de brevet european, în care s-a solicitat extinderea efectelor în România, produce aceleaşi efecte ca un brevet naţional, conform legii române de brevete.

După cum observăm, în tabelul 1, numărul de cereri de extindere a efectelor brevetului european în România, în perioada 1996 - 2001, a crescut progresiv, ceea ce a determinat o scădere a numărului de cereri de brevet de invenţie, depuse de solicitanţii străini, pe cale PCT, pentru care s-a deschis faza naţională în România.

În anul 2001, la OSIM au fost depuse de către solicitanţii români, 1128 cereri de brevet de invenţie.

Analizând numărul de cereri de brevet de invenţie, înregistrate de solicitanţii români, având la bază categoria solicitanţilor, este bine să menţionăm faptul că numărul de cereri de brevet de invenţie depuse de solicitanţii români, din categoria întreprinderilor, a scăzut, faţă de anul 2000, cu 5,5%, iar cel al solicitanţilor din domeniul cercetare/ învăţământ a crescut cu 18,8%. De asemenea, cererile de brevet de invenţie depuse de solicitanţii români - persoane fizice (inventatori) au crescut cu 16,7% faţă de anul precedent. Pe total, se observă o creştere de 12,5%, de unde rezultă că în anul 2001, s-a manifestat un interes mai mare faţă de protecţia invenţiilor în România.

În tabelul şi în figura 2 se poate observa evoluţia cererilor de brevet de invenţie, depuse de solicitanţii români, în perioada 1996 - 2001.

Tabelul 2 - Cereri de brevet de invenţie repartizate pe categorii de solicitanţi români

	1996	1997	1998	1999	2000	2001	2000/2001
Întreprinderi	398	509	359	236	200	189	- 5,5%
Cercetare/Învăţământ	484	258	205	112	96	114	18,8%
Inventatori	949	941	735	713	707	825	16,7%
Total	**1831**	**1708**	**1299**	**1061**	**1003**	**1128**	12,5%

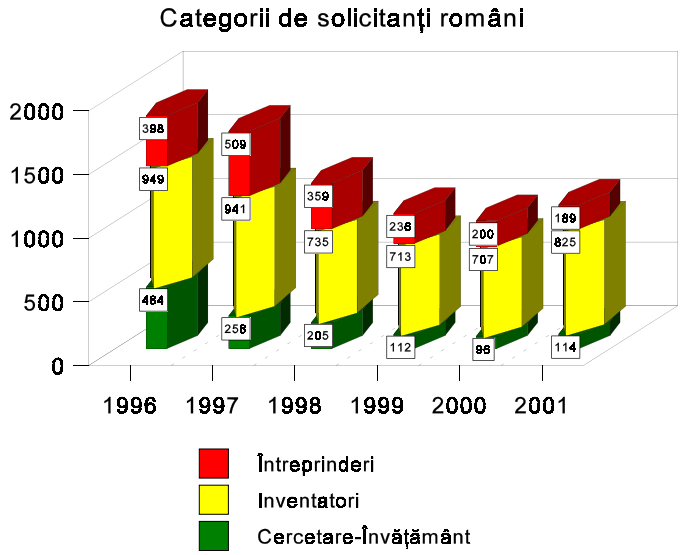

Fig. 2

Analizând, în continuare, cererile de brevet de invenţie, depuse de solicitanţii români, observăm că, în anul 2001, ponderea cea mai mare - având în vedere repartiţia solicitanţilor pe unităţi administrative - o au solicitanţii din capitala ţării, Bucureşti, cu un număr de 359 de cereri depuse. Ca şi în ceilalţi ani, pe locul doi se situează solicitanţii din judeţul Iaşi, 113 cereri. Solicitanţii din judeţul Galaţi au depus, în anul 2001, 76 de cereri, cu 61 de cereri mai multe faţă de cererile depuse de solicitanţii din acest judeţ, în anul 2000. Printre judeţele cu un număr mare de cereri de brevet de invenţie, se pot enumera şi judeţele Prahova, Dolj, Neamţ şi Suceava.

În tabelul 3 şi pe hartă, se prezintă situaţia cererilor de brevet de invenţie, depuse în perioada 1998 - 2001, de către solicitanţii români şi repartiţia acestora pe unităţi administrative (judeţe).

Tabelul 3 - Cereri brevet de invenție repartizate pe unități administrative

Unități administrative	Cereri de brevet de invenție - perioada				Unități administrative	Cereri de brevet de invenție - perioada			
	1998	1999	2000	2001		1998	1999	2000	2001
Bucureşti	447	299	279	359	Braşov	63	27	28	21
Iaşi	159	137	120	113	Călăraşi	24	56	26	21
Galați	27	26	15	76	Argeş	27	33	24	18
Prahova	44	42	43	46	Constanța	25	7	31	18
Dolj	28	24	33	42	Vâlcea	28	28	34	18
Neamț	64	38	42	41	Vaslui	10	10	11	18
Suceava	22	16	27	40	Covasna	2	0	5	16
Bacău	38	27	27	32	Maramureş	23	24	23	16
Cluj	58	38	22	31	Altele/Others	183	199	197	180
Timiş	27	30	16	22	**Total**	**1299**	**1061**	**1003**	**1128**

Fig. 3

Solicitanții străini au depus în anul 2001 un număr de 281 de cereri, din care 45 de cereri au fost depuse pe cale națională, iar diferența de 236 o reprezintă cererile de brevet de invenție, depuse în virtutea Tratatului de Cooperare în Domeniul Brevetelor (PCT) - denumite Cereri Internaționale.

Şi în anul 2001, ponderea cererilor de brevet de invenție revine tot solicitanților din SUA, cu 30,6%, Germania, cu 12,1% şi Franța, cu 9,6%, urmate de Olanda, 8,2%, Elveția, 5,3%, Italia şi Japonia, cu 3,2% din totalul cererilor de brevet de invenție.

În tabelul 4 şi în grafic, se poate observa ponderea cererilor de brevet de invenție, depuse de solicitanții străini şi procentul acestora din totalul depunerilor.

Tabelul 4 - Cereri de brevet de invenție repartizate după țara de rezidență a solicitantului

Țară	Cod /	1996	1997	1998	1999	2000	2001
SUA	US	208	235	161	162	115	86
Germania	DE	109	104	72	48	43	34
Franța	FR	58	55	43	20	25	27
Olanda	NL	20	20	16	16	9	23
Elveția	CH	30	38	7	4	4	15
Italia	IT	25	32	15	10	6	9
Japonia	JP	13	16	9	7	15	9
Republica Coreea	KR	11	9	4	0	5	8
Austria	AT	12	16	3	4	1	6
Marea Britanie	GB	51	79	62	18	11	6
Australia	AU	8	7	4	0	1	5
Suedia	SE	11	13	7	6	3	5
Canada	CA	10	17	8	5	6	4
Finlanda	FI	19	8	12	2	1	4
Ungaria	HU	6	3	8	5	9	4
Israel	IL	5	8	5	3	1	4
Norvegia	NO	4	4	6	1	4	4
Belgia	BE	23	17	5	6	3	3
Slovenia	SI	1	2	2	0	2	3
Bulgaria	BG	0	1	0	0	0	2
Altele		34	52	24	25	25	20
Total		**658**	**736**	**473**	**342**	**289**	**281**

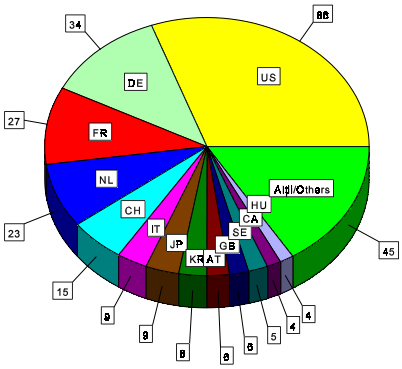

Fig. 4

Efectuând o clasificare a tuturor cererilor de brevet de invenție înregistrate, este de remarcat faptul că în anul 2001 - ca şi în anul precedent - numărul cel mai mare de cereri a fost reprezentat de cele cu domeniu de activitate din cadrul Secțiunii A de clasificare, respectiv - Necesități curente ale vieții, urmat de Secțiunea C - Chimie; Metalurgie şi Secțiunea B - Tehnici industriale diverse; Transporturi.

În tabelul şi în graficul 5, se poate observa evoluția cererilor de brevet de invenție, înregistrate în anii 1998 - 2001, repartizate pe principalele domenii tehnice.

Tabelul 5 - Total cereri de brevet de invenție, repartizate pe secțiuni CIB

CIB	Secțiuni CIB	1998	1999	2000	2001	2000/ 2001
A	Necesități curente ale vieții	383	317	274	298	8,8%
B	Tehnici industriale diverse;Transporturi	316	241	246	263	6,9%
C	Chimie; Metalurgie	423	304	268	271	1,1%
D	Textile; Hârtie	38	20	16	16	-
E	Construcții; Minerit	80	91	102	120	17,6%
F	Mecanică; Iluminat; Încălzit; Armament; Explozivi	267	199	161	193	19,9%
G	Fizică	129	137	120	143	19,2%
H	Electricitate	136	94	105	105	-
Total		**1772**	**1403**	**1292**	**1409**	9,1%

Cereri de brevet de invenție - total - unități CIB /

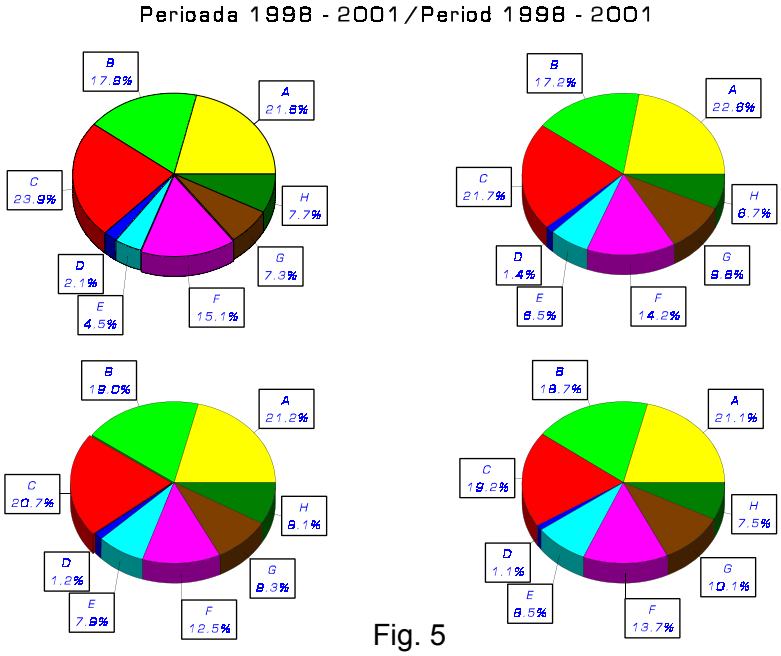

Fig. 5

După cum putem observa, numărul cererilor de brevet de invenție, înregistrate, a rămas constant, la Secțiunea A - Necesități curente ale vieții, Secțiunea D - Textile; Hârtie şi respectiv Secțiunea H - Electricitate.

Deşi, din numărul total de cereri de brevete de invenție, înregistrate în anul 2001, reprezintă numai 13,7%, numărul cererilor având ca domeniu de activitate domeniul specific Secțiunii F - Mecanică; Iluminat; Încălzire; Armament; Explozivi, a crescut cu 19,9% față de anul 2000.

În tabelele 6 - 8, sunt reprezentate principalele domenii tehnice, care au înregistrat o activitate de brevetare mai mare şi care reprezintă mai mult de 58% față de totalul cererilor de brevet de invenție, depuse în anul 2001. Repartiția ilustrată mai jos reprezintă numărul de cereri de brevet de invenție, depuse atât pe total, cât şi în funcție de tipul solicitantului, respectiv solicitanți români şi străini.

Tabelul 6 - Total cereri de brevet de invenție, repartizate pe principalele domenii tehnice

Unități CIB	Domenii tehnice	1998	1999	2000	2001	2000/ 2001
Unit. 10	Transporturi	109	101	101	149	47,5%
Unit. 20	Construcții; Clădiri	69	72	76	104	36,8%
Unit. 22	Motoare sau pompe	131	75	68	103	51,5%
Unit. 13	Chimie organică	155	119	90	97	7,8%
Unit. 04	Sănătate; Distracții	66	101	68	83	22,1%
Unit. 30	Electricitate	104	86	83	83	-
Unit. 15	Coloranți; Petrol; Uleiuri animale sau	84	55	66	76	15,2%
Unit. 03	Articole personale sau de menaj	57	41	55	66	20%
Unit. 26	Instrumente de măsură; Optică; Fotografie	81	80	63	63	-

Cereri de brevet de invenție - total - domenii tehnice

Perioada 1998 - 2001 / Period 1998 - 2001

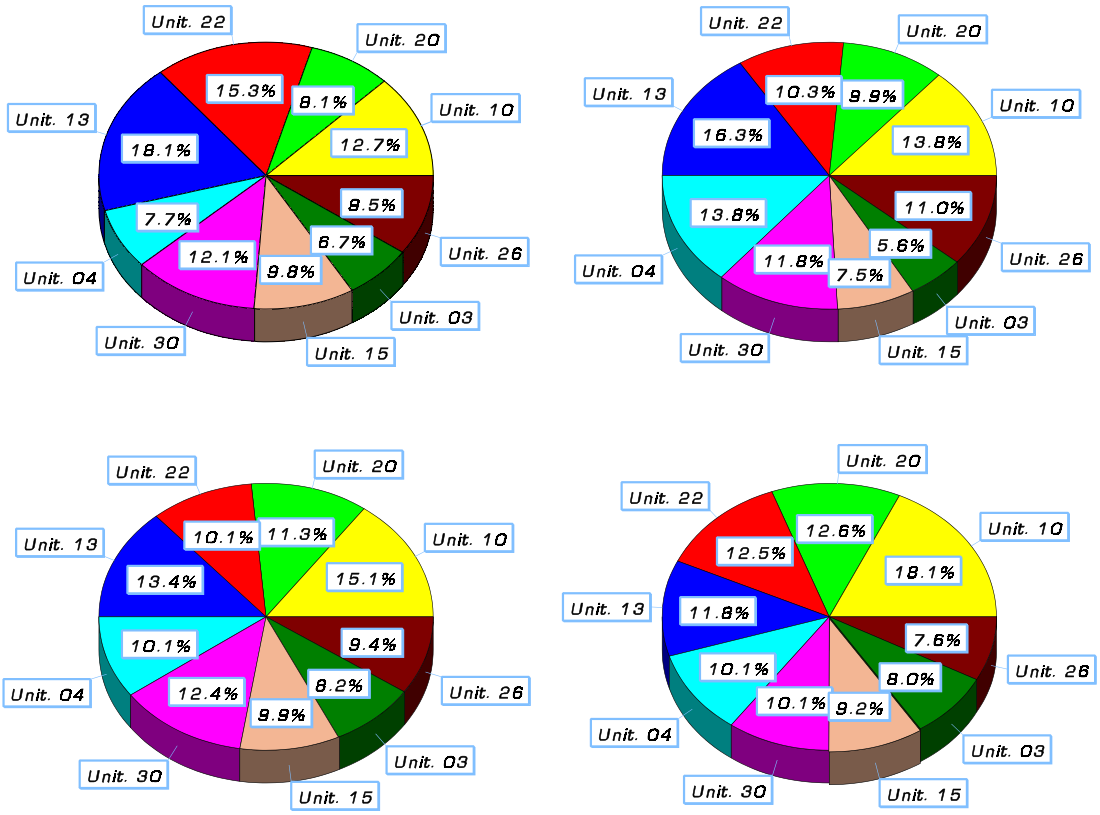

Fig. 6

Tabelul 7 - Total cereri de brevet de invenție, depuse de solicitanții români, repartizate pe principalele domenii tehnice

Unități CIB	Domenii tehnice	1998	1999	2000	2001	2000/ 2001
Unit. 10	Transporturi	87	77	91	133	46,2%
Unit. 22	Motoare sau pompe	120	75	64	98	53,1%
Unit. 20	Construcții; Clădiri	53	62	68	88	29,4%
Unit. 04	Sănătate; Distracții	56	90	58	76	31%
Unit. 30	Electricitate	89	76	74	66	- 10,8%
Unit. 03	Articole personale sau de menaj	45	34	49	62	26,5%
Unit. 15	Coloranți; Petrol; Uleiuri animale sau vegetale	77	48	51	61	19,6%
Unit. 26	Instrumente de măsură; Optică; Fotografie	66	70	57	54	- 5,3%
Unit. 12	Chimie anorganică	42	20	34	47	38,2%

Cereri de brevet de invenție - solicitanți români - domenii tehnice

Perioada 1998 - 2001 / Period 1998 - 2001

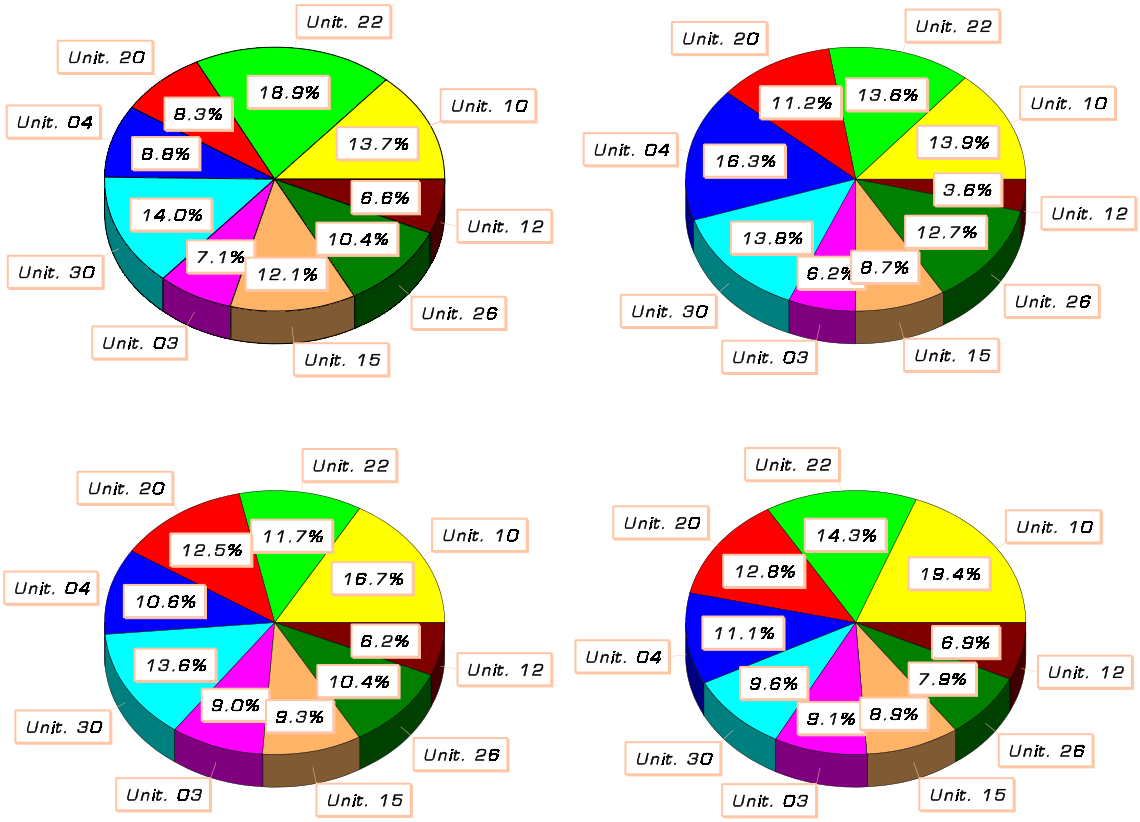

Fig. 7

Tabel 8 - Total cereri de brevet de invenție, depuse de solicitanții străini, repartizate pe principalele domenii tehnice

Unități CIB	Domenii tehnice	1998	1999	2000	2001	2000/ 2001
Unit. 13	Chimie organică	116	87	65	62	- 4.6%
Unit. 05	Preparate farmaceutice	59	34	23	25	8,7%
Unit. 30	Electricitate	15	10	9	17	88,9%
Unit. 10	Transporturi	22	24	10	16	60%
Unit. 20	Construcții; Clădiri	16	10	8	16	100%
Unit.15	Coloranți; Petrol; Uleiuri animale sau vegetale	7	7	15	15	-
Unit. 02	Alimentație; Tutun	9	5	3	11	266,7%
Unit. 16	Biochimie; Zahăr; Piele	23	30	10	10	-
Unit. 17	Metalurgie	7	4	8	10	25%

Cereri de brevet de invenție - solicitanți străini - domenii tehnice

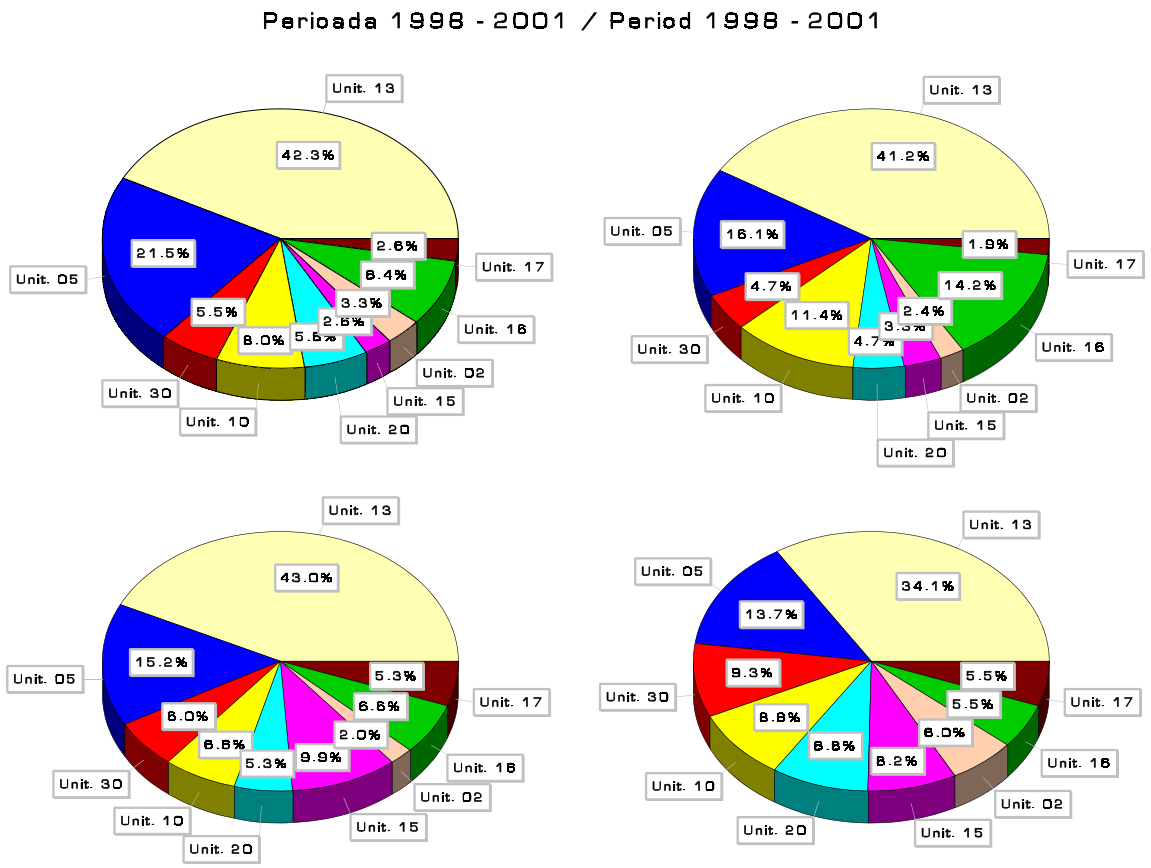

Fig. 8

După cum se poate observa în figurile 6 - 8 atât solicitanții români, cât şi solicitanții străini şi-au concentrat interesul mai mult asupra domeniilor din cadrul Unit. 10 - Transporturi, Unit. 15 - Coloranți; Petrol; Uleiuri animale sau vegetale şi a Unit. 20 - Construcții; Clădiri.

În tabelul 9, sunt reprezentate cererile de brevet de invenție, depuse în perioada 1999 - 2001, conform CIB.

Tabelul nr. 9 - Cereri de brevet de invenţie, repartizate după unităţile CIB /

Unităţi CIB IPC Units	1999			2000			2001			DOMENII TEHNICE
	RO	Străine Foreign	Total	RO	Străine Foreign	Total	RO	Străine Foreign	Total	
A01, Except A01N	39	6	45	40	7	47	37	1	38	Activităţi rurale
A21 - A24	15	5	20	16	3	19	23	11	34	Alimentaţie; Tutun
A41 - A47	34	7	41	49	6	55	62	4	66	Obiecte personale şi de menaj
A61 - A63, Except. A01K	90	11	101	58	10	68	76	7	83	Sănătate; Salvare; Distracţii
A61K	66	34	100	53	23	76	34	25	59	Preparate farmaceutice
B01 - B09	33	13	46	30	23	53	33	8	41	Separare; Amestecare
B21 - B23	29	8	37	29	4	33	29	4	33	Prelucrarea metalelor
B24 - B30, B32	35	10	45	39	12	51	18	5	23	Prelucrarea materialelor
B41 - B44	10	1	11	8	0	8	16	1	17	Imprimerie
B60 - B68	77	24	101	91	10	101	133	16	149	Transporturi; Manipularea materialelor
B81 - B82	0	0	0	0	0	0	0	0	0	Tehnologii structurale
C01 - C05	20	13	33	34	8	42	47	8	55	Chimie anorganică
C07, A01N	32	87	119	25	65	90	35	62	97	Chimie organică
C08	28	16	44	23	12	35	11	7	18	Compuşi macromoleculari
C09 - C11	48	7	55	51	15	66	61	15	76	Coloranţi; Petrol; Uleiuri animale sau vegetale
C12 - C14	1	30	31	1	10	11	9	10	19	Biochimie; Zahăr; Piele
C21 - C23, C25, C30	24	4	28	13	8	21	14	10	24	Metalurgie
D01 - D07	10	8	18	14	1	15	9	5	14	Textile; Materiale flexibile
D21,B31	3	0	3	0	1	1	2	0	2	Hârtie
E01 - E06	62	10	72	68	8	76	88	16	104	Lucrări publice; Clădiri
E21	19	0	19	25	1	26	13	3	16	Foraj; Exploatări miniere
F01 -F04, F15	75	0	75	64	4	68	98	5	103	Motoare; Pompe
F16, F17	58	1	59	43	8	51	29	2	31	Tehnologie în general
F21, F28	32	14	46	22	8	30	38	6	44	Iluminat; Încălzire
F41, F42, C06	21	2	23	20	4	24	13	2	15	Armament; Explozivi
G01 - G03	70	10	80	57	6	63	54	9	63	Instrumente de măsură; Optică; Fotografie
G04 - G08	16	7	23	17	7	24	28	6	34	Măsurarea timpului; Automatizări
G09 - G12	25	2	27	26	3	29	35	4	39	Instrumente muzicale; Stocare
G21	5	2	7	0	4	4	3	4	7	Tehnologie nucleară
H01, H02, H05	76	10	86	74	9	83	66	17	83	Electricitate
H03, H04	8	0	8	13	9	22	14	8	22	Circuite electronice; Comunicaţii
Total	**1061**	**342**	**1403**	**1003**	**289**	**1292**	**1128**	**281**	**1409**	

2. ❑ Procedura de eliberare a brevetului de invenție

Având în vedere prevederile legale - Legea 64/1991 şi regulamentul de aplicare a acesteia - orice cerere de brevet de invenție, depusă la OSIM, trece prin mai multe proceduri până la eliberarea brevetului de invenție.

Principalele proceduri sunt:

a) examinarea preliminară a cererii de brevet de invenție;
b) publicarea cererii de brevet;
c) examinarea în fond a cererii de brevet;
d) procedurile de revocare a hotărârilor privind rezolvarea cererilor de brevet;
e) eliberarea brevetului.

a) Examinarea preliminară a cererii de brevet de invenție

Examinarea preliminară este prima etapă a examinării cererilor de brevet de invenție şi are, ca obiect, analiza îndeplinirii condițiilor pentru acordarea datei de depozit național reglementar al cererii de brevet de invenție.

În această etapă, documentația depusă de către solicitant este examinată pentru acordarea datei de depozit şi se verifică următoarele aspecte:

- existența unei cereri de brevet de invenție;
- datele de identificare ale solicitantului cererii şi drepturile acestuia la eliberarea brevetului;
- existența descrierii, desenelor şi revendicărilor care evidențiază elementele de noutate ale cererii;
- verificarea condițiilor de reprezentare;
- invocarea priorității - dacă este cazul - verificarea plății taxelor legale.

Lipsurile constatate în urma acestei examinări sunt notificate în scris, solicitantului, pentru completare. În anul 2001, Serviciul Registre Naționale, Examinare Preliminară, din cadrul Direcției de Brevete de Invenție, a trimis spre înştiințare solicitanților un număr de 2151 de notificări (cu 1239 mai multe ca în anul 2000).

b) Publicarea cererii de brevet

Cererea de brevet de invenție pentru care nu s-a solicitat o procedură specială de examinare se face publică de către Oficiul de Stat pentru Invenții şi Mărci, imediat după împlinirea (expirarea) termenului de 18 luni de la data depozitului sau a priorității recunoscute.

Publicarea cererii se face în Buletinul Oficial de Proprietare Industrială - Secțiunea Invenții, numai în cazul în care, în acest timp, cererea nu a fost retrasă şi nu s-a luat o hotărâre de acordare a brevetului sau de respingere a cererii.

OSIM publică, de asemenea, şi revendicările cererilor de brevet european, pentru care se doreşte protecția provizorie în România.

Tabelul 10 - Cereri de brevet de invenție, publicate

	1997	1998	1999	2000	2001
Cereri publicate	791	981	988	849	979

c) Examinarea în fond a cererii de brevet

Examinarea în fond reprezintă partea cea mai complexă a examinării cererilor de brevet de invenție şi are, ca obiect, examinarea îndeplinirii condițiilor de existență a invenției brevetabile şi a condițiilor de brevetabilitate: noutate, activitate inventivă şi aplicabilitate industrială.

Conform legislației în vigoare, solicitantul cererii de brevet de invenție, într-un termen de 30 de luni de la data depozitului național reglementar, poate cere examinarea privind criteriile de brevetabilitate.

În termen de 18 luni de la data solicitării examinării cererii precum şi a plății taxei de examinare, comisia de examinare, având la bază raportul întocmit de examinator, poate lua o hotărâre de acordare a brevetului de invenție sau de respingere a cererii.

Această hotărâre se comunică solicitantului cererii, în termen de 30 de zile.

Hotărârea de acordare se publică în Buletinul Oficial de Proprietate Industrială - Secțiunea Invenții. Descrierea de brevet de invenție, revendicările şi desenele invenției brevetate se pun la dispoziția publicului.

Numărul cererilor de brevet de invenție, cărora li s-a efectuat examinarea în fond, în anul 2001, a fost de 1405, cu 19,9% mai mic față de anul 2000.

Raportat la totalul cererilor de brevet de invenție, examinate în anul 2001, 68,3% au fost cereri de brevet de invenție româneşti, iar 31,7%, străine, din care 10,8%, străine, depuse pe cale națională şi 20,8%, străine, depuse pe cale PCT.

Față de anul 2000, în anul 2001 a scăzut simțitor numărul de brevete de invenție acordate, cu 21,3%, iar numărul cererilor de brevete cu hotărâre de respingere cu 16,8%.

În ceea ce priveşte numărul cererilor de brevet de invenție respinse, având ca motiv neachitarea taxelor legale, putem afirma că față de anul 2000 acesta a scăzut cu 63,2%.

În Buletinul Oficial de Proprietate Industrială - Secțiunea Invenții - publicație oficială a OSIM - au fost publicate 958 de hotărâri de acordare, cu 18 % mai puține ca în anul precedent.

De la depunerea cererii şi până la luarea unei hotărâri de acordare a brevetului sau de respingere a cererii, în anul 2001 perioada de examinare a cererilor a fost doar de 31,2 luni, ceea ce reprezintă o scădere cu 25,7% față de anul 2000.

În tabelul 11, se poate observa că în anul 1998 perioada a fost de 54,1 luni, urmând ca în anul 2000 să scadă până la 42 de luni, iar în anul de raportare, aceasta să fie de 31,2 luni.

Tabelul 11 - Perioada de examinare a cererilor de brevet

	1996	1997	1998	1999	2000	2001
	luni					
Numărul mediu de luni/cerere brevet examinată	35,7	36,3	54,1	49,9	42	31,2

d) Procedurile de revocare a hotărârilor privind rezolvarea cererilor de brevet

În România, sistemul actual de brevetare oferă posibilități complete de apărare a drepturilor de proprietate industrială, începând din momentul depunerii cererii de brevet de invenție, şi oferă căi de apel, începând din momentul în care OSIM ia prima hotărâre privind rezolvarea cererii şi continuând pe toată durata de valabilitate a brevetului.

Aceste căi de apel sunt deschise oricărei persoane interesate, dar, în primul rând, solicitantului brevetului.

Prima cale de apel este cea administrativă. Toate hotărârile privind rezolvarea cererilor de brevet, luate în serviciile de examinare, pot fi contestate la Oficiul de Stat pentru Invenții şi Mărci, de către orice persoană interesată, în termen de 3 luni de la comunicare.

Hotărârile de acordare a brevetului pot fi revocate în termen de 6 luni de la data publicării lor, de către orice persoană interesată.

Atât contestațiile, cât şi cererile de revocare a hotărârilor de acordare a brevetului de invenție sunt judecate de către Comisia de Reexaminare a OSIM din cadrul Departamentului Apeluri, Strategie

Hotărârile Comisiei de Reexaminare pot fi atacate cu recurs la Tribunalul Municipiului Bucureşti, în termen de 3 luni de la comunicare, aceasta fiind cea de a doua cale de apel, prevăzută de lege.

e) Eliberarea brevetului

Dacă hotărârea de acordare a brevetului de invenție nu a fost revocată de nici o persoană fizică sau juridică, română sau străină, în termen de 6 luni de la publicarea ei în Buletinul Oficial de Proprietate Industrială - Secțiunea Invenții, brevetul de invenție este eliberat de Oficiul de Stat pentru Invenții şi Mărci.

Eliberarea unui brevet de invenție creează, în acelaşi timp, drepturi şi obligații pentru titularul de brevet.

În anul 2001, au fost eliberate 729 de brevete de invenție şi, dacă raportăm la numărul de brevete de invenție eliberate în anul 2000, rezultă că acestea au înregistrat o scădere cu 12,7%.

Din totalul de 729 brevete eliberate, 478 au fost eliberate pentru titulari români, iar 251 pentru titulari străini.

În tabelul 12 şi graficul 9, se prezintă evoluția brevetelor de invenție, eliberate în perioada 1996 - 2001.

Tabelul 12 - Brevete de invenție eliberate

	1996	1997	1998	1999	2000	2001	2000/ 2001
Titulari români	1742	1122	1597	928	569	478	- 16%
Titulari străini	118	295	221	124	265	251	- 5,3%
Total	**1860**	**1417**	**1818**	**1050**	**835**	**729**	- 12,7%
Brevete europene validate	-	-	-	26	65	103	58,5%
Total general	**1860**	**1417**	**1818**	**1076**	**900**	**832**	- 7,6 %

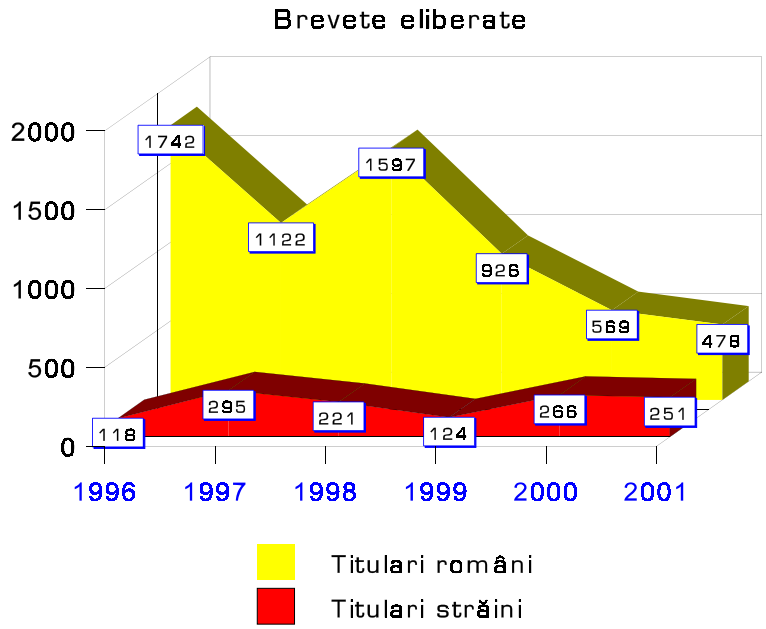

Fig. 9

Dacă efectuăm o repatiție pe Secțiunile Clasificării Internaționale a Brevetelor de invenție (CIB) eliberate, vom observa că în anul 2001 - ca şi în anul precedent - numărul cel mai mare de brevete de invenție eliberate sunt cele din cadrul Secțiunii C - Chimie; Metalurgie.

În tabelul 13 şi în figura 10, putem observa evoluția brevetelor de invenție eliberate de către OSIM, în anii 2000 şi 2001.

Tabelul 13 - Brevete de invenție eliberate, repartizate după secțiunile CIB

CIB	Secțiuni CIB	2000	2001	2000/ 2001
A	Necesități curente ale vieții	164	122	- 25,6%
B	Tehnici industriale diverse; Transporturi	152	138	- 9,2%
C	Chimie; Metalurgie	267	235	- 12%
D	Textile; Hârtie	30	19	- 36,7%
E	Construcții; Minerit	46	58	26,1%
F	Mecanică; Iluminat; Încălzit; Iluminat; Armament; Explozivi	82	70	- 14,6%
G	Fizică	50	51	2%
H	Electricitate	44	36	- 18,2%
Total		**835**	**729**	- 12,7%

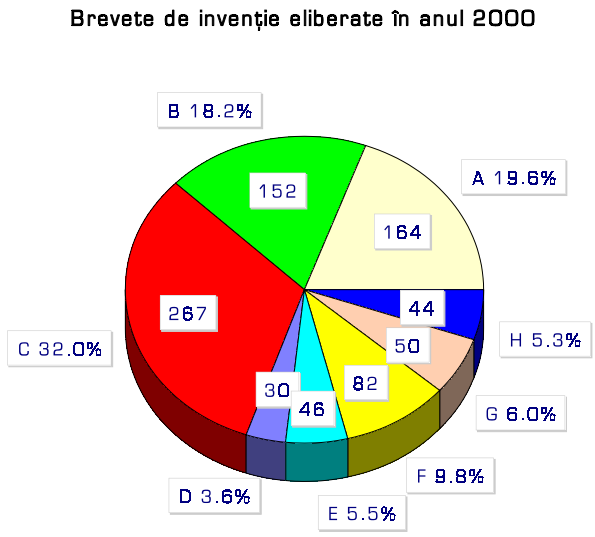

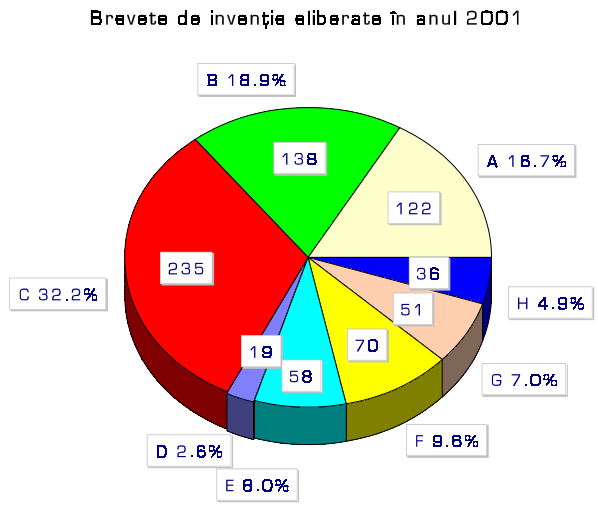

Fig. 10

În tabelul 14, sunt prezentate brevetele de invenţie eliberate în cursul anilor 1996 - 2001, pentru titularii străini şi putem observa că SUA, Franţa, Germania şi Marea Britanie sunt ţările cărora li s-au eliberat cele mai multe brevete de invenţie.

Tabelul 14 - Brevete eliberate în cursul anilor 1996 - 2001 pentru titulari străini

Ţară	Cod	1996	1997	1998	1999	2000	2001
SUA	US	26	63	75	38	66	65
Franţa	FR	11	29	13	5	28	32
Germania	DE	20	32	21	15	27	30
Marea Britanie	GB	4	35	20	10	28	25
Italia	IT	6	22	3	8	10	11
Olanda	NL	5	7	9	4	10	10
Suedia	SE	4	6	4	4	7	9
Elveţia	CH	14	22	16	3	7	9
Belgia	BE	3	9	4	2	5	9
Austria	AT	4	11	3	1	11	8
Finlanda	FI	1	3	3	1	7	6
Japonia	JP	3	10	7	8	6	6
Canada	CA	4	3	2	4	6	5
Danemarca	DK	4	3	6	3	8	3
Ungaria	HU	4	3	4	4	1	3
Australia	AU	1	1	3	1	5	2
Spania	ES	2	9	0	0	2	2
Norvegia	NO	1	3	2	1	0	1
Altele		1	24	26	12	32	15
Total		**118**	**295**	**221**	**124**	**266**	**251**

În tabelul 15, sunt prezentate brevetele de invenţie eliberate de OSIM, în perioda 1999 - 2001, în funcţie de unităţile Clasificării Internaţionale de Brevet.

Tabelul nr. 15 - Brevete de invenţie eliberate, repartizate pe unităţile CIB

Unităţi CIB IPC Units	1999			2000			2001			DOMENII TEHNICE
	RO	Străine Foreign	Total	RO	Străine Foreign	Total	RO	Străine Foreign	Total	
A01, Except A01N	56	0	56	40	4	44	19	1	20	Activităţi rurale
A21 - A24	20	0	20	8	7	15	7	1	8	Alimentaţie; Tutun
A41 - A47	19	0	19	12	2	14	12	6	18	Obiecte personale şi de menaj
A61 - A63, Except. A01K	34	1	35	23	4	27	15	10	25	Sănătate; Salvare; Distracţii
A61K	40	17	57	18	26	44	12	25	37	Preparate farmaceutice
B01 - B09	36	9	45	25	19	44	20	14	34	Separare; Amestecare
B21 - B23	49	1	50	24	3	27	30	7	37	Prelucrarea metalelor
B24 - B30, B32	31	2	33	18	4	22	25	5	30	Prelucrarea materialelor
B41 - B44	5	0	5	5	0	5	2	0	2	Imprimerie
B60 - B68	53	4	57	36	18	54	24	11	35	Transporturi; Manipularea materialelor
B81 - B82	0	0	0	0	0	0	0	0	0	Tehnologii structurale
C01 - C05	58	5	63	38	10	48	29	6	35	Chimie anorganică
C07, A01N	40	38	78	38	79	117	21	82	103	Chimie organică
C08	38	9	47	12	10	22	27	13	40	Compuşi macromoleculari
C09 - C11	86	3	89	40	10	50	26	11	37	Coloranţi; Petrol; Uleiuri animale sau vegetale
C12 - C14	15	4	19	4	14	18	3	10	13	Biochimie; Zahăr; Piele
C21 - C23, C25, C30	29	0	29	21	11	32	13	8	21	Metalurgie
D01 - D07	24	6	30	24	3	27	11	7	18	Textile; Materiale flexibile
D21, B31	4	0	4	3	0	3	1	0	1	Hârtie
E01 - E06	34	7	41	22	14	36	30	10	40	Lucrări publice; Clădiri
E21	10	0	10	10	0	10	15	3	18	Foraj; Exploatări miniere
F01 - F04, F15	27	0	27	26	0	26	18	4	22	Motoare; Pompe
F16, F17	31	6	37	17	5	22	28	4	32	Tehnologie în general
F21, F28	21	0	21	24	4	28	7	5	12	Iluminat; Încălzire
F41, F42, C06	2	0	2	4	2	6	4	0	4	Armament; Explozivi
G01 - G03	72	2	74	27	5	32	38	3	41	Instrumente de măsură; Optică; Fotografie
G04 - G08	18	0	18	4	1	5	5	1	6	Măsurarea timpului; Automatizări
G09 - G12	10	1	1	9	0	9	4	0	4	Instrumente muzicale; Stocare
G21	0	0	0	4	0	4	0	0	0	Tehnologie nucleară
H01, H02, H05	54	7	6	28	6	34	28	3	31	Electricitate
H03, H04	10	2	12	5	5	10	4	1	5	Circuite electronice; Comunicaţii
Total	**926**	**124**	**1050**	**569**	**266**	**835**	**478**	**251**	**729**	

B. ● Protecția mărcilor şi indicațiilor geografice

În România, protecția mărcilor se realizează prin înregistrare la OSIM, în conformitate cu prevederile Legii nr. 84/1998 privind mărcile şi indicațiile geografice, şi ale Hotărârii Guvernului nr. 833/1998, privind regulamentul de aplicare a acestei legi, completată cu Ordonanța Guvernului nr. 41/1998 privind taxele în domeniul protecției proprietății industriale.

1) Înregistrarea mărcilor

În anul 2001, numărul total de cereri pentru înregistrare a mărcilor a crescut. Dacă în anul 2000 au fost înregistrate 11326 cereri, în anul 2001 acestea au fost în număr de 12572 şi reprezintă o creştere cu 11 % față de anul precedent.

Din totalul cererilor înregistrate, cererile de înregistrare, depuse de către solicitanții români, reprezintă 42,7%, iar față de anul 2000, acestea au înregistrat o creştere cu 26,7%.

În tabelul 16 şi în graficul 11, putem observa dinamica tuturor cererilor de înregistrare a mărcilor, pe total şi în detaliu - referindu-ne la tipul solicitanților.

Tabelul 16 - Cereri de înregistrare a mărcilor

	1996	1997	1998	1999	2000	2001	2000/ 2001
Solicitanți români	3037	4369	4039	2625	4241	5374	26,7%
Solicitanți străini - **total** - din care:	**5980**	**6427**	**6822**	**6435**	**7085**	**7198**	**1,6%**
- cereri pe cale națională	1148	1186	1429	1143	1187	1075	- 9,4%
- cereri conform Aranjamentului de la Madrid	4832	5241	5393	5392	5898	6123	3,8%
Total	**9017**	**10796**	**10861**	**9060**	**11326**	**12572**	**11%**

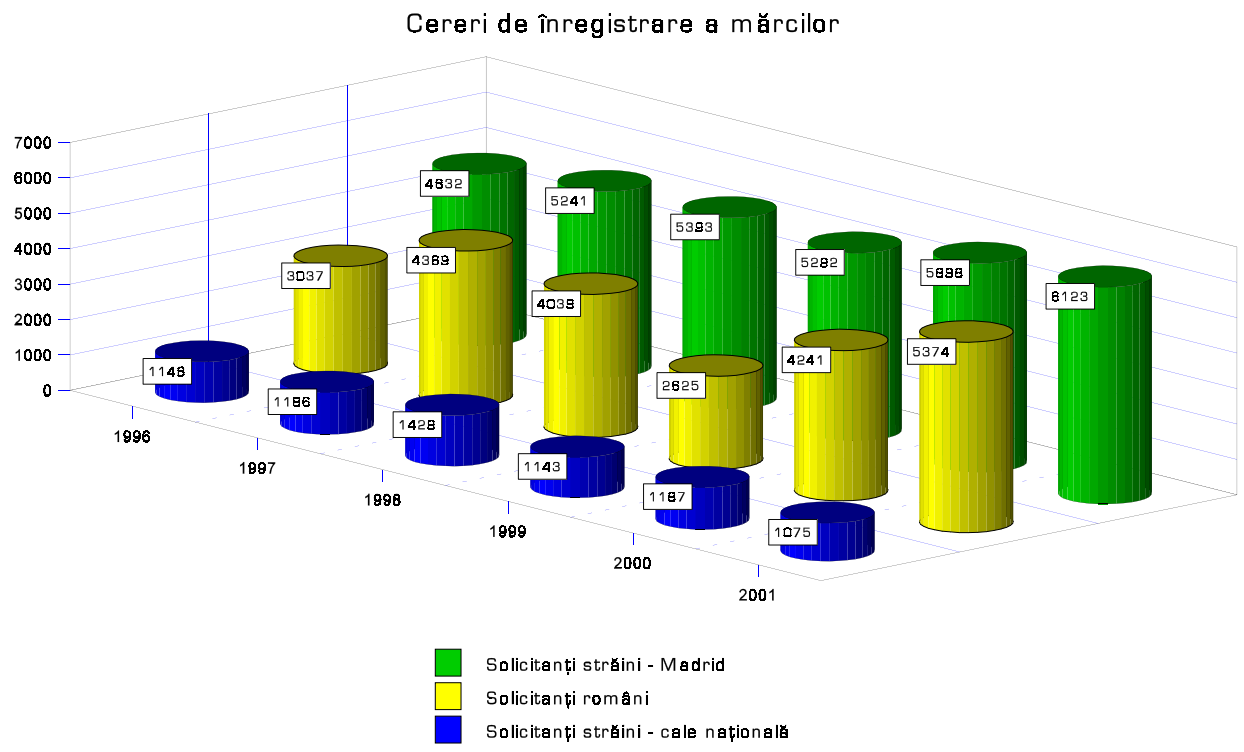

Fig. 11

Parcurgând perioada 1996 - 2001 - vezi tabelul 16 - putem observa că numărul de cereri de înregistrare a mărcilor depuse de solicitanții străini, pe total, a înregistrat o creştere considerabilă. Dacă în anul 1996, numărul acestora a fost de 5980 de cereri, în anii următori, acesta a crescut, ajungând în anul 2001 la 7198.

Comparând cu anul 2000, rezultă o creştere cu 1,6%. Această creştere a fost datorată interesului sporit acordat protejării prin marcă a activității comerciale în România.

Cererile înregistrate de la solicitanții străini, care au depus cereri pe cale națională, au înregistrat un număr maxim de depuneri în anul 1998, urmând o scădere progresivă cu o medie de 20 - 0,2%.

Putem afirma că în anul 2001, din totalul cererilor depuse, numărul cererilor de înregistrare ale solicitanților străini reprezintă peste 57,3%.

Repartiția cererilor de înregistrare depuse de către solicitanții străini - pe cale națională şi conform Aranjamentului de la Madrid - este prezentată în tabelul 17 şi în figura 12.

Din această repartiție, se poate observa că majoritatea cererilor, ca şi în anul 2000, sunt cele depuse de către solicitanții din Germania - 1685 cereri (23,4%), Franța - 766 (10,6%), Elveția - 751 (10,4%), Italia - 678 (9,4%), şi Benelux - 538 (7,8%).

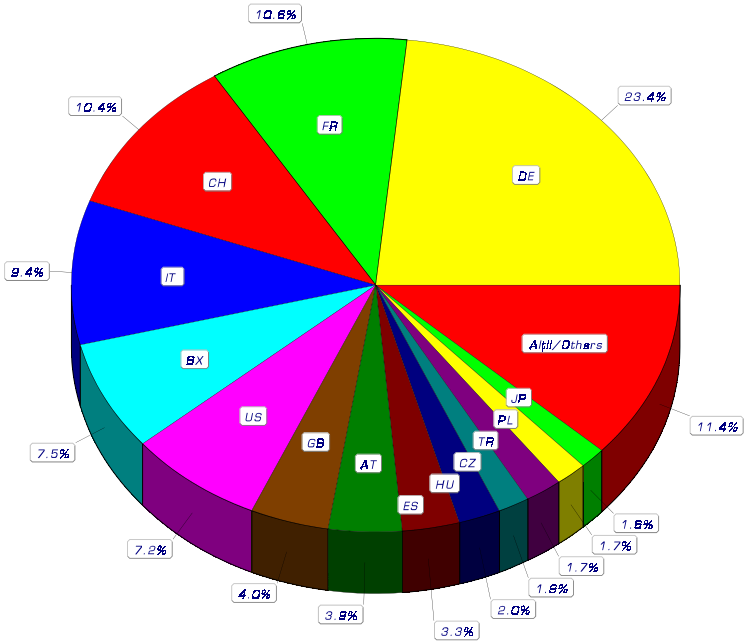

Fig. 12

Tabelul 17 - Cereri de înregistrare de marcă, repartizate după țara solicitantului

Țara	Cod	National	Madrid	Total
Austria	AT	8	271	**279**
Belgia	BE	8	0	**8**
Benelux	BX	0	538	**538**
Bulgaria	BG	15	50	**65**
Canada	CA	22	0	**22**
China	CN	4	71	**75**
Croația	HR	12	20	**32**
Danemarca	DK	5	79	**84**
Elveția	CH	51	700	**751**
Federația Rusă	RU	0	32	**32**
Finlanda	FI	7	41	**48**

Țara	Cod	National	Madrid	Total
Franța	FR	13	753	**766**
Germania	DE	36	1649	**1685**
Grecia	GR	26	5	**31**
India	IN	17	0	**17**
Italia	IT	8	670	**678**
Iugoslavia	YU	0	16	**16**
Japonia	JP	49	66	**115**
Liechtenstein	LI	8	21	**29**
Luxemburg	LU	6	0	**6**
Marea Britanie	GB	84	201	**285**
Mauritius	MU	16	0	**16**
Norvegia	NO	1	17	**18**
Olanda	NL	30	0	**30**
Polonia	PL	3	116	**119**
Portugalia	PT	1	10	**11**
Republica Cehă	CZ	1	15	**136**
Republica Coreea	KR	11	0	**11**
Republica Moldova	MD	3	3	**6**
Slovacia	SK	2	5	**54**
Slovenia	SI	1	27	**237**
Spania	ES	6	231	**519**
SUA	US	519	0	**519**
Suedia	SE	14	59	**73**
Turcia	TR	27	96	**144**
Ungaria	HU	8	136	**144**
Altele		53	58	**111**
Total		**1075**	**6123**	**7198**

Din repartiția pe cele 42 de clase de produse şi servicii atât a cererilor de înregistrare de marcă, cât şi a reînnoirilor, se poate observa că, din totalul acestora, peste 62,1% sunt reprezentate de clasele următoare:

Clasa 35:	Publicitate; administrație comercială; lucrări de birou;
Clasa 42:	servicii de alimentație publică; cazare; îngrijiri medicale; servicii juridice;
Clasa 09:	aparate şi instrumente de măsură şi control;
Clasa 05:	preparate farmaceutice veterinare şi sanitare; substanțe dietetice adaptate pentru folosință medicală, mâncare pentru copii;
Clasa 41:	educație; instruire; divertisment; activități sportive;
Clasa 39:	transport; ambalare şi depozitare mărfuri; organizare de călătorii;
Clasa 16:	hârtie; articole de papetărie şi tipografie;
Clasa 30:	cafea, ceai, cacao, zahăr; făină şi preparate din cereale, produse de cofetărie; mirodenii; gheață;
Calsa 38:	telecomunicații;
Clasa 03:	preparate pentru spălare; curățare; parfumerie; cosmetice;
Clasa: 25:	îmbrăcăminte, încălțăminte, acoperăminte pentru cap..

În tabelul 18, sunt prezentate cererile de înregistrare de marcă şi reînnoirile înregistrate în perioada 1999 - 2001.

Acestea sunt repartizate după clasele de produse şi servicii, şi putem observa că cele mai multe au fost înregistrate ca şi anul trecut, la clasa 35 - Publicitate; administrație comercială; lucrări de birou, clasa 42 - Servicii de alimentație publică; cazare; îngrijiri medicale; servicii juridice, şi clasa 09 - Aparate şi instrumente de măsură şi control;

Față de anul trecut - pe total - acestea au înregistrat o creştere cu 11,5%, în cadrul claselor păstrându-se constante clasele, 35, 42, 9, 5, 41, 39, 16, 30, 38 şi 3, dar într-o altă ordine.

Cererile depuse pentru clasa 35 au crescut față de anul 2000 cu 30,5%, urmate de clasele 42 cu 26,4% şi 39 cu 28%.

Tabelul 18 - Repartiția cererilor de înregistrare şi de reînnoire de marcă, după clasele de produse şi servicii

Clasa	1999			2000			2001		
	Madrid	National	Total	Madrid	National	Total	Madrid	National	Total
1	*2*	*3*	*4*	*5*	*6*	*7*	*7*	*8*	*10*
1	431	118	**549**	488	184	**672**	441	204	**645**
2	127	81	**208**	161	125	**286**	177	132	**309**
3	878	261	**1139**	889	453	**1342**	907	326	**1233**
4	129	71	**200**	155	61	**216**	139	97	**236**
5	972	532	**1504**	1036	794	**1830**	1272	703	**1975**

1	*2*	*3*	*4*	*5*	*6*	*7*	*7*	*8*	*10*
6	291	83	**374**	361	113	**474**	281	188	**469**
7	354	91	**445**	445	132	**577**	396	148	**544**
8	152	46	**198**	194	55	**249**	192	66	**258**
9	1071	370	**1441**	1446	463	**1909**	1422	600	**2022**
10	211	69	**280**	222	77	**299**	280	89	**369**
11	370	95	**465**	382	136	**518**	386	189	**575**
12	365	86	**451**	424	139	**563**	384	168	**552**
13	34	20	**54**	45	22	**67**	44	40	**84**
14	300	51	**351**	326	61	**387**	341	89	**430**
15	29	19	**48**	45	16	**61**	42	32	**74**
16	659	685	**1344**	1008	879	**1887**	883	953	**1836**
17	212	75	**287**	241	72	**313**	238	111	**349**
18	372	130	**502**	410	105	**515**	382	184	**566**
19	249	71	**320**	344	118	**462**	299	133	**432**
20	248	77	**325**	305	129	**434**	275	150	**425**
21	295	72	**367**	339	93	**432**	322	147	**469**
22	73	27	**100**	101	32	**133**	86	52	**138**
23	46	24	**70**	66	32	**98**	64	44	**108**
24	206	55	**261**	212	81	**293**	186	107	**293**
25	627	290	**917**	690	376	**1066**	723	489	**1212**
26	86	204	**290**	116	46	**162**	96	82	**178**
27	76	31	**107**	110	30	**140**	89	58	**147**
28	255	114	**369**	380	163	**543**	315	223	**538**
29	419	265	**684**	436	370	**806**	385	499	**884**
30	612	421	**1033**	554	726	**1280**	564	932	**1496**
31	174	102	**276**	206	156	**362**	227	194	**421**
32	331	247	**578**	359	386	**745**	329	508	**837**
33	248	267	**515**	260	430	**690**	230	648	**878**
34	166	144	**310**	183	127	**310**	172	171	**343**
35	537	1379	**1916**	976	2370	**3346**	963	3403	**4366**
36	284	222	**506**	549	276	**825**	507	297	**804**

1	*2*	*3*	*4*	*5*	*6*	*7*	*7*	*8*	*10*
37	383	180	**563**	483	313	**796**	462	402	**864**
38	399	273	**672**	785	480	**1265**	731	537	**1268**
39	263	598	**861**	408	1061	**1469**	376	1504	**1880**
40	119	111	**230**	166	113	**279**	166	277	**443**
41	401	166	**567**	614	1097	**1711**	673	1262	**1935**
42	780	895	**1675**	1278	1215	**2493**	1248	1904	**3152**

În anul 2001, solicitanții români - după cum se poate observa în tabelul 16 - au înregistrat un număr de 5374 cereri de înregistrare de marcă.

Din repartiția prezentată în tabelul 19 şi în figura 13, putem remarca că cele mai multe cereri au fost înregistrate de solicitanții din Bucureşti - 2345 cereri, județul Bihor - 361 cereri, județul Galați - 311 cereri şi județul Prahova - 198 cereri.

Județul cu cea mai mare creştere față de anul 2000 este Județul Galați, care, în anul 2001, ocupă un loc fruntaş, trecând pe locul patru, devansând județele Constanța şi Iaşi, care, în perioada 1999 - 2000, ocupau primele locuri în ceea ce priveşte depunerea de cereri de înregistrare de marcă.

Pe total, cererile de înregistrare de marcă au înregistrat o creştere cu 26,7% față de anul 2000.

Tabelul 19 - Cereri de înregistrare marcă, repartizate pe unități aministrative

Unități administrative	Cereri de înregistrare de marcă - perioada			Unități administrative	Cereri de înregistrare de marcă - perioada		
	1999	2000	2001		1999	2000	2001
Bucureşti	1497	2249	2345	Constanța	62	114	61
Bihor	161	250	361	Neamț	22	25	61
Galați	34	37	311	Vrancea	27	33	58
Prahova	44	128	198	Argeş	19	31	57
Ilfov	89	121	182	Buzău	10	22	51
Timiş	132	153	177	Suceava	18	28	40
Mureş	48	120	135	Dolj	33	44	39
Cluj	85	108	130	Arad	20	25	36
Braşov	81	202	117	Hunedoara	13	38	34
Iaşi	40	109	104	Bacău	33	31	32
Harghita	26	53	68	Alții	118	258	711
Maramureş	13	62	66	**Total**	**2625**	**4241**	**5374**

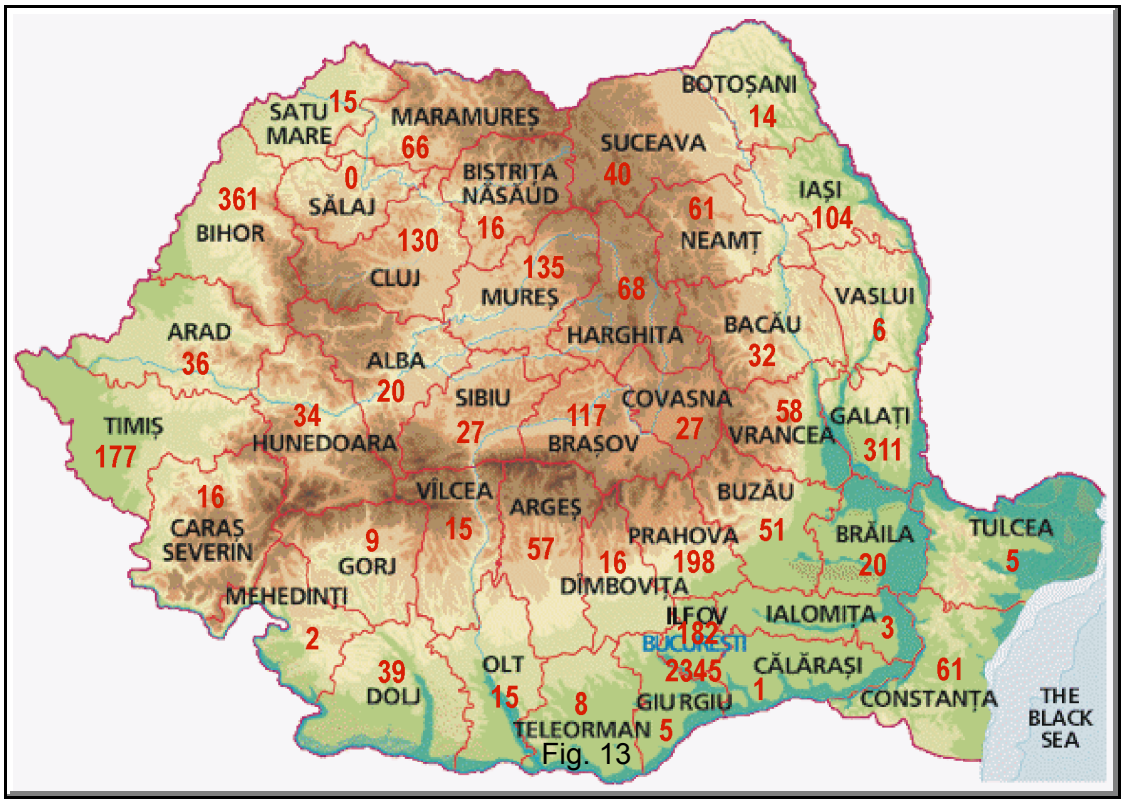

Fig. 13

2) Procedura de eliberare a certificatului de înregistrare a mărcii

Procedura de eliberare a certificatului de înregistrare a mărcii se face în conformitate cu prevederile legale - Legea nr. 84/1998 şi regulamentul de aplicare a acesteia - şi orice cerere de înregistrare de marcă depusă la OSIM trece prin mai multe proceduri până la eliberarea certificatului de înregistrare a mărcii.

Principalele proceduri sunt:

a. examinarea preliminară a cererii de înregistrare de marcă;
b. examinarea în fond a cererii de înregistrare de marcă;
c. publicarea mărcilor înregistrate;
d. opoziţia terţilor;
e. eliberarea certificatului de înregistrare a mărcii.

a ◆ Examinarea preliminară a cererii de înregistrare de marcă

Cererile de înregistrare de marcă sunt supuse examinării privind îndeplinirea tuturor condiţiilor de constituire a datei de depozit naţional reglementar.

În examinarea preliminară, documentaţia depusă de către solicitant este examinată, şi pentru aceasta, se verifică următoarele aspecte:

- existenţa unei cereri tip;
- datele de identificare ale solicitantului cererii şi calitatea, drepturile acestuia la eliberarea certificatului de înregistrare a mărcii;

- reproducerea mărcii;
- verificarea condițiilor de reprezentare;
- invocarea priorității - dacă este cazul
- verificarea plății taxelor legale.

Dacă, în urma acestei examinări, cererea prezintă lipsuri privind redactarea, documentele necesare sau plata taxelor, examinatorul notifică solicitantului în scris acest lucru.

Solcitantul este obligat - sub sancțiunea respingerii cererii - ca într-un termen de 3 luni de la data primirii notificării, să efectueze completările menționate de examinator.

Procedura de examinare preliminară se efectuează într-un termen de 30 de zile de la data înregistrării cererii.

b ◆ Examinarea în fond a cererii de înregistrare de marcă

Având în vedere prevederile legale, Legea nr. 84/1998, examinarea se face în termen de 6 luni de la data achitării taxelor de înregistrare şi examinare.

Dacă din examinarea cererii rezultă motive pentru respingerea înregistrării mărcii - integral sau pe anumite clase de produse sau de servicii - acest lucru se notifică solicitantului, care, în termen de 3 luni, trebuie să prezinte un răspuns.

În funcție de răspunsul solicitantului şi de argumentația din notificare, examinatorul poate decide, după caz:

- înregistrarea mărcii;
- respingerea cererii sau
- poate să ia act de retragerea (radierea) cererii de către solicitant.

În anul 2001, au fost examinate în total 16659 de cereri. Din aceste cereri, 7096 cereri au fost depuse pe cale națională, iar 8577 au fost depuse pe cale internațională. Diferența de 986 a fost reprezentată de cererile de reînnoire de marcă.

După cum se poate observa în tabelul 20 şi în figura 14, numărul de cereri examinate în anul 2001 a scăzut cu 6,9% față de anul 2000.

Din numărul total de cereri, 76,2% (12700) au fost înregistrate ca marcă, 22,4% (3726) au fost respinse şi 1,4% (233) au fost radiate.

Tabelul 20 - Cereri de înregistrare marcă şi reînnoiri examinate

	2000 Examinări cereri				2001 Examinări cereri			
	Cale națională	Cale internațională	Reînnoiri	**Total**	Cale națională	Cale internațională	Reînnoiri	**Total**
Înregistrări	6096	5765	1699	**13560**	4898	6816	986	**12700**
Respingeri	2376	1441	0	**3817**	2015	1711	0	**3726**
Radieri	506	12	0	**518**	183	50	0	**233**
Total	**8978**	**7218**	**1699**	**17895**	**7096**	**8577**	**986**	**16659**

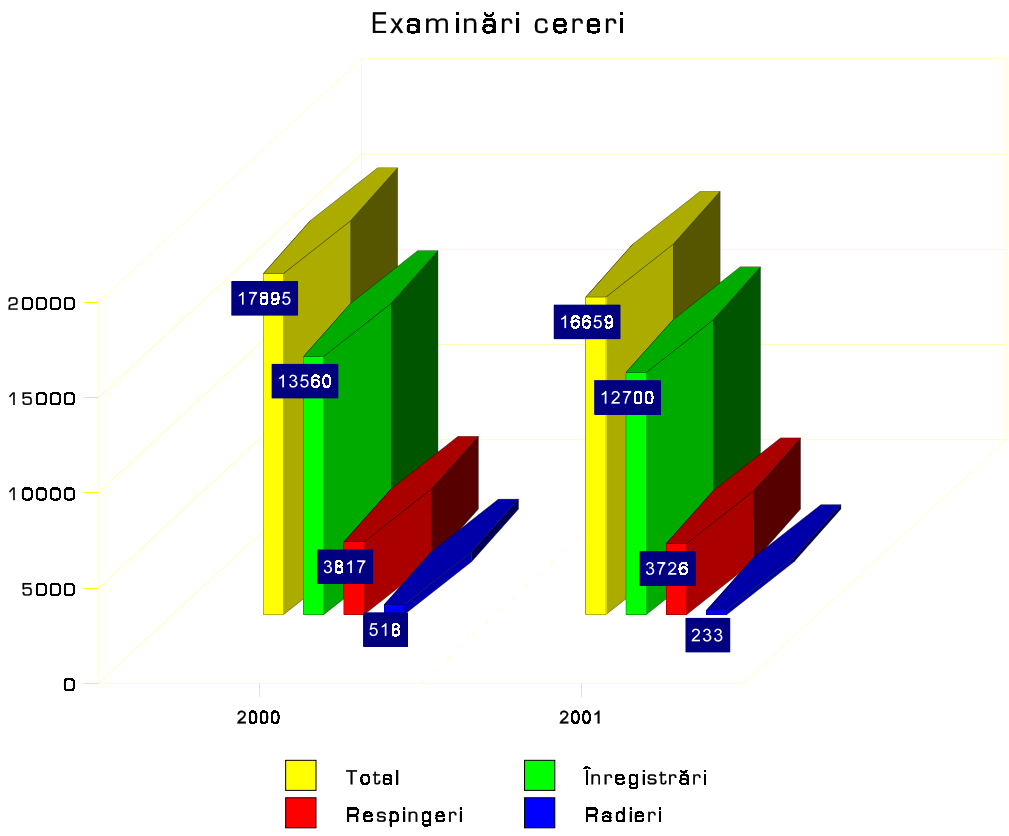

Fig. 14

c ◆ Publicarea mărcilor înregistrate

Mărca pentru care s-a luat o decizie de înregistrare, conform Legii nr. 84/1998, se publică de către Oficiul de Stat pentru Invenții şi Mărci în Buletinul Oficial de Proprietate Industrială - Secțiunea mărci.

În anul 2001, s-au publicat 4756 mărci înregistrate pe cale națională.

Față de anul 2000, numărul de mărci înregistrate a scăzut cu 19,3%.

d ◆ Opoziția terților

După publicarea mărcilor înregistrate în Buletinul Oficial de Proprietate Industrială - Secțiunea mărci, conform legii, în termen de 3 luni, orice persoană fizică sau juridică interesată are dreptul să facă opoziție la înregistrarea mărcilor.

Opunerea notificată se depune la OSIM, în scris. La aceasta, se anexează o motivare şi bineînțeles, o dovadă a plății taxei legale.

Oficiul de Stat pentru Invenții şi Mărci înaintează o notificare solicitantului, în care se prezintă opunerile primite şi i se acordă un termen de 3 luni pentru contraargumentare.

În anul 2001 au fost examinate 253 de opuneri, cu 2% mai multe decât în anul precedent.

Dintre acestea, Serviciul Mărci a admis 120 de opuneri şi a respins 133.

Față de anul 2000, numărul opunerilor respinse a scăzut cu 15,3%, iar din numărul total de opuneri respinse, se constată că cele neîntemeiate au scăzut cu 1,7%.

e ◆ Eliberarea certificatului de înregistrare a mărcii

Potrivit legii, drepturile titularului mărcii sunt confirmate de certificatul de înregistrare a mărcii.

Pentru mărcile înregistrate şi pentru care nu au existat opuneri sau opunerile depuse au fost respinse din diferite motive (neîntemeiate, lipsa taxei, retrase), Oficiul de Stat pentru Invenţii şi Mărci, eliberează titlul de protecţie.

Eliberarea certificatului de înregistrare a mărcii conferă titularului un drept de folosire exclusivă a mărcii pentru produsele sau serviciile pentru care s-a efectuat înregistrarea, precum şi dreptul de a interzice terţilor folosirea mărcii.

În anul 2001, Biroul Eliberări Acte din cadrul Serviciului Mărci a eliberat un număr de 6318 certificate de înregistrare a mărcii.

Dacă în anul 1999 numărul acestora a fost de 3421 certificate, este bine de menţionat că numărul eliberărilor - comparând cu 1999 - a crescut cu 84,7%, iar faţă de anul 2000, numărul actelor eliberate a scăzut cu 16%.

Dinamica eliberării certificatelor de înregistrare a mărcii este prezentată în figura următoare.

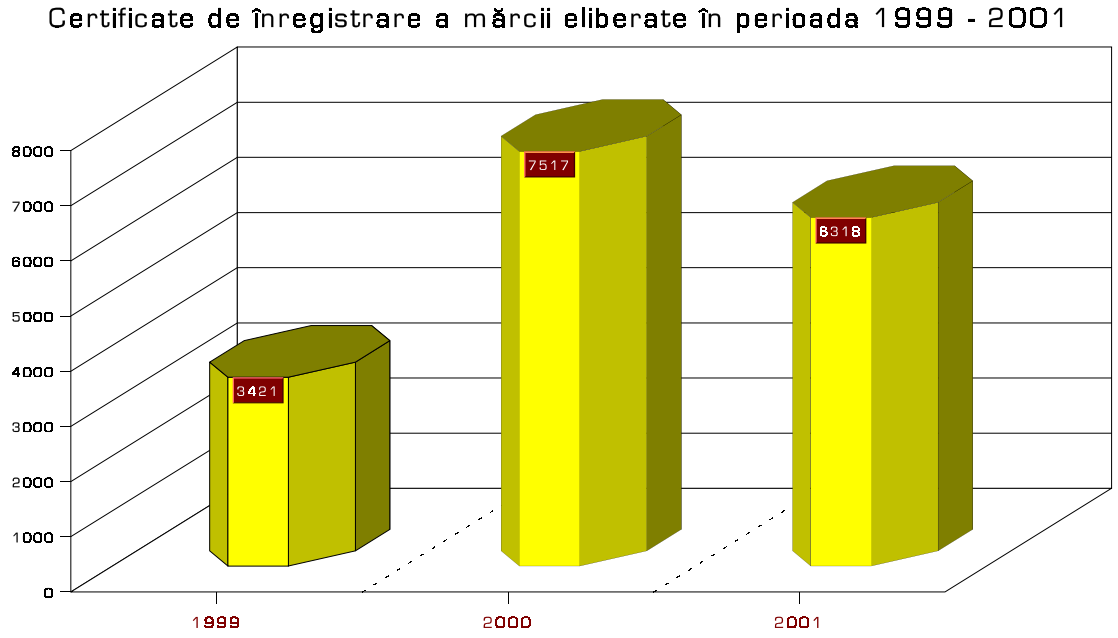

Fig. 15

3. ❑ Înregistrarea indicaţiilor geografice

Indicaţiile geografice ale produselor sunt protejate în România prin înregistrarea la OSIM, având la bază prevederile Legii nr. 84/1998 privind mărcile şi indicaţiile geografice, şi regulamentul de aplicare a legii.

Indicaţia geografică este definită în legea sus-menţionată ca fiind denumirea ce serveşte la identificarea unui produs originar dintr-o ţară, regiune sau localitate a unui stat, în cazurile în care o calitate, o reputaţie sau alte caracteristici determinante pot fi în mod esenţial atribuite acestei origini geografice.

Înregistarea unei indicații geografice poate fi solicitată numai de către o asociație de producători care desfăşoară o activitate de producție în zona geografică, pentru care se solicită înregistrarea indicațiilor geografice.

Pentru înregistrarea indicației geografice la OSIM, solicitantul trebuie să depună o cerere şi, anexat acesteia, să precizeze datele de identificare, solicitarea expresă a înregistrării indicației geografice şi denumirea indicației geografice, precum şi indicarea produselor care urmează să poarte indicația geografică.

Odată cererea de înregistrare a indicației geografice depusă la OSIM, aceasta trece prin aceleaşi proceduri ca orice cerere de marcă şi, în urma examinării îndeplinirii condițiilor legale, se va lua o hotărâre de înregistrare a indicației geografice.

În anul 2001, au fost întregistrate la Oficiul de Stat pentru Invenții şi Mărci un număr de 9 indicații geografice.

Indicațiile geografice care au fost depuse aparțin solicitanților din: Breaza, Pietroasa, Greabănu, Dealu Mare - Mereni, Zoreşti, Cernăuți şi Zărneşti, pe sortimente de vinuri şi Borsec, Stânceni - ape minerale.

Dreptul de folosire a indicației geografice, dobândit prin înregistrarea acesteia, aparține membrilor asociației, înscrişi în lista comunicată la OSIM.

Persoanele autorizate să folosească o indicație geografică, pentru anumite produse au dreptul să o folosească în circuitul comercial pe aceste produse, în documente însoțitoare, reclame, prospecte, şi pot să aplice mențiunea "**indicație geografică înregistrată**".

Din cele 9 indicații geografice depuse la sediul OSIM în cursul anului 2001, s-au eliberat 7, toate primind certificatul de înregistrare a indicației geografice.

C. ● Protecția desenelor şi modelelor industriale

Protecția desenelor şi modelelor industriale în România se realizează pe baza Legii nr. 129/1992, precum şi a regulamentului său de aplicare.

Pentru efectuarea procedurilor de înregistrare, examinare şi eliberare a titlului de protecție sau a altor proceduri specifice, încasarea taxelor se efectuează având în vedere prevederile Ordonanței Guvernului nr. 41/1998, privind taxele în domeniul protecției proprietății industriale.

1. ❑ Înregistrarea desenelor şi modelelor industriale

Numărul cererilor de înregistrare a desenelor şi modelelor industriale, în anul 2001 - față de anul 2000 - pe total cereri - a crescut cu 15,7%.

Cele mai multe cereri au fost înregistrate de către solicitanții români, cu 24,7% mai mult decât în 2000. În ceea ce priveşte cererile depuse de solicitanții străini, constatăm că față de cererile solicitanților străini, care au depus cereri pe cale națională, cererile depuse de solicitanții străini, conform Aranjamentului de la Haga, au crescut constant cu 9,4%, ca şi în anul 2000.

După cum se poate observa în tabelul 21 şi în graficul 16, în anul de raportare, numărul de cereri de desene sau modele industriale a crescut cu 15,7% față de anul precedent.

Tabelul 21 - Cereri de înregistrare desene şi modele industriale

	1996	1997	1998	1999	2000	2001	2000/ 2001
Solicitanţi români	792	1025	626	529	636	793	24,7%
Solicitanţi străini - total	623	772	879	821	864	942	9%
Total cereri	**1415**	**1797**	**1505**	**1350**	**1500**	**1735**	15,7%
Număr de desene sau modele industriale	8182	7473	6370	6240	6004	6663	11%

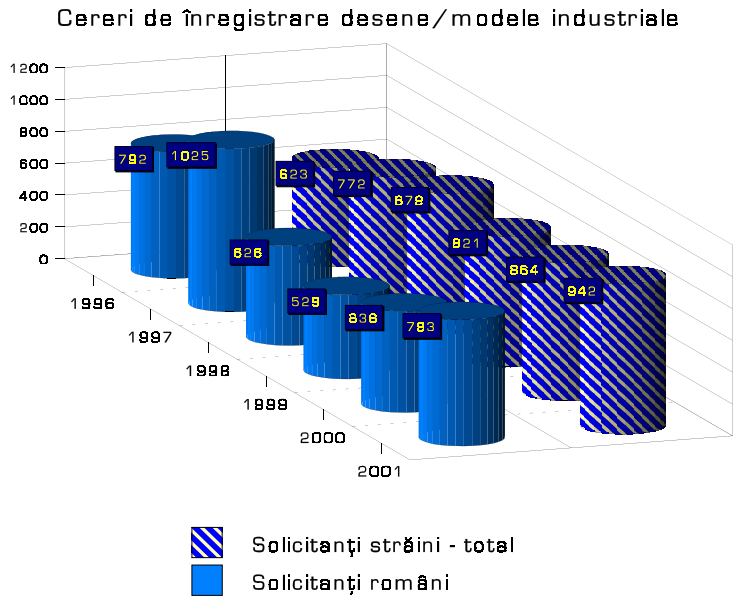

Fig. 16

În tabelul 22 şi în graficul 17, este prezentată situaţia cererilor de înregistrare desene şi modele industriale - total solicitanţi străini - repartizate pe ţara de rezidenţă a solicitantului.

Din totalul cererilor de înregistrare desene şi modele industriale străine, 32,3% aparţin solicitanţilor din Franţa, urmate de cererile solicitanţilor din Elveţia, cu 26,1%, şi Germania, cu 20,2%.

După cum se poate observa, cererile depuse de solicitanţii din Franţa şi Elveţia au crescut cu 15,6%, respectiv 14,4%, solicitanţii din SUA şi Germania depunând acelaşi număr de cereri ca în anul 2000.

Tabelul 22 - Cereri de înregistrare desene şi modele industriale străine

Ţara solicitantului	Cod Code	1996	1997	1998	1999	2000	2001
Franţa	FR	141	218	241	279	263	304
Elveţia	CH	193	209	231	177	215	246
Germania	DE	154	213	244	200	190	190
Italia	IT	38	47	65	64	83	103
Olanda	NL	37	36	31	43	43	30
SUA	US	27	22	19	19	18	18
Belgia	BE	11	9	16	11	10	15
Altele		22	18	32	28	42	36
Total		**623**	**772**	**879**	**821**	**864**	**942**

Cereri de înregistrare DMI solicitanţi străini - total

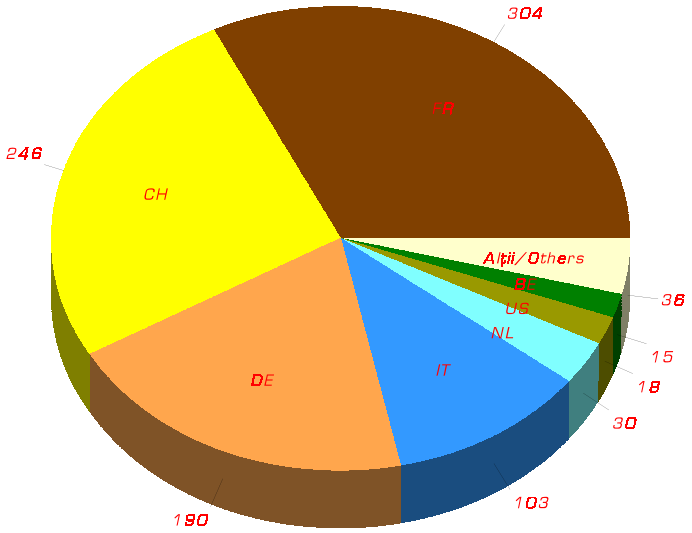

Fig. 17

Solicitanţii români, în anul 2001 au depus un număr de 793 cereri, iar repartiţia acestor cereri este evidenţiată în tabelul 23 şi în figura 18.

Putem observa că oraşul Bucureşti, ca şi în anii precedenţi, ocupă locul întâi, cu cele mai multe cereri înregistrate - 303 (38,2% din total), urmat de judeţele Bihor, cu 37 cereri, Bacău, cu 36 cereri, şi Cluj, cu 32 cereri.

Tabelul 23 - Repartiția cererilor de înregistrare desene şi modele industriale ale solicitanților români, pe unități administrative

Unități administrative	Cereri de înregistrare desene şi modele industriale - perioada			Unități administrative	Cereri de înregistrare dese-ne şi modele industriale - perioada		
	1999	2000	2001		1999	2000	2001
Bucureşti	210	229	303	Alba	2	1	24
Bihor	28	25	37	Mureş	16	29	22
Bacău	6	8	36	Sibiu	21	11	21
Cluj	16	24	32	Iaşi	9	5	19
Harghita	11	12	25	Arad	7	8	17
Prahova	9	12	25	Altele	171	246	207
Timiş	23	26	25	**Total**	**529**	**636**	**793**

Fig. 18

2. ❑ Procedura de eliberare a certificatului de înregistrare a desenului şi modelului industrial

Cererile de înregistrare a desenelor şi modelelor industriale, depuse la Oficiul de Stat pentru Invenții şi Mărci, sunt supuse unor proceduri conform Legii nr. 129/1992.

Aceste proceduri conform legii sunt:

a ◆ examinarea preliminară a cererii de înregistrare a desenului sau modelului industrial;

b ◆ publicarea cererii;

c ◆ examinarea în fond a cererii de înregistrare a desenului sau modelului industrial;

d ◆ eliberarea certificatului de înregistrare a desenului sau modelului.

a ◆ Examinarea preliminară a cererii de înregistrare a desenului sau modelului industrial

După depunerea cererii de înregistrare a desenului sau modelului industrial, completată cu toate datele de identificare ale solicitantului, se verifică dacă aceasta îndeplineşte condițiile de formă pentru acordarea datei de depozit național reglementar.

Data depozitului național reglementar este data primirii, la Oficiul de Stat pentru Invenții şi Mărci, a documentelor prevăzute conform legii, şi se înscrie în Registrul Național al cererilor depuse.

Tot în examinarea preliminară, se verifică dacă s-a efectuat plata taxelor corespunzătoare, dacă există dovada achitării acestora şi dacă solicitantul este îndreptățit la eliberarea certificatului de înregistrare.

În cazul în care cererea conține alte date suplimentare sau este însoțită de alte documente sau materiale decât cele prescrise, cererea va fi examinată fară a fi luate în considerație elementele suplimentare. Aceste materiale suplimentare pot fi returnate, la cererea solicitantului, pe cheltuiala acestuia.

Dacă în urma analizării cererii de înregistrare, se constată iregularități privind îndeplinirea condițiilor prevăzute de lege, acestea se notifică solicitantului.

Ca urmare a examinării cererii - în cazul în care sunt îndeplinite toate condițiile - se constituie depozitul național reglementar al cererii şi se înscrie în Registrul Național al cererilor depuse.

Depozitul național reglementar asigură solicitantului un drept de prioritate, cu începere de la data constituirii acestuia.

b ◆ Publicarea cererii

Cererea de înregistrare a desenului sau modelului industrial conținând toate datele bibliografice, precum şi reproducerea, fotografia sau orice altă reprezentare grafică a acestuia, se publică în Buletinul Oficial de Proprietate Industrială - Secțiunea Desene şi Modele Industriale, într-un termen de maximum 6 luni de la data constituirii depozitului național reglementar, alb negru sau, dacă solicitantul doreşte, color.

Această publicare poate fi amânată de către solicitant printr-o cerere, dar această amânare nu poate depăşi 12 luni.

Publicarea cererii se face în urma plății taxei de publicare, care poate fi depusă o dată cu cererea pentru întregistrarea desenului sau modelului industrial.

c ◆ Examinarea în fond a cererii de înregistrare a desenului sau modelului industrial

În termen de 3 luni de la data la care s-a efectuat publicarea cererilor, orice persoană interesată poate depune în scris, la OSIM, obiecții privind înregistrarea desenului sau modelului industrial.

Dacă în acest termen, nu a fost înregistrată nici o obiecție, se trece la examinarea în fond a cererii de înregistrare.

În această etapă, se urmăreşte:

- dacă desenul sau modelul are aspect de noutate al unui produs;
- dacă anterior datei de constituire a depozitului reglementar sau, după caz, a priorității recunoscute, nu a mai fost publicată în țară sau în străinătate, la aceeaşi categorie de produse;

- dacă obiectul la care se aplică desenul sau modelul industrial poate fi reprodus sau produs, precum şi alte aspecte de fond.

După verificarea îndeplinirii tuturor condițiilor legale, comisia de examinare ia hotărârea de admitere sau de respingere a înregistrării desenului sau modelului industrial şi înscrie decizia luată in Registrul de hotărâri.

În tabelul 24 şi în graficul 19, se poate observa că, în anul 2001, au fost înregistrate în registru 1483 de înregistrări de desene şi modele industriale, cu 13,6% mai mult față de anul precedent.

Tabelul 24 - Înregistrări de desene şi modele industriale

	1996	1997	1998	1999	2000	2001	2000/ 2001
Solicitanți români	971	1369	663	448	442	662	49,8%
Solicitanți străini	576	598	684	997	864	821	- 5%
Total	**1547**	**1967**	**1347**	**1445**	**1306**	**1483**	13,6%

Din totalul de 1483 de înregistrări, 662 aparțin solicitanților români, iar diferența de 821, solicitanților străini.

Față de anul 2000, înregistrările pentru solicitanții români au crescut cu 49,8%, pe când cele ale solictanților străini au scăzut cu 5%.

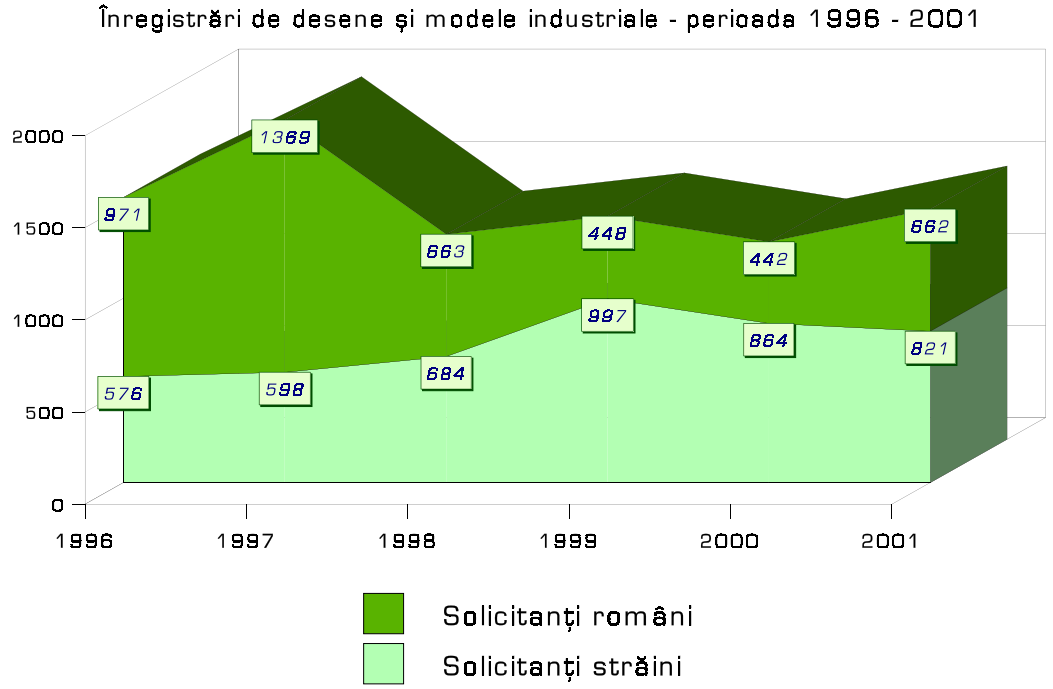

Fig. 19

Comisia de examinare poate lua următoarele hotărâri:

- radiază cererea;
- admite cererea;
- respinge cererea;

Hotărârea comisiei de examinare se comunică în termen de 30 de zile solicitanților cu domiciliul în România şi în termen de 60 de zile, solicitanților cu domiciliul în străinătate.

Dinamica cererilor de înregistrare a desenului şi modelului industrial poate fi explicată şi din tabelul 25 şi în figura 20, unde este menționat numărul cererilor de înregistrare examinate de Serviciul Desene şi Modele Industriale în perioada 1996 - 2001.

Tabelul 25 - Cereri de înregistrare a desenului sau modelului industrial, examinate

	1996	1997	1998	1999	2000	2001	2000/ 2001
Hotărâri de admitere	1631	1191	1357	1445	1316	1434	9%
Hotărâri de respingere	108	154	313	148	42	98	133,3%
Total	**1739**	**1345**	**1670**	**1593**	**1358**	**1538**	13,3%

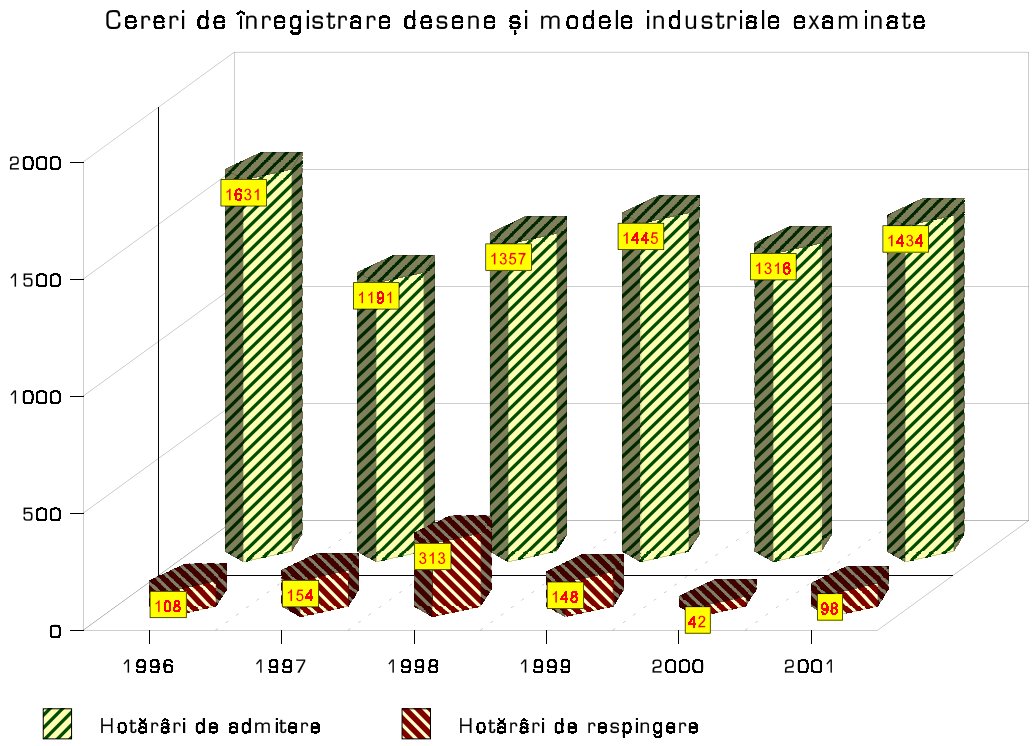

Fig. 20

Față de anul 2000, în anul de raportare, numărul hotărârilor de admitere a crescut cu 9%, şi reprezintă peste 90% din totalul hotărârilor luate.

d ◆ Eliberarea certificatului de înregistrare a desenului sau modelului

Eliberarea certificatului de înregistrare a desenului sau modelului industrial de către OSIM se face în termen de 30 de zile de la data la care hotărârea de admitere a rămas definitivă, numai dacă au fost achitate taxele legale.

Certificatul de înregistrare cuprinde datele bibliografice şi reprezentările grafice.

Dacă în perioda 1996 -1998 numărul certificatelor eliberate a crescut progresiv în anul 1999, acesta a scăzut față de 1998 cu 6,7%, urmând o creştere de peste 45% în anul 2000.

Față de anii anteriori, anul 2001 a depăşit media de peste 650 de certificate eliberate, eliberându-se 788 certificate de înregistrare a desenului sau modelului industrial.

Situația caracterizată mai sus se poate observa în tabelul 26 şi în graficul 21.

Tabelul 26 - Certificate de înregistrare a desenului şi modelului industrial - eliberate

	1996	1997	1998	1999	2000	2001
Certificate de înregistrare eliberate	502	678	644	601	889	788

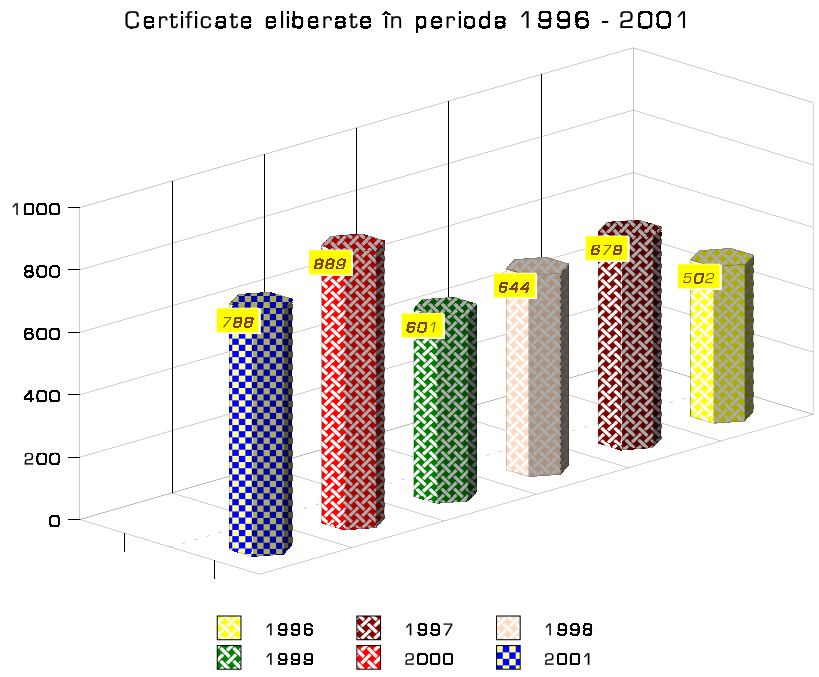

Fig. 21

D. ● Protecția topografiilor circuitelor integrate

Topografiile circuitelor integrate sunt protejate în România prin înregistrarea lor la Oficiul de Stat pentru Invenții şi Mărci, în conformitate cu prevederile Legii nr. 16/1995 privind protecția topografiilor circuitelor integrate şi a Hotărârii Guvernului României nr. 535/1996 privind aprobarea Regulamentului privind înregistrările topografiilor circuitelor integrate.

În anul 2001, la OSIM, nu a fost depusă nici o cerere de înregistrare de topografie a unui circuit integrat.

E. ● Protecția noilor soiuri de plante

Legea nr. 255/1998 este legea care stă la baza protecției noilor soiuri de plante şi este armonizată cu Convenția Internațională privind protecția noilor soiuri de plante (UPOV) şi cu Directiva europeană 2100/1994.

În anul 2001, au fost înregistrate 28 de cereri de brevet pentru soiuri de plante, iar acestea se află în examinarea în fond, în vederea luării unei hotărâri şi a eliberării brevetului pentru soiuri de plante.

Valabilitatea unui brevet este de 30 de ani, pentru pomi şi viță-de-vie, şi de 25 de ani, pentru celelalte specii de plante.

VI. PROCEDURA DE REEXAMINARE

În conformitate cu Hotărârea Guvernului nr. 573/1998 şi cu legile de proprietate industrială, Oficiul de Stat pentru Invenţii şi Mărci are în vedere ca toate hotărârile referitoare la cererile de titluri de proprietate industrială, supuse căilor de atac, să fie soluţionate conform competenţelor sale.

Soluţionarea acestor căi de apel se efectuează de către Comisia de Reexaminare, comisie ce se află în cadrul Departamentului Apeluri, Strategie.

În cadrul Departamentului Apeluri, Strategie funcţionează, ca instanţe administrativ-jurisdicţionale, Comisii de Reexaminare la care se pot adresa solicitanţii de titluri de protecţie şi terţe persoane interesate, care se consideră nedreptăţite de deciziile luate de Oficiul de Stat pentru Invenţii şi Mărci, în urma examinării demersurilor lor.

Comisia de reexaminare are în atribuţiile ei şi răspunsurile la petiţiile şi reclamaţiile adresate Oficiului.

Căile de atac ale unei hotărâri luate de către comisia de examinare, cu privire la invenţii, mărci, desene şi modele industriale, pot fi contestate de solicitanţi sau terţe persoane, într-un termen stabilit de legislaţia în vigoare, iar acestea sunt:

1 - revocare, contestaţie;

2 - opunere;

3 - apel, recurs, litigii.

În următoarele rânduri, vă vom prezenta aceste căi de apel şi rezultatele obţinute:

1. ❑ Revocarea, contestaţia

În cazul hotărârilor de acordare a brevetului, se creează posibilitatea ca, în termen de 6 luni de la data publicări acesteia în Buletinul Oficial de Proprietate Industrială - Secţiunea Invenţii, orice persoană interesată să poată cere revocarea acesteia în tot sau în parte. Cererea de revocare se analizează de către comisie într-un termen de 3 luni de la înregistrarea ei.

Comisia de Reexaminare Invenţii a înregistrat un număr de 4 revocări din care au fost soluţionate 3.

În ceea ce priveşte contestaţia, aceasta se introduce de către persoana interesată, care a fost informată despre hotărârea privind rezolvarea cererii de brevet şi care este nemulţumită de această hotărâre.

Contestaţia poate fi introdusă într-un termen de 3 luni de la comunicarea hotărârii.

În anul 2001, au fost înregistrate 28 de contestaţii pentru invenţii, şi din acestea au fost soluţionate 26, urmând ca celelalte 2 contestaţii să fie soluţionate în cursul anului 2002.

Deciziile Oficiului de Stat pentru Invenţii şi Mărci privind rezolvarea cererilor de înregistrare de marcă, pot fi contestate în termen de 3 luni de la comunicare şi intră în cadrul Comisiei de Reexaminare Mărci din cadrul aceluiaşi departament.

Această comisie a înregistrat în cursul anului 2001 un număr de 349 de contestații şi, față de 142 de contestații înregistrate în anul 2000, acestea au înregistrat o creştere de peste 100%. Din aceste 349 de contestații depuse, 311 au fost puse pe rol, şi au fost soluționate 266.

Hotărârile privind cererile de înregistrare a desenului şi modelului industrial - conform articolului 24 din Legea nr. 129/1992 privind protecția desenelor şi modelelor industriale - pot fi contestate pe cale administrativă, în scris şi motivat, la Oficiul de Stat pentru Invenții şi Mărci, în termen de 3 luni de la comunicare.

Contestațiile hotărârilor sunt înregistrate în cadrul Comisiei de Reexaminare care, într-un termen de 3 luni de la înregistrarea acestora, le va examina şi se va pronunța asupra lor.

În anul 2001, Comisia de Reexaminare Desene şi Modele Industriale a înregistrat un număr de 15 contestații, din care 7 au fost soluționate, 8 contestații - înregistrate în 2001 - urmând a fi soluționate pe parcursul anului 2002.

2. ❑ Opoziția

Conform art. 23 din Legea nr. 84/1998 privind protecția mărcilor şi indicațiilor geografice, orice persoană fizică sau juridică, română sau străină, interesată, poate face opoziție la o marcă, în termen de 3 luni de la data publicării.

În cursul anului 2001, Comisia de Examinare din cadrul Serviciului Mărci a înregistrat şi examinat un număr de 253 de opoziții. Din acestea, 120 de opoziții au fost admise, iar 133, respinse.

3. ❑ Apel. Recurs. Litigii

Toate hotărârile Comisiei de Reexaminare din cadrul Oficiului de Stat pentru Invenții şi Mărci, în ceea ce priveşte invențiile sau desenele şi modelele industriale, pot fi atacate cu recurs la Tribunalul Municipiului Bucureşti, în termen de 3 luni de la comunicare.

În conformitate cu art. 57 alin. 2 din Legea 64/1991 privind brevetele de invenție, hotărârile de acordare a brevetului de invenție, luate de Comisia de Reexaminare, sau hotărârile luate de instanțele judecătoreşti, rămase definitive, se publică în termen de 15 zile.

Hotărârile luate de către Comisia de Reexaminare pentru mărci pot fi atacate cu apel, într-un termen de 3 luni de la comunicarea lor, la Tribunalul Municipiului Bucureşti.

Deciziile luate de către Tribunalul Municipiului Bucureşti în soluționarea apelului pot fi atacate în termen de 15 zile de la comunicare, cu recurs.

Litigiile privind drepturile de orice natură, născute din brevetele de invenție, sunt de competența instanțelor judecătoreşti.

În anul 2001, pe rolul instanțelor judecătoreşti s-au aflat 114 dosare, din care s-au soluționat 29 dosare civile.

Din cele 114 dosare, 32 au avut ca obiect brevete de invenție, 72 - mărci, 7 - desene şi modele industriale, 1 dosar - un alt obiect decât proprietatea industrială, iar 2 au fost citații fără acțiune.

VII. INFORMAREA ŞI DOCUMENTAREA DIN BREVETE. SISTEMUL INFORMATIC

❒ Întreţinerea, completarea şi modernizarea bazei informaţionale a OSIM

În planul întreţinerii, dezvoltării şi modernizării bazei informaţionale a OSIM, au fost întreprinse următoarele activităţi:

1 - completarea bazei informaţionale, prin publicarea materialelor oficiale ale OSIM;

2 - completarea bazei informaţionale a OSIM, prin intrarea de documente provenite din schimburile internaţionale;

3 - achiziţia de noi publicaţii - schimburi de documente inter - oficii;

4 - reorganizarea spaţiului Colecţiei de Brevete;

5 - arhivarea şi exploatarea informaţiilor din arhiva OSIM;

6 - informatizarea activităţii;

7 - activitatea de servicii de informare din brevete.

1. ❑ Completarea bazei informaţionale, prin publicarea materialelor oficiale ale OSIM

În anul 2001, au fost editate multiplicate şi distribuite următoarele publicaţii oficiale ale OSIM:

- Buletinul Oficial de Proprietate Industrială - Secţiunea Invenţii;
- Buletinul Oficial de Proprietate Industrială - Secţiunea Mărci;
- Buletinul Oficial de Proprietate Industrială - Secţiunea Desene şi Modele Industriale;
- Buletinul Oficial de Proprietate Industrială - Secţiunea Brevete Europene cu Efecte Extinse.
- Revista Română de Proprietate Industrială.

Buletinul Oficial de Proprietate Industrială - Secţiunile Invenţii, Mărci, Desene şi Modele Industriale - are apariţie lunară. Datoritã editurii OSIM şi a Atelierului specializat, toate aceste publicaţii au fost realizate şi distribuite în termenele prevăzute de lege.

Ele se distribuie gratuit, la Biblioteca Naţională, la Centrele regionale, la Camera de Comerţ şi Industrie a României etc., şi fac obiectul schimbului cu 45 de autorităţi naţionale sau alte instituţii cu care OSIM se află în schimburi reciproce.

Toate schimburile de informaţii ale OSIM cu alte autorităţi naţionale se desfăşoară folosind ca suport hârtia (buletine) şi CDROM. Unele Oficii naţionale au solicitat deja primirea CD-urilor OSIM, inclusiv pentru publicarea Buletinelor.

În anul 2001, au fost editate, multiplicate şi distribuite, publicaţii pe CDROM astfel:

- Ro PATENT - IMAGES - care conţine descrierile de brevet româneşti în facsimil, publicate în cursul unui an calendaristic: colecţia conţine discurile începând cu anul 1993 până la zi;
- Ro-Index - disc index pentru familia RoPatent-Images;
- Ro-Buletin - disc care conţine colecţia anuală a Buletinelor Oficiale publicate de OSIM, în format PDF. Apare trimestrial şi este cumulativ, acoperă perioada 1999 la zi;

- Raportul Anual - apărut pe hârtie şi CDROM.

Toate lucrările de editare (redactare, corectură, tehnoredactare) sunt realizate în Editura OSIM, editură autorizată de Ministerul Culturii încă din anul 1993.

Activitatea editorială este complet computerizată.

Activitatea de multiplicare, legătorie, expediție, conservare - restaurare este realizată în atelierul OSIM. Activitatea de multiplicare, legătorie este realizată în manieră complet computerizată, folosind linia DocuTech65, DC12 etc. de producție XEROX, obținută cu sprijin PHARE şi completată cu finanțare OSIM.

Activitatea complexă a Editurii şi Atelierului se realizează cu personal calificat. Pentru activitatea Arhivei şi pentru cea de Conservare - Restaurare, personalul a fost format şi autorizat de Arhivele Naționale.

2. ❑ Completarea bazei informaționale a OSIM prin intrarea de documente provenite din schimburile internaționale

Oficiul de Stat pentru Invenții şi Mărci primeşte anual documente din literatura de specialitate, de la 45 de autorități naționale, regionale sau internaționale, astfel:

- Buletine Oficiale şi descrieri de brevete de invenție;
- Buletine Oficiale sau alte documente de schimb de informații din domeniul mărcilor de la OMPI, OHIM şi USPTO.
- Buletine Oficiale sau alte documente de schimb de informații, din domeniul DMI.

Documentele primite sunt, de regulă, pe CDROM şi, în unele cazuri, pe hârtie. Din anul 2000, au început să fie primite şi documente pe DVD, în special, de la USPTO şi OEB.

3. ❑ Achiziția de noi publicații - schimburi de documente inter - oficii

În anul 2001, Oficiul de Stat pentru Invenții şi Mărci a achiziționat, prin Biblioteca Tehnică şi Juridică:

- publicații ale unor autori români, din domeniul protecției proprietății industriale;
- publicații periodice externe, din domeniul protecției proprietății industriale;
- publicații şi periodice naționale, din domenii de interes: informație, standardizare, statistică, tehnică, medicină etc. Sistemul de achiziție a suferit şi el modernizări, prin informatizare.

Responsabilitatea organizării acestei activități revine Bibliotecii Tehnice şi Juridice.

Având în vedere existența unei importante oferte de cărți sau periodice difuzate prin INTERNET, gratuite sau plătite, în sarcina Bibliotecii Tehnice şi Juridice a intrat organizarea listei de site-uri de interes, listă publicată şi actualizată permanent în INTERNET.

4. ❑ Reorganizarea spațiului Colecției de Brevete

În anul 1999, a început construcția unei noi clădiri a Oficiului de Stat pentru Invenții şi Mărci, destinată, în principal, păstrării Colecției de Brevete. Această clădire se va finaliza în anul 2002. Totuşi, aceasta nu va oferi suficient spațiu pentru stocarea tuturor documentelor de brevet, aflate în Colecția de Brevete. Ca urmare, Oficiul de Stat pentru Invenții şi Mărci a depus eforturi importante pentru obținerea unor spații adecvate de păstrare a colecțiilor, spații uşor accesibile, spații în care vor fi stocate colecțiile mai rar utilizate.

Pentru păstrarea colecțiilor de brevete, în noua clădire, a fost instalat un sistem de aproape 4000 metri, de rafturi mobile.

5. ❑ Arhivarea şi exploatarea informațiilor din arhiva OSIM

O preocupare continuă a OSIM a reprezentat-o şi o reprezintă problema protecției anti-dezastre a bazei informaționale a Oficiului.

Mare parte din informațiile OSIM sunt stocate în manieră electronică. Pentru aceste grupe de informații, dar şi pentru unele documente publicate pe hârtie (Buletinele Oficiale), păstrarea se face în dublu sau triplu exemplar. Mai mult, printr-o condiție cadru stabilită cu Arhivele Naționale ale României, o copie a acestor documente se păstrează în clădirea Arhivelor.

În planul activității de arhivare, Colecția Națională, Informatică şi Servicii (CNIS) a depus serioase eforturi pentru finalizarea Nomenclatorului Arhivistic al OSIM.

Totodată, a fost informatizată activitatea Arhivei, fapt ce a permis realizarea unei mari părți a inventarelor colecțiilor existente. Arhiva Oficiului de Stat pentru Invenții şi Mărci a preluat şi inventariat până în prezent o mare parte a Arhivei de Brevete, şi practic întreaga Arhivă de Mărci.

Pentru trimiterea la restaurare, Arhiva a pregătit un număr mare de documente (peste 1000).

Restaurarea documentelor se face în cadrul Atelierului de Multiplicare, Legătorie, Restaurare - Conservare, Expediție. Documentele restaurate sunt scanate şi păstrate în Arhiva OSIM, iar copiile electronice - în bazele de date interne, în format PDF.

Au fost copiate pe hârtie nouă, peste 50000 de documente de brevet, datând din perioada 1906 - 1950 (circa 400000 pag), documente care au fost apoi scanate şi stocate în bazele interne de date.

Prin activitatea Arhivei, au început să fie valorificate, în diferite publicații, vechi documente de brevet şi s-au început studii (simple) privind istoria socială şi economică a României, folosind ca izvor istoric documentele de brevet.

6. ❑ Informatizarea activității

La începutul anului 2001, Oficiul de Stat pentru Invenții şi Mărci dispunea de:

- două servere ALPHA 2100 ce partajau un WorkStorage de circa 100 Gb;
- trei INFOSERVERE necesare exploatării discurilor index CDROM - ACCESS A şi B, CASIS - BIB; ROMARIN etc.
- câteva servere necesare realizării sistemului INTERNET - INTRANET;
- un server pentru baza de date RoPatentTSearch etc.;
- un server pentru sistemul de JukeBox existent;
- circa 220 de stații de lucru (Pentium - Pentium III) COMPAQ;
- circa 15 imprimante de rețea, din familia XEROX 45 xx.

În decursul anului 2001, au fost puse în funcțiune câteva achiziții majore, astfel:

- un server nou GS80, echipament bazat pe tehnologii RISC, echipat cu 2 procesoare şi 1 G de RAM, utilizând 500 G HDD. Serverul este construit pe concepția matricială; în configurarea prezentă permite completa clusterizare în două sisteme, fiecare subsistem permițând instalarea până la patru procesoare paralele. Sistemul de operare utilizat este, în continuare, Unix Thru 64;
- trei Juke - Box-uri care permit extinderea sistemului deja existet; Juke - Box-urile sunt echipate cu cititoare DVD;

- INFOSERVERE pentru utilizarea discurilor index pe DVD;
- s-a achiziționat un sistem magnetico-optic, pentru realizarea copiilor de salvare a bazelor interne de date;
- au fost achiziționate 30 PC - uri PENTIUM III, pentru lucrătorii Oficiului;
- au fost modernizate aproximativ 40 de PC-uri existente,

S-a trecut la modernizarea sistemului de imprimare, trecându-se la introducerea imprimării centralizate, procedură mult mai iefină decât cea bazată pe efectuarea de copii locate cu jet de cerneală.

Totodată, s-a trecut la upgrade-ul sistemului de PC-uri existente. Au fost înlocuite numeroase monitoare de 14" cu monitoare de 17" şi 19 “.

Au fost luate măsuri de întărire a securității accesului la INTERNET.

În plan soft, OSIM utiliza la începutul anului 2001:

- baza de date a Softului Comun pentru activitatea de brevet şi mărci;
- baza de date RoPatentSearch - bază de date destinată documentării, conținând o parte de căutare şi una a documentelor în facsimil.
- baza de date a activității economice;
- baza de documente a DMI;

În cursul anului 2001, în cadrul CNIS, s-a continuat exploatarea unor baze de date importante, dar s-au şi introdus aplicații noi:

a. Softul Comun - CS

În anul 2001, s-a instalat o nouă versiune a Softului Comun. Oficiul de Stat pentru Invenții şi Mărci a fost Oficiul național pilot în dezvoltarea şi instalarea CS şi a adus serioase contribuții la dezvoltarea, întreținerea şi prezentarea sa altor instituții interesate.

S-a finalizat programarea şi sunt în curs de omologare la Jouve câteva funcțiuni noi ale Softului Comun.

S-a finalizat analiza de sistem şi s-a început scrierea programelor pentru versiunea românească, realizată exclusiv în OSIM, a CS - DMI.

b. Baza de date RoPatenTSearch

Specialiştii Serviciului Baze de Date şi Sisteme Informatice (BDSI) au modernizat motorul de căutare al bazei de date RoPatenTSearch, realizând un spor de calitate bine apreciat.

A fost reluat un sondaj de opinie, privind interesul de specialitate din Direcția Brevete pentru dezvoltare a RoPatenTSearch, şi pe baza acestuia, s-au decis noile dezvoltări ale acestui sistem.

Conținutul bazei de căutare include azi date bibliografice a peste 100000 de înregistrări, ale brevetelor acordate în România, în perioada 1906 - 2001.

Conținutul bazei de documente în facsimil cuprinde azi peste 110000 de documente (adică peste 1000000 pagini în format PDF), mai mult de 50000 dintre acestea fiind scanate şi introduse în baza de date, în anul 2001. Sunt scanate şi pregătite pentru integrare încă 15000 de documente.

În acest moment, întregul proces de completare a bazei index şi a bazei de documente este realizat exclusiv cu personalul Editurii şi al Atelierului, iar administrarea este realizată de serviciul BDSI.

c. Informatizarea Bibliotecii Juridice şi Tehnice - BJT

Pregătirea bazei de date a Bibliotecii Juridice şi Tehnice a început în anul 1999. În anul 2001, baza era vizibilă în INTERNET.

În cursul anului 2001, s-a generat prima formă a PORTALULUI Oficiului de Stat pentru Invenţii şi Mărci, pentru documentare din INTERNET şi s-a integrat un modul important: modulul de gestiune financiară a BJT.

Încărcarea bazei de date a fost efectuată, exclusiv, de personalul Bibliotecii Juridice şi Tehnice, în paralel cu procesul de inventariere.

d. Informatizarea Arhivei OSIM

Baza de date a Arhivei OSIM a fost elaborată, în anul 1999, de către specialiştii Serviciului Baze de Date şi Sisteme Informatice şi a fost perfecţionată în anul 2001. Rolul bazei este acela de a permite cunoaşterea exactă a conţinutului Arhivei, în toate componentele ei, şi urmărirea mişcării documentelor.

Încărcarea bazei a început în anul 2000 şi cuprinde peste 100000 de dosare ale cererilor de brevet, precum şi aproximativ 30000 de dosare ale cererilor de mărci, depuse la OSIM.

e. Informatizarea Colecţiei de Brevete

Noţiunea de colecţie de brevete şi-a modificat conţinutul, sub incidenţa apariţiei CDROM - DVD şi a apariţiei marilor colecţii de documente de brevet, în INTERNET.

Ca urmare, noţiunea clasică de colecţie, care se referea la documente pe hârtie sau film, plasată în câteva încăperi, se modifică. Custodele colecţiei are un spaţiu de mişcare mult mai larg atunci când i se cere un document.

Acest fapt implică modificarea abilităţilor şi cunoştinţelor sale, însuşirea de cunoştinţe informatice, aprofundate, abilitatea de a cunoaşte şi folosi alte resurse decât cele standard.

Au fost realizate primele module ale programului, ce permit cunoaşterea stării colecţiei şi mişcarea documentelor, la nivel de custode, şi a început încărcarea bazei de date.

În Serviciul Mărci, a fost dezvoltat şi dat spre testare programul RoTmSearch, program dezvoltat integral de specialiştii Oficiului de Stat pentru Invenţii şi Mărci.

f. Consultarea Bazelor de date externe

În anul 2001, accesul la bazele de date externe a vizat, în principal, accesul la ESPACEnet şi, în foarte mică măsură, la STN.

La solicitarea Directorului Direcţiei Colecţia Naţională, Informatică şi Servicii, a fost organizat de către firma DERWENT un curs de formare la OSIM.

g. Pagina de INTERNET

Pagina INTERNET a fost creată în anul 1996 şi de atunci a suferit o serie de îmbunătăţiri.

Prin acest sistem, se fac cunoscute:

- activitatea Oficiului de Stat pentru Invenţii şi Mărci;

- legislația națională;
- formularele specifice;
- publicațiile Oficiului de Stat pentru Invenții şi Mărci;
- descrierile de brevet de invenție - baza de date,
- listele de consilieri;
- informații despre activitatea de marketing: seminarii, simpozioane, expoziții etc.;
- alte informații.

Pagina este bine apreciată de către persoanele interesate, din țară şi din străinătate. Media lunară de acces la această pagină este de 35000 de vizite. Pagina este citită şi în site-urile altor oficii.

7. ❑ Activitatea de servicii de informare din brevete

În anul 2001, s-au oferit câteva categorii mari de servicii:
- cercetări documentare;
- studiul riscului de contrafacere;
- monografii ale activității de protecție a proprietății industriale, ale unei zone;
- studii, sinteze, prognoze.

Tot în anul 2001, Oficiul de Stat pentru Invenții şi Mărci a început discuțiile pentru participarea la sistemul one-shop, propus de Oficiul Austriac.

Au fost realizate 36 de studii privind cercetarea riscului de contrafacere şi 72 de cercetări documentare.

Eforturile depuse în vederea stimulării intereselor pentru serviciile OSIM au creat premisele unei relansări de activitate, în 2002, prin angajarea de lucrări complexe de natura studiilor şi prognozelor.

În acest sens, au început să se desfăşoare demersuri către instituțiile care ar putea deveni partenere în asemenea lucrări.

Tot în anul 2001, CNIS a participat şi promovat prin BJT, convenția de colaborare cu bibliotecile județene, din România (seminar Oradea, Conferința Națională a ANBPR, seminar ASTRA Sibiu) precum şi participarea, prin Biblioteca Juridică şi Tehnică şi editura OSIM la ediția anuală a târgului de carte Gaudeamus 2001.

VIII. ACTIVITATEA DE MARKETING

Anul 2001, s-a axat pe continuarea activităților de promovare a protecției proprietății industriale, începute în anul 2000, şi a avut la bază, în principal, Protocolul de colaborare, încheiat la 15 februarie 2000, cu Camera de Comerț şi Industrie a României şi a Municipiului Bucureşti.

Ca tipuri de activități, s-au organizat participări la expoziții care s-au desfăşurat în rețeaua Camerelor de Comerț, simpozioane şi cursuri privind noțiuni generale de proprietate industrială.

Oficiul de Stat pentru Invenții şi Mărci a participat la 28 de expoziții, acoperind diverse domenii de activitate, începând cu cel industrial şi terminând cu activități de editură şi tipografie.

Aceste expoziții au avut loc la Bucureşti, Bacău, Iaşi, Alba Iulia, Cluj Napoca, Piatra Neamț, Arad, Eforie Nord, Ploieşti, Zalău, Constanța, Neptun, Piteşti şi Râmnicu Vâlcea.

În cadrul manifestării, au fost puse la dispoziția participanților - expozanți şi vizitatori - materiale privind protecția proprietății industriale, în general, oferindu-se informații în acest domeniu tuturor persoanelor interesate. De asemenea, în unele dintre aceste expoziții, OSIM împreună cu instituțiile gazdă au organizat şi seminarii pe probleme de protecție a proprietății industriale, la care au fost invitați şi au participat, pe lângă expozanți şi reprezentanți ai unor întreprinderi din zonă, şi consilieri. Cu aceste ocazii, s-au scos în evidență aspectele legate de oportunitatea şi avantajele protecției proprietății industriale, în special, pentru micii întreprinzători.

Pe lângă aceste activități, în anul 2001, au fost organizate, în colaborare cu Camera de Comerț a României, înaintea expozițiilor de anvergură, desfăşurate la Romexpo, simpozioane la care au fost invitați viitorii expozanți. La aceste acțiuni, s-a urmărit, în primul rând, sensibilizarea participanților, cu privire la problematica participării în expoziții a produselor noi, în speță, discutându-se despre posibilitatea asigurării protecției acestora, prin certificatele de prioritate de expoziție.

Tot în cursul anului trecut, au fost organizate şi prezentări generale ale obiectelor de proprietate industrială, care au împrumutat caracterul unor cursuri introductive în domeniul protecției proprietății industriale. În această categorie, se înscriu acțiunile organizate la Camerele de Comerț Sălaj şi Alba şi cea organizată la Biblioteca județeană Gheorghe Şincai, din Oradea, în colaborare cu Biroul Centre Regionale.

Ca o încununare a întregii activități de promovare a anului 2001, s-a organizat competiția Trofeul Creativității, integrată topului Național al Firmelor, ediția 2001. În cadrul acestei vaste acțiuni, au fost prelucrate un număr foarte mare de date (cereri şi titluri acordate la invenții, mărci şi design, în anii 1998, 1999 şi 2000), care au permis clasificarea companiilor, dar şi instituțiilor de cercetare şi învățământ, în acest top al creativității. Clasificarea s-a făcut pe baza aceleiaşi metodologii ca şi cea de la ediția din anul 2000, a Trofeului Creativității.

Pe plan internațional, în anul 2001, s-au înregistrat un număr de 7 acțiuni care au însemnat participări la 2 expoziții internaționale de invenții (Chişinău şi Jena), 2 saloane Internaționale (Geneva şi Bruxelles), precum şi participarea la 3 târguri internaționale (Hanovra, Izmir şi Zagreb).

În cadrul acestor acțiuni, delegația Oficiului de Stat pentru Invenții şi Mărci a desfăşurat activități de promovare a protecției proprietății industriale, în România, oferind informații tuturor persoanelor care s-au arătat interesate de eventuale depuneri de cereri pentru acte de protecție în țara noastră.

Cu aceste ocazii, au fost puse la dispoziția expozanților şi a vizitatorilor, pliante şi broşuri

despre protecția invențiilor, mărcilor şi designului industrial, în limbile engleză, franceză şi germană.

În ceea ce priveşte coordonarea Centrelor Regionale pentru Promovarea Protecției Proprietății Industriale, anul 2001 a reprezentat anul extinderii numărului de Centre Regionale şi a primei evaluări globale a activității acestora.

În primul trimestru al anului, a avut loc ceremonia semnării Convenției de colaborare cu 8 instituții locale din județele Brăila, Bistrița Năsăud, Suceava, Mureş, Timiş, Iaşi, Covasna şi Galați, numărul total al centrelor atingând astfel cifra de 14.

Oraşele în care centrele îşi desfăşoară activitatea sunt: Constanța, Brăila, Galați, Iaşi, Bacău, Suceava, Craiova, Timişoara, Oradea, Baia Mare, Bistrița, Târgu Mureş, Sfântu Gheorghe şi Braşov (acestea apar pe harta de la figura 22).

Tot în aceeaşi perioadă, s-a efectuat pregătirea teoretică şi practică, în cadrul unui program intensiv, a persoanelor selectate local, pe baza unor criterii sugerate de OSIM şi dotarea noilor centre cu materiale de lucru şi promoționale, deschiderea oficială a fiecărui centru, precum şi mediatizarea locală şi centrală a completării rețelei naționale a centrelor regionale.

În prezent, centrele regionale funcționează pe lângă Camerele de Comerț (8), Universități tehnice (3), Asociații ale IMM-urilor (2), şi ca organizație independentă (1).

Din analiza activității centrelor, pe anul 2001, se pot evidenția cele 378 de vizite efectuate agenților economici şi 2231 vizite ale clienților.

În anul 2001, au fost organizate 39 seminarii şi s-au desfăşurat 25 cursuri de pregătire pe diverse durate; acestea au fost audiate de 686 cursanți şi s-au acordat 1738 ore de consultanță primară.

În vederea promovării protecției proprietății industriale, s-au distribuit 1239 formulare de cereri de protecție a obiectelor proprietății industriale, 8838 de broşuri şi pliante ale OSIM şi s-au efectuat 1301 cercetări documentare, din materialele de lucru. Este bine de menționat faptul că, în cursul anului, s-au solicitat 85 cercetări documentare la OSIM şi au fost efectuate 112 informări cu privire la surse de finanțare şi multe alte activități specifice acestui birou.

Toate acestea, alături de celelalte activități de promovare, desfăşurate de Oficiul de Stat pentru Invenții şi Mărci, au avut ca efect stoparea scăderii numărului de cereri de brevet de invenție şi, respectiv, înregistrarea unei uşoare creşteri, precum şi creşterea numărului de înregistrări de marcă şi desene şi modele industriale.

În ceea ce priveşte activitatea OSIM, cu privire la Relațiile cu publicul, aceasta s-a desfăşurat în continuare, pe aceleaşi coordonate de amabilitate şi solicitudine față de persoanele care au trecut pragul instituției noastre. Pe parcursul anului, s-au oferit informații, verbale şi în scris, la solicitările primite pe diversitatea de probleme reprezentată de proprietatea industrială, uneori nu numai în acest domeniu, unii dintre clienți fiind îndrumați către alte instituții care erau vizate de solicitările lor.

Anul 2001, pentru OSIM, a fost un an în care s-a răspuns solicitărilor unui număr de aproximativ 4250 de persoane şi s-au trimis prin e-mail-uri, poştă şi personal peste 750 de răspunsuri la adrese şi scrisori, cu conținut informativ şi cu referire la protecția proprietății industriale.

Fig. 22

IX. ACTIVITATEA ECONOMICĂ. BUGET

Oficiul de Stat pentru Invenţii şi Mărci este instituţie publică, finanţată din venituri extra-bugetare, realizate ca urmare a aplicării Ordonanţei Guvernului nr. 41/1998.

Numărul de angajaţi se stabileşte anual, în funcţie de posibilităţile financiare ale OSIM, şi se aprobă odată cu bugetul de venituri şi cheltuieli al acestei instituţii.

Bugetul de venituri şi cheltuieli al OSIM a fost elaborat conform normelor metodologice, aprobate de Ministerul Finanţelor Publice şi aprobat de Directorul general, cu avizul Ministerului Finanţelor Publice.

Veniturile au fost realizate din taxe pentru examinarea cererilor de titluri de protecţie (brevete, certificate de marcă, certificate design industrial), menţinerea în vigoare a titlurilor de protecţie, publicaţii şi alte venituri reprezentând servicii, taxe de desemnare pentru cererile de extindere a brevetelor europene în România.

Cheltuielile înregistrate au fost efectuate pentru asigurarea funcţionării instituţiei, precum şi pentru investiţii.

În anul 2001, activitatea de audit public intern s-a desfăşurat în concordanţă cu prevederile Ordonanţei Guvernului nr. 119/1999 cu modificările ulterioare şi a normelor metodologice proprii elaborate conform Ordinului Ministerului Finanţelor nr. 332/2000, de către un compartiment specializat, format din două persoane.

Activitatea de audit s-a derulat anual, pe baza planului de acţiuni şi a vizat respectarea întocmai a prevederilor legale, în utilizarea fondurilor necesare desfăşurării în condiţii de eficienţă a activităţii instituţiei, pornind de la întocmirea bugetului de venituri şi cheltuieli, cu referire la dimensionarea veniturilor şi a tuturor cheltuielilor, continuând, pe parcursul anului, cu urmărirea legislaţiei în efectuarea acestora în strânsă corelaţie cu obiectivele propuse, finalizându-se în certificarea bilanţului contabil.

Începând din anul 1998, OSIM derulează o investiţie pentru realizarea unui nou corp de clădire, care a fost finalizată în anul 2001.

Diferenţa între venituri şi cheltuieli a fost acoperită din veniturile proprii OSIM din anul anterior, care - conform O.G. nr. 41/1998 art. 26 lit. b - se reportează în anul următor, cu aceeaşi destinaţie.

Bugetul anului 2001

1. Venituri obținute- **total** (mii lei):	**89499727**
din care:	
- brevete	43012587
- mărci	37489468
- DMI	4719642
- topografii circuite integrate	-
- alte venituri	4278030

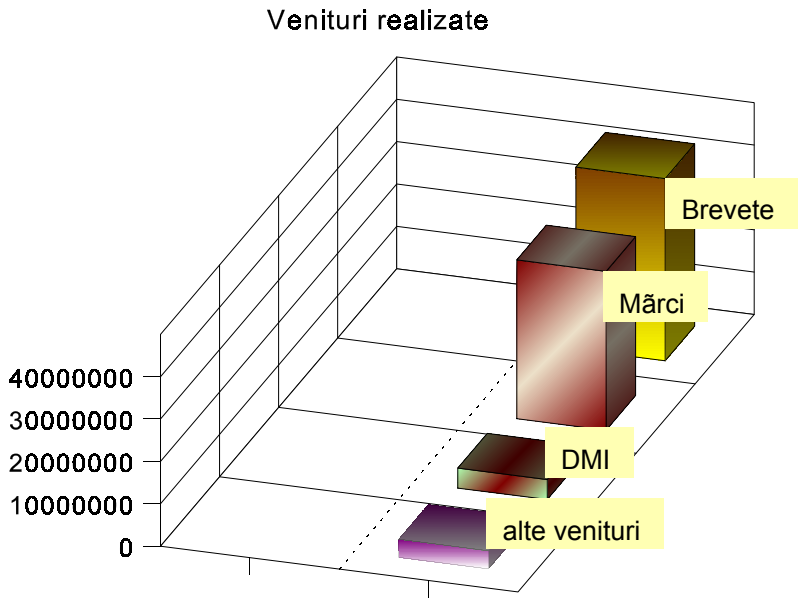

Fig. 23

Totalul veniturilor nu cuprinde alocația bugetară, care a fost, în anul 2001, de 4368159 mii lei.

2. Cheltuieli efectuate - **total** (mii lei):	**105543004**
din care:	
- cheltuieli personal	51806645
- cheltuieli materiale	14959102
- cheltuieli de capital	38777257

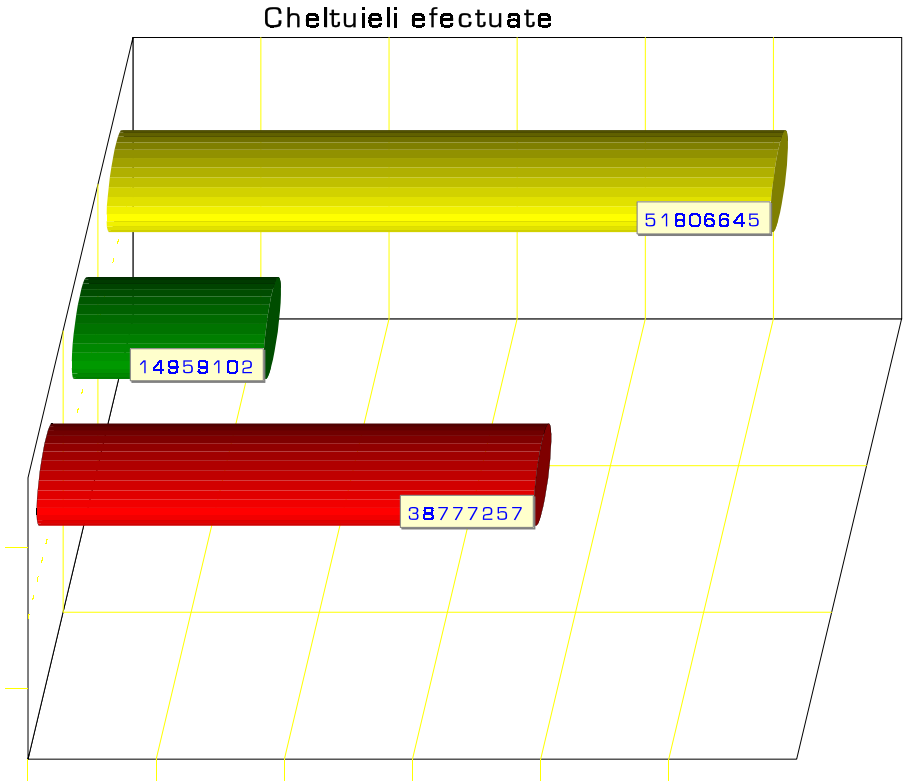

Fig. 24

X. PERSONALUL OSIM

Oficiul de Stat pentru Invenţii şi Mărci are un număr de 286 de salariaţi. Anul 2001 a fost un an în care toţi angajaţii au contribuit la îndeplinirea tuturor sarcinilor.

Dacă unele activităţi s-au evidenţiat, alte activităţi şi-au păstrat constat aportul la realizarea indicatorilor de plan, specifici.

Oficiul de Stat pentru Invenţii şi Mărci este condus de către un Director general, în persoana d-lui Varga Gábor, un Director general adjunct - dl. Ştrenc Alexandru Cristian.

Conform organigramei există patru Direcţii şi un Departament, fiecare conduse de către un director, astfel:

- Direcţia Economică - director Văleanu Irina
- Departamentul Apeluri, Strategie - director adjunct Ohan Petre
- Direcţia Brevete de Invenţii - director Vasilescu Ion
- Direcţia Contencios, Mărci, Desene şi Modele Industriale şi Cooperare Internaţională - director Bulgăr Liviu
- Direcţia Colecţia Naţională, Informatică, Servicii - director Boreschievici Bogdan

Fiecare direcţie este formată din servicii şi birouri. Urmărind un flux de circulaţie a tuturor cererilor, petiţiilor sau a altor documente adresate Oficiului de Stat pentru Invenţii şi Mărci, în următoarele rânduri vom prezenta personalul care a rezolvat, analizat şi notificat fiecare document.

Secretariatul General al instituţiei a fost asigurat de către Blaga Roxana Camelia şi Danciu Cristina Oana.

Relaţiile cu presa au fost asigurate de către Purtătorul de cuvânt al Oficiului, dl. Geambazu Valeriu.

Primele birouri în care solicitanţii depun cereri pentru eliberarea unui titlu de protecţie sunt Registratura Generală OSIM şi Biroul Recepţie Înregistrări cereri de brevet de invenţie, mărci, indicaţii geografice, desene şi modele industriale, topografiile circuitelor integrate şi soiuri de plante.

Registratura Generală OSIM este locul unde toată corespondenţa este înregistrată şi expediată de către Baleca Rodica - Şef Birou, şi începând cu luna iulie, Tănase Sorina.

Biroul Recepţie Înregistrări. În acest birou îşi desfăşoară activitatea Afrăsinei Victoria şi Diţă Stela - Şef Birou.

După înregistrare, cererile se repartizează pe direcţii, urmând criteriile de analiză, specifice fiecărui tip de cerere, şi în conformitate cu legea română.

 În cadrul **Direcţiei Brevete de Invenţii**, au contribuit la îndeplinirea tuturor indicatorilor de plan un număr de 101 salariaţi, iar aceştia, în funcţie de serviciul sau biroul unde îşi desfăşoară activitatea, au fost:

- Serviciul Registre Naţionale, Examinare Preliminară:

Aldescu Adriana - Şef Birou
Bădărău Adriana
Bădărău Alexandru
Licareţ Constanţa
Mărghescu Mădălina
Mărghescu Mihaela - Şef Birou

Bobe Elena
Chiru Claudia
Colisnicinco Nathalie
Dincă Maria Paula
Dudaş Hedviga Maria
Filip Olimpia - Şef Birou
Gruber Elena - Şef Birou
Ioachim Dorinel
Ioachim Mihaela
Ionescu Cornelia
Mocanu Nicoleta
Neculcea Victorița
Oltenaşu Paula
Popescu Corina
Popescu Emilia
Popescu Mihaela
Pordea Viorel - Şef Serviciu
Puiu Verginica
Verişan Mariana
Vlaicu Mariana

Examinarea în fond este reprezentată pe cele patru servicii:

- Serviciul Electricitate;
- Serviciul Chimie Farmacie;
- Serviciul Mecanică;
- Serviciul Industrie uşoară, Agricultură.

- Serviciul Electricitate:

Apostol Cristina
Bodea Liliana
Cornea Lavinia - Şef Birou
Dumitru Daniela
Enea Florica
Erhan Valeriu - Şef Serviciu
Georgescu Florentina
Popescu Livia - Şef Birou
Radu Robert Traian
Savin Rodica

- Serviciul Chimie, Farmacie:

Andrei Ana
Anghel Doina
Berde Sofia
Bondar Daniela
Crețu Adina - Şef Birou
Drăghici Alexandra
Eremia Laura
Florea Stela - Şef Birou
Georgescu Mirela - Şef Birou
Gruia Amelia - Şef Birou
Hăulică Mariela - Şef Serviciu
Ioanițescu Cezarina
Ionescu Ligia
Moroianu Iuliana
Negrei Daniela
Nicola Anastasia
Păun Mariana
Petrea Dana
Prejbeanu Ana
Puşcaş Corina
Teodorescu Daniela
Țenea Gabriela

- Serviciul Mecanică:

Anghel Radu Nicolae - Şef Birou
Arghirescu Marius
Cârstea Constantin - Şef Birou
Ciurea Adina
Comănescu Romanița
Eane Ionel Adrian - Şef Birou
Gruia Dan Mihail - Şef Birou
Gurzău Ioan - Şef Birou
Luță Doina
Murăruş Nicolae
Niculescu Adrian
Papadatu Florica
Raicu Mariana
Răducan Maria
Spătaru Magdalena
Staicu Cristian
Zamfir Nicolae - Şef Seviciu

- Serviciul Industrie uşoară, Agricultură:

Burcă Dana
Chiru Marin
Ionescu Bucura - Şef Birou
Iordache Despina
Măjer Tuia
Mirea Camelia
Mirghiş Elisabeta
Naicu Angela
Negoiță Adrian
Paraschiv Adriana - Şef Serviciu
Petrescu Antigona Mihaela
Petrescu Ioan Cristea - Şef Birou
Popescu Mădălina
Poteră Ştefania
Scăunaşu Elisabeta
Vlădescu Catrinel

- Birou Eliberări Acte de Protecție:

Bărbulescu Floarea
Finkelstein Denis
Ghinea Doina - Şef Birou
Popescu Mariana
Stancu Elena
Tudor Victorița
Zgarbură Mihaela

- Birou Traduceri:

Antoniu Lelia
Cardaş Mariana
Lungu Angela Elisabeta- Şef Birou
Uban Mihaela

 Direcția Contencios, Mărci, Desene şi Modele Industriale şi Cooperare Internațională, în anul 2001, a cuprins 62 de salariați, astfel:

- Serviciul Contencios, Cooperare Internațională:

Butcă Daniela - Şef Birou
Dragnea Liliana
Dumitru Eugenia
Enescu Gabriela
Geavela Atanase
Moraru Constanța - Şef Serviciu
Olariu Ondina
Pîslaru Oana
Postăvaru Alice - Şef Birou
Urucu Lucia Ruxandra

- Serviciul Mărci:

Andrei Liliana
Ardeleanu Raluca- Şef Birou
Arnăutu Vasilica
Bărbulescu Gabriela
Berendea Ecaterina
Bularda Mitrița
Cocoş Ştefan - Şef Serviciu
Dragomir Florina
Dumitru Ana
Frîncu Raluca
Gheorghe Silvia
Ghizaru Lelia
Glodeanu Cristina
Guttman Estella
Hahue Mariana
Limbidis Venera
Macrea Eugenia - Şef Birou
Marin Valeria - Şef Birou
Moisescu Ioana
Niculescu Elisabeta
Oblemenco Petruța
Peneş Manuela
Popescu Aloma
Radu Elena Daniela
Stanciu Angela
Tărnăuneanu Brînduşa
Tărnăuceanu Elena - Şef Birou
Terteleac Adriana
Turcu Reliana
Udrea Maria- Şef Birou
Văleanu Roxana Dana
Voicu Raluca
Zăngănescu Renate

- Serviciul Desene şi Modele Industriale:

Badea Liliana
Bădulescu Florina
Bucşă Gheorghe - Şef Serviciu
Ciucă Mihaela
Dorobanțu Giorgiana
Dumitru Alina Giorgiana
Dumitru Oana Codruța
Gladcov Ioana
Goia Maria
Graciov Elena
Mihalcea Aurelia
Radu Carmen Mirela - Şef Birou
Robu Lidia
Stan Mirela
Şerban Mihaela - Şef Birou
Ştefan Carmen
Uhr Mihaela - Şef Birou
Vlad Nicoleta Nuți

Toate hotărârile privind rezolvarea cererilor de brevet, înregistrări de marcă, înregistrări de desene şi modele industriale, luate în serviciile prezentate mai sus, pot fi contestate de orice persoană interesată, şi prima cale de apel este cea administrativă. Atât contestațiile, cât şi revocările, în cazul brevetelor de invenție, sunt judecate de o Comisie de Reexaminare, existentă în cadrul Departamentului Apeluri, Strategie.

 Departamentul Apeluri, Strategie cuprinde 23 de angajați:

Andronache Paul
Bondar Elena
Chebeleu Alice Nona - Şef Serviciu
Ciontu Petru - Şef Birou
Dăncescu Anca
Dinescu Ovidiu - Şef Birou
Filip Silvia
Gavrilă Narcisa
Grigore Alexandru
Iancu Bogdana
Kleininger Elena - Şef Serviciu
Mocofănescu Marius
Pencu Georgeta
Petrescu Corneliu - Şef birou
Pioaru Dan
Popa Florin - Şef Birou
Radu Anca
Radu Tatiana
Soeltaansingh Rodica Mihaela
Solzaru Carmen
Stoica Elena - Şef Birou
Ştefănescu Roselina Daniela
Turtoi Răducu

 Direcția Colecția Națională, Informatică, Servicii

În cadrul Direcției Colecția Națională, Informatică, Servicii, se elaborează şi se implementează strategia dezvoltării sistemului informațional. Activitatea direcției include dezvoltarea sistemelor informatice (în cadrul BDSI), editarea, publicarea şi diseminarea informațiilor, prin editura OSIM, conservarea patrimoniului de brevete şi documente, prin Arhivă şi Colecția de brevete, dezvoltarea bazei de documente din literatura nonbrevet - Biblioteca Juridică şi Tehnică, şi exploatarea, prin sistemul de servicii pentru terți, a informațiilor din colecțiile oficului. Direcția CNIS în anul 2001, a cuprins 63 de salariați, astfel:

- Serviciul Informatică:

Atanasoaie Adriana Rosita - Şef Serviciu
Hossu Cristian
Ioniță Dorinel
Marin George
Moisescu Radu Costin
Moşinschi Ştefan
Nedelcu Silica
Nichita Viorel
Nicolae Alexandra
Nicolae Eugenia
Pandele Mariana
Sorică Nicolae
Terteleac George

- Serviciul Sinteze Documentare:

Apostol Ana
Donțu Victoria
Geambazu Valeriu - Şef Serviciu
Giurgiu Adriana
Nicolaescu Luiza
Popescu Tiberiu - Şef Birou
Țibu Doina
Velciu Emanuel

- Serviciul Editură-Tipografie:

Andrei Georgeta
Bacalu Georgian
Bararu Cristina-Maria - Şef Serviciu
Butnariu Corina
Dumitrescu Ştefania
Ignat Marin
Ionescu Daniela
Iovițu Margareta
Marinescu Elena
Matei Filofteia
Mihăescu Maria
Negoiță Mira
Petcu Dan - Şef Birou
Stamate Rodica
Stanciu Adina
Ştefănescu Daniela
Târcolea Mihaela
Tiugan Dragoş
Trancă Daniela
Vlad Elena

- Serviciul Colecția Națională de Brevete:

Bănică Daniela
Bivolaru Mariana Mirela
Breazu Nicoleta
Cadelcu Claudia
Code Mariana
Dăncescu Victoria
Dedu Gabriela
Diță Daniela
Gheoghe Cristina
Muscalu Mariana
Purnichi Maria Magdalena
Stancu Nicolae
Ungureanu Gabriel - Şef Serviciu

- Biroul Arhivă:

Aldoiu Mircea - Şef Birou
Coiciu Elena
Leşeanu Iuliana
Maruda Oana
Mellak Laura Serena
Moşoianu Mariana
Paraschiv Elena
Popescu Grigore

 Toate activitățile Oficiului de Stat pentru Invenții şi Mărci nu s-ar putea desfăşura fără colectivul din cadrul **Direcției Economice.**

Personalul care îşi desfăşoară activitatea în această Direcție este format din 25 de angajați:

Alexandru Petre
Bacalu Elena -Şef Birou
Crețu Valentin
Dancău Alexandra
Diță Cristian Mădălin
Dobre Liliana
Dobrică Diana
Donose Vasilica
Potoroacă Cristian
Săndulescu Carmen
Scurtu Lucia
Scurtu Viorel - Şef Birou
Spînu Rada
Enăchescu Laurențiu
Georgescu Cornelia - Şef Birou
Mărculescu Delia - Şef Birou
Mocanu Cristina
Pallade Marilena
Poenaru Rodica
Popescu Ana - Şef Birou
Popescu Sabina
Stancu Ioan
Ştefan Marcel Codin
Ungureanu Brînduşa
Ursulean Mihaela - Şef Serviciu

Aici se încheie lista celor 286 de salariați ai OSIM.

ERATE

MODIFICĂRI INTERVENITE
ÎN STATUTUL JURIDIC AL CERERILOR
DE BREVET DE INVENȚIE
SAU AL BREVETELOR ACORDATE

ERATE

Număr brevet şi/sau dosar	Tip document (A, B, B1, C, C1)	Localizarea erorii: - pagina din descriere - coloana - rândul - cod INID	Textul iniţial	Textul corect
96414		BOPI 4/2001, pag. 141, nr. crt. 36, (73)	**MINISTERUL APĂRĂRII NAŢIONALE**	**COMPANIA NAŢIONALĂ "ROMARM" S.A. FILIALA S.C. "ARSENAL" S.A. BUCUREŞTI**
114736	C1	rândul 396	**(tago-virus)**	**(toga-virusul)**
		rândul 450	...**de hemaglutină**	...**al hemaglutininei**
		rândul 464	100 **mm**	100 **nm**
		rândul 465	80 **mm**	80 **nm**
		rândul 468	**togavirus**	**togavirusul**
		rândul 475	**togavirus**	**togavirusul**
		rândul 476	**1:3**	**1:2**
		rândul 496	**diner**	**dimer**
		rândul 517	100 **mm**	100 **nm**
		rândul 532	**glicopeptide**	**glicopeptidele**
		rândul 532	**peptide**	**peptidele**
		rândul 535	**togavirus**	**togavirusul**
		rândul 554	100 **mm**	100 **nm**
115335	C1	rândul 488	... a punctelor din planul median, acestea aflându-se la 90° faţă de gâtuire şi ale variaţiilor ...	... a punctelor din planul median, acestea aflându-se la 90° **şi respectiv la 180°** faţă de gâtuire şi ale variaţiilor ...
		rândul 516	... faţă de un **puncte** de referinţă ...	... faţă de un **punct** de referinţă ...
117359	B1	BOPI 2/2002, pag. 69, (72)	BLACKWELL BRIAN JAMES, PRESTBURY **CHESIRE**, GB;	BLACKWELL BRIAN JAMES, PRESTBURY, **CHESHIRE**, GH;
		pag. 1 (72)	BLACKWELL BRIAN JAMES, PRESTBURY **CHESIRE**, GB;	BLACKWELL BRIAN JAMES, PRESTBURY, **CHESHIRE**, GB;

Număr brevet şi/sau dosar	**Tip document (A, B, B1, C, C1)**	**Localizarea erorii: - pagina din descriere - coloana - rândul - cod INID**	**Textul inițial**	**Textul corect**
117414	B1	BOPI 3/2002, pag. 44, (57)	**este constituită din**	**cuprinde**
		pag. 1, (57)	**este constituită din**	**cuprinde**
117580	B	BOPI 4/2002, pag. 93, (57)	neecranată a carcasei (4) ...	neecranată **a magneților (1) apare o forță de reacțiune asupra acestora din partea peretelui** carcasei (4) ...
		BOPI 3/2002, pag. 57	... din Legea 65/91, colaborat cu ...	... din Legea 65/91, **coroborat** cu ...

Localizarea erorii: BOPI 3/2002, pag. 101

Textul inițial:

Nr. crt.	Nr. Cerere de acordare a protecției tranzitorii	Data publicării hotărârii OSIM	Data comunicării hotărârii comisiei de reexaminare
1.	98-20005	30.03.2001	06.11.2002
2.	98-20081	30.03.2001	06.11.2002

Textul corect:

Nr. crt.	Nr. Cerere de acordare a protecției tranzitorii	Data publicării hotărârii OSIM	Data comunicării hotărârii comisiei de reexaminare
1.	98-20005	30.03.2001	06.11.200**1**
2.	98-20081	30.03.2001	06.11.200**1**

CESIUNI
BREVETE DE INVENȚIE

Nr. Brevet	Titular inițial	Titular prezent
92753	AVENTIS CROPSCIENCE USA INC., MONMOUTH JONCTION, NEW JERSEY, US	ZENECA AG PRODUCTS INC., WILMINGTON, DELAWARE, US
103177	AVENTIS CROPSCIENCE USA INC., MONMOUTH JONCTION, NEW JERSEY, US	ZENECA AG PRODUCTS INC., WILMINGTON, DELAWARE, US
105990	TATAR DORU, GALAȚI, RO	S.C. MARIANO S.R.L., GALAȚI, RO
108918	ROBERT WILLIAM MAYO FRATER, BRONXVILLE, NEW YORK, US	GLYCAR, L.P., BRONXVILLE, NEW YORK, US
109702	PHARMACIA AB, STOCKHOLM, SE	BIOVITRUM AB, STOCKHOLM, SE
110289	RHODIA CONSUMER SPECIALTIES LIMITED, WARLEY, GB	HUNTSMAN INTERNATIONAL LLC, SALT LAKE CITY, UTAH, US
110600	S.C. "INSPET" S.A., PLOIEŞTI, RO	VLĂDOIU ŞTEFAN, PLOIEŞTI, RO; STOICA DAN, PLOIEŞTI, RO; MANEA NICOLAE, PLOIEŞTI, RO
110942	RHODIA CONSUMER SPECIALTIES LIMITED, WARLEY, GB	HUNTSMAN INTERNATIONAL LLC, SALT LAKE CITY,UTAH, US
111203	RHODIA CONSUMER SPECIALTIES LIMITED, WARLEY, GB	HUNTSMAN INTERNATIONAL LLC, SALT LAKE CITY,UTAH, US
111608	ALIAN INTERNATIONAL AKTIENGESELLSCHAFT, TRIESEN, LI	GALLY FRATELLI S.p.A., FORNO CANAVESE, IT
112277	HULS AKTIENGESELLSCHAFT, MARL, DE	DEGUSA-HULS AKTIENGESSELSCHAFT, FRANKFURT AM MAIN, DE
112352	SYNGENTA LIMITED, SURREY, GB	AVECIA LIMITED, BLACKLEY MANCHESTER, GB
112479	S.C. "INSPET" S.A., PLOIEŞTI, RO	STOICA DAN, PLOIEŞTI, RO; VLĂDOIU ŞTEFAN, PLOIEŞTI, RO;MANEA NICOLAE, PLOIEŞTI, RO; MIHAI GHEORGHE, PLOIEŞTI, RO; FEZI ADRIAN, PLOIEŞTI, RO; MEZINCESCU MIHAI, PLOIEŞTI, RO
112617	HOECHST AKTIENGESELLSCHAFT, FRANKFURT PE MAIN, DE	AVENTIS PHARMA DEUTSCHLAND GMBH, FRANKFURT AM MAIN, DE

Nr. Brevet	Titular inițial	Titular prezent
113432	UNILEVER N.V., ROTTERDAM, NL	IMPERIAL CANCER RESEARCH TECHNOLOGY LTD., LONDRA, GB
113528	AMGEN BOULDER INC., BOULDER, COLORADO, US	AMGEN INC., BOULDER, COLORADO, US
113816	MONSANTO COMPANY, ST.LOUIS, MISSOURI, US	OMS INVESTMENTS, INC., WILMINGTON, DELAWARE, US
115030	WESTERN ATLAS INC., WAYNESBORO, PENNSYLVANIA, US	UNOVA IP CORP., WOODLAND HILLS, CALIFORNIA, US
115085	MINISTERUL APĂRĂRII NAȚIONALE-UNITATEA MILITARĂ 02625, BUCUREŞTI, RO	CIORNEI DORU, BUCUREŞTI, RO; BĂCESCU DANIEL, BUCUREŞTI, RO; DAMIAN FLORINEL, BUCUREŞTI, RO; ANDREI ROMICĂ, BUCUREŞTI, RO;MARIN DANIEL, BUCUREŞTI, RO;SÎRBU CĂTĂLIN, BUCUREŞTI, RO
115169	IMPERIAL CHEMICAL INDUSTRIES PLC, LONDRA, GB	HUNTSMAN ICI CHEMICALS, LLC, SALT LAKE CITY, UTAH, US
115927	S.C. VECTOR GRAPHICS S.R.L., BUCUREŞTI, RO	S.C. VECTOR RESEARCH S.R.L., BUCUREŞTI, RO
116007	S.C. PRIMA PET TEHNICS S.R.L., CÂMPULUNG MUSCEL, RO	PETCU GABRIEL, CÂMPULUNG, JUDEȚUL ARGEŞ, RO

DECĂDERI
ALE TITULARILOR DIN DREPTURILE CONFERITE ACESTORA DE BREVETUL DE INVENȚIE, ŞI PUBLICATE CONFORM ART. 47, ALIN. 2, DIN LEGEA NR. 64/1991

Nr. certificat de protecție tranzitorie	Nr. cerere de acordare a protecției tranzitorii	TITULAR
108030	**147094**	**Universitatea Tehnică "Gheorghe Asachi", Iaşi, RO**
112006	**147237**	**Universitatea Tehnică "Gheorghe Asachi", Iaşi, RO**
112957	**146673**	**Universitatea Tehnică "Gheorghe Asachi", Iaşi, RO**
114227	**97-01094**	**Adam´ S Prodexcom S.R.L., Bucureşti, RO**
114228	**97-01095**	**Adam´ S Prodexcom S.R.L., Bucureşti, RO**
114229	**97-01096**	**Adam´ S Prodexcom S.R.L., Bucureşti, RO**
114230	**97-01097**	**Adam´ S Prodexcom S.R.L., Bucureşti, RO**
114231	**97-01098**	**Adam´ S Prodexcom S.R.L., Bucureşti, RO**

MODIFICARE NUME/DENUMIRE TITULAR

NR. C.B.I.	NR. B.I.	NUME TITULAR INIȚIAL	NUME TITULAR CORECT	TEMEI LEGAL
108497	**83287**	Compania Națională "ROMARM" S.A.- Filiala S.C. "Arsenal" S.A. Bucureşti	Compania Națională "ROMARM" S.A. - Filiala S.C. "Electromecanică Ploieşti" S.A. Ploieşti	H.G. 952/ 27.09.2001
113284	**89099**	Compania Națională "ROMARM" S.A.- Filiala S.C. "Plopeni" S.A. Plopeni	Compania Națională "ROMARM" S.A. - Filiala S.C. "Uzina Mecanică Plopeni" S.A. Plopeni	H.G. 952/ 27.09.2001
124576	**92100**	Compania Națională "ROMARM" S.A.- Filiala S.C. "Arsenal" S.A. Bucureşti	Compania Națională "ROMARM" S.A. - Filiala S.C. "Electromecanică Ploieşti" S.A. Ploieşti	H.G. 952/ 27.09.2001
124023	**94297**	Compania Națională "ROMARM" S.A.- Filiala S.C. " Cugir " S.A. Cugir	Compania Națională "ROMARM" S.A.- Filiala S.C. "Uzina Mecanică Cugir " S.A. Cugir	H.G.952/ 27.09.2001
125371	**94991**	Compania Națională "ROMARM" S.A.- Filiala S.C. " Cugir " S.A. Cugir	Compania Națională "ROMARM" S.A.- Filiala S.C. "Uzina Mecanică Cugir " S.A. Cugir	H.G.952/ 27.09.2001
125370	**94992**	Compania Națională "ROMARM" S.A.- Filiala S.C. " Cugir " S.A. Cugir	Compania Națională "ROMARM" S.A.- Filiala S.C. "Uzina Mecanică Cugir " S.A. Cugir	H.G.952/ 27.09.2001
124471	**95546**	Compania Națională "ROMARM" S.A.- Filiala S.C. " Cugir " S.A. Cugir	Compania Națională "ROMARM" S.A.- Filiala S.C. "Uzina Mecanică Cugir " S.A. Cugir	H.G.952/ 27.09.2001
124474	**95936**	Compania Națională "ROMARM" S.A.- Filiala S.C. " Cugir " S.A. Cugir	Compania Națională "ROMARM" S.A.- Filiala S.C. "Uzina Mecanică Cugir " S.A. Cugir	H.G.952/ 27.09.2001
124473	**96027**	Compania Națională "ROMARM" S.A.- Filiala S.C. " Cugir " S.A. Cugir	Compania Națională "ROMARM" S.A.- Filiala S.C. "Uzina Mecanică Cugir " S.A. Cugir	H.G.952/ 27.09.2001
125018	**96414**	Compania Națională "ROMARM" S.A.- Filiala S.C. "Arsenal" S.A. Bucureşti	Compania Națională "ROMARM" S.A. - Filiala S.C. "Electromecanică Ploieşti" S.A. Ploieşti	H.G. 952/ 27.09.2001
128290	**96772**	Compania Națională "ROMARM" S.A.- Filiala S.C. "Arsenal" S.A. Bucureşti	Compania Națională "ROMARM" S.A. - Filiala S.C. "Electromecanică Ploieşti" S.A. Ploieşti	H.G. 952/ 27.09.2001
129193	**98551**	Compania Națională "ROMARM" S.A.- Filiala S.C. " Cugir " S.A. Cugir	Compania Națională "ROMARM" S.A.- Filiala S.C. "Uzina Mecanică Cugir " S.A. Cugir	H.G.952/ 27.09.2001
129169	**98766**	Compania Națională "ROMARM" S.A.- Filiala S.C. "Plopeni" S.A. Plopeni	Compania Națională "ROMARM" S.A. - Filiala S.C. "Uzina Mecanică Plopeni" S.A. Plopeni	H.G. 952/ 27.09.2001

NR. C.B.I.	NR. B.I.	NUME TITULAR INIȚIAL	NUME TITULAR CORECT	TEMEI LEGAL
132481	**98769**	Compania Națională "ROMARM" S.A.- Filiala S.C. " Cugir " S.A. Cugir	Compania Națională "ROMARM" S.A.- Filiala S.C. "Uzina Mecanică Cugir " S.A. Cugir	H.G.952/ 27.09.2001
132221	**099191**	Elf Sanofi, Paris, FR	Sanofi, Paris, FR	
130138	**99535**	Compania Națională "ROMARM" S.A.- Filiala S.C. " Cugir " S.A. Cugir	Compania Națională "ROMARM" S.A.- Filiala S.C. "Uzina Mecanică Cugir " S.A. Cugir	H.G.952/ 27.09.2001
131862	**100025**	Compania Națională "ROMARM" S.A.- Filiala S.C. "Plopeni" S.A. Plopeni	Compania Națională "ROMARM" S.A. - Filiala S.C. "Uzina Mecanică Plopeni" S.A. Plopeni	H.G. 952/ 27.09.2001
135575	**100996**	Compania Națională "ROMARM" S.A.- Filiala S.C. "Plopeni" S.A. Plopeni	Compania Națională "ROMARM" S.A. - Filiala S.C. "Uzina Mecanică Plopeni" S.A. Plopeni	H.G. 952/ 27.09.2001
138259	**101192**	Compania Națională "ROMARM" S.A.- Filiala S.C. "Plopeni" S.A. Plopeni	Compania Națională "ROMARM" S.A. - Filiala S.C. "Uzina Mecanică Plopeni" S.A. Plopeni	H.G. 952/ 27.09.2001
134327	**101416**	Compania Națională "ROMARM" S.A.- Filiala S.C. " Cugir " S.A. Cugir	Compania Națională "ROMARM" S.A.- Filiala S.C. "Uzina Mecanică Cugir " S.A. Cugir	H.G.952/ 27.09.2001
135601	**101777**	Compania Națională "ROMARM" S.A.- Filiala S.C. " Cugir " S.A. Cugir	Compania Națională "ROMARM" S.A.- Filiala S.C. "Uzina Mecanică Cugir " S.A. Cugir	H.G.952/ 27.09.2001
135602	**101844**	Compania Națională "ROMARM" S.A.- Filiala S.C. " Cugir " S.A. Cugir	Compania Națională "ROMARM" S.A.- Filiala S.C. "Uzina Mecanică Cugir " S.A. Cugir	H.G.952/ 27.09.2001
135381	**102058**	Regia Autonomă pentru Producție de Tehnică Militară - RATMIL - Bucureşti	Regia Autonomă "Arsenalul Armatei"- Bucureşti	H.G.324/ 02.07.1997
135946	**102233**	Compania Națională "ROMARM" S.A.- Filiala S.C. " Cugir " S.A. Cugir	Compania Națională "ROMARM" S.A.- Filiala S.C. "Uzina Mecanică Cugir " S.A. Cugir	H.G.952/ 27.09.2001
137314	**103143**	Compania Națională "ROMARM" S.A.- Filiala S.C. "Plopeni" S.A. Plopeni	Compania Națională "ROMARM" S.A. - Filiala S.C. "Uzina Mecanică Plopeni" S.A. Plopeni	H.G. 952/ 27.09.2001
138082	**103169**	Compania Națională "ROMARM" S.A.- Filiala S.C. " Cugir " S.A. Cugir	Compania Națională "ROMARM" S.A.- Filiala S.C. "Uzina Mecanică Cugir " S.A. Cugir	H.G.952/ 27.09.2001
140784	**103616**	Compania Națională "ROMARM" S.A.- Filiala S.C. "Arsenal" S.A. Bucureşti	Compania Națională "ROMARM" S.A. - Filiala S.C. "Electromecanică Ploieşti" S.A. Ploieşti	H.G. 952/ 27.09.2001

NR. C.B.I.	NR. B.I.	NUME TITULAR INIȚIAL	NUME TITULAR CORECT	TEMEI LEGAL
139099	**104676**	Compania Națională "ROMARM" S.A.- Filiala S.C. "Arsenal" S.A. Bucureşti	Compania Națională "ROMARM" S.A. - Filiala S.C. "Electromecanică Ploieşti" S.A. Ploieşti	H.G. 952/ 27.09.2001
142302	**104770**	Compania Națională "ROMARM" S.A.- Filiala S.C. " Cugir " S.A. Cugir	Compania Națională "ROMARM" S.A.- Filiala S.C. "Uzina Mecanică Cugir " S.A. Cugir	H.G.952/ 27.09.2001
141701	**104940**	Regia Autonomă pentru Producție de Tehnică Militară - RATMIL - Bucureşti	Regia Autonomă "Arsenalul Armatei"- Bucureşti	H.G.324/ 02.07.1997
141671	**104943**	Regia Autonomă pentru Producție de Tehnică Militară - RATMIL - Bucureşti	Regia Autonomă "Arsenalul Armatei"- Bucureşti	H.G.324/ 02.07.1997
142699	**105184**	Compania Națională "ROMARM" S.A.- Filiala S.C. "Arsenal" S.A. Bucureşti	Compania Națională "ROMARM" S.A. -Filiala S.C."Uzina Mecanică Bucureşti" S.A. Bucureşti	H.G.952/ 27.09.2001
142544	**106026**	Regia Autonomă pentru Producție de Tehnică Militară - RATMIL - Bucureşti	Regia Autonomă "Arsenalul Armatei"- Bucureşti	H.G.324/ 02.07.1997
92-00687	**106539**	Societatea Națională "ROMARM" S.A.- Filiala S.C. " Cugir " S.A. Cugir	Compania Națională "ROMARM" S.A.- Filiala S.C. " Cugir " S.A. Cugir	H.G.979/ 19.10.2000
142545	**106616**	Regia Autonomă pentru Producție de Tehnică Militară - RATMIL - Bucureşti	Regia Autonomă "Arsenalul Armatei"- Bucureşti	H.G.324/ 02.07.1997
144480	**106628**	Regia Autonomă pentru Producție de Tehnică Militară - RATMIL - Bucureşti	Compania Națională "ROMARM" S.A.- Filiala S.C. " Cugir " S.A. Cugir	H.G.705/ 15.10.1998
92-01334	**106982**	Compania Națională "ROMARM" S.A.- Filiala S.C. "Arsenal" S.A. Bucureşti	S.C. "MFA" S.A. MIZIL	H.G.952/ 27.09.2001
92-01333	**106983**	Compania Națională "ROMARM" S.A.- Filiala S.C. "Arsenal" S.A. Bucureşti	S.C. "MFA" S.A. MIZIL	H.G.952/ 27.09.2001
146505	**107503**	Compania Națională "ROMARM" S.A.- Filiala S.C. "Arsenal" S.A. Bucureşti	Compania Națională "ROMARM" S.A. - Filiala S.C. "Electromecanică Ploieşti" S.A. Ploieşti	H.G. 952/ 27.09.2001
93-01523	**107911**	Compania Națională "ROMARM" S.A.- Filiala S.C. "Arsenal" S.A. Bucureşti	S.C. "MFA" S.A. MIZIL	H.G.952/ 27.09.2001
147598	**108388**	Grup Industrial al Armatei - Regie Autonomă - Uzina Aerofina - Bucureşti	S.C. "AEROFINA" S.A. Bucureşti	H.G. 324/ 10.07.1997
95-00608	**111224**	Compania Națională "ROMARM" S.A.- Filiala S.C. "Arsenal" S.A. Bucureşti	Compania Națională "ROMARM" S.A. - Filiala S.C. "Electromecanică Ploieşti" S.A. Ploieşti	H.G. 952/ 27.09.2001

NR. C.B.I.	NR. B.I.	NUME TITULAR INIȚIAL	NUME TITULAR CORECT	TEMEI LEGAL
92-01293	**112411**	Societatea Națională "ROMARM" S.A.- Filiala S.C. " Cugir " S.A. Cugir	Compania Națională "ROMARM" S.A.- Filiala S.C. " Cugir " S.A. Cugir	H.G.979/ 19.10.2000
96-00606	**112623**	Compania Națională "ROMARM" S.A.- Filiala S.C. "Arsenal" S.A. Bucureşti	Compania Națională "ROMARM" S.A.- Bucureşti	H.G.952/ 27.09.2001
96-02004	**112666**	Compania Națională "ROMARM" S.A.- Bucureşti	Compania Națională "ROMARM" S.A.- Filiala S.C. "Uzina Mecanică Orăştie" S.A. Orăştie	H.G.952/ 27.09.2001
94-01274	**114375**	Grup Industrial al Armatei - Regie Autonomă - Uzina Aerofina - Bucureşti	S.C. "AEROFINA" S.A. Bucureşti	H.G. 324/ 10.07.1997
92-0796	**114661**	Regia Autonomă pentru Producție de Tehnică Militară - RATMIL - Bucureşti	Societatea Națională "ROMARM" S.A.- S.C."Plopeni" S.A. Plopeni	H.G. 705/ 15.10.1998
96-01990	**114668**	Compania Națională "ROMARM" S.A.- Filiala S.C. "Arsenal" S.A. Bucureşti	Compania Națională "ROMARM" S.A. - Filiala S.C. "Electromecanică Ploieşti" S.A. Ploieşti	H.G. 952/ 27.09.2001
97-01157	**114680**	Compania Națională "ROMARM" S.A.- Filiala S.C. "Arsenal" S.A. Bucureşti	Compania Națională "ROMARM" S.A. - Filiala S.C. "Electromecanică Ploieşti" S.A. Ploieşti	H.G. 952/ 27.09.2001
93-00534	**114739**	Cortecs (UK) Limited, Isleworth, GB	Provalis UK Limited, Isleworth, GB	
97-00859	**115202**	Compania Națională "ROMARM" S.A.- Filiala S.C. "Arsenal" S.A. Bucureşti	Compania Națională "ROMARM" S.A. - Filiala S.C. "Electromecanică Ploieşti" S.A. Ploieşti	H.G. 952/ 27.09.2001
96-00978	**115731**	Laboratoires Om S.A., Meyrin, CH; Deutsche Om Arzneimittel GmbH, Friedrichsdorf, DE	Om Pharma, Meyrin, CH; Deutsche Om Arzneimittel GmbH, Friedrichsdorf, DE	
97-00772	**115818**	Compania Națională "ROMARM" S.A.- Filiala S.C. "Arsenal" S.A. Bucureşti	Compania Națională "ROMARM" S.A. - Filiala S.C. "Electromecanică Ploieşti" S.A. Ploieşti	H.G. 952/ 27.09.2001
98-00774	**115826**	ABB Alstom Power Inc., Windsor, Connecticut, US	Alstom Power, Inc., Windsor, Connecticut, US	
96-01294	**116218**	Compania Națională "ROMARM" S.A.- Filiala S.C. "Arsenal" S.A. Bucureşti	Compania Națională "ROMARM" S.A. - Filiala S.C. "Electromecanică Ploieşti" S.A. Ploieşti	H.G. 952/ 27.09.2001
98-00942	**117034**	Regia Autonomă "Arsenalul Armatei"- Uzina Mecanică Bucureşti	Compania Națională "ROMARM" S.A.- Filiala S.C."ARSENAL"S.A. Bucureşti	H.G. 979/ 19.10.2000
98-00291	**117210**	Regia Autonomă "Arsenalul Armatei" - Uzina Electromecanică Ploieşti	Compania Națională "ROMARM" S.A.- Filiala S.C. "Arsenal" S.A. Bucureşti	H.G. 979/ 19.10.2000

MODIFICĂRI NUME ŞI ADRESĂ ÎN COLECTIVUL DE AUTORI

Nr. CBI	Inventatori iniţiali	Inventatori curenţi
a 2000 00480	Lukacs Gyula, 5 Bronz U., Budapesta, HU; Simig Gyula, 25 Hollosy Simion U., Budapesta, HU; Mezei Tibor, 4 Borz U., Budapesta, HU; Budai Zoltan, 3 Lukacs U., Budapesta,, HU; Porcs-Makkay Marta, 21 Lukacs Gy. U., Budapesta,, HU; Krasznai Gyorgy, 38 XIII. U., Budapesta, HU; Nagy Kalman, 2/A Turista U., Budapesta, HU; Donath Vereczkey Gyorgyi, 52 San Marco U., Budapesta, HU; Szabo Tibor, 24/C Szentmihalyi U., Budapesta,, HU; Nemeth Norbert, 92-94 B/2 Bartok B. Ut., Budapesta, HU; Szulagyi Janos, 8 Reviczky Ezredes Utca, Budapesta, HU	Lukacs Gyula, 5 Bronz U., Budapesta, HU; Simig Gyula Istvan, 25 Hollosy Simon U., Budapesta, HU; Mezei Tibor Jozsef, 4 Borz U., Budapesta, HU; Budai Zoltan, 3 Lukacs U., Budapesta,, HU; Porcs-Makkay Marta Franciska, 21 Lukacs Gy. U., Budapesta, HU; Krasznai Gyorgy Istvan, 38 XIII. U., Budapesta, HU; Nagy Kalman, 2/A Turista U., Budapesta, HU; Donath Vereczkey Gyorgyi, III Lajos Utca 49/B, Budapesta, HU; Szabo Tibor, 24/C Szentmihalyi U., Budapesta, HU; Nemeth Norbert, Uttoro Utca 26/B, Sopron, HU; Szulagyi Janos, 8 Reviczky Ezredes Utca, Budapesta, HU

MODIFICĂRI ADRESĂ TITULAR

Nr. CBI	Nr. BI	Nume iniţial	Nume curent
146751	**106967**	Ciobanu Ion, B-dul Nicolae Titulescu, Bl. F2, Sc. 2, Et. 3, Apt. 16, Craiova, RO; Voica Gheorghe, Calea Bucureşti Bl. M6, Sc. 2, Et. 5, Apt. 18, Craiova, RO; Cadar Emilian, Cartier Craiovita Noua Bl. 131B, Sc. 1, Et. 1, Apt. 5, Craiova, RO	Ciobanu Ion, Str. Emil Racoviţă Nr. 24, Bl. R9, Sc. 1, Et. 1, Ap. 6, Sect. 4, Bucureşti, RO; Voica Gheorghe, Calea Bucureşti Bl. M6, Sc. 2, Et. 5, Apt. 18, Craiova, RO; Cadar Emilian, Cartier Craiovița Nouă Bl. 131B, Sc. 1, Et. 1, Apt. 5, Craiova, RO
95-02063	**112213**	Mureşan Mircea, Str.9 Mai Nr.10, Bl. R, Ap.5, Zalău, RO	Mureşan Mircea, Str. Ciprian Porumbescu Nr. 2, Cluj-Napoca, RO
99-00913	**117007**	Negoescu Dan, Str. Moldoviţa Nr. 8 Bl. EM5 Sc. A Ap. 6 Sector 4, Bucureşti, RO; Borundel Cristian, Str. Ciucea Nr. 5 Bl. L19 Sc. 3 Ap. 82 Sector 3, Bucureşti, RO	Negoescu Dan, Str. Măriuca Nr.14, Bl. 109, Ap.44, Sector 4, Bucureşti, RO; Borundel Cristian, Str. Ciucea Nr. 5 Bl. L19 Sc. 3 Ap. 82 Sector 3, Bucureşti, RO
a 2000 00697	**117144**	Dumitrescu Constantina, Calea Bucureşti Bl.c13, Sc.1, Ap.2, Craiova, judeţul Dolj, RO	Dumitrescu Constantina, Str. Theodor D. Speranţia Nr. 98, Bl. S 28, Sc.2, Ap.30, Bucureşti, RO
97-01382	**117212**	Nedelcu Dumitru, Str. Vitejilor Nr. 2 Bl. F12 Et. 1 Ap. 1, Iaşi, RO	Nedelcu Dumitru, Str. Prof. I. Inculeţ Nr. 21, Bl. 681, Sc.A, Et.3, Ap.12, Iaşi, RO

DECĂDERI ALE TITULARILOR DIN DREPTURILE CONFERITE ACESTORA DE BREVETUL DE INVENŢIE, PUBLICATE CONFORM art 47., alin. 2, DIN LEGEA nr. 64/1991

NUME / DENUMIRE TITULAR	Număr BI	Număr CBI
Institutul de Cercetări şi Proiectări pentru Valorificarea şi Industrializarea Legumelor şi Fructelor - Bucureşti	**97180**	129085
ILF - Militari; ILF - Berceni - Bucureşti	**97634**	127215
Institutul de Cercetări şi Proiectări pentru Valorificarea şi Industrializarea Legumelor şi Fructelor - Bucureşti	**97858**	128251
Institutul de Cercetări şi Proiectări pentru Valorificarea şi Industrializarea Legumelor şi Fructelor - Bucureşti	**98197**	126466
Institutul de Cercetări şi Proiectări pentru Valorificarea şi Industrializarea Legumelor şi Fructelor - Bucureşti	**98889**	129443
Institutul de Cercetări şi Proiectări pentru Valorificarea şi Industrializarea Legumelor şi Fructelor - Bucureşti	**98890**	129442
Institutul de Cercetări şi Proiectări pentru Valorificarea şi Industrializarea Legumelor şi Fructelor - Bucureşti	**98891**	129441
Institutul de Cercetări pentru Pedologie şi Agrochimie - Bucureşti	**100281**	132018
Institutul de Cercetări şi Proiectări pentru Valorificarea şi Industrializarea Legumelor şi Fructelor - Bucureşti	**100785**	134261
Institutul de Cercetări şi Proiectări pentru Valorificarea şi Industrializarea Legumelor şi Fructelor - Bucureşti	**100786**	134262
Institutul de Cercetări şi Amenajări Silvice - Bucureşti	**100799**	132966
Institutul de Cercetări şi Proiectări pentru Valorificarea şi Industrializarea Legumelor şi Fructelor - Bucureşti	**100892**	134264
Institutul de Cercetări şi Proiectări pentru Valorificarea şi Industrializarea Legumelor şi Fructelor - Bucureşti	**100893**	134263
Institutul de Chimie Alimentară - Bucureşti	**101113**	132838
Intreprinderea pentru Industrializarea Legumelor şi Fructelor Arad	**102343**	136813
S.C. INDAGRARA S.A. Arad	**102872**	136991
Institutul de Cercetări şi Proiectări pentru Valorificarea şi Industrializarea Legumelor şi Fructelor - Bucureşti	**103359**	137172

NUME / DENUMIRE TITULAR	Număr BI	Număr CBI
Institutul de Cercetări şi Proiectări pentru Valorificarea şi Industrializarea Legumelor şi Fructelor - Bucureşti	**103367**	137171
Institutul de Cercetări şi Proiectări pentru Valorificarea şi Industrializarea Legumelor şi Fructelor - Bucureşti	**103369**	136359
Institutul de Cercetări şi Amenajări Silvice - Bucureşti	**103421**	137726
Institutul de Cercetări pentru Pedologie şi Agrochimie - Bucureşti	**103627**	140353
S.C. CARNE S.A. Arad	**103671**	139207
Institutul de Cercetări şi Amenajări Silvice - Bucureşti	**104229**	141702
Institutul de Cercetări şi Amenajări Silvice - Bucureşti	**104230**	144568
Institutul de Cercetări şi Amenajări Silvice - Bucureşti	**104231**	144569
Institutul de Cercetări şi Amenajări Silvice - Bucureşti	**104232**	144570
Institutul de Cercetări şi Amenajări Silvice - Bucureşti	**104233**	144571
Institutul de Cercetări şi Amenajări Silvice - Bucureşti	**104234**	144573
Institutul de Chimie Alimentară - Bucureşti	**104868**	134258
Institutul de Chimie Alimentară - Bucureşti	**104875**	139050
Institutul de Chimie Alimentară - Bucureşti	**104893**	139142
Institutul de Chimie Alimentară - Bucureşti	**107615**	142424
Institutul de Cercetări pentru Pedologie şi Agrochimie - Bucureşti	**113934**	93-001043

MODIFICĂRI NUME/DENUMIRE TITULAR

NUMĂR CBI	NUMĂR BI	NUME INIȚIAL	NUME CURENT
122288	**94415**	Întreprinderea Mecanică pentru Agricultură - Arad	S.C. “AZOMA” S.A. - Arad
123386	**95130**	Întreprinderea Mecanică pentru Agricultură - Arad	S.C. “AZOMA” S.A. - Arad
127655	**97273**	Întreprinderea de Industrializare a Sfeclei de Zahăr - Arad	Societatea Comercială Zahăr - Arad
131953	**99440**	Întreprinderea Mecanică pentru Agricultură - Arad	S.C. “AZOMA” S.A. - Arad

NUMĂR CBI	NUMĂR BI	NUME INIȚIAL	NUME CURENT
133522	**100513**	Întreprinderea de Industrializare a Sfeclei de Zahăr - Arad	Societatea Comercială Zahăr - Arad
133816	**101529**	Întreprinderea Mecanică pentru Agricultură - Arad	S.C. “AZOMA” S.A. - Arad
135936	**102797**	Întreprinderea Mecanică pentru Agricultură - Arad	S.C. “AZOMA” S.A. - Arad
138935	**104869**	Întreprinderea de Vinificație şi Produse Spirtoase - Alba Iulia	S.C. VINALCOOL S.A. -Alba Iulia
142911	**104870**	Întreprinderea de Vinificație şi Produse Spirtoase - Alba Iulia	S.C. VINALCOOL S.A. -Alba Iulia
139472	**104928**	Întreprinderea de Industrializare a Sfeclei de Zahăr - Arad	Societatea Comercială Zahăr - Arad

Colegiul de redacție

*B*ogdan *B*oreschievici - **Director, Direcția CNIS**
Cristina-Maria *B*araru - Șef Serviciu Editură - Tipografie
Mihaela Târcolea - Consilier editorial
Adina Stanciu - Redactor responsabil *B*OPI - Secțiunea Invenții
Georgeta **Andrei - Tehnoredactor**
Daniela Trancă - Procesare computerizată imagini
Dragoș Tiugan - Secretar de redacție

Editare și tehnoredactare computerizată: Editura OSIM®

Coperta: Cristina-Maria *B*araru

Tiparul executat sub comanda nr. 41/2002, la
Tipografia OFICIULUI DE STAT PENTRU INVENȚII ȘI MĂRCI, *B*UCUREȘTI

Direcția - Redacția - Administrația
OFICIUL DE STAT PENTRU INVENȚII ȘI MĂRCI
Str. Ion Ghica nr. 5, Sector 3, telefon: + 401 315.19.66; + 401 314.21.02;
fax: + 401 312.38.19
e-mail: editura@osim.ro http: www.osim.ro
BUCUREȘTI - ROMÂNIA

Tehnoredactare și tipar: OFICIUL DE STAT PENTRU INVENȚII ȘI MĂRCI