ROMÂNIA

OFICIUL DE STAT
PENTRU
INVENȚII ȘI MĂRCI

BULETIN OFICIAL DE PROPRIETATE INDUSTRIALĂ

Secțiunea INVENȚII

12/2001

2002
Cele mai curate gânduri, urări de prosperitate și fericire pe plan profesional și personal, din partea
Editurii OSIM
La mulți ani!

ROMÂNIA

OFICIUL DE STAT PENTRU INVENȚII ŞI MĂRCI

BULETIN OFICIAL DE PROPRIETATE INDUSTRIALĂ

Secțiunea INVENȚII

Nr. 12 / 2001
Publicat la 28 decembrie 2001

BULETIN OFICIAL DE PROPRIETATE INDUSTRIALĂ

Nr.12

28 decembrie 2001

Direcția-Redacția-Administrația

OFICIUL DE STAT PENTRU INVENȚII ŞI MĂRCI

Str. Ion Ghica nr.5, sect.3
telefon: + 401.315.19.66
fax:+ 401.312.38.19
e-mail: office@ osim.ro
http://www.osim.ro

BUCUREŞTI-ROMÂNIA

ISSN-1220-6105

CUPRINS GENERAL

Prezentare BOPI 7

Coduri normalizate OMPI utilizate în BOPI 8

Rezumatele cererilor de brevet de invenție, publicate conform Legii nr. 64/91 11

Listele cererilor de brevet de invenție publicate, conform Legii nr. 64/91, aranjate în ordinea numărului cererii 79

Listele cererilor de brevet de invenție publicate, conform Legii nr. 64/91, aranjate în ordinea clasificării internaționale 87

Rezumatele brevetelor de invenție acordate, conform Legii nr. 64/91 97

Listele brevetelor de invenție acordate, conform Legii nr. 64/91, aranjate în ordinea numărului de brevet 131

Listele brevetelor de invenție acordate, conform Legii nr. 64/91, aranjate în ordinea numărului de dosar 135

Brevetele de invenție publicate şi eliberate, conform Legii nr.64/91 141

Protecție tranzitorie acordată titularului de brevet de invenție, conform Legii nr.93/98 151

Listele brevetelor de invenție cu protecție tranzitorie, aranjate în ordinea numărului de brevet/cerere şi a clasificării internaționale, şi certificate de protecție tranzitorie pentru brevete de invenție, eliberate conform Legii nr.93/98 157

Certificate de protecție tranzitorie pentru brevete de invenție, eliberate conform Legii 93/1998 161

Transmiteri de drepturi înregistrate la Oficiul de Stat pentru Invenții şi Mărci, conform art. 7 din Legea nr. 93/1993, privind protecția tranzitorie a brevetelor de invenție 165

Cereri de acordare a protecției tranzitorii, pentru care s-a luat o hotărâre de respingere, conform Legii 93/1998, aranjate în ordinea numerelor de cerere 169

Materiale de informare şi documentare
din domeniul proprietăţii industriale:
 Ordinul nr.157/24.07.1997 privind lista
agenţiilor specializate în proprietate industrială
şi a consilierilor în proprietate industrială 173

Centre regionale pentru promovarea
proprietăţii industrial în România 203

Erate. Modificări intervenite în statutul juridic
al cererilor de brevet de invenţie sau
al brevetelor acordate 209

Câştigătorii trofeului creativităţii,
ediţia a II-a, 2001 245

Publicaţiile Oficiului de Stat
pentru Invenţii şi Mărci pe anul 2002 271

SOMMAIRE

Présentation du BOPI 7
Codes normalisés de l'OMPI utilisés dans BOPI 8
Abrégés des demandes de brevet d'invention délivrés conformément a la Loi no.64/91 11
Demandes de brevets d'invention publieés selon la Loi no.64/91, ordonnés selon le numéro de la demande 79
Demandes de brevets d'invention publieés selon la Loi no.64/91, ordonnés selon la classification internationale 87
Abrégés des brevets d'invention délivrés selon la Loi no.64/91 97
Abrégés des brevets d'invention délivrés selon la Loi no.64/91, ordonnés selon le numéro de brevet 131
Abrégés des brevets d'invention délivrés selon la Loi no.64/91, ordonnés selon le numéro de dépôt 135
Brevets d'invention publiés et délivrés selon la Loi no.64/91 141
Protection transitoire accordée au titulaire du brevet d'invention selon la Loi no. 93/98 151
Listes des brevets d'invention bénéficiant de protection transitoire, ordonnés selon le numéro du brevet/demande et de la classification internationale, et certificats de protection transitoire pour les brevets d'invention déjà délivrés, selon la Loi no. 93/98..... 157
Certificats de protection transitoire pour les brevets d'invention déja délivrés, selon la Loi no. 93/98..... 161
Transmissions des droits enregistrésà l'Office d'État pour les Inventions et Marques, conformément l'article 7 de la Loi no. 93/98, concernant laprotection transitoire des brevets d'invention..... 165
Les demandes de brevet pour la délivrance de la protection transitoire pour lesquelles on a pris une décision de rejet selon la Loi no. 93/98 ordonnés selon le numéro de la demande..... 169

CONTENTS

Introducing BOPI 7
WIPO normalised codes used in BOPI 8
Patent applications abstracts according to Law no.64/91 11
List of patent applications published according to Law no.64/91, sorted by application number 79
List of patent applications published according to Law no.64/91, sorted by international classification 87
Granted patents abstracts according to Law no.64/91 97
List of patents granted according to Law no.64/91, sorted by patent number 131
List of patents granted according to Law no.64/91, sorted by application number 135
Patents granted published according to Law no.64/91 141
Transitional protection granted under Law no. 93/98,..... 151
List of the patents for the grant of transitional protection under Law no. 93/98, arranged according to the number of the patent/application and sorted by international classification, and transitional certificats granted for patents granted published 157
Transitional certificats granted for patents granted published..... 161
Transfer of rights filed withthe State Office for Inventions and Trademarks in accordance with the provisions of the Law no. 93/98 on provisional patent protection..... 165
Les demandes de brevet pour la délivrance de la protection transitoire pour lesquelles on a pris une décision de rejet selon la Loi no. 93/98 ordonnés selon le numéro de la demande..... 169

Documents concernant l'information
et la documentation dans le domaine
de la propriété industrielle:
 Arrêté no.157/24.07.1997 concernant
les agences spécialisées en propriété
industrielle et les conseillers
en propriété industrielle 173
Centres régionaux pour la promotion
de la propriété industrielle en Roumanie..... 203
Erates. Modifications dans le statut
juridique des demandes de brevet
d'invention ou des brevets délivrés 209
Les gagneurs du trophée de la créativité,
II-ême édition, 2001 245
Publications d'Office d'Etat pour Inventions
et Marques en 2002..... 271

Information and
searching materials
in industrial property field:
 157/24.07.1997 decision
concerning the list of industrial
property, specialised agencies and
of industrial property attorneys 173
Regional centres for the promoti
on of property in Romania..... 203
Erratum. Modifications in
the legal status of
applications and/or patents 209
Winners of the creativity trophy,
second edition, 2001 245
The publications of the State Office for Inventions
and Trademarks of 2002 years..... 271

In Buletinul Oficial de Proprietate Industrială, rezumatele brevetelor acordate se publică în ordinea claselor.

Prima literă din clasă este simbolul unei secțiuni a clasificării internaționale a cererilor de brevet. Semnificația acestor simboluri este cea conferită de clasificarea internațională, astfel:

A - Necesități curente ale vieții
B - Tehnici industriale diverse. Transport
C - Chimie şi metalurgie
D - Textile şi hârtie
E - Construcții fixe
F - Mecanică. Iluminat. Incălzire. Armament. Exploziv
G - Fizică
H - Electricitate

CONDIȚII DE VÂNZARE A
BULETINULUI OFICIAL DE PROPRIETATE INDUSTRIALĂ

Buletinul Oficial de Proprietate Industrială se poate obține de la **Oficiul de Stat pentru Invenții şi Mărci**, str. Ion Ghica nr. 5, sector 3, Bucureşti.

- Relații despre condițiile anuale de abonare le puteți obține de la O.S.I.M., telefon 315.19.66, 315.19.64, 314.59.66, 314.59.54 interitor 203 sau 275.
- Prețul unui abonament la publicația BOPI- Invenții, este de 1.700.000 lei.
- Prețul unui exemplar individual, este de 170.000 lei/număr, în limita stocurilor disponibile.
- În cazul în care vor interveni modificări ale prețurilor, acestea vor fi anunțate.
- Contul OSIM, în lei: 50.03.4266081 Trezoreria Municipiului Bucureşti.

- Incepând cu data de 12 iulie 1999, conturile OSIM de la BANCOREX SUCURSALA VICTORIA au fost transferate la BANCA COMERCIALĂ ROMÂNĂ SUCURSALA UNIVERSITĂȚII. Conturile deschise sunt:
- cont dolari USA - 2511.1 - 774.2/USD
- cont mărci - 2511.1 - 774.3/DEM
- cont franci elvețieni - 25.11.1 - 774.5/CHF

Extras din codurile normalizate ale Organizației Mondiale de Proprietate Intelectuală - OMPI - (norma ST3) referitoare la organizațiile internaționale şi țările care eliberează sau înregistrează titluri de proprietate industrială şi care se regăsesc frecvent în Buletinul Oficial de Proprietate Industrială (lista este actualizată de OMPI în 1990).

WO - Organizația Mondială de Proprietate Intelectuală (OMPI)
EP - Oficiul European de Brevete (OEB)

AE - Emiratele Arabe Unite
AF - Afganistan
AG - Antigua si Barbuda
AI - Anguilla
AL - Albania
AN - Antilele Olandeze
AO - Angola
AR - Argentina
AT - Austria
AU - Australia
AZ - Azerbaidjan

BA - Bosnia-Herzegovina
BD - Bangladesh
BE - Belgia
BF - Burkina Faso
BG - Bulgaria
BH - Bahrein
BI - Burundi
BJ - Benin
BM - Bermude
BN - Brunei Darussalam
BO - Bolivia
BR - Brazilia
BS - Bahamas
BW - Botswana
BY - Belarus
BZ - Belize

CA - Canada
CF - Republica Centrafricană
CG - Congo
CH - Elveția
CI - Coasta de Fildeş
CL - Chile
CM - Camerun
CN - China
CO - Columbia
CR - Costa Rica
CU - Cuba
CV - Insulele Capului Verde
CY - Cipru
CZ - Republica Cehă

DE - Germania
DJ - Djibouti
DK - Danemarca
DM - Dominique
DO - Republica Dominicană
DZ - Algeria

EC - Ecuador
EE - Estonia
EG - Egipt
ES - Spania
ET - Etiopia

FI - Finlanda
FJ - Fidji
FK - Insulele Falkland (Malvine)
FR - Franța

GA - Gabon
GB - Anglia
GD - Grenada
GE - Georgia
GH - Ghana
GI - Gibraltar
GM - Gambia
GN - Guineea
GQ - Guineea Ecuatorială
GR - Grecia
GT - Guatemala
GW - Guineea-Bissau
GY - Guiana

HK - Hong-Kong
HN - Honduras
HR - Croația
HT - Haiti
HU - Ungaria

ID - Indonezia
IE - Irlanda
IL - Israel
IN - India
IQ - Irak
IR - Iran (Republica Islamică)
IS - Islanda
IT - Italia

JM - Jamaica
JO - Iordania
JP - Japonia

KE - Kenia
KF - Kirghistan
KH - Cambodgia
KI - Kiribati
KM - Comore (Insule)
KN - Saint Kitts şi Nevis
KP - Republica Populara Democrată Coreea
KR - Republica Coreea
KW - Kuweit
KY - Insulele Caimane
KZ - Kazahstan

LA - Laos
LB - Liban
LC - Santa Lucia

OA - Organizația Africană de Proprietate Intelectuală
AP - Organizația Regională Africană de Proprietate Industrială

LI - Lichtenstein
LK - Sri Lanka
LR - Liberia
LS - Lesotho
LT - Lituania
LU - Luxemburg
LV - Letonia
LY - Libia

MK - Macedonia
MA - Maroc
MC - Monaco
MD - Republica Moldova
MG - Madagascar
ML - Mali
MN - Mongolia
MO - Macao
MR - Mauritania
MS - Montserrat
MT - Malta
MU - Maurice
MV - Maldive
MW - Malawi
MX - Mexic
MY - Malaesia
MZ - Mozambic

NA - Namibia
NE - Niger
NG - Nigeria
NI - Nicaragua
NL - Olanda
NO - Norvegia
NP - Nepal
NR - Nauru
NZ - Noua Zeelandă

OM - Oman

PA - Panama
PE - Peru
PG - Papua - Noua Guinee
PH - Filipine
PK - Pakistan
PL - Polonia
PT - Portugalia
PY - Paraguay

QA - Qatar

RO - România
RU - Federația Rusă
RW - Ruanda

SA - Arabia Saudită
SB - Insulele Salomon
SC - Seychelle
SD - Sudan
SE - Suedia
SG - Singapore
SH - Sfînta Elena
SE - Slovenia
SK - Republica Slovacă
SL - Sierra Leone
SM - Saint-Marin
SN - Senegal
SO - Somalia
SR - Suriname
ST - Sao Tomeé şi Principe
SV - Salvador
SY - Siria

SU - Uniunea Sovietică

TC - Insulele Turques şi Caïques
TD - Ciad
TG - Togo
TH - Thailanda
TN - Tunisia
TO - Tonga
TR - Turcia
TT - Trinidad-Tobago
TV - Tuvalu
TW - Taiwan (Provincie Chineză)
TZ - Republica Unită a Tanzaniei

UA - Ucraina
UG - Uganda
US - Statele Unite ale Americii
UY - Uruguay

VA - Saint-Siège
VC - Saint Vincent et Grenadines
VE - Venezuela
VG - Insulele Virgine Britanice
VN - Vietnam
VU - Vanuatu

WS - Samoa

YE - Yemen
YU - Iugoslavia

ZA - Africa de Sud
ZM - Zambia
ZR - Zair
ZW - Zimbabwe

Codurile normalizate OMPI pentru identificarea diferitelor tipuri de document de brevet de invenție, conform normei ST16:

A1 - primul nivel de publicare
B1 - al doilea nivel de publicare
C1 - al treilea nivel de publicare

REZUMATELE
CERERILOR DE BREVET DE INVENȚIE

Legea nr. 64/1991

Semnificația codurilor INID folosite în prezenta secțiune (norma ST 9 a Organizației Mondiale de Proprietate Intelectuală OMPI) în ordinea apariției lor:

(21) numărul de publicare;
(41) data publicării cererii de brevet;
(22) data depozitului național reglementar;

(61) perfecționare la brevet nr.;
(62) divizată din cererea nr.; data;

(30) prioritate;
(86) numărul şi data cererii internaționale (regionale sau PCT);
(87) numărul şi data publicării cererii internaționale (regionale sau PCT);

(71) solicitantul;
(72) numele şi prenumele inventatorilor declarați;

(51) clasa, conform clasificării internaționale;
(54) titlul invenției;
(57) rezumatul invenției.

Publicarea în BOPI a cererilor de brevet de invenție asigură solicitantului o protecție provizorie, în condițiile prevăzute de art.35 din Legea 64/1991.

Descrierile cererilor de brevet de invenție, ale căror rezumate sunt publicate în acest număr, se află la sala de lectură a OSIM - **accesibile publicului** - şi pot fi consultate direct sau se pot comanda xerocopii, contra-cost. Aceste descrieri fac parte din stadiul tehnicii, pentru stabilirea noutății, începând cu data publicării lor în Buletin.

(21) a 2000 00671 A *(51)* **A 01 B 71/00** *(22)* 29.06.2000 *(41)* 28.12.2001//12/2001 *(71) Manole Constantin, Bucureşti, RO; Căsăndroiu Tudor, Bucureşti, RO; David Ladislau, Bucureşti, RO; Păunescu Ioan, Bucureşti, RO (72) Manole Constantin, Bucureşti, RO; Căsăndroiu Tudor, Bucureşti, RO; David Ladislau, Bucureşti, RO; Păunescu Ioan, Bucureşti, RO (54)* **SISTEM DE VIRAJ PENTRU MOTOCULTOARELE FĂRĂ DIFERENȚIAL**

(57) Invenția se referă la un sistem de viraj pentru motocultoarele fără diferențial. Sistemul conform invenției se compune dintr-o bucşă (**2**) prevăzută cu o proeminență, bucşă (**2**) montată pe conul unui arbore (**1**), pe bucşă (**2**), fiind montată liber o roată (**3**), în butucul căreia, este prelucrată o gaură pentru introducerea unui bolț (**4**) al cărui capăt este în dreptul proeminenței de pe bucşă (**2**).

Revendicări: 1
Figuri: 1

(21) a 2000 00671 A

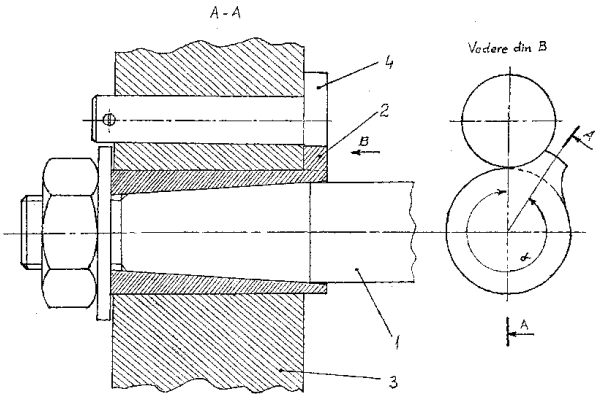

(21) 99-01084 A *(51)* **A 01 G 9/02** *(22)* 11.10.99 *(41)* 28.12.2001//12/2001 *(71) Neacşu Vasile, Buftea, RO (72) Neacşu Vasile, Buftea, RO (54)* **METODĂ DE CULTURĂ PE VERTICALĂ**

(57) Invenția se referă la plantarea unor culturi etajate de plante, în sistem superintensiv, cum ar fi căpşuni, tomate, castraveți, ardei, bame, varză, conopidă, tărtăcuță etc. Metoda conform invenției constă în plantarea, în găurile unor pneuri auto, aşezate culcat şi etajat, prin suprapunere liberă, umplute cu pământ şi mraniță, sprijinite numai prin propria stabilitate, pneurile auto fiind tăiate într-o tăietură circulară, pentru îndepărtarea inelului de sârmă de oțel de la una din marginile interioare de tăieturi transversale, în talonul cauciucului, până la circa 5 cm de marginea exterioară, şi o a treia tăietură în continuarea celei de a doua tăieturi, cu o deschidere de 5...7 cm în marginea şapei pneului, numărul de tăieturi transversale, în talonul cauciucului, este în funcție de diametrul cauciucului, la 18...22 cm distanță de centrul găurii.

Revendicări: 1
Figuri: 6

(21) 99-01084 A

Fig. 6

(21) 99-00631 A *(51)* **A 01 G 9/14** *(22)* 03.06.99 *(41)* 28.12.2001//12/2001 *(71) Tudor Vasile, în calitate de tutore al minorului Tudor Laurenţiu Sebastian, comuna Dragalina, judeţul Călăraşi, RO (72) Tudor Laurenţiu Sebastian, comuna Dragalina, judeţul Călăraşi, RO (54)* **MIJLOACE PENTRU CULTURI INTENSIVE**

(57) Invenţia se referă la mijloace care asigură un microclimat favorabil creşterii plantelor independent de condiţiile meteorologice. Mijloacele pentru culturi, conform invenţiei, cuprind o incintă (**a**) delimitată de un înveliş (**1**) din material transparent, care formează la bază un jgheab interior (**2**) pentru apă, care prin vaporizare menţine o umiditate aproximativ constantă.

Revendicări: 4
Figuri: 4

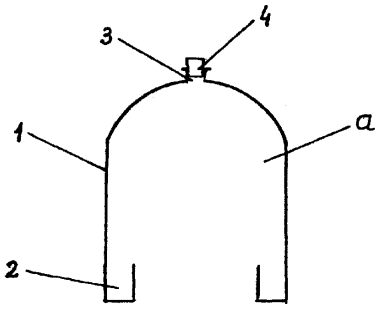

Fig. 1

(21) 99-00713 A *(51)* **A 01 K 63/00** *(22)* 22.06.99 *(41)* 28.12.2001//12/2001 *(71) Tudor Vasile, în calitate de tutore al minorului Tudor Paul Lucian, comuna Dragalina, judeţul Călăraşi, RO (72) Tudor Paul Lucian, comuna Dragalina, judeţul Călăraşi, RO (54)* **ACVARII CU OXIGENARE NATURALĂ**

(57) Invenţia se referă la un vas cu oxigenare naturală pentru creşterea unor fiinţe acvatice mici. Acvariul conform invenţiei este constituit dintr-un perete exterior (**1**) şi nişte pereţi interiori (**2**, **3**), care delimitează nişte spaţii (**b**, **c**) în care apa are un nivel diferit faţă de nivelul apei dintr-o incintă (**a**) în care se găseşte un generator (**G**) de bule şi un sistem auxiliar (**S**) de oxigenare şi iluminare.

Revendicări: 1
Figuri: 1

(21) 99-00713 A

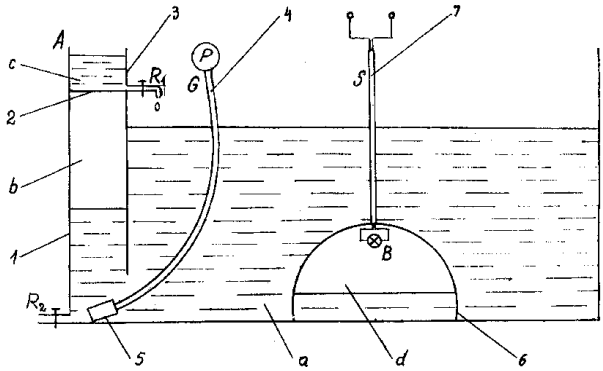

(21) 99-01028 A *(51)* **A 01 K 83/06** *(22)* 23.09.99 *(41)* 28.12.2001//12/2001 *(71) Mocanu C. Daniel Constantin, Roman, RO; Prihor Daniel, Iaşi, RO (72) Mocanu C. Daniel Constantin, Roman, RO; Prihor Daniel, Iaşi, RO (54)* **DISPOZITIV AUTOMAT DE ÎNŢEPARE A PEŞTELUI**

(57) Invenţia se referă la un dispozitiv automat de înţepare a peştelui. Dispozitivul conform invenţiei este constituit dintr-o carcasă (**1**) cilindrică, în care se află un arc (**2**) de tensionare a unei strune (**12**), care acţionează un declanşator (**7**), eliberând un arc (**2**) tensionat şi, prin intermediul unui cauciuc (**13**) situat pe un dispozitiv (**5**), realizează prinderea automată a peştelui, carcasa (**1**) fiind fixată pe o lansetă (**14**) prin intermediul a două curele (**15**).

Revendicări: 1
Figuri: 4

(21) 99-01028 A

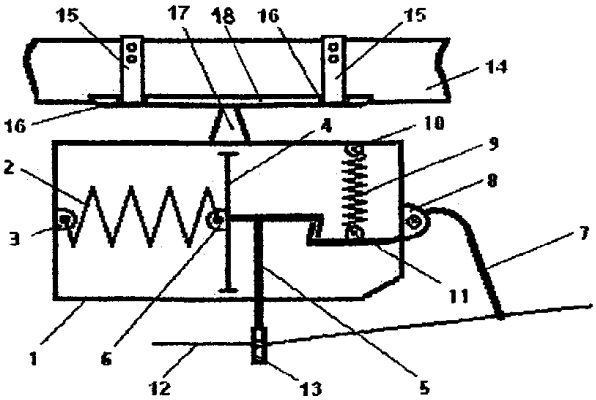

Fig. 1

(21) a 2001 01127 A *(51)* **A 01 N 59/08**; A 01 N 29/00 *(22)* 17.10.2001 *(41)* 28.12.2001//12/2001 *(71) Coman Ioan, Iaşi, RO; Mareş Mihai, Iaşi, RO (72) Coman Ioan, Iaşi, RO; Mareş Mihai, Iaşi, RO (54)* **DECONTAMINANT COMPLEX CU POMPĂ DISOCIATIVĂ, ELECTROCHIMICĂ**

(57) Invenţia se referă la un decontaminant cu acţiune antimicrobiană, utilizat pentru decontaminarea spaţiilor, suprafeţelor şi obiectelor, atât în medicina omului cât şi în cea veterinară. Decontaminantul conform invenţiei este constituit din: 0,008...0,8 părţi clorură de benzalconiu; 0,05...5,0 părţi soluţie de hipoclorit de sodiu cu un conţinut de clor activ de 12,0%; 0,001...0,5 părţi acid acetic glacial şi până la 100 părţi apă, părţile fiind exprimate în greutate.

Revendicări: 1

(21) a 2001 00437 A *(51)* **A 01 N 63/00**; A 01 N 63/02 *(22)* 23.08.2000 *(30)* 23.08.99 US 60/150,319 *(41)* 28.12.2001//12/2001 *(86)* US 00/23156 23.08.2000 *(87)* WO 01/13731 01.03.2001 *(71) Mycogen Corporation, San Diego, US (72) Stockhoff Brian A., San Diego, US; Conlan Christopher, San Diego, US (74) Cabinet Enpora S.R.L., Bucureşti (54)* **METODE PENTRU CONTROLUL DĂUNĂTORILOR OMIZI**

(57) Invenţia se referă la o metodă pentru controlul omizilor. Metoda conform invenţiei constă în aducerea în contact a dăunătorului cu o toxină care, într-o variantă preferată a invenţiei, este proteina CryIF.

Revendicări: 29

(21) a 2001 00793 A *(51)* **A 21 D 2/36** *(22)* 10.07.2001 *(41)* 28.12.2001//12/2001 *(71) Socaciu Carmen, Cluj-Napoca, RO (72) Socaciu Carmen, Cluj-Napoca, RO (54)* **COMPOZIŢIE PULVERULENTĂ, VEGETALĂ, MINERALO-VITAMINICĂ, DE FORTIFICARE A PÂINII ŞI PRODUSELOR DE PANIFICAŢIE, ŞI PROCEDEU DE OBŢINERE**

(57) Invenţia se referă la o compoziţie vegetală, mineralo-vitaminică, de fortificare a pâinii şi a produselor de panificaţie, şi la procedeul de obţinere a acesteia. Compoziţia conform invenţiei este constituită din făină integrală de soia, germeni de grâu, tărâţe de grâu, făină de secară, fulgi de cartofi, seminţe de floarea soarelui, seminţe de in, fructe deshidratate de cătină, fructe deshidratate de măceş şi pudră de ardei dulce, în raport de masă de 25:15:15:16:15:5:5:2:1:1, şi se obţine prin pulverizarea ingredientelor şi amestecarea pudrelor obţinute în rapoartele de masă menţionate.

Revendicări: 3

(21) 99-00642 A *(51)* **A 24 F 15/10** *(22)* 03.06.99 *(41)* 28.12.2001//12/2001 *(71) Tudor Vasile, în calitate de tutore al minorului Tudor Paul Lucian, Călăraşi, RO (72) Tudor Paul Lucian, Călăraşi, RO (54)* **AMBALAJ CU ŢIGARETE AVÂND MIJLOACE PROPRII DE APRINDERE**

(57) Invenţia se referă la un ambalaj cu ţigarete, care include mijloace de aprindere. Ambalajul conform invenţiei este prevăzut dintr-o cutie de carton (**4**), prevăzută cu un capac (**5**), pe care se aplică un strat (**6**) pentru aprindere şi chibrituri (**7**).

Revendicări: 2
Figuri: 2

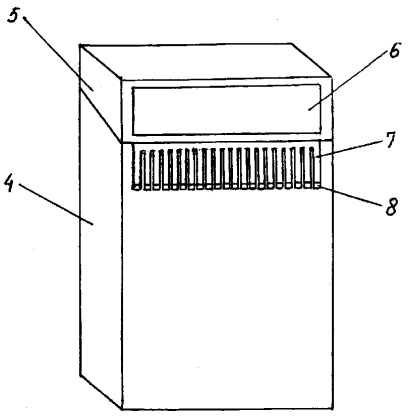

Fig. 2

(21) a 2000 00560 A

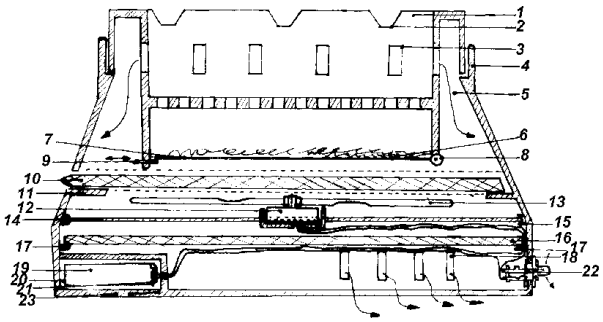

(21) a 2000 00560 A *(51)* **A 24 F 21/00** *(22)* 31.05.2000 *(41)* 28.12.2001//12/2001 *(71) Vasilescu Florin, Brăila, RO; Bobescu Cătălin, Botoşani, RO (72) Vasilescu Florin, Brăila, RO; Bobescu Cătălin, Botoşani, RO (54)* **SCRUMIERĂ ECOLOGICĂ**

(57) Invenţia se referă la o scrumieră care are posibilitatea de a filtra fumul emis de o ţigară şi de depozitare a scrumului. Scrumiera conform invenţiei este constituită dintr-o coloană tubulară (**1**), având prevăzute nişte suporturi (**2**) pentru ţigară, nişte fante (**3**) de absorbţie a fumului, un grătar (**4**) de separare a scrumului, un canal (**5**) de absorbţie, un depozit (**6**) detaşabil pentru scrum, cu posibilitatea detaşării unei părţi (**7**) inferioare, fixată între o balama (**8**) şi un opritor (**9**), care poate fi tras, absorbţia şi filtrarea fumului fiind realizată de un filtru (**10**) de carbon consumabil, acţionat de un motor (**12**).

Revendicări: 1
Figuri: 1

(21) a 2000 00286 A *(51)* **A 41 H 5/00** *(22)* 14.03.2000 *(41)* 28.12.2001//12/2001 *(71) Tudor Vasile, în calitate de tutore al minorului Tudor Paul Lucian, Călăraşi, RO (72) Tudor Paul Lucian, Călăraşi, RO (54)* **VESTIMENTAŢIE DIN DETALII SEPARATE**

(57) Invenţia se referă la un sortiment de îmbrăcăminte de tip fustă sau rochie. Vestimentaţia conform invenţiei este constituită din două detalii separate (**D_1**, **D_1'**), fixate pe talie în poziţii diametral opuse, dreapta-stânga sau faţă-spate, alte detalii separate (**D_2**, **D_2'**) fixate în poziţii diametral opuse atât la nivelul taliei, cât şi al umerilor, şi alte detalii separate (**D_3**, **D_3'**) fixate în poziţii diametral opuse atât la nivelul taliei, cât şi al umerilor.

Revendicări: 3
Figuri: 3

(21) a 2000 00286 A

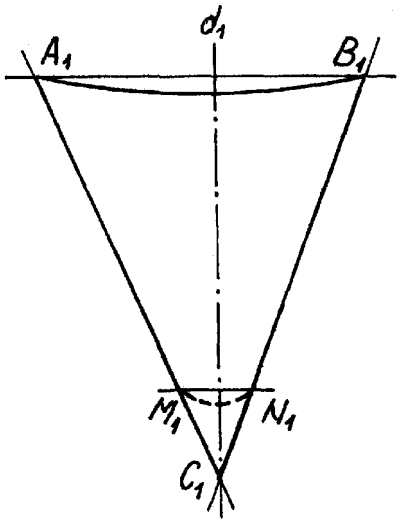

Fig. 1

---

(21) a 2000 00404 A *(51)* **A 41 H 5/00** *(22)* 12.04.2000 *(41)* 28.12.2001//12/2001 *(71) Tudor Vasile, în calitate de tutore al minorului Tudor Paul Lucian, Călăraşi, RO (72) Tudor Paul Lucian, Călăraşi, RO (54)* **PIESĂ DE LENJERIE FEMININĂ**

(57) Invenția se referă la un sortiment de lenjerie feminină, utilizată pentru susținerea sânilor cât şi a unor elemente de vestimentație lejeră-fustă, pantaloni, destinate sectorului industriei uşoare. Piesa conform invenției se compune din două părți (**P_1**, **P_2**) separate, identice, alcătuite fiecare dintr-o cupă (**1**) prevăzută la bază cu o lamelă (**4**) elastică şi nişte porțiuni (**2** şi **3**) de bretea, ale căror capete se fixează, pe talie, de fustă, chiloți sau pantaloni.

Revendicări: 2
Figuri: 2

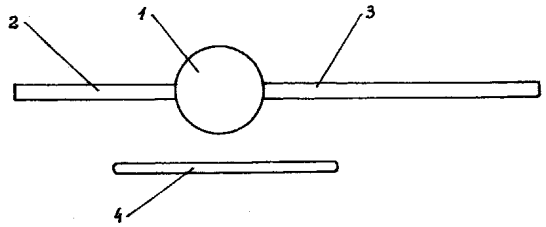

Fig. 1

(21) a 2000 01098 A *(51)* **A 43 B 7/00**; A 61 N 1/00; A 61 H 39/00 *(22)* 19.12.2000 *(41)* 28.12.2001//12/2001 *(71) Davidoni Ioan, Tomeşti, Timiş, RO (72) Davidoni Ioan, Tomeşti, Timiş, RO (54)* **PANTOF ANTISTRES**

(57) Invenția se referă la un pantof destinat utilizării în mediu familial, cu posibilități de aplicare în spitale, baze de tratament, pentru reducerea stării de oboseală, stres. Pantoful antistres, conform invenției, este prevăzut cu un microdispozitiv (**1**) încorporat, care prezintă ca avantaj cuprinderea tuturor centrilor reflexogeni printr-o potențare de câmp electromagnetic cu o anumită frecvență.

Revendicări: 2
Figuri: 4

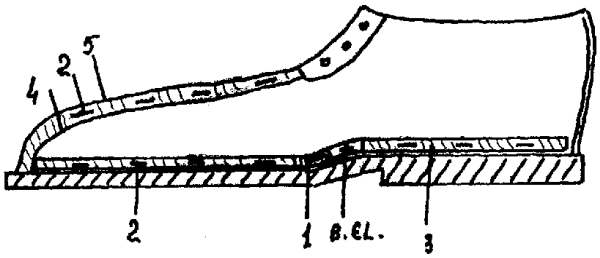

Fig. 1

---

(21) a 2001 00969 A *(51)* **A 43 B 7/04**; A 43 B 21/30 *(22)* 27.08.2001 *(41)* 28.12.2001//12/2001 *(71) Davidoni Ioan, Tomeşti, Timiş, RO; Bodin Laura Evrika, Timişoara, RO; Davidoni Florica, în calitate de tutore al minorei Davidoni Karina Angela, localitatea Tomeşti, Timiş, RO (72) Davidoni Ioan, Tomeşti, Timiş, RO; Bodin Laura Evrica, Timişoara, RO; Davidoni Karina Angela, Tomeşti, Timiş, RO (54)* **PANTOF VIBRATOR**

(57) Invenția se referă la un pantof, folosit pentru tratamente sau preventiv, în stațiuni balneoclimatice, spitale sau la domiciliu. Pantoful vibrator, conform invenției, este alcătuit dintr-un pantof clasic (**1**), un minivibrator (**2**), alimentat exterior sau autonom, încorporat în talpa pantofului, într-un orificiu (**3**) prevăzut special, peste care se aplică un branț (**4**) prevăzut cu nişte microcanale (**5**) pe suprafața superioară, care este în contact cu talpa piciorului (**6**); un microcontact (**7**) acționat de greutatea piciorului alimentează minivibratorul.

Revendicări: 1
Figuri: 3

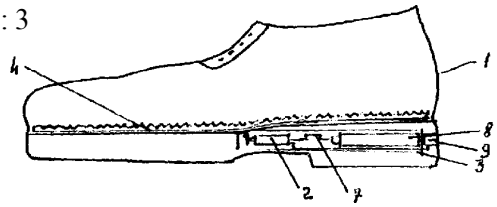

Fig. 1

(21) a 2000 00619 A *(51)* **A 43 C 11/24** *(22)* 14.06.2000 *(41)* 28.12.2001//12/2001 *(71) Bidon Claudiu, Roman, RO; Costan Cristian, Iaşi, RO; Despa Vlad Adrian, Iaşi, RO (72) Bidon Claudiu, Roman, RO; Costan Cristian, Iaşi, RO; Despa Vlad Adrian, Iaşi, RO (54)* **DISPOZITIV DE ÎNCHIDERE PENTRU PANTOFI**

(57) Invenţia se referă la un dispozitiv de închidere pentru pantofi. Dispozitivul conform invenţiei este alcătuit dintr-o parte (**1**) fixă, de formă paralelipipedică, în interiorul căreia, culisează o piesă (**2**) mobilă ce este fixată în poziţia de blocare de un grup de arcuri disc (**3**), ai căror zimţi se fixează pe zimţii unei barete (**4**), deblocarea putându-se realiza prin apăsarea piesei (**2**) mobile.

Revendicări: 2
Figuri: 3

(21) a 2000 00619 A

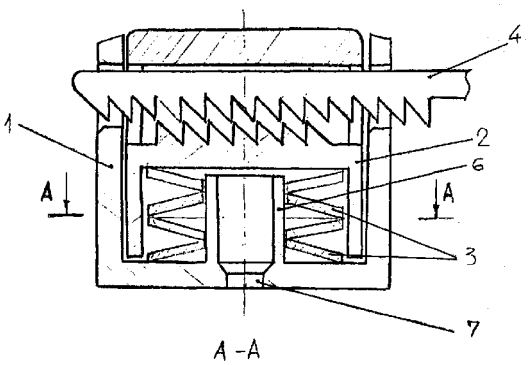

Fig. 1

(21) a 2000 01260 A *(51)* **A 45 D 24/00**; A 45 D 7/04; A 61 K 7/06; A 61 K 7/09 *(22)* 11.01.2000 *(30)* 21.04.99 US 09/296,689 *(41)* 28.12.2001//12/2001 *(86)* JP 00/00064 11.01.2000 *(87)* WO 00/64298 02.11.2000 *(71) Phild Co., Ltd., Kyoto City, Kyoto, JP (72) Yamashita Yuko, Tokyo, JP (74) Cabinet Enpora S.R.L., Bucureşti (54)* **PROCEDEU PENTRU REPARAREA, COAFAREA ŞI ÎNDREPTAREA PĂRULUI**

(57) Invenţia se referă la o metodă de refacere, coafare şi întindere a părului. Metoda conform invenţiei cuprinde şamponarea şi clătirea părului, aplicarea unui agent alcalin lichid pentru întinderea părului şi menţinerea acestuia pe păr până când părul devine elastic structural, apoi spălarea agentului de întindere, părul rămânând în stare elastică structurală, aplicarea în continuare pe păr a unui agent lichid de refacere a părului, compresia părului la căldură, supunerea structurii părului unui preset oxidativ, clătirea acidă a părului şi tratarea acestuia cu un neutralizant, timp suficient pentru a elimina starea elastică structurală a părului.

Revendicări: 13

(21) a 2000 00621 A *(51)* **A 45 D 26/00** *(22)* 14.06.2000 *(41)* 28.12.2001//12/2001 *(71) Ciobanu Mihaela, Sagna, RO; Pavelescu Adina, Vaslui, RO (72) Ciobanu Mihaela, Sagna, RO; Pavelescu Adina, Vaslui, RO (54)* **DISPOZITIV PENTRU EPILAT**

(57) Invenţia se referă la un dispozitiv destinat să smulgă firele de păr de pe unele zone ale corpului. Dispozitivul de epilat, conform invenţiei, este alcătuit dintr-o carcasă de plastic (**1**) prevăzută, la partea superioară, care este mai bombată, cu un arc elicoidal (**2**) sub formă de spirală, care are rolul de a smulge firele de păr. Pentru realizarea forţei de smulgere, arcul (**2**) este amplasat în partea inferioară a dispozitivului, unde sunt amplasate un motor (**3**), care asigură mişcarea arcului (**2**), un transformator (**4**), un potenţiometru (**5**) pentru mărirea/micşorarea vitezei motorului (**3**), un angrenaj de roţi dinţate (**6**) şi un ax cu came (**7**).

Revendicări: 1
Figuri: 1

(21) a 2000 00621 A

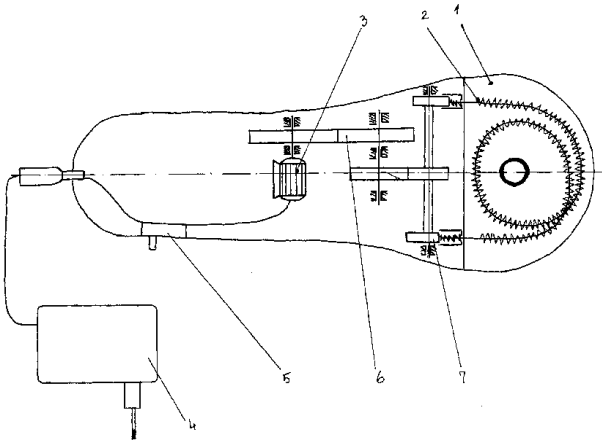

(21) a 2000 00561 A *(51)* **A 45 F 5/02** *(22)* 31.05.2000 *(41)* 28.12.2001//12/2001 *(71) Istrate Melania, Iaşi, RO; Ilade Ramona, Iaşi, RO (72) Istrate Melania, Iaşi, RO; Ilade Ramona, Iaşi, RO (54)* **UMERAŞ DIN MATERIAL PLASTIC**

(57) Invenția se referă la un umeraş din material plastic, destinat păstrării hainelor, pentru susținerea confecțiilor, atât de damă cât şi bărbăteşti, în cele mai bune condiții. Umeraşul conform invenției este alcătuit dintr-un corp de bază (**1**), prevăzut cu un locaş (**a**) pentru un cârlig (**2**), nişte locaşuri (**b**) pentru capetele unei bare (**3**) de susținere, nişte cârlige (**4**) laterale de susținere a fustei sau pentru susținerea cravatei, în cazul utilizării pentru costum bărbătesc.

Revendicări: 3
Figuri: 1

(21) a 2000 00561 A

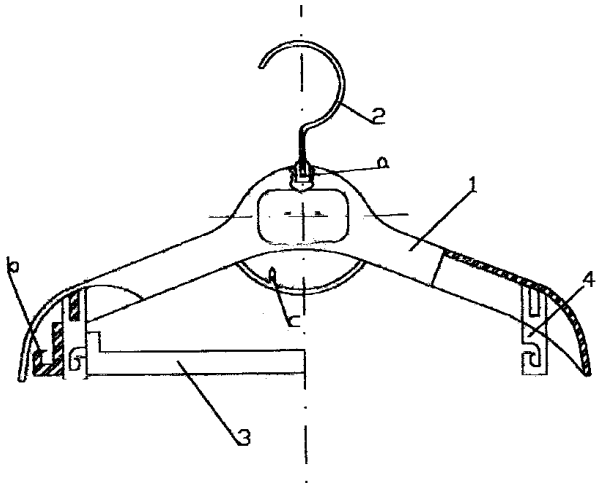

(21) a 2000 00676 A *(51)* **A 46 D 1/045** *(22)* 03.07.2000 *(41)* 28.12.2001//12/2001 *(71) Apope Bogdan, Botoşani, RO (72) Apope Bogdan, Botoşani, RO (54)* **PERIE**

(57) Invenția se referă la o perie destinată să curețe mai uşor spațiile din colțuri. Peria conform invenției este constituită din nişte peri (**1**) având un vârf de 90°, prinşi într-o placă (**2**) de lemn, şi este prevăzută cu un mâner (**3**) pentru manevrare.

Revendicări: 2
Figuri: 2

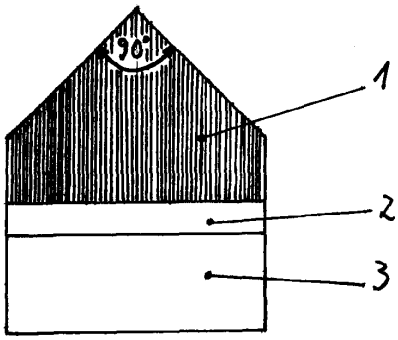

Fig. 1

(21) a 2001 00804 A *(51)* **A 47 B 3/12** *(22)* 12.07.2001
(41) 28.12.2001//12/2001 *(71) S.C. Feromet "M"-S.R.L., comuna Dumbrava Roşie, judeţul Neamţ, RO*
(72) Murguleţ Cornelia Sânziana, Piatra Neamţ, RO
(74) Agenţie de Proprietate Industrială şi Transfer Tehnologic-Stoian Ioan, Roman (54) **MASĂ DE GRĂDINĂ CU TĂBLIE MULTIPLĂ**

(57) Invenţia se referă la o masă de grădină cu tăblie multiplă, utilizată ca mobilier de grădină, în locuri de odihnă şi agrement. Masa conform invenţiei este alcătuită dintr-un schelet metalic şi o tăblie detaşabilă (**3**) din lemn sau o tăblie (**C**) detaşabilă din metal şi material ceramic, ori alte tăblii asemenea, fixate şi poziţionate cu nişte traverse (**6**) din scândură sau nişte traverse (**8**) din profil metalic rectangular într-o ramă (**4**) din profil cornier a unui schelet metalic monobloc.

Revendicări: 2
Figuri: 11

(21) a 2001 00804 A

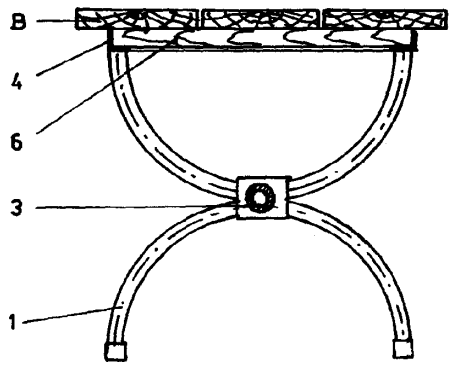

Fig. 4

(21) a 2001 00805 A *(51)* **A 47 B 3/12** *(22)* 12.07.2001
(41) 28.12.2001//12/2001 *(71) S.C. Feromet "M"-S.R.L., comuna Dumbrava Roşie, judeţul Neamţ, RO*
(72) Murguleţ Cornelia Sânziana, Piatra Neamţ, RO
(74) Agenţie de Proprietate Industrială şi Transfer Tehnologic-Stoian Ioan, Roman (54) **MASĂ DE GRĂDINĂ, PLIABILĂ**

(57) Invenţia se referă la o masă de grădină, pliabilă, în construcţie complet metalică, utilizată ca mobilier de grădină, în locuri de odihnă şi agrement. Masa conform invenţiei are un sistem de susţinere, alcătuit dintr-un cadru (**B**) cu două picioare (**1**), unite între ele cu nişte tiranţi (**5**) orizontali şi o tijă (**6**) verticală, şi dintr-un cadru (**C**) cu două picioare (**2**), unite între ele cu nişte tiranţi (**7**) orizontali ce au la mijloc nişte inele (**8**) prin care trece tija (**6**) verticală, formând articulaţii pentru pliere, picioarele (**1** şi **2**) având la partea superioară nişte plăcuţe (**9**) cu nişte găuri (**a**) pentru prinderea cadrelor (**B** şi **C**) în nişte şuruburi (**10**) sudate de nişte traverse (**4**) de pe o tăblie (**A**) cu nişte piuliţe fluture (**11**).

Revendicări: 1
Figuri: 6

(21) a 2001 00805 A

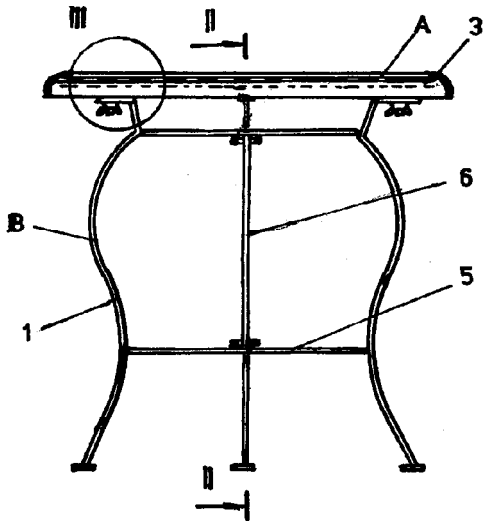

Fig. 3

(21) 99-00253 A *(51)* **A 47 C 4/02** *(22)* 12.03.99 *(41)* 28.12.2001//12/2001 *(71) Corduneanu Eduard, Botoşani, RO; Froicu Constantin, Iaşi, RO (72) Corduneanu Eduard, Botoşani, RO; Froicu Constantin, Iaşi, RO (54)* **SCAUN PLIANT**

(57) Invenţia se referă la un scaun pliant pentru grădină, balcon, voiaj. Scaunul conform invenţiei este alcătuit dintr-un cadru (**A**) în formă de **U**, cu deschiderea la partea superioară, care este articulat cu un alt cadru (**B**) într-un punct (**a**) şi un şezut (**C**) constituit într-un punct (**b**) cu cadrul (**A**).

Revendicări: 2
Figuri: 3

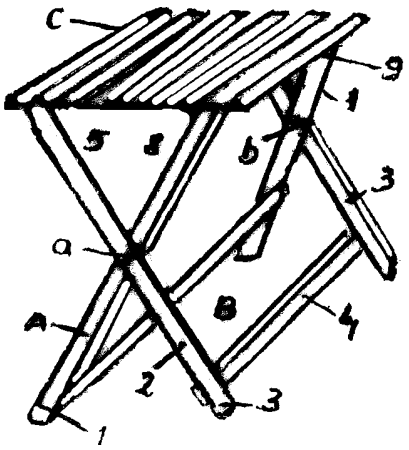

Fig. 1

(21) a 2000 00252 A *(51)* **A 47 C 7/62** *(22)* 06.03.2000 *(41)* 28.12.2001//12/2001 *(71) Popa Tudor Valentin, Iaşi, RO; Paise Teodor, Focşani, RO (72) Popa Tudor Valentin, Iaşi, RO; Paise Teodor, Focşani, RO (54)* **OPRITOR PENTRU SCAUN**

(57) Invenţia se referă la un dispozitiv destinat pentru eliminarea pericolului căderii pe spate a scaunului. Opritorul conform invenţiei este constituit din două tije volante (**1**) care sunt prinse de spătarul unui scaun (**4**), prin intermediul unor cleme (**2**) şi a unor şuruburi (**3**), mişcarea simultană a celor două tije este asigurată de o bară (**7**); o legătură flexibilă (**5**) are rol în a limita cursa opritorului, fiind prinsă de o parte de un cadru (**6**) al scaunului şi opritorul (**1**).

Revendicări: 1
Figuri: 3

(21) a 2000 00252 A

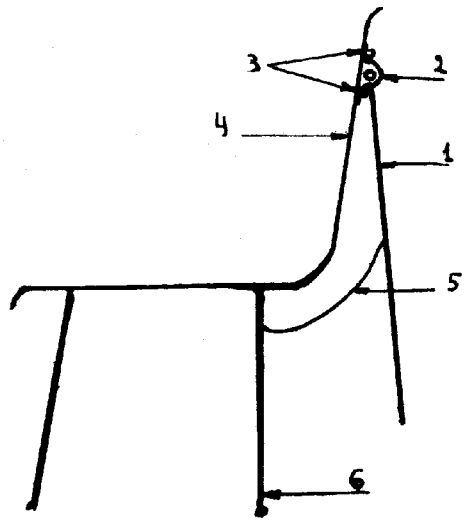

Fig. 1

(21) a 2000 00508 A *(51)* **A 47 C 17/14** *(22)* 18.05.2000 *(41)* 28.12.2001//12/2001 *(71) Ristache Elena, Bucureşti, RO (72) Ristache Elena, Bucureşti, RO (54)* **PAT RABATABIL ŞI CU ÎNCHIDERE PRIN TELECOMANDĂ**

(57) Invenţia se referă la fabricarea unui tip de produs de mobilă, utilizat pentru spaţii mici, colectivităţi de tineret, internate, grădinişe. Patul conform invenţiei este constituit dintr-o cutie tip dulap, în care este introdusă o parte superioară a lăzii patului, fixă, având o extensie mobilă şi paralelă sub ea, şi două extensii laterale, susţinute, în interior, de cea fixă, printr-un ax, iar în exterior, este prevăzut un picior rabatabil, perpendicular pe podea, deasupra lăzii patului, la o înălţime de 0,4 m, se execută un raft pentru cărţi şi două uşi glisante şi trei compartimente prevăzute cu uşi glisante.

Revendicări: 3
Figuri: 2

(21) a 2000 00508 A

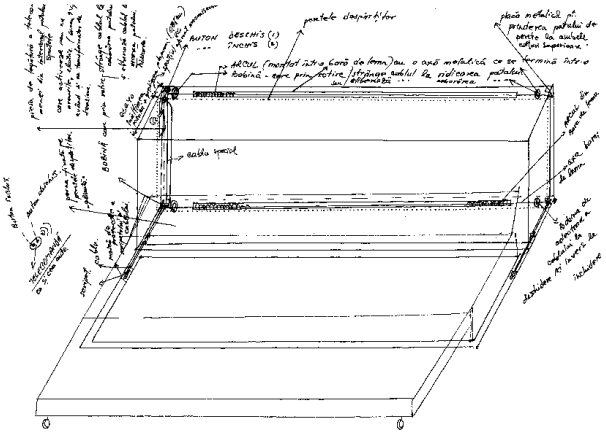

Fig. 1

(21) a 2000 00565 A

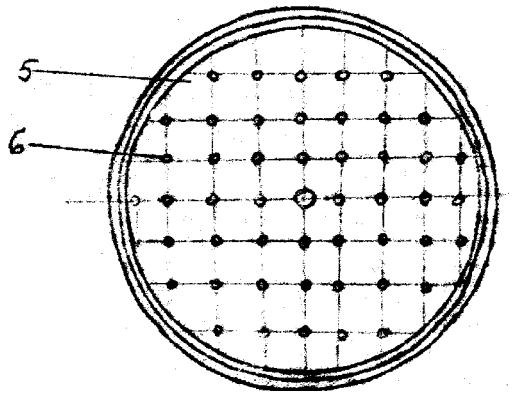

Fig. 2

(21) a 2000 00565 A *(51)* **A 47 J 36/00** *(22)* 31.05.2000 *(41)* 28.12.2001//12/2001 *(71) Frunză Beatrice Petronela, Iaşi, RO (72) Frunză Beatrice Petronela, Iaşi, RO (54)* **CAPAC DUBLU, DE TIP STRECURĂTOARE**

(57) Invenţia se referă la un capac dublu, care permite şi strecurarea sau filtrarea alimentelor introduse în vas. Capacul conform invenţiei este constituit dintr-un capac (**1**) de bază, prevăzut cu un mâner (**2**) de bază, prevăzut cu un mâner (**2**) de teflon şi un decupaj (**3**), un alt capac (**5**) prevăzut cu nişte orificii (**6**), care se asamblează de capac (**1**) printr-o tijă (**4**) cu filet, la ambele capete, şi o piuliţă (**7**).

Revendicări: 1
Figuri: 3

(21) a 2001 00140 A *(51)* **A 47 K 11/04** *(22)* 05.02.2001 *(41)* 28.12.2001//12/2001 *(71) Calcioiu Cristian Ion, Bucureşti, RO (72) Calcioiu Cristian Ion, Bucureşti, RO (54)* **INEL IGIENIC, DE UNICĂ FOLOSINŢĂ, PENTRU WC**

(57) Invenţia se referă la un inel de unică folosinţă, destinat măririi condiţiilor de igienă, în cazul folosirii scaunelor de WC din toaletele publice, altele decât toaletele din locuinţe personale. Inelul conform invenţiei are o formă ovală, cu dimensiunile mai mari decât cele ale capacului de WC, se aplică prin lipire, în nişte zone (**3**) de inelul capacului de WC, având prevăzute nişte aripioare exterioare (**1**) de manevrare şi alte aripioare interioare (**2**), de protecţie igienică, rigidizate cu nişte puncte (**4**) de lipire.

Revendicări: 6
Figuri: 2

(21) a 2001 00140 A

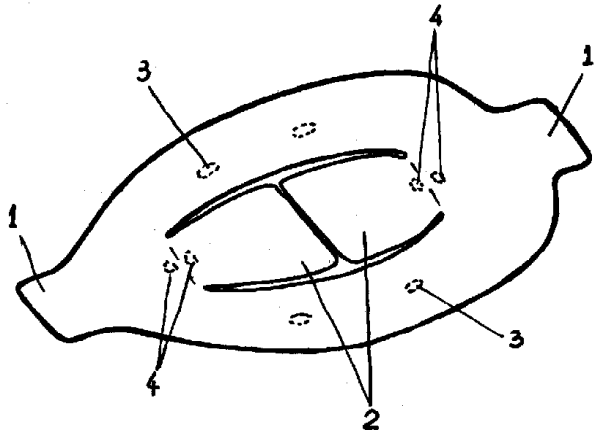

Fig. 1

(21) a 2000 01230 A

aparat (**10**) de investigare, de realizare şi de transmitere a unor imagini, cu un plan-imagine care are o multitudine de grade de libertate, o structură (**12**) de susţinere, cu cel puţin un grad de libertate de rotaţie şi cel puţin două grade de libertate de translaţie, având nişte elemente (**36** şi **34**) de susţinere, exterior şi respectiv interior, de forma unor inele concentrice şi neplanare, elementul (**34**) interior având două referinţe (**30**) decalate între ele cu 180^0, structura (**12**) de susţinere fiind prevăzută cu o sursă (**14**) de lumină vizibilă, care generează o rază (**40**) de lumină. Aparatul conform invenţiei, folosit în cadrul sistemului, cuprinde structura (**12**) de susţinere, în cadrul căreia, elementul (**36**) exterior defineşte un canal (**35**) în raport cu care elementul (**34**) interior este rotit de către un motoreductor, această structură (**12**) de susţinere având două sau mai multe surse (**14**) de lumină vizibilă, opuse, care, în acelaşi timp, servesc drept referinţe.

Revendicări: 53
Figuri: 15

---

(21) a 2000 01230 A *(51)* **A 61 B 6/08** *(22)* 15.06.99 *(30)* 15.06.98 US 60/089,365 *(41)* 28.12.2001//12/2001 *(86)* US 99/13279 15.06.99 *(87)* WO 99/65380 23.12.99 *(71) Minrad Inc., Buffalo, New York, US (72) Landi Michael K., Kenmore, New York, US; Grand Walter, Buffalo, New York, US (74) Cabinet Enpora S.R.L., Bucureşti (54)* **METODĂ ŞI DISPOZITIV PENTRU DETERMINAREA ACCESULUI CĂTRE O ŢINTĂ DE ADÂNCIME**

(57) Invenţia se referă la o metodă, la un sistem şi la un aparat pentru determinarea poziţiei şi direcţiei, în lungul căreia, se realizează accesul la o ţintă identificată printr-o tehnică de obţinere a unei imagini, ca de exemplu prin tomografie computerizată sau prin rezonanţă magnetică. Metoda conform invenţiei cuprinde susţinerea unei multitudini de referinţe, situate în planul imaginilor obţinute prin tomografie computerizată sau prin rezonanţă magnetică, observarea poziţiilor imaginilor din multitudinea de referinţe, în momentul afişării lor, în vederea determinării căii către ţinta de adâncime, această cale fiind iluminată cu ajutorul unei raze de lumină vizibilă, generate de o sursă, deplasabile în lungul căii, în tot acest timp, investigaţia în vederea obţinerii imaginilor fiind oprită. Sistemul conform invenţiei, în cadrul căruia este folosită metoda, cuprinde un

(21) a 2000 01230 A

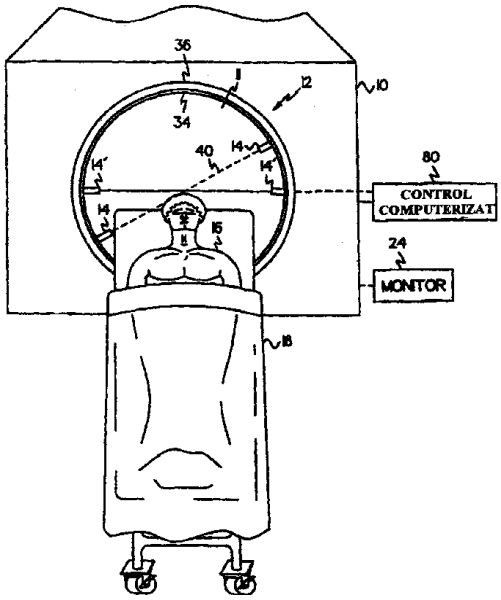

Fig. 1

(21) a 2000 00926 A *(51)* **A 61 B 17/58** *(22)* 25.09.2000 *(41)* 28.12.2001//12/2001 *(71) S.C. Rodax Impex S.R.L., Bucureşti, RO (72) Firică Andrei, Bucureşti, RO; Moldovan Laurenţiu, Bucureşti, RO (54)* **SISTEM DE OSTEOSINTEZĂ ELASTICĂ, MIXTĂ, PENTRU STABILIZAREA FRACTURILOR OASELOR LUNGI**

(57) Invenţia se referă la o metodă şi la un dispozitiv de tratament al fracturilor oaselor lungi. Metoda conform invenţiei constă în fixarea osului cu două tije elastice, centromedulare, după care are loc o fixare suplimentară cu ajutorul a două şuruburi, introduse divergent, de jos spre în sus, în fragmentul proximal, şi de sus spre în jos, în fragmentul distal, abordând corticala diafizei sub un unghi de 30...45^0, aceste şuruburi fiind solidarizate de o bară de rigidizare. Dispozitivul conform invenţiei, cu ajutorul căruia se aplică metoda, cuprinde o bară (**1**) de rigidizare, două cuplaje (**2**) de fixare a unor şuruburi (**5**) pe bară (**1**), două tije (**3**) filetate pentru strângerea cuplajelor (**2**) şi fixarea şuruburilor (**5**), două piulițe (**4**) pentru strângerea cuplajelor (**2**) şi fixarea şuruburilor (**5**) şi două şuruburi (**5**) autotarodante care asigură o fixare suplimentară a montajelor centromedulare, elastice, fără să anuleze caracterul elastic al montajului.

Revendicări: 2
Figuri: 4

(21) a 2000 00926 A

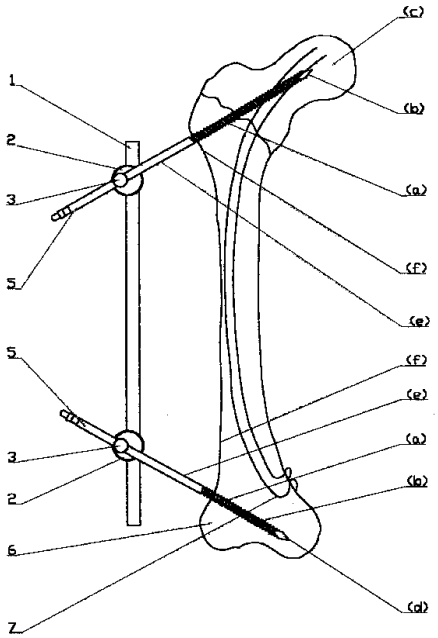

Fig. 1a

(21) a 2000 00342 A *(51)* **A 61 B 17/68** *(22)* 27.03.2000 *(41)* 28.12.2001//12/2001 *(71) Marinescu Florin, Sibiu, RO (72) Marinescu Florin, Sibiu, RO (54)* **OSTEOSINTEZA CU TIJE CENTROMEDULARE ZĂVORÂTE PRIN UTILIZAREA TRANSLUMINAŢIEI OSOASE CA GHIDAJ AL ZĂVORÂRII**

(57) Invenţia se referă la un artroscop şi la o metodă de zăvorâre a tijelor în cazul osteosintezei oaselor lungi cu tije centromedulare zăvorâte. Artroscopul conform invenţiei este obţinut dintr-un artroscop standard, care se modifică, în sensul că bagheta optică are lungimea de 50 cm, existând o gradare centimetrică a baghetei optice, situate de partea fantei optice. Metoda de zăvorâre a tijelor, conform invenţiei, constă în utilizarea unui ghidaj optic al zăvorârii pe baza transluminaţiei osoase.

Revendicări: 5
Figuri: 1

(21) a 2001 00910 A *(51)* **A 61 C 15/02** *(22)* 13.08.2001 *(41)* 28.12.2001//12/2001 *(71) Vişoiu Lilian Cătălin, Bucureşti, RO (72) Vişoiu Lilian Cătălin, Bucureşti, RO (54)* **PERIUŢĂ DE DINŢI, AUTONOMĂ**

(57) Invenţia se referă la un dispozitiv pentru asigurarea igienei danturii unei persoane. Periuţa conform invenţiei are un mâner (**4**) în care este încorporat un recipient (**9**) care conţine pasta de dinţi aferentă utilizării, şi care este dotat cu un mecanism alcătuit dintr-un şurub (**5**) prevăzut cu un buton (**1**) de rotire, care străbate un piston (**3**), care împinge pasta într-un canal (**6**), din care, prin nişte orificii (**7**), pătrunde într-un cap de spălare, acesta din urmă putând fi acoperit cu un capac (**10**) de protecţie a unor peri (**8**), capac (**10**) care se fixează, prin presare, pe un mâner (**4**).

Revendicări: 2
Figuri: 2

(21) a 2001 00910 A

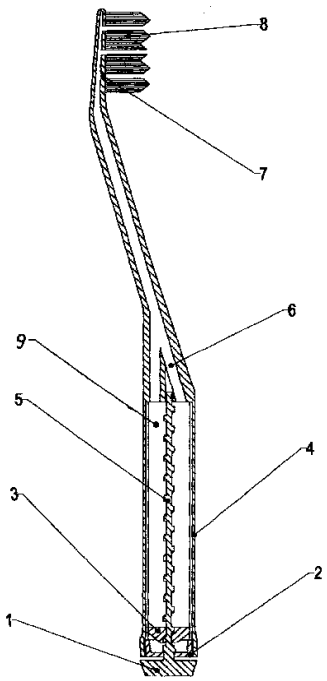

Fig. 1

(21) a 2000 00648 A *(51)* **A 61 H 3/06** *(22)* 22.06.2000 *(41)* 28.12.2001//12/2001 *(71) Oprescu Mihail, Râmnicu Vâlcea, RO (72) Oprescu Mihail, Râmnicu Vâlcea, RO (54)* **BASTON PENTRU NEVĂZĂTORI**

(57) Invenția se referă la un baston pentru nevăzători, utilizabil pentru deplasarea pe trotuare a nevăzătorilor şi pentru semnalizarea în preajma denivelărilor. Bastonul conform invenției este constituit dintr-o țeavă (**3**) pe care se instalează o bară (**4**) avertizoare şi protectoare, şi o rotiță (**1**) ce se roteşte pe un ax susținut de o furcă (**2**), rotița (**1**) având fixată, pe o osie, o lamelă oțelită (**5**) elastică, care asigură închiderea şi deschiderea unui circuit electric în care se află legată o sonerie (**6**) care atenționează în preajma denivelărilor drumului, rotița (**1**) mişcându-se într-un şănțuleț (**12**).

Revendicări: 3
Figuri: 4

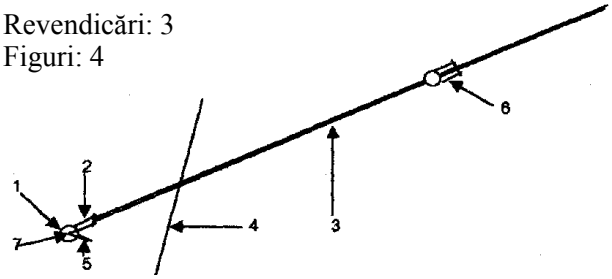

Fig. 1

(21) a 2001 00745 A *(51)* **A 61 H 9/00** *(22)* 27.06.2001 *(41)* 28.12.2001//12/2001 *(71) Sultana Georgeta, Bucureşti, RO (72) Sultana Georgeta, Bucureşti, RO (54)* **METODĂ DE ÎNGRIJIRE ŞI TRATAMENT PENTRU NOU-NĂSCUȚI ŞI COPII MICI**

(57) Invenția se referă la o metodă de îngrijire şi tratament a nou-născuților şi copiilor mici, în special pentru ameliorarea unor afecțiuni din naştere ale acestora. Metoda conform invenției are o primă fază de pregătire-masaj, urmată de o fază de kinetoterapie şi o fază de hidroterapie, care cuprinde o primă operațiune de transport, în care nou-născutul, poziționat pe antebrațul terapeutului, cu fața spre palma acestuia, este introdus în apă pe burtă, susținut cu o mână în regiunea occipitală şi cu cealaltă în regiunea sacrală şi ulterior este întors pe spate, în timpul ambelor operațiuni, copilul fiind deplasat prin apă, după care este scufundat şi lăsat liber, şi o ultimă operațiune de plonjare, în care copilul este împins uşor în apă.

Revendicări: 3

(21) a 2000 00869 A *(51)* **A 61 K 7/16** *(22)* 06.03.98 *(41)* 28.12.2001//12/2001 *(86)* US 98/04341 06.03.98 *(87)*WO 99/44571 10.09.99 *(71) FMC Corporation, Philadelphia, PA, US (72) Randive Vinayak Bhalchandra, Thane (West), Maharashtra, IN; Gadkari Vijay Kamalakant, Adheri (West), Bombay, IN (74) Cabinet Enpora S.R.L., Bucureşti (54)* **PASTĂ DE DINȚI CU CONȚINUT RIDICAT DE APĂ**

(57) Invenția se referă la o pastă de dinți stabilă, cu conținut ridicat de apă. Pasta conform invenției cuprinde circa 0,5 până la 0,85% în greutate carrageenan, din care cel puțin 70% este I-carrageenan; circa 35 până la 50% în greutate apă; circa 35 până la 50% în greutate agent de lustruire sau abraziv pe bază de calciu; circa 5...15 % în greutate umectant şi circa 0,5 până la 5,0% în greutate agent activ de suprafață.

Revendicări: 9

(21) a 2000 00870 A *(51)* **A 61 K 7/16** *(22)* 06.03.98 *(41)* 28.12.2001//12/2001 *(86)* US 98/04342 06.03.98 *(87)*WO 99/44572 10.09.99 *(71) FMC Corporation, Philadelphia, PA, US (72) Randive Vinayak Bhalchandra, Thane (West), Maharashtra, IN; Gadkari Vijay Kamalakant, Adheri (West), Bombay, IN (74) Cabinet Enpora S.R.L., Bucureşti (54)* **PASTĂ DE DINȚI, NEFIBROASĂ, SUB FORMĂ DE GEL, CUPRINZÂND CA MATERIALE DE LEGĂTURA KAPA CARRAGEENAN ŞI CELULOZĂ**

(57) Invenția se referă la o compoziție de pastă de dinți, nefibroasă, transparentă şi cu o bună stabilitate fizică. Compoziția de pastă de dinți, conform invenției, cuprinde un agent purtător, acceptabil oral, un agent de lustruire, un agent activ de suprafață şi un liant care conține kapa carrageenan şi o rășină de celuloză, concentrația liantului, în procente în greutate, fiind în intervalul de la circa 0,30 până la 0,80% şi raportul dintre kapa carrageenan şi rășina de celuloză fiind în intervalul de la circa 25:75 până la 75:25.

Revendicări: 12

---

(21) a 2001 01128 A *(51)* **A 61 K 9/08** *(22)* 17.10.2001 *(41)* 28.12.2001//12/2001 *(71) Mareş Mihai, Iaşi, RO; Coman Ioan, Iaşi, RO; Rogut Odette, Iaşi, RO; Mareş Magdalena, Iaşi, RO (72) Mareş Mihai, Iaşi, RO; Coman Ioan, Iaşi, RO; Rogut Odette, Iaşi, RO; Mareş Magdalena, Iaşi, RO (54)* **SOLUȚIE IGIENIZANTĂ DE UZ GINECOLOGIC**

(57) Invenția se referă la o soluție de uz ginecologic, utilizată în profilaxia şi terapia afecțiunilor ginecologice cu etiologie microbiană, în special a celor produse de levuri din genul *Candida*. Soluția conform invenției este constituită din: 5...15 părți soluție 40% clorură de alchil dimetil benzilamoniu; 10...30 părți acid lactic; 0,05...0,15 părți agent odorant; 0,1...0,5 părți colorant şi apă distilată până la 100 părți, părțile fiind exprimate în volume.

Revendicări: 1

(21) a 2001 00697 A *(51)* **A 61 K 9/22**; A 61 K 9/16; A 61 K 31/19; A 61 K 31/16; A 61 P 25/08 *(22)* 09.12.99 *(30)* 18.12.98 US 09/216,650; 25.02.99 US 60/121,557 *(41)* 28.12.2001//12/2001 *(86)* US 99/29204 09.12.99 *(87)* WO 00/37055 29.06.2000 *(71) Abbott Laboratories, Abbott Park, Illinois, US (72) Qui Yihong, Gurnee, US; Poska Richard P., Mundelein, US; Cheskin Howard S., Glencoe, US; Bollinger J. Daniel, Libertyville, US; Engh Kevin R., Kenosha, US (74) Cabinet Enpora S.R.L., Bucureşti (54)* **FORMULARE DE DIVALPROEX SODIU CU ELIBERARE CONTROLATĂ**

(57) Invenția se referă la o formulare de tabletă cu eliberare controlată, care permite dozarea o dată pe zi în tratamentul epilepsiei, la formulări granulare de pretabletare, la metode de realizare a formulărilor granulare şi de pretabletare respective, la o metodă pentru tratamentul epilepsiei care utilizează formulările conform invenției. Formularea de tabletă cu eliberare controlată, conform invenției, cuprinde până la aproximativ 55% dintr-un ingredient activ selectat din grupul care constă din acid valproic, o sare sau un ester, acceptabile farmaceutic, ale acidului valproic, divalproex sodiu şi valpromidă; 20...40% hidroxipropil metilceluloză; 5...15% lactoză; 4...6% celuloză microcristalină şi 1...5% dioxid de siliciu cu o dimensiune medie a particulelor de aproximativ 1...10 μ, procentele fiind în greutate şi raportate la greutatea totală a formei de dozare tabletă.

Revendicări: 15
Figuri: 4

---

(21) 99-00777 A *(51)* **A 61 K 31/00** *(22)* 07.07.99 *(41)* 28.12.2001//12/2001 *(71) Ministerul Apărării Naționale - U.M. 02625, Bucureşti, RO (72) Țarălungă Gheorghe, Bucureşti, RO; Voicu A. Victor, Bucureşti, RO; Drăghici Constantin, Bucureşti, RO; Dima Sanda, Bucureşti, RO; Alexandrescu Rodica, Bucureşti, RO (54)* **PRODUSE MEDICAMENTOASE ANTIDOT ANTICIAN**

(57) Invenția se referă la produse medicamentoase antidot antician, destinate tratamentului curativ de urgență şi/sau preventiv al intoxicațiilor cu produşi cianogeni. Produsele medicamentoase, conform invenției, au formula generală: (R_1,R_2)- N-C_6H_4-CO-R_3 sau (R_1,R_2)-N-C_6H_4-CO-R_3HX, în care R_1 şi R_2 sunt radicali alchil C_nH_{2n+1}, *n* având valori cuprinse între 1 şi 18, radicali acil C_nH_{2n+1}-COO, cu *n* =1...18; grupe -OH; R_3 este un radical alchil C_nH_{2n+1}, *n* =1...18 sau H, iar X este un radical de acid anorganic (Cl^-, HSO_4^- etc.).

Revendicări: 8

(21) 99-01114 A *(51)* **A 61 K 35/64** *(22)* 18.10.99 *(41)* 28.12.2001//12/2001 *(71) Albu Gheorghe, Făgăraş, RO (72) Albu Gheorghe, Făgăraş, RO (54)* **PRODUS PENTRU COMBATEREA EFECTELOR INTOXICAȚIEI ALCOOLICE**

(57) Invenția se referă la un produs pentru combaterea efectelor intoxicației alcoolice. Produsul conform invenției este constituit din tinctură de propolis, glucoză, cofeină şi apă.

Revendicări: 1

---

(21) a 2000 00832 A *(51)* **A 61 K 35/74**; A 61 K 31/70 *(22)* 22.12.98 *(30)* 18.02.98 US 60/075,111 *(41)* 28.12.2001//12/2001 *(86)* CA 98/01190 22.12.98 *(87)* WO 99/42113 26.08.99 *(71) Bioniche Inc., London, Ontario, CA (72) Phillips Nigel C., London, Ontario, US; Filion Marion C., London, Ontaro, CA (74) Cabinet Enpora S.R.L., Bucureşti (54)* **COMPOZIȚIE ŞI METODĂ PENTRU TRATAMENTUL CANCERULUI DE VEZICĂ**

(57) Invenția se referă la o compoziție care inhibă proliferarea şi induce apoptoza în celulele cancerului de vezică urinară şi la o metodă pentru tratarea cancerului de vezică urinară. Compoziția conform invenției cuprinde un complex de acid dezoxiribonucleic de *Mycobacterium Phlei* (**M.phlei**) (**ADN-M**)-perete celular de M.Phlei (**MCC**) şi un purtător acceptabil farmaceutic.

Revendicări: 12
Figuri: 9

(21) a 2001 01089 A *(51)* **A 61 K 35/78** *(22)* 06.07.2000 *(41)* 28.12.2001//12/2001 *(62)* a 2000 00697 *(71) Dumitrescu Constantina, Bucureşti, RO (72) Dumitrescu Constantina, Bucureşti, RO (54)* **COMPOZIȚIE DE REGENERARE**

(57) Invenția se referă la o compoziție pentru regenerare, folosită în principal la stimularea creşterii părului şi a funcționării glandelor. Compoziția este sub formă de pulbere de uz intern şi este constituită din: 6...12 părți *Oryza sativa* (semințe); 6...12 părți *Plantago major* (partea aeriană); 6...12 *Linum usitatissimum* (semințe); 6...12 părți *Rosa canina* (fructe); 6...12 părți *Taraxacum officinale* (partea aeeriană); 6...12 părți *Humulus lululus* (flori); 6...12 părți *Tilia cordata* (flori); 6...12 părți *Pinus sylvestris* (muguri); 6...12 părți *Primula officinalis* (partea aeriană), părțile fiind în greutate.

Revendicări: 1

---

(21) a 2001 00327 A *(51)* **A 61 L 9/20**// F 24 F 3/16 *(22)* 21.03.2001 *(41)* 28.12.2001//12/2001 *(71) Antohi Constantin Marin, Iaşi, RO (72) Antohi Constantin Marin, Iaşi, RO (54)* **INSTALAȚIE PENTRU DEZINFECȚIA AERULUI CU FLUX CONCENTRAT DE RADIAȚIE NEIONIZANTĂ**

(57) Invenția se referă la o instalație pentru dezinfecția aerului, folosită, în special, în intervenții operative, în caz de poluare bacteriană, în încăperi în care se desfăşoară activități umane. Instalația conform invenției este alcătuită dintr-o carcasă (**1**), în care este plasat un ventilator (**2**) alimentat cu intermitență, în fața căruia, este dispus un filtru (**3**), în apropierea căruia, este situat un senzor (**4**), în apropierea ventilatorului (**2**), fiind montată o elice (**5**) statică care imprimă unui flux (**6**) de aer o mişcare elicoidală, acest flux (**6**) trecând prin dreptul unor tuburi (**7**) care emit radiații ultraviolete germicide şi care sunt montate în nişte focare ale unei oglinzi elipsoidale, pentru a forma o cavitate rezonantă de radiații UV, în final, fluxul (**7**) străbătând un filtru (**8**) de cărbune activ pentru neutra-

(21) a 2001 00327 A

lizarea ozonului, iar evacuarea aerului dezinfectat se face prin nişte orificii laterale, delimitate de nişte pereţi (**9**) parabolici.

Revendicări: 2
Figuri: 4

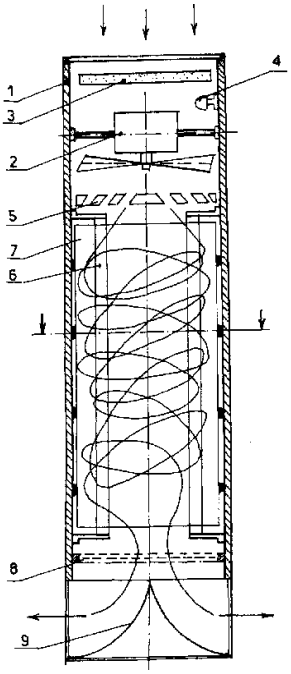

Fig. 1

---

(21) a 2001 00842 A *(51)* **A 61 M 3/02** *(22)* 24.07.2001 *(41)* 28.12.2001//12/2001 *(71) Dospinescu Elena, Bucureşti, RO (72) Dospinescu Elena, Bucureşti, RO (54)* **DISPOZITIV DE IGIENIZARE (IRIGATOR ŞI MINI-IRIGATOR)**

(57) Invenţia se referă la un dispozitiv de igienizare, utilizat ca accesoriu în domeniul sanitar atât pentru irigaţii anale, în cazul constipaţiilor sau intervenţiilor chirurgicale, cât şi pentru irigări vaginale. Dispozitivul conform invenţiei, într-o primă variantă constructivă, este prevăzut cu un recipient (**1**) prismatic, dotat, la partea superioară, cu un mâner (**5**) de suspendare, iar la partea inferioară, cu un ştuţ (**a**) de scurgere la care se racordează un tub (**2**) de legătură, o canulă (**3**) vaginală sau o canulă (**4**) rectală fiind conectate la celălalt capăt al tubului (**2**), cu ajutorul unor ştuţuri (**b** şi **c**) de racordare, canula (**3**) vaginală fiind prevăzută cu o porţiune (**j**) semisferică, iar dedesubtul acesteia, cu nişte orificii (**k**) transversale, canula (**4**) rectală fiind prevăzută pe o porţiune (**m**) semisferică cu un orificiu (**n**) axial, iar într-o altă variantă constructivă, dispozitivul conform invenţiei este prevăzut cu un recipient

(21) a 2001 00842 A

(**6**) cilindric, dotat, la partea superioară, cu un ştuţ (**o**) de racordare în care se introduce o canulă (**7**) vaginală, cu ajutorul unui ştuţ (**p**) de racordare.

Revendicări: 6
Figuri: 5

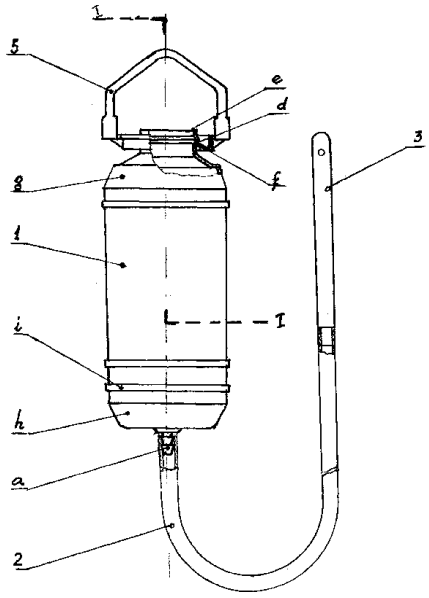

Fig. 1

---

(21) a 2000 00909 A *(51)* **A 61 M 15/00**; A 61 M 11/00; A 61 K 9/12 *(22)* 11.03.99 *(30)* 16.03.98 US 60/078.212; 16.03.98 US 60/078.214 *(41)* 28.12.2001//12/2001 *(86)* US 99/04654 11.03.99 *(87)* WO 99/47196 23.09.99 *(71) Inhale Therapeutic Systems, Inc., San Carlos, California, US (72) Clark Andrew, Half Moon Bay, California, US; Foulds George H., Chester, Connecticut, US (74) Rominvent S.A., Bucureşti (54)* **ADMINISTRAREA DE AGENT ACTIV SUB FORMĂ DE AEROSOL**

(57) Invenţia se referă la o metodă de administrare a unei formulări de agent activ în plămânul unui pacient uman şi la un dispozitiv pentru aplicarea metodei. Metoda conform invenţiei constă în administrarea unei formulări de agent activ de tip aerosol, la un debit de inspirare mai mic de 17 l/min, cu obţinerea unei biodisponibilităţi a agentului activ mai mare comparativ cu debitul de inspirare $\geq$ 17 l/min.

Revendicări: 22
Figuri: 7

(21) 99-00485 A *(51)* **A 61 N 1/00**; A 61 H 39/00 *(22)* 27.04.99 *(41)* 28.12.2001//12/2001 *(71) Moraru Ionuţ, Snagov, RO (72) Moraru Ionuţ, Snagov, RO (54)* **DERMOGEROVIT- 04**

(57) Invenţia se referă la un aparat medical, de uz individual, destinat tratamentului facial cu triplă funcţionalitate terapeutică galvanoderm, masaj şi acupunctură. Aparatul conform invenţiei cuprinde în principal două circuite integrate (**IC1**, **IC2**), un comutator (**K_2**) cu trei poziţii, nivelul semnalului din oscilator, pentru cele trei moduri de lucru, fiind dozat în convertor prin intermediul unui potenţiometru semireglabil (**P_1**), iar vizualizarea celor trei moduri de lucru se face printr-un LED dispus pe carcasa aparatului.

Revendicări: 1
Figuri: 1

(21) 99-00485 A

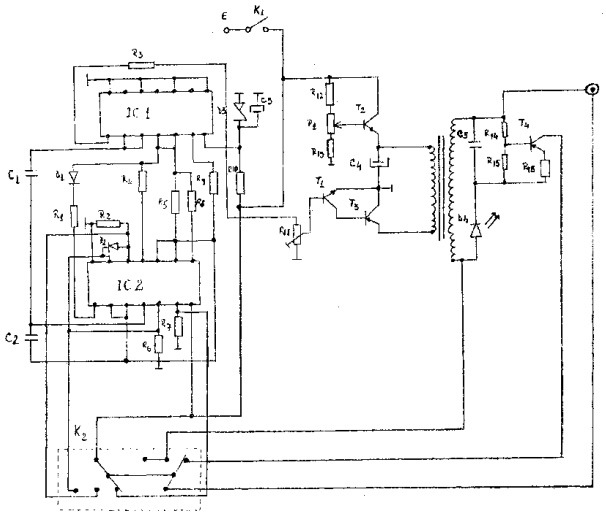

(21) a 2001 00739 A *(51)* **A 61 P 5/24** *(22)* 26.06.2001 *(41)* 28.12.2001//12/2001 *(71) Motofei Ion, Bucureşti, RO (72) Motofei Ion, Bucureşti, RO (54)* **ASOCIEREA ESTRIOLULUI CU MESTEROLONA ÎN TRATAMENTELE BĂRBAŢILOR PRIN APORT EXOGEN DE HORMONI SEXUALI**

(57) Invenţia se referă la o asociere de doi hormoni sexuali antagonici, în vederea tratamentului, prin aport exogen de hormoni, a bărbaţilor. Asocierea conform invenţiei constă din derivaţi hormonali cu activitate testosteronică ridicată cu derivaţi hormonali cu activitate estrogenică redusă, şi anume Estriol cu Mesterolonă, în raport de 0,1...4 mg Estriol la 25 mg Mesterolonă.

Revendicări: 2

(21) a 2000 01094 A *(51)* **A 63 B 65/12** *(22)* 06.11.2000 *(41)* 28.12.2001//12/2001 *(71) Moroşan Larionescu Virgil-Adrian, Rădăuţi, RO (72) Moroşan Larionescu Virgil-Adrian, Rădăuţi, RO (54)* **ARUNCĂTOR PENTRU RIDICAREA MINGIILOR ÎN ANTRENAMENTE LA JOCUL DE VOLEI**

(57) Invenţia se referă la un aruncător pentru ridicarea mingilor în antrenamentele jocului de volei, putând fi utilizat atât în săli de antrenament, cât şi pe terenuri de volei. Aruncătorul conform invenţiei cuprinde un coş (**1**) care conţine nişte mingi (**2**) la bază, având practicate nişte deschideri (**a**, **b**) pentru eliberarea mingilor (**2**) în subansamblul de aruncare, prevăzut dintr-un tub (**3**) racordat cu alte două tuburi (**4** şi **5**) prin nişte burdufuri (**6** şi **7**), la partea inferioară a tuburilor (**4** şi **5**), se află un cilindru (**8** şi **9**) în care acţionează nişte tije mobile (**10** şi **11**), zimţate pe o latură, înfăşurate de câte un arc (**12** şi **13**), încasetate în cilindri (**8** şi **9**), capetele tijelor (**10** şi **11**), situate în afara cilindrilor, sunt în contact cu câte o roată parţial zimţată cu un sector liber (**14** şi **15**), calate pe un ax (**16**) ce poartă o roată de curea (**17**) acţionată de o curea de transmisie (**18**), de un motor electric (**19**).

Revendicări: 2
Figuri: 4

(21) a 2000 01094 A

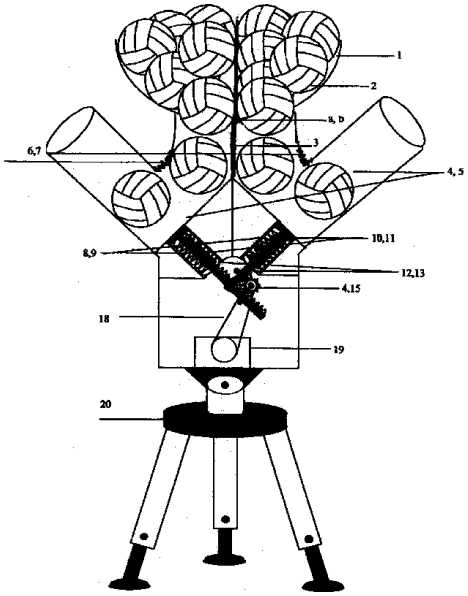

Fig. 1

(21) a 2001 00716 A *(51)* **A 63 C 17/04** *(22)* 21.06.2001 *(41)* 28.12.2001//12/2001 *(71) Voinescu Romeo, Bucureşti, RO (72) Voinescu Romeo, Bucureşti, RO (54)* **PROPULSOR PENTRU PATINAJUL CU ROLE**

(57) Invenția se referă la un propulsor individual pentru patinajul cu role, destinat divertismentului, sportului, precum şi pentru familiarizarea cu vehicule mai evoluate, aşa cum sunt scuterele şi motocicletele. Propulsorul conform invenției este constituit dintr-un cadru metalic (**1**), prevăzut, la partea inferioară, cu un ansamblu motric (**2**), două carcase (**5**) laterale, prinse de un cadru printr-un ax (**4**) comun, necesare sprijinirii genunchilor utilizatorului, iar la capătul anterior, este prevăzut un ghidon (**6**) cu comenzi.

Revendicări: 1
Figuri: 6

(21) a 2001 00716 A

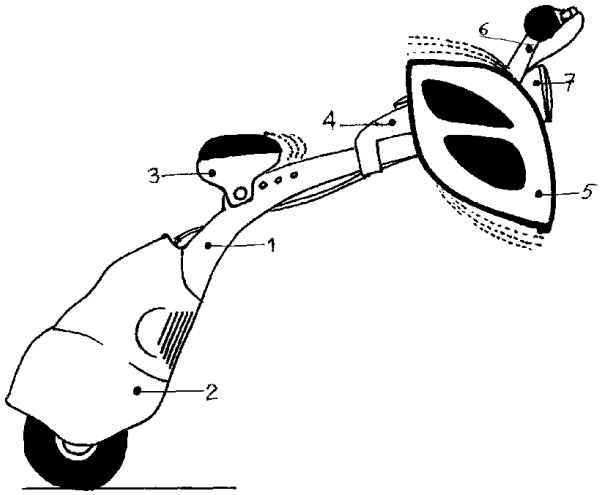

Fig. 2

(21) 99-00330 A *(51)* **A 63 F 3/02** *(22)* 26.03.99 *(41)* 28.12.2001//12/2001 *(71) Szekely Dezso, Târgu Mureş, RO (72) Szekely Dezso, Târgu Mureş, RO (54)* **TABLĂ DE ŞAH PLIANTĂ PENTRU PATRU PERSOANE**

(57) Invenția se referă la o tablă pliantă pentru jocul de şah, dezvoltată pentru joc colectiv, la care pot participa simultan patru persoane. Tabla conform invenției se compune dintr-un ansamblu de joc (**A**), montat prin intermediul unor balamale (**B**) pe un capac (**2**) al unei cutii de bază (**1**), ansamblul de joc (**A**) ce cuprinde două table (**6**) cu fețele interioare imprimate cu caroiaj, şi două table (**3**) imprimate pe ambele fețe (**a** şi **b**) cu caroiaj, şi la care se asamblează pliabil câte două cutii (**4**) pentru figurine, prevăzute cu nişte capace (**5**) imprimate cu cifre şi litere; nişte table (**3** şi **6**) fiind dispuse alternativ pe cele patru laturi ale capacului (**2**), toate elementele fiind asamblate, unele cu altele, prin intermediul balamalelor (**B**) ce permit plierea.

Revendicări: 6
Figuri: 8

(21) 99-00330 A

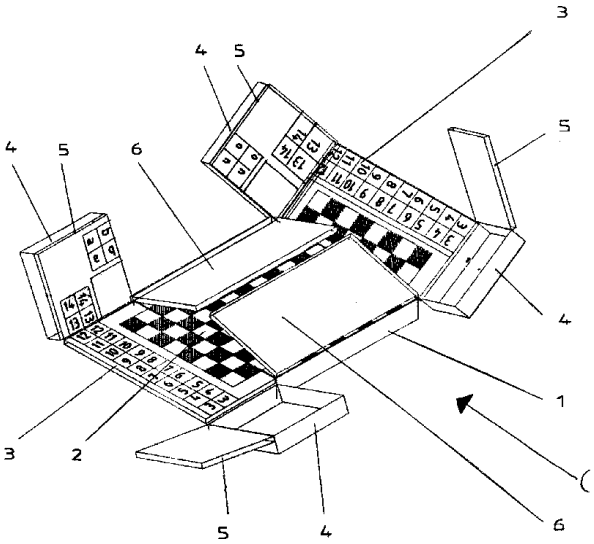

Fig. 6

(21) a 2001 00114 A *(51)* **A 63 F 3/02** *(22)* 31.01.2001 *(41)* 28.12.2001//12/2001 *(71) Răduţ Cătălin Florian, Bucureşti, RO (72) Răduţ Cătălin Florian, Bucureşti, RO (54)* **JOC LOGIC CU PIESE POLIGONALE**

(57) Invenţia se referă la un joc logic ce poate fi utilizat pe trepte diferite de dificultate. Jocul conform invenţiei este constituit dintr-o piesă centrală, poligonală, regulată, triunghi echilateral regulat, pătrat, hexagon, octogon, care prin modificarea conturului prin decuparea şi alipirea în altă parte a uneia sau a mai multor suprafeţe triunghiulare, duce la o multitudine de piese cu aceeaşi suprafaţă şi cu număr variabil de laturi, scopul jocului fiind plasarea pieselor pe suprafaţa tablei de joc fără a rămâne locuri libere între piese.

Revendicări: 3
Figuri: 16

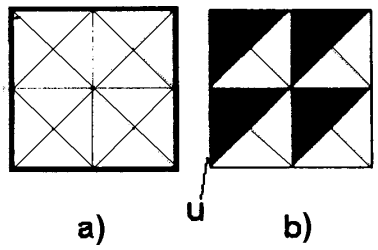

Fig. 1

(21) a 2001 00527 A *(51)* **A 63 F 3/02** *(22)* 15.05.2001 *(41)* 28.12.2001//12/2001 *(71) Tudose Carmen, Bucureşti, RO (72) Tudose Carmen, Bucureşti, RO (54)* **JOC SOCOTEŞTE ŞI CONSTRUIEŞTE**

(57) Prezenta invenţie se referă la un joc didactic ce poate fi folosit în activităţile cu specific matematic şi reacreativ, adresat copiilor cu vârste de 6...11 ani, şi ajută în formarea unor abilităţi şi capacităţi intelectuale. Jocul "Socoteşte şi construieşte", conform invenţiei, este compus dintr-o tablă magnetică (**A**), în formă de dreptunghi, inscripţionată cu denumirea ordinelor şi claselor numerelor naturale până la sute de milioane şi un spaţiu (**1**) pentru compararea numerelor, protejată pe margini de un material plastic (**2**), pe tabla magnetică (**A**), sunt dispuse 110 piese magnetice (**B**), cu faţa (**1**), în formă de pătrat, pe care sunt inscripţionate câte un număr de la 0 la 9, semne matematice, litere, şi cu o faţă laterală (**2**), în formă de dreptunghi, o faţă opusă de pătrat, are un magnet insertat.

Revendicări: 1
Figuri: 3

(21) a 2001 00527 A

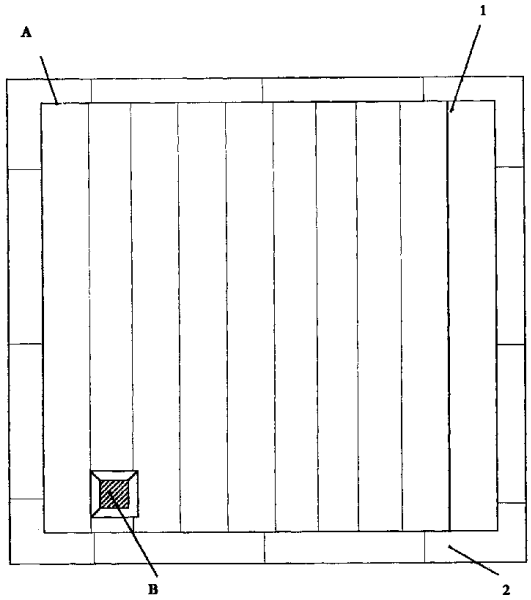

Fig. 1

(21) a 2000 00417 A *(51)* **A 63 F 3/06** *(22)* 19.04.2000 *(41)* 28.12.2001//12/2001 *(71) Bonciu Nicolae, Braşov, RO (72) Bonciu Nicolae, Braşov, RO (54)* **BINGO ROMÂNESC**

(57) Invenţia se referă la un joc de noroc, tip spectacol, de tipul bingo, bazat pe bilete de participare cu numere de joc. Bingo conform invenţiei se bazează pe bilete de participare înseriate şi numerotate cu un număr suplimentar de participare, însoţit de două taloane în care participantul trebuie să înscrie datele personale, adresa şi numărul de telefon, talonul însuşit de calculator se introduce în urne în ziua extragerii.

Revendicări: 1

---

(21) a 2001 00135 A *(51)* **A 63 F 9/12** *(22)* 01.02.2001 *(41)* 28.12.2001//12/2001 *(71) Răduţ Cătălin Florian, Bucureşti, RO (72) Răduţ Cătălin Florian, Bucureşti, RO (54)* **JOC LOGIC, TRIDIMENSIONAL**

(57) Invenţia se referă la un joc tridimensional cu piese poliedrice, destinat a fi jucat de una, două, trei sau patru persoane. Jocul conform invenţiei se compune dintr-o tablă (**1**) de joc din material plastic, în care sunt practicate nişte găuri (**2**), în care pot fi introduse nişte tije (**3**) din material plastic, pe care pot fi aşezate nişte piese (**4**) cilindrice de joc, care au de-a lungul axului o gaură (**5**) în care intră tijele (**3**), întreg jocul putând fi acoperit cu un capac (**6**) în care sunt practicate nişte găuri (**7**).

Revendicări: 1
Figuri: 3

(21) a 2001 00135 A

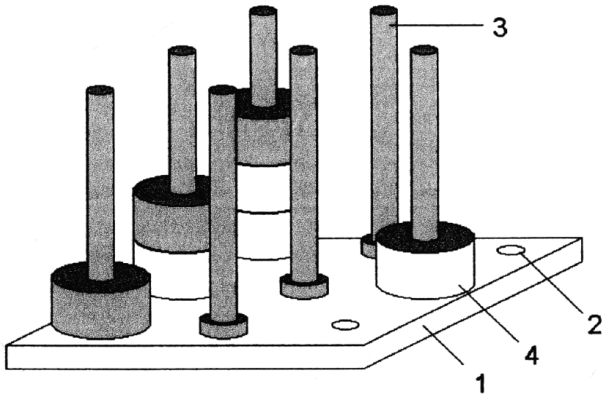

Fig. 1

---

(21) a 2000 00799 A *(51)* **B 01 D 46/50** *(22)* 11.08.2000 *(41)* 28.12.2001//12/2001 *(71) Slănină Mircea, Iaşi, RO (72) Slănină Mircea, Iaşi, RO (54)* **FILTRU PENTRU FLUIDE PE BAZĂ DE PSEUDOELECTRET**

(57) Invenţia se referă la un filtru electrostatic, folosit pentru reţinerea suspensiilor din fluide, în special prin acţiune electroforetică. Filtrul conform invenţiei este alcătuit dintr-un filament (**1**) simplu spiralat, alcătuit dintr-un conductor (**2**) electric, flexibil, central, izolat, în jurul căruia, este înfăşurat, sub formă de spirală, un conductor (**3**) electric subţire, neizolat, înfăşurat la rândul său în jurul conductorului (**2**) electric, flexibil, central, izolat.

Revendicări: 10
Figuri: 7

(21) a 2000 00799 A

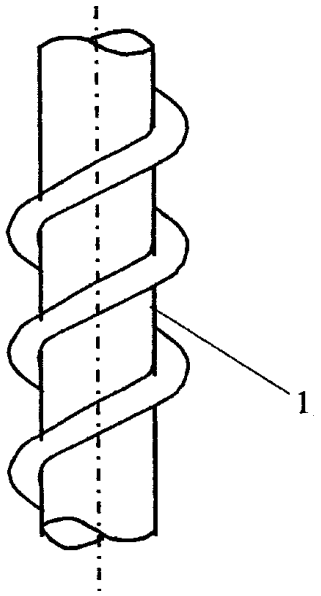

Fig. 1

(21) a 2000 01025 A *(51)* **B 01 D 53/00**// F 25 J 3/04 *(22)* 20.04.99 *(30)* 21.04.98 RU 98107061 *(41)* 28.12.2001//12/2001 *(86)* RU 99/00123 20.04.99 *(87)* WO 99/56855 11.11.99 *(71) Savinov Mikhail Jurievich, Moscova, RU; Bondarenko Vitaly Leonidovich, Reutov, RU (72) Savinov Mikhail Jurievich, Moscova, RU; Bondarenko Vitaly Leonidovich, Reutov, RU; Arkharov Alexei Mikhailovich, Moscova, RU; Fainshtein Vladlen Iosifovich, Moscova, RU; Kolpakov Mikhail Jurievich, Vladimirsk, RU (74) Rominvent S.A., Bucureşti (54)* **PROCEDEU DE OBȚINERE A CONCENTRATULUI XENONIC**

(57) Invenția se referă la un procedeu de realizare a concentrării şi separării, prin rectificare, la temperaturi joase, a aerului, a gazelor inerte, şi anume a xenonului. Procedeul conform invenției cuprinde evacuarea fluxului de oxigen lichid principal dintr-o coloană superioară şi alimentarea cu fluxul evacuat a unui bloc de condensatoare principale, în care are loc evaporarea parțială a fluxului de oxigen lichid, o parte din fluxul de oxigen lichid principal fiind evacuat din blocul de condensatoare principale sub formă de flux de oxigen lichid de recirculare, iar cu o parte din acest ultim flux amintit este alimentat un

(21) a 2000 01025 A
evaporator-condensator, în care are loc evaporarea parțială a sa, cu formarea unui flux de oxigen gazos purificat şi a unui flux de oxigen care evacuează impuritățile explozive rezultate la separarea aerului, separarea concentratului xenonic fiind realizată din acest ultim flux de oxigen amintit, de preferință prin adsorbție.

Revendicări: 2
Figuri: 2

(21) 99-01359 A *(51)* **B 01 D 61/40** *(22)* 20.12.99 *(41)* 28.12.2001//12/2001 *(71) Centrul de Cercetare pentru Materiale Macromoleculare şi Membrane S.A., Bucureşti, RO (72) Mândru Ilie, Bucureşti, RO; Vasile Constantin, Braşov, RO; Popa Nicu, Braşov, RO; Dinescu Ion, Bucureşti, RO; Popescu Georgeta, Bucureşti, RO; Maruta Cristina, Bucureşti, RO; Pordea Viorel, Bucureşti, RO (54)* **COMPOZIȚIE DE TIP EMULSIE, MEMBRANĂ LICHIDĂ ŞI PROCEDEU DE ÎNDEPĂRTARE A IONILOR RADIOACTIVI DE URANIU DIN APE UZATE CU MEMBRANĂ LICHIDĂ**

(57) Invenția se referă la o compoziție de tip emulsie, la o membrană lichidă, formată pe baza acestei compoziții, şi la un procedeu de îndepărtare a ionilor radioactivi, de preferință a celor de uraniu existenți în apele uzate care provin din industria de prelucrare a minereului de uraniu sau din apele rezultate la minele de extracție a minereurilor sau a cărbunelui. Compoziția conform invenției este constituită din 30...70% vol. kerosen şi 70...30% vol. soluție apoasă de bicarbonat de sodiu de concentrație 0,5...1,5M. Membrana lichidă, conform invenției, cuprinde între 1:15...1:30 compoziție conform invenției, dispersată în apa reziduală ce conține ionii uranil ce urmează a fi îndepărtați..

Revendicări: 7

(21) a 2000 01018 A *(51)* **B 01 J 27/192**; B 01 J 27/057; B 01 J 23/88 *(22)* 22.04.99 *(30)* 23.04.98 JP 10-128098; 21.05.98 JP 10-155388; 25.05.98 JP 10-159987 *(41)* 28.12.2001//12/2001 *(86)* JP 99/02146 22.04.99 *(87)* WO 99/54037 28.10.99 *(71) Mitsubishi Rayon, Co. Ltd., Tokyo, JP (72) Sasaki Yutaka, Kanagawa, JP; Mori Kunio, Yokohama-Shi, Kanagawa, JP; Nakamura Yoshimi, Yokohama-Shi, Kanagawa, JP; Shimizu Takao, Yokohama-Shi, Kanagwa, JP; Tagawa Yuichi, Yokohama-Shi, Kanagwa, JP; Miyaki Kenichi, Kanagwa, JP; Kawato Seiichi, Hiroshima, JP (74) Rominvent S.A., Bucureşti (54)* **CATALIZATOR PENTRU PRODUCEREA NITRILILOR NESATURAŢI**

(57) Invenţia se referă la un catalizator oxid metalic pentru obţinerea nitrililor nesaturaţi prin amoxidare. Catalizatorul conform invenţiei are formula empirică: $Mo_{10}Bi_aFe_bSb_cNi_dCr_eF_fG_gH_hK_kX_kY_yO_i\ (SiO_2)_j$, în care F reprezintă un element ales dintre zirconiu, lantan şi ceriu; G reprezintă un element ales din grupa formată din magneziu, cobalt, mangan şi zinc; H reprezintă un element ales din grupa formată din vanadiu, niobiu, tantal şi tungsten; X reprezintă un element ales din grupul format din fosfor, bor şi telur; Y reprezintă un element ales din grupa formată din litiu, sodiu, rubidiu şi cesiu; sufixurile *a-k*, *x* şi *y* reprezintă un raport de atomi sau grupe atomice şi *a*=0,1-3, *b*=0,3-15, *c*=0-20, *d*=3-8, *e*=0,2-2, *f*=0,05-1, *e/f*>1, *g*=0-5, *h*=0-3, *k*=0,1-1, *x*=0-3, *y*=0-1, *i* este numărul de oxigeni obţinuţi prin legarea componentelor menţionate şi *j*=0-100.

Revendicări: 7

---

(21) a 2000 00772 A *(51)* **B 02 C 4/32** *(22)* 02.08.2000 *(41)* 28.12.2001//12/2001 *(71) Sorlescu Constantin, Roman, RO; Stoian Ioan, Roman, RO (72) Sorlescu Constantin, Roman, RO; Stoian Ioan, Roman, RO (54)* **MECANISM PENTRU REGLAREA DISTANŢEI DINTRE TĂVĂLUGII VALŢURILOR DE MĂCINARE A CEREALELOR**

(57) Invenţia se referă la un mecanism pentru reglarea distanţei dintre tăvălugii valţurilor de măcinare a cerealelor, simple, duble sau dispuse în cascadă, folosite în industria morăritului. Mecanismul conform invenţiei cuprinde nişte carcase (**1**) cilindrice, excentrice, montate simetric stânga şi dreapta, faţă de care şi în care este montat, prin intermediul unor rulmenţi (**2**), un ax (**3**), cu poziţie reglabilă, al unui tăvălug (**A**), carcasele (**1**) fiind solidarizate cu o furcă (**E**) care descrie un unghi (α) de 45...60^0 şi care roteşte simultan carcasele (**1**), reglând astfel distanţa dintre acest tăvălug (**A**) şi un alt tăvălug (**B**) cu axa de rotaţie fixă, furca (**E**) având două braţe (**6** şi **7**) care fac corp comun cu câte o flanşă (**8**), prin intermediul cărora, se realizează fixarea de carcase (**1**), fiecare flanşă (**8**) fiind prevăzută cu nişte găuri (**c**) situate unele în raport cu altele, la un pas unghiular (β) de 20...30^0, în aceste găuri (**c**), fiind

(21) a 2000 00772 A

introduse nişte şuruburi (**9**) de fixare a flanşelor (**8**) de carcase (**1**), acestea din urmă având câte un canal (**a**) circular în care pătrunde un cioc (**b**) al uneia dintre nişte bride (**4** şi **5**).

Revendicări: 5
Figuri: 9

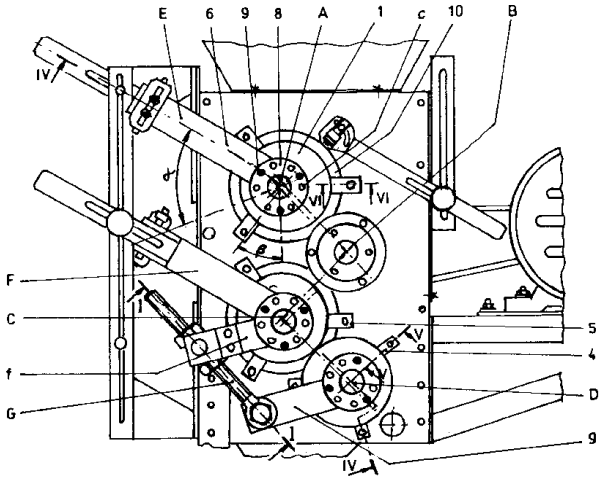

Fig. 1

---

(21) 99-00552 A *(51)* **B 02 C 25/00**// G 06 K 19/00 *(22)* 11.05.99 *(41)* 28.12.2001//12/2001 *(71) Dan Visalon, Petroşani, RO; Zoller Carol Laurenţiu, Petroşani, RO (72) Dan Visalon, Petroşani, RO; Zoller Carol Laurenţiu, Petroşani, RO (54)* **ALGORITM ŞI MICROSISTEM PENTRU REGLAREA AUTOMATĂ OPTIMALĂ A PRODUCTIVITĂŢII AGREGATELOR DE MĂCINARE AUTOGENĂ A MINEREURILOR**

(57) Invenţia se referă la un algoritm şi un microsistem pentru reglarea automată optimală a productivităţii agregatului de măcinare a minereurilor complexe prin comanda pas cu pas a debitului de alimentare cu minereu. Microsistemul conform invenţiei constă în principal dintr-un cântar de bandă (**B 1101**, **B 1106**), un traductor de debit (**B 1102**, **B 1107**), un detector electromagnetic de debit (**B 1103**) cu un adaptor (**B 1104**), un traductor de putere activă (**B 1105**), un filtru reductor (**E 1108**), un regulator bipoziţional (**N 1133**), un element pentru prescrierea raportului apă-minereu (**N 1104**), regulator electronic (**N 1102, N 1105, N 1106**), un poziţioner electromagnetic (**N 1109**), un calculator (**N 1108**), un convertor de semnale unificate (**N 1132**), un aparat indicator (**P 1101**, **P 1103**), un contor de impulsuri (**P 1102**, **P 1104**), un indicator

(21) 99-00552 A

electronic (**P 1105**), un robinet de reglaj (**Y 1101**), elemente de separare galvanică (**N 1101**, **N 1103**, **N 1107**, **N 1131**), un robinet de reglare (**Y 1101**) şi robinete existente în instalaţia tehnologică (**E 1101, E 1107**), iar informaţiile culese din procesul tehnologic şi anume puterea activă absorbită, încărcarea apregatului, valoarea debitului recircuitat sunt prelucrate de microsistem şi, în baza programului conceput, se comandă creşterea sau descreşterea debitului de alimentare. Microsistemul conform invenţiei realizează creşterea productivităţii agregatelor şi scăderea consumului specific de energie.

Revendicări: 1
Figuri: 3

(21) 99-00552 A

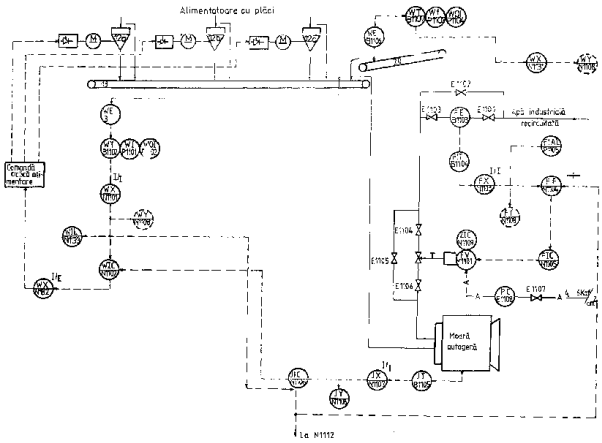

Fig. 2

(21) 99-00360 A *(51)* **B 22 D 41/50** *(22)* 03.10.97 *(30)* 03.10.96 US 08/725,589; 26.09.97 US 08/935,089 *(41)* 28.12.2001//12/2001 *(86)* CA 97/00730 03.10.97 *(87)* WO 98/14292 09.04.98 *(71) Vesuvius Crucible Company, Wilmington, US (72) Heaslip Lawrence John, Burlington, CA; Dorricott James Derek, Burlington, CA (74) Cabinet Enpora S.R.L., Bucureşti (54)* **DUZĂ DE TURNARE, CU GEOMETRIE INTERNĂ ROMBOIDALĂ ŞI DUZĂ DE TURNARE CU MULTIPLE ORIFICII, CU UNGHIURI EFECTIVE DE EVACUARE VARIABILE ŞI METODĂ PENTRU CURGEREA METALULUI LICHID PRIN ACESTEA**

(57) Invenţia se referă la o duză de turnare, cu geometrie internă romboidală, şi duză de turnare cu multiple orificii, cu unghiuri efective de evacuare variabile, şi la o metodă pentru curgerea metalului lichid prin acestea. Duza de turnare, conform invenţiei, are un alezaj alungit ce are cel puţin un orificiu de intrare, cel puţin un orificiu de ieşire (**182**) superior şi cel puţin un orificiu de ieşire (**176**) inferior, o şicană (**178**) fiind poziţionată apropiat de orificiul de ieşire (**182**) superior pentru a diviza fluxul de metal lichid prin alezaj în cel puţin un curent exterior şi un curent central, curentul exterior curgând prin orificiul de ieşire (**182**) superior, iar curentul central curgând pe lângă şicană (**178**) şi către orificiul de ieşire (**176**) inferior, şicana (**178**)

(21) 99-00360 A

fiind adaptată să aloce cantitatea de metal lichid divizată între curentul exterior şi curentul central astfel încât unghiul efectiv de evacuare al curentului exterior ce iese prin orificiul de ieşire superior variază pe baza debitului de curgere al metalului lichid printr-o duză (**170**) de turnare. Metoda conform invenţiei constă din divizarea fluxului de metal lichid ce iese prin duza de turnare în cel puţin un curent exterior şi un curent central, iar prin alocarea unei cantităţi de metal lichid divizat între curentul exterior şi curentul central, se obţine un unghi efectiv de evacuare al curentului exterior care variază pe baza debitului de curgere al metalului lichid prin duza de turnare.

Revendicări: 48
Figuri: 36

(21) 99-00360 A

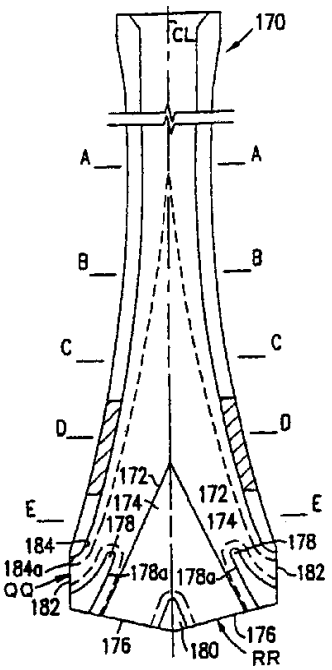

Fig. 35

(21) a 2001 00410 A *(51)* **B 23 K 37/04** *(22)* 12.04.2001 *(41)* 28.12.2001//12/2001 *(71) S.C. Tehnologii şi Echipamente de Sudare S.A., Timişoara, RO (72) Ionescu Dan, Timişoara, RO; Dragomir Costică, Timişoara, RO (74) Constantin Ghiţă Office, Timişoara (54)* **DISPOZITIV PENTRU REALIZAREA COAXIALITĂŢII**

(57) Invenţia se referă la un dispozitiv pentru realizarea coaxialităţii pieselor componente ale unui ansamblu, în vederea sudării. Dispozitivul conform invenţiei are un batiu (**1**) pe care se află doi montanţi (**2**), o piesă de sudat (**PS**) fiind prinsă în două mandrine (**3** şi **4**) prevăzute cu nişte bucşe (**19**) elastice ce permit centrarea unor piese de capăt (**PC1** şi **PC2**) ale piesei de sudat (**PS**), o mandrină (**3**) fiind prevăzută cu un subansamblu (**5**) de antrenare în mişcare de rotaţie a piesei (**PS**) ce se va suda, iar cealaltă mandrină (**4**) este prevăzută cu un alt subansamblu (**6**) de antrenare, care se poate deplasa axial, pentru a realiza strângerea piesei (**PS**), după realizarea coaxialităţii pieselor de capăt (**PC1** şi **PC2**) cu un corp (**C**) al piesei (**PS**) de sudat.

Revendicări: 4
Figuri: 4

(21) a 2001 00410 A

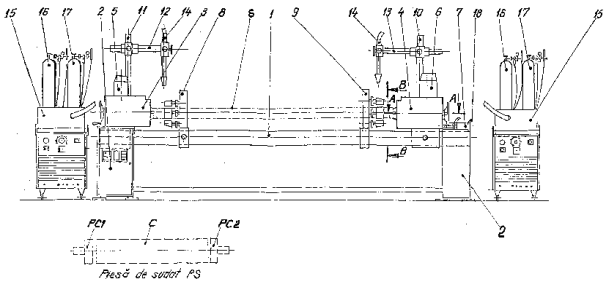

Fig. 1

(21) 97-02038 A *(51)* **B 26 B 21/10** *(22)* 03.11.97 *(41)* 28.12.2001//12/2001 *(71) Golonbioschi Ilie, Craiova, RO (72) Golonbioschi Ilie, Craiova, RO (54)* **APARAT DE RAS CU LAME COMPACTE, AMOVIBILE**

(57) Invenţia se referă la un aparat de ras cu lame compacte, amovibile, cu posibilitatea de montare rapidă şi eficientă. Aparatul de ras, conform invenţiei, are un cap de lucru (**2**) care formează un unghi α cu un mâner (**1**), în capul de lucru (**2**), fiind practicate nişte şanţuri (**3**) în care sunt montate nişte lame (**4**), dreptunghiulare, compacte, ascuţite pe ambele laturi mari.

Revendicări: 1
Figuri: 6

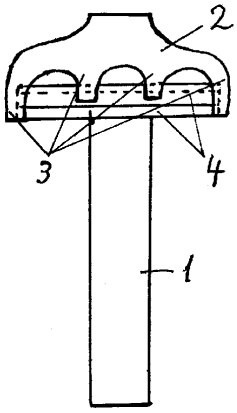

Fig. 1

(21) 98-00937 A *(51)* **B 27 B 3/04** *(22)* 05.05.98 *(41)* 28.12.2001//12/2001 *(71) Jercan Aurel, Bucureşti, RO (72) Jercan Aurel, Bucureşti, RO (54)* **MAŞINĂ DE TÂMPLĂRIE, MULTIFUNCŢIONALĂ**

(57) Prezenta invenţie se referă la o maşină de tâmplărie, multifuncţională, destinată prelucrării lemnului şi metalului, în special în micile ateliere, şi utilizată la diverse operaţii de prelucrare a lemnului şi a metalului, de la găurire şi debitare până la fălţuire şi şlefuire. Maşina de tâmplărie, multifuncţională, conform invenţiei, este prevăzută cu un cadru suport (**A**) şi cu nişte plăci de îndreptat (**B** şi **C**) montate pe cadrul suport (**A**), de o parte şi de alta a unei freze cilindrice (**24**), solidară cu arborele motor (**22**) care este prevăzut la un capăt (**b**) cu un con Morse, iar la celălalt capăt (**c**), cu o porţiune cilindrică, terminată cu filet, o masă detaşabilă (**D**) poate fi montată cu ajutorul unor picioare (**18**) de o parte sau de alta a cadrului suport (**A**), pe o ramă superioară (**2**), sunt montate nişte suporturi cu locaş cilindric (**16**), iar pe un lonjeron de întărire (**6**), nişte suporturi cu locaş cilindric (**19**) în care se montează picioarele (**18**) mesei detaşabile (**D**), masa detaşabilă (**D**) este prevăzută pe latura dinspre cadrul suport (**A**) cu o decupare mare (**j**), iar în aceasta, cu o decupare mică (**h**) care poate fi obturată cu aju-

torul unei plăci de închidere (**30**). Pe plăcile de îndreptat (**B** şi **C**), poate fi montată o riglă de ghidare (**34**) cu ajutorul unor menghine cu şurub (**35** şi **36**), iar pe masa detaşabilă (**D**), o altă riglă de ghidare (**37**), fixată cu aceleaşi menghine cu şurub (**35** şi **36**).

Revendicări: 10
Figuri: 3

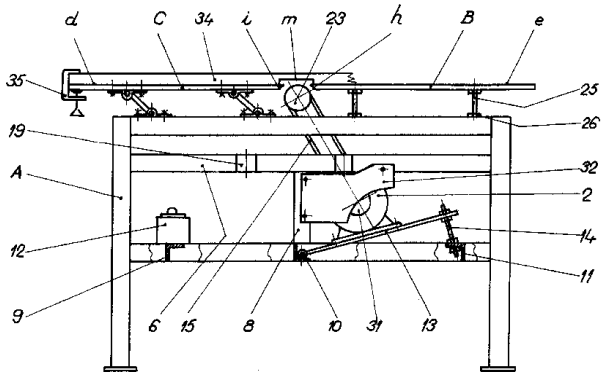

Fig. 1

(21) a 2001 00728 A *(51)* **B 27 H 3/02**; B 27 H 5/02 *(22)* 22.06.2001 *(41)* 28.12.2001//12/2001 *(71) Hîrţan Dinu, Piatra Neamţ, RO; Hîrţan Marius Constantin, Piatra Neamţ, RO (72) Hîrţan Dinu, Piatra Neamţ, RO; Hîrţan Marius Constantin, Piatra Neamţ, RO (54)* **SISTEM DE ÎMBINARE A DOAGELOR DE LEMN**

(57) Invenţia se referă la un sistem de îmbinare a doagelor destinate diverselor construcţii de vase din lemn, strânse cu cercuri sau cu alte mijloace înfăşurătoare. Sistemul conform invenţiei cuprinde nişte doage (**1**) ale căror suprafeţe (**a** şi **b**) laterale de îmbinare au o formă semicilindrică concavă, şi respectiv semicilindrică convexă şi nişte alte doage (**2**) care, pentru unele construcţii, pot avea ambele suprafeţe concave îmbinate cu nişte alte doage (**3**) care au ambele suprafeţe convexe şi care pot fi aduse până la forma cilindrică formând, în acest caz, un element (**4**) intermediar folosit la construcţia unor vase (**A**) de formă prismatică, toate doagele (**1**, **2** şi **3**), prin îmbinare şi strângere cu nişte cercuri (**5**), asigurând forma şi etanşarea vasului (**A**).

Revendicări: 1
Figuri: 3

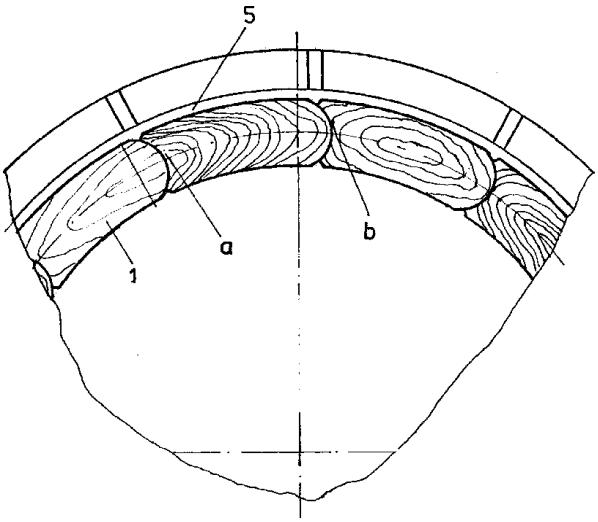

Fig. 1

(21) a 2000 00641 A *(51)* **B 28 B 1/50**// E 04 C 1/41 *(22)* 19.06.2000 *(41)* 28.12.2001//12/2001 *(71) Nicolaescu Sorin, Ploieşti, RO (72) Nicolaescu Sorin, Ploieşti, RO (54)* **DISPOZITIV ŞI PROCEDEU PENTRU FABRICAREA BLOCURILOR DE ZIDĂRIE DIN BETON CU AGREGATE UŞOARE ŞI BETON CELULAR**

(57) Invenţia se referă la un dispozitiv şi la un procedeu pentru fabricarea blocurilor mici din beton cu agregate uşoare şi beton celular. Dispozitivul conform invenţiei este alcătuit dintr-un vas (**3.1**) cu soluţie spumantă, legat prin intermediul unui furtun (**3.2**) de o pompă (**3.3**) care vehicula soluţia spumantă printr-o supapă (**3.4**) de presiune, într-un ajutaj (**3.5**) în care intră în contact cu aerul comprimat produs de un compensor (**3.6**), presiunea aerului fiind reglată de un regulator (**3.7**), iar spuma stabilă, rezultată, este evacuată printr-un furtun (**3.8**) aflat în legătură cu ajutajul (**3.5**). Procedeul conform invenţiei constă în aceea că, în blocul de zidărie, realizat din agregate uşoare, fabricat prin vibropresare, este introdus beton uşor care conţine spuma în golurile existente.

Revendicări: 3
Figuri: 4

(21) a 2000 00641 A

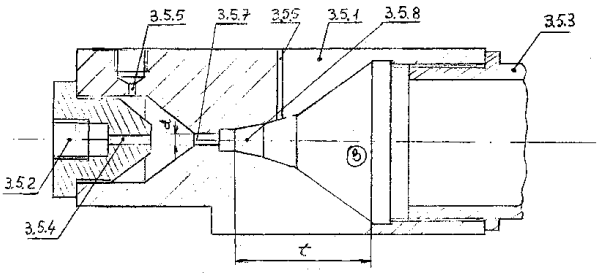

Fig. 4

(21) a 2000 00664 A *(51)* **B 29 C 45/02** *(22)* 28.06.2000 *(41)* 28.12.2001//12/2001 *(71) Surugiu Ioan, Copălău, RO (72) Surugiu Ioan, Copălău, RO (54)* **DISPOZITIV DE INJECTAT MATERIALE TERMOPLASTICE**

(57) Invenţia se referă la un dispozitiv pentru topirea şi injectarea în matriţe a materialelor termoplastice, sub formă de granule sau provenite din materiale recuperate, în vederea obţinerii unor piese. Dispozitivul conform invenţiei este format dintr-un cilindru (**1**) în care este plasat un piston (**2**) care este acţionat mecanic cu ajutorul unui şurub (**3**) antrenat, la rândul său, în mişcare, de către o roată (**4**) melcată, topirea materialului termoplastic fiind făcută de către energia calorică transmisă acestuia prin intermediul peretelui cilindrului (**1**) şi furnizată de către o rezistenţă (**12**) electrică reglabilă.

Revendicări: 3
Figuri: 3

(21) a 2000 00664 A

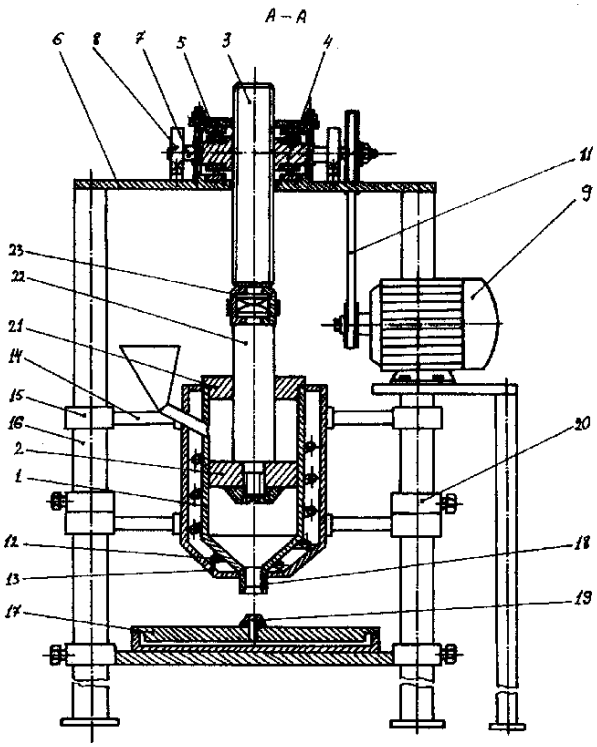

Fig. 1

(21) a 2001 00306 A *(51)* **B 29 C 45/38**; B 29 C 45/26; B 29 C 45/27; B 29 D 17/00// G 11 B 7/26// B 29 C 37/02 *(22)* 15.09.99 *(30)* 18.09.98 DE 19842899.5; 27.11.98 DE 19854736.6 *(41)* 28.12.2001//12/2001 *(86)* EP 99/06822 15.09.99 *(87)* WO 00/16957 30.03.2000 *(71) Rohm GmbH, Darmstadt, DE (72) Zietek Michael, Ober-Ramstadt, DE; Schwarz Harry, Gutersloh, DE; Albrecht Klaus, Mainz-Hechtsheim, DE; Blass Rudolf, Darmstadt, DE; Hoss Werner, Heusenstamm, DE; Kress Hans-Jurgen, Bruhl, DE; Wicker Michael, Seeheim-Jugenheim, DE (74) Patentmark S.R.L., Bucureşti (54)* **SCULĂ PENTRU FORMAREA SEMIFABRICATELOR DE DISCURI PURTĂTOARE DE INFORMAŢII**

(57) Invenţia se referă la o sculă folosită la fabricarea semifabricatelor pentru discuri purtătoare de informaţii, realizate dintr-o masă plastică pe bază de polimetacrilat, la o metodă de fabricare a semifabricatelor, la semifabricate, precum şi la discuri digitale cu întrebuinţări multiple. Scula conform invenţiei este alcătuită din două piese (**1** şi **2**), iar o fantă (**SP**) de injecţie dintre un canal (**6**) de alimentare al unui canal (**5**) de turnare şi un semifabricat (**11**) este mai mică de 0,3 mm, iar o fantă (**SN**) de tăiere dintre marginea unui cilindru (**9**) de împingere şi semifabricatul (**11**) discului purtător de informaţii este mai mică de 0,02 mm.

Revendicări: 15
Figuri: 2

(21) a 2001 00306 A

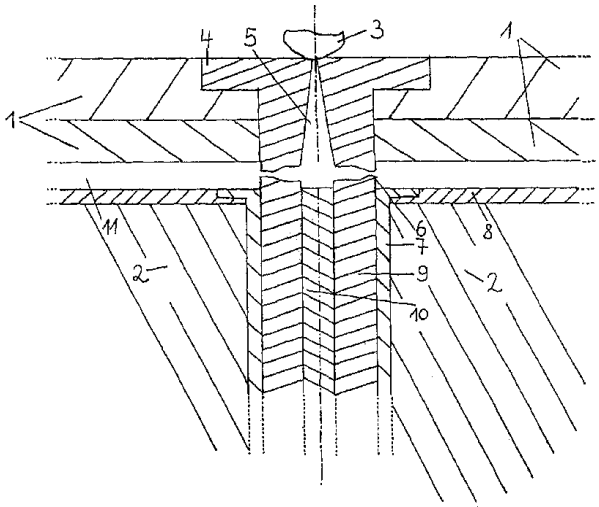

Fig. 1

(21) a 2001 00770 A *(51)* **B 42 D 3/02** *(22)* 03.07.2001 *(41)* 28.12.2001//12/2001 *(71) Olaru Gheorghe, Bucureşti, RO (72) Olaru Gheorghe, Bucuresti, RO (54)* **STATIV PENTRU DOCUMENTAŢII**

(57) Invenţia se referă la un stativ pentru documentaţii, care serveşte la poziţionarea materialelor documentare sub formă de foi volante, format A4 sau mai mici, utilizate ca sursă la efectuarea lucrărilor pe calculatoarele PC şi Note-Book-uri. Stativul conform invenţiei este alcătuit dintr-o placă de bază (**1**), având marginea de jos îndoită în unghi drept, care se montează pe un colţar (**2**) îndoit după o anumită linie (**b**), prevăzută cu o fantă de reglare (**c**) şi două urechi (**d**), care permit asamblarea stativului în două bride (**3**), lipite pe partea laterală a monitorului, pentru urmărirea şi recuperarea cu uşurinţă a textului de pe documentaţii, stativul are o riglă (**4**) de urmărire care este legată prin două fire (**5**) de o riglă de echilibrare (**6**), prevăzută să culiseze în spatele stativului, ghidată de un fir (**7**).

Revendicări: 2
Figuri: 6

(21) a 2001 00770 A

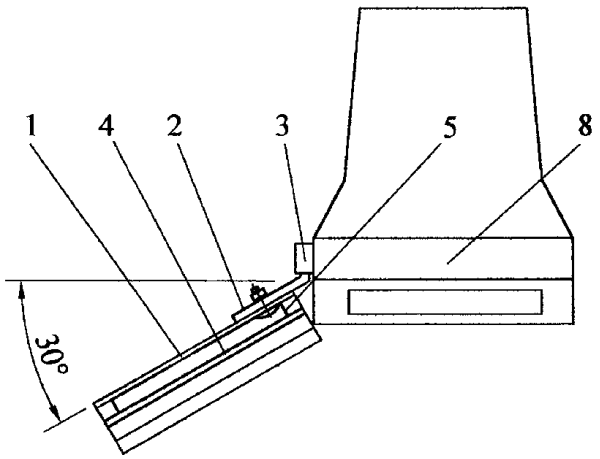

Fig. 6

(21) 99-01111 A *(51)* **B 42 D 3/16** *(22)* 18.10.99 *(41)* 28.12.2001//12/2001 *(71) Albu Gheorghe, Făgăraş, RO (72) Albu Gheorghe, Făgăraş, RO (54)* **SUPORT ERGONOMIC DE CARTE PENTRU ELEVI ŞI STUDENŢI**

(57) Invenţia se referă la un suport ergonomic de carte, care corespunde exigenţelor unei poziţii corecte în bancă, precum şi a celor psihologice referitoare la distanţă şi unghiul vizual între subiect şi carte. Suportul conform invenţiei este alcătuit dintr-o placă ce se aşază direct pe bancă, peste care este fixată o a doua placă demontabilă cu o înclinaţie aproximativ de 75...80°, de care sunt prinse două aripioare şi un cadru de formă dreptunghiulară, prevăzut cu o tijă transversală pentru urmărirea textului.

Revendicări: 1

---

(21) a 2000 00284 A *(51)* **B 42 D 13/00** *(22)* 14.03.2000 *(41)* 28.12.2001//12/2001 *(71) Tudor Vasile, în calitate de tutore al minorului Tudor Paul Lucian, Călăraşi, RO (72) Tudor Paul Lucian, Călăraşi, RO (54)* **MIJLOC GRAFIC DE INSTRUIRE ŞI EVALUARE**

(57) Invenţia se referă la un mijloc grafic, utilizat în învăţământ, pentru instruirea şi evaluarea elevilor sau studenţilor. Mijlocul grafic, conform invenţiei, este compus din nişte benzi (**1**) de hârtie, împăturite prin îndoire de nişte coperţi (**2**) pe o linie mijlocie (**a-b**) sau pe o linie de margine (**c-d**).

Revendicări: 1
Figuri: 1

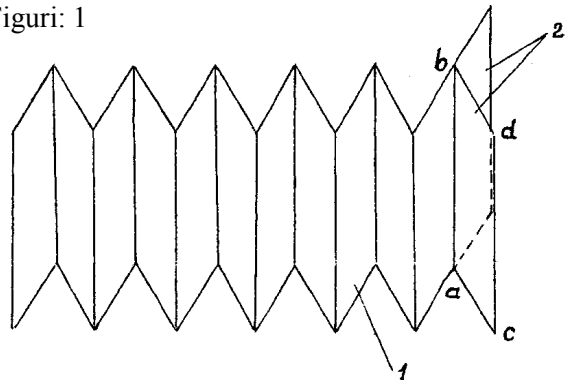

(21) a 2000 00563 A *(51)* **B 60 L 11/12**// H 01 M 2/20 *(22)* 31.05.2000 *(41)* 28.12.2001//12/2001 *(71) Ilaş Ionela, Darabani, RO (72) Ilaş Ionela, Darabani, RO (54)* **CLEME PENTRU BATERII DE ACUMULATOARE CU ELECTROZI DE PLUMB**

(57) Invenţia se referă la clema pentru bornele pozitive şi negative ale bateriilor de acumulatoare, care se utilizează la conectarea conductoarelor flexibile multifilare, prevăzute cu papuci de cablu, la echipamentul electric al autovehiculului. Clema conform invenţiei este constituită din trei piese componente şi anume corpul clemei (**C**), un şurub ($\mathbf{S_1}$) de fixare a papucului cablului de alimentare şi un şurub ($\mathbf{S_2}$) de blocare a clemei pe bornele bateriei. Corpul electric (**C**) este turnat şi este prevăzut cu două orificii cu filet pentru cele două şuruburi ($\mathbf{S_1}$, $\mathbf{S_2}$) şi un orificiu tronconic cu o nervură interioară spirală conică ($\mathbf{N_S}$) pentru realizarea unui contact electric cu rezistenţă minimă cu borna bateriei. Cele două şuruburi ($\mathbf{S_1}$, $\mathbf{S_2}$) sunt prevăzute cu rizuri sub capul randalinat. Noua construcţie permite montarea- demontarea fără scule, prezintă o stabilitate mai bună faţă de formarea unor compuşi izolanţi şi o longevitate mai mare faţă de soluţiile existente, datorită acoperirii de protecţie (cositorire), oferă o blocare integrală a pieselor datorită suprafeţelor de contact cu rizuri, evită puneri accidentale la masă.

Revendicări: 1
Figuri: 1

---

(21) a 2000 00563 A

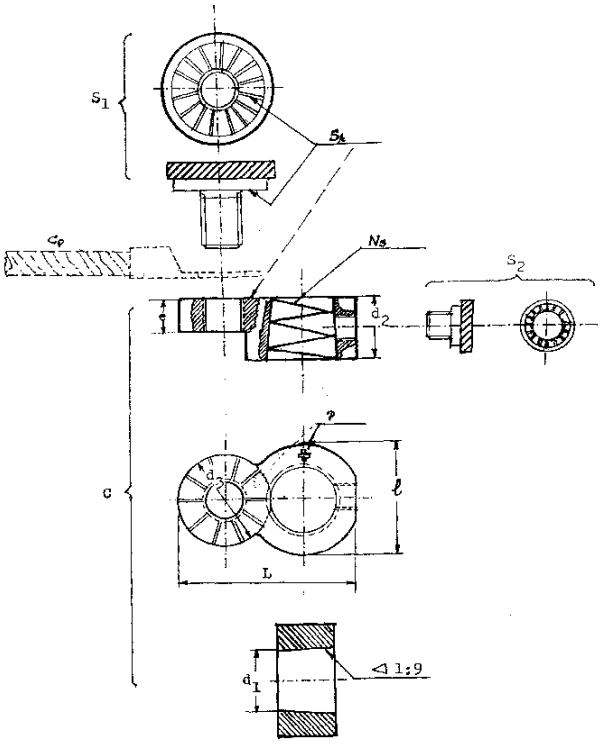

(21) a 2000 00510 A *(51)* **B 60 N 2/48**// A 47 C 31/04 *(22)* 19.05.2000 *(41)* 28.12.2001//12/2001 *(71) Dumitrescu Mihail Florea, Bucureşti, RO (72) Dumitrescu Mihail Florea, Bucureşti, RO (54)* **TETIERĂ ALVEOLARĂ, ÎN DOUĂ VARIANTE, a) CU LATERALE FIXE ŞI ÎMBRĂCĂMINTE (TAPIȚERIE) ELASTICĂ, b) CU LATERALE RABATABILE ŞI ÎMBRĂCĂMINTE (TAPIȚERIE) NEELASTICĂ**

(57) Invenția se referă la o tetieră pentru scaunele rezemătoare sau canapele de orice tip, inclusiv cele ce echipează autoturisme, microbuze, autobuze, camioane, avioane de pasageri, vagoane pentru călători, feriboturi, vapoare şi capsule cosmice. Tetiera conform invenției constă dintr-o carcasă (**b**) alveolară rigidă, având o îmbrăcăminte (**6**) parțial elastică sau pliată pe benzi elastice, nişte laterale (**1**) rabatabile pe plan orizontal, articulate de un element de legătură (**2**), cu posibilitatea de a se roti spre interior, poziția de repaus a lateralelor (**1**) este dată de nişte resorturi (**8**) fixate pe cele două capete.

Revendicări: 1
Figuri: 9

(21) a 2000 00510 A

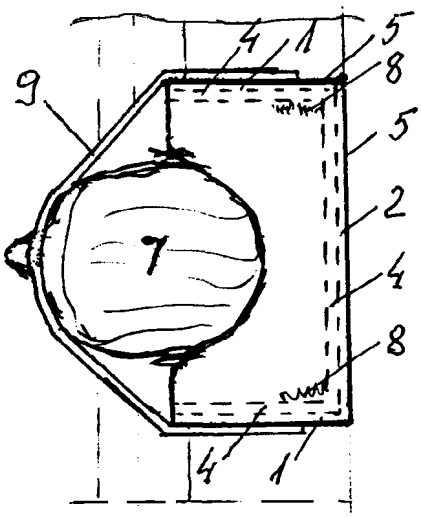

Fig. 6

(21) a 2000 00541 A *(51)* **B 60 N 2/48**// A 47 C 31/04 *(22)* 25.05.2000 *(41)* 28.12.2001//12/2001 *(71) Dumitrescu Mihail Florea, Bucureşti, RO (72) Dumitrescu Mihail Florea, Bucureşti, RO (54)* **BANDĂ DE SIGURANȚĂ PENTRU FIXAREA CAPULUI ÎN DOUĂ VARIANTE, BANDĂ ELASTICĂ SAU BANDĂ NEELASTICĂ FIXATĂ PRIN RESORTURI ELASTICE**

(57) Invenția se referă la o bandă de siguranță, utilizată la tetiere de orice tip, cu husă sau fără, pentru a sprijini capul pasagerului la şocurile pe care le poate suferi mijlocul de transport în sensul de mers. Banda conform invenției este constituită dintr-o centură de siguranță (**1**), continuă, sau o centură de siguranță (**2**), discontinuă, este ancorată de tetieră prin înfăşurare sau o prindere posterioară (**3**) sau o prindere laterală (**4**).

Revendicări: 1
Figuri: 2

(21) a 2000 00541 A

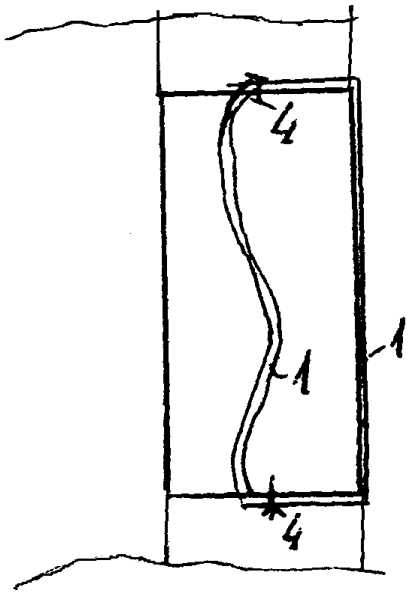

Fig. 2

(21) a 2001 00972 A *(51)* **B 60 Q 1/20** *(22)* 28.08.2001 *(41)* 28.12.2001//12/2001 *(71) Grasu Costică, Bucureşti, RO (72) Grasu Costică, Bucureşti, RO (54)* **LAMPĂ DE POZIŢIE PENTRU VEHICULE TRACTATE PE DRUMURILE PUBLICE**

(57) Invenţia se referă la o lampă de poziţie pentru un vehicul tractat pe drumurile publice în timpul nopţii. Lampa conform invenţiei este constituită dintr-o carcasă (**1**) aşezată vertical, prevăzută cu o deschizătură pe partea laterală, de formă pătrată sau dreptunghiulară pe care este montată o uşă (**5**) în care este încastrată lentila de culoare roşie avertizoare, cilindrul este prevăzut la capete cu nişte capace (**2** şi **3**) pentru a forma corpul lămpii (**1**), în partea de jos, pe un capac (**3**), sunt montate nişte fâşii de oglindă reflectorizante, un vas cu ulei (**6**) având un plutitor (**7**) cu un fitil (**8**), respectiv camera de ardere, capacul de jos (**3**) este prevăzut cu nişte picioruşe (**11**) de aşezare şi un număr de găuri (**10**) prin care se realizează tirajul necesar pentru întreţinerea arderii, cu flacără vie, necesară iluminatului, un coş de fum (**8**), un sistem de legătură (**17**) pentru prinderea lămpii de vehiculul purtător, un rezervor pentru ulei (**14**) având o conductă de alimentare (**15**), un dozator (**9**) care stabileşte nivelul constant al combustibilului în camera de ardere din corpul lămpii (**1**), pe capacul de sus (**2**), este montat un coş de fum (**18**), capacul (**2**) poate ghida fâşiile (**14**) de oglindă reflectorizantă în partea de sus.

Revendicări: 1
Figuri: 1

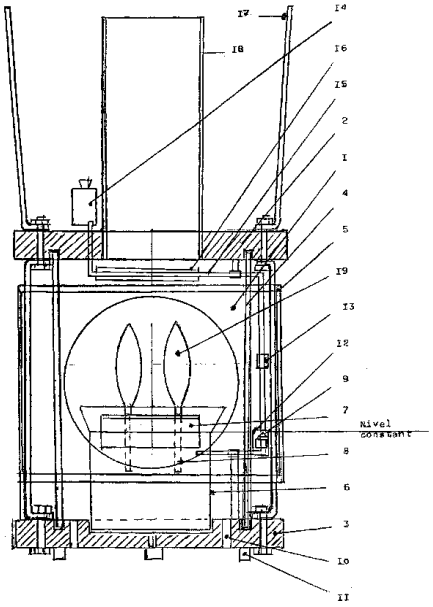

(21) a 2001 00973 A *(51)* **B 60 Q 1/20** *(22)* 28.08.2001 *(41)* 28.12.2001//12/2001 *(71) Grasu Costică, Bucureşti, RO (72) Grasu Costică, Bucureşti, RO (54)* **LAMPĂ DE POZIŢIE PENTRU VEHICULE TRACTATE PE DRUMURILE PUBLICE**

(57) Invenţia se referă la o lampă de poziţie pentru un vehicul tractat pe drumurile publice în timpul nopţii. Lampa conform invenţiei este constituită dintr-o piesă (**1**) cilindrică, aşezată vertical cu o uşă (**5**) de acces, pe partea laterală cu o lumină roşie, piesa cilindrică (**1**) este prevăzută cu două capace (**2** şi **3**), pe capacul (**3**) de jos, sunt montate nişte oglinzi (**4**) reflectorizante, un element (**6**) de sprijin având nişte piese componente (**a**, **b**, **c**, **d**), nişte lumânări (**7**), capacul (**3**) are din construcţie nişte picioruşe (**10**) pentru aşezare şi un număr de găuri (**11**) pentru realizarea tirajului necesar pentru întreţinerea arderii, capacul (**2**) de sus are montat pe el un coş (**8**) de fum şi un sistem (**9**) de legături pentru legarea lămpii de vehiculul purtător.

Revendicări: 2
Figuri: 6

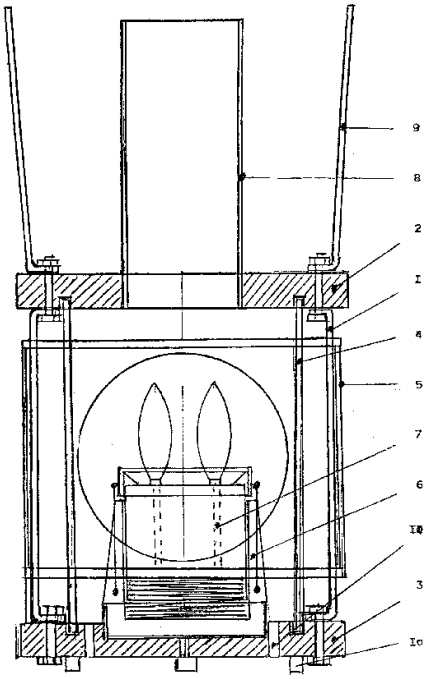

Fig. 1

(21) a 2001 00974 A *(51)* **B 60 Q 1/20** *(22)* 28.08.2001 *(41)* 28.12.2001//12/2001 *(71) Grasu Costică, Bucureşti, RO (72) Grasu Costică, Bucureşti, RO (54)* **LAMPĂ DE POZIŢIE PENTRU VEHICULE TRACTATE PE DRUMURILE PUBLICE**

(57) Invenţia se referă la o lampă de poziţie pentru un vehicul tractat pe drumurile publice în timpul nopţii. Lampa conform invenţiei este constituită dintr-un corp (**1**) de formă cilindrică, aşezat vertical, cu o deschizătură laterală de formă pătrată sau dreptunghiulară, pe care este montată o uşă (**5**) de acces în care este încastrată o lentilă de culoare roşie, cilindrul (**1**) are la capete nişte capace (**2** şi **3**), în partea de jos a capacului (**3**), sunt montate nişte fâşii (**4**) de oglindă reflectorizantă, o conductă (**7**) de alimentare cu combustibil, prevăzută cu o duză (**8**) care dirijează flacăra în camera de ardere printr-o flacără (**9**). Capacul de jos (**3**) este prevăzut cu nişte picioruşe (**11**) pentru aşezare şi cu un număr de găuri (**10**) pentru a obţine tirajul necesar pentru întreţinerea arderii cu flacără vie. Capacul de sus (**2**) ghidează fâşiile (**4**) de oglindă în partea de sus şi susţine prin montaj un coş (**12**) de fum şi nişte legături (**13**) pentru montarea lămpii pe vehiculul purtător. Punerea în funcţie a lămpii se face prin

(21) a 2001 00974 A
acţionarea unui robinet (**14**) care este alimentat cu gaz metan (aragaz) păstrat într-o butelie de voiaj (**6**), care se găseşte montată în vehiculul purtător.

Revendicări: 1
Figuri: 1

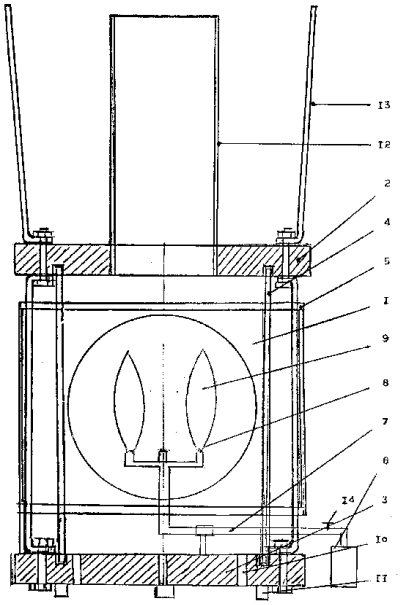

(21) a 2000 00382 A *(51)* **B 60 R 9/042** *(22)* 05.04.2000 *(41)* 28.12.2001//12/2001 *(71) Amariei Sorin, Iaşi, RO (72) Amariei Sorin, Iaşi, RO (54)* **PRELATĂ EXTENSIBILĂ PENTRU AUTOMOBILE**

(57) Invenţia se referă la o prelată extensibilă pentru protecţia automobilelor împotriva factorilor agresivi ai mediului şi optimizarea spaţiului de parcare. Prelata conform invenţiei foloseşte un sistem de bare metalice, care se pliază prin suprapunere prin intermediul unor lagăre, nişte resorturi între cadrul mobil şi un cadru fix.

Revendicări: 3
Figuri: 4

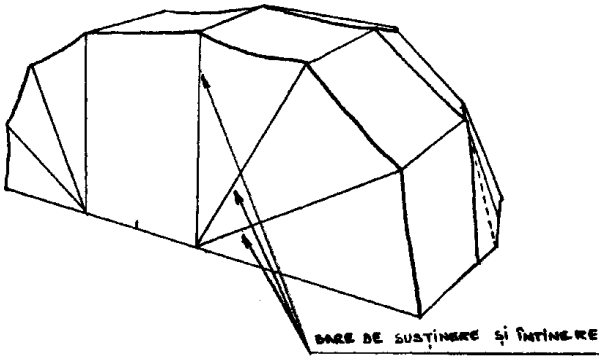

Fig. 1

(21) a 2000 00620 A *(51)* **B 60 R 25/00** *(22)* 14.06.2000 *(41)* 28.12.2001//12/2001 *(71) Puşcaşu Marius Ciprian, Vaslui, RO (72) Puşcaşu Marius Ciprian, Vaslui, RO (54)* **ANTIFURT PORTBAGAJ**

(57) Invenţia se referă la un dispozitiv destinat să asigure protecţia antifurt a portbagajului autoturismelor. Antifurtul conform invenţiei este constituit dintr-o piesă (**1**) de bază, de care se montează o piesă (**2**) mobilă, cu ajutorul unei tije (**3**) ce asigură piesei (**2**) o posibilitate de mişcare în plan vertical la 180°, închiderea realizându-se cu un şurub (**4**) cu cap special, acţionat cu o cheie (**5**) specială.

Revendicări: 1
Figuri: 2

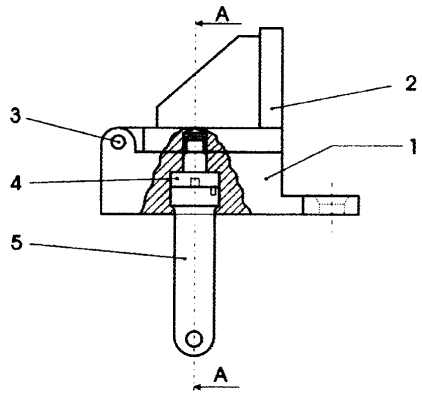

Fig. 1

(21) a 2001 01077 A *(51)* **B 60 S 1/02** *(22)* 28.09.2001 *(41)* 28.12.2001//12/2001 *(71) Cotescu Teodor, Câmpulung Muscel judeţul Argeş, RO; Ştefănescu Melania, Câmpulung Muscel, judeţul Argeş, RO (72) Cotescu Teodor, Câmpulung Muscel, judeţul Argeş, RO; Ştefănescu Melania, Câmpulung Muscel, judeţul Argeş, RO* *(54)* **ŞTERGĂTOR PARBRIZ UTILIZÂND MECANISMUL PATRULATER CEBÎŞEV ŞI BRAŢ ŞTERGĂTOR VARIBIL**

(57) Invenţia se referă la un ştergător parbriz cu mişcarea în tandem a braţelor şi lamelelor, care utilizează mecanismul patrulater Cebîşev şi un braţ ştergător variabil. Ştergătorul conform invenţiei are o manivelă (**3**) motoare, în legătură cu o bielă (**4**) stânga şi o bielă (**5**) dreapta, articulate la o manivelă (**6**) stânga şi o manivelă (**7**) dreapta, pe axele cărora, se montează un braţ (**26**) ştergător stânga şi un braţ (**29**) ştergător dreapta, la care se cuplează nişte lamele (**27**) de ştergere, prin intermediul unor siguranţe de cuplare (**28**), braţul (**29**) ştergător dreapta fiind ataşat la un patrulater Cebîşev.

Revendicări: 2
Figuri: 13

(21) a 2001 01077 A

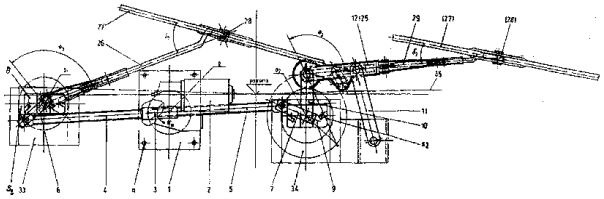

Fig. 10

(21) a 2000 00553 A *(51)* **B 60 S 1/08** *(22)* 29.05.2000 *(41)* 28.12.2001//12/2001 *(71) Leitner-Moruzzi Alexandru Adrian, Bucureşti, RO (72) Leitner-Moruzzi Alexandru Adrian, Bucureşti, RO* *(54)* **TEMPORIZATOR ELECTRONIC PENTRU ŞTERGĂTOARE DE PARBRIZ**

(57) Invenţia se referă la un temporizator electronic, destinat autovehiculelor rutiere, capabil să controleze perioada între două curse ale ştergătoarelor de parbriz. Temporizatorul conform invenţiei constă dintr-un microcomputer (**U1**), prevăzut cu comenzi şi algoritmi de comandă şi reglaj, optimizate în scopul creşterii securităţii rutiere şi confortului conducătorului vehiculului şi este compus dintr-un releu electromagnetic (**K1**), acţionat prin intermediul unui tranzistor (**Q1**) de către microcomputerul (**U1**), informat despre cererile conducătorului autovehiculului, formulate prin acţionarea unui contact (**S8**) al manetei ştergător-spălătorului de parbriz, printr-un rezistor de limitare (**R1**) şi despre poziţia braţelor ştergătoarelor de parbriz, în raport cu zona de parcare, printr-un rezistor de limitare (**R3**). Temporizatorul electronic permite optimizarea reglajului perioadei între două curse ale ştergătorului de parbriz atât ca acurateţe, cât şi ca ergonomie, şi asistarea procesului de ştergere a parbrizului, în urma unei comenzi de spălare.

Revendicări: 2
Figuri: 2

(21) a 2000 00553 A

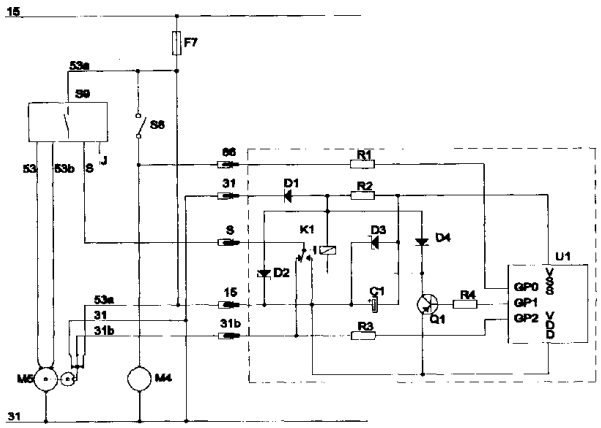

Fig. 1

(21) a 2001 00891 A *(51)* **B 62 M 1/00** *(22)* 03.08.2001 *(41)* 28.12.2001//12/2001 *(71) David Gheorghe, Bucureşti, RO (72) David Gheorghe, Bucureşti, RO*

(54) **MECANISM DE ACŢIONARE A BICICLETEI**

(57) Invenţia se referă la un mecanism de acţionare a bicicletei. Mecanismul conform invenţiei este prevăzut cu un cadru (**1**) pe care sunt fixate nişte roţi (**2** şi **3**) dinţate, precum şi cu nişte carcase (**4** şi **5**) cilindrice, asamblate cu un arbore (**6**) care se poate roti într-un lagăr (**a**), iar roţile (**2** şi **3**) dinţate sunt angrenate prin lanţ Gall cu nişte pinioane (**9** şi **10**) dinţate, fixate pe nişte fusuri (**11** şi **12**) ale unor manivele (**13** şi **14**), fiind solidarizate cu nişte manetoane (**15** şi **16**) pe care se pot roti liber nişte pedale (**17** şi **18**), pe carcasa (**5**) cilindrică, fiind fixată o roată (**19**) dinţată care antrenează cu un lanţ Gall (**20**) o roată a bicicletei, iar pentru ca mişcarea pedalelor (**17** şi **18**) să fie doar alternativă, de translaţie, nişte distanţe (**m** şi **r**) dintre axa arborelui (**6**) şi axele pinioanelor (**9** şi **10**) dinţate sunt egale între ele şi egale cu nişte lungimi (**n** şi **s**) ale manivelelor (**13** şi **14**), iar pentru ca mişcarea pedalelor (**17** şi **18**) să fie doar curbilinie lenticulară, distanţele (**m** şi **r**) dintre axa arborelui (**6**) şi axele pinioanelor (**9** şi **10**) dinţate sunt egale între ele şi neegale cu lungimile (**n** şi **s**) ale manivelelor (**13** şi **14**).

Revendicări: 4
Figuri: 3

(21) a 2001 00891 A

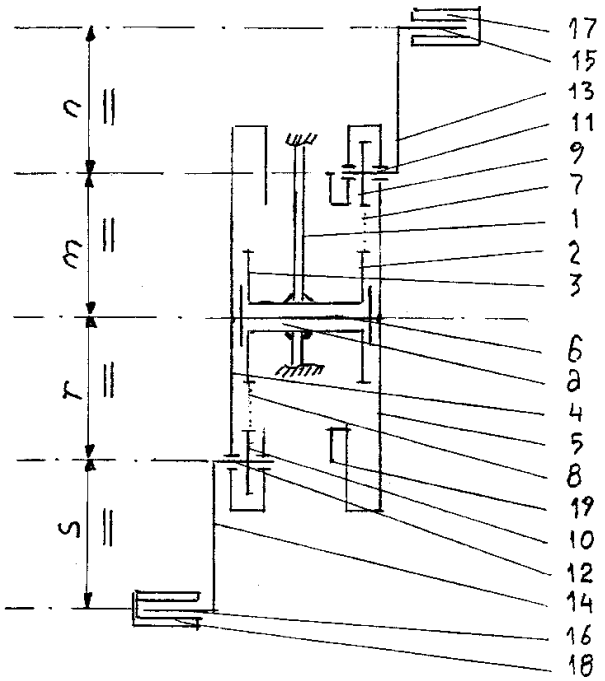

Fig. 1

(21) a 2001 00271 A *(51)* **B 63 B 38/00** *(22)* 12.03.2001 *(41)* 28.12.2001//12/2001 *(71) Mihăiţă Dumitru, Bucureşti, RO (72) Mihăiţă Dumitru, Bucureşti, RO*

(54) **HIDROAGREGAT DE UTILIZARE A CURENTULUI UNUI FLUVIU PENTRU DEPLASAREA CONTRA ACELUIAŞI CURENT A UNEI AMBARCAŢIUNI**

(57) Invenţia se referă la un hidroagregat de utilizare a curentului unui fluviu pentru deplasarea, contra aceluiaşi curent, a unei ambarcaţiuni sau convertirea în energie electrică a energiei curentului când ambarcaţiunea este ancorată. Hidroagregatul conform invenţiei are nişte hidroturbine (**2**) care transformă energia curentului fluviului în forţa de împingere sau tragere a unei ambarcaţiuni (**1**), cu ajutorul unor roţi (**8**) cu pinteni, al unei fulii sau al unor role (**18**) sau prin intermediul unor roţi (**11**) energia apei este transformată în curent electric.

Revendicări: 1
Figuri: 4

(21) a 2001 00271 A

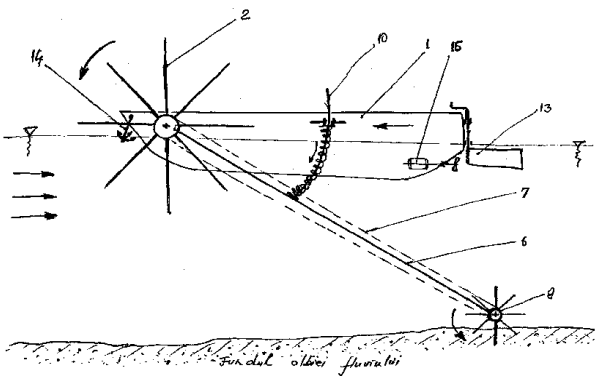

Fig. 1

(21) 98-01323 A *(51)* **B 63 H 1/06** *(22)* 24.08.98 *(41)* 28.12.2001//12/2001 *(61)* 113630 *(71) Micu Alexandru Dan, Galați, RO (72) Micu Alexandru Dan, Galați, RO (54)* **PROPULSOR TRANSVERSAL CU CLAPEȚI**

(57) Invenția se referă la un propulsor transversal cu clapeți, destinat creşterii capacității de manevră a navelor, la viteza nulă sau la viteze mici de deplasare a navei în spații de manevră limitate. Propulsorul conform invenției pompează apă cu ajutorul a două elice navale cu pas fix, ale căror axe verticale de rotație sunt amplasate într-un plan paralel cu planul diametral al navei, distanța dintre axe fiind mai mică decât diametrul elicelor, iar planele teoretice ale celor două elice (**3** şi **3`**) coincid, rotația acestora efectuându-se, în acelaşi plan, nişte arbori (**10** şi **10`**) ai elicelor (**3** şi **3`**) fiind antrenați printr-un mecanism de tip reductor de turație cu o intrare şi două ieşiri care asigură sincronizarea rotirii, astfel încât palele celor două elice (**3** şi **3`**) să nu interfereze, forma pronunțat alungită a secțiunii printr-un corp (**5**) al unui propulsor transversal evoluând treptat, de la aspectul unor cercuri secante cu colțurile de intersecție racordate, aspect existent în zona în care sunt amplasate elicele (**3** şi **3`**), la forma dreptunghiulară cu colțurile racordate, aspect

(21) 98-01323 A

existent la ieşirea din nişte colțuri (**6** şi **6`**), secțiunile perpendiculare pe nişte axe (**9** şi **9`**) de acționare prin nişte pale (**7** şi **7`**) ale unui clapet având forma unui arc de cerc, parabolă, elipsă, linie poligonală cu segmente racordate între ele, sau combinații între aceste tipuri de curbe, axele (**9** şi **9`**) de acționare fiind astfel poziționate în zona mediană a colțurilor (**6** şi **6`**) încât, în poziția deschisă a clapetului, cercurile care aproximează local forma palelor clapetului (**7** şi **7`**) şi forma peretelui interior al coturilor (**6** şi **6`**) să fie concentrice.

Revendicări: 3
Figuri: 3

(21) 98-01323 A

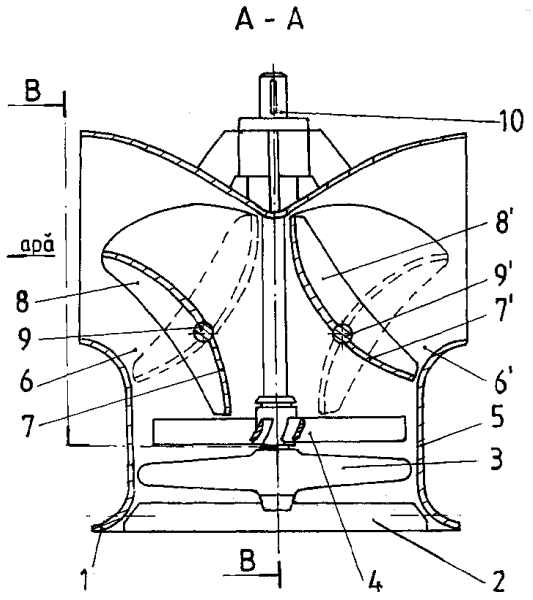

Fig. 1

(21) 98-00654 A *(51)* **B 65 D 1/12** *(22)* 27.02.98 *(41)* 28.12.2001//12/2001 *(71) Lupăşteanu Sergiu Louis, Iaşi, RO (72) Lupăşteanu Silviu Louis, Iaşi, RO (54)* **VAS COMPARTIMENTAT PENTRU PĂSTRAREA ŞI FOLOSIREA SIMULTANĂ SAU SUCCESIVĂ A DOUĂ SAU MAI MULTOR PRODUSE**

(57) Invenția se referă la un vas utilizat pentru păstrarea şi consumul simultan sau succesiv a două sau mai multor produse, care să optimizeze spațiul, timpul de prelucrare şi de deservire a diverselor activități. Vasul conform invenției este constituit dintr-un capac (**1**) de etanşare, realizat din material plastic sau metalic, prevăzut cu o garnitură (**2**) din cauciuc şi nişte fante reglabile de golire.

Revendicări: 1
Figuri: 3

(21) 98-00654 A

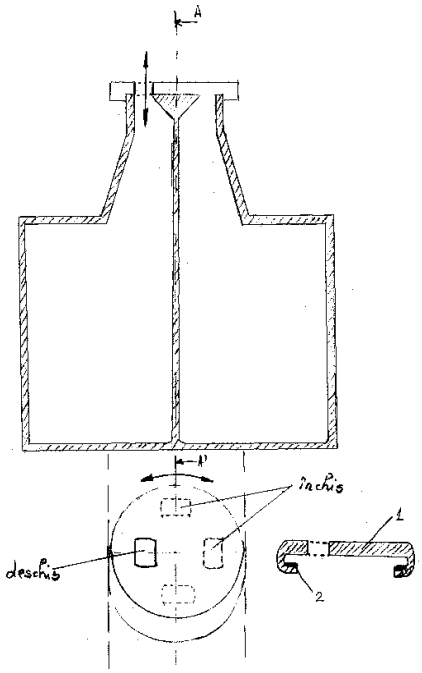

Fig. 1

---

(21) a 2000 01102 A *(51)* **C 01 B 17/46**; C 01 F 7/76// B 01 D 21/01; C 02 F 1/52 *(22)* 08.11.2000 *(41)* 28.12.2001//12/2001 *(71) Deak Mikloş, Târnăveni, Mureş, RO; Bordi Viorica, Târnăveni, RO; Neacşa Ana, Târnăveni, Mureş, RO; Porime Gheorghe, Târnăveni, RO; Rusu Lucreţia, Târnăveni, RO; Biţă Maria, Bucureşti, RO (72) Deak Mikloş, Târnăveni, RO; Bordi Viorica, Târnăveni, RO; Neacşa Ana, Târnăveni, Mureş, RO; Porime Gheorghe, Târnăveni, RO; Rusu Lucreţia, Târnăveni, RO; Biţă Maria, Bucureşti, RO (54)* **COAGULANT-FLOCULANT ŞI PROCEDEU DE OBŢINERE A ACESTUIA**

(57) Invenţia se referă la un agent de coagulare-floculare folosit la purificarea mediilor apoase, în special la potabilizarea apei, la tratarea apelor industriale a celor reziduale, inclusiv a celor menajere, şi la un procedeu de obţinere a acestuia. Produsul conform invenţiei face parte din clasa hidroxiclorsulfaţilor de aluminiu şi este dat de formula generală $Al_n(OH)_m(SO_4)_kCl_{3n-m-2k}$, în care n, m, k sunt concentraţii molare, în mol/l, având valori pozitive. Procedeul conform invenţiei constă în reacţionarea oxidului de aluminiu cu acid clorhidric şi sulfat de aluminiu la temperatura de 120...185°C şi la presiunea de 2-8 x 10^5 N/m^2, timp de 1...4 h, bazificarea soluţiei apoase de hidroxiclorsulfat de aluminiu rezultată cu aluminat de sodiu, masa de reacţie fiind apoi filtrată, spălată cu apă.

Revendicări: 2

(21) a 2001 00718 A *(51)* **C 01 B 31/02**// B 01 D 61/14// A 23 L 2/52// C 25 B 9/00// A 23 L 1/30// C 02 F 1/08; C 02 F 1/46 *(22)* 21.07.2000 *(30)* 22.10.99 JP 11/301149 *(41)* 28.12.2001//12/2001 *(86)* JP 00/04894 21.07.2000 *(87)* WO 01/28921 26.04.2001 *(71) Phild Co., Ltd, Kyoto City, Kyoto, JP (72) Hirata Yoshihiro, Kyoto City, Kyoto, JP; Ueda Yoshiro, Kyoto City, Kyoto, JP; Takase Hiroaki, Kyoto City, Kyoto, JP (74) Cabinet Enpora S.R.L., Bucureşti (54)* **APĂ CARE CONŢINE FULLERENE ŞI METODĂ PENTRU PRODUCEREA ACESTEIA**

(57) Invenţia se referă la un procedeu şi la un dispozitiv pentru obţinerea apei care conţine fullerene şi la apa purificată prin respectivul procedeu. Procedeul conform invenţiei constă în arderea unui amestec de gaze ce conţine hidrogen şi oxigen în apă cu presiune mare, apoi arderea unei bare de grafit folosind gazul de combustie generat. Dispozitivul conform invenţiei constă dintr-un vas de reacţie (**2**) rezistent la presiune, un electrolizor de apă (**3**) pentru generarea gazelor şi un dispozitiv de filtrare (**4**).

Revendicări: 5
Figuri: 4

---

(21) a 2001 00718 A

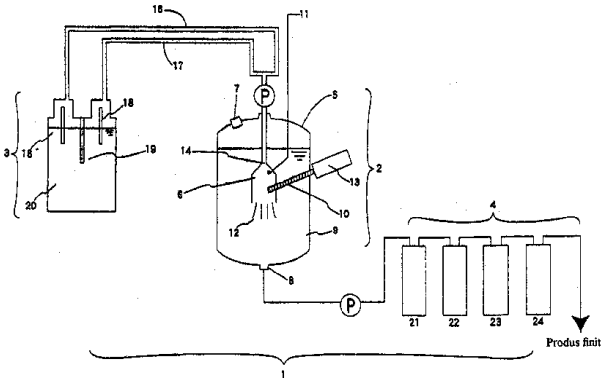

Fig. 2

(21) a 2001 00417 A *(51)* **C 01 C 1/244**; C 01 C 1/24; C 01 D 7/18; C 01 D 7/02 *(22)* 30.09.99 *(30)* 13.10.98 US 60/103, 968 *(41)* 28.12.2001//12/2001 *(86)* CA 99/00902 30.09.99 *(87)* WO 00/21886 20.04.2000 *(71) Airborne Industrial Minerals Inc., Calgary, Alberta, CA (72) Phinney Robin, Calgary, Alberta, CA; Hantke Mark, Calgary, Alberta, CA (74) S.C. Nowapatent S.R.L., Mediaş, Sibiu (54)* **METODĂ DE PURIFICARE A SULFATULUI DE AMONIU**

(57) Invenţia se referă la un procedeu de obţinere a bicarbonatului de sodiu alimentar de calitate superioară şi a sulfatului de potasiu. Procedeul conform invenţiei constă în aducerea în contact a sulfatului de sodiu şi a bicarbonatului de amoniu, precipitarea bicarbonatului de sodiu şi formarea unei soluţii alcaline, filtrarea bicarbonatului de sodiu, saturarea soluţiei obţinute în etapa anterioară cu sulfat de sodiu, aducerea în contact a soluţiei respective cu carbonat de amoniu, gaz de amoniu sau bioxid de carbon pentru precipitarea bicarbonatului de sodiu, filtrarea şi spălarea acestuia, răcirea soluţiei la 0°C pentru a forma precipitatul de sare Glauber, tratarea soluţiei obţinute anterior cu acid sulfuric pentru transformarea sărurilor carbonat în sulfat, încălzirea soluţiei obţinute anterior la 30...40°C şi precipitarea sulfatului de potasiu.

Revendicări: 22

---

(21) a 2001 00419 A *(51)* **C 01 D 7/02**; C 01 D 5/08; C 05 D 1/02 *(22)* 30.09.99 *(30)* 13.10.98 US 60/103, 969 *(41)* 28.12.2001//12/2001 *(86)* CA 99/00905 30.09.99 *(87)* WO 00/21887 20.04.2000 *(71) Airborne Industrial Minerals Inc., Calgary, Alberta, CA (72) Phinney Robin, Calgary, Alberta, CA (74) S.C. Nowapatent S.R.L., Mediaş,sibiu (54)* **METODĂ DE FORMARE A SĂRURILOR METALICE ALCALINE**

(57) Invenţia se referă la un procedeu de recuperare a soluţiei de sulfat de amoniu purificat dintr-o soluţie de sulfat de sodiu, bioxid de carbon, amoniac sau ioni de amoniu. Procedeul conform invenţiei cuprinde: precipitarea bicarbonatului de sodiu în vederea creşterii concentraţiei de sulfat de amoniu, centrifugarea şi spălarea precipitatului respectiv, saturarea soluţiei fără bicarbonat de sodiu cu sulfat de sodiu sau bicarbonat de amoniu, încălzirea soluţiei rezultate la 95°C pentru eliberarea amoniacului şi a bioxidului de carbon şi tratarea soluţiei cu acid sulfuric pentru a elibera orice carbonaţi, răcirea soluţiei la o temperatură cuprinsă între -2 şi 2°C pentru a forma un al treilea precipitat de bicarbonat de sodiu, tratarea soluţiei obţinute anterior cu acid sulfuric, obţinerea soluţiei purificate de sulfat de amoniu.

Revendicări: 16
Figuri: 2

(21) a 2000 01052 A *(51)* **C 02 F 9/00**; C 02 F 1/16 *(22)* 30.04.99 *(30)* 30.04.98 FR 98/05506 *(41)* 28.12.2001//12/2001 *(86)* FR 99/01038 30.04.99 *(87)* WO 99/57069 11.11.99 *(71) Sarp Industries, Limay, FR (72) Nogrette Jean Francois, Paris, FR; Lefebvre Bernard, Paris, FR; Notelteers Jean Guy, Paris, FR; Leglise Jean Paul, Montesson, FR (74) Cabinet Enpora S.R.L., Bucureşti (54)* **PROCEDEU DE TRATARE A UNUI FLUID CE CONŢINE O FRACŢIUNE VOLATILĂ**

(57) Invenţia se referă la un procedeu de tratare a unui fluid lichid cu conţinut ridicat de apă şi care cuprinde o fracţiune volatilă şi o fracţiune grea, în vederea separării celor două fracţii şi la o instalaţie pentru aplicarea acestui procedeu. Procedeul conform invenţiei constă în: arderea a cel puţin unui fluid gazos în vederea obţinerii unui gaz de ardere, recuperarea căldurii gazului de ardere pentru încălzirea fluidului lichid, circularea sub presiune a fluidului lichid reîncălzit, separarea prin evaporare a fracţiunii volatile din fluidul lichid, care este arsă cu fluidul gazos şi extragerea fracţiunii grele sub formă concentrată.

Revendicări: 12
Figuri: 2

---

(21) a 2000 01166 A *(51)* **C 03 B 5/03** *(22)* 28.11.2000 *(41)* 28.12.2001//12/2001 *(71) Gheaja Nicolae, Sighişoara, RO (72) Gheaja Nicolae, Sighişoara, RO (54)* **CUPTOR VANĂ PENTRU PRODUCEREA FRITEI**

(57) Invenţia se referă la un cuptor vană pentru topirea unui amestec de materii prime în vederea obţinerii fritei. Cuptorul conform invenţiei cuprinde un bazin (**1**) de topire, în formă de vană dreptunghiulară, acoperit de către o boltă (**2**) de formă plană, prevăzut cu un prag (**3**) ceramic refractar, căldura fiind furnizată de către trei arzătoare (**4**) având nişte duze cu secţiune dreptunghiulară, gazele arse fiind preluate, astfel încât spală un recuperator (**5**) ceramic şi un recuperator (**6**) metalic prin care circulă aerul de combustie şi care sunt plasate fiecare în câte unul dintre nişte coşuri (**7** şi **8**) ceramic şi respectiv metalic.

Revendicări: 1
Figuri: 3

(21) a 2000 01166 A

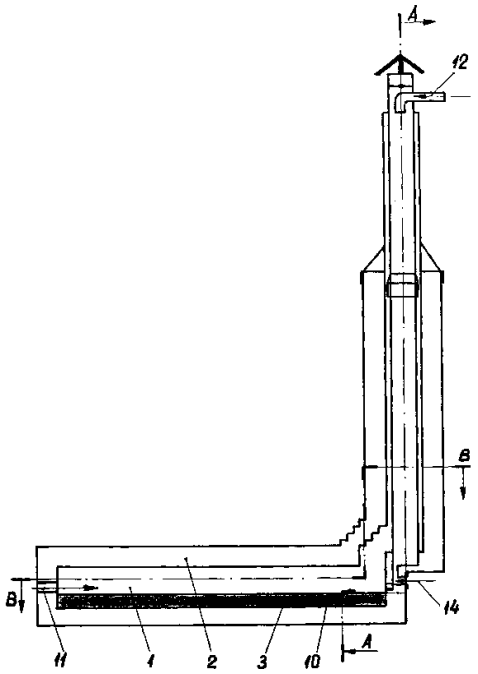

Fig. 1

(21) 99-00504 A *(51)* **C 04 B 24/22**; C 07 C 309/35 *(22)* 03.05.99 *(41)* 28.12.2001//12/2001 *(71) Institutul de Cercetări Produse Auxiliare Organice S.A., Mediaş, RO (72) Blăjan Olimpiu, Mediaş, RO; Crucean Augustin Constantin, Mediaş, RO; Stan Mihaela, Mediaş, RO; Hanusz Ludovic, Dumbrăveni, RO (54)* **TEHNOLOGIE DE OBŢINERE A UNUI AGENT SUPERFLUIDIZANT PENTRU BETOANE ŞI MORTARE (FORTERA)**

(57) Invenţia se referă la un procedeu de obţinere a unui agent superfluidizant pentru betoane şi mortare pe bază de oligomeri ai produsului de condensare dintre acizii 1,2-naftalinsulfonici şi formaldehidă. Procedeul conform invenţiei constă în obţinerea *in situ* a acizilor naftalinsulfonici la temperaturi cuprinse între 150 şi 158°C, urmată de condensarea acestora cu formaldehida timp de 23..25 h la 95... 98°C, neutralizarea produsului de condensare cu o soluţie 40% de hidroxid de sodiu, adăugarea unui solvent ales dintre acetonă şi metanol, răcirea sub agitare puternică în 2...3 trepte, la circa 20°C, fiecare treaptă de răcire fiind urmată de o filtrare pe centrifugă, după ultima filtrare, corectându-se concentraţia de oligomeri obţinută.

Revendicări: 10

(21) a 2000 00126 A *(51)* **C 08 B 3/24** *(22)* 07.02.2000 *(41)* 28.12.2001//12/2001 *(71) Institutul de Chimie Macromoleculară "Petru Poni", Iaşi, RO (72) Olaru Niculae, Iaşi, RO; Olaru Liliana Doina, Iaşi, RO (54)* **PROCEDEU DE HIDROLIZĂ A ACETATULUI DE CELULOZĂ**

(57) Invenţia se referă la un procedeu de hidroliză a acetatului de celuloză, înalt substituit, pentru obţinerea acetatului de celuloză, parţial substituit. Procedeul conform invenţiei este caracterizat prin aceea că, pentru scurtarea duratei procesului, eliminarea adăugării apei pe parcursul procesului şi reducerea cantităţii de catalizator necesar hidrolizei, o cantitate de până la 50% din acidul acetic din baia de hidroliză este înlocuită cu benzen sau toluen, reacţia fiind condusă la o temperatură de 40...80°C.

Revendicări: 1

(21) 99-00350 A *(51)* **C 08 F 20/06**; C 09 D 133/02 *(22)* 29.03.99 *(41)* 28.12.2001//12/2001 *(71) Popa Simona, Timişoara, RO; Jurcău Dorin, Timişoara, RO (72) Popa Simona, Timişoara, RO; Jurcău Dorin, Timişoara, RO (54)* **COPOLIMERI ACRILICI PENTRU LACURI ŞI VOPSELE**

(57) Invenţia se referă la copolimeri acrilici destinaţi obţinerii de vopsele cu durabilitate mare, pentru suprafeţe metalice şi din lemn, şi la un procedeu de obţinere a acestora. Copolimerii conform invenţiei sunt rezultaţi din copolimerizarea, în soluţie, a unui amestec de monomeri constituit din: 30...70 părţi acrilat de butil; 5...50 părţi metacrilat de metil; 5...50 părţi stiren; 5...40 părţi metacrilat de butil; 5...40 părţi acrilat de 2-etilhexil şi 0,5...4 părţi acid metacrilic, părţile fiind în greutate, în prezenţa a 0,2...4 părţi *terţ*-dodecil mercaptan, la temperatură cuprinsă între 90 şi 115°C, cu iniţiator peroxid de benzoil şi perbenzoat de *terţ*-butil.

Revendicări: 2

(21) a 2000 00116 A *(51)* **C 08 G 59/02**//B 01 D 17/04 *(22)* 04.02.2000 *(41)* 28.12.2001//12/2001 *(71) S.N.P Petrom S.A., Câmpina, RO (72) Diaconu Viorica, Câmpina, RO; Orosz Mihai, Câmpina, RO; Cosmineanu Elena, Câmpina, RO; Ana Ion, Câmpina, RO (54)* **DEZEMULSIONANȚI NEIONICI AFAB CU HLB CONTROLAT, PENTRU DIVERSE ȚIȚEIURI BRUTE**

(57) Invenția se referă la agenți dezemulsionanți neionici, utilizabili în special la tratarea diverselor tipuri de țiței brut parafinos, asfaltos, greu, şi la un procedeu pentru prepararea acestora. Agenții dezemulsionanți, conform invenției, sunt caracterizați prin formula generală (I), în care x=9-12, de preferință 9; y=2x+1; a=16-40, de preferință 16; b=2,5-40, în funcție de tipul țițeiului; balanța hidrofil-iofil variind între 10,3 şi 16,3, iar masa moleculară, între 1000 şi 5000. Procedeul de obținere a agenților dezemulsionanți, conform invenției, constă în reacția dintre nonilfenoletoxilat cu oxid de etilenă în stare topită, în prezența catalizatorului NaOH; introducerea treptată a oxidului de propilenă astfel încât temperatura să se mențină sub 140... 55°C; răcirea vasului de reacție la 60...80°C şi descărcarea acestuia.

Revendicări: 3
Figuri: 1

---

(21) 99-00795 A *(51)* **C 08 G 59/40** *(22)* 12.07.99 *(41)* 28.12.2001//12/2001 *(71) Institutul de Cercetări Produse Auxiliare Organice S.A., Mediaş, RO (72) Stănuleț Lucica, Mediaş, RO; Crucean Augustin Constantin, Mediaş, RO; Stan Mihaela, Mediaş, RO; Blăjan Olimpiu, Mediaş, RO (54)* **ADEZIVI ANAEROBI EPOXIMETACRILICI ŞI PROCEDEU DE OBȚINERE A ACESTORA**

(57) Invenția se referă la un procedeu de obținere a unor adezivi anaerobi monocomponenți, utilizați la etanşarea ansamblurilor metalice. Procedeul conform invenției constă în polimerizarea anaerobă a unui amestec de esteri (met)acrilici, cu un conținut minim de diesteri de 70%, la care se adaugă 0,1... 2% rășină reactivă epoxi(met)acrilică, 0,1...0,2% amestec sinergetic de inhibare, format din fenotiazină-difenilamină; 3...10% hidroperoxid de cumen în izorpropilbenzen şi 0,1...2% sulfimidă benzoică ca accelerator.

Revendicări: 5

(21) a 2000 01243 A *(51)* **C 08 G 69/14**; C 08 G 69/18 *(22)* 18.12.2000 *(41)* 28.12.2001//12/2001 *(71) S.C. Sindfibre S.A., Săvineşti, Neamț, RO (72) Lupei Vasile, Bucureşti, RO (54)* **PROCEDEU ŞI INSTALAȚIE PENTRU OBȚINEREA POLI-ε-CAPROLACTAMEI PRIN POLIMERIZARE ANIONICĂ SUB FORMĂ DE BARE ŞI PLĂCI**

(57) Invenția se referă la un procedeu de obținere a poli-ε-caprolactamei, sub formă de bare şi plăci, utilizate la confecționarea diferitelor articole, cum ar fi: roți dințate, lagăre, role, garnituri pentru etanşare la presiuni înalte, componente pentru articulații auto sau căi ferate ș.a.. Procedeul conform invenției constă în polimerizarea ϵ-caprolactamei anhidre, prin inițiere cu sodiu metalic la un raport gravimetric față de ε-aprolactamă cuprins între 200 şi 600 ppm, la o temperatură cuprinsă între 70 şi 95°C, urmată de introducerea catalizatorului 2,4- toluilendiizocianat, la raport gravimetric față de masa de reacție de circa 1000...3500 ppm, la o temperatură cuprinsă între 110 şi 140°C, după care masa de reacție se introduce în forme încălzite la o temperatură între 133 şi 170°C, timp de 10...12 h din care polimerul rezultat, cu o densitate de circa 1,15 g/cm^3, rezistență la rupere de minimum 650 daN şi alungire la rupere de maximum 50%, se demulează la o temperatură de 70°C.

Revendicări: 1
Figuri: 1

---

(21) a 2001 00935 A *(51)* **C 08 L 7/00**; C 08 L 9/00; C 08 L 11/00; C 08 L 17/00 *(22)* 17.08.2001 *(41)* 28.12.2001// 12/2001 *(71) S.C. "Artego" S.A., Târgu Jiu, RO (72) David Viorel, Târgu Jiu, RO; Anglițoiu Florian, Târgu Jiu, RO; Crac Vasile, Târgu Jiu, RO; Mănoiu Ion, Târgu Jiu, RO; Beuran Grigore-Daniel, Târgu Jiu, RO; Tomescu Constantin Sorin, Târgu Jiu, RO (54)* **COMPOZIȚIE DE AMESTEC PENTRU OBȚINEREA ARTICOLELOR TEHNICE DIN CAUCIUC UTILIZÂND CA ŞARJĂ INACTIVĂ UN PRODUS SECUNDAR DIN FLUXUL DE FABRICARE A CIMENTURILOR**

(57) Invenția se referă la o compoziție de cauciuc utilizată la obținerea articolelor tehnice din cauciuc, cum ar fi benzi transportoare, plăci tehnice şi garnituri de uz general s.a.. Compoziția conform invenției este constituită din cauciuc butadien-stirenic, cauciuc natural, cauciuc regenerat, cauciuc policloroprenic, cauciuc butadien-acrilonitrilic, negru de fum, activatori de vulcanizare, antioxidanți, plastifianți, acceleratori de vulcanizare, sulf şi o şarjă inactivă obținută în procesul de fabricație a cimentului pentru construcții.

Revendicări: 2

(21) a 2000 00203 A *(51)* **C 09 D 175/00** *(22)* 24.02.2000 *(41)* 28.12.2001//12/2001 *(71) Huiban Gheorghe, Timişoara, RO; Bolog Simona, Timişoara, RO (72) Huiban Gheorghe, Timişoara, RO; Bolog Simona, Timişoara, RO (74) Şovar Ioan, Timişoara (54)* **PASTĂ PENTRU CONTUR ŞI PROCEDEU DE DECORARE**

(57) Invenția se referă la o compoziție de pastă pentru contur, destinată decorării geamurilor tip vitralii, a oglinzilor, a obiectelor din sticlă, ceramică şi porțelan, a suprafețelor metalice şi din lemn. Compoziția conform invenției este constituită din 2..3 părți suspensie metalică în solvent organic, 1...2 părți liant polimeric alchidic sau ureopoliuretic, 1/4...1/2 părți adjuvanți de plastifiere, 1/25...1/20 părți antideponanți, 1/25...1/20 părți agenți de matisare de tip solid, 1/25...1/20 părți agenți sicativi şi 1/100...1/20 părți nuanțatori de culoare, părțile fiind volumetrice.

Revendicări: 6
Figuri: 1

---

(21) a 2000 00602 A *(51)* **C 09 K 7/00**//E 21 B 43/27 *(22)* 12.06.2000 *(41)* 28.12.2001//12/2001 *(71) Cioflan Ion, Bucureşti, RO (72) Cioflan Ion, Bucureşti, RO (54)* **PROCEDEU DE TRATARE A ZĂCĂMINTELOR PETROLIERE ÎN SCOPUL MĂRIRII FACTORULUI FINAL DE RECUPERARE**

(57) Invenția se referă la un procedeu de tratare a zăcămintelor petroliere în scopul măririi factorului final de recuperare. Procedeul conform invenției constă din injectarea în zona de strat adiacentă a unei găuri de forare a unui produs unic, cum ar fi apă de zăcământ, în care se adaugă o soluție care reprezintă 3% din masa totală, şi care este constituită din următorii compuşi: alchilbenzen, alchilsulfonați, hidroxid de sodiu, apă oxigenată, acid fosforic.

Revendicări: 1

(21) a 2001 01162 A *(51)* **C 09 K 7/00**; C 10 L 1/18 *(22)* 24.10.2001 *(41)* 28.12.2001//12/2001 *(71) Zamfirescu Gheorghe Alexandru, Câmpina, RO (72) Zamfirescu Gheorghe Alexandru, Câmpina, RO (54)* **COMPOZIȚIE ŞI PROCEDEU PENTRU TRATAREA UNUI ȚIȚEI PARAFINOS**

(57) Invenția se referă la o compoziție şi un procedeu pentru tratarea unui țiței parafinos. Compoziția conform invenției este constituită din: o parte aditiv depresant constând dintr-o soluție toluenică care conține 45...55% terpolimer obținut prin terpolimerizarea acetatului de vinil cu diester şi cu monoester fumaric; 6 părți butanol şi 3 părți fracții distilate din țiței, părțile fiind în greutate. Procedeul conform invenției constă în injecția continuă într-o conductă de transport sau într-un spațiu inelar adiacent unei găuri de forare a unei cantități de compoziție, conform invenției, egală cu 1% din cantitatea de țiței transportată sau cu 2% din cantitatea de țiței din spațiul inelar adiacent găurii de forare.

Revendicări: 2

---

(21) a 2001 00882 A *(51)* **C 10 M 101/00** *(22)* 03.08.2001 *(41)* 28.12.2001//12/2001 *(71) S.C. ICERP S.A. Ploieşti, Ploieşti, RO (72) Luca Marcel Constantin, Ploieşti, RO; Florea Ortansa, Ploieşti, RO; Stelian Iuliana Camelia, Ploieşti, RO; Balliu Şotir, Ploieşti, RO; Luca Paula, Ploieşti, RO; Cosma Cornelia, Ploieşti, RO; Cososchi Adrian, Ploieşti, RO (54)* **LUBRIFIANȚI PLASTICI, MULTIFUNCȚIONALI, ŞI PROCEDEU DE OBȚINERE**

(57) Invenția se referă la lubrifianți plastici, multifuncționali, şi la un procedeu de preparare a acestora. Lubrifianții conform invenției sunt constituiți din 15...30% ulei naftenic, 5...10% ulei parafinic, 0,1...11% aditiv depresant, 3...18% acid C12 hidroxistearic, 0,5...2,1% hidroxid de litiu monohidrat, 0,3...5% aditivi antioxidanți, anticorosivi, antiuzură şi pentru extremă presiune, 0...10% adaosuri antigripante şi antiuzură, 0...20% grafit coloidal sau fulgi, 0...4% aditiv pentru aderență. Procedeul conform invenției constă în reacția materiilor grase cu hidroxidul de litiu monohidrat; încălzirea amestecului la temperatura de 95...100°C, timp de 2...3 h; evaporarea apei din masa de reacție, cu încălzire la 190...195°C; dozarea uleiului parafinic şi menținerea sub agitare timp de 0,5...1 h, la 190...195°C; răcirea masei de reacție la 150°C şi dozarea uleiului mineral parafinic; răcirea la 80...85°C şi dozarea aditivilor; omogenizarea produsului.

Revendicări: 2

(21) a 2001 00848 A *(51)* **C 10 M 101/04** *(22)* 25.07.2001 *(41)* 28.12.2001//12/2001 *(71) S.C. ICERP S.A., Ploieşti, RO (72) Anghel Ciprian, Ploieşti, RO; Luca Marcel, Ploieşti, RO; Flueraru Florentina, Ploieşti, RO (54)* **COMPOZIŢIE LUBRIFIANTĂ, PLASTICĂ, PENTRU PISTOANELE MAŞINILOR DE TURNARE SUB PRESIUNE A NEFEROASELOR ŞI PROCEDEU DE FABRICAŢIE**

(57) Invenţia se referă la o compoziţie lubrifiantă, plastică, pentru pistoanele maşinilor de turnare sub presiune a neferoaselor şi la procedeul de fabricaţie al acesteia. Compoziţia conform invenţiei este constituită din 4...8% stearină; 15...20% acizi graşi tehnici de tip seu; 1...4% bitum pentru hidroizolaţii; 20...25% ceruri de petrol microcristaline; 2...5% oxid de zinc şi/sau talc micronizat; maximum 2% oxid de magneziu şi/sau nitrură de bor; 10...15% grafit coloidal; 2...3% aditiv pentru extremă presiune şi antiuzură; 1...4% nonil fenol etoxilat; maximum 1% acid acetic concentrat şi/sau acid citric; restul până la 100% fiind ulei mineral, procentele fiind exprimate în greutate. Procedeul conform invenţiei constă în încălzirea uleiului mineral la 75...85°C; ridicarea temperaturii acestuia la 85... 5°C şi adăugarea seului, a bitumului şi, după circa 15 min, a cerurilor de petrol cu amestecare continuă; ridicarea temperaturii la 110...115°C; răcirea masei de reacţie şi adăugarea succesivă a celorlalte componente ale compoziţiei; omogenizarea acesteia.

Revendicări: 2

---

(21) a 2000 00859 A *(51)* **C 12 N 15/31**; C 12 N 15/32; C 12 N 15/82 *(22)* 23.03.94 *(30)* 25.03.93 US 08/037,057,286 *(41)* 28.12.2001//12/2001 *(62)* 95-01654 *(71) Novartis AG, Basel, CH (72) Warren W. Gregory, Cary, US; Koziel G. Michael, Cary, US; Mullins A. Martha, Cary, US; Nye J. Gordon, Apex, US; Desai Nalini, Cary, US; Carr Brian, Cary, US; Kostichka N. Kristy, Durbam, US (74) Inventa - Agenţie Universitară, Bucureşti (54)* **PROTEINĂ AUXILIARĂ, PESTICIDĂ, ŞI SECVENŢĂ DE NUCLEOTIDE CARE O CODIFICĂ**

(57) Invenţia se referă la o proteină auxiliară, pesticidă, şi la secvenţa de nucleotide care o codifică, folosită pentru combaterea dăunătorilor, insecte sau plante, şi este divizionară din cererea de brevet nr. **95-01654**. Proteina conform invenţiei sporeşte acţiunea pesticidă a proteinelor pesticide şi cuprinde o secvenţă de aminoacizi, prezentată în SEQ ID NO:,1 având o greutate moleculară de cel puţin 15 kDa sau mai mare, şi este izolată în perioada dinaintea începerii sporulării din tulpina *Bacillus cereus* AB78, depusă sub numărul de acces NRRL B-21058 la Agricultural Research Service, Patent Culture Collection (NRRL), Northern Regional Research Center, 1815 North University Street, Peoria, IL 61604, SUA.

Revendicări: 2

(21) 99-00284 A *(51)* **C 21 D 9/00** *(22)* 17.03.99 *(41)* 28.12.2001//12/2001 *(71) S.C. Theil Metal S.R.L., Cluj-Napoca, RO (72) Theil Vilhelm, Cluj-Napoca, RO (74) Integrator Consulting S.R.L., Cluj-Napoca (54)* **INSTALAŢIE PENTRU TRATAMENT TERMIC**

(57) Invenţia se referă la o instalaţie pentru tratament termic, destinată tratării parţiale a unor piese mici cu geometrie neregulată. Instalaţia conform invenţiei este alcătuită dintr-un platou rotativ (**1**) pe care piesele se dispun, prin intermediul unor pârghii (**2**) menţinute prin tensionarea unor arcuri (**4**) şi se rotesc împreună cu platoul (**1**) spre nişte becuri (**5** şi **6**) de gaz, din care unele (**5**) cu rol de preîncălzire şi unul (**6**) cu rol principal de încălzire finală, supravegheat de un senzor pirometric (**7**) care furnizează, la momentul atingerii temperaturii impuse, un semnal pentru un bloc (**8**) de comandă care dispune acţionarea unui electromagnet (**9**) ce relaxează prinderea pârghiei (**2**) şi eliberează sub greutatea proprie piesa încălzită care cade în mediul chimic stabilit, potrivit tehnologiei de tratare şi, în acelaşi timp, determină rotirea platoului (**1**) cu un pas pentru tratarea unei noi piese.

Revendicări: 1
Figuri: 2

---

(21) 99-00284 A

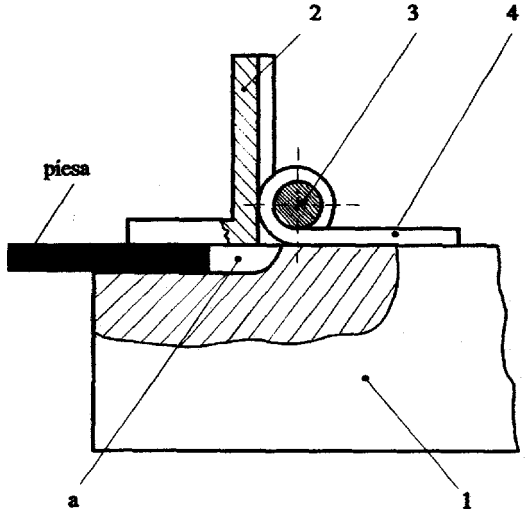

Fig. 2

(21) a 2000 01122 A *(51)* **C 25 D 5/56**; C 25 D 7/00 *(22)* 14.05.99 *(30)* 16.05.98 DE 198 22 075.8 *(41)* 28.12.2001//12/2001 *(86)* EP 99/03322 14.05.99 *(87)* WO 99/60189 25.11.99 *(71) Blasberg Oberflachentechnik GmbH, Solingen, DE (72) Hupe Jurgen, Langenfeld, DE; Fix Sabine, Wulfrath, DE; Steinius Ortrud, Wuppertal, DE (74) Cabinet Enpora S.R.L., Bucureşti (54)* **PROCEDEU PENTRU ACOPERIREA CU METALE A UNOR SUBSTRATURI**

(57) Invenţia se referă la un procedeu pentru acoperirea cu metale a unor substraturi având suprafeţe din polimeri, folosite la fabricarea unor plăci cu circuite imprimate, în special la fabricarea unor plăci cu circuite imprimate având orificii microscopice şi forme geometrice fine. Procedeul conform invenţiei constă în aplicarea unui strat de polimer conducător de electricitate şi o metalizare ulterioară, în care stratul de polimer conducător de electricitate este lăcuit, de preferat înainte de faza de metalizare, cu o soluţie coloidală de paladiu conţinând zinc, polimerul conducător de electricitate fiind 3,4-etilendioxitiofenul, înainte de metalizare, realizându-se o contactare a suprafeţei respective cu o soluţie a unei sări de cupru.

Revendicări: 4

---

(21) a 2000 01121 A *(51)* **C 25 D 21/14** *(22)* 14.05.99 *(30)* 16.05.98 DE 198 22 076.6 *(41)* 28.12.2001//12/2001 *(86)* EP 99/03321 14.05.99 *(87)* WO 99/601888 25.11.99 *(71) Blasberg Oberflachentechnik GmbH, Solingen, DE (72) Hupe Jurgen, Langenfeld, DE; Kronenberg Walter, Koln, DE; Breitkreuz Eugen, Pa-Te-City, Taoyuan Hsien, TW; Schmergel Ulrich, Solingen, DE (74) Cabinet Enpora S.R.L., Bucureşti (54)* **PROCEDEU PENTRU PLACAREA GALVANICĂ CU CUPRU A SUBSTRATURILOR**

(57) Invenţia se referă la un procedeu de placare galvanică cu cupru a substraturilor. Procedeul conform invenţiei constă în placarea galvanică, folosind anozi insolubili în băi de cuprare acide, cea mai mare parte a ionilor de cupru fiind introdusă direct, fără ajutorul unor diafragme sau electrozi auxiliari, sub forma carbonatului de cupru şi/sau a carbonatului bazic de cupru într-un bazin separat care este direcţionat spre electrozii de lucru printr-o derivaţie, dioxidul de carbon gazos eliberat fiind acumulat într-un bazin separat.

Revendicări: 4

(21) a 2000 00237 A *(51)* **D 04 B 11/18** *(22)* 01.03.2000 *(41)* 28.12.2001//12/2001 *(71) Ciolacu Mircea, Oradea, RO (72) Ciolacu Mircea, Oradea, RO (54)* **MAŞINĂ DE RĂSUCIT FIRE**

(57) Invenţia se referă la o maşină de răsucit fire de culori diferite, în vederea obţinerii unor efecte de culoare deosebite, în tricoturile realizate din acestea. Maşina conform invenţiei este constituită dintr-un dispozitiv de răsucit fire (**C**), un dispozitiv de bobinat (**D**), un dispozitiv de tensionare (**E**), un sistem (**F**) de transmitere a mişcării de rotaţie de la un electromotor (**M**) la dispozitivele (**C** şi **D**), un sistem de trei ochiuri de conducere (**54**, **55** şi **56**) a firelor răsucite, acestea fiind montate pe o masă metalică (**1**), în poziţii corespunzătoare funcţionării corecte, utilajul trebuind să îndeplinească condiţia ca lungimea de fir realizată cu torsiunea dorită, într-o unitate de timp, să fie egală cu cea bobinată în aceeaşi unitate de timp.

Revendicări: 4
Figuri: 11

---

(21) a 2000 00237 A

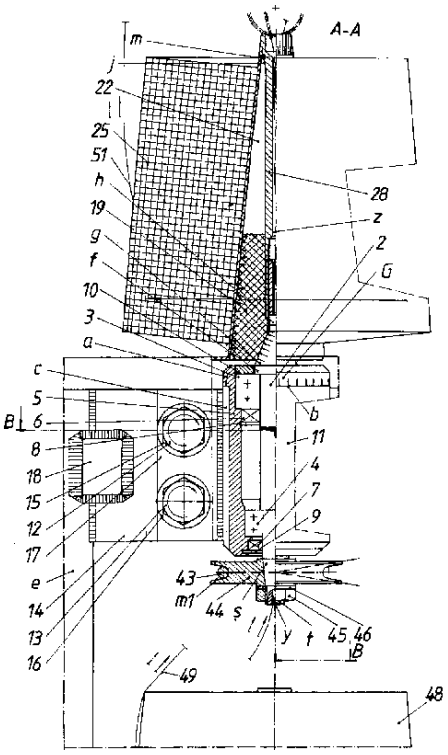

Fig. 2

(21) a 2001 00452 A *(51)* **E 01 B 9/02** *(22)* 24.04.2001 *(41)* 28.12.2001//12/2001 *(71) Măciucă Cornel, Craiova, RO (72) Măciucă Cornel, Craiova, RO (54)* **CLEŞTE PRINDERE ŞINĂ ŞI ASAMBLARE**

(57) Invenţia se referă la un cleşte folosit la fixarea şinei de cale ferată în placa de bază, implicit pe traversă. Cleştele prindere şină, conform invenţiei, este obţinut prin injecţie, şi are o primă porţiune (**10**) perpendiculară pe o placă (**2**) de bază, o a doua porţiune (**12**) prevăzută cu un sistem (**14**) de ghidare-fixare a unei întărituri (**15**), paralelă cu placa (**2**) de bază, porţiune (**12**) în care s-a practicat un alezaj (**13**), o a treia porţiune (**16**) perpendiculară pe talpa unei şine (**9**) prinsă de o traversă (**18**) cu ajutorul unei plăci (**2**) de bază, al unui şurub (**8**) fixat într-un sistem (**20**) de ancorare-zăvorâre, ce trece prin alezaj (**13**), şi a unei piulişe (**7**) ce strânge şurubul (**8**).

Revendicări: 7
Figuri: 6

(21) a 2001 00452 A

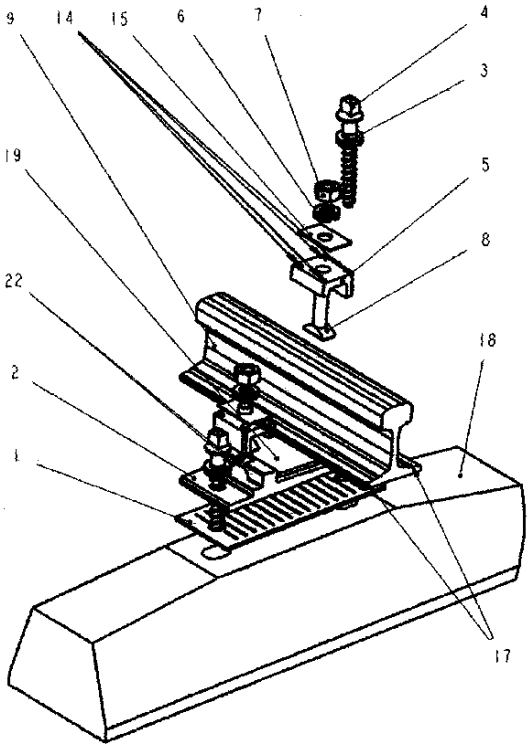

Fig. 6

(21) a 2000 00623 A *(51)* **E 01 D 4/00** *(22)* 14.06.2000 *(41)* 28.12.2001//12/2001 *(71) Măricuţă Daniel-Tiberius, Iaşi, RO (72) Măricuţă Daniel-Tiberius, Iaşi, RO (54)* **POD**

(57) Invenţia se referă la un pod destinat să asigure trecerea între două zone despărţite de o porţiune greu practicabilă ce face imposibilă amplasarea unor stâlpi de susţinere pentru un pod. Podul conform invenţiei este alcătuit dintr-o structură de rezistenţă (**1**) continuă, sub formă de arc, realizată din beton armat, încastrată în două culee (**2**) pentru a transmite încărcările la terenul de fundaţie şi două poduri (**3**) auxiliare, realizate dintr-o grindă continuă în formă de arc, încastrate în aceeaşi fundaţie, structura de rezistenţă (**1**) coincide cu o cale de rulare.

Revendicări: 3
Figuri: 3

(21) a 2000 00623 A

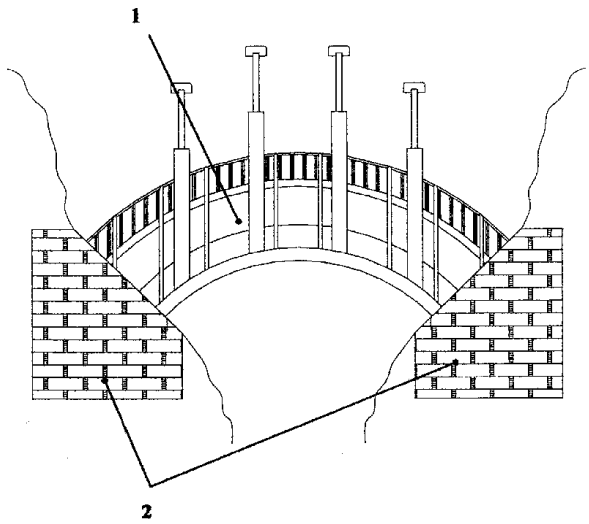

Fig. 3

(21) a 2000 00136 A *(51)* **E 02 B 1/02** *(22)* 08.02.2000 *(41)* 28.12.2001//12/2001 *(71) Tudor Vasile, în calitate de tutore al minorului Tudor Paul Lucian, comuna Dragalina, judeţul Călăraşi, RO (72) Tudor Paul Lucian, comuna Dragalina, judeţul Călăraşi, RO (54)* **METODĂ ŞI SISTEM DE ALIMENTARE CU APĂ**

(57) Invenţia se referă la o metodă şi la un sistem eficient de alimentare cu apă din stratul freatic al habitatelor umane situate în zona de câmpie. Metoda conform invenţiei constă în aceea că, apa circulă prin conducte între puţurile forate într-o zonă cu nivel ridicat al stratului freatic şi habitatele umane situate în zonele limitrofe izofreatice mai coborâte. Sistemul de alimentare este prevăzut cu o reţea de conducte (**1**) înclinate cu o pantă medie de cel puţin 0,1%, care asigură legătura între puţurile (**P1**, **P2**, **P3**...) forate într-o zonă cu nivel ridicat al stratului freatic şi o staţie (**S**) de epurare şi distribuţie, amplasată într-o zonă învecinată, având o cotă de nivel mai coborâtă.

Revendicări: 2
Figuri: 1

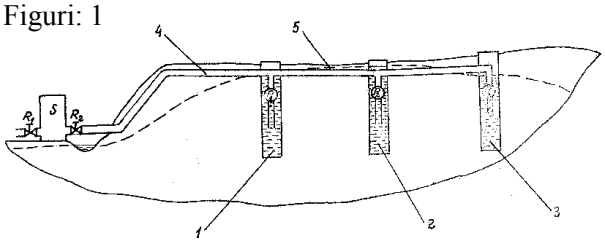

(21) a 2000 00612 A *(51)* **E 02 D 27/34** *(22)* 14.06.2000 *(41)* 28.12.2001//12/2001 *(71) Toma Petrică, Iaşi, RO (72) Toma Petrică, Iaşi, RO (54)* **FUNDAŢIE ANTI-SEISMICĂ**

(57) Invenţia se referă la o fundaţie pentru construcţii, destinată să amortizeze undele de şoc, în cazul cutremurelor, realizând o deplasare minimă a clădirilor de la poziţia lor iniţială. Fundaţia antiseismică, conform invenţiei, este alcătuită dintr-un corp (**1**) care reprezintă un arbore în formă de trunchi de piramidă pătrată, având baza mică orientată în jos, iar baza mare, peste care se ridică construcţia propriu-zisă, orientată în sus, şi un corp (**2**) în formă de trunchi de piramidă pătrată răsturnată, nişte amortizoare hidraulice (**3**) care asigură prin nişte furtunuri (**4**) circulaţia unui fluid de lucru (**5**).

Revendicări: 2
Figuri: 2

(21) a 2000 00612 A

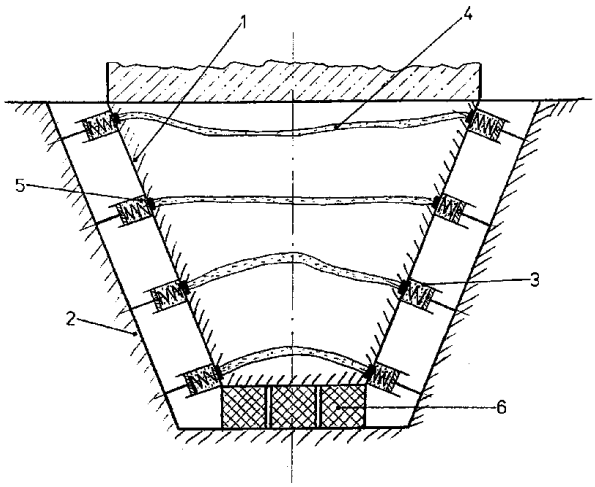

Fig. 1

(21) a 2001 00186 A *(51)* **E 03 C 1/232** *(22)* 20.02.2001 *(41)* 28.12.2001//12/2001 *(71) Mesina Teodor, Bucureşti, RO (72) Mesina Teodor, Bucureşti, RO (54)* **DISPOZITIV DE SIGURANŢĂ ACVATICĂ**

(57) Invenţia se referă la un dispozitiv de siguranţă pentru instalaţiile sanitare, pentru prevenirea inundaţiei apartamentelor. Dispozitivul conform invenţiei este prevăzut cu un recipient (**2**) plasat sub chiuvetă şi un furtun de cauciuc (**1**), recipientul (**2**) fiind suspendat prin nişte tije (**5**) de nişte pârghii (**6**) ale unor robinete (**7**) montate pe ţevile de plumb.

Revendicări: 1
Figuri: 1

(21) a 2001 00186 A

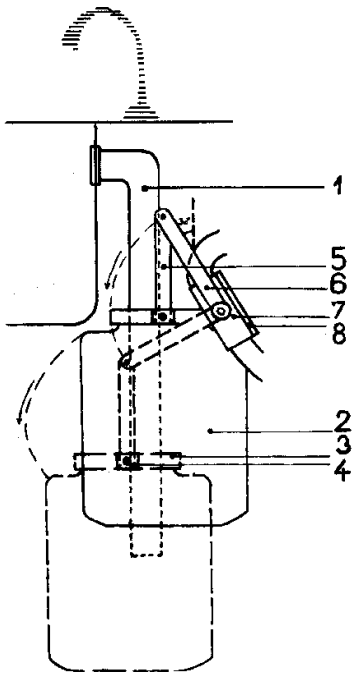

(21) a 2001 00905 A *(51)* **E 03 D 9/08**// A 47 K 3/28 *(22)* 09.08.2001 *(41)* 28.12.2001//12/2001 *(71) Arghirescu Marius, Bucureşti, RO (72) Arghirescu Marius, Bucureşti, RO (54)* **CAP DE DUŞ CU SĂPUN**

(57) Invenţia se referă la un cap de duş cu săpun, destinat spălării corpului. Capul de duş, conform invenţiei, este prevăzut cu un corp (**1**), având un capac (**5**) găurit, o cutie (**2**) cu săpun lichid (**b**) care este dispusă pe nişte ghidaje (**3**), în interiorul corpului (**1**), având forma de sector cilindric cu o gaură centrală (**x**) de 10...15 mm, având în perete o fantă orizontală (**c**) de scurgere a săpunului lichid (**b**), în această gaură centrală (**x**) a cutiei (**2**) cu săpun, fiind introdusă o parte (**d**) cilindrică a unui distribuitor (**4**) de săpun ce are forma unui disc (**e**) prelungit cu o minipârghie (**f**) de rotire, cu centrul găurit şi cu o suprafaţă cilindrică (**d**) perpendiculară pe discul (**e**), având o fantă verticală (**g**) mai largă, care la asamblarea cu cutia (**2**) cu săpun, se intersectează cu fanta orizontală (**c**) a suprafeţei cilindrice centrale a cutiei (**2**) astfel încât să formeze o deschidere de secţiune variabilă de curgere a săpunului lichid sub acţiunea depresiunii generată prin efect Bernoulli de curgere a apei.

Revendicări: 1
Figuri: 7

(21) a 2001 00905 A

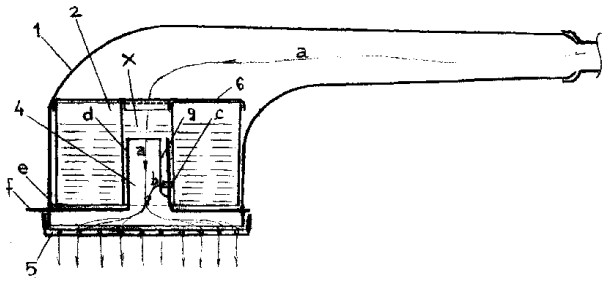

Fig. 1

(21) a 2000 00564 A *(51)* **E 04 B 1/08** *(22)* 31.05.2000 *(41)* 28.12.2001//12/2001 *(71) Toma Petrică, Iaşi, RO (72) Toma Petrică, Iaşi, RO (54)* **STRUCTURĂ DE REZISTENŢĂ PENTRU PEREŢI**

(57) Invenţia se referă la o structură de rezistenţă care poate fi folosită la formarea pereţilor verticali, în vederea obţinerii, rapide şi relativ simple, a acestora, fără folosirea mortarului şi a altor adezivi pentru cărămizi, ce poate fi utilizată în construcţii civile, în scopul realizării unor pereţi verticali de rezistenţă. Structura de rezistenţă, conform invenţiei, este alcătuită din nişte cărămizi (**1**) de construcţie specială, îmbinate în plan orizontal, cu ajutorul cărămizilor, iar în plan vertical, cu ajutorul unor cabluri (**3**) metalice care sunt tensionate pe înălţimea zidului, cu ajutorul unor capete filetate, prevăzute cu şaibe late şi piulişe.

Revendicări: 3
Figuri: 5

(21) a 2000 00564 A

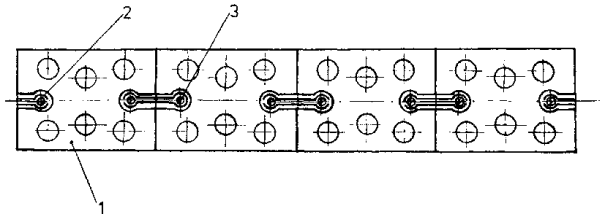

Fig. 1

(21) a 2001 00790 A *(51)* **E 04 B 2/92** *(22)* 09.07.2001 *(41)* 28.12.2001//12/2001 *(71) Moga Vasile, Bucureşti, RO (72) Moga Vasile, Bucureşti, RO (54)* **PANOU SANDWICH CU MIEZ DUBLU ŞI CONSTRUCŢIE TIP CONTAINER REALIZATĂ CU ACESTA**

(57) Prezenta invenţie se referă la un panou sandwich, destinat realizării pereţilor containerelor, camerelor izolate termic, caroseriilor de vehicule, construcţiilor civile şi industriale, construcţiilor navale, vagoanelor C.F, metrou etc., şi la o construcţie tip container, realizată cu acesta. Panoul sandwich are un miez dublu (**1**), realizat din două structuri (**1b**) identice sau diferite din: celule deschise în formă de fagure, materiale poroase, neporoase, granulare, profile **U**, **I**, **T**, **Ω** etc., suprapuse unele peste altele şi separate între ele printr-un strat interior (**1a**). Miezul (**1**) dublu este placat la exterior cu straturi din materiale compozite polimerice (**2a**) şi/sau table din materiale metalice sau nemetalice, lipite cu un strat adeziv (**3**). Construcţia tip container este realizată din panouri sandwich cu miez dublu. Ea conţine o structură din profile **T**, cornier sau altă formă, de care se fixează mecanic şi prin lipire panourile sandwich.

Revendicări: 14
Figuri: 22

(21) a 2001 00790 A

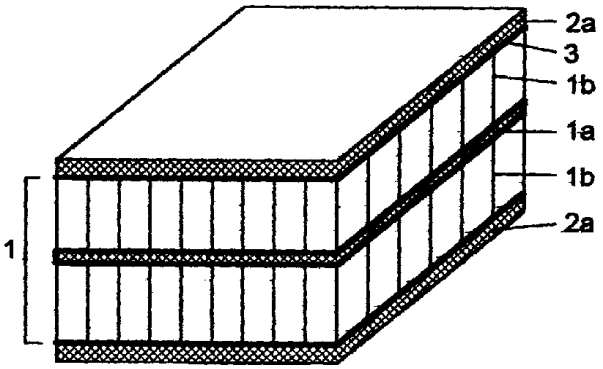

Fig. 1

(21) a 2001 00791 A *(51)* **E 04 B 2/92** *(22)* 09.07.2001 *(41)* 28.12.2001//12/2001 *(71) Moga Vasile, Bucureşti, RO (72) Moga Vasile, Bucureşti, RO (54)* **PANOU SANDWICH CU MIEZ MULTIPLU ŞI CONSTRUCŢIE REALIZATĂ CU ACESTA**

(57) Prezenta invenţie se referă la un panou sandwich destinat în special realizării pereţilor şi planşeelor unor construcţii civile şi industriale, dar şi altor tipuri de construcţii şi, în egală măsură, la o construcţie realizată cu acesta. Panoul sandwich, conform invenţiei, are un miez multiplu (**1**), realizat din mai multe structuri identice sau diferite din: celule deschise, de exemplu, în formă de fagure (**1a**); materiale poroase, neporoase, granulare, expandate (**1g**); profile (**1b**) **U**, **I**, **T**, **Ω** etc., suprapuse unele peste altele şi separate între ele prin nişte straturi (**1c**) interioare. Miezul multiplu (**1**) este placat la exterior cu straturi din: materiale compozite polimerice (**2a**), ce au spre exterior un strat (**2c**) şi/sau semifabricate metalice sau nemetalice. Toate aceste elemente sunt lipite cu nişte straturi adezive (**3**). Construcţia civilă sau industrială este realizată din panouri sandwich cu miez multiplu, având o structură de rezistenţă formată din stâlpi şi grinzi, de care se fixează mecanic şi prin lipire panourile sandwich.

Revendicări: 17
Figuri: 19

(21) a 2001 00791 A

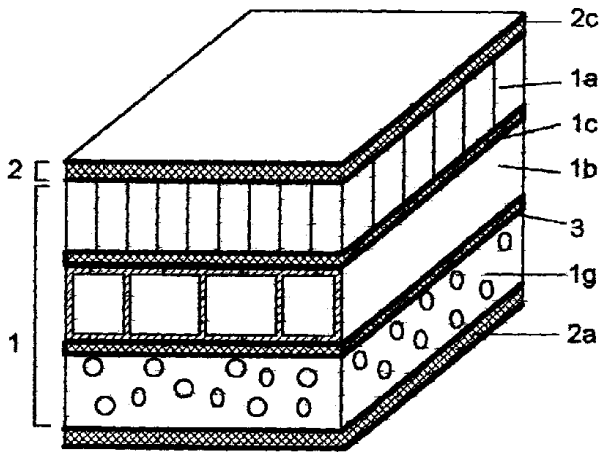

Fig. 1

(21) a 2001 00792 A *(51)* **E 04 B 2/92** *(22)* 09.07.2001 *(41)* 28.12.2001//12/2001 *(71) Moga Vasile, Bucureşti, RO (72) Moga Vasile, Bucureşti, RO (54)* **PROCEDEU DE FABRICARE A UNUI PANOU SANDWICH ŞI PANOUL ASTFEL OBȚINUT**

(57) Invenția se referă la un procedeu de obținere prin presare în matriță a unui panou sandwich destinat fabricării containerelor, camerelor izolate termic şi electromagnetic, construcțiilor civile şi industriale, mobilei, vehiculelor, remorcilor, rulotelor, construcțiilor navale şi aeronautice, ramelor de metrou, vagoanelor C.F., antenelor şi reflectoarelor electromagnetice etc. Procedeul conform invenției constă din obținerea prin presare în matriță la rece (temperatură normală) a unui panou sandwich sau neignifugat format dintr-un miez (**13**) din: celule deschise ca de exemplu în formă de fagure sau materiale poroase, neporoase, granulare sau profile **U**, **I**, **T**, **Ω** etc şi un strat de placare (**11**) din materiale compozite polimerice armate şi/sau materiale metalice sau nemetalice. Stratul (**11**) de placare se lipeşte de miez cu un strat de răşină modificată tixotropic (**12**) şi are la exterior un strat de protecție şi finisare din gel-coat (**10**), stratul (**11**) de placare acoperă complet miezul atât pe

(21) a 2001 00792 A

fețele de lucru, cât şi pe cele laterale sau numai pe unele fețe. Panoul sandwich astfel obținut are stratul de placare simplu dintr-un material sau hibrid din mai multe materiale, iar miezul simplu unic, dintr-un singur material, simplu, mixt, combinări din două sau mai multe materiale, dublu format din două structuri separate printr-un strat interior, multiplu, format din mai multe structuri şi straturi interioare.

Revendicări: 26
Figuri: 20

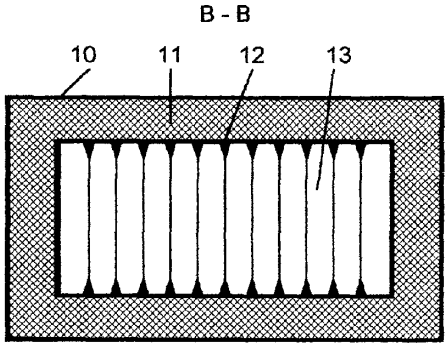

Fig. 6

(21) a 2000 00701 A *(51)* **E 04 G 23/02** *(22)* 07.07.2000 *(41)* 28.12.2001//12/2001 *(71) Popăescu Augustin Gheorghe, Bucureşti, RO; Mateescu Ioan, Bucureşti, RO; Dumitrache Ion, Bucureşti, RO (72) Popăescu Augustin Gheorghe, Bucureşti, RO; Mateescu Ioan, Bucureşti, RO; Dumitrache Ion, Bucureşti, RO (54)* **PROCEDEU ŞI TEHNOLOGIE DE REPARARE A CRĂPĂTURILOR PRIN COASERE CU BARE DE ARMĂTURĂ**

(57) Invenția se referă la un procedeu de reparare a crăpăturilor din beton armat, aplicat în lucrările de reabilitare a construcțiilor, precum coşuri de fum, turnuri de răcire, tunele şi a altor construcții care prezintă crăpături structurale cu deschidere între 6 şi 60 mm. Produsul conform invenției constă în practicarea unor găuri (**1**) înclinate față de o suprafață de beton (**2**), astfel încât gaura (**1**) să pătrundă în ambele părți ale unei crăpături (**3**), pe distanțe egale față de linia mediană a acesteia, în care se introduc nişte bare (**4**) de armătură tip PC 52 ϕ 10 sau 12, se execută o umplere (**5**) a crăpăturii (**3**) cu un mortar modificat polimeric cu priză rapidă (**5**), se scot barele (**4**) de armătură, iar golurile lăsate de bare se umplu până la jumătate cu o răşină (**6**) epoxidică specială, de tip gel, după care se introduc definitiv barele metalice (**4**).

Revendicări: 4
Figuri: 3

(21) a 2000 00701 A

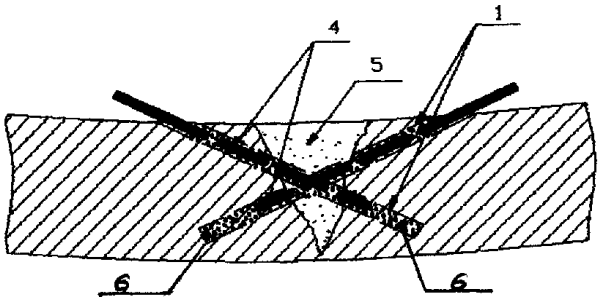

Fig. 3

(21) 99-00712 A *(51)* **E 04 H 1/00** *(22)* 22.06.99 *(41)* 28.12.2001//12/2001 *(71) Tudor Vasile, în calitate de tutore al minorului Tudor Paul Lucian, comuna Dragalina Călăraşi, RO (72) Tudor Paul Lucian, comuna Dragalina judeţul Călăraşi, RO (54)* **CONSTRUCŢIE CU PEREŢI LICHIZI**

(57) Invenţia se referă la o construcţie utilizată pentru relaxarea psihică, organizarea unor activităţi distractive, festivităţi, spaţii comerciale. Construcţia conform invenţiei este constituită dintr-un rezervor (**1**) cu apă, prevăzut cu un jgheab (**3**) de liniştire şi nişte elemente de scurgere (**4**), plate sau curbate, care delimitează lateral nişte incinte.

Revendicări: 1
Figuri: 1

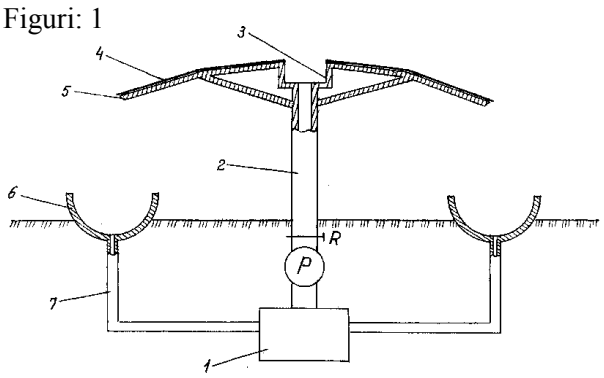

(21) a 2001 00994 A *(51)* **E 04 H 3/08** *(22)* 05.09.2001 *(41)* 28.12.2001//12/2001 *(71) Vâlculescu N. Ioan, Craiova, RO (72) Vâlculescu N. Ioan, Craiova, RO (54)* **CONSTRUCŢIE PENTRU TRATAMENT MEDICAL**

(57) Invenţia se referă la o construcţie destinată tratamentului bolilor aparatului respirator. Construcţia conform invenţiei poate fi subterană, îngropată sau parţial îngropată şi este prevăzută cu mai multe camere (**1**) de tratament, un culoar (**2**) central, o cameră (**3**) tehnică în care este montată o centrală (**4**) de climatizare şi o cameră (**5**) de gardă pentru personalul medical, iar în camerele de tratament (**1**), se creează o atmosferă artificială asemănătoare celei din exploatările subterane de sare, prin stropire succesivă cu soluţie saturată de sare pe pereţi, tavan şi pardoseală, gradul de umiditate fiind controlat de centrala (**4**) de climatizare, prin intermediul unor canale (**6**) de refulare prevăzute cu nişte registre (**7**) de reglaj şi al unor canale (**8**) de aspiraţie care au nişte hote (**9**) de aspiraţie pentru fiecare cameră (**1**) de tratament.

Revendicări: 2
Figuri: 2

(21) a 2001 00994 A

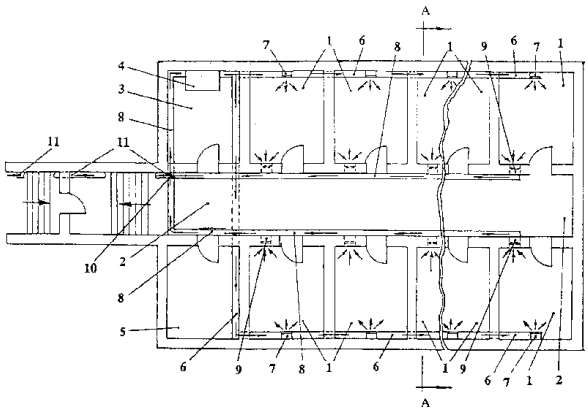

Fig. 1

(21) a 2001 00735 A *(51)* **E 04 H 6/10** *(22)* 25.06.2001 *(41)* 28.12.2001//12/2001 *(71) Nagy Alexandru Iuliu, Cluj-Napoca, RO; Nagy Laszlo, Cluj-Napoca, RO (72) Nagy Alexandru Iuliu, Cluj-Napoca, RO; Nagy Laszlo, Cluj-Napoca, RO (54)* **GARAJ LIFT PENTRU AUTOTURISME**

(57) Invenția se referă la garaje lift cu un anumit număr de locuri de garare-stocare pentru autoturisme, pe două coloane verticale, care se poate amplasa pe o suprafață ocupată de două garaje învecinate, actuale. Garajul conform invenției este constituit dintr-o construcție (**A**) subterană şi o suprastructură (**B**) susținută de nişte coloane (**1** şi **2**) verticale, din profile de oțel, în care se pot deplasa vertical două cărucioare (**D**) multietajate, acționate de un mecanism (**E**) de acționare cu cablu sau lanț, echilibrate cu ajutorul unui lanț (**F**) special de rostogolire, cărucioarele (**D**) se execută cu mai multe nivele de garare, gararea făcându-se la nivelul solului după oprirea căruciorului (**D**) în poziția respectivă şi după deschiderea unei uşi (**C**) de acces a suprastructurii (**B**).

Revendicări: 3
Figuri: 10

(21) a 2001 00735 A

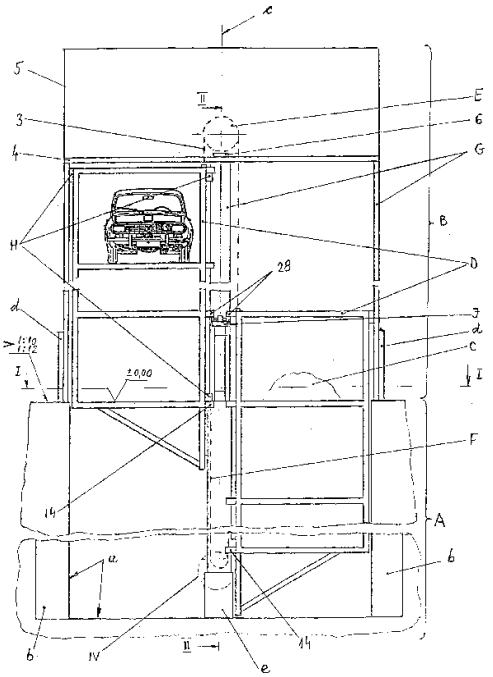

Fig. 1

(21) a 2000 00982 A *(51)* **E 04 H 9/02**; E 02 D 27/34 *(22)* 11.10.2000 *(41)* 28.12.2001//12/2001 *(71) Popescu Ion, Craiova, RO (72) Popescu Ion, Craiova, RO (54)* **FUNDAȚIE CU PROTECȚIE ANTISEISMICĂ**

(57) Invenția se referă la o fundație de construcție antiseismică. Fundația conform invenției este constituită dintr-o fundație (**2**) din beton armat, formată din nişte celule tip fagure (**4**), izolate la infiltrații, în care se găseşte un mediu lichid şi un planşeu (**1**) din beton armat metalic sau în combinație, prin intermediul unor camere etanşe (**3**), din partea inferioară, împiedică transmiterea efectului distrugător al undelor secundare ale seismului asupra construcției.

Revendicări: 1
Figuri: 2

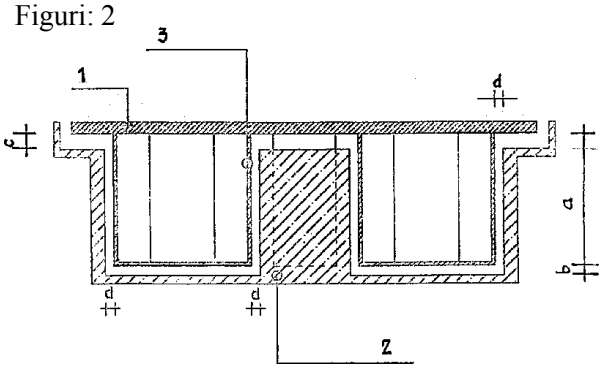

Fig. 2

(21) 99-00540 A *(51)* **E 05 D 3/04** *(22)* 10.05.99 *(41)* 28.12.2001//12/2001 *(71) Rusu Nicolae, Vaslui, RO (72) Rusu Nicolae, Vaslui, RO (54)* **BALAMA SEMIAUTOMATĂ, CU UNGERE**

(57) Invenția se referă la o balama semiautomată, cu ungere, care asigură închiderea uşii sau menținerea acesteia deschisă în cazul în care este deschisă la un unghi mai mare de 80°, precum şi autoungerea sa. Balamaua conform invenției este constituită dintr-un ansamblu cilindric (**1**) metalic, prevăzut cu trei canale (**2**) de ungere, care este introdus într-un tub (**3**) metalic şi o plăcuță (**6**) de prindere prevăzută cu nişte găuri (**7**) de fixare şi nişte degajări (**5**), un alt tub (**8**) metalic având nişte suprafețe (**9**) plane şi nişte proeminențe (**10**) în lungul unor degajări (**5**), la închiderea uşii, proeminențele (**10**) se deplasează în lungul degajărilor (**5**), realizând ridicarea şi, datorită forței de greutate, dacă nu a fost depăşit un pas (**p**) al degajării (**5**), uşa revine la poziția închisă.

Revendicări: 1
Figuri: 4

(21) 99-00540 A

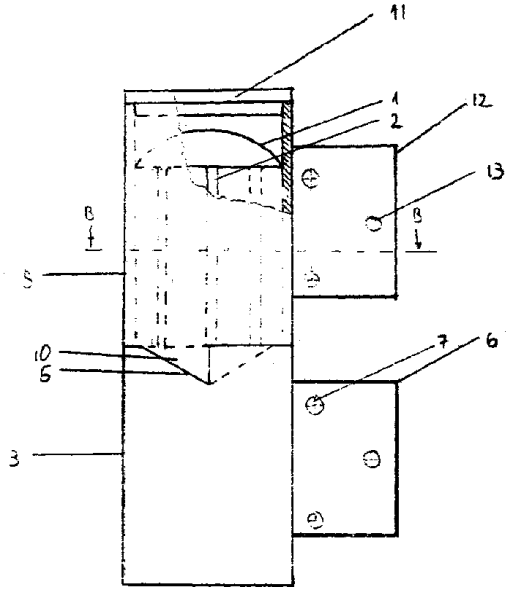

Fig. 1

(21) 99-00667 A

(51) **E 21 B 43/12** *(22)* 11.06.99 *(41)* 28.12.2001//12/2001 *(71) Baciu Alexandru, Piteşti, RO; Baciu Carmen, Piteşti, RO (72) Baciu Alexandru, Piteşti, RO; Baciu Carmen, Piteşti, RO (54)* **METODĂ, SISTEM DE POMPARE ŞI POMPĂ PENTRU POMPAREA PETROLULUI DIN ZĂCĂMÂNT**

(57) Invenţia se referă la o metodă şi la un sistem de pompare pentru extragerea fluidelor de la adâncime, cum ar fi, de exemplu, ţiţei brut, şi la o pompă submersibilă pentru vehicularea fluidelor. Metoda conform invenţiei cuprinde transmiterea energiei prin unde sonice generate într-o coloană de lichid, care poate fi coloana de lichid deplasată spre în sus prin pompare sau o coloană separată de aceasta. Sistemul conform invenţiei, în cadrul căruia este aplicată metoda, cuprinde un generator (**G**) sonic de impulsuri, cuplat la o linie de transmitere, constituită dintr-o ţeavă (**1**) umplută cu o coloană de lichid, la capătul căreia, este amplasat un receptor (**R**) sonic. Pompa conform invenţiei este formată dintr-un corp (**2**) care este prevăzut cu nişte supape (**A** şi **B**) de admisie şi de refulare, plasate sub şi deasupra unui guler (**C**) de etanşare, şi în care este plasată o bucşă (**3**) superioară, prevăzută cu cel puţin un orificiu (**a**) de intrare, aflat în comunicare cu un volum (**s**)

(21) 99-00667 A

superior, prin intermediul unui canal (**b_1**) şi prin cel al unui canal (**b**) final, acesta din urmă putând fi pus în legătură cu un alezaj (**d**) central al unei tije solidarizate de un piston (**4**), prin mai multe găuri (**c**) de intrare, practicate în tijă, alezajul (**d**) care este închis cu un dop (**5**), comunicând în partea inferioară a pistonului (**4**) prin nişte găuri (**e**) de ieşire cu o incintă (**r**) de recepţie care, la rândul său, comunică prin nişte canale (**f**) de limitare cu un canal (**g**) central aflat în legătură cu un volum (**h**) inferior, prevăzut într-o bucşă (**6**) inferioară, în care este fixat un dop (**7**) de închidere.

Revendicări: 4
Figuri: 4

(21) 99-00667 A

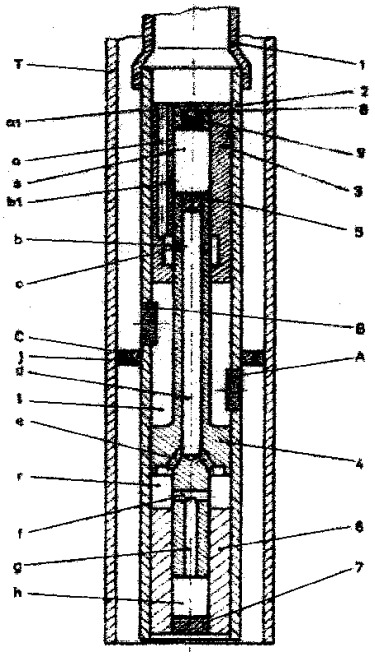

Fig. 3

(21) a 2001 00360 A *(51)* **E 21 B 43/34** *(22)* 29.03.2001 *(41)* 28.12.2001//12/2001 *(71) Călin I. Gheorghe, Craiova, RO (72) Călin I. Gheorghe, Craiova, RO (54)* **SEPARATOR AMESTEC GAZ-LICHID**

(57) Invenţia se referă la un separator pentru separarea unui amestec gaz-lichid, în cadrul unui proces chimic, de exemplu de sinteză a metanolului sau a amoniacului. Separatorul conform invenţiei cuprinde un corp (**1**) cilindric, închis superior şi inferior, prevăzut cu o gură (**10**) de admisie a amestecului gaz-lichid, cu o gură (**6**) de evacuare a gazului purificat, cu o gură (**9**) de vizitare a unei camere (**4**) de mijloc de separare şi cu o gură (**8**) de evacuare a lichidului, în legătură cu corpul (**1**), fiind montată o conductă (**7**) laterală, în care se separă amestecul gaz-lichid provenit din camera (**4**) de mijloc de separare, iar pentru a răci amestecul gaz-lichid care provine dintr-o cameră (**3**) inferioară de separare, deasupra acesteia, în corp (**1**), fiind montate un schimbător (**2**) de căldură, o conductă (**11**) centrală prin care se scurge lichidul dintr-o cameră (**5**) superioară de separare şi respectiv o conductă (**6**) centrală prin care se elimină gazul din camera (**5**) superioară de separare.

Revendicări: 1
Figuri: 1

(21) a 2001 00360 A

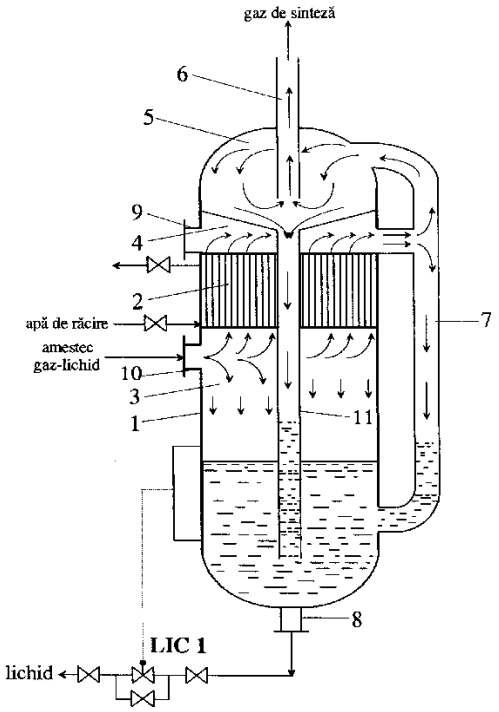

(21) 99-00333 A *(51)* **E 21 D 15/12** *(22)* 26.03.99 *(41)* 28.12.2001//12/2001 *(71) S.C. - Institutul de Cercetări şi Proiectări Miniere Petroşani - Societate pe Acţiuni, Petroşani, RO (72) Pleşea Valeriu, Petroşani, RO; Szoboszloi Francisc, Petroşani, RO (54)* **DISPOZITIV TIP PV-29-98, PENTRU ÎMBINAREA ARMĂTURILOR METALICE DE SUSŢINERE, DIN LAMINAT SG 29**

(57) Invenţia se referă la un dispozitiv de prindere a armăturilor metalice, confecţionate din profil laminat, destinat susţinerii lucrărilor miniere. Dispozitivul conform invenţiei este alcătuit din patru elemente, suprapuse perechi, două câte două, dispuse de o parte şi de alta a unor profile (**A** şi **B**), fiecare element fiind compus dintr-o clemă (**1**) superioară, ghidată la un capăt, pe interior, pe profil (**A**), şi o clemă (**2**) inferioară care sprijină, la partea exterioară, umărul celui de-al doilea profil (**B**), clema (**1**) superioară fiind asamblată cu clema (**2**) inferioară printr-o gaură (**a**) de fixare practicată în clema (**2**) inferioară, iar cele două cleme (**1** şi **2**) sunt strânse cu ajutorul unui şurub (**5**), care pătrunde prin nişte găuri (**b** şi **c**) de strângere a clemelor (**1** şi **2**).

Revendicări: 1
Figuri: 1

(21) 99-00333 A

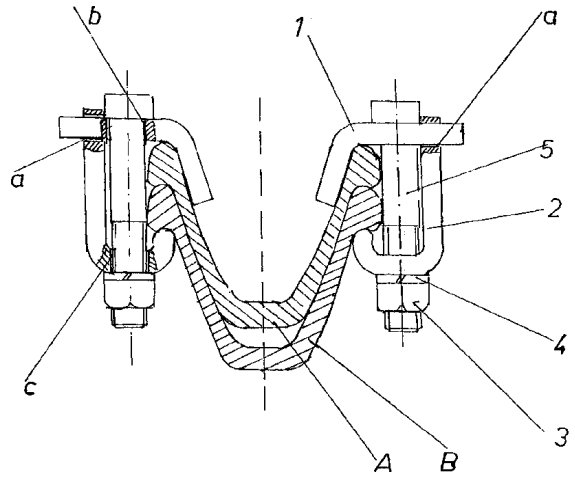

(21) a 2000 00509 A *(51)* **F 02 B 9/10** *(22)* 19.05.2000 *(41)* 28.12.2001//12/2001 *(71) Raba-Motor Gyarto Kft., Gyor, HU; Frâncu Marian Costin, Bucureşti, RO (72) Soos Karoly, Gyor, HU; Finta Csaba, Gyor, HU; Cser Gyula, Budapest, HU (74) Cabinet Enpora S.R.L., Bucureşti (54)* **DISPOZITIV PENTRU REDUCEREA EMISIILOR POLUANTE LA MOTOARELE CU ARDERE INTERNĂ DIESEL, CU CAMERA DE ARDERE TOROIDALĂ**

(57) Invenţia se referă la un dispozitiv pentru reducerea emisiilor poluante la motoarele cu ardere internă, cu cameră de ardere toroidală. Dispozitivul conform invenţiei are un piston (**10**) care are practicată în partea superioară o cameră de ardere (**11**), amplasată asimetric faţă de axa de simetrie a pistonului (**10**), spre partea superioară, în direcţia unei chiulase (**3**), iar un perete lateral (**13**) al camerei de ardere (**11**) se închide cu cel puţin 10°, un injector (**15**) fiind prevăzut cu o duză de injecţie (**16**) cu cel puţin cinci orificii de pulverizare, duza de injecţie (**16**), în momentul PMI, fiind amplasată în interiorul camerei de ardere (**11**), asimetric faţă de axa de simetrie a camerei de ardere (**11**), iar galeria de evacuare este mai scurtă decât 1,5 din lungimea galeriei de evacuare a unui motor convenţional, iar o canalizaţie de admisie (**22**) din chiulasă (**3**), cu o galerie de admisie (**4**) ataşată, imprimă curentului de aer o

(21) a 2000 00509 A

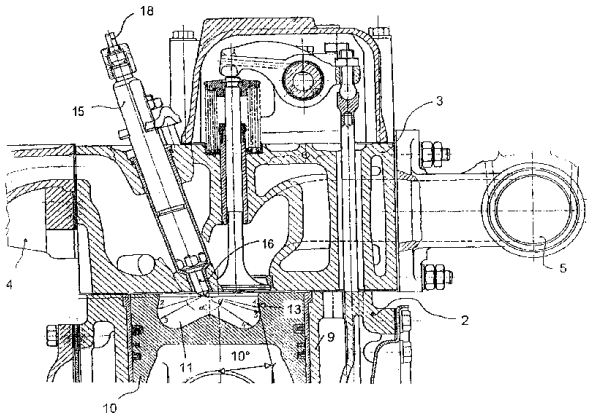

Fig. 2

(21) a 2000 00509 A

mişcare de rotaţie, în jurul axei de simetrie a unui cilindru (**9**), de cel mult 50% din viteza de rotaţie a curentului de aer la un motor convenţional, secţiunea transversală a conductei de presiune fiind mai mare cu cel puţin 30% faţă de cea a unui motor convenţional, presiunea dată de o pompă de injecţie (**17**) fiind mai mare cu cel puţin 60% faţă de presiunea dată de pompa de injecţie a unui motor convenţional, iar presiunea reziduală într-o supapă de refulare (**19**) a pompei de injecţie (**17**) nu scade niciodată sub 100 bari, unghiul de avans de preinjecţie statică a unui element de injecţie (**20**) al pompei de injecţie (**17**) este 1/3 din cel al motorului convenţional, în timp ce unghiul de avans de preinjecţie dinamică este 2/3 din cel al motorului convenţional, fiind prevăzut în acest sens cu prelucrarea unei părţi superioare (**21**) a acestuia.

Revendicări: 8
Figuri: 5

(21) a 2000 00976 A *(51)* **F 03 B 17/00** *(22)* 10.10.2000 *(41)* 28.12.2001//12/2001 *(71) Rabei Romulus, Sfântu Gheorghe, RO (72) Rabei Romulus, Sfântu Gheorghe, RO (54)* **MICROSTAŢII ENERGETICE, FIXE ŞI MOBILE, TRIGENERATIVE, AUTONOME, ORIENTATE**

(57) Invenţia se referă la o microstaţie energetică, fixă sau mobilă, autonomă, orientată, supraconductoare, destinată furnizării de energie electrică şi termică, în cazul celei fixe, şi producerii de energie mecanică, în cazul celei mobile. Microstaţia fixă, conform invenţiei, constă dintr-un recipient (**11**) sub presiune, numit reactor termic, umplut cu un fluid de lucru de o staţie (**3**) de pompare acţionată de nişte motoare (**4**) supraconductoare de curent continuu, în interiorul recipientului (**11**), fiind dispuse nişte elemente încălzitoare, de preferinţă nişte tuburi termice (**TT**), activate, de preferinţă, de un sistem de inducţie electromagnetică sau capacitivă, energia de iniţiere a proceselor care au loc în recipient, (**11**) fiind furnizată de o sursă autonomă de energie electrică, prin încălzirea rapidă a fluidului de lucru de către elementele încălzitoare, având loc o creştere bruscă şi semnificativă a presiunii, energia fluidului, de înaltă presiune, fiind transformată în energie hidraulică şi mecanică cu ajutorul unei

(21) a 2000 00976 A

turbomaşini (**1**); apoi, lucrul mecanic util obţinut fiind transformat în energie electrică printr-un generator (**2**) electric, supraconductor şi complementar, în energie termică, prin conversia realizată de către un sistem cu baterii de condensatoare, a unui bloc regulator de sarcină şi elemente rezistoare.

Revendicări: 2
Figuri: 8

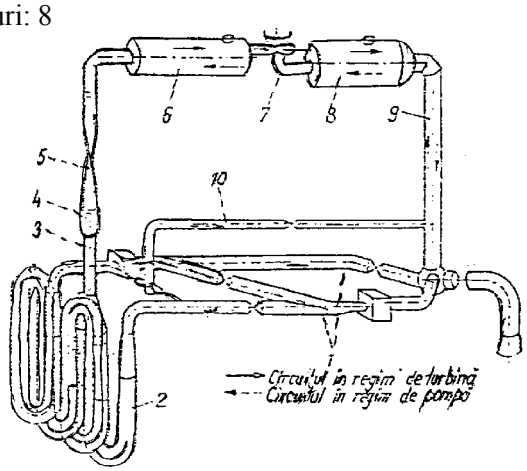

Fig. 2

(21) a 2001 00705 A *(51)* **F 03 B 17/06** *(22)* 18.06.2001 *(41)* 28.12.2001//12/2001 *(71) Volcovinschi Gheorghe, Baia Mare, RO; Hoffman Adriana Ildico, Baia Mare, RO (72) Volcovinschi Gheorghe, Baia Mare, RO; Hoffman Adriana Ildico, Baia Mare, RO (54)* **PROCEDEE ŞI APARATE PENTRU OBŢINEREA ENERGIEI**

(57) Invenţia se referă la nişte procedee şi aparate pentru obţinerea energiei, fără consum de combustibil şi fără poluare. Procedeele conform invenţiei permit obţinerea unor forme de energie mecanică, electrică şi termică, cu ajutorul apei din râuri fără baraje şi, în diferite locuri, în funcţie de formele de relief, apa fiind transportată din râu la cote stabilite, utilizând turbine şi transportatoare verticale pentru apă, pompe sau alte moduri, după care apa din bazinele de stocare este folosită pentru acţionarea turbinelor. Aparatele pentru aplicarea procedeelor, conform invenţiei, au un bazin (**B**) din care apa este pompată cu o pompă (**P**) într-un rezervor (**RA**), iar după ce rezervorul (**RA**) a fost umplut, se dă drumul apei pe un jgheab de unde poate acţiona, prin cădere, asupra unei turbine (**2b**) sau pe la partea inferioară asupra unei alte turbine (**2c**), apa ieşită de la cele două turbine (**2b** şi **2c**), coborând pe un jgheab colector şi acţionând o altă turbină (**2a**), iar turbinele (**2a**, **2b** şi **2c**) puse astfel în funcţiune acţionează nişte roţi motoare (**5**) care transmit mişcarea unui transportor cu cupe (**1**) care aduce apa prin cădere liberă în rezervor (**RA**).

Revendicări: 7
Figuri: 7

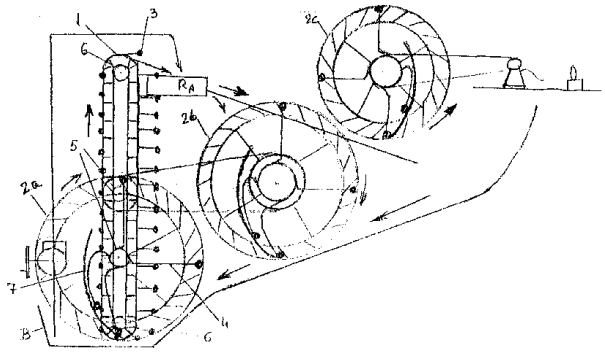

Fig. 2

(21) a 2001 00270 A *(51)* **F 03 D 1/00** *(22)* 12.03.2001 *(41)* 28.12.2001//12/2001 *(71) Mihăiţă Dumitru, Bucureşti, RO (72) Mihăiţă Dumitru, Bucureşti, RO (54)* **DISPOZITIV PENTRU UTILIZAREA ENERGIEI VÂNTULUI SAU APELOR CURGĂTOARE**

(57) Invenţia se referă la un dispozitiv pentru utilizarea energiei vântului şi a apelor curgătoare adânci pentru producerea energiei electrice cu puteri de la câţiva KW la sute de KW pe unitate constructivă. Dispozitivul conform invenţiei are un ax (**1**) vertical pe care sunt dispuse nişte braţe (**2**) orizontale, pe care oscilează nişte palete (**3**) blocate de nişte opritori (**4**), care se retrag automat, datorită unui dispozitiv centrifugal, când viteza vântului depăşeşte 85 km/h, mişcarea de rotaţie fiind transmisă la un generator (**7**) electric cu ajutorul unui angrenaj (**5**) şi al unei fulii (**6**).

Revendicări: 1
Figuri: 2

(21) a 2001 00270 A

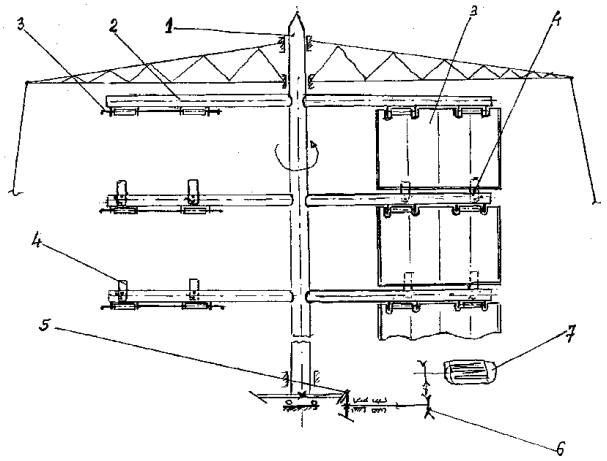

Fig. 1

(21) a 2000 00935 A

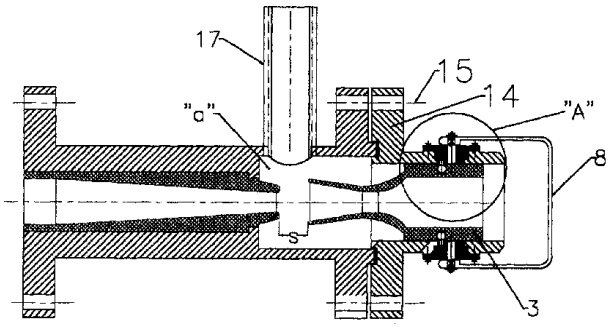

Fig. 1

(21) a 2000 00935 A *(51)* **F 04 F 5/00** *(22)* 28.09.2000 *(41)* 28.12.2001//12/2001 *(71) Sfartz Pincu Aron, Oneşti, RO; Pordea Viorel, Bucureşti, RO (72) Sfartz Pincu Aron, Oneşti, RO; Pordea Viorel, Bucureşti, RO (54)* **EJECTOR-EDUCTOR**

(57) Invenţia se referă la un ejector-eductor, destinat transportului fluidelor cu presiunea mai mică, cu ajutorul unor fluide motoare, cu presiune de lucru mai mare. Ejector-eductorul, conform invenţiei, are un corp (**1**) asamblat cu un modul (**2**) de schimb, realizat în mai multe serii de tipodimensiuni, corpul (**1**) având o cameră (**a**) de amestec în care se află o duză (**3**) a unui corp confuzor, realizat ca piesă independentă, în corpul confuzor, fiind practicat un canal (**5**) inelar, în care intră un ştift (**4**) cu cap sferic, corpul (**3**) confuzor fiind deplasat sau/şi rotit într-un suport (**14**) cu ajutorul unui mâner (**8**) tip scoabă, fixat pe un ax (**7**) şi blocat cu un ştift (**9**) filetat, pentru modificarea dimensiunii unui interstiţiu (**s**) prin care se aspiră fluidul antrenat în camera (**a**) de amestec, printr-un racord (**17**) lateral.

Revendicări: 5
Figuri: 3

(21) a 2000 00583 A *(51)* **F 16 B 47/00** *(22)* 07.06.2000 *(41)* 28.12.2001//12/2001 *(71) Stoian Adrian, Roman, RO (72) Stoian Adrian, Roman, RO (54)* **METODĂ ŞI DISPOZITIV PENTRU PRINDEREA FERMĂ A PLĂCILOR DE P.A.L.**

(57) Invenţia se referă la o metodă şi la un dispozitiv pentru prinderea sigură a plăcilor de panouri aglomerate din lemn, în vederea transportului, alimentării unor agregate de prelucrare, sau în cea a depozitării acestora. Metoda conform invenţiei cuprinde curăţarea temporizată a suprafeţei de contact dintre o placă din panouri aglomerate din lemn şi o ventuză de prindere prin introducerea de aer sub presiune sub ventuză. Dispozitivul conform invenţiei, pentru aplicarea metodei, cuprinde o ventuză (**3**) din cauciuc, prinsă de o flanşă (**2**), asamblată la rândul ei de un corp (**1**) cilindric, sub ventuză (**3**) şi în contact cu partea sa superioară, fiind dispus un disc (**4**) prevăzut cu o racordare (**d**) inelară şi cu nişte găuri distribuite uniform circular sub un spaţiu (**e**) inelar dintre flanşă (**2**) şi disc (**4**), admisia aerului comprimat fiind făcută printr-un ştuţ (**13**) plasat, printr-o gaură decalată faţă de celelalte găuri din disc (**4**), la jumătatea distanţei dintre acestea.

Revendicări: 3
Figuri: 6

(21) a 2000 00583 A

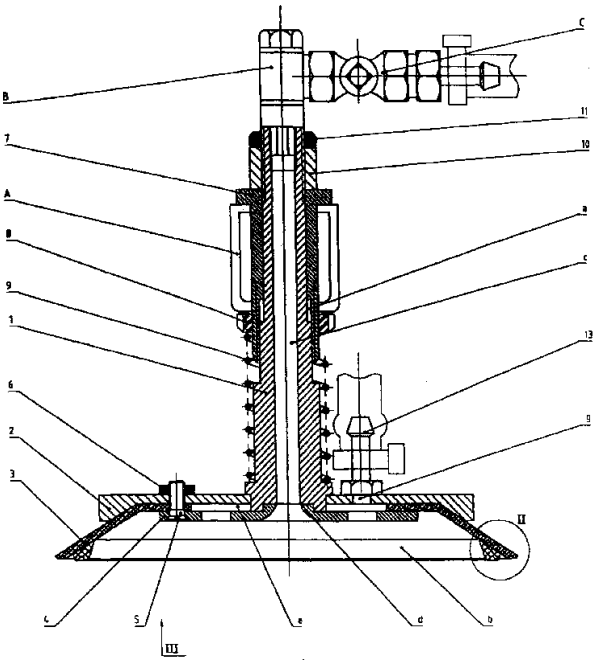

Fig. 1

(21) a 2000 00559 A *(51)* **F 16 C 33/374** *(22)* 31.05.2000 *(41)* 28.12.2001//12/2001 *(71) S.N.P. Petrom S.A. Bucureşti - Sucursala Arpechim Piteşti, Piteşti, judeţul Argeş, RO (72) Rechi Constantin, Piteşti, judeţul Argeş, RO; Enescu Mihail, Mioveni, RO (54)* **CĂMAŞĂ PROTECŢIE- AMORTIZARE PENTRU RULMENŢI**

(57) Invenţia se referă la o cămaşă de protecţie-amortizare pentru rulmenţi, destinată protecţiei rulmentului, reducerii energiei de vibraţie şi măririi temperaturii de funcţionare a acestuia. Cămaşa conform invenţiei are trei proeminenţe (**3**) interne, cu care se fixează pe inelul exterior al unui rulment, şi trei proeminenţe (**1**) externe cu care se fixează pe carcasă, iar în cazul în care grosimea unui inel (**2**) permite, este prevăzută o nervură (**4**) care împiedică rotirea inelului.

Revendicări: 2
Figuri: 4

(21) a 2000 00559 A

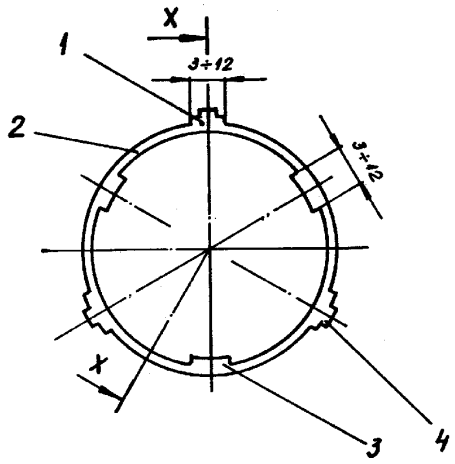

Fig. 3

(21) a 2000 00009 A *(51)* **F 16 H 39/00** *(22)* 03.01.2000 *(41)* 28.12.2001//12/2001 *(71) Zamfir Radu Iulian, Iaşi, RO (72) Zamfir Radu Iulian, Iaşi, RO (54)* **DISPOZITIV PENTRU AMPLIFICAREA LUCRULUI MECANIC ÎN CÂMPUL PRESIUNILOR**

(57) Invenţia se referă la un dispozitiv pentru amplificarea lucrului mecanic în câmpul presiunilor, ce poate fi utilizat în domeniul energetic. Dispozitivul conform invenţiei este compus din patru incinte (**1**, **2**, **3** şi **4**) în care culisează nişte pistoane (**6, 28**, **27** şi **21**) cu suprafeţe diferite, prin interacţiunea dintre cele patru pistoane (**6**, **28**, **27** şi **21**) asupra unui lichid situat în nişte compartimente (**23** şi **29**), incinta (**1**) şi a unui gaz compresat în cadrul celor patru incinte (**1**, **2**, **3** şi **4**), ce duc la generarea unei forţe suplimentare cu acţiune în sensul efectuării lucrului mecanic, fapt ce determină, pentru anumite caracteristici de suprafeţe ale pistoanelor (**6**, **28**, **27** şi **21**), volumice şi de lucru mecanic efectuat pentru activarea dispozitivului, o presiune în incintă (**25**) ce conţine un lucru mecanic de valoare mai mare decât lucrul mecanic consumat pentru generarea ei, deci o amplificare a lucrului mecanic.

Revendicări: 1
Figuri: 3

(21) a 2000 00009 A

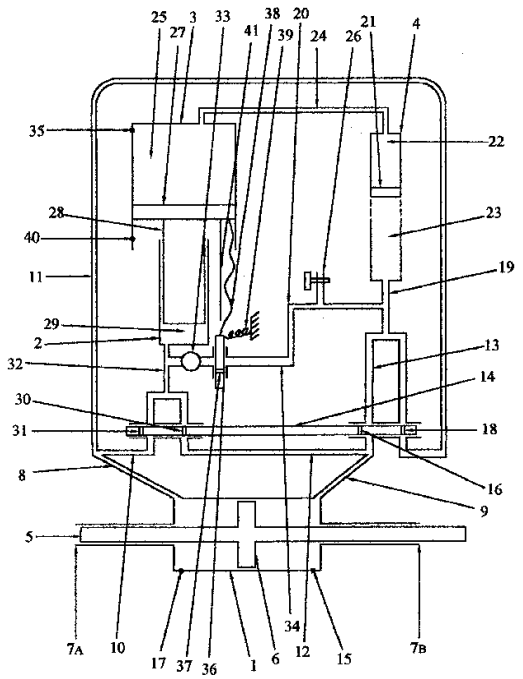

Fig. 1

(21) a 2000 00005 A *(51)* **F 16 H 49/00** *(22)* 03.01.2000 *(41)* 28.12.2001//12/2001 *(71) Zamfir Radu Iulian, Iaşi, RO (72) Zamfir Radu Iulian, Iaşi, RO (54)* **DISPOZITIV PENTRU AMPLIFICAREA AUTOMATĂ A LUCRULUI MECANIC**

(57) Invenţia se referă la un dispozitiv pentru amplificarea automată a lucrului mecanic, ce poate fi utilizat în domeniul energetic. Dispozitivul conform invenţiei este compus din două corpuri filetate (**1** şi **2**), fixate centrat unul de altul, cu raze diferite şi cu filete înclinate la unghiuri diferite, corpuri (**1** şi **2**) ce se înfiletează în alte două corpuri (**3** şi **4**) prevăzute cu filete complementare, în raport cu cele două corpuri filetate (**1** şi **2**), prin diferenţele menţionate dintre cele două corpuri filetate (**1** şi **2**), producându-se, pentru anumite valori ale acestor diferenţe, o forţă automată ce poate fi exploatată ca lucru mecanic automat, prin intermediul acţiunii asupra unui piston (**5**), ce generează, fiind acţionat de către forţa automată, o presiune cu caracter de autogenerare în cadrul unui corp (**6**).

Revendicări: 1
Figuri: 3

(21) a 2000 00005 A

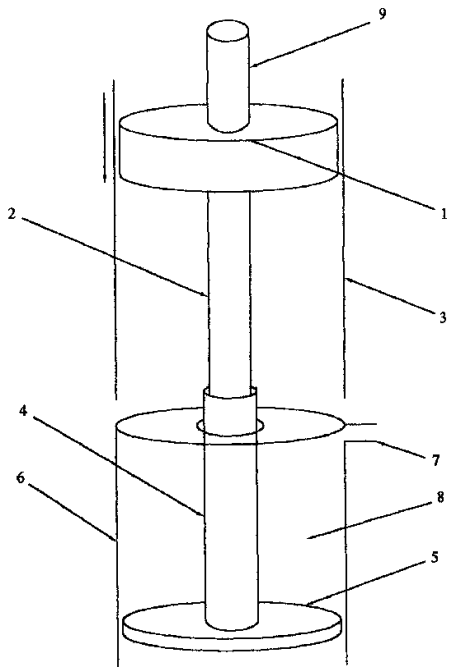

Fig. 1

(21) a 2000 00608 A *(51)* **F 16 K 11/02** *(22)* 13.06.2000 *(41)* 28.12.2001//12/2001 *(71) S.C. MMG S.R.L., Baia Mare, RO (72) Antal Alexandru, Baia Mare, RO; Popoiu Mircea, Baia Mare, RO; Eberst Vasile, Baia Mare, RO; Moldovan Gavriel, Baia Mare, RO (54)* **RACORD DE TRECERE**

(57) Invenţia se referă la un racord de trecere, destinat porţiunilor de trecere a reţelelor de distribuţie subterană a gazului metan, executate din polietilenă, şi realizării cuplării consumatorilor de gaze, la conductele stradale de distribuţie. Racordul de trecere, conform invenţiei, este prevăzut cu o conductă (**4**) din polietilenă, cu un inel (**5**) de strângere şi cu un corp (**1**) metalic, dotat la un capăt cu un umăr (**c**) care separă o degajare (**b**) superioară de o degajare (**d**) inferioară, în degajarea (**d**) inferioară, fiind plasată o conductă (**2**) din oţel, care este solidarizată de corpul (**1**) metalic cu ajutorul unui cordon (**3**) de sudură, iar în degajarea (**d**) inferioară, pătrund capătul conductei (**4**) din polietilenă şi o buză (**f**) superioară a inelului (**5**) de strângere.

Revendicări: 1
Figuri: 1

(21) a 2000 00608 A

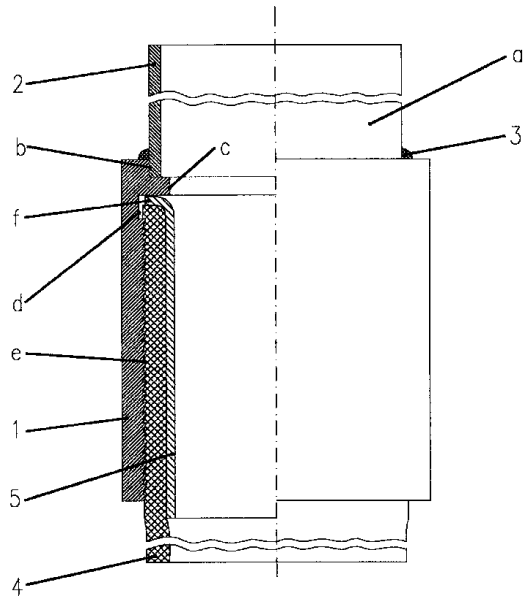

(21) a 2000 00659 A *(51)* **F 23 G 5/027** *(22)* 27.06.2000 *(41)* 28.12.2001//12/2001 *(71) Antonescu Niculae, Bucureşti, RO; Stănescu Paul Dan, Bucureşti, RO; Antonescu Nicolae, Bucureşti, RO (72) Antonescu Niculae, Bucuresti, RO; Stănescu Paul Dan, Bucureşti, RO; Antonescu Nicolae, Bucureşti, RO (74) Inventa - Agenţie Universitară, Bucureşti (54)* **INSTALAŢIE DE ARDERE A DEŞEURILOR CU TUB DE PIROLIZĂ ÎNCORPORAT ÎNTR-UN FOCAR TURBIONAR**

(57) Invenţia se referă la o instalaţie în care sunt arse deşeurile solide, sub formă păstoasă sau lichidă, în condiţii de nepoluare a mediului înconjurător. Instalaţia conform invenţiei cuprinde un tub (**5**) de piroliză care este supus unui flux intens de căldură, exterior, provenind de la gazele de ardere care îl spală şi din radiaţia unui perete al unei camere de ardere, substanţele gazoase combustibile, degajate în procesul de piroliză a deşeurilor, fiind evacuate printr-un capăt deschis al tubului (**5**), într-o cameră (**7**) a unui focar turbionar, intrarea aerului de ardere în camera (**7**) focarului turbionar fiind făcută tangenţial printr-un orificiu (**8**) cu ajutorul unui ventilator (**9**), iar izolarea părţii calde a tubului (**5**) de piroliză de partea rece de alimentare este făcută printr-o cameră (**6**) de răcire, alimentată cu apă.

Revendicări: 4
Figuri: 1

(21) a 2000 00659 A

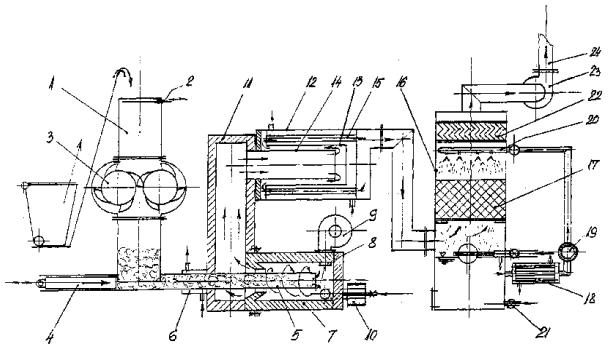

(21) a 2001 00035 A *(51)* **F 24 C 3/02** *(22)* 17.01.2001 *(41)* 28.12.2001//12/2001 *(71) Scântei Tudorel, Galaţi, RO (72) Scântei Tudorel, Galaţi, RO (54)* **ARAGAZ CU FUNCŢII MULTIPLE**

(57) Invenţia se referă la o maşină de gătit cu gaze, de la care căldura poate fi recuperată pentru încălzirea unui spaţiu interior. Aragazul conform invenţiei cuprinde un arzător (**1**) alimentat cu gaz sub presiune printr-o conductă (**2**), în cuprinsul căreia, este montat un robinet (**3**), arzătorul (**1**) fiind montat într-o incintă (**4**) străbătută de nişte coloane (**5**) prin care circulă aerul provenind de la o turbină (**6**) acţionată de către un electromotor (**7**), gazele arse fiind evacuate, din incintă (**4**), printr-o hotă (**12**), cu care este în legătură printr-un burlan (**13**) detaşabil.

Revendicări: 1
Figuri: 2

(21) a 2001 00035 A

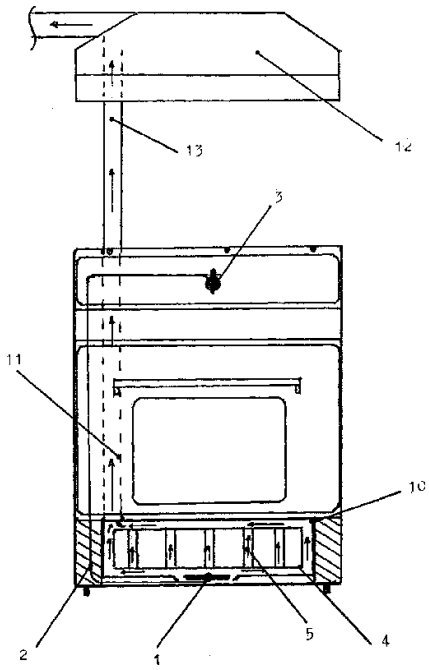

Fig. 1

(21) a 2000 00566 A *(51)* **F 24 J 2/02** *(22)* 31.05.2000 *(41)* 28.12.2001//12/2001 *(71) Bostan Mădălina, Roman, RO (72) Bostan Mădălina, Roman, RO (54)* **DISPOZITIV SOLAR PENTRU ÎNCĂLZIRE**

(57) Invenția se referă la un dispozitiv solar de conversie a energiei solare în energie termică pentru încălzirea unei incinte închise, numai pe durata unei zile şi în condițiile existenței unui cer însorit. Dispozitivul conform invenției este alcătuit dintr-un perete (**1**) ondulat, termoizolant, pe care este dispus un strat (**2**) din tablă ondulată, înnegrită, încadrat de către nişte pereți (**3**) laterali, termoizolanți, întreg spațiul astfel format fiind închis de către un perete (**4**) transparent, superior, realizat dintr-un strat din sticlă ondulată, montat prin intermediul unei garnituri (**5**) din cauciuc şi prin cel al unor cleme (**6**) fixate cu nişte şuruburi (**7**), la partea inferioară, fiind prevăzută o gură (**8**) de intrare a aerului rece, iar la partea superioară, este realizată o gură (**9**) de aer cald, ambele guri (**8** şi **9**) fiind în legătură, prin intermediul unor furtunuri (**12** şi **13**) flexibile, termoizolante, prinse în nişte coliere (**14**), cu nişte orificii (**10** şi **11**) pentru aer rece şi respectiv pentru aer cald, executate într-un perete al unei încăperi.

Revendicări: 1
Figuri: 2

(21) a 2000 00566 A

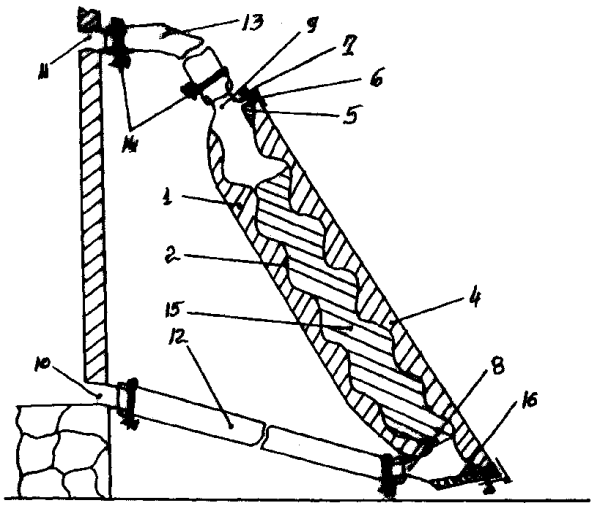

Fig. 1

(21) a 2001 00534 A *(51)* **F 41 H 1/00** *(22)* 17.11.99 *(30)* 20.11.98 US 09/197,312 *(41)* 28.12.2001//12/2001 *(86)* US 99/27141 17.11.99 *(87)* WO 00/31492 02.06.2000 *(71) E.I. Du Pont de Nemours and Company, Wilmington, Dellaware, US (72) Moureaux Beatrice, Bonlieu, FR; Pfister Friedrich V., Meyrin, CH; Van Zijl Nicolas, A., Grand Saconnex, CH (74) Cabinet M. Oproiu - Consiliere în Proprietate Intelectuală S.R.L., Bucureşti (54)* **ARMURĂ STRATIFICATĂ, SPECIAL MODELATĂ**

(57) Invenția se referă la o armură realizată din mai multe straturi, dintr-un material rezistent la penetrare şi se referă, în particular, la o armură corporală care cuprinde o parte în special modelată pentru a se mula pe o suprafață curbată, cum ar fi bustul unei femei, precum şi la metoda de fabricație a acesteia. Armura conform invenției este realizată din multiple straturi (**30**) de material rezistent la penetrare, confecționate din fibre poliaramidice, straturile (**30**) se pot mula pe bustul unei femei, prin nişte pense (**37**), având o secțiune (**35**) modelată în formă de **V**, prevăzute cu nişte margini (**37**) pliate, formând o cută (**40**) dublă, plată, pliată peste o parte a pensei (**37**), formând o îngroşare, pensele (**37**) sunt dispuse

(21) a 2001 00534 A
unghiular, una faţă de cealaltă, cu cutele (**40**) duble, plate, orientate în direcţii astfel încât grosimea adăugată să fie distribuită egal, evitându-se umflături sau rigidizări.

Revendicări: 24
Figuri: 21

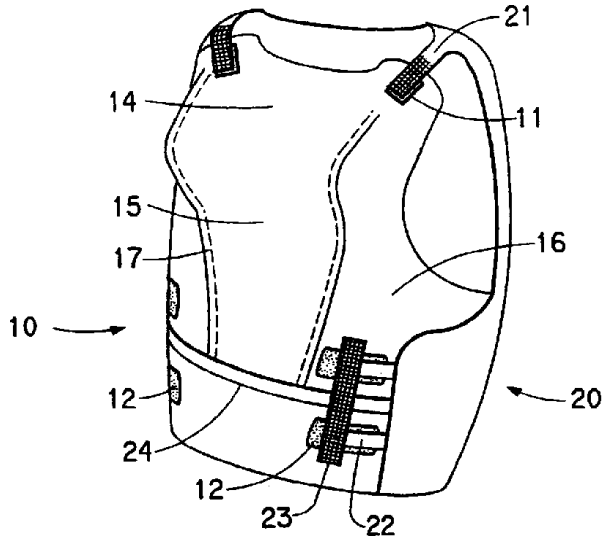

Fig. 1

---

(21) a 2000 00604 A *(51)* **G 01 R 11/00** *(22)* 13.06.2000 *(41)* 28.12.2001//12/2001 *(71) Tudor Vasile, în calitate de tutore al minorului Tudor Paul Lucian, Călăraşi, RO (72) Tudor Paul Lucian, Călăraşi, RO (54)* **SISTEM PENTRU EVALUAREA ŞI CONTROLUL FURNIZĂRII DE ENERGIE ELECTRICĂ**

(57) Invenţia se referă la un sistem simplu pentru evaluarea şi controlul furnizării de energie electrică la consumatorii casnici şi industriali. Sistemul conform invenţiei este prevăzut cu o inductanţă (**L**) conectată pe conductorul de fază al branşamentului în derivaţie cu o diodă semiconductoare (**D_1**) şi o celulă electrolitică (**C**) cu anod solubil.

Revendicări: 1
Figuri: 2

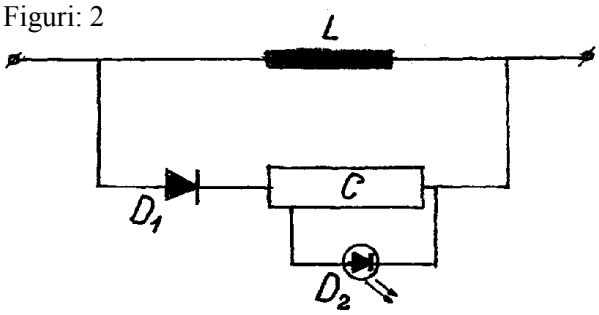

Fig. 1

(21) a 2000 00558 A *(51)* **G 03 B 42/00** *(22)* 31.05.2000 *(41)* 28.12.2001//12/2001 *(71) Cristea Mihai Ştefan, Baia Mare, RO (72) Cristea Mihai Ştefan, Baia Mare, RO (54)* **APARAT PENTRU RADIOGRAFIEREA CORPULUI OMENESC ŞI DETECTAREA UNDELOR ELECTROMAGNETICE**

(57) Invenţia se referă la un aparat pentru radiografierea corpului omenesc şi detectarea undelor electromagnetice. Aparatul conform invenţiei cuprinde un tranzistor cu efect de câmp TEC-MOS cu drenă (**1**), sursă (**2**), grilă (**7**) în al cărui circuit se găseşte o bobină (**9**) care se foloseşte atât pentru emisia undelor de înaltă frecvenţă de la un generator (**11**), cât şi pentru recepţia semnalelor din corpul omenesc ca efect al rezonanţei magnetice cuadrupolare RNQ. Semnalul cules de la sursă (**2**) este prelucrat de lanţuri de blocuri (**12** şi **13**) şi amplificat de un amplificator diferenţial, constituit din două tranzistoare (**T_1** şi **T_2**) şi nişte rezistenţe (**R**). Semnalul amplificat este prelucrat în blocul analog numeric (**A/N**), este introdus într-un calculator şi vizualizat pe ecranul monitorului, aparatul putând fi folosit atât pentru radiografierea corpului omenesc, cât şi pentru detectarea undelor electromagnetice, având o sensibilitate deosebit de ridicată.

Revendicări: 3
Figuri: 1

---

(21) a 2000 00558 A

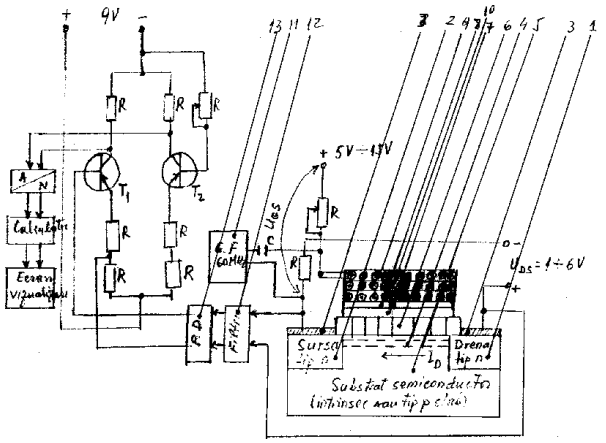

(21) a 2000 00006 A *(51)* **G 05 F 1/00** *(22)* 03.01.2000 *(41)* 28.12.2001//12/2001 *(71) Zamfir Radu Iulian, Iaşi, RO (72) Zamfir Radu Iulian, Iaşi, RO (54)* **DISPOZITIV PENTRU AMPLIFICAREA LUCRULUI MECANIC ÎNTR-UN CÂMP DE FORŢE**

(57) Invenţia se referă la un dispozitiv pentru amplificarea lucrului mecanic într-un câmp de forţe, utilizat în domeniul energetic. Dispozitivul conform invenţiei este compus din două forţe ce acţionează în aceeaşi direcţie asupra unei bare (**1**) cu rol de pârghie, la capetele barei (**1**), pârghia fiind modificată prin intermediul unui corp (**2**) culisant pe bară (**1**) astfel încât, prin culisarea corpului (**2**) pe o anumită distanţă, rezultă un lucru mecanic produs, iar prin culisarea în sens invers, rezultă un lucru mecanic consumat, lucrul mecanic produs, spre deosebire de cel consumat, având însă o modalitate de acţiune specifică producerii doar după parcurgerea distanţei specifice ajungerii corpului (**2**) într-un punct (**O**), în timp ce cel consumat este acţionat pe parcursul modificării pârghiei, prin diferenţa dintre lucrul mecanic produs şi cel consumat ce include şi lucrul mecanic al forţelor de frecare, generându-se o amplificare a lucrului mecanic.

Revendicări: 1
Figuri: 5

(21) a 2000 00006 A

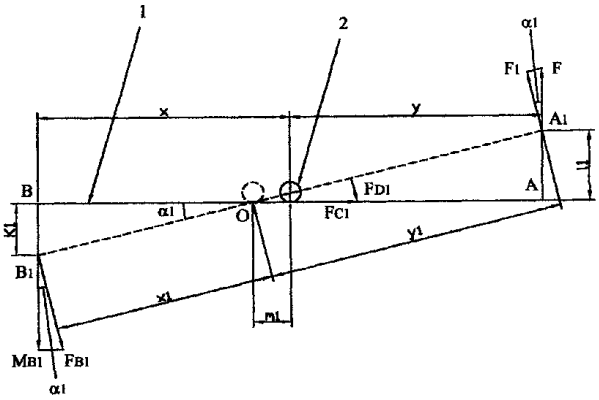

Fig. 1

(21) a 2001 00396 A *(51)* **G 07 C 13/00** *(22)* 09.04.2001 *(41)* 28.12.2001//12/2001 *(71) Iftime Adrian, Târgu-Ocna, RO (72) Iftime Adrian, Târgu-Ocna, RO (54)* **APARAT ELECTRONIC DE VOTARE, PORTABIL**

(57) Invenţia se referă la un aparat electronic de votare, portabil, destinat votării individuale şi secrete, utilizat la operaţiile de votare, în cadrul parlamentului, în secţii de votare sau în orice altă ocazie în care trebuie să se ia o decizie, prin consultarea unui grup de persoane numeros. Aparatul electronic de votare, portabil, conform invenţiei, este prevăzut cu un panou (**A**) cu taste numerice (**K**), un indicator optic (**BR**), un panou (**B**) cu afişaj cu cristale lichide (**AE**), un bloc logic şi o sursă de curent proprie sau la priză. Aceste elemente componente sunt înglobate într-un cadru paralelipipedic (**G**), prevăzut cu două capace ($\mathbf{H_1}$, $\mathbf{H_2}$) cu încuietori yale şi mâner de transport (**I**).

Revendicări: 4
Figuri: 9

(21) a 2001 00396 A

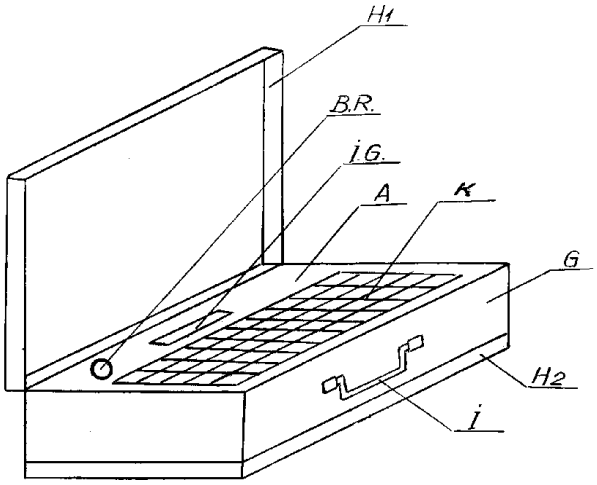

Fig. 2

(21) a 2000 00597 A *(51)* **G 09 B 3/00** *(22)* 12.06.2000 *(41)* 28.12.2001//12/2001 *(71) Oprescu Mihail, Râmnicu Vâlcea, RO (72) Oprescu Mihail, Râmnicu Vâlcea, RO (54)* **VERIFICATOR**

(57) Invenţia se referă la o trusă pentru verificarea corectă şi evaluarea rapidă a cunoştinţelor. Verificatorul conform invenţiei este alcătuit din nişte fişe-grilă (**1**) care se aşază sub un model pentru corectare (**3**), în funcţie de codurile comune, verificarea făcându-se cu ajutorul unui distanţator (**6**) prevăzut cu nişte creioane (**8**) fixate prin înscrierea de traiectorii peste nişte perforări (**5**).

Revendicări: 1
Figuri: 5

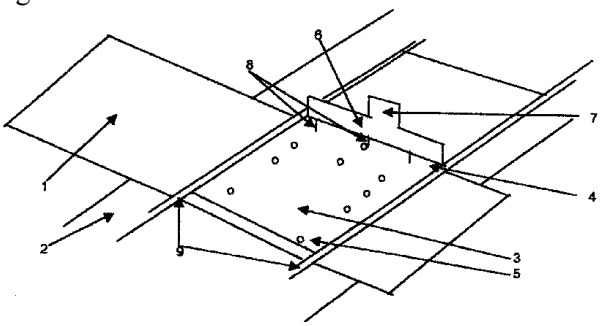

Fig. 1

---

(21) 99-00721 A *(51)* **G 09 B 23/00** *(22)* 24.06.99 *(41)* 28.12.2001//12/2001 *(71) Ielciu Ioan, Cluj-Napoca, RO (72) Ielciu Ioan, Cluj-Napoca, RO (54)* **METODĂ EFIIEL DE STABILIZARE A PERFORMANŢELOR INDIVIDUALE PENTRU ACTIVITATEA DESFĂŞURATĂ ÎN CADRUL COLECTIVULUI**

(57) Invenţia se referă la aprecierea performanţelor individuale ale membrilor unei formaţii, a căror activitate se desfăşoară în comun, în colectiv. Metoda conform invenţiei operează concomitent două categorii de venituri salariale, un venit fix, egal pentru toţi membrii formaţiei la un moment dat, şi un venit variabil, care diferă de la un component al formaţiei la altul, obţinut după rezolvarea matricei de apreciere, şi care se adună, de fiecare dată, venitului salarial fix, rezultând salariul perioadei sau cel cuvenit fiecăruia în urma realizării lucrării pentru care se face aprecierea.

Revendicări: 7

(21) 99-00214 A *(51)* **G 10 L 5/00**; G 10 L 7/00; G 10 L 9/00 *(22)* 25.02.99 *(41)* 28.12.2001//12/2001 *(71) Fighter Serv S.R.L., Baia Mare, RO (72) Silaghi Marius Călin, Baia Mare, RO (54)* **RECUNOAŞTEREA VORBIRII ŞI ANALIZA SEMNALELOR PRIN CĂUTAREA DIRECTĂ A SUBSECVENŢELOR CU MĂSURI MAXIME DE ÎNCREDERE**

(57) Invenţia aparţine domeniului tehnic al decodării, clasificării, alinierii şi potrivirii datelor. Invenţia se referă la metode de realizare a recunoaşterii cuvintelor cheie în secvenţe rostite, a detectării subsecvenţelor în lanţuri de materii organice (ADN) şi a recunoaşterii obiectelor în imagini. Metodele propuse caută de o manieră optimizată potrivirea ce maximizează, peste toate potrivirile posibile, anumite măsuri de încredere bazate pe posteriori normalizaţi. Trei astfel de măsuri de încredere sunt exemplificate, două fiind inspirate dintr-o altă operaţie de încredere, sunt exemplificate, două fiind inspirate dintr-o altă operaţie de Recunoaştere a Vorbirii, iar una este nouă. Domeniile de utilizare ale invenţiei sunt: sistemele de interfaţare om-maşină (cu recunoaşterea vorbirii; exemplu: sisteme de comandă, servicii bancare, aeriene etc), sistemele de coordonare (în roboţi industriali şi alte automate) şi sistemele de dezvoltare a produselor farmaceutice.

Revendicări: 4

---

(21) a 2001 00653 A *(51)* **G 21 C 17/022** *(22)* 12.10.99 *(41)* 28.12.2001//12/2001 *(86)* US 99/23795 12.10.99 *(87)*WO 01/27932 19.04.2001 *(71) General Electric Company, Schenectady, New York, US (72) Marble William Joel, Rocklin, US; Peterson George Ervin, Fremont, US; Ruiz Carl Phillip, Fremont, US; Robinson Randall Norman, San Jose, US (74) Rominvent S.A., Bucureşti (54)* **METODĂ DE DECONTAMINARE A UNEI CENTRALE ELECTRICE, NUCLEARE**

(57) Invenţia se referă la o metodă de decontaminare a componentelor metalice cu un strat de oxid, dintr-un reactor nuclear răcit cu apă. Metoda conform invenţiei constă în introducerea unei concentraţii scăzute de ioni de zinc în apă, pentru a provoca slăbirea stratului de oxid de pe suprafaţa metalului.

Revendicări: 14

(21) a 2000 00588 A *(51)* **H 01 F 27/00** *(22)* 09.06.2000 *(41)* 28.12.2001//12/2001 *(71) Asimionoaie Adrian, Suceava, RO; Chisăliță Florica, comuna Băluşeni, RO; Ciobanu Lucian, Fălticeni, RO; Ciobanu Mitică, comuna Vorona, RO; David Vasile Ciprian, comuna Buneşti, RO; Gontaru Maria, comuna Liteni, RO; Grădinaru Arnold, Botoşani, RO; Hatnean Ion, Suceava, RO; Iaschiu Dumitru, Siret, RO; Izot Marcela, Botoşani, RO; Moroşan Vasile, Suceava, RO; Moraru Mihăiță, Suceava, RO; Parascan Adrian Ilie, comuna Horodnic, RO; Prodan Cristina, Suceava, RO; Radu Gabriel, Paşcani, RO; Silache Costel, Rădăşeni, RO; Tarnovețchi Mihai, comuna Straja, RO; Telescu Liviu Cătălin, Suceava, RO (72) Asimionoaie Adrian, Suceava, RO; Chisăliță Florica, comuna Băluşeni, RO; Ciobanu Lucian, Fălticeni, RO; Ciobanu Mitică, comuna Vorona, RO; David Vasile Ciprian, comuna Buneşti, RO; Gontaru Maria, comuna Liteni, RO; Grădinaru Arnold, Botoşani, RO; Hatnean Ion, Suceava, RO; Iaschiu Dumitru, Siret, RO; Izot Marcela, Botoşani, RO; Moroşan Vasile, Suceava, RO; Moraru Mihăiță, Suceava, RO; Parascan Adrian Ilie, comuna Horodnic, RO; Prodan Cristina, Suceava, RO; Radu Gabriel, Paşcani, RO; Silache Costel, Rădăşeni, RO; Tarnovețchi Mihai, comuna Straja, RO; Telescu Liviu Cătălin, Suceava, RO (54)* **TRANSFORMATOR PENTRU REGLAJUL CONTINUU AL TENSIUNII ÎN SARCINĂ**

(57) Invenția se referă la un transformator pentru reglajul continuu al tensiunii în sarcină, prevăzut cu înfăşurare secundară rotitoare. Transformatorul conform invenției este constituit dintr-un miez mag-

(21) a 2000 00588 A

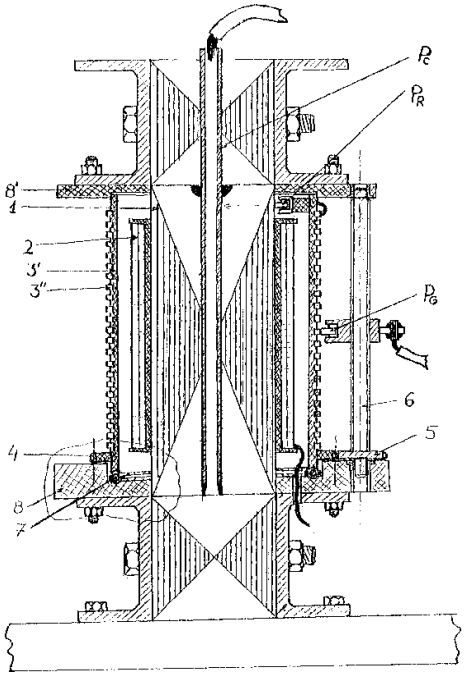

Fig. 1

netic monofazat (**1**), prevăzut cu o coloană cu tole răsucite în evolventă (**1**) pe care sunt plasate o înfăşurare primară fixă (**2**) şi o înfăşurare secundară rotitoare, constituită dintr-un cilindru electroizolant (**3'**) pe care este fixat un conductor desizolat (**3**), dispus după un traseu elicoidal. Infăşurarea secundară rotitoare face corp comun cu o coroană dințată electroizolantă (**4**) ce angrenează cu un pinion (**5**) acționat de un ax filetat (**6**) ce deplasează pe verticală în acelaşi timp o perie glisantă ($\mathbf{P_G}$) ce se găseşte în permanență în contact cu suprafața conductorului înfăşurării rotitoare. Extremitatea superioară a înfăşurării rotitoare este conectată în permanență prin intermediul unei perii ($\mathbf{P_R}$) şi a tolelor coloanei în evolventă la o priză colectoare ($\mathbf{P_C}$). In timpul funcționării, frecarea este diminuată prin intermediul unui ansamblu cu bile (**7**), plasat între extremitatea inferioară a cilindrului rotitor şi o placă de sprijin (**8**). Transformatorul este folosit pentru alimentarea cu tensiune reglabilă a instalațiilor de încercări şi a celor de acționare electrică.

Revendicări: 2
Figuri: 2

(21) a 2000 00598 A *(51)* **H 01 F 27/00** *(22)* 12.06.2000 *(41)* 28.12.2001//12/2001 *(71) Tarnovețchi Mihai, comuna Straja, RO (72) Tarnovețchi Mihai, comuna Straja, RO (54)* **TRANSFORMATOR PENTRU REGLAREA TENSIUNII ÎN SARCINĂ**

(57) Invenția se referă la un transformator pentru reglare continuă a tensiunii în sarcină, realizat cu înfăşurarea secundară rotitoare. Transformatorul conform invenției este realizat dintr-un miez magnetic monofazat (**1**) cu o coloană cu tole în evolventă. Pe coloană, este plasată înfăşurarea secundară rotitoare, formată dintr-un cilindru electroizolant (**3'**) pe care e plasat un conductor desizolant (**3''**) după un traseu elicoidal. Infăşurarea secundară rotitoare este antrenată de un pinion (**5**) acționat de un ax filetat (**6**), pe care se deplasează pe verticală o perie glisantă ($\mathbf{P_G}$) care se găseşte în permanență în contact cu suprafața conductorului desizolat de pe înfăşurarea secundară rotitoare. In timpul funcționării, frecarea este diminuată prin utilizarea ansamblului de pinioane conice (**7**), plasat la partea inferioară a cilindrului electroizolant (**3'**), care se sprijină pe acestea. Transformatorul cu înfăşurarea secundară rotitoare este utilizat pentru alimentarea instalațiilor de încercări şi a celor de acționare electrică.

Revendicări: 1
Figuri: 1

(21) a 2000 00598 A

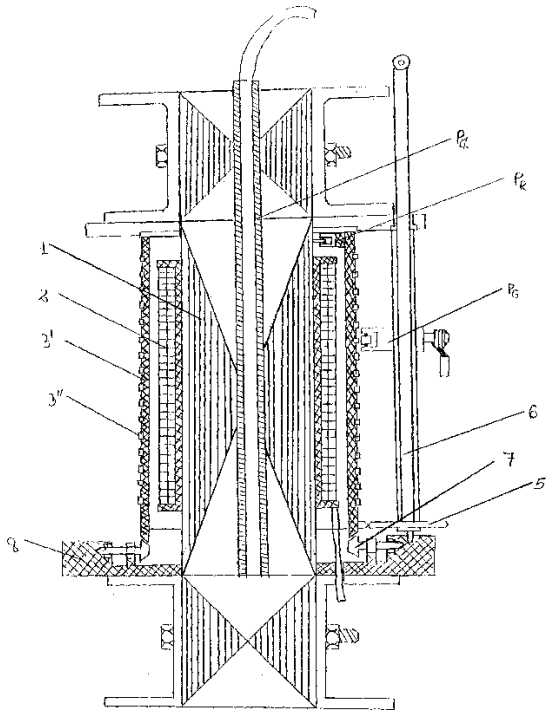

(21) a 2000 00599 A

(21) a 2000 00599 A *(51)* **H 01 F 27/00** *(22)* 12.06.2000 *(41)* 28.12.2001//12/2001 *(71) Tarnovețchi Mihai, comuna Straja, RO; Asimionoaie Adrian, Suceava, RO; Chisăliță Florica, comuna Băluşeni, RO; Ciobanu Lucian, Fălticeni, RO; Ciobanu Mitică, comuna Vorona, RO; David Vasile Ciprian, comuna Buneşti, RO; Gontaru Maria, comuna Liteni, RO; Grădinaru Arnold, Botoşani, RO; Hatnean Ion, Suceava, RO; Iaschiu Dumitru, Siret, RO; Izot Marcela, Botoşani, RO; Moroşan Vasile, Suceava, RO; Moraru Mihăiță, Suceava, RO; Parascan Adrian Ilie, comuna Horodnic, RO; Prodan Cristina, Suceava, RO; Radu Gabriel, Paşcani, RO; Silache Costel, Rădăşeni, RO; Telescu Liviu Cătălin, Suceava, RO (72) Tarnovețchi Mihai, comuna Straja, RO; Asimionoaie Adrian, Suceava, RO; Chisăliță Florica, comuna Băluşeni, RO; Ciobanu Lucian, Fălticeni, RO; Ciobanu Mitică, comuna Vorona, RO; David Vasile Ciprian, comuna Buneşti, RO; Gontaru Maria, comuna Liteni, RO; Grădinaru Arnold, Botoşani, RO; Hatnean Ion, Suceava, RO; Iaschiu Dumitru, Siret, RO; Izot Marcela, Botoşani, RO; Moroşan Vasile, Suceava, RO; Moraru Mihăiță, Suceava, RO; Parascan Adrian Ilie, comuna Horodnic, RO; Prodan Cristina, Suceava, RO; Radu Gabriel, Paşcani, RO; Silache Costel, Rădăşeni, RO; Telescu Liviu Cătălin, Suceava, RO (54)* **TRANSFORMATOR PENTRU REGLAJUL CONTINUU AL TENSIUNII ÎN SARCINĂ**

(57) Invenția se referă la un transformator cu reglajul continuu al tensiunii în sarcină. Transformatorul conform invenției este constituit dintr-un sistem magnetic în manta, unde, pe o coloană (**1**), este plasată o înfăşurare primară fixă (**2**) şi o înfăşurare rotitoare al cărui cilindru electroizolant (**3**) are la partea superioară un inel feromagnetic (**4**), secționat printr-o fantă (**f**), cuplat magnetic cu două statoare trifazate, în formă de arc (**5** şi **5'**). In funcție de succesiunea trifazată a tensiunii de alimentare, acestea acționează asupra inelului feromagnetic, determinând rotația înfăşurării într-un sens sau altul. Transformatorul mai este prevăzut cu o perie glisantă ($\mathbf{P_G}$) care alunecă pe două ghidaje verticale şi paralele (**7** şi **7'**), care este antrenată de spirala conductoare a înfăşurării secundare, asemenea unei piulițe aflată pe un şurub. Transformatorul conform invenției poate fi utilizat ca sursă de alimentare în instalații de acționări electrice sau în cele destinate încercărilor electrice.

Revendicări: 2
Figuri: 2

(21) a 2000 00599 A

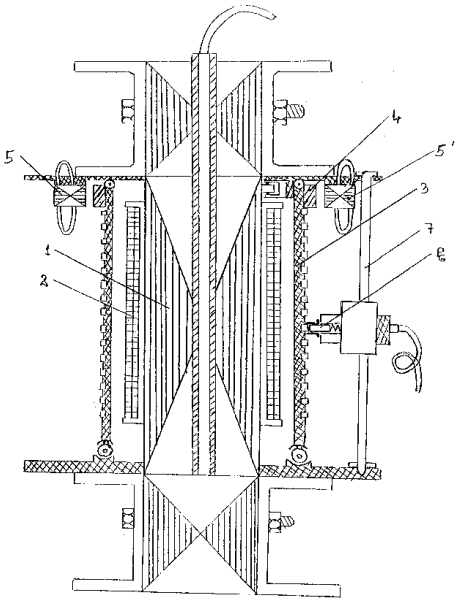

Fig. 1

(21) a 2000 00638 A *(51)* **H 01 F 27/00** *(22)* 19.06.2000 *(41)* 28.12.2001//12/2001 *(71) Radu Gabriel, Paşcani, RO; Moraru Mihăiță, Suceava, RO; Asimionoaie Adrian, Suceava, RO; Chisăliță Florica, comuna Băluşeni, RO; Ciobanu Lucian, Fălticeni, RO; Ciobanu Mitică, comuna Vorona, RO; David Vasile Ciprian, comuna Buneşti, RO; Gontaru Maria, comuna Liteni, RO; Grădinaru Arnold, Botoşani, RO; Hatnean Ion, Suceava, RO; Iaschiu Dumitru, Siret, RO; Izot Marcela, Botoşani, RO; Moroşan Vasile, Suceava, RO; Parascan Adrian Ilie, comuna Horodnic, RO; Prodan Cristina, Suceava, RO; Silache Costel, Rădăşeni, RO; Tarnovețchi Mihai, comuna Straja, RO; Telescu Liviu Cătălin, Suceava, RO (72) Asimionoaie Adrian, Suceava, RO; Chisăliță Florica, comuna Băluşeni, RO; Ciobanu Lucian, Fălticeni, RO; Ciobanu Mitică, comuna Vorona, RO; David Vasile Ciprian, comuna Buneşti, RO; Gontaru Maria, comuna Liteni, RO; Grădinaru Arnold, Botoşani, RO; Hatnean Ion, Suceava, RO; Iaschiu Dumitru, Siret, RO; Izot Marcela, Botoşani, RO; Moroşan Vasile, Suceava, RO; Moraru Mihăiță, Suceava, RO; Parascan Adrian Ilie, comuna Horodnic, RO; Prodan Cristina, Suceava, RO; Radu Gabriel, Paşcani, RO; Silache Costel, Rădăşeni, RO; Tarnovețchi Mihai, comuna Straja, RO; Telescu Liviu Cătălin, Suceava, RO (54)* **TRANSFORMATOR PENTRU REGLAREA CONTINUĂ A TENSIUNII ÎN SARCINĂ**

(57) Invenția se referă la un transformator pentru reglajul continuu al tensiunii în sarcină, prevăzut cu două înfăşurări secundare rotitoare, acționate inde-

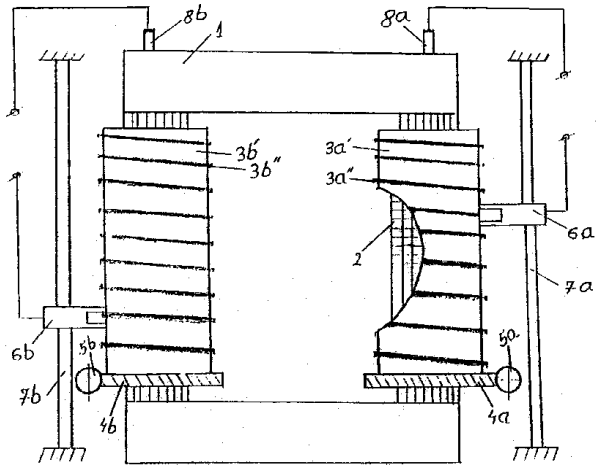

pendent. Transformatorul conform invenției este constituit în principal dintr-un sistem magnetic monofazat (**1**), pe ale cărui coloane, sunt plasate câte o semibobină a înfăşurării primare (**2**) şi câte o bobină a celor două înfăşurări secundare, dispuse pe cilindri electroizolanți (**3a'** respectiv **3b'**), ale căror conductoare (**3a''** respectiv **3b''**) urmează un traseu elicoidal. Infăşurările rotitoare fac corp comun, la partea inferioară, cu două coroane electroizolante dințate (**4a**, **4b**), angrenate independent de către două şuruburi melcate (**5a** respectiv **5b**), prin intermediul unor motoare. Portperiile electroizolante ale periilor glisante (**6a**, **6b**), datorită unor proeminențe laterale, se deplasează vertical pe două ghidaje (**7a** respectiv **7b**) sub acțiunea spirelor rotitoare. Extremitățile superioare ale înfăşurărilor rotitoare sunt conectate galvanic cu prizele colectoare (**8a** respectiv **8b**), prin intermediul unor perii nereprezentate, ce calcă permanent pe suprafața exterioară a coloanei. Transformatorul este folosit pentru alimentarea cu tensiune reglabilă a instalațiilor electrice.

Revendicări: 2
Figuri: 1

(21) 99-00857 A *(51)* **H 01 J 31/00** *(22)* 28.07.99 *(41)* 28.12.2001//12/2001 *(71) Cristea Mihai Ştefan, Baia Mare, RO; Cristea Mihai, Bucureşti, RO (72) Cristea Mihai Ştefan, Baia Mare, RO; Cristea Mihai, Bucureşti, RO (54)* **TUN**

(57) Invenția se referă la un tun cu emisie electronică. Tunul conform invenției realizează emisia electronică la rece prin intermediul unor tije de Cu (**1**) cu vârfurile ascuțite, unde densitatea electronică este foarte ridicată, alimentate la tensiunea de 20000 Vcc, emisie amplificată şi accelerată de câmpul electromagnetic elicoidal al unei bobine (**2**), situată în jurul tijelor (**1**), ce are o dublă alimentare, în curent continuu de 220Vcc, peste care se suprapune tensiunea alternativă de 220Vcc prin intermediul unor condensatoare (**C**), tensiuni ce produc câmpurile de inducție ($\mathbf{B_1}$ şi $\mathbf{B_2}$) perpendiculare, din ale căror compunere apare câmpul rezultant elicoidal ($\mathbf{B_n}$), iar pentru transmiterea fără pierderi a energiei electronilor, se foloseşte un cilindru rezonator (**3**) cu cavități (**4**), instalația având avantajul că lucrează la randamente ridicate şi are o viață de funcționare practic nelimitată, putând fi folosită atât pentru scopuri industriale, civile, cât şi militare.

Revendicări: 2
Figuri: 1

(21) 99-00857 A

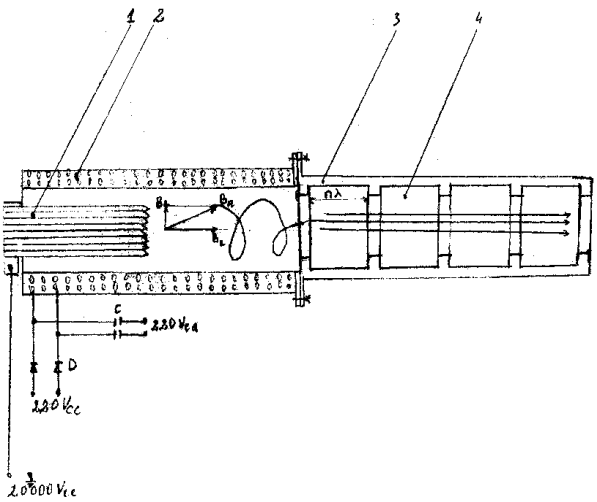

(21) a 2001 00785 A *(51)* **H 02 G 7/00**; H 02 G 1/00 *(22)* 06.07.2001 *(41)* 28.12.2001//12/2001 *(71) S.C. Dual Man S.R.L., Bucureşti, RO (72) Grămadă Dan, Bucureşti, RO (54)* **SUPORT ANCORARE MULTIPLĂ CLEMĂ CAP LINIE, CU DISPOZITIV PENTRU SCHIMBAREA DIRECȚIEI CABLULUI AUTOPURTAT, CU DOUĂ PERECHI**

(57) Invenția se referă la un suport de ancorare multiplă clemă cap linie, cu dispozitiv pentru schimbarea direcției cablului autopurtat de două perechi. Suportul conform invenției este alcătuit dintr-un suport inox ancorare multiplă clemă cap linie (**1**), cu secțiune în formă de **T**, prevăzut cu două decupări prin care se trece o brățară inox (**6**), prinsă cu o cataramă (**7**) permițând prinderea lui pe orice tip de stâlp. De el, se poate prinde cu ajutorul unui cârlig (**5**) o clemă cu contur închis în secțiune (**2**) în care se introduce o piesă în formă de pană (**3**) înclinată, rotunjită la ambele capete, cu două suprafețe de lucru în două trepte, având umărul superior teşit. Prin introducerea penei (**3**) şi a cablului autopurtat cu două perechi (**4**) în lăcaşul clemei (**2**), datorită forțelor de tracțiune şi frecare, ce se produc la contactul acestuia cu suprafețele penei în trepte (**3**) cu corpul clemei (**2**), determină producerea fenomenului de autoblocare, împiedicând alunecarea

(21) a 2001 00785 A

accidentală a cablului sau secționarea lui. Corpul clemei (**2**) şi pana (**3**) poartă un marcaj distinctiv pe fețele pereche pentru indicarea montării corecte.

Revendicări: 1
Figuri: 1

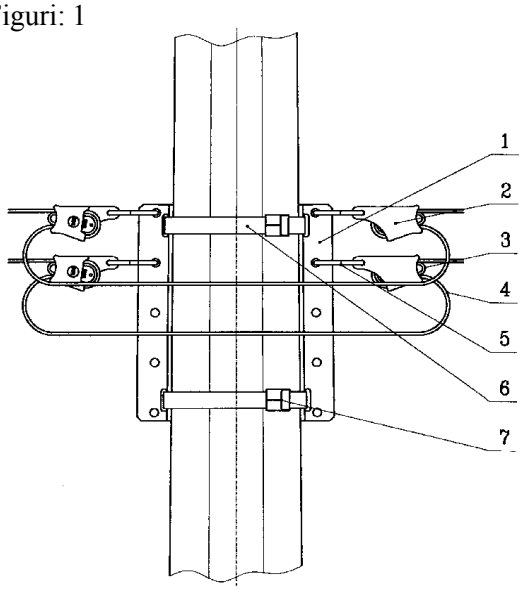

(21) a 2001 00496 A *(51)* **H 02 H 7/00** *(22)* 08.05.2001 *(41)* 28.12.2001//12/2001 *(71) Cândea Ioan, Bucureşti, RO; Cândea Mihai Titel, Hunedoara, RO (72) Cândea Ioan, Bucureşti, RO; Cândea Mihai Titel, Hunedoara, RO (54)* **PRINCIPIU FUNCȚIONAL ŞI DISPOZITIV PENTRU PROTECȚIA LA ELECTROCUTARE**

(57) Invenția se referă la un procedeu şi la un dispozitiv pentru protecția maximă contra electrocutării la atingerea accidentală, când se lucrează cu instalații şi utilaje electrice. Procedeul conform invenției constă în aceea că foloseşte circuitul deschis între o priză de împământare şi firul neutru al transformatorului de joasă tensiune, care însoțeşte linia pe toată lungimea ei şi, prin aceasta, se realizează scoaterea definitivă a primului contact permanent de sub picioarele ființelor vii, cu punctul neutru al transformatorului. Procedeul elimină posibilitatea atingerii a două faze, prin aceea că, la primul defect de străpungere a izolației circuitul de forță, este deconectat automat după un grafic în punctele Z1 şi Z2 şi semnalizat în acelaşi timp, fapt pentru care cel de-al doilea defect nu mai poate să apară. Dispozitivul conform invenției cuprinde o piesă (**1**) de contact rapid, dispusă la un nivel N_1 deasupra solului, care face să se decupleze linia,

(21) a 2001 00496 A

înainte ca firul rupt să atingă pământul, prin intermediul unui automat (**a_0**) şi al unui întrerupător cu triacuri, comandat electronic. In sistemul electromagnetic, se utilizează o bobină (**d_1**) pentru sistem trifazat sau două bobine (**d1** şi **d2**) pentru sistemul monofazat pentru controlul punerii la masă a celor patru fire conductoare ale reţelei de curent alternativ, izolate faţă de pământ, neutrul şi fazele R, S şi T.

Revendicări: 7
Figuri: 7

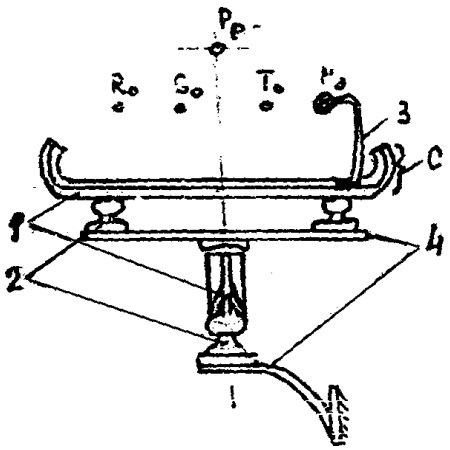

Fig. 1

---

(21) a 2001 00488 A *(51)* **H 04 N 9/00** *(22)* 04.05.2001 *(41)* 28.12.2001//12/2001 *(71) Barbu Marian Gabriel, Giurgiu, RO (72) Barbu Marian Gabriel, Giurgiu, RO (54)* **RECEPTOR T.V. COLOR CRISTAL DIGITAL**

(57) Invenţia se referă la o metodă care pune în practică teorema eşantionării imaginilor de televiziune şi la modificările aduse în schema unui receptor T.V color digital, care utilizează ca dispozitiv de reproducere a imaginii în culori un ecran cristal digital (**8**) cu rastrul de 1200 linii baleiaj orizontal. Receptorul T.V, conform invenţiei, cuprinde trei convertoare analog digitale (**CAD**) ce au ca scop codarea digitală a semnalelor, diferenţa de culoare RGB, primite de la ieşirea unui decodor de culoare (**1**), semnalele digitale sunt eşantionate cu o frecvenţă de 13,5 MHz, impusă de un oscilator de tact (**2**). Semnalele digitale RGB de la ieşirea convertoarelor analog digitale (**CAD R1G2B3**) sunt aplicate intrării unei matrice digitale (**3**), R-Y G-Y B-Y care, în afară de scopul matricierii semnalelor digitale de culoare cu semnalul de luminantă Y, are ca scop multiplexarea în timp a semnalelor digitale de culoare, obţinând rastrul din 2 cadre şi 4 semicadre, totodată dublează frecvenţa de eşantionare în scopul reducerii debitului de informaţie pe eşantion, la

(21) a 2001 00488 A

ieşirile matricei digitale (**3**), se obţin semnale cu durata liniilor 24 la 625-1+625 la 1250. Semnalele de la ieşirile matricei digitale (**3**) se aplică intrării matricei de comandă eşantioane cristal digital (**5**), care primeşte prin trei intrări semnalele digitale de culoare, mai primeşte un semnal sandcastle cu durata de 11µs pentru stabilirea dimensiunii pe orizontală de la generatorul sandcastle (**6**) şi un semnal cu frecvenţă de 100 Hz ce corespunde unui timp de 10 ms pentru stabilirea dimensiunii pe verticală de la generatorul de dimensiune verticală. La ieşirile matricei de comandă eşantioane cristal digital (**5**), se obţin 1728000 semnale pentru comanda celulelor eşantion ale dispozitivului de reproducere a imaginii cristal digital (**8**).

Revendicări: 1
Figuri: 3

---

(21) a 2001 00488 A

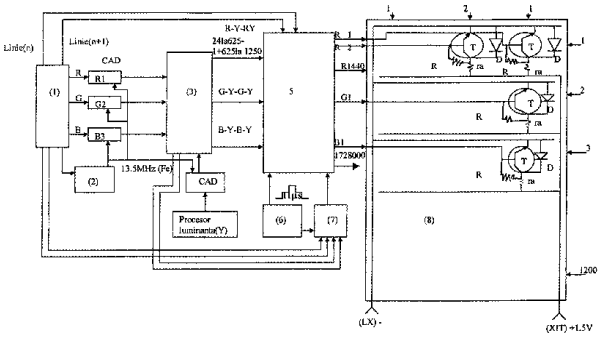

Fig. 1

(21) a 2000 00787 A *(51)* **H 05 B 39/00** *(22)* 07.08.2000 *(41)* 28.12.2001//12/2001 *(71) Bucur Nicolae, Slobozia, Ialomița, RO (72) Bucur Nicolae, Slobozia, Ialomița, RO (54)* **METODĂ DE MĂRIRE A DURATEI DE VIAȚĂ A BECURILOR CU INCANDESCENȚĂ DE PÂNĂ LA 10 ORI**

(57) Invenția se referă la o metodă şi la un dispozitiv de mărire a duratei de funcționare a becurilor cu incandescență şi a lămpilor cu halogen de până la maximum 10 ori. Metoda conform invenției constă în subalimentarea becurilor, care se poate face fie prin fabricarea de becuri cu tensiuni mai mari decât cea de alimentare şi puteri mai mari, fie prin folosirea becurilor normale şi reducerea tensiunii de alimentare cu ajutorul unei diode inseriate pe circuitul becului. Dispozitivul conform invenției, realizat în mai multe variante constructive, constă în principal dintr-o diodă redresoare (**2**) care se montează în serie cu becul (**5**). Intr-o primă variantă "dispozitiv tip fasung", dioda (**2**) se montează într-un dispozitiv suplimentar care se înfiletează la fasung şi care constă dintr-un fasung tip "tată" (**1**), o diodă redresoare (**2**), un izolator din "ebonită" (**4**). In alte variante constructive "dispozitiv tip întrerupător" şi "dispozitv tip egretă", dioda se montează la un întrerupător şi respectiv în doză sau tablou, cu ajutorul unei egrete electrice.

Revendicări: 5
Figuri: 6

(21) a 2000 00787 A

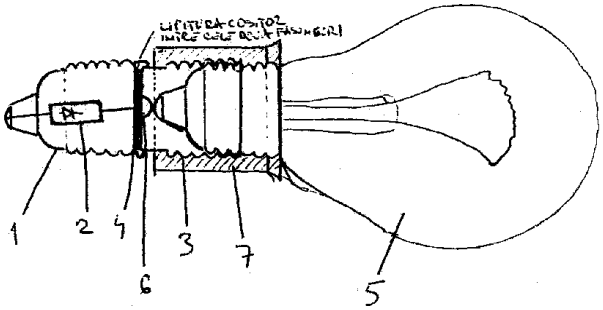

Fig. 3

LISTELE CERERILOR
DE BREVET DE INVENȚIE PUBLICATE,
ARANJATE ÎN ORDINEA NUMĂRULUI
CERERII/CLASIFICĂRII INTERNAȚIONALE

Legea nr. 64/1991, art.23

Tabel cu cererile de brevet de invenție publicate conform art.23 din Legea 64/1991, aranjate în ordinea numărului cererii.

Număr dosar	Clasa	Data depozit	Solicitant	**Pag.**
97-02038 A	**B 26 B 21/10**	03.11.97	Golonbioschi Ilie, Craiova, RO	**34**
98-00654 A	**B 65 D 1/12**	27.02.98	Lupăşteanu Sergiu Louis, Iaşi, RO	**44**
98-00937 A	**B 27 B 3/04**	05.05.98	Jercan Aurel, Bucureşti, RO	**35**
98-01323 A	**B 63 H 1/06**	24.08.98	Micu Alexandru Dan, Galați, RO	**44**
99-00214 A	**G 10 L 5/00**; G 10 L 7/00; G 10 L 9/00	25.02.99	Fighter Serv S.R.L., Baia Mare, RO	**70**
99-00253 A	**A 47 C 4/02**	12.03.99	Corduneanu Eduard, Botoşani, RO; Froicu Constantin, Iaşi, RO	**19**
99-00284 A	**C 21 D 9/00**	17.03.99	S.C. Theil Metal S.R.L., Cluj-Napoca, RO	**50**
99-00330 A	**A 63 F 3/02**	26.03.99	Szekely Dezso, Târgu Mureş, RO	**28**
99-00333 A	**E 21 D 15/12**	26.03.99	S.C. - Institutul de Cercetări şi Proiectări Miniere Petroşani- Societate pe Acțiuni, Petroşani, RO	**60**
99-00350 A	**C 08 F 20/06**; C 09 D 133/02	29.03.99	Popa Simona, Timişoara, RO; Jurcău Dorin, Timişoara, RO	**47**
99-00360 A	**B 22 D 41/50**	03.10.97	Vesuvius Crucible Company, Wilmington, US	**33**
99-00485 A	**A 61 N 1/00**; A 61 H 39/00	27.04.99	Moraru Ionuț, Snagov, RO	**27**
99-00504 A	**C 04 B 24/22**; C 07 C 309/35	03.05.99	Institutul de Cercetări Produse Auxiliare Organice S.A., Mediaş, RO	**47**
99-00540 A	**E 05 D 3/04**	10.05.99	Rusu Nicolae, Vaslui, RO	**58**
99-00552 A	**B 02 C 25/00**// G 06 K 19/00	11.05.99	Dan Visalon, Petroşani, RO; Zoller Carol Laurențiu, Petroşani, RO	**32**
99-00631 A	**A 01 G 9/14**	03.06.99	Tudor Vasile, în calitate de tutore al minorului Tudor Laurențiu Sebastian, comuna Dragalina, județul Călăraşi, RO	**12**
99-00642 A	**A 24 F 15/10**	03.06.99	Tudor Vasile, în calitate de tutore al minorului Tudor Paul Lucian, Călăraşi, RO	**14**
99-00667 A	**E 21 B 43/12**	11.06.99	Baciu Alexandru, Piteşti, RO; Baciu Carmen, Piteşti, RO	**59**
99-00712 A	**E 04 H 1/00**	22.06.99	Tudor Vasile, în calitate de tutore al minorului Tudor Paul Lucian, comuna Dragalina Călăraşi, RO	**57**
99-00713 A	**A 01 K 63/00**	22.06.99	Tudor Vasile, în calitate de tutore al minorului Tudor Paul Lucian, comuna Dragalina, județul Călăraşi, RO	**12**
99-00721 A	**G 09 B 23/00**	24.06.99	Ielciu Ioan, Cluj-Napoca, RO	**70**
99-00777 A	**A 61 K 31/00**	07.07.99	Ministerul Apărării Naționale - U.M. 02625, Bucureşti, RO	**24**

Număr dosar	Clasa	Data depozit	Solicitant	**Pag.**
99-00795 A	**C 08 G 59/40**	12.07.99	Institutul de Cercetări Produse Auxiliare Organice S.A., Mediaş, RO	**48**
99-00857 A	**H 01 J 31/00**	28.07.99	Cristea Mihai Ştefan, Baia Mare, RO; Cristea Mihai, Bucureşti, RO	**73**
99-01028 A	**A 01 K 83/06**	23.09.99	Mocanu C. Daniel Constantin, Roman, RO; Prihor Daniel, Iaşi, RO	**12**
99-01084 A	**A 01 G 9/02**	11.10.99	Neacşu Vasile, Buftea, RO	**11**
99-01111 A	**B 42 D 3/16**	18.10.99	Albu Gheorghe, Făgăraş, RO	**38**
99-01114 A	**A 61 K 35/64**	18.10.99	Albu Gheorghe, Făgăraş, RO	**25**
99-01359 A	**B 01 D 61/40**	20.12.99	Centrul de Cercetare pentru Materiale Macromoleculare şi Membrane S.A., Bucureşti, RO	**31**
a 2000 00005 A	**F 16 H 49/00**	03.01.2000	Zamfir Radu Iulian, Iaşi, RO	**65**
a 2000 00006 A	**G 05 F 1/00**	03.01.2000	Zamfir Radu Iulian, Iaşi, RO	**69**
a 2000 00009 A	**F 16 H 39/00**	03.01.2000	Zamfir Radu Iulian, Iaşi, RO	**64**
a 2000 00116 A	**C 08 G 59/02**// B 01 D 17/04	04.02.2000	S.N.P Petrom S.A., Câmpina, RO	**48**
a 2000 00126 A	**C 08 B 3/24**	07.02.2000	Institutul de Chimie Macromoleculară "Petru Poni", Iaşi, RO	**47**
a 2000 00136 A	**E 02 B 1/02**	08.02.2000	Tudor Vasile, în calitate de tutore al minorului Tudor Paul Lucian, comuna Dragalina, judeţul Călăraşi, RO	**53**
a 2000 00203 A	**C 09 D 175/00**	24.02.2000	Huiban Gheorghe, Timişoara, RO; Bolog Simona, Timişoara, RO	**49**
a 2000 00237 A	**D 04 B 11/18**	01.03.2000	Ciolacu Mircea, Oradea, RO	**51**
a 2000 00252 A	**A 47 C 7/62**	06.03.2000	Popa Tudor Valentin, Iaşi, RO; Paise Teodor, Focşani, RO	**19**
a 2000 00284 A	**B 42 D 13/00**	14.03.2000	Tudor Vasile, în calitate de tutore al minorului Tudor Paul Lucian, Călăraşi, RO	**38**
a 2000 00286 A	**A 41 H 5/00**	14.03.2000	Tudor Vasile, în calitate de tutore al minorului Tudor Paul Lucian, Călăraşi, RO	**14**
a 2000 00342 A	**A 61 B 17/68**	27.03.2000	Marinescu Florin, Sibiu, RO	**22**
a 2000 00382 A	**B 60 R 9/042**	05.04.2000	Amariei Sorin, Iaşi, RO	**41**
a 2000 00404 A	**A 41 H 5/00**	12.04.2000	Tudor Vasile, în calitate de tutore al minorului Tudor Paul Lucian, Călăraşi, RO	**15**
a 2000 00417 A	**A 63 F 3/06**	19.04.2000	Bonciu Nicolae, Braşov, RO	**30**
a 2000 00508 A	**A 47 C 17/14**	18.05.2000	Ristache Elena, Bucureşti, RO	**19**
a 2000 00509 A	**F 02 B 9/10**	19.05.2000	Raba-Motor Gyarto Kft., Gyor, HU; Frâncu Marian Costin, Bucureşti, RO	**61**
a 2000 00510 A	**B 60 N 2/48**// A 47 C 31/04	19.05.2000	Dumitrescu Mihail Florea, Bucureşti, RO	**39**
a 2000 00541 A	**B 60 N 2/48**// A 47 C 31/04	25.05.2000	Dumitrescu Mihail Florea, Bucureşti, RO	**39**

Număr dosar	Clasa	Data depozit	Solicitant	**Pag.**
a 2000 00553 A	**B 60 S 1/08**	29.05.2000	Leitner-Moruzzi Alexandru Adrian, Bucureşti, RO	**42**
a 2000 00558 A	**G 03 B 42/00**	31.05.2000	Cristea Mihai Ştefan, Baia Mare, RO	**68**
a 2000 00559 A	**F 16 C 33/374**	31.05.2000	S.N.P. Petrom S.A. Bucureşti - Sucursala Arpechim Piteşti, Piteşti, judeţul Argeş, RO	**64**
a 2000 00560 A	**A 24 F 21/00**	31.05.2000	Vasilescu Florin, Brăila, RO; Bobescu Cătălin, Botoşani, RO	**14**
a 2000 00561 A	**A 45 F 5/02**	31.05.2000	Istrate Melania, Iaşi, RO; Ilade Ramona, Iaşi, RO	**17**
a 2000 00563 A	**B 60 L 11/12**// H 01 M 2/20	31.05.2000	Ilaş Ionela, Darabani, RO	**38**
a 2000 00564 A	**E 04 B 1/08**	31.05.2000	Toma Petrică, Iaşi, RO	**54**
a 2000 00565 A	**A 47 J 36/00**	31.05.2000	Frunză Beatrice Petronela, Iaşi, RO	**20**
a 2000 00566 A	**F 24 J 2/02**	31.05.2000	Bostan Mădălina, Roman, RO	**67**
a 2000 00583 A	**F 16 B 47/00**	07.06.2000	Stoian Adrian, Roman, RO	**63**
a 2000 00588 A	**H 01 F 27/00**	09.06.2000	Asimionoaie Adrian, Suceava, RO; Chisăliţă Florica, comuna Băluşeni, RO; Ciobanu Lucian, Fălticeni, RO; Ciobanu Mitică, comuna Vorona, RO; David Vasile Ciprian, comuna Buneşti, RO; Gontaru Maria, comuna Liteni, RO; Grădinaru Arnold, Botoşani, RO; Hatnean Ion, Suceava, RO; Iaschiu Dumitru, Siret, RO; Izot Marcela, Botoşani, RO; Moroşan Vasile, Suceava, RO; Moraru Mihăiţă, Suceava, RO; Parascan Adrian Ilie, comuna Horodnic, RO; Prodan Cristina, Suceava, RO; Radu Gabriel, Paşcani, RO; Silache Costel, Rădăşeni, RO; Tarnoveţchi Mihai, comuna Straja, RO; Telescu Liviu Cătălin, Suceava, RO	**71**
a 2000 00597 A	**G 09 B 3/00**	12.06.2000	Oprescu Mihail, Râmnicu Vâlcea, RO	**70**
a 2000 00598 A	**H 01 F 27/00**	12.06.2000	Tarnoveţchi Mihai, comuna Straja, RO	**71**

Număr dosar	Clasa	Data depozit	Solicitant	**Pag.**
a 2000 00599 A	**H 01 F 27/00**	12.06.2000	Tarnovețchi Mihai, comuna Straja, RO; Asimionoaie Adrian, Suceava, RO; Chisăliță Florica, comuna Băluşeni, RO; Ciobanu Lucian, Fălticeni, RO; Ciobanu Mitică, comuna Vorona, RO; David Vasile Ciprian, comuna Buneşti, RO; Gontaru Maria, comuna Liteni, RO; Grădinaru Arnold, Botoşani, RO; Hatnean Ion, Suceava, RO; Iaschiu Dumitru, Siret, RO; Izot Marcela, Botoşani, RO; Moroşan Vasile, Suceava, RO; Moraru Mihăiță, Suceava, RO; Parascan Adrian Ilie, comuna Horodnic, RO; Prodan Cristina, Suceava, RO; Radu Gabriel, Paşcani, RO; Silache Costel, Rădăşeni, RO; Telescu Liviu Cătălin, Suceava, RO	**72**
a 2000 00602 A	**C 09 K 7/00**// E 21 B 43/27	12.06.2000	Cioflan Ion, Bucureşti, RO	**49**
a 2000 00604 A	**G 01 R 11/00**	13.06.2000	Tudor Vasile, în calitate de tutore al minorului Tudor Paul Lucian, Călăraşi, RO	**68**
a 2000 00608 A	**F 16 K 11/02**	13.06.2000	S.C. MMG S.R.L., Baia Mare, RO	**65**
a 2000 00612 A	**E 02 D 27/34**	14.06.2000	Toma Petrică, Iaşi, RO	**53**
a 2000 00619 A	**A 43 C 11/24**	14.06.2000	Bidon Claudiu, Roman, RO; Costan Cristian, Iaşi, RO; Despa Vlad Adrian, Iaşi, RO	**16**
a 2000 00620 A	**B 60 R 25/00**	14.06.2000	Puşcaşu Marius Ciprian, Vaslui, RO	**41**
a 2000 00621 A	**A 45 D 26/00**	14.06.2000	Ciobanu Mihaela, Sagna, RO; Pavelescu Adina, Vaslui, RO	**16**
a 2000 00623 A	**E 01 D 4/00**	14.06.2000	Măricuță Daniel-Tiberius, Iaşi, RO	**52**
a 2000 00641 A	**B 28 B 1/50**// E 04 C 1/41	19.06.2000	Nicolaescu Sorin, Ploieşti, RO	**36**
a 2000 00648 A	**A 61 H 3/06**	22.06.2000	Oprescu Mihail, Râmnicu Vâlcea, RO	**23**
a 2000 00659 A	**F 23 G 5/027**	27.06.2000	Antonescu Niculae, Bucureşti, RO; Stănescu Paul Dan, Bucureşti, RO; Antonescu Nicolae, Bucureşti, RO	**66**
a 2000 00664 A	**B 29 C 45/02**	28.06.2000	Surugiu Ioan, Copălău, RO	**36**
a 2000 00671 A	**A 01 B 71/00**	29.06.2000	Manole Constantin, Bucureşti, RO; Căsăndroiu Tudor, Bucureşti, RO; David Ladislau, Bucureşti, RO; Păunescu Ioan, Bucureşti, RO	**11**
a 2000 00676 A	**A 46 D 1/045**	03.07.2000	Apope Bogdan, Botoşani, RO	**17**
a 2000 00701 A	**E 04 G 23/02**	07.07.2000	Popăescu Augustin Gheorghe, Bucureşti, RO; Mateescu Ioan, Bucureşti, RO; Dumitrache Ion, Bucureşti, RO	**56**
a 2000 00772 A	**B 02 C 4/32**	02.08.2000	Sorlescu Constantin, Roman, RO; Stoian Ioan, Roman, RO	**32**

Număr dosar	Clasa	Data depozit	Solicitant	**Pag.**
a 2000 00799 A	**B 01 D 46/50**	11.08.2000	Slănină Mircea, Iaşi, RO	**30**
a 2000 00832 A	**A 61 K 35/74**; A 61 K 31/70	22.12.98	Bioniche Inc., London, Ontario, CA	**25**
a 2000 00859 A	**C 12 N 15/31**; C 12 N 15/32; C 12 N 15/82	23.03.94	Novartis AG, Basel, CH	**50**
a 2000 00869 A	**A 61 K 7/16**	06.03.98	FMC Corporation, Philadelphia, PA, US	**23**
a 2000 00870 A	**A 61 K 7/16**	06.03.98	FMC Corporation, Philadelphia, PA, US	**24**
a 2000 00909 A	**A 61 M 15/00**; A 61 M 11/00; A 61 K 9/12	11.03.99	Inhale Therapeutic Systems, Inc., San Carlos, California, US	**26**
a 2000 00926 A	**A 61 B 17/58**	25.09.2000	S.C. Rodax Impex S.R.L., Bucureşti, RO	**22**
a 2000 00935 A	**F 04 F 5/00**	28.09.2000	Sfartz Pincu Aron, Oneşti, RO; Pordea Viorel, Bucureşti, RO	**63**
a 2000 00976 A	**F 03 B 17/00**	10.10.2000	Rabei Romulus, Sfântu Gheorghe, RO	**61**
a 2000 00982 A	**E 04 H 9/02**; E 02 D 27/34	11.10.2000	Popescu Ion, Craiova, RO	**58**
a 2000 01018 A	**B 01 J 27/192**; B 01 J 27/057; B 01 J 23/88	22.04.99	Mitsubishi Rayon, Co. Ltd., Tokyo, JP	**32**
a 2000 01025 A	**B 01 D 53/00**// F 25 J 3/04	20.04.99	Savinov Mikhail Jurievich, Moscova, RU; Bondarenko Vitaly Leonidovich, Reutov, RU	**31**
a 2000 01052 A	**C 02 F 9/00**; C 02 F 1/16	30.04.99	Sarp Industries, Limay, FR	**46**
a 2000 01094 A	**A 63 B 65/12**	06.11.2000	Moroşan Larionescu Virgil-Adrian, Rădăuți, RO	**27**
a 2000 01098 A	**A 43 B 7/00**; A 61 N 1/00; A 61 H 39/00	19.12.2000	Davidoni Ioan, Tomeşti, Timiş, RO	**15**
a 2000 01102 A	**C 01 B 17/46**; C 01 F 7/76// B 01 D 21/01; C 02 F 1/52	08.11.2000	Deak Mikloş, Târnăveni, Mureş, RO; Bordi Viorica, Târnăveni, RO; Neacşa Ana, Târnăveni, Mureş, RO; Porime Gheorghe, Târnăveni, RO; Rusu Lucreția, Târnăveni, RO; Biță Maria, Bucureşti, RO	**45**
a 2000 01121 A	**C 25 D 21/14**	14.05.99	Blasberg Oberflachentechnik GmbH, Solingen, DE	**51**
a 2000 01122 A	**C 25 D 5/56**; C 25 D 7/00	14.05.99	Blasberg Oberflachentechnik GmbH, Solingen, DE	**51**
a 2000 01166 A	**C 03 B 5/03**	28.11.2000	Gheaja Nicolae, Sighişoara, RO	**46**
a 2000 01230 A	**A 61 B 6/08**	15.06.99	Minrad Inc., Buffalo, New York, US	**21**

Număr dosar	Clasa	Data depozit	Solicitant	**Pag.**
a 2000 01243 A	**C 08 G 69/14**; C 08 G 69/18	18.12.2000	S.C. Sindfibre S.A., Săvineşti, Neamț, RO	**48**
a 2000 01260 A	**A 45 D 24/00**; A 45 D 7/04; A 61 K 7/06; A 61 K 7/09	11.01.2000	Phild Co., Ltd, Kyoto City, Kyoto, JP	**16**
a 2001 00035 A	**F 24 C 3/02**	17.01.2001	Scântei Tudorel, Galați, RO	**66**
a 2001 00114 A	**A 63 F 3/02**	31.01.2001	Răduț Cătălin Florian, Bucureşti, RO	**29**
a 2001 00135 A	**A 63 F 9/12**	01.02.2001	Răduț Cătălin Florian, Bucureşti, RO	**30**
a 2001 00140 A	**A 47 K 11/04**	05.02.2001	Calcioiu Cristian Ion, Bucureşti, RO	**20**
a 2001 00186 A	**E 03 C 1/232**	20.02.2001	Mesina Teodor, Bucureşti, RO	**53**
a 2001 00270 A	**F 03 D 1/00**	12.03.2001	Mihăiță Dumitru, Bucureşti, RO	**62**
a 2001 00271 A	**B 63 B 38/00**	12.03.2001	Mihăiță Dumitru, Bucureşti, RO	**43**
a 2001 00306 A	**B 29 C 45/38**; B 29 C 45/26; B 29 C 45/27; B 29 D 17/00// G 11 B 7/26// B 29 C 37/02	15.09.99	Rohm GmbH, Darmstadt, DE	**37**
a 2001 00327 A	**A 61 L 9/20**// F 24 F 3/16	21.03.2001	Antohi Constantin Marin, Iaşi, RO	**25**
a 2001 00360 A	**E 21 B 43/34**	29.03.2001	Călin I. Gheorghe, Craiova, RO	**60**
a 2001 00396 A	**G 07 C 13/00**	09.04.2001	Iftime Adrian, Târgu-Ocna, RO	**69**
a 2001 00410 A	**B 23 K 37/04**	12.04.2001	Societatea Comercială Tehnologii şi Echipamente de Sudare S.A., Timişoara, RO	**34**
a 2001 00417 A	**C 01 C 1/244**; C 01 C 1/24; C 01 D 7/18; C 01 D 7/02	30.09.99	Airborne Industrial Minerals Inc., Calgary, Alberta, CA	**46**
a 2001 00419 A	**C 01 D 7/02**; C 01 D 5/08; C 05 D 1/02	30.09.99	Airborne Industrial Minerals Inc., Calgary, Alberta, CA	**46**
a 2001 00437 A	**A 01 N 63/00**; A 01 N 63/02	23.08.2000	Mycogen Corporation, San Diego, US	**13**
a 2001 00452 A	**E 01 B 9/02**	24.04.2001	Măciucă Cornel, Craiova, RO	**52**
a 2001 00527 A	**A 63 F 3/02**	15.05.2001	Tudose Carmen, Bucureşti, RO	**29**
a 2001 00534 A	**F 41 H 1/00**	17.11.99	E.I. Du Pont de Nemours and Company, Wilmington, Dellaware, US	**67**
a 2001 00653 A	**G 21 C 17/022**	12.10.99	General Electric Company, Schenectady, New York, US	**70**

Număr dosar	Clasa	Data depozit	Solicitant	**Pag.**
a 2001 00697 A	**A 61 K 9/22**; A 61 K 9/16; A 61 K 31/19; A 61 K 31/16; A 61 P 25/08	09.12.99	Abbott Laboratories, Abbott Park, Illinois, US	**24**
a 2001 00705 A	**F 03 B 17/06**	18.06.2001	Volcovinschi Gheorghe, Baia Mare, RO; Hoffman Adriana Ildico, Baia Mare, RO	**62**
a 2001 00716 A	**A 63 C 17/04**	21.06.2001	Voinescu Romeo, Bucureşti, RO	**28**
a 2001 00718 A	**C 01 B 31/02**// B 01 D 61/14// A 23 L 2/52// C 25 B 9/00// A 23 L 1/30// C 02 F 1/08; C 02 F 1/46	21.07.2000	Phild Co., Ltd., Kyoto City, Kyoto, JP	**45**
a 2001 00728 A	**B 27 H 3/02**; B 27 H 5/02	22.06.2001	Hîrţan Dinu, Piatra Neamţ, RO; Hîrţan Marius Constantin, Piatra Neamţ, RO	**35**
a 2001 00735 A	**E 04 H 6/10**	25.06.2001	Nagy Alexandru Iuliu, Cluj-Napoca, RO; Nagy Laszlo, Cluj-Napoca, RO	**58**
a 2001 00739 A	**A 61 P 5/24**	26.06.2001	Motofei Ion, Bucureşti, RO	**27**
a 2001 00745 A	**A 61 H 9/00**	27.06.2001	Sultana Georgeta, Bucureşti, RO	**23**
a 2001 00770 A	**B 42 D 3/02**	03.07.2001	Olaru Gheorghe, Bucureşti, RO	**37**
a 2001 00790 A	**E 04 B 2/92**	09.07.2001	Moga Vasile, Bucureşti, RO	**55**
a 2001 00791 A	**E 04 B 2/92**	09.07.2001	Moga Vasile, Bucureşti, RO	**55**
a 2001 00792 A	**E 04 B 2/92**	09.07.2001	Moga Vasile, Bucureşti, RO	**56**
a 2001 00793 A	**A 21 D 2/36**	10.07.2001	Socaciu Carmen, Cluj-Napoca, RO	**13**
a 2001 00804 A	**A 47 B 3/12**	12.07.2001	S.C. Feromet "M"-S.R.L., comuna Dumbrava Roşie, judeţul Neamţ, RO	**18**
a 2001 00805 A	**A 47 B 3/12**	12.07.2001	S.C. Feromet "M"-S.R.L., comuna Dumbrava Roşie, judeţul Neamţ, RO	**18**
a 2001 00842 A	**A 61 M 3/02**	24.07.2001	Dospinescu Elena, Bucureşti, RO	**26**
a 2001 00848 A	**C 10 M 101/04**	25.07.2001	S.C. ICERP S.A., Ploieşti, RO	**50**
a 2001 00882 A	**C 10 M 101/00**	03.08.2001	S.C. ICERP S.A. Ploieşti, Ploieşti, RO	**49**
a 2001 00891 A	**B 62 M 1/00**	03.08.2001	David Gheorghe, Bucureşti, RO	**43**
a 2001 00905 A	**E 03 D 9/08**// A 47 K 3/28	09.08.2001	Arghirescu Marius, Bucureşti, RO	**54**
a 2001 00910 A	**A 61 C 15/02**	13.08.2001	Vişoiu Lilian Cătălin, Bucureşti, RO	**22**
a 2001 00935 A	**C 08 L 7/00**; C 08 L 9/00; C 08 L 11/00; C 08 L 17/00	17.08.2001	S.C. "Artego" S.A., Târgu Jiu, RO	**48**

Număr dosar	Clasa	Data depozit	Solicitant	**Pag.**
a 2001 00969 A	**A 43 B 7/04**; A 43 B 21/30	27.08.2001	Davidoni Ioan, Tomeşti, Timiş, RO; Bodin Laura Evrika, Timişoara, RO; Davidoni Florica, în calitate de tutore al minorei Davidoni Karina Angela, localitatea Tomeşti, Timiş, RO	**15**
a 2001 00972 A	**B 60 Q 1/20**	28.08.2001	Grasu Costică, Bucureşti, RO	**40**
a 2001 00973 A	**B 60 Q 1/20**	28.08.2001	Grasu Costică, Bucureşti, RO	**40**
a 2001 00974 A	**B 60 Q 1/20**	28.08.2001	Grasu Costică, Bucureşti, RO	**41**
a 2001 00994 A	**E 04 H 3/08**	05.09.2001	Vâlculescu N. Ioan, Craiova, RO	**57**
a 2001 01077 A	**B 60 S 1/02**	28.09.2001	Cotescu Teodor, Câmpulung Muscel judeţul Argeş, RO; Ştefănescu Melania, Câmpulung Muscel, judeţul Argeş, RO	**42**
a 2001 01089 A	**A 61 K 35/78**	06.07.2000	Dumitrescu Constantina, Bucureşti, RO	**25**
a 2001 01127 A	**A 01 N 59/08**; A 01 N 29/00	17.10.2001	Coman Ioan, Iaşi, RO; Mareş Mihai, Iaşi, RO	**13**
a 2001 01128 A	**A 61 K 9/08**	17.10.2001	Mareş Mihai, Iaşi, RO; Coman Ioan, Iaşi, RO; Rogut Odette, Iaşi, RO; Mareş Magdalena, Iaşi, RO	**24**
a 2001 01162 A	**C 09 K 7/00**; C 10 L 1/18	24.10.2001	Zamfirescu Gheorghe Alexandru, Câmpina, RO	**49**
a 2001 00785 A	**H 02 G 7/00**; H 02 G 1/00	06.07.2001	S.C. Dual Man S.R.L., Bucureşti, RO	**74**
a 2001 00496 A	**H 02 H 7/00**	08.05.2001	Cândea Ioan, Bucureşti, RO; Cândea Mihai Titel, Hunedoara, RO	**74**
a 2001 00488 A	**H 04 N 9/00**	04.05.2001	Barbu Marian Gabriel, Giurgiu, RO	**75**
a 2000 00787 A	**H 05 B 39/00**	07.08.2000	Bucur Nicolae, Slobozia, Ialomiţa, RO	**76**
a 2000 00638 A	**H 01 F 27/00**	19.06.2000	Radu Gabriel, Paşcani, RO; Moraru Mihăiţă, Suceava, RO; Asimionoaie Adrian, Suceava, RO; Chisăliţă Florica, comuna Băluşeni, RO; Ciobanu Lucian, Fălticeni, RO; Ciobanu Mitică, comuna Vorona, RO; David Vasile Ciprian, comuna Buneşti, RO; Gontaru Maria, comuna Liteni, RO; Grădinaru Arnold, Botoşani, RO; Hatnean Ion, Suceava, RO; Iaschiu Dumitru, Siret, RO; Izot Marcela, Botoşani, RO; Moroşan Vasile, Suceava, RO; Parascan Adrian Ilie, comuna Horodnic, RO; Prodan Cristina, Suceava, RO; Silache Costel, Rădăşeni, RO; Tarnoveţchi Mihai, comuna Straja, RO; Telescu Liviu Cătălin, Suceava, RO	**73**

Tabel cu cererile de brevet de invenție publicate conform art.23 din Legea 64/1991, aranjate în ordinea clasificării internaționale.

Număr dosar	Clasa	Data depozit	Solicitant	**Pag.**
a 2000 00671 A	**A 01 B 71/00**	29.06.2000	Manole Constantin, Bucureşti, RO; Căsăndroiu Tudor, Bucureşti, RO; David Ladislau, Bucureşti, RO; Păunescu Ioan, Bucureşti, RO	**11**
99-01084 A	**A 01 G 9/02**	11.10.99	Neacşu Vasile, Buftea, RO	**11**
99-00631 A	**A 01 G 9/14**	03.06.99	Tudor Vasile, în calitate de tutore al minorului Tudor Laurențiu Sebastian, comuna Dragalina, județul Călăraşi, RO	**12**
99-00713 A	**A 01 K 63/00**	22.06.99	Tudor Vasile, în calitate de tutore al minorului Tudor Paul Lucian, comuna Dragalina, județul Călăraşi, RO	**12**
99-01028 A	**A 01 K 83/06**	23.09.99	Mocanu C. Daniel Constantin, Roman, RO; Prihor Daniel, Iaşi, RO	**12**
a 2001 01127 A	**A 01 N 59/08**; A 01 N 29/00	17.10.2001	Coman Ioan, Iaşi, RO; Mareş Mihai, Iaşi, RO	**13**
a 2001 00437 A	**A 01 N 63/00**; A 01 N 63/02	23.08.2000	Mycogen Corporation, San Diego, US	**13**
a 2001 00793 A	**A 21 D 2/36**	10.07.2001	Socaciu Carmen, Cluj-Napoca, RO	**13**
99-00642 A	**A 24 F 15/10**	03.06.99	Tudor Vasile, în calitate de tutore al minorului Tudor Paul Lucian, Călăraşi, RO	**14**
a 2000 00560 A	**A 24 F 21/00**	31.05.2000	Vasilescu Florin, Brăila, RO; Bobescu Cătălin, Botoşani, RO	**14**
a 2000 00286 A	**A 41 H 5/00**	14.03.2000	Tudor Vasile, în calitate de tutore al minorului Tudor Paul Lucian, Călăraşi, RO	**14**
a 2000 00404 A	**A 41 H 5/00**	12.04.2000	Tudor Vasile, în calitate de tutore al minorului Tudor Paul Lucian, Călăraşi, RO	**15**
a 2000 01098 A	**A 43 B 7/00**; A 61 N 1/00; A 61 H 39/00	19.12.2000	Davidoni Ioan, Tomeşti, Timiş, RO	**15**
a 2001 00969 A	**A 43 B 7/04**; A 43 B 21/30	27.08.2001	Davidoni Ioan, Tomeşti, Timiş, RO; Bodin Laura Evrika, Timişoara, RO; Davidoni Florica, în calitate de tutore al minorei Davidoni Karina Angela, localitatea Tomeşti, Timiş, RO	**15**
a 2000 00619 A	**A 43 C 11/24**	14.06.2000	Bidon Claudiu, Roman, RO; Costan Cristian, Iaşi, RO; Despa Vlad Adrian, Iaşi, RO	**16**
a 2000 01260 A	**A 45 D 24/00**; A 45 D 7/04; A 61 K 7/06; A 61 K 7/09	11.01.2000	Phild Co., Ltd., Kyoto City, Kyoto, JP	**16**
a 2000 00621 A	**A 45 D 26/00**	14.06.2000	Ciobanu Mihaela, Sagna, RO; Pavelescu Adina, Vaslui, RO	**16**
a 2000 00561 A	**A 45 F 5/02**	31.05.2000	Istrate Melania, Iaşi, RO; Ilade Ramona, Iaşi, RO	**17**

Număr dosar	Clasa	Data depozit	Solicitant	**Pag.**
a 2000 00676 A	**A 46 D 1/045**	03.07.2000	Apope Bogdan, Botoşani, RO	**17**
a 2001 00804 A	**A 47 B 3/12**	12.07.2001	S.C. Feromet "M"-S.R.L., comuna Dumbrava Roşie, judeţul Neamţ, RO	**18**
a 2001 00805 A	**A 47 B 3/12**	12.07.2001	S.C. Feromet "M"-S.R.L., comuna Dumbrava Roşie, judeţul Neamţ, RO	**18**
99-00253 A	**A 47 C 4/02**	12.03.99	Corduneanu Eduard, Botoşani, RO; Froicu Constantin, Iaşi, RO	**19**
a 2000 00252 A	**A 47 C 7/62**	06.03.2000	Popa Tudor Valentin, Iaşi, RO; Paise Teodor, Focşani, RO	**19**
a 2000 00508 A	**A 47 C 17/14**	18.05.2000	Ristache Elena, Bucureşti, RO	**19**
a 2000 00565 A	**A 47 J 36/00**	31.05.2000	Frunză Beatrice Petronela, Iaşi, RO	**20**
a 2001 00140 A	**A 47 K 11/04**	05.02.2001	Calcioiu Cristian Ion, Bucureşti, RO	**20**
a 2000 01230 A	**A 61 B 6/08**	15.06.99	Minrad Inc., Buffalo, New York, US	**21**
a 2000 00926 A	**A 61 B 17/58**	25.09.2000	S.C. Rodax Impex S.R.L., Bucureşti, RO	**22**
a 2000 00342 A	**A 61 B 17/68**	27.03.2000	Marinescu Florin, Sibiu, RO	**22**
a 2001 00910 A	**A 61 C 15/02**	13.08.2001	Vişoiu Lilian Cătălin, Bucureşti, RO	**22**
a 2000 00648 A	**A 61 H 3/06**	22.06.2000	Oprescu Mihail, Râmnicu Vâlcea, RO	**23**
a 2001 00745 A	**A 61 H 9/00**	27.06.2001	Sultana Georgeta, Bucureşti, RO	**23**
a 2000 00869 A	**A 61 K 7/16**	06.03.98	FMC Corporation, Philadelphia, PA, US	**23**
a 2000 00870 A	**A 61 K 7/16**	06.03.98	FMC Corporation, Philadelphia, PA, US	**24**
a 2001 01128 A	**A 61 K 9/08**	17.10.2001	Mareş Mihai, Iaşi, RO; Coman Ioan, Iaşi, RO; Rogut Odette, Iaşi, RO; Mareş Magdalena, Iaşi, RO	**24**
a 2001 00697 A	**A 61 K 9/22**; A 61 K 9/16; A 61 K 31/19; A 61 K 31/16; A 61 P 25/08	09.12.99	Abbott Laboratories, Abbott Park, Illinois, US	**24**
99-00777 A	**A 61 K 31/00**	07.07.99	Ministerul Apărării Naţionale-U.M. 02625, Bucureşti, RO	**24**
99-01114 A	**A 61 K 35/64**	18.10.99	Albu Gheorghe, Făgăraş, RO	**25**
a 2000 00832 A	**A 61 K 35/74**; A 61 K 31/70	22.12.98	Bioniche Inc., London, Ontario, CA	**25**
a 2001 01089 A	**A 61 K 35/78**	06.07.2000	Dumitrescu Constantina, Bucureşti, RO	**25**
a 2001 00327 A	**A 61 L 9/20**// F 24 F 3/16	21.03.2001	Antohi Constantin Marin, Iaşi, RO	**25**
a 2001 00842 A	**A 61 M 3/02**	24.07.2001	Dospinescu Elena, Bucureşti, RO	**26**
a 2000 00909 A	**A 61 M 15/00**; A 61 M 11/00; A 61 K 9/12	11.03.99	Inhale Therapeutic Systems, Inc., San Carlos, California, US	**26**

Număr dosar	Clasa	Data depozit	Solicitant	**Pag.**
99-00485 A	**A 61 N 1/00**; A 61 H 39/00	27.04.99	Moraru Ionuţ, Snagov, RO	**27**
a 2001 00739 A	**A 61 P 5/24**	26.06.2001	Motofei Ion, Bucureşti, RO	**27**
a 2000 01094 A	**A 63 B 65/12**	06.11.2000	Moroşan Larionescu Virgil-Adrian, Rădăuţi, RO	**27**
a 2001 00716 A	**A 63 C 17/04**	21.06.2001	Voinescu Romeo, Bucureşti, RO	**28**
99-00330 A	**A 63 F 3/02**	26.03.99	Szekely Dezso, Târgu Mureş, RO	**28**
a 2001 00114 A	**A 63 F 3/02**	31.01.2001	Răduţ Cătălin Florian, Bucureşti, RO	**29**
a 2001 00527 A	**A 63 F 3/02**	15.05.2001	Tudose Carmen, Bucureşti, RO	**29**
a 2000 00417 A	**A 63 F 3/06**	19.04.2000	Bonciu Nicolae, Braşov, RO	**30**
a 2001 00135 A	**A 63 F 9/12**	01.02.2001	Răduţ Cătălin Florian, Bucureşti, RO	**30**
a 2000 00799 A	**B 01 D 46/50**	11.08.2000	Slănină Mircea, Iaşi, RO	**30**
a 2000 01025 A	**B 01 D 53/00**// F 25 J 3/04	20.04.99	Savinov Mikhail Jurievich, Moscova, RU; Bondarenko Vitaly Leonidovich, Reutov, RU	**31**
99-01359 A	**B 01 D 61/40**	20.12.99	Centrul de Cercetare pentru Materiale Macromoleculare şi Membrane S.A., Bucureşti, RO	**31**
a 2000 01018 A	**B 01 J 27/192**; B 01 J 27/057; B 01 J 23/88	22.04.99	Mitsubishi Rayon, Co. Ltd., Tokyo, JP	**32**
a 2000 00772 A	**B 02 C 4/32**	02.08.2000	Sorlescu Constantin, Roman, RO; Stoian Ioan, Roman, RO	**32**
99-00552 A	**B 02 C 25/00**// G 06 K 19/00	11.05.99	Dan Visalon, Petroşani, RO; Zoller Carol Laurenţiu, Petroşani, RO	**32**
99-00360 A	**B 22 D 41/50**	03.10.97	Vesuvius Crucible Company, Wilmington, US	**33**
a 2001 00410 A	**B 23 K 37/04**	12.04.2001	Societatea Comercială Tehnologii şi Echipamente de Sudare S.A., Timişoara, RO	**34**
97-02038 A	**B 26 B 21/10**	03.11.97	Golonbioschi Ilie, Craiova, RO	**34**
98-00937 A	**B 27 B 3/04**	05.05.98	Jercan Aurel, Bucureşti, RO	**35**
a 2001 00728 A	**B 27 H 3/02**; B 27 H 5/02	22.06.2001	Hîrţan Dinu, Piatra Neamţ, RO; Hîrţan Marius Constantin, Piatra Neamţ, RO	**35**
a 2000 00641 A	**B 28 B 1/50**// E 04 C 1/41	19.06.2000	Nicolaescu Sorin, Ploieşti, RO	**36**
a 2000 00664 A	**B 29 C 45/02**	28.06.2000	Surugiu Ioan, Copălău, RO	**36**
a 2001 00306 A	**B 29 C 45/38**; B 29 C 45/26; B 29 C 45/27; B 29 D 17/00// G 11 B 7/26// B 29 C 37/02	15.09.99	Rohm GmbH, Darmstadt, DE	**37**
a 2001 00770 A	**B 42 D 3/02**	03.07.2001	Olaru Gheorghe, Bucureşti, RO	**37**
99-01111 A	**B 42 D 3/16**	18.10.99	Albu Gheorghe, Făgăraş, RO	**38**

Număr dosar	Clasa	Data depozit	Solicitant	**Pag.**
a 2000 00284 A	**B 42 D 13/00**	14.03.2000	Tudor Vasile, în calitate de tutore al minorului Tudor Paul Lucian, Călăraşi, RO	**38**
a 2000 00563 A	**B 60 L 11/12**// H 01 M 2/20	31.05.2000	Ilaş Ionela, Darabani, RO	**38**
a 2000 00510 A	**B 60 N 2/48**// A 47 C 31/04	19.05.2000	Dumitrescu Mihail Florea, Bucureşti, RO	**39**
a 2000 00541 A	**B 60 N 2/48**// A 47 C 31/04	25.05.2000	Dumitrescu Mihail Florea, Bucureşti, RO	**39**
a 2001 00972 A	**B 60 Q 1/20**	28.08.2001	Grasu Costică, Bucureşti, RO	**40**
a 2001 00973 A	**B 60 Q 1/20**	28.08.2001	Grasu Costică, Bucureşti, RO	**40**
a 2001 00974 A	**B 60 Q 1/20**	28.08.2001	Grasu Costică, Bucureşti, RO	**41**
a 2000 00382 A	**B 60 R 9/042**	05.04.2000	Amariei Sorin, Iaşi, RO	**41**
a 2000 00620 A	**B 60 R 25/00**	14.06.2000	Puşcaşu Marius Ciprian, Vaslui, RO	**41**
a 2001 01077 A	**B 60 S 1/02**	28.09.2001	Cotescu Teodor, Câmpulung Muscel judeţul Argeş, RO; Ştefănescu Melania, Câmpulung Muscel, judeţul Argeş, RO	**42**
a 2000 00553 A	**B 60 S 1/08**	29.05.2000	Leitner-Moruzzi Alexandru Adrian, Bucureşti, RO	**42**
a 2001 00891 A	**B 62 M 1/00**	03.08.2001	David Gheorghe, Bucureşti, RO	**43**
a 2001 00271 A	**B 63 B 38/00**	12.03.2001	Mihăiţă Dumitru, Bucureşti, RO	**43**
98-01323 A	**B 63 H 1/06**	24.08.98	Micu Alexandru Dan, Galaţi, RO	**44**
98-00654 A	**B 65 D 1/12**	27.02.98	Lupăşteanu Sergiu Louis, Iaşi, RO	**44**
a 2000 01102 A	**C 01 B 17/46**; C 01 F 7/76// B 01 D 21/01; C 02 F 1/52	08.11.2000	Deak Mikloş, Târnăveni, Mureş, RO; Bordi Viorica, Târnăveni, RO; Neacşa Ana, Târnăveni, Mureş, RO; Porime Gheorghe, Târnăveni, RO; Rusu Lucreţia, Târnăveni, RO; Biţă Maria, Bucureşti, RO	**45**
a 2001 00718 A	**C 01 B 31/02**// B 01 D 61/14// A 23 L 2/52// C 25 B 9/00// A 23 L 1/30// C 02 F 1/08; C 02 F 1/46	21.07.2000	Phild Co., Ltd., Kyoto City, Kyoto, JP	**45**
a 2001 00417 A	**C 01 C 1/244**; C 01 C 1/24; C 01 D 7/18; C 01 D 7/02	30.09.99	Airborne Industrial Minerals Inc., Calgary, Alberta, CA	**46**
a 2001 00419 A	**C 01 D 7/02**; C 01 D 5/08; C 05 D 1/02	30.09.99	Airborne Industrial Minerals Inc., Calgary, Alberta, CA	**46**
a 2000 01052 A	**C 02 F 9/00**; C 02 F 1/16	30.04.99	Sarp Industries, Limay, FR	**46**
a 2000 01166 A	**C 03 B 5/03**	28.11.2000	Gheaja Nicolae, Sighişoara, RO	**46**

Număr dosar	Clasa	Data depozit	Solicitant	**Pag.**
99-00504 A	**C 04 B 24/22**; C 07 C 309/35	03.05.99	Institutul de Cercetări Produse Auxiliare Organice S.A., Mediaş, RO	**47**
a 2000 00126 A	**C 08 B 3/24**	07.02.2000	Institutul de Chimie Macromoleculară "Petru Poni", Iaşi, RO	**47**
99-00350 A	**C 08 F 20/06**; C 09 D 133/02	29.03.99	Popa Simona, Timişoara, RO; Jurcău Dorin, Timişoara, RO	**47**
a 2000 00116 A	**C 08 G 59/02**// B 01 D 17/04	04.02.2000	S.N.P. Petrom S.A., Câmpina, RO	**48**
99-00795 A	**C 08 G 59/40**	12.07.99	Institutul de Cercetări Produse Auxiliare Organice S.A., Mediaş, RO	**48**
a 2000 01243 A	**C 08 G 69/14**; C 08 G 69/18	18.12.2000	S.C. Sindfibre S.A., Săvineşti, Neamţ, RO	**48**
a 2001 00935 A	**C 08 L 7/00**; C 08 L 9/00; C 08 L 11/00; C 08 L 17/00	17.08.2001	S.C. "Artego" S.A., Târgu Jiu, RO	**48**
a 2000 00203 A	**C 09 D 175/00**	24.02.2000	Huiban Gheorghe, Timişoara, RO; Bolog Simona, Timişoara, RO	**49**
a 2000 00602 A	**C 09 K 7/00**// E 21 B 43/27	12.06.2000	Cioflan Ion, Bucureşti, RO	**49**
a 2001 01162 A	**C 09 K 7/00**; C 10 L 1/18	24.10.2001	Zamfirescu Gheorghe Alexandru, Câmpina, RO	**49**
a 2001 00882 A	**C 10 M 101/00**	03.08.2001	S.C. ICERP S.A. Ploieşti, Ploieşti, RO	**49**
a 2001 00848 A	**C 10 M 101/04**	25.07.2001	S.C. ICERP S.A., Ploieşti, RO	**50**
a 2000 00859 A	**C 12 N 15/31**; C 12 N 15/32; C 12 N 15/82	23.03.94	Novartis AG, Basel, CH	**50**
99-00284 A	**C 21 D 9/00**	17.03.99	S.C. Theil Metal S.R.L., Cluj-Napoca, RO	**50**
a 2000 01122 A	**C 25 D 5/56**; C 25 D 7/00	14.05.99	Blasberg Oberflachentechnik GmbH, Solingen, DE	**51**
a 2000 01121 A	**C 25 D 21/14**	14.05.99	Blasberg Oberflachentechnik GmbH, Solingen, DE	**51**
a 2000 00237 A	**D 04 B 11/18**	01.03.2000	Ciolacu Mircea, Oradea, RO	**51**
a 2001 00452 A	**E 01 B 9/02**	24.04.2001	Măciucă Cornel, Craiova, RO	**52**
a 2000 00623 A	**E 01 D 4/00**	14.06.2000	Măricuţă Daniel-Tiberius, Iaşi, RO	**52**
a 2000 00136 A	**E 02 B 1/02**	08.02.2000	Tudor Vasile, în calitate de tutore al minorului Tudor Paul Lucian, comuna Dragalina, judeţul Călăraşi, RO	**53**
a 2000 00612 A	**E 02 D 27/34**	14.06.2000	Toma Petrică, Iaşi, RO	**53**
a 2001 00186 A	**E 03 C 1/232**	20.02.2001	Mesina Teodor, Bucureşti, RO	**53**
a 2001 00905 A	**E 03 D 9/08**// A 47 K 3/28	09.08.2001	Arghirescu Marius, Bucureşti, RO	**54**
a 2000 00564 A	**E 04 B 1/08**	31.05.2000	Toma Petrică, Iaşi, RO	**54**

Număr dosar	Clasa	Data depozit	Solicitant	**Pag.**
a 2001 00790 A	**E 04 B 2/92**	09.07.2001	Moga Vasile, Bucureşti, RO	**55**
a 2001 00791 A	**E 04 B 2/92**	09.07.2001	Moga Vasile, Bucureşti, RO	**55**
a 2001 00792 A	**E 04 B 2/92**	09.07.2001	Moga Vasile, Bucureşti, RO	**56**
a 2000 00701 A	**E 04 G 23/02**	07.07.2000	Popăescu Augustin Gheorghe, Bucureşti, RO; Mateescu Ioan, Bucureşti, RO; Dumitrache Ion, Bucureşti, RO	**56**
99-00712 A	**E 04 H 1/00**	22.06.99	Tudor Vasile, în calitate de tutore al minorului Tudor Paul Lucian, comuna Dragalina Călăraşi, RO	**57**
a 2001 00994 A	**E 04 H 3/08**	05.09.2001	Vâlculescu N. Ioan, Craiova, RO	**57**
a 2001 00735 A	**E 04 H 6/10**	25.06.2001	Nagy Alexandru Iuliu, Cluj-Napoca, RO; Nagy Laszlo, Cluj-Napoca, RO	**58**
a 2000 00982 A	**E 04 H 9/02**; E 02 D 27/34	11.10.2000	Popescu Ion, Craiova, RO	**58**
99-00540 A	**E 05 D 3/04**	10.05.99	Rusu Nicolae, Vaslui, RO	**58**
99-00667 A	**E 21 B 43/12**	11.06.99	Baciu Alexandru, Piteşti, RO; Baciu Carmen, Piteşti, RO	**59**
a 2001 00360 A	**E 21 B 43/34**	29.03.2001	Călin I. Gheorghe, Craiova, RO	**60**
99-00333 A	**E 21 D 15/12**	26.03.99	S.C. - Institutul de Cercetări şi Proiectări Miniere Petroşani- Societate pe Acțiuni, Petroşani, RO	**60**
a 2000 00509 A	**F 02 B 9/10**	19.05.2000	Raba-Motor Gyarto Kft., Gyor, HU; Frâncu Marian Costin, Bucureşti, RO	**61**
a 2000 00976 A	**F 03 B 17/00**	10.10.2000	Rabei Romulus, Sfântu Gheorghe, RO	**61**
a 2001 00705 A	**F 03 B 17/06**	18.06.2001	Volcovinschi Gheorghe, Baia Mare, RO; Hoffman Adriana Ildico, Baia Mare, RO	**62**
a 2001 00270 A	**F 03 D 1/00**	12.03.2001	Mihăiță Dumitru, Bucureşti, RO	**62**
a 2000 00935 A	**F 04 F 5/00**	28.09.2000	Sfartz Pincu Aron, Oneşti, RO; Pordea Viorel, Bucureşti, RO	**63**
a 2000 00583 A	**F 16 B 47/00**	07.06.2000	Stoian Adrian, Roman, RO	**63**
a 2000 00559 A	**F 16 C 33/374**	31.05.2000	S.N.P. Petrom S.A. Bucureşti - Sucursala Arpechim Piteşti, Piteşti, județul Argeş, RO	**64**
a 2000 00009 A	**F 16 H 39/00**	03.01.2000	Zamfir Radu Iulian, Iaşi, RO	**64**
a 2000 00005 A	**F 16 H 49/00**	03.01.2000	Zamfir Radu Iulian, Iaşi, RO	**65**
a 2000 00608 A	**F 16 K 11/02**	13.06.2000	S.C. MMG S.R.L., Baia Mare, RO	**65**
a 2000 00659 A	**F 23 G 5/027**	27.06.2000	Antonescu Niculae, Bucureşti, RO; Stănescu Paul Dan, Bucureşti, RO; Antonescu Nicolae, Bucureşti, RO	**66**
a 2001 00035 A	**F 24 C 3/02**	17.01.2001	Scântei Tudorel, Galați, RO	**66**
a 2000 00566 A	**F 24 J 2/02**	31.05.2000	Bostan Mădălina, Roman, RO	**67**
a 2001 00534 A	**F 41 H 1/00**	17.11.99	E.I. Du Pont de Nemours and Company, Wilmington, Dellaware, US	**67**

Număr dosar	Clasa	Data depozit	Solicitant	**Pag.**
a 2000 00604 A	**G 01 R 11/00**	13.06.2000	Tudor Vasile, în calitate de tutore al minorului Tudor Paul Lucian, Călăraşi, RO	**68**
a 2000 00558 A	**G 03 B 42/00**	31.05.2000	Cristea Mihai Ştefan, Baia Mare, RO	**68**
a 2000 00006 A	**G 05 F 1/00**	03.01.2000	Zamfir Radu Iulian, Iaşi, RO	**69**
a 2001 00396 A	**G 07 C 13/00**	09.04.2001	Iftime Adrian, Târgu-Ocna, RO	**69**
a 2000 00597 A	**G 09 B 3/00**	12.06.2000	Oprescu Mihail, Râmnicu Vâlcea, RO	**70**
99-00721 A	**G 09 B 23/00**	24.06.99	Ielciu Ioan, Cluj-Napoca, RO	**70**
99-00214 A	**G 10 L 5/00**; G 10 L 7/00; G 10 L 9/00	25.02.99	Fighter Serv S.R.L., Baia Mare, RO	**70**
a 2001 00653 A	**G 21 C 17/022**	12.10.99	General Electric Company, Schenectady, New York, US	**70**
a 2000 00588 A	**H 01 F 27/00**	09.06.2000	Asimionoaie Adrian, Suceava, RO; Chisăliță Florica, comuna Băluşeni, RO; Ciobanu Lucian, Fălticeni, RO; Ciobanu Mitică, comuna Vorona, RO; David Vasile Ciprian, comuna Buneşti, RO; Gontaru Maria, comuna Liteni, RO; Grădinaru Arnold, Botoşani, RO; Hatnean Ion, Suceava, RO; Iaschiu Dumitru, Siret, RO; Izot Marcela, Botoşani, RO; Moroşan Vasile, Suceava, RO; Moraru Mihăiță, Suceava, RO; Parascan Adrian Ilie, comuna Horodnic, RO; Prodan Cristina, Suceava, RO; Radu Gabriel, Paşcani, RO; Silache Costel, Rădăşeni, RO; Tarnovețchi Mihai, comuna Straja, RO; Telescu Liviu Cătălin, Suceava, RO	**71**
a 2000 00598 A	**H 01 F 27/00**	12.06.2000	Tarnovețchi Mihai, comuna Straja, RO	**71**
a 2000 00599 A	**H 01 F 27/00**	12.06.2000	Tarnovețchi Mihai, comuna Straja, RO; Asimionoaie Adrian, Suceava, RO; Chisăliță Florica, comuna Băluşeni, RO; Ciobanu Lucian, Fălticeni, RO; Ciobanu Mitică, comuna Vorona, RO; David Vasile Ciprian, comuna Buneşti, RO; Gontaru Maria, comuna Liteni, RO; Grădinaru Arnold, Botoşani, RO; Hatnean Ion, Suceava, RO; Iaschiu Dumitru, Siret, RO; Izot Marcela, Botoşani, RO; Moroşan Vasile, Suceava, RO; Moraru Mihăiță, Suceava, RO; Parascan Adrian Ilie, comuna Horodnic, RO; Prodan Cristina, Suceava, RO; Radu Gabriel, Paşcani, RO; Silache Costel, Rădăşeni, RO; Telescu Liviu Cătălin, Suceava, RO	**72**

Număr dosar	Clasa	Data depozit	Solicitant	**Pag.**
a 2000 00638 A	**H 01 F 27/00**	19.06.2000	Radu Gabriel, Paşcani, RO; Moraru Mihăiță, Suceava, RO; Asimionoaie Adrian, Suceava, RO; Chisăliță Florica, comuna Băluşeni, RO; Ciobanu Lucian, Fălticeni, RO; Ciobanu Mitică, comuna Vorona, RO; David Vasile Ciprian, comuna Buneşti, RO; Gontaru Maria, comuna Liteni, RO; Grădinaru Arnold, Botoşani, RO; Hatnean Ion, Suceava, RO; Iaschiu Dumitru, Siret, RO; Izot Marcela, Botoşani, RO; Moroşan Vasile, Suceava, RO; Parascan Adrian Ilie, comuna Horodnic, RO; Prodan Cristina, Suceava, RO; Silache Costel, Rădăşeni, RO; Tarnovețchi Mihai, comuna Straja, RO; Telescu Liviu Cătălin, Suceava, RO	**73**
99-00857 A	**H 01 J 31/00**	28.07.99	Cristea Mihai Ştefan, Baia Mare, RO; Cristea Mihai, Bucureşti, RO	**73**
a 2001 00785 A	**H 02 G 7/00**; H 02 G 1/00	06.07.2001	S.C. Dual Man S.R.L., Bucureşti, RO	**74**
a 2001 00496 A	**H 02 H 7/00**	08.05.2001	Cândea Ioan, Bucureşti, RO; Cândea Mihai Titel, Hunedoara, RO	**74**
a 2001 00488 A	**H 04 N 9/00**	04.05.2001	Barbu Marian Gabriel, Giurgiu, RO	**75**
a 2000 00787 A	**H 05 B 39/00**	07.08.2000	Bucur Nicolae, Slobozia, Ialomița, RO	**76**

REZUMATELE
BREVETELOR DE INVENȚIE ACORDATE

Legea nr. 64/1991

De la nr. 117224 la nr. 117290

Semnificația codurilor INID folosite în prezenta secțiune (norma ST 9 a Organizației Mondiale de Proprietate Intelectuală OMPI) în ordinea apariției lor:

(11) numărul brevetului de invenție;
(41) data publicării cererii; BOPI nr.;
(42) data publicării hotărârii de acordare a brevetului; BOPI nr.;
(21) numărul dosarului;
(22) data înregistrării cererii de brevet;

(30) prioritate;
(86) numărul şi data cererii internaționale (regionale sau PCT);
(87) numărul şi data publicării cererii internaționale (regionale sau PCT);

(61) perfecționare la brevet nr.;
(62) divizată din cererea nr.; data;

(71) solicitantul;
(73) numele sau denumirea titularului;
(72) numele şi prenumele inventatorilor declarați;

(51) clasa, conform clasificării internaționale;
(54) titlul invenției;
(57) rezumatul invenției;
(56) documente din stadiul tehnicii

Hotărârile de acordare a brevetelor de invenție au fost luate la data de 30.11.2001.
Orice persoană interesată are dreptul să ceară, în scris şi motivat, la O.S.I.M., revocarea, în tot sau în parte, a acestor hotărâri, în termen de 6 luni de la data de 28.12.2001, pentru neîndeplinire a cel puțin uneia din condițiile prevăzute la art. 7-11 din Legea 64/1991 privind brevetele de invenție.

Regula 18/(2) Rezumatul are în exclusivitate un rol de a servi ca mijloc de selecție a informațiilor tehnice pentru specialişti, în scopul luării deciziei privind necesitatea consultării descrierii invenției şi desenelor, publicate *in extenso*.

(3) Rezumatul invenției, anexat cererii de brevet de invenție, nu poate fi luat în considerare pentru nici un alt scop, cum ar fi aprecierea întinderii protecției.

(11) 117224 B *(51)* **A 01 G 17/00** *(21)* 97-00082 *(22)* 20.01.97 *(41)* 30.06.2000// 6/2000 *(42)* 28.12.2001// 12/2001 *(56)* RO 33736; FR 2805964 *(71) Negreanu-Pîrjol Ticuța, Constanța, RO; Negreanu-Pîrjol Bogdan Ştefan, Constanța, RO (73) Negreanu-Pîrjol Ticuța, Constanța, RO; Negreanu-Pîrjol Bogdan Ştefan, Constanța, RO (72) Negreanu-Pîrjol Ticuța, Constanța, RO; Negreanu-Pîrjol Bogdan Ştefan, Constanța, RO (54)* **DISPOZITIV PENTRU CULES**

(57) Invenția se referă la un dispozitiv pentru cules, utilizat în pomicultură, în gospodăriile individuale. Dispozitivul se compune dintr-o țeavă (**A**) formată din nişte tronsoane (**a**, **b**, **c**, **d**) în funcție de înălțimea de recoltat, asamblate între ele, din loc în loc, prin nişte coliere (**1**) prevăzute cu nişte şuruburi (**2**) de strângere. La partea superioară, țeava (**A**) are montat un cap (**3**) din tablă zincată, uşor deschis la partea de sus, şi prevăzut cu nişte dinți (**4**) cu rol de desprindere a fructelor de pe ramură. Acestea cad prin rostogolire în interiorul țevii (**A**) şi ajung într-un sac (**5**) legat la partea inferioară a țevii (**A**) cu rol de colectare sau se prind cu mâna. Țeava (**A**) este confecționată din aluminiu, material plastic sau alt material adecvat, pentru a fi cât mai uşoară, şi este căptuşită în interior cu un strat de poliuretan (**6**), protector. Vârful dinților (**4**) este uşor îndoit sau rotunjit pentru evitarea vătămării fructelor.

Revendicări: 2
Figuri: 3

(11) 117224 B

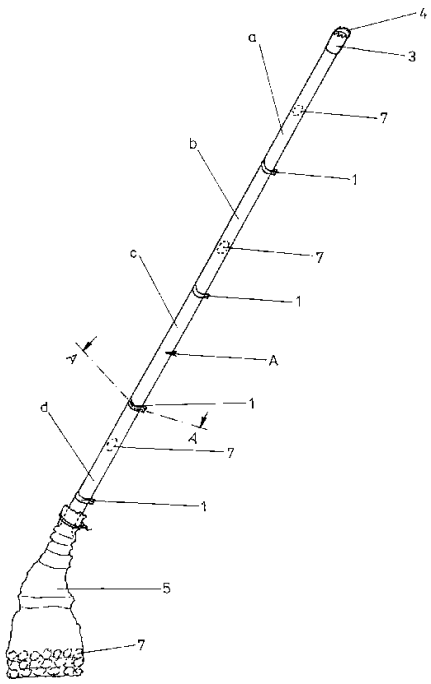

Fig. 1

(11) 117225 B *(51)* **A 01 N 43/72**; A 01 N 59/14 *(21)* a 2000 00174 *(22)* 17.02.2000 *(41)* 29.09.2000// 9/2000 *(42)* 28.12.2001// 12/2001 *(56)* RO 114539; 114 863 *(71) S.C. Chemhoby Impex S.R.L., Ploieşti, RO (73) S.C. Chemhoby Impex S.R.L., Ploieşti, RO (72) Herdan Jean-Michel, Ploieşti, RO; Bălulescu Margareta, Ploieşti, RO; Orban Ioan Tiberiu, Ploieşti, RO; Paul Adelciu Ovidiu, Ploieşti, RO; Grosu Rodica, Bucureşti, RO (54)* **COMPOZIȚIE FUNGICIDĂ, SINERGICĂ**

(57) Invenția se referă la o compoziție fungicidă, sinergică, constituită dintr-un amestec format din până la 2% acid boric, până la 2% tetraborat de sodiu; 1...20% 4,5-dicloro-2-*n*-octil- 4-izotiazolin -3-onă; 10...40% emulgator şi 1...10% apă, restul până la 100% un solvent ales dintre o hidrocarbură aromatică cu 7...10 atomi de carbon, un alcool alifatic primar cu 2...6 atomi de carbon sau un amestec al acestora, procentele fiind exprimate în greutate.

Revendicări: 1

(11) 117226 B1 *(51)* **A 01 N 51/00**; A 01 N 47/40 *(21)* 97-00126 *(22)* 17.07.95 *(30)* 28.07.94 DE P 44 26 753.3 *(42)* 28.12.2001// 12/2001 *(86)* EP 95/02799 17.07.95 *(87)* WO 96/03045 08.02.96 *(56)* US 4731385; 5181587; EP 545834 *(71) Bayer Aktiengesellschaft, Leverkusen, DE (73) Bayer Aktiengesellschaft, Leverkusen, DE (72) Dutzmann Stefan, Hilden, DE; Erdelen Christoph, Leichlingen, DE; Andersch Wolfram, Bergisch, DE; Dehne Heinz Wilhelm Charles, Bonn, DE; Hartwig Jurgen, Leichlingen, DE; Stenzel Klauss, Dusseldorf, DE; Kramer Wolfgang, Burscheid 2, DE (74) S.C. Rominvent S.A., Bucureşti (54)* **COMPOZIȚIE PENTRU COMBATEREA UNOR DĂUNĂTORI AI PLANTELOR**

(57) Invenția se referă la o compoziție pentru combaterea unor dăunători ai plantelor, care conține un compus cu formula generală (I):

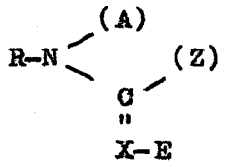

(I)

în care: X reprezintă =CH- sau =N-, E reprezintă NO_2 sau CN, R reprezintă heteroarilmetil cu până la

(11) 117226 B1

6 atomi în ciclu şi N, O, S ca heteroatomi care sunt opţional substituiţi cu radicali alchil având 1 până la 4 atomi de carbon, alcoxi având 1 până la 4 atomi de carbon, alchiltio având 1 până la 4 atomi de carbon, haloalchil având 1 până la 4 atomi de carbon şi 1 până la 5 atomi de halogen, în care atomii de halogen sunt identici sau diferiţi; hidroxil, halogen; cian; nitro; amino; monoalchil şi dialchilamino având 1 până la 4 atomi de carbon în grupa alchil, A reprezintă hidrogen sau radicali alchil cu până la 4 atomi de carbon, Z reprezintă radicali alchil C_{1-4}, -NH(C_{1-4} alchil) sau A şi Z formează împreună cu atomii la care aceştia sunt legaţi un heterociclu saturat sau nesaturat, având 5 până la 7 atomi care pot conţine încă 1 sau 2 heteroatomi şi/sau heterogrupe identice sau diferite, în care heteroatomii sunt oxigen sau azot şi heterogrupele sunt N-alchil, alchil sau N-alchil conţinând 1 până la 4 atomi de carbon, în amestec cu 0,1 până la 10 părţi dintr-un fungicid ales dintre derivaţii cu azot, aleşi dintre: cyproconazol, triadimentol, azoxistobin, kresoximmetil, tolilfluanid, metalaxil, thiram, vaicarbamid, triazoxid, fludioxonil, fenpiclonil.

Revendicări: 16

---

(11) 117227 B *(51)* **A 23 K 1/02**; A 23 K 1/175 *(21)* 98-01129 *(22)* 30.06.98 *(41)* 28.02.2001// 2/2001 *(42)* 28.12.2001// 12/2001 *(56)* RO 109597 B1; WO 92/16114 *(71) Aciocârlănoaei Vasile, Arad, RO; Tolea Florian, Arad, RO (73) Aciocârlănoaei Vasile, Arad, RO; Tolea Florian, Arad, RO (72) Aciocârlănoaei Vasile, Arad, RO; Tolea Florian, Arad, RO (74) Agenţie de Proprietate Industrială "Labirint", Arad (54)* **SARE FURAJERĂ, COMPLEXĂ, PENTRU ANIMALE**

(57) Invenţia se referă la o sare furajeră, complexă, pentru animale, pe bază de clorură de sodiu, cu rol imunostimulator, antitoxic, şi de a completa necesarul zilnic cu microelemente şi vitamine al hranei acestora. Este constituită din 76% clorură de sodiu, din 10% bentonită, compusă din 43,14% bioxid de siliciu, 13,03% oxid de aluminiu, 3,88% trioxid de fier, 0,71% bioxid de titan, 2,64% oxid de calciu, 1,39% oxid de magneziu, 1,49% oxid de sodiu, 1,92% oxid de potasiu, 1,82% carbonat de calciu şi apă 3,54%, din 12% ciment compus din 63% oxid de calciu, 1,5% oxid de magneziu, 0,5% alcali, 21% bioxid de siliciu, 7% oxid de aluminiu, 3% trioxid de fier, carbonaţi şi silicaţi şi din 2% amestec vitaminic cu microelemente chelatate şi nechelatate, care este în sine cunoscut, procentele fiind exprimate în greutate.

Revendicări: 1

(11) 117228 B1 *(51)* **A 43 B 7/06** *(21)* 98-00858 *(22)* 09.10.96 *(30)* 13.10.95 IT PD95A000190; 17.05.96 IT PD6A000126 *(42)* 28.12.2001// 12/2001 *(86)* EP 96/04382 09.10.96 *(87)* WO 97/14326 24.04.97 *(56)* GB 2264626 *(71) Nottington Holding B.V., Amsterdam, NL (73) Nottington Holding B.V., Amsterdam, NL (72) Polegato Mario, Crocetta del Montello, IT (74) S.C. Rominvent S.A., Bucureşti (54)* **PANTOF PERMEABIL LA VAPORI ŞI PROCEDEU DE REALIZARE A ACESTUIA**

(57) Invenţia se referă la un pantof permeabil la vapori şi impermeabil la apă, precum şi la un procedeu de realizare a acestuia. Pantoful permeabil la vapori, conform invenţiei, este caracterizat prin aceea că are următoarea combinaţie de elemente: o faţă superioară (**11**, **101**, **201**, **311**, **401**, **511**, **611**, **711**) permeabilă la vapori, care este asociată cu o căptuşeală (**12**, **102**, **202**, **312**, **402**, **512**, **612**, **712**) permeabilă la vapori sau perforată, o talpă de rulare (**13**, **103**, **203**, **313**, **403**, **503**, **603**, **702**) din elastomer perforat, o talpă mediană (**14**, **104**, **204**, **314**, **404**) cuprinzând cel puţin o membrană (**15**, **105**, **205**, **315**, **405**, **515**, **615**, **715**) din material impermeabil la apă şi permeabil la vapori, asociată cu un strat protector inferior (**16**, **106**, **206**, **316**, **406**, **516**, **616**, **716**), din material rezistent la hidroliză, un branţ (**17**, **107**, **207**, **317**, **407**, **517**, **617**, **717**) permeabil la vapori sau perforat şi un strat de umplutură (**18**, **108**, **208**, **318**, **408**, **518**, **618**, **718**) permeabil la vapori, la care partea inferioară a feţei

---

(11) 117228 B1

superioare, talpa de rulare, talpa mediană şi membrana sunt îmbinate şi etanşate perimetral. Procedeul de realizare a pantofului este caracterizat prin aceea că cuprinde confecţionarea feţei superioare şi asocierea acesteia cu căptuşeala, confecţionarea elementelor de talpă, respectiv talpa de rulare, membrana, stratul protector, branţul şi stratul de umplutură, după care se suprapun marginile acestora, se îmbină şi se etanşează perimetral.

Revendicări: 26
Figuri: 12

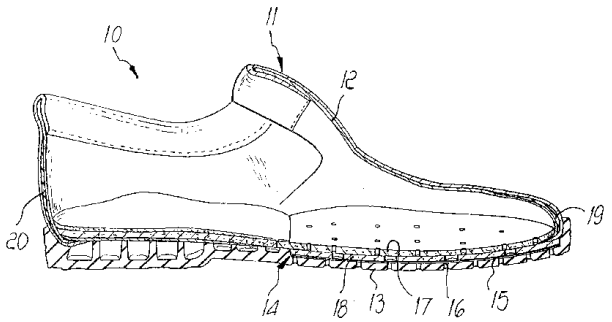

Fig. 1

(11) 117229 B1 *(51)* **A 45 D 27/22**// B 26 B 21/40 *(21)* 99-00910 *(22)* 18.02.98 *(30)* 19.02.97 US 08/803,155 *(42)* 28.12.2001// 12/2001 *(86)* US 98/02946 18.02.98 *(87)* WO 98/36658 27.08.98 *(56)* US 5429241; 5457887; 5319852 *(71) The Gillette Company, Boston, US (73) The Gillette Company, Boston, US (72) Gray Michael J., Duxbury, US; Swanson Gerald T., Kingston, US (74) Rominvent S.A., Bucureşti (54)* **SUPORT PENTRU UN APARAT DE RAS UMED**

(57) Invenţia se referă la un suport (**10**) pentru un aparat de ras umed (**12**), în care piesa de bază (**18**) include o structură platformă suport (**34**), o piesă platformă (**20**) este susţinută pe structura platformă suport (**34**) şi este fixată pe piesa de bază (**18**) şi este situată în spatele a cel puţin unei părţi a zonei ocupate de aparatul de ras (**12**), atunci când este ţinut de structura de prindere (**28**), piesa platformă (**20**) are o porţiune (**24**) pentru cartuş, situată în spatele zonei ocupate de cartuş (**16**) când aparatul de ras (**12**) este ţinut de structura de prindere (**28**), piesa de bază (**18**) are o deschizătură (**38**), prin ea, în regiunea de sub porţiunea (**24**) pentru cartuş, şi porţiunea (**24**) pentru cartuş a piesei platformă (**20**) este transparentă faţă de suprafaţa care este opusă suprafeţei din faţa cartuşului (**16**) când aparatul de ras (**12**) este susţinut de suport (**10**), pentru a permite observarea părţii cartuşului (**16**) aflate faţă în faţă cu piesa platformă (**20**).

Revendicări: 15
Figuri: 8

(11) 117229 B1

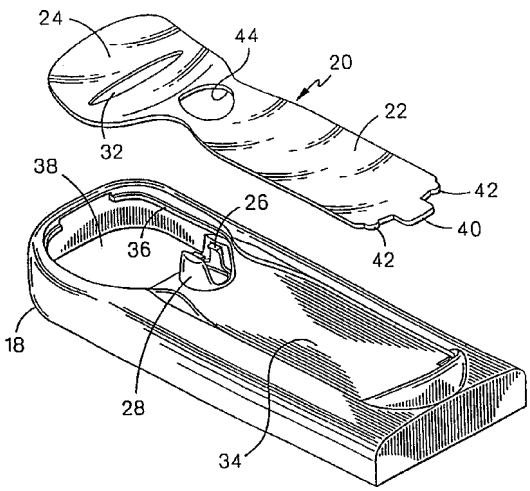

Fig. 2

(11) 117230 B *(51)* **A 45 F 3/08** *(21)* 96-02343 *(22)* 12.12.96 *(41)* 30.12.99// 12/99 *(42)* 28.12.2001// 12/2001 *(56)* RO 102442 *(71) Borăşteanu Valentin, Bucureşti, RO (73) Borăşteanu Valentin, Bucureşti, RO (72) Borăşteanu Valentin, Bucureşti, RO (54)* **RUCSAC MULTIFUNCŢIONAL**

(57) Invenţia se referă la un rucsac multifuncţional, destinat drumeţiilor, ce poate fi utilizat atât ca mijloc de transport al diferitelor obiecte, cât şi ca o pătură. Rucsacul conform invenţiei este alcătuit din două bretele (**1**) legate prin intermediul unor elemente de prindere (**2**) de o suprafaţă pliabilă (**4**), căreia i se ataşează un capac (**7**) prin intermediul unor elemente de fixare (**5** şi **6**), suprafaţa pliabilă (**4**) împăturindu-se şi închizându-se, folosind nişte sisteme de închidere (**8**) poziţionate pe laturile (**a** şi **b**) şi nişte elemente de prindere (**9** şi **10**) poziţionate pe laturile (**c**, **d**, **e**, **f**, **g** şi **h**), respectiv (**i**, **j**, **k**, **l**, **m** şi **n**).

Revendicări: 2
Figuri: 4

(11) 117230 B

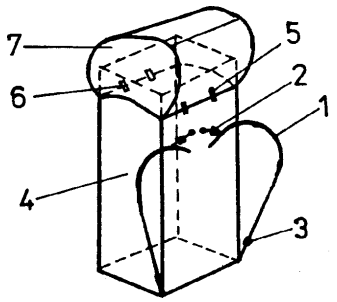

Fig. 1

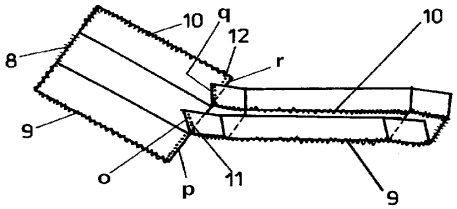

Fig. 3

(11) 117231 B1 *(51)* **A 47 J 36/28** *(21)* 98-00920 *(22)* 16.10.96 *(30)* 30.10.95 US 08/550,457 *(42)* 28.12.2001// 12/2001 *(86)* US 96/16421 16.10.96 *(87)* WO 97/16101 09.05.97 *(56)* US 4784113 *(71) Insta-Heat Inc., San Diego, US (73) Insta-Heat Inc., San Diego, US (72) Scudder James A., San Diego, US; Berntsen James L., Ramona, US (74) S.C. Rominvent S.A., Bucureşti (54)* **CONTAINER AVÂND INTEGRAT UN MODUL PENTRU ÎNCĂLZIREA SAU RĂCIREA CONȚINUTULUI**

(57) Invenția se referă la un container ce are integrat un modul pentru încălzirea sau răcirea conținutului, ce cuprinde un corp (**210**) format integral, în general tubular, având o cavitate (**214**) pentru material, destinată conținerii materialului depozitat, şi o cavitate (**216**) pentru reactiv, destinată conținerii unui prim reactiv (**246**), cavitatea (**216**) pentru reactiv având o deschizătură la un prim capăt al containerului; un capac (**212**) dispus în corpul (**210**), ce are o construcție unitară, având un element flexibil (**228**), format dintr-o bucată cu corpul capacului (**212**), şi un element alungit (**230**), format dintr-o bucată cu corpul capacului (**212**), elementul flexibil (**228**) având o suprafață interioară, deplasându-se după cel puțin o direcție parțial axială în raport cu corpul (**210**) containerului, între o poziție retrasă şi o poziție extinsă, ca răspuns la exercitarea unei forțe axiale pe suprafața exterioară a elementului flexibil (**228**), elementul alungit (**230**) având un capăt apropiat, dispus în punctul menționat, şi un

capăt îndepărtat, distanțat față de respectivul punct; o barieră (**234**) care se poate rupe, ataşată la un capăt deschis al capacului (**212**) atunci când punctul de pe suprafața interioară se află în poziția extinsă şi un dispozitiv (**224**) de închidere, detaşabil, situat la un al doilea capăt al corpului (**210**) containerului, pentru a asigura accesul la materialul depozitat în cavitatea (**214**) pentru material.

Revendicări: 27
Figuri: 12

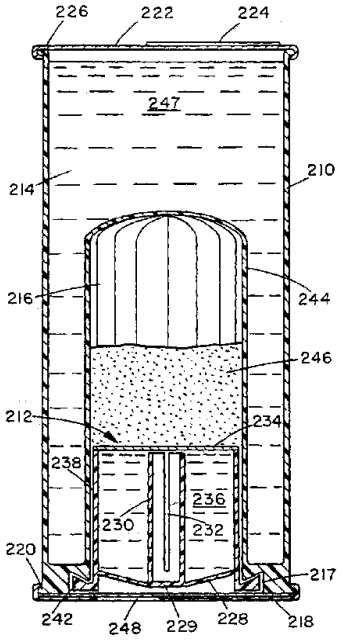

Fig. 8

(11) 117232 B *(51)* **A 61 H 1/02**; A 61 F 5/04; A 61 F 2/28 *(21)* a 2000 00574 *(22)* 02.06.2000 *(41)* 30.10.2000// 10/2000 *(42)* 28.12.2001// 12/2001 *(56)* RO 56988; US 4361141; 4257409; DE 959850; 2424458; FR 227569; 2244446; CH 453654 *(71) Zaharia Corneliu-Petru, Bucureşti, RO (73) Zaharia Corneliu-Petru, Bucureşti, RO (72) Zaharia Corneliu-Petru, Bucureşti, RO (54)* **DISPOZITIV PENTRU CORECȚIA ŞI MENȚINEREA CURBURILOR SCOLIOTICE ALE COLOANEI VERTEBRALE**

(57) Invenția se referă la un dispozitiv pentru corecția şi menținerea curburilor scoliotice ale coloanei vertebrale, utilizat în ortopedie, pentru tratarea scoliozei, a fracturilor de coloană şi a altor afecțiuni deformante, prin întinderea coloanei vertebrale în poziția normală şi derotare, şi în acelaşi timp, a curburii scoliotice. Dispozitivul pentru corecția şi menținerea curburilor scoliotice ale coloanei vertebrale, conform invenției, este compus din nişte tije (**1** şi **2**) cu filet exterior, stânga - dreapta, la câte unul din capete, prima tijă (**1**) având, la celălalt capăt, practicați nişte opritori conici (**b**), tip clichet, care permit fixarea unui cârlig (**3**) la diferite nivele, de-a lungul tijei, cât şi posibilitatea rotației complete a cârligului (**3**) în jurul axei ei, iar a doua tijă (**2**) are celălalt capăt de forma unui cep cilindric (**d**), pe care se montează un alt cârlig (**4**), care se blo-

chează axial într-un umăr (**e**) al tijei (**2**), având totodată posibilitatea rotației complete de 360° în jurul axei ei, în timp ce pe tijele (**1** şi **2**), sunt prevăzute nişte locaşuri (**f**) pentru acționarea unei chei şi se înşurubează cu zonele filetate, într-o piesă de reglaj (**5**), filetată interior, la ambele capete, şi prevăzută cu o zonă hexagonală (**g**), iar cârligele (**3** şi **4**) sunt prevăzute cu rizuri interioare (**j**), care împiedică derapajul lor de pe locul de fixare, cârligul (**3**) de pe tijă (**1**) permite o înclinație cu un unghi de 12°, în timp ce cârligul (**4**) de pe tija (**2**) permite o înclinație cu un unghi de 4°, atunci când sunt supuse în sarcină.

Revendicări: 2
Figuri: 7

(11) 117232 B

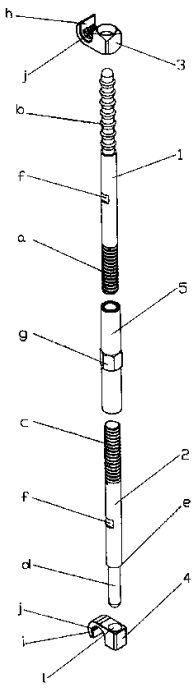

Fig. 1

---

(11) 117233 B *(51)* **A 61 K 7/48** *(21)* 99-00150 *(22)* 09.02.99 *(41)* 30.07.99//7/99 *(42)* 28.12.2001// 12/2001 *(56)* RO 01929; 00565 *(71) S.C. Farmec S.A., Cluj-Napoca, RO (73) S.C. Farmec S.A., Cluj-Napoca, RO (72) Bindea Angela, Cluj-Napoca, RO; Timbuş Ioan Victor, Cluj-Napoca, RO; Mehelean Nicolae, Ineu, RO (74) Inventa - Agenție Universitară, Bucureşti (54)* **COMPOZIȚIE PENTRU MASCĂ COSMETICĂ, ASTRINGENTĂ**

(57) Invenția se referă la o compoziție pentru mască cosmetică, astringentă, constituită din argilă, caolin farmaceutic, carbonat de calciu şi extract de *Aloe Vera*, în raport în greutate de 1: 4: 3: 0,2, în asociere cu adjuvanți în sine cunoscuți pentru măşti cosmetice. Argila utilizată este o argilă micronizată, având în componență SiO_2 minimum 5%, Fe_2O_3 minimum 3%, Al_2O_3 minimum 20% şi CaO minimum 1,8%.

Revendicări: 2

(11) 117234 B *(51)* **A 61 L 15/32**// C 07 K 14/435 *(21)* 98-01455 *(22)* 06.10.98 *(41)* 28.04.2000//4/2000 *(42)* 28.12.2001//12/2001 *(56)* RO 95355; 78762 *(71) Institutul Național de Cercetare - Dezvoltare pentru Ştiințe Biologice, Bucureşti, RO (73) Institutul Național de Cercetare - Dezvoltare pentru Ştiințe Biologice, Bucureşti, RO (72) Colt Monica, Iaşi, RO; Caloianu Maria, Bucureşti, RO; Bucevschi Mircea Dan, Iaşi, RO; Chiriac Liliana, Iaşi, RO; Iordăchel Radu, Bucureşti, RO; Negru Dănuț, Iaşi, RO; Iordăchel Cătălin, Bucureşti, RO; Cuzmiuc Florentina, Iaşi, RO (54)* **FIBRIDE COLAGENICE ŞI PROCEDEU DE OBȚINERE**

(57) Invenția se referă la fibride colagenice, utilizate la obținerea biomaterialelor folosite în ingineria tisulară, în tratamentul arsurilor şi în chirurgia estetică, şi la un procedeu de obținere a acestora. Fibridele colagenice, conform invenției, sunt constituite din particule asimetrice de colagen, cu lungimea cuprinsă între 0,5 şi 5 mm şi o grosime de 0,001 ...0,01 mm, şi provin din dermă de piei de bovine şi se prezintă sub formă de pulbere uscată.

Revendicări: 2

---

(11) 117235 B *(51)* **A 61 L 15/32**// C 08 L 89/04 *(21)* 98-01460 *(22)* 06.10.98 *(41)* 28.04.2000//4/2000 *(42)* 28.12.2001//12/2001 *(56)* RO 114560; 115694 *(71) Institutul Național de Cercetare - Dezvoltare pentru Ştiințe Biologice, Bucureşti, RO (73) Institutul Național de Cercetare - Dezvoltare pentru Ştiințe Biologice, Bucureşti, RO (72) Caloianu Maria, Bucureşti, RO; Bucevschi Mircea Dan, Iaşi, RO; Colt Monica, Iaşi, RO; Iordăchel Radu, Bucureşti, RO; Chiriac Liliana, Iaşi, RO; Iordăchel Cătălin, Bucureşti, RO; Cuzmiuc Florentina, Iaşi, RO (54)* **MATERIAL BIOARTIFICIAL, POROS, ŞI PROCEDEU DE OBȚINERE**

(57) Invenția se referă la un material bioartificial, poros, şi la un procedeu de obținere a acestuia, şi este destinat regenerării şi reconstrucției țesutului conjunctiv al dermei. Materialul bioartificial, conform invenției, este constituit din 70...90% fibride de colagen, 5...25% poliuretan alifatic, 0,05... 0,5 moli/g de grupări hidroxilice, 1...5% copolimer de metacrilat de metil şi anhidridă maleică, cu masa moleculară medie de 10.000...100.000 DA şi restul compuşi biologici activi.

Revendicări: 2

(11) 117236 B *(51)* **A 61 L 33/00** *(21)* 98-01497 *(22)* 21.10.98 *(41)* 28.04.2000// 4/2000 *(42)* 28.12.2001// 12/2001 *(56)* SU 745518; EP 803254 *(71) Institutul Naţional de Cercetare - Dezvoltare pentru Ştiinţe Biologice, Bucureşti, RO (73) Institutul Naţional de Cercetare - Dezvoltare pentru Ştiinţe Biologice, Bucureşti, RO (72) Caloianu Maria, Bucureşti, RO; Bucevschi Mircea Dan, Iaşi, RO; Nazare Loredana, Iaşi, RO; Iordăchel Radu, Bucureşti, RO; Colt Monica, Iaşi, RO; Iordăchel Cătălin, Bucureşti, RO; Topolniceanu Florin, Iaşi, RO (54)* **MATERIAL COMPLEX, ANTITROMBOGENIC**

(57) Invenţia se referă la un material complex, antitrombogenic, destinat circulaţiei sanguine în timpul intervenţiilor chirurgicale, complexe, pe cord deschis. Materialul conform invenţiei constă în aceea că se prezintă sub forma unui tub cu grosimea de 0,5...2,5 mm, pe bază de polietilenă sau polipropilenă funcţionalizată cu 5...20% copolimer reactiv cu formula generală: $-(M_1 - M_2)_n-$, în care: M_1 reprezintă un comonomer ales dintre metilmetacrilat de metil, metacrilat de metil, acrilat de etil, acrilat de butil, etilenă sau stiren; şi M_2 este un comonomer ales dintre anhidridă maleică, glicidilmetacrilat sau acroleină, pe suprafaţa căruia, s-a imobilizat 0,1... 0,5% heparină.

Revendicări: 1

---

(11) 117237 B1 *(51)* **A 63 H 33/08** *(21)* 97-00621 *(22)* 28.09.95 *(30)* 29.09.94 DK 1121/94 *(42)* 28.12.2001// 12/2001 *(86)* DK 95/00389 28.09.95 *(87)* WO 96/09870 04.04.96 *(56)* CH 558194 *(71) Lego A/S, Billund, DK (73) Lego A/S, Billund, DK (72) Frederiksen Jesper, Nykobing Falster, DK (74) S.C. Rominvent S.A., Bucureşti (54)* **SET DE ELEMENTE CE POT FI SUPRAPUSE PRIN ÎMBINARE**

(57) Invenţia se referă la un set de elemente ce pot fi suprapuse prin îmbinare, având elemente de suprapunere (**1**) care au o parte de corp ce este prevăzută cu nişte cepuri de îmbinare (**2**) cu distanţă modulară, uniformă între ele, pe partea superioară, iar în partea inferioară, sunt prevăzute cu mijloace de cuplare complementare (**7**) faţă de cepurile de îmbinare (**2**), de pe partea superioară, şi sunt adaptate pentru a se îmbina cu cepurile de îmbinare (**2**). Suplimentar, elementele sunt prevăzute, în jos, cu unul sau mai multe distanţiere (**8**) care sunt proiectate astfel încât, când două elemente de suprapunere sunt aşezate pe partea superioară a celuilalt, părţile elementelor de suprapunere se distanţează între ele de-a lungul întregii lor periferii, asigurând o margine de prindere sau un spaţiu între două elemente

(11) 117237 B1

suprapuse unul pe altul astfel încât sunt foarte uşor de prins elementele (**1**) când acestea sunt suprapuse şi trebuie să fie separate.

Revendicări: 8
Figuri: 8

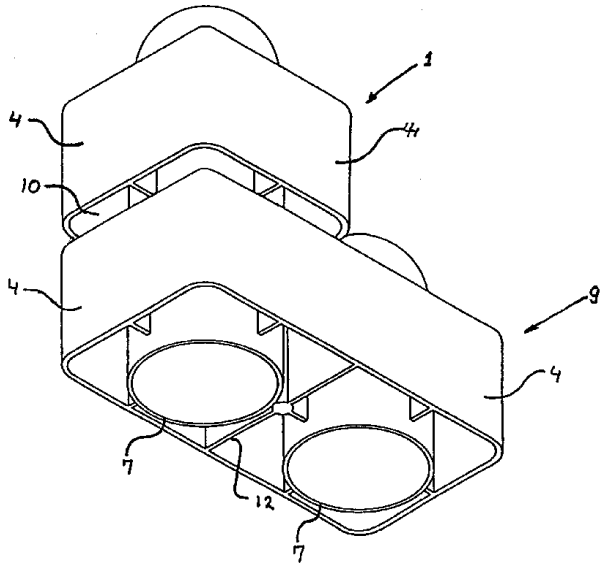

Fig. 4

---

(11) 117238 B *(51)* **B 01 D 29/39** *(21)* 99-01094 *(22)* 13.10.99 *(41)* 30.03.2000// 3/2000 *(42)* 28.12.2001// 12/2001 *(56)* RO 100262; 101827 *(71) Aldea Constantin, Braşov, RO; Stoica Nicolae, Codlea, RO; Cinteză Aurelian, Braşov, RO; Piciorea Mircea, Codlea, RO; Şerban Ovidiu, Codlea, RO; Piciorea Sergiu Ştefan, Codlea, RO (73) Aldea Constantin, Braşov, RO; Stoica Nicolae, Codlea, RO; Cinteză Aurelian, Braşov, RO; Piciorea Mircea, Codlea, RO; Şerban Ovidiu, Codlea, RO; Piciorea Sergiu Ştefan, Codlea, RO (72) Aldea Constantin, Braşov, RO; Stoica Nicolae, Codlea, RO; Cinteză Aurelian, Braşov, RO; Piciorea Mircea, Codlea, RO; Şerban Ovidiu, Codlea, RO; Piciorea Sergiu Ştefan, Codlea, RO (54)* **FILTRU DE AER**

(57) Filtrul de aer, conform invenţiei, este destinat autovehiculelor care lucrează în condiţii grele. Filtrul are în componenţă un element filtrant mobil (**9**) şi un element filtrant fix (**10**), realizate din tablă expandată nr. 1 - 2,5 x 6 mm, de 0,2 mm, ondulată, precum şi un element de filtrare fină (**11**), realizat din deşeuri de relon cu firul de 0,2 mm.

Revendicări: 1
Figuri: 1

(11) 117238 B

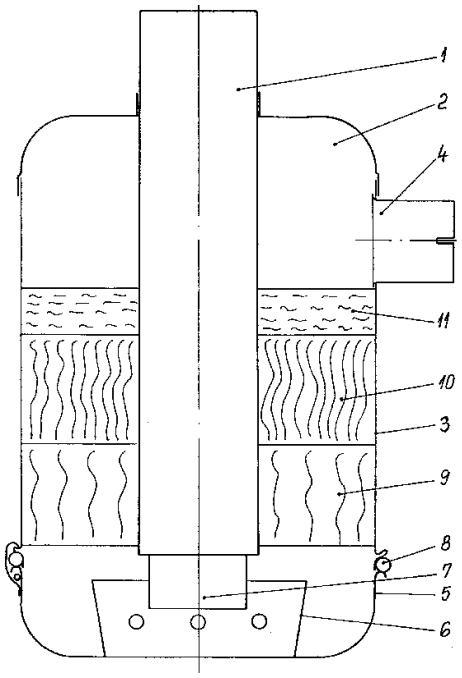

(11) 117239 B *(51)* **B 01 J 19/08**// C 01 B 3/06 *(21)* 98-01210 *(22)* 22.07.98 *(41)* 28.01.2000//1/2000 *(42)* 28.12.2001// 12/2001 *(56)* US 5650051; RO 78899 *(71)* Universitatea "Al. I. Cuza", Iaşi, RO *(73)* Universitatea "Al. I. Cuza", Iaşi, RO *(72)* Cecal Alexandru, Iaşi, RO; Palamaru Mircea, Iaşi, RO; Goanță Mirela, Iaşi, RO; Stoicescu Teodor, Colibaşi, RO; Anița Viorel, Iaşi, RO; Popa Karin, Iaşi, RO; Paraschivescu Andrei, comuna Păun, RO *(54)* **PROCEDEU DE OBȚINERE A HIDROGENULUI PRIN RADIOLIZA APEI**

(57) Invenția se referă la un procedeu de obținere a hidrogenului prin radioliza apei. Procedeul conform invenției cuprinde etapa de radioliză catalizată a apei, apelându-se la o sursă intensă de iradiere cu activitate de 5 . 10^4Ci, în prezența unui catalizator de platină spongioasă cu suprafața activă mare şi etapa de identificare a produselor rezultate prin spectrofotometrie de masă. Procedeul permite obținerea unui volum de 20 de ori mai mare de hidrogen decât cel rezultat în aceleaşi condiții de iradiere, a unei probe etalon, fără catalizatorul respectiv.

Revendicări: 3
Figuri: 2

(11) 117239 B

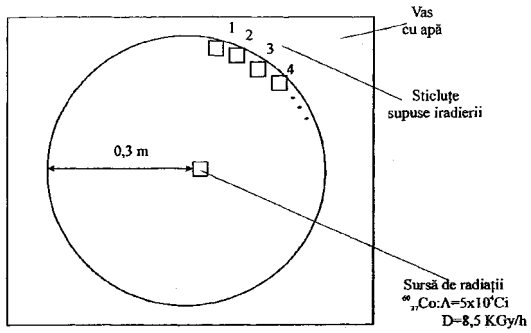

Fig. 1

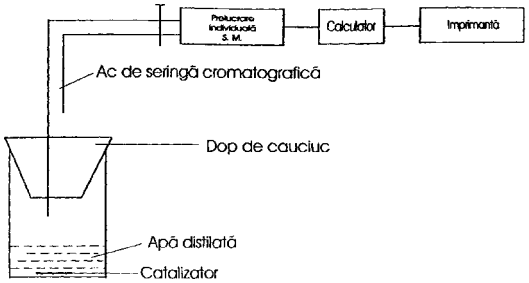

Fig. 2

(11) 117240 B1 *(51)* **B 05 D 5/12**// C 23 C 28/00; C 23 C 8/16; C 22 C 29/00// B 32 B 5/16 *(21)* 98-00005 *(22)* 27.07.95 *(42)* 28.12.2001// 12/2001 *(86)* US 95/09572 27.07.95 *(87)* WO 97/04884 13.02.97 *(56)* US 4894293; 4063907; 5288769; 4218507; 5118342; 4505720; 5277940 *(71) Beane Alan F., Gilford, New Hampshire, US (73) Materials Innovation, Inc., West Lebanon, US (72) Beane Alan F., Gilford, New Hampshire, US; Beane Glenn L., Hanover, New Hampshire, US (74) S.C. Rominvent S.A., Bucureşti (54)* **PROCEDEU DE PRODUCERE DE PARTICULE ŞI ARTICOLE CU PROPRIETĂȚI FIZICE PROIECTATE ŞI DE ACOPERIRE A UNUI OBIECT, PARTICULE ŞI ARTICOLE REZULTATE**

(57) Invenția se referă la un procedeu de producere de particule şi de articole cu proprietăți fizice proiectate şi de acoperire a unui obiect, şi la particule şi articole obținute cu acest procedeu. Conform invenției, este furnizată, într-o primă fază, o multitudine de particule (**12**) ce conține un prim material. O acoperire (**14**) conținând un al doilea material, este formată pe suprafețele particulelor, până la atingerea unui anumit raport între volumul de acoperire (**14**) şi volumul particulelor (**12**). O multitudine de particule (**28**) incluzând particule acoperite (**10**), sunt consolidate astfel încât particulele sunt unite între ele pentru a forma un articol (**30**).

(11) 117240 B1

Raportul între volumul acoperirii (**14**) şi volumul particulelor (**12**) este ales astfel încât articolul (**30**) este proiectat să aibă o anumită fracţie de volum, prezentând volumul celui de-al doilea material din articol relativ la volumul primului material din articol. Primul material, al doilea material şi fracţia de volum sunt alese astfel încât articolul să prezinte o anumită proprietate intrinsecă.

Revendicări: 84
Figuri: 12

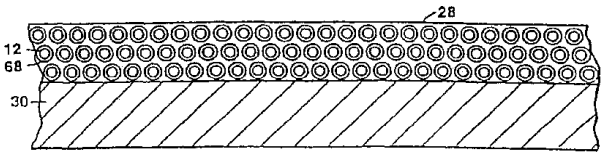

Fig. 12

(11) 117241 B *(51)* **B 08 B 9/02** *(21)* 98-00933 *(22)* 05.05.98 *(41)* 30.11.99// 11/99 *(42)* 28.12.2001// 12/2001 *(56)* RO 110416. *(71) S.C. Condmag S.A., Braşov, RO (73) S.C. Condmag S.A., Braşov, RO (72) Plămădeală Nicolae Mircea, Braşov, RO; Cojocaru Adrian, Braşov, RO (54)* **INSTALAŢIE PENTRU CURĂŢAREA ŢEVILOR DE RUGINĂ**

(57) Invenţia se referă la o instalaţie de curăţare a ţevilor de rugină, la partea exterioară, în staţiile fixe de izolare anticorosivă, înainte de montarea lor în conducte pentru transportul fluidelor în zone dificile de relief. Instalaţia pentru curăţarea ţevilor de rugină, conform invenţiei, asigură curăţarea ţevii pe toată lungimea sa prin aceea că, periile (**2**) se extind pe toată lungimea ţevii (**3**) de curăţat, iar suporturile (**1**), a căror apăsare poate fi reglată prin adăugarea de nişte greutăţi adiţionale (**5**), sunt acţionate prin nişte cabluri (**10**) cu posibilitate de reglare în plan vertical, în raport cu ţeava (**3**).

Revendicări: 1
Figuri: 2

(11) 117241 B

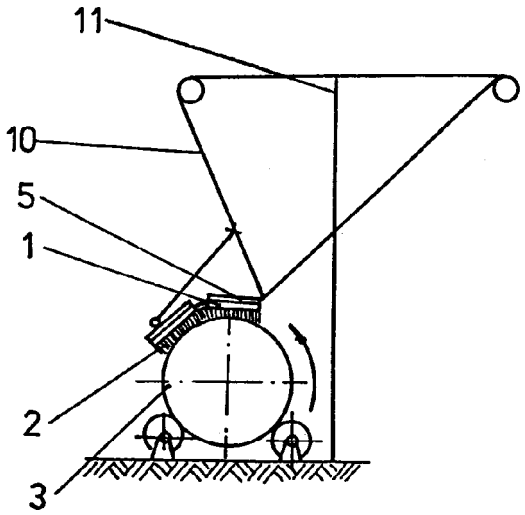

Fig. 2

(11) 117242 B *(51)* **B 22 D 41/50** *(21)* 96-01886 *(22)* 27.09.96 *(30)* 28.09.95 FR 95 11375 *(41)* 29.01.99// 1/99 *(42)* 28.12.2001// 12/2001 *(56)* JP 60021171 *(71) Usinor Sacilor (Société Anonyme), Puteaux, FR; Thyssen Stahl Aktiengesellschaft, Duisburg, DE (73) Usinor, Puteaux, FR; Thyssen Stahl Aktiengesellschaft, Duisburg, DE (72) Damasse Jean Michel, Isbergues, FR; Vendeville Luc, Bethune, FR; Raisson Gerard, Nevers, FR; Gacher Laurent, Sarreguemines, FR (74) Cabinet Enpora S.R.L., Bucureşti (54)* **DUZĂ PENTRU INTRODUCEREA UNUI METAL LICHID ÎNTR-O FORMĂ PENTRU TURNAREA CONTINUĂ A METALELOR**

(57) Invenţia se referă la o duză pentru introducerea metalului lichid într-o formă pentru turnarea continuă a metalelor, destinată protecţiei jetului de metal faţă de oxidarea atmosferică în timpul turnării. Duza (**1**) conform invenţiei cuprinde o primă parte tubulară (**2**), având un capăt ce se conectează la un recipient ce cuprinde metalul lichid şi celălalt capăt, care se deschide într-o a doua parte cavă (**6**), în care cel puţin o porţiune (**29**) din spaţiul interior (**7**) se orientează substanţial perpendicular pe prima parte tubulară (**2**), porţiune (**29**) ce cuprinde, la fiecare din capetele sale, cel puţin un orificiu (**10**, **11**) ce debuşează în spaţiul de turnare a formei. Duza

(11) 117242 B

conform invenţiei se caracterizează prin aceea că include un obstacol plasat pe traseul metalului lichid din prima parte tubulară (**2**) sau pe prelungirea ei, obstacol ce constă din cel puţin un component perforat, destinat a devia metalul de la traiectoria sa preferenţială în interiorul duzei.

Revendicări: 8
Figuri: 2

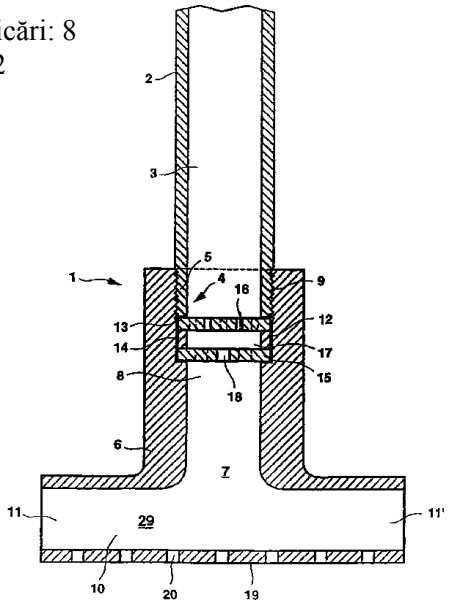

Fig. 1a

(11) 117243 B *(51)* **B 24 B 3/08** *(21)* 95-01640 *(22)* 20.09.95 *(41)* 30.05.97//5/97 *(42)* 28.12.2001// 12/2001 *(56)* RO 91395 *(71) S.C. "Neptun" S.A., Câmpina, RO (73) S.C. "Neptun" S.A., Câmpina, RO (72) Neacşu Daniel, Câmpina, RO (54)* **DISPOZITIV DE PRELUCRARE A CUŢITELOR DE DANTURAT ANGRENAJE CONICE CURBE**

(57) Invenţia se referă la un dispozitiv de prelucrare a cuţitelor de danturat angrenaje conice curbe, destinat detalonării flancurilor active ale cuţitelor. Dispozitivul de prelucrare, conform invenţiei, este prevăzut cu o flanşă (**1**) care are nişte canale (**a**) radiale, echidistante, fixată cu ajutorul unor şuruburi (**2**) şi antrenată frontal cu ajutorul unui bolţ (**3**), pentru fixarea cuţitelor, fiind prevăzute nişte suporturi (**4**) prismă, care au nişte bride (**5**) şi nişte şuruburi (**6**) de fixare, şi care se fixează cu ajutorul unor şuruburi (**7**) şi a unor ştifturi (**8**) pe o placă (**9**) glisantă, care se poate deplasa într-un ghidaj (**b**) în coadă de rândunică al unei plăci (**10**) de bază, pentru preluarea jocului în ghidajul (**b**), este prevăzută o pană (**11**) de reglaj, care poate fi deplasată cu ajutorul unor piuliţe (**12** şi **13**) montate pe un şurub (**14**) fix, placa (**9**) glisantă este deplasată transversal cu un şurub (**15**) de mişcare, care se roteşte într-o

(11) 117243 B

piuliţă (**16**) asamblată presat şi asigurată prin intermediul unor ştifturi (**17**) filetate, şurubul (**15**) de mişcare este fixat axial de o placă (**18**) frontală prin intermediul unui capac (**19**) asigurat cu nişte şuruburi (**20**), placa (**9**) glisantă se deplasează transversal excentric, poziţia sa fiind reglată cu ajutorul unui bloc (**A**) de cale, instalat între suporturile (**4**) prismă şi un opritor (**21**) fix, pentru reglajul radial, se introduce un bloc (**B**) de cale între suporturile (**4**) prismă şi un dorn (**23**) de reglaj, pe o placă (**24**) suport, se montează un suport (**25**) al unui motor de antrenare, pe care se fixează o broşă (**E**) port-piatră, precum şi un dispozitiv (**D**) de diamantare.

Revendicări: 1
Figuri: 6

(11) 117243 B

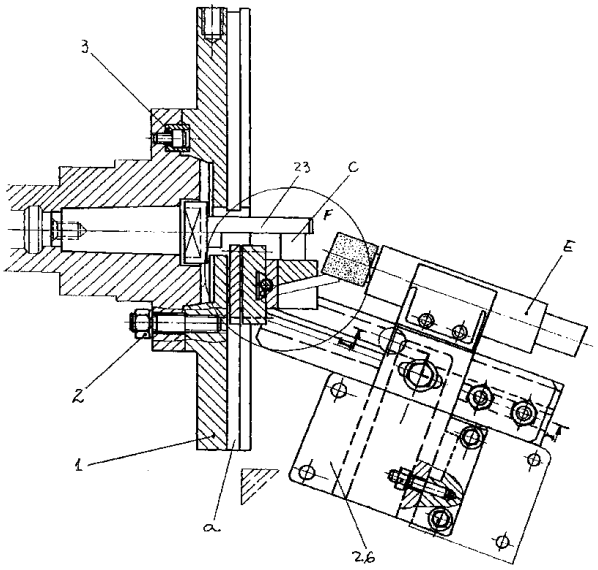

Fig. 1

(11) 117244 B1 *(51)* **B 26 F 1/26** *(21)* 95-00245 *(22)* 14.02.95 *(42)* 28.12.2001//12/2001 *(56)* US 4343211; GB 2042399 *(71) Costea M. Cornel, Bucureşti, RO (73) Costea M. Cornel, Bucureşti, RO (72) Costea M. Cornel, Bucuresti, RO (54)* **PROCEDEU ŞI INSTALAŢIE PENTRU OBŢINEREA JETURILOR DE APĂ SAU GHEAŢĂ SUB PRESIUNE**

(57) Invenţia se referă la un procedeu şi la o instalaţie pentru obţinerea jeturilor de apă sau gheaţă sub presiune, cu sau fără adaos de pulberi abrazive, destinate tăierii diferitelor materiale. Procedeul conform invenţiei prevede obţinerea jeturilor prin trecerea unui curent de apă sub presiune foarte mare printr-o duză calibrată a unui injector, formând un jet, care este îndreptat pe suprafaţa materialului de tăiat, pentru jeturile de gheaţă, fiind adăugat gaz lichefiat, iar pentru jeturile cu adaos de pulberi abrazive, un jet auxiliar de joasă presiune, mixat cu pulberi abrazive, este îndreptat perpendicular pe jetul principal de apă, deviindu-l cu un anumit unghi şi lovindu-l cu o anumită frecvenţă, astfel încât acesta să baleieze pe suprafaţa care urmează a fi tăiată, fără a deplasa injectorul. Instalaţia conform invenţiei cuprinde o pompă de înaltă presiune (**1**), ce alimentează un injector (**A**) compus dintr-o conductă (**2**) fixată de un corp (**5**) care sus-

(11) 117244 B1

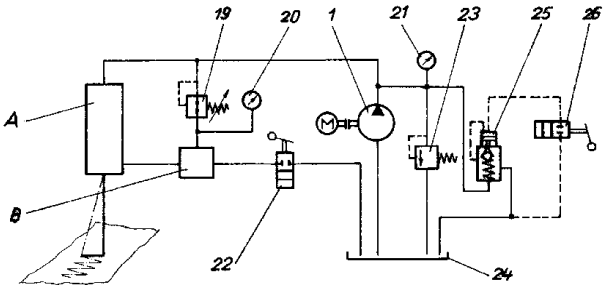

Fig. 1

(11) 117244 B1

ţine o duză (**6**), iar la partea inferioară, pe un corp (**7**), este fixată perpendicular o duză (**8**) cu filet dreapta-stânga, presând atât pe duză (**6**), cât şi pe un rezervor etanş (**10**), cu pulberi abrazive, şi prin care un curent de apă de joasă presiune preia aceste pulberi care ies printr-o duză (**9**) şi lovesc perpendicular jetul de apă, deviindu-l cu un unghi (α), jet a cărui frecvenţă de lovire este determinată de un pulsator (**B**), compus din două corpuri (**11** şi **12**), despărţite de o membrană elastică (**13**), care etanşează corpurile (**11** şi **12**) între ele, la exterior, şi care este prinsă între două axe conice (**14** şi **15**). Se realizează astfel două camere (**a** şi **b**) ce pot comunica între ele doar printr-un orificiu (**16**), realizând deschideri de scurtă durată a unui canal (**c**), apoi când în cele două camere (**a** şi **b**) se restabileşte o presiune egală sau când intervine o avarie în instalaţie, o supapă limitator de presiune (**23**) scurtcircuitează pompa de înaltă presiune (**1**), spre un rezervor (**24**).

Revendicări: 4
Figuri: 9

(11) 117245 B1 *(51)* **B 29 C 43/02**; B 29 C 43/22; B 29 C 57/00; B 29 C 55/24// F 16 L 47/06// B 29 K 23:00 *(21)* 95-00765 *(22)* 20.10.93 *(30)* 21.10.92 AT A 2081/92 *(42)* 28.12.2001//12/2001 *(86)* AT 93/00159 20.10.93 *(87)* WO 94/08772 28.04.94 *(56)* RO 61827; 85173; DE 3603060 A1; EP 0081451; 0195591; US 4135961; 4482518; WO 85/03251 *(71) Schnallinger Helfried, Sarmingstein, AT (73) Schnallinger Helfried, Sarmingstein, AT (72) Schnallinger Helfried, Sarmingstein, AT (74) S.C. Rominvent S.A., Bucureşti (54)* **PROCEDEU PENTRU OBŢINEREA DE PIESE FASONATE DIN MATERIALE PLASTICE, MALEABILE ÎN STARE CALDĂ**

(57) Invenţia se referă la un procedeu de obţinere a pieselor fasonate din materiale plastice, maleabile în stare caldă, mai ales din poliolefine, cum ar fi polietilena şi polipropilena, materialul plastic se încălzeşte la, respectiv peste temperatura sa de deformare, în această stare, se fasonează piesa supusă fasonării şi apoi se răsuceşte sub temperatura de deformare la cald, piesele formate fiind fasonate, în stare caldă, la o dimensiune puţin mai mare faţă de dimensiunile finale dorite ale produselor intermediare şi, abia după răcire, printr-un procedeu de presare pentru comprimarea materialului, se aduce la dimensiunile finale, dorite, în care piesele fasonate sunt stabile ca formă.

Revendicări: 3

(11) 117246 B1 *(51)* **B 29 C 45/74**; B 29 C 47/80 *(21)* 97-00629 *(22)* 28.03.97 *(42)* 28.12.2001//12/2001 *(56)* RO 86868; 99128; FR 2372691; 2425930; DE.OS 3127938 *(71) S.C. Subansamble Auto S.A., Piteşti, RO (73) S.C. Subansamble Auto S.A., Piteşti, RO (72) Badea Gheorghe, Piteşti, RO; Pîrlici Georgică, Piteşti, RO; Brojboiu Adrian, Piteşti, RO; Crivac Constantin, Piteşti, RO (54)* **SISTEM DE IZOLARE TERMICĂ A TUNELURILOR DE ÎNCĂLZIRE ALE MAŞINILOR DE INJECŢIE ŞI DE SUFLARE MASE PLASTICE**

(57) Invenţia se referă la un sistem de izolare termică, sub forma unui bandaj, destinat izolării termice suplimentare a tunelurilor de încălzire ale maşinilor de injectat şi de suflat mase plastice. Sistemul de izolare termică este constituit sub forma unui bandaj (**A**) care cuprinde o folie de aluminiu (**3**), un strat de vată minerală (**4**) şi un strat de ţesătură de fibră de sticlă (**5**), întreg ansamblul fiind fixat pe elementele de încălzire (**2**) a tunelului (**1**) cu ajutorul unor coliere (**6**).

Revendicări: 4
Figuri: 1

(11) 117246 B1

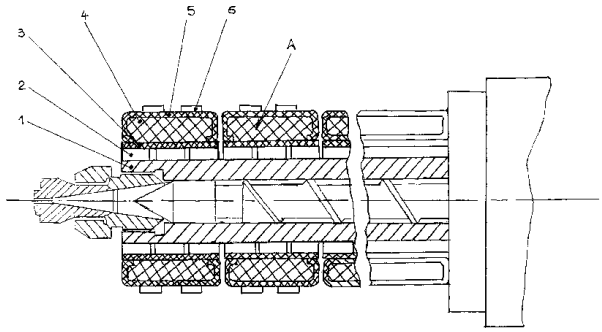

(11) 117247 B1 *(51)* **B 61 H 11/14**// F 16 D 63/00 *(21)* 97-01128 *(22)* 15.12.95 *(30)* 22.12.94 FR 94/15476 *(42)* 28.12.2001// 12/2001 *(86)* FR 95/01674 15.12.95 *(87)* WO 96/19372 27.06.96 *(56)* FR 2194601; DE 4326317; US 3791491 *(71) Société des Forges de Fresnes, Fesnes sur Escaut, FR (73) Société des Forges de Fresnes, Fesnes sur Escaut, FR (72) Caron Bernard, Aulnoye-lez-Valenciennes, FR; Deramaux Jean Michel, Saint Saulve, FR (74) S.C. Rominvent S.A., Bucureşti (54)* **DISPOZITIV DE FRÂNARE PENTRU VEHICULE DE CALE FERATĂ**

(57) Invenţia se referă la un dispozitiv de frânare pentru vehicule de cale ferată. Dispozitivul de frânare pentru vehicule de cale ferată, conform invenţiei, cuprinde două pârghii (**33**, **33'**) şi o pârghie de acţionare (**23**) astfel încât una din cele două pârghii (**33**, **33'**) ce susţin saboţii de frânare (**34**, **34'**), este montată pivotant pe organul de reacţiune (**20**) cu capătul său opus sabotului. Pârghia de acţionare (**33** şi **33'**) este de asemenea montată pivotant pe organul de reacţiune (**20**) şi este legată la mijloacele de tracţiune. Cealaltă pârghie (**33**, **33'**) care susţine sabotul de frânare (**34**, **34'**), are capătul opus sabotului, legat la pârghia de acţiune (**23**). Pârghiile (**33**, **33'**) care susţin saboţii de frânare (**34**, **34'**), sunt legate printr-un element de legătură (**41**) de zona lor centrală.

Revendicări: 1
Figuri: 9

(11) 117247 B1

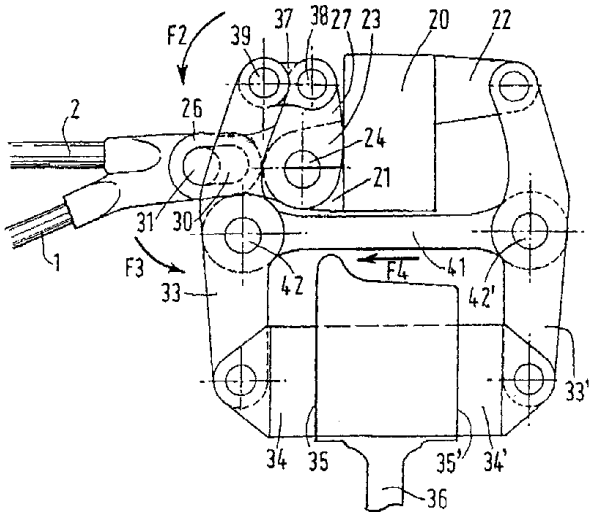

Fig. 7

(11) 117248 B1 *(51)* **B 61 H 11/14**// F 16 D 63/00 *(21)* 97-02185 *(22)* 30.05.96 *(30)* 31.05.95 FR 95/06469 *(42)* 28.12.2001// 12/2001 *(86)* FR 96/00810 30.05.96 *(87)* WO 96/38330 05.12.96 *(56)* FR 2194601; US 3791491; 4008789 *(71) Société des Forges de Fresnes, Fesnes sur Escaut, FR (73) Société des Forges de Fresnes, Fesnes sur Escaut, FR (72) Deramaux Jean Michel, Saint Saulve, FR; Caron Bernard, Aulnoye-lez-Valenciennes, FR (74) S.C. Rominvent S.A., Bucureşti (54)* **DISPOZITIV DE FRÂNARE PENTRU VEHICULE DE CALE FERATĂ**

(57) Invenţia se referă la un dispozitiv de frânare pentru vehicule feroviare. Dispozitivul de frânare pentru vehicule de cale ferată, conform invenţiei, are cel puţin o pârghie (**6**, **6'**, **6''**, **33**, **33'**) prevăzută pentru a acţiona împreună cu un element de reacţiune (**11**, **20**) şi nişte mijloace de legătură (**23**, **41**), dispuse între mijloacele de tracţiune şi pârghia amintită, pe care este fixat sabotul de frânare (**34**, **34'**) pentru a fi aplicat pe suprafaţa de frânare prin pivotarea pârghiei (**6**, **6'**, **33**, **33'**). Sub acţiunea mijloacelor de acţionare, pe elementul de reacţiune (**11**, **20**) ce este solidar cu structura vehiculului şi are o suprafaţă plană inelară (**12**) aproximativ paralelă cu planul roţii (**36**) şi coaxială cu ea, cuprinzând în plus două suprafeţe de frânare complementare (**35**, **35'**), solidare, fiecare asociată cu un sabot de

(11) 117248 B1

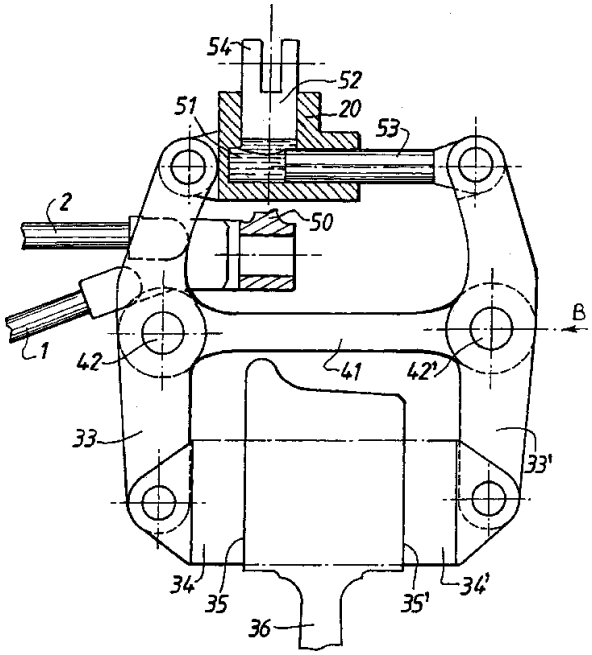

Fig. 10

frânare (**34**, **34'**) şi o pârghie (**6'**, **6''**), astfel cei doi saboţi de frână (**34**, **34'**) îşi exercită forţa în direcţii opuse pe suprafaţa lor de frânare. Ansamblul mai cuprinde două pârghii (**33**, **33'**) portsabot şi un cilindru (**51**) de transmitere a forţei aproximativ paralel cu un piston longitudinal (**52**) ce este în legătură cu mijloacele de acţionare, precum şi cu un piston transversal (**53**), astfel încât una din pârghii (**33**) este montată pivotant la capătul opus sabotului (**34**) său, pe elementul de reacţiune (**20**). Cealaltă pârghie (**34'**) are capătul opus sabotului său, legat la pistonul transversal (**53**), aşa încât pârghiile (**33**, **33'**) sunt legate în zona lor centrală la o bieletă de legătură (**41**).

Revendicări: 1
Figuri: 11

(11) 117249 B *(51)* **B 63 H 16/00** *(21)* 99-00840 *(22)* 22.07.99 *(41)* 30.05.2001// 5/2001 *(42)* 28.12.2001// 12/2001 *(56)* FR 2783800 *(71) Arghirescu Marius, Bucureşti, RO (73) Arghirescu Marius, Bucureşti, RO (72) Arghirescu Marius, Bucureşti, RO (54)* **VÂSLĂ PENTRU AVANS NORMAL**

(57) Invenţia se referă la o vâslă pentru avans normal, în direcţia de observare a vâslaşului, al unei bărci cu tracţiunea realizată prin forţă musculară. Vâsla conform invenţiei se compune dintr-un corp cilindric (**1**), prevăzut cu un mâner (**a**) la un un capăt şi o parte triunghiulară (**b**) la capătul opus, având două urechi găurite (**c**) şi o pală dreptunghiulară (**2**) cu o evazare la un capăt şi două urechi găurite (**e**) de fixare de partea (**b**) corpului (**1**) vâslei printr-un ax (**3**) ce permite prin construcţia vâslei o rotire cu 90° a palei (**2**) faţă de partea triunghiulară (**b**), unghiul minim fiind realizat la împingerea vâslei, iar unghiul maxim la tracţiunea ei, ca urmare a pătrunderii apei între cele două părţi şi deschiderii vâslei în poziţia de tractare, iar fixarea de marginea unei bărci a vâslei se realizează printr-un colier inelar (**4**), fixat cu mobilitate, de forma unui rulment fără partea interioară a carcasei.

Revendicări: 2
Figuri: 8

(11) 117249 B

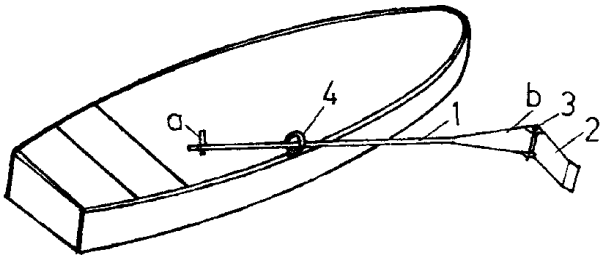

Fig. 7

(11) 117250 B *(51)* **B 65 B 31/04**; B 65 D 23/00 *(21)* 98-00876 *(22)* 15.10.96 *(30)* 16.10.95 US 60/005.292; 08.10.96 US 08/729.812 *(41)* 28.08.98// 8/98 *(42)* 28.12.2001//12/2001 *(86)* US 96/16392 15.10.96 *(87)* WO 97/14614 24.04.97 *(56)* US 5211317 *(71) Diamond George B., Glen Gardner, US (73) Diamond George B., Glen Gardner, US (72) Diamond George B., Glen Gardner, US; Slocum Ray G., Washington, US (74) S.C. Rominvent S.A., Bucureşti (54)* **METODĂ DE AMBALARE A PRODUSELOR COMESTIBILE, STERILIZABILE, ŞI RECIPIENT ETANŞ, SUB PRESIUNE, PENTRU AMBALAREA ACESTORA**

(57) Invenţia se referă la o metodă de ambalare a produselor comestibile, sterilizabile, şi la un recipient etanş, sub presiune, metodă ce cuprinde introducerea unui produs comestibil, pentru a fi sterilizat, într-un recipient cu pereţi subţiri, urmată de introducerea unei cantităţi prestabilite de gaz inert, lichefiat sau solidificat, în respectivul recipient; vaporizarea gazului; închiderea etanşă la extremitatea deschisă a recipientului, înainte ca gazul să se evapore complet, astfel încât presiunea gazului inert din recipientul etanşat să fie suficientă pentru a menţine rigizi pereţii recipientului, şi în ultimă fază, sterilizarea produsului comestibil şi a recipientului astfel încât se formează un recipient etanş, pus sub presiune (**22**), cu pereţi subţiri, şi unde cel puţin unul din elementele de închidere, primul şi al doilea, prezintă o înclinare concavă (**21**) în raport cu interiorul recipientului, cel puţin una din extremităţile (**20**) recipientului etanş având o grosime şi o formă astfel încât păstrează o înclinare concavă (**21**), înainte, în timpul şi după fazele de închidere etanşă şi sterilizare, dar devine convexă numai dacă există o presiune de gaz suplimentară, generată de o acţiune bacteriană din interiorul recipientului etanş, pus sub presiune.

Revendicări: 13
Figuri: 3

(11) 117250 B

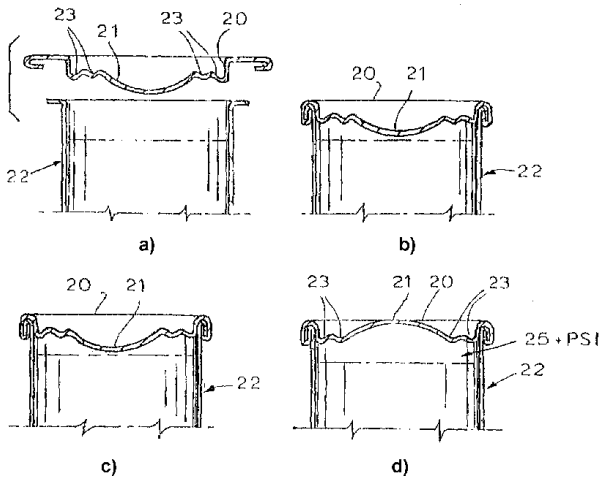

Fig. 2

(11) 117251 B *(51)* **C 01 F 11/24** *(21)* 95-00666 *(22)* 05.04.95 *(41)* 30.04.98// 4/98 *(42)* 28.12.2001// 12/2001 *(56)* RO 75657; 89164; 85303; 106120 *(71) S.C. UPSOM S.A., Ocna Mureş, judeţul Alba, RO (73) S.C. UPSOM S.A., Ocna Mureş, judeţul Alba, RO (72) Puşcaş Ioan, Ocna Mureş, RO; Cojocaru Cristian Dorin, Ocna Mureş, RO; Bogdan Ioan, Ocna Mureş, RO; Raţiu Viorel, Ocna Mureş, RO; Cojocaru Margareta, Ocna Mureş, RO; Varga Viorel, Ocna Mureş, RO; Chidovăt Ana Maria, Ocna Mureş, RO (54)* **PROCEDEU ŞI INSTALAŢIE DE OBŢINERE A CLORURII DE CALCIU SOLIDE, GRANULATE**

(57) Invenţia se referă la un procedeu de obţinere a clorurii de calciu granulate din soluţii reziduale rezultate de la regenerarea amoniacului, prin tratare cu clorură de bariu şi carbonatare directă, urmată de o decantare prin încălzire cu abur secundar. Soluţia limpede, cu o concentraţie de 6...9% $CaCl_2$, se concentrează prin evaporare cu abur sub presiune în două trepte, după care se supune unei noi concentrări sub vid. Soluţia rezultată este decantată şi filtrată şi apoi concentrată prin topire. Instalaţia de realizare a procedeului este prevăzută cu utilaje de topire, un răcitor - solzificator, un solzificator zdrobitor şi un zdrobitor granulator.

Revendicări: 5
Figuri: 1

(11) 117252 B1 *(51)* **C 07 C 7/04**// B 01 D 3/14// C 07 C 19/01 *(21)* 99-00943 *(22)* 01.09.99 *(42)* 28.12.2001// 12/2001 *(56)* GB 475109 *(71) S.C. Oltchim S.A., Râmnicu Vâlcea, RO (73) S.C. Oltchim S.A., Râmnicu Vâlcea, RO (72) Stratula Costică, Bucureşti, RO; Oprea Florin, Ploieşti, RO; Artic Vasile, Ghergheasa, RO; Roibu Constantin, Râmnicu Vâlcea, RO; Preoteasa Veronica, Râmnicu Vâlcea, RO; Bejenaru Ionel, Râmnicu Vâlcea, RO (54)* **PROCEDEU DE RECUPERARE A 1,2-DICLORPROPANULUI DIN REZIDUUL REZULTAT DE LA PREPARAREA PROPENOXIDULUI**

(57) Prezenta invenţie se referă la un procedeu de recuperare a 1,2 diclorpropanului din reziduul rezultat de la prepararea propenoxidului, care constă în aceea că, reziduul apos de la baza coloanei de separare a propenoxidului se răceşte şi este alimentat într-un separator mecanic, care separă pe la partea superioară o fază apoasă, iar pe la partea inferioară, o fază organică bogată în 1,2 diclorpropan, după care faza organică este alimentată într-o coloană de fracţionare şi se separă pe la vârf compuşi organici mai volatili împreună cu întreaga cantitate de apă, iar pe la bază, un amestec format din 1,2 diclorpropan şi alţi compuşi organici mai puţin volatili, care este alimentat într-o coloană de fracţionare în vacuum, unde să separă pe la vârf 1,2 diclorpropanul de concentraţie minimum 99% în greutate, iar pe la bază, alţi compuşi mai puţin volatili.

Revendicări: 1
Figuri: 1

---

(11) 117253 B1 *(51)* **C 07 C 31/34** *(21)* 99-00403 *(22)* 13.04.99 *(42)* 28.12.2001// 12/2001 *(56)* US 3277189; GB 1339650 *(71) S.C. Oltchim S.A., Râmnicu Vâlcea, RO (73) S.C. Oltchim S.A., Râmnicu Vâlcea, RO (72) Stratulă Costică, Bucureşti, RO; Oprea Florin, Ploieşti, RO; Roibu Constantin, Râmnicu Vâlcea, RO; Preoteasa Veronica, Râmnicu Vâlcea, RO; Bejenariu Ionel, Râmnicu Vâlcea, RO; Balint Gheorghe, Râmnicu Vâlcea, RO; Moldovan Nicolae, Râmnicu Vâlcea, RO (54)* **PROCEDEU DE OBŢINERE A PROPILENCLORHIDRINEI**

(57) Prezenta invenţie se referă la un procedeu de obţinere a propilenclorhidrinei prin reacţia propenei în stare lichidă cu o soluţie apoasă de clor, care constă în aceea că, propilena lichidă şi soluţia apoasă de clor sunt alimentate în zona de clorhidrinare, de tipul unei coloane de extracţie reactivă lichid - lichid în contracurent, propilena lichidă în exces este eliminată pe la partea superioară, iar soluţia apoasă, constituită din propilenclorhidrină, acid clorhidric, propilenă, în limita solubilităţii, şi unii produşi secundari, este eliminată pe la partea inferioară şi se supune unei degazări pentru eliminarea parţială a propilenei dizolvate şi apoi operaţiilor de saponificare şi distilare în vederea obţinerii propenoxidului.

Revendicări: 1
Figuri: 1

(11) 117254 B1 *(51)* **C 07 C 69/66** *(21)* 99-00941 *(22)* 01.09.99 *(42)* 28.12.2001// 12/2001 *(56)* GB 414121 *(71) S.C. Elon S.R.L., Oneşti, RO (73) S.C. Elon S.R.L., Oneşti, RO (72) Mitache Cătălin, Oneşti, RO; Murăraşu Ilie, Oneşti, RO; Băncescu Mihai, Oneşti, RO; Hirlea Dan, Oneşti, RO; Vasilache Nica, Oneşti, RO (74) Inventa - Agenţie Universitară, Bucureşti (54)* **PROCEDEU PENTRU FABRICAREA ESTERILOR ALCHILICI ŞI ALCHENILICI AI ACIZILOR ALCHILOXIACETICI**

(57) Prezenta invenţie se referă la un procedeu pentru fabricarea esterilor alchilici şi alchenilici ai acizilor alchiloxiacetici prin reacţia alcoolilor R_1 - OH, în care R_1 este normal-izo- sau un cicloalchil cu 4...8 atomi de carbon, cu hidroxid de sodiu, la un raport R_1 -OH/NaOH de 4...10/1 cu eliminarea azeotropă a apei de reacţie, după care alcoolatul rezultat se tratează sub agitare continuă şi la o temperatură de 75...125°C, cu acid monocloracetic în solvent organic, de preferinţă benzen sau toluen, raportul solvent organic/masă de reacţie fiind de 1/1...5, intermediarul sodat rezultat în soluţie apoasă şi, separat de amestecul de solvenţi, se acidulează cu acid sulfuric 20...90% pentru obţinerea acidului alcoxiacetic, care în final, se esterifică cu alcool R_2 - OH, în care R_2 este normal, izo- sau cicloalchil sau normal- izo- sau ciclo-alchenil, esterificarea efectuându-se la un raport alcool/acid de 1...5/1 prin eliminare azeotropică a apei de reacţie sub cataliză acidă de acid mineral sau răşină schimbătoare de ioni de tip acid.

Revendicări: 1

---

(11) 117255 B1 *(51)* **C 07 C 271/22**// A 01 N 47/10 *(21)* 97-00387 *(22)* 19.08.95 *(30)* 03.09.94 DE P 44 31 467.1 *(42)* 28.12.2001//12/2001 *(86)* EP 95/03303 19.08.95 *(87)* WO 96/07638 14.03.96 *(56)* EP 554729; DE 4321897; EP 587110 *(71) Basf Aktiengesellschaft, Ludwigshafen, DE (73) Basf Aktiengesellschaft, Ludwigshafen, DE (72) Wetterich Frank, Darmstadt, DE; Wagner Oliver, Bexbach, DE; Eicken Karl, Wachenheim, DE; Ammermann Eberhard, Heppenheim, DE; Lorenz Gisela, Hambach, DE (74) S.C. Rominvent S.A., Bucureşti (54)* **DERIVAŢI AMIDICI AI ACIDULUI CARBAMOILCARBOXILIC, PROCEDEU PENTRU PREPARAREA ACESTORA ŞI COMPOZIŢIE FUNGICIDĂ CARE ÎI CONŢINE**

(57) Invenţia se referă la derivaţi amidici ai acidului carbamoilcarboxilic cu formula generală (I):

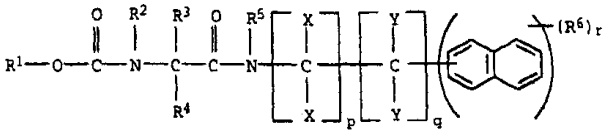

(I)

ce prezintă acţiune fungicidă şi se aplică pentru tratarea ciupercilor dăunătoare, la un procedeu pentru prepararea acestora şi la o compoziţie fungicidă, constituită din cel puţin 0,1...95% un derivat amidic al acidului carbamoilcarboxilic sau o sare a acestuia, ca substanţă activă, şi cel puţin un ingredient lichid sau solid şi eventual un adjuvant, acceptabile din punct de vedere agricol.

Revendicări: 7

(11) 117256 B1 *(51)* **C 07 D 235/08**; C 07 D 471/04// A 61 K 31/415; A 61 K 31/44 *(21)* 96-00152 *(22)* 26.01.96 *(30)* 01.02.95 DE 19503160.1 *(42)* 28.12.2001// 12/2001 *(56)* EP 667342; 611767; WO 94/18968 *(71) Bayer Aktiengesellschaft, Leverkusen, DE (73) Bayer Aktiengesellschaft, Leverkusen, DE (72) Müller-Gliemann Mathias, Solingen, DE; Müller Ulrich, Biberach, DE; Beuck Martin, Milford, US; Zaiss Siegfried, Wuppertal, DE; Gerdes Christoph, Leverkusen, DE; Domdey-Bette Anke, Huckeswagen, DE; Grutzmann Rudi, Solingen, DE; Lohmer Stefan, Milano, IT; Wohlfeil Stefan, Hilden, DE; Yalkinoglu Ozkan, Wuppertal, DE; Elting James, Madison, Connecticut, US; Denzer Dirk, Wuppertal, DE (74) S.C. Rominvent S.A., Bucureşti (54)* **FENILCICLOHEXILCARBOXAMIDE, PROCEDEU PENTRU PREPARAREA ACESTORA ŞI MEDICAMENTE CARE LE CONȚIN**

(57) Invenția se referă la fenilciclohexilcarboxamide, la un procedeu pentru prepararea acestora, şi la medicamentele care le conțin. Fenilciclohexilcarboxamidele conform invenției au activitate de inhibare a proliferării celulelor muşchiului neted. Medicamentele conțin fenilciclohexilcarboxamide conform invenției într-o doză eficientă, ca ingredient activ, în asociere cu ingredienți şi excipienți inerți, uzuali, acceptabili farmaceutic, şi sunt utilizate pentru tratamentul restenozei.

Revendicări: 5

---

(11) 117257 B1 *(51)* **C 07 D 471/04**; C 07 D 487/04// A 61 K 31/505; A 61 K 31/52 *(21)* 96-01517 *(22)* 23.01.95 *(30)* 25.01.94 US 186.735; 25.01.94 US 186.745; 23.12.94 US 358.351 *(42)* 28.12.2001// 12/2001 *(86)* US 95/00941 23.01.95 *(87)* WO 95/19774 27.07.95 *(56)* WO 92/14716; 92/07644 *(71) Warner-Lambert Company, Morris Plains, NJ, US (73) Warner-Lambert Company, Morris Plains, NJ, US (72) Bridges Alexander James, Saline, US; Denny William Alexander, Auckland, NZ; Fry David, Ypsilanti, US; Kraker Alan, Ann Arbor, US; Meyer Robert, Ann Arbor, US; Rewcastle Gordon William, Auckland, NZ; Thompson Andrew Mark, Auckland, NZ (74) S.C. Rominvent S.A., Bucureşti (54)* **DERIVAȚI PIRIMIDINICI BICICLICI, CAPABILI SĂ INHIBE RECEPTORII DE TIROZIN KINAZĂ AI FACTORULUI DE CREŞTERE EPIDERMIC, COMPOZIȚIE FARMACEUTICĂ CARE ÎI CONȚINE ŞI METODĂ DE INHIBARE A RECEPTORILOR DE TIROZIN KINAZĂ**

(57) Prezenta invenție se referă la derivați primidinici biciclici, capabili să inhibe receptorii de tirozin kinază ai factorului de creştere epidermic, care au structura corespunzătoare formulei generale (I):

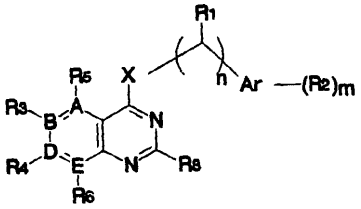

(I)

(11) 117257 B1

în care cel puțin unul şi cel mult trei dintre atomii A-E sunt atomi de azot, iar atomii rămaşi sunt atomi de carbon, X este reprezentat de O, S, NH sau NR^7, iar R^7 este alchil inferior cu 1...4 atomi de carbon, *n* este 0,1, 2; R^1 este un atom de hidrogen sau o grupare alchil inferior cu 1...4 atomi de carbon, R^2 este alchil inferior cu 1...4 atomi de carbon, *m* este 0...3, R^3, R^4, R^5 şi R^6 sunt separat H, alchil inferior, cicloalchil, R^6 este H sau alchil inferior sau o sare farmaceutică sau hidratul acesteia. Totodată, invenția mai cuprinde o compoziție farmaceutică care conține drept ingredient activ compusul cu formula (I), precum şi o metodă de inhibare a receptorilor de tirazin kinază ai factorului de creştere epidermic.

Revendicări: 5
Figuri: 17

---

(11) 117258 B *(51)* **C 07 F 9/53** *(21)* 97-01258 *(22)* 07.07.97 *(41)* 29.10.99// 10/99 *(42)* 28.12.2001// 12/2001 *(56) J. Org. Chem.*, Nov. 1967, 3535-3537; *Czech. Acad. Of. Sci.* 43(1), 1978, 57-63 *(71) Făgădar Cosma Eugenia Lenuța, Timişoara, RO (73) Făgădar Cosma Eugenia Lenuța, Timişoara, RO (72) Făgădar Cosma Eugenia Lenuța, Timişoara, RO (54)* **PROCEDEU DE PREPARARE A *BIS* (METOXICARBONIL- METIL) TOLIL FOSFINOXIDULUI**

(57) Invenția se referă la un procedeu de preparare a *bis*(metoxicarbonil-metil)tolil fosfinoxidului, dintr-un amestec de tolildiclorofosfină şi bromoacetat de metil, care se supun reacției Reformatski în prezență de pulbere de zinc, într-un raport molar tolildiclorofosfină/bromoacetat de metil/Zn de 1/2 /2, în condiții anhidre, sub agitare energică, prin refluxare în benzen, urmată de oxidarea *in situ* cu apă oxigenată la temperatura de 20°C.

Revendicări: 1

(11) 117259 B *(51)* **C 07 K 5/04** *(21)* 96-00225 *(22)* 08.08.94 *(30)* 09.08.93 US 08/104.4 *(41)* 30.08.96// 8/96 *(42)* 28.12.2001//12/2001 *(86)* US 94/08875 08.08.94 *(87)* WO 95/04752 16.02.95 *(56)* DE 3910667; US 4861755 *(71) Biomeasure Inc., Milford, US (73) Biomeasure Inc., Milford, US (72) Kim Sun Hyuk, Chestnut Hill, US; Dong Zhengxin, Framingham, US; Taylor John E., Upton, US; Moreau Sylviane, Upton, US; Keyes Susan Riley, Boston, US (74) S.C. Rominvent S.A., Bucureşti (54)* **DERIVAŢI PEPTIDICI, TERAPEUTICI**

(57) Invenţia se referă la derivaţi peptidici cu activitate biologică prelungită, care conţin un fragment peptidic biologic activ, ales dintre: somatostatină, bombesină, calcitonină, peptida înrudită genei calcitonină, amilină, hormonul paratiroidian (**PTH**), peptida care eliberează gastrina (**GRP**), hormonul stimulator melonocitor (**MSH**), hormonul adrenocorticotrop (**ACTH**) etc., utilizaţi în tratamentul cancerului.

Revendicări: 18
Figuri: 1

(11) 117260 B1 *(51)* **C 08 B 1/00**; C 08 L 1/02; D 01 D 1/02; C 08 J 3/09; C 08 L 3/02 *(21)* 96-02376 *(22)* 23.05.95 *(30)* 19.04.95 AT A 673/95 *(42)* 28.12.2001// 12/2001 *(86)* AT 95/00099 23.05.95 *(87)* WO 96/33221 24.10.96 *(56)* EP 0356419; WO 94/28217; 94/06530 *(71) Lenzing Aktiengesellschaft, Lenzing, AT (73) Lenzing Aktiengesellschaft, Lenzing, AT (72) Zikeli Stefan, Regau, AT; Hinterholzer Peter, Schorfling, AT (74) S.C. Rominvent S.A., Bucureşti (54)* **PROCEDEU PENTRU OBŢINEREA UNEI SUSPENSII DE CELULOZĂ ŞI INSTALAŢIE PENTRU APLICAREA ACESTUIA**

(57) Invenţia se referă la un procedeu pentru obţinerea unei suspensii de celuloză într-un amino-oxid terţiar, apos, lichid, prin amestecarea celulozei sfărâmate cu amino-oxid terţiar, apos, lichid. Procedeul se caracterizează prin aceea că, într-o primă fază, celuloza sfărâmată se aduce în contact cu amino-oxidul terţiar, apos, lichid, formând un prim amestec, iar într-o a doua fază, acest prim amestec este întins mecanic într-un strat pe o suprafaţă şi transportat peste această suprafaţă, amestecându-se în mod intens, până când se formează o suspensie omogenă, care este apoi evacuată de pe suprafaţă, aceste două faze se efectuează în mod continuu. Invenţia se mai referă şi la o instalaţie pentru

(11) 117260 B1

aplicarea acestui procedeu, care include un vas (**1**) prevăzut la interior cu un rotor (**2**) şi cu elemente de agitare (**3**, **4**) înclinate faţă de axul rotorului cu un unghi *alfa*. In partea superioară a recipientului (**1**), sunt prevăzute un orificiu (**6**) pentru alimentarea cu celuloză mărunţită şi o conductă (**7**) pentru alimentarea cu amino-oxidul apos, lichid, iar în partea inferioară, este prevăzut un orificiu (**8**) de evacuare a suspensiei omogene.

Revendicări: 10
Figuri: 1

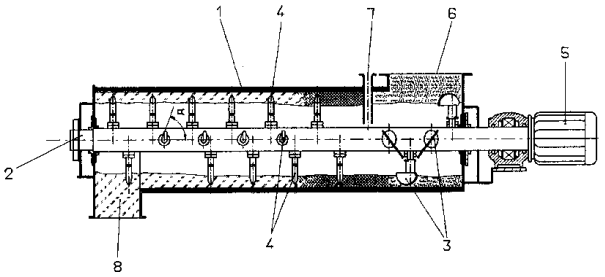

(11) 117261 B *(51)* **C 08 F 210/02**; C 08 F 210/06 *(21)* 95-02184 *(22)* 14.12.95 *(30)* 15.12.94 IT MI94/A 002528 *(41)* 30.08.96// 8/96 *(42)* 28.12.2001// 12/2001 *(56)* RO 112185; GB 2105355 *(71) Enichem Elastomeri S.R.L., Milano, IT (73) Enichem Elastomeri S.R.L., Milano, IT (72) Tanaglia Tiziano, Bologna, IT; Loberti Gianni, Porotto, IT (74) S.C. Rominvent S.A., Bucureşti (54)* **PROCEDEU DE PREPARARE A UNUI SISTEM CATALITIC PENTRU OBŢINEREA DE COPOLIMERI ETILEN-PROPILENICI**

(57) Invenţia se referă la un procedeu de preparare a unui sistem catalitic pentru obţinerea de copolimeri etilen-propilenici. Procedeul de preparare a unui sistem catalitic constă în aceea că, într-o primă etapă, se impregnează cu o soluţie de hidrocarburi sau halohidrocarburi un suport inert, alcătuit dintr-un compus de vanadiu având starea de oxidare cuprinsă între 3 şi 5, într-o a doua etapă, eventual se îndepărtează solventul folosit în prima etapă de pe suportul impregnat, într-o a treia etapă, se tratează suportul impregnat cu vanadiu, rezultat din prima sau a doua etapă, cu o soluţie de hidrocarbură a unui compus având formula generală (I):

$$R_nAlX_m, \qquad (I)$$

în care R este un radical alchil C_{1-20}, X este un halogen, $n + m = 3$ şi m este un număr întreg a cărui

(11) 117261 B
valoare este cuprinsă între 0 şi 2, etapa a treia realizându-se într-o atmosferă de etilenă sau *alfa*-olefine, raportul molar dintre aluminiul din etapa a treia şi vanadiu, din prima etapă, fiind 1:1...6:1, iar în final, se separă şi se purifică, eventual, catalizatorul cu conţinut de vanadiu rezultat în etapa a treia.

Revendicări: 10

---

(11) 117262 B *(51)* **C 08 F 210/02**; C 08 F 210/06 *(21)* 96-01313 *(22)* 27.06.96 *(30)* 30.06.95 IT MI 95/A 001403 *(41)* 29.12.2000// 12/2000 *(42)* 28.12.2001// 12/2001 *(56)* RO 112875; GB 1309303 *(71) Enichem Elastomeri S.R.L., Milano, IT (73) Enichem Elastomeri S.R.L., Milano, IT (72) Tanaglia Tiziano, Bologna, IT (74) S.C. Rominvent S.A., Bucureşti (54)* **PROCEDEU DE OBŢINERE A UNOR COPOLIMERI ETILEN- PROPILENICI**

(57) Invenţia se referă la un procedeu de obţinere a unor copolimeri etilen-propilenici. Polimerizarea se realizează în prezenţa unui sistem catalitic, într-un mediu de reacţie în care polimerul este insolubil, la o temperatură de -5 ... 65°C, timpul de contact fiind de 10 min ... 6 h, în prezenţă de hidrogen, la o presiune totală de 5 ... 10 bari, raportul între presiunea parţială de etilenă şi presiunea parţială de hidrogen fiind de peste 4.

Revendicări: 11

(11) 117263 B *(51)* **C 08 J 9/16**// A 61 L 15/32 *(21)* 98-01457 *(22)* 06.10.98 *(41)* 28.04.2000//4/2000 *(42)* 28.12.2001//12/2001 *(56)* US 4530905; RO 96291 *(71) Institutul Naţional de Cercetare - Dezvoltare pentru Ştiinţe Biologice, Bucureşti, RO (73) Institutul Naţional de Cercetare - Dezvoltare pentru Ştiinţe Biologice, Bucureşti, RO (72) Bucevschi Mircea Dan, Iaşi, RO; Caloianu Maria, Bucureşti, RO; Colt Monica, Iaşi, RO; Iordăchel Radu, Bucureşti, RO; Chiriac Liliana, Iaşi, RO; Iordăchel Catalin, Bucureşti, RO; Vâlsănescu Theodora, Bucureşti, RO (54)* **PROCEDEU DE OBŢINERE A SPUMEI COLAGENICE**

(57) Invenţia se referă la un procedeu de obţinere a spumei colagenice, utilizată ca biomaterial biocompatibil, cu resorbţie controlată, folosit ca implant pentru revasculizare, pansament pentru vindecarea arsurilor şi preparat cosmetic. Procedeul conform invenţiei constă în aceea că se amestecă 100 părţi de soluţie de colagen solubilizat, cu viscozitatea intrinsecă [η]=5...10 dl/g, la *p*H=7 şi 25°C, cu *p*H=6...8, de concentraţie 0,5...2,5%, cu 5...15 părţi soluţie de copolimer de stiren şi anhidridă maleică, cu [η]=0,25...0,75 dl/g în acetat de etil la 25°C, în acetat de etil de concentraţie 0,1 .. 1,5% şi 1...13 părţi de soluţie de concentraţie 1% de dodecilbenzensulfonat de amoniu, se dozează succesiv compo-

---

(11) 117263 B
nentele, apoi sistemul se supune amestecării cu o turaţie de 500...1000rot/min, la temperatura de 5...15°C, timp de 60...120 min, se adaugă 5...15 părţi bicarbonat de amoniu, iar după 90...180 min de agitare în aceleaşi condiţii, se adaugă 4...8 părţi de soluţie de acid clorhidric în alcool etilic de concentraţie 1N şi se continuă amestecarea pentru 30...60 min, apoi se opreşte agitarea, se lasă amestecul în repaus timp de 30 min, se scurge faza lichidă, iar spuma colectată se profilează prin turnare la grosime de 1...10 mm şi se usucă în curent de aer cald, cu temperatura de 35...45°C şi viteza de 5...15 m/s.

Revendicări: 1

(11) 117264 B1 *(51)* **C 08 L 25/04** *(21)* 97-01191 *(22)* 25.06.97 *(42)* 28.12.2001//12/2001 *(56)* US 4960642; GB 2198734; US 4816184 *(71) Institutul de Cercetări Chimice - ICECHIM, Bucureşti, RO (73) Institutul de Cercetări Chimice - ICECHIM, Bucureşti, RO (72) Panaitescu Denis Mihaela, Bucureşti, RO; Rosetti Alexandru Scarlat, Bucureşti, RO; Duţescu Dana, Bucureşti, RO (54)* **COMPOZITE POLIMERICE CU FIBRE METALICE ŞI PROCEDEU DE OBŢINERE A ACESTORA**

(57) Invenţia se referă la compozite polimerice cu fibre metalice, formate din 20...90 părţi matrice polimerică, de tip copolimer stirenic cu 2...20 părţi agent de dispersie şi 10...80% concentrat de fibre metalice, constituit din fibre metalice, şi 5...40% părţi agent de tratare, alcătuit dintr-un polimer compatibil cu polimerul matrice şi 0,2...20 părţi agent porofor, şi la un procedeu de obţinere a acestora, constând în aceea că, mai întâi, firele metalice se tratează superficial cu o soluţie de agent clorurat, la un raport polimer de acoperire/agent porofor/derivat clorurat cuprins între 2/0/98 şi 25/5/70, firele tratate sunt uscate, tocate la un raport lungime/diametru fir cuprins între 40 şi 500, şi concentratul de fibre metalice este amestecat cu matricea polimerică şi agentul de dispersare timp de 1...30 min. Se asigură o bună adeziune între polimer şi fibra metalică, o distribuţie uniformă a fibrei în polimer şi o conductivitate electrică mărită.

Revendicări: 4

---

(11) 117265 B *(51)* **C 09 C 1/24** *(21)* 93-00186 *(22)* 15.02.93 *(41)* 30.01.95// 1/95 *(42)* 28.12.2001// 12/2001 *(56)* RO 64443; 88614; 91328; 99341 *(71) S.C. Pigmenţi S.A., Oradea, RO (73) S.C. Pigmenţi S.A., Oradea, RO (72) Mate Iosif Alexandru, Oradea, RO; Orban Nicolae, Oradea, RO; Pusztai Elena, Oradea, RO; Toth Zoltan, Oradea, RO (54)* **PROCEDEU DE OBŢINERE A UNUI PIGMENT PE BAZĂ DE OXID DE FIER**

(57) Prezenta invenţie prezintă un procedeu de obţinere a unui pigment pe bază de oxid de fier cu conţinut de 30...70% Fe_2O_3, 3...20% SiO_2, 2...18% Al_2O_3 şi 3...20% CaO prin purificarea nămolului roşu rezultat de la prelucrarea bauxitei prin decantare fracţionată, urmată de sitare şi spălare, pentru reducerea conţinutului de substanţe solubile în apă sub 1%. După filtrare, se obţine o parte apoasă, a cărei umiditate este de 40...50%, care este supusă unei faze de omogenizare, când se adaugă 4...6% silicat de calciu şi 2% oxid de zinc. Amestecul rezultat este uscat şi măcinat.

Revendicări: 1

(11) 117266 B1 *(51)* **C 09 J 161/24** *(21)* 94-01702 *(22)* 24.10.94 *(42)* 28.12.2001//12/2001 *(56)* RO 42749; 75703; 89601 *(71) S.C. "Viromet" S.A. Victoria, Victoria, RO (73) S.C. "Viromet" S.A. Victoria, Victoria, RO (72) Maier Cornelia, Victoria, RO (54)* **PROCEDEU DE OBŢINERE A UNUI ADEZIV UREO-FORMALDEHIDIC**

(57) Invenţia se referă la un procedeu de obţinere a unui adeziv ureo-formaldehidic. Procedeul se realizează într-o singură fază prin condensarea formaldehidei cu uree şi melamină într-un raport molar 1:2...2,5:0,1...0,5, în prezenţă de 20...50% metanol şi 0,5...1% alcool polivinilic în mediu slab alcalin, la o temperatură de 80...95°C.

Revendicări: 3

---

(11) 117267 B1 *(51)* **C 12 N 15/51**; C 12 Q 1/68; C 12 N 15/40; A 61 K 39/29 *(21)* 93-01493 *(22)* 08.05.92 *(30)* 08.05.91 US 697326 *(42)* 28.12.2001// 12/2001 *(86)* US 92/04036 08.05.92 *(87)* WO 92/19743 12.11.92 *(56)* EP 388232; 318216; 419182 *(71) Chiron Corporation, Emeryville, US (73) Chiron Corporation, Emeryville, US (72) Cha Tai-An, San Ramon, US; Beall Eileen, 5 Walnut Creek, US; Irvine Bruce, Concord, US; Kolberg Janice, Hercules, US; Urdea S. Michael, Alamo, California, US (74) S.C. Rominvent S.A., Bucureşti (54)* **SECVENŢĂ DE ACID NUCLEIC ŞI PEPTIDĂ CODIFICATĂ DE ACEASTA, PENTRU DIAGNOSTIC ŞI TRATAMENT**

(57) Invenţia se referă la o secvenţă de acid nucleic care nu se găseşte în mod normal în natură şi conţine o secvenţă nucleotidică de cel puţin 8 nucleotide corespunzătoare unei secvenţe nucleotidice din genomul virusului hepatitei C, în care secvenţa de cel puţin 8 nucleotide 2, 4...6, 10...12, 14...16, 18...22 din fig. 2a...2e, secvenţa regiunii 1 a învelişului, numerotată 24...32 din fig. 3, secvenţele regiunii 5'UT, numerotate 34...39 şi 41...51 din fig. 4a...4d şi secvenţele regiunii corpului central, numerotate 52...57 şi 58...66 din fig. 5a...5i. De asemenea, invenţia descrie o peptidă codificată de această secvenţă de acid nucleic menţionată, capabilă să genereze o reacţie imună într-o gazdă şi folosită ca agent imunogen.

Revendicări: 21
Figuri: 5

(11) 117268 B1 *(51)* **C 23 C 16/503**; C 23 C 4/10; C 23 C 10/28 *(21)* 97-00036 *(22)* 13.01.97 *(42)* 28.12.2001// 12/2001 *(56)* US 4734178 *(71) Nica Gheorghe, Iaşi, RO; Tătar Doru, Galați, RO (73) Nica Gheorghe, Iaşi, RO; Tătar Doru, Galați, RO (72) Nica Gheorghe, Iaşi, RO; Tătar Doru, Galați, RO* *(54)* **PROCEDEU, DISPOZITIV ŞI COMPOZIȚIE PENTRU TRATAMENTE TERMO-CHIMICE**

(57) Invenția se referă la un procedeu, un dispozitiv şi la o compoziție pentru tratamente termochimice ale unor produse din aliaje feroase, utilizate în scopul realizării unor straturi rezistente la uzură prin coroziune-eroziune şi abraziune, dând posibilitatea realizării unor cupluri tribologice eficiente. Procedeul pentru tratamente termochimice, conform invenției, permite creşterea gradului de utilizare a energiei termice şi chimice a scânteii electrice de la un aparat de microaliere cu electrod vibrator, datorită unei vopsele de oxidare sau aliere care se depune în prealabil pe suprafața unui produs metalic, cât şi a insuflării unor compoziții de gaze prin intermediul unui dispozitiv. Compoziția vopselei de oxidare sau aliere este constituită în procente de greutate din 8...14% oxid de fier; 8...14% grafit; 2,5...8,5% clorură de sodiu; 3...6% hidroxid de sodiu; 2,5...4,5% alumină, în rest - apă amoniacală.

---

(11) 117268 B1

Procedeul permite şi modificarea structurii stratului superficial interacționat, datorită aplicării unor tratamente clasice de normalizare şi revenire înaltă, funcție de marca de aliaj utilizată. Dispozitivul conform procedeului permite insuflarea unor compoziții de gaze de tipul aerului, oxigenului, azotului, prin intermediul unui racord (**1**) care este fixat de brațul unui electrovibrator (**12**) şi se prelungeşte în continuare cu un burduf (**4**) ce permite mişcarea de translație. Burduful (**4**) se află în interiorul unui arc elicoidal (**5**) cu care este solidarizat, la ambele capete, cu nişte flanşe cu guler (**3** şi **6**), permițându-i acestuia să culiseze şi să se cupleze cu o duză inelară (**7**), prevăzută, la interior, cu nişte orificii (**8**) pentru dirijarea şi distribuția gazului insuflat în spațiul dintre electrodul (**9**) şi suprafața piesei metalice (**10**), tratate în prealabil cu vopseaua respectivă (**11**).

Revendicări: 3
Figuri: 4

(11) 117268 B1

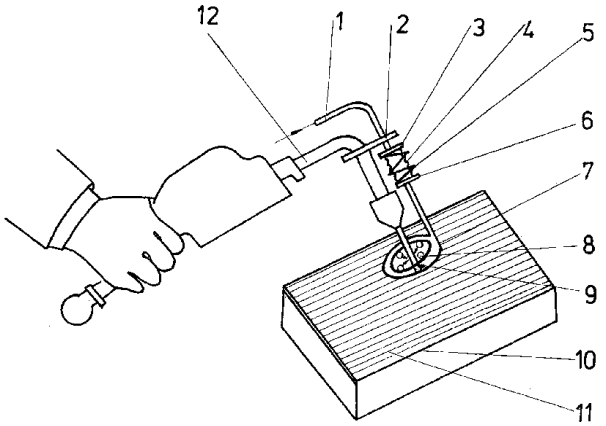

Fig. 1

---

(11) 117269 B *(51)* **C 23 F 13/00**// A 61 C 8/00// G 01 N 17/00 *(21)* 96-01888 *(22)* 27.09.96 *(41)* 31.03.97// 3/97 *(42)* 28.12.2001//12/2001 *(56)* FR 2724311
(71) Universitatea "Politehnică", Bucureşti, RO (73) Universitatea "Politehnică", Bucureşti, RO (72) Cojocaru Mihai Ovidiu, Bucureşti, RO; Dumitrescu Constantin, Bucureşti, RO; Florian Emil Nicolae, Bucureşti, RO; Bunea Daniel, Bucureşti, RO *(54)* **PROCEDEU DE REALIZARE A UNUI CERMET DIN ALUMINIU PENTRU BIOIMPLANTURI**

(57) Invenția se referă la un procedeu de realizare a unui cermet din aluminiu pentru bioimplanturi, prin anodizare dură cu electrolit conținând acid sulfuric, pentru obținerea unui strat de oxid de aluminiu de minimum 10 μm grosime. Anodizarea dură se realizează într-un electrolit cu compoziția: 180...200g/l H_2SO_4; 10...20g/l $H_2C_2O_4$; 40...120ml/l C_2H_5 - OH, în rest apă distilată, la temperatura de maximum 35°C, cu o densitate de curent de 30...35A/dm^2 şi la o tensiune de 450...500V, timp de 15...20 min.

Revendicări: 1

(11) 117270 B *(51)* **E 03 B 5/02**; E 03 B 5/06 *(21)* 99-00623 *(22)* 02.06.99 *(41)* 29.12.2000// 12/2000 *(42)* 28.12.2001//12/2001 *(56)* RO 90789; 113372; FR 421996; 2371554; 1203608 *(71) Staicu Constantin Dan Dorin, Târgovişte, RO; Petrescu Şt. Teodor, Târgovişte, RO; Staicu D. Aurelia, Târgovişte, RO (73) Staicu Constantin Dan Dorin, Târgovişte, RO; Staicu D. Aurelia, Târgovişte, RO; Petrescu Ioana succesor în drepturi al defunctului Petrescu Şt. Teodor, Târgovişte, RO; Naumof Silvia-Carmen succesor în drepturi al defunctului Petrescu Şt. Teodor, Ploieşti, RO (72) Staicu Constantin Dan Dorin, Târgovişte, RO; Petrescu Şt. Teodor (decedat), Târgovişte, RO; Staicu D. Aurelia, Târgovişte, RO (54)* **INSTALAȚIE DE ALIMENTARE CU APĂ**

(57) Invenția se referă la o instalație de alimentare cu apă a unei rețele de distribuție a apei la consumatori, care cuprinde nişte pompe cu turație variabilă, precum şi un subansamblu cu convertizor de frecvență, pe refularea pompelor, fiind montat un rezervor cu membrană, iar aspirația pompelor fiind în legătură cu un rezervor presurizat. In vederea menținerii presiunii constante, în rețeaua de distribuție, la oricare dintre consumatorii (**5**) la care valoarea presiunii are un minim accidental sau permanent, sunt activați nişte senzori de presiune (**6**) care transmit semnale electrice prin cablu, sub formă de unde radio, la cel puțin un receptor (**7**) montat în legătură cu subansamblul cu convertizor

(11) 117270 B

de frecvență (**1**), în vederea reglării turației pompelor (**2**) pe aspirație, în amonte de acestea, fiind montat un senzor (**8**) de sesizare a sensului de curgere, care emite semnale de comandă pentru reglarea accelerației rotației rotoarelor pompelor (**2**), iar în legătură cu rezervorul presurizat (**3**), este montată o supapă (**10**) de aerisire/dezaerisire.

Revendicări: 1
Figuri: 2

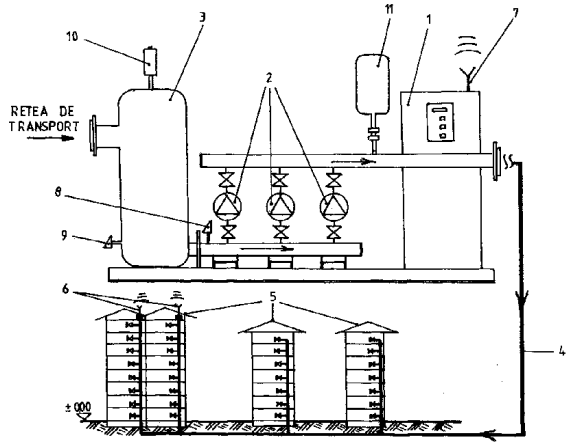

Fig. 1

(11) 117271 B *(51)* **E 04 H 9/02** *(21)* 97-01067 *(22)* 12.06.97 *(41)* 30.11.99//11/99 *(42)* 28.12.2001// 12/2001 *(56)* FR 2731033; 857813 *(71) Stoian Niță, Oltenița, RO (73) Stoian Niță, Oltenița, RO (72) Stoian Niță, Oltenița, RO (54)* **CAPSULĂ DE PROTECȚIE ANTISEISMICĂ**

(57) Invenția se referă la o capsulă de protecție antiseismică, alcătuită din nişte structuri metalice din care, o structură constituind capsula de formă elipsoidală (**1**), propriu-zisă, care se înscrie într-o a doua structură atenuatoare de şoc (**2**), de formă paralelipipedică, acoperită la exterior, pe toate fețele, cu o plasă de sârmă (**7**), decupată în dreptul unei uşi de acces (**3**), plasă acoperită la rândul ei de o mască de protecție de lemn (**8**), fiind prevăzută cu un avertizor sonor şi luminos (**16**) al primelor oscilații seismice, precum şi cu nişte centuri de siguranță (**15**).

Revendicări: 11
Figuri: 3

(11) 117271 B

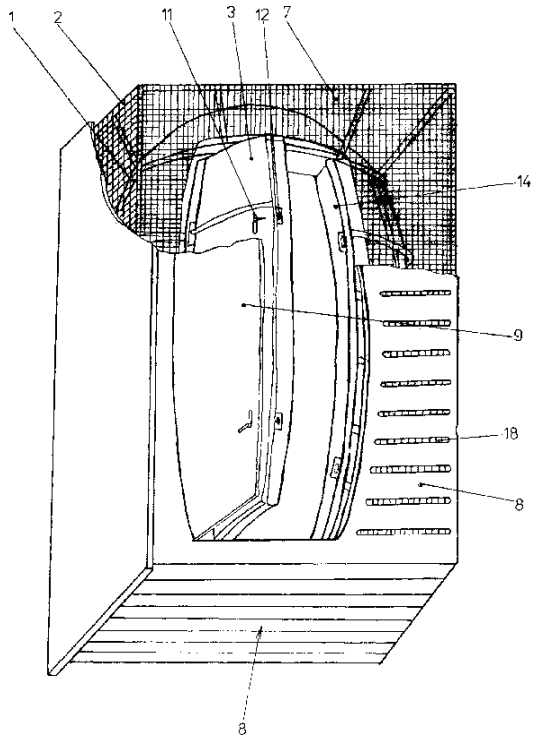

Fig. 2

(11) 117271 B

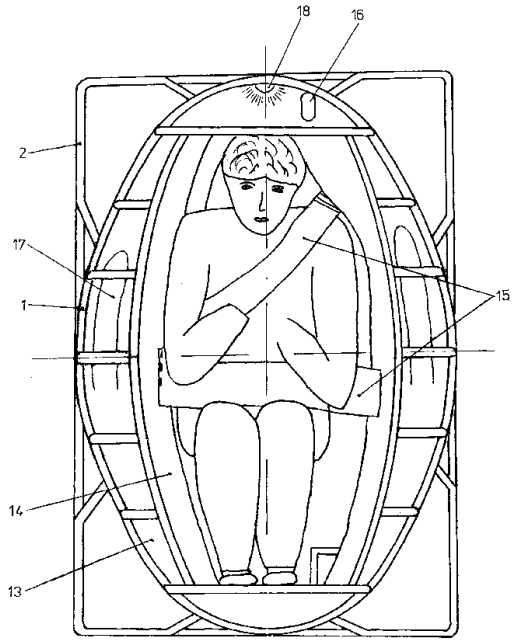

Fig. 3

(11) 117272 B *(51)* **E 06 B 9/24**; E 06 B 9/74 *(21)* 99-00589 *(22)* 24.05.99 *(41)* 30.11.2000//11/2000 *(42)* 28.12.2001//12/2001 *(56)* EP 0628696; US 2229225; EP 0363048 *(71) Petrovici Georgeta Cătălina, Timişoara, RO (73) Petrovici Georgeta Cătălina, Timişoara, RO (72) Petrovici Georgeta Cătălina, Timişoara, RO (54)* **JALUZEA DIN FOLIE DE MATERIAL PLASTIC**

(57) Invenția se referă la o jaluzea din folie de material plastic, în care folia (**1**) este realizată din zone orizontale, diferit nuanțate, prin trecerea treptată de la transparență la opacitate totală, folia fiind derulată în sus pe un ax (**2**) plasat la partea superioară, prin intermediul unei perechi de motoare (**3**, **4**), iar în jos, pe un al doilea ax (**5**) plasat la partea inferioară, prin intermediul unei a doua perechi de motoare (**6, 7**) acționate de la un comutator (**25**), iar menținerea foliei (**1**) într-un plan unic, paralel cu geamurile ferestrei în care este dispusă, făcându-se cu ajutorul a patru perechi de rulmenți cauciucați (**8**, **9**; **10**, **11**; **12**, **13** şi **14**, **15**), fixați pe nişte perechi de axe (**16**, **17**; **18**, **19**; **20**, **21** şi **22**, **23**) corespunzătoare perechilor de rulmenți şi care sunt fixate la rândul lor pe pereții unui cadru -suport (**24**).

Revendicări: 1
Figuri: 1

(11) 117272 B

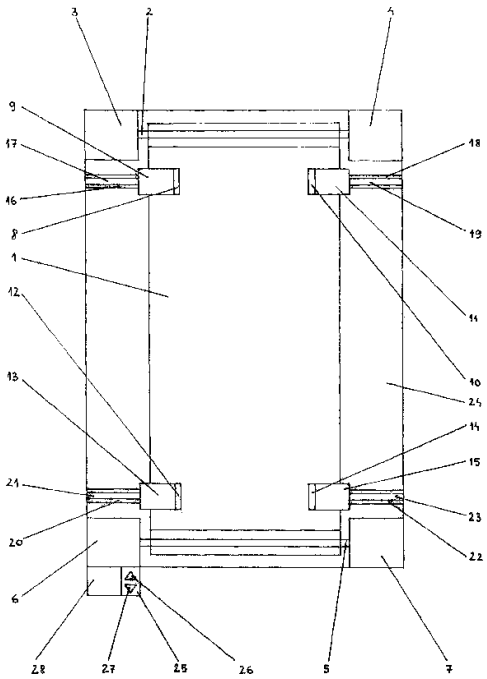

(11) 117273 B1 *(51)* **E 06 B 9/70**; E 06 B 9/08; E 06 B 9/58; E 06 B 9/40 *(21)* 96-02065 *(22)* 20.04.95 *(30)* 29.04.94 BE 9400439 *(42)* 28.12.2001//12/2001 *(86)* BE 95/00038 20.04.95 *(87)* WO 95/30064 09.11.95 *(56)* US 3092170; FR 2621951; 1408464; EP 0264220 *(71) Dynaco International S.A., Brussels, BE (73) Dynaco International S.A., Brussels, BE (72) Coenraets Benoit, Humbeek, BE (74) S.C. Rominvent S.A., Bucureşti (54)* **DISPOZITIV DE ÎNCHIDERE CU PERDEA FLEXIBILĂ**

(57) Invenția se referă la un dispozitiv de închidere cu perdea flexibilă, destinat a fi utilizat pentru închiderea sau compartimentarea unor spații, închiderea unei nişe, acoperirii unei piscine etc. Dispozitivul conform invenției, de închidere cu perdea flexibilă, ale cărei margini laterale (**2**) sunt ghidate în două căi verticale (**3**), pentru a se putea deplasa în sus şi în jos între o poziție de închidere şi o poziție de deschidere, este caracterizat prin aceea că, marginile laterale (**2**) ale perdelei (**1**) sunt substanțial incompresibile sau făcute incompresibile pe direcția de deplasare a acestora spre poziția de închidere a perdelei, în mod particular, pe direcția lungimii lor, dispozitivul fiind prevăzut cu mijloace de antrenare (**4**) a perdelei (**1**) prin aplicarea unei forțe de apăsare asupra marginilor sale laterale (**2**), pe direcția

(11) 117273 B1

longitudinală a acestora, în căile verticale de ghidare (**3**), pentru a deplasa perdeaua (**1**) spre poziția sa de închidere.

Revendicări: 30
Figuri: 35

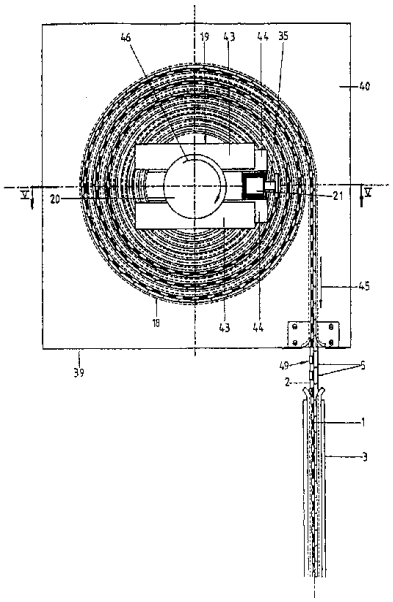

Fig. 4

---

(11) 117274 B *(51)* **E 21 B 7/02**; E 21 B 19/20 *(21)* a 2000 00222 *(22)* 28.02.2000 *(41)* 30.08.2000// 8/2000 *(42)* 28.12.2001//12/2001 *(56)* Viorel Cristea, Iacob Hirsch, Nicolae Peligrad, Gheorghe Silion, *Utilaj petrolier pentru foraj şi extracție*, 1968, Bucureşti, Editura Tehnică *(71) Societatea Comercială UPET S.A., Târgovişte, RO (73) Societatea Comercială UPET S.A., Târgovişte, RO (72) Costache Tănase, Târgovişte, RO; Pavel Sorin, Târgovişte, RO; Sanda Ion, Târgovişte, RO; Matei Petre, Târgovişte, RO; Pordea Viorel, Bucureşti, RO; Mocănescu Florin, Bucureşti, RO; Mărculescu Ioan-Sorin, Bucureşti, RO; Voicu Gheorghe, Bucureşti, RO; Coceaşu Ştefan, Târgovişte, RO (54)* **INSTALAȚIE DE INTERVENȚIE ŞI REPARAȚII LA SONDE**

(57) Invenția se referă la o instalație de intervenție şi de reparații la sondele de țiței şi gaze, cu acționare electrică sau Diesel, transportabilă sau staționară. Instalația de intervenție şi reparații la sonde, conform invenției, are în componență nişte dispozitive pentru lucrări de forare şi pentru înşurubare şi deşurubare şi, respectiv, pentru strângere şi deștepenire material tubular (**A** şi **B**), un sistem hidraulic (**C**) de acționare şi un alt dispozitiv (**D**) pentru înşurubat şi deşurubat material tubular. Dispozitivul (**A**) pentru lucrări de forare şi pentru lucrări de înşurubare/deşurubare material tubular este format dintr-o carcasă (**11**) în care este montat un angrenaj

(11) 117274 B

(**12**) dințat, care transmite mişcarea de la motor (**12**) la un rotor (**14**) care antrenează un pătrat (**16**) sau un levier (**18**) ce pune în mişcare de rotație un cleşte (**20**). Cleştele (**20**) şi pătratul (**16**) sunt manevrate de către un mecanism (**22**) cu pârghii. Dispozitivul (**B**) pentru strângere şi deștepenire material tubular este alcătuit dintr-un cilindru hidraulic (**23**), de a cărui tijă, este fixat un cablu (**24**) ce acționează asupra cleştelui (**20**). Sistemul (**C**) hidraulic are în componență o pompă (**26**) hidraulică, acționată de la transmisia mecanică (**6**), iar dispozitivul pentru înşurubat/deşurubat material tubular (**D**) este format dintr-un cilindru hidraulic (**31**), de a cărui tijă, este fixat un bloc (**32**) de role, mobil, şi un bloc (**33**) de role, fix, ce alcătuiesc un palan prin care trece o frânghie (**34**) care se înfăşoară pe materialul tubular.

Revendicări: 3
Figuri: 7

---

(11) 117274 B

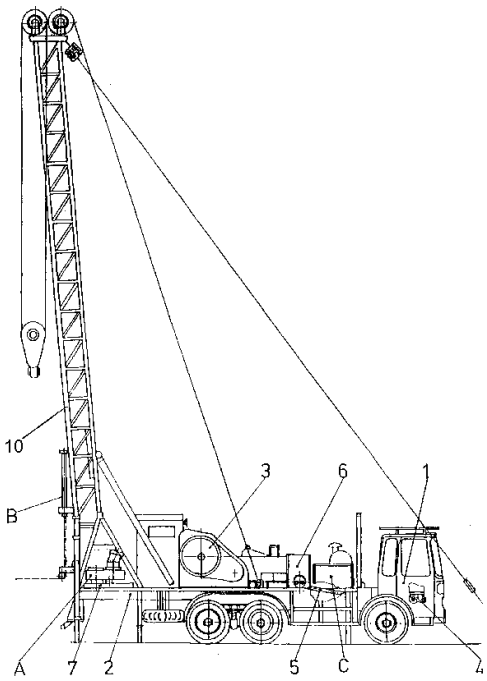

Fig. 1

(11) 117275 B *(51)* **E 21 B 7/02** *(21)* a 2000 00224 *(22)* 28.02.2000 *(41)* 28.07.2000// 7/2000 *(42)* 28.12.2001// 12/2001 *(56)* Nicolae Nicolescu, *Intervenţii, reparaţii şi probe de producţie la sonde*, 1985, Bucureşti, Editura Didactică şi Pedagogică
(71) Societatea Comercială UPET S.A., Târgovişte, RO (73) Societatea Comercială UPET S.A., Târgovişte, RO (72) Costache Tănase, Târgovişte, RO; Pavel Sorin, Târgovişte, RO; Ilie Constantin, Târgovişte, RO; Gheorghe Cristiana, Bucureşti, RO; Pordea Viorel, Bucureşti, RO; Velescu Marius, Bucureşti, RO; Mocănescu Florin, Bucureşti, RO; Mărculescu Ioan-Sorin, Bucureşti, RO; Voicu Gheorghe, Bucureşti, RO; Iordache Mircea, Târgovişte, RO (54) **AUTOTROLIU**

(57) Invenţia se referă la un autotroliu cu sarcină în cablu de manevră de până a 15 tf, folosit în domeniul exploatării zăcămintelor de petrol şi gaze. Autotroliul conform invenţiei asigură nişte legături organice între subansambluri prin aceea că are în componenţă nişte subansambluri de forţă, de transport şi respectiv de intervenţie-reparaţii la sonde (**A**, **B** şi **C**). Subansamblul de forţă (**A**), montat pe subansamblul de transport (**B**), este alcătuit dintr-un motor termic (**2**), o cutie de viteze (**6**), de care se leagă un cardan (**7**) montat la o cutie de distribuţie (**8**), de care se leagă, pe de o parte, subansamblul de transport (**B**), şi pe de altă parte, subansamblul de intervenţie reparaţii sonde (**C**). Subansamblul de intervenţie şi reparaţii sonde (**C**) este format dintr-un sistem (**18**) de cardane, legat la grupul (**17**) conic pe care este montată o pompă (**21**) hidraulică, o masă (**22**) de forare şi un dispozitiv (**23**) pentru strâns deştepenit material tubular, prevăzut cu un dispozitiv (**29**) de blocare a deplasării longitudinale a autotroliului şi cu un grup de forţă (**40**) hidraulic. Pentru traversarea situaţiilor dificile, autotroliul este prevăzut cu un dispozitiv (**36**) prevăzut cu nişte role (**37**) şi cu un cablu (**39**) montat pe toba troliului (**19**).

Revendicări: 4
Figuri: 4

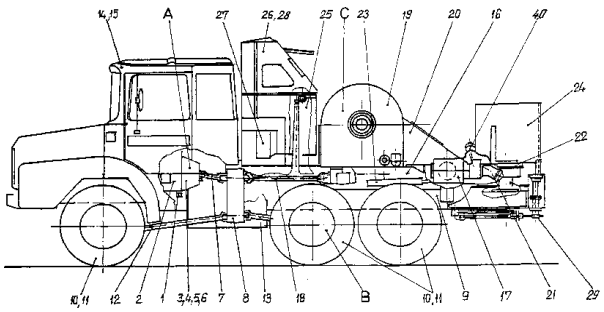

Fig. 1

(11) 117276 B *(51)* **E 21 B 19/15** *(21)* a 2000 00220 *(22)* 28.02.2000 *(41)* 28.07.2000// 7/2000 *(42)* 28.12.2001// 12/2001 *(56)* V. Rădulescu, M. Mareş, *Dispozitive de mecanizare şi siguranţă utilizate la forarea şi exploatarea sondelor*, 1979, Bucureşti, Editura Tehnică
(71) S.C. UPET S.A., Târgovişte, RO (73) S.C. UPET S.A., Târgovişte, RO (72) Pavel Sorin, Târgovişte, RO; Costache Tănase, Târgovişte, RO; Ionescu Gheorghe, Târgovişte, RO; Bucună Ştefan, Târgovişte, RO; Mocănescu Florin, Bucureşti, RO; Mărculescu Ioan-Sorin, Bucureşti, RO; Voicu Gheorghe, Bucureşti, RO; Iordache Mircea, Târgovişte, RO (54) **DISPOZITIV PENTRU MANEVRAREA ŢEVILOR DE EXTRACŢIE**

(57) Invenţia se referă la un dispozitiv pentru manevrarea ţevilor de extracţie, folosit în cadrul instalaţiilor de intervenţie şi reparaţii la sonde de extracţie de petrol şi gaze. Dispozitivul pentru manevrarea ţevilor de extracţie, conform invenţiei, asigură fixarea ţevii ce urmează a fi manevrată, prin aceea că prezintă nişte semibacuri (**5** şi **6**) montate într-o deschidere (**c**) a corpului (**1**) de bază, şi care sunt acţionate de nişte came (**9**) poziţionate la partea exterioară a deschiderii (**c**). Semibacurile (**5** şi **6**) sunt articulate cu un ax (**8**) care poate culisa într-un ghidaj (**e**) spre sau dinspre un spaţiu (**a**), culisarea fiind permisă sau nu, de o cămaşă (**10**) aflată în contact cu o bucşă (**11**). Bucşa (**11**) este solidarizată cu o pârghie (**12**) prevăzută cu un mâner (**18**), a cărui parte superioară este introdusă într-o cavitate (**f**) dintr-un bolţ (**13**) acţionat de un resort (**19**), bolţul (**13**) pătrunzând sau nu într-o bucşă (**15**) fixată într-un suport (**16**) solidarizat de corpul (**1**) de bază.

Revendicări: 1
Figuri: 3

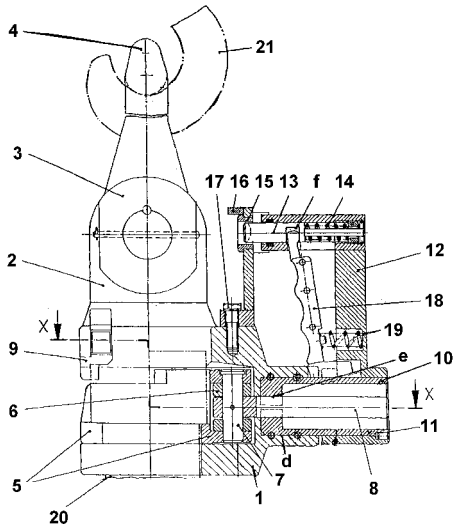

Fig. 1

(11) 117277 B1 *(51)* **F 01 K 17/04**// C 01 D 1/42// F 28 B 9/08 *(21)* 97-01910 *(22)* 15.10.97 *(42)* 28.12.2001// 12/2001 *(56)* FR 2293580 *(71) S.C. Performer Trade Engineering Co. S.R.L., Bucureşti, RO (73) S.C. Performer Trade Engineering Co. S.R.L., Bucureşti, RO (72) Stoleriu Sergiu Sorin, Bucureşti, RO; Bumbac Gheorghe, Bucureşti, RO; Holt Cornel, Bucureşti, RO; Parseghian Azaduni Gabriel, Bucureşti, RO; Cicu Paul Cătălin, Bucureşti, RO (54)* **PROCEDEU ŞI INSTALAŢIE DE SATURARE A ABURULUI PRIMAR, FOLOSIT CA AGENT TERMIC LA CONCENTRAREA UNEI SOLUŢII DE SODĂ CAUSTICĂ**

(57) Invenţia se referă la un procedeu şi o instalaţie de saturare a aburului primar, folosit ca agent termic la concentrarea unei soluţii de sodă caustică, destinate unui proces tehnologic de concentrare prin fierbere a acesteia. Procedeul conform invenţiei are o etapă de subrăcire a unui condens de proces subrăcire, cu circa 100°C sub punctul de saturaţie, urmată de o desupraîncălzire a unui abur primar, prin amestecare directă cu condensul subrăcit, astfel încât are loc o desupraîncălzire a aburului cu circa 5°C peste temperatura de saturaţie corespunzătoare presiunii de lucru. Instalaţia de aplicare a procedeului foloseşte abur de la o centrală termo-electrică (**1**), aburul este introdus într-un dispozitiv de amestecare (**2**), unde are loc injectare de condens, prin intermediul unui sistem de pompare, care preia condensul dintr-un vas tampon (**4**), interpus pe un sistem de retur către centrala termo-electrică, condens rezultat în urma cedării, într-o unitate de procesare (**5**), a căldurii latente conţinute.

Revendicări: 2
Figuri: 1

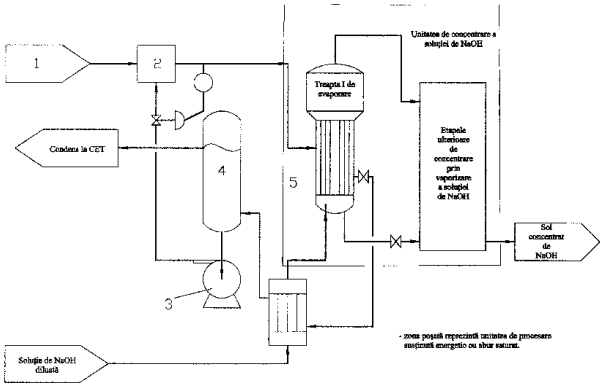

(11) 117278 B1 *(51)* **F 02 B 33/26**; F 02 B 33/44 *(21)* a 2000 00448 *(22)* 26.04.2000 *(42)* 28.12.2001// 12/2001 *(56)* RO 108055 *(71) Lungu Cristian, Bucureşti, RO; Popescu Romulus, Bucureşti, RO (73) Lungu Cristian, Bucureşti, RO; Popescu Romulus, Bucureşti, RO (72) Lungu Cristian, Bucureşti, RO (54)* **METODĂ ŞI INSTALAŢIE DE SUPRAALIMENTARE A MOTORULUI CU ARDERE INTERNĂ**

(57) Invenţia se referă la o metodă şi o instalaţie de supraalimentare a motorului cu ardere internă, motor utilizat pentru propulsarea unui vehicul rutier. Metoda constă în aceea că, într-o primă fază, are loc aspiraţia aerului filtrat, într-o cameră de compresie etanşă, dispusă în carterul inferior al motorului, câte una pentru fiecare cilindru care, apoi, este comprimat pe suprafaţa posterioară a pistonului motorului până la o valoare cvasi-constantă de 1,95 bari, indiferent de turaţia motorului, după care aerul comprimat este refulat, printr-o supapă de evacuare autocomandată, într-o conductă în care este stocat până în momentul în care se deschide supapa de admisie a motorului cu ardere internă. Instalaţia de supraalimentare a motorului cu ardere internă, pentru aplicarea metodei, are în componenţă o cameră de presiune (**A**), pentru fiecare cilindru în parte, montată în carterul inferior al motorului (**1**), sferică la interior, astfel încât să permită funcţionarea ansamblului bielă-manivelă. Camera de presiune (**A**) este compusă din două corpuri (**a**, **b**), care au realizate un orificiu de admisie (**c**), un orificiu de evacuare (**d**), un alezaj (**e**), egal cu diametrul cilindrului motorului (**1**) şi nişte găuri de trecere (**f**), o conductă (**11**) fiind montată într-un orificiu (**g**), şi are rolul de a menţine o cale directă de scurgere a uleiului de la zonele de ungere la baia de ulei.

Revendicări: 3
Figuri: 5

(11) 117278 B1

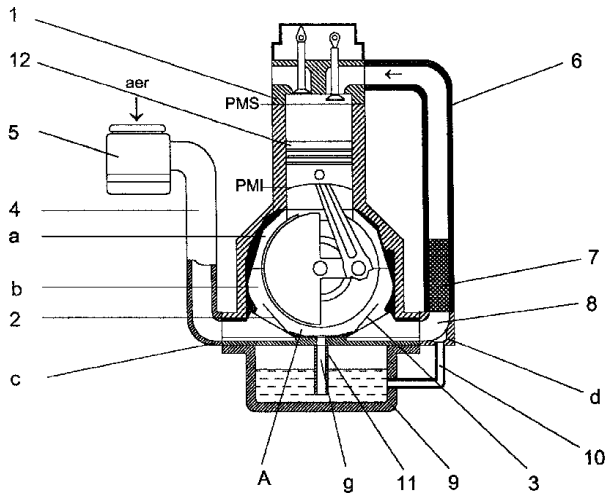

Fig. 2

(11) 117279 B

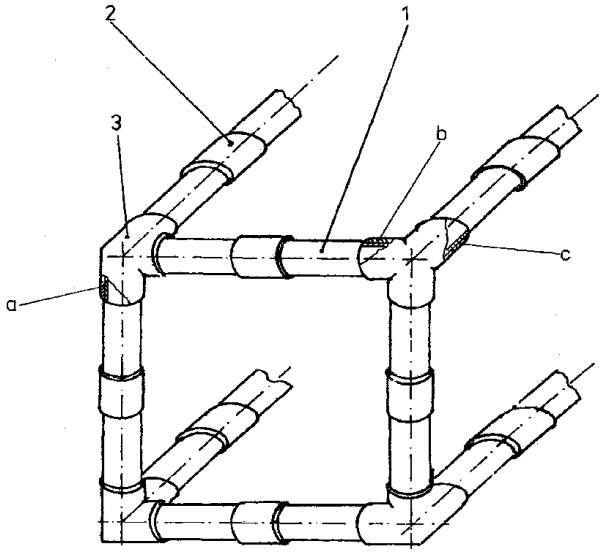

Fig. 1

(11) 117279 B *(51)* **F 16 B 7/20**; F 16 B 12/10 *(21)* 96-00241 *(22)* 12.02.96 *(41)* 30.07.99//7/99 *(42)* 28.12.2001//12/2001 *(56)* FR 2737755; 2012444 *(71) Budei Codrina Laura, Iaşi, RO; Budei Luana Crenguţa, Iaşi, RO (73) Budei Codrina Laura, Iaşi, RO; Budei Luana Crenguţa, Iaşi, RO (72) Budei Codrina Laura, Iaşi, RO; Budei Luana Crenguţa, Iaşi, RO (54)* **ASAMBLAJ DE ELEMENTE TUBULARE ŞI DE PRINDERE, MODULATE**

(57) Invenţia se referă la un asamblaj din elemente tubulare şi de prindere, modulate, pentru realizarea unor structuri de rezistenţă, liniare, plane, spaţiale, ale unor obiecte, cum ar fi scaune, mese, etajere, reclame, fiind destinată firmelor producătoare de băuturi răcoritoare şi întreprinderilor specializate în recuperarea deşeurilor. Asamblajul este alcătuit din elemente tubulare (**1**), de acelaşi diametru şi de lungimi egale sau diferite, fiind prinse în zonele de contact ale capetelor adiacente, dispuse coaxial şi pe exteriorul acestora, cu manşoane (**2**), iar la colţuri, în cazul execuţiei unor structuri spaţiale, cu elemente de prindere de colţ (**3**), în formă de nod nedeformabil, rectangular, tridirecţional, în nişte locaşuri (**a**, **b**, **c**), pentru primirea a câte unui capăt al elementelor tubulare (**1**), în prealabil îmbinate pe direcţia axială a acestora.

Revendicări: 1
Figuri: 3

(11) 117280 B1 *(51)* **F 16 F 9/10**// B 60 D 1/40 *(21)* 98-00698 *(22)* 06.03.98 *(42)* 28.12.2001//12/2001 *(56)* RO 111498 *(71) Otlăcan Dimitrie Dănuţ, Arad, RO (73) Otlăcan Dimitrie Dănuţ, Arad, RO (72) Otlăcan Dimitrie Dănuţ, Arad, RO (54)* **AMORTIZOR HIDRAULIC, TELESCOPIC**

(57) Invenţia se referă la un amortizor hidraulic, telescopic, pentru vibraţii şi şocuri, destinat în special suspensiilor vehiculelor, dar care poate fi utilizat şi în alte locuri unde este necesară preluarea şocurilor şi vibraţiilor. Amortizorul hidraulic, telescopic, conform invenţiei, are tija (**1**) amortizorului fixată, la unul din capete, prin intermediul unei bucşe (**2**) filetate, cu umăr, de pistonul din cauciuc (**3**), cu elasticitate mare, pe a cărui suprafaţă cilindrică, exterioară, sunt practicate unul sau mai multe canale circulare (**a**) în care se montează nişte inele nemetalice (**4**) cu rezistenţă la uzură mare. Tija (**1**) amortizorului este prevăzută cu o gaură frontală (**b**) în care poate culisa un flotor (**5**) prevăzut, pe suprafaţa cilindrică, exterioară, cu un canal circular (**c**), în capătul căruia, sunt practicate nişte găuri radiale (**d**), care comunică cu o gaură centrală (**e**) înfundată şi care împreună cu două arcuri (**6** şi **7**) şi nişte găuri radiale (**f** şi **g**), executate în tijă (**h**), au

(11) 117280 B1

rol dublu, de supapă de sens şi de descărcare. Ieşirea arcurilor (**6** şi **7**) şi a flotorului (**5**), din gaură (**e**), este împiedicată de gulerul bucşei (**2**) pe care se sprijină prin intermediul unei şaibe de reglare (**8**). Arcul (**7**) inferior dă presiunea de descărcare la tracţiune, astfel încât în timpul culisării, tija (**1**) amortizorului se sprijină pe o bucşă (**9**) din cauciuc prin intermediul unei bucşe elastice (**10**), din material antifricţiune, precomprimată, înglobată în masa bucşei (**9**) din cauciuc, ce asigură şi etanşarea cu ajutorul unui canal circular, interior (**h**), ce comunică cu exteriorul bucşei (**9**) prin nişte canale radiale (**i**), iar la interior, cu ajutorul unor canele circulare (**j**), în care se pot monta nişte inele de etanşare (**11**) din material nemetalic cu rezistenţă bună la uzură.

Revendicări: 9
Figuri: 7

(11) 117280 B1

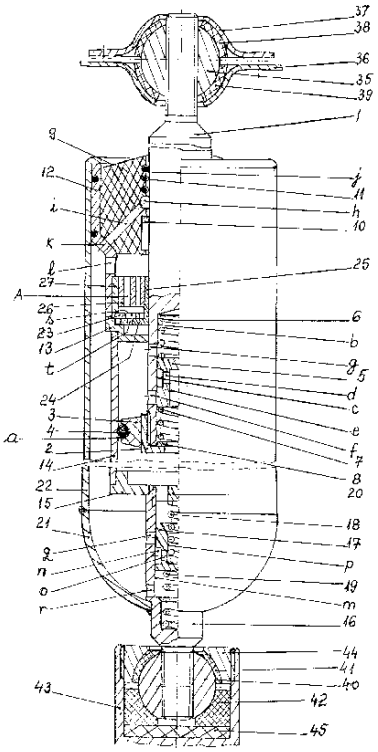

Fig. 1

(11) 117281 B *(51)* **F 16 H 49/00**// B 60 K 1/00 *(21)* 97-00107 *(22)* 22.01.97 *(41)* 30.07.99//7/99 *(42)* 28.12.2001//12/2001 *(56)* JP 3196932 *(71) Chioveanu C. Iulian Sava, Focşani, RO; Huşanu Iulian, Iaşi, RO (73) Chioveanu C. Iulian Sava, Focşani, RO; Huşanu Iulian, Iaşi, RO (72) Chioveanu C. Iulian Sava, Focşani, RO; Huşanu Iulian, Iaşi, RO (54)* **INSTALAŢIE PENTRU REALIZAREA SIMULTANĂ A MIŞCĂRILOR DE ROTAŢIE ŞI TRANSLAŢIE**

(57) Invenţia se referă la o instalaţie cu motor electric, ce realizează, pe lângă mişcarea de rotaţie a axului rotorului, şi o mişcare de translaţie, utilizând un cuplu mărit. Această mişcare compusă este utilizată în cazul servoacţionărilor, la manipulatoare şi roboţi industriali, şi la acţionări complexe în general. Instalaţia pentru realizarea simultană a mişcărilor de rotaţie şi translaţie, conform invenţiei, are în alcătuire un ax (**1**) cu filet ce se poate roti în nişte lagăre de alunecare (**2**), iar pe lungimea axului (**1**), este practicat un canal (**3**), în interiorul căruia, se introduce un umăr (**4**) al unui rotor al unui motor electric, la care statorul (**6**) este încastrat într-o carcasă (**7**) ce se sprijină pe un rotor (**5**) prin intermediul a doi rulmenţi (**8**) şi conţine, în partea superioară, un umăr exterior de prindere a unei piuliţe (**9**) montate pe ax (**1**) şi, la partea inferioară, un dispozitiv portrole (**10**) ce permite deplasarea

(11) 117281 B

faţă de o şină (**11**). Astfel, prin alimentarea motorului electric, se obţine o deplasare liniară a motorului (**6**) sau a axului (**1**), combinată cu rotirea acestuia prin intermediul axului (**1**) cu filet şi a piuliţei (**9**), funcţie de elementul ansamblului care se fixează.

Revendicări: 1
Figuri: 2

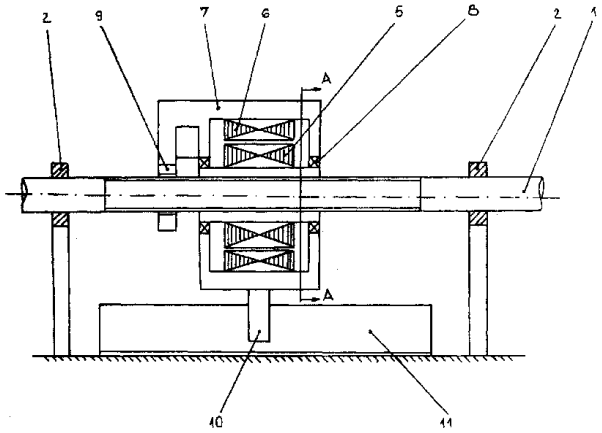

Fig. 1

(11) 117282 B *(51)* **F 16 H 57/02** *(21)* 96-00770 *(22)* 08.04.96 *(41)* 28.11.97//11/97 *(42)* 28.12.2001// 12/2001 *(56)* RO 56361; EP 0280776 *(71) Strîmbu Dan, Câmpulung Moldovenesc, RO (73) Strîmbu Dan, Câmpulung Moldovenesc, RO (72) Strîmbu Dan, Câmpulung Moldovenesc, RO (54)* **BUCŞĂ DISTANŢIERĂ**

(57) Invenţia se referă la o bucşă distanţieră, destinată în special fixării şi reglării roţilor din cutiile de viteză ale maşinilor unelte. Bucşa distanţieră, conform invenţiei, este constituită dintr-un corp (**1**) tubular din material plastic de elasticitate medie, având un profil interior cu geometrie variabilă, determinată de nişte nervuri (**a**) cu o înclinaţie de 15°, necesară pentru iniţierea direcţiei de îndoire, până ce aceste nervuri ajung în poziţie tangentă cu raza (**R**), ocupând nişte degajări (**b**) din interiorul tubului (**1**).

Revendicări: 1
Figuri: 4

(11) 117282 B

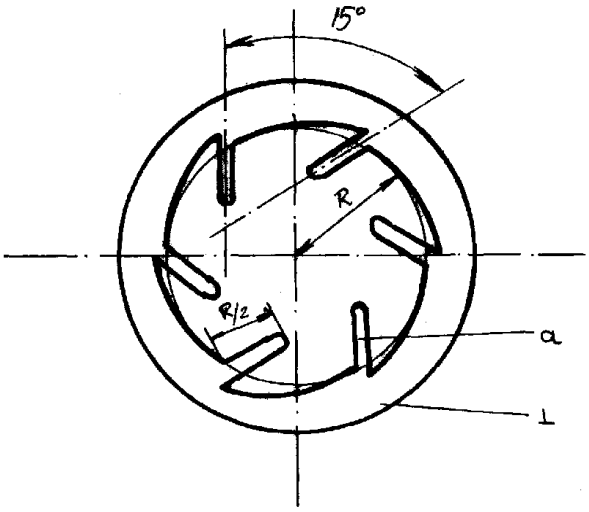

Fig. 1

(11) 117283 B *(51)* **F 17 C 13/02**; F 16 K 17/30 *(21)* 97-01680 *(22)* 04.09.97 *(41)* 30.08.2000//8/2000 *(42)* 28.12.2001//12/2001 *(56)* UK 2.188407 *(71) T.S.I. Proiect-Buzău, Buzău, RO (73) T.S.I. Proiect-Buzău, Buzău, RO (72) Precup Ştefan, Buzău, RO (74) Cabinet de Proprietate Industrială " Lazăr Elena ", Buzău (54)* **DISPOZITIV DE CONTROL ŞI SEMNALIZARE A GOLIRII UNUI RECIPIENT SUB PRESIUNE**

(57) Invenţia se referă la un dispozitiv de control şi semnalizare a golirii unui recipient sub presiune, destinat controlului şi semnalizării nivelului minim prestabilit al presiunii unui gaz înmagazinat într-un recipient. Dispozitivul conform invenţiei este constituit dintr-o carcasă (**1**) montată şi etanşată cu o garnitură (**3**) de etanşare şi cu un capac (**2**), în interiorul acestuia, fiind poziţionată, cu ajutorul unui resort (**9**), o garnitură (**10**) de etanşare. La partea superioară a capacului (**2**), prin interiorul garniturii (**10**), trece un piston (**11**) de semnalizare, montat în contact cu o culisă (**4**) prevăzută cu un împingător (**5**), care sub acţiunea resortului (**9**), presează o bilă (**6**) obturatoare, montată pe o garnitură (**8**), într-un racord (**7**) al unui robinet. La scăderea presiunii gazului sub un anumit nivel stabilit din incinta (**a**) primară, acesta ajunge, printr-un canal (**d**) circular, într-o incintă (**b**) intermediară apoi,

(11) 117283 B

printr-un interstiţiu (**e**), ajunge într-o incintă (**c**) de lucru, unde determină deplasarea în exterior şi poziţionarea etanşă a pistonului (**11**) de semnalizare pe garnitura (**10**) de etanşare.

Revendicări: 2
Figuri: 1

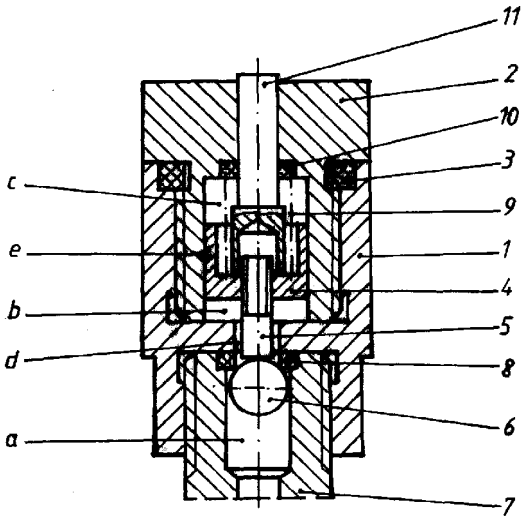

(11) 117284 B *(51)* **F 22 B 9/10**; F 28 D 7/10 *(21)* 98-00938 *(22)* 06.05.98 *(41)* 30.11.99//11/99 *(42)* 28.12.2001// 12/2001 *(56)* GB 2218787; US 5425415 *(71)* *S.C. Transterm S.R.L., Braşov, RO (73) S.C. Transterm S.R.L., Braşov, RO (72) Fetcu Dumitru, Braşov, RO (54)*
GENERATOR DE ABUR CU TUBURI TERMICE

(57) Invenția se referă la un generator de abur cu tuburi termice, folosit la recuperarea căldurii din gazele de ardere cu conținut de particule de cenuşă. Generatorul conform invenției este alcătuit dintr-o carcasă (**1**) paralelipipedică, în care sunt amplasate nişte tuburi (**8**) termice, care au nişte capete (**f**) de evaporare, plasate într-un spațiu (**b**) pentru circulația gazelor de ardere, iar într-un spațiu (**d**), dintre un capac (**9**) paralelipipedic şi o placă (**6**) tubulară, sunt amplasate nişte capete (**g**) de condensare ale altor tuburi (**10**) termice, care au nişte capete (**h**) de evaporare, situate în spațiul (**b**), pentru circulația gazelor de ardere, capetele (**g**) de condensare fiind grupate în nişte şicane formate de nişte pereți (**11** şi **12**) despărțitori, fixarea tuburilor (**8** şi **10**) termice în nişte plăci (**5** şi **6**) tubulare fiind făcută etanş prin intermediul unor piese (**13**) fixate prin înfiletare, la partea inferioară a carcasei (**1**), fiind fixat un colector (**15**) de cenuşă, prevăzut cu o trapă (**16**) gazodinamică, în ambele fascicule de tuburi termice (**8** şi **10**), fiind dispuse nişte țevi (**25**), prin care circulă aer comprimat şi care au montate în cuprins nişte duze.

Revendicări: 5
Figuri: 2

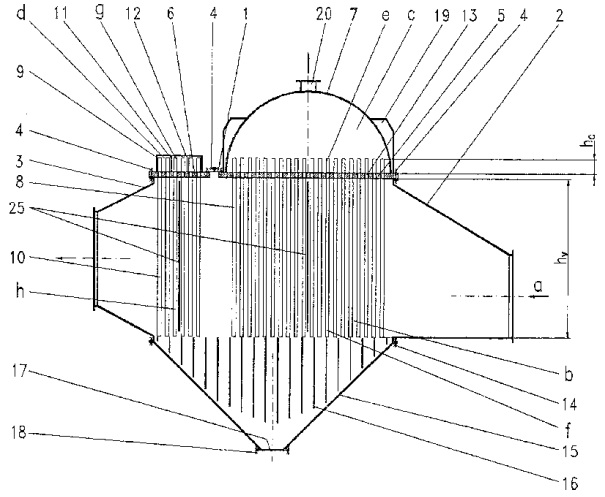

Fig. 1

(11) 117285 B *(51)* **F 23 C 5/00**; F 22 B 29/02 *(21)* a 2000 00352 *(22)* 29.03.2000 *(41)* 30.01.2001// 1/2001 *(42)* 28.12.2001//12/2001 *(56)* DD 289319 *(71)* *S.C. Termoelectrica S.A. - Sucursala Electrocentrale Deva, Mintia, RO (73) Societatea Comercială de Producere a Energiei Electrice şi Termice "Termoelectrica" - S.A. Sucursala Electrocentrale Deva, Deva, RO (72) Vaida Victor, Deva, RO; Egyed Francisc, Deva, RO; Oloeriu Tiberiu, Deva, RO; Mânea Laurean, Deva, RO; Giurgiu Horia, Deva, RO; Brânzea Valentin, Deva, RO; Panța Nicolae, Deva, RO (54)*
CAZAN DE ABUR

(57) Invenția se referă la un cazan de abur, destinat producerii aburului energetic. Cazanul conform invenției are un focar în care sunt situate nişte arzătoare inițiale (**1**...**8**), precum şi patru arzătoare suplimentare (**9**...**12**), situate pe un perete frontal (**13**), dispuse simetric în raport cu axa focarului şi cuplate fiecare la câte o moară, astfel încât disponibilitatea de timp de funcționare la sarcina nominală depăşeşte 88%, iar randamentul termic atinge o valoare de 91,8...92,1%.

Revendicări: 2
Figuri: 4

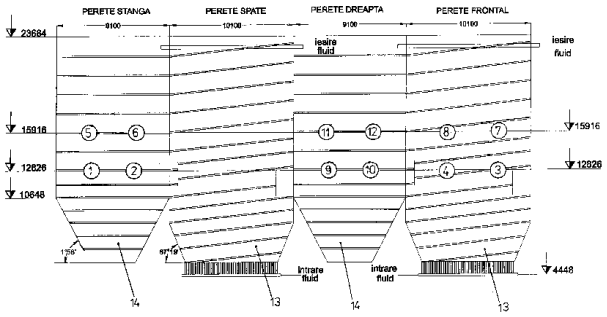

Fig. 4

(11) 117286 B *(51)* **F 27 D 13/00** *(21)* a 2001 00405 *(22)* 10.04.2001 *(41)* 28.09.2001//9/2001 *(42)* 28.12.2001// 12/2001 *(56)* RO 78390 *(71) S.C. Intercomex S.R.L., Vălenii de Munte, Prahova, RO (73) S.C. Intercomex S.R.L., Vălenii de Munte, Prahova, RO (72) Buzea Nicolae, Ploieşti, RO (54)* **PROCEDEU PENTRU COMPRIMAREA DEŞEURILOR METALICE, FEROASE, DE TIP STRUNJITURI**

(57) Invenţia se referă la un procedeu pentru comprimarea deşeurilor metalice, feroase, de tip strunjituri, ce constă în pregătirea unei grămezi de deşeuri metalice, feroase, ce are o masă volumetrică cuprinsă între 300 şi 400 kg/m^3, urmată de arderea acesteia timp de 10 min, la o temperatură de 1400°C, cu ajutorul unui aruncător de flacără ce foloseşte un combustibil de tip benzină, timp în care se obţine o fărâmiţare a acestora, o sudare în parte şi înmuierea lor, ceea ce conduce la scăderea durităţii specifice şi eliminarea tuturor impurităţilor de tip organic, obţinându-se o masă volumetrică de 1300 şi 1500 kg/m^3, după care se presează uşor grămada de deşeuri cu o greutate de 20t/m^2.

Revendicări: 1
Figuri: 1

(11) 117286 B

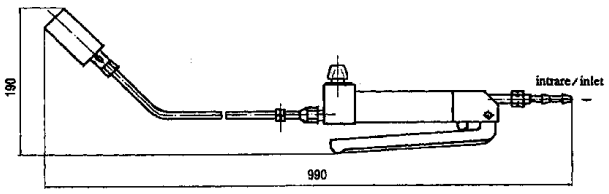

(11) 117287 B *(51)* **F 28 B 9/04**; F 01 K 9/00 *(21)* 97-01111 *(22)* 16.06.97 *(41)* 29.05.98//5/98 *(42)* 28.12.2001//12/2001 *(56)* US 3927531 *(71) S.C. Performer Trade Engineering Co-S.R.L., Bucureşti, RO (73) S.C. Performer Trade Engineering Co-S.R.L., Bucureşti, RO (72) Stoleriu Sergiu Sorin, Bucureşti, RO; Holt Corneliu, Bucureşti, RO; Cicu Paul Cătălin, Bucureşti, RO; Parseghian Azaduni Gabriel, Bucureşti, RO; Stancu Răzvan Valeriu, Bucureşti, RO (54)* **INSTALAŢIE DE ALIMENTARE CU APĂ DE RĂCIRE A CONSUMATORILOR TEHNOLOGICI DE PE O PLATFORMĂ INDUSTRIALĂ**

(57) Invenţia se referă la o instalaţie de alimentare cu apă de răcire a mai multor consumatori, ce pot funcţiona în grup sau independent, cum ar fi instalaţiile tehnologice de pe o platformă chimică, petrochimică sau metalurgică. Instalaţia conform invenţiei cuprinde un grup (**3**) de pompare, de joasă presiune, care asigură numai debitul de apă de răcire, necesar la un moment dat, într-o conductă comună (**4**) de alimentare, din care, nişte consumatori (**6**) preiau individual apă de răcire cu câte un grup (**5**) de pompare, de înaltă presiune, care asigură debitul şi presiunea apei de răcire, strict necesară fiecărui consumator. Apa de răcire, uzată, este evacuată

(11) 117287 B

într-o conductă colectoare (**7**), comună, care este în legătură fie cu un turn (**1**) de răcire şi o instalaţie (**2**) de tratare, fie cu un sistem (**9**) de captare de apă de răcire, uzată.

Revendicări: 1
Figuri: 2

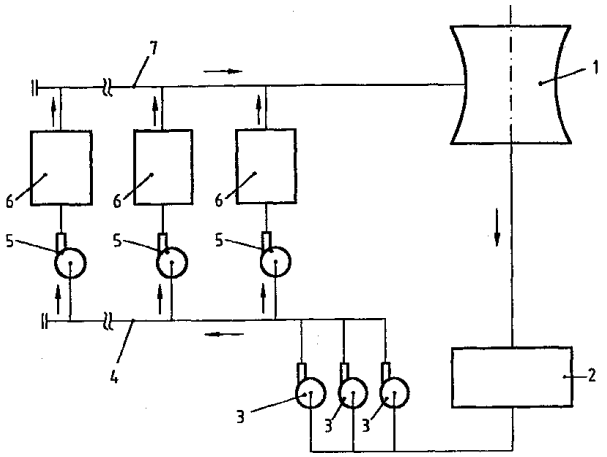

Fig. 1

(11) 117288 B1 *(51)* **G 01 L 9/00**; G 01 L 19/06 *(21)* 99-00365 *(22)* 08.10.97 *(30)* 09.10.96 FR 96/12474 *(42)* 28.12.2001//12/2001 *(86)* FR 97/01794 08.10.97 *(87)* WO 98/15808 16.04.98 *(56)* DE 4315962 *(71) Schlumberger Industries, S.A., Montrouge, FR (73) Schlumberger Industries, S.A., Montrouge, FR (72) Zarudiansky Alain, Velizy, FR (74) Rominvent S.A., Bucureşti (54)* **CELULĂ PENTRU CONVERSIA PRESIUNII DIFERENȚIALE ÎN SEMNAL ELECTRIC**

(57) Invenția se referă la o celulă pentru conversia presiunii diferențiale în semnal electric, utilizată într-un număr mare de aplicații şi, în mod special, în construcția debitmetrelor cu oscilatoare fluidice. Celula este alcătuită din două camere (**38** şi **40**) umplute cu fluid incompresibil şi delimitate, fiecare, de câte o membrană (**32** şi **34**) capabilă să se deformeze sub acțiunea unei presiuni exterioare. Intre cele două camere (**38** şi **40**), se află un perete despărțitor (**36**), rigid, prevăzut cu un orificiu (**44**), deasupra căruia, este montat un senzor (**42**) de presiune diferențială, care furnizează un semnal electric. Cel puțin o trecere (**50**) este practicată între cele două camere (**38** şi **40**), de exemplu, într-o piesă-adaos (**48**), fixată pe peretele despărțitor (**36**), în dreptul unei deschideri (**46**) executată în acesta. Trecerea (**50**) este astfel dimensionată încât, în pri-

mul rând, să atenueze diferența de presiune parazită ce se stabileşte pe o parte şi pe alta a peretelui despărțitor (**36**), la frecvențe joase sau nule şi, în al doilea rând, să permită senzorului (**42**) să detecteze diferența de presiune exercitată, la frecvențe de oscilație mai înalte, pe o parte şi pe cealaltă parte a peretelui despărțitor (**36**).

Revendicări: 5
Figuri: 7

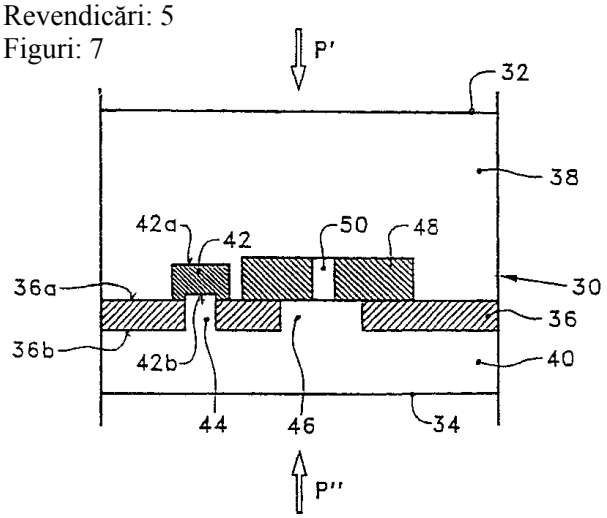

Fig. 2

(11) 117289 B1 *(51)* **G 01 M 3/10** *(21)* 99-00993 *(22)* 17.09.99 *(42)* 28.12.2001// 12/2001 *(56)* RO 103226 *(71) S.C. Sigma Instal S.R.L., Buzău, RO (73) S.C. Sigma Instal S.R.L., Buzău, RO (72) Ionescu Doru Radu, Buzău, RO; Burlinghe Gheorghe, Buzău, RO (74) Cabinet de Proprietate Industrială "Lazăr Elena", Buzău (54)* **INSTALAȚIE DE VERIFICARE A BUTELIILOR**

(57) Invenția se referă la o instalație de verificare la presiune a buteliilor, în special a buteliilor de gaz petrolier lichefiat, care au suferit deformații, reparații, precum şi pentru efectuarea verificărilor periodice, obligatorii, în vederea prelungirii duratei de utilizare sau, după caz, pentru constatarea necesității scoaterii lor din uz. Instalația se compune dintr-un rezervor-tampon (**1**), umplut cu petrol lampant şi pus în legătură atât cu un colector (**11**), cât şi cu o pompă (**14**) acționată manual sau electric. Colectorul (**11**) asigură umplerea cu lichid de probă, a mai multor butelii (**17**) supuse verificării, conectate, printr-un racord (**21**), la un tronson de conductă (**28**), vertical, ce se continuă cu un racord (**29**), un robinet (**24**) şi o pâlnie (**25**). Tronsoanele de conductă (**28**) aferente tuturor buteliilor (**17**), comunică între ele printr-o conductă de legătură (**30**). Pe unul din tronsoanele de conductă (**28**), este montat un racord (**23**), în formă de **T**, care pune instalația în

legătură cu o butelie de azot (**27**), prin intermediul unui reductor (**26**) cu două manometre (**31** şi **32**), azotul furnizat având rolul de a evacua întreaga cantitate de lichid de probă, din instalație, după terminarea verificării.

Revendicări: 1
Figuri: 1

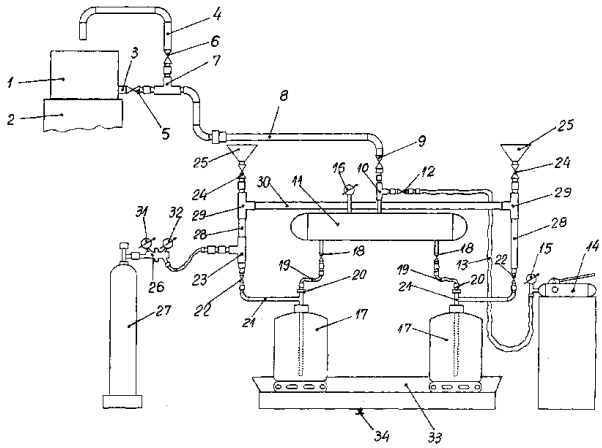

(11) 117290 B *(51)* **H 05 B 41/231** *(21)* 96-01344 *(22)* 02.07.96 *(41)* 30.01.97// 1/97 *(42)* 28.12.2001// 12/2001 *(61)* 111004 *(56)* RO 106633 B1; FR 2488095
(71) S.C. Elipsa S.R.L., Târgovişte, RO (73) S.C. Elipsa S.R.L., Târgovişte, RO (72) Cepişcă Costin, Bucureşti, RO; Grigorescu Sorin Dan, Bucureşti, RO; Stancu Ioan, Târgovişte, RO; Ionescu Aurel, Târgovişte, RO
(54) **IGNITOR CU IMPULSURI TEMPORIZATE SECVENȚIAL ŞI AUTOBLOCARE**

(57) Invenția se referă la un ignitor cu impulsuri temporizate secvențial şi autoblocare, cu forma impusă a impulsului de aprindere, utilizat pentru lămpi cu vapori de sodiu, de înaltă presiune, asigurându-se amorsarea rapidă a lămpilor din gama de puteri 150...400 W, utilizate la iluminatul pubic, hale industriale, aeroporturi, constituind o perfecționare a invenției **RO 111004**. Ignitorul conform invenției are în componența sa un circuit format din două diode (**D1**, **D3**), care asigură încărcarea unui condensator (**C1**) în semiperioada negativă a tensiunii rețelei. Acesta se descarcă printr-o înfăşurare primară (**L1**) a unui transformator (**Tr**), cu ajutorul unui tiristor (**Th**) intrat în conducție în semiperioada pozitivă, datorită unui circuit format dintr-un divizor rezistiv (**R1**, **R2**), un diac (**D2**) şi un condensator (**C4**). La anularea curentului anodic al tiristorului (**Th**), acesta se blochează. Intr-o înfăşurare secundară (**L2**) a transformatorului (**Tr**), legat în paralel cu o lampă (**L**.**P**.**N**.), printr-un condensator (**C2**), se obține o tensiune de 3...5 kV, sub formă de impulsuri, care amorsează lampa. Forma şi durata impulsului sunt stabilite de un circuit auxiliar, realizat cu o înfăşurare secundară (**L3**) a transformatorului (**Tr**), conectată la un condensator (**C5**).

Revendicări: 1
Figuri: 1

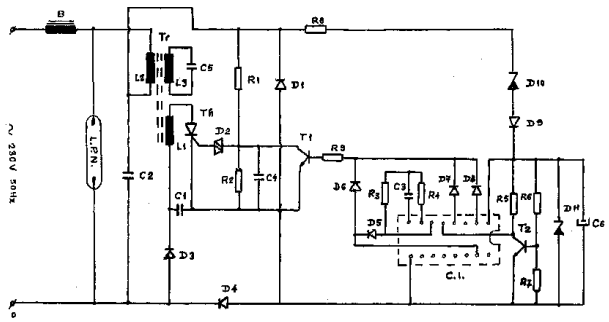

LISTELE
BREVETELOR DE INVENȚIE ACORDATE,
ARANJATE
ÎN ORDINEA NUMERELOR DE BREVET/DOSAR

Legea nr. 64/1991

Tabel cu brevetele de invenție ale căror hotărâri de acordare au fost luate la data de 30.11.2001 aranjate în ordinea numărului de brevet.

Număr brevet	Clasa	Număr dosar	Data depozit	Titular	**Pag.**
117224 B	**A 01 G 17/00**	97-00082	20.01.97	Negreanu-Pîrjol Ticuța, Constanța, RO; Negreanu-Pîrjol Bogdan Ştefan, Constanța, RO	**97**
117225 B	**A 01 N 43/72**; A 01 N 59/14	a 2000 00174	17.02.2000	S.C. Chemhoby Impex S.R.L., Ploieşti, RO	**97**
117226 B1	**A 01 N 51/00**; A 01 N 47/40	97-00126	17.07.95	Bayer Aktiengesellschaft, Leverkusen, DE	**97**
117227 B	**A 23 K 1/02**; A 23 K 1/175	98-01129	30.06.98	Aciocârlănoaei Vasile, Arad, RO; Tolea Florian, Arad, RO	**98**
117228 B1	**A 43 B 7/06**	98-00858	09.10.96	Nottington Holding B.V., Amsterdam, NL	**98**
117229 B1	**A 45 D 27/22**// B 26 B 21/40	99-00910	18.02.98	The Gillette Company, Boston, US	**99**
117230 B	**A 45 F 3/08**	96-02343	12.12.96	Borăşteanu Valentin, Bucureşti, RO	**99**
117231 B1	**A 47 J 36/28**	98-00920	16.10.96	Insta-Heat Inc., San Diego, US	**100**
117232 B	**A 61 H 1/02**; A 61 F 5/04; A 61 F 2/28	a 2000 00574	02.06.2000	Zaharia Corneliu-Petru, Bucureşti, RO	**100**
117233 B	**A 61 K 7/48**	99-00150	09.02.99	S.C. Farmec S.A., Cluj-Napoca, RO	**101**
117234 B	**A 61 L 15/32**// C 07 K 14/435	98-01455	06.10.98	Institutul Național de Cercetare - Dezvoltare pentru Ştiințe Biologice, Bucureşti, RO	**101**
117235 B	**A 61 L 15/32**// C 08 L 89/04	98-01460	06.10.98	Institutul Național de Cercetare - Dezvoltare pentru Ştiințe Biologice, Bucureşti, RO	**101**
117236 B	**A 61 L 33/00**	98-01497	21.10.98	Institutul Național de Cercetare - Dezvoltare pentru Ştiințe Biologice, Bucureşti, RO	**102**
117237 B1	**A 63 H 33/08**	97-00621	28.09.95	Lego A/S, Billund, DK	**102**
117238 B	**B 01 D 29/39**	99-01094	13.10.99	Aldea Constantin, Braşov, RO; Stoica Nicolae, Codlea, RO; Cinteză Aurelian, Braşov, RO; Piciorea Mircea, Codlea, RO; Şerban Ovidiu, Codlea, RO; Piciorea Sergiu Ştefan, Codlea, RO	**102**
117239 B	**B 01 J 19/08**// C 01 B 3/06	98-01210	22.07.98	Universitatea "Al. I. Cuza", Iaşi, RO	**103**
117240 B1	**B 05 D 5/12**// C 23 C 28/00; C 23 C 8/16; C 22 C 29/00// B 32 B 5/16	98-00005	27.07.95	Materials Innovation, Inc., West Lebanon, US	**103**
117241 B	**B 08 B 9/02**	98-00933	05.05.98	S.C. Condmag S.A., Braşov, RO	**104**

Număr brevet	Clasa	Număr dosar	Data depozit	Titular	**Pag.**
117242 B	**B 22 D 41/50**	96-01886	27.09.96	Usinor, Puteaux, FR; Thyssen Stahl Aktiengesellschaft, Duisburg, DE	**104**
117243 B	**B 24 B 3/08**	95-01640	20.09.95	S.C. "Neptun" S.A., Câmpina, RO	**105**
117244 B1	**B 26 F 1/26**	95-00245	14.02.95	Costea M. Cornel, Bucureşti, RO	**106**
117245 B1	**B 29 C 43/02**; B 29 C 43/22; B 29 C 57/00; B 29 C 55/24// F 16 L 47/06// B 29 K 23:00	95-00765	20.10.93	Schnallinger Helfried, Sarmingstein, AT	**106**
117246 B1	**B 29 C 45/74**; B 29 C 47/80	97-00629	28.03.97	S.C. Subansamble Auto S.A., Piteşti, RO	**107**
117247 B1	**B 61 H 11/14**// F 16 D 63/00	97-01128	15.12.95	Société des Forges de Fresnes, Fesnes sur Escaut, FR	**107**
117248 B1	**B 61 H 11/14**// F 16 D 63/00	97-02185	30.05.96	Société des Forges de Fresnes, Fesnes sur Escaut, FR	**108**
117249 B	**B 63 H 16/00**	99-00840	22.07.99	Arghirescu Marius, Bucureşti, RO	**108**
117250 B	**B 65 B 31/04**; B 65 D 23/00	98-00876	15.10.96	Diamond George B., Glen Gardner, US	**109**
117251 B	**C 01 F 11/24**	95-00666	05.04.95	S.C. UPSOM S.A., Ocna Mureş, județul Alba, RO	**109**
117252 B1	**C 07 C 7/04**// B 01 D 3/14// C 07 C 19/01	99-00943	01.09.99	S.C. Oltchim S.A., Râmnicu Vâlcea, RO	**110**
117253 B1	**C 07 C 31/34**	99-00403	13.04.99	S.C. Oltchim S.A., Râmnicu-Vâlcea, RO	**110**
117254 B1	**C 07 C 69/66**	99-00941	01.09.99	S.C. Elon S.R.L., Oneşti, RO	**110**
117255 B1	**C 07 C 271/22**// A 01 N 47/10	97-00387	19.08.95	Basf Aktiengesellschaft, Ludwigshafen, DE	**110**
117256 B1	**C 07 D 235/08**; C 07 D 471/04// A 61 K 31/415; A 61 K 31/44	96-00152	26.01.96	Bayer Aktiengesellschaft, Leverkusen, DE	**111**
117257 B1	**C 07 D 471/04**; C 07 D 487/04// A 61 K 31/505; A 61 K 31/52	96-01517	23.01.95	Warner-Lambert Company, Morris Plains, NJ, US	**111**
117258 B	**C 07 F 9/53**	97-01258	07.07.97	Făgădar Cosma Eugenia Lenuța, Timişoara, RO	**111**
117259 B	**C 07 K 5/04**	96-00225	08.08.94	Biomeasure Inc., Milford, US	**112**
117260 B1	**C 08 B 1/00**; C 08 L 1/02; D 01 D 1/02; C 08 J 3/09; C 08 L 3/02	96-02376	23.05.95	Lenzing Aktiengesellschaft, Lenzing, AT	**112**

Număr brevet	Clasa	Număr dosar	Data depozit	Titular	**Pag.**
117261 B	**C 08 F 210/02**; C 08 F 210/06	95-02184	14.12.95	Enichem Elastomeri S.R.L., Milano, IT	**112**
117262 B	**C 08 F 210/02**; C 08 F 210/06	96-01313	27.06.96	Enichem Elastomeri S.R.L., Milano, IT	**113**
117263 B	**C 08 J 9/16**// A 61 L 15/32	98-01457	06.10.98	Institutul Național de Cercetare - Dezvoltare pentru Ştiințe Biologice, Bucureşti, RO	**113**
117264 B1	**C 08 L 25/04**	97-01191	25.06.97	Institutul de Cercetări Chimice - ICECHIM, Bucureşti, RO	**114**
117265 B	**C 09 C 1/24**	93-00186	15.02.93	S.C. Pigmenți S.A., Oradea, RO	**114**
117266 B1	**C 09 J 161/24**	94-01702	24.10.94	S.C. "Viromet" S.A. Victoria, Victoria, RO	**114**
117267 B1	**C 12 N 15/51**; C 12 Q 1/68; C 12 N 15/40; A 61 K 39/29	93-01493	08.05.92	Chiron Corporation, Emeryville, US	**114**
117268 B1	**C 23 C 16/503**; C 23 C 4/10; C 23 C 10/28	97-00036	13.01.97	Nica Gheorghe, Iaşi, RO; Tătar Doru, Galați, RO	**115**
117269 B	**C 23 F 13/00**// A 61 C 8/00// G 01 N 17/00	96-01888	27.09.96	Universitatea "Politehnică", Bucureşti, RO	**115**
117270 B	**E 03 B 5/02**; E 03 B 5/06	99-00623	02.06.99	Staicu Constantin Dan Dorin, Târgovişte, RO; Staicu D. Aurelia, Târgovişte, RO; Petrescu Ioana succesor în drepturi al defunctului Petrescu Şt. Teodor, Târgovişte, RO; Naumof Silvia-Carmen succesor în drepturi al defunctului Petrescu Şt. Teodor, Ploieşti, RO	**116**
117271 B	**E 04 H 9/02**	97-01067	12.06.97	Stoian Niță, Oltenița, RO	**116**
117272 B	**E 06 B 9/24**; E 06 B 9/74	99-00589	24.05.99	Petrovici Georgeta Cătălina, Timişoara, RO	**117**
117273 B1	**E 06 B 9/70**; E 06 B 9/08; E 06 B 9/58; E 06 B 9/40	96-02065	20.04.95	Dynaco International S.A., Brussels, BE	**117**
117274 B	**E 21 B 7/02**; E 21 B 19/20	a 2000 00222	28.02.2000	Societatea Comercială UPET S.A., Târgovişte, RO	**118**
117275 B	**E 21 B 7/02**	a 2000 00224	28.02.2000	Societatea Comercială UPET S.A., Târgovişte, RO	**119**
117276 B	**E 21 B 19/15**	a 2000 00220	28.02.2000	S.C. UPET S.A., Târgovişte, RO	**119**
117277 B1	**F 01 K 17/04**// C 01 D 1/42// F 28 B 9/08	97-01910	15.10.97	S.C. Performer Trade Engineering Co. S.R.L., Bucureşti, RO	**120**
117278 B1	**F 02 B 33/26**; F 02 B 33/44	a 2000 00448	26.04.2000	Lungu Cristian, Bucureşti, RO; Popescu Romulus, Bucureşti, RO	**120**
117279 B	**F 16 B 7/20**; F 16 B 12/10	96-00241	12.02.96	Budei Codrina Laura, Iaşi, RO; Budei Luana Crenguța, Iaşi, RO	**121**

Număr brevet	Clasa	Număr dosar	Data depozit	Titular	**Pag.**
117280 B1	**F 16 F 9/10**// B 60 D 1/40	98-00698	06.03.98	Otlăcan Dimitrie Dănuţ, Arad, RO	**121**
117281 B	**F 16 H 49/00**// B 60 K 1/00	97-00107	22.01.97	Chioveanu C. Iulian Sava, Focşani, RO; Huşanu Iulian, Iaşi, RO	**122**
117282 B	**F 16 H 57/02**	96-00770	08.04.96	Strîmbu Dan, Câmpulung Moldovenesc, RO	**123**
117283 B	**F 17 C 13/02**; F 16 K 17/30	97-01680	04.09.97	T.S.I. Proiect-Buzău, Buzău, RO	**123**
117284 B	**F 22 B 9/10**; F 28 D 7/10	98-00938	06.05.98	S.C. Transterm S.R.L., Braşov, RO	**124**
117285 B	**F 23 C 5/00**; F 22 B 29/02	a 2000 00352	29.03.2000	Societatea Comercială de Producere a Energiei Electrice şi Termice "Termoelectrica"-S.A. Sucursala Electrocentrale Deva, Deva, RO	**124**
117286 B	**F 27 D 13/00**	a 2001 00405	10.04.2001	S.C. Intercomex S.R.L., Vălenii de Munte, Prahova, RO	**125**
117287 B	**F 28 B 9/04**; F 01 K 9/00	97-01111	16.06.97	S.C. Performer Trade Engineering Co-S.R.L., Bucureşti, RO	**125**
117288 B1	**G 01 L 9/00**; G 01 L 19/06	99-00365	08.10.97	Schlumberger Industries, S.A., Montrouge, FR	**126**
117289 B1	**G 01 M 3/10**	99-00993	17.09.99	S.C. Sigma Instal S.R.L., Buzău, RO	**126**
117290 B	**H 05 B 41/231**	96-01344	02.07.96	S.C. Elipsa S.R.L., Târgovişte, RO	**127**

Tabel cu brevetele de invenție ale căror hotărâri de acordare au fost luate la data de 30.11.2001 aranjate în ordinea numărului de dosar.

Număr brevet	Clasa	Număr dosar	Data depozit	Titular	**Pag.**
117225 B	**A 01 N 43/72**; A 01 N 59/14	a 2000 00174	17.02.2000	S.C. Chemhoby Impex S.R.L., Ploieşti, RO	**97**
117232 B	**A 61 H 1/02**; A 61 F 5/04; A 61 F 2/28	a 2000 00574	02.06.2000	Zaharia Corneliu-Petru, Bucureşti, RO	**100**
117274 B	**E 21 B 7/02**; E 21 B 19/20	a 2000 00222	28.02.2000	Societatea Comercială UPET S.A., Târgovişte, RO	**118**
117275 B	**E 21 B 7/02**	a 2000 00224	28.02.2000	Societatea Comercială UPET S.A., Târgovişte, RO	**119**
117276 B	**E 21 B 19/15**	a 2000 00220	28.02.2000	S.C. UPET S.A., Târgovişte, RO	**119**
117278 B1	**F 02 B 33/26**; F 02 B 33/44	a 2000 00448	26.04.2000	Lungu Cristian, Bucureşti, RO; Popescu Romulus, Bucureşti, RO	**120**
117285 B	**F 23 C 5/00**; F 22 B 29/02	a 2000 00352	29.03.2000	Societatea Comercială de Producere a Energiei Electrice şi Termice "Termoelectrica"-S.A. Sucursala Electrocentrale Deva, Deva, RO	**124**
117286 B	**F 27 D 13/00**	a 2001 00405	10.04.2001	S.C. Intercomex S.R.L., Vălenii de Munte, Prahova, RO	**125**
117265 B	**C 09 C 1/24**	93-00186	15.02.93	S.C. Pigmenți S.A., Oradea, RO	**114**
117267 B1	**C 12 N 15/51**; C 12 Q 1/68; C 12 N 15/40; A 61 K 39/29	93-01493	08.05.92	Chiron Corporation, Emeryville, US	**114**
117266 B1	**C 09 J 161/24**	94-01702	24.10.94	S.C. "Viromet" S.A. Victoria, Victoria, RO	**114**
117244 B1	**B 26 F 1/26**	95-00245	14.02.95	Costea M. Cornel, Bucureşti, RO	**106**
117251 B	**C 01 F 11/24**	95-00666	05.04.95	S.C. UPSOM S.A., Ocna Mureş, județul Alba, RO	**109**
117245 B1	**B 29 C 43/02**; B 29 C 43/22; B 29 C 57/00; B 29 C 55/24// F 16 L 47/06// B 29 K 23:00	95-00765	20.10.93	Schnallinger Helfried, Sarmingstein, AT	**106**
117243 B	**B 24 B 3/08**	95-01640	20.09.95	S.C. "Neptun" S.A., Câmpina, RO	**105**
117261 B	**C 08 F 210/02**; C 08 F 210/06	95-02184	14.12.95	Enichem Elastomeri S.R.L., Milano, IT	**112**
117256 B1	**C 07 D 235/08**; C 07 D 471/04// A 61 K 31/415; A 61 K 31/44	96-00152	26.01.96	Bayer Aktiengesellschaft, Leverkusen, DE	**111**
117259 B	**C 07 K 5/04**	96-00225	08.08.94	Biomeasure Inc., Milford, US	**112**

Număr brevet	Clasa	Număr dosar	Data depozit	Titular	**Pag.**
117279 B	**F 16 B 7/20**; F 16 B 12/10	96-00241	12.02.96	Budei Codrina Laura, Iaşi, RO; Budei Luana Crenguța, Iaşi, RO	**121**
117282 B	**F 16 H 57/02**	96-00770	08.04.96	Strîmbu Dan, Câmpulung Moldovenesc, RO	**123**
117262 B	**C 08 F 210/02**; C 08 F 210/06	96-01313	27.06.96	Enichem Elastomeri S.R.L., Milano, IT	**113**
117290 B	**H 05 B 41/231**	96-01344	02.07.96	S.C. Elipsa S.R.L., Târgovişte, RO	**127**
117257 B1	**C 07 D 471/04**; C 07 D 487/04// A 61 K 31/505; A 61 K 31/52	96-01517	23.01.95	Warner-Lambert Company, Morris Plains, NJ, US	**111**
117242 B	**B 22 D 41/50**	96-01886	27.09.96	Usinor, Puteaux, FR; Thyssen Stahl Aktiengesellschaft, Duisburg, DE	**104**
117269 B	**C 23 F 13/00**// A 61 C 8/00// G 01 N 17/00	96-01888	27.09.96	Universitatea "Politehnică", Bucureşti, RO	**115**
117273 B1	**E 06 B 9/70**; E 06 B 9/08; E 06 B 9/58; E 06 B 9/40	96-02065	20.04.95	Dynaco International S.A., Brussels, BE	**117**
117230 B	**A 45 F 3/08**	96-02343	12.12.96	Borăşteanu Valentin, Bucureşti, RO	**99**
117260 B1	**C 08 B 1/00**; C 08 L 1/02; D 01 D 1/02; C 08 J 3/09; C 08 L 3/02	96-02376	23.05.95	Lenzing Aktiengesellschaft, Lenzing, AT	**112**
117268 B1	**C 23 C 16/503**; C 23 C 4/10; C 23 C 10/28	97-00036	13.01.97	Nica Gheorghe, Iaşi, RO; Tătar Doru, Galați, RO	**115**
117224 B	**A 01 G 17/00**	97-00082	20.01.97	Negreanu-Pîrjol Ticuța, Constanța, RO; Negreanu-Pîrjol Bogdan Ştefan, Constanța, RO	**97**
117281 B	**F 16 H 49/00**// B 60 K 1/00	97-00107	22.01.97	Chioveanu C. Iulian Sava, Focşani, RO; Huşanu Iulian, Iaşi, RO	**122**
117226 B1	**A 01 N 51/00**; A 01 N 47/40	97-00126	17.07.95	Bayer Aktiengesellschaft, Leverkusen, DE	**97**
117255 B1	**C 07 C 271/22**// A 01 N 47/10	97-00387	19.08.95	Basf Aktiengesellschaft, Ludwigshafen, DE	**110**
117237 B1	**A 63 H 33/08**	97-00621	28.09.95	Lego A/S, Billund, DK	**102**
117246 B1	**B 29 C 45/74**; B 29 C 47/80	97-00629	28.03.97	S.C. Subansamble Auto S.A., Piteşti, RO	**107**
117271 B	**E 04 H 9/02**	97-01067	12.06.97	Stoian Niță, Oltenița, RO	**116**
117287 B	**F 28 B 9/04**; F 01 K 9/00	97-01111	16.06.97	S.C. Performer Trade Engineering Co-S.R.L., Bucureşti, RO	**125**

Număr brevet	Clasa	Număr dosar	Data depozit	Titular	**Pag.**
117247 B1	**B 61 H 11/14**// F 16 D 63/00	97-01128	15.12.95	Société des Forges de Fresnes, Fesnes sur Escaut, FR	**107**
117264 B1	**C 08 L 25/04**	97-01191	25.06.97	Institutul de Cercetări Chimice - ICECHIM, Bucureşti, RO	**114**
117258 B	**C 07 F 9/53**	97-01258	07.07.97	Făgădar Cosma Eugenia Lenuța, Timişoara, RO	**111**
117283 B	**F 17 C 13/02**; F 16 K 17/30	97-01680	04.09.97	T.S.I. Proiect-Buzău, Buzău, RO	**123**
117277 B1	**F 01 K 17/04**// C 01 D 1/42// F 28 B 9/08	97-01910	15.10.97	S.C. Performer Trade Engineering Co. S.R.L., Bucureşti, RO	**120**
117248 B1	**B 61 H 11/14**// F 16 D 63/00	97-02185	30.05.96	Société des Forges de Fresnes, Fesnes sur Escaut, FR	**108**
117240 B1	**B 05 D 5/12**// C 23 C 28/00; C 23 C 8/16; C 22 C 29/00// B 32 B 5/16	98-00005	27.07.95	Materials Innovation, Inc., West Lebanon, US	**103**
117280 B1	**F 16 F 9/10**// B 60 D 1/40	98-00698	06.03.98	Otlăcan Dimitrie Dănuț, Arad, RO	**121**
117228 B1	**A 43 B 7/06**	98-00858	09.10.96	Nottington Holding B.V., Amsterdam, NL	**98**
117250 B	**B 65 B 31/04**; B 65 D 23/00	98-00876	15.10.96	Diamond George B., Glen Gardner, US	**109**
117231 B1	**A 47 J 36/28**	98-00920	16.10.96	Insta-Heat Inc., San Diego, US	**100**
117241 B	**B 08 B 9/02**	98-00933	05.05.98	S.C. Condmag S.A., Braşov, RO	**104**
117284 B	**F 22 B 9/10**; F 28 D 7/10	98-00938	06.05.98	S.C. Transterm S.R.L., Braşov, RO	**124**
117227 B	**A 23 K 1/02**; A 23 K 1/175	98-01129	30.06.98	Aciocârlănoaei Vasile, Arad, RO; Tolea Florian, Arad, RO	**98**
117239 B	**B 01 J 19/08**// C 01 B 3/06	98-01210	22.07.98	Universitatea "Al. I. Cuza", Iaşi, RO	**103**
117234 B	**A 61 L 15/32**// C 07 K 14/435	98-01455	06.10.98	Institutul Național de Cercetare - Dezvoltare pentru Ştiințe Biologice, Bucureşti, RO	**101**
117263 B	**C 08 J 9/16**// A 61 L 15/32	98-01457	06.10.98	Institutul Național de Cercetare - Dezvoltare pentru Ştiințe Biologice, Bucureşti, RO	**113**
117235 B	**A 61 L 15/32**// C 08 L 89/04	98-01460	06.10.98	Institutul Național de Cercetare - Dezvoltare pentru Ştiințe Biologice, Bucureşti, RO	**101**
117236 B	**A 61 L 33/00**	98-01497	21.10.98	Institutul Național de Cercetare - Dezvoltare pentru Ştiințe Biologice, Bucureşti, RO	**102**
117233 B	**A 61 K 7/48**	99-00150	09.02.99	S.C. Farmec S.A., Cluj-Napoca, RO	**101**
117288 B1	**G 01 L 9/00**; G 01 L 19/06	99-00365	08.10.97	Schlumberger Industries, S.A., Montrouge, FR	**126**
117253 B1	**C 07 C 31/34**	99-00403	13.04.99	S.C. Oltchim S.A., Râmnicu-Vâlcea, RO	**110**

Număr brevet	Clasa	Număr dosar	Data depozit	Titular	**Pag.**
117272 B	**E 06 B 9/24**; E 06 B 9/74	99-00589	24.05.99	Petrovici Georgeta Cătălina, Timişoara, RO	**117**
117270 B	**E 03 B 5/02**; E 03 B 5/06	99-00623	02.06.99	Staicu Constantin Dan Dorin, Târgovişte, RO; Staicu D. Aurelia, Târgovişte, RO; Petrescu Ioana succesor în drepturi al defunctului Petrescu Şt. Teodor, Târgovişte, RO; Naumof Silvia-Carmen succesor în drepturi al defunctului Petrescu Şt. Teodor, Ploieşti, RO	**116**
117249 B	**B 63 H 16/00**	99-00840	22.07.99	Arghirescu Marius, Bucureşti, RO	**108**
117229 B1	**A 45 D 27/22**// B 26 B 21/40	99-00910	18.02.98	The Gillette Company, Boston, US	**99**
117254 B1	**C 07 C 69/66**	99-00941	01.09.99	S.C. Elon S.R.L., Oneşti, RO	**110**
117252 B1	**C 07 C 7/04**// B 01 D 3/14// C 07 C 19/01	99-00943	01.09.99	S.C. Oltchim S.A., Râmnicu Vâlcea, RO	**110**
117289 B1	**G 01 M 3/10**	99-00993	17.09.99	S.C. Sigma Instal S.R.L., Buzău, RO	**126**
117238 B	**B 01 D 29/39**	99-01094	13.10.99	Aldea Constantin, Braşov, RO; Stoica Nicolae, Codlea, RO; Cinteză Aurelian, Braşov, RO; Piciorea Mircea, Codlea, RO; Şerban Ovidiu, Codlea, RO; Piciorea Sergiu Ştefan, Codlea, RO	**102**

BREVETELE DE INVENȚIE PUBLICATE ŞI ELIBERATE

Legea nr. 64/1991

BREVETE DE INVENȚIE ELIBERATE CONFORM LEGII 64/1991, ALE CĂROR REZUMATE AU FOST PUBLICATE

Nr. BI	CLASA	Nr. CBI	Data depozit	Nume titular	Nr. BOPI*
95766 C1	G 03 D 3/08	123588	03.06.1986	COOPERATIVA "TEHNICA", BACĂU, RO	-
102060 C1	A 61 L 9/01	135529	14.10.1988	COOPERATIVA "ARTA JUCĂRIILOR", CLUJ-NAPOCA, RO	-
105582 C1	F 16 G 13/02	136708	21.12.1988	GÎRBOVAN GHEORGHE, ARAD, RO; TODOR VIOREL, LIPOVA, RO	-
106686 C1	B 23 P 19/02; B 23 P 11/02	136894	24.12.1988	GHIȚUICĂ DUMITRU, DETA, RO;MĂRCUȚ GHEORGHE, DETA, RO	-
107982 C1	C 09 K 3/16; C 07 F 9/11	145443	27.06.1990	S.C. ROMTENSID S.A., TIMIŞOARA, RO	-
108064 C1	F 16 C 29/04	146830	30.01.1991	INSTITUTUL DE CERCETARE, PROIECTARE PENTRU MECANICĂ FINĂ, BUCUREŞTI, RO	-
112213 C1	F 16 K 11/02	95-02063	28.11.1995	MUREŞAN MIRCEA, ZALĂU, RO	**6/97**
112408 C1	A 61 K 35/78	95-02053	27.11.1995	S.C. CENTRUL DE CERCETARE ŞI PRELUCRARE A PLANTELOR MEDICINALE "PLANTAVOREL" S.A., PIATRA NEAMȚ, RO	**9/97**
112844 C1	C 04 B 35/66; C 04 B 35/16	96-01351	03.07.1996	S.C. "CASIROM" S.A., TURDA, RO	**1/98**
112845 C1	C 04 B 35/565; C 04 B 35/58	96-01350	03.07.1996	S.C. "CASIROM" S.A., TURDA, RO	**1/98**
112925 C	G 01 K 17/02	95-00179	03.02.1995	UNIVERSITATEA TEHNICĂ" GHEORGHE ASACHI", IAŞI, RO	**1/98**
113783 C1	H 02 J 9/06	96-02345	12.12.1996	MINTEANSCHI BOGDAN, BUCUREŞTI, RO	**10/98**
114995 C1	F 16 H 3/72	95-01484	17.02.1994	ANTONOV AUTOMOTIVE TECHNOLOGIES B.V., AL ROTTERDAM, NL	**9/99**
115165 C1	C 07 J 73/00; A 61 K 31/58	99-00785	05.11.1993	MERCK & CO. INC., RAHWAY, NEW JERSEY, US	**11/99**
115224 C1	A 23 L 1/27; C 09 B 61/00	97-00149	27.01.1997	S.C. INSTITUTUL DE ECOLOGIE APLICATĂ S.A., BUCUREŞTI, RO	**12/99**
115610 C	B 24 B 37/00	94-01937	05.12.1994	TEODORESCU CRISTIAN, PLOIEŞTI, RO	**4/2000**
115661 C1	F 02 B 75/32	95-01595	12.09.1995	POMEZIA S.R.L., BOLOGNA, IT	**4/2000**
115700 C	A 61 K 38/21	94-01665	14.04.1993	AMGEN INC., THOUSAND OAKS, CALIFORNIA, US	**5/2000**
115710 C1	B 61 F 5/06	94-00355	08.03.1994	HERBERT SCHEFFEL, PRETORIA, ZA	**5/2000**

Nr. BI	CLASA	Nr. CBI	Data depozit	Nume titular	Nr. BOPI*
115712 C1	B 63 B 19/197	96-02181	20.11.1996	PETRESCU EUGEN, DROBETA-TURNU SEVERIN, RO	**5/2000**
115713 C1	B 64 C 25/50	97-00493	14.03.1997	SUCIU TITUS MIRCEA, CLUJ NAPOCA, RO	**5/2000**
115720 C1	C 07 C 17/10; C 07 C 19/08	96-00142	25.07.1994	ZENECA LIMITED, LONDRA, GB	**5/2000**
115724 C1	C 07 D 211/22; C 07 D 213/30	94-01434	24.02.1993	MERCK & CO., INC., RAHWAY, NEW JERSEY, US	**5/2000**
115725 C1	C 07 D 213/80; C 07 D 401/04; A 61 K 31/40	94-02087	23.06.1993	PHARMACIA & UPJOHN AB, STOCKHOLM, SE	**5/2000**
115731 C1	C 07 H 13/06; C 07 H 15/04; A 61 K 31/70	96-00978	17.11.1994	LABORATOIRES OM S.A., MEYRIN, CH;DEUTSCHE OM ARZNEIMITTEL GMBH, FRIEDRICHSDORF, DE	**5/2000**
115733 C1	C 07 K 7/04; A 61 K 38/10	94-01091	16.11.1993	SIKIRIC PREDRAG, ZAGREB, HR;PETEK MARIJAN, ZAGREB, HR;SEIWERTH SVEN, ZAGREB, HR;GRABAREVIC ZELJKO, ZAGREB, HR;ROTKVIC IVO, ZAGREB, HR;DUVNJAK MARKO, ZAGREB, HR;TURKOVIC BRANKO, ZAGREB, HR;MISE STJEPAN, SPLIT, HR;SUCHANEK ERNEST, ZAGREB, HR;MILDNER BORIS, ZAGREB, HR;UDOVICIC IVAN, STANS, CH	**5/2000**
115744 C1	E 04 H 6/06	95-00030	08.07.1993	ROSSATO ERIDE, MIRANO, IT	**5/2000**
115746 C1	E 21 B 7/08; E 21 B 10/26	95-02037	10.03.1995	AMOCO CORPORATION, CHICAG0, ILLINOIS, US	**5/2000**
115756 C1	G 01 B 5/255; G 01 B 5/24; G 01 M 17/06	95-00185	27.07.1993	ROSSATO ERIDE, MIRANO, IT	**5/2000**
115757 C	G 01 B 7/04	98-01704	17.12.1998	S.C. HIDROTIM S.A., TIMIŞOARA, RO	**5/2000**
115764 C1	G 07 F 7/10; G 06 K 19/06	146235	23.02.1990	HENNIGE HARTMUT, HULL, N.HUMBERSIDE, GB	**5/2000**
115777 C1	A 61 K 9/06	93-01742	20.12.1993	EGIS GYOGYSZERGYAR RT., BUDAPESTA, HU	**6/2000**
115779 C1	A 61 K 9/72	93-01336	24.03.1992	AKTIEBOLAGET ASTRA, SODERTALJE, SE	**6/2000**
115781 C1	A 61 K 31/50	94-01785	05.05.1993	ORION-YHTYMA OY, ESPOO, FI	**6/2000**
115782 C1	A 61 K 31/56	97-00266	10.08.1995	SEPSICURE, L.L.C., SECAUCUS, NEW JERSEY, US	**6/2000**
115784 C1	A 61 K 31/66	94-00930	01.12.1992	BRU NICOLE, PARIS, FR;IZRAEL VICTOR, PARIS, FR	**6/2000**
115786 C1	A 61 K 31/535	92-01405	22.04.1991	PFIZER INC., GROTON, CONNECTICUT, US	**6/2000**

Nr. BI	CLASA	Nr. CBI	Data depozit	Nume titular	Nr. BOPI*
115788 C	A 61 K 38/14; C 07 H 21/00	96-00063	30.03.1995	AMGEN INC., THOUSAND OAKS, CALIFORNIA, US	**6/2000**
115796 C1	C 03 B 23/025; C 03 C 27/12	95-01735	04.10.1995	SAINT-GOBAIN VITRAGE, COURBEVOIE, FR	**6/2000**
115799 C1	C 07 D 209/88	93-01370	13.10.1993	RICHTER GEDEON VEGYESZETI GYAR RT., BUDAPESTA, HU	**6/2000**
115800 C1	C 07 D 211/82; A 61 K 31/44	94-01950	06.12.1994	BAYER AKTIENGESELLSCHAFT, LEVERKUSEN, DE	**6/2000**
115801 C1	C 07 D 257/00	95-00772	27.10.1992	MERCK & CO., INC., RAHWAY, NEW JERSEY, US	**6/2000**
115803 C1	C 07 D 471/04; A 01 N 43/90; C 07 D 487/04	96-01016	07.11.1994	ZENECA LIMITED, LONDRA, GB	**6/2000**
115804 C1	C 07 D 471/10; C 07 K 5/02; A 61 K 38/00; A 61 K 31/445	95-01106	15.11.1993	MERCK & CO., INC., RAHWAY, NEW JERSEY, US	**6/2000**
115818 C1	F 02 K 9/08	97-00772	22.04.1997	ARSENALUL ARMATEI - R.A. UZINA ELECTROMECANICĂ, PLOIEŞTI, RO	**6/2000**
115826 C1	F 23 C 10/04; F 23 C 10/26; F 16 K 1/48	98-00774	19.08.1996	ABB ALSTOM POWER INC., WINDSOR,CONNECTICUT, US	**6/2000**
115841 C1	A 47 J 31/40; B 65 D 81/00	96-00450	05.09.1994	COMPAGNIE MEDITERRANEENE DES CAFES, CARROS, FR	**7/2000**
115843 C1	A 61 K 35/78; A 61 K 35/56; A 61 P 3/00	95-01908	02.11.1995	S.C. INSTITUTUL DE ECOLOGIE APLICATĂ S.A., BUCUREŞTI, RO	**7/2000**
115848 C1	A 61 M 5/50	96-00639	07.09.1994	SHAW THOMAS J., LITTLE ELM, US	**7/2000**
115860 C	B 60 H 3/00	99-00270	15.03.1999	S.C. ARGEŞ FOTBAL S.A., PITEŞTI, RO	**7/2000**
115866 C1	B 65 H 59/36; B 65 H 51/20	96-01647	13.02.1995	APLICATOR SYSTEM AB, MOLNLYCKE, SE	**7/2000**
115868 C1	C 03 B 37/16; C 01 G 1/04	97-00060	11.07.1995	APLICATOR SYSTEM AB, MOLNLYCKE, SE	**7/2000**
115869 C1	C 03 C 3/087; C 03 C 4/02; C 03 C 3/095	96-00313	22.06.1995	SAINT-GOBAIN VITRAGE, COURBEVOIE, FR	**7/2000**
115870 C	C 05 G 3/00; C 05 C 9/00; C 07 F 17/00; C 05 B 19/00	95-02086	03.04.1995	OMS INVESTMENTS, INC., WILMINGTON, DELAWARE, US	**7/2000**
115875 C1	C 07 D 305/14; C 07 D 305/08	97-00125	21.07.1995	INDENA S.P.A., MILANO, IT	**7/2000**

Nr. BI	CLASA	Nr. CBI	Data depozit	Nume titular	Nr. BOPI*
115882 C1	C 07 F 5/02; C 07 B 41/06; C 07 D 215/14	97-00268	07.08.1995	MERCK & CO., INC., RAHWAY, NEW JERSEY, US	**7/2000**
115883 C1	C 07 F 9/655	95-01927	04.05.1994	THE DOW CHEMICAL COMPANY, MIDLAND, MICHIGAN, US	**7/2000**
115888 C1	C 23 C 18/16; C 23 C 18/32	94-01844	10.05.1993	AANESTAD LEIF INGE, SANDNES, NO	**7/2000**
115891 C1	D 03 D 51/34; D 03 D 37/00	97-00685	19.09.1995	STARLINGER & CO. GESELLSCHAFT MBH, VIENA, AT	**7/2000**
115894 C1	E 01 B 29/28	95-00701	11.04.1995	GEORG ROBEL GMBH & CO., MUNCHEN, DE	**7/2000**
115895 C1	E 01 F 9/053	98-01354	03.09.1998	S. C. INGRID-LIS S.R.L., BAIA MARE, RO	**7/2000**
115896 C1	E 02 D 29/12; B 32 B 1/08	98-01568	12.11.1998	S. C. INGRID-LIS S.R.L., BAIA MARE, RO	**7/2000**
115942 C1	B 09 C 1/00; B 09 C 101:00	95-02310	16.06.1994	MONSANTO COMPANY, ST.LOUIS, MISSOURI, US	**8/2000**
115951 C	C 04 B 11/02; C 04 B 7/14; C 04 B 5/06	98-01284	12.08.1998	HERBAN GAŞPAR, HUNEDOARA, RO	**8/2000**
115954 C1	C 07 D 215/18; A 61 K 31/47	94-01618	08.04.1993	MERCK FROSST CANADA & CO., KIRKLAND,QUEBEC, CA	**8/2000**
115955 C	C 07 D 471/04; C 07 C 65/11; A 61 K 31/505	95-01879	22.04.1994	JANSSEN PHARMACEUTICA N.V., BEERSE, BE	**8/2000**
115957 C1	C 07 K 5/078	97-00611	21.09.1995	POLICHEM S.A., LUXEMBOURG, LU	**8/2000**
115960 C1	C 08 L 19/00; E 01 C 7/26	97-02170	23.05.1996	SPENDLOVE PETER DAVID, GRANTHAM, GB	**8/2000**
115970 C1	C 12 P 41/00; C 12 P 7/40; C 12 R 1:645	94-00247	19.08.1992	LABORATORIOS MENARINI S.A., BADALONA (BARCELONA), ES	**8/2000**
115988 C1	F 17 C 7/00; B 67 D 5/04	98-01758	29.12.1998	S.C. SIGMA INSTAL S.R.L., BUZĂU, RO	**8/2000**
115989 C	F 28 F 1/02	98-00968	14.05.1998	S.C. ROMRADIATOARE S.A., BRAŞOV, RO	**8/2000**
115992 C1	G 01 F 23/38	96-00844	22.04.1996	ENACHE MARIA ELENA, IAŞI, RO;ENACHE V. CONSTANTIN, IAŞI, RO;DRĂGOI BEBE, IAŞI, RO	**8/2000**
116007 C1	B 29 C 49/08; B 29 C 49/78	99-00345	29.03.1999	S.C. PRIMA PET TEHNICS S.R.L., CÂMPULUNG MUSCEL, RO	**9/2000**
116016 C1	C 07 D 211/22; C 07 D 311/06	94-01433	23.02.1993	MERCK & CO., INC., RAHWAY, NEW JERSEY, US	**9/2000**

Nr. BI	CLASA	Nr. CBI	Data depozit	Nume titular	Nr. BOPI*
116020 C	D 02 G 3/24	97-01740	17.09.1997	INSTITUTUL NAȚIONAL DE CERCETARE DEZVOLTARE PENTRU TEXTILE ŞI PIELĂRIE - INCDTP, BUCUREŞTI, RO	**9/2000**
116022 C1	E 01 B 7/22	96-00612	20.03.1996	COGIFER COMPAGNIE GENERALE D'INSTALLATIONS FERROVIAIRES, CROISSY SUR SEINE, FR	**9/2000**
116088 C1	C 07 D 405/04; A 61 K 31/55	94-01400	05.02.1993	CeNeS LIMITED, CAMBRIDGE, GB	**10/2000**
116131 C1	G 01 R 11/02; G 01 R 11/04; G 01 R 11/48	99-00091	26.01.1999	S.C. ROMPLAST S.A., BUZĂU, RO	**10/2000**
116166 C1	A 61 N 5/06; F 21 V 9/02	96-00803	14.08.1995	BIOPTRON AG, MONCHALTORF, CH	**11/2000**
116181 C1	B 65 D 90/02	97-02215	02.12.1997	WAGGONBAU ELZE GMBH & CO. BESITZ KG, ELZE, DE	**11/2000**
116214 C	C 25 D 1/02	99-00359	01.04.1999	S.C. ALRO S.A., SLATINA, RO	**11/2000**
116216 C	E 02 B 9/04; E 03 B 3/04	98-00421	25.02.1998	MĂLĂNCIOIU CORNELIU, BUCUREŞTI, RO	**11/2000**
116218 C	E 04 B 1/88; B 32 B 3/12	96-01294	25.06.1996	ARSENALUL ARMATEI - R.A. UZINA ELECTROMECANICĂ, PLOIEŞTI, RO	**11/2000**
116226 C1	F 17 C 1/00; F 17 C 5/00; F 17 C 7/00	98-01759	29.12.1998	S.C. SIGMA INSTAL S.R.L., BUZĂU, RO	**11/2000**
116229 C	G 06 M 1/22; G 06 M 1/30; G 06 M 1/32; G 06 M 1/34	97-01948	21.10.1997	IFTIME ADRIAN, TÂRGU-OCNA, RO	**11/2000**
116282 C	C 07 H 17/08; A 61 K 31/70	97-01065	07.12.1995	ZAMBON GROUP S.P.A., VICENZA, IT	**12/2000**
116345 C	A 61 K 35/78	98-00288	19.02.1998	TEODORESCU DANIELA, BUCUREŞTI, RO	**1/2001**
116348 C1	B 01 D 53/04	94-01733	28.10.1994	S.C. "PETROSTAR" S.A., PLOIEŞTI, RO	**1/2001**
116372 C	B 24 B 37/04	95-00032	10.01.1995	TEODORESCU CRISTIAN, PLOIEŞTI, RO	**1/2001**
116378 C1	B 61 L 5/02; E 01 B 7/00	97-01653	28.08.1997	S.C. VAE APCAROM S.A., BUZĂU, RO	**1/2001**
116381 C1	B 63 H 5/00	98-00249	13.02.1998	ŞANTIERUL NAVAL S.A., CONSTANȚA, RO	**1/2001**
116393 C1	C 07 C 17/42	98-00953	11.05.1998	S.C. OLTCHIM S.A., RÂMNICU-VÂLCEA, RO	**1/2001**
116395 C1	C 07 C 51/00	97-01406	28.07.1997	S.C. OLTCHIM S.A., RÂMNICU-VÂLCEA, RO	**1/2001**

Nr. BI	CLASA	Nr. CBI	Data depozit	Nume titular	Nr. BOPI*
116400 C1	C 07 D 403/06; A 61 K 31/40	97-00375	17.05.1995	PFIZER RESEARCH AND DEVELOPMENT COMPANY, N.V./S.A., DUBLIN, IE	**1/2001**
116429 C	F 16 B 13/00; E 21 D 21/00	97-01510	11.08.1997	SZABO ADAM, BUCUREŞTI, RO	**1/2001**
116434 C	F 23 C 1/08; F 23 C 7/00; F 23 C 9/06; F 23 D 11/16	98-01104	24.06.1998	JIANU CONSTANTIN, BUCUREŞTI, RO	**1/2001**
116437 C1	G 01 K 11/04	95-01824	29.07.1992	S.C. MECANICĂ FINĂ S.A., BUCUREŞTI, RO	**1/2001**
116438 C	G 01 K 17/00	98-00523	26.02.1998	TELEA CRISTIAN, BUCUREŞTI, RO;CHILOM OVIDIU, BUCUREŞTI, RO	**1/2001**
116442 C	G 01 N 31/02	98-01442	01.10.1998	INSTITUTUL NAȚIONAL DE CERCETARE ŞI DEZVOLTARE PENTRU FIZICA MATERIALELOR, BUCUREŞTI, RO	**1/2001**
116479 C	C 08 L 33/04; C 08 L 31/04; C 08 F 265/04; C 08 F 265/06; C 08 F 263/04	97-00704	04.10.1995	THE B. F. GOODRICH COMPANY, AKRON, OHIO, US	**2/2001**
116490 C	E 01 F 15/14	98-01723	21.12.1998	PÂRVU GHEORGHE, CONSTANȚA, RO	**2/2001**
116492 C	F 01 N 1/00	92-200443	02.04.1992	S.C. ROMSILENCE PROIECT S.R.L., BRAŞOV, RO	**2/2001**
116493 C	F 01 N 1/00	92-200444	02.04.1992	S.C. ROMSILENCE PROIECT S.R.L., BRAŞOV, RO	**2/2001**
116510 C1	G 06 F 12/14	99-00065	19.01.1999	VUZA DAN TUDOR, BUCUREŞTI, RO;VLĂDESCU MARIAN, BUCUREŞTI, RO	**2/2001**
116511 C1	H 01 J 61/02; H 01 J 61/16	97-02123	17.11.1997	LUXTEN LIGHTING S.A.-ARAD -SUCURSALA BUCUREŞTI, BUCUREŞTI, RO	**2/2001**
116517 C1	A 21 D 2/08	99-00986	16.09.1999	RĂDUCAN ION, BACĂU, RO;GIUREA ALIN MĂDĂLIN, BACĂU, RO	**3/2001**
116524 C	A 61 K 31/135; A 61 K 33/22	99-00605	26.05.1999	NICULESCU M. CORNELIU, PLOIEŞTI, RO;NICULESCU C. CORNELIU, BUCUREŞTI, RO;ȚARĂLUNGĂ GHEORGHE, BUCUREŞTI, RO	**3/2001**
116530 C1	B 21 B 1/08	a 2000 00392	07.04.2000	S.C. LAMINORUL S.A., BRĂILA, RO	**3/2001**
116531 C1	B 21 B 1/12	a 2000 00393	07.04.2000	S.C. LAMINORUL S.A., BRĂILA, RO	**3/2001**
116532 C1	B 21 B 1/12	a 2000 00394	07.04.2000	S.C. LAMINORUL S.A., BRĂILA, RO	**3/2001**

Nr. BI	CLASA	Nr. CBI	Data depozit	Nume titular	Nr. BOPI*
116537 C	B 29 C 49/08	a 2000 00213	29.03.1999	PETCU GABRIEL, CÂMPULUNG MUSCEL, RO	**3/2001**
116538 C	B 29 C 49/68	a 2000 00212	29.03.1999	PETCU GABRIEL, CÂMPULUNG MUSCEL, RO	**3/2001**
116577 C	F 24 J 2/42; F 03 G 6/06	99-00444	19.04.1999	RADU GH. GEORGE, CÂMPULUNG MUSCEL, RO	**3/2001**
116691 C	H 01 L 21/8238; H 01 L 29/78	99-00557	12.05.1999	INSTITUTUL NAȚIONAL DE CERCETARE- DEZVOLTARE PENTRU MICROTEHNOLOGIE, BUCUREŞTI, RO	**4/2001**
116692 C	H 01 L 21/8238	99-00558	12.05.1999	INSTITUTUL NAȚIONAL DE CERCETARE- DEZVOLTARE PENTRU MICROTEHNOLOGIE, BUCUREŞTI, RO	**4/2001**

*) Dosare publicate conform Legii nr.62/1974

PROTECȚIE TRANZITORIE ACORDATĂ TITULARULUI DE BREVET DE INVENȚIE

Legea nr. 93/1998

In cadrul acestui capitol, vor fi publicate următoarele date: datele bibliografice şi rezumatele brevetelor de invenție, aranjate în ordinea simbolului principal a clasificării internaționale a brevetului de invenție.

Semnificaţia codurilor INID folosite în prezenta secţiune:

(11) numărul brevetului de invenţie cu protecţie tranzitorie acordată;

(41) data publicării cererii de acordare a protecţiei tranzitorii; BOPI nr.;

(42) data publicării hotărârii de acordare a protecţiei tranzitorii; BOPI nr.;

(21) numărul cererii de acordare a protecţiei tranzitorii;

(22) data depozitului cererii de brevet de invenţie de referinţă;

(23) data acordării protecţiei tranzitorii;

(24) data înregistrării cererii de acordare a protecţiei tranzitorii;

(30) prioritate;

(86) numărul şi data cererii internaţionale (regionale sau PCT);

(87) numărul şi data publicării cererii internaţionale (regionale sau PCT);

(71) solicitantul cererii de protecţie tranzitorie pentru brevetul de invenţie;

(73) numele sau denumirea titularului certificatului de protecţie tranzitorie pentru brevetul de invenţie;

(72) numele şi prenumele inventatorilor declaraţi;

(74) mandatar;

(51) clasa, conform clasificării internaţionale;

(54) titlul invenţiei;

(57) rezumatul invenţiei;

(56) documente din stadiul tehnicii

Descrierile, revendicările şi desenele pentru care s-au luat hotărâri de acordare a protecţiei tranzitorii, publicate în acest număr al BOPI, conform Legii nr. 93/1998, **sunt accesibile publicului**.

Impotriva hotărârii de acordare a protecţiei tranzitorii, persoanele interesate pot formula contestaţii la comisia de reexaminare, termen de 30 de zile de la comunicare, conform Legii nr. 93/1998.

(11) 2.155T B *(51)* **A 61 K 31/34** *(21)* 98-20186 *(22)* 11.05.84 *(23)* 30.11.2001 *(24)* 10.09.98 *(30)* 13.05.83 GB 8313217 *(41)* 30.11.98//11/98 *(42)* 28.12.2001//12/2001 *(87)* 2142820 B - GB *(56)* GB 1565966 *(71) Glaxo Group Limited, Greenford, Middlesex, GB (73) Glaxo Group Limited, Greenford, Middlesex, GB (72) Padfield John Malcolm, Londra, GB; Winterborn Ian Keith, Londra, GB (74) Cabinet M. Oproiu - Consiliere în Proprietate Intelectuală S.R.L., Bucureşti; (54)* **COMPOZIŢII FARMACEUTICE**

(57) Invenţia se referă la compoziţii farmaceutice ce conţin ranitidină, antagonistă a receptorilor histaminici H_2. Compoziţiile farmaceutice, conform invenţiei, includ o formulare apoasă de ranitidină şi/sau de una sau mai multe săruri acceptabile fiziologic ale acesteia, care are un *p*H cuprins în intervalul 6,5...7,5 şi este condiţionată pentru administrare parenterală sau orală.

Revendicări: 11

---

(11) 2.156T B *(51)* **C 07 D 209/88**// A 61 K 31/40; C 07 D 401/12; C 07 D 405/12 *(21)* 98-20135 *(22)* 07.04.79 *(23)* 30.11.2001 *(24)* 19.08.98 *(30)* 13.04.78 DE 2815926 *(41)* 30.09.98// 9/98 *(42)* 28.12.2001//12/2001 *(87)* 2960553 - DE *(56)* AT-B-336176; DE-C-2240599; DE-A-2424523; 2454406 *(71) Boehringer Mannheim GmbH, Mannheim 31-Waldhof, DE (73) Boehringer Mannheim GmbH, Mannheim 31-Waldhof, DE (72) Wiedemann Fritz, Weinheim-Lutzelsachsen, DE; Kampe Wolfgang, Heddesheim, DE; Thiel Max, Mannheim 1, DE; Sponer Gisbert, Hemsbach, DE; Roesch Egon, Mannheim 1, DE; Dietmann Karl, Mannheim-Vogelstang, DE (74) Rominvent S.A., Bucureşti; (54)* **DERIVAŢI DE CARBAZOLIL-(4)-OXIPROPANOLAMINĂ ŞI MEDICAMENTE CARE ÎI CONŢIN**

(57) Invenţia se referă la derivaţi de carbazolil-(4)-oxipropanolamină şi la medicamentele care îi conţin, având acţiune vasodilatatoare şi de blocare a receptorilor *beta*, fiind destinaţi tratării afecţiunilor aparatului cardiovascular. Derivaţii conform invenţiei au formula generală (I):

(11) 2.156T B

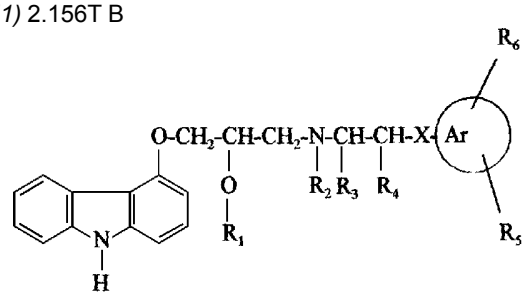

(I)

Medicamentele conţin, ca substanţă activă, un derivat de carbazolil-(4)-oxipropanolamină cu formula generală (I), precum şi materiale suport acceptabile farmaceutic.

Revendicări: 2

---

(11) 2.157T B *(51)* **C 07 D 211/60**; C 07 D 401/04; C 07 D 413/04; C 07 D 417/04; C 07 D 211/78// A 61 K 31/455; A 61 K 31/44 *(21)* 98-20052 *(22)* 27.05.88 *(23)* 30.11.2001 *(24)* 25.06.98 *(30)* 24.06.87 GB 8714789 *(41)* 30.07.98// 7/98 *(42)* 28.12.2001//12/2001 *(87)* EP 0296721 B1 - GB *(56)* EP-A-0239309; 0244018; 0259621; US-A-4650805 *(71) H. Lundbeck A/S, Copenhaga, DK (73) H. Lundbeck A/S, Copenhaga, DK (72) Bogeso Klaus Peter, Lyngby, DK; Jensen Klaus Gundertofte, Frederiksberg, DK; Moltzen Ejner Knud, Frederiksberg, DK; Pedersen Henrik, Bronshoj, DK (74) Rominvent S.A., Bucureşti; (54)* **COMPUŞI HETEROCICLICI ŞI COMPOZIŢIE FARMACEUTICĂ CE ÎI CONŢINE**

(57) Invenţia se referă la compuşi heterociclici şi la o compoziţie farmaceutică ce îi conţine, compuşii heterociclici, menţionaţi, având o activitate de agonişti ai acetilcolinei. Compuşii hetrociclici, conform invenţiei, au formula generală (I):

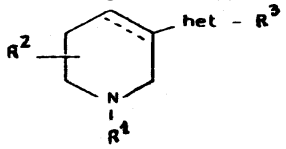

(I)

Compoziţia farmaceutică are în componenţă, ca ingredient activ, unul din compuşii heterociclici cu formula (I).

Revendicări: 5

(11) 2.158T B *(51)* **C 07 D 223/16**// A 61 K 31/55 *(21)* 98-20216 *(22)* 05.08.82 *(23)* 30.11.2001 *(24)* 17.09.98 *(30)* 11.08.81 US 291907; 09.11.81 US 319863 *(41)* 30.11.98// 11/98 *(42)* 28.12.2001//12/2001 *(87)* EP 0072352 B1 - CH *(56)* GB-A-1305278; US-A-3748321 *(71) Novartis AG, Basel, CH (73) Novartis AG, Basel, CH (72) Watthey Jeffrey W.H., Chappaqua, New York, US (74) Inventa - Agenţie Universitară, Bucureşti; (54)* **DERIVAŢI DE BENZAZEPIN-2-ONĂ ŞI COMPOZIŢII FARMACEUTICE CARE ÎI CONŢIN**

(57) Invenţia se referă la derivaţi de benzazepin-2-onă şi la compoziţiile farmaceutice care îi conţin, utilizate pentru tratamentul unor afecţiuni cardiovasculare, cum ar fi hipertensiunea şi insuficienţa cardiacă congestivă. Derivaţii conform invenţiei au formula (I):

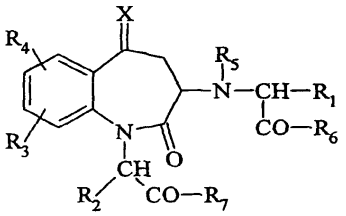

(I)

Compoziţiile farmaceutice cuprind derivaţi de benzazepin-2-onă cu formula (I) şi un material suport farmaceutic.

Revendicări: 18

---

(11) 2.159T B *(51)* **C 07 D 281/16**// A 61 K 31/55; C 07 C 323/62 *(21)* 98-20276 *(22)* 24.03.87 *(23)* 30.11.2001 *(24)* 05.11.98 *(30)* 27.03.86 GB 8607684 *(41)* 30.12.98// 12/98 *(42)* 28.12.2001//12/2001 *(87)* EP 0240228 B1 - GB *(56)* BE-A-721822; DE-A-1620188; US-A-3539573; 4097597 *(71) Zeneca Inc., Wilmington, Delaware, US (73) Zeneca Inc., Wilmington, Delaware, US (72) Warawa Edward John, Wilmington, Delaware, US; Migler Bernard Martin, Cherry Hill, New Jersey, US (74) Rominvent S.A., Bucureşti; (54)* **COMPUŞI TIAZEPINICI ŞI COMPOZIŢIE FARMACEUTICĂ CE ÎI CONŢINE**

(57) Invenţia se referă la compuşi tiazepinici şi la o compoziţie farmaceutică ce îi conţine, care posedă activitate antidopaminergică şi este utilizată ca antipsihotic sau neuroleptic. Compuşii conform invenţiei au formula (II):

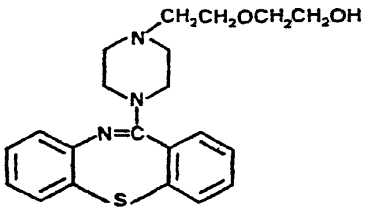

(II)

(11) 2.159T B

Compoziţia farmaceutică conţine, ca ingredient activ, cel puţin un compus tiazepinic cu formula (II) sau o sare acceptabilă farmaceutic a acestuia în asociere cu un purtător sau excipient netoxic, acceptabil farmaceutic.

Revendicări: 6

---

(11) 2.160T B *(51)* **C 07 D 401/12**; C 07 D 491/04// A 61 K 31/44 *(21)* 98-20149 *(22)* 10.06.85 *(23)* 30.11.2001 *(24)* 26.08.98 *(30)* 16.06.84 CH 2899/84; 16.06.84 CH 2901/84 *(41)* 30.09.98// 9/98 *(42)* 28.12.2001//12/2001 *(87)* EP 0166287 B1 - CH *(56)* EP-A-0005129; 0074341; DE-A-3132613 *(71) Byk Gulden Lomberg Chemische Fabrik GmbH, Konstanz, DE (73) Byk Gulden Lomberg Chemische Fabrik GmbH, Konstanz, DE (72) Kohl Bernhard, Konstanz 19, DE; Sturm Ernst, Konstanz 19, DE; Klemm Kurt, Allensbach, DE; Riedel Richard, Konstanz, DE; Figala Volker, Allensbach 4, DE; Rainer Georg, Konstanz, DE; Schaefer Hartmann, Konstanz, DE; Senn Bilfinger Jorg, Konstanz, DE (74) Rominvent S.A., Bucureşti; (54)* **DIALCOXIPIRIDINE ŞI MEDICAMENTE CARE LE CONŢIN**

(57) Invenţia se referă la dialcoxipiridine şi la medicamentele care le conţin, destinate profilaxiei şi tratamentului unor afecţiuni inflamatorii şi leziuni gastrointestinale. Dialcoxipiridinele conform invenţiei au formula generală (I):

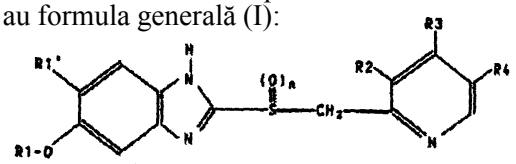

(I)

Medicamentele conţin una sau mai multe dialcoxipiridine cu formula generală (I) şi/sau sărurile acceptabile farmaceutic ale acestora.

Revendicări: 11

(11) 2.161T B *(51)* **C 07 D 405/06**// A 01 N 43/50; A 01 N 43/653 *(21)* 98-20399 *(22)* 22.03.86 *(23)* 30.11.2001 *(24)* 20.11.98 *(30)* 29.03.85 DE 3511411; 12.10.85 DE 3536529 *(41)* 26.02.99// 2/99 *(42)* 28.12.2001//12/2001 *(87)* 3683175 - DE *(56)* EP-A-0094564 *(71) Basf Aktiengesellschaft, Ludwigshafen, DE (73) Basf Aktiengesellschaft, Ludwigshafen, DE (72) Karbach Stefan, Ludwigshafen, DE; Janssen Bernd, Ludwigshafen, DE; Meyer Norbert, Ladenburg, DE; Sauter Hubert, Mannheim, DE; Ammermann Eberhard, Ludwigshafen, DE; Pommer Ernst Heinrich, Limburgerhof, DE (74) Cabinet Enpora S.R.L., Bucureşti; (54)* **AZOLILMETILOXIRANI**

(57) Invenţia se referă la azolilmetiloxirani ce prezintă o acţiune fungicidă, folosiţi ca mijloace pentru protecţia plantelor. Azolilmetiloxiranii conform invenţiei au formula generală (I):

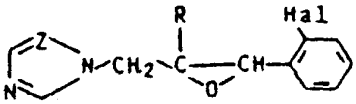

(I)

Revendicări: 1

(11) 2.162T B *(51)* **C 07 D 471/04**; C 07 D 401/12; C 07 D 401/14; C 07 D 405/14; C 07 D 409/14; C 07 D 417/14// A 61 K 31/44; A 61 K 31/445; A 61 K 31/415; A 61 K 31/425; A 61 K 31/34 *(21)* 98-20066 *(22)* 28.01.87 *(23)* 30.11.2001 *(24)* 03.07.98 *(30)* 03.02.86 US 825491 *(41)* 30.09.98// 9/98 *(42)* 28.12.2001//12/2001 *(87)* EP 0232937 B1 - GB *(56)* EP-A-0005318; 0099139, 0144101; 0145037; 0151824; 0151826 *(71) Janssen Pharmaceutica N.V., Beerse, BE (73) Janssen Pharmaceutica N.V., Beerse, BE (72) Janssens Frans Eduard, Bonheiden, BE; Hens Jozef F., Nijlen, BE; Torremans Joseph L.G., Beerse, BE; Heykants Jozef J.P., Vosselaar, BE (74) Rominvent S.A., Bucureşti; (54)* **COMPOZIŢII ANTIHISTAMINICE CARE CONŢIN N-HETEROCICLIL-4-PIPERIDINAMINE**

(57) Invenţia se referă la compoziţii antihistaminice care conţin N-heterociclil-4-piperidinamine, utilizate pentru tratamentul alergiilor. Compoziţiile conform invenţiei conţin, ca ingredient activ, o cantitate terapeutic eficientă din N-heterociclil- 4- piperidinamine având formula (I):

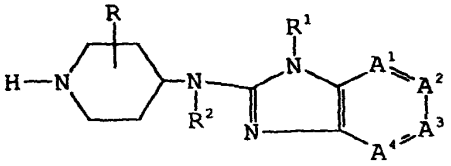

(I)

Revendicări: 9

(11) 2.163T B *(51)* **C 12 N 5/00**// A 61 L 27/00// C 12 M 3/00 *(21)* 98-20092 *(22)* 11.09.90 *(23)* 30.11.2001 *(24)* 21.07.98 *(30)* 15.09.89 US 408052 *(41)* 30.09.98// 9/98 *(42)* 28.12.2001//12/2001 *(87)* EP 0418035 B1 - GB *(56)* WO-A-80/01350; US-A-4835102 *(71) Organogenesis Inc., Cambridge, MA, US (73) Organogenesis Inc., Cambridge, MA, US (72) Kemp Paul, Cambridge, MA, US; Bell Eugene, Boston, MA, US; Kagan David T., Brookline, MA, US; Mason Valerie, Littleton, MA, US; Cavallaro John, Lexington, MA, US (74) Inventa - Agenţie Universitară, Bucureşti; (54)* **ECHIVALENŢI DE ŢESUTURI VII**

(57) Invenţia se referă la echivalenţi de ţesuturi vii în care aranjamentul structural al celulelor, funcţia de biosinteză şi permeabilitatea sunt similare cu cele ale celulelor ţesuturilor vii, şi care sunt utilizate, de exemplu, în cercetare, testări şi transplanturi. Echivalenţii conform invenţiei sunt alcătuiţi dintr-o matrice de colagen hidratat, contractată de un agent contractil, şi un gel de colagen în contact cu un element permeabil.

Revendicări: 1
Figuri: 6

(11) 2.164T B *(51)* **C 12 N 15/88**; C 12 N 15/11// A 61 K 37/02; A 61 K 37/04; A 61 K 47/48 *(21)* 98-20235 *(22)* 15.03.90 *(23)* 30.11.2001 *(24)* 07.10.98 *(30)* 16.03.89 AT 610/89 *(41)* 30.12.98//12/98 *(42)* 29.12.2001//12/2001 *(87)* 637085 - AU *(56)* WO 88/00837; EP 0163151 *(71) Boehringer Ingelheim International GmbH, Ingelheim am Rhein, DE (73) Boehringer Ingelheim International GmbH, Ingelheim am Rhein, DE (72) Beug Hartmut, Viena, AT; Birnstiel Max L., Viena, AT; Cotten Matthew, Viena, AT; Wagner Ernst, Langenzersdorf, AT (74) Rominvent S.A., Bucureşti; (54)* **CONJUGAT TRANSFERINĂ-POLICATION, COMPLEX CARE ÎL CONŢINE, ŞI COMPOZIŢIE FARMACEUTICĂ CARE CONŢINE ACEST COMPLEX**

(57) Invenţia se referă la un conjugat transferină-polication, la complexul care îl conţine, şi la o compoziţie farmaceutică, utilizată în medicina umană, pentru transportul substanţelor cu afinitate pentru policationi în celulă, în special acizi nucleici, transportul fiind realizat prin intermediul endocitozei mediate de receptor. Conjugatul conform invenţiei este capabil să formeze un complex cu un acid nucleic, complexul fiind capabil să fie internalizat într-o celulă, prin endocitoză mediată, de receptorul transferină, şi să elibereze acidul nucleic în celulă sub formă activă biologic.

Revendicări: 18
Figuri: 15

LISTELE
BREVETELOR DE INVENȚIE
CU PROTECȚIE TRANZITORIE,
ARANJATE
ÎN ORDINEA NUMERELOR DE BREVET/CERERE

Legea nr. 93/1998

Tabel cu brevetele de invenție cu hotărâri de acordare a protecției tranzitorii aranjate în ordinea numărului de brevet.

Număr brevet	Clasa	Număr cerere	Data depozit	Titular	**Pag.**
2.155T B	**A 61 K 31/34**	98-20186	11.05.84	Glaxo Group Limited, Greenford, Middlesex, GB	**151**
2.156T B	**C 07 D 209/88**// A 61 K 31/40; C 07 D 401/12; C 07 D 405/12	98-20135	07.04.79	Boehringer Mannheim GmbH, Mannheim 31-Waldhof, DE	**151**
2.157T B	**C 07 D 211/60**; C 07 D 401/04; C 07 D 413/04; C 07 D 417/04; C 07 D 211/78// A 61 K 31/455; A 61 K 31/44	98-20052	27.05.88	H. Lundbeck A/S, Copenhaga, DK	**151**
2.158T B	**C 07 D 223/16**// A 61 K 31/55	98-20216	05.08.82	Novartis AG, Basel, CH	**152**
2.159T B	**C 07 D 281/16**// A 61 K 31/55; C 07 C 323/62	98-20276	24.03.87	Zeneca Inc., Wilmington, Delaware, US	**152**
2.160T B	**C 07 D 401/12**; C 07 D 491/04// A 61 K 31/44	98-20149	10.06.85	Byk Gulden Lomberg Chemische Fabrik GmbH, Konstanz, DE	**152**
2.161T B	**C 07 D 405/06**// A 01 N 43/50; A 01 N 43/653	98-20399	22.03.86	Basf Aktiengesellschaft, Ludwigshafen, DE	**153**
2.162T B	**C 07 D 471/04**; C 07 D 401/12; C 07 D 401/14; C 07 D 405/14; C 07 D 409/14; C 07 D 417/14// A 61 K 31/44; A 61 K 31/445; A 61 K 31/415; A 61 K 31/425; A 61 K 31/34	98-20066	28.01.87	Janssen Pharmaceutica N.V., Beerse, BE	**153**
2.163T B	**C 12 N 5/00**// A 61 L 27/00// C 12 M 3/00	98-20092	11.09.90	Organogenesis Inc., Cambridge, MA, US	**153**
2.164T B	**C 12 N 15/88**; C 12 N 15/11// A 61 K 37/02; A 61 K 37/04; A 61 K 47/48	98-20235	15.03.90	Boehringer Ingelheim International GmbH, Ingelheim Am Rhein, DE	**153**

Tabel cu brevetele de invenție cu hotărâri de acordare a protecției tranzitorii aranjate în ordinea numărului de cerere de acordare a protecției tranzitorii.

Număr brevet	Clasa	Număr cerere	Data depozit	Titular	**Pag.**
2.157T B	**C 07 D 211/60**; C 07 D 401/04; C 07 D 413/04; C 07 D 417/04; C 07 D 211/78// A 61 K 31/455; A 61 K 31/44	98-20052	27.05.88	H. Lundbeck A/S, Copenhaga, DK	**151**
2.162T B	**C 07 D 471/04**; C 07 D 401/12; C 07 D 401/14; C 07 D 405/14; C 07 D 409/14; C 07 D 417/14// A 61 K 31/44; A 61 K 31/445; A 61 K 31/415; A 61 K 31/425; A 61 K 31/34	98-20066	28.01.87	Janssen Pharmaceutica N.V., Beerse, BE	**153**
2.163T B	**C 12 N 5/00**// A 61 L 27/00// C 12 M 3/00	98-20092	11.09.90	Organogenesis Inc., Cambridge, MA, US	**153**
2.156T B	**C 07 D 209/88**// A 61 K 31/40; C 07 D 401/12; C 07 D 405/12	98-20135	07.04.79	Boehringer Mannheim GmbH, Mannheim 31-Waldhof, DE	**151**
2.160T B	**C 07 D 401/12**; C 07 D 491/04// A 61 K 31/44	98-20149	10.06.85	Byk Gulden Lomberg Chemische Fabrik GmbH, Konstanz, DE	**152**
2.155T B	**A 61 K 31/34**	98-20186	11.05.84	Glaxo Group Limited, Greenford, Middlesex, GB	**151**
2.158T B	**C 07 D 223/16**// A 61 K 31/55	98-20216	05.08.82	Novartis AG, Basel, CH	**152**
2.164T B	**C 12 N 15/88**; C 12 N 15/11// A 61 K 37/02; A 61 K 37/04; A 61 K 47/48	98-20235	15.03.90	Boehringer Ingelheim International GmbH, Ingelheim Am Rhein, DE	**153**
2.159T B	**C 07 D 281/16**// A 61 K 31/55; C 07 C 323/62	98-20276	24.03.87	Zeneca Inc., Wilmington, Delaware, US	**152**
2.161T B	**C 07 D 405/06**// A 01 N 43/50; A 01 N 43/653	98-20399	22.03.86	Basf Aktiengesellschaft, Ludwigshafen, DE	**153**

CERTIFICATE DE PROTECȚIE TRANZITORIE PENTRU BREVETE DE INVENȚIE, ELIBERATE CONFORM LEGII 93/1998

Certificate de protecție tranzitorie pentru brevete de invenție, eliberate conform Legii 93/1998

Nr. brevet	Nr. cerere	Nr. BOPI în care a fost publicată hotărârea de acordare a protecției tranzitorii	Titular
2.147T	98-20104	11/2001	ALZA CORPORATION, PALO ALTO, CALIFORNIA, US
2.148T	98-20100	11/2001	LABORATOIRES MERCK, SHARP & DOHME-CHIBRET SNC, PARIS, FR
2.149T	98-20261	11/2001	ALMIRALL PRODESFARMA S.A., BARCELONA, ES
2.150T	98-20119	11/2001	PFIZER INC., NEW YORK, US
2.151T	98-20131	11/2001	RICHTER GEDEON VEGYESZETI GYAR RT., BUDAPESTA, HU
2.152T	98-20083	11/2001	BAYER AG, LEVERKUSEN, DE
2.153T	98-20043	11/2001	BAYER A.G., LEVERKUSEN, DE
2.154T	98-20140	11/2001	F. HOFFMANN-LA ROCHE AG, 4070 Basle, CH

TRANSMITERI DE DREPTURI, ÎNREGISTRATE LA OFICIUL DE STAT PENTRU INVENȚII ŞI MĂRCI, CONFORM ART. 7 DIN LEGEA NR. 93/1998, PRIVIND PROTECȚIA TRANZITORIE A BREVETELOR DE INVENȚIE

Transmiteri de drepturi
înregistrate la Oficiul de Stat pentru Invenţii şi Mărci,
conform art. 7 din Legea nr. 93/1998, privind protecţia tranzitorie a brevetelor de invenţie

Nr. brevet de invenţie	Nr. cerere de acordare a protcţiei tranzitorii	Titular	Succesor în drepturi	Nr. şi data înregistrării la OSIM a transmiterii
2.116T	98-20289	HOECHST AKTIENGESELLSCHAFT, BRUNINGSTRASSE 50, FRANKFURT AM MAIN, DE	AVENTIS PHARMA DEUTSCHLAND GMBH, BRUNINSTRASSE 50, FRANKFURT AM MAIN, DE	10110957/05.06.2001

CERERILE DE ACORDARE
A PROTECȚIE TRANZITORII,
PENTRU CARE S-A LUAT O HOTĂRÂRE
DE RESPINGERE, CONFORM LEGII 93/1998,
ARANJATE ÎN ORDINEA NUMERELOR CERERE

Cereri de protecție tranzitorie respinse

Nr. cerere protecție tranzitorie	Solicitant	Data hotarârii de respingere
98-20302	PHARMACIA & UPJOHN S.P.A, MILANO, IT	28.09.2001

MATERIALE DE INFORMARE ŞI DOCUMENTARE DIN DOMENIUL PROPRIETĂȚII INDUSTRIALE

© Toate drepturile sunt rezervate OSIM. Materialele publicate în acest capitol nu vor putea fi reproduse în nici un mod (electronic, prin fotocopiere, prin înregistrare sau în alt mod), fără autorizația prealabilă a titularului dreptului de autor.

ROMÂNIA

OFICIUL DE STAT PENTRU INVENȚII ŞI MĂRCI

ORDIN nr. 157

24 iulie 1997

Directorul general al Oficiului de Stat pentru Invenții şi Mărci,

Având în vedere prevederile art.14 alin.3 din Legea 64/1991 privind brevetele de invenție şi regula 2,5 din H.G. 152/92 referitoare la profesia de consilier în proprietate industrială,

ORDIN:

Art.1. Persoanele ale căror nume figurează în lista anexă la prezentul Ordin, precum şi firmele specializate în proprietate industrială se înscriu în **REGISTRUL NAȚIONAL AL CONSILIERILOR ÎN PROPRIETATE INDUSTRIALĂ**, cu menționarea specializării.

Art.2. Prezentul ordin se va publica în Buletinul Oficial de Proprietate Industrială.

DIRECTOR GENERAL,

AGENȚII SPECIALIZATE ÎN PROPRIETATE INDUSTRIALĂ
DECEMBRIE 2001

Data înființării	Denumirea completă a cabinetului/agenției Adresa	Domenii	Statut juridic
27. 03. 1991	S.C. INVENTA – AGENȚIE UNIVERSITARĂ DE INVENTICĂ S.R.L. București, Bdul Corneliu Coposu nr. 7, bl. 104, sc. 2, ap. 31, sector 3, Tel:40-1-3200285, Tel/Fax: 40-1-3228325, e-mail: inventa@rnc.ro, GSM: 094 324510, 094 339649 Țurcanu Constantin, Rădulescu Mioara, Țuluca Doina, Lorenț Alexandru, Velțan Loredana, Dzaka Liliana	B,M,D,T	S.R.L.
29. 05. 1991	CABINET ENPORA S.R.L. București, Șos. Iancului nr. 7, bl. 109, sc. B, ap. 46, sector 2, cod 73200, Tel:2501634, Fax:2507927, e-mail: pop@enpora.com Pop Virginia Daisy, Pop Călin Radu, Rață Grigore, Enache Ion, Constantin Adrian	B,M,D,T	S.R.L.
23. 07. 1991	S.C. PATENTMARK S.R.L. București str. Dr. N. Turnescu nr. 2, sector 5, cod 76256, Tel:3121669, Fax:2233963, e-mail: stema@pcnet.ro Mohonea Liliana, Mohonea Cristian	B,M,D,T	S.R.L.
18. 12. 1991	S.C. RODALL S.R.L. (AGENȚIE DE PROPRIETATE INDUSTRIALĂ) București, str. Polonă nr. 115, bl. 15, sc. A, ap. 19 sector 1 Tel: 2108342, GSM:092 652111, Fax: 2105794 Bălan Gheorghiță, Bălan Valeria, Pițu Dalila	B,M,D,T	S.R.L.
25. 08. 1992	S.C. INTELECT S.R.L. Oradea, B-dul Dacia nr. 48 Bl. D10, Ap.3, Tel/Fax:059/153847 e-mail: intelect@go.ro, GSM: 095 040831 Buzlea Elisabeta	B,M,D	S.R.L.
08. 09. 1992	A.G.V. - AGENȚIE DE PROPRIETATE INDUSTRIALĂ S.R.L. București, B-dul Magheru, nr. 9, sc. 2, etaj 9, ap. 89, Sector 1, PO BOX 22-246, Tel:3153684, Fax:3125349 Voicu Alexandra	B,M,D,T	SRL.
04. 12. 1992	CONSTANTIN GHIȚĂ OFFICE Timișoara, str. Take Ionescu nr. 24-28 sc. B ap. 2 judetul Timiș, cod 1900, Tel/Fax:056/435976, e-mail: ghiță@mail.dnttm.ro, GSM: 094 162462	B,M,D	P.F.
13. 05. 1993	S.C. ROMINVENT S.A București, Str. Ermil Pangratti nr. 35, et.1, sect.1, Tel: 2312515, 2312541, Fax: 2312550, 2312454 e-mail: office@rominvent.ro Enescu Lucian, Nicolaescu Daniella, Larion Sonia, Bucătaru Rodica, Rădulescu Melania, Ghenu Mihaela, Teodorescu Mihaela, Hașiu Alexandra, Țepeș Luminița, Cabariu Liviu, Ploscă Daniel, Popa Cristina, Dițulescu Corina, Fierăscu Cosmina, Spătaru Daniela, Bîndar Daniela, Frisch Crina Nicoleta, Mocanu Ion	B,M,D,T	S.A.
30. 03. 1995	SC CABINET M. OPROIU-CONSILIERE IN PROPRIETATE INTELECTUALĂ SRL București, Calea Victoriei nr. 155 bl. D1, sc. 2, et.5,ap. 54, sector 1 Tel: 6595883, Fax: 3110765, CP 22-217, e-mail: office@oproiu.ro Oproiu Margareta, Vasilescu Raluca, Sturza Ioana, Lazăr Delia	B,M,D,T	S.R.L.
21. 05. 1996	AGENȚIA DE PROPRIETATE INDUSTRIALĂ LABIRINT Arad, Str. Margaretelor nr. 28, cod 2900, Tel/Fax: 057/255842 GSM: 092 458129, e-mail: labirint@arad.ro Ivanca Maria	B,M,D	P.F.

1996	LOYAL PARTNERS -AGENȚIE DE PROPRIETATE INTELECTUALĂ Galați, Mazepa I, Str.Petru Rareș nr.7, bloc B3, ap.69, Cod 6200, Tel/Fax: 036/464847, GSM: 092 744241, e-mail: loyal@xnet.ro Pușcașu Dan	B,M,D,T	SRL
01. 07. 1997	AGENȚIE DE PROPRIETATE INTELECTUALĂ ȘI TRANSFER DE TEHNOLOGIE-AGPITT-SRL București, B-dul Libertății nr. 12, bl.113, sc.2, ap.28, sector4; CP 42-106, Tel: 3360206; 6362023, GSM: 094 293552 e-mail: faighenov@xnet.ro; agpitt@k.ro Faighenov Marioara	B,M,D	S.R.L.
03. 10. 1997	LAZĂR ELENA-CABINET DE PROPRIETATE INDUSTRIALĂ Buzău, B-dul N. Bălcescu, Bl. Crinul Alb, Ap. 24, OP 1, CP 52, cod 5100, GSM:093 328633	B,M,D,T	P.F.
30. 08. 1999	PERSOANĂ FIZICĂ INDEPENDENTĂ "ION RODICA-COCUȚA" București, Calea Dorobanților 126-130 Bl. 8, et. 9 Ap. 50 sector 1, cod postal:71224, Tel/Fax:6795162, GSM: 093 187944, e-mail: bionpi@hotmail.com	B,M,D	P.F.
21. 01. 2000	PERSOANĂ FIZICĂ INDEPENDENTĂ IVĂNESCU GABRIEL DAN Brașov, str. Al. I. Cuza nr. 58 ap. 7, Tel:068/471650, GSM: 092/248415, e-mail: d.ivanescu@xnet.ro	B,M,D	P.F.
24. 08. 2000	PERSOANĂ FIZICĂ INDEPENDENTĂ APOSTOL SALOMIA Galați, Str. Regiment 11 Siret nr. 15, bl. E4, ap. 54, Tel: 036/436437	B, M, D	P.F.
11. 12. 2000	INTEL PROTECT Brașov, B-dul M. Kogalniceanu, nr. 20, bl. 1k, sc. C-D, cod 2200, Tel: 068/412567, 068/470819, Fax 068/477333, e-mail: intelprotect@ccibv.ro Coșescu Camelia, Axente Elena	B,M,DT	S.R.L.
08. 01. 2001	CABINET CECIU GABRIELA 1900 Timișoara, Str. Narciselor, nr. 6, sc. A, ap. 110, jud. Timis Tel: 056/194846; GSM: 095 388039	B,M	P.F.
2001	PERSOANĂ FIZICĂ INDEPENDENTĂ COSTINESCU PETRU București, str. Viorele nr. 30, bl. 20 A, ap. 23, sector 4 Tel: 3303162, e-mail: pcostinescu@yahoo.com	B,M,D	P.F.
07.05. 2001	CABINET DE PROPRIETATE INDUSTRIALĂ MUȘATESCU ANDRA OANA București, str. Drumul Taberei nr. 71, bl.TD42, sc.1,et.4, ap.28, sector 6, GSM: 092879810	M	P.F.
2001	PERSOANĂ FIZICĂ INDEPENDENTĂ ACSINTE PAULA-ADRIANA București, Aleea Lunca Bradului nr. 8, bl. M31K, sc. B, ap. 82, sector 3 Tel: 3351366, Fax: 3351735, GSM: 093 317631	M	P.F.
2001	PERSOANĂ FIZICĂ INDEPENDENTĂ POPESCU RADU-ROMEO București, Str. Gh. Țițeica nr. 4, bl. 52 bis, sc. B, ap. 24, sector 2 Tel/Fax: 7814886, GSM: 092 510598	B,M,D	P.F.
18. 06. 2001	CABINET DE PROPRIETATE INDUSTRIALĂ ALAN LILIANA 1900 Timișoara, Str. Oglinzilor nr. 23, bl.32, sc. C, ap. 9 Tel: 056/162703. GSM: 093 528302, Fax: 056/435630	B,M,D,T	P.F.

LISTA CONSILIERILOR ÎN PROPRIETATE INDUSTRIALĂ, MEMBRI AI CAMEREI NAȚIONALE A CONSILIERILOR ÎN PROPRIETATE INDUSTRIALĂ DIN ROMÂNIA, AUTORIZAȚI PENTRU DOMENIUL BREVETELOR DE INVENȚIE, pentru luna DECEMBRIE 2001

Nr. Din Reg. Nat	Nume și Prenume	Denumirea societății Adresa societății	Societate cu obiect proprietatea industrială
92-1	BĂLAN GHEORGHIȚĂ	S.C. RODALL S.R.L. București, str. Polonă nr. 115, bl. 15, sc. A, ap. 19 sector 1, Tel. 2108342, 092 652111,Fax: 2105794	DA
92-2	POP VIRGINIA DAISY	CABINET ENPORA S.R.L. București, Șos. Iancului nr. 7, bl. 109, sc. B, ap. 46, sector 2, cod 73200, Tel :2501634, Fax :2507927, e-mail : pop@enpora.com	DA
92-3	RAȚĂ GRIGORE	CABINET ENPORA S.R.L. București, Șos. Iancului nr. 7, bl. 109B, sc. B, ap.46, sector 2 , cod 73200, Fax: 2507927, Tel/Fax:2231423 Tel:2501634, e-mail: ratza@enpora.com	DA
92-5	VOICU ALEXANDRA	A.G.V.- AGENȚIE DE PROPRIETATE INDUSTRIALĂ S.R.L. București, B-dul Magheru, nr. 9, sc. 2, etaj 9, ap. 89, sector 1, PO BOX 22-246; Tel:3153684, Fax:3125349	DA
92-6	LORENȚ ALEXANDRU	CENTRUL DE INVENTICĂ PROTECTA București, Bdul Nicolae Bălcescu, nr. 21, sc. A, et. 7, sector 3 Tel : 6150200/296 ; 6655511, Fax : 3127780	DA
92-7	ENESCU LUCIAN	S.C. ROMINVENT S.A. București, Str. Ermil Pangratti nr. 35, et.1, sect.1, Tel : 2312515, 2312541, Fax : 2312550, 2312454, e-mail : office@rominvent.ro	DA
92-8	OPROIU MARGARETA	CABINET M. OPROIU - CONSILIERE ÎN PROPRIETATE INTELECTUALĂ București, Calea Victoriei nr. 155 bl. D1, sc. 2, et.5,ap. 54, sector 1, Tel :6595883, Fax : 3110765 CP 22-217, e-mail : office@oproiu.ro	DA
92-9	LARION ELISABETA-SONIA	S.C. ROMINVENT S.A. București, Str. Ermil Pangratti nr. 35, et.1, sect.1, Tel : 2312515, 2312541, Fax : 2312550, 2312454, e-mail : office@rominvent.ro	DA
92-10	ȚURCANU CONSTANTIN	S.C. INVENTA - AGENȚIE UNIVERSITARĂ DE INVENTICĂ S.R.L. București, Bdul Corneliu Coposu, nr. 7, bl. 104, sc. 2, et.. 1, ap. 31, sector 3, Tel: 3200285, Fax: 3228325, GSM: 094 324 510; e-mail: inventa@rnc.ro	DA
92-13	GHIȚĂ CONSTANTIN	CONSTANTIN GHIȚĂ OFFICE Timișoara, str. Take Ionescu nr. 24-28 sc. B ap. 2 județul Timiș, cod 1900, Tel/Fax: 056/435976 GSM: 094 162462, e-mail: ghiță@mail.dnttm.ro,	DA
92-1003	MACAMETE ELENA	S.C. ICPE-S.A. București, Splaiul Unirii 313, sect. 3, Tel : 3217230, Fax : 3216346	NU

92-1006	NICOLAESCU DANIELLA-OLGA	S.C. ROMINVENT S.A. Bucureşti, Str. Ermil Pangratti nr. 35, et.1, sect.1, Tel : 2312515, 2312541, Fax : 2312550, 2312454, e-mail : office@rominvent.ro	DA
92-1008	STOIAN IOAN	AGENŢIE DE PROPRIETATE INDUSTRIALĂ ŞI TRANSFER TEHNOLOGIC "STOIAN IOAN" Roman, B-dul Republicii, bloc 46, sc. C, ap. 35, cod 5550, jud. Neamţ, Tel/Fax: 033/728923 GSM: 095 643738	DA
93-22	NICOLAE IOAN	CABINET INDIVIDUAL "INDEPENDENT PROPRINI AGENT" Bucureşti, sector 5, str. Fabrica de chibrituri nr. 42 Tel:3352938, GSM: 092 610635, Fax: 3121008	DA
93-25	BUZLEA ELISABETA	S.C. INTELECT S.R.L. ORADEA Oradea, B-dul Dacia nr. 48 Bl. D10 Ap.3 Tel/Fax:059/153847, GSM: 095 040831, e-mail: □ntellect@go.ro	DA
93-93	DUŢULESCU CORINA CARMEN	S.C. ROMINVENT S.A. Bucureşti, Str. Ermil Pangratti nr. 35, et.1, sect.1, Tel : 2312515, 2312541, Fax : 2312550, 2312454, e-mail : office@rominvent.ro	DA
93-1013	ŞOVA DAN-EUGEN	CABINET INDIVIDUAL PIDES Bucureşti, str. Valea Buzăului, nr. 10, bl. G30, ap. 36, sector 3, Tel: 3455351	DA
93-1017	ANDREI MARIANA	M.Ap.N. – Direcţia Cercetare Dezvoltare Drumul Taberei nr. 9-11 sector 6 Bucureşti Tel: 4130252; 4134812/2661; Fax: 4115941; 4102482 e-mail: andr-mariana@hotmail.com	NU
93-1020	ANGHEL LUMINIŢA DOINA	Cabinet - ANGHEL LUMINIŢA DOINA Bucureşti, B-dul 1 Decembrie 1918 nr. 21, sc1, ap. 2 sector 3, GSM : 093 301706	
93-1022	BURŢILĂ IOAN	S.C. MILENIUL 3 S.R.L. Agenţie de Proprietate Industrială Botoşani, Str. Primăverii nr. 30, bloc30, sc. B, Ap. 2, cod 6800, Tel/Fax:031/580708	DA
93-1024	CĂPĂTÎNA ELENA	S.C. GRUP ROMET S.A. BUZĂU SC Grup Romet SA, SC Aromet SA, SC RomtemSRL, SC Prod Dalex SRL, SC Aquator SRL, SC Unirom SA, SC Butal SRL, SC Aquaromet SRL, SC Elsarom Test SRL Şos. Brăilei nr.15 Tel 038/710301; Fax 038/710300	NU
93-1025	DOBRESCU MELANIA	SC UPETROM – 1Mai SA Ploieşti, Piaţa 1 Decembrie 1918, nr. 1,cod 2000, Tel: 044/174 051/1618, Fax: 044/110327	NU
93-1031	GAVRILIU ANA-CORINA	S.C. BIOTEHNOS S.A. Bucureşti, Str. Dumbrava Roşie nr. 18, cod 70254 Tel :2102015 int 120, Fax :2109705	NU
93-1032	ION RODICA-COCUŢA	PERSOANĂ FIZICĂ INDEPENDENTĂ "ION RODICA-COCUŢA" Bucureşti, Calea Dorobanţilor 126-130 Bl. 8, et. 9 Ap. 50 sector 1 cod poştal :71224, Tel/Fax :6795162 GSM : 093 187944, e-mail : bionpi@hotmail.com	DA

93-1033	IVANCA MARIA ELISAVETA	AGENȚIA P.I. LABIRINT Arad, Str. Margaretelor nr. 28, cod 2900 Tel/Fax: 057/255842, GSM:092 458129 e-mail: labirint@arad.ro	DA
94-14	STANCIU ADELINA	STANCIU ADELINA – CABINET DE PROPRIETATE INDUSTRIALĂ Sfântu Gheorghe, Jud Covasna Str. Nicolae Iorga nr. 61 bl. 10 E sc. B. ap.9 Tel. 067/325127	DA
94-23	FÂNTÂNĂ RAUL-SORIN	PERSOANĂ FIZICĂ 2200 Brașov, Str. Griviței nr. 69, bl. 29, sc. D, ap. 32 Tel: 068/427713, Tel/Fax: 068/312049	DA
94-1037	ALAN LILIANA	S.C. TEHNOMET S.A. TIMIȘOARA Timișoara, Calea Buziașului nr. 5A, cod 1900 Tel:056/222055, Fax:056/190800 e-mail:tehnomet@mail.dnttm.ro	NU
94-1038	BERCEANU MARIA AURELIA	PERSOANĂ FIZICĂ București, Str. Cogâlnic 25, sector 3 Tel: 3264568	DA
94-1039	BLAG IOANA	SC INDUSTRIA SÂRMEI SA Câmpia Turzii, Str. Laminoriștilor nr. 145 cod 3351, Județul Cluj Tel: 064/368661 int 585/390; Fax: 064/365187	NU
94-1042	BARBU MIRCEA	PERSOANĂ FIZICĂ București, Tel: 6536608 e-mail: bmircea@mailbox.ro	DA
94-1045	CECIU GABRIELA	UZINELE MECANICE TIMIȘOARA S.A. 1900 Timișoara, str. Avram Imbroane nr. 9 Tel: 056/220055, Fax: 056/190204	NU
94-1048	GHEORGHICESCU EUGENIA	S.C. ICTCM S.A. București, Sos. Olteniței nr. 103, sector 4, cod :7565, Tel : 3323764, Fax :3320775 e-mail :steh@ictcm.ro	NU
94-1052	ISOC DORIN	INTEGRATOR CONSULTING SRL Cluj, Str. Dunării nr. 25, bl. C1, ap 5 ,cod 3400 Tel/Fax : 064/142413 Email : dorin.isoc@aut.utcluj.ro	DA
94-1056	PUȘCAȘU DAN	LOYAL PARTNERS-AGENȚIE DE PROPRIETATE INTELECTUALĂ Galați, Mazepa I, Str.Petru Rareș nr.7, bloc B3, ap.69 Cod 6200 Tel/Fax: 036/464847, GSM: 092 744241 e-mail : loyal@xnet.ro	DA
94-1058	STANCIU ION	S.N.P. PETROM S.A.-SUCURSALA I.C.P.T. Câmpina, cod 2150, B-dul Culturii nr. 29 Tel:044/334831, Fax: 044/370323, e-mail : icpt_ri@easynet.ro	NU
95-17	RASKAI MARIA MAGDALENA	PERSOANĂ FIZICĂ Dej, Str. Unirii nr. 3, bl. D8, ap. 7, Tel/Fax: 064/211847	DA
95-19	TĂTARU DOINA	PERSOANĂ FIZICĂ Piatra Neamț, Str. Apele Minerale nr. 4, Tel: 033/223602, e-mail: doina@ambra.ro	DA

95-30	TEODORESCU MIHAELA	S.C. ROMINVENT S.A. Bucureşti, Str. Ermil Pangratti nr. 35, et.1, sect.1, Tel : 2312515, 2312541, Fax : 2312550, 2312454, e-mail : office@rominvent.ro	DA
95-32	ŞOVAR IOAN	CABINET INDIVIDUAL DE PROPRIETATE INDUSTRIALĂ Timişoara 1900, Str. Călimăneşti 110, GSM:092 984909	DA
95-34	PIATKOWSKI NICOLAE-GEORGE	INPEC ENGINEERING SRL Bucureşti, Str. Londra nr. 35 cod : 71245 sector :1Tel :0040-1-2306428, Fax :0040-1-2306346, e-mail : bucharest@inpec.com	NU
95-36	RĂDULESCU MELANIA STELA	S.C. ROMINVENT S.A. Bucureşti, Str. Ermil Pangratti nr. 35, et. 1, sect. 1 Tel: 2312515, 2312541, Fax: 2312550, 2312454, e-mail: office@rominvent.ro	DA
95-37	VASILESCU RALUCA	CABINET M. OPROIU - CONSILIERE ÎN PROPRIETATE INTELECTUALĂ Bucureşti, Calea Victoriei nr. 155 bl. D1, sc. 2, et.5,ap. 54, sector 1, Tel :6595883, Fax : 3110765 CP 22-217, e-mail : office@oproiu.ro	DA
95-1063	FAIGHENOV MARIOARA	Agenţie de Proprietate Intelectuală şi Transfer de Tehnologie – AGIPTT – SRL Bucureşti, Bdul Libertăţii nr. 12, bl. 113, sc. 2, et.3, ap 28, sector 4, CP 42 – 106 Tel/Fax: 3360206; 6362023, GSM: 094 293552 e-mail: faighenov@xnet.ro; agpitt@k.ro	DA
95-1067	BROJBOIU DUMITRU ADRIAN FLORINEL	S.C. SUBANSAMBLE AUTO S.A. PITEŞTI 0300 Piteşti, Str. George Coşbuc nr. 59 Tel : 048/282200/185, Fax : 048/280167 GSM : 095 143095	NU
95-1074	ENACHE ION	CABINET ENPORA S.R.L. Bucureşti, Şos. Iancului nr. 7, bl. 109, sc. B, ap. 46, sector 2, cod 73200, Tel :2501634, Fax :2507927 e-mail : pop@enpora.com	DA
95-1076	FULEA MARIA	NOWAPATENT S.R.L. – Agenţie de ProprietateIndustrială Mediaş,Str. Lotru nr. 4, bl. 92C, cod 3125, P.O Box O.P.C.P.5, Tel/Fax : 069/833273, e-mail :nowapatent@birotec.ro	DA
96-24	COSTIN NICOLAE	AGENŢIE DE PROPRIETATE INDUSTRIALĂ-COSTIN – SNC Baia Mare, Str. Şoimului nr. 5, cod 4800 Telefax : 062/276426, GSM :094 966079	DA
96-41	CIUDA-BERIVOE ANCA	INTELLECTUAL PROPERTY OFFICE SRL Bucureşti, Str. Alexandru Moruzzi nr. 6, bl. B6, sc. 2, et. 8, ap. 62, sector 3 ; Tel : 3262388, GSM : 094 094241	DA
96-42	FIERĂSCU COSMINA-CATRINEL	S.C. ROMINVENT S.A. Bucureşti, Str. Ermil Pangratti nr. 35, et.1, sect.1, Tel : 2312515, 2312541, Fax : 2312550, 2312454, e-mail : cfierascu@rominvent.ro	DA
96-47	RĂDULESCU MIOARA	S.C. INVENTA - AGENŢIE UNIVERSITARĂ DE INVENTICĂ S.R.L. Bucureşti, Bdul Corneliu Coposu, nr. 7, bl. 104, sc. 2, et. 1, ap. 31, sector 3, Tel: 3200285, Fax: 3228325 GSM 093 441841; e-mail: inventa@rnc.ro	DA

96-48	ŢULUCA DOINA	S.C. INVENTA - AGENŢIE UNIVERSITARĂ DE INVENTICĂ S.R.L. Bucureşti, Bdul Corneliu Coposu, nr. 7, bl. 104, sc. 2, et. 1, ap. 31, sector 3, Tel: 3200285, Fax: 3228325, GSM: 094 339649; e-mail: inventa@rnc.ro	DA
96-49	BĂLAN VALERIA CORNELIA	S.C. RODALL S.R.L. Bucureşti, Str. Polonă nr. 115, bl. 15, sc. A, ap. 19 sector 1, Tel: 2108342, 094 377047, Fax: 2105794	DA
96-50	POP CĂLIN RADU	CABINET ENPORA S.R.L. Bucureşti, Şos. Iancului nr. 7, bl. 109, sc. B, ap. 46, sector 2, cod 73200, Tel :2501634, Fax :2507927 e-mail : pop@enpora.com	DA
96-1083	NIŢĂ FLORINA	SC OLTCHIM SA Râmnicu Vâlcea, Str. Uzinei nr. 1 cod 1000, jud. Vâlcea Tel : 050/736101/1225, Fax : 050/735030 E-mail : oltchim@oltchim.onix.ro	NU
96-1087	CÂMPEAN GHEORGHE-GEORGEL	SC NEPTUN SA Câmpina 2150 Câmpina, Str. Bobâlna nr. 57-63 Jud. Prahova Tel : 044/335651 (235), Fax : 044/370338 , 336641, e-mail : neptun@interplus.ro	NU
96-1091	IVĂNESCU GABRIEL DAN	PERSOANĂ FIZICĂ 2200 Braşov, str. Al. I. Cuza nr. 58 ap. 7 Tel:068/471650, GSM: 092 248415 e-mail:d.ivănescu@xnet.ro	DA
96-1093	GREAVU DOINA-MARIANA	PERSOANĂ FIZICĂ Sibiu, Str. Constantin Noica, bl. 2, ap.21, Tel :069/218500, Fax :069/216645, e-mail : protectro@xnet.ro	DA
96-1097	SPRÎNCEANU NICOLAE	AGENŢIE DE CONSULTANŢĂ ÎN PROPRIETATE INTELECTUALĂ ŞI TRANSFER TEHNOLOGIC "SPRÎNCEANU NICOLAE" Drobeta Turnu Severin, Str. Gheorghe Ionescu Sişeşti nr. 96, bl. E2, sc. 1, ap.8, Tel/Fax: 052/311690; GSM:091 796318 e-mail: Nicolae Sprînceanu@yahoo.com	DA
97-18	LAZĂR DELIA SORINA	CABINET M. OPROIU - CONSILIERE ÎN PROPRIETATE INTELECTUALĂ Bucureşti, Calea Victoriei nr. 155 bl. D1, sc. 2, et.5,ap. 54, sector 1, Tel :6595883, Fax : 3110765 CP 22-217, e-mail : office@oproiu.ro	DA
97-28	LAZĂR ELENA	CABINET DE PROPRIETATE INDUSTRIALĂ Buzău, B-dul N. Bălcescu Bl. Crinul Alb Ap. 24 OP 1, CP 52, cod 5100, GSM:093 328633 e-mail: publio@xnet.ro; publio@mail.local.ro	DA
97-61	MOHONEA LILIANA	S.C. PATENTMARK S.R.L. Bucureşti str. Dr. N. Turnescu nr. 2, sector 5, cod 76256, tel:3121669, fax:2233963, e-mail: stema@pcnet.ro	DA
97-62	MOHONEA CRISTIAN	S.C. PATENTMARK S.R.L. Bucureşti str. Dr. N. Turnescu nr. 2, sector 5, cod 76256, tel:3121669, fax:2233963, e-mail: stema@pcnet.ro	DA

97-1103	POPESCU ANGELA	PERSOANĂ FIZICĂ Bucureşti, Calea Ferentari nr. 14, bl. 124, sc. 2, et. 3, ap. 58, sector 5 Tel: 7808604, GSM: 093 051279	DA
97-1111	MITU ALIS-MIHAELA	S.C. RAFINĂRIA ASTRA ROMÂNĂ S.A. Ploieşti, Bdul. Petrolului nr. 59 Tel : 044/147421 int 233, 326 ; Fax : 044/175939, e-mail:val-i@astrarom.ro	NU
97-1116	STRECHE GHERGHINA	SNP – PETROM SA Bucureşti, Calea Victoriei nr. 109, sector 1, cod 70177, Tel : 2125001, Fax : 3138629, e-mail : streche@petrom.ro	NU
98-35	CORPADE ALEXANDRU	PERSOANĂ FIZICĂ Braşov, Str. C-tin Brâncoveanu nr. 54, et. 5, ap. 4 Tel : 068/140812	DA
98-1125	COSTINESCU PETRU	PERSOANĂ FIZICĂ Bucureşti, Str. Viorele nr. 30, bl. 20A, ap. 23, sector 4 Tel : 3303162, Fax : 3304733, e-mail : pcostinescu@yahoo.com; pcostinescu@Fx.ro CP53-107 BUCUREŞTI 53	DA
99-46/2	COŞESCU CAMELIA	INTEL PROTECT SRL Braşov, B-dul M. Kogălniceanu, nr. 20, bloc 1k, sc. C-D, cod 2200, Tel: 068/413117, 068/470819, GSM: 094 355100, Fax: 068/477333, e-mail:intelprotect@ccibv.ro	DA
99-48	SZENTE SANDOR	ACTIVITATE INDEPENDENTĂ "CPI" Odorheiu Secuiesc, str. Victoriei, nr. 41, bl. U6, ap. 4, judeţ Harghita, Tel. 066/219143, e-mail: szente_sandor@k.ro; szentemail@tetra.ro	DA
99-50	IOACĂRĂ VALENTIN	P.F. VALCONS-AGENŢIE DE PROPRIETATE INTELECTUALĂ-INDUSTRIALĂ Câmpina Str. Orizontului nr.1 bl. R10 et.7, ap.27, Jud. Prahova, cod 2150 Tel/Fax : 044/ 371390; GSM :092 540580 e-mail: pfvalcons@xnet.ro	DA
99-57	HAŞIU ALEXANDRA	S.C. ROMINVENT S.A. Bucureşti, Str. Ermil Pangratti nr. 35, et.1, sect.1, Tel: 2312515, 2312541, Fax: 2312550, 2312454, e-mail: office@rominvent.ro	DA
99-58	PIŢU DALILA	S.C. RODALL S.R.L. Bucureşti, str. Polonă nr. 115, bl. 15, sc. A, ap. 19 sector 1, Tel: 2108342, GSM: 092 652044, Fax: 2105794	DA
99-136	TUDOR DANIELA	SC PHARMAPLANT BIOGALENICA SRL Bucureşti, Splaiul Unirii nr. 313 , Sector 3 Tel/Fax :3464818; 3464808, e-mail : pharmaplant@ines.ro	NU
99-1127	APOSTOL SALOMIA	PERSOANĂ FIZICĂ Galaţi, Str. Reg. 11 Siret nr. 15, bl. E4, ap. 54, Tel: 036/436437	DA
99-1129	CĂLINOIU CONSTANTIN	Ministerul de Interne Bucureşti, Str. Franceză nr. 48-50, sector 3 Tel: 3102327, Fax: 3133417	NU

99-1130	CAMENIȚĂ ANA-GABRIELA	S.N.P. PETROM S.A. Ploiești, Bdul. Republicii, bl. 291 A, cod 2000 Tel : 044/135111, Fax : 044/198738 e-mail : dinescu.p@petrom.ro	NU
99-1133	ROBU MARICICA	SC PETROTUB SA ROMAN Șos. Roman – Iași Km 333 Jud Neamț Tel: 033/748201, Fax: 033/748465	NU
99-1148	CONSTANTIN ADRIAN GEORGE	CABINET ENPORA S.R.L. București, Șos. Iancului nr. 7, bl. 109, sc. B, ap. 46, sector 2, cod 73200, Tel:2501634, Fax:2507927, e-mail: pop@enpora.com	DA
99-1152	ROMAN IOAN	S.C. IAR S.A. GHIMBAV BRAȘOV Brașov, Str. Aeroportului nr. 1, Tel: 068/475269/1081, Fax: 068/475287, e-mail: iar@deuroconsuld.ro	NU
20-1193	POPA CRISTINA	S.C. ROMINVENT S.A. București, Str. Ermil Pangratti nr. 35, et. 1, sect. 1 Tel: 2312515, 2312541, Fax: 2312550, 2312454, e-mail: office@rominvent.ro	DA
20-1199	VLAD CONSTANTIN	PROPIND VLAD S.R.L. Constanța, Bdul. 1 decembrie 1918 nr. 5, bl. F16, ap.34, Tel/Fax: 041/625643, GSM: 092 370300 e-mail: vlad@gmb.ro	DA
2001-1207	POPESCU RADU-ROMEO	Cabinet - Popescu Radu-Romeo București, Str. Gh. Țițeica nr. 4, bl. 52 bis, sc. B, ap. 24, sector 2, Tel/Fax : 7814886, GSM : 092 510598 e-mail : rrpopescu@xnet.ro	
2001-1209	MIHAI LUCIAN	Cabinet- Mihai Lucian București, Bd. Corneliu Coposu nr.3, bl. 101, sc. 3, et.4, ap.50, sector 3 Tel. 3238341 ; 3238345	

LISTA CONSILIERILOR ÎN PROPRIETATE INDUSTRIALĂ, MEMBRI AI CAMEREI NAȚIONALE A CONSILIERILOR ÎN PROPRIETATE INDUSTRIALĂ DIN ROMÂNIA AUTORIZAȚI PENTRU DOMENIUL MĂRCILOR, pentru luna DECEMBRIE 2001

Nr. din Reg. Nat.	Nume și Prenume	Denumirea societății Adresa societății	Societate cu obiect proprietatea industrială
92-1	BĂLAN GHEORGHIȚĂ	S.C. RODALL S.R.L. București, str. Polonă nr. 115, bl. 15, sc. A, ap. 19, sector 1, Tel: 2108342, 092 652111, Fax: 2105794	DA
92-2	POP VIRGINIA DAISY	CABINET ENPORA S.R.L. București, Șos. Iancului nr. 7, bl. 109, sc. B, ap. 46, sector 2, cod 73200, Tel:2501634, Fax:2507927, e-mail: pop@enpora.com	DA
92-3	RAȚĂ GRIGORE	CABINET ENPORA S.R.L. București, Șos. Iancului nr. 7, bl. 109B, sc. B, ap.46, sector 2 , cod 73200, Fax: 2507927, Tel/Fax:2231423 Tel:2501634, e-mail: ratza@enpora.com	DA
92-5	VOICU ALEXANDRA	A.G.V.- AGENȚIE DE PROPRIETATE INDUSTRIALĂ S.R.L. București, B-dul Magheru, nr. 9, sc. 2, etaj 9, ap. 89, sector 1, PO BOX: 22-246, Tel:3153684, Fax:3125349	DA
92-6	LORENȚ ALEXANDRU	S.C. INVENTA - AGENȚIE UNIVERSITARĂ DE INVENTICĂ S.R.L. București, Bdul Corneliu Coposu, nr. 7, bl. 104, sc. 2, etaj 1, ap. 31, sector 3, Tel:3200285, Fax: 3228325, e-mail: inventa@rnc.ro	DA
92-7	ENESCU LUCIAN	S.C.ROMINVENT S.A. București, Str. Ermil Pangratti nr. 35, et.1, sect.1, Tel: 2312515, 2312541, Fax: 2312550, 2312454, e-mail: office@rominvent.ro	DA
92-8	OPROIU MARGARETA	CABINET M. OPROIU-CONSILIERE ÎN PROPRIETATE INTELECTUALĂ București, Calea Victoriei nr. 155 bl. D1, sc. 2, et.5,ap. 54, sector 1, Tel: 6595883, Fax: 3110765, CP 22-217, e-mail:office@oproiu.ro	DA
92-9	LARION ELISABETA-SONIA	ROMINVENT S.A. București, Str. Ermil Pangratti nr. 35, et.1, sect.1, Tel: 2312515, 2312541, Fax: 2312550, 2312454, e-mail: office@rominvent.ro	DA
92-10	ȚURCANU CONSTANTIN	S.C. INVENTA - AGENȚIE UNIVERSITARĂ DE INVENTICĂ S.R.L. București, Bdul Corneliu Coposu, nr. 7, bl. 104, sc. 2, etaj 1, ap. 31, sector 3, Tel:3200285, Fax: 3228325, GSM: 094 324510, e-mail: inventa@rnc.ro	DA
92-13	GHIȚĂ CONSTANTIN	CONSTANTIN GHIȚĂ OFFICE Timișoara, str. Take Ionescu nr. 24-28 sc. B ap. 2 jud. Timiș, cod 1900, Tel/Fax: 056/435976, e-mail: ghiță@mail.dnttm.ro; GSM: 094 162462	DA
92-1003	MACAMETE ELENA	S.C. ICPE-S.A. București, Splaiul Unirii 313, sect. 3 Tel: 3217230, Fax: 3216346	NU

92-1006	NICOLAESCU DANIELLA-OLGA	S.C. ROMINVENT S.A. Bucureşti, Str. Ermil Pangratti nr. 35, et.1, sect.1, Tel: 2312515, 2312541, Fax: 2312550, 2312454, e-mail: office@rominvent.ro	DA
92-1008	STOIAN IOAN	AGENŢIE DE PROPRIETATE INDUSTRIALĂ ŞI TRANSFER DE TEHNOLOGIE "STOIAN IOAN" Roman, B-dul Republicii, bloc 46, sc. C, ap. 35, cod 5550, jud. Neamţ, Tel/Fax: 033-728923, GSM: 095 643738	DA
93-14	BUCĂTARU RODICA FILICA	S.C. ROMINVENT S.A. Bucureşti, Str. Ermil Pangratti nr. 35, et.1, sect.1, Tel: 2312515, 2312541, Fax: 2312550, 2312454, e-mail: office@rominvent.ro	DA
93-15	GHENU MIHAELA	S.C. ROMINVENT S.A. Bucureşti, Str. Ermil Pangratti nr. 35, et.1, sect.1, Tel: 2312515, 2312541, Fax: 2312550, 2312454, e-mail: office@rominvent.ro	DA
93-20	DOBRESCU MELANIA	SC UPETROM - 1 Mai SA Ploieşti, Piaţa 1 Decembrie 1918, nr. 1, Tel: 044/174 051/1618	NU
93-22	NICOLAE IOAN	CABINET INDIVIDUAL "INDEPENDENT PROPRINI AGENT" Bucureşti, sector 5, str. Fabrica de chibrituri nr. 42 Tel:3352938 ; GSM: 092 610635, Fax: 3121008	DA
93-25	BUZLEA ELISABETA	S.C. INTELECT S.R.L. ORADEA Oradea, B-dul Dacia nr. 48, Bl. D10, Ap.3, Tel/Fax:059/153847, e-mail: intelect@go.ro GSM: 095 040831	DA
93-1013	ŞOVA DAN-EUGEN	CABINET INDIVIDUAL PIDES Bucureşti, str. Valea Buzăului, nr. 10, bl. G30, ap. 36, sector 3, Tel: 3455351	DA
93-1017	ANDREI MARIANA	M.Ap.N. – Direcţia Cercetare Dezvoltare Bucureşti, Drumul Taberei nr. 9-11 sector 6 Tel: 4130252, 4134812/2661; Fax: 4115941, 4102482, e-mail: andr-mariana@hotmail.com	NU
93-1019	CIOBANU MARIETTA	SC COMETAM SRL Bucureşti, Str. Cetatea de Baltă nr. 118, bl. 9, ap. 5, sector 6, cod 77577 Tel/Fax: 7723008, e-mail: mciobanu@pcnet.pcnet.ro	DA
93-1020	ANGHEL LUMINIŢA DOINA	Cabinet - ANGHEL LUMINIŢA DOINA Bucureşti, B-dul 1 Decembrie 1918 nr. 21, sc1, ap. 2 sector 3 GSM: 093 301706	
93-1022	BURŢILA IOAN	S.C. MILENIUL 3 S.R.L. - Agenţie de Proprietate Industrială Botoşani, Str. Primăverii nr. 30, bloc30, sc. B, Ap. 2, cod 6800, Tel/Fax:031/580708	DA
93-1024	CĂPĂŢÎNA ELENA	S.C. GRUP ROMET S.A. BUZĂU SC Grup Romet SA, SC Aromet SA, SC RomtemSRL, SC Prod Dalex SRL, SC Aquator SRL, SC Unirom SA, SC Butal SRL, SC Aquaromet SRL, SC Elsarom Test SRL Şos. Brăilei nr. 15 Tel: 038/710301; Fax 038/710300	NU
93-1031	GAVRILIU ANA-CORINA	S.C. BIOTEHNOS S.A. Bucureşti, Str. Dumbrava Roşie nr. 18, cod 70254 Tel:2102015 int 120, Fax: 2109705	NU

93-1032	ION RODICA-COCUȚA	PERSOANĂ FIZICĂ INDEPENDENTĂ "ION RODICA-COCUȚA" București, Calea Dorobanților 126-130 Bl. 8, et. 9 Ap. 50 sector 1, cod poștal:71224, Tel/Fax: 6795162, GSM: 093 187944, e-mail: bionpi@hotmail.com	DA
93-1033	IVANCA MARIA ELISAVETA	AGENȚIA P.I. LABIRINT Arad, Str. Margaretelor nr. 28, cod 2900, Tel/Fax:057/255842, GSM: 092 458129, e-mail: labirint@arad.ro	DA
94-14	STANCIU ADELINA	STANCIU ADELINA - CABINET DE PROPRIETATE INDUSTRIALĂ Sfântu Gheorghe, Jud Covasna Str. Nicolae Iorga nr. 61 bl. 10 E sc. B. ap.9 Tel. 067/325127	DA
94-23	FÂNTÂNĂ RAUL-SORIN	PERSOANĂ FIZICĂ 2200 Brașov, Str. Griviței nr. 69, bl. 29, sc. D, ap.32, Tel: 068/427713, Tel/Fax: 068/312049	DA
94-1037	ALAN LILIANA	S.C. TEHNOMET S.A. TIMIȘOARA Timișoara, Calea Buziașului nr. 5A, cod 1900, Tel: 056/222055, Fax: 056/190800 e-mail:tehnomet@mail.dnttm.ro	NU
94-1038	BERCEANU MARIA AURELIA	PERSOANĂ FIZICĂ București, Str. Cogâlnic 25, sector 3 Tel: 3264568	DA
94-1039	BLAG IOANA	SC INDUSTRIA SÂRMEI SA Str.Laminatoriștilor nr. 145, cod 3351 Câmpia Turzii, Județ Cluj Tel:064/368661 int 585/390; Fax: 064/365187	NU
94-1042	BARBU MIRCEA	PERSOANĂ FIZICĂ București, Tel: 6536608, e-mail: bmircea@mailbox.ro	DA
94-1045	CECIU GABRIELA	UZINELE MECANICE TIMIȘOARA S.A. 1900 Timișoara, str. Avram Imbroane nr. 9 Tel: 056/220055, Fax: 056/190204	NU
94-1048	GHEORGHICESCU EUGENIA	S.C. ICTCM S.A. București, Șos. Olteniței nr. 103 sector 4, Tel: 3323764, Fax:3320775, cod 75651, e-mail:steh@ictcm.ro	NU
94-1052	ISOC DORIN	INTEGRATOR CONSULTING SRL Cluj, Str. Dunării nr. 25, bl. C1, ap 5 ,cod 3400 Tel/Fax: 064/142413 e-mail : dorin.isoc@aut.utcluj.ro	DA
94-1056	PUȘCAȘU DAN	LOYAL PARTNERS -AGENȚIE DE PROPRIETATE INTELECTUALĂ Galați, Mazepa I, Str.Petru Rareș nr.7, bloc B3, ap.69, Cod 6200, Tel/Fax 036/464847 ,GSM: 092 744241 e-mail: loyal@xnet.ro	DA
94-1058	STANCIU ION	S.N.P. PETROM S.A.-SUCURSALA I.C.P.T. Câmpina, cod 2150, B-dul Culturii nr. 29, Tel:044/334831, Fax: 044/370323, e-mail: icpt_ri@easynet.ro	NU
95-17	RASKAI MARIA MAGDALENA	PERSOANĂ FIZICĂ Dej, str. Unirii nr. 3, bl. D8, ap. 7 cod 4650 jud Cluj Tel/Fax: 064/211847	DA
95-19	TĂTARU DOINA	PERSOANĂ FIZICĂ Piatra Neamț, Str. Apele Minerale nr.4, Tel: 033/223602, e-mail: doina@ambra.ro	DA

95-30	TEODORESCU MIHAELA	S.C. ROMINVENT S.A. Bucureşti, Str. Ermil Pangratti nr. 35, et.1, sect.1, Tel: 2312515, 2312541, Fax: 2312550, 2312454, e-mail: office@rominvent.ro	DA
95-32	ŞOVAR IOAN	CABINET INDIVIDUAL DE PROPRIETATE INDUSTRIALĂ Timişoara 1900, Str. Călimăneşti 110 GSM: 092 984909	DA
95-34	PIATKOWSKI NICOLAE-GEORGE	INPEC ENGINEERING SRL Bucureşti, Str. Londra nr. 35 cod: 71245 sector:1Tel:0040-1-2306428 Fax:0040-1-2306346, e-mail: bucharest@inpec.com	NU
95-36	RĂDULESCU MELANIA STELA	S.C. ROMINVENT S.A. Bucureşti, Str. Ermil Pangratti nr. 35, et.1, sect.1, Tel: 2312515, 2312541, Fax: 2312550, 2312454, e-mail: office@rominvent.ro	DA
95-37	VASILESCU RALUCA	CABINET M. OPROIU-CONSILIERE ÎN PROPRIETATE INTELECTUALĂ Bucureşti, Calea Victoriei nr. 155 bl. D1, sc. 2, et.5,ap. 54, sector 1, Tel:6595883, Fax: 3110765, CP 22-217, e-mail: office@oproiu.ro	DA
95-1063	FAIGHENOV MARIOARA	AGENŢIE DE PROPRIETATE INTELECTUALĂ ŞI TRANSFER DE TEHNOLOGIE-AGPITT-SRL Bucureşti, B-dul Libertăţii nr. 12, bl.113, sc.2, et. 3, ap.28, sector 4; CP 42-106 Tel/Fax: 3360206; 6362023, GSM: 094 293552 e-mail: faighenov@xnet.ro; agpitt@k.ro	DA
95-1067	BROJBOIU DUMITRU ADRIAN FLORINEL	S.C. SUBANSAMBLE AUTO S.A. PITEŞTI 0300 SPitcşti, Str. George Coşbuc nr. 59, Tel: 048/282200/185, Fax: 048/280167, GSM: 095 143095	NU
95-1074	ENACHE ION	CABINET ENPORA S.R.L. Bucureşti, Şos. Iancului nr. 7, bl. 109, sc. B, ap. 46 Tel: 2501634, Fax:2507927, e-mail: pop@enpora.com	DA
95-1076	F ULEA MARIA	NOWAPATENT S.R.L. – Agenţie de Proprietate Industrială Mediaş, Str. Lotru nr. 4, bl. 92C, cod 3125, P.O Box O.P.C.P.5, Tel/Fax 069/833273, e-mail:nowapatent@birotec.ro	DA
95-1077	MATEI ELENA	PERSOANĂ FIZICĂ Bacău, Str. Alecu Russo, Bl.33, sc. C, ap.26 Tel. 034/160424	DA
96-24	COSTIN NICOLAE	Agenţie de Proprietate Indstrială - COSTIN – SNC Baia Mare, Str. Şoimului nr. 5, cod 4800 Telefax: 062/276426, GSM:094 966079	DA
96-41	CIUDA-BERIVOE ANCA	INTELLECTUAL PROPERTY OFFICE SRL Bucureşti, Str. Alexandru Moruzzi nr. 6, bl. B6, sc. 2, et. 8, ap. 62, sector 3; Tel: 3262388, GSM : 094 094241	DA
96-42	FIERĂSCU COSMINA-CATRINEL	S.C. ROMINVENT S.A. Bucureşti, Str. Ermil Pangratti nr. 35, et.1, sect.1, Tel: 2312515, 2312541, Fax: 2312550, 2312454, e-mail: cfierascu@rominvent.ro	DA
96-47	RĂDULESCU MIOARA	S.C. INVENTA - AGENŢIE UNIVERSITARĂ DE INVENTICĂ S.R.L. Bucureşti, Bdul Corneliu Coposu, nr. 7, bl. 104, sc. 2, etaj 1, ap. 31, sector 3, Tel:3200285, Fax: 3228325, GSM: 093 441841; e-mail: inventa@rnc.ro	DA

96-48	ŢULUCA DOINA	S.C. INVENTA - AGENŢIE UNIVERSITARĂ DE INVENTICĂ S.R.L. Bucureşti, Bdul Corneliu Coposu, nr. 7, bl. 104, sc. 2, etaj 1, ap. 31, sector 3, Tel:3200285, Fax: 3228325, GSM: 094 339 649 ; e-mail: inventa@rnc.ro	DA
96-49	BĂLAN VALERIA CORNELIA	S.C. RODALL S.R.L. Bucureşti, str. Polonă nr. 115, bl. 15, sc. A, ap. 19 sector 1, Tel: 2108342, 094 377047, Fax: 2105794	DA
96-50	POP CĂLIN RADU	CABINET ENPORA S.R.L. Bucureşti, Şos. Iancului nr. 7, bl. 109, sc. B, ap. 46 Tel:2501634, Fax:2507927, e-mail: pop@enpora.com	DA
96-1083	NIŢĂ FLORINA	SC OLTCHIM SA Râmnicu Vâlcea, Str. Uzinei nr. 1 cod 1000, jud. Vâlcea Tel: 050/736101/1225, Fax: 050/735030 E-mail: oltchim@oltchim.onix.ro	NU
96-1087	CÂMPEAN GHEORGHE-GEORGEL	SC NEPTUN SA Câmpina 2150 Câmpina, Str. Bobâlna nr. 57-63 Jud. Prahova Tel. 044/335651 (235), Fax. 044/370338 / 336 641, e-mail: neptun@interplus.ro	NU
96-1091	IVĂNESCU GABRIEL DAN	PERSOANĂ FIZICĂ Braşov, str. Al. I. Cuza nr. 58 ap. 7 Tel: 068/471650,GSM: 092/248415 e-mail: d.ivanescu@xnet.ro	DA
96-1093	GREAVU DOINA-MARIANA	PERSOANĂ FIZICĂ Sibiu,Str. Constantin Noica, bl.2, ap.21, Tel: 218500, Fax: 069/216645 e-mail: protectro@xnet.ro	DA
96-1097	SPRÎNCEANU NICOLAE	AGENŢIE DE CONSULTANŢĂ ÎN PROPRIETATE INTELECTUALĂ ŞI TRANSFER DE TEHNOLOGIE "SPRÎNCEANU NICOLAE" Drobeta Turnu Severin Str. Gheorghe Ionescu Sisesti nr. 96, bl.E2, sc.1, ap.8, e-mail: Nicolae Sprînceanu@yahoo.com Tel/Fax: 052/311690; GSM: 091 796318	DA
96-1100	VISALOM THEODOR	AGENŢIE DE PROPRIETATE INDUSTRIALĂ – APIA SRL RO – 77395 Bucureşti, Str. Romancierilor nr.5, bl.C14, sc.B Ap.41, sector 6; OP 23 CP 11 Tel./Fax: 7783100; e-mail: ag_apia@dial.kappa.ro	DA
97-18	LAZĂR DELIA SORINA	CABINET M. OPROIU-CONSILIERE ÎN PROPRIETATE INTELECTUALĂ Bucureşti, Calea Victoriei nr. 155 bl. D1, sc. 2, et.5,ap. 54, sector 1, Tel:6595883, Fax: 3110765, CP 22-217, e-mail: office@oproiu.ro	DA
97-28	LAZĂR ELENA	CABINET DE PROPRIETATE INDUSTRIALĂ Buzău, B-dul N. Bălcescu Bl. Crinul Alb, Ap. 24, OP 1, CP 52, cod 5100, GSM:093/328633 e-mail: publio@xnet.ro; publio@mail.local.ro	DA
97-54	ŢEPES MONICA LUMINIŢA	S.C. ROMINVENT S.A. Bucureşti, Str. Ermil Pangratti nr. 35, et.1, sect.1, Tel: 2312515, 2312541, Fax: 2312550, 2312454, e-mail: office@rominvent.ro	DA
97-61	MOHONEA LILIANA	S.C. PATENTMARK S.R.L. Bucureşti str. Dr. N. Turnescu nr. 2, sector 5, cod 76256, Tel:3121669, Fax:2233963, e-mail: stema@pcnet.ro	DA

97-62	MOHONEA CRISTIAN	S.C. PATENTMARK S.R.L. Bucureşti str. Dr. N. Turnescu nr. 2, sector 5, cod 76256, Tel:3121669, Fax:2233963, e-mail: stema@pcnet.ro	DA
97-1103	POPESCU ANGELA	PERSOANĂ FIZICĂ Bucureşti, Calea Ferentari nr. 14, bl. 124, sc. 2, et. 3, ap. 58, sector 5 Tel: 7808604, GSM: 093 051279	DA
97-1106	BOEREAN ALEXANDRU	S.C.ROMBAT S.A. Bistriţa, Str. Petru Rareş nr.3, Bl.3, sc. C, ap.38 Tel: 063/238007, Fax: 063/234310	NU
97-1109	ION FLOREA	PERSOANĂ FIZICĂ INDEPENDENTĂ "ION FLOREA" Bucureşti, Str. Calea Dorobanţilor nr. 126-130 bl. 8 sc. A ap. 50 sector 1, Tel/Fax: 6795162, GSM: 092 687982, e-mail: bionpi@rol.ro	DA
97-1111	MITU ALIS-MIHAELA	S.C. RAFINĂRIA ASTRA ROMÂNĂ S.A. Ploieşti, B-dul Petrolului nr. 59 Tel:044/147421 int 233, 326 ; Fax: 044/175939 e-mail:val-i@astrarom.ro	NU
97-1112	PIOARU GRAŢIELA GEORGETA	SC ROMPROSPER SERVIMPEX SRL Bucureşti, Şos. Mihai Bravu nr. 294, bloc 6, sc. B, ap. 63, sector 3, Tel/Fax: 3222857, 3207419, e-mail: piva@hades.ro, piva@xnet.ro	DA
97-1116	STRECHE GHERGHINA	S.N.P. PETROM S.A. Bucureşti, Calea Victoriei nr. 109, sector 1, Tel: 2125001, Fax: 3138629, e-mail: strechc@petrom.ro	NU
98-35	CORPADE ALEXANDRU	PERSOANĂ FIZICĂ Braşov, Str. C-tin Brâncoveanu nr. 54, et. 5, ap. 4 Tel : 068/140812	DA
98-39	PLOSCA DANIEL	S.C. ROMINVENT S.A. Bucureşti, Str. Ermil Pangratti nr. 35, ct.1, sect.1, Tel: 2312515, 2312541, Fax: 2312550, 2312454, e-mail: office@rominvent.ro	DA
98-1125	COSTINESCU PETRU	PERSOANĂ FIZICĂ Bucureşti, Str. Viorele, nr. 30, bl.20A, sc. A, ap 23, sector 4 Tel :3303162, e-mail: pcostinescu@yahoo.com; pcostinescu@Fx.ro CP 53-107 BUCUREŞTI 53	DA
99-44	SPĂTARU DANIELA VICTORIA	S.C. ROMINVENT S.A. Bucureşti, Str. Ermil Pangratti nr. 35, et.1, sect.1, Tel: 2312515, 2312541, Fax: 2312550, 2312454, e-mail: office@rominvent.ro	DA
99-45	VELŢAN LOREDANA	S.C. INVENTA - AGENŢIE UNIVERSITARĂ DE INVENTICĂ S.R.L. Bucureşti, Bdul Corneliu Coposu, nr. 7, bl. 104, sc. 2, etaj 1, ap. 31, sector 3, Tel:3200285, Fax: 3228325, e-mail: inventa@rnc.ro	DA
99-46/2	COŞESCU CAMELIA	INTEL PROTECT SRL Braşov, B-dul M. Kogălniceanu, nr. 20, bloc 1k, sc. C-D, cod 2200, Tel: 068/413117, 068/470819, GSM: 094 355100, Fax: 068/477333, e-mail:intelprotect@ccibv.ro	DA
99-46/1	AXENTE ELENA	INTEL PROTECT SRL Braşov, B-dul M. Kogălniceanu, nr. 20, bloc 1k, sc. C-D, cod 2200, Tel: 068/412567, 068/470819, GSM: 092 464314, Fax: 068/477333, e-mail:intelprotect@ccibv.ro	DA

99-48	SZENTE SANDOR	ACTIVITATE INDEPENDENTĂ"CPI" Odorheiu Secuiesc, str. Victoriei, nr. 41, bl. U6, ap. 4, jud.Harghita, Tel: 066/219143, e-mail: szente_sandor@k.ro; szentemail@tetra.ro	DA
99-50	IOACĂRĂ VALENTIN	P.F. VALCONS-AGENȚIE DE PROPRIETATE INTELECTUALĂ-INDUSTRIALĂ Câmpina, Str. Orizontului nr.1 bl. R10 et.7, ap.27 Jud. Prahova Cod 2150 Tel/Fax: (004) 044/371390; GSM: 092 540580 e-mail: pfvalcons@xnet.ro	DA
99-57	HAȘIU ALEXANDRA	S.C. ROMINVENT S.A. București, Str. Ermil Pangratti nr. 35, et.1, sect.1, Tel: 2312515, 2312541, Fax: 2312550, 2312454, e-mail: office@rominvent.ro	DA
99-58	PIȚU DALILA	S.C. RODALL S.R.L. București, str. Polonă nr. 115, bl. 15, sc. A, ap. 19 sector 1, Tel: 2108342, GSM: 092 652044, Fax: 2105794, e-mail: rodall@fx.ro	DA
99-59	STURZA IOANA	CABINET M. OPROIU-CONSILIERE ÎN PROPRIETATE INTELECTUALĂ București, Calea Victoriei nr. 155 bl. D1, sc. 2, et.5,ap. 54, sector 1, Tel: 6595883, Fax: 3110765, CP 22-217, e-mail: office@oproiu.ro	DA
99-060	DZAKA LILIANA	S.C. INVENTA - AGENȚIE UNIVERSITARĂ DE INVENTICĂ S.R.L. București, Bdul Corneliu Coposu, nr. 7, bl. 104, sc. 2, etaj 1, ap. 31, sector 3, Tel:3200285, Fax: 3228325, e-mail: inventa@rnc.ro	DA
99-136	TUDOR DANIELA	SC PHARMAPLANT BIOGALENICA SRL București, Splaiul Unirii nr. 313 , Sector 3 Tel/Fax:3464818 ;3464808 e-mail:pharmaplant@ines.ro	NU
99-1130	CAMENIȚĂ ANA GABRIELA	S.N.P. PETROM S.A. Ploiești, B-dul Repubicii, bl. 291A, cod 2000, Tel:044/135111, Fax:044/198738 e-mail: dinescu.p@petrom.ro	NU
99-1133	ROBU MARICICA	SC PETROTUB SA ROMAN Șos. Roman – Iași Km 333 Jud Neamț Tel: 033/748201, Fax: 033/748465	NU
99-1138	OSIESCU TRAIAN	PERSOANĂ FIZICĂ București,Str. Batiștei nr. 35, ap.23, sector 2, Tel/Fax: 3147249, GSM: 093 177236;091254270 e-mail: traianosiescu@xnet.ro	DA
99-1140	NEGOMIREANU LIVIA	S. N. TUTUNUL ROMÂNESC S. A. București, B-dul Regiei nr. 2 sector 6, Tel:6374443, Fax: 3121076	NU
99-1144	CSOMOS LILIANA - MARIA	S.C. EUROPHARM S. A. BRAȘOV Brașov, str. Poienelor, nr. 5, Tel: 068/310007, Fax: 068/314026	NU
99-1145	LARCO IOAN	PERSOANĂ FIZICĂ Iași , Str.Independenței, nr. 23, bl. B 1-5, Tr. 5, et. 5, ap. 17, cod 6600 Tel/Fax: 032/111146	DA
99-1147	SULIMAN MARIA-GABRIELA	AGENȚIA NAȚIONALĂ A MEDICAMENTULUI București, str. Av. Sănătescu nr. 48, Tel: 2241710/368 Fax:2243497, e-mail:maria.suliman @anm.kappa.ro	NU

99-1148	CONSTANTIN ADRIAN GEORGE	CABINET ENPORA S.R.L. București, Șos. Iancului nr. 7, bl. 109, sc. B, ap. 46, sector 2, cod 73200, Tel:2501634, Fax:2507927, e-mail: pop@enpora.com	DA
99-1152	ROMAN IOAN	S.C. IAR S.A. GHIMBAV BRAȘOV Brașov, str. Aeroportului nr. 1, Tel: 068/475269/1081, Fax: 068/475287, e-mail: iar@deuroconsuld.ro	NU
20-1160	ACSINTE PAULA-ADRIANA	Cabinet Acsinte Paula-Adriana București, Aleea Lunca Bradului nr. 8, bl. M31K, sc. B, ap. 82, sector 3 Tel : 3351366, Fax : 3351735, GSM : 093 317631	
20-1162	BÎNDAR DANIELA	S.C. ROMINVENT S.A. București, str. Emil Pangratti nr. 35, et. 1, sector 1, Tel. : 2312515 ; 2312541, Fax :2312550 ; 2312454, e-mail :office@rominvent.ro	DA
20-1172	FRISCH CRINA NICOLETA	S.C. ROMINVENT S.A. București, str. Emil Pangratti nr. 35, et. 1, sector 1, Tel. : 2312515 ; 2312541, Fax :2312550 ; 2312454, e-mail :office@rominvent.ro	DA
20-1179	MOCANU ION	S.C. ROMINVENT S.A. București, str. Emil Pangratti nr. 35, et. 1, sector 1, Tel. : 2312515 ; 2312541, Fax :2312550 ; 2312454, e-mail :office@rominvent.ro	DA
20-1181	MUȘATESCU ANDRA-OANA	Cabinet – Mușatescu Andra București, Str. Drumul Taberei nr. 71, Bl. TD 42, sc. 1, et. 4, ap. 28, sector 6 GSM : 092 879810 ; e-mail : amusatescu@dnt.ro	DA
20-1199	VLAD CONSTANTIN	PROPIND VLAD S.R.L. Constanța, Bdul. 1 decembrie 1918 nr. 5, bl.F16, ap.34, Tel/Fax: 041/625643, GSM: 092 370300, e-mail: vlad@gmb.ro	DA
2001-1207	POPESCU RADU-ROMEO	Cabinet - Popescu Radu-Romeo București, Str. Gh. Țițeica nr. 4, bl. 52 bis, sc. B, ap. 24, sector 2, Tel/Fax : 7814886, GSM : 092 510598 e-mail : rrpopescu@xnet.ro	
2001-1209	MIHAI LUCIAN	Cabinet – Mihai Lucian Bd. Corneliu Coposu nr.3, bl. 101, sc. 3, et.4, ap.50, sector 3 București Tel. 3238341 ; 3238345	

LISTA CONSILIERILOR ÎN PROPRIETATE INDUSTRIALĂ, MEMBRI AI CAMEREI NAȚIONALE A CONSILIERILOR IN PROPRIETATE INDUSTRIALĂ DIN ROMÂNIA, AUTORIZAȚI PENTRU DOMENIUL DESENELOR ȘI MODELELOR INDUSTRIALE, pentru luna DECEMBRIE 2001

Nr. din Reg. Nat	Nume și Prenume	Denumirea societății Adresa societății	Societate cu obiect proprietatea industrială
92-1	BĂLAN GHEORGHIȚĂ	S.C. RODALL S.R.L. București, str. Polonă nr. 115, bl. 15, sc. A, ap. 19 sector 1 Tel: 2108342, GSM: 092 652111, Fax: 2105794	DA
92-2	POP VIRGINIA DAISY	CABINET ENPORA S.R.L. București, Șos. Iancului nr. 7, bl. 109, sc. B, ap. 46, sector 2, cod 73200, Tel:2501634, Fax:2507927 e-mail: pop@enpora.com	DA
92-3	RAȚĂ GRIGORE	CABINET ENPORA S.R.L. București, Șos. Iancului nr. 7, bl. 109B, sc. B, ap.46, sector 2 cod 73200, Fax: 2507927, Tel/Fax:2231423, Tel:2501634 e-mail: ratza@enpora.com	DA
92-5	VOICU ALEXANDRA	A.G.V. - AGENȚIE DE PROPRIETATE INDUSTRIALĂ SRL București, B-dul Magheru, nr. 9, sc. 2, et.9, ap. 89, sector 1, PO BOX 22-246, Tel: 3153684; Fax: 3125349	DA
92-6	LORENȚ ALEXANDRU	S.C. INVENTA - AGENȚIE UNIVERSITARĂ DE INVENTICĂ S.R.L. București, Bdul Corneliu Coposu, nr. 7, bl. 104, sc.2, etaj 1, ap.31, sector 3, Tel : 3200285, Tel/Fax : 3228325, e-mail : inventa@rnc.ro	DA
92-8	OPROIU MARGARETA	CABINET M. OPROIU-CONSILIERE ÎN PROPRIETATE INTELECTUALĂ București, Calea Victoriei nr. 155 bl. D1, sc. 2, et.5,ap. 54, sector 1, Tel:6595883, Fax: 3110765, CP 22-217 e-mail: office@oproiu.ro	DA
92-9	LARION ELISABETA-SONIA	S.C. ROMINVENT S.A. București, Str. Ermil Pangratti nr. 35, et.1, sect.1 Tel: 2312515, 2312541, Fax: 2312550, 2312454 e-mail: office@rominvent.ro	DA
92-10	ȚURCANU CONSTANTIN	S.C. INVENTA - AGENȚIE UNIVERSITARĂ DE INVENTICĂ S.R.L. București, Bdul Corneliu Coposu, nr. 7, bl. 104, sc.2, etaj 1, ap.31, sector 3, Tel : 3200285, Tel/Fax : 3228325, GSM : 094 324510 e-mail : inventa@rnc.ro	DA
92-13	GHIȚĂ CONSTANTIN	CONSTANTIN GHIȚĂ OFFICE 1900 Timișoara, Str. Take Ionescu nr. 24-28, sc. B ap. 2 Jud.Timiș, Tel/Fax:056/435976, GSM: 094 162462 e-mail: ghiță@mail.dnttm.ro	DA
92-1003	MACAMETE ELENA	S.C. ICPE-S.A. București, Splaiul Unirii 313, sect. 3 Tel. 3217230, Fax: 3216346	NU
92-1006	NICOLAESCU DANIELLA-OLGA	S.C. ROMINVENT S.A. București, Str. Ermil Pangratti nr. 35, et.1, sect.1, Tel: 2312515, 2312541, Fax: 2312550, 2312454, e-mail: office@rominvent.ro	DA
92-1008	STOIAN IOAN	AGENȚIE DE PROPRIETATE INDUSTRIALĂ ȘI TRANSFER TEHNOLOGIC "STOIAN IOAN" Roman, B-dul Republicii, bloc 46, sc. C, ap. 35, cod 5550,jud. Neamț, Tel/Fax: 033/728923, GSM: 095 643738	DA

93-14	BUCĂTARU RODICA FILICA	S.C. ROMINVENT S.A. Bucureşti, Str. Ermil Pangratti nr. 35, et.1, sect.1, Tel: 2312515, 2312541, Fax: 2312550, 2312454, e-mail: office@rominvent.ro	DA
93-15	GHENU MIHAELA	S.C. ROMINVENT S.A. Bucureşti, Str. Ermil Pangratti nr. 35, et.1, sect.1 Tel: 2312515, 2312541, Fax: 2312550, 2312454, e-mail: office@rominvent.ro	DA
93-22	NICOLAE IOAN	CABINET INDIVIDUAL "INDEPENDENT PROPRINI AGENT" Bucureşti, sector 5, str. Fabrica de chibrituri nr. 42 Tel:3352938, GSM: 092 610635, Fax: 3121008	DA
93-25	BUZLEA ELISABETA	S.C. INTELECT S.R.L. ORADEA Oradea, B-dul Dacia nr. 48, Bl. D10, Ap.3, Tel/Fax:059/153847, GSM: 095/040831 e-mail: intelect@go.ro	DA
93-93	DUŢULESCU CORINA CARMEN	S.C. ROMINVENT S.A. Bucureşti, Str. Ermil Pangratti nr. 35, et.1, sect.1, Tel: 2312515, 2312541, Fax: 2312550, 2312454, e-mail: office@rominvent.ro	DA
93-1013	ŞOVA DAN-EUGEN	CABINET INDIVIDUAL PIDES Bucureşti, Str. Valea Buzăului, nr. 10, bl. G30, ap. 36, sector 3, Tel: 3455351	DA
93-1017	ANDREI MARIANA	M.Ap.N. . – Direcţia Cercetare Dezvoltare Drumul Taberei nr. 9-11, sector 6, Bucuresti Tel: 4130252; Fax: 4115941; 4102482 e-mail: andr-mariana@hotmail.com	NU
93-1019	CIOBANU MARIETTA	SC COMETAM SRL Bucureşti, Str. Cetatea de Baltă nr. 118, bl. 9, ap. 5, sector 6, cod 77577 Tel/Fax: 7723008, e-mail: mciobanu@pcnet.pcnet.ro	DA
93-1020	ANGHEL LUMINIŢA DOINA	Cabinet - ANGHEL LUMINIŢA DOINA Bucureşti, B-dul 1 Decembrie 1918 nr. 21, sc1, ap. 2 sector 3 GSM: 093 301706	
93-1022	BURŢILA IOAN	S.C. MILENIUL 3 Agenţic de Proprietate Industrială S.R.L. Botoşani, Str. Primăverii nr. 30, bloc 30, sc. B, Ap. 2, cod 6800, Tel/Fax: 031/580708	DA
93-1024	CĂPĂŢÎNA ELENA	S.C. GRUP ROMET S.A. BUZĂU SC Grup Romet SA, SC Aromet SA, SC RomtemSRL, SC Prod Dalex SRL, SC Aquator SRL, SC Unirom SA, SC Butal SRL, SC Aquaromet SRL, SC Elsarom Test SRL Şos. Brăilei nr. 15 Tel 038/710301, Fax 038/710300	NU
93-1025	DOBRESCU MELANIA	SC UPETROM - 1Mai SA Ploieşti, Piaţa 1 Decembrie 1918, nr. 1, 2000, Prahova Tel: 044/174 051/1618; Fax: 044110327	NU
93-1031	GAVRILIU ANA-CORINA	S.C. BIOTEHNOS S.A. Bucureşti, Str. Dumbrava Roşie nr. 18, cod 70254 Tel:2102015 int 120 ; Fax 2109705	NU
93-1032	ION RODICA-COCUŢA	PERSOANĂ FIZICĂ INDEPENDENTĂ "ION RODICA-COCUŢA" Bucureşti, Calea Dorobanţilor 126-130, Bl. 8, et. 9 Ap. 50 sector 1, cod poştal:71224, Tel/Fax:6795162 GSM: 093 187944, e-mail: bionpi@hotmail.com	DA
93-1033	IVANCA MARIA ELISAVETA	AGENŢIA P.I. LABIRINT Arad, Str. Margaretelor nr. 28, cod 2900 Tel/Fax: 057/255842, GSM:092 458129 e-mail: labirint@arad.ro	DA

94-14	STANCIU ADELINA	STANCIU ADELINA - CABINET DE PROPRIETATE INDUSTRIALĂ Sfântu Gheorghe, Jud Covasna Str. Nicolae Iorga nr. 61, bl. 10 E, sc. B, ap.9 Tel. 067/325127	DA
94-23	FÂNTÂNĂ RAUL-SORIN	PERSOANĂ FIZICĂ 2200 Brașov, Str. Griviței nr. 69, bl. 29, sc. D, ap. 32 Tel: 068/427713, Tel/Fax: 068/312049	DA
94-1037	ALAN LILIANA	S.C. TEHNOMET S.A. TIMIȘOARA Timișoara, Calea Buziașului nr. 5A, cod 1900, Tel:056/222055, Fax:056/190800 e-mail:tehnomet@mail.dnttm.ro	NU
94-1039	BLAG IOANA	SC INDUSTRIA SÂRMEI SA Câmpia Turzii, Str.Laminatoriștilor nr. 145, cod 3351, Județ Cluj Tel : 064/368661 int 585/390; Fax: 064/365187	NU
94-1042	BARBU MIRCEA	PERSOANĂ FIZICĂ București, Tel:6536608 e-mail: bmircea@mailbox.ro	DA
94-1048	GHEORGHICESCU EUGENIA	S.C. ICTCM S.A. București, Șos. Olteniței nr. 103, sector 4, cod:75651 Tel: 3323764, Fax:3320775, e-mail:steh@ictcm.ro	NU
94-1052	ISOC DORIN	INTEGRATOR CONSULTING –SRL Cluj-Napoca, Str. Dunării nr.25, bloc.C1, ap.5, cod 3400 Tel/Fax: 064/142413 e-mail: dorin.isoc@aut.utcluj.ro	DA
94-1056	PUȘCAȘU DAN	S.C. LOYAL PARTNERS – AGENȚIE DE PROPRIETATE INTELECTUALĂ Galați, Mazepa I, Str. Petru Rareș, nr. 7, bloc B3, ap. 69 Tel/Fax: 036/464847; GSM: 092 744241; e-mail:loyal@xnet.ro	DA
94-1058	STANCIU ION	S.N.P. PETROM S.A.-SUCURSALA I.C.P.T. Câmpina, cod 2150, B-dul Culturii nr. 29 Tel:044/334831, Fax: 044/370323, e-mail: icpt_ri@easy.net.ro	NU
95-17	RASKAI MARIA MAGDALENA	PERSOANĂ FIZICĂ Dej, str. Unirii nr. 3, bl. D8, ap. 7, Tel/Fax:064/211847	DA
95-19	TĂTARU DOINA	PERSOANĂ FIZICĂ Piatra Neamț, Str. Apele Minerale nr. 4, Tel: 033/223602 e-mail: doina@ambra.ro	DA
95-30	TEODORESCU MIHAELA	S.C. ROMINVENT S.A. București, Str. Ermil Pangratti nr. 35, et.1, sect.1, Tel: 2312515, 2312541, Fax: 2312550, 2312454, e-mail: office@rominvent.ro	DA
95-32	ȘOVAR IOAN	CABINET INDIVIDUAL DE PROPRIETATE INDUSTRIALĂ Timișoara, 1900, Str. Calimănești, nr.110; GSM: 092 984909	DA
95-36	RĂDULESCU MELANIA STELA	S.C. ROMINVENT S.A. București, Str. Ermil Pangratti nr. 35, et.1, sect.1, Tel: 2312515, 2312541, Fax: 2312550, 2312454, e-mail: office@rominvent.ro	DA
95-37	VASILESCU RALUCA	CABINET M. OPROIU-CONSILIERE ÎN PROPRIETATE INTELECTUALĂ București, Calea Victoriei nr. 155 bl. D1, sc. 2, et.5,ap. 54, sector 1, CP 22-217, Tel:6595883, Fax: 3110765, e-mail: office@oproiu.ro	DA

95-1063	FAIGHENOV MARIOARA	AGENȚIE DE PROPRIETATE INTELECTUALĂ ȘI TRANSFER DE TEHNOLOGIE-AGPITT-SRL București, B-dul Libertății nr. 12, bl.113, sc.2, et.3, ap.28, sector 4; CP 42-106 Tel/Fax : 3360206 ; 6362023, GSM : 094 293552 e-mail :faighenov@xnet.ro; agpitt@k.ro	DA
95-1067	BROJBOIU DUMITRU ADRIAN FLORINEL	S.C. SUBANSAMBLE AUTO S.A. PITEȘTI 0300 Pitești, Str. George Coșbuc, nr. 59, Tel:048/282200/185, Fax:048/280167 GSM: 095 143095	NU
95-1072	CSAPO MARTINESCU ERNEST	SC ROMBAT SA Bistrița, Str. Petru Rareș nr. 3, Bl. 3, sc. C, ap. 38 Tel. 063/234010, e-mail: erni@rombatt.ro	NU
95-1074	ENACHE ION	CABINET ENPORA S.R.L. București, Șos. Iancului nr. 7, bl. 109, sc. B, ap. 46, sector 2, cod 73200, Tel:2501634, Fax:2507927 e-mail: pop@enpora.com	DA
95-1076	FULEA MARIA	NOWAPATENT S.R.L. – Agenție de Proprietate Industrială Mediaș,Str. Lotru nr. 4, bl. 92C, cod 3125, P.O Box O.P.C.P.5, Tel/Fax 069/833273, e-mail:nowapatent@birotec.ro	DA
96-41	CIUDA-BERIVOE ANCA	INTELLECTUAL PROPERTY OFFICE SRL București, Str. Alexandru Moruzzi nr. 6, bl. B6, sc. 2, et. 8, ap. 62, sector 3; Tel: 3262388, GSM : 094 094241	DA
96-42	FIERĂSCU COSMINA-CATRINEL	S.C. ROMINVENT S.A. București, Str. Ermil Pangratti nr. 35, et.1, sect.1, Tel: 2312515, 2312541, Fax: 2312550, 2312454, e-mail: cfierascu@rominvent.ro	DA
96-47	RĂDULESCU MIOARA	S.C. INVENTA - AGENȚIE UNIVERSITARĂ DE INVENTICĂ S.R.L. București, Bdul Corneliu Coposu, nr. 7, bl. 104, sc.2, etaj 1, ap.31, sector 3, Tel : 3200285, Tel/Fax : 3228325, GSM : 093 441841; e-mail : inventa@rnc.ro	DA
96-48	ȚULUCA DOINA	S.C. INVENTA - AGENȚIE UNIVERSITARĂ DE INVENTICĂ S.R.L. București, Bdul Corneliu Coposu, nr. 7, bl. 104, sc.2, etaj 1, ap.31, sector 3, Tel : 3200285, Tel/Fax : 3228325, GSM : 094 339649 , e-mail : inventa@rnc.ro	DA
96-49	BĂLAN VALERIA CORNELIA	S.C. RODALL SRL București, str. Polonă nr. 115, bl. 15, sc. A, ap. 19 sector 1 Tel: 2108342, GSM: 094 377047, Fax: 2105794	DA
96-50	POP CĂLIN RADU	CABINET ENPORA S.R.L. București, Șos. Iancului nr. 7, bl. 109, sc. B, ap. 46, sector 2, cod 73200, Tel:2501634, Fax:2507927 e-mail: pop@enpora.com	DA
96-1083	NIȚĂ FLORINA	SC OLTCHIM SA Râmnicu Vâlcea, Str. Uzinei nr. 1 cod 1000, jud. Vâlcea Tel: 050/736101/1225, Fax: 050/735030 e-mail: oltchim@oltchim.onix.ro	NU
96-1087	CÂMPEAN GHEORGHE-GEORGEL	SC NEPTUN SA Câmpina 2150 Câmpina, Str. Bobâlna nr. 57-63, Jud. Prahova Tel. 044/335651 (235), Fax. 044/370338 , 336641 e-mail: neptun@interplus.ro	NU
96-1091	IVĂNESCU GABRIEL DAN	PERSOANĂ FIZICĂ 2200 Brașov, str. Al. I. Cuza nr. 58 ap. 7, Tel:068/471650, GSM: 092 248415, e-mail: d.ivanescu@xnet.ro	DA
96-1093	GREAVU DOINA-MARIANA	PERSOANĂ FIZICĂ Sibiu, Str. Constantin Noica, bl.2, ap.21 Tel: 069/218500, Fax: 069/216645, e-mail:protectro@xnet.ro	DA

96-1097	SPRÎNCEANU NICOLAE	AGENȚIE DE CONSULTANȚĂ ÎN PROPRIETATE INTELECTUALĂ ȘI TRANSFER - "SPRÎNCEANU NICOLAE" Drobeta Turnu Severin Str. Gheorghe Ionescu Sisești nr. 96, bl.E2, sc.1, ap.8; Tel/Fax: 052/311690; GSM:091 796318 e-mail: Nicolae Sprînceanu@yahoo.com	DA
97-18	LAZĂR DELIA SORINA	CABINET M. OPROIU-CONSILIERE ÎN PROPRIETATE INTELECTUALĂ București, Calea Victoriei nr. 155 bl. D1, sc. 2, et.5,ap. 54, sector 1, CP 22-217, Tel:6595883, Fax: 3110765, e-mail: office@oproiu.ro	DA
97-28	LAZĂR ELENA	CABINET DE PROPRIETATE INDUSTRIALĂ Buzău, B-dul N. Bălcescu Bl. Crinul Alb Ap. 24, OP 1, CP 52, cod 5100, GSM:093 328633 e-mail: publio@xnet.ro; publio@mail.local.ro	DA
97-54	ȚEPES MONICA LUMINIȚA	S.C. ROMINVENT S.A. București, Str. Ermil Pangratti nr. 35, et.1, sect.1, Tel: 2312515, 2312541, Fax: 2312550, 2312454, e-mail: office@rominvent.ro	DA
97-61	MOHONEA LILIANA	S.C. PATENTMARK S.R.L. București str. Dr. N. Turnescu nr. 2, sector 5, cod 76256, Tel:3121669, Fax:2233963, e-mail: stema@pcnet.ro	DA
97-62	MOHONEA CRISTIAN	.C. PATENTMARK S.R.L. București str. Dr. N. Turnescu nr. 2, sector 5, cod 76256, Tel:3121669, Fax:2233963, e-mail: stema@pcnet.ro	DA
97-1103	POPESCU ANGELA	PERSOANĂ FIZICĂ București, Calea Ferentari nr. 14, bl. 124, sc. 2, et. 3, ap. 58, sector 5 Tel: 7808604, GSM: 093 051279	DA
97-1112	PIOARU GRAȚIELA GEORGETA	SC ROMPROSPER SERVIMPEX SRL București, Șos. Mihai Bravu nr. 294, bloc 6, sc. B, ap. 63, sector 3, Tel/Fax: 3222857, 3207419, e-mail: piva@hades.ro, piva@xnet.ro	DA
97-1116	STRECHE GHERGHINA	S.N.P. PETROM S.A. București, Calea Victoriei nr. 109, sector 1, Tel: 2125001, Fax: 3138629 e-mail: streche@petrom.ro	NU
98-35	CORPADE ALEXANDRU	PERSOANĂ FIZICĂ Brașov, Str. C-tin Brâncoveanu nr. 54, et. 5, ap. 4 Tel : 068/140812	DA
98-1125	COSTINESCU PETRU	PERSOANĂ FIZICĂ București, Str. Viorele nr. 30, bl. 20A, ap. 23, sector 4 Tel : 3303162, e-mail : pcostinescu@yahoo.com; pcostinescu@Fx.ro; CP53-107 BUCUREȘTI53	DA
99-45	VELȚAN LOREDANA	S.C. INVENTA - AGENȚIE UNIVERSITARĂ DE INVENTICĂ S.R.L. București, Bdul Corneliu Coposu, nr. 7, bl. 104, sc.2, etaj 1, ap.31, sector 3, Tel : 3200285, Tel/Fax : 3228325, e-mail : inventa@rnc.ro	DA
99-46/2	COȘESCU CAMELIA	INTEL PROTECT S.R.L. Brașov, B-dul M. Kogălniceanu, nr. 20, bloc 1k, sc. C-D, cod 2200, Tel: 068/413117, 068/470819, Fax:068/477333, GSM:094 355100, e-mail:intelprotect@ccibv.ro	DA
99-46/1	AXENTE ELENA	INTEL PROTECT S.R.L. Brașov, B-dul M. Kogălniceanu, nr. 20, bloc 1k, sc. C-D, cod 2200, Tel: 068/412567, 068/470819, Fax:068/477333, GSM: 092 464314, e-mail:intelprotect@ccibv.ro;	DA
99-48	SZENTE SANDOR	ACTIVITATE INDEPENDENTĂ "CPI" Odorheiu Secuiesc, str. Victoriei nr. 41, bl. U6, ap. 4, județ Harghita, Tel : 066/219143, e-mail: szente_sandor@k.ro e-mail: szentemail@tetra.ro	DA

99-50	IOACĂRĂ VALENTIN	P.F. VALCONS-AGENȚIE DE PROPRIETATE INTELECTUALĂ -INDUSTRIALĂ Câmpina, Str. Orizontului nr.1, bl. R10, et.7, ap.27 Jud. Prahova, cod 2150 Tel/Fax: 044/371390; GSM : 092 540580 e-mail: pfvalcons@xnet.ro	DA
99-59	STURZA IOANA	CABINET M. OPROIU-CONSILIERE ÎN PROPRIETATE INTELECTUALĂ București, Calea Victoriei nr. 155 bl. D1, sc. 2, et.5,ap. 54, sector 1, CP 22-217, Tel:6595883, Fax: 3110765, e-mail: office@oproiu.ro	DA
99-060	DZAKA LILIANA	S.C. INVENTA - AGENȚIE UNIVERSITARĂ DE INVENTICĂ S.R.L. București, Bdul Corneliu Coposu, nr. 7, bl. 104, sc. 2, etaj 1, ap. 31, sector 3, Tel:3200285, Fax: 3228325, e-mail: inventa@rnc.ro	DA
99-62	CABARIU LIVIU	S.C. ROMINVENT S.A. București, Str. Ermil Pangratti nr. 35, et.1, sect.1, Tel: 2312515, 2312541, Fax: 2312550, 2312454, e-mail: office@rominvent.ro	DA
99-136	TUDOR DANIELA	SC PHARMAPLANT BIOGALENICA SRL București Splaiul Unirii nr. 313 , Sector 3 Tel/Fax : 3464818 ; 3464808, e-mail:pharmaplant@incs.ro	NU
99-1127	APOSTOL SALOMIA	PERSOANĂ FIZICĂ Galați, Str. Reg. 11 Siret nr. 15, bl. E4, ap. 54, Tel: 036/436437	DA
99-1133	ROBU MARICICA	SC PETROTUB SA ROMAN Șos. Roman – Iași Km 333 Jud Neamț Tel: 033/748201, Fax: 033/748465	NU
99-1140	NEGOMIREANU LIVIA	S. N. TUTUNUL ROMÂNESC S. A. București, B-dul Regiei nr. 2 sector 6, Tel:6374443, Fax: 3121076	NU
99-1144	CSOMOS LILIANA - MARIA	S.C. EUROPHARM S. A. BRAȘOV Brașov, Str. Poienelor, nr. 5, Tel: 068/310007, Fax: 068/314026	NU
99-1145	LARCO IOAN	PERSOANĂ FIZICĂ Iași, Bdul. Independenței nr. 23, bl. B 1-5, Tr. 5. et. 5, ap. 17, cod 6600, Tel. 032-111146	DA
99-1147	SULIMAN MARIA-GABRIELA	AGENȚIA NAȚIONALĂ A MEDICAMENTULUI București, str. Av. Sănătescu nr. 48 Tel.:2241710/369, Fax:2243497 e-mail:mariasuliman @anm.kappa.ro	NU
99-1148	CONSTANTIN ADRIAN GEORGE	CABINET ENPORA S.R.L. București, Șos. Iancului nr. 7, bl. 109, sc. B, ap. 46, sector 2, cod 73200, Tel:2501634, Fax:2507927 e-mail: pop@enpora.com	DA
99-1152	ROMAN IOAN	S.C. IAR S.A. GHIMBAV BRAȘOV Brașov, str. Aeroportului nr. 1, Tel: 068/475269/1081, Fax: 068/475287, e-mail: iar@deuroconsuld.ro	NU
20-1199	VLAD CONSTANTIN	PROPIND VLAD S.R.L. Constanța, Bdul. 1 decembrie 1918 nr. 5, bl.F16, ap.34, Tel/Fax: 041/625643, GSM: 092 370300, e-mail: vlad@gmb.ro	DA
2001-1207	POPESCU RADU-ROMEO	Cabinet - Popescu Radu-Romeo București, Str. Gh. Țițeica nr. 4, bl. 52 bis, sc. B, ap. 24, sector 2,Tel/Fax : 7814886, GSM : 092 510598 e-mail : rrpopescu@xnet.ro	
2001-1209	MIHAI LUCIAN	Cabinet – Mihai Lucian Bd. Corneliu Coposu nr.3, bl. 101, sc. 3, et.4, ap.50, sect.3 BucureștiTel. 3238341 ; 3238345	

LISTA CONSILIERILOR ÎN PROPRIETATE INDUSTRIALĂ, MEMBRI AI CAMEREI NAȚIONALE A CONSILIERILOR ÎN PROPRIETATE INDUSTRIALĂ DIN ROMÂNIA, AUTORIZAȚI PENTRU DOMENIUL TOPOGRAFIILOR PENTRU CIRCUITE INTEGRATE, pentru luna DECEMBRIE 2001

Nr. din Reg. Nat.	Nume și Prenume	Denumirea societății Adresa societății	Societate cu obiect de activitate proprietatea industrială
92-1	BĂLAN GHEORGHIȚĂ	S.C. RODALL S.R.L. București, str. Polonă nr. 115, bl. 15, sc. A, ap. 19, sector 1 , Tel: 2108342, GSM: 092 652111, Fax: 2105794	DA
92-5	VOICU ALEXANDRA	A.G.V. - AGENȚIE DE PROPRIETATE INDUSTRIALĂ S.R.L. București, B-dul Magheru, nr. 9, sc. 2, etaj 9, ap. 89, sector 1 PO BOX: 22-246, Tel:3153684, Fax:3125349	DA
92-6	LORENȚ ALEXANDRU	S.C. INVENTA - AGENȚIE UNIVERSITARĂ DE INVENTICĂ S.R.L. București, Bdul Corneliu Coposu, nr. 7, bl. 104, sc. 2, et. 1 ap. 31,sector 3, Tel: 3200285, Fax: 3228325, e-mail:inventa@rnc.ro	DA
92-8	OPROIU MARGARETA	CABINET M. OPROIU-CONSILIERE ÎN PROPRIETATE INTELECTUALĂ București, Calea Victoriei nr. 155 bl. D1, sc. 2, et.5,ap. 54, sector 1, Tel: 6595883, Fax: 3110765, CP 22-217 e-mail: office@oproiu.ro	DA
92-10	ȚURCANU CONSTANTIN	S.C. INVENTA - AGENȚIE UNIVERSITARĂ DE INVENTICĂ S.R.L. București, Bdul Corneliu Coposu, nr. 7, bl. 104, sc. 2, et. 1 ap. 31,sector 3, Tel: 3200285, Fax: 3228325, GSM : 094 324510, e-mail:inventa@rnc.ro	DA
93-22	NICOLAE IOAN	CABINET INDIVIDUAL "INDEPENDENT PROPRINI AGENT" București, sector 5, str. Fabrica de chibrituri nr. 42 Tel: 3352938, GSM: 092 610635, Fax: 3121008	DA
93-1013	ȘOVA DAN-EUGEN	CABINET INDIVIDUAL PIDES București, str. Valea Buzăului, nr. 10, bl. G30, ap. 36, sector 3, Tel: 3455351	DA
93-1019	CIOBANU MARIETTA	SC COMETAM SRL București, Str. Cetatea de Baltă nr. 118, bl. 9, ap. 5, sector 6, cod 77577 Tel/Fax: 7723008, e-mail: mciobanu@pcnet.pcnet.ro	DA
93-1024	CĂPĂȚÎNA ELENA	S.C. GRUP ROMET S.A. BUZĂU SC Grup Romet SA, SC Aromet SA, SC RomtemSRL, SC Prod Dalex SRL, SC Aquator SRL, SC Unirom SA, SC Butal SRL, SC Aquaromet SRL, SC Elsarom Test SRLȘos. Brăilei nr. 15 Tel: 038/710301; Fax: 038/710300	NU
94-1037	ALAN LILIANA	S.C. TEHNOMET S.A. TIMIȘOARA Timișoara, Calea Buziașului nr. 5A, cod 1900, Tel: 056/222055, Fax: 056/190800 e-mail:tehnomet@mail.dnttm.ro	NU

94-1039	BLAG IOANA	SC INDUSTRIA SÂRMEI SA Câmpia Turzii , Str. Laminoriștilor nr. 145, cod 3351, jud. Cluj, Tel: 064/368661 int 585; 390, Fax: 064/365187	NU
94-1048	GHEORGHICESCU EUGENIA	S.C. ICTCM S.A. București, Șos. Olteniței nr. 103 sector 4, Tel: 3323764, Fax: 3320775, cod 75651 e-mail:steh@ictcm.ro	NU
94-1056	PUȘCAȘU DAN	LOYAL PARTNERS - AGENȚIE DE PROPRIETATE INTELECTUALĂ Galați, Mazepa I, Str. Petru Rareș nr. 7, bl. B3, ap.69, cod 6200 Tel/Fax: 036/464847, GSM: 092 744241 e-mail: loyal@xnet.ro	DA
95-17	RASKAI MARIA MAGDALENA	PERSOANĂ FIZICĂ Dej, str. Unirii nr. 3, bl. D8, ap. 7 Tel/Fax:064/211847	DA
95-36	RĂDULESCU MELANIA STELA	S.C. ROMINVENT S.A. București, Str. Ermil Pangratti nr. 35, et.1, sect.1, Tel: 2312515, 2312541, Fax: 2312550, 2312454, e-mail: office@rominvent. ro	DA
96-42	FIERĂSCU COSMINA-CATRINEL	S.C. ROMINVENT S.A. București, Str. Ermil Pangratti nr. 35, et.1, sect.1, Tel: 2312515, 2312541, Fax: 2312550, 2312454 e-mail: cfierascu@rominvent.ro	DA
96-47	RĂDULESCU MIOARA	S.C. INVENTA - AGENȚIE UNIVERSITARĂ DE INVENTICĂ S.R.L. București, Bdul Corneliu Coposu, nr. 7, bl. 104, sc. 2, et. 1 Ap. 31,sector 3, Tel: 3200285, Fax: 3228325, GSM: 093 441841, e-mail: inventa@rnc.ro	DA
96-48	ȚULUCA DOINA	S.C. INVENTA - AGENȚIE UNIVERSITARĂ DE INVENTICĂ S.R.L. București, Bdul Corneliu Coposu, nr. 7, bl. 104, sc. 2, et. 1 ap. 31,sector 3, Tel: 3200285, Fax: 3228325, GSM : 094 339649 e-mail: inventa@rnc.ro	DA
96-50	POP CĂLIN-RADU	CABINET ENPORA S.R.L. București, Șos. Iancului nr. 7, bl. 109, sc. B, ap. 46,sector 2, cod 73200 Tel: 2501634, Fax: 2507927, e-mail: pop@enpora.com	DA
96-1087	CÂMPEAN GHEORGHE-GEORGEL	SC NEPTUN SA Câmpina 2150 Câmpina , Str. Bobâlna nr. 57-63 Jud. Prahova Tel: 044/335651 (235) Fax. 044/370338 / 336641 e-mail: neptun@interplus.ro	NU
97-28	LAZĂR ELENA	CABINET DE PROPRIETATE INDUSTRIALĂ. Buzău, B-dul N. Bălcescu Bl. Crinul Alb, Ap. 24, OP 1, CP 52, cod 5100, GSM:093/328633 e-mail:publio@xnet.ro; publio@mail.local.ro	DA
97-61	MOHONEA LILIANA	S.C. PATENTMARK S.R.L. București str. Dr. N. Turnescu nr. 2, sector 5, cod 76256, Tel: 3121669, Fax: 2233963, e-mail: stema@pcnet.ro	DA
97-62	MOHONEA CRISTIAN	S.C. PATENTMARK S.R.L. București str. Dr. N. Turnescu nr. 2, sector 5, cod 76256, Tel: 3121669, Fax: 2233963, e-mail: stema@pcnet.ro	DA
97-1116	STRECHE GHERGHINA	SNP – PETROM SA București, Calea Victoriei nr. 109, sector 1, cod 70177 Tel. 2125010, Fax: 3138629	NU

98-35	CORPADE ALEXANDRU	PERSOANĂ FIZICĂ Brașov, Str. C-tin Brâncoveanu nr. 54, et. 5, ap. 4 Tel : 068/140812	DA
99-46/2	COȘESCU CAMELIA	INTEL PROTECT S.R.L. Brașov, B-dul M. Kogălniceanu, nr. 20, bloc 1k, sc. C-D, cod 2200, Tel: 068/470819, 068/413117, GSM: 094 355100, Fax: 068/477333, e-mail: intelprotect@ccibv.ro	DA
99-1148	CONSTANTIN ADRIAN GEORGE	CABINET ENPORA S.R.L. București, Șos. Iancului nr. 7, bl. 109, sc. B, ap. 46,sector 2, cod 73200 Tel: 2501634, Fax: 2507927, e-mail: pop@enpora.com	DA
99-1145	LARCO IOAN	PERSOANĂ FIZICĂ Iași , Str.Independenței, nr. 23, bl. B 1-5, Tr.5, Et. 5p. 17, cod 6600 Tel/Fax: 032/111146	DA

Notă: Listele privind consilierii în proprietate industrială s-au tipărit conform datelor trimise de Camera Națională a Consilierilor în Proprietate Industrială din România. Pentru relații suplimentare, vă rugăm să vă adresați domnului profesor universitar dr. Constantin Țurcanu.

CENTRE REGIONALE PENTRU PROMOVAREA PROPRIETĂȚII INDUSTRIALE ÎN ROMÂNIA

CENTRE REGIONALE PENTRU PROMOVAREA PROPRIETĂȚII INDUSTRIALE ÎN ROMANIA

A- PE LÂNGĂ CAMERELE DE COMERȚ ŞI INDUSTRIE ALE JUDEȚELOR:

BACĂU
- str. Libertății nr. 1, Bacău 5500
- tel: 034 170010
- fax: 034 171070
- e-mail: strategie@cciabc.cybernet.ro
- www.cybernet.ro/cciabc
- Coordonator activitate generală: dl. Doru SIMOVICI - Preşedinte CCIA
- director centru: ing. Gheorghe GHIVNICI mobil: 094 708313
- persoană contact : dl. Gigi MANEA -Consilier P.I. atestat OSIM

BIHOR
- str. Roman Ciorogariu nr. 65, ORADEA 3700, p.o box 211
- tel: 059 417807; 135104; 135202; 135017
- fax: 059 47 0015
- E-mail: secretariat@ccibh.ro
- Coordonator activitate Centru: dl.Ioan GLĂJARU- Preşedinte CCIA
- persoană contact : dl. Octavian PETRACHE- Consilier P.I. atestat OSIM

BISTRIȚA NĂSĂUD - str. Petre Ispirescu nr. 15 A, Bistrița 4400
- tel. 063 230640; 230400; 210038
- fax. 063 230640; 210039
- e-mail :office@ccibn.elcom.ro
- Coordonator: dl. Vasile BAR- Preşedinte CCIA Bistrița
- responsabil centru: dl. ing. Daniel Cristian BĂLAN

BRĂILA
- str. Pensionatului nr. 3, C.P. 6-42, Brăila 6100
- tel/fax : 039 613716; 613172; 614324
- e-mail: cciabr@brx.ssibr.ro
- Coordonator: dl. Adrian POPA- Preşedinte CCIA
- responsabil centru dna. ing. Daniela MÂNDROIU

CONSTANȚA - str. Mircea cel Bătrân nr. 84, bloc MF1, Constanța 8700
- tel: 041 618475, 619854
- fax:041 619454
- e-mail: office@ccina.ro
- www.ccina.ro
- Coordonator activitate Centru: dl.Cornel FLOREA- Preşedinte CCINA
- persoane contact: dna.ing. Adriana BAROTHI,
d-na jurist I.F.CÂRSTEA, d-na. ing. Viorica COJOCARU

GALAȚI - str. EROILOR nr.13, Galați 6200, Sediul Centrului pentru promovarea intreprinderilor mici şi mijlocii, din cadrul Camerei de Comerț Galați
- tel : 036 460029; 473580
- fax: 036 460302
- e-mail: camcomin1@xnet.ro
- Coordonator : dl. Dan Lilion GOGONCEA- Preşedinte CCIA Galați
- Responsabil centru: dl. Dumitru GHECENCO

SUCEAVA - str. Universității nr. 15-17, Suceava 5800
- tel. 030 521506; 520099
- fax.030 520099; 521506
- e-mail : cci@suceava.iiruc.ro
- Coordonator: dl Ioan HEROIU - Preşedinte CCIA
- Resp. centru: cons. jur. Ovidiu DONȚU, consilier P.I. atestat OSIM
- persoană contact: ing. Mircea POPOVENIUC tel.direct 030 523587

TIMIŞ - Sediul lucrativ str. Simion Bărnuțiu 62, etaj 2, sediu al CCIA Timiş
- tel: 056 197136
- fax: 056 193251
- e-mail: ccda@cciat.ro
- www. cciat.ro
punct de informare la sediul Camerei de Comert Timiş
- Piața Victoriei nr. 3, Timişoara 1900, Sediul Central Cameră Județ Timiş
- tel. 056 190766; 190771; 190772
- fax. 056 190311
- Coordonator: dl. Emil MATEESCU - Preşedinte CCIA
- Resp. centru: dl. ing. Lucian TĂRĂBÂC, consilier P.I. atestat OSIM

B- Pe lângă Universități Tehnice:

BRAŞOV - Adresa de vizitare şi consultanță: Colina Universității, Corp i,
- Adresa de corespondență Braşov 2200, Județ Braşov, O.P.1, C.P. 298
- tel: 068 412921/196
- fax: 068 476241
- e-mail: puiu@deltanet.ro
- Coordonator activitate Centru: dl. Ioan ȚOȚU, consilier P.I. atestat OSIM
- persoană contact: dna Simona NEACŞU

CRAIOVA - str. Libertății nr. 15, Corp Administrativ Universitate, cam. 208-209 Craiova 1100, Județ Dolj
- tel/fax 051 134880;
- tel: 051 435 724
- e-mail: inventii@administrativ.ucv.ro
- e-mail: ghmanolea@em.ucv.ro
- Coordonator: prof. univ. dr. Gheorghe MANOLEA mobil: 094 7714 32
- persoane contact: ing. Ionel Alexandru NOVAC, Bogdan Ionuț Manolea

IAŞI - Univ. Gheorghe Asachi, sediul Institutului Național de Inventică din b-dul CAROL nr.3-5, P.O. Box 727- IAŞI -3, IAŞI 6600
- tel/fax 032 214763
- e-mail: bplaht@diac.tuiasi.ro
- Coordonator: dl. prof. univ. dr. ing. Boris PLĂHTEANU

C- PE LÂNGĂ FUNDAȚII PENTRU DEZVOLTAREA IMM-URILOR:

COVASNA - Sediul ASIMCOV, str. Ciucului nr.2 , Sfântu Gheorghe 4000, O.P.1, C.P. 167
- tel/fax: 067 31 81 52
- tel/fax: 067 352425
- Coordonator: dl. Miklos Levente BAGOLY- Preşedinte ASIMCOV
- Responsabil centru: dna Adelina STANCIU, consilier P.I. atestat OSIM
Tel. mobil: 094435291

MARAMUREŞ - str. Culturii nr. 5, parter, Baia Mare 4800, Județ Maramureş.
- tel./fax 062 213753
- e-mail: crpppimm@mail.multinet.ro
- www.crpppi-mm.mmnet.ro
- Coordonator : Nicolae DĂSCĂLESCU- Director CDIMM
- contact: ing.Sorin IANCU- consilier P.I. atestat OSIM
ing. Carmen NEACSU- consilier P.I.atestat OSIM

D- Pe lângă alte instituții:

TÂRGU MUREŞ - Centrul pentru Implementarea Invențiilor, str. Henri COANDĂ nr. 1, Târgu Mureş 4300, Județ Mureş
- tel/fax: 065169522
- Coordonator: dl. Prof. Univ. Dr. Octavian PLEŞA - Director General

ERATE

MODIFICĂRI INTERVENITE ÎN STATUTUL JURIDIC AL CERERILOR DE BREVET DE INVENȚIE SAU AL BREVETELOR ACORDATE

ERATE

Număr brevet şi/sau dosar	Tip document (A, B, B1, C, C1)	Localizarea erorii: - pagina din descriere - coloana - rândul - cod INID	Textul iniţial	Textul corect
2.111T	B, C	rândul 190	1100	1190
2.116T	B, C	rândul 393	cis-endo-2	cis, endo-2
		rândul 439	-	15.
2.135T	B, C	BOPI 9/2001, pag. 110	dihidrobenzofuran	dihidroizobenzofuran
		(54) pag. 1	dihidrobenzofuran	dihidroizobenzofuran
2.137T	B, C	BOPI 9/2001, pag. 110	formula (I)	formula
		(57) pag. 1	formula (I)	formula
2.142T	B, C	rândul 745	cu	au
104248		pag.1, (62)	(62) --	(62) Divizionară din brevet nr: 95669
104249		pag.1, (22)	12.02.90	13.09.1985
115365	B1, C1		RETIPĂRIT	
115520	B1, C1	rândul 1300	... alchil cu 1 la 6 atomi de carbon...	... alchil cu 1 la 10 atomi de carbon ...
		rândul 1316	...-L-β-cis-decahidronaft-2-il-alanină...	...-L-β-decahidronaft-2-il-alanină...
		rândul 1360	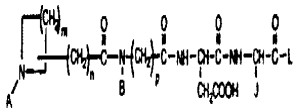	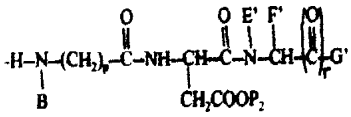
115733	B1	pag.1, (30)	16.11.1992 HR 381-03/92-03/9;	16.11.1992 HR P921283A
		pag.1, (71)	SIKIRIC PREDRAG,..., STANS, CH	PLIVA PHARMACEUTICAL, CHEMICAL, FOOD & COSMETIC INDUSTRY, ZAGREB, HR
115744	B1	pag.1, (86)	IT 93/01782 08.07.1993	EP 93/01782 08.07.1993

Număr brevet şi/sau dosar	**Tip document (A, B, B1, C, C1)**	**Localizarea erorii: - pagina din descriere - coloana - rândul - cod INID**	**Textul inițial**	**Textul corect**
115756	B1	pag.1, (86)	IT 93/01991 27.07.1993	EP 93/01991 27.07.1993
115764	B1	pag.1, (30)	01.03.1989 DE P39063496;	01.03.1989 DE P 39 06 349.6;
115826	B1	pag.1, (72)	SCHAKER YORAM, CONNECTICUT, US; DOMBROWSKI JOSEPH D., PENNSYLVANIA, US; GERMAIN RAYMOND C., MASSACHUSETTS, US;	SCHAKER YORAM, SOUTH WINDSOR, CONNECTICUT, US; DOMBROWSKI JOSEPH D., BETHEL PARK, PENNSYLVANIA, US; GERMAIN RAYMOND C., WILBRAHAM, MASSACHUSETTS, US;
115954	B1	pag.1, (71)	MERCK FROSST CANADA & CO., KIRKLAND, CA;	MERCK FROSST CANADA INC., KIRKLAND, QUEBEC, CA;
116346	B1	rândul 563	10 µg/ml	10 mg/ml
		rândul 594	10 µg/ml	10 mg/ml
116712	B	pag. 7 rândul 252	scutului	mantalei
117061	B1	BOPI 10/2001, pag.59, (87)	WO	WO 94/01005 20.01.1994
		pag.1, (87)	WO	WO 94/01005 20.01.1994
		BOPI 10/2001, pag.59, (71), (73)	NOCATECH INC., NASHVILLE, TENNESSE, US;	NOVATECH INC., NASHVILLE, TENNESSEE, US;
		pag.1, (71), (73)	NOCATECH INC., NASHVILLE, TENNESSE, US;	NOVATECH INC., NASHVILLE, TENNESSEE, US;
		BOPI 10/2001, pag.59, (72)	HOLCOMB ROBERT, NASHVILLE, US;	HOLCOMB ROBERT R., NASHVILLE, TENNESSEE, US;
		pag.1, (72)	HOLCOMB ROBERT, NASHVILLE, US;	HOLCOMB ROBERT R., NASHVILLE, TENNESSEE, US;
117075	B1	BOPI 10/2001, pag. 66, (57)	Revendicări: 10	Revendicări: 9

Număr brevet şi/sau dosar	Tip document (A, B, B1, C, C1)	Localizarea erorii: - pagina din descriere - coloana - rândul - cod INID	Textul inițial	Textul corect
117088	B1	BOPI 10/2001, pag. 73, (71), (73)	TECNOWERK S.R.L., VICENZA, IT;	TECNOWERK S.R.L., POVE DEL GRAPPA, (VICENZA), IT;
		pag.1, (71), (73)	TECNOWERK S.R.L., VICENZA, IT;	TECNOWERK S.R.L., POVE DEL GRAPPA, (VICENZA), IT;
		BOPI 10/2001, pag. 73, (72)	NUSSIO GUIDO, TREVISO, IT;	NUSSIO GUIDO, SAN ZENONE DEGLI EZZELINI, (TREVISO), IT;
		pag.1, (72)	NUSSIO GUIDO, TREVISO, IT;	NUSSIO GUIDO, SAN ZENONE DEGLI EZZELINI, (TREVISO), IT;
		BOPI 10/2001, pag. 73 (57)	...prezintă o muchie externă (16) ...	...prezintă o porțiune periferică (16) ...
		pag. 1 (57)	...prezintă o muchie externă (16) ...	...prezintă o porțiune periferică (16) ...
		pag. 4, rândul 131	... are o muchie (buză) externă (16)...	...are o porțiune (buză) periferică (16)...
		pag. 7, rândul 243	... prezintă o muchie externă (16)	...prezintă o porțiune periferică (16)
117097	B	BOPI 10/2001, pag.76, (72)	...ANGHELESCU ADINA GRAZIELA, BISTRIȚA, RO;	...ANGHELESCU ADINA GRAZIELLA, BISTRIȚA, JUDEȚUL BISTRIȚA-NĂSĂUD, RO, CARPOV ADRIAN, IAŞI, RO;
		pag.1, (72)	...ANGHELESCU ADINA GRAZIELA, BISTRIȚA, RO;	...ANGHELESCU ADINA GRAZIELLA, BISTRIȚA, JUDEȚUL BISTRIȚA-NĂSĂUD, RO, CARPOV ADRIAN, IAŞI, RO;
117098	B1	BOPI 10/2001, pag.76, (71), (73)	S.C. “FIBREX” S.A. SAVINEŞTI, SAVINEŞTI RO;	S.C. “FIBREX” S.A., SĂVINEŞTI, RO;
		pag.1, (71), (73)	S.C. “FIBREX” S.A. SAVINEŞTI, SAVINEŞTI RO;	S.C. “FIBREX” S.A., SĂVINEŞTI, RO;
117175	B1	BOPI 11/2001, pag. 89	Revendicări: 4	Revendicări: 3
		pag. 1, (57)	Revendicări: 4	Revendicări: 3

LICENȚE

Nr. CBI	Nr. BI	Titular brevet	Beneficiar licență	Tip licență	Data de când are efect contractul de licență	Data când expiră contractul de licență
95-00042	110385	RĂDUCAN ION, BACĂU, RO; GIUREA ALIN MĂDĂLIN, BACĂU, RO	S.C. PAMBAC S.A., BACĂU, RO	exclusivă	15.12.1999	01.03.2000
95-00674	110386	RĂDUCAN ION, BACAU, RO; GIUREA ALIN MĂDĂLIN, BACĂU, RO	S.C. PAMBAC S.A., BACĂU, RO	exclusivă	15.12.1999	01.03.2000
95-00675	110387	RĂDUCAN ION, BACĂU, RO; GIUREA ALIN MĂDĂLIN, BACĂU, RO	S.C. PAMBAC S.A., BACĂU, RO	exclusivă	15.12.1999	01.03.2000
95-00781	112365	RĂDULESCU MIRCEA, BUCUREŞTI, RO	S.C. TERMICO S.R.L., BUCUREŞTI, RO	exclusivă	02.02.1998	31.12.1998
96-01106	111534	RĂDUCAN ION, BACĂU, RO; GIUREA ALIN MĂDĂLIN, BACĂU, RO	S.C. PAMBAC S.A., BACĂU, RO	exclusivă	15.12.1999	01.03.2000

CESIUNI
BREVETE DE INVENȚIE

Nr. CBI	Nr. BI	Titular inițial	Titular
93-00703	107624	S.C. CARBOCHIM S.A. Cluj Napoca	RIPOSAN IULIAN PINTEA VIOREL CHIŞAMERA MIHAI

DECĂDERI
ALE TITULARILOR DIN DREPTURILE CONFERITE ACESTORA DE BREVETUL DE INVENȚIE, PUBLICATE CONFORM ART. 47 ALIN. 2 DIN LEGEA NR. 64/1991

NUME DENUMIRE/TITULAR	Nr. BI	Nr. CBI
Alsi-Penta Zeolithe GmbH, Schwandorf, DE	109055	145475
Alsi-Penta Zeolithe GmbH, Schwandorf, DE	109057	145172
Chinoin Gyogyszer ES Vegyszeti Termekek Gyara RT, Budapesta IV, HU	109603	92-200487
Claudio D'Arrigo, Roma, IT	109816	93-00581
Elkem A/S, Norvegia, NO	109554	138582
Neurogen Corporation, Connecticut 06405, US	109943	92-200573
Nika Health Products Limited, 9490 Vaduz, LI	109601	93-01488
Nissan Chemical Industries, Ltd., Tokyo, JP	109077	147293
North Roger Dorrien, Triton, GB North Stephen Manton, Devon, GB	113490	92-01528
Novartis AG, Basel, CH	109541	92-200148
Oprescu I. Mihail, Râmnicu Vâlcea, RO	113774	146050
Phillip Morris Products Inc., Richmond, US	109497	92-0813
Rhone-Poulenc Chimie, Courbevoie, FR	110009	92-0854
Richter Gedeon Vegyeszeti Gyar R.T., 1475 Budapest, HU	109650	92-0866
S.C PETROTUB S.A Roman	105787	141911
S.C PETROTUB S.A Roman	104424	138769
S.C PETROTUB S.A Roman	110591	95-00828
S.C PETROTUB S.A Roman	113888	93-01679
S.C PETROTUB S.A Roman	103928	141910
Seikagaku Kogyo Co., Ltd, Tokyo, JP	109653	92-200638
Tatu Victor, Bucureşti, RO	109912	93-00125
University of Bath, Bath, GB; University of Cincinnati, Cincinnati, US	111573	149127

MODIFICĂRI NUME (DENUMIRE) TITULAR

Nr. CBI	Nr. BI	Nume inițial	Nume curent	Temei legal modificare
119588	**90570**	S.C. “DOLJCHIM“S.A., Craiova, RO	Societatea Națională a Petrolului “PETROM “ S.A - Sucursala DOLJCHIM Craiova, RO	
119158	**91612**	S.C. “PETROBRAZI “S.A., Brazi, RO	Societatea Națională a Petrolului “PETROM “ S.A - Sucursala PETROBRAZI Brazi, RO	
118339	**91671**	S.C. “ARPECHIM “S.A., Piteşti, RO	Societatea Națională a Petrolului “PETROM “ S.A - Sucursala ARPECHIM Piteşti, RO	
118820	**91863**	S.C. “ARPECHIM “S.A., Piteşti, RO	Societatea Națională a Petrolului “PETROM “ S.A - Sucursala ARPECHIM Piteşti, RO	
118171	**92097**	S.C. “ARPECHIM “S.A., Piteşti, RO	Societatea Națională a Petrolului “PETROM “ S.A - Sucursala ARPECHIM Piteşti, RO	
117857	**92364**	S.C. “ARPECHIM “S.A., Piteşti, RO	Societatea Națională a Petrolului “PETROM “ S.A - Sucursala ARPECHIM Piteşti, RO	
117562	**92367**	S.C. “ARPECHIM “S.A., Piteşti, RO	Societatea Națională a Petrolului “PETROM “ S.A - Sucursala ARPECHIM Piteşti, RO	
119530	**92479**	Regia Autonomă Plafar Bucureşti	Societatea Națională Plafar S.A Bucureşti	
120436	**92600**	S.C. “DOLJCHIM“S.A., Craiova, RO	Societatea Națională a Petrolului “PETROM “ S.A - Sucursala DOLJCHIM Craiova, RO	
119972	**92623**	S.C. “ARPECHIM “S.A., Piteşti, RO	Societatea Națională a Petrolului “PETROM “ S.A - Sucursala ARPECHIM Piteşti, RO	

Nr. CBI	Nr. BI	Nume inițial	Nume curent	Temei legal modificare
119973	**92624**	S.C. “ARPECHIM “S.A., Piteşti, RO	Societatea Națională a Petrolului “PETROM “ S.A - Sucursala ARPECHIM Piteşti, RO	
120858	**92771**	S.C. “PETROBRAZI “S.A., Brazi, RO	Societatea Națională a Petrolului “PETROM “ S.A - Sucursala PETROBRAZI Brazi, RO	
121204	**92778**	S.C. “PETROBRAZI “S.A., Brazi, RO	Societatea Națională a Petrolului “PETROM “ S.A - Sucursala PETROBRAZI Brazi, RO	
121205	**92779**	S.C. “PETROBRAZI “S.A., Brazi, RO	Societatea Națională a Petrolului “PETROM “ S.A - Sucursala PETROBRAZI Brazi, RO	
119688	**92831**	S.C. “PETROBRAZI “S.A., Brazi, RO	Societatea Națională a Petrolului “PETROM “ S.A - Sucursala PETROBRAZI Brazi, RO	
119821	**92832**	S.C. “PETROBRAZI “S.A., Brazi, RO	Societatea Națională a Petrolului “PETROM “ S.A - Sucursala PETROBRAZI Brazi, RO	
120131	**92857**	S.C. “PETROBRAZI “S.A., Brazi, RO	Societatea Națională a Petrolului “PETROM “ S.A - Sucursala PETROBRAZI Brazi, RO	
119616	**92999**	S.C. “ARPECHIM “S.A., Piteşti, RO	Societatea Națională a Petrolului “PETROM “ S.A - Sucursala ARPECHIM Piteşti, RO	
121580	**93040**	S.C. “PETROBRAZI “S.A., Brazi, RO	Societatea Națională a Petrolului “PETROM “ S.A - Sucursala PETROBRAZI Brazi, RO	
121581	**93041**	S.C. “PETROBRAZI “S.A., Brazi, RO	Societatea Națională a Petrolului “PETROM “ S.A - Sucursala PETROBRAZI Brazi, RO	
119615	**93139**	S.C. “ARPECHIM “S.A., Piteşti, RO	Societatea Națională a Petrolului “PETROM “ S.A - Sucursala ARPECHIM Piteşti, RO	

Nr. CBI	Nr. BI	Nume inițial	Nume curent	Temei legal modificare
119974	**93207**	S.C. “PETROBRAZI “S.A., Brazi, RO	Societatea Națională a Petrolului “PETROM “ S.A - Sucursala PETROBRAZI Brazi, RO	
120647	**93208**	S.C. “PETROBRAZI “S.A., Brazi, RO	Societatea Națională a Petrolului “PETROM “ S.A - Sucursala PETROBRAZI Brazi, RO	
120591	**93226**	S.C. “DOLJCHIM“S.A., Craiova, RO	Societatea Națională a Petrolului “PETROM “ S.A - Sucursala DOLJCHIM Craiova, RO	
119975	**93251**	S.C. “PETROBRAZI “S.A., Brazi, RO	Societatea Națională a Petrolului “PETROM “ S.A - Sucursala PETROBRAZI Brazi, RO	
123824	**93307**	Regia Autonomă Plafar Bucureşti	Societatea Națională Plafar S.A Bucureşti	
121512	**93344**	S.C. “PETROBRAZI “S.A., Brazi, RO	Societatea Națională a Petrolului “PETROM “ S.A - Sucursala PETROBRAZI Brazi, RO	
121299	**93370**	S.C. “PETROBRAZI “S.A., Brazi, RO	Societatea Națională a Petrolului “PETROM “ S.A - Sucursala PETROBRAZI Brazi, RO	
120350	**93489**	S.C. “PETROBRAZI “S.A, Brazi, RO	Societatea Națională a Petrolului “PETROM “ S.A - Sucursala PETROBRAZI Brazi, RO	
120558	**93490**	S.C. “PETROBRAZI “S.A., Brazi, RO	Societatea Națională a Petrolului “PETROM “ S.A - Sucursala PETROBRAZI Brazi, RO	
120523	**93719**	S.C. “DOLJCHIM“S.A., Craiova, RO	Societatea Națională a Petrolului “PETROM “ S.A - Sucursala DOLJCHIM Craiova, RO	
121708	**93811**	S.C. “PETROBRAZI “S.A., Brazi, RO	Societatea Națională a Petrolului “PETROM “ S.A - Sucursala PETROBRAZI Brazi, RO	

Nr. CBI	Nr. BI	Nume inițial	Nume curent	Temei legal modificare
122123	**93953**	S.C. “PETROBRAZI “S.A., Brazi, RO	Societatea Națională a Petrolului “PETROM “ S.A - Sucursala PETROBRAZI Brazi, RO	
122860	**93954**	S.C. “ARPECHIM “S.A., Piteşti, RO	Societatea Națională a Petrolului “PETROM “ S.A - Sucursala ARPECHIM Piteşti, RO	
123112	**94051**	S.C. “PETROBRAZI “S.A., Brazi, RO	Societatea Națională a Petrolului “PETROM “ S.A - Sucursala PETROBRAZI Brazi, RO	
122859	**94123**	S.C. “ARPECHIM “S.A., Piteşti, RO	Societatea Națională a Petrolului “PETROM “ S.A - Sucursala ARPECHIM Piteşti, RO	
122743	**94199**	S.C. “PETROBRAZI “S.A., Brazi, RO	Societatea Națională a Petrolului “PETROM “ S.A - Sucursala PETROBRAZI Brazi, RO	
123114	**94220**	S.C. “PETROBRAZI “S.A., Brazi, RO	Societatea Națională a Petrolului “PETROM “ S.A - Sucursala PETROBRAZI Brazi, RO	
124177	**94542**	S.C. “ARPECHIM “S.A., Piteşti, RO	Societatea Națională a Petrolului “PETROM “ S.A - Sucursala ARPECHIM Piteşti, RO	
124176	**94543**	S.C. “PETROBRAZI “S.A., Brazi, RO	Societatea Națională a Petrolului “PETROM “ S.A - Sucursala PETROBRAZI Brazi, RO	
122251	**94709**	S.C. “ARPECHIM “S.A., Piteşti, RO	Societatea Națională a Petrolului “PETROM “ S.A - Sucursala ARPECHIM Piteşti, RO	
123113	**94723**	S.C. “PETROBRAZI “S.A., Brazi, RO	Societatea Națională a Petrolului “PETROM “ S.A - Sucursala PETROBRAZI Brazi, RO	
124193	**94741**	S.C. “PETROBRAZI “S.A., Brazi, RO	Societatea Națională a Petrolului “PETROM “ S.A - Sucursala PETROBRAZI Brazi, RO	

Nr. CBI	Nr. BI	Nume inițial	Nume curent	Temei legal modificare
124194	**94742**	S.C. “PETROBRAZI “S.A., Brazi, RO	Societatea Națională a Petrolului “PETROM “ S.A - Sucursala PETROBRAZI Brazi, RO	
123996	**94856**	S.C. “PETROBRAZI “S.A., Brazi, RO	Societatea Națională a Petrolului “PETROM “ S.A - Sucursala PETROBRAZI Brazi, RO	
122861	**94930**	S.C. “ARPECHIM “S.A., Piteşti, RO	Societatea Națională a Petrolului “PETROM “ S.A - Sucursala ARPECHIM Piteşti, RO	
124489	**94935**	S.C. “PETROBRAZI “S.A., Brazi, RO	Societatea Națională a Petrolului “PETROM “ S.A - Sucursala PETROBRAZI Brazi, RO	
123771	**95053**	S.C. “ARPECHIM “S.A., Piteşti, RO	Societatea Națională a Petrolului “PETROM “ S.A - Sucursala ARPECHIM Piteşti, RO	
123046	**95054**	S.C. “ARPECHIM “S.A., Piteşti, RO	Societatea Națională a Petrolului “PETROM “ S.A - Sucursala ARPECHIM Piteşti, RO	
123175	**95156**	S.C. “ARPECHIM “S.A., Piteşti, RO	Societatea Națională a Petrolului “PETROM “ S.A - Sucursala ARPECHIM Piteşti, RO	
122231	**95288**	S.C. “ARPECHIM “S.A., Piteşti, RO	Societatea Națională a Petrolului “PETROM “ S.A - Sucursala ARPECHIM Piteşti, RO	
123383	**95464**	S.C. “ARPECHIM “S.A., Piteşti, RO	Societatea Națională a Petrolului “PETROM “ S.A - Sucursala ARPECHIM Piteşti, RO	
124296	**95578**	S.C. “ARPECHIM “S.A., Piteşti, RO	Societatea Națională a Petrolului “PETROM “ S.A - Sucursala ARPECHIM Piteşti, RO	
124353	**95733**	Regia Autonomă Plafar Bucureşti	Societatea Națională Plafar S.A Bucureşti	
124192	**95927**	S.C. “PETROBRAZI “S.A., Brazi, RO	Societatea Națională a Petrolului “PETROM “ S.A - Sucursala PETROBRAZI Brazi, RO	

Nr. CBI	Nr. BI	Nume inițial	Nume curent	Temei legal modificare
127855	**96131**	S.C. “ARPECHIM “S.A., Piteşti, RO	Societatea Națională a Petrolului “PETROM “ S.A - Sucursala ARPECHIM Piteşti, RO	
127854	**96132**	S.C. “ARPECHIM “S.A., Piteşti, RO	Societatea Națională a Petrolului “PETROM “ S.A - Sucursala ARPECHIM Piteşti, RO	
124440	**96183**	S.C. “PETROBRAZI “S.A., Brazi, RO	Societatea Națională a Petrolului “PETROM “ S.A - Sucursala PETROBRAZI Brazi, RO	
127218	**96852**	S.C. “PETROBRAZI “S.A., Brazi, RO	Societatea Națională a Petrolului “PETROM “ S.A - Sucursala PETROBRAZI Brazi, RO	
128913	**97205**	S.C. "INCERP Cercetare" S.A., Ploieşti, RO	S.N.P. “Petrom” S.A.-Sucursală INCERP-Cercetare, Ploieşti, RO	
124375	**97242**	S.C. “ARPECHIM “S.A., Piteşti, RO	Societatea Națională a Petrolului “PETROM “ S.A - Sucursala ARPECHIM Piteşti, RO	
126976	**97246**	S.C. “ARPECHIM “S.A., Piteşti, RO	Societatea Națională a Petrolului “PETROM “ S.A - Sucursala ARPECHIM Piteşti, RO	
131900	**97326**	S.C. "INCERP Cercetare" S.A., Ploieşti, RO	Societatea Națională a Petrolului “Petrom” S.A.-Sucursală INCERP-Cercetare, Ploieşti, RO	
128778	**97346**	S.C. “ARPECHIM “S.A., Piteşti, RO	Societatea Națională a Petrolului “PETROM “ S.A - Sucursala ARPECHIM Piteşti, RO	
126812	**97434**	S.C. “DOLJCHIM“S.A., Craiova, RO	Societatea Națională a Petrolului “PETROM “ S.A - Sucursala DOLJCHIM Craiova, RO	
128777	**97674**	S.C. “ARPECHIM “S.A., Piteşti, RO	Societatea Națională a Petrolului “PETROM “ S.A - Sucursala ARPECHIM Piteşti, RO	

Nr. CBI	Nr. BI	Nume inițial	Nume curent	Temei legal modificare
129479	**97806**	S.C. “ARPECHIM “S.A., Piteşti, RO	Societatea Națională a Petrolului “PETROM “ S.A - Sucursala ARPECHIM Piteşti, RO	
128617	**97939**	Regia Autonomă Plafar Bucureşti	Societatea Națională Plafar S.A Bucureşti	
127535	**97941**	S.C. “ARPECHIM “S.A., Piteşti, RO	Societatea Națională a Petrolului “PETROM “ S.A - Sucursala ARPECHIM Piteşti, RO	
127383	**98091**	S.C. “ARPECHIM “S.A., Piteşti, RO	Societatea Națională a Petrolului “PETROM “ S.A - Sucursala ARPECHIM Piteşti, RO	
129098	**98215**	S.C. “ARPECHIM “S.A., Piteşti, RO	Societatea Națională a Petrolului “PETROM “ S.A - Sucursala ARPECHIM Piteşti, RO	
128577	**98222**	S.C. “PETROBRAZI “S.A., Brazi, RO	Societatea Națională a Petrolului “PETROM “ S.A - Sucursala PETROBRAZI Brazi, RO	
129415	**98315**	Regia Autonomă Plafar Bucureşti	Societatea Națională Plafar S.A Bucureşti	
127978	**98319**	Regia Autonomă Plafar Bucureşti	Societatea Națională Plafar S.A Bucureşti	
128179	**98453**	S.C. “ARPECHIM “S.A., Piteşti, RO	Societatea Națională a Petrolului “PETROM “ S.A - Sucursala ARPECHIM Piteşti, RO	
129080	**98481**	S.C. “PETROBRAZI “S.A., Brazi, RO	Societatea Națională a Petrolului “PETROM “ S.A - Sucursala PETROBRAZI Brazi, RO	
129282	**98484**	S.C. “PETROBRAZI “S.A., Brazi, RO	Societatea Națională a Petrolului “PETROM “ S.A - Sucursala PETROBRAZI Brazi, RO	
129523	**98497**	S.C. “PETROBRAZI “S.A., Brazi, RO	Societatea Națională a Petrolului “PETROM “ S.A - Sucursala PETROBRAZI Brazi, RO	

Nr. CBI	Nr. BI	Nume inițial	Nume curent	Temei legal modificare
129649	**98744**	S.C. “PETROBRAZI “S.A., Brazi, RO	Societatea Națională a Petrolului “PETROM “ S.A - Sucursala PETROBRAZI Brazi, RO	
128578	**98778**	S.C. “PETROBRAZI “S.A., Brazi, RO	Societatea Națională a Petrolului “PETROM “ S.A - Sucursala PETROBRAZI Brazi, RO	
136364	**98888**	S.C. “DOLJCHIM“S.A., Craiova, RO	Societatea Națională a Petrolului “PETROM “ S.A - Sucursala DOLJCHIM Craiova, RO	
128616	**98893**	Regia Autonomă Plafar Bucureşti	Societatea Națională Plafar S.A Bucureşti	
129903	**98950**	S.C. “PETROBRAZI “S.A., Brazi, RO	Societatea Națională a Petrolului “PETROM “ S.A - Sucursala PETROBRAZI Brazi, RO	
129900	**99160**	S.C. "INCERP Cercetare" S.A., Ploieşti, RO	Societatea Națională a Petrolului “Petrom” S.A.-Sucursală INCERP-Cercetare, Ploieşti, RO	
130682	**99376**	S.C. “DOLJCHIM“S.A., Craiova, RO	Societatea Națională a Petrolului “PETROM “ S.A - Sucursala DOLJCHIM Craiova, RO	
135149	**99572**	S.C. “DOLJCHIM“S.A., Craiova, RO	Societatea Națională a Petrolului “PETROM “ S.A - Sucursala DOLJCHIM Craiova, RO	
131468	**99604**	S.C. “PETROBRAZI “S.A., Brazi, RO	Societatea Națională a Petrolului “PETROM “ S.A - Sucursala PETROBRAZI Brazi, RO	
130660	**99690**	S.C. “ARPECHIM “S.A., Piteşti, RO	Societatea Națională a Petrolului “PETROM “ S.A - Sucursala ARPECHIM Piteşti, RO	
137686	**99801**	S.C. “PETROBRAZI “S.A., Brazi, RO	Societatea Națională a Petrolului “PETROM “ S.A - Sucursala PETROBRAZI Brazi, RO	

Nr. CBI	Nr. BI	Nume inițial	Nume curent	Temei legal modificare
131675	**99824**	S.C. "INCERP Cercetare" S.A., Ploieşti, RO	Societatea Națională a Petrolului “Petrom” S.A.-Sucursală INCERP-Cercetare, Ploieşti, RO	
130227	**99920**	S.C. "INCERP Cercetare" S.A., Ploieşti, RO	Societatea Națională a Petrolului “Petrom” S.A.-Sucursală INCERP-Cercetare, Ploieşti, RO	
131465	**100099**	S.C. “PETROBRAZI “S.A., Brazi, RO	Societatea Națională a Petrolului “PETROM “ S.A - Sucursala PETROBRAZI Brazi, RO	
130732	**100112**	S.C. “DOLJCHIM“S.A., Craiova, RO	Societatea Națională a Petrolului “PETROM “ S.A - Sucursala DOLJCHIM Craiova, RO	
131871	**100276**	S.C. “PETROBRAZI “S.A., Brazi, RO	Societatea Națională a Petrolului “PETROM “ S.A - Sucursala PETROBRAZI Brazi, RO	
132052	**100379**	S.C. “ARPECHIM “S.A., Piteşti, RO	Societatea Națională a Petrolului “PETROM “ S.A - Sucursala ARPECHIM Piteşti, RO	
131329	**100666**	S.C. “DOLJCHIM“S.A., Craiova, RO	Societatea Națională a Petrolului “PETROM “ S.A - Sucursala DOLJCHIM Craiova, RO	
132463	**100844**	S.C. “ARPECHIM “S.A., Piteşti, RO	Societatea Națională a Petrolului “PETROM “ S.A - Sucursala ARPECHIM Piteşti, RO	
133082	**100876**	S.C. “PETROBRAZI “S.A., Brazi, RO	Societatea Națională a Petrolului “PETROM “ S.A - Sucursala PETROBRAZI Brazi, RO	
132626	**100896**	S.C. “DOLJCHIM“S.A., Craiova, RO	Societatea Națională a Petrolului “PETROM “ S.A - Sucursala DOLJCHIM Craiova, RO	

Nr. CBI	Nr. BI	Nume inițial	Nume curent	Temei legal modificare
132532	**100976**	S.C. “ARPECHIM “S.A., Piteşti, RO	Societatea Națională a Petrolului “PETROM “ S.A - Sucursala ARPECHIM Piteşti, RO	
132182	**100991**	S.C. "INCERP Cercetare" S.A., Ploieşti, RO	Societatea Națională a Petrolului “Petrom” S.A.-Sucursală INCERP-Cercetare, Ploieşti, RO	
132960	**101096**	S.C. "INCERP Cercetare" S.A., Ploieşti, RO	Societatea Națională a Petrolului “Petrom” S.A.-Sucursală INCERP-Cercetare, Ploieşti, RO	
133123	**101216**	S.C. “PETROBRAZI “S.A., Brazi, RO	Societatea Națională a Petrolului “PETROM “ S.A - Sucursala PETROBRAZI Brazi, RO	
133462	**101218**	S.C. “PETROBRAZI “S.A., Brazi, RO	Societatea Națională a Petrolului “PETROM “ S.A - Sucursala PETROBRAZI Brazi, RO	
133716	**101311**	S.C. “ARPECHIM“ S.A., Piteşti, RO	Societatea Națională a Petrolului “PETROM “ S.A - Sucursala ARPECHIM Piteşti, RO	
130285	**101344**	S.C. “DOLJCHIM“ S.A., Craiova, RO	Societatea Națională a Petrolului “PETROM “ S.A - Sucursala DOLJCHIM Craiova, RO	
134153	**101428**	S.C. “PETROBRAZI “S.A., Brazi, RO	Societatea Națională a Petrolului “PETROM “ S.A - Sucursala PETROBRAZI Brazi, RO	
134152	**101479**	S.C. “PETROBRAZI “S.A., Brazi, RO	Societatea Națională a Petrolului “PETROM “ S.A - Sucursala PETROBRAZI Brazi, RO	
135489	**101620**	S.C. “DOLJCHIM“S.A., Craiova, RO	Societatea Națională a Petrolului “PETROM “ S.A - Sucursala DOLJCHIM Craiova, RO	

Nr. CBI	Nr. BI	Nume inițial	Nume curent	Temei legal modificare
136365	**101698**	S.C. “PETROBRAZI “S.A., Brazi, RO	Societatea Națională a Petrolului “PETROM “ S.A - Sucursala PETROBRAZI Brazi, RO	
134409	**101838**	S.C. “ARPECHIM “S.A., Piteşti, RO	Societatea Națională a Petrolului “PETROM “ S.A - Sucursala ARPECHIM Piteşti, RO	
134151	**101896**	S.C. “PETROBRAZI “S.A., Brazi, RO	Societatea Națională a Petrolului “PETROM “ S.A - Sucursala PETROBRAZI Brazi, RO	
132876	**102372**	S.C. “DOLJCHIM“S.A., Craiova, RO	Societatea Națională a Petrolului “PETROM “ S.A - Sucursala DOLJCHIM Craiova, RO	
137211	**102694**	S.C. “ARPECHIM “S.A., Piteşti, RO	Societatea Națională a Petrolului “PETROM “ S.A - Sucursala ARPECHIM Piteşti, RO	
137356	**102911**	S.C. “PETROBRAZI “S.A., Brazi, RO	Societatea Națională a Petrolului “PETROM “ S.A - Sucursala PETROBRAZI Brazi, RO	
137355	**103061**	S.C. “PETROBRAZI “S.A., Brazi, RO	Societatea Națională a Petrolului “PETROM “ S.A - Sucursala PETROBRAZI Brazi, RO	
137357	**103125**	S.C. “PETROBRAZI “S.A., Brazi, RO	Societatea Națională a Petrolului “PETROM “ S.A - Sucursala PETROBRAZI Brazi, RO	
137321	**103191**	S.C. “ARPECHIM “S.A., Piteşti, RO	Societatea Națională a Petrolului “PETROM “ S.A - Sucursala ARPECHIM Piteşti, RO	
143579	**103271**	S.C. "INCERP Cercetare" S.A., Ploieşti, RO	Societatea Națională a Petrolului “Petrom” S.A.-Sucursală INCERP-Cercetare, Ploieşti, RO	

Nr. CBI	Nr. BI	Nume inițial	Nume curent	Temei legal modificare
137138	**103346**	S.C. "INCERP Cercetare" S.A., Ploieşti, RO	Societatea Națională a Petrolului “Petrom” S.A.-Sucursală INCERP-Cercetare, Ploieşti, RO	
140764	**103511**	S.C. “DOLJCHIM“S.A., Craiova, RO	Societatea Națională a Petrolului “PETROM “ S.A - Sucursala DOLJCHIM Craiova, RO	
139379	**103615**	S.C. “DOLJCHIM“S.A., Craiova, RO	Societatea Națională a Petrolului “PETROM “ S.A - Sucursala DOLJCHIM Craiova, RO	
139654	**103747**	S.C. “PETROBRAZI “S.A., Brazi, RO	Societatea Națională a Petrolului “PETROM “ S.A - Sucursala PETROBRAZI Brazi, RO	
138441	**103764**	S.C. “ARPECHIM “S.A., Piteşti, RO	Societatea Națională a Petrolului “PETROM “ S.A - Sucursala ARPECHIM Piteşti, RO	
137710	**103870**	S.C. “PETROBRAZI “S.A., Brazi, RO	Societatea Națională a Petrolului “PETROM “ S.A - Sucursala PETROBRAZI Brazi, RO	
135570	**104396**	S.C. "INCERP Cercetare" S.A., Ploieşti, RO	Societatea Națională a Petrolului “Petrom” S.A.-Sucursală INCERP-Cercetare, Ploieşti, RO	
146340	**104428**	S.C. "INCERP Cercetare" S.A., Ploieşti, RO	Societatea Națională a Petrolului “Petrom” S.A.-Sucursală INCERP-Cercetare, Ploieşti, RO	
135808	**104478**	S.C. “DOLJCHIM“ S.A, Craiova, RO	Societatea Națională a Petrolului “PETROM “ S.A - Sucursala DOLJCHIM Craiova, RO	
137099	**104479**	S.C. “DOLJCHIM“ S.A, Craiova, RO	Societatea Națională a Petrolului “PETROM “ S.A - Sucursala DOLJCHIM Craiova, RO	

Nr. CBI	Nr. BI	Nume inițial	Nume curent	Temei legal modificare
140763	**104654**	S.C. “DOLJCHIM“ S.A, Craiova, RO	Societatea Națională a Petrolului “PETROM “ S.A - Sucursala DOLJCHIM Craiova, RO	
141038	**104680**	S.C. “PETROBRAZI “S.A, Brazi, RO	Societatea Națională a Petrolului “PETROM “ S.A - Sucursala PETROBRAZI Brazi, RO	
140936	**104681**	S.C. “PETROBRAZI“ S.A., Brazi, RO	Societatea Națională a Petrolului “PETROM “ S.A - Sucursala PETROBRAZI Brazi, RO	
144481	**104883**	S.C. "INCERP Cercetare" S.A., Ploieşti, RO	Societatea Națională a Petrolului “Petrom” S.A.-Sucursală INCERP-Cercetare, Ploieşti, RO	
145097	**104884**	S.C. "INCERP Cercetare" S.A., Ploieşti, RO	Societatea Națională a Petrolului “Petrom” S.A.-Sucursală INCERP-Cercetare, Ploieşti, RO	
139096	**104944**	S.C. “DOLJCHIM“S.A., Craiova, RO	Societatea Națională a Petrolului “PETROM “ S.A - Sucursala DOLJCHIM Craiova, RO	
141067	**104978**	S.C. “PETROBRAZI “S.A., Brazi, RO	Societatea Națională a Petrolului “PETROM “ S.A - Sucursala PETROBRAZI Brazi, RO	
143326	**105090**	Institutul de Cercetări Chimice-ICECHIM, Bucureşti, RO; S.C. Arpechim S.A., Piteşti, RO	Societatea Națională a Petrolului "Petrom" S.A.-Sucursala Arpechim, Piteşti, RO; Institutul de Cercetări Chimice-ICECHIM, Bucureşti, RO	
141621	**105110**	S.C. “ARPECHIM “S.A., Piteşti, RO	Societatea Națională a Petrolului “PETROM “ S.A - Sucursala ARPECHIM Piteşti, RO	
141386	**105165**	S.C. "INCERP Cercetare" S.A., Ploieşti, RO	Societatea Națională a Petrolului “Petrom” S.A.-Sucursală INCERP-Cercetare, Ploieşti, RO	

Nr. CBI	Nr. BI	Nume inițial	Nume curent	Temei legal modificare
142984	**105281**	S.C. “ARPECHIM “S.A, Piteşti, RO	Societatea Națională a Petrolului “PETROM “ S.A - Sucursala ARPECHIM Piteşti, RO	
143983	**105323**	Combinatul Petrochimic, Brazi, județul Prahova, Brazi, RO	Societatea Națională a Petrolului "Petrom" S.A.-Sucursala Petrobrazi Brazi, comuna Brazi, Prahova, RO	
143806	**105658**	S.C. "INCERP Cercetare" S.A., Ploieşti, RO	Societatea Națională a Petrolului “Petrom” S.A.-Sucursală INCERP-Cercetare, Ploieşti, RO	
143803	**105659**	S.C. "INCERP Cercetare" S.A., Ploieşti, RO	Societatea Națională a Petrolului “Petrom” S.A.-Sucursală INCERP-Cercetare, Ploieşti, RO	
139235	**105825**	S.C. "INCERP Cercetare" S.A., Ploieşti, RO	Societatea Națională a Petrolului “Petrom” S.A.-Sucursală INCERP-Cercetare, Ploieşti, RO	
143805	**105826**	S.C. "INCERP Cercetare" S.A., Ploieşti, RO	Societatea Națională a Petrolului “Petrom” S.A.-Sucursală INCERP-Cercetare, Ploieşti, RO	
92-01368	**106648**	S.C. "INCERP Cercetare" S.A., Ploieşti, RO	Societatea Națională a Petrolului “Petrom” S.A.-Sucursală INCERP-Cercetare, Ploieşti, RO	
144693	**106753**	S.C. "INCERP Cercetare" S.A., Ploieşti, RO	Societatea Națională a Petrolului “Petrom” S.A.-Sucursală INCERP-Cercetare, Ploieşti, RO	
144692	**106754**	S.C. "INCERP Cercetare" S.A., Ploieşti, RO	Societatea Națională a Petrolului “Petrom” S.A.-Sucursală INCERP-Cercetare, Ploieşti, RO	

Nr. CBI	Nr. BI	Nume inițial	Nume curent	Temei legal modificare
92-01106	**106838**	Institutul de Cercetări pentru Rafinării şi Petrochimie-ICERP S.A., Ploieşti, RO	Societatea Națională a Petrolului “Petrom” S.A.-Sucursală INCERP-Cercetare, Ploieşti, RO	
147243	**106877**	S.C. "INCERP Cercetare" S.A., Ploieşti, RO	Societatea Națională a Petrolului “Petrom” S.A.-Sucursală INCERP-Cercetare, Ploieşti, RO	
92-01107	**106886**	S.C. "INCERP Cercetare" S.A., Ploieşti, RO	Societatea Națională a Petrolului “Petrom” S.A.-Sucursală INCERP-Cercetare, Ploieşti, RO	
148554	**106966**	S.C. "INCERP Cercetare" S.A., Ploieşti, RO	Societatea Națională a Petrolului “Petrom” S.A.-Sucursală INCERP-Cercetare, Ploieşti, RO	
92-01220	**107268**	S.C. Doljchim S.A., Craiova, RO	Societatea Națională a Petrolului "Petrom" S.A.-Sucursală Doljchim, Craiova, RO	
92-01104	**107271**	S.C. "INCERP Cercetare" S.A., Ploieşti, RO	Societatea Națională a Petrolului “Petrom” S.A.-Sucursală INCERP-Cercetare, Ploieşti, RO	
147070	**107354**	S.C. "INCERP Cercetare" S.A., Ploieşti, RO	Societatea Națională a Petrolului “Petrom” S.A.-Sucursală INCERP-Cercetare, Ploieşti, RO	
148400	**107559**	S.C. Arpechim S.A. Piteşti, Piteşti, RO	Societatea Națională a Petrolului "Petrom" S.A.-Sucursala Arpechim, Piteşti, RO	
148672	**107841**	S.C. "INCERP Cercetare" S.A., Ploieşti, RO	Societatea Națională a Petrolului “Petrom” S.A.-Sucursală INCERP-Cercetare, Ploieşti, RO	
147241	**107844**	S.C. "INCERP Cercetare" S.A., Ploieşti, RO	Societatea Națională a Petrolului “Petrom” S.A.-Sucursală INCERP-Cercetare, Ploieşti, RO	

Nr. CBI	Nr. BI	Nume inițial	Nume curent	Temei legal modificare
145357	**107933**	S.C. "INCERP Cercetare" S.A., Ploieşti, RO	Societatea Națională a Petrolului “Petrom” S.A.-Sucursală INCERP-Cercetare, Ploieşti, RO	
92-200733	**107985**	S.C. "INCERP Cercetare" S.A., Ploieşti, RO	Societatea Națională a Petrolului “Petrom” S.A.-Sucursală INCERP-Cercetare, Ploieşti, RO	
148891	**108309**	S.C. "INCERP Cercetare" S.A., Ploieşti, RO	Societatea Națională a Petrolului “Petrom” S.A.-Sucursală INCERP-Cercetare, Ploieşti, RO	
143578	**108424**	S.C. "INCERP Cercetare" S.A., Ploieşti, RO	Societatea Națională a Petrolului “Petrom” S.A.-Sucursală INCERP-Cercetare, Ploieşti, RO	
93-01550	**108655**	S.C. "INCERP Cercetare" S.A., Ploieşti, RO	Societatea Națională a Petrolului “Petrom” S.A.-Sucursală INCERP-Cercetare, Ploieşti, RO	
92-0788	**108791**	S.C. "INCERP Cercetare" S.A., Ploieşti, RO	Societatea Națională a Petrolului “Petrom” S.A.-Sucursală INCERP-Cercetare, Ploieşti, RO	
93-01423	**108958**	S.C. Petrobrazi S.A., Brazi, RO	Societatea Națională a Petrolului "Petrom" S.A.-Sucursala Petrobrazi Brazi, comuna Brazi, Prahova, RO	
93-00750	**108971**	S.C. "INCERP Cercetare" S.A., Ploieşti, RO	Societatea Națională a Petrolului “Petrom” S.A.-Sucursală INCERP-Cercetare, Ploieşti, RO	
93-01305	**108972**	S.C. "INCERP Cercetare" S.A., Ploieşti, RO	Societatea Națională a Petrolului “Petrom” S.A.-Sucursală INCERP-Cercetare, Ploieşti, RO	

Nr. CBI	Nr. BI	Nume inițial	Nume curent	Temei legal modificare
94-00563	**109088**	S.C. Arpechim S.A., Piteşti, RO	Societatea Națională a Petrolului "Petrom" S.A.-Sucursala Arpechim, Piteşti, RO	
145575	**109096**	S.C. Petrobrazi S.A., Brazi, RO	Societatea Națională a Petrolului "Petrom" S.A.-Sucursala Petrobrazi Brazi, comuna Brazi, Prahova, RO	
94-00564	**109207**	S.C. Arpechim S.A., Piteşti, RO	Societatea Națională a Petrolului "Petrom" S.A.-Sucursala Arpechim, Piteşti, RO	
94-00630	**109210**	S.C. "INCERP Cercetare" S.A., Ploieşti, RO	Societatea Națională a Petrolului “Petrom” S.A.-Sucursală INCERP-Cercetare, Ploieşti, RO	
94-00428	**109211**	S.C. "INCERP Cercetare" S.A., Ploieşti, RO	Societatea Națională a Petrolului “Petrom” S.A.-Sucursală INCERP-Cercetare, Ploieşti, RO	
147069	**109633**	S.C. "INCERP Cercetare" S.A., Ploieşti, RO	Societatea Națională a Petrolului “Petrom” S.A.-Sucursală INCERP-Cercetare, Ploieşti, RO	
94-01632	**109666**	ICERP S.A., Ploieşti, RO	Societatea Națională a Petrolului “Petrom” S.A.-Sucursală INCERP-Cercetare, Ploieşti, RO	
92-200650	**109712**	S.C. "INCERP Cercetare" S.A., Ploieşti, RO	Societatea Națională a Petrolului “Petrom” S.A.-Sucursală INCERP-Cercetare, Ploieşti, RO	
92-200651	**109713**	S.C. "INCERP Cercetare" S.A., Ploieşti, RO	Societatea Națională a Petrolului “Petrom” S.A.-Sucursală INCERP-Cercetare, Ploieşti, RO	
94-01586	**109876**	S.C. Arpechim S.A., Piteşti, RO	Societatea Națională a Petrolului "Petrom" S.A.-Sucursala Arpechim, Piteşti, RO	

Nr. CBI	Nr. BI	Nume inițial	Nume curent	Temei legal modificare
95-00503	**110010**	S.C. Arpechim S.A., Piteşti, RO	Societatea Națională a Petrolului "Petrom" S.A.-Sucursala Arpechim, Piteşti, RO	
94-01636	**110128**	S.C. "INCERP Cercetare" S.A., Ploieşti, RO	Societatea Națională a Petrolului “Petrom” S.A.-Sucursală INCERP-Cercetare, Ploieşti, RO	
143453	**110151**	S.C. "Petrobrazi "S.A., Brazi, RO	Societatea Națională a Petrolului "Petrom" S.A.-Sucursala Petrobrazi Brazi, comuna Brazi, Prahova, RO	
94-01978	**110208**	S.C. "INCERP Cercetare" S.A., Ploieşti, RO	Societatea Națională a Petrolului “Petrom” S.A.-Sucursală INCERP-Cercetare, Ploieşti, RO	
94-01931	**110210**	S.C. "INCERP Cercetare" S.A., Ploieşti, RO	Societatea Națională a Petrolului “Petrom” S.A.-Sucursală INCERP-Cercetare, Ploieşti, RO	
94-02116	**110230**	S.C. "INCERP Cercetare" S.A., Ploieşti, RO	Societatea Națională a Petrolului “Petrom” S.A.-Sucursală INCERP-Cercetare, Ploieşti, RO	
94-01426	**110252**	ICERP S.A., Ploieşti, RO	Societatea Națională a Petrolului “Petrom” S.A.-Sucursală INCERP-Cercetare, Ploieşti, RO	
94-01705	**110253**	S.C. INCERP Cercetare S.A., Ploieşti, RO	Societatea Națională a Petrolului “Petrom” S.A.-Sucursală INCERP-Cercetare, Ploieşti, RO	
93-00875	**110328**	S.C." Petrobrazi "S.A., comuna Brazi, RO	Societatea Națională a Petrolului "Petrom" S.A.-Sucursala Petrobrazi Brazi, comuna Brazi, Prahova, RO	

Nr. CBI	Nr. BI	Nume inițial	Nume curent	Temei legal modificare
147660	**110469**	S.C. INCERP Cercetare S.A., Ploieşti, RO	Societatea Națională a Petrolului “Petrom” S.A.-Sucursală INCERP-Cercetare, Ploieşti, RO	
94-01706	**110521**	S.C. "INCERP Cercetare" S.A., Ploieşti, RO	Societatea Națională a Petrolului “Petrom” S.A.-Sucursală INCERP-Cercetare, Ploieşti, RO	
93-00871	**110526**	S.C. "INCERP Cercetare" S.A., Ploieşti, RO	Societatea Națională a Petrolului “Petrom” S.A.-Sucursală INCERP-Cercetare, Ploieşti, RO	
93-00594	**110528**	S.C. "INCERP Cercetare" S.A., Ploieşti, RO	Societatea Națională a Petrolului “Petrom” S.A.-Sucursală INCERP-Cercetare, Ploieşti, RO	
95-01276	**110602**	S.C. "INCERP Cercetare" S.A., Ploieşti, RO	Societatea Națională a Petrolului “Petrom” S.A.-Sucursală INCERP-Cercetare, Ploieşti, RO	
93-00515	**110620**	S.C. "INCERP Cercetare" S.A., Ploieşti, RO	Societatea Națională a Petrolului “Petrom” S.A.-Sucursală INCERP-Cercetare, Ploieşti, RO	
94-01635	**110815**	S.C. “INCERP Cercetare” S.A., Ploieşti, RO	Societatea Națională a Petrolului “Petrom” S.A.-Sucursală INCERP-Cercetare, Ploieşti, RO	
94-01755	**110817**	S. C. " INCERP Cercetare " S.A., Ploieşti, RO	Societatea Națională a Petrolului “Petrom” S.A.-Sucursală INCERP-Cercetare, Ploieşti, RO	

Nr. CBI	Nr. BI	Nume inițial	Nume curent	Temei legal modificare
148556	**111096**	S.C. "INCERP Cercetare" S.A., Ploieşti, RO	Societatea Națională a Petrolului “Petrom” S.A.-Sucursală INCERP-Cercetare, Ploieşti, RO	
94-01525	**111097**	S.C. "INCERP Cercetare" S.A., Ploieşti, RO	Societatea Națională a Petrolului “Petrom” S.A.-Sucursală INCERP-Cercetare, Ploieşti, RO	
148555	**111098**	S.C. INCERP Cercetare S.A., Ploieşti, RO	Societatea Națională a Petrolului “Petrom” S.A.-Sucursală INCERP-Cercetare, Ploieşti, RO	
93-00595	**111099**	S.C. "INCERP Cercetare" S.A., Ploieşti, RO	Societatea Națională a Petrolului “Petrom” S.A.-Sucursală INCERP-Cercetare, Ploieşti, RO	
94-01427	**111100**	S.C. "INCERP Cercetare" S.A., Ploieşti, RO	Societatea Națională a Petrolului “Petrom” S.A.-Sucursală INCERP-Cercetare, Ploieşti, RO	
95-01300	**111266**	S.C. "Arpechim", Piteşti, RO	Societatea Națională a Petrolului "Petrom" S.A.-Sucursala Arpechim, Piteşti, RO	
95-00527	**111468**	S.C. "INCERP Cercetare" S.A., Ploieşti, RO	Societatea Națională a Petrolului “Petrom” S.A.-Sucursală INCERP-Cercetare, Ploieşti, RO	
92-200541	**111737**	S.C. "INCERP Cercetare" S.A. Ploieşti, Ploieşti, RO	Societatea Națională a Petrolului “Petrom” S.A.-Sucursală INCERP-Cercetare, Ploieşti, RO	
95-02130	**111741**	S.C. "Arpechim" S.A., Piteşti, RO	Societatea Națională a Petrolului "Petrom" S.A.-Sucursala Arpechim, Piteşti, RO	

Nr. CBI	Nr. BI	Nume inițial	Nume curent	Temei legal modificare
95-01402	**111744**	S.C. "INCERP Cercetare" S.A. Ploieşti, Ploieşti, RO	Societatea Națională a Petrolului “Petrom” S.A.-Sucursală INCERP-Cercetare, Ploieşti, RO	
92-01108	**111745**	S.C. "INCERP Cercetare" S.A. Ploieşti, Ploieşti, RO	Societatea Națională a Petrolului “Petrom” S.A.-Sucursală INCERP-Cercetare, Ploieşti, RO	
95-01729	**111746**	S.C. "INCERP Cercetare" S.A. Ploieşti, Ploieşti, RO	Societatea Națională a Petrolului “Petrom” S.A.-Sucursală INCERP-Cercetare, Ploieşti, RO	
92-0758	**111759**	S.C. Petrobrazi S.A., Brazi, RO	Societatea Națională a Petrolului "Petrom" S.A.-Sucursala Petrobrazi Brazi, comuna Brazi, Prahova, RO	
95-01277	**111999**	S.C. "INCERP Cercetare" S.A. Ploieşti, Ploieşti, RO	Societatea Națională a Petrolului “Petrom” S.A.-Sucursală INCERP-Cercetare, Ploieşti, RO	
95-02194	**112109**	S.C. INCERP Cercetare S.A., Ploieşti, RO	Societatea Națională a Petrolului “Petrom” S.A.-Sucursală INCERP-Cercetare, Ploieşti, RO	
95-02196	**112165**	S.C. INCERP Cercetare S.A., Ploieşti, RO	Societatea Națională a Petrolului “Petrom” S.A.-Sucursală INCERP-Cercetare, Ploieşti, RO	
96-00683	**112293**	S.C. INCERP Cercetare S.A., Ploieşti, RO	Societatea Națională a Petrolului “Petrom” S.A.-Sucursală INCERP-Cercetare, Ploieşti, RO	

Nr. CBI	Nr. BI	Nume inițial	Nume curent	Temei legal modificare
95-00508	**112368**	S.C. INCERP S.A., Ploieşti, RO	Societatea Națională a Petrolului “Petrom” S.A.-Sucursală INCERP-Cercetare, Ploieşti, RO	
95-02193	**112424**	S.C. "INCERP Cercetare" S.A. Ploieşti, Ploieşti, RO	Societatea Națională a Petrolului “Petrom” S.A.-Sucursală INCERP-Cercetare, Ploieşti, RO	
95-02195	**112477**	S.C. INCERP Cercetare S.A., Ploieşti, RO	Societatea Națională a Petrolului “Petrom” S.A.-Sucursală INCERP-Cercetare, Ploieşti, RO	
95-01810	**112502**	S.C. "INCERP Cercetare" S.A. Ploieşti, Ploieşti, RO	Societatea Națională a Petrolului “Petrom” S.A.-Sucursală INCERP-Cercetare, Ploieşti, RO	
92-200654	**112503**	S.C. INCERP Cercetare S.A., Ploieşti, RO	Societatea Națională a Petrolului “Petrom” S.A.-Sucursală INCERP-Cercetare, Ploieşti, RO	
92-01366	**112516**	S.C. "INCERP Cercetare" S.A., Ploieşti, RO	Societatea Națională a Petrolului “Petrom” S.A.-Sucursală INCERP-Cercetare, Ploieşti, RO	
95-01084	**112638**	S.C. "INCERP Cercetare" S.A., Ploieşti, RO	Societatea Națională a Petrolului “Petrom” S.A.-Sucursală INCERP-Cercetare, Ploieşti, RO	
96-01667	**112692**	Institutul Național de Cercetări pentru Rafinării şi Petrochimie-Cercetare, Ploieşti, RO	Societatea Națională a Petrolului “Petrom” S.A.-Sucursală INCERP-Cercetare, Ploieşti, RO	

Nr. CBI	Nr. BI	Nume inițial	Nume curent	Temei legal modificare
95-01772	**112736**	S.C. "INCERP Cercetare" S.A., Ploieşti, RO	Societatea Națională a Petrolului “Petrom” S.A.-Sucursală INCERP-Cercetare, Ploieşti, RO	
97-01156	**112839**	S.C. "INCERP Cercetare" S.A., Ploieşti, RO	Societatea Națională a Petrolului “Petrom” S.A.-Sucursală INCERP-Cercetare, Ploieşti, RO	
96-02069	**112852**	S.C. "INCERP Cercetare" S.A., Ploieşti, RO	Societatea Națională a Petrolului “Petrom” S.A.-Sucursală INCERP-Cercetare, Ploieşti, RO	
97-00498	**112884**	S.C. "INCERP Cercetare" S.A., Ploieşti, RO	Societatea Națională a Petrolului “Petrom” S.A.-Sucursală INCERP-Cercetare, Ploieşti, RO	
97-00427	**112954**	S.C. "INCERP Cercetare" S.A. Ploieşti, Ploieşti, RO	Societatea Națională a Petrolului “Petrom” S.A.-Sucursală INCERP-Cercetare, Ploieşti, RO	
93-00497	**113135**	S.C. Arpechim S.A., Piteşti, RO	Societatea Națională a Petrolului "Petrom" S.A.-Sucursala Arpechim, Piteşti, RO	
95-01832	**113158**	S.C. "Petrobrazi "S.A., Brazi, RO	Societatea Națională a Petrolului "Petrom" S.A.-Sucursala Petrobrazi Brazi, comuna Brazi, Prahova, RO	
96-01119	**113341**	S.C. "INCERP Cercetare" S.A., Ploieşti, RO	Societatea Națională a Petrolului “Petrom” S.A.-Sucursală INCERP-Cercetare, Ploieşti, RO	
96-01283	**113365**	S.C. INCERP Cercetare S.A., Ploieşti, RO	Societatea Națională a Petrolului “Petrom” S.A.-Sucursală INCERP-Cercetare, Ploieşti, RO	

Nr. CBI	Nr. BI	Nume inițial	Nume curent	Temei legal modificare
97-00204	**113656**	S.C. "INCERP Cercetare" S.A., Ploieşti, RO; S.C. IPIP S.A., Ploieşti, RO	Societatea Națională a Petrolului “Petrom” S.A.-Sucursală INCERP-Cercetare, Ploieşti, RO	
97-01659	**113657**	S.C. "INCERP Cercetare" S.A., Ploieşti, RO	Societatea Națională a Petrolului “Petrom” S.A.-Sucursală INCERP-Cercetare, Ploieşti, RO	
97-01381	**113658**	S.C. "INCERP Cercetare" S.A., Ploieşti, RO	Societatea Națională a Petrolului “Petrom” S.A.-Sucursală INCERP-Cercetare, Ploieşti, RO	
96-00681	**114085**	S.C. "INCERP Cercetare" S.A., Ploieşti, RO	Societatea Națională a Petrolului “Petrom” S.A.-Sucursală INCERP-Cercetare, Ploieşti, RO	
97-01357	**114122**	S.C. "INCERP Cercetare" S.A., Ploieşti, RO	Societatea Națională a Petrolului “Petrom” S.A.-Sucursală INCERP-Cercetare, Ploieşti, RO	
94-01312	**114138**	S.C. "Arpechim" S.A., Piteşti, RO	Societatea Națională a Petrolului "Petrom" S.A.-Sucursala Arpechim, Piteşti, RO	
92-01614	**114352**	S.C. "INCERP Cercetare" S.A., Ploieşti, RO	Societatea Națională a Petrolului “Petrom” S.A.-Sucursală INCERP-Cercetare, Ploieşti, RO	
93-00354	**114417**	S.C. "Petrobrazi "S.A., Brazi, RO	Societatea Națională a Petrolului "Petrom" S.A.-Sucursala Petrobrazi Brazi, comuna Brazi, Prahova, RO	
93-01658	**114418**	S.C. "Petrobrazi" S.A., Brazi, RO	Societatea Națională a Petrolului "Petrom" S.A.-Sucursala Petrobrazi Brazi, comuna Brazi, Prahova, RO	

Nr. CBI	Nr. BI	Nume inițial	Nume curent	Temei legal modificare
93-00352	**114604**	S.C. Petrobrazi S.A., Brazi, RO	Societatea Națională a Petrolului "Petrom" S.A.-Sucursala Petrobrazi Brazi, comuna Brazi, Prahova, RO	
93-00353	**114605**	S.C. Petrobrazi S.A., Brazi, RO	Societatea Națională a Petrolului "Petrom" S.A.-Sucursala Petrobrazi Brazi, comuna Brazi, Prahova, RO	
94-01293	**114610**	S.C. "Petrobrazi" S.A., Brazi, RO	Societatea Națională a Petrolului "Petrom" S.A.-Sucursala Petrobrazi Brazi, comuna Brazi, Prahova, RO	
92-200545	**114779**	S.C. "INCERP Cercetare" S.A., Ploieşti, RO	Societatea Națională a Petrolului “Petrom” S.A.-Sucursală INCERP-Cercetare, Ploieşti, RO	
92-200546	**114780**	S.C. "INCERP Cercetare" S.A., Ploieşti, RO	Societatea Națională a Petrolului “Petrom” S.A.-Sucursală INCERP-Cercetare, Ploieşti, RO	
144691	**114834**	S.C. "INCERP Cercetare" S.A., Ploieşti, RO	Societatea Națională a Petrolului “Petrom” S.A.-Sucursală INCERP-Cercetare, Ploieşti, RO	
96-00682	**115152**	S.C. "INCERP Cercetare" S.A., Ploieşti, RO	Societatea Națională a Petrolului “Petrom” S.A.-Sucursală INCERP-Cercetare, Ploieşti, RO	
94-01779	**115183**	BWG Butzbacher Weichenbau GmbH, Butzbach, DE	BWG Butzbacher Weichenbau Gesellschaft mbH & Co. Kg., Butzbach, DE	
96-01826	**115250**	S.C. "INCERP Cercetare" S.A., Ploieşti, RO	Societatea Națională a Petrolului “Petrom” S.A.-Sucursală INCERP-Cercetare, Ploieşti, RO	

Nr. CBI	Nr. BI	Nume inițial	Nume curent	Temei legal modificare
99-00107	**115701**	S.C. "INCERP Cercetare" S.A., Ploieşti, RO	Societatea Națională a Petrolului “Petrom” S.A.-Sucursală INCERP-Cercetare, Ploieşti, RO	
92-01367	**115810**	S.C. "INCERP Cercetare" S.A., Ploieşti, RO	Societatea Națională a Petrolului “Petrom” S.A.-Sucursală INCERP-Cercetare, Ploieşti, RO	
92-200540	**116074**	S.C. "INCERP Cercetare" S.A., Ploieşti, RO	Societatea Națională a Petrolului “Petrom” S.A.-Sucursală INCERP-Cercetare, Ploieşti, RO	
96-00018	**116183**	S.C. Arpechim S.A., Piteşti, RO	Societatea Națională a Petrolului "Petrom" S.A.-Sucursala Arpechim, Piteşti, RO	
95-00805	**116294**	S.C. "INCERP Cercetare" S.A., Ploieşti, RO	Societatea Națională a Petrolului “Petrom” S.A.-Sucursală INCERP-Cercetare, Ploieşti, RO	
96-02172	**116296**	S.C. "INCERP Cercetare" S.A., Ploieşti, RO	Societatea Națională a Petrolului “Petrom” S.A.-Sucursală INCERP-Cercetare, Ploieşti, RO	
95-01200	**116397**	S.C. “INCERP-CERCETARE“ S.A., PLOIEŞTI, RO	Societatea Națională a Petrolului “PETROM “ S.A - Sucursala INCERP-CERCETARE Ploieşti, RO	
97-01444	**116616**	Institutul Național de Cercetare-Dezvoltare pentru Ecologie Industrială-Ecoind, Bucureşti, RO; S.C. "Petrobrazi" S.A., Brazi, RO	Societatea Națională a Petrolului "Petrom" S.A.-Sucursala Petrobrazi Brazi, comuna Brazi, Prahova, RO	
98-00627	**116637**	S.C. "INCERP Cercetare" S.A., Ploieşti, RO	Societatea Națională a Petrolului “Petrom” S.A.-Sucursală INCERP-Cercetare, Ploieşti, RO	

Nr. CBI	Nr. BI	Nume inițial	Nume curent	Temei legal modificare
97-01445	**116968**	Institutul Național de Cercetare-Dezvoltare pentru Ecologie Industrială-Ecoind, Bucureşti, RO; S.C. Petrobrazi S.A., Brazi, RO	Societatea Națională a Petrolului "Petrom" S.A.-Sucursala Petrobrazi Brazi, comuna Brazi, Prahova, RO; Institutul Național de Cercetare-Dezvoltare pentru Ecologie Industrială-Ecoind, Bucureşti, RO	
95-01202	**117017**	S.C. "Petrobrazi" S.A., Brazi, RO	Societatea Națională a Petrolului "Petrom" S.A. - Sucursala Petrobrazi Brazi, comuna Brazi, Prahova, RO	

MODIFICĂRI ADRESĂ TITULAR

Nr. CBI	Nr. BI	Adresă inițială	Adresă curentă
144281	**104799**	Păunescu Marius, Str. Pădurea Craiului Nr. 1, Bl. B2, Sc. 7, Ap. 270, Sector 3, Bucureşti, RO; Jurbă Mihai Emil, Intr. Av. Caranda Nr. 6, Bl. B3, Sc. A, Ap. 13, Sector 6, Bucureşti, RO	Jurbă Emil Mihai, Str. Budila Nr. 4, Sector 2, Bucureşti, RO; Păunescu Marius, Str. Pădurea Craiului Nr. 1, Bl. B2, Sc. 7, Ap. 270, Sector 3, Bucureşti, RO
144279	**104800**	Jurbă Mihai Emil, Intr. Av. Caranda Nr. 6, Bl. B3, Sc. A, Ap. 13, Sector 6, Bucureşti, RO; Păunescu Marius, Str. Pădurea Craiului Nr. 1, Bl. B2, Sc. 7, Ap. 270, Sector 3, Bucureşti, RO	Jurbă Emil Mihai, Str. Budila Nr. 4, Sector 2, Bucureşti, RO;Păunescu Marius, Str. Pădurea Craiului Nr. 1, Bl. B2, Sc. 7, Ap. 270, Sector 3, Bucureşti, RO
94-01215	**115805**	Drăguşin I. Mitică, Str. Soldat Ilie Mihai Nr. 13 Bl. M132. A, Ap. 15, Et. 3, Bucureşti, RO	Drăguşin I. Mitică, Calea Văcăreşti Nr. 310, Bl. 2a, Sc. A, Ap. 2, Sector 4, Bucureşti, RO

Trofeul Creativității

Ediția a II-a 2001

TROFEUL CREATIVITĂȚII

- EDIȚIA a II-a - 2001 ✧ SECȚIUNEA I -

- UNITĂȚI DE PRODUCȚIE -

SECȚIUNEA I - UNITĂȚI DE PRODUCȚIE

LOCUL I: FARMEC SA

ADRESA: STR. H. BARBUSSE, NR. 16, CLUJ NAPOCA, JUDEȚUL CLUJ

REALIZĂRI:

- *12 CERERI DE BREVET DE INVENȚIE*
- *12 CERERI DE ÎNREGISTRARE DE MARCĂ*
- *202 MĂRCI ACORDATE*
- *12 CERERI DE ÎNREGISTRARE DE DESENE ȘI MODELE INDUSTRIALE*
- *10 CERTIFICATE DE DESENE ȘI MODELE INDUSTRIALE ELIBERATE*

PUNCTAJ TOTAL: 1182 DE PUNCTE

➜ *MĂRCI*

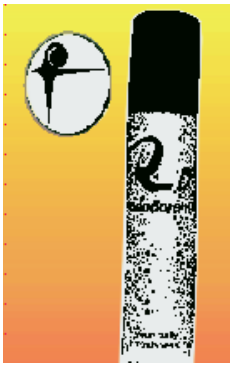

➜ *DESIGN*

➜ *CERERI DE BREVET DE INVENȚIE*

- *CREMĂ HIDRATANTĂ DEZI*
- *LOȚIUNE TONICĂ, REMINERALIZANTĂ*
- *METODĂ DE TRATAMENT FACIAL*

LOCUL II: RIENI DRINKS

ADRESA: STR. TEATRULUI NR. 1 - 2, ORADEA, JUDEȚUL BIHOR

REALIZĂRI:

- 45 *CERERI DE ÎNREGISTRARE DE MARCĂ*
- 159 *MĂRCI ACORDATE*
- 8 *CERERI DE ÎNREGISTRARE DE DESENE ȘI MODELE INDUSTRIALE*
- 13 *CERTIFICATE DE DESENE ȘI MODELE INDUSTRIALE ACORDATE*

PUNCTAJ TOTAL: 986 *PUNCTE*

➜ ***MĂRCI***

➜ *DESIGN*

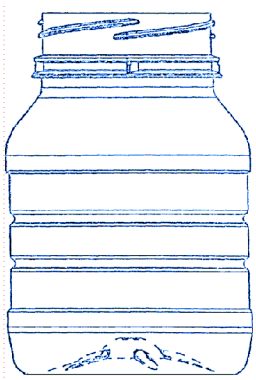

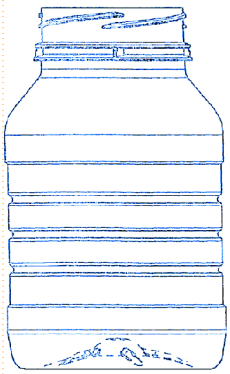

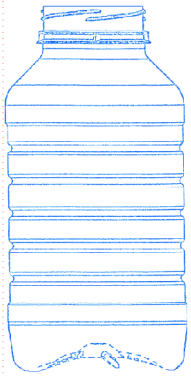

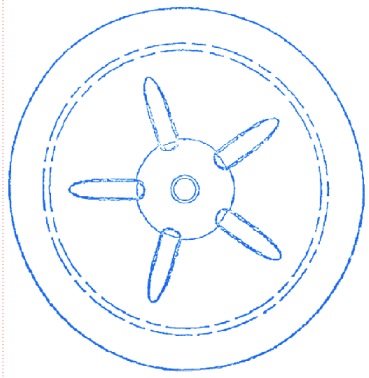

LOCUL III: EDITURA CASSANDRA SRL

ADRESA: STR. IULIU MANIU NR. 54, SECTOR 3, BUCUREȘTI

REALIZĂRI:
- *172 CERERI DE ÎNREGISTRARE DE MARCĂ*
- *146 MĂRCI ACORDATE*

PUNCTAJ TOTAL: 902 PUNCTE

➜ ***MĂRCI***

LOCUL IV: AVERSA SA

ADRESA: STR. ZIDURI MOȘI NR. 25, SECTOR 2, BUCUREȘTI

REALIZĂRI:
- *19 CERERI DE ÎNREGISTRARE DE MARCĂ*
- *141 MĂRCI ACORDATE*

PUNCTAJ TOTAL: 724 DE PUNCTE

➜ ***MĂRCI***

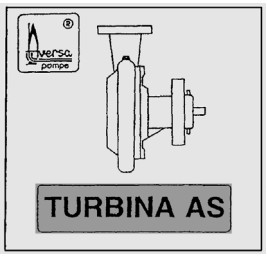

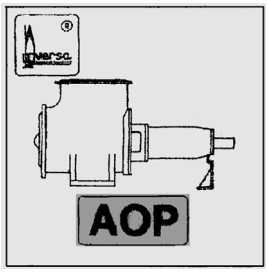

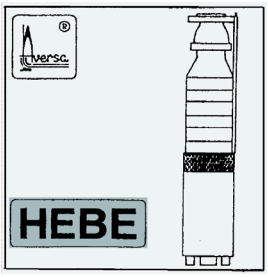

LOCUL V: EUROPEAN DRINKS SA

ADRESA: STR. TEATRULUI NR. 1 - 2, ORADEA, JUDEȚUL BIHOR

REALIZĂRI:
- *58 CERERI DE ÎNREGISTRARE DE MARCĂ*
- *130 MĂRCI ACORDATE*

PUNCTAJ TOTAL: 708 PUNCTE

➜ ***MĂRCI***

LOCUL VI: PRODAL 94 SRL

ADRESA: ŞOSEAUA DRUMUL ÎNTRE TARLALE, SAT CĂŢELU, COMUNA GLINA, JUDEŢUL ILFOV

REALIZĂRI:

- *51 CERERI DE ÎNREGISTRARE DE MARCĂ*
- *116 MĂRCI ACORDATE*
- *5 CERERI DE ÎNREGISTRARE DE DESENE ŞI MODELE INDUSTRIALE*
- *2 CERTIFICATE DE DESENE ŞI MODELE INDUSTRIALE ELIBERATE*

PUNCTAJ TOTAL: 661 DE PUNCTE

➜ *MĂRCI*

➜ *DESIGN*

STALINSKAYA

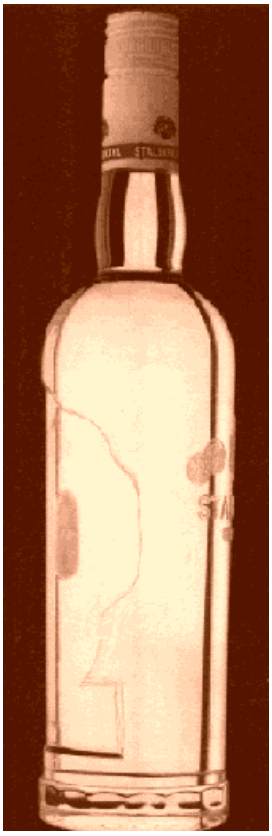

RUSSIAN RECIPE
STALINSKAYA
Stalinskaya
Vodka
VODKA

LOCUL VII: TELEVIZIUNEA ROMÂNĂ

ADRESA: CALEA DOROBANȚILOR NR. 191, SECTOR 1, BUCUREȘTI

REALIZĂRI:

- *49 CERERI DE MARCĂ*
- *116 MARCI ACORDATE*
- *1 CERERE DE ÎNREGISTRARE DE DESENE ȘI MODELE INDUSTRIALE*
- *2 CERTIFICATE DE DESENE ȘI MODELE INDUSTRIALE ELIBERATE*

PUNCTAJ TOTAL: 651 PUNCTE

➜ *MĂRCI*

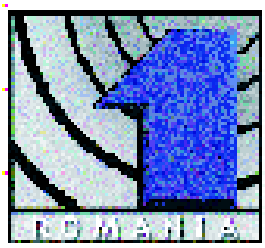

➜ *DESIGN*

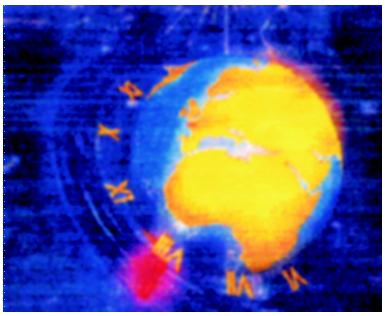

LOCUL VIII: EUROPHARM SA

ADRESA: STR. POIENELOR NR. 5, BRAȘOV, JUDEȚUL BRAȘOV

REALIZĂRI:

- *30 CERERI DE BREVET DE INVENȚIE*
- *1 BREVET DE INVENȚIE ACORDAT*
- *73 CERERI DE ÎNREGISTRARE MARCĂ*
- *80 MĂRCI ACORDATE*
- *4 CERERI DE ÎNREGISTRARE DE DESENE ȘI MODELE INDUSTRIALE*
- *4 CERTIFICATE DE DESENE ȘI MODELE INDUSTRIALE ELIBERATE*

PUNCTAJ TOTAL: 626 PUNCTE

➜ *CERERI DE BREVET DE INVENȚIE*

- *MEDICAMENT CU ACȚIUNE ANTISEPTICĂ ȘI DEZINFECTANTĂ*
- *OMERAN CAPSULE*
- *PARACETAMOL SINUS COMPRIMATE*

➜ *MĂRCI*

➜ *DESIGN*

LOCUL IX: OLTCHIM SA

ADRESA: STR. UZINELOR CHIMICE NR. 1, RÂMNICU VÂLCEA, JUDEȚUL VÂLCEA

REALIZĂRI:

- *22 CERERI DE BREVET DE INVENȚIE*
- *12 BREVETE DE INVENȚIE ACORDATE*
- *18 DE CERERI DE ÎNREGISTRARE DE MARCĂ*
- *64 DE MĂRCI ACORDATE*

PUNCTAJ TOTAL: 584 PUNCTE

➜ *BREVETE DE INVENȚIE*

- *COMPOZIȚII INSECTICIDE SINERGICE*
- *PROCEDEU DE OBȚINERE A UNOR POLIETERI POLOLI CU STRUCTURĂ TRIAZINICĂ*
- *PROCEDEU PENTRU PREPARAREA DERIVAȚILOR DE 3 - ARIL - 1 METIL - 1 - METOXIUREE*

➜ *MĂRCI*

LOCUL **X**: *SICOMED SA*

ADRESA: B*DUL. THEODOR PALLADY NR.* 50*, SECTOR* 3, B*UCUREȘTI*

REALIZĂRI:

- *2 CERERI DE* B*REVET DE INVENȚIE*
- *1* B*REVET DE INVENȚIE ACORDAT*
- *108 CERERI DE ÎNREGISTRARE DE MARCĂ*
- 90 *MĂRCI ACORDATE*

PUNCTAJ TOTAL: 579 *PUNCTE*

➜ BREVETE DE INVENȚIE

- PROCEDEU DE OBȚINERE A N - HIDROXIMETIL - PIROLIDONEI DE ÎNALTĂ PURITATE
- COMPOZIȚIE FARMACEUTICĂ, REHIDRATANTĂ, PENTRU UZ VETERINAR

➜ MĂRCI

TROFEUL CREATIVITĂȚII

- EDIȚIA a II-a - 2001 ✧ SECȚIUNEA II -

- INSTITUȚII DE CERCETARE ȘI ÎNVĂȚĂMÂNT -

SECȚIUNEA II - INSTITUȚII DE CERCETARE ȘI ÎNVĂȚĂMÂNT -

LOCUL I:

ICPE - ME - INSTITUTUL DE CERCETĂRI PENTRU MAȘINI ELECTRICE

ADRESA: BDUL. TUDOR VLADIMIRESCU NR. 45, SECTOR 5, BUCUREȘTI

REALIZĂRI:

- 12 CERERI DE BREVET DE INVENȚIE
- 42 BREVETE DE INVENȚIE ACORDATE
- 1 MARCĂ ACORDATĂ

PUNCTAJ TOTAL: 671 PUNCTE

➜ BREVETE DE INVENȚIE

- INDUCTOR DE MAȘINĂ ELECTRICĂ CU MAGNEȚI PERMANENȚI
- INDUCTOR ROTATIV DE MAȘINĂ ELECTRICĂ CU MAGNEȚI PERMANENȚI ȘI CIRCUIT MAGNETIC VARIABIL
- MOTOR ASINCRON, SUBMERSIBIL
- MOTOR - FRÂNĂ
- DISPOZITIV DE CONECTARE A CABLULUI DE ÎNALTĂ TENSIUNE, LA BOBINE DE INDUCȚIE, FUNCȚIONÂND ÎN MEDII POTENȚIAL EXPLOZIVE
- GENERATOR TERMOELECTRIC MONOFAZAT, CU CIRCULAȚIE NATURALĂ

LOCUL II: UNIVERSITATEA TEHNICĂ GH. ASACHI, IAȘI

ADRESA: BDUL. COPOU NR. 22, IAȘI, JUDEȚUL IAȘI

REALIZĂRI:

- 14 DE CERERI DE BREVET DE INVENȚIE

- 41 DE BREVETE DE INVENȚIE ACORDATE

- 2 MĂRCI ACORDATE

PUNCTAJ TOTAL: 667 DE PUNCTE

➜ *BREVETE DE INVENȚIE*

- STRUCTURĂ DE BARAJ SUBTERAN, CU PRIZĂ PENTRU IRIGAȚII

- TRADUCTOR ELECTROTENSOMETRIC REZISTIV, CU SENSIBILITATE TRANSVERSALĂ REDUSĂ

- MOTOREDUCTOR PLANETAR, CU SATELIT REȚINUT ȘI REZEMARE MOBILĂ

- PILOT PREFABRICAT TRONSONAT ELICOIDAL

- PROCEDEU DE OBȚINERE A 4 - AMINOSTIRENULUI

LOCUL III:

ICERP SA - INSTITUTUL DE CERCETĂRI PENTRU RAFINĂRII ŞI PETROCHIMIE

ADRESA: B*DUL. REPU*B*LICII NR. 291A, PLOIEŞTI*, J*UDEŢUL PRA*H*OVA*

REALIZĂRI:

- 17 *CERERI DE* B*REVET DE INVENŢIE*
- 35 B*REVETE DE INVENŢIE ACORDATE*
- 6 *CERERI DE ÎNREGISTRARE DE MARCĂ*
- 6 *MĂRCI ACORDATE*

PUNCTAJ TOTAL: 612 *DE PUNCTE*

➜ *MĂRCI*

➜ *BREVETE DE INVENȚIE*

- CONCENTRAT EMULSIONABIL, PENTRU FLUIDE DE PRELUCRARE A METALULUI

- COMPOZIȚII BIOCIDE, CONȚINÂND DERIVAȚI DE TRIAZINĂ ȘI PROCEDEU DE OBȚINERE

- LUBRIFIANT NAFTENO - PARAFINIC, PENTRU UNGEREA MOTOARELOR DE AUTOVEHICULE ȘI PROCEDEU DE OBȚINERE A ACESTUIA

- ADITIV ANTIOXIDANT, PENTRU UNSORI ȘI PROCEDEU DE OBȚINERE A ACESTUIA

- ULEI PENTRU UNGEREA MOTOARELOR CU APRINDERE PRIN SCÂNTEIE, ÎN DOI TIMPI

- INHIBITOR DE COROZIUNE, CU PROPRIETĂȚI NEUTRALIZANTE, PENTRU INSTALAȚIILE DE PRELUCRARE A ȚIȚEIULUI

LOCUL IV:

ICPE SA - INSTITUTUL DE CERCETARE ȘI PROIECTARE PENTRU ELECTROTEHNICĂ

ADRESA: *SPLAIUL UNIRII NR. 313, SECTOR 3, BUCUREȘTI*

REALIZĂRI:

- 15 CERERI DE BREVET DE INVENȚIE

- 37 BREVETE DE INVENȚIE ACORDATE

- 1 MĂRCĂ ACORDATĂ

PUNCTAJ TOTAL: *605 PUNCTE*

➜ *MĂRCI*

➜ *BREVETE DE INVENȚIE*

- *PROCEDEU DE MICRONIZARE A UNOR MATERIALE CELULOZICE, DE TIP VÂSCOZĂ*
- *CATOD PENTRU RAFINAREA ELECTROLITICĂ A CUPRULUI*
- *SISTEM DE RAMPE DE ARC ELECTRIC, PENTRU CAMERA DE STINGERE*
- *PROCEDEU DE OBȚINERE A PULBERILOR FINE, DE ALIAJ NdFeB*
- *METODĂ ȘI DISPOZITIV PENTRU CREȘTEREA MENTENABILITĂȚII CABLURILOR ELECTRICE SUBTERANE*
- *DISPOZITIV DE ELECTROPROTECȚIE A STRUCTURILOR METALICE*

LOCUL V:

INSTITUTUL DE CHIMIE MACROMOLECULARĂ "PETRU PONI", IAȘI

ADRESA: *ALEEA GRIGORE GHICA VODĂ NR. 41A, IAȘI, JUDEȚUL IAȘI*

REALIZĂRI:
- *20 CERERI DE BREVET DE INVENȚIE*
- *26 BREVETE DE INVENȚIE ACORDATE*

PUNCTAJ TOTAL: *450 DE PUNCTE*

➜ BREVETE DE INVENȚIE

- PROCEDEU DE OBȚINERE A UNOR TERMOADEZIVI FIABILI, DE TIP HOT - MELT PE BAZĂ DE COPOLIAMIDE
- APARAT DE XERO - RADIOGRAFIERE
- PROCEDEU DE OBȚINERE A CAUCIUCULUI SILICONIC, LICHID
- PROCEDEU DE SINTEZĂ A UNOR COPOLIMERI ADEZIVI ÎN SOLUȚIE
- COMPOZIȚIE PENTRU REPRODUCERI DE OBIECTE CU GEOMETRIE COMPLEXĂ

LOCUL VI:

ICECHIM - INSTITUTUL DE CERCETĂRI CHIMICE

ADRESA: SPLAIUL INDEPENDENȚEI NR. 202, SECTOR 6, BUCUREȘTI

REALIZĂRI:
- 10 CERERI DE BREVET DE INVENȚIE
- 21 BREVETE DE INVENȚIE ACORDATE
- 3 CERERI DE ÎNREGISTRARE DE MARCĂ
- 18 MĂRCI ACORDATE

PUNCTAJ TOTAL: 438 PUNCTE

➜ MĂRCI

➜ *BREVETE DE INVENȚIE*

- ADITIV ANTIPOLUANT, PENTRU BENZINELE AUTO ȘI PROCEDEU DE OBȚINERE A ACESTUIA
- ANTIOXIDANT PLASTIFIANT ȘI PROCEDEU DE OBȚINERE
- PROCEDEU DE OBȚINERE A HIDROXIPROPILCELULOZEI
- PLASTISOLI DIN POLICLORURĂ DE VINIL CU VISCOZITATE SCĂZUTĂ
- MUTANTĂ PROTEOLITICĂ BACILLUS LICHENIFORMIS R28 ȘI PROCEDEU DE OBȚINERE A ACESTEIA

LOCUL VII:

ICEPALV - INSTITUTUL DE CERCETĂRI PROTECȚII ANTICOROZIVE, LACURI ȘI VOPSELE

ADRESA: *BDUL. THEODOR PALLADY, NR. 49A, SECTOR 3, BUCUREȘTI*

REALIZĂRI:
- 20 BREVETE DE INVENȚIE ACORDATE
- 27 MĂRCI ACORDATE

PUNCTAJ TOTAL: *435 PUNCTE*

➜ *BREVETE DE INVENȚIE*

- PROCEDEU DE OBȚINERE A UNOR RĂȘINI POLIAMINOAMIDICE
- COMPOZIȚIE DE PROTECȚIE ANTIVEGETATIVĂ, PE BAZĂ DE LIANȚI POLIURETANICI SAU POLIURETANICI MODIFICAȚI
- COMPOZIȚIE DE EMAILURI ÎN DOI COMPONENȚI

LOCUL VIII:

PETROM RA - INSTITUTUL DE CERCETĂRI ȘI PROIECTĂRI TEHNOLOGICE

ADRESA: B*DUL. CULTURII NR. 29, CÂMPINA, JUDEȚUL PRAHOVA*

REALIZĂRI:

- *20 CERERI DE BREVET DE INVENȚIE*
- *15 BREVETE DE INVENȚIE ACORDATE*
- *22 MĂRCI ACORDATE*

PUNCTAJ TOTAL: 395 *PUNCTE*

➜ B*REVETE DE INVENȚIE*

- *ECHIPAMENT PENTRU ÎMPACHETAREA FILTRELOR, ÎN SONDE*
- *PROCEDEU ȘI INSTALAȚIE PENTRU DEPARAFINAREA CHIMICĂ A ECHIPAMENTELOR DE EXTRACȚIE, ALE SONDELOR ÎN POMPAJ*
- *ADITIV PENTRU FLUIDE DE FORAJ, TIP COPOLIMER*

LOCUL IX:

INSTITUTUL NAȚIONAL DE CERCETARE - DEZVOLTARE PENTRU BIOTEHNOLOGIE

ADRESA: ȘOS. OLTENIȚEI NR. 105, SECTOR 4, BUCUREȘTI

REALIZĂRI:
- 22 BREVETE DE INVENȚIE ACORDATE
- 3 CERERI DE ÎNREGISTRARE MARCĂ
- 5 MĂRCI ACORDATE

PUNCTAJ TOTAL: 358 PUNCTE

➜ *MĂRCI*

➜ *BREVETE DE INVENȚIE*

- FOLIE MULTISTRAT, DIN MATERIALE POLIMERICE CU PROPRIETĂȚI FOTOSELECTIVE ȘI METODĂ DE DIRIJARE A FOTOSINTEZEI PLANTELOR CULTIVATE ÎN SPAȚII PROTEJATE CU ACEASTA
- METODĂ DE CULTIVARE A PLANTELOR, ÎN SPAȚII PROTEJATE

LOCUL X:
INCDTP - INSTITUTUL NAȚIONAL DE CERCETARE DEZVOLTARE PENTRU TEXTILE ȘI PIELĂRIE

ADRESA: STR. LUCREȚIU PĂTRĂȘCANU NR. 16, SECTOR 3, BUCUREȘTI

REALIZĂRI:
- *7 CERERI DE BREVET DE INVENȚIE*
- *13 BREVETE DE INVENȚIE ACORDATE*
- *5 CERERI DE ÎNREGISTRARE DE MARCĂ*
- *21 MĂRCI ACORDATE*

PUNCTAJ TOTAL: 326 DE PUNCTE

➜ *MĂRCI*

➜ *BREVETE DE INVENȚIE*

- *STRUCTURĂ FIBROASĂ NEȚESUTĂ ȘI PROCEDEU DE REALIZARE A ACESTEIA*
- *ȚESĂTURĂ DIN FIRE POLIAMIDICE, PENTRU PARAȘUTE ȘI PROCEDEU DE REALIZARE A ACESTEIA*
- *FIR VOLUMINOS DIN FIBRE NATURALE, ÎN AMESTEC CU FIBRE SINTETICE ȘI PROCEDEU DE REALIZARE A ACESTUIA*
- *ȚESĂTURĂ TERMOREZISTENTĂ*

OFICIUL DE STAT PENTRU INVENȚII ȘI MĂRCI VĂ PREZINTĂ PUBLICAȚIILE SALE, pentru anul 2002:

BULETINUL OFICIAL DE PROPRIETATE INDUSTRIALĂ (BOPI)

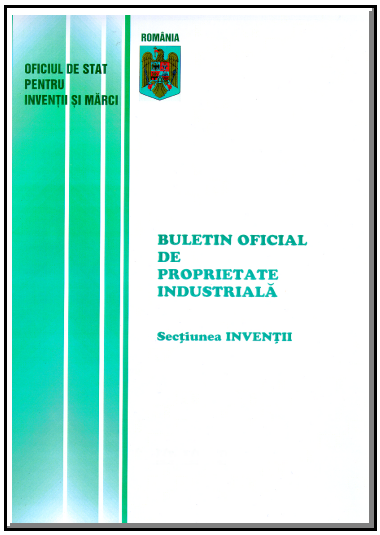

- SECȚIUNEA INVENȚII

ISSN: 1220 - 3009

Format: 20,5 x 28,5 cm, broșat
Suport - hârtie; alb - negru
Frecvența publicării - 12 apariții anuale
Primul număr se distribuie în luna: februarie 2002
Ultimul număr se distribuie în luna: ianuarie 2003

Conține: rezumatele cererilor de brevet și brevetelor acordate, diverse informații despre schimbările intervenite în statutul juridic al brevetelor, listele consilierilor în proprietate industrială din România și alte informații utile.

Preț: 2.800.000 lei / abonament, plătit până la 31.12.2001
3.100.000 lei / abonament, plătit până la 31.03.2002
300.000 lei / exemplar individual, până la 31.03.2002

- SECȚIUNEA MĂRCI

ISSN: 1220 - 6091

Format: 20,5 x 28,5 cm, broșat
Suport - hârtie; alb - negru
Frecvența publicării - 12 apariții anuale
Primul număr se distribuie în luna: februarie 2002
Ultimul număr se distribuie în luna: ianuarie 2003

Conține: datele complete privind mărcile înregistrate, diverse informații despre schimbările intervenite în statutul juridic al mărcilor, listele consilierilor în proprietate industrială din România și alte informații utile.

Preț: 3.300.000 lei / abonament, plătit până la 31.12.2001
3.800.000 lei / abonament, plătit până la 31.03.2002
300.000 lei / exemplar individual, până la 31.03.2002

- SECȚIUNEA DESENE ȘI MODELE INDUSTRIALE

ISSN: 1223 - 7728

Format: 20,5 x 28,5 cm, broșat
Suport - hârtie; alb - negru și color
Frecvența publicării - 12 apariții anuale
Primul număr se distribuie în luna: februarie 2002
Ultimul număr se distribuie în luna: ianuarie 2003

Conține: toate datele cererilor de înregistrare a desenelor și modelelor industriale depuse la OSIM, listele certificatelor înregistrate, modificările survenite în statutul juridic etc.

Preț: 2.800.000 lei / abonament, plătit până la 31.12.2001
3.100.000 lei / abonament, plătit până la 31.03.2002
300.000 lei / exemplar individual, până la 31.03.2002

SECȚIUNEA CERERI ȘI BREVETE DE INVENȚIE EUROPENE CU EFECTE EXTINSE CONFORM PREVEDERILOR LEGII NR. 32/1997

ISSN: 1454 - 3621

Format: 20,5 x 28,5 cm, broșat
Suport - hârtie; alb - negru

Conține: datele privind cererile de brevet de invenție europene cu efecte extinse la România conform prevederilor legii 32/1997

Preț: 300.000 lei / exemplar individual, până la 31.03.2002

REVISTA ROMÂNĂ DE PROPRIETATE INDUSTRIALĂ

ISSN : 1220 - 3009

Format: 20,5 x 28,5 cm, broșat
Suport - hârtie; alb - negru și color
Număr apariții: 6 apariții anuale

Conține: articole din domeniul protecției proprietății industriale, noutăți legislative în domeniu etc.

Preț: 600.000 lei/abonament; plătit până la 31.03.2002

DESCRIERI DE BREVET

2.500 lei / pg — plătit până la 31.12.2001
3.500 lei / pg — plătit până la 31.03.2002

APARIȚII PE CD-ROM:

Discul RO - BULETIN

ISSN: 1582 - 666X

Suport - CD-ROM
Frecvența publicării - 4 apariții anuale
Primul număr se distribuie în luna: aprilie 2002
Ultimul număr se distribuie în luna: februarie 2003

Conținut: este un disc cu apariție trimestrială; el cumulează, în format electronic, toate secțiunile BOPI. Ultimul disc anual va oferi o colecție completă a TUTUROR Buletinelor Oficiale publicate de OSIM pe parcursul anului; opțional, discul poate conține și Revista Română de Proprietate Industrială. Există mecanisme de căutare. Programele necesare se distribuie gratuit odată cu discul

Preț abonament: 930.000 lei (1.11.2001 - 31.12.2001)
1.000.000 lei (1.01.2002 - 31.03.2002)
Exemplar individual: 750.000 lei (până la 31.03.2002)

Discul RO - PATENT - IMAGES 2001 ISSN: 1582 - 6678

Suport - CD-ROM
Frecvența publicării - o apariție anuală
Se distribuie în luna: februarie 2003

Conținut: este un disc care vă oferă colecția completă a tuturor descrierilor de brevet publicate de OSIM, într-un an. Există mecanisme de căutare. Programele necesare se distribuie gratuit odată cu discul.

Preț abonament: 1.800.000 lei (1.11.2001 - 31.12.2001)
2.000.000 lei (1.01.2002 - 31.03.2002)

Discul RO - INDEX ISSN: 1582 - 6651

Suport - CD-ROM
Frecvența publicării - 2 apariții anuale
Primul număr se distribuie în luna: iulie 2002
Al 2-lea număr se distribuie în luna: ianuarie 2003

Conținut: este un disc care permite identificarea, pe baza datelor bibliografice, a unor brevete publicate de OSIM începând cu 1994. Există mecanisme de căutare. Programele necesare se distribuie gratuit odată cu discul.

Preț abonament: 300.000 lei (până la 31.12.2001)

Discul ESPACE PRECES

Suport - CD-ROM
Frecvența publicării - 10 apariții anuale

Conține: copiile descrierilor de brevet publicate de OSIM și de alte Oficii Naționale: Bulgaria, Republica Cehă, Ungaria, Polonia și Republica Slovacă. Există mecanisme de căutare. Programele necesare se distribuie gratuit odată cu discul.

Preț abonament: 300 DM

CD-ROM ESPACE - ACCESS - PRECES

Suport - CD-ROM
Frecvența publicării - 2 apariții anuale

Conține: datele bibliografice - inclusiv rezumatele descrierilor de brevet cuprinse în ESPACE PRECES

Preț abonament: 300 DM

CD-ROM TRACES

Suport - CD-ROM

Conține: datele privitoare la mărcile înregistrate în oficiile din Bulgaria, Republica Cehă, Polonia, România, Republica Slovacă, Ungaria
Preț abonament: 300 DM

NOI APARIȚII EDITORIALE !

Discul RO - BULETIN BREVETE ISSN 1582-8522

Suport - CD-ROM
Frecvența publicării - lunar
Primul număr se distribuie în luna: februarie 2002
Ultimul număr se distribuie în luna: ianuarie 2003

Conține: versiunea electronică BOPI Brevete. Există mecanisme de căutare. Programele necesare se distribuie gratuit odată cu discul.

Preț abonament: 1.860.000 lei (1.11.2001 - 31.12.2001)
2.100.000 lei (1.01.2002 - 31.03.2002)
Exemplar individual: 250.000 lei (până la 31.03.2002)

Discul RO - BULETIN MĂRCI ISSN 1582-8514

Suport - CD-ROM
Frecvența publicării - lunar
Primul număr se distribuie în luna: februarie 2002
Ultimul număr se distribuie în luna: ianuarie 2003

Conține: versiunea electronică BOPI Mărci. Există mecanisme de căutare. Programele necesare se distribuie gratuit odată cu discul.

Preț abonament: 1.860.000 lei (1.11.2001 - 31.12.2001)
2.100.000 lei (1.01.2002 - 31.03.2002)
Exemplar individual: 250.000 lei (până la 31.03.2002)

Discul RO - BULETIN DESIGN ISSN 1582-8506

Suport - CD-ROM
Frecvența publicării - lunar
Primul număr se distribuie în luna: februarie 2002
Ultimul număr se distribuie în luna: ianuarie 2003

Conține: versiunea electronică BOPI Desene și modele industriale. Există mecanisme de căutare. Programele necesare se distribuie gratuit odată cu discul.

Preț abonament: 1.860.000 lei (1.11.2001 - 31.12.2001)
2.100.000 lei (1.01.2002 - 31.03.2002)
Exemplar individual: 250.000 lei (până la 31.03.2002)

Pentru orice alte detalii, vă rugăm să ne contactați la tel:

☎ 315.19.66 interior 203 sau 314.21.02, d-na Cristina-Maria BARARU, Șef Serviciu Editură-Tipografie
315.19.66 interior 275, dl. Dan Petcu, responsabil abonamente

FORMULAR DE ABONAMENT

acest formular se completează și se returnează la OSIM

In anul 2002 doresc să fiu abonat la:

- ☐ BOPI - Invenții
- ☐ BOPI - MĂrci
- ☐ BOPI - Desene și Modele Industriale
- ☐ BOPI - Secțiunea Cereri de Brevet de Invenție Europene cu Efecte extinse, conform prevederilor Legii nr. 32/1997
- ☐ Revista Română de Proprietate Industrială
- ☐ Colecția RO - BULETIN ☐ 1999 ☐ 2000 ☐ 2001 ☐ 2002
- ☐ Colecția RO - PATENT - IMAGES pentru anul: ☐ 1993 ☐ 1994 ☐ 1995 ☐ 1996 ☐ 1997 ☐ 1998 ☐ 1999 ☐ 2000 ☐ 2001 ☐ 2002
- ☐ Colecția RO - INDEX 2001
- ☐ Colecția RO - INDEX 2002
- ☐ Colecția RO - Buletin Brevete 2002
- ☐ Colecția RO - Buletin MĂrci 2002
- ☐ Colecția RO - Buletin Design 2002
- ☐ Colecția ESPACE PRECES 2002
- ☐ Colecția ESPACE ACCESS PRECES 2002
- ☐ Colecția TRACES 2002

  - ☐ SĂ beneficiez de cursurile de inițiere în domeniul PPI
  - ☐ SĂ beneficiez de cursurile de inițiere în domeniul documentĂrii electronice din literatura de brevet
- ☐ SĂ primesc broșura de servicii a OSIM
- ☐ SĂ fiu informat asupra noutĂților editoriale ale OSIM

Denumire și adresă Instituție

_____

_____

Telefon / Fax _____

Persoana de Contact:

_____

Am plătit suma de _____

cu documentul de plată: _____ **din** _____

Semnătura_____

Colegiul de redacție

Bogdan Boreschievici - Director, Direcția CNIS
Cristina-Maria Bararu - Șef Editură
Mihaela Târcolea - Consilier editorial
Adina Stanciu - Redactor responsabil BOPI - Secțiunea Invenții
Georgeta Andrei - Tehnoredactor
Daniela Trancă - Procesare computerizată imagini
Dragoș Tiugan - Secretar de redacție

Editare și tehnoredactare computerizată: Editura OSIM®

Coperta: Cristina-Maria Bararu

TIPĂRIT LA: OFICIUL DE STAT PENTRU INVENȚII ȘI MĂRCI

Direcția - Redacția - Administrația
OFICIUL DE STAT PENTRU INVENȚII ȘI MĂRCI
Str. Ion Ghica nr. 5, Sector 3, telefon: + 401 315.19.66; + 401 314.21.02;
fax: + 401 312.38.19
e-mail: editura@osim.ro http: www.osim.ro
BUCUREȘTI - ROMÂNIA

Tehnoredactare și tipar: OFICIUL DE STAT PENTRU INVENȚII ȘI MĂRCI