ROMÂNIA

OFICIUL DE STAT
PENTRU
INVENȚII ȘI MĂRCI

BULETIN OFICIAL DE PROPRIETATE INDUSTRIALĂ

Secțiunea INVENȚII

4/2001

ROMÂNIA

OFICIUL DE STAT PENTRU INVENȚII ŞI MĂRCI

BULETIN OFICIAL DE PROPRIETATE INDUSTRIALĂ

Secțiunea INVENȚII

Nr. 4/2001
Publicat la 30 aprilie 2001

BULETIN OFICIAL DE PROPRIETATE INDUSTRIALĂ

Nr.4

30.04.2001

Direcția-Redacția-Administrația

OFICIUL DE STAT PENTRU INVENȚII ŞI MĂRCI

Str. Ion Ghica nr.5, sect.3
telefon: + 401.315.19.66
fax:+ 401.312.38.19
e-mail: office@ osim.ro
http://www.osim.ro

BUCUREŞTI-ROMÂNIA

ISSN-1220-6105

CUPRINS GENERAL

Prezentare BOPI 5

Coduri normalizate OMPI utilizate în BOPI 6

Rezumatele cererilor de brevet de invenție, publicate conform Legii nr. 64/91 9

Listele cererilor de brevet de invenție publicate, conform Legii nr. 64/91, aranjate în ordinea numărului cererii 43

Listele cererilor de brevet de invenție publicate, conform Legii nr. 64/91, aranjate în ordinea clasificării internaționale 47

Raport de documentare 50

Rezumatele brevetelor de invenție acordate, conform Legii nr. 64/91 53

Listele brevetelor de invenție acordate, conform Legii nr. 64/91, aranjate în ordinea numărului de brevet 99

Listele brevetelor de invenție acordate, conform Legii nr. 64/91, aranjate în ordinea numărului de dosar 104

Brevetele de invenție publicate şi eliberate, conform Legii nr.64/91 113

Protecție tranzitorie acordată titularului de brevet de invenție, transmiteri de drepturi înregistrate la Oficiul de Stat pentru Invenții şi Mărci conform art. 7 din Legea nr. 93/1998 119

Certificate de protecție tranzitorie pentru brevete de invenție eliberate conform Legii 93/1998 123

Materiale de informare şi documentare din domeniul proprietății industriale:
- Ordinul nr.157/24.07.1997 privind lista agențiilor specializate în proprietate industrială şi a consilierilor în proprietate industrială 127
- Ordinul 797/13.04.2001, privind durata de valabilitate a unor brevete de invenție 195

Erate. Modificări intervenite în statutul juridic al cererilor de brevet de invenție sau al brevetelor acordate 199

SOMMAIRE

Présentation du BOPI 5
Codes normalisés de l'OMPI utilisés dans BOPI 6
Abrégés des demandes de brevet d'invention délivrés conformément a la Loi no.64/91 9
Demandes de brevets d'invention publieés selon la Loi no.64/91, ordonnés selon le numéro de la demande 43
Demandes de brevets d'invention publieés selon la Loi no.64/91, ordonnés selon la classification internationale 47
Rapports de documentation établies pour les demandes de brevet d'inventions publiées 50
Abrégés des brevets d'invention délivrés selon la Loi no.64/91 53
Abrégés des brevets d'invention délivrés selon la Loi no.64/91, ordonnés selon le numéro de brevet 99
Abrégés des brevets d'invention délivrés selon la Loi no.64/91, ordonnés selon le numéro de dépôt 104
Brevets d'invention publiés et délivrés selon la Loi no.64/91 113
Protection transitoire accordée au titulaire du brevet d'invention, transmissions de droits enrégistrés à l'Office d'Etat pour Inventions et Marques selon la Loi no. 93/98 119
Certificats de protection tranzitoire pour les brevets d'invention déjà délivrés, selon la Loi no. 93/98..... 123
Documents concernant l'information et la documentation dans le domaine de la propriété industrielle:
 Arrêté no. 157/24.07.1997 concernant les agences spécialisées en propriété industrielle et les conseillers en propriété industrielle 127
 Arrêté no. 797/13.04.2001 concernant la durée de validité de quelqnes brevets d'invention 195
Erates. Modifications dans le statut juridique des demandes de brevet d'invention ou des brevets délivrés 199

CONTENTS

Introducing BOPI 5
WIPO normalised codes used in BOPI 6
Patent applications abstracts according to Law no.64/91 9
List of patent applications published according to Law no.64/91, sorted by application number 43
List of patent applications published according to Law no.64/91, sorted by international classification 47
Search reports for patent applications published 50
Granted patents abstracts according to Law no.64/91 53
List of patents granted according to Law no.64/91, sorted by patent number 99
List of patents granted according to Law no.64/91, sorted by application number 104
Patents granted published according to Law no.64/91 113
Transitional protection granted , rigts assignments registred to the State Office for Inventions and Trademarks under Law no. 93/98,..... 119
Transitional certificats granted for patents granted published 123
Information and searching materials in industrial property field:
 157/24.07.1997 decision concerning the list of industrial property, specialised agencies and of industrial property attorneys 127
 797/13.04.2001 decision concerning the validity term of the patent 195
Erratum. Modifications in the legal status of applications and/or patents 199

In Buletinul Oficial de Proprietate Industrială, rezumatele brevetelor acordate se publică în ordinea claselor.

Prima literă din clasă este simbolul unei secțiuni a clasificării internaționale a cererilor de brevet. Semnificația acestor simboluri este cea conferită de clasificarea internațională, astfel:

A - Necesități curente ale vieții
B - Tehnici industriale diverse. Transport
C - Chimie şi metalurgie
D - Textile şi hârtie
E - Construcții fixe
F - Mecanică. Iluminat. Incălzire. Armament. Exploziv
G - Fizică
H - Electricitate

CONDIȚII DE VÂNZARE A
BULETINULUI OFICIAL DE PROPRIETATE INDUSTRIALĂ

Buletinul Oficial de Proprietate Industrială se poate obține de la **Oficiul de Stat pentru Invenții şi Mărci**, str. Ion Ghica nr. 5, sector 3, Bucureşti.

- Relații despre condițiile anuale de abonare le puteți obține de la O.S.I.M., telefon 315.19.66, 315.19.64, 314.59.66, 314.59.54 interitor 238 sau 275.
- Prețul unui abonament la publicația BOPI- Invenții, este de 1.700.000 lei.
- Prețul unui exemplar individual, este de 170.000 lei/număr, în limita stocurilor disponibile.
- În cazul în care vor interveni modificări ale prețurilor, acestea vor fi anunțate.
- Contul OSIM, în lei: 50.03.4266081 Trezoreria Municipiului Bucureşti.

- Incepând cu data de 12 iulie 1999, conturile OSIM de la BANCOREX SUCURSALA VICTORIA au fost transferate la BANCA COMERCIALĂ ROMÂNĂ SUCURSALA UNIVERSITĂȚII. Conturile deschise sunt:
- cont dolari USA - 2511.1 - 774.2/USD
- cont mărci - 2511.1 - 774.3/DEM
- cont franci elvețieni - 25.11.1 - 774.5/CHF

Extras din codurile normalizate ale Organizației Mondiale de Proprietate Intelectuală - OMPI - (norma ST3) referitoare la organizațiile internaționale şi țările care eliberează sau înregistrează titluri de proprietate industrială şi care se regăsesc frecvent în Buletinul Oficial de Proprietate Industrială (lista este actualizată de OMPI în 1990).

WO - Organizația Mondială de Proprietate Intelectuală (OMPI)
EP - Oficiul European de Brevete (OEB)

AE - Emiratele Arabe Unite
AF - Afganistan
AG - Antigua si Barbuda
AI - Anguilla
AL - Albania
AN - Antilele Olandeze
AO - Angola
AR - Argentina
AT - Austria
AU - Australia
AZ - Azerbaidjan

BA - Bosnia-Herzegovina
BD - Bangladesh
BE - Belgia
BF - Burkina Faso
BG - Bulgaria
BH - Bahrein
BI - Burundi
BJ - Benin
BM - Bermude
BN - Brunei Darussalam
BO - Bolivia
BR - Brazilia
BS - Bahamas
BW - Botswana
BY - Belarus
BZ - Belize

CA - Canada
CF - Republica Centrafricană
CG - Congo
CH - Elveția
CI - Coasta de Fildeş
CL - Chile
CM - Camerun
CN - China
CO - Columbia
CR - Costa Rica
CU - Cuba
CV - Insulele Capului Verde
CY - Cipru
CZ - Republica Cehă

DE - Germania
DJ - Djibouti
DK - Danemarca
DM - Dominique
DO - Republica Dominicană
DZ - Algeria

EC - Ecuador
EE - Estonia
EG - Egipt
ES - Spania
ET - Etiopia

FI - Finlanda
FJ - Fidji
FK - Insulele Falkland (Malvine)
FR - Franța

GA - Gabon
GB - Anglia
GD - Grenada
GE - Georgia
GH - Ghana
GI - Gibraltar
GM - Gambia
GN - Guineea
GQ - Guineea Ecuatorială
GR - Grecia
GT - Guatemala
GW - Guineea-Bissau
GY - Guiana

HK - Hong-Kong
HN - Honduras
HR - Croația
HT - Haiti
HU - Ungaria

ID - Indonezia
IE - Irlanda
IL - Israel
IN - India
IQ - Irak
IR - Iran (Republica Islamică)
IS - Islanda
IT - Italia

JM - Jamaica
JO - Iordania
JP - Japonia

KE - Kenia
KF - Kirghistan
KH - Cambodgia
KI - Kiribati
KM - Comore (Insule)
KN - Saint Kitts şi Nevis
KP - Republica Populara Democrată Coreea
KR - Republica Coreea
KW - Kuweit
KY - Insulele Caimane
KZ - Kazahstan

LA - Laos
LB - Liban
LC - Santa Lucia

OA - Organizația Africană de Proprietate Intelectuală
AP - Organizația Regională Africană de Proprietate Industrială

LI - Lichtenstein
LK - Sri Lanka
LR - Liberia
LS - Lesotho
LT - Lituania
LU - Luxemburg
LV - Letonia
LY - Libia

MK - Macedonia
MA - Maroc
MC - Monaco
MD - Republica Moldova
MG - Madagascar
ML - Mali
MN - Mongolia
MO - Macao
MR - Mauritania
MS - Montserrat
MT - Malta
MU - Maurice
MV - Maldive
MW - Malawi
MX - Mexic
MY - Malaesia
MZ - Mozambic

NA - Namibia
NE - Niger
NG - Nigeria
NI - Nicaragua
NL - Olanda
NO - Norvegia
NP - Nepal
NR - Nauru
NZ - Noua Zeelandă

OM - Oman

PA - Panama
PE - Peru
PG - Papua - Noua Guinee
PH - Filipine
PK - Pakistan
PL - Polonia
PT - Portugalia
PY - Paraguay

QA - Qatar

RO - România
RU - Federația Rusă
RW - Ruanda

SA - Arabia Saudită
SB - Insulele Salomon
SC - Seychelle
SD - Sudan
SE - Suedia
SG - Singapore
SH - Sfînta Elena
SE - Slovenia
SK - Republica Slovacă
SL - Sierra Leone
SM - Saint-Marin
SN - Senegal
SO - Somalia
SR - Suriname
ST - Sao Tomeé şi Principe
SV - Salvador
SY - Siria

SU - Uniunea Sovietică

TC - Insulele Turques şi Caïques
TD - Ciad
TG - Togo
TH - Thailanda
TN - Tunisia
TO - Tonga
TR - Turcia
TT - Trinidad-Tobago
TV - Tuvalu
TW - Taiwan (Provincie Chineză)
TZ - Republica Unită a Tanzaniei

UA - Ucraina
UG - Uganda
US - Statele Unite ale Americii
UY - Uruguay

VA - Saint-Siège
VC - Saint Vincent et Grenadines
VE - Venezuela
VG - Insulele Virgine Britanice
VN - Vietnam
VU - Vanuatu

WS - Samoa

YE - Yemen
YU - Iugoslavia

ZA - Africa de Sud
ZM - Zambia
ZR - Zair
ZW - Zimbabwe

Codurile normalizate OMPI pentru identificarea diferitelor tipuri de document de brevet de invenție, conform normei ST16:

A1 - primul nivel de publicare
B1 - al doilea nivel de publicare
C1 - al treilea nivel de publicare

REZUMATELE
CERERILOR DE BREVET DE INVENȚIE

Legea nr. 64/1991

Semnificația codurilor INID folosite în prezenta secțiune (norma ST 9 a Organizației Mondiale de Proprietate Intelectuală OMPI) în ordinea apariției lor:

(21) numărul de publicare;
(41) data publicării cererii de brevet;
(22) data depozitului național reglementar;

(61) perfecționare la brevet nr.;
(62) divizată din cererea nr.; data;

(30) prioritate;
(86) numărul şi data cererii internaționale (regionale sau PCT);
(87) numărul şi data publicării cererii internaționale (regionale sau PCT);

(71) solicitantul;
(72) numele şi prenumele inventatorilor declarați;

(51) clasa, conform clasificării internaționale;
(54) titlul invenției;
(57) rezumatul invenției.

Publicarea în BOPI a cererilor de brevet de invenție asigură solicitantului o protecție provizorie, în condițiile prevăzute de art.35 din Legea 64/1991.

Descrierile cererilor de brevet de invenție, ale căror rezumate sunt publicate în acest număr, se află la sala de lectură a OSIM - **accesibile publicului** - şi pot fi consultate direct sau se pot comanda xerocopii, contra-cost. Aceste descrieri fac parte din stadiul tehnicii, pentru stabilirea noutății, începând cu data publicării lor în Buletin.

(21) a 2000 01212 A *(51)* **A 01 C 23/04** *(22)* 12.12.2000 *(41)* 30.04.2001// 4/2001 *(71) Biolan Ilie, Giurgiu, RO; Nicolae Nicuşor, Giurgiu, RO (72) Biolan Ilie, Giurgiu, RO; Nicolae Nicuşor, Giurgiu, RO (54)* **INSTALAŢIE PENTRU UDARE PRIN ASPERSIUNE, CU TAMBUR ŞI FURTUN**

(57) Invenţia se referă la o instalaţie pentru udare prin aspersiune, destinată udării culturilor de câmp semănate pe terenuri plane şi fără obstacole, pe direcţia de udare. Instalaţia conform invenţiei este alcătuită dintr-un şasiu (**A**) de forma unui triunghi isoscel, având vârful la ochiul de cuplare la tractor, ce se sprijină pe două roţi (**1**) cu pneuri, un tambur (**B**) care susţine furtunul de polietilenă, pe şasiul (**A**), se montează o turelă (**C**), un dispozitiv de bobinare (**D**), un dispozitiv de roluire (**E**) rapidă sau manuală a instalaţiei, un dispozitiv (**F**) prevăzut cu două picioare de sprijin (**22**), telescopice, două pârghii (**23**) se cuplează articulat la turelă, se acţionează cu o manivelă (**18**) dispozitivul de roluire (**E**), trecând un cărucior port aspersoare (**G**), până se realizează garda de sol dorită.

Revendicări: 7
Figuri: 4

(21) a 2000 01212 A

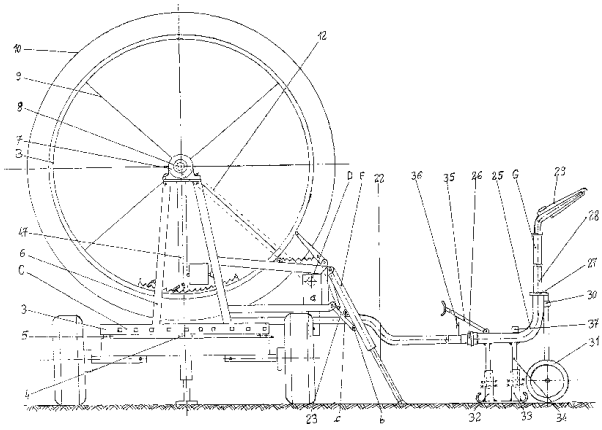

Fig. 4

(21) a 2000 01195 A *(51)* **A 01 G 9/02** *(22)* 07.12.2000 *(41)* 30.04.2001// 4/2001 *(71) Arghirescu Marius, Bucureşti, RO (72) Arghirescu Marius, Bucureşti, RO (54)* **GHIVECI DE PLANTE, CU UDARE PRIN PICURARE**

(57) Invenţia se referă la un ghiveci de plante udate cu apă magnetizată sau nemagnetizată, prin picurare. Ghiveciul de plante, conform invenţiei, se compune dintr-o cavitate tip tavă adâncă (**1**), din plastic, tablă, lemn etc., cu spaţiul interior separat de doi pereţi (**2** şi **2'**) despărţitori din plastic, având o cavitate (**I**) din mijloc reprezentând ghiveciul propriu-zis şi două cavităţi (**II** şi **III**) mai mici, reprezentând două rezervoare de apă, deschise sau închise, pereţii separatori (**2** şi **2'**) din plastic prezentând nişte găuri (**a**) de circa 0,5 mm la partea inferioară şi la 2/3 de bază, identic poziţionate pentru cei doi pereţi (**2** şi **2'**), având fixate două ţevi (**3** şi **3'**) din plastic, prevăzute cu nişte orificii (**b**) şi nişte magneţi toroidali (**4** şi **4'**) asamblaţi cu nişte distanţiere (**5**). Alimentarea cu apă a plantei se poate face dintr-un rezervor (**6**), poziţionat superior ghiveciului, printr-un furtun (**7**) care se fixează etanş de un capac (**8**) şi o electrovalvă (**9**), pentru manevrarea temporizată a deschiderii.

Revendicări: 4
Figuri: 3

(21) a 2000 01195 A

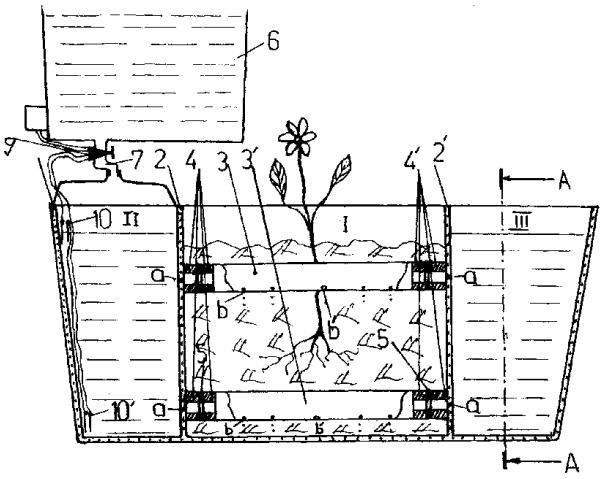

Fig. 1

(21) a 2000 01126 A *(51)* **A 01 K 91/02** *(22)* 17.11.2000 *(41)* 30.04.2001// 4/2001 *(71) Prichici C. Dumitru, Bucureşti, RO (72) Prichici C. Dumitru, Bucureşti, RO (54)* **SUPORT LANSETĂ, AUTOMAT, PENTRU PESCUIT STAȚIONAR**

(57) Invenția se referă la un suport lansetă, utilizat pentru pescuitul cu lansetă staționar, cu efecte în sensul creşterii sensibilității modului de avertizare sonoră şi vizuală. Suportul lansetă, conform invenției, este alcătuit dintr-un suport metalic (**1**), pentru fixarea în pământ, un suport (**2**) al bateriilor electrice, un bloc de comandă (**3**) montat într-o cutie, care acționează asupra unui braț mobil (**22**), pe care este montat un suport din plastic (**24**), care susține mânerul lansetei şi mulineta, atât în poziție orizontală de aşteptare, cât şi după momentul declanşării brațului mobil (**22**), prin ridicarea lansetei în poziția verticală, prin acțiunea unui magnet permanent (**15**) asupra unui contact electric în vid (**11**) şi a unui electromagnet (**13**), în cazul agățării unui peşte în acul de pescuit, provocând o deplasare lentă sau bruscă, în ambele sensuri, în lungimea firului mai mare de 5 mm la vârful lansetei, fără a fi afectată de curenții de aer sau valurile de la suprafața apei.

Revendicări: 1
Figuri: 4

(21) a 2000 01126 A

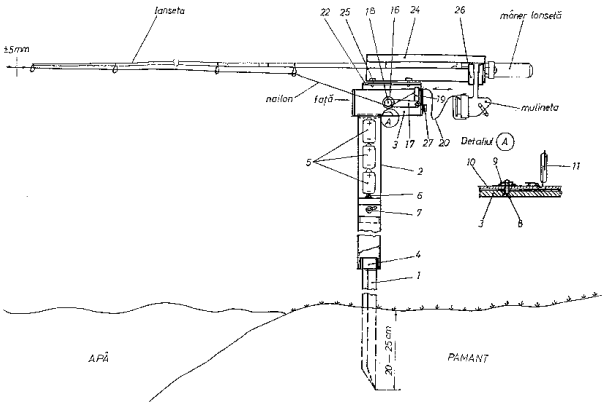

Fig. 1

(21) 98-01293 A *(51)* **A 01 N 25/00** *(22)* 14.08.98 *(41)* 30.04.2001// 4/2001 *(71) Marina Vasile, Sighetul Marmației, RO (72) Marina Vasile, Sighetul Marmației, RO (54)* **PROCEDEU DE COMBATERE A DĂUNĂTORILOR**

(57) Invenția se referă la un procedeu de combatere a dăunătorilor, cum ar fi viermele merelor (*Laspeyresia pomonella*) şi viermele prunelor (*Laspeyresia funebrana*). Procedeul conform invenției constă în stropirea, de jur împrejurul livezii, a unei fâşii cu lățimea de 30...50 m, cu un insecticid cu remanență mare, la 1...3 zile înaintea atacului.

Revendicări: 1

(21) 99-01147 A *(51)* **A 01 N 63/00** *(22)* 28.10.99 *(41)* 30.04.2001// 4/2001 *(71) S.C. Centrul de Cercetări pentru Antibiotice S.A., Iaşi, RO (72) Iluc Eugen, Iaşi, RO; Miu Ion, Iaşi, RO; Bugiu Elena, Iaşi, RO; Oroian Marga, Iaşi, RO (54)* **TULPINĂ DE BACILLUS THURINGIENSIS, IZOLATĂ DIN FLORA SPONTANĂ, PENTRU OBȚINEREA UNUI INSECTICID BIOLOGIC**

(57) Invenția se referă la o tulpină de *Bacillus thuringiensis*, utilizată în preparate insecticide eficiente, în combaterea larvelor de *Hyphantria cunea*, *Mamestra brassicae*, *Pieris rapae*, *Lymantria dispar*, *Tortrix viridana*, *Cydia funebrana*, *Cydia pomonella* şi *Geometridae*. Tulpina conform invenției este izolată din microflora spontană patogenă, din larve de *Hyphantria cunea*, şi se dezvoltă pe un mediu agarizat, sub formă de colonii cu diametrul de 3...5 mm, la 72 h de la cultivare, cu suprafață netedă, lucioasă, aplatizată, de consistență cremoasă şi culoare albicioasă, dezvoltându-se bine şi foarte bine în culturi submerse pe medii de maltoză, manoză, fructoză, trehaloză, glucoză, amidon de porumb, de cartofi, dextrină, şi melasă de sfeclă de zahăr ca surse de carbon, cu L-alanină, L-leucină, L-valină, L-cistină, L-cisteină, L-aspargină, făină de soia, de bumbac Proflo, de bumbac *Pharmamedia*, drojdie furajeră şi extract de porumb, ca surse de azot organic, cu săruri de calciu, potasiu, magneziu şi mangan, *p*H-ul mediilor favorabil dezvoltării fiind cuprins între 6,0 şi 8,0, temperaturile favorabile dezvoltării fiind cuprinse între 15 şi 40°C, concentrațiile de spori obținute în cultivarea submersă fiind cuprinse între $1x10^9$ şi $5x10^{10}$ spori/ml lichid de cultură.

Revendicări: 1

(21) 99-00169 A *(51)* **A 41 D 19/01**; A 61 F 13/10 *(22)* 10.02.99 *(41)* 30.04.2001// 4/2001 *(71) Axinte Monica, Suceava, RO; Budei Radu Gheorghe, Iaşi, RO; Ioniță Laura Codrina, Iaşi, RO (72) Axinte Monica, Suceava, RO; Budei Radu Gheorghe, Iaşi, RO; Ioniță Laura Codrina, Iaşi, RO (54)* **MĂNUŞI ENERGETICE**

(57) Invenția se referă la realizarea unor mănuşi cu degete, destinate îmbunătățirii stării generale de sănătate. Mănuşile conform invenției sunt confecționate din bumbac, lână, piele sau fibre artificiale, prevăzute cu degete pe care sunt prevăzute nişte zone (**a**, **b**, **c**, **d**, **e**, **f** şi **g**) colorate respectiv în roşu, oranj, galben, verde, albastru, indigo şi violet, care se suprapun peste nişte zone reflexogine, situate în palme şi degete, corespunzătoare unor centri energetici ai corpului uman, respectiv (**a'**, **b'**, **c'**, **d'**, **e'**, **f'** şi **g'**).

Revendicări: 1
Figuri: 2

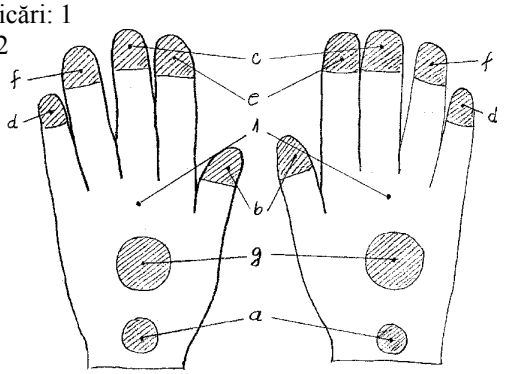

Fig. 2

(21) a 2000 01028 A *(51)* **A 61 B 5/145** *(22)* 23.10.2000 *(41)* 30.04.2001// 4/2001 *(71) Trăilă Angel, Craiova, RO; Sfredel Veronica, Craiova, RO (72) Trăilă Angel, Craiova, RO; Sfredel Veronica, Craiova, RO (54)* **APARAT PENTRU DETERMINAREA REZISTENȚEI LA RUPERE A COAGULULUI DE FIBRINĂ**

(57) Invenția se referă la un aparat care este folosit pentru determinarea unor proprietăți biofizice ale coagulului de fibrină şi, în special, a rezistenței la rupere, în condiții asemănătoare celor existente *in vivo* şi care este destinat explorării paraclinice a echilibrului fluido- coagulant al sângelui, în fiziologia şi patologia umană. Aparatul conform invenției este alcătuit dintr-o plăcuță (**2**) de ghidare pe care culisează o sanie (**5**) prevăzută cu cel puțin o cuvă (**f**) circulară, în care se introduce o cantitate redusă, predeterminată de sânge sau plasmă care, după coagulare, formează o lamelă de fibrină, care este adusă, prin deplasarea saniei (**5**), sub o tijă (**7**) penetratoare, aceasta din urmă fiind împinsă axial printr-o pârghie (**15**) de acționare, cuplată la un dinamometru (**18**), suspendat de un fir (**19**) înfăşurat pe un tambur (**21**) al unui dispozitiv (**22**) de antrenare de tip kimograf electric.

Revendicări: 2
Figuri: 4

(21) a 2000 01028 A

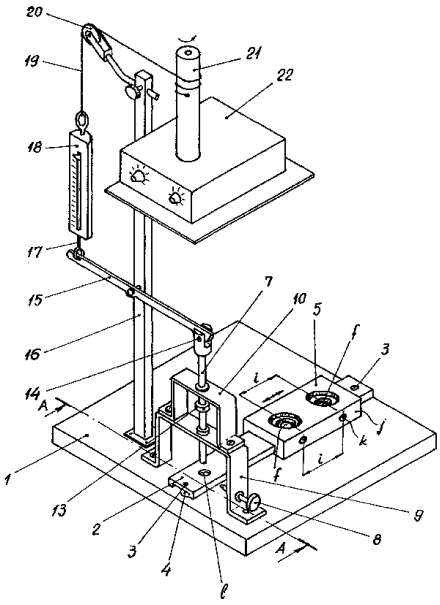

Fig. 1

(21) 99-01291 A *(51)* **A 61 B 17/42** *(22)* 03.12.99 *(41)* 30.04.2001// 4/2001 *(71) Tutunaru I. Daniel, Bucureşti, RO (72) Tutunaru I. Daniel, Bucureşti, RO (54)* **ACROŞĂ OBSTETRICALĂ**

(57) Invenția se referă la o acroşă obstetricală, utilizată la secționarea membranelor amniotice ale mobilului fetal, în cazurile de hidramnios şi rezistență mărită a acestora. Acroşa conform invenției este compusă din trei piese (**a**, **b** şi **c**) metalice, o piesă cilindrică (**a**), o emisferă (**b**) şi o lamă (**c**) în cioc de papagal sau creastă de coif, cu marginea superioară convexă şi boantă şi marginea inferioară concavă şi ascuțită, orientată sagital cu vârful spre fața palmară, iar cilindrul (**a**) asamblat cu emisfera (**b**) şi cu lama (**c**) îmbracă prima falangă a indexului drept care, prin mişcări de flexie palmară, secționează membranele amniotice fiziologic când dilatația colului este de 6 cm.

Revendicări: 1
Figuri: 3

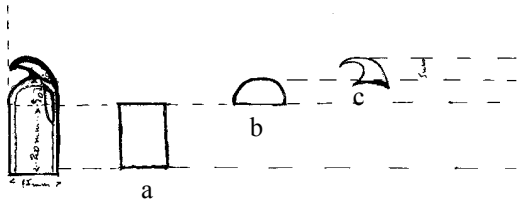

Fig. 1

(21) 99-00507 A *(51)* **A 61 B 19/00** *(22)* 04.05.99 *(41)* 30.04.2001// 4/2001 *(71) Enescu Dan Mircea, Bucureşti, RO; Enescu Mihaela, Bucureşti, RO; Opariuc Oana Gabriela, Bucureşti, RO; Stoicescu Simona Ioana, Bucureşti, RO; Crăciunoiu Dan Alexandru, Bucureşti, RO; Răcăsan Otilia, Ploieşti, RO; Supeanu Iulian, Bucureşti, RO; Sticlaru Sergiu, Bucureşti, RO; Drăghici Maria, Bucureşti, RO; Enculescu George, Bucureşti, RO; Ilie Angel Drăghici, Bucureşti, RO (72) Enescu Dan Mircea, Bucureşti, RO; Enescu Mihaela, Bucureşti, RO; Opariuc Oana Gabriela, Bucureşti, RO; Stoicescu Simona Ioana, Bucureşti, RO; Crăciunoiu Dan Alexandru, Bucureşti, RO; Răcăsan Otilia, Ploieşti, RO; Supeanu Iulian, Bucureşti, RO; Sticlaru Sergiu, Bucureşti, RO; Enculescu George, Bucureşti, RO; Drăghici Maria, Bucureşti, RO; Ilie Angel Drăghici, Bucureşti, RO (54)* **BANCĂ PENTRU CONSERVAREA PIELII UMANE ÎN VEDEREA TRANSPLANTULUI**

(57) Invenția se referă la o bancă de conservare, pe lungă durată, a pielii umane, necesară în chirurgia plastică, reparatorie şi pentru transplant. Banca conform invenției este constituită dintr-un cadru metalic în care sunt montate trei echipamente: un echipament hipotermic (**A**), format dintr-o incintă frigorifică (**2**) termoizolată, un vaporizator (**5**), un condensator (**4**) şi un agregat frigorific (**3**), cu rol de a asigura transferul termic al țesutului de piele umană de la temperatura de +18°C la temperatura de +4°C, un biocontainer (**C**) de punct termic, care asigură crioconservarea pielii umane, la temperatura de stocare de -196°C, pe o perioadă de minimum 12 luni, echipat cu un vas cu azot lichid (**17**), prevăzut cu tije speciale (**19**), capac de protecție (**20**) şi traductor de temperatură (**18**) şi un încălzitor de țesut (**B**) care asigură

(21) 99-00507 A

transferul termic cu o rată controlată a creşterii temperaturii de la temperatura de stocare de -196°C la temperatura de +37°C, numitul încălzitor fiind prevăzut cu o cuvă din oțel inoxidabil (**10**), umplută cu soluție sterilă, rezistență electrică (**11**) şi un traductor de temperatură (**12**).

Revendicări: 1
Figuri: 1

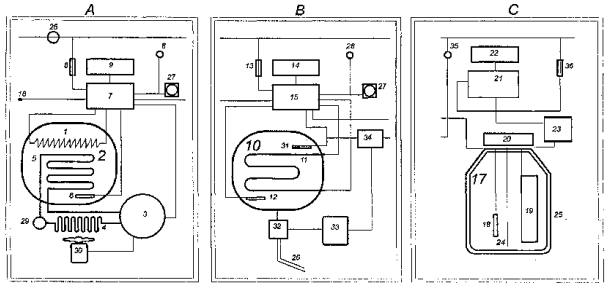

(21) a 2000 00892 A *(51)* **A 61 H 33/06** *(22)* 11.09.2000 *(41)* 30.04.2001// 4/2001 *(71) Scorobețiu Lucian, Braşov, RO (72) Scorobețiu Lucian, Braşov, RO (54)* **TERAPIE BALNEARĂ CU GAZE DE MOFETĂ ŞI ECHIPAMENTE PENTRU TRATAMENTUL APLICAT ÎN LOCALITĂȚILE DE REŞEDINȚĂ ALE PACIENȚILOR**

(57) Invenția se referă la o metodă şi la echipamente pentru terapie balneară cu gaze de mofetă, în alte spații amenajate decât cele din stațiunile balneare. Metoda conform invenției cuprinde introducerea parțială, a fiecărui pacient, într-un spațiu, delimitat etanş față de mediul ambiant în care există 20...25 l dintr-un amestec de gaze de mofetă, constând din CO_2, H_2S şi Rn şi menținerea în acest spațiu, timp de 20...30 min, pentru fiecare şedință. Echipamentul conform invenției, pentru aplicarea metodei, este constituit din nişte saci (**2**) din folie de polietilenă, fiecare sac (**2**) în care este introdus parțial un pacient (**1**) fiind în legătură, prin intermediul unui furtun (**3**), racordat la o conductă (**6**) metalică, având montate în cuprins nişte regulatoare (**7**) de presiune, un ratometru (**8**), un robinet (**9**) principal şi respectiv nişte robinete (**10**) secundare, cu una dintre nişte butelii (**4** şi **5**) de stocare a gazelor de mofetă, proaspăt sau de mai mult timp captate, sacii (**2**) fiind plasați într-o cameră (**11**) de tratament, care poate comunica cu exteriorul printr-o fantă (**12**) plasată sub nivelul pieptului pacienților (**1**).

Revendicări: 1
Figuri: 1

(21) a 2000 00892 A

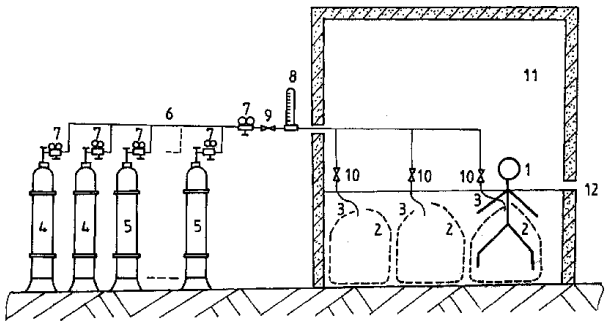

(21) a 2000 00269 A *(51)* **A 61 K 9/00**; A 61 K 47/32; A 61 K 31/135 *(22)* 08.09.98 *(30)* 12.09.97 US 60/058,789; 01.09.98 US 09/145,172 *(41)* 30.04.2001// 4/2001 *(86)* US 98/18538 08.09.98 *(87)*WO 99/13862 25.03.99 *(71) Columbia Laboratories, Inc., Aventura, Florida, US (72) Levine Howard, Ocean Side, New York, US; Bologna William, New York, US; De Ziegler Dominique, Paris, FR (74) Rominvent S.A., Bucureşti (54)* **COMPOZIŢIE FARMACEUTICĂ PENTRU TRATAREA DISMENOREEI ŞI NAŞTERII PREMATURE**

(57) Invenţia se referă la o compoziţie farmaceutică şi la o metodă pentru tratarea dismenoreei şi prevenirea naşterii premature. Compoziţia conform invenţiei este constituită dintr-un agonist *beta*-adrenergic, prezent în cantitate eficientă terapeutic, şi un purtător bioadeziv acceptabil farmaceutic. Metoda de administrare a compoziţiei, conform invenţiei, constă în administrarea acesteia într-o cantitate eficientă terapeutic, la un interval de 24...48 h.

Revendicări: 22
Figuri: 7

---

(21) 97-00344 A *(51)* **A 61 K 9/06** *(22)* 21.02.97 *(41)* 30.04.2001// 4/2001 *(71) S.C. "Biotehnos" S.A., Bucureşti, RO (72) Mânzatu Ioan, Bucureşti, RO; Velea Daniel, Târgovişte, RO; Dobrescu Irina, Bucureşti, RO; Şopron Eugenia, Bucureşti, RO; Basarabeanu Manuela, Bucureşti, RO (54)* **GEL CU ACŢIUNE BACTERIOSTATICĂ**

(57) Invenţia se referă la un gel cu acţiune bacteriostatică, utilizat în tratamentul proceselor inflamatorii cauzate de *Staphylococus aureus*. Gelul conform invenţiei este constituit din 1...15% Tween 80, 0,1...5% trietanolamină; 0,05...2% Carbopol; 1...1 0% extract de propolis; 0,1...3% laurilsulfat de sodiu; 0,1...3% conservant şi până la 100%, apă distilată.

Revendicări: 1

(21) 97-00865 A *(51)* **A 61 K 9/06**; A 61 K 35/78 *(22)* 09.05.97 *(41)* 30.04.2001// 4/2001 *(71) Mânzatu Ioan, Bucureşti, RO; Speteanu Rozalia, Bucureşti, RO; Ioniţă-Mânzatu Vasile, Bucureşti, RO; Carasava Marian, Bucureşti, RO; Mânzatu Liliana, Bucureşti, RO; Panturoiu Mariana, Bucureşti, RO (72) Mânzatu Ioan, Bucureşti, RO; Speteanu Rozalia, Bucureşti, RO; Ioniţă-Mânzatu Vasile, Bucureşti, RO; Carasava Marian, Bucureşti, RO; Mânzatu Liliana, Bucureşti, RO; Panturoiu Mariana, Bucureşti, RO (54)* **CREME COSMETICE ŞI PROCEDEU DE OBŢINERE**

(57) Prezenta invenţie se referă la o cremă cosmetică cu conţinut de principii active, cu proprietăţi hidratante, emoliente, antiseboreice, antimicrobiene, antiinflamatoare, destinată îngrijirii tenului şi la un procedeu de obţinere a acesteia. Crema conform invenţiei conţine : extracte propilenglicolice, hidroalcoolice sau apoase, ca atare sau liofilizate, din *Calendula officinalis*, *Hypericum perforatum* şi rădăcină de *Arctium lappa*, răşină purificată de conifere, ulei de *Hippophae rhamnoides*, vitamina E, alcool cetilic, glicerilmonostearat, izopropilpalmitat, apa structurată tip "I" care conferă un sinergism deosebit acţiunii tuturor celorlalte componente active, trietanolamină, complex conţinând diazolidinil urea, 4-hidroxibenzoat de metil, 4-hidroxibenzoat de propil, propilenglicol, glicerină, polietilenglicol-8-stearat, ulei de măsline, alantoină, ceară de albine şi altele. Procedeul de obţinere a cremei cosmetice constă în încălzirea la 72°C a fazei grase compusă din ceară de albine, vaselină albă, lanolină anhidră, acid stearic, alcool cetilic, gliceril monostearat,

---

(21) 97-00865 A

izopropilpalmitat, ulei de parafină, ulei de măsline, metilglucoză sesquistearat, polietilenglicol-8- stearat, peste care se adaugă compoziţia amintită, având loc procesul de emulsionare şi se continuă agitarea până când amestecul ajunge la temperatura de 35 ... 40°C, se parfumează şi se răceşte.

Revendicări: 6

(21) 96-01673 A *(51)* **A 61 K 9/08**; A 61 K 9/12 *(22)* 19.08.96 *(41)* 30.04.2001// 4/2001 *(71) S.C. "Biotehnos" S.A., Bucureşti, RO (72) Mânzatu Ioan, Bucureşti, RO; Tamaş Viorica, Bucureşti, RO; Asalomia Elena, Constanța, RO; Dan Anca Sanda Cătălina, Constanța, RO; Moraru Vlad Petru, Constanța, RO (54)* **SOLUȚIE PENTRU AEROSOLI ŞI PROCEDEU DE OBȚINERE A ACESTEIA**

(57) Invenția se referă la o soluție pentru aerosoli, în tratarea afecțiunilor ORL, a astmului bronşic incipient, bronşitei etc., şi la un procedeu de obținere a acesteia. Soluția conform invenției este constituită din 50...60 g soluție peloid-extract; 0, 5...1 g anetol; 10...20 g alcool etilic 96°; 0,1...0,15 g conservant şi până la 100 g, apă distilată.

Revendicări: 2

---

(21) a 2000 00428 A *(51)* **A 61 K 31/57** *(22)* 21.10.98 *(30)* 21.10.97 US 60/063,485; 13.10.98 US 09/170,326 *(41)* 30.04.2001// 4/2001 *(86)* US 98/22169 21.10.98 *(87)* WO 99/20282 29.04.99 *(71) Columbia Laboratories (Bermuda) Limited, Pembroke, BM (72) De Ziegler Dominique, Paris, FR; Bologna William J., Paris, FR; Levine Howard J., New York, US (74) Rominvent S.A., Bucureşti (54)* **TERAPIE CU PROGESTERON, CU SÂNGERARE CONTROLATĂ**

(57) Invenția se referă la o metodă de aplicare a unei terapii cu progesteron şi la o compoziție farmaceutică pentru administrarea de progesteron. Metoda conform invenției constă în eliberarea vaginală ciclică a progesteronului. Compoziția farmaceutică, conform invenției, cuprinde o cantitate eficientă terapeutic de progesteron şi un polimer reticulat al unui acid policarboxilic, insolubil în apă, dar higroscopic, bioadeziv.

Revendicări: 23
Figuri: 3

---

(21) 97-01586 A *(51)* **A 61 K 31/715**; A 61 K 35/12; A 61 K 35/60; G 01 N 33/48 *(22)* 20.08.97 *(41)* 30.04.2001// 4/2001 *(71) Mânzatu Ioan, Bucureşti, RO; Mitan Mirela, Medgidia, RO (72) Mânzatu Ioan, Bucureşti, RO; Mitan Mirela, Medgidia, RO (54)* **METODE DE DETERMINARE A ACȚIUNII EFECTORILOR ASUPRA HIALURONIDAZEI, FOLOSIND CORELAȚIA LINIARĂ**

(57) Invenția se referă la o metodă de determinare a acțiunii efectorilor asupra activității enzimatice a hialuronidazei, folosind corelația liniară, metodă ce poate fi aplicată în industria farmaceutică şi în tehnologiile biochimice în general. Metoda conform invenției constă în aceea că se obține inițial o curbă de etalonare, pentru substrat-hialuronatul de potasiu şi pentru enzima-hialuronidază, după care, din curba de etalonare a hialuronatului, se determină cantitatea de substrat consumată de enzima utilizată pentru testarea acțiunii antihialuronidazei sau de activare a hialuronidazei, obținându-se o dependență liniară între cantitatea de efector utilizată şi inhibiția sau activarea, exprimate procentual.

Revendicări: 1

---

(21) 96-01792 A *(51)* **A 61 K 35/78** *(22)* 11.09.96 *(41)* 30.04.2001// 4/2001 *(71) S.C. Biotehnos S.A., Bucureşti, RO (72) Popescu Elena Monica, Bucureşti, RO; Zglimbea Lenuța, Bucureşti, RO (54)* **PROCEDEU DE OBȚINERE A EXTRACTELOR TOTALE APOASE SUB FORMĂ LIOFILIZATĂ DIN *PLANTASA SP.* ŞI *CALENDULA OFF.***

(57) Invenția se referă la un procedeu de obținere a extractelor totale apoase sub formă liofilizată din pătlagină-*Plantago sp*. şi gălbenele-*Calendula off*. Procedeul conform invenției constă în extracția materialului vegetal condiționat-prin uscare şi măcinat până la o dimensiune a particulelor de 2 ... 5 mm cu apă, la fierbere, la un raport material vegetal/apă de 50 g/L pentru *Plantago sp*. şi 30 g/L pentru *calendula off*., într-un reactor prevăzut cu agitare şi încălzire cu abur, operația durând 30 min, la 92...95°C, sub agitare la 80...100 rpm, separarea după răcire a extractului prin filtrare sau centrifugare filtrantă, concentrare menajată sub vid la 40 ... 45°C, la un raport de concentrare de 1/8 ... 1/10, pasteurizare timp de 2 ... 5 min, la 78 ... 83°C, urmată de răcire rapidă pe baie de gheață şi liofilizare finală pentru condiționare şi stabilizare.

Revendicări: 1

(21) 98-00385 A *(51)* **A 61 K 35/78** *(22)* 25.02.98 *(41)* 30.04.2001// 4/2001 *(71) S.C. Biotehnos S.A., Bucureşti, RO (72) Mânzatu Ioan, Bucureşti, RO; Popescu Elena Monica, Bucureşti, RO; Zglimbea Lenuța, Bucureşti, RO (54)* **PROCEDEU DE OBȚINERE A UNOR INTERMEDIARI BIOACTIVI DIN PLANTE, UTILIZABILI ÎN PRODUSE COSMETICE**

(57) Invenția se referă la un procedeu de obținere a unor intermediari bioactivi din plante, utilizabili în produse cosmetice ca intermediari. Procedeul conform invenției Patlagină-*Plantago sp*., semințe de castan-*Hippocastani semen*, Coada şoricelului - *Achillea millefolium* şi *Nalba-Herba Malvae*, printr-o operație de extracție multiplă în 3 trepte, utilizând amestecul propilenglicol/apă în proporții egale, în 3 reactoare prevăzute cu termostatare şi agitare, fiecare treaptă de proces durând o oră din momentul atingerii temperaturii prevăzute (28 ... 50°C), separare prin centrifugare, concentrare sub vid în raport de concentrare de 1/2 şi centrifugare finală pentru limpezire.

Revendicări: 1

---

(21) 98-00386 A *(51)* **A 61 K 35/78** *(22)* 25.02.98 *(41)* 30.04.2001// 4/2001 *(71) S.C. Biotehnos S.A., Bucureşti, RO (72) Mânzatu Ioan, Bucureşti, RO; Popescu Elena Monica, Bucureşti, RO; Zglimbea Lenuța, Bucureşti, RO (54)* **PROCEDEU DE OBȚINERE A EXTRACTELOR BIOACTIVE SUB FORMA LIOFILIZATĂ DIN PLANTE UTILIZABILE ÎN PRODUSE COSMETICE**

(57) Prezenta invenție se referă la un procedeu de obținere a extractelor bioactive sub formă liofilizată din plante utilizabile în produse cosmetice din *Radix Bardanae*, *Herba Hyperici*, *Hippocastani semen*. Procedeul conform invenției constă în extracția materialului vegetal la fierbere, într-un reactor prevăzut cu agitare şi încălzire cu abur, separarea extractului obținut prin filtrare, concentrare sub vid, pasteurizare, condiționare şi stabilizare finală prin liofilizare, care extract este utilizabil ca intermediar bioactiv în produse cosmetice şi farmaceutice, datorită acțiunilor farmacologice: antiinflamatoare, emoliente, regeneratoare tegumentare.

Revendicări: 1

(21) 98-00387 A *(51)* **A 61 K 35/78** *(22)* 25.02.98 *(41)* 30.04.2001// 4/2001 *(71) S.C. Biotehnos S.A., Bucureşti, RO (72) Mânzatu Ioan, Bucureşti, RO; Popescu Elena Monica, Bucureşti, RO; Zglimbea Lenuța, Bucureşti, RO (54)* **PROCEDEU DE OBȚINERE A EXTRACTULUI POLIHOLOZIDIC PURIFICAT, SUB FORMA LIOFILIZATĂ, DIN *PLANTAGO SP*.**

(57) Prezenta invenție se referă la un procedeu de obținere a extractului poliholozidic purificat, sub forma liofilizată, din *Plantago sp.* Procedeul conform invenției constă în extracția apoasă la fierbere a materialului vegetal delipidizat/debalastat, într-un reactor prevăzut cu agitare şi termostatare, separarea extractului obținut prin filtrare, concentrarea sub vid, separarea componentelor poliholozidice prin precipitare cu alcool etilic, centrifugare, uscare şi suspendarea în apă distilată, iar pentru purificare, soluția de poliholozide se concentrează sub vid şi se reprecipită cu alcool etilic, precipitatul poliholozidic purificat se usucă, se resuspendă în apa distilată şi după concentrare se condiționează prin liofilizare.

Revendicări: 1

---

(21) a 2000 00936 A *(51)* **A 61 N 1/00** *(22)* 28.09.2000 *(41)* 30.04.2001// 4/2001 *(71) Cojoacă Gheorghe, Urzica, Olt, RO (72) Cojoacă Gheorghe, Urzica, Olt, RO (54)* **APARAT MEDICAL, ELECTROCALMANT**

(57) Invenția se referă la un aparat electrocalmant, destinat tratamentului simptomatic al durerilor de natură reumatismală sau neurologică. Aparatul medical, conform invenției, se conectează direct şi numai la faza rețelei de curent alternativ, având în alcătuire o bornă de conexiune (**1**), înseriată cu un conductor flexibil (**2**), un bec cu gaz limitator de tensiune (**3**), un varistor (**4**) şi un terminal de contact (**5**) cu zona de interes medical a corpului pacientului. Aparatul medical, electrocalmant, poate înlocui tratamentul bioenergetic, cu păstrarea tuturor efectelor curative.

Revendicări: 1
Figuri: 1

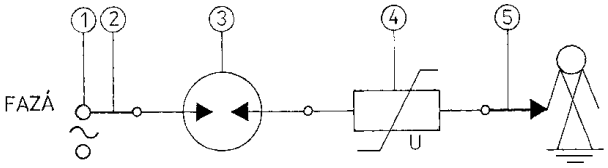

(21) a 2000 00379 A *(51)* **B 01 J 37/20**// C 10 G 49/04// B 01 J 23/00 *(22)* 04.04.2000 *(30)* 20.04.99 FR 99.04967 *(41)* 30.04.2001// 4/2001 *(71) Elf Atochem S.A., Puteaux, FR (72) Brun Claude, Idron, FR; Cholley Thierry, Lyon, FR; Fremy Georges, Sauveterre de Bearn, FR (74) Rominvent S.A., Bucureşti (54)* **PROCEDEU DE SULFURARE A CATALIZATORILOR DE HIDROTRATARE**

(57) Invenţia se referă la un procedeu de sulfurare a catalizatorilor de hidrotratare a şarjelor de hidrocarburi. Procedeul conform invenţiei constă în adăugarea, la agentul de sulfurare utilizat, pentru sulfurarea catalizatorului, a unei cantităţi reduse din cel puţin un ester de acid ortoftalic, catalizatorii astfel sulfuraţi devenind mai activi decât cei sulfuraţi în mod clasic.

Revendicări: 7
Figuri: 20

(21) a 2000 00885 A

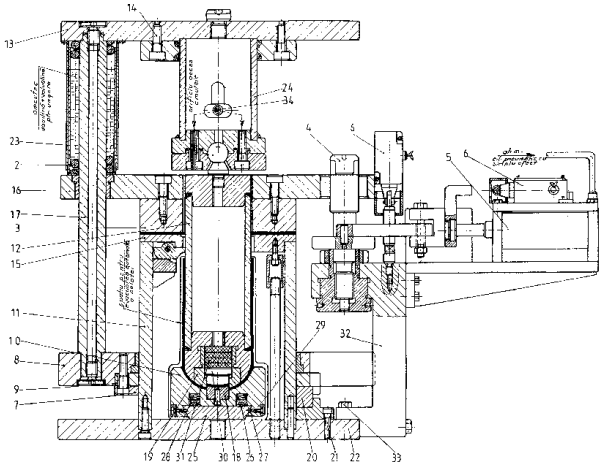

Fig. 1

(21) a 2000 00885 A *(51)* **B 21 D 22/10** *(22)* 06.09.2000 *(41)* 30.04.2001// 4/2001 *(71) S.C.-Instalaţii Mecanice şi Utilaj Tehnologic-S.A., Moreni, Dâmboviţa, RO (72) Neagu Gabriel, Moreni, Dâmboviţa, RO; Ghete Zoltan, Moreni, Dâmboviţa, RO; Grigorescu Toma, Moreni, Dâmboviţa, RO; Nistor Eugen, Moreni, Dâmboviţa, RO (54)* **MATRIŢĂ MULTIFUNCŢIONALĂ, PENTRU AMBUTISAT CALOTE BUTELII**

(57) Invenţia se referă la o matriţă multifuncţională, pentru obţinerea calotelor pentru butelii prin ambutisare, pe o presă hidraulică. Matriţa conform invenţiei este alcătuită dintr-un mecanism (**1**) pentru deplasat tabla, fixarea discului în matriţă se face cu ajutorul arcurilor de compresiune (**2**), care apasă placa de presiune (**3**) care se blochează cu ajutorul a trei pivoţi (**4**), care sunt acţionaţi de trei cilindri pneumatici (**5**) cu simplu efect, comandaţi automat prin nişte limitatori de cursă (**6**), o placă de ghidare (**7**) fiind montată monobloc într-o placă de apăsare (**8**), împreună cu un inel tăietor (**9**), iar o piesă (**10**), care elimină calota, acţionează din interiorul unui cilindru (**11**) al matriţei, coaxial cu un poanson (**12**), care este montat de berbecul presei şi prins de o placă superioară (**13**) cu nişte şuruburi (**14**), un inel (**15**) şi o placă de rezistenţă (**16**), ghidată cu ajutorul unor coloane (**17**), având rolul de a da forma de calotă cu cap sferic.

Revendicări: 2
Figuri: 4

(21) a 2000 00924 A *(51)* **B 21 D 22/28** *(22)* 22.09.2000 *(41)* 30.04.2001// 4/2001 *(71) S.C."Butal" S.R.L., Buzău, RO (72) Gavrilă Constantin, Buzău, RO; Lazăr Valeriu, Buzău, RO (74) Cabinet de Proprietate Industrială " Lazăr Elena ", Buzău (54)* **INSTALAŢIE ŞI PROCEDEU DE FORMARE A UNOR RECIPIENTE**

(57) Invenţia se referă la o instalaţie şi la un procedeu de formare a unor recipiente, şi este destinată în special obţinerii formelor de umăr cu dom şi fund a unor recipiente din ţeavă de oţel sau aluminiu, utilizate la obţinerea buteliilor sau cu alte destinaţii. Instalaţia conform invenţiei este realizată dintr-un grup hidraulic (**A**) de acţionare care, prin nişte conducte (**4**), este legat la un subansamblu hidraulic (**C**) rotitor, de unde prin nişte conducte (**5**) interioare, este legat la nişte motoare hidraulice (**6**), dublu liniare, fixate pe un arbore (**9**) rotitor, acţionate de un motor (**10**) electric, mişcările rotative ale arborelui rotitor (**9**) fiind ghidate de doi rulmenţi (**12** şi **13**) fixaţi pe o carcasă (**14**) pe care se mai află şi nişte inele (**15** şi **16**), care elimină posibila mişcare a arborelui (**9**) rotitor, prevăzut cu o incintă (**a**) în care glisează un ansamblu cleşte (**E**) de strângere, în care se fixează o piesă (**F**) de prelucrat, arbore (**9**) rotitor ce se află dispus într-un ansamblu păpuşă fixă (**D**), blocat într-un suport (**24**), şi de un batiu (**27**), pe care se află poziţionată o masă (**28**) cu o port sculă (**29**) şi în care este blocată o păpuşă fixă (**30**), care antrenează la o mişcare de avans, masa (**28**).

(21) a 2000 00924 A

Procedeul, pentru realizarea instalaţiei, conform invenţiei, constă din reglarea instalaţiei pentru o anumită formă de piesă de prelucrat şi blocarea acesteia într-o incintă, punerea ei în mişcare de rotaţie şi încălzirea, printr-o flacără de întreţinere dată de un arzător, asigurate pe tot parcursul prelucrării piesei, după care au loc faze succesive de prelucrare a piesei de prelucrat prin mişcările port sculei.

Revendicări: 7
Figuri: 18

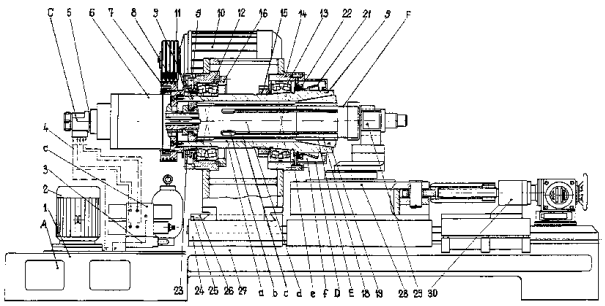

Fig. 1

(21) 99-00567 A *(51)* **B 22 D 13/10** *(22)* 13.05.99 *(41)* 30.04.2001// 4/2001 *(71) Dănilă Dumitrescu Florin, Alexandria, RO; Moldovan Petru, Bucureşti, RO (72) Dănilă Dumitrescu Florin, Alexandria, RO; Moldovan Petru, Bucureşti, RO (54)* **INSTALAŢIE PENTRU OBŢINEREA COLIVIILOR DE RULMENŢI SPECIALI (AERONAUTICĂ), DIN MATERIALE COMPOZITE, PRIN TURNARE CENTRIFUGALĂ**

(57) Invenţia se referă la o instalaţie pentru obţinerea coliviilor de rulmenţi, destinaţi industriei aeronautice. Instalaţia conform invenţiei are o parte superioară (**I**), care constă dintr-un cuptor (**9**) electric, în care se elaborează materialul compozit, prin topirea aliajului de aluminiu, după care, într-un creuzet (**10**) al cuptorului (**9**), se introduce un agitator (**7**), iar printr-o sită (**4**), se alimentează cu ajutorul unui dozator (**5**) cu element de ranforsare cum ar fi particulele de grafit ale topiturii metalice, iar pentru protecţia băii metalice, se utilizează argonul dintr-o butelie (**1**), reglându-se presiunea şi debitul printr-un reductor (**2**) şi un debitmetru (**3**).

Revendicări: 1
Figuri: 1

(21) 99-00567 A

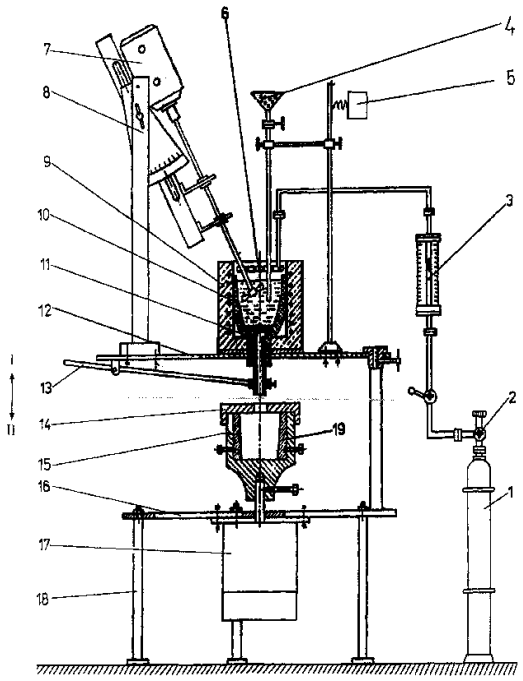

(21) a 2000 00949 A *(51)* **B 24 B 21/00**; B 24 B 21/02; B 24 B 21/12 *(22)* 30.03.99 *(30)* 03.04.98 NO 19981535 *(41)* 30.04.2001// 4/2001 *(86)* NO 99/00108 30.03.99 *(87)* WO 99/51395 14.10.99 *(71) Grobi AS, Gjovik, NO (72) Sandvold Arne, Hunndalen, NO (74) Cabinet M. Oproiu - Consiliere în Proprietate Intelectuală S.R.L., Bucureşti (54)* **DISPOZITIV DE ŞLEFUIRE PENTRU ROTUNJIREA MUCHIILOR UNUI ORIFICIU AL UNEI PIESE PRELUCRATE**

(57) Invenţia se referă la un dispozitiv de şlefuire a muchiilor unui orificiu al unei piese prelucrate. Dispozitivul conform invenţiei este prevăzut cu o maşină de şlefuit (**5a**) cu curea, a cărei curea (**6**) continuă, de şlefuire, se deplasează peste nişte role (**1a**, **1b**, **1c** şi **1d**), care se află pe o ramă (**3**) suport, două dintre role (**1a** şi **1b**) aflându-se pe un cărucior (**2**) pivotant şi susţinut de rama (**3**) suport, cărucior (**2**) acţionat de un motor (**11**) liniar, în aşa fel, încât să execute o mişcare oscilatorie în jurul unui suport (**12**) al ramei (**3**), pentru a schimba unghiul de atac al curelei (**6**) de şlefuire.

Revendicări: 9
Figuri: 5

(21) a 2000 00949 A

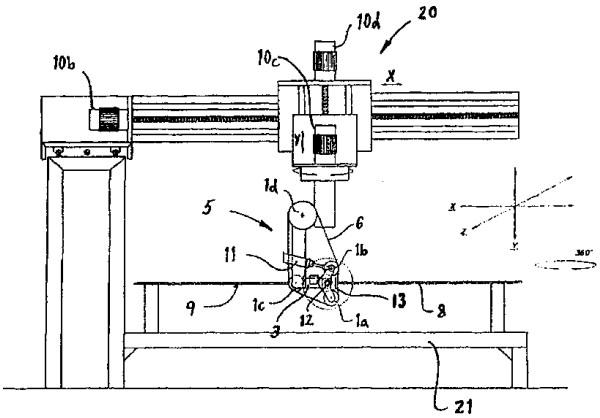

Fig. 1

(21) 99-01123 A *(51)* **B 29 C 43/28**// A 01 K 1/015 *(22)* 21.10.99 *(41)* 30.04.2001// 4/2001 *(71) Nica Gheorghe, Iaşi, RO (72) Nica Gheorghe, Iaşi, RO (54)* **PROCEDEU ŞI DISPOZITIV PENTRU REALIZAREA UNUI COVOR ELECTRIC, DE ÎNCĂLZIRE, DIN CAUCIUC**

(57) Invenţia se referă la un procedeu şi la un dispozitiv pentru realizarea unui covor din cauciuc, alimentat cu energie electrică, folosit de exemplu pentru încălzirea unui spaţiu închis, în care există materiale fluide sau solide sau pentru controlul temperaturii şi umidităţii solului. Procedeul conform invenţiei cuprinde vulcanizarea sau lipirea, pe întreaga suprafaţă comună de contact sau numai pe conturul exterior al unor plăci din cauciuc, datorită căldurii provenite de la nişte rezistenţe amplasate în covor, şi/sau de la nişte rezistenţe amplasate într-o placă metalică fixă inferioară, astfel că, prin realizarea unei presiuni create între placa amintită şi o placă metalică mobilă, superioară, cât şi datorită reacţiilor fizico-chimice care au loc în zonele de interfaţă ale covorului, are loc îmbinarea între ele a plăcilor din cauciuc. Dispozitivul conform invenţiei cuprinde nişte plăci (**1** şi **2**) metalice, superioară mobilă şi inferioară fixă, în aceasta din urmă, fiind amplasată o rezistenţă (**4**) electrică, ambele plăci (**1** şi **2**) putând fi sau nu căptuşite la interior cu nişte plăci (**3a** şi **3b**) din cupru, iar întreg ansamblul este solidarizat într-un cadru metalic sau în cel al unei prese, unde pesteo placă (**4a**) din cauciuc

(21) 99-01123 A

crud, peste care sunt dispuse unul sau mai multe elemente (**B**) rezistoare, sub formă de fire sau de funii, şi peste care este plasată o altă placă (**4b**) din cauciuc, care formează covorul, toate suprafeţele de contact ale plăcilor (**4a** şi **4b**) din cauciuc respectiv ale elementelor (**B**) rezistoare fiind acoperite cu straturi (**C**) de paste sau din soluţii de vulcanizare sau de lipire a plăcilor (**4a** şi **4b**), iar în final, prin presarea ansamblului între plăci (**1** şi **2**), şi prin alimentarea la tensiuni corespunzătoare a elementelor (**B**) rezistoare şi/sau a rezistenţei (**4**) din placa (**2**) metalică, fixă, având loc accelerarea procesului de lipire sau a celui de vulcanizare.

Revendicări: 5
Figuri: 5

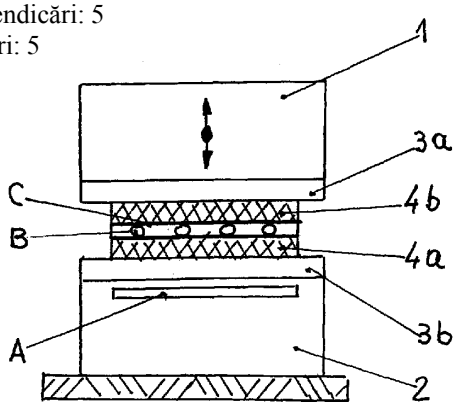

Fig. 1

(21) a 2000 01196 A *(51)* **B 42 D 1/00**// A 44 B 15/00; A 45 C 11/32 *(22)* 07.12.2000 *(41)* 30.04.2001// 4/2001 *(71) Arghirescu Marius, Bucureşti, RO (72) Arghirescu Marius, Bucureşti, RO (54)* **BRELOC CU MINIAGENDĂ DE TELEFOANE**

(57) Invenţia se referă la un breloc de chei cu miniagendă de telefoane. Brelocul cu miniagendă de telefoane, conform invenţiei, este prevăzut cu un inel (**3**) din oţel şi un lănţişor cu zale (**5**) de prindere de un alt inel (**6**) din oţel, cu două spire, pentru chei, care în interiorul unei cutii (**1**) din plastic, având un capac (**2**), este fixată o miniagendă (**4**) de telefoane cu dimensiunile optime de 6 x 3 x 1 cm^3 şi circa 80 file, asamblate cu o capsă (**d**) prin intermediul inelului (**3**). Intr-o primă variantă constructivă, cutia (**1**), capacul (**2**) şi miniagenda (**4**) sunt fixate cu inelul (**3**) trecut prin nişte găuri (**a**) şi respectiv (**a'**) din marginile de fixare ale elementelor (**1** şi **2**) şi respectiv din marginea capsată a miniagendei (**4**). Intr-o altă variantă de realizare, cutia (**1**) şi capacul (**2**) prezintă câte o ureche (**b**) de fixare de inel (**3**) şi câte o scobitură (**C**) semicirculară, în marginea din dreptul urechii (**b**), iar miniagenda (**4**) este fixată de inel (**3**) printr-un fir (**7**) din nylon, din lănţişor fin sau din sârmă nichelată, la al cărui capăt opus inelului (**3**), se fixează de capsa (**d**) miniagendei (**4**), iar într-o altă variantă de realizare, fixarea de inelul (**3**) cutiei (**1**) se face printr-o ureche inelară (**f**) de trecere a inelului (**3**), solidară cu o balama (**e**) dispusă median, care este încadrată la asamblare de două

(21) a 2000 01196 A

balamale (**g** şi **g'**) ale capacului (**2**) cu spaţiu de minimum 1 mm între acestea şi balamaua (**e**), spaţiu în care sunt fixate urechile (**h**) ale unei sârme oţelite (**8**) în formă de **U**, ce fixează miniagenda (**4**), prin trecerea ei prin găurile lărgite de trecere a capsei (**d**) şi prin două găuri din ansamblul: cutie (**1**)- capac (**2**), formate prin scobituri semicirculare, în marginile corespunzătoare ale reperelor (**1** şi **2**), şi confecţionarea urechilor (**h**), asamblarea făcându-se printr-o sârmă oţelită (**9**), cu o îndoitură (**i**) la un capăt, ce trece prin găurile elementelor (**e**, **g**, **g'** şi **h**) cu al doilea capăt (**i'**) îndoit ulterior.

Revendicări: 4
Figuri: 7

---

(21) 96-00541 A *(51)* **B 62 D 55/04** *(22)* 15.03.96 *(41)* 30.04.2001// 4/2001 *(71) Meciu Eugeniu, Turda, Cluj-Napoca, RO (72) Meciu Eugeniu, Turda, Cluj-Napoca, RO (54)* **CALE DE RULARE CU BANDĂ FLEXIBILĂ**

(57) Invenţia se referă la o cale de rulare cu bandă flexibilă, destinată tractoarelor, maşinilor agricole etc. Calea de rulare cu bandă flexibilă, conform invenţiei, echipează un tractor sau o maşină agricolă, iar antrenarea benzii flexibile, în timpul deplasării tractorului, nu se realizează prin roţi dinţate de angrenare, ci datorită propriei greutăţi, iar tractorul, echipat cu această cale de rulare, are posibilitatea ca, în caz de forţă majoră, să fie utilizat în exploatare pe propriile roţi, fără o bandă sau fără ambele benzi flexibile pe direcţia de înaintare în timpul deplasării prin rulare.

Revendicări: 2

(21) a 2000 01201 A *(51)* **B 62 M 7/00** *(22)* 11.12.2000 *(41)* 30.04.2001// 4/2001 *(71) S.C. Buseco-S.R.L., Bacău, RO (72) Capră Justin Virgilius, Bucureşti, RO (74) Agenţie de Proprietate Industrială şi Transfer Tehnologic-Stoian Ioan, Roman (54)* **SCUTER ECOLOGIC**

(57) Invenţia se referă la un scuter ecologic, utilizat pentru transportul unei sau două persoane, în mediu urban, în condiţii de trafic intens. Scuterul ecologic, conform invenţiei, are o instalaţie de forţă, alcătuită din două baterii de acumulatoare (**B 1** şi **B2**) conectate la un electromotor (**M**) de curent continuu şi cu magneţi permanenţi, în paralel, prin intermediul unor contactoare cu contacte normal deschise (**k1** şi **k3**), pentru realizarea unei trepte (**I**) de viteză mică sau în serie, prin intermediul unui alt contactor cu contact normal deschis (**k2**), pentru realizarea unei trepte (**II**) de viteză mai mare, contactoare (**k1** şi **k3**) ale căror contacte normal închise validează cuplarea bateriilor (**B1** şi **B2**) legate în serie la o instalaţie de încărcare proprie (**C**), cu impulsuri şi modulaţie, cu posibilitate de cuplare rapidă la reţea printr-un cablu electric (**13**) de alimentare, conţinut într-un dispozitiv de stocare (**S**) cu strângere automată. Avantajele scuterului constau în timpul redus de încărcare a bateriilor, efectuarea încărcării în orice loc, randament sporit.

Revendicări: 4
Figuri: 8

---

(21) a 2000 01201 A

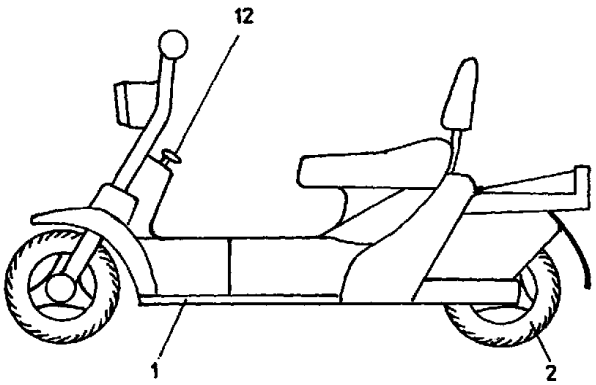

Fig. 1

(21) a 2000 00241 A *(51)* **B 67 D 5/04**// E 04 H 7/02 *(22)* 02.03.2000 *(41)* 30.04.2001// 4/2001 *(71) Creiță Vasile, Bucureşti, RO (72) Creiță Vasile, Bucureşti, RO (54)* **STAȚII MOBILE PENTRU DISTRIBUȚIA CARBURANȚILOR LICHIZI SAU GAZOŞI, CU CAPACITATEA CUPRINSĂ ÎNTRE 1 ŞI 60 m^3, MONTATE ÎN SKIDURI**

(57) Invenția se referă la o stație mobilă pentru distribuirea carburanților lichizi sau gazoşi. Stația conform invenției este alcătuită dintr-un recipient compartimentat, montat pe un suport, în dreptul fiecărui compartiment, fiind prevăzute nişte racorduri pentru introducerea şi respectiv pentru aspirarea carburantului, atât introducerea cât şi aspirarea carburantului fiind făcute cu ajutorul unor pompe de transvazare şi respectiv de distribuire.

Revendicări: 1
Figuri: 2

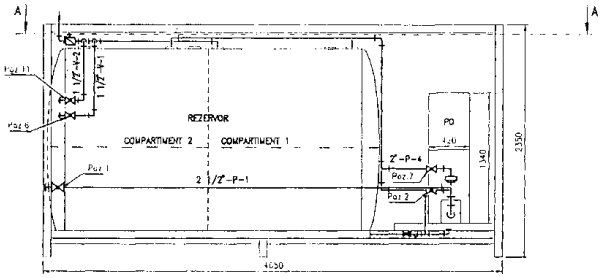

Fig. 1

---

(21) a 2000 00724 A *(51)* **C 07 C 29/136** *(22)* 17.07.2000 *(30)* 17.07.99 DE 199 33 691.1 *(41)* 30.04.2001// 4/2001 *(71) Phenolchemie GmbH & Co. KG, Gladbeck, DE (72) Pompetzki Werner, Dorsten, DE; Schuler Joachim, Marl, DE; Maschmeyer Dietrich, Recklinghausen, DE (74) Patentmark S.R.L., Bucureşti (54)* **PROCEDEU PENTRU HIDROGENAREA ACETONEI**

(57) Invenția se referă la un procedeu de hidrogenare a acetonei la izopropanol. Procedeul conform invenției constă în hidrogenarea acetonei în cel puțin 2 trepte, la o temperatură de 60...140°C şi o presiune cuprinsă între 20 x 10^5 şi 50 x 10^5 N/m^2 , folosind un catalizator de nichel pe suport de Al_2O_3, din reacție, rezultând izopropanol de puritate mare.

Revendicări: 6
Figuri: 2

(21) a 2000 00723 A *(51)* **C 07 C 51/41** *(22)* 17.07.2000 *(41)* 30.04.2001// 4/2001 *(71) S.C. Soctech S.A., Bucureşti, RO (72) Vlădulescu Constantin Marius, Bucureşti, RO; Vlădulescu Lucian Constantin, Bucureşti, RO; Râmneamțu Marin, Bucureşti, RO; Oprescu Ion, Bucureşti, RO (54)* **PROCEDEU DE OBȚINERE A SĂRURILOR METALICE ALE ACIZILOR CARBOXILICI PRIN EXTRACȚIE REACTIVĂ LICHID-LICHID**

(57) Invenția se referă la un procedeu de obținere a unor soluții ale sărurilor metalice ale acizilor carboxilici. Procedeul conform invenției se realizează prin extracție reactivă lichid-lichid, într-un solvent inert, utilizând o soluție organică de acid carboxilic şi o soluție apoasă concentrată a sării metalului, în prezența unei soluții apoase concentrate a unei baze anorganice, care să permită obținerea unui fenomen salifiant cât mai puternic, pentru creşterea vitezei de reacție şi pentru un transfer avansat al apei din faza organică, numită extract, în cea apoasă, numită rafinat, proces urmat de tratarea rafinatului cu o cantitate proaspătă de solvent inert, în scopul eliminării, din rafinat, a urmelor de acid carboxilic, de sare organică şi de emulsii organice, urmată de recircularea solventului inert la faza primară de extracție şi a rafinatului la evaporare-cristalizare, pentru recuperarea sării anorganice şi recircularea soluției mume la etapa primară de extracție lichid-lichid.

Revendicări: 3
Figuri: 1

---

(21) 99-01058 A *(51)* **C 07 C 69/007** *(22)* 04.10.99 *(41)* 30.04.2001// 4/2001 *(71) Institutul de Chimie "Raluca Ripan", Cluj-Napoca, RO (72) Gânscă Lucia Ileana, Cluj-Napoca, RO; Oprean Ioan, Cluj-Napoca, RO (54)* **PROCEDEU DE PREPARARE A ACETATULUI DE Z-10-DODECEN-1-IL, COMPONENTĂ ÎN FEROMONUL SEXUAL AL UNOR SPECII DE INSECTE DIN ORDINUL *LEPIDOPTERA***

(57) Invenția se referă la un procedeu de preparare a acetatului de Z-10-dodecen-1-il, identificat în feromonul sexual al unor specii de insecte din ordinul *Lepidopterelor*. Procedeul conform invenției constă în prepararea acetatului de Z-10-dodecen-1-il după secvența de cuplare C_{10}+C_2, substanța de plecare fiind 1,10- decanoilul, produsul de cuplare, eterul *t*-butilic al 11-dodecin-1-olului, supunându-se succesiv reacțiilor de: izomerizare a triplei legături terminale; acetilare şi reducere stereo- selectivă în prezența catalizatorului Ni-Pd2.

Revendicări: 4

(21) 99-01059 A *(51)* **C 07 C 69/587** *(22)* 14.10.99 *(41)* 30.04.2001// 4/2001 *(71) Institutul de Chimie "Raluca Ripan", Cluj-Napoca, RO (72) Maxim Sanda Maria, Cluj-Napoca, RO; Oprean Ioan, Cluj-Napoca, RO (54)* **PROCEDEU DE PREPARARE A (2E, 4Z)-2,4-DECADIENOATULUI DE METIL**

(57) Invenția se referă la un procedeu de preparare a (2E, 4Z)-2,4-decadienoatului de metil, identificat în literatură ca şi componentă minoritară a feromonului sexual al speciei *Pityogenes Chalcographus*. Procedeul conform invenției constă în reacția de condensare Wittig a 1-hexanalului cu sarea de fosfoniu a bromocrotonatului de metil, puritatea produsului final, precum şi a intermediarilor, fiind de peste 80%.

Revendicări: 1

(21) 99-00281 A *(51)* **C 07 D 207/06**; C 07 D 211/14// A 61 K 31/40; A 61 K 31/445 *(22)* 09.09.97 *(30)* 25.09.96 US 08/721,765; 01.08.97 US 08/904,461 *(41)* 30.04.2001// 4/2001 *(86)* US 97/015832 09.09.97 *(87)* WO 98/13343 02.04.98 *(71) Guilford Pharmaceuticals Inc., Baltimore, US (72) Hamilton Gregory S., Catonsville, US; Li Jia-He, Cockeysville, US (74) Cabinet M. Oproiu - Consiliere în Proprietate Intelectuală S.R.L., Bucureşti (54)* **TIOESTERI ŞI CETONE HETEROCICLICE**

(57) Invenția se referă la tioesteri şi cetone heterociclice neurotrofice, care au afinitate pentru imunofilinele de tip FKBP şi la utilizarea lor ca inhibitori ai activității enzimei, asociate cu activitatea de enzimă a proteinelor imunofiline, în specia l peptidil-prolil izomerază sau rotamază. Compusul conform invenției are formula (II):

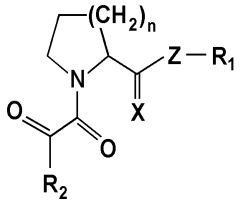

în care *n* este 1 sau 2; X este O sau S; Z este ales din grupa formată din S, CH_2, CHR_1 şi $C(R_1)_2$; R_1 este ales din grupa formată din alchil C_1-C_5, liniar sau ramificat, alchenil C_2-C_5, liniar sau ramificat, Ar_1 şi amestecuri ale acestora, în care numitul R_1 este nesubstituit sau substituit cu halogen, nitro, alchil C_1-C_5, liniar sau ramificat, alchenil C_2-C_6, liniar sau ramificat, hidroxil, alcoxi C_1-C_4, alcheniloxi C_2-C_4,fenoxi, benziloxi, amino, Ar_1 sau un amestec al acestora; R_2 este ales din grupa formată din alchil C_1-C_9, liniar sau ramificat, alchenil C_2-C_9, liniar sau ramificat, cicloalchil C_3-C_8 , cicloalchenil C_5-C_7 şi Ar_1; şi Ar_1 este fenil, benzil, piridil, fluorenil, tioindolil sau naftil, în care numitul Ar_1 este nesubstituit sau substituit cu halogen, hidroxi, nitro, alchil C_1-C_6, liniar sau ramificat, alchenil C_2-C_6, liniar sau ramificat, C_1-C_4 alcoxi, C_2-C_4 alcheniloxi, fenoxi, benziloxi, amino sau un amestec al acestora.

Revendicări: 60
Figuri: 13

(21) a 2000 00423 A *(51)* **C 07 D 277/42**// A 61 K 31/425// C 07 D 417/12// A 61 K 31/44// C 07 D 277/56; C 07 D 417/06; C 07 D 417/14// A 61 K 31/47; A 61 K 31/50 *(22)* 27.10.98 *(30)* 27.10.97 US 60/063.634; 28.10.97 US 60/063.666 *(41)* 30.04.2001// 4/2001 *(86)* US 98/22809 27.10.98 *(87)* WO 99/21845 06.05.99 *(71) Agouron Pharmaceuticals, Inc., La Jolla, US (72) Chong Wesley K., M., Encinitas, US; Chu Shao Song, Encinitas, US; Duvadie Rohit R., San Diego, US; Li Lin, San Diego, US; Xiao Wei, San Diego, US; Yang Yi, San Diego, US (74) Cabinet M. Oproiu - Consiliere în Proprietate Intelectuală S.R.L., Bucureşti (54)* **COMPUŞI 4-AMINO-TIAZOL-2-Y SUBSTITUIȚI CA INHIBITORI CDKS**

(57) Invenția se referă la derivați de aminotiazol, folosiți pentru inhibarea kinazelor dependente de ciclin, la compoziții farmaceutice care conțin compuşii respectivi şi la metode pentru tratamentul unor boli maligne şi a altor tulburări folosind compozițiile farmaceutice respective. Compuşii conform invenției sunt definiți de formula generală (I):

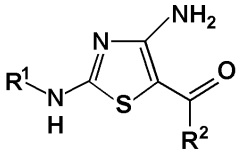

(I)

Compozițiile farmaceutice, conform invenției, sunt constituite din: a) o cantitate eficientă dintr-un agent de control al ciclului celular, ales dintre: un compus cu formula generală (I), o sare acceptabilă farmaceutic a unui

(21) a 2000 00423 A
compus având formula generală (I) sau un premedicament sau un metabolit activ farmaceutic al compusului cu formula generală (I) şi b) un purtător acceptabil farmaceutic. Metoda de tratament, conform invenţiei, constă din administrarea, la un subiect care necesită tratament, a unei cantităţi eficiente dintr-o compoziţie farmaceutică, conform invenţiei.

Revendicări: 17

---

(21) 99-00040 A *(51)* **C 08 J 11/04** *(22)* 18.01.99 *(41)* 30.04.2001// 4/2001 *(71) Bezdadea Mariana, Iaşi, RO; Biciuşcă Aurica, Iaşi, RO (72) Bezdadea Mariana, Iaşi, RO; Biciuşcă Aurica, Iaşi, RO (54)* **PROCEDEU DE OBŢINERE A UNEI MEMBRANE POLIURETANICE**

(57) Invenţia se referă la un procedeu de obţinere a unei membrane poliuretanice, pentru separarea a cel puţin unui compus dintr-un amestec de compuşi. Procedeul conform invenţiei constă în aceea că, membrane poliuretanice deşeu, uscate în aer, se aduc în soluţie 15...20% cu dimetilformamidă şi se omogenizează, după care se adaugă acetonă, cu formarea unei suspensii care se filtrează, se centrifughează timp de 30 min şi în final se coagulează cu apă caldă de 70...90°C, timp de 5 min.

Revendicări: 1

---

(21) a 2000 00881 A *(51)* **C 09 D 7/14** *(22)* 05.09.2000 *(41)* 30.04.2001// 4/2001 *(71) S.C. ITEC S.A. Brazi, Brazi, RO (72) Andrei Constantin, Bucureşti, RO; Câmpeanu Aurica, Ploieşti, RO; Duca Mihaela, Ploieşti, RO (54)* **COMPOZIŢII DE SOLVATARE**

(57) Invenţia se referă la o compoziţie de solvatare, care se foloseşte ca diluant pentru adezivi, lacuri şi vopsele şi la degresarea ansamblurilor metalice. Compoziţia conform invenţiei este constituită din: până la 0,38% butan; 1,75...3,56% izopentan; 25,94...28,89% *n*-pentan; 11,86 ...11,99% 2-metilpentan+ciclopentan; 4,88...13,47% *n*-hexan; 8,39...11,44% 2,3-dimetilhexan; 0,2...4,006% metanol; 5,62...5,63% 2-metilhexan; 1,92...6,38% *n*-heptan; 0,68...3,85% metilciclohexan; 2,78...11,35% toluen; 3,62.. .3,83% *n*-octan; 0,1...2,5623% acetat de butil; 5,10...6,00% *m*+*p*-xilen; 0,51...1,0182 *o*-xilen, şi are un interval de distilare cuprins între 35 şi 170°C.

Revendicări: 1

---

(21) a 2000 00313 A *(51)* **C 11 C 1/04** *(22)* 17.03.2000 *(41)* 30.04.2001// 4/2001 *(71) S.C. Resin S.R.L., Râmnicu Vâlcea, RO (72) Rămneanţu Anca, Bucureşti, RO; Oprescu Ion, Bucureşti, RO; Georgescu Emilian, Râmnicu Vâlcea, RO; Hututui Paul, Bucureşti, RO; Vraciu Napoleon, Bucureşti, RO (54)* **PROCEDEU INTENSIV PENTRU SCINDAREA GRĂSIMILOR NATURALE**

(57) Invenţia se referă la un procedeu pentru scindarea grăsimilor naturale, vegetale sau animale, la acizi graşi şi glicerină. Procedeul conform invenţei constă într-o reacţie de scindare a grăsimilor, realizată în sistem gaz-lichid, în flux continuu, într-o singură treaptă, la 180... 200°C, permiţând creşterea transferului de masă şi implicit diminuarea consumurilor energetice şi asigurând o conversie de minimum 98%.

Revendicări: 1

(21) 99-01066 A *(51)* **C 11 D 7/06** *(22)* 05.10.99 *(41)* 30.04.2001// 4/2001 *(71) Şerbănescu Ion, Bucureşti, RO (72) Şerbănescu Ion, Bucureşti, RO (54)* **PRAF DE CURĂŢAT, HIDROFIL**

(57) Invenţia se referă la un praf hidrofil, destinat curăţării petelor de pe suprafaţa vaselor emailate sau de porţelan. Praful pentru curăţare, conform invenţiei, conţine 5...90% substanţă abrazivă, 6...55% carbonat de sodiu calcinat, 4...40% hidroxid de calciu şi eventual parfum.

Revendicări: 1

---

(21) 98-01526 A *(51)* **C 12 N 1/02** *(22)* 02.11.98 *(41)* 30.04.2001// 4/2001 *(71) S.C. Antibiotice S.A., Iaşi, RO (72) Miu Ion, Iaşi, RO; Mustea Ana, Iaşi, RO (54)* **TULPINĂ MUTANTĂ DE *AZOSPIRILLUM LIPOFERUM*, PENTRU OBŢINEREA UNUI BIOFERTILIZATOR BACTERIAN, MIXT, FIXATOR DE AZOT, ŞI FITOSTIMULATOR**

(57) Invenţia se referă la o nouă tulpină mutantă de *Azospirillum lipoferum*, pentru obţinerea unui biofertilizator bacterian, mixt, fixator de azot, şi fitostimulator. Tulpina conform invenţiei este desemnată ca *Azospirillum lipoferum* CA 97 şi este depusă în colecţia de culturi a Institutului de Cercetare-Dezvoltare Chimico-Farmaceutică Bucureşti, la poziţia ICCF-269, şi asigură obţinerea unei densităţi celulare de 10^{14}-10^{16} UFC/ml la cultivare submersă pe o reţetă de mediu nutritiv comună şi unei specii de *Azobacter chroococcum*, împreună cu care cofloculează şi se concentrează gravitaţional la1/10 din volumul iniţial, şi care, pe medii de cultură solide, cultivă sub formă de colonii rotunde, albicioase, aderente, cremoase, formate din celule curbate, mobile, care secretă pigment hidrosolubil roz, într-un ciclu de cultivare de 36 h, care poate fi utilizat ca biofertilizator şi fitostimulator în agricultură.

Revendicări: 1

(21) 98-01527 A *(51)* **C 12 N 1/02** *(22)* 02.11.98 *(41)* 30.04.2001// 4/2001 *(71) S.C. Antibiotice S.A., Iaşi, RO (72) Miu Ion, Iaşi, RO; Mustea Ana, Iaşi, RO (54)* **TULPINĂ MUTANTĂ DE *AZOTOBACTER CHROOCOCCUM*, PENTRU OBŢINEREA UNUI BIOFERTILIZATOR MIXT, FIXATOR DE AZOT, ŞI FITOSTIMULATOR**

(57) Invenţia se referă la o nouă tulpină de *Azobacter chroococcum*, pentru obţinerea unui biofertilizator bacterian, mixt, fixator de azot, şi fitostimulator, pentru agricultură. Tulpina conform invenţiei este depusă în colecţia de culturi a Institutului Naţional de Cercetare-Dezvoltare Chimico-Farmaceutică, la poziţia ICCF-268, şi este caracterizată prin aceea că asigură obţinerea unei densităţi celulare de 10^{15} UFC/ml pe o reţetă de mediu nutritiv lichid, comună şi unei tulpini de *Azospirillum lipoferum* împreună cu care cofloculează şi se concentrează gravitaţional la 1/10 din volum, şi care, pe medii de cultură solide, cultivă sub formă de colonii rotunde, de culoare roz, aderente şi cremoase, şi care poate fi parte componentă a unui preparat bacterian, mixt, fixator de azot, şi fitostimulator.

Revendicări: 1

---

(21) 99-01377 A *(51)* **C 12 N 15/82**; C 12 N 15/29; C 12 N 9/24; C 12 N 9/22; C 12 N 9/10; C 12 N 9/00; C 07 K 14/34; C 12 Q 1/68// A 01 H 5/00 *(22)* 19.06.98 *(30)* 23.06.97 US 08/880.499 *(41)* 30.04.2001// 4/2001 *(86)* US 98/12895 19.06.98 *(87)* WO 98/59061 30.12.98 *(71) Pioneer Hi-Bred International, Inc., Des Moines, Iowa, US (72) Albertsen Marc C., West Des Moines, Iowa, US; Fox Timothy W., Des Moines, US; Garnaat Carl W., Ankeny, US; Huffman Gary A., Des Moines, US; Kendall Timmy L., Earlham, US (74) Cabinet Enpora S.R.L., Bucureşti (54)* **REGIUNE DE REGLARE PREFERATĂ DIN ŢESUT MASCULIN ŞI METODĂ PENTRU FOLOSIREA ACESTEIA**

(57) Invenţia se referă la o secvenţă de acid nucleic izolat, care codifică o regiune de reglare din ţesut masculin, la metode pentru folosirea acesteia, la celule de plantă, ţesut de plantă şi plante diferenţiate, care conţin numita regiune de reglare. Secvenţa de acid nucleic, conform invenţiei, codifică regiunea de reglare preferată ţesutului masculin Ms45 şi poate fi legată operaţional cu gene exogene, cum ar fi cele care codifică citotoxine, unităţi nucleotidice complementare şi molecule inhibitoare şi se utilizează la producerea seminţei hibrid, cum ar fi într-un sistem masculin steril.

Revendicări: 34
Figuri: 7

(21) a 2000 00812 A *(51)* **D 03 D 1/02** *(22)* 11.08.2000 *(41)* 30.04.2001// 4/2001 *(71) Institutul Naţional de Cercetare-Dezvoltare pentru Textile şi Pielărie, Bucureşti, RO (72) Anghel Eugenia, Bucureşti, RO; Mihai Carmen, Bucureşti, RO; Ştefan Florin Adrian, Bucureşti, RO; Zamfirache Ovidiu Dan, Bucureşti, RO; Burtănescu Mihai Viorel, Târgu-Jiu, RO (54)* **STRUCTURĂ ŢESUTĂ, ACOPERITĂ CU POLIMER, DESTINATĂ ÎN SPECIAL SISTEMELOR GONFLABILE, TERESTRE**

(57) Invenţia se referă la o structură ţesută, acoperită cu polimer, rezistentă la acţiunea radiaţiilor ultra-violete şi agenţilor atmosferici, destinată în special sistemelor gonflabile, terestre, cu nivel estetic deosebit şi impact vizual asupra publicului, utilizate cu precădere în sfera publicităţii. Structura ţesută, conform invenţiei, este realizată din fire multifilamentare de polietilentereftalat, aceleaşi prin natură, atât în urzeală cât şi în bătătură, având densitatea de lungime 84 dtex, formate din câte 32 filamente, cu torsiunea 800z, ţesute cu legătura 1/1.

Revendicări: 4

(21) 99-01105 A *(51)* **E 02 F 5/18** *(22)* 15.10.99 *(41)* 30.04.2001// 4/2001 *(71) Stănculescu Traian Jan, Craiova, RO (72) Stănculescu Traian Jan, Craiova, RO (54)* **ECHIPAMENT PENTRU FORAREA PE ORICE DIRECŢIE**

(57) Invenţia se referă la un echipament care poate fi ataşat la capătul unui braţ al unui excavator, în vederea realizării de foraje orizontale, verticale sau eventual, chiar după o direcţie înclinată faţă de orizontală. Echipamentul conform invenţiei include un tronson (**A**) de antrenare, un lagăr (**B**) axial de capăt, un tronson (**C**) de ghidare, un tronson (**D**) pentru forare normală, unul sau mai multe tronsoane prelungitoare şi un tronson (**E**) lărgitor, destinat lărgirii găurilor forate, la diametrul de lucru normal; tronsonul (**A**) pentru antrenare fiind fixat de un braţ (**1**) al unui excavator prin intermediul unor urechi (**2**) de prindere, dispuse la un capăt al unei carcase (**3**) prevăzute, la celălalt capăt, cu o flanşă (**4**) de prindere, cu ajutorul căreia, se ataşează, în ordine, nişte carcase (**8**, **13**, **17**) cilindrice ale celorlalte tronsoane, în carcasă (**3**), mai fiind incluse, în ordine, un motor (**5**) hidraulic rotativ, de antrenare, alimentat de la un grup hidraulic al excavatorului prin intermediul unor furtunuri (**6**) de înaltă presiune şi un reductor (**7**) de turaţie, la a cărui ieşire, este legat lagărul (**B**) axial, de capăt, printr-un element (**10**) de legătură, un cuplaj (**12**) cardanic şi nişte melci (**16** şi **19**) de transport, dintre

(21) 99-01105 A

care ultimul este prevăzut cu nişte cuţite (**20**), dispuse radial, pentru săparea pământului, şi un burghiu (**21**) dispus axial, pentru centrarea pe direcţie a echipamentului.

Revendicări: 2
Figuri: 5

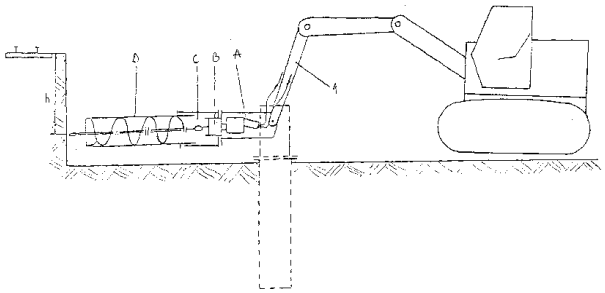

Fig. 1

(21) a 2000 01044 A *(51)* **E 04 B 1/21** *(22)* 27.10.2000 *(41)* 30.04.2001// 4/2001 *(71) Bunea Burtea Marin, Bucureşti, RO; Cristescu Valeriu Dumitru, Bucureşti, RO (72) Bunea Burtea Marin, Bucureşti, RO; Cristescu Valeriu Dumitru, Bucureşti, RO (54)* **MORTAR ADEZIV, DE ZIDĂRIE, PE BAZĂ DE IPSOS**

(57) Invenţia se referă la realizarea unui mortar adeziv, sub formă uscată, constituit din ipsos, nisip fin şi adaosuri speciale, destinat realizării zidăriilor din elemente prefabricate de zidărie, din ipsos, din blocuri de beton celular autoclavizat, puternic absorbante de apă. Mortarul adeziv, conform invenţiei, este constituit dintr-un amestec de ipsos de construcţii, calitatea A 72...78%; nisip natural fin, sort 0,23...28%; întârzietor de priză 0,05...0,8% şi derivat celulozic cu efect adeziv 1, 0...8%, după întărire şi uscare, mortarul prezintă o rezistenţă ridicată de aderenţă la suport de 0,4... 0,8N/mm^2, în funcţie de rezistenţa suportului.

Revendicări: 5

(21) a 2000 01045 A *(51)* **E 04 B 1/21** *(22)* 27.10.2000 *(41)* 30.04.2001// 4/2001 *(71) Bunea Burtea Marin, Bucureşti, RO; Cristescu Valeriu Dumitru, Bucureşti, RO (72) Bunea Burtea Marin, Bucureşti, RO; Cristescu Valeriu Dumitru, Bucureşti, RO (54)* **LIANT ADEZIV PE BAZĂ DE IPSOS**

(57) Invenția se referă la realizarea unui liant adeziv, sub formă de pulbere uscată, pe bază de ipsos cu finețe avansată, destinat tratării rosturilor dintre elementele prefabricate pe bază de ipsos, plăci de gips-carton, plăci de IHFS puternic absorbante de apă, montate în interiorul clădirilor. Liantul adeziv, conform invenției, este constituit din ipsos de construcții 92...98%; derivat celulozic, cu efect adeziv şi retenție de apă 0,1...0,8% şi derivat celulozic, cu efect întârzietor de priză 2...8%, după întărire şi uscare, adezivul prezintă o rezistență, la aderență, ridicată, de 0,4... 1,0 N/mm^2, în funcție de rezistența suportului.

Revendicări: 4

(21) a 2000 01046 A *(51)* **E 04 B 5/02** *(22)* 27.10.2000 *(41)* 30.04.2001// 4/2001 *(71) Bunea Burtea Marin, Bucureşti, RO; Cristescu Valeriu Dumitru, Bucureşti, RO (72) Bunea Burtea Marin, Bucureşti, RO; Cristescu Valeriu Dumitru, Bucureşti, RO (54)* **PLACĂ PREFABRICATĂ, PENTRU TAVANE SUSPENDATE, DIN AMESTEC COMPOZIT PE BAZĂ DE IPSOS**

(57) Invenția se referă la realizarea unei plăci prefabricate dintr-un amestec compozit pe bază de ipsos, destinată realizării tavanelor suspendate. Placa prefabricată, conform invenției, are o formă pătrat-rectangonală, cu dimensiunea nominală a laturilor de 595 mm şi o grosime de maximum 18 mm în zona nervurilor perimetrale şi a celor din câmpul plăcii, şi este constituită dintr-un amestec de ipsos de construcții calitatea A sau ipsos de modelat 1 kg, perlit expandat sort 0...1 mm, 0,35 kg, fibră de sticlă scurtă l ≤ 30 mm, 20 g; întârzietor de priză 4g şi apă 1l.

Revendicări: 5
Figuri: 4

(21) a 2000 01046 A

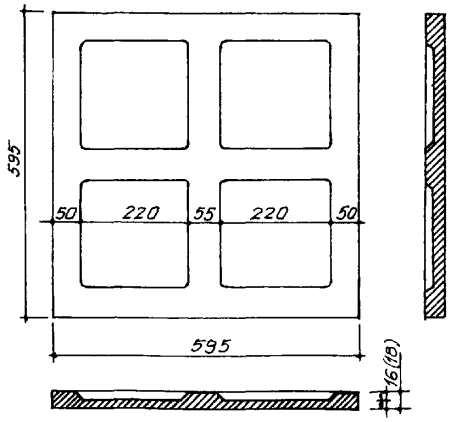

Fig. 1

(21) a 2000 00853 A *(51)* **E 05 C 9/24** *(22)* 25.08.2000 *(41)* 30.04.2001// 4/2001 *(71) Neculai Dănuț, comuna Bucecea, Botoşani, RO (72) Neculai Dănuț, comuna Bucecea, Botoşani, RO (54)* **DISPOZITIV DE BLOCARE MECANIC, CIFRAT, CU TASTE**

(57) Invenția se referă la un dispozitiv de blocare mecanic, cu posibilități de configurare a cifrului, adică a combinației de taste, prin introducerea corespunzătoare a pistonaşelor de blocare în dreptul tastelor dorite, astfel încât, numai prin apăsarea într-o anumită ordine a tastelor alese, să se poată produce deblocarea dispozitivului care este destinat asigurării uşilor, caselor de bani sau în aplicații speciale, având în vedere faptul că permite blocarea în mai multe poziții. Dispozitivul de blocare este alcătuit dintr-un corp (**1**), care este partea fixă, şi o parte mobilă, formată din tastatură, având taste (**9**), din partea de divizare a mişcării longitudinale a unor pistonaşe (**10**) de blocare cu nişte corpuri (**12**, **5**, **18**) şi dintr-o parte de revenire-introducere a unor pistonaşe de blocare cu nişte discuri (**22** şi **27**).

Revendicări: 7
Figuri: 2

(21) a 2000 00853 A

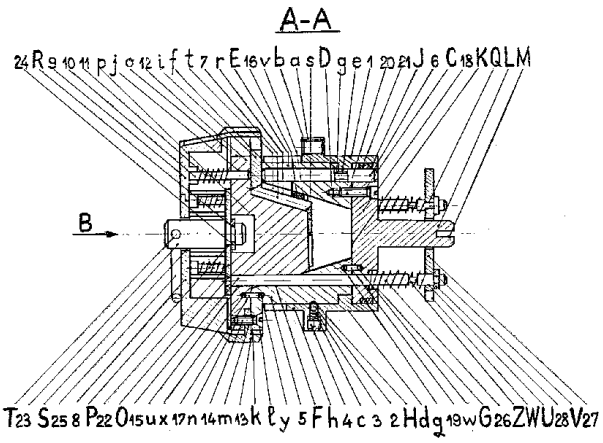

Fig. 1

(21) a 2000 01198 A *(51)* **E 06 B 3/36** *(22)* 08.12.2000 *(41)* 30.04.2001// 4/2001 *(71) Meluşel Valentin, Craiova, RO (72) Meluşel Valentin, Craiova, RO (54)* **MECANISM CU PÂRGHII, PENTRU ACȚIONAREA UŞILOR BATANTE**

(57) Invenția se referă la un mecanism care acționează o uşă, destinat garajelor sau incintelor la care spațiul nu permite o deschidere normală. Mecanismul conform invenției este format dintr-un sistem de pârghii (**5** şi **2**), ce asigură mişcarea unei uşi (**1**) prin acționarea manuală asupra unui mâner (**9**) sau printr-un dispozitiv telecomandat printr-un suport (**10**), uşa (**1**) ajungând într-o poziție paralelă cu tavanul încăperii, şi se autoblochează în poziția "deschis" în momentul când o pârghie (**5**) depăşeşte poziția verticală, iar uşa (**1**) atinge tocul superior, rămânând 1/3 din ea în exteriorul încăperii.

Revendicări: 1
Figuri: 1

(21) a 2000 01198 A

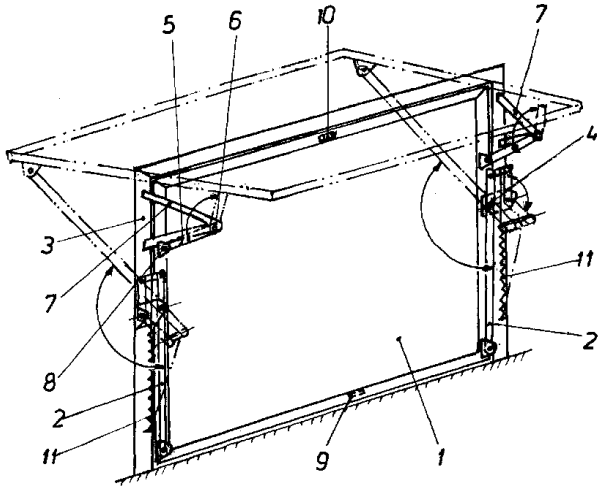

(21) a 2000 01213 A *(51)* **E 06 C 1/28** *(22)* 13.12.2000 *(41)* 30.04.2001// 4/2001 *(71) S.C. Nakita Prod Comimpex S.R.L., Târgu Mureş, RO (72) Cueşdeanu Lucian, Târgu Mureş, RO (54)* **SCARĂ CU ASIGURARE ÎMPOTRIVA CĂDERII**

(57) Invenția se referă la o scară cu asigurare împotriva căderii, destinată accesului de la sol la înălțime, în vederea efectuării diferitelor lucrări. Scara conform invenției este constituită din unul sau mai multe lonjeroane longitudinale (**1**), care sus țin traverse (**2**) identice sau nu ca lungime, unul din lonjeroane (**1**) având în secțiune transversală, pe lângă secțiunea normală (**a**), o punte de legătură (**b**) cu o cale de rulare (**c**), pe care poate culisa un opritor de cădere (nefigurat).

Revendicări: 1
Figuri: 1

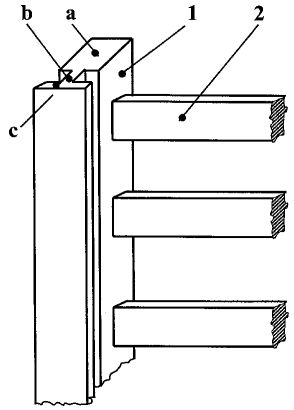

(21) a 2000 00236 A *(51)* **F 02 P 3/00** *(22)* 01.03.2000 *(41)* 30.04.2001// 4/2001 *(71) Scântei Tudorel, Galați, RO (72) Scântei Tudorel, Galați, RO (54)* **SISTEM ELECTRIC PENTRU APRINDEREA AMESTECULUI CARBURANT LA MOTOARELE TERMICE**

(57) Invenția se referă la un sistem electric pentru aprinderea amestecului carburant la motoarele termice. Sistemul conform invenției este alcătuit dintr-un circuit electric de aprindere şi un circuit electric de comandă a arcului electric care, prin intermediul unui Droser (**4**) al bujiei electromagnetice (**9**) a distribuitorului de curent (**14**), pentru momentul de aprindere al unor magneți permanenți (**24**) ai unor diode (**23**) şi a unei baterii acumulatoare (**1**), realizează un arc electric de mari dimensiuni, necesar aprinderii amestecului carburant sărac, la un consum energetic apropiat de sistemul de aprindere clasic.

Revendicări: 1
Figuri: 5

(21) a 2000 00236 A

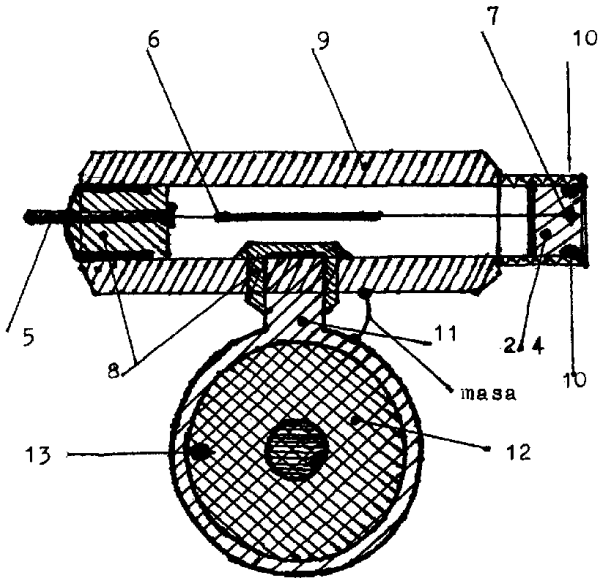

Fig. 1

(21) a 2000 01074 A *(51)* **F 03 B 13/00** *(22)* 02.11.2000 *(41)* 30.04.2001// 4/2001 *(71) Mihăiță Dumitru, Bucureşti, RO (72) Mihăiță Dumitru, Bucureşti, RO (54)* **DISPOZITIV PENTRU UTILIZAREA ENERGIEI APELOR CURGĂTOARE (ŞARPELE ELECTRIC)**

(57) Invenția se referă la un dispozitiv pentru utilizarea energiei apelor curgătoare şi convertirea ei în energie electrică sau energie mecanică. Dispozitivul conform invenției este constituit dintr-o înlănțuire de turbine (**1**), prin articulații cardanice sau cablu flexibil (**2**), fixate prin nişte lagăre (**10**) radial axiale, glisante în nişte stâlpi (**4** şi **5**) de susținere şi care transmit puterea printr-un ax lagăr (**9**) şi o fulie (**11**) la un generator de curent electric.

Revendicări: 2
Figuri: 3

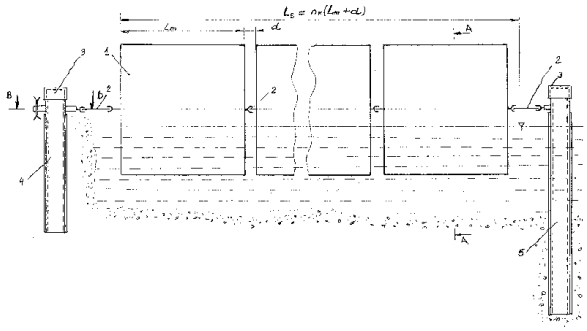

Fig. 1

(21) 99-01054 A *(51)* **F 03 D 1/04**// G 09 F 9/30 *(22)* 01.10.99 *(41)* 30.04.2001// 4/2001 *(71) Ceaicovschi Cezar Ioan, Iaşi, RO (72) Ceaicovschi Cezar Ioan, Iaşi, RO (54)* **DISPOZITIV DE ACȚIONARE A PANOURILOR PUBLICITARE CU AJUTORUL ENERGIEI EOLIENE**

(57) Invenția se referă la un dispozitiv de acționare a panourilor publicitare cu ajutorul energiei eoliene. Dispozitivul conform invenției este format dintr-un panou publicitar (**1**), dispus în interiorul unui cadru (**4**), având posibilitatea de a se roti în momentul acțiunii vântului, care este fixat într-un suport de bază (**5**) prin intermediul unor brațe (**6**).

Revendicări: 1
Figuri: 7

(21) 99-01054 A

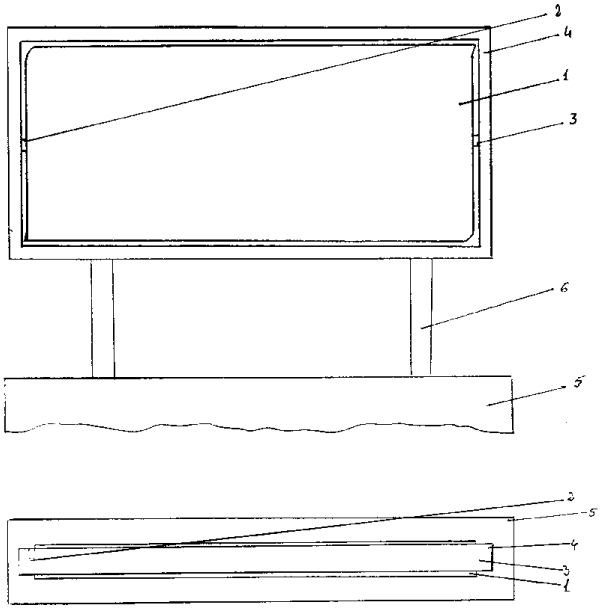

Fig. 1

(21) a 2000 00951 A *(51)* **F 03 G 1/00** *(22)* 02.10.2000 *(41)* 30.04.2001// 4/2001 *(71) Popa Nicolae, Bucureşti, RO (72) Popa Nicolae, Bucureşti, RO (54)* **ELASTOMOTOR**

(57) Invenţia se referă la un elastomotor care funcţionează fără combustibil, fiind destinat în general antrenării oricărui consumator de energie electrică, mecanică, hidraulică, eoliană etc. Elastomotorul conform invenţiei este compus dintr-un batiu (**1**), un sistem bielă-manivelă (**3** şi **4**), un element (**5**) de ghidare, de care este legat un capăt inferior al unui arc (**6**) elicoidal, cilindric, iar capătul superior este legat cu un opritor (**7**), ce ocupă o poziţie reglabilă pe o tijă (**9**) de ghidare a arcului (**6**), anulează momentul rezistent, pe axul central, fiind amplasat un volant (**2**), care are montată pe el o contragreutate (**8**) reglabilă, atât pe circumferinţă cât şi radial.

Revendicări: 3
Figuri: 2

(21) a 2000 00951 A

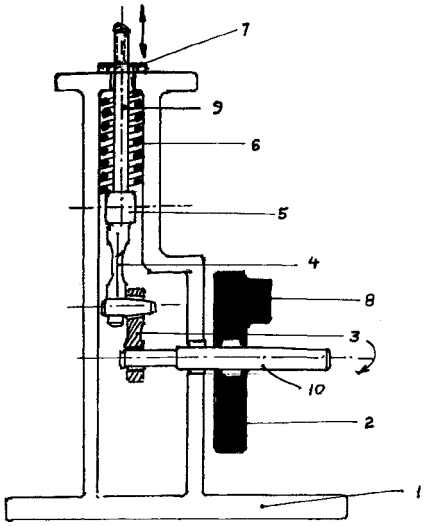

Fig. 1

(21) 99-00789 A *(51)* **F 16 D 49/04** *(22)* 09.07.99 *(41)* 30.04.2001// 4/2001 *(71) Vasilescu A. Aurică, Bucureşti, RO (72) Vasilescu A. Aurică, Bucureşti, RO (54)* **FRÂNĂ DE AVARIE**

(57) Invenţia se referă la o frână de avarie, care se poate monta pe toate tipurile de autovehicule şi reprezintă un sistem suplimentar de frânare, în situaţia defectării frânei de serviciu. Frâna conform invenţiei are o pedală (**4**) de comandă, care se deplasează până la podeaua autovehiculului, iar o furcă (**1**) de legătură şi reglaj face legătura între un cablu (**2**) şi o legătură (**3**) cu cablul frânei de staţionare, realizând frânarea autovehiculului.

Revendicări: 1
Figuri: 1

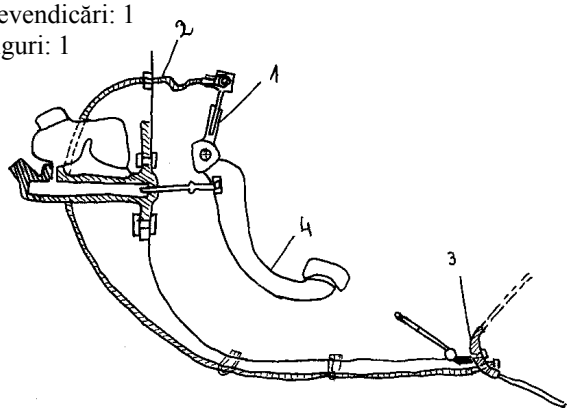

(21) 98-00266 A *(51)* **F 16 H 48/08** *(22)* 16.02.98 *(41)* 30.04.2001// 4/2001 *(71) Deaconescu M. Ion, Piteşti, RO* *(72) Deaconescu M. Ion, Piteşti, RO* *(54)* **VARIATOR DE VITEZĂ DE ROTAŢIE ŞI ENERGIE (MIXER INVERSOR DE ENERGIE LIBERĂ, UNIVERSAL LEGATĂ) (M.I.E.L.U.L.)**

(57) Invenţia se referă la un variator de viteză de rotaţie şi energie (mixer inversor de energie liberă, universal legată) (M.I.E.L.U.L.), destinată să înlocuiască cutia de viteze clasică. Variatorul conform invenţiei este prevăzut cu nişte diferenţiale (**A** şi **B**), diferenţialul (**A**) având două perechi de sateliţi de diametre diferite, diferenţialul (**B**) poate transmite cupluri motoare neegale, primite de la diferenţialul (**A**). Diferenţialul (**B**) integrează şi transmite cuplurile motoare neegale, primite de la diferenţialul (**A**). Cuplul motor de ieşire este mai mic decât cuplul motor de intrare, iar diferenţa de cuplu accelerează viteza de rotaţie şi este reglată de un limitator automat de suprasarcină.

Revendicări: 1
Figuri: 53

(21) 98-00266 A

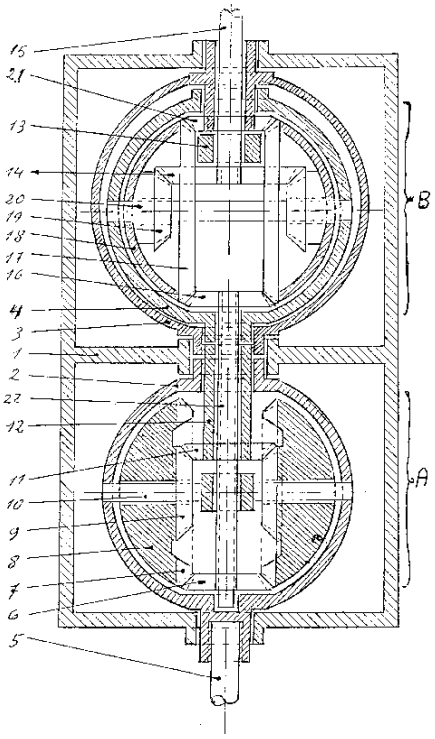

Fig. 1

(21) a 2000 01263 A *(51)* **F 16 K 3/06** *(22)* 21.12.2000 *(41)* 30.04.2001// 4/2001 *(71) Cojocaru Matei, Bucureşti, RO* *(72) Cojocaru Matei, Bucureşti, RO* *(54)* **ROBINET ETANŞ, CU FORŢA DE ÎNCHIDERE AUTOCONTROLATĂ**

(57) Invenţia se referă la un robinet etanş, cu forţa de închidere autocontrolată, destinat utilizării în instalaţiile de transport şi distribuire a fluidelor. Robinetul conform invenţiei este format dintr-un corp robinet (**1**), de formă cilindrică, prevăzut cu un perete obturator (**a**), nişte ferestre de comunicare (**b**) şi un scaun ventil (**c**), pe care funcţionează un mecanism de control al forţei de închidere (**B**), manevrat de la un mecanism de acţionare (**C**), mecanismul de control fiind prevăzut cu un taler ventil (**d**) şi două sisteme de preluare şi repartizare a forţelor axiale, exercitate de fluid, acţionând permanent asupra forţei de închidere a ventilului, pe care o menţine la valoarea proiectată, permiţând realizarea unui robinet cu forţa de etanşare constantă, autoreglabilă sau care să treacă în regim de supapă de siguranţă la creşterea presiunii peste valoarea critică.

Revendicări: 4
Figuri: 9

(21) a 2000 01263 A

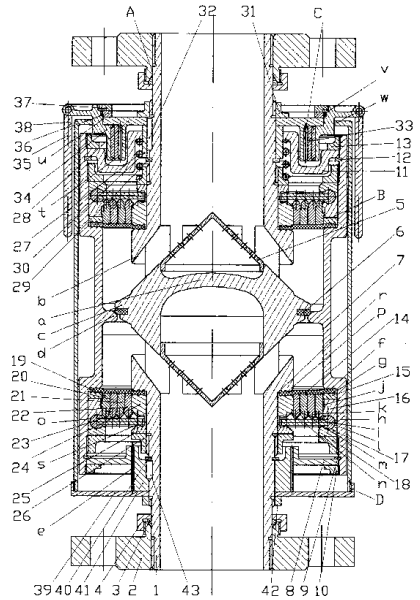

Fig. 1

(21) 99-00696 A *(51)* **F 16 K 31/53**// E 02 B 7/40 *(22)* 18.06.99 *(41)* 30.04.2001// 4/2001 *(71) Miloiu Gheorghe, Băneşti, RO; Marinescu Corneliu, Câmpina, RO; Manolache Şerban, Câmpina, RO (72) Miloiu Gheorghe, Băneşti, RO; Marinescu Corneliu, Câmpina, RO; Manolache Şerban, Câmpina, RO* *(54)* **MECANISM DE ACŢIONARE PENTRU PORŢI DE ROTAŢIE**

(57) Invenţia se referă la un mecanism pentru acţionarea electrică a porţilor de rotaţie. Mecanismul conform invenţiei este alcătuit dintr-un motoreductor şi un sistem de pârghii cu prindere pe o poartă (**E**), motoreductorul fiind realizat dintr-un angrenaj melcat (**8** şi **9**) şi două angrenaje cilindrice (**10** şi **11**, **12** şi **13**), lăgăruite într-un corp (**J**) din două carcase (**15** şi **16**) cu un plan de separaţie prin axa motorului şi perpendicular pe axul angrenajelor cilindrice (**10** şi **11**, **12** şi **13**), care sunt coaxiale cu un arbore (**14**) de ieşire tubular, în care este introdus un arbore plin (**33**), care la un capăt (**g**), acţionează un sistem (**E**) cu pârghii de lungime reglabilă, iar la celălalt capăt, este dispus un sistem de limitare a cursei de rotaţie a arborelui (**33**) cu doi tacheţi (**34** şi **35**) aşezaţi pe nişte arcuri taler (**41** şi **42**) şi doi microîntrerupători (**43** şi **44**) dispuşi pe un suport (**38**) fixat pe carcasa motoreductorului, iar la acest motoreductor, cuplarea roţii dinţate, conduse din cea de a doua treaptă de reducere (**11**) pe arborele (**12**) pinion intermediar, se face cu o pană (**23**) dispusă într-un canal axial (**b**), realizat în arbore şi într-un canal frontal (**c**), realizat în roată, iar ruperea lanţului cinematic şi

(21) 99-00696 A

acţionarea manuală a porţii (**E**), în caz de avarie electrică, apasă un plunjer (**25**) dispus în interiorul arborelui (**12**) pinion intermediar, ceea ce determină comprimarea unui arc (**24**) şi scoaterea penei (**23**) din canalul (**c**) din roată şi retragerea ei într-un capac (**26**), ce o menţine în poziţie simetrică faţă de axa arborelui intermediar.

Revendicări: 3
Figuri: 8

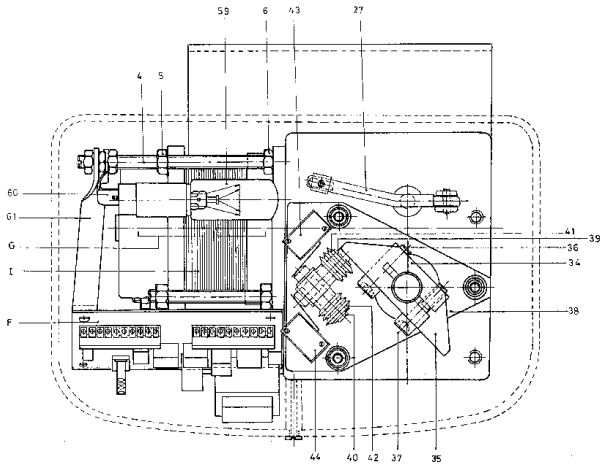

Fig. 2

(21) 99-01133 A *(51)* **F 23 L 15/02** *(22)* 25.10.99 *(41)* 30.04.2001// 4/2001 *(71) Lupulescu Bogdan, Bucureşti, RO (72) Lupulescu Bogdan, Bucureşti, RO* *(54)* **INSTALAŢIE PENTRU REDUCEREA INFILTRAŢIILOR DE AER FALS LA PREÎNCĂLZITOARELE DE AER ROTATIVE**

(57) Invenţia se referă la o instalaţie pentru reducerea infiltraţiilor de aer fals la preîncălzitoarele de aer rotative din cadrul centralelor termice. Instalaţia conform invenţiei cuprinde nişte plite (**2**) radiale, pe ale căror suprafeţe orizontale, sunt practicate nişte fante dispuse în eşicher, iar pe o manta a unui preîncălzitor, în zona exterioară a plitelor (**2**) radiale, sunt montate nişte prize (**1**) cu flanşă, şi respectiv nişte camere (**4**) de extracţie, situate în dreptul unor alte prize (**3**) cu flanşă şi o tubulatură (**5**) de aspiraţie a aerului, aflată în legătură cu un ventilator (**7**).

Revendicări: 1
Figuri: 3

(21) 99-01133 A

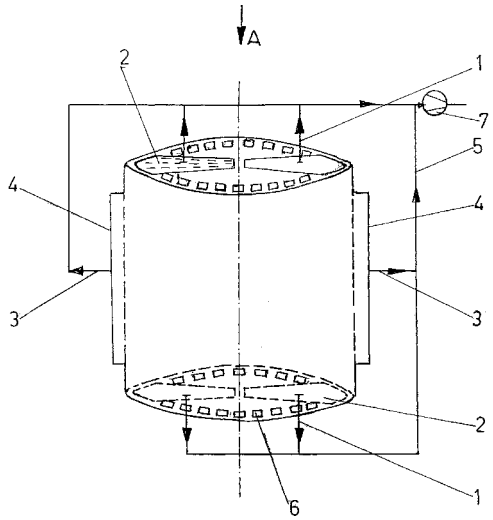

Fig. 1

(21) a 2000 01042 A *(51)* **F 24 J 2/02** *(22)* 25.10.2000 *(41)* 30.04.2001// 4/2001 *(71) Fudulică D. Ştefan, Bucureşti, RO (72) Fudulică D. Ştefan, Bucureşti, RO (54)* **INSTALAŢIE SOLARĂ, INDIVIDUALĂ**

(57) Invenţia se referă la o instalaţie solară, destinată preparării apei calde menajere. Instalaţia conform invenţiei cuprinde un capac (**1**) plutitor, acoperit, pe o suprafaţă de absorbţie, cu un strat de vopsea neagră, dispus pe suprafaţa apei înmagazinate într-un vas (**2**) de stocare, prevăzut, la rândul lui, cu un ecran (**4**) protector, transparent, apa încălzită în vas (**2**) fiind transferată, prin termosifonare, într-un rezervor (**13**) de stocare, izolat termic, iar alimentarea cu apă a vasului (**2**) de stocare este făcută dintr-un rezervor (**12**) de apă rece.

Revendicări: 2
Figuri: 4

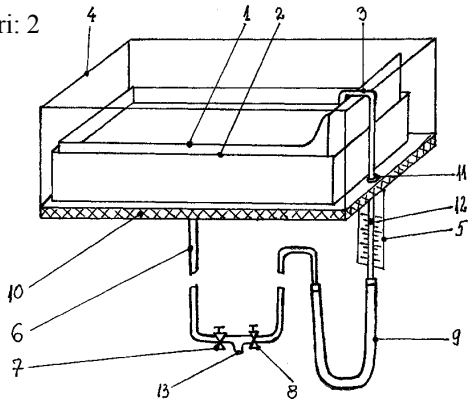

Fig. 1

(21) 99-00406 A *(51)* **G 01 C 1/12**; G 01 C 3/32 *(22)* 13.04.99 *(41)* 30.04.2001// 4/2001 *(71) Vochescu Gh. Dumitru, Craiova, RO (72) Vochescu Gh. Dumitru, Craiova, RO (54)* **METODĂ ŞI APARAT DE INDICARE A MIŞCĂRII DE REVOLUŢIE A PĂMÂNTULUI**

(57) Invenţia se referă la o metodă şi la un aparat de indicare a mişcării de revoluţie a Pământului. Metoda conform invenţiei foloseşte efectul de deviere laterală a razei de lumină, fără a ţine seama de izvorul de lumină emiţător, lumina deplasându-se în linie dreaptă, indiferent de mişcarea izvorului care a produs-o. Aparatul pentru aplicarea metodei, conform invenţiei, este prevăzut cu un tub (**17**) vidat, în care, printr-o fantă (**16**), intră o rază (**15**) de lumină care ajunge la o oglindă (**18**) într- un punct (**19**), de unde este reflectată către altă oglindă (**20**) într-un punct (**21**), iar după nişte reflexii, din nişte puncte (**22** şi **23**), ajunge într-un alt punct (**24**), pe un ecran (**25**), indicând direcţia de deviere laterală.

Revendicări: 2
Figuri: 4

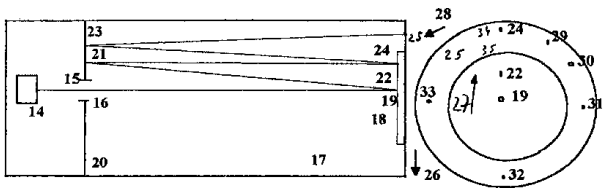

Fig. 3

(21) 99-00440 A *(51)* **G 01 F 1/66** *(22)* 19.04.99 *(41)* 30.04.2001// 4/2001 *(71) Pangratie Vasile, Bucureşti, RO (72) Pangratie Vasile, Bucureşti, RO (54)* **APARAT PENTRU MĂSURAREA CU ULTRASUNETE A DEBITELOR DE FLUIDE PRIN CONDUCTE FOLOSIND REFLECTORI**

(57) Invenţia se referă la un aparat pentru măsurarea debitelor de fluide în conducte. Aparatul conform invenţiei este alcătuit din doi traductori (**T1** şi **T2**) de ultrasunete, doi reflectori (**R1** şi **R2**) de ultrasunete, montaţi pe un tronson (**TM**) de măsură, şi o unitate de calcul (**UC**) şi formare semnale de emisie şi recepţie, traductorii (**T1** şi **T2**) de ultrasunete având axele perpendiculare pe direcţia de curgere a fluidului.

Revendicări: 4
Figuri: 2

(21) 99-00440 A

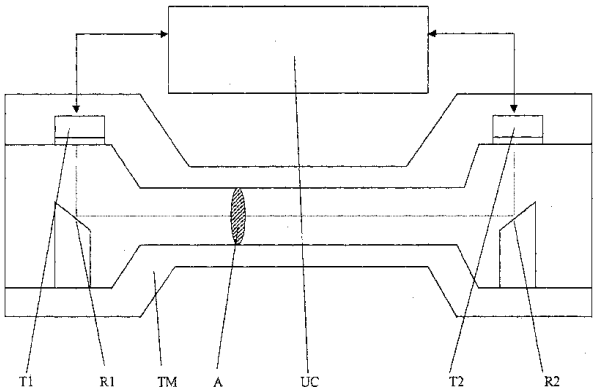

Fig. 1

(21) 99-01139 A *(51)* **G 01 K 7/34** *(22)* 25.10.99 *(41)* 30.04.2001// 4/2001 *(71) Milici Laurenţiu Dan, Suceava, RO; Milici Mariana Rodica, Suceava, RO; Pentiuc Radu Dumitru, Suceava, RO; Popa Cezar Dumitru, Suceava, RO; Raţă Gabriela, Suceava, RO; Bobric Crenguţa, Suceava, RO (72) Milici Laurenţiu Dan, Suceava, RO; Milici Mariana Rodica, Suceava, RO; Pentiuc Radu Dumitru, Suceava, RO; Popa Cezar Dumitru, Suceava, RO; Raţă Gabriela, Suceava, RO; Bobric Crenguţa, Suceava, RO (54)* **SISTEM PENTRU MĂSURAREA TEMPERATURII CORPURILOR ÎN MIŞCARE DE ROTAŢIE**

(57) Invenţia se referă la un sistem pentru măsurarea temperaturii corpurilor aflate în mişcare de rotaţie. Sistemul conform invenţiei este alcătuit dintr-o parte electronică, compusă dintr-o sursă de curent constant (**GI**), nişte senzori de temperatură ($\mathbf{S_1}$, $\mathbf{S_2}$,...$\mathbf{S_n}$), nişte modulatoare ($\mathbf{M_1}$, $\mathbf{M_2}$,...$\mathbf{M_n}$), nişte filtre trece bandă ($\mathbf{FB_{11}}$, $\mathbf{FB_{12}}$,... $\mathbf{FB_{1n}}$) şi un mixer (**MIX**), şi un bloc fix, plasat în vecinătatea corpului de pe care se va măsura temperatura, compus dintr-un generator de semnal ($\mathbf{Gf_0}$), un amplificator (**A**), nişte filtre trece bandă ($\mathbf{FB_{21}}$, $\mathbf{FB_{22}}$,...$\mathbf{FB_{2n}}$), nişte demodulatoare ($\mathbf{D_1}$, $\mathbf{D_2}$,...$\mathbf{D_n}$), nişte filtre trece jos ($\mathbf{FJ_1}$, $\mathbf{FJ_2}$,...$\mathbf{FJ_n}$) şi nişte sisteme de afişare ($\mathbf{A_1}$, $\mathbf{A_2}$,...$\mathbf{A_n}$), între cele două module, existând trei condensatoare cilindrice ($\mathbf{C_1}$, $\mathbf{C_2}$, $\mathbf{C_3}$), în cuplaj capacitiv, ce permit transferul informaţiei şi sincronizarea. Sistemul descris poate fi utilizat în cercetare şi în proiectare, dar şi în industrie, datorită imunităţii sale ridicate la zgomote şi interferenţe.

Revendicări: 1
Figuri: 1

(21) 99-01139 A

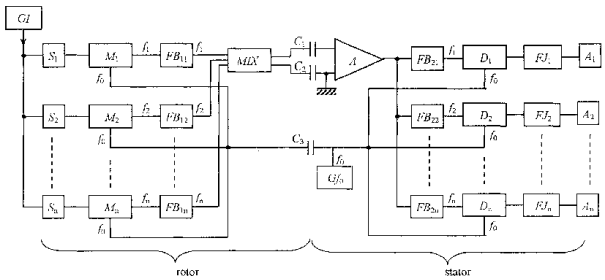

(21) 99-00964 A *(51)* **G 01 M 13/04** *(22)* 10.09.99 *(41)* 30.04.2001// 4/2001 *(71) Leonte Petru, Iaşi, RO; Racocea Cristina, Iaşi, RO; Pleşca Adrian Traian, Iaşi, RO; Racocea Cezar, Iaşi, RO (72) Leonte Petru, Iaşi, RO; Racocea Cristina, Iaşi, RO; Pleşca Adrian Traian, Iaşi, RO; Racocea Cezar, Iaşi, RO (54)* **METODĂ ŞI DISPOZITIVE PENTRU VERIFICAREA RULMENŢILOR**

(57) Invenţia se referă la o metodă şi dispozitive, pentru verificarea rulmenţilor, care permit sortarea acestora, controlul funcţional şi identificarea celor cu defecţiuni. Metoda constă în compararea a două oscilograme ale tensiunilor electromotoare, vizualizate pe ecranul unui osciloscop ($\mathbf{O_{sc}}$) aparţinând de două dispozitive electromagnetice, magnetizate ortogonal, ale căror miezuri magnetice sunt doi rulmenţi, un rulment etalon ($\mathbf{R_e}$) şi un rulment de verificat ($\mathbf{R_x}$). Variaţia convenabilă a câmpurilor magnetice ortogonale se realizează cu două surse reglabile de curent, una pentru curent continuu şi alta pentru curent alternativ, prevăzute cu mijloace adecvate de măsurare a acestora. Reglajul curentului se poate obţine cu un autotransformator ($\mathbf{ATR_L}$ respectiv $\mathbf{ATR_T}$), asociat cu un transformator ($\mathbf{T_L}$ sau$\mathbf{T_T}$) sau cu o sursă de curent, pentru curent continuu, fiind necesară şi o punte redresoare (**P**). Măsurarea curenţilor se face cu aparate adecvate, un ampermetru de curent continuu ($\mathbf{A_L}$) şi respectiv un ampermetru de curent alternativ ($\mathbf{A_T}$), asociat

(21) 99-00964 A

cu un transformator de curent (**TI**). Câmpul longitudinal ($\mathbf{H_L}$) poate fi obţinut şi cu magneţi permanenţi, prevăzuţi cu dispozitive de reglaj. Inducerea tensiunilor electromotoare ($\mathbf{e_e}$ şi $\mathbf{e_x}$) se produce în bobinele colectoare ($\mathbf{b_c}$), coaxiale rulmenţilor.

Revendicări: 4
Figuri: 6

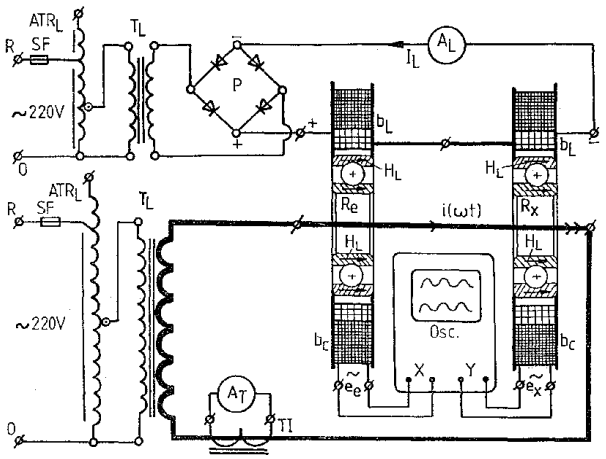

Fig. 2

(21) 99-01016 A *(51)* **G 02 B 21/00** *(22)* 22.09.99 *(41)* 30.04.2001// 4/2001 *(71) Cristea Mihai Ştefan, Baia Mare, RO; Cristea Mihai, Bucureşti, RO (72) Cristea Mihai Ştefan, Baia Mare, RO; Cristea Mihai, Bucureşti, RO (54)* **MICROSCOP**

(57) Invenţia se referă la un microscop cu vizualizare intraatomică, ce realizează imaginea intraatomică prin intermediul unui laser cu neon (**1**), a cărui fascicul luminos este divizat în două fascicule secundare, unul de referinţă (**4**) şi celălalt de analiză (**5**), cel de referinţă (**4**) cade în afara probei de examinat, iar cel de analiză cade pe proba de examinat (**8**), probă care, în prealabil, este supusă unui bombardament cu electroni de la un tun electronic, astfel că atomii probei intră în oscilaţie, iar fasciculul de analiză (**5**) va prelua aceste oscilaţii ale atomilor probei, şi împreună cu fasciculul de referinţă (**4**), reflectat de placa microscopului (**7**), sunt combinate într-un dispozitiv interferometric (**11**), rezultând franjele de interferenţă, care se modifică continuu, în funcţie de vibraţia atomilor din probă, imaginea intraatomică fiind redată pe un ecran fotoluminoscent, microscopul astfel realizat fiind deosebit de solicitat în analizele genetice şi în tehnică.

Revendicări: 2
Figuri: 1

(21) 99-01016 A

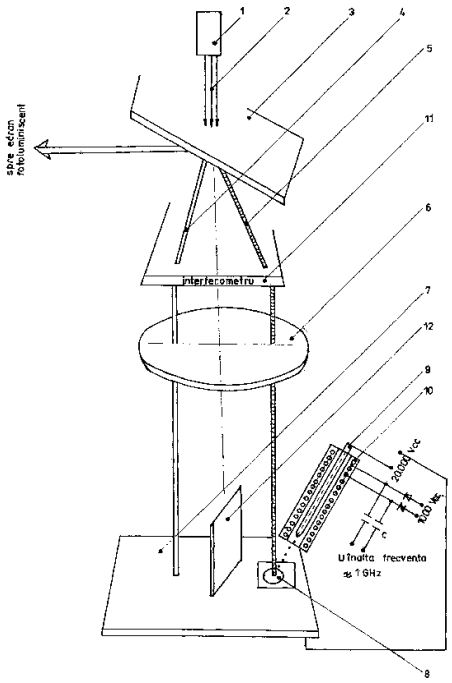

(21) 99-01005 A *(51)* **G 06 F 13/00** *(22)* 21.09.99 *(41)* 30.04.2001// 4/2001 *(71) Codec Electronics Prod S.R.L., Cluj-Napoca, RO (72) Meciu Eugen, Cluj-Napoca, RO (74) Integrator Consulting S.R.L., Cluj-Napoca (54)* **METODĂ ADAPTIVĂ DE CONECTARE A SISTEMELOR DE CALCUL**

(57) Invenţia se referă la o metodă adaptivă de conectare a sistemelor de calcul, destinată a asigura lucrul la nivelul mediu al reţelelor de interconectare a sistemelor de telecomunicaţii cu calculatoare. Metoda conform invenţiei constă în interogarea ciclică, de către un sistem arbitru (**CA**) dintr-o reţea de sisteme de calcul care comunică informaţii ($\mathbf{C_1}$, $\mathbf{C_2}$, $\mathbf{C_3}$, $\mathbf{C_4}$, $\mathbf{C_5}$), pe rând a fiecărui participant la trafic în raport cu un nivel de prioritate stabilit astfel încât cu cât nivelul de prioritate este mai mare cu atât frecvenţa de interogare este mai mare, iar prioritatea alocată de sistemul arbitru (**CA**) este modificată în sensul creşterii sale dacă în ciclul anterior un sistem ($\mathbf{C_2}$) a avut de realizat o transmisie, respectiv este diminuată dacă participantul respectiv nu a avut de realizat nici o transmisie în ciclul anterior, modul de variaţie a creşterii respectiv a reducerii nivelului de prioritate fiind stabilite potrivit unor legi de variaţie oarecare.

Revendicări: 1
Figuri: 2

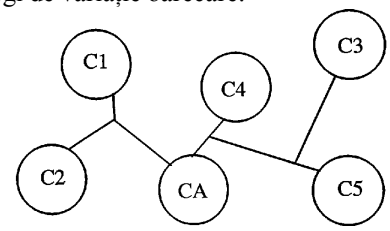

Fig. 1

(21) a 2000 01149 A *(51)* **G 06 F 17/60** *(22)* 23.11.2000 *(41)* 30.04.2001// 4/2001 *(71) Boldur Lăţescu Gheorghe-Teodor, Bucureşti, RO; Hârtu Constantin, Bucureşti, RO (72) Boldur Lăţescu Gheorghe-Teodor, Bucureşti, RO; Hârtu Constantin, Bucureşti, RO (54)* **PROCEDEU ŞI SISTEM PENTRU REDUCEREA BLOCAJULUI ECONOMICO-FINANCIAR**

(57) Invenţia se referă la un procedeu şi la un sistem pentru reducerea blocajului economico-financiar, la nivel macro şi/sau la nivel micro. Procedeul conform invenţiei include identificarea agenţilor economici afectaţi de blocajul economico-financiar, care au disponibilitate de a participa la deblocare, opţiunea formulată de fiecare agent economic, de a participa efectiv la deblocare, identificarea creanţelor dintre agenţii economici care au optat pentru deblocare, construcţia matricei pătratice aferente circuitelor dintre agenţii economici, determinarea cu ajutorul algoritmului LITTLE a circuitelor hamiltoniene de ordinul n, n-1,...,3 a creanţelor având toate variabilele diferite de zero, reducerea blocajului prin determinarea creanţei minime, în fiecare circuit, şi scăderea acesteia din toate celelalte creanţe, rezultând astfel creanţele reduse, după care se reia determinarea creanţei minime, în fiecare nou circuit hamiltonian de ordinul n, n-1,...,3 a creanţelor şi reducerea acesteia din toate celelalte creanţe, rezultând de fiecare dată creanţe reduse. Reluarea fazelor se face până când nu se mai pot determina circuite hamiltoniene ale creanţelor dintre agenţii economici. Sistemul conform invenţiei include două subsisteme

(21) a 2000 01149 A

de identificare agenţi economici (S_1) şi a creanţelor (S_4), un subsistem de comunicare (S_2), două subsisteme pentru creare baze date agenţi economici (S_3) şi creanţe (S_4), două subsisteme pentru construire matrice creanţe (S_7) şi matrice reduse (S_{11}), două subsisteme pentru determinare circuite hamiltoniene (S_8, S_{12}), un subsistem de evidenţă creanţe minime şi obţinere creanţe reduse (S_9), un subsistem (S_9) de evidenţă creanţe minime şi obţinere creanţe reduse, un subsistem (S_{10}) pentru calculul reducerii blocajelor obţinute pentru fiecare circuit în parte şi un subsistem de folosire a subsistemelor (S_8...S_{12}).

Revendicări: 2
Figuri: 11

(21) a 2000 01149 A

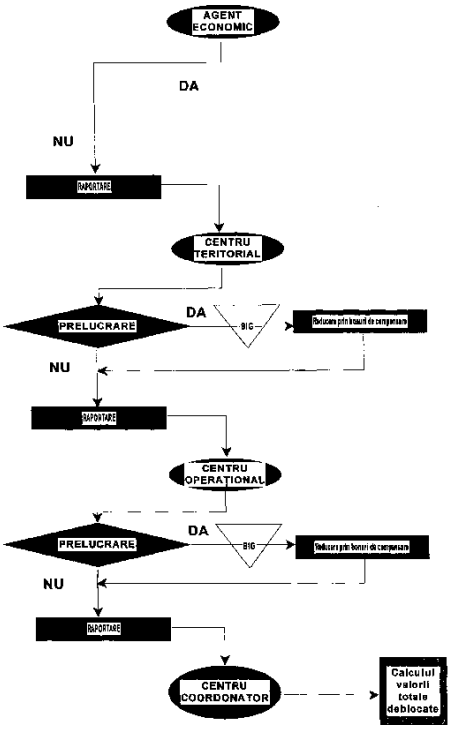

Fig. 8

(21) 99-01041 A *(51)* **G 09 B 23/00** *(22)* 27.09.99 *(41)* 30.04.2001// 4/2001 *(71) Diaconescu Mihai, Iaşi, RO (72) Diaconescu Mihai, Iaşi, RO (54)* **SISTEM DE SOLUŢII TEHNICE ŞI PROCEDEU PRIN CARE SE PUNE ÎN EVIDENŢĂ STRUCTURA CUANTICĂ A ELECTRONILOR ŞI MASA REALĂ A FOTONILOR**

(57) Invenţia se referă la un sistem de mijloace didactice experimentale, care pun în evidenţă efecte electrotermice inedite, ce dovedesc că electronul are o structură cuantică dezintegrabilă. Un prim montaj experimental, conform invenţiei, este format dintr-o balanţă de torsiune, de al cărei braţ, atârnă o paletă metalică (**1**), ce se află poziţionată, la o distanţă oarecare, în preajma unui corp fix (**2**), care poate fi încălzit cu o sursă oarecare. In momentul în care corpul fix (**2**) este încălzit, paleta metalică (**1**) începe să se mişte, până îl atinge, şi rămâne astfel până când temperaturile celor două corpuri (**1, 2**) se egalează, după care paleta (**1**) se îndepărtează, revenind la poziţia iniţială.

Revendicări: 5
Figuri: 4

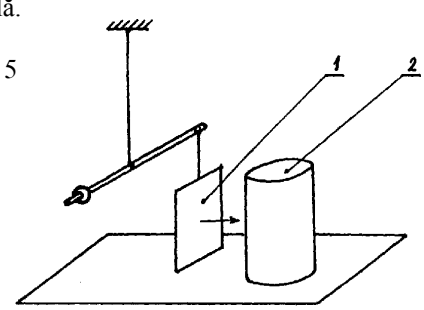

Fig. 1

(21) 99-01086 A *(51)* **G 09 F 3/00** *(22)* 11.10.99 *(41)* 30.04.2001// 4/2001 *(71) TMP Import Export Textile Metale Plastice S.R.L. Cluj-Napoca, RO (72) Pany Oszkar Alois Iuliu, Cluj-Napoca, RO (74) Integrator Consulting S.R.L., Cluj-Napoca (54)* **SIGILIU ŞI MOD DE UTILIZARE**

(57) Invenţia se referă la un sigiliu care asigură integritatea unor incinte sau obiecte, cum ar fi aparatele, coletele în timpul transportului sau chiar mijloace de transport care au suferit procese de vămuire, casete de valori etc. Sigiliul conform invenţiei este alcătuit dintr-o cupă (**1**) metalică, cilindrică, prevăzută cu o buză (**a**) răsfrântă, ce are practicate, pe partea inferioară a peretului, un orificiu (**b**) diametral opus unuia sau altor două orificii (**c** şi **d**) prin care trece un fir de siguranţă în buclă, în care se cuprinde, într-un mod potrivit, obiectul a cărui deschidere sau violare este interzisă, peste care se presează un cep (**2**) din material plastic, pe care se imprimă un semn grafic.

Revendicări: 2
Figuri: 2

(21) 99-01086 A

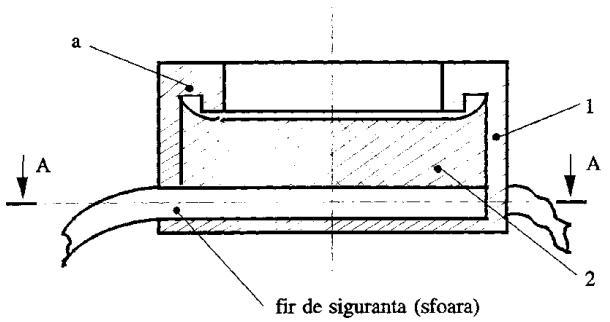

Fig. 1

(21) a 2000 00780 A *(51)* **G 09 F 9/30**// E 01 F 9/00 *(22)* 04.08.2000 *(41)* 30.04.2001// 4/2001 *(71) Costache Marian Constantin, Bucureşti, RO (72) Costache Marian Constantin, Bucureşti, RO (54)* **PANOU PUBLICITAR DE MARI DIMENSIUNI**

(57) Invenţia se referă la un panou publicitar, ce poate fi destinat pentru a fi amplasat la intersecţiile mari ale localităţilor, pe şosele şi autostrăzi, în intersecţiile străzilor, intrări în parcuri, suspendat de pereţii diverselor clădiri. Panoul publicitar, conform invenţiei, este realizat sub forma unei grinzi cu zăbrele (**2**), spaţială, cu două suprafeţe laterale de expunere (**1**), de formă rectangulară, fiind format pe conturul sau din conturul unei grinzi cu zăbrele (**2a**), pe care sunt dispuse nişte şiruri de suporturi (**3**) ce susţin nişte role (**4**) ce sunt distanţate între ele prin nişte elemente de distanţare (**5**), o foaie suport (**6**) pentru reclamă se întinde pe suprafaţa exterioară a cadrului prin intermediul unor şnururi elastice, scurte.

Revendicări: 1
Figuri: 9

(21) a 2000 00780 A

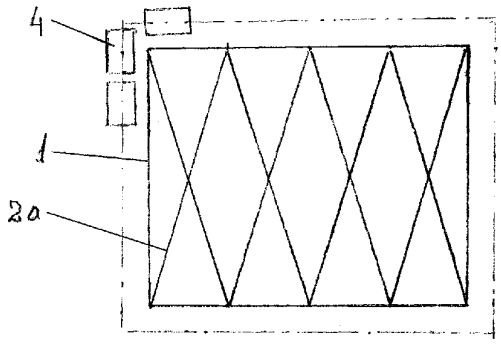

Fig. 1

(21) 99-00495 A *(51)* **G 10 B 1/00** *(22)* 29.04.99 *(41)* 30.04.2001// 4/2001 *(71) Băl Stelian, Cluj-Napoca, RO (72) Băl Stelian, Cluj-Napoca, RO (54)* **ORGĂ ELECTRONICĂ FĂRĂ CLAVIATURĂ**

(57) Invenţia se referă la o orgă electronică care, în locul claviaturii, are o placă de comandă (**PC**), a cărei suprafaţă este împărţită în mai multe zone, iar comenzile sunt executate de organist prin atingerea acestei plăci (**PC**), cu degetele, pe ale căror vârfuri au fost fixaţi nişte senzori (**S**, $\mathbf{S_{1\text{-}4}}$, **D**, $\mathbf{D_{1\text{-}4}}$), astfel încât blocurile electronice, din dotarea instrumentului, identifică comenzile după modul în care se execută aceste atingeri şi sesizează zonele în care este atinsă placa (**PC**), precum şi degetul sau grupările de degete cu care se fac aceste atingeri. Acest instrument dă posibilitatea alegerii gamei sau tonalităţii în care se doreşte execuţia unui fragment muzical şi, prin construcţie, permite utilizarea unei noi tehnici de realizare a acordurilor. Faţă de o orgă clasică cu claviatură, acest mod nou de construcţie şi comandă a instrumentului permite o manevrare deosebit de uşoară. Se pot realiza cu acest instrument fragmente muzicale deosebit de complicate, cu precizie şi viteze imposibil de realizat cu o orgă clasică.

Revendicări: 1
Figuri: 15

(21) 99-00495 A

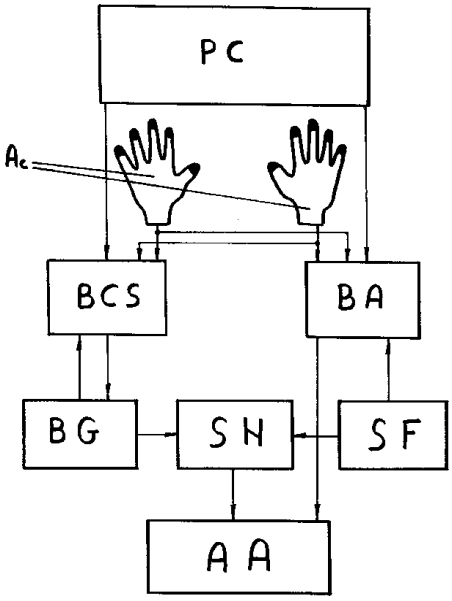

Fig. 1

(21) a 2000 01047 A *(51)* **H 01 B 17/00** *(22)* 27.10.2000 *(41)* 30.04.2001// 4/2001 *(71) S.C. Eximprod Grup S.A., Buzău, RO (72) Manole Gheorghe, Buzău, RO; Domente Vasile, Buzău, RO (74) Agenție de Proprietate Industrială şi Transfer Tehnologic-Stoian Ioan, Roman (54)* **IZOLATOR COMPOZIT DE SUSȚINERE**

(57) Invenția se referă la un izolator compozit de susținere, utilizat în realizarea liniilor electrice aeriene de medie tensiune şi destinat susținerii rigide în aliniamente sau în colț a conductoarelor izolate sau neizolate, sau inclus în construcția aparatelor de tip soclu, pentru siguranțe fuzibile, separator exterior şi alte asemenea. Izolatorul compozit de susținere, conform invenției, are o capă inferioară (**3**), constituită dintr-un corp cilindric (**c**) şi un tronson conic (**e**), prevăzut cu o suprafață de sprijin inelară (**f**), de grosime mică în raport cu diametrul maxim al capei şi un locaş (**g**) pentru o piuliță (**4**) de fixare, a unui prezon (**5**) de prindere şi o capă superioară (**6**) pentru prinderea conductorului din linia electrică cu conductor suplimentar şi cleme sau o capă superioară (**7**), tip clemă de susținere a conductorului sau o capă superioară (**10**) cu flanşă pentru prindere în aparataj. Invenția prezintă avantajele că poate fi montat în orice poziție şi permite construcția unor echipamente solide şi fiabile.

Revendicări: 4
Figuri: 11

(21) a 2000 01047 A

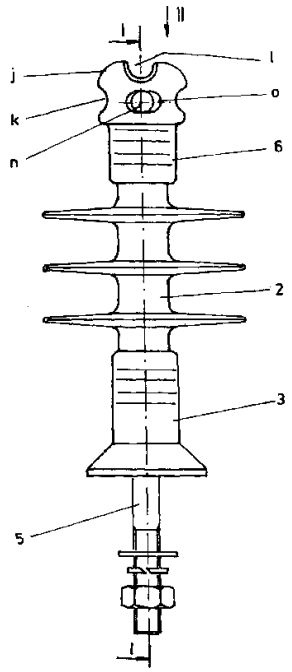

Fig. 1

(21) a 2000 01048 A *(51)* **H 01 B 17/00** *(22)* 27.10.2000 *(41)* 30.04.2001// 4/2001 *(71) S.C. Eximprod Grup S.A., Buzău, RO (72) Manole Gheorghe, Buzău, RO; Domente Vasile, Buzău, RO (74) Agenție de Proprietate Industrială şi Transfer Tehnologic-Stoian Ioan, Roman (54)* **IZOLATOR COMPOZIT DE TRACȚIUNE**

(57) Invenția se referă la un izolator compozit de tracțiune, utilizat în construcția lanțurilor de izolare, simple sau duble, de susținere sau de întindere pentru liniile electrice aeriene de medie tensiune în coronament elastic. Izolatorul conform invenției are nişte cape (**3**) din oțel laminat sau tras zincat termic, după prelucrare, constituit dintr-un tronson cilindric (**d**), prevăzut cu un guler (**e**), un locaş (**f**) şi o gaură centrală (**g**), fără zincare, continuat cu o ureche de prindere (**h**), realizată prin frezarea a două fețe (**i**) din semifabricatul din oțel rotund, laminat sau tras, şi prevăzută cu o gaură transversală (**j**) de prindere. Avantaje: construcție mai simplă constructiv şi tehnologic.

Revendicări: 2
Figuri: 6

(21) a 2000 01048 A

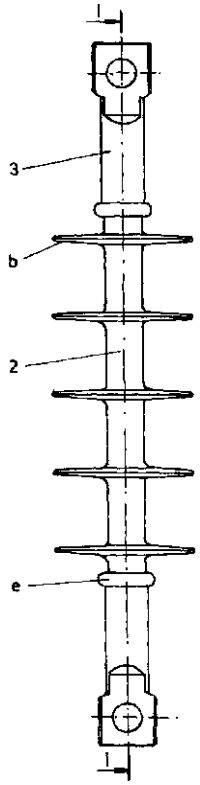

Fig. 1

(21) 99-01027 A *(51)* **H 01 H 85/00**; H 02 H 3/08 *(22)* 23.09.99 *(41)* 30.04.2001// 4/2001 *(71) Pleşca Adrian Traian, Iaşi, RO (72) Pleşca Adrian Traian, Iaşi, RO (54)* **DISPOZITIV DE PROTECȚIE LA SUPRACURENȚI**

(57) Invenția se referă la un dispozitiv de protecție la supracurenți cu caracteristica timp-curent similară întrerupătoarelor automate universale de joasă tensiune pe care să le poată substitui în unele cazuri. Dispozitivul conform invenției este realizat dintr-o siguranță fuzibilă (**SF**), asociată cu un releu termic (**RT**) cu bimetal (**B**), alimentat de la un transformator de curent de protecție (**TI**), al cărui primar (**P**) este în serie cu siguranța fuzibilă (**SF**) ce conține elementele fuzibile (**F**) asupra cărora se inițiază fuziunea comandată prin intermediul electrozilor (**E**). La supracurenți de scurtcircuit, în serie cu releul termic (**RT**), este prevăzut un releu electromagnetic sau electronic (**RE**) ce realizează fuziunea comandată prin intermediul unui contact auxiliar ($\mathbf{k_2}$). In varianta trifazată, dispozitivul de protecție la supracurenți este realizat din trei module monofazate, identice.

Revendicări: 2
Figuri: 2

(21) 99-01027 A

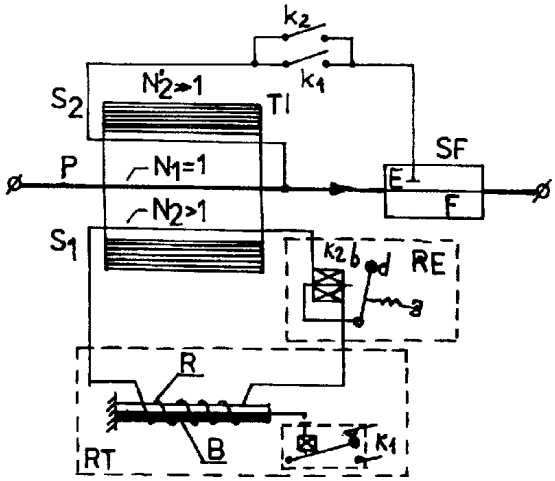

Fig. 1

(21) 99-01033 A *(51)* **H 01 H 85/00**; H 01 F 38/00 *(22)* 23.09.99 *(41)* 30.04.2001// 4/2001 *(71) Pleşca Adrian Traian, Iaşi, RO (72) Pleşca Adrian Traian, Iaşi, RO (54)* **SIGURANȚĂ ULTRARAPIDĂ, SPECIALĂ, PENTRU PROTECȚIA SEMICONDUCTOARELOR DE PUTERE**

(57) Invenția se referă la o siguranță ultrarapidă pentru protecția semiconductoarelor de putere. Siguranța conform invenției folosește două elemente de înlocuire în componența sa ($\mathbf{SF_1}$, $\mathbf{SF_2}$), conectate în paralel, din care unul se află înseriat cu primarul (**P**) unui transformator de curent (**TI**) al cărui secundar (**S**) este închis prin intermediul unui contact normal închis (**c**) ce aparține unui releu de curent (**RC**) sau electronic (**RE**), astfel încât la o anumită valoare a curentului, superioară curentului nominal, să întrerupă circuitul secundarului (**S**), determinând repartiția inegală a curenților pe cele două elemente de înlocuire ($\mathbf{SF_1}$, $\mathbf{SF_2}$), încât cel parcurs de curentul maxim va funcționa, antrenând și funcționarea celui de al doilea, deci funcționarea siguranței.

Revendicări: 1
Figuri: 4

(21) 99-01033 A

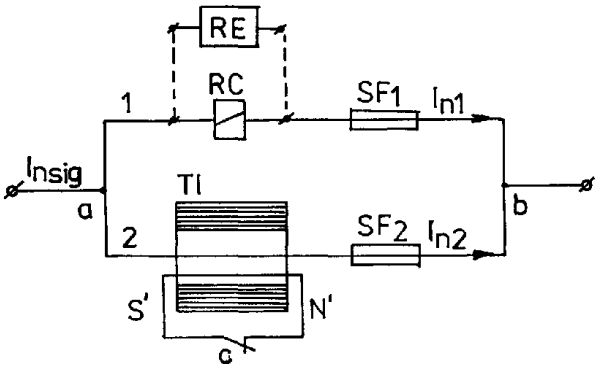

Fig. 3

(21) a 2000 01049 A *(51)* **H 01 H 85/00**; H 01 H 85/20 *(22)* 27.10.2000 *(41)* 30.04.2001// 4/2001 *(71) S.C. Eximprod Grup S.A., Buzău, RO (72) Sîrbu Ioan, Turda, RO; Bucea Emil, Buzău, RO (74) Agenție de Proprietate Industrială şi Transfer Tehnologic-Stoian Ioan, Roman (54)* **SOCLU TRIPOLAR PENTRU SIGURANȚE FUZIBILE DE EXTERIOR**

(57) Invenția se referă la un soclu tripolar pentru siguranțe fuzibile de exterior, utilizat la liniile electrice aeriene de medie tensiune. Soclul conform invenției este alcătuit dintr-un suport central (**1**) din țeavă pătrată, dispus vertical, pe ale cărui trei laturi (**b**, **c** şi **d**), sunt montate trei perechi de izolatori de susținere (**7**), dispuse la 90°, unele față de altele, şi fixate cu nişte prezoane (**8**) şi nişte piulițe (**9**) plasate în interiorul suportului central (**1**) şi spre capetele acestuia, iar pe a patra latură (**a**), are două tije distanțiere (**3**), solidarizate cu nişte traverse (**4**) din profil **U**, pentru prindere pe stâlp cu nişte coliere (**5**) sub formă de **U**. Avantaje: greutate şi gabarit reduse.

Revendicări: 2
Figuri: 7

(21) a 2000 01049 A

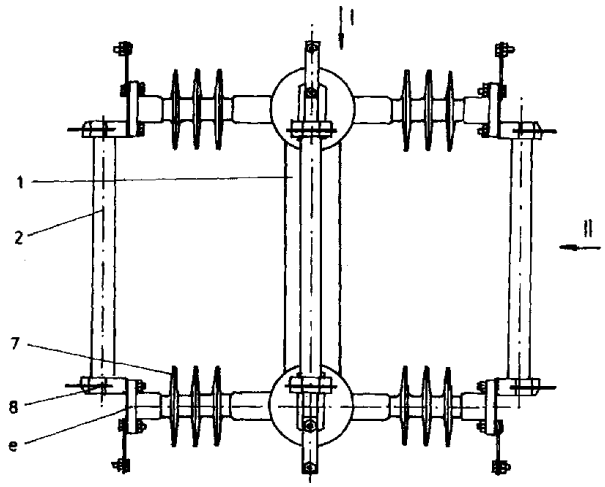

Fig. 1

(21) a 2000 00978 A *(51)* **H 03 M 7/30** *(22)* 10.10.2000 *(41)* 30.04.2001// 4/2001 *(71) S.C. "ITC Institutul pentru Tehnica de Calcul"-S.A., Bucureşti, RO (72) Băsoiu Mihai, Bucureşti, RO (54)* **METODĂ ŞI DISPOZITIV DE COMPRESIE A DATELOR**

(57) Invenția se referă la o metodă şi la un dispozitiv care permite compresia datelor, ca de exemplu cele utilizate în televiziunea digitală, în radiodifuziunea digitală şi în general în multimedia, folosite atât la transmisii, cât şi la înregistrări pe diferite suporturi. Metoda conform invenției realizează compresia datelor exprimate binar prin scrierea valorilor digitale mari într-o bază de numerație mai mare de doi, alocată dinamic funcție de valoarea maximă a erorii acceptate, care este determinată practic de raportul dintre gradul maxim al puterii bazei minus unu şi dublul valorii bazei folosite la exprimarea valorii respective şi care utilizează pentru coeficienții puterilor bazei numai valori de tip binar, unu şi zero. Forma finală, comprimată a valorii, este de tip digital şi este formată din două părți: valoarea bazei de numerație, exprimată binar, şi coeficientul puterilor bazei de numerație, care iau numai valori binare. Dispozitivul conform invenției este alcătuit din două subansambluri, de compresie (**A**) şi de expandare (**B**), independente şi funcțional complementare, care pot fi intercalate într-un lanț de comunicații sau într-un sistem de stocare. Cele două subansambluri (**A**, **B**) pot fi realizate, de exemplu, din câte 3 etaje fiecare (**1**, **2, 3** respectiv **4**, **5**, **6**).

Revendicări: 4
Figuri: 4

(21) a 2000 00978 A

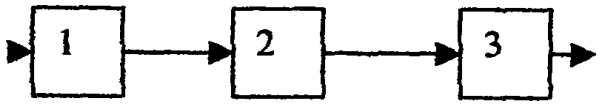

Fig. 1

(21) a 2001 00141 A

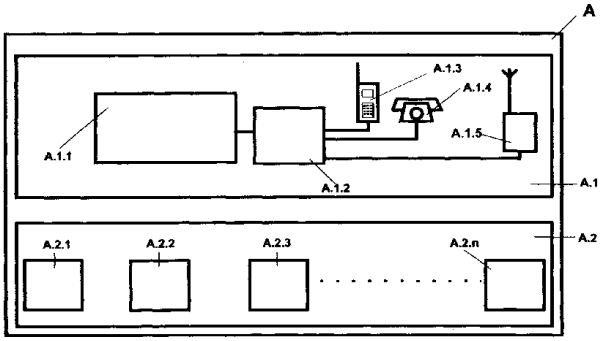

Fig. 1

(21) a 2001 00141 A *(51)* **H 04 B 1/00**// G 05 B 15/02 *(22)* 05.02.2001 *(41)* 30.04.2001// 4/2001 *(71) Clotan Turcu Virgiliu Paul, Bucureşti, RO (72) Clotan Turcu Virgiliu Paul, Bucureşti, RO (54)* **SISTEM CENTRALIZAT DE PUBLICITATE ŞI INFORMARE AUDIO, CU ACTUALIZARE LA DISTANŢĂ**

(57) Invenţia se referă la un sistem programabil centralizat de publicitate şi informare audio digitală, cu actualizare la distanţă (**A**), alcătuit din mai multe AADP (Automat Audio Digital Programabil) (**B**), dispozitive de comunicaţie radio (**A.1.5**, **B.13**, **A.1 .2**, **B.11**) sau cablate (**A.14**, **B.12**) şi un microcalculator (**A.1.1**), sistemul fiind destinat implementării unei reţele centralizate de publicitate şi informaţii audio şi care permite actualizarea mesajelor audio şi monitorizarea funcţionării AADP-urilor din reţea pe baza teletransmisiei de date, cu ajutorul unor modemuri (**A.12**, **B.8**) interconectate prin telefonie mobilă (**A.1.3**, **B.11**) sau telefonie fixă (**A.1.4**, **B.12**) şi/sau prin radio (**A.1.5**, **B.13**).

Revendicări: 3
Figuri: 2

LISTELE CERERILOR
DE BREVET DE INVENȚIE PUBLICATE,
ARANJATE ÎN ORDINEA NUMĂRULUI
CERERII/CLASIFICĂRII INTERNAȚIONALE

Legea nr. 64/1991, art.23

Tabel cu cererile de brevet de invenţie publicate conform art.23 din Legea 64/1991, aranjate în ordinea numărului cererii.

Număr dosar	Clasa	Data depozit	Solicitant	**Pag.**
96-00541 A	**B 62 D 55/04**	15.03.96	Meciu Eugeniu, Turda, Cluj-Napoca, RO	**19**
96-01673 A	**A 61 K 9/08**; A 61 K 9/12	19.08.96	S.C. "Biotehnos" S.A., Bucureşti, RO	**14**
96-01792 A	**A 61 K 35/78**	11.09.96	S.C. Biotehnos S.A., Bucureşti, RO	**14**
97-00344 A	**A 61 K 9/06**	21.02.97	S.C. "Biotehnos" S.A., Bucureşti, RO	**13**
97-00865 A	**A 61 K 9/06**; A 61 K 35/78	09.05.97	Mânzatu Ioan, Bucureşti, RO; Speteanu Rozalia, Bucureşti, RO; Ioniță-Mânzatu Vasile, Bucureşti, RO; Carasava Marian, Bucureşti, RO; Mânzatu Liliana, Bucureşti, RO; Panturoiu Mariana, Bucureşti, RO	**13**
97-01586 A	**A 61 K 31/715**; A 61 K 35/12; A 61 K 35/60; G 01 N 33/48	20.08.97	Mânzatu Ioan, Bucureşti, RO; Mitan Mirela, Medgidia, RO	**14**
98-00266 A	**F 16 H 48/08**	16.02.98	Deaconescu M. Ion, Piteşti, RO	**29**
98-00385 A	**A 61 K 35/78**	25.02.98	S.C. Biotehnos S.A., Bucureşti, RO	**15**
98-00386 A	**A 61 K 35/78**	25.02.98	S.C. Biotehnos S.A., Bucureşti, RO	**15**
98-00387 A	**A 61 K 35/78**	25.02.98	S.C. Biotehnos S.A., Bucureşti, RO	**15**
98-01293 A	**A 01 N 25/00**	14.08.98	Marina Vasile, Sighetul Marmației, RO	**10**
98-01526 A	**C 12 N 1/02**	02.11.98	S.C. Antibiotice S.A., Iaşi, RO	**23**
98-01527 A	**C 12 N 1/02**	02.11.98	S.C. Antibiotice S.A., Iaşi, RO	**23**
99-00040 A	**C 08 J 11/04**	18.01.99	Bezdadea Mariana, Iaşi, RO; Biciuşcă Aurica, Iaşi, RO	**22**
99-00169 A	**A 41 D 19/01**; A 61 F 13/10	10.02.99	Axinte Monica, Suceava, RO; Budei Radu Gheorghe, Iaşi, RO; Ioniță Laura Codrina, Iaşi, RO	**11**
99-00281 A	**C 07 D 207/06**; C 07 D 211/14// A 61 K 31/40; A 61 K 31/445	09.09.97	Guilford Pharmaceuticals Inc., Baltimore, US	**21**
99-00406 A	**G 01 C 1/12**; G 01 C 3/32	13.04.99	Vochescu Gh. Dumitru, Craiova, RO	**31**
99-00440 A	**G 01 F 1/66**	19.04.99	Pangratie Vasile, Bucureşti, RO	**31**
99-00495 A	**G 10 B 1/00**	29.04.99	Băl Stelian, Cluj-Napoca, RO	**35**

Număr dosar	Clasa	Data depozit	Solicitant	**Pag.**
99-00507 A	**A 61 B 19/00**	04.05.99	Enescu Dan Mircea, Bucureşti, RO; Enescu Mihaela, Bucureşti, RO; Opariuc Oana Gabriela, Bucureşti, RO; Stoicescu Simona Ioana, Bucureşti, RO; Crăciunoiu Dan Alexandru, Bucureşti, RO; Răcăsan Otilia, Ploieşti, RO; Supeanu Iulian, Bucureşti, RO; Sticlaru Sergiu, Bucureşti, RO; Drăghici Maria, Bucureşti, RO; Enculescu George, Bucureşti, RO; Ilie Angel Drăghici, Bucureşti, RO	**12**
99-00567 A	**B 22 D 13/10**	13.05.99	Dănilă Dumitrescu Florin, Alexandria, RO; Moldovan Petru, Bucureşti, RO	**17**
99-00696 A	**F 16 K 31/53**// E 02 B 7/40	18.06.99	Miloiu Gheorghe, Băneşti, RO; Marinescu Corneliu, Câmpina, RO; Manolache Şerban, Câmpina, RO	**30**
99-00789 A	**F 16 D 49/04**	09.07.99	Vasilescu A. Aurică, Bucureşti, RO	**28**
99-00964 A	**G 01 M 13/04**	10.09.99	Leonte Petru, Iaşi, RO; Racocea Cristina, Iaşi, RO; Pleşca Adrian Traian, Iaşi, RO; Racocea Cezar, Iaşi, RO	**32**
99-01005 A	**G 06 F 13/00**	21.09.99	Codec Electronics Prod S.R.L., Cluj-Napoca, RO	**33**
99-01016 A	**G 02 B 21/00**	22.09.99	Cristea Mihai Ştefan, Baia Mare, RO; Cristea Mihai, Bucureşti, RO	**33**
99-01027 A	**H 01 H 85/00**; H 02 H 3/08	23.09.99	Pleşca Adrian Traian, Iaşi, RO	**37**
99-01033 A	**H 01 H 85/00**; H 01 F 38/00	23.09.99	Pleşca Adrian Traian, Iaşi, RO	**37**
99-01041 A	**G 09 B 23/00**	27.09.99	Diaconescu Mihai, Iaşi, RO	**34**
99-01054 A	**F 03 D 1/04**// G 09 F 9/30	01.10.99	Ceaicovschi Cezar Ioan, Iaşi, RO	**27**
99-01058 A	**C 07 C 69/007**	04.10.99	Institutul de Chimie "Raluca Ripan", Cluj-Napoca, RO	**20**
99-01059 A	**C 07 C 69/587**	14.10.99	Institutul de Chimie "Raluca Ripan", Cluj-Napoca, RO	**21**
99-01066 A	**C 11 D 7/06**	05.10.99	Şerbănescu Ion, Bucureşti, RO	**23**
99-01086 A	**G 09 F 3/00**	11.10.99	TMP Import Export Textile Metale Plastice S.R.L. Cluj-Napoca, RO	**34**
99-01105 A	**E 02 F 5/18**	15.10.99	Stănculescu Traian Jan, Craiova, RO	**24**
99-01123 A	**B 29 C 43/28**// A 01 K 1/015	21.10.99	Nica Gheorghe, Iaşi, RO	**18**
99-01133 A	**F 23 L 15/02**	25.10.99	Lupulescu Bogdan, Bucureşti, RO	**30**
99-01139 A	**G 01 K 7/34**	25.10.99	Milici Laurențiu Dan, Suceava, RO; Milici Mariana Rodica, Suceava, RO; Pentiuc Radu Dumitru, Suceava, RO; Popa Cezar Dumitru, Suceava, RO; Rață Gabriela, Suceava, RO; Bobric Crenguța, Suceava, RO	**32**

Număr dosar	Clasa	Data depozit	Solicitant	**Pag.**
99-01147 A	**A 01 N 63/00**	28.10.99	S.C. Centrul de Cercetări pentru Antibiotice S.A., Iaşi, RO	**10**
99-01291 A	**A 61 B 17/42**	03.12.99	Tutunaru I. Daniel, Bucureşti, RO	**11**
99-01377 A	**C 12 N 15/82**; C 12 N 15/29; C 12 N 9/24; C 12 N 9/22; C 12 N 9/10; C 12 N 9/00; C 07 K 14/34; C 12 Q 1/68// A 01 H 5/00	19.06.98	Pioneer Hi-Bred International, Inc., Des Moines, Iowa, US	**23**
a 2001 00141 A	**H 04 B 1/00**// G 05 B 15/02	05.02.2001	Clotan Turcu Virgiliu Paul, Bucureşti, RO	**39**
a 2000 00236 A	**F 02 P 3/00**	01.03.2000	Scântei Tudorel, Galați, RO	**27**
a 2000 00241 A	**B 67 D 5/04**// E 04 H 7/02	02.03.2000	Creiță Vasile, Bucureşti, RO	**20**
a 2000 00269 A	**A 61 K 9/00**; A 61 K 47/32; A 61 K 31/135	08.09.98	Columbia Laboratories, Inc., Aventura, Florida, US	**13**
a 2000 00313 A	**C 11 C 1/04**	17.03.2000	S.C. Resin S.R.L., Râmnicu Vâlcea, RO	**22**
a 2000 00379 A	**B 01 J 37/20**// C 10 G 49/04// B 01 J 23/00	04.04.2000	Elf Atochem S.A., Puteaux, FR	**16**
a 2000 00423 A	**C 07 D 277/42**// A 61 K 31/425// C 07 D 417/12// A 61 K 31/44// C 07 D 277/56; C 07 D 417/06; C 07 D 417/14// A 61 K 31/47; A 61 K 31/50	27.10.98	Agouron Pharmaceuticals, Inc., La Jolla, US	**21**
a 2000 00428 A	**A 61 K 31/57**	21.10.98	Columbia Laboratories (Bermuda) Limited, Pembroke, BM	**14**
a 2000 00723 A	**C 07 C 51/41**	17.07.2000	S.C. Soctech S.A., Bucureşti, RO	**20**
a 2000 00724 A	**C 07 C 29/136**	17.07.2000	Phenolchemie GmbH & Co. KG, Gladbeck, DE	**20**
a 2000 00780 A	**G 09 F 9/30**// E 01 F 9/00	04.08.2000	Costache Marian Constantin, Bucureşti, RO	**35**
a 2000 00812 A	**D 03 D 1/02**	11.08.2000	Institutul Național de Cercetare-Dezvoltare pentru Textile şi Pielărie, Bucureşti, RO	**24**
a 2000 00853 A	**E 05 C 9/24**	25.08.2000	Neculai Dănuț, comuna Bucecea, Botoşani, RO	**25**
a 2000 00881 A	**C 09 D 7/14**	05.09.2000	S.C. ITEC S.A. Brazi, Brazi, RO	**22**
a 2000 00885 A	**B 21 D 22/10**	06.09.2000	S.C.-Instalații Mecanice şi Utilaj Tehnologic-S.A., Moreni, Dâmbovița, RO	**16**
a 2000 00892 A	**A 61 H 33/06**	11.09.2000	Scorobețiu Lucian, Braşov, RO	**12**

Număr dosar	Clasa	Data depozit	Solicitant	**Pag.**
a 2000 00924 A	**B 21 D 22/28**	22.09.2000	S.C."Butal" S.R.L., Buzău, RO	**16**
a 2000 00936 A	**A 61 N 1/00**	28.09.2000	Cojoacă Gheorghe, Urzica, Olt, RO	**15**
a 2000 00949 A	**B 24 B 21/00**; B 24 B 21/02; B 24 B 21/12	30.03.99	Grobi AS, Gjovik, NO	**17**
a 2000 00951 A	**F 03 G 1/00**	02.10.2000	Popa Nicolae, Bucureşti, RO	**28**
a 2000 00978 A	**H 03 M 7/30**	10.10.2000	S.C. "ITC Institutul pentru Tehnica de Calcul"-S.A., Bucureşti, RO	**38**
a 2000 01028 A	**A 61 B 5/145**	23.10.2000	Trăilă Angel, Craiova, RO; Sfredel Veronica, Craiova, RO	**11**
a 2000 01042 A	**F 24 J 2/02**	25.10.2000	Fudulică D. Ştefan, Bucureşti, RO	**31**
a 2000 01044 A	**E 04 B 1/21**	27.10.2000	Bunea Burtea Marin, Bucureşti, RO; Cristescu Valeriu Dumitru, Bucureşti, RO	**24**
a 2000 01045 A	**E 04 B 1/21**	27.10.2000	Bunea Burtea Marin, Bucureşti, RO; Cristescu Valeriu Dumitru, Bucureşti, RO	**25**
a 2000 01046 A	**E 04 B 5/02**	27.10.2000	Bunea Burtea Marin, Bucureşti, RO; Cristescu Valeriu Dumitru, Bucureşti, RO	**25**
a 2000 01047 A	**H 01 B 17/00**	27.10.2000	S.C. Eximprod Grup S.A., Buzău, RO	**36**
a 2000 01048 A	**H 01 B 17/00**	27.10.2000	S.C. Eximprod Grup S.A., Buzău, RO	**36**
a 2000 01049 A	**H 01 H 85/00**; H 01 H 85/20	27.10.2000	S.C. Eximprod Grup S.A., Buzău, RO	**38**
a 2000 01074 A	**F 03 B 13/00**	02.11.2000	Mihăiță Dumitru, Bucureşti, RO	**27**
a 2000 01126 A	**A 01 K 91/02**	17.11.2000	Prichici C. Dumitru, Bucureşti, RO	**10**
a 2000 01149 A	**G 06 F 17/60**	23.11.2000	Boldur Lățescu Gheorghe-Teodor, Bucureşti, RO; Hârtu Constantin, Bucureşti, RO	**33**
a 2000 01195 A	**A 01 G 9/02**	07.12.2000	Arghirescu Marius, Bucureşti, RO	**9**
a 2000 01196 A	**B 42 D 1/00**// A 44 B 15/00; A 45 C 11/32	07.12.2000	Arghirescu Marius, Bucureşti, RO	**18**
a 2000 01198 A	**E 06 B 3/36**	08.12.2000	Meluşel Valentin, Craiova, RO	**26**
a 2000 01201 A	**B 62 M 7/00**	11.12.2000	S.C. Buseco-S.R.L., Bacău, RO	**19**
a 2000 01212 A	**A 01 C 23/04**	12.12.2000	Biolan Ilie, Giurgiu, RO; Nicolae Nicuşor, Giurgiu, RO	**9**
a 2000 01213 A	**E 06 C 1/28**	13.12.2000	S.C. Nakita Prod Comimpex S.R.L., Târgu Mureş, RO	**26**
a 2000 01263 A	**F 16 K 3/06**	21.12.2000	Cojocaru Matei, Bucureşti, RO	**29**

Tabel cu cererile de brevet de invenție publicate conform art.23 din Legea 64/1991, aranjate în ordinea clasificării internaționale.

Număr dosar	Clasa	Data depozit	Solicitant	**Pag.**
a 2000 01212 A	**A 01 C 23/04**	12.12.2000	Biolan Ilie, Giurgiu, RO; Nicolae Nicuşor, Giurgiu, RO	**9**
a 2000 01195 A	**A 01 G 9/02**	07.12.2000	Arghirescu Marius, Bucureşti, RO	**9**
a 2000 01126 A	**A 01 K 91/02**	17.11.2000	Prichici C. Dumitru, Bucureşti, RO	**10**
98-01293 A	**A 01 N 25/00**	14.08.98	Marina Vasile, Sighetul Marmației, RO	**10**
99-01147 A	**A 01 N 63/00**	28.10.99	S.C. Centrul de Cercetări pentru Antibiotice S.A., Iaşi, RO	**10**
99-00169 A	**A 41 D 19/01**; A 61 F 13/10	10.02.99	Axinte Monica, Suceava, RO; Budei Radu Gheorghe, Iaşi, RO; Ioniță Laura Codrina, Iaşi, RO	**11**
a 2000 01028 A	**A 61 B 5/145**	23.10.2000	Trăilă Angel, Craiova, RO; Sfredel Veronica, Craiova, RO	**11**
99-01291 A	**A 61 B 17/42**	03.12.99	Tutunaru I. Daniel, Bucureşti, RO	**11**
99-00507 A	**A 61 B 19/00**	04.05.99	Enescu Dan Mircea, Bucureşti, RO; Enescu Mihaela, Bucureşti, RO; Opariuc Oana Gabriela, Bucureşti, RO; Stoicescu Simona Ioana, Bucureşti, RO; Crăciunoiu Dan Alexandru, Bucureşti, RO; Răcăsan Otilia, Ploieşti, RO; Supeanu Iulian, Bucureşti, RO; Sticlaru Sergiu, Bucureşti, RO; Drăghici Maria, Bucureşti, RO; Enculescu George, Bucureşti, RO; Ilie Angel Drăghici, Bucureşti, RO	**12**
a 2000 00892 A	**A 61 H 33/06**	11.09.2000	Scorobețiu Lucian, Braşov, RO	**12**
a 2000 00269 A	**A 61 K 9/00**; A 61 K 47/32; A 61 K 31/135	08.09.98	Columbia Laboratories, Inc., Aventura, Florida, US	**13**
97-00344 A	**A 61 K 9/06**	21.02.97	S.C. "Biotehnos" S.A., Bucureşti, RO	**13**
97-00865 A	**A 61 K 9/06**; A 61 K 35/78	09.05.97	Mânzatu Ioan, Bucureşti, RO; Speteanu Rozalia, Bucureşti, RO; Ioniță-Mânzatu Vasile, Bucureşti, RO; Carasava Marian, Bucureşti, RO; Mânzatu Liliana, Bucureşti, RO; Panturoiu Mariana, Bucureşti, RO	**13**
96-01673 A	**A 61 K 9/08**; A 61 K 9/12	19.08.96	S.C. "Biotehnos" S.A., Bucureşti, RO	**14**
a 2000 00428 A	**A 61 K 31/57**	21.10.98	Columbia Laboratories (Bermuda) Limited, Pembroke, BM	**14**
97-01586 A	**A 61 K 31/715**; A 61 K 35/12; A 61 K 35/60; G 01 N 33/48	20.08.97	Mânzatu Ioan, Bucureşti, RO; Mitan Mirela, Medgidia, RO	**14**

Număr dosar	Clasa	Data depozit	Solicitant	**Pag.**
96-01792 A	**A 61 K 35/78**	11.09.96	S.C. Biotehnos S.A., Bucureşti, RO	**14**
98-00385 A	**A 61 K 35/78**	25.02.98	S.C. Biotehnos S.A., Bucureşti, RO	**15**
98-00386 A	**A 61 K 35/78**	25.02.98	S.C. Biotehnos S.A., Bucureşti, RO	**15**
98-00387 A	**A 61 K 35/78**	25.02.98	S.C. Biotehnos S.A., Bucureşti, RO	**15**
a 2000 00936 A	**A 61 N 1/00**	28.09.2000	Cojoacă Gheorghe, Urzica, Olt, RO	**15**
a 2000 00379 A	**B 01 J 37/20**// C 10 G 49/04// B 01 J 23/00	04.04.2000	Elf Atochem S.A., Puteaux, FR	**16**
a 2000 00885 A	**B 21 D 22/10**	06.09.2000	S.C.-Instalații Mecanice şi Utilaj Tehnologic-S.A., Moreni, Dâmbovița, RO	**16**
a 2000 00924 A	**B 21 D 22/28**	22.09.2000	S.C."Butal" S.R.L., Buzău, RO	**16**
99-00567 A	**B 22 D 13/10**	13.05.99	Dănilă Dumitrescu Florin, Alexandria, RO; Moldovan Petru, Bucureşti, RO	**17**
a 2000 00949 A	**B 24 B 21/00**; B 24 B 21/02; B 24 B 21/12	30.03.99	Grobi AS, Gjovik, NO	**17**
99-01123 A	**B 29 C 43/28**// A 01 K 1/015	21.10.99	Nica Gheorghe, Iaşi, RO	**18**
a 2000 01196 A	**B 42 D 1/00**// A 44 B 15/00; A 45 C 11/32	07.12.2000	Arghirescu Marius, Bucureşti, RO	**18**
96-00541 A	**B 62 D 55/04**	15.03.96	Meciu Eugeniu, Turda, Cluj-Napoca, RO	**19**
a 2000 01201 A	**B 62 M 7/00**	11.12.2000	S.C. Buseco-S.R.L., Bacău, RO	**19**
a 2000 00241 A	**B 67 D 5/04**// E 04 H 7/02	02.03.2000	Creiță Vasile, Bucureşti, RO	**20**
a 2000 00724 A	**C 07 C 29/136**	17.07.2000	Phenolchemie GmbH & Co. KG, Gladbeck, DE	**20**
a 2000 00723 A	**C 07 C 51/41**	17.07.2000	S.C. Soctech S.A., Bucureşti, RO	**20**
99-01058 A	**C 07 C 69/007**	04.10.99	Institutul de Chimie "Raluca Ripan", Cluj-Napoca, RO	**20**
99-01059 A	**C 07 C 69/587**	14.10.99	Institutul de Chimie "Raluca Ripan", Cluj-Napoca, RO	**21**
99-00281 A	**C 07 D 207/06**; C 07 D 211/14// A 61 K 31/40; A 61 K 31/445	09.09.97	Guilford Pharmaceuticals Inc., Baltimore, US	**21**
a 2000 00423 A	**C 07 D 277/42**// A 61 K 31/425// C 07 D 417/12// A 61 K 31/44// C 07 D 277/56; C 07 D 417/06; C 07 D 417/14// A 61 K 31/47; A 61 K 31/50	27.10.98	Agouron Pharmaceuticals, Inc., La Jolla, US	**21**

Număr dosar	Clasa	Data depozit	Solicitant	**Pag.**
99-00040 A	**C 08 J 11/04**	18.01.99	Bezdadea Mariana, Iaşi, RO; Biciuşcă Aurica, Iaşi, RO	**22**
a 2000 00881 A	**C 09 D 7/14**	05.09.2000	S.C. ITEC S.A. Brazi, Brazi, RO	**22**
a 2000 00313 A	**C 11 C 1/04**	17.03.2000	S.C. Resin S.R.L., Râmnicu Vâlcea, RO	**22**
99-01066 A	**C 11 D 7/06**	05.10.99	Şerbănescu Ion, Bucureşti, RO	**23**
98-01526 A	**C 12 N 1/02**	02.11.98	S.C. Antibiotice S.A., Iaşi, RO	**23**
98-01527 A	**C 12 N 1/02**	02.11.98	S.C. Antibiotice S.A., Iaşi, RO	**23**
99-01377 A	**C 12 N 15/82**; C 12 N 15/29; C 12 N 9/24; C 12 N 9/22; C 12 N 9/10; C 12 N 9/00; C 07 K 14/34; C 12 Q 1/68// A 01 H 5/00	19.06.98	Pioneer Hi-Bred International, Inc., Des Moines, Iowa, US	**23**
a 2000 00812 A	**D 03 D 1/02**	11.08.2000	Institutul Național de Cercetare-Dezvoltare pentru Textile şi Pielărie, Bucureşti, RO	**24**
99-01105 A	**E 02 F 5/18**	15.10.99	Stănculescu Traian Jan, Craiova, RO	**24**
a 2000 01044 A	**E 04 B 1/21**	27.10.2000	Bunea Burtea Marin, Bucureşti, RO; Cristescu Valeriu Dumitru, Bucureşti, RO	**24**
a 2000 01045 A	**E 04 B 1/21**	27.10.2000	Bunea Burtea Marin, Bucureşti, RO; Cristescu Valeriu Dumitru, Bucureşti, RO	**25**
a 2000 01046 A	**E 04 B 5/02**	27.10.2000	Bunea Burtea Marin, Bucureşti, RO; Cristescu Valeriu Dumitru, Bucureşti, RO	**25**
a 2000 00853 A	**E 05 C 9/24**	25.08.2000	Neculai Dănuț, comuna Bucecea, Botoşani, RO	**25**
a 2000 01198 A	**E 06 B 3/36**	08.12.2000	Meluşel Valentin, Craiova, RO	**26**
a 2000 01213 A	**E 06 C 1/28**	13.12.2000	S.C. Nakita Prod Comimpex S.R.L., Târgu Mureş, RO	**26**
a 2000 00236 A	**F 02 P 3/00**	01.03.2000	Scântei Tudorel, Galați, RO	**27**
a 2000 01074 A	**F 03 B 13/00**	02.11.2000	Mihăiță Dumitru, Bucureşti, RO	**27**
99-01054 A	**F 03 D 1/04**// G 09 F 9/30	01.10.99	Ceaicovschi Cezar Ioan, Iaşi, RO	**27**
a 2000 00951 A	**F 03 G 1/00**	02.10.2000	Popa Nicolae, Bucureşti, RO	**28**
99-00789 A	**F 16 D 49/04**	09.07.99	Vasilescu A. Aurică, Bucureşti, RO	**28**
98-00266 A	**F 16 H 48/08**	16.02.98	Deaconescu M. Ion, Piteşti, RO	**29**
a 2000 01263 A	**F 16 K 3/06**	21.12.2000	Cojocaru Matei, Bucureşti, RO	**29**
99-00696 A	**F 16 K 31/53**// E 02 B 7/40	18.06.99	Miloiu Gheorghe, Băneşti, RO; Marinescu Corneliu, Câmpina, RO; Manolache Şerban, Câmpina, RO	**30**
99-01133 A	**F 23 L 15/02**	25.10.99	Lupulescu Bogdan, Bucureşti, RO	**30**
a 2000 01042 A	**F 24 J 2/02**	25.10.2000	Fudulică D. Ştefan, Bucureşti, RO	**31**

Număr dosar	Clasa	Data depozit	Solicitant	**Pag.**
99-00406 A	**G 01 C 1/12**; G 01 C 3/32	13.04.99	Vochescu Gh. Dumitru, Craiova, RO	**31**
99-00440 A	**G 01 F 1/66**	19.04.99	Pangratie Vasile, Bucureşti, RO	**31**
99-01139 A	**G 01 K 7/34**	25.10.99	Milici Laurențiu Dan, Suceava, RO; Milici Mariana Rodica, Suceava, RO; Pentiuc Radu Dumitru, Suceava, RO; Popa Cezar Dumitru, Suceava, RO; Rață Gabriela, Suceava, RO; Bobric Crenguța, Suceava, RO	**32**
99-00964 A	**G 01 M 13/04**	10.09.99	Leonte Petru, Iaşi, RO; Racocea Cristina, Iaşi, RO; Pleşca Adrian Traian, Iaşi, RO; Racocea Cezar, Iaşi, RO	**32**
99-01016 A	**G 02 B 21/00**	22.09.99	Cristea Mihai Ştefan, Baia Mare, RO; Cristea Mihai, Bucureşti, RO	**33**
99-01005 A	**G 06 F 13/00**	21.09.99	Codec Electronics Prod S.R.L., Cluj-Napoca, RO	**33**
a 2000 01149 A	**G 06 F 17/60**	23.11.2000	Boldur Lățescu Gheorghe-Teodor, Bucureşti, RO; Hârtu Constantin, Bucureşti, RO	**33**
99-01041 A	**G 09 B 23/00**	27.09.99	Diaconescu Mihai, Iaşi, RO	**34**
99-01086 A	**G 09 F 3/00**	11.10.99	TMP Import Export Textile Metale Plastice S.R.L. Cluj-Napoca, RO	**34**
a 2000 00780 A	**G 09 F 9/30**// E 01 F 9/00	04.08.2000	Costache Marian Constantin, Bucureşti, RO	**35**
99-00495 A	**G 10 B 1/00**	29.04.99	Băl Stelian, Cluj-Napoca, RO	**35**
a 2000 01047 A	**H 01 B 17/00**	27.10.2000	S.C. Eximprod Grup S.A., Buzău, RO	**36**
a 2000 01048 A	**H 01 B 17/00**	27.10.2000	S.C. Eximprod Grup S.A., Buzău, RO	**36**
99-01027 A	**H 01 H 85/00**; H 02 H 3/08	23.09.99	Pleşca Adrian Traian, Iaşi, RO	**37**
99-01033 A	**H 01 H 85/00**; H 01 F 38/00	23.09.99	Pleşca Adrian Traian, Iaşi, RO	**37**
a 2000 01049 A	**H 01 H 85/00**; H 01 H 85/20	27.10.2000	S.C. Eximprod Grup S.A., Buzău, RO	**38**
a 2000 00978 A	**H 03 M 7/30**	10.10.2000	S.C. "ITC Institutul pentru Tehnica de Calcul"-S.A., Bucureşti, RO	**38**
a 2001 00141 A	**H 04 B 1/00**// G 05 B 15/02	05.02.2001	Clotan Turcu Virgiliu Paul, Bucureşti, RO	**39**

Raport de documentare
(conform art. 23, 25 din Legea nr.64/1991: Reg.152/1992 la CBI-uri publicate)

Număr dosar	Clasa	Data depozit	Solicitant	Titlul invenției	BOPI nr.	Mențiuni
99-01354	**F 16 H 55/00**; F 16 H 55/17	20.12.1999	Ion Şt. Constantin, Bucureşti, RO	Angrenaj şi procedeu de realizare	11/2000	

REZUMATELE
BREVETELOR DE INVENȚIE ACORDATE

Legea nr. 64/1991

De la nr. 116586 la nr. 116696

Semnificația codurilor INID folosite în prezenta secțiune (norma ST 9 a Organizației Mondiale de Proprietate Intelectuală OMPI) în ordinea apariției lor:

(11) numărul brevetului de invenție;

(41) data publicării cererii; BOPI nr.;

(42) data publicării hotărârii de acordare a brevetului; BOPI nr.;

(21) numărul dosarului;

(22) data înregistrării cererii de brevet;

(30) prioritate;

(86) numărul şi data cererii internaționale (regionale sau PCT);

(87) numărul şi data publicării cererii internaționale (regionale sau PCT);

(61) perfecționare la brevet nr.;

(62) divizată din cererea nr.; data;

(71) solicitantul;

(73) numele sau denumirea titularului;

(72) numele şi prenumele inventatorilor declarați;

(51) clasa, conform clasificării internaționale;

(54) titlul invenției;

(57) rezumatul invenției;

(56) documente din stadiul tehnicii

Hotărârile de acordare a brevetelor de invenție au fost luate la data de 30.03.2001.
Orice persoană interesată are dreptul să ceară, în scris şi motivat, la O.S.I.M., revocarea, în tot sau în parte, a acestor hotărâri, în termen de 6 luni de la data de 30.04.2001, pentru neîndeplinire a cel puțin uneia din condițiile prevăzute la art. 7-11 din Legea 64/1991 privind brevetele de invenție.

Regula 18/(2) Rezumatul are în exclusivitate un rol de a servi ca mijloc de selecție a informațiilor tehnice pentru specialişti, în scopul luării deciziei privind necesitatea consultării descrierii invenției şi desenelor, publicate *in extenso*.

(3) Rezumatul invenției, anexat cererii de brevet de invenție, nu poate fi luat în considerare pentru nici un alt scop, cum ar fi aprecierea întinderii protecției.

(11) 116586 B *(51)* **A 01 D 11/02** *(21)* 97-02314 *(22)* 10.12.97 *(41)* 28.08.98// 8/98 *(42)* 30.04.2001// 4/2001 *(56)* RO 55356; 79082 *(71) Cucu Eugen, Iaşi, RO; Axinia Raluca Eugenia, Iaşi, RO (73) Cucu Eugen, Iaşi, RO; Axinia Raluca Eugenia, Iaşi, RO (72) Cucu Eugen, Iaşi, RO; Axinia Raluca Eugenia, Iaşi, RO (54)* **DISPOZITIV ERGONOMIC PENTRU SECŢIONAT ŞI TRANSPORTAT PARŢIAL TULPINI DE PORUMB ŞI FLOAREA SOARELUI**

(57) Invenţia se referă la un dispozitiv ergonomic (**A**) pentru secţionat şi transportat parţial tulpini de porumb şi floarea-soarelui, alcătuit din două lonjeroane (**1**) între care sunt fixate şase bare (**2**) de consolidare şi de susţinere, iar la capătul de lucru, sunt fixate nişte lame tăietoare, dinţate (**3**), două bare (**4**) pentru condus şi două bare înclinate (**5**).

Revendicări: 2
Figuri: 2

(11) 116586 B

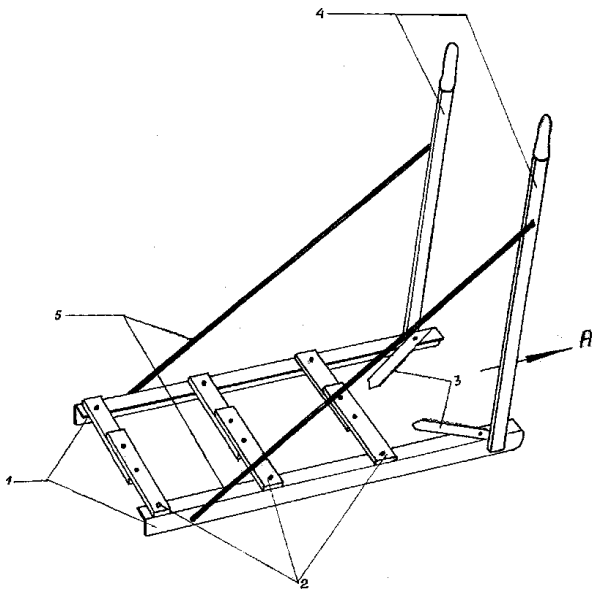

Fig. 1

(11) 116587 B *(51)* **A 01 F 11/06** *(21)* 98-01309 *(22)* 18.02.97 *(30)* 20.02.96 ZA 96/1339 *(41)* 30.03.99// 3/99 *(42)* 30.04.2001// 4/2001 *(86)* US 97/02432 18.02.97 *(87)* WO 97/29628 21.08.97 *(56)* RO 102402; US 3844293 *(71) Modimp (Proprietary) Limited, Bothaville, ZA (73) Modimp (Proprietary) Limited, Bothaville, ZA (72) Visagie Andrie Diederich, Bothaville, ZA (74) Cabinet Enpora S.R.L., Bucureşti (54)* **METODĂ DE SEPARARE ŞI CURĂŢARE, DE PLEAVĂ, A BOABELOR TREIERATE, ŞI APARAT PENTRU REALIZAREA METODEI**

(57) Invenţia se referă la o metodă de separare şi curăţare, de pleavă, a boabelor treierate, şi la un aparat pentru realizarea metodei. Aparatul (**10**) conform invenţiei este alcătuit dintr-un dispozitiv de treierat (**12**) şi dintr-un dispozitiv de curăţat (**112**). Dispozitivul (**12**) de treierat include nişte mijloace (**26**) pentru generarea unui curent de aer auxiliar, într-un spaţiu intermediar sitei (**24**) şi jgheabului (**34**), o gură (**36**) principală de evacuare a boabelor, către un capăt al jgheabului (**34**), şi o altă gură (**39**) de evacuare auxiliară a boabelor, către celălalt capăt al jgheabului (**34**), care este dispus paralel cu sita (**24**) şi dedesubtul acesteia. Dispozitivul (**112**) de curăţare include o carcasă (**114**) ce defineşte o zonă de curăţat (**116**) care comunică cu gura (**39**) de evacuare auxiliară a boabelor.

Revendicări: 9
Figuri: 2

(11) 116587 B

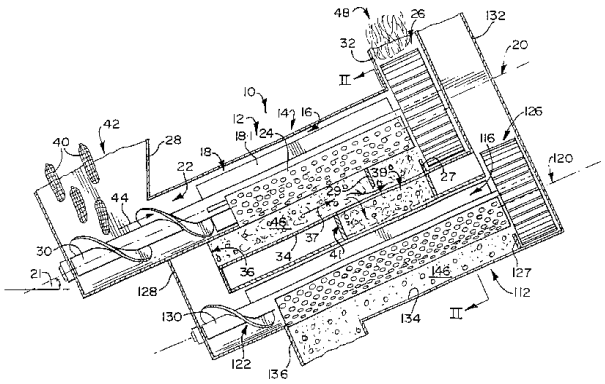

Fig. 1

(11) 116588 B *(51)* **A 01 K 61/02** *(21)* 96-02423 *(22)* 28.06.95 *(30)* 30.06.94 FR 94/08507 *(41)* 30.07.97// 7/97 *(42)* 30.04.2001// 4/2001 *(86)* FR 95/00857 28.06.95 *(87)* WO 96/00500 11.01.96 *(56)* WO 00/10381 *(71) Cazin Bernard, Corbas, FR; Alvin Jean-Pierre, Saint-Martin-les-Melle, FR (73) Cazin Bernard, Corbas, FR; Alvin Jean-Pierre, Saint-Martin-les-Melle, FR (72) Cazin Bernard, Corbas, FR (74) V & P Patents S.R.L., Bucureşti (54)* **STRUCTURĂ IMERSIBILĂ PENTRU REPRODUCEREA SPECIILOR PISCICOLE DIN TOATE MEDIILE ACVATICE**

(57) Invenţia se referă la o structură imersibilă pentru reproducerea speciilor piscicole care trăiesc în ape dulci, râuri, canale, lacuri, balastiere şi alte medii acvatice, care permite şi favorizează depunerea icrelor şi reproducerea peştilor, respectiv a ciprinidelor, fiind alcătuită din cel puţin un cadru (**2**) profilat şi amenajat pentru a fi îmbinat cu nişte bandouri (**8**) pe care sunt fixate o multitudine de fascicule (**3**), fiecare fascicul (**3**) fiind constituit dintr-un snop de fibre (**4**) libere, la una din extremităţile lor, cadrul (**2**) având mijloace de lestare (**5**) şi mijloace de suspensie (**6**) care plutesc şi care permit poziţionarea acestuia, între ape, în raport cu fundul lacului, al râului sau al altui mediu asemănător.

Revendicări: 8
Figuri: 6

(11) 116588 B

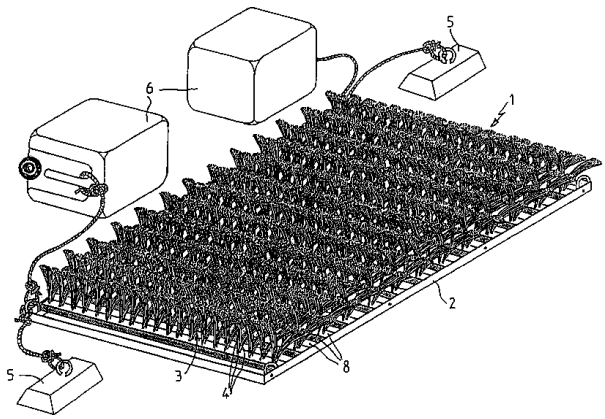

Fig. 1

(11) 116589 B1 *(51)* **A 01 N 25/02** *(21)* a 2000 00066 *(22)* 24.01.2000 *(42)* 30.04.2001// 4/2001 *(56)* RO 63716; 109495; 113420 *(71) S.C. "Oltchim" S.A., Râmnicu Vâlcea, RO (73) S.C. "Oltchim" S.A., Râmnicu Vâlcea, RO (72) Roibu Constantin, Râmnicu Vâlcea, RO; Preoteasa Veronica, Râmnicu Vâlcea, RO; Dogaru Mihaela, Râmnicu Vâlcea, RO; Popescu Alexandrina, Fundulea, RO; Cojocar Mariana, Râmnicu Vâlcea, RO; Maiug Vasile, Râmnicu Vâlcea, RO; Alexandri Alexandru, Bucureşti, RO (54)* **COMPOZIŢIE ERBICIDĂ SUB FORMĂ DE MICROEMULSIE**

(57) Invenţia se referă la o compoziţie erbicidă sub formă de microemulsie, constituită din 30...40% componentă activă, alcătuită dintr-un amestec format din sarea dimetilaminei sau din esterul *n*-butilic, *n*-hexilic, *n*-octilic, 2-etilhexilic sau izooctilic al acidului 2,4-diclorfenoxiacetic şi acid 2-metoxi-3,6-diclorbenzoic sub formă de sare de sodiu, potasiu sau dimetilamină sau ester *n*-butilic, *n*-hexilic, *n*-octilic, 2-etilhexilic, izooctilic, luate în raport molar 1: 3,25...4,3; 14% agenţi activi de suprafaţă hidrofili, până la 3% agenţi activi de suprafaţă lipofili, 4,5...20% agent activ de suprafaţă potenţator, 6,05...8,5% apă demineralizată şi până la 7,24% solvent aromatic, procentele fiind exprimate în greutate.

Revendicări: 5
Figuri: 1

(11) 116590 B1 *(51)* **A 01 N 47/10**; A 01 N 29/06 *(21)* a 200000067 *(22)* 24.01.2000 *(42)* 30.04.2001// 4/2001 *(56)* RO 109496; 115486; 415488 *(71) S.C. "Oltchim" S.A., Râmnicu Vâlcea, RO (73) S.C. "Oltchim" S.A., Râmnicu Vâlcea, RO (72) Bărbulescu Alexandru, Bucureşti, RO; Popov Constantin, Bucureşti, RO; Roibu Constantin, Râmnicu Vâlcea, RO; Preoteasa Veronica, Râmnicu Vâlcea, RO; Vasile Dorina, Râmnicu Vâlcea, RO; Dogaru Mihaela, Râmnicu Vâlcea, RO; Tătaru Elena, Râmnicu Vâlcea, RO; Alexandri Alexandru, Bucureşti, RO (54)* **COMPOZIŢIE INSECTO-FUNGICIDĂ SUB FORMĂ DE SUSPENSIE CONCENTRATĂ**

(57) Invenţia se referă la o compoziţie insecto-fungicidă sub formă de suspensie concentrată, destinată tratării seminţelor, constituită din 30...60% substanţă activă, formată dintr-o componentă fungicidă, aleasă dintre benzimidazol-2il carbamat de metil şi 4,4'-dimetil- (o-fenilen) *bis* (3-tiofanat) în amestec cu *bis*- (dimetiltio- carbamoil) disulfură, în raport molar de 1:1,6...2,1, 31,8...64,8% componentă insecticidă *gama*-hexaclorciclohexan, 1,5... 5% agent tensioactiv, 3...10% anticongelant, până la 10% agent de stabilizare a suspensiei, 0,5...3% antispumant, 0,1...5% biocid, 0,5...2% colorant, 0,1...0,5% stabilizator de *p*H şi restul până la 100% apă demineralizată, procentele fiind exprimate în greutate.

Revendicări: 7
Figuri: 1

(11) 116591 B1 *(51)* **A 21 B 5/02** *(21)* 97-01352 *(22)* 22.07.97 *(30)* 22.07.96 US 08/681.113 *(42)* 30.04.2001// 4/2001 *(56)* RO 110193 *(71) Ping Wang, Benicia, California, US (73) Testrite Baparoma International Llc, Benicia, California, US (72) Ping Wang, Benicia, California, US (74) S.C. Rominvent S.A., Bucureşti (54)* **METODĂ DE COACERE A PRODUSELOR DE PANIFICAȚIE, FORMĂ DE COPT PENTRU APLICAREA ACESTEIA ŞI CUPTOR DE COACERE**

(57) Metodă de coacere a produselor de panificație constând în introducerea bucății de aluat, aşezată pe o suprafață de coacere a unei forme de copt, într-un cuptor de coacere, unde produsul este menținut pe toată perioada de coacere, perioadă în care este furnizată o cantitate determinată de abur în timpul unui ciclu de aburire şi coacere din perioada totală de coacere. Forma de copt, pentru aplicarea metodei, are în compunere o tavă superioară (**12**) şi o tavă inferioară (**14**), sprijinindu-se cu o bordură răsfrântă (**28**) pe o bordură superioară a tăvii (**14**), generând între ele o cameră etanşă (**30**), suprafața de coacere pe tava superioară (**12**) fiind definită de o porțiune ridicată (**26**), prevăzută cu o adâncitură (**24**) în care sunt practicate nişte perforații (**22**; **22'**; **34a**; **34b; 34c**; **34d**). Cuptorul de coacere are o cameră superioară (**115**), divizată de către un element de divizare (**116**), într-o zonă de coacere (**118**) conținând abur, şi într-o a doua zonă de coacere (**120**) fără abur.

Revendicări: 11
Figuri: 23

(11) 116591 B1

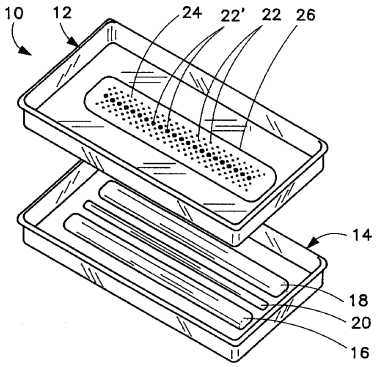

Fig. 1

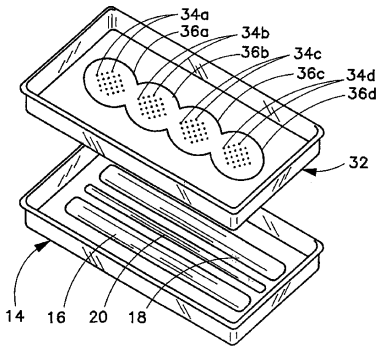

Fig. 2

(11) 116592 B *(51)* **A 22 C 9/00**; A 22 B 5/00 *(21)* 99-00278 *(22)* 17.03.99 *(41)* 28.01.2000// 1/2000 *(42)* 30.04.2001// 4/2001 *(56)* US 4358872; WO 9819550 *(71) Dima Felicia, Galați, RO; Banu Constantin, Bucureşti, RO; Alexe Petru, Galați, RO (73) Dima Felicia, Galați, RO; Banu Constantin, Bucureşti, RO; Alexe Petru, Galați, RO (72) Dima Felicia, Galați, RO; Banu Constantin, Bucureşti, RO; Alexe Petru, Galați, RO (54)* **METODĂ ŞI APARAT PORTABIL DE STIMULARE ELECTRICĂ A CARCASELOR DE VITĂ, LA TENSIUNI JOASE**

(57) Invenția se referă la o metodă şi la un aparat portabil de stimulare electrică a carcaselor de vită, la tensiuni joase, în scopul îmbunătățirii calității cărnii. Metoda de stimulare electrică a carcaselor de vită, la tensiuni joase, conform invenției, constă în aplicarea unei stimulări electrice a carcaselor de vită, la 20 min postsacrificare, prin intermediul a doi electrozi, şi anume, se aplică un curent electric de 1,0...1,5 A, la tensiune de 70...90 V, frecvența 50 Hz, durata stimulării electrice este de 40...60 s, durata impulsului electric este de 0,5...1,5 s, iar durata pauzei între impulsuri este de 0,5...1,5 s. Aparatul conform invenției este constituit din patru blocuri principale, un bloc de alimentare (**8**), un bloc de temporizare (**12**), un bloc oscilator (**9**) şi un bloc de reglare a tensiunii (**10**), montate într-o carcasă, pe care sunt cuplați flexibil doi electrozi din oțel inoxidabil, pentru aplicarea stimulului electric pe carcasă.

Revendicări: 3
Figuri: 7

(11) 116592 B

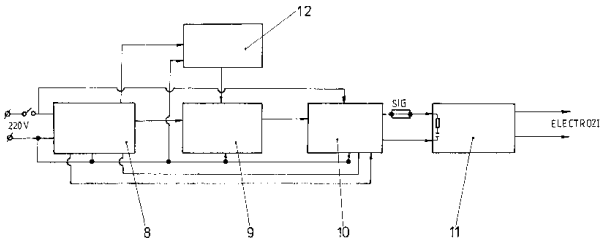

Fig. 2

(11) 116593 B1 *(51)* **A 23 B 7/02** *(21)* 98-00534 *(22)* 27.02.98 *(42)* 30.04.2001// 4/2001 *(56)* RO 63521; 90108 *(71) S.C. Uniprodseco Impex S.R.L., Bucureşti, RO (73) S.C. Uniprodseco Impex S.R.L., Bucureşti, RO (72) Cristea Gheorghe Ion, Bucureşti, RO (74) Agenţie de Proprietate Intelectuală şi Transfer de Tehnologie-AGPITT-S.R.L., Bucureşti (54)* **INSTALAŢIE PENTRU DESHIDRATAREA LEGUMELOR, FRUCTELOR, SEMINŢELOR, ALGELOR ŞI PLANTELOR MEDICINALE**

(57) Invenţia se referă la o instalaţie pentru deshidratarea legumelor, fructelor, seminţelor, algelor şi plantelor medicinale. Instalaţia conform invenţiei are în compunere o incintă (**1**) în formă de piramidă cu baza un pătrat, izolată termic, ce cuprinde în interior o altă piramidă (**2**) în trepte, care având treptele (**x**) în formă de dreptunghi, permite ca între laturile ei lungi (**a**, **b**) şi cei doi pereţi (**c, d**), aferenţi incintei (**1**), să se creeze, un canal ascendent (**3**) şi un canal descendent (**4**), iar la bază, un alt canal orizontal (**5**) de pregătire aer. Fiecare treaptă (**x**) a piramidei (**2**) reprezintă un spaţiu (**6**) paralelipipedic, destinat deshidratării, ce este prevăzut de jur împrejur cu o culisă (**7**), sub care sunt practicate nişte orificii (**8**) de admisie aer şi un orificiu (**9**) de evacuare aer, ce poate fi obturat de o supapă (**10**) elastică. In spaţii (**6**), se introduc nişte sertare (**14**) prevăzute frontal cu câte o garnitură (**15**) şi pe fund cu nişte orificii (**16**) de evacuare, sub care se află un distanţier (**17**), etanşarea spaţiilor (**6**) realizându-se cu ajutorul garniturii (**15**) şi a unei rame (**18**) metalice.

Revendicări: 6
Figuri: 7

(11) 116593 B1

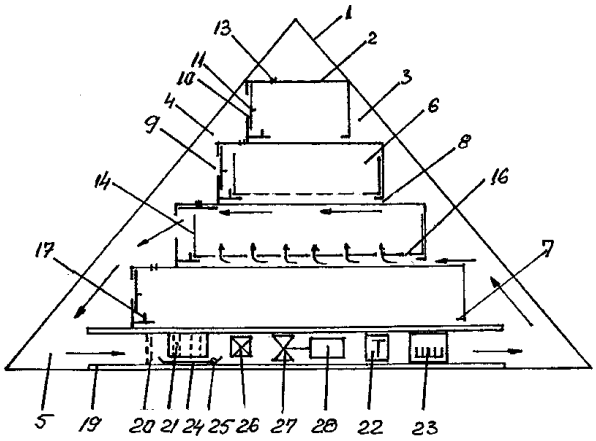

Fig. 2

(11) 116594 B1 *(51)* **A 61 B 5/103** *(21)* 98-00020 *(22)* 08.01.98 *(42)* 30.04.2001// 4/2001 *(56)* WO 95/00073; 97/31569 *(71) Stan Luana Crenguţa, Iaşi, RO; Budei Brânduşa Cristina, Iaşi, RO; Ioniţă Codrina Laura, Iaşi, RO; Gherghescu Irina, Iaşi, RO (73) Stan Luana Crenguţa, Iaşi, RO; Budei Brânduşa Cristina, Iaşi, RO; Ioniţă Codrina Laura, Iaşi, RO; Gherghescu Irina, Iaşi, RO (72) Stan Luana Crenguţa, Iaşi, RO; Budei Brânduşa Cristina, Iaşi, RO; Ioniţă Codrina Laura, Iaşi, RO; Gherghescu Irina, Iaşi, RO (54)* **APARAT PENTRU VIZUALIZAREA FORMEI SPAŢIALE A COLOANEI VERTEBRALE**

(57) Invenţia se referă la un aparat care permite vizualizarea şi redarea grafică a formei coloanei vertebrale, în două plane verticale: o vedere laterală şi una din spate, şi este destinat cabinetelor medicale, spitalelor de recuperare sau celor ce practică osteopatia, având ca scop diagnosticarea unor boli datorate deformaţiilor coloanei vertebrale.

Revendicări: 1
Figuri: 2

(11) 116594 B1

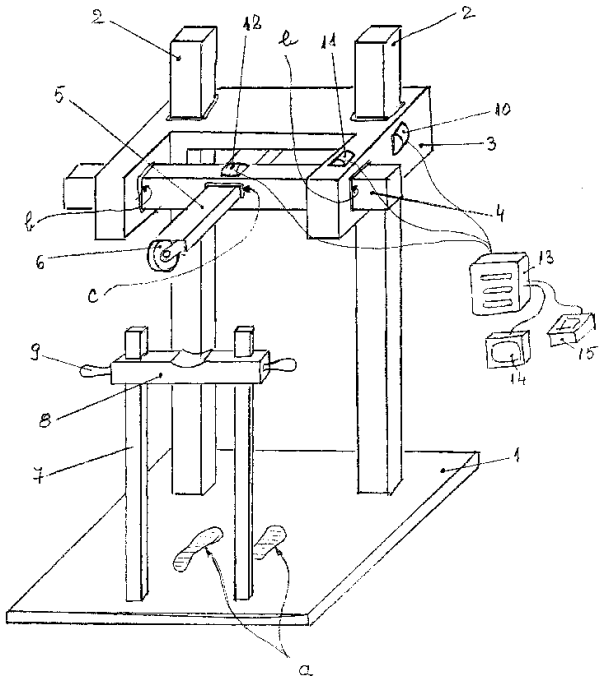

Fig. 1

(11) 116595 B *(51)* **A 61 H 35/00** *(21)* 96-00529 *(22)* 09.09.94 *(30)* 13.09.93 AU PM 1219; 30.11.93 AU PM 2757 *(41)* 29.01.99// 1/99 *(42)* 30.04.2001// 4/2001 *(86)* AU 94/00537 09.09.94 *(87)* WO 95/08030 23.03.95 *(56)* PCT/AU 91/00523
(71) Colivier Pty Ltd., North Fremantle, Western Australia, AU (73) Colivier Pty Ltd., North Fremantle, Western Australia, AU (72) Olivier Gerard Joseph Cecil, Noth Fremantle, Western Australia, AU (74) Cabinet Enpora S.R.L., Bucureşti
(54) **SCAUN PENTRU TOALETĂ**

(57) Scaunul pentru toaletă, conform invenţiei, este adaptat pentru a fi fixat pe un postament şi deplasabil dintr-o poziţie pentru şedere, suprapus peste postament, într-o poziţie ridicată, este prevăzut cu o conductă adaptată pentru a fi conectată cu un capăt la o sursă de apă, iar cu celălalt capăt la o gură de scurgere (**14**) astfel încât, atunci când scaunul de toaletă este dispus în poziţia de şedere (**14**), este orientată în sus, scaunul de toaletă mai este prevăzut cu conducte de aer (**16**, **17**) conectabile la o sursă (**18**, **19**) de aer sub presiune, conductele de aer (**16, 17**) având un orificiu de evacuare (**20**), la partea anterioară a scaunului (**11**), şi un orificiu de evacuare (**21**), la partea posterioară a scaunului (**11**), orificiile de evacuare (**20**, **21**) fiind poziţionate pentru a direcţiona aerul către regiunea anterioară şi respectiv posterioară a corpului ocupantului, gura de scurgere (**14**) fiind susţinută de un braţ (**13**) care, la rândul său, este susţinut de o latură a scaunului (**11**) pentru a fi deplasabil astfel, încât gura de scurgere (**14**) este deplasabilă, dintr-o primă poziţie adiacentă peretelui bazinului, într-o a doua poziţie, în care gura de scurgere (**14**) se găseşte pe o direcţie de mişcare, în interiorul bazinului, fiind suprapusă, practic, peste axa longitudinală a bazinului.

Revendicări: 13
Figuri: 12

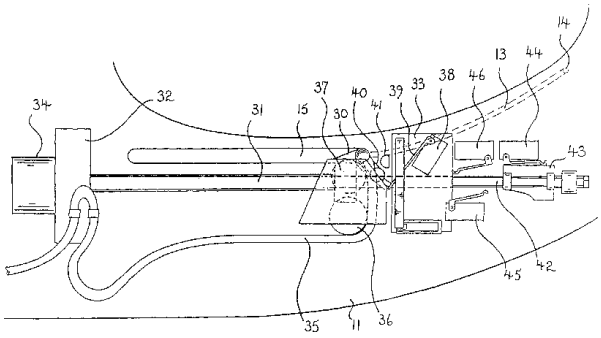

Fig. 9

(11) 116596 B *(51)* **A 61 K 9/06**; A 61 K 35/78 *(21)* 97-01190 *(22)* 25.06.97 *(41)* 27.02.98// 2/98 *(42)* 30.04.2001// 4/2001 *(56)* RO 66649; 71526
(71) Mărcuş Ioan, Aiud, RO (73) Mărcuş Ioan, Aiud, RO (72) Mărcuş Ioan, Aiud, RO (54) **UNGUENT ANTIREUMATIC**

(57) Invenţia se referă la un unguent pe bază de plante medicinale, pentru combaterea reumatismului. Unguentul conform invenţiei este constituit din 50 părţi flori de coada şoricelului, 50 părţi flori de muşeţel, 100 părţi urzică vie, 10 părţi drăgaică lipicioasă, 10 părţi flori de arnică şi 20 părţi piper de Cayenne, înglobate în 1000 părţi untură de porc, utilizat ca excipient, părţile fiind exprimate în greutate.

Revendicări: 1

(11) 116597 B1 - Sub acest număr, nu se publică descrierea de invenţie, revendicările şi figurile.

(11) 116598 B1 *(51)* **A 61 K 35/78** *(21)* 96-00902 *(22)* 02.05.96 *(42)* 30.04.2001// 4/2001 *(56)* RO 109812; 109813 *(71) S.C. "Institutul de Cercetări şi Proiectări Miniere" S.A., Cluj-Napoca, RO (73) S.C. "Institutul de Cercetări şi Proiectări Miniere" S.A., Cluj-Napoca, RO (72) Georgescu Antoniu, Cluj-Napoca, RO; Sarachie Ionel, Cluj-Napoca, RO; Teleki Nicolae, Bucureşti, RO (54)* **SARE DE BAIE CU EXTRACTE DE PLANTE MEDICINALE**

(57) Invenţia se referă la o sare de baie cu extracte de plante medicinale, destinată tratamentului de bază sau ca adjuvant, în diferite afecţiuni reumatismale, tulburări circulatorii periferice, precum şi în diferite sindroame nevrotice. Sarea conform invenţiei este constituită din 96,5...98% sare gemă, 0,01...1,1% spumant, ales dintre lauriletersulfat 70...100%, 0,7...0,8% extract hidroalcoolic de *Aesculus hipocastanum*, 0,7...0,8% extract hidroalcoolic de *Equisetum arvense*, 0,035...0,05% ulei de *Salvia officinalis*, 0,025...0,4% ulei de *Thymus vulgaris*, 0,10...0,2% ulei de *Lavandula angustifolia*, 0,001...0,006% coloranţi uzuali, 0,429...0,504% apă, procentele fiind exprimate în greutate.

Revendicări: 1

(11) 116599 B1 *(51)* **A 61 M 11/06** *(21)* 97-02291 *(22)* 07.06.96 *(30)* 07.06.95 AU PN3420; 05.12.95 AU PN6993; 19.02.96 AU PN8141 *(42)* 30.04.2001// 4/2001 *(86)* AU 96/00345 07.06.96 *(87)* WO 96/40332 19.12.96 *(56)* US 4147280; GB 2084263 *(71) O`Neil Alexander George Brian, Subiaco, AU; O`Neil Christine, Subiaco, AU (73) O`Neil Alexander George Brian, Subiaco, AU; O`Neil Christine, Subiaco, AU (72) O`Neil Alexander George Brian, Subiaco, AU (74) S.C. Rominvent S.A., Bucureşti (54)* **DISPOZITIV DE DISTRIBUIRE A UNUI MEDICAMENT COMANDAT DE PACIENT**

(57) Invenţia se referă la un dispozitiv de distribuire a unui medicament comandat de pacient. In dispozitivul de distribuire, este un medicament (**6**) dispus într-un rezervor (**2**) şi o pompă (**4**) având o doză de distribuire predeterminată, care poate distribui medicament din rezervor (**2**) şi îl administrează pacientului. Pompa (**4**) cuprinde un mijloc de pompare, un tub (**10**) fin calibrat, care poate comanda viteza de curgere, aleasă împreună cu doza de distribuire a mijlocului de pompare (**14**), pentru a defini o viteză de dozare maximă predeterminată, tubul (**10**) amintit conectând rezervorul (**2**) la un mijloac de pompare (**14**). O supapă unisens (**18**), aflată în comunicaţie de fluid cu tubul (**10**) fin calibrat şi mijlocul de pompare (**14**), permite curgerea medicamentului din interiorul mijlocului de pompare (**14**), dar împiedică curgerea inversă, iar un mijloc de comandă (**32**) şi o a doua conductă (**28**) pornind de la mijlocul de pompare şi fiind prevăzută cu un capăt distal (**30**) prin care poate fi

(11) 116599 B1

distribuit medicamentul, în care mijlocul de comandă (**32**) se află în comunicaţie de fluid cu mijlocul de pompare (**14**) şi cu cea de a doua conductă (**28**), supapa unisens (**18**) se deschide atunci când presiunea din interiorul camerei de dozare (**12**) depăşeşte o presiune minimă predeterminată pentru mijlocul de comandă (**32**) şi este adaptat pentru a împiedica curgerea inversă a medicamentului şi pătrunderea aerului în interiorul mijlocului de pompare.

Revendicări: 27
Figuri: 9

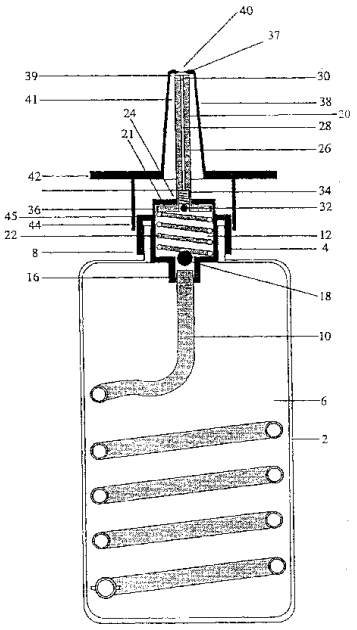

Fig. 3

(11) 116600 B *(51)* **A 61 N 1/16** *(21)* 96-01713 *(22)* 28.08.96 *(41)* 30.12.97// 12/97 *(42)* 30.04.2001// 4/2001 *(56)* WO 96/22807; EP 0312452 *(71) Micu Ioan, Baia Mare, RO; Dimitriu Laurenţiu, Iaşi, RO (73) Micu Ioan, Baia Mare, RO; Dimitriu Laurenţiu, Iaşi, RO (72) Micu Ioan, Baia Mare, RO; Dimitriu Laurenţiu, Iaşi, RO (54)* **GENERATOR COMPLEX DE CÂMP ELECTROMAGNETIC ANTISTRES**

(57) Generatorul complex de câmp electromagnetic antistres asigură reechilibrarea energetică a subiecţilor umani, aflaţi în deplasare cu vehicule, prin aceea că utilizează un generator de semnal (**1**) ce activează un element radiactiv (**2**) care generează un câmp electromagnetic de joasă frecvenţă, frecvenţele semnalelor sinusoidale, utilizate pentru generarea câmpului, corespunzând omului ideal, fiind funcţii bine determinate de altitudine, dată, oră şi coordonate geografice, informaţiile respective fiind tratate într-un sistem de prelucrare (**3**) ce primeşte la intrare semnale de la un altimetru (**4**), un ceas (**5**) şi de la o memorie cu constante (**6**), constantele fiind extrase pe baza informaţiilor despre dată, furnizate de un calendar (**7**), şi coordonate geografice, provenite de la un sistem de radionavigaţie prin satelit (**8**), astfel încât câmpul electromagnetic generat să constituie un aport energetic extern, necesar reechilibrării energetice a organismului uman, care să reducă solicitarea proprie, cauzatoare de stres, în efortul acestuia de a-şi modifica continuu frecvenţele în timpul mişcării, conform cu parametrii menţionaţi.

Revendicări: 1
Figuri: 2

(11) 116600 B

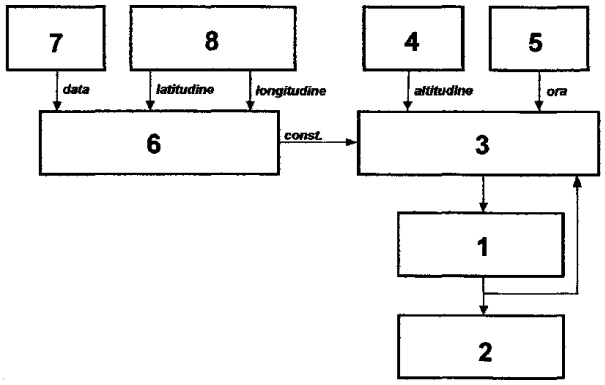

Fig. 1

(11) 116601 B *(51)* **A 63 B 69/00** *(21)* 97-00424 *(22)* 07.03.97 *(41)* 28.11.97// 11/97 *(42)* 30.04.2001// 4/2001 *(56)* US 5131896 *(71) Szente Sandor, Odorheiu Secuiesc, RO (73) Szente Sandor, Odorheiu Secuiesc, RO (72) Szente Sandor, Odorheiu Secuiesc, RO (54)* **BLOC DIN ELEMENTE DEMONTABILE PENTRU ANTRENAMENTE ÎN ARTELE MARŢIALE**

(57) Invenţia se referă la un bloc din elemente demontabile pentru antrenamente în artele marţiale, destinat testării forţei loviturii de pătrundere în karate şi este constituit din nişte plăci subţiri din lemn, care sunt în număr de 3...27, numerotate, de forma unui paralelipiped dreptunghic, iar feţele de contact sunt lise sau profilate în diverse forme, plăcile fiind menţinute în contact şi fixate împreună de către o forţă de apăsare longitudinală, aplicată perpendicular pe planul zonelor de alunecare, la cele două capete ale blocului.

Revendicări: 2
Figuri: 10

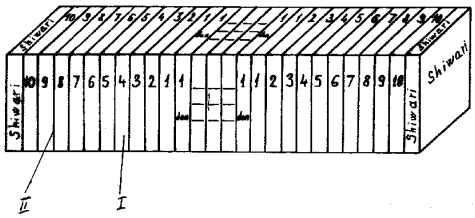

Fig. 1

(11) 116602 B1 *(51)* **A 63 D 15/20** *(21)* 97-01750 *(22)* 19.09.97 *(42)* 30.04.2001// 4/2001 *(56)* WO 94/04995 *(71) S.C. Aurora 95 Impex S.R.L., Bucureşti, RO (73) S.C. Aurora 95 Impex S.R.L., Bucureşti, RO (72) Nicolae Cristian, Bucureşti, RO; Cojocaru Cornel, Bucureşti, RO (54)* **APARAT DE CONTORIZARE DIGITALĂ, PENTRU BILIARD**

(57) Invenţia se referă la un aparat de contorizare digitală şi iluminare comandată a suprafeţei de joc, pentru mesele de biliard, cu tarif programabil digital, unde impulsurile furnizate de oscilator (**1**) sunt divizate corespunzător de bloc (**2**), sintetizate în frecvenţă de blocul (**3**) programabil (**4**), cumulate în memoria mecanică (**5**), numărate de blocul (**6**) şi afişate/memorate pe display-ul (**7**). La pornirea contorizării din cheia electrică (**K1**), prin circuitul de formare (**8**), se validează numărarea, monostabilul (**9**) dând comenzi de începere a sintezei în frecvenţă şi aducere la zero a numărătorului (**6**), becul (**B**) aprinzându-se comandat de blocul cu triac (**10**). La oprirea contorizării, blocul (**3**) este invalidat, blocul (**6**) primeşte comanda de memorare, iar blocul (**10**) comandă stingerea becului (**B**). Circuitul de avarie (**12**) permite aprinderea becului (**B**) la apariţia unor defecţiuni în sistemul principal numai după introducerea unei chei electrice (**KA**) şi acţionarea comutatorului de avarie. Blocul (**13**) permite cuplarea la un calculator personal.

Revendicări: 3
Figuri: 3

(11) 116602 B1

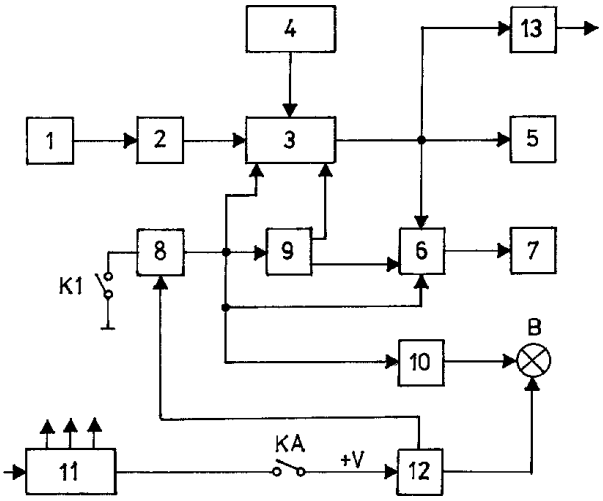

Fig. 1

(11) 116603 B *(51)* **B 05 B 7/10**; B 08 B 3/02 *(21)* 98-01391 *(22)* 14.09.98 *(41)* 30.11.2000// 11/2000 *(42)* 30.04.2001// 4/2001 *(56)* RO 65402 *(71) Institutul de Cercetări şi Proiectări de Fabricaţie pentru Produse Plate şi Acoperiri Metalice S.A., Galaţi, RO (73) Institutul de Cercetări şi Proiectări de Fabricaţie pentru Produse Plate şi Acoperiri Metalice S.A., Galaţi, RO (72) Vârlan Radu, Galaţi, RO; Dulea Eugen, Galaţi, RO; Munteanu Viorel, Galaţi, RO; Oane Petre, Galaţi, RO; Şandru Mihail, Galaţi, RO; Vâlcu Gheorghe, Galaţi, RO (54)* **ACCELERATOR DE JET PENTRU DESŢUNDERIZAREA BRAMELOR DE OŢEL**

(57) Invenţia se referă la un accelerator de jet pentru desţunderizarea bramelor de oţel, destinat îndepărtării stratului de ţunder de pe suprafaţa semifabricatelor. Acceleratorul de jet, conform invenţiei, asigură desprinderea uniformă a stratului de ţunder de pe piesele de oţel, prin aceea că este alcătuit dintr-un corp tubular (**1**), în interiorul căruia, se fixează un ax canelat (**3**) pentru rigidizarea filtrului (**2**) montat în corpul tubular (**1**). La partea superioară a axului canelat (**3**), se montează un corp cavitaţional (**4**) de formă tronconică, ce prezintă, central, o cavitate (**a**) bicilindrică ce comunică, la rândul ei, la partea inferioară, cu un canal cilindric (**b**), şi la partea superioară, cavitatea (**a**) bicilindrică comunică cu un alt canal (**c**) şi cu o cavitate de ieşire (**d**) a apei sub presiune, în formă de jet conic.

Revendicări: 1
Figuri: 2

(11) 116603 B

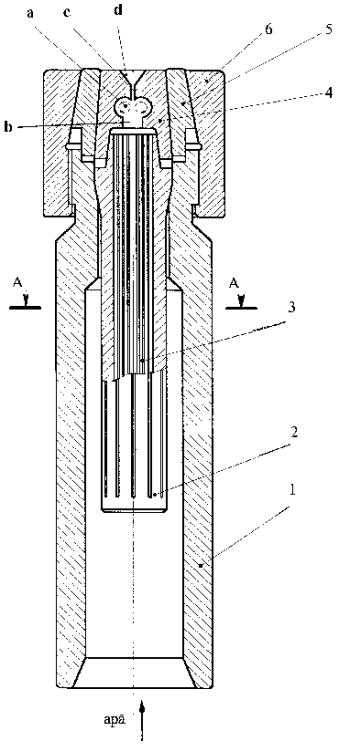

Fig. 1

(11) 116604 B1 *(51)* **B 21 D 22/21** *(21)* 97-01573 *(22)* 20.08.97 *(42)* 30.04.2001// 4/2001 *(56)* RO 93846 *(71) S.C. Butal S.R.L., Buzău, RO (73) S.C. Butal S.R.L., Buzău, RO (72) Lazăr Valeriu, Buzău, RO; Cojocaru Narcis Mihăiţă, Buzău, RO (74) Cabinet de Proprietate Industrială " Lazăr Elena ", Buzău (54)* **MATRIŢĂ DE AMBUTISAT TABLĂ DE ALUMINIU**

(57) Invenţia se referă la o matriţă de ambutisat tablă de aluminiu, destinată obţinerii unor piese cilindrice cave, închise la un capăt, cu diametre şi adâncimi diverse. Matriţa de ambutisat este alcătuită, în principal, dintr-un corp (**1**) care se sprijină pe o placă de bază (**2**). In placa de bază (**2**), se află două bacuri de extragere (**3**), care sunt acţionate, fiecare, de câte un arc (**4**) dispus într-un locaş (**a**). La partea superioară, pe corp (**1**), este fixată o piesă de ghidare (**5**). Intre piesa de ghidare (**5**) şi corpul (**1**), este prelucrată, lateral, o fereastră (**b**), a cărei înălţime este stabilită în funcţie de grosimea discului (**6**) sau înălţimea unui semifabricat (**8**) de prelucrat. In piesa de ghidare (**5**), într-un locaş cilindric (**c**), este ghidat un poanson (**7**). In corpul (**1**) matriţei, este prelucrată o cavitate (**d**) în formă de ogivă care, la partea superioară, are un prag (**e**), pentru poziţionarea discului (**6**) sau a semifabricatului (**8**) de prelucrat. La partea inferioară, cavitatea (**d**) se racordează cu o porţiune cilindrică (**f**), al cărei diametru este stabilit în funcţie de diametrul şi grosimea discului (**6**) semifabricatului (**8**) de prelucrat şi a razei cavităţii (**d**) din corp (**1**).

Revendicări: 1
Figuri: 3

(11) 116604 B1

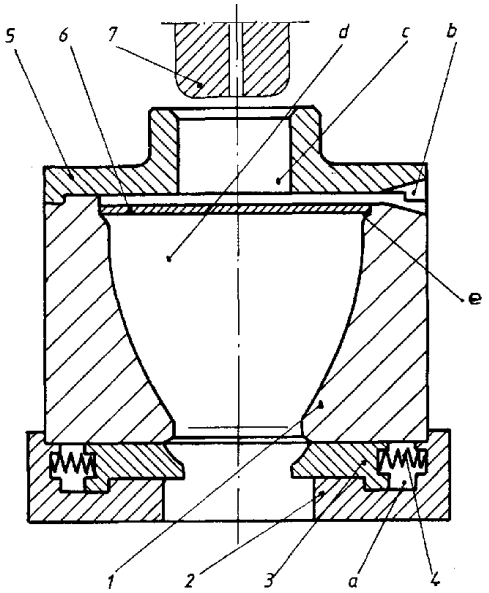

Fig. 2

(11) 116605 B1 *(51)* **B 23 B 27/16** *(21)* 94-00238 *(22)* 17.02.94 *(42)* 30.04.2001// 4/2001 *(56)* RO 79520 *(71) Uzina Constructoare de Maşini S.A., Reşiţa, RO (73) Uzina Constructoare de Maşini S.A., Reşiţa, RO (72) Blîndu Gheorghe, Reşiţa, RO; Labodă Sorin, Reşiţa, RO (54)* **CUŢIT DE STRUNG CU REGLAREA POZIŢIEI PLĂCUŢEI AŞCHIETOARE**

(57) Invenţia se referă la un cuţit de strung, cu reglarea poziţiei plăcuţei aşchietoare, utilizat în construcţia de maşini. Cuţitul de strung, conform invenţiei, este prevăzut cu un corp prismatic (**1**), având practicat un canal deschis (**a**), în care se montează o plăcuţă aşchietoare (**2**), poziţionată de-a lungul canalului (**a**) cu o camă circulară (**3**). Strângerea plăcuţei aşchietoare (**2**) este asigurată de o bridă (**4**) şi un şurub cu cap hexagonal (**5**).

Revendicări: 1
Figuri: 2

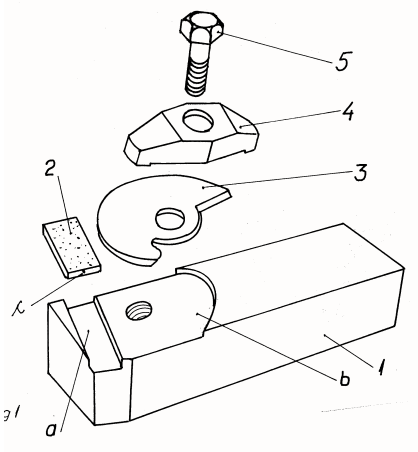

Fig. 1

(11) 116606 B *(51)* **B 23 F 21/28** *(21)* 96-00558 *(22)* 15.03.96 *(41)* 30.07.99// 7/99 *(42)* 30.04.2001// 4/2001 *(56)* RO 98296 *(71) Bărbieru Ioan Bogdan, Iaşi, RO (73) Bărbieru Ioan Bogdan, Iaşi, RO (72) Bărbieru Ioan Bogdan, Iaşi, RO (54)* **ŞEVER - CREMALIERĂ CU ELEMENTE DEMONTABILE**

(57) Invenţia se referă la un şever - cremalieră cu elemente demontabile, destinat prelucrării de finisare a danturilor cilindrice. Şeverul conform invenţiei este alcătuit din nişte benzi danturate (**1** şi **2**) în care s-au practicat nişte decupări (**a** şi **b**) de diametre "d1" şi "d2" în care se vor amplasa, nişte discuri (**3** şi **4**). Discul (**3**) are o suprafaţă exterioară (**c**) cu un diametru egal cu "d1". Discul (**4**) are o suprafaţă exterioară (**f**) cu un diametru egal cu "d2". Pe disc (**3**), este practicată o decupare pătrată (**d**), plasată decalat faţă de axele verticale cu excentricitate (**e**). Pe disc (**4**), este practicată o decupare pătrată (**g**), având aceleaşi dimensiuni ca şi decuparea pătrată (**d**). In decupările pătrate (**d** şi **g**), sunt dispuse două axe pătrate (**7**).

Revendicări: 1
Figuri: 8

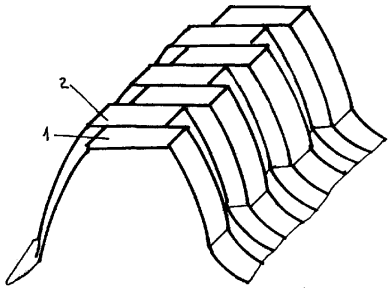

Fig. 1

(11) 116607 B *(51)* **B 23 K 9/23** *(21)* 95-02210 *(22)* 18.12.95 *(41)* 28.02.2001// 2/2001 *(42)* 30.04.2001// 4/2001 *(56)* US 4842154; GB 2102322 *(71) Cantaragiu Mirel, Constanţa, RO; Bădescu Mircea, Scărişoara, RO (73) Ministerul Apărării Naţionale - U.M. 02625 Bucureşti, Bucureşti, RO (72) Cantaragiu Mirel, Constanţa, RO; Bădescu Mircea, Scărişoara, RO (54)* **PISTOL SEMIAUTOMAT, DE SUDARE SUBACVATICĂ A BOLŢURILOR**

(57) Invenţia se referă la un pistol semiautomat, de sudare subacvatică a bolţurilor, destinat sudării bolţurilor metalice de corpuri metalice, din acelaşi material sau din materiale sudabile între ele. Pistolul conform invenţiei este constituit dintr-un corp (**1**) principal, în care sunt amplasate nişte camere (**a**, **b**, **c**) şi o mandrină (**5**) culisantă în care se fixează un bolţ (**2**) având la partea anterioară un electrod (**3**) fuzibil. La partea inferioară a corpului (**1**), este fixată o pâlnie (**7**) de protecţie, care susţine un electromagnet (**8**) plasat în jurul unui inel (**9**) ceramic profilat, în acesta din urmă, fiind fixat un traductor (**10**) termic. Alimentarea cu curent electric a electrodului (**3**) este făcută prin intermediul unui conductor (**11**) care este montat în legătură cu un electromagnet (**12**) care acţionează un percutor (**13**) al unui cartuş (**14**) pirotehnic, aflat într-un încărcător (**15**) circular.

Revendicări: 3
Figuri: 1

(11) 116607 B

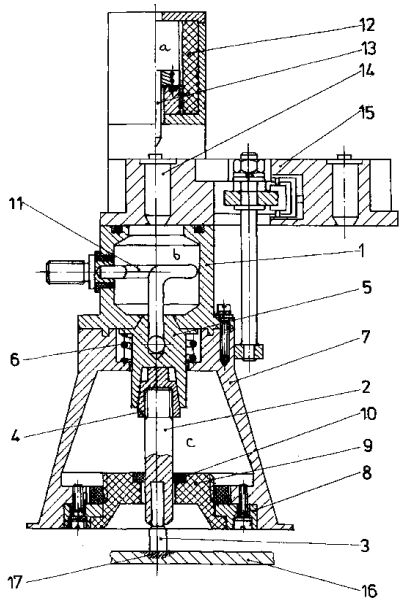

(11) 116608 B1 *(51)* **B 25 B 7/02** *(21)* 96-00530 *(22)* 13.03.96 *(42)* 30.04.2001// 4/2001 *(56)* DE 3421986 *(71) Ivasuc Monica Ioana, Iaşi, RO (73) Ivasuc Monica Ioana, Iaşi, RO (72) Ivasuc Monica Ioana, Iaşi, RO (54)* **CLEŞTE**

(57) Invenţia se referă la un cleşte cu fălci schimbabile, destinat lucrărilor de lăcătuşerie. Cleştele conform invenţiei este prevăzut cu nişte fălci schimbabile (**13**), care se fixează pe nişte braţe pivotante (**2**), articulate cu ajutorul unui nit central (**3**). Fixarea oricărei fălci schimbabile (**1**), pe oricare braţ pivotant (**2**), se face cu ajutorul unei bile de centrare (**4**) şi a unui arc (**5**).

Revendicări: 1
Figuri: 14

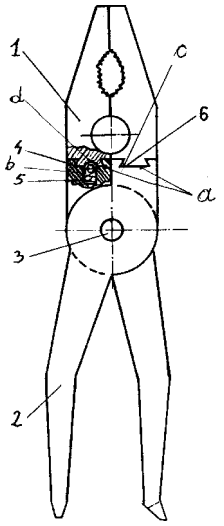

Fig. 1

(11) 116609 B *(51)* **B 60 C 11/04** *(21)* 97-01365 *(22)* 23.07.97 *(41)* 30.03.99// 3/99 *(42)* 30.04.2001// 4/2001 *(56)* RO 104195 *(71) S.C. Cerelast-Institutul de Cercetări pentru Prelucrarea Elastomerilor S.A., Bucureşti, RO (73) S.C. Cerelast-Institutul de Cercetări pentru Prelucrarea Elastomerilor S.A., Bucureşti, RO (72) Zaharia Dinu Paul, Bucureşti, RO; Isai Constanţa, Bucureşti, RO (54)* **BANDĂ DE RULARE PENTRU ANVELOPE**

(57) Invenţia se referă la o bandă de rulare pentru anvelope, cum ar fi de exemplu anvelope pentru echiparea autoturismelor, microbuzelor şi camionetelor. Banda de rulare, conform invenţiei, are o zonă (**A**) centrală, care se extinde 60...70% din lăţimea benzii de rulare, precum şi nişte zone (**B** şi **C**) de umăr, care se extind pe 40...30% din lăţimea benzii de rulare, zona (**A**) centrală fiind prevăzută cu o bamă circumferenţială centrală, profilată, şi nişte elemente (**2** şi **3**) longitudinale, dispuse circumferenţial şi simetric faţă de un ecuator (**X - X**), zonele (**B** şi **C**) de umăr fiind prevăzute cu nişte elemente (**4** şi **5**) transversale, dispuse simetric faţă de ecuatorul (**X - X**), între bama (**1**) circumferenţială centrală, profilată, şi elementele (**2** şi **3**) longitudinale, fiind nişte canale (**6** şi **7**) circumferenţiale, simetrice faţă de ecuatorul (**X - X**), între elementele (**2** şi **3**) longitudinale şi elementele (**4** şi **5**) transversale, fiind prevăzute nişte canale (**8** şi **9**) circumferenţiale, simetrice faţă de ecuatorul (**X - X**).

Revendicări: 8
Figuri: 3

(11) 116609 B

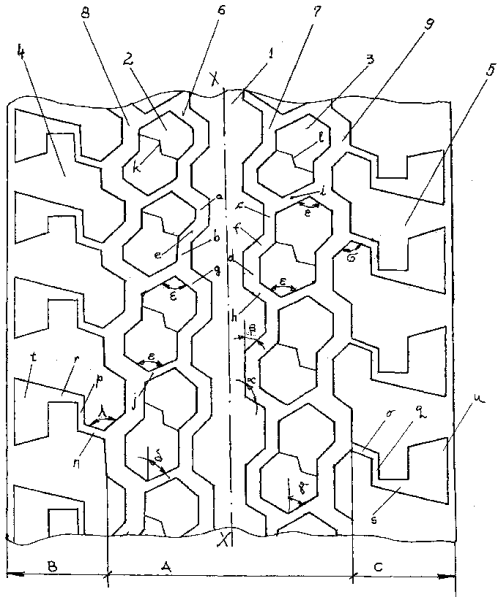

Fig. 1

(11) 116610 B1 *(51)* **B 60 T 13/18** *(21)* 95-00082 *(22)* 20.01.95 *(42)* 30.04.2001// 4/2001 *(56)* EP 422969 *(71) Sigma Star S.R.L., Bucureşti, RO (73) Sigma Star S.R.L., Bucureşti, RO (72) Serban Viorel, Bucuresti, RO (54)* **CORP DE POMPĂ CENTRALĂ, UTILIZATĂ ÎN CIRCUITUL DE FRÂNARE, LA AUTOVEHICULE**

(57) Invenţia se referă la un corp de pompă centrală, utilizată în circuitul de frânare, utilizat de exemplu la autovehicule. Corpul de pompă centrală, utilizată în circuitul de frânare la autovehicule, conform invenţiei, este alcătuit dintr-un corp (**1**) interior în formă de **L**, prevăzut cu nişte orificii (**a**) pentru racordarea unor conducte (**42**) şi nişte orificii (**b**) interioare de comunicare cu diferitele părţi ale pompei, de al cărui corp (**1**), se fixează un compensator (**2**) de acţionare prin intermediul unui inel (**3**), care este închis la celălalt capăt cu un capac (**4**) prin intermediul altui inel (**5**). Capacul (**4**) este prevăzut cu o degajare (**c**) centrală, în care se fixează o tijă de acţionare (**6**) prin intermediul unei plăci (**7**), iar inelul (**3**) compensatorului (**2**) se fixează cu posibilitatea de demontare într-un cilindru (**8**) exterior de protecţie prevăzut, la capătul opus, cu o flanşă (**9**) de fixare. La capătul opus al corpului (**1**) pompei, este fixat un alt compensator (**10**) prin intermediul unui inel (**11**), şi la celălalt capăt, se închide cu un capac (**12**) fixat cu un inel (**13**), şi care este prevăzut, la exterior, cu o porţiune cilindrică (**d**), iar centric are un orificiu (**e**) longitudinal în care se înşurubează un dop (**14**) prevăzut cu o garnitură (**15**).

(11) 116610 B1

Capacul (**12**) este cuprins, la exterior, prin înşurubare, de o piesă (**16**) prevăzută cu un umăr (**f**), ce este fixat cu o piesă (**17**) de un cilindru (**18**) exterior de protecţie care, la rândul lui, se fixează de inelul (**11**) compensatorului (**10**), cu posibilitate de demontare.

Revendicări: 1
Figuri: 10

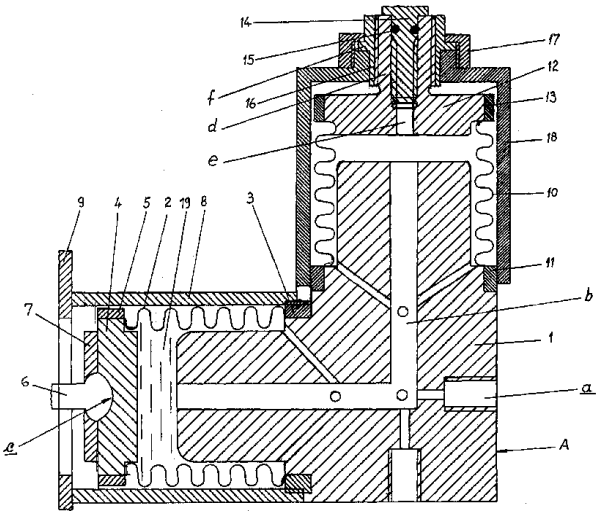

Fig. 2

(11) 116611 B

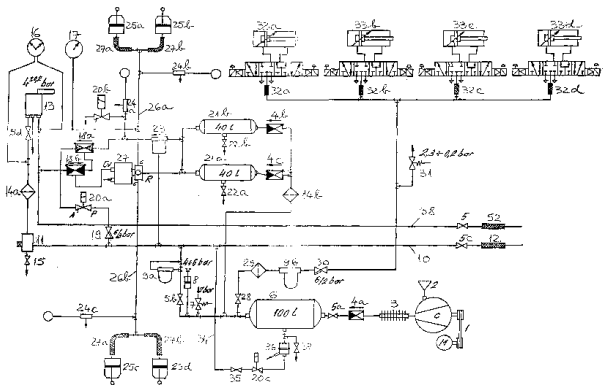

Fig. 1

(11) 116611 B *(51)* **B 60 T 13/26** *(21)* 96-01795 *(22)* 11.09.96 *(41)* 30.03.98// 3/98 *(42)* 30.04.2001// 4/2001 *(56)* US 4316640 *(71) Radu I. Gheorghe, Craiova, RO (73) Radu I. Gheorghe, Craiova, RO (72) Radu I. Gheorghe, Craiova, RO (54)* **INSTALAŢIE PNEUMATICĂ PENTRU RAMA UNUI TRAMVAI**

(57) Invenţia se referă la o instalaţie pneumatică pentru rama unui tramvai, care cuprinde, atât pentru vagonul motor cât şi pentru cel remorcă, un circuit de comandă a frânei pneumatice şi a celei electropneumatice, un circuit pentru defrânarea vagonului, atunci când acesta rămâne accidental frânat. Instalaţia are o frână pneumatică comandată de un robinet (**13**) de manevră al mecanicului, cu reglaj montat pe pupitrul din vagonul motor, care acţionează câte un releu de presiune (**27**). Instalaţia mai are o frână electropneumatică, ce acţionează nişte ventile electropneumatice (**20a**, **20b**).

Revendicări: 4
Figuri: 2

(11) 116612 B *(51)* **B 66 C 11/04** *(21)* 97-01366 *(22)* 23.07.97 *(41)* 30.03.99// 3/99 *(42)* 30.04.2001// 4/2001 *(56)* FR 2569622 *(71) S.C. "Cerelast-Institutul de Cercetări pentru Prelucrarea Elastomerilor " S.A., Bucureşti, RO (73) S.C. "Cerelast-Institutul de Cercetări pentru Prelucrarea Elastomerilor " S.A., Bucureşti, RO (72) Zaharia Dinu Paul, Bucureşti, RO; Constantin Vasilica, Bucureşti, RO (54)* **BANDĂ DE RULARE PENTRU ANVELOPE**

(57) Invenţia se referă la o bandă de rulare pentru anvelope, cum ar fi de exemplu anvelopele radiale pentru autoturisme. Banda de rulare pentru anvelope, conform invenţiei, este prevăzută cu o bamă (**1**) centrală, continuă, care este împărţită în două de un canal (**a**) circumferenţial, de o parte şi de alta a bamei (**1**) centrale, sunt nişte elemente (**2** şi **3**) profilate, centrale, prevăzute cu nişte lamele (**x** şi **y**) şi nişte elemente (**4** şi **5**) de umăr, trapezoidale, separate de nişte canale (**6** şi **7**) adiacente bamei (**1**) centrale, nişte canale (**8** şi **9**) circumferenţiale mediane, precum şi de nişte canale (**10** şi **11**) transversale.

Revendicări: 4
Figuri: 4

(11) 116612 B

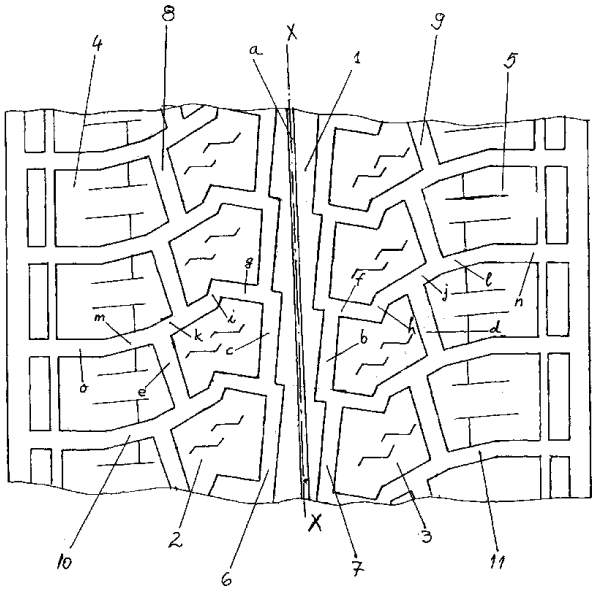

Fig. 1

(11) 116613 B1 *(51)* **B 66 F 7/10** *(21)* 93-00903 *(22)* 25.06.93 *(42)* 30.04.2001// 4/2001 *(56)* RO 69275; 103331; FR 1349666; 2108882; US 636445; 1079222; 2533980; 2937852 *(71) Diaconeasa Dumitru, Râmnicu Vâlcea, RO (73) Diaconeasa Dumitru, Râmnicu Vâlcea, RO (72) Diaconeasa Dumitru, Râmnicu Vâlcea, RO (54)* **SEMIRAMPĂ AUTO, CU LIFT DE RIDICARE**

(57) Invenția se referă la o semirampă auto, nestaționară, dotată cu mecanism-lift de ridicare, care este destinată a fi folosită, sub formă de rampă, pentru ridicarea automobilului cu ajutorul cricului, din dotarea acestuia, la o înălțime convenabilă lucrului în condiții optime sub autovehicul. Semirampa cuprinde un cadru mobil (**1**), având forma constructivă grindă cu zăbrele, prevăzut pe părțile laterale cu nişte bucşe (**2**) ce susțin culisant nişte lonjeroane (**3**) ale unui cadru mobil (**4**) prevăzut, la partea inferioară, cu un cric manual (**7**), iar la capătul inferior, cu o flanşă (**9**) detaşabilă, fixată pe cadru prin nişte bolțuri (**10**).

Revendicări: 2
Figuri: 1

(11) 116613 B1

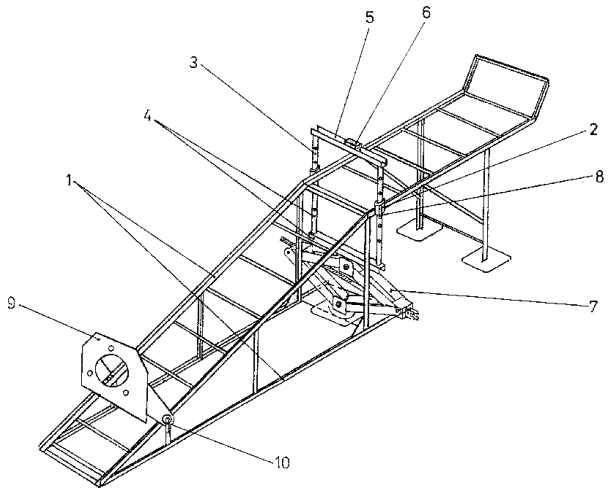

(11) 116614 B *(51)* **C 01 B 33/00** *(21)* 93-00602 *(22)* 03.06.93 *(41)* 30.12.94// 12/94 *(42)* 30.04.2001// 4/2001 *(56)* US 32503; RO 73693 *(71) S.C. Upsom S.A. Centrul de Cercetare, Ocna Mureş, RO (73) S.C. Upsom S.A. Centrul de Cercetare, Ocna Mureş, RO (72) Nemeş Letiția, Ocna Mureş, RO; Drăgan Mihaela, Cluj-Napoca, RO; Vaida Mariana Cornelia, Ocna Mureş, RO; Cubleşan Ana, Ocna Mureş, RO (54)* **PROCEDEU DE OBȚINERE A ACIDULUI SILICIC CONCENTRAT**

(57) Invenția se referă la un procedeu de obținere a acidului silicic concentrat cu maximum 0,01% Na_2O, utilizând ca materie primă silicasol cu o concentrație de 3...6% SiO_2, stabilizarea soluției se realizează cu hidroxid de sodiu, ambele dizolvate în apă astfel, încât să asigure un raport SiO_2: Na_2O cu o valoare de 62...67. Amestecul se fierbe la o temperatură de 100°C, timp de 20...30 min, se concentrează prin evaporare sub vid de 0,4...0,5 at, la o temperatură de 70...80°C. Produsul răcit se dezalcalinizează pe o rășină tip cationit slab acid, stabilizarea finală realizându-se prin tratare cu o soluție saturată de amoniac sau amină.

Revendicări: 1
Figuri: 1

(11) 116614 B

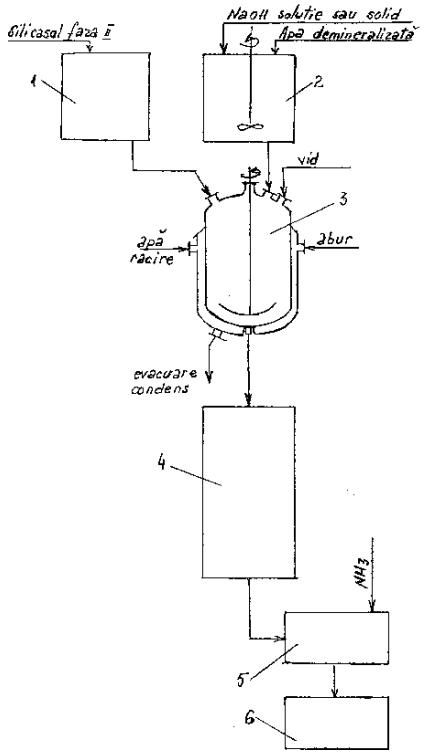

(11) 116615 B

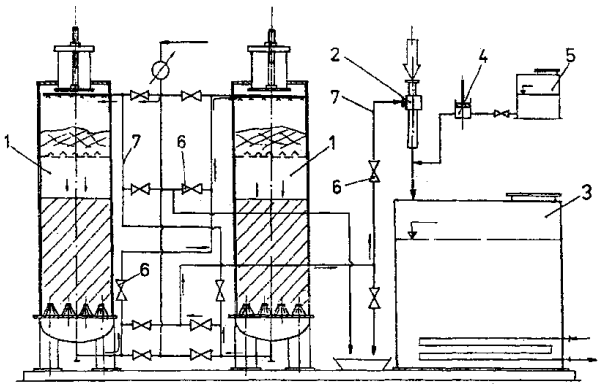

(11) 116615 B *(51)* **C 02 F 1/42**; C 02 F 5/00 *(21)* 96-01544 *(22)* 26.07.96 *(41)* 30.12.97// 12/97 *(42)* 30.04.2001// 4/2001 *(56)* RO 93716; EP 0466827 *(71) S.C. ICPET-Cercetare S.A., Bucureşti, RO (73) S.C. ICPET-Cercetare S.A., Bucureşti, RO (72) Hristescu Eugen, Bucureşti, RO; Nada Ovidiu, Bucureşti, RO; Savu Alexandru, Bucureşti, RO (54)* **PROCEDEU ŞI INSTALAŢIE PENTRU PREPARAREA APEI DE ALIMENTARE LA CAZANELE DE ABUR DE CAPACITATE REDUSĂ**

(57) Invenţia se referă la un procedeu şi la o instalaţie pentru prepararea apei de alimentare dedurizate la cazanele de abur de capacitate redusă. Procedeul conform invenţiei constă în trecerea apei de filtrare prin două filtre Na-cationice înseriate, primul lucrând în regim de degroşare şi al doilea, în regim de finisare, înserierea inversându-se atunci când este necesară regenerarea şi spălarea filtrului de degroşare, care se face cu apă dedurizată furnizată de filtrul care, anterior, a lucrat în regim de finisare, iar apa dedurizată, obţinută după trecerea prin cele două filtre, este încălzită prin amestecare cu aburul într-un ejector şi oxigenul dizolvat este îndepărtat prin tratarea apei cu hidrat de hidrazină, iar *p*H-ul acesteia este adus în domeniul de pasivitate al fierului, prin injecţie de amoniac soluţie. Instalaţia conform invenţiei este alcătuită din două filtre (**1**) Na-cationice, aflate în legătură cu un ejector (**2**) de amestec, în care, prin intermediul unei pompe (**4**) dozatoare cu piston, este adus, dintr-un rezervor (**5**), un amestec de amoniac şi hidrazină, ejectorul (**2**) comunicând cu un rezervor (**3**) de stocare a apei tratate.

Revendicări: 4
Figuri: 1

(11) 116616 B1 *(51)* **C 02 F 1/56** *(21)* 97-01444 *(22)* 01.08.97 *(42)* 30.04.2001// 4/2001 *(56)* EP 0007259 A_1; RO 113637 *(71) Institutul de Cercetări şi Proiectări pentru Epurarea Apelor Reziduale, Bucureşti, RO; S.C. "Petrobrazi" S.A., Brazi, RO (73) Institutul Naţional de Cercetare - Dezvoltare pentru Ecologie Industrială - Ecoind, Bucureşti, RO; S.C. "Petrobrazi" S.A., Brazi, RO (72) Munteanu Rodica, Bucureşti, RO; Aramă Georgeta Mădălina, Bucureşti, RO; Popa Iulian, Bucuresti, RO; Nicolau Margareta, Bucureşti, RO; Georgescu Cristian, Ploiesti, RO; Uşurelu Ion, comuna Gura Ocniţei, RO (54)* **PROCEDEU DE EPURARE FIZICO-CHIMICĂ A APELOR UZATE EVACUATE DE LA PRELUCRAREA PETROLULUI**

(57) Invenţia se referă la un procedeu de epurare a apelor uzate, evacuate de la prelucrarea petrolului, prin coagularea - flocularea cu reactivi organici şi separarea fazelor formate prin decantare - flotaţie. Procedeul conform invenţiei se caracterizează prin aceea că, operaţia de coagulare - floculare se realizează la *p*H-ul apei uzate, cuprins în intervalul 6,5...9 prin adaos de polietilectrolit cationic pe bază de poliacrilamidă cu masa moleculară mare şi cu 40% cationicitate, sub formă de soluţie 0,1% şi într-o doză optimă de 1...2 mg substanţă activă/litru, după care are loc faza de decantare - flotaţie, timp de o oră, cu separarea unui volum de nămol ce reprezintă maximum 0,5% din volumul de apă uzată, supusă tratamentului, nămolul separat în urma tratării fiind deshidratat prin centrifugare, după o condiţionare prealabilă cu polielectrolit.

Revendicări: 1

(11) 116617 B1 *(51)* **C 04 B 14/22**; C 04 B 18/04; C 04 B 28/04 *(21)* 97-01472 *(22)* 05.08.97 *(42)* 30.04.2001// 4/2001 *(56)* DE 4232001; WO 9301373; 9419294 *(71) S.C. Conif S.A., Brăila, RO (73) Petcu Gheorghe, Brăila, RO (72) Petcu Gheorghe, Brăila, RO (54)* **COMPOZIȚIE DE BETON**

(57) Invenția se referă la o compoziție de beton, constituită din ciment şi deşeuri de sticlă silico-calco-sodică degresată, sorturi de până la 3; 3...7 şi 7...16 mm, la care se adaugă apă, în raport în greutate de 1,88:7,63:1,00. Raportul în greutate dintre sorturile de deşeuri de sticlă, respectiv, până la 3; 3...7 şi 7...16 mm, este de 1,00:1,60:2,74.

Revendicări: 2

---

(11) 116618 B *(51)* **C 04 B 35/14** *(21)* 97-01718 *(22)* 15.09.97 *(41)* 30.04.99// 4/99 *(42)* 30.04.2001// 4/2001 *(56)* RO 56900; 87366 *(71) S.C. Refractara S.A. Baru Mare, comuna Baru, judeţul Hunedoara, RO (73) S.C. Refractara S.A. Baru Mare, comuna Baru, judeţul Hunedoara, RO (72) Mihuţ Ioan, comuna Baru, judeţul Hunedoara, RO; Pocanschi Ioan, comuna Baru, judeţul Hunedoara, RO; Ionescu Iulian, Petroşani, judeţul Hunedoara, RO; Popa Iosif Silviu, comuna Baru, judeţul Hunedoara, RO (74) S.C. Nowapatent S.R.L., Mediaş, Sibiu (54)* **PROCEDEU DE OBȚINERE A UNOR CĂRĂMIZI REFRACTARE**

(57) Invenția se referă la un procedeu de obținere a unor cărămizi refractare cu un conținut de: 30...42% în greutate Al_2O_3, prin măcinarea unor materii prime alcătuite din şist Anina, şamotă refractară, argilă refractară sau caolin, umectate în apă până la o umiditate de 3...5%, urmată de presarea sau extrudarea acestora şi arderea produselor rezultate, la o temperatură de 1220...1300°C cu un palier de 2...6 h.

Revendicări: 4

(11) 116619 B1 *(51)* **C 05 D 3/00**; C 05 D 11/00 *(21)* 97-00569 *(22)* 21.03.97 *(42)* 30.04.2001// 4/2001 *(56)* RO 111070B1; 111183B1; US 4436546; 4849193 *(71) Institutul de Cercetări Chimice - Icechim, Bucureşti, RO (73) Institutul de Cercetări Chimice - Icechim, Bucureşti, RO (72) Moroianu Sofia, Bucureşti, RO; Simionescu Constantin, Bucuresti, RO; Sămărghiţan Pompei Maxim, Bucureşti, RO; Marchidan Rodica, Bucureşti, RO; Crişan Dorel, Bucureşti, RO; Buleandră Marian Mihai, Bacău, RO; Băleanu Georgeta, Bucureşti, RO; Radu Longhin Gabriela Anişoara, Bucureşti, RO; Stănescu Niculina, Bucureşti, RO (54)* **PROCEDEU DE OBȚINERE A UNUI ÎNGRĂŞĂMÂNT MINERAL PRIN PRELUCRAREA DEŞEURILOR CU CONȚINUT RIDICAT DE HIDROXILAPATITĂ**

(57) Invenția se referă la un procedeu de obținere a unui îngrăşământ mineral prin prelucrarea deşeurilor cu conținut ridicat de hidroxilapatită, provenind din batalurile instalațiilor de obținere a îngrăşămintelor chimice complexe prin atac nitric. Procedeul presupune fie granularea directă a supensiei, având un raport solid: lichid = 0,5...1: 2...1, în prezență de substanțe de adaos uscate, fie separarea acesteia de partea lichidă, prin filtrare, urmată de operații de granulare, uscare şi condiționare a granulelor obținute. Granularea se face în prezență de substanțe de adaos uscate, conținând elemente nutritive de tipul NPK, cât şi a 0,3...2,2 părți soluție NP şi amoniac gazos sau 0,7...1,5 părți topitură de azotat de amoniu, toate acestea combinându-se în diverse rapoarte cu şlamul umed sau uscat, în funcție de tipul de îngrăşământ ce se doreşte a se obține. In final, are loc sortarea fracției utile de 2...4 mm, în timp ce fracția grobă se macină şi împreună cu fracția fină constituie returul de granulare.

Revendicări: 1

---

(11) 116620 B1 *(51)* **C 07 C 243/38**; C 07 C 241/02// A 01 N 33/26 *(21)* 97-02406 *(22)* 22.12.97 *(42)* 30.04.2001// 4/2001 *(56)* US 3882138; 4906280 *(71) Centrul de Cercetare şi Producție " Bios", Cluj-Napoca, RO (73) Centrul de Cercetare şi Producție " Bios", Cluj-Napoca, RO (72) Zinveliu Elena Daniela, Cluj-Napoca, RO; Panea Teodora, Cluj-Napoca, RO; Pop Alina Rozalia, Recea Cristur, RO; Panea Ioan, Cluj-Napoca, RO; Bodochi Lucia, Cluj-Napoca, RO; Terbea Maria, Fundulea, RO (54)* **N^1-ACIL-N^2-(O-CARBOXIBENZOIL)-HIDRAZINE ŞI PROCEDEU PENTRU PREPARAREA ACESTORA**

(57) Invenția se referă la N^1 -acil - N^2-(o-carboxibenzoil) -hidrazine cu formula generală (I):

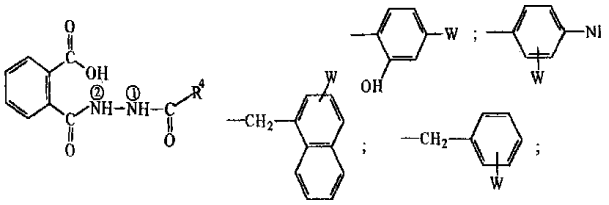

unde W este H, R^5, halogen, NO_2, NH_2,NHR^5, NR^5_2, OH, OR^5, COOH, $COOR^5$, iar R^5 este alchil sau aril, iar procedeul pentru prepararea acestora constă în reacția dintre anhidrida ftalică şi o hidrazidă aciclică, într-un solvent ales dintre apă, alcool, acid acetic, derivați halogenați, hidrocarburi aromatice, la temperatura camerei, sub agitare, timp de 10...300 min.

Revendicări: 2

(11) 116621 B1 *(51)* **C 07 D 211/20**; C 07 D 211/26; C 07 D 211/30; C 07 D 211/32; A 61 K 31/445 *(21)* 94-01414 *(22)* 18.03.92 *(42)* 30.04.2001// 4/2001 *(86)* US 92/02249 18.03.92 *(87)* WO 93/19046 30.09.93 *(56)* EP 004011; US 5084466; 5064814 *(71) Merck & Co., Inc., Rahway, US (73) Merck & Co., Inc., Rahway, US (72) Egbertson Melissa S., Ambler, US; Hartman George D., Lansdale, US; Halczenko Wasyl, Landsdale, US; Laswell William L., Perkasie, US; Duggan Mark E., Schwenksville, US (74) S.C. Rominvent S.A., Bucureşti (54)* **SULFONAMIDE, COMPOZIŢIE FARMACEUTICĂ ŞI METODĂ DE TRATAMENT**

(57) Invenţia se referă la sulfonamide, la compoziţia farmaceutică care le conţine, şi la metoda de tratament, compuşii invenţiei fiind folositori din punct de vedere farmaceutic ca agenţi de antiagregare a trombocitelor, sunt recomandaţi în tratamentul diferitelor patologii vasculare. Sulfonamidele conform invenţiei au formula generală structurală (I), în care substituenţii R^1, R^4, X, Y, Z şi *m*, *n*, *p* au semnificaţiile bine definite. Compoziţia farmaceutică, conform invenţiei, conţine o cantitate eficientă terapeutic dintr-un compus cu formula structurală generală (I), un purtător acceptabil farmaceutic şi opţional, un compus selectat din grupul format din agenţi de antiagregare trombocitară, agenţi trombolitici şi agenţi de anticoagulare. Metoda conform invenţiei cuprinde administrarea, la respectivul mamifer, a unei cantităţi eficiente terapeutic dintr-un compus cu formula structurală generală (I), şi opţional, co-administrarea unui compus selectat din grupul format din agenţi de antiagregare a trombocitelor, agenţi trombolitici şi agenţi de anticoagulare.

Revendicări: 37

---

(11) 116622 B1 *(51)* **C 07 D 307/82**; C 07 D 307/78 ; C 07 C 275/26 // A 61 K 31/34 ; *(21)* 96-00425 *(22)* 29.02.1996 *(30)* 06.03.1995 GB 9504460.8; *(42)* 30.04.2001//4/2001 *(56)* EP A 146243 *(71) Bayer Aktiengesellschaft, Leverkusen, DE*; *(73) Bayer Aktiengesellschaft, Leverkusen*, DE; *(72) Braunlich Gabriele, Wuppertal* , DE; *Fischer Rudiger , Köln , DE*; *Es Sayed Mazen, Wuppertal, DE; Sperzel Michael , Wuppertal, DE*; *Schlemmer Karl-Heinz, Wuppertal , DE*; *Tudhope Stephen, Berckshire, GB*; *Sturton Graham, Bray Maidenhead, GB*; *Abram S. Trevor, Marlow Buckinghamshire, GB*; *Fitzgerald Mary. F, Oxford, GB*; *(74) S.C. ROMINVENT S.A., Bucureşti* **(54) DERIVAŢI DE N-(3-BENZOFURANIL)UREE, PROCEDEU PENTRU PREPARAREA ACESTORA ŞI COMPOZIŢIE FARMACEUTICĂ**

(57) Invenţia se referă la derivaţi de N-(3-benzofuranil) uree, care sunt preparaţi prin reacţionarea 3-aminobenzofuranilor substituiţi cu izocianaţi substituiţi, corespunzători. Aceşti derivaţi sunt folosiţi sub formă de compoziţii farmaceutice la prepararea medicamentelor cu acţiune antiinflamatoare.

Revendicări: 6

(11) 116623 B1 *(51)* **C 07 H 19/00**; C 07 H 19/06; C 07 H 19/16; A 61 K 31/70 *(21)* 96-01548 *(22)* 30.01.95 *(30)* 28.01.94 US 08/189.070 *(42)* 30.04.2001// 4/2001 *(86)* US 95/01253 30.01.95 *(87)* WO 95/20595 03.08.95 *(56)* WO 88/08001; EP 4941119; 382526 *(71) University of Georgia Research Foundation, Inc., Athens, Georgia, US; Yale University, New Haven, Connecticut, US (73) University of Georgia Research Foundation, Inc., Athens, Georgia, US; Yale University, New Haven, Connecticut, US (72) Chu Chung K., Athens, Georgia, US; Cheng Yung Chi, Woodbridge, Connecticut, US; Pai Balakrishna S., New Haven, Connecticut, US; Yao Gang Qing, Guilford, Connecticut, US (74) S.C. Rominvent S.A., Bucureşti (54)* **L-NUCLEOZIDE CU ACŢIUNE TERAPEUTICĂ, COMPOZIŢIE FARMACEUTICĂ ŞI METODĂ DE TRATAMENT AL INFECŢIILOR CU VIRUSUL HEPATITEI B ŞI VIRUSUL EPSTEIN-BAR**

(57) Invenţia se referă la L-nucleozide cu acţiune terapeutică, cu formula structurală:

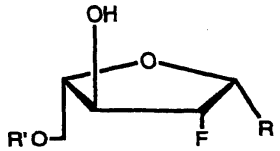

în care R este o bază purinică sau pirimidică şi R' este hidrogen, o grupare acil, alchil monofosfat, difosfat sau trifosfat şi sărurile lor acceptabile farmaceutic, ca şi la o compoziţie farmaceutică şi la o metodă de tratament, folosite în cazul infecţiilor cu virusul hepatitei B şi cu virusul Epstein-Bar.

Revendicări: 8
Figuri: 20

---

(11) 116624 B1 *(51)* **C 08 C 4/00**// B 01 J 19/08 *(21)* 97-02176 *(22)* 25.11.97 *(42)* 30.04.2001//4/2001 *(56)* US 4595570; 4740383 *(71) Institutul de Tehnologie Izotopică şi Moleculară, Cluj-Napoca, RO (73) Institutul de Tehnologie Izotopică şi Moleculară, Cluj-Napoca, RO (72) Filip Sorin Vasile, Zalău, RO; Surducan Emanoil, Cluj-Napoca, RO; Surducan Vasile, Cluj-Napoca, RO (54)* **PROCEDEU DE ACTIVARE A CAUCIUCULUI ETILEN-PROPILEN-DIENIC ÎN PLASMĂ DE MICROUNDE**

(57) Invenţia se referă la un procedeu de activare a cauciucului etilen-propilen-dienic, în plasmă de microunde, constând în aceea că, suprafaţa cauciucului, cu adaos de grafit, este polarizată în plasmă de aer, amorsată în câmp de microunde, în absenţa radiaţiei de microunde din incinta de tratament, la presiunea de 0,1...0,5 mbari şi un debit de 1...5 l/min, timp de 15...60 min, raportul volumic cauciuc/incintă de tratament fiind de 1/5. Se asigură activarea cauciucului, fără modificări volumice de structură a acestuia, chiar şi în cazul în care probele prezintă o topografie complicată, iar prin filtrarea microundelor din incinta de activare, proba să nu interacţioneze cu radiaţia de microunde.

Revendicări: 1
Figuri: 2

(11) 116625 B *(51)* **C 08 F 2/00**; C 23 F 11/10 *(21)* 97-02243 *(22)* 31.05.96 *(30)* 05.06.95 IT UD95A000108 *(41)* 30.06.98// 6/98 *(42)* 30.04.2001// 4/2001 *(86)* IT 96/00111 31.05.96 *(87)* WO 96/39445 12.12.96 *(56)* US 3669946; 3825434; EP 0052421 *(71) C.I.R.S. S.P.A., Rovigo, IT (73) C.I.R.S. S.P.A., Rovigo, IT (72) Sattin Mario, Rovigo, IT (74) Cabinet Enpora S.R.L., Bucureşti (54)* **PROCEDEU PENTRU OBŢINEREA UNUI AGENT ANTIINCRUSTANT PENTRU ACOPERIREA SUPRAFEŢELOR REACTOARELOR DE POLIMERIZARE**

(57) Invenţia se referă la un procedeu de obţinere a unui agent antiincrustant, pentru acoperirea suprafeţelor reactoarelor de polimerizare a monomerilor, care se obţine prin reacţia între acidul hidroximetansulfinic şi 1-naftol, în mediul de reacţie, adăugându-se sulfit acid de sodiu sau sulfit acid de potasiu, procedeul fiind realizat astfel încât, produsul rezultat să fie transparent şi clar, în lipsa contactului cu oxigenul.

Revendicări: 1

---

(11) 116626 B1 *(51)* **C 08 F 2/18**; C 08 F 22/28 *(21)* 94-01029 *(22)* 15.06.94 *(41)* 29.12.95//12/95 *(42)* 30.04.2001// 4/2001 *(56)* EP 255399 *(71) Institutul de Chimie Macromoleculară "Petru Poni", Iaşi, RO (73) Institutul de Chimie Macromoleculară "Petru Poni", Iaşi, RO (72) Poinescu C. Ignat, Iaşi, RO; Barbu Maria, Iaşi, RO (54)* **PROCEDEU DE POLIMERIZARE IN SUSPENSIE A DIESTERILOR ACIDULUI MALEIC**

(57) Invenţia se referă la un procedeu de polimerizare în suspensie a diesterilor acidului maleic, care constă în aceea că se supune polimerizării, la temperatură de 60°C, o suspensie constituită din 98,2% dialil maleiat, 3,5% clorură de sodiu, 0,06...0,5 0% gelatină, 0,1...1,0% sare de amoniu a copolimerului stiren - anhidridă maleică sau numai alcool polivinilic parţial hidrolizat şi 1...2% iniţiator, după care temperatura creşte de la 70 la 90°C în timp de 120 min, se menţine constantă timp de 10...15 h, iar în final, perlele de poli (dialil maleiat) rezultate se spală cu apă la o temperatură de 40...45°C şi se extrag cu metanol.

Revendicări: 1

(11) 116627 B *(51)* **C 08 G 71/04**; C 08 G 83/00 *(21)* 95-02113 *(22)* 04.12.95 *(41)* 30.06.97// 6/97 *(42)* 30.04.2001// 4/2001 *(56)* US 3948739; 4766177 *(71) Academia Română-Institutul de Chimie Macromoleculară "Petru Poni", Iaşi, RO (73) Institutul de Chimie Macromoleculară "Petru Poni", Iaşi, RO (72) Oprea Ştefan, Iaşi, RO; Ciobanu Constantin, Iaşi, RO; Adumitresei Constantin, Bucureşti, RO (54)* **POLIURETANI ACRILAŢI ŞI PROCEDEU DE OBŢINERE A ACESTORA**

(57) Invenţia se referă la poliuretani acrilaţi, utilizaţi ca acoperitori pentru metale, finisare lemn, finisare piele naturală şi sintetică, membrane separatoare, tuşuri şi imprimatoare tipografice, cu formula generală:

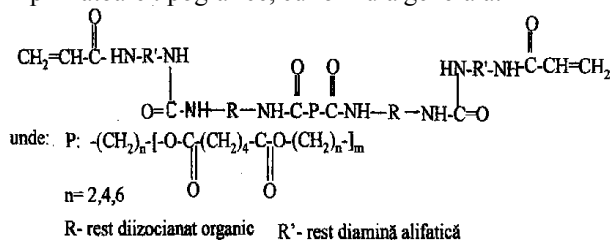

Procedeul de obţinere a acestora constă în aceea că, un prepolimer uretanic, cu grupări izocianat libere, se supune reacţiei cu o soluţie de diamină alifatică, cu lanţ hidrocarbonat de 2...10 atomi de carbon, în cantitate de 0,008...0,15 moli, iar prepolimerul poliuretan uree format, având grupări aminice pe capete, în proporţie de 0,5...6 moli NH_2/ 1000 g prepolimer, este neutralizat cu 0,01...0,08 moli acizi acrilici, în solvent. Prin gradul de reticulare, se asigură formarea unor pelicule cu foarte bună adezivitate, flexibilitate, rezistenţă la îngălbenire şi un tuşeu foarte plăcut.

Revendicări: 2

---

(11) 116628 B *(51)* **C 08 J 3/28** *(21)* 95-02046 *(22)* 24.11.95 *(41)* 30.05.97// 5/97 *(42)* 30.04.2001// 4/2001 *(56)* RO 114261 *(71) Institutul de Cercetare şi Proiectare pentru Electrotehnică - S.C. ICPE S.A., Bucureşti, RO (73) Institutul de Cercetare şi Proiectare pentru Electrotehnică - S.C. ICPE S.A., Bucureşti, RO (72) Cazac Constantin, Bucureşti, RO (54)* **PROCEDEU DE MODIFICARE STRUCTURALĂ RADIOINDUSĂ A POLIIZOBUTILENEI**

(57) Invenţia se referă la un procedeu de modificare radioindusă a poliizobutilenei, procedeu care se utilizează pentru obţinerea unor modificări structurale ale poliizobutilenei, în vederea obţinerii unui grad de nesaturare care să asigure înlocuirea reticulării cu peroxizi, de cea cu sulf. Procedeul conform invenţiei constă în aceea că se prelucrează mecanic prin malaxare şi/sau vălţuire, sub formă de bandă, poliizobutilenă cu o masă moleculară de 75000, care se supune modificării structurale radioinduse, la o doză de radiaţii *gamma* sau de electroni accelerati de 50...1000 kGy, rezultând un polimer cu o masă moleculară redusă şi cu un grad de nesaturare de minimum 1,5%.

Revendicări: 4

(11) 116629 B *(51)* **C 08 J 11/00** *(21)* 99-00274 *(22)* 15.03.99 *(41)* 30.03.2000// 3/2000 *(42)* 30.04.2001// 4/2001 *(56)* RO 86880 *(71) Universitatea Ecologică, Bucureşti, RO (73) Societatea Ateneul Român - Universitatea Ecologică, Bucureşti, RO (72) Drimer Dolphi, Bucureşti, RO; Leca Minodora, Bucureşti, RO; Runcan Ioan-Francisc, Bucureşti, RO; Buzdugan Emil, Bucureşti, RO; Ghioca Paul Niculae, Bucureşti, RO (54)* **PROCEDEU DE REGENERARE A ELASTOMERILOR VULCANIZAŢI, UZAŢI**

(57) Invenţia se referă la un procedeu de regenerare a elastomerilor vulcanizaţi, uzaţi, prin tratare cu solvenţi, procedeu utilizat pentru obţinerea elastomerilor regeneraţi, adăugaţi în amestecuri de cauciuc, amestecuri de cauciuc cu alţi polimeri, paturi asfaltice etc. Procedeul conform invenţiei constă în aceea că, elastomerul vulcanizat se gonflează cu un solvent de hidrocarbură, de preferinţă aromatică, până la atingerea unui grad de gonflare de 80...150%, de preferinţă 100...120%, după care se desulfurează avansat cu un alcantiol şi cu un compus bazic în raport în greutate de 1/1...5/1, de preferinţă de 2/1...4/1, dizolvat în concentraţie de 1,5...5%, de preferinţă 2...4%, în agentul de gonflare. Se adaugă 0,2...1,5%, de preferinţă 0,3...1% antioxidanţi aminici şi 0,5...3%, de preferinţă 1...2% ceară petrolieră, raportate la masa de elastomer, stabilizând macroradicalii formaţi cu 1...10%, de preferinţă 2...5% mercaptan lichid, prelucrându-se în continuare în mod în sine cunoscut.

Revendicări: 4

---

(11) 116630 B1 *(51)* **C 09 D 101/18** *(21)* 98-01252 *(22)* 31.07.98 *(42)* 30.04.2001// 4/2001 *(56)* RO 113 362; 114 968 B1 *(71) S.C. "Sarcom " S.R.L., Râmnicu Vâlcea, RO (73) S.C. Sarcom S.R.L., Râmnicu Vâlcea, RO (72) Potop Marinică, Râmnicu Vâlcea, RO; Potop Aurel, Râmnicu Vâlcea, RO (54)* **COMPOZIŢIE PENTRU PROTECŢIA ŞI FINISAREA SUPRAFEŢELOR LEMNOASE**

(57) Invenţia se referă la o compoziţie pentru protecţia şi finisarea suprafeţelor lemnoase, în condiţiile în care, indiferent de culoarea naturală a lemnului, se doreşte estomparea acesteia prin mătuire. Compoziţia conform invenţiei cuprinde 47...52% în greutate toluen, 6...9% în greutate acetat de butil, 7...10% în greutate acetonă, 4...7% în greutate normal butanol, 12...16% în greutate nitroceluloză, 1,5...4% în greutate dioctilftalat, 7...10% în greutate răşină alchidică pe bază de ulei de soia, de preferinţă sub formă de soluţie 50% în toluen, 1,5...3% în greutate un aduct de colofoniu şi 0,5...1% în greutate agent de mătuire precum este bioxidul de siliciu.

Revendicări: 2

(11) 116631 B *(51)* **C 09 D 125/06**; C 09 D 109/00 *(21)* 95-01344 *(22)* 24.07.95 *(41)* 30.04.97// 4/97 *(42)* 30.04.2001// 4/2001 *(56)* RO 57928; 82178; 93571 *(71) Răşanu Nicolae, Constanţa, RO; Hojda Axenia, Moisei, judeţul Maramureş, RO (73) Rădulescu Axenia, Râmnicu Vâlcea, RO (72) Hojda Axenia, Moisei, judeţul Maramureş, RO (54)* **COMPOZIŢIE PENTRU MARCAREA RUTIERĂ**

(57) Prezenta invenţie se referă la o compoziţie pentru marcare rutieră, constituită din 18...25% (procente masice) elastomer epoxidat, ales dintre cauciuc natural epoxidat, cauciuc polibutadienic epoxidat sau cauciuc butadien - stirenic epoxidat, 9...25% soluţie de polistiren în toluen de concentraţie 60%, 3...10% pigmenţi anorganici, 20...30% material de umplutură, 30...40% solvenţi aleşi dintre toluen, clorură de metilen. Compoziţia conform invenţiei prezintă aderenţă bună la asfalt, duritate 17... 19 (creion H), flexibilitate 5...10 mm, timp de uscare 20...40 min.

Revendicări: 1

---

(11) 116632 B *(51)* **C 09 J 131/04** *(21)* 99-00685 *(22)* 17.06.99 *(41)* 29.10.99// 10/99 *(42)* 30.04.2001// 4/2001 *(56)* RO 82550; 109654 *(71) S.C. Sarcom S.R.L., Râmnicu Vâlcea, RO (73) S.C. Sarcom S.R.L., Râmnicu Vâlcea, RO (72) Potop Marinică, Râmnicu Vâlcea, RO; Potop Aurel, Râmnicu Vâlcea, RO (54)* **COMPOZIŢIE ADEZIVĂ**

(57) Invenţia se referă la o compoziţie adezivă, care poate fi folosită în industria lemnului şi în industria poligrafică. Compoziţia adezivă, conform invenţiei, are un *p*H = 5...7 şi este constituită din 70...87% poliacetat de vinil dispersie apoasă, 7...15% carbonat de calciu, barită şi/sau praf de marmură micronizat, precum şi 6...15% apă de mineralizată, 3...5% dibutilftalat, 1...2% acetat de butil, 0,3...1% hidroxietilceluloză, 0,05...0,1% izotiazolinon mixtură, 0,05...0,1% ulei mineral neionic, cu o viscozitate de maximum 1000 cP la temperatura de 20°C, în emulsie, procentele fiind exprimate în greutate. Raportul în greutate carbonat de calciu: barită: praf de marmură, în cazul în care se folosesc în amestec, este de 70...50: 20...25: 20...25.

Revendicări: 4

(11) 116633 B *(51)* **C 09 J 131/04** *(21)* 99-00686 *(22)* 17.06.99 *(41)* 29.10.99// 10/99 *(42)* 30.04.2001// 4/2001 *(56)* RO 108800; 114261 *(71) S.C. Sarcom S.R.L., Râmnicu Vâlcea, RO (73) S.C. Sarcom S.R.L., Râmnicu Vâlcea, RO (72) Potop Marinică, Râmnicu Vâlcea, RO; Potop Aurel, Râmnicu Vâlcea, RO (54)* **COMPOZIȚIE ADEZIVĂ**

(57) Invenția se referă la o compoziție adezivă pe bază de poliacetat de vinil, care se folosește în construcții, pentru zugrăvirea pereților, lipirea gresiei, faianței, tapetului, parchetului, în industria mobilei pentru lipirea părților constituente ale mobilierului ușor, în industria textilă, pentru apretarea țesăturilor sau în agricultură pentru fixarea fungicidelor pe plante. Compoziția adezivă, sub formă de dispersie apoasă pe bază de poliacetat de vinil, are un *p*H de 5...7 și este constituită din 30...50% dispersie apoasă de poliacetat de vinil, 30...50% carbonat de calciu, barită și/sau praf de marmură micronizat, 0,05...0,1% ulei mineral neionic, cu o viscozitate de maximum 1000 cP la o temperatură de 20°C, în emulsie, cu rol de antispumant, 1...2% dibutilftalat, 25...35% apă demineralizată, 0,2...0,6% hidroxietilceluloză cu rol de creștere a viscozității, 0,05...0,1% izotiazolin mixtură, cu rol de conservant, procentele fiind exprimate în greutate. Raportul în greutate carbonat de calciu: barită: praf de marmură micronizat, în cazul în care se folosesc în amestec, este de 70...50:20...25:10...25.

Revendicări: 5

---

(11) 116634 B *(51)* **C 09 J 131/04** *(21)* 99-00687 *(22)* 17.06.99 *(41)* 29.10.99// 10/99 *(42)* 30.04.2001// 4/2001 *(56)* RO 107268; 110948 *(71) S.C. Sarcom S.R.L., Râmnicu Vâlcea, RO (73) S.C. Sarcom S.R.L., Râmnicu Vâlcea, RO (72) Potop Marinică, Râmnicu Vâlcea, RO; Potop Aurel, Râmnicu Vâlcea, RO (54)* **COMPOZIȚIE ADEZIVĂ**

(57) Invenția se referă la o compoziție adezivă care poate fi folosită în industria lacurilor și vopselelor. Compoziția adezivă sub formă de dispersie apoasă pe bază de poliacetat de vinil are un *p*H de 4...5 și este constituită din 97...99% poliacetat de vinil dispersie apoasă, 1...3% dibutilftalat, 0,1...0,3% izotiazolinon mixtură și 0,05...0,1% ulei mineral neionic, cu o viscozitate de maximum 1000 cP la o temperatură de 20°C, în emulsie, procentele fiind exprimate în greutate.

Revendicări: 2

(11) 116635 B *(51)* **C 09 K 3/14** *(21)* 98-00851 *(22)* 09.04.98 *(41)* 28.02.2000// 2/2000 *(42)* 30.04.2001// 4/2001 *(56)* EP 0116403; WO 9117225 *(71) S.C. "Abrom" S.A., Bârlad, RO (73) S.C. "Abrom" S.A., Bârlad, RO (72) Niculici Elena, Bârlad, RO; Chirvase Gheorghe, Bârlad, RO; Prisăcariu Geta, Bârlad, RO; Niculici Vasile, Bârlad, RO; Chiroi Augustin, Bârlad, RO (74) Cabinet de Proprietate Industrială " Lazăr Elena ", Buzău (54)* **COMPOZIȚIE ABRAZIVĂ**

(57) Invenția se referă la o compoziție abrazivă, utilizată sub formă de pastă, pentru șlefuirea suprafețelor metalice, lemn sau plastic. Compoziția este constituită din: 75...80% granule abrazive, de tip electrocorindon sau carbură de siliciu, rezultate prin cernere, utilizând site cu 31,5...472,50 ochiuri/cm^2, 3...20% ceară cu punct de picurare cuprins între 51 și 65°C, penetrație la temperatura de 25°C de 1/10 mm, densitate la temperatura de 25°C de maximum 0,920 g/cm^3, precum și din 2% oxid de crom, eventual, maximum 20% colofoniu.

Revendicări: 1

---

(11) 116636 B *(51)* **C 09 K 3/14** *(21)* 98-00852 *(22)* 09.04.98 *(41)* 28.02.2000// 2/2000 *(42)* 30.04.2001// 4/2001 *(56)* EP 0171846; 0012631 *(71) S.C. "Abrom" S.A., Bârlad, RO (73) S.C. "Abrom" S.A., Bârlad, RO (72) Niculici Elena, Bârlad, RO; Chirvase Gheorghe, Bârlad, RO; Prisăcariu Geta, Bârlad, RO; Chiroi Augustin, Bârlad, RO; Niculici Vasile, Bârlad, RO (74) Cabinet de Proprietate Industrială " Lazăr Elena ", Buzău (54)* **PROCEDEU DE OBȚINERE A UNOR CORPURI ABRAZIVE**

(57) Invenția se referă la un procedeu de obținere a unor corpuri abrazive prin care se introduce, în centrul unei matrițe de presare, un perete despărțitor, care constă dintr-un inel de tablă având un diametru a cărui valoare reprezintă 1/3 din diametrul corpului abraziv, se toarnă în interiorul inelului un amestec constituit din nisip cuarțos, liant ceramic sau bachelitic și umectant, în raport în greutate de 23:0,5:0,2, se dozează, în spațiul exterior inelului central, un alt amestec constituit din granule abrazive, liant ceramic sau bachelitic și umectant, în raport în greutate de 55:11:0,4, se șablonează, după care se scoate inelul de tablă, se presează și se prelucrează în continuare în mod în sine cunoscut.

Revendicări: 2

(11) 116637 B1 *(51)* **C 10 C 3/02**; C 04 B 35/532 *(21)* 98-00627 *(22)* 27.02.98 *(42)* 30.04.2001// 4/2001 *(56)* US 4762566; 4844740 *(71) S.C. "Incerp Cercetare" S.A., Ploieşti, RO (73) S.C. "Incerp Cercetare" S.A., Ploieşti, RO (72) Dumbravă Adrian, Ploieşti, RO; Platon Alexandru, Ploieşti, RO; Iuteş Petrescu Nicolae, Ploieşti, RO; Lenga Ion, Ploieşti, RO; Grozeanu Georgeta, Ploieşti, RO; Firaru Alexandru, Slatina, RO; Truică Ecaterina, Slatina, RO (54)* **PROCEDEU PENTRU OBŢINEREA ELECTROZILOR ŞI ALTOR PRODUSE CĂRBUNOASE CU CARACTERISTICI ÎMBUNĂTĂŢITE ŞI ELECTROD**

(57) Invenţia se referă la un procedeu de obţinere a electrozilor şi altor produse cărbunoase cu caracteristici îmbunătăţite, destinat obţinerii de produse cărbunoase şi grafitice de mare densitate, având proprietăţi fizico - chimice, electrice, termice şi rezistenţe mecanice superioare. Afinitatea chimică a sistemului cocs - smoală de liere este crescută pe seama utilizării unor substanţe tensioactive, de tip: amido-amine, introduse controlat şi în proporţii variabile (100 ppm ÷ 2% g faţă de smoală), funcţie de nivelul de aciditate al cocsului şi nivelul de bazicitate al smoalei. Procedeul poate fi utilizat şi pentru obţinerea unor produse cărbunoase, tip blocuri catodice, nipluri, materiale carbonice, anozi, granule electrografitice, cărămizi pentru furnale etc.

Revendicări: 5
Figuri: 1

(11) 116637 B1

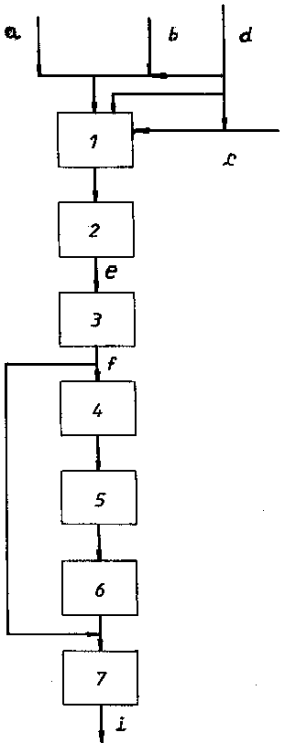

(11) 116638 B *(51)* **C 10 L 5/44** *(21)* 92-200604 *(22)* 22.06.92 *(41)* 31.01.94// 1/94 *(42)* 30.04.2001// 4/2001 *(56)* RO 109098; 102643 *(71) Fechete Gheorghe, Petroşani, RO (73) Fechete Gheorghe, Petroşani, RO (72) Fechete Gheorghe, Saipetroşani, RO (54)* **INSTALAŢIE PENTRU DESCOMPUNEREA TULPINII ŞI RĂDĂCINII DE FLOAREA SOARELUI**

(57) Invenţia se referă la o instalaţie pentru descompunerea tulpinii şi rădăcinii de floarea soarelui pentru obţinerea unui combustibil lichid neconvenţional. Instalaţia conform invenţiei cuprinde o autoclavă (**1**), în care are loc descompunerea tulpinii şi rădăcinii de floarea soarelui şi transformarea lor în lichid, un reactor (**2**) în care are loc filtrarea lichidului rezultat şi un radiator de răcire (**3**), în care lichidul este răcit în vederea colectării.

Revendicări: 1
Figuri: 1

(11) 116638 B

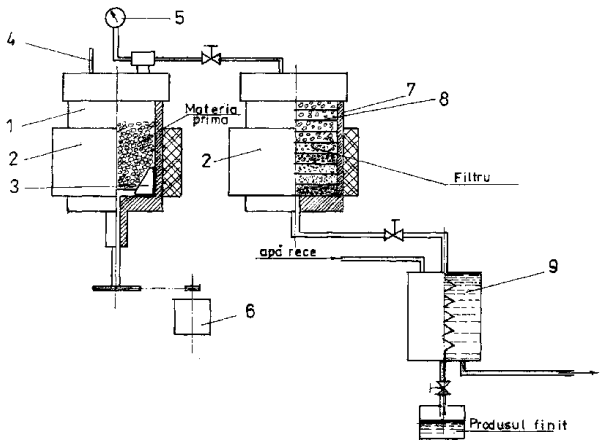

(11) 116639 B1 *(51)* **C 10 M 101/00** *(21)* 93-00416 *(22)* 29.03.93 *(42)* 30.04.2001// 4/2001 *(56)* RO 106755; 105171 *(71) Truță Horea Vasile, Braşov, RO (73) Truță Horea Vasile, Braşov, RO (72) Truță Horea Vasile, Braşov, RO (54)* **LUBRIFIANT PENTRU OPERAȚII DE RECTIFICARE**

(57) Invenția se referă la un lubrifiant pentru operații de rectificare. Lubrifiantul conform invenției este constituit din: 1,5...2% poliacrilamidă hidrolizată, 8% inhibitor de coroziune format din 28% în greutate hexametilentetraamină, 12% în greutate azotit de sodiu, 6% în greutate trietanolamină, 2% în greutate etilenglicol şi 52% în greutate apă, 2...6% monoetanolamină, 2...3% nonilfenolpolietoxilat n = 9, 0,004...0,006% bactericid uzual de tip compuşi triazonici, cât şi în rest, apă, procentele fiind exprimate în volum.

Revendicări: 1

---

(11) 116640 B *(51)* **C 10 M 101/02**// H 01 M 4/00 *(21)* 93-00308 *(22)* 05.03.93 *(41)* 29.12.2000// 12/2000 *(42)* 30.04.2001// 4/2001 *(56)* RO 65158; 103245 *(71) Slemcu Nicolae, Bucureşti, RO (73) Slemcu Nicolae, Bucureşti, RO (72) Slemcu Nicolae, Bucureşti, RO (54)* **PROCEDEU DE OBȚINERE A ELECTROZILOR DE GRAFIT**

(57) Invenția se referă la un procedeu de obținere a electrozilor de grafit. Procedeul conform invenției constă în aceea că, într-o primă etapă, se amestecă materie primă, constând din cocs, petrol calcinat cu smoală, se omogenizează la temperatura de 110...120°C, timp de o oră, se adaugă ulei de extrudare, urmează extrudarea amestecului, electrodul crud obținut este tratat termic prin coacere la temperatura de 130°C, în absența aerului, urmează grafitarea în câmp electric de înaltă tensiune şi prelucrarea finală, rezultând electrozi având calități îmbunătățite. Uleiul de extrudare este obținut prin distilarea gudroanelor de cărbune şi aditivat cu carbonat de amoniu sau tratat cu amoniac până la un *p*H de 10...12.

Revendicări: 2

(11) 116641 B *(51)* **C 10 M 147/02**; C 10 N 30:06 *(21)* 96-02009 *(22)* 18.10.96 *(41)* 30.10.98// 10/98 *(42)* 30.04.2001// 4/2001 *(56)* RO 91272; 11 3053 *(71) Institutul de Cercetare şi Proiectare pentru Electrotehnică S.A., Bucureşti, RO (73) Institutul de Cercetare şi Proiectare pentru Electrotehnică S.A., Bucureşti, RO (72) Cazac Constantin, Bucureşti, RO; Jipa Silviu, Bucureşti, RO; Setnescu Radu, Bucureşti, RO; Setnescu Tanța, Bucureşti, RO; Marin Gheorghe, Bucureşti, RO (54)* **PROCEDEU DE OBȚINERE A UNSORILOR CONSISTENTE**

(57) Invenția se referă la un procedeu de obținere a unsorilor consistente, având calități lubrifiante îmbunătățite. Procedeul conform invenției constă în aceea că, unsorile consistente indigene sunt aditivate prin încălzire la temperatura de 40...60° C, cu amestecare timp de 3...10 min, de preferință 5 min, într-un amestecător prevăzut cu agitator tip ancoră, prin adăugare sub amestecare continuă de pulberi micronizate de politetrafluoretilenă, de diferite tipuri, recuperate din deşeuri sinterizate prin tehnica de procesare cu radiații ionizante, la granulație de 0,5...40 μ, de preferință 0,5...20 μm, cu o concentrație de politetrafluoretilenă cu grafit sau politetrafluoretilenă cu sulfură de molibden cu granulație de 0,5...40 μm, pulberile de politetrafluoretilenă fiind supuse în prealabil unui proces de ultrasonare, timp de maximum 15 min, optim 4...5 min, pentru dezaglomerare - omogenizare.

Revendicări: 1

---

(11) 116642 B1 *(51)* **C 10 M 173/00** *(21)* 95-01337 *(22)* 21.07.95 *(42)* 30.04.2001// 4/2001 *(56)* US 4675125; EP 0332433 *(71) Crăciun Vasilica, Bucureşti, RO; Piscureanu Aurelia Alexandrina, Bucureşti, RO; Ionescu Paulian, Ploieşti, RO; Alexandrescu Constantin, Ploieşti, RO (73) Crăciun Vasilica, Bucureşti, RO; Piscureanu Aurelia Alexandrina, Bucureşti, RO; Ionescu Paulian, Ploieşti, RO; Alexandrescu Constantin, Ploieşti, RO (72) Crăciun Vasilica, Bucureşti, RO; Piscureanu Aurelia Alexandrina, Bucureşti, RO; Ionescu Paulian, Ploieşti, RO; Alexandrescu Constantin, Ploieşti, RO (54)* **CONCENTRAT EMULSIONABIL**

(57) Invenția se referă la un concentrat emulsionabil, utilizat în operațiile de rectificare a suprafețelor mecanice. Concentratul conform invenției este constituit din 5...20% polioxietilenglicolieteri ai nonilfenolului, 5... 20% săpun de alcanolamină, 15 .... 30% alchil-aril eter fosfat sare de alcanolamină, 23...35% ester boric, 8...12% parafină clorurată, 20...30% ulei mineral, 0,2...1% benztriazol, 0,5...1% antispumant siliconic, procentele fiind exprimate în greutate.

Revendicări: 1

(11) 116643 B1 *(51)* **C 11 D 1/06**; C 11 D 3/16 *(21)* 97-00754 *(22)* 18.04.97 *(42)* 30.04.2001// 4/2001 *(56)* RO 112512 *(71) Institutul de Cercetări Chimice - ICECHIM, Bucureşti, RO (73) Institutul de Cercetări Chimice - ICECHIM, Bucureşti, RO (72) Dulgheru Alexandra, Bucureşti, RO; Şerban Sever, Bucureşti, RO; Nedelcu Mariana, Bucureşti, RO; Preda Elena, Bucureşti, RO (54)* **CONCENTRATE PE BAZĂ DE ESTERI MALEICI ŞI SULFOSUCCINICI**

(57) Invenția se referă la concentrate pe bază de esteri maleici şi sulfosuccinici, constituite din 0,5...50 părți monoester sulfosuccinic al alcoolului de tip C_{12-14}, C_{16-18}, C_9H_{19}-C_6H_4-O(CH_2-$CH_2O)_n$ în care *n*=3...40, sub formă de sare de Na, 0,5...25 părți monoester maleic al aceluiaşi tip de alcool, forma H^+ sau săruri de Na, K, Ca, Mg, NH_4, trietanolamină, dietanolamină, monoetanolamină, apă şi/sau solvent organic, opțional adaosuri de pulberi abrazive, coloranți, esențe parfumate, uleiuri minerale, acizi graşi şi/sau trigliceride, părțile fiind exprimate în greutate şi substanță activă 100%. Produsele obținute au caracteristici superioare de detergență, degresare, emulsionare, sunt solubile în medii polare sau nepolare şi pot fi realizate sub formă de paste, geluri, emulsii sau soluții omogene.

Revendicări: 1

(11) 116644 B *(51)* **C 11 D 1/40** *(21)* 97-00022 *(22)* 09.01.97 *(41)* 30.10.97// 10/97 *(42)* 30.04.2001// 4/2001 *(56)* RO 116018 *(71) Cucuiat Iuliu Marius, Câmpina, RO; Maer Adrian, Băneşti, RO (73) Cucuiat Iuliu Marius, Câmpina, RO; Maer Adrian, Băneşti, RO (72) Cucuiat Iuliu Marius, Câmpina, RO; Maer Adrian, Băneşti, RO (54)* **COMPOZIȚIE PENTRU ÎNDEPĂRTAREA DEPUNERILOR ORGANICE DE PE SUPRAFEȚE SOLIDE**

(57) Invenția se referă la o compoziție pentru îndepărtarea depunerilor organice de pe suprafețe solide, constituită dintr-o parte agent activ de suprafață cationic, de preferință, de tip amină cuaternară, cu formula generală structurală (I):

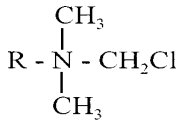

(I)

în care R reprezintă un radical alchil cu 8...24 atomi de carbon, 0,1...1 părți solvent, ales dintre alcoolii cu lanț alchilic cu 2...5 atomi de carbon, 3,8...8,5 părți soluție NaOH, de concentrație 15...20%, în apă distilată, şi 0,05...0,1 părți odorizator, părțile fiind exprimate în procente în greutate. Se asigură desprinderea într-un timp relativ scurt a depunerilor organice preponderent de origine animală, de pe suprafețe solide, netede sau neregulate, precum şi îndepărtarea urmelor de compoziție şi depuneri organice prin simplă spălare cu apă.

Revendicări: 1

(11) 116645 B *(51)* **C 11 D 1/66**; C 11 D 3/43 *(21)* 98-01346 *(22)* 01.09.98 *(41)* 30.08.2000// 8/2000 *(42)* 30.04.2001// 4/2001 *(56)* RO 112299 *(71) Pop Mircea Dumitru, Târgu-Mureş, RO (73) S.C. Sintrom S.A., Bacău, RO (72) Pop Mircea Dumitru, Târgu-Mureş, RO (54)* **COMPOZIȚIE PENTRU DETAŞAREA PETELOR DE NATURĂ ULEIOASĂ DE PE MATERIALELE FIBROASE**

(57) Invenția se referă la o compoziție pentru detaşarea petelor de natură uleioasă, de pe materiale fibroase, cum ar fi fibrele textile şi pielea, constituită din 3...50% agenți tensioactivi neionici, cu HLB cuprins între 4 şi 16, 3...23% alcanol amide, 20...40% solvenți polari şi/sau nepolari, precum şi amestecuri compatibile ale acestora, 5...40% produse hidrotrope şi apă până la 100%. Indepărtarea petelor de natură uleioasă de pe materialele textile se realizează doar prin tamponare-depozitare-spălare, iar a celor mai dificile pete de pe mâini se realizează fără a produce uscarea mâinilor, cu asigurarea unui efect de hidratare-emoliere şi fără a fi necesară clătirea cu apă.

Revendicări: 4

(11) 116646 B1 *(51)* **C 11 D 1/94**; C 11 D 1/835; C 11 D 3/33 *(21)* 98-00589 *(22)* 27.02.98 *(42)* 30.04.2001// 4/2001 *(56)* RO 104553; US 4540505 *(71) Bălăşoiu Horia Nicolae, Bucureşti, RO; Buriu Dorel Ioan, Bucureşti, RO (73) Bălăşoiu Horia Nicolae, Bucureşti, RO; Buriu Dorel Ioan, Bucureşti, RO (72) Bălăşoiu Horia Nicolae, Bucureşti, RO; Buriu Dorel Ioan, Bucureşti, RO (54)* **COMPOZIȚIE DE CURĂȚARE-DEZINFECTARE**

(57) Prezenta invenție se referă la o compoziție de curățare - dezinfectare, care se înscrie în sistemele cu acțiune de curățare, degresare şi dezinfectare simultană a suprafețelor tari din industria alimentară. Compoziția menționată este un amestec lichid, omogen, ce cuprinde o componentă puternic alcalină şi un amestec de substanțe tensioactive şi dezinfectante, rezistente la valori ridicate ale *p*H-ului. In acest scop, în compoziție, sunt introduse substanțe hidrotrope şi complexante adecvate. Curățarea şi dezinfectarea suprafețelor tari cu compoziția conform invenției se face într-o singură etapă, ceea ce permite micşorarea timpului de lucru şi a necesarului de apă pentru clătire şi micşorarea volumului de apă reziduală.

Revendicări: 6

(11) 116647 B1 *(51)* **C 11 D 1/94** *(21)* 98-00590 *(22)* 27.02.98 *(42)* 30.04.2001// 4/2001 *(56)* RO 109753; US 4017409
(71) Bălăşoiu Horia Nicolae, Bucureşti, RO; Buriu Dorel Ioan, Bucureşti, RO; Dimitriu Elena, Bucureşti, RO (73) Bălăşoiu Horia Nicolae, Bucureşti, RO; Buriu Dorel Ioan, Bucureşti, RO; Dimitriu Elena, Bucureşti, RO (72) Bălăşoiu Horia Nicolae, Bucureşti, RO; Buriu Dorel Ioan, Bucureşti, RO; Dimitriu Elena, Bucureşti, RO (54) **COMPOZIŢIE PENTRU SPĂLARE-DEZINFECTARE ŞI PROCEDEU DE OBŢINERE A ACESTEIA**

(57) Invenţia se referă la o compoziţie de spălare şi dezinfectare concomitentă a suprafeţelor tari din multiple domenii de activitate şi la procedeul de obţinere a acestei compoziţii. Compoziţia este constituită din trei componente A, B şi C, componenta A conţinând agent tensioactiv anionic, agent tensioactiv neionic, compus hipohalogenos, agent de complexare, agent de parfumare, apă, componenta B cuprinzând iodura unui metal alcalin, acid organic, componenta C conţinând un acid mineral sau organic. Conform procedeului de obţinere a compoziţiei menţionate, componenta B se dizolvă în apă, peste soluţia obţinută, se adaugă componenta A şi se omogenizează, apoi se adaugă o cantitate de componentă C, pentru ca *p*H-ul soluţiei finale să fie între 3 şi 6, după completarea cu apă, se obţine o soluţie ce conţine 0,1% iod activ ca dezinfectant.

Revendicări: 5

---

(11) 116648 B1 *(51)* **C 12 N 15/02**; C 12 N 1/15 *(21)* 94-00603 *(22)* 08.10.92 *(30)* 15.10.91 US 777,833; 06.10.92 US 953,492 *(42)* 30.04.2001// 4/2001 *(86)* US 92/08585 08.10.92 *(87)* WO 93/08287 29.04.93 *(56)* EP 437378; 0281391
(71) Merck & Co., Inc., Rahway, New Jersey, US (73) Gist-Brocades B.v., Delft, NL (72) Conder J. Michael, Harrisonburg, Virginia, US; Stepan Anthony Michael, Seattle, Washington, US; Crawford Lorilee, Bothell, Washington, US; Rambosek A. John, Seattle, Washington, US; Mcada C. Phyllis, Woodinville, Washington, US; Reeves D. Christopher, Woodinville, Washington, US (74) S.C. Rominvent S.A., Bucureşti (54) **BIOPROCEDEU PENTRU PREPARAREA ACIDULUI 7-AMINO-3- DEZACETIL-CEFALOSPORANIC ŞI A ACIDULUI 7-AMINOCEFALO-SPORANIC**

(57) Invenţia se referă la un bioprocedeu pentru prepararea acidului 7-amino-3-dezacetil-cefalosporanic şi a acidului 7-aminocefalosporanic, din acid adipic sau din una sau mai multe dintre sărurile şi esterii, săi, care au capacitatea să fie asimilaţi şi utilizaţi de către tulpina *Penicillium chrysogenum*, pentru a produce acid adipoil-6-amino-penicilanic, urmată de transformarea unei tulpini de *Penicillium chrysogenum* cu o genă care codifică o expandaz-enzimă derivată, preferabil, din *Cephalosporium acremoniu*, care va transforma, *in situ*, acidul adipoil-6-amino-penicilanic, în acid adipoil 7-amino-deacetoxicefalosporanic, transformarea unei tulpini de *Penicillium chrysogenum* care produce izopenicilina N cu o genă care codifică o enzimă hidroxilază derivată, preferabil, din *Cephalosporium acremoniu*, care

(11) 116648 B1
va transforma, *in situ*, acidul adipoil- 7- amino- deacetoxicefalosporanic, în acid adipoil 7-amino-deacetilcefalosporanic, care va fi supus, în continuare, transformării enzimatice pentru a obţine acidul 7-amino-3- dezacetil-cefalosporanic şi acidul 7-aminocefalosporanic.

Revendicări: 6

---

(11) 116649 B *(51)* **C 21 D 1/42**; B 23 K 13/00 *(21)* 95-00406 *(22)* 24.02.95 *(41)* 29.08.97// 8/97 *(42)* 30.04.2001// 4/2001 *(56)* RO 88096; 82449
(71) Universitatea Tehnică "Gh. Asachi", Iaşi, RO (73) Universitatea Tehnică "Gh. Asachi", Iaşi, RO (72) Vusatiuc Adrian M., Iaşi, RO (54) **PROCEDEU ŞI DISPOZITIV DE DETENSIONARE A PIESELOR DIN ALIAJE FEROASE**

(57) Invenţia se referă la un procedeu şi un dispozitiv de detensionare a pieselor din aliaje feroase prin realizarea simultană a efectelor de magnetostricţiune, de vibrare şi de încălzire controlată, în reţeaua cristalină a unei piese metalice (**1**), prin fixarea acesteia pe o planşetă (**2**) din lemn, care este deplasată pe o cale cu role (**3**) într-o mişcare periodică de "du-te-vino" prin dreptul unei bobine electromagnetice (**5**) alimentată cu curent alternativ, preferabil de 220 sau 380V, de un alimentator (**6**). Bobina (**5**) realizează efectele menţionate de detensionare a piesei (**1**) printr-un câmp magnetic mai mare sau egal cu câmpul coercitiv de demagnetizare a piesei (**1**).

Revendicări: 2
Figuri: 1

(11) 116649 B

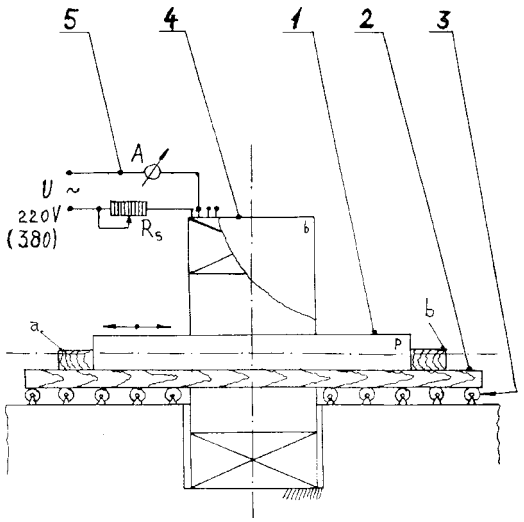

(11) 116650 B1 *(51)* **C 21 D 9/04**; C 21 D 1/20; C 21 D 1/02; C 22 C 38/04 *(21)* 97-01332 *(22)* 11.01.96 *(30)* 20.01.95 GB 9501097.1 *(42)* 30.04.2001// 4/2001 *(86)* GB 96/00034 11.01.96 *(87)* WO 96/22396 25.07.96 *(56)* US 5131965 *(71) British Steel Plc, Londra, GB (73) Corus UK Limited, Londra, GB (72) Bhadeshia Harshad Kumar Dharamshi Hansraj, Camberton, GB; Jerath Vijay, Sheffield, GB (74) S.C. Rominvent S.A., Bucureşti (54)* **PROCEDEU DE OBȚINERE A UNUI OȚEL BAINITIC**

(57) Invenția se referă la un procedeu de obținere a unui oțel bainitic, utilizat, în special, la șinele de cale ferată, procedeu care include răcirea continuă a produsului respectiv, de la temperatura de laminare până la temperatura mediului ambiant. Oțelul din care este fabricat produsul respectiv este un oțel bainitic şi are compoziția chimică, în procente de greutate, alcătuită din 0,05... 0,50% carbon, din 1,0 la 3,0% siliciu şi /sau aluminiu, din 0,50... 2,50% mangan, din 0,25...2,50% crom, până la 3,0% nichel, până la 0,025% sulf, până la 1% wolfram, până la 1,0% molibden, până la 3,0% cupru, până la 0,10% titan, până la 0,50% vanadiu, până la 0,005% bor, restul fiind şi impurități accidentale.

Revendicări: 5
Figuri: 8

(11) 116650 B1

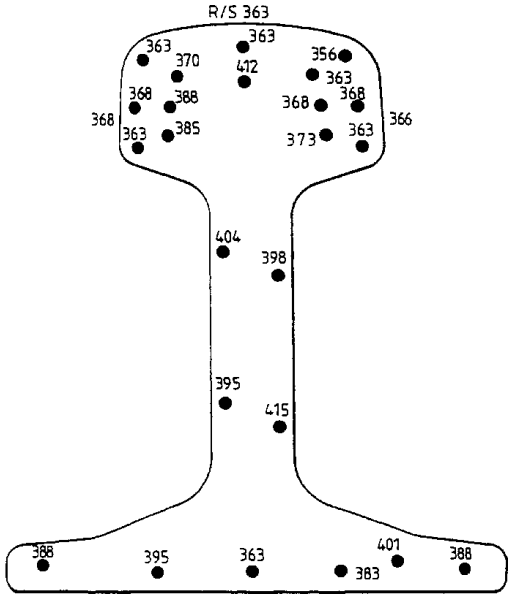

Fig. 1

(11) 116651 B1 *(51)* **C 22 C 14/00** *(21)* 96-02050 *(22)* 25.10.96 *(42)* 30.04.2001// 4/2001 *(56)* FR 2505364 *(71) S.C. Institutul de Metale Neferoase şi Rare IMNR - S.A., Bucureşti, RO (73) S.C. Institutul de Metale Neferoase şi Rare IMNR - S.A., Bucureşti, RO (72) Secanu Victor, Bucureşti, RO; Ivănescu Steliana, Bucureşti, RO (54)* **PROCEDEU DE OBȚINERE A PREALIAJULUI TERNAR V AL TI**

(57) Invenția se referă la un procedeu de obținere a prealiajului ternar V Al Ti, prealiaj care este utilizat la elaborarea aliajelor de titan cu conținut de aluminiu şi vanadiu, dintre care cel mai cunoscut este Ti Al_6V_4, aliaj cu aplicații multiple în industria aeronautică, chimică sau în tehnica implanturilor în medicină. Procedeul constă în reducerea luminotermică a pentoxidului de vanadiu şi a bioxidului de titan în prezența oxidului şi a fluorurii de calciu ca agenți de zgurificare. Se amestecă până la omogenizare pentoxidul de vanadiu, bioxidul de titan şi pulberea de aluminiu activ, într-o proporție masivă de (3,2...4,84): 1 (0,86...8). Se adaugă agenții de zgurificare, într-o proporție masică de 2,2: 1, la 1000 g materiale de bază, adăugându-se 261,5 g agenți, apoi amestecul se introduce într-o cuvă de reacție, unde are loc amorsarea reacției aluminotermice, prin aprindere de la distanță a unei pulberi de magneziu. In urma reacțiilor de reducere, se obține un prealiaj cu 45...75% V, 7...12% Ti, rest aluminiu, cu oxigenul remanent sub 0,1%.

Revendicări: 1

(11) 116652 B1 *(51)* **D 01 D 5/12**; D 04 H 3/08 *(21)* 98-01413 *(22)* 13.03.97 *(30)* 27.03.96 US 08/622.312 *(42)* 30.04.2001// 4/2001 *(86)* US 97/04114 13.03.97 *(87)* WO 97/36026 02.10.97 *(56)* US 5439364 *(71) Reemay Inc., Tennessee, US (73) Reemay Inc., Tennessee, US (72) Brignola Edward L., Tennessee, US; Fleck Alvin A., Madison, Tennessee, US; Lacroix Price W., Hendersonville, Tennessee, US; Willis Edward K., Mt. Juliet, Tennessee, US; Zimmerman Leon H. (decedat), Nashville, Tennessee, US (74) Rominvent S.A., Bucureşti*

(54) **PROCEDEU DE OBŢINERE A UNUI NEŢESUT CONSOLIDAT LA FILARE CHIMICĂ, DIN TOPITURĂ, ŞI INSTALAŢIE PENTRU REALIZAREA PROCEDEULUI**

(57) Invenţia se referă la un procedeu de obţinere a unui neţesut consolidat la filare chimică, din topitură, constând în filarea unei compoziţii constituită din polimer termoplastic topit, iar filamentele formate, supuse unei întinderi şi orientări a lanţurilor macromoleculare, sub acţiunea unor role amplasate în aval de zona de răcire, răcite prin suflarea unui curent de gaz, sunt antrenate şi etirate printre rolele menţionate, dispuse într-o zonă efectiv închisă, în care se creează un flux continuu şi uniform de gaz, având o viteză mai mare decât viteza de înaintare a filamentelor care se deplasează fără alunecare, ordonat şi cu schimbare de direcţie, sub unghiuri de 90...270°, etirarea realizându-se prin acţiunea combinată exercitată de aceste role şi forţa de tragere exercitată de jetul de avans pneumatic, amplasat la capătul de ieşire din zona rolelor, filamentele etirate fiind depuse, în mod aleatoriu, pe un suport, cu formarea unui strat fibros şi fixarea acestuia prin autoliere sau prin termosudare. Instalaţia pentru

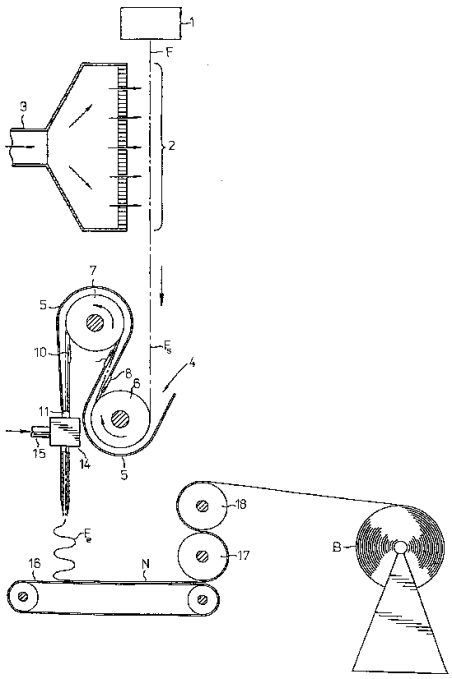

Fig. 1

realizarea procedeului este formată dintr-un bloc de filare (**1**), o cameră de răcire (**2**), cel puţin două role de întindere (**6, 7**), antrenate, distanţate, acoperite, pe distanţa în care filamentele vin în contact cu rolele, de un înveliş (**5**) care include nişte muchii polimerice (**8, 9, 10**), amplasate în imediata apropiere a rolelor, dispus astfel încât să formeze un canal continuu, învelişul menţionat având un capăt de intrare (**7**) şi un capăt de ieşire, în zona capătului de ieşire (**11**), fiind amplasat un jet pneumatic (**14**), de avans, un suport (**16**), pe care sunt depuse filamentele cu formarea unui strat fibros şi mijloace pentru fixarea stratului fibros. Se asigură uniformitatea îmbunătăţită a fineţii.

Revendicări: 20
Figuri: 2

(11) 116653 B1 *(51)* **D 01 F 2/02**; D 02 J 1/06 *(21)* 97-01053 *(22)* 08.10.96 *(30)* 13.10.95 AT A1703/95 *(42)* 30.04.2001// 4/2001 *(86)* AT 96/00188 08.10.96 *(87)* WO 97/14829 24.04.97 *(56)* WO 94/28220; 94/27903; EP-A-0574870 *(71) Lenzing Aktiengesellschaft, Lenzing, AT (73) Lenzing Aktiengesellschaft, Lenzing, AT (72) Eibl Markus, Vocklabruck, AT; Eichinger Dieter, Vocklabruck, AT (74) S.C. Rominvent S.A., Bucureşti*

(54) **PROCEDEU DE FABRICARE A FIBRELOR CELULOZICE ŞI FIBRĂ CELULOZICĂ OBŢINUTĂ PRIN ACEST PROCEDEU**

(57) Invenţia se referă la un procedeu de fabricare a fibrelor celulozice în care, într-o soluţie apoasă de aminoxid terţiar, se dizolvă un material cu conţinut de celuloză în vederea obţinerii unei soluţii filabile de celuloză, soluţia de celuloză formată este supusă operaţiei de filare, după care este trecută printr-o baie apoasă de filare, în care se obţin filamente umflate şi cu un conţinut ridicat de apă, în cadrul căruia, în special pentru a îmbunătăţi cardarea fibrelor, filamentele umflate şi cu un conţinut ridicat de apă sunt supuse unei operaţii de strivire în diverse puncte, aşa fel, încât pe o lungime de filament de 1 mm, să se obţină în medie cel puţin două puncte de strivire, după care filamentele supuse operaţiei de strivire sunt uscate în vederea obţinerii de fibre celulozice, operaţia de strivire efectuându-se prin aplicarea unei presiuni suficiente, pentru ca zonele de strivire imprimate filamentelor să se păstreze şi la filamentele în stare uscată, şi să apară sub formă de modificări cromatice, atunci când fibrele sunt examinate în lumină polarizată liniar. Invenţia se mai referă şi la o fibră celulozică, obţinută conform acestui procedeu.

Revendicări: 7

(11) 116654 B *(51)* **D 03 D 15/00**; D 06 C 29/00 *(21)* a 2000 00034 *(22)* 12.01.2000 *(41)* 28.04.2000// 4/2000 *(42)* 30.04.2001// 4/2001 *(56)* RO108257; 115457 *(71) S.C. "Tomiris" S.A., Iaşi, RO (73) S.C. "Tomiris" S.A., Iaşi, RO (72) Ciocoiu Eugenia, Iaşi, RO; Micliuc Vasile, Iaşi, RO; Corciovă Mioara, Bucureşti, RO; Grigoraş Emilia, Iaşi, RO (54)* **ŢESĂTURĂ TIP MĂTASE, PENTRU ETICHETE, ŞI PROCEDEU DE REALIZARE A ACESTEIA**

(57) Invenţia se referă la o ţesătură tip mătase, destinată confecţionării etichetelor textile pentru articole de îmbrăcăminte, articole tehnice şi decorative, şi la un procedeu de realizare a acesteia. Ţesătura conform invenţiei este formată din fire poliesterice cu finețea 50...167 dtex, are desimea în urzeală de 300...520 fire/10 cm, desimea în bătătură de 250...700 fire/10 cm, cu o grosime de 0,08...0,2 mm, o greutate de 50...100 g/mp şi este acoperită pe ambele fețe cu o peliculă acrilică flexibilă ce conține 47% produs acrilic în soluție apoasă, 9% agent de îngroşare acrilic, 44% pigment alb, în sine cunoscute, la o temperatură de 110...140°C, cu o viteză de 10...15 m/min, încărcare de produs acrilic şi pigment alb de 20...28 g/mp şi se calandrează cu o viteză de 10...25 m/min, la o temperatură de 90 ... 110°C şi la o presiune de 1471 ... 62 N/mp.

Revendicări: 2

(11) 116655 B1

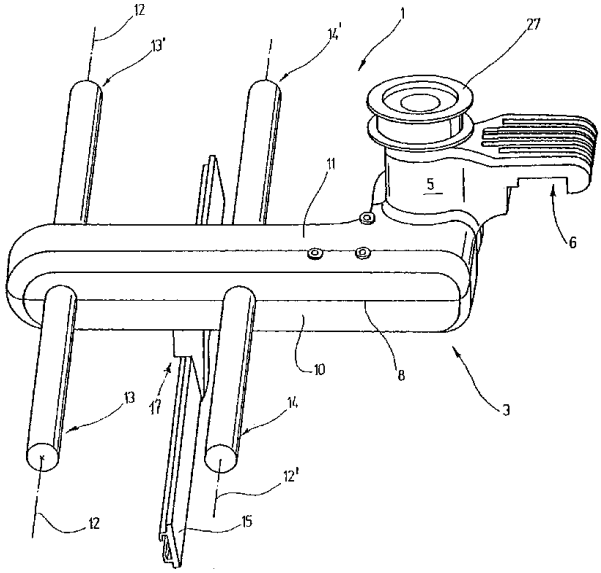

Fig. 1

(11) 116655 B1 *(51)* **D 04 B 15/50** *(21)* 96-00898 *(22)* 30.04.96 *(30)* 06.05.95 DE 195 16 719.8 *(42)* 30.04.2001// 4/2001 *(56)* RO 80958 *(71) Memminger-Iro GmbH, Dornstetten, DE (73) Memminger-Iro GmbH, Dornstetten, DE (72) Kaufmann Richard, Freudenstadt, DE; Leopold Gunter, Freudenstadt, DE; Worner Christoph, Baiersbronn, DE (74) S.C. Rominvent S.A., Bucureşti (54)* **DISPOZITIV DE DEBITARE A FIRELOR**

(57) Invenţia se referă la un dispozitiv de debitare a firelor şi îndeosebi a firelor de elastomeri. Dispozitivul conform invenţiei este alcătuit dintr-o carcasă (**3**) împărţită printr-un rost de separare (**8**), în două componente de carcasă (**10**, **11**), din cel puţin un cilindru de rezemare (**13**, **13'**) şi cel puţin un al doilea cilindru de rezemare (**14, 14'**), cilindrii fiind montaţi paralel şi distanţat, unul faţă de celălalt, şi antrenaţi într-o mişcare de rotaţie în jurul axelor proprii de rotaţie (**12**, **12 '**) de către un dispozitiv de antrenare. Dispozitivul se caracterizează prin aceea că, cel puţin una dintre componentele de carcasă (**10**, **11**) este prevăzută cu nişte degajări (**36**) în pereţi, prin care trec cilindrii de rezemare (**13**, **13'**, **14**, **14'**) ce se pot introduce dinspre rostul de separare (**8**), care este dispus, cel puţin pe anumite porţiuni, într-un plan paralel cu cel puţin una dintre axele de rotaţie (**12**, **12'**) ale cilindrilor şi că, antrenarea cilindrilor (**13**, **13'**, **14**, **14'**) se face într-un punct situat între lagărele de rezemare ale acestora. Dispozitivul conform invenţiei prezintă avantajul că nu necesită condiţii speciale pentru toleranţele de execuţie şi nici dispozitive auxiliare pentru montare sau reparare.

Revendicări: 27
Figuri: 12

(11) 116656 B1 *(51)* **D 06 C 3/02**; D 06 C 21/00 *(21)* 96-01577 *(22)* 31.07.96 *(42)* 30.04.2001// 4/2001 *(56)* RO 71191; 77212; US 4241507 *(71) Muller Kurt, Zofingen, CH (73) Muller Kurt, Zofingen, CH (72) Muller Kurt, Zofingen, CH (74) S.C. Rominvent S.A., Bucureşti (54)* **PROCEDEU ŞI INSTALAŢIE DE USCARE ŞI CONTRACTARE A PRODUSELOR TEXTILE**

(57) Invenţia se referă la un procedeu şi la o instalaţie de uscare şi contractare a produselor textile, tricotate sau ţesute. Procedeul conform invenţiei este caracterizat prin aceea că, materialul (**1**) supus tratamentului este fixat cu un anumit avans pe o ramă de întins (**13**), este tensionat pe direcţia sa transversală şi trecut în formă ondulată prin staţia de uscare (**5**, **6**, **7**), şi că, în zona de insuflare a cel puţin unei duze cu aer cald (**8**, **9**), materialul (**1**) intră în contact cu banda de ghidare fără sfârşit (**2**, **3**), opusă duzei respective, astfel că, în punctele contact, intervine o forţă de frecare ce determină îndesarea benzii pe direcţia longitudinală a sa, banda de ghidare (**3**, **2**) inferioară şi/sau superioară avansând cu o viteză mai mare decât rama de întins (**13**), în sensul de tranzitare (**D**) a materialului. Instalaţia pentru realizarea procedeului, conform invenţiei, cuprinde un dispozitiv de întindere în lăţime (**A**) şi un dispozitiv de fixare în ace (**B**), cel puţin o instalaţie de uscare (**5**, **6**, **7**), alcătuită din mai multe duze cu aer cald (**8**, **9**), dispuse unele în faţa celorlalte, orientate în sensuri opuse şi montate decalat într-un canal de tranzitare (**4**), precum şi cel puţin două benzi de ghidare fără sfârşit (**2**, **3**), o ramă de întins (**13**) fără sfârşit fiind

(11) 116656 B1

caracterizată prin aceea că, duzele de aer cald (**8**, **9**) sunt formate cu fantă şi se extind pe întrega lăţime a materialului (**1**), că distanţa măsurată pe verticală între rama de întins (**13**) benzile de ghidare, inferioară şi superioară (**3**, **2**), este astfel calculată încât, în raza de acţiune a duzelor cu aer cald, banda de material (**1**) să intre în contact cu benzile de ghidare opuse duzelor.

Revendicări: 18
Figuri: 7

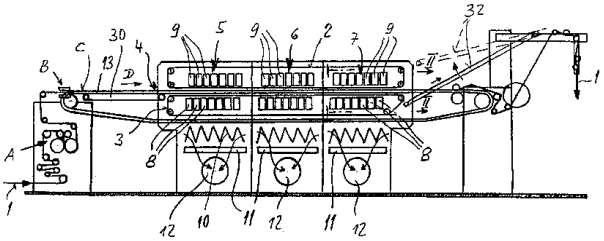

Fig. 1

(11) 116657 B *(51)* **E 02 D 29/02**; E 04 B 2/06 *(21)* 97-02206 *(22)* 31.05.96 *(30)* 02.06.95 US 08/458,563; 26.02.96 US 08/607,238 *(41)* 28.08.98// 8/98 *(42)* 30.04.2001// 4/2001 *(86)* CA 96/00348 31.05.96 *(87)* WO 9666/38636 05.12.96 *(56)* US 1981324; 2141035; 2550945; 2341971; 2823027 *(71) Produits Alba Inc., Quebec, CA (73) Produits Alba Inc., Quebec, CA (72) Bouchard Michel, Dolbeau, CA; Lambert Paul Emile, Dolbeau, CA; Fortin Marc, Quebec, CA (74) Cabinet Enpora S.R.L., Bucureşti (54)* **BLOC PENTRU CONSTRUCŢIA FĂRĂ MORTAR A UNUI PERETE**

(57) Prezenta invenţie se referă la un bloc pentru construcţia fără mortar a unui perete, în care o multitudine de blocuri (**1**) asemenea sunt montate în straturi suprapuse succesive, astfel încât să definească o faţă de perete, fiecare din blocuri (**1**) având între două capete laterale (**2, 3**), o faţă superioară (**5**) ce cuprinde un element de interblocare tip limbă (**15**), o faţă inferioară (**7**) ce cuprinde un element de interblocare tip canal (**20**), o faţă anterioară (**9**) ce formează faţa de perete şi o faţă posterioară (**11**) ce cuprinde elemente ce admit cuplarea pentru fixare de o structură de susţinere.

Revendicări: 31
Figuri: 36

(11) 116657 B

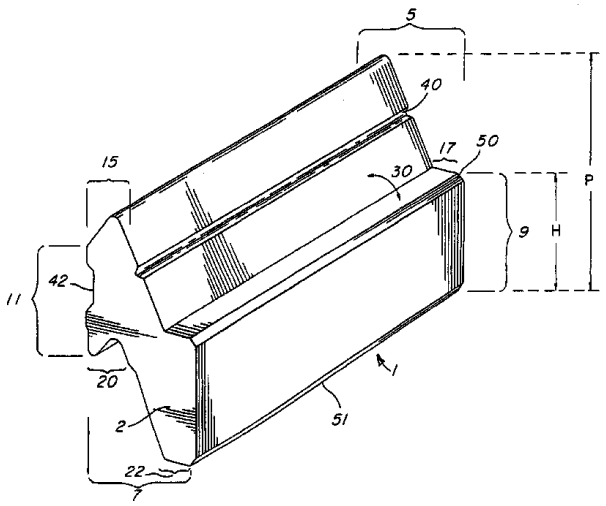

Fig. 1

(11) 116658 B1 *(51)* **E 04 B 1/68** *(21)* 97-01261 *(22)* 08.01.96 *(30)* 18.01.95 DE 195 01 384.0 *(42)* 30.04.2001// 4/2001 *(86)* EP 96/00050 08.01.96 *(87)* WO 96/22429 25.07.96 *(56)* DE 4025599; 4133055; EP 0418699 A1 *(71) Agrar Chemie AG, Zug, CH (73) Agrar Chemie AG, Zug, CH (72) Schmid Rene P., Oberweningen, CH (74) S.C. Rominvent S.A., Bucureşti (54)* **DISPOZITIV DE ETANŞARE A UNUI ROST DE TURNARE LA CONSTRUCŢIILE DIN BETON ŞI PROCEDEU DE REALIZARE A ACESTUIA**

(57) Conform invenţiei, dispozitivul de etanşare a unui rost de turnare (**2**), format între două tronsoane de betonare (**3**, **4**), care dispozitiv de etanşare este înglobat în tronsoanele de betonare (**3**, **4**) şi astfel montat, încât să fie poziţionat perpendicular pe suprafeţele de contact (**5**, **6**), opuse, ce delimitează tronsoanele de betonare (**3, 4**) şi definesc astfel rostul de turnare (**2**), care dispozitiv de etanşare se prezintă sub forma unei şipci de etanşare (**1**), cu pereţi subţiri, executată dintr-un material plastic dur, şi la care alcătuirea spaţială şi grosimea pereţilor sunt astfel dimensionate, încât să-i confere proprietăţi de autoportanţă. Materialul plastic dur este, de preferinţă, un material plastic cu caracteristici termoplastice, de regulă polietilenă de înaltă presiune (HDPE), cu proprietăţi de indeformabilitate la temperaturi cuprinse între -20 şi +80°C.

Revendicări: 14
Figuri: 13

(11) 116658 B1

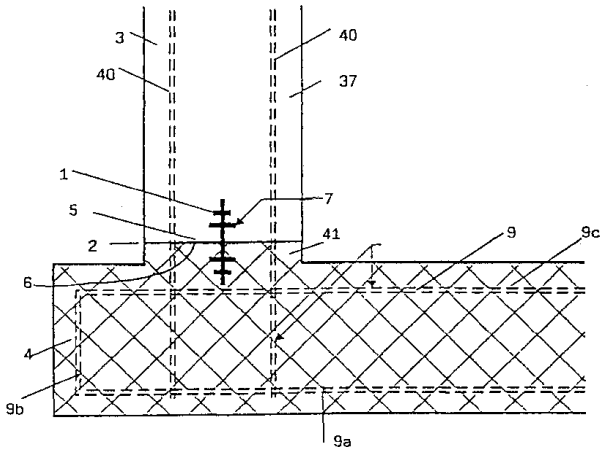

Fig. 12

(11) 116659 B *(51)* **E 04 H 1/12** *(21)* 98-00736 *(22)* 17.03.98 *(41)* 30.09.99// 9/99 *(42)* 30.04.2001// 4/2001 *(56)* RO 111025; GB 1047131 *(71) Mihăilescu Vasile, Bacău, RO (73) Mihăilescu Vasile, Bacău, RO (72) Mihăilescu Vasile, Bacău, RO (54)* **CABINĂ ENERGIZATOARE PENTRU SAUNĂ**

(57) Prezenta invenţie se referă la o cabină energizatoare pentru saună, în interiorul căreia, se formează un câmp ionic pozitiv, în care se introduc vaporii de apă simplă sau cu extracte din plante sau arome de uleiuri volatile de plante, fiind folosită în tratamentele diferitelor afecţiuni. Extractele din plante, prin energizare cu ioni pozitivi din piramide, îşi măresc eficacitatea în tratarea afecţiunilor. Cabina energizatoare, conform invenţiei, este alcătuită dintr-o construcţie paralelipipedică, cu un volum de 1,5 m^3, din material termoizolant, care are rolul unui acumulator al energiilor piramidelor (**1**) aflate la baza cabinei, energii preluate de către vaporii de apă, încărcaţi cu extracte din plante, cabina fiind prevăzută cu o băncuţă (**3**) cu orificii, aşezată deasupra piramidelor, un geam de supraveghere (**8**) şi un termometru (**7**).

Revendicări: 1
Figuri: 3

(11) 116659 B

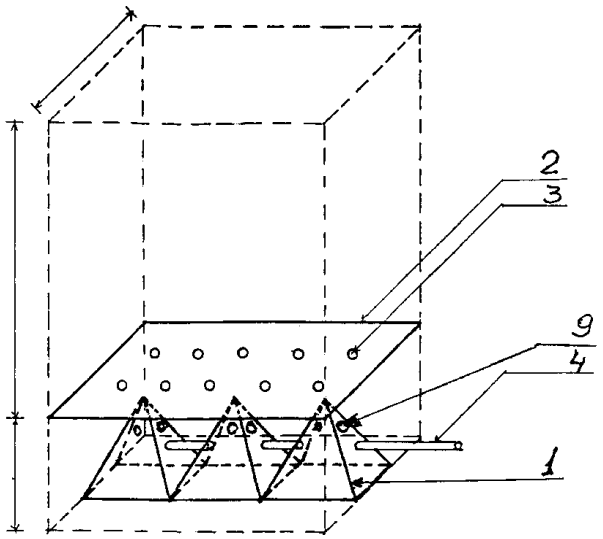

Fig. 3

(11) 116660 B1 *(51)* **E 04 H 12/22** *(21)* 98-00295 *(22)* 22.08.96 *(30)* 23.08.95 DE 295 13 554.9; 01.04.96 DE 296 06 034.8 *(42)* 30.04.2001// 4/2001 *(86)* EP 96/03704 22.08.96 *(87)* WO 97/08409 06.03.97 *(56)* DE U 8903236; 9313260 *(71) Krinner Klaus, Strasskirchen, DE (73) Krinner Klaus, Strasskirchen, DE (72) Krinner Klaus, Strasskirchen, DE (74) S.C. Rominvent S.A., Bucureşti (54)* **DISPOZITIV PENTRU MONTAREA ÎN POZIŢIE VERTICALĂ A UNUI OBIECT ÎN FORMĂ DE STÂLP SAU MONTANT**

(57) Invenţia se referă la un dispozitiv pentru montarea în poziţie verticală a unui obiect (**4**) în formă de stâlp sau montant, ce se îmbină cu un dispozitiv de fixare (**6**) încastrat în teren, având un dorn de fixare (**10**) cilindric, de formă alungită, ce poate fi introdus într-un gol de montaj (**12**) de la partea inferioară a obiectului (**4**) în formă de stâlp sau montant, având o placă suport (**16**), din planul căreia, se dezvoltă în sus dornul de fixare (**10**) şi pe care se reazemă faţa inferioară (**14**) a obiectului (**4**) în formă de stâlp sau montant, care placă suport (**16**) mai prezintă cel puţin o proeminenţă de fixare (**18**), dirijată în sus şi care se pătrunde în materialul din care este executat obiectul (**4**) în formă de stâlp sau montant, care se caracterizează prin aceea că, dornul de fixare (**10**) este sensibil mai subţire decât golul de montaj (**12**) practicat la capătul inferior al obiectului (**4**) în formă de stâlp sau montant, astfel încât, între suprafaţa exterioară a dornului (**10**) şi suprafaţa interioară a golului de montaj (**12**), se formează un joc apreciabil, care permite compensarea

(11) 116660 B1

unor eventuale abateri de la verticală ale dispozitivului de fixare (**6**) încastrat în teren, iar placa suport (**16**) este prevăzută cu mai multe proeminenţe de fixare (**18**), dirijate în sus, find dispuse sub forma unui inel perimetral închis şi au partea superioară teşită în forma unei lame de cuţit.

Revendicări: 16
Figuri: 8

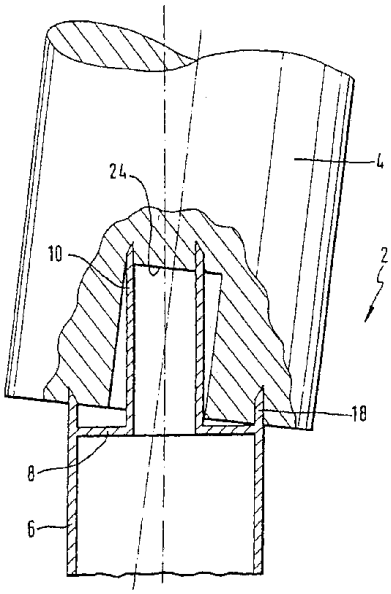

Fig. 5

(11) 116661 B

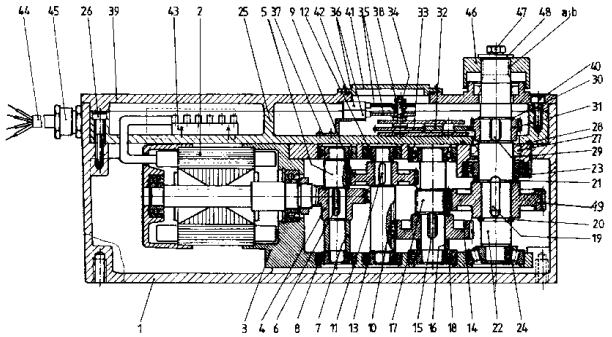

(11) 116661 B *(51)* **E 05 D 5/02**; E 05 F 15/12 *(21)* 96-01884 *(22)* 27.09.96 *(41)* 30.06.99// 6/99 *(42)* 30.04.2001// 4/2001 *(56)* US 4848175 *(71) S.C. Neptun S.A., Câmpina, RO (73) S.C. Neptun S.A., Câmpina, RO (72) Vasile Gheorghe, Câmpina, RO; Manolache Marius Şerban, Câmpina, RO; Badea Florin, Câmpina, RO (54)* **MECANISM ÎNGROPAT PENTRU ACŢIONAREA PORŢILOR ŞI UŞILOR BATANTE**

(57) Invenţia se referă la un mecanism îngropat, pentru acţionarea porţilor şi uşilor batante. Mecanismul conform invenţiei este alcătuit dintr-o carcasă paralelipipedică de protecţie (**1**), în interiorul căreia, se montează un motor electric (**2**) şi o carca să intermediară (**3**), motorul electric (**2**) antrenând o roată melcată (**4**), fixată pe un prim arbore pinion (**5**), care transmite mişcarea roţii dinţate (**9**), fixată pe un al doilea arbore pinion (**10**), în continuare mişcarea fiind transmisă unei a doua roţi dinţate (**14**), fixată pe un al treilea arbore pinion (**17**) ce antrenează o a treia roată dinţată (**49**), fixată pe un arbore de ieşire (**22**) care transmite mişcarea unui pinion (**31**) ce angrenează nişte roţi dinţate (**32** şi **33**), cuplate cu un arbore (**34**) pe care se află nişte came (**35**), ce acţionează nişte micro-întrerupătoare (**36**), cu rol de reglare a unghiului de deschidere a porţilor, antrenarea porţii făcându-se prin intermediul unei bucşe de antrenare (**46**), fixată axial pe arborele de ieşire (**22**).

Revendicări: 1
Figuri: 1

(11) 116662 B1 *(51)* **E 21 B 43/10**; E 21 B 33/14 *(21)* 97-01304 *(22)* 15.01.96 *(30)* 16.01.95 EP 95200099.0 *(42)* 30.04.2001// 4/2001 *(86)* EP 96/00265 15.01.96 *(87)* WO 96/22452 25.07.96 *(56)* WO 93/25799; 93/25800; *(71) Shell Internationale Research Maatschappij B.V., Haga, NL (73) Shell Internationale Research Maatschappij B.V., Haga, NL (72) Gill Daljit Singh, Rijswijk, NL; Lohbeck Wilhelmus Christianus Maria, Rijswijk, NL; Stewart Robert Bruce, Rijswijk, NL; Van Vliet Jacobus Petrus Maria, Rijswijk, NL (74) S.C. Rominvent S.A., Bucureşti (54)* **PROCEDEU DE FORMARE A UNUI BURLAN ÎNTR-UN FORAJ**

(57) Invenţia se referă la un procedeu de formare a unui burlan într-un foraj ce traversează o structură subterană. Procedeul de formare a unui burlan într-un foraj, conform invenţiei, asigură continuitatea şi etanşarea burlanelor faţă de roca înconjurătoare şi constă în instalarea coloanei pierdute în sondă, coloană pierdută ce are posibilitatea de a se dilata radial, fiind prevăzută cu nişte deschizături sub formă de fante, care se suprapun şi se extind după direcţia longitudinală a coloanei pierdute. Se introduce apoi în sondă un material de etanşare fluid, care se întăreşte în sondă astfel încât umple deschizăturile menţionate, închizându-le, după care coloana pierdută se dilată radial, utilizându-se în dorn de dilatare. Materialul de etanşare formează cu coloana pierdută un burlan din ciment armat cu oţel. Intr-o variantă de realizare, deschizăturile de pe coloana pierdută sunt prevăzute sub forma unor secţiuni cu grosime redusă a peretelui, secţiuni ce în timpul dilatării se despică.

Revendicări: 9
Figuri: 2

(11) 116662 B1

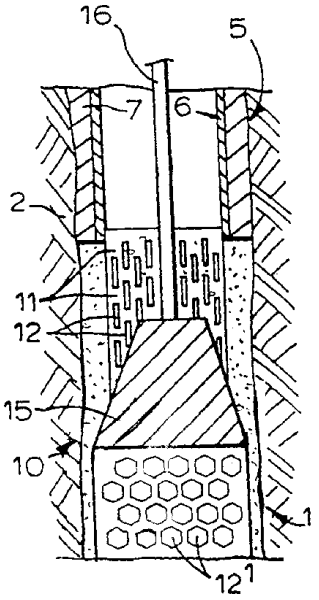

Fig. 2

(11) 116663 B1 - Sub acest număr, nu se publică descrierea de invenţie, revendicările şi figurile.

(11) 116664 B *(51)* **F 04 B 1/02**; F 04 B 19/00 *(21)* 96-00881 *(22)* 29.04.96 *(41)* 30.10.97// 10/97 *(42)* 30.04.2001// 4/2001 *(56)* RO 107144 *(71) Grupul Industrial al Armatei-Regia Autonomă Uzina Aerofina, Bucureşti, RO (73) Grupul Industrial al Armatei-Regia Autonomă Uzina Aerofina, Bucureşti, RO (72) Milu Petre, Bucureşti, RO (54)* **COMPRESOR FĂRĂ UNGERE**

(57) Invenţia se referă la un compresor fără ungere, alcătuit dintr-un corp carter (**1**), nişte cilindri (**2**) prevăzuţi cu elemente de răcire (**3**) şi cu câte o chiulasă (**4**), în interiorul cărora, funcţionează în mişcare de translaţie nişte pistoane (**9**) dotate cu câte o supapă de admisie elastică (**14**), pistoane care sunt acţionate de nişte biele (**16**) racordate la un maneton (**19**) cu contragreutăţi. Antrenarea bielelor (**16**) în mişcare de translaţie este realizată de către un arbore cotit, plasat în interiorul carterului (**1**), racordarea bielelor cu pistoanele (**9**) şi cu manetonul (**19**) realizându-se prin intermediul unor rulmenţi canelaţi (**17** şi **24**). Arborele cotit este dublu rezemat pe nişte rulmenţi (**22** şi **23**) capsulaţi, şi este prevăzut cu o contragreutate fixă (**20**) şi una demontabilă (**21**), asamblată cu manetonul (**19**) prin intermediul unui şurub. Pistoanele (**9**) au în componenţă nişte cămăşi antifricţiune (**11**), introduse presat. Pistoanele (**9**) sunt prevăzute în partea superioară cu nişte orificii (**13**) şi cu câte o supapă elastică de aspiraţie (**14**), fixată pe fiecare piston (**9**) şi un şurub (**15**). Etanşarea fiecărui piston (**9**) cu cilindrul său este asigurată printr-un segment antifricţiune (**10**), montat într-un canal prevăzut în partea superioară a pistoanelor (**9**).

Revendicări: 3
Figuri: 2

(11) 116664 B

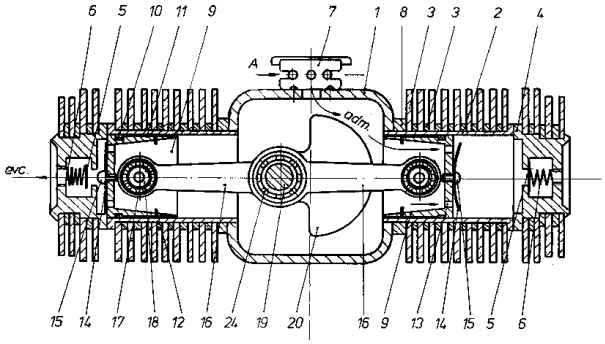

Fig. 1

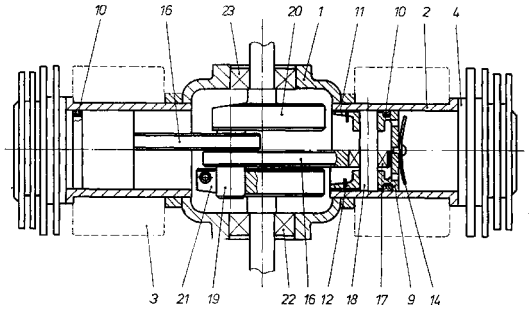

Fig. 2

(11) 116665 B *(51)* **F 04 B 47/02**// E 21 B 43/00 *(21)* 97-00552 *(22)* 20.03.97 *(41)* 28.11.97// 11/97 *(42)* 30.04.2001// 4/2001 *(56)* RO 53438 *(71) Todor Viorel, Lipova, RO; Moianu Vasile, Arad, RO; Boric Dan Gabriel, Arad, RO; Alexandru Ionel, Arad, RO; Ştefan Viorel, Arad, RO (73) Todor Viorel, Lipova, RO; Moianu Vasile, Arad, RO; Boric Dan Gabriel, Arad, RO; Alexandru Ionel, Arad, RO; Ştefan Viorel, Arad, RO (72) Todor Viorel, Lipova, RO; Moianu Vasile, Arad, RO; Boric Dan Gabriel, Arad, RO; Alexandru Ionel, Arad, RO; Ştefan Viorel, Arad, RO* *(54)* **POMPĂ DE ADÂNCIME CU PISTON**

(57) Invenţia se referă la o pompă de adâncime cu piston, introdusă cu tijele de pompare, destinată extracţiei ţiţeiului din sonde. Pompa de adâncime, conform invenţiei, asigură etanşarea şi ghidarea tijei de antrenare a pistonului pompei prin aceea că, ansamblul de etanşare (**A**) şi ghidare al tijei de antrenare (**4**) este prevăzut cu o bucşă de reglare (**5**), montată cu partea inferioară într-o altă bucşă de etanşare (**7**), în interiorul căreia, se fixează nişte garnituri (**11**) în profil **V**. La partea inferioară, bucşa de etanşare (**7**) este prevăzută cu o bucşă de ghidare (**12**) şi, în continuare, este racordată la supapa de refulare (**C**) a pompei, ale cărei bile de etanşare (**14**) sunt ţinute în spaţiul de etanşare de un apărător (**13**), iar ansamblul piston (**B**) al pompei este realizat dintr-un subansamblu piston superior (**B'**) şi un subansamblu piston inferior (**B"**), legate printr-un manşon (**30**). Subansamblurile piston superior şi inferior (**B'** şi **B"**) sunt alcătuite din nişte bucşe centrale (**21** şi **31**) fixate direct pe tija de antrenare (**4**) şi sunt prevăzute cu nişte garnituri de ghidare (**25**, **27**, **25'** şi **27'**) şi nişte ştergătoare (**23** şi **23'**).

Revendicări: 3
Figuri: 4

(11) 116665 B

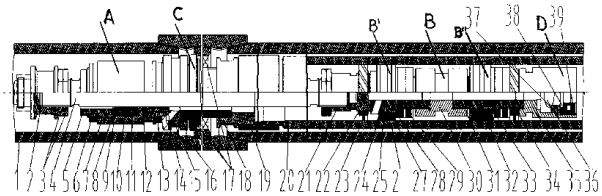

Fig. 1

(11) 116666 B *(51)* **F 04 D 29/10**; F 16 J 15/34 *(21)* 96-00592 *(22)* 19.03.96 *(41)* 30.09.97// 9/97 *(42)* 30.04.2001// 4/2001 *(56)* RO 69685 *(71) Nichel A. Gheorghe Romulus, Bucureşti, RO (73) Nichel A. Gheorghe Romulus, Bucureşti, RO (72) Nichel A. Gheorghe Romulus, Bucureşti, RO* *(54)* **DISPOZITIV DE ETANŞARE PE AX PENTRU FLUIDE SPECIALE**

(57) Invenţia se referă la un dispozitiv de etanşare pe ax, pentru fluide speciale destinat, îndeosebi, compresoarelor de gaz metan, utilizate în industria chimică, la fabricarea amoniacului. Dispozitivul de etanşare cuprinde nişte conducte radiale (**5**), introduse într-o carcasă (**4**), şi racordate, cu capetele exterioare, la o conductă toroidală (**6**), prin care se introduce ulei sau azot sub presiune. Capetele interioare ale conductelor radiale (**5**) sunt îndoite la 90° şi sunt introduse într-o cameră de presiune (**f**) a unui manşon inelar (**8**), aflat într-o cavitate inelară (**c**), formată între stator (**2**) şi carcasă (**4**). Manşonul inelar (**8**) este solidar cu statorul (**2**) şi este prevăzut cu mai multe ghidaje de centrare (**9**), ce pătrund, cu ajustaj alunecător, în nişte alezaje (**e**), practicate în carcasa (**4**). In camera de presiune (**f**), este fixat, transversal, un perete inelar (**10**), cu orificii mici, pentru echilibrul hidraulic şi frânarea înaintării statorului (**2**) spre rotor (**1**). Existenţa ghidajelor de centrare (**9**) şi a contrapresiunii din camera de presiune (**f**) asigură limitarea deplasării axiale a statorului (**2**) spre rotor (**1**) sau spre carcasă (**4**) şi, în acest fel, menţinerea constantă a distanţei dintre suprafeţele frontale ale rotorului (**1**) şi statorului (**2**), în zona de etanşare (**a**).

Revendicări: 1
Figuri: 2

(11) 116666 B

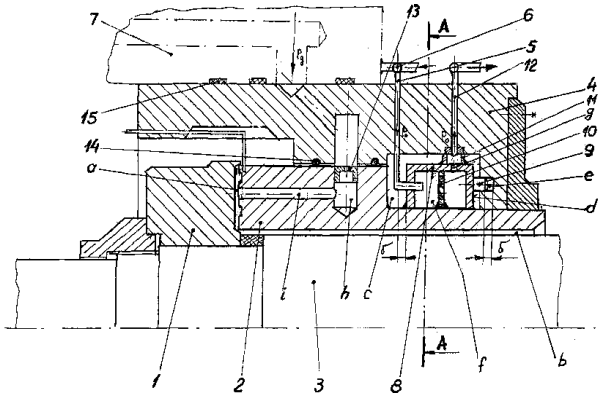

Fig. 1

(11) 116667 B *(51)* **F 15 B 9/02** *(21)* 98-00130 *(22)* 27.01.98 *(41)* 30.07.98// 7/98 *(42)* 30.04.2001// 4/2001 *(56)* RO 79107
(71) Axinti Gavril, Brăila, RO; Bălan Gheorghe, Brăila, RO
(73) Axinti Gavril, Brăila, RO; Bălan Gheorghe, Brăila, RO
(72) Axinti Gavril, Brăila, RO; Bălan Gheorghe, Brăila, RO
(54) **GENERATOR HIDRAULIC DE IMPULSURI MECANICE**

(57) Invenţia se referă la un generator hidraulic de impulsuri mecanice, destinat generării unor impulsuri pe o sculă de lucru, utilizat în domeniul construcţiilor, pentru demolare sau în cariere, pentru derocare, constituind un echipament de lucru pentru excavatoare încărcătoare sau maşini multifuncţionale. Generatorul conform invenţiei este constituit dintr-un subansamblu (**A**) de distribuţie şi comandă a agentului hidraulic, prevăzut cu un piston (**3**), care realizează distribuţia agentului hidraulic sub presiune la un hidrologistor (**4**), realizat în varianta 3/2, un acumulator (**5**) hidropneumatic de înaltă presiune, un acumulator (**6**) hidropneumatic de joasă presiune şi nişte supape (**7** şi **8**) de sens unic, montate într-un circuit (**P**) de alimentare şi un circuit (**T**) de evacuare, pistonul (**3**) se află în contact hertzian cu un percutor (**1**) care are o suprafaţă (**a**) inelară şi este montat într-un subansamblu (**B**) median, un subansamblu (**C**) suport şi un subansamblu (**D**) de capăt, asamblate cu ajutorul unor mijloace de prindere, cum ar fi de exemplu nişte tiranţi.

Revendicări: 5
Figuri: 4

(11) 116667 B

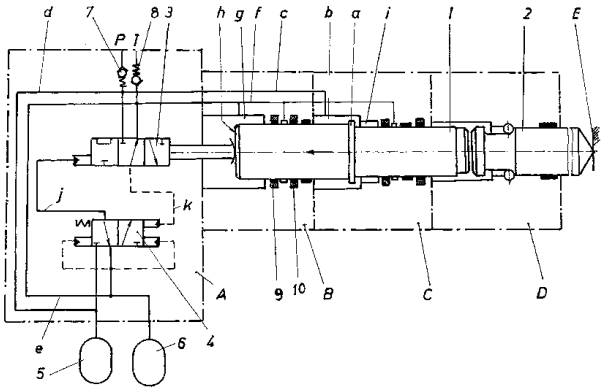

Fig. 1

(11) 116668 B *(51)* **F 15 D 1/08** *(21)* 95-01915 *(22)* 03.11.95 *(41)* 28.02.2001// 2/2001 *(42)* 30.04.2001// 4/2001 *(56)* RO 60859
(71) Lazăr Iron, Constanţa, RO (73) Lazăr Iron, Constanţa, RO (72) Lazăr Iron, Constanţa, RO
(54) **GENERATOR DE JET**

(57) Invenţia se referă la un generator, destinat obţinerii unui jet continuu într-un volum de fluid. Generatorul este compus dintr-un rotor centrifugal (**1**), antrenat de un ax (**3**) şi montat coaxial într-un stator (**2**) prevăzut cu o gură de absorbţie convergentă (**G**), un ajutaj şi un lagăr axial (**L**) pentru axul rotorului. Statorul (**2**) este alcătuit dintr-un disc interior (**B**) ce are un bord (**b**) periferic curbat convex, nişte ajutaje (**a**) delimitate de o serie de pereţi radiali echidistanţi şi un prag (**p**) format între circumferinţa discului inferior al rotorului centrifugal (**1**), amintit, şi suprafaţa convexă a discului inferior (**B**) al statorului (**2**).

Revendicări: 1
Figuri: 1

(11) 116668 B

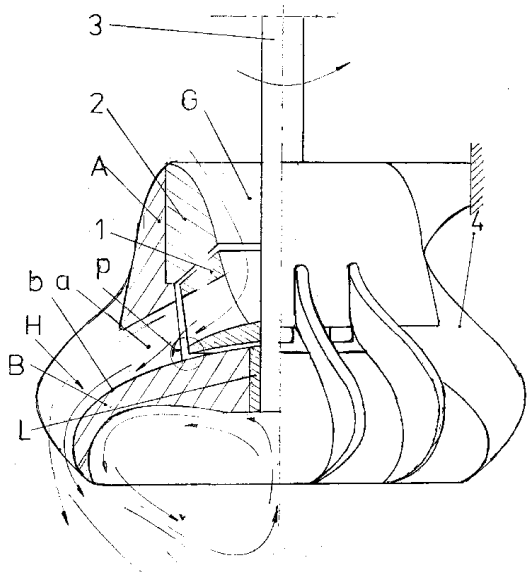

(11) 116669 B *(51)* **F 16 B 47/00** *(21)* 96-01394 *(22)* 08.07.96 *(41)* 30.09.99// 9/99 *(42)* 30.04.2001// 4/2001 *(56)* RO 97268 *(71) Munteanu Adrian, Iaşi, RO (73) Munteanu Adrian, Iaşi, RO (72) Munteanu Adrian, Iaşi, RO (54)* **DISPOZITIV DE FIXARE PE SUPRAFEŢE PLANE**

(57) Invenţia se referă la un dispozitiv de fixare pe suprafeţe plane, cum ar fi table auto, plăci de faianţă sau de sticlă, cu ajutorul unei cupole ce se rigidizează pe suprafaţa dorită. Dispozitivul are în componenţă un dop de etanşare (**3**), solidarizat cu o tijă (**6**) care trece printr-un perete despărţitor (**5**) şi angrenează nişte roţi dinţate (**7**), ghidate de nişte tije de ghidare (**8**), fixate într-un perete de cauciuc (**9**). In momentul înfiletării pompei (**10**) în capacul cupolei (**1**), pompa împinge peretele (**9**) de cauciuc, deplasând tija (**6**) şi dopul (**3**) prin intermediul tijelor de ghidare (**8**) şi al roţilor dinţate (**7**), comprimând un arc (**4**) fixat între dopul de etanşare (**3**) şi peretele despărţitor (**5**). In scopul realizării depresiunii necesare fixării, se deplasează pistonul (**12**) al pompei (**10**) în sensul aspiraţiei aerului din cupolă, apoi se deşurubează pompa de corpul cupolei, arcul (**4**) menţionat destinzându-se şi asigurând astuparea orificiului de comunicare dintre cupolă şi corpul cilindric din care s-a deşurubat pompa (**10**) prin intermediul dopului de etanşare (**3**).

Revendicări: 2
Figuri: 2

(11) 116669 B

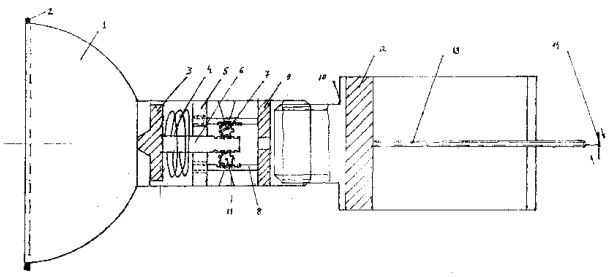

Fig. 1

(11) 116670 B1 - Sub acest număr, nu se publică descrierea de invenţie, revendicările şi figurile.

(11) 116671 B *(51)* **F 16 H 37/08** *(21)* 95-01900 *(22)* 01.11.95 *(41)* 28.02.2001// 2/2001 *(42)* 30.04.2001// 4/2001 *(56)* WO 92/19889 *(71) Marian Emil, Bucureşti, RO (73) Marian Emil, Bucureşti, RO (72) Marian Emil, Bucureşti, RO (54)* **MECANISM DE CONVERSIE**

(57) Prezenta invenţie se referă la un mecanism de conversie a mişcării de rotaţie în mişcare rectilinie, aplicat în general la acţionări mecanice cu crearea posibilităţii de completare constructivă a unor motoare cu piston, a unor pompe sau compresoare cu piston, în regim de dublă acţiune, sau a unor roboţi industriali sau de agrement, precum şi crearea unor noi unităţi de pompare specifice extracţiei de ţiţei. Mecanismul de conversie a mişcării de rotaţie în mişcare rectilinie, conform invenţiei, este alcătuit dintr-un maneton (**b**), ce acţionează o roată dinţată (**3**) solidară cu axul (**2**) manetonului (**b**) ce are mişcare de satelit şi poate angrena pe interiorul unei coroane dinţate (**4**), prevăzută cu un număr dublu de dinţi. Astfel, la o rotaţie completă a braţului port-satelit (**a**), manetonul (**b**) poate executa o deplasare liniară sau sinusoidală faţă de coroana dinţată (**4**), pe cele două sensuri de deplasare, iar atunci când valoarea razei dinţate (**3**) este egală cu cea a braţului manetonului (**b**), deplasarea pe diametru a manetonului (**b**) este liniară. Direcţia deplasării este determinată de poziţia coroanei dinţate (**4**) de referinţă care, printr-un reglaj unghiular de repoziţionare, obţinut prin activarea unei piese de manevră (**5**), poate schimba direcţia deplasării manetonului (**b**) în sarcină.

Revendicări: 1
Figuri: 7

(11) 116671 B

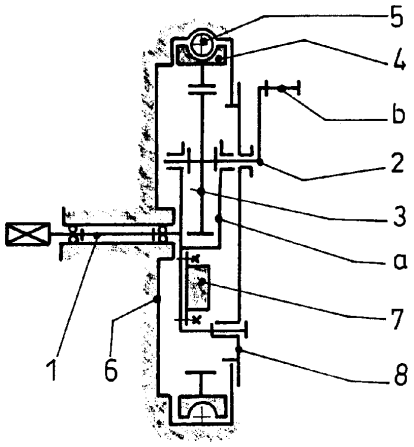

Fig. 1

(11) 116672 B *(51)* **F 16 L 58/10** *(21)* 98-00981 *(22)* 18.09.96 *(41)* 26.02.99// 2/99 *(42)* 30.04.2001// 4/2001 *(86)* RU 96/00267 18.09.96 *(87)* WO 98/12465 26.03.98 *(56)* FR 2592457 *(71) Moskovskoe Gosudarstvennoe Predpriyatie "Mosvodokanal", Moscova, RU; Dochernee Gosudarstvennoe Unitarnoe Predpriyatie "Sant" Moskovskogo Gosudarstvennogo Predpriyatiya "Mosvodokanal", Moscova, RU (73) Moskovskoe Gosudarstvennoe Predpriyatie "Mosvodokanal", Moscova, RU; Dochernee Gosudarstvennoe Unitarnoe Predpriyatie "Sant" Moskovskogo Gosudarstvennogo Predpriyatiya "Mosvodokanal", Moscova, RU (72) Stanislav Vladimirovich Khramenkov, Moscova, RU; Vladimir Alexandrovich Zagorsky, Moscova, RU; Evgeny Petrovich Pavlov, Moscova, RU; Loskutova Lidiya Nikolaevna, Moscova, RU; Maryashin Vladimir Konstantinovich, Moskovskaya Obl., RU; Aslamova Tatyana Valentinovna, Krasnogorsk, RU (74) S.C. Rominvent S.A., Bucureşti (54)* **ÎNVELIŞ PENTRU SUPRAFAŢA INTERIOARĂ A UNEI ŢEVI ŞI METODĂ PENTRU APLICAREA ACESTUIA PE SUPRAFAŢA SPECIFICATĂ**

(57) Invenţia se referă la un înveliş pentru suprafaţa interioară a unei ţevi şi la o metodă pentru aplicarea acestuia, pe suprafaţa specificată, utilizată pentru protecţia suprafeţelor interne ale conductelor tehnologice; învelişul conţine două anvelope tubulare, peliculare (**2** şi **3**), localizate coaxial, pe bază de material polimeric termoplastic, dintre care una - exterioară (**2**) se alipeşte la suprafaţa interioară a ţevii (**1**), iar cealaltă - interioară (**3**) este separată de anvelopa exterioară (**2**), printr-un strat de consolidare, coaxial, principal (**4**), impregnat cu un liant polimeric întărit; metoda include realizarea unei părţi semifinisate,

(11) 116672 B

în două straturi, care se introduce în interiorul ţevii, după care se introduce agentul termic sub presiune, pentru ataşarea învelişului la suprafaţa interioară a ţevii (**1**). Anvelopa interioară (**3**) este formată dintr-un sistem omogen multicomponent, conţinând cel puţin un polimer selectat dintr-un grup de polimeri termoplastici, având alungirea relativă, nu mai mică de 200% şi temperatura punctului de topire nu mai mică de 100°C, şi un modificator structural al polimerului selectat. Anvelopele (**2** şi **3**) şi stratul de consolidare (**4**) sunt întrerupte de-a lungul generatoarei învelişului, în cel puţin un loc, iar marginile laterale (**6** şi **7**) ale locului de întrerupere sunt îmbinate ermetic, una cu alta, alcătuind partea semifinisată a învelişului.

Revendicări: 62
Figuri: 11

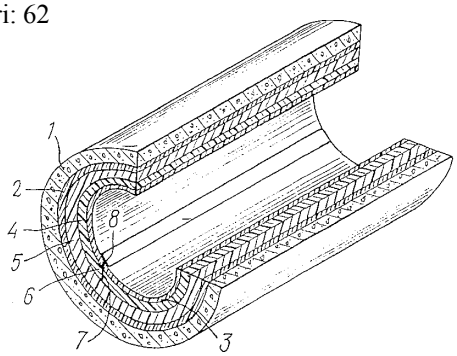

Fig. 1

(11) 116673 B *(51)* **F 17 C 5/02**; F 17 C 7/00// B 67 D 5/04 *(21)* 96-00408 *(22)* 28.02.96 *(41)* 29.05.98// 5/98 *(42)* 30.04.2001// 4/2001 *(56)* RO 115987 *(71) Gemene M. Francisc, Bacău, RO (73) Gemene M. Francisc, Bacău, RO (72) Gemene M. Francisc, Bacău, RO (54)* **INSTALAŢIE MOBILĂ, PENTRU DEPOZITAREA, TRANSPORTUL ŞI DISTRIBUIREA GAZULUI PETROLIER LICHEFIAT**

(57) Invenţia se referă la o instalaţie mobilă, pentru depozitarea, transportul şi distribuirea gazului petrolier lichefiat, utilizată pentru umplerea buteliilor consumatorilor în centre volante. Instalaţia conform invenţiei este compusă dintr-un tractor rutier (**1**), cuplat cu o semiremorcă (**2**), care constituie, împreună, mijlocul de transport, pe care este montat un recipient (**3**), în care se află gazul petrolier lichefiat, o rampă de lucru (**4**), care conţine echipamentele de urmărire, execuţie şi comandă, un generator de curent (**5**), care este antrenat de motorul mijlocului de transport şi care realizează energia electrică necesară, dintr-un circuit de vehiculare a gazului petrolier lichefiat (**B**), dintr-un circuit de vid (**C**), un circuit de gaz inert (**D**) şi un circuit de apă şi vapori (**E**).

Revendicări: 6
Figuri: 2

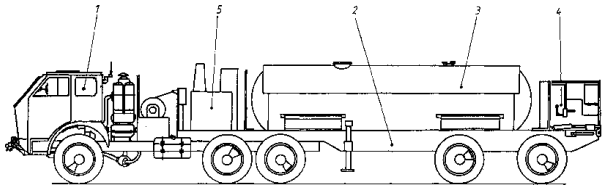

Fig. 1

(11) 116674 B *(51)* **F 24 F 11/02**// G 05 D 23/30 *(21)* 96-00782 *(22)* 09.04.96 *(41)* 30.10.97// 10/97 *(42)* 30.04.2001// 4/2001 *(56)* US 5499512; EP 0647820 A1 *(71) S.C. Romradiatoare S.A., Braşov, RO (73) S.C. Romradiatoare S.A., Braşov, RO (72) Enache Claudiu Iulian, Braşov, RO; Niculescu Panait, Braşov, RO; Sora Gheorghe, Braşov, RO; Radu Remos, Braşov, RO; Crişan Cristinel, Braşov, RO (54)* **SISTEM DIGITAL PENTRU COMANDA LOCALĂ ŞI LA DISTANŢĂ A APARATELOR DE CONDIŢIONARE A AERULUI, ÎN REGIM INDIVIDUAL ŞI ÎN REŢEA**

(57) Invenţia se referă la un sistem digital, destinat programării, supravegherii şi optimizării funcţionării aparatelor de condiţionare a aerului care, prin construcţie, aparţin domeniului tehnicii frigului, fiind caracterizat de faptul că, aparatele pot fi comandate la distanţă, fie cu telecomanda (**TEL**), transmisie de date de tip dual, infraroşu (**IR**) sau serială (**SERIAL**), fie prin intermediul calculatorului (**PC**). Algoritmul intern de funcţionare a aparatului de condiţionare a aerului este comandat şi supravegheat de către un bloc de măsură, sinteză şi comandă (**UMSCA**), ale cărui funcţiuni sunt gestionate de către un microprocesor, realizând automatizarea completă a funcţionării pe durate bine determinate şi cu temperaturi presetate. Prin intermediul acestui sistem, se creează posibilitatea interconectării mai multor aparate de condiţionare a aerului în "structură de reţea", programarea aparatelor realizându-se de la o sursă unică. Funcţionarea este optimizată, protejând consumatorii intens solicitaţi ai aparatului şi reducând consumul de energie electrică.

Revendicări: 6
Figuri: 4

(11) 116674 B

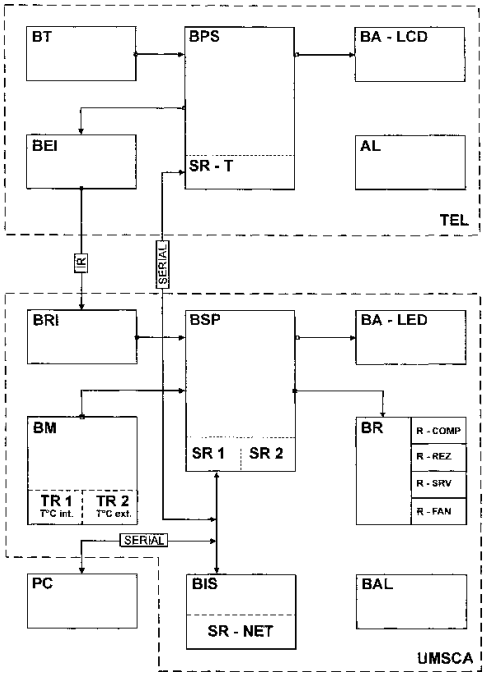

(11) 116675 B *(51)* **F 24 H 1/43** *(21)* 97-02349 *(22)* 15.12.97 *(41)* 30.07.99// 7/99 *(42)* 30.04.2001// 4/2001 *(56)* EP 758731; EPA 90 229 *(71) Balmuş Laurenţiu, Cluj-Napoca, RO (73) Balmuş Laurenţiu, Cluj-Napoca, RO (72) Balmuş Laurenţiu, Cluj-Napoca, RO (54)* **CAZAN CU TUB TERMIC**

(57) Invenţia se referă la un cazan cu tub termic, destinat prepărării apei calde menajere, pentru centrale termice individuale sau colective. Cazanul conform invenţiei este format dintr-o ţeavă (**1**) cu pereţi dubli, vidată, care are şi rolul de focar şi care este racordată, la exterior, cu o serpentină (**5**) vidată, care înconjoară focarul. In interiorul acestuia, este poziţionată o elice lamelară elicoidală (**3**), vidată, focarul fiind împărţit în mai multe compartimente de conversie (**4**) prin nişte plane de separaţie (**6**).

Revendicări: 1
Figuri: 1

(11) 116675 B

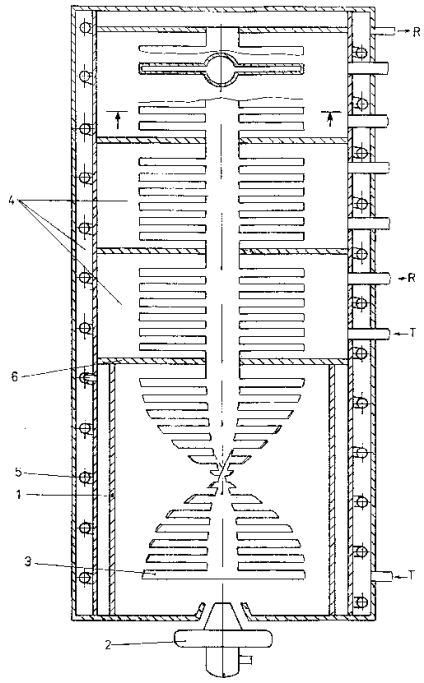

(11) 116676 B1 *(51)* **F 27 D 19/00** *(21)* 97-02218 *(22)* 03.12.97 *(42)* 30.04.2001// 4/2001 *(56)* EP 0675325 *(71) Pitiş Grigore, Baia Mare, RO (73) Pitiş Grigore, Baia Mare, RO (72) Pitiş Grigore, Baia Mare, RO* *(54)* **SISTEM PENTRU ACŢIONARE ELECTRICĂ CU CONTROLER DE COMANDĂ A UTILAJELOR METALURGICE**

(57) Invenţia se referă la un sistem pentru acţionarea electrică a utilajelor metalurgice, utilizat în industria metalurgiei neferoase şi feroase, pentru acţionarea după program a convertelor şi a mixerelor - într-o mişcare rotativă, impusă de procesul tehnologic, în scopul ridicării gradului de siguranţă în funcţionarea convertelor şi a mixerelor metalurgice, ce şarjează şi vehiculează o mată cuproasă incandescentă, este prevăzut cu un întrerupător principal cu pârghie (**2**), doi contactori de comandă (**12**), un releu termic (**6**), nişte siguranţe de alimentare (**3**) ce asigură un control absolut al poziţiei fixe a utilajelor în fazele tehnologice necesare, iar pentru asigurarea mişcării de rotire a convertelor şi a mixerelor, de la un punct de altul, ce conţine o încărcătură de mată cuproasă incandescentă, sistemul este prevăzut cu doi inversori de sens (**4**, **5**), patru contactori pentru treptele de rezistenţă (**9**), toate acestea prin controlerul de comandă (**17**), asigurând o precizie mai bună a funcţionării utilajului pe toată scara necesară domeniului de operare tehnologică.

Revendicări: 2
Figuri: 1

(11) 116676 B1

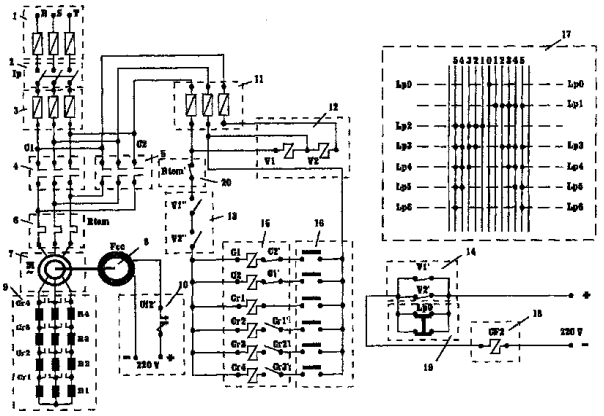

(11) 116677 B1 *(51)* **G 01 K 7/38**; G 05 D 23/20 *(21)* 97-01804 *(22)* 29.09.97 *(42)* 30.04.2001// 4/2001 *(56)* 1. J. Smit and H.P. Wijin, *Ferrites* ed. J. Wiley and Sons, N.Y. (1959); 2. D.I. Techernev and T.E. Collier, *IEEE Trans. Mag.* MAG-7 (1971), 459; 3. K. Murakami, IEEE Trans. Mag., MAG-1 (1956) 96; 4. K Seki, J. Shida and K. Murakami, *IEEE Trans*. Mag., MAG-14, 969 (1978); 5. C. Tănăsoiu, I. Nicolae, P.Nicolau, and H. Niculescu, Brevet RO 76635 (1981); 6. C. Tănăsoiu, I. Nicolae, P.Nicolau, H. Niculescu and C. Mihalache, *J. Phys. E: Sci. Instr.*, 18 (1985) 50. *(71) Institutul Naţional de Cercetare şi Dezvoltare pentru Fizica Materialelor, Bucureşti, RO (73) Institutul Naţional de Cercetare şi Dezvoltare pentru Fizica Materialelor, Bucureşti, RO (72) Tănăsoiu N. Constantin, Bucureşti, RO; Miclea C. Cornel, Bucureşti, RO; Iorgulescu St. Radu, Bucureşti, RO* *(54)* **DISPOZITIV DE COMUTARE TERMICĂ CU PASTILĂ MAGNETICĂ ŞI MAGNET PERMANENT**

(57) Invenţia se referă la un dispozitiv de comutare termică, construit cu ajutorul unor pastile de comutaţie din materiale ceramice oxidice, utilizat la controlul şi reglarea temperaturii în incinte. Acest dispozitiv este capabil să deschidă sau să închidă un circuit electric la o temperatură fixată. Invenţia se bazează pe aceea că, materialele feritice îşi pierd proprietăţile feromagnetice în zona temperaturii Curie. Astfel, pastila construită din materialul de comutaţie (**1**) sub temperatura Curie, care o caracterizează, va fi atrasă de pastila de magnet permanent (**2**), asigurând astfel închiderea unui contact electric, iar la trecerea peste această temperatură, pastila de comutaţie devenind paramagnetică, forţele de atracţie ce existau între aceasta şi magnetul permanent dispar, lăsând forţele elastice să întrerupă circuitul electric, în care dispozitivul este montat.

Revendicări: 4
Figuri: 5

(11) 116677 B1

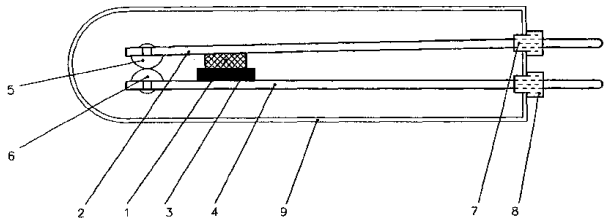

Fig. 3

(11) 116678 B *(51)* **G 01 M 13/02** *(21)* 96-02210 *(22)* 25.11.96 *(41)* 28.08.98// 8/98 *(42)* 30.04.2001// 4/2001 *(56)* US 5259249 *(71) Universitatea Tehnică "Gh. Asachi", Iaşi, RO (73) Universitatea Tehnică "Gh. Asachi", Iaşi, RO (72) Receanu Dan, Iaşi, RO (54)* **INSTALAŢIE PENTRU ÎNCERCAREA LA DURABILITATE A PROTEZELOR TOTALE DE ŞOLD**

(57) Invenţia aparţine domeniului endoprotezării aparatului locomotor uman, prin mijloace mecanice, şi se referă la o instalaţie pentru încercarea la durabilitate a protezelor totale de şold. Instalaţia este alcătuită dintr-un suport (**1**) al calotei sferice (**2**) a protezei de şold, asupra căreia, se aplică o forţă de contact, variabilă, cu ajutorul unui mecanism (**A**) cu camă (**3**) şi tachet cu rolă (**4**). Planul mecanismului (**A**) de aplicare a forţei execută o mişcare de oscilaţie în jurul axei "z" verticale, fiind antrenat de un mecanism (**B**) de tip manivelă-balansier. Suportul (**1**) împreună cu calota sferică (**2**) execută simultan două mişcări de oscilaţie, în jurul axelor orizontale "x şi y", sub acţiunea unor mecanisme (**C** şi **D**) de tip manivelă-balansier, acţionarea celor trei mecanisme fiind făcută cu motoare electrice şi reductoare cu roţi dinţate. Construcţia instalaţiei asigură reproducerea, cât mai fidelă, a condiţiilor reale cinematice şi dinamice, care apar în timpul utilizării protezelor totale de şold.

Revendicări: 1
Figuri: 7

(11) 116678 B

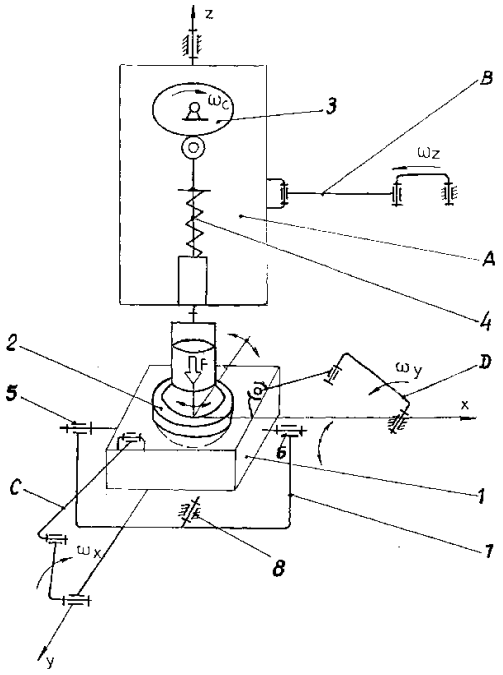

Fig. 2

(11) 116679 B *(51)* **G 01 N 3/14**; G 01 N 3/08 *(21)* 98-00433 *(22)* 26.02.98 *(41)* 30.08.99// 8/99 *(42)* 30.04.2001// 4/2001 *(56)* EP 0098188; RO 82769 *(71) S.C. ICPE Institutul de Cercetări pentru Maşini Electrice-S.A., Bucureşti, RO (73) S.C. ICPE Institutul de Cercetări pentru Maşini Electrice-S.A., Bucureşti, RO (72) Nistor Emilia, Bucureşti, RO; Ganea Constantin, Bucureşti, RO; Cosneanu Gheorghe, Bucureşti, RO; Bularda Silvia, Bucureşti, RO; Novițchi Petre, Bucureşti, RO (54)* **APARAT PENTRU DETERMINAREA EFECTULUI DE RESORT AL CONDUCTOARELOR DIN CUPRU EMAILAT**

(57) Invenţia se referă la un aparat pentru determinarea efectului de resort al conductoarelor din cupru emailat. In scopul eliminării erorilor subiective, care pot fi introduse de operator, se face o automatizare secvenţială a operaţiilor, prin utilizarea unui motor de c.c. cu comandă de turaţie constantă şi un electromagnet, a cărui armătură mobilă este şi piesă de blocaj. Schema electrică asigură succesiunea corectă a operaţiilor prin utilizarea unui bloc logic, unui amplificator de putere, unor fotocelule de rotaţie şi poziţie.

Revendicări: 3
Figuri: 3

(11) 116679 B

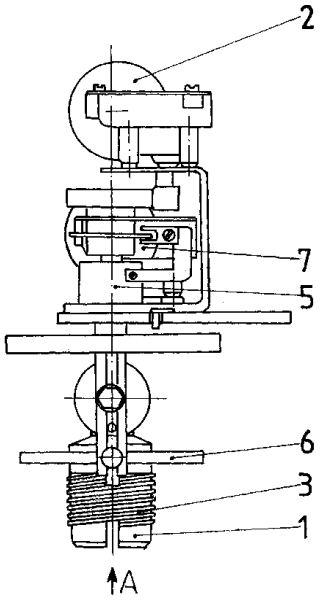

Fig. 1

(11) 116680 B *(51)* **G 01 N 3/38**; G 01 N 3/48// A 61 K 6/02 *(21)* 97-02221 *(22)* 03.12.97 *(41)* 30.03.2000// 3/2000 *(42)* 30.04.2001// 4/2001 *(56)* RO 91680; 87504 *(71) Institutul de Chimie Macromoleculară "Petru Poni", Iaşi, RO (73) Institutul de Chimie Macromoleculară "Petru Poni", Iaşi, RO (72) Ioanid Emil Ghiocel, Iaşi, RO; Avram Ecaterina, Iaşi, RO; Luca Cornelia, Iaşi, RO (54)* **APARAT PENTRU DETERMINAREA UNOR CARACTERISTICI FIZICO-MECANICE ALE MATERIALELOR DENTARE**

(57) Invenţia se referă la un aparat pentru determinarea unor caracteristici fizico-mecanice, cum ar fi timpul de lucru şi de întărire ale materialelor dentare, de tipul cimenturilor policarboxilice sau de amprentare, prin tehnica penetrării probei (**1**) plasată într-o casetă (**32**) termostatată la 37°C cu un poanson (**28**) adus în contact cu proba (**1**), înaintea începerii testării, cu ajutorul unei plăci de poziţionare (**10**) al unui tampon de presare (**34**) şi al unui electromagnet (**9**) al cărui miez mobil (**24**) este cuplat mecanic cu poansonul (**28**) şi cu tija palpatoare (**23**) a unui comparator cu cadran (**8**), astfel încât la deconectarea electromagnetului (**9**), o greutate calibrată (**27**), dispusă pe un taler (**26**) în legătură cu tija palpatoare (**23**), apasă poansonul (**28**) în proba (**1**), pe o adâncime ce exprimă gradul de întărire al acesteia, şi care este afişată pe cadranul comparatorului (**8**), timpii de lucru fiind controlaţi cu un bloc electronic de comandă (**D**).

Revendicări: 2
Figuri: 1

(11) 116680 B

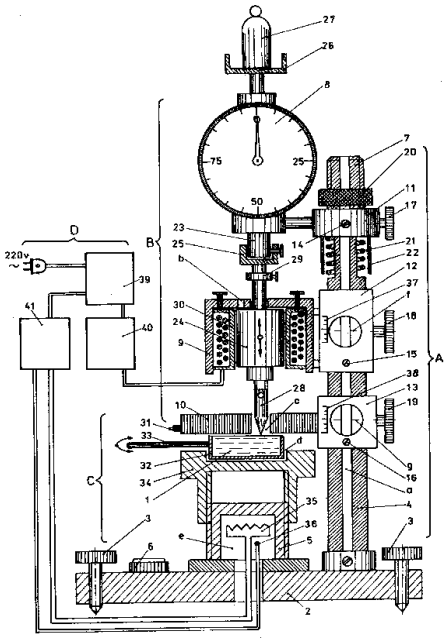

(11) 116681 B1 *(51)* **G 01 N 9/00** *(21)* 94-00810 *(22)* 18.05.94 *(42)* 30.04.2001// 4/2001 *(56)* EP 0282251; US 4297872 *(71) Institutul de Criogenie şi Separări Izotopice (ICSI), Râmnicu Vâlcea, RO (73) Institutul de Criogenie şi Separări Izotopice (ICSI), Râmnicu Vâlcea, RO (72) Apopei Neculai, Râmnicu Vâlcea, RO; Balint Cristian, Râmnicu Vâlcea, RO; David Constantin, Râmnicu Vâlcea, RO; Hirean Ioan, Râmnicu Vâlcea, RO; Pavelescu Marian, Râmnicu Vâlcea, RO; Şerban Gheorghe, Râmnicu Vâlcea, RO (54)* **APARAT PENTRU DETERMINAREA CONCENTRAŢIEI APEI GRELE**

(57) Invenţia se referă la un aparat de determinare a concentraţiei apei grele în interval larg de concentraţie 0,5...99,5% masă D_2O, cu rezoluţia ± 0,01% masă D_2O, utilizându-se o cantitate mică de probă, sub 1 ml, măsurarea efectuându-se continuu sau discontinuu, în timp scurt, sub 5 min. Se revendică celula vibraţională şi traductorul optoelectronic, ce permite măsurarea concentraţiei prin excitarea unui oscilator mecanic, conţinând proba, circuitul de conversie a oscilaţiei în semnal electric şi de termostatare cu precizie de ± 0,01°C a celulei şi interfaţa ce asigură măsurarea perioadei proprii de oscilaţie cu 10^{-6} şi transmisie alternativă a acestei mărimi cu temperatura celulei spre un calculator.

Revendicări: 2
Figuri: 7

(11) 116681 B1

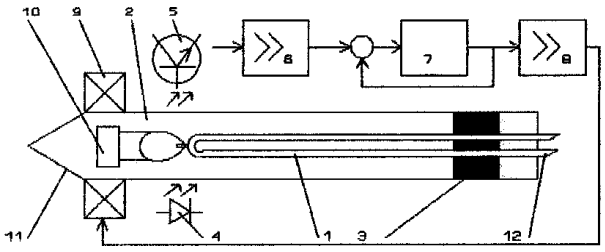

Fig. 1

(11) 116682 B *(51)* **G 01 P 13/00**// A 61 B 5/11 *(21)* 95-01027 *(22)* 26.05.95 *(41)* 29.11.96// 11/96 *(42)* 30.04.2001// 4/2001 *(56)* GB 2274512 *(71) Teodorescu Horia Nicolai, Iaşi, RO (73) Teodorescu Horia Nicolai, Iaşi, RO (72) Teodorescu Horia Nicolai, Iaşi, RO (54)* **SISTEM DE DETERMINARE A POZIŢIEI ŞI MIŞCĂRII CORPULUI PENTRU APLICAŢII DE REALITATE VIRTUALĂ ŞI MULTIMEDIA**

(57) Invenţia se referă la un sistem de determinare a poziţiei şi mişcării, destinat în special aplicaţiilor de tip realitate virtuală şi aplicaţiilor multimedia. Sistemul de determinare a poziţiei şi mişcării pentru aplicaţii de realitate virtuală şi multimedia este constituit dintr-un set de dispozitive şi mobilier, care formează postul de lucru al utilizatorului, obiecte în care sunt înglobate corespunzător câte un set de traductoare de proximitate şi mişcare analogice, precum şi din blocuri corespunzătoare de excitare a traductoarelor, blocuri de preprocesare a semnalelor de la traductoare şi blocul de achiziţie a semnalelor.

Revendicări: 10
Figuri: 4

(11) 116682 B

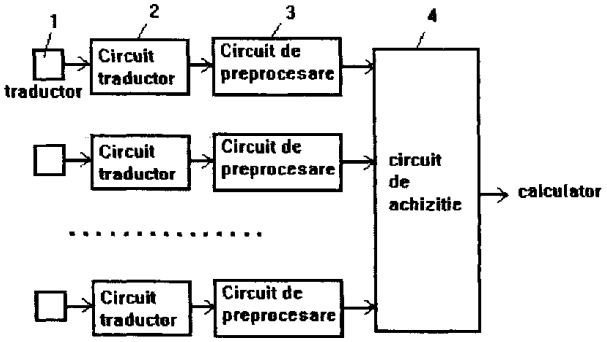

Fig. 1

(11) 116683 B *(51)* **G 04 B 19/00**; G 04 C 17/00 *(21)* 97-00818 *(22)* 29.04.97 *(41)* 30.10.98// 10/98 *(42)* 30.04.2001// 4/2001 *(56)* WO 90/04813; EP 0015913 *(71) Ţampău Florinel Aurelian, Bacău, RO (73) Ţampău Florinel Aurelian, Bacău, RO (72) Ţampău Florinel Aurelian, Bacău, RO (54)* **CEAS ELECTRONIC CU INDICARE CVASIANALOGICĂ**

(57) Invenţia are ca obiect un ceas electronic cu afişare cvasianalogică, realizat prin asamblarea unui sistem electronic de măsurare a timpului, cu unul ori mai multe sisteme de afişaj cu elemente de afişaj specifice, drept repere orare, şi indicarea orei continuu şi a minutului pulsator, alternant.

Revendicări: 5
Figuri: 4

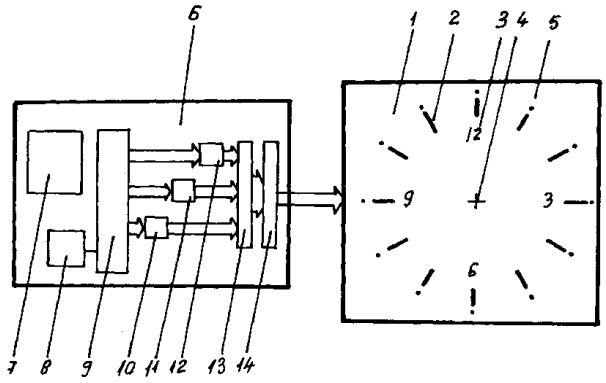

Fig. 1

(11) 116684 B1 *(51)* **G 06 F 15/18**; G 06 F 19/00 *(21)* 97-01961 *(22)* 21.10.97 *(42)* 30.04.2001// 4/2001 *(56)* US 5.317507; EP 449353 *(71) Neagoe Victor Emil Victomil, Bucureşti, RO (73) Neagoe Victor Emil Victomil, Bucureşti, RO (72) Neagoe Victor Emil Victomil, Bucureşti, RO (54)* **METODĂ ŞI SISTEM PENTRU TRADUCEREA AUTOMATĂ UTILIZÂND O REŢEA NEURONALĂ CU AUTO-ORGANIZARE**

(57) Prezenta invenţie se referă la o metodă şi un sistem de traducere automată utilizând o reţea neuronală sintactică cu auto-organizare tolerantă faţă de erorile de tastare, având aplicaţii pentru realizarea unei maşini de tradus, care se poate implementa fie printr-un modul software pentru un calculator personal sau laptop, fie ca un dispozitiv autonom (hardware specializat + software), în ambele situaţii, sistemul traducând automat cuvintele sau expresiile unui limbaj sursă în corespondentele lor într-un limbaj destinaţie, cuvântul de ieşire fiind atât afişat pe monitorul calculatorului (sau display-ul sistemului specializat), cât şi reprodus sonor în cască (difuzor), proprietatea de corecţie a erorilor de tastare fiind conferită de tipul special de reţea neuronală, sintactică, cu auto-organizare.

Revendicări: 10
Figuri: 5

(11) 116684 B1

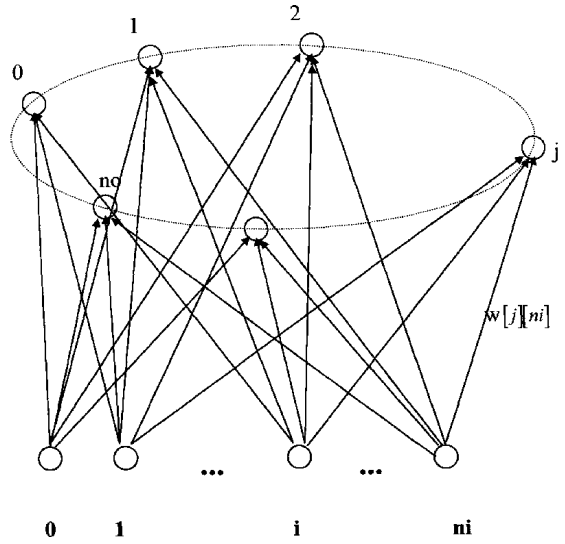

Fig. 1

(11) 116686 B *(51)* **G 09 F 11/00**; G 09 F 9/00 *(21)* 93-01390 *(41)* 30.07.95//7/95 *(22)* 15.10.93 *(42)* 30.04.2001// 4/2001 *(56)* GB 2207276; FR 2574207 *(71) Anton Mihai Ovidiu, Bacău, RO (73) Anton Mihai Ovidiu, Bacău, RO (72) Anton Mihai Ovidiu, Bacău, RO (54)* **PANOU DE AFIŞAJ**

(57) Invenţia se referă la un panou de afişaj pe care un observator (**0**) poate vedea două imagini diferite, funcţie de poziţia în care se află. Panoul are suprafaţa fragmentată de nişte striaţii verticale, fiecare striaţie având o faţetă orientată spre dreapta (**a**) şi o faţetă orientată spre stânga (**b**), faţetele alăturate fiind dispuse sub un anumit unghi (α), una faţă de cealaltă, suprafaţa tangentă la vârfurile striaţiilor fiind plană sau curbată cu o anumită rază de curbură, fiecare faţetă conţinând câte un fragment de imagine, astfel încât privind panoul de la distanţă, se pot vedea, funcţie de poziţia observatorului, două imagini diferite, fiecare din cele două imagini corespunzând sumei fragmentelor de imagine de pe faţetele cu aceeaşi orientare (**a** sau **b**).

Revendicări: 4
Figuri: 2

(11) 116685 B1 *(51)* **G 06 T 1/00** *(21)* 97-01656 *(22)* 29.08.97 *(42)* 30.04.2001// 4/2001 *(56)* US 5333213; 5469536 *(71) FX Design S.R.L., Bucureşti, RO (73) FX Design S.R.L., Bucureşti, RO (72) Zama Rafael, Constanţa, RO (54)* **PROCEDEU DE ÎNLOCUIRE A FUNDALULUI ÎNTR-UN MATERIAL FILMAT**

(57) Prezenta invenţie se referă la un procedeu de înlocuire a fundalului într-un material filmat şi poate fi utilizat la realizarea secvenţelor animate pentru publicitate, film artistic, jocuri interactive etc. Procedeul de înlocuire a fundalului într-un material filmat, conform invenţiei, constă în aceea că, filmarea subiectului se face în orice condiţii, iar conturul subiectului se păstrează exact, de la o fotogramă la alta. După filmarea materialului, filmul se încarcă în memoria calculatorului şi se împarte în fotogramele componente. In prima fotogramă, se selectează subiectul prin realizarea unei măşti după conturul lui, după care fiecărei fotograme i se aplică transformarea "border" şi se intersectează cu fotograma următoare, transformată în alb-negru, iar imaginii astfel obţinute i se aplică transformarea "soft edge", după care se pot modifica culorile subiectului şi/sau ale fundalului, în mod independent, şi se poate reasambla filmul.

Revendicări: 2

(11) 116686 B1

Fig. 1a

Fig. 1b

Fig. 1c

Fig. 1d

Fig. 1e

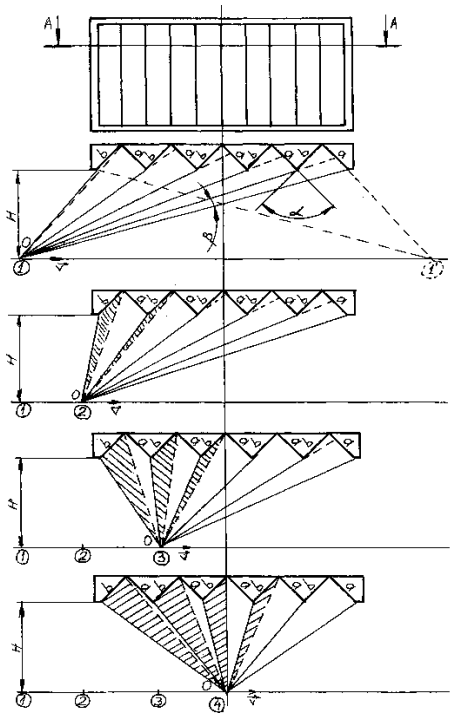

(11) 116687 B *(51)* **H 01 F 1/44** *(21)* 93-00309 *(22)* 05.03.93 *(41)* 30.11.94// 11/94 *(42)* 30.04.2001// 4/2001 *(56)* US 3607218; RO 77199; *(71) Institutul Chimie Macromoleculară Petru Poni, Iaşi, RO (73) Institutul Chimie Macromoleculară Petru Poni, Iaşi, RO (72) Olaru Niculae, Iaşi, RO; Kelemen Zoltan, Iaşi, RO; Olaru Liliana Doina, Iaşi, RO; Cotae Constantin, Iaşi, RO (54)* **PROCEDEU DE OBȚINERE A UNOR FEROFLUIDE NEPOLARE**

(57) Invenția se referă la un procedeu de obținere a unor ferofluide nepolare prin precipitarea particulelor magnetizabile dintr-o soluție de clorură ferică şi sulfat feros, săruri care sunt dizolvate într-o soluție apoasă de derivat de celuloză de concentrație 0,5...2,5%. Soluția astfel obținută se tratează cu amoniac soluție de concentrație 25%, iar precipitatul se spală cu apă şi se stabilizează la 70...90°C cu acid oleic în petrol sau toluen. Se spală în apă şi apoi se deshidratează prin încălzire la 85...105°C şi se diluează cu hidrocarbura în care s-a efectuat stabilizarea până la magnetizația, viscozitatea sau densitatea dorită.

Revendicări: 1

(11) 116688 B1

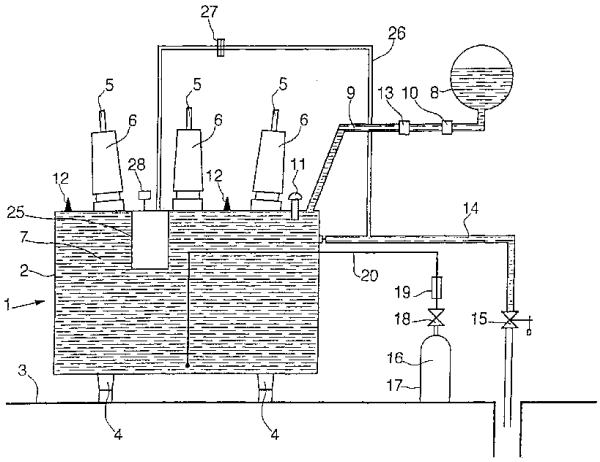

Fig. 1

(11) 116688 B1 *(51)* **H 01 F 27/14**; H 01 F 27/40 *(21)* 97-00953 *(22)* 27.09.96 *(30)* 28.09.95 FR 95 11 386 *(42)* 30.04.2001// 4/2001 *(86)* FR 96/01513 27.09.96 *(87)* WO 97/12379 03.04.97 *(56)* DE-A-2624882; EP 238475; WO 9428566 *(71) Magnier Philippe, Saint Germain-en-Laye, FR (73) Magnier Philippe, Saint Germain-en-Laye, FR (72) Magnier Philippe, Saint Germain-en-Laye, FR (74) S.C. Rominvent S.A., Bucureşti (54)* **PROCEDEU ŞI DISPOZITIV DE PROTECȚIE CONTRA INCENDIULUI LA TRANSFORMATOARELE ELECTRICE**

(57) Invenția se referă la un procedeu de protecție contra incendiului la transformatoarele electrice care sunt prevăzute cu o cuvă (**2**) umplută cu fluid de răcire (**7**) combustibil, cuprinzând următoarele etape: o etapă de detectare a unei deteriorări a izolației electrice a transformatorului (**1**) printr-un mijloc de sesizare a presiunii (**11**), golirea parțială a fluidului de răcire (**7**), conținut în cuva (**2**), prin intermediul unei vane (**15**), şi o etapă de răcire a părților calde ale fluidului de răcire (**7**) prin injectarea unui gaz inert (**16**) sub presiune, în partea de jos a cuvei (**2**), în scopul barbotării fluidului de răcire (**7**), menționat, şi al îndepărtării oxigenului situat în apropiere. Invenția se referă şi la un dispozitiv de protecție contra incendiului la transformatoarele electrice.

Revendicări: 13
Figuri: 2

(11) 116689 B *(51)* **H 01 H 85/02** *(21)* 98-01084 *(22)* 18.06.98 *(41)* 30.06.99// 6/99 *(42)* 30.04.2001// 4/2001 *(56)* RO 109488; 112937; 113094; 99153; 114052 *(71) Trif Dorin Ioan, Turda, RO (73) Trif Dorin Ioan, Turda, RO (72) Trif Dorin Ioan, Turda, RO (54)* **SIGURANȚĂ FUZIBILĂ PLATĂ, DUBLĂ**

(57) Invenția se referă la o siguranță fuzibilă plată, dublă, care are ca destinație protecția instalațiilor de automatizări sau similare, la curent de scurtcircuit şi supracurenți intenşi, şi protecția instalațiilor electrice ale mijloacelor de transport. Siguranța fuzibilă, conform invenției, este constituită dintr-un element de înlocuire (**9**), compus dintr-un element electroizolant pe care sunt lipite două elemente fuzibile (**10**, **14**) din folie de cupru, care pot fi verificate, în stare de funcționare, cu creionul electric, prin îndepărtarea unui geam (**11**), şi un soclu (**1**) pe care sunt dispuse două borne (**3**, **7**), perpendicular una față de cealaltă, precum şi o cavitate care are, la fundul ei, un plan înclinat (**F**) pentru calibrare, având înclinații diferite funcție de curentul nominal al elementului fuzibil.

Revendicări: 3
Figuri: 7

(11) 116689 B

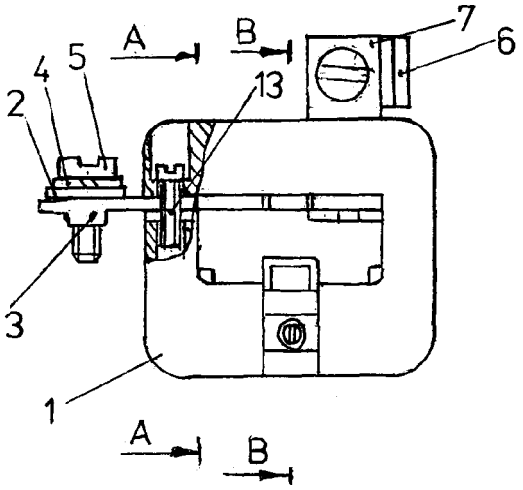

Fig. 1

(11) 116690 B *(51)* **H 01 H 85/055** *(21)* 92-01092 *(22)* 13.08.92 *(41)* 30.06.2000// 6/2000 *(42)* 30.04.2001// 4/2001 *(56)* US 4315235; RO 85453; 93955 *(71) Institutul de Cercetare şi Proiectare pentru Electrotehnică, Bucureşti, RO (73) S.C. ICPE S.A., Bucureşti, RO (72) Mitu Ioan, Bucureşti, RO; Eliade Radu, Bucureşti, RO; Mihai Marian, Bucureşti, RO; Ionescu Mihail, Bucureşti, RO; Budaşcu Elena, Bucureşti, RO (54)* **ELEMENT FUZIBIL PENTRU SIGURANŢE ELECTRICE**

(57) Invenţia se referă la un element fuzibil pentru siguranţe electrice, care constă din nişte benzi transversale, laminate, din cupru (**1**) alternat cu benzi transversale din argint (**2**), astfel ca practicarea găurilor (**4**) şi istmurilor (**5**) să se facă pe benzile laminate din argint (**2**). Prin această realizare a elementelor fuzibile, se urmăreşte economisirea argintului pur, ce se consumă la realizarea siguranţelor ultrarapide, cu 65...85%, funcţie de tensiunea nominală a siguranţei.

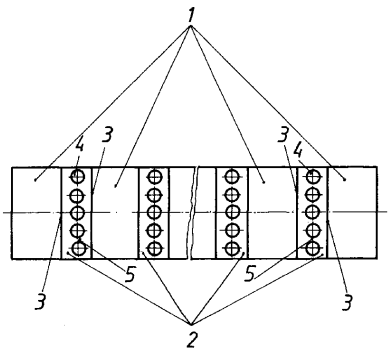

Revendicări: 1
Figuri: 1

(11) 116691 B *(51)* **H 01 L 21/8238**; H 01 L 29/78 *(21)* 99-00557 *(22)* 12.05.99 *(41)* 28.07.2000// 7/2000 *(42)* 30.04.2001// 4/2001 *(71) Institutul Naţional de Cercetare Dezvoltare pentru Microtehnologie, Bucureşti, RO (73) Institutul Naţional de Cercetare Dezvoltare pentru Microtehnologie, Bucureşti, RO (72) Cernica Ileana Viorica, Bucureşti, RO; Manea Elena, Bucureşti, RO; Diculescu Marius, Caracal, RO; Dunăre Camelia, Bucureşti, RO; Dunăre Şerban, Bucureşti, RO (54)* **PROCEDEU DE REALIZARE A CIRCUITELOR INTEGRATE CMOS, CU COMPLEXITATE MEDIE DE INTEGRARE**

(57) Invenţia se referă la un procedeu de realizare a circuitelor integrate CMOS, cu complexitate medie de integrare, pentru care, în scopul creşterii numărului de structuri de circuite integrate, bune electric, pe plachetă, dopajul p^+ se realizează prin implantare ionică de B^{11}, 40 KeV, $2X10^{15}$ cm^{-2}, curent de fascicul între 500 µA şi 1mA, în ferestre deschise până la siliciu, iar dopajul n^+se realizează prin depunere de fosfor din sursă lichidă de $POCl_3$ la 950°C cu rezistenţa pe pătrat de 9 ± 0,9 Ω/□ la sfârşitul depunerii. Procedeul conform invenţiei se caracterizează prin aceea că, în scopul creşterii fiabilităţii circuitelor integrate, utilizează tratamentul termic de refacere a reţelei cristaline şi activare a impurităţilor după implantul p^+ cu rampare rapidă de temperatură la început de proces în ambient oxigen uscat, oxidare în oxigen uscat, oxidare umedă, tratament termic efectuat în atmosferă de N_2, rampare lentă şi extragere în atmosferă inertă (N_2, white elephant-WE); de asemenea, utilizează tratamentul oxidului ultracurat de poartă efectuat în atmosfera inertă (N_2 sau He) şi metalul pentru realizarea interconexiunilor este AlSi 1% obţinut prin depunere prin pulverizare catodică.

Revendicări: 7
Figuri: 3

(11) 116691 B

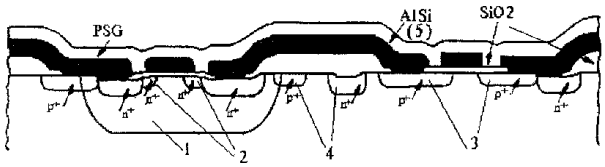

Fig. 3

(11) 116692 B *(51)* **H 01 L 21/8238** *(21)* 99-00558 *(22)* 12.05.99 *(41)* 30.11.2000// 11/2000 *(42)* 30.04.2001// 4/2001 *(56)* US 5573962; EP 0141571 *(71) Institutul Naţional de Cercetare Dezvoltare pentru Microtehnologie, Bucureşti, RO (73) Institutul Naţional de Cercetare Dezvoltare pentru Microtehnologie, Bucureşti, RO (72) Manea Elena, Bucureşti, RO; Gângu Cristinel Veniamin, Bucureşti, RO; Cernica Ileana Viorica, Bucureşti, RO; Dunăre Camelia, Bucureşti, RO; Dunăre Şerban, Bucureşti, RO; Crăciunoiu Florea, Bucureşti, RO (54)* **PROCEDEU DE REALIZARE A ARIILOR DE PORŢI CMOS PENTRU CIRCUITE INTEGRATE CU CICLU SCURT DE FABRICAŢIE**

(57) Invenţia se referă la un procedeu de realizare a circuitelor integrate CMOS, în care, pentru realizarea insulei n, se implantează ionic, P^{31}, doza $3{,}3x10^{12}$ cm^{-2}, cu energia 80 kev, în siliciu, iar în scopul obţinerii tensiunilor de prag simetrice pentru tranzistoare, utilizează implantarea ionică pentru corecţia tensiunilor de prag: B^{11}, doza $1{,}3x10^{12}$ cm^{-2} energia 40 kev, realizată pe toată suprafaţa (fără mască), printr-un oxid ultracurat de poartă (**MOS**). Procedeul de realizare cuprinde două niveluri de metalizare, cu compoziţie AlSi 1%, depuse prin pulverizare catodică. Pentru optimizarea fotogravurilor de contacte, fotorezistul etalat pe plachetă nu este tratat termic înainte de expunere, iar după developare, urmează un tratament termic şi un proces de curăţare în plasmă de O_2, iar procesul de corodare umedă a contactelor este precedat de o imersie în soluţie 10% detergent neionic MOS, care asigură uniformitatea şi eficienţa corodării.

Revendicări: 6
Figuri: 5

(11) 116692 B

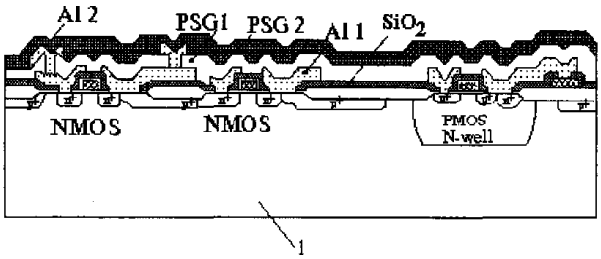

Fig. 5

(11) 116693 B1 *(51)* **H 01 S 3/23**; H 01 S 3/083 *(21)* 96-01267 *(22)* 20.06.96 *(42)* 30.04.2001// 4/2001 *(56)* EP 0366751; DE 4228541 *(71) Institutul de Fizica şi Tehnologia Aparatelor cu Radiaţii, Bucureşti-Măgurele, RO (73) Institutul de Fizica şi Tehnologia Aparatelor Cu Radiaţii, Bucureşti-Măgurele, RO (72) Dascălu Traian, Bucureşti, RO; Lupei Voicu, Bucureşti-Măgurele, RO (54)* **LASER CU DOUĂ MEDII ACŢIVE Nd: YAG CU FUNCŢIONARE ÎN UNDĂ CONTINUĂ ŞI COMUTARE SIMULTANĂ**

(57) Prezenta invenţie se referă la un laser cu două medii active Nd: YAG cu funcţionare în undă continuă şi comutare simultană, folosind modulator acustooptic şi comutator cu Cr^{4+}: YAG, destinat să producă pulsuri laser cu frecvenţa foarte mare de repetiţie, 1...130 kHz, şi putere medie ridicată, peste 200 W, folosit în prelucrări de materiale. Laserul conform invenţiei este alcătuit dintr-un batiu (**1**) pe care sunt plasate nişte oglinzi (**2, 3**), între care, sunt plasate nişte medii active laser (**4**) şi un comutator pasiv Cr^{4+}: YAG (**6**), plasat lângă o oglindă cu reflectivitate maximă (**3**), un comutator acustooptic (**5**), plasat între cele două medii active (**4**), drumul optic dintre oglinda (**2**) şi planul H_1 fiind egal cu drumul optic dintre oglinda (**3**) şi planul principal H_2 şi cu drumul optic dintre planul principal H_2' şi planul principal H_1'.

Revendicări: 1
Figuri: 1

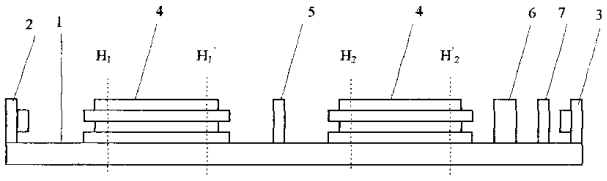

(11) 116694 B *(51)* **H 01 S 5/32** *(21)* 97-01036 *(22)* 09.06.97 *(41)* 30.04.98// 4/98 *(42)* 30.04.2001// 4/2001 *(56)* US 4783788; EP 0478755 *(71) Petrescu-Prahova Iulian Basarab, Bucureşti, RO (73) Petrescu-Prahova Iulian Basarab, Bucureşti, RO (72) Petrescu-Prahova Iulian Basarab, Bucureşti, RO (54)* **DISPOZITIV CU EFECT LASER DE TIP DIODĂ, DE MARE PUTERE, ŞI PROCEDEU DE OBŢINERE**

(57) Dispozitiv cu efect laser de tip diodă (laseri diodă) cu ferestre neabsorbante, care se obţin din structuri asimetrice cu factor de confinare redus, structuri asimetrice care constau dintr-un ghid de undă şi o regiune activă în care are loc generarea de radiaţie, regiunea activă fiind situată asimetric faţă de ghidul de undă, la o extremitate a stratului central al ghidului de undă, în afară, la o margine sau în interiorul lui. Ferestrele neabsorbante se obţin prin corodarea parţială a structurii de straturi a laserilor diodă, prin corodare, înlăturându-se regiunea activă, dar o mare parte a structurii de straturi rămâne neafectată, şi prin procese de recreştere a unui material cu o structură cristalină adecvată şi neabsorbant pentru radiaţia emisă de laser. Prin procesele de corodare recreştere, proprietăţile optice ale ghidului de undă sunt reconstituite într-o mare măsură, astfel că radiaţia se propagă până la oglindă, într-un ghid de undă asemănător cu ghidul de undă din restul laserului diodă.

Revendicări: 14
Figuri: 6

(11) 116694 B

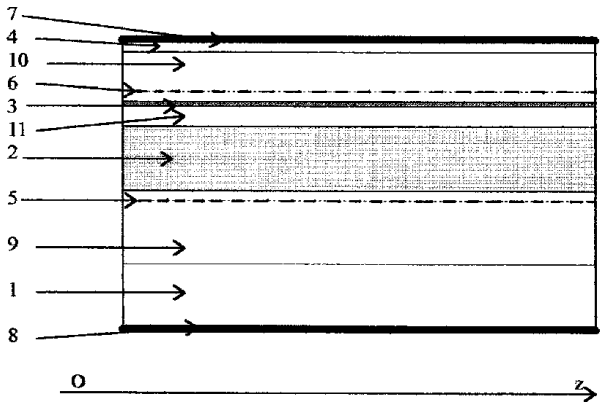

Fig. 1

(11) 116695 B1 *(51)* **H 02 H 9/00** *(21)* 95-01710 *(22)* 29.09.95 *(41)* 29.03.96// 3/96 *(42)* 30.04.2001// 4/2001 *(56)* WO 9206524; RO 97767 *(71) Titihăzan Viorel, Timişoara, RO; Titihăzan Mariana, Timişoara, RO; Balint Pavel, Alba Iulia, RO; Chirleşan Anton, Timişoara, RO (73) Titihăzan Viorel, Timişoara, RO; Titihăzan Mariana, Timişoara, RO; Balint Pavel, Alba Iulia, RO; Chirleşan Anton, Timişoara, RO (72) Titihăzan Viorel, Timişoara, RO; Titihăzan Mariana, Timişoara, RO; Balint Pavel, Alba Iulia, RO; Chirleşan Anton, Timişoara, RO (54)* **DISPOZITIV PENTRU SEMNALIZAREA ACŢIUNII UNOR SUPRATENSIUNI ÎN REŢELELE ELECTRICE DE 0,4 KV**

(57) Invenţia se referă la un dispozitiv economic pentru semnalizarea acţiunii unor supratensiuni în reţelele electrice de 0,4 kV, având în alcătuire un eclator (**3**) legat în serie cu o singură fuzibilă (**5**), între linia de fază testată şi conductorul de nul al reţelei. Eclatorul (**3**) este format din vârfurile ascuţite a două conductoare de cupru emailate (**2**, **4**), răsucite unul faţă de altul, pentru a avea o stabilitate mecanică şi pentru a constitui o rezervă de descărcare prin străpungerea locală a stratului de email. La apariţia unei supratensiuni, eclatorul (**3**) amorsează şi siguranţa fuzibilă (**5**) se topeşte, devenind un martor al prezenţei supratensiunii în zona de reţea testată.

Revendicări: 1
Figuri: 2

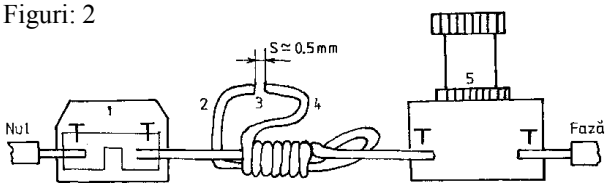

Fig. 1

(11) 116696 B *(51)* **H 02 P 1/54**; H 02 P 1/56 *(21)* 94-00034 *(22)* 11.01.94 *(41)* 30.03.95// 3/95 *(42)* 30.04.2001// 4/2001 *(56)* RO 60404 *(71) Institutul de Studii şi Proiectări Energetice, Bucureşti, RO (73) Institutul de Studii şi Proiectări Energetice, Bucureşti, RO (72) Negoiţă Ştirbu Gheorghe, Bucureşti, RO; Antoniu Dan, Bucureşti, RO (54)* **INSTALAŢIE DE ACŢIONARE ELECTRICĂ PENTRU BENZI TRANSPORTOARE**

(57) Invenţia se referă la o instalaţie pentru alimentarea cu un singur circuit a două motoare asincrone 6 kV, identice, cu rotorul în scurtcircuit, care antrenează simultan o bandă transportoare. Instalaţia cuprinde două transportoare de curent (**f_1** şi **f_2**), alese pentru motorul echivalent la care se racordează instalaţiile uzuale de protecţie la scurtcircuit şi suprasarcină (**I** şi **I_1**) pentru motorul echivalent, cu transformator suplimentar de curent (**f_4**), la care se racordează o instalaţie de protecţie suplimentară (**I_2**), pentru a sesiza regimul de suprasarcină individual, pentru fiecare din motoarele aflate în funcţiune, un bloc de încercare (**b_1**) care alimentează bobinele unor relee de curent maximal şi minimal şi un releu de semnalizare (**h_1**) care trimite impulsuri la instalaţia de semnalizare (**S**).

Revendicări: 1
Figuri: 2

(11) 116696 B

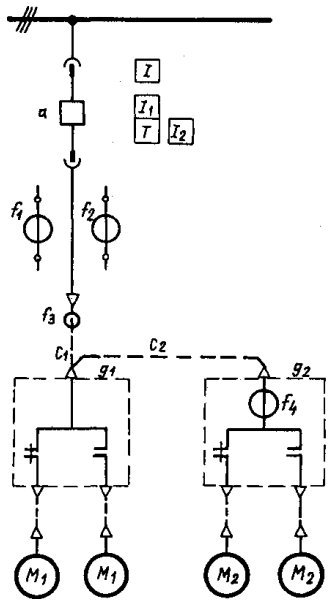

Fig. 1

LISTELE
BREVETELOR DE INVENȚIE ACORDATE,
ARANJATE
ÎN ORDINEA NUMERELOR DE BREVET/DOSAR

Legea nr. 64/1991

Tabele cu brevetele de invenție ale căror hotărâri de acordare au fost luate la data de 30.03.2001 aranjate în ordinea numărului de brevet.

Număr brevet	Clasa	Număr dosar	Data depozit	Titular	**Pag.**
116586 B	**A 01 D 11/02**	97-02314	10.12.97	Cucu Eugen, Iaşi, RO; Axinia Raluca Eugenia, Iaşi, RO	**53**
116587 B	**A 01 F 11/06**	98-01309	18.02.97	Modimp (Proprietary) Limited, Bothaville, ZA	**53**
116588 B	**A 01 K 61/02**	96-02423	28.06.95	Cazin Bernard, Corbas, FR; Alvin Jean-Pierre, Saint-Martin-les-Melle, FR	**54**
116589 B1	**A 01 N 25/02**	a 2000 00066	24.01.2000	S.C. "Oltchim" S.A., Râmnicu Vâlcea, RO	**54**
116590 B1	**A 01 N 47/10**; A 01 N 29/06	a 2000 00067	24.01.2000	S.C. "Oltchim" S.A., Râmnicu Vâlcea, RO	**54**
116591 B1	**A 21 B 5/02**	97-01352	22.07.97	Testrite Baparoma International Llc, Benicia, California, US	**55**
116592 B	**A 22 C 9/00**; A 22 B 5/00	99-00278	17.03.99	Dima Felicia, Galați, RO; Banu Constantin, Bucureşti, RO; Alexe Petru, Galați, RO	**55**
116593 B1	**A 23 B 7/02**	98-00534	27.02.98	S.C. Uniprodseco Impex S.R.L., Bucureşti, RO	**56**
116594 B1	**A 61 B 5/103**	98-00020	08.01.98	Stan Luana Crenguța, Iaşi, RO; Budei Brânduşa Cristina, Iaşi, RO; Ioniță Codrina Laura, Iaşi, RO; Gherghescu Irina, Iaşi, RO	**56**
116595 B	**A 61 H 35/00**	96-00529	09.09.94	Colivier Pty Ltd, North Fremantle, Western Australia, AU	**57**
116596 B	**A 61 K 9/06**; A 61 K 35/78	97-01190	25.06.97	Mărcuş Ioan, Aiud, RO	**57**
116597 B1				Sub acest număr, nu se publică descrierea de invenție, revendicările şi figurile.	**58**
116598 B1	**A 61 K 35/78**	96-00902	02.05.96	S.C. "Institutul de Cercetări şi Proiectări Miniere" S.A., Cluj-Napoca, RO	**58**
116599 B1	**A 61 M 11/06**	97-02291	07.06.96	O`Neil Alexander George Brian, Subiaco, AU; O`Neil Christine, Subiaco, AU	**58**
116600 B	**A 61 N 1/16**	96-01713	28.08.96	Micu Ioan, Baia Mare, RO; Dimitriu Laurențiu, Iaşi, RO	**58**
116601 B	**A 63 B 69/00**	97-00424	07.03.97	Szente Sandor, Odorheiu Secuiesc, RO	**59**
116602 B1	**A 63 D 15/20**	97-01750	19.09.97	S.C. Aurora 95 Impex S.R.L., Bucureşti, RO	**59**
116603 B	**B 05 B 7/10**; B 08 B 3/02	98-01391	14.09.98	"Institutul de Cercetări şi Proiectări de Fabricație pentru Produse Plate şi Acoperiri Metalice" S.A., Galați, RO	**60**
116604 B1	**B 21 D 22/21**	97-01573	20.08.97	S.C. Butal S.R.L., Buzău, RO	**60**
116605 B1	**B 23 B 27/16**	94-00238	17.02.94	Uzina Constructoare de Maşini S.A., Reşița, RO	**61**
116606 B	**B 23 F 21/28**	96-00558	15.03.96	Bărbieru Ioan Bogdan, Iaşi, RO	**61**
116607 B	**B 23 K 9/23**	95-02210	18.12.95	Ministerul Apărării Naționale - U.M. 02625 Bucureşti, Bucureşti, RO	**61**
116608 B1	**B 25 B 7/02**	96-00530	13.03.96	Ivasuc Monica Ioana, Iaşi, RO	**62**

Număr brevet	Clasa	Număr dosar	Data depozit	Titular	**Pag.**
116609 B	**B 60 C 11/04**	97-01365	23.07.97	S.C. Cerelast-Institutul de Cercetări pentru Prelucrarea Elastomerilor S.A., Bucureşti, RO	**62**
116610 B1	**B 60 T 13/18**	95-00082	20.01.95	Sigma Star S.R.L., Bucureşti, RO	**62**
116611 B	**B 60 T 13/26**	96-01795	11.09.96	Radu I. Gheorghe, Craiova, RO	**63**
116612 B	**B 66 C 11/04**	97-01366	23.07.97	S.C. "Cerelast-Institutul de Cercetări pentru Prelucrarea Elastomerilor " S.A., Bucureşti, RO	**63**
116613 B1	**B 66 F 7/10**	93-00903	25.06.93	Diaconeasa Dumitru, Râmnicu Vâlcea, RO	**64**
116614 B	**C 01 B 33/00**	93-00602	03.06.93	S.C. Upsom S.A. Centrul de Cercetare, Ocna Mureş, RO	**64**
116615 B	**C 02 F 1/42**; C 02 F 5/00	96-01544	26.07.96	S.C. ICPET-Cercetare S.A., Bucureşti, RO	**65**
116616 B1	**C 02 F 1/56**	97-01444	01.08.97	Institutul Național de Cercetare - Dezvoltare pentru Ecologie Industrială - Ecoind, Bucureşti, RO; S.C. "Petrobrazi" S.A., Brazi, RO	**65**
116617 B1	**C 04 B 14/22**; C 04 B 18/04; C 04 B 28/04	97-01472	05.08.97	Petcu Gheorghe, Brăila, RO	**66**
116618 B	**C 04 B 35/14**	97-01718	15.09.97	S.C. Refractara S.A. Baru Mare, comuna Baru, județul Hunedoara, RO	**66**
116619 B1	**C 05 D 3/00**; C 05 D 11/00	97-00569	21.03.97	Institutul de Cercetări Chimice - Icechim, Bucureşti, RO	**66**
116620 B1	**C 07 C 243/38**; C 07 C 241/02// A 01 N 33/26	97-02406	22.12.97	Centrul de Cercetare şi Producție " Bios", Cluj-Napoca, RO	**66**
116621 B1	**C 07 D 211/20**; C 07 D 211/26; C 07 D 211/30; C 07 D 211/32; A 61 K 31/445	94-01414	18.03.92	Merck & Co., Inc., Rahway, US	**67**
116622 B1	**C 07 D 307/82**; C 07 D 307/78 ; C 07 C 275/26// A 61 K 31/34 ;	96-00425	29.02.1996	Bayer Aktiengesellschaft, Leverkusen, DE;	**67**
116623 B1	**C 07 H 19/00**; C 07 H 19/06; C 07 H 19/16; A 61 K 31/70	96-01548	30.01.95	University of Georgia Research Foundation, Inc., Athens, Georgia, US; Yale University, New Haven, Connecticut, US	**67**
116624 B1	**C 08 C 4/00**// B 01 J 19/08	97-02176	25.11.97	Institutul de Tehnologie Izotopică şi Moleculară, Cluj-Napoca, RO	**67**
116625 B	**C 08 F 2/00**; C 23 F 11/10	97-02243	31.05.96	C.I.R.S. S.P.A., Rovigo, IT	**68**
116626 B1	**C 08 F 2/18**; C 08 F 22/28	94-01029	15.06.94	Institutul de Chimie Macromoleculară "Petru Poni", Iaşi, RO	**68**
116627 B	**C 08 G 71/04**; C 08 G 83/00	95-02113	04.12.95	Institutul de Chimie Macromoleculară "Petru Poni", Iaşi, RO	**68**
116628 B	**C 08 J 3/28**	95-02046	24.11.95	Institutul de Cercetare şi Proiectare pentru Electrotehnică - S.C. ICPE S.A., Bucureşti, RO	**68**

Număr brevet	Clasa	Număr dosar	Data depozit	Titular	**Pag.**
116629 B	**C 08 J 11/00**	99-00274	15.03.99	Societatea Ateneul Român - Universitatea Ecologică, Bucureşti, RO	**69**
116630 B1	**C 09 D 101/18**	98-01252	31.07.98	S.C. Sarcom S.R.L., Râmnicu Vâlcea, RO	**69**
116631 B	**C 09 D 125/06**; C 09 D 109/00	95-01344	24.07.95	Rădulescu Axenia, Râmnicu Vâlcea, RO	**69**
116632 B	**C 09 J 131/04**	99-00685	17.06.99	S.C. Sarcom S.R.L., Râmnicu Vâlcea, RO	**69**
116633 B	**C 09 J 131/04**	99-00686	17.06.99	S.C. Sarcom S.R.L., Râmnicu Vâlcea, RO	**70**
116634 B	**C 09 J 131/04**	99-00687	17.06.99	S.C. Sarcom S.R.L., Râmnicu Vâlcea, RO	**70**
116635 B	**C 09 K 3/14**	98-00851	09.04.98	S.C. "Abrom" S.A., Bârlad, RO	**70**
116636 B	**C 09 K 3/14**	98-00852	09.04.98	S.C. "Abrom" S.A., Bârlad, RO	**70**
116637 B1	**C 10 C 3/02**; C 04 B 35/532	98-00627	27.02.98	S.C. "Incerp Cercetare" S.A., Ploieşti, RO	**71**
116638 B	**C 10 L 5/44**	92-200604	22.06.92	Fechete Gheorghe, Petroşani, RO	**71**
116639 B1	**C 10 M 101/00**	93-00416	29.03.93	Truță Horea Vasile, Braşov, RO	**72**
116640 B	**C 10 M 101/02**// H 01 M 4/00	93-00308	05.03.93	Slemcu Nicolae, Bucureşti, RO	**72**
116641 B	**C 10 M 147/02**; C 10 N 30:06	96-02009	18.10.96	Institutul de Cercetare şi Proiectare pentru Electrotehnică S.A., Bucureşti, RO	**72**
116642 B1	**C 10 M 173/00**	95-01337	21.07.95	Crăciun Vasilica, Bucureşti, RO; Piscureanu Aurelia Alexandrina, Bucureşti, RO; Ionescu Paulian, Ploieşti, RO; Alexandrescu Constantin, Ploieşti, RO	**72**
116643 B1	**C 11 D 1/06**; C 11 D 3/16	97-00754	18.04.97	Institutul de Cercetări Chimice - ICECHIM, Bucureşti, RO	**73**
116644 B	**C 11 D 1/40**	97-00022	09.01.97	Cucuiat Iuliu Marius, Câmpina, RO; Maer Adrian, Băneşti, RO	**73**
116645 B	**C 11 D 1/66**; C 11 D 3/43	98-01346	01.09.98	S.C. Sintrom S.A., Bacău, RO	**73**
116646 B1	**C 11 D 1/94**; C 11 D 1/835; C 11 D 3/33	98-00589	27.02.98	Bălăşoiu Horia Nicolae, Bucureşti, RO; Buriu Dorel Ioan, Bucureşti, RO	**73**
116647 B1	**C 11 D 1/94**	98-00590	27.02.98	Bălăşoiu Horia Nicolae, Bucureşti, RO; Buriu Dorel Ioan, Bucureşti, RO; Dimitriu Elena, Bucureşti, RO	**74**
116648 B1	**C 12 N 15/02**; C 12 N 1/15	94-00603	08.10.92	Gist-Brocades B.v., Delft, NL	**74**
116649 B	**C 21 D 1/42**; B 23 K 13/00	95-00406	24.02.95	Universitatea Tehnică "Gh. Asachi", Iaşi, RO	**74**
116650 B1	**C 21 D 9/04**; C 21 D 1/20; C 21 D 1/02; C 22 C 38/04	97-01332	11.01.96	Corus UK Limited, Londra, GB	**75**
116651 B1	**C 22 C 14/00**	96-02050	25.10.96	S.C. Institutul de Metale Neferoase şi Rare IMNR - S.A., Bucureşti, RO	**75**

Număr brevet	Clasa	Număr dosar	Data depozit	Titular	**Pag.**
116652 B1	**D 01 D 5/12**; D 04 H 3/08	98-01413	13.03.97	Reemay Inc., Tennessee, US	**76**
116653 B1	**D 01 F 2/02**; D 02 J 1/06	97-01053	08.10.96	Lenzing Aktiengesellschaft, Lenzing, AT	**76**
116654 B	**D 03 D 15/00**; D 06 C 29/00	a 2000 00034	12.01.2000	S.C. "Tomiris" S.A., Iaşi, RO	**77**
116655 B1	**D 04 B 15/50**	96-00898	30.04.96	Memminger-Iro GmbH, Dornstetten, DE	**77**
116656 B1	**D 06 C 3/02**; D 06 C 21/00	96-01577	31.07.96	Muller Kurt, Zofingen, CH	**77**
116657 B	**E 02 D 29/02**; E 04 B 2/06	97-02206	31.05.96	Produits Alba Inc., Quebec, CA	**78**
116658 B1	**E 04 B 1/68**	97-01261	08.01.96	Agrar Chemie AG, Zug, CH	**78**
116659 B	**E 04 H 1/12**	98-00736	17.03.98	Mihăilescu Vasile, Bacău, RO	**79**
116660 B1	**E 04 H 12/22**	98-00295	22.08.96	Krinner Klaus, Strasskirchen, DE	**79**
116661 B	**E 05 D 5/02**; E 05 F 15/12	96-01884	27.09.96	S.C. Neptun S.A., Câmpina, RO	**80**
116662 B1	**E 21 B 43/10**; E 21 B 33/14	97-01304	15.01.96	Shell Internationale Research Maatschappij B.V., Haga, NL	**80**
116663 B1				Sub acest număr, nu se publică descrierea de invenție, revendicările şi figurile.	**82**
116664 B	**F 04 B 1/02**; F 04 B 19/00	96-00881	29.04.96	Grupul Industrial al Armatei-Regia Autonomă Uzina Aerofina, Bucureşti, RO	**81**
116665 B	**F 04 B 47/02**// E 21 B 43/00	97-00552	20.03.97	Todor Viorel, Lipova, RO; Moianu Vasile, Arad, RO; Boric Dan Gabriel, Arad, RO; Alexandru Ionel, Arad, RO; Ştefan Viorel, Arad, RO	**82**
116666 B	**F 04 D 29/10**; F 16 J 15/34	96-00592	19.03.96	Nichel A. Gheorghe Romulus, Bucureşti, RO	**82**
116667 B	**F 15 B 9/02**	98-00130	27.01.98	Axinti Gavril, Brăila, RO; Bălan Gheorghe, Brăila, RO	**83**
116668 B	**F 15 D 1/08**	95-01915	03.11.95	Lazăr Iron, Constanța, RO	**83**
116669 B	**F 16 B 47/00**	96-01394	08.07.96	Munteanu Adrian, Iaşi, RO	**84**
116670 B1				Sub acest număr, nu se publică descrierea de invenție, revendicările şi figurile.	**85**
116671 B	**F 16 H 37/08**	95-01900	01.11.95	Marian Emil, Bucureşti, RO	**84**
116672 B	**F 16 L 58/10**	98-00981	18.09.96	Moskovskoe Gosudarstvennoe Predpriyatie "Mosvodokanal", Moscova, RU; Dochernee Gosudarstvennoe Unitarnoe Predpriyatie "Sant" Moskovskogo Gosudarstvennogo Predpriyatiya "Mosvodokanal", Moscova, RU	**85**
116673 B	**F 17 C 5/02**; F 17 C 7/00// B 67 D 5/04	96-00408	28.02.96	Gemene M. Francisc, Bacău, RO	**85**
116674 B	**F 24 F 11/02**// G 05 D 23/30	96-00782	09.04.96	S.C. Romradiatoare S.A., Braşov, RO	**86**

Număr brevet	Clasa	Număr dosar	Data depozit	Titular	**Pag.**
116675 B	**F 24 H 1/43**	97-02349	15.12.97	Balmuş Laurenţiu, Cluj-Napoca, RO	**87**
116676 B1	**F 27 D 19/00**	97-02218	03.12.97	Pitiş Grigore, Baia Mare, RO	**88**
116677 B1	**G 01 K 7/38**; G 05 D 23/20	97-01804	29.09.97	Institutul Naţional de Cercetare şi Dezvoltare pentru Fizica Materialelor, Bucureşti, RO	**88**
116678 B	**G 01 M 13/02**	96-02210	25.11.96	Universitatea Tehnică "Gh. Asachi", Iaşi, RO	**89**
116679 B	**G 01 N 3/14**; G 01 N 3/08	98-00433	26.02.98	S.C. ICPE Institutul de Cercetări pentru Maşini Electrice-S.A., Bucureşti, RO	**89**
116680 B	**G 01 N 3/38**; G 01 N 3/48// A 61 K 6/02	97-02221	03.12.97	Institutul de Chimie Macromoleculară "Petru Poni", Iaşi, RO	**90**
116681 B1	**G 01 N 9/00**	94-00810	18.05.94	Institutul de Criogenie şi Separări Izotopice (ICSI), Râmnicu Vâlcea, RO	**90**
116682 B	**G 01 P 13/00**// A 61 B 5/11	95-01027	26.05.95	Teodorescu Horia Nicolai, Iaşi, RO	**91**
116683 B	**G 04 B 19/00**; G 04 C 17/00	97-00818	29.04.97	Ţampău Florinel Aurelian, Bacău, RO	**91**
116684 B1	**G 06 F 15/18**; G 06 F 19/00	97-01961	21.10.97	Neagoe Victor Emil Victomil, Bucureşti, RO	**91**
116685 B1	**G 06 T 1/00**	97-01656	29.08.97	FX Design S.R.L., Bucureşti, RO	**92**
116686 B	**G 09 F 11/00**; G 09 F 9/00	93-01390	15.10.93	Anton Mihai Ovidiu, Bacău, RO	**92**
116687 B	**H 01 F 1/44**	93-00309	05.03.93	Institutul Chimie Macromoleculară Petru Poni, Iaşi, RO	**93**
116688 B1	**H 01 F 27/14**; H 01 F 27/40	97-00953	27.09.96	Magnier Philippe, Saint Germain-en-Laye, FR	**93**
116689 B	**H 01 H 85/02**	98-01084	18.06.98	Trif Dorin Ioan, Turda, RO	**93**
116690 B	**H 01 H 85/055**	92-01092	13.08.92	S.C. ICPE S.A., Bucureşti, RO	**94**
116691 B	**H 01 L 21/8238**; H 01 L 29/78	99-00557	12.05.99	Institutul Naţional de Cercetare Dezvoltare pentru Microtehnologie, Bucureşti, RO	**94**
116692 B	**H 01 L 21/8238**	99-00558	12.05.99	Institutul Naţional de Cercetare Dezvoltare pentru Microtehnologie, Bucureşti, RO	**95**
116693 B1	**H 01 S 3/23**; H 01 S 3/083	96-01267	20.06.96	Institutul de Fizica şi Tehnologia Aparatelor Cu Radiaţii, Bucureşti-Măgurele, RO	**95**
116694 B	**H 01 S 5/32**	97-01036	09.06.97	Petrescu-Prahova Iulian Basarab, Bucureşti, RO	**95**
116695 B1	**H 02 H 9/00**	95-01710	29.09.95	Titihăzan Viorel, Timişoara, RO; Titihăzan Mariana, Timişoara, RO; Balint Pavel, Alba Iulia, RO; Chirleşan Anton, Timişoara, RO	**96**
116696 B	**H 02 P 1/54**; H 02 P 1/56	94-00034	11.01.94	Institutul de Studii şi Proiectări Energetice, Bucureşti, RO	**96**

Tabele cu brevetele de invenţie ale căror hotărâri de acordare au fost luate la data de 30.03.2001 aranjate în ordinea numărului de dosar.

Număr brevet	Clasa	Număr dosar	Data depozit	Titular	**Pag.**
116690 B	**H 01 H 85/055**	92-01092	13.08.92	S.C. ICPE S.A., Bucureşti, RO	**94**
116640 B	**C 10 M 101/02**// H 01 M 4/00	93-00308	05.03.93	Slemcu Nicolae, Bucureşti, RO	**72**
116687 B	**H 01 F 1/44**	93-00309	05.03.93	Institutul Chimie Macromoleculară Petru Poni, Iaşi, RO	**93**
116639 B1	**C 10 M 101/00**	93-00416	29.03.93	Truţă Horea Vasile, Braşov, RO	**72**
116614 B	**C 01 B 33/00**	93-00602	03.06.93	S.C. Upsom S.A. Centrul de Cercetare, Ocna Mureş, RO	**64**
116613 B1	**B 66 F 7/10**	93-00903	25.06.93	Diaconeasa Dumitru, Râmnicu Vâlcea, RO	**64**
116686 B	**G 09 F 11/00**; G 09 F 9/00	93-01390	15.10.93	Anton Mihai Ovidiu, Bacău, RO	**92**
116696 B	**H 02 P 1/54**; H 02 P 1/56	94-00034	11.01.94	Institutul de Studii şi Proiectări Energetice, Bucureşti, RO	**96**
116605 B1	**B 23 B 27/16**	94-00238	17.02.94	Uzina Constructoare de Maşini S.A., Reşiţa, RO	**61**
116648 B1	**C 12 N 15/02**; C 12 N 1/15	94-00603	08.10.92	Gist-Brocades B.v., Delft, NL	**74**
116681 B1	**G 01 N 9/00**	94-00810	18.05.94	Institutul de Criogenie şi Separări Izotopice (ICSI), Râmnicu Vâlcea, RO	**90**
116626 B1	**C 08 F 2/18**; C 08 F 22/28	94-01029	15.06.94	Institutul de Chimie Macromoleculară "Petru Poni", Iaşi, RO	**68**
116621 B1	**C 07 D 211/20**; C 07 D 211/26; C 07 D 211/30; C 07 D 211/32; A 61 K 31/445	94-01414	18.03.92	Merck & Co., Inc., Rahway, US	**67**
116610 B1	**B 60 T 13/18**	95-00082	20.01.95	Sigma Star S.R.L., Bucureşti, RO	**62**
116649 B	**C 21 D 1/42**; B 23 K 13/00	95-00406	24.02.95	Universitatea Tehnică "Gh. Asachi", Iaşi, RO	**74**
116682 B	**G 01 P 13/00**// A 61 B 5/11	95-01027	26.05.95	Teodorescu Horia Nicolai, Iaşi, RO	**91**
116642 B1	**C 10 M 173/00**	95-01337	21.07.95	Crăciun Vasilica, Bucureşti, RO; Piscureanu Aurelia Alexandrina, Bucureşti, RO; Ionescu Paulian, Ploieşti, RO; Alexandrescu Constantin, Ploieşti, RO	**72**
116631 B	**C 09 D 125/06**; C 09 D 109/00	95-01344	24.07.95	Rădulescu Axenia, Râmnicu Vâlcea, RO	**69**

Număr brevet	Clasa	Număr dosar	Data depozit	Titular	**Pag.**
116695 B1	**H 02 H 9/00**	95-01710	29.09.95	Titihăzan Viorel, Timişoara, RO; Titihăzan Mariana, Timişoara, RO; Balint Pavel, Alba Iulia, RO; Chirleşan Anton, Timişoara, RO	**96**
116671 B	**F 16 H 37/08**	95-01900	01.11.95	Marian Emil, Bucureşti, RO	**84**
116668 B	**F 15 D 1/08**	95-01915	03.11.95	Lazăr Iron, Constanța, RO	**83**
116628 B	**C 08 J 3/28**	95-02046	24.11.95	Institutul de Cercetare şi Proiectare pentru Electrotehnică - S.C. ICPE S.A., Bucureşti, RO	**68**
116627 B	**C 08 G 71/04**; C 08 G 83/00	95-02113	04.12.95	Institutul de Chimie Macromoleculară "Petru Poni", Iaşi, RO	**68**
116607 B	**B 23 K 9/23**	95-02210	18.12.95	Ministerul Apărării Naționale - U.M. 02625 Bucureşti, Bucureşti, RO	**61**
116673 B	**F 17 C 5/02**; F 17 C 7/00// B 67 D 5/04	96-00408	28.02.96	Gemene M. Francisc, Bacău, RO	**85**
116622 B1	**C 07 D 307/82**; C 07 D 307/78; C 07 C 275/26// A 61 K 31/34 ;	96-00425	29.02.1996	Bayer Aktiengesellschaft, Leverkusen, DE;	**67**
116595 B	**A 61 H 35/00**	96-00529	09.09.94	Colivier Pty Ltd, North Fremantle, Western Australia, AU	**57**
116608 B1	**B 25 B 7/02**	96-00530	13.03.96	Ivasuc Monica Ioana, Iaşi, RO	**62**
116606 B	**B 23 F 21/28**	96-00558	15.03.96	Bărbieru Ioan Bogdan, Iaşi, RO	**61**
116666 B	**F 04 D 29/10**; F 16 J 15/34	96-00592	19.03.96	Nichel A. Gheorghe Romulus, Bucureşti, RO	**82**
116674 B	**F 24 F 11/02**// G 05 D 23/30	96-00782	09.04.96	S.C. Romradiatoare S.A., Braşov, RO	**86**
116664 B	**F 04 B 1/02**; F 04 B 19/00	96-00881	29.04.96	Grupul Industrial al Armatei-Regia Autonomă Uzina Aerofina, Bucureşti, RO	**81**
116655 B1	**D 04 B 15/50**	96-00898	30.04.96	Memminger-Iro GmbH, Dornstetten, DE	**77**
116598 B1	**A 61 K 35/78**	96-00902	02.05.96	S.C. "Institutul de Cercetări şi Proiectări Miniere" S.A., Cluj-Napoca, RO	**58**
116693 B1	**H 01 S 3/23**; H 01 S 3/083	96-01267	20.06.96	Institutul de Fizica şi Tehnologia Aparatelor Cu Radiații, Bucureşti-Măgurele, RO	**95**
116669 B	**F 16 B 47/00**	96-01394	08.07.96	Munteanu Adrian, Iaşi, RO	**84**
116615 B	**C 02 F 1/42**; C 02 F 5/00	96-01544	26.07.96	S.C. ICPET-Cercetare S.A., Bucureşti, RO	**65**
116623 B1	**C 07 H 19/00**; C 07 H 19/06; C 07 H 19/16; A 61 K 31/70	96-01548	30.01.95	University of Georgia Research Foundation, Inc., Athens, Georgia, US; Yale University, New Haven, Connecticut, US	**67**
116656 B1	**D 06 C 3/02**; D 06 C 21/00	96-01577	31.07.96	Muller Kurt, Zofingen, CH	**77**

Număr brevet	Clasa	Număr dosar	Data depozit	Titular	**Pag.**
116600 B	**A 61 N 1/16**	96-01713	28.08.96	Micu Ioan, Baia Mare, RO; Dimitriu Laurențiu, Iaşi, RO	**58**
116611 B	**B 60 T 13/26**	96-01795	11.09.96	Radu I. Gheorghe, Craiova, RO	**63**
116661 B	**E 05 D 5/02**; E 05 F 15/12	96-01884	27.09.96	S.C. Neptun S.A., Câmpina, RO	**80**
116641 B	**C 10 M 147/02**; C 10 N 30:06	96-02009	18.10.96	Institutul de Cercetare şi Proiectare pentru Electrotehnică S.A., Bucureşti, RO	**72**
116651 B1	**C 22 C 14/00**	96-02050	25.10.96	S.C. Institutul de Metale Neferoase şi Rare IMNR - S.A., Bucureşti, RO	**75**
116678 B	**G 01 M 13/02**	96-02210	25.11.96	Universitatea Tehnică "Gh. Asachi", Iaşi, RO	**89**
116588 B	**A 01 K 61/02**	96-02423	28.06.95	Cazin Bernard, Corbas, FR; Alvin Jean-Pierre, Saint-Martin-les-Melle, FR	**54**
116644 B	**C 11 D 1/40**	97-00022	09.01.97	Cucuiat Iuliu Marius, Câmpina, RO; Maer Adrian, Băneşti, RO	**73**
116601 B	**A 63 B 69/00**	97-00424	07.03.97	Szente Sandor, Odorheiu Secuiesc, RO	**59**
116665 B	**F 04 B 47/02**// E 21 B 43/00	97-00552	20.03.97	Todor Viorel, Lipova, RO; Moianu Vasile, Arad, RO; Boric Dan Gabriel, Arad, RO; Alexandru Ionel, Arad, RO; Ştefan Viorel, Arad, RO	**82**
116619 B1	**C 05 D 3/00**; C 05 D 11/00	97-00569	21.03.97	Institutul de Cercetări Chimice - Icechim, Bucureşti, RO	**66**
116643 B1	**C 11 D 1/06**; C 11 D 3/16	97-00754	18.04.97	Institutul de Cercetări Chimice - ICECHIM, Bucureşti, RO	**73**
116683 B	**G 04 B 19/00**; G 04 C 17/00	97-00818	29.04.97	Țampău Florinel Aurelian, Bacău, RO	**91**
116688 B1	**H 01 F 27/14**; H 01 F 27/40	97-00953	27.09.96	Magnier Philippe, Saint Germain-en-Laye, FR	**93**
116694 B	**H 01 S 5/32**	97-01036	09.06.97	Petrescu-Prahova Iulian Basarab, Bucureşti, RO	**95**
116653 B1	**D 01 F 2/02**; D 02 J 1/06	97-01053	08.10.96	Lenzing Aktiengesellschaft, Lenzing, AT	**76**
116596 B	**A 61 K 9/06**; A 61 K 35/78	97-01190	25.06.97	Mărcuş Ioan, Aiud, RO	**57**
116658 B1	**E 04 B 1/68**	97-01261	08.01.96	Agrar Chemie AG, Zug, CH	**78**
116662 B1	**E 21 B 43/10**; E 21 B 33/14	97-01304	15.01.96	Shell Internationale Research Maatschappij B.V., Haga, NL	**80**
116650 B1	**C 21 D 9/04**; C 21 D 1/20; C 21 D 1/02; C 22 C 38/04	97-01332	11.01.96	Corus UK Limited, Londra, GB	**75**
116591 B1	**A 21 B 5/02**	97-01352	22.07.97	Testrite Baparoma International Llc, Benicia, California, US	**55**

Număr brevet	Clasa	Număr dosar	Data depozit	Titular	**Pag.**
116609 B	**B 60 C 11/04**	97-01365	23.07.97	S.C. Cerelast-Institutul de Cercetări pentru Prelucrarea Elastomerilor S.A., Bucureşti, RO	**62**
116612 B	**B 66 C 11/04**	97-01366	23.07.97	S.C. "Cerelast-Institutul de Cercetări pentru Prelucrarea Elastomerilor " S.A., Bucureşti, RO	**63**
116616 B1	**C 02 F 1/56**	97-01444	01.08.97	Institutul Național de Cercetare - Dezvoltare pentru Ecologie Industrială - Ecoind, Bucureşti, RO; S.C. "Petrobrazi" S.A., Brazi, RO	**65**
116617 B1	**C 04 B 14/22**; C 04 B 18/04; C 04 B 28/04	97-01472	05.08.97	Petcu Gheorghe, Brăila, RO	**66**
116604 B1	**B 21 D 22/21**	97-01573	20.08.97	S.C. Butal S.R.L., Buzău, RO	**60**
116685 B1	**G 06 T 1/00**	97-01656	29.08.97	FX Design S.R.L., Bucureşti, RO	**92**
116618 B	**C 04 B 35/14**	97-01718	15.09.97	S.C. Refractara S.A. Baru Mare, comuna Baru, județul Hunedoara, RO	**66**
116602 B1	**A 63 D 15/20**	97-01750	19.09.97	S.C. Aurora 95 Impex S.R.L., Bucureşti, RO	**59**
116677 B1	**G 01 K 7/38**; G 05 D 23/20	97-01804	29.09.97	Institutul Național de Cercetare şi Dezvoltare pentru Fizica Materialelor, Bucureşti, RO	**88**
116684 B1	**G 06 F 15/18**; G 06 F 19/00	97-01961	21.10.97	Neagoe Victor Emil Victomil, Bucureşti, RO	**91**
116624 B1	**C 08 C 4/00**// B 01 J 19/08	97-02176	25.11.97	Institutul de Tehnologie Izotopică şi Moleculară, Cluj-Napoca, RO	**67**
116657 B	**E 02 D 29/02**; E 04 B 2/06	97-02206	31.05.96	Produits Alba Inc., Quebec, CA	**78**
116676 B1	**F 27 D 19/00**	97-02218	03.12.97	Pitiş Grigore, Baia Mare, RO	**88**
116680 B	**G 01 N 3/38**; G 01 N 3/48// A 61 K 6/02	97-02221	03.12.97	Institutul de Chimie Macromoleculară "Petru Poni", Iaşi, RO	**90**
116625 B	**C 08 F 2/00**; C 23 F 11/10	97-02243	31.05.96	C.I.R.S. S.P.A., Rovigo, IT	**68**
116599 B1	**A 61 M 11/06**	97-02291	07.06.96	O`Neil Alexander George Brian, Subiaco, AU; O`Neil Christine, Subiaco, AU	**58**
116586 B	**A 01 D 11/02**	97-02314	10.12.97	Cucu Eugen, Iaşi, RO; Axinia Raluca Eugenia, Iaşi, RO	**53**
116675 B	**F 24 H 1/43**	97-02349	15.12.97	Balmuş Laurențiu, Cluj-Napoca, RO	**87**
116620 B1	**C 07 C 243/38**; C 07 C 241/02// A 01 N 33/26	97-02406	22.12.97	Centrul de Cercetare şi Producție " Bios", Cluj-Napoca, RO	**66**
116594 B1	**A 61 B 5/103**	98-00020	08.01.98	Stan Luana Crenguța, Iaşi, RO; Budei Brânduşa Cristina, Iaşi, RO; Ioniță Codrina Laura, Iaşi, RO; Gherghescu Irina, Iaşi, RO	**56**

Număr brevet	Clasa	Număr dosar	Data depozit	Titular	**Pag.**
116667 B	**F 15 B 9/02**	98-00130	27.01.98	Axinti Gavril, Brăila, RO; Bălan Gheorghe, Brăila, RO	**83**
116660 B1	**E 04 H 12/22**	98-00295	22.08.96	Krinner Klaus, Strasskirchen, DE	**79**
116679 B	**G 01 N 3/14**; G 01 N 3/08	98-00433	26.02.98	S.C. ICPE Institutul de Cercetări pentru Maşini Electrice-S.A., Bucureşti, RO	**89**
116593 B1	**A 23 B 7/02**	98-00534	27.02.98	S.C. Uniprodseco Impex S.R.L., Bucureşti, RO	**56**
116646 B1	**C 11 D 1/94**; C 11 D 1/835; C 11 D 3/33	98-00589	27.02.98	Bălăşoiu Horia Nicolae, Bucureşti, RO; Buriu Dorel Ioan, Bucureşti, RO	**73**
116647 B1	**C 11 D 1/94**	98-00590	27.02.98	Bălăşoiu Horia Nicolae, Bucureşti, RO; Buriu Dorel Ioan, Bucureşti, RO; Dimitriu Elena, Bucureşti, RO	**74**
116637 B1	**C 10 C 3/02**; C 04 B 35/532	98-00627	27.02.98	S.C. "Incerp Cercetare" S.A., Ploieşti, RO	**71**
116659 B	**E 04 H 1/12**	98-00736	17.03.98	Mihăilescu Vasile, Bacău, RO	**79**
116635 B	**C 09 K 3/14**	98-00851	09.04.98	S.C. "Abrom" S.A., Bârlad, RO	**70**
116636 B	**C 09 K 3/14**	98-00852	09.04.98	S.C. "Abrom" S.A., Bârlad, RO	**70**
116672 B	**F 16 L 58/10**	98-00981	18.09.96	Moskovskoe Gosudarstvennoe Predpriyatie "Mosvodokanal", Moscova, RU; Dochernee Gosudarstvennoe Unitarnoe Predpriyatie "Sant" Moskovskogo Gosudarstvennogo Predpriyatiya "Mosvodokanal", Moscova, RU	**85**
116689 B	**H 01 H 85/02**	98-01084	18.06.98	Trif Dorin Ioan, Turda, RO	**93**
116630 B1	**C 09 D 101/18**	98-01252	31.07.98	S.C. Sarcom S.R.L., Râmnicu Vâlcea, RO	**69**
116587 B	**A 01 F 11/06**	98-01309	18.02.97	Modimp (Proprietary) Limited, Bothaville, ZA	**53**
116645 B	**C 11 D 1/66**; C 11 D 3/43	98-01346	01.09.98	S.C. Sintrom S.A., Bacău, RO	**73**
116603 B	**B 05 B 7/10**; B 08 B 3/02	98-01391	14.09.98	"Institutul de Cercetări şi Proiectări de Fabricaţie pentru Produse Plate şi Acoperiri Metalice" S.A., Galaţi, RO	**60**
116652 B1	**D 01 D 5/12**; D 04 H 3/08	98-01413	13.03.97	Reemay Inc., Tennessee, US	**76**
116629 B	**C 08 J 11/00**	99-00274	15.03.99	Societatea Ateneul Român - Universitatea Ecologică, Bucureşti, RO	**69**
116592 B	**A 22 C 9/00**; A 22 B 5/00	99-00278	17.03.99	Dima Felicia, Galaţi, RO; Banu Constantin, Bucureşti, RO; Alexe Petru, Galaţi, RO	**55**
116691 B	**H 01 L 21/8238**; H 01 L 29/78	99-00557	12.05.99	Institutul Naţional de Cercetare Dezvoltare pentru Microtehnologie, Bucureşti, RO	**94**
116692 B	**H 01 L 21/8238**	99-00558	12.05.99	Institutul Naţional de Cercetare Dezvoltare pentru Microtehnologie, Bucureşti, RO	**95**

Număr brevet	Clasa	Număr dosar	Data depozit	Titular	**Pag.**
116632 B	**C 09 J 131/04**	99-00685	17.06.99	S.C. Sarcom S.R.L., Râmnicu Vâlcea, RO	**69**
116633 B	**C 09 J 131/04**	99-00686	17.06.99	S.C. Sarcom S.R.L., Râmnicu Vâlcea, RO	**70**
116634 B	**C 09 J 131/04**	99-00687	17.06.99	S.C. Sarcom S.R.L., Râmnicu Vâlcea, RO	**70**
116638 B	**C 10 L 5/44**	92-200604	22.06.92	Fechete Gheorghe, Petroşani, RO	**71**
116654 B	**D 03 D 15/00**; D 06 C 29/00	a 2000 00034	12.01.2000	S.C. "Tomiris" S.A., Iaşi, RO	**77**
116589 B1	**A 01 N 25/02**	a 2000 00066	24.01.2000	S.C. "Oltchim" S.A., Râmnicu Vâlcea, RO	**54**
116590 B1	**A 01 N 47/10**; A 01 N 29/06	a 2000 00067	24.01.2000	S.C. "Oltchim" S.A., Râmnicu Vâlcea, RO	**54**
116597 B1				Sub acest număr, nu se publică descrierea de invenție, revendicările şi figurile.	**58**
116663 B1				Sub acest număr, nu se publică descrierea de invenție, revendicările şi figurile.	**82**
116670 B1				Sub acest număr, nu se publică descrierea de invenție, revendicările şi figurile.	**85**

BREVETELE DE INVENȚIE PUBLICATE ŞI ELIBERATE

Legea nr. 64/1991

BREVETE DE INVENȚIE ELIBERATE CONFORM LEGII 64/1991, ALE CĂROR REZUMATE AU FOST PUBLICATE

Nr. BI	CLASA	Nr. CBI	Data depozit	Nume titular	Nr. BOPI*
111743 C1	B 01 J 29/00; B 01 J 38/60	95-02029	23.11.1995	S.C. CAROM S.A., ONEŞTI, RO	**1/97**
111860 C1	E 04 B 1/64; E 04 C 5/08; E 04 H 7/20	95-01671	26.09.1995	POPAESCU AUGUSTIN GHEORGHE, BUCUREŞTI, RO; BUGAN SAMOILA, BUCUREŞTI, RO; DUMITRACHE ION, BUCUREŞTI, RO; ENESCU COSTIN, BUCUREŞTI, RO	**2/97**
112957 C1	B 22 D 41/00	146673	03.01.1991	INSTITUTUL POLITEHNIC, IAŞI, RO	**2/98**
114588 C	C 01 B 33/32	96-02136	11.11.1996	S.C. UPS-OM S.A., OCNA MUREŞ, JUDEȚUL ALBA, RO	**6/99**
114723 C1	A 01 N 37/10	96-00779	08.04.1996	ROIBU CONSTANTIN, RÂMNICU VÂLCEA, RO; CHIȚU VIORICA, PITEŞTI, RO; NEAMȚIU ILEANA, TIMIŞOARA, RO; VÂLCEANU NICOLETA, TIMIŞOARA, RO; NEAMȚIU FLOREA, TIMIŞOARA, RO; SCHMIDT WALTER, TIMIŞOARA, RO; VÂLCEANU RADU, TIMIŞOARA, RO	**7/99**
114781 C	C 01 B 33/32	96-02238	27.11.1996	S.C. UPS-OM S.A., OCNA MUREŞ, JUDEȚUL ALBA, RO	**7/99**
114782 C	C 01 B 33/32	96-02370	16.12.1996	S.C. UPS-OM S.A., OCNA MUREŞ, JUDEȚUL ALBA, RO	**7/99**
114872 C1	A 61 N 1/34; A 61 N 1/30	97-00564	21.03.1997	SZOCS MIHALY, TÂRGU- MUREŞ, RO ; HOLICSKA ŞTEFAN, TÂRGU- MUREŞ, RO	**8/99**
114920 C	F 16 D 5/00	96-00607	20.03.1996	SISAK FRANCISC, BRAŞOV, RO; BOBANCU ŞERBAN, BRAŞOV, RO	**8/99**
114945 C	A 61 K 35/78	98-01151	07.07.1998	S.C. MEDICA FARMIMPEX S.R.L., BUCUREŞTI, RO	**9/99**
115017 C1	A 61 K 9/70; A 61 L 31/00	94-01047	18.12.1992	M.U.R.S.T. ITALIAN MINISTRY FOR UNIVERSITIES AND SCIENTIFIC AND TECHNOLOGICAL RESEARCH, ROMA, IT	**10/99**
115026 C1	B 03 D 1/02; B 03 D 1/004; B 03 B 1/04	95-00631	28.09.1993	FORDING COAL LIMITED, CALGARY, CA	**10/99**
115029 C1	B 23 Q 7/04; E 04 H 3/02	96-02163	15.03.1996	L & P PROPERTY MANAGEMENT COMPANY, CHICAGO, ILLINOIS, US	**10/99**
115033 C1	B 60 J 10/02	96-00485	06.03.1996	SAINT - GOBAIN VITRAGE "LES MIROIRS", COURBEVOIE, FR	**10/99**
115035 C	B 62 K 3/00	96-02275	04.12.1996	LĂCULICEANU D. ADRIAN, TÂRGOVIŞTE, RO	**10/99**
115036 C	B 62 K 25/04	96-02276	04.12.1996	LĂCULICEANU D. ADRIAN, TÂRGOVIŞTE, RO	**10/99**

Nr. BI	CLASA	Nr. CBI	Data depozit	Nume titular	Nr. BOPI*
115085 C1	F 41 G 3/26	98-00554	27.02.1998	MINISTERUL APĂRĂRII NAȚIONALE - UNITATEA MILITARĂ 02625, BUCUREŞTI, RO	**10/99**
115102 C1	A 01 N 43/90; A 61 K 31/365	95-01950	28.04.1994	MERCK & CO INC., RAHWAY, NEW JERSEY, US	**11/99**
115109 C1	A 61 K 7/48; A 61 K 31/07; A 61 K 47/08; A 61 K 47/14	95-02287	01.07.1994	YAMANOUCHI EUROPE B.V., LEIDERDORP, NL	**11/99**
115112 C1	A 61 K 9/22	93-00878	25.11.1992	EUROCELTIQUE, S.A., NEW YORK, US	**11/99**
115113 C	A 61 K 31/47; A 61 K 47/14; A 61 K 31/00	97-02248	04.06.1996	F. HOFFMANN-LA ROCHE AG., BASLE, CH	**11/99**
115115 C1	A 61 K 31/56	95-01510	18.02.1994	THE MEDICAL COLLEGE OF HAMPTON ROADS, NORFOLK, VIRGINIA, US	**11/99**
115139 C	B 07 B 1/08	94-01532	20.09.1994	LAZĂR IRON, CONSTANȚA, RO	**11/99**
115157 C1	C 07 C 205/44; C 07 C 201/12	93-01717	18.06.1992	ORION-YHTYMA OY, ORIONINTIE, FI	**11/99**
115160 C1	C 07 D 405/14; C 07 D 211/42; A 61 K 31/445	95-00941	15.11.1993	JANSSEN PHARMACEUTICA N.V., BEERSE, BE	**11/99**
115164 C1	C 07 J 73/00; A 61 K 31/58	95-00940	05.11.1993	MERCK & CO. INC., RAHWAY, NEW JERSEY, US	**11/99**
115169 C1	C 08 J 9/02; C 08 J 9/38; C 08 G 18/66	97-02099	16.04.1996	IMPERIAL CHEMICAL INDUSTRIES PLC, LONDRA, GB	**11/99**
115175 C1	C 12 N 1/20; A 23 K 1/00; A 23 C 9/127	93-00947	05.07.1993	SOCIETE DES PRODUITS NESTLE S.A., VEVEY, CH	**11/99**
115185 C1	E 04 F 15/02; E 04 F 15/14; E 04 F 13/08	95-01954	29.04.1994	VALINGE ALUMINIUM AB, VIKEN, SE	**11/99**
115226 C	A 42 B 3/00	98-00810	30.03.1998	CIOBANU OCTAVIAN, BUCUREŞTI, RO; ISTRATE MARCEL, BUCUREŞTI, RO; GUBANDRU MUGUREL, BUCUREŞTI, RO; SĂLCEANU IULIAN, BUCUREŞTI, RO; SCARLAT NICOLAE, BUCUREŞTI, RO	**12/99**
115231 C	B 01 J 35/04	98-00745	18.03.1998	IOANEŞ IOAN, ORĂŞTIE, RO; MOTORGA ILIE, DEVA, RO; OLTEAN IOAN TIBERIU, ORĂŞTIE, RO; SĂNDULESCU IOAN, BUCUREŞTI, RO	**12/99**
115240 C	B 24 B 5/48	98-00699	06.03.1998	S.C. PROELECTRO S.R.L., ZALĂU, RO	**12/99**
115272 C1	C 10 M 101/02	97-01724	16.09.1997	S.C. ICERP S.A., PLOIEŞTI, RO	**12/99**

Nr. BI	CLASA	Nr. CBI	Data depozit	Nume titular	Nr. BOPI*
115273 C1	C 10 M 101/02; C 10 M 129/00	97-01786	25.09.1997	ICERP S.A., PLOIEŞTI, RO	**12/99**
115274 C	C 10 M 125/00	98-00917	29.04.1998	ICERP S.A., PLOIEŞTI, RO	**12/99**
115276 C1	C 22 C 38/18; C 21 C 7/04	94-01014	13.06.1994	UGINE SAVOIE, UGINE, FR	**12/99**
115284 C	E 21 D 11/02	94-00313	02.03.1994	ROVENȚA I. ION, MOTRU, JUDEȚUL GORJ, RO; ROVENȚA ELENA, MOTRU, JUDEȚUL GORJ, RO	**12/99**
115346 C	B 62 M 11/14	96-02274	04.12.1996	LĂCULICEANU D. ADRIAN, TÂRGOVIŞTE, RO	**1/2000**
115362 C1	C 10 M 101/00; C 10 N 40:08	98-00471	26.02.1998	ICERP S.A., PLOIEŞTI, RO	**1/2000**
115363 C1	C 10 M 101/02	98-00475	26.02.1998	ICERP S.A., PLOIEŞTI, RO	**1/2000**
115364 C	C 10 M 133/16	98-01230	28.07.1998	S.C. DESAN PRODSERV COMINPEX S.R.L., BUCUREŞTI, RO	**1/2000**
115367 C	C 23 F 11/14	97-00681	09.04.1997	INSTITUTUL NAȚIONAL DE CERCETARE-DEZVOLTARE PENTRU TEHNOLOGII CRIOGENICE ŞI IZOTOPICE - ICSI, RÂMNICU VÂLCEA, RO	**1/2000**
115385 C	G 01 N 33/36	96-00430	01.03.1996	S.C. "CERTEX" S.A., BUCUREŞTI, RO	**1/2000**
115448 C1	C 08 K 5/17	97-00927	21.05.1997	ICERP S.A., PLOIEŞTI, RO	**2/2000**
115456 C	C 23 F 11/14	95-01345	24.07.1995	ICERP S.A., PLOIEŞTI, RO	**2/2000**
115457 C	D 03 D 15/00; D 06 C 29/00	99-00464	23.04.1999	S.C. "TOMIRIS" S.A., IAŞI, RO	**2/2000**
115488 C1	A 01 N 43/66	95-01311	14.07.1995	NOVARTIS AG, BASEL, CH	**3/2000**
115628 C	C 07 C 49/303	99-00549	11.05.1999	S.C. AROMACHEM IMPEX S.R.L., BUCUREŞTI, RO	**4/2000**
115671 C	G 01 N 33/48	98-01755	28.12.1998	DUMITRAŞCU DAN LUCIAN, CLUJ-NAPOCA, RO; TAMAŞ ŞTEFAN, CLUJ-NAPOCA, RO; SAVULI IOANA, CLUJ-NAPOCA, RO; COTUL SABIN OCTAVIAN, CLUJ-NAPOCA, RO	**4/2000**
115721 C1	C 07 C 53/16	99-00006	06.01.1999	S.C. OLTCHIM S.A., RÂMNICU-VÂLCEA, RO	**5/2000**
115723 C1	C 07 C 275/64	97-00766	21.04.1997	S.C. "OLTCHIM" S.A., RÂMNICU VÂLCEA, RO	**5/2000**
115735 C1	C 08 G 77/38	94-01997	14.12.1994	INSTITUTUL DE CHIMIE MACROMOLECULARĂ "P. PONI", IAŞI, RO	**5/2000**
115762 C	G 01 V 7/12	98-00995	22.05.1998	NAGY CSABA ŞANDOR, ORADEA, RO	**5/2000**
115775 C	A 46 B 7/04	98-01678	19.06.1997	CORONET-WERKE GmbH, WALD-MICHELBACH, DE	**6/2000**

Nr. BI	CLASA	Nr. CBI	Data depozit	Nume titular	Nr. BOPI*
115814 C	E 04 G 1/15; E 04 C 3/04	99-01023	23.09.1999	ZAHIU NICULAE, BUCUREŞTI, RO	**6/2000**
115815 C	E 04 G 1/15; E 04 C 3/04	99-01024	23.09.1999	ZAHIU NICULAE, BUCUREŞTI, RO	**6/2000**
115823 C1	F 16 L 58/04	95-01487	17.02.1994	PONT-A-MOUSSON S.A., NANCY, FR	**6/2000**
115824 C1	F 16 L 58/04	96-00151	21.07.1994	PONT-A-MOUSSON S.A., NANCY, FR	**6/2000**
115825 C	F 16 P 1/06	98-00587	27.02.1998	STOIAN NIȚĂ, OLTENIȚA, JUDEȚUL CĂLĂRAŞI, RO; PAVEL MIHAIL, OLTENIȚA, JUDEȚUL CĂLĂRAŞI, RO ; DRĂGAN MIHAI, OLTENIȚA, JUDEȚUL CĂLĂRAŞI, RO; SAMARA CLAUDIU, OLTENIȚA, JUDEȚUL CĂLĂRAŞI, RO	**6/2000**
115862 C	B 62 K 17/00; A 61 G 5/02	98-01220	27.07.1998	CĂTĂNESCU FLOREA, HOLLY OAK, US; CĂTĂNESCU CODRUȚA DIANA IOANA, HOLLY OAK, US; CĂTĂNESCU FLORELA LIANA, HOLLY OAK, US	**7/2000**

*) Dosare publicate conform Legii nr.62/1974

PROTECȚIE TRANZITORIE ACORDATĂ TITULARULUI DE BREVET DE INVENȚIE

Legea nr. 93/1998

In cadrul acestui capitol, vor fi publicate următoarele date: datele bibliografice şi rezumatele brevetelor de invenție, aranjate în ordinea simbolului principal a clasificării internaționale a brevetului de invenție.

Semnificația codurilor INID folosite în prezenta secțiune:

(11) numărul brevetului de invenție cu protecție tranzitorie acordată;

(41) data publicării cererii de acordare a protecției tranzitorii; BOPI nr.;

(42) data publicării hotărârii de acordare a protecției tranzitorii; BOPI nr.;

(21) numărul cererii de acordare a protecției tranzitorii;

(22) data depozitului cererii de brevet de invenție de referință;

(23) data acordării protecției tranzitorii;

(24) data înregistrării cererii de acordare a protecției tranzitorii;

(30) prioritate;

(86) numărul şi data cererii internaționale (regionale sau PCT);

(87) numărul şi data publicării cererii internaționale (regionale sau PCT);

(71) solicitantul cererii de protecție tranzitorie pentru brevetul de invenție;

(73) numele sau denumirea titularului certificatului de protecție tranzitorie pentru brevetul de invenție;

(72) numele şi prenumele inventatorilor declarați;

(74) mandatar;

(51) clasa, conform clasificării internaționale;

(54) titlul invenției;

(57) rezumatul invenției;

(56) documente din stadiul tehnicii

Descrierile, revendicările şi desenele pentru care s-au luat hotărâri de acordare a protecției tranzitorii, publicate în acest număr al BOPI, conform Legii nr. 93/1998, **sunt accesibile publicului**.

Impotriva hotărârii de acordare a protecției tranzitorii, persoanele interesate pot formula contestații la comisia de reexaminare, termen de 30 de zile de la comunicare, conform Legii nr. 93/1998.

Transmiteri de drepturi înregistrate la Oficiul de Stat pentru Invenţii şi Mărci conform art. 7 din Legea nr. 93/1998 privind protecţia tranzitorie a brevetelor de invenţie:

Nr. crt.	**Brevet de invenţie nr.**	**Cerere de acordare a protcţiei tranzitorii nr.**	**Titular**	**Succesor în drepturi**	**Nr. şi data înregistrării la OSIM a transmiterii**
1.	2.067T	98-20139	SANOFI, 32-34 Rue Marbeuf, 75008, Paris, FR	SANOFI-SYBTHELABO 174, Avenue de France FR-75013, Paris, FR	1016788/01.11.2000

CERTIFICATE DE PROTECȚIE TRANZITORIE PENTRU BREVETE DE INVENȚIE, ELIBERATE CONFORM LEGII 93/1998

Certificate de protecție tranzitorie pentru brevete de invenție, eliberate conform Legii 93/1998

Nr. brevet	**Nr. cerere**	**BOPI în care a fost publicată hotărârea de acordare a protecției tranzitorii**	**Titular**
2.079T	98-20074	1/2001	Martek Corporation, Columbia, MD, US
2.080T	98-20196	1/2001	The Wellcome Foundation Limited, Greenford, Middlesex, GB
2.081T	98-20162	1/2001	Genentech Inc., South San Francisco California, US
2.082T	98-20154	1/2001	Pharmacia & Upjohn AB., Stockholm, SE
2.083T	98-20117	1/2001	Recordati S.A. Chemical and Pharmaceutical Company, Chiasso, CH
2.084T	98-20091	1/2001	Novartis AG., Basel, CH
2.085T	98-20072	1/2001	Kyowa Hakko Kogyo Co., Ltd., Tokio, JP
2.086T	98-20116	1/2001	Merck & Co., Inc., Rahway, New Jersey, US
2.087T	98-20082	1/2001	D.R.O.P.I., Paris, FR

MATERIALE DE INFORMARE ŞI DOCUMENTARE DIN DOMENIUL PROPRIETĂȚII INDUSTRIALE

© **Toate drepturile sunt rezervate OSIM. Materialele publicate în acest capitol nu vor putea fi reproduse în nici un mod (electronic, prin fotocopiere, prin înregistrare sau în alt mod), fără autorizația prealabilă a titularului dreptului de autor.**

ROMÂNIA

OFICIUL DE STAT PENTRU INVENȚII ŞI MĂRCI

ORDIN nr. 157

24 iulie 1997

Directorul general al Oficiului de Stat pentru Invenții şi Mărci,

Având în vedere prevederile art.14 alin.3 din Legea 64/1991 privind brevetele de invenție şi regula 2,5 din H.G. 152/92 referitoare la profesia de consilier în proprietate industrială,

ORDIN:

Art.1. Persoanele ale căror nume figurează în lista anexă la prezentul Ordin, precum şi firmele specializate în proprietate industrială se înscriu în **REGISTRUL NAȚIONAL AL CONSILIERILOR ÎN PROPRIETATE INDUSTRIALĂ**, cu menționarea specializării.

Art.2. Prezentul ordin se va publica în Buletinul Oficial de Proprietate Industrială.

DIRECTOR GENERAL,

AGENȚIILE SPECIALIZATE ÎN PROPRIETATE INDUSTRIALĂ

Nr. Registru național	Denumirea completă a cabinetului/agenției Adresa	DOMENII	Statut juridic
92-1	S.C. RODALL S.R.L. (AGENȚIE DE PROPRIETATE INDUSTRIALĂ) București, str. Polonă nr. 115, bl. 15, sc. A, ap. 19 sector 1 Tel: 2108342, GSM:092 652111, Fax: 2105794	B,M,D,T	S.R.L.
92-2	CABINET ENPORA S.R.L. București, Șos. Iancului nr. 7, bl. 109, sc. B, ap. 46, sector 2, cod 73200, Tel:2501634, Fax:2507927, e-mail: pop@enpora.com	B,M,D,T	S.R.L.
92-4	A.G.V. - AGENȚIE DE PROPRIETATE INDUSTRIALĂ S.R.L. București, B-dul Magheru, nr. 9, sc. 2, etaj 9, ap. 89, Sector 1, PO BOX 22-246, Tel:3153684, Fax:3125349	B,M,D,T	SRL.
92-5	CENTRUL DE INVENTICĂ PROTECTA București, Bdul Nicolae Bălcescu, nr. 21, sc. A, et. 7, sector 3, Tel: 6150200/296, 6555511; Fax: 312 77 80	B.M.D,T	O.N.G.
92-6	S.C. ROMINVENT S.A București, Str. Ermil Pangratti nr. 35, et.1, sect.1, Tel: 2312515, 2312541, Fax: 2312550, 2312454 e-mail: office@rominvent.ro	B,M,D,T	S.A.
92-7	S.C. INVENTA S.R.L. AGENȚIA UNIVERSITARĂ DE INVENTICĂ București, Bdul Corneliu Coposu nr. 7, bl. 104, sc. 2, ap. 31, sector 3, Tel:40-1-3200285, Tel/Fax: 40-1-3228325, e-mail: invrnta@rnc.ro, GSM: 094 324510, 094 339649	B,M,D,T	S.R.L.
92-9	S.C. PATENTMARK S.R.L. București str. Dr. N. Turnescu nr. 2, sector 5, cod 76256, Tel:3121669, Fax:2233963, e-mail: stema@pcnet.ro	B,M,D,T	S.R.L.
92-13	CONSTANTIN GHIȚĂ OFFICE Timișoara, str. Take Ionescu nr. 24-28 sc. B ap. 2 judetul Timiș, cod 1900, Tel/Fax:056/135976, e-mail: ghiță@mail.dnttm.ro, GSM: 094 162462	B,M,D	P.F.
93-22	CABINET INDIVIDUAL "INDEPENDENT PROPRINI AGENT" București, sector 5, str. Fabrica de chibrituri nr. 42, Tel:3352938, GSM: 092 610634, Fax: 3121008	B,M,D, T	P.F.
93-25	S.C. INTELECT S.R.L. Oradea, B-dul Dacia nr. 48 Bl. D10, Ap.3, Tel/Fax:059/153847 e-mail: intelect@go.ro, GSM: 095 040831	B,M,D	S.R.L.
93-1020	Cabinet individual de avocatură – ANGHEL LUMINIȚA DOINA București, B-dul 1 Decembrie 1918 nr.21,sc1, ap.2 sector 3 Tel: 093 301706	B,M,D	P.F.
94-13	FÂNTÂNĂ RAUL- SORIN 2200 Brașov, Str. Griviței nr. 69, bl. 29, sc. D, ap.32, Tel: 068/427713, Tel/Fax: 068/312049	B,M,D	P.F.
94-14	STANCIU ADELINA-CABINET DE PROPRIETATE INDUSTRIALĂ Sfântu Gheorghe Jud Covasna Str. Nicolae Iorga nr. 61 bl. 10 E sc. B. ap.9, Tel. 067/325127	B,M,D	P.F.
94-1038	BERCEANU MARIA AURELIA București, Str. Cogâlnic 25, sector 3, Tel: 3264568	B,M	PF.
94-1042	BARBU GHEORGHE MIRCEA București, Tel: 6536608 e-mail: bmircea@mailbox.ro	B,M,D	P.F
94-1045	CABINET CECIU GABRIELA 1900 Timișoara, Str. Narciselor, nr. 6, sc. A, ap. 110, jud. Timis Tel: 056/194846; GSM: 095 388039	B,M	P.F.
95-17	RASKAI MARIA MAGDALENA Dej, str. Unirii nr. 3, bl. D8, ap. 7 , Tel/Fax:064/211847	B,M,D, T	P.F.

95-18	SC CABINET M. OPROIU-CONSILIERE IN PROPRIETATE INTELECTUALĂ SRL Bucureşti, Calea Victoriei nr. 155 bl. D1, sc. 2, et.5,ap. 54, sector 1 Tel: 6595883, Fax: 3110765, CP 22-217, e-mail: office@oproiu.ro	B,M,D,T	S.R.L.
95-20	S.C. MILENIUL 3 S.R.L. Botoşani, Str. Primăverii nr. 30, bloc30, sc. B, Ap. 2, cod 6800 Tel/Fax:031/580708	B,M,D	S.R.L.
95-21	CABINET INDIVIDUAL DE PROPRIETATE INDUSTRIALĂ Timişoara 1900, Str. Călimăneşti 110, GSM: 092 984909	B,M,D	PF.
95-23	LAZĂR ELENA-CABINET DE PROPRIETATE INDUSTRIALĂ Buzău, B-dul N. Bălcescu, Bl. Crinul Alb, Ap. 24, OP 1, CP 52, cod 5100, GSM:093 328633	B,M,D,T	P.F.
96-22	AGENŢIA DE PROPRIETATE INDUSTRIALĂ LABIRINT Arad, Str. Margaretelor nr. 28, cod 2900, Tel/Fax: 057/255842 GSM: 092 458129, e-mail: labirint@arad.ro	B,M,D	P.F.
96-24	COSTIN –SNC-AGENŢIE DE PROPRIETATE INDUSTRIALĂ Baia Mare. Str. Şoimului nr. 5 cod 4800 Telefax: 062/276426, GSM: 094 966079	B,M	S.N.C.
96-1093	GREAVU DOINA MARIANA Sibiu,Str. Constantin Noica, bl. 2, ap. 21, Tel: 069/218500, Fax: 069/216645, e-mail: protectro@xnet.ro	B,M,D	PF.
97-27	NOWAPATENT SRL –Agenţie de Proprietate Industrială Mediaş, Str. Lotru nr. 4, bl. 92C, cod 3125, Tel/Fax: 069/833273, e-mail: novapatent@birotec.ro	B,M,D	S.R.L.
97-29	APIA SRL Bucureşti, Str. Romancierilor nr. 5, Bl.C14, Sc.B ap.41, sector 6, OP 23-CP11, Tel/fax:7783100, GSM: 095 031557	M	P.F
97-30	LOYAL PARTNERS LTD.-AGENŢIE DE PROPRIETATE INTELECTUALĂ Galaţi, Mazepa I, Str.Petru Rareş nr.7, bloc B3, ap.69, Cod 6200, Tel/Fax: 036/464847, GSM: 092 744241, e-mail: loyal@xnet.ro	B,M,D,T	S.R.L.
97-1103	POPESCU ANGELA Bucureşti, Str. Dorneasca, nr. 4, bl. P58, sc. 2, ap. 40, sector 5	B,M,D	P.F.
97-1112	SC ROMPROSPER SERVIMPEX SRL Bucureşti, Şos. Mihai Bravu nr. 294, bloc 6, sc. B, ap. 63, sector 3, Tel: 3222857, Fax: 3207419, e-mail: piva@hades.ro	M	S.R.L.
98-32	AGENŢIE DE PROPRIETATE INDUSTRIALĂ ŞI TRANSFER DE TEHNOLOGIE "STOIAN IOAN" Roman, B-dul Republicii, bloc 46, sc. C, ap. 35, cod 5550,jud. Neamţ Tel/Fax:033-728923, GSM: 095 643738	B,M,D	P.F.
98-34	CABINET INDIVIDUAL PIDES Bucureşti, str. Valea Buzăului, nr. 10, bl. G30, ap. 36, sector 3, Tel: 3455351	B,M,D,T	P.F.
98-36	INTEGRATOR CONSULTING S.R.L. Cluj, Str. Dunării nr. 25, Bl. C1 Ap.5, cod 3400 Tel/fax 064/142413, e-mail : dorin.isoc@aut.utcluj.ro	B,M,D	S.R.L.
98-38	AGENŢIE DE PROPRIETATE INTELECTUALĂ ŞI TRANSFER DE TEHNOLOGIE-AGPITT-SRL Bucureşti, B-dul Libertăţii nr. 12, bl.113, sc.2, ap.28, sector4; CP 42-106, Tel: 3360206; 2119667; 3215879, Fax: 321.59.95	B,M,D	S.R.L.
98-1125	COSTINESCU PETRU Bucureşti, str. Viorele nr. 30, bl. 20 A, ap. 23, sector 4 Tel: 3303162, e-mail: pcostinescu@yahoo.com	B,M,D	P.F.
99-46	INTEL PROTECT Braşov, B-dul M. Kogalniceanu, nr. 20, bl. 1k, sc. C-D, cod 2200, Tel: 068/412567, 068/470819, Fax 068/477333, e-mail: intelprotect@ccibv.ro	B,M,DT	S.R.L.
99-48	ACTIVITATE INDEPENDENTĂ "CPI" Odorheiu Secuiesc, str. Victoriei, nr. 41, bl. U6, ap. 4, jud. Harghita, Tel. 066/219143, e-mail: szente_sandor@k.ro	B,M,D	P.F

99-50	P.F. VALCONS- AGENȚIE DE PROPRIETATE INTELECTUALĂ - INDUSTRIALĂ Câmpina, Str. Orizontului nr.1 bl. R10 et.7, ap.27, Jud. Prahova Cod 2150, Tel: (004) 044/371390; GSM: 092 540 580, e-mail: pfvalcons@xnet.ro	B,M,D	P.F
99-54	PERSOANĂ FIZICĂ INDEPENDENTĂ "ION RODICA-COCUȚA" București, Calea Dorobanților 126-130 Bl. 8, et. 9 Ap. 50 sector 1, cod postal:71224, Tel/Fax:6795162, GSM: 093 187944, e-mail: bionpi@hotmail.com	B,M,D	P.F.
99-61	S.C. ENERGY PLUS S.R.L. 2200 Brașov, Str. Zizinului nr.50, bl. H30, sc. A, ap.4 GSM: 092 630810, Fax: 068/321161, e-mail: energyplus@xnet.ro	B,M,D,T	S.R.L.
99-1145	LARCO IOAN Iași , Str.Independenței, nr. 23, bl. 131, sc.5 ap.17	M, D, T	P.F.
20-45	IVĂNESCU GABRIEL DAN Brașov, str. Al. I. Cuza nr. 58 ap. 7, Tel:068/471650, GSM: 092/248415, e-mail: d.ivanescu@xnet.ro	B,M,D	P.F.
20-64	AGENȚIE DE CONSULTANȚĂ ÎN PROPRIETATE INTELECTUALĂ ȘI TRANSFER DE TEHNOLOGIE "SPRÎNCEANU NICOLAE" Drobeta Turnu Severin, Str. Gheorghe Ionescu Sisești nr. 96, bl. E2, sc.1, et.3, ap.8, Tel/Fax: 052/311690	B,M,D	P.F.
20-1181	MUȘATESCU ANDRA OANA București, Drumul Taberei nr. 71, bl. TD 42, ap. 28, sector 6, GSM: 092 879810	M	P.F.
20-1199	PROPIND VLAD S.R.L. Constanța, Bdul. 1 decembrie 1918 nr. 5, bl. F16, ap.34 Tel/Fax: 041/625643, GSM: 370300, e-mail: vlad@gmb.ro	B,M,D	S.R.L..
20-1822	APOSTOL SALOMIA Galați, Str. Regiment 11 Siret nr. 15, bl. E4, ap. 54, Tel: 036/436437	B, M, D	P.F.

LISTA CONSILIERILOR ÎN PROPRIETATE INDUSTRIALĂ, MEMBRI AI CAMEREI NAȚIONALE A CONSILIERILOR ÎN PROPRIETATE INDUSTRIALĂ DIN ROMÂNIA, AUTORIZAȚI PENTRU DOMENIUL BREVETELOR DE INVENȚIE

Nr. din Reg. Naț	Nume și Prenume	Denumirea societății Adresa societății	Societate cu obiect proprietatea industrială
92-1	BĂLAN GHEORGHIȚĂ	S.C. RODALL S.R.L. București, str. Polonă nr. 115, bl. 15, sc. A, ap. 19, sector 1, Tel. 2108342, 092 652111, Fax: 2105794	DA
92-2	POP VIRGINIA DAISY	CABINET ENPORA S.R.L. București, Șos. Iancului nr. 7, bl. 109, sc. B, ap. 46, sector 2, cod 73200, Tel:2501634, Fax:2507927, e-mail: pop@enpora.com	DA
92-3	RAȚĂ GRIGORE	CABINET ENPORA S.R.L. București, Șos. Iancului nr. 7, bl. 109B, sc. B, ap.46, sector 2 , cod 73200, Fax: 2507927, Tel/Fax:2231423 Tel: 2501634, e-mail: ratza@enpora.com	DA
92-5	VOICU ALEXANDRA	A.G.V.- AGENȚIE DE PROPRIETATE INDUSTRIALĂ S.R.L. București, B-dul Magheru, nr. 9, sc. 2, etaj 9, ap. 89, sector 1, PO BOX 22-246; Tel:3153684, Fax:3125349	DA
92-6	LORENȚ ALEXANDRU	CENTRUL DE INVENTICĂ PROTECTA București, Bdul Nicolae Bălcescu, nr. 21, sc. A, et. 7, sector 3 Tel: 6150200/296; 6655511, Fax: 312 77 80	DA
92-7	ENESCU LUCIAN	S.C. ROMINVENT S.A. București, Str. Ermil Pangratti nr. 35, et.1, sect.1, Tel: 2312515, 2312541, Fax: 2312550, 2312454, e-mail: office@rominvent.ro	DA
92-8	OPROIU MARGARETA	CABINET M. OPROIU - CONSILIERE ÎN PROPRIETATE INDUSTRIALĂ București, Calea Victoriei nr. 155 bl. D1, sc. 2, et.5,ap. 54, sector 1, Tel:6595883, Fax: 3110765 CP 22-217, e-mail: office@oproiu.ro	DA
92-9	LARION ELISABETA-SONIA	S.C. ROMINVENT S.A. București, Str. Ermil Pangratti nr. 35, et.1, sect.1, Tel: 2312515, 2312541, Fax: 2312550, 2312455, e-mail: office@rominvent.ro	DA
92-10	ȚURCANU CONSTANTIN	S.C. INVENTA S.R.L. AGENȚIA UNIVERSITARĂ DE INVENTICĂ București, Bdul Corneliu Coposu, nr. 7, bl. 104, sc. 2, et. 1, ap. 31, sector 3, Tel:3200285, Fax: 3228325, GSM: 094 324510; e-mail: inventa@rnc.ro	DA
92-13	GHIȚĂ CONSTANTIN	CONSTANTIN GHIȚĂ OFFICE Timișoara, str. Take Ionescu nr. 24-28 sc. B ap. 2, jud. Timiș, cod 1900, Tel/Fax:056/135976 e-mail: ghiță@mail.dnttm.ro mobil: 094/162462	DA

92-1003	MACAMETE ELENA	S.C. ICPE-S.A. București, Splaiul Unirii 313, sect. 3 Tel: 3217230, Fax: 3216346	NU
92-1006	NICOLAESCU DANIELLA-OLGA	S.C. ROMINVENT S.A. București, Str. Ermil Pangratti nr. 35, et.1, sect.1, Tel: 2312515, 2312541, Fax: 2312550, 2312454, e-mail: office@rominvent.ro	DA
92-1008	STOIAN IOAN	AGENȚIE DE PROPRIETATE INDUSTRIALĂ ȘI TRANSFER TEHNOLOGIC "STOIAN IOAN" Roman, B-dul Republicii, bloc 46, sc. C, ap. 35, cod 5550, jud. Neamț,Tel/Fax: 033/728923 GSM: 095 643738	DA
93-22	NICOLAE IOAN	CABINET INDIVIDUAL "INDEPENDENT PROPRINI AGENT" București, sector 5, str. Fabrica de chibrituri nr. 42, Tel:3352938, 092610635, Fax: 3121008	DA
93-25	BUZLEA ELISABETA	S.C. INTELECT S.R.L. ORADEA Oradea, B-dul Dacia nr. 48 Bl. D10 Ap.3, Tel/Fax:059/153847, e-mail: intelect@go.ro; GSM: 095040831	DA
93-93	DUȚULESCU CORINA CARMEN	S.C. ROMINVENT S.A. București, Str. Ermil Pangratti nr. 35, et.1, sect.1, Tel: 2312515, 2312541, Fax: 2312550, 2312455, e-mail: office@rominvent.ro	DA
93-1013	ȘOVA DAN-EUGEN	CABINET INDIVIDUAL PIDES București, str. Valea Buzăului, nr. 10, bl. G30, ap. 36, sector 3, Tel: 345 53 51	DA
93-1017	ANDREI MARIANA	M.Ap.N. – Direcția Cercetare Dezvoltare București , Drumul Taberei nr. 9-11, sector 6 Tel: 4130252; 4134812/2661; Fax: 4115941; 4102482 e-mail: andr-mariana@hotmail.com	NU
93-1020	ANGHEL LUMINIȚA DOINA	Cabinet individual de avocatură - ANGHEL LUMINIȚA DOINA București, B-dul 1 Decembrie 1918 nr. 21, sc1, ap. 2 sector 3 Tel. 093301706	DA
93-1022	BURȚILA IOAN	S.C. MILENIUL 3 S.R.L. Agenție de Proprietate Industrială Botoșani, Str. Primăverii nr. 30, bloc30, sc. B, Ap. 2, cod 6800, Tel/Fax:031/580708	DA
93-1024	CĂPĂTÎNA ELENA	S.C. AROMET S.A. BUZĂU Șos. Brăilei nr.15 Tel: 038710301; Fax: 038710300	NU
93-1025	DOBRESCU MELANIA	SC UPETROM - 1Mai SA Ploiești, Piața 1 Decembrie 1918, nr. 1,cod 2000, Tel: 044/174 051/1618, Fax: 044/110327	NU
93-1031	GAVRILIU ANA-CORINA	S.C. BIOTEHNOS S.A. București, Str. Dumbrava Roșie nr. 18, cod 70254 Tel:2102015 int 120, Fax:2109705	NU
93-1032	ION RODICA-COCUȚA	PERSOANĂ FIZICĂ INDEPENDENTĂ "ION RODICA-COCUȚA" București, Calea Dorobanților 126-130 Bl. 8, et. 9 Ap. 50 sector 1, cod poștal:71224, Tel/Fax: 6795162 GSM:093 187944; e-mail: bionpi@hotmail.com	DA

93-1033	IVANCA MARIA ELISAVETA	AGENȚIA P.I. LABIRINT Arad, Str. Margaretelor nr. 28, cod 2900, Tel/Fax:057/255842, GSM:092 458129; e-mail: labirint@arad.ro	DA
94-14	STANCIU ADELINA	STANCIU ADELINA - CABINET DE PROPRIETATE INDUSTRIALĂ Sfântu Gheorghe, Jud Covasna Str. Nicolae Iorga nr. 61, bl. 10 E, sc. B, ap.9 Tel. 067/325127	DA
94-23	FÂNTÂNĂ RAUL-SORIN	PERSOANĂ FIZICĂ 2200 Brașov, Str. Griviței nr. 69, bl. 29, sc. D, ap.32, Tel: 068/427713, Tel/Fax: 068/312049	DA
94-1037	ALAN LILIANA	S.C. TEHNOMET S.A. TIMIȘOARA Timișoara, Calea Buziașului nr. 5A, cod 1900, Tel:056/222055, Fax:056/190800 e-mail:tehnomet@mail.dnttm.ro	NU
94-1038	BERCEANU MARIA AURELIA	PERSOANĂ FIZICĂ București, Str. Cogâlnic 25, sector 3 Tel: 3264568	DA
94-1039	BLAG IOANA	SC INDUSTRIA SÂRMEI SA Câmpia Turzii , Str. Laminoriștilor nr. 145, cod 3351, Județul Cluj Tel: 064/368661 int 585/390; Fax: 064/365187	NU
94-1042	BARBU MIRCEA	PERSOANĂ FIZICĂ București, Tel:6536608, e-mail: bmircea@mailbox.ro	DA
94-1045	CECIU GABRIELA	CABINET CECIU GABRIELA 1900 Timișoara, Str. Narciselor nr. 6, ap. 110, Tel: 056/194846, GSM: 095 388039	DA
94-1048	GHEORGHICESCU EUGENIA	S.C. ICTCM S.A. București Sos. Olteniței nr. 103 sector 4, cod 7565 Tel:3323764, Fax: 3320775 e-mail:steh@ictcm.ro	NU
94-1052	ISOC DORIN	INTEGRATOR CONSULTING SRL Cluj, Str. Dunării nr. 25, bl. C1, ap 5 ,cod 3400 Tel/fax: 064/142413 e-mail : dorin.isoc@aut.utcluj.ro	DA
94-1056	PUȘCAȘU DAN	LOYAL PARTNERS LTD.-AGENȚIE DE PROPRIETATE INTELECTUALĂ Galați, Mazepa I, Str.Petru Rareș nr.7, bloc B3, ap.69 Cod 6200 Tel/Fax:036/464847, GSM: 092 744241, e-mail: loyal@xnet.ro	DA
94-1058	STANCIU ION	S.N.P. PETROM S.A. Câmpina, cod 2150, B-dul Culturii nr. 29, Tel:044/334831, 044/334832, Fax: 044370323, 044/335236, e-mail: icpt_ri@easynet.ro	NU
95-17	RASKAI MARIA MAGDALENA	PERSOANĂ FIZICĂ Dej, str. Unirii nr. 3, bl. D8, ap. 7, Tel/Fax:064/211847	DA
95-19	TĂTARU DOINA	PERSOANĂ FIZICĂ Piatra Neamț, Str. Apele Minerale nr. 4, Tel: 033/223602, e-mail: doina@ambra.ro	DA

95-30	TEODORESCU MIHAELA	S.C. ROMINVENT S.A. București, Str. Ermil Pangratti nr. 35, et.1, sect.1, Tel: 2312515, 2312541, Fax: 2312550, 2312455, e-mail: office@rominvent.ro	DA
95-32	ȘOVAR IOAN	CABINET INDIVIDUAL DE PROPRIETATE INDUSTRIALĂ Timișoara 1900, Str. Călimănești 110, GSM:092 984909	DA
95-34	PIATKOVSKI NICOLAE-GEORGE	INPEC ENGINEERING SRL București, Str. Londra nr. 35 cod: 71245 sector:1Tel:0040-1-2306428 Fax:0040-1-2306346, e-mail: bucharest@inpec.com	NU
95-36	RĂDULESCU MELANIA STELA	S.C. ROMINVENT S.A. București, Str. Ermil Pangratti nr. 35, et.1, sect.1, Tel: 2312515, 2312541, Fax: 2312550, 2312455, e-mail: office@rominvent.ro	DA
95-37	VASILESCU RALUCA	CABINET M. OPROIU-CONSILIERE ÎN PROPRIETATE INTELECTUALĂ București, Calea Victoriei nr. 155 bl. D1, sc. 2, et.5,ap. 54, sector 1, Tel:6595883, Fax: 3110765 CP 22-217, e-mail: office@oproiu.ro	DA
95-1063	FAIGHENOV MARIOARA	Agenție de Proprietate Intelectuală și Transfer de Tehnologie – AGIPTT – SRL București, Bdul Libertății nr. 12, bl. 113, sc. 2, ap 28, sector 4, CP 42 – 106 Tel: 3360206, 2119667; Fax:3215995	DA
95-1067	BROJBOIU DUMITRU ADRIAN FLORINEL	S.C. SUBANSAMBLE AUTO S.A. PITEȘTI Pitești, Str. George Coșbuc nr. 59, Tel: 048/282200/185, Fax: 048/280167	NU
95-1071	CRIȘAN IOANA	PERSOANĂ FIZICĂ INDEPENDENTĂ "ION RODICA-COCUȚA" București, Calea Dorobanților 126-130 Bl. 8, et. 9 Ap. 50 sector 1, cod poștal:71224, Tel/Fax:6795162, e-mail: bionpi@hotmail.com	DA
95-1074	ENACHE ION	CABINET ENPORA S.R.L. București, Șos. Iancului nr. 7, bl. 109, sc. B, ap. 46 Tel:2501634, Fax:2507927 e-mail: pop@enpora.com	DA
95-1076	FULEA MARIA	NOWAPATENT S.R.L. – Agenție de Proprietate Industrială Mediaș, Str. Lotru nr. 4, bl. 92C, cod 3125, P.O Box O.P.C.P.5, Tel/Fax 069/833273, e-mail:novapatent@birotec.ro	DA
96-24	COSTIN NICOLAE	AGENȚIE DE PROPRIETATE INDUSTRIALĂ - COSTIN – SNC Baia Mare, Str. Șoimului nr. 5, cod 4800 Telefax: 062/276426, GSM: 094 966079	DA
96-42	FIERĂSCU COSMINA-CATRINEL	S.C. ROMINVENT S.A. București, Str. Ermil Pangratti nr. 35, et.1, sect.1, Tel: 2312515, 2312541, Fax: 2312550, 2312455, e-mail: cfierascu@rominvent.ro	DA
96-47	RĂDULESCU MIOARA	S.C. INVENTA S.R.L. AGENȚIA UNIVERSITARĂ DE INVENTICĂ București, Bdul Corneliu Coposu, nr. 7, bl. 104, sc. 2, et. 1, ap. 31, sector 3, Tel: 3200285, Fax: 3228325, GSM: 093 441 841; e-mail: inventa@rnc.ro	DA

96-48	ŢULUCA DOINA	S.C. INVENTA S.R.L. AGENŢIA UNIVERSITARĂ DE INVENTICĂ Bucureşti, Bdul Corneliu Coposu, nr. 7, bl. 104, sc. 2, et. 1, ap. 31, sector 3, Tel: 3200285, Fax: 3228325, GSM: 094 339 649; e-mail: inventa@rnc.ro	DA
96-49	BĂLAN VALERIA CORNELIA	S.C. RODALL S.R.L. Bucureşti, str. Polonă nr. 115, bl. 15, sc. A, ap. 19 sector 1, Tel: 2108342, 094 377047, Fax: 2105794	DA
96-50	POP CĂLIN RADU	CABINET ENPORA S.R.L. Bucureşti, Şos. Iancului nr. 7, bl. 109, sc. B, ap. 46 Tel:2501634, Fax:2507927, e-mail: pop@enpora.com	DA
96-1087	CÂMPEAN GHEORGHE-GEORGEL	SC NEPTUN SA Câmpina 2150 Câmpina, Str. Bobâlna nr. 57-63 Jud. Prahova Tel: 044/335651 (235) Fax: 044/370338 / 336641, e-mail: neptun@interplus.ro	NU
96-1091	IVĂNESCU GABRIEL DAN	PERSOANĂ FIZICĂ Braşov, str. Al. I. Cuza nr. 58 ap. 7 Tel:068/471650,GSM:092 248415 e-mail:d.ivănescu@xnet.ro	DA
96-1093	GREAVU DOINA-MARIANA	PERSOANĂ FIZICĂ Sibiu, Str. Constantin Noica, bl. 2, ap.21, Tel:069/218500, Fax:069/216645, e-mail: protectro@xnet.ro	DA
96-1097	SPRÎNCEANU NICOLAE	AGENŢIE DE CONSULTANŢĂ ÎN PROPRIETATE INTELECTUALĂ ŞI TRANSFER TEHNOLOGIC "SPRÎNCEANU NICOLAE" Drobeta Turnu Severin, Str. Gheorghe Ionescu Sisesti nr. 96, bl. E2, sc. 1, ap.8, Tel/Fax: 052/311690	DA
97-18	LAZĂR DELIA SORINA	CABINET M. OPROIU-CONSILIERE ÎN PROPRIETATE INTELECTUALĂ Bucureşti, Calea Victoriei nr. 155 bl. D1, sc. 2, et.5,ap. 54, sector 1, Tel:6595883, Fax: 3110765, CP22217, e-mail: office@oproiu.ro	DA
97-28	LAZĂR ELENA	CABINET DE PROPRIETATE INDUSTRIALĂ Buzău, B-dul N. Bălcescu Bl. Crinul Alb, Ap. 24, OP 1, CP 52, cod 5100, GSM:093 328633	DA
97-61	MOHONEA LILIANA	S.C. PATENTMARK S.R.L. Bucureşti str. Dr. N. Turnescu nr. 2, sector 5, cod 76256, Tel:3121669, Fax:2233963, e-mail: stema@pcnet.ro	DA
97-63	MOHONEA CRISTIAN	S.C. PATENTMARK S.R.L. Bucureşti str. Dr. N. Turnescu nr. 2, sector 5, cod 76256, Tel:3121669, Fax:2233963, e-mail: stema@pcnet.ro	DA
97-1103	POPESCU ANGELA	PERSOANĂ FIZICĂ Bucureşti, Str. Dorneasca nr. 4, bl. P58, sc. 2, ap. 40, sector 5	DA
97-1111	MITU ALIS-MIHAELA	S.C. RAFINĂRIA ASTRA ROMÂNĂ S.A. Ploieşti, b-dul Petrolului nr. 59 Tel 044/147421 int 233, 326; Fax 044/175939	NU

97-1116	STRECHE GHERGHINA	SNP – PETROM SA Bucureşti, Calea Victoriei nr. 109, sector 1, cod 70177, Tel: 2125001, Fax: 3138629, e-mail: streche@petrom.ro	NU
98-1125	COSTINESCU PETRU	PERSOANĂ FIZICĂ Bucureşti, Str.Viorele nr. 30, bl. 20A, ap. 23, sector 4, Tel: 3303162, e-mail: pcostinescu@yahoo.com	DA
99-46/2	COŞESCU CAMELIA	INTEL PROTECT Braşov, B-dul M. Kogălniceanu, nr. 20, bloc 1k, sc. C-D, cod 2200, Tel: 068/470819, 068/413117, GSM: 094 355100; Fax: 068/477333, e-mail:intelprotect@ccibv.ro	DA
99-47	BÂLBÂIE ELISABETA	CABINET M. OPROIU-CONSILIERE ÎN PROPRIETATE INTELECTUALĂ Bucureşti, Calea Victoriei nr. 155 bl. D1, sc. 2, et.5,ap. 54, sector 1, Tel:6595883, Fax: 3110765, CP 22-217, e-mail: office@oproiu.ro	DA
99-48	SZENTE SANDOR	ACTIVITATE INDEPENDENTĂ "CPI" Odorheiu Secuiesc, str. Victoriei, nr. 41, bl. U6, ap. 4, jud. Harghita, Tel:066/219143, e-mail: szente_sandor@k.ro	DA
99-50	IOACĂRĂ VALENTIN	P.F. VALCONS-AGENŢIE DE PROPRIETATE INTELECTUALĂ-INDUSTRIALĂ Câmpina, Str. Orizontului nr.1 bl. R10 et.7, ap.27, Jud. Prahova, cod 2150 Tel/Fax: (004) 044/371390; 092 540580 e-mail: pfvalcons@xnet.ro	DA
99-57	HAŞIU ALEXANDRA	S.C. ROMINVENT S.A. Bucureşti, Str. Emil Pangratti nr. 35, et.1, sect.1, Tel: 2312515, 2312541, Fax: 2312550, 2312455, e-mail: office@rominvent.ro	DA
99-58	PIŢU DALILA	S.C. RODALL S.R.L. Bucureşti, str. Polonă nr. 115, bl. 15, sc. A, ap. 19 sector 1, Tel: 2108342, GSM: 092 652044, Fax: 2105794	DA
99-61	POPA MIRCEA	S.C. ENERGY PLUS S.R.L. 2200 Braşov, Str. Zizinului nr.50, bl. H30, sc. A, ap.4 GSM: 092 630810, Fax: 068/321161, e-mail: energyplus@xnet.ro	DA
99-136	TUDOR DANIELA	SCI PHARMAPLANT BIOGALENICA SRL Bucureşti, Splaiul Unirii nr. 313 , Sector 3 Tel/fax 3274425 e-mail : galenica@usa.net	NU
99-1130	CAMENIŢĂ ANA-GABRIELA	S.N.P. PETROM S.A. Ploieşti, B-dul Republicii, bl. 291A, cod 2000, Tel:044/135111, Fax:044/198738 e-mail: dinescu.p@petrom.ro	NU
99-1127	APOSTOL SALOMIA	PERSOANĂ FIZICĂ Galaţi, Str. Reg. 11 Siret nr. 15, bl. E4, ap. 54, Tel: 036/ 436437	DA
99-1129	CĂLINOIU CONSTANTIN	Ministerul de Interne Bucureşti, Str. Franceză nr.48-50, sector 3 Tel: 3102327, Fax: 3133417	NU
99-1133	ROBU MARICICA	SC PETROTUB SA ROMAN Şos. Roman – Iaşi Km 333 Jud Neamţ Tel: 033/748201, Fax: 033/748465	NU
99-1148	CONSTANTIN ADRIAN GEORGE	CABINET ENPORA S.R.L. Bucureşti, Şos. Iancului nr. 7, bl. 109, sc. B, ap. 46, sector 2, cod 73200, Tel:2501634, Fax:2507927, e-mail: pop@enpora.com	DA
99-1152	ROMAN IOAN	S.C. IAR S.A. GHIMBAV BRAŞOV Braşov, str. Aeroportului nr. 1, Tel: 068/475269/1081, Fax: 068/475287, e-mail: iar@deuroconsuld.ro	NU
20-1199	VLAD CONSTANTIN	PROPIND VLAD S.R.L. Constanţa, Bdul. 1 decembrie 1918 nr. 5, bl. F16, ap.34, Tel/Fax: 041/625643, GSM: 092 370300, e-mail: vlad@gmb.ro	DA

LISTA CONSILIERILOR ÎN PROPRIETATE INDUSTRIALĂ, MEMBRI AI CAMEREI NAȚIONALE A CONSILIERILOR ÎN PROPRIETATE INDUSTRIALĂ DIN ROMÂNIA, AUTORIZAȚI PENTRU DOMENIUL TOPOGRAFIILOR PENTRU CIRCUITE INTEGRATE

Nr. din Reg. Naț.	Nume și Prenume	Denumirea societății Adresa societății	Societate cu obiect de activitate proprietatea industrială
92-1	BĂLAN GHEORGHIȚĂ	S.C. RODALL S.R.L. București, str. Polonă nr. 115, bl. 15, sc. A, ap. 19, sector 1 , Tel: 2108342, GSM: 092 652111, Fax: 2105794	DA
92-5	VOICU ALEXANDRA	A.G.V. - AGENȚIE DE PROPRIETATE INDUSTRIALĂ S.R.L. București, B-dul Magheru, nr. 9, sc. 2, etaj 9, ap. 89, sector 1 PO BOX: 22-246, Tel:3153684, Fax:3125349	DA
92-6	LORENȚ ALEXANDRU	CENTRUL DE INVENTICĂ PROTECTA București, Bdul. Nicolae Bălcescu nr. 21, sc. A, et. 7, sector 3, Tel: 6150200/296, 6655511, Fax: 3127780	DA
92-8	OPROIU MARGARETA	CABINET M. OPROIU-CONSILIERE ÎN PROPRIETATE INTELECTUALĂ București, Calea Victoriei nr. 155 bl. D1, sc. 2, et.5,ap. 54, sector 1, Tel: 6595883, Fax: 3110765, CP 22-217 e-mail: office@oproiu.ro	DA
92-10	ȚURCANU CONSTANTIN	S.C. INVENTA S.R.L. AGENȚIA UNIVERSITARĂ DE INVENTICĂ București, Bdul Corneliu Coposu, nr. 7, bl. 104, sc. 2, et. 1 ap. 31,sector 3, Tel: 3200285, Fax: 3228325, GSM : 094 324510, e-mail:inventa@rnc.ro	DA
93-22	NICOLAE IOAN	CABINET INDIVIDUAL "INDEPENDENT PROPRINI AGENT" București, sector 5, str. Fabrica de chibrituri nr. 42 Tel: 3352938, GSM: 092 610635, Fax: 3121008	DA
93-1013	ȘOVA DAN-EUGEN	CABINET INDIVIDUAL PIDES București, str. Valea Buzăului, nr. 10, bl. G30, ap. 36, sector 3, Tel: 3455351	DA
93-1019	CIOBANU MARIETTA	SC COMETAM SRL București, Str. Cetatea de Baltă nr. 118, bl. 9, ap. 5, sector 6, cod 77577 Tel/Fax: 7723008, e-mail: mciobanu@pcnet.pcnet.ro	DA
93-1024	CĂPĂȚÎNA ELENA	S.C. AROMET S.A. BUZĂU Șos. Brăilei nr. 15 Tel: 038/710301; Fax: 038/710300	NU
94-1037	ALAN LILIANA	S.C. TEHNOMET S.A. TIMIȘOARA Timișoara, Calea Buziașului nr. 5A, cod 1900, Tel: 056/222055, Fax: 056/190800 e-mail:tehnomet@mail.dnttm.ro	NU
94-1039	BLAG IOANA	SC INDUSTRIA SÂRMEI SA Câmpia Turzii , Str. Laminoriștilor nr. 145, cod 3351, jud. Cluj, Tel: 064/368661 int 585; 390, Fax: 064/365187	NU

94-1048	GHEORGHICESCU EUGENIA	S.C. ICTCM S.A. Bucureşti, Şos. Olteniţei nr. 103 sector 4, Tel: 3323764, Fax: 3320775, cod 75651 e-mail:steh@ictcm.ro	NU
94-1056	PUŞCAŞU DAN	LOYAL PARTNERS LTD. - AGENŢIE DE PROPRIETATE INTELECTUALĂ Galaţi, Mazepa I, Str. Petru Rareş nr. 7, bl. B3, ap.69, cod 6200 Tel/Fax: 036/464847, GSM: 092 744241 e-mail: loyal@xnet.ro	DA
95-17	RASKAI MARIA MAGDALENA	PERSOANĂ FIZICĂ Dej, str. Unirii nr. 3, bl. D8, ap. 7 Tel/Fax:064/211847	DA
95-36	RĂDULESCU MELANIA STELA	S.C. ROMINVENT S.A. Bucureşti, Str. Ermil Pangratti nr. 35, et.1, sect.1, Tel: 2312515, 2312541, Fax: 2312550, 2312455, e-mail: office@rominvent. ro	DA
96-42	FIERĂSCU COSMINA-CATRINEL	S.C. ROMINVENT S.A. Bucureşti, Str. Ermil Pangratti nr. 35, et.1, sect.1, Tel: 2312515, 2312541, Fax: 2312550, 2312455 e-mail: cfierascu@rominvent.ro	DA
96-47	RĂDULESCU MIOARA	S.C. INVENTA S.R.L. AGENŢIA UNIVERSITARĂ DE INVENTICĂ Bucureşti, Bdul Corneliu Coposu, nr. 7, bl. 104, sc. 2, et. 1 Ap. 31,sector 3, Tel: 3200285, Fax: 3228325, GSM: 093 441841, e-mail:inventa@rnc.ro	DA
96-48	ŢULUCA DOINA	S.C. INVENTA S.R.L. AGENŢIA UNIVERSITARĂ DE INVENTICĂ Bucureşti, Bdul Corneliu Coposu, nr. 7, bl. 104, sc. 2, et. 1 ap. 31,sector 3, Tel: 3200285, Fax: 3228325, GSM : 094 339649 e-mail: inventa@rnc.ro	DA
96-50	POP CĂLIN-RADU	CABINET ENPORA S.R.L. Bucureşti, Şos. Iancului nr. 7, bl. 109, sc. B, ap. 46,sector 2, cod 73200 Tel: 2501634, Fax: 2507927, e-mail: pop@enpora.com	DA
96-1087	CÂMPEAN GHEORGHE-GEORGEL	SC NEPTUN SA Câmpina 2150 Câmpina , Str. Bobâlna nr. 57-63 Jud. Prahova Tel: 044/335651 (235) Fax. 044/370338 / 336641 e-mail: neptun@interplus.ro	NU
97-28	LAZĂR ELENA	CABINET DE PROPRIETATE INDUSTRIALĂ. Buzău, B-dul N. Bălcescu Bl. Crinul Alb, Ap. 24, OP 1, CP 52, cod 5100, GSM:093/328633	DA
97-61	MOHONEA LILIANA	S.C. PATENTMARK S.R.L. Bucureşti str. Dr. N. Turnescu nr. 2, sector 5, cod 76256, Tel: 3121669, Fax: 2233963, e-mail: stema@pcnet.ro	DA
97-62	MOHONEA CRISTIAN	S.C. PATENTMARK S.R.L. Bucureşti str. Dr. N. Turnescu nr. 2, sector 5, cod 76256, Tel: 3121669, Fax: 2233963, e-mail: stema@pcnet.ro	DA
97-1116	STRECHE GHERGHINA	SNP – PETROM SA Bucureşti, Calea Victoriei nr. 109, sector 1, cod 70177 Tel. 2125010, Fax: 3138629	NU
99-46/2	COŞESCU CAMELIA	INTEL PROTECT S.R.L. Braşov, B-dul M. Kogălniceanu, nr. 20, bloc 1k, sc. C-D, cod 2200, Tel: 068/470819, 068/413117, GSM: 094 355100, Fax: 068/477333, e-mail:intelprotect@ccibv.ro	DA
99-61	POPA MIRCEA	S.C. ENERGY PLUS S.R.L. 2200 Braşov, Str. Zizinului nr.50, bl. H30, sc. A, ap.4 GSM: 092 630810, Fax: 068/321161, e-mail: energyplus@xnet.ro	NU
99-1148	CONSTANTIN ADRIAN GEORGE	CABINET ENPORA S.R.L. Bucureşti, Şos. Iancului nr. 7, bl. 109, sc. B, ap. 46,sector 2, cod 73200 Tel: 2501634, Fax: 2507927, e-mail: pop@enpora.com	DA
99-1145	LARCO IOAN	PERSOANĂ FIZICĂ Iaşi , Str.Independenţei, nr. 23, bl. 131, sc.5 ap.17	DA

LISTA BREVETELOR DE INVENȚIE ÎN VIGOARE ACORDATE ÎN BAZA LEGII 62/1974 ŞI ELIBERATE DUPĂ 21.01.1992

Nr. crt.	Nr. B.I.	Nr. C.B.I	Data de depozit național	Data hotărârii de acordare a B.I.	Data eliberării B.I.	Titular Nume, prenume/Denumire, localitate, județ	Durata de valabilitate a B.I.	
							de la	până la
1	85740	111713	25.07.1983	29.06.1984	30.03.1993	OPREA IOAN, Bucureşti	25.07.1983	25.07.2003
2	87010	111313	17.06.1983	13.02.1985	29.03.1993	MINISTERUL APĂRĂRII NAȚIONALE, Bucureşti	17.06.1983	17.06.2003
3	88709	113167	30.12.1983	28.06.1985	31.03.1993	S.C PETROMIDIA S.A MIDIA Năvodari, jud. Constanța	30.12.1983	30.12.2003
4	90275	119373	02.07.1985	30.04.1986	29.03.1993	INSTITUTUL DE CHIMIE MACROMOLECULARĂ "PETRU PONI ", Iaşi, jud. Iaşi	02.07.1985	02.07.2005
5	91608	116714	18.12.1984	30.09.1986	30.03.1993	S.C. ICPE S.A.Bucureşti	18.12.1984	18.12.2004
6	93435	124522	13.08.1986	14.07.1987	30.03.1993	S.C. COMPA S.A., Sibiu, jud. Sibiu	13.08.1986	13.08.2006
7	93471	121730	04.01.1986	24.06.1987	30.03.1993	I.N.C.D.T.C.I.-ICSI-Rm. Vâlcea, jud. Vâlcea	04.01.1986	04.01.2006
8	93560	121837	23.05.1984	08.06.1987	06.04.1992	ÎNSTITUTUL DE CHIMIE "RALUCA RIPAN ", Cluj-Napoca, jud. Cluj	23.05.1984	23.05.2004
9	93890	120757	12.11.1985	04.11.1987	28.06.1993	S.C. AEM SA Timişoara, jud. Timişoara	12.11.1985	12.11.2005
10	94039	122850	02.04.1986	08.09.1987	20.03.1992	S.C. TEROM S.A, Iaşi, jud. Iaşi	02.04.1986	02.04.1006
11	94058	122936	10.04.1986	30.11.1987	25.06.1992	S.C. IMUT S.A., Moreni, jud. Dâmbovița	10.04.1986	10.04.2006
12	94259	125962	19.12.1986	25.12.1987	27.05.1989	TRUSTUL ANTREPRIZA GENERALA CONSTRUCTII MONTAJ TIMIS, Timişoara, jud. Timiş	19.12.1986	19.12.2006
13	94391	123793	20.06.1986	28.10.1987	28.02.1992	S.C. TEROM S.A, Iaşi, jud. Iaşi	20.06.1986	20.06.2006
14	94406	123832	24.06.1986	30.11.1987	30.03.1993	S.C.ROFEP S.A. Urziceni, jud.Ialomita	24.06.1986	24.06.2006
15	94407	122688	22.03.1986	26.12.1987	12.07.1993	Institutul de Subingineri Sibiu, jud.Sibiu	22.03.1986	22.03.2006
16	94492	122449	05.03.1986	12.01.1988	30.03.1993	INTR. DE FORAJ EXPLOATARE . A SONDELOR MARINE Constanța, Jud. Constanța	05.03.1986	05.03.2006
17	94749	124869	27.09.1986	28.11.1988	20.11.1992	MINISTERUL APĂRĂRII NAȚIONALE, Bucureşti	27.09.1986	27.09.2006
18	94750	124870	27.09.1986	28.11.1988	20.11.1992	MINISTERUL APĂRĂRII NAȚIONALE, Bucureşti	27.09.1986	27.09.2006
19	94753	124385	04.08.1986	28.01.1988	28.08.1992	INST. DE CERCETARI SI PROIECTARI MINIERE PENTRU SUBSTANTE NEMETALIFERE Cluj Napoca , jud. Cluj	04.08.1986	04.08.2006
20	94950	123359	19.05.1986	26.01.1988	21.09.1992	S.C. UNIO S.A. Satu Mare, jud. Satu Mare	19.05.1986	19.05.2006
21	95058	123752	18.06.1986	28.01.1988	20.03.1992	S.C ANTIBIOTICE S.A Iaşi, jud. Iaşi	18.06.1986	18.06.2006
22	95147	126161	26.12.1986	30.03.1988	30.04.1992	Direcția Județeană de Poştă şi Telecomunicații Zalău, jud.Zalău	26.12.1986	26.12.2006

Nr. crt.	Nr. B.I.	Nr. C.B.I	Data de depozit național	Data hotărârii de acordare a B.I.	Data eliberării B.I.	Titular Nume, prenume/Denumire, localitate, județ	Durata de valabilitate a B.I.	
							de la	până la
23	95148	122893	05.04.1986	23.02.1988	30.04.1992	S.C ROMACRIL S.A Rîşnov, jud. Braşov	05.04.1986	05.04.2006
24	95234	122924	08.04.1986	29.03.1986	30.03.1993	Întreprinderea Mecanică Roman, jud. Neamț	08.04.1986	08.04.2006
25	95594	131805	18.01.1988	30.09.1989	30.09.1992	INSTITUTUL DE CERCETARI PENTRU CEREALE SI PLANTE FUNDULEA, jud. Calarasi	18.01.1988	18.01.2008
26	95684	123636	07.06.1986	28.03.1988	21.05.1992	S.C. TEROM S.A Iaşi, jud. Iaşi	07.06.1986	07.06.2006
27	95707	126101	24.12.1986	25.05.1988	30.04.1992	INMA, Bucureşti	24.12.1986	24.12.2006
28	95861	124229	21.07.1986	28.04.1988	30.03.1993	S.C CHIMCOMPLEX S.A Borzeşti, jud. Bacău	21.07.1986	21.07.2006
29	]95926	124278	25.07.1986	28.04.1988	20.04.1993	S.C ANTIBIOTICE S.A Iaşi, jud. Iaşi	25.07.1986	25.07.2006
30	96063	124548	18.08.1986	14.06.1988	23.07.1992	SC"Clujana"SA CLUJ,jud.Cluj.	18.08.1986	18.08.2006
31	96119	126045	22.12.1986	30.03.1988	30.04.1992	INTR. DE SERE Galati , jud. Galați	22.12.1986	22.12.2006
32	96235	126767	26.01.1987	13.07.1988	14.02.1992	S.C. ROMAN S.A. , Braşov, jud. Braşov	26.01.1987	26.01.2007
33	96265	126665	21.01.1987	15.06.1988	22.06.1992	S.C. MECANICA CEAHLĂU S.A., Piatra-Neamț, jud. Neamț	21.01.1987	21.01.2007
34	96299	126242	29.12.1986	30.07.1988	10.02.1992	S.C. UNIO S.A. Satu Mare, jud. Satu Mare	29.12.1986	29.12.2006
35	96387	125106	23.10.1986	21.07.1988	10.03.1992	S.C. AMIRO S.A. Bucuresti	23.10.1986	23.10.2006
36	96414	125018	13.10.1986	30.06.1988	31.03.1993	MINISTERUL APĂRĂRII NAȚIONALE, Bucureşti	13.10.1986	13.10.2006
37	96429	127621	30.03.1987	22.09.1988	30.02.1993	INSTITUTUL DE FIZICA CENTRAL BUCURESTI Platforma Magurele	30.03.1987	30.03.2007
38	96514	125835	12.12.1986	28.09.1988	30.04.1992	SC "UTA"SA, Arad, jud. Arad	12.12.1986	12.12.2006
39	96566	125663	01.12.1986	27.06.1988	14.02.1992	IMU, Bacău, jud. Bacău	01.12.1986	01.12.2006
40	96709	127053	16.02.1987	31.08.1988	31.03.1993	S.C. SINTOFARM S.A BUCUREŞTI	16.02.1987	16.02.2007
41	96737	128614	13.06.1987	28.09.1988	10.02.1992	S.C. PIPERA S.A. BUCURESTI , Bucuresti	13.06.1987	13.06.2007
42	96891	126037	22.12.1986	31.10.1988	28.08.1992	Universitatea din Craiova, jud. Dolj	22.12.1986	22.12.2006
43	96928	125725	05.12.1986	28.09.1988	30.03.1993	STĂNĂŞILĂ VIRGIL, Bucureşti STĂNĂŞILĂ NICOLAE, Bucureşti	05.12.1986	05.12.2006
44	96942	126701	22.01.1987	25.10.1988	30.03.1992	INTR. DE PRODUSE CERAMICE "RECORD" SIBIU , jud. Sibiu	22.01.1987	22.01.2007
45	97069	127325	09.03.1987	31.10.1988	28.06.1993	SC"UTT" Timişoara, jud. Timişoara	09.03.1987	09.03.2007
46	97111	128171	19.06.1985	26.11.1988	22.06.1992	NOVARTIS AG, Schwarzwaldallee 215, 4058 Basel, Elveția	19.06.1985	19.06.2005
47	97137	127202	27.02.1987	21.09.1988	31.03.1993	DUMITRESCU TEOFIL, Bucureşti TRANCĂ MIHAIL, Bucureşti	27.02.1987	27.02.2007
48	97155	127306	06.03.1987	26.11.1988	31.03.1993	INTR. DE ELECTRONICA INDUSTRIALA SI AUTOMATIZARI CLUJ NAPOCA, jud. Cluj	06.03.1987	06.03.2007

Nr. crt.	Nr. B.I.	Nr. C.B.I	Data de depozit național	Data hotărârii de acordare a B.I.	Data eliberării B.I.	Titular Nume, prenume/Denumire, localitate, județ	Durata de valabilitate a B.I.	
							de la	până la
49	97245	127220	27.02.1987	19.12.1988	24.02.1992	S.C. ELECTROCONTACT S.A.Botosani , jud. Botosani	27.02.1987	27.02.2007
50	97368	127599	27.03.1987	12.12.1988	30.03.1992	SC"Aerofina"SA, Bucuresti	27.03.1987	27.03.2007
51	97411	126070	24.12.1986	29.12.1988	30.04.1992	S.C. VICTORIA S.A Floreşti, jud. Prahova	24.12.1986	24.12.2006
52	97422	126603	15.01.1987	27.12.1988	14.02.1992	S.C. PROCEMA S.A. BUCURESTI	15.01.1987	15.01.2007
53	97464	129999	07.10.1987	29.12.1988	30.03.1993	TRUSRUL ANTREPRIZA GENERALA CONSTRUCTII MANTAJ Timişoara, jud. Timiş	07.10.1987	07.10.2007
54	97471	126855	30.01.1987	29.11.1988	29.03.1993	S.C. ELECTROPRECIZIA SACELE, jud. Brasov	30.01.1987	30.01.2007
55	97499	127342	10.03.1987	27.01.1989	10.02.1992	INSTITUTUL DE PROIECTARI PENTRU IMBUNATATIRI FUNCIARE, Bucuresti	10.03.1987	10.03.2007
56	97500	127103	20.02.1987	23.12.1988	10.02.1992	Institutul de Construcții Bucureşti,	20.02.1987	20.02.2007
57	97502	127895	20.04.1987	29.12.1988	31.03.1993	ICSIUMMR, Timişoara	20.04.1987	20.04.2007
58	97553	125777	11.04.1986	26.01.1989	22.06.1992	De Nora Permelec S.p.A., Via Bistolfi, 35, 20134 Milano, Italia	11.04.1986	11.04.2006
59	97568	133635	25.05.1988	30.12.1988	30.09.1992	S.C. MASTER S.A. Bucuresti.	25.05.1988	25.05.2008
60	97600	128576	11.06.1987	28.01.1989	09.10.1992	IMU, Bacău, jud. Bacău	11.06.1987	11.06.2007
61	97616	129963	05.10.1987	29.12.1988	10.02.1992	Universitatea Tehnică Cluj-Napoca, jud. Cluj	05.10.1987	05.10.2007
62	97632	127562	25.03.1987	19.01.1989	27.01.1992	Intreprinderea Agricola de Stat Târgu Frumos, jud. Iasi	25.03.1987	25.03.2007
63	97700	127563	25.03.1987	31.01.1989	30.04.1992	INSTITUTUL CENTRAL DE FIZICA BUCURESTI Platforma Magurele, Bucureşti.	25.03.1987	25.03.2007
64	97716	128538	08.06.1987	22.02.1989	10.02.1992	INTREPRINDEREA "UNIREA" CLUJ NAPOCA Str. 1 Mai nr. 1-2 Cluj Napoca, jud. Cluj	08.06.1987	08.06.2007
65	97921	128739	24.06.1987	14.03.1989	19.03.1993	S.C ANTIBIOTICE S.A Iaşi, jud. Iaşi	24.06.1987	24.06.2007
66	97963	128740	24.06.1987	20.03.1989	19.04.1993	S.C ANTIBIOTICE S.A Iaşi, jud. Iaşi	24.06.1987	24.06.2007
67	97976	134737	01.08.1988	28.02.1989	30.10.1992	INTREPRINDEREA ELECTROMOTOR, Timişoara, jud. Timiş	01.08.1988	01.08.2008
68	97989	128952	07.07.1987	27.03.1989	10.02.1992	INSTITUTUL DE CHIMIE MACROMOLECULARĂ "PETRU PONI ", Iaşi, jud. Iaşi	07.07.1987	07.07.2007
69	97990	128950	07.07.1987	28.03.1989	28.02.1992	INSTITUTUL DE CHIMIE MACROMOLECULARĂ "PETRU PONI ", Iaşi, jud. Iaşi	07.07.1987	07.07.2007
70	97993	129355	07.08.1987	27.03.1989	28.02.1992	S.C FARMEC S.A Cluj-Napoca, jud. Cluj	07.08.1987	07.08.2007
71	98004	127289	06.03.1987	07.03.1989	30.03.1993	S.C. CEPROCIM S.A., Bucuresti	06.03.1987	06.03.2007
72	98008	128247	18.05.1987	17.03.1989	28.02.1992	ICEM, BUCURESTI	18.05.1987	18.05.2007
73	98014	126192	27.12.1986	29.12.1988	25.03.1992	S.C. SUPREM S.A. Iaşi, jud. Iaşi	27.12.1986	27.12.2006

Nr. crt.	Nr. B.I.	Nr. C.B.I	Data de depozit național	Data hotărârii de acordare a B.I.	Data eliberării B.I.	Titular Nume, prenume/Denumire, localitate, județ	Durata de valabilitate a B.I.	
							de la	până la
74	98055	128085	05.05.1987	23.03.1989	28.02.1992	S.C ANTIBIOTICE S.A Iaşi, jud. Iaşi	05.05.1987	05.05.2007
75	98059	128741	24.06.1987	20.03.1989	31.05.1993	S.C ANTIBIOTICE S.A Iaşi, jud. Iaşi	24.06.1987	24.06.2007
76	98126	135536	17.10.1988	03.04.1988	20.11.1992	INTREPRINDEREA AVICOLA DE STAT Mihailesti, jud. Giurgiu	17.10.1988	17.10.2008
77	98179	128951	07.07.1987	13.04.1989	14.02.1992	INSTITUTUL DE CHIMIE MACROMOLECULARĂ "PETRU PONI ", Iaşi, jud. Iaşi	07.07.1987	07.07.2007
78	98206	132877	02.04.1988	22.04.1989	31.03.1993	ICSITT, Braşov, jud. Braşov	02.04.1988	02.04.2008
79	98261	132915	04.04.1988	12.04.1989	21.05.1992	S.C. ICPE TRAFIL S.A. Iaşi, jud.Iaşi	04.04.1988	04.04.2008
80	98265	132500	07.03.1988	21.04.1989	10.10.1991	S.C. MECANEX S.A., Botosani, jud. Botosani.	07.03.1988	07.03.2008
81	98271	132670	21.03.1988	28.04.1989	25.05.1992	S.C. AEM S.A. Timişoara, jud. Timiş	21.03.1988	21.03,2008
82	98275	135654	27.10.1988	28.04.1989	28.06.1993	S.C. ROBINETE INDUSTRIALE S.A. Bacău, jud. Bacău	27.10.1988	27.10.2008
83	98279	129702	11.09.1987	28.04.1989	10.07.1991	INSTITUTUL NATIONAL DE CERCETARE DEZVOLTARE MECANICA FINA Bucuresti	11.09.1987	11.09.2007
84	98297	130421	13.11.1987	27.03.1989	10.07.1992	S.C. TEROM S.A Iaşi, jud. Iaşi	13.11.1987	13.11.2007
85	98338	127901	20.04.1987	05.05.1988	22.06.1989	TRUSTUL ANTRAPRIZA GENERALA DE INSTALATII SI AUTOMATIZARI BUCURESTI	20.04.1987	20.04.2007
86	98339	128827	30.06.1987	26.04.1989	06.04.1992	S.C. AEROFINA S.A. Bucuresti	30.06.1987	30.06.2007
87	98353	128319	22.05.1987	30.05.1989	14.02.1992	INTREPRINDEREA FORESTIERA DE EXPLOATARE SI TRANSPORT Bistrita, jud. Bistrita Nasaud	22.05.1987	22.05.2007
88	98357	132866	02.04.1988	21.04.1989	21.05.1992	S.C COLOROM S.A CODLEA STR. ARMATEI NR.27 , CODLEA, jud. Braşov	02.04.1988	02.04.2008
89	98359	129743	16.09.1987	30.04.1989	13.11.1992	INSTITUTUL DE STUDII SI PROIECTARI PENTRU IMBUNATATIRI FUNCIARE, Bucuresti	16.09.1987	16.09.2007
90	98370	133151	21.04.1988	06.05.1989	28.08.1992	SC"Institutul de Ecologie Aplicată"SA Bucureşti,	21.04.1988	21.04.2008
91	98374	132295	22.02.1988	10.05.1989	23.03.1992	Universitatea Tehnica Timişoara, jud. Timiş	22.02.1988	22.02.2008
92	98376	132541	10.03.1988	10.05.1989	30.03.1992	S.C METAV S.A.,Bucuresti	10.03.1988	10.03.2008
93	98389	132100	08.02.1988	15.05.1989	25.06.1992	INTREPRINDEREA PENTRU INTRETINEREA SI REAPARAREA UTILAJELOR DE CALCUL SI DE ELECTRONICA PROFESIONALA, Bucuresti	08.02.1988	08.02.2008
94	98398	132263	22.02.1988	05.05.1989	25.03.1992	SC"Institutul de Ecologie Aplicată"SA Bucureşti,	22.02.1988	22.02.2008
95	98407	129486	18.08.1987	18.05.1989	14.02.1992	INTREPRINDEREA MECANICA PENTRU PETROL GAIESTI ,jud. Dâmbovita	18.08.1987	18.08.2007

Nr. crt.	Nr. B.I.	Nr. C.B.I	Data de depozit național	Data hotărârii de acordare a B.I.	Data eliberării B.I.	Titular Nume, prenume/Denumire, localitate, județ	Durata de valabilitate a B.I.	
							de la	până la
96	98430	133303	29.04.1988	29.01.1989	30.07.1992	S.C. AEM S.A Timişoara, jud. Timiş	29.04.1988	29.04.2008
97	98431	133304	29.04.1988	29.04.1989	03.08.1992	S.C. AEM S.A Timişoara, jud. Timiş	29.04.1988	29.04.2008
98	98479	134740	01.08.1988	27.04.1986	07.10.1992	INTREPRINDEREA ELECTROMOTOR Timişoara, jud. Timiş	01.08.1988	01.08.2008
99	98483	129027	11.07.1987	10.05.1989	28.02.1992	SC"FINCA"SA Drăgăşani, jud.Olt	11.07.1987	11.07.2007
100	98497	129523	24.08.1987	17.05.1989	17.08.1992	S.C. PETROBRAZI S.A BRAZI , jud. Prahova	24.08.1987	24.08.2007
101	98515	133195	25.04.1988	30.03.1989	28.08.1992	INSTITUTUL CENTRAL DE FIZICA Platforma Magurele, Bucureşti	25.04.1988	25.04.2008
102	*98584*	*129670*	*08.09.1987*	29.04.1989	31.03.1993	IONESCU LIDIA, Bucureşti POPESCU EMILIAN, com. Voluntari, jud. Ilfov RUSU VERONICA, Bucureşti MUŞAT IOANA, com. Voluntari, jud. Ilfov MUŞAT MARIM,, com. Voluntari, jud. Ilfov	08.09.1987	09.09.2007
103	98609	132294	22.02.1988	25.04.1989	25.03.1992	INSTITUTUL DE PROIECTARI DEVA S.A. , Deva, jud. Hunedoara.	22.02.1988	22.02.2008
104	98621	128168	11.05.1987	31.05.1989	20.12.1989	REGIA AUTONOMA A PETROLULUI PETROM R.A. SCHELA DE PETROL Suplacu de Barcau, jud. Bihor	11.05.1987	11.05.2007
105	98622	130992	16.12.1987	28.02.1989	07.10.1992	INTREPRINDEREA DE REPARATII PLOIESTI, jud. Prahova	16.12.1987	16.12.2007
106	98624	127196	27.02.1987	28.02.1989	14.02.1992	INSTITUTUL DE GEOLOGIE SI FIZICA, Bucuresti	27.02.1987	27.02.2007
107	98648	134040	17.06.1988	15.06.1989	30.10.1992	S.C. PROMEX S.A. Brăila, jud. Brăila	17.06.1988	17.06.2008
107	98653	133196	25.04.1988	26.05.1989	31.03.1993	TRUSTUL CONSTRUCTII INDUSTRIALE ANTREPRIZA GENERALA Oneşti, Jud. Bacău	25.04.1988	25.04.2008
109	98679	133293	29.04.1988	24.06.1989	30.09.1992	Direcția Județeană de Poştă şi Telecomunicații Bucureşti	29.04.1988	24.04.2008
110	98739	130168	23.10.1987	28.06.1989	10.02.1992	SC"Dermatina"SA Timişoara,	23.10.1987	23.10.2007
111	98751	133380	05.05.1988	28.06.1989	30.09.1992	Intrepr.Încălțăminte "Huşana" HUŞI, jud. Vaslui	05.05.1988	05.05.2008
112	98758	130786	05.12.1987	16.06.1989	31.03.1993	S.C. ELECTROCONTACT S.A. Botosani, jud. Botosani	05.12.1987	05.12.2007
113	98771	128181	12.05.1987	30.05.1989	25.06.1992	Universitatea din Timişoara,jud. Timiş	12.05.1987	12.05.2007
114	98781	138638	15.06.1987	28.06.1989	30.03.1992	S.C. METROPOL S.A. Timişoara, jud. Timiş	15.06.1987	15.06.2007
115	98781	128638	15.06.1987	28.06.1989	15.06.1992	INTREPRINDEREA JUDETEANA DE PRODUCTIE INDUSTRIALA SI PRESTARI SERVICII Timişoara, jud. Timiş	15.06.1987	15.06.2007

Nr. crt.	Nr. B.I.	Nr. C.B.I	Data de depozit național	Data hotărârii de acordare a B.I.	Data eliberării B.I.	Titular Nume, prenume/Denumire, localitate, județ	Durata de valabilitate a B.I.	
							de la	până la
116	98791	127686	02.04.1987	26.05.1989	10.02.1992	I.Textila"Bumbacul"Timişoara, jud. Timiş	02.04.1987	02.04.2007
117	98792	129303	03.08.1987	25.05.1989	30.06.1991	SC"Mefil"SA Bistrița, jud. Bistrița Năsăud	03.08.1987	03.08.2007
118	98793	132238	19.02.1988	25.05.1989	09.06.1992	INSTITUTUL NATIONAL PENTRU MASINI AGRICOLE, Bucuresti	19.02.1988	19.02.2008
119	98794	128561	10.06.1987	12.06.1989	10.02.1992	Universitatea Tehnică Cluj-Napoca, jud. Cluj	10.06.1987	10.06.2007
120	98795	128562	10.06.1987	12.06.1989	14.02.1992	Universitatea Tehnică Cluj-Napoca, jud. Cluj	10.06.1987	10.06.2007
121	98808	130548	23.11.1987	02.06.1989	30.03.1992	CENTRUL DE CERCETARE STIINTIFICA SI INGINERIE TEHNOLOGICA PENTRU UTILAJE DE CONSTRUCTII BRAILA , jud. Brăila	23.11.1987	23.11.2007
122	98816	132021	04.02.1988	11.07.1989	30.03.1992	SC"Incertrans"SA Bucureşti	04.02.1988	04.02.2008
123	98830	129045	13.07.1987	17.05.1989	30.04.1992	INSTITUTUL DE CERCETARE STIINTIFICA SI INGINERIE TEHNOLOGICA PENTRU ELECTRONICA, Bucuresti	13.07.1987	13.07.2007
124	98842	134055	20.06.1988	18.07.1989	07.10.1992	INTREPRINDEREA "INFRATIREA" ORADEA, jud. Bihor	20.06.1988	20.06.2008
125	98848	133086	18.04.1988	20.07.1989	24.09.1992	S.C. TURDEANA S.A. Turda, jud. Cluj	18.04.1988	18.04.2008
126	98849	133423	09.05.1988	20.07.1989	28.08.1992	Întreprinderea Mecanică Roman, jud. Neamț	09.05.1988	09.05.2008
127	98853	128130	08.05.1987	11.05.1989	14.02.1992	Inst.Nat.de Cerc.Dezv.Textile Pielărie Bucureşti	08.05.1987	08.05.2007
128	98861	136130	30.11.1988	15.05.1989	28.01.1993	SC"Metalica"SA Oradea, jud. Bihor	30.11.1988	30.11.2008
129	98866	132624	18.03.1988	29.06.1989	25.03.1992	S.C. FERONERIA S.A. Arad, jud. Arad	18.03.1988	18.03.2008
130	98873	129846	25.09.1987	10.07.1989	10.02.1992	S.C. FELEACUL S.A. CLUJ NAPOCA jud. Cluj	25.09.1987	25.09.2007
131	98887	131358	28.12.1987	21.07.1989	30.09.1991	S.C ANTIBIOTICE S.A Iaşi, jud. Iaşi	28.12.1987	28.12.2007
132	98895	128593	12.06.1987	21.07.1989	22.06.1992	INTREPRINDEREA DE UTILAJE, PIESE DE SCHIMB SI REPARATII Iaşi, jud. Iaşi	12.06.1987	12.06.2007
133	98915	134507	14.07.1988	26.06.1989	25.05.1992	S.C. BETA S.A. Tăndărei , Jud. Ialomița	14.07.1988	14.07.2008
134	98947	135078	07.09.1988	28.07.1989	20.11.1992	S.C. RETROM S.A. Iaşi, jud. Iaşi	07.09.1988	07.09.2008
135	98950	129903	30.09.1987	18.07.1989	15.07.1992	S.C. PETROBRAZI S.A Brazi , jud. Prahova	30.09.1987	30.09.2007
136	98952	129466	17.08.1987	31.07.1989	28.02.1992	S.C. ELECTROCONTACT S.A. Botosani, jud. Botoşani	17.08.1987	17.08.2007
137	98958	128645	16.06.1987	30.06.1989	22.06.1992	Universitatea de Medicină şi Farmacie Tg.Mureş, jud.Mureş	16.06.1987	16.06.2007
138	98962	132015	03.02.1988	29.04.1989	31.03.1993	S.C. ASTRA VAGOANE S.A., Arad, jud. Arad	03.02.1988	03.02.2008

Nr. crt.	Nr. B.I.	Nr. C.B.I	Data de depozit național	Data hotărârii de acordare a B.I.	Data eliberării B.I.	Titular Nume, prenume/Denumire, localitate, județ	Durata de valabilitate a B.I.	
							de la	până la
139	98963	132520	09.03.1988	29.09.1988	30.03.1992	Fabrica de Construcții şi Reparații Nave "2 Mai" . Mangalia, jud. Constanța	09.03.1988	09.03.2008
140	98974	132924	05.04.1988	29.07.1989	25.05.1992	RENEL Bucureşti	05.04.1988	05.04.2008
141	98986	130427	13.11.1987	30.06.1989	28.02.1992	S.C. SEF PETROFOREST S.A. Neamt, jud. Neamt	13.11.1987	13.11.2007
142	99006	126373	05.01.1987	27.01.1989	10.02.1992	S.C. AEM S.A. Timişoara, jud. Timiş	05.01.1987	05.01.2007
143	99010	125273	06.11.1986	30.06.1989	28.02.1992	Universitatea "Transilvania" din Braşov, jud. Braşov	06.11.1986	06.11.2006
144	99011	128149	11.05.1987	30.06.1989	10.02.1992	S.C. ELCOND S.A. ZALAU, jud. Sălaj	11.05.1987	11.05.2007
145	99016	128138	08.05.1987	29.07.1989	28.02.1992	S.C. CARPATINA S.A. RÂMNICU VALCEA, jud. Valcea	08.05.1987	08.05.2007
146	99019	128874	03.07.1987	29.07.1989	30.09.1992	Intr.de Maşini Textile"Imatex"Tg.Mureş, jud.Mureş	03.07.1987	03.07.2007
147	99025	131806	18.01.1988	30.03.1989	29.03.1993	Intrepr. de Tricotaje Focşani, jud.Vrancea	18.01.1988	18.01.2008
148	99035	130645	30.11.1987	30.06.1989	26.02.1993	S.C. IPA S.A., Bucuresti	30.11.1987	30.11.2007
149	99037	131547	04.01.1988	28.06.1989	26.10.1992	S.C. ELECTROCONTACT S.A, Botosani , jud. Botosani	04.01.1988	04.01.2008
150	99043	131025	17.12.1987	12.02.1989	19.09.1991	Institutul de Chimie Timişoara, jud.Timiş	17.12.1987	17.12.2007
151	99050	133116	19.04.1988	04.08.1989	24.09.1992	S.C. MEFIN S.A., Sinaia, jud. Prahova	19.04.1988	19.04.2008
152	99051	132927	05.04.1988	04.08.1989	31.03.1993	S.C. NEPTUN S.A., Câmpina, jud. Prahova	05.08.1988	05.04.2008
153	99052	132665	21.03.1988	04.08.1989	25.06.1992	GAIGINSCHI RADU, Iaşi, jud. Iaşi HOMUTESCU C. ADRIAN,Iaşi, jud. Iaşi DIACONESCU PAUL MIRCEA, Iaşi, jud. Iaşi BUSILĂ NECULAI, Iaşi, jud. Iaşi GAVRILESCU MARIA, Iaşi, jud. Iaşi BUDACEA M. ŞTEFAN, Iaşi, jud. Iaşi PETRACGE I. PETRACHE, Iaşi, jud. Iaşi RADU CONSTANTIN, Iaşi, jud. Iaşi CHIRIAC TITU(DECEDAT)MOŞTENITOARE: CHIRIAC DOINA Iaşi, jud. Iaşi DĂSCĂLESCU SPIRIDON CRISTIAN DAN, Iaşi, jud. Iaşi	21.03.1988	21.03.2008
154	99056	129129	20.07.1987	30.12.1988	30.10.1992	ICPITPM HUILĂ, Petroşani, jud. Hunedoara	20.07.1987	20.07.2007
155	99058	126243	29.12.1986	31.01.1989	24.02.1992	S.C. CEPRONIM S.A.,Deva , jud. Hunedoara	29.12.1986	29.12.2006
156	99064	126554	12.01.1987	30.06.1989	31.03.1993	UZINA DE PREPARARE TARNITA Comuna Ostra, jud. Suceava	12.01.1987	12.01.2007
157	99069	130045	10.10.1987	31.01.1989	30.04.1992	INSTITUTUL NATIONAL DE STICLA, Bucuresti	10.10.1987	10.10.2007

Nr. crt.	Nr. B.I.	Nr. C.B.I	Data de depozit național	Data hotărârii de acordare a B.I.	Data eliberării B.I.	Titular Nume, prenume/Denumire, localitate, județ	Durata de valabilitate a B.I.	
							de la	până la
158	99070	129280	01.08.1987	31.01.1989	30.04.1992	S.C. PROMEX S.A. Brăila, jud. Brăila	01.08.1987	01.08.2007
159	99072	129620	02.09.1987	31.01.1989	14.02.1992	S.C. CEPRONIM S.A., Deva , jud. Hunedoara	02.09.1987	02.09.2007
160	99084	129058	13.07.1987	29.07.1989	14.02.1992	S.A. INTEC S.A., Bucureşti	13.07.1987	13.07.2001
161	99098	132119	10.02.1988	31.05.1989	30.03.1992	Universitatea Tehnică Timişoara, jud. Timiş	10.02.1988	10.02.2008
162	99102	129372	08.08.1987	30.06.1989	30.03.1993	INTREPRINDEREA MINIERA HUNEDOARA, COMUNA TELIUC, jud. Hunedoara	08.08.1987	08.08.2007
163	99106	130384	11.11.1987	31.07.1989	30.04.1992	INTREPRINDEREA DE CAROTAJ SI PERFORARE PLOIESTI , jud. Prahova	11.11.1987	11.11.2007
164	99107	129714	14.09.1987	31.07.1989	30.03.1993	INSTITUTUL DE CERCETARI SI PROIECTARI PENTRU PETROL SI GAZE Câmpina, jud.Prahova	14.09.1987	14.09.2007
165	99128	128870	03.07.1987	14.08.1989	16.12.1992	Intr.de Maşini Textile"Imatex"Tg.Mureş, jud.Mureş	03.07.1987	03.07.2007
166	99130	128872	03.07.1987	12.08.1989	30.03.1993	Întreprinderea de Maşini Unelte, Marghita, Jud. Bihor	03.07.1987	03.07.2007
167	99133	130206	28.10.1987	08.081989	31.03.1993	S.C. IMUT S.A., Moreni, jud. Dâmbovița	28.10.1987	28.10.1987
168	99135	133791	02.06.1988	30.06.1989	31.03.1993	INSTITUTUL DE CERCETARE SI PROIECTARE PENTRU UTILAJE SI PIESE DE SCHIMB BUCURESTI, Bucuresti	02.06.1988	02.06.2008
169	99136	133792	02.06.1988	30.06.1989	29.03.1993	INSTITUTUL DE CERCETARE STIINTIFICA SI PROIECTARE PENTRU UTILAJE DE PIESE DE SCHIMB, Bucuresti	02.06.1988	02.06.2008
170	99139	134555	18.07.1988	15.08.1989	07.10.1992	MATPUR S.A., Bucuresti	18.07.1988	18.07.2008
171	99143	133397	06.05.1988	09.08.1989	14.10.1992	Universitatea Tehnică Timişoara, jud.Timiş	06.05.1988	06.05.2008
172	99145	132863	02.04.1988	09.08.1989	21.05.1992	Întreprinderea Automecanică, Moreni, jud. Dâmbovița	02.04.1988	02.04.1988
173	99146	135532	17.10.1988	18.08.1989	20.11.1992	SC"Integrata Paşcani" SA,Paşcani, jud.Iaşi,	17.10.1988	17.10.2008
174	99154	129669	27.08.1987	14.08.1989	28.06.1993	S.C. PAL S.A., Brăila, jud. Brăila	27.08.1987	27.08.2007
175	99178	131579	04.01.1988	18.08.1989	29.03.1993	INSTITUTUL DE CERCETARE STIINTIFICA SI INGINERIE TEHNOLOGICA PENTRU TEHNICA DE CALCUL SI INFORMATICA Bucuresti	04.01.1988	04.01.2008
176	99184	130989	16.12.1987	29.07.1989	22.06.1992	COMBUNATUL DE ÎNGRĂŞĂMINTE CHIMICE Bacău, jud. Bacău	16.12.1987	16.12.2007
177	99188	130939	14.12.1987	28.07.1989	28.08.1992	S.C. OLTCHIM S.A RM.VÂLCEA, jud. Vâlcea	14.12.1987	14.12.2007
178	99203	130221	29.10.1987	22.08.1989	25.06.1992	RENEL Bucureşti	29.10.1987	29.10.2007
179	99205	130392	11.11.1987	28.08.1989	22.06.1992	INSTITUTUL CENTRAL DE FIZICA Platforma Magurele, Bucuresti	11.11.1987	11.11.2007

Nr. crt.	Nr. B.I.	Nr. C.B.I	Data de depozit național	Data hotărârii de acordare a B.I.	Data eliberării B.I.	Titular Nume, prenume/Denumire, localitate, județ	Durata de valabilitate a B.I.	
							de la	până la
180	99214	130347	09.11.1987	22.08.1989	31.03.1993	INTREPRINDEREA "ELECTROMOTOR", Timişoara, jud. Timiş	09.11.1987	09.11.2007
181	99230	136405	13.12.1988	29.06.1989	11.03.1993	S.C. TEROM S.A Iaşi, jud. Iaşi	13.12.1988	13.12.2008
182	99237	134389	06.07.1988	29.05.1989	30.10.1992	INSTITUTUL DE CERCETARI SI PROIECTARI MINIERE BAIA MARE, jud. Maramures	06.07.1988	06.07.2008
183	99238	129594	29.08.1987	29.05.1989	25.06.1992	INTREPRINDEREA "LAMINORUL", Brăila jud. Brăila.	29.08.1987	29.08.2007
184	99243	128636	15.06.1987	31.08.1989	22.06.1992	Întreprinderea Mecanică, Alba Iulia, jud. Alba	15.06.1987	15.06.2007
185	99250	132627	18.03.1988	31.08.1989	30.03.1992	Universitatea"Ştefan cel Mare" Suceava, jud. Suceava	18.03.1988	18.03.2008
186	99256	131540	31.12.1987	06.09.1989	29.03.1993	S.C. ELECTROUZIN PROIECT S.A., Bucuresti	31.12.1987	31.12.2007
187	99263	131100	21.12.1987	30.08.1989	25.06.1992	S.C PRODCOMPLEX S.A TG. MUREŞ, Jud. Mureş	21.12.1987	21.12.2007
188	99265	131944	28.01.1988	09.08.1989	30.09.1992	SC"Clujana"SA Cluj, jud.Cluj.	28.01.1988	28.01.2008
189	99268	131858	20.01.1988	11.09.1989	31.03.1993	Universitatea"Ştefan cel Mare" Suceava, jud. Suceava	20.01.1988	20.01.2008
190	99269	132032	04.02.1988	11.09.1989	31.03.1993	S:C. FORTUS S.A., Iaşi, jud. Iaşi	04.02.1988	04.02.2008
191	99280	130553	23.11.1987	06.09.1989	31.03.1993	SC"Modconf"SA Bucureşti	23.11.1987	23.11.2007
192	99290	132739	25.03.1988	18.09.1989	31.03.1993	INTREPRINDEREA DE CALCULATOARE ELECTRONICE Bucuresti	25.03.1988	25.03.2008
193	99291	130369	09.11.1987	23.06.1989	29.03.1993	Inst.Naț.de Cerc.Dezv.Textile Pielărie Bucureşti	09.11.1987	09.11.2007
194	99300	132256	18.02.1988	18.09.1989	23.03.1992	Inst.Naț.de Cerc.Dezv.Textile Pielărie Bucureşti	18.02.1988	18.02.2008
195	99301	132287	22.02.1988	18.09.1989	31.03.1993	S.C DUNACOR S.A BRĂILA , jud. Brăila	22.02.1988	22.02.2008
196	99303	132859	02.04.1988	18.09.1989	25.05.1992	SC"Siderma"SA Bucureşti	02.04.1988	02.04.2008
197	99315	130726	03.12.1987	19.09.1989	10.02.1992	S.C. ELECTROCONTACT, Botosani jud. Botosani	03.12.1987	03.12.2007
198	99316	130317	05.11.1987	23.09.1989	25.06.1992	S.C ARTEC S.A JILAVA, Bucureşti	05.11.1987	05.11.2007
199	99334	129522	24.08.1987	18.08.1989	01.06.1992	S.C. OLTCHIM S.A RM.VÂLCEA, Jud. Vâlcea	24.08.1987	24.08.2007
200	99344	130576	23.11.1987	11.09.1989	14.02.1992	Inst.Naț.de Cerc.Dezv.Textile Pielărie Bucureşti,	23.11.1987	23.11.2007
201	99348	132755	28.03.1988	20.09.1989	22.06.1992	S.C. ELBA S.A. Timisoara, jud. Timis	28.03.1988	28.03.2008
202	99350	130946	14.12.1987	25.09.1989	28.08.1992	S.C. AMIRO S.A. Bucuresti	14.12.1987	14.12.2007
203	99353	130711	02.12.1987	25.09.1989	25.06.1992	INTREPRINDEREA DE APARATE SI UTILAJE PENTRU CERCETARE Bucuresti	02.12.1987	02.12.2007
204	99355	132387	29.02.1988	27.09.1989	25.03.1992	ICSITEM, Bucureşti	29.02.1988	29.02.2008
205	99363	130955	15.12.1987	28.09.1989	14.02.1992	S.C ARTEC S.A JILAVA, Bucureşti	15.12.1987	15.12.2007

Nr. crt.	Nr. B.I.	Nr. C.B.I	Data de depozit național	Data hotărârii de acordare a B.I.	Data eliberării B.I.	Titular Nume, prenume/Denumire, localitate, județ	Durata de valabilitate a B.I.	
							de la	până la
206	99364	130195	26.10.1987	28.09.1989	25.06.1992	S.C. PROCETEL S.A.,Bucuresti	26.10.1987	26.10.2007
207	99367	133302	29.04.1988	28.09.1989	31.03.1993	S.C. AEM S.A TIMISOARA, jud.Timis	29.04.1989	29.04.2008
207	99368	133647	25.05.1988	21.09.1989	24.09.1992	S.C. RETROM S.A., Pascani, jud. Iasi	25.05.1988	25.05.2008
209	99372	129850	25.09.1987	26.07.1989	28.02.1992	S.C UZINELE SODICE GOVORA S.A RM.VÂLCEA, Jud. Vâlcea	25.09.1987	25.09.2007
210	99380	131892	22.01.1988	22.08.1989	25.06.1992	S:C. SEMAG S.A., Topleț, jud. Caraş-Severin	22.01.1988	22.01.2008
211	99383	132568	14.03.1988	30.09.1989	30.03.1992	INTREPRINDEREA DE ACCESORII PENTRU MASINI UNELTE, Blaj, jud. Alba.	14.03.1988	14.03.2008
212	99385	130836	09.12.1987	12.09.1989	10.02.1992	GĂZDAC VIOREL DAN, Timişoara, jud.Timis VÂLCEANU RADU DAN, Timişoara, jud.Timis	09.12.1987	09.12.2007
213	99388	136091	28.11.1988	28.09.1989	12.02.1993	S.C. ELECTROPRECIZIA S.A. SACELE, jud. Brasov	28.11.1988	28.11.2008
214	99389	135561	19.10.1988	28.09.1989	28.12.1992	ÎNTREPRINDEREA DE UTILAJ CHIMIC GĂIEŞTI, jud. Dâmboviţa	19.10.1988	19.10.2008
215	99399	132354	25.02.1988	30.09.1989	17.09.1992	INTREPRINDEREA ELECTROAPARATAJ, Bucuresti	25.02.1988	25.02.2008
216	99412	132482	07.03.1988	30.08.1989	25.03.1992	S.C. AEROSTAR S.A., Bacău, jud. Bacău	07.03.1988	07.03.2008
217	99414	130011	07.10.1987	30.08.1989	20.04.1992	S.C MOLDOSIN S.A ,Vaslui, jud. Vaslui	07.10.1987	07.10.2007
218	99415	131035	17.12.1987	30.10.1989	23.04.1992	S.C. ELECTROCONTACT S.A. Botosani, jud. Botoşani	17.12.1987	17.12.2007
219	99419	131383	28.12.1987	29.10.1989	24.02.1992	INSTITUTUL DE CERCETARI INGINERIE TEHNOLOGICA SI DE PROIECTARE A LUCRARILOR DE CONSTRUCTII SI INSTALATII PENTRU MINEREURI, Deva, jud. Hunedoara	28.12.1987	28.12.2007
220	99423	133820	03.06.1988	25.09.1989	28.08.1992	S.C. ELECTROPUTERE S.A. Craiova, jud. Dolj	03.06.1988	03.06.2008
221	99424	133824	04.06.1988	25.09.1989	28.08.1992	S.C. ASTRA VAGOANE S.A., Arad, jud. Arad	04.06.1988	04.06.2008
222	99425	134267	01.07.1988	25.09.1989	07.10.1992	S.C. ASTRA VAGOANE S.A., Arad, jud. Arad	01.07.1988	01.07.2008
223	99426	134268	01.07.1988	25.09.1989	07.10.1992	S.C. ASTRA VAGOANE S.A., Arad, jud. Arad	01.07.1988	01.07.2008
224	99428	134094	20.06.1988	29.09.1989	20.11.1992	S.C. ELECTROPRECIZIA S.A. SĂCELE, jud. Brasov.	20.06.1988	20.06.2008
225	99429	134471	12.07.1988	28.09.1989	31.03.1993	INSTITUTUL DE CERCETARE PENTRU COMPONENTE ELECTRONICE Bucuresti	12.07.1988	12.07.2008
226	99438	132016	03.02.1988	26.09.1989	23.03.1992	S.C. ASTRA VAGOANE S.A., Arad, jud. Arad	03.02.1988	03.02.2008
227	99439	112573	16.11.1983	29.08.1989	20.04.1992	S.C. AMIRO S.A. Bucuresti.	16.11.1983	16.11.2003

Nr. crt.	Nr. B.I.	Nr. C.B.I	Data de depozit național	Data hotărârii de acordare a B.I.	Data eliberării B.I.	Titular Nume, prenume/Denumire, localitate, județ	Durata de valabilitate a B.I.	
							de la	până la
228	99447	131140	21.12.1987	30.09.1989	29.01.1992	STATIUNEA PENTRU MECANIZAREA AGRICULTURII , PENCIU NOU jud. Timis	21.12.1987	21.12.2007
229	99458	129876	28.09.1987	26.09.1989	28.02.1992	S.C DERO S.A Ploieşti, jud. Prahova	28.09.1987	28.09.2007
230	99459	130301	03.11.1987	21.08.1989	10.02.1993	S.A. INTEC S.A., Bucureşti	03.11.1987	03.11.2007
231	99463	129044	13.07.1987	28.07.1989	10.02.1992	Universitatea Tehnică Cluj-Napoca, jud. Cluj	13.07.1987	13.07.2007
232	99467	136842	23.12.1988	19.07.1989	31.03.1993	Univ.Tehnică"Gh.Asachi" Iaşi, jud. Iaşi	23.12.1988	23.12.2008
233	99469	132198	15.02.1988	30.09.1989	31.03.1993	S.C. SIMCAR S.A. Oradea, jud. Bihor	15.02.1988	15.02.2008
234	99473	134594	21.07.1988	25.09.1989	31.03.1993	SUPREM S.A. Iasi, jud. Iasi	21.07.1988	21.07.2008
235	99477	130008	07.10.1987	30.09.1989	20.04.1992	INSTITUTUL NATIONAL DE METROLOGIE Bucuresti	07.10.1987	07.10.2007
236	99478	128158	11.05.1987	30.08.1989	25.06.1992	INSTITUTUL CENTRAL DE FIZICA, Platforma Magurele, Bucuresti	11.05.1987	11.05.2007
237	99479	128237	18.05.1987	30.08.1989	10.02.1992	INSTITUTUL CENTRAL DE FIZICA, Platforma Magurele , Bucuresti	18.05.1987	18.05.2007
238	99480	129446	14.08.1987	29.10.1989	26.10.1992	REGIA AUTONOMA PENTRU ACTIVITATI NUCLEARE S.C.N. PITESTI, jud. Argeş	14.08.1987	14.08.2007
239	99490	134911	17.08.1988	12.10.1989	30.10.1992	INSTITUTUL DE CHIMIE MACROMOLECULARĂ "PETRU PONI ", Iaşi, jud. Iaşi	17.08.1988	17.08.2008
240	99494	130443	16.11.1987	03.10.1989	14.02.1992	S.C ICEPALV S.A Bucuresti	16.11.1987	16.11.2007
241	99495	130444	16.11.1987	03.10.1989	10.02.1992	S.C ICEPALV S.A Bucuresti	16.11.1987	16.11.2007
242	99497	134226	28.06.1988	14.10.1989	07.10.1992	S.C. OLTCHIM S.A Rm.Vâlcea, jud. Vâlcea	28.06.1988	28.06.2008
243	99503	130924	14.12.1987	07.10.1989	30.04.1992	ICSIT-Utilaj Petrolier, Ploieşti, jud. Prahova	21.12.1987	21.12.2007
244	99504	129994	07.10.1987	07.10.1989	28.02.1992	S.C ICEPALV S.A Bucuresti	07.10.1987	07.10.2007
245	99506	132251	18.12.1988	15.10.1989	29.03.1993	Universitatea "Transilvania" Braşov, jud.Braşov	18.12.1988	18.12.2008
246	99524	130478	17.11.1987	04.10.1989	28.02.1992	S.C VICTORIA S.A Bucuresti	17.11.1987	17.11.2007
247	99525	130479	17.11.1987	04.10.1989	10.02.1992	S.C VICTORIA S.A Bucuresti	17.11.1987	17.11.2007
248	99544	130694	02.12.1987	23.10.1989	23.04.1992	Într. Mecanică, Roman, jud. Neamț	02.12.1987	02.07.2007
249	99547	132132	11.02.1988	23.10.1989	22.06.1992	Inst.Naț.de Cerc.Dezv.Textile Pielărie Bucureşti	11.02.1988	11.02.2008
250	99550	132461	04.03.1988	23.10.1989	31.03.1993	S.C. INDEPENDENTA S.A. Sibiu, jud. Sibiu	04.03.1988	04.03.2008
251	99554	126882	02.02.1987	21.05.1989	29.03.1993	S.C. ROMSEH S.A. Focsani, jud. Vrancea	02.02.1987	02.02.2007
252	99560	135441	06.10.1988	20.10.1989	28.06.1993	S.C BIOFARM S.A, Bucuresti	06.10.1988	06.10.2008
253	99564	133032	13.04.1988	25.10.1989	07.10.1992	RENEL Bucureşti	13.04.1988	13.04.2008

Nr. crt.	Nr. B.I.	Nr. C.B.I	Data de depozit național	Data hotărârii de acordare a B.I.	Data eliberării B.I.	Titular Nume, prenume/Denumire, localitate, județ	Durata de valabilitate a B.I.	
							de la	până la
254	99565	132204	15.02.1988	19.10.1989	23.03.1992	S.C. ELECTROCONTACT S.A.Botosani , jud. Botoşani	15.02.1988	15.02.2008
255	99598	130736	03.12.1987	23.10.1989	30.03.1992	S.C ANTICOROZIVUL S.A Bucuresti	03.12.1987	03.12.2007
256	99606	132936	06.04.1988	26.08.1989	25.05.1992	S.C. RETROM S.A. Pascani, jud. Iasi	06.04.1988	06.04.2008
257	99610	135450	07.10.1988	28.10.1989	20.11.1992	INSTITUTUL NATIONAL DE CERCETARE DEZVOLTARE FIZICA TEHNICA-IFT Iaşi, jud. Iaşi	07.10.1988	07.10.2008
258	99614	132820	31.03.1988	27.10.1989	21.05.1992	S.C. ICTCM S.A., Bucureşti	31.03.1988	31.03.2008
259	99626	131249	24.12.1987	27.10.1989	24.02.1992	S.C. A.E.M. S.A. Timişoara, jud. Timiş	24.12.1987	24.12.2007
260	99627	131181	21.12.1987	27.10.1989	29.03.1993	ÎNTREPRINDEREA DE PIESE DE SCHIMB ŞI UTILAJ PENTRU INDUSTRIA CHIMICĂ, Satu Mare, jud. Satu Mare	21.12.1987	21.12.2007
261	99628	131073	18.12.1987	27.10.1989	07.10.1992	S.C. FORTUS S.A. Iaşi, jud. Iaşi	18.12.1987	18.12.2007
262	99630	131368	28.12.1987	30.10.1989	25.06.1992	S.C. ELECTROTIMIS S.A. Timişoara, jud. Timiş	28.12.1987	28.12.2007
263	99631	131694	08.01.1988	30.10.1989	30.03.1992	S.C. INAR S.A. Braşov, jud. Braşov	08.01.1988	08.01.2008
264	99635	131113	21.12.1987	18.10.1989	30.09.1992	S.C CAROM S.A Oneşti, jud. Bacău	21.12.1987	21.12.2007
265	99637	133959	13.06.1988	21.09.1989	31.03.1993	ÎNTREPRINDEREA CHIMICĂ Orăştie, jud. Hunedoara	13.06.1988	13.06.2008
266	99638	130625	26.11.1987	30.10.1989	10.09.1992	S.C. EUROTEST S.A. Bucuresti	26.11.1987	26.11.2007
267	99643	131363	28.12.1987	25.10.1989	31.03.1993	INTREPRINDEREA DE MASINI UNELTE Bacau, jud. Bacau	28.12.1987	28.12.2007
268	99644	131374	28.12.1987	25.10.1989	19.06.1992	INTREPRINDEREA LAMINORUL Brăila, jud. Brăila	28.12.1987	28.12.2007
269	99650	130681	01.12.1987	30.10.1989	____	S.C. BANEASA S.A. Bucuresti	01.12.1987	01.12.2007
270	99657	132932	06.04.1988	31.10.1989	31.03.1993	S.C. UPETROM-1 MAI , Ploieşti, jud. Prahova	06.04.1988	06.04.2008
271	99657	131210	23.12.1987	31.10.1989	30.04.1992	S.C. UPETROM-1 MAI , Ploieşti, jud. Prahova	23.12.1987	23.12.2007
272	99659	134597	21.07.1988	31.10.1989	07.10.1992	CENTRUL DE CERCETARE STIINTIFICA SI INGINERIE TEHNOLOGICA PENTRU UTILAJ METALURGIC SI PIESE, Iaşi, jud. Iaşi	21.07.1988	21.07.2008
273	99663	130190	26.10.1987	27.09.1989	04.05.1992	INSTITUTUL DE CERCETARE STIINTIFICA SI INGINERIE TEHNOLOGICA PENTRU ELECTROTEHNICA , Bucuresti	26.10.1987	26.10.2007
274	99671	130935	14.12.1987	29.09.1989	14.09.1992	S.C. REMSEH S.A. Focsani, jud. Vrancea	14.12.1987	14.12.2007
275	99673	133263	28.04.1988	30.09.1989	29.03.1993	S.C. AROMET S.A. Buzău, jud. Buzau	28.04.1988	28.04.2008
276	99674	134473	13.07.1988	29.09.1989	30.10.1992	S.C. IMUT S.A., Moreni, jud. Dâmbovița	13.07.1988	13.07.2008

Nr. crt.	Nr. B.I.	Nr. C.B.I	Data de depozit național	Data hotărârii de acordare a B.I.	Data eliberării B.I.	Titular Nume, prenume/Denumire, localitate, județ	Durata de valabilitate a B.I.	
							de la	până la
277	99677	133527	13.05.1988	31.10.1989	29.03.1993	S.C. INTEC S.A., Bucureşti	13.05.1988	13.05.2008
278	99679	135379	03.10.1988	31.10.1989	30.04.1992	S.C. HERVIL S.A. Ramnicu Valcea, jud. Valcea	03.10.1988	03.10.2008
279	99681	136182	02.12.1988	31.10.1989	28.01.1993	INTREPRINDEREA DE ECHIPAMENTE HIDRAULICE RAMNICU VALCEA, jud. Valcea	02.12.1988	02.12.2008
280	99690	130660	30.11.1987	29.09.1989	30.03.1992	S.C. ARPECHIM S.A Piteşti, jud. Argeş,	30.11.1987	30.11.2007
281	99692	132117	10.02.1988	05.08.1989	30.09.1993	S.C.ANGRED S.A. Baia Mare, jud. Maramureş	10.02.1988	10.02.2008
282	99693	132118	10.02.1988	05.08.1989	30.03.1992	S.C.ANGRED S.A. Baia Mare, jud. Maramureş	10.02.1988	10.02.2008
283	99695	133440	09.05.1988	30.09.1989	25.03.1992	INTREPRINDEREA DE FORAJ SI LUCRARI GEOLOGICE SPECIALE, Bucuresti.	09.05.1988	09.05.2008
284	99699	131938	27.01.1988	30.09.1989	24.02.1992	Într. Mecanică, Vaslui, jud. Vaslui	27.01.1988	27.01.2008
285	99700	132311	23.02.1988	30.09.1988	22.06.1992	S.C. SARO S.A. Targoviste, jud. Dâmbovita	23.02.1988	23.02.2008
286	99701	132426	03.03.1988	30.09.1989	30.10.1991	INTREPRINDREA DE MASINI UNELTE, Bacău, jud. Bacău.	03.03.1988	03.03.2008
287	99702	134896	15.08.1988	30.09.1989	20.11.1992	S.C. AEROSTAR S.A. Bacău, jud. Bacău	15.08.1988	15.08.2008
288	99703	136704	21.12.1988	30.09.1988	26.02.1993	S.C. ARIS S.A. ARAD , jud. Arad	21.12.1988	21.12.2008
289	99705	132731	25.03.1988	31.10.1989	30.03.1993	S.C. METROPOL S.A., Timisoara, jud. Timis	25.03.1988	25.03.2008
290	99711	130958	15.12.1987	29.08.1989	25.06.1992	Inst.de Proiectări pt.Industria Uşoară Bucureşti	15.12.1987	15.12.2007
291	99718	131348	28.12.1987	30.10.1989	28.08.1992	S.C. ELECTROCONTACT S.A Botosani, jud. Botosani	28.12.1987	28.12.2007
292	99727	132368	27.02.1988	27.09.1989	10.12.1991	SC"Adesgo"SA Bucureşti	27.02.1988	27.02.2008
293	99728	132589	16.03.1988	28.07.1989	25.06.1992	SC"FILAN"SA Bucureşti	16.03.1988	16.03.2008
294	99736	128875	03.07.1987	28.09.1989	16.12.1992	Intr. de Maşini Textile"Imatex" Tg.Mureş, jud. Mureş	03.07.1987	03.07.2007
295	99737	132546	11.03.1988	28.09.1989	22.06.1992	S.C. PROMEX S.A. Brăila, jud. Brăila	11.03.1988	11.03.2008
296	99738	132547	11.03.1988	28.09.1989	07.10.1992	S.C. PROMEX S.A. Brăila , jud. Brăila	11.03.1988	11.03.2008
297	99739	134334	04.07.1988	29.08.1989	31.03.1993	INTREPRINDEREA MECANICA SI PIESE DE SCHIMB, Oradea jud. Bihor.	04.07.1988	04.07.2008
298	99741	131500	30.12.1987	09.11.1989	14.02.1992	S.C. VICTORIA S.A Floreşti, jud. Prahova	30.12.1987	30.12.2007
299	99743	131502	30.12.1987	09.11.1989	30.03.1992	S.C. VICTORIA S.A Floreşti, jud. Prahova	30.12.1987	30.12.2007
300	99744	131503	30.12.1987	09.11.1989	30.03.1992	S.C. VICTORIA S.A Floreşti, jud. Prahova	30.12.1987	30.12.2007
301	99745	131504	30.12.1987	09.11.1989	30.03.1992	S.C. VICTORIA S.A Floreşti, jud. Prahova	30.12.1987	30.12.2007

Nr. crt.	Nr. B.I.	Nr. C.B.I	Data de depozit național	Data hotărârii de acordare a B.I.	Data eliberării B.I.	Titular Nume, prenume/Denumire, localitate, județ	Durata de valabilitate a B.I.	
							de la	până la
302	99746	131505	30.12.1987	09.11.1989	30.03.1992	S.C. VICTORIA S.A Floreşti, jud. Prahova	30.12.1987	30.12.2007
303	99755	128757	24.06.1987	30.06.1989	14.02.1992	S.C. ROFEP S.A. Urziceni, jud. Ialomita	24.06.1987	24.06.2007
304	99762	137891	25.01.1989	30.10.1989	29.01.1992	Universitatea "Şt.cel.Mare" Suceava, jud. Suceava	25.01.1989	25.01.2009
305	99765	134835	10.08.1988	25.10.1989	31.03.1993	INSTITUTUL DE CERCETARI PENTRU LEGUMICULTURA SI FLORICULTURA VIDRA, jud. Giurgiu	10.08.1988	10.08.2008
306	99768	136430	14.12.1988	28.10.1989	15.03.1993	ICSITUMMR, Timişoara, jud. Timiş	14.12.1988	14.12.2008
307	99771	135785	09.11.1988	26.10.1989	20.11.1992	INTREPRINDEREA PENTRU UTILAJE SI PIESE DE SCHIMB Suceava, jud. Suceava	09.11.1988	09.11.2008
307	99772	134583	20.07.1988	26.10.1989	07.10.1992	INTREPRINDEREA PENTRU UTILAJE SI PIESE DE SCHIMB Suceava, jud. Suceava	20.07.1988	20.07.2008
309	99773	134582	20.07.1988	26.10.1989	07.10.1992	INTREPRINDEREA PENTRU UTILAJE SI PIESE DE SCHIMB Suceava, jud. Suceava	20.07.1988	20.07.2008
310	99774	134581	20.07.1988	23.10.1989	30.10.1992	INTREPRINDEREA PENTRU UTILAJE SI PIESE DE SCHIMB Suceava, jud. Suceava	20.07.1988	20.07.2008
311	99776	131867	21.01.1988	10.11.1989	25.10.1992	INSTITUTUL NATIONAL DE CERCETARE DEZVOLTARE FIZICA TEHNICA-IFT Iasi, jud. Iaşi	21.01.1988	21.01.2008
312	99778	131433	29.12.1987	17.11.1989	31.03.1993	S.C. I.C.P.E. ELECTROSTATICA S.A.,Bucureşti	29.12.1987	29.12.2007
313	99779	132514	09.03.1988	17.11.1989	10.02.1992	S.C. UPETROM-1 MAI S.A., Ploieşti, jud. Prahova	09.03.1988	09.03.2008
314	99783	127944	23.04.1987	29.04.1989	30.03.1993	S.C. ELECTROPRECIZIA S.A.Săcele, jud. Brasov	23.04.1987	23.04.2007
315	99787	132591	16.03.1988	27.09.1989	14.02.1992	SC"FILAN"SA Bucureşti	16.03.1988	16.03.2008
316	99790	130324	05.11.1987	07.11.1989	_	INSTITUTUL DE CERCETARI PROIECTARI MINIERE S.A. Baia Mare, jud. Maramureş	05.11.1987	05.11.2007
317	99795	131742	12.01.1988	26.10.1989	31.03.1993	INSTITUTUL DE CHIMIE MACROMOLECULARĂ "PETRU PONI ",Iaşi, jud. Iaşi	12.01.1988	12.01.2008
318	99802	133009	11.04.1988	27.10.1989	28.08.1992	S.C ANTIBIOTICE S.A Iaşi, jud. Iaşi	11.04.1988	11.04.2008
319	99804	132055	05.02.1988	27.10.1989	17.03.1992	S.C ANTIBIOTICE S.A Iaşi, jud. Iaşi	05.02.1988	05.02.2008
320	99806	130870	10.12.1987	30.10.1989	15.07.1992	S.C. ELECTROCONTACT S.A. Botosani jud. Botosani	10.12.1987	10.12.2007
321	99809	130839	09.12.1987	08.11.1989	14.02.1992	S.C ICEPALV S.A, Bucureşti	09.12.1987	09.12.2007
322	99814	132947	07.04.1988	21.11.1989	22.06.1992	SC"FILAN"SA Bucureşti	07.04.1988	07.04.2008
323	99815	129982	06.10.1987	20.11.1989	22.06.1992	S.C. I.C.P.E. TRAFIL S.A. Iaşi, jud. Iaşi	06.10.1987	06.102007
324	99826	131868	21.01.1988	22.11.1989	23.03.1992	INSTITUTUL NATIONAL DE CERCETARE DEZVOLTATE FIZICA TEHNICA-IFT Iaşi, jud. Iaşi	21.01.1988	21.01.2008

Nr. crt.	Nr. B.I.	Nr. C.B.I	Data de depozit național	Data hotărârii de acordare a B.I.	Data eliberării B.I.	Titular Nume, prenume/Denumire, localitate, județ	Durata de valabilitate a B.I.	
							de la	până la
325	99832	131203	23.12.1987	24.10.1989	24.04.1992	S.C ICERP S.A Ploieşti, jud. Prahova	23.12.1987	23.12.2007
326	99834	133273	28.04.1988	23.1.1989	30.11.1992	S.C. FEPA S.A. Bârlad, jud.Vaslui	28.04.1988	28.04.2008
327	99835	133937	13.06.1988	23.11.1989	14.10.1992	INTREPRINDEREA DE UTILAJ MINIER Petrosani jud. Hunedoara	13.06.1988	13.06.2008
328	99837	132590	16.03.1988	28.07.1989	14.02.1992	SC"FILAN"SA Bucureşti	16.03.1988	16.03.2008
329	99838	132421	02.03.1988	24.11.1989	22.06.1992	S.C.ANGRED S.A.Baia Mare, jud. Maramureş	02.03.1988	02.03.2008
330	99841	131164	21.12.1987	28.09.1989	22.12.1992	S.C SICOMED S.A Bucureşti	21.12.1987	21.12.2007
331	99842	131492	30.12.1987	28.09.1989	21.05.1992	S.C GEROVITAL COSMETICS S.A Bucureşti	30.12.1987	30.12.2007
332	99849	134719	29.07.1988	24.11.1989	30.10.1992	INSTITUTUL NATIONAL DE CERCETARE DEZVOLTARE PENTRU MECANICA FINA Bucuresti	29.07.1988	29.07.2008
333	99850	135235	22.09.1988	21.11.1989	20.11.1992	REGIA AUTONOMA DE TRANSPORT TIMISOARA, jud. Timis	22.09.1988	22.09.2008
334	99858	130031	04.11.1987	31.10.1989	25.06.1992	INSTITUTUL DE CERCETARE STIINTIFICA SI INGINERIE TEHNOLOGICA PENTRU ECHIPAMENTE MECANICE Bucuresti	04.11.1987	04.11.2007
335	99863	130101	16.10.1987	24.11.1989	29.01.1992	INSTITUTUL NATIONAL AL LEMNULUI Bucuresti	16.10.1987	16.10.2007
336	99864	130905	12.12.1987	28.11.1989	30.10.1992	INSTITUTUL NATIONAL DE CERCETARE DEZVOLTARE MECANICA FINA Bucuresti	12.12.1987	12.12.2007
337	99865	131950	28.01.1988	24.11.1989	24.02.1992	INSTITUTUL NATIONAL AL LEMNULUI Bucuresti	28.01.1988	28.01.2008
338	99890	136094	28.11.1988	29.11.1989	12.02.1993	INTREPRINDEREA DE APARATE SI UTILAJE PENTRU CERCETARE Bucuresti	28.11.1988	28.11.2008
339	99891	136095	28.11.1988	29.11.1989	28.01.1993	INTREPRINDEREA DE APARATE SI UTILAJE PENTRU CERCETARE Bucuresti	28.11.1988	28.11.2008
340	99896	132798	28.03.1988	30.11.1989	22.06.1992	S.C. SARO S.A., Târgovoşte, jud. Dâmboviţa	28.03.1988	28.03.2008
341	99897	132862	02.04.1988	30.11.1989	22.06.1992	S.C. FORTUS S.A. Iaşi, jud. Iaşi	02.04.1988	02.04.2008
342	99898	133018	12.04.1988	20.11.1989	07.10.1992	S.C. AEM S.A. Timisoara jud. Timis	12.04.1988	12.04.2008
343	99899	133000	11.04.1988	20.11.1988.	20.03.1993	TRUSTUL ANTREPRIZA GENERALA DE CONSTRUCTII INDUSTRIALA Timişoara, jud. Timiş	11.04.1988	11.04.2008
344	99900	134145	23.06.1988	20.11.1989	20.11.1992	FDEE-SC"Electrica"SA-Sucursala de Distribuţie Suceava, jud. Suceava	23.06.1988	23.06.2008
345	99901	134207	27.06.1988	20.11.1989	07.10.1992	ELECTROCONTACT, Botoşani, jud. Botoşani	27.06.1988	27.06.2008

Nr. crt.	Nr. B.I.	Nr. C.B.I	Data de depozit național	Data hotărârii de acordare a B.I.	Data eliberării B.I.	Titular Nume, prenume/Denumire, localitate, județ	Durata de valabilitate a B.I.	
							de la	până la
346	99906	134774	03.08.1988	18.11.1989	20.11.1992	INSTITUTUL CENTRAL DE FIZICA Platforma Magurele , Bucuresti	03.08.1988	03.08.2008
347	99907	131036	17.12.1987	25.11.1989	30.09.1992	S.C. ELECTROCONTACT S.A Botosani, jud. Botoşani	17.12.1987	17.12.2007
348	99908	132914	04.04.1988	30.11.1989	25.05.1992	INTREPRINDEREA DE PIESE DE SCHIMB SI UTILAJE PENTRU INDUSTRIA CHIMICA, Satu Mare, jud. Satu Mare.	04.04.1988	04.04.2008
349	99911	134128	22.06.1988	30.11.1989	07.10.1992	Universitatea “Şt.cel.Mare” Suceava, jud.Suceava	22.06.1988	22.06.2008
350	99915	132921	05.04.1988	24.11.1989	30.03.1992	MINISTERUL APĂRĂRII NAȚIONALE, Bucureşti	05.04.1988	05.04.2008
351	99916	133211	25.04.1988	20.11.1989	21.05.1992	S.C. SIDEX S.A. Galati, jud. Galați	25.04.1988	25.04.2008
352	99918	132645	21.03.1988	29.11.1989	31.03.1993	INTREPRINDEREA “LAMINORUL “ Brăila, jud. Brăila.	21.03.1988	21.03.2008
353	99921	133004	11.04.1988	30.10.1989	12.02.1993	MINISTERUL APĂRĂRII NAȚIONALE, Bucureşti	11.04.1988	11.04.2008
354	99922	131889	22.01.1988	27.10.1989	15.07.1992	S.C AZUR S.A Timişoara, jud. Timiş	22.01.1988	22.01.2008
355	99929	133280	28.04.1988	28.11.1989	07.10.1992	SC”Olfil”SA Oltenița, jud.Călăraşi	28.04.1988	28.04.2008
356	99930	131131	21.12.1987	28.11.1989	25.09.1992	S.C. ELECTROCONTACT S.A. Botosani, jud. Botoşani	21.12.1987	21.12.2007
357	99931	131538	31.12.1987	19.09.1989	28.06.1993	S.C. ELECTROMAGNETICA S.A. Bucuresti	31.12.1987	31.12.2007
358	99933	131128	21.12.1987	28.12.1989	23.04.1992	S.C. ELECTROCONTACT S.A. Botosani, jud. Botoşani	21.12.1987	21.12.2007
359	99935	132899	04.04.1988	28.10.1989	30.03.1992	S.C FARMEC S.A Cluj-Napoca, jud. Cluj	04.04.1988	04.04.2008
360	99942	130658	30.11.1987	27.09.1989	28.06.1993	S.C CHIMOPAR S.A Bucureşti	30.11.1987	30.11.2007
361	99943	132657	21.03.1988	29.11.1989	25.05.1992	S.C. AMIRO S.A. Bucuresti	21.03.1988	21.03.2008
362	99944	132359	26.02.1988	29.11.1989	31.03.1993	INSTITUTUL DE CERCETARE PENTRU ELECTRONICA Bucuresti.	26.02.1988	26.02.2008
363	99945	133299	29.04.1988	29.11.1989	30.11.1992	S.C.ELECTROMAGNETICA S.A ., Bucuresti	29.04.1988	29.04.2008
364	99947	132120	10.02.1988	29.11.1989	15.07.1992	Universitatea Tehnică Timişoara, jud. Timiş	10.02.1988	10.02.2008
365	99956	129109	20.07.1987	31.03.1988	25.06.1992	STATIUNEA DE CERCETARE SI PRODUCTIE POMICOLA COMUNA MAGURELE jud. Prahova	20.07.1987	20.07.2007
366	99957	133919	10.06.1988	28.08.1989	29.03.1993	Intrepr. Piele şi Încălțăminte Vâlceana Rm.Vâlcea, jud.Vâlcea	10.06.1988	10.06.2008
367	99958	129305	03.08.1987	28.08.1989	25.06.1992	S.C VIROMET S.A VICTORIA, jud. Braşov	03.08.1987	03.08.2007
368	99962	130436	16.11.1987	19.09.1989	21.05.1992	S.C. ELECTROTIMIS S.A. Timişoara, jud. Timiş	16.11.1987	16.11.2007
369	99963	129452	14.08.1987	17.09.1989	28.08.1992	ÎNTREPRINDEREA DE ANVELOPE , Zalău, jud. Sălaj	14.08.1987	14.08.2007

Nr. crt.	Nr. B.I.	Nr. C.B.I	Data de depozit național	Data hotărârii de acordare a B.I.	Data eliberării B.I.	Titular Nume, prenume/Denumire, localitate, județ	Durata de valabilitate a B.I.	
							de la	până la
370	99964	130482	17.11.1987	30.09.1989	31.03.1993	SC"Spumotim"SA Timişoara, jud. Timiş	17.11.1987	17.11.2007
371	99967	130520	19.11.1987	29.09.1989	22.06.1992	INTREPRINDEREA DE UTILAJE SI PIESE DE SCHIMB Sibiu, jud. Sibiu	19.11.1987	19.11.2007
372	99969	130035	09.10.1987	29.09.1989	14.02.1992	S.C. GUBAN S.A. Timişoara, jud. Timiş	09.10.1987	09.10.2007
373	99972	129838	24.09.1987	30.08.1989	30.10.1992	COOPERATIVA " ARTA APLICATA" Bucuresti	24.09.1987	24.09.2007
374	99981	135310	28.09.1988	30.10.1989	15.12.1992	S.C. FURNIMOB S.A. Constanța, jud. Constanța	28.09.1988	28.09.2008
375	99988	130414	12.11.1987	30.11.1989	07.10.1992	S.C. I.C.P.E. ECOMENERG S.A. Bucuresti	12.11.1987	12.11.2007
376	99992	132818	31.03.1988	30.11.1989	30.11.1992	S.C. ICTCM S.A., Bucureşti	31.03.1988	31.03.2008
377	99995	132990	11.04.1988	20.09.1989	25.05.1992	S.C. INTEC S.A., Bucureşti	11.04.1988	11.04.2008
378	99997	125375	17.11.1986	28.09.1989	23.07.1992	ICMET, Craiova, jud. Dolj	24.11.1986	24.11.2006
379	99999	132831	31.03.1988	30.10.1989	25.06.1992	S.C. MENAROM S.A., Galați, jud. Galați	31.03.1988	31.03.2008
380	100002	135520	13.12.1988	30.11.1989	15.12.1992	S.C. TEHNOMET S.A., Timişoara, jud. Timiş	13.12.1988	13.12.2008
381	100009	131497	30.12.1987	31.10.1989	24.02.1992	Într. Mecanică Roman, jud. Neamț	30.12.1987	30.12.2007
382	100011	133006	11.04.1988	29.10.1989	30.11.1992	CENTRUL DE CERCETARE STIINTIFICA SI INGINERIE TEHNOLOGICA DE MASINI PENTRU INDUSTRIA USOARA Bucureşti	11.04.1988	11.04.2008
383	100013	132348	25.02.1988	30.11.1988	22.12.1992	S.C. SEMANATOAREA S.A. Bucuresti	25.02.1988	25.02.2008
384	100016	132537	10.03.1988	30.11.1989	25.06.1992	S.C. SEMĂNĂTOAREA S.A., Bucureşti	10.03.1988	10.03.2008
385	100024	131804	18.01.1988	30.09.1989	24.02.1992	SAFTA ION, Constanța, jud. Constanța DUMITRU NICOLAE, Constanța, jud. Constanța	18.01.1988	18.01.2008
386	100044	134478	13.07.1988	17.11.1989	14.02.1992	S.C. SUBANSAMBLE AUTO S.A. Piteşti, jud. Argeş	13.07.1988	13.07.1988
387	100049	131832	19.01.1988	14.11.1989	30.09.1992	S.C. OLTCHIM S.A RM.VÎLCEA, Vâlcea	19.01.1988	19.01.2008
388	100053	132178	13.02.1988	25.11.1989	31.03.1993	INSTITUTUL DE CERCETĂRI ŞI PROIECTĂRI PENTRU EPURAREA APELOR REZIDUALE, Bucureşti	13.02.1988	13.02.2008
389	100058	132404	01.03.1988	07.12.1989	15.07.1992	S.C. MASTER S.A. Bucuresti	01.03.1988	01.03.2008
390	100060	133835	04.06.1988	07.12.1989	06.05.1993	S.C. OLTCIT S.A., Craiova, jud. Dolj	04.06.1988	04.06.2008
391	100074	131625 131626	05.01.1988	25.10.1989	16.09.1992	R.A.pentru Activități Nucleare-Sucursala Cercetări Nucleare-Piteşti, , jud. Argeş	05.01.1988	05.01.2008
392	100075	130613	26.11.1987	30.10.1989	30.12.1992	S.C. BALANTA S.A.. Sibiu, jud. Sibiu	26.11.1987	26.11.2007
393	100077	132027	04.02.1988	23.11.1989	18.03.1992	IPA Bucuresti.	04.02.1988	04.02.2008

Nr. crt.	Nr. B.I.	Nr. C.B.I	Data de depozit național	Data hotărârii de acordare a B.I.	Data eliberării B.I.	Titular Nume, prenume/Denumire, localitate, județ	Durata de valabilitate a B.I.	
							de la	până la
394	100078	132855	01.04.1988	29.11.1989	25.05.1992	IMU, Bacău jud. Bacău	01.04.1988	01.04.2008
395	100082	131732	11.01.1988	30.11.1989	31.03.1992	Buzdugan Mihai, Braşov, jud. Braşov Lihteţchi Mariana, Braşov, jud. Braşov Sasu Ana, Braşov, jud. Braşov Boer Sabin, Braşov, jud. Braşov	11.01.1988	11.01.2008
396	100086	133221	26.04.1988	30.11.1989	28.08.1992	INTREPRINDEREA ELECTROMOTOR Timişoara, jud. Timiş	26.04.1988	26.2008
339	100088	132158	12.02.1988	29.10.1989	31.03.1993	Marinescu Aurel, Braşov, jud. Braşov	12.02.1988	12.02.2008
398	100099	131465	30.12.1987	05.12.1989	29.03.1993	S.C. PETROBRAZI S.A BRAZI , jud. Prahova	30.12.1987	30.12.2007
399	100103	133143	21.04.1988	27.03.1990	31.03.1993	INSTITUTUL DE CERCETARE STIINTIFICA SI INGINERIE TEHNOLOGICA PENTRU AUTOMATIZARI, BUCUREŞTI	21.04.1988	21.04.2008
400	100112	130732	03.12.1987	14.11.1989	25.03.1992	S.C DOLJCHIM S.A CRAIOVA IŞALNIŢA, jud. Dolj	03.12.1987	03.12.2007
401	100113	131071	18.12.1987	14.11.1989	30.04.1992	S.C. ZECASIN S.A Bucuresti.	18.12.1987	18.12.2007
402	100118	132528	10.03.1988	09.11.1989	31.03.1993	S.C. VITOMETAN S.A. Medias, jud. Sibiu	10.03.1988	10.03.2008
403	100136	131214	23.12.1987	07.12.1989	10.02.1992	ICSIT-EM, Bucureşti	23.12.1987	23.12.2007
404	100141	131354	28.12.1987	22.08.1989	25.06.1992	INSTITUTUL DE STUDII SI PROIECTARI PENTRU IMBUNATATIRI FUNCIARE Bucuresti	28.12.1987	28.12.2007
405	100142	131129	21.02.1987	22.08.1989	28.08.1992	S.C. ELECTROCONTACT S.A.Botosani, jud. Botoşani	21.02.1987	21.02.2007
406	100144	132513	09.03.1988	22.08.1989	12.02.1993	REGIA AUTONOMA A PETROLULUI , Bucuresti.	09.03.1988	09.03.2008
407	100145	128823	29.06.1987	30.06.1989	20.12.1992	INTREPRINDEREA DE PROSPECTIUNI GEOLOGICE SI GEOFIZICE Bucuresti	29.06.1987	29.06.2007
407	100146	132211	15.02.1988	22.08.1989	31.03.1993	S.C. FORADEX S.A.Bucuresti.	15.02.1988	15.02.2008
409	100150	131427	29.12.1987	29.11.1989	31.03.1992	S.C. I.C.P.E. S.A. Bucuresti	29.12.1987	29.12.2007
410	100153	132889	04.04.1988	12.12.1989	10.02.1992	S.C. ARIS S.A. Arad, jud. Arad	04.04.1988	04.04.2008
411	100154	133198	25.04.1988	12.12.1989	30.11.1992	INTREPRINDEREA DE ACCESORII PENTRU MASINI UNELTE BLAJ, jud. Alba.	25.04.1988	25.04.2008
412	100155	131211	23.12.1987	12.12.1989	03.03.1992	S.C. PROMEX S.A. Brăila, jud. Brăila	23.12.1987	23.12.2007
413	100157	131196	22.12.1987	07.12.1989	20.12.1992	S.C. I.C.P.E. SAERF S.A. Bucuresti	22.12.1987	22.12.2007
414	100158	131339	28.12.1987	02.12.1989	23.07.1992	S.C. BETA S.A. TANDAREI, jud. Ialomita	28.12.1987	28.12.2007
415	100170	130869	10.12.1987	31.10.1989	14.02.1992	S.C. ELECTROUZIN PROIECT S.A., Bucuresti	10.12.1987	10.12.2007
416	100177	135572	19.10.1988	30.11.1989	15.12.1992	INTREPRINDEREA DE SARMA SI PRODUSE DIN SARMA Buzău, jud. Buzău	19.10.1988	19.10.2008

Nr. crt.	Nr. B.I.	Nr. C.B.I	Data de depozit național	Data hotărârii de acordare a B.I.	Data eliberării B.I.	Titular Nume, prenume/Denumire, localitate, județ	Durata de valabilitate a B.I.	
							de la	până la
417	100178	130774	05.12.1984	30.03.1989	23.03.1992	INSTITUTUL DE CERCETARI PENTRU CEREALE SI PLANTE TEHNICE FUNDULEA, JUD. CALARASI	05.12.1987	05.12.2007
418	100185	132216	16.02.1988	08.12.1989	25.03.1992	S.C. FARTEC S.A, Braşov, jud. Braşov	16.02.1988	16.02.2008
419	100189	131270	25.12.1987	12.12.1989	30.04.1992	Universitatea Tehnică Cluj-Napoca, jud. Cluj	25.12.1987	25.12.2007
420	100201	128924	04.07.1987	10.10.1989	10.02.1992	SC"1 Iunie"SA Timişoara, jud. Timiş	04.07.1987	04.07.2007
421	100202	132057	05.02.1988	15.12.1989	28.02.1992	S.C. ŞANTIERUL NAVAL S.A., Constanța, jud. Constanța	05.02.1988	05.02.2008
422	100203	133227	27.04.1988	15.12.1989	24.09.1992	COMBINATUL MINIER, Cluj-Napoca, jud. Cluj	27.04.1988	27.04.2008
423	100204	133439	09.05.1988	15.12.1989	30.09.1992	Avădanei Corneliu Romeo, Botoşani Bulancea Mihaela, Botoşani, jud. Botoşani	09.05.1988	09.05.2008
424	100223	131880	22.01.1988	18.12.1989	30.03.1992	CENTRUL TERITORIAL DE CALCUL, Oradea jud. Bihor	22.01.1988	22.01.2008
425	100224	132092	04.02.1988	20.12.1989	25.06.1992	IPA S.A.,Bucuresti.	04.02.1988	04.02.2008
426	100227	130341	07.11.1987	28.11.1989	07.01.1993	S.C GRULEN S.A , CÂMPULUNG MUSCEL, jud.Argeş	07.11.1987	07.11.2007
427	100230	126445	07.01.1987	28.12.1989	29.03.1993	S.C DUNACOR S.A, Brăila, jud. Brăila	07.01.1987	07.01.2007
428	100233	136504	16.12.1988	29.12.1989	24.03.1993	S.C. ELECTROMURES S.A., Târgu Mureş, jud. Mureş	16.12.1988	16.12.2008
429	100235	133282	28.04.1988	30.12.1989	07.10.1992	S.C. INAR S.A., Braşov, jud. Braşov	28.04.1988	28.04.2008
430	100237	130006	07.10.1987	30.12.1989	30.10.1992	INSTITUTUL DE CERCETARI SI PROIECTARI SI GAZE, Câmpina, jud. Prahova	07.10.1987	07.10.2007
431	100238	130925	14.12.1987	30.12.1989	14.02.1992	S.C. VICTORIA S.A Floreşti, jud. Prahova	14.12.1987	14.12.2007
432	100240	131507	30.12.1987	30.12.1989	24.02.1992	INTREPRINDEREA UTILAJ MINIER "UNIO" Satu Mare, jud. Satu Mare	30.12.1987	30.12.2007
433	100243	134358	04.07.1988	20.12.1989	15.12.1992	S.C. ELECTROCONTACT S.A. Botosani, jud. Botosani	04.07.1988	04.07.2008
434	100244	134359	04.07.1988	20.12.1989	15.12.1992	S.C. ELECTROCONTACT S.A. Botosani, jud. Botoşani	04.07.1988	04.07.2008
435	100245	131794	18.01.1988	26.04.1990	29.03.1993	S.C. EMAILUL S.A. Mediş, jud. Sibiu.	18.01.1988	18.01.2008
436	100245	134087	20.06.1988	27.09.1989	07.10.1992	S.C. ELECTROCONTACT S.A. Botosani, jud. Botosani	20.06.1988	20.06.2008
437	100247	131450	30.12.1987	28.12.1989	12.03.1992	Inst.Naț.de Cerc.Dezv.Textile Pielărie Bucureşti	30.12.1987	30.12.2007
438	100248	131743	12.01.1988	28.12.1989	30.03.1993	S.C. TEROM S.A Iaşi, jud. Iaşi	12.01.1988	12.01.2008
439	100254	131102	21.12.1987	28.12.1989	31.03.1993	Intrepr.Încălțăminte "Arta"-Oradea, jud.Bihor	21.12.1987	21.12.2007

Nr. crt.	Nr. B.I.	Nr. C.B.I	Data de depozit național	Data hotărârii de acordare a B.I.	Data eliberării B.I.	Titular Nume, prenume/Denumire, localitate, județ	Durata de valabilitate a B.I.	
							de la	până la
440	100255	131451	30.12.1987	22.12.1989	03.03.1992	Inst.Naț.de Cerc.Dezv.Textile Pielărie Bucureşti,	30.12.1987	30.12.2007
441	100258	134504	14.07.1988	29.12.1989	26.02.1993	HRISTEA VLADIMIR, Deva jud. Hunedoara SĂLĂGEAN VASILE, Deva jud. Hunedoara LIXANDRU ILIE, Deva jud. Hunedoara	14.07.1988	14.07.2008
442	100259	135885	16.11.1988	29.12.1989	12.02.1993	S.C. AEM S.A. Timişoara, jud. Timiş	16.11.1988	16.11.2008
443	100264	133342	03.05.1988	29.12.1989	07.10.1992	INTREPRINDEREA DE MASINI UNELTE Suceava, jud. Suceava	03.05.1988	03.05.2008
444	100271	131478	30.12.1987	27.11.1989	07.12.1992	S.C. FORTUS S.A. Iaşi, jud. Iaşi	30.12.1987	30.12.2007
445	100272	131094	21.12.1987	27.11.1989	22.12.1992	SC"FINCA"SA , Drăgăşani, jud.Olt	21.12.1987	21.12.2007
446	100278	132124	10.02.1988	16.11.1989	26.05.1992	INSTITUTUL DE CHIMIE MACROMOLECULARĂ "PETRU PONI ",Iaşi, jud. Iaşi	10.02.1988	10.02.2008
447	100279	133007	11.04.1988	18.12.1989	07.12.1992	Universitatea de ştiinţe Agricole a Banatului Timişoara, jud. Timiş	11.04.1988	11.04.2008
448	100282	134064	20.06.1988	09.01.1990	28.06.1993	S.C MATRIȚA S.A Odorheiu Secuiesc, jud. Harghita	20.06.1988	20.06.2008
449	100283	134225	28.06.1988	09.01.1990	28.06.1993	INSTITUTUL DE CERCETARI PENTRU PETROL SI GAZE CÂMPINA, jud. Prahova	28.06.1988	28.06.2008
450	100284	133238	27.04.1988	29.12.1989	22.02.1992	INSTITUTUL DE CERCETARE PENTRU COMPONENTE ELECTRONICE Bucuresti	27.04.1988 .	27.04.2008
451	100285	130887	11.12.1988	28.12.1988	22.06.1992	INTREPRINDEREA "TEHNOTON" Iaşi, jud. Iaşi	11.12.1988	11.12.2008
452	100287	129587	29.08.1987	22.11.1989	22.12.1992	S.C ICEM S.A BUCUREŞTI	29.08.1987	29.08.2007
453	100288	134814	06.08.1988	22.11.1989	29.01.1993	S.C. AEROSTAR S.A. Bacău, jud. Bacău	06.08.1988	06.08.2008
454	100289	133689	27.05.1988	19.03.1990	28.08.1992	S.C. TIMASUD S.A. Timişoara, jud. Timiş	27.05.1988	27.05.2008
455	100290	132072	08.02.1988	29.11.1989	20.12.1992	S.C. SUPREM S.A. Iaşi, jud. Iaşi	08.02.1988	08.02.2008
456	100291	131831	19.01.1988	29.11.1989	26.10.1992	INTREPRINDEREA MECANICA Vaslui, jud. Vaslui	19.01.1988	19.01.2008
457	100295	131424	29.12.1987	29.12.1989	30.03.1992	S.C. I.C.P.E. ACTEL S.A. Bucuresti	29.12.1987	29.12.2007
458	100296	131551	04.01.1988	28.12.1989	22.12.1992	S.C. ELECTROCONTACT S.A. Botosani , jud. Botosani	04.01.1988	04.01.2008
459	100297	134721	30.07.1988	17.11.1989	20.11.1992	Universitatea de Medicinã şi Farmacie Tg.Mureş, jud.Mureş	30.07.1988	30.07.2008
460	100299	132013	03.02.1988	28.10.1989	07.10.1992	Universitatea Tehnicã Timişoara, jud. Timiş	03.02.1988	03.02.2008
461	100302	131716	09.01.1988	09.12.1989	23.01.1993	DECUN MARIAN, Timişoara, jud. Timiş OPRIN CÂRSTA,Timişoara, jud. Timiş	09.01.1988	09.01.2008

Nr. crt.	Nr. B.I.	Nr. C.B.I	Data de depozit național	Data hotărârii de acordare a B.I.	Data eliberării B.I.	Titular Nume, prenume/Denumire, localitate, județ	Durata de valabilitate a B.I.	
							de la	până la
462	100307	130927	14.12.1987	30.12.1989	14.02.1992	S.C. VICTORIA S.A Floreşti, jud. Prahova	14.12.1987	14.12.2007
463	100309	135283	26.09.1988	29.12.1989	31.03.1992	S.C. ELECTROMAGNETICA S.A. Bucuresti	26.09.1988	26.09.2008
464	100310	132548	11.03.1988	29.12.1989	31.03.1993	I.C.M.E.T.Craiova, jud. Dolj	11.03.1988	11.03.2008
465	100311	132764	28.03.1988	29.12.1989	28.03.1993	S.C. ELECTROTIMIS S.A. Timişoara, jud. Timiş	28.03.1988	28.03.2008
466	100312	130522	20.11.1987	28.11.1989	22.04.1992	MINISTERUL APĂRĂRII NAȚIONALE, Bucureşti	20.11.1987	20.11.2007
467	100313	132891	04.04.1988	15.01.1990	07.10.1992	S.C. UPETROM-1 MAI S.A., Ploieşti, jud. Prahova	04.04.1988	04.04.2008
468	100314	133199	25.04.1988	15.01.1990	24.09.1992	INTREPRINDEREA DE ACCESORII PENTRU MASINI UNELTE BLAJ, jud. Alba.	25.04.1988	25.04.2008
469	100321	132812	30.03.1988	30.12.1989	15.08.1992	S.C. ASTRA VAGOANE S.A.Arad, jud. Arad	30.03.1988	30.03.2008
470	100323	132141	11.02.1988	20.11.1989	22.12.1992	IPA Bucuresti.	11.02.1988	11.02.2008
471	100324	131861	20.01.1988	20.11.1989	30.03.1992	INSTITUTUL DE IGIENA SI SANATATE PUBLICA. Iaşi, jud. Iaşi	20.01.1988	20.01.2008
472	100326	130775	05.12.1987	28.12.1989	23.03.1992	INSTITUTUL DE CERCETARI PENTRU CEREALE SI PLAMTE TEHNICE Fundulea, jud. Călărasi	05.12.1987	05.12.2007
473	100327	134986	28.08.1988	28.12.1989	30.04.1992	STATIUNEA DE CERCETARI AGRICOLE SIMINIC CRAIOVA, jud. Dolj	28.08.1988	28.08.2008
474	100329	134430	09.08.1988	29.12.1989	25.06.1992	CRIŞAN A. EUGEN, Bucureşti	09.08.1988	09.08.2008
475	100332	131067	18.12.1987	04.04.1988	22.12.1992	S.C. ŞANTIERUL NAVAL S.A., Constanța, jud. Constanța	18.12.1987	18.12.2007
476	100338	131347	28.12.1987	27.12.1989	30.09.1992	S.C. ELECTROCONTACT S.A. Botosani, jud. Botoşani	28.12.1987	28.12.2007
477	100341	139850	20.01.1988	28.12.1989	15.01.1993	S.C. ELECTROCONTACT S.A. Botosani, jud. Botoşani	20.01.1988	20.01.2008
478	100341	131859	20.01.1988	28.12.1989	22.12.1992	S.C. ELECTROCONTACT S.A. Botosani, jud. Botoşani	20.01.1988	20.01.2008
479	100344	130872	10.12.1987	29.12.1989	07.12.1992	S.C. ELECTROCONTACT S.A. Botosani, jud. Botoşani	10.12.1987	10.12.2007
480	100346	131951	28.01.1988	29.12.1989	07.10.1992	INSTITUTUL NATIONAL AL LEMNULUI Bucuresti	28.01.1988	28.01.2008
481	100347	134718	29.07.1988	28.12.1989	12.02.1993	INSTITUTUL NATIONAL DE CERCETARE DEZVOLTARE PENTRU MECANICA FINA Bucuresti	29.07.1988	29.07.2008
482	100348	132363	26.02.1988	15.01.1990	28.08.1992	Universitatea de Ştiințe Agricole a Banatului Timişoara, jud. Timiş	26.02.1988	26.02.2008
483	100349	134277	01.07.1988	15.01.1990	29.01.1993	SC"Zimbrul"SA Suceava, jud. Suceava	01.07.1988	01.07.2008
484	100350	129768	18.09.1987	30.11.1989	14.02.1992	S.C. ELECTROTIMIS S.A. Timişoara, jud. Timiş	18.09.1987	18.09.2007

Nr. crt.	Nr. B.I.	Nr. C.B.I	Data de depozit național	Data hotărârii de acordare a B.I.	Data eliberării B.I.	Titular Nume, prenume/Denumire, localitate, județ	Durata de valabilitate a B.I.	
							de la	până la
485	100355	132803	29.03.1988	24.01.1990	25.10.1992	INTREPRINDEREA DE UTILAJE SI PIESE DE SCHIMB Suceava, jud. Suceava	29.03.1988	29.03.2008
486	100356	133891	09.06.1988	24.01.1990	28.08.1992	S.C. ASTRA VAGOANE S.A.Arad, jud. Arad	09.06.1988	09.06.2008
487	100363	132417	02.03.1988	20.12.1989	25.03.1992	INSTITUTUL DE CHIMIE MACROMOLECULARĂ "PETRU PONI ", Iaşi, jud. Iaşi	02.03.1988	02.03.2008
488	100370	132030	04.02.1988	10.01.1990	31.03.1993	INSTITUTUL DE CHIMIE MACROMOLECULARĂ "PETRU PONI ", Iaşi, jud. Iaşi	04.02.1988	04.02.2008
489	100377	132475	07.03.1988	17.01.1990	29.03.1993	S.C ICEPALV S.A BUCUREŞTI	07.03.1988	07.03.2008
490	100379	132052	05.02.1988	09.12.1989	30.03.1992	S.C. ARPECHIM S.A Piteşti, jud. Argeş,	05.02.1988	05.02.2008
491	100383	131846	30.05.1985	22.01.1990	22.06.1992	GENNENTECH. INC. South San Francisco, 460 Point San Bruno Blvd., California, USA	30.05.1985	30.05.2005
492	100398	131344	28.12.1987	29.01.1990	31.03.1993	AVĂDANEI CORNELIU ROMEO, Botoşani, jud. Botoşani	28.12.1987	28.12.2007
493	100407	132129	10.02.1988	10.01.1990	16.09.1991	HENKEL KOMMANDITGESELLSCHAFT AUF AKTIEN, 4000 Dusseldorf, Germania	10.02.1988	10.02.2008
494	100410	133917	10.06.1988	11.12.1989	15.07.1992	INTREPRINDEREA DE PORTELAN IRIS Cluj, jud. Cluj	10.06.1988	10.06.2008
495	100413	133137	20.04.1988	31.01.1990	07.10.1992	S.C. ELECTROTIMIS S.A. Timişoara, jud. Timiş	20.04.1988	20.04.2008
496	100415	133259	28.04.1988	31.01.1990	22.12.1992	S.C. UMT S.A., Timişoara, jud. Timiş	28.04.1988	28.04.2008
497	100419	134458	11.07.1988	29.12.1989	29.01.1993	INSTITUTUL DE CERCETARI PENTRU MOTOARE ELECTRICE SI TRANSFORMATOARE CRAIOVA, jud. Dolj.	11.07.1988	11.07.2008
498	100424	132165	12.02.1988	29.12.1989	22.06.1992	S.C. ELECTROMAGNETICA S.A. Bucuresti	12.02.1988	12.02.2008
499	100425	134780	04.08.1988	30.01.1990	31.03.1993	S.C. ELECTROMAGNETICA S.A. Bucuresti	04.08.1988	04.08.2008
500	100426	134670	27.07.1988	30.01.1990	16.11.1992	S.C. ICTCM S.A., Bucureşti	27.07.1988	27.07.2008
501	100427	136396	12.12.1988	29.01.1990	11.03.1993	OFICIUL CENTRAL DE STOCARE CENTRAL Bucuresti	12.12.1988	42.12.2008
502	100437	131751	13.01.1988	29.01.1990	21.05.1992	INTREPRINDEREA MECANICA Alba Iulia jud. Alba	13.01.1988	13.01.2008
503	100439	132732	25.03.1988	31.03.1990	28.06.1993	S.C. SUBANSAMBLE AUTO S.A., Sf. Gheorghe, jud. Covasna	25.03.1988	25.03.2008
504	100441	130689	02.12.1987	31.01.1990	24.09.1992	INSTITUTUL NATIONAL AL LEMNULUI Bucuresti	02.12.1987	02.12.2007
505	100445	134996	31.08.1988	29.12.1989	28.02.1992	INTREPRINDEREA DE MATRITE SI PIESE DIN FONTA ODORHEIU SECUIESC, jud. Harghita	31.08.1988	31.08.2008
506	100446	132476	07.03.1988	20.12.1989	29.03.1993	S.C ICEPALV S.A Bucureşti	07.03.1988	07.03.2008

Nr. crt.	Nr. B.I.	Nr. C.B.I	Data de depozit național	Data hotărârii de acordare a B.I.	Data eliberării B.I.	Titular Nume, prenume/Denumire, localitate, județ	Durata de valabilitate a B.I.	
							de la	până la
507	100448	132033	04.02.1988	23.01.1990	31.03.1993	S.C. FIBREX S.A Săvineşti, jud. Neamţ	04.02.1988	04.02.2008
508	100449	134925	18.08.1988	26.01.1990	07.10.1992	INTREPRINDEREA TEHNOTON Iaşi, jud. Iaşi	18.08.1988	18.08.2008
509	100450	134210	27.06.1988	26.01.1990	29.01.1993	S.C. RETROM S.A. Pascani, jud. Iaşi	27.06.1988	27.06.2008
510	100453	133783	01.06.1988	30.01.1990	09.10.1992	S.C. INTEC S.C., Bucureşti	01.06.1988	01.06.2000
511	100455	134763	02.08.1988	31.01.1990	29.01.1993	ÎNTREPRINDEREA DE CONSTR.NAVALE ŞI UTILAJE TEHNOLOGICE, Tulcea, jud. Tulcea	02.08.1988	02.08.2008
512	100457	134236	29.06.1988	31.01.1990	28.06.1993	S.C. AEM S.A. Bucuresti	29.06.1988	29.06.2008
513	100459	136797	23.12.1988	31.01.1990	26.02.1993	S.C. ELECTROCONTACT S.A. Botosani, jud. Botoşani	23.12.1988	23.12.2008
514	100464	130683	01.12.1987	06.12.1989	25.06.1992	S.C. A.E.M. S.A. Timişoara, jud. Timiş	01.12.1987	01.12.2007
515	100466	132142	11.02.1988	19.12.1989	15.12.1992	S.C. IPA S.A. Bucuresti	11.02.1988	11.02.2008
516	100468	130926	14.12.1987	26.01.1990	14.02.1992	S.C. VICTORIA S.A Floreşti, jud. Prahova	14.12.1987	14.12.2007
517	100469	134765	02.08.1988	30.01.1990	20.11.1992	PREOTU OCTAVIAN, Craiova, jud. Dolj	02.08.1988	02.08.2008
518	100471	133115	19.04.1988	27.11.1989	26.10.1992	S.C. HABITAT PROIECT S.A.. Iaşi, jud. Iaşi	19.04.1988	19.04.2008
519	100472	133220	26.04.1988	27.11.1989	30.11.1992	INTREPRINDEREA DE PRODUSE CERAMICE ”RECORD” Sibiu, jud. Sibiu	26.04.1988	26.04.2008
520	100480	133809	03.06.1988	31.01.1990	16.11.1992	INST. DE CERC., INGINERIE TEHNOLOGICA SI PROIECTARE A LUCRARILOR DE CONSTRUCTII SI INSTALATII PENTRU MINEREURI Deva, jud. Hunedoara.	03.06.1988	03.06.2008
521	100482	135166	15.09.1988	31.01.1990	21.05.1992	INSTITUTUL NATIONAL PENTRU MASINI AGRICOLE Bucuresti	15.09.1988	15.09.2008
522	100484	131870	21.01.1988	31.01.1990	25.06.1992	S.C. ŞANTIERUL NAVAL S.A., Constanța, jud. Constanța	21.01.1988	21.01.2008
523	100487	132175	13.02.1988	31.01.1990	28.08.1992	Universitatea”Ştefan cel Mare” Suceava, jud. Suceava	13.02.1988	13.02.2008
524	100488	132194	15.02.1988	31.01.1990	24.02.1992	S.C. IPA S.A. Bucuresti.	15.02.1988	15.02.2008
525	100491	131215	23.12.1987	-	30.03.1993	INTREPRINDEREA DE UTILAJE PIESE DE SCHIMB SI REPARATII Iaşi, jud. Iaşi	23.12.1987	23.12.2007
526	100492	132403	01.03.1988	25.01.1990	23.03.1992	R.A.pentru Activităţi Nucleare-Sucurala Cercetări Nucleare-Piteşti, jud. Argeş	01.03.1988	01.03.2008
527	100493	132886	02.04.1988	26.01.1990	23.03.1992	SC”Dermatina”SA Timişoara, jud. Timiş	02.04.1988	02.04.2008
528	100494	132477	07.03.1988	17.01.1990	25.06.1992	S.C ICEPALV S.A BUCUREŞTI	07.03.1988	07.03.2008
529	100495	131477	30.12.1987	24.11.1989	25.06.1992	S.C SICOMED S.A , Bucureşti	30.12.1987	30.12.2007
530	100507	131435	29.12.1987	18.01.1990	30.03.1993	SC”Antilopa”SA Bucureşti	29.12.1987	29.12.2007

Nr. crt.	Nr. B.I.	Nr. C.B.I	Data de depozit național	Data hotărârii de acordare a B.I.	Data eliberării B.I.	Titular Nume, prenume/Denumire, localitate, județ	Durata de valabilitate a B.I.	
							de la	până la
531	100508	131529	30.12.1987	23.01.1990	30.04.1992	Inst.de Proiectări pt.Industria Uşoară Bucureşti	30.12.1987	30.12.2007
532	100511	131010	17.12.1987	29.12.1989	21.05.1992	STATIUNEA PENTRU MECANIZAREA AGRICULTURII Buziaş, jud. Timis	17.12.1987	17.12.2007
533	100515	136437	14.12.1988	31.01.1990	12.02.1993	STATIUNEA DE CERCETARI PENTRU PLANTE MEDICINALE SI AROMATICE FUNDULEA, jud. Călăraşi	14.12.1988	14.12.2008
534	100516	133268	28.04.1988	09.02.1990	15.12.1992	S.C. PRESUN PROIECT S.A. Iaşi, jud.Iaşi	28.04.1988	28.04.2008
535	100517	133318	03.05.1988	09.02.1990	21.01.1993	Universitatea Tehnică ”Gh.Asachi”Iaşi, jud. Iaşi	03.05.1988	03.05.2008
536	100522	131738	12.01.1988	31.01.1990	30.10.1992	Regionala Căi Ferate Galați, jud. Galați	12.01.1988	12.01.2008
537	100525	135680	31.10.1988	31.01.1990	30.04.1992	TICU D. DUMITRU, Craiova, jud. Dolj HUREZEANU GHEORGHE, Craiova, jud. Dolj COJAN MARIA, Craiova, jud. Dolj IONESCU SILVIU, Craiova, jud. Dolj	31.10.1988	31.10.2000
538	100526	133597	20.05.1988	12.02.1990	15.07.1992	S.C. SILCOTUB S.A. Zalău, jud. Zalău	20.05.1988	20.05.2008
539	100529	132392	29.02.1988	12.02.1990	30.03.1993	S.C. LETEA S.A. Bacău, jud. Bacău.	29.02.1988	29.02.1008
540	100532	131635	06.01.1988	30.12.1989	26.10.1992	S.A. IUS S.C. Braşov, jud. Braşov	06.01.1988	06.01.200/
541	100533	132650	21.03.1988	30.12.1989	31.03.1993	RENEL Bucuresti	21.03.1988	21.03.2008
542	100534	132720	24.03.1988	30.12.1989	29.03.1993	S.C. MENAROM S.A., Galați, jud. Galați	24.03.1988	24.03.2008
543	100535	131635	06.01.1988	30.12.1989	26.10.1992	INTREPRINDEREA DE UNELTE SI SCULE, Brasov, jud. Braşov	06.01.1988	06.01.2008
544	100536	135518	13.12.1988	30.12.1989	13.03.1993	S.C. TEHNOMET S.A., Timişoara, jud. Timiş	13.12.1988	13.12.2008
5545	100537	135582	20.10.1988	31.01.1990	16.11.1992	Universitatea “Şt.cel.Mare” Suceava, jud. Suceava	20.10.1988	20.10.2008
546	100538	135313	28.09.1988	31.01.1990	15.12.1992	S.C. ELECTROTIMIS S.A. Timişoara, jud. Timiş	28.09.1988	28.09.2008
547	100540	132780	28.03.1988	31.01.1990	25.05.1992	Universitatea “Şt.cel.Mare” , Suceava, jud. Suceava	28.03.1988	28.03.2008
548	100543	132098	08.02.1988	31.01.1990	15.07.1992	Inst.Naț.de Cerc.Dezv.Textile Pielărie Bucureşti	08.02.1988	08.02.2008
549	100544	132167	12.02.1988	29.01.1990	30.03.1992	S. C. MOLDOSIN S.A Vaslui, jud. Vaslui	12.02.1988	12.02.2008
550	100547	131597	04.01.1988	30.01.1990	25.06.1992	INSTITUTUL DE PESE DE SCHIMB REPARATII UTILAJE ECHIPAMENTE ELECTRICE MINIERE Petrosani, jud. Hunedoara	04.01.1988	04.01.2008
551	100553	133218	26.04.1988	31.01.1990	30.11.1992	INSTITUTUL PENTRU AUTOMATIZARI Bucuresti	26.04.1988	26.04.2008
552	100554	132510	09.03.1988	25.12.1989	22.12.1992	S.C. IPA S.A. , Bucuresti.	09.03.1988	09.03.2008

Nr. crt.	Nr. B.I.	Nr. C.B.I	Data de depozit național	Data hotărârii de acordare a B.I.	Data eliberării B.I.	Titular Nume, prenume/Denumire, localitate, județ	Durata de valabilitate a B.I.	
							de la	până la
553	100568	132830	31.03.1988	29.01.1990	25.06.1992	INSTITUTUL DE CERCETARE PENTRU PRODUSE AUXILIARE ORGANICE , Mediaş, jud. Sibiu	31.03.1988	31.03.2008
554	100574	133215	26.04.1988	17.01.1990	30.09.1992	S.C. ICIT “FIBRESIN”S.A Iaşi, jud. Iaşi	26.04.1988	26.04.2008
555	100577	131954	28.01.1988	09.01.1990	25.06.1992	S.C AZUR S.A Timişoara, jud. Timiş	28.01.1988	28.01.2008
556	100579	132034	04.02.1988	09.02.1990	30.03.1992	S.C. FIBREX S.A Săvineşti, jud. Neamţ	04.02.1988	04.02.2008
557	100582	132790	28.03.1988	24.01.1990	22.06.1992	S.C ROMACRIL S.A, RÂŞNOV, jud. Braşov	28.03.1988	28.03.2008
558	100583	135884	16.11.1988	31.01.1990	28.12.1992	S.C. AEM S.A. Timişoara, jud. Timiş	16.11.1988	16.11.2008
559	100584	132442	03.03.1988	30.12.1989	22.06.1992	ÎNTREPRINDEREA MECANICĂ, Vaslui, jud. Vaslui	03.03.1988	03.03.2008
560	100589	132536	10.03.1988	29.12.1989	22.06.1992	“RENEL”, Bucuresti.	10.03.1988	10.03.2008
561	100593	132155	12.02.1988	13.12.1989	30.03.1992	S.C. FIBREX S.A SĂVINEŞTI, jud. Neamţ	12.02.1988	12.02.2008
562	100596	130639	27.11.1987	29.12.1989	28.06.1993	Universitatea “A.I.Cuza”Iaşi, jud. Iaşi	27.11.1987	27.11.2007
563	100598	131956	28.01.1988	30.11.1989	31.03.1993	INSTITUTUL DE CHIMIA ALIMENTARA Bucuresti	28.01.1988	28.01.2008
564	100599	131957	28.01.1988	30.11.1989	03.03.1992	INSTITUTUL DE CHIMIE ALIMENTARA Bucuresti.	28.01.1988	28.01.2008
565	100600	131958	28.01.1988	30.11.1989	30.03.1992	INSTITUTUL DE CHIMIE ALIMENTARA Bucuresti.	28.01.1988	28.01.2008
566	100601	131960	28.01.1988	30.11.1989	31.03.1993	INSTITUTUL DE CHIMIE ALIMENTARA Bucuresti.	28.01.1988	28.01.2008
567	100602	133731	30.05.1988	20.02.1990	22.12.1992	UNIVERSITATEA TEHNICA Petroşani, jud. Hunedoara	30.05.1988	30.05.2008
568	100603	132017	03.02.1988	22.12.1989	22.06.1992	INSTITUTUL DE CERCETARI IN CONSTRUCTII SI ECONOMIA CONSTRUCTIILOR Bucuresti	03.02.1988	03.02.2008
569	100604	133135	20.04.1988	15.02.1990	28.08.1992	SC”Flaro”SA Sibiu, jud. Sibiu	20.04.1988	20.04.2008
570	100605	132631	18.03.1988	12.01.1990	29.03.1993	S. C AZOMUREŞ S.A Tg. Mureş, jud. Mureş	18.03.1988	18.03.2008
571	100609	133583	19.05.1988	23.02.1990	22.12.1992	INSTITUTUL DE CERCETARE STIINTIFICA SI INGINERIE TEHNOLOGICA PENTRU TEHNICA DE CALCUL SI INFORMATICA Bucuresti	19.05.1988	19.05.2008
572	100611	131911	25.01.1988	30.01.1990	28.02.1992	S.C. FORTPRES CUG S.A., Cluj-Napoca, jud. Cluj	25.01.1988	25.01.2008
573	100615	132382	29.02.1988	31.01.1990	28.08.1992	S.C INCERP-CERCETARE S.A Ploieşti, jud. Prahova	29.02.1988	29.02.2008
574	100621	133355	03.05.1988	29.12.1989	30.09.1992	S.C. INSTA ELECTRIC S.A. Focsani, jud.Vrancea	03.05.1988	03.05.2008
575	100622	131724	11.01.1988	29.01.1990	22.12.1992	S.C. AEM S.A. Timişoara, jud. Timiş	11.01.1988	11.01.2008

Nr. crt.	Nr. B.I.	Nr. C.B.I	Data de depozit național	Data hotărârii de acordare a B.I.	Data eliberării B.I.	Titular Nume, prenume/Denumire, localitate, județ	Durata de valabilitate a B.I.	
							de la	până la
576	100625	131421	29.12.1987	27.11.1989	25.06.1992	S.C. I.C.P.E. ELECTROSTATICA S.A.,Bucuresti	29.12.1987	29.12.2007
577	100626	131537	31.12.1987	27.11.1989	26.10.1992	S.C. ELECTROMAGNETICA S.A.,Bucuresti	31.12.1987	31.12.2007
578	100629	131896	23.01.1988	31.01.1990	28.06.1993	Universitatea Tehnică Timişoara, jud. Timiş	23.01.1988	23.01.2008
579	100630	131897	23.01.1988	31.01.1990	28.12.1992	Universitatea Tehnică Timişoara, jud. Timiş	23.01.1988	23.01.2008
580	100638	133099	18.04.1988	24.02.1990	29.03.1993	S.C. ELECTROMURES S.A. Tg. Mureş, jud.Mureş	18.04.1988	18.04.2008
581	100639	134476	13.071988	26.02.1990	16.11.1992	S.C. AEM S.A. Timişoara, jud. Timiş	13.07.1988	13.07.2008
582	100646	133427	09.05.1988	26.02.1990	30.03.1993	ÎNTREPRINDEREA MECANICĂ, Roman, jud. Neamț	09.05.1988	09.05.2008
583	100650	132005	03.02.1988	09.02.1990	30.03.1992	INSTITUTUL CENTRAL DE FIZICA BUCURESTI PLATFORMA MAGURELE, Bucureşti	03.02.1988	03.02.2008
584	100651	135924	17.11.1988	23.02.1990	12.02.1993	S.C. ICPE ELECTROSTATICA S.A.Bucuresti	17.11.1988	17.11.2008
585	100652	134060	20.06.1988	23.02.1990	31.03.1993	S.C. ŞANTIERUL NAVAL S.A. Constanța, jud. Constanța	20.06.1988	20.06.2008
586	100654	134068	20.06.1988	23.02.1990	29.03.1993	INSTITUTUL CENTRAL DE FIZICA, Bucuresti	20.06.1988	20.06.2008
587	100656	132184	13.02.1988	11.01.1990	15.07.1992	INSTITUTUL DE CHIMIE MACROMOLECULARĂ "PETRU PONI ", Iaşi, jud. Iaşi	13.02.1988	13.02.2008
588	100658	131786	15.01.1988	20.02.1990	21.05.1992	SC"Picoma"SA Satu Mare, jud. Satu Mare	15.01.1988	15.01.2008
589	100663	132270	22.02.1988	19.02.1990	30.09.1992	COMBINATUL PETROCHIMIC "SOLVENTUL", Timişoara, jud. Timiş	22.02.1988	22.02.2008
590	100666	131329	26.12.1987	14.12.1989	30.04.1992	S.C DOLJCHIM S.A Craiova, Işalnița, Jud. Dolj	26.12.1987	26.12.2007
591	100671	134658	26.07.1988	31.01.1990	28.01.98	MINISTERUL APĂRĂRII NAȚIONALE, Bucureşti	26.07.1988	26.07.2008
592	100673	135251	23.09.1988	31.01.1990	28.06.1993	S.C. ICTCM S.A., Bucureşti	23.09.1988	23.09.2008
593	100676	135641	26.10.1988	27.02.1990	26.06.1993	ÎNTREPRINDEREA DE RULMENȚI, Bârlad, jud. Vaslui	26.10.1988	26.10.2008
594	100678	132499	07.03.1988	27.02.1990	30.03.1992	SC"Integrata Paşcani", Paşcani, jud.Iaşi	07.03.1988	07.03.2008
595	100679	132946	07.04.1988	27.02.1989	14.10.1992	SC"FILAN"SA Bucureşti	07.04.1988	07.04.2008
596	100683	127670	01.04.1987	29.01.1990	31.03.1993	S.C ICEPALV S.A , Bucuresti	01.04.1987	01.04.2007
597	100684	132815	31.03.1988	22.02.1990	29.03.1993	Inspectoratul Şcolar al Municipiului Bucureşti	31.03.1988	31.03.2008
598	100687	132757	28.03.1988	26.02.1990	25.06.1992	INTREPRINDEREA "TEHNOTON" IASI jud.Iaşi	28.03.1988	28.03.2008
599	100688	132315	23.02.1988	22.02.1990	25.06.1992	RENEL Bucureşti	23.02.1988	23.02.2008
600	100690	132885	02.04.1988	23.02.1990	28.08.1992	S.C. ELECTROTIMIS S.A. Timişoara, jud. Timiş	02.04.1988	02.04.2008

Nr. crt.	Nr. B.I.	Nr. C.B.I	Data de depozit național	Data hotărârii de acordare a B.I.	Data eliberării B.I.	Titular Nume, prenume/Denumire, localitate, județ	Durata de valabilitate a B.I.	
							de la	până la
601	100691	131981	29.01.1988	29.09.1989	30.09.1992	INSTITUTUL DE CERCETARE STIINTIFICA SI INGINERIE TEHNOLOGICA PENTRU MECANICA FINA SI SCULE Bucuresti.	29.01.1988	29.01.2008
602	100694	132601	16.03.1988	29.01.1990	25.03.1992	S.C. TEROM S.A Iaşi, jud. Iaşi	16.03.1988	16.03.2008
603	100695	132773	28.03.1988	14.02.1990	25.06.1992	SC"Integrata Paşcani" SA PAŞCANI, jud.Iaşi	28.03.1988	28.03.2008
604	100697	132775	28.03.1988	14.02.1990	29.03.1993	SC"Integrata Paşcani" SA PAŞCANI, jud.Iaşi	28.03.1988	28.03.2008
605	100699	132825	31.03.1988	24.02.1990	29.03.1993	S.C CEPROHART S.A Brăila, jud. Brăila	31.03.1988	31.03.2008
606	100701	134391	06.07.1988	26.12.1989	16.11.1992	INSTITUTUL NATIONAL DE STICLA, Bucuresti	06.07.1988	06.07.2008
607	100705	132479	07.03.1988	09.02.1990	25.06.1992	S.C ICEPALV S.A BUCUREŞTI	07.03.1988	07.03.2008
608	100708	133194	25.04.1988	12.01.1990	28.12.1992	S.C PRODCOMPLEX S.A Tg. Mureş, jud. Mureş	25.04.1988	25.04.2008
609	100716	130235	30.10.1987	27.11.1989	31.03.1993	S.C. INSTITUTUL NATIONAL AL LEMNULUI Bucuresti	30.10.1987	30.102007
610	100717	130215	29.10.1987	30.11.1989	31.03.1993	S.C. INSTITUTUL NATIONAL AL LEMNULUI Bucuresti	29.10.1987	29.10.2007
611	100718	133083	18.04.1988	26.12.1989	10.02.1992	S.C. ARIS S.A. Arad, jud. Arad	18.04.1988	18.04.2008
612	100720	132377	29.02.1988	26.12.1989	22.06.1992	S.C. NICOLINA S.A., Iaşi, jud. Iaşi	29.02.1988	29.02.2008
613	100721	133359	03.05.1988	26.12.1989	22.06.1992	S.C. ROMAN S.A., Braşov, jud. Braşov	03.05.1988	03.05.2008
614	100726	132785	28.03.1988	29.01.1990	22.06.1992	S.C. PROMEX S.A., Brăila, jud. Brăila	28.03.1988	28.03.2008
615	100727	135544	17.10.1988	09.03.1990	28.12.1992	SC"Matricon"SA Tg.Mureş, jud.Mureş	17.10.1988	17.10.2008
616	100728	132779	28.03.1988	28.02.1990	31.03.1993	Universitatea"Ştefan cel Mare" Suceava, jud. Suceava	28.03.1988	28.03.2008
617	100729	134629	23.07.1988	28.02.1990	20.11.1992	Universitatea"Ştefan cel Mare" Suceava, jud. Suceava	23.07.1988	23.07.2008
618	100732	135635	26.10.1988	28.02.1990	12.02.1993	S.C. ELECTROTIMIS S.A. Timişoara, jud. Timiş	26.10.1988	26.10.2008
619	100734	133778	01.06.1988	26.02.1990	29.03.1993	S.C. SUBANSAMBLE AUTO S.A., Sf. Gheorghe, jud. Covasna	01.06.1988	01.06.2008
620	100736	133624	23.05.1988	26.02.1990	30.04.1992	INSTITUTUL NATIONAL PENTRU MASINI AGRICOLE Bucuresti	23.05.1988	23.05.2008
621	100739	133062	14.04.1988	27.02.1990	28.12.1992	S.C. HERVIL S.A. Ramnicu Valcea, jud. Valcea	14.04.1988	14.04.2008
622	100742	133065	14.08.1988	27.02.1990	09.06.1992	INTREPRINDEREA DE ECHIPAMENTE HIDRAULICE Râmnicu Vâlcea, jud. Valcea	14.08.1988	14.08.2008
623	100743	126658	21.01.1987	24.02.1990	14.02.1992	S.C ICEPALV S.A Bucureşti	21.01.1987	21.01.2007
624	100751	132023	04.02.1988	12.03.1990	20.12.1992	S.C. UNIO S.A. Satu Mare, jud. Satu Mare	04.02.1988	04.02.2008
625	100754	136799	23.12.1988	30.01.1990	26.02.1993	S.C. ELECTROCONTACT S.A. Botosani, jud. Botoşani	23.12.1988	23.12.2008

Nr. crt.	Nr. B.I.	Nr. C.B.I	Data de depozit național	Data hotărârii de acordare a B.I.	Data eliberării B.I.	Titular Nume, prenume/Denumire, localitate, județ	Durata de valabilitate a B.I.	
							de la	până la
626	100755	134317	04.07.1988	29.12.1989	28.12.1992	Direcția de Telecomunicații Bucureşti	04.07.1988	04.07.2008
627	100756	134318	04.07.1988	29.12.1989	28.12.1992	Direcția de Telecomunicații Bucureşti	04.07.1988	04.07.2008
628	100762	132326	24.02.1988	30.01.1990	28.01.1993	S.C. OLTCIT S.A., Craiova, jud. Dolj	24.02.1988	24.02.2008
629	100763	130936	14.12.1987	21.12.1989	24.09.1992	Universitatea Tehnică Timişoara, jud. Timiş	14.12.1987	14.12.2007
630	100764	132325	24.02.1988	21.12.1989	28.01.1993	S.C. OLTCIT S.A., Craiova, jud. Dolj	24.02.1988	24.02.2008
631	100765	132410	02.03.1988	30.01.1990	25.03.1992	Universitatea din Craiova, jud. Dolj	02.03.1988	02.03.2008
632	100766	132987	11.04.1988	21.12.1989	31.03.1993	S.C. TIMASUD S.A. Timişoara, jud. Timiş	11.04.1988	11.04.2008
633	100767	132952	07.04.1988	28.09.1989	15.07.1992	CUG , Cluj-Napoca, jud. Cluj	07.04.1988	07.04.2008
634	100768	132951	07.04.1988	28.09.1989	25.06.1992	CUG , Cluj-Napoca, jud. Cluj	07.04.1988	07.04.2008
635	100771	132564	12.03.1988	14.02.1990	07.10.1992	S.C. CELOHART S.A. Zărnesti, jud. Brasov	12.03.1988	12.03.2008
636	100782	133066	14.04.1988	27.02.1990	15.12.1992	S.C. HERVIL S.A. Ramnicu Valcea, jud. Valcea	14.04.1988	14.04.2008
637	100793	133105	18.04.1988	28.02.1990	15.12.1992	INTREPRINDEREA “LAMINORUL” Brăila, jud. Brăila	18.04.1988	18.04.2008
638	100794	134730	30.07.1988	16.04.1990	20.11.1992	S.C. FORTUS S.A., Iaşi, jud. Iaşi	30.07.1988	30.07.2008
639	100797	133758	01.06.1988	19.03.1990	21.12.1992	S.C. TEROM S.A Iaşi, jud. Iaşi	01.06.1988	01.06.2008
640	100810	132037	04.02.1988	13.03.1990	28.12.1992	S.C. ELECTROPRECIZIA S.A. Săcele, jud. Brasov.	04.02.1988	04.02.2008
641	100813	134311	02.07.1988	21.03.1990	28.01.1993	ICSITMUA Braşov, jud. Braşov	02.07.1988	02.07.2008
642	100814	131063	18.12.1987	28.11.1989	30.09.1992	SC”Olimpia”SA Oradea , jud.Bihor	18.12.1987	18.12.2007
643	100815	135383	03.10.1988	30.01.1990	30.03.1993	S.C. UPETROM-1 MAI S.A., Ploieşti, jud. Prahova	03.10.1988	03.10.2008
644	100818	132725	25.03.1988	06.02.1990	15.12.1992	S.C. TEROM S.A Iaşi, jud. Iaşi	25.03.1988	25.03.2008
654	100825	129723	14.09.1987	17.11.1989	30.06.1993	Şc.Profesionalã nr.14 Brăila, jud. Brăila	14.09.1987	14.09.2007
646	100826	129722	14.09.1987	17.11.1989	25.01.1993	Şc.Profesionalã nr.14 Brăila, jud. Brăila	14.09.1987	14.09.2007
647	100827	129721	14.09.1987	17.11.1989	30.06.1993	Şc.Profesionalã nr.14 Brăila, jud Brăila	14.09.1987	14.09.2007
648	100837	132668	21.03.1988	31.01.1990	28.06.1993	S.C. AEROSTAR S.A., Bacău jud. Bacău	21.03.1988	21.03.2008
649	100838	132729	25.03.1988	31.01.1990	25.06.1992	S.C. ASTRA VAGOANE S.A., Arad, jud. Arad	25.03.1988	25.03.2008
650	100841	132649	21.03.1988	21.02.1990	31.03.1993	RENEL Bucuresti	21.03.1988	21.03.2008
651	100844	132463	04.03.1988	19.01.1990	30.03.1992	S.C. ARPECHIM S.A, Piteşti, jud. Argeş	04.03.1988	04.03.2008
652	100849	135404	05.10.1988	28.02.1990	13.01.1993	RENEL Bucureşti	05.10.1988	05.10.2008

Nr. crt.	Nr. B.I.	Nr. C.B.I	Data de depozit național	Data hotărârii de acordare a B.I.	Data eliberării B.I.	Titular Nume, prenume/Denumire, localitate, județ	Durata de valabilitate a B.I.	
							de la	până la
653	100853	131143	21.12.1987	31.01.1990	30.04.1992	STATIUNEA PENTRU MECANIZAREA AGRICULTURII Buziaş, jud. Timis	21.12.1987	21.12.2007
654	100864	136759	22.12.1988	27.03.1990	11.03.1993	SC"NETEX"SA Bistrița, jud.Bistrița-Năsăud	22.12.1988	22.12.2008
655	100866	133087	18.04.1988	09.03.1990	31.03.1993	SC"Guban"SA Timişoara, jud. Timiş	18.04.1988	18.04.2008
656	100872	132671	21.03.1988	10.03.1990	29.03.1993	S.C AZUR S.A, Timişoara, jud. Timiş	21.03.1988	21.03.2008
657	100877	132747	26.03.1988	21.02.1990	25.05.1992	S.C GUMOFLEX S.A JILAVA, Bucureşti	26.03.1988	26.03.2008
658	100883	132810	30.03.1988	10.03.1990	25.06.1992	S.C ICEPALV S.A,Bucureşti	30.03.1988	30.03.2008
659	100884	132811	30.03.1988	23.03.1990	25.06.1992	S.C ICEPALV S.A,Bucureşti	30.03.1988	30.03.2008
660	100885	132465	04.03.1988	23.03.1990	20.12.1992	S.C. VULCAN S.A., Bucureşti	04.03.1988	04.03.2008
661	100886	131006	17.12.1987	30.12.1989	26.10.1992	S.C. VULCAN S.A., Bucureşti	17.12.1987	17.12.2007
662	100888	131105	21.12.1987	31.10.1989	22.12.1992	INSTITUTUL DE CERCETARE PENTRU PETROL SI GAZE Câmpina, jud. Prahova	21.12.1987	21.12.2007
663	100889	128554	09.06.1987	31.10.1989	30.03.1993	REGIA AUTONAMA A PETROLULUI ,Bucuresti	09.06.1987	09.06.2007
664	100890	132763	28.03.1988	16.03.1990	31.03.1993	CENTRUL TERITORIAL DE CALCUL ELECTRONIC Oradea, jud. Bihor.	28.03.1988	28.03.2008
665	100895	133584	19.05.1988	22.02.1990	30.10.1992	S.C. FIBREX S.A Săvineşti, jud. Neamț	19.05.1988	19.05.2008
666	100898	132950	07.04.1988	21.02.1990	21.05.1992	Întreprinderea de Construcții Nautice, Ghimbav, Braşov, jud. Braşov	07.04.1988	07.04.2008
667	100903	131533	28.02.1990	25.06.1992	25.06.1992	I.N.M.A. Bucuresti	30.12.1987	30.12.2007
668	100904	129965	05.10.1987	28.02.1990	07.10.1992	Universitatea Tehnică Cluj-Napoca, jud. Cluj	05.10.1987	05.10.2007
669	100905	130918	14.12.1987	28.12.1989	30.04.1992	Întreprinderea Mecanică şi Piese de Schimb, Oradea, jud. Bihor	14.12.1987	14.12.2007
670	100906	129799	21.09.1987	29.12.1989	22.06.1992	SC"FAM"SA Galați, jud. Galați	21.09.1987	21.09.2007
671	100908	130880	11.12.1987	29.12.1989	22.06.1992	S.C. ELECTROCONTACT S.A. Botosani, jud. Botoşani	11.12.1987	11.12.2007
672	100910	135250	23.09.1988	26.02.1990	28.08.1992	RENEL Bucureşti	23.09.1988	23.09.2008
673	100911	134815	08.08.1988	28.02.1996	29.01.1993	S.C. SATURN S.A. Alba Iulia, jud. Alba	08.08.1988	08.08.2008
674	100916	132230	27.04.1988	22.03.1990	28.01.1993	COMPANIA NATIONALA APELE ROMANE-DIRESCTIA APELOR IALOMITA , Buzău, jud. Buzău	27.04.1988	27,04.2008
675	100916	132230	27.04.1988	22.03.1990	28.01.1993	SISTEMUL HIDROTEHNIC PRAHOVA, Teleajan, jud. Prahova	27.04.1988	24.04.2008
676	100923	135496	11.10.1988	12.12.1989	14.02.1992	S.C SIN S.A , Bucureşti	11.10.1988	11.10.2008

Nr. crt.	Nr. B.I.	Nr. C.B.I	Data de depozit național	Data hotărârii de acordare a B.I.	Data eliberării B.I.	Titular Nume, prenume/Denumire, localitate, județ	Durata de valabilitate a B.I.	
							de la	până la
677	100926	134402	07.07.1988	18.01.1990	26.02.1993	POPESCU GEORGETA, Bucureşti PIVNIC DAN, Bucureşti ALECU CORNEL, Bucureşti BURLACU COSTACHE, Bucureşti OLARU COSTICĂ, Bucureşti NECHIFOR GHEORGHE, Bucureşti CIOBANU VIRGIL, Bucureşti	07.07.1988	07.07.2008
678	100927	134776	03.08.1988	14.02.1990	20.11.1992	INSTITUTUL NATIONAL DE STICLA, Bucuresti	03.08.1988	03.08.2008
679	100932	131995	01.02.1988	27.02.1990	22.12.1992	MINISTERUL APĂRĂRII NAȚIONALE, Bucureşti	01.02.1988	01.02.2008
680	100937	132080	08.02.1988	26.02.1990	22.12.1992	INSTITUTUL PENTRU CERCETARE STIINTIFICA SI INGINERIE TEHNOLOGICA PENTRU AUTOMATIZARI Bucuresti.	08.02.1988	08.02.2008
681	100940	130791	05.12.1987	27.02.1990	30.04.1992	RA-RATMIL-Uz. Mecanică MIJA-jud.Dâmbovița	05.12.1987	05.12.2007
682	100942	132905	04.04.1988	30.12.1989	28.08.1992	Întreprinderea Mecanică, Roman, jud. Neamț	04.04.1988	04.04.2008
683	100943	132941	06.04.1988	30.12.1989	28.12.1992	S.C. ICPE S.A. Bucuresti	06.04.1988	06.04.2008
684	100945	132797	28.03.1988	21.03.1990	22.06.1992	Întreprinderea Mecanică, Oradea, jud. Bihor	28.03.1988	28.03.1988
685	100947	132407	01.03.1988	30.03.1990	31.03.1993	S.C. ICPE ELECTROSTATICA S.A. Bucuresti	01.03.1988	01.03.2008
686	100948	132509	09.03.1988	30.03.1990	25.06.1992	IPA Bucuresti.	09.03.1988	09.03.2008
687	100951	132696	23.03.1988	28.02.1990	25,07.1992	INTREPRINDEREA DE BERE, SPIRT, DROJDIE Bacău, jud. Bacău	23.03.1988	23.03.2008
688	100951	132698	23.03.1988	28.02.1990	30.09.1992	INTREPRINDEREA DE BERE, SPIRT, DROJDIE Bacău, jud. Bacău	23.03.1988	23.03.2008
689	100956	133451	10.05.1988	29.03.1990	28.06.1993	INSPECTORATUL SILVIC JUDETEAN OLT, SECTIA APICOLA, RESCA-Caracal, jud. Olt.	10.05.1988	10.05.2008
690	100957	134448	11.07.1988	29.03.1990	28.06.1993	INSTITUTUL DE CERCETARI PENTRU CEREALE SI PLANTE TEHNICE FUNDULEA, jud. Calarasi	11.07.1988	11.07.2008
691	100958	133896	09.06.1988	30.01.1990	29.03.1993	Direcția de Poștă și Telecomunicații Craiova, jud.Dolj	09.06.1988	09.06.2008
692	100960	136392	12.12.1988	31.03.1990	12.02.1993	S.C. INTEC S.A., Bucureşti	12.12.1988	12.12.2008
693	100961	136210	05.12.1988	31.03.1990	28.01.1993	MINISTERUL APĂRĂRII NAȚIONALE, Bucureşti	19.06.1986	19.06.2006
694	100962	136273	07.12.1998	31.03.1990	21.05.1992	S.C. ROMAN S.A., Braşov, jud. Braşov	07.12.1998	07.12.2008
695	100963	131795	18.01.1988	31.03.1990	21.05.1992	S.C. EMAILUL S.A. Mediaş, jud. Sibiu	18.01.1988	18.01.2008
696	100964	136957	26.12.1988	31.03.1990	26.02.1993	S.C. TIMASUD S.A. Timişoara, jud. Timiş	26.12.1988	26.12.2008

Nr. crt.	Nr. B.I.	Nr. C.B.I	Data de depozit național	Data hotărârii de acordare a B.I.	Data eliberării B.I.	Titular Nume, prenume/Denumire, localitate, județ	Durata de valabilitate a B.I.	
							de la	până la
697	100968	134710	29.07.1988	28.02.1990	28.01.1993	SC"Aerofina"SA Bucureşti	29.07.1988	29.07.2008
698	100976	132532	10.03.1988	27.02.1990	22.12.1992	S.C. ARPECHIM S.A Piteşti, jud. Argeş	10.03.1988	10.03.2008
699	100979	130487	18.11.1987	04.08.1988	31.03.1993	Într. Piese Turnate, Câmpina, jud. Prahova	18.11.1987	18.11.2007
700	100980	132171	13.02.1988	30.11.1989	22.12.1992	S.C. FORTUS S.A., Iaşi, jud. Iaşi	13.02.1988	13.02.2008
701	100982	128648	16.06.1987	30.06.1989	07.10.1992	S.C. A.E.M. S.A. Timişoara, jud. Timiş	16.06.1987	16.06.2007
702	100992	132268	22.02.1988	28.02.1990	21.01.1993	COMBINATUL PETROCHIMIC "SOLVENTUL", Timişoara, jud. Timiş	22.02.1988	22.02.2008
703	100994	133146	21.04.1988	26.03.1990	15.12.1992	S.C. FARTEC S.A Braşov , jud. Braşov	21.04.1988	21.04.2008
704	100996	135575	19.10.1988	09.04.1990	16.12.1992	Intr. Mecanică Plopeni, oraş Plopeni,jud.Prahova	19.10.1988	19.10.2008
705	100997	135093	08.09.1988	09.04.1990	21.12.1992	S.C.MENAROM S.A., Galați, jud. Galați	08.09.1988	08.09.2008
706	100999	134097	20.06.1988	22.03.1990	28.06.1993	RETROM S.A. PASCANI, jud. Iasi	20.06.1988	20.06.2008
707	100999	134097	20.06.1988	29.09.1989	20.11.1992	S.C. ELECTROPRECIZIA S.A Săcele, jud. Brasov.	20 06.1988	20.06.2008
708	101000	133466	11.05.1988	10.04.1990	16.11.1992	S.C. "UCM" REŞIȚA S.A., Reşița, jud. Caraş-Severin	11.05.1988	11.05.2008
709	101005	134790	04.08.1988	16.03.1990	28.01.1993	S.C. AEM S.A. Timişoara, jud. Timiş	04.08.1988	04.08.2008
710	101010	136637	19.12.1988	29.01.1990	31.03.1993	S.C. ELECTROCONTACT S.A. Botosani, jud. Botoşani	19.12.1988	19.12.2008
711	101012	135273	26.09.1988	14.04.1990	25.05.1993	INTREPRINDEREA DE ECHIPAMENTE PERIFERICE Bucuresti	26.09.1988	26.09.2008
712	101018	129637	03.09.1987	31.10.1989	30.03.1993	COMBINATUL MINIER GURA HUMORULUI, jud. Suceava	03.03.1987	03.09.2007
713	101021	134140	23.06.1988	30.03.1990	16.11.1992	ICSITTA, Braşov, jud. Braşov	23.06.1988	23.06.2008
714	101022	134139	23.06.1988	30.03.1990	12.02.1993	ICSITTA, Braşov, jud. Braşov	23.06.1988	23.06.2008
715	101025	133042	14.04.1988	31.01.1990	06.05.1993	"OLTCIT" S.A. , Craiova, jud. Dolj	14.04.1988	14.04.2008
716	101027	132935	06.04.1988	30.03.1990	25.11.1992	SPITALUL CLINIC JUDETEAN TG. MURES, jud.Mures	06.04.1988	06.04.1988
717	101030	134105	21.06.1988	27.02.1990	30.10.1992	S.C. AEM S.A. Timişoara, jud. Timiş	21.06.1988	21.06.2008
718	101034	133695	27.05.1988	30.03.1990	22.12.1992	INTREPRINDEREA ELECTROAPARATAJ Bucuresti	27.05.1988	27.05.2008
719	101035	134291	01.07.1988	30.03.1990	16.11.1992	S.C. ICPE SAERP S.A. Bucuresti	01.07.1988	01.07.2008
720	101047	134932	19.08.1988	30.03.1990	28.06.1993	S.C. PRESUM PROIECTA S.A Iaşi, jud.Iaşi	19.08.1988	19.08.2008
721	101050	136419	14.12.1988	24.04.1990	11.03.1993	FRANȚ OLIMPIU, Timişoara, jud. Timiş	14.12.1988	14.12.2008
722	101051	136368	12.12.1988	24.04.1990	11.03.1993	S.C. SIMTEX S.A., Bucureşti	12.12.1988	12.12.2008

Nr. crt.	Nr. B.I.	Nr. C.B.I	Data de depozit național	Data hotărârii de acordare a B.I.	Data eliberării B.I.	Titular Nume, prenume/Denumire, localitate, județ	Durata de valabilitate a B.I.	
							de la	până la
723	101053	135000	31.08.1988	12.03.1990	15.12.1992	VAVA CRISTIAN, Craiova, jud. Dolj	31.08.1988	31.08.2008
724	101055	135022	01.09.1988	28.03.1990	07.12.1992	INTREPRINDEREA DE APARATE SI UTILAJE PENTRU CERCETARE Bucuresti	01.09.1988	01.09.2008
725	101056	135479	10.10.1988	24.04.1990	15.03.1993	S.C. CESAR S.A., Piteşti, jud. Argeş	10.10.1988	10.10.2008
726	101057	133246	27.04.1988	04.04.1990	29.03.1993	CENTRUL DE CERCETARE STIINTIFICA SI INGINERIE TEHNOLOGICA PENTRU TELECOMUNICATII Bucuresti	27.04.1988	27.04.2008
727	101060	133245	27.04.1988	04.04.1990	29.03.1993	INSTITUTUL DE CERCETARE PENTRU COMPONENTE ELECTRONICE Bucuresti	27.04.1988	27.04.2008
728	101065	133765	01.06.1988	24.04.1990	31.03.1993	S.C MOLDOSIN S.A Vaslui, jud. Vaslui	01.06.1988	01.06.2008
729	101067	133940	13.06.1988	24.04.1990	16.11.1992	S.C. FIBREX S.A Săvineşti, jud. Neamț	13.06.1988	13.06.2008
730	101068	134084	20.06.1988	25.04.1990	20.11.1992	Intr.Tricoul Roşu , Arad, jud. Arad	20.06.1988	20.06.2008
731	101071	133112	19.04.1988	25.04.1990	28.06.1993	INSTITUTUL DE CERCETARI SI PROIECTARI PENTRU PETROL SI GAZE Câmpina, jud.Prahova	19.04.1988	19.04.2008
732	101076	135513	13.10.1988	27.04.1990	25.06.1992	S.C. TEPRO S.A.. Iaşi, jud.Iaşi	13.10.1988	13.10.2008
733	101084	133960	13.06.1988	26.04.1990	28.08.1992	“ARO”, Câmpulung Muscel, jud. Argeş	13.06.1988	13.06.2008
734	101085	135219	21.09.1988	26.04.1990	22.12.1992	S.C. CESAR S.A.,Piteşti, jud. Argeş	21.09.1988	21.09.2008
735	101088	133723	30.05.1988	26.04.1990	10.02.1993	Într. Steaua Roşie, Bucureşti	30.05.1988	30.05.2008
736	101096	132960	07.04.1988	26.02.1990	29.03.1993	S.C INCERP-CERCETARE S.A Ploieşti, jud. Prahova	07.04.1988	07.04.2008
737	101101	134292	01.07.1988	27.04.1990	12.02.1993	S.C. ICPE ACTEL S.A. Bucuresti	01.07.1988	01.07.2008
738	101104	132840	01.04.1988	30.01.1990	15.12.1992	S.C. BANEASA S.A. Bucuresti	01.04.1988	01.04.2008
739	101106	132841	01.04.1988	19.04.1990	26.03.1993	INTREPRINDEREA DE RULMENTI Bârlad jud. Vaslui	01.04.1988	01.04.2008
740	101107	132628	18.03.1988	24.04.1990	22.12.1992	S.C. PETROSTAR S.A. Ploiesti, jud. Prahova.	18.03.1988	18.03.2008
741	101108	133408	06.05.1988	03.05.1990	14.10.1992	S.C. ARIS S.A. Arad, jud. Arad	06.05.1988	06.05.2008
742	101110	138656	13.03.1989	03.05.1990	23.07.1992	S.C MECANICA FINA S.A. Bucuresti	13.03.1989	13.03.2009
743	101115	133994	15.06.1988	12.04.1990	29.03.1993	RENEL Bucureşti	15.06.1988	15.06.2008
744	101117	133443	09.05.1988	19.04.1990	12.07.1993	S.C. PLASTOR S.A. Oradea, jud. Bihor.	09.05.1988	09.05.2008
745	101122	133826	04.06.1988	30.03.1990	29.03.1993	SC”UTT” , Timişoara, jud. Timiş	04.06.1988	04.06.2008
746	101127	133367	04.05.1988	27.04.1990	31.03.1993	S.C. AROMET S.A., Buzău, jud. Buzău	04.05.1988	04.05.2008
747	101128	135119	10.09.1988	27.04.1990	28.06.1993	S.C. PRESUM PROIECT S.A., Iasi , jud. Iaşi	10.09.1988	10.09.2008
748	101129	135378	03.10.1988	27.04.1990	28.06.1993	S.C. UNIO S.A.. Satu Mare, jud. Satu Mare	03.10.1988	03.10.2008

Nr. crt.	Nr. B.I.	Nr. C.B.I	Data de depozit național	Data hotărârii de acordare a B.I.	Data eliberării B.I.	Titular Nume, prenume/Denumire, localitate, județ	Durata de valabilitate a B.I.	
							de la	până la
749	101135	132588	16.03.1988	26.04.1990	22.12.1992	S.C. FORTUS S.A., Iaşi, jud. Iaşi	16.03.1988	16.03.2008
750	101137	133519	13.05.1988	27.04.1990	28.06.1993	S.C. TEHNOMET S.A. , Timişoara, jud. Timiş	13.05.1988	13.05.2008
751	101138	133092	18.04.1988	27.04.1990	28.06.1993	S.C. EMAILUL S.A.Mediaş, jud. Sibiu	18.04.1988	18.04.2008
752	101139	127764	08.04.1987	05.05.1990	20.12.1992	S.C. IPROEB S.A.Bistrita, jud. Bistrita Năsăud	08.04.1987	08.04.2007
753	101141	134351	04.07.1988	25.04.1990	28.01.1993	S.C BIOFARM S.A, Bucuresti	04.07.1988	04.07.2008
754	101144	133905	09.06.1988	20.04.1990	31.03.1993	S.C DANUBIANA S.A ,Bucuresti	09.06.1988	09.06.2008
755	101147	132550	11.03.1988	31.03.1990	12.07.1993	I.C.M.E.T. Craiova, jud. Dolj	11.03.1988	11.03.2008
756	101150	134588	21.07.1988	27.04.1990	12.02.1993	S.C. OLTCHIM S.A, RM.VÂLCEA, jud. Vâlcea	21.07.1988	21.08.2008
757	101173	133347	03.05.1988	27.02.1990	07.10.1992	S.C ICEPALV S.A, Bucuresti	03.05.1988	03.05.2008
758	101175	135176	16.09.1988	09.05.1990	28.12.1992	S.C. NICOLINA S.A., Iaşi, jud. Iaşi	16.09.1988	16.09.2008
759	101176	135177	16.09.1988	09.05.1990	15.12.1992	S.C. NICOLINA S.A., Iaşi, jud. Iaşi	16.09.1988	16.09.2008
760	101181	135701	02.11.1988	27.04.1990	26.02.1993	SC"Termoelectrica"SA Sucursala Electrocentrale Braşov, jud. Braşov	02.11.1988	02.11.2008
761	101188	135254	23.09.1988	31.03.1990	22.12.1992	Într. "Steaua Roşie", Bucureşti.	23.09.1988	23.09.2008
762	101199	132756	28.03.1988	26.04.1990	29.03.1993	S.C MOLDOPLAST SA Iaşi, jud. Iaşi	28.03.1988	28.03.2008
763	101200	134894	15.08.1988	15.05.1990	26.02.1993	S.C CHIMCOMPLEX S.A, Borzeşti, jud. Bacău	15.08.1988	15.08.2008
764	101215	133955	13.06.1988	09.04.1990	14.10.1992	INSTITUTUL NATIONAL DE CERCETARE DEZVOLTARE FIZICA TEHNICA-IFT , Iaşi, jud.Iaşi	13.06.1988	13.06.2008
765	101216	133123	20.04.1988	19.04.1990	30.11.1992	S.C. PETROBRAZI S.A, BRAZI, jud. Prahova	20.04.1988	20.04.2008
766	101218	133462	11.05.1988	19.04.1990	31.03.1993	S.C. PETROBRAZI S.A, BRAZI, jud. Prahova	11.05.1988	11.05.2008
767	101220	133637	25.05.1988	19.04.1990	22.12.1992	S.C. SINTOFARM S.A Bucureşti	25.05.1988	25.05.2008
768	101224	133535	16.05.1988	24.04.1990	30.09.1992	S.C. COMELF S.A., Bistrița, jud. Bistrița-Năsăud	16.05.1988	16.05.2008
769	101225	136088	28.11.1988	15.05.1990	30.03.1993	SC "UTA"SA, Arad, jud. Arad	28.11.1988	28.11.2008
770	101226	133541	16.05.1988	27.04.1990	28.08.1992	S.C. CONTIMEX S.A. Oradea, jud. Bihor	16.05.1988	16.05.2008
771	101232	134298	01.07.1988	30.01.1990	28.06.1993	S.C. ELECTROPROIECT S.A. Bucuresti	01.07.1988	01.07.2008
772	101233	134781	04.08.1988	30.01.1990	28.08.1992	INTREPRINDEREA DE UTILAJE SI PIESE DE SCHIMB GHEORGHENI , jud. Harghita	04.08.1988	04.08.2008
773	101235	135272	26.09.1988	26.02.1990	15.12.1992	S.C. AEROSTAR S.A., Bacău, jud. Bacău	26.09.1988	26.09.2008
774	101241	133904	09.06.1988	21.05.1990	29.03.1993	Intrepr.Confecții, Suceava, jud. Suceava	09.06.1988	09.06.2008
775	101242	134205	27.06.1988	21.05.1990	30.03.1993	Intr."Ambalajul Metalic" Timişoara, jud. Timiş	27.06.1988	27.06.2008

Nr. crt.	Nr. B.I.	Nr. C.B.I	Data de depozit național	Data hotărârii de acordare a B.I.	Data eliberării B.I.	Titular Nume, prenume/Denumire, localitate, județ	Durata de valabilitate a B.I.	
							de la	până la
776	101246	132462	04.03.1988	26.04.1990	22.12.1992	PCC STEROM S.A., Câmpina, jud. Prahova	04.03.1988	04.03.2008
777	101250	132297	22.02.1988	28.02.1990	31.03.1993	Universitatea Tehnica Cluj-Napoca, jud. Cluj	22.02.1988	22.02.2008
778	101256	133830	04.06.1988	30.01.1990	16.11.1992	S.C. MASTER S.A., Bucuresti	04.06.1988	04.06.2008
779	101261	131376	28.12.1987	30.01.1990	21.05.1992	INTREPRINDEREA LAMINORUL , Brăila, jud. Brăila	28.12.1987	28.12.2007
780	101263	132323	24.02.1988	30.01.1990	22.06.1992	S.C. INSTITUTUL DE CERCETARI METALURGICE S.A.,Bucuresti	24.02.1988	24.02.2008
780	101267	135270	26.09.1988	10.05.1990	15.01.1993	S.C. ASTRA VAGOANE S.A., Arad, jud. Arad S.C. ICPV S.A., Arad, jud. Arad	29.09.1988	29.09.2008
782	101269	133862	07.06.1988	22.02.1990	29.03.1993	INTREPRINDEREA DE FORAJ SI EXPLOATARE A SONDELOR MARINE PETROMAR Constanța, jud. Constanța.	07.06.1988	07.06.2008
783	101270	133686	27.05.1988	22.02.1990	25.05.1992	S.C. TIMASUD S.A. Timişoara, jud. Timiş	27.05.1988	27.05.2008
784	101272	134839	10.08.1988	28.05.1990	31.03.1993	S.C. TEROM S.A Iaşi, jud. Iaşi	10.08.1988	10.08.2008
785	101274	134668	27.07.1988	31.03.1990	29.01.1993	S.C. ICTCM S.A., Bucureşti	27.07.1988	27.07.2008
786	101277	131193	22.12.1987	25.07.1989	30.03.1992	INTREPRINDEREA “ELECTROAPARATAJ”, Bucureşti	22.12.1987	22.12.2007
787	101278	133530	14.05.1988	30.03.1990	14.10.1992	S.C. ICPE ELECTROSTATICA S.A. Bucuresti	14.05.1988	14.05.2008
788	101279	133780	01.06.1988	28.05.1990	16.10.1992	S.C. INTEC S.A. Bucureşti	01.06.1988	01.06.2008
789	101283	129862	25.09.1987	13.03.1990	30.03.1993	S.C. A.E.M. S.A., Timişoara, jud. Timiş	25.09.1987	25.09.2007
790	101284	130359	09.11.1987	29.12.1989	31.03.1993	INSTITUTUL NATIONAL DE METROLOGIE Bucuresti	09.11.1987	09.11.2007
791	101285	135647	27.10.1988	31.01.1990	28.12.1992	INTREPRINDEREA ELECTROMOTOR Timişoara, jud. Timiş	27.10.1988	27.10.2008
792	101292	136867	24.12.1988	29.05.1990	26.02.1993	S.C. ICPE S.A. BUCURESTI	24.12.1988	24.12.2008
793	101293	133185	25.04.1988	27.04.1990	20.11.1992	S.C. SEMĂNĂTOAREA S.A., Bucuresti	25.04.1988	25.04.2008
794	101295	133560	17.05.1988	27.04.1990	20.11.1992	DOBRESCU CONSTANTIN, Bucureşti DOGARU MIHAI, Bucureşti DIACONU GEORGE, Bucureşti OPRESCU CORNEL, Bucureşti STAN IOSIF, Bucureşti	17.05.1988	17.05.2008
795	101303	133113	19.04.1988	30.03.1990	29.03.1993	S.C. UPETROM-1 MAI S.A. Ploiesti, jud. Prahova	19.04.1988	19.04.2008
796	101305	126660	21.01.1987	24.04.1990	25.06.1992	S.C ICEPALV S.A, Bucuresti	21.01.1987	21.01.2007
797	101306	126661	21.01.1987	24.04.1990	29.03.1993	S.C ICEPALV S.A, Bucuresti	21.01.1987	21.01.2007
798	101310	132976	11.04.1988	30.05.1990	10.02.1992	S.C. SUBANSAMBLE AUTO S.A., Piteşti, jud. Argeş	11.04.1988	11.04.2008
799	101311	133716	30.05.1988	30.05.1990	29.03.1993	S.C. ARPECHIM S.A , Piteşti, jud. Argeş	30.05.1988	30.05.2008

Nr. crt.	Nr. B.I.	Nr. C.B.I	Data de depozit național	Data hotărârii de acordare a B.I.	Data eliberării B.I.	Titular Nume, prenume/Denumire, localitate, județ	Durata de valabilitate a B.I.	
							de la	până la
800	101312	134576	20.07.1988	31.05.1990	12.02.1993	Universitatea "Şt.cel.Mare", Suceava, jud. Suceava	20.07.1988	20.07.2008
801	101313	134118	22.06.1988	29.05.1990	26.02.1993	S.C. NICOLINA S.A., Iaşi, jud. Iaşi	22.06.1988	22.06.2008
802	101314	136102	29.11.1988	29.05.1990	11.03.1993	Intrepr.Mecanică de Material Rulant Paşcani,jud.Iaşi	29.11.1988	29.11.2008
803	101315	136101	29.11.1988	27.04.1990	12.02.1993	Intrepr.Mecanică de Material Rulant Paşcani, jud.Iaşi	29.11.1988	29.11.2008
804	101318	136626	19.12.1988	31.05.1990	11.03.1993	S.C. ELECTROCONTACT S.A., Botosani, jud. Botoşani	19.12.1988	19.12.2008
805	101324	133886	08.06.1988	17.05.1990	15.12.1992	S.C SINTEZA S.A , Oradea, jud. Bihor	08.06.1988	08.06.2008
806	101327	133691	27.05.1988	25.04.1990	15.12.1992	S.C AZUR S.A , Timişoara, jud. Timiş	27.05.1988	27.05.2008
807	101328	133348	03.05.1988	25.04.1990	30.11.1992	S.C ICEPALV S.A Bucuresti	03.05.1988	03.05.2008
808	101335	133350	03.05.1988	20.04.1990	28.08.1992	CAZACU ŞTEFAN, Bucureşti POP ALEXANDRU, Bucureşti	03.05.1988	03.05.2008
809	101344	130285	02.11.1987	09.04.1990	21.01.1993	S.C DOLJCHIM S.A CRAIOVA IŞALNIȚA, JUD. DOLJ	02.11.1987	02.11.2007
810	101347	130028	09.10.1987	29.01.1990	08.04.1992	S.C. SUBANSAMBLE AUTO S.A., Sf. Gheorghe, jud. Covasna	09.10.1987	09.10.2007
811	101349	130153	21.10.1987	28.04.1989	22.06.1992	INTREPRINDEREA DE TRADUCTOARE SI REGULATOARE DIRECTE, Pascani, jud. Iasi	21.10.1987	21.10.2007
812	101351	135589	21.10.1988	27.04.1990	28.06.1993	S.C. ROMAN S.A., Braşov, jud. Braşov	21.10.1988	21.10.2008
813	101354	134948	19.08.1988	25.04.1990	28.08.1992	INTREPRINDEREA DE CERCETARE SI PRODUCTIE MATERIALE SEMICONDUCTOARE, Bucuresti	19.08.1988	19.08.2008
814	101362	134200	25.06.1988	27.04.1990	07.10.1992	S.C. ELECTROPROIECT S.A., Bucuresti	25.06.1988	25.06.2008
815	101364	134349	04.07.1988	27.04.1990	20.11.1992	IMU, Suceava, jud. Suceava	04.07.1988	04.07.2008
816	101365	134579	20.07.1988	27.04.1990	24.09.1992	S.C. SUBANSAMBLE AUTO S.A., Sf. Gheorghe, jud. Covasna	20.07.1988	20.07.2008
817	101366	134673	28.07.1988	27.04.1990	20.11.1992	INTREPRINDEREA PENTRU AGRICULTURA Botosani, jud. Botoşani	28.07.1988	28.07.2008
818	101368	134686	28.07.1988	27.04.1990	20.11.1992	Universitatea "Transilvania" din Braşov, jud. Braşov	28.07.1988	28.07.2008
819	101385	134542	18.07.1988	12.06.1990	28.06.1993	S.C. ROBINETE INDUSTRIALE S.A.,Bacău, jud. Bacău	18.07.1988	18.07.2008
820	101386	134899	15.08.1988	12.06.1990	26.02.1993	ÎNTREPRINDEREA DE UTILAJ CHIMIC Găieşti, jud. Dâmboviţa	15.08.1988	15.08.2008
821	101392	134250	29.06.1988	31.05.1990	12.02.1993	S.C. INTEC S.A., Bucureşti	29.06.1988	29.06.2008
822	101394	133585	19.05.1988	30.05.1990	15.12.1992	INTREPRINDEREA DE REPARATII PLOIESTI, jud. Prahova.	19.05.1988	19.05.2008
823	101408	133492	12.05.1988	27.04.1990	14.10.1992	INTREPRINDEREA "LAMINORUL" Brăila, jud. Brăila.	12.05.1988	12.05.2008

Nr. crt.	Nr. B.I.	Nr. C.B.I	Data de depozit național	Data hotărârii de acordare a B.I.	Data eliberării B.I.	Titular Nume, prenume/Denumire, localitate, județ	Durata de valabilitate a B.I.	
							de la	până la
824	101410	131658	07.01.1988	31.01.1990	22.06.1993	SC"ROSADA"SA ,jud.Timişoara, jud. Timiş	07.01.1988	07.01.2008
825	101415	134015	16.06.1988	31.05.1990	29.01.1993	Universitatea din Craiova, jud. Dolj	16.06.1988	16.06.2008
826	101417	136569	19.12.1988	31.05.1990	12.02.1993	SC"MEFIL"SA Bistrița, jud. Bistrița-Năsăud	19.12.1988	19.12.1988
827	101426	136214	05.12.1988	20.06.1990	11.03.1993	S.C. ASAM S.A. Iaşi, jud. Iaşi	05.12.1988	05.12.2008
828	101433	133794	02.06.1988	27.06.1990	22.12.1992	S.C CASSTIL S.A , Bucuresti	02.06.1988	02.06.2008
829	101434	134160	23.06.1988	27.06.1990	20.11.1992	S.C DANUBIANA S.A , Bucuresti	23.06.1988	23.06.2008
830	101436	136027	24.11.1988	25.06.1990	28.01.1993	S.C. AUTOMOBILE DACIA S.A., Piteşti, jud. Argeş	24.11.1988	24.11.2008
831	101437	134227	28.06.1988	06.06.1990	29.01.1993	S.C COLOROM S.A CODLEA, jud. Braşov	28.06.1988	28.06.2008
832	101438	133670	26.05.1988	12.06.1990	28.12.1992	SC"UCR"SA Bucureşti	26.05.1988	26.05.2008
833	101445	130731	03.12.1987	25.06.1990	24.09.1992	SC"Olfil"SA Oltenița, jud.Călăraşi	03.12.1987	03.12.2007
834	101446	134408	07.07.1988	25.06.1990	20.11.1992	SC"Tesătoria de BBC Pucioasa"SA Pucioasa, jud.Dâmbovița	07.07.1988	07.07.2008
835	101447	134695	28.07.1988	25.06.1990	30.09.1992	CHEPTROSU MARCEL, Bucureşti CUCIUREANU GHEORGHE, Bucureşti TORNEA PAVEL, Bucureşti	28.07.1988	28.07.2008
836	101448	134991	31.08.1988	25.06.1990	01.03.1993	SC"PANTEX"SA Braşov, jud. Braşov	31.08.1988	31.08.2008
837	101451	132583	15.03.1988	27.02.1990	25.06.1992	INSTITUTUL DE CERCETARE PROIECTARE PENTRU UTILAJE SI PIESE DE SCHIMB Bucuresti	15.03.1988	15.03.2008
838	100451	134708	29.07.1988	30.01.1990	28.01.1993	INTREPRINDEREA ELECTROMAGNETICA Bucuresti	29.07.1988	29.07.2008
839	101453	132534	10.03.1988	30.03.1990	31.03.1993	R.A.pentru Activități Nucleare-Sucusrala Cercetări Nucleare-Piteşti, jud. Argeş	10.03.1988	10.03.2008
840	101454	132201	15.02.1988	30.03.1990	30.09.1992	S.C. SIMCAR S.A. Oradea, jud. Bihor.	15.02.1988	15.02.2008
841	101456	132439	03.03.1988	30.03.1990	30.09.1992	INTREPRINDEREA DE EXECUTIE SI EXPLOATARE A LUCRARILOR DE IMBUNATATIRI FUNCIARE, Iaşi, jud.Iaşi.	03.03.1988	03.03.2008
842	101464	137465	03.01.1989	25.06.1990	26.03.1993	S.C. PRESUM PROIECT S.A., Iaşi, jud. Iaşi	03.01.1989	03.01.1989
843	101467	133102	18.04.1988	26.04.1990	28.06.1993	TRUSTUL ANTREPRIZA GENERALA CONSTRUCTII MONTAJ Constanța, jud. Constanța	18.04.1988	18.04.2008
844	101472	132782	28.03.1988	30.03.1990	30.09.1992	Progresul, Brăila, jud. Brăila	28.03.1988	28.03.2008
845	101473	133878	08.06.1988	23.05.1990	16.11.1992	S.C. AEM S.A. Timişoara, jud. Timiş	08.06.1988	08.06.2008
846	101478	134505	14.07.1988	12.06.1990	29.01.1993	S.C. ICEFS S.A Săvineşti, jud. Neamț	14.07.1988	14.07.2008
847	101479	134152	23.06.1988	07.06.1990	20.11.1992	S.C. PETROBRAZI S.A BRAZI , jud. Prahova	23.06.1988	23.06.2008

Nr. crt.	Nr. B.I.	Nr. C.B.I	Data de depozit național	Data hotărârii de acordare a B.I.	Data eliberării B.I.	Titular Nume, prenume/Denumire, localitate, județ	Durata de valabilitate a B.I.	
							de la	până la
848	101480	134182	24.06.1988	19.06.1990	20.11.1992	S.C. OLTCHIM S.A RM.VÂLCEA, jud. Vâlcea	24.06.1988	24.06.2008
849	101481	134013	16.06.1988	26.04.1990	20.11.1992	SC"Dermatina"SA Timişoara, jud. Timiş	16.06.1988	16.06.2008
850	101482	133327	03.05.1988	26.04.1990	07.10.1992	INTREPRINDEREA FORESTIERA DE EXPLOATARE SI TRANSPORT BISTRITA, jud.Bistrita - Năsăud.	03.05.1988	03.05.2008
851	101483	132494	07.03.1988	29.05.1990	24.09.1992	ÎNTREPRINDEREA DE ANVELOPE , Zalău, jud. Sălaj	07.03.1988	07.03.2008
852	101485	133328	03.05.1988	26.04.1990	28.08.1992	INTREPRINDEREA FORESTIERA DE EXPLOATARE SI TRANSPORT BISTRITA, jud.Bistrita - Năsăud.	03.05.1988	03.05.2008
853	101486	133329	03.05.1988	27.04.1990	07.10.1992	INTREPRINDEREA FORESTIERA DE EXPLOATARE SI TRANSPORT BISTRITA, jud.Bistrita - Năsăud	03.05.1988	03.05.2008
854	101501	135828	11.11.1988	18.06.1990	05.01.1993	VERDEŞ NICOLAE, Iaşi, jud. Iaşi CONSTANTINESCU MIHAI CORNELIU, Buc. POP OCTAV TOADER, Iaşi, jud. Iaşi CHIURGIU GHEORGHE-CONSTANTIN, Buc.	11.11.1988	11.11.2008
855	101504	134190	24.06.1988	28.06.1990	23.09.1993	INSTITUTUL NATIONAL PENTRU MASINI AGRICOLE Bucuresti	24.06.1988	24.06.2008
856	101505	133933	13.06.1988	28.06.1990	20.11.1992	INSTITUTUL NATIONAL PENTRU MASINI AGRICOLE Bucuresti	13.06.1988	13.06.2008
857	101508	136898	24.12.1988	30.05.1990	26.02.1993	SC"Textila Teleorman"SA Roşiorii de Vede, jud.Teleorman	24.12.1988	24.12.2008
858	101509	134574	20.07.1988	29.06.1990	31.03.1993	INTREPRINDEREA TEHNOTON, Iaşi, jud.Iaşi	20.07.1988	20.07.2008
859	101513	136418	14.12.1988	28.06.1990	28.01.1993	FRANȚ OLIMPIU, Timişoara, jud. Timiş	14.12.1988	14.12.2008
860	101514	136594	19.12.1988	28.06.1990	28.01.1993	S.C. COMELF S.A., Bistrița, jud. Bistrița-Năsăud	19.12.1988	19.12.2008
861	101516	133037	14.04.1988	29.03.1990	30.09.1992	INSTITUTUL DE CERCETARE PENTRU MOTOARE ELECTRICE SI TRANSFORMATOARE Craiova jud. Dolj.	14.04.1988	14.04.2008
862	101521	134069	20.06.1988	28.05.1990	16.11.1992	S.C. INSTITUTUL DE CERCETARI METALURGICE S.A., Bucuresti	20.06.1988	20.062008
863	101522	133798	02.06.1988	10.04.1988	16.10.1992	INTREPRINDEREA DE RADIATOARE SI ECHIPAMENTE METALICE SI SANITARE Bucuresti	02.06.1988	02.06.2008
864	101524	133666	26.05.1988	09.04.1990	10.02.1993	COMBINATUL MINIER GURA HUMORULUI, jud. Suceava	26.05.1988	26.05.2008
865	101526	134554	18.07.1988	09.04.1990	16.11.1992	MATPUR S.A. Bucuresti	18.07.1988	18.07.2008
866	101527	136524	16.12.1988	31.05.1990	28.01.1993	S.C. ICEPRONAV S.A., Galați, jud. Galați	16.12.1988	16.12.2008

Nr. crt.	Nr. B.I.	Nr. C.B.I	Data de depozit național	Data hotărârii de acordare a B.I.	Data eliberării B.I.	Titular Nume, prenume/Denumire, localitate, județ	Durata de valabilitate a B.I.	
							de la	până la
867	101530	134155	23.06.1988	24.01.1990	20.11.1992	S.C. REAL S.A. PLEASA PLOIESTI, jud.Prahova	23.06.1988	23.06.2008
868	101531	134237	29.06.1988	31.05.1990	30.03.1993	S.C. CELOHART S.A. Zărnesti, jud. Brasov.	29.06.1988	29.06.2008
869	101534	133944	13.06.1988	30.03.1990	14.10.1992	SC"Termoelectrica"SA-Sucursala Electrocentrale Constanța, jud. Constanța	13.06.1988	13.06.2008
870	101535	134171	23.06.1988	28.02.1990	23.09.1993	S.C. ICPE SAERP S.A. Bucuresti	23.06.1988	23.06.2008
871	101539	134455	11.07.1988	26.06.1990	20.11.1992	SC"MODA"SA, Arad, jud. Arad	11.07.1988	11.07.2008
872	101541	135897	16.11.1988	27.06.1990	29.01.1993	SC"Favil"SA Rm.Vâlcea, jud.Vâlcea	16.11.1988	16.11.2008
873	101544	133250	27.04.1988	27.04.1990	29.03.1993	INSTITUTUL DE CERCETARE PENTRU COMPONENTE ELECTRONICE Bucuresti	27.04.1988	27.04.2008
874	101546	134457	11.07.1988	31.01.1990	28.08.1992	S.C. ELECTROPUTERE S.A. Craiova, jud. Dolj.	11.07.1988	11.07.2008
875	101555	134247	29.06.1988	29.03.1990	29.03.1993	S.C. INTEC S.A. Bucureşti	29.06.1988	29.06.2008
876	101564	135528	14.10.1988	29.06.1990	24.09.1992	S.C. ROMAN S.A., Braşov, jud. Braşov	14.10.1988	14.10.2008
877	101574	134246	29.06.1988	29.06.1990	29.03.1993	S.C. INTEC S.A. Bucureşti	29.06.1988	29.06.2008
878	101575	134721	30.07.1988	28.06.1990	16.11.1992	S.C. AEM S.A. Timişoara, jud. Timiş	30.07.1988	30.07.2008
879	101576	135585	01.08.1988	29.06.1990	29.01.1993	INTREPRINDEREA TEHNOTON. Iaşi, jud.Iaşi	01.08.1988	01.08.2008
880	101580	134701	29.07.1988	09.07.1990	10.02.1992	S.C. UPETROM-1 MAI S.A., Ploieşti, jud. Prahova	29.07.1988	29.07.2008
880	101584	131778	14.01.1988	31.03.1990	15.09.1992	SC"MONTANA"SA Câmpulung-Moldovenesc, jud.Severin	14.01.1988	14.01.2008
882	101585	136261	07.12.1988	26.06.1996	15.03.1993	ICSITUMMR Timişoara, jud. Timiş	07.12.1988	07.12.2008
883	101594	134656	26.07.1988	25.04.1990	25.01.1993	IUP Târgovişte (UPET), jud. Dâmbovița	26.07.1988	26.07.2008
884	101595	134379	06.07.1988	22.06.1990	27.01.1993	INTREPRINDEREA DE FERITA Urziceni jud. Ialomita	06.07.1988	06.07.2008
885	101597	134690	28.07.1988	28.05.1990	20.11.1992	Universitatea "Transilvania", Braşov, jud. Braşov,	28.07.1988	28.07.2008
886	101599	134624	23.07.1988	29.05.1990	20.11.1992	INTREPRINDEREA METALUL ROSU, Cluj, jud. Cluj	23.07.1988	23.07.2008
887	101600	134550	18.07.1988	28.05.1990	30.03.1993	S.C. METROPOL S.A. Timişoara, jud. Timiş	18.07.1988	18.07.2008
888	101602	133501	12.05.1988	29.06.1990	24.09.1992	S.C. SIMTEX S.A.Bucureşti	12.05.1988	12.05.2008
889	101603	133468	11.05.1988	29.06.1990	14.10.1992	S.C. ARIS S.A. Arad, jud. Arad	11.05.1988	11.05.2008
890	101608	133502	12.05.1988	31.01.1990	28.12.1992	Institutul de Cerecetări în Transporturi-INCERTRANS- SA Bucureşti	12.05.1988	12.05.2008
891	101609	134386	06.07.1988	28.02.1990	08.04.1993	INSTITUTUL DE CERCETARI SI PROIECTARI MINIERE BAIA MARE, jud. Maramures	06.07.1988	06.07.2008
892	101610	135640	26.10.1988	31.01.1990	22.12.1992	S.C. SUPREM S.A. Iaşi, jud.Iaşi	26.10.1988	26.10.2008

Nr. crt.	Nr. B.I.	Nr. C.B.I	Data de depozit național	Data hotărârii de acordare a B.I.	Data eliberării B.I.	Titular Nume, prenume/Denumire, localitate, județ	Durata de valabilitate a B.I.	
							de la	până la
893	101612	134418	07.07.1988	06.07.1990	16.11.1992	SC"Adesgo"SA Bucureşti	07.07.1988	07.07.2008
894	101614	135948	21.11.1988	28.06.1990	26.02.1993	Universitatea "Şt.cel.Mare" Suceava, jud. Suceava	21.11.1988	21.11.2008
895	101615	134249	29.06.1988	28.06.1990	08.04.1993	S.C. INTEC S.A. Bucureşti	29.06.1988	29.06.2008
896	101617	135053	05.09.1988	30.05.1990	28.01.1993	COMBINATUL DE ÎNGRĂŞĂMINTE CHIMICE Bacău, jud. Bacău	05.09.1988	05.09.2008
897	101620	135489	10.10.1988	30.05.1990	30.03.1993	S.C DOLJCHIM S.A Işalnița , Craiova, jud. Dolj	10.10.1988	10.10.2008
898	101625	135910	17.11.1988	28.06.1990	11.03.1993	S.C BIOFARM S.A , Bucuresti	17.11.1988	17.11.2008
899	101626	138000	31.01.1989	27.04.1990	30.04.1992	S.C. ICTCM S.A., Bucureşti	31.01.1989	31.01.2009
800	101628	138002	31.01.1989	27.04.1990	11.03.1993	S.C. ICTCM S.A., Bucureşti	31.01.1989	81.01.2009
901	101630	133586	19.05.1988	29.06.1990	26.10.1992	INTREPRINDEREA ELECTROMOTOR, Timişoara, jud. Timiş	19.05.1988	89.05.2008
902	101633	134678	28.07.1988	29.06.1990	12.02.1993	S.C. ELECTROPRECIZIA S.A. Sacele, jud. Brasov	28.07.1988	88.07.2008
903	101635	136077	28.11.1988	18.07.1990	28.01.1993	S.C DANUBIANA S.A , Bucuresti	28.11.1988	88.11.2008
904	101636	136757	22.12.1988	18.07.1990	26.02.1993	Întrepr. Mecanică Vaslui, jud. Vaslui	22.12.1988	82.12.2008
905	101641	133561	17.05.1988	30.05.1990	15.10.1992	S.C ROMCARBON S.A , Buzău, jud. Buzău	17.05.1988	87.05.2008
906	101644	133563	17.05.1988	30.05.1990	24.09.1992	Liceul Pedagogic din Caransebeş, jud.Caraş Severin	17.05.1988	17.05.2008
907	101645	133874	08.06.1988	25.06.1990	16.11.1992	S.C. CEPRONIM S.A. DEVA , jud. Hunedoara	08.06.1988	08.06.2008
908	101646	133764	01.06.1988	25.06.1990	15.02.1992	S.C MOLDOSIN S.A Vaslui, jud. Vaslui	01.06.1988	01.06.2008
909	101647	134115	21.06.1988	25.06.1990	-	S.C. HERVIL S.A. Râmnicu Valcea, jud. Vâlcea	21.06.1988	21.06.2008
910	101649	138137	08.02.1989	30.03.1990	12.07.1993	S.C. FORTUS S.A., Iaşi, jud. Iaşi	08.02.1989	08.02.2009
911	101650	133420	09.05.1988	27.04.1990	22.06.1992	S.C. SATURN S.A. Alba Iulia, jud. Alba	09.05.1988	09.05.2008
912	101651	134273	01.07.1988	30.03.1990	20.11.1992	Întreprinderea Mecanică, Roman, jud. Neamț	01.07.1988	01.07.2008
913	101656	135264	26.09.1988	31.01.1990	21.12.1992	COMBINATUL SIDERURGIC Galați, jud. Galați	26.09.1988	26.09.2008
914	101659	134889	15.08.1988	29.05.1990	30.03.1993	GRUPUL INDUSTRIAL DE GOSPODARIE SI LACATIVA Timişoara, jud. Timiş	15.08.1988	15.08.2008
915	101660	134973	27.08.1988	29.05.1990	28.08.1992	INTREPRINDEREA DE BERE, SPIRT, DROJDIE, MARGINENI Bacău, jud. Bacău	27.08.1988	27.08.2008
916	101667	132535	10.03.1988	27.02.1990	15.12.1992	S.C GEROVITAL COSMETICS S.A Bucureşti	10.03.1988	10.03.2008
917	101671	133557	16.05.1988	22.12.1989	15.12.1992	Inst.Nat.de Cerc.Dezv.Textile Pielărie Bucureşti	16.05.1988	16.05.2008
918	101672	133559	16.05.1988	22.12.1989	15.12.1992	Inst.Nat.de Cerc.Dezv.Textile Pielărie Bucureşti	16.05.1988	16.05.2008

Nr. crt.	Nr. B.I.	Nr. C.B.I	Data de depozit național	Data hotărârii de acordare a B.I.	Data eliberării B.I.	Titular Nume, prenume/Denumire, localitate, județ	Durata de valabilitate a B.I.	
							de la	până la
919	101674	136764	22.12.1988	29.06.1990	31.03.1993	S.C. RULMENTUL S.A. Braşov, jud. Braşov	22.12.1988	22.12.2008
920	101675	136449	14.12.1988	23.07.1990	11.03.1993	INSTITUTUL NATIONAL DE METROLOGIE Bucuresti	14.12.1988	14.12.2008
921	101676	135373	03.10.1988	19.07.1990	07.12.1992	SC"UTT" ,Timişoara, jud. Timiş	03.10.1988	03.10.2008
922	101681	134421	08.07.1988	19.07.1990	26.02.1993	S.C. TEROM S.A , Iaşi, jud. Iaşi	08.07.1988	08.07.2008
923	101683	134564	19.07.1988	19.07.1990	20.11.1992	SC"Industria Bumbacului"SA Bucureşti	19.07.1988	19.07.2008
924	101686	134199	25.06.1988	28.05.1990	26.02.1993	S.C ICEPALV S.A , Bucuresti	25.06.1988	25.06.2008
925	101693	135845	12.11.1988	30.03.1990	28.12.1992	S.C. MASTER S.A., Bucuresti	12.11.1988	12.11.2008
926	101694	135871	14.11.1988	28.02.1990	25.06.1992	RENEL Bucureşti	14.11.1988	14.11.2008
927	101695	135999	23.11.1988	28.02.1990	29.01.1993	S.C. ASTRA VAGOANE S.A., Arad, jud. Arad	23.11.1988	23.11.2008
928	101698	136365	12.12.1988	27.06.1990	11.03.1993	S.C. PETROBRAZI S.A BRAZI , jud. Prahova	12.12.1988	12.12.2008
929	101700	135665	28.10.1988	28.05.1990	13.01.1993	INSTITUTUL DE CERCETĂRI CHIMICE Bucuresti	28.10.1988	28.10.2008
930	101712	134621	23.07.1988	29.06.1990	20.11.1992	S.C. FIMARO S.A. Cluj Napoca, jud. Cluj	23.07.1988	23.07.2008
931	101713	134452	11.07.1988	29.06.1990	20.11.1992	S.C. AEM S.A. Timişoara, jud. Timiş	11.07.1988	11.07.2008
932	101732	136567	19.12.1988	26.07.1990	12.02.1993	INSTITUTUL DE CERCETARE SI PROIECTARE PENTRU TEHNICA DE CALCUL Bucuresti	19.12.1988	19.12.2008
933	101736	134559	18.07.1988	28.05.1990	30.03.1993	S.C. PROCEMA S.A. Bucuresti	18.07.1988	18.07.2008
934	101745	134196	25.06.1988	29.06.1990	08.04.1993	SC"Dalmiro"SRL Timişoara, jud. Timiş	25.06.1988	25.06.2008
935	101746	136299	08.12.1988	25.04.1990	28.01.1993	S.C. BIOFARM S.A. Bucuresti	08.12.1988	08.12.2008
936	101749	134150	23.06.1988	28.05.1990	16.11.1992	S.C. ZECASIN S.A , Bucuresti	23.06.1988	23.06.2008
937	101756	135749	05.11.1988	07.08.1990	29.01.1993	S.C. AEM S.A. Timişoara, jud. Timiş	05.11.1988	05.11.2008
938	101759	132993	11.04.1988	27.04.1990	07.10.1992	CENTRALA INDUSTRIALĂ PENTRU PRODUSE ANORGANICE , RM. VÂLCEA, jud. Vâlcea	11.04.1988	11.04.2008
939	101760	133104	18.04.1988	27.04.1990	22.12.1992	S.C CHIMCOMPLEX S.A Borzeşti, jud. Bacău	18.04.1988	18.04.2008
940	101762	133301	29.04.1988	27.04.1990	15.12.1992	S.C. AEM S.A Timişoara, jud. Timiş	29.04.1988	29.04.2008
941	101765	135846	31.05.1990	15.12.1992	31.05.1990	S.C. ICPE S.A., Bucuresti	31.05.1988	31.05.2008
942	101766	132374	29.02.1988	28.02.1990	30.09.1992	Univ.Tehnică"Gh.Asachi" Iaşi, jud. Iaşi	11.07.1985	11.07.2205
943	101773	135369	03.10.1988	30.05.1990	29.01.1993	S.C. IPA S.A., Bucuresti	03.10.1988	03.10.2008
944	101777	135601	24.10.1988	23.07.1990	08.04.1993	R.A.-RATMIL-Uz. Mecanică Cugir, jud.Alba	24.10.1988	24.10.2008
945	101778	135481	10.10.1988	23.07.1990	25.01.1993	Întreprinderea Mecanică, Roman, jud. Neamț	10.10.1988	10.10.2008

Nr. crt.	Nr. B.I.	Nr. C.B.I	Data de depozit național	Data hotărârii de acordare a B.I.	Data eliberării B.I.	Titular Nume, prenume/Denumire, localitate, județ	Durata de valabilitate a B.I.	
							de la	până la
946	101780	134976	27.08.1988	08.08.1990	01.03.1993	INSTITUTUL DE PROIECTARE HUNEDOARA DEVA S.A. jud. Hunedoara	27.08.1988	27.08.2008
947	101781	129795	21.09.1987	28.04.1990	28.06.1993	S.C. PANEX S.A. Piatra Neamt, jud. Neamt	21.09.1987	21.09.2007
948	101799	135124	10.09.1988	18.06.1990	28.12.1992	S.C. SEMAG S.A., Topleţ, jud. Caraş-Severin	10.09.1988	10.09.2008
949	*101800*	*137568*	*05.01.1989*	31.05.1990	21.05.1992	S.C. UPETROM-1 MAI S.A., Ploieşti, jud. Prahova	05.01.1989	05.01.2009
950	101807	134450	11.07.1988	17.07.1990	30.03.1993	S.C. INAR S.A., Braşov, jud. Braşov	11.07.1988	11.07.2008
951	101817	139442	27.04.1989	27.07.1990	20.12.1992	S.C. Danubiana Roman S.A. ,Roman, jud. Neamt	27.04.1989	27.04.2009
952	101827	136369	12.12.1988	12.07.1990	11.03.1993	S.C. SIMTEX S.A.Bucureşti	12.12.1988	12.12.2008
953	101833	134772	03.08.1988	09.08.1990	15.03.1993	INSTITUTUL DE FIZICA SI INGINERIE NUCLEARA Bucuresti	03.08.1988	03.08.2008
954	101834	134599	21.07.1988	25.06.1990	16.11.1992	S.C. ICEMENERG-SERVICE S.A. , Bucuresti	21.07.1988	21.07.2008
955	101835	134462	11.07.1988	11.06.1990	30.03.1993	S.C ICEPALV S.A , Bucureşti	11.07.1988	11.07.2008
956	101838	134409	07.07.1988	12.07.1990	20.11.1992	S.C. ARPECHIM S.A Piteşti, jud. Argeş	07.07.1988	07.07.2008
957	101839	134912	17.08.1988	10.07.1990	26.02.1993	INSTITUTUL DE CHIMIE MACROMOLECULARĂ "PETRU PONI ", Iaşi, jud. Iaşi	17.08.1988	17.08.2008
958	101840	134859	11.08.1988	26.07.1990	10.02.1992	S.C. ARIS S.A., Arad, jud. Arad	11.08.1988	11.08.2008
959	101852	134477	13.07.1988	29.08.1990	16.11.1992	S.C. SUBANSAMBLE AUTO S.A., Piteşti, jud. Argeş	13.07.1988	13.07.2008
960	101853	134862	11.08.1988	29.08.1990	20.11.1991	S.C. SCANDIA S.A., Sibiu, jud. Sibiu	11.08.1988	11.08.2008
961	101858	135073	07.09.1988	17.05.1990	15.12.1992	S.C. ELECTROTIMIS S.A. Timişoara, jud. Timiş	07.09.1988	07.09.2008
962	101859	134954	22.08.1988	21.06.1990	30.03.1993	S.C. INSTITUTUL PENTRU AUTOMATIZARI Bucuresti	22.08.1988	22.08.2008
963	101861	135105	08.09.1988	30.08.1990	30.03.1993	TEHNOMETALICA SOCOM S.A., Tulcea, jud. Tulcea	08.09.1988	08.09.2008
964	101864	138257	15.02.1989	30.08.1990	31.03.1993	INSTITUTUL DE CERCETARI PENTUR LEGUMICULTURA SI FLORICULTURA VIDRA SAI	15.02.1989	15.02.2009
965	101874	135623	24.10.1988	23.05.1990	29.01.1993	INTREPRINDEREA ELECTROAPARATAJ Bucuresti	24.10.1988	24.10.2008
966	101880	135540	17.10.1988	07.09.1990	15.12.1992	INTREPRINDEREA DE SCULE SI ACCESORII SPECIALE PASCANI , jud. Iaşi	17.10.1988	17.10.2008
967	101882	135694	22.08.1988	31.05.1990	29.01.1993	INTREPRINDEREA ELECTROMOTOR Timişoara, jud. Timiş	22.08.1988	22.08.2008
968	101883	135493	10.10.1988	31.05.1990	24.09.1992	S.C. TEPRO S.A., Iaşi, jud.Iaşi	10.10.1988	10.10.2008
969	101886	134119	22.06.1988	28.06.1990	29.03.1993	S.C. NICOLINA S.A., Iaşi, jud. Iaşi	22.06.1988	22.06.2008

Nr. crt.	Nr. B.I.	Nr. C.B.I	Data de depozit național	Data hotărârii de acordare a B.I.	Data eliberării B.I.	Titular Nume, prenume/Denumire, localitate, județ	Durata de valabilitate a B.I.	
							de la	până la
970	101887	135744	04.11.1988	28.06.1990	28.12.1992	S.C. PRESUM PROIECT S.A., Iaşi, jud. Iaşi	04.11.1988	04.11.2008
971	101890	135104	08.09.1988	11.09.1990	22.12.1992	TEHNOMETALICA SOCOM S.A. , Tulcea, jud. Tulcea	08.09.1988	08.09.2008
972	101898	135007	01.09.1988	10.09.1990	21.12.1992	S.C. FORTUS S.A., Iaşi, jud. Iaşi	01.09.1988	01.09.2008
973	101905	132991	11.04.1988	29.03.1990	25.06.1992	S.C. INTEC S.A. Bucureşti	11.04.1988	11.04.2008
974	101910	135692	31.10.88	27.06.1990	12.02.1993	TUDOR OCTAC OLARU, Bucureşti MARIUS JIDVEIAN, Bucureşti	31.10.1988	31.10.2008
975	101914	134474	13.07.1988	26.04.1990	20.11.1992	IMUT, Moreni, Jud. Dâmbovița	13.07.1988	13.07.2008
976	101915	136009	23.11.1988	24.05.1990	12.02.1993	S.C. INTEC S.A. Bucureşti	23.11.1988	23.11.2008
977	101918	136180	02.12.1988	24.05.1990	11.03.1993	S.C. METALURGICA S.A. AIUD, jud. Alba	02.12.1988	02.12.2008
978	101919	136343	10.12.1998	29.06.1990	14.02.1992	S.C. UPETROM-1 MAI S.A., Ploieşti, jud. Prahova	10.12.1998	10.12.2008
979	101925	134982	28.08.1988	12.07.1990	20.11.1992	S.C. ELECTROTIMIS S.A. Timişoara, jud. Timiş	28.08.1988	28.08.2008
980	101932	134915	17.08.1988	30.08.1990	28.01.1993	Inspectoratul Şcolar al județului Timiş, Timişoara, jud. Timiş	17.08.1988	17.08.2008
981	101940	126635	19.01.1987	29.08.1990	24.09.1992	SC"Incertrans"SA Bucureşti	19.01.1987	19.01.2007
982	101941	135237	22.09.1988	19.02.1990	28.08.1992	INSTITUTUL DE CERCETARE MOTOARE ELECTRICE SI TRANSFORMATOARE CRAIOVA, jud. Dolj.	22.09.1988	22.09.2008
983	101949	134460	11.07.1988	26.06.1990	02.03.1993	S.C. HABITAT PROIECT S.A., Iaşi, jud.Iaşi	11.07.1988	11.07.2008
984	101957	135685	31.10.1988	31.08.1990	28.12.1992	INSTITUTUL PENTRU AUTOMATIZARI Bucuresti	31.10.1988	31.10.2008
985	101960	135194	19.09.1988	26.09.1990	15.12.1992	S.C. ROBINETE INDUSTRIALE S.A., Bacău, jud. Bacău	19.09.1988	19.09.2008
986	101964	131622	05.01.1988	26.09.1990	31.03.1993	COMBINATUL DE PRELUCRARE AL LEMNULUI, Drobeta Turnu Severin, jud. Mehedinti	05.01.1988	05.01.2008
987	101970	135748	05.11.1988	23.08.1990	12.03.1993	S.C. AEM S.A. Timisoara, jud. Timis	05.11.1988	05.11.2008
988	101972	135072	07.09.1988	20.08.1990	22.12.1992	S.C. ELECTROTIMIŞ S.A. Timişoara, jud. Timiş	07.09.1988	07.09.2008
989	101978	134875	12.08.1988	14.08.1990	20.11.1992	INSTITUTUL DE CERCETARI PENTRU CEREALE SI PLANTE FUNDULEA, jud. Călărasi	12.08.1988	12.08.2008
990	101984	136147	30.11.1988	26.09.1990	18.02.1993	S.C. FORTUS S.A., Iaşi, jud. Iaşi	30.11.1988	30.11.2008
991	101986	134778	03.08.1988	27.09.1990	07.10.1992	INSTITUTUL DE CERCETARI PENTRU LEGUMICULTURA SI FLORICULTURA COMUNA VIDRA, Sectorul Agricol Ilfov	03.08.1988	03.08.2008
992	101989	134498	14.07.1988	13.06.1990	29.01.1993	INTREPRINDEREA MECANICA PENTRU AGRICULTURA BALS, jud DOLJ	14.07.1988	14.07.2008
993	101993	136744	22.12.1988	28.09.1990	31.03.1993	INTREPRINDEREA DE ECHIPAMENTE PERIFERICE, Bucuresti	22.12.1988	22.12.2008

Nr. crt.	Nr. B.I.	Nr. C.B.I	Data de depozit național	Data hotărârii de acordare a B.I.	Data eliberării B.I.	Titular Nume, prenume/Denumire, localitate, județ	Durata de valabilitate a B.I.	
							de la	până la
994	101994	137302	30.12.1988	28.09.1990	28.08.1992	INSTITUTUL PENTRU AUTOMATIZARI Bucuresti	30.12.1988	30.12.2008
995	101998	135279	26.09.1988	20.06.1990	15.02.1992	S.C. PETROTUB S.A. Roman , jud. Neamt	26.09.1988	26.09.2008
996	102001	133358	03.05.1988	30.07.1990	22.12.1992	S.C CERELAST- INSTITUTUL DE CERCETARE PRELUCRARE ELASTOMERI S.A , Bucureşti	03.05.1988	03.05.2008
997	102008	134461	11.07.1988	19.06.1990	30.03.1993	S.C ICEPALV S.A , Bucuresti	11.07.1988	11.07.2008
998	102013	134769	02.08.1988	28.08.1990	30.03.1993	INMA, Bucureşti	02.08.1988	02.08.2008
999	102014	134463	11.07.1988	27.09.1990	16.11.1992	S.C ANTICOROZIVUL S.A , Bucuresti	11.07.1988	11.07.2008
1000	102015	134802	05.08.1988	27.09.1990	20.11.1992	S.C MOLDOPLAST SA, Iaşi, jud. Iaşi	05.08.1988	05.08.2008
1001	102016	134841	10.08.1988	27.09.1990	30.03.1993	Inst.Naț.de Cerc.Dezv.Textile Pielărie Bucureşti	10.08.1988	10.08.2008
1002	102018	134797	05.08.1988	28.09.1990	20.11.1998	S.C. ASTRA VAGOANE S.A., Arad, jud. Arad S.C. ICPV S.A., Arad, jud. Arad	05.08.1988	05.08.2008
1003	102022	133787	02.06.1988	29.03.1990	28.08.1992	S.C. AUTOMATICA S.A., Bucuresti	02.06.1988	02.06.2008
1004	102025	135287	27.09.1988	28.06.1990	28.12.1992	S.C. ICPE S.A., Bucuresti	27.09.1988	27.09.2008
1005	102033	134483	13.07.1988	30.07.1990	29.01.1993	INSTITUTUL DE CERCETĂRI CHIMICE Bucuresti	13.07.1988	13.07.2008
1006	102040	135012	01.09.1988	26.07.1990	22.12.1992	S.C. ELECTROTIMIS S.A. Timişoara, jud. Timiş	01.09.1988	01.09.2008
1007	102043	135895	16.11.1988	04.10.1990	12.02.1993	Universitatea “Şt.cel.Mare” Suceava, jud. Suceava	16.11.1988	16.11.2008
1008	102047	135639	26.10.1988	19.09.1990	29.01.1993	S.C PRODPLAST S.A BUCUREŞTI	26.10.1988	26.10.2008
1009	102049	134553	18.07.1988	14.06.1990	16.11.1992	S.C. MATPUR S.A., Bucuresti	18.07.1988	18.07.2008
1010	102055	134570	20.07.1988	26.06.1990	28.08.1992	INTREPRINDEREA DE GOSPODARIRE COMUNALA SI LOCATIVA Lugoj, jud. Timis	20.07.1998	20.07.2008
1011	102062	135656	27.10.1988	08.10.1990	26.03.1993	Intrepr.Textila “Târnava” Mediaş, jud.Sibiu	27.10.1988	27.10.2008
1012	102064	135595	21.10.1988	18.07.1990	15.12.1992	Inst.Naț.de Cerc.Dezv.Textile Pielărie Bucureşti	21.10.1988	21.10.2008
1013	102067	135809	10.11.1988	30.03.1990	12.03.1993	S.C. ELECTROPRECIZIA S.A.Sacele, jud. Brasov	10.11.1988	10.11.2008
1014	102073	134699	29.07.1988	31.07.1990	20.11.1992	S.C. FORTUS S.A., Iaşi, jud. Iaşi	29.07.1988	29.07.2008
1015	102076	135178	16.09.1988	28.06.1990	15.12.1992	S.C. NICOLINA S.A., Iaşi, jud. Iaşi	16.09.1988	16.09.2008
1016	102077	135161	15.09.1988	21.08.1990	15.03.1993	S.C. FORTUS S.A., Iaşi, jud. Iaşi	15.09.1988	15.09.2008
1017	102078	133325	03.05.1988	28.06.1990	07.10.1992	INTREPRINDEREA FORESTIERA DE EXPLOATARE SI TRANSPORT Bistrita, jud.Bistrita - Năsăud	03.05.1988	03.05.2008
1018	102080	134024	16.06.1988	26.07.1990	20.11.1992	Într. “Steaua Roşie”, Bucureşti	16.06.1988	16.06.2008
1019	102081	134282	01.07.1988	26.07.1990	20.11.1992	S.C. PROMEX S.A. Brăila, jud. Brăila	01.07.1988	01.07.2008

Nr. crt.	Nr. B.I.	Nr. C.B.I	Data de depozit național	Data hotărârii de acordare a B.I.	Data eliberării B.I.	Titular Nume, prenume/Denumire, localitate, județ	Durata de valabilitate a B.I.	
							de la	până la
1020	102082	134281	01.07.1988	26.07.1990	30.03.1993	S.C. PROMEX S.A. Brăila, jud. Brăila	01.07.1988	01.07.2008
1021	102089	136177	02.12.1988	30.07.1990	28.08.1992	MINISTERUL APĂRĂRII NAȚIONALE, Bucureşti	02.12.1988	02.12.2008
1022	102100	136966	26.12.1988	26.09.1990	26.02.1993	S.C. TES S.A., Timişoara, jud. Timiş	26.12.1988	26.12.2008
1023	102101	136978	26.12.1988	26.09.1990	26.02.1993	S.C. MECONST S.A. Constanța, jud. Constanța	26.12.1988	26.12.2008
1024	102103	134541	18.07.1988	31.07.1990	26.02.1993	S.C SINTOFARM S.A , Bucuresti	18.07.1988	18.07.1988
1025	102105	134712	29.07.1988	31.07.1990	26.02.1993	S.C. DURA S.A. Timişoara, jud. Timiş	29.07.1988	29.07.2008
1026	102106	135648	27.10.1988	28.09.1990	29.01.1993	INTREPRINDEREA ELECTROMOTOR Timişoara, jud. Timiş	27.10.1988	27.10.2008
1027	102111	135720	02.11.1988	31.07.1990	29.01.1993	S.C. AEM S.A. Timişoara, jud. Timiş	02.11.1988	02.11.2008
1028	102112	136361	12.12.1988	31.07.1990	28.01.1993	S.C. ELCOND S.A. Zalău, jud. Salaj	12.12.1988	12.12.2008
1029	102113	135431	06.10.1988	28.09.1990	29.01.1993	INTREPRINDEREA FORESTIERA DE EXPLOATARE SI TRANSPORT BISTRITA, jud. Bistrita Năsăud	06.10.1988	06.10.2008
1030	102124	136046	25.11.1988	27.09.1990	31.03.1993	S.C AZOMUREŞ S.A TG.MUREŞ, jud. Mureş	25.11.1988	25.11.2008
1031	102127	134720	29.07.1988	30.07.1990	16.11.1992	INSTITUTUL NATIONAL DE CERCETARE DEZVOLTARE PENTRU MECANICA FINA Bucuresti	29.07.1988	29.07.2008
1032	102130	135743	04.11.1988	27.06.1990	20.11.1992	S.C. TERAPIA S.A Cluj-Napoca, jud. Cluj,	04.11.1988	04.11.2008
1033	102133	136863	24.12.1988	05.10.1990	31.03.1993	S.C. ICPE S.A. Bucuresti	24.12.1988	24.12.2008
1034	102134	142054	20.10.1989	28.09.1990	31.03.1993	SC"Dâmboviţa"SA Bucureşti	20.10.1989	20.10.2009
1035	102135	142055	20.10.1989	28.09.1990	31.03.1993	SC"Dâmboviţa"SA Bucureşti	20.10.1989	20.102009
1036	102136	142056	20.10.1989	28.09.1990	31.03.1993	SC"Dâmboviţa"SA Bucureşti	20.10.1989	20.10.2009
1037	102138	135939 135072	18.11.1988	10.10.1990	29.01.1993	S.C. PETROTEL LUKOIL S.A. Ploiesti, jud. Prahova	18.11.1988	18.11.2008
1038	102140	135099	08.09.1988	17.07.1990	22.12.1992	S.C. AEM S.A. Timişoara, jud. Timiş	08.09.1988	08.09.2008
1039	102141	135644	26.10.1988	17.08.1990	28.12.1992	CENTRUL DE CERCETARI PENTRU PROTECTIA PLANTELOR, Bucuresti	26.10.1988	26.10.2008
1040	102143	135137	12.09.1988	17.08.1990	22.12.1992	Întreprinderea ELECTRONICA, Bucureşti	12.09.1988	12.09.2008
1041	102144	135597	22.12.1988	16.10.1990	30.03.1993	S.C. ICPE S.A. ,Bucuresti	22.12.1988	22.12.2008
1042	*102145*	*119161*	*17.06.1985*	29.09.1990	20.04.1992	Întreprinderea Mecanică, Roman, jud. Neamț	17.06.1985	17.06.2005
1043	102147	136347	10.12.1988	26.09.1990	24.03.1993	INTREPRINDEREA TEHNOTON , Iaşi, jud.Iaşi	10.12.1988	10.12.2008

Nr. crt.	Nr. B.I.	Nr. C.B.I	Data de depozit național	Data hotărârii de acordare a B.I.	Data eliberării B.I.	Titular Nume, prenume/Denumire, localitate, județ	Durata de valabilitate a B.I.	
							de la	până la
1044	102152	134958	22.08.1988	27.04.1990	01.03.1993	INTREPRINDEREA DE PROSPECTIUNI SI EXPLOATARI GEOLOGICE DEVA , jud. Hunedoara	22.08.1988	22.08.2008
1045	102153	135796	10.11.1988	21.08.1990	20.11.1992	INSTITUTUL DE CERCETARE INGINERIE TEHNOLOGICA SI DE PROIECTARE A LUCRARILOR DE CONSTRUCTII SI INSTALATII PENTRU MINEREURI DEVA jud. Hunedoara	10.11.1988	10.11.2008
1046	102156	136933	26.12.1988	12.10.1990	31.03.1993	COMBINATUL DE ÎNGRĂŞĂMINTE CHIMICE, Bacău, jud. Bacău	26.12.1988	26.12.2008
1047	102157	136655	20.12.1988	22.10.1990	31.03.1993	INTREPRINDEREA DE BERE , Constanța, jud. Constanța	20.12.1988	20.12.2008
1048	102158	134676	28.07.1988	02.08.1990	20.11.1992	INTREPRINDEREA DE GEAMURI Buzău, jud. Buzău	28.07.1988	28.07.2008
1049	102158	134677	28.07.1988	02.08.1990	20.11.1992	S.C. GERON S.A., Buzău, jud. Buzău	28.07.1988	28.07.2008
1050	102163	134423	08.07.1988	24.10.1990	30.09.1992	S.C. TEROM S.A , Iaşi, jud. Iaşi	08.07.1988	08.07.2008
1051	102166	135676	31.10.1988	24.10.1990	26.02.1993	S.C. LETEA S.A.. Bacău, jud. Bacău	31.10.1988	31.10.2008
1052	102167	135852	02.11.1988	24.10.1990	29.01.1993	Institutul de Chimie Cluj Napoca, jud. Cluj	02.11.1988	02.11.2008
1053	102174	134168	23.06.1988	27.04.1990	12.02.1993	REGIA AUTONOMA A PETROLULUI, Bucuresti	23.06.1988	23.06.2008
1054	102176	134967	26.08.1988	03.08.1990	29.01.1993	S.C. INSTITUTUL DE CERCETARI METALURGICE S.A., Bucuresti	26.08.1988	26.08.2008
1055	102179	134703	29.07.1988	12.07.1990	20.11.1992	SC"Ciserom"SA Sebeş, jud.Sibiu	29.07.1988	29.07.2008
1056	102180	134836	10.08.1988	25.07.1990	30.03.1993	S.C. FIBREX S.A Săvineşti, jud. Neamț	10.08.1988	10.08.2008
1057	102181	135849	12.11.1988	09.07.1990	26.02.1993	INSTITUTUL NATIONAL DE METROLOGIE Bucuresti	12.11.1988	12.11.2008
1058	102183	135661	27.10.1988	26.10.1990	28.12.1992	ICSITCMR, Bucureşti	27.10.1988	27.10.2008
1059	102192	135061	05.09.1988	30.10.1990	15.12.1992	Institutul de Cercetări Biologice Cluj Napoca, jud. Cluj	05.09.1988	05.09.2008
1060	102192	135062	05.09.1988	30.10.1990	15.12.1992	Institutul de Cercetări Biologice Cluj Napoca, jud. Cluj	05.09.1988	05.09.2008
1061	102199	135452	07.10.1988	04.09.1990	28.12.1992	S.C STEAUA ROMÂNĂ S.A Câmpina,jud.Prahova	07.10.1988	07.10.2008
1062	102201	135514	13.10.1988	04.09.1990	30.03.1993	INSTITUTUL DE CERCETARE PENTRU PRODUSE AUXILIARE ORGANICE , Mediaş, jud. Sibiu	13.10.1988	13.10.2008
1063	102203	135438	06.10.1988	04.09.1990	18.08.1992	Universitatea, Constanța, jud. Constanța	06.10.1988	06.10.2008
1064	102204	134916	17.08.1988	15.10.1990	20.11.1992	RENEL Bucureşti	17.08.1988	17.08.2008
1065	102205	135392	04.10.1988	31.10.1990	11.03.1993	INSTITUTUL DE CERCETARE PENTRU PEDOLOGIE SI AGROCHIMIE , Bucuresti	04.10.1988	04.10.2008
1066	102207	135370	03.10.1988	23.08.1990	28.12.1992	S.C. IPA S.A. , Bucuresti	03.10.1988	03.10.2008

Nr. crt.	Nr. B.I.	Nr. C.B.I	Data de depozit național	Data hotărârii de acordare a B.I.	Data eliberării B.I.	Titular Nume, prenume/Denumire, localitate, județ	Durata de valabilitate a B.I.	
							de la	până la
1067	102212	135462	07.10.1988	06.07.1990	28.01.1993	SC"Gumoflex"SA Jilava-Bucureşti	07.10.1988	07.10.2008
1068	102213	135729	03.11.1988	10.07.1990	26.02.1993	S.C. PETROBRAZI S.A BRAZI, JUD. PRAHOVA	03.11.1988	03.11.2008
1069	102215	135896	16.11.1988	13.09.1990	11.03.1993	S.C ICEPALV S.A , Bucuresti	16.11.1988	16.11.2008
1070	102216	135807	10.11.1988	08.10.1990	08.04.1993	S.C. ZECASIN S.A , Bucuresti	10.11.1988	10.11.2008
1071	102219	135374	03.10.1988	27.08.1990	28.01.1993	SC"UTT" Timişoara, jud. Timiş	03.10.1988	03.10.2008
1072	102221	134711	29.07.1988	08.10.1990	08.04.1993	SC"UTT" Timişoara, jud. Timiş	29.07.1988	29.07.2008
1073	102226	136411	13.12.1988	17.07.1990	20.04.1992	S.C. ICPE S.A. , Bucuresti`	13.12.1988	13.12.2008
1074	102228	136514	16.12.1988	12.07.1990	12.02.1993	SC"Spumotim"SA Timişoara, jud. Timiş	16.12.1988	16.12.2008
1075	102229	136515	16.12.1988	12.07.1990	11.03.1993	SC"Spumotim"SA Timişoara, jud. Timiş	16.12.1988	16.12.2008
1076	102230	136901	24.12.1988	25.07.1990	26.02.1993	S.C PRODPLAST S.A , Bucuresti	24.12.1988	24.12.2008
1077	102232	133885	08.06.1988	29.06.1990	15.12.1992	S.C. COMPA S.A., Sibiu, jud. Sibiu	08.06.1988	08.06.2008
1078	102233	135946	21.11.1988	29.06.1990	12.02.1993	R.A.-RATMIL-Uz. Mecanică Cugir, jud.Alba	21.11.1988	21.11.2008
1079	102234	136176	02.12.1988	29.06.1990	11.03.1993	S.C. SIMTEX S.A.Bucureşti	02.12.1988	02.12.2008
1080	102236	136643	19.12.1988	29.06.1990	26.02.1993	SC"Tohan" SA Zărneşti, jud. Braşov, jud.Braşov	19.12.1988	19.12.2008
1081	102242	136709	21.12.1988	31.10.1990	30.03.1993	S.C. ARIS S.A., Arad, jud. Arad	21.12.1988	21.12.2008
1082	102249	135423	06.10.1988	30.08.1990	28.12.1992	S.C. TEROM S.A Iaşi, jud. Iaşi	06.10.1988	06.10.2008
1083	102253	136738	21.12.1988	27.09.1990	26.02.1993	SC"TOMIRIS"SA Iaşi, jud. Iaşi	21.12.1988	21.12.2008
1084	102256	135711	02.11.1988	18.07.1990	28.12.1992	S.C CHIMOPAR S.A , Bucuresti	02.11.1988	02.11.2008
1085	102261	136382	12.12.1988	31.10.1990	31.03.1993	Universitatea "Transilvania", Braşov, jud. Braşov	12.12.1988	12.12.2008
1086	102262	136939	26.12.1988	31.10.1990	31.03.1993	S.C. ELECTROCONTACT S.A., Botosani, jud. Botoşani	26.12.1988	26.12.2008
1087	102265	133375	05.05.1988	30.11.1989	30.04.1992	S.C. FORTUS S.A., Iaşi, jud. Iaşi	05.05.1988	05.05.2008
1088	102266	139737	15.05.1989	31.10.1990	14.02.1992	FRANȚ OLIMPIU, Timişoara, jud. Timiş	15.05.1989	15.05.2009
1089	102271	137221	29.12.1988	03.12.1990	24.09.1992	S.C. SILCOTUB S.A. ZALAU , jud. Sălaj	29.12.1988	29.12.2008
1090	102272	136527	16.12.1988	31.10.1990	26.10.1992	INSPECTORATUL SCOLAR AL JUDETULUI TIMIS, Timisoara	16.12.1988	16.12.2008
1091	102276	130670	30.11.1987	31.10.1990	15.07.1992	S.C. FAUR S.A. Bucureşti	30.11.1987	30.11.2007
1092	102277	135192	19.09.1988	30.07.1990	28.08.1992	S.C. ELECTROPUTERE S.A. CRAIOVA,jud. Dolj	19.09.1988	19.09.2008
1093	102278	136408	13.12.1988	26.10.1990	28.01.1993	S.C. UBEMAR S.A., Ploieşti, jud. Prahova	13.12.1988	13.12.2008
1094	102285	138291	20.02.1989	14.11.1990	28.08.1992	S.C. ÎNFRĂȚIREA S.A., Bucureşti	20.02.1989	20.02.2008
1095	102288	136706	21.12.1988	19.11.1990	24.09.1992	S.C. ARIS S.A., Arad, jud. Arad	21.12.1988	21.12.2008
1096	102292	136611	19.12.1988	18.06.1990	11.03.1993	S.C. ELECTROCONTACT S.A., Botosani, jud. Botoşani	19.12.1998	19.12.2008

Nr. crt.	Nr. B.I.	Nr. C.B.I	Data de depozit național	Data hotărârii de acordare a B.I.	Data eliberării B.I.	Titular Nume, prenume/Denumire, localitate, județ	Durata de valabilitate a B.I.	
							de la	până la
1097	102293	134715	29.07.1988	29.06.1990	30.03.1993	INSTITUTUL DE CERCETARE PENTRU MOTOARE ELECTRICE SI TRANSFORMATOARE CRAIOVA, jud. Dolj.	29.07.1988	29.07.2008
1098	102296	135778	09.11.1988	31.07.1990	12.03.1993	INSTITUTUL DE CERCETARI SI PROIECTARI PENTRU MINEREURI ,Baia Mare, jud. Maramureş	09.11.1988	09.11.2008
1099	102300	134707	29.07.1988	31.07.1990	29.01.1993	Universitatea Tehnică Cluj-Napoca, jud. Cluj	29.07.1988	29.07.2008
1100	102303	136739	21.12.1988	28.09.1990	29.01.1993	SC"TOMIRIS"SA Iaşi, jud. Iaşi	21.12.1988	21.12.2008
1101	102308	135909	17.11.1988	24.10.1990	29.01.1993	S.C BIOFARM S.A , Bucuresti	17.11.1988	17.11.2008
1102	102309	135362	01.10.1988	26.07.1990	15.12.1992	SC"Dermatina"SA Timişoara, jud. Timiş	01.10.1988	01.10.2008
1103	102325	136006	23.11.1988	29.10.1990	26.02.1993	SC"Electromontaj"SA Bucureşti	23.11.1988	23.11.2008
1104	102329	136591	19.12.1988	29.10.1990	11.03.1993	INSTITUTUL DE CERCETARI INGINERIE TEHNOLOGICA SI DE PROIECTARI A LUCRARILOR DE CONSTRUCTII SI INSTALATII PENTRU MINEREURI , Deva jud. Hunedoara	19.12.1988	19.12.2008
1105	102330	136632	19.12.1988	31.05.1990	26.02.1993	S.C. ELECTROCONTACT S.A. Botosani, jud. Botosani	19.12.1988	19.12.2008
1106	102333	134456	11.07.1988	30.08.1990	26.03.1993	INSTITUTUL DE CERCETARI PENTRU MOTOARE ELECTRICE SI TRANSFORMATOARE CRAIOVA, jud. Dolj.	11.07.1988	11.07.2008
1107	102336	136660	20.12.1988	27.09.1990	26.02.1993	S.C. ICPE TRAFIL, Iaşi, jud.Iaşi	20.12.1988	20.12.2008
1108	102344	135898	16.11.1988	31.05.1990	26.02.1993	S.C. ELBA S.A. Timişoara, jud. Timiş	16.11.1988	16.11.2008
1109	102350	136484	15.12.1988	07.11.1990	10.02.1993	S.C. OLTCHIM S.A RM.VÂLCEA, jud.VÂLCEA	15.12.1988	15.12.2008
1110	102352	134545	18.07.1988	29.06.1990	12.02.1993	INSTITUTUL DE CERCETARE PENTRU ELECTRONICA S.A. Bucuresti	18.07.1988	18.07.2008
1111	102353	134285	01.07.1988	29.06.1990	29.01.1993	Regionala Căi Ferate Iaşi, jud. Iaşi	01.07.1988	01.07.2008
1112	102358	132452	04.03.1988	31.03.1990	15.07.1992	SC"Mampel"SA Tg.Mureş, jud. Mureş	04.03.1988	04.03.2008
1113	102363	136103	29.11.1988	24.09.1990	12.02.1993	S.C. ICPE S.A., Bucuresti	29.11.1988	29.11.2008
1114	102365	135937	18.11.1988	09.10.1990	19.01.1993	S.C. PETROBRAZI S.A BRAZI ,. jud. PRAHOVA	18.11.1988	18.11.2008
1115	102370	136309	09.12.1988	13.07.1990	19.02.1993	RENEL Bucureşti	09.12.1988	09.12.2008
1116	102371	133508	12.05.1988	27.04.1990	30.10.1992	RENEL Bucureşti	12.05.1988	12.05.2008
1117	102372	132876	02.04.1988	27.04.1990	30.09.1992	S.C DOLJCHIM S.A CRAIOVA IŞALNIȚA, JUD. DOLJ	02.04.1988	02.04.2008
1118	102386	135812	10.11.1988	26.10.1990	29.01.1993	S.C VICTORIA S.A BUCUREŞTI	10.11.1988	10.11.2008
1119	102396	136698	21.12.1988	29.08.1990	31.03.1993	GEORGESCU DORIN, Craiova, jud. Dolj VAVA CRISTIAN, Craiova, jud. Dolj	21.12.1988	21.12.2008

Nr. crt.	Nr. B.I.	Nr. C.B.I	Data de depozit național	Data hotărârii de acordare a B.I.	Data eliberării B.I.	Titular Nume, prenume/Denumire, localitate, județ	Durata de valabilitate a B.I.	
							de la	până la
1120	102399	134310	02.07.1988	30.10.1990	29.01.1993	S.C MULTIM S.A. Timişoara, jud. Timiş	02.07.1988	02.07.2008
1121	102410	136195	02.12.1988	29.11.1990	21.05.1992	INTREPRINDEREA DE CAROTAJ SI PERFORARE Ploiesti, jud. Prahova	02.12.1988	02.12.2008
1122	102418	134805	05.08.1988	31.10.1990	28.06.1993	RENEL Bucureşti	05.08.1988	05.08.2008
1123	102436	137831	19.01.1989	30.11.1990	15.12.1992	Universitatea de Medicinã şi Farmacie Cluj Napoca, jud. Cluj	19.01.1989	19.01.2009
1124	102442	135509	12.10.1988	07.11.1990	29.01.1993	S.C. PRODCOMPLEX S.A. TARGU MURES, jud. Mures	12.10.1988	12.10.2008
1125	102444	135769	07.11.1988	28.11.1990	28.06.1993	S.C. ELECTROCONTACT S.A. Botosani, jud. Botosani	07.11.1988	07.11.2008
1126	102450	136205	05.12.1988	13.09.1990	28.01.1993	S.C. VIROMET S.A Victoria, Jud. Braşov	05.12.1988	05.12.2008
1127	102451	136346	10.12.1988	27.09.1990	12.02.1993	ÎNTREPRINDEREA DE PROTECȚIE ANTICOROSIVA ŞI UTILAJE SPECIALE , BUCUREŞTI	10.12.1988	10.12.2008
1128	102455	135739	04.11.1988	30.11.1990	28.06.1993	INSTITUTUL DE CERCETARI SI PROIECTARI PENTRU PETROL SI GAZE, Câmpina, jud. Prahova	04.11.1988	04.11.2008
1129	102457	132699	23.03.1988	31.03.1990	22.12.1992	UNIVERSITATEA DE PETROL SI GAZE PLOIESTI , jud. Prahova	23.03.1988	23.03.2008
1130	102460	136685	21.12.1988	28.09.1990	31.03.1993	S.C. OLTCHIM S.A RM.VÂLCEA, jud. Vâlcea	21.12.1988	21.12.2008
1131	102461	136776	22.12.1988	27.09.1990	20.04.1992	S.C. ICPE S.A., Bucuresti	22.12.1988	22.12.2008
1132	102462	137257	29.12.1988	27.09.1990	20.04.1992	S.C. ICPE S.A., Bucuresti	29.12.1988	29.12.2008
1133	102466	136845	23.12.1988	12.12.1990	26.02.1993	Univ.Tehnică"Gh.Asachi" Iaşi, jud. Iaşi	23.12.1988	23.12.2008
1134	102475	135590	21.10.1988	25.09.1990	15.12.1992	S.C. PROIECT BIHOR S.A., Oradea, jud. Bihor	21.10.1988	21.10.2008
1135	102484	135913	17.11.1988	17.12.1990	28.06.1993	S.C. PROMEX S.A. Brăila, jud. Brăila	17.11.1988	17.11.2008
1136	102486	135455	07.10.1988	31.10.1990	29.01.1993	Tăbăcăria Minerală Corabia, , jud.OLT	07.10.1988	07.10.2008
1137	102487	135456	07.10.1988	31.10.1990	28.01.1993	Tăbăcăria Minerală Corabia, , jud.OLT	07.10.1988	07.10.2008
1138	102488	135449	07.10.88	28.09.1990	30.03.1993	S.C CHIMCOMPLEX S.A Borzeşti, jud. Bacău	07.10.1988	07.10.2008
1139	102489	137535	03.01.1989	14.12.1990	28.12.1992	S.C INCERPLAST S.A Bucureşti	03.01.1989	03.01.2009
1140	102490	136120	30.11.1988	14.12.1990	11.03.1993	INSTITUTUL DE CHIMIE MACROMOLECULARĂ "PETRU PONI ", Iaşi, jud. Iaşi	30.11.1988	30.11.2008
1141	102496	135627	25.10.1988	26.11.1990	18.02.1993	Inst.Naț.de Cerc.Dezv.Textile Pielărie Bucureşti	25.10.1988	25.10.2008
1142	102498	136657	20.12.1988	15.10.1990	29.01.1993	S.C. ICPE S.A., Bucuresti	20.12.1988	20.12.2008
1143	102504	135916	17.11.1988	30.11.1990	28.12.1992	ÎNTREPRINDEREA RAFINĂRIA "VEGA" Ploieşti, jud. Prahova	17.11.1988	17.11.2008

Nr. crt.	Nr. B.I.	Nr. C.B.I	Data de depozit național	Data hotărârii de acordare a B.I.	Data eliberării B.I.	Titular Nume, prenume/Denumire, localitate, județ	Durata de valabilitate a B.I.	
							de la	până la
1144	102509	134645	25.07.1988	13.12.1991	18.02.1993	S.C PRODOCOMPLEX S.A TG. MUREŞ, jud. Mureş	25.07.1988	25.07.2008
1145	102510	133730	30.05.1988	05.11.1990	14.10.1992	Universitatea Tehnică Petroşani, jud.Hunedoara	30.05.1988	30.05.2008
1146	102512	136719	21.12.1988	19.12.1990	11.03.1993	Inst.Naț.de Cerc.Dezv.Textile Pielărie Bucureşti	21.12.1988	21.12.2008
1147	102512	136720	21.12.1988	19.12.1990	11.03.1993	Inst.Naț.de Cerc.Dezv.Textile Pielărie Bucureşti	21.12.1988	21.12.2008
1148	102517	135767	07.11.1988	08.10.1990	12.02.1993	SC"UTT" , Timişoara, jud. Timiş	07.11.1988	07.11.2008
1149	102528	136584	19.12.1988	30.10.1990	11.03.1993	S.C. INSTITUTUL DE CERCETARI METALURGICE , Bucuresti	19.12.1988	19.12.2008
1150	102532	134508	14.07.1988	28.06.1990	09.06.1992	COMBINATUL SIDERURGIC Reşița, jud. Caras Severin	14.07.1988	14.07.2008
1151	102541	136494	15.12.1988	27.06.1990	11.03.1993	RENEL Bucureşti	15.12.1988	15.12.2008
1152	102552	136513	16.12.1988	21.09.1990	30.03.1993	S.C. AEM S.A. , Timişoara, jud. Timiş	16.12.1988	16.12.2008
1153	102557	137212	29.12.1988	30.10.1990	29.12.1988	INSTITUTUL DE CERCETARE PENTRU PRODUSE AUXILIARE ORGANICE , Mediaş, jud. Sibiu	29.12.1988	29.12.2008
1154	102558	137214	29.12.1988	30.10.1990	15.03.1993	INSTITUTUL DE CERCETARE PENTRU PRODUSE AUXILIARE ORGANICE , Mediaş, Jud. Sibiu	29.12.1988	29.12.2008
1155	102561	136345	10.12.1988	29.08.1990	19.02.1993	S.C SICOMED S.A , Bucuresti	10.12.1988	10.12.2008
1156	102562	136386	12.12.1988	29.08.1990	12.02.1993	Universitatea de Medicină şi Farmacie Timişoara, jud. Timiş	12.12.1988	12.12.2008
1157	102580	136707	21.12.1988	31.10.1990	21.05.1992	S.C. ARIS S.A., Arad, jud. Arad	21.12.1988	21.12.2008
1158	102581	136962	26.12.1988	28.09.1990	31.03.1993	S.C. TIMASUD S.A., Timişoara, jud. Timiş	26.12.1988	26.12.2008
1159	102586	136243	06.12.1988	31.10.1990	24.03.1993	S.C. ARPECHIM S.A Piteşti, jud. Argeş,	06.12.1988	06.12.2008
1160	102596	136700	21.12.1988	26.09.1990	31.03.1993	S.C. ELECTROTIMIS S.A. Timişoara, jud. Timiş	21.12.1988	21.12.2008
1161	102598	136940	26.12.1988	18.09.1990	26.02.1993	S.C. ELECTROCONTACT S.A., Botosani, jud. Botoşani	26.12.1988	26.12.2008
1162	102599	136331	10.12.1988	30.11.1990	28.01.1993	INSTITUTUL DE PROIECTARI HUNEDOARA DEVA S.A. , Deva, jud. Hunedoara	10.12.1988	10.12.2008
1163	102600	136803	23.12.1988	23.12.1990	26.02.1993	ÎNTREPRINDEREA DE CONSTRUCȚII AERONAUTICE, Braşov, jud. Braşov	23.12.1988	23.12.2008
1164	102601	136953	26.12.1988	27.11.1990	26.02.1993	S.C.TIMASUD S.A., Timişoara, jud. Timiş	26.12.1988	26.12.2008
1165	102607	135755	05.11.1988	30.07.1990	29.01.1993	ICCF-CENTRUL DE CERCETĂRI PENTRU ANTIBIOTICE Iaşi, jud. Iaşi	05.11.1988	05.11.2008
1166	102608	135526	14.10.1988	26.10.1990	28.12.1992	SC"Dermatina"SA Timişoara, jud. Timiş	14.10.1988	14.10.2008

Nr. crt.	Nr. B.I.	Nr. C.B.I	Data de depozit național	Data hotărârii de acordare a B.I.	Data eliberării B.I.	Titular Nume, prenume/Denumire, localitate, județ	Durata de valabilitate a B.I.	
							de la	până la
1167	102609	135499	12.10.1988	26.10.1990	15.12.1992	S.C. FARTEC S.A Braşov, jud. Braşov	12.10.1988	12.10.2008
1168	102611	136859	24.12.1988	28.11.1990	26.02.1993	S.C SICOMED S.A , Bucuresti	24.12.1988	24.12.2008
1169	102612	136793	23.12.1988	26.10.1990	31.03.1993	Universitatea de Medicină şi Farmacie Cluj Napoca, jud. Cluj	23.12.1988	23.12.2008
1170	102623	136843	23.12.1988	16.01.1991	11.03.1993	Univ.Tehnică"Gh.Asachi" Iaşi, jud. Iaşi	23.12.1988	23.12.2008
1171	102632	133509	12.05.1988	27.04.1990	30.10.1992	SC"ICEMENERG- SERVICE"SA Bucureşti	12.05.1988	12.05.2008
1172	102634	133464	11.05.1988	31.05.1990	30.03.1993	INSTITUTUL DE CHIMIE MACROMOLECULARĂ "PETRU PONI ", Iaşi, jud. Iaşi	11.05.1988	11.05.2008
1173	102641	133954	13.06.1988	29.06.1990	30.09.1992	INSTITUTUL DE CHIMIE MACROMOLECULARĂ "PETRU PONI ", Iaşi, jud. Iaşi	13.06.1988	13.06.2008
1174	102646	136498	16.12.1988	29.11.1990	28.01.1993	Universitatea de Medicină şi Farmacie "Gr.T.Popa"Iaşi, jud. Iaşi	16.12.1988	16.12.2008
1175	102647	136495	16.12.1988	29.11.1990	28.01.1993	Universitatea de Medicină şi Farmacie "Gr.T.Popa"Iaşi, jud. Iaşi	16.12.1988	16.12.2008
1176	102650	135652	27.10.1988	29.10.1990	26.02.1993	Inspectoratul Şcolar al judeţului Timiş, Timişoara, jud. Timiş	27.10.1988	27.10.2008
1177	102654	142646	22.11.1989	18.01.1991	31.03.1993	S.C. FAUR S.A., Bucureşti	22.11.1989	22.11.2009
1178	102658	135713	02.11.1988	19.12.1990	22.12.1992	S.C. LETEA S.A. Bacău, jud. Bacău	02.11.1988	02.11.2008
1179	102664	136387	12.12.1988	16.10.1990	12.02.1993	SC"Spumotim"SA Timişoara, jud. Timiş	12.12.1988	12.12.2008
1180	102665	136573	19.12.1988	21.11.1990	12.02.1993	S.C CHIMCOMPLEX S.A Borzeşti, jud. Bacău	19.12.1988	19.12.2008
1181	102666	132984	11.04.1988	30.12.1989	09.10.1992	S.C. TIMASUD S.A., Timişoara, jud. Timiş	11.04.1988	11.04.2008
1182	102672	136621	19.12.1988	30.11.1990	11.03.1993	S.C. ELECTROCONTACT S.A., Botoşani, jud. Botoşani	19.12.1988	19.12.2008
1183	102673	136950	26.12.1988	22.10.1990	31.03.1993	S.C. ELECTROCONTACT S.A., Botoşani, jud. Botoşani	26.12.1988	26.12.2008
1184	102676	140944	24.07.1989	29.11.1990	30.03.1993	S.C. FORTUS S.A., Iaşi, jud. Iaşi	24.07.1989	24.07.2009
1185	102684	135488	10.10.1988	31.08.1990	15.12.1992	INSTITUTUL NATIONAL DE METROLOGIE Bucuresti	10.10.1988	10.10.2008
1186	102691	134627	23.07.1988	28.09.1990	16.11.1992	S.C. MASTER S.A., Bucuresti	23.07.1988	23.07.2008
1187	102705	131667	07.01.1988	23.01.1991	28.12.1992	SC"Cotidian Bacău"SA -Bacău, Jud. Bacău	07.01.1988	07.01.2008
1188	102712	137188	29.12.1988	29.01.1991	15.12.1992	SC"MONTANA"SA Câmpulung-Moldovenesc, jud.Suceava.	29.12.1988	29.12.2008
1189	102721	138696	16.03.1989	14.12.1990	25.05.1992	TRUSTUL ANTREPRIZA GENERALA ENERGO MONTAJ BUCURESTI	16.03.1989	16.03.2009
1190	102735	137815	18.01.1988	30.01.1991	30.03.1993	CENTRUL TERITORIAL DE CALCUL ELECTRONIC PIATRA NEAMT, jud. Neamt	18.01.1988	18.01.2008
1191	102736	139690	11.05.1989	31.01.1991	20.12.1992	S.C. ÎNFRĂŢIREA S.A., Oradea, jud. Bihor	11.05.1989	11.05.2009

Nr. crt.	Nr. B.I.	Nr. C.B.I	Data de depozit național	Data hotărârii de acordare a B.I.	Data eliberării B.I.	Titular Nume, prenume/Denumire, localitate, județ	Durata de valabilitate a B.I.	
							de la	până la
1192	102740	135670	28.10.1988	26.11.1990	29.01.1993	Inst.Naț.de Cerc.Dezv.Textile Pielărie Bucureşti	28.10.1988	28.10.2008
1193	102745	136416	14.12.1988	21.11.1990	28.12.1992	S.C INCERPLAST S.A , Bucuresti	14.12.1988	14.12.2008
1194	102751	136905	24.12.1988	29.08.1990	26.02.1993	S.C. AEM S.A. Timişoara, jud. Timiş	24.12.1988	24.12.2008
1195	102752	136169	01.12.1988	31.10.1990	29.01.1993	S.C. INTEC S.A., Bucureşti	01.12.1988	01.12.2008
1196	102753	136307	09.12.1988	26.07.1990	08.04.1993	SC"Aerofina"SA Bucureşti	09.12.1988	09.12.2008
1197	102754	136634	19.12.1988	26.07.1990	11.03.1993	S.C. ELECTROCONTACT S.A.., Botosani, jud. Botoşani	19.12.1988	19.12.2008
1198	102759	136755	22.12.1988	08.11.1990	26.09.1993	S.C. CHIMOPAR S.A. Ploiesti , jud. Prahova	22.12.1988	22.12.2008
1199	102760	136380	12.12.1988	13.12.1990	28.01.1993	S.C. SEF-PETROFOREST S.A. PIATRA NEAMT, jud. Neamt	12.12.1988	12.12.2008
1200	102770	135978	21.11.1988	29.11.1990	12.02.1992	Inst.Naț.de Cerc.Dezv.Textile Pielărie Bucureşti	21.11.1988	21.11.2008
1201	102771	135975	21.11.1988	29.11.1990	12.02.1993	Universitatea "Dunărea de Jos", Galați, jud. Galați	21.11.1988	21.11.2008
1202	102776	136616	19.12.1988	29.10.1990	26.02.1993	S.C. ELECTROCONTACT S.A., Botoşani, jud. Botoşani	19.12.1988	19.12.2008
1203	102778	135551	18.10.1988	29.11.1990	12.07.1993	INSTITUTUL CANTACUZINO , Bucuresti	18.10.1988	18.10.2008
1204	102781	135974	21.11.1988	30.01.1991	20.11.1992	Universitatea"Dunărea de Jos" Galați, jud. Galați	21.11.1988	21.11.2008
1205	102784	133399	06.05.1988	29.05.1990	26.02.1993	S.C. CEPROMIN S.A DEVA, jud. Hunedoara	06.05.1988	06.05.2008
1206	102790	135662	27.10.1988	28.11.1990	28.12.1992	ICSITCMR, Bucureşti	27.10.1988	27.10.2008
1207	102796	134804	05.08.1988	25.01.1991	28.06.1993	RENEL Bucureşti	05.08.1988	05.08.2008
1208	102803	137507	03.01.1989	21.01.1991	15.10.1992	DOBRE GH. DUMITRU, Braşov, jud. Braşov	03.01.1989	03.01.2009
1209	102807	136239	05.12.1988	11.12.1990	19.02.1993	INSTITUTUL DE VIRUSOLOGIE , Bucuresti	05.12.1988	05.12.2008
1210	102808	135384	03.10.1988	29.10.1990	20.11.1992	TRUSTUL DE ANTREPRIZA GENERALA DE CONSTRCTII MONTAJ, Bacău, jud. Bacău	03.10.1988	03.10.2008
1211	102813	136144	30.11.1988	21.11.1990	28.01.1993	S.C. AEM S.A. Timişoara, jud. Timiş	30.11.1988	30.11.2008
1212	102816	136850	24.12.1988	19.11.1990	26.02.1993	VRĂBIESCU ALEXANDRU, Bucureşti VASILIU VIORICA, Bucureşti RUSSO GOȚ CORNELIA,Bucureşti	24.12.1988	24.12.2008
1213	102824	137601	06.01.1989	30.01.1991	06.05.1993	IONESCU GABRIEL, Bucureşti	06.01.1989	06.01.2009
1214	102829	143219	14.12.1989	31.01.1991	24.09.1992	S.C. ICPE-ME S.A., Bucuresti	14.12.1989	14.12.2009
1215	102830	137652	09.01.1989	31.07.1990	28.03.1992	S.C. ELECTROCONTACT S.A., Botoşani, jud. Botoşani	09.01.1989	09.01.2009
1216	102835	130886	11.12.1987	11.01.1990	30.03.1993	SC"ROSADA"SA LUGOJ, jud. Timiş	11.12.1987	11.12.2007

Nr. crt.	Nr. B.I.	Nr. C.B.I	Data de depozit național	Data hotărârii de acordare a B.I.	Data eliberării B.I.	Titular Nume, prenume/Denumire, localitate, județ	Durata de valabilitate a B.I.	
							de la	până la
1217	102839	131690	08.01.1988	23.01.1990	-	INTREPRINDEREA DE STICLARIE SI FAIANTA Sighisoara, jud. Mures	08.01.1988	08.01.2008
1218	102841	132451	04.03.1988	31.03.1990	25.03.1990	SC"Mampel"SA Tg.Mureş, jud. Mureş	04.03.1988	04.03.2008
1219	102858	131689	08.01.1988	23.01.1990	-	INTREPRINDEREA DE STICLARIE SI FAIANTA Sighisoara, jud. Mures	08.01.1988	08.01.2008
1220	102868	138206	13.02.1989	11.02.1991	29.03.1993	Universitatea "Şt.cel.Mare" Suceava, jud. Suceava	13.02.1989	13.02.2009
1221	102878	134909	17.08.1988	17.12.1990	20.11.1992	INSTITUTUL DE CHIMIE MACROMOLECULARĂ "PETRU PONI " Iaşi, jud. Iaşi	17.08.1988	17.08.2008
1222	102892	134592	21.07.1988	30.11.1990	16.11.1996	SUPREM S.A. ,Iaşi, jud.Iaşi	21.07.1988	21.07.2008
1223	102895	136631	19.12.1988	29.06.1990	31.03.1993	S.C. ELECTROCONTACT S.A., Botoşani, jud. Botoşani	19.12.1988	19.12.2008
1224	102896	136629	19.12.1988	29.06.1990	31.03.1993	S.C. ELECTROCONTACT S.A. , Botoşani, jud. Botoşani	19.12.1988	19.12.2008
1225	102912	136986	26.12.1988	11.12.1990	26.02.1993	S.C. ARTEGO S.A TG.JIU, jud. Gorj	26.12.1988	26.12.2008
1226	102915	135976	21.11.1988	21.02.1991	28.12.1992	Inst.Naț.de Cerc.Dezv.Textile Pielărie Bucureşti	21.11.1988	21.11.2008
1227	102916	135368	01.10.1988	25.02.1991	30.03.1993	TOTU SETREA, Bucureşti DRAGOMIR MARIAN, Bucureşti	01.10.1988	01.10.2008
1228	102917	136379	12.12.1988	25.02.1991	28.01.1993	S.C. VISCOFIL S.A , Bucuresti	12.12.1988	12.12.2008
1229	102950	136805	23.12.1988	21.02.1991	11.03.1993	SC"Antilopa"SA Bucureşti	23.12.1988	23.12.2008
1230	102962	136983	26.12.1988	28.02.1991	26.02.1993	SC"Tohan" SA Zărneşti, jud.Braşov	26.12.1988	26.12.2008
1231	102967	136284	08.12.1988	20.12.1990	20.11.1992	SC"FINCA"SA Drăgăşani , jud.Olt	08.12.1988	08.12.2008
1232	102987	136450	14.12.1988	27.02.1991	11.03.1993	S.C BIOFARM S.A, Bucuresti	14.12.1988	14.12.2008
1233	102988	136766	22.12.1988	27.02.1991	31.03.1993	INSTITUTUL DE CERCETARI VETERINARE SI BIOPREPARATE PASTEUR, Bucuresti	22.12.1988	22.12.2008
1234	103002	131109	21.12.1987	27.02.1991	22.12.1992	S.C. ASTRA VAGOANE S.A., Arad, jud. Arad	21.12.1987	21.12.2007
1235	103022	136880	24.12.1988	30.11.1990	28.06.1993	INSTITUTUL DE FIZICA ATOMICA Platforma Magurele, Bucuresti	24.12.1988	24.12.2008
1236	103028	140690	10.07.1989	31.01.1991	28.06.1993	S.C. ELECTROPRECIZIA S.A. Săcele , jud. Brasov	10.07.1989	10.07.2009
1237	103031	136534	16.12.1988	13.11.1990	11.03.1993	Inspectoratul Şcolar al judeţului Timiş, Timişoara	16.12.1988	16.12.2008
1238	103034	136984	26.12.1988	13.11.1990	31.03.1993	ICSITC NAVE, Galaţi, jud. Galaţi	26.12.1988	26.12.2008
1239	103035	136122	30.11.1988	08.11.1990	11.03.1993	INSTITUTUL DE CHIMIE MACROMOLECULARĂ "PETRU PONI ", Iaşi, jud. Iaşi	30.11.1998	30.11.2008
1240	103037	135857	14.11.1988	14.11.1990	12.02.1993	INTREPRINDEREA DE GOSPODARIE COMUNALA SI LOCATIVA LUGOJ, jud. Timiş	14.11.1988	14.11.2008
1241	103041	138320	20.02.1989	25.02.1991	30.03.1993	INSTITUTUL DE FIZICA ATOMICA Platforma Magurele, Bucuresti	20.02.1989	20.02.2009

Nr. crt.	Nr. B.I.	Nr. C.B.I	Data de depozit național	Data hotărârii de acordare a B.I.	Data eliberării B.I.	Titular Nume, prenume/Denumire, localitate, județ	Durata de valabilitate a B.I.	
							de la	până la
1242	103054	134920	18.08.1988	09.01.1991	26.02.1993	Institutul de Chimie Timişoara, jud. Timiş	18.08.1988	18.08.2008
1243	103055	135363	01.10.1988	09.01.1991	20.11.1992	S.C. ROMTENSID S.A, Timişoara, jud. Timiş	01.10.1988	01.10.2008
1244	103102	135501	12.10.1988	10.12.1990	29.01.1993	S.C. PROMEX S.A. Brăila, jud. Brăila	12.10.1988	12.10.2008
1245	103103	135912	17.11.1988	10.12.1991	28.12.1992	S.C. NICOLINA S.A. Iaşi, jud. Iaşi	17.11.1988	17.11.2008
1246	103119	138321	20.02.1989	18.02.1991	24.03.1993	INSTITUTUL DE FIZICA ATOMICA Platforma Magurele, Bucuresti	20.02.1989	20.02.2009
1247	103122	136987	26.12.1988	10.12.1990	31.03.1993	S.C. ARTEGO S.A TG.JIU, jud. Gorj	26.12.1988	26.12.2008
1248	103127	136913	24.12.1988	30.08.1990	26.02.1993	S.C. TIMASUD S.A., Timişoara, jud. Timiş	24.12.1988	24.12.2008
1249	103210	138469	28.02.1989	27.02.1991	30.03.1993	S.C. INMA S.A., Bucureşti	28.02.1989	28.02.2009
1250	103264	137951	30.01.1989	28.09.1990	30.03.1993	S.C. ŞANTIERUL NAVAL S.A., Constanța, jud. Constanța	30.01.1989	30.01.2009
1251	103291	139013	31.03.1989	27.03.1991	30.03.1993	DUŞAN SORIN, Bucureşti GOIAN VIRGIL, Bucureşti DRĂGOI CORNELIU, Bucureşti	31.03.1989	31.03.2009
1252	103303	135668	28.10.1988	28.02.1991	28.06.1993	INSTITUTUL DE CERCETARI SI PROIECTARI PENTRU PETROL SI GAZE Câmpina, Jud.Prahova	28.10.1988	28.10.2008
1253	103328	137106	28.12.1988	30.01.1991	28.06.1993	S.C. AEM S.A. Timişoara, jud. Timiş	28.12.1988	28.12.2008
1254	103337	136434	14.12.1988	29.04.1991	30.03.1993	S. C. MOLDOSIN S.A Vaslui, jud. Vaslui	14.12.1988	14.12.2008
1255	103368	137600	06.01.1989	27.05.1991	28.06.1993	STATIUNEA DE CERCETARI PENTRU PISCICULTURA NUCET, JUD. DAMBOVITA	06.01.1989	06.01.2009
1256	103397	136988	26.12.1988	30.01.1991	31.03.1993	S.C. OLTCHIM S.A RM.VÂLCEA, jud. Vâlcea	26.12.1988	26.12.2008
1257	103416	140789	13.07.1989	07.05.1991	07.12.1992	MINISTERUL APĂRĂRII NAȚIONALE, Bucureşti	15.07.1987	15.07.2007
1258	103437	140409	26.06.1989	10.05.1991	31.03.1993	DRAMBAREANU TRAIAN, Bucureşti LEACĂ ION, Bucureşti POP GHEORGHE, Bucureşti DAVID REMUŞ, Bucureşti	26.06.1989	26.06.2009
1259	103468	139089	04.04.1989	21.02.1991	21.09.1992	S.C. MATPUR S.A. Bucuresti	04.04.1989	04.04.2009
1260	103475	136298	08.12.1988	29.04.1991	24.03.1993	Inst.Naț.de Cerc.Dezv.Textile Pielărie Bucureşti	08.12.1988	08.12.2008
1261	103481	140144	09.06.1989	28.02.1991	15.12.1992	Regionala Căi Ferate Iaşi, jud. Iaşi	09.06.1989	09.06.2009
1262	103500	139345	19.04.1989	25.04.1991	18.03.1992	MINISTERUL APĂRĂRII NAȚIONALE, Bucureşti	19.04.1989	19.04.2009
1263	103526	137859	23.01.1989	29.01.1991	25.01.1993	S.C. PETROSTAR S.A., Ploiesti jud. Prahova	23.01.1989	23.01.2009
1264	103538	136121	30.11.1988	14.12.1990	11.03.1993	INSTITUTUL DE CHIMIE MACROMOLECULARĂ "PETRU PONI ", Iaşi, jud. Iaşi	30.11.1988	30.11.2008
1265	103544	139742	15.05.1989	30.05.1991	15.12.1992	MOISE I. GHEORGHE, Ianca, jud. Brăila	30.05.1991	30.05.2011
1266	103550	138333	20.02.1989	19.02.1991	19.02.1993	MINISTERUL APĂRĂRII NAȚIONALE, Bucureşti	20.02.1989	20.02.2009

Nr. crt.	Nr. B.I.	Nr. C.B.I	Data de depozit național	Data hotărârii de acordare a B.I.	Data eliberării B.I.	Titular Nume, prenume/Denumire, localitate, județ	Durata de valabilitate a B.I.	
							de la	până la
1267	103563	138061	02.02.1989	28.05.1991	28.06.1993	S.C. CEAHLĂU PIATRA NEAMȚ S.A. , jud. Neamț	02.02.1989	02.02.2009
1268	103601	139886	25.05.1989	30.04.1991	28.06.1993	S.C. IAIFO S.A., Zalău, jud. Sălaj	25.05.1989	25.05.2009
1269	103621	137695	11.01.1989	26.02.1991	31.03.1993	INSTITUTUL DE FIZICA SI INGINERIE NUCLEARA PLATFORMA MAGURELE, BUCURESTI	11.01.1989	11.01.2009
1270	*103622*	*137940*	*27.01.1988*	28.02.1991	31.03.1993	S.C. FAUR S.A., Bucureşti	27.01.1988	27.01.2008
1271	103631	134465	11.07.1988	30.08.1990	02.04.1993	S.C. ELECTROPUTERE S.A. Craiova, jud. Dolj.	11.07.1988	11.07.2008
1272	103668	141833	02.10.1989	26.02.1991	30.09.1992	S.C. TEROM S.A , Iaşi, jud. Iaşi	02.10.1989	02.10.2009
1273	103767	136242	06.12.1988	23.01.1991	28.01.1993	S.C. ARPECHIM S.A Piteşti, jud. Argeş,	06.12.1988	06.12.2008
1274	103854	129951	03.10.1987	28.11.1989	30.03.1993	SC"Armonia"SA Botoşani, jud. Botoşani	03.10.1987	03.10.2007
1275	103867	136051	25.11.1988	28.03.1991	28.01.1993	S.C. ARPECHIM S.A Piteşti, jud. Argeş	25.11.1988	25.11.2008
1276	103901	140102	07.06.1989	28.06.1991	28.06.1993	SC"Termoelectrica"SA-Sucursala Electrocentrale Constanța, jud. Constanța	07.06.1989	07.06.2009
1277	104049	139387	24.04.1989	30.04.1991	11.03.1993	S.C BICAPA S.A TÂRNĂVENI, jud. Mureş	24.04.1989	24.04.2009
1278	104125	141415	31.08.1989	30.07.1991	22.06.1992	TRUSTUL ANTREPRIZA GENERALA DE INSTALATII SI AUTOMATIZARI , Bucuresti	31.08.1989	31.08.2009
1279	104216	141416	31.08.1989	30.08.1991	22.06.1992	TRUSTUL ANTREPRIZA GENERALA DE INSTALATII SI AUTOMATIZARI , Bucuresti	31.08.1989	31.08.2009
1280	104265	139807	19.05.1989	15.07.1991	12.07.1993	SC Pasmanterie "AURA"SA Oradea, jud.Bihor	19.05.1989	19.05.2009
1281	104392	147073	07.03.1991	22.10.1991	22.04.1992	S.C SOLVENTUL S.A , Timişoara, jud. Timiş	07.03.1991	07.03.2011
1282	104393	147074	07.03.1991	22.10.1991	22.04.1992	S.C SOLVENTUL S.A , Timişoara, jud. Timiş	07.03.1991	07.03.2011
1283	104394	147682	03.06.1991	22.10.1991	22.04.1992	S.C SOLVENTUL S.A , Timişoara, jud. Timiş	03.06.1991	03.06.2011
1284	104574	148066	25.07.1991	27.09.1991	20.03.1992	CEONTEA ADRIAN, Bucureşti APETRI DUMITRU, Piatra Neamț, jud. Neamț	25.07.1991	25.07.2011
1285	104644	147027	04.03.1991	11.11.1991	28.01.1992	ARUSTEI ALLEXANDRU, Iaşi, jud. Iaşi GENUNCHI CONSTANTIN, Iaşi, jud. Iaşi	04.03.1991	04.03.2011
1286	104706	144619	29.03.1990	30.03.1991	30.06.1993	INSTITUTUL DE CERCETARE STIINTIFICA SI INGINERIE TEHNOLOGICA PENTRU AUTOMATIZARI , Bucuresti	29.03.1990	29.03.2010
1287	104786	145886	07.09.1990	26.09.1991	09.06.1992	CUMELSCHI SERGIU, Galați, jud. Galați	07.09.1990	07.09.2010
1288	105024	147057	05.03.1991	14.01.1992	04.02.1992	BUSUIOC GLADYS GABRIELA, Bucureşti	05.03.1991	05.03.2011

In conformitate cu Ordinul Nr. 797 din 13.04.2001 (vezi anexă)

O R D I N nr. 797/13.04.2001

privind durata de valabilitate a unor brevete de invenție

În vederea aplicării prevederilor art. 66 din Legea nr. 64/1991 privind brevetele de invenție;

În baza Hotărârii Guvernului nr. 573/1998, Directorul General emite prezentul:

O R D I N

1. Pentru brevetele de invenție, acordate în temeiul Legii nr. 62/ 1974, dar eliberate după data de 21 ianuarie 1992, durata de protecție menționată se rectifică şi va fi de 20 de ani conform art. 66 din Legea nr. 64/1991.

2. Rectificarea prevăzută la art. 1 se înscrie în Registrul național al brevetelor de invenție şi se publică în Buletinul Oficial de Proprietate Industrială/Secțiunea Invenții.

3. La cererea persoanelor interesate, pentru brevetele în vigoare, diploma poate fi înlocuită cu o nouă diplomă rectificată conform art. 1.

4. Lista brevetelor pentru care se rectifică durata de protecție este dată în anexa 1.

Director General

ing. Gábor Varga

Direcția Juridică

Cons. Jr. Liviu Bulgăr

ERATE

MODIFICĂRI INTERVENITE ÎN STATUTUL JURIDIC AL CERERILOR DE BREVET DE INVENȚIE SAU AL BREVETELOR ACORDATE

ERATE

Număr brevet şi/sau dosar	Tip document (A, B, B1, C, C1)	Localizarea erorii: - pagina din descriere - coloana - rândul - cod INID	Textul iniţial	Textul corect
2.095T	B	rândul 453	2-[3-metil-4-[2,2,3,3,3-pentafluorpropoxi]pirid-2-il]metilsulfinilbenzimidazol	2-[3-metil-4-[2,2,3,3,3-pentafluorpropoxi] -pirid-2-il]metilsulfinilbenzimidazol
		rândul 455	2[3-metil-4-[2,2,3,3,3-pentafluorpropoxi]pirid-2-il]metilsulfinilbenzimidazol	2- [3-metil-4-[2,2,3,3,3-pentafluorpropoxi] -pirid-2-il]metilsulfinilbenzimidazol
100074	Diplomă brevet de invenţie, Certificate de Inventator		Institutul Reactori Energetici, Piteşti, RO	Institutul de Reactori Nucleari Energetici, Piteşti, RO
		(21)	131625;	131625; 131626
		(71), (73)	Institutul Reactori Energetici, Piteşti	Institutul de Reactori Nucleari Energetici, Piteşti, RO
		(72)	ing. Oprea Irina, ing. Oprea Marcel, ing. Ştefonov Liviu Bogdan, Pîrvu Stana Victoria, ...	ing. Oprea Irina, ing. Oprea Marcel, ing. Ştefanov Liviu Bogdan, Pîrvu Stana Victoria, ...
101929		(22)	10.07.1988	10.07.1987
103048		(51)	G 01 G 43/00	C 01 G 43/00
106573		BOPI 2/2001, pag.160, tabel MODIFIC. ADRESĂ TITULAR rând 1, col.4	Popescu-Pietriş Victor, Socoliuc Stellana, Str.Uzurii 66, Bucureşti, RO	S.C. ACRIS S.R.L., str. Uzunu nr. 66, Giurgiu, RO
107584		BOPI 12/2000, pag.164, CESIUNI BREVETE DE INVENŢIE, rând 6	145262 ... 107584C ... Tipărescu Dorel Constantin, Câmpina, RO; Vanea Alexandru, Câmpina, RO ... S.C. Neptun S.A., Câmpina, RO	---
108319	Diplomă brevet de invenţie		CARPISAN CORNEL, FEIER LAZAR, Timişoara, RO	CĂRPINIŞAN CORNEL, FEIER LAZAR, Timişoara, RO
112783	B, C	(41)	---	30.12.1997 BOPI nr.12/1997
114349		BOPI 2/2001, pag.150-151, tabel CESIUNI BREVETE DE INVENŢIE, rând 18	114349 ... USINOR, PUTEAUX, FR; THYSSEN STAHL AKTIENGESELLSCHAFT, DUISBURG, DE ... THYSSEN STAHL AKTIENGESELLSCHAFT, DUISBURG, DE; UGO, PUTEAUX, FR	----
114588	B	pag.1, (71), (73)	S.C. “UPSOM S.A.”, OCNA MUREŞ, RO;	S.C. “UPS-OM” S.A., OCNA MUREŞ, RO;

Număr brevet şi/sau dosar	Tip document (A, B, B1, C, C1)	Localizarea erorii: - pagina din descriere - coloana - rândul - cod INID	Textul iniţial	Textul corect
114769	B	(72)	MOLDOVAN VIRGIL, CLUJ NAPOCA, HĂLĂLAI MIREL VASILE, CLUJ NAPOCA, RO	MOLDOVAN VIRGIL, CLUJ-NAPOCA, HĂLĂLAI MIREL VASILE, TEIUŞ, JUDEŢUL ALBA, RO
		pag.1, (71), (73)	MOLDOVAN VIRGIL, CLUJ-NAPOCA, HĂLĂLAI MIREL VASILE, TEIUŞ, RO	MOLDOVAN VIRGIL, CLUJ-NAPOCA, HĂLĂLAI MIREL VASILE, TEIUŞ, JUDEŢUL ALBA, RO
114781	B	pag.1, (71), (73)	S.C. “UPSOM S.A.”, OCNA MUREŞ, RO,	S.C. “UPS-OM” S.A., OCNA MUREŞ, RO,
115175	B1	pag.1, (72)	... DONNET ANNE, HAUTEVILLE A, CH; LINK HARRIET, ... SCHIFFRIN EDUARDO, GRISSIER, CH;...	... DONNET ANNE, SAINT LEGIER, CH; LINK HARRIET, ... SCHIFFRIN EDUARDO, CRISSIER, CH;...
115223	B1	BOPI 12/1999 pag. 61 (54)	...format din amestecul sinergic de 1-metil-3-[2-F_4-Cl-5-(O-CH_2-CO-O-C_2H_5) fenil]-4-Cl-5-$OCHF_2$ pirozol şi un al doilea erbicid ales dintre Diflufenicon, Bromoxinil, Flurtomon	...format dintr-un amestec sinergic de 1-CH_3-3-[2-F4-Cl-5-(O-CH_2-CO-O-C_2 H_5)fenil]-4-Cl-5-$OCHF_2$ pirazol şi un al doilea erbicid, ales dintre Diflufenican, Bromoxinil, Flurtamon
		pag. 2, rândul 3	1-CH_3-3-[2-F4-C15-(OO-CH_2-CO-O-C_2H_5)fenil]4-Cl-5 $OCHF_2$ pirazol	1-CH_3-3-[2-F4-Cl-5-(O-CH_2-CO-O-C_2 H_5)fenil]-4-Cl-5-$OCHF_2$ pirazol
		pag. 2, rândul 17, rândul 19, rândul 48	tratament a culturilor constand una5-fenil-4,5-dihidrofuran	tratament al culturilor constând una-5-fenil-4,5-dihidrofuran
		Revendicarea 1, rândul 249	1-CH_3-3-[2-F4-Cl5-(-O-CH_2-CO-O-C_2H_5)fenil]-4-Cl5-$OCHF_2$ pirazol	1-CH_3-3-[2-F4-Cl-5-(O-CH_2-CO-O-C_2 H_5)fenil]-4-Cl-5-$OCHF_2$ pirazol
		Revendicarea 1, rândul 250	difluorfenican	Diflufenican
		Revendicarea 1, rândul 251	bromoxinil, flurtomon, aclonifen şi izoproturon	Bromoxinil, Flurtamon, Aclonifen şi Izoproturon
		Revendicarea 2, rândul 255	difluorfenican	Diflufenican
		Revendicarea 2, rândul 256	bromoxinil	Bromoxinil
		Revendicarea 2, rândul 257	de 0,0005 şi 0,5	de 0,005 şi 0,5
		Revendicarea 2, rândul 258	cu fluortomon, 0,0005	cu Flurtamon, 0,005

Număr brevet şi/sau dosar	Tip document (A, B, B1, C, C1)	Localizarea erorii: - pagina din descriere - coloana - rândul - cod INID	Textul iniţial	Textul corect
115223	B1	Revendicarea 2, rândul 259	cu aclonifen.....între 0,002 şi	cu Aclonifen.....între 0,002 şi
		Revendicarea 2, rândul 260	0,02.....izoproturon	0,2.....Izoproturon
		Revendicarea 3, rândul 265	difluorfenican	Diflufenican
		Revendicarea 3, rândul 266, rândul 267, rândul 268, rândul 270	bromoxinil fluortomon aclonifen Izoproturon	Bromoxinil Flurtamon Aclonifen Izoproturon
115272	B1	pag.1, (73)	INSTITUTUL DE CERCETĂRI PENTRU RAFINĂRII ŞI PETROCHIMIE - S.C. ICERP S.A., PLOIEŞTI, RO;	S.C. ICERP S.A., PLOIEŞTI, RO;
115273	B1	(73)	I.C.E.R.P.-S.A., PLOIEŞTI, RO;	ICERP S.A., PLOIEŞTI, RO;
		pag.1, (71)	I.C.E.R.P.-S.A., PLOIEŞTI, RO;	INSTITUTUL DE CERCETĂRI PENTRU RAFINĂRII ŞI PETROCHIMIE - ICERP S.A., PLOIEŞTI, RO;
115274	B	pag.1, (71)	I.C.E.R.P.-S.A., PLOIEŞTI, RO;	INSTITUTUL DE CERCETĂRI PENTRU RAFINĂRII ŞI PETROCHIMIE - ICERP S.A., PLOIEŞTI, RO;
		(73)	I.C.E.R.P.-S.A., PLOIEŞTI, RO;	ICERP S.A., PLOIEŞTI, RO;
115362	B1	(73)	I.C.E.R.P.-S.A., PLOIEŞTI, RO;	ICERP S.A., PLOIEŞTI, RO;
		pag.1, (71)	I.C.E.R.P.-S.A., PLOIEŞTI, RO;	INSTITUTUL DE CERCETĂRI PENTRU RAFINĂRII ŞI PETROCHIMIE - ICERP S.A., PLOIEŞTI, RO;
115363	B1	pag.1, (71)	I.C.E.R.P.-S.A., PLOIEŞTI, RO;	INSTITUTUL DE CERCETĂRI PENTRU RAFINĂRII ŞI PETROCHIMIE - ICERP S.A., PLOIEŞTI, RO;
		(73)	I.C.E.R.P.-S.A., PLOIEŞTI, RO;	ICERP S.A., PLOIEŞTI, RO;
115448	B1	pag.1, (71)	I.C.E.R.P.-S.A., PLOIEŞTI, RO;	INSTITUTUL DE CERCETĂRI PENTRU RAFINĂRII ŞI PETROCHIMIE - ICERP S.A., PLOIEŞTI, RO;
		(73)	I.C.E.R.P.-S.A., PLOIEŞTI, RO;	ICERP S.A., PLOIEŞTI, RO;

Număr brevet şi/sau dosar	**Tip document (A, B, B1, C, C1)**	**Localizarea erorii: - pagina din descriere - coloana - rândul - cod INID**	**Textul iniţial**	**Textul corect**
115735	B1	pag.1, (71)	INSTITUTUL DE CHIMIE MACROMOLECULARĂ “P. PONI”, IAŞI, RO;	ACADEMIA ROMÂNĂ - ~~INSTITUTUL DE CHIM~~IE MACROMOLECULARĂ “P. PONI”, IAŞI, RO;
116220	B	rândul 145	1”	1'
		rândul 155	1d	1d’‘
		rândul 159	1c’‘, 1c’“‘ şi 1d’‘, 1d’“‘	1c’, 1c’‘ şi 1d‘, 1d’‘
		rândul 178	1b’“‘	1b’‘
		rândul 189	(1”“’)	(1”)
		rândul 190	(1c’“‘), (1d’“‘)	(1c’‘), (1d’‘)
		rândul 191	(1b’“‘)	(1b’‘)
		rândul 193	(1c’“‘)	(1c’‘)
		rândul 194	(1d’“‘)	(1d’‘)
		rândul 201	(1, 1”, 1”“’)	(1, 1', 1”)
		rândul 204	(1, 1”, 1”“’)	(1, 1', 1”)
		rândul 207	(1”“’)	(1”)
		rândul 210	(1”“’)	(1”)
		rândul 213	(1”); (1a’‘)	(1'); (1a’)
		rândul 214	(11”)	(11')
		rândul 215	(14")	(14')
		rândul 218	(1, 1", 1”“’)	(1, 1', 1”)
116275	B	rândul 1223	O C	O ‖ C
		rândul 1184	bicilic	biciclic
		rândul 1184	hetrociclu	heterociclu
116341	B1	BOPI 1/2001, (57), pag. 46	distriibuite	distribuite
			lipozom multivehicular	lipozom multivezicular
		BOPI 1/2001, (71), pag. 46	LA JOLIA,	LA JOLLA
		BOPI 1/2001, (72), pag. 46,	... MANTIPRAGADA	... MANTIRIPRAGADA

Număr brevet şi/sau dosar	Tip document (A, B, B1, C, C1)	Localizarea erorii: - pagina din descriere - coloana - rândul - cod INID	Textul iniţial	Textul corect
116341	B1	descriere, (57), pag. 1	lipozom multivehicular	lipozom multivezicular
		descriere, (57), pag. 1	distriibuite	distribuite
		descriere, rândul 680	Lipozom multivezicular multivezicular ...	Lipozom multivezicular ...
		descriere, rândul 696	... antidiabietice,	... antidiabetice,
		descriere, rândul 758	Lipozom multivezicular multivezicular ...	Lipozom multivezicular ...
		descriere, rândul 774	conform revendicării 24	conform revendicării 23
		descriere, rândul 775	conform revendicării 24	conform revendicării 23
		descriere, rândul 777	conform revendicării 24	conform revendicării 23
		descriere, rândul 779	conform revendicării 24	conform revendicării 23
		descriere, rândul 781	conform revendicării 24	conform revendicării 23
		descriere, rândul 784	conform revendicării 24	conform revendicării 23
		descriere, rândul 786	Lipozom multivezicular multivezicularului ...	Lipozom multivezicular ...
		descriere, rândul 788	conform revendicării 24	conform revendicării 23
		descriere , rândul 791	conform revendicării 24	conform revendicării 23
		descriere, rândul 794	conform revendicării 24	conform revendicării 23
		desccriere, rândul 796	conform revendicării 24	conform revendicării 23
		descriere, rândul 799	conform revendicării 29	conform revendicării 23
		descriere, rândul 800	zwiterionice şi unei lipide	zwitterionice şi al unei lipide
		descriere, rândul 801	conform revendicării 24	conform revendicării 23
		descriere, rândul 802	zwittrerionice şi unei lipide	zwitterionice şi unei lipide
		descriere, rândul 804	conform revendicărilor 24, 35, 37 şi 38	conform revendicărilor 24, 34, 36 şi 38

Număr brevet şi/sau dosar	Tip document (A, B, B1, C, C1)	Localizarea erorii: - pagina din descriere - coloana - rândul - cod INID	Textul iniţial	Textul corect
116341	B1	descriere, rândul 808	conform revendicărilor 24, 36 şi 37	conform revendicărilor 23, 35 şi 36
		descriere, rândul 812	conform revendicărilor 24 şi 38	conform revendicărilor 23 şi 37
		descriere, rândul 816	conform revendicării 24	conform revendicării 23
		descriere, rândul 819	conform revendicării 24	conform revendicării 23
		descriere, rândul 823	conform revendicării 24	conform revendicării 23
		descriere, rândul 827	conform revendicării 24	conform revendicării 23
		descriere, rândul 830	conform revendicării 24	conform revendicării 23
		descriere, rândul 838	conform revendicării 25	conform revendicării 24
116344	B1	Revendicarea 8, rândul 507	... caracterizată prin aceea că R^1 ...	... caracterizată prin aceea că ...
116392	B1	Revendicarea 8, rândul 511	... cetona cu cicluri nesaturate α-β condensate ...	... cetona cu cicluri condensate α-β nesaturate ...
		Revendicarea 8, rândul 519	... cetonei cu cicluri nesaturate α-β condensate ...	... cetonei cu cicluri condensate α-β nesaturate ...
		Revendicarea 16, rândul 577	... cu formula generală V, pentru a obţine ...	... cu formula generală V, rezultat în etapa (b), pentru a obţine ...
		Revendicarea 16, rândul 578	... cu cicluri condensate nesaturate α-β, cu formula ...	... cu cicluri condensate α-β nesaturate, cu formula ...
		Revendicarea 16, rândul 588	... obţinute în etapa (c) ...	... obţinută în etapa (b) ...
		Revendicarea 17, rândul 593	... ales dintre $-CH_3-$ şi	... ales dintre $-CH_3$ şi ...
		Revendicarea 23, rândul 605	... (d), metalul alcolin este ...	... (d), metalul alcalin este ...
116409	B1	Revendicarea 1, rândul 766	... 90% în greutate, cel puţin un polimer ...	... 90% în greutate, din cel puţin un polimer ...
		Revendicarea 2, rândul 770	... 0,01 ramifirări ...	... 0,01 ramificări ...

Număr brevet şi/sau dosar	Tip document (A, B, B1, C, C1)	Localizarea erorii: - pagina din descriere - coloana - rândul - cod INID	Textul iniţial	Textul corect
116415	B1	rezumat pag. 1, rând 4,5	element deformabil (11,25,38 F)	element de legătură deformabil (11,25,28,F)
		descriere pag. 3, rândurile 6, 50	element deformabil	element de legătură deformabil
		pag.3, rândurile 8, 50	placă de montaj	placă de susţinere
		pag.3, rândurile 9, 50	carcasă de montaj	flanşă de montaj
		pag.3, rândurile 17, 60	deşarjare	de şarjare
		pag.4, rândurile 30; 120	antrenare, de asemenea	antrenare de asemenea
		pag.5, rândurile 3; 140	C cu role	C cu bile
		pag.5, rândurile 6; 140	element deformabil 11	element de legătură deformabil 11
		pag.5, rândurile 12; 145	deşarjare 5	de şarjare 5
		pag.5, rândurile 18; 150	presinui	presiuni
		pag.5, rândurile 19; 155	bile	role
		pag.5, rândurile 29; 165	Întradevăr	Într-adevăr
		pag.5, rândurile 36; 170	circularăşi	circulară şi
		pag.6, rândurile 11; 190	deşarjare	de şarjare
		pag.6, rândurile 22; 200	tronconicăşi	tronconică şi
		pag.6, rândurile 25; 205	pri	prin
		pag.6, rândurile 29; 210	orizontalăşi/sau	orizontală şi/sau
		pag.6, rândurile 32; 210	coprimare	comprimare
		pag.6, rândurile 42; 220	perte	perete
		pag.7, rândurile 4; 225	deşarjare 5	de şarjare 5
		pag.7, rândurile 5; 225	7şi	7 şi

Număr brevet şi/sau dosar	**Tip document (A, B, B1, C, C1)**	**Localizarea erorii: - pagina din descriere - coloana - rândul - cod INID**	**Textul iniţial**	**Textul corect**
116415	B1	pag.7, rândurile 7; 230	materialulşarjei	materialul şarjei
		pag.7, rândurile 7; 230	această	aceasta
		pag. 7, rândurile 2; 265	susţinereşi	susţinere şi
		pag. 7, rândurile 2; 265	fixată pe gura	fixată rigid pe gura
		pag. 7, rândurile 2,3; 265	cuptorului, pentru susţinerea unor buncăre şi a unei carcase	susţinere şi fixată rigid pe gura cuptorului, un buncăr de şarjare şi o carcasă
		pag.7, rândurile 4; 265	rotativ şi un rulment	rotativ cu ajutorul unui rulment
		pag.7, rândurile 5; 265	element deformabil	element de legătură deformabil
		pag.8, rândurile 2; 275	[8.]	[8]
		pag.8, rândurile 5; 275	placă de montaj	placă de susţinere
		pag. 8, rândurile 10, 11; 275	elementul deformabil	elementul de legătură deformabil
		pag.8, rândurile 30; 300	superioarăşi	superioară şi
		Fig. 3	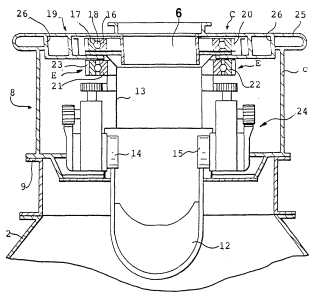 Fig. 3 6 -	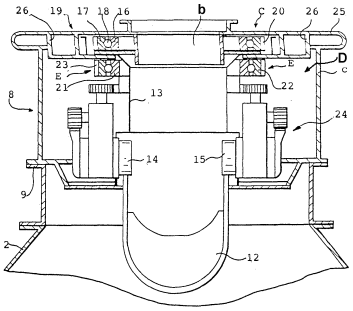 Fig. 3 b D
116475	B	BOPI 2/2001 pag. 62	de 50 μ	sub 50 μ
		rezumat, rândul 8	de 50 microni	sub 50 microni

Număr brevet şi/sau dosar	Tip document (A, B, B1, C, C1)	Localizarea erorii: - pagina din descriere - coloana - rândul - cod INID	Textul iniţial	Textul corect
116475	B	pag. 3, rândul 28	de 50 microni	sub 50 microni
		pag. 8, rândurile 5, 6	de 50 microni	sub 50 microni

LICENŢE

Nr. CBI	Nr. BI	Titular brevet	Beneficiar licenţă	Tip licenţă	Data de când are efect contractul de licenţă	Data când expiră contractul de licenţă
114778	89283	TRUSTUL FORAJ EXTRACŢIE BOLDEŞTI, BOLDEŞTI, RO	S.C."BAZA DE ATELIERE ŞI TRANSPORT" S.A., TÂRGOVIŞTE, RO	exclusivă	29.11.1996	01.10.1997
118975	92168	INSTITUTUL DE CERCETĂRI ŞI MODERNIZĂRI ENERGETICE, BUCUREŞTI, RO	FILIALA ELECTROCEN-TRALE BRAŞOV, BRAŞOV, RO	neexclusivă	04.05.1993	30.05.2000
127819	97582	BĂNCILĂ MARGARETA, ONEŞTI, RO; CHELARU NATAŞA, ONEŞTI, RO; COSĂVEANU ADRIAN, ONEŞTI, RO; TURTURICĂ CEZAR, TÂRGU OCNA, RO	S.C."CHIMCOM-PLEX" S.A. BORZEŞTI, ONEŞTI, RO	neexclusivă	01.09.1997	11.04.2007
146714	107070	CINCIU VASILE, BUCUREŞTI, RO	S.C. TEHNOUTILAJ - G.A. S.A., ODORHEIU-SECUIESC, RO	neexclusivă	05.07.1995	06.06.1999
92-01369	112469	DUMITRIU ELENA MARGARETA, PLOIEŞTI, RO; ORBAN IOAN TIBERIU, PLOIEŞTI, RO	S.C. ICERP S.A., PLOIEŞTI, RO	exclusivă	28.03.1997	02.11.1997
92-200156	106667	SORLESCU CONSTANTIN, ROMAN, RO; COSTEA MIHAI TIBERIU, ROMAN, RO; STOIAN IOAN, ROMAN, RO	S.C.INSTIRIG S.A., BALŞ, RO	neexclusivă	22.08.1996	20.08.1998

Nr. CBI	Nr. BI	Titular brevet	Beneficiar licență	Tip licență	Data de când are efect contractul de licență	Data când expiră contractul de licență
92-200335	108541	PETROM R.A. - INSTITUTUL DE CERCETĂRI ŞI PROIECTĂRI TEHNOLOGICE CÂMPINA, CÂMPINA, RO	S.C. UZTEL S.A. PLOIEŞTI, PLOIEŞTI, RO	exclusivă	16.05.1995	01.02.2005
93-00200	106573	S.C. ACRIS S.R.L., GIURGIU, RO	S.C."OLTCHIM"S.A., RÂMNICU VÂLCEA, RO	exclusivă	11.02.1994	16.02.2013
93-00407	110914	SORLESCU CONSTANTIN, ROMAN, RO; COSTEA MIHAI TIBERIU, ROMAN, RO; STOIAN IOAN, ROMAN, RO	S.C. T.D.H. SERVICE S.R.L., ROMAN, RO	neexclusivă	19.02.1998	31.03.1999
93-00408	110911	SORLESCU CONSTANTIN, ROMAN, RO; COSTEA MIHAI TIBERIU, ROMAN, RO; STOIAN IOAN, ROMAN, RO	S.C. T.D.H. SERVICE S.R.L., ROMAN, RO	neexclusivă	19.02.1998	31.03.1999
93-00774	111035	SORLESCU CONSTANTIN, ROMAN, RO; COSTEA MIHAI TIBERIU, ROMAN, RO; STOIAN IOAN, ROMAN, RO	S.C. T.D.H. SERVICE S.R.L., ROMAN, RO	neexclusivă	19.02.1998	31.03.1999
96-01401	112783	COMŞA VASILE, BUCUREŞTI, RO	S.C.FORAJ SONDE S.A.VIDELE, VIDELE, RO	neexclusivă	22.10.1998	21.10.2000

CESIUNI
CERERI DE BREVET DE INVENȚIE

Nr. CBI	Nr. Brevet	Solicitant inițial	Persoana îndreptățită la eliberarea B.I.
97-00865		C.C.S. ROMANIA S.R.L., BUCUREŞTI, RO	S.C. TEHMAN S.A., BUCUREŞTI, RO
99-01133		LUPULESCU BOGDAN, BUCUREŞTI, RO	S.C.TERMOELECTRICA S.A. - SUCURSALA ELECTROCENTRALE CONSTANȚA, CONSTANȚA, RO
99-00281		GUILFORD PHARMACEUTICALS INC., BALTIMORE, US	GPI NIL HOLDINGS, INC., WILMINGTON,DELAWARE, US

MODIFICĂRI NUME (DENUMIRE) SOLICITANT

Nr. CBI	Nume inițial	Nume curent	Temei legal modificare
97-01346	S.C. "Fibrex" S.A., Săvineşti, RO	S.C. Fibrexnylon S.A., Săvineşti, Județul Neamț, RO	

MODIFICĂRI NUME (DENUMIRE) TITULAR

Nr. CBI	Nr. brevet	Nume inițial	Nume curent	Temei legal modificare
95740	**76469**	Intreprinderea Textilă Lugoj	SC" Textila " SA Lugoj	H.G.1296/ 13.12.90
96959	**75883**	Intreprinderea de Maşini Textile "Imatex" Târgu Mureş	SC" Imatex " SA Târgu Mureş	H.G. 1254/ 04.12.90
97318	**76380**	Intreprinderea de Păruri "Părplast" Sighetu Marmației	SC"Părplast" SA Sighetu Marmației	H.G.1242/ 08.12.90
99414	**82451**	Intreprinderea "Ambalajul Metalic" Timişoara	SC" Agatex" SA Timişoara	H.G.1254/ 04.12.90
103506	**82794**	Tăbăcăria Minerală Corabia	SC" Tamico" SA Corabia	H.G. 1254/ 04.12.90
104506	**80077**	Centrala Industriei Bumbacului Bucureşti	SC" Textilcotton" SA Bucureşti	H.G. 1104/ 16.10.90
105838	**83305**	Intreprinderea Textilă "Târnava" Mediaş	SC" Texromed" SA Târnava	H.G.1272/ 08.12.90
106467	**85763**	Intreprinderea "Ambalajul Metalic" Timişoara	SC" Agatex" SA Timişoara	H.G.1254/ 04.12.90
106881	**84625**	Intreprinderea Textilă Cisnădie	SC"Covtex" SA Cisnădie	H.G.1254/ 04.12.90
106898	**81919**	Filatura de Bumbac Gura Gumorului	SC"Filatura de Bumbac Gura Humorului" SA Gura Humorului	H.G.1254/ 04.12.90
107344	**84801**	Intreprinderea "Ambalajul Metalic" Timişoara	SC" Agatex" SA Timişoara	H.G.1254/ 04.12.90
107442	**85143**	Tăbăcăria Minerală Corabia	SC" Tamico" SA Corabia	H.G. 1254/ 04.12.90
107483	**81866**	Intreprinderea de blănărie Vidra Orăştie	SC" Favior" SA Orăştie	H.G.1296/ 13.12.90
108098	**85194**	Tăbăcăria Minerală Corabia	SC" Tamico" SA Corabia	H.G. 1254/ 04.12.90
108353	**86146**	Centrala Industriei Bumbacului Bucureşti	SC" Textilcotton" SA Bucureşti	H.G. 1104/ 16.10.90
109471	**86787**	Centrala Industriei Bumbacului Bucureşti	SC" Textilcotton" SA Bucureşti	H.G. 1104/ 16.10.90

Nr. CBI	Nr. brevet	Nume inițial	Nume curent	Temei legal modificare
109499	**87485**	Tăbăcăria Minerală Corabia	SC" Tamico" SA Corabia	H.G. 1254/ 04.12.90
109900	**86197**	Intreprinderea de Cuțite Ocna Sibiului	SC"Icos" SA Ocna Sibiului	H.G. 139/ 25.02.91
111105	**87906**	Centrala Industriei Bumbacului Bucureşti	SC" Textilcotton" SA Bucureşti	H.G. 1104/ 16.10.90
111135	**87717**	Intreprinderea "Ambalajul Metalic" Timişoara	SC" Agatex" SA Timişoara	H.G.1254/ 04.12.90
111690	**82603**	Intreprinderea "Ambalajul Metalic" Timişoara	SC" Agatex" SA Timişoara	H.G.1254/ 04.12.90
111973	**86265**	Intreprinderea Metalica Oradea	SC"Metalica" SA Oradea	H.G.1296/ 13.12.90
112731	**88888**	Intreprinderea de Păruri "Părplast" Sighetu Marmației	SC"Părplast" SA Sighetu Marmației	H.G.1242/ 08.12.90
113289	**89455**	Intreprinderea Metalica Oradea	SC"Metalica" SA Oradea	H.G.1296/ 13.12.90
113433	**89718**	Tăbăcăria Minerală Corabia	SC" Tamico" SA Corabia	H.G. 1254/ 04.12.90
113435	**89622**	Intreprinderea de Păruri "Părplast" Sighetu Marmației	SC"Părplast" SA Sighetu Marmației	H.G.1242/ 08.12.90
113437	**89623**	Intreprinderea de Păruri "Părplast" Sighetu Marmației	SC"Părplast" SA Sighetu Marmației	H.G.1242/ 08.12.90
114115	**89204**	Intreprinderea de Păruri "Părplast" Sighetu Marmației	SC"Părplast" SA Sighetu Marmației	H.G.1242/ 08.12.90
114947	**90018**	Tăbăcăria Minerală Corabia	SC" Tamico" SA Corabia	H.G. 1254/ 04.12.90
115615	**90305**	Intreprinderea Textilă "Târnava" Mediaş	SC" Texromed" SA Târnava	H.G.1272/ 08.12.90
115879	**89662**	Intreprinderea Textilă Lugoj	SC" Textila " SA Lugoj	H.G.1296/ 13.12.90
116115	**91819**	Intreprinderea Textilă Lugoj	SC" Textila " SA Lugoj	H.G.1296/ 13.12.90
116833	**91218**	Intreprinderea Metalica Oradea	SC"Metalica" SA Oradea	H.G.1296/ 13.12.90
117007	**90440**	Intreprinderea Textilă Slatina	SC"Slatex" SA Slatina	H.G.1254/ 04.12.90
117567	**91832**	Intreprinderea de Confecții "Unitatea" Sighetu Marmației	SC"Simco" SA Sighetu Marmației	H.G.1242/ 08.12.90
117594	**90203**	Intreprinderea Textilă Slatina	SC"Slatex" SA Slatina	H.G.1254/ 04.12.90
117680	**90499**	Centrala Industriei Bumbacului Bucureşti	SC" Textilcotton" SA Bucureşti	H.G. 1104/ 16.10.90
117910	**92642**	Intreprinderea de Tricotaje "Moldova " Iaşi	SC"Moldova Tricotaje" SA Iaşi	H.G.1213/ 12.12.90

Nr. CBI	Nr. brevet	Nume inițial	Nume curent	Temei legal modificare
118110	**92652**	Tăbăcăria Minerală Corabia	SC" Tamico" SA Corabia	H.G. 1254/ 04.12.90
118115	**92196**	Intreprinderea de Păruri "Părplast" Sighetu Marmației	SC"Părplast" SA Sighetu Marmației	H.G.1242/ 08.12.90
118307	**92197**	Tăbăcăria Minerală Corabia	SC" Tamico" SA Corabia	H.G. 1254/ 04.12.90
118672	**91346**	Intreprinderea de Tricotaje Feteşti	SC" Tricotaje Feteşti" SA Feteşti	H.G. 1272/ 08.12.90
119130	**91204**	Intreprinderea Textilă Lugoj	SC" Textila " SA Lugoj	H.G.1296/ 13.12.90
119165	**91376**	Intreprinderea Metalica Oradea	SC"Metalica" SA Oradea	H.G.1296/ 13.12.90
119600	**92948**	Intreprinderea de Piele şi Încălțăminte "Timpuri Noi" Braşov	SC" Tino " SA Braşov	R.C.J 08/ 07.02.91
119705	**93104**	Intreprinderea Metalica Oradea	SC"Metalica" SA Oradea	H.G.1296/ 13.12.90
119706	**93153**	Intreprinderea Metalica Oradea	SC"Metalica" SA Oradea	H.G.1296/ 13.12.90
119853	**92825**	Intreprinderea de Păruri "Părplast" Sighetu Marmației	SC"Părplast" SA Sighetu Marmației	H.G.1242/ 08.12.90
119912	**92534**	Filatura de Bumbac Gura Gumorului	SC"Filatura de Bumbac Gura Humorului" SA Gura Humorului	H.G.1254/ 04.12.90
119913	**92535**	Filatura de Bumbac Gura Gumorului	SC"Filatura de Bumbac Gura Humorului" SA Gura Humorului	H.G.1254/ 04.12.90
120057	**93633**	Intreprinderea Textilă Lugoj	SC" Textila " SA Lugoj	H.G.1296/ 13.12.90
120142	**92801**	Intreprinderea Textilă Lugoj	SC" Textila " SA Lugoj	H.G.1296/ 13.12.90
120170	**92441**	Intreprinderea Textilă Lugoj	SC" Textila " SA Lugoj	H.G.1296/ 13.12.90
120330	**93234**	Intreprinderea "Ambalajul Metalic" Timişoara	SC" Agatex" SA Timişoara	H.G.1254/ 04.12.90
120382	**93738**	Intreprinderea Textilă Lugoj	SC" Textila " SA Lugoj	H.G.1296/ 13.12.90
120806	**91834**	Intreprinderea de Maşini Textile "Imatex" Târgu Mureş	SC" Imatex " SA Târgu Mureş	H.G. 1254/ 04.12.90
120820	**93516**	Intreprinderea de Maşini Textile "Imatex" Târgu Mureş	SC" Imatex " SA Târgu Mureş	H.G. 1254/ 04.12.90
121242	**93929**	Intreprinderea Metalica Oradea	SC"Metalica" SA Oradea	H.G.1296/ 13.12.90
121587	**93643**	Intreprinderea de Tricotaje Turnu Măgurele	SC"Imperial"SA Turnu Măgurele	H.G.1272/ 08.12.90
121816	**94506**	Intreprinderea Textilă Lugoj	SC" Textila " SA Lugoj	H.G.1296/ 13.12.90

Nr. CBI	Nr. brevet	Nume inițial	Nume curent	Temei legal modificare
122204	**94360**	Intreprinderea "Ambalajul Metalic" Timişoara	SC" Agatex" SA Timişoara	H.G.1254/ 04.12.90
122453	**92753**	Stauffer Chemical Company, Westport, Connecticut, US	Stauffer Chemical Company Division Of Rhone-Poulenc Inc., Westport, Connecticut, US	
122542	**95096**	Intreprinderea de Piele şi Mănuşi Timişoara	SC"Arpilux" SA Timişoara	H.G.1272/ 08.12.90
122601	**92533**	Intreprinderea Textilă Lugoj	SC" Textila " SA Lugoj	H.G.1296/ 13.12.90
122659	**94923**	Intreprinderea Metalica Oradea	SC"Metalica" SA Oradea	H.G.1296/ 13.12.90
122660	**95028**	Intreprinderea Metalica Oradea	SC"Metalica" SA Oradea	H.G.1296/ 13.12.90
122821	**94534**	Intreprinderea Metalica Oradea	SC"Metalica" SA Oradea	H.G.1296/ 13.12.90
122913	**94175**	Intreprinderea Textilă Lugoj	SC" Textila " SA Lugoj	H.G.1296/ 13.12.90
122915	**93378**	Intreprinderea Textilă Lugoj	SC" Textila " SA Lugoj	H.G.1296/ 13.12.90
123504	**95342**	Intreprinderea Textilă Lugoj	SC" Textila " SA Lugoj	H.G.1296/ 13.12.90
123640	**95631**	Intreprinderea Metalica Oradea	SC"Metalica" SA Oradea	H.G.1296/ 13.12.90
123641	**94896**	Intreprinderea Metalica Oradea	SC"Metalica" SA Oradea	H.G.1296/ 13.12.90
124099	**95179**	Intreprinderea Textilă Slatina	SC"Slatex" SA Slatina	H.G.1254/ 04.12.90
124886	**95064**	Centrala Industriei Bumbacului Bucureşti	SC" Textilcotton" SA Bucureşti	H.G. 1104/ 16.10.90
125166	**95068**	Centrala Industriei Bumbacului Bucureşti	SC" Textilcotton" SA Bucureşti	H.G. 1104/ 16.10.90
125549	**97587**	Intreprinderea de blănărie Vidra Orăştie	SC" Favior" SA Orăştie	H.G.1296/ 13.12.90
125682	**96287**	Intreprinderea "Ambalajul Metalic" Timişoara	SC" Agatex" SA Timişoara	H.G.1254/ 04.12.90
125811	**96055**	Intreprinderea Textilă Lugoj	SC" Textila " SA Lugoj	H.G.1296/ 13.12.90
126035	**97449**	Intreprinderea de Piele şi Mănuşi Timişoara	SC"Arpilux" SA Timişoara	H.G.1272/ 08.12.90
126097	**97453**	Intreprinderea de blănărie Vidra Orăştie	SC" Favior" SA Orăştie	H.G.1296/ 13.12.90
126215	**95676**	Intreprinderea de Maşini Textile "Imatex" Târgu Mureş	SC" Imatex " SA Târgu Mureş	H.G. 1254/ 04.12.90
126694	**97296**	Intreprinderea Metalica Oradea	SC"Metalica" SA Oradea	H.G.1296/ 13.12.90

Nr. CBI	Nr. brevet	Nume inițial	Nume curent	Temei legal modificare
126695	**96825**	Intreprinderea Metalica Oradea	SC"Metalica" SA Oradea	H.G.1296/ 13.12.90
126700	**97325**	Intreprinderea Metalica Oradea	SC"Metalica" SA Oradea	H.G.1296/ 13.12.90
126752	**97314**	Tăbăcăria Minerală Corabia	SC" Tamico" SA Corabia	H.G. 1254/ 04.12.90
126969	**97315**	Tăbăcăria Minerală Corabia	SC" Tamico" SA Corabia	H.G. 1254/ 04.12.90
127179	**96458**	Intreprinderea Metalica Oradea	SC"Metalica" SA Oradea	H.G.1296/ 13.12.90
127251	**97056**	Intreprinderea de Încălțăminte "Huşana"Huşi	SC"Huşana" SA Huşi	H.G.1272/ 08.12.90
127597	**97382**	Intreprinderea Textilă Cisnădie	SC"Covtex" SA Cisnădie	H.G.1254/ 04.12.90
127686	**98791**	Intreprinderea Textilă "Bumbacul" Timişoara	SC"Bumbacul " SA Timişoara	H.G. 1254/ 04.12.90
128421	**96998**	Intreprinderea Textilă Cisnădie	SC"Covtex" SA Cisnădie	H.G.1254/ 04.12.90
128722	**99970**	Intreprinderea de Maşini Textile "Imatex" Târgu Mureş	SC" Imatex " SA Târgu Mureş	H.G. 1254/ 04.12.90
128743	**98678**	Intreprinderea de Maşini Textile "Imatex" Târgu Mureş	SC" Imatex " SA Târgu Mureş	H.G. 1254/ 04.12.90
128870	**99128**	Intreprinderea de Maşini Textile "Imatex" Târgu Mureş	SC" Imatex " SA Târgu Mureş	H.G. 1254/ 04.12.90
128871	**99129**	Intreprinderea de Maşini Textile "Imatex" Târgu Mureş	SC" Imatex " SA Târgu Mureş	H.G. 1254/ 04.12.90
128874	**99019**	Intreprinderea de Maşini Textile "Imatex" Târgu Mureş	SC" Imatex " SA Târgu Mureş	H.G. 1254/ 04.12.90
128875	**99736**	Intreprinderea de Maşini Textile "Imatex" Târgu Mureş	SC" Imatex " SA Târgu Mureş	H.G. 1254/ 04.12.90
128923	**100429**	Intreprinderea Metalica Oradea	SC"Metalica" SA Oradea	H.G.1296/ 13.12.90
128969	**98473**	Intreprinderea Metalica Oradea	SC"Metalica" SA Oradea	H.G.1296/ 13.12.90
129231	**98721**	Intreprinderea Metalica Oradea	SC"Metalica" SA Oradea	H.G.1296/ 13.12.90
129288	**99284**	Intreprinderea de Tricotaje"Smiorodava" Roman	SC" Smirodava" SA Roman	H.G.1272/ 08.12.90
129726	**97871**	Intreprinderea Textilă Cisnădie	SC"Covtex" SA Cisnădie	H.G.1254/ 04.12.90
129727	**97872**	Intreprinderea Textilă Cisnădie	SC"Covtex" SA Cisnădie	H.G.1254/ 04.12.90
129728	**98573**	Intreprinderea Țesătoria de Mătase Deva	SC" Matex " SA Deva	H.G.1254/ 04.12.90

Nr. CBI	Nr. brevet	Nume inițial	Nume curent	Temei legal modificare
129744	**97873**	Intreprinderea Textilă Cisnădie	SC"Covtex" SA Cisnădie	H.G.1254/ 04.12.90
129843	**98806**	Intreprinderea "Ambalajul Metalic" Timişoara	SC" Agatex" SA Timişoara	H.G.1254/ 04.12.90
129949	**99712**	Intreprinderea Textilă Cisnădie	SC"Covtex" SA Cisnădie	H.G.1254/ 04.12.90
129972	**98158**	Intreprinderea Textilă "Bumbacul" Timişoara	SC"Bumbacul " SA Timişoara	H.G. 1254/ 04.12.90
129986	**99645**	Fabrica de Bunuri de Consum din Cauciuc Jilava - Bucureşti	SC"Areca" SA Jilava - Bucureşti	H.G. 1296/ 13.12.90
130143	**102855**	Intreprinderea de Încălțăminte"Modern" Timişoara	SC"Filty" SA Timişoara	H.G.1272/ 08.12.90
130205	**98980**	S.C. "Metalica" S.A., Oradea, RO	SC"Metalica" SA Oradea, Oradea, RO	
130462	**103429**	Intreprinderea de Maşini Textile "Imatex" Târgu Mureş	SC" Imatex " SA Târgu Mureş	H.G. 1254/ 04.12.90
130464	**103430**	Intreprinderea de Maşini Textile "Imatex" Târgu Mureş	SC" Imatex " SA Târgu Mureş	H.G. 1254/ 04.12.90
130795	**100210**	Intreprinderea Metalica Oradea	SC"Metalica" SA Oradea	H.G.1296/ 13.12.90
130874	**98563**	Intreprinderea de Piele şi Încălțăminte"Crişul" Oradea	SC" Crişul Favorit" SA Oradea	H.G.1296/ 13.12.90
131033	**105446**	Întreprinderea "Tricoul Roşu", Arad, RO	S.C."tricoul Roşu"S.A. Arad, Arad, RO	
131101	**102837**	Intreprinderea de Încălțăminte "Arta" Oradea	SC"Clasicior" SA Oradea	H.G.1272/ 08.12.90
131102	**100254**	Intreprinderea de Încălțăminte "Arta" Oradea	SC"Clasicior" SA Oradea	H.G.1272/ 08.12.90
131351	**99956**	Intreprinderea de Piele şi Încălțăminte"Crişul" Oradea	SC" Crişul Favorit" SA Oradea	H.G.1296/ 13.12.90
131352	**100823**	Intreprinderea de Piele şi Încălțăminte"Crişul" Oradea	SC" Crişul Favorit" SA Oradea	H.G.1296/ 13.12.90
131508	**100820**	Intreprinderea de blănărie Vidra Orăştie	SC" Favior" SA Orăştie	H.G.1296/ 13.12.90
131512	**102856**	Intreprinderea de Încălțăminte "Libertatea" Arad	SC" Libertatea" SA Arad	H.G.1272/ 08.12.90
131513	**102838**	Intreprinderea de Încălțăminte Jimbolia	SC"Pantera" SA Jimbolia	H.G.1272/ 08.12.90
131514	**101815**	Fabrica de Bunuri de Consum din Cauciuc Jilava - Bucureşti	SC"Areca" SA Jilava - Bucureşti	H.G. 1296/ 13.12.90
131580	**97645**	Intreprinderea de Maşini Textile "Imatex" Târgu Mureş	SC" Imatex " SA Târgu Mureş	H.G. 1254/ 04.12.90
131581	**99304**	Intreprinderea de Maşini Textile "Imatex" Târgu Mureş	SC" Imatex " SA Târgu Mureş	H.G. 1254/ 04.12.90

Nr. CBI	Nr. brevet	Nume inițial	Nume curent	Temei legal modificare
131803	**100576**	Intreprinderea Textilă Lugoj	SC" Textila " SA Lugoj	H.G.1296/ 13.12.90
131806	**99025**	Intreprinderea de Tricotaje Focşani	SC" Milcov" SA Focşani	H.G.1254/ 04.12.90
132551	**98620**	Intreprinderea de Piele şi Încălțăminte "Vâlceana" Râmnicu Vâlcea	SC"Vâlceana" SA Râmnicu Vâlcea	H.G.1272/ 08.12.90
132736	**105450**	Intreprinderea Textilă Cisnădie	SC"Covtex" SA Cisnădie	H.G.1254/ 04.12.90
133017	**101543**	Intreprinderea de Cuțite Ocna Sibiului	SC"Icos" SA Ocna Sibiului	H.G. 139/ 25.02.91
133168	**100681**	Intreprinderea "Tricoul Roşu" Arad	SC" Tricoul Roşu" SA Arad	H.G. 1254/ 04.12.90
133380	**98751**	Intreprinderea de Încălțăminte "Huşana"Huşi	SC"Huşana" SA Huşi	H.G.1272/ 08.12.90
133383	**101605**	Intreprinderea Metalica Oradea	SC"Metalica" SA Oradea	H.G.1296/ 13.12.90
133384	**100618**	Intreprinderea Metalica Oradea	SC"Metalica" SA Oradea	H.G.1296/ 13.12.90
133904	**101241**	Intreprinderea de Confecții Suceava	SC"Confecția" SA Suceava	H.G.1254/ 04.12.90
134084	**101068**	Intreprinderea "Tricoul Roşu" Arad	SC" Tricoul Roşu" SA Arad	H.G. 1254/ 04.12.90
134187	**102927**	Tăbăcăria Minerală Corabia	SC" Tamico" SA Corabia	H.G. 1254/ 04.12.90
134188	**102928**	Tăbăcăria Minerală Corabia	SC" Tamico" SA Corabia	H.G. 1254/ 04.12.90
134205	**101242**	Intreprinderea "Ambalajul Metalic" Timişoara	SC" Agatex" SA Timişoara	H.G.1254/ 04.12.90
134495	**99131**	Intreprinderea de Maşini Textile "Imatex" Târgu Mureş	SC" Imatex " SA Târgu Mureş	H.G. 1254/ 04.12.90
134817	**101080**	Intreprinderea Metalica Oradea	SC"Metalica" SA Oradea	H.G.1296/ 13.12.90
135455	**102486**	Tăbăcăria Minerală Corabia	SC" Tamico" SA Corabia	H.G. 1254/ 04.12.90
135456	**102487**	Tăbăcăria Minerală Corabia	SC" Tamico" SA Corabia	H.G. 1254/ 04.12.90
135460	**101542**	Fabrica de Bunuri de Consum din Cauciuc Jilava - Bucureşti	SC"Areca" SA Jilava - Bucureşti	H.G. 1296/ 13.12.90
135461	**102311**	Fabrica de Bunuri de Consum din Cauciuc Jilava - Bucureşti	SC"Areca" SA Jilava - Bucureşti	H.G. 1296/ 13.12.90
135608	**102250**	Intreprinderea Textilă Cisnădie	SC"Covtex" SA Cisnădie	H.G.1254/ 04.12.90
135656	**102062**	Intreprinderea Textilă "Târnava" Mediaş	SC" Texromed" SA Târnava	H.G.1272/ 08.12.90

Nr. CBI	Nr. brevet	Nume inițial	Nume curent	Temei legal modificare
136079	**102032**	Intreprinderea de Încălțăminte "Bihoreana" Marghita	SC"Bihoreana" SA Marghita	H.G. 1272/ 08.12.90
136130	**98861**	Intreprinderea Metalica Oradea	SC"Metalica" SA Oradea	H.G.1296/ 13.12.90
136240	**103176**	Stauffer Chemical Company, Westport, Connecticut, US	Stauffer Chemical Company Division Of Rhone-Poulenc Inc., Westport, Connecticut, US	
136241	**103177**	Stauffer Chemical Company, Westport, Connecticut, US	Stauffer Chemical Company Division Of Rhone-Poulenc Inc., Westport, Connecticut, US	
136310	**102859**	Intreprinderea de Încălțăminte Jimbolia	SC"Pantera" SA Jimbolia	H.G.1272/ 08.12.90
136381	**102940**	Intreprinderea de Piele şi Încălțăminte"Crişul" Oradea	SC" Crişul Favorit" SA Oradea	H.G.1296/ 13.12.90
136811	**103561**	Intreprinderea de Piele şi Mănuşi Timişoara	SC"Arpilux" SA Timişoara	H.G.1272/ 08.12.90
136935	**104238**	Intreprinderea de blănărie Vidra Orăştie	SC" Favior" SA Orăştie	H.G.1296/ 13.12.90
137020	**102711**	Fabrica de Încălțăminte Hunedora	SC"Corvin" SA Hunedoara	H.G.1272/ 08.12.90
137190	**102812**	Intreprinderea Metalica Oradea	SC"Metalica" SA Oradea	H.G.1296/ 13.12.90
137191	**104541**	Intreprinderea Metalica Oradea	SC"Metalica" SA Oradea	H.G.1296/ 13.12.90
137197	**104245**	Intreprinderea de Piele şi Încălțăminte"Crişul" Oradea	SC" Crişul Favorit" SA Oradea	H.G.1296/ 13.12.90
137284	**102951**	Fabrica de Încălțăminte "Aurora" Târgu Frumos	SC"Aurora"SA Târgu Frumos	H.G.1272/ 08.12.90
137852	**103619**	Intreprinderea "Ambalajul Metalic" Timişoara	SC" Agatex" SA Timişoara	H.G.1254/ 04.12.90
138208	**103760**	Intreprinderea de Încălțăminte "Bihoreana" Marghita	SC"Bihoreana" SA Marghita	H.G. 1272/ 08.12.90
138279	**103608**	Intreprinderea de Maşini Textile "Imatex" Târgu Mureş	SC" Imatex " SA Târgu Mureş	H.G. 1254/ 04.12.90
138281	**102747**	Intreprinderea de Maşini Textile "Imatex" Târgu Mureş	SC" Imatex " SA Târgu Mureş	H.G. 1254/ 04.12.90
138435	**104651**	Intreprinderea de Încălțăminte"Modern" Timişoara	SC"Filty" SA Timişoara	H.G.1272/ 08.12.90
139036	**103339**	Intreprinderea Textilă Cisnădie	SC"Covtex" SA Cisnădie	H.G.1254/ 04.12.90
139046	**103838**	Intreprinderea Textilă Slatina	SC"Slatex" SA Slatina	H.G.1254/ 04.12.90
139230	**103447**	Solvay & Cie (Societe Anonyme), Bruxelles, BE	Solvay, Societe Anonyme, Bruxelles, BE	

Nr. CBI	Nr. brevet	Nume inițial	Nume curent	Temei legal modificare
139279	**102088**	Intreprinderea Metalica Oradea	SC"Metalica" SA Oradea	H.G.1296/ 13.12.90
139547	**103610**	Intreprinderea Textilă "Garofița" Timişoara	SC"Garofița" SA Timişoara	H.G.1254/ 04.12.90
139857	**104449**	Intreprinderea "Ambalajul Metalic" Timişoara	SC" Agatex" SA Timişoara	H.G.1254/ 04.12.90
139981	**103612**	Intreprinderea "Tricoul Roşu" Arad	SC" Tricoul Roşu" SA Arad	H.G. 1254/ 04.12.90
140016	**103605**	Intreprinderea de Cuțite Ocna Sibiului	SC"Icos" SA Ocna Sibiului	H.G. 139/ 25.02.91
140254	**105496**	Intreprinderea de Tricotaje Toplița	SC"Tricotop" SA Toplița	H.G.1272/ 08.12.90
140419	**105095**	Intreprinderea Textilă Lugoj	SC" Textila " SA Lugoj	H.G.1296/ 13.12.90
140731	**105093**	Intreprinderea "Ambalajul Metalic" Timişoara	SC" Agatex" SA Timişoara	H.G.1254/ 04.12.90
141536	**104895**	Intreprinderea Textilă Lugoj	SC" Textila " SA Lugoj	H.G.1296/ 13.12.90
141999	**105390**	Intreprinderea Textilă Lugoj	SC" Textila " SA Lugoj	H.G.1296/ 13.12.90
144510	**107719**	Institutul de Cercetări şi Proiectări Tehnologice în Transporturi, Bucureşti, RO	Institutul de Cercetări Transporturi Incertrans S.A., Bucureşti, RO	
145081	**114194**	Intreprinderea "Metalica" Oradea, Oradea, RO	S.C."Metalica" S.A. Oradea, Oradea, RO	
145169	**103759**	Intreprinderea de Tricotaje Crinul Bucuresti, Bucureşti, RO	S.C."Crinul"S.A. Bucureşti, Bucureşti, RO	
147233	**110726**	Institutul Politehnic "Gheorghe Asachi", Iaşi, RO	Institutul Politehnic, Iaşi, RO	
148203	**109066**	Institutul de Cercetari şi Proiectari Tehnologice în Transporturi, Bucureşti, RO	Institutul de Cercetări Transporturi Incertrans S.A., Bucureşti, RO	
148559	**108258**	Institutul de Cercetari şi Proiectari Tehnologice Transporturi, Bucureşti, RO	Institutul de Cercetări Transporturi Incertrans S.A., Bucureşti, RO	
149061	**111696**	Institutul Politehnic "Gh.Asachi" Iaşi	Universitatea Tehnică"Gh.Asachi" Iaşi	H.G.209/ 17.05.93
95-02037	**115746**	Amoco Corporation, Chicago, US	B.P. Amoco Corporation, Chicago, Illinois, US	

MODIFICĂRI ADRESĂ SOLICITANT

Nr. CBI	Adresă inițială	Adresă curentă
a 2000 00508	Ristache Elena, Str. Vatra Dornei Nr. 11 Bl. 18 B4c Sc. A Ap. 16 Sector 4, Bucureşti, RO	Ristache Elena, Aleea Aliorului Nr. 1, Bl. E11, Sc. 1, Et. 3, Ap. 15, Sector 4, Bucureşti, RO

MODIFICĂRI ADRESĂ TITULAR

Nr. CBI	Nr. brevet	Adresă inițială	Adresă curentă
96-00026	**111312**	Rujinschi Cornel, Str. M. Eminescu Nr. 36 S. E Ap. 4, Botoşani, RO; Tureac Vasile, Str. Imparat Traian Nr. 36 Bl. W16 Ap. 16, Botoşani, RO; Rohozneanu Costel, Calea Națională Nr. 37 Sc. A Ap. 1, Botoşani, RO; Ungureanu Ioan, Str. Karl Marx Nr. 2a Bl. 50 Sc. B Ap. 19, Botoşani, RO	Rujinschi Cornel, Str. M. Eminescu Nr. 36 S. E Ap. 4, Botosani, RO; Tureac Vasile, Str. Imparat Traian Nr. 36 Bl. W16 Ap. 16, Botosani, RO; Rohozneanu Costel, Str. Săveni Nr. 42, Bl. G10, Sc. A, Et. 4, Ap. 16, Botoşani, RO; Ungureanu Ioan, Str. Karl Marx Nr 2a Bl. 50 Sc. B Ap. 19, Botosani, RO
95-00957	**111384**	Răduț Cătălin Florian, Şos. Mihai Bravu Nr. 384, Bl. B1d, Ap. 86, Sector 3, Bucureşti, RO	Răduț Florian Cătălin, Str. Toamnei Nr. 108, Sector 2, Bucureşti, RO
98-00591	**115813**	Petre Radu, Str. C. Simonescu Nr. 2 Bl. 1 Sc. B Ap. 3, Câmpulung, RO	Petre Radu, Str. Zizinului Nr. 45, Bl. 152, Sc. A, Ap. 6, Braşov, RO

MODIFICĂRI ÎN COLECTIVUL DE INVENTATORI

Nr. CBI	Nr. brevet	Inventatori inițiali	Inventatori curenți
95-01835	**111790**	FLUERARU GH. FLORENTINA DOMNIŞORI NR. 89, BL. 71, ET. 2, AP. 8 PLOIEŞTI, PH, RO; COSMA ST. CORNELIA STR. GĂGENI NR. 117, BL. 118, ET. 3, AP. 88 PLOIEŞTI, PH, RO; ZAFIU I. NICOLAE STR PRINCIPALĂ NR. 64, SAT BRĂTĂŞANCA COM. FILIPEŞTI TÂRG, PH, RO; COSOSCHI C. ADRIAN STR. ANUL 1907, NR. 31 PLOIEŞTI, PH, RO	FLUERARU GH. FLORENTINA, STR. MĂRĂŞEŞTI NR. 265, BL. 11, ET. 2, AP. 11, PLOIEŞTI, PH, RO; COSMA ST. CORNELIA, STR. GĂGENI NR. 117, BL. 118, ET. 3, AP. 88, PLOIEŞTI, PH, RO; ZAFIU I. NICOLAE, STR PRINCIPALĂ NR. 64, SAT BRĂTĂŞANCA, COM. FILIPEŞTI TÂRG, PH, RO; COSOSCHI C. ADRIAN, STR. ANUL 1907, NR. 31, PLOIEŞTI, PH, RO

Colegiul de redacție

*B*ogdan *B*ore*s*chievici - **Director, Direcția CNIS**
Cri*s*tina-Maria *B*araru - **Ș*e*f Editură**
*A*dina **Stanciu** - *R*edactor re*s*pon*s*a*b*il *B*O*P*I - **Secțiunea Invenții**
*G*eorgeta *A*ndrei - *T*ehnoredactor
Daniela *T*rancă - *P*roce*s*are computerizată imagini
Dragoș *T*iugan - **Secretar de redacție**

Editare și tehnoredactare computerizată: Editura OSIM®

Coperta: Cri*s*tina-Maria *B*araru

*T*IPĂRIT *LA*: **OFICIU*L* DE S*TAT P*ENT*R*U INVENTII SI M*Ă*RCI**

Direcția - Redacția - Administrația
OFICIUL DE STAT PENTRU INVENȚII ȘI MĂRCI
Str. Ion Ghica nr. 5, Sector 3, telefon: + 401 315.19.66; + 401 314.21.02;
fax: + 401 312.38.19
e-mail: editura@osim.ro http: www.osim.ro
BUCUREȘTI - ROMÂNIA

Tehnoredactare și tipar: OFICIUL DE STAT PENTRU INVENȚII ȘI MĂRCI