ROMÂNIA

OFICIUL DE STAT
PENTRU
INVENȚII ȘI MĂRCI

BULETIN OFICIAL DE PROPRIETATE INDUSTRIALĂ

Secțiunea INVENȚII

7/1998

BULETIN OFICIAL DE PROPRIETATE INDUSTRIALĂ

Nr.7

30 iulie 1998

Direcția-Redacția-Administrația

OFICIUL DE STAT PENTRU INVENȚII ŞI MĂRCI

Str. Ion Ghica nr.5, sect.3
telefon: 614 59 66
fax: 401 312 38 19
e-mail: osim@tag.vsat.ro
http://www.osim.ro

BUCUREŞTI-ROMÂNIA

CUPRINS GENERAL

Prezentare BOPI 5

Coduri normalizate OMPI utilizate în BOPI 6

Rezumatele cererilor de brevet de invenție,
publicate conform Legii nr. 64/91 9

Listele cererilor de brevet de invenție publicate conform
Legii nr. 64/91, aranjate în ordinea numărului cererii 41

Listele cererilor de brevet de invenție publicate conform
Legii nr. 64/91, aranjate în ordinea clasificării internaționale 44

Rezumatele brevetelor de invenție acordate,
conform Legii nr. 64/91 49

Listele brevetelor de invenție acordate conform
Legii nr. 64/91, aranjate în ordinea numărului de brevet 93

Listele brevetelor de invenție acordate conform
Legii nr. 64/91, aranjate în ordinea numărului de dosar 98

Brevetele de invenție publicate şi eliberate
conform Legii nr.64/91 105

Erate. Modificări intervenite în statutul juridic al
cererilor de brevet de invenție sau al brevetelor acordate 115

Cereri de acordare a protecției tranzitorii
conform Legii 93/98..... 125

Listele cererilor de acordare a protecției tranzitorii
conform Legii 93/98, aranjate în ordinea numărului cererii..... 133

Listele cererilor de acordare a protecției tranzitorii
conform Legii 93/98,
aranjate în ordinea clasificării internaționale..... 138

Materiale de informare şi documentare
din domeniul proprietății industriale:
Norme OMPI:
- ST 3..... 145
- ST 9..... 148
- ST 14..... 157

Ordinul nr.157/24.07.1997 privind lista
agențiilor specializate în proprietate industrială
şi a consilierilor în proprietate industrială 163

ISSN-1220-6105

SOMMAIRE

Présentation du BOPI 5
Codes normalisés de l'OMPI utilisés dans BOPI 6
Abrégés des demandes de brevet d'invention
délivrés conformément a la Loi no.64/91 9
Demandes de brevets d'invention publieés
selon la Loi no.64/91,
ordonnés selon le numéro de la demande 41
Demandes de brevets d'invention publieés
selon la Loi no.64/91,
ordonnés selon la classification internationale 44
Abrégés des brevets d'invention
délivrés selon la Loi no.64/91 49
Abrégés des brevets d'invention
délivrés selon la Loi no.64/91,
ordonnés selon le numéro de brevet 93
Abrégés des brevets d'invention
délivrés selon la Loi no.64/91,
ordonnés selon le numéro de dépôt 98
Brevets d'invention publiés et délivrés
selon la Loi no.64/91 105
Erates. Modifications dans le statut
juridique des demandes de brevet
d'invention ou des brevets délivrés 115
Demandes concernant la protection tranzitoire
selon la Loi n° 93/98..... 125
Demandes concernant la protection tranzitoire
selon la Loi no.32/97,
ordonnés selon le numéro de la demande.....133
Demandes **concernant la protection tranzitoire**
selon la Loi no.32/97,
ordonnés selon la classification internationale 138
Documents concernant l'information
et la documentation dans le domaine
de la propriété industrielle:
Normes OMPI:
- ST 3..... 145
- ST 9..... 148
- ST 14..... 157
Arrêté no.157/24.07.1997 concernant
les agences spécialisées en propriété
industrielle et les conseillers
en propriété industrielle 163

CONTENTS

Introducing BOPI 5
WIPO normalised codes used in BOPI 6
Patent applications abstracts
according to Law no.64/91 9
List of patent applications
published according to Law no.64/91,
sorted by application number 41
List of patent applications
published according to Law no.64/91,
sorted by international classification 44
Granted patents abstracts
according to Law no.64/91 49
List of patents granted
according to Law no.64/91,
sorted by patent number 93
List of patents granted
according to Law no.64/91,
sorted by application number 98
Patents granted published
according to Law no.64/91 105
Erratum. Modifications in
the legal status of
applications and/or patents 115
Applications for the grant of transitional protection
under Law no. 93/98..... 125
Lists of the applications for the grant of transitional
protection under Law no. 93/98, arranged according
to the number of the applications 133
Lists of the applications for the grant of transitional
protection under Law no. 93/98, arranged according
to the International Patent Cşassification..... 138
Information and
searching materials
in industrial property field:
WIPO Norms:
- ST 3..... 145
- ST 9..... 148
- ST 14..... 157
157/24.07.1997 decision
concerning the list of industrial
property, specialised agencies and
of industrial property attorneys 163

În Buletinul Oficial de Proprietate Industrială, rezumatele brevetelor acordate se publică în ordinea claselor.

Prima literă din clasă este simbolul unei secțiuni a clasificării internaționale a cererilor de brevet. Semnificația acestor simboluri este cea conferită de clasificarea internațională, astfel:

A - Necesități curente ale vieții
B - Tehnici industriale diverse. Transport
C - Chimie şi metalurgie
D - Textile şi hârtie
E - Construcții fixe
F - Mecanică. Iluminat. Încălzire. Armament. Exploziv
G - Fizică
H - Electricitate

CONDIȚII DE VÂNZARE A
BULETINULUI OFICIAL DE PROPRIETATE INDUSTRIALĂ

Buletinul Oficial de Proprietate Industrială se poate obține de la **Oficiul de Stat pentru Invenții şi Mărci**, str. Ion Ghica nr.5, sector 3, Bucureşti, în următoarele condiții:

- Abonament anual la secțiunea invenții la prețul de 20000 lei/an estimativ, pentru abonații români, exclusiv cheltuielile de difuzare.

- Exemplar individual la prețul de 2000 lei/număr estimativ, în limita stocurilor disponibile, exclusiv cheltuielile de difuzare.

Extras din codurile normalizate ale Organizației Mondiale de Proprietate Intelectuală - OMPI - (norma ST3) referitoare la organizațiile internaționale şi țările care elibereaza sau înregistrează titluri de proprietate industrială şi care se regăsesc frecvent în Buletinul Oficial de Proprietate Industrială (lista este actualizată de OMPI în 1990).

WO - Organizația Mondială de Proprietate Intelectuală (OMPI)
EP - Oficiul European de Brevete (OEB)
OA - Organizația Africană de Proprietate Intelectuală
AP - Organizația Regională Africană de Proprietate Industrială

AE - Emiratele Arabe Unite
AF - Afganistan
AG- Antigua si Barbuda
AI - Anguilla
AL - Albania
AN- Antilele Olandeze
AO- Angola
AR- Argentina
AT - Austria
AU- Australia
AW- Aruba

BB - Barbade
BD- Bangladesh
BE - Belgia
BF - Burkina Faso*
BG- Bulgaria
BH- Bahrein
BI - Burundi
BJ - Benin
BM- Bermude
BN- Brunei Darussalam
BO- Bolivia
BR - Brazilia
BS - Bahamas
BT - Bhoutan
BW- Botswana**
BZ - Belize

CA- Canada
CF - Republica Centrafricana*
CG- Congo*
CH- Elvetia
CI - Coasta de Fildeş*
CL - Chile
CM- Camerun
CN- China
CO- Columbia
CR - Costa Rica
CS - Cehoslovacia
CU- Cuba
CV- Insulele Capului Verde
CY- Cipru
CZ - Republica Ceha

DE - Germania
DJ - Djibouti
DK- Danemarca
DM- Dominique
DO- Republica Dominicana
DZ - Algeria

EC - Ecuador
EE - Estonia
EG - Egipt
ES - Spania
ET - Etiopia

FI - Finlanda
FJ - Fidji
FK - Insulele Falkland (Malvine)
FR - Franta

GA - Gabon
GB - Anglia
GD - Grenada
GE - Georgia
GH - Ghana **
GI - Gibraltar
GM - Gambia**
GN - Guineea*
GQ - Guineea ecuatorială
GR - Grecia
GT - Guatemala
GW - Guineea-Bissau
GY - Guiana

HK - Hong-Kong
HN - Honduras
HR - Croația
HT - Haiti
HU - Ungaria

ID - Indonezia
IE - Irlanda
IL - Israel
IN - India
IQ - Irak
IR - Iran (Republica Islamică)
IS - Islanda
IT - Italia

JM - Jamaica
JO - Iordania
JP - Japonia

KE - Kenia**
KH - Cambodgia
KI - Kiribati
KM - Comore (Insule)
KN - Saint Kitts si Nevis
KP - Republica Populara Democrată Coreea
KR - Republica Coreea
KW - Kuweit
KY - Insulele Caimane
KZ - Kazahstan

LA - Laos
LB - Liban
LC - Santa Lucia
LI - Lichtenstein
LK - Sri Lanka
LR - Liberia
LS - Lesotho**
LT - Lituania
LU - Luxemburg
LV - Letonia
LY - Libia

MA - Maroc
MC - Monaco
MG - Madagascar
ML - Mali*
MM - Myanmar
MN - Mongolia
MO - Macao
MR - Mauritania*
MS - Montserrat
MT - Malta
MU - Maurice
MV - Maldive
MW - Malawi**
MX - Mexic
MY - Malaesia
MZ - Mozambic

NA - Namibia
NE - Niger*
NG - Nigeria
NI - Nicaragua
NL - Olanda
NO - Norvegia
NP - Nepal
NR - Nauru
NZ - Noua Zeelandă

OM - Oman

PA - Panama
PE - Peru
PG - Papua - Noua Guinee
PH - Filipine
PK - Pakistan
PL - Polonia
PT - Portugalia
PY - Paraguay

QA - Qatar

RO - România
RU - Federatia Rusa
RW - Ruanda

SA - Arabia Saudita
SB - Insulele Salomon
SC - Seychelle
SD - Sudan**
SE - Suedia
SG - Singapore
SH - Sfînta Elena
SE - Slovenia
SK - Republica Slovacă
SL - Sierra Leone**
SM- Saint-Marin
SN - Senegal
SO - Somalia**
SR - Suriname
ST - Sao Tomeé şi Principe
SV - Salvador
SY - Siria
SZ - Elvetia**
SU - Uniunea Sovietica

TC - Insulele Turques si Caïques
TD - Ciad*
TG - Togo*
TH - Thailanda
TN - Tunisia
TO - Tonga
TR - Turcia
TT - Trinidad-Tobago
TV - Tuvalu
TW - Taiwan (Provincie Chineză)
TZ - Republica Unita a Tanzaniei**

UA - Ucraina
UG - Uganda**
US - Statele Unite ale Americii
UY - Uruguay

VA - Saint-Siège
VC - Saint Vincent et Grenadines
VE - Venezuela
VG - Insulele Virgine Britanice
VN - Vietnam
VU - Vanuatu

WS - Samoa

YE - Yemen
YU - Iugoslavia

ZA - Africa de Sud
ZM - Zambia**
ZR - Zair
ZW - Zimbabwe**

Codurile normalizate OMPI pentru identificarea diferitelor tipuri de document de brevet de invenție, conform normei ST16:

A1 - primul nivel de publicare
B1 - al doilea nivel de publicare
C1 - al treilea nivel de publicare

REZUMATELE
CERERILOR DE BREVET DE INVENȚIE

Legea nr. 64/1991

Semnificația codurilor INID folosite în prezenta secțiune (norma ST 9 a Organizației Mondiale de Proprietate Intelectuală OMPI) în ordinea apariției lor:

(21) numărul de publicare;
(41) data publicării cererii de brevet;
(22) data depozitului național reglementar;

(61) perfecționare la brevet nr.;
(62) divizată din cererea nr.; data;

(30) prioritate;
(86) numărul şi data cererii internaționale (regionale sau PCT);
(87) numărul şi data publicării cererii internaționale (regionale sau PCT);

(71) solicitantul;
(72) numele si prenumele inventatorilor declarați;

(51) clasa, conform clasificării internaționale;
(54) titlul invenției;
(57) rezumatul invenției.

Publicarea în BOPI a cererilor de brevet de invenție asigură solicitantului o protecție provizorie, în condițiile prevăzute de art.35 din Legea 64/1991.

Descrierile cererilor de brevet de invenție, ale căror rezumate sunt publicate în acest număr, se află la sala de lectură a OSIM - **accesibile publicului** - şi pot fi consultate direct sau se pot comanda xerocopii, contra-cost.
Aceste descrieri fac parte din stadiul tehnicii, pentru stabilirea noutății, începând cu data publicării lor în Buletin.

(21) 95-01355 A *(51)* **A 01 C 11/02** *(22)* 24.07.95 *(41)* 30.07.98// 7/98 *(71) Universitatea Tehnică "Gh. Asachi", Iaşi, RO (72) Bălan Ovidiu, Iaşi, RO (54)* **DISPOZITIV DE PLANTAT RĂSADURI**

(57) Invenţia se referă la un dispozitiv de plantat răsaduri, folosit în agricultură. Dispozitivul conform invenţiei este alcătuit dintr-un disc (**1**) de bază, montat rigid pe un ax (**6**) sprijinit pe nişte lagăre (**7**); discul (**1**) este prevăzut cu nişte fante (**a**) radiale, în care culisează nişte tije (**5**) pe care se montează echidistant un prinzător (**12**), lângă discul (**1**) rotindu-se un disc (**2**) prevăzut cu nişte canale (**b**) elicoidale care, în momentul rotirii, determină apropierea sau depărtarea unor bucşe (**4**).

Revendicări: 1
Figuri: 3

(21) 95-01355 A

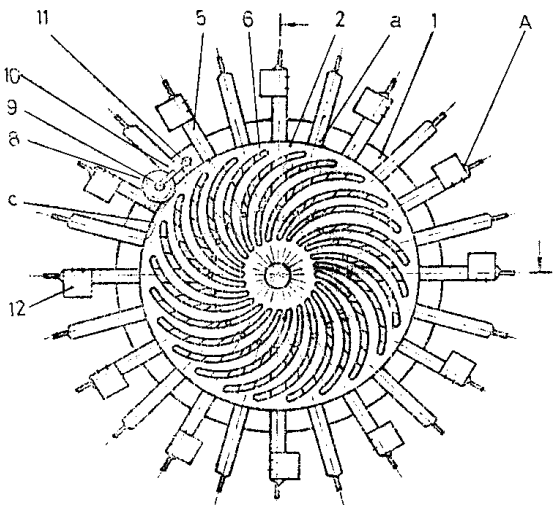

(21) 97-01196 A *(51)* **A 01 D 7/02** *(22)* 25.06.97 *(41)* 30.07.98// 7/98 *(71) Tincu Costel, Iaşi, RO (72) Tincu Costel, Iaşi, RO (54)* **GREBLĂ CU CURĂŢITOR**

(57) Invenţia se referă la o greblă cu curăţitor, ce se încadrează în domeniul agricol şi vizează uşurarea muncii agricultorului, şi asigură o curăţire rapidă şi eficientă a greblei, precum şi igiena utilizatorului. Grebla cu curăţitor, conform invenţiei, este compusă din corpul greblei (**1**), coada greblei (**2**), un cui (**3**), o placă (**4**), o pârghie (**5**), un suport (**6**), un bolţ (**7**) şi un arc elicoidal (**8**).

Revendicări: 3
Figuri: 1

(21) 97-01196 A

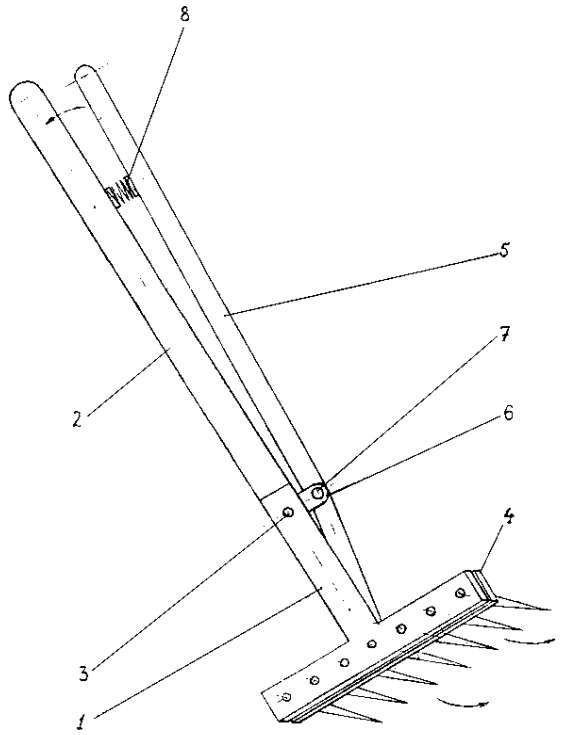

(21) 97-00143 A *(51)* **A 01 D 25/02** *(22)* 27.01.97 *(41)* 30.07.98// 7/98 *(71) Gîrniceanu Gheorghe Gheorghe, Târgu Jiu, RO (72) Gîrniceanu Gheorghe Gheorghe, Târgu Jiu, RO (54)* **DISPOZITIV PENTRU DISLOCAREA RĂDĂCINILOR DE SFECLĂ DE ZAHĂR**

(57) Invenţia se referă la un dispozitiv destinat dislocării rădăcinilor de sfeclă de zahăr cu menţinerea adâncimii de lucru reglate. Dispozitivul conform invenţiei este alcătuit dintr-un disc (**1**) sferic, cu un tăiş asimetric, precum şi dintr-un disc (**2**) plan de tăiere.

Revendicări: 4
Figuri: 2

(21) 97-00143 A

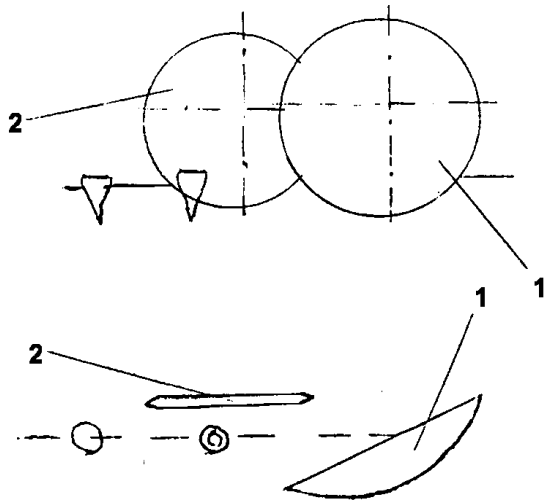

(21) 97-00398 A *(51)* **A 61 K 9/06**; A 61 K 35/64; A 61 K 35/78 *(22)* 03.03.97 *(41)* 30.07.98// 7/98 *(71) Miloiu I. Maria, Horezu, RO (72) Miloiu I. Maria, Horezu, RO (54)* **PREPARAT MEDICAMENTOS CU EFECT ANTIIMFLAMATOR, ANTIVIRAL, ANTIHERPES**

(57) Invenţia se referă la un preparat medicamentos cu efect antiinflamator, antiviral, dezinfectant, decongestiv, analgetic, hemostatic, regenerator pentru ţesuturi, utilizat în arsuri, plăgi supurate, ulcere varicoase, eczeme, zona Zoster, herpes, hemoroizi, cosmetică, care este constitiut din ceară de albine 20 g, ulei de floarea soarelui sau ulei de măsline 100 ml şi flori de coada şoricelului (*Flore millefolii*) 25 g.

Revendicări: 1

(21) 98-00115 A *(51)* **A 61 K 9/20** *(22)* 29.07.96 *(30)* 29.07.95 GB 9515624.6; 29.03.96 GB 9606684.0 *(41)* 30.07.98// 7/98 *(86)* EP 96/03326 29.07.96 *(87)* WO 97/04750 13.02.97 *(71) Smithkline Beecham PLC, Brentford, Middlesex TW8 9EP, GB (72) Napper James Albert, Harlow, GB; Mortimer Neil, Harlow, GB; O'Brien Karen Triona, Harlow, GB; Manek Sultan James, Harlow, GB; Kumar Rajinder, Harlow, GB; Clark Michael Sidney George, Harlow, GB; Oudon Julia Mary, Harlow, GB (54)* **PROCEDEU PENTRU PREPARAREA FORMELOR DE DOZARE CU DOZE FOARTE MICI DE MEDICAMENTE**

(57) Invenţia se referă la un preocedeu pentru formularea unui medicament care cuprinde amestecarea particulelor de purtător cu o soluţie de medicament în apă, într-o cantitate de 1...3 % în greutate soluţie faţă de amestecul total, şi la o metodă pentru tratamentul şi/sau profilaxia demenţei, metodă care cuprinde administrarea, la pacient, a monoclorhidratului de [R-(Z)]-*alfa*-(metoxiimino)-*alfa*(1-azabiciclo[2.2.2]oct/3/il)acetonitril, într-o doză zilinică mai mică de 0,01 mg/kg, şi la compoziţii farmaceutice utilizate în aceasta.

Revendicări: 31

(21) 98-00135 A *(51)* **A 61 K 31/415**// C 07 D 405/02 *(22)* 02.08.96 *(30)* 02.08.95 US 60/001 792; 01.02.96 US 60/010 982 *(41)* 30.07.98// 7/98 *(86)* US 96/12581 02.08.96 *(87)* WO 97/04772 13.02.97 *(71) Smithkline Beecham Corporation, Philadelphia, US (72) Luengo Juan Ignacio, Audubon, US; Elliot John Duncan, Wayne, US (54)* **ANTAGONIŞTI AI RECEPTORULUI ANDOTELINĂ**

(57) Invenţia se referă la compuşi având formula (1):

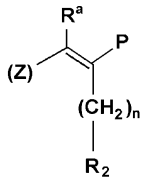

(1)

la compoziţii farmaceutice care conţin aceşti compuşi şi la utilizarea lor ca antagonişti ai receptorului endotelină.

Revendicări: 20

---

(21) 97-01638 A *(51)* **A 61 N 1/16** *(22)* 26.08.97 *(41)* 30.07.98// 7/98 *(71) Vânt Emil, Bucureşti, RO (72) Vânt Emil, Bucuresti, RO (54)* **MICROACUMULATOR DE ENERGIE COSMICĂ**

(57) Invenţia se referă la un microacumulator de energie cosmică, care poate fi transmisă apoi organismului fiinţelor vii. Microacumulatorul conform invenţiei cuprinde un corp închis, de formă piramidală, cu o înălţime de 15...25 mm, confecţionat din sticlă turnată sau din polimeri acrilici de culori diferite, care are implantate în zona bazei nişte granule de material cu proprietăţi semiconductoare şi care se poartă sub formă de cercei cu baza corpului dispusă spre în sus.

Revendicări: 1

(21) 97-00850 A *(51)* **A 63 F 1/14**; A 63 F 1/18; A 63 F 3/00 *(22)* 05.10.95 *(30)* 08.11.94 DE P 44 39 502.7-15 *(41)* 30.07.98// 7/98 *(86)* DE 95/01389 05.10.95 *(87)* WO WO96/14115 07.05.97 *(71) Order Michail, Koln, DE (72) Order Michail, Koln, DE (54)* **ECHIPAMENT JOC PENTRU FOLOSIRE PROFESIONALĂ LA JOCURILE DE NOROC LA MASA DE JOC, CU CĂRŢI DE JOC ŞI JETOANE, ÎN SPECIAL PENTRU JOCUL "BLACK JACK"**

(57) Invenţia se referă la un echipament funcţionând automat, care să înregistreze şi evalueze automat toate fazele desfăşurării jocului, pentru folosire profesională la jocurile de noroc la masă, cu cărţi de joc şi fise de joc (jetoane), în special pentru jocul "Black Jack". Echipamentul de joc, conform invenţiei, este constituit dintr-un pantof (distribuitor) de cărţi cu un dispozitiv integrat pentru recunoaşterea valorilor cărţilor extrase (**3'**) - (dispozitiv de recunoaştere optică şi reflectare într-un convertizor de imagine CCD), nişte fotodiode (**52**) aranjate sub îmbrăcămintea (**51**) mesei, în vederea înregistrării separate a luminii din cazinou, trecând prin fiecare zonă (**53, 54**), pentru plasarea jetoanelor (**41**), şi zonele (**55**, **56**) pentru plasarea cărţilor de joc (**3**), depinzând de aranjarea sau deplasarea jetoanelor şi cărţilor de joc pe zonele menţionate, un dispozitiv pentru recunoaşterea automată a fiecărei mize (dispozitiv de explorare-captare care să înregistreze culoarea jetoanelor, sau un sistem RFID cuprinzând o staţie S/R şi jetoane cu repetoare de

---

(21) 97-00850 A
impulsuri integrate) şi un monitor care să afişeze desfăşurarea jocului şi câştigurile jucătorilor.

Revendicări: 14
Figuri: 4

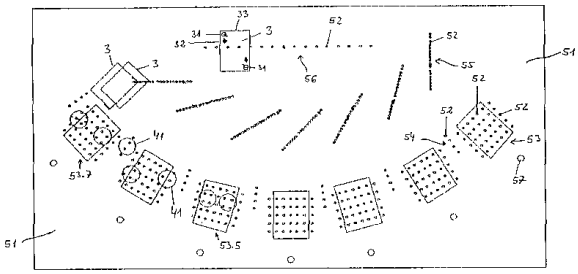

Fig.4

(21) 97-01873 A *(51)* **B 01 D 71/44** *(22)* 10.10.97 *(41)* 30.07.98// 7/98 *(71) Institutul de Chimie "Raluca Ripan", Cluj-Napoca, RO (72) Hopîrtean Elena, Cluj-napoca, RO; Coroian Ana, Cluj-Napoca, RO; Cosma Viorica, Cluj-Napoca, RO; Reghini Dorina, Cluj-Napoca, RO; Margaoan Matei, Cluj-Napoca, RO (54)* **PROCEDEU DE PREPARARE A MEMBRANEI ELECTRODULUI K-SELECTIV, EMIS- K**

(57) Invenţia se referă la un procedeu de obţinere a membranei electrodului K-selectiv având caracteristici funcţionale comparabile cu ale celor realizate pe bază de produşi naturali. Procedeul conform invenţiei constă în aceea că se dizolvă în tetrahidrofuran, sub agitare, un component electrodic activ, şi anume 0,4...0,6% decil-18-cw-6. împreună cu 0,2...0,3 % tetrakis-*p*-clorfenil borat de potasiu, ca aditiv lipofil, iar în soluţia obţinută se adaugă, sub agitare continuă, 24...27% PVC drept suport, urmată de 72...76% plastifiant, şi anume tricrezil fosfat.

Revendicări: 1

---

(21) 97-00185 A *(51)* **B 01 F 3/04** *(22)* 30.01.97 *(41)* 30.07.98// 7/98 *(71) Institutul de Cercetare şi Proiectare pentru Electrotehnică - ICPE S.A., Filiala Bistriţa, Bistrţa, RO (72) Retegan Ioan, Bistriţa, RO; Retegan Livia, Bistriţa, RO (54)* **SISTEM DE DISPERSIE A OZONULUI ŞI A ALTOR GAZE ÎN MEDII LICHIDE**

(57) Invenţia se referă la un sistem de dispersie a gazelor într-un mediu lichid, care este folosit, de exemplu, la tratarea apei potabile sau a apelor uzate, cu ozon. Sistemul conform invenţiei cuprinde un ejector (**1**) plasat în conductă, legat în serie cu o turbină (**2**) hidraulică de dispersie, dispusă într-un bazin (**3**) de tratare a apei, în circuitul de apă fiind intercalate o pompă (**4**), un bazin (**5**) de prelucrare a apei de tratat, o vană (**6**) de reglare a debitului şi un manometru (**7**); circuitul de ozon cuprinde un compresor (**8**) de aer, un generator (**9**) de ozon, precum şi nişte robinete (**10** şi **11**) de reglare şi un manometru (**12**); apa tratată este evacuată printr-o conductă (**13**), iar ozonul rezidual este trecut printr-un distrugător (**14**) de ozon.

Revendicări: 2
Figuri: 3

(21) 97-00185 A

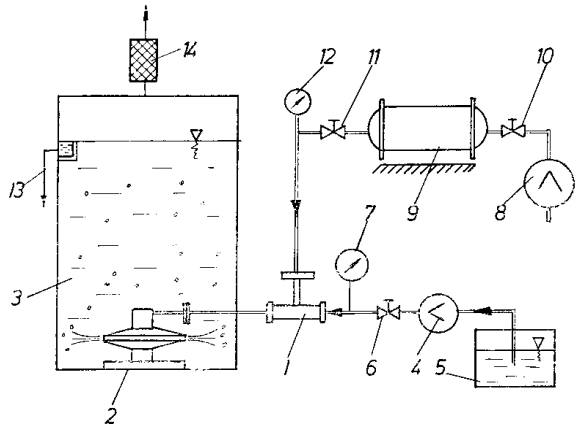

---

(21) 97-01899 A *(51)* **B 01 J 23/16** *(22)* 14.10.97 *(30)* 15.10.96 JP 291234/1996 *(41)* 30.07.98// 7/98 *(71) Nitto Kagaku Kogyo Kabushiki Kaisha, Tokyo-To, JP (72) Sasaki Yutaka, Yokohama - Shi, JP; Mori Kunio, Yokohama-Shi, JP; Nakamura Yoshimi, Yokohama-Shi, JP; Morishita Kazuo, Yokohama-Shi, JP; Onyachi Ken, Yokohama-Shi, JP (54)* **RETENŢIE DE ACTIVITATE A CATALIZATORULUI OXID METALIC CONŢINÂND MOLIBDEN**

(57) Invenţia se referă la o metodă de reţinere a activităţii catalizatorilor oxizilor metalici conţinând molibden, utilizaţi la oxidarea compuşilor organici, în faza gazoasă, în pat fluidizat, la temperaturi înalte. Metoda conform invenţiei constă în aceea că în conţinutul catalizatorului oxid metalic, obţinut prin oxidarea unui compus organic, există molibden într-o concentraţie de cel puţin 10% în greutate util, oxidarea fiind efectuată printr-o reacţie în fază gazoasă în pat fluidizat, la o temperatură variind între 300 şi 500°C, conţinând bismut, fier, şi/sau ceriu şi telur, raportul atomic telur : molibden fiind (0,05 - 1,5) : 10.

Revendicări: 5

(21) 98-00842 A *(51)* **B 02 C 1/00** *(22)* 06.04.98 *(41)* 30.07.98// 7/98 *(71) S.C. Tehnotim S.R.L., Timişoara, RO (72) Marian Sorin, Timişoara, RO; Georgescu Gabriel, Timişoara, RO; Teuca Ştefan, Timişoara, RO; Ruji Adrian, Timişoara, RO (54)* **MOARĂ**

(57) Invenţia se referă la o moară destinată măcinării grâului în vederea obţinerii făinii tip 500. Moara conform invenţiei este alcătuită dintr-un buncăr de alimentare (**1**), legat cu o instalaţie de transport pneumatic al grâului şi impurităţilor (**2**), prevăzută cu nişte filtre (**11**) de un modul de curăţire a grâului (**3**), de o instalaţie de umidificare (**4**), de un modul celular pentru odihna grâului (**5**), de un decojitor intensiv (**6**), de o instalaţie de transport al măcinişului (**7**), măcinarea realizându-se de nişte valţuri duble (**8**), prevăzute cu nişte plane cu dispozitiv de amestec (**9**), şi de un modul de însăcuire (**10**), totul comandat şi coordonat de un dulap electric (**13**).

Revendicări: 2
Figuri: 9

(21) 98-00842 A

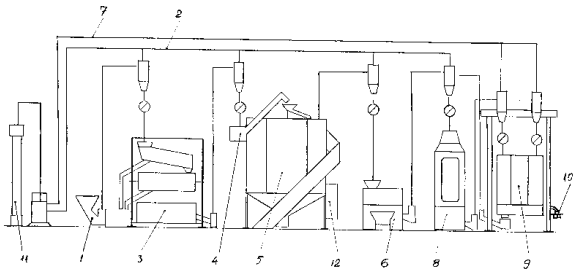

(21) 97-02332 A *(51)* **B 03 B 5/34** *(22)* 11.12.97 *(41)* 30.07.98// 7/98 *(71) Sârbu Romulus Iosif, Petroşani, RO; Sîrbu Romulus Marian, Petroşani, RO; Sîrb Adalbert Nicolae, Petrila, RO (72) Sârbu Romulus Iosif, Petroşani, RO; Sîrbu Romulus Marian, Petroşani, RO; Sîrb Adalbert Nicolae, Petrila, RO (54)* **HIDROCICLON CU CURENT ADIŢIONAL DE APĂ**

(57) Invenţia se referă la un hidrociclon destinat clasării hidraulice a substanţelor minerale granulare, cu dimensiuni, în general, mai mici de 1 mm şi concentrării prafului de cărbune cu dimensiuni mai mici de 3 mm. Hidrociclonul conform invenţiei cuprinde nişte părţi (**1** şi **5**) cilindrice, superioară şi, respectiv, inferioară, cu diametre şi înălţimi diferite, precum şi o parte (**6**) conică; în partea (**1**) superioară, există o zonă (**A**) de spirale, alcătuită din nişte elemente (**3**) conice, în interiorul cărora se injectează, prin nişte ştuţuri (**4**), apă; deasupra zonei (**A**) de spălare este situată o zonă (**B**) de separare, formată dintr-un con (**7**) deflector, plasat în dreptul unui tub (**9**), iar la partea inferioară a zonei (**A**) de spălare, este montat un dispozitiv (**C**) reglabil, prevăzut cu un inel (**14**) elastic, de cauciuc presat, cu ajutorul unui şurub (**13**) de strângere, astfel încât secţiunea unui orificiu (**b**) de evacuare poate fi modificată.

Revendicări: 1
Figuri: 2

(21) 97-02332 A

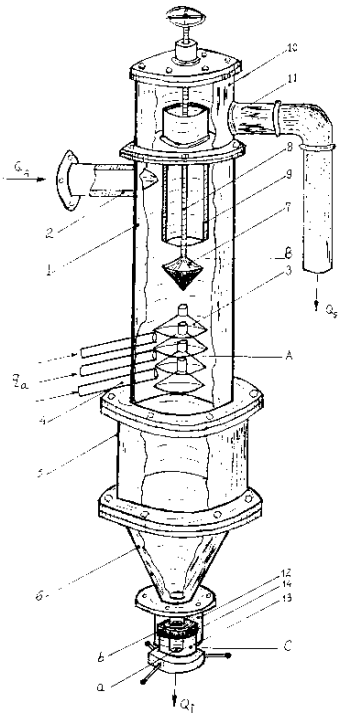

(21) 98-00067 A *(51)* **B 03 D 1/14** *(22)* 15.01.98 *(41)* 30.07.98// 7/98 *(71) Sârbu Romulus Iosif, Petroşani, RO (72) Sârbu Romulus Iosif, Petroşani, RO (54)* **INSTALAŢIE DE FLOTAŢIE HIPOBARICĂ**

(57) Invenţia se referă la o instalaţie de flotaţie hipobarică a substanţelor minerale utile, ultrafine, în industria de preparare a minereurilor, a substanţelor grase emulsionate, din industria petrolieră, a fibrelor, în industria celulozei şi hârtiei, şi a suspensiilor solide hidrofobe, din apele reziduale. Instalaţia conform invenţiei are în componenţă un agitator (**A**) şi o celulă (**B**) de flotaţie hipobarică, care cuprinde un hidroaerator (**5**) şi o cameră (**7**) de accelerare, în care sunt plasate nişte conuri suprapuse, care închid o cavitate (**a**); tulbureala este evacuată printr-o secţiune (**b**) îngustă, într-un tub (**9**) de adeziune în care sunt practicate nişte fante (**10** şi **11**) situate la două nivele diferite, la exteriorul tubului (**9**) fiind plasate nişte palete (**12**) radiale statice, degajarea aerului parţial dizolvat din tulbureală realizându-se datorită depresiunii create într-o cameră (**c**) vidată, aflată în comunicare, prin intermediul unui bazin (**C**) de separare, cu aspiraţia hidroaeratorului (**5**); într-o rigolă (**14**) de preaplin, este dispus un stropitor (**15**) toroidal; în bazin (**C**), în dreptul

(21) 98-00067 A

unei cutii (**18**) de evacuare, este plasată o bilă (**17**); produsul rezultat este colectat într-o cameră (**19**) de evacuare, în legătură cu care este montat un dispozitiv (**20**) de evacuare bicelular, prevăzut cu un prag (**21**) reglabil.

Revendicări: 1
Figuri: 2

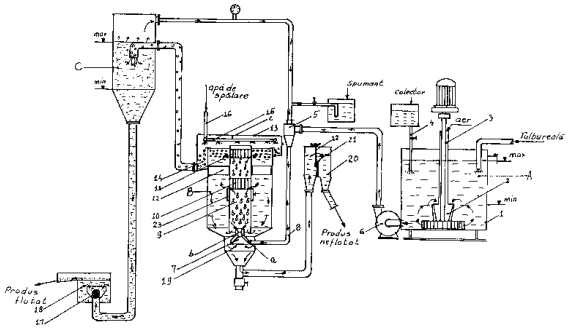

(21) 98-00154 A *(51)* **B 21 D 51/48** *(22)* 02.02.98 *(41)* 30.07.98// 7/98 *(71) Societatea Comercială Exitehnica-S.R.L., Roman, RO (72) Dingher Valeriu, Roman, RO (54)* **CAPAC PROTECTOR COMPOZIT**

(57) Invenţia se referă la un capac pentru protecţia capetelor filetate la interior sau exterior, ale materialului tubular folosit,de exemplu, în industria petrolieră, în timpul transportului, manipulării şi depozitării acestuia. Capacul conform invenţiei este format dintr-un corp (**1**) interior, confecţionat dintr-un material cu duritate relativ mică, şi un corp (**2**) exterior, metalic; corpul (**1**) interior este prevăzut cu o cavitate (**a**) în care nişte proeminenţe (**f**) dispuse inelar formează nişte locaşuri (**g**) în număr de 2...8, dispuse echidistant, unghiular şi astfel încât două câte două să fie diametral opuse; corpul (**2**) exterior are o parte (**j**) cilindrică sau tronconică, continuată într-o parte cu o zonă (**k**) ambutisată sub formă de sfert de inel sferic convex, care îmbracă partea frontală a corpului (**1**) interior până la marginea cavităţii (**a**), iar în partea opusă, este continuată cu o zonă (**l**) bordurată spre interior.

Revendicări: 3
Figuri: 10

(21) 98-00154 A

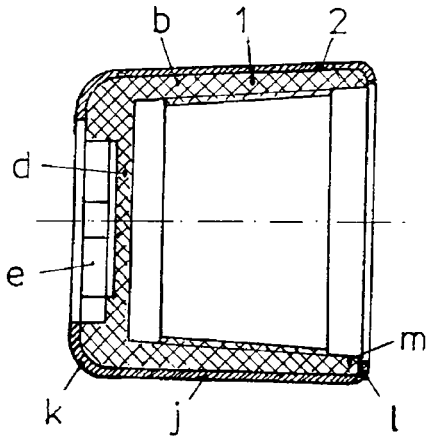

Fig.3

(21) 98-00026 A *(51)* **B 22 D 13/00** *(22)* 08.01.98 *(41)* 30.07.98// 7/98 *(71) Institutul Naţional de Cercetare Dezvoltare pentru Fizică Tehnică, Iaşi, RO (72) Ignat Constantin, Iaşi, RO; Dobrea Viorel, Iaşi, RO (54)* **DISPOZITIV ŞI PROCEDEU PENTRU REALIZAREA PRIN TURNARE DE MATERIALE COMPOZITE CU DISPERSIE DE PARTICULE**

(57) Invenţia se referă la un dispozitiv şi la un procedeu pentru realizarea, prin turnare, de materiale compozite cu dispersie de particule, astfel încât, în secţiune, de la o porţiune la alta, pe adâncimea dorită, caracteristicile fizice, chimice şi mecanice să fie diferite, funcţie de natura şi proporţia particulelor introduse, precum şi de materialul matricei. Dispozitivul conform invenţiei are în componenţă nişte distribuitoare - dozatoare (**1**) prevăzute cu nişte duze (**2**) interschimbabile, care pot alimenta cu diverse particule, un metal topit, care curge printr-un jgheab (**9**) sau printr-o pâlnie (**23**). Procedeul conform invenţiei cuprinde alimentarea gravitaţională cu particule, a materialului topit, înainte de turnarea centrifugă a acestuia.

Revendicări: 3
Figuri: 9

(21) 98-00026 A

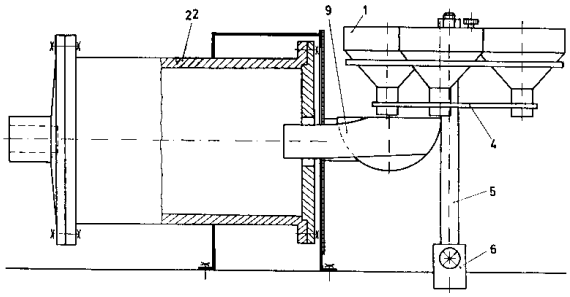

(21) 97-02371 A *(51)* **B 23 K 5/00** *(22)* 18.12.97 *(41)* 30.07.98// 7/98 *(71) Iacob Cristian, Pn, RO; Mitroi Serafim, Piatra Neamţ, RO; Bondar Mihai, Piatra Neamţ, RO; Condruz Gheorghe, Piatra Neamţ, RO; Purice Mihai, Piatra Neamţ, RO (72) Mitroi Serafim, Piatra Neamţ, RO; Bondar Mihai, Piatra Neamţ, RO; Iacob Cristian, Piatra Neamţ, RO; Condruz Gheorghe, Piatra Neamţ, RO; Purice Mihai, Piatra Neamţ, RO (54)* **DISPOZITIV DE PROTECŢIE ÎMPOTRIVA ÎNTOARCERII FLĂCĂRII LA PRELUCRAREA METALELOR CU FLACĂRĂ OXIGAZ**

(57) Invenţia se referă la un dispozitiv de protecţie împotriva întoarcerii flăcării la prelucrarea metalelor cu flacără oxigaz. Dispozitivul conform invenţiei este prevăzut cu o membrană (**4**) sub forma unei calote sferice, care se ridică la trecerea gazelor la presiuni cuprinse între 0,005 şi 1,5 bar, şi peste 1,5 bar, până la un opritor (**5**) care orientează permanent deschiderea supapei (**4**). Opritorul (**5**) are nişte orificii şi nişte canale radiale (**c**) pentru trecerea gazelor, acestea traversând o coloană de lichid al cărei nivel este controlat, la începerea lucrului, de un şurub de nivel (**7**). In continuare, gazele trec printr-o sită (**8**) şi ies printr-un ştuţ (**9**), spre consumator. La întoarcerea flăcării, se aprinde gazul aflat deasupra sitei (**8**) care, având ochiuri cu un diametru sub dimensiunea critică de propagare a flăcării, opreşte propagarea acesteia spre interiorul corpului (**6**) dispozitivului; presiunea dezvoltată sparge o membrană (**11**), iar flacăra înaintează

(21) 97-02371 A

spre o altă sită (**12**), care opreşte propagarea acesteia în mediul înconjurător de lucru.

Revendicări: 3
Figuri: 3

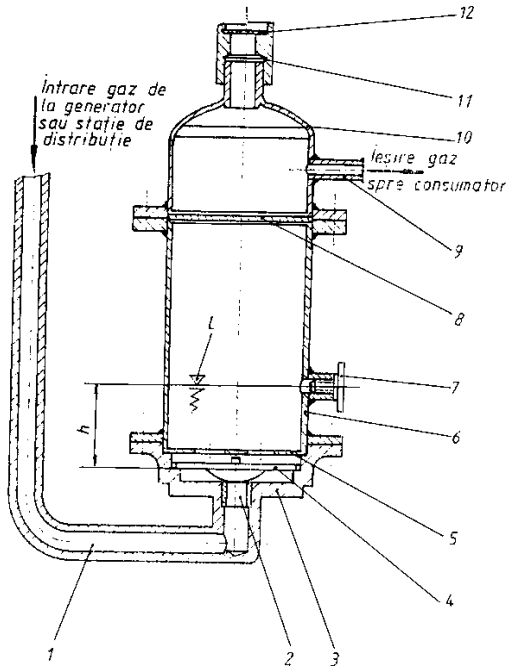

(21) 97-00153 A *(51)* **B 23 K 10/02** *(22)* 28.01.97 *(41)* 30.07.98// 7/98 *(71) Dumitraş Alin Andrei, Iaşi, RO; Dumitraş Ştefan Andi, Iaşi, RO; Ferghete Sabin Marian, Mangalia, RO; Mititelu Vasile Dragos, Piatra Neamţ, RO; Farmus Mircea Radu, Piatra Neamţ, RO (72) Dumitraş Alin Andrei, Iaşi, RO; Dumitraş Ştefan Andi, Iaşi, RO; Ferghete Sabin Marian, Mangalia, RO; Mititelu Vasile Dragoş, Piatra Neamţ, RO; Fărmuş Mircea Radu, Piatra Neamţ, RO (54)* **DISPOZITIV PENTRU PRELUCRĂRI INTERIOARE CU AJUTORUL PLASMEI**

(57) Invenţia se referă la un dispozitiv pentru prelucrări interioare cu ajutorul plasmei, destinat prelucrărilor interioare după un contur aleator. Dispozitivul conform invenţiei este format din trei subansambluri (**A**, **B** şi **C**), subansamblul (**A**) având rolul de a face legătura între generatorul de plasmă şi dispozitiv, printr-un filet situat în partea centrală a acestuia. Subansamblurile (**B** şi **C**) sunt similare, sunt situate simetric faţă de axa de simetrie a dispozitivului şi sunt fixate pe subansamblul (**A**) cu ajutorul a câte patru şuruburi (**1**). În componenţa acestor subansambluri intră adaosurile (**2**), adaosuri care au rolul de a micşora lungimea şuruburilor de reglare (**3**), ce reglează poziţia bobinelor magnetice (**4**); contactul dintre componentele (**2**, **3** şi **4**) este realizat de arcurile elicoidale (**5**). Aceste subansambluri se pot demonta prin partea lor inferioară, prin scoaterea capacurilor (**6**) fixate prin intermediul şuruburilor (**7**).

Revendicări: 1
Figuri: 1

(21) 97-00153 A

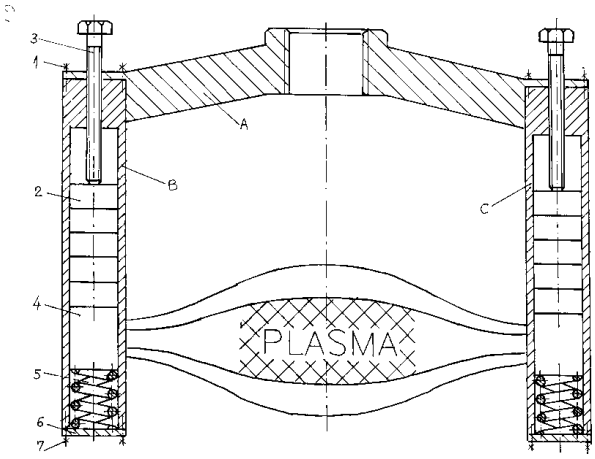

(21) 95-00328 A *(51)* **B 24 B 39/00** *(22)* 20.02.95 *(41)* 30.07.98// 7/98 *(71) S.C. "Nicolina" S.A., Iaşi, RO (72) Duşa Petru, Iaşi, RO; Bliuc Dan Constantin, Iaşi, RO (54)* **COLIVIE PENTRU ROLE CONICE LA SCULE DE RULAT SUPRAFETE CILINDRICE EXTERIOARE SI INTERIOARE**

(57) Invenţia se referă la o colivie pentru role conice, la scule de rulat suprafeţe cilindrice, exterioare şi interioare. Colivia conform invenţiei are un corp (**1**) prevăzut cu o suprafaţă frontală (**a**), constituind baza de reazem a rolelor în timpul procesului de rulare, posibil a se finisa într-o singură fază, asigurând alinierea axială a rolelor, corp de care este prins, prin nişte elemente de asamblare (**2**), un alt corp (**3**) prevăzut cu nişte locaşuri (**b**) de ghidare a rolelor.

Revendicări: 1
Figuri: 2

(21) 95-00328 A

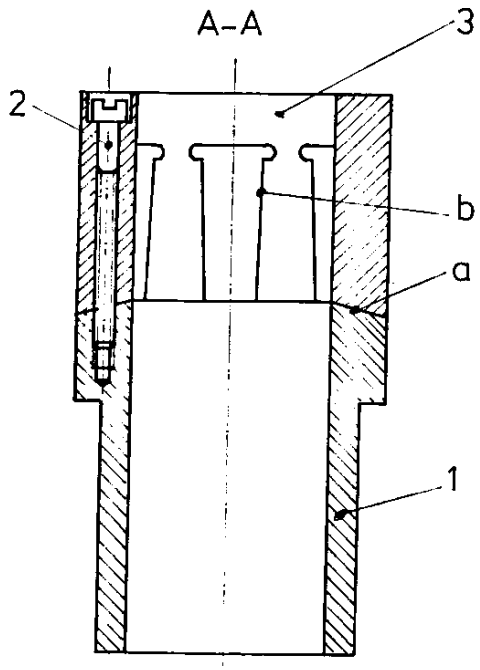

(21) 97-01972 A *(51)* **B 25 D 11/10** *(22)* 22.10.97 *(41)* 30.07.98// 7/98 *(71) Roba Adrian, Cluj-Napoca, RO (72) Roba Adrian, Cluj-Napoca, RO (54)* **SISTEM OSCILANT DUBLU**

(57) Invenţia se referă la un sistem oscilant dublu, utilizat la rotopercutoare, vibratoare sau la alte elemente din construcţia de maşini. Sistemul oscilant conform invenţiei este alcătuit dintr-un balansier (**1**) în formă de **T** răsturnat şi o articulaţie fixă (**2**). Balansierul (**1**) are nişte capete (**3** şi **4**) acţionate de un ax (**5**) prevăzut cu două came (**6** şi **7**) care au un astfel de profil, încât, atunci când una din came (**6** sau **7**) acţionează, cealaltă se retrage o dată sau de mai multe ori, pe o rotaţie. Capătul (**4**) balansierului (**1**), printr-o articulaţie mobilă (**8**), acţionează o altă articulaţie (**9**) în formă de **L**, prevăzută cu o articulaţie fixă (**10**), care permite una sau mai multe oscilaţii active ale capătului (**4**) balansierului (**1**).

Revendicări: 1
Figuri: 1

(21) 97-01972 A

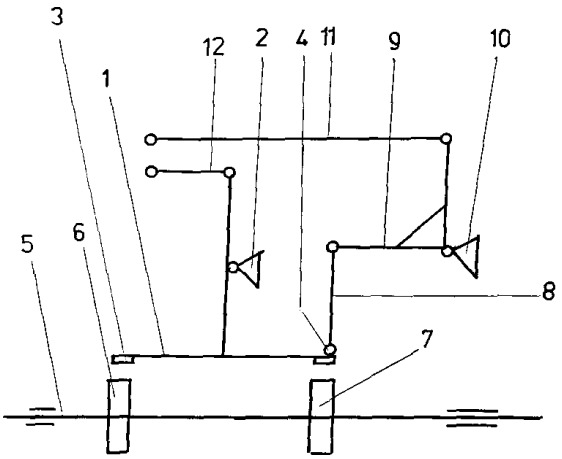

(21) 97-02197 A *(51)* **B 29 C 51/42**// C 08 L 67/00; C 08 K 13/00 *(22)* 21.05.96 *(30)* 29.05.95 DE 195 19 577.9; 19.06.95 DE 195 22 119.2; 02.08.95 DE 195 28 333.3 *(41)* 30.07.98// 7/98 *(86)* EP 96/02175 21.05.96 *(87)*WO 96/38287 05.12.96 *(71) Hoechst Aktiengesellschaft, Frankfurt/Main, DE (72) Murschall Ursula, Nierstein, DE; Gawrisch Wolfgang, Gau Bishofsheim, DE; Brunow Rainer, Eppstein, DE (54)* **PLACĂ AMORFĂ COLORATĂ, DINTR-UN TERMOPLAST CRISTALIZABIL**

(57) Invenţia se referă la o placă amorfă colorată, a cărei grosime este situată în domeniul de la 1 la 20 mm, caracterizată prin aceea că cuprinde, drept component principal, un termoplast cristalizabil şi cel puţin un produs de colorare organic şi/sau anorganic, la un procedeu de obţinere a numitei plăci şi la utilizările ei.

Revendicări: 30
Figuri: 5

(21) 96-02000 A *(51)* **B 41 M 1/38** *(22)* 17.10.96 *(41)* 30.07.98// 7/98 *(71) S.C. Institutul Naţional al Lemnului S.A., Bucureşti, RO (72) Mucioniu Anişoara, Bucureşti, RO; Tugearu Tudora, Bucureşti, RO (54)* **PROCEDEU DE OBŢINERE A UNUI FINISAJ MARMORAT, PE SUPORT DIN LEMN**

(57) Invenţia se referă la un procedeu de obţinere a unui finisaj marmorat, pe suport din lemn (PAL, PAF sau alte plăci furniruite cu furnir de calitate inferioară), pentru diversificarea decoraţiilor şi efectelor speciale, necesare amenajărilor interioare, şi pentru mobilier modern. Procedeul conform invenţiei constă într-o primă grunduire cu grund poliesteric sau poliuretanic pigmentat; după uscare şi şlefuire, se pulverizează materiale de colorare (30 g/m^2) din paste acrilice pigmentate în diverse culori sau soluţii de coloranţi de diverse culori, iar după uscarea suprafeţei timp de 8...10 min, aceasta se şterge cu un tampon îmbibat în acetonă, prin batere, creând efectul de finisaj marmorat; în final, se aplică un strat de protecţie a desenului cu lac poliuretanic lucios sau mat.

Revendicări: 3

(21) 97-01104 A *(51)* **B 42 D 5/04** *(22)* 16.06.97 *(41)* 30.07.98// 7/98 *(71) Vezelovici Gheorghe, Păuşeşti-Măglaşi, RO (72) Vezelovici Gheorghe, Păuşeşti-Măglaşi, RO (54)* **CALENDAR ANUAL FĂRĂ ANI BISECȚI**

(57) Invenția se referă la un calendar anual fără ani bisecți, utilizat în socotirea intervalelor de timp de orice mărime, fără a mai fi necesară compensarea diferenței dintre timpul adevărat al anului tropic şi cel calendaristic al anului alcătuit dintr-un număr întreg de zile, la fiecare al patrulea an numit an bisect. pentru alcătuirea acestui calendar, se introduce o nouă durată de timp pentru secundă, superioară cu 0,00068493153 secunde. Calendarul conform invenției mai este alcătuit şi pe baza unei noi redistribuiri a numărului de zile calendaristice, pe fiecare lună în parte, şi a lunilor de zile în interiorul anotimpului de care aparțin.

Revendicări: 1
Figuri: 2

(21) 97-01104 A

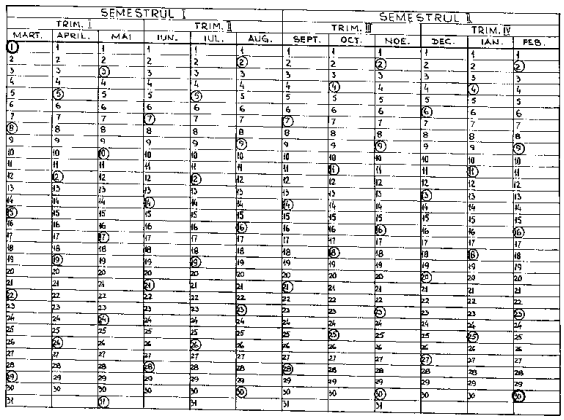

(21) 95-02036 A *(51)* **B 44 C 5/02**// D 05 C 17/00 *(22)* 23.11.95 *(41)* 30.07.98// 7/98 *(71) S.C. Goblen Maria S.R.L., Braşov, RO (72) Chirila Elena Braşov RO (54)* **PROCEDEU DE REALIZARE A UNEI LUCRARI DE ARTA**

(57) Invenția se referă la un procedeu de realizare a unei lucrări de artă care cuprinde un strat de culoare caracteristic unei picturi şi care poate fi înrămată. Procedeul conform invenției constă în aceea că, pe anumite porțiuni ale pânzei cu rețea de ochiuri neordonată, care nu sunt acoperite de stratul de culoare, sunt cusute nişte fire de diferite culori şi grosimi, astfel încât, în final, se formează atâtea straturi câte sunt necesare pentru realizarea compoziției, straturi care, împreună cu stratul de culoare aplicat pe pânza tratată, creează o structură tridimensională, straturile fiind create cu puncte diferite de cusături realizate cu fire de grosimi neegale, iar numărul de straturi în porțiuni este ales în funcție de numărul de planuri ce se doreşte a fi reprezentate în perspectivă, şi anume după cum planul reprezentat este mai depărtat sau mai apropiat privirii, pentru a se realiza reprezentarea compoziției tridimensionale.

Revendicări: 2
Figuri: 5

(21) 97-00829 A *(51)* **B 60 R 21/26** *(22)* 29.08.96 *(30)* 31.08.95 KR 1995-27829 *(41)* 30.07.98// 7/98 *(86)* KR 96/00151 29.08.96 *(87)* WO 97/08021 06.03.97 *(71) Daewoo Electronics Co., Ltd., Seoul, KR (72) Jeong Jae Ho, Seoul, KR (54)* **SISTEM HIBRID CU SAC GONFLABIL, AVÂND UN DISPOZITIV DE UMFLARE HIBRID, ÎMBUNĂTĂȚIT**

(57) Invenția se referă la un sistem hibrid cu sac gonflabil, având un dispozitiv de umplare hibrid, îmbunătățit, Sistemul conform invenției este prevăzut cu un dispozitiv de umplare hibrid, poziționat în primul recipient (**21**), care are un capac perforabil şi o placă de bază, dispozitivul de umflare hibrid având un al doilea recipient (**214**), care defineşte o primă cameră (**302**), umplută cu o cantitate de gaz comprimat şi apoi etanşată; un încălzitor (**350**) pirotehnic conține în el o încărcătură (**366**) pirotehnică şi o capsă (**364**), şi generează produse de ardere cu temperatură înaltă, prin arderea unei încărcături pirotehnice conținută într-o a doua cameră, o încărcătură (**384**) auxiliară şi un material (**386**) generator de gaze conținute în a treia cameră; produsele de ardere împing în sus suprafața inferioară terminală a unei tije (**420**) de acționare, susținută elastic de un resort (**412**) lamelar şi care poate culisa şi este poziționată vertical în a patra cameră (**410**); tija de acționare rupe un disc (**330**) de siguranță, care etanşează prima cameră, ulterior,

(21) 97-00829 A

gazul comprimat în al doilea recipient (**214**) şi produsele de reacţie combinându-se şi fiind injectate într-un sac gonflabil, pentru a-l umfla.

Revendicări: 20
Figuri: 10

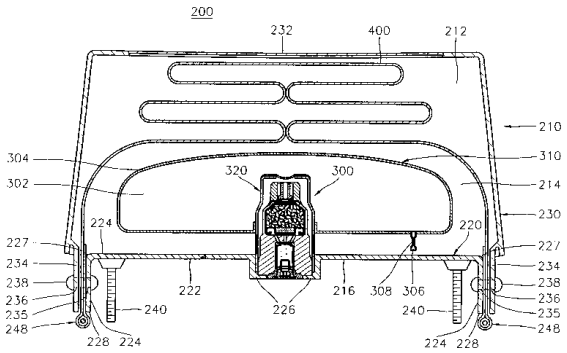

(21) 97-01048 A

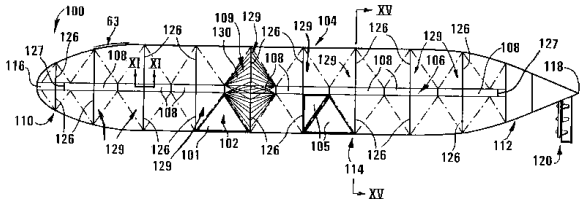

(21) 97-01048 A *(51)* **B 64 C 1/06** *(22)* 10.06.97 *(30)* 10.06.96 ZA 96/4927 *(41)* 30.07.98// 7/98 *(71) The Hamilton Airship Company Limited, Randburg, ZA (72) Hamilton Jonathan, Sandton, ZA (54)* **DIRIJABIL**

(57) Invenţia se referă la un dirijabil şi la un element modular pentru realizarea unui dirijabil. Dirijabilul conform invenţiei este format din nişte elemente (**129**) modulare pentru formarea unui dirijabil (**100**), care includ o coloană (**106**) alungită, cu intenţia de a o extinde de-a lungul unei axe longitudinale a dirijabilului (**100**), coloana (**106**) având un număr de elemente (**108**) de legătură, fiecare având mijloace (**182**) de legătură pentru a fi unite într-o relaţie cap la cap cu un element (**108**) de legătură al unui element modular (**129**) adiacent, mijloacele de asigurare a portanţei, de forma unor baloane (**105**) cu gaz, fiind fixate relativ faţă de coloană şi poziţionate în spaţiile (**132** şi **134**) inelare; dirijabilul poate fi format dintr-un număr de elemente (**129**) modulare legate cap la cap şi cu o coloană (**106**) centrală, ce se extinde între extremităţile (**116** şi **118**) exterioare, o nacelă (**101**) fiind poziţionată în jumătatea inferioară a spaţiului (**102**) inelar, astfel încât o suprafaţă exterioară a acesteia se încadrează într-o suprafaţă exterioară a dirijabilului (**100**).

Revendicări: 13
Figuri: 16

(21) 96-01810 A *(51)* **C 07 C 69/56** *(22)* 13.09.96 *(41)* 30.07.98// 7/98 *(71) Centrul de Cercetare pentru Îngrăşaminte Chimice, Craiova, RO (72) Popescu Mihaela, Craiova, RO; Benga Carmen, Craiova, RO; Romanţov Alexandru, Craiova, RO (54)* **PROCEDEU DE OBŢINERE A CROTONATULUI DE BUTIL**

(57) Invenţia se referă la un procedeu semicontinuu, de obţinere a crotonatului de butil prin reacţia de esterificare dintre acidul crotonic şi alcoolul *n*-butilic, cu eliminarea continuă a apei formate, la un raport molar acid crotonic:alcool butilic cuprins între 2/1 şi 6/1 şi la o concentraţie de catalizator acid *para*-toluensulfonic, raportată la acidul crotonic, de 2 până la 8%.

Revendicări: 1

(21) 96-01808 A *(51)* **C 07 D 251/06** *(22)* 13.09.96 *(41)* 30.07.98// 7/98 *(71) Centrul de Cercetări pentru Îngrăşăminte Chimice, Craiova, RO (72) Popescu Mihaela, Craiova, RO; Ivănuş Lucian, Bucureşti, RO (54)* **PROCEDEU DE OBȚINERE A 1-AMINOETANOLULUI**

(57) Invenția se referă la un procedeu semicontinuu, de obținere a 1-aminoetanolului prin tratarea aldehidei acetice cu o soluție apoasă de amoniac, la un raport volumetric apă : acetaldehidă de 1/2...1/2,5, un debit de amoniac cuprins între 18,5 şi 22 l/h.mol acetaldehidă, temperatura masei de reacție fiind menținută în intervalul de la -5 la +10°C.

Revendicări: 1

---

(21) 96-02439 A *(51)* **C 08 L 11/00** *(22)* 20.12.96 *(41)* 30.07.98// 7/98 *(71) S.C. Cerelast S.A., Bucureşti, RO; S.C. Chimcart S.R.L., Timişoara, RO (72) Ivan Gheorghe, Bucureşti, RO; Bita Maria, Bucureşti, RO; Vincze Martin Antoniu, Timişoara, RO (54)* **COMPOZIȚIE DE CAUCIUC, PENTRU STRAT EXTERIOR DE FURTUN**

(57) Invenția se referă la o compoziție pe bază de cauciuc cloroprenic modificat, pentru strat exterior de furtun, rezistent în mediu petrolier agresiv şi la intemperii. Compoziția conform invenției este constituită din 100 părți cauciuc cloroprenic modificat cu mercaptani; 1...2,0 părți antidegradant; 4,0...4,5 părți vaselină; 2...4,0 părți polietilenglicol; 1...2,0 părți parafină; 60...100 părți negru de fum SRF; 15...30 părți ulei mineral; 1...2 părți sulf şi 2,0...4,5 părți aditiv multifuncțional.

Revendicări: 1

(21) 98-00547 A *(51)* **C 08 L 23/16** *(22)* 27.02.98 *(41)* 30.07.98// 7/98 *(71) S.C. Minicor Prod SRL, Bucureşti, RO (72) Petrescu Cornelia, Bucureşti, RO (54)* **COMPOZIȚIE PE BAZĂ DE COPOLIMERI ETILENĂ-PROPILENĂ ŞI POLIETILENĂ**

(57) Invenția se referă la o compoziție semiconductoare elastomerică, pe bază de copolimeri etilenă-propilenă şi polietilenă, care este constituită din 100 părți în greutate amestec polimeric format din 60...85 părți în greutate copolimer etilenă-propilenă; 0...30 părți terpolimer EPDM şi 5...20 părți polietilenă; 80...110 părți negru de furnal cu suprafața specifică mai mare de 100 mp/g; 30...60 părți ulei parafinic; 5...20 părți agent de mărire a lipiciozității, constituit din 50...100 părți polipropilenă atactică şi 50...0 părți rășină cumaron indenică; 0,5...2 părți stearină şi 0,1...2 părți stabilizatori, părțile fiind părți în greutate.

Revendicări: 1

---

(21) 98-00109 A *(51)* **C 09 J 161/22** *(22)* 23.01.98 *(41)* 30.07.98// 7/98 *(71) S.C. Leti 'S Prod SRL, Braşov, RO; S.C. Meridian Secelean SRL, Braşov, RO (72) Jesse Adams, Pocatello, RO; Kadas Iluna Iosif, Braşov, RO; Secelean Valer, Braşov, RO (54)* **RĂSINĂ UREO-FORMALDEHIDICĂ EO PENTRU PAL DE VIAȚĂ LUNGĂ**

(57) Invenția se referă la un procedeu de obținere a unei rășini ureo-formaldehidice, prin condensarea formolului cu uree, ureea fiind adăugată, eventual, în etape pe parcursul reacției, la un *p*H al mediului de reacție de aproximativ 4, timp de 3...5 h, cu formarea unui produs cu un conținut în solide de 65%, o emisie de aldehidă formică de 0 mg/m^3 şi o stabilitate de 60...120 zile.

Revendicări: 2

(21) 95-02179 A *(51)* **C 09 K 13/00** *(22)* 14.12.95 *(41)* 30.07.98// 7/98 *(71) Institutul de Fizica şi Tehnologia Materialelor, Bucureşti, RO (72) Plonschi Ileana Hania, Bucuresti, RO; Cristescu Aurora, Bucuresti, RO (54)* **AGENT CHIMIC DE DECAPARE A SUPRAFETELOR COMPONENTELOR DIN OŢEL CARBON SI SLAB ALIAT**

(57) Invenţia se referă la un agent chimic de decapare şi de dizolvare a produselor formate pe suprafeţele componentelor din oţel carbon şi slab aliat, cum sunt generatoarele de abur, cazanele de apă fierbinte, schimbătoarele de căldură, circuitul secundar al reactorilor nucleari etc. Agentul conform invenţiei este o soluţie de *p*H 1,8....3,0, constituită din 3,0....6,0 părţi în greutate acid citric, 0,2....0,8 părţi în greutate clorură feroasă, 0,4....0,8 părţi în greutate acid clorhidric, de concentraţie 33....37%.

Revendicări: 2

---

(21) 97-01805 A *(51)* **C 10 L 5/12**; C 10 L 5/48 *(22)* 29.09.97 *(41)* 30.07.98// 7/98 *(71) Popescu Maria, Bucureşti, RO; Voinițchi Constantin, Bucureşti, RO; Gheorghe Maria, Bucureşti, RO; Tomşa Mihail, Bucureşti, RO; Niculae Liviu, Bucureşti, RO (72) Popescu Maria, Bucureşti, RO; Voinițchi Constantin, Bucureşti, RO; Gheorghe Maria, Bucureşti, RO; Tomşa Mihail, Bucureşti, RO; Niculae Liviu, Bucureşti, RO (54)* **BRICHETE COMBUSTIBILE DIN PASTĂ DE NEGRU DE FUM ŞI RUMEGUŞ LIATE CU ARACET**

(57) Invenţia se referă la brichete combustibile, pe bază de rumeguş şi pastă de negru de fum, destinate folosirii drept combustibil, în scopuri casnice sau industriale. Bricheta conform invenţiei are în componenţa sa 84% pastă de negru de fum, 13% rumeguş şi 3% aracet.

Revendicări: 1

(21) 97-02136 A *(51)* **C 12 N 15/02**; C 07 K 14/415 *(22)* 19.03.97 *(30)* 20.03.96 US 08/618,911 *(41)* 30.07.98// 7/98 *(86)* US 97/04409 19.03.97 *(87)* WO 97/35023 25.09.97 *(71) Pioneer Hi-bred International Inc., Des Moines, US (72) Jung Rudolf, Des Moines, US; Hastings Craig, Perry, US; Coughlan Sean, Des Moines, US; Hu David, Johnston, US (54)* **MODIFICAREA COMPOZIŢIILOR DE AMINOACID ÎN SEMINŢE**

(57) Prezenta invenţie se referă la o metodă pentru creşterea nivelului aminoacizilor preselectaţi din seminţele plantelor, sporind valoarea nutriţională a seminţelor prin modificare genetică. Metoda cuprinde introducerea, în celulele plantei, a unei casete de expresie care cuprinde un segment ADN preselectat, care codifică o proteină de depozit a seminţei de soia, care cuprinde cel puţin un aminoacid preselectat, regenerarea unei plante transformate de la celule transformate şi izolarea seminţelor de la planta tranformată, regenerată, în care seminţele cuprind proteina de depozit a seminţei într-o cantitate suficientă pentru a mări cantitatea aminoacidului preselectat din seminţele plantei transformate, faţă de cantitatea aminoacidului preselectat din seminţele plantei transformate.

Revendicări: 27
Figuri: 6

---

(21) 97-02280 A *(51)* **C 12 N 15/29**; C 12 N 15/82// A 01 H 5/00 *(22)* 07.06.96 *(30)* 07.06.95 US 08/477,978 *(41)* 30.07.98// 7/98 *(86)* US 96/10217 07.06.96 *(87)* WO 96/40925 19.12.96 *(71) Pioneer Hi-Bred International Inc., Des Moines, US (72) Huffman Gary A., Des Moines, US (54)* **ELEMENTE REGULATOARE CARE CONFERĂ SPECIFICITATE TAPETUMULUI**

(57) Invenţia se referă la nişte elemente regulatoare care conferă specificitate de tapetum expresiei genetice folosite pentru a produce plante transgenice mascul-sterile. Elementele conform invenţiei constau într-o secvenţă de nucleotide, aleasă dintr-un grup constând într-o secvenţă de nucleotide care are o similaritate substanţială de secvenţă cu SEC NR ID : 1; un fragment funcţional din secvenţa amintită şi un fragment funcţional din SEC NR ID : 1, în care molecula de ADN menţionată este un element regulator, cu specificitate de tapetum.

Revendicări: 34
Figuri: 12

(21) 97-02280 A

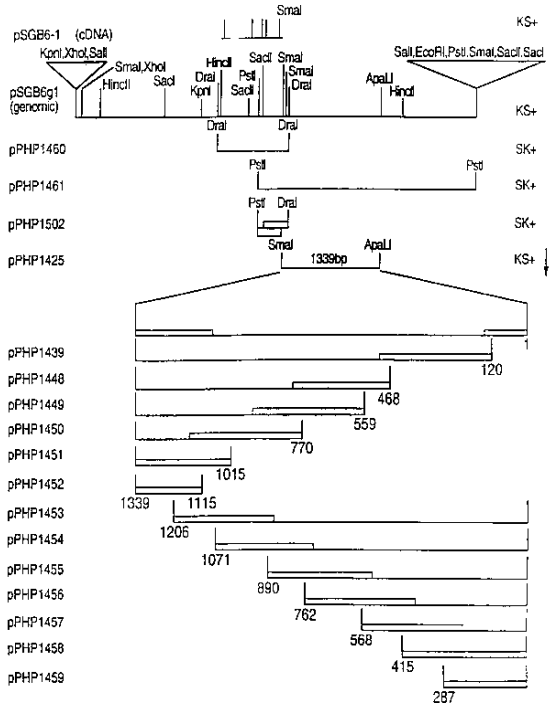

(21) 98-00421 A *(51)* **E 02 B 3/12** *(22)* 25.02.98 *(41)* 30.07.98// 7/98 *(71) Mălăncioiu Corneliu, Bucureşti, RO (72) Mălăncioiu Corneliu, Bucureşti, RO (54)* **AMENAJARE PENTRU CAPTAREA APEI DIN RÎURILE DE MUNTE, CU FUNCȚIONARE AUTOMATĂ**

(57) Invenția se poate folosi pentru amenajarea unor captări de apă din râurile de munte, cu funcționare automată şi care să păstreze nealterat echilibrul ecologic în albie şi în zonă. Amenajarea pentru captarea apei din râurile de munte, conform invenției, cu funcționare automată (**1**), este compusă dintr-un prag de captare cu funcționare automată (**2**), constituit dintr-un prag cu profil deversant, situat cu puțin peste linia talvegului natural (**3**), în care este încrestat un şenal trapezoidal simetric, foarte apropiat de profilul natural al albiei (**4**), tăiat în partea din aval, înainte de ieşirea din profilul deversant, cu un plan înclinat cu panta de 70%, în care se înscrie grătarul cu profil de aripă delta, favorabil captării apei (**5**); acesta este legat de un deznisipator cu funcționare automată (**5**), situat în aval, la o distanță corespunzătoare asigurării înălțimii hidraulice necesare, printr-o conductă ovoidală cu scurgere liberă (**6**), cu racordare printr-o cameră de admisie cu disipator de energie (**7**).

Revendicări: 3
Figuri: 22

(21) 98-00421 A

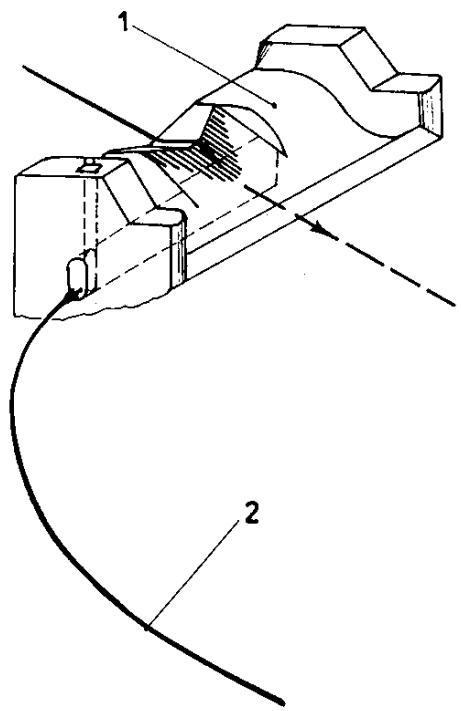

(21) 98-00591 A *(51)* **E 04 B 1/343** *(22)* 27.02.98 *(41)* 30.07.98// 7/98 *(71) Petre Radu, Câmpulung, RO (72) Petre Radu, Câmpulung, RO (54)* **PROCEDEU DE REALIZARE A STRUCTURILOR DE CLĂDIRI**

(57) Invenția se referă la un procedeu de realizare a structurilor de clădiri, utilizând panouri prefabricate cu grad ridicat de finisare. Procedeul de realizare a structurilor de clădiri constă în aceea că sunt folosite, atât la interior cât şi la exterior, panouri prefabricate cu grad ridicat de finisare, montate pe bare orizontale şi verticale, bare care constituie un schelet al clădirii, consolidat de două rețele de sârme pretensionate, pe direcții ortogonale, necesare armării betonului turnat în două straturi distanțate şi separate între ele de un miez termoizolator; structura astfel rezultată este de tip sandwich în cinci straturi, în care stratul termoizolator şi fără rezistență mecanică este plasat la mijloc, în axa neutră, iar straturile de rezistență mecanică ridicată sunt depărtate de această axă, determinând o reducere a greutății şi păstrarea sau chiar creşterea rigidității şi a capacității portante.

Revendicări: 1
Figuri: 2

(21) 98-00591 A

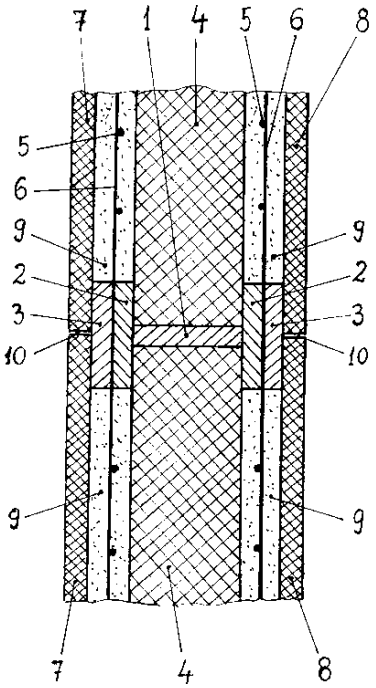

(21) 98-00538 A *(51)* **E 04 B 2/70** *(22)* 27.02.98 *(41)* 30.07.98// 7/98 *(71) Răstău D. Daniel, Râmnicu Vâlcea, RO (72) Răstău D. Daniel, Râmnicu Vâlcea, RO (54)* **PERETE MOBIL, DIN BÎRNE DE LEMN**

(57) Invenția se referă la un perete din bârne de lemn, destinat construcțiilor de imobile. Peretele mobil, conform invenției, este alcătuit dintr-un perete din bârne (**A**) de lemn suprapuse, ce conțin găuri (**a**) prin care se introduc şuruburi lungi (**b**), strânse la capetele superioare şi inferioare cu piulițele (**7**) şi şaibele (**8**), piulițele (**7**) de la partea inferioară având practicate locaşurile (**f**) în temelia (**5**), astupate de capace de plastic nereprezentate, prima bârnă (**A**), ce este aşezată pe temelia (**5**), având practicate în plus găurile (**e**) prin care trec şuruburile (**17**) cu piulițele (**18**); lângă peretele de bârne (**A**), este construit un schelet de rezistență, pe care apasă forța (**G**) a plafonului şi acoperişului format din blăni de lemn (**1**), unele puse orizontal şi strânse pe temelia (**5**).

Revendicări: 3
Figuri: 5

(21) 98-00538 A

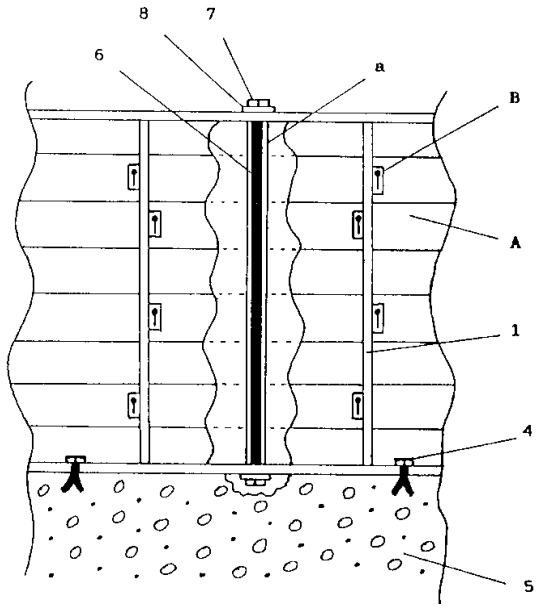

Fig.2

(21) 98-00093 A *(51)* **E 04 C 2/04** *(22)* 21.01.98 *(41)* 30.07.98// 7/98 *(71) Sigma Star Service SRL, Bucureşti, RO (72) Şerban Viorel, Bucureşti, RO (54)* **ELEMENT PREFABRICAT PENTRU CONSTRUCȚII ŞI CONSTRUCȚII**

(57) Invenția se referă la un element prefabricat uşor, pentru construcții, realizat, de regulă, din beton armat, care poate fi utilizat la realizarea unor construcții ca, de exemplu, case, hale industriale, drumuri, garduri etc. Elementul prefabricat pentru construcții, conform invenției, se caracterizează prin aceea că este alcătuit dintr-un corp (**A**) format dintr-o placă (**1**) prevăzută, pe o față, cu nişte cavități (**a**) profilate, dispuse simetric în zona centrală, despărțite între ele de nişte nervuri (**b**) longitudinale şi (**c**) transversale, de formă trapezoidală, pe marginea plăcii fiind realizate nişte borduri (**d** şi **e**) longitudinale şi (**f** şi **g**) transversale care, împreună cu nervura (**c**), sunt prevăzute cu nişte canale (**h** şi **i**) longitudinale, (**j** şi **k**) transversale şi (**l**) centrale, profilate; bordurile (**d** şi **g**) sunt prevăzute pe fața laterală, cu câte o nervură (**m**, **n**) de secțiune transversală trapezoidală, iar bordurile (**e** şi **j**) sunt prevăzute cu un canal (**o** şi **p**) având secțiunea transversală trapezoidală; placa (**1**) poate fi prevăzută cu nişte orificii (**r**) transversale care se continuă, pe partea opusă feței profilate, cu nişte cavități (**s**); nervura (**b**),

(21) 98-00093 A

bordurile (**d** şi **e**), nervura (**c**) şi bordurile (**j** şi **g**) sunt prevăzute cu nişte bare (**2**) respectiv (**3**) de armare, de exemplu, din oţel sau fibră de carbon.

Revendicări: 5
Figuri: 19

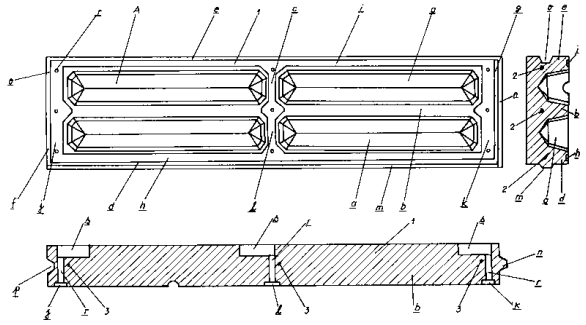

(21) 98-00281 A *(51)* **E 04 F 11/06** *(22)* 18.02.98 *(41)* 30.07.98// 7/98 *(71) Răstău D. Daniel, Râmnicu Vâlcea, RO (72) Răstău D. Daniel, Râmnicu Vâlcea, RO (54)* **SCARĂ PLIANTĂ PENTRU PERSOANE**

(57) Invenţia se referă la o scară pliantă pentru persoane, utilizată pentru accesul la plafonul unui imobil. Scara conform invenţiei este alcătuită dintr-un cadru (**7**), din lemn sau material plastic, fixat într-un plafon (**5**) cu ajutorul unor şuruburi, nereprezentate, şi al unor pene (**8**), cadrul (**7**) fiind închis de un capac (**6**) dreptunghiular, pe care sunt pliate nişte bucăţi de scară (**1**, **2** şi 3), articulate cu ajutorul unor balamale (**4**), pe capac fiind montate două dispozitive (**A**) de limitare a unghiului scării faţă de orizontală, capacul (**6**) fiind articulat de cadrul (**7**) cu nişte balamale (**B**), la capătul de jos al acestora fiind prevăzut un dispozitiv (**C**) de închidere/ deschidere, iar la partea superioară a capacului (**6**) fiind prinsă bucata de scară (**3**), cu ajutorul unor suporturi (**D**) metalice.

Revendicări: 5
Figuri: 13

(21) 98-00281 A

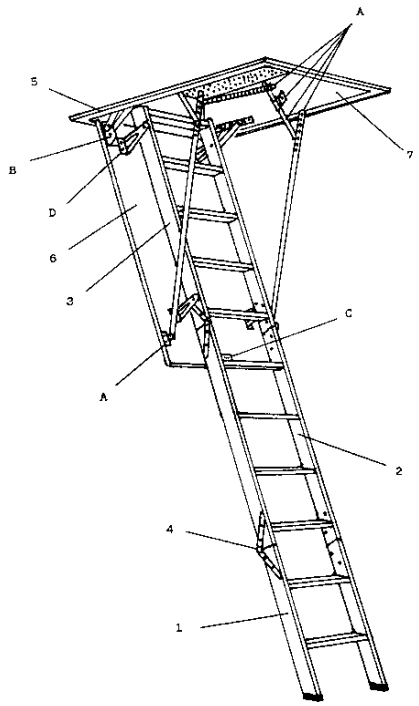

(21) 98-00371 A *(51)* **E 04 F 21/02** *(22)* 25.02.98 *(41)* 30.07.98// 7/98 *(71) S.C. Manea S.R.L., Otopeni, RO (72) Manea Gheorghe, Bucureşti, RO (54)* **DISPOZITIV DE STROPIT TENCUIELI ORNAMENTALE**

(57) Invenţia se referă la un dispozitiv de stropit tencuieli ornamentale, zgrunţuroase, acţionat manual, destinat, în special, realizării finisajelor interioare de tip "calcio-vecchio". Dispozitivul conform invenţiei este alcătuit dintr-o carcasă (**1**) în care este lăgăruit un ansamblu rotor (**A**), prevăzut cu lamele elastice (**3**), care, prin rotirea cu o manivelă (**4**) a ansamblului rotor (**A**), preiau amestecul de material vâscos introdus în carcasa (**1**) şi, prin lovirea lor de o tijă de tamponare (**5**), cu poziţie reglabilă, expulzează materialul sub formă de stropi; ansamblul rotor (**A**) este constituit dintr-un pachet de segmente cilindrice (**8**), purtătoare a lamelelor elastice (**3**), pachetul fiind închis la capete cu nişte capace (**12**) cu piuliţe (**13**) în care se înşurubează manivela (**4**), şi un ax filetat (**15**), şi care sunt susţinute de nişte lagăre (**14**); segmentele cilindrice (**8**) sunt introduse, decalate cu un unghi ($\alpha/2$), pe nişte tije de strângere (**9**), pe capetele cărora sunt înşurubate nişte piuliţe (**10**). În acest fel, lamelele elastice (**3**) se aşează pe şiruri, lăsând un gol (**o**) între ele, care este "umplut" de lamelele elastice (**3**) de pe şirul următor, şirurile de lamele elastice (**3**) putând fi paralele cu axa de rotaţie a ansamblului rotor (**A**) sau înclinate cu un unghi (γ) cuprins în domeniul 5...10°; lamelele elastice (**3**) pot fi drepte şi aşezate radial, sau pot fi profilate, şi fac un unghi (β) cuprins în intervalul

(21) 98-00371 A

(25°...30°). Într-o variantă constructivă, se poate utiliza o carcasă (**20**) din material plastic, cu o capacitate sporită şi un control mai riguros al jetului de material expulzat.

Revendicări: 6
Figuri: 11

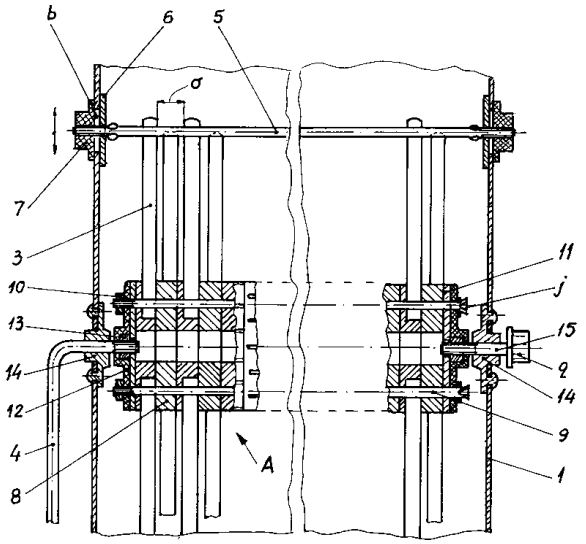

Fig.3

(21) 97-00012 A

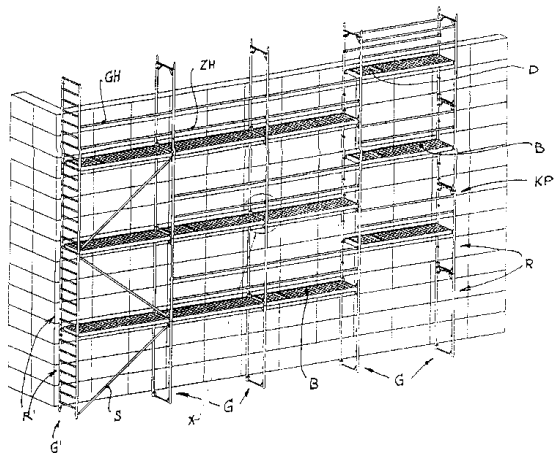

(21) 97-00012 A *(51)* **E 04 G 1/00** *(22)* 24.05.95 *(30)* 08.07.94 US G 94 10 743.2 *(41)* 30.07.98// 7/98 *(86)* EP 95/01972 24.05.95 *(87)* WO 96/01933 25.01.96 *(71) Krause-Werk GmbH & Co. KG, Alsfeld, DE (72) Krause Gunter, Alsfeld, DE (54)* **ELEMENT DE CADRU**

(57) Invenţia se referă la un element de cadru vertical, destinat platformelor de lucru mobile. Elementul de cadru, conform invenţiei, este alcătuit din doi montanţi (**1**) tubulari, de preferinţă de secţiune circulară, solidarizaţi şi rigidizaţi prin rigle transversale (**2, 3**), montate în zona capetelor (**11**, **12**) montanţilor şi aflate în poziţie orizontală în condiţii de exploatare, la care montanţii (**1**) prezintă, la unul din capete (**12**), o primă piesă terminală de montant (**1**), de exemplu un tronson integrat de ţeavă (**42**), iar la celălalt capăt (**11**), o a doua piesă complementară, de exemplu un bolţ (**41**), ambele piese formând o îmbinare cu fişă (**4**), ce poate fi blocată.

Revendicări: 18
Figuri: 6

(21) 98-00518 A *(51)* **E 04 G 23/02** *(22)* 26.02.98 *(41)* 30.07.98// 7/98 *(71) Popaescu Augustin Gheorghe, Bucureşti, RO; Mateescu Ioan, Bucureşti, RO; Matei Claudiu Lucian, Bucureşti, RO (72) Popaescu Gheorghe Augustin, Bucuresti, RO; Mateescu Ioan, Bucureşti, RO; Matei Claudiu Lucian, Bucureşti, RO (54)* **METODĂ DE REFACERE A CONTINUITĂŢII ZIDĂRIEI PORTANTE CU FISURI (CRĂPĂTURI) ŞI EVITARE A FISURĂRII ULTERIOARE**

(57) Invenţia se referă la o metodă de refacere a continuităţii zidăriei portante care prezintă fisuri (crăpături) şi de evitare a fisurării ulterioare, metodă aplicabilă la consolidarea zidurilor cu grosimi de peste 40 cm la clădiri şi monumente istorice, culturale, religioase etc. Metoda conform invenţiei constă în aceea că zidurile se armează cu taroane cu protecţie permanentă, din tub de polipropilenă şi gresare interioară, plasate la exteriorul şi pe ambele feţe ale peretelui, şi la distanţe de câteva asize, şi pretensionate "slab", în combinare cu realizarea continuităţii în fisuri şi crăpături prin injectare cu materiale adecvate.

Revendicări: 1

(21) 98-00551 A *(51)* **E 04 G 23/02** *(22)* 27.02.98 *(41)* 30.07.98// 7/98 *(71) Ghinescu Petre, Bucureşti, RO (72) Ghinescu Petre, Bucuresti, RO (54)* **PROCEDEU DE CONSOLIDARE ŞI SUPRAETAJARE A CLĂDIRILOR**

(57) Invenţia se referă la un procedeu pentru consolidarea şi supraetajarea clădirilor construite în tehnica tradiţională, cu pereţi portanţi de zidărie. Procedeul de consolidare şi supraetajare a clădirilor, conform invenţiei, efectuează consolidarea doar cu demolări parţiale ale elementelor existente, reduse la calcane şi cornişe, şi prin realizarea unor elemente metalice de consolidare, montate adiacent pereţilor existenţi, interioare şi exterioare, respectiv stâlpi, tiranţi şi contraforturi, ce se realizează din profiluri de uz curent, ţevi corniere, fiare în formă de **U**, iar contraforturile, eventual, din beton armat şi care constituie o nouă structură de rezistenţă, ce preia atât eforturile orizontale, cauzate de seism asupra masei construcţiei existente, cât şi sarcinile date de etajul supraadăugat, în totalitate, verificarea putându-se efectua prin calcule precise.

Revendicări: 1
Figuri: 1

(21) 98-00551 A

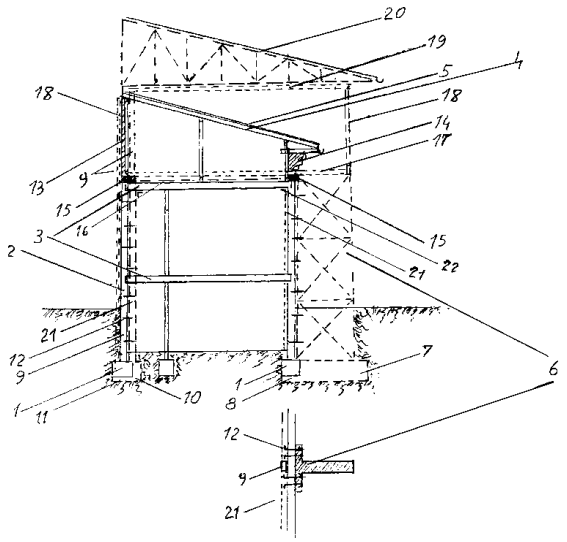

(21) 96-02046 A *(51)* **E 05 B 19/00** *(22)* 25.10.96 *(41)* 30.07.98// 7/98 *(71) Neculai Dănuţ, Bucecea, RO (72) Neculai Dănuţ, Bucecea, RO (54)* **DISPOZITIV DE BLOCARE CIFRAT, CU CHEIE SPECIALĂ TIP II**

(57) Invenţia se referă la un dispozitiv de blocare, cifrat, cu cheie specială, tip II, de tip yală, care poate fi folosit la autovehicule, confecţii metalice, precum şi la tâmplărie, cu unele adaptări de formă. Dispozitivul conform invenţiei este alcătuit dintr-o parte de fixare (**3**), o parte mobilă (**1**) şi o parte de cifrare (**4**). Partea de fixare (**3**) este de forma unei bucşe, împiedicată să se rotească cu ajutorul unui ştift (**11**). Bucşa are o suprafaţă interioară profilată, în ale cărei degajări culisează nişte repere (**4**) care nu permit rotirea părţii mobile (**1**) decât pentru o anumită poziţie a degajărilor reperelor (**4**). Partea mobilă (**1**) are nişte găuri prin care culisează nişte elemente de blocare (**4**) şi nişte arcuri elicoidale (**6**), dispuse longitudinal şi care pot fi în număr variabil. Partea de cifrare (**4**) are elementele de blocare de aceeaşi lungime şi prezintă, fiecare, o degajare de lungime fixă, dar cu poziţie variabilă. Când toate reperele (**4**) au degajarea în dreptul suprafeţei interioare profilate, a părţii de fixare (**3**), se poate produce rotirea părţii mobile (**1**) şi, prin aceasta, se acţionează mecanismul de blocare. Cheia specială, tip II, este alcătuită dintr-un corp (**1**) care are partea frontală ca nişte gheare longitudinale, care se introduc în degajările longitudinale din partea mobilă (**1**), rotind-o. Cheia mai

(21) 96-02046 A

are o parte de antrenare (**2**) şi o parte de cifrare, prevăzută cu un număr de repere (**3**) egal cu numărul de găuri longitudinale ale dispozitivului de blocare.

Revendicări: 2
Figuri: 27

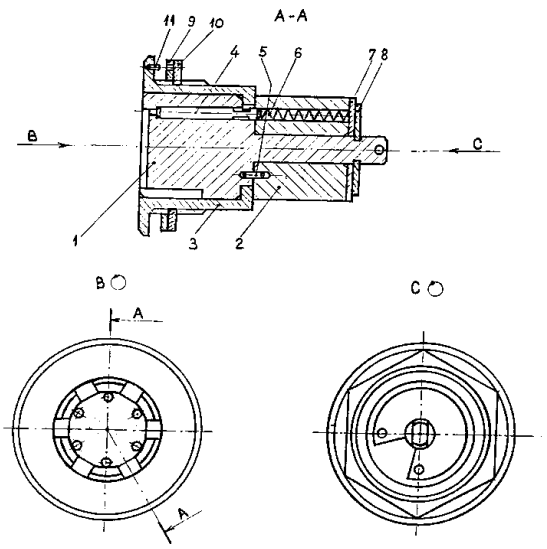

(21) 96-00475 A *(51)* **E 05 B 37/08** *(22)* 06.03.96 *(41)* 30.07.98// 7/98 *(71) Huţupaş Eugen, Iaşi, RO; Oancea Radu, Iaşi, RO (72) Huţupaş Eugen, Iaşi, RO; Oancea Radu, Iaşi, RO (54)* **DISPOZITIV DE SIGURANŢĂ PENTRU UŞI**

(57) Invenţia se referă la un dispozitiv de siguranţă, care determină blocarea şi alertarea, în caz de deschidere frauduloasă a unei uşi. Dispozitivul conform invenţiei are în componenţă o broască prevăzută cu o fantă laterală, pe al cărei ax, perpendicular, sunt dispuse nişte ghidaje ale unor bolţuri şi un suport de blocare, care are o extremitate superioară dispusă în dreptul unui microîntrerupător montat în cuprinsul unui circuit electric de alertare, precum şi o grilă de blocare, în care este dispusă o tijă de schimbare a unui cifru, pe care sunt dispuse nişte role cu cifru, care conlucrează cu o tijă metalică, în legătură cu care este montat un arc de blocare şi care este acţionată de un electromagnet pentru deblocare.

Revendicări: 1

---

(21) 98-00772 A *(51)* **F 02 B 53/02** *(22)* 24.03.98 *(41)* 30.07.98// 7/98 *(71) Bordeianu Gheorghe Gheorghe, Bacău, RO (72) Bordeianu Gheorghe Gheorghe, Bacău, RO (54)* **MOTOR CU ARDERE INTERNĂ**

(57) Invenţia se referă la un motor cu ardere internă, destinat echipării mijloacelor de transport şi utilizării ca motor staţionar. Motorul conform invenţiei este realizat dintr-un modul (**1**) de cilindri în care se rotesc nişte pistoane (**2**) etanşate prin nişte segmenţi (**3**) presaţi de o forţă constantă a unui mecanism (**8**) de reglare, mişcarea de rotaţie a pistoanelor (**8**) fiind preluată de un ax (**4**), admisia fiind realizată de nişte supape (**5**), evacuarea fiind realizată de nişte supape (**6**) comandate de nişte arbori (**7**) cu came.

Revendicări: 1
Figuri: 1

(21) 98-00772 A

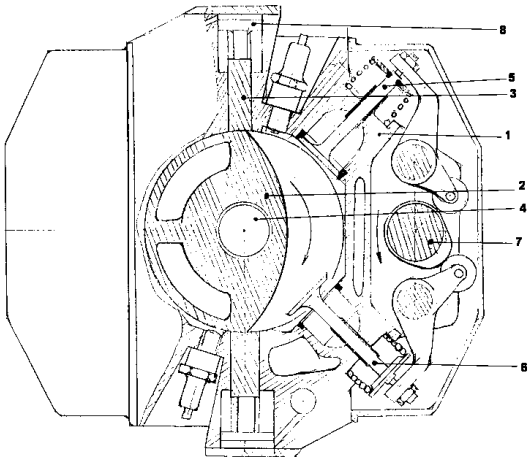

---

(21) 98-00771 A *(51)* **F 02 B 75/00** *(22)* 24.03.98 *(41)* 30.07.98// 7/98 *(71) Bordeianu Gheorghe Gheorghe, Bacău, RO; Daragiu Corneliu, Bucureşti, RO (72) Bordeianu Gheorghe Gheorghe, Bacău, RO; Daragiu Corneliu, Bucureşti, RO (54)* **MOTOR CU ARDERE INTERNĂ**

(57) Invenţia se referă la un motor cu ardere internă, destinat echipării mijloacelor de transport şi utilizării ca motor staţionar. Motorul conform invenţiei este realizat dintr-un modul (**1**) în care se află nişte cilindri (**2**) în care culisează nişte pistoane (**3**) articulate la un mecanism oscilant, prin intermediul unor biele (**4**) şi al unor bolţuri (**5**), mecanism format dintr-o pârghie (**6**) articulată printr-un bolţ (**7**), mişcarea fiind transmisă unui arbore (**8**) principal, prin intermediul unei biele (**9**) articulate printr-un bolţ (**10**).

Revendicări: 1
Figuri: 1

(21) 98-00771 A

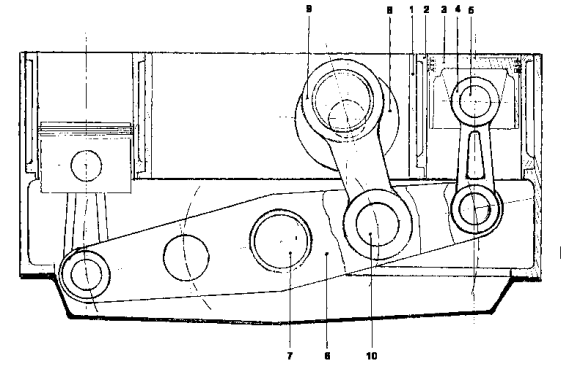

(21) 98-00773 A *(51)* **F 02 B 75/04** *(22)* 24.03.98 *(41)* 30.07.98// 7/98 *(71) Bordeianu Gheorghe Gheorghe, Bacău, RO (72) Bordeianu Gheorghe Gheorghe, Bacău, RO (54)* **MOTOR CU COMBUSTIE INTERNĂ CU CILINDREE VARIABILĂ, RAPORT DE COMPRESIE VARIABIL**

(57) Invenţia se referă la un motor cu combustie internă cu cilindree variabilă, raport de compresie variabil, destinat echipării mijloacelor de transport, precum şi utilizării ca motor staţionar. Motorul conform invenţiei este realizat dintr-un modul (**1**), în care se află nişte cilindri (**2**) în care culisează nişte pistoane (**3**) articulate la un mecanism oscilant prin intermediul unor biele (**4**) şi al unor bolţuri (**5**), mecanismul oscilant, realizat pentru modificarea raportului de compresieşi/sau modificarea cilindreei motorului, cuprinzând nişte pârghii (**6**, **7**, **8** şi **9**) articulate la nişte bolţuri (**10**) şi preluând datele de la un microprocesor ce permite modificarea mecanismului după nişte unghiuri bine definite, unghiuri care reflectă mărimea cilindreei şi raportului de compresie la un moment dat, prin modificarea unor unghiuri α şi α1 în mod egal, astfel încât rezultă un motor cu cilindree variabilă şi raport de compresie variabil, prin modificarea unghiurilor (**α1** şi **α**), sau invers, rezultând un motor cu cilindree variabilă şi raport de compresie fix, iar prin modificarea unghiurilor (**α1** şi **α**) prin creşterea şi descreşterea mărimii unghiului unul faţă de altul, rezultă un motor cu cilindree fixă şi cu raport de compresie variabil;

(21) 98-00773 A

ansamblul pivotează în jurul unui bolţ (**13**), transmiţând mişcarea, prin nişte bolţuri (**14**) şi, prin cel al unei biele (**15**), la un arbore (**16**) principal.

Revendicări: 1
Figuri: 2

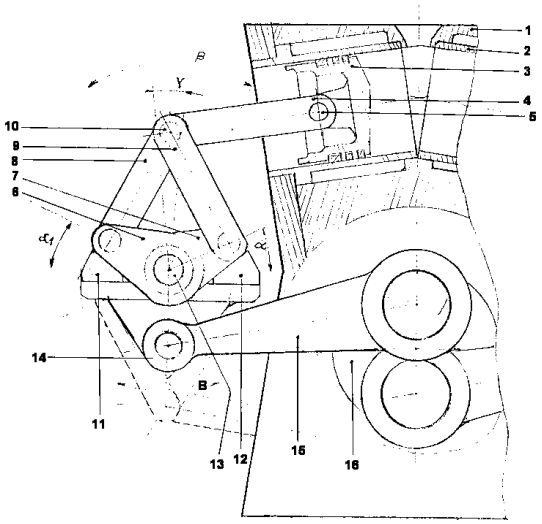

(21) 98-00770 A *(51)* **F 02 B 75/20** *(22)* 24.03.98 *(41)* 30.07.98// 7/98 *(71) Bordeianu Gheorghe Gheorghe, Bacău, RO (72) Bordeianu Gheorghe Gheorghe, Bacău, RO (54)* **MOTOR CU ARDERE INTERNĂ**

(57) Invenţia se referă la un motor cu ardere internă cu pistoane opuse sau în linie, destinat echipării mijloacelor de transport sau utilizării lui ca motor staţionar. Motorul conform invenţiei are un modul (**1**) de cilindri în care culisează nişte pistoane (**2**) care sunt articulate, printr-un mecanism (**3**) de biele, la nişte arbori (**4** şi **5**) cotiţi, legaţi printr-un mecanism (**6**) de cuplare sincron, de poziţie, comandat, printr-un mecanism (**7**), de un microprocesor, în funcţie de puterea cerută, arborii (**4** şi **5**) cotiţi antrenând nişte arbori (**8**) cu came, cu ajutorul unor mecanisme (**9** şi **10**).

Revendicări: 1
Figuri: 1

(21) 98-00770 A

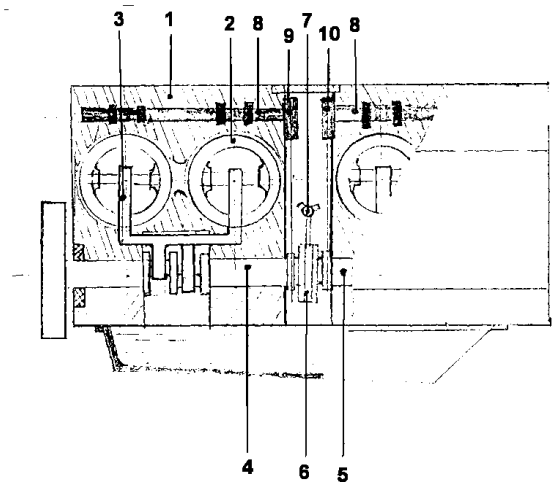

(21) 98-00132 A *(51)* **F 02 B 75/40** *(22)* 27.01.98 *(41)* 30.07.98// 7/98 *(71) Stoian Stel Paul Basarab, Iaşi, RO (72) Stoian Stel Paul Basarab, Iaşi, RO (54)* **MOTOR CU ARDERE INTERNĂ PE MOTORINĂ CU RANDAMENT RIDICAT**

(57) Invenţia se referă la un motor cu ardere internă, alimentat cu motorină, destinat echipării mijloacelor de transport, utilajelor sau ca motor staţionar. Motorul conform invenţiei este prevăzut cu un cilindru (**1**) având forma unui pătrat cu colţurile rotunjite, în care se deplasează un piston (**2**) pătrat, etanşat cu nişte segmenţi (**3**), pe două din feţele pistonului (**2**) fiind prevăzute nişte locaşuri în care sunt introduse nişte role (**4**).

Revendicări: 2
Figuri: 4

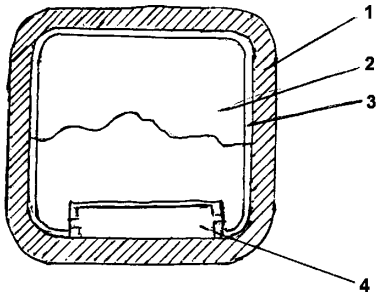

Fig.2

(21) 98-00130 A *(51)* **F 15 B 9/02** *(22)* 27.01.98 *(41)* 30.07.98// 7/98 *(71) Axinti Gavril, Braila, RO; Bălan Gheorghe, Brăila, RO (72) Axinti Gavril, Braila, RO; Bălan Gheorghe, Brăila, RO (54)* **GENERATOR HIDRAULIC DE ŞOCURI MECANICE**

(57) Invenţia se referă la un generator hidraulic de şocuri mecanice, destinat generării unor impulsuri pe o sculă de lucru, utilizat în domeniul construcţiilor, pentru demolare, sau în cariere, pentru derocare. Generatorul conform invenţiei separă percuţia de acţionarea unui percutor (**1**), concentrând elementele de distribuţie ale generatorului într-o zonă îndepărtată de zona de percuţie. Generatorul conform invenţiei utilizează un piston (**3**) care realizează distribuţia agentului hidraulic sub presiune la un hidrologistor (**4**) realizat în varianta 3/2, care determină distribuţia agentului hidraulic pe faţa superioară a pistonului (**3**) sau spre tancul (**T**) instalaţiei, determinând fazele de ridicare sau coborâre ale ansamblului de percuţie, sau determină interdicţia funcţionării generatorului prin descărcarea presiunii de la o priză (**P**), la tancul (**T**) instalaţiei, atunci când o sculă (**2**) nu este apăsată pe mediul de lucru (**E**). Construcţia pistonului (**3**) şi a hidrologistorului (**4**) este realizată sub forma unor cartuşe hidraulice, montate într-un ansamblu (**A**), legăturile hidraulice între componente fiind realizate prin canale practicate în corpul ansamblului (**A**).

Revendicări: 4
Figuri: 4

(21) 98-00130 A

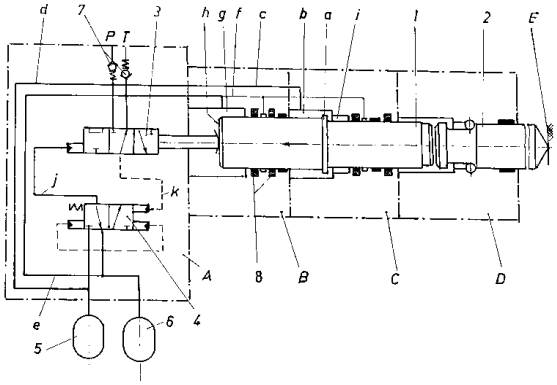

(21) 96-00329 A *(51)* **F 15 B 15/00** *(22)* 21.02.96 *(41)* 30.07.98// 7/98 *(71) Marian Romeo Marin, Cluj-Napoca, RO (72) Marian Romeo Marin, Cluj-Napoca, RO (54)* **MOTOR HIDRAULIC LINIAR CU PISTOANE DISTRIBUITOR**

(57) Invenţia se referă la un motor hidraulic liniar cu pistoane-distribuitor, destinat acţionărilor liniare şi în sistemele de reglaj automat. Motorul hidraulic conform invenţiei este alcătuit dintr-un bloc motor (**B**) prevăzut cu nişte alezaje (**Ai**) în care lucrează nişte pistoane-distribuitor (**Pi**). Pistoanele-distribuitor (**Pi**), împreună cu alezajele (**Ai**), formează nişte distribuitoare pilotate, de tip 3/3, dispuse în paralel, astfel încât ieşirea fiecărui distribuitor acţionează asupra pistonului-distribuitor următor, asigurând distribuţia uleiului în motor şi continuitatea mişcării. Pistoanele-distribuitor (**Pi**) apasă, direct sau prin intermediul unor role (**Ri**), asupra unei cremaliere (**CR**), simetrică sau nu pe distanţa de un pas. Se asigură astfel transformarea forţei transversale în forţă longitudinală utilă, cremaliera (**CR**) fiind sprijinită prin intermediul unor role RO, în interiorul unui cadru rigid (**CD**).

Revendicări: 2
Figuri: 3

(21) 96-00329 A

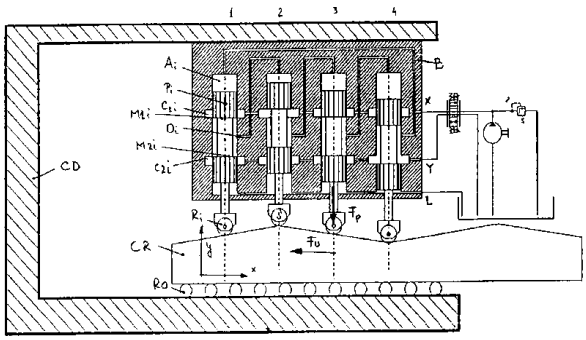

(21) 98-00081 A *(51)* **F 16 F 7/04** *(22)* 19.01.98 *(41)* 30.07.98// 7/98 *(71) Trifan Viorel Petru, Bucureşti, RO (72) Trifan Viorel Petru, Bucureşti, RO (54)* **PORTLAGĂR ELASTIC CU AMORTIZARE PRIN FRECARE USCATĂ**

(57) Invenţia se referă la un portlagăr elastic, cu amortizare prin frecare uscată, destinat diminuării vibraţiilor transversale ale rotoarelor maşinilor de înaltă turaţie. Portlagărul conform invenţiei este prevăzut cu un cilindru (**1**) interior, cu rol de susţinere a bucşei/cuzineţilor/rulmenţilor, şi un cilindru (**3**) exterior, având la unul din capete o îmbinare cu strângere predeterminată, cilindrul (**1**) interior şi cilindrul (**3**) exterior fiind conectaţi la carcasa maşinii prin nişte bare (**2**) elastice, dispuse în forma coliviei de veveriţă.

Revendicări: 1
Figuri: 1

(21) 98-00081 A

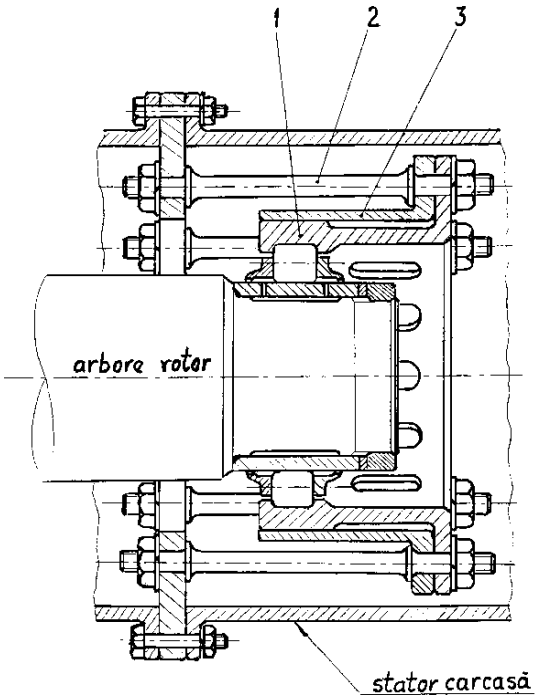

(21) 97-01214 A *(51)* **F 16 H 27/04** *(22)* 01.07.97 *(41)* 30.07.98// 7/98 *(71) Petrescu Gheorghe Iulian, Ploieşti, RO (72) Petrescu Gheorghe Iulian, Ploieşti, RO (54)* **SISTEM MECANIC CAPABIL SĂ TRANSFORME O MIŞCARE DE ROTAŢIE CONTINUĂ ÎNTR-O MIŞCARE PAS CU PAS**

(57) Invenţia se referă la un sistem mecanic pentru transformarea mişcării de rotaţie continue, prezentă în sistem la arborele conducător, într-o mişcare de rotaţie pas - cu - pas, a arborelui condus. Sistemul mecanic, conform invenţiei, este prevăzut cu o roată dinţată (**3**), conducătoare, fixată pe un arbore conducător (**1**), care angrenează cu o altă roată dinţată (**4**), fixată pe un arbore condus (**2**). Roata dinţată (**3**) aflată pe arborele conducător (**1**) este parţial danturată, în aşa fel încât să determine ieşirea ei din angrenare cu cealaltă roată dinţată (**4**) şi oprirea acesteia. In consecinţă, se opreşte şi arborele condus (**2**) care s-a rotit cu un pas, timp în care arborele conducător (**1**) îşi continuă mişcarea de rotaţie. Pentru păstrarea poziţiei în care s-a oprit arborele condus (**2**), sistemul mecanic, conform invenţiei, este prevăzut cu un bolţ suport (**5**) care pătrunde în golul dintre doi dinţi consecutivi ai roţii dinţate (**4**) şi care se deplasează pe o direcţie indicată prin nişte săgeţi (**6**), împins de unul sau mai multe arcuri. La reintrarea în angrenare a dinţilor

(21) 97-01214 A

roţii dinţate (**3**) conducătoare, cu roata dinţată (**4**) condusă se realizează rotirea cu un pas a arborelui condus (**2**), în timp ce arborele conducător (**1**) se roteşte continuu.

Revendicări: 3
Figuri: 2

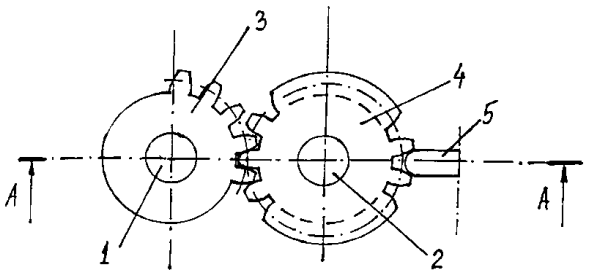

(21) 98-00087 A *(51)* **F 23 K 5/18** *(22)* 20.01.98 *(41)* 30.07.98// 7/98 *(71) Rădulescu Mircea, Bucureşti, RO (72) Rădulescu Mircea, Bucureşti, RO; Băcanu Radu Andrei, Bucureşti, RO (54)* **PROCEDEU ŞI INSTALAŢIE DE TRATARE A AERULUI DE ARDERE PENTRU CURĂŢIREA DEPUNERILOR ŞI REDUCEREA COROZIUNII LA INSTALAŢII DE CAZANE**

(57) Invenţia se referă la un procedeu şi la o instalaţie de tratare a aerului de ardere pentru curăţirea depunerilor şi reducerea coroziunii simultan cu reducerea poluării mediului înconjurător, care pot fi aplicate, de preferinţă, în cadrul instalaţiilor de cazane sau cuptoare industriale în care este ars un combustibil constituit dintr-un lichid greu. Procedeul conform invenţiei cuprinde prelevarea directă din circuitul de aer de ardere de dinaintea unor arzătoare, sau prin ejecţie cu ajutorul unui fluid motor care este aburul, cu o presiune de 5...15 bar şi o temperatură de 250...350°C, a unei fracţiuni reduse de aer de ardere, cu un debit reglat de 0,05... 5% din debitul total de aer de ardere, această fracţiune redusă fiind tratată prin injectarea unei soluţii apoase de substanţe activatoare cu un debit de 0,5...50 l/h, iar în continuare, această fracţiune de aer, îmbogăţită cu pulberi în suspensie omogenă, obţinută din pulverizarea şi evaporarea soluţiei apoase cu o temperatură de 50...250°C, fiind introdusă, pentru amestecare omogenă, cu fracţiunea principală de aer de ardere, direct printr-unul sau mai multe arzătoare, după procesul de turbionare a fracţiunii principale de aer de ardere, sau prin nişte alte orificii

(21) 98-00087 A

prevăzute într-o piesă, la o presiune mai mică de 20...200 mm.col.apă decât presiunea aerului de ardere din locul de prelevare a fracţiunii reduse. Instalaţia conform invenţiei cuprinde un rezervor (**8**) plasat deasupra unor arzătoare (**21**) în legătură cu care este montată o conductă (**11**) de evacuare, racordată la un dispozitiv (**10**) de injecţie, care este prevăzut cu un pulverizator (**14**) şi cu care, în dreptul unei guri de intrare, este în legătură o conductă (**12**) de prelevare a unei fracţiuni reduse de aer de ardere dintr-un canal (**2**) de aer de ardere, la ieşire, dispozitivul (**10**) fiind prevăzut cu o conductă (**15**) de introducere în arzătoare (**21**) a fracţiunii de aer, tratată; în cuprinsul conductei (**12**) de prelevare este montată o clapetă (**13**) de reglare a debitului fracţiunii reduse de aer, tratată.

Revendicări: 5
Figuri: 3

(21) 98-00087 A

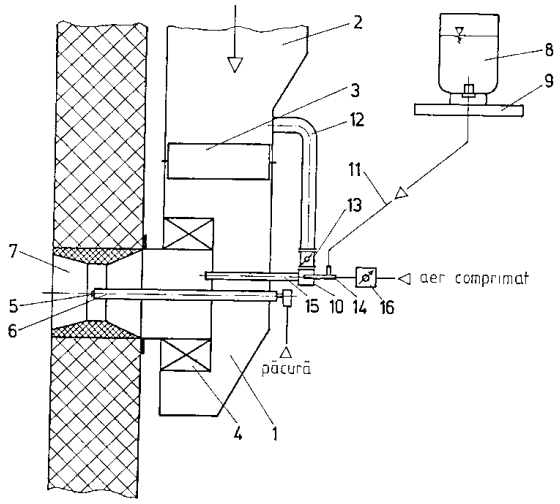

(21) 96-00502 A *(51)* **F 23 Q 9/00** *(22)* 07.03.96 *(41)* 30.07.98// 7/98 *(71) Regia Autonomă Municipală Botoşani, Botoşani, RO (72) Iurea Dumitru, Botoşani, RO; Hlihor Vasile, Botoşani, RO; Cojocaru Gheorghe, Botoşani, RO (54)* **PROCEDEU ŞI INSTALAŢIE DE PROTECŢIE A APRINZĂTOARELOR PILOT LA CAZANELE CU SUPRAPRESIUNE IN FOCAR**

(57) Invenţia se referă la un procedeu şi la o instalaţie de protecţie a aprinzătoarelor pilot la cazanele cu suprapresiune în focar, atât în timpul funcţionării lor în regim de durată, cât şi în timpul manevrelor de introducere sau scoatere din focar. Procedeul conform invenţiei realizează, în vârful aprinzătorului pilot, între două aprinderi succesive, un front de aer de baraj, orientat şi dirijat spre focar, astfel încât apariţia unei circulaţii inverse a gazelor este exclusă. Instalaţia pentru aplicarea procedeului este alcătuită dintr-un racord flexibil, legat la un racord fix (**10**), aferent unei conducte de transport (**2**) a gazului metan, racordul flexibil fiind legat la o sursă de gaz metan printr-un electroventil (**EV1**) normal închis şi la o sursă de aer de baraj, printr-un electroventil (**EV2**) normal închis. Electroventilele (**EV1** şi **EV2**) funcţionează în tandem, într-o schemă în care electroventilul

(21) 96-00502 A

(**EV1**) pentru gaz metan este alimentat numai în secvenţa de aprindere a aprizătorului pilot, timp în care celălalt electroventil (**EV2**) este scos de sub tensiune, în intervalul de timp dintre două aprinderi fiind alimentat numai electroventilul (**EV2**) pentru aer de baraj.

Revendicări: 3
Figuri: 2

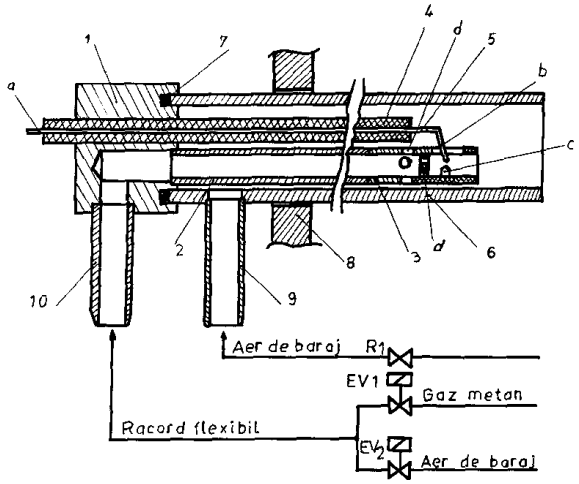

(21) 96-01732 A *(51)* **F 24 J 2/00** *(22)* 30.08.96 *(41)* 30.07.98// 7/98 *(71) Neguţ I. Lucian, Bucureşti, RO (72) Neguţ I. Lucian, Bucureşti, RO (54)* **REŢEA ENERGETICĂ**

(57) Invenţia se referă la o reţea energetică destinată să anihileze efectul introdus de alternanţa zi-noapte şi primăvară-vară-toamnă-iarnă în procesul de iradiere a pământului de către soare, în decursul unui an de zile. pentru a elimina alternanţa dintre zi şi noapte (linia A-A') şi dintre anotimpuri (liniile C_1-C_1', C_2-C_2'...C_n-C_n'), se utilizează un transfer al energiei solare de-a lungul unei linii de transfer, paralelă cu cercul polar de nord, şi un transfer al energiei solare de-a lungul unor linii ce unesc emisferele de nord şi de sud ale pământului, liniile de transfer de tipul C_1-C_1'...C_n-C_n' fiind conectate la linia A-A'.

Revendicări: 1
Figuri: 2

(21) 96-01732 A

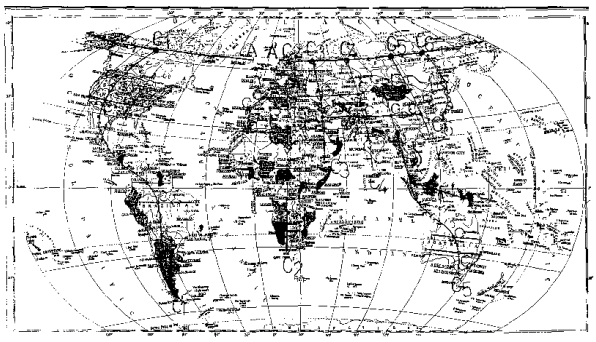

Fig.2

(21) 96-01586 A

obținută în acest fel este folosită pentru încălzirea corespunzătoare a termocuplelor şi, concomitent, a lichidului de răcire, care are rol de purtător de căldură obținută de la soare, la un schimbător de căldură (**12**) secundar, destinat să asigure evaporarea şi mărirea presiunii unui agent uşor volatil, ce va antrena un motor termic care, la rândul lui, va antrena un electromotor. Intreaga construcție este realizată dintr-o rețea sferică de conducte (**3**) metalice, care asigură atât rezistența învelişului colectorului, cât şi preîncălzirea lichidului purtător de căldură, de la soare.

Revendicări: 1
Figuri: 11

(21) 96-01586 A *(51)* **F 24 J 2/00**; F 03 G 6/00// H 01 L 31/00 *(22)* 02.08.96 *(41)* 30.07.98// 7/98 *(71) Neguț Marian, Bucureşti, RO (72) Neguț Marian, Bucureşti, RO (54)* **COLECTOR SOLAR**

(57) Invenția se referă la un colector solar care face posibilă transformarea în electricitate a întregului spectru de energie din razele solare, această transformare fiind permanentă. Colectorul solar, conform invenției, este de formă sferică şi asigură captarea razelor solare la adevărata lor mărime, indiferent de poziția acestuia pe boltă. Colectorul utilizează nişte celule fotovoltaice (**1**), dispuse la exterior, şi nişte termocuple dispuse la interior. Razele solare r_s, cuprinse într-un cerc de diametru egal cu diametrul D_s al unui captator, cedează o parte din energia lor celulelor fotovoltaice (**1**) dispuse la exteriorul unei învelitoare (**2**). Celulele fotovoltaice (**1**) sunt dispuse pe întreaga suprafață ocupată de o structură de rezistență, formată din nişte conducte metalice (**3**), învelite de un cheder (**4**) care constituie rama pentru nişte panouri (**5**) care sunt de fapt lentile concentratoare, cu distanța focală egală cu $D_s/2$ şi care pot fi circulare sau hexagonale. Razele solare r_s, care nu ating celulele fotovoltaice (**1**), pătrund în interiorul captatorului solar prin panourile (**5**) cu rol de lentile concentratoare şi se focalizează în focarul ce coincide cu centrul captatorului sferic. Aceste lentile concentratoare (**5** şi **5'**) concentrează toate razele solare cuprinse într-un cerc de diametru egal cu diametrul colectorului, pe un schimbător de căldură (**6**), la un raport de concentrare egal cu 1:100. Energia termică

(21) 96-01586 A

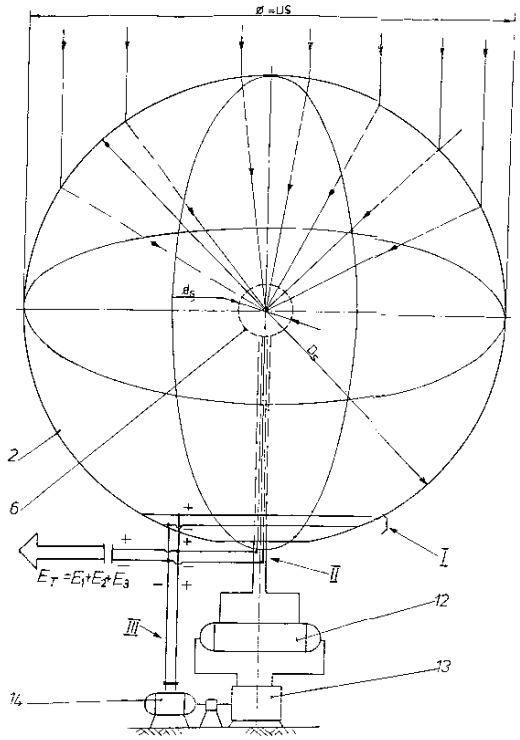

(21) 97-01856 A *(51)* **G 01 F 1/66** *(22)* 08.10.97 *(41)* 30.07.98// 7/98 *(71) Fast-ECO S.A., Bucureşti, RO (72) Ploeşteanu Constantin, Bucureşti, RO; Dumitrescu Ahil Nicolae, Bucureşti, RO; Ionescu Cosmin, Bucureşti, RO (54)* **DEBITMETRU CU ULTRASUNETE**

(57) Invenția se referă la un debitmetru cu ultrasunete, destinat măsurării debitului de lichid vehiculat prin conducte. Debitmetrul conform invenției este alcătuit dintr-un tronson (**A**) de țeavă în formă de **U**, care are o porțiune (**a**) de măsurare pe a cărei axă de simtrie (**bd**), la partea inferioară a tronsonului (**A**), sunt montate, față în față, în nişte teci (**1** şi **2**) cilindrice, nişte sonde (**B** şi **C**) ultrasonice, prevăzute cu nişte pastile (**5** şi **6**) piezoelectrice şi racordate, prin intermediul unor holendere (**7** şi **8**) şi al unor conducte (**9** şi **10**), la un un adaptor (**11**) de debit.

Revendicări: 1
Figuri: 1

(21) 97-01856 A

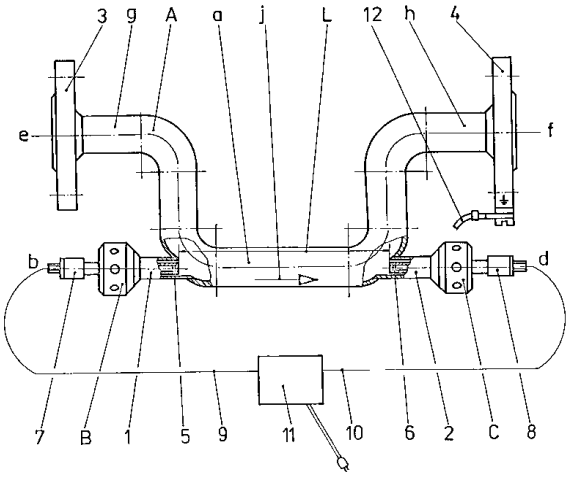

(21) 96-00501 A *(51)* **G 01 L 7/00** *(22)* 07.03.96 *(41)* 30.07.98// 7/98 *(71) Regia Autonomă Municipală Botoşani, Botoşani, RO (72) Iurea Dumitru, Botoşani, RO; Hlihor Vasile, Botoşani, RO (54)* **SIFON SEPARATOR PENTRU MANOMETRE**

(57) Invenția se referă la un sifon separator pentru manometre. Sifonul conform invenției protejează nişte manometre (**8**) contra înghețului în instalații în care fluidul a cărui presiune trebuie măsurată este apa, eventual aburul. Sifonul conform invenției este prevăzut cu o țeavă (**1**) îndoită sub forma unei spire ovale, având axa mare verticală, în care este introdus un volum V_2 bine determinat, de lichid de separație (**5**), care poate fi ulei uzat de transformator etc. În partea superioară a țevii (**1**), este pus în evidență un volum de aer V_1 cuprins între volumul V_2 de lichid de separație (**5**) şi un ştuț (**2**), la care se adaugă volumul de aer din interiorul unui manometru protejat (**8**) şi un volum de aer V_3 care cuprinde volumul de aer dintre lichidul de separație (**5**) şi partea inferioară a sifonului. Sifonul separator, conform invenției, se racordează la un robinet de separație (**7**) şi la manometrul de protejat (**8**). Construcția țevii (**1**) sub forma spiralei ovale este determinată în aşa fel, încât scăderea volumului de aer de după robinetul de separație (**7**), comprimat la presiunea maximă de lucru şi temperatura minimă la care ar putea fi expus manometrul (**8**), să fie mai mică decât volumul apei care ar putea pătrunde, liberă, în sifon.

Revendicări: 4
Figuri: 3

(21) 96-00501 A

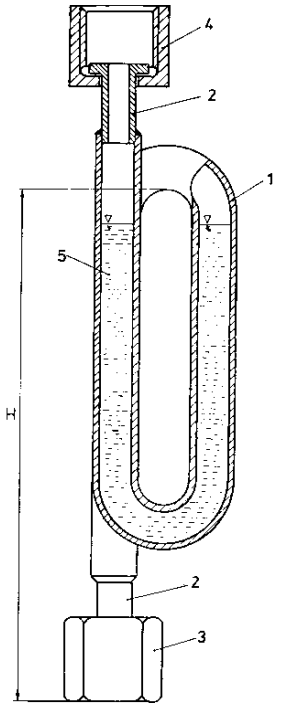

(21) 97-00180 A *(51)* **G 01 N 25/06** *(22)* 30.01.97 *(41)* 30.07.98// 7/98 *(71) Societatea Comercială "Petrostar" S.A., Ploieşti, RO (72) Mucenica Dumitru Florin, Ploiesti, RO; Ionescu Dumitru, Ploieşti, RO; Mogoş Adina Irina, Ploieşti, RO (54)* **METODĂ ŞI APARAT PENTRU DETERMINAREA TEMPERATURII DE ÎNGHEȚARE A ȚIȚEIURILOR**

(57) Invenția se referă la o metodă şi la un aparat pentru determinarea temperaturii de înghețare a țițeiului, în vederea stabilirii regimului de depozitare şi transport a țițeiului. Metoda conform invenției constă în încălzirea probei de țiței la o temperatură de 50...55°C şi apoi răcirea în trepte, din 0,5 în 0,5°C, a probei până la atingerea temperaturii de înghețare. Aparatul conform invenției, pentru aplicarea procedeului, cuprinde un tub (**1**) în care este montat etanş un termometru (**2**) şi care este dispus într-un vas (**4**) cilindric de termostatare, iar în legătură cu tubul (**1**), este montat un robinet (**3**).

Revendicări: 2
Figuri: 2

(21) 97-00180 A

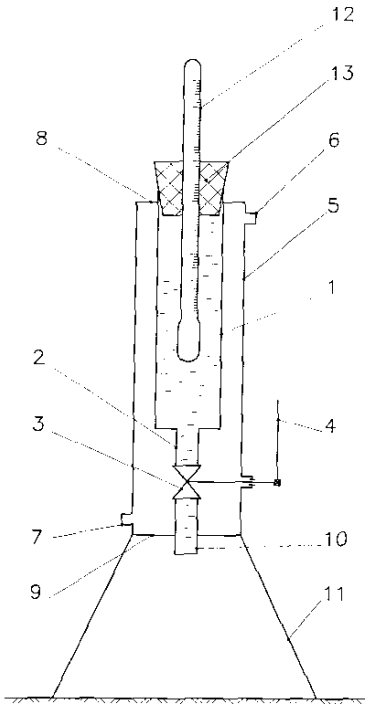

(21) 98-00036 A *(51)* **G 01 N 33/48** *(22)* 12.01.98 *(41)* 30.07.98// 7/98 *(71) Trăilă Angel, Craiova, RO (72) Trăilă Angel, Craiova, RO (54)* **APARAT PENTRU DETERMINAREA PROPRIETĂȚILOR BIOFIZICE ALE COAGULUI DE FIBRINĂ**

(57) Invenția se referă la un aparat utilizat la testarea proprietăților biofizice ale coagului de fibrină. Aparatul conform invenției este constituit dintr-o cuvă (**1**) în care este plonjat un cilindru (**2**), ambele realizate din oțel inoxidabil, cilindrul (**2**) fiind solidarizat de cuva (**1**) prin intermediul fibrinei (**3**), rezistența la întindere până la rupere fiind măsurată printr-un sistem (**4**) dinamometric.

Revendicări: 1
Figuri: 1

(21) 98-00036 A

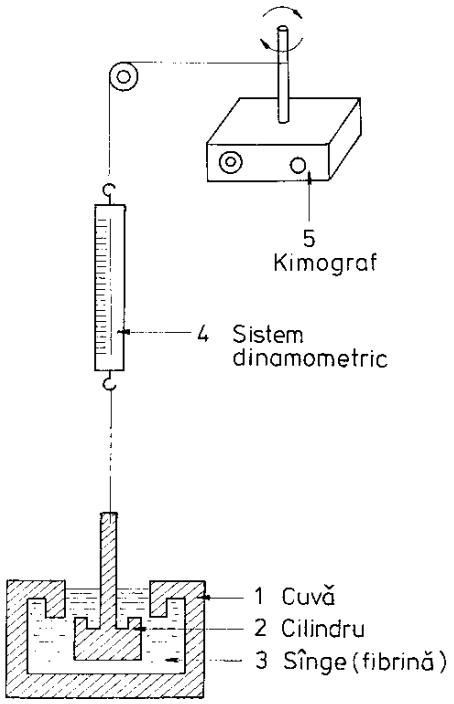

(21) 97-01405 A *(51)* **G 01 R 33/00** *(22)* 28.07.97 *(41)* 30.07.98// 7/98 *(71) S.C. Terraflux Control SRL, Iaşi, RO (72) Baltag Octavian Ioan, Iaşi, RO (54)* **TRADUCTOR DE CÂMP MAGNETIC**

(57) Invenţia se referă la un traductor destinat măsurării vectoriale a câmpurilor magnetice continue sau alternative, de joasă frecvenţă, utilizând un miez din material feromagnetic de înaltă permeabilitate magnetică, realizat sub forma unei tole subţiri (**1**), având structura unei matrice compuse dintr-un număr de miezuri toroidale, aşezate în plan, aşa încât ansamblul să prezinte o simetrie faţă de două axe perpendiculare, corespunzătoare axelor de magnetizare grea şi uşoară, prin orificiile tolei trecând o înfăşurare (**2**) de excitaţie, realizată aşa încât sensul de bobinare să se schimbe alternativ, la trecerea de la un tor la celălalt, întregul ansamblu tolă-înfăşurare de excitare fiind introdus într-o înfăşurare (**3**) de semnal şi care este bobinată solenoidal, aşa încât să cuprindă miezul feromagnetic pe direcţia axei de uşoară magnetizare, cele două înfăşurări fiind perpendiculare una pe cealaltă, în scopul reducerii efectelor inducţiei mutuale. Miezul feromagnetic, realizat sub forma unei matrice, prezintă o serie de decupaje simetrice atât faţă de axa de uşoară magnetizare, cât şi faţă de axa de grea magnetizare, decupajele fiind realizate după o geometrie circulară, care urmăreşte liniile de câmp magnetic produse de înfăşurarea de excitare, rolul acestora fiind de a elimina din material porţiunile care ar putea rămâne nesaturate de înfăşurarea de excitare. Tola

(21) 97-01405 A

este fixată, prin lipire în centrul ei, într-o carcasă (**4**) realizată dintr-un material având coeficientul de dilatare termică egal cu al tolei.

Revendicări: 1
Figuri: 3

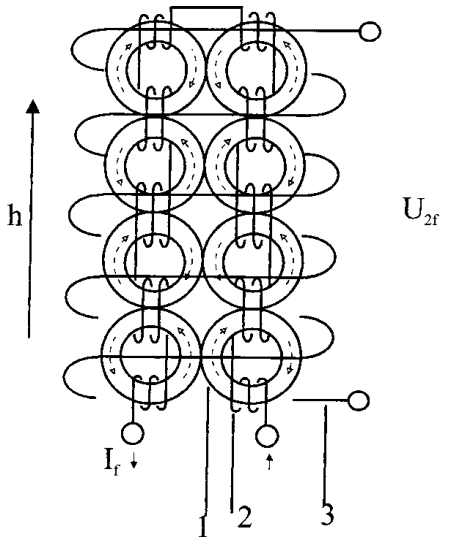

(21) 97-02060 A *(51)* **G 01 S 13/42**; G 01 S 13/536 *(22)* 08.05.96 *(30)* 09.05.95 IL 113,676 *(41)* 30.07.98// 7/98 *(86)* US 96/06440 08.05.96 *(87)* WO 96/35961 14.11.96 *(71) Helfgott & Karas P.C., New York, US; El-Ar Electronics, Tel Aviv, IL (72) Longman David, Parsesiya, IL (54)* **RADAR DE DETECŢIE DE SUPRAFAŢĂ PENTRU AEROPORTURI**

(57) Invenţia se referă la un radar de detecţie de suprafaţă, pentru aeroporturi (**ASDR**). Radarul conform invenţiei cuprinde o antenă de transmisie (**116**), un transmiţător (**110**) care transmite un semnal CW modulat în frecvenţă, prin antena de transmisie (**116**), o antenă receptor monopulsatorie (**118**) şi un receptor monopulsator, care recepţionează cel puţin un răspuns de la o ţintă de pe suprafaţa unui aeroport prin antena receptor (**118**), generează semnale de sumă diferenţă azimutale şi determină poziţia ţintei ca răspuns la semnalele instantanee de sumă şi diferenţă.

Revendicări: 23
Figuri: 6

(21) 97-02060 A

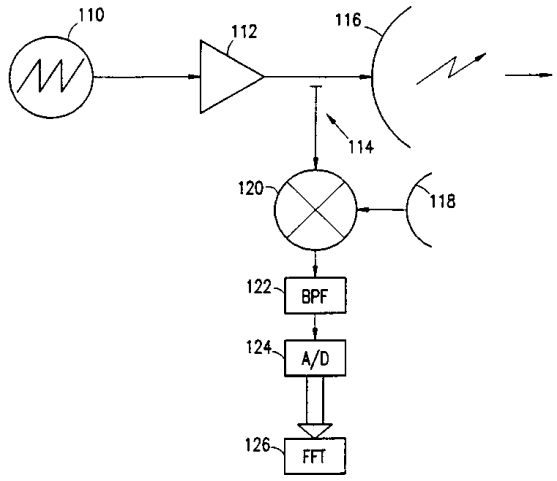

Fig.2

(21) 98-00028 A *(51)* **G 01 S 13/42**; G 01 S 13/536; G 01 S 13/91 *(22)* 10.07.96 *(30)* 11.07.95 FR 95/08582 *(41)* 30.07.98// 7/98 *(86)* FR 96/01075 10.07.96 *(87)* WO 97/03038 30.01.97 *(71) Jung Louis, Strasbourg, FR; Ingenbleek Yves, Strasbourg, FR (72) Jung Louis, Strasbourg, FR; Ingenbleek Yves, Strasbourg, FR (54)* **ESTERI AI ACIZILOR GRAŞI IODAŢI ŞI DERIVAŢII LOR, PROCEDEU DE PREPARARE ŞI UTILIZĂRI FARMACEUTICE ALE ACESTORA**

(57) Invenţia se referă la esteri ai acizilor graşi iodaţi, acizi graşi iodaţi şi derivaţi stabili ai acestora, de calitate farmaceutică,în stare fluidă, precum şi la un procedeu de preparare a acestora. Procedeul de preparare a compuşilor, conform invenţiei, constă în iodohidrinizarea într-un mediu organic, a unor derivaţi alchilsilitaţi, de tipul clorurii de trimetilsilil sau trimetilelor silan, cu o iodură alcalină, de tipul iodurii de sodiu, urmată de o formare *in situ*, de acid iodhidric, prin acţiunea apei, acid iodhidric ce reacţionează, de exemplu, pe esteri ai acizilor graşi şi, în special, pe esteri metilici ai acizilor graşi din uleiul de rapiţă preconizat drept carburant biologic pentru motoarele cu benzină, permiţând obţinerea unui produs cu cost de revenire avantajos, utilizat în terapeutică, în special, în tratamentul guşei cauzate de deficienţa de iod.

Revendicări: 16

---

(21) 97-02157 A *(51)* **G 04 B 19/04** *(22)* 24.11.97 *(41)* 30.07.98// 7/98 *(71) Mihăilescu Georgel, Reşiţa, RO (72) Mihăilescu Georgel, Reşiţa, RO; Goagă Ionel, Reşiţa, RO; Pop Lucian Dănuţ, Reşiţa, RO (54)* **ARĂTĂTOR SECUNDAR VIBRANT CU CONTRAGREUTATE LA VÂRF**

(57) Invenţia se referă la un arătător secundar, pentru ceasuri mecanice deşteptătoare sau de perete, cu arc şi roţi dinţate. Arătătorul conform invenţiei prezintă o torsionare într-un punct I, spre stânga sau spre dreapta, cu un unghi cuprins între 5 şi 90° ideal, faţă de planul unei tăbliţe (**1**). Pe tăbliţă (**1**) este rigidizată o bilă (**3**) cu rol de contragreutate, aflată în orice punct al ei sau în vârful acesteia.

Revendicări: 2
Figuri: 3

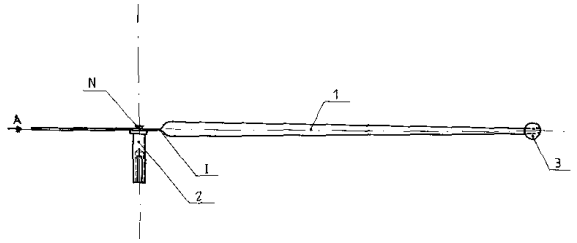

Fig.2

(21) 98-00792 A *(51)* **G 09 F 3/03** *(22)* 27.03.98 *(41)* 30.07.98// 7/98 *(71) S.C. "Manea " SRL, Otopeni, RO (72) Manea Constantin, Bucureşti, RO (54)* **DISPOZITIV DE SIGURANŢĂ UNIVERSAL TIP SIGILIU**

(57) Invenţia se referă la un dispozitiv de siguranţă universal, tip sigiliu, destinat asigurării sacilor poştali, lăzilor, containerelor, vagoanelor etc., împotriva deschiderilor neautorizate. Dispozitivul de siguranţă este alcătuit dintr-o carcasă (**1**) metalică, în care este introdus un corp (**5**) de ghidare, în care este montat un bolţ (**7**) fixator, prevăzut cu un ştift (**8**) metalic; pe bolţul (**7**) fixator se sprijină un buton (**4**) care iese în exteriorul carcasei (**1**), bolţul (**7**) fixator fiind menţinut în poziţia iniţială, ridicat, cu o agrafă (**6**) elastică, imobilizată în corpul (**5**) de ghidare, sub corpul (**5**) de ghidare fiind dispusă o plăcuţă (**9**) adaos, care delimitează un canal (**r**) longitudinal, a cărui intrare coincide cu o fantă (**b**) practicată în carcasa (**1**), în vederea blocării unei benzi (**3**) metalice, prevăzută cu nişte orificii (**c**); aceasta se introduce cu capetele suprapuse prin fanta (**b**) în canalul (**r**) longitudinal, până când se opreşte în peretele opus al carcasei (**1**), după care se apasă butonul (**4**) care împinge bolţul (**7**) fixator, şi ştiftul (**8**) metalic pătrunde în orificiile (**c**) ale benzii (**3**) şi apoi în orificiul (**q**) al plăcuţei (**9**) adaos.

Revendicări: 4
Figuri: 12

---

(21) 98-00792 A

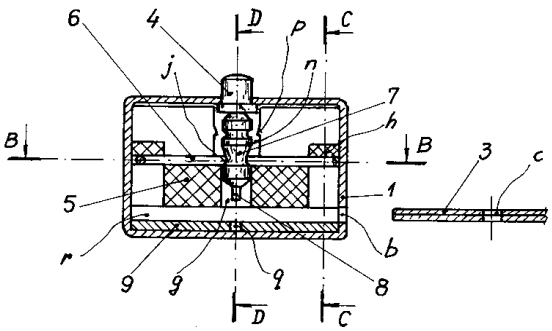

Fig.3

(21) 97-01213 A *(51)* **G 09 F 11/02** *(22)* 01.07.97 *(41)* 30.07.98// 7/98 *(71) Petrescu Gheorghe Iulian, Ploieşti, RO (72) Petrescu Gheorghe Iulian, Ploieşti, RO (54)* **ECRAN MOBIL CU TREI PLANŞE AFIŞATE SUCCESIV CAPABIL SĂ GENEREZE IMAGINEA DE VAL ÎN MIŞCARE LA SCHIMBAREA PLANŞELOR**

(57) Invenţia se referă la un ecran mobil (**1**),cu trei planşe afişate succesiv, ce conţine mai multe prisme (**2**) triunghiulare, aşezate paralel una faţă de cealaltă, astfel încât ansamblul format din câte o faţă de pe fiecare prismă (**2**) formează o singură planşă. Prin rotirea prismelor (**2**) în acelaşi sens, cu 120°, ecranul mobil (**1**) afişează o altă planşă, formată din feţele corespondente ale prismelor (**2**). Imaginea tridimensională de val în mişcare, ce apare la schimbarea suprafeţei afişate, este generată prin rotirea secvenţială şi în acelaşi sens, a prismelor (**2**), de la un capăt al ecranului (**1**) mobil spre celălalt.

Revendicări: 1
Figuri: 2

(21) 97-01213 A

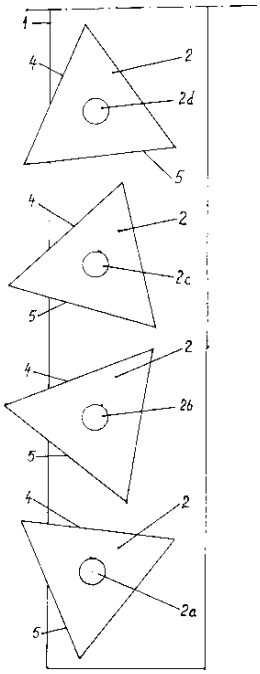

(21) 98-00232 A *(51)* **H 01 R 4/00** *(22)* 10.02.98 *(41)* 30.07.98// 7/98 *(71) Dănilă Radu, Iaşi, RO; Dima Adrian, Iaşi, RO; Oprinca Silviiu, Turda, RO; Ştefan Mihai, Iaşi, RO; Toderean Angel, Iaşi, RO; Calancia Ovidiu, Iaşi, RO; Bejinariu Costică, Iaşi, RO; Isarii V. Constantin, Iaşi, RO; Florescu Aurel, Iaşi, RO (72) Dănilă Radu, Iaşi, RO; Dima Adrian, Iaşi, RO; Oprinca Silviiu, Turda, RO; Ştefan Mihai, Iaşi, RO; Toderean Angel, Iaşi, RO; Calancia Ovidiu, Iaşi, RO; Bejinariu Costică, Iaşi, RO; Isarii V. Constantin, Iaşi, RO; Florescu Aurel, Iaşi, RO (54)* **DISPOZITIV PENTRU CONEXIUNI ELECTRICE DE TIP PAPUC**

(57) Invenţia se referă la un dispozitiv pentru conexiuni electrice de tip papuc şi constituie o perfecţionare a invenţiei principale, prezentată în brevetul RO 106934. Învenţia permite conectarea conductorilor electrici unifilari sau multifilari, în special de dimensiuni mari, şi este alcătuită dintr-o piesă de contact de tip papuc, fiind sudată de o bucşă conică, cu conicitatea spre conductorul electric, terminată la capătul superior cu o porţiune cilindrică în care se poate infileta un corp cilindric, care presează două bacuri de strângere (**4** şi **5**), conţinute în interiorul bucşei conice (**2**), fixată pe suprafaţa capătului de conductor electric (**3**).

Revendicări: 1
Figuri: 2

(21) 98-00232 A

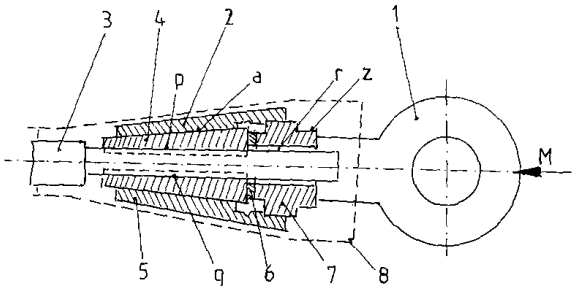

LISTELE CERERILOR
DE BREVET DE INVENȚIE PUBLICATE,
ARANJATE ÎN ORDINEA NUMĂRULUI
CERERII/CLASIFICĂRII INTERNAȚIONALE

Legea nr. 64/1991, art.23

Tabel cu cererile de brevet de invenţie publicate conform art.23 din Legea 64/1991, aranjate în ordinea numărului cererii.

Număr dosar	Clasa	Data depozit	Solicitant	Pag.
95-00328 A	**B 24 B 39/00**	20.02.95	S.C. “Nicolina” S.A., Iaşi, RO	16
95-01355 A	**A 01 C 11/02**	24.07.95	Universitatea Tehnică “Gh. Asachi”, Iaşi, RO	9
95-02036 A	**B 44 C 5/02**// D 05 C 17/00	23.11.95	S.C. Goblen Maria S.R.L., Braşov, RO	18
95-02179 A	**C 09 K 13/00**	14.12.95	Institutul de Fizica Si Tehnologia Materialelor, Bucureşti, RO	21
96-00329 A	**F 15 B 15/00**	21.02.96	Marian Romeo Marin, Cluj-Napoca, RO	30
96-00475 A	**E 05 B 37/08**	06.03.96	Huțupaş Eugen, Iaşi, RO; Oancea Radu, Iaşi, RO	27
96-00501 A	**G 01 L 7/00**	07.03.96	Regia Autonomă Municipală Botoşani, Botoşani, RO	34
96-00502 A	**F 23 Q 9/00**	07.03.96	Regia Autonomă Municipală Botoşani, Botoşani, RO	32
96-01586 A	**F 24 J 2/00**; F 03 G 6/00// H 01 L 31/00	02.08.96	Neguț Marian, Bucureşti, RO	33
96-01732 A	**F 24 J 2/00**	30.08.96	Neguț I. Lucian, Bucureşti, RO	32
96-01808 A	**C 07 D 251/06**	13.09.96	Centrul de Cercetări pentru Îngrăşăminte Chimice, Craiova, RO	20
96-01810 A	**C 07 C 69/56**	13.09.96	Centrul de Cercetare pentru Îngrăşaminte Chimice, Craiova, RO	19
96-02000 A	**B 41 M 1/38**	17.10.96	S.C. Institutul Național al Lemnului S.A., Bucureşti, RO	17
96-02046 A	**E 05 B 19/00**	25.10.96	Neculai Dănuț, Bucecea, RO	26
96-02439 A	**C 08 L 11/00**	20.12.96	S.C. Cerelast S.A., Bucureşti, RO; S.C. Chimcart S.R.L., Timişoara, RO	20
97-00012 A	**E 04 G 1/00**	24.05.95	Krause-Werk GmbH & Co. KG, Alsfeld, DE	25
97-00143 A	**A 01 D 25/02**	27.01.97	Gîrniceanu Gheorghe Gheorghe, Târgu Jiu, RO	10
97-00153 A	**B 23 K 10/02**	28.01.97	Dumitraş Alin Andrei, Iaşi, RO; Dumitraş Ştefan Andi, Iaşi, RO; Ferghete Sabin Marian, Mangalia, RO; Mititelu Vasile Dragos, Piatra Neamț, RO; Farmus Mircea Radu, Piatra Neamț, RO	16
97-00180 A	**G 01 N 25/06**	30.01.97	Societatea Comercială “Petrostar” S.A., Ploieşti, RO	35
97-00185 A	**B 01 F 3/04**	30.01.97	Institutul de Cercetare şi Proiectare pentru Electrotehnică - ICPE S.A., Filiala Bistrița, Bistrța, RO	12
97-00398 A	**A 61 K 9/06**; A 61 K 35/64; A 61 K 35/78	03.03.97	Miloiu I. Maria, Horezu, RO	10
97-00829 A	**B 60 R 21/26**	29.08.96	Daewoo Electronics Co., Ltd., Seoul, KR	18
97-00850 A	**A 63 F 1/14**; A 63 F 1/18; A 63 F 3/00	05.10.95	Order Michail, Koln, DE	11
97-01048 A	**B 64 C 1/06**	10.06.97	The Hamilton Airship Company Limited, Randburg, ZA	19
97-01104 A	**B 42 D 5/04**	16.06.97	Vezelovici Gheorghe, Păuşeşti-Măglaşi, RO	18

Număr dosar	Clasa	Data depozit	Solicitant	Pag.
97-01196 A	**A 01 D 7/02**	25.06.97	Tincu Costel, Iaşi, RO	9
97-01213 A	**G 09 F 11/02**	01.07.97	Petrescu Gheorghe Iulian, Ploieşti, RO	38
97-01214 A	**F 16 H 27/04**	01.07.97	Petrescu Gheorghe Iulian, Ploieşti, RO	31
97-01405 A	**G 01 R 33/00**	28.07.97	S.C. Terraflux Control SRL, Iaşi, RO	36
97-01638 A	**A 61 N 1/16**	26.08.97	Vânt Emil, Bucureşti, RO	11
97-01805 A	**C 10 L 5/12**; C 10 L 5/48	29.09.97	Popescu Maria, Bucureşti, RO; Voinițchi Constantin, Bucureşti, RO; Gheorghe Maria, Bucureşti, RO; Tomşa Mihail, Bucureşti, RO; Niculae Liviu, Bucureşti, RO	21
97-01856 A	**G 01 F 1/66**	08.10.97	Fast-ECO S.A., Bucureşti, RO	34
97-01873 A	**B 01 D 71/44**	10.10.97	Institutul de Chimie “Raluca Ripan”, Cluj-Napoca, RO	12
97-01899 A	**B 01 J 23/16**	14.10.97	Nitto Kagaku Kogyo Kabushiki Kaisha, Tokyo-To, JP	12
97-01972 A	**B 25 D 11/10**	22.10.97	Roba Adrian, Cluj-Napoca, RO	17
97-02060 A	**G 01 S 13/42**; G 01 S 13/536	08.05.96	Helfgott & Karas P.C., New York, US; El-Ar Electronics, Tel Aviv, IL	36
97-02136 A	**C 12 N 15/02**; C 07 K 14/415	19.03.97	Pioneer Hi-bred International Inc., Des Moines, US	21
97-02157 A	**G 04 B 19/04**	24.11.97	Mihăilescu Georgel, Reşița, RO	37
97-02197 A	**B 29 C 51/42**// C 08 L 67/00; C 08 K 13/00	21.05.96	Hoechst Aktiengesellschaft, Frankfurt/Main, DE	17
97-02280 A	**C 12 N 15/29**; C 12 N 15/82// A 01 H 5/00	07.06.96	Pioneer Hi-Bred International Inc., Des Moines, US	21
97-02332 A	**B 03 B 5/34**	11.12.97	Sârbu Romulus Iosif, Petroşani, RO; Sîrbu Romulus Marian, Petroşani, RO; Sîrb Adalbert Nicolae, Petrila, RO	13
97-02371 A	**B 23 K 5/00**	18.12.97	Iacob Cristian, Pn, RO; Mitroi Serafim, Piatra Neamț, RO; Bondar Mihai, Piatra Neamț, RO; Condruz Gheorghe, Piatra Neamț, RO; Purice Mihai, Piatra Neamț, RO	15
98-00026 A	**B 22 D 13/00**	08.01.98	Institutul Național de Cercetare Dezvoltare pentru Fizică Tehnică, Iaşi, RO	15
98-00028 A	**G 01 S 13/42**; G 01 S 13/536; G 01 S 13/91	10.07.96	Jung Louis, Strasbourg, FR; Ingenbleek Yves, Strasbourg, FR	37
98-00036 A	**G 01 N 33/48**	12.01.98	Trăilă Angel, Craiova, RO	35
98-00067 A	**B 03 D 1/14**	15.01.98	Sârbu Romulus Iosif, Petroşani, RO	14
98-00081 A	**F 16 F 7/04**	19.01.98	Trifan Viorel Petru, Bucureşti, RO	30
98-00087 A	**F 23 K 5/18**	20.01.98	Rădulescu Mircea, Bucureşti, RO	31
98-00093 A	**E 04 C 2/04**	21.01.98	Sigma Star Service SRL, Bucureşti, RO	23
98-00109 A	**C 09 J 161/22**	23.01.98	S.C. Leti 'S Prod SRL, Braşov, RO; S.C. Meridian Secelean SRL, Braşov, RO	20
98-00115 A	**A 61 K 9/20**	29.07.96	Smithkline Beecham PLC, Brentford, Middlesex TW8 9EP, GB	10

Număr dosar	Clasa	Data depozit	Solicitant	Pag.
98-00130 A	**F 15 B 9/02**	27.01.98	Axinti Gavril, Braila, RO; Bălan Gheorghe, Brăila, RO	29
98-00132 A	**F 02 B 75/40**	27.01.98	Stoian Stel Paul Basarab, Iaşi, RO	29
98-00135 A	**A 61 K 31/415**// C 07 D 405/02	02.08.96	Smithkline Beecham Corporation, Philadelphia, US	11
98-00154 A	**B 21 D 51/48**	02.02.98	Societatea Comercială Exitehnica-S.R.L., Roman, RO	14
98-00232 A	**H 01 R 4/00**	10.02.98	Dănilă Radu, Iaşi, RO; Dima Adrian, Iaşi, RO; Oprinca Silviiu, Turda, RO; Ştefan Mihai, Iaşi, RO; Toderean Angel, Iaşi, RO; Calancia Ovidiu, Iaşi, RO; Bejinariu Costică, Iaşi, RO; Isarii V. Constantin, Iaşi, RO; Florescu Aurel, Iaşi, RO	38
98-00281 A	**E 04 F 11/06**	18.02.98	Răstău D. Daniel, Râmnicu Vâlcea, RO	24
98-00371 A	**E 04 F 21/02**	25.02.98	S.C. Manea S.R.L., Otopeni, RO	24
98-00421 A	**E 02 B 3/12**	25.02.98	Mălăncioiu Corneliu, Bucureşti, RO	22
98-00518 A	**E 04 G 23/02**	26.02.98	Popaescu Augustin Gheorghe, Bucureşti, RO; Mateescu Ioan, Bucureşti, RO; Matei Claudiu Lucian, Bucureşti, RO	25
98-00538 A	**E 04 B 2/70**	27.02.98	Răstău D. Daniel, Râmnicu Vâlcea, RO	23
98-00547 A	**C 08 L 23/16**	27.02.98	S.C. Minicor Prod SRL, Bucureşti, RO	20
98-00551 A	**E 04 G 23/02**	27.02.98	Ghinescu Petre, Bucureşti, RO	26
98-00591 A	**E 04 B 1/343**	27.02.98	Petre Radu, Câmpulung, RO	22
98-00770 A	**F 02 B 75/20**	24.03.98	Bordeianu Gheorghe Gheorghe, Bacău, RO	28
98-00771 A	**F 02 B 75/00**	24.03.98	Bordeianu Gheorghe Gheorghe, Bacău, RO; Daragiu Corneliu, Bucureşti, RO	27
98-00772 A	**F 02 B 53/02**	24.03.98	Bordeianu Gheorghe Gheorghe, Bacău, RO	27
98-00773 A	**F 02 B 75/04**	24.03.98	Bordeianu Gheorghe Gheorghe, Bacău, RO	28
98-00792 A	**G 09 F 3/03**	27.03.98	S.C. “Manea “ SRL, Otopeni, RO	37
98-00842 A	**B 02 C 1/00**	06.04.98	S.C. Tehnotim S.R.L., Timişoara, RO	13

Tabel cu cererile de brevet de invenție publicate conform art.23 din Legea 64/1991, aranjate în ordinea clasificării internaționale.

Număr dosar	Clasa	Data depozit	Solicitant	Pag.
95-01355 A	**A 01 C 11/02**	24.07.95	Universitatea Tehnică "Gh. Asachi", Iaşi, RO	9
97-01196 A	**A 01 D 7/02**	25.06.97	Tincu Costel, Iaşi, RO	9
97-00143 A	**A 01 D 25/02**	27.01.97	Gîrniceanu Gheorghe Gheorghe, Târgu Jiu, RO	10
97-00398 A	**A 61 K 9/06**; A 61 K 35/64; A 61 K 35/78	03.03.97	Miloiu I. Maria, Horezu, RO	10
98-00115 A	**A 61 K 9/20**	29.07.96	Smithkline Beecham PLC, Brentford, Middlesex TW8 9EP, GB	10
98-00135 A	**A 61 K 31/415**// C 07 D 405/02	02.08.96	Smithkline Beecham Corporation, Philadelphia, US	11
97-01638 A	**A 61 N 1/16**	26.08.97	Vânt Emil, Bucureşti, RO	11
97-00850 A	**A 63 F 1/14**; A 63 F 1/18; A 63 F 3/00	05.10.95	Order Michail, Koln, DE	11
97-01873 A	**B 01 D 71/44**	10.10.97	Institutul de Chimie "Raluca Ripan", Cluj-Napoca, RO	12
97-00185 A	**B 01 F 3/04**	30.01.97	Institutul de Cercetare şi Proiectare pentru Electrotehnică - ICPE S.A., Filiala Bistrița, Bistrța, RO	12
97-01899 A	**B 01 J 23/16**	14.10.97	Nitto Kagaku Kogyo Kabushiki Kaisha, Tokyo-To, JP	12
98-00842 A	**B 02 C 1/00**	06.04.98	S.C. Tehnotim S.R.L., Timişoara, RO	13
97-02332 A	**B 03 B 5/34**	11.12.97	Sârbu Romulus Iosif, Petroşani, RO; Sîrbu Romulus Marian, Petroşani, RO; Sîrb Adalbert Nicolae, Petrila, RO	13
98-00067 A	**B 03 D 1/14**	15.01.98	Sârbu Romulus Iosif, Petroşani, RO	14
98-00154 A	**B 21 D 51/48**	02.02.98	Societatea Comercială Exitehnica-S.R.L., Roman, RO	14
98-00026 A	**B 22 D 13/00**	08.01.98	Institutul Național de Cercetare Dezvoltare pentru Fizică Tehnică, Iaşi, RO	15
97-02371 A	**B 23 K 5/00**	18.12.97	Iacob Cristian, Pn, RO; Mitroi Serafim, Piatra Neamț, RO; Bondar Mihai, Piatra Neamț, RO; Condruz Gheorghe, Piatra Neamț, RO; Purice Mihai, Piatra Neamț, RO	15
97-00153 A	**B 23 K 10/02**	28.01.97	Dumitraş Alin Andrei, Iaşi, RO; Dumitraş Ştefan Andi, Iaşi, RO; Ferghete Sabin Marian, Mangalia, RO; Mititelu Vasile Dragos, Piatra Neamț, RO; Farmus Mircea Radu, Piatra Neamț, RO	16
95-00328 A	**B 24 B 39/00**	20.02.95	S.C. "Nicolina" S.A., Iaşi, RO	16
97-01972 A	**B 25 D 11/10**	22.10.97	Roba Adrian, Cluj-Napoca, RO	17
97-02197 A	**B 29 C 51/42**// C 08 L 67/00; C 08 K 13/00	21.05.96	Hoechst Aktiengesellschaft, Frankfurt/Main, DE	17
96-02000 A	**B 41 M 1/38**	17.10.96	S.C. Institutul Național al Lemnului S.A., Bucureşti, RO	17
97-01104 A	**B 42 D 5/04**	16.06.97	Vezelovici Gheorghe, Păuşeşti-Măglaşi, RO	18
95-02036 A	**B 44 C 5/02**// D 05 C 17/00	23.11.95	S.C. Goblen Maria S.R.L., Braşov, RO	18

Număr dosar	Clasa	Data depozit	Solicitant	Pag.
97-00829 A	**B 60 R 21/26**	29.08.96	Daewoo Electronics Co., Ltd., Seoul, KR	18
97-01048 A	**B 64 C 1/06**	10.06.97	The Hamilton Airship Company Limited, Randburg, ZA	19
96-01810 A	**C 07 C 69/56**	13.09.96	Centrul de Cercetare pentru Îngrăşaminte Chimice, Craiova, RO	19
96-01808 A	**C 07 D 251/06**	13.09.96	Centrul de Cercetări pentru Îngrăşăminte Chimice, Craiova, RO	20
96-02439 A	**C 08 L 11/00**	20.12.96	S.C. Cerelast S.A., Bucureşti, RO; S.C. Chimcart S.R.L., Timişoara, RO	20
98-00547 A	**C 08 L 23/16**	27.02.98	S.C. Minicor Prod SRL, Bucureşti, RO	20
98-00109 A	**C 09 J 161/22**	23.01.98	S.C. Leti 'S Prod SRL, Braşov, RO; S.C. Meridian Secelean SRL, Braşov, RO	20
95-02179 A	**C 09 K 13/00**	14.12.95	Institutul de Fizica Si Tehnologia Materialelor, Bucureşti, RO	21
97-01805 A	**C 10 L 5/12**; C 10 L 5/48	29.09.97	Popescu Maria, Bucureşti, RO; Voinițchi Constantin, Bucureşti, RO; Gheorghe Maria, Bucureşti, RO; Tomşa Mihail, Bucureşti, RO; Niculae Liviu, Bucureşti, RO	21
97-02136 A	**C 12 N 15/02**; C 07 K 14/415	19.03.97	Pioneer Hi-bred International Inc., Des Moines, US	21
97-02280 A	**C 12 N 15/29**; C 12 N 15/82// A 01 H 5/00	07.06.96	Pioneer Hi-Bred International Inc., Des Moines, US	21
98-00421 A	**E 02 B 3/12**	25.02.98	Mălăncioiu Corneliu, Bucureşti, RO	22
98-00591 A	**E 04 B 1/343**	27.02.98	Petre Radu, Câmpulung, RO	22
98-00538 A	**E 04 B 2/70**	27.02.98	Răstău D. Daniel, Râmnicu Vâlcea, RO	23
98-00093 A	**E 04 C 2/04**	21.01.98	Sigma Star Service SRL, Bucureşti, RO	23
98-00281 A	**E 04 F 11/06**	18.02.98	Răstău D. Daniel, Râmnicu Vâlcea, RO	24
98-00371 A	**E 04 F 21/02**	25.02.98	S.C. Manea S.R.L., Otopeni, RO	24
97-00012 A	**E 04 G 1/00**	24.05.95	Krause-Werk GmbH & Co. KG, Alsfeld, DE	25
98-00518 A	**E 04 G 23/02**	26.02.98	Popaescu Augustin Gheorghe, Bucureşti, RO; Mateescu Ioan, Bucureşti, RO; Matei Claudiu Lucian, Bucureşti, RO	25
98-00551 A	**E 04 G 23/02**	27.02.98	Ghinescu Petre, Bucureşti, RO	26
96-02046 A	**E 05 B 19/00**	25.10.96	Neculai Dănuț, Bucecea, RO	26
96-00475 A	**E 05 B 37/08**	06.03.96	Huțupaş Eugen, Iaşi, RO; Oancea Radu, Iaşi, RO	27
98-00772 A	**F 02 B 53/02**	24.03.98	Bordeianu Gheorghe Gheorghe, Bacău, RO	27
98-00771 A	**F 02 B 75/00**	24.03.98	Bordeianu Gheorghe Gheorghe, Bacău, RO; Daragiu Corneliu, Bucureşti, RO	27
98-00773 A	**F 02 B 75/04**	24.03.98	Bordeianu Gheorghe Gheorghe, Bacău, RO	28
98-00770 A	**F 02 B 75/20**	24.03.98	Bordeianu Gheorghe Gheorghe, Bacău, RO	28
98-00132 A	**F 02 B 75/40**	27.01.98	Stoian Stel Paul Basarab, Iaşi, RO	29
98-00130 A	**F 15 B 9/02**	27.01.98	Axinti Gavril, Braila, RO; Bălan Gheorghe, Brăila, RO	29

Număr dosar	Clasa	Data depozit	Solicitant	Pag.
96-00329 A	**F 15 B 15/00**	21.02.96	Marian Romeo Marin, Cluj-Napoca, RO	30
98-00081 A	**F 16 F 7/04**	19.01.98	Trifan Viorel Petru, Bucureşti, RO	30
97-01214 A	**F 16 H 27/04**	01.07.97	Petrescu Gheorghe Iulian, Ploieşti, RO	31
98-00087 A	**F 23 K 5/18**	20.01.98	Rădulescu Mircea, Bucureşti, RO	31
96-00502 A	**F 23 Q 9/00**	07.03.96	Regia Autonomă Municipală Botoşani, Botoşani, RO	32
96-01732 A	**F 24 J 2/00**	30.08.96	Neguț I. Lucian, Bucureşti, RO	32
96-01586 A	**F 24 J 2/00**; F 03 G 6/00// H 01 L 31/00	02.08.96	Neguț Marian, Bucureşti, RO	33
97-01856 A	**G 01 F 1/66**	08.10.97	Fast-ECO S.A., Bucureşti, RO	34
96-00501 A	**G 01 L 7/00**	07.03.96	Regia Autonomă Municipală Botoşani, Botoşani, RO	34
97-00180 A	**G 01 N 25/06**	30.01.97	Societatea Comercială “Petrostar” S.A., Ploieşti, RO	35
98-00036 A	**G 01 N 33/48**	12.01.98	Trăilă Angel, Craiova, RO	35
97-01405 A	**G 01 R 33/00**	28.07.97	S.C. Terraflux Control SRL, Iaşi, RO	36
97-02060 A	**G 01 S 13/42**; G 01 S 13/536	08.05.96	Helfgott & Karas P.C., New York, US; El-Ar Electronics, Tel Aviv, IL	36
98-00028 A	**G 01 S 13/42**; G 01 S 13/536; G 01 S 13/91	10.07.96	Jung Louis, Strasbourg, FR; Ingenbleek Yves, Strasbourg, FR	37
97-02157 A	**G 04 B 19/04**	24.11.97	Mihăilescu Georgel, Reşița, RO	37
98-00792 A	**G 09 F 3/03**	27.03.98	S.C. “Manea “ SRL, Otopeni, RO	37
97-01213 A	**G 09 F 11/02**	01.07.97	Petrescu Gheorghe Iulian, Ploieşti, RO	38
98-00232 A	**H 01 R 4/00**	10.02.98	Dănilă Radu, Iaşi, RO; Dima Adrian, Iaşi, RO; Oprinca Silviiu, Turda, RO; Ştefan Mihai, Iaşi, RO; Toderean Angel, Iaşi, RO; Calancia Ovidiu, Iaşi, RO; Bejinariu Costică, Iaşi, RO; Isarii V. Constantin, Iaşi, RO; Florescu Aurel, Iaşi, RO	38

REZUMATELE
BREVETELOR DE INVENȚIE ACORDATE

Legea nr. 64/1991

De la nr. 113415 la nr. 113510

Semnificația codurilor INID folosite în prezenta secțiune (norma ST 9 a Organizației Mondiale de Proprietate Intelectuală OMPI) în ordinea apariției lor:

(11) numărul brevetului de invenție;
(41) data publicării cererii; BOPI nr.;
(42) data publicării hotărârii de acordare a brevetului; BOPI nr.;
(21) numărul dosarului;
(22) data înregistrarii cererii de brevet;

(30) prioritate;
(86) numărul şi data cererii internaționale (regionale sau PCT);
(87) numărul şi data publicării cererii internaționale (regionale sau PCT);

(61) perfecționare la brevet nr.;
(62) divizată din cererea nr.; data;

(71) solicitantul;
(73) numele sau denumirea titularului;
(72) numele si prenumele inventatorilor declarați;

(51) clasa, conform clasificării internaționale;
(54) titlul invenției;
(57) rezumatul invenției;
(56) documente din stadiul tehnicii

Hotărârile de acordare a brevetelor de invenție au fost luate la data de 30.06.1994.
Orice persoană interesată are dreptul să ceară, în scris şi motivat, la O.S.I.M., revocarea, în tot sau în parte, a acestor hotărâri, în termen de 6 luni de la data de 29.07.1994, pentru neîndeplinirea cel puțin uneia din condițiile prevăzute la art. 7-11 din Legea 64/1991 privind brevetele de invenție.

Regula 18/(2) Rezumatul are în exclusivitate un rol de a servi ca mijloc de selecție a informațiilor tehnice pentru specialişti, în scopul luării deciziei privind necesitatea consultării descrierii invenției şi desenelor, publicate *in extenso*.

(3) Rezumatul invenției, anexat cererii de brevet de invenție, nu poate fi luat în considerare pentru nici un alt scop, cum ar fi aprecierea întinderii protecției.

(11) 113415 B1 *(51)* **A 01 B 15/08** *(21)* 96-02015 *(22)* 21.10.96 *(42)* 30.07.98// 7/98 *(56)* RO 52179 *(71) Bocancea Ioan, Piatra Neamţ, RO (73) Bocancea Ioan, Piatra Neamţ, RO (72) Bocancea Ioan, Piatra Neamţ, RO* *(54)* **TRUPIŢĂ PENTRU PLUG**

(57) Invenţia se referă la o trupiţă pentru pluguri purtate, destinată arăturilor normale, superficiale şi adânci. Trupiţa este alcătuită din bârsă (**1**), cormană (**2**) cu plaz (**3**) şi brăzdar (**4**), fiind caracterizată prin aceea că brăzdarul (**4**) are muchia activă de formă apropiată unui arc de cerc, iar cuţitul plazului şi plazul (**3**) au formă rotunjită în partea inferioară, în continuarea brăzdarului (**4**). Trupiţa pentru plug, conform invenţiei, prezintă ca avantaje economiile de carburant, îmbunătăţirea gradului de sfărâmare a brazdei faţă de acelaşi tip de cormană cu brăzdar normal, rezistenţă sporită la bătătorire a straturilor profunde, datorită părţilor mai ridicate ale fundului brazdei, care se comportă la presiune ca nişte picioare de pod.

Revendicări: 1
Figuri: 3

(11) 113415 B1

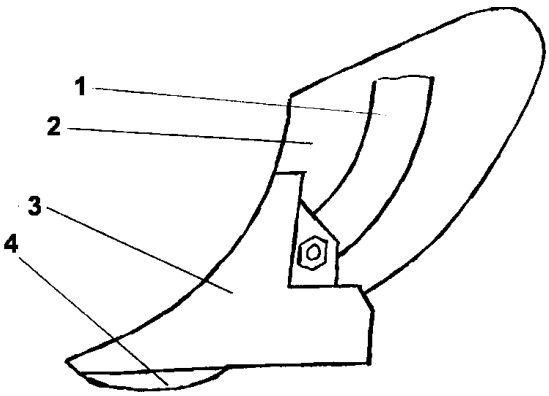

(11) 113416 B1 *(51)* **A 01 H 5/10** *(21)* 96-00602 *(22)* 20.03.96 *(42)* 30.07.98// 7/98 *(56)* RO 95957 *(71) Institutul de Cercetări pentru Cereale şi Plante Tehnice Fundulea, RO (73) Institutul de Cercetări pentru Cereale şi Plante Tehnice, Funudulea, RO (72) Sarca Traian, Bucureşti, RO; Cosmin Octavian, Bucureşti, RO; Ciocazanu Ion, Bucureşti, RO; Bica Nicolae, Bucureşti, RO; Bagiu Constantin, Fundulea, RO* *(54)* **HIBRID SIMPLU DE PORUMB (*Zea mays L. convar. Dentiformis*) OVIDIU**

(57) Invenţia se referă la un hibrid simplu de porumb (*Zea mays L. convar. dentiformis*) cu denumirea de **Ovidiu** (HSF 6025-89), obţinut prin încrucişarea a două linii consangvinizate proprii, după formula Lc 508 x Lc 411, recomandat a se cultiva în zonele de câmpie din sudul şi vestul ţării, în condiţii de irigare şi neirigare, cu precădere pe terenurile pe care urmează să se semene cereale de toamnă şi în zonele colinare învecinate acestora, cu resurse termice corespunzătoare. Plantele au talia mijlocie, înălţimea de 250 cm, inserţia ştiuletelui la 98 cm înălţime, paniculul compact. Ştiuletele este lung de 23,2 cm, gros de 4,5 cm şi are 14...16 rânduri de boabe. Greutatea unui ştiulete este de 270 g. Rahisul este roşu şi are 745 boabe. Masa a 1000 boabe este de 299 g şi masa hectolitrică, de 70,9 kg. Bobul conţine 12,9% proteine, 71,8% amidon şi 4,5% grăsimi. Capacitatea de producţie este ridicată, în medie de 6988 kg/ha la neirigat şi 11.622 kg/ha la irigat, în zonele de câmpie, şi de 6808 kg/ha în zonele colinare. Are rezistenţă sporită la

(11) 113416 B1

secetă, boli şi dăunători, şi la frângerea tulpinilor la maturitate.

Revendicări: 4
Figuri: 2

Foto 1

(11) 113416 B1

Foto 2

(11) 113417 B1

Foto 1

---

(11) 113417 B1 *(51)* **A 01 H 5/10** *(21)* 96-00603 *(22)* 20.03.96 *(42)* 30.07.98// 7/98 *(56)* "*Soiuri şi hibrizi de plante agricole cultivate în România*", Editura "Ceres", Bucureşti, 1984 *(71) Institutul de Cercetări pentru Cereale şi Plante Tehnice, Fundulea, RO (73) Institutul de Cercetări pentru Cereale şi Plante Tehnice, Fundulea, RO (72) Sarca Traian, Bucureşti, RO; Ciocazanu Ion, Bucureşti, RO; Cosmin Octavian, Bucureşti, RO; Bica Nicolae, Bucureşti, RO (54)* **HIBRID SIMPLU DE PORUMB (*Zea mays L. convar. dentiformis*) RUBIN**

(57) Invenţia se referă la un hibrid simplu de porumb (*Zea mays L. convar. dentiformis*) cu denumirea de **Rubin** (HSF 9878-87), obţinut prin încrucişarea a două linii consangvinizate proprii, după formula Lc 447 x Lc 511, recomandat a se cultiva în zonele de câmpie din sudul şi vestul ţării, la irigat şi neirigat. Plantele au 269 cm înălţime, paniculul este răsfirat, ştiuletele are lungimea de 20,5 cm, grosimea de 4,7 cm, 14...16 rânduri de boabe şi greutatea de 273. Pe un ştiulete sunt 625 boabe, rahisul este roşu, randamentul în boabe este de 82...84%, bobul este galben dentat. Masa a 1000 boabe este de 360 g şi masa hectolitrică, de 64,2 kg. Are rezistenţă bună la secetă, mijlocie la arşiţă, la şiştăvirea boabelor, la căderea şi frângerea tulpinilor. Rezistă foarte bine la helminto-sporioze şi la Ostrinia. Are rezistenţă bună la tăciunele comun. Boabele conţin 10,82% preteine, 73,3% amidon şi 4,26% grăsimi. Perioada de vegetaţie este de 148 zile. Realizează în medie producţii de 9692 kg boabe la hectar, la neirigat, iar la irigat,12197 kg/ha.

Revendicări: 4
Figuri: 2

(11) 113417 B1

Fig.2

(11) 113418 B1 *(51)* **A 01 H 5/10** *(21)* 96-00604 *(22)* 20.03.96 *(42)* 30.07.98// 7/98 *(56)* RO 111010 *(71) Institutul de Cercetări pentru Cereale şi Plante Tehnice, Fundulea, RO (73) Institutul de Cercetări pentru Cereale şi Plante Tehnice, Fundulea, RO (72) Sarca Traian, Bucureşti, RO; Cosmin Octavian, Bucureşti, RO; Ciocazanu Ion, Bucureşti, RO; Bica Nicolae, Bucureşti, RO; Bagiu Constantin, Fundulea, RO (54)* **HIBRID SIMPLU DE PORUMB (*Zea mays L. convar. dentiformis*) SAFIR**

(57) Invenţia se referă la un hibrid simplu de porumb (*Zea mays L. convar. dentiformis*) cu denumirea de **Safir** (HSF 9779-87), obţinut prin încrucişarea a două linii consangvinizate proprii, după formula Lc 447 x Lc 534, recomandat a fi cultivat în zonele de câmpie din sudul şi vestul ţării, în condiţii de irigare şi neirigare, pentru hrana animalelor. Plantele au înălţimea de 255 cm, inserţia ştiuletelui principal are loc la înălţimea de 108 cm, poziţia frunzelor este aproape erectă. Paniculul este compact, ştiuletele are 20,9 cm lungime, 4,6 cm grosime şi 14...16 rânduri de boabe. Un ştiulete are 261 g şi 630 boabe. Rahisul este roşu, randamentul în boabe este de 84%, boabele sunt galbene, dentate. Masa a 1000 boabe este de 352 g, iar masa hectolitrică, de 64,6 g. Perioada de vegetaţie este de 146 zile, are rezistenţă mijlocie la secetă, arşiţă şiştăvirea boabelor, şi rezistenţă bună la cădere, foarte bună la frângere, la tăciunele comun şi la fuzariozele ştiuleţilor, şi destul de bună la *Ostrinia nubilalis*. Boabele au conţinut ridicat de proteine (12,3%)

şi de amidon (72,5%), şi conţinut scăzut de grăsimi (4,2%). Capacitatea de producţie este ridicată, în medie de 8934 kg/ha boabe la neirigat, şi de 11986 kg/ha la irigat.

Revendicări: 4
Figuri: 2

Foto 1

Foto 2

(11) 113419 B1 *(51)* **A 01 H 5/10** *(21)* 96-00893 *(22)* 30.04.96 *(42)* 30.07.98// 7/98 *(56) "Analele Institutului de Cercetări pentru Cereale şi Plante Tehnice"* - Fundulea, vol.XXXIII, seria C, Ameliorare, Genetică, Fiziologie şi Tehnologie Agricolă, 1965 - Centrul de documentare agricolă, Bucureşti, 1967 *(71) Institutul de Cercetări pentru Cereale şi Plante Tehnice, Fundulea, RO (73) Institutul de Cercetări pentru Cereale şi Plante Tehnice, Fundulea, RO (72) Sarca Traian, Bucureşti, RO; Ciocazanu Ion, Bucureşti, RO (54)* **HIBRID SIMPLU DE PORUMB ZAHARAT (*Zea mays L. convar. saccharata korn*) DESERT**

(57) Invenţia se referă la un hibrid simplu de porumb zaharat (*Zea mays L. convar. saccharata Korn*) cu denumirea de **Desert**, obţinut prin încrucişarea a două linii consangvinizate proprii, după formula (Lc 457 şi Lc 456), recomandat a se cultiva în toate zonele de cultură ale porumbului timpuriu, semitimpuriu, semitardiv şi tardiv, cu precădere în sudul ţării la irigat, pentru consum în stare proaspătă (faza de coacere în lapte) sau conservat. Plantele au 191...193 cm, capacitate de lăstărire slabă, 14...15 frunze, inserţia ştiuletelui principal este la 57...65 cm înălţime. Ştiuletele are o poziţie uşor aplecată, este bine acoperit cu boabe şi pănuşi, are 17...20 cm lungime, 5,03 cm diametrul la bază şi 3,33 cm la vârf, 16...18 rânduri de boabe. Greutatea medie a unui ştiulete este de 220...250 g, rahisul este alb şi subţire, iar boabele sunt prismatic alungite, de culoare galben-pai. Are rezistenţă foarte bună la frângerea tulpinilor la maturitatea tehnică, la atacul de *Ustilagomaydis*.

Revendicări: 4
Figuri: 2

(11) 113419 B1

Foto 1

(11) 113419 B1

Foto 2

(11) 113420 B1 *(51)* **A 01 N 25/02**; A 01 N 47/24 *(21)* 95-00228 *(22)* 10.02.95 *(42)* 30.07.98// 7/98 *(56)* RO 85263; 84632; EP 0467183 A1; WO 9410132 A1; EP 0619301 A2 *(71) S.C. Oltchim S.A, Râmnicu Vâlcea, RO (73) S.C. Oltchim S.A., Râmnicu Vâlcea, RO (72) Marinica Georgeta, Piteşti, RO; Boborodea Miltiade Nicolae, Piteşti, RO; Chivulescu Elena, Piteşti, RO; Ionescu Nicolae, Piteşti, RO; Roibu Constantin, Râmnicu Vâlcea, RO; Ciobanu Constantin, Râmnicu Viâcea, RO (54)* **COMPOZIŢIE ERBICIDĂ SUB FORMĂ DE MICROEMULSIE**

(57) Compoziţia erbicidă sub formă de microemulsie în apă pe bază de N,N-diizobutil-S-etiltiocarbamat, butilat, conform invenţiei, este constituită din 20...85% butilat, 8...15% amestec sinergetic de agenţi de suprafaţă ionici şi neionici, în raporturi de 1:1 până la 1:3, până la 10% cosurfactanţi, restul până la 100% fiind apă, procentele fiind exprimate în greutate. Compoziţia erbicidă sub formă de microemulsie de butilat se foloseşte pentru combaterea buruienilor din culturile agricole.

Revendicări: 2

(11) 113421 B1 *(51)* **A 01 N 43/40**; A 01 N 43/50; A 01 N 47/28// C 07 D 213/60 *(21)* 93-01609 *(22)* 30.11.93 *(30)* 02.12.92 CH 3697/92-2; 25.01.93 CH 213/93-1; 10.02.93 CH 397/93-4; 25.03.93 CH 906/93-0 *(42)* 30.07.98// 7/98 *(56)* EP 0365484; 0492367 *(71) Ciba-Geigy A.G., Basel, CH (73) Novartis AG, Basel, CH (72) Fory Werner, Riehen, CH; Kerber Elmar, Gorwihl, DE; Hudetz Manfred, Rheinfelden, CH (54)* **COMPOZIŢIE ERBICIDĂ CU ANTIDOT ŞI METODĂ PENTRU CONTROLUL SELECTIV AL BURUIENILOR**

(57) Invenţia se referă la o compoziţie erbicidă cu antidot pentru controlul selectiv al buruienilor, care conţine un derivat de piridilsulfoniluree cu formula generală I:

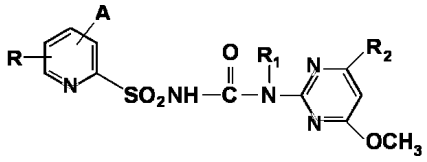

(I)

şi un derivat cu efect antagonist, de sulfonilfeniluree, cu formula generală II:

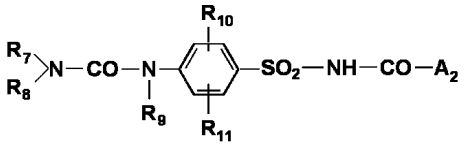

(II)

la un raport de asociere 20: 1 la 1:1, în special 1: 1, şi la o metodă pentru controlul selectiv al buruienilor.

Revendicări: 16

(11) 113422 B1 *(51)* **A 21 C 3/06**; A 21 C 9/08 *(21)* 93-01376 *(22)* 14.10.93 *(41)* 29.03.96// 3/96 *(42)* 30.07.98// 7/98 *(56)* FR 2692757 *(71) Muşat Marian, Galaţi, RO (73) Muşat Marian, Galaţi, RO (72) Muşat Marian, Galaţi, RO (54)* **TRANSPORTOR PENTRU AUTOMATUL DE FĂCUT CLĂTITE**

(57) Invenţia se referă la un transportor pentru automatul de făcut clătite, conceput ca element constitutiv al acestuia, destinat rulării şi evacuării produselor. Transportorul este format dintr-un batiu (**1**) în care sunt fixate lagărele unui tambur (**2**) pe al cărui ax este fixată o roată dinţată (**3**), care primeşte mişcarea de la tamburul de gelifiere al maşinii, şi o roată dinţată de lanţ (**4**) care, prin intermediul unui lanţ cu zale şi role (**5**), transmite mişcarea la o roată de lanţ (**6**), solidară cu axul unui tambur (**7**) pe care îl antrenează într-o mişcare de rotaţie. Acesta asigură deplasarea pe orizontală a unor elemente elastice de transport (**18**), prin intermediul unui tambur de deviere (**17**), situat la extremitatea unui cadru basculant (**16**), care se roteşte în jurul axului tamburului (**7**), ocupând poziţii care asigură rularea şi evacuarea produsului prin devierea direcţiei mişcării de transport a clătitei, datorată cadrului basculant (**16**). Pentru programarea mişcării cadrului basculant (**16**), se foloseşte un mecanism format din roata dinţată (**3**), solidară pe axul tamburului (**2**) cu roata dinţată de lanţ (**4**) de la care mişcarea se transmite roţii de lanţ (**6**), solidară cu axul tamburului (**7**)

(11) 113422 B1

şi, de aici, prin intermediul unui pinion dinţat (**9**) şi al unor roţi dinţate (**10**, **11**, **12**), la o camă dinţată (**13**) care antrenează o cremalieră (**14**).

Revendicări: 3
Figuri: 2

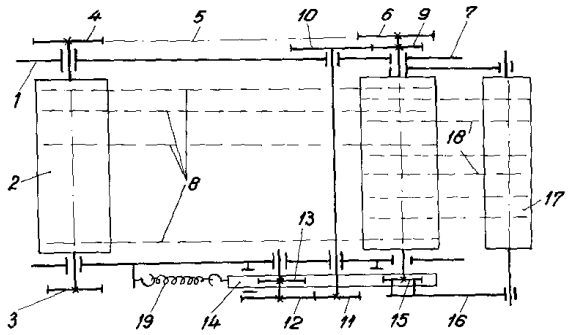

(11) 113423 B *(51)* **A 23 K 1/08**; A 23 K 1/18 *(21)* 97-00100 *(22)* 21.01.97 *(41)* 30.10.97// 10/97 *(42)* 30.07.98// 7/98 *(56)* RO 90916; 68334 *(71) Moga Doru Călin, Timişoara, RO (73) Moga Doru Călin, Timişoara, RO (72) Moga Doru Călin, Timişoara, RO (54)* **FURAJ CONCENTRAT, FOLOSIT ÎN PISCICULTURĂ**

(57) Invenţia se referă la un furaj concentrat destinat hrănirii puietului de peşte în primele 5...20 zile de viaţă şi care conţine 26,7 proteină brută, 5,5 grăsimi, 14,7 celuloză, 2,6 cenuşă şi 5,7 zaharuri. Furajul conform invenţiei se realizează prin amestecarea zooplanctonului uscat 30%, a viermilor oligocheţi tubifex 30%, a lintei uscate 30% şi a premixului vitaminizat 10%. Avantajul obţinerii unui asemenea furaj conform invenţiei este acela că obţinerea părţilor componente ale furajului se face cu cheltuieli mai mici decât a furajului din reţetele anterioare. Un mare avantaj este şi acela că puietul de peşte asimilează mult mai bine proteina şi grăsimile din furaj, deoarece acesta este obţinut din hrana naturală pe care peştii din bazinele acvatice o utilizează în mod obişnuit.

Revendicări: 1

(11) 113424 B1 *(51)* **A 43 B 7/12** *(21)* 95-02083 *(22)* 29.11.95 *(30)* 02.12.94 DE P 44 43 002.7 *(42)* 30.07.98// 7/98 *(56)* EP-B1-0298360; RO 100069 *(71) W.I. Gore & Associates GmbH, Putzbrunn, DE (73) W.I. Gore & Associates GmbH, Putzbrunn, DE (72) Aumann Johann, Bruckmuhl, DE (54)* **ÎNCĂLŢĂMINTE DE PROTECŢIE ŞI PROCEDEU DE REALIZARE A ACESTEIA**

(57) Invenţia se referă la o încălţăminte de protecţie cu ştaif, asigurată împotriva infiltrării apei în interiorul ei, pe la cusături, precum şi la un procedeu de realizare a acesteia. Încălţămintea conform invenţiei are o faţă (**S**), un laminat (**L**) care căptuşeşte faţa cu un strat funcţional (**M**), impermeabil la apă şi permeabil la vaporii de apă, şi un ştaif de protecţie (**SK**), situat între faţă (**S**) şi laminat (**L**). În zona degetelor de la picioare, laminatul (**L**) este format ca şosetă parţială. Între talpa exterioară a şosetei parţiale şi marginea dinspre talpa exterioară a ştaifului de protecţie (**SK**) este prevăzut un branţ (**B2**). Procedeul de realizare a încălţămintei conform invenţiei se caracterizează prin aceea că branţul (**B2**) se prinde în zona degetelor de la piciore de partea dinspre talpa exterioară a şosetei parţiale, marginea liberă a unui material de legătură şi partea dinspre zona mediană a şosetei parţiale se prind de branţ, se aduce ştaiful de protecţie (**SK**) în zona degetelor, între faţă (**S**) şi laminat (**L**), se prinde capătul feţei de partea dinspre talpa exterioară a branţului şi se injectează talpa exterioară (**K**).

Revendicări: 9
Figuri: 4

(11) 113424 B1

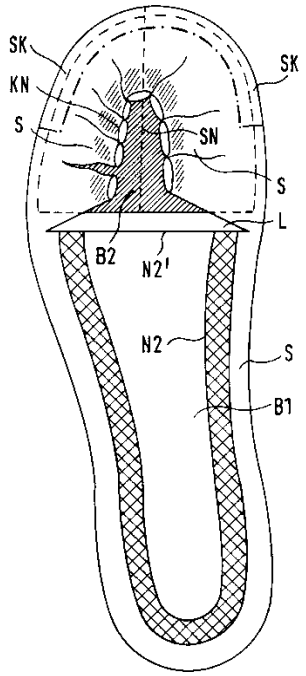

Fig.3

(11) 113425 B *(51)* **A 46 B 3/08** *(21)* 97-01223 *(22)* 02.07.97 *(41)* 30.03.98// 3/98 *(42)* 30.07.98// 7/98 *(56)* US 4218804 *(71) Iancu Niță, Galați, RO (73) Iancu Niță, Galați, RO (72) Iancu Niță, Galați, RO (54)* **MĂTURĂ - EVANTAI**

(57) Invenția se referă la o mătură - evantai pentru uz gospodăresc, alcătuită din nişte jaluzele radiale, de formă pană alungită, montate pe două rânduri paralele, formate din nişte lamele cu secțiune în formă de **H**, cu vârfurile laturilor libere evazate la 120°, în combinație cu nişte fascicule de smocuri din fibre sintetice, dispuse pe ambele părți ale unei diafragme mediane a lamelei, strânse într-un cursor elastic, ce culisează pe capătul tijei, elemente fixate rigid la partea superioară, într-o casetă prevăzută cu un tub central încorporat, prin care se înfiletează o tijă tubulară de susținere, elemente grupate perechi, rigidizate la capătul superior în nişte plăcuțe reglabile de la capăt şi respectiv autoreglabile intermediare, montate în nişte canale dintre capacele exterioare şi pereții laterali ai unei rame - suport, prin nişte prezoane de capăt, respectiv nişte butoni, iar într-un canal central este fixată o furcă, printr-un prezon scurt, ce pivotează şi se poziționează pe un sector inelar, de care se fixează coada măturii, printr-o mufă, coadă prevăzută cu nişte mânere ergonomice; tijele tubulare sunt prevăzute cu nişte contrapiulițe şi cu nişte eclise distanțiere de reglare, montate între nişte bile filetate interior .

Revendicări: 2
Figuri: 6

(11) 113425 B1

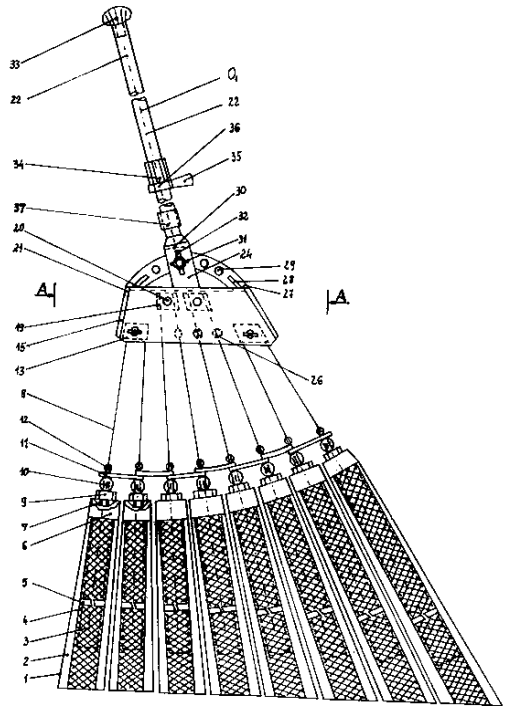

(11) 113426 B *(51)* **A 47 B 3/08**; A 47 B 3/14 *(21)* 97-00892 *(22)* 13.05.97 *(41)* 30.12.97// 12/97 *(42)* 30.07.98// 7/98 *(56)* RO 88873 *(71) S.C. Mobimex S.A., Hârlău, RO (73) S.C. Mobimex S.A., Hârlău, RO (72) Nuțu Constantin, Iaşi, RO (54)* **MASĂ PLIANTĂ BIFUNCȚIONALĂ, CU SCAUNE PLIANTE ÎNCORPORATE**

(57) Invenția se referă la o masă pliantă bifuncțională, cu scaune pliante încorporate, alcătuită dintr-un cadru (**1**) compus din nişte semicadre longitudinale (**13**), o ramă centrală (**14**), o placă - suport (**15**), un semicadru transversal față (**16**) şi un semicadru transversal spate (**17**), întreg cadrul (**1**) fiind articulat de blatul (**2**) printr-un lagăr de rotire (**4**), masa fiind prevăzută cu nişte picioare fixe (**30**, **33**) şi nişte picioare (**3**) rabatabile stânga-dreapta, datorită unor pivoți (**35**).

Revendicări: 6
Figuri: 9

(11) 113426 B1

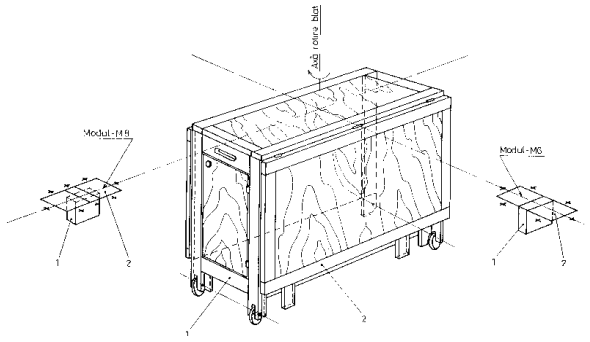

(11) 113427 B1 *(51)* **A 47 B 3/08** *(21)* 97-01442 *(22)* 31.07.97 *(42)* 30.07.98// 7/98 *(56)* FR 498720 *(71) S.C. T. Proiect S.R.L., Satu Mare, RO (73) S.C. T. Proiect S.R.L., Satu Mare, RO (72) Costescu Ionel, Satu Mare, RO (54)* **MASĂ MODUL PLIABILĂ**

(57) Invenţia se referă la o masă modul pliabilă, alcătuită dintr-o infrastructură (**A**) compusă dintr-un picior stânga (**C**), un picior dreapta (**D**), un picior central (**E**) în formă de **X**, care sunt alcătuite din nişte picioare de bază (**4**, **9**, **11**) şi nişte picioare (**5**, **6**, **10**, **14**) articulate pe picioarele de bază (**4**, **9**, **11**) prin nişte balamale (**7**) şi nişte bare (**F**) pe care se sprijină tăblia specială (**B**).

Revendicări: 4
Figuri: 14

(11) 113427 B1

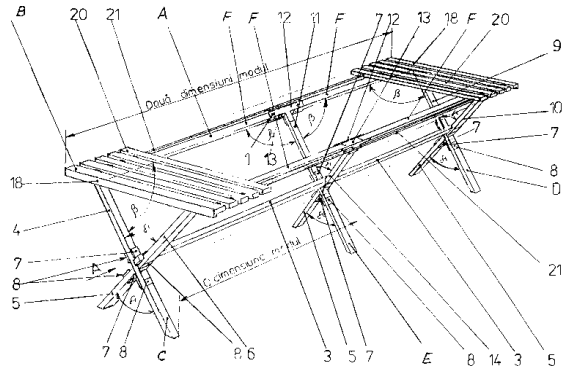

(11) 113428 B1 *(51)* **A 61 B 5/00** *(21)* 96-02465 *(22)* 23.12.96 *(42)* 30.07.98// 7/98 *(56)* "*Ghid de reumatologie spondilită anchilozantă*", pp.108...109, Editura "Dacia", 1988, Cluj-Napoca *(71) Onose Gelu, Bucureşti, RO; Perețianu Dan, Bucureşti, RO (73) Onose Gelu, Bucureşti, RO; Perețianu Dan, Bucureşti, RO (72) Onose Gelu, Bucureşti, RO; Perețianu Dan, Bucureşti, RO (54)* **METODĂ DE EVALUARE CUANTIFICATĂ A GRADULUI DE ACTIVITATE - EVOLUTIVITATE IMUNO-INFLAMATORIE IN SPONDILARTROPATII**

(57) Invenţia se referă la o metodă de evaluare cuantificată a gradului de activitate/evolutivitate imuno-inflamatorie în spondilartropatii, destinată perfecţionării posibilităţilor de diagnosticare a potenţialului evolutiv imuno-inflamator. Metoda de evaluare, conform invenţiei, introduce zece parametri-criterii: trei anamnestici, patru clinico-funcţionali obiectivi şi trei obiectivi paraclinici, de laborator. În cadrul aceleiaşi metode de evaluare, cuantificată într-un alt exemplu de realizare a invenţiei, s-au ales, pentru cuantificare, numai patru - cei mai "contributivi" dintre cei zece parametri-criterii, cu menţinerea însă "a aceloraşi performanţe de validitate, dar cu o accesibilitate/fezabilitate clinică sporită. Fiecare parametru-criteriu este punctat, iar din punctajul total obţinut se trag concluzii asupra stării pacientului.

Revendicări: 3
Figuri: 2

(11) 113429 B1 *(51)* **A 61 K 31/66** *(21)* 95-01065 *(22)* 17.11.93 *(30)* 02.12.92 US 984.399 *(42)* 30.07.98// 7/98 *(86)* US 93/11172 17.11.93 *(87)* WO 94/12200 09.06.94 *(56)* RO 99314; 93704 *(71)* *Merck & Co., Inc., Rahway, US (73) Merck & Co., Inc., Rahway, US (72) Bechard Simon R., Quebec, CA; Kramer Kenneth A., Green Lane, US; Katdare Ashok V., Norristown, US (54)*

COMPOZIȚIE MEDICAMENTOASĂ PENTRU PREVENIREA ŞI TRATAREA BOLILOR CARE IMPLICĂ RESORBȚIE OSOASĂ ŞI PROCEDEU DE OBȚINERE A ACESTEIA

(57) Compoziția medicamentoasă, în conformitate cu prezenta invenție, este constituită din circa 0,5 până la 40% în greutate ingredient activ reprezentat de acizi bisfosfonici aleşi dintre: acid 4-amino-1-hidroxibutilen-1,1-bisfosfonic; acid N-metil-4-amino-hidroxibutiliden-1,1-bisfosfonic; acid 4-(N,N-dimetilamino)-1-hidroxibutiliden-1,1-bisfosfonic; acid 3-amino-1-propiliden-1,1-bisfosfonic; acid 3-(N,N-dimetilamino)-1-hidroxipropiliden-1,1-bisfosfonic; acid 1-hidroxi-3-(N-metil-N-pentilamino)propiliden-1,1-bisfosfonic; acid 1-hidroxi-2-(3-piridil)etiliden-1,1-bisfosfonic; acid piperidin-4-(hidroximetilen-1,1-bisfosfonic), sau o sare a acestora, acceptabilă din punct de cedere farmaceutic, circa 10 până la 80% în greutate dintr-un diluant ales dintre lactoză anhidră sau lactoză hidratată, cu curgere rapidă, circa 5 până la 50% celuloză microcristalină sau 0,5 până la 10% în greutate crosscarmalloză de sodiu şi circa 0,1 până la 5% în greutate lubrifiant cum ar fi stearatul de magneziu. Compozițiile medicamentoase, în conformitate cu prezenta invenție, sunt condiționate sub formă de dozare solidă,

şi anume sub formă de tabletă. Procedeul de obținere a compoziției cuprinde următoarele etape: formarea unui amestec din ingredientul activ cu un diluant ales din grupul format din lactoză anhidră sau lactoză hidratată, cu curgere rapidă; cu un liant uscat; cu un dezintegrant şi, la alegere, cu unul sau mai mulți ingredienți suplimentari, aleşi din grupul format din compuşii auxiliari de comprimare, arome, amplificatori de aromă, îndulcitori şi conservanți, lubrifierea amestecului şi comprimarea acestuia.

Revendicări: 13

(11) 113430 B1 *(51)* **A 61 K 35/78**; A 61 K 35/10 *(21)* 92-01491 *(22)* 27.05.91 *(30)* 27.05.90 DE P 4017091-8 *(42)* 30.07.98// 7/98 *(86)* DE 91/00450 27.05.91 *(87)* WO 91/18616 12.12.91 *(56)* RO 109705 *(71) Mach Walter, Kirchseeon, DE (73) Mach Chantal, Kirchseeon, DE (72) Mach Walter, Kirchseeon, DE (54)*

PROCEDEU DE OBȚINERE A GRUPEI DE SUBSTANȚE ACTIVE PENTRU CHEMOTERAPIA RESTITUTIVĂ A BOLILOR VIRALE INFECȚIOASE ŞI PREPARATE FARMACEUTICE CONȚINÂND ACESTE SUBSTANȚE

(57) Procedeul de obținere a grupei de substanțe active, în conformitate cu prezenta invenție, se efectuează în trei etape: I) prepararea de unități de lignină bogate în polizaharide (**PLP**), prin extracție din lemn sau materiale lemnoase şi/sau din culturi celulare vegetale (**A**) în mediu apos, în condiții slab acide sau alcaline, şi separarea părților componente solide insolubile; II) prepararea de unități lignoide sărace în polizaharide (**LPL**), cu masă moleculară mică, prin extracție alcalină apoasă la *p*H= 7...14, din produse de carbonizare a lemnului sau materiale lemnoase biconvertite (**B**), şi apoi separarea părților componente solide insolubile în alcalii, şi III) prepararea unui produs de reacție solubil în apă *LD(**PLP=LPL**)* cu greutate moleculară mică (**LD**) din produsele din etapele I) şi II), prin reacționarea produsului din etapa I), a unităților de lignină bogate în polizaharide (**PLP**) cu produsele din treapta II), cu unitățile lignoide sărace în polizaharide (**PLP**), în condiții alcaline apoase, la *p*H 9...12; izolarea fracțiunilor LD ale acestui produs de reacție *HD(**PLP=LPL**)* prin ultrafiltrare la valori nominale ale secțiunii de separare de

aproximativ 15 până la 40 kD şi eliminând reziduul, după care urmează tratarea soluției cu schimbători de cationi H_+ la *p*H 3 până la 7,0 şi prelucrarea în continuare a soluției acide a grupei de substanțe active *LD(**LPL=PLP**)*. Preparatele farmaceutice care conțin grupa de substanțe active, obținute în conformitate cu procedeul descris mai sus, sunt constituite din soluția apoasă a produsului de reacție din treapta III), *LD(**PLP=LPL**)* care se prelucrează în sine cunoscut, prin asocierea cu substanțe auxiliare inactive, în vederea obținerii unui preparat farmaceutic fluid, în concordanță şi cu alte forme de administrare, cum ar fi fiole injectabile. Aceste produse farmaceutice sunt administrate pentru combaterea infecțiilor virale şi se administrează prin aplicarea locală sau parenterală. Se administrează pentru combaterea retroviruşilor, mai ales de tipul HIV şi viruşi SIDA.

Revendicări: 22
Figuri: 6

(11) 113431 B1 *(51)* **A 61 K 38/57** *(21)* 96-01846 *(22)* 20.03.95 *(30)* 23.03.94 JP 6/52237 *(42)* 30.07.98// 7/98 *(86)* JP 95/00513 20.03.95 *(87)* WO 95/25539 28.09.95 *(56)* EP 0563389 *(71) Tokyo Tanabe Company Limited, Tokyo, JP (73) Tokyo Tanabe Company Limited, Tokyo, JP (72) Kido Hiroshi, Tokushima, JP; Tashiro Masato, Tokyo, JP; Sekido Shozaburo, Tokyo, JP (54)* **METODĂ PENTRU TRATAMENTUL MALADIILOR VIRALE ALE TRACTULUI RESPIRATOR**

(57) Metodă de tratament a maladiilor virale, conform invenţiei, constă în aceea că se administrează la intervale de 8 h, înainte de apariţia infecţiei virale sau după declanşarea maladiei virale, prin infuzare sau nebulizare în tractul respirator, un agent colutoriu care are ca principiu activ antileucoproteaza, în doze cuprinse între 0,1 µg şi 500 mg şi, de preferinţă, între 10 µg şi 10 mg pentru copii şi între 0,5 µg şi 1000 mg şi, de preferinţă, între 50 µg şi 50 mg pentru adulţi, în asociere cu agenţi farmaceutici cum sunt agenţii bronhodilatatori, antitusivi, antialergici, antipiretici, antibiotice, antibacterieni sintetici sau agenţi antivirali, şi cu alţi excipienţi uzuali, acceptabili din punct de vedere farmaceutic, cum ar fi agenţi de stabilizare, de conservare, de izotonizare, de tamponare sau de suspendare. Antileucoproteaza este administrată în doza de la 0,1 până la 500 mg/ml şi, de preferinţă, între 0,5 până la 200 mg/ml. Metoda este aplicată pentru terapia sau profilaxia maladiilor provocate de virusul influenţei, virusul parainfluenţei, virusul R_s, virusul maesles sau virusul mumps.

Revendicări: 3
Figuri: 4

---

(11) 113432 B1 *(51)* **A 61 K 39/395**// C 07 K 15/28; C 12 N 15/13 *(21)* 93-00310 *(22)* 05.09.91 *(30)* 07.09.90 GB 9019553.8 *(42)* 30.07.98// 7/98 *(86)* GB 91/01511 05.09.91 *(87)* WO 92/04380 19.03.92 *(56)* EP-A_2-0369816 *(71) Unilever N.V., Rotterdam, NL (73) Unilever N.V., Rotterdam, NL (72) Verhoeyen Martine Elisa, Rushden, GB (54)* **ANTICORP SAU FRAGMENT DE ANTICORP UMAN REFĂCUT**

(57) Anticorpul sau fragmentul de anticorp uman refăcut, în conformitate cu prezenta invenţie, este constituit din cel puţin una sau mai multe secvenţe de aminoacizi: i) Ala Tyr Trp Ile Glu, ii) Glu Ile Leu Pro Gly Ser Asn Asn Ser Arg Tyr Asn Glu Lys Phe Lys Gly, iii) Ser Tyr Asp Phe Ala Trp Phe Ala Tyr, iv) Lys Ser Ser Gln Ser Leu Leu Tyr Ser Ser Asn Gln Lys Ile Tyr Leu Ala, v) Trp Ala Ser Thr Arg Glu Ser, vi) Gln Gln Tyr Tyr Arg Tyr Pro Arg Thr cel puţin o regiune variabilă cu catenă grea încorporând următoarele CDRs: CDR1: Ala Tyr Trp Ile Glu, CDR2: Glu Ile Leu Pro Gly Ser Asn Asn Ser Arg Tyr Asn Glu Lys Phe Lys Gly, CDR3: Ser Tyr Asp Phe Ala Trp Phe Ala Tyr şi cel puţin o regiume variabilă cu catenă uşoară încorporând următoarele CDRs: CDR1: Lys Ser Ser Gln Ser Leu Leu Tyr Ser Ser Asn Gln Lys Ile Tyr Leu Ala, CDR2: Trp Ala Ser Thr Arg Glu Ser, CDR3: Gln Gln Tyr Tyr Arg Tyr Pro Arg Thr.

Revendicări: 12
Figuri: 15

(11) 113433 B - Sub acest număr nu se publică descrierea de invenţie, revendicările şi figurile.

---

(11) 113434 B1 *(51)* **A 63 F 3/00** *(21)* 97-01064 *(22)* 30.07.97 *(42)* 30.07.98// 7/98 *(56)* CBI FR 2333536; FR 2068299 *(71) Neaţă V. Mihai, Bucureşti, RO (73) Neaţă V. Mihai, Bucureşti, RO (72) Neaţă V. Mihai, Bucureşti, RO (54)* **DISPOZITIV PENTRU CONCURS REBUSIST**

(57) Invenţia se referă la un dispozitiv pentru concurs rebusist, concurs ce se poate desfăşura şi la televiziune. Dispozitivul conform invenţiei este alcătuit dintr-o placă (**p**) pătrată, pe a cărei faţă superioară este gravată o grilă (**g**) pătrată, având gravate, pe verticală, respectiv pe orizontală, în dreptul fiecărui pătrat al grilei (**g**), cifre, în ordine crescătoare de la 1 la n şi respectiv litere de la A la Z, începând dintr-unul dintre colţurile grilei (**g**), în fiecare dintre pătratele grilei fiind fixate, prin lipire, nişte plăcuţe colorate, de formă pătrată sau rotundă, iar în centrul acesteia, fiind practicat un orificiu în care este montat un ax (**c**) vertical, care are fixat, în centrul bazei (**h**) superioare şi paralel cu placa (**p**), un ac (**a**) indicator; în partea inferioară, este rezemat pe un rulment (**r**) fixat pe o placă de bază (**b**), de inelul superior al rulmentului (**r**) fiind fixat un tub (**t**) coaxial cu axul (**c**) şi de care este fixată, prin intermediul unui manşon (**m**), o pârghie (**S**) acţionată manual, în vederea frânării mişcării de rotaţie, imprimată manual plăcii (**p**).

Revendicări: 1
Figuri: 5

(11) 113434 B1

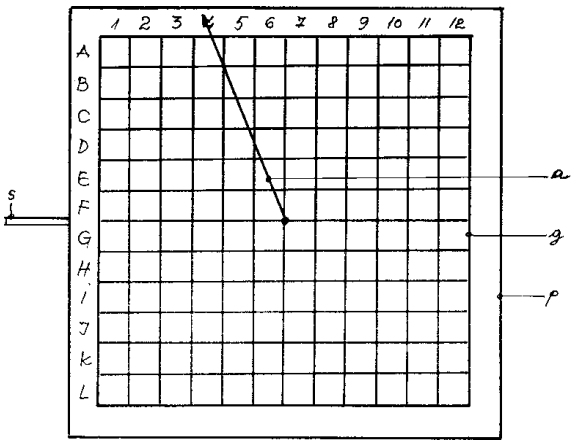

(11) 113435 B *(51)* **A 63 F 3/02** *(21)* 96-00316 *(22)* 21.02.96 *(41)* 27.02.98// 2/98 *(42)* 30.07.98// 7/98 *(56)* US 4659086; CBI FR 2381540 *(71) Constantin Marin, Bucureşti, RO (73) Constantin Marin, Bucureşti, RO (72) Constantin Marin, Bucureşti, RO (54)* **JOC LOGIC DE SOCIETATE**

(57) Invenția se referă la un joc de societate, ce poate fi jucat în doi sau trei jucători şi constă în deplasarea, după anumite criterii logice şi reguli date, a unor piese de joc (**2**) de forma tetraedrică, cu fețele (**3**) colorate diferit, în vârfurile cărora se află nişte bile (**3a**) de aceleaşi culori cu fețele tetraedrului, pe o tablă de joc (**1**) de formă hexagonală, pe suprafața căreia este imprimat un mozaic de şase culori sub forma unor triunghiuri echilaterale (**1a**), cu buline (**1b**) în vârfuri. Deplasarea pieselor de joc se face prin translații şi rabateri, în funcție de culorile fețelor şi bilelor, în corelație cu culorile triunghiurilor, respectiv ale bulinelor de pe tabla de joc.

Revendicări: 3
Figuri: 4

(11) 113435 B1

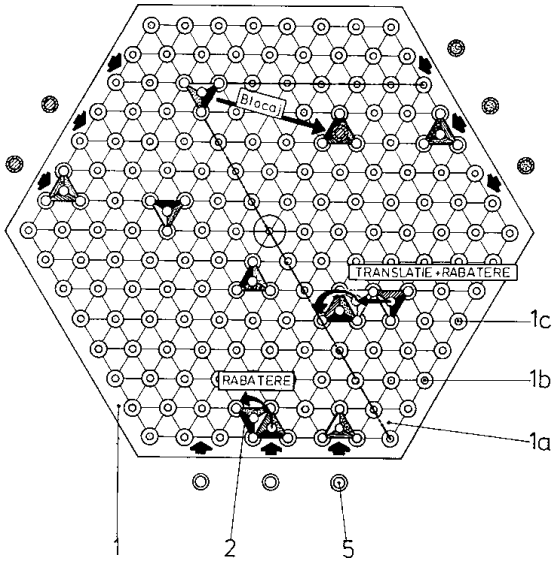

(11) 113436 B *(51)* **A 63 F 9/06** *(21)* 95-00832 *(22)* 03.05.95 *(41)* 29.11.96// 11/96 *(42)* 30.07.98// 7/98 *(56)* CBI FR 2520246; SU 980739 *(71) Constantin Marin, Bucureşti, RO (73) Constantin Marin, Bucureşti, RO (72) Constantin Marin, Bucureşti, RO (54)* **JOC LOGIC SPAȚIAL**

(57) Invenția se refră la un joc logic spațial, ce constă în asocierea, după o regulă dată, a culorilor situate pe fețele rotative ale acestuia. Jocul este prezentat în patru variante constructive (fig. 1, 6, 11, 15), determinate de numărul şi dispunerea spațială a pieselor tronconice (**1**, **6**, **11**, **15**) ce îl compun, ale căror baze mari constituie fețele rotative ale jocului, pe fiecare din ele fiind reprezentată grafic câte o stea cu mai multe colțuri diferit colorate şi care sunt amplasate pe axele unui cadru de susținere (**2**, **7**, **12, 17**), şi dependente în mişcarea de rotație unele față de altele, formând un angrenaj, fiecare din ele putând fi decuplată prin dispunerea pe nişte pastile (**4**, **9**, **14**, **19**) amplasate pe axele proprii. Regula generală a jocului este următoarea: pornind de la o configurație oarecare a fețelor, să se orientaze acestea prin rotiri şi decuplări adecvate ale pieselor tronconice, aşa încât în punctul de tangență a două fețe să se regăsească aceeaşi culoare. În cazul variantelor a II-a şi a III-a, este posibilă şi următoarea regulă de joc: considerând oricare trei sau patru fețe alăturate, stelele situate pe acestea să aibă colțurile orientate spre un punct comun, de aceeaşi culoare.

Revendicări: 6
Figuri: 19

(11) 113436 B1

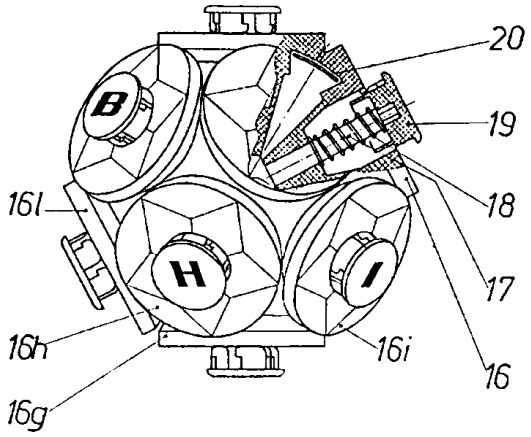

15

(11) 113437 B1

de pompare (**7**) pentru circulaţia fazei cu densitate intermediară şi a fazei solide din coloana de separare (**1**) în vasul de separare (**2**). Vasul de separare (**2**) este prevăzut cu: plan înclinat (**9**) şi dispozitiv mecanic (**8**) pentru extragerea fazei solide, preaplin (**6**) pentru recircularea fazei lichide, cu densitate intermediară, din vasul de separare (**2**) în coloana de separare (**1**). Avantajul procedeului şi aparatului constă în aceea că acestea permit separarea continuuă a amestecurilor heterogene, formate din două faze lichide nemiscibile, şi a unei faze solide, dispersată în amestec, în fazele componente.

Revendicări: 2
Figuri: 1

---

(11) 113437 B1 *(51)* **B 01 D 17/032**; B 01 D 21/02 *(21)* 95-01773 *(22)* 11.10.95 *(42)* 30.07.98// 7/98 *(56)* RO 97241; 99798 *(71)* *S.C. Policolor S.A., Bucureşti, RO (73) S.C. Policolor S.A., Bucureşti, RO (72) Branişte Ileana, Bucureşti, RO; Ion Eugenia Lucia, Bucureşti, RO; Nicolescu Florica, Bucureşti, RO; Dumitrache Liviu Ion, Bucureşti, RO; Dănciulescu Vasile Titi, Bucuresti, RO (54)* **PROCEDEU ŞI APARAT PENTRU SEPARAREA CONTINUA A FAZELOR**

(57) Invenţia se referă la un procedeu şi la un aparat pentru separarea continuă a fazelor unui amestec heterogen, format din două faze lichide nemiscibile şi o fază solidă, dispersată în amestec. Procedeul constă în separarea continuă, concomitentă, a celor trei faze şi anume: separarea continuă a fazei cu densitatea cea mai m ică, într-o coloană de separare, de celelalte două faze, urmată de trimiterea celor două faze, prin intermediul unui dispozitiv de pompare, într-un vas de separare, de unde, cu un dispozitiv mecanic, se evacuează faza solidă. Faza lichidă, cu densitate intermediară, separată în vasul de separare, este recirculată în coloana de separare şi evacuată de aici prin intermediul unui vas comunicant, al cărui preaplin de evacuare se află situat la o diferenţă de nivel dH faţă de un preaplin de evacuare a fazei cu densitatea cea mai mică. Aparatul este format, în principal, dintr-o coloană de separare (**1**) şi un vas de separare (**2**). Coloana de separare (**1**) este prevăzută cu: ştuţ de alimentare continuuă (**5**), preaplin de evacuare a fazei cu densitatea cea mai mică (**3**), vas comunicant cu preaplin (**4**) pentru evacuarea fazei lichide cu densitatea intermediară, dispozitiv

(11) 113437 B1

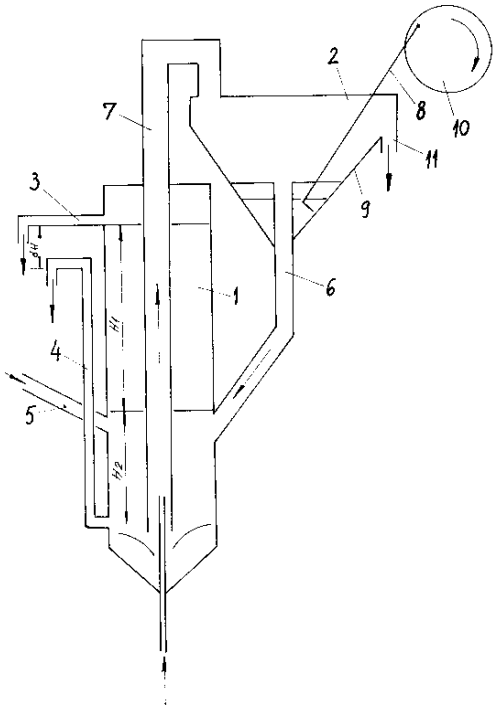

(11) 113438 B1 *(51)* **B 01 D 25/12** *(21)* 96-01098 *(22)* 29.05.96 *(42)* 30.07.98// 7/98 *(56)* FR 2590182; 2603818 *(71) Centrul de Cercetare pentru Materiale Macromoleculare şi Membrane S.A., Bucureşti, RO (73) Centrul de Cercetare pentru Materiale Macromoleculare şi Membrane S.A., Bucureşti, RO (72) Popescu Georgeta, Bucureşti, RO; Şerban Viorel, Bucureşti, RO; Bătrînescu Gheorghe, Bucureşti, RO; Pordea Viorel, Bucureşti, RO; Stockel Siegfried, Bucureşti, RO (54)* **MODUL DE MICRO SAU ULTRAFILTRARE**

(57) Invenţia se referă la un modul de micro sau ultrafiltrare, ce poate fi folosit la tratarea efluenţilor lichizi cum ar fi prepararea apei potabile, purificarea apelor industriale, filtrarea berii, vinului, sucurilor naturale, a laptelui şi a altor lichide, în vederea limpezirii sau a separării unor componente din ele. Modulul este alcătuit din mai multe plăci filtrante, alăturate, prevăzute cu canale de colectare şi evacuare a lichidului filtrat, între care se dispun membrane filtrante, astfel încât, prin strângerea lor, să formeze camere separate de filtrare. Găurile centrale ale plăcilor formează un canal de legătură pentru toate camerele de filtrare, suspensia introducându-se în interiorul camerelor prin acest canal. Modulul este alcătuit, în principal, dintr-un capac de intrare (**1**), prevăzut cu un ştuţ (**15**) de intrare a lichidului de filtrat, şi un capac (**5**) de închidere, prevăzut, axial, cu un ştuţ de ieşire (**16**), între care se intercalează, alternate în mod succesiv, nişte plăci (**3**) de colectare, nişte plăci (**2**) de distribuţie şi, în final, un fund (**4**) care obturează canalul central, dispus în continuarea ştuţului (**15**).

Revendicări: 3
Figuri: 5

(11) 113438 B1

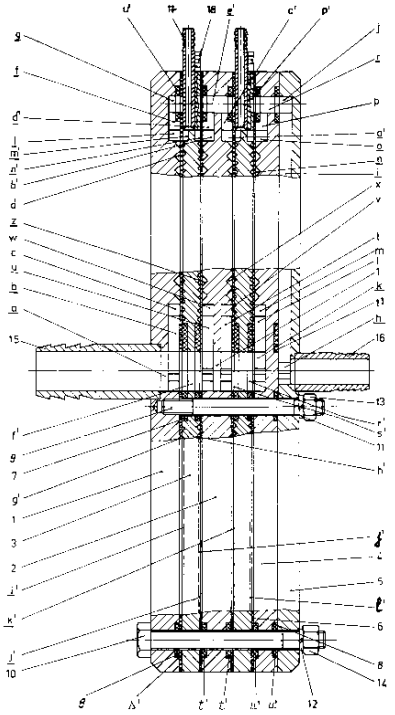

(11) 113439 B1 *(51)* **B 01 D 25/24** *(21)* 97-00184 *(22)* 30.01.97 *(42)* 30.07.98// 7/98 *(56)* FR 2460154 *(71) Institutul de Cercetare Ştiinţifică Inginerie Tehnologică pentru Industria Construcţiilor de Maşini - S.C. ICTCM S.A., Bucureşti, RO (73) ICTCM Institutul de Cercetare şi Proiectare Tehnologică pentru Construcţii Maşini S.A., Bucureşti, RO (72) Grigoriu Alexandru, Bucureşti, RO; Simion Adrian, Bucureşti, RO; Tamşula Ştefan, Bucureşti, RO; Baumstark Adolf, Bucureşti, RO (54)* **FILTRU TAMBUR**

(57) Invenţia se referă la un filtru tambur pentru separarea impurităţilor solide din lichidele tehnologice de răcire şi spălare, destinat, în special, filtrării soluţiilor apoase de tip alcalin, provenite de la instalaţiile de spălare industrială, precum şi de la laminare sau trefilare. Filtrul conform invenţiei cuprinde un rulou de hârtie filtrantă (**1**) care, după desfăşurare, este susţinută de o bandă transportoare (**8**) şi trecută pe sub două coloane metalice (**5**), montate pe nişte ghidaje circulare (**7**), situate în interiorul unei carcase metalice (**4**). Se formează astfel o zonă (**a**) de filtrare, concavă, în care lichidul de filtrat pătrunde printr-un tub de intrare (**13**), după filtrare lichidul curgând într-un rezervor inferior (**17**), iar impurităţile colectate fiind evacuate o dată cu porţiunile de hârtie uzată, într-un container (**16**).

Revendicări: 1
Figuri: 1

(11) 113439 B1

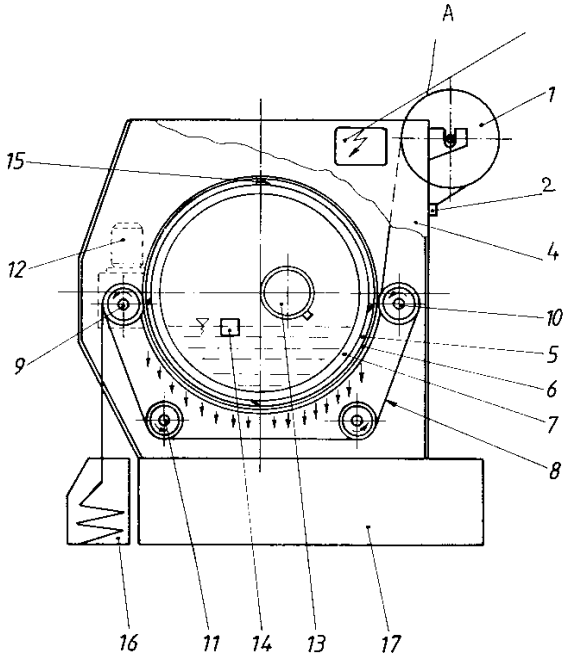

(11) 113440 B1 *(51)* **B 01 D 45/10** *(21)* 148040 *(22)* 19.07.91 *(42)* 30.07.98// 7/98 *(56)* RO 109281 *(71) Tudor Marin, Bucureşti, RO (73) Tudor Marin, Bucureşti, RO; Călinoiu Ioan, Bucureşti, RO (72) Tudor Marin, Bucureşti, RO; Calinoiu Ioan, Bucuresti, RO (54)* **DISPOZITIV PENTRU CAPTAREA PRAFULUI DE CĂRBUNE**

(57) Invenția de referă la un dispozitiv pentru captarea prafului de cărbune, absorbit de la mesele de lucru ale maşinilor de debitat şi şlefuit perii de cărbune, utilizat în construcția de maşini. Dispozitivul conform invenției este construit dintr-un rezervor (**1**) de care sunt fixate două tuburi (**3**) prevăzute cu nişte deflectoare (**4**). Tuburile (**3**) sunt dispuse în nişte rezervoare verticale (**5**). Rezervoarele verticale (**5**) sunt dispuse peste un alt rezervor orizontal (**6**). De rezervorul (**6**) este sudat un alt rezervor vertical (**7**), concentric cu un alt rezervor vertical (**8**), în care sunt dispuse nişte site orizontale (**9**). De rezervorul (**8**) este fixat un alt rezervor (**10**), prevăzut cu alte site (**11**), cu un capac (**12**) şi cu nişte serpentine (**16**), şi un alt rezervor inferior (**13**).

Revendicări: 1
Figuri: 1

(11) 113440 B1

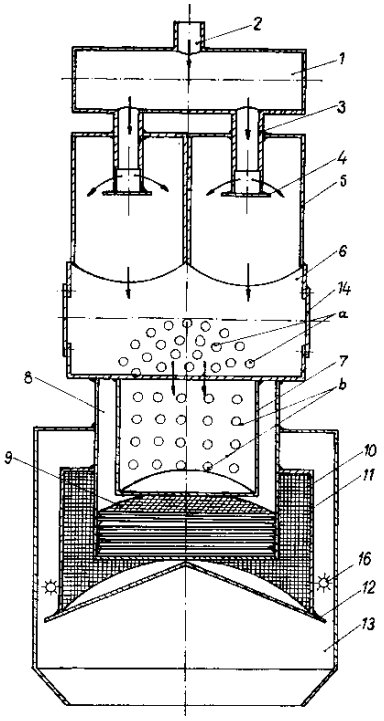

(11) 113441 B1 *(51)* **B 01 D 53/34** *(21)* 95-00925 *(22)* 25.10.93 *(30)* 18.11.92 GB 9224201.5 *(42)* 30.07.98// 7/98 *(86)* GB 93/02196 25.10.93 *(87)* WO 94/11091 26.05.94 *(56)* GB 2047217; US 3944487; EP 276044; 211530; 0057624 *(71) Imperial Chemical Industries PLC, Londra, GB (73) Imperial Chemical Industries PLC, Londra, GB (72) Fakley Martin Edward, Cleveland, GB; Valentin Friedrich Heinrich Hermann, Letchworth, GB (54)* **PROCEDEU CATALITIC ŞI APARAT PENTRU TRATAREA UNUI CURENT GAZOS**

(57) Invenția se referă la un procedeu şi la un aparat de eliminare a substanțelor volatile şi/sau odorizante, dintr-un curent de gaz (**1**), cu ajutorul unui lichid apos (**7**) care conține hipoclorit sau apă oxigenată drept oxidant (**15**), şi recircularea (**12**) a unei părți din lichidul rezultat după trecerea prin patul de catalizator (**11**), pentru descompunerea oxidantului.

Revendicări: 10
Figuri: 1

(11) 113441 B1

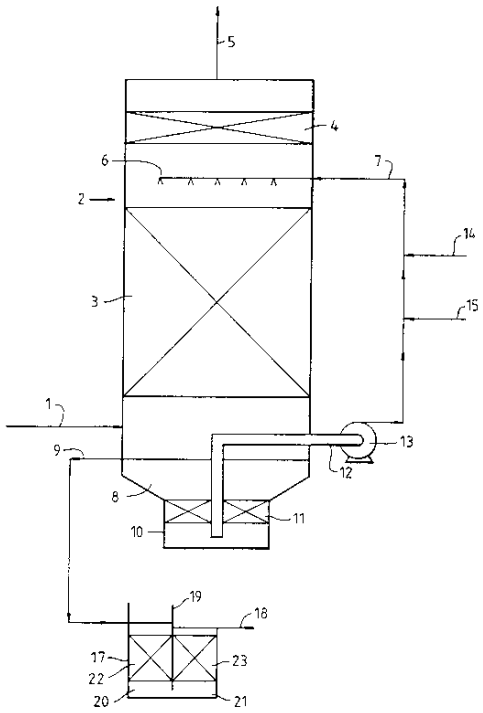

(11) 113442 B1 *(51)* **B 05 B 7/14** *(21)* 96-02407 *(22)* 18.12.96 *(42)* 30.07.98// 7/98 *(56)* RO 58905; US 4815414; FR 2427141; 2640164; 2701869; EP-B-0 125153; EP-A-0 374 023 *(71) S.C. Izolatorul S.A., Bucureşti, RO (73) S.C. Izolatorul S.A., Bucureşti, RO (72) Ionescu Ioan, Bucureşti, RO; Vasile Iulian, Bucureşti, RO; Glanz Gunther, Bucureşti, RO; Badiu Ieronim, Bucureşti, RO (54)* **INSTALAŢIE DE PULVERIZARE A PULBERILOR MICRONICE DURE, PENTRU OBŢINEREA COVOARELOR DE LINOLEUM ANTIDERAPANTE**

(57) Invenţia se referă la o instalaţie de pulverizare a pulberilor micronice dure, pentru obţinerea covoarelor de linoleum antiderapante, compusă dintr-un rezervor (**1**) fixat pe un suport (**2**), rezervorul fiind prevăzut, la partea inferioară, cu trei posturi de alimentare, de formă piramidală, cuplate cu câte un sistem de dozare (**6**) a pulberii, alimentarea cu aer comprimat făcându-se prin intermediul unor tuburi (**7**) de racordare. Jetul (**12**) de pulbere loveşte panoul de impact (**14**) şi se împrăştie în interiorul unei incinte (**10**), închisă lateral şi prevăzută cu un capac de vizitare (**11**), distribuindu-se uniform pe suprafaţa covorului de linoleum (**13**) ce se deplasează pe rolele (**15**).

Revendicări: 2
Figuri: 6

(11) 113442 B1

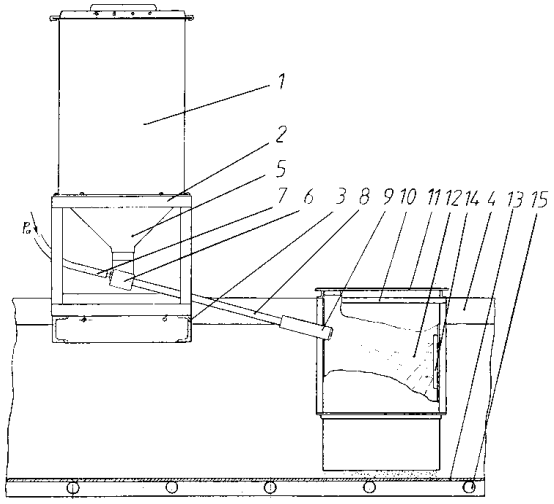

(11) 113443 B1 *(51)* **B 21 D 11/18** *(21)* 144248 *(22)* 21.02.90 *(42)* 30.07.98// 7/98 *(56)* RO 87070 Conf. dr. M. Teodorescu şi col, "*Elemente de proiectare a ştanţelor şi matriţelor*", Editura Didactică şi Pedagogică, Bucureşti, 1983 *(71) Intreprinderea Organe de Asamblare, Râmnicu Sărat, RO (73) Intreprinderea Organe de Asamblare, Râmnicu Sărat, RO (72) David Constantin, Râmnicu Sărat, RO (54)* **DISPOZITIV DE ROLUIRE SI CALIBRARE**

(57) Invenţia se referă la un dispozitiv de roluire şi calibrare, destinat roluirii şi calibrării simultane a pieselor din tablă, utilizat în construcţia de maşini. Dispozitivul este constituit dintr-o placă de bază inferioară (**15**) şi dintr-o placă de bază superioară (**16**). Pe placa de bază inferioară (**15**) sunt fixate o pastilă de roluit (**11**) şi o placă de ghidare (**5**), pe care culisează o placă port-calibru (**2**) solidară cu un bac mobil (**1**). În placa port-calibru (**2**) basculează un calibru mobil (**3**). Pe placa de bază superioară (**16**) sunt fixate o bucşă de ghidare (**8**), un poanson de roluire (**9**) şi o coloană înclinată (**6**).

Revendicări: 1
Figuri: 6

(11) 113443 B1

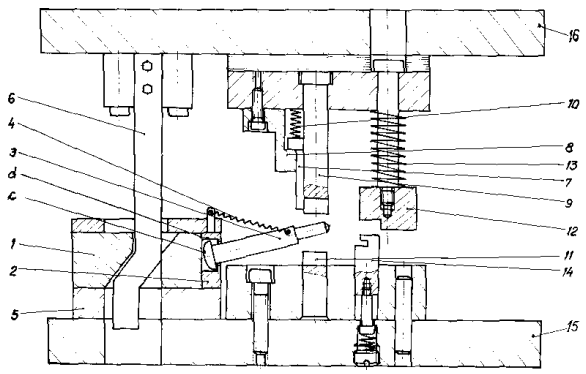

(11) 113444 B1 *(51)* **B 23 Q 3/06** *(21)* 146112 *(22)* 15.10.90 *(42)* 30.07.98// 7/98 *(56)* Ion Stănescu şi Voicu Tache, "*Proiectarea şi Construcția Dispozitivelor*", Editura Didactică şi Pedagogică Bucureşti 1964, pp.477-478 *(71) Intreprinderea Forestieră de Exploatare şi Transport, Piatra Neamț, RO (73) S.C. SEF Petroforest S.A., Piatra Neamț, RO (72) Păduraru Ioan, Piatra Neamț, RO (54)* **DISPOZITIV DE FIXARE A PIESELOR ÎN VEDEREA PRELUCRĂRII PRIN MORTEZARE**

(57) Invenția se referă la un dispozitiv de fixare a pieselor în vederea prelucrării prin aşchiere, la maşina de mortezat, a discurilor de ambreiaj cu caneluri interioare, ale cărucioarelor de transport al buştenilor. Dispozitivul cuprinde un corp de bază, susținut şi fixat în sistemul de strângere-fixare a pieselor pe maşina de mortezat, corp ce primeşte şi susține nişte discuri de ambreiaj (**1**) dispuse într-o cavitate cilindrică (**b**) a porțiunii de diametru mare (**3**) a corpului de bază (**A**), prevăzut, la partea inferioară, cu o porțiune redusă de diametru (**2**), ce se fixează în bacurile sistemului de strângere-fixare a maşinii de mortezat, fixarea discurilor de ambreiaj în cavitatea (**b**) realizându-se prin intermediul unui corp de reținere-fixare (**B**) al cărui filet interior (**f**) se conjugă cu filetul exterior (**e**) al porțiunii de diametru mare (**3**).

Revendicări: 3
Figuri: 4

(11) 113444 B1

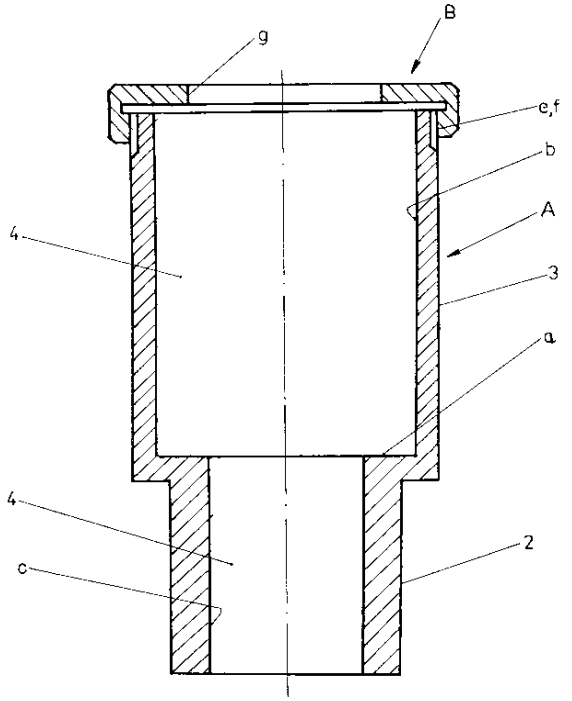

Fig.2

(11) 113445 B1 *(51)* **B 23 Q 3/06** *(21)* 146113 *(22)* 15.10.90 *(42)* 30.07.98// 7/98 *(56)* Ion Stănescu şi Voicu Tache, "*Proiectarea şi Construcția Dispozitivelor*", Editura Didactică şi Pedagogică, Bucureşti - 1964, pp.477-478 *(71) Întreprinderea Forestieră de Exploatare şi Transport, Piatra Neamț, RO (73) S.C. SEF Petroforest S.A., Piatra Neamț, RO (72) Păduraru Ioan, Piatra Neamț, RO (54)* **DISPOZITIV DE FIXARE A PIESELOR ÎN VEDEREA PRELUCRĂRII PRIN MORTEZARE**

(57) Invenția se referă la un dispozitiv de fixare a pieselor în vederea prelucrării prin aşchiere, la maşina de mortezat, a unor plăci pentru ambreiaj, cu dantură exterioară, ale cărucioarelor de transport, utilizate la debitarea buştenilor la instalația de gater, în sectorul forestier. Dispozitivul cuprinde un corp de bază, susținut şi fixat în sistemul de strângere-fixare a pieselor pe maşina de mortezat, corp ce primeşte şi susține nişte discuri de ambreiaj ce sunt dispuse şi fixate pe un arbore, şi o flanşă, corpul fiind prevăzut, la partea superioară, cu un ax filetat, ce primeşte o flanşă de formă tronconică, ce fixează întregul pachet de discuri prin intermediul unei piulițe, iar la partea inferioară, cu o porțiune al cărei diametru redus se fixează în bacurile sistemului de strângere-fixare a maşinii de mortezat.

Revendicări: 2
Figuri: 4

(11) 113445 B1

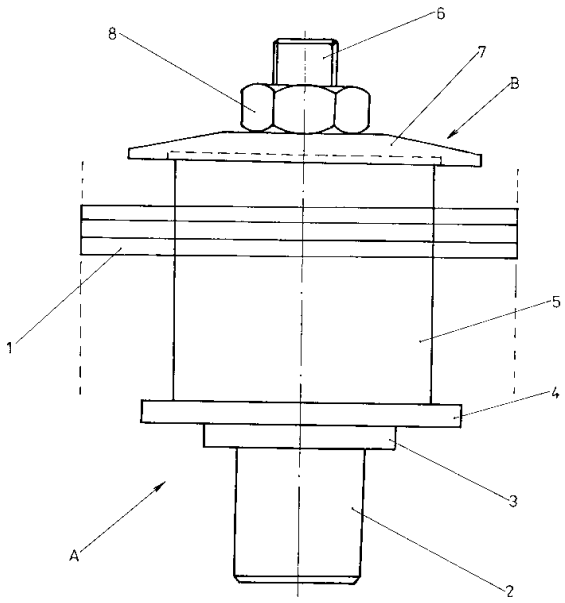

Fig.2

(11) 113446 B1 *(51)* **B 23 Q 37/00**; B 21 D 11/10 *(21)* 144399 *(22)* 12.03.90 *(42)* 30.07.98// 7/98 *(56)* RO 94005 Radu Manoliu şi colaboratori, "*Maşini agregate şi linii automate*", E.ditura Tehnică, Bucureşti, 1965 *(71) I.I.S. Electrocontact, Botoşani, RO (73) Rujinschi Cornel, Botoşani, RO; Rohozneanu Costel, Botoşani, RO; Tureac Vasile, Botoşani, RO; Ungureanu Ion, Botoşani, RO; Maxim Dumitru, Botoşani, RO; Bădiliţă Ioan, Botoşani, RO; Mihai George Dan, Botoşani, RO (72) Rujinschi Cornel, Botoşani, RO; Rohozneanu Costel, Botoşani, RO; Tureac Vasile, Botoşani, RO; Ungureanu Ion, Botoşani, RO; Maxim Dumitru, Botoşani, RO; Bădiliţă Ioan, Botoşani, RO; Mihai George Dan, Botoşani, RO (54)* **DISPOZITIV PENTRU PRELUCRĂRI MULTIPLE**

(57) Invenţia se referă la un dispozitiv pentru prelucrări multiple, destinat prelucrării prin îndoire, găurire, lamare, filetare etc, a semifabricatelor din tablă, utilizat în construcţia de maşini. Dispozitivul conform invenţiei este constituit dintr-un disc rotativ (**1**) prevăzut cu nişte locaşuri (**a**) în care se introduc nişte semifabricate (**20**) în vederea prelucrării ulterioare. O prismă profilată (**3**) prevăzută cu un locaş (**b**), al cărui profil este conjugat cu profilul locaşului (**a**) al discului rotativ (**1**), asigură forma semifabricatului (**20**). Nişte cilindri pneumatici (**4**, **6** şi **10**) acţionează un poanson vertical (**5**), un poanson lateral (**7**) şi un aruncător (**9**). Un cap de filetat (**8**) realizează operaţia de filetare.

Revendicări: 1
Figuri: 4

(11) 113446 B1

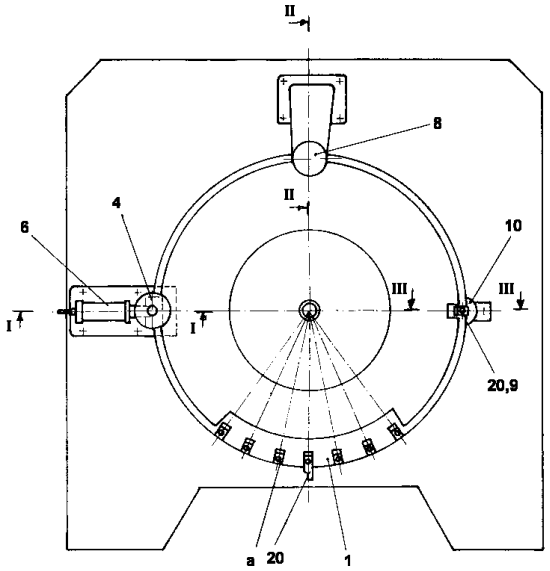

(11) 113447 B1 *(51)* **B 32 B 27/08**; B 65 D 35/02 *(21)* 94-00248 *(22)* 18.02.94 *(30)* 22.02.93 FR 93 02291; 05.07.93 FR 93 08444 *(42)* 30.07.98// 7/98 *(56)* GB-A-2048209 *(71) Cebal S.A., Clichy, FR (73) Cebal S.A., Clichy, FR (72) Rebeyrolle Michel, Ste Menehould, FR; Benquet Jacques, Talani, FR (54)* **TUB DE STOCARE ŞI DISTRIBUŢIE A UNUI PRODUS AROMATIZAT SAU PARFUMAT, CONŢINÂND APĂ**

(57) Invenţia are ca obiect un tub de stocare şi distribuţie a unui produs, aromatizat sau parfumat, conţinând apă, care cuprinde un cap de distribuţie, fixat pe o manta multistrat, flexibilă, alcătuită, în esenţă, dintr-un strat intermediar polimeric, cu efect de barieră faţă de oxigen şi de arome sau parfumuri, respectivul strat fiind sensibil la umiditate, dintr-unul sau câteva straturi polimerice pe bază de poliolefine, situate pe fiecare faţă a acestui strat intermediar, toate straturile fiind lipite în mod continuu între ele, în care, pentru o mai bună conservare a aromei sau parfumurilor, ansamblul straturilor situate pe faţa interioară a stratului cu efect de barieră (**1**, **21**, **100**, **13**, **11**, **21**), are o grosime totală de 55...140 μm. Acest tub cuprinde, de preferinţă, mijloace care fac distribuţia produsului conţinut mai uşoară şi mai completă. El se poate utiliza în industriile de condiţionare a produselor lichide, cremoase, păstoase, de exemplu industria produselor cosmetice, farmaceutice, alimentare etc.

Revendicări: 14
Figuri: 10

(11) 113447 B1

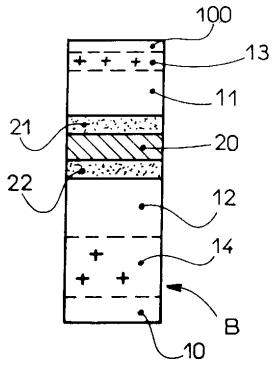

Fig.2

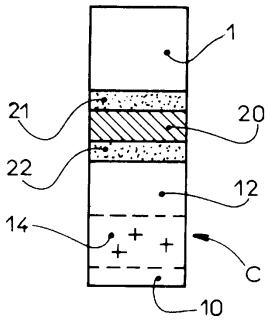

Fig.3

(11) 113448 B1 *(51)* **B 60 D 1/145**; B 60 L 7/24 *(21)* 97-01938 *(22)* 20.10.97 *(42)* 30.07.98// 7/98 *(56)* US 4072320; 4588199
(71) Stan Iancu, Câmpulung, RO (73) Stan Iancu, Câmpulung, RO (72) Stan Iancu, Câmpulung, RO (54) **SISTEM ELECTROMAGNETIC**

(57) Invenția se referă la un sistem electromagnetic ce asigură funcționarea, în orice regim de mers, a remorcilor cuplate la diferite autovehicule. Sistemul este format dintr-un ax de cuplare (**1**) şi un ax de legătură a cablului de frânare (**10**), reglarea între acestea fiind realizată cu bucşe de fixare (**7**), bucşe de asigurare (**9**), bucşe de rezistență (**8**), piuliță (**4**), contrapiuliță (**5**) şi arc (**6**). Comanda sistemului se face prin intermediul unui circuit electric, care alimentează o bobină electromagnetică (**11**), aflată între bucşa de asigurare (**9**) şi axul de legătură. Prin aplicarea invenției se obține siguranță şi uşurință în exploatarea remorcilor autovehiculelor (**10**).

Revendicări: 1
Figuri: 1

(11) 113448 B1

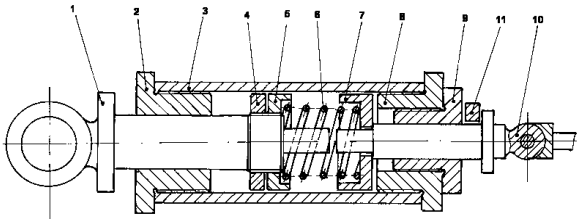

(11) 113449 B1 *(51)* **B 60 R 27/00** *(21)* 98-00114 *(22)* 26.01.98 *(42)* 30.07.98// 7/98 *(56)* RO 112015. *(71) S.C. Turbomecanica S.A., Bucureşti, RO (73) S.C. Turbomecanica S.A., Bucureşti, RO (72) Ciorapciu Şerban, Bucureşti, RO; Vasilache Emil, Bucureşti, RO; Macarie Titus Mircea, Bucureşti, RO; Florea Dumitru, Bucureşti, RO; Florea Ionel, Bucureşti, RO; Galatioiu Emil, Bucureşti, RO (54)* **AUTOVEHICUL MODULAT CU DUBLĂ TRACȚIUNE**

(57) Invenția se referă la un autovehicul modulat cu dublă tracțiune, uşor, folosit pentru agrement, transport persoane, transport materiale şi pentru activități de salvare în terenuri izolate, unde poate fi paraşutat. Autovehiculul modulat cu dublă tracțiune, conform invenției, este alcătuit dintr-un şasiu (**A**) constituit din două lonjeroane (**1**), nişte semicadre față (**2**) pe care sunt prinse nişte elemente de fixare (**3**), pentru puntea față, şi nişte semicadre spate (**4**), pe care sunt prinse nişte plăci de fixare (**5**), pentru partea superioară a punții spate, o traversă față (**7**), pentru fixarea casetei de direcție, nişte elemente de rigidizare transversală (**8**), un semicadru intermediar (**9**), pe care se pot monta două parbrize basculante (**12**), pentru locurile față, un grup motopropulsor (**B**) plasat longitudinal, nişte suspensii spate (**C**) independente, prevăzute la roțile spate, o suprastructură (**D**) uşoară şi diferită ca formă în funcție de destinația autovehiculului, cu două scaune față (**E**) şi nişte accesorii (**F**) uşor demontabile.

Revendicări: 5
Figuri: 18

(11) 113449 B1

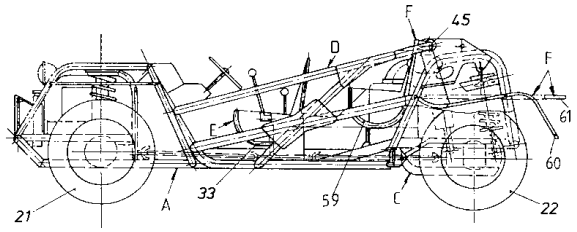

Fig.2

(11) 113450 B1 *(51)* **B 61 C 7/04** *(21)* 147712 *(22)* 05.06.91 *(42)* 30.07.98// 7/98 *(56)* US 3479967; 4335337 *(71) Integral Proiect S.A., Bucureşti, RO (73) Mocănescu Victor, Bucureşti, RO; Paraschivescu Remus, Bucureşti, RO; Savu Elena, Dobroieşti, RO; Savu Constantin, Bucureşti, RO; Caraman Dan, Bucureşti, RO; Vlad Sebastian, Bucureşti, RO; Piturcescu Petre, Bucureşti, RO (72) Mocănescu Victor, Bucuresti, RO; Paraschivescu Remus, Bucuresti, RO; Savu Elena, Dobroiesti, RO; Savu Constantin, Bucuresti, RO; Caraman Dan, Bucuresti, RO; Vlad Sebastian, Bucuresti, RO; Piturcescu Petre, Bucuresti, RO (54)*
LOCOMOTIVĂ DE INTERVENȚIE ÎN METROU

(57) Invenția se referă la o locomotivă de intervenție în metrou. Locomotiva are trei surse de alimentare cu energie electrică, independente, pentru un echipament de tracțiune: o sursă independentă de alimentare cu energie este formată dintr-un motor Diesel (**1**) cu ardere catalitică a gazelor de eşapament, cuplat cu un generator (**2**), ambele comandate printr-un controler de comandă (**5**), care furnizează energia electrică printr-un întrerupător motor (**I.M.**) şi printr-un redresor (**8**) la un electromotor de tracțiune (**9**) a cărui mişcare de rotație este transmisă printr-un reductor cu două regimuri (**10**), prin axe cardanice (**12**), la atacuri de osie duble (**13**) şi atacuri de osie simple (**14**). O altă sursă de alimentare cu energie electrică, independentă de prima, este linia de contact metrou care, printr-un pantograf (**3**), preia energia electrică, printr-un întrerupător al liniei de contact (**I.C.**), transmite energia la un convertizor static (**7**), comandat cu ajutorul unui controler (**6**), alimentează acelaşi electromotor de tracțiune

(11) 113450 B1

(**9**) şi, în continuare, funcțiile se repetă. O altă sursă de alimentare, formată dintr-o baterie (**I.B.**), transmite energia la acelaşi convertizor static (**7**) ca în varianta doi; apoi funcțiile se repetă.

Revendicări: 1
Figuri: 1

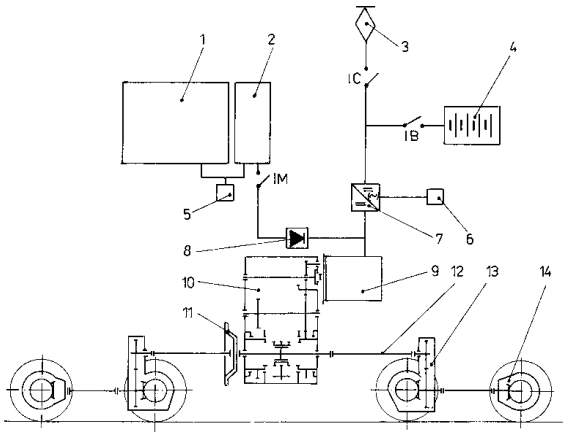

(11) 113451 B1 *(51)* **B 61 F 7/00** *(21)* 97-01016 *(22)* 04.06.97 *(42)* 30.07.98// 7/98 *(56)* RO 65612 *(71) S.C. Institutul de Cercetări şi Proiectări Vagoane S.A., Arad, RO (73) S.C. Institutul de Cercetări şi Proiectări Vagoane S.A., Arad, RO (72) Neceaev Vasile, Arad, RO; Todor Mircea, Arad, RO; Rusu Eugen, Arad, RO; Petroman Nicolae, Arad, RO (54)*
SET DE DISPOZITIVE MECANICE PENTRU TRANSPUNEREA VAGOANELOR DE MARFĂ DE PE BOGHIURI EUROPA (Y-H) PE BOGHIURI CSI (18-100) ŞI INVERS

(57) Invenția se referă la un set de dispozitive pentru transpunerea vagoanelor de marfă ce transportă produse acide, bazice sau toxice etc., de pe boghiuri care circulă pe liniile ferate europene - ecartament 1435 mm, pe boghiuri care circulă pe liniile ferate din C.S.I - ecartament 1520 mm, sau invers, soluție ce impune, pe lângă alte probleme, existența, la ambele administrații de cale ferată, a aceluiaşi tip de vagon special. Setul de dispozitive mecanice pentru transpunerea vagoanelor de marfă de pe boghiuri Europa (**Y-H**) pe boghiuri C.S.I. (**18-100**) şi invers, conform invenției, are în alcătuire, în funcție de felul transpunerii, o crapodină superioară (**A** sau **B**), ce face legătura între crapodina boghiului (**E** sau **F**) şi o flanşă (**4**) fixă a şasiului (**25**), precum şi o bară de frână (**C** sau **D**), telescopică, adaptată pentru a face legătura între timoneria centrală a frânei automate de pe vagon şi nişte leviere (**3**) de pe boghiu (**2**). Setul de dispozitive mai are în alcătuire nişte glisiere laterale, susținute de nişte tiranți (**27**) ce se pot deplasa pe verticală datorită unei pene (**31**) acționată cu o tijă filetată (**32**) în piulița de

(11) 113451 B1

reglare (**33**) şi a cărei poziție este fixată cu un suport (**30**) ce este menținut în contact pe pană (**31**) prin intermediul unor arcuri (**34**) fixate pe capetele tiranților (**27**).

Revendicări: 3
Figuri: 8

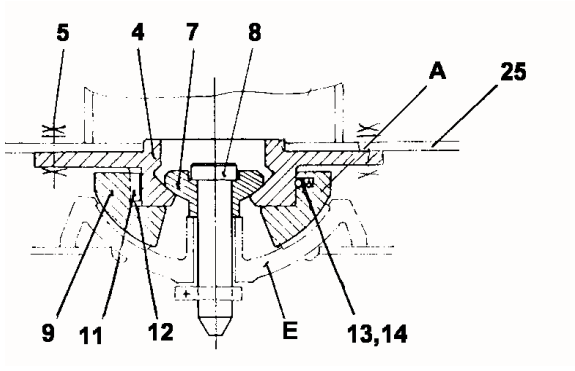

Fig.2

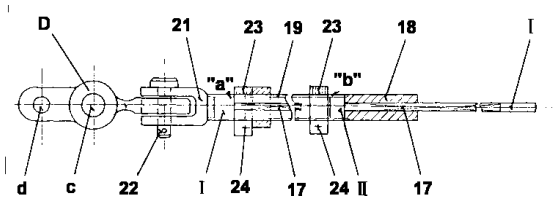

Fig.7

(11) 113452 B1 *(51)* **B 62 D 49/06** *(21)* 95-02236 *(22)* 20.12.95 *(42)* 30.07.98// 7/98 *(56)* RO 110135 *(71) Institutul de Cercetare Ştiinţifică şi Inginerie Tehnologică pentru Maşini şi Utilaje Agricole, Bucureşti, RO (73) Institutul Naţional de Cercetare-Dezvoltare pentru Maşini şi Instalaţii Destinate Agriculturii şi Industrei Alimentare - INMA, Bucureşti, RO (72) Gângu Vergil, Bucureşti, RO; Cristea Mircea, Bucureşti, RO; Muraru Cornelia, Bucureşti, RO; Popa Marin, Otopeni, RO; Robe Eugen, Bucureşti, RO (54)* **PUNTE MOTOARE**

(57) Invenţia se referă la o punte motoare destinată să lucreze în agregat cu un motocultor dotat cu două prize de putere, din care una este priză sincronă. Puntea motoare conform invenţiei cuprinde o piesă de cuplare (**1**), un cadru (**2**), o casetă de direcţie (**6**), un volan (**5**), o manetă (**9**) pentru acţionarea frânelor, un scaun (**4**) şi o transmisie (**7**) pentru priza sincronă a motocultorului (**A**) care acţionează roţile (**3**), având în componenţă o transmisie (**8**) care primeşte mişcarea de la priza de putere asincronă a motocultorului (**A**), acţionând priza de putere a punţii motoare (**13**) aflate în spatele punţii motoare, precum şi un dispozitiv de ridicare (**11**) la care se pot cupla toate utilajele anexă ale motocultorului (**A**) şi care se acţionează cu o manetă (**10**).

Revendicări: 2
Figuri: 1

(11) 113452 B1

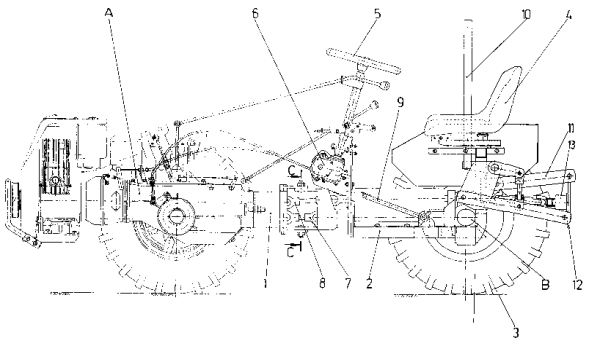

(11) 113453 B1 *(51)* **B 62 D 49/08** *(21)* 147601 *(22)* 22.05.91 *(30)* 22.05.90 IT 67372 A/90 *(42)* 30.07.98// 7/98 *(56)* FR 2534542; US 4836738 *(71) Same S.P.A., Treviglio (Bergamo), IT (73) Same Deutz-Fahr S.P.A., Treviglio (Bergamo), IT (72) Filippini Giuseppe, Bedizzole (Brescia), IT (54)* **CADRU DE SIGURANŢĂ PENTRU TRACTOR AGRICOL**

(57) Invenţia se referă la un cadru de siguranţă (**3**) pentru tractoare agricole, în special tractoare horticole, care poate fi ridicat şi coborât. El conţine un element tubular în formă de **U**, ale cărui braţe (**4**) sunt legate la părţile laterale opuse (**5**) ale corpului tractorului, pentru a pivota faţă de o axă transversală (**8**), între o poziţie ridicată şi o poziţie coborâtă. În cele două braţe (**4**) sunt încorporate mijloace de poziţionare (**12**, **17**), pentru poziţionarea cadrului de siguranţă (**3**) în poziţia aleasă, şi mijloace de oprire, manuale, cu eliberare rapidă (**d**), pentru blocarea mijloacelor de poziţionare şi prevenirea deplasării cadrului de siguranţă din poziţia aleasă.

Revendicări: 3
Figuri: 7

(11) 113453 B1

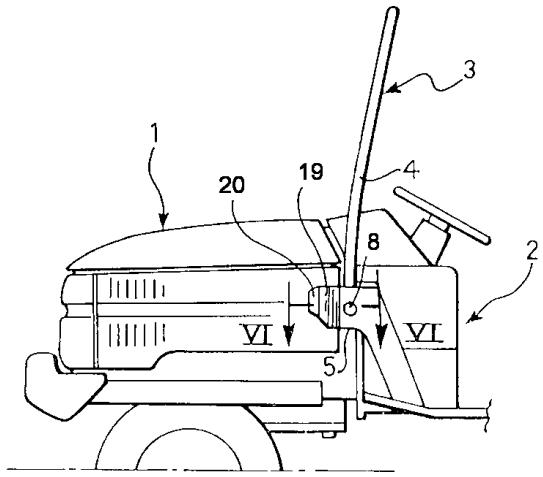

(11) 113454 B1 *(51)* **B 64 D 47/08** *(21)* 96-02413 *(22)* 19.12.96 *(42)* 30.07.98// 7/98 *(56)* GB 2255758 *(71) Ispas Aurel, Bucureşti, RO (73) Ispas Aurel, Bucureşti, RO (72) Ispas Aurel, Bucureşti, RO (54)* **SISTEM DE MONITORIZARE ŞI ÎNREGISTRARE A ZBORULUI UNUI AVION**

(57) Invenţia se referă la un sistem de monitorizare a zborului unui avion capabil să supravegheze şi să furnizeze informaţii cu privire la evenimentele tehnice sau de altă natură, care influenţează negativ desfăşurarea zborului sau pun în pericol integritatea avionului sau a pasagerilor. Sistemul este alcătuit dintr-un subsistem (**A**), montat pe avionul monitorizat (**1**) şi câte un subsistem (**B**) montat la sol şi/sau pe un alt avion, subsistemul (**A**) cuprinzând nişte module (**2**) de preluare a informaţiei de imagine şi sunet pe timp de zi şi de noapte, de la locurile supravegheate, module de prelucrare a acestei informaţii şi de transmitere a ei către subsistemele (**B**).

Revendicări: 5
Figuri: 2

(11) 113454 B1

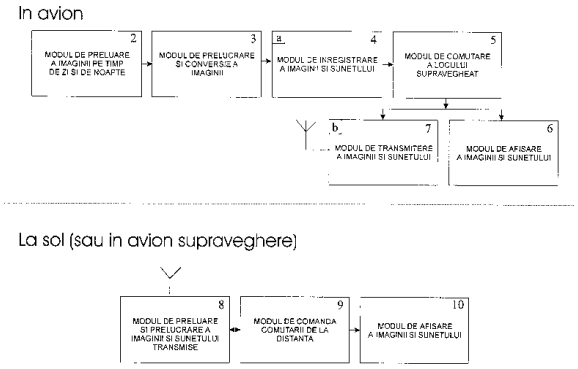

(11) 113455 B *(51)* **B 65 B 55/00** *(21)* 97-01274 *(22)* 09.07.97 *(41)* 30.06.98// 6/98 *(42)* 30.07.98// 7/98 *(56)* RO 109599 *(71) Boiangiu Petre, Bucureşti, RO (73) Boiangiu Petre, Bucureşti, RO (72) Boiangiu Petre, Bucureşti, RO (54)* **METODĂ DE ASEPTIZARE A BUTELIILOR PENTRU BĂUTURI**

(57) Invenţia se referă la o metodă de aseptizare a buteliilor pentru băuturi, butelii de unică folosinţă sau returnabile, care sunt confecţionate din sticlă sau masă plastică, fiind utilizate la ambalarea băuturilor alcoolice şi/sau nealcoolice. Metoda de aseptizare a buteliilor pentru băuturi, într-un prin exemplu de realizare, conform invenţiei, constă din introducerea într-o butelie din sticlă sau masă plastică a unei pungi preformate, realizată dintr-o folie de masă plastică, de grosime mică. După aceasta, punga este umflată până când ajunge în contact cu întreaga suprafaţă interioară a buteliei. Metoda de aseptizare a buteliilor pentru băuturi, în cel de al doilea exemplu de realizare, conform invenţiei, constă din pulverizarea în interiorul buteliei de masă plastică a unei pelicule de lac sintetic transparent, aseptic, sau a unei mase plastice în stare topită, aseptică, care trebuie să acopere în întregime peretele interior.

Revendicări: 2

(11) 113456 B1 *(51)* **B 65 D 1/16** *(21)* 95-00932 *(22)* 17.05.95 *(42)* 30.07.98// 7/98 *(56)* EP 0492861 *(71) Drafta G. Viorel, Oneşti, RO (73) Drafta G. Viorel, Oneşti, RO (72) Drafta G. Viorel, Oneşti, RO (54)* **DOZĂ DE UNICĂ FOLOSINŢĂ PENTRU LICHIDE ALIMENTARE**

(57) Invenţia se referă la o doză de unică folosinţă pentru lichide alimentare, destinată, în special, îmbutelierii băuturilor răcoritoare şi lichidelor alimentare sau a oricăror alte lichide. Doza este formată dintr-un recipient (**1**), o garnitură bombată (**10**) şi un capac (**5**), prin a căror îmbinare cu ajutorul aripioarelor profilate (**3**), de pe exteriorul recipientului, şi al aripioarelor (**6**) de pe interiorul capacului, se separă spaţiul interior în două compartimente (**11** şi **12**), etanşe atât între ele, cât şi faţă de mediul extern. În compartimentul (**12**) se află lichidul alimentar, iar în compartimentul (**11**) se pot introduce produse alimentare solide, preambalate, sau/şi mici jucării din material plastic de uz alimentar.

Revendicări: 3
Figuri: 6

(11) 113456 B1

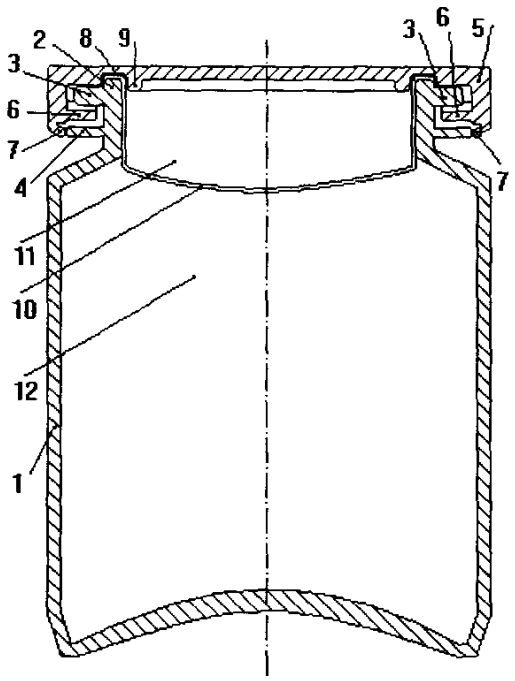

Fig.5

(11) 113457 B *(51)* **C 01 F 11/00** *(21)* 97-00407 *(22)* 04.03.97 *(41)* 30.12.97// 12/97 *(42)* 30.07.98// 7/98 *(56)* RO 76828 *(71) S.C. Chimopar S.A., Bucureşti, RO (73) S.C. Chimopar S.A., Bucureşti, RO (72) Muchitsch Stănescu Anton, Bucureşti, RO; Hofnar Aurelia, Bucureşti, RO; Drăgan Mihai, Bucureşti, RO; Geambei Alice, Bucureşti, RO; Cazan Margareta, Bucureşti, RO; Constantinescu Cristina, Bucureşti, RO (54)* **PROCEDEU DE OBȚINERE A PEROXIDULUI DE BARIU DE ÎNALTĂ PURITATE**

(57) Invenția se referă la un procedeu de obținere a peroxidului de bariu de înaltă puritate, stabilizat corespunzător, constând în reacția dintre o soluție de azotat de bariu, apă oxigenată şi amoniac, urmată de spălarea precipitatului de peroxid de bariu, centrifugarea şi uscarea acestuia. Peroxidul de bariu este utilizat în pirotehnie.

Revendicări: 1

(11) 113458 B1 *(51)* **C 02 F 11/04**// B 09 B 5/00 *(21)* 146228 *(22)* 31.10.90 *(42)* 30.07.98// 7/98 *(56)* RO 90936; 93372 *(71) Ungur Aurel, Bucureşti, RO; Ungur Aurelia, Bucureşti, RO (73) Ungur Aurel, Bucureşti, RO; Ungur Aurelia, Bucureşti, RO (72) Ungur Aurel, Bucuresti, RO; Ungur Aurelia, Bucuresti, RO (54)* **PROCEDEU ŞI INSTALAȚIE PENTRU VALORIFICAREA BIOMASEI FORESTIERE**

(57) Invenția se referă la un procedeu şi la o instalație pentru valorificarea biomasei forestiere. Procedeul prevede fermentarea anaerobă a biomasei forestiere, constituită din frunze, muguri, lujere şi coajă de copaci, preamestecată cu ape reziduale recirculate, calde, din proces rezultând biogaz cu conținut de 55% metan şi nămoluri care se pot utiliza ca fertilizanți. Instalația cuprinde, în principal, un bazin (**5**) de pregătire, amestecare a biomasei şi o cameră de fermentare (**8**), în care biomasa preparată în prealabil este supusă fermentării sub agitare şi care este racordată la o conductă (**11**) pentru captarea biogazului, şi din care nămolurile de fermentare sunt evacuate prin intermediul unui preaplin (**17**) care asigură recircularea apelor reziduale în bazinul (**5**) de pregătire, amestecare.

Revendicări: 7
Figuri: 2

(11) 113458 B1

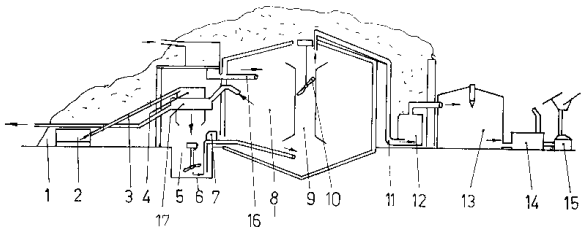

(11) 113459 B1 *(51)* **C 04 B 11/02** *(21)* 97-02070 *(22)* 07.11.97 *(42)* 30.07.98// 7/98 *(56)* RO 95982; US 5015449. *(71) Todincă Ştefan Aurel, Oradea, RO; Cor Dorel, Oradea, RO (73) S.C. Cerasil S.A., Oradea, RO (72) Todincă Ştefan Aurel, Oradea, RO; Cor Dorel, Oradea, RO (54)* **PROCEDEU DE OBȚINERE A IPSOSULUI DE MODELAJ**

(57) Invenția se referă la un procedeu de obținere a ipsosului de modelaj din alabastru micronizat într-un curent de gaze calde. Se amestecă alabastru micronizat având o dimensiune a granulelor de 10 μm şi ipsos de tip α având un reziduu de maximum 2,5% pe sita de 0,2 mm, în raport în greutate de 2,3:0,7, cu adaos, eventual, de maximum 3% un agent regulator al timpului de priză, uzual. Se introduce amestecul într-un curent de gaze calde, la o temperatură de 200...230°C, menținându-se temperatura gazelor calde în domeniul 160...180°C.

Revendicări: 2
Figuri: 1

---

(11) 113460 B1 *(51)* **C 04 B 14/26**; C 01 F 11/18 *(21)* 97-02066 *(22)* 07.11.97 *(42)* 30.07.98// 7/98 *(56)* RO 87629; EP 0005904. *(71) Cor Dorel, Oradea, RO; Rus Sever, Cluj Napoca, RO; Cernău Adrian, Oradea, RO (73) S.C. Cerasil S.A., Oradea, RO (72) Cor Dorel, Oradea, RO; Rus Sever, Cluj Napoca, RO; Cernău Adrian, Oradea, RO (54)* **PROCEDEU DE OBȚINERE A UNUI MATERIAL DE UMPLUTURĂ PE BAZĂ DE CARBONAT DE CALCIU**

(57) Invenția se referă la un procedeu de obținere a unui material de umplutură pe bază de carbonat de calciu, utilizat, în special, în compoziția vopselelor de marcaj rutier, prin tratarea calcitei având granule de maximum 5 mm cu 2...3% stearat de calciu. Produsul tratat se micronizează până la un diametru al particulelor de 4...10 μ. Materialul rezultat prezintă conținuturi de 95,5...98,7% carbonat de calciu, 0,1..0,3% Fe_2O_3 şi 0,2...0,5% Al_2O_3.

Revendicări: 1

(11) 113461 B1 *(51)* **C 07 C 237/12**; C 07 C 237/22; C 07 C 233/01// A 61 K 31/16; A 61 K 31/275 *(21)* 95-00475 *(22)* 06.07.94 *(30)* 06.07.93 US 08/088.074 *(42)* 30.07.98// 7/98 *(86)* US 94/07498 06.07.94 *(87)* WO 95/01956 19.01.95 *(56)* US 4639468;EP 250997 *(71) Yissum Research Development Company Of The Herbrew University of Jerusalem, Ierusalim, IL; Teva Pharmaceutical Industries Ltd., Ierusalim, IL (73) Yissum Research Development Company of The Hebrew University Of Jerusalem, Ierusalim, IL; Teva Pharmaceutical Industries Ltd., Ierusalim, IL (72) Bialer Meir, Ierusalim, IL; Hadad Salim, Kfar Peki'In, IL; Herzig Jacob, Ra'anana, IL; Sterling Jeff, Ierusalim, IL; Lerner David, Ierusalim, IL; Shirvan Mitchell, Ierusalim, IL (54)* **DERIVAȚI AI AMIDELOR ACIDULUI VALPROIC ŞI ACIDULUI 2-VALPROENOIC, ŞI COMPOZIȚIE FARMACEUTICĂ CARE ÎI CONȚINE**

(57) Invenția se referă la derivați ai amidelor acidului valproic şi 2-valproenoic cu formula generală:

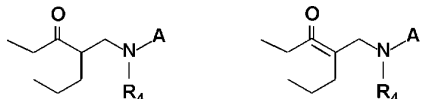

în care A poate fi:

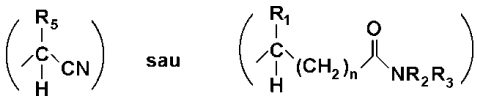

şi R_1, R_2, R_3, R_4 şi R_5 reprezintă hidrogen, alchil, aralchil, şi la compoziții farmaceutice care îi conțin, utilizabile în tratamentul eficient al epilepsiei şi al altor tulburări neurologice.

Revendicări: 20
Figuri: 2

---

(11) 113462 B1 *(51)* **C 07 D 295/12**// A 61 K 31/445 *(21)* 93-01692 *(22)* 21.06.91 *(42)* 30.07.98// 7/98 *(86)* EP 91/01147 21.06.91 *(87)* WO 93/00337 07.01.93 *(56)* EP 207331; 0147850 *(71) Dr. Karl Thomae GmbH, Biberach/Riss, DE (73) Dr. Karl Thomae GmbH, Biberach/Riss, DE (72) Grell Wolfgang, Biberach, DE; Greischel Andreas, Biberach, DE; Zahn Gabriele, Biberach, DE; Mark Michael, Biberach, DE; Knorr Hansjorg, Ingelheim, DE; Rupprecht Eckhard, Aulendorf-Tannhausen, DE; Muller Ulrich, Biberach, DE (54)* **IZOMER OPTIC AL ACIDULUI 2-ETOXI-4-[N-[1-(2-PIPERIDINOFENIL)-3-METIL-1-BUTIL]AMINO CARBONILMETIL]-BENZOIC, PROCEDEU PENTRU PREPARAREA ACESTUIA ŞI INTERMEDIARI PENTRU REALIZAREA PROCEDEULUI**

(57) Invenția se referă la un izomer optic, şi anume acidul (S)(+)-2-etoxi-4-[N-[1-(2-piperidinofenil)-3-metil-1-butil]aminocarbonilmetil]-benzoic, la un procedeu pentru prepararea acestuia şi la intermediari pentru realizarea procedeului.

Revendicări: 6

(11) 113463 B1 *(51)* **C 07 D 311/68**; C 07 D 405/12; C 07 D 409/12// A 61 K 31/35 *(21)* 96-02326 *(22)* 31.05.95 *(30)* 10.06.94 GB 9411632.4; 13.06.94 GB 9411798.3 *(42)* 30.07.98// 7/98 *(86)* EP 95/02076 31.05.95 *(87)* WO 95/34545 21.12.95 *(56)* WO 92/22293; US 4571406; EP 88102716 *(71) Smithkline Beecham PLC, Brentford, GB (73) Smithkline Beecham PLC, Brentford, GB (72) Chan Wai Ngor, Harlow, GB; Morgan Helen Kate Ann, Harlow, GB; Thompson Mervyn, Harlow, GB; Evans John Morris, Harlow, GB (54)* **BENZOPIRANI SUBSTITUIȚI AVÂND ACTIVITATE CURATIVĂ ŞI PROFILACTICĂ, ŞI AGENȚI TERAPEUTICI PE BAZA ACESTOR COMPUŞI**

(57) Invenția priveşte anumiți benzopirani *cis* şi *trans*, care au benzamide substituite în poziția C_4. Substituirea se referă la fracțiunea arilsau heteroaril din legătura amidă. Invenția se referă, de asemenea, la lutilizarea acestor compuşi în tratamentul medical al anumitor tulburări ale sistemului nervos central, precum şi la compoziții farmaceutice realizate cu aceşti compuşi.

Revendicări: 5

---

(11) 113464 B1 *(51)* **C 07 D 313/12** *(21)* 95-00752 *(22)* 17.04.95 *(42)* 30.07.98// 7/98 *(56)* RO 91179; 91180; 83724; 83727 *(71) S. C. "Terapia" S.A., Cluj Napoca, RO (73) S. C. "Terapia" S.A., Cluj Napoca, RO (72) Cotora Ion, Cluj Napoca, RO; Cadis Viorel, Cluj Napoca, RO; Darabanțu Mircea, Cluj Napoca, RO; Puşcaş Camelia Nicoleta, Sighişoara, RO (54)* **PROCEDEU DE PURIFICARE A CLORHIDRATULUI DE 11-[1-DIMETILAMINO-3- PROPILIDEN]-6H-DIBENZO[b,e]-OXEPINA**

(57) Prezenta invenție se referă la un procedeu de purificare a clorhidratului de 11-(1-dimetilamino-3- propiliden)-6H-dibenzo-[b,e]-oxepină (I):

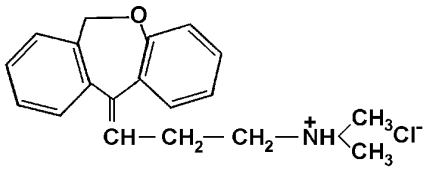

(I)

prin recristalizarea din anumite amestecuri de benzen: alcool inferior.

Revendicări: 1

---

(11) 113465 B1 *(51)* **C 07 D 471/04**// A 61 K 31/495// C 07 D 241/04; C 07 D 241/08; C 07 D 295/06 *(21)* 94-01203 *(22)* 14.01.93 *(30)* 17.01.92 IT MI92A000084 *(42)* 30.07.98// 7/98 *(86)* EP 93/00080 14.01.93 *(87)* WO 93/14091 22.07.93 *(56)* US T100505; 4619685 *(71) Istituto Ricerca Francesco Angelini S.P.A., S. Palomba, IT (73) Angelini Ricerche S.P.A. Societa' Consortile, S. Palomba, IT (72) Baiocchi Leandro, Roma, IT (54)* **DERIVAȚI ALCHILICI AI TRAZODONEI, PROCEDEU PENTRU PREPARAREA ACESTORA ŞI INTERMEDIARI DE SINTEZĂ**

(57) Invenția se referă la derivați alchilici ai trazodonei, care prezintă activitate farmacologică ca antidepresanți, la un procedeu pentru prepararea acestora şi la intermediari utilizați în procedeul de preparare.

Revendicări: 11

---

(11) 113466 B1 *(51)* **C 07 F 9/142** *(21)* 94-00818 *(22)* 19.05.94 *(42)* 30.07.98// 7/98 *(56)* RO 84600; 84646; 84647 *(71) S. C. Institutul de Cercetări pentru Fibre Sintetice S.A., Săvineşti, RO (73) S. C. Institutul de Cercetări pentru Fibre Sintetice S.A., Săvineşti, RO (72) Ionescu Elena, Piatra Neamț, RO; Sauciuc Ariadna, Piatra Neamț, RO; Antohe Nicolae, Piatra Neamț, RO (54)* **DERIVAT COMPLEXAT DE FOSFAT ŞI PROCEDEU DE OBȚINERE A ACESTUIA**

(57) Invenția se referă la un derivat de fosfat, cetilfosfat de dietanolamină de puritate înaltă, utilizat ca materie primă în industria cosmetică, care se obține din pentaoxid de fosfor, alcool cetilic şi apă la temperatura de 100...130°C timp de 1...4 h; urmează răcirea masei de reacție, dizolvare în acetat de etil, neutralizare cu dietanolamină până la *p*H 7, recristalizare din acetat de etil.

Revendicări: 2

(11) 113467 B1 *(51)* **C 07 F 9/145** *(21)* 94-00924 *(22)* 02.06.94 *(41)* 29.12.95// 12/95 *(42)* 30.07.98// 7/98 *(56)* RO. 93849; 63090; 105106 *(71) S.C. Institutul de Cercetare şi Inginerie Tehnologică "Fibresin" S.A., Iaşi, RO (73) S.C. Institutul de Cercetare şi Inginerie Tehnologică "Fibresin" S.A., Iaşi, RO (72) Stan Viorica, Iaşi, RO; Olteanu Romeo, Iaşi, RO (54)* **PROCEDEU DE OBŢINERE A TRIFENILFOSFITULUI DE ÎNALTĂ PURITATE**

(57) Invenţia se referă la un procedeu de obţinere a trifenilfosfitului de înaltă puritate, din fenol purificat şi triclorură de fosfor, la 65...185°C, în exces de fenol care se elimină prin distilare în vid. pentru purificarea avansată, trifenilfosfitul se obţine prin distilare în vid, la 1...5 mm col.Hg şi 183...201°C, pe o coloană de rectificare cu umplutură. Trifenilfosfitul obţinut conform procedeului are o puritate de 99,2...99,8%, culoare 10...50 Hu, conţinut în metale (Cu, Zn, Ni), maximum 20 ppm, conţinut în Cl^-, maximum 20 ppm. Datorită purităţii înalte, trifenilfosfitul obţinut se poate utiliza ca stabilizator termooxidativ pentru sinteza şi prelucrarea poliesterilor şi copoliesterilor filabili.

Revendicări: 2

---

(11) 113468 B1 *(51)* **C 07 F 15/00** *(21)* 94-00827 *(22)* 19.11.92 *(30)* 22.11.91 IT MI91A003128 *(42)* 30.07.98// 7/98 *(86)* EP 92/02658 19.11.92 *(87)* WO 93/10130 27.05.93 *(56)* *Chemical Abstracts* vol. 113, 1990, 91009a; RO 82032 *(71) Istituto Nazionale Per La Ricerca Sul Cancro, Genova, IT (73) Istituto Nazionale Per La Ricerca Sul Cancro, Genova, IT (72) Esposito Mauro, Genova, IT (54)* **COMPLECŞI TRIAMINOPLATINICI, PROCEDEU PENTRU PREPARAREA ACESTORA ŞI COMPOZIŢIE FARMACEUTICĂ CARE ÎI CONŢINE**

(57) Invenţia se referă la complecşi triaminoplatinici de formula generală (I)$[(a_m)_2Pt\,H_2N\text{-}R\,Cl]^+\,Cl^-\,(HCl)_n(H_2O)_m$ în care: a_m este un ligand amino monodentat selectat din grupa constând din NH_3, alchil(C_1-C_5)amină liniară sau ramificată, dialchil(C_1-C_3)amină liniară sau ramificată, ciclopropilamină, ciclopentilamină, ciclohexilamină; sau ambele grupări a_m, luate împreună, formează un ligand amino bidentat selectat din grupa constând din alchil(C_2-C_8)-1,2-diamină, sau o alchil(C_3-C_8)-1,3-diamină lineară sau ciclică; R este o grupare de formula p-NH_2-C_6H_4-CO-X-$(CH_2)_2$-NRaRb, în care X este selectat din grupa constând din O, NH şi CH_2, Ra şi Rb, care sunt aceiaşi sau diferiţi, sunt fiecare un alchil C_1-C_4 liniar sau ramificat, şi *n* şi *m*, în mod independent fiecare unul de altul, sunt 0 sau 1, care prezintă activitate antitumorală, la un procedeu pentru prepararea acestora şi la o compoziţie care îi conţine.

Revendicări: 10

(11) 113469 B1 *(51)* **C 07 H 19/23** *(21)* 93-01067 *(22)* 27.11.92 *(30)* 29.11.91 JP 3/341916; 18.02.92 JP 4/69269; 01.09.92 JP 4/257306 *(42)* 30.07.98// 7/98 *(86)* JP 92/01549 27.11.92 *(87)* WO 93/11145 10.06.93 *(56)* EP-A 0269025 *(71) Banyu Pharmaceutical Co., Ltd., Tokyo, JP (73) Banyu Pharmaceutical Co., Ltd., Tokyo, JP (72) Kojiri Katsuhisa, Ibaraki, JP; Kondo Hisao, Ibaraki, JP; Arakawa Hiroharu, Ibaraki, JP; Ohkubo Mitsuru, Ibaraki, JP; Suda Hiroyuki, Ibaraki, JP (54)* **DERIVAŢI DE INDOLOPIROLOCARBAZOL, PROCEDEU PENTRU PREPARAREA ACESTORA ŞI COMPOZIŢIE FARMACEUTICĂ CONŢINÂND ACEŞTI DERIVAŢI**

(57) Invenţia de faţă se referă la derivaţi de indolopirolocarbazol având formula generală I:

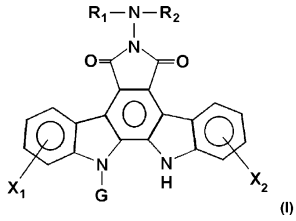

(I)

sau o sare acceptabilă farmaceutic a acestora. Compuşii cu formula generală I inhibă proliferarea celulelor tumorale şi prezintă un efect antitumoral. De asemenea, invenţia se mai referă la procedeul de obţinere a derivaţilor cu formula generală I, precum şi la o compoziţie farmaceutică ce conţine drept compus activ un derivat cu formula generală I.

Revendicări: 15

---

(11) 113470 B1 *(51)* **C 08 G 63/52** *(21)* 95-00223 *(22)* 10.02.95 *(42)* 30.07.98// 7/98 *(56)* RO 93487; 85997 *(71) S.C. Viromet S.A., Victoria, RO (73) S.C. Viromet S.A., Victoria, RO (72) Ionescu Niculina, Victoria, RO; Antal Alexandru, Victoria, RO (54)* **PROCEDEU DE OBŢINERE A UNEI RĂŞINI ALCHIDICE DE CULOARE DESCHISĂ ŞI VISCOZITATE MICĂ**

(57) Invenţia de faţă se referă la un procedeu de obţinere a unei răşini alchidice de culoare deschisă şi viscozitate mică, destinată fabricării de lacuri şi vopsele, procedeu care constă în transesterificarea uleiului de in cu glicerină şi propilenglicol, la un raport molar 1,69/0,69/0,86, 5...6 h la 230...240°C, cu catalizator Na_3PO_4 şi naftenat de Pb, şi în poliesterificarea monogliceridei rezultate cu 0,76 moli anhidridă ftalică şi 0,06 moli anhidridă maleică, 4...5 h la 230...240°C.

Revendicări: 1

(11) 113471 B1 *(51)* **C 08 G 77/10** *(21)* 145469 *(22)* 02.07.90 *(42)* 30.07.98// 7/98 *(56)* RO 86739 *(71) Institutul de Chimie Macromoleculara "Petru Poni", Iaşi, RO (73) Institutul de Chimie Macromoleculara "Petru Poni", Iaşi, RO (72) Marcu Mihai, Iaşi, RO; Streba Emilia, Iaşi, RO; Ştiubianu Gheorghe, Iaşi, RO; Bolohan Ştefan, Iaşi, RO (54)* **COMPOUND PE BAZĂ DE CAUCIUC METILVINILSILICONIC**

(57) Prezenta invenţie se referă la un compound pe bază de cauciuc metilvinilsiliconic cu vulcanizare la cald, având proprietăţi îmbunătăţite prin adăugare de politetrafluoretilenă fin divizată.

Revendicări: 1

---

(11) 113472 B1 *(51)* **C 08 L 27/06**; C 08 L 33/08; C 08 L 31/02 *(21)* 96-02432 *(22)* 20.12.96 *(42)* 30.07.98// 7/98 *(56)* RO 68505; 68508;EP 169445; 437395 *(71) S.C. B.T.A.S. S.R.L., Arad, RO (73) S.C. B.T.A.S. S.R.L., Arad, RO (72) Tuchlei Constantin Viorel, Arad, RO; Tuchlei Florica Felicia, Arad, RO (54)* **COMPOZIŢIE PE BAZĂ DE RĂŞINĂ POLIESTERICĂ NESATURATĂ, ARMATĂ CU FIBRĂ DE STICLĂ, ŞI PROCEDEU DE APLICARE A COMPOZIŢIEI**

(57) Invenţia de faţă se referă la o compoziţie pe bază de răşină poliesterică nesaturată, armată cu fibră de sticlă, şi la un procedeu de aplicare a compoziţiei realizate în vederea obţinerii de obiecte de uz casnic şi sanitare, piese pentru industria constructoare de maşini şi electrotehnică, profiluri, plăci pentru construcţii civile şi industriale. Compoziţia conform invenţiei este constituită din 70...80 părţi în greutate răşină poliesterică nesaturată, 10...20 părţi în greutate lac pe bază de policlorură de vinil clorurată, 0,2 părţi în greutate octoat de cobalt, 0,1 părţi peroxid de metil-etil-cetonă soluţie 50% în dibutil- sau dioctilftalat, 20...30 părţi în greutate fibră de sticlă, un colorant uzual şi/sau o răşină poliesterică nesaturată, de tip gelcot. Procedeul conform invenţiei constă în aceea că se toarnă compoziţia realizată pe un model pregătit în prealabil, prin aplicarea, în trei straturi succesive, de ceară siliconică, la intervale de 6 h, şi lustruirea acesteia după fiecare strat, urmată de aplicarea, după 24 h, a unui strat de demulant, apoi de aplicarea, în straturi alternative, a compoziţiei cu ţesătura din fibră de sticlă.

Revendicări: 5

(11) 113473 B1 *(51)* **C 09 D 163/00**; C 09 D 167/00; C 09 D 5/03 *(21)* 93-01608 *(22)* 30.11.93 *(30)* 01.12.92 NL 9202080; 16.04.93 NL 9300649; 11.05.93 US 08/059329; 15.07.93 NL 9301239 *(42)* 30.07.98// 7/98 *(56)* RO 112289; US 3988288; 3943082 *(71) D.S.M. N.V., Te Heerlen, NL (73) D.S.M. N.V., Te Heerlen, NL (72) Van de Werff Adrianus Johannes, Zwolle, NL; Molhoek Leendert Jan, Nunspect, NL; Houweling Marten, Zwolle, NL; Van Den Berg Jeths Robert, Apeldoorn, NL; Stanssens Dirk Armand Wim, Lanaken, BE; Van Der Linde Robert, Zwolle, NL; Misev Tosko Alexander, Zwolle, NL (54)* **COMPOZIŢIE DE LIANT, PROCEDEU PENTRU PREPARAREA ACESTEIA, VOPSEA TERMOREACTIVĂ SUB FORMĂ DE PULBERE ŞI METODĂ DE APLICARE PE SUPORT**

(57) Prezenta invenţie se referă la o compoziţie de liant, la un procedeu pentru preparea acesteia, la o vopsea termoreactivă sub formă de pulbere şi la o metodă de aplicare pe suport, destinate realizării acoperirilor în industrie. Compoziţia de liant conform invenţiei cuprinde un (i) polimer capabil să reacţioneze cu grupări epoxi şi (ii) un reticulant conţinând grupări epoxi în care reticulantul conţine cel puţin o catenă alifatică C_5-C_{26} liniară sau ramificată, iar reticulantul are o funcţionalitate epoxi mai mare 1, cu condiţia ca grupările epoxi să fie pe cel puţin o catenă alifatică. Procedeul de obţinere a compoziţiei de liant cuprinde amestecarea polimerului (i) cu reticulantul (ii), pentru a forma un amestec omogen la o temperatură

---

(11) 113473 B1

de peste 70°C, şi răcirea amestecului. Vopseaua termoreactivă sub formă de pulbere este constituită din compoziţia de liant şi, opţional, pigment, catalizator, agent de reticulare, materiale de umplutură şi aditivi, şi se aplică conform unei metode cu faze şi parametri specifici.

Revendicări: 21

(11) 113474 B *(51)* **C 09 K 3/16**// D 06 M 13/11 *(21)* 95-02152 *(22)* 12.12.95 *(41)* 29.11.96// 11/96 *(42)* 30.07.98// 7/98 *(56)* RO 109353; 107983; 82258; 74323 *(71) S.C. Institutul de Cercetare şi Inginerie Tehnologică "Fibresin" S.A., Iaşi, RO (73) S.C. Institutul de Cercetare şi Inginerie Tehnologică "Fibresin"S.A., Iaşi, RO (72) Moisescu Marin, Iaşi, RO; Cuba Cristina, Iaşi, RO; Oghină Carmen, Iaşi, RO; Jofa Cătălina, Iaşi, RO; Aniculăesei Gherghina, Iaşi, RO; Petrache Gheorghe, Iaşi, RO; Lucaci Petru, Iaşi, RO (54)* **PRODUS DE ANTISTATIZARE PENTRU TRATAREA FIBRELOR DE LÂNĂ ŞI A AMESTECURILOR TIP LÂNĂ**

(57) Invenţia se referă la un produs de antistatizare pentru tratarea fibrelor de lână şi a amestecurilor tip lână, constituit din 25...40% alchilfenol polietoxilat, cu grad de etoxilare 8...12%, 12...24% fosfaţi de alchilfenol polietoxilat 10...30% acizi superiori polietoxilaţi, cu grad de etoxilare 9.

Revendicări: 1

---

(11) 113475 B *(51)* **C 10 M 101/02** *(21)* 95-01727 *(22)* 04.10.95 *(41)* 30.06.97// 6/97 *(42)* 30.07.98// 7/98 *(56)* RO 104497; 100667 *(71) I.C.E.R.P. S.A., Ploieşti, RO (73) I.C.E.R.P. S.A., Ploieşti, RO (72) Flueraru Gh. Florentina, Ploieşti, RO; Cosma St. Cornelia, Ploieşti, RO; Zafiu I. Nicolae, Com. Filipeşti Târg, RO; Cososchi C. Adrian, Ploieşti, RO; Poenaru M. Viorica, Ploieşti, RO (54)* **PRODUS PENTRU LUBRIFIEREA ŞI PROTECŢIA ANTICOROSIVĂ A SUPRAFEŢELOR METALICE, ŞI PROCEDEU DE OBŢINERE A ACESTUIA**

(57) Invenţia se referă la un produs pentru lubrifierea şi protecţia anticorosivă a suprafeţelor metalice, precum şi la un procedeu de obţinere a acestuia. Produsul este constituit din 56...61,4% ulei pentru instalaţii frigorifice, 5,5...9,5% stearat de aluminiu, 28...36% cerezină, 0,05...0,2% benztriazol, 1,5...2,8% un aditiv anticorosiv şi dispersant de tip polialchil succinimidă sau un inhibitor de coroziune obţinut prin condensarea acizilor naftenici distilaţi cu monoetanolamină. Procedeul conform invenţiei constă în obţinerea, într-o primă fază, a unsorii de aluminiu, prin dispersarea stearatului de aluminiu în ulei pentru instalaţii frigorifice şi menţinerea temperaturii de 150...160°C timp de 1...1,5 h, după care se realizează un amestec omogen între unsoarea formată şi cerezină, prin malaxarea acestora timp de 2 h la temperatura de 140°C, amestec care se răceşte la temperatura de 90°C. Produsul obţinut în final se aditivează cu aditiv anticorosiv şi dispersant sau cu inhibitor de coroziune.

Revendicări: 2

---

(11) 113476 B1 *(51)* **C 12 C 7/16** *(21)* 93-00975 *(22)* 10.01.92 *(30)* 11.01.91 NL 9100049 *(42)* 30.07.98// 7/98 *(86)* NL 92/00005 10.01.92 *(87)* WO 92/12230 23.07.92 *(56)* EP 0265152 *(71) Heineken Technisch Beheer B.V., Amsterdam, NL (73) Heineken Technical Services B.V., Amsterdam, NL (72) Versteegh Christiaan Willem, Delft, NL (54)* **PROCEDEU DE PREPARARE A MUSTULUI**

(57) Invenţia se referă la un procedeu de preparare a mustului destinat fabricării berii, prin filtrarea decoctului de malţ prin intermediul cel puţin a unei unităţi de filtrare cu membrană, având o dimensiune a porului sub 2,0 µm, astfel încât, după filtrare, mustul să aibă o claritate cuprinsă între 0,25 şi 5 unităţi EBC, la 65°C, după care, eventual, în mustul limpede se adaugă hamei, şi mustul este preîncălzit şi apoi fiert.

Revendicări: 7
Figuri: 3

---

(11) 113477 B *(51)* **C 12 N 1/00**; C 12 N 1/20// A 23 L 1/28; A 61 K 37/00 *(21)* 94-00449 *(22)* 09.09.92 *(30)* 20.09.91 US 07/763 175 *(41)* 31.10.94// 10/94 *(42)* 30.07.98// 7/98 *(86)* US 92/07589 09.09.92 *(87)* WO 93/06208 01.04.93 *(56)* GB 2016043 *(71) Pioneer Hi-Bred International, Inc., Des Moines, Iowa, US (73) Pioneer Hi-bred International, Inc., Des Moines, Iowa,US (72) Rutherford William M., Des Moines, US; Allen Jack E., Grimes, US; Dennis Scott M., Des Moines, US; Hinds Mark A., Minburn, US; Dana Gregory R., West Des Moines, US (54)* **METODĂ PENTRU STIMULAREA CREŞTERII PĂSĂRILOR DE CURTE**

(57) Invenţia se referă la o metodă pentru stimularea creşterii păsărilor de curte, care constă în introducerea, în hrana păsărilor, a unui produs probiotic care conţine, în proporţie de 30...70%, microorganismul *Enterococcus faecium* 301, ATCC nr.53579, viabil, stabil, uscat, şi în proporţie de 70...30%, microorganismul *Enterococcus faecium* 202, ATCC nr.53579, viabil, stabil, uscat, microîncapsulate într-un acid gras.

Revendicări: 8
Figuri: 5

(11) 113478 B1 *(51)* **C 22 B 3/00** *(21)* 147923 *(22)* 01.07.91 *(42)* 30.07.98// 7/98 *(56)* RO 95312; 94 446 *(71) Institutul de Cercetari şi Proiectari Miniere, Deva, RO (73) Antonescu Dorin, Deva, RO; Pavel Mihaela, Deva, RO (72) Antonescu Dorin, Deva, RO; Pavel Mihaela, Deva, RO (54)* **PROCEDEU DE RECUPERARE A PLUMBULUI DIN REZIDUURI CU CONȚINUT DE SULFAT DE PLUMB**

(57) Invenția se referă la un procedeu de recuperare a plumbului prin tratarea reziduurilor cu o soluție de NaCl, plumbul solubilizându-se sub formă de soluție de ion complex $(PbCl_4)^{2-}$ tetraplumbit, soluție care, după îngroşare şi filtrare, se separă şi în care se adaugă apoi Na_2S sub formă lichidă sau solidă, după filtrare şi uscare rezultând PbS sub formă de concentrat, iar soluția de NaCl separată se recirculă în proces.

Revendicări: 1

---

(11) 113479 B *(51)* **D 04 B 15/48** *(21)* 95-00399 *(22)* 24.02.95 *(41)* 30.08.96// 8/96 *(42)* 30.07.98// 7/98 *(56)* RO 99025 *(71) Universitatea Tehnică "Gh. Asachi", Iaşi, RO (73) Universitatea Tehnică "Gh. Asachi", Iaşi, RO (72) Budulan Costea, Iaşi, RO; Filipescu Stelian, Iaşi, RO (54)* **GLISIERĂ ŞI CONDUCĂTOR DE FIR INTARSIA PENTRU MAŞINI RECTILINII DE TRICOTAT, AUTOMATE**

(57) Invenția se referă la un ansamblu format dintr-o glisieră şi un conducător de fir intarsia, cu ajutorul căruia se asigură alimentarea cu fire a câmpurilor variabile, de culori diferite, bine delimitate, unite între ele prin anumite tipuri de legături. Ansamblul glisieră şi conducător de fir intarsia, conform invenției, este format dintr-o glisieră (**1**) antrenată prin nişte umeri (**2**), prevăzută cu un canal de ghidare (**3**), în care pătrunde un bolț (**4**) fixat la capătul unui conducător de fir (**6**) ce oscilează în jurul unui bolț (**7**) ce pătrunde într-un orificiu (**8**), bolț fixat pe placa frontală (**9**), prevăzută cu umeri de zăvorâre (**13**), antrenată prin intermediul unor umeri (**10**) şi ghidată de nişte bolțuri (**11**) ce pătrund în nişte fante (**12**).

Revendicări: 1
Figuri: 3

(11) 113479 B1

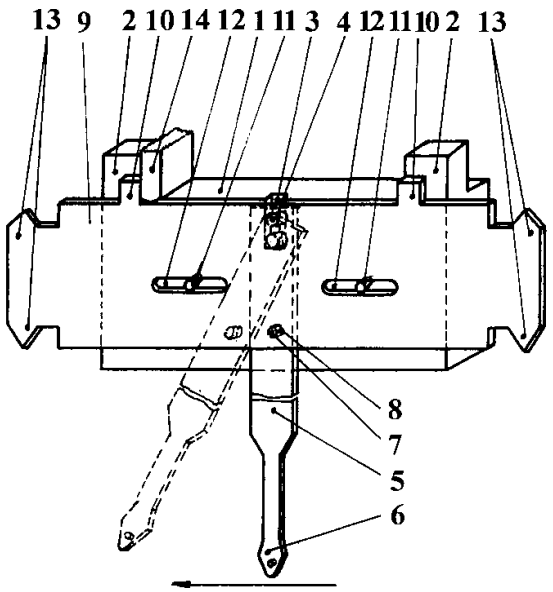

Fig.2

---

(11) 113480 B1 *(51)* **D 04 H 1/42** *(21)* 97-00409 *(22)* 05.03.97 *(42)* 30.07.98// 7/98 *(56)* RO 99134 *(71) Institutul Național de Cercetare Dezvoltare pentru Textile şi Pielărie, Bucureşti, RO (73) Institutul Național de Cercetare Dezvoltare pentru Textile şi Pielărie, Bucureşti, RO (72) Dumitrache Vladimir, Bucureşti, RO; Cărăuş Laura Elena, Bucureşti, RO; Boştenaru Dan Magdalena, Bucureşti, RO; Cismaru Petre, Bucureşti, RO (54)* **STRUCTURĂ FIBROASĂ NEȚESUTĂ ŞI PROCEDEU DE REALIZARE A ACESTEIA**

(57) Invenția se referă la o structură fibroasă nețesută, destinată ca dos de guler, căptuşeli marochinărie sau geotextil şi constituită din cel puțin două tipuri de fibre de finețe 2...10 den, cu lungimea de 50...110 mm, din care cel puțin unul este termoplastic, în procent de 5...20%, iar celelalte pot fi poliacrilnitrilice, poliesterice, celulozice sau amestecuri ale acestora, albe sau vopsite; stratul fibros se consolidează prin coaserea -tricotarea fibrelor, iar tratamentul termic final are loc la o temperatură de 110...160 °C, timp de 3...10 min .

Revendicări: 2

(11) 113481 B *(51)* **E 04 G 1/15** *(21)* 97-02260 *(22)* 05.12.97 *(41)* 30.04.98// 4/98 *(42)* 30.07.98// 7/98 *(56)* FR 2485598 *(71) S.C. Condem S.A., Bucureşti, RO (73) S.C. Condem S.A., Bucureşti, RO (72) Zahiu Niculae, Bucureşti, RO (54)* **ELEMENT METALIC PENTRU CONSTRUCȚII**

(57) Invenția se referă la un element metalic pentru construcții, destinat realizării de platforme, scări sau schele metalice, în construcții civile, industriale, navale sau în orice alt domeniu. Elementul metalic pentru construcții, conform invenției, are un corp (**1**) prevăzut cu un perete (**a**) superior, în care sunt ambutisate nişte găuri (**d**) cu marginile răsfrânte în sus, precum şi nişte găuri (**e**) cu marginile răsfrânate în jos, centrele găurilor (**d** şi **e**) fiind plasate pe nişte linii paralele, echidistante, raportul dintre distanța (**l**) şi diametru ($\Phi_{max\ e}$) al găurilor (**e**), $l/\Phi_{max\ e}$, fiind cuprins între 0,75 şi 0,9, între diametrele $\Phi_{max\ d}$ şi $\Phi_{min\ d}$ ale găurilor (**d**) şi diametrele $\Phi_{max\ e}$ şi $\Phi_{min\ e}$ ale găurilor existând relația $3/5 \leq \Phi_{max\ d}/\Phi_{max\ e} = \Phi_{min\ d}/\Phi_{min\ e} \leq 3/7$.

Revendicări: 3
Figuri: 3

(11) 113481 B1

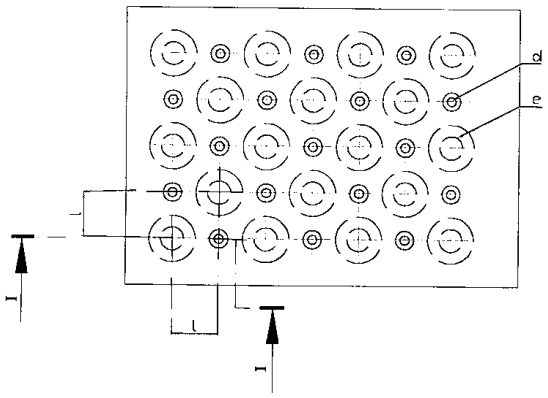

Fig.2

(11) 113482 B1 *(51)* **E 05 D 1/06** *(21)* 93-01158 *(22)* 26.08.93 *(41)* 29.09.95// 9/95 Supliment *(42)* 30.07.98// 7/98 *(56)* RO 54723 *(71) Dumitra Marian, Craiova, RO (73) Dumitra Marian, Craiova, RO (72) Dumitra Marian, Craiova, RO (54)* **BALAMA CU AUTOÎNCHIDERE**

(57) Invenția se referă la o balama cu autoînchidere, alcătuită dintr-o aripă fixă (**1**), prevăzută pe axa longitudinală cu o degajare centrală (**a**), în care pătrunde un ax central (**2**), ce aparține aripii mobile (**3**), planul (**P**) de îmbinare a celor două aripi (**1** şi **3**) fiind prelucrat sub un unghi α diferit de 90°, având ca rezultat o secțiune a aripilor de forma unei elipse. Sub influența forței de greutate a uşii în planul (**P**) de îmbinare dintre cele două aripi, aceasta se descompune într-o componentă normală la planul elipsei şi una conținută în planul elipsei, balamaua executând mişcarea de închidere a uşii, dacă ea a fost deschisă şi lăsată liberă.

Revendicări: 1
Figuri: 2

(11) 113482 B1

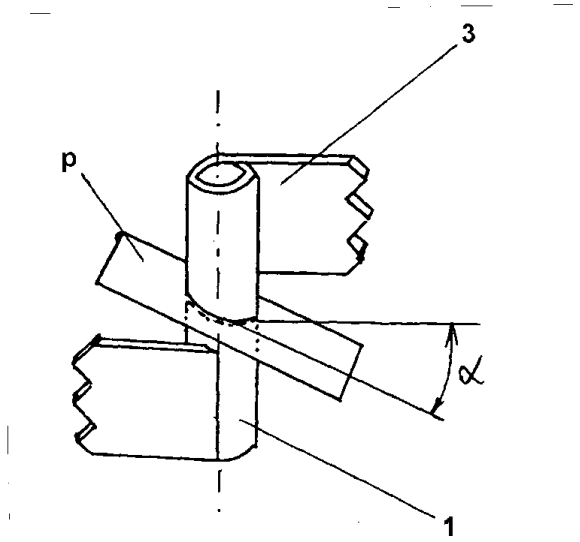

(11) 113483 B1 *(51)* **E 06 C 1/04**; E 06 C 7/48 *(21)* 96-02236 *(22)* 27.11.96 *(42)* 30.07.98// 7/98 *(56)* RO 111956; US 4941547 *(71) Electromontaj S.A. Bucureşti - Filiala Timişoara, RO (73) S.C. Electromontaj S.A., Bucureşti, RO (72) Hutiu Sabin, Timişoara, RO; Garbacea Anton, Timişoara, RO (54)* **DISPOZITIV TREAPTĂ DE SCARĂ**

(57) Invenția se referă la un dispozitiv treaptă-scară, destinat echipării stâlpilor liniilor electrice aeriene de înaltă şi foarte înaltă tensiune, şi care este prins de o latură a montantului stâlpului (**1**) prin intermediul unei piese treaptă de scară (**2**), cu o tijă filetată (**3**), centrată cu o piesă de ghidare (**4**). Piesa treaptă de scară mai are şi o piesă de protecție (**5**) a acoperirii anticorosive a muchiei montantului, şi mai multe găuri (**8**). Pe cealaltă latură a montantului stâlpului (**1**) se fixează o bridă (**9**) cu un capăt în formă de gheară (**10**), celălalt capăt fiind prevăzut cu o tijă filetată (**12**).

Revendicări: 1
Figuri: 2

(11) 113483 B1

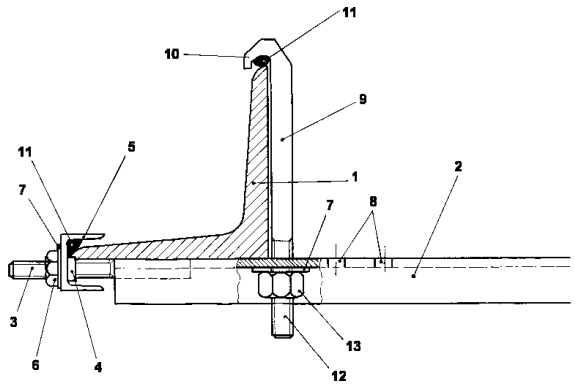

(11) 113484 B1 *(51)* **E 21 B 43/10**// B 01 D 24/06 *(21)* 93-00866 *(22)* 22.06.93 *(41)* 29.09.95// 5/95 Supliment *(42)* 30.07.98// 7/98 *(56)* RO 96563. *(71) Regia Autonomă de Electricitate - RENEL - Institutul de Cercetări Nucleare, Piteşti, RO (73) Regia Autonomă de Electricitate "RENEL", Bucureşti, RO (72) Costea Nicolae, Piteşti, RO; Corbu Nicolae, Piteşti, RO; Prava Marin, Piteşti, RO (54)* **FILTRU-SORB**

(57) Invenția se referă la un filtru-sorb de pompă, utilizat pentru alcătuirea instalației de extracție a țițeiului, a gazelor de sondă sau a altor fluide aflate în amestec cu țițeiul sau gazele de sondă. Filtrul-sorb conform invenției asigură filtrarea fluidului din sondă înaintea pătrunderii lui în pompa de extracție prin aceea că este alcătuit din nişte inele filtrante (**1**), menținute în contact de o piesă culisantă (**2**), ce are montat din partea exterioară un arc de compresiune (**3**), toate montate într-o manta cilindrică (**4**) printr-un tirant central (**5**). Inelele filtrante (**1**) prezintă, în secțiune transversală, două suprafețe frontale, cea superioară rotunjită şi cea inferioară prevăzută cu nişte pinteni distanțieri (**e**).

Revendicări: 2
Figuri: 3

(11) 113484 B1

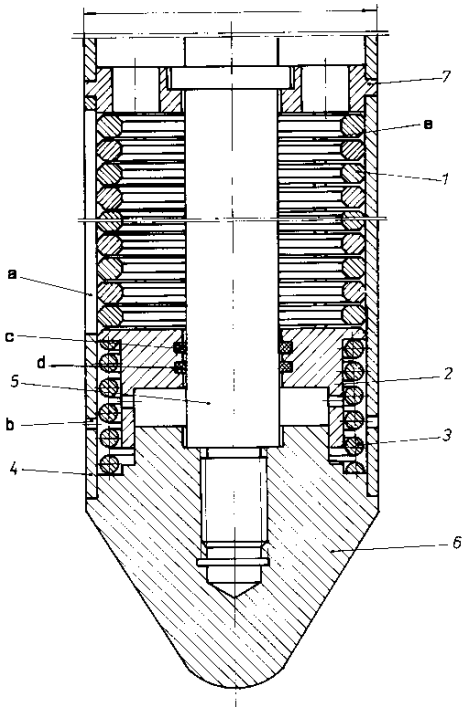

(11) 113485 B1 *(51)* **E 21 D 17/02** *(21)* 97-00179 *(22)* 30.01.97 *(42)* 30.07.98// 7/98 *(56)* RO 78622; 105233. *(71) Ifitime Teodor, Bucureşti, RO; Coroiu Emil, Bucureşti, RO; Ştefănescu Ion, Bucureşti, RO; Sofian Mircea, Bucureşti, RO (73) Ifitime Teodor, Bucureşti, RO; Coroiu Emil, Bucureşti, RO; Ştefănescu Ion, Bucureşti, RO; Sofian Mircea, Bucureşti, RO (72) Ifitime Teodor, Bucureşti, RO; Coroiu Emil, Bucureşti, RO; Ştefănescu Ion, Bucureşti, RO; Sofian Mircea, Bucureşti, RO (54)* **CONSTRUCȚIE DE PROTECȚIE A UNEI GALERII SUBTERANE ŞI PROCEDEU DE REALIZARE A ACESTEIA**

(57) Invenția se referă la o construcție de protecție a unei galerii subterane la execuția prin subtraversare a unei alte galerii subterane şi la un procedeu de realizare a acesteia. Construcția de protecție a unei galerii subterane asigură susținerea sarcinilor din tavan prin aceea că este alcătuită din două sisteme de fundare şi rezemare, compuse din nişte barete (**1**) amplasate de o parte şi de alta a unei galerii existente şi adiacent la o galerie nouă, din nişte grinzi longitudinale (**2**) rezemate pe barete (**1**) şi un platelaj de grinzi transversale, realizat din nişte țevi împinse (**3**), care se reazemă pe grinzile longitudinale (**2**). Procedeul de realizare a construcției de protecție constă, într-o primă fază, în excutarea baretelor de o parte şi de alta a galeriei existente, care se armează şi se betonează, apoi în introducerea unor țevi deasupra grinzilor longitudinale, care se umplu cu beton.

Revendicări: 2
Figuri: 2

(11) 113485 B1

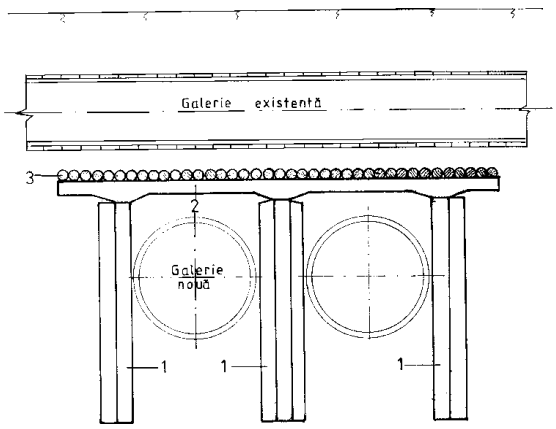

Fig.2

(11) 113486 B1 *(51)* **F 16 B 39/04** *(21)* 95-00470 *(22)* 06.03.95 *(42)* 30.07.98// 7/98 *(56)* RO 75276. *(71) S.C. Combinatul de Oțeluri Speciale S.A., Târgovişte, RO (73) S.C. Combinatul de Oțeluri Speciale S.A., Târgovişte, RO (72) Balaş Ioan, Târgovişte, RO (54)* **ASAMBLARE FILETATĂ AUTOCOMPENSATĂ**

(57) Invenția se referă la o asamblare filetată cu autocompensarea jocului radial dintre flancurile filetelor pieselor componente. pentru realizarea strângerii unei bucşe de fricțiune (**1**) pe un fus conic al unui cilindru (**2**), se înşurubează o piuliță (**4**) pe nişte semibucşe filetate care, datorită reacțiunii forței de strângere, alunecă oblic pe pantele unor pene înclinate (**7**), asigurate axial într-un locaş al fusului cilindrului, determinând micşorarea jocului radial din asamblarea filetată şi majorarea contactului între flancurile filetelor piuliței şi semibucşelor filetate, realizându-se creşterea capacității portante de preluare a sarcinii.

Revendicări: 1
Figuri: 2

(11) 113486 B1

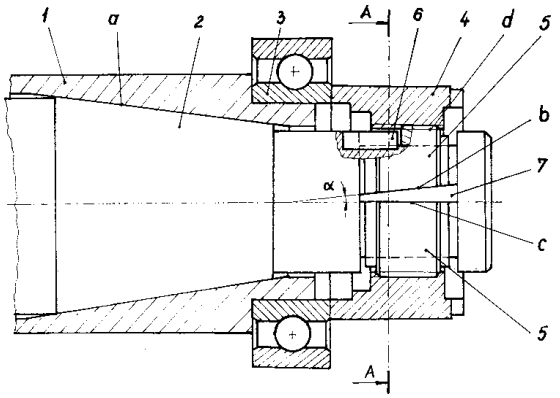

(11) 113487 B *(51)* **F 23 D 14/22** *(21)* 95-01692 *(22)* 28.09.95 *(41)* 30.07.97// 7/97 *(42)* 30.07.98// 7/98 *(56)* US 5427525, EPA 612959 *(71) S.C. "Termico" SEL, Bucureşti, RO (73) S.C. "Termico" SRL, Bucureşti, RO (72) Rădulescu Mircea, Bucureşti, RO; Dănilă Ion, Bucureşti, RO; Băcanu Radu, Bucureşti, RO (54)*

ARZĂTOR DE GAZE CU EMISIE REDUSĂ DE OXIZI DE AZOT

(57) Invenția se referă la un arzător de gaze cu emisie redusă de oxizi de azot, pentru cazane de abur, cazane de apă fierbinte sau cuptoare industriale. Arzătorul de gaze, conform invenției, este alcătuit dintr-o ambrazură (**1**) aflată în legătură cu o cutie de aer (**4**) străpunsă de nişte ţevi-lance (**8a** şi **8b**) de alimentare cu gaze combustibile, prevăzute, fiecare în dreptul cutiei (**4**), cu câte o îmbinare (**12**) cu două flanşe, fixă (**13**) respectiv mobilă (**15**), aceasta din urmă permiţând rotirea în jurul axei proprii a ţevilor-lance (**8a** şi **8b**) prin intermediul unui mâner (**18**), în vederea optimizării amestecului de gaze şi aer, de ardere.

Revendicări: 2
Figuri: 5

(11) 113487 B1

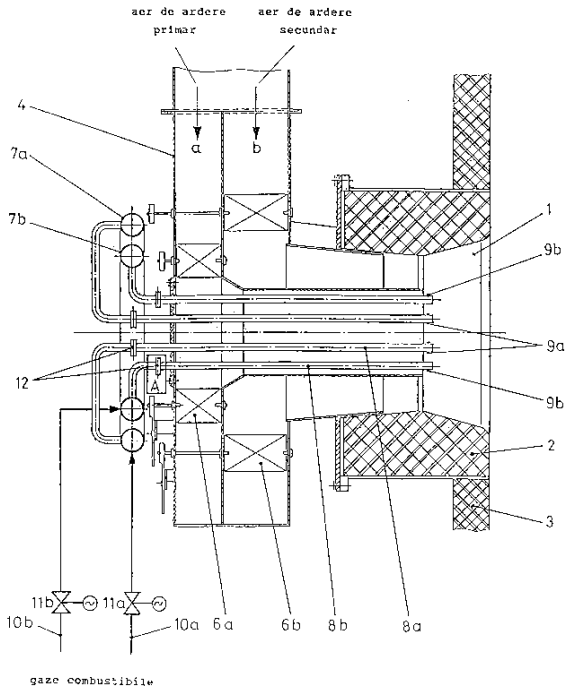

Fig.2

(11) 113488 B1 *(51)* **F 23 D 17/00** *(21)* 97-02187 *(22)* 27.11.97 *(42)* 30.07.98// 7/98 *(56)* US 4441879, 5203692; RO 98645. *(71) Stoicescu Corneliu Stelian, Cluj-Napoca, RO (73) Stoicescu Corneliu Stelian, Cluj-Napoca, RO (72) Stoicescu Corneliu Stelian, Cluj-Napoca, RO (54)* **ARZĂTOR MIXT**

(57) Invenția se referă la un arzător mixt pentru presiuni reduse şi medii, destinat echipării cazanelor industriale din centralele termice şi altor instalații termice. În scopul arderii complete la cerințe stricte de protecție a mediului înconjurător, arzătorul se compune dintr-un corp arzător (**1**), dotat cu ţevi de distribuție a gazului care îl dirijează spre un deflector (**3**), combinat cu un inel cu găuri (**4**), situat într-o gură de ardere (**2**). Corpul arzătorului (**1**) conține în interior, concentric, un injector (**5**) cu ţevi de recirculare, pe care este montată o duză de pulverizare a combustibilului.

Revendicări: 1
Figuri: 2

(11) 113488 B1

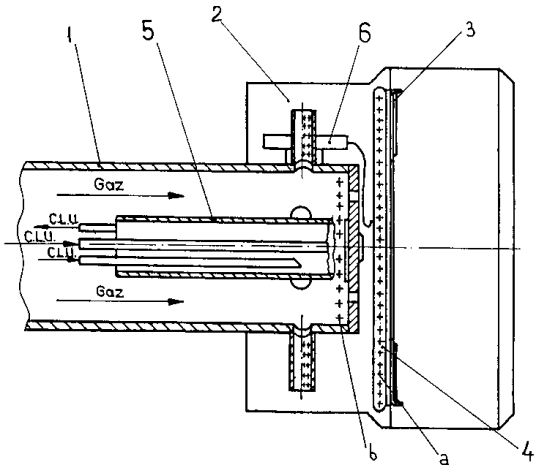

Fig.2

(11) 113489 B *(51)* **F 23 L 7/00**// C 10 L 11/04 *(21)* 95-00928 *(22)* 17.05.95 *(41)* 30.09.97// 9/97 *(42)* 30.07.98// 7/98 *(56)* FR 2460317; 2502300 *(71) Şuta Mihai, Bucureşti, RO (73) Şuta Mihai, Bucureşti, RO (72) Şuta Mihai, Bucureşti, RO (54)* **COMPOZIŢIE, PROCEDEU ŞI INSTALAŢIE PENTRU TRATAREA ARDERII COMBUSTIBILILOR ÎN INSTALAŢII DE ARDERE INDUSTRIALE ŞI CASNICE.**

(57) Invenţia se referă la o compoziţie, un procedeu şi o instalaţie pentru aditivarea aerului de ardere în vederea tratării arderii combustibililor, lichizi, gazoşi sau solizi, inferiori sau superiori, în instalaţii de ardere industriale şi casnice. Deşi invenţia poate fi utilizată pentru tratarea arderii oricărui tip de combustibil, totuşi rezultatele cele mai remarcabile pot fi obţinute la tratarea arderii combustibililor inferiori şi a deşeurilor combustibile. Conform invenţiei, compoziţia de aditivare constă dintr-un lichid de aditivare dizolvat în apă. Astfel, într-o primă variantă, lichidul activator constă din soluţie de bicromat de potasiu 6% în apă demineralizată - în proporţie totală de circa 95% - amoniac 2...3%, şi ulei mineral 2...3% iar într-o a doua variantă, din soluţie de permanganat de potasiu 1% în apă demineralizată - în proporţie totală de circa 95% - amoniac 0,5...1% şi ulei mineral circa 4%, toate proporţile fiind raportate la greutate, prima variantă fiind destinată cu precădere pentru combustibili lichizi sau gazoşi, iar cea de a doua, pentru combustibili solizi. pentru aplicarea procedeului, oricare din aceste compoziţii se diluează în apă demineralizată, în cantitate de 1/1

(11) 113489 B1

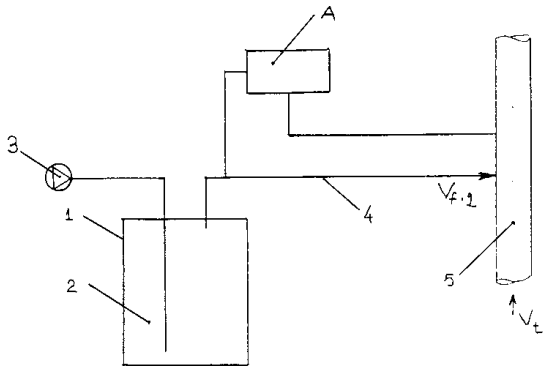

(11) 113489 B1

la 1/6 părţi în greutate, se transformă în aerosoli cu ajutorul unei fracţiuni de aer comburant şi se insuflă în focar, împreună cu restul de aer comburant, în proporţie de 0,01 la 0,05% soluţie activă din cantitatea totală de aer necesar arderii pentru combustibili lichizi sau gazoşi, sau 0,1 la 0,15% pentru combustibili solizi, toate proporţile fiind raportate la greutate. Instalaţia de aditivare include un compresor (**3**) ce produce aerul necesar pentru generarea de aerosoli şi o buclă de reglare (**A**), ce are rolul de a menţine proporţia de soluţie activă q în fracţiunea de aer comburant V_f, funcţie de cantitatea totală de aer V_t necesar arderii.

Revendicări: 4
Figuri: 2

(11) 113490 B1 *(51)* **F 26 B 3/22** *(21)* 92-01528 *(22)* 05.06.91 *(30)* 05.06.90 GB 9012463.7 *(42)* 30.07.98// 7/98 *(86)* GB 91/00896 05.06.91 *(87)* WO 91/19145 12.12.91 *(56)* US 4597737 *(71) North Roger Dorrien, Triton, GB; North Stephen Manton, Devon, GB (73) North Roger Dorrien, Triton, GB; North Stephen Manton, Devon, GB (72) North Roger Dorrien, Triton, GB (54)* **METODĂ ŞI DISPOZITIV DE USCARE**

(57) Invenţia se referă la un dispozitiv de uscare a unui material umed ca, de exemplu, a sedimentelor din conductele de canalizare, cuprinzând un tambur (**11**) având posibilitatea să efectueze o mişcare de rotaţie în jurul unei axe orizontale şi fiind prevăzut cu nişte spirale concetrince, una periferică (**21**) şi alta interioară (**22**), aflate în legătură una cu cealaltă, conţinând o încărcătură recirculabilă în mod continuu de agent schimbător de căldură/de pulverizare granular, în fiecare din buclele spiralelor. Noroiul este introdus la un capăt al tamburului şi amestecat cu încărcătura încălzită; încărcătura şi noroiul parcurg împreună lungimea tamburului prin spirala periferică, timp în care are loc uscarea; materialul uscat este îndepărtat pe la celălalt capăt, iar încărcătura transferată în spirala interioară, pentru a fi adusă la primul capăt, timp în care are loc o reîncălzire a acestuia prin intermediul unor conducte de aer cald.

Revendicări: 9
Figuri: 4

(11) 113490 B1

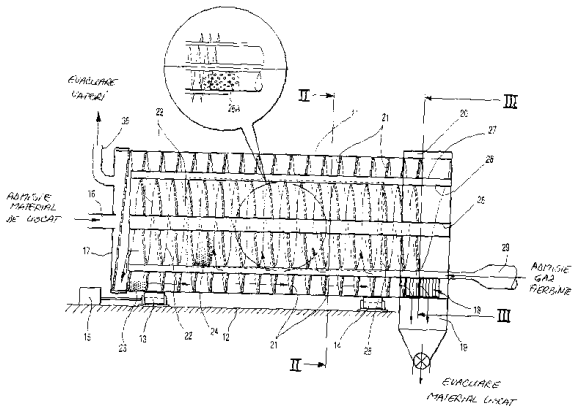

(11) 113491 B1

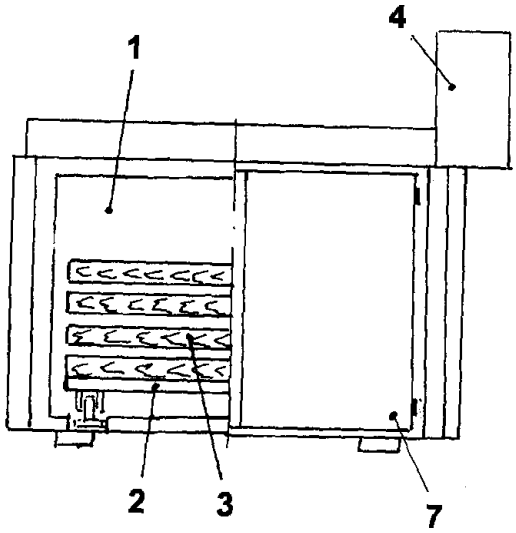

Fig.3

(11) 113491 B1 *(51)* **F 26 B 3/347** *(21)* 97-01052 *(22)* 10.06.97 *(42)* 30.07.98// 7/98 *(56)* RO 98353; 99009 *(71) S.C. "Livia Voicescu-Exclusive" S.N.C., Craiova, RO (73) S.C. "Livia Voicescu-Exclusive" S.N.C., Craiova, RO (72) Voicescu Laurenţiu Iulian, Craiova, RO; Niculae Dumitru, Bucureşti, RO; Calangiu Dan, Craiova, RO (54)* **USCĂTOR PENTRU LEMN, CU MICROUNDE**

(57) Prezenta invenţie se referă la un uscător pentru lemn, cu microunde, destinat uscării cherestelei şi utilizat în industria prelucrării lemnului. Uscătorul pentru lemn, cu microunde, este alcătuit dintr-o incintă etanşă, dotată cu nişte uşi rabatabile şi cu o platfotmă mobilă, care se poate deplasa pe o cale de rulare.Uscătorul conform invenţiei este prevăzut cu nişte magnetroane (**4**) cuplate la capetele unor ghiduri de undă (**5**), care formează închiderea superioară a incintei metalice (**1**) şi care radiază în aceasta energie sub formă de microunde prin nişte fante dreptunghiulare (**e**). Ghidurile de undă (**5**) sunt prevăzute, pe plan orizontal, cu nişte elemente de distanţare (**a** şi **b**), iar la capetele acestora, cu nişte laturi de fixare (**c** şi **d**), poziţionate în plan vertical. Pe un perete lateral (**10**) al incintei metalice (**1**), sunt plasate nişte ventilatoare (**9**).

Revendicări: 2
Figuri: 5

(11) 113492 B1 *(51)* **F 26 B 15/04**; F 26 B 15/06// B 27 K 5/04 *(21)* 94-01429 *(22)* 26.08.94 *(41)* 30.03.98// 3/98 *(42)* 30.07.98// 7/98 *(56)* RO 46037; 54.211; 96449;105.401; SU 153115; FR 1025889; US 3299533; 3314164 *(71) Savu V. Constantin, Bucureşti, RO; Rizea-Savu Simona Marilena, Bucureşti, RO; Savu Silviu Constantin, Bucureşti, RO (73) Savu V. Constantin, Bucureşti, RO; Rizea-Savu Simona Marilena, Bucureşti, RO; Savu Silviu Constantin, Bucureşti, RO (72) Savu V. Constantin, Bucureşti, RO; Rizea-Savu Simona Marilena, Bucureşti, RO; Savu Silviu Constantin, Bucureşti, RO (54)* **CAMERĂ DE USCARE**

(57) Invenţia se referă la o cameră de uscare pentru material lemnos ai cărei pereţi laterali au nişte zone evazate care alternează unele după altele în tot lungul peretelui, situate simetric pe pereţii opuşi, în care se găsesc dispuse, pe verticală, mai multe ventilatoare în faţa cărora se află câte un deflector având lamele deflectoare dispuse în plan orizontal şi vertical; în faţa fiecărui deflector se găseşte o baterie de condiţionare a aerului, iar între aceasta şi limita zonei evazate se găseşte o baterie mobilă, în dreptul fiecărui deflector, prinsă de perete într-o balama nefigurată şi prevăzută la capătul opus cu un tirant de manevrare. Între pereţii deflectorului şi pereţii verticali, în zona evazată, se formează un culoar prin care circulă un curent de aer, lăţimea culoarului fiind multiplu din lăţimea deflectorului; este preferabil ca raportul între lăţimea deflectorului şi lăţimea culoarului

(11) 113492 B1

să fie 1:2. Şipcile de stivuire intermediare sunt prevăzute cu nişte degajări pe o treime din înălţime, situate la partea superioară şi/sau inferioară şi/sau la mijloc.

Revendicări: 3
Figuri: 8

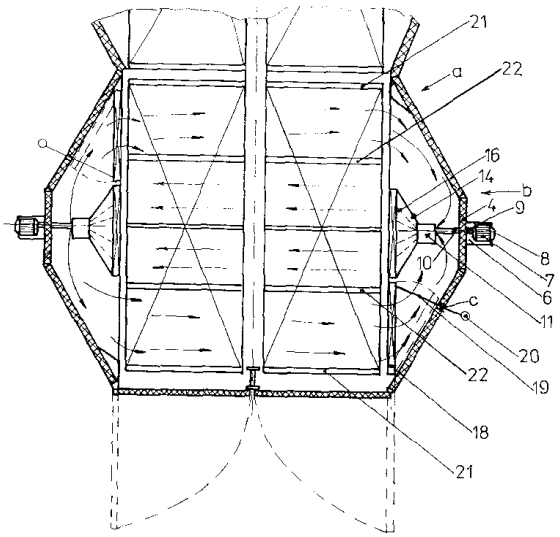

(11) 113492 B1

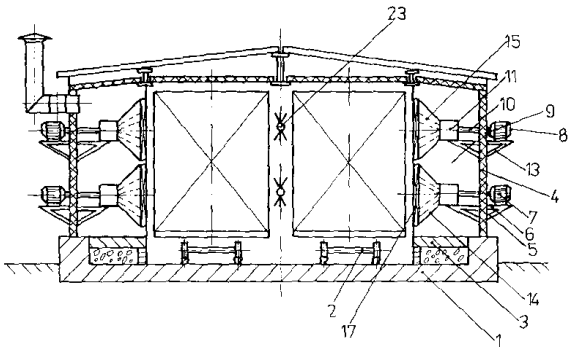

Fig.2

(11) 113493 B *(51)* **F 27 B 9/00**// C 21 D 9/02 *(21)* 97-00674 *(22)* 07.04.97 *(41)* 30.06.98// 6/98 *(42)* 30.07.98// 7/98 *(56)* RO 65502; FR 2506442; 2603305 *(71) S.C.-ROP Incandescent Serv - SRL, Bucureşti, RO (73) S.C.-ROP Incandescent Serv - SRL, Bucureşti, RO (72) Petringenaru Moţu Octavian - Lucian, Bucureşti, RO (54)* **CUPTOR DE ÎNCĂLZIRE**

(57) Invenţia se referă la un cuptor pentru încălzirea semifabricatelor metalice, mici. Cuptorul conform invenţiei este prevăzut cu o uşă glisant-pivotantă (**2**), cu o boltă amovibilă (**A**) şi cu un arzător interschimbabil (**B**) de pe combustibil gazos pe combustibil lichid, numai prin înlocuirea duzei. Construcţia permite reglarea proporţională aer de ardere-gaze reziduale, care asigură presiunea de 1mm CA, la nivelul vetrei, pentru orice sarcină termică, Căptuşeala monolitică este rezistentă la şocurile termice şi mecanice, şi reparabilă local datorită posibilităţii ridicării bolţii.

Revendicări: 4
Figuri: 11

(11) 113493 B1

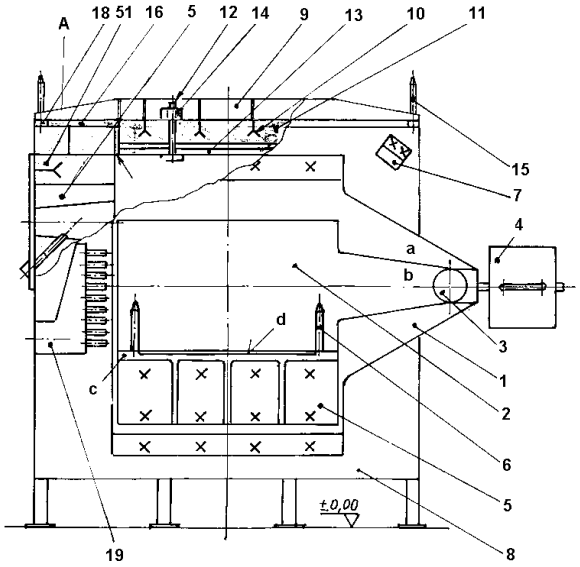

(11) 113493 B1

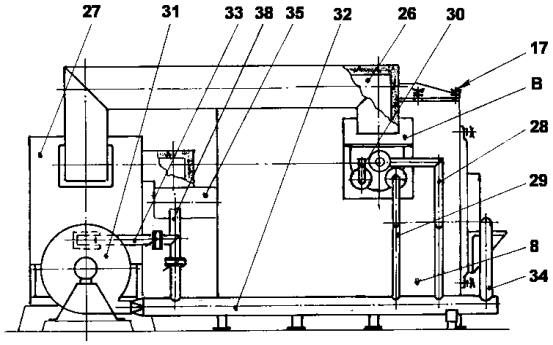

Fig.3

(11) 113494 B1 *(51)* **G 01 G 5/04** *(21)* 149108 *(22)* 10.01.92 *(42)* 30.07.98// 7/98 *(56)* RO 81838 *(71) Institutul de Cercetare Ştiintifică şi Inginerie Tehnologică pentru Mecanică Fină, Bucureşti, RO (73) Pavăl Dan, Bucureşti, RO (72) Pavăl Dan, Bucureşti, RO (54)* **CÂNTAR HIDROMECANIC**

(57) Prezenta invenţie se referă la un cântar hidromecanic destinat măsurării forţelor şi utilizat la cântărirea obiectelor şi a persoanelor. Cântarul hidromecanic conform invenţiei, într-o primă variantă de realizare schematică, este prevăzut cu o incintă etanşă (**A**), în care se află un lichid de lucru (**1**) închis etanş şi fără aer de o membrană elastică (**2**), şi cu un platan pentru greutăţi (**B**), al cărui braţ de susţinere (**3**) se roteşte în jurul unei articulaţii cilindrice (**4**). Incinta circulară (**A**) este racordată hidraulic cu un manometru de presiune (**5**), gradat în unităţi de forţă, şi cu un cilindru de compensare (**C**), al cărui piston hidraulic (**6**) este solidar cu un şurub de reglaj (**7**). Cântarul hidromecanic conform invenţiei, într-o variantă de realizare practică, este prevăzut cu o incintă etanşă (**D**), al cărei rezervor circular (**8**) reţine, cu ajutorul unui capac de închidere (**9**) şi al unei membrane elastice (**10**), un lichid de lucru (**11**). Rezervorul circular (**8**) comunică, cu ajutorul unor tuburi de legătură (**12** şi **13**), cu un manometru (**E**), al cărui ac indicator (**19**) se deplasează în dreptul unei scări circulare (**20**), şi cu un cilindru de compensare (**F**), dotat cu un piston hidraulic (**21**) solidar

(11) 113494 B1

cu un şurub de reglaj (**a**). Rezervorul circular (**8**) este montat pe o carcasă metalică (**18**) prin intermediul unor şuruburi de fixare (**17**).

Revendicări: 2
Figuri: 3

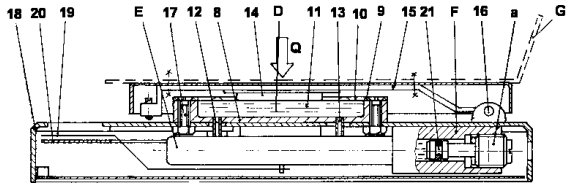

Fig.2

(11) 113495 B1 *(51)* **G 01 G 7/06** *(21)* 96-00678 *(22)* 29.03.96 *(42)* 30.07.98// 7/98 *(56)* US 4909338 *(71) Popovici Ştefan, Bucureşti, RO; Borozan Octavian Dan, Bucureşti, RO (73) Popovici Ştefan, Bucureşti, RO; Borozan Octavian Dan, Bucureşti, RO (72) Popovici Ştefan, Bucureşti, RO; Borozan Octavian Dan, Bucureşti, RO (54)* **METODĂ DE CALIBRARE PENTRU MĂSURAREA MĂRIMILOR METROLOGICE, UTILIZATĂ PE SISTEME DE CALCUL**

(57) Se prezintă o metodă de calibrare pentru măsurarea mărimilor metrologice, utilizabilă pe sisteme de calcul, în principal calculatoare personale, care înlătură necesitatea aplicării sigiliilor fizice (plombelor metrologice) asupra aparaturii de măsură. Metoda de calibrare constă aceea că, într-o primă etapă, se foloseşte o dischetă specială sau alt suport de memorie nevolatilă, amovibil, denumit dischetă de metrolog (**M**), pe care este instalat programul de calibrare şi măsurare, care este transferat în memoria de lucru a calculatorului, după care urmează etapa de calibrare propriu-zisă, folosind etaloane, rezultând coeficienţii de calibrare cărora le este ataşat un număr de cod determinat aleator, afişat în permanenţă pe display şi tipărit automat pe imprimantă, reprezentând echivalentul sigiliului organului autorizat, după care se creează o a doua dischetă sau alt suport de memorie nevolatilă, denumit dischetă de restaurare (**R**), pe care se transferă programul de măsurare, coeficienţii de calibrare şi numărul de cod determinaţi anterior.

Revendicări: 1
Figuri: 2

(11) 113495 B1

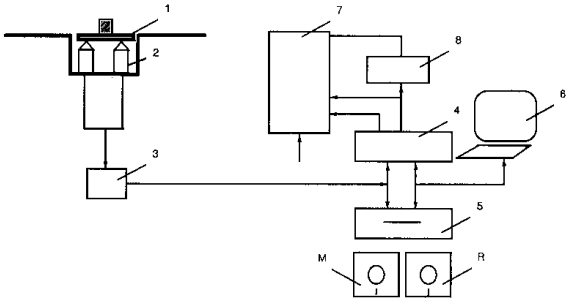

(11) 113496 B1

capabilă să funcţioneze ca o heptenă şi acest domeniu este conjugat la domeniul al doilea/al treilea (**B/C**) al probei de polimerază sau, la un domeniu (**M**) al probei de multime, după care urmează etapele: (**a**) imobilizarea sau nu a analitului, analitului antigenic sau a moleculei hibride, direct sau indirect pe un substrat solid, respectiv în prezenţa sau absenţa unui analit competitiv (**b**) legarea directă sau indirectă de analit şi de proba moleculară; îndepărtarea probei nelegate şi transcrierea de copii multiple de oligomeri ARN.

Revendicări: 37
Figuri: 4

---

(11) 113496 B1 *(51)* **G 01 N 33/539**// C 12 Q 1/68 *(21)* 92-01380 *(22)* 06.05.91 *(30)* 04.05.90 US 519,212 *(42)* 30.07.98// 7/98 *(86)* US 91/02925 06.05.91 *(87)* WO 91/17442 14.11.91 *(56)* US 4868105; WO 90/13667 *(71) Chiron Corporation, Emeryville, US (73) Chiron Corporation, Emeryville, US (72) Urdea Michael S., Alamo, US (54)* **PROBĂ MOLECULARĂ HIBRIDĂ PEPTIDĂ/ POLINUCLEOTIDĂ ŞI METODĂ DE AMPLIFICARE A UNUI SEMNAL DETECTABIL ÎNTR-O DETERMINARE IMUNOLOGICĂ**

(57) Proba moleculară hibrid polipeptidă/polinucleotidă, conform invenţiei, cuprinde un prim domeniu (**A**), care este o polipeptidă capabilă să funcţioneze ca un anticorp care se leagă în mod specific la un antigen cunoscut, şi un al doilea domeniu (**B**), care poate fi o polideoxiribonucleotidă cu dublă catenă, capabilă să funcţioneze ca promotor pentru activitatea unei enzime ARN polimerază, dependentă de ADN, şi un al treilea domeniu (**C**), fie cu simplă, fie cu dublă catenă şi adiacent la domeniul al doilea, astfel încât al treilea domeniu este capabil să funcţioneze ca un templat pentru activitatea de promotor al celui de al doilea domeniu, fie un al doilea domeniu (**M**), cuprinzând o mulţime de subunităţi oligonucleotidice cu simplă catenă, care sunt capabile să se lege în mod specific la o secvenţă de acid nucleic cu simplă catenă, de interes şi, în ambele situaţii, mijloace pentru conjugarea primului şi celui de - al doilea domeniu. Metoda de amplificare cuprinde etapa de construire a unei molecule hibride în care primul domeniu este o polipeptidă

---

(11) 113497 B1 *(51)* **G 01 R 31/12** *(21)* 138706 *(22)* 16.03.89 *(42)* 30.07.98// 7/98 *(56)* RO 64574 *(71) I. C. S. I. T.- MTAE, Craiova, RO (73) Curcanu George, Craiova, RO; Defta Mihail Gavriel, Craiova, RO (72) Curcanu George, Craiova, RO; Defta Mihail Gavriel, Craiova, RO (54)* **METODĂ ŞI INSTALAŢIE PENTRU DETERMINAREA CARACTERISTICII DIELECTRICE DE GOL, LA ÎNTRERUPĂTOARELE DE ÎNALTĂ TENSIUNE**

(57) Invenţia se referă la o metodă şi la o instalaţie pentru determinarea caracteristicii dielectrice de gol, utilizate pentru aprecierea comportării întrerupătoarelor de înaltă tensiune la supratensiunile de comutaţie care apar la probele de comutaţie a curenţilor mici capacitivi. Invenţia utilizează un pupitru de comandă şi reglaj ($\mathbf{P_C}$), de la care se dă comanda de deschidere a unui întrerupător auxiliar ($\mathbf{I_1}$) şi de închidere a întrerupătorului de încercat ($\mathbf{I_2}$), care permite încărcarea unui condensator de înaltă tensiune ($\mathbf{C_2}$), prin intermediul unui autotransformator ($\mathbf{A_T}$), unui întrerupător monopolar (**i**), unui transformator ridicător de tensiune (**T**), unui generator de înaltă tensiune ($\mathbf{G_C}$) şi unei rezistenţe de protecţie ($\mathbf{R_L}$). Apoi se dau comenzi la întrerupătorul auxiliar ($\mathbf{I_1}$), pentru închidere, şi la întrerupătorul de încercat ($\mathbf{I_2}$), pentru deschidere, astfel ca durata dintre închiderea întrerupătorului auxiliar ($\mathbf{I_1}$) şi deschiderea întrerupătorului de încercat ($\mathbf{I_2}$) să nu fie mai mare de 10 ms. Comanda la oscilograful catodic ($\mathbf{O_K}$) se va da sincronizat, astfel încât să se înregistreze tensiunile de străpungere, ale căror vârfuri unite dau caracteristica de

(11) 113497 B1

gol, simultan cu impulsurile de închidere şi deschidere, ale întrerupătoarelor.

Revendicări: 2
Figuri: 1

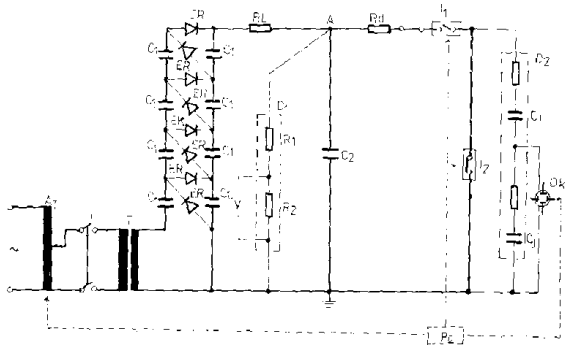

(11) 113498 B1

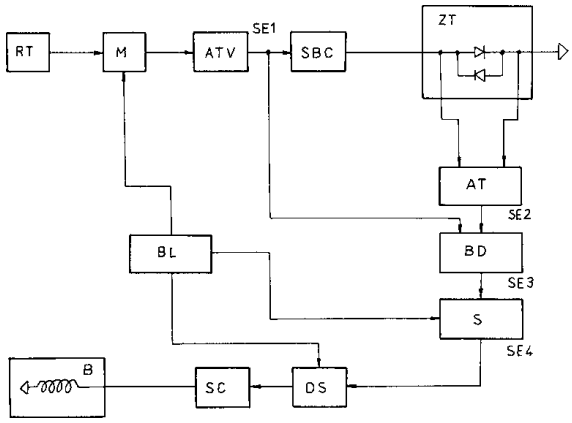

(11) 113498 B1 *(51)* **G 05 D 23/24** *(21)* 94-00569 *(22)* 06.04.94 *(41)* 30.10.95// 10/95 *(42)* 30.07.98// 7/98 *(56)* RO113190; US 4988971 *(71) Institutul de Fizică şi Inginerie Nucleară, Bucureşti-Măgurele, RO (73) Institutul de Fizică şi Inginerie Nucleară, Bucureşti-Măgurele, RO (72) Cîmpean Adrian, Bucureşti, RO; Novac Anca Dorina, Bucureşti, RO; Lascu Vlad Grigore, Bucureşti, RO (54)* **CONTROLOR DE TEMPERATURĂ PENTRU MATERIALE SUPRACONDUCTOARE**

(57) Invenţia se referă la un aparat electronic destinat termostatării unui suport metalic pe care se află montată o pastilă din material supraconductor, la temperatură înaltă. Aparatul are în compunere un senzor complex semiconductor (**ZT**), circuite de procesare a semnalului, un bloc supresor (**S**) pentru corectarea erorilor semnalului de tensiune util, o bobină (**B**) de încălzire a suportului metalic al pastilei supraconductoare, şi realizează termostatarea suportului prin prelucrarea specială a semnalului de tensiune cules de pe senzorul complex de temperatură (**ZT**).

Revendicări: 1
Figuri: 2

(11) 113499 B *(51)* **G 10 D 3/12** *(21)* 97-01771 *(22)* 23.09.97 *(41)* 29.05.98// 5/98 *(42)* 30.07.98// 7/98 *(56)* RO 52027 *(71) Perşa Irimie, Gherla, RO; Perşa Liviu Vasile, Cluj-Napoca, RO (73) Perşa Irimie, Gherla, RO; Perşa Liviu Vasile, Cluj-Napoca, RO (72) Perşa Irimie, Gherla, RO; Perşa Liviu Vasile, Cluj-Napoca, RO (54)* **CĂLUŞ PENTRU INSTRUMENTE MUZICALE**

(57) Invenţia se referă la un căluş pentru instrumente muzicale cu corzi şi arcuş. Căluşul pentru instrumente muzicale, conform invenţiei, cuprinde o parte mediană (**a**) în care, la partea superioară, în apropierea crestăturilor (**i**) de aşezare a corzilor, se află un şir de orificii cilindrice (**j**, **k**, **l** şi **m**), ale căror diametre descresc, pornind de la coarda cea mai groasă spre cea mai subţire, orificiile (**j** şi **l**) din centrul căluşului, fiind unite între ele printr-un canal (**n**) de forma literei **V**, perpendicular pe piciorul stâng (**f**) de aşezare, aflat sub coarda cea mai groasă; sunt executate nişte orificii (**o**) care comunică cu nişte canale (**p**), de acelaşi diametru, executate din exterior, de pe o suprafaţă de aşezare (**d**) a piciorului stâng (**f**).

Revendicări: 2
Figuri: 2

(11) 113499 B1

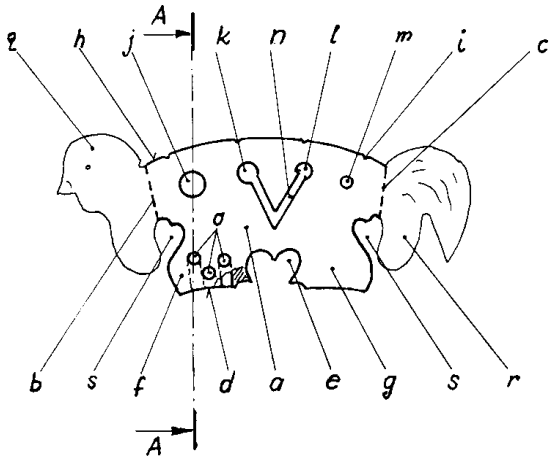

(11) 113500 B *(51)* **G 10 G 5/00** *(21)* 97-01772 *(22)* 23.09.97 *(41)* 29.05.98// 5/98 *(42)* 30.07.98// 7/98 *(56)* RO 87907 *(71) Perşa Irimie, Gherla, RO; Perşa Liviu Vasile, Cluj-Napoca, RO (73) Perşa Irimie, Gherla, RO; Perşa Liviu Vasile, Cluj-Napoca, RO (72) Perşa Irimie, Gherla, RO; Perşa Liviu Vasile, Cluj-Napoca, RO (54)* **SUPORT CONTRABĂRBIE PENTRU VIOARĂ ŞI VIOLĂ**

(57) Invenţia se referă la un suport contrabărbie pentru vioară şi violă, destinat îmbunătăţirii calităţii sunetelor şi măririi manevrabilităţii instrumentului în timpul utilizării sale. Suportul contrabărbie pentru vioară şi violă, conform invenţiei, este constituit dintr-un corp (**1**) din lemn sau material plastic, care se introduce pe partea posterioară a viorii printr-un sistem de ghidare de tip "coadă de rândunică", format din nişte canale concave (**k** şi **m**), şi se fixează cu un element elastic (**2**), prins într-o gaură de fixare (**n**); nişte orificii (**j** şi **l**), practicate sub canalele concave (**k** şi **m**), într-un cap îngroşat (**a**), şi o coadă (**b**), reduc transmiterea vibraţiilor cutiei de rezonanţă către corpul instrumentistului, îmbunătăţind prin aceasta calitatea sunetelor emise; corpul (**1**), la rândul lui, se sprijină printr-o suprafaţă de aşezare (**g**), plană, pe umărul şi clavicula instrumentistului.

Revendicări: 1
Figuri: 2

(11) 113500 B1

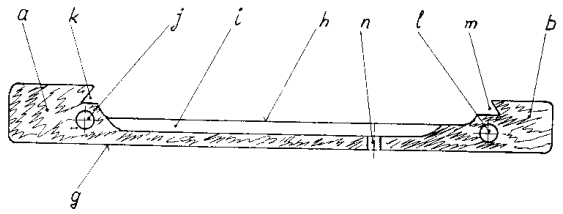

Fig.2

(11) 113501 B1 *(51)* **H 01 B 7/28**// C 23 F 13/20 *(21)* 97-00486 *(22)* 13.03.97 *(42)* 30.07.98// 7/98 *(56)* US 3383520; 3578982 *(71) S.C. ICPE SAERP S.A., Bucureşti, RO (73) S.C. ICPE SAERP S.A., Bucureşti, RO (72) Rădulescu Vasile, Bucureşti, RO; Străinescu Ioan, Bucureşti, RO; Tihan Mihnea, Bucureşti, RO; Serbu Viorica, Bucureşti, RO; Moroianu Leonard, Bucureşti, RO; Popa Irina, Bucureşti, RO; Butler Mihai, Bucureşti, RO (54)* **SURSĂ POTENŢIOSTATICĂ PENTRU PROTECŢIA CATODICĂ A CONDUCTELOR SUBTERANE**

(57) Invenţia se referă la o sursă potenţiostatică care lucrează în regim de generator de curent, asigurând prin injecţia de curent pe traseul sol-conductă, un potenţial negativ, de valoare prestabilită, între conducta protejată şi pământ. Sursa potenţiostatică, conform invenţiei, este constituită dintr-un contor trifazat de energie (**1**), şi un întrerupător trifazat prin care tensiunea de alimentare alternativă trifazată este aplicată unui transformator de tensiune trifazat (**3**) care, prin nişte înfăşurări secundare, alimentează un redresor trifazat (**4**), comandat sau semicomandat de către un bloc de comandă (**5**), care primeşte tensiuni de sincronizare de la nişte înfăşurări secundare ale transformatorului de tensiune (**3**), curenţii de ieşire din redresor (**4**) fiind măsuraţi de către un traductor de curent (**6**) şi un ampermetru indicator (**7**), respectiv tensiunea de ieşire este măsurată cu un voltmetru indicator (**8**), tensiunea de ieşire fiind conectată cu polaritatea minus la o conductă (**C**) protejată şi cu polaritatea plus la o priză anodică (**PA**), montată la o distanţă corespunzătoare de conductă (**C**), astfel ca tensiunea conductei

(11) 113501 B1

faţă de pământ, adică faţă de un electrod de referinţă (**9**) montat în pământ în apropierea conductei (**C**), să aibă o valoare optimă, aceasta asigurându-se prin transmiterea semnalului de diferenţă de tensiune dintre conducta (**C**) şi electrodul de referinţă (**9**) la un amplificator operaţional.

Revendicări: 2
Figuri: 3

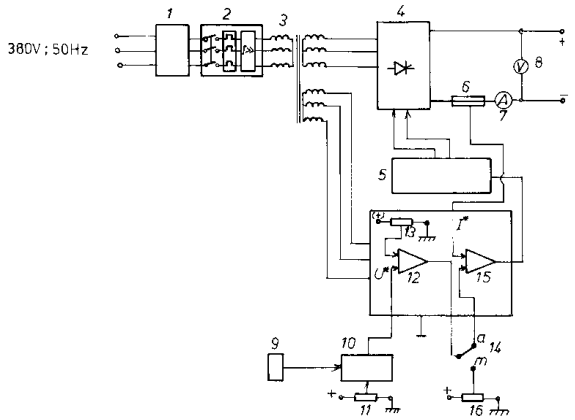

(11) 113502 B1 *(51)* **H 01 B 7/28** *(21)* 97-01378 *(22)* 25.07.97 *(42)* 30.07.98// 7/98 *(56)* DE 3340124 *(71) S. C. ICPE S.A., Bucureşti, RO (73) S. C. ICPE S.A., Bucureşti, RO (72) Lingvay Iosif, Bucuresti, RO; Lingvay Carmen, Bucureşti, RO (54)* **METODĂ ŞI DISPOZITIV PENTRU CREŞTEREA MENTENABILITĂŢII CABLURILOR ELECTRICE SUBTERANE**

(57) Invenţia se referă la o metodă şi la un dispozitiv pentru creşterea mentenabilităţii cablurilor electrice subterane. Metoda conform invenţiei constă în montarea unui dispozitiv de protecţie (**1.1**) între ecranul metalic (**1.4**) şi platbanda (**1.6**) centurii de împământare, dispozitivul de protecţie (**1.1**) având în alcătuire un element activ de protecţie (**3.3**) de tip corp solid, realizat pe bază de siliciu, ce prezintă o caracteristică redresoare şi limitatoare de tensiune.

Revendicări: 2
Figuri: 3

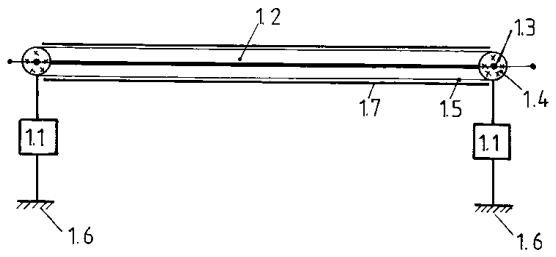

(11) 113503 B1 *(51)* **H 01 F 29/02** *(21)* 94-01128 *(22)* 06.05.93 *(30)* 15.05.92 DE P 42 16 034.0; 04.11.92 DE P 42 37 242.9 *(42)* 30.07.98// 7/98 *(86)* EP 93/01114 06.05.93 *(87)* WO 93/23861 25.11.93 *(56)* US 3581188; FR 2518306; 2603734 *(71) Maschinenfabrik Reinhausen GmbH, Regensburg, DE (73) Maschinenfabrik Reinhausen GmbH, Regensburg, DE (72) Dohnal Dieter, Lappersdorf, DE; Neumeyer Josef, Waldetzenberg, DE (54)* **ÎNTRERUPĂTOR CU PLOTURI**

(57) Invenţia se referă la un întrerupător cu ploturi pentru transformatoare cu prize (**1**) şi îndeosebi pentru transformatoare cu prize şi izolaţie din răşină turnată, întrerupător care este alcătuit din module monofazice identice (**3.1**, **3.2**, **3.3**) de întrerupător cu ploturi, echipate cu toate mijloacele necesare pentru o comutare sub sarcină şi prevăzute cu câte o carcasă proprie, care închide în interior aceste mijloace, fiecare din aceste module de întrerupător cu ploturi fiind legat la un motor de acţionare (**5**) prin intermediul unor arbori motori (**4.1**, **4.2**, **4.3**). Fiecare modul de întrerupător cu ploturi este conectat direct sau prin intermediul unor borne de legătură (**2.1**, **2.2**, **2.3**), dar fără a se recurge la conductoare de racord, la plecările unei înfăşurări cu prize şi este echipat cu elemente de racord electric (**3.1.1**, **3.1.2**, **3.1.3**), dispuse în aceeaşi configuraţie geometrică şi care sunt racordate electric la contactele de treaptă din interior, sau traversează o nişă (**3.4**) a carcasei şi pătrund în interior pentru a forma direct contacte de treaptă.

Revendicări: 9
Figuri: 6

(11) 113503 B1

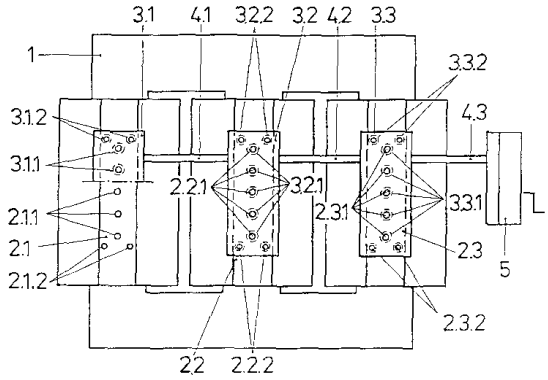

(11) 113504 B1 *(51)* **H 01 H 1/18** *(21)* 97-00322 *(22)* 18.02.97 *(42)* 30.07.98// 7/98 *(56)* FR 1104799 *(71) S.C. "I.C.P.E." S.A., Bucureşti, RO (73) S.C. "I.C.P.E." S.A., Bucureşti, RO (72) Dumitrescu Gheorghe, Bucureşti, RO; Parizianu Mihai, Bucureşti, RO (54)* **SISTEM DE CONTACT ELECTRIC ALUNECĂTOR**

(57) Invenția se referă la un sistem de contact electric alunecător, destinat aparatelor de comutație de putere, întrerupătoare şi contactoare de curent continuu sau alternativ utilizate la alimentarea şi protecția consumatorilor de energie electrică. Sistemul de contact electric alunecător este constituit dintr-un contact mobil (**1**), prevăzut cu un contact electric alunecător (**2**), cuplat electric şi mecanic cu prima bornă de contact (**3**), prin intermediul unei casete (**4**) care conține un prim resort (**5**), ce asigură o presiune permanentă în zona de contact alunecător (**6**), şi un al doilea resort (**7**), care asigură deschiderea contactului mobil (**1**).

Revendicări: 1
Figuri: 1

(11) 113504 B1

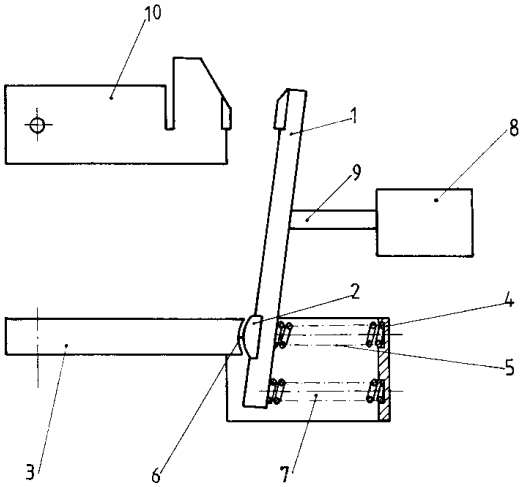

(11) 113505 B *(51)* **H 01 L 21/00** *(21)* 92-01494 *(22)* 27.11.92 *(41)* 31.05.94// 5/94 *(42)* 30.07.98// 7/98 *(71) Institutul de Cercetări pentru Componente Electronice, Bucureşti, RO (73) Popescu I. Benedict, Bucureşti, RO (72) Popescu I. Benedict, Bucureşti, RO (54)* **PROCEDEU DE OBȚINERE A STRUCTURILOR METAL-IZOLATOR-SEMICONDUCTOR BAZATE PE STRATURI SUBȚIRI DE A-SI:H**

(57) Invenția se referă la un procedeu de obținere a structurilor metal-izolator-semiconductor bazate pe structuri subțiri de siliciu amorf hidrogenat (A-Si:H), cu aplicații în tehnologia straturilor subțiri, la realizarea dispozitivelor cu efect de câmp (în particular, a tranzistoarelor cu straturi subțiri). Procedeul conform invenției utilizează, pe de o parte, Ta_2O_5 ca izolator de poartă (cu grosimea de 1000-2000 Å), obținut prin anodizare colectivă şi, pe de altă parte, pulverizarea catodică reactivă, ca metodă pentru prepararea stratului semiconductor de a-Si:H (cu grosimea de aproximativ 1 μm), acesta fiind plasat, într-o configurație sandviş, între două straturi subțiri, izolatoare, de SiN_x (cu grosimea de 200-1000 Å), preparate în acelaşi ciclu de vid.

Revendicări: 1
Figuri: 1

(11) 113506 B *(51)* **H 01 L 21/203** *(21)* 92-200661 *(22)* 14.05.92 *(41)* 30.11.93// 11/93 *(42)* 30.07.98// 7/98 *(56)* US 4569697 *(71) Institutul de Cercetări pentru Componente Electronice (Icce), Bucureşti, RO (73) Popescu I. Benedict, Bucureşti, RO (72) Popescu I. Benedict, Bucureşti, RO (54)* **PROCEDEU PENTRU REDUCEREA NUMĂRULUI DE STĂRI, LA INTERFAȚĂ ŞI LA SUPRAFAȚĂ, IN STRATURI SUBȚIRI DE SILICIU HIDROGENAT AMORF, PREPARAT PRIN PULVERIZARE CATODICĂ REACTIVĂ**

(57) Invenția se referă la un procedeu pentru reducerea numărului de stări, atât la interfață, cât şi la suprafață, în straturi subțiri de siliciu amorf hidrogenat (a-Si:H), preparat prin pulverizare catodică reactivă, cu aplicații în domeniul tehnologiei straturilor subțiri, la realizarea dispozitivelor cu efect de câmp (în particular, a tranzistoarelor cu straturi subțiri). Prin acest procedeu, în scopul îmbunătățirii efectului de câmp în dispozitivele bazate pe straturi subțiri de a-Si:H, având ca efect final creşterea raportului conductanțelor corespunzătoarele stărilor deschis şi închis pentru astfel de dispozitive, stratul semiconductor de a-Si:H slab dopat (cu grosimea de aproximativ 1 μm) este plasat, într-o configurație sandviş, între două straturi subțiri, izolatoare, de SiN_x (cu grosimea de 200-100 Å), preparate în acelaşi ciclu de vid. Stratul obținut (a-Si:H slab dopat) poate fi contactat în final cu electrozi realizați dintr-un bistrat a-Si:H (puternic dopat) /Ni-Cr şi contacte din Al. Avantajele procedeului

(11) 113506 B1

sunt: densitatea de stări la interfață şi la suprafață, comparabilă cu cea obținută prin alte metode, posibilitatea configurării unor electrozi de a-Si:H puternic dopat pe stratul de a-Si:H slab dopat, precum şi faptul că dispozitivele cu efect de câmp, realizate prin acest procedeu, pot fi utilizate fără probleme în mediul ambiant.

Revendicări: 12
Figuri: 3

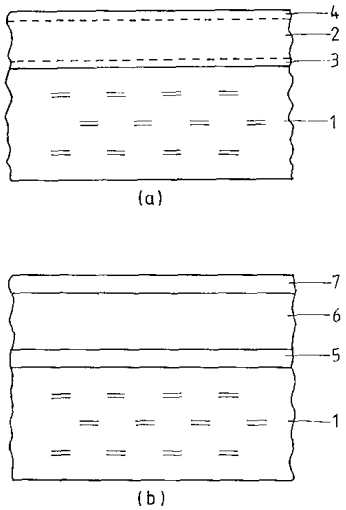

---

(11) 113507 B *(51)* **H 01 L 21/285** *(21)* 97-00270 *(22)* 11.02.97 *(41)* 30.12.97// 12/97 *(42)* 30.07.98// 7/98 *(56)* EP 00443297 *(71) Lakatos Eugen, Bucureşti, RO; Golu Felician, Bucureşti, RO; Lazăr Gheorghe, Bucureşti, RO (73) Lakatos Eugen, Bucureşti, RO; Golu Felician, Bucureşti, RO; Lazăr Gheorghe, Bucureşti, RO (72) Lakatos Eugen, Bucureşti, RO; Golu Felician, Bucureşti, RO; Lazăr Gheorghe, Bucureşti, RO (54)* **REPARTITOR DE SILICIU ŞI PROCEDEU DE OBȚINERE A ACESTUIA**

(57) Invenția se referă la o modalitate de contactare ohmică a structurilor semiconductoare, în scopul obținerii unor proprietăți mecano-termice superioare, în condițiile nealterării caracteristicilor electrice (cădere de tensiune la polarizare directă) ale dispozitivului. Contactarea conform invenției se face cu un repartitor de siliciu de acelaşi tip cu tipul de conductibilitate al stratului ce urmează să fie contactat (p sau n), de concentrație $>10^{19}$ at/cm^3. Procedeul de obținere a repartitorului de siliciu, conform invenției, prevede realizarea unei predifuzii de fosfor (pentru repartitor de siliciu de tip n) sau bor (pentru repartitor de siliciu de tip p), la T>1100°C, în scopul obținerii unei concentrații cât mai mari la suprafața stratului de siliciu a repartitorului, concentrație măsurabilă cu ajutorul raportului V/I<30m omega, măsurat prin metoda celor patru sonde.

Revendicări: 2

(11) 113508 B1 *(51)* **H 02 M 7/5395** *(21)* 97-01738 *(22)* 17.09.97 *(42)* 30.07.98// 7/98 *(56)* EP 0229656; 0533403; 0531151; US 5552977; 5574636; 5657217 *(71) Floricău Dan, Bucureşti, RO (73) Floricău Dan, Bucureşti, RO (72) Floricău Dan, Bucureşti, RO (54)* **METODĂ NUMERICĂ DE COMANDĂ PE DOUĂ AXE, PENTRU REDUCEREA TIMPULUI DE CALCUL AL MOMENTELOR DE COMUTAȚIE LA UN INVERTOR TRIFAZAT DE TENSIUNE**

(57) Invenția se referă la o metodă numerică de comandă pe două axe, la nivel de bază, care utilizează principiul modulației impulsurilor în durată (MID) pentru determinarea momentelor de comutație ale dispozitivelor semiconductoare cu blocare pe poartă, dintr-un invertor trifazat de tensiune. Metoda de comandă pe principiul MID realizează trecerea de la trei la două axe, reprezentate prin două tensiuni de linie, raportate la tensiune continuă de alimentare a invertorului, pe baza cărora se determină secvențele de comandă la nivelul unei perioade de comutație. Prin permutarea ciclică la fiecare 120°, a celor două tensiuni de linie, se obține o metodă numerică de comandă optimală, la nivel de bază, care se aseamănă cu strategia MID Fazorială, în varianta optimală, prin aceea că, prin rotație, fiecare braț îşi păstrează aceeaşi stare particulară de comutație, un interval egal cu 120° el. reducând astfel pierderile în comutație cu 33%, şi prezintă avantajul unui algoritm de calcul mai simplu.

Revendicări: 1
Figuri: 5

---

(11) 113508 B1

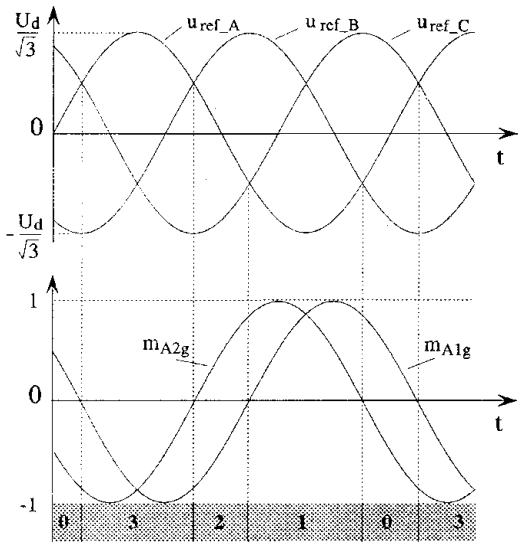

Fig.2

(11) 113509 B1 *(51)* **H 02 P 1/50**; H 02 K 21/12 *(21)* 94-00441 *(22)* 17.03.94 *(41)* 29.09.95// 9/95 Supliment *(42)* 30.07.98// 7/98 *(56)* EP 0198292; 0290226; 0561425; 0574823 *(71) Institutul de Cercetare şi Proiectare pentru Electrotehnică, Bucureşti, RO (73) Institutul de Cercetare şi Proiectare pentru Electrotehnică, Bucureşti, RO (72) Minciună Teodor Liviu, Bucureşti, RO; Vasile Nicolae, Bucureşti, RO (54)* **METODĂ PENTRU PORNIREA MOTOARELOR SINCRONE CU MAGNEŢI PERMANENŢI**

(57) Invenţia se referă la o metodă de pornire a motoarelor sincrone cu magneţi permanenţi şi colivie de pornire, prin care se obţine un cuplu de pornire ridicat, metodă destinată realizării motoarelor sincrone şi acţionărilor cu astfel de motoare. Metoda de pornire a motoarelor sincrone cu magneţi permanenţi şi colivie de pornire, conform invenţiei, are fazele înfăşurării statorice împărţite fiecare în *n* secţiuni suprapuse în crestăturile statorului, iar pe perioada pornirii, aceste secţiuni sunt cuplate în paralel, obţinându-se o înfăşurare cu numărul de spire micşorat de *n* ori şi cu *n* conductoare în paralel, ceea ce reduce de n ori tensiunea electromotoare produsă de excitaţia magneţilor şi de n^2 ori rezistenţa electrică pe fază, rezultând astfel un cuplu de pornire mărit, urmând ca după sincronizare, cu ajutorul unui comutator simplu, secţiunile să fie cuplate în serie, revenindu-se la înfăşurarea de bază.

Revendicări: 1
Figuri: 2

(11) 113509 B1

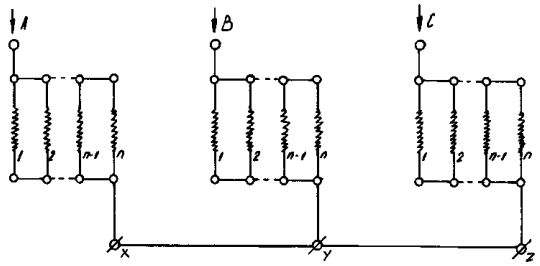

(11) 113510 B1 *(51)* **H 04 M 9/02**; H 04 M 11/02 *(21)* 97-01327 *(22)* 18.07.97 *(42)* 30.07.98// 7/98 *(61)* 111814 *(56)* RO 82709; FR 2364577 *(71) S.C. "Electra" S.R.L., Iaşi, RO (73) S.C. "Electra" S.R.L., Iaşi, RO (72) Berdan Marian, Iaşi, RO; Popa Sorin, Iaşi, RO (54)* **INSTALAŢIE DE INTERFON DE ACCES CU CARTELĂ**

(57) Invenţia se referă la o instalaţie de interfon de acces cu cartelă, care se montează în imobile şi este destinată protecţiei împotriva accesului persoanelor necunoscute, accesul în imobil fiind permis numai persoanelor care posedă cartela de acces sau la care accesul s-a comandat din interiorul imobilului, în urma stabilirii audio prin interfon, între panoul exterior şi unul din posturile secundare din interior. Instalaţia conform invenţiei conţine un panou pentru interfon de acces cu cartelă (**A**), ce are în componenţă un circuit electronic de comandă (**10**) conectat cu o tastatură de apel (**2**), cu un bloc electronic (**6**) pentru citirea cartelei optice de acces (**7**), cu un amplificator audio (**11**) şi cu o yallă electromagnetică (**D**); panoul de acces (**A**) comandă mai departe nişte posturi secundare (**C**) prin intermediul unor distribuitoare de apel (**B**), iar în scopul asigurării accesului locatarilor în imobil, se foloseşte cartela optică de acces (**7**), ce se introduce în fanta verticală (**5**) care acţionează circuitul de comandă (**10**), care la rândul său comandă deschiderea yallei electromagnetice (**D**).

Revendicări: 2
Figuri: 5

(11) 113510 B1

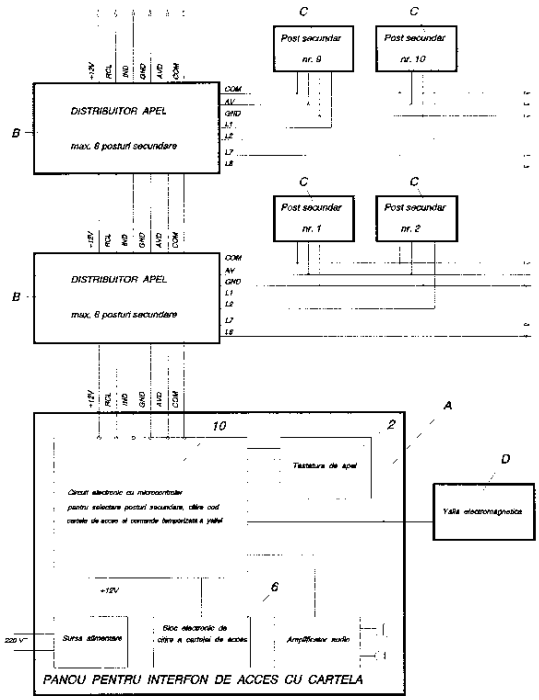

Fig.5

LISTELE
BREVETELOR DE INVENȚIE ACORDATE,
ARANJATE ÎN ORDINEA NUMERELOR
DE BREVET/DOSAR

Legea nr. 64/1991

Tabele cu brevetele de invenţie ale căror hotărâri de acordare au fost luate la data de 30.06.1998 aranjate în ordinea numărului de brevet.

Număr brevet	Clasa	Număr dosar	Data depozit	Titular	Pag
113415 B1	**A 01 B 15/08**	96-02015	21.10.96	Bocancea Ioan, Piatra Neamţ, RO	49
113416 B1	**A 01 H 5/10**	96-00602	20.03.96	Institutul de Cercetări pentru Cereale şi Plante Tehnice, Funudulea, RO	49
113417 B1	**A 01 H 5/10**	96-00603	20.03.96	Institutul de Cercetări pentru Cereale şi Plante Tehnice, Fundulea, RO	50
113418 B1	**A 01 H 5/10**	96-00604	20.03.96	Institutul de Cercetări pentru Cereale şi Plante Tehnice, Fundulea, RO	51
113419 B1	**A 01 H 5/10**	96-00893	30.04.96	Institutul de Cercetări pentru Cereale şi Plante Tehnice, Fundulea, RO	51
113420 B1	**A 01 N 25/02**; A 01 N 47/24	95-00228	10.02.95	S.C. Oltchim S.A., Râmnicu Vâlcea, RO	52
113421 B1	**A 01 N 43/40**; A 01 N 43/50; A 01 N 47/28// C 07 D 213/60	93-01609	30.11.93	Novartis A.G., Basel, CH	52
113422 B1	**A 21 C 3/06**; A 21 C 9/08	93-01376	14.10.93	Muşat Marian, Galaţi, RO	53
113423 B	**A 23 K 1/08**; A 23 K 1/18	97-00100	21.01.97	Moga Doru Călin, Timişoara, RO	53
113424 B1	**A 43 B 7/12**	95-02083	29.11.95	W.I. Gore & Associates GmbH, Putzbrunn, DE	53
113425 B	**A 46 B 3/08**	97-01223	02.07.97	Iancu Niţă, Galaţi, RO	54
113426 B	**A 47 B 3/08**; A 47 B 3/14	97-00892	13.05.97	S.C. Mobimex S.A., Hârlău, RO	54
113427 B1	**A 47 B 3/08**	97-01442	31.07.97	S.C. T. Proiect S.R.L., Satu Mare, RO	55
113428 B1	**A 61 B 5/00**	96-02465	23.12.96	Onose Gelu, Bucureşti, RO; Perețianu Dan, Bucureşti, RO	55
113429 B1	**A 61 K 31/66**	95-01065	17.11.93	Merck & Co., Inc., Rahway, US	56
113430 B1	**A 61 K 35/78**; A 61 K 35/10	92-01491	27.05.91	Mach Chantal, Kirchseeon, DE	56
113431 B1	**A 61 K 38/57**	96-01846	20.03.95	Tokyo Tanabe Company Limited, Tokyo, JP	57
113432 B1	**A 61 K 39/395**// C 07 K 15/28; C 12 N 15/13	93-00310	05.09.91	Unilever N.V., Rotterdam, NL	57
113434 B1	**A 63 F 3/00**	97-01064	30.07.97	Neaţă V. Mihai, Bucureşti, RO	57
113435 B	**A 63 F 3/02**	96-00316	21.02.96	Constantin Marin, Bucureşti, RO	58
113436 B	**A 63 F 9/06**	95-00832	03.05.95	Constantin Marin, Bucureşti, RO	58
113437 B1	**B 01 D 17/032**; B 01 D 21/02	95-01773	11.10.95	S.C. Policolor S.A., Bucureşti, RO	59
113438 B1	**B 01 D 25/12**	96-01098	29.05.96	Centrul de Cercetare pentru Materiale Macromoleculare şi Membrane S.A., Bucureşti, RO	60

Număr brevet	Clasa	Număr dosar	Data depozit	Titular	Pag
113439 B1	**B 01 D 25/24**	97-00184	30.01.97	ICTCM Institutul de Cercetare şi Proiectare Tehnologică pentru Construcții Maşini S.A., Bucureşti, RO	60
113440 B1	**B 01 D 45/10**	148040	19.07.91	Tudor Marin, Bucureşti, RO; Călinoiu Ioan, Bucureşti, RO	61
113441 B1	**B 01 D 53/34**	95-00925	25.10.93	Imperial Chemical Industries PLC, Londra, GB	61
113442 B1	**B 05 B 7/14**	96-02407	18.12.96	S.C. Izolatorul S.A., Bucureşti, RO	62
113443 B1	**B 21 D 11/18**	144248	21.02.90	Intreprinderea Organe de Asamblare, Râmnicu Sărat, RO	62
113444 B1	**B 23 Q 3/06**	146112	15.10.90	S.C. SEF Petroforest S.A., Piatra Neamț, RO	63
113445 B1	**B 23 Q 3/06**	146113	15.10.90	S.C. SEF Petroforest S.A., Piatra Neamț, RO	63
113446 B1	**B 23 Q 37/00**; B 21 D 11/10	144399	12.03.90	Rujinschi Cornel, Botoşani, RO; Rohozneanu Costel, Botoşani, RO; Tureac Vasile, Botoşani, RO; Ungureanu Ion, Botoşani, RO; Maxim Dumitru, Botoşani, RO; Bădiliță Ioan, Botoşani, RO; Mihai George Dan, Botoşani, RO	64
113447 B1	**B 32 B 27/08**; B 65 D 35/02	94-00248	18.02.94	Cebal S.A., Clichy, FR	64
113448 B1	**B 60 D 1/145**; B 60 L 7/24	97-01938	20.10.97	Stan Iancu, Câmpulung, RO	65
113449 B1	**B 60 R 27/00**	98-00114	26.01.98	S.C. Turbomecanica S.A., Bucureşti, RO	65
113450 B1	**B 61 C 7/04**	147712	05.06.91	Mocănescu Victor, Bucureşti, RO; Paraschivescu Remus, Bucureşti, RO; Savu Elena, Dobroieşti, RO; Savu Constantin, Bucureşti, RO; Caraman Dan, Bucureşti, RO; Vlad Sebastian, Bucureşti, RO; Piturcescu Petre, Bucureşti, RO	66
113451 B1	**B 61 F 7/00**	97-01016	04.06.97	S.C. Institutul de Cercetări şi Proiectări Vagoane S.A., Arad, RO	66
113452 B1	**B 62 D 49/06**	95-02236	20.12.95	Institutul Național de Cercetare- Dezvoltare pentru Maşini şi Instalații Destinate Agriculturii şi Industrei Alimentare - INMA, Bucureşti, RO	67
113453 B1	**B 62 D 49/08**	147601	22.05.91	Same Deutz-Fahr S.P.A., Treviglio (Bergamo), IT	67
113454 B1	**B 64 D 47/08**	96-02413	19.12.96	Ispas Aurel, Bucureşti, RO	68
113455 B	**B 65 B 55/00**	97-01274	09.07.97	Boiangiu Petre, Bucureşti, RO	68
113456 B1	**B 65 D 1/16**	95-00932	17.05.95	Drafta G. Viorel, Oneşti, RO	68
113457 B	**C 01 F 11/00**	97-00407	04.03.97	S.C. Chimopar S.A., Bucureşti, RO	69
113458 B1	**C 02 F 11/04**// B 09 B 5/00	146228	31.10.90	Ungur Aurel, Bucureşti, RO; Ungur Aurelia, Bucureşti, RO	69
113459 B1	**C 04 B 11/02**	97-02070	07.11.97	S.C. Cerasil S.A., Oradea, RO	70
113460 B1	**C 04 B 14/26**; C 01 F 11/18	97-02066	07.11.97	S.C. Cerasil S.A., Oradea, RO	70

Număr brevet	Clasa	Număr dosar	Data depozit	Titular	Pag
113461 B1	**C 07 C 237/12**; C 07 C 237/22; C 07 C 233/01// A 61 K 31/16; A 61 K 31/275	95-00475	06.07.94	Yissum Research Development Company of The Hebrew University of Jerusalem, Ierusalim, IL; Teva Pharmaceutical Industries Ltd., Ierusalim, IL	70
113462 B1	**C 07 D 295/12**// A 61 K 31/445	93-01692	21.06.91	Dr. Karl Thomae GmbH, Biberach/Riss, DE	70
113463 B1	**C 07 D 311/68**; C 07 D 405/12; C 07 D 409/12// A 61 K 31/35	96-02326	31.05.95	Smithkline Beecham PLC, Brentford, GB	71
113464 B1	**C 07 D 313/12**	95-00752	17.04.95	S. C. “Terapia” S.A., Cluj Napoca, RO	71
113465 B1	**C 07 D 471/04**// A 61 K 31/495// C 07 D 241/04; C 07 D 241/08; C 07 D 295/06	94-01203	14.01.93	Angelini Ricerche S.P.A. Societa' Consortile, S. Palomba, IT	71
113466 B1	**C 07 F 9/142**	94-00818	19.05.94	S. C. Institutul de Cercetări pentru Fibre Sintetice S.A., Săvineşti, RO	71
113467 B1	**C 07 F 9/145**	94-00924	02.06.94	S.C. Institutul de Cercetare şi Inginerie Tehnologică “Fibresin” S.A., Iaşi, RO	72
113468 B1	**C 07 F 15/00**	94-00827	19.11.92	Istituto Nazionale Per La Ricerca Sul Cancro, Genova, IT	72
113469 B1	**C 07 H 19/23**	93-01067	27.11.92	Banyu Pharmaceutical Co., Ltd., Tokyo, JP	72
113470 B1	**C 08 G 63/52**	95-00223	10.02.95	S.C. Viromet S.A., Victoria, RO	72
113471 B1	**C 08 G 77/10**	145469	02.07.90	Institutul de Chimie Macromoleculara “Petru Poni”, Iaşi, RO	73
113472 B1	**C 08 L 27/06**; C 08 L 33/08; C 08 L 31/02	96-02432	20.12.96	S.C. B.T.A.S. S.R.L., Arad, RO	73
113473 B1	**C 09 D 163/00**; C 09 D 167/00; C 09 D 5/03	93-01608	30.11.93	D.S.M. N.V., Te Heerlen, NL	73
113474 B	**C 09 K 3/16**// D 06 M 13/11	95-02152	12.12.95	S.C. Institutul de Cercetare şi Inginerie Tehnologică “Fibresin”S.A., Iaşi, RO	74
113475 B	**C 10 M 101/02**	95-01727	04.10.95	I.C.E.R.P. S.A., Ploieşti, RO	74
113476 B1	**C 12 C 7/16**	93-00975	10.01.92	Heineken Technical Services B.V., Amsterdam, NL	74
113477 B	**C 12 N 1/00**; C 12 N 1/20// A 23 L 1/28; A 61 K 37/00	94-00449	09.09.92	Pioneer Hi-bred International, Inc., Des Moines, Iowa, US	74
113478 B1	**C 22 B 3/00**	147923	01.07.91	Antonescu Dorin, Deva, RO; Pavel Mihaela, Deva, RO	75
113479 B	**D 04 B 15/48**	95-00399	24.02.95	Universitatea Tehnică “Gh. Asachi”, Iaşi, RO	75
113480 B1	**D 04 H 1/42**	97-00409	05.03.97	Institutul Național de Cercetare Dezvoltare pentru Textile şi Pielărie, Bucureşti, RO	75

Număr brevet	Clasa	Număr dosar	Data depozit	Titular	Pag
113481 B	**E 04 G 1/15**	97-02260	05.12.97	S.C. Condem S.A., Bucureşti, RO	76
113482 B1	**E 05 D 1/06**	93-01158	26.08.93	Dumitra Marian, Craiova, RO	76
113483 B1	**E 06 C 1/04**; E 06 C 7/48	96-02236	27.11.96	S.C. Electromontaj S.A., Bucureşti, RO	77
113484 B1	**E 21 B 43/10**// B 01 D 24/06	93-00866	22.06.93	Regia Autonomă de Electricitate "RENEL", Bucureşti, RO	77
113485 B1	**E 21 D 17/02**	97-00179	30.01.97	Ifitime Teodor, Bucureşti, RO; Coroiu Emil, Bucureşti, RO; Ştefănescu Ion, Bucureşti, RO; Sofian Mircea, Bucureşti, RO	78
113486 B1	**F 16 B 39/04**	95-00470	06.03.95	S.C. Combinatul de Oțeluri Speciale S.A., Târgovişte, RO	78
113487 B	**F 23 D 14/22**	95-01692	28.09.95	S.C. "Termico" SRL, Bucureşti, RO	79
113488 B1	**F 23 D 17/00**	97-02187	27.11.97	Stoicescu Corneliu Stelian, Cluj-Napoca, RO	79
113489 B	**F 23 L 7/00**// C 10 L 11/04	95-00928	17.05.95	Şuta Mihai, Bucureşti, RO	80
113490 B1	**F 26 B 3/22**	92-01528	05.06.91	North Roger Dorrien, Triton, GB; North Stephen Manton, Devon, GB	80
113491 B1	**F 26 B 3/347**	97-01052	10.06.97	S.C. "Livia Voicescu-Exclusive" S.N.C., Craiova, RO	81
113492 B1	**F 26 B 15/04**; F 26 B 15/06// B 27 K 5/04	94-01429	26.08.94	Savu V. Constantin, Bucureşti, RO; Rizea-Savu Simona Marilena, Bucureşti, RO; Savu Silviu Constantin, Bucureşti, RO	81
113493 B	**F 27 B 9/00**// C 21 D 9/02	97-00674	07.04.97	S.C.-ROP Incandescent Serv - SRL, Bucureşti, RO	82
113494 B1	**G 01 G 5/04**	149108	10.01.92	Pavăl Dan, Bucureşti, RO	83
113495 B1	**G 01 G 7/06**	96-00678	29.03.96	Popovici Ştefan, Bucureşti, RO; Borozan Octavian Dan, Bucureşti, RO	83
113496 B1	**G 01 N 33/539**// C 12 Q 1/68	92-01380	06.05.91	Chiron Corporation, Emeryville, US	84
113497 B1	**G 01 R 31/12**	138706	16.03.89	Curcanu George, Craiova, RO; Defta Mihail Gavriel, Craiova, RO	84
113498 B1	**G 05 D 23/24**	94-00569	06.04.94	Institutul de Fizică şi Inginerie Nucleară, Bucureşti-Măgurele, RO	85
113499 B	**G 10 D 3/12**	97-01771	23.09.97	Perşa Irimie, Gherla, RO; Perşa Liviu Vasile, Cluj-Napoca, RO	85
113500 B	**G 10 G 5/00**	97-01772	23.09.97	Perşa Irimie, Gherla, RO; Perşa Liviu Vasile, Cluj-Napoca, RO	86
113501 B1	**H 01 B 7/28**// C 23 F 13/20	97-00486	13.03.97	S.C. ICPE SAERP S.A., Bucureşti, RO	86
113502 B1	**H 01 B 7/28**	97-01378	25.07.97	S. C. Icpe S.A., Bucureşti, RO	87
113503 B1	**H 01 F 29/02**	94-01128	06.05.93	Maschinenfabrik Reinhausen GmbH, Regensburg, DE	87
113504 B1	**H 01 H 1/18**	97-00322	18.02.97	S.C. "I.C.P.E." S.A., Bucureşti, RO	88

Număr brevet	Clasa	Număr dosar	Data depozit	Titular	Pag
113505 B	**H 01 L 21/00**	92-01494	27.11.92	Popescu I. Benedict, Bucureşti, RO	88
113506 B	**H 01 L 21/203**	92-200661	14.05.92	Popescu I. Benedict, Bucureşti, RO	88
113507 B	**H 01 L 21/285**	97-00270	11.02.97	Lakatos Eugen, Bucureşti, RO; Golu Felician, Bucureşti, RO; Lazăr Gheorghe, Bucureşti, RO	89
113508 B1	**H 02 M 7/5395**	97-01738	17.09.97	Floricău Dan, Bucureşti, RO	89
113509 B1	**H 02 P 1/50**; H 02 K 21/12	94-00441	17.03.94	Institutul de Cercetare şi Proiectare pentru Electrotehnică, Bucureşti, RO	90
113510 B1	**H 04 M 9/02**; H 04 M 11/02	97-01327	18.07.97	S.C. “Electra” S.R.L., Iaşi, RO	90

Tabele cu brevetele de invenţie ale căror hotărâri de acordare au fost luate la data de 30.06.1998 aranjate în ordinea numărului de dosar.

Număr brevet	Clasa	Număr dosar	Data depozit	Titular	Pag
113497 B1	**G 01 R 31/12**	138706	16.03.89	Curcanu George, Craiova, RO; Defta Mihail Gavriel, Craiova, RO	84
113443 B1	**B 21 D 11/18**	144248	21.02.90	Intreprinderea Organe de Asamblare, Râmnicu Sărat, RO	62
113446 B1	**B 23 Q 37/00**; B 21 D 11/10	144399	12.03.90	Rujinschi Cornel, Botoşani, RO; Rohozneanu Costel, Botoşani, RO; Tureac Vasile, Botoşani, RO; Ungureanu Ion, Botoşani, RO; Maxim Dumitru, Botoşani, RO; Bădiliţă Ioan, Botoşani, RO; Mihai George Dan, Botoşani, RO	64
113471 B1	**C 08 G 77/10**	145469	02.07.90	Institutul de Chimie Macromoleculara “Petru Poni”, Iaşi, RO	73
113444 B1	**B 23 Q 3/06**	146112	15.10.90	S.C. SEF Petroforest S.A., Piatra Neamţ, RO	63
113445 B1	**B 23 Q 3/06**	146113	15.10.90	S.C. SEF Petroforest S.A., Piatra Neamţ, RO	63
113458 B1	**C 02 F 11/04**// B 09 B 5/00	146228	31.10.90	Ungur Aurel, Bucureşti, RO; Ungur Aurelia, Bucureşti, RO	69
113453 B1	**B 62 D 49/08**	147601	22.05.91	Same Deutz-Fahr S.P.A., Treviglio (Bergamo), IT	67
113450 B1	**B 61 C 7/04**	147712	05.06.91	Mocănescu Victor, Bucureşti, RO; Paraschivescu Remus, Bucureşti, RO; Savu Elena, Dobroieşti, RO; Savu Constantin, Bucureşti, RO; Caraman Dan, Bucureşti, RO; Vlad Sebastian, Bucureşti, RO; Piturcescu Petre, Bucureşti, RO	66
113478 B1	**C 22 B 3/00**	147923	01.07.91	Antonescu Dorin, Deva, RO; Pavel Mihaela, Deva, RO	75
113440 B1	**B 01 D 45/10**	148040	19.07.91	Tudor Marin, Bucureşti, RO; Călinoiu Ioan, Bucureşti, RO	61
113494 B1	**G 01 G 5/04**	149108	10.01.92	Pavăl Dan, Bucureşti, RO	83
113496 B1	**G 01 N 33/539**// C 12 Q 1/68	92-01380	06.05.91	Chiron Corporation, Emeryville, US	84
113430 B1	**A 61 K 35/78**; A 61 K 35/10	92-01491	27.05.91	Mach Chantal, Kirchseeon, DE	56
113505 B	**H 01 L 21/00**	92-01494	27.11.92	Popescu I. Benedict, Bucureşti, RO	88
113490 B1	**F 26 B 3/22**	92-01528	05.06.91	North Roger Dorrien, Triton, GB; North Stephen Manton, Devon, GB	80
113432 B1	**A 61 K 39/395**// C 07 K 15/28; C 12 N 15/13	93-00310	05.09.91	Unilever N.V., Rotterdam, NL	57
113484 B1	**E 21 B 43/10**// B 01 D 24/06	93-00866	22.06.93	Regia Autonomă de Electricitate “RENEL”, Bucureşti, RO	77
113476 B1	**C 12 C 7/16**	93-00975	10.01.92	Heineken Technical Services B.V., Amsterdam, NL	74
113469 B1	**C 07 H 19/23**	93-01067	27.11.92	Banyu Pharmaceutical Co., Ltd., Tokyo, JP	72
113482 B1	**E 05 D 1/06**	93-01158	26.08.93	Dumitra Marian, Craiova, RO	76

Număr brevet	Clasa	Număr dosar	Data depozit	Titular	Pag
113422 B1	**A 21 C 3/06**; A 21 C 9/08	93-01376	14.10.93	Muşat Marian, Galaţi, RO	53
113473 B1	**C 09 D 163/00**; C 09 D 167/00; C 09 D 5/03	93-01608	30.11.93	D.S.M. N.V., Te Heerlen, NL	73
113421 B1	**A 01 N 43/40**; A 01 N 43/50; A 01 N 47/28// C 07 D 213/60	93-01609	30.11.93	Novartis A.G., Basel, CH	52
113462 B1	**C 07 D 295/12**// A 61 K 31/445	93-01692	21.06.91	Dr. Karl Thomae GmbH, Biberach/Riss, DE	70
113447 B1	**B 32 B 27/08**; B 65 D 35/02	94-00248	18.02.94	Cebal S.A., Clichy, FR	64
113509 B1	**H 02 P 1/50**; H 02 K 21/12	94-00441	17.03.94	Institutul de Cercetare şi Proiectare pentru Electrotehnică, Bucureşti, RO	90
113477 B	**C 12 N 1/00**; C 12 N 1/20// A 23 L 1/28; A 61 K 37/00	94-00449	09.09.92	Pioneer Hi-bred International, Inc., Des Moines, Iowa, US	74
113498 B1	**G 05 D 23/24**	94-00569	06.04.94	Institutul de Fizică şi Inginerie Nucleară, Bucureşti-Măgurele, RO	85
113466 B1	**C 07 F 9/142**	94-00818	19.05.94	S. C. Institutul de Cercetări pentru Fibre Sintetice S.A., Săvineşti, RO	71
113468 B1	**C 07 F 15/00**	94-00827	19.11.92	Istituto Nazionale Per La Ricerca Sul Cancro, Genova, IT	72
113467 B1	**C 07 F 9/145**	94-00924	02.06.94	S.C. Institutul de Cercetare şi Inginerie Tehnologică “Fibresin” S.A., Iaşi, RO	72
113503 B1	**H 01 F 29/02**	94-01128	06.05.93	Maschinenfabrik Reinhausen GmbH, Regensburg, DE	87
113465 B1	**C 07 D 471/04**// A 61 K 31/495// C 07 D 241/04; C 07 D 241/08; C 07 D 295/06	94-01203	14.01.93	Angelini Ricerche S.P.A. Societa' Consortile, S. Palomba, IT	71
113492 B1	**F 26 B 15/04**; F 26 B 15/06// B 27 K 5/04	94-01429	26.08.94	Savu V. Constantin, Bucureşti, RO; Rizea-Savu Simona Marilena, Bucureşti, RO; Savu Silviu Constantin, Bucureşti, RO	81
113470 B1	**C 08 G 63/52**	95-00223	10.02.95	S.C. Viromet S.A., Victoria, RO	72
113420 B1	**A 01 N 25/02**; A 01 N 47/24	95-00228	10.02.95	S.C. Oltchim S.A., Râmnicu Vâlcea, RO	52
113479 B	**D 04 B 15/48**	95-00399	24.02.95	Universitatea Tehnică “Gh. Asachi”, Iaşi, RO	75
113486 B1	**F 16 B 39/04**	95-00470	06.03.95	S.C. Combinatul de Oţeluri Speciale S.A., Târgovişte, RO	78
113461 B1	**C 07 C 237/12**; C 07 C 237/22; C 07 C 233/01// A 61 K 31/16; A 61 K 31/275	95-00475	06.07.94	Yissum Research Development Company of The Hebrew University of Jerusalem, Ierusalim, IL; Teva Pharmaceutical Industries Ltd., Ierusalim, IL	70

Număr brevet	Clasa	Număr dosar	Data depozit	Titular	Pag
113464 B1	**C 07 D 313/12**	95-00752	17.04.95	S. C. “Terapia” S.A., Cluj Napoca, RO	71
113436 B	**A 63 F 9/06**	95-00832	03.05.95	Constantin Marin, Bucureşti, RO	58
113441 B1	**B 01 D 53/34**	95-00925	25.10.93	Imperial Chemical Industries PLC, Londra, GB	61
113489 B	**F 23 L 7/00**// C 10 L 11/04	95-00928	17.05.95	Şuta Mihai, Bucureşti, RO	80
113456 B1	**B 65 D 1/16**	95-00932	17.05.95	Drafta G. Viorel, Oneşti, RO	68
113429 B1	**A 61 K 31/66**	95-01065	17.11.93	Merck & Co., Inc., Rahway, US	56
113487 B	**F 23 D 14/22**	95-01692	28.09.95	S.C. “Termico” SRL, Bucureşti, RO	79
113475 B	**C 10 M 101/02**	95-01727	04.10.95	I.C.E.R.P. S.A., Ploieşti, RO	74
113437 B1	**B 01 D 17/032**; B 01 D 21/02	95-01773	11.10.95	S.C. Policolor S.A., Bucureşti, RO	59
113424 B1	**A 43 B 7/12**	95-02083	29.11.95	W.I. Gore & Associates GmbH, Putzbrunn, DE	53
113474 B	**C 09 K 3/16**// D 06 M 13/11	95-02152	12.12.95	S.C. Institutul de Cercetare şi Inginerie Tehnologică “Fibresin”S.A., Iaşi, RO	74
113452 B1	**B 62 D 49/06**	95-02236	20.12.95	Institutul Național de Cercetare- Dezvoltare pentru Maşini şi Instalații Destinate Agriculturii şi Industrei Alimentare - INMA, Bucureşti, RO	67
113435 B	**A 63 F 3/02**	96-00316	21.02.96	Constantin Marin, Bucureşti, RO	58
113416 B1	**A 01 H 5/10**	96-00602	20.03.96	Institutul de Cercetări pentru Cereale şi Plante Tehnice, Funudulea, RO	49
113417 B1	**A 01 H 5/10**	96-00603	20.03.96	Institutul de Cercetări pentru Cereale şi Plante Tehnice, Fundulea, RO	50
113418 B1	**A 01 H 5/10**	96-00604	20.03.96	Institutul de Cercetări pentru Cereale şi Plante Tehnice, Fundulea, RO	51
113495 B1	**G 01 G 7/06**	96-00678	29.03.96	Popovici Ştefan, Bucureşti, RO; Borozan Octavian Dan, Bucureşti, RO	83
113419 B1	**A 01 H 5/10**	96-00893	30.04.96	Institutul de Cercetări pentru Cereale şi Plante Tehnice, Fundulea, RO	51
113438 B1	**B 01 D 25/12**	96-01098	29.05.96	Centrul de Cercetare pentru Materiale Macromoleculare şi Membrane S.A., Bucureşti, RO	60
113431 B1	**A 61 K 38/57**	96-01846	20.03.95	Tokyo Tanabe Company Limited, Tokyo, JP	57
113415 B1	**A 01 B 15/08**	96-02015	21.10.96	Bocancea Ioan, Piatra Neamț, RO	49
113483 B1	**E 06 C 1/04**; E 06 C 7/48	96-02236	27.11.96	S.C. Electromontaj S.A., Bucureşti, RO	77
113463 B1	**C 07 D 311/68**; C 07 D 405/12; C 07 D 409/12// A 61 K 31/35	96-02326	31.05.95	Smithkline Beecham PLC, Brentford, GB	71
113442 B1	**B 05 B 7/14**	96-02407	18.12.96	S.C. Izolatorul S.A., Bucureşti, RO	62
113454 B1	**B 64 D 47/08**	96-02413	19.12.96	Ispas Aurel, Bucureşti, RO	68

Număr brevet	Clasa	Număr dosar	Data depozit	Titular	Pag
113472 B1	**C 08 L 27/06**; C 08 L 33/08; C 08 L 31/02	96-02432	20.12.96	S.C. B.T.A.S. S.R.L., Arad, RO	73
113428 B1	**A 61 B 5/00**	96-02465	23.12.96	Onose Gelu, Bucureşti, RO; Perețianu Dan, Bucureşti, RO	55
113423 B	**A 23 K 1/08**; A 23 K 1/18	97-00100	21.01.97	Moga Doru Călin, Timişoara, RO	53
113485 B1	**E 21 D 17/02**	97-00179	30.01.97	Ifitime Teodor, Bucureşti, RO; Coroiu Emil, Bucureşti, RO; Ştefănescu Ion, Bucureşti, RO; Sofian Mircea, Bucureşti, RO	78
113439 B1	**B 01 D 25/24**	97-00184	30.01.97	ICTCM Institutul de Cercetare şi Proiectare Tehnologică pentru Construcții Maşini S.A., Bucureşti, RO	60
113507 B	**H 01 L 21/285**	97-00270	11.02.97	Lakatos Eugen, Bucureşti, RO; Golu Felician, Bucureşti, RO; Lazăr Gheorghe, Bucureşti, RO	89
113504 B1	**H 01 H 1/18**	97-00322	18.02.97	S.C. "I.C.P.E." S.A., Bucureşti, RO	88
113457 B	**C 01 F 11/00**	97-00407	04.03.97	S.C. Chimopar S.A., Bucureşti, RO	69
113480 B1	**D 04 H 1/42**	97-00409	05.03.97	Institutul Național de Cercetare Dezvoltare pentru Textile şi Pielărie, Bucureşti, RO	75
113501 B1	**H 01 B 7/28**// C 23 F 13/20	97-00486	13.03.97	S.C. ICPE SAERP S.A., Bucureşti, RO	86
113493 B	**F 27 B 9/00**// C 21 D 9/02	97-00674	07.04.97	S.C.-ROP Incandescent Serv - SRL, Bucureşti, RO	82
113426 B	**A 47 B 3/08**; A 47 B 3/14	97-00892	13.05.97	S.C. Mobimex S.A., Hârlău, RO	54
113451 B1	**B 61 F 7/00**	97-01016	04.06.97	S.C. Institutul de Cercetări şi Proiectări Vagoane S.A., Arad, RO	66
113491 B1	**F 26 B 3/347**	97-01052	10.06.97	S.C. "Livia Voicescu-Exclusive" S.N.C., Craiova, RO	81
113434 B1	**A 63 F 3/00**	97-01064	30.07.97	Neață V. Mihai, Bucureşti, RO	57
113425 B	**A 46 B 3/08**	97-01223	02.07.97	Iancu Niță, Galați, RO	54
113455 B	**B 65 B 55/00**	97-01274	09.07.97	Boiangiu Petre, Bucureşti, RO	68
113510 B1	**H 04 M 9/02**; H 04 M 11/02	97-01327	18.07.97	S.C. "Electra" S.R.L., Iaşi, RO	90
113502 B1	**H 01 B 7/28**	97-01378	25.07.97	S. C. Icpe S.A., Bucureşti, RO	87
113427 B1	**A 47 B 3/08**	97-01442	31.07.97	S.C. T. Proiect S.R.L., Satu Mare, RO	55
113508 B1	**H 02 M 7/5395**	97-01738	17.09.97	Floricău Dan, Bucureşti, RO	89
113499 B	**G 10 D 3/12**	97-01771	23.09.97	Perşa Irimie, Gherla, RO; Perşa Liviu Vasile, Cluj-Napoca, RO	85
113500 B	**G 10 G 5/00**	97-01772	23.09.97	Perşa Irimie, Gherla, RO; Perşa Liviu Vasile, Cluj-Napoca, RO	86
113448 B1	**B 60 D 1/145**; B 60 L 7/24	97-01938	20.10.97	Stan Iancu, Câmpulung, RO	65

Număr brevet	Clasa	Număr dosar	Data depozit	Titular	Pag
113460 B1	**C 04 B 14/26**; C 01 F 11/18	97-02066	07.11.97	S.C. Cerasil S.A., Oradea, RO	70
113459 B1	**C 04 B 11/02**	97-02070	07.11.97	S.C. Cerasil S.A., Oradea, RO	70
113488 B1	**F 23 D 17/00**	97-02187	27.11.97	Stoicescu Corneliu Stelian, Cluj-Napoca, RO	79
113481 B	**E 04 G 1/15**	97-02260	05.12.97	S.C. Condem S.A., Bucureşti, RO	76
113449 B1	**B 60 R 27/00**	98-00114	26.01.98	S.C. Turbomecanica S.A., Bucureşti, RO	65
113506 B	**H 01 L 21/203**	92-200661	14.05.92	Popescu I. Benedict, Bucureşti, RO	88

BREVETELE DE INVENȚIE PUBLICATE ŞI ELIBERATE

Legea nr. 64/1991

BREVETE DE INVENȚIE ELIBERATE CONFORM LEGII 64/1991, ALE CĂROR REZUMATE AU FOST PUBLICATE

Nr. BI	CLASA	Nr. CBI	Data depozit	Nume titular	Nr. BOPI*
95497 B1	**C 07 C 51/265**; C 07 C 63/06	126262	29.12.1986	S.C. “SICOMED” S.A., BUCUREŞTI, RO	*
95699 B1	**C 07 C 103/178**	126258	29.12.1986	INSTITUTUL DE CERCETĂRI CHIMICO-FARMACEUTICE, BUCUREŞTI, RO	*
95832 B1	**C 07 D 211/36**	126267	29.12.1986	S.C. “SICOMED” S.A., BUCUREŞTI, RO	*
95858 B1	**C 07 C 103/75**	126261	29.12.1986	INSTITUTUL DE CERCETĂRI CHIMICO-FARMACEUTICE, BUCUREŞTI, RO	*
95859 B1	**C 07 C 103/75**	126259	29.12.1986	INSTITUTUL DE CERCETĂRI CHIMICO-FARMACEUTICE, BUCUREŞTI, RO	*
96078 B1	**B 23 C 7/00**	126338	30.12.1986	S.C. SIMTEX S.A., BUCUREŞTI, RO	*
96897 B1	**C 09 B 67/02**	126438	05.01.1987	S.C. COLOROM S.A., CODLEA, RO	*
96950 B1	**C 12 N 9/56**	126270	29.12.1986	ÎNTREPRINDEREA DE BIOSINTEZE, CALAFAT, RO	*
97985 B1	**B 23 Q 3/06**	130481	17.11.1987	INSTITUTUL DE CERCETĂRI NUCLEARE, PITEŞTI, RO	*
98574 B1	**D 06 M 1/02**; D 06 M 5/02	130750	04.12.1987	INSTITUTUL DE CERCETĂRI TEXTILE, BUCUREŞTI, RO	*
98767 B1	**F 02 M 27/02**; F 02 M 25/10	130533	20.11.1987	S.C. MASTER S.A., BUCUREŞTI, RO	*
98831 B1	**G 01 N 21/33**	130068	14.10.1987	INTREPRINDEREA CHIMICĂ “VICTORIA”, TÎRGOVIŞTE, RO	*
98914 B1	**H 02 H 7/00**	130537	23.11.1987	S.C. ELECTROCONTACT S.A., BOTOŞANI, RO	*
98971 B1	**F 16 K 31/04**	130815	08.12.1987	INSTITUTUL DE SUDURĂ ŞI ÎNCERCĂRI DE MATERIALE, TIMIŞOARA, RO	*
99022 B1	**F 16 H 25/22**	130460	16.11.1987	INSTITUTUL DE CERCETARE ŞTIINȚIFICĂ ŞI INGINERIE TEHNOLOGICĂ PENTRU MAŞINI UNELTE, BUCUREŞTI, RO	*
99034 B1	**H 01 T 23/00**// B 03 C 3/41	130536	23.11.1987	S.C. ELECTROCONTACT S.A., BOTOŞANI, RO	*
99119 B1	**G 08 B 26/00**// E 21 F 17/18	130061	14.10.1987	INSTITUTUL DE CERCETĂRI ŞI PROIECTĂRI MINIERE PENTRU SUBSTANȚE NEMETALIFERE, CLUJ-NAPOCA, RO	*
99151 B1		130088	16.10.1987	ÎNTREPRINDEREA “ ELECTROMOTOR “, TIMIŞOARA, RO	*

Nr. BI	CLASA	Nr. CBI	Data depozit	Nume titular	Nr. BOPI*
99185 B1	**C 07 C 89/02**	130605	26.11.1987	INSTITUTUL DE CERCETĂRI PRODUSE AUXILIARE ORGANICE, MEDIAŞ, RO	*
99262 B1	**B 63 H 25/48**	130662	30.11.1987	INSTITUTUL DE CERCETARE ŞTIINŢIFICĂ ŞI INGINERIE TEHNOLOGICĂ PENTRU CONSTRUCŢII NAVALE, GALAŢI, RO	*
99272 B1	**B 25 J 9/00**; B 25 J 18/06	130117	19.10.1987	S.C. ROMAN S.A., BRAŞOV, RO	*
99275 B1	**B 25 J 9/00**; B 25 J 18/06	130118	19.10.1987	S.C. ROMAN S.A., BRAŞOV, RO	*
99277 B1	**B 25 J 9/00**	130448	16.11.1987	ÎNTREPRINDEREA JUDEŢEANĂ DE PRODUCŢIE INDUSTRIALĂ ŞI PRESTĂRI SERVICII, TIMIŞOARA, RO	*
99311 B1	**G 01 S 7/36**	130094	16.10.1987	ÎNTREPRINDEREA ELECTRONICĂ INDUSTRIALĂ, BUCUREŞTI, RO	*
99327 B1	**C 09 J 3/12**	130167	23.10.1987	S.C. DERMATINA S.A., TIMIŞOARA, RO	*
99398 B1	**G 06 F 15/46**// H 02 H 3/05	130433	13.11.1987	S. C. IPA S.A., BUCUREŞTI, RO	*
99437 B1	**B 60 T 11/00**	130504	19.11.1987	S.C. TRACTORUL UTB S.A., BRAŞOV, RO	*
99502 B1	**G 08 B 5/22**; G 01 R 13/02; G 05 B 11/32	130060	14.10.1987	S.C. AEM S.A., TIMIŞOARA, RO; ÎNTREPRINDEREA DE ELECTRONICĂ INDUSTRIALĂ ŞI DE AUTOMATIZĂRI, CLUJ-NAPOCA, RO	*
99512 B1	**B 66 F 11/04**	130286	02.11.1987	ÎNTREPRINDEREA JUDEŢEANĂ DE TRANSPORT LOCAL TIMIŞ, TIMIŞOARA, RO	*
99520 B1	**G 01 L 7/16**; G 01 L 23/16; G 01 B 7/02	130816	08.12.1987	INSTITUTUL DE SUDURĂ ŞI ÎNCERCĂRI DE MATERIALE, TIMIŞOARA, RO	*
99526 B1	**H 01 H 9/30**; H 01 H 9/54	130700	02.12.1987	S.C. ELECTROCONTACT S.A., BOTOŞANI, RO	*
99575 B1	**F 15 B 15/14**	130293	03.11.1987	COMBINATUL DE UTILAJ GREU, IAŞI, RO	*
99581 B1	**C 04 B 35/10**	130417	12.11.1987	S.C. REAL S.A., PLEAŞA, RO	*
99592 B1	**B 25 J 15/02**	130785	05.12.1987	ÎNTREPRINDEREA DE MAŞINI AGREGATE ŞI MAŞINI - UNELTE SPECIALE, IAŞI, RO	*
99622 B1	**H 02 P 1/56**// B 60 L 15/34	130761	05.12.1987	ÎNTREPRINDEREA JUDEŢEANĂ DE TRANSPORT LOCAL TIMIŞ, TIMIŞOARA, RO	*
99632 B1	**G 01 N 27/72**	130709	02.12.1987	ÎNTREPRINDEREA DE APARATE ŞI UTILAJE PENTRU CERCETARE, BUCUREŞTI, RO	*
99810 B1	**B 05 B 5/02**	130300	03.11.1987	S.C. CERTEX S.A., BUCUREŞTI, RO	*

Nr. BI	CLASA	Nr. CBI	Data depozit	Nume titular	Nr. BOPI*
99978 B1	**B 01 D 27/04**	130859	09.12.1987	ÎNTREPRINDEREA DE SUBANSAMBLE ŞI PIESE PENTRU MIJLOACE DE TRANSPORT, ORADEA, RO	*
100111 B1	**H 01 F 1/10**; H 01 F 10/20	130991	16.12.1987	INSTITUTUL DE CERCETARE ŞTIINŢIFICĂ ŞI INGINERIE TEHNOLOGICĂ PENTRU ELECTRONICĂ, BUCUREŞTI, RO	*
100120 B1	**C 25 B 3/02**; C 25 B 9/00	130757	04.12.1987	ICECHIM - INSTITUTUL DE ENERGETICĂ CHIMICĂ ŞI BIOCHIMICĂ, BUCUREŞTI, RO	*
100134 B1	**C 21 D 9/50**	130801	08.12.1987	INSTITUTUL DE SUDURĂ ŞI ÎNCERCĂRI DE MATERIALE, TIMIŞOARA, RO	*
100215 B1	**C 22 B 3/00**	130823	08.12.1987	I.A.M.N. BUCUREŞTI, UNITATEA DE CERCETARE ŞI PROIECTARE PENTRU METALURGIE NEFEROASĂ, BAIA MARE, RO	*
100261 B1	**C 09 D 17/00**; C 09 D 5/08	130840	09.12.1987	S.C. ICEPALV S.A., BUCUREŞTI, RO	*
100266 B1	**B 01 D 45/10**	130704	02.12.1987	INTREPRINDEREA CHIMICĂ “CARBOSIN”, COPŞA MICĂ, RO	*
100397 B1	**G 01 R 15/02**; G 01 R 19/00	130377	10.11.1987	INSTITUTUL DE CERCETARE ŞTIINŢIFICĂ ŞI INGINERIE TEHNOLOGICĂ PENTRU ELECTROTEHNICĂ, BUCUREŞTI, RO	*
103614 B1	**D 01 F 1/06**	140170	12.06.1989	S.C. “MOLDOSIN” S.A., VASLUI, RO	*
103780 B1	**G 21 C 3/32**	142543	16.11.1989	REGIA AUTONOMĂ DE ELECTRICITATE “RENEL”, BUCUREŞTI, RO	*
104261 B1	**G 01 P 3/481**; G 01 P 3/60	141482	21.08.1989	S.C. “MOLDOSIN” S.A., VASLUI, RO	*
104284 B1	**B 23 B 19/00**	141979	13.10.1989	S.C. “ARIS” S.A., ARAD, RO	*
104796 B1	**G 01 N 23/09**	142448	13.11.1989	INSTITUTUL DE FIZICĂ ATOMICĂ, BUCUREŞTI - MĂGURELE, RO	*
104982 B1	**A 61 K 9/06**; A 61 K 33/04; A 61 K 33/34	141731	22.09.1989	INSTITUTUL DE CERCETĂRI VETERINARE ŞI BIOPREPARATE “PASTEUR”, BUCUREŞTI, RO	*
105021 B1	**B 23 Q 3/06**; B 23 F 23/06	141983	13.10.1989	S.C. “ARIS” S.A., ARAD, RO	*
105022 B1	**B 23 Q 3/14**; B 23 B 31/30	141985	13.10.1989	S.C. “ARIS” S.A., ARAD, RO	*
105092 B1	**D 03 D 49/20**	140335	21.06.1989	S.C. “ARIS” S.A., ARAD, RO	*
105097 B1	**D 03 D 49/20**	140646	06.07.1989	S.C. “FLAMURA” S.A., BUCUREŞTI, RO	*
105133 B1	**A 61 K 9/14**; A 61 K 31/44	141237	11.08.1989	INSTITUTUL DE CERCETĂRI VETERINARE ŞI BIOPREPARATE “PASTEUR”, BUCUREŞTI, RO	*
105208 B1	**C 08 L 9/06**	142556	16.11.1989	S.C. UCR S.A., BUCUREŞTI, RO	*

Nr. BI	CLASA	Nr. CBI	Data depozit	Nume titular	Nr. BOPI*
105297 B1	**A 61 K 9/02**; A 61 K 9/06; A 61 K 35/78	142565	17.11.1989	S.C. ARMEDICA S.A., TÂRGU MUREŞ, RO	*
105814 B1	**C 08 G 77/04**	146195	29.10.1990	GIURGIU DIANA, IAŞI, RO; HAMCIUC VIORICA, IAŞI, RO; CHELARU NATAŞA, ONEŞTI, RO; PRICOP LUCIA, IAŞI, RO	**12/1992**
106133 B1	**C 07 C 309/14**	144238	21.02.1990	DIACONU GABRIELA, BUCUREŞTI, RO; NUȚĂ ALEXANDRINA, BUCUREŞTI, RO; ŞTEFAN LEONARD, BUCUREŞTI, RO; CULIC CORNEL VASILE, BUCUREŞTI, RO; DEFTA ANCA, GIURGIU, RO; DEFTA PETRU, GIURGIU, RO	**2/1993**
106142 B1	**C 08 F 220/06**; C 09 J 133/10	145891	10.09.1990	INSTITUTUL DE CHIMIE MACROMOLECULARĂ "PETRU PONI", IAŞI, RO	**2/1993**
106177 B1	**H 01 R 39/00**; H 01 R 39/10	141484	05.09.1989	S.C. ICPE S.A., BUCUREŞTI, RO	**2/1993**
106314 B1	**H 02 K 17/00**; H 02 K 17/16	141027	29.07.1989	S.C. ICPE S.A., BUCUREŞTI, RO	**3/1993**
106339 B1	**B 01 F 13/08**	140901	21.07.1989	ANGHELESCU ION, TIMIŞOARA, RO; PETCU RADU MIREL, TIMIŞOARA, RO; ALBUICA VASILE, TIMIŞOARA, RO	**4/1993**
106369 B1	**B 61 D 9/12**	140897	21.07.1989	NECEAEV VASILE, ARAD, RO; RUSU EUGEN, ARAD, RO	**4/1993**
106371 B1	**B 65 G 41/00**	141193	09.08.1989	ZAFIU GHEORGHE PETRE, BUCUREŞTI, RO; DUMITRESCU AUREL, BUCUREŞTI, RO; CARACOTĂ NICOLAE, BUCUREŞTI, RO	**4/1993**
106423 B1	**C 11 D 1/82**; C 11 D 1/83; C 11 D 3/02; C 11 D 3/08	145353	18.06.1990	DASCĂLU VASILE, BACĂU, RO	**4/1993**
106501 B1	**A 42 C 1/04**	140632	05.07.1989	HONIG WALTER, TIMIŞOARA, RO; SIMION VASILE, TIMIŞOARA, RO; GELU GHEORGHE, TIMIŞOARA, RO	**5/1993**
106546 B1	**B 29 C 45/72**// F 28 D 1/04	140432	26.06.1989	VASILACHE VIRGILIUS, TÂRGU MUREŞ, RO; VASILACHE GIORGINA ELENA, TÂRGU MUREŞ, RO; HORJA IOAN POMPEI, TÂRGU MUREŞ, RO; VASILACHE MARIUS HORAȚIU, TÂRNĂVENI, RO	**5/1993**
106624 B1	**G 06 F 3/03**; G 06 K 11/06	141445	04.09.1989	ALEXANDRU AURELIAN PAUL, BUCUREŞTI, RO; ALEXANDRU RODICA DOINA, BUCUREŞTI, RO; MĂLĂNCIOIU SORIN MIRCEA, BUCUREŞTI, RO	**5/1993**
106625 B1	**G 06 F 9/38**; G 06 F 13/00	140782	13.07.1989	POPA MIRCEA, TIMIŞOARA, RO	**5/1993**

Nr. BI	CLASA	Nr. CBI	Data depozit	Nume titular	Nr. BOPI*
106678 B1	**B 21 D 43/02**	139543	03.05.1989	BANDRABUR COSTICĂ, BUCUREŞTI, RO; CENTEA OVIDIU, BUCUREŞTI, RO; TRONARU NICOLAE, BUCUREŞTI, RO; IFRIM GABRIEL, BUCUREŞTI, RO; ENACHE CORNELIU, BUCUREŞTI, RO; STOICAN GEORGE, BUCUREŞTI, RO; PREDA DRAGOŞ, BUCUREŞTI, RO	**6/1993**
106699 B1	**B 27 D 1/06**	140724	10.07.1989	DĂNILĂ MILTEADE, BLAJ, RO	**6/1993**
107262 B1	**C 08 L 7/02**; C 08 L 9/02	140726	10.07.1989	S.C.” CERELAST- INSTITUTUL DE CERCETĂRI PENTRU PRELUCRAREA ELASTOMERILOR” S.A., BUCUREŞTI, RO	**10/1993**
108262 B1	**E 05 B 47/00**	93-01241	16.09.1993	GAVRILĂ ADRIAN NICULIȚĂ, CONSTANȚA, RO	**3/1994**
108777 B1	**B 23 Q 3/15**	148563	14.10.1991	UNIVERSITATEA TEHNICĂ “GH.ASACHI”, IAŞI, RO	**8/1994**
109657 B1	**C 08 G 63/48**	144542	22.03.1990	INSTITUTUL DE CERCETĂRI PENTRU PROTECȚII ANTICOROZIVE, LACURI ŞI VOPSELE - ICEPALV S.A., BUCUREŞTI, RO	**4/1995**
110896 B1	**A 23 F 5/46**; A 23 F 5/04; A 23 F 5/10	95-01390	28.07.1995	S.C. “COLUMBIA GOLD PRODUCȚIE ŞI COMERȚ” S.R.L., BUCUREŞTI, RO	**5/1996**
111087 B1	**C 09 C 1/04**; C 09 C 1/64	94-00972	08.06.1994	INSTITUTUL DE CERCETĂRI PENTRU PROTECȚII ANTICOROZIVE, LACURI ŞI VOPSELE - ICEPALV S.A., BUCUREŞTI, RO	**6/1996**
111088 B	**C 09 C 1/24**	93-00717	25.05.1993	INSTITUTUL DE CERCETĂRI PENTRU PROTECȚII ANTICOROZIVE, LACURI ŞI VOPSELE - ICEPALV S.A., BUCUREŞTI, RO	**6/1996**
111089 B1	**C 09 C 1/32**; C 09 C 1/04	94-00664	20.04.1994	INSTITUTUL DE CERCETĂRI PENTRU PROTECȚII ANTICOROZIVE, LACURI ŞI VOPSELE - ICEPALV S.A., BUCUREŞTI, RO	**6/1996**
111465 B	**C 09 B 69/10**; C 08 J 3/20	92-200326	16.03.1992	INSTITUTUL DE CHIMIE MACROMOLECULARĂ “PETRU PONI”, IAŞI, RO	**10/1996**
111554 B1	**B 21 F 27/18**; B 21 F 27/10; B 21 F 15/08	96-00290	16.02.1996	CRÎNGUREANU MARIN, TÂRGU JIU, RO; BARNA IONEL EMIL, TÂRGU JIU, RO	**11/1996**
111661 B	**A 63 F 3/08**; A 63 F 3/00	96-00187	05.02.1996	S.C. RENTROP & STRATON - Grup de editură şi consultanță în afaceri S.R.L., BUCUREŞTI, RO	**12/1996**
111689 B1	**C 09 G 1/08**; C 09 G 1/12	94-00662	20.04.1994	INSTITUTUL DE CERCETĂRI PENTRU PROTECȚII ANTICOROZIVE, LACURI ŞI VOPSELE - ICEPALV S.A., BUCUREŞTI, RO	**12/1996**
111936 B	**C 09 D 1/00**; C 09 D 5/08	93-00001	04.01.1993	INSTITUTUL DE CERCETĂRI PENTRU PROTECȚII ANTICOROZIVE, LACURI ŞI VOPSELE - ICEPALV S.A., BUCUREŞTI, RO	**3/1997**

Nr. BI	CLASA	Nr. CBI	Data depozit	Nume titular	Nr. BOPI*
111937 B	**C 09 D 11/02**; C 09 D 11/10	93-00889	24.06.1993	INSTITUTUL DE CERCETĂRI PENTRU PROTECȚII ANTICOROZIVE, LACURI ŞI VOPSELE - ICEPALV S.A., BUCUREŞTI, RO	**3/1997**
111961 B1	**F 16 J 15/18**	96-00321	21.02.1996	S.C. "INDUSTRIAL ETANŞ" S.R.L., BUCUREŞTI, RO	**3/1997**
112115 B	**C 09 D 5/25**// H 01 B 3/40	93-00886	24.06.1993	INSTITUTUL DE CERCETĂRI PENTRU PROTECȚII ANTICOROZIVE, LACURI ŞI VOPSELE - ICEPALV S.A., BUCUREŞTI, RO	**5/1997**
112131 B1	**F 16 J 15/24**	96-00320	21.02.1996	S.C. "INDUSTRIAL ETANŞ" S.R.L., BUCUREŞTI, RO	**5/1997**
112144 B1	**H 01 R 13/15**	96-01612	07.08.1996	S.C. ELECTRO ALFA INTERNAȚIONAL SRL, BOTOŞANI, RO	**5/1997**
112227 B1	**A 01 H 5/12**	97-00067	17.01.1997	REGIA AUTONOMĂ A TUTUNULUI DIN ROMÂNIA, BUCUREŞTI, RO	**7/1997**
112230 B1	**A 23 J 1/00**	95-01178	22.06.1995	CENTRUL DE CERCETĂRI PENTRU TEHNOLOGII ECOLOGICE, BUCUREŞTI, RO	**7/1997**
112231 B1	**A 23 J 1/00**; A 23 J 3/20	95-01179	22.06.1995	CENTRUL DE CERCETĂRI PENTRU TEHNOLOGII ECOLOGICE, BUCUREŞTI, RO	**7/1997**
112250 B	**B 01 D 46/00**; B 01 D 29/66	95-01339	21.07.1995	S.C. GRIGCO FILTER S.R.L., BUCUREŞTI, RO	**7/1997**
112266 B	**B 62 K 3/04**	96-02293	06.12.1996	BUCUR GEORGE LAURENȚIU, BUCUREŞTI, RO	**7/1997**
112283 B1	**C 08 L 9/00**	95-01741	05.10.1995	S.C. ARTEGO S.A., TÂRGU JIU, RO	**7/1997**
112296 B	**C 22 B 3/10**	93-00562	22.04.1993	INSTITUTUL DE CERCETARE ŞI PROIECTARE PENTRU METALE RARE ŞI RADIOACTIVE, BUCUREŞTI, RO	**7/1997**
112318 B	**G 06 F 12/14**	96-00296	19.02.1996	S.C. "TATU SYSTEM SOFT" S.R.L., MIOVENI, RO	**7/1997**
112334 B	**A 45 C 9/00**; A 47 B 85/00	95-01574	07.09.1995	BABI LAURENȚIU, CONSTANȚA, RO	**8/1997**
112341 B1	**B 21 D 26/14**	96-02269	02.12.1996	LUCA DORIN, IAŞI, RO; CHELBA TEOFIL, IAŞI, RO; MIHORDEA TRAIAN, IAŞI, RO; CIURARU IOAN, IAŞI, RO; FLORESCU AUREL, IAŞI, RO	**8/1997**
112350 B1	**B 65 G 65/36**; B 06 B 1/18// G 01 G 13/285	97-00565	21.03.1997	S.C. INGINERIE ŞI TEHNOLOGIE INDUSTRIALĂ VTC S.R.L., BUCUREŞTI, RO	**8/1997**
112352 B1	**C 07 C 45/68**; C 07 C 47/57	92-01117	24.08.1992	ZENECA LIMITED, LONDRA, GB	**8/1997**
112353 B1	**C 07 C 67/47**; C 07 B 35/04	146029	27.09.1990	CENTRUL DE CERCETĂRI PENTRU ÎNGRĂŞĂMINTE CHIMICE, CRAIOVA, RO	**8/1997**

Nr. BI	CLASA	Nr. CBI	Data depozit	Nume titular	Nr. BOPI*
112354 B1	**C 07 D 219/10**; C 07 D 261/20// A 61 K 31/435	92-200124	10.02.1992	HOECHST MARION ROUSSEL,INC., SOMERVILLE, DELAWARE, US	**8/1997**
112355 B1	**C 07 F 9/38**	92-01582	18.12.1992	MERCK & CO., INC., RAHWAY, NEW JERSEY, US	**8/1997**
112358 B1	**C 08 L 11/00**; C 09 J 115/02; C 09 J 4/06	95-01742	05.10.1995	S.C. ARTEGO S.A., TÂRGU JIU, RO	**8/1997**
112361 B1	**C 09 J 161/10**; C 08 K 5/13; C 08 K 5/07; C 08 K 3/22; C 08 L 27/24	94-00320	25.03.1992	LORD CORPORATION, ERIE, PENNSYLVANIA, US	**8/1997**
112365 B	**C 10 L 10/00**	95-00781	20.04.1995	RĂDULESCU MIRCEA, BUCUREŞTI, RO	**8/1997**
112367 B1	**C 11 D 1/83**; C 11 D 3/02	96-00615	21.03.1996	S.C. SOLVOPLANT S.R.L., TÂRGU MUREŞ, RO	**8/1997**
112368 B	**C 14 C 9/02**	95-00508	10.03.1995	S.C. ICERP S.A., PLOIEŞTI, RO	**8/1997**
112372 B1	**E 02 B 7/16**	149028	23.12.1991	GTM ENTREPOSE, NANTERRE, FR	**8/1997**
112377 B	**E 21 B 43/00**// F 04 B 47/02	96-02140	12.11.1996	COMŞA VASILE, BUCUREŞTI, RO	**8/1997**
112380 B1	**F 02 B 23/00**	94-01339	08.08.1994	LUPU MIHAI, ROMAN, RO	**8/1997**
112387 B1	**G 01 N 27/80**	95-01363	24.07.1995	INSTITUTUL NAȚIONAL DE CERCETARE - DEZVOLTARE PENTRU FIZICĂ TEHNICĂ IFT, IAŞI, RO	**8/1997**
112388 B1	**G 07 F 7/08**; G 01 R 11/56	97-00308	17.02.1997	S.C. GRUPUL ROMÂN DE INVESTIȚII-GRI S.A., BUCUREŞTI, RO	**8/1997**
112389 B1	**G 09 B 9/06**	95-00078	19.01.1995	INSTITUTUL DE MARINĂ CIVILĂ, CONSTANȚA, RO	**8/1997**
112390 B	**H 01 J 9/24**	96-00860	24.04.1996	S.C. “STEAUA ELECTRICĂ” S.A., FIENI, RO	**8/1997**
112392 B1	**H 01 R 39/00**	96-02112	08.11.1996	INSTITUTUL DE CERCETARE ŞTIINȚIFICĂ ŞI INGINERIE TEHNOLOGICĂ PENTRU INDUSTRIA CONSTRUCȚIILOR DE MAŞINI, ICTCM S. A., BUCUREŞTI, RO	**8/1997**
112393 B	**H 02 G 7/08**	96-01333	01.07.1996	S.C. “EL-TH” S.R.L., PLOIEŞTI, RO	**8/1997**
112397 B1	**H 04 M 11/10**	95-01193	23.06.1995	PÎŞĂ SORIN, BUCUREŞTI, RO; MUSTAȚĂ IULIAN SORIN, BUCUREŞTI, RO	**8/1997**
112403 B1	**A 01 H 5/10**	95-01287	11.07.1995	INSTITUTUL DE CERCETĂRI PENTRU CEREALE ŞI PLANTE TEHNICE, FUNDULEA-CĂLĂRAŞI, RO	**9/1997**
112404 B1	**A 01 H 5/12**	95-00356	22.02.1995	INSTITUTUL DE CERCETĂRI PENTRU CEREALE ŞI PLANTE TEHNICE, FUNDULEA-CĂLĂRAŞI, RO	**9/1997**
112407 B1	**A 61 K 35/78**	95-02015	22.11.1995	S.C. DIGITALIS S.R.L., TIMIŞOARA, RO	**9/1997**

Nr. BI	CLASA	Nr. CBI	Data depozit	Nume titular	Nr. BOPI*
112410 B1	**A 61 K 45/05**	96-02203	22.11.1996	IOSUB AURICA, BUCUREŞTI, RO	**9/1997**
112412 B1	**B 03 C 1/023**	97-00182	30.01.1997	INSTITUTUL DE CERCETARE ŞTIINȚIFICĂ INGINERIE TEHNOLOGICĂ PENTRU INDUSTRIA CONSTRUCȚIILOR DE MAŞINI S.C. ICTCM - S.A., BUCUREŞTI, RO	**9/1997**
112414 B1	**B 03 C 1/30**; B 01 D 35/06	96-00811	16.04.1996	INSTITUTUL NAȚIONAL DE CERCETARE-DEZVOLTARE PENTRU FIZICĂ TEHNICĂ -IFT, IAŞI, RO	**9/1997**
112416 B1	**B 21 B 1/18**	96-01154	06.06.1996	S.C. “ DUCTIL “ S.A., BUZĂU, RO	**9/1997**
112417 B1	**B 24 B 3/54**	96-01173	07.06.1996	ANDRONE IOAN, BUCUREŞTI, RO	**9/1997**
112419 B	**B 60 L 3/10**	92-200609	05.05.1992	OLARIU GHEORGHE, CRAIOVA, RO; OLARIU IOANA LUCIA, CRAIOVA, RO	**9/1997**
112420 B	**B 61 F 1/10**; B 61 D 3/18	96-00016	05.01.1996	S.C. INSTITUTUL DE CERCETĂRI ŞI PROIECTĂRI VAGOANE S.A., ARAD, RO	**9/1997**
112421 B	**B 61 F 5/00**; B 61 D 3/18	95-00563	21.03.1995	S.C. INSTITUTUL DE CERCETĂRI ŞI PROIECTĂRI VAGOANE S.A., ARAD, RO	**9/1997**
112427 B1	**C 07 J 1/00**	94-01868	11.05.1993	MERCK & CO., INC., RAHWAY, NEW JERSEY, US	**9/1997**

*) Dosare publicate conform Legii nr.62/1974

ERATE

MODIFICĂRI INTERVENITE ÎN STATUTUL JURIDIC AL CERERILOR DE BREVET DE INVENȚIE SAU AL BREVETELOR ACORDATE

ERATE

Număr brevet şi/sau dosar	Tip document (A, B, B1, C, C1)	Localizarea erorii: - pagina din descriere - coloana - linia - cod INID	Textul iniţial	Textul corect
97-02199	A	pag.1, (72)	TRIEBE BOB, NEPEAN, CA	-
86310		pag.105, pct.17	111233 - 86310	-
88089		pag.105, pct.17	111675 - 88089	-
89742		pag.105, pct.17	114478 - 89742	-
92095		pag.105, pct.17	119164 - 92095	-
94510		pag.105, pct.17	122755 - 94510	-
95038		pag.105, pct.17	123591 - 95038	-
95993		pag.105, pct.17	122098 - 95993	-
98041		pag.137, r 2	127391 - 98041	-
98395		pag.105, pct.17	127438 - 98395	-
99526		pag.1, (72)	ing. Alexa Mihai,...	ing. Alexa Mihai Emil,...
99275		pag.1, (51)	B 25 J 9/00; B 25 18/06	B 25 J 9/00; B 25 J 18/06
106133	B1	pag.1, (72)	...Ştefan Lemard,...	...Ştefan Leonard,...
112119	B1	pag.1, (72)	INVENTA BUCUREŞTI	S.C. ROMINVENT S.A., BUCUREŞTI, RO
112355	C1	pag.1, (71), (73)	MERCK CO., INC.,...	MERCK & CO., INC.,...
112709	B1	pag.1, (74)	-	CONSTANTIN GHIŢĂ OFFICE, Timişoara, RO
112729	B1	pag.1, (86)	FR 95/00295...	FR 95/00296...
		pag.1, (72)	...PANSU DANIELLE, LONS-LE-LAUNIER,...	PANSU DANIELLE, LONS-LE-SAUNIER,...
112749	B1	pag.1, (73)	S.C.RAFINĂRIA “ASTRA” S.A.Ploieşti, RO	S.C.RAFINĂRIA ASTRA ROMÂNĂ S.A., Ploieşti, RO
112750	B1	pag.1, (73)	S.C.RAFINĂRIA “ASTRA” S.A,Ploieşti, RO	S.C.RAFINĂRIA ASTRA ROMÂNĂ S.A., Ploieşti, RO
112752	B1	BOPI nr.12/97 pag. 100, (54)	NATICOROZSVE	ANTICOROSIVE
112753	B1	pag. 1, (71) (73)	S.C.RAFINĂRIA “ASTRA” S.A.,Ploieşti, RO S.C.RAFINĂRIA “ASTRA” S.A,Ploieşti, RO	S.C.RAFINĂRIA ASTRA ROMÂNĂ S.A., Ploieşti, RO S.C.RAFINĂRIA ASTRA ROMÂNĂ S.A., Ploieşti, RO
113105	B1	pag.1, (73)	S.C. ARGEVIL S.R.L., VLĂDEŞTI,RO...	S.C.ARGEVIL S.R.L., SAT RACOVIŢĂ, COMUNA BUDEŞTI, JUDEŢUL VÂLCEA, RO

Număr brevet şi/sau dosar	Tip document (A, B, B1, C, C1)	Localizarea erorii: - pagina din descriere - coloana - linia - cod INID	Textul iniţial	Textul corect
113180	B1	BOPI nr.4/98, pag.75 (71), (73)	EUROPE B.V.	TECHNOLOGIES B.V.
		(72)	PARIS, NL	PARIS, FR
113158	B1	BOPI nr.4/98, pag.67, col.2 (72)	Andrei Constantin, Bucureşti, RO; Micu Horia, Ploieşti, RO; Micu Constanţa, Ploieşti, RO; Toader Neculai, Ploieşti, RO; Florescu Horia Valentin, Ploieşti, RO; Isbăşoiu Mircea, Ploieşti, RO;	Andrei Constantin, Bucureşti, RO; Micu Horia, Ploieşti, RO; Micu Constanţa, Ploieşti, RO; Toader Neculai, Ploieşti, RO; Florescu Horia Valentin, Ploieşti, RO; Tomescu Mihai, Ploieşti, RO; Isbăşoiu Mircea, Ploieşti, RO;
113281	B	pag.1, (72)	VLASE SERGHIE, BUCUREŞTI, RO.	VLASE SERGHIE, CRAIOVA, RO

CESIUNI
BREVETE DE INVENŢIE

Nr. CBI	Nr. Brevet	Solicitant / Titular iniţial	Persoană îndreptăţită la eliberea B.I. / Titular prezent
145106	**105309**	FENRIR AG., ZUG, CH	VOLTA CARMIEL - A FACTORY OF PLASTIC MATERIALS LTD., SAVION, IL
145286	**105894**	DANISCO A/S, COPENHAGEN, DK	DOW DANMARK A/S, COPENHAGEN K, DK
144073	**106458**	REINER SZEPAN, MUNCHEN, DE ; RIENER KARL STEFAN, MICHELDORF, AT	RIENER STEFAN KARL, MICHELDORF, AT
148892	**109770**	SOCIETATEA COMERCIALĂ "AUTOMOBILE-DACIA" S.A., COLIBAŞI, PITEŞTI, RO	HARA VASILE, PITEŞTI, RO ; MANDA ADRIAN, COLIBAŞI, RO ; BONCEA STELIAN, PITEŞTI, RO
94-01148	**109879**	URBIS S.A., BUCUREŞTI, RO	SURDULESCU MIRCEA, BUCUREŞTI, RO ; GANEA VIRGILIU, BUCUREŞTI, RO ; COMANICI DANIEL MARIAN, URLAŢI, RO ; DRAGULIN CRĂCIUN DORIN, BUCUREŞTI, RO

DECĂDERI

LISTA BREVETELOR DE INVENŢIE
AI CĂROR TITULARI AU DECĂZUT DIN DREPTURILE ASUPRA BREVETULUI DE INVENŢIE
◆ NEPLATA TAXEI DE MENŢINERE ÎN VIGOARE ◆

Nr. brevet	Nr. C.B.I.	DENUMIREA TITULARULUI
85137	108530	SOCIETE DE VENTE DE L'ALUMINIUM PECHINEY,PARIS, FR

Nr. brevet	Nr. C.B.I.	DENUMIREA TITULARULUI
86044	110961	FRANZ PLASSER BAHNBAUMACHINEN INDUSTRIEGESELLSCHAFT mbH,VIENA, AU
86501	110962	FRANZ PLASSER BAHNBAUMACHINEN INDUSTRIEGESELLSCHAFT mbH,VIENA, AU
87435	110963	FRANZ PLASSER BAHNBAUMACHINEN INDUSTRIEGESELLSCHAFT mbH,VIENA, AU
89141	114230	SAPOS SA, GENEVA, CH
89835	115754	SHELL INTERNATIONALE RESEARCH MAATSCHAPPIJ B.V., HAGA, NL
90783	115331	LADRIERE SERGE, EZE-SUR-MER, FR
90784	115330	LADRIERE SERGE, EZE-SUR-MER,FR
91502	115959	MERICHEM COMPANY, HOUSTON, TEXAS, USA
93452	120650	DE NORA PERMELEC SpA. IT
93864	121636	PONT- A MOUSSON, NANCY, FR
95032	124000	SOCIETE D'ETUDE SCIENTIFIQUES ET INDUSTRIELLES DE L'ILE DE FRANCE, PARIS, FR
95499	126684	LABORATOIRES SMITH KLINE & FRENCH, PARIS, FR
96500	124860	PONT- A MOUSSON, NANCY, FR
97768	125715	USINOR ACIERS, PUTEAUX, FR
99919	130315	TREMCO INCORPORATED, CLEVELAND, OHIO, USA
100034	129227	THE DOW CHEMICAL COMPANY , MIDLAND, MICHIGAN, USA
100071	131961	EMC -TAMACO A/S, VIBY J., DK
100575	131235	LANXIDE TECHNOLOGY COMPANY LP, NEWARK, DELAWARE, USA
101119	133069	SOUR PLIVA FARMACEUTISKA KEMIJSKA PREHRAMBENA KOSMETICKA INDUSTRIJA, ZAGREB, YU
103410	146596	F C B, MONTREUIL, MONTREUIL, FR
103643	146101	MASCHINENFABRIK REINHAUSEN GmbH, REGENSBURG, DE
103816	135721	ETABLISSEMENTS CAILLAU, FR
103832	141224	BAYER AG, LEVERKUSEN, DE
104615	140740	THE BOOTS COMPANY PLC,LONDRA, GB
104617	139334	IMPERIAL CHEMICAL INDUSTRIES PLC, LONDRA, GB
104618	140952	CIBA GEIGY AG, BASEL, CH
104628	139404	RESEAL INTERNATIONAL LIMITED PARTNERSHIP, NEW-YORK, USA
104634	141074	STAUFFER CHEMICAL COMPANY, WESTPORT, CONECTICUT, USA
104635	141075	STAUFFER CHEMICAL COMPANY, WESTPORT, CONECTICUT, USA
104686	134053	KIN K. LO, ONTARIO, CA
104787	141302	MILLER CONSTRUCTION LIMITED, GB
104858	139461	THE DOW CHEMICAL COMPANY,MIDLAND, MICHIGAN, USA

Nr. brevet	Nr. C.B.I.	DENUMIREA TITULARULUI
104980	148576	LABORATORI GUIDOTTI S.P.A., PISA, IT
105225	142367	LANXIDE TECHNOLOGY COMPANY LP, NEWARK, DELAWARE, USA
105226	142368	LANXIDE TECHNOLOGY COMPANY LP, NEWARK, DELAWARE, USA
105227	142369	LANXIDE TECHNOLOGY COMPANY LP, NEWARK, DELAWARE, USA
105228	142370	LANXIDE TECHNOLOGY COMPANY LP, NEWARK, DELAWARE, USA
105229	142371	LANXIDE TECHNOLOGY COMPANY LP, NEWARK, DELAWARE, USA
105230	142372	LANXIDE TECHNOLOGY COMPANY LP, NEWARK, DELAWARE, USA
105231	142374	LANXIDE TECHNOLOGY COMPANY LP, NEWARK, DELAWARE, USA
105286	141186	SHIN - ETSU CHEMICAL CO, LTD, TOKYO, JAPONIA, JP
105287	140456	RHONE POULENC AGROCHIMIE, LYON, FR
105331	144151	AUSTRAL-PACIFIC FERTILIZERS LTD., MURRARIE, QUEENSLAND, AU
105398	137540	TOP- COOP INDEGENFORGALMI ES VENDEGLATOIPARI KISSZOVETKEZET, BUDAPESTA, HU
105425	142870	IMPERIAL CHEMICAL INDUSTRIES PLC, LONDRA, GB
105570	143510	MITSUI PETROCHEMICAL INDUSTRIES, LTD., TOKYO, JP
105715	142376	LANXIDE TECHNOLOGY COMPANY, LP., NEWARK, DELAWARE, US
105757	144389	HODOGAYA CHEMICAL CO. LTD, TOKYO, JP
105894	145286	DOW DANMARK A/S, COPENHAGEN K, DK
106112	147869	NORSK HYDRO A.S., OSLO, NO
106391	142379	LANXIDE TECHNOLOGY COMPANY, LP., NEWARK, DELAWARE, US
106655	135557	MARROW - TECH INCORPORATED, SACRAMENTO, CALIFORNIA, US
106912	145852	REHAU AG CO., REHAU, DE
106987	142373	LANXIDE TECHNOLOGY COMPANY, LP, NEWARK, DELAWARE, US
106992	92-200149	SANDOZ LTD, BASEL, CH
107075	138645	FBI BRANDS LTD, MT.ST. HILAIRE, QUEBEC, CA
107181	146466	MITSUI TOATSU CHEMICALS, INC., TOKYO, JP
107182	146467	MITSUI TOATSU CHEMICALS, INC., TOKYO, JP
107237	145595	DUERING A.G., DAELLIKON, CH
107405	92-200051	SANDOZ AG, BASEL, CH
107664	147381	LENZING AKTIENGESELLSCHAFT, LEIZING, AT
107801	146726	BAYER AKTIENGESELLSCHAFT, LEVERKUSEN, DE
107931	142381	LANXIDE TECHNOLOGY COMPANY, LP., NEWARK, DELAWARE, US
108228	145171	WAGON UNION GmbH, SIEGEN, DE
108339	142375	LANXIDE TECHNOLOGY COMPANY, LP., NEWARK, DELAWARE, US
108646	146752	RHONE POLENC SANTE, ANTONY, FR

Nr. brevet	Nr. C.B.I.	DENUMIREA TITULARULUI
108801	140063	THE LUBRIZOL CORPORATION, WICKLIFFE, OHIO, US
108813	92-200001	BRIGNON FRANCOIS, VILLEMONBLE, FR
108955	148494	MOBIL OIL CORPORATION, FAIRFAIX,VIRGINIA, US
109197	92-200477	BEHRINGWERKE AKTIEGESELLSCHAFT, MARBURG, DE
109389	92-0961 107182	EERSTE NEDERLANDSE FABRIEK VAN WEEGERKTUIGEN JAN MOLENSCHOT & ZOON B.V., MA BREDA, NNL
109565	92-200484	NORDDEUSHE FASERWERKE GMBH, NEUMUNSTER, DE
109942	92-200478	NEUROGEN CORPORATION, BRANFORD, US
110139	147942	SHELL INTERNATIONALE RESEARCH MAATSCHAPPIJ B.V., CAREL VAN BYLANDTLAAN, NL

Titularul **REGIA AUTONOMĂ DE ELECTRICITATE "RENEL"** BUCUREŞTI - decade din drepturile **conferite de brevetul de invenție** conform art. 41 şi art.47 al.2 din Legea nr. 64/1991 pentru următoarele invenții:

Nr. CBI	Nr.	Nr. CBI	Nr. Brevet	Nr. CBI	Nr.	Nr. CBI	Nr. Brevet
112496	88097	124258	94410	116256	92998	137637	102644
112683	88241	124259	94150	116264	89573	141885	103639
112903	88012	124260	94253	116843	90133	113387	88277
112984	89062	124289	95643	117104	89663	115584	91486
112986	88075	124551	95809	119769	93357	135420	100401
112988	88386	124957	95363	120439	93888	141113	104001
113091	89172	128103	98424	121123	94188	114536	90388
113548	88555	128200	95517	121594	94326	113392	88969
114018	89553	128203	97933	121890	94570	113393	87857
114355	91168	129136	98344	122004	94028	115321	90392
114356	88561	130201	99596	122102	94980	115608	89012
115027	91764	134600	101081	124431	97183	117418	91494
115656	91047	139858	104855	125167	96176	138684	100610
115657	91266	140234	102092	125773	97135	114897	90555
115658	91265	144233	103878	125814	96559	128708	99994
116191	91364	144373	103299	125872	97101	133031	99563
117384	91407	110716	87767	126294	97401	140876	103490
117482	90896	116342	91311	126295	96542	142458,9	103448
118249	91647	118728	91570	126412	96403	144005	103548
118250	92760	121174	94017	126413	97186	144990	103783
118973	92563	123565	95891	133679	101236	144991	104649
118974	92761	114618	90368	134275	101231	145650	104264

Nr. CBI	Nr.	Nr. CBI	Nr. Brevet	Nr. CBI	Nr.	Nr. CBI	Nr. Brevet
119794	92082	122880	93980	136231	102273	147212	104650
123048	95438	123816	95716	136926	102569	114346	86322
123630	96443	128955	101703	137630	102755	128034	98205
123684	94932	112491	86943	137632	102021	114400	88801
124257	95188	112923	86755	137634	102626	117229	91499
125831	97406	115979	90503	125217	96557	127078	97757
114476	88970	118846	92996	124318	93331	123263	92872
114972	91548	127495	98024	114178	88589	135518	103704
113734	92354	121700	93601	122014	94529	123105	95231
122485	95865	133030	99562	136446	101731	142587	104458
136232	101319	136234	101848				

Titularul **REGIA AUTONOMĂ DE ELECTRICITATE "RENEL" BUCUREŞTI** decade din dreptul **la eliberarea brevetului de invenție**, conform art. 47 alin. 2 din Legea nr. 64/1991 pentru următoarele invenții:

Nr. CBI	Nr.brevet	Nr. CBI	Nr. Brevet	Nr. CBI	Nr. Brevet
133633	101489	137629	102020	135945	100042
141575	105088	133553	101727	136233	101320

Titularul **Cristurean Andi Lucian Dorin** decade din **drepturile conferite de brevetul de invenție nr. 107151 (CBI nr. 139797)**, conform adresei de decădere, transmisă de titular la OSIM, cu nr. 15318/02.03.1998.

MODIFICĂRI ALE NUMELUI (DENUMIRII) SOLICITANTULUI / TITULARULUI

Nr. CBI	Nr. brevet	Nume inițial	Nume curent	Temei legal modificare
145466	**107631**	Institutul de Cercetări şi Proiectări Tehnologii Pentru Sticlă şi Ceramică Fină - Filiala Cluj-Napoca, Cluj-Napoca, RO	S.C. Ceroc S.A., Cluj-Napoca, RO	
97-00183	**112816**	Institutul de Cercetare Ştiințifică şi Inginerie Tehnologică pentru Industria Construcțiilor de Maşini, Bucureşti, RO	ICTCM Institutul de Cercetare şi Proiectare Tehnologică pentru Construcții Maşini S.A., Bucureşti, RO	
97-00181	**113013**	Institutul de Cercetare Ştiințifică Inginerie Tehnologică Pentru Industria Construcțiilor de Maşini- S.C. ICTCM S.A., Bucureşti, RO	ICTCM Institutul de Cercetare şi Proiectare Tehnologică pentru Construcții Maşini S.A., Bucureşti, RO	

MODIFICĂRI ALE ADRESEI SOLICITANTULUI / TITULARULUI

Nr. CBI	Nr. brevet	Adresă inițială	Adresă curentă
148892	**109770**	HARA VASILE, Cartier Trivale, bl.88, ap.14, Piteşti, RO; MANDA ADRIAN, bl.V2E, sc.B, ap.8, Colibaşi, RO; BONCEA STELIAN, Str.Teiuleanu, bl.Ap. Sc.B, ap.7, Piteşti, RO	HARA VASILE, Str. 1 Decembrie 1918, Cartier Găvana III, bl.C7, sc.F, ap.7, Piteşti, RO; MANDA ADRIAN, bl.V2E, sc.B, ap.8, Colibaşi, RO; BONCEA STELIAN, Str.Teiuleanu, bl.Ap. Sc.B, ap.7, Piteşti, RO

MODIFICĂRI ÎN COLECTIVUL DE AUTORI

Nr. CBI	Nr. brevet	Inventatori inițiali	Inventatori curenți
148876	**110561**	TUDOSE RADU, Str. Palade nr. 15, Iaşi, RO; DELIBAŞ CONSTANTIN, Moineşti, Botoşani, RO; TUDOSE EUGENIA TEODORA, Str. Palade nr.15, Iaşi, RO; ASANDEI GRAGOŞ ALEXANDRU, Str. Kogălniceanu nr. 7A, Iaşi, RO; ROMANESCU CONSTANTIN LUNCA, Botoşani, RO; BERCU ELENA, Belceşti, Iaşi, RO; RUSU DANIELA, Iaşi, RO	TUDOSE RADU, Str. Palade nr. 15, Iaşi, RO;DELIBAŞ CONSTANTIN, Moineşti, Botoşani, RO; TUDOSE EUGENIA TEODORA, Str. Palade nr.15, Iaşi, RO;ASANDEI GRAGOŞ ALEXANDRU, Str. Kogălniceanu nr. 7A, Iaşi, RO; ROMANESCU CONSTANTIN LUNCA, Botoşani, RO; CÎDU ELENA, Str. Ciric nr.48, bl. Q5, sc.A, Et.2, ap.10, Iaşi, RO; RUSU DANIELA, Iaşi, RO

CERERI DE ACORDARE
A PROTECȚIEI TRANZITORII

conform Legii 93/98

privind Protecția Tranzitorie a Brevetelor de Invenție

Semnificația codurilor INID folosite în prezenta secțiune (norma ST 9 a Organizației Mondiale de Proprietate Intelectuală OMPI) în ordinea apariției lor:

(21) numărul cererii;

(41) data publicării cereriide acordare a protecției tranzitorii; BOPI-RO nr.;

(22) data depozitului brevetului de invenție de referință;

(24) data de înregistrare - solicitare a protecției tranzitorii;

(30) prioritate;

(43) data publicării cererii în țara de origine;

(87) publicare internațională;

(62) divizată din cererea nr.;

(65) numărul de brevet de invenție de referință;

(71) solicitantul protecției tranzitorii;

(72) inventatori;

(51) clasa, conform clasificării internaționale;

(54) titlul invenției

(51) **A 61 K 9/22** ; A 61 K 45/06; A 61 K 31/44; A 61 K 31/135 *(21)* 98-20032 *(22)* 22.09.1988 *(24)* 12.06.1998 *(30)* 08.10.1987 SE 8703881 *(41)* 30.07.1998// 7/98 *(43)* 12.04.1989 *(65)* EP 0311582 B1 *(71) Aktiebolaget Hassle, Molndal, SE (72) Ragnarsson Gert Anders, Bro, SE; Silfverstrand Kajsa Margareta, Goteborg, SE; Sjogren John Albert, Molnlycke, SE (54)* **PREPARAT FARMACEUTIC CU ELIBERARE PRELUNGITĂ A DIHIDROPIRIDINEI ŞI UN ANTAGONIST ß-ADRENORECEPTOR PRECUM ŞI UN PROCEDEU PENTRU PREPARAREA ACESTUIA**

---

(51) **A 61 K 9/22** *(21)* 98-20034 *(22)* 10.09.1986 *(24)* 12.06.1998 *(30)* 11.10.1985 SE 8504720 *(41)* 30.07.1998// 7/98 *(43)* 10.08.1988 *(65)* EP 0277127 B1 *(71) Aktiebolaget Hassle, Molndal, SE (72) Dahlinder Lars Erik David, Molndal, SE; Johansson Mats Ove, Goteborg, SE; Sandberg John Anders, Molndal, SE; Sjogren John Albert, Molnlycke, SE (54)* **PREPARAREA UNUI NOU MEDICAMENT CU ELIBERARE CONTROLATĂ A COMPUSULUI ACTIV ŞI METODĂ DE OBȚINERE A ACESTUIA**

---

(51) **A 61 K 9/22** ; A 61 K 31/135 *(21)* 98-20035 *(22)* 02.10.1986 *(24)* 12.06.1998 *(30)* 11.10.1985 SE 8504721 *(41)* 30.07.1998// 7/98 *(43)* 29.04.1987 *(65)* EP 0220143 B1 *(71) Aktiebolaget Hassle, Molndal, SE (72) Jonsson Ulf Erik, Molndal, SE; Sandberg John Anders, Molndal, SE; Sjogren John Albert, Molnlycke, SE (54)* **NOU PREPARAT FARMACEUTIC CU ELIBERARE CONTROLATĂ A METOPROLOLULUI, METODĂ PENTRU OBȚINEREA ACESTUIA ŞI UTILIZAREA NOULUI PREPARAT**

---

(51) **A 61 K 9/22** ; A 61 K 9/42; A 61 K 47/00 *(21)* 98-20039 *(22)* 25.03.1987 *(24)* 12.06.1998 *(30)* 11.04.1986 SE 8601624 *(41)* 30.07.1998// 7/98 *(43)* 16.12.1987 *(65)* EP 0249587 B1 *(71) Aktiebolaget Hassle, Molndal, SE (72) Falk Karl Erik Lennart, Lindome, SE; Hugosson Sven Morgan, Kungsbacka, SE; Rosinski Adam, Molndal, SE; Sjogren John Albert, Molnlycke, SE (54)* **PREPARAT FARMACEUTIC SOLID CU ELIBERARE PRELUNGITĂ ŞI PROCEDEU PENTRU PREPRAREA ACESTUIA**

---

(51) **A 61 K 9/46** *(21)* 98-20001 *(22)* 23.06.1989 *(24)* 09.04.1998 *(30)* 24.06.1988 FR 8808497 *(41)* 30.07.1998// 7/98 *(43)* 28.12.1989 *(65)* GB 2219940 B *(71) Laboratoires Glaxo Wellcome, Marly Le Roi, FR (72) Schaeffer Alain Emile Edouard, Marly Le Roi, FR (54)* **COMPOZIȚII FARMACEUTICE**

---

(51) **A 61 K 31/27** *(21)* 98-20031 *(22)* 30.06.1981 *(24)* 12.06.1998 *(30)* 09.07.1980 GB 8022439; 29.05.1981 GB 8116441 *(41)* 30.07.1998// 7/98 *(43)* 13.01.1982 *(65)* EP 0043807 B1 *(71) Aktiebolaget Draco, Lund, SE (72) Olsson Otto Agne, Lund, SE; Svensson Leif Ake, Lund, SE; Wetterlin Kjell Ingvar Leopold, Standby, SE (54)* **DERIVAȚI DE 1-(DIHIDROXIFENIL)-2-AMINOETANOL; PROCEDEU DE PREPARARE, COMPOZIȚII ŞI INTERMEDIARI**

---

(51) **A 61 K 31/385** ; A 61 K 9/08; A 61 K 47/00 *(21)* 98-20059 *(22)* 28.11.1988 *(24)* 29.06.1998 *(30)* 04.12.1987 DE 3741152 *(41)* 30.07.1998// 7/98 *(43)* 07.06.1989 *(65)* EP 0318891 B1 *(71) Asta Medica Aktiengesellschaft, Frankfurt Am Main, DE (72) Hettche Helmut, Dietzenbach, DE; Muckenschnabel Reinhard, Offenbach, DE (54)* **SOLUȚIE INJECTABILĂ A SĂRII ACIDULUI TIOCTIC CU TROMETAMOL ŞI/SAU AMINOACIZI BAZICI**

---

(51) **A 61 K 31/40** ; A 61 K 31/35; C 07 D 207/327 *(21)* 98-20018 *(22)* 30.05.1986 *(24)* 28.04.1998 *(41)* 30.07.1998// 7/98*(71) Warner-lambert Company, Morris Plains, US (72) Roth Bruce David, Michigan, US (54)* **TRANS-6-[2-(PIROL-1-IL-SUBSTITUIT ÎN POZIȚIA 3- SAU 4- CU CARBOXAMIDĂ)ALCHIL]-4-HIDROXIPIRAN-2-ONE CA INHIBITORI AI SINTEZEI COLESTEROLULUI**

---

(51) **A 61 K 31/40** ; C 07 D 405/06 *(21)* 98-20019 *(22)* 26.02.1991 *(24)* 28.04.1998 *(41)* 30.07.1998// 7/98 *(43)* *(65) (71) Warner-Lambert Company, Morris Plains, US (72) Roth Bruce David, Michigan, US (54)* **ACID [R-(R*R*)]-2-(4-FLUORFENIL)-ß, §-DIHIDROXI-5-(1-METILETIL-3-FENIL-4-[(FENILAMINO)CARBONIL]-1 H-PIROL-1-HEPTANOIC, FORMA LUI LACTONICĂ ŞI SĂRURILE ACESTUIA**

---

(51) **A 61 K 31/415** *(21)* 98-20006 *(22)* 24.06.1986 *(24)* 14.04.1998 *(30)* 25.06.1985 GB 8516083 *(41)* 30.07.1998// 7/98 *(43)* 24.06.1987 *(65)* EP 0226266 B1 *(71) Glaxo Group Limited, Middlesex, GB (72) Tyers Michael Brian, Ware Hertfordshire, GB; Coates Ian Harold, Hertfordshire, GB; Humber David Cedric, Londra, GB; Ewan George Blanch, Buckinghamshire, Gb; Bell James Angus, Hertfordshire, GB (54)* **DERIVAT DE TETRAHIDROCARBAZOLONA UTILIZAT PENTRU FABRICAREA MEDICAMENTELOR**

---

(51) **A 61 K 31/415** *(21)* 98-20020 *(22)* 24.06.1986 *(24)* 29.04.1998 *(30)* 25.06.1985 GB 8516083 *(41)* 30.07.1998// 7/98 *(65)* US 4,753,789 *(71) Glaxo Group Limited, Middlesex, GB (72) Tyers Michael B., Welwyn, GB; Coates Ian H., Hertford, GB; Ewan George B., Gerard Cross, RO; Bell James A., Royston, GB (54)* **METODĂ PENTRU TRATAREA STĂRILOR DE GREAȚĂ ŞI VOMĂ**

---

(51) **A 61 K 31/44** ; A 61 K 9/30; A 61 K 9/54 *(21)* 98-20042 *(22)* 16.04.1987 *(24)* 12.06.1998 *(30)* 30.04.1986 GB 8610572 *(41)* 30.07.1998// 7/98 *(43)* 07.01.1993 *(65)* EP 0247983 B1 *(71) Aktiebolaget Hassle, Molndal, SE (72) Lovgren Kurt Igmar, Molnlycke, SE; Pilbrant Ake Gunnar, Kungsbacka, SE; Yasumura Mitsuru, Nishinomya Hyogo, JP; Morigaki Satoshi, Taka-Gun Hyogo, JP; Oda Minoru, Nakatsu-shi Ohita, JP; Ohishi Naohiro, Chikujo-gun Fukuoka, JP (54)* **NOU PREPARAT FARMACEUTIC PENTRU UZ ORAL**

---

(51) **A 61 K 31/445** ; A 61 K 31/535; C 07 D 401/14; C 07 D 413/14 *(21)* 98-20055 *(22)* 30.03.1993 *(24)* 25.06.1998 *(30)* 03.10.1990 DK 2391/90 *(41)* 30.07.1998// 7/98 *(65)* US 5428036 *(71) H. Lundbeck A/S, Copenhaga, DK (72) Perregaard Jens Kristian, Jegerspris, DK; Pedersen Henrik, Broenshoej, DK (54)* **MEDICAMENTE SERTINDOL, COMPOZIȚII ŞI UTILIZĂRI**

---

(51) **A 61 K 31/505** *(21)* 98-20029 *(22)* 27.05.1986 *(24)* 08.06.1998 *(30)* 28.05.1985 FR 8507950 *(41)* 30.07.1998// 7/98 *(71) Synthelabo, Le Plessis Robinson, FR (72) Regnier Francois, Nancy, FR (54)* **COMPOZIȚII CU ALFUZOSINĂ ŞI UTILIZARE**

---

(51) **A 61 K 31/55** ; A 61 K 9/06 *(21)* 98-20058 *(22)* 27.10.1988 *(24)* 29.06.1998 *(30)* 13.11.1987 DE 3738681 *(41)* 30.07.1998// 7/98 *(43)* 24.05.1989 *(65)* EP 0316633 B1 *(71) Asta Medica Aktiengesellschaft, Frankfurt am Main, DE (72) Hettche Helmut, Dietzenbach, DE (54)* **MEDICAMENTE CU CONȚINUT DE AZELASTINĂ PENTRU UTILIZARE NAZALĂ ŞI OFTALMICĂ**

---

(51) **A 61 K 31/675** ; A 61 K 47/00 *(21)* 98-20061 *(22)* 04.03.1989 *(24)* 30.06.1998 *(30)* 19.03.1988 DE 3809337 *(41)* 30.07.1998// 7/98 *(43)* 27.09.1989 *(65)* EP 0334083 B1 *(71) Asta Medica Aktiengesellschaft, Frankfurt am Main, DE (72) Sauerbier Dieter, Werther, DE; Isaac Otto, Hanau, DE; Brade Wolfgang Peter, Wehrheim 4, DE (54)* **LIOFILIZAT DE IFOSFAMIDĂ-MESNA ŞI PROCEDEU PENTRU PREPARAREA ACESTUIA**

---

(51) **A 61 K 31/70** ; C 07 H 19/073 *(21)* 98-20015 *(22)* 14.03.1986 *(24)* 27.04.1998 *(30)* 16.03.1985 GB 8506869; 09.05.1985 GB 8511774; 27.09.1985 GB 8523881; 12.02.1986 GB 8603450; 17.09.1985 US 776899 *(41)* 30.07.1998// 7/98 *(43)* 01.10.1986 *(65)* EP 0196185 B1 *(71) the Wellcome Foundation Limited, Middlesex, GB (72) Rideout Janet Lister, Raleigh North Carolina, US; Barry David Walter, North Carolina, US; Lehrman Sandra Nusinoff, North Carolina, US; St. Clair Martha Heider, North Carolina, US; Furman Phillip Allen, North Carolina, US (54)* **NUCLEOZIDE ANTIVIRALE**

---

(51) **C 07 C 93/00** ; A 61 K 31/135; C 07 C 33/20; C 07 C 43/02; C 07 C 47/277; C 07 C 49/255; C 07 C 59/58; C 07 C 97/10; C 07 C 103/30; C 07 D 319/20 *(21)* 98-20009 *(22)* 18.04.1984 *(24)* 27.04.1998 *(30)* 18.04.1983 GB 8310477; 23.06.1983 GB 8317087; 04.11.1983 GB 8329568; 25.01.1984 GB 8401889 *(41)* 30.07.1998// 7/98 *(43)* 05.12.1984 *(65)* GB 2140800 B1 *(71) Glaxo Group Limited, Middlesex, GB (72) Skidmore Ian Frederick, Londra, GB; Lunts Lawrence Henry Charles, Londra, GB; Finch Harry, Londra, GB; Naylor Alan, Londra, GB (54)* **DERIVAȚI DE FENETANOLAMINĂ**

---

(51) **C 07 C 217/54** ; A 61 K 31/135; A 61 K 9/00 *(21)* 98-20033 *(22)* 08.01.1985 *(24)* 12.06.1998 *(30)* 10.01.1984 SE 8400085 *(41)* 30.07.1998// 7/98 *(43)* 30.11.1988 *(65)* EP 0293347 B1 *(71) Aktiebolaget Hassle, Molndal, SE (72) Appelgren Curt Henry, Kungsbacka, SE; Eskilsson Eva Christina, Molnlycke, SE (54)* **SUCCINAT DE METOPROLOL ŞI COMPOZIȚIA FARMACEUTICĂ A ACESTUIA**

---

(51) **C 07 C 257/02** *(21)* 98-20024 *(22)* 17.10.1989 *(24)* 28.05.1998 *(30)* 20.10.1988 HU 5405/88 *(41)* 30.07.1998// 7/98 *(43) (65)* CA 2,000,830 *(71) Biorex Kutato-fejleszto Kft, Veszprem-Szabadsagpuszta, HU (72) Nagy Literati Peter, Budapesta, HU; Balazs Bela, Budapesta, HU; Boross Maria, Budapesta, HU; Szilbereky Jeno, Budapesta, HU; Zsila Gizella, Budapesta, Hu; Abraham Lajos, Budapesta, HU; Blasko Gyorgy, Budapesta, HU; Gachalyi Bela, Budapesta, HU; Almasi Attila, Budapesta, HU; Nemeth Gabor, Budapesta, HU (54)* **HALOGENURI ALE ACIDULUI O-(3-AMINO-2-HIDROXIPROPIL)-HIDROXIMIC ŞI PROCEDEU PENTRU PREPARAREA ACESTORA**

---

(51) **C 07 C 271/22** ; C 07 C 269/06; A 01 N 47/12 *(21)* 98-20044 *(22)* 13.08.1991 *(24)* 16.06.1998 *(30)* 25.08.1990 DE 4026966 *(41)* 30.07.1998// 7/98 *(43)* 04.03.1992 *(65) (71) Bayer A.G., Leverkusen, DE (72) Seitz Thomas, Monheim, DE; Wollweber Detlef, Wuppertal 1, DE; Brandes Wilhelm, Leichlingen 1, DE; Dehne Heinz Wilhelm, Monheim, DE (54)* **DERIVAȚI DE VALINAMIDĂ SUBSTITUIȚI**

---

(51) **C 07 D 209/14** ; A 61 K 31/40 *(21)* 98-20002 *(22)* 01.08.1985 *(24)* 09.04.1998 *(30)* 01.08.1984 GB 8419575 *(41)* 30.07.1998// 7/98 *(43)* 05.02.1986 *(65)* GB 2162522 B *(71) Glaxo Group Limited, Middlesex, GB (72) Oxford Alexander William, Londra, GB (54)* **DERIVAȚI DE INDOL**

---

(51) **C 07 D 209/14** ; A 61 K 31/40 *(21)* 98-20012 *(22)* 07.06.1983 *(24)* 27.04.1998 *(30)* 07.06.1982 GB 8216526 *(41)* 30.07.1998// 7/98 *(43)* 15.02.1984 *(65)* GB 2124210 B *(71) Glaxo Group Limited, Londra, GB (72) Dowle Michael Dennis, Londra, GB; Coates Ian Harold, Londra, GB (54)* **INDOLI**

---

(51) **C 07 D 209/16** ; A 61 K 31/40 *(21)* 98-20003 *(22)* 12.12.1991 *(24)* 09.04.1998 *(30)* 12.12.1990 GB 9026998 *(41)* 30.07.1998// 7/98 *(43)* 17.06.1992 *(65)* EP 0490689 B1 *(71) Glaxo Group Limited, Middlesex, GB (72) Craig Joanne, Hertfordshire, GB; Crookes Derek Leslie, Hertfordshire, GB; Skittrall Stephen John, Hertfordshire, GB (54)* **SULFAT DE 3-[2-(DIMETILAMINO)ETIL]-N-METIL-1H-INDOL-5-METANSULFONAMIDA(2:1)**

---

(51) **C 07 D 209/40** ; C 07 D 401/14; C 07 D 413/14; A 61 K 31/40 *(21)* 98-20054 *(22)* 18.03.1986 *(24)* 25.06.1998 *(30)* 10.04.1985 GB 8509164 *(41)* 30.07.1998// 7/98 *(43)* 05.11.1986 *(65)* EP 0200322 B1 *(71) H. Lundbeck A/S, Copenhaga, DK (72) Perregaard Jens Kristian, Oelstykke, DK (54)* **COMPUŞI HETEROCICLICI**

---

(51) **C 07 D 211/26** ; C 07 D 211/32; C 07 D 471/04; C 07 D 401/12; C 07 D 405/12; C 07 D 211/28; C 07 D 211/34; C 07 D 401/04; C 07 D 405/04; A 61 K 31/445 *(21)* 98-20007 *(22)* 22.06.1988 *(24)* 24.04.1998 *(30)* 22.06.1987 JP 155058/87 *(41)* 30.07.1998// 7/98 *(43)* 28.12.1988 *(65)* EP 0296560 B1 *(71) Eisai Co., LTD., Tokyo, JP (72) Sugimoto Hachiro, Ushiku-Shi Ibaraki, JP; Tsuchiya Yutaka, New Jersey, US; Higurashi Kunizou, Tokio, JP; Karibe Norio, Tokio, JP; Iimura Yuoichi, Tsukuba-Shi Ibaraki, JP; Sasaki Atsushi, Tsukuba-Shi Ibaraki, JP; Yamanashi Yoshiharu, Ryugasaki-Shi Ibaraki, JP; Ogura Hiroo, Tsuchiura-Shi Ibaraki, JP; Araki Shin, Tsukuba-Shi, JP; Kosasa Takashi, Tsukuna-Shi Ibaraki, JP; Kusota Atsuhiko, Tsukuba-Shi Ibaraki, JP; Kozasa Michiko, Tsukuba-Shi Ibarachi, JP; Yamatsu Kiyomi, Kamakura-Shi Kanagawa, JP (54)* **PIPERIDINE 1,4-SUBSTITUITE CA INHIBITORI AI ACETILCOLINESTERAZEI ŞI UTILIZAREA LOR PENTRU TRATAMENTUL BOLII LUI ALZHEIMER**

---

(51) **C 07 D 211/60** *(21)* 98-20036 *(22)* 01.08.1983 *(24)* 12.06.1998 *(41)* 30.07.1998// 7/98 *(43)* 14.08.1985 *(65)* EP 151110 B1 *(71) Astra Lakemedel Aktiebolag, Sodertalje, SE (72) Thuresson Af Ekenstam Bo, Hjalteby, SE; Bovin Christer, Helsingborg, SE (54)* **2,6-XILIDINĂ A ACIDULUI L-N-n-PROPILPIPECOLIC ŞI METODĂ PENTRU PREPARAREA SA**

---

(51) **C 07 D 211/60** ; A 61 K 31/445 *(21)* 98-20037 *(22)* 15.12.1986 *(24)* 12.06.1998 *(30)* 03.01.1986 SE 8600017 *(41)* 30.07.1998// 7/98 *(43)* 07.10.1987 *(65)* EP 0239710 B1 *(71) Astra Lakemedel Aktiebolag, Sodertalje, SE (72) Sandberg Rune Verner, Jarna, SE (54)* **MONOHIDRATUL HIDROCLORIC AL (S)-(-)-1-PROPIL-2',6'-PIPECOLOXILIDIDEI, PROCES PENTRU PREPARAREA ACESTUIA ŞI PREPARATE FARMACEUTICE CARE ÎL CONȚIN**

---

(51) **C 07 D 211/60** ; C 07 D 401/04; C 07 D 413/04; C 07 D 417/04; C 07 D 211/78; A 61 K 31/455; A 61 K 31/44 *(21)* 98-20052 *(22)* 27.05.1988 *(24)* 25.06.1998 *(30)* 24.06.1987 DK 8714789 *(41)* 30.07.1998// 7/98 *(43)* 28.12.1993 *(65)* EP 0296721 B1 *(71) H. Lundbeck A/S, Copenhaga, DK (72) Bogeso Klaus Peter, Lyngby, DK; Jensen Klaus Gundertofte, Frederiksberg, DK; Moltzen Ejner Knud, Frederiksberg, GB; Pedersen Henrik, Bronshoj, DK (54)* **COMPUŞI HETEROCICLICI**

---

(51) **C 07 D 211/90** ; A 61 K 31/44 *(21)* 98-20005 *(22)* 21.08.1985 *(24)* 13.04.1998 *(30)* 22.08.1984 IT 22383; 05.07.1985 IT 21460 *(41)* 30.07.1998// 7/98 *(43)* 19.03.1986 *(65)* GB 2164336 B *(71) Glaxo Wellcome SPA, Verona, IT (72) Semeraro Claudio, Verona, IT; Michell Dino, Ver0na, IT; Piraccioli Daniele, Verona, IT; Gaviraghi Giovanni, Verona, IT; Borthwiick Allan David, Verona, IT (54)* **DERIVAȚI DE 4-ARIL-1, -4-DIHIDROPIRIDIN-3, 5-DICARBOXILAT**

---

(51) **C 07 D 211/90** ; A 61 K 31/44 *(21)* 98-20038 *(22)* 12.06.1979 *(24)* 12.06.1998 *(30)* 30.06.1978 SE 7807404 *(41)* 30.07.1998// 7/98 *(43)* 23.01.1980 *(65)* EP 0007293 B1 *(71) Aktiebolaget Hassle, Molndal, SE (72) Berntsson Peter Bernhard, Molndal, SE; Carlsson Stig Ake Ingemar, Molnlycke, SE; Gaarder Jan Ornulf, Goteborg, SE; Ljung Bengt Richard, Goteborg, SE (54)* **DIESTERUL 3-METIL-5-ETIL AL ACIDULUI 2,6-DIMETIL-4-(2,3-DICLOROFENIL)-1,4-DIHIDROPIRIDIN-3,5-DICARBOXILIC AVÂND PROPRIETĂȚI HIPOTENSIVE, PROCEDEU PENTRU PREPARAREA ACESTUIA ŞI PREPARATE FARMACEUTICE CARE ÎI CONȚIN**

---

(51) **C 07 D 211/90** ; A 61 K 31/44 *(21)* 98-20056 *(22)* 31.03.1987 *(24)* 29.06.1998 *(30)* 04.04.1986 GB 8608335 *(41)* 30.07.1998// 7/98 *(43)* 11.11.1987 *(65)* EP 0244944 B1 *(71) Pfizer Limited, Sandwich Kent, GB (72) Davison Edward, Cliftonville, Margate, GB; Wells James Ingram, Canterbury Kent, GB (54)* **SĂRURI DE AMLODIPINĂ**

---

(51) **C 07 D 213/90** ; C 07 D 239/34; A 01 N 37/10; A 01 N 43/40; A 01 N 43/48; C 07 C 67/31; C 07 C 67/317; C 07 C 209/44 *(21)* 98-20046 *(22)* 14.01.1988 *(24)* 17.06.1998 *(30)* 09.02.1987 GB 8702845; 05.05.1987 GB 8710594 *(41)* 30.07.1998// 7/98 *(43)* 17.08.1988 *(65)* EP 0278595 B1 *(71) Zeneca Limited, Londra, GB (72) Clough John Martin, Marlow Bucks, GB; Godfrey Christopher Richard Ayles, Braknell, GB; De Fraine Paul John, Wokingham Berkshire, GB; Hutchings Michael Gordon, Prestwich Manchester, GB; Anthony Vivienne Margaret, Maidenhead, GB (54)* **FUNGICIDE**

---

(51) **C 07 D 215/56** ; C 07 D 498/04; C 07 D 265:00; C 07 D 221:00; C 07 D 401/04; C 07 D 413/04; A 61 K 31/47; A 61 K 31/535 *(21)* 98-20023 *(22)* 14.04.1988 *(24)* 18.05.1998 *(30)* 16.04.1987 JP 94198/87; 24.04.1987 JP 102351/87; 30.04.1987 JP 108361/87; 22.05.1987 JP 126598/87; 16.06.1987 JP 149544/87; 14.07.1987 JP 176126/87; 09.11.1987 JP 283776/87; 12.11.1987 JP 287108/87 *(41)* 30.07.1998// 7/98 *(43)* 26.10.1988 *(65)* EP 0287951 B1 *(71) Otsuka Pharmaceutical CO., LTD., Tokyo, JP (72) Ueda Hiraki, Osaka-Fu, JP; Miyamoto Hisashi, Tokushima-Ken, JP; Yamashita Hiroshi, Tokushima-Ken, JP; Tone Hitoshi, Tokushima-Ken, JP (54)* **DERIVAȚI AI ACIDULUI 7-PIPERAZINIL- SAU 7-MORFOLIN-4-OXO-CHINOLIN-3-CARBOXILIC, PREPARAREA ACESTORA ŞI UTILIZAREA LOR CA AGENȚI ANTIMICROBIENI**

---

(51) **C 07 D 235/26** ; A 61 K 31/415; C 07 D 235/28; C 07 D 235/30; C 07 D 235/02; C 07 D 403/10; A 61 K 31/41

(21) 98-20021 *(22)* 19.04.1991 *(24)* 29.04.1998 *(30)* 27.04.1990 JP 113148; 30.05.1990 JP 141942; 06.08.1990 JP 208662; 01.10.1990 JP 264579; 24.12.1990 JP 413679 *(41)* 30.07.1998// 7/98 *(43)* 04.12.1991 *(65)* EP 0459136 B1 *(71) Takeda Chemical Industries Ltd, Osaka, JP (72) Naka Takehiko, Kobe, JP; Nishikawa Kohei, Kyoto, JP; Kato Takeshi, Osaka, JP (54)* **DERIVAȚI DE BENZIMIDAZOL, PRODUCEREA ŞI UTILIZAREA LOR**

---

(51) **C 07 D 239/52** ; C 07 D 417/12; C 07 D 413/12; C 07 D 401/12; A 01 N 43/54 *(21)* 98-20008 *(22)* 25.01.1990 *(24)* 24.04.1998 *(30)* 10.02.1989 GB 8903019 *(41)* 30.07.1998// 7/98 *(43)* 16.08.1990 *(65)* GB 0382375 B1 *(71) Zeneca Limited, Londra, GB (72) Clough John Martin, Marlow Bucks, GB; Godfrey Christopher Richard Ayles, Braknell, GB; Streeting Ian Thomas, Berks, GB; Cheetham Rex, Berks, GB (54)* **FUNGICIDE**

---

(51) **C 07 D 253/06** ; A 61 K 31/53 *(21)* 98-20014 *(22)* 30.05.1980 *(24)* 27.04.1998 *(30)* 01.06.1979 GB 7919257 *(41)* 30.07.1998// 7/98 *(43)* 07.01.1981 *(65)* EP 0021121 B1 *(71) the Wellcome Foundation Limited, Middlesex, GB (72) Baxter Martin George, Dartford, GB; Elphick Albetr Reginald, Londra, GB; Miller Alistair Ainslie, Tonbridge, GB; Sawyer David Alan, Kent, GB (54)* **DERIVAȚI 1,2,4-TRIAZINICI, PROCEDEU PENTRU PREPARAREA UNOR ASTFEL DE COMPUŞI ŞI COMPOZIȚII FARMACEUTICE CARE ÎI CONȚIN**

---

(51) **C 07 D 263/24** ; A 61 K 31/42 *(21)* 98-20030 *(22)* 16.10.1990 *(24)* 08.06.1998 *(30)* 17.10.1989 FR 9813555 *(41)* 30.07.1998// 7/98 *(43)* 24.04.1991 *(65)* EP 0424244 B1 *(71) Synthelabo, Le Plessis Robinson, FR (72) Jarreau Francois Xavier, Versailles, FR; Rovei Vicenzo, Rueil Malmaison, FR; Koenig Jean Jacques, Maisons Laffitte, FR; Schoofs Alain, Paris, FR (54)* **DERIVAȚI DE ARIL-3 OXAZOLIDINONĂ, PROCEDEU DE PREPARARE A ACESTORA ŞI APLICAȚIILE LOR ÎN TERAPEUTICĂ**

---

(51) **C 07 D 305/14** ; A 61 K 31/335 *(21)* 98-20057 *(22)* 16.07.1987 *(24)* 29.06.1998 *(30)* 17.07.1986 FR 8610400 *(41)* 30.07.1998// 7/98 *(43)* 20.01.1988 *(65)* EP 0253738 B1 *(71) Rhone-Poulenc Rorer S.A., 92160 Antony, FR (72) Colin Michel, Thoiry, FR; Guenard Daniel, Montrouge, FR; Gueritte Voegelein Francoise, Paris, FR; Potier Pierre, Paris, FR (54)* **DERIVAȚI DE TAXOL, PREPARAREA ACESTORA ŞI COMPOZIȚII FARMACEUTICE CARE ÎI CONȚIN**

---

(51) **C 07 D 307/52** ; A 61 K 31/34 *(21)* 98-20011 *(22)* 01.10.1981 *(24)* 27.04.1998 *(30)* 01.10.1980 GB 8031634 *(41)* 30.07.1998// 7/98 *(43)* 15.04.1982 *(65)* GB 2084580 B *(71) Glaxo Group Limited, Middlesex, GB (72) Crookes Derek Leslie, Londra, GB (54)* **DERIVAT AMINOALCHIL FURANIC**

---

(51) **C 07 D 307/87** ; A 61 K 31/34; C 07 B 57/00; C 07 C 255/00; C 07 C 303/00; C 07 C 309/00 *(21)* 98-20053 *(22)* 01.06.1989 *(24)* 25.06.1998 *(30)* 14.06.1988 GB 8814057 *(41)* 30.07.1998// 7/98 *(43)* 20.12.1989 *(65)* EP 0347066 B1 *(71) H. Lundbeck A/S, Copenhaga, DK (72) Boegesoe Klaus Peter, Lyngby, DK; Perregaard Jens, Jaegerspris, DK (54)* **NOI ENANTIOMERI ŞI IZOLAREA ACESTORA**

(51) **C 07 D 313/12** ; C 07 C 59/86; C 07 C 65/36; C 07 C 65/38; C 07 C 227/00; C 07 C 229/28; C 07 C 229/42; A ~~61 K 31/335; A 61 K 31/19 *(21)* 98~~-20010 *(22)* 15.08.1986 *(24)* 27.04.1998 *(30)* 17.08.1985 GB 8520662 *(41)* 30.07.1998// 7/98 *(43)* 18.03.1987 *(65)* EP 0214779 B1 *(71) the Wellcome Foundation Limited, Middlesex, GB (72) Lever William O., Jr., New Jersey, US; Leighton Harry Jefferson, North Carolina, US (54)* **COMPUŞI TRICICLICI**

---

(51) **C 07 D 401/06** ; C 07 D 401/14; C 07 D 403/06; C 07 D 403/14; C 07 D 413/06; C 07 D 413/14; C 07 D 417/06; C 07 D 417/14; C 07 D 405/06; C 07 D 409/06; C 07 D 419/06 *(21)* 98-20025 *(22)* 17.01.1986 *(24)* 05.06.1998 *(30)* 04.02.1985 JP 18627/85; 04.02.1985 JP 18628/85; 12.02.1985 JP 23683/85; 21.05.1985 JP 106853/85; 21.05.1985 JP 106854/85; 03.10.1985 JP 219082/85 *(41)* 30.07.1998// 7/98 *(43)* 23.10.1991 *(65)* EP 0192060 B1 *(71) Nihon Tokushu Noyaku Seizo K.K., Tokyo, JP (72) Shiokawa Kozo, Kanagawa-Ken, JP; Tsuboi Shinichi, Tokyo, JP; Kagabu Shinzo, Tokyo, JP; Moriya Koichi, Tokyo, JP (54)* **COMPUŞI NOI HETEROCICLICI**

(51) **C 07 D 401/12** ; C 07 D 405/14; C 07 D 417/14; A 61 K 31/44; A 61 K 31/425; A 61 K 31/40; A 61 K 31/34; A 61 K 31/415; C 07 D 413/12; C 07 D 417/12; C 07 D ~~401/14 *(21)* 98-20022 *(22)* 13.11.1987 *(24)*~~ 30.04.1998 *(30)* 13.11.1986 JP 270536/86; 02.02.1987 JP 21989/87; 31.03.1987 JP 77784/87 *(41)* 30.07.1998// 7/98 *(43)* 01.06.1988 *(71) Eisai CO., Ltd., Tokyo, JP (72) Souda Shigeru, Ibarachi, JP; Ueda Norihiro, Ibaraki, JP; Miyazawa Shuhei, Ibaraki, JP; Tagami Katsuya, Ibaraki, JP; Nomoto Seiichiro, IbarakI, JP; Okita Makoto, Ibaraki, JP; Shimomura Naoyuki, Ibaraki, Jp; Kaneko Toshihiko, Ibaraki, JP; Fujimoto Masatoshi, Ibaraki, JP; Murakami Manabu, Rockville Maryland, US; Oketani Kiyoshi, Ibaraki, JP; Fujisaki Hideaki, Ibaraki, JP; Shibata Hisashi, Ibaraki, JP; Wakabayashi Tsuneo, Ibaraki, JP (54)* **DERIVAȚI DE PIRIDINĂ, COMPOZIȚII FARMACEUTICE CARE ÎI CONȚIN, UTILIZAREA ACESTORA LA FABRICAREA MEDICAMENTELOR CU PROPRIETĂȚI TERAPEUTICE SAU PREVENTIVE ŞI PROCEDEU DE OBȚINERE A ACESTORA**

(51) **C 07 D 401/12** ; A 61 K 31/44 *(21)* 98-20040 *(22)* 03.04.1979 *(24)* 12.06.1998 *(30)* 14.04.1978 SE 7804231 *(41)* 30.07.1998// 7/98 *(43)* 31.10.1979 *(65)* EP ~~0005129 B1 *(71) Aktiebolaget Hassle, Mol~~ndal, SE (72) Junggren Ulf Krisler, Molnlycke, SE; Sjostrand Sven Erik, Katrineholm, SE (54)* **PIRIDILSULFONILBENZIMIDAZOLI SUBSTITUIȚI CU PROPRIETĂȚI LEGATE DE SECREȚIA GASTRICĂ ACIDĂ, PREPARATE FARMACEUTICE CARE ÎI CONȚIN ŞI INTERMEDIARI PENTRU PREPARAREA ACESTORA**

---

(51) **C 07 D 401/12** ; A 61 K 31/44 *(21)* 98-20041 *(22)* 28.02.1984 *(24)* 12.06.1998 *(30)* 04.03.1983 SE 8301182 *(41)* 30.07.1998// 7/98 *(43)* 07.11.1984 *(65)* EP 0124495 B1 *(71) Aktiebolaget Hassle, Molndal, SE (72)*

Brandstrom Arne Elof, Goteborg, SE (54) **SĂRURI DE OMEPRAZOL**

---

(51) **C 07 D 401/14** ; C 07 D 405/14; C 07 D 409/14; C 07 D 471/04; A 61 K 31/415; A 61 K 31/44; A 61 K 31/505 *(21)* 98-20028 *(22)* 02.09.1986 *(24)* 08.06.1998 *(30)* 08.04.1985 FR 8513453 *(41)* 30.07.1998// 7/98 *(43)* 08.04.1987 *(65)* FR 0217700 B1 *(71) Synthelabo, Le Plessis Robinson, FR (72) Manoury Philippe, Verrieres, FR; Binet Jean, Breuillet, FR; Defosse Gerard, Paris, FR (54)* **DERIVAȚI DE BENZIMIDAZOL, PREPARAREA ACESTORA ŞI APLICAREA LOR CA AGENȚI TERAPEUTICI**

---

(51) **C 07 D 401/14** ; C 07 D 405/14; C 07 D 409/14 *(21)* 98-20047 *(22)* 26.06.1986 *(24)* 22.06.1998 *(30)* 26.06.1985 DK 2883/85 *(41)* 30.07.1998// 7/98 *(43)* 16.09.1987 *(65)* EP 0236342 B1 *(71) Novo Nordisk A/S, Bagsvaerd, DK (72) Gronvald Frederik Chrsitian, Vedbaek, DK; Braestrup Claus, Boskilde, DK (54)* **DERIVAȚI DE AMINOACID**

---

(51) **C 07 D 403/06** ; A 61 K 31/415 *(21)* 98-20013 *(22)* 25.01.1985 *(24)* 27.04.1998 *(30)* 25.01.1984 GB 8401888; 15.10.1984 GB 8425959 *(41)* 30.07.1998// 7/98 *(43)* 29.08.1985 *(65)* GB 2153821 B *(71) Glaxo Group Limited, Middlesex, GB (72) Coates Ian Harold, Londra, GB; Bell James Anguls, Londra, GB; Humber David Cedric, Londra, GB; Ewan George Blanch, Londra, GB (54)* **DERIVAȚI 1,2,3,9-TETRAHIDRO-3-(IMIDAZOL-1-ILMETIL)-4H-CARBAZOL-4-ONICI**

---

(51) **C 07 D 405/06** ; C 07 D 413/06; C 07 D 411/06; C 07 D 317/72; C 07 D 327/04; C 07 D 417/12; C 07 D 411/14; A 01 N 43/28; A 01 N 43/30 *(21)* 98-20043 *(22)* 24.02.1988 *(24)* 15.06.1998 *(30)* 07.03.1987 DE 3707364; 21.10.1987 DE 3735555 *(41)* 30.07.1998// 7/98 *(43)* 14.09.1988 *(65)* EP 0281842 B1 *(71) Bayer A.G., Leverkusen, DE (72) Kramer Wolfgang, Burscheid, DE; Weissmuller Joachim, Monheim, DE; Berg Dieter, Wuppertal 1, DE; Dutzman Stefan, Dusseldorf 13, DE (54)* **COMPUŞI HETEROCICLICI AMINOMETILAȚI**

---

(51) **C 07 D 405/14** ; A 61 K 31/55; A 61 K 31/505; C 07 D 239/95; C 07 D 241/04; C 07 D 243/08; C 07 D 295/14; C 07 D 319/08; C 07 D 321/10 *(21)* 98-20051 *(22)* 01.11.1978 *(24)* 25.06.1998 *(30)* 05.11.1977 GB 4612877 *(41)* 30.07.1998// 7/98 *(43)* 23.05.1979 *(65)* GB 2007656 B *(71) Pfizer Limited, Sandwich Kent, GB (72) Campbell Simon Fraser, Sandwich Kent, GB (54)* **DERIVAȚI DE 4-AMINO-2-(PIPERAZIN-1-IL SAU HOMOPIPERAZIN-1-IL) CHINAZOLINĂ**

---

(51) **C 07 D 453/02** ; A 61 K 31/435 *(21)* 98-20027 *(22)* 29.06.1983 *(24)* 08.06.1998 *(30)* 02.07.1982 FR 8211670 *(41)* 30.07.1998// 7/98 *(43)* 01.02.1984 *(65)* FR 0099789 B1 *(71) Synthelabo, Le Plessis Robinson, FR (72) Imbert Thierry, Noisy-le-Roi, FR; Dorme Nicole, Paris, FR; Langlois Michel, Buc, FR (54)* **NOI DERIVAȚI DE 3-AMINO CHINUCLIDINĂ, PREPARAREA LOR ŞI APLICAREA CA AGENȚI TERAPEUTICI**

(51) **C 07 D 471/04** ; A 61 K 31/44; C 07 D 235/00; C 07 D 221/00 *(21)* 98-20026 *(22)* 15.10.1981 *(24)* 08.06.1998 *(30)* 22.10.1980 FR 8022537 *(41)* ~~30.07.1998// 7/98 *(43)* 28.04.1982 *(65)* FR~~ 0050563 B1 *(71) Synthelabo, Le Plessis Robinson, FR (72) Kaplan Jean Pierre, Bourg-la-Reine, FR; George Pascal, Vitry S/seine, FR (54)* **DERIVAȚI DE IMIDAZO [1,2-A] PIRIDINĂ, PREPARAREA LOR ŞI APLICAREA CA AGENȚI TERAPEUTICI**

(51) **C 07 D 473/18** ; A 61 K 31/52 *(21)* 98-20017 *(22)* 12.08.1988 *(24)* 27.04.1998 *(30)* 15.08.1987 GB 8719367 *(41)* 30.07.1998// 7/98 *(43)* 22.03.1989 *(65)* EP ~~0308065 B1 *(71) Glaxo Group Limited, Middlesex, GB*~~ *(72) Beauchamp Lilia Marie, North Carolina, US (54)* **NUCLEOZIDE TERAPEUTICE**

---

(51) **C 07 D 487/04** ; A 61 K 31/505; A 61 K 31/635 *(21)* 98-20060 *(22)* 07.06.1991 *(24)* 30.06.1998 *(30)* 20.06.1990 GB 9013750 *(41)* 30.07.1998// 7/98 *(43)* 02.01.1992 *(65)* EP 0463756 B1 *(71) Pfizer Limited, Sandwich Kent, GB (72) Bell Andrew Simon, Sandwich Kent, GB; Brown David, Sandwich Kent, GB; Terrett Nicholas Kenneth, Sandwich Kent, GB (54)* **AGENȚI PIRAZOLOPIRIMIDINICI CU ACȚIUNE ÎMPOTRIVA ANGINEI**

(51) **C 07 D 491/22** ; A 61 K 31/47; A 61 K 31/495; A 61 K 31/535 *(21)* 98-20048 *(22)* 14.07.1983 *(24)* 23.07.1998 *(41)* 30.07.1998// 7/98 *(65)* JP 1660064 *(71) Kabushiki Kaisha Yakult Honsha, Tokyo, JP (72) Miyasaka Tadashi, Kanagawa-Ken, JP; Sawada Seigo, Tokyo, JP; Nokata Kenichiro, Tokyo, JP; Sugino Eiichi, Tokyo, JP; Mutai Masahiko, Tokyo, JP (54)* **DERIVAȚI NOI DE CAMPTOTECINĂ**

---

(51) **C 07 F 9/547** ; A 61 K 31/675 *(21)* 98-20045 *(22)* 23.02.1988 *(24)* 16.06.1998 *(30)* 06.03.1987 DE 3707154 *(41)* 30.07.1998// 7/98 *(43)* 14.09.1988 *(65)* EP 0281832 B1 *(71) Asta Pharma Aktiengesellschaft, Frankfurt am Main 1, DE (72) Engel Jurgen, Alzenau, DE; Muller Siegfried, Bad Homburg, DE; Laubner Werner, Halle, DE (54)* **PROCEDEU PENTRU PREPARAREA DE IFOSFAMIDĂ CU PROPRIETĂȚI ÎMBUNĂTĂȚITE**

---

(51) **C 07 H 19/01** ; A 61 K 31/70 *(21)* 98-20050 *(22)* 28.07.1987 *(24)* 25.06.1998 *(30)* 01.08.1986 GB 8618844 *(41)* 30.07.1998// 7/98 *(43)* 03.02.1988 *(65)* EP 0255335 B1 *(71) Pfizer Limited, Sandwich Kent, GB (72) Goudie Alexander Crossan, Ramsgate Kent, GB; Walsche Nigel Derek Arthur, Deal Kent, GB (54)* **ANTIBIOTICE DIN CLASA ETERILOR POLICICLICI**

---

(51) **C 07 J 31/00** ; A 61 K 31/56 *(21)* 98-20016 *(22)* 13.02.1981 *(24)* 27.04.1998 *(30)* 15.02.1980 GB 8005174; 23.04.1980 GB 8013339 *(41)* 30.07.1998// 7/98 *(43)* 16.06.1982 *(65)* GB 2088877 B *(71) Glaxo*

Group Limited, Middlesex, GB (72) Phillipps Gordon Hanley, Londra, GB; Mcdonald Bain Brian, Londra, GB; Williamson Christopher, Londra, GB; Steeples Ian Philip, Londra, GB; Laing Stuart Bruce, Londra, GB (54) **CARBOTIOLAȚI DE ANDROSTAN**

(51) **C 07 K 7/20** ; A 61 K 37/43 *(21)* 98-20049 *(22)* 11.07.1988 *(24)* 23.06.1998 *(30)* 17.07.1987 US 74126 *(41)* 30.07.1998// 7/98 *(43)* 18.01.1989 *(65)* EP 0299402 B1 *(71) Asta Medica Aktiengesellschaft, Frankfurt am Main, DE (72) Schally Andrew V., Los Angeles, US; Bajusz Sandor, Los Angeles, US (54)* **ANTAGONIŞTI LHRH, OBȚINEREA LOR ŞI PREPARATE FARMACEUTICE CORESPUNZĂTOARE**

LISTELE CERERILOR
DE ACORDARE A PROTECȚIEI TRANZITORII,
ARANJATE ÎN ORDINEA NUMĂRULUI
CERERII/CLASIFICĂRII INTERNAȚIONALE

conform Legii nr.93/1998

Tabele cu cererile de acordare a protecției tranzitorii conform Legii 93/98, aranjate în ordinea numărului cererii.

Clasa	Număr dosar	Dată depozit	Solicitant	Pag
A 61 K 9/46	98-20001	23.06.1989	Laboratoires Glaxo Wellcome, Marly Le Roi, FR	125
C 07 D 209/14; A 61 K 31/40	98-20002	01.08.1985	Glaxo Group Limited, Middlesex, GB	126
C 07 D 209/16; A 61 K 31/40	98-20003	12.12.1991	Glaxo Group Limited, Middlesex, GB	126
C 07 D 211/90; A 61 K 31/44	98-20005	21.08.1985	Glaxo Wellcome SPA, Verona, IT	127
A 61 K 31/415	98-20006	24.06.1986	Glaxo Group Limited, Middlesex, GB	125
C 07 D 211/26; C 07 D 211/32; C 07 D 471/04; C 07 D 401/12; C 07 D 405/12; C 07 D 211/28; C 07 D 211/34; C 07 D 401/04; C 07 D 405/04; A 61 K 31/445	98-20007	22.06.1988	Eisai Co., LTD., Tokyo, JP	125
C 07 D 239/52; C 07 D 417/12; C 07 D 413/12; C 07 D 401/12; A 01 N 43/54	98-20008	25.01.1990	Zeneca Limited, Londra, GB	128
C 07 C 93/00; A 61 K 31/135; C 07 C 33/20; C 07 C 43/02; C 07 C 47/277; C 07 C 49/255; C 07 C 59/58; C 07 C 97/10; C 07 C 103/30; C 07 D 319/20	98-20009	18.04.1984	Glaxo Group Limited, Middlesex, GB	126
C 07 D 313/12; C 07 C 59/86; C 07 C 65/36; C 07 C 65/38; C 07 C 227/00; C 07 C 229/28; C 07 C 229/42; A 61 K 31/335; A 61 K 31/19	98-20010	15.08.1986	The Wellcome Foundation Limited, Middlesex, GB	128
C 07 D 307/52; A 61 K 31/34	98-20011	01.10.1981	Glaxo Group Limited, Middlesex, GB	128
C 07 D 209/14; A 61 K 31/40	98-20012	07.06.1983	Glaxo Group Limited, Londra, GB	126
C 07 D 403/06; A 61 K 31/415	98-20013	25.01.1985	Glaxo Group Limited, Middlesex, GB	129
C 07 D 253/06; A 61 K 31/53	98-20014	30.05.1980	The Wellcome Foundation Limited, Middlesex, GB	128

Clasa	Număr dosar	Dată depozit	Solicitant	Pag
A 61 K 31/70; C 07 H 19/073	98-20015	14.03.1986	The Wellcome Foundation Limited, Middlesex, GB	126
C 07 J 31/00; A 61 K 31/56	98-20016	13.02.1981	Glaxo Group Limited, Middlesex, GB	130
C 07 D 473/18; A 61 K 31/52	98-20017	12.08.1988	Glaxo Group Limited, Middlesex, GB	129
A 61 K 31/40; A 61 K 31/35; C 07 D 207/327	98-20018	30.05.1986	Warner-lambert Company, Morris Plains, US	125
A 61 K 31/40; C 07 D 405/06	98-20019	26.02.1991	Warner-Lambert Company, Morris Plains, US	125
A 61 K 31/415	98-20020	24.06.1986	Glaxo Group Limited, Middlesex, GB	125
C 07 D 235/26; A 61 K 31/415; C 07 D 235/28; C 07 D 235/30; C 07 D 235/02; C 07 D 403/10; A 61 K 31/41	98-20021	19.04.1991	Takeda Chemical Industries Ltd, Osaka, JP	128
C 07 D 401/12; C 07 D 405/14; C 07 D 417/14; A 61 K 31/44; A 61 K 31/425; A 61 K 31/40; A 61 K 31/34; A 61 K 31/415; C 07 D 413/12; C 07 D 417/12; C 07 D 401/14	98-20022	13.11.1987	Eisai CO., Ltd., Tokyo, JP	128
C 07 D 215/56; C 07 D 498/04; C 07 D 265:00; C 07 D 221:00; C 07 D 401/04; C 07 D 413/04; A 61 K 31/47; A 61 K 31/535	98-20023	14.04.1988	Otsuka Pharmaceutical CO., LTD., Tokyo, JP	127
C 07 C 257/02	98-20024	17.10.1989	Biorex Kutato-fejleszto Kft, Veszprem-Szabadsagpuszta, HU	126
C 07 D 401/06; C 07 D 401/14; C 07 D 403/06; C 07 D 403/14; C 07 D 413/06; C 07 D 413/14; C 07 D 417/06; C 07 D 417/14; C 07 D 405/06; C 07 D 409/06; C 07 D 419/06	98-20025	17.01.1986	Nihon Tokushu Noyaku Seizo K.K., Tokyo, JP	128
C 07 D 471/04; A 61 K 31/44; C 07 D 235/00; C 07 D 221/00	98-20026	15.10.1981	Synthelabo, Le Plessis Robinson, FR	129

Clasa	Număr dosar	Dată depozit	Solicitant	Pag
C 07 D 453/02; A 61 K 31/435	98-20027	29.06.1983	Synthelabo, Le Plessis Robinson, FR	129
C 07 D 401/14; C 07 D 405/14; C 07 D 409/14; C 07 D 471/04; A 61 K 31/415; A 61 K 31/44; A 61 K 31/505	98-20028	02.09.1986	Synthelabo, Le Plessis Robinson, FR	129
A 61 K 31/505	98-20029	27.05.1986	Synthelabo, Le Plessis Robinson, FR	126
C 07 D 263/24; A 61 K 31/42	98-20030	16.10.1990	Synthelabo, Le Plessis Robinson, FR	128
A 61 K 31/27	98-20031	30.06.1981	Aktiebolaget Draco, Lund, SE	125
A 61 K 9/22; A 61 K 45/06; A 61 K 31/44; A 61 K 31/135	98-20032	22.09.1988	Aktiebolaget Hassle, Molndal, SE	125
C 07 C 217/54; A 61 K 31/135; A 61 K 9/00	98-20033	08.01.1985	Aktiebolaget Hassle, Molndal, SE	126
A 61 K 9/22	98-20034	10.09.1986	Aktiebolaget Hassle, Molndal, SE	125
A 61 K 9/22; A 61 K 31/135	98-20035	02.10.1986	Aktiebolaget Hassle, Molndal, SE	125
C 07 D 211/60	98-20036	01.08.1983	Astra Lakemedel Aktiebolag, Sodertalje, SE	127
C 07 D 211/60; A 61 K 31/445	98-20037	15.12.1986	Astra Lakemedel Aktiebolag, Sodertalje, SE	127
C 07 D 211/90; A 61 K 31/44	98-20038	12.06.1979	Aktiebolaget Hassle, Molndal, SE	127
A 61 K 9/22; A 61 K 9/42; A 61 K 47/00	98-20039	25.03.1987	Aktiebolaget Hassle, Molndal, SE	125
C 07 D 401/12; A 61 K 31/44	98-20040	03.04.1979	Aktiebolaget Hassle, Molndal, SE	128
C 07 D 401/12; A 61 K 31/44	98-20041	28.02.1984	Aktiebolaget Hassle, Molndal, SE	129
A 61 K 31/44; A 61 K 9/30; A 61 K 9/54	98-20042	16.04.1987	Aktiebolaget Hassle, Molndal, SE	125
C 07 D 405/06; C 07 D 413/06; C 07 D 411/06; C 07 D 317/72; C 07 D 327/04; C 07 D 417/12; C 07 D 411/14; A 01 N 43/28; A 01 N 43/30	98-20043	24.02.1988	Bayer A.G., Leverkusen, DE	129
C 07 C 271/22; C 07 C 269/06; A 01 N 47/12	98-20044	13.08.1991	Bayer A.G., Leverkusen, DE	126

Clasa	Număr dosar	Dată depozit	Solicitant	Pag
C 07 F 9/547; A 61 K 31/675	98-20045	23.02.1988	Asta Pharma Aktiengesellschaft, Frankfurt am Main 1, DE	129
C 07 D 213/90; C 07 D 239/34; A 01 N 37/10; A 01 N 43/40; A 01 N 43/48; C 07 C 67/31; C 07 C 67/317; C 07 C 209/44	98-20046	14.01.1988	Zeneca Limited, Londra, GB	127
C 07 D 401/14; C 07 D 405/14; C 07 D 409/14	98-20047	26.06.1986	Novo Nordisk A/S, Bagsvaerd, DK	129
C 07 D 491/22; A 61 K 31/47; A 61 K 31/495; A 61 K 31/535	98-20048	14.07.1983	Kabushiki Kaisha Yakult Honsha, Tokyo, JP	129
C 07 K 7/20; A 61 K 37/43	98-20049	11.07.1988	Asta Medica Aktiengesellschaft, Frankfurt am Main, DE	130
C 07 H 19/01; A 61 K 31/70	98-20050	28.07.1987	Pfizer Limited, Sandwich Kent, GB	129
C 07 D 405/14; A 61 K 31/55; A 61 K 31/505; C 07 D 239/95; C 07 D 241/04; C 07 D 243/08; C 07 D 295/14; C 07 D 319/08; C 07 D 321/10	98-20051	01.11.1978	Pfizer Limited, Sandwich Kent, GB	129
C 07 D 211/60; C 07 D 401/04; C 07 D 413/04; C 07 D 417/04; C 07 D 211/78; A 61 K 31/455; A 61 K 31/44	98-20052	27.05.1988	H. Lundbeck A/S, Copenhaga, DK	127
C 07 D 307/87; A 61 K 31/34; C 07 B 57/00; C 07 C 255/00; C 07 C 303/00; C 07 C 309/00	98-20053	01.06.1989	H. Lundbeck A/S, Copenhaga, DK	128
C 07 D 209/40; C 07 D 401/14; C 07 D 413/14; A 61 K 31/40	98-20054	18.03.1986	H. Lundbeck A/S, Copenhaga, DK	127
A 61 K 31/445; A 61 K 31/535; C 07 D 401/14; C 07 D 413/14	98-20055	30.03.1993	H. Lundbeck A/S, Copenhaga, DK	126
C 07 D 211/90; A 61 K 31/44	98-20056	31.03.1987	Pfizer Limited, Sandwich Kent, GB	127

Clasa	Număr dosar	Dată depozit	Solicitant	Pag
C 07 D 305/14; A 61 K 31/335	98-20057	16.07.1987	Rhone-Poulenc Rorer S.A., 92160 Antony, FR	128
A 61 K 31/55; A 61 K 9/06	98-20058	27.10.1988	Asta Medica Aktiengesellschaft, Frankfurt am Main, DE	126
A 61 K 31/385; A 61 K 9/08; A 61 K 47/00	98-20059	28.11.1988	Asta Medica Aktiengesellschaft, Frankfurt Am Main, DE	125
C 07 D 487/04; A 61 K 31/505; A 61 K 31/635	98-20060	07.06.1991	Pfizer Limited, Sandwich Kent, GB	129
A 61 K 31/675; A 61 K 47/00	98-20061	04.03.1989	Asta Medica Aktiengesellschaft, Frankfurt am Main, DE	126

Tabele cu cererile de acordare a protecției tranzitorii conform Legii 93/98, aranjate în ordinea clasificării internaționale.

Clasa	Număr dosar	Dată depozit	Solicitant	Pag
A 61 K 9/22; A 61 K 45/06; A 61 K 31/44; A 61 K 31/135	98-20032	22.09.1988	Aktiebolaget Hassle, Molndal, SE	125
A 61 K 9/22	98-20034	10.09.1986	Aktiebolaget Hassle, Molndal, SE	125
A 61 K 9/22; A 61 K 31/135	98-20035	02.10.1986	Aktiebolaget Hassle, Molndal, SE	125
A 61 K 9/22; A 61 K 9/42; A 61 K 47/00	98-20039	25.03.1987	Aktiebolaget Hassle, Molndal, SE	125
A 61 K 9/46	98-20001	23.06.1989	Laboratoires Glaxo Wellcome, Marly Le Roi, FR	125
A 61 K 31/27	98-20031	30.06.1981	Aktiebolaget Draco, Lund, SE	125
A 61 K 31/385; A 61 K 9/08; A 61 K 47/00	98-20059	28.11.1988	Asta Medica Aktiengesellschaft, Frankfurt Am Main, DE	125
A 61 K 31/40; A 61 K 31/35; C 07 D 207/327	98-20018	30.05.1986	Warner-lambert Company, Morris Plains, US	125
A 61 K 31/40; C 07 D 405/06	98-20019	26.02.1991	Warner-Lambert Company, Morris Plains, US	125
A 61 K 31/415	98-20006	24.06.1986	Glaxo Group Limited, Middlesex, GB	125
A 61 K 31/415	98-20020	24.06.1986	Glaxo Group Limited, Middlesex, GB	125
A 61 K 31/44; A 61 K 9/30; A 61 K 9/54	98-20042	16.04.1987	Aktiebolaget Hassle, Molndal, SE	125
A 61 K 31/445; A 61 K 31/535; C 07 D 401/14; C 07 D 413/14	98-20055	30.03.1993	H. Lundbeck A/S, Copenhaga, DK	126
A 61 K 31/505	98-20029	27.05.1986	Synthelabo, Le Plessis Robinson, FR	126
A 61 K 31/55; A 61 K 9/06	98-20058	27.10.1988	Asta Medica Aktiengesellschaft, Frankfurt am Main, DE	126
A 61 K 31/675; A 61 K 47/00	98-20061	04.03.1989	Asta Medica Aktiengesellschaft, Frankfurt am Main, DE	126
A 61 K 31/70; C 07 H 19/073	98-20015	14.03.1986	The Wellcome Foundation Limited, Middlesex, GB	126
C 07 C 93/00; A 61 K 31/135; C 07 C 33/20; C 07 C 43/02; C 07 C 47/277; C 07 C 49/255; C 07 C 59/58; C 07 C 97/10; C 07 C 103/30; C 07 D 319/20	98-20009	18.04.1984	Glaxo Group Limited, Middlesex, GB	126

Clasa	Număr dosar	Dată depozit	Solicitant	Pag
C 07 C 217/54; A 61 K 31/135; A 61 K 9/00	98-20033	08.01.1985	Aktiebolaget Hassle, Molndal, SE	126
C 07 C 257/02	98-20024	17.10.1989	Biorex Kutato-fejleszto Kft, Veszprem-Szabadsagpuszta, HU	126
C 07 C 271/22; C 07 C 269/06; A 01 N 47/12	98-20044	13.08.1991	Bayer A.G., Leverkusen, DE	126
C 07 D 209/14; A 61 K 31/40	98-20002	01.08.1985	Glaxo Group Limited, Middlesex, GB	126
C 07 D 209/14; A 61 K 31/40	98-20012	07.06.1983	Glaxo Group Limited, Londra, GB	126
C 07 D 209/16; A 61 K 31/40	98-20003	12.12.1991	Glaxo Group Limited, Middlesex, GB	126
C 07 D 209/40; C 07 D 401/14; C 07 D 413/14; A 61 K 31/40	98-20054	18.03.1986	H. Lundbeck A/S, Copenhaga, DK	127
C 07 D 211/26; C 07 D 211/32; C 07 D 471/04; C 07 D 401/12; C 07 D 405/12; C 07 D 211/28; C 07 D 211/34; C 07 D 401/04; C 07 D 405/04; A 61 K 31/445	98-20007	22.06.1988	Eisai Co., LTD., Tokyo, JP	125
C 07 D 211/60	98-20036	01.08.1983	Astra Lakemedel Aktiebolag, Sodertalje, SE	127
C 07 D 211/60; A 61 K 31/445	98-20037	15.12.1986	Astra Lakemedel Aktiebolag, Sodertalje, SE	127
C 07 D 211/60; C 07 D 401/04; C 07 D 413/04; C 07 D 417/04; C 07 D 211/78; A 61 K 31/455; A 61 K 31/44	98-20052	27.05.1988	H. Lundbeck A/S, Copenhaga, DK	127
C 07 D 211/90; A 61 K 31/44	98-20005	21.08.1985	Glaxo Wellcome SPA, Verona, IT	127
C 07 D 211/90; A 61 K 31/44	98-20038	12.06.1979	Aktiebolaget Hassle, Molndal, SE	127
C 07 D 211/90; A 61 K 31/44	98-20056	31.03.1987	Pfizer Limited, Sandwich Kent, GB	127
C 07 D 213/90; C 07 D 239/34; A 01 N 37/10; A 01 N 43/40; A 01 N 43/48; C 07 C 67/31; C 07 C 67/317; C 07 C 209/44	98-20046	14.01.1988	Zeneca Limited, Londra, GB	127

Clasa	Număr dosar	Dată depozit	Solicitant	Pag
C 07 D 215/56; C 07 D 498/04; C 07 D 265:00; C 07 D 221:00; C 07 D 401/04; C 07 D 413/04; A 61 K 31/47; A 61 K 31/535	98-20023	14.04.1988	Otsuka Pharmaceutical CO., LTD., Tokyo, JP	127
C 07 D 235/26; A 61 K 31/415; C 07 D 235/28; C 07 D 235/30; C 07 D 235/02; C 07 D 403/10; A 61 K 31/41	98-20021	19.04.1991	Takeda Chemical Industries Ltd, Osaka, JP	128
C 07 D 239/52; C 07 D 417/12; C 07 D 413/12; C 07 D 401/12; A 01 N 43/54	98-20008	25.01.1990	Zeneca Limited, Londra, GB	128
C 07 D 253/06; A 61 K 31/53	98-20014	30.05.1980	The Wellcome Foundation Limited, Middlesex, GB	128
C 07 D 263/24; A 61 K 31/42	98-20030	16.10.1990	Synthelabo, Le Plessis Robinson, FR	128
C 07 D 305/14; A 61 K 31/335	98-20057	16.07.1987	Rhone-Poulenc Rorer S.A., 92160 Antony, FR	128
C 07 D 307/52; A 61 K 31/34	98-20011	01.10.1981	Glaxo Group Limited, Middlesex, GB	128
C 07 D 307/87; A 61 K 31/34; C 07 B 57/00; C 07 C 255/00; C 07 C 303/00; C 07 C 309/00	98-20053	01.06.1989	H. Lundbeck A/S, Copenhaga, DK	128
C 07 D 313/12; C 07 C 59/86; C 07 C 65/36; C 07 C 65/38; C 07 C 227/00; C 07 C 229/28; C 07 C 229/42; A 61 K 31/335; A 61 K 31/19	98-20010	15.08.1986	The Wellcome Foundation Limited, Middlesex, GB	128
C 07 D 401/06; C 07 D 401/14; C 07 D 403/06; C 07 D 403/14; C 07 D 413/06; C 07 D 413/14; C 07 D 417/06; C 07 D 417/14; C 07 D 405/06; C 07 D 409/06; C 07 D 419/06	98-20025	17.01.1986	Nihon Tokushu Noyaku Seizo K.K., Tokyo, JP	128

Clasa	Număr dosar	Dată depozit	Solicitant	Pag
C 07 D 401/12; C 07 D 405/14; C 07 D 417/14; A 61 K 31/44; A 61 K 31/425; A 61 K 31/40; A 61 K 31/34; A 61 K 31/415; C 07 D 413/12; C 07 D 417/12; C 07 D 401/14	98-20022	13.11.1987	Eisai CO., Ltd., Tokyo, JP	128
C 07 D 401/12; A 61 K 31/44	98-20040	03.04.1979	Aktiebolaget Hassle, Molndal, SE	128
C 07 D 401/12; A 61 K 31/44	98-20041	28.02.1984	Aktiebolaget Hassle, Molndal, SE	129
C 07 D 401/14; C 07 D 405/14; C 07 D 409/14; C 07 D 471/04; A 61 K 31/415; A 61 K 31/44; A 61 K 31/505	98-20028	02.09.1986	Synthelabo, Le Plessis Robinson, FR	129
C 07 D 401/14; C 07 D 405/14; C 07 D 409/14	98-20047	26.06.1986	Novo Nordisk A/S, Bagsvaerd, DK	129
C 07 D 403/06; A 61 K 31/415	98-20013	25.01.1985	Glaxo Group Limited, Middlesex, GB	129
C 07 D 405/06; C 07 D 413/06; C 07 D 411/06; C 07 D 317/72; C 07 D 327/04; C 07 D 417/12; C 07 D 411/14; A 01 N 43/28; A 01 N 43/30	98-20043	24.02.1988	Bayer A.G., Leverkusen, DE	129
C 07 D 405/14; A 61 K 31/55; A 61 K 31/505; C 07 D 239/95; C 07 D 241/04; C 07 D 243/08; C 07 D 295/14; C 07 D 319/08; C 07 D 321/10	98-20051	01.11.1978	Pfizer Limited, Sandwich Kent, GB	129
C 07 D 453/02; A 61 K 31/435	98-20027	29.06.1983	Synthelabo, Le Plessis Robinson, FR	129
C 07 D 471/04; A 61 K 31/44; C 07 D 235/00; C 07 D 221/00	98-20026	15.10.1981	Synthelabo, Le Plessis Robinson, FR	129
C 07 D 473/18; A 61 K 31/52	98-20017	12.08.1988	Glaxo Group Limited, Middlesex, GB	129

Clasa	Număr dosar	Dată depozit	Solicitant	Pag
C 07 D 487/04; A 61 K 31/505; A 61 K 31/635	98-20060	07.06.1991	Pfizer Limited, Sandwich Kent, GB	129
C 07 D 491/22; A 61 K 31/47; A 61 K 31/495; A 61 K 31/535	98-20048	14.07.1983	Kabushiki Kaisha Yakult Honsha, Tokyo, JP	130
C 07 F 9/547; A 61 K 31/675	98-20045	23.02.1988	Asta Pharma Aktiengesellschaft, Frankfurt am Main 1, DE	129
C 07 H 19/01; A 61 K 31/70	98-20050	28.07.1987	Pfizer Limited, Sandwich Kent, GB	129
C 07 J 31/00; A 61 K 31/56	98-20016	13.02.1981	Glaxo Group Limited, Middlesex, GB	130
C 07 K 7/20; A 61 K 37/43	98-20049	11.07.1988	Asta Medica Aktiengesellschaft, Frankfurt am Main, DE	130

MATERIALE DE INFORMARE ŞI DOCUMENTARE DIN DOMENIUL PROPRIETĂȚII INDUSTRIALE

© Toate drepturile sunt rezervate OSIM. Materialele publicate în acest capitol nu vor putea fi reproduse în nici un mod (electronic, prin fotocopiere, prin înregistrare sau în alt mod), fără autorizația prealabilă a titularului dreptului de autor.

NORMA ST3.A

Text revizuit, adoptat de Comitetul Executiv de Coordonare al PCIPI, la a 21-a sesiune

ANEXA A, SECȚIUNEA I

LISTA ALFABETICĂ COMPLETĂ
A DENUMIRILOR ABREVIATE ALE ȚĂRILOR, ALE ALTOR ENTITĂȚI ŞI ORGANIZAȚII INTERGUVERNAMENTALE, ŞI CODURILE CORESPUNZĂTOARE ALE ACESTORA

AFGANISTAN . . . . . AF
AFRICA DE SUD . . . . . ZA
ALBANIA . . . . . AL
ALGERIA . . . . . DZ
ANDORA . . . . . AD
ANGOLA . . . . . AO
ANGUILLA . . . . . AI
ANTARCTICA . . . . . AQ
ANTIGUA-ŞI-BARBUDA . . . . . AG
ANTILELE OLANDEZE . . . . . AN
ARABIA SAUDITĂ . . . . . SA
ARGENTINA . . . . . AR
ARMENIA . . . . . AM
ARUBA . . . . . AW
AUSTRALIA . . . . . AU
AUSTRIA . . . . . AT
AZERBAIDJAN . . . . . AZ

BAHAMAS . . . . . BS
BAHREIN . . . . . BH
BANGLADESH . . . . . BD
BARABADOS . . . . . BB
BELARUS . . . . . BY
BELGIA . . . . . BE
BELIZE . . . . . BZ
BENIN . . . . . BJ
BERMUDE . . . . . BM
BHOUTAN . . . . . BT
BOLIVIA . . . . . BO
BOTWANA . . . . . BW
BOUVET, INSULE . . . . . BV
BRAZILIA . . . . . BR
BRUNEI DARUSSALAM . . . . . BN
BULGARIA . . . . . BG
BIROUL DE MĂRCI BENELUX (BBM)
ŞI BIROUL DE DESENE
SAU MODELE (BBDM)[2] BENELUX . . . . . BX
BOROUL INTERNAȚIONAL
AL ORGANIZAȚIEI MONDIALE
A PROPRIETĂȚII INTELECTUALE
(OMPI) . . . . . IB, W
BURKINA FASO . . . . . BF
BURUNDI . . . . . B

CAIMANE, INSULE . . . . . KY
CAMERUN . . . . . CM
CANADA . . . . . CA
CAPUL VERDE CV
REPUBLICA CENTRAFICANĂ . . . . . CF
REPUBLICA CEHĂ . . . . . CZ
CIAD . . . . . TD
CHILE CL

CHINA . . . . . CN
CIPRU . . . . . CY
COLUMBIA . . . . . CO
COMORE . . . . . KM
CONGO . . . . . CG
COOK, INSULE . . . . . CK
COREEA (vezi Republica Coreea;
Republica Populară Democrată Coreană)
COSTA RICA . . . . . CR
COASTA DE FILDEŞ CI
CROAȚIA . . . . . HR
CUBA . . . . . CU
DANEMARCA . . . . . DK
DJIBOUTI . . . . . DJ
REPUBLICA DOMINICANĂ . . . . . DO
DOMINIQUE . . . . . DM

EGIPT . . . . . EG
EL SALVADOR . . . . . SV
EMIRATELE ARABE UNITE . . . . . AE
ECUADOR . . . . . EC
ELVEȚIA . . . . . CH
ESTONIA . . . . . EE
ETIOPIA . . . . . ET
EX-REPUBLICA
IUGOSLAVĂ MACEDONIA . . . . . MK

FALKLAND, INSULE
(MALVINE) . . . . . FK
FEDERAȚIA RUSĂ . . . . . RU
FEROE, INSULE . . . . . FO
FIDJI . . . . . FY
FILIPINE . . . . . PH
FINLANDA . . . . . FI
FRANȚA . . . . . FR

GABON . . . . . GA
GAMBIA . . . . . GM
GEORGIA . . . . . GE
GEORGIA DE SUD SI INSULELE
SANDWICH DE SUD . . . . . GS
GERMANIA[4] . . . . . DE
GHANA . . . . . GH
GIBRALTAR . . . . . GI
GRECIA . . . . . GR
GRENADA . . . . . GD
GROENLANDA . . . . . GL
GUATEMALA . . . . . GT
GUINEEA . . . . . GN
GUINEEA-BISSAU . . . . . GW
GUINEEA ECUATORIALA . . . . . GQ
GUYANA . . . . . GY

HAITI . . . . . HT
HONDURAS . . . . . HN
HONG-KONG (vezi Regiunea
administrativă specială Hong Kong
(Republica Populară Chineză))

INSULELE VIRGINE
(BRITANICE) . . . . . VG
INSULELE VIRGINE
(STATELE UNITE) VI

INDIA . . . . . IN
INDONEZIA . . . . . ID
IORDANIA . . . . . JO
REPUBLICA ISLAMICĂ IRAN . . . . . IR
IRAQ . . . . . IQ
IRLANDA . . . . . IE
ISLANDA . . . . . IS
ISRAEL IL
ITALIA . . . . . IT
IUGOSLAVIA . . . . . YU

JAMAICA . . . . . JM
JAPONIA . . . . . JP

KAZAKHSTAN . . . . . KZ
KENYA . . . . . KE
KIRGHIZISTAN . . . . . KG
KIRIBATI . . . . . KI
KUWEIT . . . . . KW

LAOS . . . . . LA
LESOTHO . . . . . LS
LETONIA LV
LIBAN . . . . . LB
LIBERIA . . . . . LR
LIBIA . . . . . LY
LIECHTENSTEIN LI
LITUANIA . . . . . LT
LUXEMBURG . . . . . LU

MACAO . . . . . MO
MACEDONIA (vezi Ex-Republica
Iugoslavă Macedonia)
MADAGASCAR . . . . . MG
MALAESIA . . . . . MY
MALAWI . . . . . MW
MALDIVE . . . . . MV
MALI . . . . . ML
MALTA . . . . . MT
MARIANELE DE NORD,INSULE . . . . . MP
MAROC . . . . . MA
MAURITIUS . . . . . MU
MAURITIANA . . . . . MR
MEXIC . . . . . MX
MOLDOVA (vezi Republica Moldova)
MONACO . . . . . MC
MONGOLIA . . . . . MN
MONTSERRAT . . . . . MS
MOZAMBIC . . . . . MZ
MYANMAR . . . . . MM

NAMIBIA . . . . . NA
NAURU . . . . . NR
NEPAL . . . . . NP
NICARAGUA . . . . . NI
NIGER . . . . . NE
NIGERIA . . . . . NG

NORVEGIA . . . . . NO
NOUA ZEELANDĂ . . . . . NZ

OLANDA . . . . . NL
OFICIUL ARMONIZĂRII PE PIAȚA INTERNĂ
(MĂRCI, DESENE ŞI MODELE)
(OHMI) . . . . . EM
OFICIUL DE MĂRCI
AL COMUNITĂȚII EUROPENE
(VEZI “Oficiul armonizării pe piața internă”)
OFICIUL EUROPEAN DE BREVETE . . . . . EP
OMAN . . . . . OM
ORGANIZAȚIA AFRICANĂ
A PROPRIETĂȚII
INTELECTUALE (OAPI)[1] . . . . . OA
ORGANIZAȚIA DE BRVETE EURASIATICĂ
(OEAB)[1] . . . . . EA
ORGANIZAȚIA MONDIALĂ
A PROPRIETĂȚII INTELECTUALE (OMPI)
(BIROUL INTERNAȚIONAL)[5] . . . . . WO, IB
ORGANIZAȚIA REGIONALĂ AFRICANĂ
A PROPRIETĂȚIIINDUSTRTIALE
(ARIPO)[1] . . . . . AP

PAKISTAN . . . . . PK
PALAOS . . . . . PW
PANAMA . . . . . PA
PAPUA-NOUA GUINEE . . . . . PG
PARAGUAY . . . . . PY
PERU . . . . . PE
POLONIA . . . . . PL
PORTUGALIA . . . . . PT

QATAR . . . . . QA

REGIUNEA ADMINISTRATIVĂ SPECIALĂ
HONG KONG (REPUBLICA
POPULARĂ CHINEZĂ) . . . . . HK
REPUBLICA COREEA . . . . . KR
REPUBLICA DEMOCRATĂ
CONGO . . . . . CD
REPUBLICA MOLDOVA . . . . . MD
REPUBLICA POPULARĂ DEMOCRATĂ
COREANĂ . . . . . KP
REPUBLICA UNITĂ TANZANIA . . . . . TZ
ROMÂNIA . . . . . RO
REGATUL UNIT . . . . . GB
RWANDA . . . . . RW

SAHARA OCCIDENTALĂ[3] . . . . . EH
SF. ELENA . . . . . SH
SF. KITTS ŞI NEVIS . . . . . KN
SF. LUCIA LC
SF. MARTIN . . . . . SM
SF. VINCENT ŞI GRENADINE (a, b) VC
SALOMON, INSULE . . . . . SB
SAMOA . . . . . WS
SAMOA AMERICANE . . . . . AS
SAOTOME ŞI PRINCIPE . . . . . ST
SENEGAL . . . . . SN
SEYCHELLES . . . . . SC
SIERRA LEONE . . . . . SL
SINGAPORE . . . . . SG
SLOVACIA . . . . . SK
SLOVENIA . . . . . SL
SOMALIA . . . . . SO
SPANIA . . . . . ES
SRI LANKA . . . . . LK

S.U.A. . . . . US
SUEDIA . . . . . SE
SURINAM . . . . . SR
SWAZILAND . . . . . SZ
SIRIA . . . . . SY

TADJIKISTAN . . . . . TJ
TAIWAN, PROVINCIE A CHINEI . . . . . TW
TANZANIA . . . . . TZ
THAILANDA . . . . . TH
TIMORUL ORIENTAL[3] . . . . . TP
TOGO . . . . . TG
TONGA . . . . . TO
TRINIDAT ŞI TOBAGO . . . . . TT
TUNISIA . . . . . TN
TURKMENISTAN . . . . . TM
INS.TURCE ŞI CAICE IC
TURCIA . . . . . TR

TUVALU . . . . . TV

UGANDA . . . . . UG
UKRAINA . . . . . UA
UNGARIA . . . . . HU
URUGUAY . . . . . UY
UZBEKISTAN . . . . . UZ

VANUATU . . . . . VU
VATICAN
(SFÂNTUL SCAUN) . . . . . VA
VENEZUELA . . . . . VE
VIETNAM . . . . . VN

YEMEN . . . . . YE

ZAMBIA . . . . . ZM
ZIMBABWE . . . . . ZW

---

1 Organizații interguvernamentale (oficii regionale de brevete) care acționează pentru anumite State contractante, în cadrul PCT (Tratatul de cooperare în materie de brevete). Atunci când este vorba despre Oficiul european de brevete, acesta acționează şi în calitate de administrație însărcinată cu documentarea internațională, precum şi în calitate de administrație însărcinată cu examinarea preliminară internațională, conform PCT.

2 Biroul Benelux pentru mărcişi Biroul Benelux pentru desene sau modele au înlocuit oficiile naționale din Belgia, Luxemburg şi Olanda, în privința operațiunilor referitoare la mărci, desene şi modele industriale.

3 Nume provizoriu.

4 În baza electronică de date din registrul internațional de mărci, Biroul Internațional al OMPI utilizează următoarele coduri suplimentare, care nu fac parte din codurile active ale normei ST.3: “DD” pentru a desemna Germania, cu excepția teritoriului care, înainte de 3 octombrie 1990, constituia Republica Federală Germania; “DT” pentru a desemna Germania, cu excepția teritoriului care, înainte de 3 octombrie 1990, constituia Republica Democrată Germană.

5 Codul “WO” este utilizat în legătură cu publicarea internațională conform Tratatului de cooperare în materie de brevete (PCT) a cererilor internaționale depuse pe lângă un oficiu receptor al cererilor PCT, precum şi în legătură cu publicarea depozitelor internaționale ale desenelor şi modelelor industriale, în baza Aranjamentului de la Haga privind depozitul internațional al desenelor şi modelelor industriale. Pentru aceste depozite se va apela la codul INID (33) care figurează în normele ST.9 şi ST.80 ale OMPI. Codul “WO” se utilizează şi pentru înregistrarea internațională a mărcilor, în baza Aranjamentului de la Madrid cu privire la înregistrarea internațională a mărcilor. Codul”IB” este utilizat în legătură cu primirea cererilor internaționale conform PCT, depuse pe lângă Biroul Internațional al OMPI, în calitatea sa de oficiu receptor de PCT.

Norma ST 9

Recomandare privind datele bibliografice care figurează pe brevete sau care se referă la brevete sau la CCP-uri

Text revizuit, adoptat de Comitetul Executiv de Coordonare a PCIPI, la cea de a 21-a sesiune

Precizare a Biroului Internațional

Utilizatorii documentelor şi buletinelor de brevet întâmpină deseori dificultăți în identificarea datelor bibliografice care figurează pe documentele de brevet sau care se referă la acestea. Recomandarea de față are drept scop remedierea acestor dificultăți. Ea repertoriază 60 de date bibliografice distincte, utilizate frecvent pe prima pagină a documentelor de brevet sau în buletinele de brevet. Aceste date sunt identificate prin coduri numerice numite “coduri INID” (INID - **I**dentificare **n**umerică acceptată pe plan **i**nternațional în materie de **d**ate bibliografice”).

Această recomandare repertoriază date bibliografice pornind de la date privind identificarea documentului, depozitul, prioritatea, publicarea, sau de la informații tehnice la date referitoare la convențiile internaționale.

Introducere

1. Prezentele recomandări au în vedere facilitarea accesului la informația în materie de brevete şi CCP-uri, în general, la conținutul bibliografic al buletinelor de brevete şi, în special, la documentele de brevet.

2. Aceste recomandări prevăd, de asemenea, coduri ce permit identificarea diverselor date bibliografice existente pe prima pagină a unui document de brevet sau într-un aviz dintr-un buletin de brevete, fără a fi necesară cunoaşterea limbii utilizate sau a legislației, a convențiilor sau tratatelor ce se aplică în materie de proprietate industrială.

3. De asemenea, aceste recomandări indică datele bibliografice care trebuie tipărite pe prima pagină a unui document de brevet şi care trebuie să apară în avizele din buletinele de brevete.

Definitii

4. în prezentele recomandări:

a) Termenul de “brevet” desemnează un titlu de proprietate industrială cum ar fi un brevet de invenție, un brevet pentru plantă, un brevet de desen sau model, un certificat de autor de invenție, un certificat de utilitate, un model de utilitate, un brevet adițional, un certificat adițional de autor de invenție sau un certificat adițional de utilitate;

b) sigla “CCP” are semnificația de “certificat complementar de protecție”. CCP-ul are efect de la sfârşitul duratei de valabilitate a unui brevet ce protejează produsul ca atare, un procedeu de fabricație sau o aplicare a produsului. Definiția detaliată a CCP-ului se află în Glosarul termenilor din domeniul informării şi al informării şi documentării în materie de proprietate industrială, în partea a 10-a (vol.IV), din lucrarea *Manual de informare şi documentare în materie de proprietate industrială*, a OMPI;

c) - expresia "documente de brevet" defineşte documentele care conțin date date bibliografice şi alte informații referitoare la titlurile de proprietate industrială, cum sunt brevetele de invenție, brevetele pentru plantă, brevetele pentru desene sau modele, certificatele de autor de inventie, certificatele de utilitate, modelele de utilitate, brevetele aditionale, certificatele de autor de inventie aditionale, certificatele de utilitate aditionale, ca si cererile publicate referitoare la aceste titluri de protecție;

d) - prin "buletin de brevete" se intelege publicatia care cuprinde anunțuri cu privire la brevete şi CCP-uri, conform dispozițiilor legislației naționale asupra proprietătii industriale sau ale conventiilor si tratatelor internationale de proprietate industrială;

e) - prin "aviz publicat intr-un buletin de brevete” se intelege un anunt complet,ce include şi datele bibliografice, publicat intr-un buletin de brevete, si care se referă la brevete sau CCP-uri, sau la cererile referitoare la acestea;

f) - prin expresia "a face accesibil publicului" se intelege:

i) - publicarea unui document de brevet în mai multe exemplare, oricare ar fi suportul sau mijlocul utilizat (de exemplu, hârtie, film, bandă sau disc magnetic, disc optic, bază de date accesibilă în linie, rețea informatică etc.) sau

ii) - punerea documentelor la dispozitia publicului, pentru consultare si, la cerere, furnizarea unei copii;

g) - termenii "examinat" si "neexaminat" se referă la examinarea de fond si nu la intocmirea raportului de cercetare documentară sau la examinarea prealabilă pe care o face în mod obisnuit oficiul de proprietate industrială imediat după primirea cererii;

h) - sigla INID inseamnă "**I**dentificarea **n**umerică, acceptată pe plan **i**nternational, în materie de **d**ate bibliografice".

5. Pentru o mai bună înțelegere a prezentelor recomandări, este util să se consulte următoarele norme:

ST.2	Indicarea normalizată a datelor, cu ajutorul calendarului gregorian;
ST.3	Norma recomandată privind codurile formate din două litere pentru prezentarea Statelor, a altor entități şi organizații interguvernamentale;
ST.10/B	Dispunerea diferitelor date bibliografice;
ST.10/C	Prezentarea elementelor ce compun datele bibliografice;
ST.14	Recomandări privind indicarea referințelor citate în documentele de brevet;
ST.16	Codul normalizat recomandat pentru identificarea diferitelor tipuri de documente de brevet;
ST.18	Recomandări referitoare la buletinele de brevete şi la alte publicații ce cuprind anunțuri de brevete;
ST.34	Recomandări referitoare la înregistrarea numerelor de cerere sub formă electronică, în scopul efectuării schimbului de date bibliografice;

Norma internațională ISO 639:1988, intitulată “Cod pentru reprezentarea substantivelor limbii”.

Identificarea datelor bibliografice; cerințe minimale

6. În apendicele 1 al prezentelor recomandări este prezentată lista definitiilor datelor bibliografice, insotite de codurile INID corespondente, sub titlul “Coduri INID şi cerințe minimale pentru identificarea datelor bibliografice”. Pentru a uşura sarcina oficiilor de proprietate industrială şi a utilizatorilor documentației în materie de proprietate industrială, apendicele 2 conține lista codurilor INID - însoțite de definițiile acestora sau de note -coduri utilizate la un moment dat, dar care nu mai trebuie folosite, sau coduri care au suferit modificări.

7. Codurile INID precedate de un singur asterisc (*) se referă la datele considerate ca elemente minime de informație, care trebuie, în mod obligatoriu, să figureze pe prima pagină a documentelor si să fie cuprinse în avizele din buletinele oficiale. În prezenta normă nu este definit nici un element minim de dată, referitor la CCP-uri.

8. Codurile INID precedate de două asteriscuri (**) se referă la datele considerate ca elemente minime de informarție, în cazurile precizate în comentariile care le insotesc.

Modul de folosire a codurilor

9. Codurile INID trebuie să fie insotite de datele bibliografice corespunzătoare, în măsura în care aceste date figurează în mod normal pe prima pagină a unui document sau intr-un aviz din buletinul de brevete.

10. Dacă prezentarea datelor bibliografice cuprinse în avizele din buletinul de brevete este uniformă, codurile INID corespondente pot fi indicate într-un preambul publicat în fiecare număr al buletinului, în loc de a fi repetate la fiecare aviz.

11. Codurile INID trebuie să fie tipărite cu cifra arabe,încadrate, de preferintă, într-un cerc sau între paranteze, si *să preceadă* elementul de dată bibliografică, corespunzător.

12. Dacă aplicîndu-se aceste recomandări, datele bibliografice cărora le sunt atribuite codurile INID nu figurează pe prima pagină a unui document sau intr-un aviz din buletin - fie pentru ca acestea nu au obiect (de exemplu, dacă nu este revendicată nici o prioritate), fie dintr-un alt motiv - nu este necesar să se sublinieze lipsa acestora (de exemplu, lăsând un spatiu sau indicînd codul INID corespunzător, urmat de o liniută).

13. Pot fi atribuite două sau mai multe coduri INID unei singure date bibliografice, dacă acest lucru este necesar.

14. Pentru ca datele bibliografice înrudite să poată fi grupate mai usor, lista datelor bibliografice a fost alcatuită pe categorii. Fiecare categorie cuprinde mai multe subdiviziuni; fiecărei subdiviziuni îi este atribuit un cod INID. Codurile de categorie (“coduri generice”), care au la sfârşit cifra zero, pot fi utilizate în fiecare din situațiile de mai jos sau în ambele:

a) - în cazul în care sunt prezentate mai multe date bibliografice individuale, ale aceleiaşi categorii, şi în care se doreşte prezentarea acestor date individuale împreună, fără să se utilizeze coduri INID individuale;

b) - în cazul în care nici un cod INID specific nu poate fi atribuit unei date bibliografice specifice.

Oficiile de proprietate industrială ar trebui să definească în mod clar utilizarea pe care o vor da codurilor generice, în fiecare din situațiile de mai sus.

15. Datele unui cod INID trebuie să fie indicate în funcție de secvența şi de configurația recomadate în norma ST.2 a OMPI.

16. Pentru ca utilizatorii documentelor de brevet să folosească, în măsura posibilului, aceste coduri INID, se recomandă să se publice în mod regulat lista acestora, în buletinele de brevete (vezi norma ST.18 a OMPI).

Modul de aplicare a recomandărilor

17. Oficiile de proprietate industrială pot incepe oricând să aplice aceste recomandări. In momentul în care sunt puse în aplicare codurile INID, se recomandă publicarea unui anunt, asa cum se indică la paragraful 16, şi informarea Biroului Internațional al OMPI (prin transmiterea, de exemplu, a unui exemplar din buletinul de brevete).

APENDICELE 1

Codurile INID şi cerințele minimale pentru identificarea datelor bibliografice

(10) **Identificarea brevetului, a CCP-ului sau a unui document de brevet**

*(11) Numărul brevetului, al CCP-ului sau al documentului de brevet

*(12) Definirea în clar a tipului de document

*(13) Codul tipului de document, în conformitate cu norma ST16 a OMPI

(15) Informații privind corectitudinea brevetului

**(19) Codul normei ST.3 a OMPI sau altă indicație referitoare la oficiul sau organizația care publică documentul.

Note: (I) Pentru un CCP, datele referitoare la brevetul de bază trebuie să fie marcate cu codul (68).
(i)i** Element minim de informație numai pentru documentele de brevete.
(ii) Codul generic (10) poate fi utilizat numai dacă datele codificate (11) si (13) sau (19), (11) si (13) sunt prezentate impreună si pe un singur rând.

(20) Date privind cererea de brevet sau de CCP

*(21) Numărul(ele) atribuit(e) cererii(cererilor), de exemplu "numărul de inregistrare natională", Aktenzeichen”

*(22) Data (datele) de depozit a (ale) cererii sau cererilor.

*(23) Altă(e) dată(e) de depozit, aici fiind incluse: data de depozit cu ocazia unei expozitii si data depunerii descrierii complete în continuarea descrierii provizorii.

(24) Data de la care au efect titlurile de proprietate industrială.

(25) Limba în care a fost initial depusă cererea de brevet publicată.

(26) Limba în care este publicată cererea de brevet.

Semnificatia asteriscului este dată în paragraful 7 al prezentei norme.

Note: i) Se atrage atenția asupra apendicelui 3 care conține informații referitoare la durata protecției şi la data de la care pot avea efect titlurile de proprietate industrială vizate de codul (24).

i) Limbile care fac obiectul codurilor (25) şi (26) trebuie să fie indicate cu ajutorul indicativelor de limbă, formate din două litere, prevăzute în norma internațională ISO 639:1988.

(30) **Date referitoare la prioritate, conform Convenției de la Paris**

*(31) Numărul(numerele) atribuit(e) cererii(cererilor) care stabilesc prioritatea

*(32) Data(datele) de depozit a (ale) cererii(cererilor) care stabilesc prioritatea

*(33) Codul normei ST.3 a OMPI, care permite identificarea oficiului national de brevete ce atribuie numărul cererii care stabileşte prioritatea sau a organizatiei care atribuie numărul cererii regionale care stabilşte prioritatea; pentru cererile internationale, depuse în virtutea Tratatului de Cooperare în domeniul brevetelor (PCT), trebuie să se utilizeze codul "WO".

(34) Pentru depozitele care stabilesc prioritatea, efectuate în baza acordurilor regionale sau internationale, se utilizează codul indicat de norma ST.3 a OMPI, care identifică cel putin o tară membră a Uniunii de la Paris, pentru care a fost depusă cererea regională sau internatională.

Note: (i) Codul generic (30) poate fi utilizat numai dacă datele codificate (31), (32) si (33) sunt prezentate impreună si pe un singur rând. Atunci când se publică un cod al normei ST3, care identififcă o tară pentru care a fost depusă o cerere regională sau internatională, acest lucru trebuie semnalat cu ajutorul codului INID(34), pe un rând distinct de cel pe care se inscriu datele codificate (31), (32) si (33) sau (30).

(ii) Numerele cererii care sabileştet prioritatea trebuie să fie inscrise conform recomandărilor cuprinse în normele ST 10/C si ST 34 ale OMPI.

(40) **Date(le) de punere la dispozitia publicului**

**(41) Data la care un document neexaminat, nefiind incă în situatia de a obtine un titlu la data respectivă sau inainte, a fost pus la dispozitia publicului, pentru consultare sau, la cerere, pentru copiere.

**(42) Data la care un document examinat, nefiind incă în situatia de a obtine un titlu la data respectivă sau inainte, a fost pus la dispozitia publicului, pentru consultare sau, la cerere, pentru copiere.

**(43) Data de punere la dispoziția publicului, prin tipărire sau printr-un procedeu similar, a unui document neexaminat, pentru care nu s-a acordat nici un fel de titlu la data respectivă sau inainte.

**(44) Data de punere la dispoziția publicului, prin tipărire sau printr-un procedeu similar, a unui document examinat, pentru care nu s-a acordat nici un fel de titlu la data respectivă sau inainte.

**(45) Data de punere la dispoziția publicului, prin tipărire sau printr-un procedeu similar, a unui document de brevet pentru care a fost acordat un titlu la data respectivă sau inainte.

(46) Data de punere la dispoziția publicului, a revendicării sau a revendicărilor unui document de brevet.

**(47) Data la care un document de brevet, pentru care a fost acordat un titlu la data respectivă sau inainte, a fost pus la dispozitia publicului, pentru consultare sau, la cerere, pentru copiere.

*(48) Data de publicare a unui document de brevet corectat.

Notă: ** Elementul minim de informație, numai pentru documentelede brevet; informatiile minime cerute trebuie inscrise impreună cu data la care documentul de brevet respecti a fost pus la dispoziția publicului.

(50) **Informatii tehnice**

*(51) Clasificarea internatională a brevetelor sau, în cazul unui brevet pentru desen sau model, menționat la alineatul 4.c), al prezentelor recomandări, clasificarea internațională pentru desene şi modele industriale.

(52) Clasificarea internă sau natională

Semnificatia asteriscului este dată în paragraful 7 al prezentei norme.

*(54) Titlul inventiei

(56) Lista documentelor referitoare la stadiul tehnicii, dacă acestea sunt distincte de textul descrierii.

(57) Rezumatul sau revendicarea

(58) Domeniul de documentare

Note : i) Prezentarea simbolurilor de clasificare ale clasificării internaționale pentru desene şi modele industriale trebuie sa se facă în conformitate cu paragraful 4 al normei ST.10/C a OMPI.

ii) În ceea ce priveşte codul (56), se va vedea norma ST14 a OMPI referitoare la citarea referintelor pe prima pagină a documentelor de brevet si în rapoartele de documentare anexate documentelor de brevet.

(60) Referiri la alte documente de brevete nationale sau inițial naționale, inrudite juridic sau în plan procedural, precum şi la cererile nepublicate

*(61) Numărul si, dacă este posibil, data depozitului anterior sau numărul publicatiei anterioare, sau numărul brevetului, al certificatului de inventator, al modelului de utilitate sau al altui document la care documentul în cauză este aditional.

*(62) Numărul si, dacă este posibil, data de depozit a cererii anterioare la care prezentul document este divizionar.

*(63) Numărul si data de depozit a cererii anterioare pentru care prezentul document constituie o continuare.

*(64) Numărul publicatiei anterioare, care este “republicată”.

(65) Numărul unui document de brevet publicat anterior si care se referă la aceeasi cerere.

(66) Numărul si data de depozit acererii anterioare pe care o inlocuieste documentul în cauză, adică cererea ulterioară, depusă după abandonarea unei cereri anterioare, pentru aceeasi inventie.

(67) Numărul şi data de depozit ale unei cereri de brevet, sau numărul unui brevet eliberat, pe care se bazează cererea actuală sau înregistrarea actuală a unui model de utilitate (sau titlu de proprietate industrială analog, cum ar fi un certificat de utilitate sau o inovație de utilitate).

(68) Pentru un CCP, numărul brevetului de bază sau, dacă este cazul, numărul de publicare a documentului de brevet sau ambele numere.

Note: (i) Datele de prioritate trebuie să poarte un cod din categoria (30).

(ii) Codul (65) este, în principal, destinat tărilor a căror legislatie prevede ca o nouă publicare să se facă în diferite stadii ale examinării, cu numere de publicare diferite intre ele si diferite si fată de numerele cererilor de bază.

iii) Codul generic (60) trebuie utilizat de țările care făceau parte dintr-o altă entitate, pentru a permite identificarea elementelor bibliografice care se referă la cererile de brevet sau la brevetele eliberate şi care au făcut inițial obiectul publicării unui aviz, de oficiul de proprietate industrială al entității respective.

(70) Identificarea părtilor interesate de brevet sau de CCP

**(71) Numele solicitantului (solicitantilor)

(72) Numele inventatorului sau al inventatorilor (dacă sunt cunoscuti ca atare)

**(73) Numele titularului (titularilor), al cesionarului (cesionarilor) sau al proprietarului (proprietarilor)

(74) Numele mandatarului (mandatarilor) sau al agentului (agentilor) de brevete

**(75) Numele inventatorului (inventatorilor) care este (sunt) si solicitant (solicitanti).

Semnificatia asteriscului este dată în paragraful 7 al prezentei norme.

**(76) Numele inventatorului (inventatorilor) care este (sunt) solicitant (solicitanti) si titular(i) ai titlului de protectie.

Note: (i) ** În documentele pentru care s-a acordat un titlu la data sau inainte de data la care au fost făcute publice, ca si in avizele referitoare la acestea, inserate în buletin, informatiile minime cerute trebuie să fie inscrise impreună cu numele titularului de titlu si, pentru alte documente, impreună cu numele solicitantului.

(ii) Codurile (75) si (76) sunt prevăzute, în mod special, pentru tările a căror legislatie natională prevede ca inventatorul si solicitantul să fie, de regulă, una si aceeasi persoană. în celelalte cazuri, se utilizează, în general, codurile (71) sau (72) si (73).

(80) (90) Identificarea datelor referitoare la conventiile internationale altele decit Conventia de la Paris şi la legislația referitoare la CCP-uri

(81) Statul (statele) desemnat(e) în conformitate cu Tratatul de cooperare în domeniul brevetelor (PCT).

(83) Informatii referitoare la depozitul de microorganisme, de exemplu în baza Tratatului de la Budapesta.

(84) Statele contractante desemnate conform conventiilor regionale în materie de brevete.

(85) Data de deschidere a fazei naționale, conform art.22 si/sau 39 din PCT.

(86) Date privind depunerea cererii regionale sau PCT, adică numărul depozitului internațional, numărul cererii internaționale, numărul de publicare internațională şi, cu titlu facultativ, limba în care a fost inițial depusă cererea internațională publicată.

(87) Date privind publicarea cererii regionale sau PCT, adică data de publicare internațională, numărul de publicare internațională şi, cu titlu facultativ, limba în care este publicată cererea internațională.

(88) Data de publicare, diferită de cea a raportului de documentare.

(91) Data la care o cerere internațională, depusă în baza PCT, nu-şi mai produce efectele într-unul sau mai multe State desemnate sau alese, deoarece nu a fost deschisă faza națională sau regională, sau data la care s-a stabilit că nu a fost deschisă faza națională sau regională, pentru cererea respectivă.

(92) Pentru un CCP, numărul şi data primei autorizații naționale de scoatere pe piață a unui produs, ca medicament.

(93) Pentru un CCP, numărul, data şi, dacă este cazul, țara de origine a primei autorizații de scoatere pe piață a unui produs, ca medicament, într-o comunitate economică regională.

(94) Data, calculată, de expirare a CCP-ului sau durata de validitate a acestuia.

(95) Denumirea produsului protejat prin brevetul de bază şi pentru care a fost cerut sau eliberat CCP-ul.

(96) Date privind depozitul cererii regionale, respectiv data de depozit a cererii, numărul cererii şi, cu titlu facultativ, limba în care a fost inițial depusă cererea publicată.

(97) Date privind publicarea cererii regionale (sau a brevetului regional, dacă acesta a fost eliberat), respectiv data de publicare, numărul de publicare şi, cu titlu facultativ, limba în care este publicată cererea (sau, dacă este cazul, brevetul).

Note: (i) Codurile (86), (87), (96) şi (97) se utilizează:

- pe documentele nationale, atunci cind se doreste identificarea uneia sau mai multor date pertinente, referitoare la depozit sau la publicarea cererii internaționale conform PCTsau a cererii regionale (sau a brevetului regional, dacă acesta a fost eliberat), sau

- pe documentele regionale, atunci cind se doreste identificarea uneia sau mai multor date pertinente, referitoare la depozit sau la publicarea cererii internaționale conform PCT sau a unei alte cereri regionale (sau brevet regional, dacă acesta a fost eliberat).

(ii) Toate indicatiile codului (86), (87), (96) sau (97) trebuie să fie prezentate impreună si, de preferintă, pe un singur rând. Numărul cererii sau numărul de publicare trebuie să cuprindă cele trei elemente fundamentale, indicate în exemplele din paragraful 17, din norma ST.10/B a OMPI.

(iii) în cazul în care indicatiile prevăzute de codurile (86), (87), (96) sau (97) se referă la cel puțin două cereri internaționale conform PCT sau cereri regionale(sau brevete regionale, dacă acestea au fost eliberate) fiecare din grupele de indicatii privind depozitul sau publicarea trebuie dispusă în asa fel, incit să se distingă în mod clar de alte grupe de indicatii pertinente, de exemplu plasind fiecare grupă pe un singur rind sau dispunind indicatiile fiecărei grupe unele sub altele, pe o coloană, si separind fiecare grupă de urmatoarea printr-un spatiu alb.

iv) Limbile care fac obiectul codurilor (86), (87), (96) şi (97) trebuie să fie indicate cu ajutorul indicativelor de limbă, formate din două litere, prevăzute în norma internațională ISO 639:1988.

v) La codul (93), țara de origine, dacă aceasta este menționată, trebuie indicată cu ajutorul codului format din două litere, prevăzut de norma ST.3, a OMPI.

vi) Trebuie să subliniem că apendicele 3 conține informații referitoare la durata de protecție şi la data de la care CCP-urile vizate la codul (94) pot să-şi producă efectele.

APENDICELE 2

SUPRIMĂRI ŞI MODIFICĂRI EFECTUATE ÎN LISTA CODURILOR, PREZENTATĂ ÎN APENDICELE 1

Codul INID	**Definiția (definițiile) precedentă (e) a (ale) codului**	**Nota (notele) precedentă(e) corespondentă(e)**	**Data anulării sau a modificării**	**Tipul schimbării**
(51)	Clasificarea internațională a brevetelor	-	29 noiembrie 1996, de PCIP/EXEC, la a 19-a sesiune	Modificarea definiției codului
(53)	Clasificarea zecimală universală	-	(Va fi indicată după ce PCIP/EXEC va adopta o decizie)	Anularea codului
(55)	Cuvinte-cheie	-	(Va fi indicată după ce PCIP/EXEC va adopta o decizie)	Anularea codului
(73)	Numele titularului (titularilor)	-	29 noiembrie 1996, de PCIP/EXEC, la a 19-a sesiune	Modificarea definiției codului
(85)	Data la care au fost îndeplinite condițiile art.22 şi/sau 39, ale PCT, pentru deschiderea procedurii naționale conform PCT	-	30 mai 1997, de PCIP/EXEC, la a 20-a sesiune	Modificarea definiției codului

Codul INID	Definiția (definițiile) precedentă (e) a (ale) codului	Nota (notele) precedentă(e) corespondentă(e)	Data anulării sau a modificării	Tipul schimbării
(86)	Date referitoare la depozitul cererii regionale, respectiv data de depozit a cererii, numarul cererii si, facultativ, limba in carea fost depusă initial cererea publicată	i) ”Codurile 86 si 87 sunt destinate a fi utilizate: - pe documentel naționale in cazul in care se doreşte identificarea uneia sau a mai multor date pertinente referitoare la depozit sau la publicarea unei cereri regionale sau PCT; - pe documentele regionale, in cazul in care se doreşte identificarea uneia sau mai multor date pertinente referitoare la depozitul sau la publicarea unei alte cereri regionale sau PCT”.	(Va fi indicată după luarea ce PCIPI/EXEC va adopta o decizie).	Definiția codului si notele modificate.
(87)	Date referitoare la publicarea cererii regionale sau PCT respectiv data de publicare, numarul de publicare şi, facultativ, limba în care este publicată cererea.	-	30 mai 1997, de catre PCIP/EXEC la a 20-a sesiune	Definiția modificată a codului
(87)	“Date referitoare la piblicarea cererii regionale (sau a brevetului regional, dacă acesta a fost deja eliberat) sau a cererii depuse in baza PCT, respectiv data publicării, numărul de publicare si, facultativ, limba în care este publicată cererea”	i) “Codurile (86) si (87) sunt destinate a fi utilizate: - pe documentele naționale, în cazul în care se doreşte identificarea uneia sau mai multor date pertinente referitoare la depozit sau la publicarea unei cereri regionale sau PCT - pe documentele regionale, în cazul în care se doreşte identificarea uneia sau mai multor date pertinente referitoare la publicarea unei alte cereri regionale sau PCT”.	(Va fi indicată după ce PCIPI/EXEC va adopta o decizie)	Definiția codului si notele, modificate

Codul INID	Definiția (definițiile) precedentă (e) a (ale) codului	Nota (notele) precedentă(e) corespondentă(e)	Data anulării sau a modificării	Tipul schimbării
(89)	Numărul documentului, data de depozit şi țara de origine a documentului original conform Acordului CAEM asupra recunoşterii mutuale a certificatelor de autor de invenție si a altor titluri de protecție a invențiilor	-	(Se va indica după ce PCIPI/EXEC va adopta o decizie)	Cod suprimat

RECOMANDĂRI PRIVIND INDICAREA REFERINȚELOR CITATE ÎN DOCUMENTELE DE BREVET

Text revizuit, adoptat de Comitetul Executiv de Coordonare al PCIPI, la a 21-a sesiune

Precizare a Biroului Internațional

Articolele publicate în revistele ştiințifice şi tehnice conțin adesea referiri la publicații anterioare. Cererile de brevet se referă, de asemenea, frecvent, în descrierea de invenție, la brevete sau la cereri anterioare. În cursul procedurii de acordare a brevetelor, examinatorii citează unul sau mai multe documente de brevete care descriu soluții tehnice similare sau foarte apropiate de aceea descrisă în cererea examinată, cu scopul de a ilustra stadiul tehnicii.

Anumite oficii de proprietate industrială semnalează aceste referințe, indicându-le în documentul de brevet publicat. Aceste recomandări urmăresc să generalizeze tipărirea "referințelor bibliografice" pe documentele de brevete, în cursul examinării, să normeze modul de prezentare a acestor referințe în documentele de brevete şi să stabilească locul în care ele trebuie să figureze, de preferință, în documentele respective.

Norma ST 14

RECOMANDĂRI
PRIVIND INDICAREA REFERINȚELOR CITATE ÎN DOCUMENTELE DE BREVET

Text revizuit, adoptat de Comitetul Executiv de Coordonare al PCIPI, la a 21-a sesiune

Definiții

1. În prezenta recomandare, termenul "brevet" desemnează titlurile de proprietate industrială, cum sunt brevetele de invenție, brevetele pentru plante, brevetele pentru desene sau modele, certificatele de autor de invenție, certificatele de utilitate, modelele de utilitate, brevetele adiționale, certificatele de autor de invenție adiționale şi certificatele de utilitate adiționale.

2. În prezenta recomandare expresia "cereri de brevet" desemnează cererile de brevet de invenție, de brevet pentru plante, de brevet pentru desene sau modele, de certificat de autor de invenție, de certificat de utilitate, de model de utilitate, de brevet adițional, de certificat de autor de invenție adițional şi de certificat de utilitate adițional.

3. În prezenta recomandare, expresia "documente de brevet" se referă la brevetele de invenție, brevetele pentru plante, brevetele pentru desene sau modele, certificatele de autor de invenție, certificatele de utilitate, modelele de utilitate, brevetele adiționale, certificatele de autor de invenție adiționale, certificatele de utilitate adiționale, precum şi la cererile publicate care privesc aceste titluri.

Introducere

4. Cererile de brevet sunt examinate de o instanță guvernamentală sau interguvernamentală, care este, în general, un oficiu. Brevetul de invenție va fi eliberat dacă cererea îndeplineşte condițiile de formă şi, în măsura în care s-a procedat la examinarea de fond, dacă invenția îndeplineşte condițiile de fond definite de legislația națională în materie de brevete.

5. Atunci când se examinează cererile de brevete sau când se întocmesc rapoartele de documentare referitoare la acestea, oficiul poate cita un anumit număr de documente de brevet, precum şi alte lucrări, ca referințe, cu scopul de a ilustra stadiul anterior al tehnicii (aşa cum poate să procedeze un oficiu regional sau o administrație însărcinată cu cercetarea internațională conform PCT).

Recomandări

6. Se recomandă ca oficiile de brevete să introducă, în brevetele pe care le eliberează şi în cererile de brevet examinate, pe care le publică, toate referințele pertinente, citate în cursul procedurii de cercetare sau de examinare.

7. Se recomandă ca "lista referințelor citate" să fie identificată cu ajutorul codului INID (56).

8. Se recomandă ca "lista referințelor citate" să figureze:

   a) fie pe prima pagină a documentului de brevet,

   b) fie într-un raport de documentare anexat la documentul de brevet.

9. În cazul în care "lista referințelor citate" figurează într-un raport de documentare anexat la documentul de brevet (de exemplu, în baza procedurii PCT), se recomandă ca acest fapt să fie semnalat pe prima pagină a documentului de brevet.

10. Se recomandă ca documentele enumerate în "lista referințelor citate" să fie clasificate într-o ordine adaptată nevoilor utilizatorilor şi expusă clar în prezentarea listei. De exemplu, se poate adopta ordinea următoare:

a) documente de brevet naționale

b) documente de brevet străine

c) literatura diferită de cea din brevete

Totuşi, în rapoartele de documentare, documentele pot fi citate în funcție de pertinența lor.

11. Orice document citat este identificat prin următoarele elemente indicate astfel:

a) *Un document de brevet:*

i) oficiul care a publicat documentul, conform codului din două litere (norma ST3. a OMPI),

ii) numărul atribuit documentului, de oficiul de proprietate industrială care l-a publicat (pentru documentele de brevet japoneze, indicarea anului de domnie a Împăratului trebuie să preceadă numărul de ordine al documentului de brevet);

iii) tipul documentului, cu ajutorul simbolurilor adecvate, aşa cum sunt acestea indicate pe document în conformitate cu norma ST.16 a OMPI (Codul normalizat recomandat pentru identificarea diferitelor tipuri de documente de brevet) sau, dacă acestea nu sunt indicate pe document, aşa cum se prevede în norma menționată, în măsura posibilului;

iv)* *numele titularului de brevet sau al solicitantului (cu majuscule şi, dacă este cazul, într-o formă prescurtată); data de publicare a documentului de brevet citat, aşa cum figurează ea pe documentul respectiv;

v)* *data de publicare a documentului de brevet citat (anul indicat conform calendarului gregorian fiind reprezentat prin patru cifre);

vi)* *dacă este cazul, paginile, coloanele sau rândurile unde se găsesc pasajele pertinente sau figurile pertinente din desene;

(Exemplele următoare ilustrează modul în care se citează un document de brevet, conform dispozițiilor alineatului a) de mai sus:

Exemplul 1: JP 50 - 14535, B2 (NCR CORP.) publicat la 28 mai 1975, coloana 4, rândurile 3 la 27
Exemplul 2: DE 3744403 A1 (A.JOSEK) 29.08 1991
Exemplul 3: SE 504901 C2 (SWEP INTERNATIONAL AB) 1997-05-26, revendicarea 1)

b) *O monografie sau pentru părți dintr-o monografie, de exemplu, dintr-o comunicare publicată în actele unei conferințe:*

i) numele autorului (cu litere majuscule)**; dacă este o comunicare, numele autorului acesteia;

ii) dacă este o comunicare, titlul acesteia urmat de mențiunea “In:”;

iii) titlul monografiei; dacă este o comunicare, numirea directorului publicației;

iv) numărul ediției;

v) *locul publicării şi numele editorului (în cazul în care monografia precizează numai adresa editorului, aceasta trebuie publicată ca loc al publicării; pentru publicațiile unei societăți, numele şi adresa poştală a societății);

vi)* anul de publicare, reprezentat prin patru cifre ****;

vii) * locul, în cadrul monografiei, unde se găsesc pasajele pertinente sau figurile pertinente din desene (dacă este cazul), indicându-se paginile, coloanele sau rândurile;

(Exemplele următoare ilustrează modul în care se citează o monografie (exemplul 1) sau actele publicate ale unei conferințe (exemplul 2), conform dispozițiilor alineatului b) de mai sus:

Exemplul 1: WALTON, Herrmann. Microwave Quantum Theory. Londra: Sweet and Maxwell, 1973, vol 2, p. 138 la 192 şi, în special, p. 146 la 148).

Exemplul 2: SMITH şi alții. Digital demodulator for electrical impedance imaging. In: IEEE Engineering in medicine & Biology Society, 11th Annual Conference. Editată de Y. Kim şi alții. New York, 1989, vol.6, p. 1744-5.)

c) *Un articol publicat într-o publicație periodică sau într-o altă publicație de serie:*

i) numele autorului (cu litere majuscule)**;

ii) titlul articolului (Într-o formă prescurtată sau trunchiată, după caz) din publicația periodică sau dintr-o altă publicație de serie;

iii) titlul publicației periodice sau al altei publicații de serie (pot fi utilizate abrevieri conforme cu practica internațională general admisă; a se vedea apendicele 1 din norma prezentă);

iv) locul, în cadrul publicației periodice sau al altei publicații de serie, cu indicarea datei de publicare, anul fiind reprezentat prin patru cifre, numărul fascicolului, paginile (atunci când anul, luna şi săptămâna sunt cunoscute, se vor aplica dispozițiile normei ST.2 a OMPI);

v) *dacă este cazul, pasajele pertinente sau figurile pertinente din desene.

(Exemplul următor ilustrează modul în care se citează un articol publicat într-o publicație periodică sau într-o altă publicație de serie, conform dispozițiilor alineatului c) de mai sus:
DROP, J.G.Integrated Circuit Personalization at the Module Level. IBM Tech. dis.bull.Octombrie 1974, vol 17, nr.5, p. 1344 şi 1345).

d) *Un rezumat nepublicat cu documentul complet care îi serveşte drept bază*:

identificarea documentului care conține rezumatul, a rezumatului şi a documentului complet, pe baza datelor bibliografice disponibile.

(Exemplele următoarre ilustrează modul în care se citează un rezumat, conform dispozițiilor de la alineatul d) de mai sus:

Exemplul 1: Chem. abstr., vol. 75, nr.20, 15 noiembrie 1971 (Columbus, OH, USA), pagina 163, coloana 1, rezumatul nr. 120718k, SHETULOV, D.I. "Surface Effects During Metal Fatigue", Fiz.-Kim. Mekh.Mater, 1971, 7(2), 7-11 (Russ).

Exemplul 2: Patent Abstracts of Japan, vol.15, nr.105 (M-1092), 1991, JP 30-02404 A (FUDO).

Exemplul 3: Soviet Patent Abstracts, secțiunea E1, săptămâna 8836, Londra: Derwent Publications Ltd.,clasa S, AN 88-255351, SU 1374109 A (KARELIN, V.I.) 15.02.1988.).

e) *Referințele obținute pe imprimate de calculator, de la bazele de date accesibile în linie****:

elementele de identificare de pe imprimatele de calculator, precum şi cele din documentul original, vor fi citate în modul indicat la alineatele a), b), c) şi d) de mai sus, în funcție de natura documentului;

(Exemplele următoare ilustrează modul în care se citează imprimatele de calculator, conform dispozițiilor alineatului e) de mai sus:

Exemplul 1: Database WPL on Questel, săptămâna 9016, Londra : Derwent Publications Ltd., AN 90-121923, Class Q51, SU 1511467 A (BRYAN MECH), rezumat.

Exemplul 2: Database Medline on Dialog, US National Library of Medicine, (Bethesda, MD,USA), nr.94155687, DONG, X.R. 'Analysis of patients of multiple injuries with AIS-ISS and its clinical significance in the evaluation of the emergency managements', rezumat, Chung Hua Wai Ko Tsa Chih, mai 1993.

Exemplul 3: Database Inspec on STN, Institute of Electrical Engineers, (Stevenage, GB), Inspec nr.956632, JENSEN, B.P.'Multilayer printed circuits. Production and application. II', rezumat, Elektronik (DK), iunie-iulie 1976.).

12. Se recomandă ca orice document (referință) la care se referă paragraful 6 şi care este citat într-un raport de documentare să fie citat cu ajutorul următoarelor litere sau cu ajutorul unui semn înscris lângă documentul (referința) citat:

a) *Categorii ce indică documentele citate (referințele) pertinente:*

Categoria "X" : Invenția revendicată nu poate fi considerată nouă sau implicând o activitate inventivă față de documentul analizat separat;

Categoria "Y" : Invenția revendicată nu poate fi considerată ca implicând o activitate inventivă atunci când documentul este asociat unuia sau mai multor documente de acelaşi fel, această asociere fiind evidentă pentru o persoană de specialitate.

b) *Categorii ce indică documentele citate (referințele) care aparțin unei alte stări pertinente a tehnicii*:

Categoria "A" : Documente care definesc stadiul general al tehnicii, nefiind considerate pertinente;

Categoria "D" : Documente citate în cerere de către solicitant, menționate şi în cursul procedurii de documentare (referințe). Codul "D" ar trebui să fie întotdeauna însoțit de una dintre categoriile ce indică pertinența documentului citat;

Categoria "E" : Documente de brevet anterioare, în sensul regulii 33.1c) din Regulamentul PCT, dar publicate la data depozitului internațional sau după această dată;

Categoria "L" : Documente care pot pune sub semnul îndoielii una sau mai multe revendicări de prioritate, sau care sunt citate pentru a determina data de publicare a unei alte citări, sau pentru alt motiv special (împreună cu o mențiune care să explice motivele citării);

Categoria "O" : Documente care se referă la o divulgare orală, la o utilizare, la o expoziție sau la orice alte mijloace;

Categoria "P" : Documente publicate anterior datei de depozit (în cazul PCT) data depozitului internațional), dar după data de prioritate revendicată în cerere. Codul "P" ar trebui să fie întotdeauna însoțit de categoria "X", de categoria "Y" sau de categoria "A";

Categoria "T" : Documente ulterioare, publicate după data de depozit (în cazul PCT, data depozitului internațional) sau după data de prioritate, şi care nu pot fi opuse cererii, dar citate pentru principiul sau teoria ce constituie baza invenției;

Categoria "&" : Documente care fac parte din aceeaşi familie de brevete sau documente a căror relevanță nu a fost verificată de examinatorul însărcinat cu documentarea, dar pare să fie identică cu aceea a unui alt document consultat de examinatorul însărcinat cu documentarea.

13. Lista documentelor citate (referințelor), prezente într-un raport de documentare, trebuie să indice, conform practicii general admisă şi urmată de administrațiile însărcinate cu documentarea internațională, conform PCT, revendicarea sau revendicările din cererea de brevet la care se referă documentele citate.

14. Codurile categoriilor, vizate la paragraful 12, sunt în mod special destinate să fie utilizate în contextul rapoartelor de documentare ce însoțesc cererile de brevet publicate. Totuşi, dacă oficiile de proprietate industrială doresc să indice pertinența documentelor citate (a referințelor), menționate pe prima pagină a unui cereri de brevet publicată, acestea

trebuie să înscrie codurile de categorie imediat după fiecare citare şi între paranteze.

Notă: Informații mai detaliate, referitoare la cuvintele şi expresiile folosite în această normă sau la indicarea referințelor citate, se găsesc în norma ISO 690:1987, intitulată "Documentarea - Referințe bibliografice - Conținut, formă şi structură." Indicații referitoare la abrevierea titlurilor de articole pot fi găsite în norma internațională ISO 4:1984, intitulată "Documentarea - Reguli de abreviere a cuvintelor în titluri şi titluri de publicații".

---

* Elemente ce trebuie să figureze numai în rapoartele de documentare.

** Atunci când se poate identifica numele de familie, prenumele sau inițialele trebuie să urmeze numelui de familie.

*** Atunci când anul de publicare coincide cu anul cererii sau al revendicării de prioritate, luna şi, dacă este necesar ziua publicării unei monografii sau a unor părți dintr-o monografie, ar trebui să fie indicate conform dispozițiilor normei ST.2 a OMPI.

**** Această rubrică prezintă un interes particular în cazul în care nici versiunea imprimată din baza de date, nici documentul original nu sunt disponibile şi nu pot fi deci citate.

ROMÂNIA

OFICIUL DE STAT PENTRU INVENȚII ŞI MĂRCI

ORDIN nr. 157

24 iulie 1997

Directorul general al Oficiului de Stat pentru Invenții şi Mărci,

Având în vedere prevederile art.14 alin.3 din Legea 64/1991 privind brevetele de invenție şi regula 2,5 din H.G. 152/92 referitoare la profesia de consilier în proprietate industrială,

ORDIN:

Art.1. Persoanele ale căror nume figurează în lista anexă la prezentul Ordin, precum şi firmele specializate în proprietate industrială se înscriu în REGISTRUL NAȚIONAL AL CONSILIERILOR ÎN PROPRIETATE INDUSTRIALĂ, cu menționarea specializării.

Art.2. Prezentul ordin se va publica în Buletinul Oficial de Proprietate Industrială.

DIRECTOR GENERAL,

Agenţiile specializate în proprietate industrială şi consilierii în proprietate industrială autorizaţi, din aceste agenţii.

Nr.din registrul naţional	Agenţia	Menţiuni
92 - 001	RODALL S.R.L. (AGENŢIE DE PROPRIETATE INDUSTRIALĂ), Bălan Gheorghiţă, Bălan Valeria Str. Polona nr.115, bloc 15, sc.A, et.4, ap.19, sector 1, Bucureşti, cod 71151, tel: 210.83.42, fax: 210.57.94	brevete de invenţie, mărci de fabrică, de comerţ şi de serviciu, desene şi modele industriale, topografii circuite integrate
92 - 002	"CABINET ENPORA", S.R.L., (Agenţie Internaţională de Brevete şi Mărci) Pop Virginia-Daisy, Raţă Grigore, Pop Călin-Radu Şos Iancului nr.7, bloc 109 B, sc.B, ap.46, sector 2, Bucureşti, cod 73200, fax(autonom): 250.79.27, tel-fax: 223.14.23; tel: 250.16.34	brevete de invenţie, mărci de fabrică, de comerţ şi de serviciu, desene şi modele industriale, topografii circuite integrate
92 - 003	V & P PATENTS S.R.L. Bălan Gheorghiţă, Vasilescu Mariana Str. Polonă nr.115, bloc 15, sc.A, et.4, ap.19, sector 1, cod 71151, Bucureşti, tel: 210.83.42; fax: 210.57.94	brevete de invenţie, mărci de fabrică, de comerţ şi de serviciu, desene şi modele industriale
92 - 004	A.G.V., AGENŢIE DE PROPRIETATE INDUSTRIALĂ, S.R.L. Voicu Alexandra Bdul. Magheru nr.9, sc.2, et.9, ap.89, sector 1, cod 70161, Bucureşti, P.O.Box 22-246, tel: 315.36.84, fax: 312.53.49	brevete de invenţie, mărci de fabrică, de comerţ şi de serviciu, desene şi modele industriale, topografii circuite integrate
92 - 005	CENTRUL DE INVENTICĂ "PROTECTA" dr.ing. Lorenţ Alexandru Bdul. Nicolae Bălcescu nr.21, sc.A, et. 7, sector 3, Bucureşti, tel: 615.02.00/296; 665.55.11, telex: 611948, fax: 312.77.80	brevete de invenţie, mărci de fabrică, de comerţ şi de serviciu, desene şi modele industriale, topografii circuite integrate
92 - 006 93 - 006 94 - 006 95 - 006 96 - 006 97 - 006	"ROMINVENT", S.A. (AGENŢIE PENTRU BREVETE, DESENE, MĂRCI ŞI TRANSFER TEHNOLOGIE) Str. Ermil Pangratti nr.35, et. 1, sector 1, Bucureşti, tel: 231.25.15, 231.25.41; fax: 231.25.50, 231.24.54 Enescu Lucian, Larion Elisabeta-Sonia, Bucătaru Rodica, Ghenu Mihaela, Popescu Irina-Simona, Cârmu Aurel, Spătaru Ana, Udrea Elena-Rodica, Nicolaescu Daniela-Olga, Duţulescu Corina, Teodorescu Paul, Teodorescu Mihaela, Imireanu Michael-Dan, Rădulescu Stela-Melania, Ciuda-Berivoe Anca, Fierăscu Cosmina-Catrinel, Frunză Valentin, Marcu-Duşan Daniela, Popovici Ruxandra-Daniela, Iurea Tamara, Ţepeş Monica-Luminiţa	brevete de invenţie, mărci de fabrică, de comerţ şi de serviciu, desene şi modele industriale, topografii circuite integrate
98 - 039	Ploscă Daniel	mărci de fabrică, de comerţ şi de serviciu

Nr.din registrul național	Agenția	Mențiuni
92 - 007	INVENTA - Agenție Universitară, prof.dr.ing. Țurcanu Constantin, Piatkowski Nicolae-George, Rădulescu Mioara, Țuluca Doina Calea Călăraşilor nr.178, bloc 60, ap.2, sector 3, Bucureşti, tel:620.73.69, fax: 322.83.25	brevete de invenție, mărci de fabrică, de comerț şi de serviciu, desene şi modele industriale, topografii circuite integrate
92 - 008	"INVEST - CONSULT", S.R.L. ing. Teodorescu Dan-Mihai Str. Luncşoara nr.4-6, bloc 63, sc.A, ap.42, sector 2, Bucureşti	brevete de invenție, mărci de fabrică, de comerț şi de serviciu, desene şi modele industriale
92 - 009	"PATENT MARK", S.R.L. jurist-economist Marinescu V. Stelian, Mohonea Cristian, Mohonea Liliana Str. dr. N. Turnescu nr.2, sector 5, cod 76256, Bucureşti, tel: 312.16.69, fax: 312.16.69	brevete de invenție, mărci de fabrică, de comerț şi de serviciu, desene şi modele industriale, topografii circuite integrate
92 - 010	CONSTANTIN GHIȚĂ OFFICE ing. Constantin Ghiță Bd. Take Ionescu nr.24-28, sc.B, ap.2, cod 1900, Timişoara, tel./fax: 40/56/13.59.76, fax: 40/56/19.03.11; E-mail: ghita@inter.banat.ro	brevete de invenție, mărci de fabrică, de comerț şi de serviciu, desene şi modele industriale
93 - 012	"INDEPENDENT PROPINI AGENT" ing. Nicolae Ioan Str. Fabrica de Chibrituri nr.42, sector 5, cod 75222, Bucureşti, tel: 335.29.38, fax: 312.10.08, 312.11.54	brevete de invenție, mărci de fabrică, de comerț şi de serviciu, desene şi modele industriale, topografii circuite integrate
94 - 013	I.N.T.A.P., S.R.L. ing. Fântână Raul-Sorin Calea Bucureşti nr.104 A, bloc 210, sc.A, ap.15, cod 2200, Braşov, tel/fax: 0040-(0)68-31.20.49	brevete de invenție, mărci de fabrică, de comerț şi de serviciu, desene şi modele industriale
94 - 014	Stanciu Adelina - CABINET DE PROPRIETATE INDUSTRIALĂ Str. Nicolae Iorga nr. 61, bl. 10E, sc.B, ap.9, cod 4000, Sfântu Gheorghe, județul Covasna, tel: 067/325127 - persoană fizică	brevete de invenție, mărci de fabrică, de comerț şi de serviciu, desene şi modele industriale
94 - 015	"Invel - Agenție de Proprietate Intelectuală" Societatea "MAVI SERPICO TRADE", S.R.L. Velcea Marian Calea Dorobanți, sector 1, cod 71200, Bucureşti, C.P. 63-110, tel: 311.26.35, fax: 312.11.54	brevete de invenție, mărci de fabrică, de comerț şi de serviciu, desene şi modele industriale, topografii circuite integrate
95 - 016	S.C. "PRI.MA.CONS.", S.R.L. Solschi Maria-Claudia Str. Vasile Lucaci nr.19, bloc A 14, sc.E, et.2, ap.8, cod 1900, Timişoara, tel: 056/13.40.71	brevete de invenție, mărci de fabrică, de comerț şi de serviciu, desene şi modele industriale

Nr.din registrul național	Agenția	Mențiuni
95 - 017	Raskai Maria-Magdalena, persoană fizică Str. Unirii nr.3, bloc D 8, ap.7, Dej, județul Cluj, cod 4650	brevete de invenție, mărci de fabrică, de comerț şi de serviciu, desene şi modele industriale, topografii circuite integrate
95 - 018	S.C. "CABINET M. OPROIU - CONSILIER ÎN PROPRIETATE INTELECTUALĂ", S.R.L. Oproiu Margareta, Georgescu Liudmila, Vasilescu Raluca, Lazăr Sorina Şos. Nicolae Titulescu nr.119, bloc 3, sc.B, ap.57, sector1, Bucureşti, C.P. 2-229, tel: 659.58.83, fax: 311.07.65	brevete de invenție, mărci de fabrică, de comerț şi de serviciu , desene şi modele industriale, topografii circuite integrate
95 - 019	Tătaru Doina, persoană fizică Str. Ape Minerale nr.4, Piatra-Neamț, județul Neamț, cod 5612 tel: 033-62.36.02	brevete de invenție, mărci de fabrică, de comerț şi de serviciu, desene şi modele industriale
95 - 020	S.C. "Mileniul 3 - Agenție de proprietate industrială", S.R.L. Burțilă Ioan Str. Primăverii nr.30, bloc 30, sc.B, ap.20, Botoşani, cod 6800	brevete de invenție, mărci de fabrică, de comerț şi de serviciu, desene şi modele industriale
95 - 021	Sovar Ioan, persoană fizică Str. Călimăneşti, nr.110, Timişoara, cod 1900	brevete de invenție, mărci de fabrică, de comerț şi de serviciu, desene şi modele industriale
96 - 022	Agenția de Proprietate Industrială "Labirint" Ivanca Maria-Elisaveta, persoană fizică Str. Margaretelor nr.28, Arad, cod 2900 telefon/fax: 40-57-2558 42	brevete de invenție, mărci de fabrică, de comerț şi de serviciu, desene şi modele industriale
96 - 024	COSTIN - SNC - Agenția de Proprietate Industrială Costin Nicolae Str. Şoimului nr.5, Baia-Mare, cod 4800, tel: 062-41.64.26, 062-41.37.20, 062-41.24.12 int.113	brevete de invenție, mărci de fabrică, de comerț şi de serviciu
96 - 025	“Intelect” S.R.L. Buzlea Elisabeta B-dul Dacia nr.48, bloc D10, ap.3, Oradea, cod 3700, tel: 059-15.38.47	brevete de invenție, mărci de fabrică, de comerț şi de serviciu, desene şi modele industriale
97 - 026	Filioreanu Cristian, persoană fizică, Bacău, Str. Castanilor, bloc 2, sc.D, ap.4, cod 5500	mărci de fabrică, de comerț şi de serviciu
97 - 027	NOWAPATENT S.R.L. - Agenție de Proprietate Industrială Ghiță Eugenia-Sofia Str. Republicii nr.27, Braşov, cod 2200, P.O. Box CP 1; CP 187, tel-fax: (0040)-68-412255	brevete de invenție, mărci de fabrică, de comerț şi de serviciu, desene şi modele industriale, topografii circuite integrate

Nr.din registrul național	Agenția	Mențiuni
97 - 028	"Cabinet de Proprietate Industrială" Lazăr Elena, persoană fizică, Buzău, Bdul. Nicolae Bălcescu, bloc Crinul Alb, ap.24, cod 5100, tel: 038-415018	brevete de invenție, mărci de fabrică, de comerț şi de serviciu, desene şi modele industriale, topografii circuite integrate
97 - 029	Visalom Theodor, persoană fizică, Bucureşti, Str. Romancierilor nr. 5, bloc C14, sc.B, ap.41, sector 6; telefon: 778.31.00	mărci de fabrică, de comerț şi de serviciu
97 - 030	SOCIETATEA LOYAL PARTNERS - S.R.L., Galați, Str. Blaj nr.8, bloc B10, ap. 79; telefon: 036-311580; fax: 036-460627 - Puşcaşu Dan	brevete de invenție, mărci de fabrică, de comerț şi de serviciu, desene şi modele industriale, topografii circuite integrate
97 - 031	Rotar Adriana - persoană fizică - Cluj Calea Dorobanților 17-19, cod 3400, telefon 064-431221	brevete de invenție, mărci de fabrică, de comerț şi de serviciu, desene şi modele industriale
98 - 032	AGENȚIE DE PROPRIETATE INDUSTRIALĂ ŞI TRANSFER TEHNOLOGIC - Stoian Ioan - persoană fizică - Roman, B-dul Republicii, bloc 46, sc. C, ap.35, cod 5550, județ Neamț, telefon 033-728923	brevete de invenție, mărci de fabrică, de comerț şi de serviciu, desene şi modele industriale
98 - 033	AGENȚIE DE PROPRIETATE INDUSTRIALĂ L'PROP - BĂRBUȚĂ LUCICA - persoană fizică - Botoşani, Str. Zorilor, Bloc 4, Sc. A, Et. 3, Ap. 10, cod 6800, telefon 031-525543	brevete de invenție, mărci de fabrică, de comerț şi de serviciu, desene şi modele industriale
98 - 034	BIROUL DE PROPRIETATE INDUSTRIALĂ ŞI CONSULTANȚĂ - PIDES - ŞOVA DAN EUGEN, persoană fizică, Bucureşti, Str. Valea Buzăului nr. 10, Bl. G 30, Ap. 36, Sector 3, telefon 630.13.38	brevete de invenție, mărci de fabrică, de comerț şi de serviciu, desene şi modele industriale, topografii circuite integrate
98 - 035	CORPADE ALEXANDRU - persoană fizică - Braşov, cod 2200, Str. Constantin Brâncoveanu nr. 54, Ap. 4, telefon 068-140812	brevete de invenție, mărci de fabrică, de comerț şi de serviciu, desene şi modele industriale
98 - 036	"INTEGRATOR CONSULTING" - S.R.L. Cluj Str. Dunării nr. 25, bloc C1, ap.5, cod 3400 tel.-fax: 064-142413 ISOC DORIN	brevete de invenție, mărci de fabrică, de comerț şi de serviciu, desene şi modele industriale
98 - 037	S.C. "ROMPROSPER SERVIMPEX P.S." - S.R.L. PIOARU GRAȚIELA-GEORGETA, Bucureşti, Şos. Mihai Bravu nr. 294, bloc 6, sc.B, ap.63, sector 3, cod 74338; telefon/fax: 3222857	mărci de fabrică, de comerț şi de serviciu, desene şi modele industriale

Nr.din registrul național	Agenția	Mențiuni
98 - 038	AGENȚIE DE PROPRIETATE INTELECTUALĂ ŞI TRANSFER DE TEHNOLOGIE - AGPITT - S.R.L., Bucureşti, B-dul Libertății nr. 12, bl. 113, sc.2, ap.28, Sector 4; C.P. 42-106 - FAIGHENOV MARIOARA, telefon 336.02.06; 211.96.67; 321.58.79; fax 321.59.95	brevete de invenție, mărci de fabrică, de comerț şi de serviciu, desene şi modele industriale

Consilierii în proprietate industrială, autorizați prin examenul susținut la OSIM conform Legii nr. 64/91 şi a H.G. 152/92, care îşi desfăşoară profesia în cadrul unităților economice, exclusiv pentru interesele acestora.

Nr. din registrul național	Numele şi prenumele	Unitatea economică ale cărei interese le reprezintă	Mențiuni
92 - 1002	Oblemenco Gabriel	S.C. I.C.P.E., S.A., Bucureşti	brevete de invenție, desene şi modele industriale, topografii circuite integrate, mărci de fabrică, de comerț şi serviciu
92 - 1003	Macamete Elena	S.C. I.C.P.E., S.A., Bucureşti	brevete de invenție, mărci de fabrică, de comerț şi de serviciu, desene şi modele industriale
92 - 1005	Gheorgon Doina-Elena	Institutul de Cercetări şi Proiectări în Transporturi, Bucureşti	brevete de invenție, mărci de fabrică, de comerț şi de serviciu
92 - 1007	Ursu Georgeta	Institutul de Cercetări pentru Rafinării şi Petrochimie, S.A., Ploieşti	brevete de invenție, mărci de fabrică, de comerț şi de serviciu, desene şi modele industriale
92 - 1009	Tonea S. Marin	S.C. "PROCETEL", S.A., Bucureşti	brevete de invenție, mărci de fabrică, de comerț şi de serviciu
93 - 1015	Cristea Aurelia-Ileana	S.C. "CERELAST", Bucureşti	brevete de invenție, mărci de fabrică, de comerț şi de serviciu
93 - 1016	Sidorencu Michaela	Institutul de Criogenie şi Separări Izotopice, Râmnicu-Vâlcea	brevete de invenție, mărci de fabrică, de comerț şi de serviciu
93 - 1017	Andrei Mariana	R.A. Grupul Industrial al Armatei, Bucureşti	brevete de invenție, mărci de fabrică, de comerț şi de serviciu, desene şi modele industriale
93 - 1019	Ciobanu Marietta	Oficiul Român de Cercetări Aerospațiale "ORCAS", S.A., Bucureşti	brevete de invenție, mărci de fabrică, de comerț şi de serviciu, desene şi modele industriale
93 - 1020	Anghel Luminița-Doina	S.C. "RODAE AUTOMOBILE", S.A., Craiova, județul Dolj	brevete de invenție, mărci de fabrică, de comerț şi de serviciu, desene şi modele industriale
93 - 1021	Popescu Natalia	S.C. "Metrorex", S.A., Bucureşti	brevete de invenție, mărci de fabrică, de comerț şi de serviciu
93 - 1023	Coțofană Eugenia	S.C. "Arctic", S.A., Găieşti, județul Dâmbovița	brevete de invenție, mărci de fabrică, de comerț şi de serviciu, desene şi modele industriale
93 - 1024	Căpățînă Elena	S.C. "Aromet", S.A., Buzău	brevete de invenție, mărci de fabrică, de comerț şi de serviciu, desene şi modele industriale, topografii circuite integrate

Nr. din registrul național	Numele şi prenumele	Unitatea economică ale cărei interese le reprezintă	Mențiuni
93 - 1025	Dobrescu Melania	S.C. "Upetrom", S.A., Ploieşti	brevete de invenție, mărci de fabrică, de comerț şi de serviciu, desene şi modele industriale
93 - 1027	Calu Adrian	RAMI - DACIA - U.P.S. - DIAMANTE SINTETICE, Bucureşti	brevete de invenție, mărci de fabrică, de comerț şi de serviciu, desene şi modele industriale
93 - 1029	Ioacără Valentin	S.C. "STEROM", S.A., Câmpina, județul Prahova	brevete de invenție, mărci de fabrică, de comerț şi de serviciu, desene şi modele industriale
93 - 1031	Gavriliu Ana-Corina	S.C. "Biotehnos", S.A., Bucureşti	brevete de invenție, mărci de fabrică, de comerț şi de serviciu, desene şi modele industriale
93 - 1032	Ion Rodica-Cocuța	Societatea Română de Televiziune, Bucureşti	brevete de invenție, mărci de fabrică, de comerț şi de serviciu, desene şi modele industriale
93 - 1034	Văle Maria-Claudia	S.C. "ROMVAG", S.A., Caracal, județul Olt	brevete de invenție, mărci de fabrică, de comerț şi de serviciu, desene şi modele industriale
93 - 1035	Bădescu Ion	S.C. "Carpatina", S.A., Râmnicu-Vâlcea	brevete de invenție, mărci de fabrică, de comerț şi de serviciu, desene şi modele industriale
94 - 1037	Alan Liliana	Academia Română - Institutul de Chimie, Timişoara	brevete de invenție, mărci de fabrică, de comerț şi de serviciu, desene şi modele industriale, topografii circuite integrate
94 - 1038	Berceanu Maria-Aurelia	I.C.P.A.L.V., S.A., Bucureşti	brevete de invenție, mărci de fabrică, de comerț şi de serviciu
94 - 1039	Blag Ioana	S.C. "Industria Sârmei", S.A., Câmpia Turzii, județul Cluj	brevete de invenție, mărci de fabrică, de comerț şi de serviciu, desene şi modele industriale, topografii circuite integrate
94 - 1040	Băisan Nazarica	S.C. "Radiatoare din Aluminiu", S.A., Bistrița	mărci de fabrică, de comerț şi de serviciu
94 - 1041	Bănică Steluța	S.C. "Ceprohart", S.A., Brăila	mărci de fabrică, de comerț şi de serviciu
94 - 1042	Barbu Mircea	Institutul de Fizică şi Inginerie Nucleară, Măgurele, Bucureşti	brevete de invenție, mărci de fabrică, de comerț şi de serviciu, desene şi modele industriale
94 - 1043	Chivu Eugen	Baroul de Avocați, Bucureşti	mărci de fabrică, de comerț şi de serviciu, desene şi modele industriale
94 - 1045	Ceciu Gabriela	S.C. “U.M.T.”, S.A., Timişoara	mărci de fabrică, de comerț şi de serviciu, brevete de invenție

Nr. din registrul național	Numele şi prenumele	Unitatea economică ale cărei interese le reprezintă	Mențiuni
94 - 1046	Doja Sorin-Vasile	Institutul de Chimie Alimentară, Bucureşti	mărci de fabrică, de comerț şi de servicui, desene şi modele industriale, topografii circuite integrate, brevete de invenție
94 - 1048	Gheorghicescu Eugenia	I.C.T.C.M., S.A., Bucureşti	brevete de invenție, mărci de fabrică, de comerț şi de serviciu, desene şi modele industriale, topografii circuite integrate
94 - 1049	Gheorghiu Gheorghe	Baroul de Avocați-Bucureşti	brevete de invenție, mărci de fabrică, de comerț şi de serviciu, desene şi modele industriale
94 - 1050	Gorun Edith	S.C. "Prodplast", S.A., Bucureşti	mărci de fabrică, de comerț şi de serviciu
94 - 1051	Iliescu Anca-Gabriela	S.C. "Sicomed", S.A., Bucureşti	mărci de fabrică, de comerț şi de serviciu, desene şi modele industriale
94 - 1053	Ioanițescu Traian	S.C. "Sicomed", S.A., Bucureşti	brevete de invenție, mărci de fabrică, de comerț şi de serviciu, desene şi modele industriale
94 - 1054	Manole Victoria	S.C. "Prodplast", S.A., Bucureşti	mărci de fabrică, de comerț şi de serviciu
94 - 1055	Mârşan Dorin-Lucian	Baroul de Avocați, Bucureşti	mărci de fabrică, de comerț şi de serviciu, desene şi modele industriale
94 - 1057	Renga Rodica	ARO, S.A., Câmpulung-Muscel, județul Argeş	brevete de invenție, mărci de fabrică, de comerț şi de serviciu, desene şi modele industriale
94 - 1058	Stanciu Ion	Institutul de Cercetări Tehnologice, Câmpina, județul Prahova	brevete de invenție, mărci de fabrică, de comerț şi de serviciu, desene şi modele industriale
94 - 1060	Vişan Viorica	Institutul Național de Cercetare-Dezvoltare pentru Microtehnologie, Bucureşti	brevete de invenție, mărci de fabrică, de comerț şi de serviciu, desene şi modele industriale, topografii circuite integrate
94 - 1061	Olaru Sandu	Sucursala Lignitului, Motru, județul Gorj	mărci de fabrică, de comerț şi de serviciu
95 - 1062	Bălaşa Camelia	S.C. ROMCIF, Fieni, județul Dâmbovița	brevete de invenție
95 - 1064	Ungureanu Mircea	INSTEL PRODSERV S.R.L., Bucureşti	brevete de invenție, mărci de fabrică, de comerț şi de serviciu, desene şi modele industriale
95 - 1065	Adam Gabriela	S.C. CHIMCOMPLEX S.A., Borzeşti	brevete de invenție

Nr. din registrul național	Numele şi prenumele	Unitatea economică ale cărei interese le reprezintă	Mențiuni
95 - 1066	Beziris Maria-Magdalena	Institutul Industria Metalelor Neferoase şi Rare S.A., Bucureşti	mărci de fabrică, de comerț şi de serviciu
95 - 1067	Brojboiu Adrian	S.C. Subansamble Auto S.A., Piteşti	mărci de fabrică, de comerț şi de serviciu, desene şi modele industriale
95 - 1068	Bulancea Mihaela	S.C. Electrocontact S.A., Botoşani	mărci de fabrică, de comerț şi de serviciu
95 - 1070	Bănacu Cristian-Silviu	Institutul de Construcții Bucureşti	brevete de invenție, desene şi modele industriale
95 - 1071	Crişan Ioana	Institutul de Cercetări Chimice, Bucureşti	brevete de invenție, mărci de fabrică, de comerț şi de serviciu, desene şi modele industriale
95 - 1072	Csapo-Martinescu Ernest	S.C. ROMBAT S.A., Bistrița	desene şi modele industriale
95 - 1073	Cosmanciuc Mihaela	Camera de Comerț şi Industrie a României, Bucureşti	mărci de fabrică, de comerț şi de serviciu, desene şi modele industriale
95 - 1074	Enache Ion	Institutul de Economie Mondială, Bucureşti	brevete de invenție, mărci de fabrică, de comerț şi de serviciu, desene şi modele industriale
95 - 1076	Fulea Maria	S.C. Independența S.A., Sibiu	mărci de fabrică, de comerț şi de serviciu, desene şi modele industriale, brevete de invenție
95 - 1077	Matei Eena	S.C. SOFERT S.A., Bacău	mărci de fabrică, de comerț şi de serviciu
95 - 1078	Nicola Anastasia	Centrul de Cercetări pentru Tehnologii Ecologice, Bucureşti	brevete de invenție, mărci de fabrică, de comerț şi de serviciu, desene şi modele industriale
95 - 1079	Nicolae Radu	S.C. ENERGI-CO-INTERNAȚIONAL, Bucureşti	brevete de invenție, mărci de fabrică, de comerț şi de serviciu, desene şi modele industriale
95 - 1080	Popescu Ion	S.C. MECANICĂ S.A., Mârşa, județul Sibiu	brevete de invenție, mărci de fabrică, de comerț şi de serviciu
95 - 1081	Szente Sándor	S.C. Matrița S.A., Odorheiu Secuiesc, județul Harghita	brevete de invenție, mărci de fabrică, de comerț şi de serviciu, desene şi modele industriale
95 - 1082	Dobreanu Iuliean	Regia Autonomă a Lignitului Oltenia, Târgu-Jiu	brevete de invenție, mărci de fabrică, de comerț şi de serviciu, desene şi modele industriale
96 - 1083	Niță Florina	S.C. “Oltchim” S.A., Râmnicu-Vâlcea	brevete de invenție, mărci de fabrică, de comerț şi de serviciu, desene şi modele industriale

Nr. din registrul național	Numele şi prenumele	Unitatea economică ale cărei interese le reprezintă	Mențiuni
96 - 1085	Burchel Nicolae	Baroul de Avocați, Bucureşti	mărci de fabrică, de comerț şi de serviciu
96 - 1086	Chevereşan Maria	Centrul de Organizare, Calcul şi Perfecționare a Cadrelor pentru Industrii Alimentare, Bucureşti	desene şi modele industriale
96 - 1087	Câmpean Gheorghe-Georgel	S.C. "Neptun" S.A., Câmpina	brevete de invenție, desene şi modele industriale, mărci de fabrică, de comerț şi de serviciu, topografii circuite integrate
96 - 1088	Gartig Ovidiu	Centrul de Tehnologii, Inventică şi Business, Braşov	brevete de invenție, mărci de fabrică, de comerț şi de serviciu, desene şi modele industriale
96 - 1089	Ghițescu Mihai-Dan	S.C. "Sinprest" S.A., Bucureşti	mărci de fabrică, de comerț şi de serviciu, desene şi modele industriale
96 - 1090	Iurea Dumitru	Botoşani - Iurea Dumitru - independent	brevete de invenție, mărci de fabrică, de comerț şi de serviciu, desene şi modele industriale
96 - 1091	Ivănescu Dan	S.C. "Electroprecizia" S.A., Săcele, județul Braşov	mărci de fabrică, de comerț şi de serviciu, desene şi modele industriale, brevete de invenție
96 - 1092	Zaharescu Mihaela	S.C. "Electroprecizia" S.A., Săcele, județul Braşov	mărci de fabrică, de comerț şi de serviciu, desene şi modele industriale, brevete de invenție
96 - 1093	Greavu Doina-Mariana	Direcția de Telecomunicații, Sibiu	brevete de invenție, mărci de fabrică, de comerț şi de serviciu
96 - 1094	Moldovan Augusta	Centrul de Tehnologii, Inventică şi Business, Braşov	mărci de fabrică, de comerț şi de serviciu, desene şi modele industriale
96 - 1095	Popa Mircea	S.C. "Roman" S.A., Braşov	mărci de fabrică, de comerț şi de serviciu, desene şi modele industriale, topografii de circuite integrate, brevete de invenție
96 - 1096	Rujinschi Cornel	S.C. ELECTROCONTACT S.A., Botoşani	brevete de invenție, mărci de fabrică, de comerț şi de serviciu, desene şi modele industriale
96 - 1097	Sprînceanu Nicolae	INDEPENDENT SPRÎNCEANU NICOLAE, Drobeta-Turnu-Severin, județul Mehedinți	mărci de fabrică, de comerț şi de serviciu, desene şi modele industriale, brevete de invenție
96 - 1098	Tampău Florinel-Aurelian	S.C. "Perom" S.A., Bacău	mărci de fabrică, de comerț şi de serviciu

Nr. din registrul național	Numele şi prenumele	Unitatea economică ale cărei interese le reprezintă	Mențiuni
96 - 1099	Tudose Lucia	S.C. Industria Produselor Electronice şi Electrotehnice S.A., Curtea de Argeş, județul Argeş	mărci de fabrică, de comerț şi de serviciu, desene şi modele industriale, brevete de invenție
96 - 1101	Vraciu Elisabeta	S.C. "Sinprest" S.A., Bucureşti	mărci de fabrică, de comerț şi de serviciu, desene şi modele industriale
97 - 1103	Ştefănescu Angela	R.E.N.E.L. - GRUPUL DE STUDII CERCETĂRI ŞI INGINERIE, Bucureşti	mărci de fabrică, de comerț şi de serviciu, desene şi modele industriale
97 - 1104	Gheorghiu Valentin-Laurențiu	Bucureşti persoană fizică	desene şi modele industriale
97 - 1105	Berdan Marian	S.C. ELECTRA S.R.L., Iaşi	brevete de invenție, mărci de fabrică, de comerț şi de serviciu
97 - 1106	Boerean Alexandru	S.C. ROMBAT - S.A., Bistrița	mărci de fabrică, de comerț şi de serviciu
97 - 1107	Firescu Constantin	ENERGI-CO-INTERNATIONAL, Bucureşti	mărci de fabrică, de comerț şi de serviciu
97 - 1108	Ghiuruțan Traian	S.C. FARMEC-C.A., Cluj	mărci de fabrică, de comerț şi de serviciu
97 - 1109	Ion Florea	Bucureşti persoană fizică	mărci de fabrică, de comerț şi de serviciu
97 - 1110	Ion Cristian	INSTITUTUL NAȚIONAL DE CERCETARE DEZVOLTARE TURBOMOTOARE "COMOTI" - Bucureşti	brevete de invenție, mărci de fabrică, de comerț şi de serviciu, desene şi modele industriale
97 - 1111	Mitu Alis-Mihaela	S.C. Rafinăria "ASTRA ROMÂNĂ" S.A. - Ploieşti	brevete de invenție; mărci de fabrică, de comerț şi de serviciu
97 - 1113	Muscalu Silvia	S.C. "DANUBIANA-ROMAN"-S.A.-ROMAN, județul Neamț	mărci de fabrică, de comerț şi de serviciu; desene şi modele industriale
97 - 1114	Manea Gigi	CAMERA DE COMERȚ, INDUSTRIE ŞI AGRICULTURĂ - Bacău	mărci de fabrică, de comerț şi de serviciu; desene şi modele industriale
97 - 1115	Petcu Costin	Bucureşti, persoană fizică	mărci de fabrică, de comerț şi de serviciu; desene şi modele industriale
97 - 1116	Streche Gherghina	SOCIETATEA NAȚIONALĂ A PETROLULUI "PETROM" Bucureşti S.A.	brevete de invenție

Nr. din registrul național	Numele şi prenumele	Unitatea economică ale cărei interese le reprezintă	Mențiuni
97 - 1117	Toader Mariana - Camelia	PETROM -R.A.-(I.C.P.T.) Câmpina, Jud. Prahova	mărci de fabrică, de comerț şi de serviciu
97 - 1118	Vâlceanu Simona - Ruxandra	MINISTERUL INDUSTRIEI ŞI COMERȚULUI, Bucureşti	mărci de fabrică, de comerț şi de serviciu
97 - 1119	Vâju George	INSTITUTUL DE CERCETĂRI PROIECTĂRI ELECTROTEHNICE - Filiala Bistrița	desene şi modele industriale
98 - 1120	Kleininger Elena	Bucureşti - persoană fizică	brevete de invenție

Editare şi tehnoredactare computerizată: Editura OSIM
Colegiul de redacţie BOPI - Secţiunea Invenţii
Bogdan Boreschievici, Mihaela Târcolea, Silvia Nedelcu, Daniela Trancă

Tipărit la: Oficiul de Stat pentru Invenţii şi Mărci

Direcția - Redacția - Administrația
OFICIUL DE STAT PENTRU INVENȚII ȘI MĂRCI
Str. Ion Ghica nr. 5, Sector 3, telefon: + 401 315.19.66; + 401 314.21.02;
fax: + 401 312.38.19
e-mail: editura@osim.ro http: www.osim.ro
BUCUREȘTI - ROMÂNIA

Tehnoredactare și tipar: OFICIUL DE STAT PENTRU INVENȚII ȘI MĂRCI