ROMÂNIA

OFICIUL DE STAT
PENTRU
INVENȚII ȘI MĂRCI

BULETIN OFICIAL DE PROPRIETATE INDUSTRIALĂ

Secțiunea
DESENE ȘI MODELE INDUSTRIALE
(Design industrial)

Nr. 8/2007

ROMANIA

OFICIUL DE STAT PENTRU INVENȚII ŞI MĂRCI

BULETIN OFICIAL DE PROPRIETATE INDUSTRIALĂ

SECȚIUNEA DESENE ŞI MODELE INDUSTRIALE
(DESIGN INDUSTRIAL)

8

Publicat la 30 august 2007

© Toate drepturile sunt rezervate O.S.I.M. Această publicație nu va putea fi reprodusă în tot sau în parte, în nici un mod, fără autorizație prealabilă.

BULETIN OFICIAL DE PROPRIETATE INDUSTRIALĂ

Nr. 8

30 august 2007

OFICIUL DE STAT PENTRU INVENȚII ŞI MĂRCI

Direcția-Redacția-Administrația

str. Ion Ghica nr.5, sector 3
telefon: + 4021.315.19.66
fax: + 4021.312.38.19
e-mail: office@osim.ro
e-mail: editura@osim.ro
http:// www.osim.ro

BUCUREŞTI - ROMÂNIA

ISSN-1223-7728

CUPRINS GENERAL

Prezentare BOPI 5

Coduri normalizate OMPI, utilizate în BOPI 8

Cereri de înregistrare a desenelor şi modelelor industriale, depuse la O.S.I.M. 11

Lista cererilor de înregistrare a desenelor şi modelelor industriale publicate, aranjate
- în ordinea crescătoare a numerelor de înregistrare 101
- în ordinea alfabetică a solicitanților 103

Lista desenelor şi modelelor industriale înregistrate în Registrul Național al desenelor şi modelelor industriale (DMI), conform hotărârii comisiei de specialitate a O.S.I.M
- DMI depuse pe cale internațională. 109
- DMI depuse pe cale națională. 111

Lista cererilor de desene şi modele industriale, respinse conform hotărârii comisiei de specialitate a O.S.I.M. 115

Menținerii în vigoare 119

Lista certificatelor de înregistrare a desenelor şi modelelor industriale, reînnoite şi perioada de valabilitate 123

Lista titularilor decăzuți din drepturi 127

Erate 135

Diverse
- Lista consilierilor în proprietate industrială şi a mandatarilor autorizați în proprietate industrială 141
- Centre regionale pentru promovarea proprietății industriale, în România 183

SOMMAIRE

Présentation du BOPI 5

Codes normalisés de l'OMPI utilisés dans le BOPI 8

Demandes d'enregistrement des dessins et des modèles industriels déposées à l'OSIM 11

Liste des demandes d'enregistrement des dessins et des modèles industriels publiés,
- ordonnée dans l'ordre croissant des numéros d'enregistrement 101
- ordonnés dans l'ordre alphabétique des déposants 103

Liste des modèles industriels enregistrés au Registre National des Dessins et des Modèles Industriels (DMI) conformément à la décision de la Commission de Spécialité de l'Office d'Etat pour les Inventions et les Marques
- DMI déposés par voie internationale . . 109
- DMI déposés par voie nationale 111

Liste des demandes d'enregistrement refusées conformément à la decision de la Commission de Spécialite de l'Office d'Etat pour les Inventions et les Marques 115

Maintiens en vigueur 119

Liste des certificats d'enregistrement des dessins et modèles industriels renouvelés et leur période de validité 123

Liste des titulaires déchus des droits 127

Erates 135

Miscellanées
- Liste des conseillers en propriété industrielle et des mandataires agrés en propriété industrielle 141
- Centres régionaux pour la promotion de la propriété industrielle en Roumanie . . . 183

CONTENTS

Introducing BOPI 5

WIPO normalised codes used in BOPI 8

Applications of registration of industrial designs filed at OSIM 11

List of the applications of registration of published industrial designs arranged
- in breeder succession of registration numbers 101
- in alphabetical order of the depositors 103

Industrial designs registered in the National Register of Industrial Designs (DMI) according to the decision of the State Office for Inventions and Trademarks design commission
- DMI deposed on international way . . . 109
- DMI deposed on national way 111

List of the applications of registration applications refused with the decision of the State Office for Inventions and Trademarks design commission 115

Maintenance in force 119

List of certificates for registration of the renewed industrial designs and their period of validity 123

List of owners whose rights have ceased (forfeiture of their rights) 127

Erratum 135

Miscellaneous
- Liste of industrial property attorneys and industrial property authorized representatives 141
- Regional centres for the promotion of property in Romania 183

În Buletinul Oficial de Proprietate Industrială, cererile de înregistrare a desenelor şi modelelor industriale depuse la O.S.I.M. - sectorul Desene şi modele industriale, pentru care s-au constituit depozite reglementare, se publică în ordinea claselor:

CLASA 01 - Produse alimentare
CLASA 02 - Articole de îmbrăcăminte şi mercerie
CLASA 03 - Articole de voiaj, cutii, umbrele şi obiecte personale, necuprinse în alte clase
CLASA 04 - Perii
CLASA 05 - Articole textile neconfecționate, materiale din fibre sintetice sau naturale
CLASA 06 - Mobilier
CLASA 07 - Articole de menaj, necuprinse în alte clase
CLASA 08 - Articole şi utilaje casnice de metal
CLASA 09 - Ambalaje şi recipiente pentru transportul sau păstrarea mărfurilor
CLASA 10 - Ceasornicărie şi alte instrumente de măsură, instrumente de control şi de semnalizare
CLASA 11 - Obiecte ornamentale
CLASA 12 - Mijloace de transport şi de ridicat
CLASA 13 - Aparate de producere, distribuție şi transformare a energiei electrice
CLASA 14 - Aparate de înregistrare, de telecomunicații şi prelucrare a informațiilor
CLASA 15 - Maşini necuprinse în alte clase
CLASA 16 - Articole fotografice, cinematografice sau optice
CLASA 17 - Instrumente muzicale
CLASA 18 - Imprimerie şi maşini de birou
CLASA 19 - Papetărie, articole de birou, materiale pentru arte, învățământ
CLASA 20 - Echipamente pentru vânzare şi publicitate, semne luminoase, indicatoare
CLASA 21 - Jocuri, jucării, corturi şi articole de sport
CLASA 22 - Arme, articole pirotehnice, articole pentru vânătoare, pescuit sau distrugerea animalelor dăunătoare
CLASA 23 - Instalații pentru distribuția fluidelor, instalații sanitare de căldură, de ventilație şi condiționare a aerului, combustibili solizi
CLASA 24 - Medicină şi laboratoare
CLASA 25 - Construcții şi elemente de construcții
CLASA 26 - Aparate de iluminat
CLASA 27 - Tutun şi articole pentru fumători
CLASA 28 - Produse farmaceutice sau cosmetice, articole şi instrumente pentru toaletă
CLASA 29 - Dispozitive şi echipamente contra incendiilor, pentru prevenirea accidentelor sau salvare
CLASA 30 - Articole pentru îngrijirea sau întreținerea animalelor
CLASA 31 - Maşini şi aparate pentru prepararea mâncărurilor şi a băuturilor, necuprinse în alte clase
CLASA 99 - Diverse

---

* Conform Aranjamentului de la Locarno, din 8 octombrie 1968, revizuit în 1998.

CONDIȚII DE VÂNZARE A
BULETINULUI OFICIAL DE PROPRIETATE INDUSTRIALĂ

Buletinul Oficial de Proprietate Industrială se poate obține de la **Oficiul de Stat pentru Invenții şi Mărci**, str. Ion Ghica nr. 5, sector 3, Bucureşti.

- Relații despre condițiile anuale de abonare le puteți obține de la O.S.I.M., telefon +4021.315.19.66, +4021315.19.64, +4021314.59.66, +4021314.59.54, interior 203 sau 275.
- Prețul unui abonament la publicația BOPI- DMI este de 465 RON.
- Prețul unui exemplar individual este de 46,5RON/număr, în limita stocurilor disponibile.
- În cazul în care vor interveni modificări ale prețurilor, acestea vor fi anunțate.

- Începând cu data de 1 septembrie 2004, contul OSIM este:
- IBAN RO 89TREZ 7005025XXX000278, Direcția de Trezorerie şi Contabilitate Publică a Municipiului Bucureşti (DTCPMB)
- cod fiscal 4266081.

- Începând cu data de 1 ianuarie 2006, conturile IBAN OSIM de la Banca Comercială Română, Sucursala Doamnei, sunt:

	CONT IBAN NOU	CONT IBAN VECHI
- cont LEI	IBAN RO49RNCB0080005630320001	IBAN RO56RNCB5025000007740001
- cont USD	IBAN RO22RNCB0080005630320002	IBAN RO29RNCB5025000007740002
- cont EUR	IBAN RO38RNCB0080005630320005	IBAN RO61RNCB5025000007740008
- cont CHF	IBAN RO65RNCB0080005630320004	IBAN RO45RNCB5025000007740005

Programul de lucru cu publicul, al Registraturii O.S.I.M., este următorul:
luni - joi: 8,30 - 16,00
vineri: 8,30 - 13,30

CERERI DE ÎNREGISTRARE A DESENELOR ŞI MODELELOR INDUSTRIALE DEPUSE

(conform Legii nr. 129/29.12.1992 privind protecția
Desenelor şi Modelelor Industriale)

În cuprins, sunt publicate cererile pentru care s-a cerut protecția în România, inclusiv cele conform Aranjamentului de la Haga, pentru care România a fost desemnată, şi care au fost publicate în Buletinul Internațional de Desene şi Modele Industriale.

Publicarea cererilor internaționale în Buletinul Oficial de Proprietate Industrială se face gratuit, cuprinzând doar datele bibliografice, şi nu produce efecte juridice, scopul fiind informarea persoanelor interesate.

*

* *

The applications requestius protection of industrial designs in Romania are published, the anes under the Hagne Agreement for which Romania has been designated included which applications have been published in the International Bulletin of Industrial Designs.

Publication of international applications in the Official Bulletin of Industrial Property is free of charge and only comprises the bibliographic data and produces no legal effects, its aim being that of informing the interested persons.

Extras din codurile normalizate ale Organizației Mondiale a Proprietății Intelectuale - OMPI - (norma ST3) referitoare la organizațiile internaționale şi țările care eliberează sau înregistrează titluri de proprietate industrială şi care se regăsesc frecvent în Buletinul Oficial de Proprietate Industrială (lista este actualizată de OMPI, în aprilie 2007).

AD - Andora
AE - Emiratele Arabe Unite
AF - Afganistan
AG - Antigua si Barbuda
AI - Anguilla
AL - Albania
AM - Armenia
AN - Antilele Olandeze
AO - Angola
AP - Organizația Regională Africană de Proprietate Intelectuală (ARIPO)[1]
AR - Argentina
AT - Austria
AU - Australia
AW - Aruba
AZ - Azerbaidjan

BA - Bosnia-Herzegovina
BB - Barbados
BD - Bangladesh
BE - Belgia
BF - Burkina Faso
BG - Bulgaria
BH - Bahrein
BI - Burundi
BJ - Benin
BM - Bermude
BN - Brunei Darussalam
BO - Bolivia
BR - Brazilia
BS - Bahamas
BT - Bhutan
BV - Insula Bouvet
BW - Botswana
BX - Oficiul din Benelux pentru Proprietate Intelectuală (BOIP)[2]
BY - Belarus
BZ - Belize

CA - Canada
CD - Republica Democrată Congo
CF - Republica Centrafricană
CG - Congo
CH - Elveția
CI - Coasta de Fildeş
CK - Insulele Cook
CL - Chile
CM - Camerun
CN - China
CO - Columbia
CR - Costa Rica
CU - Cuba
CV - Insulele Capului Verde
CY - Cipru
CZ - Republica Cehă
DE - Germania[4]
DJ - Djibouti
DK - Danemarca
DM - Dominique
DO - Republica Dominicană
DZ - Algeria

EA - Organizația Euroasiatică a Brevetului[1]
EC - Ecuador
EE - Estonia
EG - Egipt
EH - Sahara Occidentală[3]
EM - Oficiul pentru Armonizarea Pieței Interne(Mărci şi Modele Industriale) (OHIM)
EP - Oficiul European de Brevete (OEB)[1]
ER - Eritreea
ES - Spania
ET - Etiopia

FI - Finlanda
FJ - Fidji
FK - Insulele Falkland (Malvine)
FO - Insulele Feroe
FR - Franța

GA - Gabon
GB - Anglia
GC - Oficiul de Brevete al Consiliului de Cooperare pentru Statele Arabe din Golf(GCC)
GD - Grenada
GE - Georgia
GG - Guernsey
GH - Ghana
GI - Gibraltar
GL - Groelanda
GM - Gambia
GN - Guineea
GQ - Guineea Ecuatorială
GR - Grecia
GS - Georgia de Sud şi Insulele Sandwich
GT - Guatemala
GW - Guineea-Bissau
GY - Guiana

HK - Hong-Kong
HN - Honduras
HR - Croația
HT - Haiti
HU - Ungaria

IB - Biroul Internațional al Organizației Mondiale de Proprietate Industrială (OMPI)[5]
ID - Indonezia
IE - Irlanda
IL - Israel
IM - Isle of Man
IN - India
IQ - Irak
IR - Iran (Republica Islamică)
IS - Islanda
IT - Italia

JE - Jersey
JM - Jamaica
JO - Iordania
JP - Japonia

KE - Kenia
KG - Kirghistan
KH - Cambodgia
KI - Kiribati
KM - Comore (Insule)
KN - Saint Kitts şi Nevis
KP - Republica Populara Democrată Coreea
KR - Republica Coreea
KW - Kuweit
KY - Insulele Caimane
KZ - Kazahstan

LA - Laos(Republica Democrată)
LB - Liban
LC - Santa Lucia
LI - Lichtenstein
LK - Sri Lanka
LR - Liberia
LS - Lesotho
LT - Lituania
LU - Luxemburg
LV - Letonia
LY - Libia

MA - Maroc
MC - Monaco
MD - Republica Moldova
ME - Muntenegru
MG - Madagascar
MK - Macedonia
ML - Mali
MM - Mianmar
MN - Mongolia
MO - Macao
MP - Insulele Mariana de Nord
MR - Mauritania
MS - Montserrat
MT - Malta
MU - Maurice
MV - Maldive
MW - Malawi
MX - Mexic
MY - Malaezia
MZ - Mozambic

NA - Namibia
NE - Niger
NG - Nigeria
NI - Nicaragua
NL - Olanda
NO - Norvegia
NP - Nepal
NR - Nauru
NZ - Noua Zeelandă
OA - Organizatia Africană de Proprietate Intelectuală (OAPI)[1]
OM - Oman

PA - Panama
PE - Peru
PG - Papua - Noua Guinee
PH - Filipine
PK - Pakistan
PL - Polonia
PT - Portugalia
PW - Insulele Palau
PY - Paraguay

QA - Qatar
QZ - Oficiul European pentru Comunitatea Soiurilor de plante (CPVO)
RO - România
RS - Serbia
RU - Federația Rusă
RW - Ruanda

SA - Arabia Saudită
SB - Insulele Salomon
SC - Seychelle
SD - Sudan
SE - Suedia
SG - Singapore
SH - Sfânta Elena
SI - Slovenia
SK - Republica Slovacă
SL - Sierra Leone
SM - San-Marino
SN - Senegal
SO - Somalia
SR - Suriname
ST - Sao Tomeé şi Principe
SV - Salvador
SY - Siria
SZ - Elveția

TC - Insulele Turques şi Caïques
TD - Ciad
TG - Togo
TH - Thailanda
TJ - Tajikistan
TL - Timor - Leste[6]
TM - Turkmenistan
TN - Tunisia
TO - Tonga
TR - Turcia
TT - Trinidad-Tobago
TV - Tuvalu
TW - Taiwan (Provincie Chineză)
TZ - Republica Unită a Tanzaniei

UA - Ucraina
UG - Uganda
US - Statele Unite ale Americii
UY - Uruguay
UZ - Uzbekistan

VA - Saint-Siège
VC - Saint Vincent et Grenadines
VE - Venezuela
VG - Insulele Virgine Britanice
VN - Vietnam
VU - Vanuatu

WO - Organizația Mondială de Proprietate Intelectuală (OMPI) (Biroul Internațional)[5]
WS - Samoa

XN - Institutul Nordic pentru Brevete (NPI)

YE - Yemen

ZA - Africa de Sud
ZM - Zambia
ZW - Zimbabue

---

1 Organizații interguvernamentale (oficii regionale de brevete) ce acționează în folosul anumitor State Contractante, în cadrul PCT(Tratatul de Cooperare în domeniul brevetelor). În cazul Oficiului European de Brevete, acționează, de asemenea, ca Autoritate Internațională de Cercetare şi Autoritate Internațională de Examinare Preliminară, în cadrul PCT.

2. Oficiul din Benelux pentru Proprietate Intelectuală (BOIP) (înainte, Oficiul pentru Mărci înregistrate şi Modele industriale) a înlocuit oficiile naționale din Belgia, Luxemburg şi Olanda, în ceea ce priveşte orice activitate care are legătură cu mărcile, desenele şi modelele industriale.

3. Nume provizoriu.

4. În bazele de date electronice ale Registrului Internațional de Mărci, Biroul Internațional al OMPI foloseşte următoarele coduri adiționale, diferite de codurile active ale Standardului ST.3: "DD" pentru a desemna Germania fără teritoriul care, înainte de 3 octombrie 1990, a constituit Republica Federală Germania; "DT" pentru a desemna Germania fără teritoriul care, înainte de 3 octombrie 1990, a constituit Republica Democrată Germania.

5. Codul "WO" este utilizat în legătură cu publicarea internațională sub PCT(Tratatul de Cooperare în domeniul brevetelor)(PCT), a cererilor internaționale, înregistrate la orice Oficiu receptor, membru PCT., dar, în aceeaşi măsură, şi în legătură cu publicarea depozitelor modelelor industriale, în cadrul Acordului de la Haga privind Depozitul Internațional al Modelelor Industriale.În această privință, referirea se face la codul INID (33) acordat în Standardele WIPO ST.9 şi ST.80. Codul "WO" este, de asemenea, potrivit pentru a fi folosit în ceea ce priveşte înregistrarea internațională a mărcilor, în cadrul Acordului de la Madrid şi al Protocolului de la Madrid privind Înregistrarea internațională a Mărcilor. Codul "IB" este folosit în ceea ce priveşte primirea cererilor internaționale, în cadrul PCT, înregistrate de Biroul Internațional al OMPI, având şi rolul de Oficiu receptor, membru PCT.

6. Cod - "TL" - adoptat în data de 20 mai 2002.

CERERI DE ÎNREGISTRARE A DESENELOR ŞI MODELELOR INDUSTRIALE, DEPUSE LA O.S.I.M.

CODURILE INID ale cererilor de certificat de înregistrare a desenelor şi modelelor industriale au următoarea semnificație:

(21) Numărul depozitului național:
(22) Data depozitului național:
(43) Data publicării:
(71) Numele şi adresa solicitantului:
(74) Numele şi adresa mandatarului:
(72) Numele autorului:
(54) Denumirea desenului/modelului:
(28) Numărul de desene/modele:
(51) LOC (7) Cl:
(57) Descrierea desenului/modelului:
(80)*Numărul de depozit internațional conform Aranjamentului de la Haga:
Data înregistrării internaționale:
Data publicării internaționale:
(30) Prioritate invocată:
(33) Țara:
(32) Data:
(31) Numărul:

* Depozit internațional înregistrat conform Aranjamentului de la Haga, la care România a fost desemnată, publicat în Buletinul Internațional de Desene şi Modele, care poate fi consultat integral, inclusiv reprezentările grafice, la Oficiul de Stat pentru Invenții şi Mărci. Procurarea Buletinului Internațional de Desene şi Modele se poate face prin abonament la Biroul Internațional O.M.P.I. - Geneva, Elveția.

CERERI DE ÎNREGISTRARE A DESENELOR ŞI MODELELOR INDUSTRIALE, DEPUSE LA O.S.I.M.

În cuprins, sunt publicate toate cererile de înregistrare a desenelor şi modelelor industriale, depuse la Oficiul de Stat pentru Invenții şi Mărci - Serviciul Desene şi Modele Industriale, pentru care s-au constituit depozite reglementare în lunile ianuarie 2005 şi martie şi aprilie 2007 (cu excepția cererilor pentru care nu s-au achitat taxele legale sau sunt incomplete). **Având în vedere art. 37 din Legea nr. 129/29.12.1992 republicată**, pentru aceste cereri publicate, **persoana fizică sau persoana juridică** îndreptățită la eliberarea certificatului **beneficiază, provizoriu, de aceleaşi drepturi conferite titularului**, în conformitate cu prevederile **art. 33**, până la eliberarea certificatului de înregistrare, cu excepția cazurilor în care cererea de înregistrare a fost respinsă sau retrasă.

Publicarea cererilor internaționale în Buletinul Oficial de Proprietate Industrială - Secțiunea Desene şi Modele Industriale (design industrial) **se face gratuit**, **cuprinzând doar datele bibliografice şi nu produce efecte juridice**, scopul fiind informarea persoanelor interesate. Depozitele internaționale înregistrate conform Aranjamentului de la Haga, la care România a fost desemnată, sunt publicate în Buletinul de Desene şi Modele Internaționale nr. 3/2007. Procurarea Buletinului de Desene şi Modele Internaționale se poate face, prin abonament, la Biroul Internațional O.M.P.I. - Geneva, Elveția.

Publicarea datelor bibliografice a depozitelor se va face în ordinea crescătoare a claselor şi subclaselor, conform Clasificării Internaționale pentru desene şi modele industriale (ediția a VII-a), conform Aranjamentului de la Locarno.

Dacă **mai multe depozite au aceeaşi clasă şi subclasă**, publicarea datelor bibliografice se va face în **ordinea numărului de înregistrare**.

În conformitate cu **art. 24 din Legea nr. 129/29.12.1992, orice persoană interesată poate face opoziții** privind înregistrarea desenului sau modelului industrial, **în termen de 3 luni de la data publicării acestuia**.

În prezentarea cererilor de înregistrare a desenelor şi modelelor industriale, se folosesc codurile INID şi codurile țărilor, a căror semnificație este dată la pag. 8 şi 10.

CLASA 01 - PRODUSE ALIMENTARE

(21) **f 2007 0233**; *(22)* 03.04.2007; *(43)* 30.08.2007; *(71)* Giuglea Dan Alexandru, str. Madach Imre, nr. 48, Cluj-Napoca, CJ 400464, 3161; *(72)* Giuglea Dan Alexandru; *(54)* **RULADE**; *(28)* 2; *(51)* **01-01**

Reprezentările grafice se găsesc la pagina 93

---

(21) **f 2007 0341**; *(22)* 25.05.2007; *(43)* 30.08.2007; *(71)* S.C. RUSALCA PATISERIE S.R.L., Piața Republicii, nr. 37, Turda, CJ 401095, 3375; *(72)* Russu Adolfina; *(54)* **PRODUSE DE COFETĂRIE**; *(28)* 9; *(51)* **01-01**

Reprezentările grafice se găsesc la pagina 93

---

(21) **f 2007 0323**; *(22)* 07.03.2007; *(43)* 30.08.2007; *(71)* Giuglea Dan Alexandru, str. Madach Imre, nr. 48, Cluj-Napoca, CJ 400464, 3161; *(72)* Giuglea Dan Alexandru; *(54)* **ARANJAMENT PLATOU**; *(28)* 1; *(51)* **01-02**

Reprezentarea grafică se găseşte la pagina 94

CLASA 02 - ARTICOLE DE ÎMBRĂCĂMINTE ŞI MERCERIE

(21) **f 2007 0305**; *(22)* 10.05.2007; *(43)* 30.08.2007; *(71)* SUN'ART CONSULTING S.R.L., str. Iacob Andrei, nr. 31, sc. 1, et. 4, ap. 74, sector 5, Bucureşti, B 052573, 3318; *(54)* **PANTOF DE STRADĂ**; *(28)* 1; *(51)* **02-04**

(21) f 2007 0305 - 1.1 (60|60)

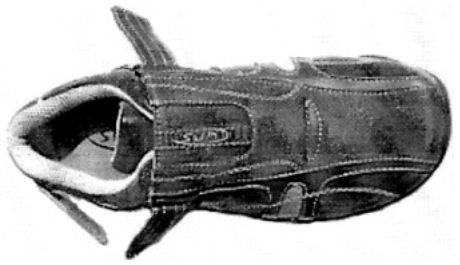

(21) f 2007 0305 - 1.2

(21) f 2007 0305 - 1.3

(21) f 2007 0305 - 1.4

---

(21) **f 2007 0304**; *(22)* 09.05.2007; *(43)* 30.08.2007; *(71)* Carlan Gabriel Nelu, str. Fanionului, nr. 25, bl. 8, sc. D, et. 2, ap. 6, Braşov, BV 500245, 3317; *(72)* Carlan Gabriel Nelu; *(54)* **MĂNUŞĂ DE PROTECȚIE PENTRU LUCRU ÎN PRELUCRAREA LEMNULUI**; *(28)* 1; *(51)* **02-06**

(57) **model 1** - În vederea din partea palmei se observă asamblarea dintre fața de piele şi cea din material textil şi elemente din piele care închid, pe laterale, degetele mănuşii. Se vede, de asemenea, forma degetului mare, confecționat şi el tot din piele, şi cusătura lui la palmă. Mănuşa are o manşetă elastică, pentru o bună fixare pe mâna utilizatorului. Pe partea dorsală a mănuşii se vede fața din material textil, îmbinările degetelor cu elementele de închidere şi manşeta elastică.

(21) f 2007 0304 - 1.1

(21) f 2007 0304 - 1.2

---

(21) **f 2007 0277**; *(22)* 25.10.2006; *(43)* 30.08.2007; *(71)* CRELUX HOLDING S.A., via Catenazzi 23, Mendrisio, CH 6854, 3326; *(74)* **M. Zardi & CO. S.A.**, via Pioda 6, CH 6900, Lugano; *(72)* Livio Cossutti, C/o Crelux Holding S.A.; *(54)* **ÎNCHIZĂTOR PRIN GLISARE**; *(28)* 2; *(51)* **02-07**; *(80)* **DM/068 377**/ 25.10.2006/ 30.04.2007; (30) EM/05.05.2006/000523568

CLASA 03 - ARTICOLE DE VOIAJ, CUTII, UMBRELE ŞI OBIECTE PERSONALE, NECUPRINSE ÎN ALTE CLASE

(21) **f 2007 0236**; *(22)* 04.04.2007; *(43)* 30.08.2007; *(71)* T & T EUROGROUP S.R.L., str. Mihai Eminescu, nr. 16, bl. E3, sc. A, et. 1, ap. 3, Piatra Neamţ, NT 610029, 3234; *(72)* Timaru Vlad Constantin; GLAVCE BOGDAN; Săvoaia Silviu Gabriel; *(54)* **SACOŞĂ CU COLŢURI DECUPATE**; *(28)* 3; *(51)* **03-01**

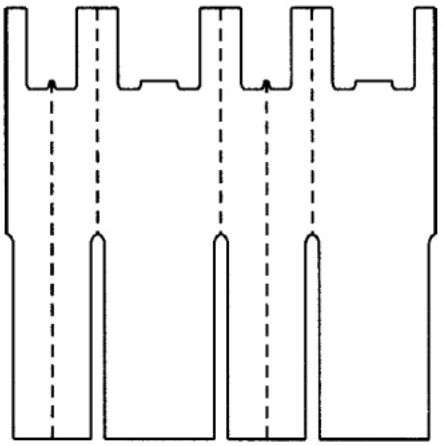

(21) f 2007 0236 - 1

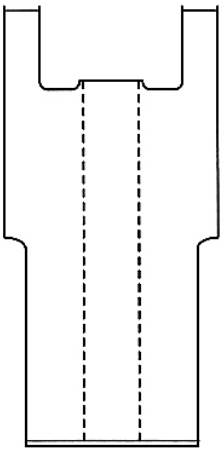

(21) f 2007 0236 - 2

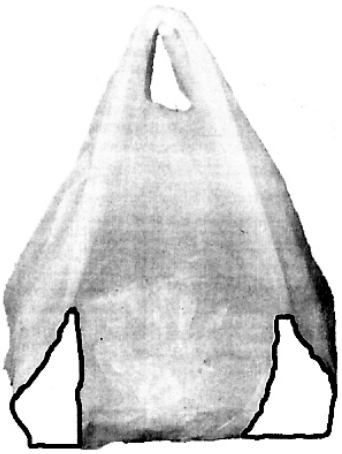

(21) f 2007 0236 - 3

CLASA 06 - MOBILIER

(21) **f 2007 0202**; *(22)* 26.03.2007; *(43)* 30.08.2007; *(71)* S.C. AB SYSTEMS IMPEX S.R.L., str. Santuhalm, nr. 58A, Deva, HD 330004, 3212; *(54)* **SCAUN**; *(28)* 1; *(51)* **06-01**

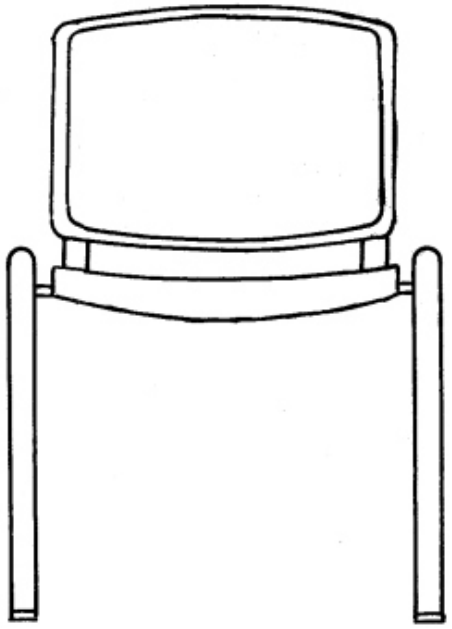

(21) f 2007 0202 - 1.1

(21) f 2007 0202 - 1.2

(21) **f 2007 0238**; *(22)* 05.04.2007; *(43)* 30.08.2007; *(71)* S.C. GENERAL MARKETING GROUP S.R.L., str. Cernăuți, nr. 99, Suceava, SV 720021, 2795; *(74)* **Agenția de Proprietate Industrială Ariana**, b-dul 15 Noiembrie, nr. 90, BV 500102, Braşov; *(72)* Nica Traian; *(54)* **CANAPELE**; *(28)* 38; *(51)* **06-01**

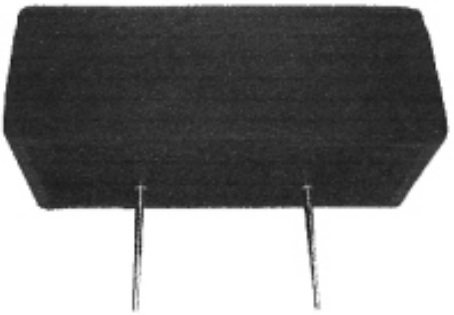

(21) f 2007 0238 - 1

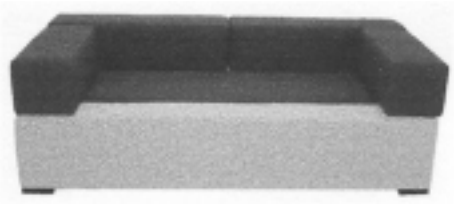

(21) f 2007 0238 - 2

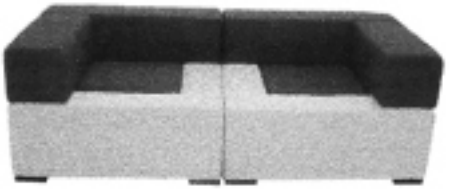

(21) f 2007 0238 - 3

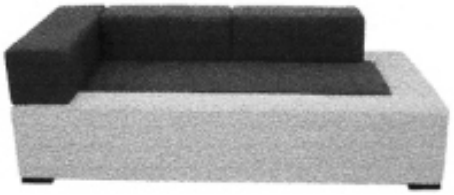

(21) f 2007 0238 - 4

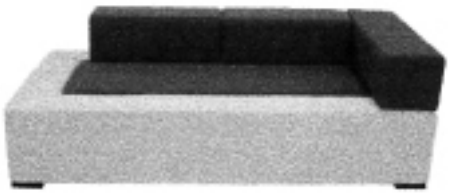

(21) f 2007 0238 - 5

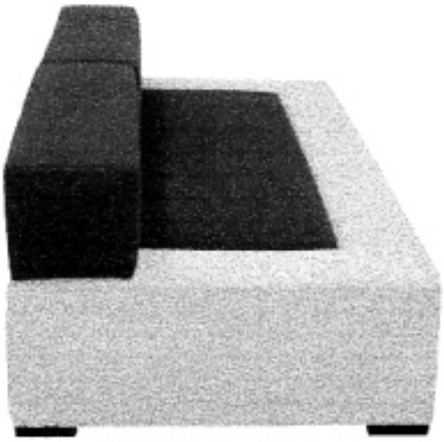

(21) f 2007 0238 - 6

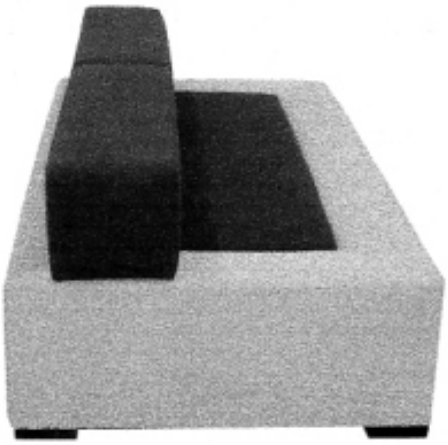

(21) f 2007 0238 - 7

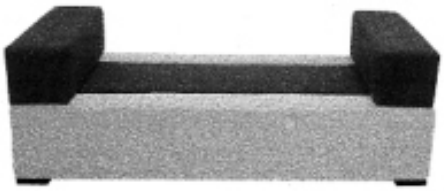

(21) f 2007 0238 - 8

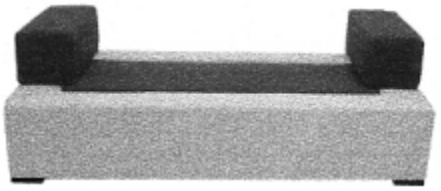

(21) f 2007 0238 - 9

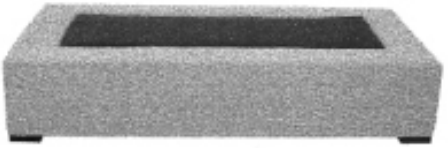

(21) f 2007 0238 - 10

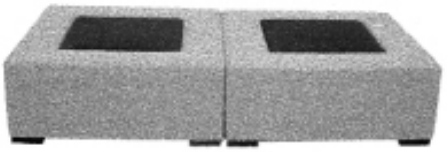

(21) f 2007 0238 - 11

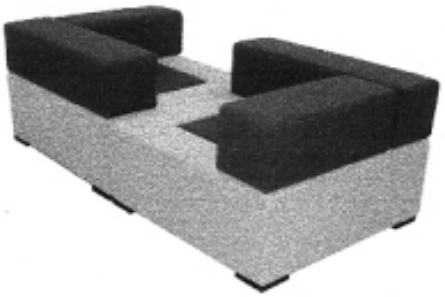

(21) f 2007 0238 - 12

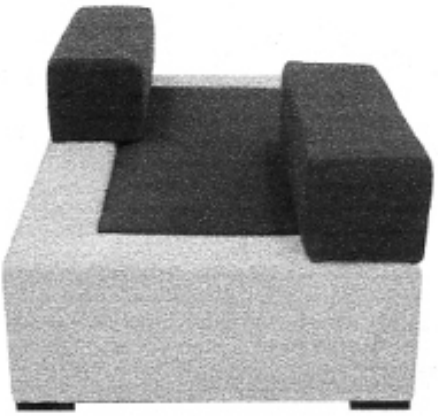

(21) f 2007 0238 - 13

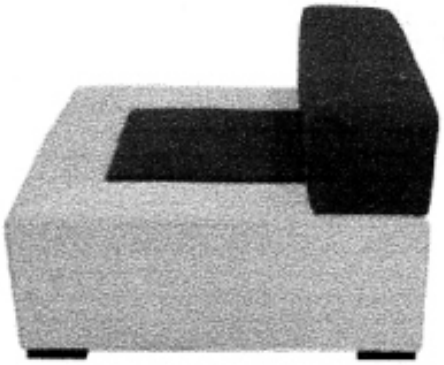

(21) f 2007 0238 - 14

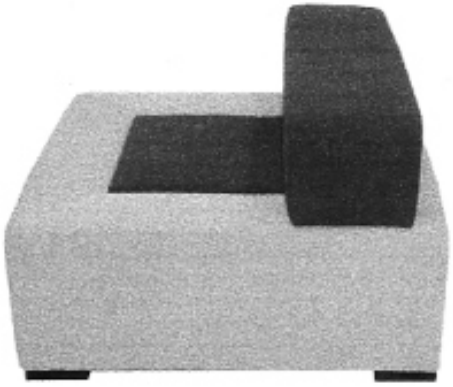

(21) f 2007 0238 - 15

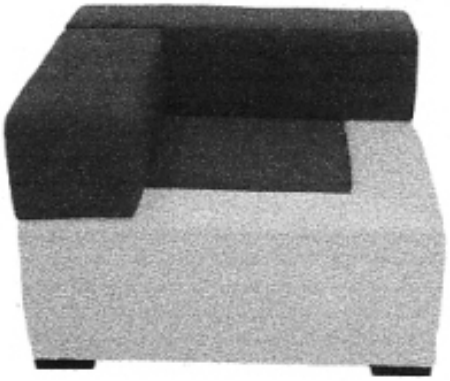

(21) f 2007 0238 - 16

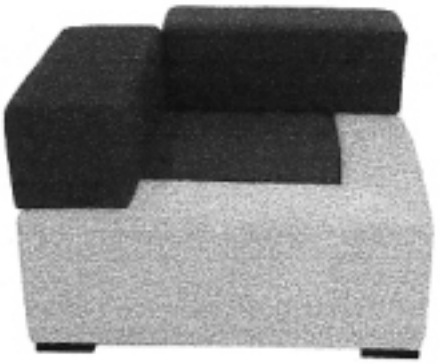

(21) f 2007 0238 - 17

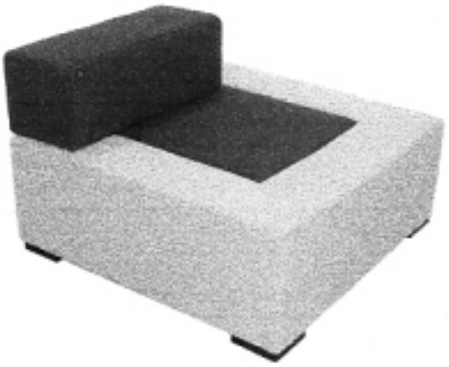

(21) f 2007 0238 - 18

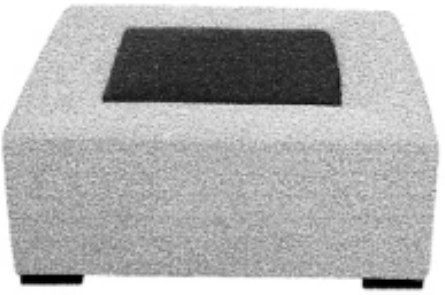

(21) f 2007 0238 - 19

(21) f 2007 0238 - 20

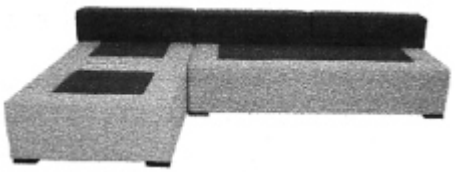

(21) f 2007 0238 - 21

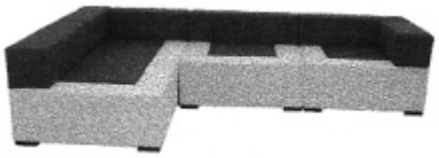

(21) f 2007 0238 - 22

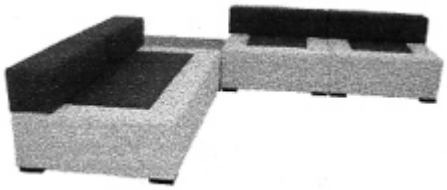

(21) f 2007 0238 - 23

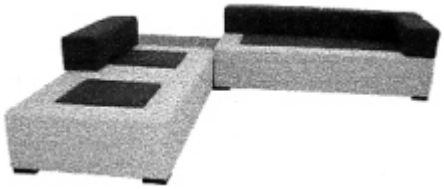

(21) f 2007 0238 - 24

(21) f 2007 0238 - 25

(21) f 2007 0238 - 26

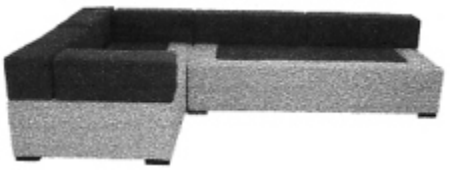

(21) f 2007 0238 - 27

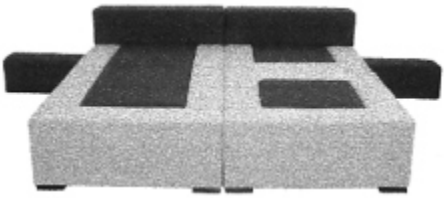

(21) f 2007 0238 - 28

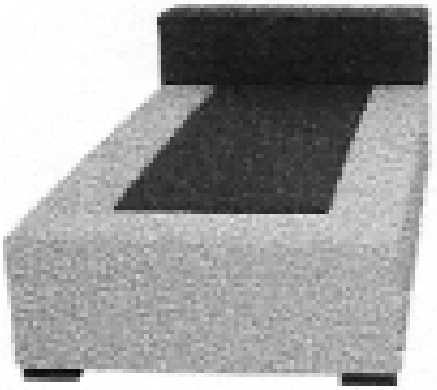

(21) f 2007 0238 - 29

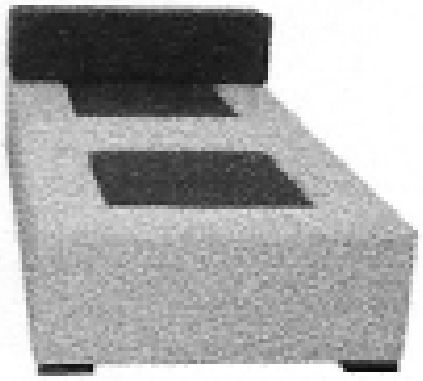

(21) f 2007 0238 - 30

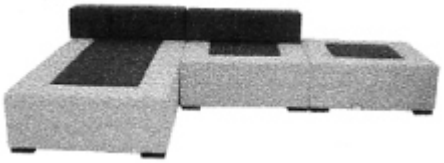

(21) f 2007 0238 - 31

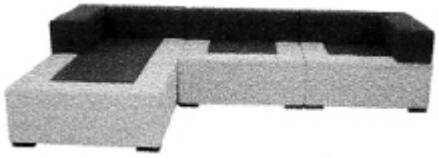

(21) f 2007 0238 - 32

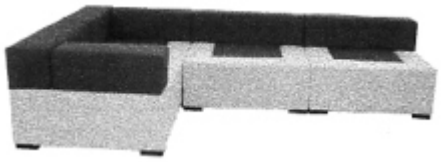

(21) f 2007 0238 - 33

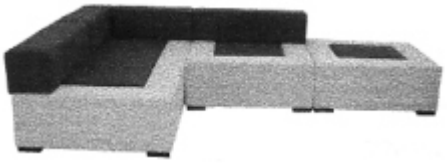

(21) f 2007 0238 - 34

(21) f 2007 0238 - 35

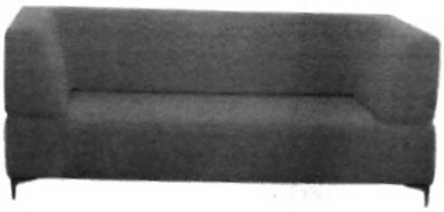

(21) f 2007 0238 - 36

(21) f 2007 0238 - 37

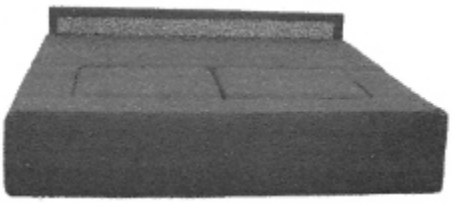

(21) f 2007 0238 - 38

---

(21) **f 2007 0280**; *(22)* 27.10.2006; *(43)* 30.08.2007; *(71)* CONFORT S.R.L., Firma de Producție şi Comerț, str. Mesager, nr. 19, Chişinău, MD 2069, 1311; *(72)* Bors Pavel; *(54)* **CANAPELE ŞI FOTOLII TRANSFORMABILE**; *(28)* 14; *(51)* **06-01**, 02; *(80)* **DM/068 370**/ 27.10.2006/ 30.04.2007

CLASA 07 - ARTICOLE DE MENAJ NECUPRINSE ÎN ALTE CLASE

(21) **f 2007 0159**; *(22)* 07.03.2007; *(43)* 30.08.2007; *(71)* Giuglea Dan Alexandru, str. Madach Imre, nr. 48, Cluj-Napoca, CJ 400464, 3161; *(72)* Giuglea Dan Alexandru; *(54)* **PLATOU PREZENTARE PRODUSE CATERING**; *(28)* 2; *(51)* **07-01**

Reprezentările grafice se găsesc la pagina 94

---

(21) **f 2007 0193**; *(22)* 22.03.2007; *(43)* 30.08.2007; *(71)* S.C. VES S.A., str. Mihai Viteazu, nr. 102, Sighişoara, MS 545400, 3208; *(54)* **MAŞINĂ DE GĂTIT**; *(28)* 4; *(51)* **07-02**

(21) f 2007 0193 - 1

(21) f 2007 0193 - 2

(21) f 2007 0193 - 3

(21) f 2007 0193 - 4

CLASA 08 - ARTICOLE ŞI UTILAJE CASNICE DE METAL

(21) **f 2007 0268**; *(22)* 15.03.2007; *(43)* 30.08.2007; *(71)* S.C. MATRICON INDUSTRIAL S.R.L., str. Pucheni, nr. 42, sector 5, Bucureşti, B 051224, 3197; *(74)* **S.C. Solo Invent S.R.L.**, Calea 13 Septembrie, nr. 104, bl. 48, ap. 8, sector 5, B 050727, Bucureşti; *(72)* Loagăr Ion; *(54)* **SUPORT DE PRINDERE PANOU ANTIORBIRE**; *(28)* 1; *(51)* **08-08**

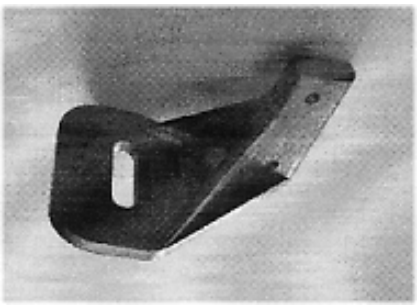

(21) f 2007 0268 - 1.1

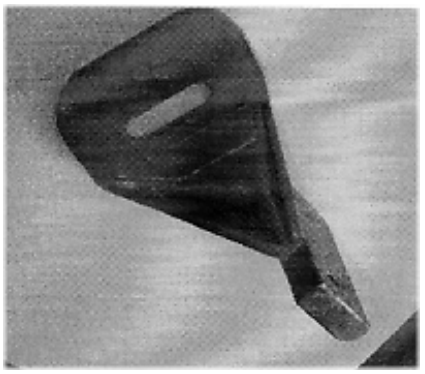

(21) f 2007 0268 - 1.2

---

(21) **f 2007 0149**; *(22)* 02.03.2007; *(43)* 30.08.2007; *(71)* Radu Ioan, str. Fântânele, nr. 8, bl. V2, sc. 2, et. 1, ap. 23, Cluj-Napoca, CJ 400327, 3132; *(72)* Radu Ioan; *(54)* **ELEMENT DE ASAMBLARE CILINDRIC, CU FANTE DECUPATE**; *(28)* 1; *(51)* **08-09**;

(57) **model 1** - Element de asamblare cilindric, cu fante decupate - cilindru tub, cu fante dispuse vertical, în partea superioară, echidistante, şi fante dispuse orizontal, în partea inferioară, echidistante, sub formă de ferestre.

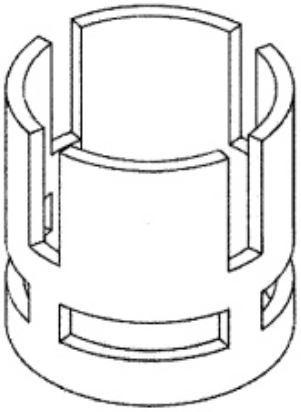

(21) f 2007 0149 - 1

CLASA 09 - AMBALAJE ŞI RECIPIENTE PENTRU TRANSPORTUL SAU PĂSTRAREA MĂRFURILOR

(21) **f 2007 0186**; *(22)* 20.03.2007; *(43)* 30.08.2007; *(71)* S.C. M.V.A. CHIMIE S.R.L., str. Calea Bucureşti, nr. 156, Bucureşti, BV 500299, 3202; *(74)* **Agenția de Proprietate Industrială Ariana**, b-dul 15 Noiembrie, nr. 90, BV 500102, Braşov; *(72)* Marius Vărăşteanu; *(54)* **AMBALAJE**; *(28)* 2; *(51)* **09-01**, 03

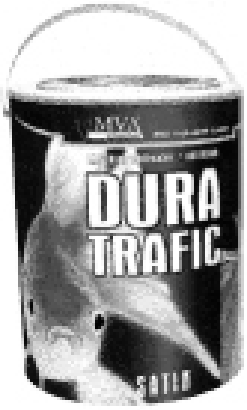

(21) f 2007 0186 - 1

(21) f 2007 0186 - 2

---

(21) **f 2007 0204**; *(22)* 28.03.2007; *(43)* 30.08.2007; *(71)* S.C. ROMAQUA GROUP S.A., str. Carpați, nr. 46, Borsec, HR 535300, 2178; *(72)* Crețu Octavian; *(54)* **RECIPIENT PET**; *(28)* 1; *(51)* **09-01**

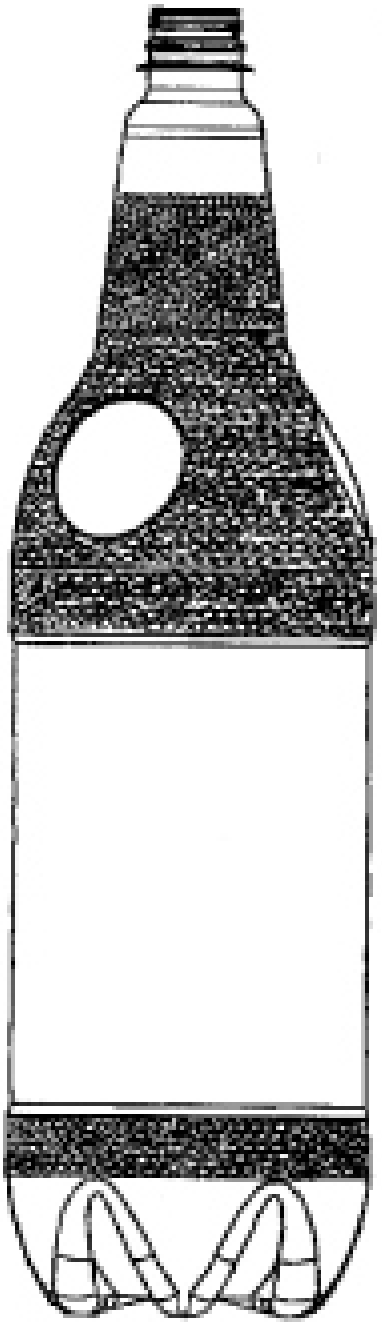

(21) f 2007 0204 - 1.1

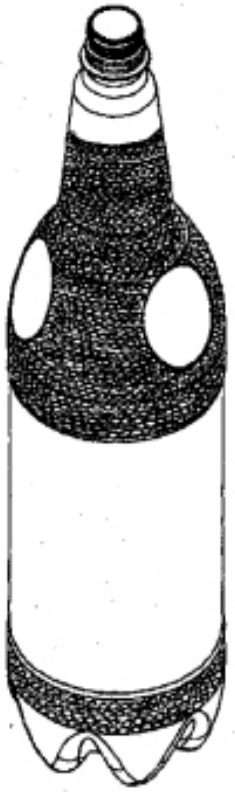

(21) f 2007 0204 - 1.2

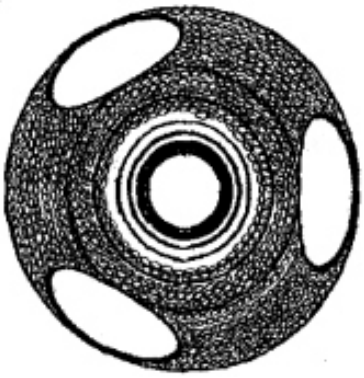

(21) f 2007 0204 - 1.3

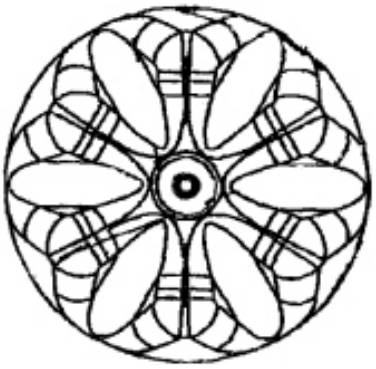

(21) f 2007 0204 - 1.4

(21) **f 2007 0234**; *(22)* 04.04.2007; *(43)* 30.08.2007; *(71)* S.C. DUMALEX GROUP S.A., Intrarea Abatorului, nr. 1, Glina, IF 077105, 800; *(54)* **BUTELIE DE STICLĂ**; *(28)* 1; *(51)* **09-01**

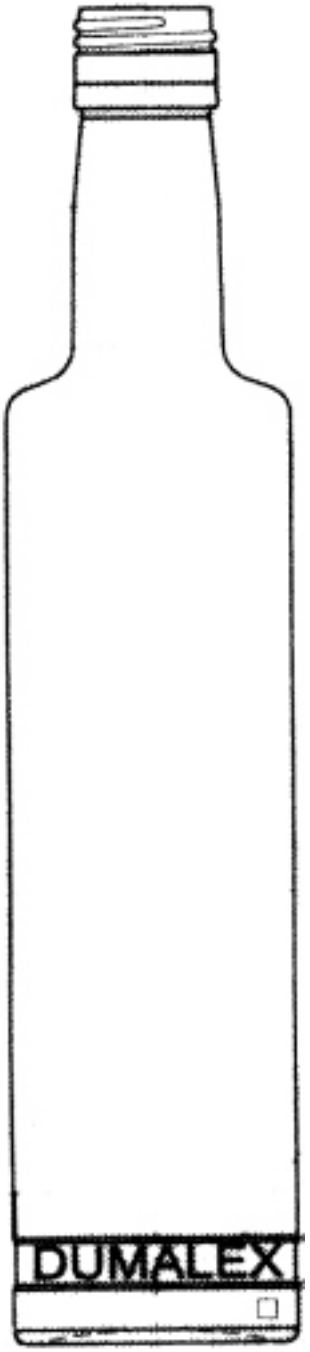

(21) f 2007 0234 - 1.1

(21) f 2007 0234 - 1.2

---

(21) **f 2007 0259**; *(22)* 23.04.2007; *(43)* 30.08.2007; *(71)* S.C. ROMAQUA GROUP S.A., str. Carpați, nr. 46, Borsec, HR 535300, 2178; *(72)* Crețu Octavian; *(54)* **BUTELIE PET**; *(28)* 1; *(51)* **09-01**

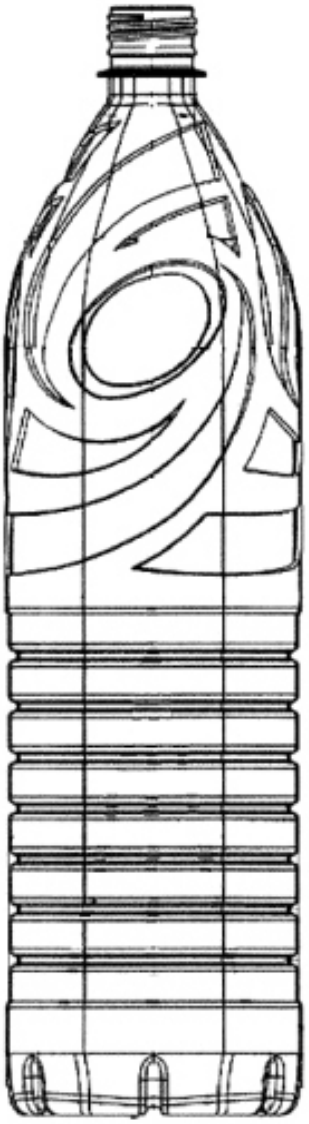

(21) f 2007 0259 - 1.1

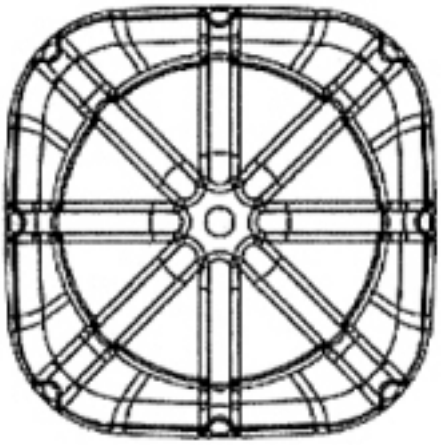

(21) f 2007 0259 - 1.2

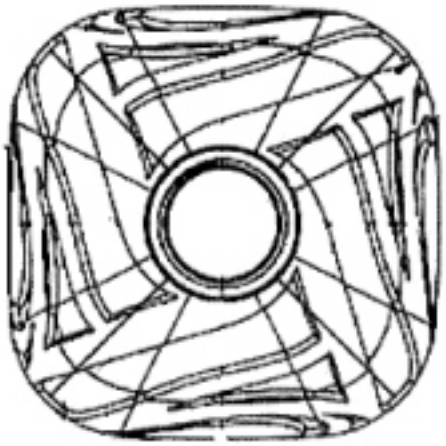

(21) f 2007 0259 - 1.3

---

(21) **f 2007 0260**; *(22)* 23.04.2007; *(43)* 30.08.2007; *(71)* S.C. ROMAQUA GROUP S.A., str. Carpați, nr. 46, Borsec, HR 535300, 2178; *(72)* Crețu Octavian; *(54)* **BUTELIE PET**; *(28)* 1; *(51)* **09-01**

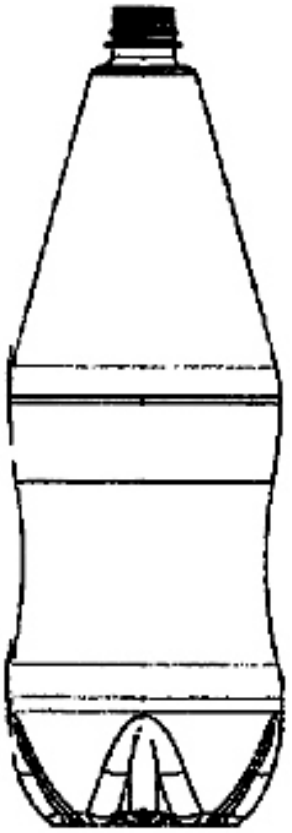

(21) f 2007 0260 - 1.1

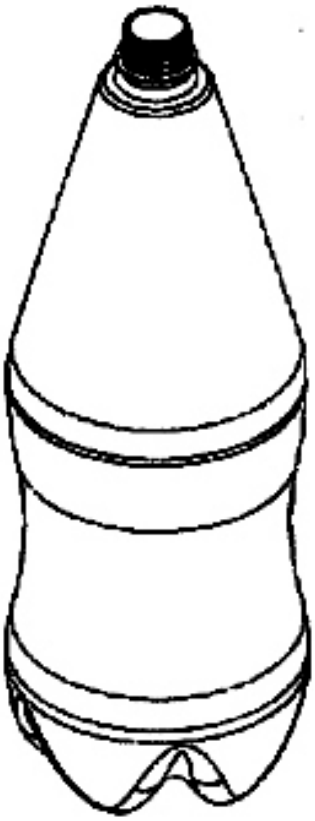

(21) f 2007 0260 - 1.2

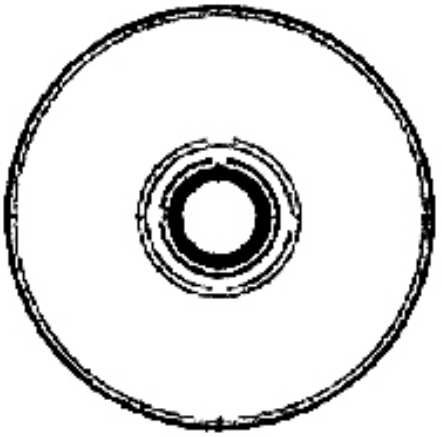

(21) f 2007 0260 - 1.3

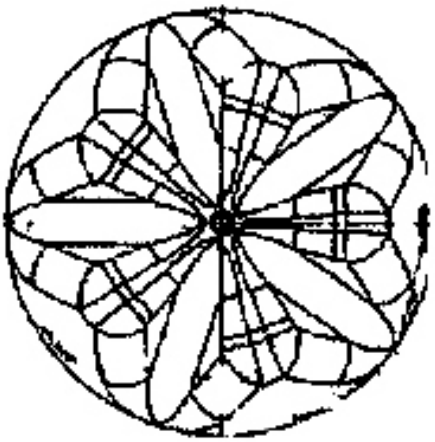

(21) f 2007 0260 - 1.4

---

(21) **f 2007 0275**; *(22)* 27.10.2006; *(43)* 30.08.2007; *(71)* HENKEL KOMMANDITGGESELLSCHAFT AUFAKTIEN, Henkelstrasse, nr. 67, Düsseldorf, D 40589, 326; *(72)* Peter Rushe; *(54)* **STICLE ŞI DISPOZITIVE DE ÎNCHIDERE**; *(28)* 3; *(51)* **09-01**, 07; *(80)* **DM/068 667**/ 27.10.2006/ 30.04.2007; (30) EM/04.05.2006/000523097

---

(21) **f 2007 0281**; *(22)* 11.10.2006; *(43)* 30.08.2007; *(71)* HENKEL KOMMANDITGESELLSCHAFT AUF AKTIEN, Henkelstrasse, no. 67, Düsseldorf, D 40589, 262; *(72)* Hans Georg Muhlhausen; *(54)* **FLACOANE**; *(28)* 2; *(51)* **09-01**; *(80)* **DM/068 346**/ 11.10.2006/ 30.04.2007; (30) EM/11.04.2006/000511175

---

(21) **f 2007 0155**; *(22)* 06.03.2007; *(43)* 30.08.2007; *(71)* Besutiu Vasile, str. Tarnița, nr. 1, bl. B5, sc. 4, ap. 32, Cluj-Napoca, CJ 400659, 3145; *(72)* Besutiu Vasile; *(54)* **CUTIE ORGANIZATOR, PENTRU DISTRIBUȚIA MEDICAMENTAȚIEI ZILNICE/SĂPTĂMÂNALE**; *(28)* 5; *(51)* **09-03**

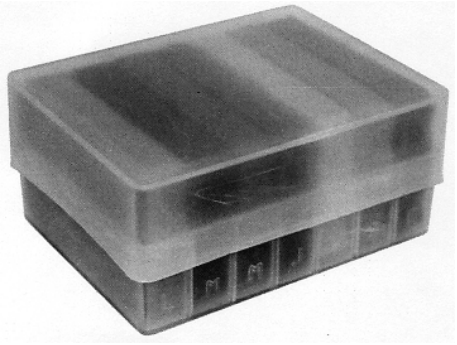

(21) f 2007 0155 - 2

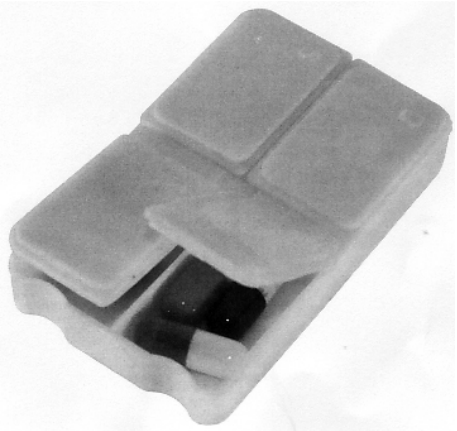

(21) f 2007 0155 - 4

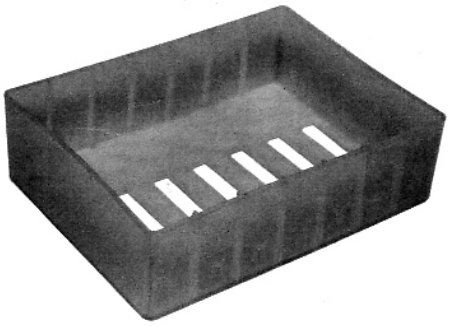

(21) f 2007 0155 - 5

Reprezentările grafice se găsesc la pagina 95

---

(21) **f 2007 0269**; *(22)* 28.06.2006; *(43)* 30.08.2007; *(71)* VELDHOEN WARENHANDELS & MARKETING GMBH, Obenhaupstraße 5, Hamburg, 22335, 3311; *(74)* **Patent Attorneys Richter, Werdermann**, Gerbaulet & Hofmann Neuer Wall 10, D 20354, Hamburg; *(72)* Veldhoen Warwnhandels & Marketing Gmbh; *(54)* **DISTRIBUITOR PENTRU PASTILE**; *(28)* 2; *(51)* **09-03**; *(80)* **DM/068 731**/ 28.06.2006/ 30.04.2007

---

(21) **f 2007 0347**; *(22)* 28.05.2007; *(43)* 30.08.2007; *(71)* S.C. EUROPHARM S.A., str. Poienelor, nr. 5, Braşov, BV 2200, 797; *(54)* **AMBALAJ**; *(28)* 2; *(51)* **09-03**

Reprezentările grafice se găsesc la pagina 95

---

(21) **f 2007 0197**; *(22)* 22.03.2007; *(43)* 30.08.2007; *(71)* S.C. GALMOPAN S.A., b-dul G. Coşbuc, nr. 257, Galați, GL 800157, 1964; *(74)* **Apostol Salomia**, str. Reg. 11, Siret nr. 15, bl. E4, ap. 54, GL, Galați; *(72)* Herescu Marius; *(54)* **ETICHETĂ AMBALAJ**; *(28)* 1; *(51)* **09-05**, 19-08

Reprezentarea grafică se găseşte la pagina 95

---

(21) **f 2007 0310**; *(22)* 11.05.2007; *(43)* 30.08.2007; *(71)* S.C. SPICUL S.A., şoseaua Orhideelor, nr. 15, sector 6, Bucureşti, B 060071, 1791; *(54)* **AMBALAJ PASTE SPICUL**; *(28)* 1; *(51)* **09-05**, 19-08

(57) **model 1** - Grafică pentru ambalaj paste făinoase extra Spicul - este un ambalaj dreptunghiular, de culoare portocalie, sus şi jos ambalajul prezintă spice galben-aurii, în chenar cu linii marginale aurii, roşii şi albe. Central, se află fereastra rotundă, transparentă, pe margini cu model de paste, în chenar cu linii aurii şi roşii, şi deasupra emblema "Spicul", iar jos, cu denumirea tipului de paste făinoase şi gramajul scris cu negru. Deasupra ferestrei este poziționată inscripția "Paste făinoase extra", în culorile galben, negru şi auriu. Ambalajul prezintă două ferestre dreptunghiulare, transparente pe lateralele sale. Culori revendicate portocaliu, galben, auriu, roşu, negru şi alb.

(21) f 2007 0310 - 1

CLASA 10 - CEASORNICĂRIE ŞI ALTE INSTRUMENTE DE MĂSURĂ, INSTRUMENTE DE CONTROL ŞI DE SEMNALIZARE

(21) **f 2007 0271**; *(22)* 20.03.2007; *(43)* 30.08.2007; *(71)* NINA RICCI, 39, Avenue Montaigne, Paris, F 75008, 2036; *(74)* **Infosuisse Information Horlogere et Industrielle**, Rue du Grenier 18, CH 2302, La Chaux-de-Fonds; *(72)* M. Sebastien Perret; *(54)* **CEAS CU BRĂȚARĂ**; *(28)* 1; *(51)* **10-02**; *(80)* **DM/068 725**/ 20.03.2007/ 30.04.2007

---

(21) **f 2007 0274**; *(22)* 19.02.2007; *(43)* 30.08.2007; *(71)* Solenthaler Friedrich, Dunelm Street, nr. 2123, Ottawa, Ontario, K1G 2S2, 694; *(72)* Solenthaler Friedrich; *(54)* **CAPTOR PENTRU DETECTAREA ŞI PREVENIREA FURTULUI DIN MAGAZINE**; *(28)* 4; *(51)* **10-05**; *(80)* **DM/068 669**/ 19.02.2007/ 30.04.2007

---

(21) **f 2007 0270**; *(22)* 26.02.2007; *(43)* 30.08.2007; *(71)* MONTRES WYLER SA GENEVE, Boulevard James-Fazy 4, Geneve, CH 1211, 2846; *(74)* **Infosuisse Information Horlogere et Industrielle**, Rue du Grenier 18, CH 2302, La Chaux-de-Fonds; *(72)* Marcello Binda; *(54)* **CADRANE DE CEAS**; *(28)* 3; *(51)* **10-07**; *(80)* **DM/068 730**/ 26.02.2007/ 30.04.2007

CLASA 12 - MIJLOACE DE TRANSPORT ŞI DE RIDICAT

(21) **f 2007 0168**; *(22)* 12.03.2007; *(43)* 30.08.2007; *(71)* S.C. REMAR S.A., str. Gării, nr. 18, Paşcani, IS 705200, 3191 S.N.T.F.C. CFR CĂLĂTORI S.A., b-dul Dinicu Golescu, nr. 38, sector 1, Bucureşti, B 010867, 3192; *(74)* **Agenție de Proprietate Industrială şi Transfer Tehnologic Stoian Ion**, Republicii, bl. 46, ap. 35, NT 5550, Roman; *(72)* Cornea Cătălin; *(54)* **VAGON DE CĂLĂTORI ETAJAT ŞI MOD DE ARANJARE**; *(28)* 11; *(51)* **12-03**

(57) **model 1** - Vagon de călători etajat, având elemente caracteristice noi, în combinație: exterior cu culoare de fond albastră; părțile laterale au o bandă albă, orizontală, care cuprinde geamurile lojilor de capăt, uşile şi geamurile parter, şi o bandă albă, orizontală, pe partea înclinată a acoperişului cu geamurile de la etaj; benzile au capetele înclinate şi coliniare, iar trecerea spre uşi, de asemenea, înclinată. **model 2** - Etajul vagonului călători, având: şiruri de fotolii independente, cu spătar rotunjit, suport racordat la tetiera ovală, şir de lămpi ovale pe centru, la capăt loji cu fotolii laterale, culoar central. **model 3** - Scara dintreparter şi etaj, cu balustrade simetrice stânga-dreapta, fiecare cu câte trei bare verticale şi două lonjeroane paralele, echidistante, toate din inox. **model 4** - Lojă de capăt de etaj, cu un fotoliu şi scăunel cu suport, măsuță îngustă, trapezoidală, pe cutie paralelipipedică, sub geam înclinat. **model 5** - Parterul vagonului călători, având: fotolii independente, spătar rotunjit, suport racordat la tetiera ovală, două şiruri de lămpi ovale, pereți de capăt cu geamuri ample, contur în "D", portbagaje laterale. **model 6** - Semilojă de capăt, cu câte două fotolii față în față, măsuță îngustă, trapezoidală, pe cutie paralelipipedică, sub geam vertical. **model 7** - Lojă de capăt, cu fotolii față în față, pe suport comun, pe dreapta, şi compartiment longitudinal, pentru instalația electrică, pe stânga, portbagaj lateral. **model 8** - Lojă de capăt, cu fotolii față în față, independente şi pe suport comun, pe tavan lămpi ovale, stânga şi dreapta, şi lămpi de veghe, în nişe semielipsoidale. **model 9** - Hol de acces în vagon: uşi intrare glisante, cu geamuri ample, perete parter, cu geamuri ample în "D" şi mână curentă, înclinată; mâini curente orizontale şi verticale, inox. **model 10** - Hol de acces în vagon: uşi glisante, cu geamuri ample, podea înclinată, scară laterală cu patru trepte, mâini curente orizontale, înclinate, şi verticale, inox. **model 11** - Hol de acces în vagon, având peretele spre parterul vagonului cu geamuri ample în "D", şi mâini curente, înclinate, inox.

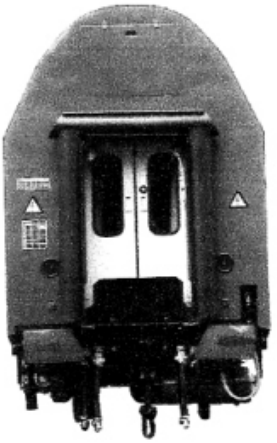

(21) f 2007 0168 - 1.2

(21) f 2007 0168 - 2.1

(21) f 2007 0168 - 2.2

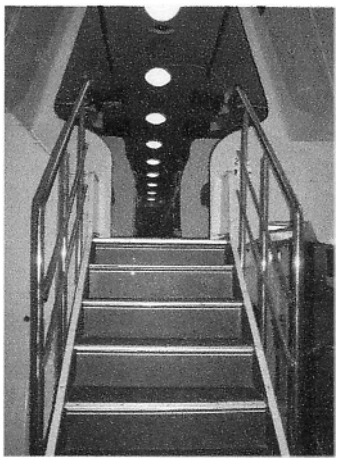

(21) f 2007 0168 - 3

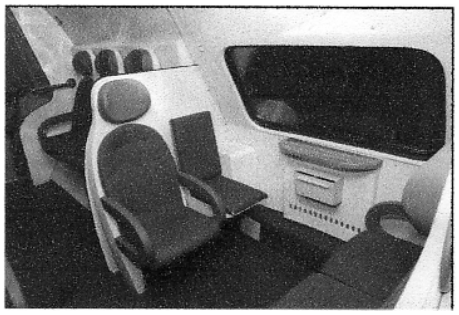

(21) f 2007 0168 - 4

(21) f 2007 0168 - 5

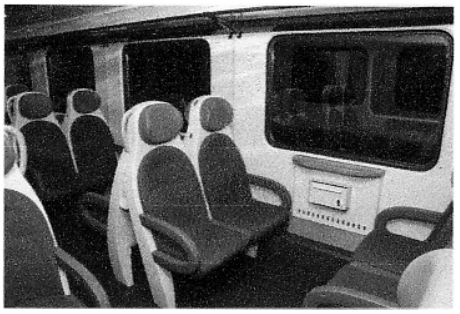

(21) f 2007 0168 - 6

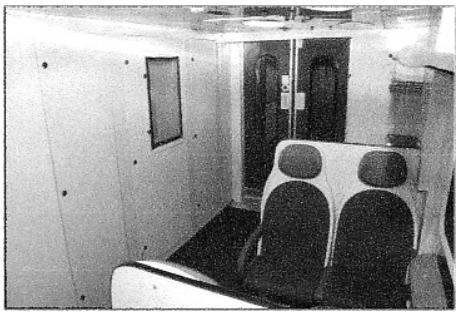

(21) f 2007 0168 - 7

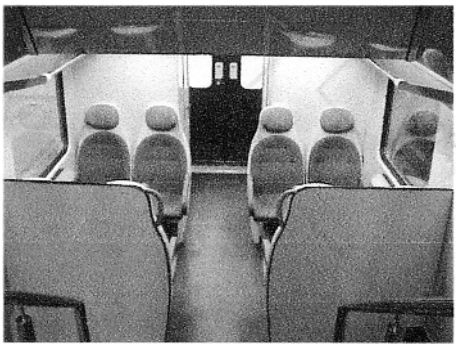

(21) f 2007 0168 - 8.1

(21) f 2007 0168 - 8.2

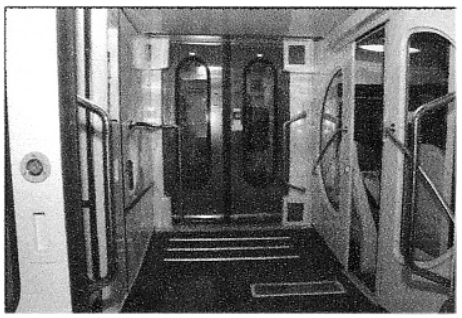

(21) f 2007 0168 - 9

(21) f 2007 0168 - 10

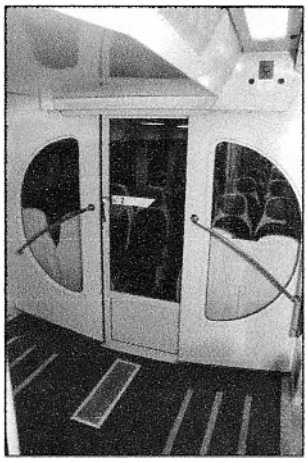

(21) f 2007 0168 - 11

Reprezentarea grafică se găseşte la pagina 96

---

(21) **f 2007 0278**; *(22)* 25.10.2006; *(43)* 30.08.2007; *(71)* FERRARI S.P.A., via Emilia Est 1163, Modena, I 41100, 2361; *(74)* **Jacobacci & Partners S.P.A.**, Corso Regio Parco nr. 27, I 10152, Torino; *(72)* Amprimo Manuele; GRUBER WERNER; Yu Jae Cheul; BATTAMS ROBERT GEORGE; Imai David Tadashi; HARDMAN THOMAS HARRY; Agullo Spottorno Luis; HILLER FELIX; Nagasato Daisuke; KYUNG KIM TAE; Yakubo Hiroaki; *(54)* **AUTOTURISME**; *(28)* 4; *(51)* **12-08**; *(80)* **DM/068 376**/ 25.10.2006/ 30.04.2007; (30) EM/27.04.2006/000519681

CLASA 14 - APARATE DE ÎNREGISTRARE, DE TELECOMUNICAŢII ŞI PRELUCRARE A INFORMAŢIILOR

(21) **f 2007 0284**; *(22)* 26.04.2007; *(43)* 30.08.2007; *(71)* S.C. ELECTRA S.R.L., b-dul Chimiei, nr. 8, Iaşi, IS 700291, 1841; *(72)* Copăcel Constantin Iulian; MARIAN BERDAN; *(54)* **CARCASE PENTRU VIDEOINTERFON**; *(28)* 2; *(51)* **14-03**

(57) **model 1** - Aparatul este de forma unei prisme dreptunghiulare, având o bordură supraînălţată pe trei laturi. Aşezate pe prismă se află arce de cerc de mare rază, egal distanţate, locaşul de formă rotundă, pentru camera de luat vederi, intersectat cu o suprafaţă dreptunghiulară, destinată afişajului, tastatura, precum şi o suprafaţă dreptunghiulară, rotunjită la un capăt, având în interiorul ei două suprafeţe de aceeaşi formă, dar mai mici, şi un cerc de mic diametru, iar coaxial cu aceasta, arce de cerc egal distanţate şi de lungimi uniform crescătoare. **model 2** - Aparatul este de forma unei prisme dreptunghiulare, având o bordură supraînălţată pe trei laturi. Aşezate pe prismă se află arce de cerc de mare rază, egal distanţate, locaşul de formă rotundă, pentru camera de luat vederi, intersectat cu o suptafaţă dreptunghiulară, destinată afişajului, tastatura, precum şi fanta de introducere a cartelei optice.

(21) f 2007 0284 - 1

(21) f 2007 0284 - 2

CLASA 15 - MAŞINI NECUPRINSE ÎN ALTE CLASE

(21) **f 2007 0229**; *(22)* 03.04.2007; *(43)* 30.08.2007; *(71)* S.C. INDUSTRIALEXPORT S.A., b-dul Dacia, nr. 59, sector 1, Bucureşti, B 010407, 3230; *(74)* **Ariana Agenție de Proprietate Industrială**, str. Semenic, nr. 1, bl. 23, sc. 2, et. 4, ap. 90, sector 4, B 041033, Bucureşti; *(54)* **POMPĂ**; *(28)* 1; *(51)* **15-02**

Reprezentarea grafică se găseşte la pagina 96

---

(21) **f 2007 0230**; *(22)* 03.04.2007; *(43)* 30.08.2007; *(71)* Bojor Andrei, str. Finlanda, nr. 13, sector 1, Bucureşti, B 011776, 3231; *(72)* Bojor Andrei; *(54)* **MAŞINĂ DE SPĂLAT CU CHIUVETĂ**; *(28)* 1; *(51)* **15-05**, 23-02

(21) f 2007 0230 - 1

---

(21) **f 2007 0165**; *(22)* 09.03.2007; *(43)* 30.08.2007; *(71)* S.C. NIRO S.R.L., Aleea Centralei, nr. 3, bl. 17, ap. 5, Sfântu Gheorghe, CV 520068, 3169; *(74)* **S.C. Harcov A.P.I. S.R.L.**, str. Nicolae Iorga, nr. 61, bl. 10E, sc. B, ap. 9, CV 520031, Sfântu Gheorghe; *(72)* Pora Peter; *(54)* **MAŞINI DE TĂIAT MANUAL, PENTRU BENZI TRANSPORTOARE ŞI CURELE DE TRANSMISIE**; *(28)* 5; *(51)* **15-09**

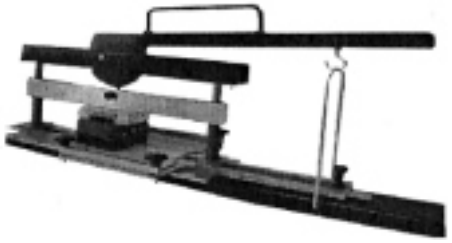

(21) f 2007 0165 - 1

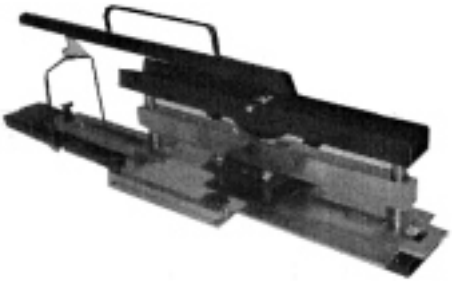

(21) f 2007 0165 - 2

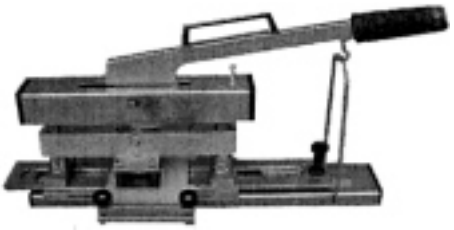

(21) f 2007 0165 - 3

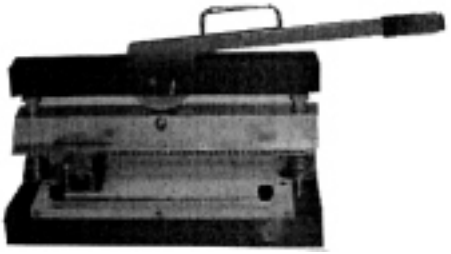

(21) f 2007 0165 - 4

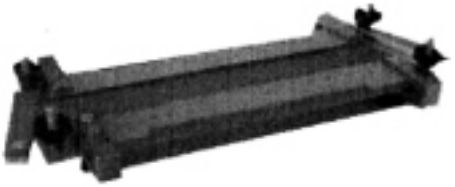

(21) f 2007 0165 - 5

CLASA 19 - PAPETĂRIE, ARTICOLE DE BIROU, MATERIALE PENTRU ARTE, ÎNVĂȚĂMÂNT

(21) **f 2007 0283**; *(22)* 06.10.2006; *(43)* 30.08.2007; *(71)* ELDA ICECEK VE ENERJI HIZMETLERI SANAYI VE TICARET ANONIM SIRKETI, Itob Organize Sanayi Bolgesi P.K., Tekeli, Menderes - Izmir, TR 35440, 3327; *(74)* **Destek Patent A.S.**, Ortapazar Cd. no. 7, TR 16040, Osmangazi / Bursa; *(72)* Zaina Alhadad; *(54)* **STICLĂ**; *(28)* 1; *(51)* **19-01**; *(80)* **DM/068 262**/ 06.10.2006/ 30.04.2007

---

(21) **f 2007 0293**; *(22)* 05.04.2007; *(43)* 30.08.2007; *(71)* S.C. BEKAM GRUP S.R.L., str. Dezrobirii, nr. 44, sector 6, Bucureşti, B 060989, 1896; *(74)* **S.C. Inventa - Agenție Universitară de Inventică S.R.L.**, Corneliu Coposu 7, bl. 104, sc. 2, et. 1, ap. 31, sector 3, B 7000, Bucureşti; *(72)* Iliescu Sebastian; RĂDULESCU ANCA; *(54)* **FELICITĂRI**; *(28)* 3; *(51)* **19-01**

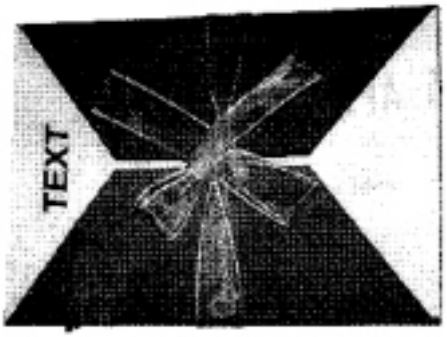

(21) f 2007 0293 - 1.1

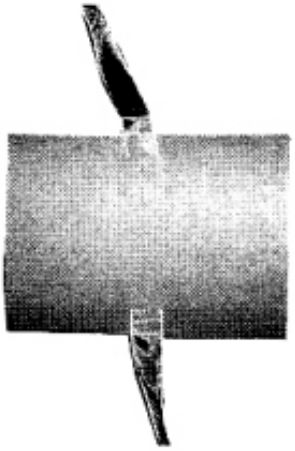

(21) f 2007 0293 - 1.2

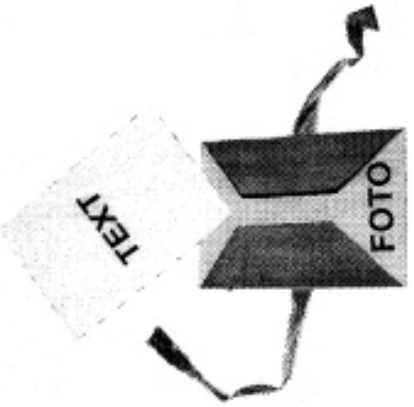

(21) f 2007 0293 - 1.3

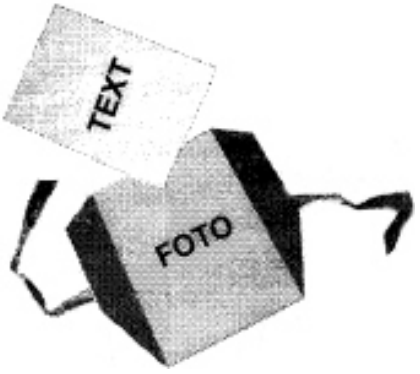

(21) f 2007 0293 - 1.4

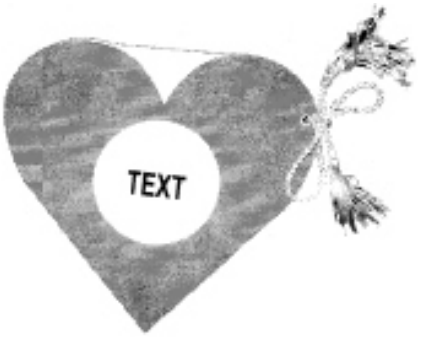

(21) f 2007 0293 - 2.1

(21) f 2007 0293 - 2.2

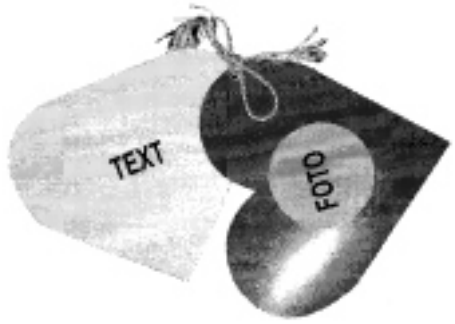

(21) f 2007 0293 - 2.3

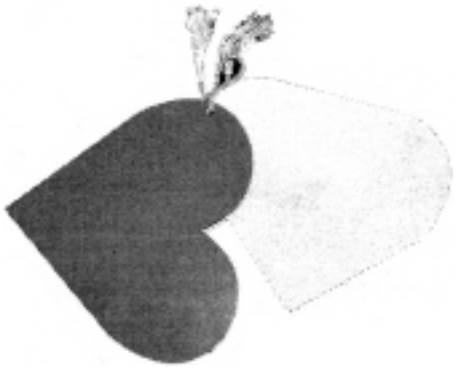

(21) f 2007 0293 - 2.4

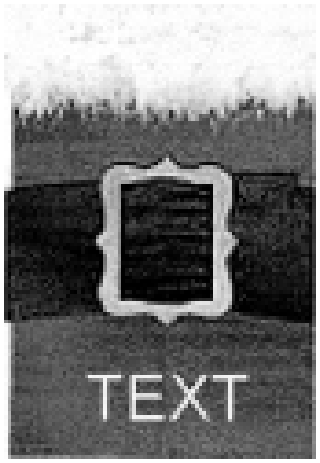

(21) f 2007 0293 - 3.1

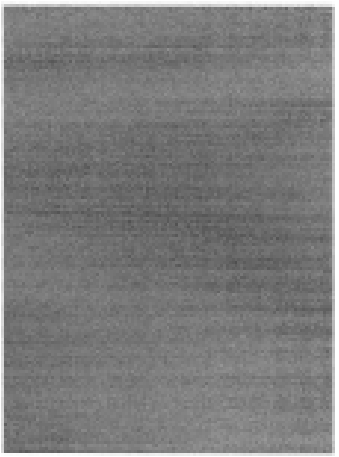

(21) f 2007 0293 - 3.2

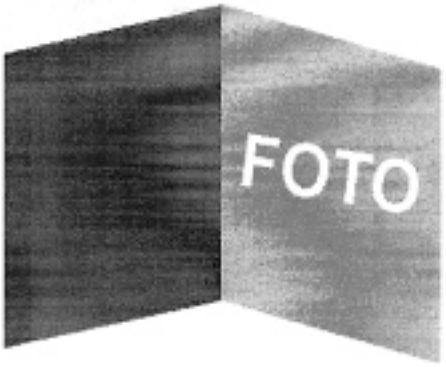

(21) f 2007 0293 - 3.3

---

(21) **f 2007 0148**; *(22)* 01.03.2007; *(43)* 30.08.2007; *(71)* S.C. TIPOGRAFIA REAL S.R.L., str. Progresului, nr. 134-138, corp B, et. 1, sector 5, Bucureşti, B 050695, 3131; *(74)* **Cabinet de Proprietate Industrială Paul Andronache**, str. Sibiu, nr. 14, bl. E21, ap. 35, sector 6, B 061544, Bucureşti; *(72)* Cristian Varban; *(54)* **ELEMENTE DE SECURIZARE PENTRU DOCUMENTE FINANCIAR CONTABILE**; *(28)* 2; *(51)* **19-08**

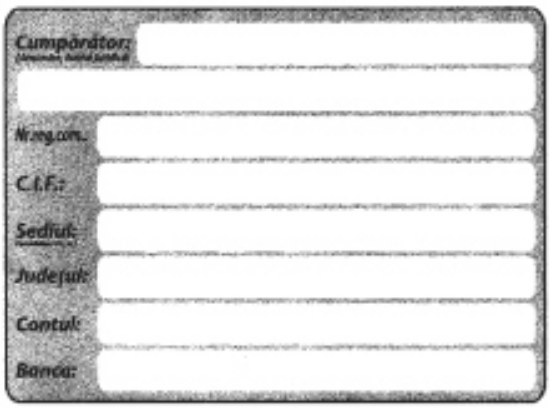

(21) f 2007 0148 - 1

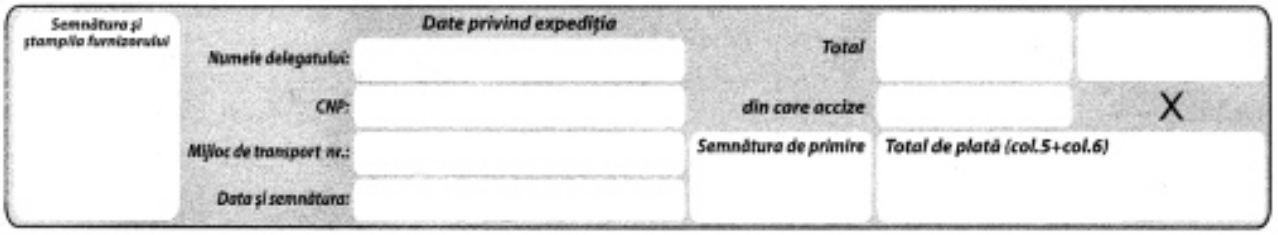

(21) f 2007 0148 - 2

---

(21) **f 2007 0161**; *(22)* 07.03.2007; *(43)* 30.08.2007; *(71)* ISI S.A. L. OFFSHORE, Amara Bldg., str. Saint Therese, Regiunea Sfeir, El Hadath, Mount Lebanon, LB, 1747; *(74)* **S.C. Inventa - Agenţie Universitară de Inventică S.R.L.**, Corneliu Coposu 7, bl. 104, sc. 2, et. 1, ap. 31, sector 3, B 7000, Bucureşti; *(54)* **GRAFICĂ AMBALAJ**; *(28)* 1; *(51)* **19-08**

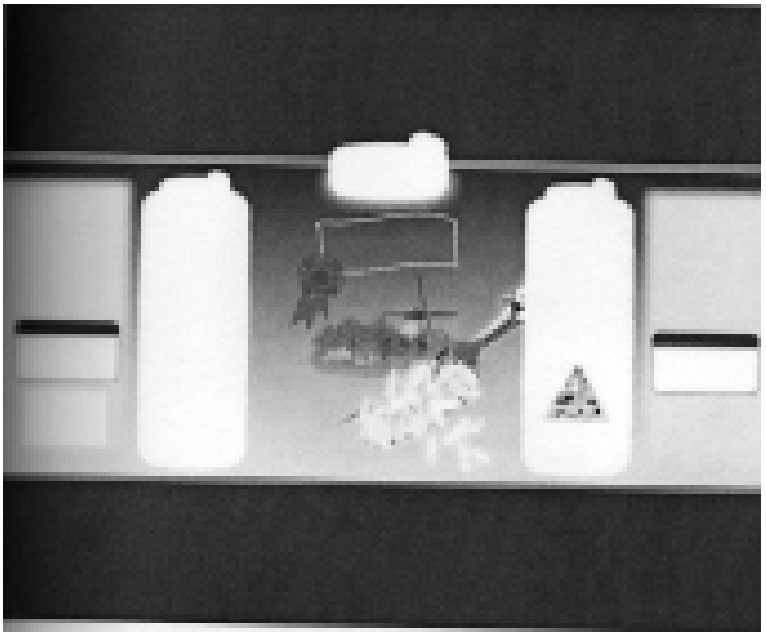

(21) f 2007 0161 - 1

---

(21) **f 2007 0164**; *(22)* 09.03.2007; *(43)* 30.08.2007; *(71)* Vlăduţoiu Marcel Mihai, str. Corneliu Coposu, nr. 15, bl. A, ap. 19, Arad, AR 310003, 3168; *(72)* Vlăduţoiu Marcel Mihai; *(54)* **GRAFICĂ PENTRU AMBALAJE**; *(28)* 1; *(51)* **19-08**

(21) f 2007 0164 - 1

---

(21) **f 2007 0173**; *(22)* 14.03.2007; *(43)* 30.08.2007; *(71)* HOLCIM (ROMÂNIA) S.A., b-dul Primăverii, nr. 57, sector 1, Bucureşti, B 011973, 2422; *(54)* **GRAFICĂ PUBLICITARĂ**; *(28)* 1; *(51)* **19-08**

(57) **model 1** - Desenul este un ansamblu de trei elemente, numele "Structo", sub care se regăseşte propoziţia care descrie sumar produsul "Ciment pentru aplicaţii multiple", sub care se află pictograma ce arată un aspect din punerea în practică a produsului. Pictograma ilustrează un meşter zidar stilizat, cu cască şi salopetă, având în mâini un instrument de muncă stilizat (o lopată) şi, în plan secund, un alt instrument de muncă stilizat (o minibetonieră).

(21) f 2007 0173 - 1

---

(21) **f 2007 0198**; *(22)* 22.03.2007; *(43)* 30.08.2007; *(71)* S.C. PATIMAN S.R.L., str. Cetăţianu Ioan, nr. 7, hala 9A, Bariera Traian, Galaţi, GL 800198, 3209; *(74)* **Apostol Salomia**, str. Reg. 11, Siret nr. 15, bl. E4, ap. 54, GL, Galaţi; *(72)* Tiron Teofil Cătălin; *(54)* **GRAFICĂ AMBALAJ**; *(28)* 6; *(51)* **19-08**

(21) f 2007 0198 - 1

(21) f 2007 0198 - 2

(21) f 2007 0198 - 3

(21) f 2007 0198 - 4

(21) f 2007 0198 - 5

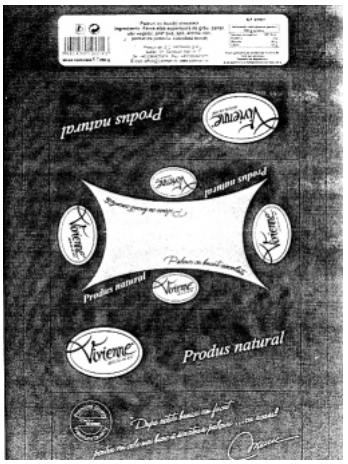

(21) f 2007 0198 - 6

(21) **f 2007 0228**; *(22)* 30.03.2007; *(43)* 30.08.2007; *(71)* S.C. LEFRUMARIN S.R.L., str. Timiş, nr. 7, Săcele, BV 505600, 3221; *(74)* **Agenția de Proprietate Industrială Ariana**, b-dul 15 Noiembrie, nr. 90, BV 500102, Braşov; *(72)* Codruț Branza; *(54)* **ETICHETE**; *(28)* 5; *(51)* **19-08**

(21) f 2007 0228 - 1

(21) f 2007 0228 - 2

(21) f 2007 0228 - 3

(21) f 2007 0228 - 4

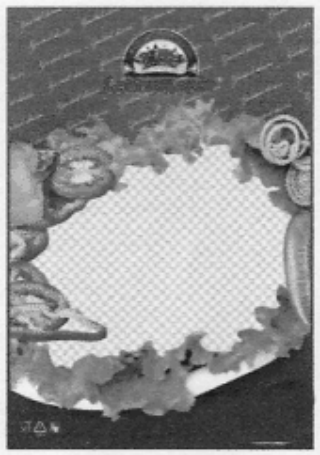

(21) f 2007 0228 - 5

---

(21) **f 2007 0245**; *(22)* 11.04.2007; *(43)* 30.08.2007; *(71)* S.C. MIDAR GROUP S.R.L., b-dul Republicii, nr. 61, sat Roşu, comuna Chiajna, IF 077042, 3238; *(74)* **C.P. I. Lazăr Elena**, O. P. 1, C. P. 52, BZ, Buzău; *(72)* Enache Dumitru; *(54)* **GRAFICA AMBALAJ**; *(28)* 1; *(51)* **19-08**

Reprezentarea grafică se găseşte la pagina 96

---

(21) **f 2007 0247**; *(22)* 12.04.2007; *(43)* 30.08.2007; *(71)* S.C. TECSA BUSINESS S.R.L., şoseaua Mihai Bravu, nr. 124, bl. D26, sc. 1, ap. 1, sector 2, Bucureşti, B 021314, 2250; *(72)* Aydogan Sakir; *(54)* **GRAFICĂ PUBLICITARĂ**; *(28)* 1; *(51)* **19-08**

Reprezentarea grafică se găseşte la pagina 97

---

(21) **f 2007 0253**; *(22)* 19.04.2007; *(43)* 30.08.2007; *(71)* S.C. PASSIONE EXIM S.R.L., str. Preot Grigore, nr. 12, sat Işalniţa, comuna Işalniţa, DJ 207340, 3015; *(72)* Dorneanu Florin; *(54)* **ETICHETE**; *(28)* 3; *(51)* **19-08**

Reprezentările grafice se găsesc la pagina 97

---

(21) **f 2007 0282**; *(22)* 16.10.2006; *(43)* 30.08.2007; *(71)* ELDA ICECEK VE ENERJI HIZMETLERI SANAYI VE TICARET ANONIM SIRKETI, Itob Organize Sanayi Bolgesi P.K., Tekeli, Menderes - Izmir, TR 35440, 3327; *(74)* **Destek Patent A.S.**, Ortapazar Cd. no. 7, TR 16040, Osmangazi / Bursa; *(72)* Zaina Alhadad; *(54)* **GRAFICĂ PENTRU ETICHETE ŞI AMBALAJE**; *(28)* 2; *(51)* **19-08**; *(80)* **DM/068 263**/ 16.10.2006/ 30.04.2007

---

(21) **f 2007 0309**; *(22)* 11.05.2007; *(43)* 30.08.2007; *(71)* S.C. SPICUL S.A., şoseaua Orhideelor, nr. 15, sector 6, Bucureşti, B 060071, 1791; *(54)* **AMBALAJ MUCENICI SPICUL**; *(28)* 1; *(51)* **19-08**

(57) **model 1** - Grafică pentru ambalaj mucenici - ambalaj dreptunghiular, cu linii oblice, portocalii, pe fond transparent, forme de culoare albă, ale produsului mucenic, pe fond de culoare portocaliu, şi forme de culoare portocaliu, ale produsului mucenic, pe fondde culoare mov. Central, titulatura "Mucenici", cu scris de culoare roşu, pe fond alb, cu chenar mov, dedesubt inscripţionarea gramajului "250 g". În colţul stânga-sus este dreptunghiul cu sigla Spicul - marca înregistrată, culori revendicate mov, roşu, portocaliu, galben, pe fond alb, cu chenar de culoare roşie.

(21) f 2007 0309 - 1

---

(21) **f 2007 0317**; *(22)* 17.05.2007; *(43)* 30.08.2007; *(71)* BRD FINANCE IFN S.A., b-dul Ion Mihalache, nr. 1-7, et. 15, camera 241, sector 1, Bucureşti, B 011171, 3328; S.C. STAER INTERNATIONAL S.A., str. Siderurgiştilor, bl. Sd6a, Galaţi, GL 800364, 3329; *(54)* **GRAFICĂ PENTRU CARTE DE CREDIT**; *(28)* 1; *(51)* **19-08**

Reprezentările grafice se găsesc la pagina 97

---

(21) **f 2007 0325**; *(22)* 20.03.2007; *(43)* 30.08.2007; *(71)* S.C. M.V.A. CHEMIE S.R.L., Calea Bucureşti, nr. 156, Braşov, BV 500299, 3338; *(74)* **Agenţia de Proprietate Industrială Ariana**, b-dul 15 Noiembrie, nr. 90, BV 500102, Braşov; *(72)* Marius Vărăşteanu; *(54)* **ETICHETE**; *(28)* 4; *(51)* **19-08**

(21) f 2007 0325 - 1

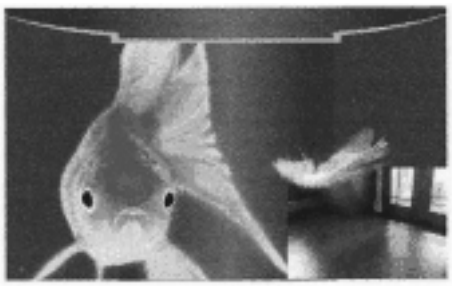

(21) f 2007 0325 - 2

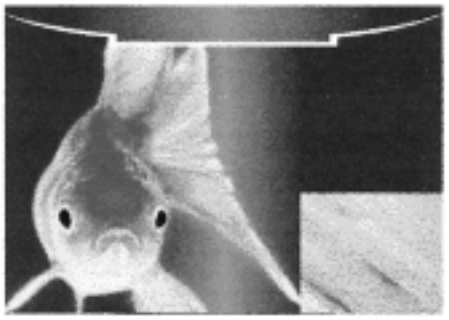

(21) f 2007 0325 - 3

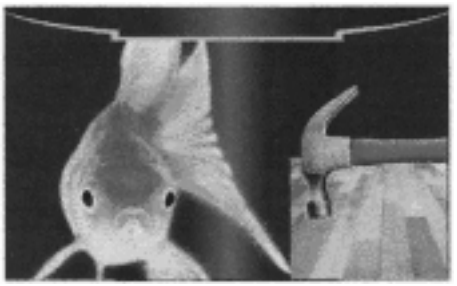

(21) f 2007 0325 - 4

CLASA 21 - JOCURI, JUCĂRII, CORTURI ŞI ARTICOLE DE SPORT

(21) **f 2007 0279**; *(22)* 25.10.2006; *(43)* 30.08.2007; *(71)* FERRARI S.P.A., via Emilia Est 1163, Modena, I 41100, 2361; *(74)* **Jacobacci & Partners S.P.A.**, Corso Regio Parco nr. 27, I 10152, Torino; *(72)* Amprimo Manuele; GRUBER WERNER; Yu Jae Cheul; BATTAMS ROBERT GEORGE; Imai David Tadashi; HARDMAN THOMAS HARRY; Agullo Spottorno Luis; HILLER FELIX; Nagasato Daisuke; KYUNG KIM TAE; Yakubo Hiroaki; *(54)* **AUTOTURISME (JUCĂRII)**; *(28)* 4; *(51)* **21-01**; *(80)* **DM/068 375**/ 25.10.2006/ 30.04.2007; (30) EM/27.04.2006/000520549

---

(21) **f 2007 0190**; *(22)* 20.03.2007; *(43)* 30.08.2007; *(71)* S.C. BURAK TOYS INTERNATIONAL S.R.L., str. Tămaş, nr. 2, Buftea, IF 070000, 3204; *(72)* Kakillioglu Mahmut; *(54)* **LEAGĂN**; *(28)* 1; *(51)* **21-03**

(21) f 2007 0190 - 1

CLASA 23 - INSTALAȚII PENTRU DISTRIBUȚIA FLUIDELOR, INSTALAȚII SANITARE DE CĂLDURĂ, DE VENTILAȚIE ŞI CONDIȚIONARE A AERULUI, COMBUSTIBILI SOLIZI

(21) **f 2007 0235**; *(22)* 04.04.2007; *(43)* 30.08.2007; *(71)* S.C. UNVER S.R.L., str. Nicolae Bălcescu, nr. 4B, Odorheiu Secuiesc, HR 4200, 839; *(74)* **S.C. Harcov A.P.I. S.R.L.**, str. Nicolae Iorga, nr. 61, bl. 10E, sc. B, ap. 9, CV 520031, Sfântu Gheorghe; *(54)* **ȚEAVĂ**; *(28)* 2; *(51)* **23-01**

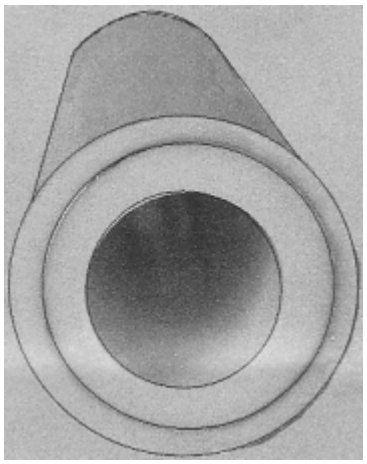

(21) f 2007 0235 - 1

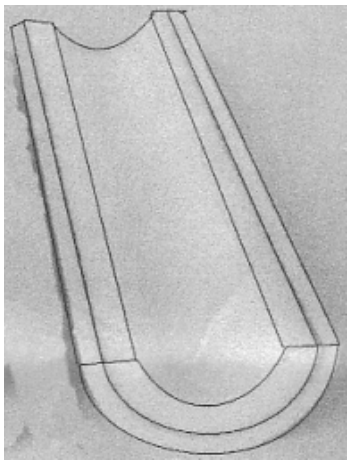

(21) f 2007 0235 - 2.1

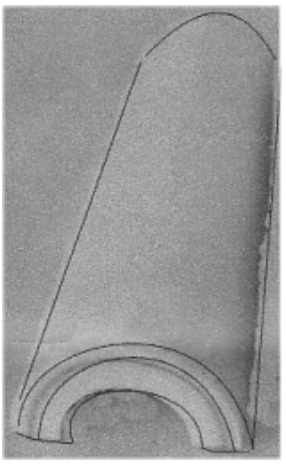

(21) f 2007 0235 - 2.2

---

(21) **f 2007 0273**; *(22)* 18.12.2006; *(43)* 30.08.2007; *(71)* VALBIA S.R.L., via A. Canossi 31, Brozzo (Brescia), I 25060, 3315; *(74)* **De Simone & Partners S.P.A.**, via Vincenzo Bellini, nr. 20, I 00198, Roma; *(72)* Aldo Bonomi; *(54)* **DISPOZITIV DE COMANDĂ ELECTRIC**; *(28)* 1; *(51)* **23-01**; *(80)* **DM/068 685**/ 18.12.2006/ 30.04.2007; (30) EM/19.06.2006/000546270-0001;

---

(21) **f 2007 0294**; *(22)* 03.05.2007; *(43)* 30.08.2007; *(71)* Coza Vasile Laurențiu, Calea Victoriei, nr. 100, bl. B120, ap. 82, Turda, CJ 401023, 3283; Coza Maria Mihaela, Calea Victoriei, nr. 100, bl. 120, ap. 82, Turda, CJ 401023, 3284; *(74)* **Ciupan Cornel,** str. Mestecenilor, nr. 6, sc. 1, ap. 2, CJ 400348, Cluj-Napoca; *(72)* Cozma Vasile Laurențiu; *(54)* **DISPOZITIV DE IGIENIZARE**; *(28)* 1; *(51)* **23-02**

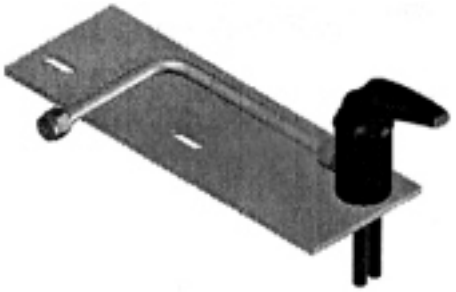

(21) f 2007 0294 - 1

---

(21) **f 2005 1031**; *(22)* 14.12.2005; *(43)* 30.08.2007; *(71)* S.C. AMBASADOR PLUS S.R.L., str. Circumvalațiunii, nr. 1, Timişoara, TM 300013, 2087; *(72)* Popescu Laurian; BUTA ADRIAN; *(54)* **SOBĂ CU RUMEGUŞ**; *(28)* 1; *(51)* **23-03**

(21) f 2005 1031 - 1

(21) **f 2007 0194**; *(22)* 22.03.2007; *(43)* 30.08.2007; *(71)* S.C. VES S.A., str. Mihai Viteazu, nr. 102, Sighişoara, MS 545400, 3208; *(54)* **SOBĂ DE ÎNCĂLZIT**; *(28)* 3; *(51)* **23-03**

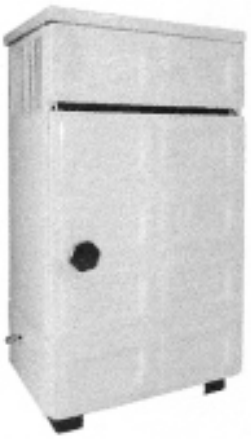

(21) f 2007 0194 - 1

(21) f 2007 0194 - 2

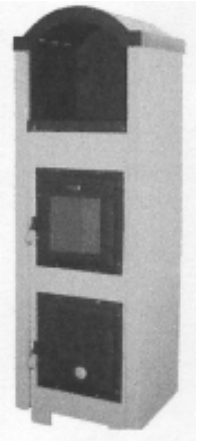

(21) f 2007 0194 - 3

(21) **f 2007 0195**; *(22)* 22.03.2007; *(43)* 30.08.2007; *(71)* S.C. VES S.A., str. Mihai Viteazu, nr. 102, Sighişoara, MS 545400, 3208; *(54)* **SOBĂ CU CAZAN**; *(28)* 1; *(51)* **23-03**

(21) f 2007 0195 - 1

---

(21) **f 2007 0196**; *(22)* 22.03.2007; *(43)* 30.08.2007; *(71)* S.C. VES S.A., str. Mihai Viteazu, nr. 102, Sighişoara, MS 545400, 3208; *(54)* **SOBE TIP ŞEMINEU**; *(28)* 5; *(51)* **23-03**

(21) f 2007 0196 - 1

(21) f 2007 0196 - 2

(21) f 2007 0196 - 3

(21) f 2007 0196 - 4

(21) f 2007 0196 - 5

CLASA 24 - MEDICINĂ ŞI LABORATOARE

(21) **f 2007 0185**; *(22)* 19.03.2007; *(43)* 30.08.2007; *(71)* S.C. INTER PHARMA COMPANY S.R.L., str. Poieni, nr. 24, sector 4, Bucureşti, B 042167, 3201; *(72)* Babos Valentin; *(54)* **ASPIRATOR NAZAL**; *(28)* 1; *(51)* **24-01**

(57) **model 1** - În vederea laterală a aspiratorului (1.1) se observă corpul lui, de formă ovală, cu fund legat prin racordări la corp. Acesta este închis de un capac de formă ascuțită, generată de o curbă, iar în vârf are un orificiu de aspirație. În vederea de sus (1.2) se observă cercul mic al orificiului, apoi baza acestuia, baza capacului şi diametrul exterior al corpului.

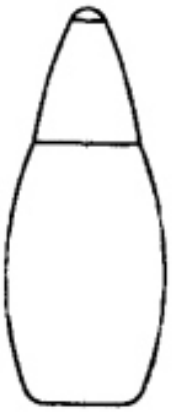

(21) f 2007 0185 - 1.1

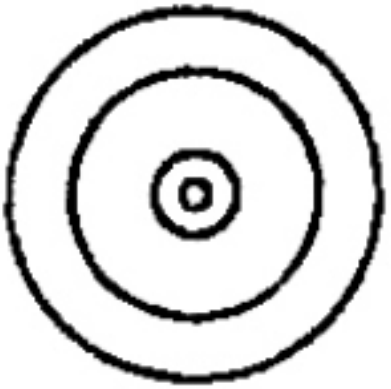

(21) f 2007 0185 - 1.2

CLASA 25 - CONSTRUCȚII ŞI ELEMENTE DE CONSTRUCȚII

(21) **f 2007 0191**; *(22)* 21.03.2007; *(43)* 30.08.2007; *(71)* PROFILCO S.A. - ALUMINIUM EXTRUSION INDUSTRIES, 53rd km. Nat. Athens - Lamia, Inofita Viotias, 320 11, 3207; *(74)* **Cabinet de Proprietate Industrială Paul Andronache**, str. Sibiu, nr. 14, bl. E21, ap. 35, sector 6, B 061544, Bucureşti; *(72)* Antonios Athanasopoulos; *(54)* **PROFILE EXTRUDATE, METALICE, PENTRU UŞI ŞI FERESTRE**; *(28)* 31; *(51)* **25-01**

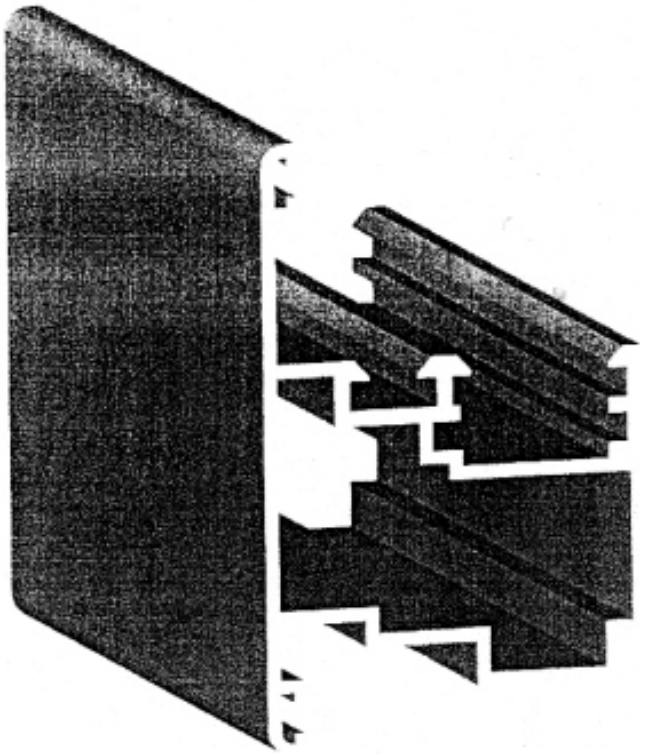

(21) f 2007 0191 - 1

(21) f 2007 0191 - 2

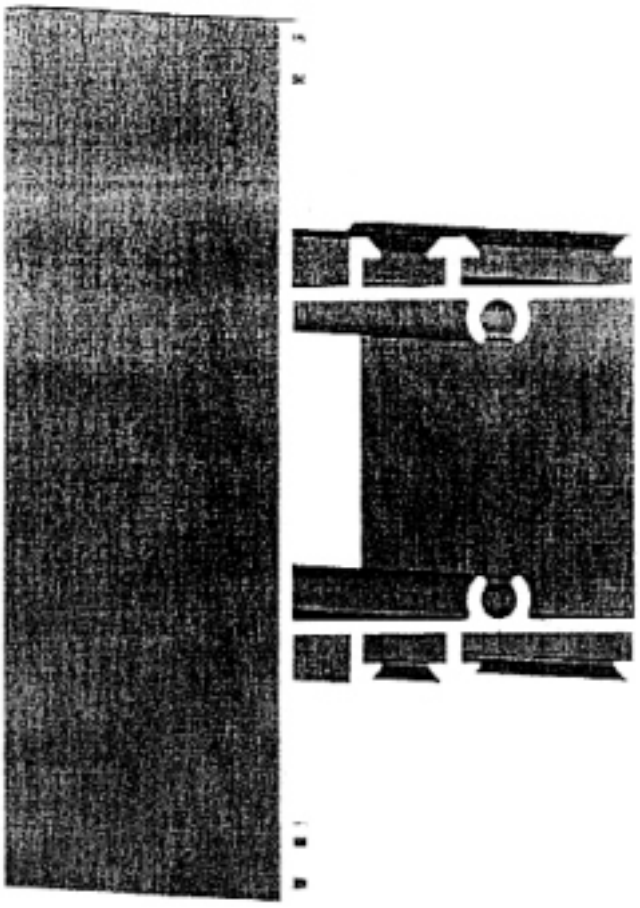

(21) f 2007 0191 - 3

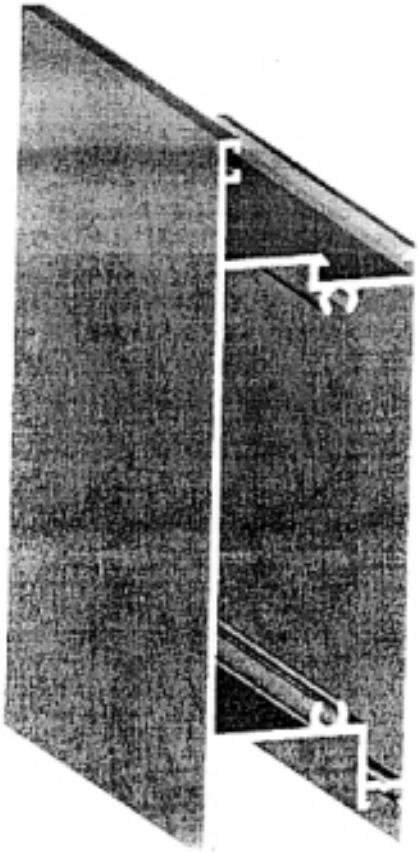

(21) f 2007 0191 - 4

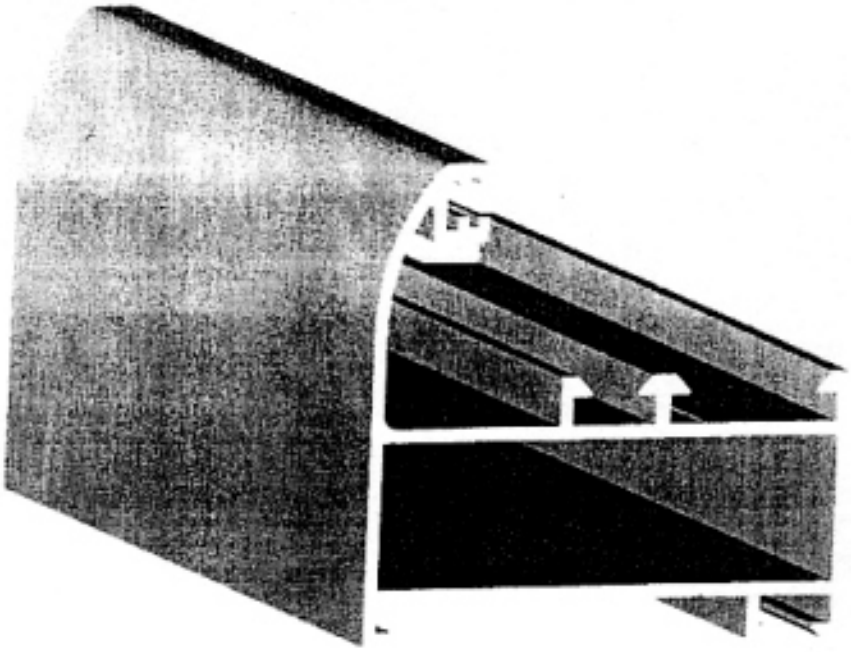

(21) f 2007 0191 - 5

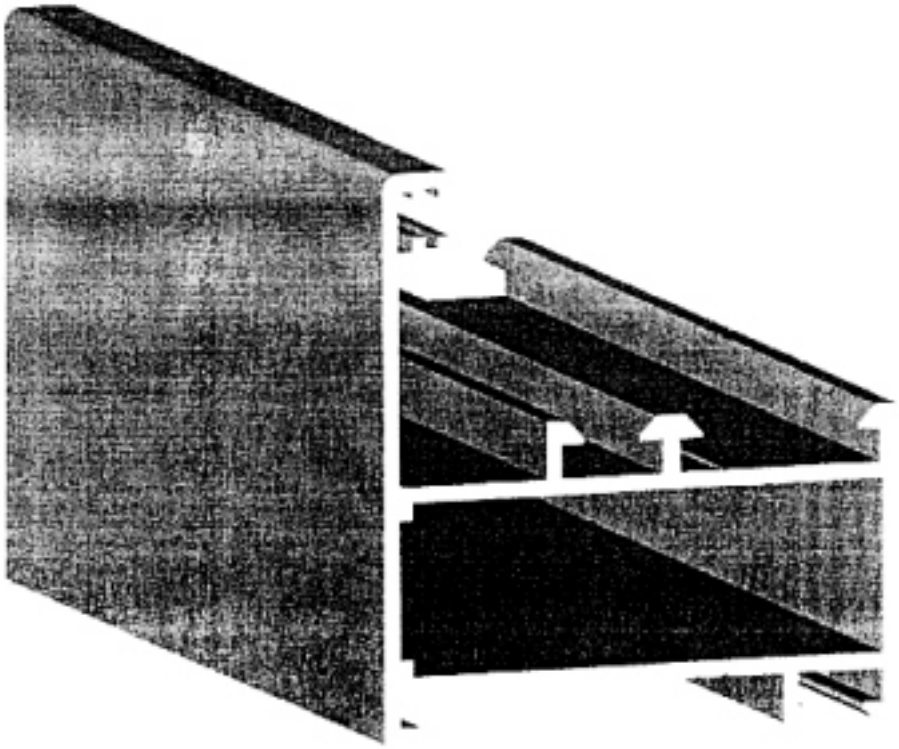

(21) f 2007 0191 - 6

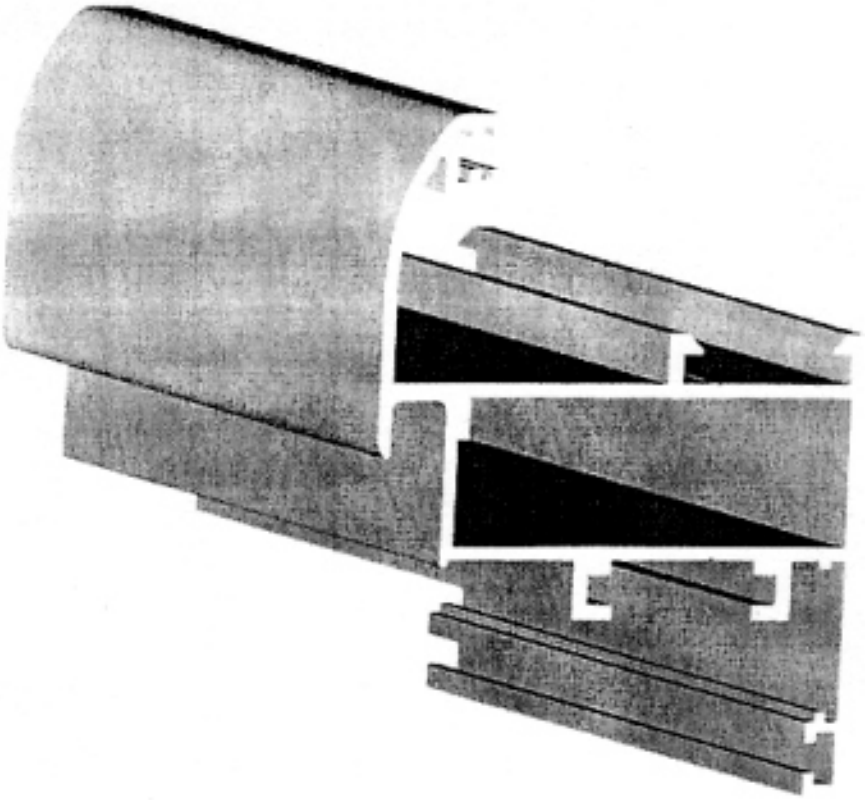

(21) f 2007 0191 - 7

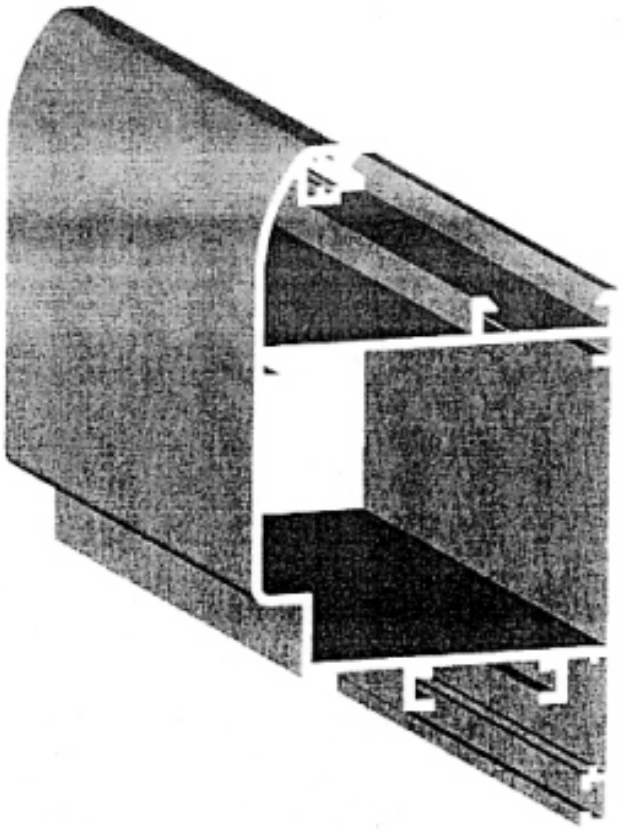

(21) f 2007 0191 - 8

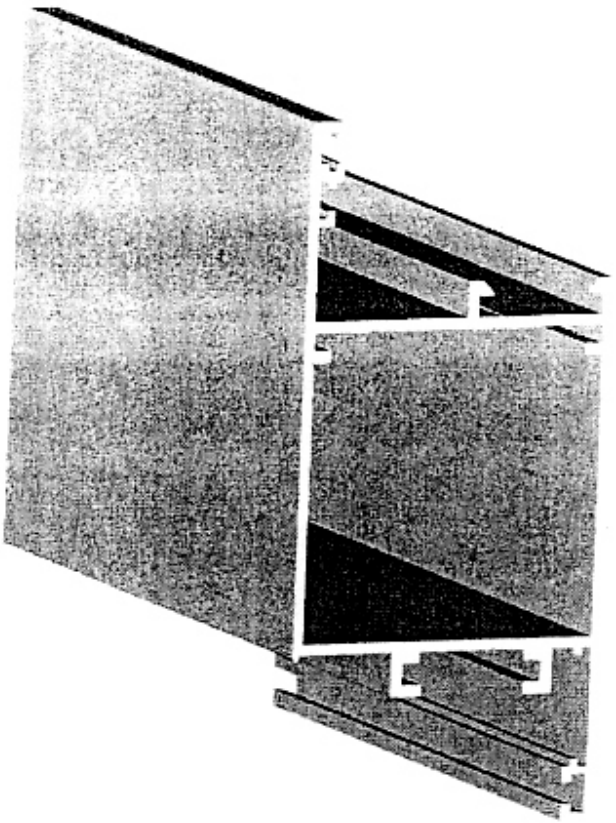

(21) f 2007 0191 - 9

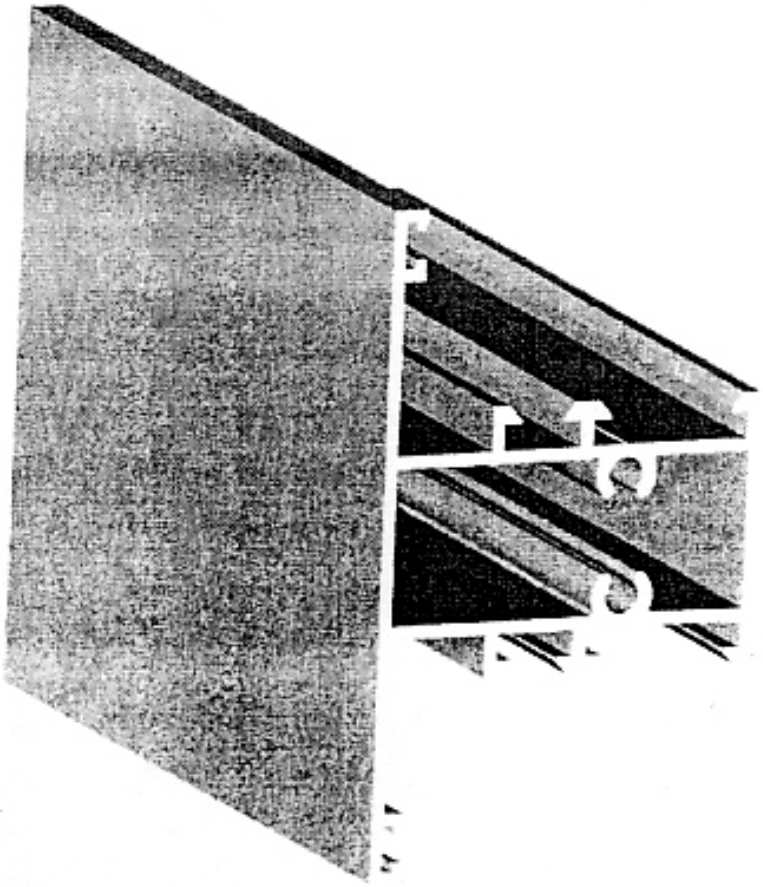

(21) f 2007 0191 - 10

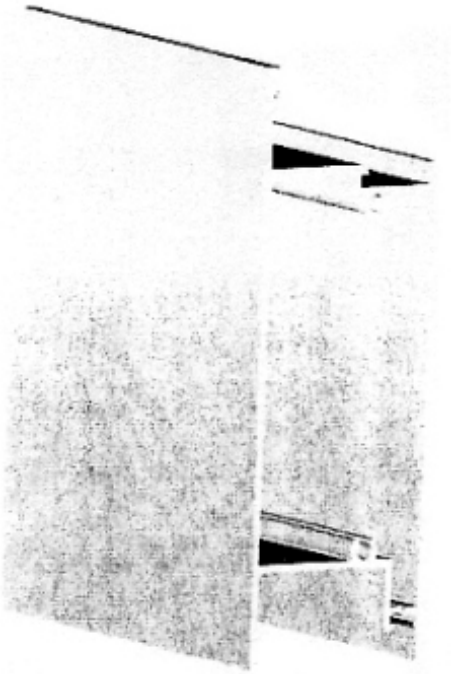

(21) f 2007 0191 - 11

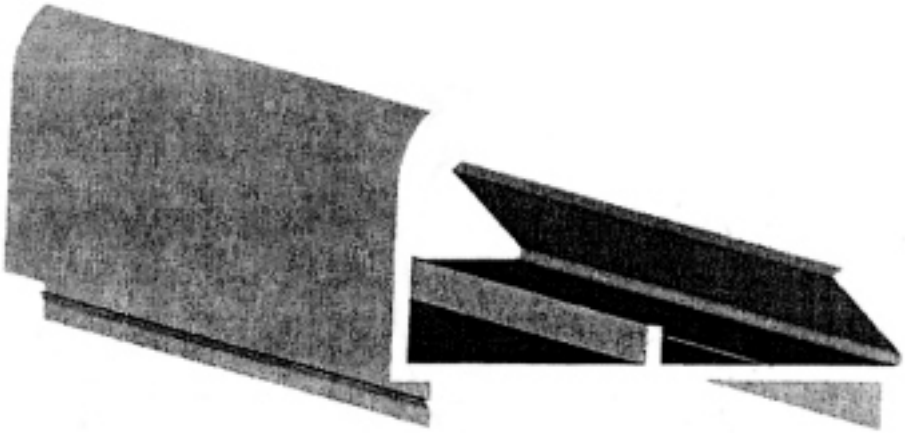

(21) f 2007 0191 - 12

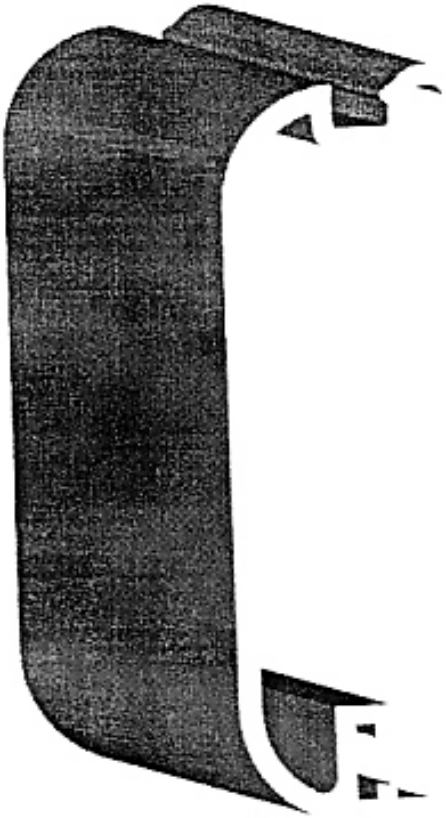

(21) f 2007 0191 - 13

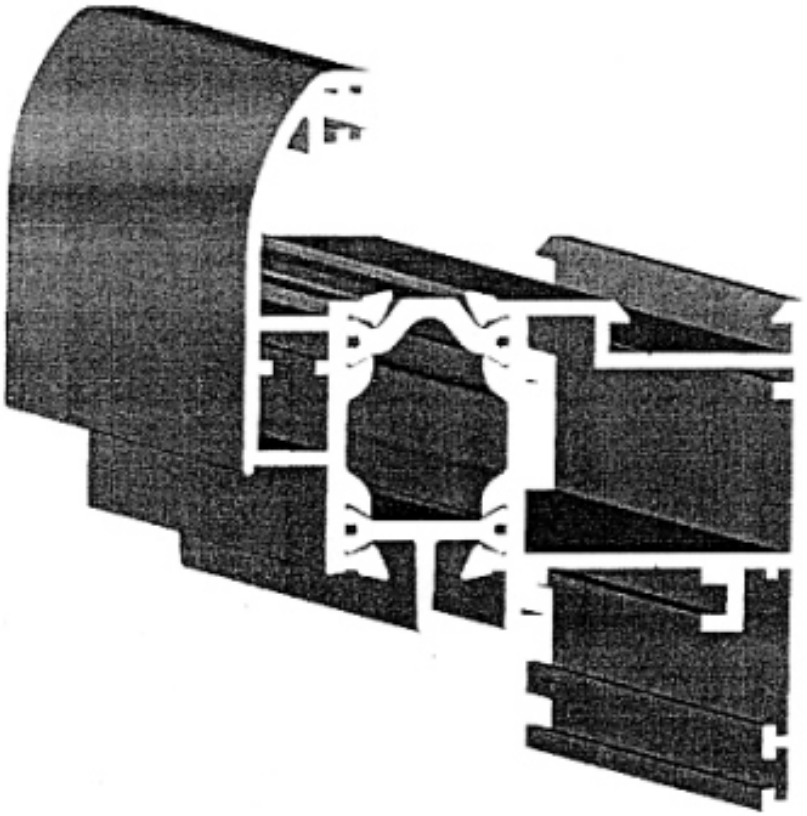

(21) f 2007 0191 - 14

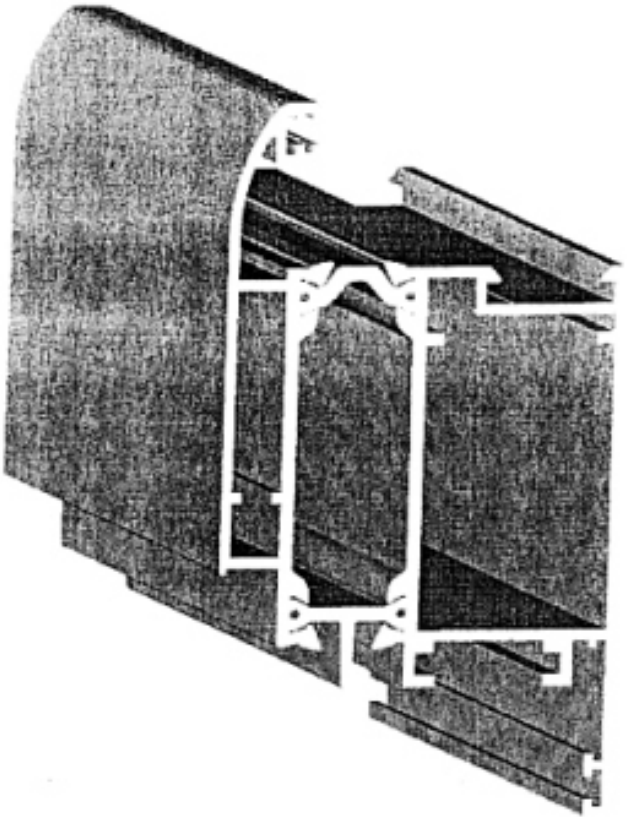

(21) f 2007 0191 - 15

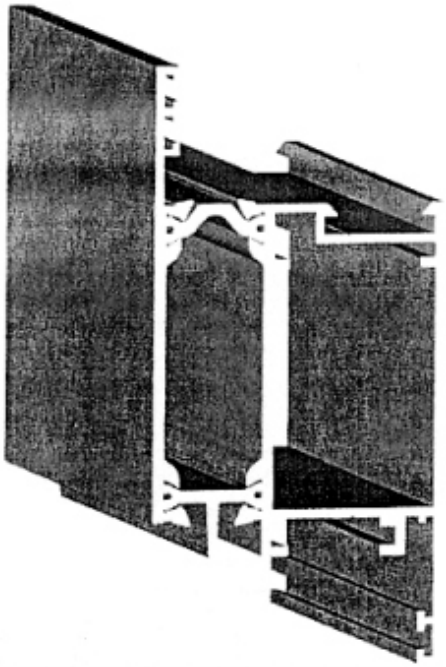

(21) f 2007 0191 - 16

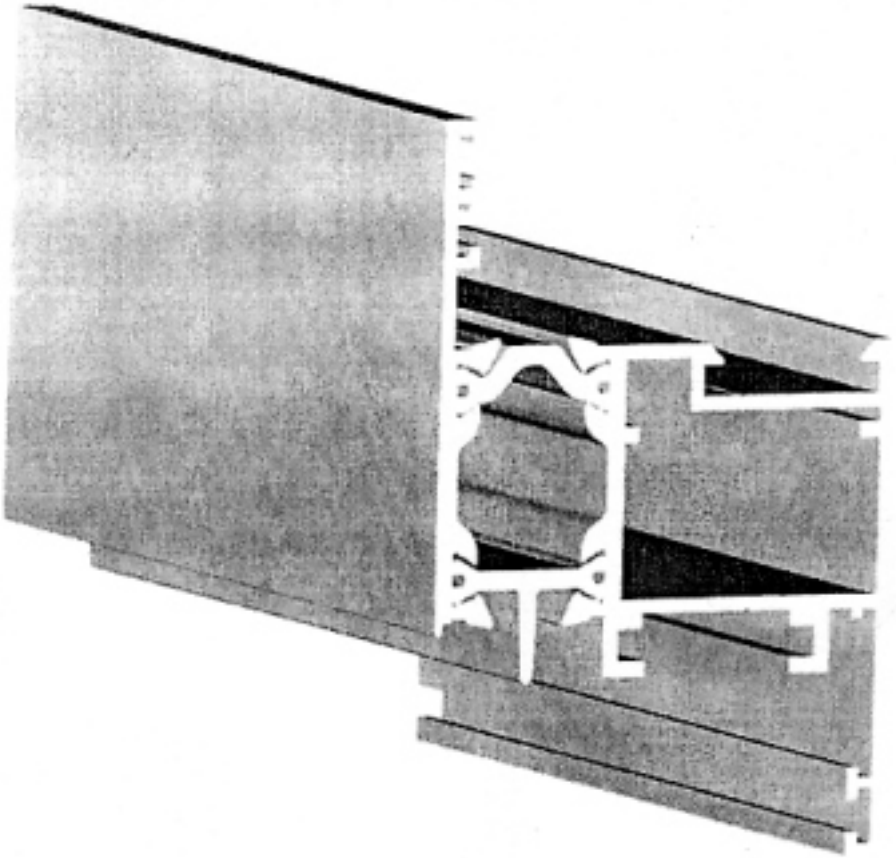

(21) f 2007 0191 - 17

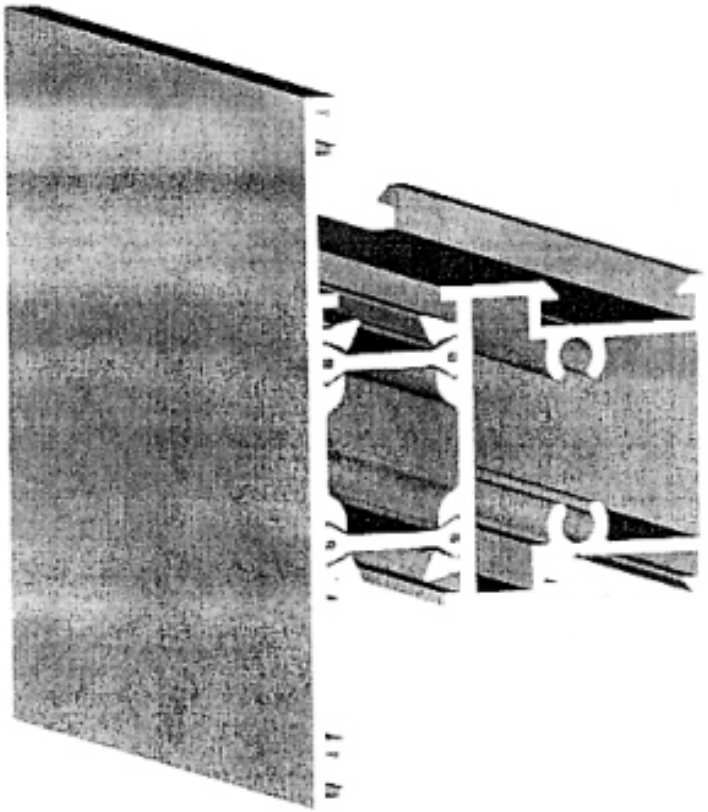

(21) f 2007 0191 - 18

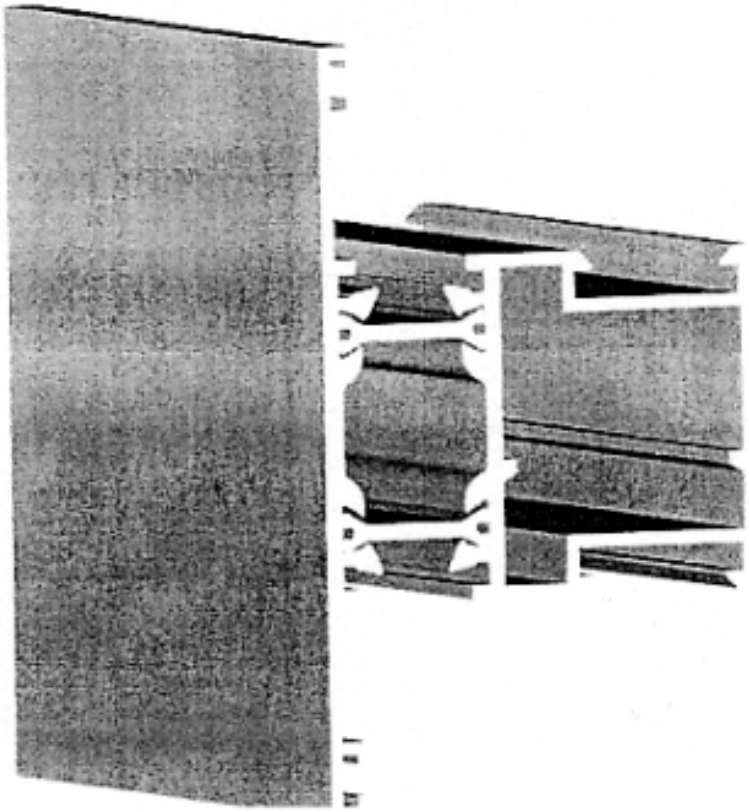

(21) f 2007 0191 - 19

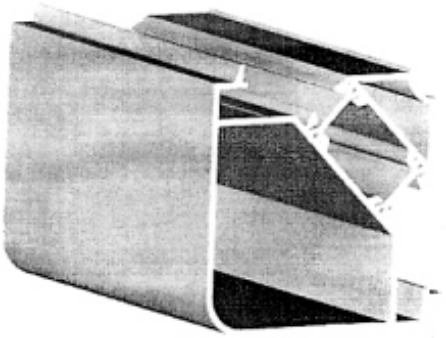

(21) f 2007 0191 - 20

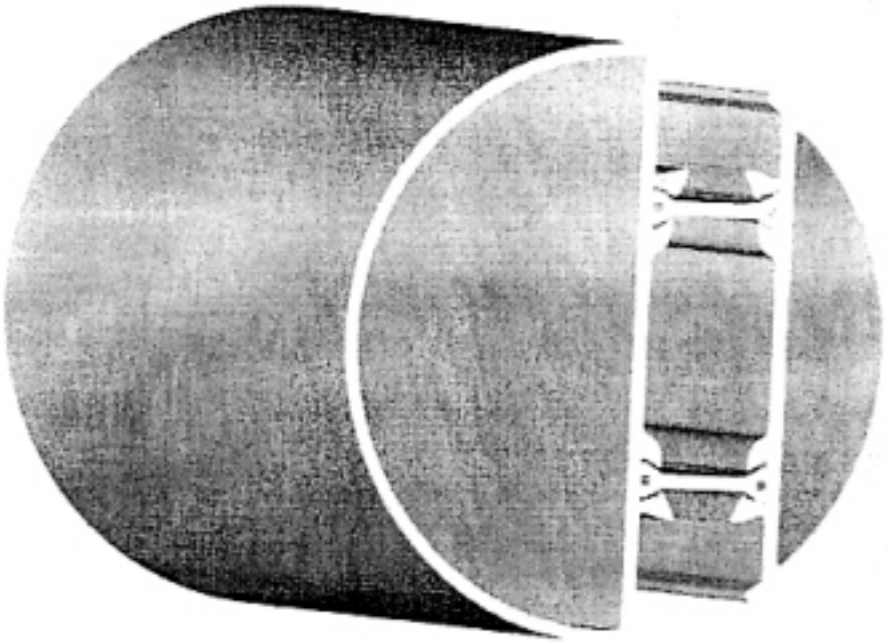

(21) f 2007 0191 - 21

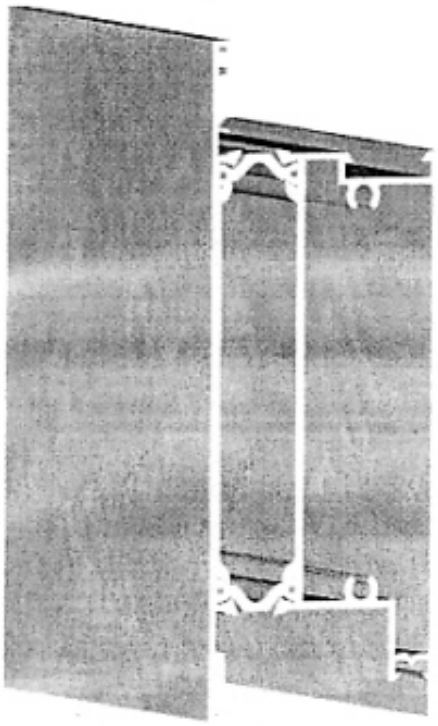

(21) f 2007 0191 - 22

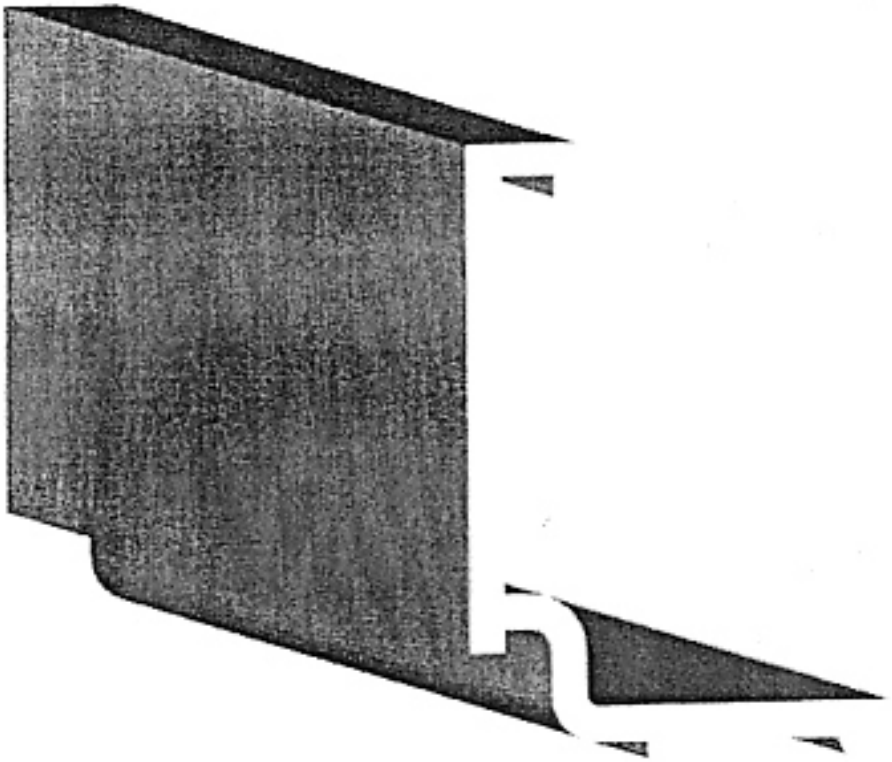

(21) f 2007 0191 - 23

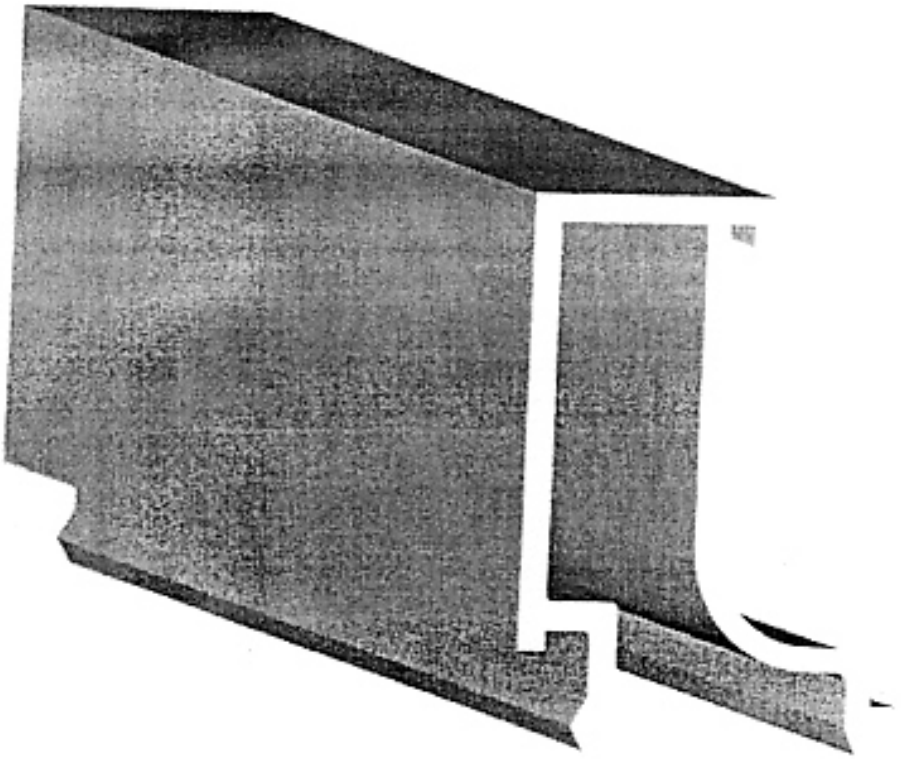

(21) f 2007 0191 - 24

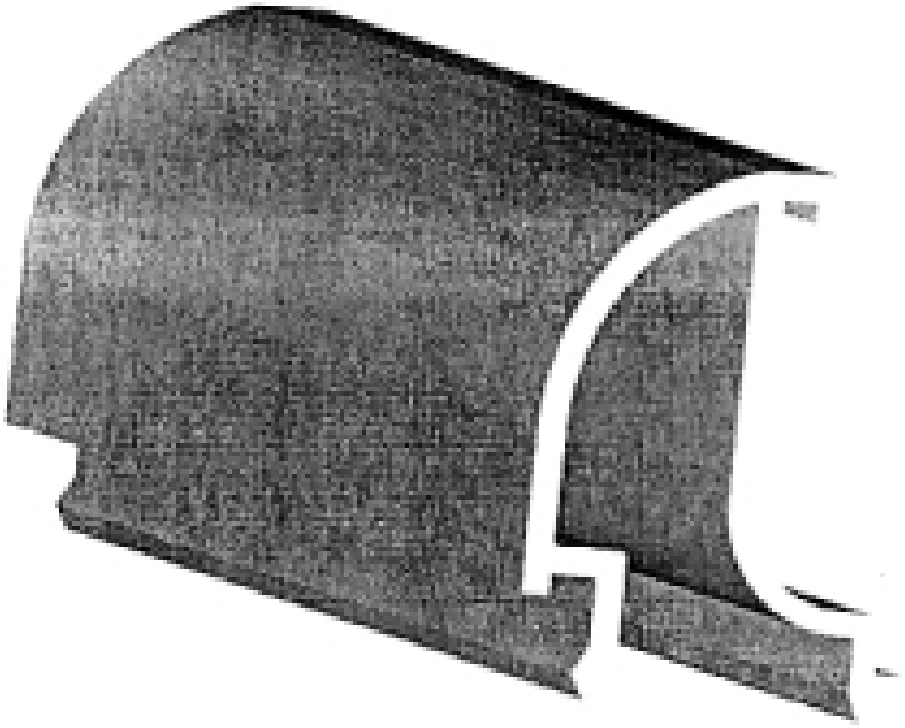

(21) f 2007 0191 - 25

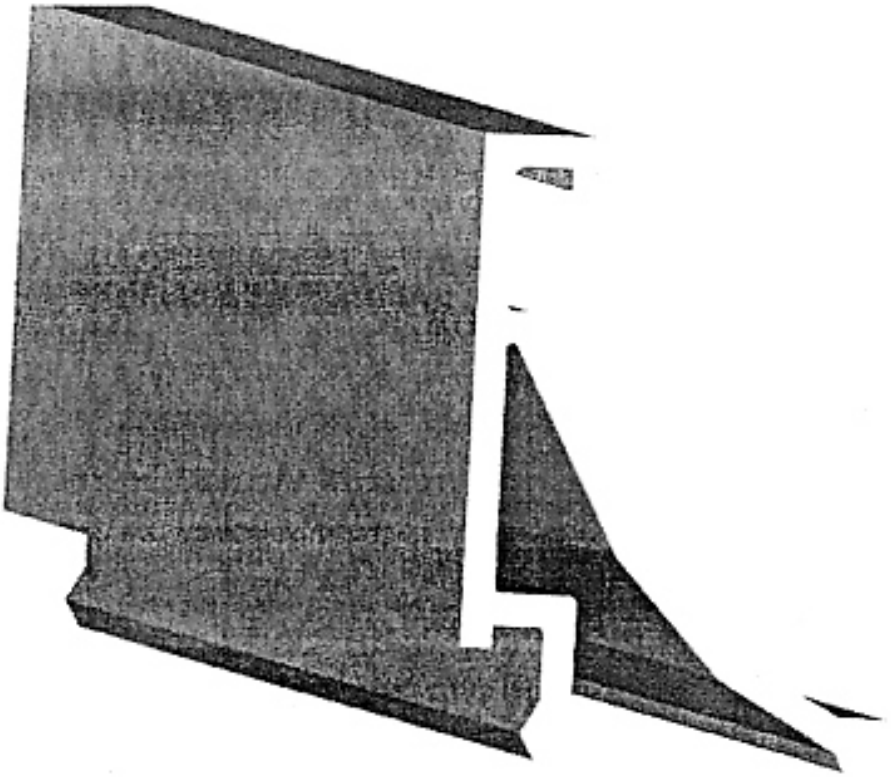

(21) f 2007 0191 - 26

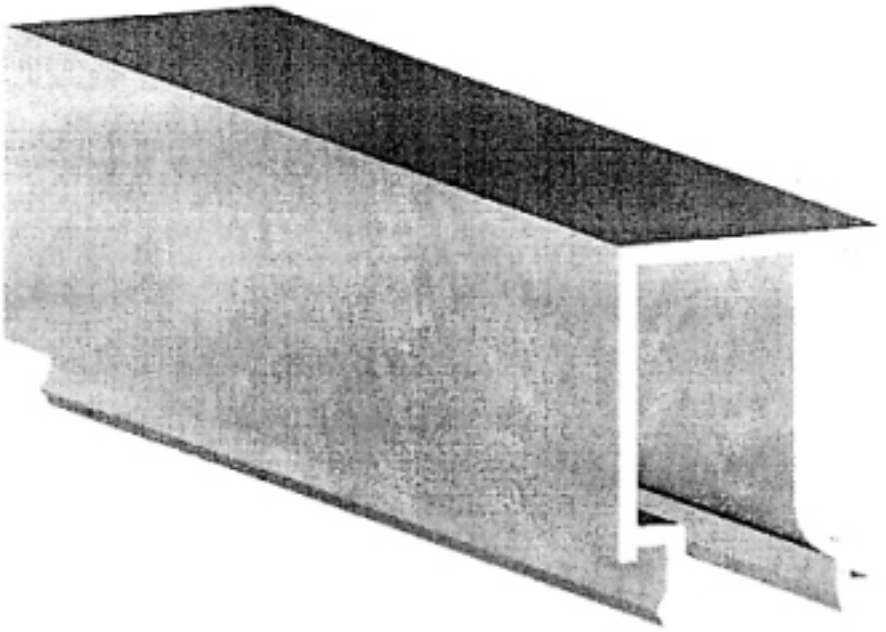

(21) f 2007 0191 - 27

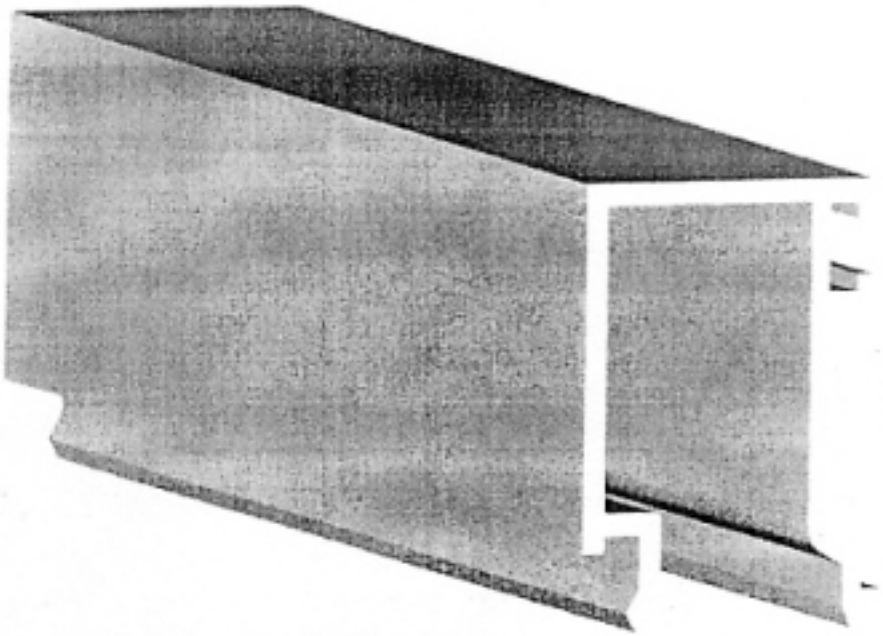

(21) f 2007 0191 - 28

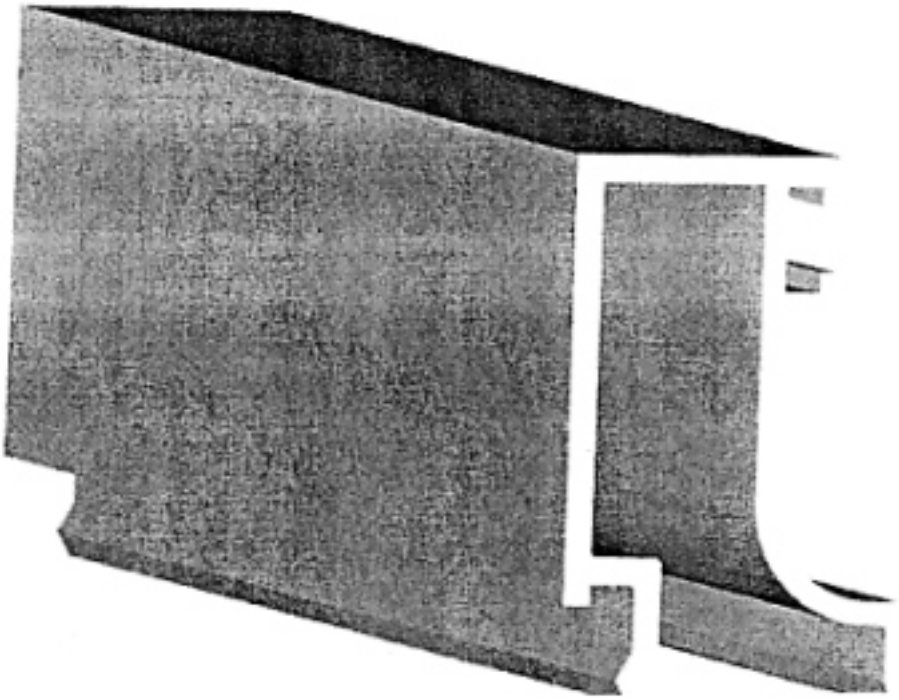

(21) f 2007 0191 - 29

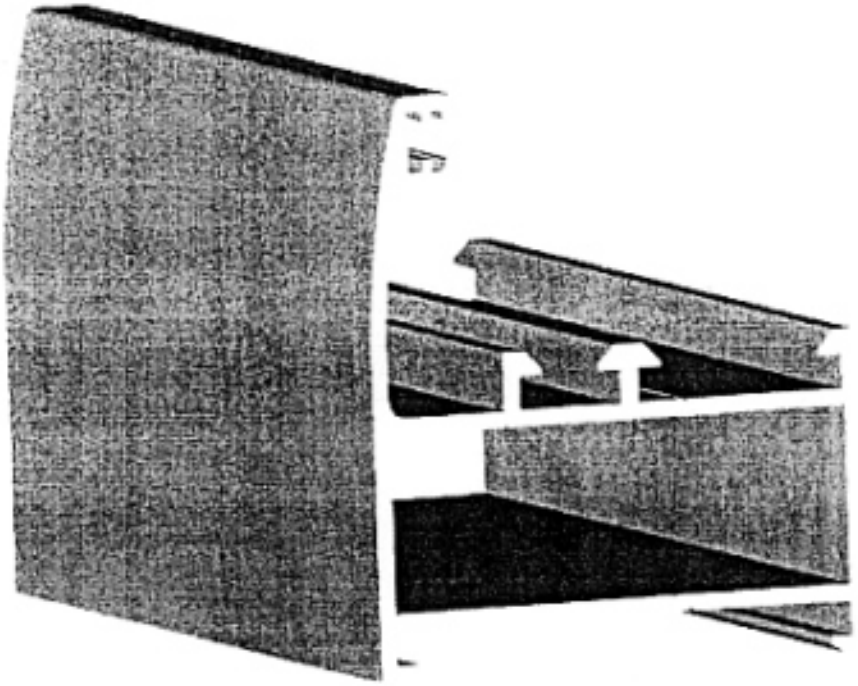

(21) f 2007 0191 - 30

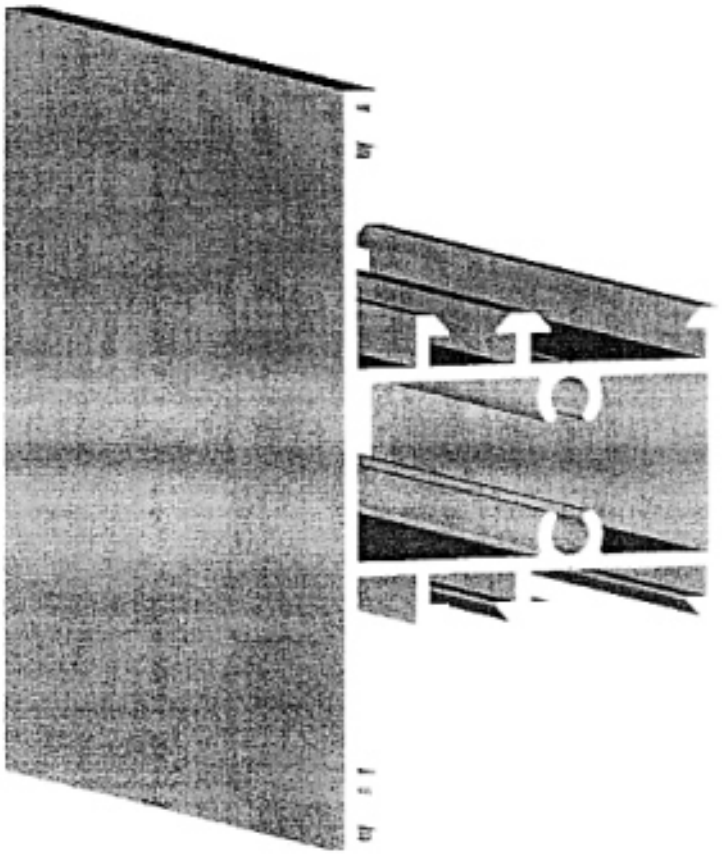

(21) f 2007 0191 - 31

(21) **f 2007 0192**; *(22)* 21.03.2007; *(43)* 30.08.2007; *(71)* PROFILCO S.A. - ALUMINIUM EXTRUSION INDUSTRIES, 53rd km. Nat. Athens - Lamia, Inofita Viotias, 320 11, 3207; *(74)* **Cabinet de Proprietate Industrială Paul Andronache**, str. Sibiu, nr. 14, bl. E21, ap. 35, sector 6, B 061544, Bucureşti; *(72)* Antonios Athanasopoulos; *(54)* **PROFILE EXTRUDATE, METALICE, PENTRU UŞI ŞI FERESTRE**; *(28)* 87; *(51)* **25-01**

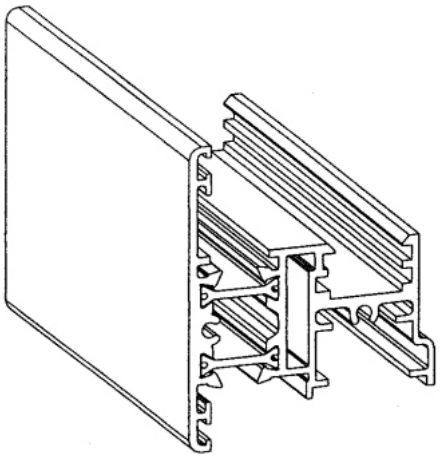

(21) f 2007 0192 - 2

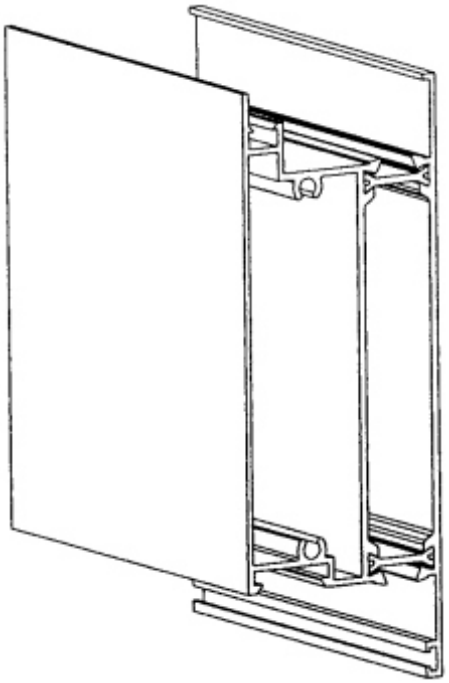

(21) f 2007 0192 - 1

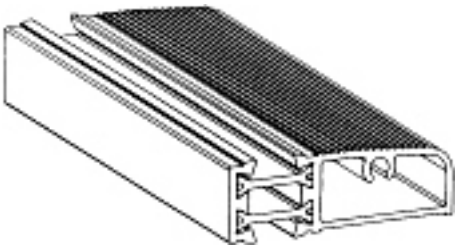

(21) f 2007 0192 - 3

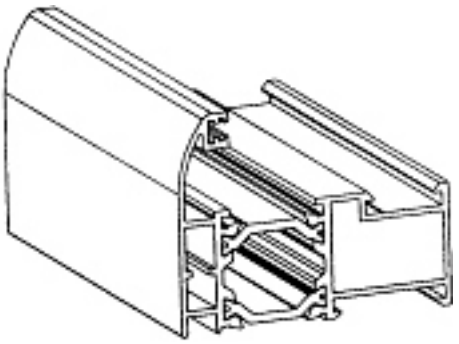

(21) f 2007 0192 - 4

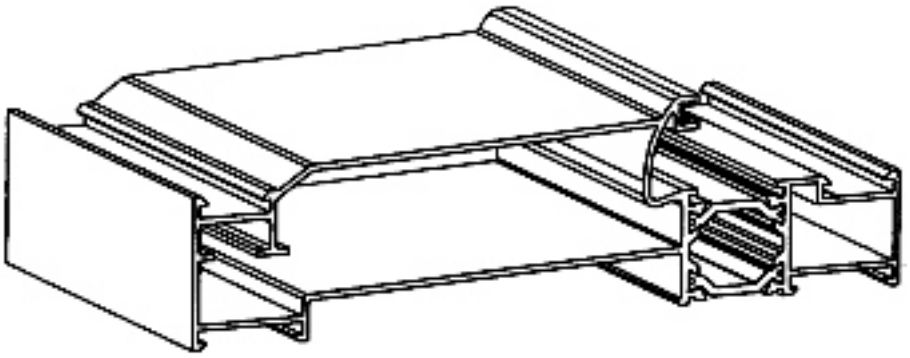

(21) f 2007 0192 - 5

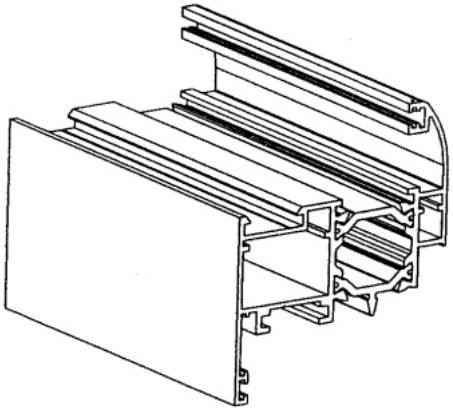

(21) f 2007 0192 - 6

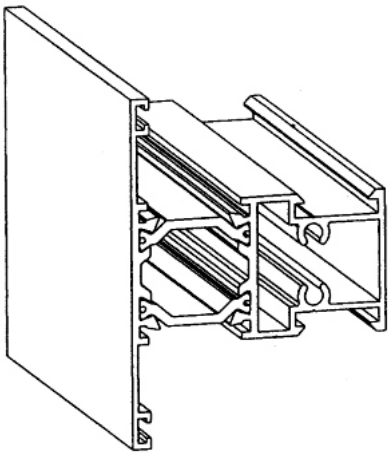

(21) f 2007 0192 - 8

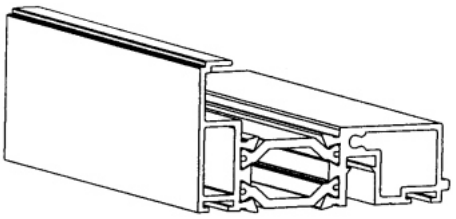

(21) f 2007 0192 - 9

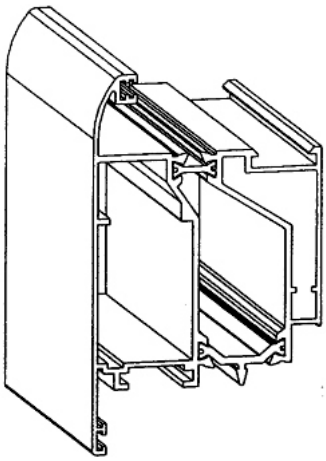

(21) f 2007 0192 - 7

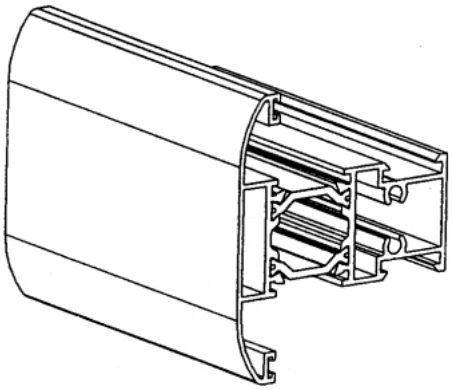

(21) f 2007 0192 - 10

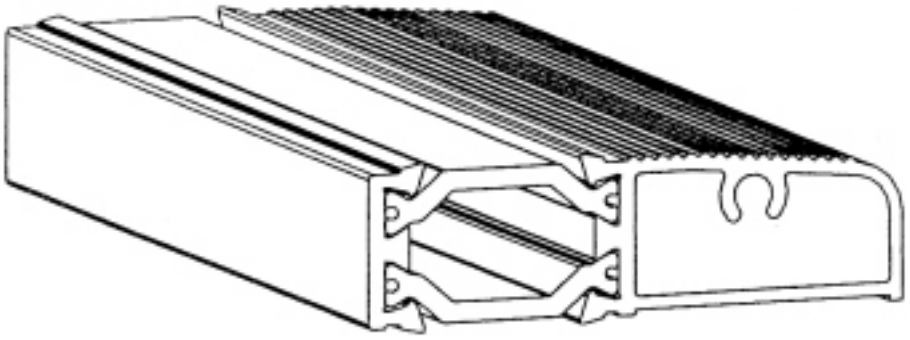

(21) f 2007 0192 - 11

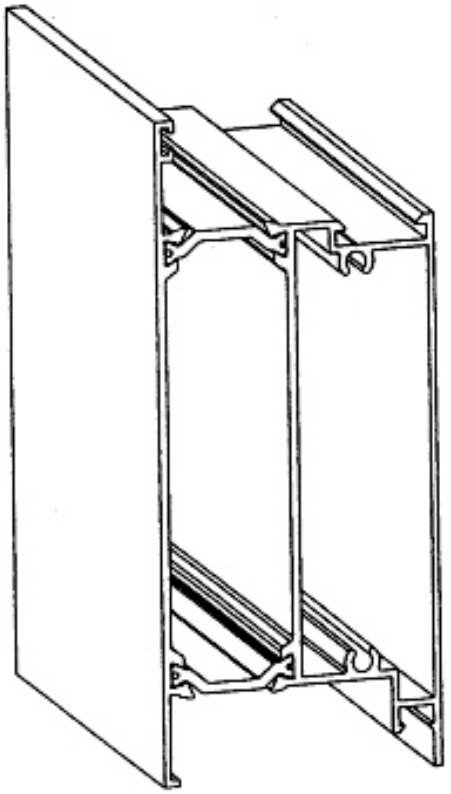

(21) f 2007 0192 - 12

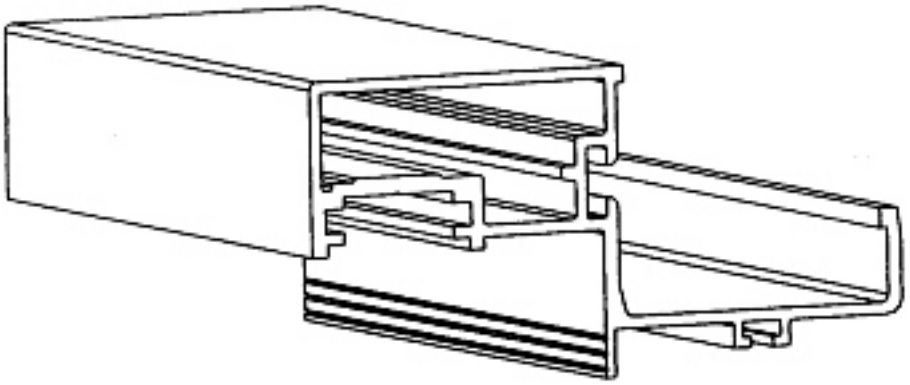

(21) f 2007 0192 - 13

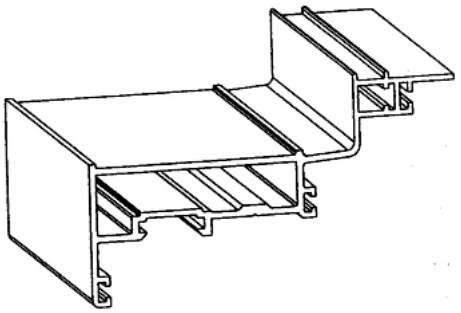

(21) f 2007 0192 - 14

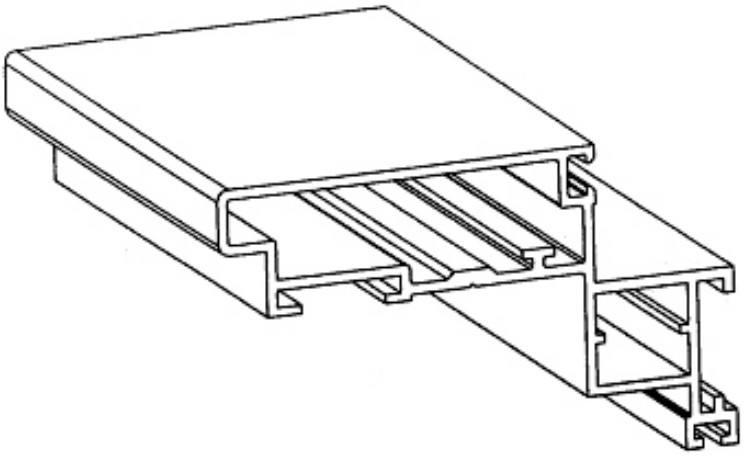

(21) f 2007 0192 - 15

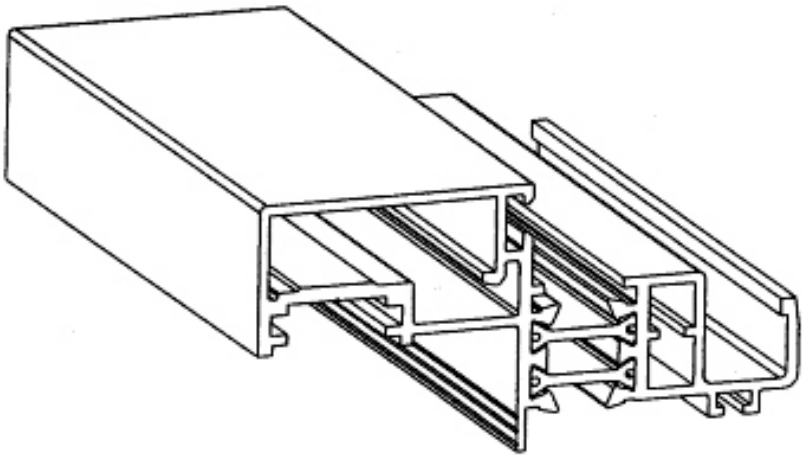

(21) f 2007 0192 - 16

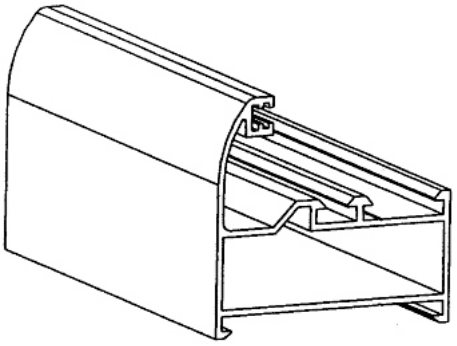

(21) f 2007 0192 - 17

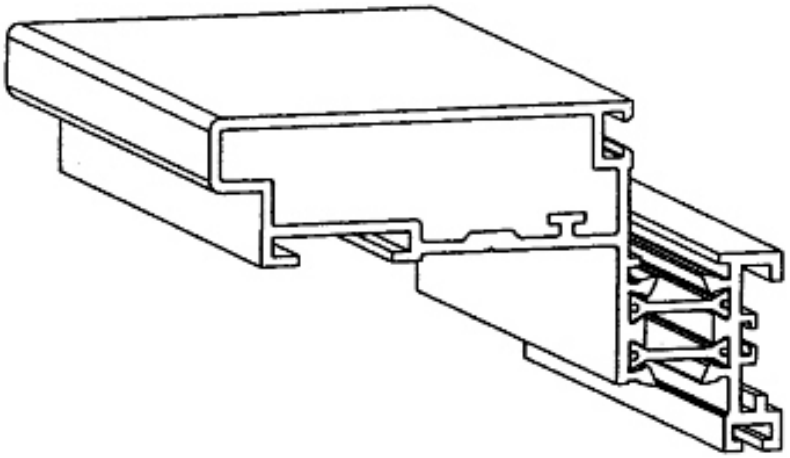

(21) f 2007 0192 - 18

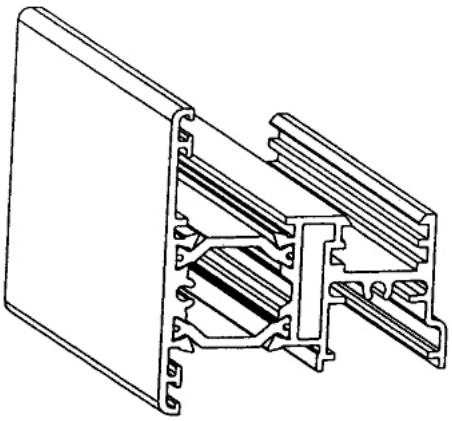

(21) f 2007 0192 - 19

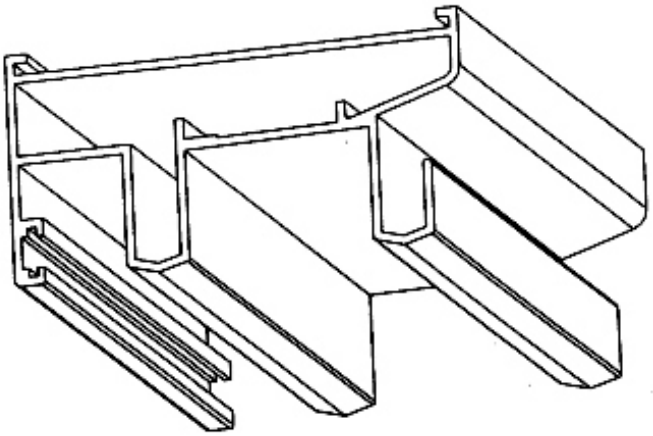

(21) f 2007 0192 - 20

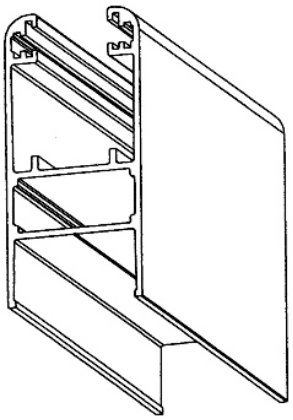

(21) f 2007 0192 - 21

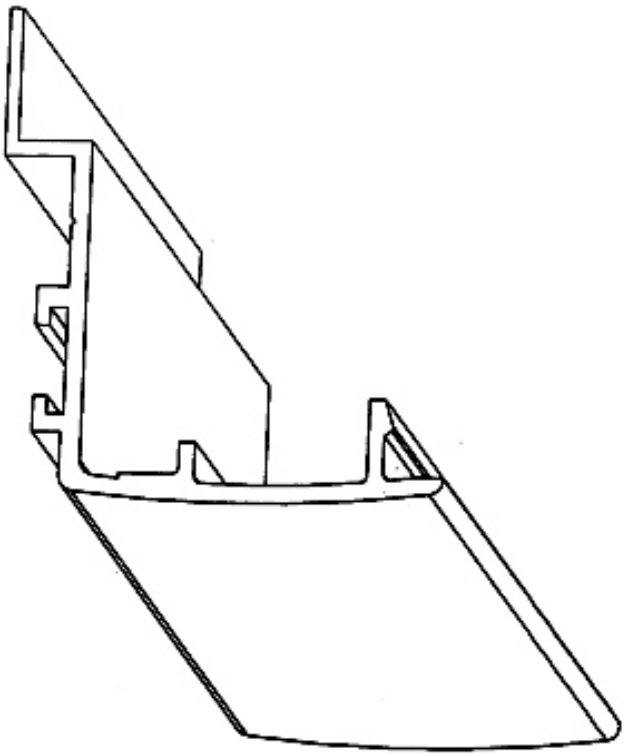

(21) f 2007 0192 - 22

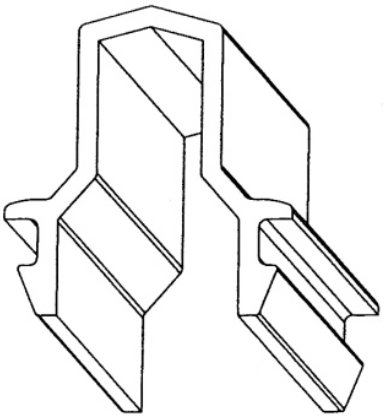

(21) f 2007 0192 - 23

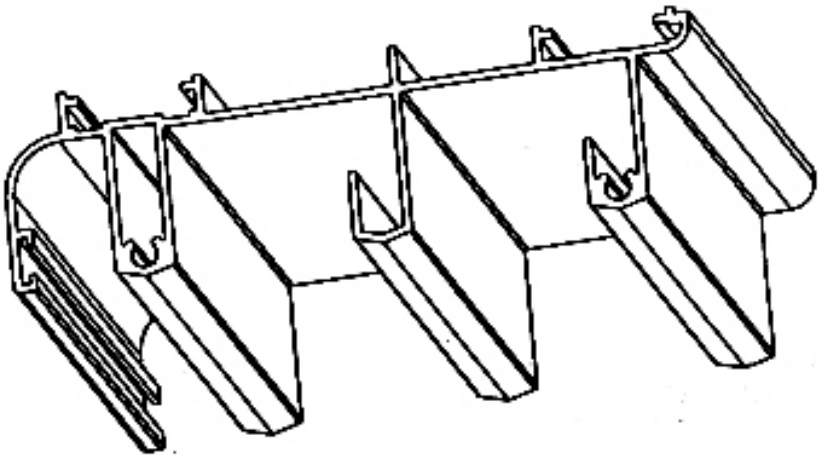

(21) f 2007 0192 - 24

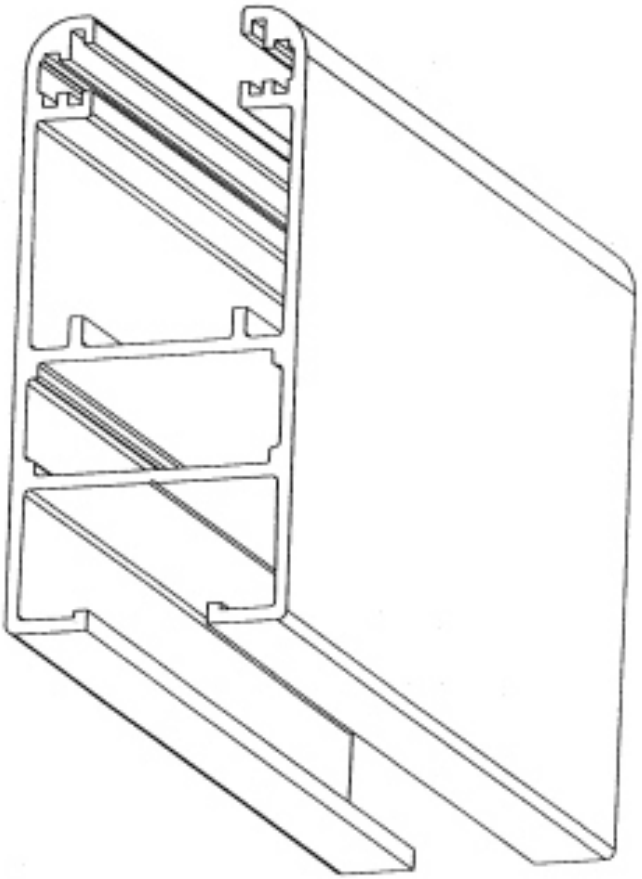

(21) f 2007 0192 - 25

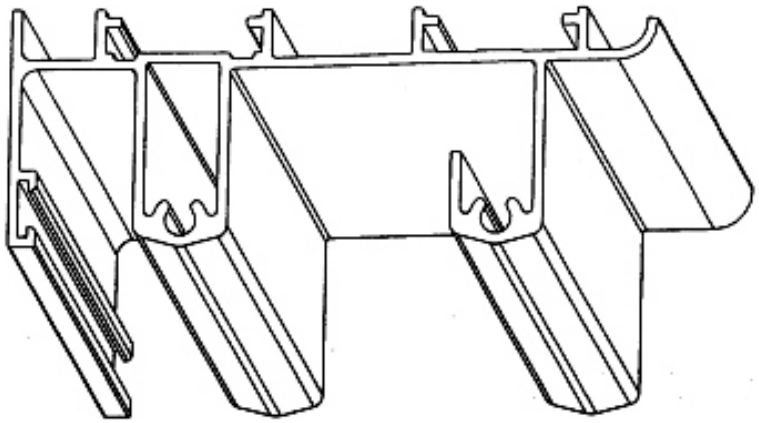

(21) f 2007 0192 - 26

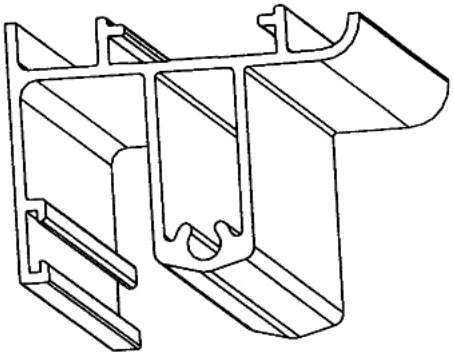

(21) f 2007 0192 - 27

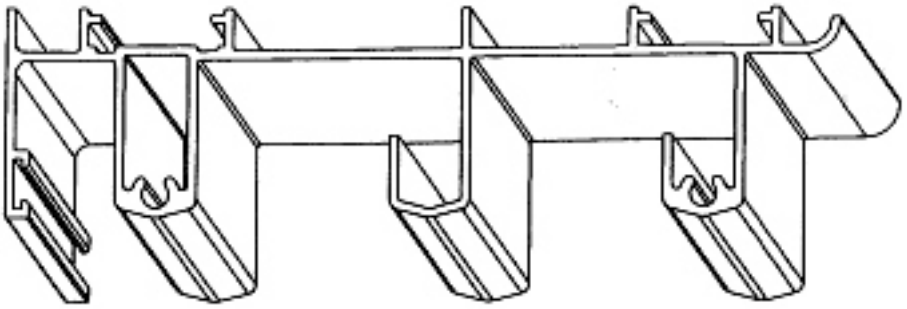

(21) f 2007 0192 - 28

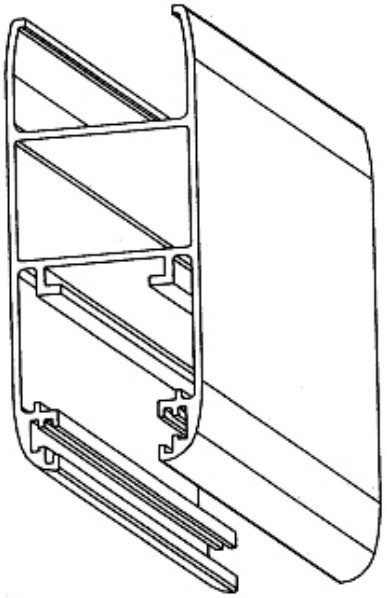

(21) f 2007 0192 - 29

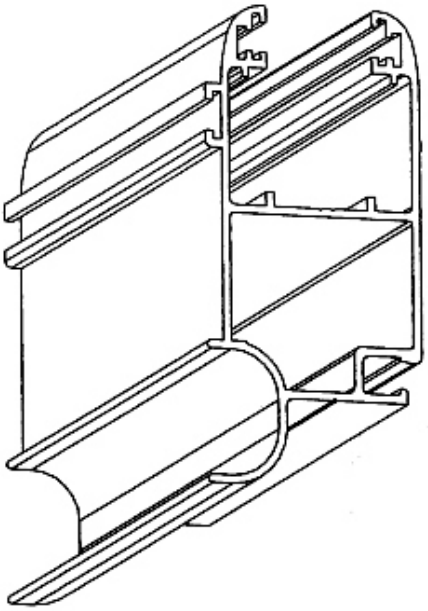

(21) f 2007 0192 - 30

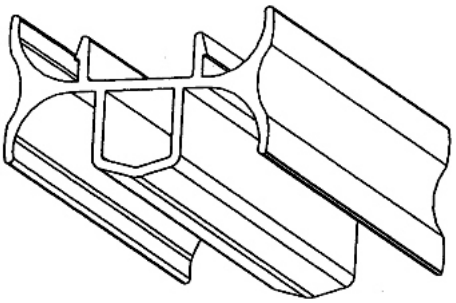

(21) f 2007 0192 - 31

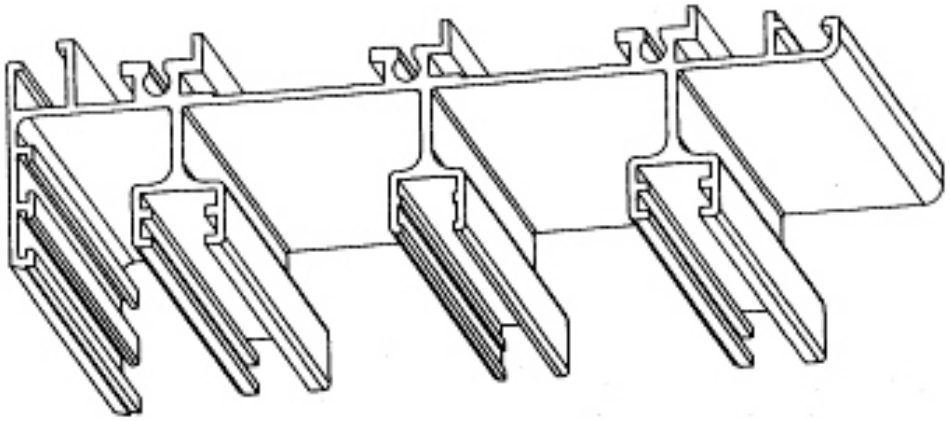

(21) f 2007 0192 - 32

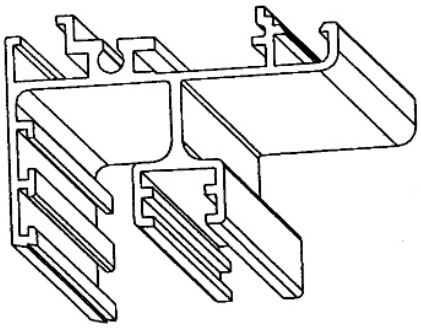

(21) f 2007 0192 - 33

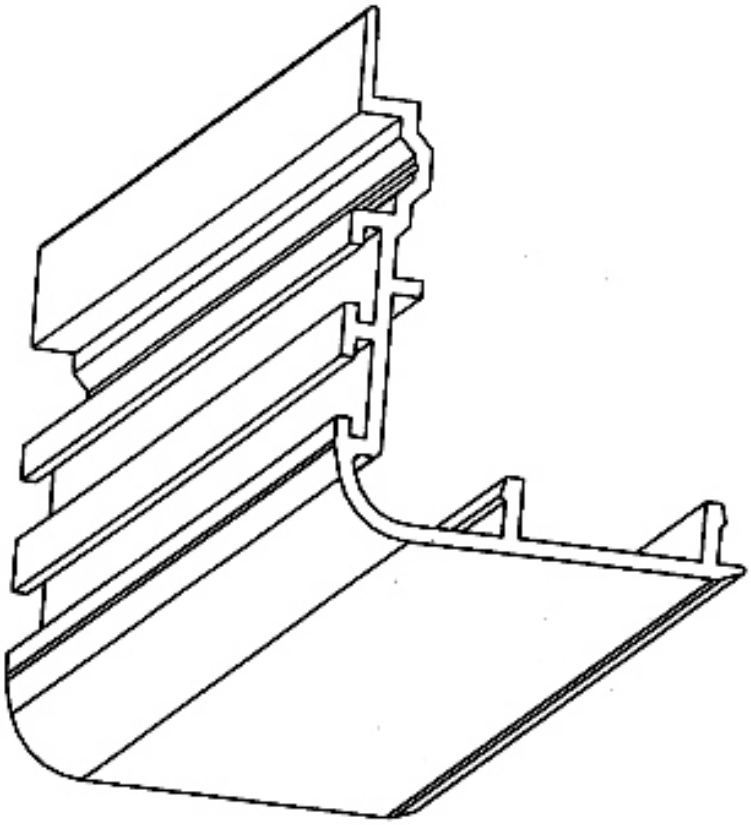

(21) f 2007 0192 - 34

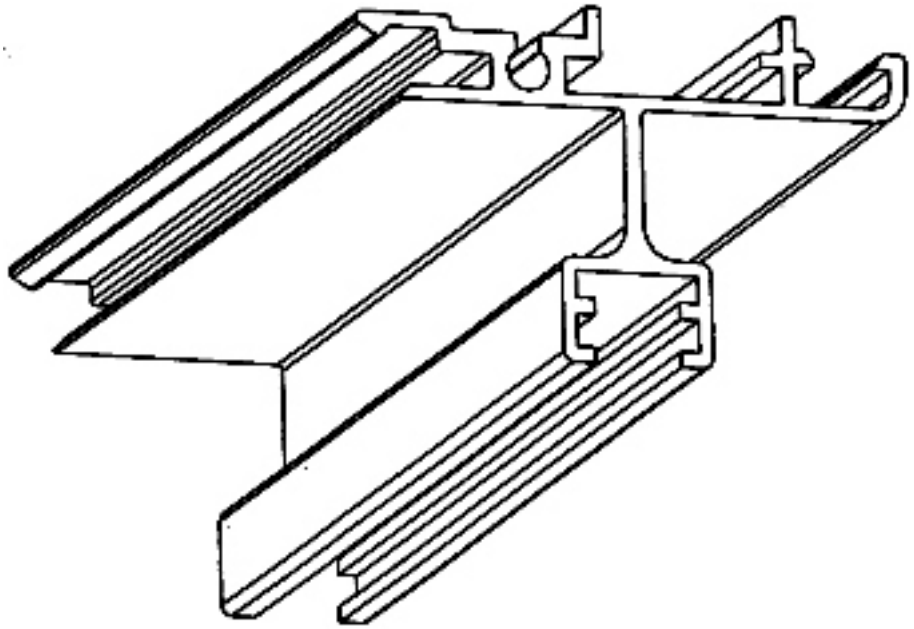

(21) f 2007 0192 - 35

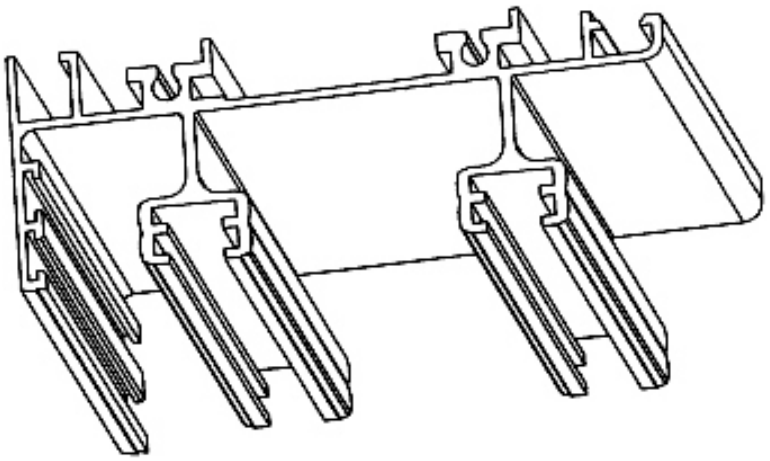

(21) f 2007 0192 - 36

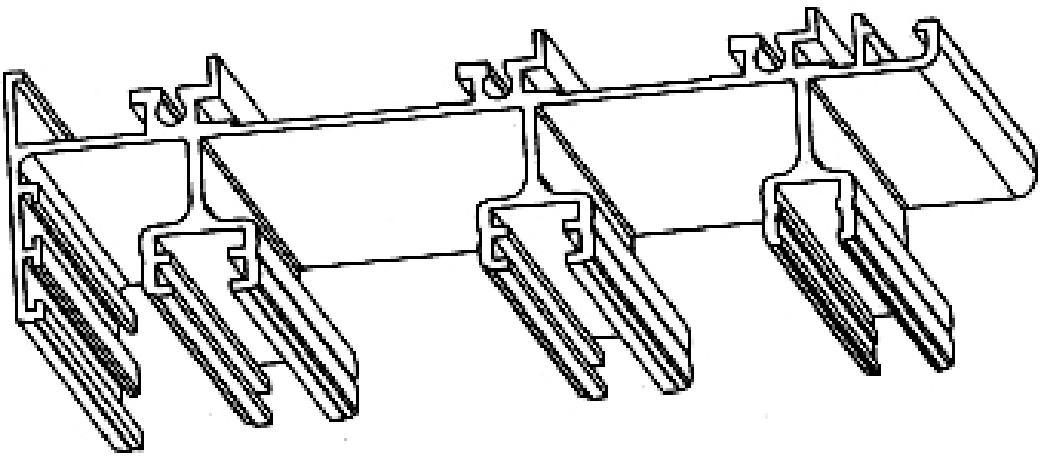

(21) f 2007 0192 - 37

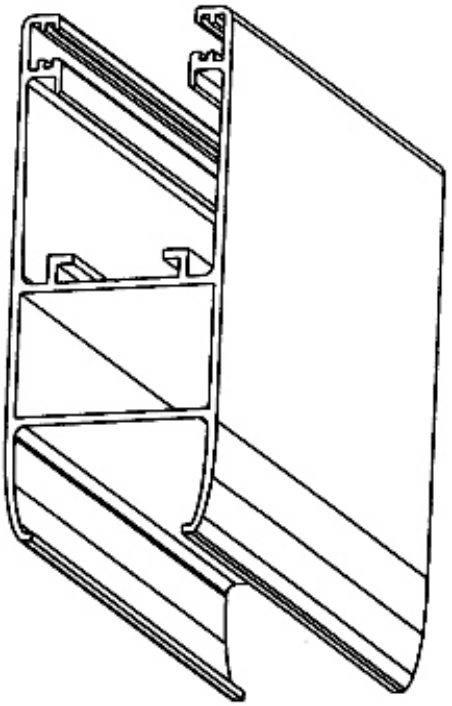

(21) f 2007 0192 - 38

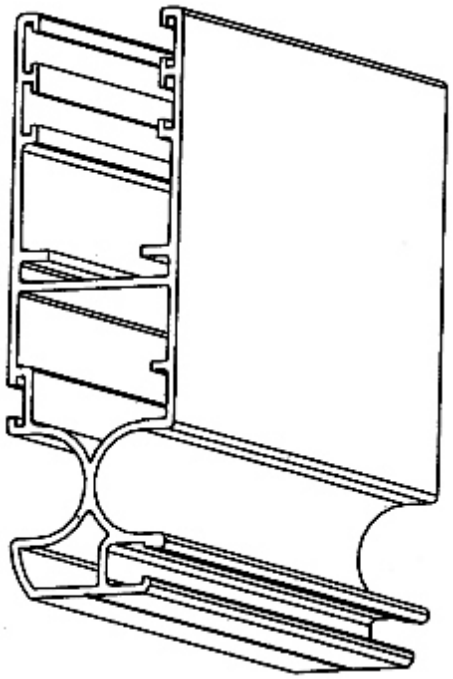

(21) f 2007 0192 - 39

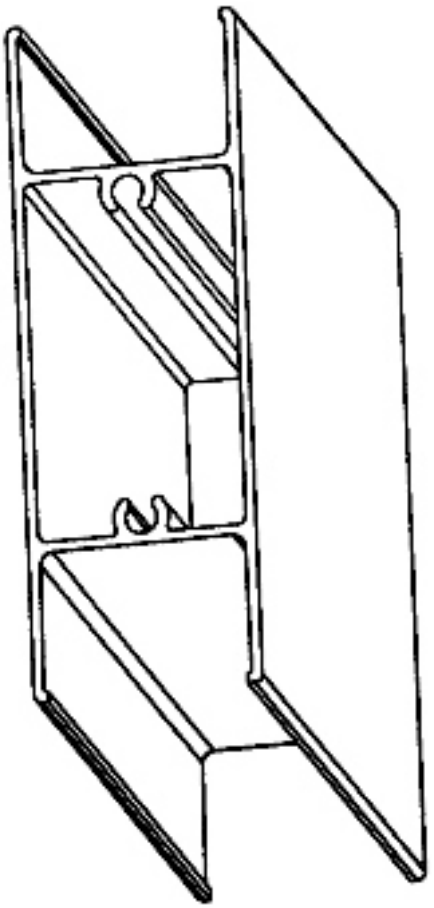

(21) f 2007 0192 - 40

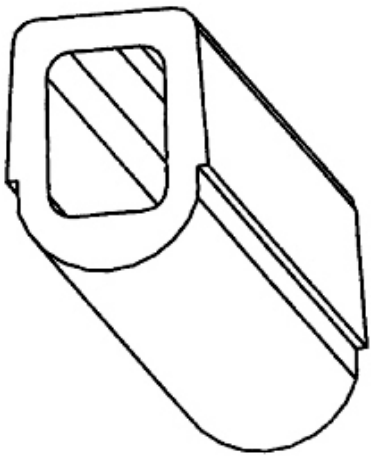

(21) f 2007 0192 - 41

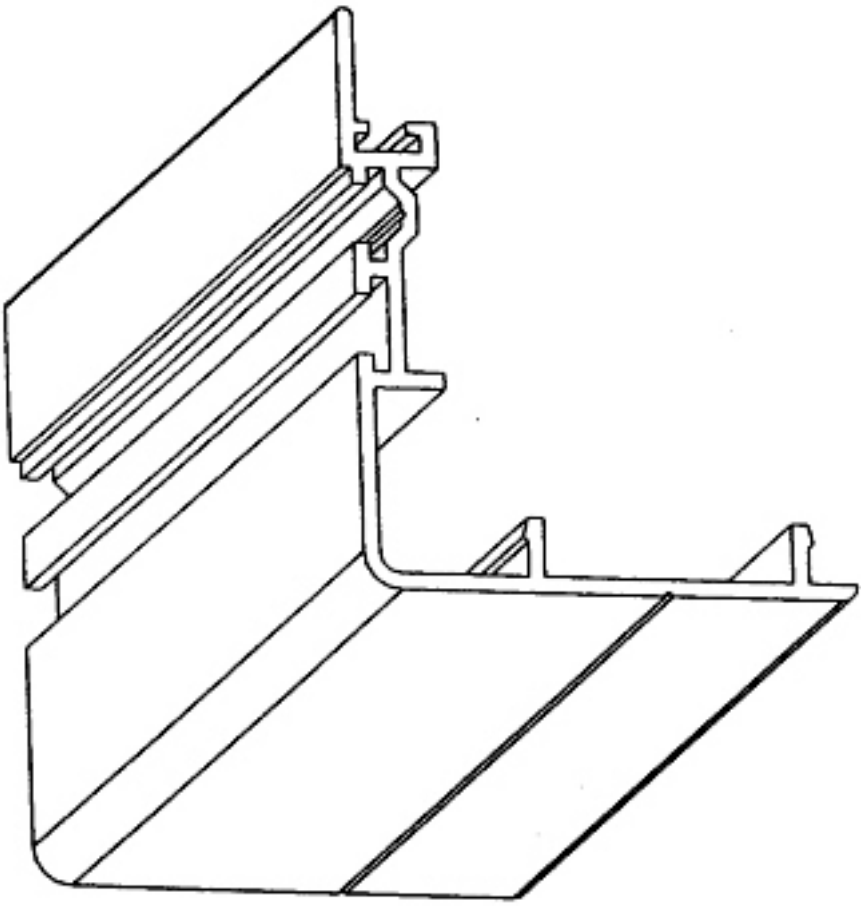

(21) f 2007 0192 - 42

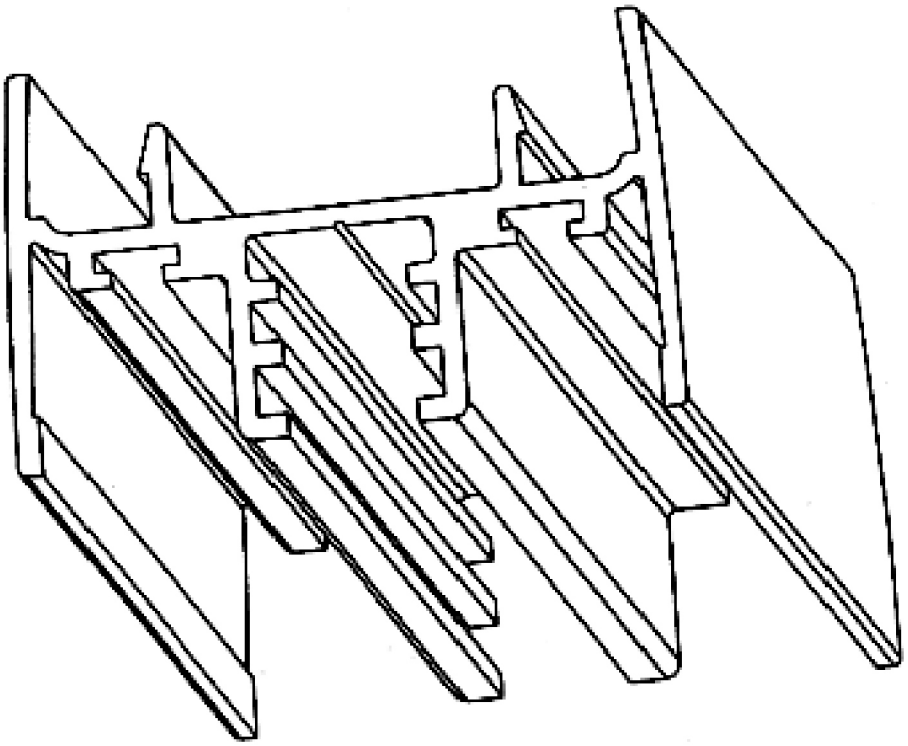

(21) f 2007 0192 - 43

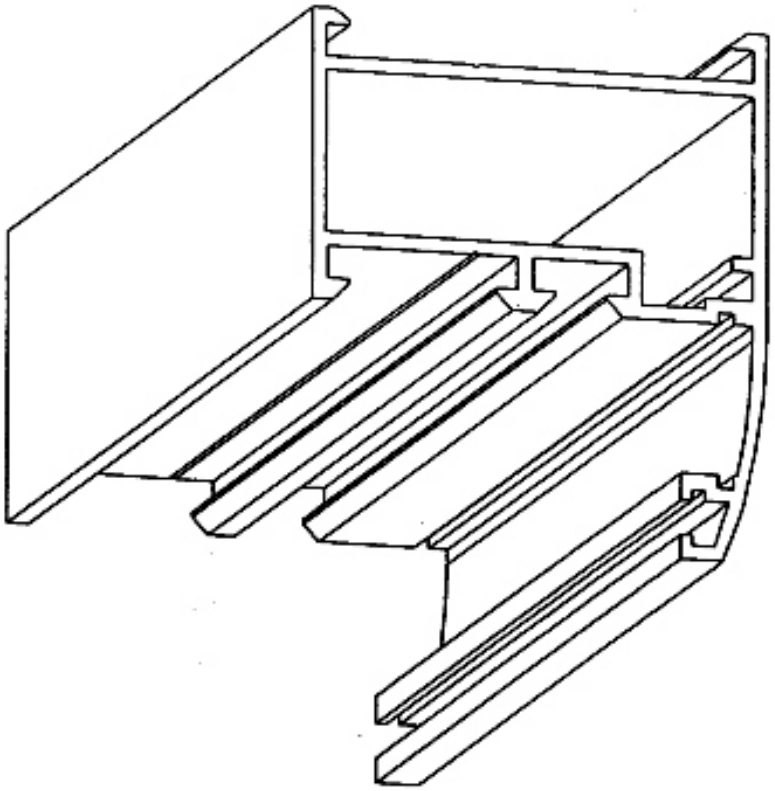

(21) f 2007 0192 - 44

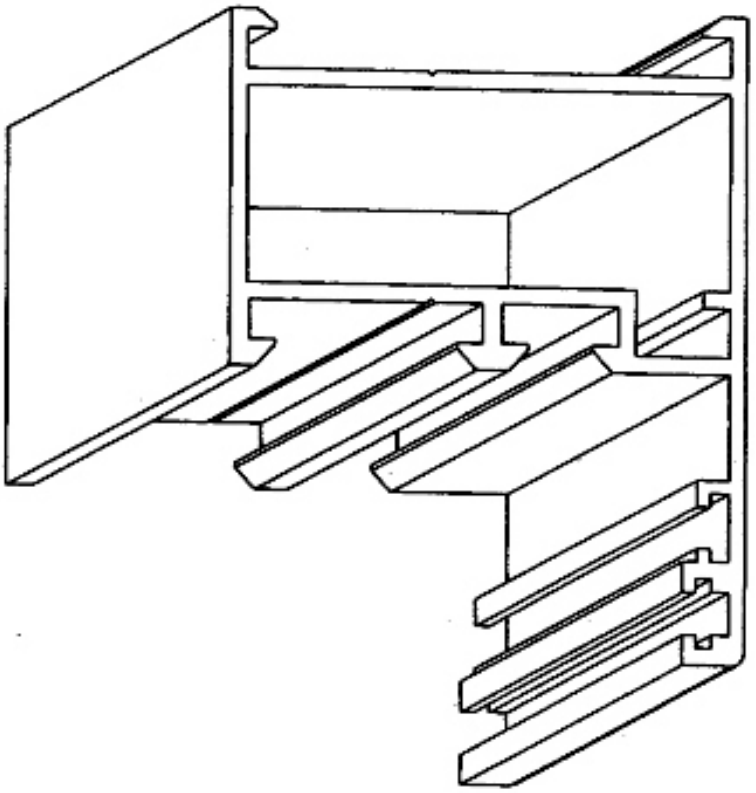

(21) f 2007 0192 - 45

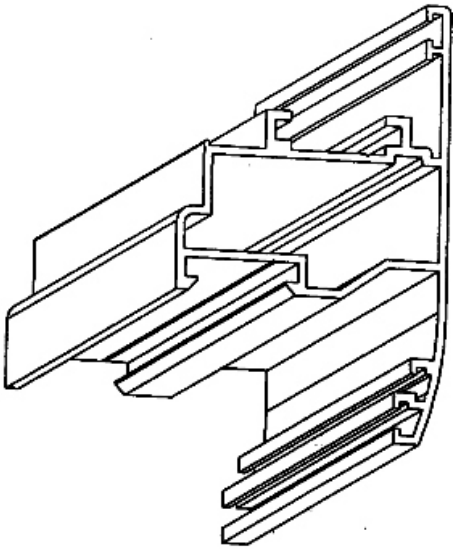

(21) f 2007 0192 - 46

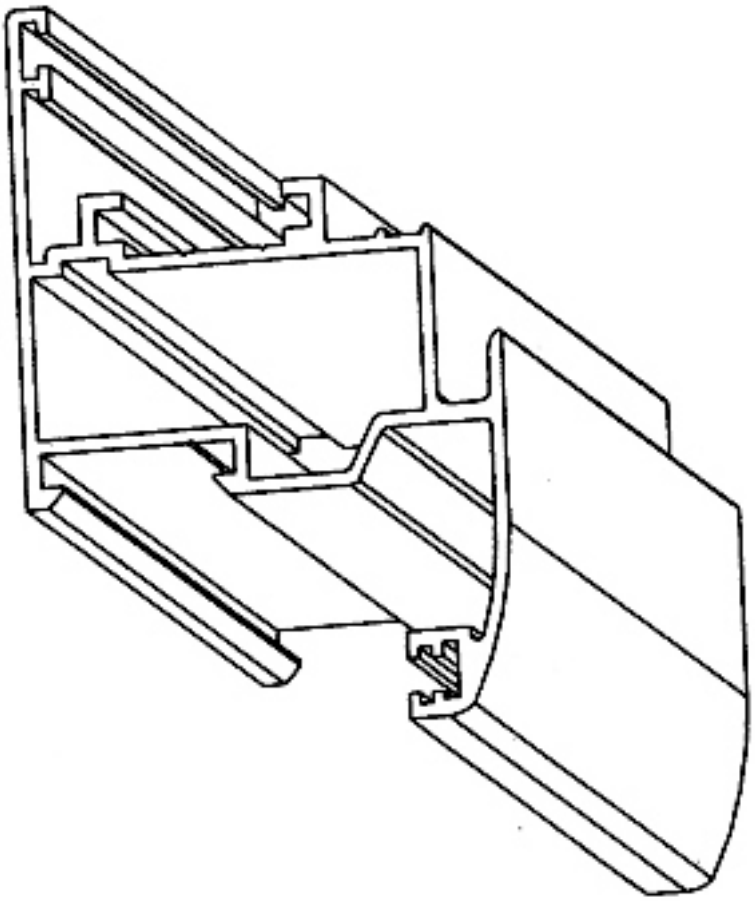

(21) f 2007 0192 - 47

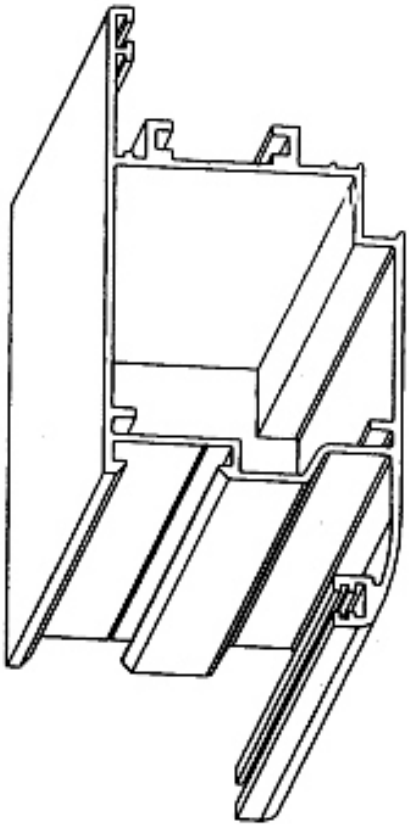

(21) f 2007 0192 - 48

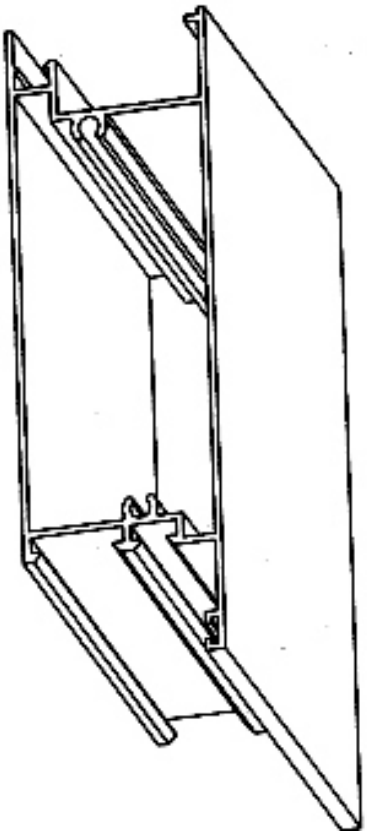

(21) f 2007 0192 - 49

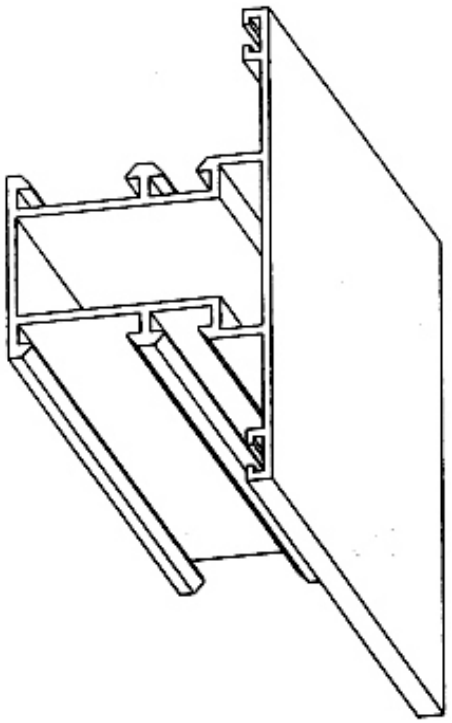

(21) f 2007 0192 - 50

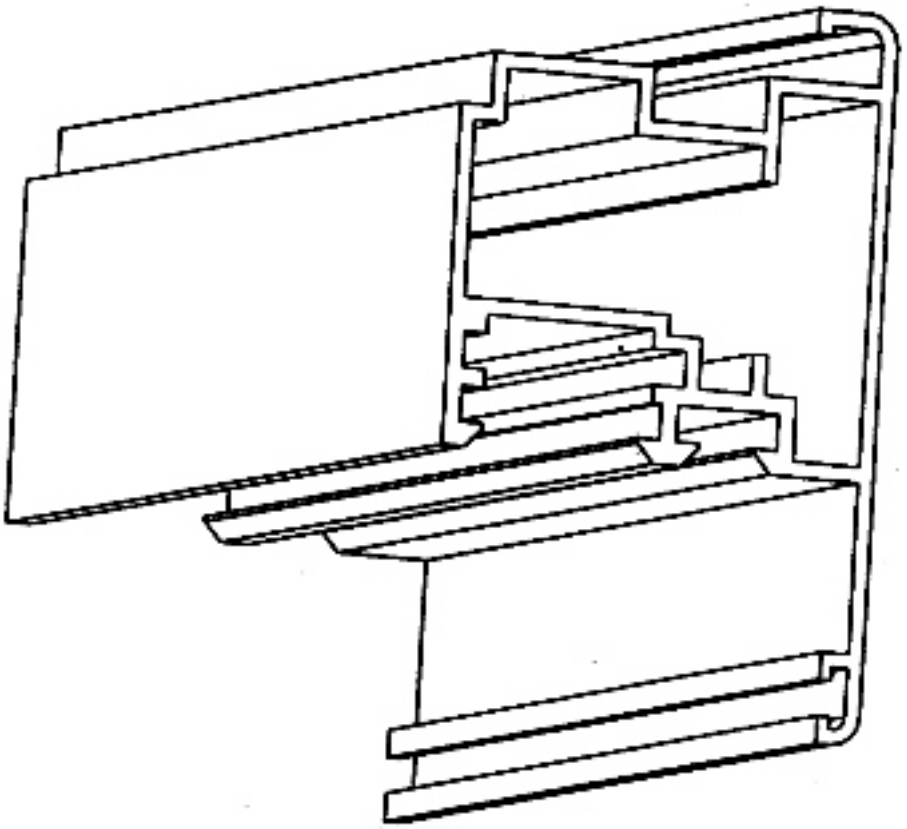

(21) f 2007 0192 - 51

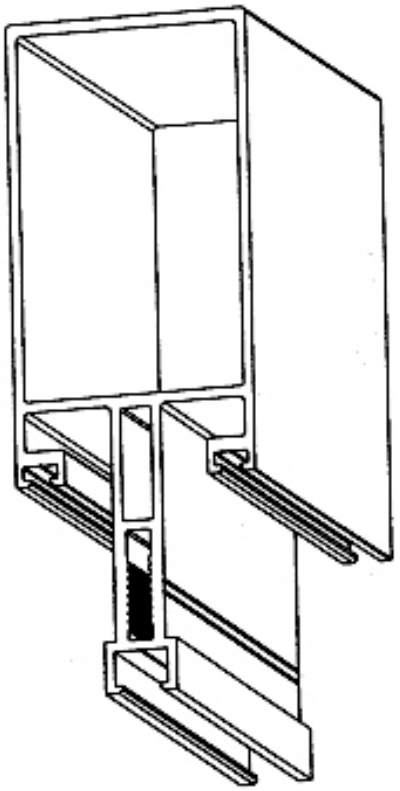

(21) f 2007 0192 - 52

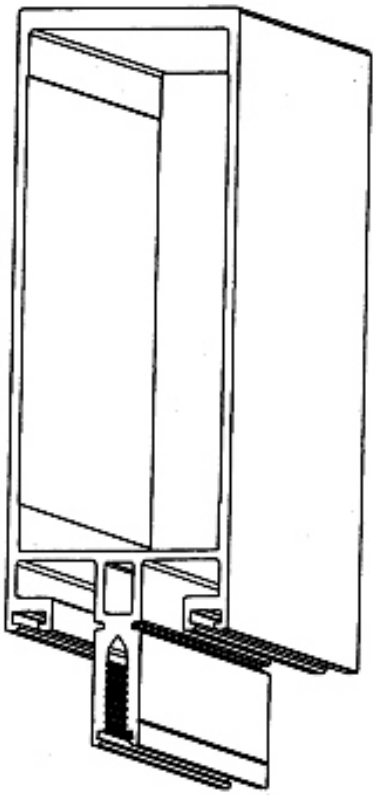

(21) f 2007 0192 - 53

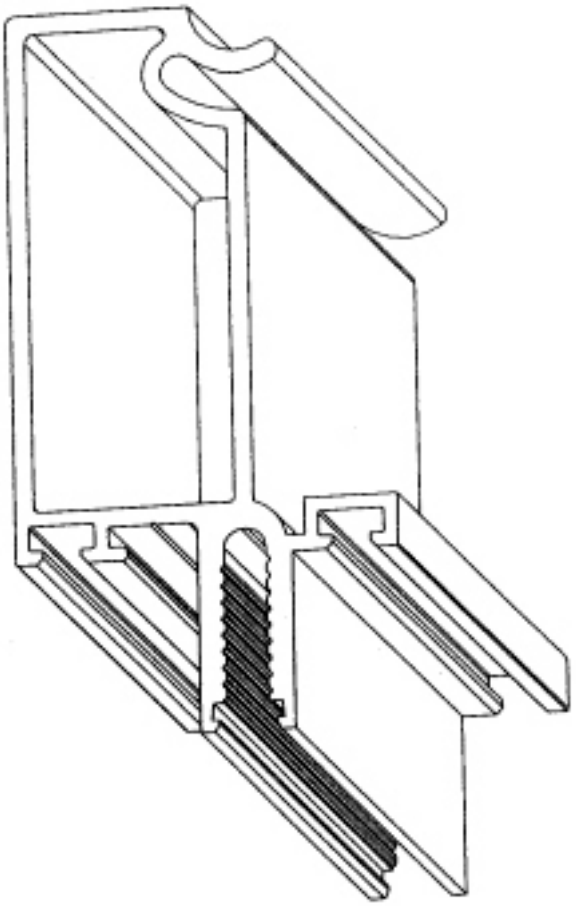

(21) f 2007 0192 - 54

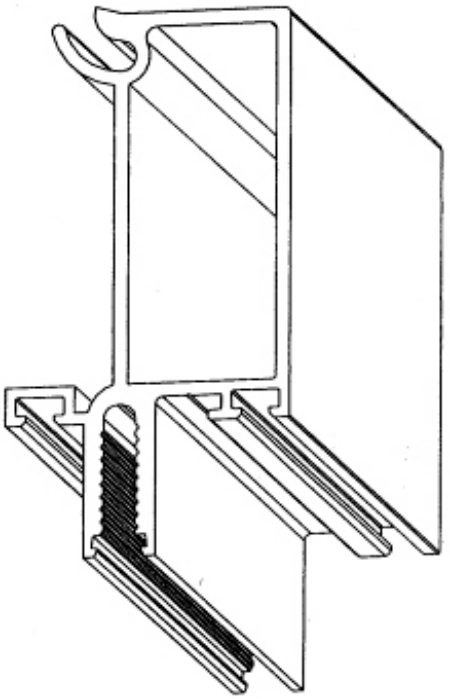

(21) f 2007 0192 - 55

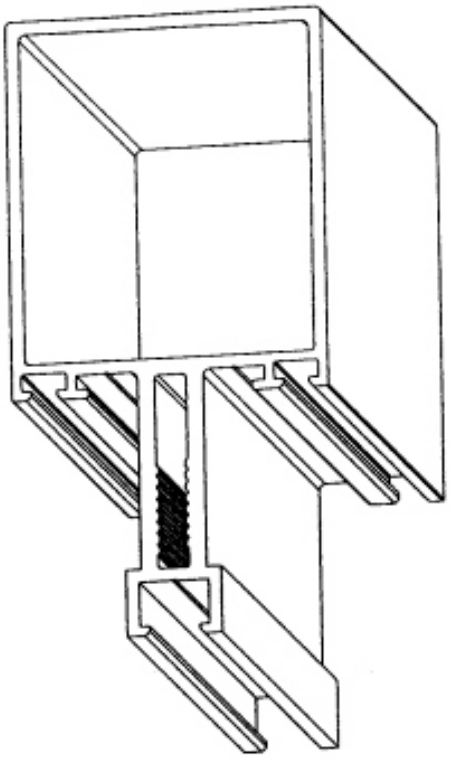

(21) f 2007 0192 - 56

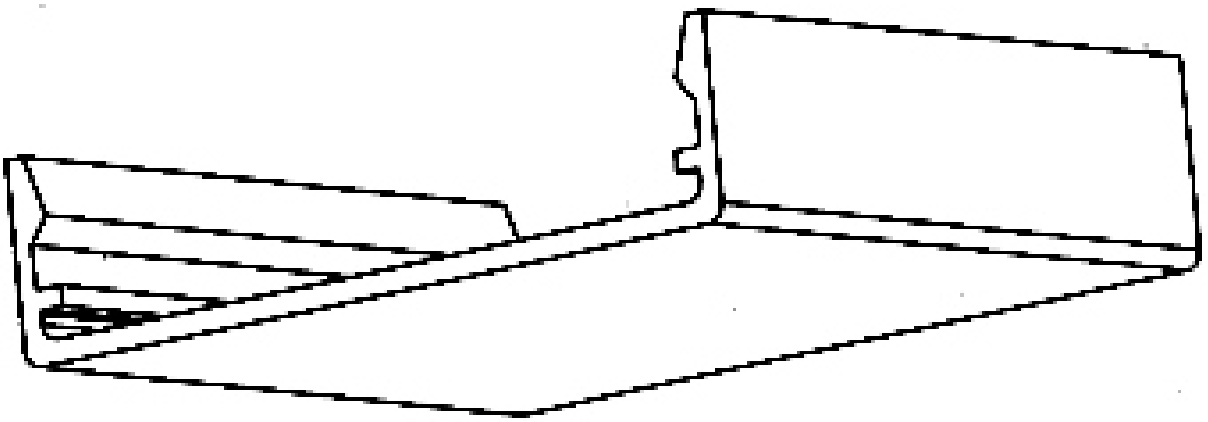

(21) f 2007 0192 - 57

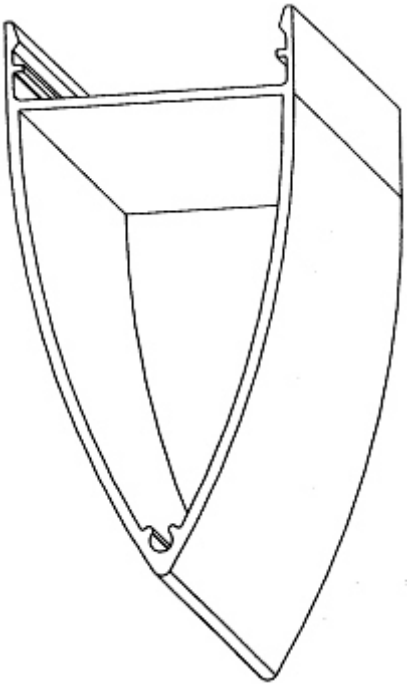

(21) f 2007 0192 - 58

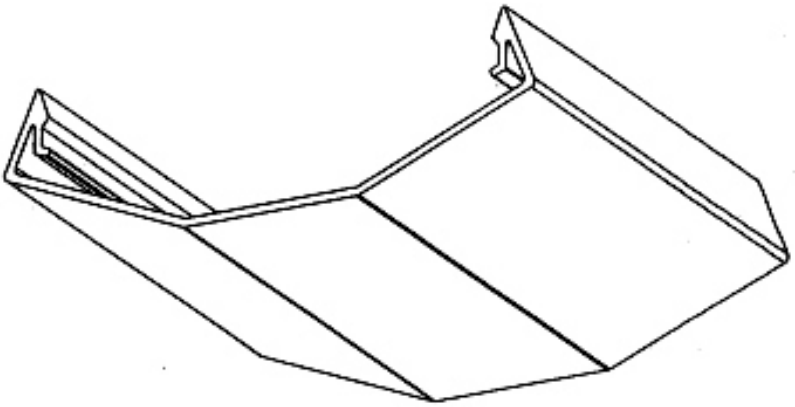

(21) f 2007 0192 - 59

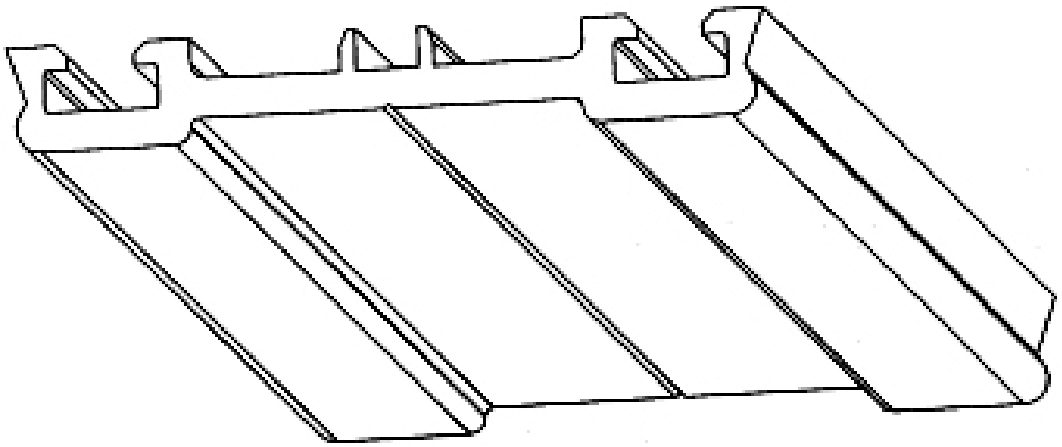

(21) f 2007 0192 - 60

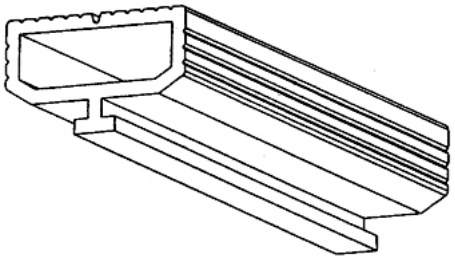

(21) f 2007 0192 - 61

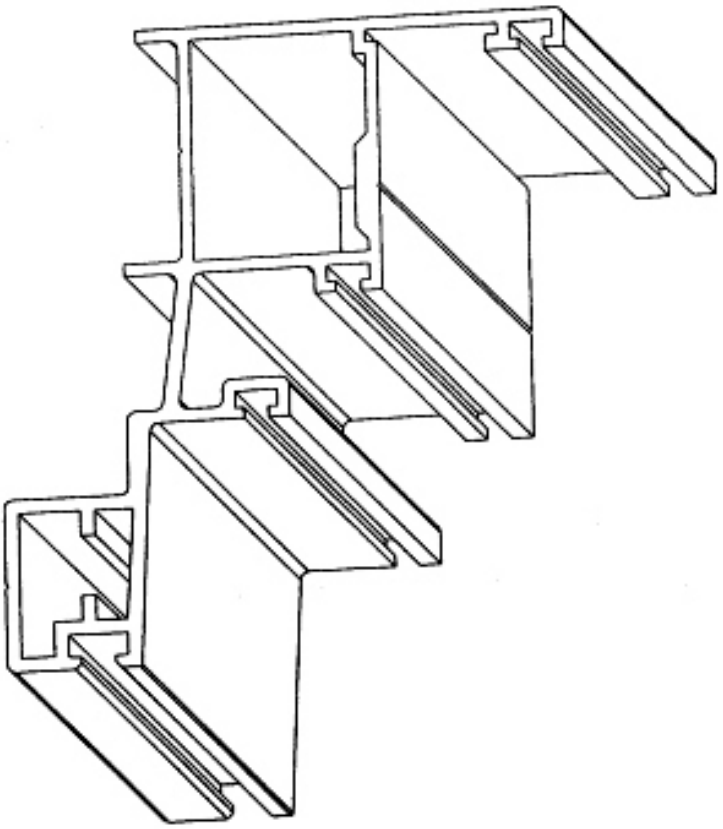

(21) f 2007 0192 - 62

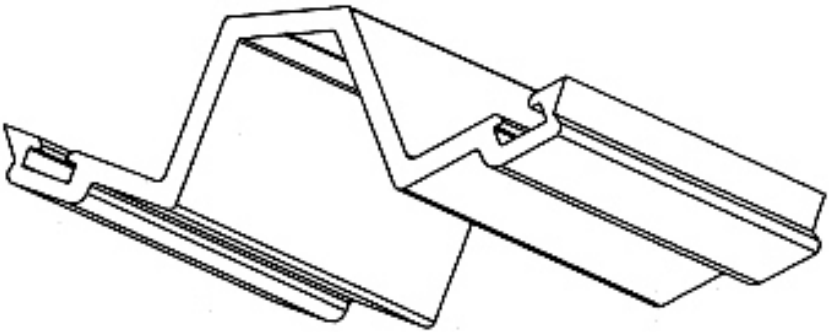

(21) f 2007 0192 - 63

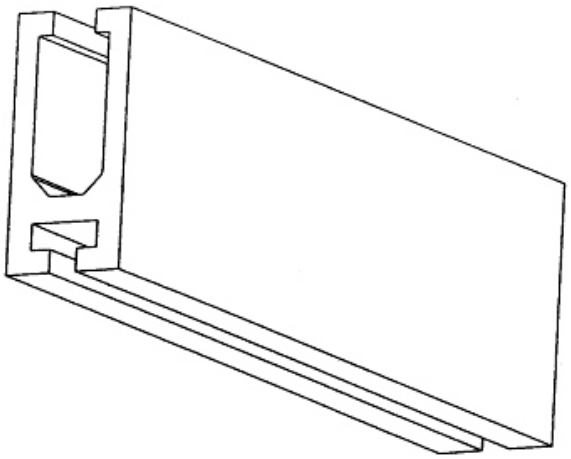

(21) f 2007 0192 - 64

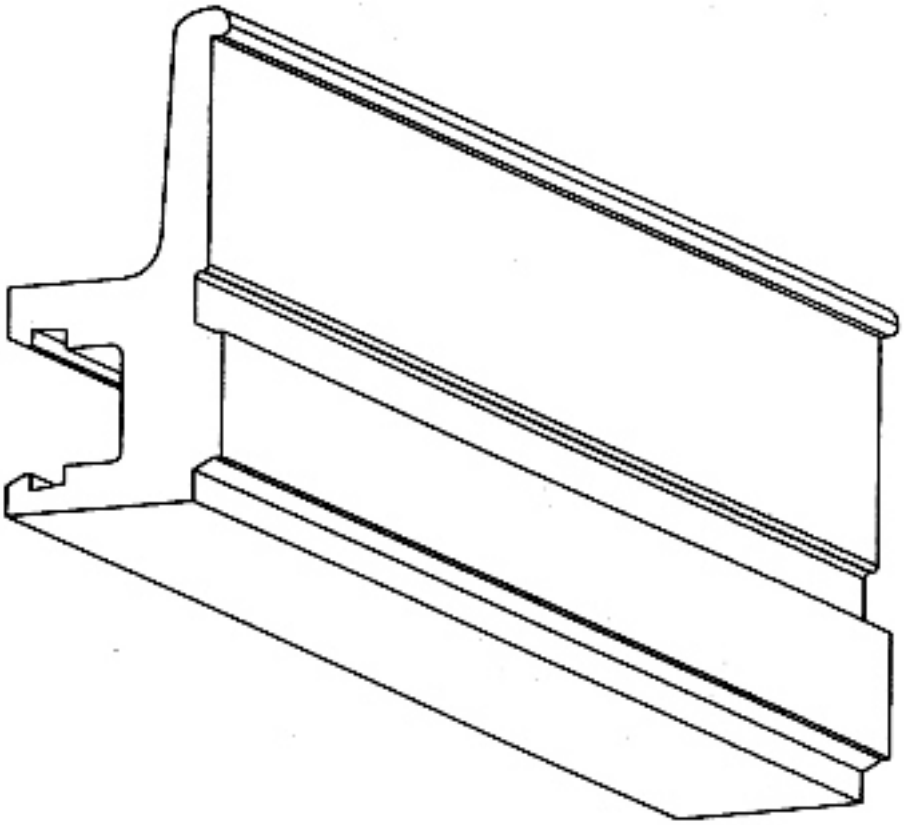

(21) f 2007 0192 - 65

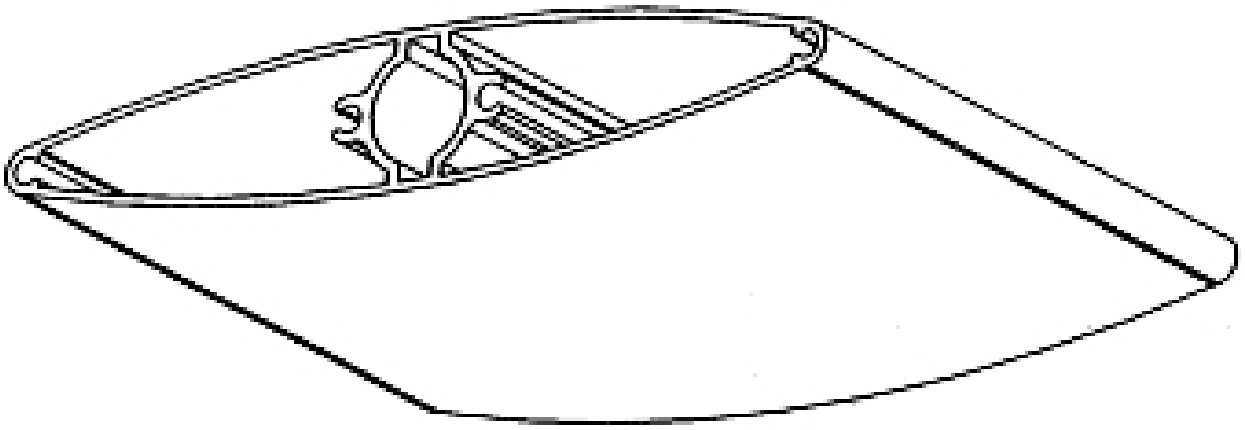

(21) f 2007 0192 - 66

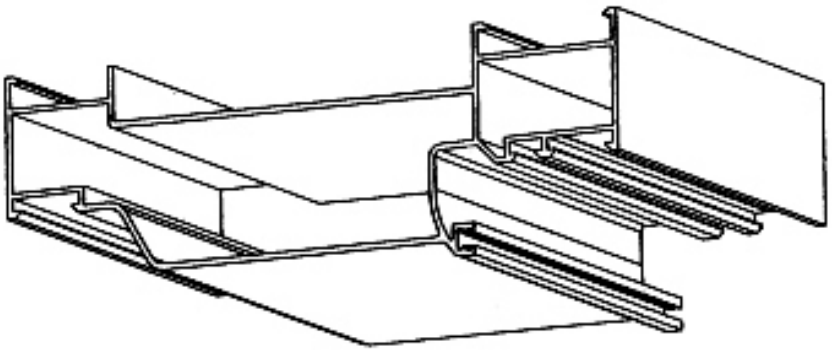

(21) f 2007 0192 - 67

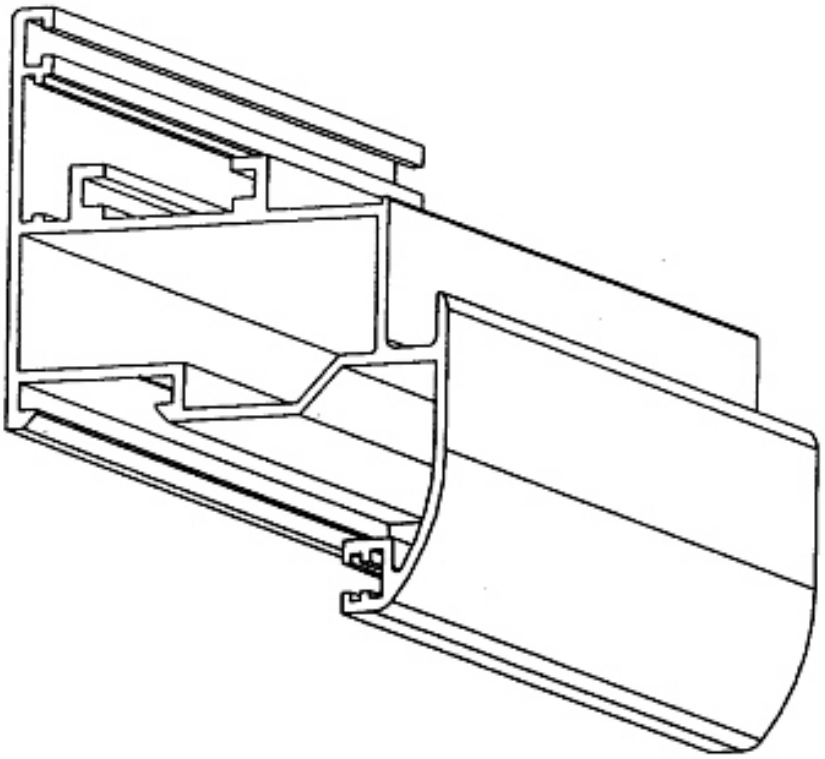

(21) f 2007 0192 - 68

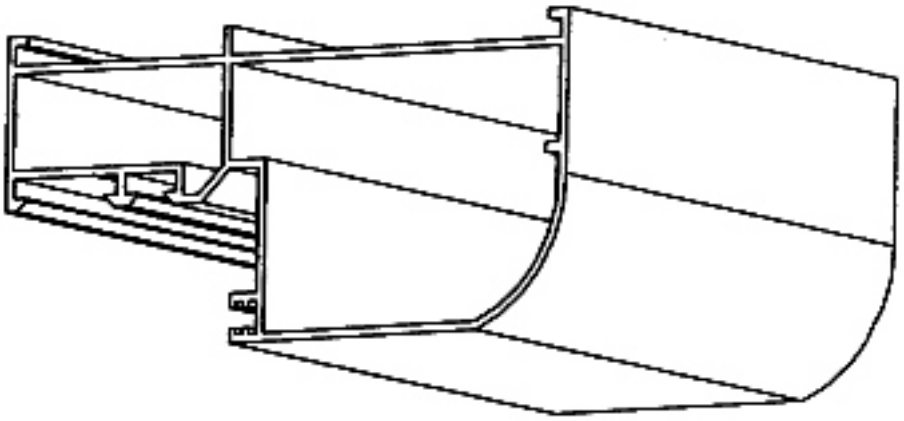

(21) f 2007 0192 - 69

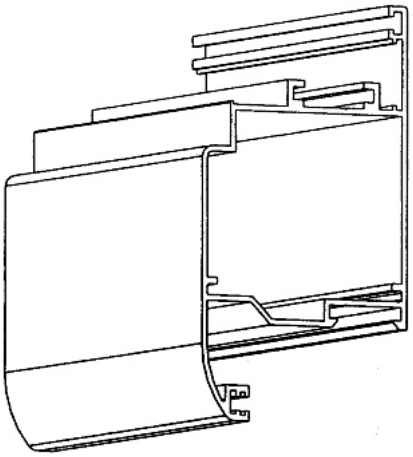

(21) f 2007 0192 - 70

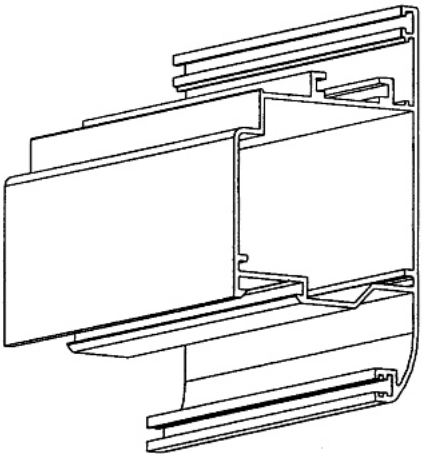

(21) f 2007 0192 - 71

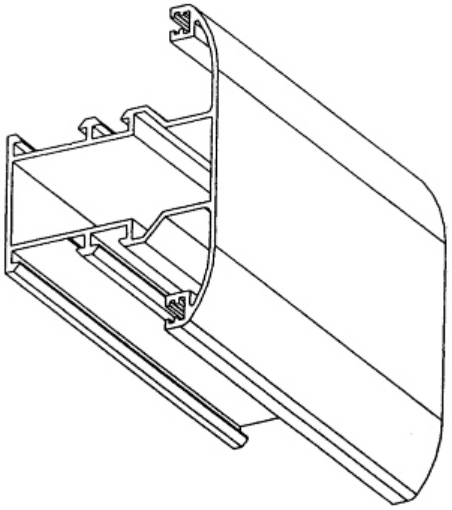

(21) f 2007 0192 - 72

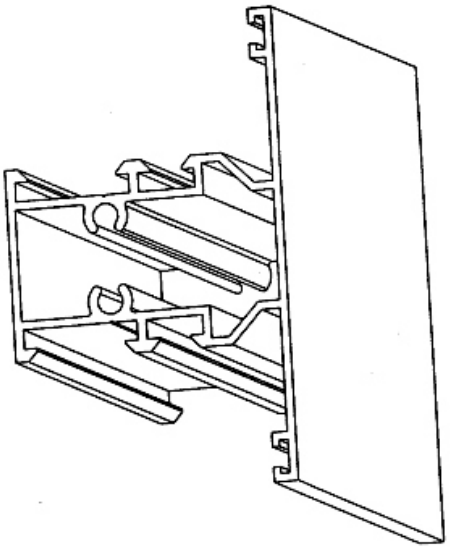

(21) f 2007 0192 - 73

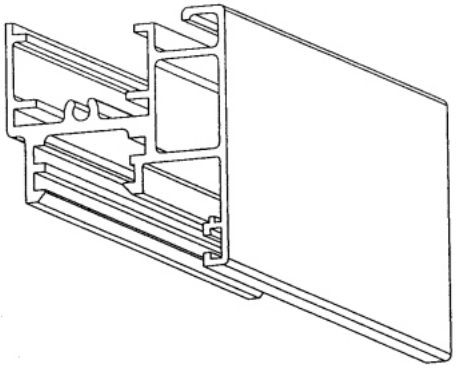

(21) f 2007 0192 - 74

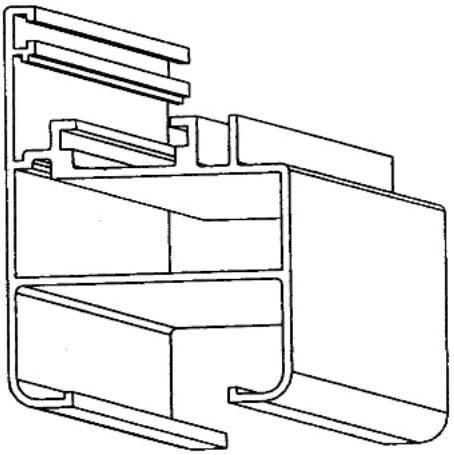

(21) f 2007 0192 - 75

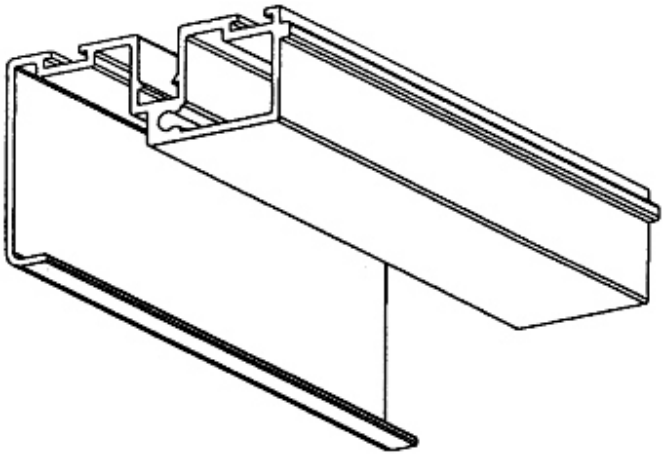

(21) f 2007 0192 - 76

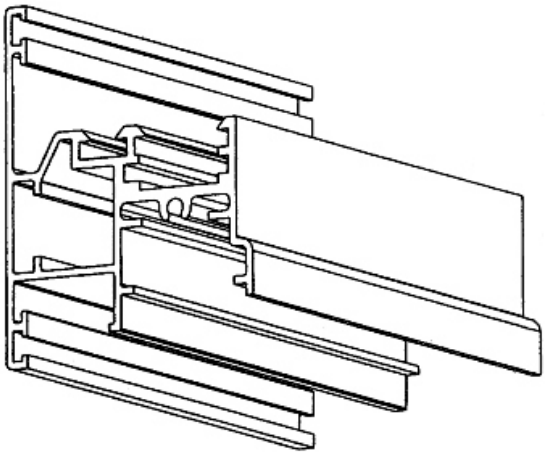

(21) f 2007 0192 - 77

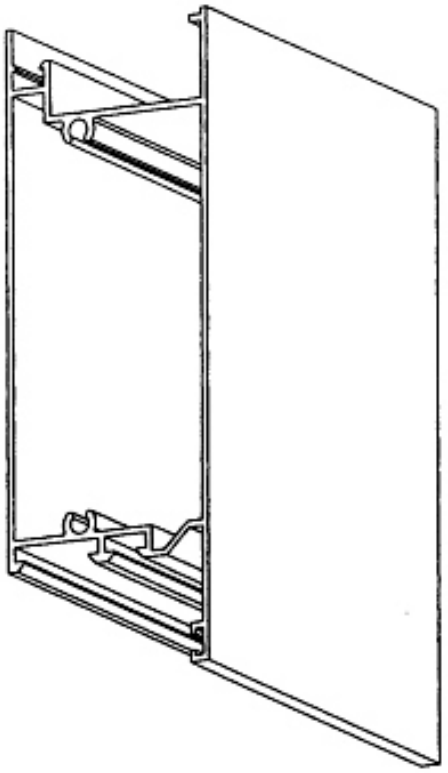

(21) f 2007 0192 - 78

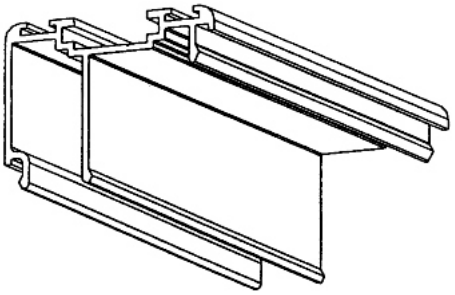

(21) f 2007 0192 - 79

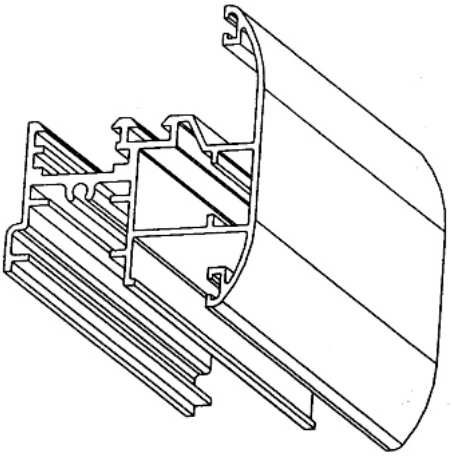

(21) f 2007 0192 - 80

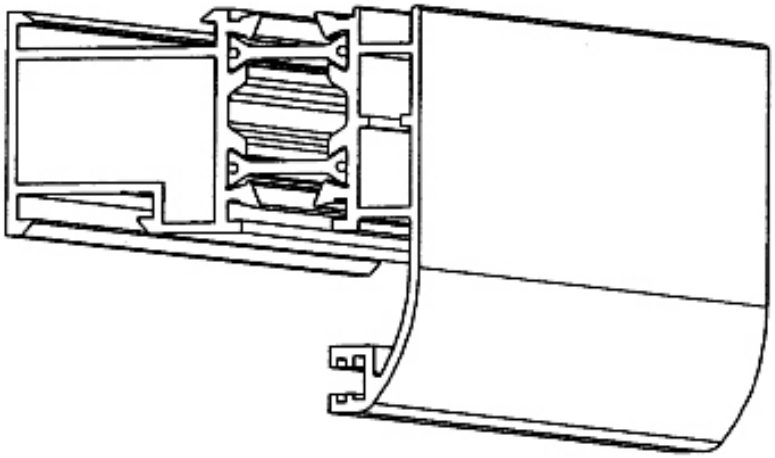

(21) f 2007 0192 - 81

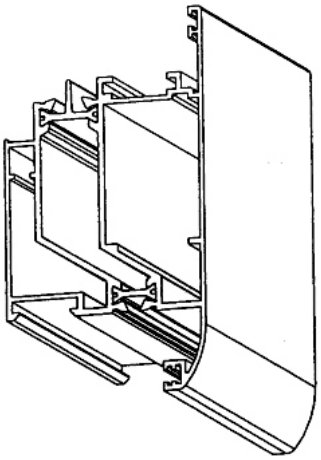

(21) f 2007 0192 - 82

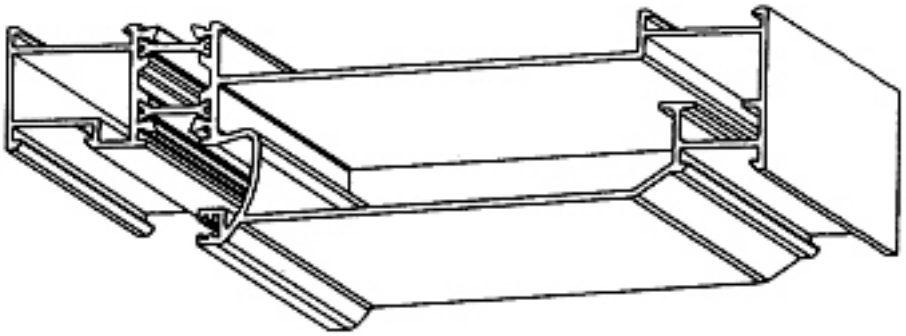

(21) f 2007 0192 - 83

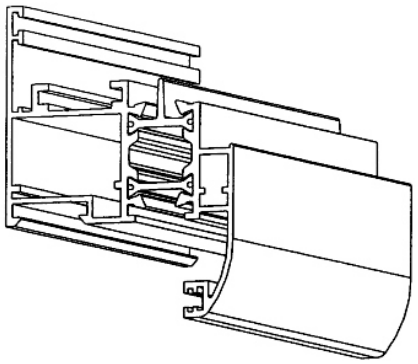

(21) f 2007 0192 - 84

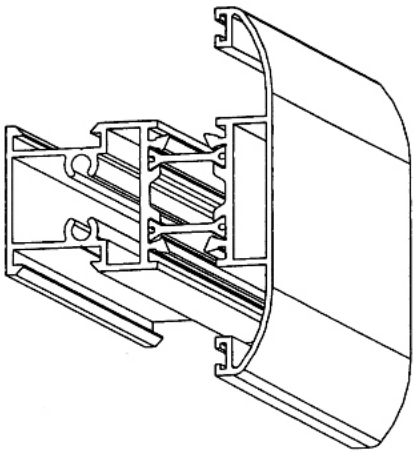

(21) f 2007 0192 - 87

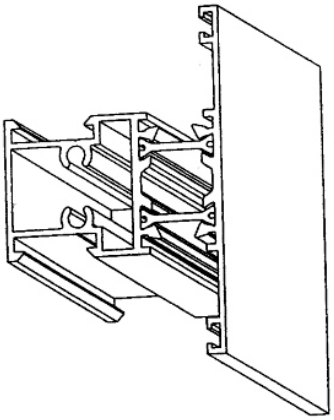

(21) f 2007 0192 - 85

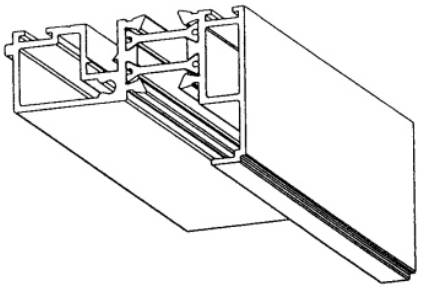

(21) f 2007 0192 - 86

---

(21) **f 2007 0256**; *(22)* 20.04.2007; *(43)* 30.08.2007; *(71)* MAX BOGL BAUUNTERNEHMUNG GMBH & CO. KG, Straße 1, Sengenthal, 92369, 3269; *(74)* **S.C. Inventa - Agenție Universitară de Inventică S.R.L.**, Corneliu Coposu 7, bl. 104, sc. 2, et. 1, ap. 31, sector 3, B 7000, Bucureşti; *(54)* **DALĂ PREFABRICATĂ, PENTRU CĂI DE RULARE TRAMVAIE**; *(28)* 1; *(51)* **25-01**

(57) **model 1** - Dală prefabricată, pentru căi de rulare tramvaie, în formă de dreptunghi, cu raportul lungime/lățime aproximativ 2, 5. Pe lungimea dalei se află două linii paralele, situate la distanța de circa 1/8 din lățimea acesteia, distanța dintre grupul de linii superioare şi grupul de linii inferioare fiind circa 60% din lățimea dalei (fig. 1.1). Vedere transversală a dalei (fig. 1.2), sub forma unui dreptunghi, cu latura mică reprezentând grosimea dalei, circa 1/8 din lățimea dalei, având două degajări în formă de coadă de rândunică, cu adâncimea circa 40% din grosimea dalei şi lățimea la fundul degajării a 6-a parte din lățimea dalei.

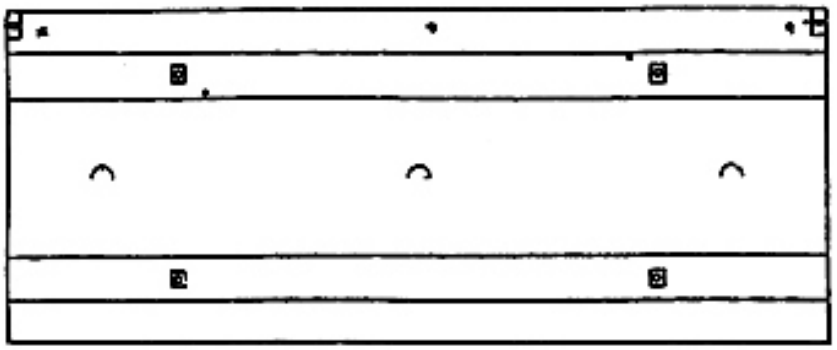

(21) f 2007 0256 - 1.1

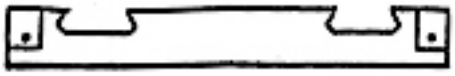

(21) f 2007 0256 - 1.2

(21) **f 2007 0153**; *(22)* 06.03.2007; *(43)* 30.08.2007; *(71)* Bari Ioan, b-dul Octavan Goga, nr. 106, bl. M26, sc. 1, ap. 9, sector 3, Bucureşti, B 030985, 3142 Zamfirescu Leonard Niculae, str. Prevederii, nr. 28, bl. G9, sc. D, et. 2, ap. 54, sector 3, Bucureşti, B 032304, 3143; *(72)* Bari Ioan; ZAMFIRESCU LEONARD NICULAE; *(54)* **UŞI METALICE**; *(28)* 5; *(51)* **25-02**

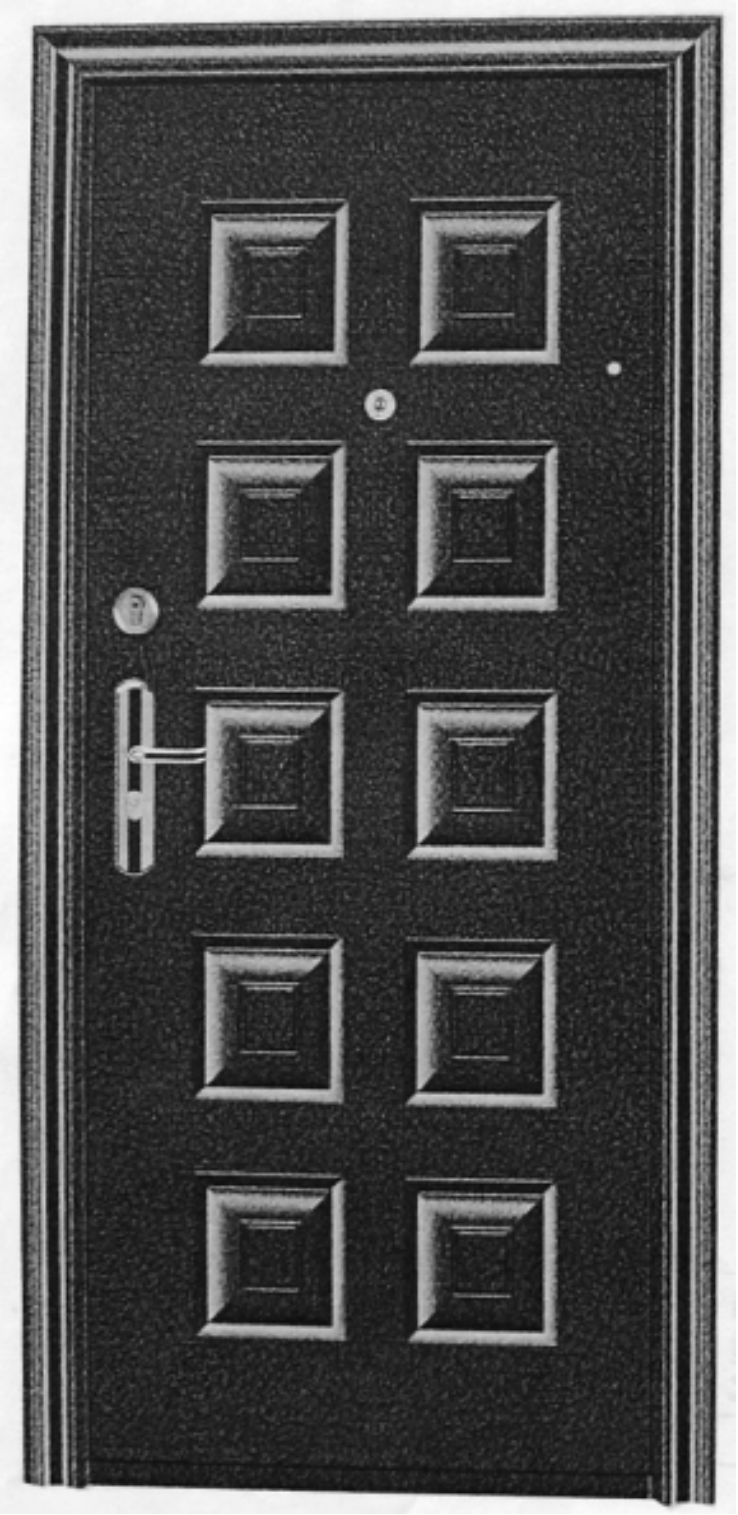

(21) f 2007 0153 - 1

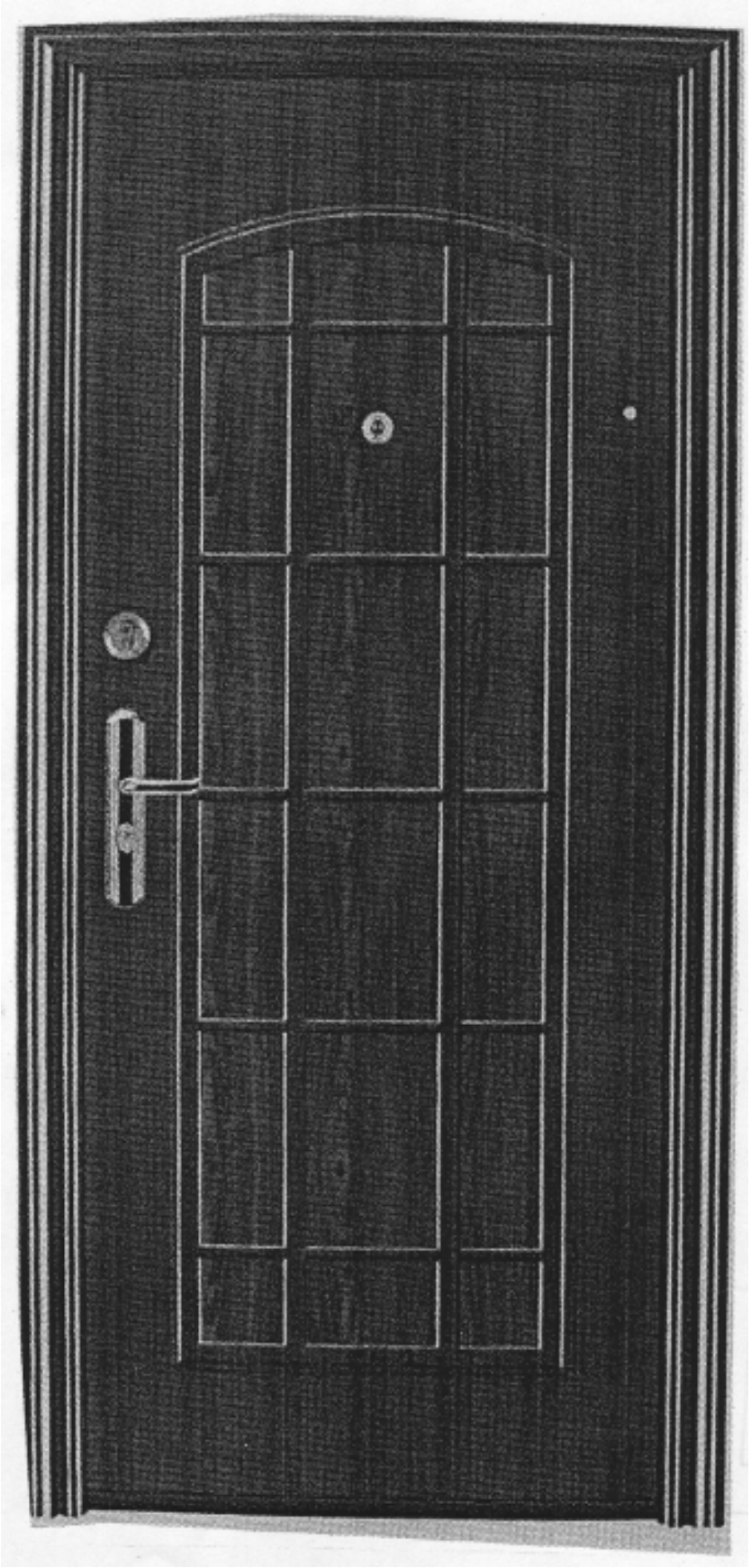

(21) f 2007 0153 - 2

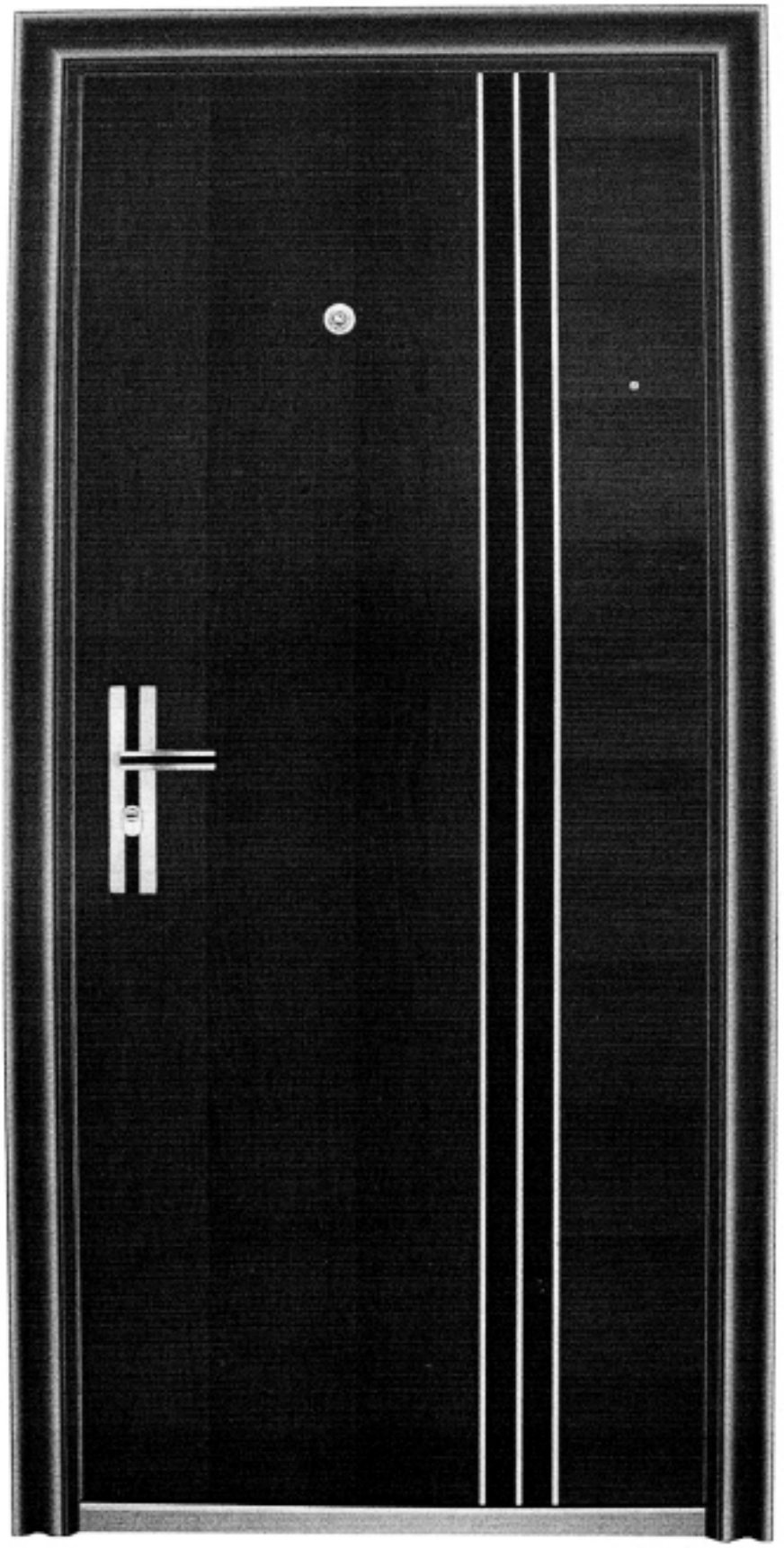

(21) f 2007 0153 - 3

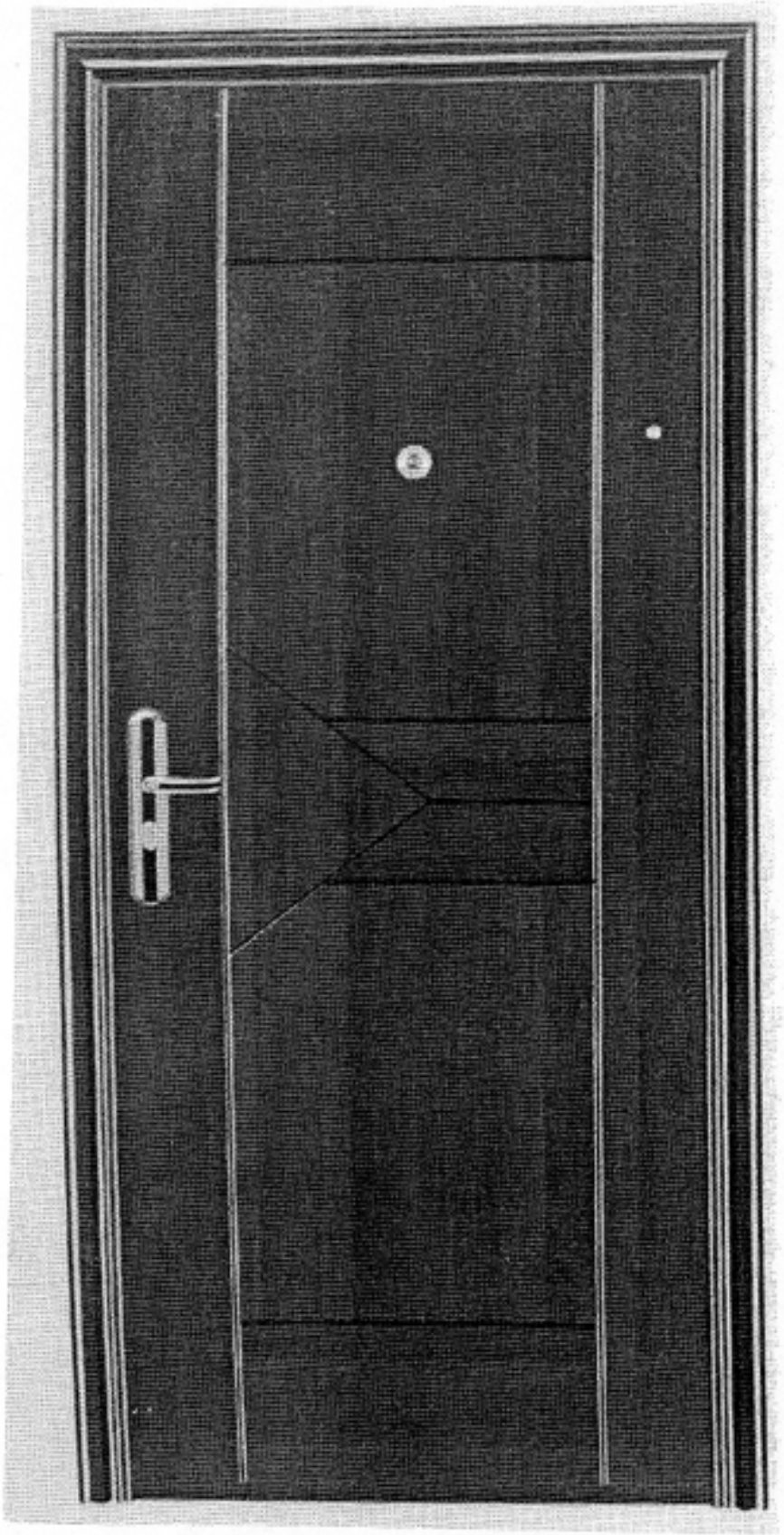

(21) f 2007 0153 - 4

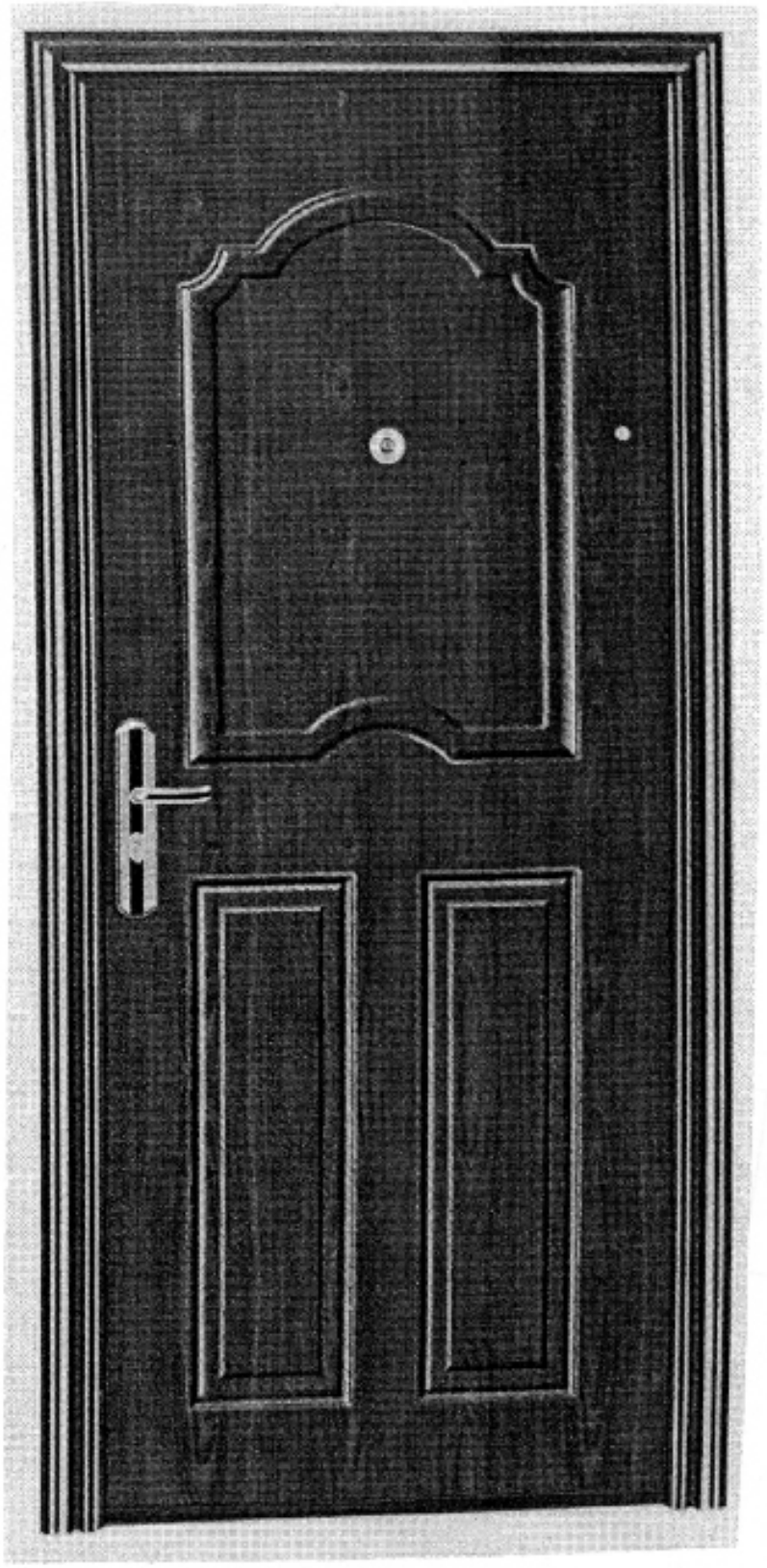

(21) f 2007 0153 - 5

(21) **f 2007 0276**; *(22)* 05.10.2006; *(43)* 30.08.2007; *(71)* PROFILCO S.A., 53rd Km National Road Athens-Lamia, Inofita Viotias, PC 320 11, 3316; *(72)* Athanasopoulos Antonis; *(54)* **PROFILE**; *(28)* 100; *(51)* **25-02**; *(80)* **DM/068 621**/ 05.10.2006/ 30.04.2007; (30) GR/24.05.2006/ 20060600084; GR/24.05.2006/20060600085; GR/24.05.2006/ 20060600086; GR/24.05.2006/20060600087; GR/24.05.2006/ 20060600088; GR/24.05.2006/20060600089; GR/24.05.2006/ 20060600090; GR/24.05.2006/20060600091; GR/24.05.2006/ 20060600092

CLASA 26 - APARATE DE ILUMINAT

(21) **f 2007 0272**; *(22)* 26.03.2007; *(43)* 30.08.2007; *(71)* EREA NV, Ruggeveldstraat 1, Wijnegem, B-2110, 3314; *(74)* **Office Kirkpatrick S.A.**, Avenue Wolfers 32, B-1310, La Hulpe (Bruxelles); *(54)* **STRUCTURĂ PENTRU LED**; *(28)* 1; *(51)* **26-05**; *(80)* **DM/068 692**/ 26.03.2007/ 30.04.2007; (30) EM/25.01.2007/000658612

(21) **f 2007 0233**

(21) f 2007 0233 - 1

(21) f 2007 0233 - 2

---

(21) **f 2007 0341**

(21) f 2007 0341 - 1

(21) f 2007 0341 - 2

(21) f 2007 0341 - 3

(21) f 2007 0341 - 4

(21) f 2007 0341 - 5

(21) f 2007 0341 - 6

(21) f 2007 0341 - 7

(21) f 2007 0341 - 8

(21) f 2007 0341 - 9

---

(21) **f 2007 0323**

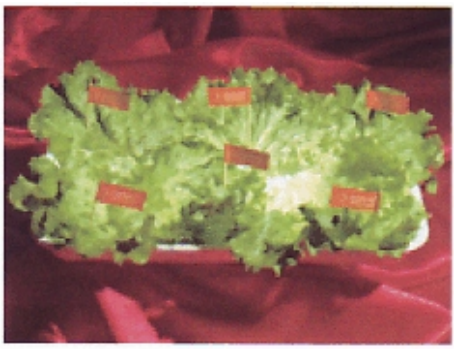

(21) f 2007 0323 - 1

---

(21) **f 2007 0159**

(21) f 2007 0159 - 1

(21) f 2007 0159 - 2

---

(21) **f 2007 0155**

(21) f 2007 0155 - 1

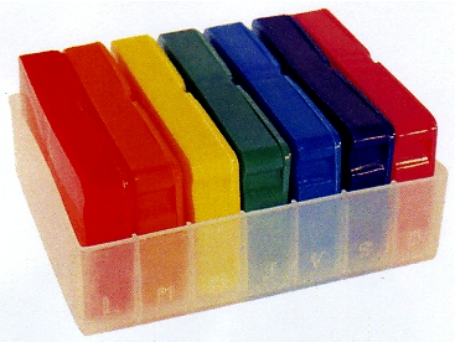

(21) f 2007 0155 - 3

---

(21) **f 2007 0347**

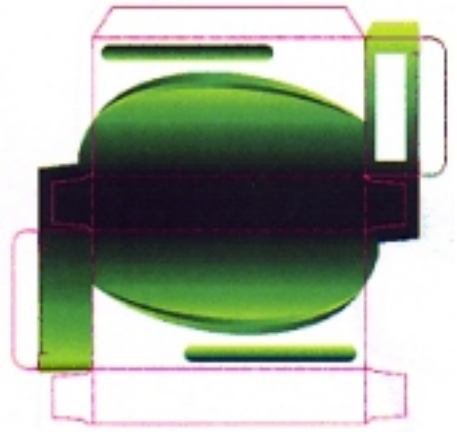

(21) f 2007 0347 - 1

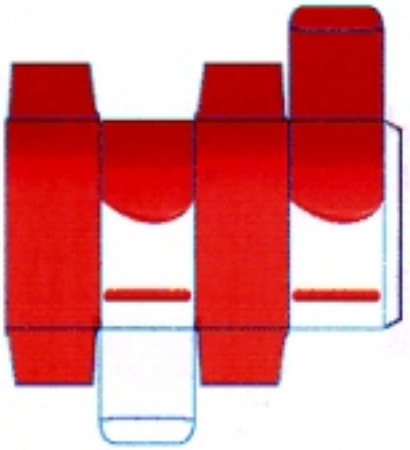

(21) f 2007 0347 - 2

---

(21) **f 2007 0197**

(21) f 2007 0197 - 1

---

(21) **f 2007 0168**

(21) f 2007 0168 - 1.1

---

(21) **f 2007 0229**

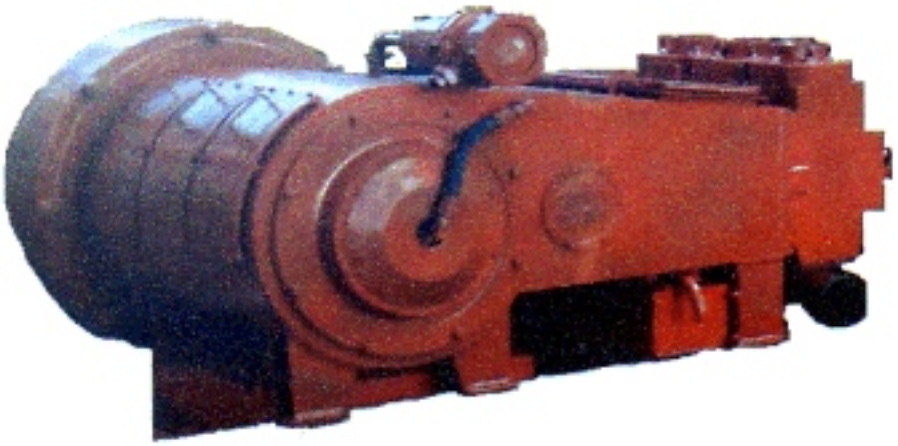

(21) f 2007 0229 - 1

---

(21) **f 2007 0245**

(21) f 2007 0245 - 1

---

(21) **f 2007 0247**

(21) f 2007 0247 - 1

(21) f 2007 0253 - 2

---

(21) **f 2007 0253**

(21) f 2007 0253 - 1

(21) f 2007 0253 - 3

---

(21) **f 2007 0317**

(21) f 2007 0317 - 1.1

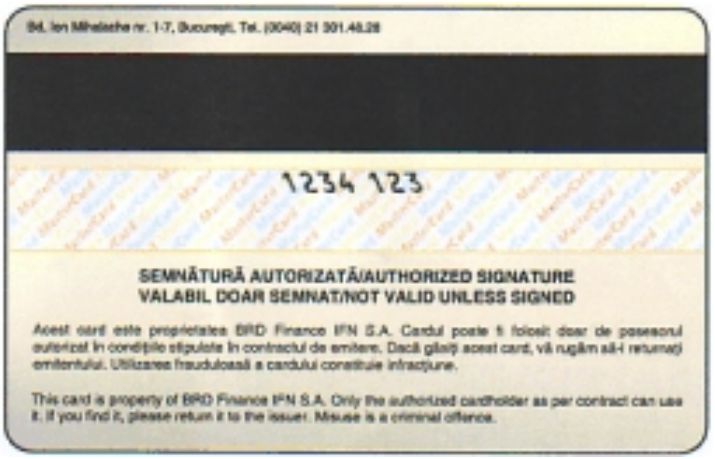

(21) f 2007 0317 - 1.2

LISTA CERERILOR DE ÎNREGISTRARE A DESENELOR ŞI MODELELOR INDUSTRIALE PUBLICATE, ARANJATE

- **ÎN ORDINEA CRESCĂTOARE A NUMERELOR DE ÎNREGISTRARE**
- **ÎN ORDINEA ALFABETICĂ A SOLICITANȚILOR**

LISTA CERERILOR DE ÎNREGISTRARE A DESENELOR ŞI MODELELOR INDUSTRIALE PUBLICATE, ARANJATE ÎN ORDINEA CRESCĂTOARE A NUMERELOR DE ÎNREGISTRARE

Numărul depozitului național	Clasa şi subclasa	Data depozitului	Număr modele/desene	Pagina
f 2005 1031	23-03	14.12.2005	1/1	38
f 2007 0148	19-08	01.03.2007	2/2	31
f 2007 0149	08-09	02.03.2007	1/1	20
f 2007 0153	25-02	06.03.2007	5/5	87
f 2007 0155	09-03	06.03.2007	5/5	24
f 2007 0159	07-01	07.03.2007	2/2	18
f 2007 0161	19-08	07.03.2007	1/1	32
f 2007 0164	19-08	09.03.2007	1/1	33
f 2007 0165	15-09	09.03.2007	5/5	29
f 2007 0168	12-03	12.03.2007	11/14	25
f 2007 0173	19-08	14.03.2007	1/1	33
f 2007 0185	24-01	19.03.2007	1/2	40
f 2007 0186	09-01, 03	20.03.2007	2/2	20
f 2007 0190	21-03	20.03.2007	1/1	36
f 2007 0191	25-01	21.03.2007	31/31	40
f 2007 0192	25-01	21.03.2007	87/87	56
f 2007 0193	07-02	22.03.2007	4/4	18
f 2007 0194	23-03	22.03.2007	3/3	38
f 2007 0195	23-03	22.03.2007	1/1	39
f 2007 0196	23-03	22.03.2007	5/5	39
f 2007 0197	09-05, 19-08	22.03.2007	1/1	24
f 2007 0198	19-08	22.03.2007	6/6	33
f 2007 0202	06-01	26.03.2007	1/2	14
f 2007 0204	09-01	28.03.2007	1/4	20
f 2007 0228	19-08	30.03.2007	5/5	34
f 2007 0229	15-02	03.04.2007	1/1	29
f 2007 0230	15-05, 23-02	03.04.2007	1/1	29
f 2007 0233	01-01	03.04.2007	2/2	12
f 2007 0234	09-01	04.04.2007	1/2	21
f 2007 0235	23-01	04.04.2007	2/3	37
f 2007 0236	03-01	04.04.2007	3/3	13

Numărul depozitului național	Clasa şi subclasa	Data depozitului	Număr modele/desene	Pagina
f 2007 0238	06-01	05.04.2007	38/38	14
f 2007 0245	19-08	11.04.2007	1/1	35
f 2007 0247	19-08	12.04.2007	1/1	35
f 2007 0253	19-08	19.04.2007	3/3	35
f 2007 0256	25-01	20.04.2007	1/2	86
f 2007 0259	09-01	23.04.2007	1/3	22
f 2007 0260	09-01	23.04.2007	1/4	22
f 2007 0268	08-08	15.03.2007	1/2	19
f 2007 0269	09-03	28.06.2006	2/0	24
f 2007 0270	10-07	26.02.2007	3/0	25
f 2007 0271	10-02	20.03.2007	1/0	25
f 2007 0272	26-05	26.03.2007	1/0	92
f 2007 0273	23-01	18.12.2006	1/0	37
f 2007 0274	10-05	19.02.2007	4/0	25
f 2007 0275	09-01, 07	27.10.2006	3/0	23
f 2007 0276	25-02	05.10.2006	100/0	92
f 2007 0277	02-07	25.10.2006	2/0	13
f 2007 0278	12-08	25.10.2006	4/0	27
f 2007 0279	21-01	25.10.2006	4/0	36
f 2007 0280	06-01, 02	27.10.2006	14/0	18
f 2007 0281	09-01	11.10.2006	2/0	23
f 2007 0282	19-08	16.10.2006	2/0	35
f 2007 0283	19-01	06.10.2006	1/0	30
f 2007 0284	14-03	26.04.2007	2/2	27
f 2007 0293	19-01	05.04.2007	3/11	30
f 2007 0294	23-02	03.05.2007	1/1	37
f 2007 0304	02-06	09.05.2007	1/2	12
f 2007 0305	02-04	10.05.2007	1/4	12
f 2007 0309	19-08	11.05.2007	1/1	35
f 2007 0310	09-05, 19-08	11.05.2007	1/1	24
f 2007 0317	19-08	17.05.2007	1/2	35
f 2007 0323	01-02	07.03.2007	1/1	12
f 2007 0325	19-08	20.03.2007	4/4	35
f 2007 0341	01-01	25.05.2007	9/9	12
f 2007 0347	09-03	28.05.2007	2/2	24

LISTA CERERILOR DE ÎNREGISTRARE A DESENELOR ŞI MODELELOR INDUSTRIALE PUBLICATE, ARANJATE ÎN ORDINEA ALFABETICĂ A SOLICITANȚILOR

Nume şi adresă solicitant	Număr depozit	Clasa şi subclasa	Pagina
S.C. AB SYSTEMS IMPEX S.R.L., str. Santuhalm, nr. 58A, Deva, HD 330004, 3212	f 2007 0202	06-01	14
S.C. AMBASADOR PLUS S.R.L., str. Circumvalațiunii, nr. 1, Timişoara, TM 300013, 2087	f 2005 1031	23-03	38
Bari Ioan, b-dul Octavan Goga, nr. 106, bl. M26, sc. 1, ap. 9, sector 3, Bucureşti, B 030985, 3142 Zamfirescu Leonard Niculae, str. Prevederii, nr. 28, bl. G9, sc. D, et. 2, ap. 54, sector 3, Bucureşti, B 032304, 3143	f 2007 0153	25-02	87
S.C. BEKAM GRUP S.R.L., str. Dezrobirii, nr. 44, sector 6, Bucureşti, B 060989, 1896	f 2007 0293	19-01	30
Besutiu Vasile, str. Tarnița, nr. 1, bl. B5, sc. 4, ap. 32, Cluj-Napoca, CJ 400659, 3145	f 2007 0155	09-03	24
Bojor Andrei, str. Finlanda, nr. 13, sector 1, Bucureşti, B 011776, 3231	f 2007 0230	15-05, 23-02	29
BRD FINANCE IFN S.A., b-dul Ion Mihalache, nr. 1-7, et. 15, camera 241, sector 1, Bucureşti, B 011171, 3328	f 2007 0317	19-08	35
S.C. BURAK TOYS INTERNATIONAL S.R.L., str. Tămaş, nr. 2, Buftea, IF 070000, 3204	f 2007 0190	21-03	36
Carlan Gabriel Nelu, str. Fanionului, nr. 25, bl. 8, sc. D, et. 2, ap. 6, Braşov, BV 500245, 3317	f 2007 0304	02-06	12
CONFORT S.R.L., Firma de Producție şi Comerț, str. Mesager, nr. 19, Chişinău, MD 2069, 1311	f 2007 0280	06-01, 02	18
Coza Vasile Laurențiu, Calea Victoriei, nr. 100, bl. B120, ap. 82, Turda, CJ 401023, 3283	f 2007 0294	23-02	37
CRELUX HOLDING S.A., via Catenazzi 23, Mendrisio, CH 6854, 3326	f 2007 0277	02-07	13
S.C. DUMALEX GROUP S.A., Intrarea Abatorului, nr. 1, Glina, IF 077105, 800	f 2007 0234	09-01	21
ELDA ICECEK VE ENERJI HIZMETLERI SANAYI VE TICARET ANONIM SIRKETI, Itob Organize Sanayi Bolgesi P.K., Tekeli, Menderes - Izmir, TR 35440, 3327	f 2007 0282	19-08	35
ELDA ICECEK VE ENERJI HIZMETLERI SANAYI VE TICARET ANONIM SIRKETI, Itob Organize Sanayi Bolgesi P.K., Tekeli, Menderes - Izmir, TR 35440, 3327	f 2007 0283	19-01	30

Nume şi adresă solicitant	Număr depozit	Clasa şi subclasa	Pagina
S.C. ELECTRA S.R.L., b-dul Chimiei, nr. 8, Iaşi, IS 700291, 1841	f 2007 0284	14-03	27
EREA NV, Ruggeveldstraat 1, Wijnegem, B-2110, 3314	f 2007 0272	26-05	92
S.C. EUROPHARM S.A., str. Poienelor, nr. 5, Braşov, BV 2200, 797	f 2007 0347	09-03	24
FERRARI S.P.A., via Emilia Est 1163, Modena, I 41100, 2361	f 2007 0279	21-01	36
FERRARI S.P.A., via Emilia Est 1163, Modena, I 41100, 2361	f 2007 0278	12-08	27
S.C. GALMOPAN S.A., b-dul G. Coşbuc, nr. 257, Galați, GL 800157, 1964	f 2007 0197	09-05, 19-08	24
S.C. GENERAL MARKETING GROUP S.R.L., str. Cernăuți, nr. 99, Suceava, SV 720021, 2795	f 2007 0238	06-01	14
Giuglea Dan Alexandru, str. Madach Imre, nr. 48, Cluj-Napoca, CJ 400464, 3161	f 2007 0159	07-01	18
Giuglea Dan Alexandru, str. Madach Imre, nr. 48, Cluj-Napoca, CJ 400464, 3161	f 2007 0323	01-02	12
Giuglea Dan Alexandru, str. Madach Imre, nr. 48, Cluj-Napoca, CJ 400464, 3161	f 2007 0233	01-01	12
HENKEL KOMMANDITGGESELLSCHAFT AUFAKTIEN, Henkelstrasse, nr. 67, Düsseldorf, D 40589, 326	f 2007 0275	09-01, 07	23
HENKEL KOMMANDITGESELLSCHAFT AUF AKTIEN, Henkelstrasse, no. 67, Düsseldorf, D 40589, 262	f 2007 0281	09-01	23
HOLCIM (ROMÂNIA) S.A., b-dul Primăverii, nr. 57, sector 1, Bucureşti, B 011973, 2422	f 2007 0173	19-08	33
S.C. INDUSTRIALEXPORT S.A., b-dul Dacia, nr. 59, sector 1, Bucureşti, B 010407, 3230	f 2007 0229	15-02	29
S.C. INTER PHARMA COMPANY S.R.L., str. Poieni, nr. 24, sector 4, Bucureşti, B 042167, 3201	f 2007 0185	24-01	40
ISI S.A. L. OFFSHORE, Amara Bldg., str. Saint Therese, Regiunea Sfeir, El Hadath, Mount Lebanon, LB, 1747	f 2007 0161	19-08	32
S.C. LEFRUMARIN S.R.L., str. Timiş, nr. 7, Săcele, BV 505600, 3221	f 2007 0228	19-08	34
S.C. M.V.A. CHEMIE S.R.L., Calea Bucureşti, nr. 156, Braşov, BV 500299, 3338	f 2007 0325	19-08	35
S.C. M.V.A. CHIMIE S.R.L., str. Calea Bucureşti, nr. 156, Bucureşti, BV 500299, 3202	f 2007 0186	09-01, 03	20

Nume şi adresă solicitant	Număr depozit	Clasa şi subclasa	Pagina
S.C. MATRICON INDUSTRIAL S.R.L., str. Pucheni, nr. 42, sector 5, Bucureşti, B 051224, 3197	f 2007 0268	08-08	19
MAX BOGL BAUUNTERNEHMUNG GMBH & CO. KG, Straße 1, Sengenthal, 92369, 3269	f 2007 0256	25-01	86
S.C. MIDAR GROUP S.R.L., b-dul Republicii, nr. 61, sat Roşu, comuna Chiajna, IF 077042, 3238	f 2007 0245	19-08	35
MONTRES WYLER SA GENEVE, Boulevard James-Fazy 4, Geneve, CH 1211, 2846	f 2007 0270	10-07	25
NINA RICCI, 39, Avenue Montaigne, Paris, F 75008, 2036	f 2007 0271	10-02	25
S.C. NIRO S.R.L., Aleea Centralei, nr. 3, bl. 17, ap. 5, Sfântu Gheorghe, CV 520068, 3169	f 2007 0165	15-09	29
S.C. PASSIONE EXIM S.R.L., str. Preot Grigore, nr. 12, sat Işalnița, comuna Işalnița, DJ 207340, 3015	f 2007 0253	19-08	35
S.C. PATIMAN S.R.L., str. Cetățianu Ioan, nr. 7, hala 9A, Bariera Traian, Galați, GL 800198, 3209	f 2007 0198	19-08	33
PROFILCO S.A., 53rd Km National Road Athens-Lamia, Inofita Viotias, PC 320 11, 3316	f 2007 0276	25-02	92
PROFILCO S.A. - ALUMINIUM EXTRUSION INDUSTRIES, 53rd km. Nat. Athens - Lamia, Inofita Viotias, 320 11, 3207	f 2007 0192	25-01	56
PROFILCO S.A. - ALUMINIUM EXTRUSION INDUSTRIES, 53rd km. Nat. Athens - Lamia, Inofita Viotias, 320 11, 3207	f 2007 0191	25-01	40
Radu Ioan, str. Fântânele, nr. 8, bl. V2, sc. 2, et. 1, ap. 23, Cluj-Napoca, CJ 400327, 3132	f 2007 0149	08-09	20
S.C. REMAR S.A., str. Gării, nr. 18, Paşcani, IS 705200, 3191 S.N.T.F.C. CFR CĂLĂTORI S.A., b-dul Dinicu Golescu, nr. 38, sector 1, Bucureşti, B 010867, 3192	f 2007 0168	12-03	25
S.C. ROMAQUA GROUP S.A., str. Carpați, nr. 46, Borsec, HR 535300, 2178	f 2007 0204	09-01	20
S.C. ROMAQUA GROUP S.A., str. Carpați, nr. 46, Borsec, HR 535300, 2178	f 2007 0259	09-01	22
S.C. ROMAQUA GROUP S.A., str. Carpați, nr. 46, Borsec, HR 535300, 2178	f 2007 0260	09-01	22
S.C. RUSALCA PATISERIE S.R.L., Piața Republicii, nr. 37, Turda, CJ 401095, 3375	f 2007 0341	01-01	12
Solenthaler Friedrich, Dunelm Street, nr. 2123, Ottawa, Ontario, K1G 2S2, 694	f 2007 0274	10-05	25
S.C. SPICUL S.A., şoseaua Orhideelor, nr. 15, sector 6, Bucureşti, B 060071, 1791	f 2007 0310	09-05, 19-08	24

Nume şi adresă solicitant	Număr depozit	Clasa şi subclasa	Pagina
S.C. SPICUL S.A., şoseaua Orhideelor, nr. 15, sector 6, Bucureşti, B 060071, 1791	f 2007 0309	19-08	35
SUN'ART CONSULTING S.R.L., str. Iacob Andrei, nr. 31, sc. 1, et. 4, ap. 74, sector 5, Bucureşti, B 052573, 3318	f 2007 0305	02-04	12
T & T EUROGROUP S.R.L., str. Mihai Eminescu, nr. 16, bl. E3, sc. A, et. 1, ap. 3, Piatra Neamţ, NT 610029, 3234	f 2007 0236	03-01	13
S.C. TECSA BUSINESS S.R.L., şoseaua Mihai Bravu, nr. 124, bl. D26, sc. 1, ap. 1, sector 2, Bucureşti, B 021314, 2250	f 2007 0247	19-08	35
S.C. TIPOGRAFIA REAL S.R.L., str. Progresului, nr. 134-138, corp B, et. 1, sector 5, Bucureşti, B 050695, 3131	f 2007 0148	19-08	31
S.C. UNVER S.R.L., str. Nicolae Bălcescu, nr. 4B, Odorheiu Secuiesc, HR 4200, 839	f 2007 0235	23-01	37
VALBIA S.R.L., via A. Canossi 31, Brozzo (Brescia), I 25060, 3315	f 2007 0273	23-01	37
VELDHOEN WARENHANDELS & MARKETING GMBH, Obenhaupstraße 5, Hamburg, 22335, 3311	f 2007 0269	09-03	24
S.C. VES S.A., str. Mihai Viteazu, nr. 102, Sighişoara, MS 545400, 3208	f 2007 0195	23-03	39
S.C. VES S.A., str. Mihai Viteazu, nr. 102, Sighişoara, MS 545400, 3208	f 2007 0194	23-03	38
S.C. VES S.A., str. Mihai Viteazu, nr. 102, Sighişoara, MS 545400, 3208	f 2007 0193	07-02	18
S.C. VES S.A., str. Mihai Viteazu, nr. 102, Sighişoara, MS 545400, 3208	f 2007 0196	23-03	39
Vlăduțoiu Marcel Mihai, str. Corneliu Coposu, nr. 15, bl. A, ap. 19, Arad, AR 310003, 3168	f 2007 0164	19-08	33

LISTA DESENELOR ŞI MODELELOR INDUSTRIALE (DMI) ÎNREGISTRATE ÎN REGISTRUL NAȚIONAL AL DESENELOR ŞI MODELELOR INDUSTRIALE, CONFORM HOTĂRÂRII COMISIEI DE SPECIALITATE A O.S.I.M.

- **DMI depuse pe cale națională**
- **DMI depuse pe cale internațională**

LISTA DESENELOR ŞI MODELELOR INDUSTRIALE ÎNREGISTRATE ÎN REGISTRUL NAȚIONAL AL DESENELOR ŞI MODELELOR INDUSTRIALE, CONFORM HOTĂRÂRII COMISIEI DE SPECIALITATE A O.S.I.M.

Partea I - desene şi modele industriale depuse pe cale națională

Nr. din Registrul Național al Desenelor şi Modelelor Industriale	Nr. din Registrul Național al cererilor depuse	Data depozitului	Titular	Publicat în BOPI - DMI nr./data
017169	f 2006 0232	16.03.2006	FIȚIU EMANUEL ALIN	5/30.05.2006
017170	f 2006 0203	03.03.2006	ETON CORPORATION RESEARCH AND DEVELOPMENT	8/30.08.2006
017171	f 2006 0205	06.03.2006	CIA IGUACU DE CAFÉ SOLUVEL	8/30.08.2006
017172	f 2006 0207	08.03.2006	OPEN JOINT STOCK COMPANY OIL COMPANY LUKOIL	8/30.08.2006
017173	f 2006 0234	16.03.2006	S.C. VEL PITAR S.A.	8/30.08.2006
017174	f 2006 0314	06.04.2006	S.C. MORĂRIT PANIFICAȚIE BĂNEASA S.A.	8/30.08.2006
017175	f 2006 0340	13.04.2006	S.C. ARGUS S.A.	8/30.08.2006
017176	f 2006 0341	14.04.2006	S.C. BOROMIR IND S.R.L.	8/30.08.2006
017177	f 2006 0354	21.04.2006	S.C. INFOTOUCH SYSTEMS S.R.L.	8/30.08.2006
017178	f 2006 0356	21.04.2006	A.F. CAZAC GH. GHEORGHE	8/30.08.2006
017179	f 2006 0436	09.05.2006	MARS INCORPORATED	8/30.08.2006
017180	f 2006 0455	16.05.2006	LA FESTA INTERNATIONAL S.R.L.	8/30.08.2006
017181	f 2006 0467	18.05.2006	S.C. ANTIBIOTICE S.A.	8/30.08.2006
017182	f 2006 0550	09.06.2006	S.C. VBI PLAST S.R.L.	8/30.08.2006
017189	f 2006 0453	16.05.2006	S.C. ANDRONIC GRUP S.R.L.	8/30.08.2006
017190	f 2006 0320	07.04.2006	COLGATE PALMOLIVE COMPANY	8/30.08.2006
017191	f 2006 0250	27.03.2006	GLAXOSMITHKLINE CONSUMER HEALTHCARE GMBH & CO. KG	8/30.08.2006

Nr. din Registrul Național al Desenelor şi Modelelor Industriale	Nr. din Registrul Național al cererilor depuse	Data depozitului	Titular	Publicat în BOPI - DMI nr./data
017192	f 2006 0229	15.03.2006	VASILIU EDMOND ALEXANDRU	8/30.08.2006
017193	f 2006 0459	17.05.2006	S.C. MOLDOVAN SERVICII S.R.L.	8/30.08.2006
017194	f 2006 0437	09.05.2006	KISS ZSOLT LEVENTE	8/30.08.2006
017195	f 2006 0438	09.05.2006	KISS ZSOLT LEVENTE	8/30.08.2006
017196	f 2006 0210	09.03.2006	PRODUCTION REPUBLICAN UNITARY ENTERPRISE MINSK AUTOMOBILE PLANT (RUE MAZ)	8/30.08.2006
017197	f 2006 0222	13.03.2006	CHIVU VASILE	6/30.06.2006
017198	f 2006 0227	14.03.2006	PIRELLI PNEUMATICI S.P.A.	8/30.08.2006
017199	f 2006 0319	07.04.2006	S.C. VESTA INVESTMENT S.R.L.	8/30.08.2006
017200	f 2006 0334	11.04.2006	ŞERB GHEORGHE	7/28.07.2006
017201	f 2006 0344	17.04.2006	S.C. LKW TRANS GROUP S.R.L.	7/28.07.2006
017202	f 2006 0346	17.04.2006	S.C. TERAPLAST GP S.A.	8/30.08.2006
017203	f 2006 0351	20.04.2006	S.C. ARCONS S.R.L.	8/30.08.2006
017204	f 2006 0352	21.04.2006	S.C. TERAPLAST GP S.A.	8/30.08.2006
017205	f 2006 0415	02.05.2006	S.C. PATRIAPLAST S.R.L.	8/30.08.2006
017215	f 2006 0147	27.02.2006	S.C. JAY MEDIA S.R.L.	6/30.06.2006
017216	f 2005 0926	07.11.2005	S.C. ATELIERELE CFR GRIVIȚA S.A.	5/30.05.2006
017217	f 2005 0927	07.11.2005	S.C. ATELIERELE CFR GRIVIȚA S.A.	4/28.04.2006
017218	f 2005 1083	30.12.2005	S.C. FELEACUL S.A.	4/28.04.2006
017219	f 2006 0220	13.03.2006	S.C. JUSO & GRUP D.E.I. S.R.L.	5/30.05.2006
017220	f 2006 0221	13.03.2006	S.C. JUSO & GRUP D.E.I. S.R.L.	5/30.05.2006
017221	f 2005 0953	22.11.2005	CASA DE VINURI PIETROASA S.R.L.	2/28.02.2006

Partea a II-a - desene şi modele industriale depuse pe cale internaţională

Nr. din Registrul Naţional al Desenelor şi Modelelor Industriale	Nr. din Registrul Naţional al cererilor depuse	Data depozitului	Titular	Publicat în Buletinul de Desene şi Modele Internaţionale numărul/data
017183	f 2007 0063	15.12.2006	ULRIC DE VARENS S.A.	12/31.01.2007
017184	f 2007 0065	27.11.2006	MAPED	12/31.01.2007
017185	f 2007 0077	14.07.2006	SOCIETE DES PRODUITS NESTLE S.A.	12/31.01.2007
017186	f 2007 0079	21.07.2006	KONINKLIJKE PHILIPS ELECTRONICS N.V.	12/31.01.2007
017187	f 2007 0081	18.07.2006	HANSGROHE AG	12/31.01.2007
017188	f 2007 0084	07.07.2006	KONINKLIJKE PHILIPS ELECTRONICS N.V.	12/31.01.2007
017206	f 2006 1140	19.06.2006	PSNTELOS PANTELIS	11/29.12.2006
017207	f 2006 1137	21.11.2006	SOCIETE GENERALE DE MARQUES, SGM	11/29.12.2006
017208	f 2006 1141	19.06.2006	PSNTELOS PANTELIS	11/29.12.2006
017209	f 2006 1147	23.06.2006	TAG HEUER S.A.	11/29.12.2006
017210	f 2006 1134	13.11.2006	CHOPARD INTERNATIONAL S.A.	11/29.12.2006
017211	f 2006 1129	07.11.2006	MASTRAD S.A.	11/29.12.2006
017212	f 2006 1123	10.08.2006	HERMANN GUTMANN WERKE AG	11/29.12.2006
017213	f 2007 0059	23.06.2006	CUERVO Y SOBRINOS, HABANA LLC TALLAHASSEE SUCCURSALE DI LUGANO	12/31.01.2007
017214	f 2007 0072	03.07.2006	CHANSON DAVID	12/31.01.2007

LISTA CERERILOR DE DESENE ŞI MODELE INDUSTRIALE RESPINSE CONFORM HOTĂRÂRII COMISIEI DE SPECIALITATE A O.S.I.M.

LISTA CERERILOR DE DESENE ŞI MODELE INDUSTRIALE RESPINSE
CONFORM HOTĂRÂRII COMISIEI DE SPECIALITATE A O.S.I.M.

Nr. din Registrul Național al cererilor depuse	Data depozitului	Titularul	Hotărârea
f 2006 0343	17.04.2006	LA FESTA INTERNATIONAL S.R.L.	Respins
f 2006 0424	04.05.2006	AUGUSTIN JULEA; SERGIU LALUT	Respins
f 2006 0020	12.01.2006	S.C. ITB ACTIVITIES S.R.L.	Respins
f 2006 0099	07.02.2006	BARTOŞ TOMIȚĂ	Respins
f 2007 0031	16.01.2007	TOTH PETER	Respins
f 2007 0102	13.02.2007	S.C. NOVAINTERMED S.R.L.	Retras
f 2007 0117	27.02.2007	S.C. ATELIERELE CFR GRIVIȚA S.A.	Respins
f 2007 0187	20.03.2007	S.C. GENERAL MARKETING GROUP S.R.L.	Respins

MENȚINERI ÎN VIGOARE

TABEL MENȚINERI ÎN VIGOARE A CERTIFICATELOR DE ÎNREGISTRARE A DMI

Nr. certificat	Nr. depozit	Societate	Termen de valabilitate
010863	0924/22.06.2001	S.C. PRODALCOM S.A.	22.06.2006 22.06.2011
011367	1164/23.08.2001	S.C. PRODALCOM S.A.	23.08.2006 23.08.2011
011979	0102/29.01.2002	S.C. COMP IT SYSTEM S.R.L.	29.01.2007 29.01.2012
012136	0138/12.02.2002	ELITE INTERNATIONAL BV	12.02.2007 12.02.2012
012137	0239/15.03.2002	ELITE INTERNATIONAL BV	15.03.2007 15.03.2012
012138	0240/15.03.2002	ELITE INTERNATIONAL BV	15.03.2007 15.03.2012
012139	0241/15.03.2002	ELITE INTERNATIONAL BV	15.03.2007 15.03.2012
012343	0455/22.03.2002	S.C. EUROPHARM S.A.	22.03.2007 22.03.2012
012423	0503/25.04.2002	S.C. ELITE ROMÂNIA S.A.	25.04.2007 25.04.2012
012427	0809/10.06.2002	BAZA CENTRALĂ PENTRU ASIGURAREA TEHNICĂ A MISIUNILOR	10.06.2007 10.06.2012
012516	0715/10.05.2002	S.C. HEINEKEN ROMANIA S.A.	10.05.2007 10.05.2012
012597	0815/12.06.2002	SSL INTERNATIONAL PLC	12.06.2007 12.06.2012
012606	0620/19.04.2002	S.C. PRODALCOM S.A.	19.04.2007 19.04.2012
012656	0741/15.05.2002	PERFETTI VAN MELLE S.p.A.	15.05.2007 15.05.2012
012695	0767/18.06.2002	ELITE INTERNATIONAL BV	18.06.2007 18.06.2012
012697	0903/17.06.2002	S.C. KANDIA - EXCELENT S.A.	17.06.2007 17.06.2012
012747	0898/14.06.2002	EUREX S.R.L.	14.06.2007 14.06.2012

Nr. certificat	Nr. depozit	Societate	Termen de valabilitate
012752	0938/27.06.2002	BOCIU VIOREL	27.06.2007 27.06.2012
012791	0801/05.06.2002	S.C. DURAL S.R.L.	05.06.2007 05.06.2012
012822	0795/07.06.2002	SOCIETATEA COOPERATIVA MEŞTEŞUGĂREASCĂ COLIN DAILY	07.06.2007 07.06.2012
012826	0906/18.06.2002	S.C. HEINEKEN ROMANIA S.A.	18.06.2007 18.06.2012
012848	0901/17.06.2002	DEDEMAN S.R.L.	17.06.2007 17.06.2012
012893	0900/17.06.2002	RACZ JOZSEF	17.06.2007 17.06.2012
013031	1583/17.06.2002	S.C. KANDIA - EXCELENT S.A.	17.06.2007 17.06.2012
013080	1050/09.08.2002	ELITE INTERNATIONAL BV	09.08.2007 09.08.2012
013157	1095/31.07.2002	S.C. PRODAL 94 S.R.L.	31.07.2007 31.07.2012
013198	1263/18.09.2002	S.C. DURAL S.R.L.	18.09.2007 18.09.2012
014524	1183/10.10.2003	S.C. DIVA WAFERS S.R.L.	10.10.2008 10.10.2013

LISTA CERTIFICATELOR DE ÎNREGISTRARE A DESENELOR ŞI MODELELOR INDUSTRIALE REÎNNOITE ŞI PERIOADA DE VALABILITATE

TABEL REÎNNOIRI ALE CERTIFICATELOR DE ÎNREGISTRARE A DMI

Nr. certificat	Nr. depozit	Societate	Termen de valabilitate
005413 (2R)	0547/07.05.1997	S.C. FARES S.A.	07.05.2007 07.05.2012
005600 (2R)	0753/17.06.1997	S.C. P.S.B. HERCULES S.R.L.	17.06.2007 17.06.2012
005601 (2R)	0755/17.06.1997	S.C. P.S.B. HERCULES S.R.L.	17.06.2007 17.06.2012

LISTA TITULARILOR DECĂZUȚI DIN DREPTURI

DECĂDERI

Nr. certificat	Nr. Depozit / Dată	Societatea	Data decăderii
016711	f 2005 1020/ 08.12.2005	CRINTEA CONSTANTIN, Cernavodă	13.06.2007
016729	f 2005 0938/ 10.11.2005	CIŞMAŞ CLAUDIU LUCIAN, Târgu Mureş	09.07.2007
016731	f 2005 0969/ 29.11.2005	S.C. ELKA PRODCOM S.R.L., Oradea	09.07.2007
016771	f 2005 0923/ 03.11.2005	S.C. TEDUGO S.R.L., com. Becicherechiul Mic, Timiş	22.07.2007
010259	f 2001 0115/ 22.01.2001	SOCIETATEA MEMORIALĂ NICHITA STĂNESCU, Ploieşti	22.07.2006
010260	f 2001 0118/ 23.01.2001	S.C. FLEXIPLAST S.A., Piteşti	23.07.2006
010283	f 2001 0130/ 24.01.2001	CAMERA DE COMERȚ ŞI INDUSTRIE IAŞI, Iaşi	24.07.2006
010440	f 2001 0119/ 23.01.2001	S.C. ABROM S.A., Piteşti	24.07.2006
010441	f 2001 0241/ 16.02.2001	S.C. RELIAN S.A., Bucureşti	16.08.2006
010462	f 2001 0117/ 22.01.2001	S.C. INSOFT S.R.L., Timişoara	22.07.2006
010463	f 2001 0133/ 25.01.2001	SZITAI GYORGY - FERENC, Târgu Mureş	25.07.2006
010504	f 2001 0141/ 31.01.2001	ELITE INTERNATIONAL, Rotterdam, NL	31.07.2006
010505	f 2001 0142/ 02.02.2001	S.C. INTERSTAR CHIM S.A., Bucureşti	02.08.2006
010506	f 2001 0147/ 07.02.2001	S.C. SOFRARO TRADING S.R.L., Bucureşti	07.08.2006
010507	f 2001 0148/ 08.02.2001	S.C. GRUP INVEST EDGMM S.R.L., Comăneşti, Bacău	08.08.2006
010508	f 2001 0149/ 08.02.2001	S.C. GRUP INVEST EDGMM S.R.L., Comăneşti, Bacău	08.08.2006
010544	f 2001 0138/ 23.01.2001	S.C. SPRINX S.R.L., Miercurea Ciuc	23.07.2006
010567	f 2001 0240/ 15.02.2001	S.C. NYF COM S.R.L., Bucureşti	15.08.2006
010578	f 2001 0257/ 22.02.2001	RADU BOGDAN MARIAN, Târgovişte	22.08.2006
010610	f 2001 0137/ 30.01.2001	S.C. YOUNGER KAROM PRODUCTION COMPANY S.R.L., Bucureşti	30.07.2006

Nr. certificat	Nr. Depozit / Dată	Societatea	Data decăderii
010626	f 2001 0234/ 13.02.2001	S.C. INTERMARK S.R.L., Stei, Bihor	13.08.2006
010639	f 2001 0253/ 23.02.2001	FRANZ NEUHOFER JUN, Moos, AT	23.08.2006
010694	f 2001 0262/ 28.02.2001	S.C. FABI COMIMPEX 95 S.R.L., Bucureşti	28.08.2006
010697	f 2001 0236/ 13.02.2001	S.C. DORNA APEMIN S.A., Vatra Dornei, Suceava	13.08.2006
010742	f 2001 0255/ 23.03.2001	S.C. AVI S.R.L., Craiova	23.09.2006
010850	f 2001 0909/ 20.06.2001	SAMA SERVICES.R.L., Bucureşti	20.12.2006
010862	f 2001 0912/ 20.06.2001	S.C. UNISEM S.A., Bucureşti	20.12.2006
010884	f 2001 0928/ 26.06.2001	S.C. PALPLAST S.A, Sibiu	26.12.2006
010896	f 2001 0898/ 13.06.2001	S.C. CAROL INTERNAȚIONAL S.R.L., Bucureşti	13.12.2006
010908	f 2001 0903/ 15.06.2001	RADU DOINA, EPURE MIHAIL, Ploieşti	15.12.2006
011064	f 2001 1063/ 31.07.2001	S.C. MUNTENIA S.A., Bucureşti	31.01.2007
011065	f 2001 1021/ 12.07.2001	S.C. DOBROGEA GRUP S.A, Constanța	12.01.2007
011072	f 2001 1025/ 13.07.2001	S.C. “PARAMETRU COMERCIAL ENGINEERING CO” S.R.L., Bucureşti	13.01.2007
011073	f 2001 1024/ 13.07.2001	S.C. “PARAMETRU COMERCIAL ENGINEERING CO” S.R.L., Bucureşti	13.01. 2007
011078	f 2001 0911/ 20.06.2001	S.C. DE ARHITECTURĂ, DESIGN, EDITURĂ S.R.L., Bucureşti	20.12.2006
011079	f 2001 1307/ 25.09.2001	R.A. IMPRIMĂRIA BĂNCII NAȚIONALE A ROMÂNIEI, Bucureşti	25.03.2007
011083	f 2001 0946/ 04.07.2001	COLGATE PALMOLIVE COMPANY-A DELAWARW CORPORATION, New York, US	04.01.2007
011096	f 2001 1022/ 12.07.2001	S.C. CRESTA PRINT S.R.L., Timişoara	12.01.2007
011111	f 2001 1181/ 30.08.2001	S.C. GYOPAR FAMILY, S.R.L., Odorheiul Secuiesc, Harghita	30.02.2007
011112	f 2001 1185/ 03.09.2006	BANCA NAȚIONALĂ A ROMÂNIEI, Bucureşti	03.03.2007
011121	f 2001 1173/ 16.08.2001	S.C. ORHIDEA S.R.L., Odorheiul Secuiesc, Harghita	16.02.2007

Nr. certificat	Nr. Depozit / Dată	Societatea	Data decăderii
011126	f 2001 0934/ 29.06.2001	S.C. PALPLAST S.A., Sibiu	29.12.2006
011131	f 2001 0923/ 22.06.2001	S.C. PET STAR GRUP S.R.L., Căzăneşti, Ialomița	22.12.2006
011134	f 2001 1026/ 13.07.2001	S.C. “PARAMETRU COMERCIAL ENGINEERING CO” S.R.L., Bucureşti	13.01.2007
011138	f 2001 1188/ 28.08.2001	S.C. SUPREME IMPEX INTERNAȚIONAL S.R.L., Bucureşti	28.02.2007
011139	f 2001 1189/ 28.08.2001	S.C. SUPREME IMPEX INTERNAȚIONAL S.R.L., Bucureşti	28.02.2007
011140	f 2001 1191/ 28.08.2001	SIGAT BEVERAGE COMPANY S.A., Bucureşti	28.02.2007
011141	f 2001 1284/ 13.09.2001	S.C. MUNTENIA S.A., Bucureşti	13.03.2007
011142	f 2001 1287/ 13.09.2001	S.C. MUNTENIA S.A., Bucureşti	13.03.2007
011143	f 2001 1288/ 13.09.2001	S.C. MUNTENIA S.A., Bucureşti	13.03.2007
011159	f 2001 0816/ 08.06.2001	VITRINA FELIX MEDIS S.A., Cluj-Napoca	08.12.2006
011165	f 2001 1066/ 01.08.2006	S.C. INDUSTRIES NET FACTORII S.R.L., Timişoara	01.02.2007
011169	f 2001 1184/ 03.09.2001	S.C. AGROALIM DISTRIBUTION S.R.L., Bucureşti	03.03.2007
011170	f 2001 0929/ 26.06.2001	ROŞCA REMUS NELU, Bucureşti	26.12.2006
011171	f 2001 0915/ 21.06.2001	S.C. METALCO S..R.L., Tulcea	21.12.2006
011185	f 2001 0914/ 21.06.2001	S.C. METALCO S..R.L., Tulcea	21.12.2006
011186	f 2001 1190/ 28.08.2001	S.C. SUPREME IMPEX INTERNAȚIONAL S.R.L., Bucureşti	28.02.2007
011214	f 2001 1078/ 08.08.2001	COCOLOŞ EMILIA IZABELA, Bucureşti	08.02.2007
011215	f 2001 1079/ 08.08.2001	COCOLOŞ EMILIA IZABELA, Bucureşti	08.02.2007
011216	f 2001 1174/ 28.08.2001	VOINESCU ROMEO, Bucureşti	28.02.2007
011221	f 2001 1070/ 06.08.2001	S.C. ARIS S.A., Arad	06.02.2007
011241	f 2001 1073/ 07.08.2001	NORMA INDUSTRIES S.A., Bucureşti	07.02.2007

Nr. certificat	Nr. Depozit / Dată	Societatea	Data decăderii
011251	f 2001 1186/ 04.09.2001	S.C. NESTEL ISLAND S.R.L., Timişoara	04.03.2007
011270	f 2001 1182/ 30.08.2001	S.C. PALPLAST S.A., Sibiu	30.02.2007
011273	f 2001 1017/ 12.07.2001	S.C. FEROMET “M” S.R.L., Piatra Neamț	12.01.2007
011274	f 2001 1165/ 23.08.2001	S.C HOBBY MUSIC S.R.L, Timişoara	23.02.2007
011282	f 2001 1175/ 28.08.2001	S.C. VRG S.R.L., Bistrița	28.02.2007
011283	f 2001 1077/ 08.08.2001	COCOLOŞ EMILIA IZABELA, Bucureşti	08.02.2007
011313	f 2001 1099/ 17.08.2001	LEBSOM GROUP INC, New Castle District, US	17.02.2007
011314	f 2001 1158/ 21.08.2001	S.C. APEL FURNITURE S.R.L., Arad	21.02.2007
011333	f 2001 1075/ 08.08.2001	S.C. ADE ARHITECTURĂ, DESIGN, EDITURĂ S.R.L., Bucureşti	08.02.2007
011334	f 2001 1076/ 08.08.2006	S.C. ADE-ARHITECTURĂ, DESIGN, EDITURĂ S.R.L., Bucureşti	08.02.2007
011336	f 2001 1069/ 06.08.2001	ŞERBAN RAREŞ, Bacău	06.02.2007
011339	f 2001 1098/ 15.08.2001	S.C. LEGUME-FRUCTE S.A., Cluj-Napoca	15.02.2007
011383	f 2001 1019/ 12.07.2001	S.C. FEROMET “M” S.R.L., Piatra Neamț	12.01.2007
011384	f 2001 1020/ 12.07.2001	S.C. FEROMET “M” S.R.L., Piatra Neamț	12.01.2007
011385	f 2001 1065/ 01.08.2001	S.C. MODUL DESIGN S.R.L., Bucureşti	01.02.2007
011415	f 2001 1067/ 02.08.2001	S.C. FRIESLAND ROMÂNIA S.A., Satu Mare	02.02.2007
011416	f 2001 1083/ 10.08.2001	ALKA CO S.R.L., Bucureşti	10.02.2007
011417	f 2001 1084/ 10.08.2001	ALKA CO S.R.L., Bucureşti	10.02.2007
011419	f 2001 1163/ 22.08.2001	ALKA CO S.R.L., Bucureşti	22.02.2007
011477	f 2001 1310/ 26.09.2001	S.C. ALEXANDRION GRUP ROMANIA S.R.L., Bucov, Prahova	26. 03.2007
011494	f 2001 1097/ 30.08.2001	S.C. INDUSTRIAL CONSTRUCT S.A., Bucureşti	30.02.2007

Nr. certificat	Nr. Depozit / Dată	Societatea	Data decăderii
011495	f 2001 1286/ 18.09.2001	RADU BOGDAN MARIAN, Târgovişte	18.03.2007
011495	f 2001 1296/ 18.09.2001	RADU BOGDAN MARIAN, Târgovişte	18.03.2007
011524	f 2001 1156/ 20.08.2001	S.C. SPIRT AMIDON S.A., Ozun, Covasna	20.02.2007
011547	f 2001 1018/ 12.07.2001	S.C. FEROMET “M” S.R.L., Piatra Neamț	12.01.2007
011549	f 2001 1154/ 20.08.2001	S.C. ROBINETE INDUSTRIALE S.A., Bacău	20.02.2007
011590	f 2001 1272/ 12.09.2001	S.C. PIPERA S.A., Bucureşti	12.03.2007
011591	f 2001 1273/ 12.09.2001	S.C. PIPERA S.A., Bucureşti	12.03.2007
011592	f 2001 1274/ 12.09.2001	S.C. PIPERA S.A., Bucureşti	12.03.2007
011593	f 2001 1275/ 12.09.2001	S.C. PIPERA S.A., Bucureşti	12.03.2007
011594	f 2001 1276/ 12.09.2001	S.C. PIPERA S.A., Bucureşti	12.03.2007
011595	f 2001 1277/ 26.10.2001	S.C. PIPERA S.A., Bucureşti	26.04.2007
011596	f 2001 1278/ 12.09.2001	S.C. PIPERA S.A., Bucureşti	12.03.2007
011597	f 2001 1279/ 12.09.2001	S.C. PIPERA S.A., Bucureşti	12.03.2007
011598	f 2001 1280/ 12.09.2001	S.C. PIPERA S.A., Bucureşti	12.03.2007
011619	f 2001 1289/ 14.09.2001	S.C. DRACULA INFERNAL TOURS S.R.L., Bucureşti	14.03.2007
011649	f 2001 1294/ 06.12.2001	S.C. UMI UNIVERSAL MASS INDUSTRIE, Sibiu	06.06.2007
012349	f 2001 1285/ 13.09.2001	S.C. MUNTENIA S.A., Bucureşti	13.03.2007

ERATE

TABEL ERATE

Număr depozit național reglementar / certificat de înregistrare	Localizarea erorii în BOPI nr.	Text inițial	Text corect
f 2007 0035	5/2007 pag. 48	*(71) S.C. LOUIS S.A., comuna Pantelimon, județul Ilfov*	*(71) S.C. LOULIS S.A., comuna Pantelimon, județul Ilfov*

DIVERSE

- LISTA CONSILIERILOR ÎN PROPRIETATE INDUSTRIALĂ ŞI A MANDATARILOR AUTORIZAȚI
- CENTRE REGIONALE PENTRU PROMOVAREA PROPRIETĂȚII INDUSTRIALE ÎN ROMÂNIA
- ANUNȚURI OFICIALE
- MATERIALE INFORMATIVE DIN DOMENIUL PROPRIETĂȚII INDUSTRIALE

© Toate drepturile sunt rezervate OSIM. Materialele publicate în acest capitol nu vor putea fi reproduse în nici un mod (electronic, prin fotocopiere, prin înregistrare sau în alt mod), fără autorizația prealabilă, a titularului dreptului de autor.

ROMÂNIA
OFICIUL DE STAT PENTRU INVENȚII ŞI MĂRCI

ORDIN nr. 157
24 iulie 1997

Directorul general al Oficiului de Stat pentru Invenții şi Mărci,

Având în vedere prevederile art.14, alin.3 din Legea 64/1991, privind brevetele de invenție şi regula 2,5 din H.G. 152/92, referitoare la profesia de consilier în proprietate industrială,

ORDIN:

Art. 1. Persoanele ale căror nume figurează în lista anexă la prezentul Ordin, precum şi firmele specializate în proprietate industrială se înscriu în **REGISTRUL NAȚIONAL AL CONSILIERILOR ÎN PROPRIETATE INDUSTRIALĂ**, cu menționarea specializării.

Art. 2. Prezentul ordin se va publica în Buletinul Oficial de Proprietate Industrială.

DIRECTOR GENERAL,

AGENȚIILE SPECIALIZATE ÎN PROPRIETATE INDUSTRIALĂ
Pentru luna august 2007

Data înființării	Nr. registru agenții	Denumirea completă a cabinetului/agenției Adresa Consilieri cu drept de practică	Domenii	Statut juridic
27.03.1991	001	**INVENTA – AGENȚIE DE PROPRIETATE INTELECTUALĂ S.R.L.** Bucureşti, Bdul Corneliu Coposu nr. 7, bl. 104, sc. 2, ap.31, sect.3, cod 030602, Tel: 021/3200285, Fax: 021/3228325, e-mail: inventa@rnc.ro, inventa@mark-patent.ro, turcanu@inventa.ro, GSM: 0744 324510, 0744 339649 Ing. Țuluca Doina, Prof. univ. dr. ing. Țurcanu Constantin, Farm. Rădulescu Mioara, Dr. ing. Lorenț Alexandru, Ing. Velțan Loredana, Av. Soare Liliana, Ing. Secăreanu Doina, Arh.ing. Țurcanu Costin Radu	Brevete Mărci Desene Topografii	SRL
29.05.1991	002	**CABINET ENPORA S.R.L.** Bucureşti, str. George Calinescu nr.52A, ap.1, 011694, Tel: 021 2300990; 031 1001634, Fax: 021 2302311; 031 1007927, pop@patents.ro Ing. Pop Virginia Daisy, Ing. Pop Călin Radu, Ing.Constantin Adrian, Ing. Popescu Bianu Anca, Ing.Velicu Anca	Brevete Mărci Desene Topografii	SRL
23.07.1991	003	**PATENTMARK S.R.L.** Bucureşti str. Dr. N. Turnescu nr. 2,ap.2, sector 5, cod 050467Tel: 021/3121669, Fax: 021/2233963, stema@pcnet.ro Mohonea Liliana, Mohonea Cristian, Borlan T. Radu, Marinescu Ruxandra	Brevete Mărci Desene Topografii	SRL
18.12.1991	004	**RODALL AGENȚIE DE PROPRIETATE INDUSTRIALĂ S.R.L.** Bucureşti, Str. Polonă nr. 115, bl. 15, sc. A, ap. 19 sector 1, cod 010497, Tel: 021/2108342, GSM: 0722 652111, Fax:021/2105794, rodall@b.astral.ro Jur. Bălan Gheorghiță, Bălan Valeria, Pițu Dalila	Brevete Mărci Desene Topografii	SRL
25.08.1992	005	**INTELECT S.R.L.** Oradea, B-dul Dacia nr. 48 Bl. D10, Ap.3, Tel: 0259/453847, Fax:0259/268094, OP 9-CP 128, cod 410346,e-mail: info@intelect.ro, GSM: 0745 040831 Buzlea Elisabeta, Buzlea Mircea Valentin, Buzlea Narcisa Floricica, Petrache Octavian	Brevete Mărci Desene Topografii	SRL
08.09.1992	006	**A.G.V. - AGENȚIE DE PROPRIETATE INDUSTRIALĂ S.R.L.** Bucureşti, B-dul Magheru, nr. 9, sc. 2, etaj 9, ap. 89, Sector 1, PO BOX 22-246, Tel/Fax: 021/3153684, agv-office@xnet.ro Ing. Voicu Alexandra	Brevete Mărci Desene Topografii	SRL

04.12.1992	008	**CONSTANTIN GHIȚĂ OFFICE SRL** Timişoara, str. Take Ionescu nr. 24-28 sc. B ap. 2 judetul Timiş, cod 300042, Tel/Fax: 0256/435976, GSM: 0744 162462, e-mail: ghiță@mail.dnttm.ro, cleliapop@mail.dnttm.ro Ing. Ghiță Constantin, Pop Motogna Clelia	Brevete Mărci Desene	SRL
05.01.1993	009	**CABINET DE PROPRIETATE INDUSTRIALĂ S.I.** Timişoara, Str. Moise Dobosan nr.110, cod poştal 300600, GSM: 0722 984909, Tel/Fax: 0256/475105, e-mail: ioan_sovar@yahoo.com Şovar Ioan	Brevete Mărci Desene	SRL
13.05.1993	010	**ROMINVENT S.A** Bucureşti, Str. Ermil Pangratti nr. 35, et.1, sect.1, cod 011882, Tel: 021/2312515, 2312541,Fax: 021/2312550, 2312454,e-mail: office@rominvent.ro Ing.Enescu Lucian, Chim. Larion Sonia, Fil. Rodica Bucătaru, Jur. Mocanu Ion, Fiz. Nicolaescu Daniella, Ing. Corina Dețulescu, Ec. Ghenu Mihaela, Ing.Teodorescu Mihaela, Ing. Rădulescu Melania, Ing. Cosmina Fierăscu, Ing. Ploscă Daniel, Ing. Spătaru Daniela, Ing. Alexandra Haşiu, Dr. Ing. Cristina Popa, Ec. Joitoiu Andreea Simona, Ing. Năstase Cristian,Bio.Enescu Miruna, Dr.Florea Ileana Maria,Dumitrescu Artemis Sorina, Pavel Sorin Eduard, Markusev Denisa Mary, Olteanu Camelia, Siteavu Iulia Adriana, Dragulin Ioana	Brevete Mărci Desene Topografii	SA
17.07.1993	011	**CABINET INDIVIDUAL "INDEPENDENT PROPINI AGENT"** Bucureşti, sector 5, Str. Fabrica de chibrituri nr. 42, cod 050183,Tel/Fax: 021/3352938, GSM: 0722 610635 Nicolae Ioan	Brevete Mărci Desene Topografii	CI
13.03.1995	014	**PERSOANĂ FIZICĂ INDEPENDENTĂ TĂTARU DOINA** Piatra Neamț, Str. Apele Minerale nr. 4. cod 610121 Tel: 0233/223602, e-mail: doina_tataru@msn.com Tătaru Doina	Brevete Mărci Desene	PF
30.03.1995	015	**CABINET M. OPROIU - CONSILIERE ÎN PROPRIETATE INTELECTUALĂ SRL** Bucureşti, Str. Popa Savu, nr. 42, parter, sector 1, cod 011434, Tel: 021/2602833; 021/ 2602834, Fax: 021/2602836; 021/2602835, P.O.Box 2-229, e-mail: office@oproiu.ro Fiz. Oproiu Margareta, MBA arh.Vasilescu Raluca, jur. Sturza Ioana, , ing.chim.Marin Elena, ing.Ene Silvia, ec. MBA Pătrascu Georgiana, ing.chim.Petrea Dana Maria, filolog Oana Țambrea, ing.chim.Filippi Valentina	Brevete Mărci Desene Topografii	SRL

21.05.1996	017	**AGENȚIA DE PROPRIETATE INDUSTRIALĂ "LABIRINT"** Arad, Str. Coriolan Petreanu nr. 28, cod 310151 Tel/Fax: 0257/255842, GSM: 0722 458129, e-mail: labirint@arad.ro Ing. Ivanca Maria	Brevete Mărci Desene	CI
14.11.1996	018	**INTEGRATOR Consulting SRL** Cluj Napoca, str. Dunării nr. 25 bl.C1 ap.5, , jud. Cluj, cod 400593 Tel/Fax: 0264/442817, GSM: 0745235585, e-mail: dorin.isoc@aut.utcluj.ro Isoc Dorin	Brevete Mărci Desene	SRL
1997	019	**LOYAL PARTNERS -AGENȚIE DE PROPRIETATE INTELECTUALĂ** Galati, Str. Portului nr.23, Parcul De Soft, cam.307, cod 800025, Tel/Fax: 0236/464847, tel/fax: 0236/407032, GSM: 0722 744241, office@loyalpartners.ro www.loyalpartners.ro ing.jr. Puşcaşu Dan	Brevete Mărci Desene Topografii	SRL
01.07.1997	020	**AGENȚIE DE PROPRIETATE INTELECTUALĂ ŞI TRANSFER DE TEHNOLOGIE -AGPITT-SRL** Bucureşti, B-dul Libertății nr. 12, bl.113, sc.2, ap.28, sector 4; cod 040129, CP 42-106, Tel: 3177693;;Fax: 021/3177584, GSM: 0744293552; 0724539752, e-mail: faighenov@xnet.ro; office@agpitt.ro Faighenov Marioara	Brevete Mărci Desene	SRL
10.07.1997	016	**MILENIUL 3 – AGENȚIE DE PROPRIETATE INDUSTRIALĂ SRL** Paşcani, Str. Moldovei nr. 10, bl. Crinul, sc. A, ap. 28, jud Iaşi, cod 705200, Tel/Fax: 0232/719190; GSM: 0740 820582 Ing.Burțilă Ioan	Brevete Mărci Desene	SRL
03.10.1997	021	**LAZĂR ELENA** **CABINET DE PROPRIETATE INDUSTRIALĂ** Buzău, Str.Unirii, Bl.16C,Et.3, Ap. 12, cod 120013, OP 1, CP 52, Tel./Fax: 0238 724262 GSM: 0723 328633, cpielena@recomplast.com Lazăr Elena	Brevete Mărci Desene Topografii	CI
29.10.1997	022	**PERSOANĂ FIZICĂ INDEPENDENTĂ** **BARBU GHEORGHE MIRCEA** Bucureşti, Şos Iancului nr.21, bl. 106A,sc.B, ap.73, sect.2, Tel/Fax : 021/6536608, 0724.834.010 e-mail : bmircea@mailbox.ro Barbu Gheorghe Mircea	Brevete Mărci Desene	CI

02.12.1997	023	**“ HARCOV” A.P.I. S.R.L.** Sfântu Gheorghe, jud. Covasna, Str. Nicolae Iorga nr. 61, bl. 10E, sc. B, ap. 9, cod 520089, Tel: 0267/352267, GSM : 0744435291, stanciu@planet.ro, propind@mail.asimcov.ro Stanciu Adelina	Brevete Mărci Desene	SRL
18.12.1997	024	**AGENȚIE DE PROPRIETATE INDUSTRIALĂ ŞI TRANSFER TEHNOLOGIC « STOIAN IOAN »** Roman, Bd. Republicii, bl. 46, sc. C, ap. 35, cod 611127, jud. Neamț, Tel/Fax : 0233/741268, GSM : 0745 643738, istoian@engineer.com Stoian Ioan	Brevete Mărci Desene	CI
30.01.1998	025	**INCOR – CORPADE ALEXANDRU** Braşov, Str. C-tin Vodă Brâncoveanu nr. 54, et.1, ap. 4, cod 500132, Tel : 0268/513577 Corpade Alexandru	Brevete Mărci Desene Topografii	PF
1998	007	**ROMPROSPER SERVIMPEX SRL** **Agentie de proprietate intelectuala «PIVA®”** Bucureşti, Şos. Mihai Bravu nr. 294, bl.6,sc.B, ap. 63, sector 3, cod 030319, Tel/Fax: 021/3222857, 021/3207419, fax: 326.20.20 Mobil:0744654128;0744536405, 0724880514 e-mail: office@piva.ro; raluca_pioaru@yahoo.com lector univ.dr. Pioaru Mihalache Raluca Andreea	Mărci Desene Brevete	SRL
1998	048	**PETRU COSTINESCU-DICOSTI** Bucureşti, Str. Viorele nr. 30, bl. 20 A, ap. 23, sector 4,cod 040428, OP 44 – CP5 , Tel: 021/3303162, e-mail: dicosti@rdslink.ro Petru Costinescu	Brevete Mărci Desene	CI
27.04.1998	026	**PIDES-CABINET DE PROPRIETATE INDUSTRIALĂ** Bucureşti, Str. Valea Buzăului, nr. 10, bl. G30, ap. 36, sector 3, cod 032334, Tel : 3455351 GSM : 0723 708632, e-mail: pides2004@yahoo.com ing. Şova Dan Eugen	Brevete Mărci Desene Topografii	CI
23.02.1999	027	**SZENTE SÁNDOR** Odorheiu Secuiesc, str. Victoriei, nr. 41,bl.U6, et.1, ap.4, jud. Harghita,cod poştal 535600, Tel : 0266/219143, e-mail : prooffice@szente.ro Szente Sándor	Brevete Mărci Desene	CI
21.07.1999	028	**NOWAPATENT SRL** Medias, str. Lotru, nr.4, bl.92, ap.1 Tel : 0269/841373 ; 0264/833273, Fax : 0269/833273 e-mail : nowapatent@birotec.ro office@nowapatent.ro Danciu Ioan	Brevete Mărci Desene	SRL

30.08.1999	029	**CABINET DE PROPRIETATE INDUSTRIALĂ "BIONPI"** Bucureşti, 010577, Calea Dorobanților 126-130 Bl. 8, et. 9 Ap. 50 sector 1, cod 010577, Tel/Fax: 021/2316549, 031/8054616 GSM: 0723 187944, 0746184697 e-mail: bionpi@rdsmail.ro, bionpi@hotmail.com Ing. Ion Rodica Cocuța	Brevete Mărci Desene	CI
12.11.1999	030	**AGENȚIE DE CONSULTANȚĂ ÎN PROPRIETATE INTELECTUALĂ ŞI TRANSFER DE TEHNOLOGIE « SPRÎNCEANU NICOLAE »** Drobeta Turnu Severin, Str. Gheorghe Ionescu Siseşti nr. 96, bl.E2, sc.1, et. 3, ap.8, cod 220212, Tel/Fax : 0252/311690, Mobil :0721796318 e-mail: nicolaesprinceanu@yahoo.com Nicolae Sprînceanu	Brevete Mărci Desene	CI
21.01.2000	031	**CABINET INDIVIDUAL IVĂNESCU GABRIEL DAN** Braşov, Str. Al. I. Cuza nr. 58 ap. 7, cod 500085, Tel/fax:0268/471650, GSM:0722248415, e-mail: d.ivanescu@xnet.ro Ivănescu Gabriel Dan	Brevete Mărci Desene	CI
15.02.2000	032	**CABINET INDIVIDUAL ANGHEL LUMINIȚA DOINA** Bucureşti, Str. Gherghitei Nr.1, Bl.94B, Sc. B, Ap.76, Sector 2, Tel/Fax :021/2407985,GSM : 0723301706 e-mail : anghel.doina@rdslink.ro Ing.Av.Anghel Luminita Doina	Brevete Mărci Desene	CI
24.08.2000	033	**APOSTOL SALOMIA P.F.A.** Galați, Str. Reg. 11 Siret nr. 15, bl. E4, Et.3, ap. 54, cod 800333,Tel/Fax : 0236/436437, 0766765027, saly_apostol@yahoo.com Ing.Apostol Salomia	Brevete Mărci Desene	CI
07.09.2000	034	**AGENȚIA DE PROPRIETATE INDUSTRIALĂ - APIA SRL** Bucureşti, Str. Romancierilor nr. 5, bl.C14, sc.B, ap.41, sector 6, cod 061791, OP23-CP11, Tel/Fax: 021/7783100, GSM: 0745 031557, e-mail: office@mark-apia.ro, www.mark-apia.ro Visalom Theodor, Visalom Monica	Mărci Desene	SRL
17.10.2000	035	**PERSOANĂ FIZICĂ INDEPENDENTĂ BERCEANU MARIA AURELIA** Bucureşti, Str. Cogîlnic 25, sector 3, Tel: 021/3264568 GSM:0744954085, berceanu_maria _aurelia@yahoo.com Berceanu Maria Aurelia	Brevete Mărci	PF

20.10.2000	036	**CABINET PROPRIETATE INDUSTRIALĂ POPESCU ANGELA** Bucureşti, str. Complexului nr.10, bl.40, ap.14, Tel :021/3243756 GSM : 0723051279, Tel : 0318.04.68.81, angela_intelect@yahoo.com Popescu Angela	Brevete Mărci Desene	CI
25.10.2000	037	**PERSOANĂ FIZICĂ INDEPENDENTĂ MATEI ELENA** Bacău, Str. Alecu Russo, bl. 33, Et.6,sc. C, ap.26, cod 600133, Tel: 0234/160424 Matei Elena	Mărci	CI
20.11.2000	038	**CABINET INDIVIDUAL' ION FLOREA'** Bucureşti, 010577, Calea Dorobanţilor 126-130, bl.8,et.9,ap.50, sector 1, cod 010577, Tel/Fax: 021/2316549,GSM: 0724313260, e-mail: iflorea@rdsmail.ro, florea_ion@plic.ro Ing.Ion Florea	Mărci	CI
28.11.2000	039	**CABINET IN DIVIDUAL GREAVU DOINA MARIANA** Sibiu, str. Constantin Noica, bl. 2, ap.21, cod 550169 Tel:0269/218500,Fax:0269/212170, Mobil:0766489179 Ing. Greavu Doina Mariana	Brevete Mărci Desene	CI
11.12.2000	040	**INTEL PROTECT SRL** Braşov, B-dul M. Kogălniceanu, nr. 20, bl. 1k, sc. C-D, cod 500173, Tel: 068/413117, Fax: 0268/477333, GSM: 0744 355100 e-mail: intelprotect@ccibv.ro Axente Elena	Mărci Desene	SRL
08.01.2001	041	**CABINET "CECIU GABRIELA" CONSULTANŢĂ ÎN DOMENIUL PROPRIETĂŢII INTELECTUALE** Timişoara, Str. Narciselor, nr. 6, sc. A, ap. 110, jud. Timis, cod postal 300024, Tel/Fax.: 0256/494846; GSM: 0745 388039, e-mail: gabrielaceciu@hotmail.com Ing.Ceciu Gabriela	Brevete Mărci Desene	CI
10.01.2001	042	**VLAD CONSTANTIN** Constanta, Bd. 1 decembrie 1918 nr. 5, bl. F16, ap.34, cod 900711, Tel/Fax: 0241/625643, GSM: 0722 370300, e-mail: vlad@gmb.ro Vlad Constantin	Brevete Mărci Desene	CI
07.02.2001	043	**PERSOANĂ FIZICĂ INDEPENDENTĂ FÎNTÎNĂ RAUL – SORIN** Braşov, Str. Griviţei nr. 69, bl. 29, sc. D, ap.32, cod 500198, Tel: 0368/802210, Fax: 0268/427713, mobil: 0721379887, 0745361270 e-mail: raul_fantana@yahoo.com Fîntînă Raul Sorin	Brevete Mărci Desene	PF

05.03.2001	045	**BIROU DE PROPRIETATE INDUSTRIALA BROJBOIU DUMITRU ADRIAN FLORINEL** Piteşti, Bd. Republicii, bl.212,sc. D, ap.16, jud.Argeş, cod 110177, Tel/Fax.: 0348/412529, GSM: 0745 143095,adrian brojboiu@yahoo.com Brojboiu Dumitru Adrian Florinel	Brevete Mărci Desene	CI
12.04.2001	047	**INTELLECTUAL PROPERTY OFFICE SRL** Bucureşti, Str. Alexandru Moruzzi nr. 6, bl. B6, sc. 2, ap.62, sector 3, cod 031155, Tel/Fax.: 021/3262388, GSM: 0745 094241, e-mail: ipo@b.astral.ro Ciuda Berivoe Anca	Brevete Mărci Desene	SRL
07.05.2001	049	**ANDRA MUSATESCU CABINET DE PROPRIETATE INDUSTRIALA** Bucureşti, Str. Drumul Taberei nr. 71, bl.TD42, sc.1, et.4, ap.28, sector 6, cod 061366, GSM: 0722 879810, e-mail: amusatescu@dnt.ro Muşatescu Andra Oana	Brevete Mărci Desene Topografii	CI
2001	050	**CABINET** **ACSINTE PAULA-ADRIANA** Bucureşti, str. Maior Coravu Ion, nr.1-7, bl. C4, ap.85, Tel/fax: 021/2507396, GSM: 0723317631 paula@legalservices.ro Av. Acsinte Paula Adriana	Mărci	PF
2001	051	**PERSOANĂ FIZICĂ INDEPENDENTĂ POPESCU RADU-ROMEO** Bucureşti, Bd. Corneliu Coposu nr.3, bl. 101, sc. 3, et.4, ap. 50, sector 3, cod 030601, GSM: 0721753049, romeoradu.popescu@rdslink.ro Popescu Radu Romeo	Brevete Mărci Desene	PF
31.05.2001	071	**CONS INTEL BMA CABINET CONSULTANȚĂ** Cart. Dorobanti, nr.2, bl. D2, at.1, ap.5,120087, C.P.8- O.P. 1 Buzau, Fax : 0238/719619, GSM: 0745086588, email: marius_bozio@yahoo.com Marius Bozioreanu	Brevete Mărci Desene Topografii	CI
12.09.2001	053	**CABINET MIHAI LUCIAN** **Miculiți & Asociații SCPA (LINKLATERS)** Bucureşti, Str. Nicolae Iorga, nr. 8, sector 1, cod 010434Tel : 021/3071500, Fax : 021/3071555 e-mail: lucian.mihai@linklaters.com, Av. Mihai Lucian	Brevete Mărci Desene	PF
21.11.2001	055	**ROVALCONS SRL** **AGENȚIE DE PROPRIETATE INTELECTUALĂ** Câmpina, Str. Orizontului, nr.1, bl. R10, et.7, ap.27, Jud. Prahova, cod 105600,Tel/Fax : 0244/ 371390; GSM :0722 540580, e-mail: rovalcons@xnet.ro Ioacăra Valentin	Brevete Mărci Desene	S.R.L.

2001	056	**SOLO INVENT S.R.L.** Bucureşti, Calea 13 Septembrie, nr. 104, bl. 48, ap. 8, sect. 5, cod 050727,Tel/Fax: 021/4511497, GSM: 0744 313 229, solo_invent@yahoo.com	Brevete Mărci Desene	S.R.L.
2001	057	**CABINET N. D. GAVRIL S.R.L.** Bucureşti, Str. Ştefan Negulescu nr. 6A, sector 1, Tel./fax : 021/2302882, GSM :0722983520, 0723 383 758, e-mail : gavrilnin@yahoo.com cabinetgavril@yahoo.com, Gavril Niculina	Brevete Mărci Desene	S.R.L.
24.04.2002	087	**IACOBINI&CO, CONSILIERI IN DREPTUL DE PROPRIETATE INDUSTRIALĂ SRL** Bucuresti, Calea Mosilor, nr.258, bl. 4bis, ap.22, sector 2,Tel : 021/2104690 ;Fax : 021/2104793, e-mail : asimri@yahoo.com,vladrosanu@hotmail.com Iacobini Anca Svetlana, Iacobini Mihnea Razvan	Mărci Brevete Desene Topografii	S.R.L.
04.09.2002	088	**MANAGER EXPERT SRL** Tg. Mures, Str. Nicolae Grigorescu, nr. 33, ap.3 Tel :0265/250825 ;0265/233033,evaluator@rdslink.ro Nutiu Emil, Cetina Dan	Mărci	S.R.L.
08.01.2003	059	**CABINET INDIVIDUAL - LAPTEŞ ELVINE** Bucuresti, Intrarea Badeni nr.3, Bl.M18, sc. 2, ap.40,sector 3 cod 030471, Tel: 021/3405500, elvine17@yahoo.com	Brevete	CI
11.02.2003	089	**RATZĂ ŞI RATZĂ SRL** Bucureşti, B-dul A.I. Cuza Nr. 52-54, Sect.1, cod 011053, Tel :021/2601348, Fax : 021/2601349 e-mail ; office@ratza-ratza.com Rață Grigore, Rață Andrei Vlad, Mărginean Dragoş, Enache Mihai Andrei	Brevete Mărci Desene	SRL
13.02.2003	062	**CABINET INDIVIDUAL ANDRONACHE PAUL** Bucureşti, Str.Sibiu nr.14, bl.E21, et.6, ap.35, sect 6,Tel/Fax: 021/7250069, GSM: 0722741043, e-mail: paul.andronache@artelecom.ro Andronache Paul	Mărci Desene Topografii Brevete	CI
14.05.2003	090	**RAMCONSULTING SRL** Cluj Napoca, Str. Augustin Buneanr.28, cod 400170 fax.0364/401528 tel. mobil 0722-229696 e-mail ramcluj@yahoo.com Gânscă AurelianTudor	Mărci Desene Topografii Brevete	SRL
16.05.2003	070	**CABINET OANA COCOLOI** Bucureşti, Drumul Taberei nr.120, bl.OD1, sc.5, ap.189, sector 6, cod 061413, Tel: 021/7450757, GSM: 0723144664, e-mail: oana_cocoloi@yahoo.com Oana Cocoloi	Mărci Desene	CI

10.06.2003	091	**ALLEGRA CONSULTING SRL** Bucuresti, Aleea Huedin nr.1, bl.5, sc.1, ap.5, sector 4, cod 040917, GSM: 0722249961, Tel/Fax: 021/3231384 e-mail: gabriela.milcev@allegra.ro; www.allegra.ro Milcev Gabriela	Brevete Mărci Desene Topografii	SRL
19.06.2003	069	**RASKAI M M BREVMARC CONSULT S.R.L.** Dej, Str. Unirii, nr.3,BL. D8, ap.7, judetul Cluj, 405200,Tel/Fax: 0264/211847, GSM: 0742084050, raskaimm@yahoo.com Raskai Maria	Brevete Mărci Desene Topografii	S.R.L.
01.07.2003	092	**CONINFO S.R.L.** Târgu Mures, str. Lacrimioarea nr.9, Tel: 0265/210138, Fax: 0265/210109 mobil: 0729618641 e-mail: teodora@coninfo.ro, office@coninfo.ro www.coninfo.ro Itu Teodora	Desene Brevete Mărci	S.R.L.
25.07.2003	093	**NESTOR NESTOR DICULESCU KINGSTON PETERSEN – CONSILIERE ÎN P.I. S.R.L.** Bucureşti, sector 1, sos. Bucuresti Ploiesti, nr.1A, Bucharest Business Park, corp A, et.4, camerele 9 si 10 Harsany Alexandru, Culic Andrei Radu, Baciu Ana Maria	Mărci Desene	S.R.L.
11.08.2003	66	**CABINET INDIVIDUAL FLOREA MIHAELA** Bucureşti, Str. Grigore Alexandrescu nr.1, bl.D7, ap.4, sector1, Fax: 021/2230342 GSM: 0722601120 e-mail: florea@gide.com Florea Mihaela	Mărci Desene Brevete	CI
19.08.2003	068	**CABINET DE PROPRIETATE INDUSTRIALA NICOLAE BURCHEL** Bucureşti, Str. Dr. Radovici nr.8, sector 5, cod 050468, Tel: 021/3175841, Fax: 021/3175843, e-mail: nburchel@lenp.ro Nicolae Burghel	Mărci	CI
21.08.2003	094	**N.P.C. S.R.L.** Braşov, str. Alexandru cel Bun, nr.13, bl.E28, ap.7 cod 500025, OP 1 – CP 298, GSM: 0744520357, e-mail: totu@unitbv.ro Ţoţu Ioan	Mărci Desene Topografii	SRL
22.10.2003	072	**CABINET INDIVIDUAL DE PROPRIETATE INDUSTRIALĂ - NEGOMIREANU LIVIA** Bucureşti, Şos. Nicolae Titulescu nr.94, bl.14A, sc 4 ap.127, sect.1, cod 011146, Tel/Fax: 021/2235637, GSM: 0722444719, cabinetnegomireanu@duras.ro Negomireanu Livia	Mărci Desene	CI

30.10.2003	073	**CABINET DE PROPRIETATE INDUSTRIALA "VIŞOIU LILIAN CATALIN"** Bucureşti, Str. Alexandru Vlahuta nr.3, bl. M48, sc.A, ap.7, sector 3, Tel/Fax: 021/3207251, GSM: 0744480657, e-mail: visoiucatalin@yahoo.com, www.visoiucatalin.home.ro jur. Vişoiu Lilian Catalin	Brevete Mărci Desene Topografii	CI
4.11.2003	074	**CABINET DE PROPRIETATE INDUSTRIALA "DUNĂREANU MIHAIL"** Bucuresti, Bd. Constantin Brâncoveanu nr.8, Bl B2, ap.13, sector 4, Tel: 021/4600419, GSM : 0723398499, e-mail: dunareanu_mileniu3@k.ro Dunăreanu Mihail	Brevete	CI
09.12.2003	151	**DONEXPERT SRL** Suceava, str. George Enescu nr.34, bl.D72, sc.A, ap.5, ovidon@ccisv.ro, Tel: o230.215004, 0742108100 Dontu Ovidiu Liviu	Brevete Mărci Desene	SRL
11.12.2003	095	**INTERNATIONAL PATENT&MARK S.R.L.** Brasov, Str.Jepilor nr.2, Bl A8, sc.C, ap.12, Tel: 0268/319158, e-mail: karlameyndt@yahoo.com, Mendes Viegas Meyndt Karla	Brevete Mărci	SRL
12.12.2003	096	**EDIPLAST S.R.L.** Tg. Mureş, Str. Măgurei nr.25, ap.2, Tel/Fax: 0265/263775, GSM: 0744394036, e-mail: moniadel@artelecom.net Vasilache Virgilius	Mărci Desene Brevete	SRL
22.12.2003	097	**SD PETOSEVIC ROMANIA SRL** Bucureşti, Calea Victoriei nr.100, sc.1, ap.20, biroul 1, Tel: 021/3057996, Fax: 021/3145481, e-mail: moprea@petosevic.com, acampeanu@petosevic.com, Mobil: 0722259260, 0723522698 Oprea Marilena, Campeanu Ioana Aura	Brevete Mărci Desene Topografii	SRL
2.02.2004	080	**CABINET INDIVIDUAL IOANIȚESCU TRAIAN** Bucureşti, Bd. Timişoara nr.49, Bl Cc6, ap.27, sector 6, Tel: 021/4402510 Ioanițescu Traian	Brevete Mărci Desene	CI
2.02.2004	077	**CABINET INDIVIDUAL PEICIU ADRIANA** Bucuresti, str. Stefan cel Mare nr.230, Bl.46, ap.47, Tel/fax: 021/2360317, 2104132 Peiciu Adriana	Mărci Desene	CI
9.02.2004	098	**CABINET ANI FUCIU SRL** Com.Snagov, Bloc P53, sc.A, ap.1, jud.Ilfov, Tel: 021/3106399, Fax: 021/3106398, GSM: 0744370196, e-mail: ani.fuciu@consilier-marci.ro Fuciu Anişoara	Mărci Desene	SRL

11.02.2004	081	**INTEL PROPERTY CONSULT** Bucureşti, Str. Ion Maiorescu, nr.42A, sector 2, Tel: 021/6192276, Fax:021/2123364, 0744506010 Teodorescu Dan Mihai	Brevete Mărci Desene	CI
16.02.2004	099	**LEGAL BRAND S.R.L.** Bucureşti, Str. Nicolae Licăreț nr.1, bl.33, sc.C, ap.107,Tel: 0722674635, 0722607380, e-mail: legal.brand@easynet.ro Stăncescu Anca, Stăncescu Alin Cristian	Brevete Mărci Desene Topografii	SRL
22.02.2004	082	**CABINET DE PROPRIETATE INDUSTRIALĂ CIUPAN CORNEL** Cluj Napoca, Str. Mestecenilor nr.6, bl.9E, ap.2, Tel: 0264/524425; 0264/415051, Fax: 0264/415054, e-mail: cornel.ciupan@muri.utcluj.ro Ciupan Cornel	Brevete Mărci Desene	CI
26.03.2004	083	**CABINET POPESCU LIVIA** Bucuresti, bd. Camil Ressu 27, bl.N1, ap.188 Tel: 021/3481010, liviap25@yahoo.com Popescu Livia	Brevete Mărci Desene Topografii	CI
01.06.2004	102	**S.C. LUTARIS INTELPROT S.R.L.** Timisoara, 300426, str. Ana Ipatescu nr.45, Tel/Fax: 0256/489301, Mobil: 0742143718, 0723319154, e-mail: qualitarium@qualitarium.ro Tărăbîc Lucian	Brevete Mărci Desene	SRL
17.06.2004	108	**ARIANA AGENȚIE DE PROPRIETATE INDUSTRIALĂ SRL** Bucuresti, sect.4, str. Semnic, nr.1, bl.23, ap.90 TeL: 0724260277,bicucristina2000@yahoo.com e-mail: m.constanda@k.ro, office@inregistrare-marci.ro, tel/fax: 0268/315046 Bicu Cristina, Constanda Madalina Timisoara, Calea Aradului, nr.33, ap.7 c_popescu2000@yahoo.com Popescu Codruta Octavia	Brevete Mărci Desene	SRL
14.07.2004	107	**ARIANA S.R.L.** Brasov, Bd. 15 noiembrie, nr.90, sc.B, ap.5, 0723204268, tel/fax : 0268/315046, office@inregistrare-marci.ro Bozocea Violeta	Brevete Mărci Desene	SRL
10.09.2004	101	**CABINET PROPRIETATE INDUSTRIALA BLAG IOANA** Câmpia Turzii, str. Muresului nr.6, bl. J2, ap.17, cod 405100, Tel: 0741884305 sau 0741884405 int.1894 Blag Ioana	Brevete Mărci Desene Topografii	CI

10.09.2004	103	**CABINET INDIVIDUAL DE PROPRIETATE INDUSTRIALĂ - MIHAELA PITICU** Bucureşti, str. Pictor Ion Andreescu nr.31, ap.14 Tel: 6442760, Fax: 2527279, Mobil: 0722398836, e-mail: mihaelapiticu@yahoo.com, mihaelap@musat.ro Piticu Mihaela	Mărci	CI
10.09.2004	104	**CABINET INDIVIDUAL DE PROPRIETATE INDUSTRIALĂ – Ana Maria Plăveți** Bucuresti, str. Jules Michelet nr.7, Tel/Fax: 3127005, 2127750, 2127710, office@plaveti.ro, www.plaveti.ro Ana Maria Plăveți	Mărci Brevete	CI
10.09.2004	105	**CABINET PROPRIETATE INDUSTRIALA – IONDA** Bucuresti, 010577, Calea Dorobantilor nr.126-130, bl.8, ap.50, Tel/fax: 021/2316549, Mobil: 0722687982 e-mail: ionda@rdsmail.ro Ion Dan Adrian	Mărci Desene	CI
28.10.2004	106	**OSTER – SOCIETATE CIVILA PROFESIONALA DE PROPRIETATE INDUSTRIALĂ** Bucuresti, Str. Batiste nr.35, ap. 23, cod 020935, Tel/Fax: 021/3147249 , GSM: 0721254270, 0723177236 traianosiescu@xnet.ro Udrea Elena Rodica, Traian Osiescu	Mărci Desene	S.C.P.
22.12.2004	116	**INVEL – AGENȚIE DE PROPRIETATE INDUSTRIALĂ** Bucureşti, str. Ion Ghica nr.3, ap.20, Fax: 0311.027.616, GSM: 0723205048, velcea@invel.ro Velcea Marian	Brevete Mărci Desene Topografii	SRL
06.01.2005	118	**EURORESSOURCES SRL** Medias, str. Ion Creangă, nr.4, ap.6, Tel: 0269/843504, Fax: 0269/824812 Fulea Maria	Brevete Mărci Desene	SRL
27.01.2005	111	**CABINET INDIVIDUAL – NIȚU ION** Constanta, str. Dezrobirii nr.110, bl. IS8, sc.A, ap.1, Tel: 0241/512608, mobil: 0723317298 Nitu Ion	Mărci Desene Brevete	CI
27.01.2005	112	**CABINET VELICA – Agenție de proprietate industrială** Bucuresti, str. Brutus M.I., nr.13, ap.3, cod 050124 Tel/ Fax: 021/3357463, Mobil: 0722645283, www.velica.ro, office@velica.ro Velica Ion Gabriel	Mărci Desene	CI

21.04.2005	129	**BRANDYNAMICS AGENTIE DE PROPRIETATE INDUSTRIALA S.R.L.** Piatra Neamt, Aleea Caisilor nr.9, bl.13, ap.17 Tel/fax: 0233/232452, 0364/102070, 0744143965, office@brandynamics.ro, www.brandynamics.ro Pantilimon Mihai, Bran Laura Gabriela	Mărci Desene	SRL
27.04.2005	117	**CABINET PROPRIETATE INDUSTRIALĂ ALPER RAMAZAN** Constanța, str. Ştefan cel Mare nr.57, bl.M17, sc.B, ap.17, cod 900683, Tel: 0341/410937, Fax: 0241/635547, Mobil: 0722.704.363, alperramazan@gmail.com, zonguldakro@yahoo.com Alper Ramazan	Mărci	CI
06.06.2005	125	**V&F IP CONSULTING SRL** Bucuresti, Bd Camil Ressu, nr.27, bl.N1, ap.214, Tel: 021/3140200, Fax: 021/3140290, Mobil: 0744487223, popescul@vf.ro Popescu Laurentiu Horea	Mărci Desene Brevete	SRL
30.06.2005	120	**CABINET PROPRIETATE INDUSTRIALĂ PUŞCAŞ NICOLAE IOSIF** Bucureşti, str. Secerişului nr.25, sector 4, Tel/Fax : 021/ 332.73.88, Mobil: 0722.878.946 Puşcaş Nicolae Iosif	Brevete Mărci Desene Topografii	CI
30.06.2005	121	**CABINET PROPRIETATE INDUSTRIALĂ MARIA POP** Bucureşti, Intrarea Vasile Paun nr.5, ap.2, sector 5, Tel: 021/ 3159040, Fax: 021/3161888, office@legal-assistance.ro Pop Maria	Mărci Desene	CI
18.07.2005	130	**CXC TRADEMARK S.R.L.** Bucuresti, sector 1, str. Aviator Stefan Protopopescu nr.1, bl.C6, ap.1, Tel: 021/3177919, Fax: 021/3177505, cosmina_ionescu@hotmail.com Ionescu Laura Cosmina	Mărci	SRL
26.08.2005	126	**CABINET DE PROPRIETATE INDUSTRIALĂ ANGHEL PARASCHIVA** Arad, str. Voinicilor nr.51, bl.502, ap.6, Tel: 0357411876, Fax: 0357411876, Mobil: 0723171424, e-mail: anghelvera@yahoo.com Anghel Paraschiva	Brevete	CI
20.09.2005	131	**CUNESCU, BALACIU & ASOCIATII CONSILIERE PROPRIETATE INDUSTRIALA** Bucuresti, sector 3, str. Vulcan Judetu nr.13, Tel: 021/ 3275577, 3276633, 3274400; 0745605151, 0723339939; Fax: 021/ 3274310, dinu.petre@cbalaw.ro, monica.badescu@cbalaw.ro, beatrice.onica@cbalaw.ro Onica Jarka Beatrice, Badescu Monica, Petre Dinu	Mărci Desene	SRL

29.09.2005	67	**TEODORU & ASSOCIATES INTELLECTUAL PROPERTY AGENCY** Bucuresti, str. Nerva Traian, nr.12, bl. M37, ap.1, Tel: 323.08.38, Fax: 326.39.55, GSM: 0722549219 e-mail: emanuel@teodoru.ro, violeta@teodoru.ro, www.romaniatrademarks.ro Teodoru Violeta, Teodoru Emanuel	Mărci Desene Brevete	CI
04.11.2005	133	**FRISCH & PARTNERS SRL** Bucuresti, str. Thomas Mazaryk, nr.1, sc.B, ap.9, sector 2, 020983, tel: 310.11.65, fax: 313.01.30, Mobil: 0722212480, office@frisch.ro, crina.frisch@frisch.ro Crina Nicoleta Frisch	Mărci Desene Brevete	SRL
30.06.2005	124	**CABINET DE PROPRIETATE INDUSTRIALA SAVU MARIANA** Bucuresti, str. Paul Greceanu nr.9, bl.20A, ap.26, Tel/ Fax: 021.2120651, mobil: 0722783660, liliana.savu@credidam.ro Savu Mariana	Mărci Desene	CI
31.10.2005	128	**CABINET PROPRIETATE INDUSTRIALA ARINOVA** Arad, 310151, str. Coriolan Petreanu, nr.28, Tel/fax: 0257/255842, mobil: 0744246562, info@arinova.ro Ivanca Gavril	Mărci Desene Brevete	CI
05.01.2006	136	**TUCA ZBARCEA & ASOCIATII I.P. S.R.L.** Bucuresti, str. Nicolae Titulescu nr. 4-8, etaj 8, biroul 1, cladirea America House Tel: 2048890, ciprian.dragomir@tuca.ro Dragomir Ciprian Dumitru	Mărci	SRL
19.01.2006	134	**CABINET PROPRIETATE INDUSTRIALA MITU ALIS MIHAELA** Ploiesti, str. Clementei nr.46, Tel: 0244/590154, mobil: 0746108142, alis_mitu@yahoo.com ; office@mitu-cpi-ims.com Mitu Alis Mihaela	Mărci Brevete	CI
14.02.2006	137	**M.D.P. RIGHTS AGENCY SRL** Brasov, str. Lunga nr.270, cod postal 500450, Tel: 0268/440100, 440313; Fax: 0268/440221, Mobil: 0744355100, e-mail: office@mdp-rights-agency.ro www.mdp-rights-agency.ro Cosescu Camelia	Brevete Mărci Desene Topografii	SRL
30.03.2006	138	**CABINET DE PROPRIETATE INDUSTRIALA ROMEO NICOLESCU** Bucuresti, sector 5, str. Dr. Leonte nr.36A, Tel: 3178910, Mobil: 0744535285, Fax: 3178910, e-mail: office@rn-law.ro Nicolescu Mihail Romeo	Mărci	CI

30.03.2006	139	**CABINET DE PROPRIETATE INDUSTRIALA RUTA FULGER LAURENTIU** Cluj Napoca, bd. 21 decembrie, nr,40, ap.4, Mobil: 0747892450, ruta_laurentiu@yoahoo.com Ruta Fulger Laurentiu	Mărci Desene	CI
30.03.2006	140	**AGENTIE DE PROPRIETATE INDUSTRIALA HORATIU APETROAIE** Bucuresti, str. Faurei nr.1, bl.P11, ap.228, Mobil: 0722302801, e-mail: horatiuat@xnet.ro Apetroaie Horatiu Tudor	Mărci Desene	CI
30.03.2006	141	**INNOVIS INTELLECTUAL PROPERTY** Bucuresti, Calea Rahovei, nr.217, bl.12, ap.60, sector 5, Mobil: 0741572398, e-mail: office@innovis.ro Dumitrescu Oana Irina	Mărci Desene	CI
30.03.2006	142	**CABINET INDIVIDUAL PROPRIETATE INDUSTRIALA ALECU BOGDAN** Bacau, str. Vasile Alecsandri nr.63, Tel: 0234/588488, Mobil: 0740274741 Alecu Florin Bogdan	Mărci Desene	CI
05.04.2006	166	**CONSULT IMPROVEMENT SRL** Bucuresti, sos.Iancului nr.9, bl.109A, ap.99, 0721267811, fax: 021.6533962, rodicastanciulescu@yahoo.com Vremescu Simona Rodica	Mărci	SRL
07.04.2006	152	**ACTA MARQUE SRL** Cluj Napoca, str. Dorobantilor nr.3, etj.3, ap.9, Mobil: 0745363752, actamarque@yahoo.com Ciurea Delia	Mărci	SRL
27.04.2006	143	**GLOBAL CONSULTING S.R.L.** Iasi, spl. Bahlui, nr.29, bl. B5, sc.A, ap.7, Paunet Alexandrina	Brevete Mărci Desene	SRL
28.04.2006	147	**CONSINVENT S.R.L.** Buzau, b-dul Unirii, bl.35B, ap.2, mobil : 0745452268 E-mail: consinvent@yahoo.com Radu Daniela	Brevete Mărci Desene Topografii	SRL
25.05.2006	144	**CABINET INDIVIDUAL PROPRIETATE INDUSTRIALA CATALIN NEAGU** Iasi, str. Tutea Petre nr.5, bl.909, tr.1, ap.11, Cod postal: 700730, Tel: 0232/276000, Fax: 0232/405425, 0232/211843, Mobil: 0744514264, e-mail: catalin.neagu@proprietateindustriala.ro, Neagu Catalin	Mărci Desene	CI

25.05.2006	145	**BOSTINA SI ASOCIATII – INDUSTRIAL PROPERTY SRL** Bucuresti, sector 1, str. Aleea Alexandru , nr 20A, camera 2, Tel/ fax: 021/3194466, Mobil: 0722294830, ovidiu.mihut@bostinalawyers.eu Mihut Ionel Oviodiu	Mărci Desene	SRL
12.12.2006	162	**MY TRADEMARK SRL** Ploiesti, str. Abrud, nr.8, Mobil: 0722501414, nicolau@avocatulmeu.ro Nicolau Florin	Mărci	CI
20.06.2006	149	**INTELMMI CONSULT SRL** Tg. Mures, str. Sârguinței nr.39, ap.12, cod poştal 540543, Tel/fax: 0365 401839, mobil: 0745303867, cojocneanmaria@yahoo.com; office@intelmmi.ro, www.intelmmi.ro Cojocnean Maria Rodica	Brevete Mărci Desene	SRL
20.06.2006	167	**INTELLEXIS SRL** Bucuresti, 030231, bd. Hristo Botev nr.1, etaj 3, camera 37, Tel/fax: 021.3103042, mobil: 0722503002, 0723300147, contact@intellexis.ro mat. Benga Bogdan Florin	Mărci Desene	SRL
11.07.2006	148	**CABINET INDIVIDUAL OANA ALINA STURZA** Bucuresti, Intr. Teiul Doamnei, nr.1, bl.19A, ap.39 Mobil: 0741136409, e-mail: alinasturza@gmail.com Sturza Oana Alina	Mărci Desene	CI
11.09.2006	150	**CABINET INDIVIDUAL VALENTINA ŞANTA** Tg.Mures, str. Koos Ferencz nr.21, bl.21, ap.44, Mobil: 0740028967, 0728151499 vsanta@gedeon-richter.ro Santa Valentina	Mărci Desene	CI
20.10.2006	154	**CABINET INDIVIDUAL ROS VIOREL** Bucuresti, bd.Unirii nr.66, bl.K3, ap.7, Mobil: 0722560675, fax: 3208044, e-mail: viorelros@asdpi.ro Ros Viorel	Brevete Mărci Desene Topografii	CI
26.10.2006	155	**CABINET DE PROPRIETATE INDUSTRIALA MIHAELA GIURANIUC** Bucuresti, bd. Unirii nr.43, E2, et.7, ap.75, Tel: 021/3272480, fax: 021/3272480, e-mail: office@giuraniuc.ro Giuraniuc Mihaela	Mărci	CI

26.10.2006	156	**CABINET INDIVIDUAL RALUCA ZAHARIA** Bucuresti, str. Foisorului nr.15, bl.F9C, sc.1, ap.54, Mobil: 0723548722, tel: 021/3117908, fax: 021/3117908, e-mail: ralu_haz23@yahoo.com, office@dutescu.com Zaharia Andreea Raluca	Mărci	CI
26.10.2006	157	**SOCIATATE CIVILA PROFESIONALA LEGAL2M** Bucuresti, bd. Carol I, nr.50, sc.1, ap.9, mobil: 0728839880, fax: 021.3154462, magda.popescu@legal2m.com Popescu Magdalena Daniela	Mărci Desene	SCP
01.11.2006	159	**DICONSULT – Cabinet consiliere in domeniul proprietatii industriale** Cluj Napoca, str. Paring nr.35, sc.1, ap.23, Tel: 0264/565885, mobil: 0724323761, patricia.ciceo@terapia.ro Ciceo Patricia Diana	Mărci Desene	CI
06.11.2006	165	**DRINCEANU, ENE & ASOCIATII – CONSILIERI IN PROPRIETATE INDUSTRIALA SRL** Bucuresti, str. Dr. Nicolae D.Staicovici nr.14, sector 5, Tel: 021.4101208, 021.4101432, fax: 021.4101162, office@departners.ro, marilena.ene@departners.ro , alin.drinceanu@departners.ro Ene Marilena	Mărci Desene Topografii	SRL
08.12.2006	160	**NOMENIUS S.R.L.** Bucuresti, sector 6, Aleea Dealul Macinului, nr.10, bl. D37, sc.B, ap.17 Balan Elena	Mărci Desene	SRL
18.01.2007	161	**CABINET PROPRIETATE INDUSTRIALA ALAN LILIANA** Sat Otvesti nr.183B, jud. Timis, 0724250467, e-mail: cabinet.alan@yahoo.com Alan Liliana	Brevete Mărci Desene Topografii	CI
06.02.2007	175	**MUSAT SI ASOCIATII – INTELLECTUAL PROPERTY SRL** Bucuresti, bd Aviatorilor nr.43, etaj 4, camera 4, Tel: 021 2025900, ancam@musat.ro Musat Anca	Mărci	SRL
28.02.2007	169	**TURTOI INTELECTUAL PROPERTY FIRM SRL** Bucuresti, Splaiul Independenței nr.3, bl.17, ap.7,sector 5, mobil: 0722390388, tel: 031.1044362, fax: 031.1044363, office@turtoi.ro, www.turtoi.ro Turtoi Raducu	Mărci Desene	SRL

07.03.2007	174	**ARIANA BRAND EXPERT SRL** Craiova, calea Severinului, bl.11, sc.1, ap.1, jud. Dolj, 0726718638, c_cirstea@yahoo.com, cristina_cirstea@inregistrare-marci.ro Cirstea Cristina	Mărci Desene	SRL
30.03.2007	172	**CABINET PROPRIETATE INDUSTRIALA TAVASZI ZOLTAN** Bucuresti, Calea Mosilor nr.135, et.7, ap.14, tel: 021.3155969, fax: 021.3155969, tavaszi.zoltan@gmail.com Tavaszi Zoltan	Mărci Desene	CI
30.03.2007	173	**CABINET PROPRIETATE INDUSTRIALA CIPRIAN MACOVEI** Bucuresti, str. Popa Tatu nr.15, sector 1,mobil: 0788134669, tel: 021.3144657, fax: 021.3157836, mmacovei@gmx.net Macovei Ciprian Mihail	Mărci	CI
15.02.2007	176	**BRAND SENSE SRL** Brasov, str. Constantin Lacea, nr.12-14, biroul 2, Mobil: 0723474183, nicoleta.costache@gmail.com Costache Demes Anna Nicoleta	Mărci	SRL

AGENȚIILE SPECIALIZATE ÎN PROPRIETATE INDUSTRIALĂ
care funcționează începând cu luna august 2007

Data înființării	Nr. registru agenții	Denumirea completă a cabinetului/agenției Adresa Consilieri cu drept de practică	Domenii	Statut juridic
05.03.2007	164	**CABINET INDIVIDUAL NEACŞU CARMEN AUGUSTINA** Baia Mare, str. Mărăşeşti, bl.20, ap.35, tel: 0727318168, e-mail: carmen@bic.cdimm.org Neacşu Carmen Augustina	Brevete Mărci Desene	CI
06.12.2006	181	**HAHUI, MINCĂ ŞI ASOCIATII SRL** Bucureşti, str. Ghiocei nr.12, sector 2, tel: 021.3189619, fax: 021.3109189, e-mail: dns_minca@yahoo.com Minca Denis Antoaneta	Mărci Desene	SRL
16.07.2007	182	**PRI INTELLECTUAL PROPERTY SRL** Bucureşti, str. Răspântiilor nr.37, ap.2, 020547, tel: 0722503002, 0730027191, e-mail: ana.dan@the-pri.com, www.the-pri.com P.A.lic.Dan Ana Nicolina	Mărci	SRL

LISTA CONSILIERILOR ÎN PROPRIETATE INDUSTRIALĂ, MEMBRI AI CAMEREI NAȚIONALE A CONSILIERILOR ÎN PROPRIETATE INDUSTRIALĂ DIN ROMÂNIA, AUTORIZAȚI PENTRU DOMENIUL DESENELOR ŞI MODELELOR INDUSTRIALE
pentru luna august/ 2007

Nume şi Prenume/ Nr. din Reg. Nat	Denumirea societății Adresa societății	Societate cu obiect de activitate propr.ind.
ACSINTE PAULA-ADRIANA 2000-1160	**CABINET ACSINTE PAULA ADRIANA** Bucureşti, str. Maior Coravu Ion, nr.1-7, bl.C4, ap.85, Tel/fax : 021/2507396, GSM : 0723 317631 paula@legalservices.ro	DA
ALAN LILIANA 1994-1037	**CABINET PROPRIETATE INDUSTRIALA ALAN LILIANA** Sat Otvesti nr.183B, jud. Timis, 0724250467, e-mail: cabinet.alan@yahoo.com	DA
ALDEA CRISTINA RALUCA 2006-1489	**TREMULA SA** Braila, soseaua de centura nr.1, tel: 0788995577, 0744310030, 0722522784, fax: 021.3245250, office@intelecta.ro, www.intelecta.ro	NU
ALECU FLORIN BOGDAN 2005-1394	**CABINET INDIVIDUAL PROPRIETATE INDUSTRIALA ALECU BOGDAN** Bacau, str. Vasile Alecsandri nr.63, Tel: 0234/588488, Mobil: 0740274741	DA
ANDREI MARIANA 1993-1017	**M.Ap.N. – Departamentul pentru armament** Bucureşti, Drumul Taberei nr. 9-11, sector 6 Tel: 021/4106267; Fax: 021/3151779, 3147327, GSM: 0723668592, e-mail: mariana.andrei@dpa.ro	NU
ANDRONACHE PAUL 2003-1216	**CABINET INDIVIDUAL ANDRONACHE PAUL** Bucureşti, Str.Sibiu nr.14, bl.E21, et.6, ap.35, TelFax: 021/7250069, GSM: 0722741043, e-mail: paul.andronache@artelecom.net	DA
ANGHEL LUMINIȚA DOINA 1993-1020	**Cabinet individual ANGHEL LUMINIȚA DOINA** Bucureşti,Str. Gherghitei nr 1,Bl. 94B, Sc.B, Ap.76, sector 2, Tel/Fax: 021/2407985, GSM : 0723 301706, anghel.doina@rdslink.ro	DA
APETROAIE HORATIU TUDOR 2005-1400	**AGENTIE DE PROPRIETATE INDUSTRIALA HORATIU APETROAIE** Bucuresti, str. Faurei nr.1, bl.P11, ap.228, Mobil: 0722302801, e-mail: horatiuat@xnet.ro	DA
APOSTOL SALOMIA 1999-1127	**PERSOANĂ FIZICĂ** Galați, Str. Reg. 11 Siret nr. 15, bl. E4, ap. 54, Tel/Fax: 0236/436437 GSM 0766765027, saly_apostol@yahoo.com	DA

AXENTE ELENA 1999-46/1	**INTEL PROTECT S.R.L.** Braşov, Str. M. Kogălniceanu, nr. 20, bloc 1k, sc. C-D, Tel: 0268/412567, Fax: 0268/477333, GSM: 0722 464314, e-mail:intelprotect@ccibv.ro;	DA
BACIU ANA MARIA 2004-1325	**NESTOR NESTOR DICULESCU KINGSTON PETERSEN – CONSILIERE ÎN P.I. S.R.L.** Bucureşti, sector 1, sos. Bucuresti Ploiesti, nr.1A, Bucharest Business Park, corp A, et.4, Mobil: 0722256758, Tel: 021/2011200	DA
BARBU MIRCEA 1994-1042	**PERSOANĂ FIZICĂ** Bucureşti, Sos.lancului nr.21, bl.106A, sc.b, ap.73, sect.2, Tel/Fax: 021/6536608, 0724.834.010 e-mail: bmircea@mailbox.ro	DA
BALAN ELENA 2005 - 1382	**NOMENIUS S.R.L.** Bucuresti, sector 6, Aleea Dealul Macinului, nr.10, bl. D37, sc.B, ap.17	DA
BĂLAN GHEORGHIȚĂ 1992-1	**RODALL-AGENȚIE DE PROPRIETATE INDUSTIALĂ SRL** Bucureşti, Str. Polonă nr. 115, bl. 15, Sc.A,Et.4, ap. 19 sect. 1, Tel: 021/2108342, GSM: 0722 652111, Fax: 021/2105794	DA
BĂLAN VALERIA CORNELIA 1996-49	**RODALL-AGENȚIE DE PROPRIETATE INDUSTIRALĂ SRL** Bucureşti, Str. Polonă nr. 115, bl. 15, sc. A, ap. 19 sector 1, Tel: 021/2108342, GSM: 0744 377047, Fax: 021/2105794	DA
BENGA BOGDAN FLORIN 2005-1407	**INTELLEXIS SRL** Bucuresti, 030231, bd. Hristo Botev nr.1, etaj 3, camera 37, Tel/fax: 021.3103042, mobil: 0723300147, contact@intellexis.ro bogdanbenga@xnet.ro	DA
BICU CRISTINA MĂDĂLINA 2003-1308	**ARIANA AGENTIE DE PROPRIETATE INDUSTRIALA SRL** Bucuresti, sect.4, str. Semnic, nr.1, bl.23, ap.90 TeL: 0724260277, bicucristina2000@yahoo.com office@inregistrare-marci.ro, tel/fax: 021/ 2118746	DA
BLAG IOANA 1994-1039	**CABINET PROPRIETATE INDUSTRIALA BLAG IOANA** Câmpia Turzii, str. Muresului nr.6, bl. J2, ap.17, cod 405100, Tel: 0741884305 sau 0741884405 int.1894	DA
BORLAN T. RADU 2000-1161	**PATENTMARK S.R.L.** Bucureşti str. Dr. N. Turnescu nr. 2, sector 5, Tel: 021/3121669, Fax: 021/2233963, e-mail:stema@pcnet.ro	DA

BOZIOREANU MARIUS ADRIAN 2000-1165	**CONS INTEL BMA CABINET CONSULTANȚĂ** Buzău, Cart, Dorobanti 2, bl.D2, et.1, ap.5 CP 8, OP1, Mobil : 0745086588, Fax : 0238/719619, marius–bozio@yahoo.com	DA
BOZOCEA GINA VIOLETA 2003- 1222	**ARIANA S.R.L.** Brasov, Bd. 15 noiembrie, nr.90, sc.B, ap.5, e-mail : 0723204268 , tel/fax : 0268/315046, office@inregistrare-marci.ro	DA
BRAN LAURA GABRIELA 2004 - 1336	**BRANDYNAMICS AGENTIE DE PROPRIETATE INDUSTRIALA S.R.L.** Piatra Neamt, Aleea Caisilor nr.9, bl.13, ap.17 Tel/fax: 0364/102070, 0744143965, laura.bran@brandynamics.ro	DA
BROJBOIU DUMITRU ADRIAN FLORINEL 1995-1067	**BIROU DE PROPRIETATE INDUSTRIALA** B-dul Republicii bl 212, sc.D, ap.16, Piteşti, jud. Arges, tel/fax 0348 /412529, GSM 0745143095 e-mail:adrian_brojboiu@yahoo.com	DA
BUCĂTARU RODICA FILICA 1993-14	**ROMINVENT S.A.** Bucureşti, Str. Ermil Pangratti nr. 35, et.1, sect.1 Tel: 021/2312515, Fax: 021/2312550 e-mail: office@rominvent.ro	DA
BURȚILĂ IOAN 1993-1022	**MILENIUL 3 Agenție de Proprietate Industrială S.R.L.** Pascani, Str. Moldovei nr. 10, bloc Crinul, sc. A, Ap. 28, Tel/Fax: 0232/719190; GSM: 0740 820582	DA
BUZLEA ELISABETA 1993-25	**INTELECT S.R.L.** Oradea, B-dul Dacia nr. 48, Bl. D10, Ap.3, OP 9-CP128, Tel 0259/453847, Fax:0259/268094 GSM: 0745 040831, e-mail: info@intelect.ro	DA
BUZLEA MIRCEA VALENTIN 2003- 1234	**INTELECT S.R.L.** Oradea, B-dul Dacia nr. 48, Bl. D10, Ap.3, OP9-CP128, Tel 0259/453847, Fax:0259/268094 e-mail: info@intelect.ro	DA
BUZLEA NARCISA FLORICICA 2003- 1235	**INTELECT S.R.L.** Oradea, B-dul Dacia nr. 48, Bl. D10, Ap.3, OP9-CP128, Tel 0259/453847, Fax:0259/268094 e-mail: info@intelect.ro	DA
CÂMPEAN GHEORGHE-GEORGEL 1996-1087	**NEPTUN SA** Câmpina, Str. Bobâlna nr. 57-63, Jud. Prahova Tel. 0244/335651 (235), Fax. 0244/370338 , 336641, e-mail: neptun@interplus.ro, george_campean@yahoo.com	NU

CAMPEANU IOANA AURA 2005-1409	**SD PETOSEVIC ROMANIA SRL** Bucureşti, Calea Victoriei nr.100, sc.1, ap.20, biroul 1, Tel: 021/3057996, Fax: 021/3145481, e-mail: acampeanu@petosevic.com, Mobil: 0723522698	DA
CECIU GABRIELA 1994-1045	**CABINET "CECIU GABRIELA" CONSULTANȚĂ ÎN DOMENIUL PROPRIETĂȚII INTELECTUALE** 300024 Timişoara, Str. Narciselor, nr. 6, sc. A, ap. 110, jud. Timis, Tel/Fax: 0256/494846; GSM: 0745 388 039, e-mail: gabrielaceciu@hotmail.com	DA
CICEO PATRICIA DIANA 2005-1412	**DICONSULT – Cabinet consiliere in domeniul proprietatii industriale** Cluj Napoca, str. Paring nr.35, sc.1, ap.23, Tel: 0264/565885, mobil: 0724323761, patricia.ciceo@terapia.ro	DA
CIOBANU MARIETTA 1993-1019	**COMETAM SRL** Bucureşti, Str. Cetatea de Baltă nr. 118, bl. 9, ap. 5, sector 6, Tel/Fax: 021/7723008, Mobil :0745181098 e-mail: mciobanu@pcnet.ro	DA
CIRSTEA CRISTINA 2004-1346	**ARIANA BRAND EXPERT SRL** Craiova, calea Severinului, bl.11, sc.1, ap.1, jud. Dolj, 0726718638, c_cirstea@yahoo.com, cristina_cirstea@inregistrare-marci.ro	DA
CIUDA-BERIVOE ANCA 1996-41	**INTELLECTUAL PROPERTY OFFICE SRL** Bucureşti, Str. Alexandru Moruzzi nr. 6, bl. B6, sc. 2, et. 8, ap. 62, sector 3; Tel/Fax: 021/3262388, GSM : 0745 094241, ipo@b.astral.ro	DA
CIUPAN CORNEL 2003-1310	**CABINET DE PROPRIETATE INDUSTRIALĂ CIUPAN CORNEL** Cluj Napoca, Str. Mestecenilor nr.6, bl. 9E, ap.2, Tel: 0264/524425; 0264/415051, Fax: 0264/415054, e-mail: cornel.ciupan@muri.utcluj.ro	DA
COCOLOI OANA 2003- 1263	**CABINET OANA COCOLOI** Bucureşti, Drumul Taberei nr.120, bl. OD1, sc.5, ap. 189, sector 6, Tel : 021/7450757, GSM : 0723144664, e-mail : oana_cocoloi@yahoo.com	DA
COJOCNEAN MARIA RODICA 2003- 1241	**INTELMMI CONSULT SRL** Tg. Mures, str. Sârguinței nr.39, ap.12, cod poştal 540543, Tel/fax: 0365 401839, mobil: 0745303867, cojocnean_maria@yahoo.com	DA
COMĂNESCU NADIA VASILICA 2003- 1242	**ANTIBIOTICE SA** Iaşi, Str. Valea Lupului nr.1, Tel: 0232/253600 int.525, Fax: 0232/211020, GSM: 0745371217 , e-mail: trademarks@antibiotice.ro	NU

CONSTANDA CECILIA MĂDĂLINA 2003-1304	**ARIANA AGENTIE DE PROPRIETATE INDUSTRIALA SRL** Bucuresti, sect.4, str. Semnic, nr.1, bl.23, ap.90 e-mail: m.constanda@k.ro, office@inregistrare-marci.ro, tel/fax: 0268/315046	DA
CONSTANTIN ADRIAN GEORGE 1999-1148	**CABINET ENPORA S.R.L.** Bucureşti, str. George Calinescu nr.52A, ap.1, 011694, Tel: 021 2300990; 031 1001634, Fax: 021 2302311; 031 1007927, pop@patents.ro	DA
CORPADE ALEXANDRU 1998-35	**PERSOANĂ FIZICĂ - INCOR** Braşov, Str. C-tin Brâncoveanu nr. 54, et. 1, ap. 4, Tel : 0268/513577	DA
COSTINESCU PETRU 1998-1125	**PETRU COSTINESCU-DICOSTI** Bucureşti, Str. Viorele nr. 30, bl. 20A, ap. 23, sector 4, OP 44 – CP5, Tel : 021/3303162, Fax : 021/3304733, e-mail : dicosti@rdslink.ro	DA
COŞESCU CAMELIA 1999-46/2	**M.D.P. RIGHTS AGENCY SRL** Brasov, str. Lunga nr.270, cod postal 500450, Tel: 0268/440100, 440313; Fax: 0268/440221, Mobil: 0744355100, e-mail: office@mdp-rights-agency.ro www.mdp-rights-agency.ro	DA
CSAPO MARTINESCU ERNEST 1995-1072	**ROMBAT SA** Bistrița, Drumul Cetatii nr.6 Tel. 0263/234011,Fax :0263/234010, e-mail: erni@rombat.ro	NU
CSOMOS LILIANA – MARIA 1999-1144	**EUROPHARM S. A.** Braşov, Str. Poienelor, nr. 5, Tel: 0268/310007, Fax:0268/314026, e-mail: liliana.csomos@gsk.com	NU
CULIC ANDREI RADU 2003-1248	**NESTOR NESTOR DICULESCU KINGSTON PETERSEN – CONSILIERE IN P.I. S.R.L.** Bucureşti, sector 1, sos. Bucuresti Ploiesti, nr.1A, Bucharest Business Park, corp A, et.1, camerele 9 si 10, GSM: 0744309382, radu.culic@nnkp.ro	DA
DANCIU IOAN 2004 - 1373	**NOWAPATENT SRL** Medias, str. Lotru, nr.4, bl.92, ap.1 Tel : 0269/841373 ; 833273 GSM : 0744556074 Fax : 0269/833273, e-mail : nowapatent@birotec.ro, office@nowapatent.ro	DA
DONȚU OVIDIU-LIVIU 2000-1171	**DONEXPERT SRL** Suceava, str. George Enescu nr.34, bl.D72, sc.A, ap.5, ovidon@ccisv.ro, Tel: o230.215004, 0742108100	DA

DRAGULIN IOANA 2005-1385	**ROMINVENT S.A.** Bucureşti, Str. Ermil Pangratti nr. 35, et.1, sector 1, Tel: 021/2312515, 2312541, Fax: 021/2312550, 2312454, e-mail: office@rominvent.ro	DA
DUMITRESCU ARTEMIS SORINA 2003- 1250	**ROMINVENT S.A.** Bucureşti, Str. Ermil Pangratti nr. 35, et.1, sect.1 Tel: 021/2312515, Fax: 021/2312550 e-mail:artemisb@rominvent.ro	DA
DUMITRESCU OANA IRINA 2005 - 1434	**INNOVIS INTELLECTUAL PROPERTY** Bucuresti, Calea Rahovei nr.217, bl.12, ap.60, Mobil: 0741572398, e-mail: office@innovis.ro	DA
DUȚULESCU CORINA CARMEN 1993-93	**ROMINVENT S.A.** Bucureşti, Str. Ermil Pangratti nr. 35, et.1, sect.1 Tel: 021/2312515, Fax: 021/2312550 e-mail: office@rominvent.ro	DA
ENASTESCU CONSTANTIN MIRCEA 2005-1420	**M.A.I. – D.G.P.M.B.** Bucuresti, calea Victoriei nr.17-19, Mobil : 0766444666, e-mail : mircea_enastescu@yahoo.com	NU
ENE MARILENA 2003- 1253	**DRINCEANU, ENE & ASOCIATII – CONSILIERI IN PROPRIETATE INDUSTRIALA SRL** Bucuresti, str. Dr. Nicolae D.Staicovici nr.14, sector 5, Tel: 021.4101208, 021.4101432, fax: 021.4101162, office@departners.ro, marilena.ene@departners.ro , alin.drinceanu@departners.ro	DA
ENE SILVIA 2000-1159	**CABINET M. OPROIU – CONSILIERE ÎN PROPRIETATE INTELECTUALĂ** Bucureşti, Str. Popa Savu, nr. 42, parter, sector 1. Tel : 021/2602833, 021/2602834, Fax : 021/2602835, 021/2602836, CP : 2-229, e-mail : office@oproiu.ro	DA
ENESCU LUCIAN 1992-7	**ROMINVENT S.A.** Bucureşti, Str. Ermil Pangratti nr. 35,et.1, sector1, Tel: 021/2312515, 2312541, Fax: 021/2312550, 2312454, e-mail: office@rominvent.ro	DA
ENESCU MIRUNA 2003- 1254	**ROMINVENT S.A.** Bucureşti, Str. Ermil Pangratti nr. 35, et.1, sect.1 Tel: 021/2312515, Fax: 021/2312550 e-mail : menescu@rominvent.ro	DA

FAIGHENOV MARIOARA 1995-1063	**AGENȚIE DE PROPRIETATE INTELECTUALĂ ŞI TRANSFER DE TEHNOLOGIE-AGPITT-SRL** Bucureşti, B-dul Libertății nr. 12, bl.113, sc.2, et.3, ap.28, sector 4; CP 42-106,Tel: 021/3177693; Fax : 021/3177584 ; GSM : 0744 293552 ; 0724539752 e-mail :faighenov@xnet.ro; office@agpitt.ro	DA
FÂNTÂNĂ RAUL-SORIN 1994-23	**PERSOANĂ FIZICĂ** Braşov, Str. Grivița nr. 69, bl. 29, sc. D, ap.32, cod 500198, Tel: 0368/802210, Fax: 0268/427713, mobil: 0721379887, 0745361270 e-mail: raul_fantana@yahoo.com	DA
FIERĂSCU COSMINA-CATRINEL 1996-42	**ROMINVENT S.A.** Bucureşti, Str. Ermil Pangratti nr. 35, et.1, sect.1 Tel: 021/2312515, Fax: 021/2312550 e-mail: office@rominvent.ro	DA
FLOREA ILEANA MARIA 2003-1258	**ROMINVENT S.A.** Bucureşti, Str. Ermil Pangratti nr. 35, et.1, sect.1 Tel: 021/2312515, Fax: 021/2312550 e-mail: iflorea@rominvent.ro	DA
FLOREA MIHAELA 2003-1257	**CABINET INDIVIDUAL FLOREA MIHAELA** Bucureşti, Str. Grigore Alexandrescu nr.1, bl.D7, ap.4, sector1, Fax: 021/2230342 GSM: 0722601120 , e-mail: florea@gide.com	DA
FRISCH CRINA NICOLETA 2000-1172	**FRISCH & PARTNERS SRL** Bucuresti, str. Thomas Mazaryk, nr.1, sc.B, ap.9, sector 2, 020983, tel: 310.11.65, fax: 313.01.30, Mobil: 0722212480, office@frisch.ro, crina.frisch@frisch.ro	DA
FUCIU ANIŞOARA 2003-1259	**CABINET ANI FUCIU SRL** Com.Snagov, Bloc P53, sc.A, ap.1, jud.Ilfov, Tel: 021/3106399, Fax: 021/3106398, GSM: 0744370196, e-mail: ani.fuciu@consilier-marci.ro	DA
FULEA MARIA 1995-1076	**EURORESSOURCES SRL** Medias, str. Ion Creangă, nr.4, ap.6, Tel: 0269/843504, Fax: 0269/824812	DA
GAVRIL NICULINA 2001-1211	**CABINET N. D. GAVRIL S.R.L.** Bucureşti, Str. Ştefan Negulescu nr. 6A, sector 1, 011651 Tel./fax: 021/2302882 , GSM: 0722983520, 0723 383 758, e-mail : cabinetgavril@yahoo.com, gavrilnin@yahoo.com	DA
GAVRILIU ANA-CORINA 1993-1031	**BIOTEHNOS S.A.** Bucureşti, Str. Dumbrava Roşie nr. 18, Tel: 021/2102015 int 120 ; Fax : 021/2109705, GSM 0723302092	NU

GÂNSCA AURELIAN TUDOR 2003-1221	**RAMCONSULTING SRL** Cluj Napoca, Str. Augustin Buneanr.28, fax.0364/401528 tel. mobil 0722-229696 e-mail ramcluj@yahoo.com	DA
GHENU MIHAELA 1993-15	**ROMINVENT S.A.** Bucureşti, Str. Ermil Pangratti nr. 35, et.1, sect.1 Tel: 021/2312515, Fax: 021/2312550 e-mail: office@rominvent.ro	DA
GHEORGHICESCU EUGENIA 1994-1048	**ICTCM S.A.** Bucureşti, Şos. Olteniței nr. 103, sector 4, Tel: 021/3321870 , 3323770/437, Fax: 021/3320775, 3321870 GSM:0721863338, e-mail: egheorghicescu@yahoo.com	NU
GHIȚĂ CONSTANTIN 1992-13	**CONSTANTIN GHIȚĂ OFFICE SRL** Timişoara, Str. Take Ionescu nr. 24-28, sc. B ap. 2 Jud.Timiş, Tel/Fax: 0256/435976, GSM: 0744 162462, e-mail: ghita@mail.dnttm.ro	DA
HARSANY ALEXANDRU 2003-1251	**NESTOR NESTOR DICULESCU KINGSTON PETERSEN – CONSILIERE IN P.I. S.R.L.** Bucureşti, sector 1, sos. Bucuresti Ploiesti, nr.1A, Bucharest Business Park, corp A, et.1, camerele 9 si 10, Tel : 021/2011200, Fax : 021/2011210, GSM : 0722203934	DA
HĂISAN MARIA 2000-1202	**GRUPUL INDUSTRIAL ELECTROCONTACT SA** Botoşani, Calea Națională nr.6, Tel: 0231/517172/110, Fax: 0231/ 513710, maria.haisan@electrocontact.ro	NU
IACOBINI ANCA SVETLANA 2003- 1262	**IACOBINI&CO, CONSILIERI IN DREPTUL DE PROPRIETATE INDUSTRIALA SRL** Bucuresti, Calea Mosilor, nr.258, bl. 4bis, ap.22, sector 2, Tel : 021/2104690 ; Fax : 021/2104793 E-mail : asimri@yahoo.com	DA
IACOBINI MIHNEA RĂZVAN 2003- 1261	**IACOBINI&CO, CONSILIERI IN DREPTUL DE PROPRIETATE INDUSTRIALA SRL** Bucureşti, Calea Mosilor, nr.258, bl. 4bis, ap.22, sector 2, Tel : 021/2104690 ; Fax : 021/2104793 E-mail : asimri@yahoo.com	DA
IOACĂRĂ VALENTIN 1999-50	**ROVALCONS SRL -AGENȚIE DE PROPRIETATE INTELECTUALĂ** Câmpina, Str. Orizontului, nr.1, bl. R10, ap.27, Jud. Prahova, Tel/Fax: 0244/371390; GSM : 0722 540580 e-mail: rovalcons@xnet.ro	DA
IOANITESCU TRAIAN 1994-1053	**CABINET INDIVIDUAL IOANIȚESCU TRAIAN** Bucureşti, Bd. Timişoara nr.49, Bl Cc6, ap.27, sector 6, Tel: 021/4402510	DA

ION DAN ADRIAN 2003-1260	**CABINET PROPRIETATE INDUSTRIALA – IONDA** Bucuresti, 010577, Calea Dorobantilor nr.126-130, bl.8, ap.50, Tel/fax: 021/2316549, Mobil: 0722687982 e-mail: ionda@rdsmail.ro	DA
ION RODICA-COCUȚA 1993-1032	**CABINET DE PROPRIETATE INDUSTRIALĂ "BIONPI"** Bucureşti, 010577, Calea Dorobanților 126-130 Bl. 8, et. 9 Ap. 50 sector 1, cod 010577, Tel/Fax: 021/2316549, 031/8054616 GSM: 0723 187944, 0746184697 e-mail: bionpi@rdsmail.ro, bionpi@hotmail.com	DA
ISOC DORIN 1994-1052	**INTEGRATOR CONSULTING –SRL** Cluj-Napoca, Str. Dunării nr.25 bl. C1 ap.5, jud. Cluj Tel/Fax: 0264/442817, GSM: 0745235585 e-mail: Dorin.Isoc@aut.utcluj.ro	DA
ISTRATE ŞTEFAN 2000-1175	**SOLO INVENT S.R.L.** Bucureşti, Calea 13 Septembrie, nr. 104, bl. 48, ap. 8, sector 5, Tel/Fax: 021/4511497, GSM: 0744 313 229, solo_invent@yahoo.com	DA
ITU TEODORA 2003-1268	**CONINFO S.R.L.** Târgu Mures, str. Lacrimioarea nr.9,Tel:0265/210138, Fax: 0265/210109, Mobil: 0729618641 e-mail: teodora@coninfo.ro, office@coninfo.ro	DA
IVANCA GAVRIL 2004-1357	**CABINET PROPRIETATE INDUSTRIALA ARINOVA** Arad, 310151, str. Coriolan Petreanu, nr.28, Tel/fax: 0257/255842, mobil: 0744246562, info@arinova.ro	DA
IVANCA MARIA ELISAVETA 1993-1033	**AGENȚIA DE PROPRIETATE INDUSTRIALĂ "LABIRINT"** Arad, Str. Coriolan Petreanu nr. 28, Tel/Fax: 0257/255842, GSM: 0722 458129 e-mail: labirint@arad.ro	DA
IVĂNESCU GABRIEL DAN 1996-1091	**CABINET INDIVIDUAL- IVANESCU GABRIEL DAN** Braşov, Str. Al. I. Cuza nr. 58 ap. 7, Tel/fax:0268/471650, GSM: 0722 248415, e-mail: d.ivanescu@xnet.ro	DA
LARION ELISABETA-SONIA 1992-9	**ROMINVENT S.A.** Bucureşti, Str. Ermil Pangratti nr. 35, et.1, sect.1 Tel: 021/2312515, Fax: 021/2312550 e-mail: office@rominvent.ro	DA
LAZĂR ELENA 1997-28	**CABINET DE PROPRIETATE INDUSTRIALĂ** Buzău, Str.Unirii, Bl.16C,Et.3, Ap. 12, cod 120013, OP 1, CP 52, Tel./Fax: 0238 724262 GSM: 0723 328633, cpielena@recomplast.com	DA

LORENȚ ALEXANDRU 1992-6	**INVENTA – AGENTIE DE PROPRIETATE INTELECTUALA S.R.L.** Bucureşti, Bdul Corneliu Coposu, nr. 7, bl. 104, sc.2, etaj 1, ap.31, sector 3, Tel : 021/3200285, Tel/Fax :021/3228325, inventa@mark-patent.ro	DA
LUCĂCEL MIHAIELA 2003- 1288	**FARMEC SA** Cluj Napoca,Str. Henri Barbusse nr.16,Tel :0264/433193, Fax : 0264/432543, GSM : 0745347813, e-mail : miha.cj@personal.ro	NU
MACAMETE ELENA 1992-1003	**ICPE CA** Bucureşti, Splaiul Unirii 313, sect. 3 Tel: 021/3467231, mobil: 0723642756, lmacamete@icpe-ca.ro	NU
MARINESCU RUXANDRA 2003-1271	**PATENTMARK S.R.L.** Bucureşti, Str. Dr. N. Turnescu nr. 2, sector 5, Tel/fax 021/3121669, Fax: 021/2233963, e-mail: stema@pcnet.ro , 0722626875	DA
MIHAI LUCIAN 2001-1209	**LINKLATERS MICULIȚI ŞI ASOCIATII S.C.P.A.** Bucureşti, Str. Nicolae Iorga, nr. 8, sector 1 Tel : 021/3071500, Fax : 021/3071555 e-mail: lucian.mihai@linklaters.com, lucian.mihai@drept.unibuc.ro	DA
MIHUT IONEL OVIDIU 2004 - 1365	**BOSTINA SI ASOCIATII – INDUSTRIAL PROPERTY SRL** Bucuresti, sector 1, str. Aleea Alexandru , nr20A, camera 2, Tel/ fax: 021/3194466, Mobil: 0722294830, ovidiu.mihut@bostinalawyers.eu	DA
MILCEV GABRIELA 2003- 1230	**ALLEGRA CONSULTING SRL** Bucureşti, Aleea Huedin nr.1, bl.5, sc.1, ap.5, sector4, GSM: 0722249961, Tel/Fax: 021/3231384 e-mail: gabriela.milcev@allegra.ro; www.allegra.ro	DA
MINCA DENIS ANTOANETA 2006- 1519	**HAHUI, MINCA SI ASOCIATII SRL** Bucuresti, str. Ghiocei nr.12, sector 2, tel: 021.3189619, fax: 021.3109189, e-mail: dns_minca@yahoo.com	DA
MIRCEA LAURA CRISTINA 2003-1274	**SC ROMINEX SA** Timişoara, Str.Avram Imbroane, nr.9, jud.Timis, Tel :o256220083, Fax :0256190674, e-mail : mircealaura@yahoo.com	NU
MOHONEA CRISTIAN 1997-62	**PATENTMARK S.R.L.** Bucureşti, Str. Dr. N. Turnescu nr. 2, sector 5, Tel/fax 021/3121669, , Fax: 021/2233963, e-mail: stema@pcnet.ro	DA

MOHONEA LILIANA 1997-61	**PATENTMARK S.R.L.** Bucureşti, Str. Dr. N. Turnescu nr. 2, sector 5, Tel/fax 021/3121669, Fax: 021/2233963, e-mail: stema@pcnet.ro	DA
MUŞATESCU ANDRA OANA 2000-1181	**ANDRA MUSATESCU CABINET DE PROPRIETATE INDUSTRIALA** Bucureşti, Str. Drumul Taberei nr. 71, Bl. TD 42, sc. 1, et. 4, ap. 28, sector 6 GSM : 0722 879810 ; e-mail : amusatescu@dnt.ro	DA
NEACSU CARMEN AUGUSTINA 2000- 1186	**CABINET INDIVIDUAL NEACSU CARMEN AUGUSTINA** Baia Mare, str. Marasesti, bl.20, ap.35, tel: 0727318168, e-mail: carmen@bic.cdimm.org	DA
NEAGU CATALIN 2005 - 1458	**CABINET INDIVIDUAL PROPRIETATE INDUSTRIALA CATALIN NEAGU** Iasi, str. Tutea Petre nr.5, bl.909, tr.1, ap.11, Cod postal: 700730, Tel: 0232/276000, Fax: 0232/405425, 0232/211843, Mobil: 0744514264, e-mail: catalin.neagu@proprietateindustriala.ro	DA
NEGOMIREANU LIVIA 1999-1140	**CABINET INDIVIDUAL NEGOMIREANU LIVIA** Bucuresti, Sos. Nicolae Titulescu nr.94, bl.14A, ap.127,sect.1, Tel: 021/2235637, GSM: 0722444719, cabinetnegomireanu@duras.ro	DA
NICOLAESCU DANIELLA-OLGA 1992-1006	**ROMINVENT S.A.** Bucureşti, Str. Ermil Pangratti nr. 35, et.1, sect.1 Tel: 021/2312515, Fax: 021/2312550 e-mail: office@rominvent.ro	DA
NICOLAE IOAN 1993-22	**CABINET INDIVIDUAL "INDEPENDENT PROPRINI AGENT"** Bucureşti, sector 5, Str. Fabrica de chibrituri nr. 42 Tel/ Fax: 021/3352938, GSM: 0722 610635	DA
NIȚĂ FLORINA 1996-1083	**OLTCHIM SA** Râmnicu Vâlcea, Str. Uzinei nr. 1, 240050, jud. Vâlcea Tel: 0250/701200/3225, Fax: 0250/735030 e-mail: oltchim@oltchim.ro	NU
NIȚU ION 2000-1204	**CABINET INDIVIDUAL – NITU ION** Constanta, str. Dezrobirii nr.110, bl. IS8, sc.A, ap.1, Tel: 0241/512608, mobil: 0723317298	DA
OLTEANU CAMELIA 2000 - 1189	**ROMINVENT S.A.** Bucureşti, Str. Ermil Pangratti nr. 35,et.1, sector1, Tel: 021/2312515, 2312541, Fax: 021/2312550, 2312454, e-mail: office@rominvent.ro	DA

OPREA MARILENA 2003-1277	**SD PETOSEVIC ROMANIA SRL** Bucureşti, Calea Victoriei nr.100, sc.1, ap.20, biroul 1, Tel: 021/3057996, Fax: 021/3145481, e-mail: moprea@petosevic.com, GSM: 0722259260	DA
OPROIU MARGARETA 1992-8	**CABINET M. OPROIU-CONSILIERE ÎN PROPRIETATE INTELECTUALĂ** Bucureşti, Str. Popa Savu, nr. 42, parter, sector 1, Tel : 021/2602834, 021/2602833, Fax : 021/2602836, 021/2602835, P.O.Box 2-229, e-mail : office@oproiu.ro	DA
OSIESCU TRAIAN 1999-1138	**OSTER – SOCIETATE CIVILA PROFESIONALA DE PROPRIETATE INDUSTRIALA** Bucuresti, Str. Batiste nr.35, ap. 23, sector 2, cod 020935, Tel/Fax: 021/3147249 , GSM: 0723.177.236, traianosiescu@xnet.ro	DA
PALKO SORINA-IUSTINA 1999-1150	**AEROSTAR S.A.** Str. Condorilor, nr. 9, Bacău Tel : 0234/175 070, Fax : 0234/ 172 023, e-mail : aerostar@aerostar.ro	NU
PANTILIMON MIHAI 2004 - 1337	**BRANDYNAMICS AGENTIE DE PROPRIETATE INDUSTRIALA S.R.L.** Piatra Neamt, Aleea Caisilor nr.9, bl.13, ap.17 Tel/fax: 0233/232452, 0364/102070, 0747403927, OP3, CP 19 Piatra Neamt, office@brandynamics.ro	DA
PĂUNEȚ ALEXANDRINA 2003- 1245	**GLOBAL CONSULTING S.R.L.** Iasi, spl. Bahlui, nr.29, bl. B5, sc.A, ap.7 Tel: 0726737527	DA
PEICIU ADRIANA 2003-1289	**CABINET INDIVIDUAL PEICIU ADRIANA** Bucuresti, str. Stefan cel Mare nr.230, Bl.46, ap.47, Tel/fax: 021/2360317, 2104132	DA
PETRACHE OCTAVIAN 2000-1192	**INTELECT S.R.L.** Oradea, B-dul Dacia nr. 48, Bl. D10, Ap.3, OP 9- CP128,Tel 0259/153847, Fax:0259/268094 GSM: 0745 040831, e-mail: intelect@rdslink.ro	DA
PETRE DINU 2004 - 1367	**CUNESCU, BALACIU & ASOCIATII CONSILIERE PROPRIETATE INDUSTRIALA** Bucuresti, sector 3, str. Vulcan Judetu nr.13, Tel: 021/ 3275577, 3276633, 3274400; 0745605151, 0723339939; Fax: 021/ 3274310, dinu.petre@cbalaw.ro	DA
PETREA DANA MARIA 2003- 1223	**CABINET M. OPROIU-CONSILIERE ÎN PROPRIETATE INTELECTUALĂ** Bucureşti, Str. Popa Savu, nr. 42, parter, sector 1, Tel : 021/2602834, 021/2602833, Fax : 021/2602836, 021/2602835, P.O.Box 2-229, e-mail : office@oproiu.ro	DA

PIOARU RALUCA ANDREEA 1999-56	**ROMPROSPER SERVIMPEX SRL** Bucureşti, Şos. Mihai Bravu nr. 294, bl.6,sc.B, ap. 63, sector 3, cod 030319, Tel/Fax: 021/3222857, 021/3207419, fax: 326.20.20 Mobil:0744654128;0744536405, 0724880514 e-mail: office@piva.ro; raluca_pioaru@yahoo.com	DA
POP CĂLIN RADU 1996-50	**CABINET ENPORA S.R.L.** Bucureşti, str. George Calinescu nr.52A, ap.1, 011694, Tel: 021 2300990; 031 1001634, Fax: 021 2302311; 031 1007927, pop@patents.ro	DA
POP MARIA 2004- 1355	**CABINET PROPRIETATE INDUSTRIALĂ MARIA POP** Bucureşti, Intrarea Vasile Paun nr.5, ap.2, sector 5, Tel: 021/ 3159040, Fax: 021/3161888, office@legal-assistance.ro	DA
POP MOTOGNA CLELIA 2004 - 1351	**CONSTANTIN GHIȚĂ OFFICE SRL** Timişoara, str. Take Ionescu nr. 24-28 sc. B, ap. 2, Tel/Fax: 0256/435976,: cleliapop@mail.dnttm.ro	DA
POP VIRGINIA DAISY 1992-2	**CABINET ENPORA S.R.L.** Bucureşti, str. George Calinescu nr.52A, ap.1, 011694, Tel: 021 2300990; 031 1001634, Fax: 021 2302311; 031 1007927, pop@patents.ro	DA
POPA CRISTINA 2000-1193	**ROMINVENT S.A.** Bucureşti, Str. Ermil Pangratti nr. 35, et. 1, sect. 1 Tel: 021/2312515, 2312541, Fax: 021/2312550, 2312454,e-mail: office@rominvent.ro	DA
POPESCU ANGELA 1997-1103	**CABINET PROPRIETATE INDUSTRIALĂ POPESCU ANGELA** Bucureşti, str. Complexului nr.10, bl.40, ap.14, Tel :021/3243756, tel : 0318.04.68.81 GSM : 0723051279, angela_intelect@yahoo.com	DA
POPESCU CODRUTA OCTAVIA 2004 - 1326	**ARIANA AGENȚIE DE PROPRIETATE INDUSTRIALĂ SRL** Timisoara, Calea Aradului, nr.33, ap.7 Tel: 0722538766, c_popescu2000@yahoo.com	DA
POPESCU LAURENTIU HOREA 2004-1354	**V&f IP CONSULTING SRL** Bucuresti, Bd Camil Ressu, nr.27, bl.N1, ap.214, Tel: 021/3140200, Fax: 021/3140290, Mobil: 0744487223, popescul@vf.ro	DA
POPESCU LIVIA 2004-1312	**CABINET POPESCU LIVIA** Bucuresti, bd. Camil Ressu 27, bl.N1, ap.188 Tel: 021/3481010, liviap25@yahoo.com	DA
POPESCU MAGDALENA DANIELA 2005-1466	**SOCIATATE CIVILA PROFESIONALA LEGAL2M** Bucuresti, bd. Carol I, nr.50, sc.1, ap.9, mobil: 0728839880, fax: 021.3154462, magda.popescu@legal2m.com	DA

POPESCU RADU-ROMEO 2001-1207	**CABINET POPESCU RADU ROMEO** Bucureşti, Bd. Corneliu Coposu nr. 3,bl.101,sc.3,et.4, ap.50, sector 3, GSM : 0721753049, e-mail : romeoradu.popescu@rdslink.ro	DA
PUŞCAŞ NICOLAE IOSIF 2005- 1377	**CABINET PROPRIETATE INDUSTRIALĂ PUŞCAŞ NICOLAE IOSIF** Bucureşti, str. Secerişului nr.25, sector 4, Tel/Fax : 021/ 332.73.88, Mobil: 0722.878.946	DA
PUŞCAŞU DAN 1994-1056	**LOYAL PARTNERS – AGENȚIE DE PROPRIETATE INTELECTUALĂ SRL** Galati, Str. Portului nr.23, Parcul De Soft, cam.307, cod 800025, Tel/Fax: 0236/464847, tel/fax: 0236/407032, GSM: 0722 744241, office@loyalpartners.ro www.loyalpartners.ro	DA
RADU DANIELA 2003-1240	**CONSINVENT S.R.L.** Buzau, b-dul Unirii, bl.35B, ap.2, mobil : 0745452268 E-mail: consinvent@yahoo.com	DA
RASKAI MARIA MAGDALENA 1993-28	**RASKAI M M BREVMARC CONSULT S.R.L.** Dej, Str. Unirii, nr.3,BL.d8, ap.7, judetul Cluj, 405200, Tel/Fax: 0264/211847, GSM: 0742084050, raskaimm@yahoo.com	DA
RAȚĂ ANDREI VLAD 2005 - 1381	**RATZĂ ŞI RATZĂ SRL** Bucureşti, B-dul A.I. Cuza Nr. 52-54, Sect.1 Tel :021/2601348, Fax : 021/2601349 email : office@ratza-ratza.com, avr@ratza-ratza.com	DA
RĂDULESCU MELANIA STELA 1995-36	**ROMINVENT S.A.** Bucureşti, Str. Ermil Pangratti nr. 35, et.1, sect.1 Tel: 021/2312515, Fax: 021/2312550 e-mail: office@rominvent.ro	DA
RĂDULESCU MIOARA 1996-47	**INVENTA - AGENTIE DE PROPRIETATE INTELECTUALA S.R.L.** Bucureşti, Bdul Corneliu Coposu, nr. 7, bl. 104, sc.2, etaj 1, ap.31, sector 3, Tel : 021/3200285, Tel/Fax : 021/3228325, inventa@mark-patent.ro	DA
RAȚĂ GRIGORE 1992-3	**RATZA SI RATZA SRL** Bucureşti, B-dul A.I. Cuza Nr. 52-54, Sect.1 Tel :021/2601348, Fax : 021/2601349 email : office@ratza-ratza.com, gregory@ratza-ratza.com	DA
ROBU MARICICA 1999-1133	**SC MITTAL STEEL ROMAN SA** Str.Ştefan cel Mare,Nr.246,Roman, cod 611040 Tel: 0233/701223, Fax: 0233/748405, sandel.rosianu@mittalsteel.com	NU

ROMAN IOAN 1999-1152	**IAR S.A. GHIMBAV** Braşov, Str. Aeroportului nr. 1, Tel: 0268/475269/1076,Fax: 0268/475287, Mobil :0745145535, e-mail: ioanry@yahoo.com	NU
ROŞ VIOREL 2006-1485	**CABINET INDIVIDUAL ROŞ VIOREL** Bucuresti, bd.Unirii nr.66, bl.K3, ap.7, Mobil: 0722560675, fax: 3208044, e-mail: viorelros@asdpi.ro	DA
ROŞU OANA NICOLETA 2004- 1330	**AGRICOLA INTERNAȚIONAL SA** Bacău, Calea Moldovei nr.94, Tel : 0234/ 577600, Fax: 0234/ 516573, Mobil: 0744838768, marketing@agricola.ro	NU
RUTA FULGER LAURENTIU 2005 - 1470	**CABINET DE PROPRIETATE INDUSTRIALA RUTA FULGER LAURENTIU** Cluj Napoca, bd. 21 decembrie, nr,40, ap.4, Mobil: 0747892450, ruta_laurentiu@yoahoo.com	DA
SAVU MARIANA 2004-1342	**CABINET DE PROPRIETATE INDUSTRIALA SAVU MARIANA** Bucuresti, str. Paul Greceanu nr.9, bl.20A, ap.26, Tel/ Fax: 021.2120651, mobil: 0722783660, liliana.savu@credidam.ro	DA
SECĂREANU DOINA MARIA 2003-1286	**INVENTA - AGENTIE DE PROPRIETATE INTELECTUALA S.R.L.** Bucureşti, Bdul Corneliu Coposu, nr. 7, bl. 104, sc.2, etaj 1, ap.31, sector 3, Tel : 021/3200285, Tel/Fax : 021/3228325, e-mail : inventa@mark-patent.ro	DA
SITEAVU IULIA ADRIANA 2005-1379	**ROMINVENT S.A.** Bucureşti, Str. Ermil Pangratti nr. 35, et.1, sect.1 Tel: 021/2312515, Fax: 021/2312550 e-mail: iuliad_bis@yahoo.com	DA
SOARE LILIANA 1999-060	**INVENTA - AGENTIE DE PROPRIETATE INTELECTUALA S.R.L.** Bucureşti, Bdul Corneliu Coposu, nr. 7, bl. 104, sc. 2, etaj 1, ap. 31, sector 3, Tel: 021/3200285, Fax: 021/3228325, inventa@mark-patent.ro	DA
SPRÂNCEANU NICOLAE 1996-1097	**"SPRÂNCEANU NICOLAE" AGENȚIE DE CONSULTANȚĂ ÎN PROPRIETATE INTELECTUALĂ ŞI TRANSFER DE TEHNOLOGIE** Drobeta Turnu Severin Str. Gheorghe Ionescu Siseşti nr. 96, bl.E2, sc.1, ap.8, Tel/Fax: 0252/311690; GSM:0721 796318 e-mail: NicolaeSprinceanu@yahoo.com	DA

STANCIU ADELINA 1994-14	**HARCOV A.P.I. SRL** Sfântu Gheorghe, Jud Covasna Str. Nicolae Iorga nr. 61 bl. 10 E sc. B. ap.9 Tel. 0267/ 352 267, Mobil:0744435291, stanciu@planet.ro, propind@mail.asimcov.ro	DA
STANCIU ION 1994-1058	**S.N.P. PETROM S.A.-SUCURSALA I.C.P.T. CAMPINA** Jud. Prahova, Cămpina 105600, B-dul Culturii nr. 29, Tel:0244/334831, Fax: 0244/370323	NU
STĂNCESCU ALIN CRISTIAN 2003-1278	**LEGAL BRAND S.R.L.** Bucureşti, Str. Nicolae Licăreţ nr.1, bl.33, sc.C, ap.107,Tel: 0722607380, legal.brand@easynet.ro	DA
STĂNCESCU ANCA 2000-1194	**LEGAL BRAND S.R.L.** Bucureşti, Str. Nicolae Licăreţ nr.1, bl.33, sc.C, ap.107,Tel: 0722674635, legal.brand@easynet.ro	DA
STIOPU NORICA 2003-1280	**MOBILENIA SRL** Bucureşti, Şos. Pantelimon nr.161, sector 2, Tel : 021/2506270 Fax : 021/2507456 e-mail : norica.stiopu@mobilenia.com	NU
STOIAN IOAN 1992-1008	**AGENŢIE DE PROPRIETATE INDUSTRIALĂ ŞI TRANSFER TEHNOLOGIC "STOIAN IOAN"** Roman, 611127, B-dul Republicii, bloc 46, sc. C, ap. 35, jud. Neamţ, Tel/Fax: 0233/741268, GSM: 0745 643738, istoian@engineer.com	DA
STRECHE GHERGHINA 1997-1116	**S.C. PETROM S.A.** Bucuresti, Calea Dorobantilor nr. 239, Sector 1. Telefon: 40 60092; Mob. 0723 55 20 26; Fax: 4060433 e-mail: gherghina.streche@petrom.com	NU
STURZA IOANA 1999-59	**CABINET M. OPROIU-CONSILIERE ÎN PROPRIETATE INTELECTUALĂ** Bucureşti, Str. Popa Savu, nr. 42, parter, sector 1, Tel : 021/ 2602833, 021/2602834, Fax : 021/2602836, 021/2602835, P.O.Box2-229, office@oproiu.ro	DA
STURZA OANA ALINA 2003-1224	**CABINET INDIVIDUAL OANA ALINA STURZA** Bucuresti, Intr. Teiul Doamnei, nr.1, bl.19A, ap.39 Mobil: 0741136409, e-mail: alinasturza@gmail.com	DA
SULIMAN MARIA-GABRIELA 1999-1147	**AGENŢIA NATIONALĂ A MEDICAMENTULUI** Bucureşti, Str. Av. Sănătescu nr. 48 Tel.: 021/2241710/369, Fax: 021/2243497 e-mail:mariasuliman @anm.ro	NU
SZENTE SÁNDOR 1999-48	**SZENTE SÁNDOR** Odorheiu Secuiesc, str. Victoriei, nr. 41, bl. U6, et.1, ap. 4, judeţ Harghita, cod poştal 535600, Tel. /fax 0266/219143,e-mail: prooffice@szente.ro	DA

ŞANTA VALENTINA 2003-1227	**CABINET INDIVIDUAL VALENTINA ŞANTA** Tg.Mures, str. Koos Ferencz nr.21, bl.21, ap.44, Mobil: 0740028967, 0728151499 vsanta@gedeon-richter.ro	DA
ŞOVA DAN-EUGEN 1993-1013	**PIDES-CABINET DE PROPRIETATE INDUSTRIALĂ** Bucureşti, Str. Valea Buzăului, nr. 10, bl. G30, ap. 36, sector 3, Tel: 021/3455351 GSM: 0723708632 e-mail: pides2004@yahoo.com	DA
ŞOVAR IOAN 1995-32	**CABINET DE PROPRIETATE INDUSTRIALĂ S.I. SRL** Timişoara, Str. Moise Doboşan nr.110, cod 300600 Tel.0256/475105;GSM: 0722 984909, e-mail: ioan_sovar@yahoo.fr	DA
TAVASZI ZOLTAN 2005-1471	**CABINET PROPRIETATE INDUSTRIALA TAVASZI ZOLTAN** Bucuresti, Calea Mosilor nr.135, et.7, ap.14, tel: 021.3155969, fax: 021.3155969, tavaszi.zoltan@gmail.com	DA
TĂRĂBÎC LUCIAN 2000-1195	**LUTARIS INTELPROT S.R.L.** Timisoara, 300426, str. Ana Ipatescu nr.45, Tel/Fax: 0256/489301, Mobil: 0742143718, 0723319154, e-mail: qualitarium@qualitarium.ro	DA
TĂTARU DOINA 1995-19	**PERSOANĂ FIZICĂ** Piatra Neamţ, Str. Apele Minerale nr. 4, Tel: 0233/223602, e-mail: doina_tataru@msn.com	DA
TEODORESCU DAN MIHAI 1992-11	**INTEL PROPERTY CONSULT** Bucureşti, Str. Ion Maiorescu, nr.42A, sector 2, Tel: 021/6192276, Fax:021/2123364, GSM: 0744506010	DA
TEODORESCU MIHAELA 1995-30	**ROMINVENT S.A.** Bucureşti, Str. Ermil Pangratti nr. 35, et.1, sect.1 Tel: 021/2312515, Fax: 021/2312550 e-mail: office@rominvent.ro	DA
TEODORU EMANUEL 2004-1322	**TEODORU & ASSOCIATES INTELLECTUAL PROPERTY AGENCY** Bucuresti, str. Nerva Traian, nr.12, bl. M37, ap.1, Tel: 323.08.38, Fax: 326.39.55, e-mail: emanuel@teodoru.ro, www.romaniatrademarks.ro	DA
TEODORU VIOLETA 2003-1264	**TEODORU & ASSOCIATES INTELLECTUAL PROPERTY AGENCY** Bucuresti, str. Nerva Traian, nr.12, bl. M37, ap.1, Tel: 323.08.38, Fax: 326.39.55, GSM: 0722549219 e-mail: violeta@teodoru.ro, www.romaniatrademarks.ro	DA

TUDOR DANIELA 1999-136	**SC TERAPIA SA** Bucureşti, Splaiul Unirii nr. 313 , Sector 3 Tel: 021/3464848, Fax : 021/3464849 GSM: 0729038298, daniela.tudor@terapia.ro	NU
TURTOI RADUCU 2007- 1545	**TURTOI INTELECTUAL PROPERTY FIRM SRL** Bucuresti, Splaiul Independenței nr.3, bl.17, ap.7,sector 5, mobil: 0722390388, tel: 031.1044362, fax: 031.1044363, office@turtoi.ro, www.turtoi.ro	DA
ȚOȚU IOAN 2000-1196	**N.P.C. S.R.L.** Brasov, str. Alexandru cel Bun, nr.13, bl.E28, ap.7, cod 500025, OP 1 – CP 298, GSM: 0744520357, e-mail: totu@unitbv.ro	DA
ȚULUCA DOINA 1996-48	**INVENTA - AGENTIE DE PROPRIETATE INTELECTUALA S.R.L.** Bucureşti, Bdul Corneliu Coposu, nr. 7, bl. 104, sc.2, etaj 1, ap.31, sector 3, Tel : 021/3200285, Tel/Fax : 021/3228325, GSM :0744 339649, e-mail : inventa@mark-patent.ro	DA
ȚURCANU CONSTANTIN 1992-10	**INVENTA - AGENTIE DE PROPRIETATE INTELECTUALA S.R.L.** Bucureşti, Bdul Corneliu Coposu, nr. 7, bl. 104, sc.2, etaj 1, ap.31, sector 3, Tel : 021/3200285, Tel/Fax : 021/3228325,GSM : 0744 324510, e-mail : inventa@mark-patent.ro	DA
UDREA ELENA RODICA 1994-25	**OSTER – SOCIETATE CIVILA PROFESIONALA DE PROPRIETATE INDUSTRIALA** Bucuresti, Str. Batiste nr.35, ap. 23, sector 2 Tel/Fax: 021/3147249, 0721254270, traianosiescu@xnet.ro	DA
VASILESCU RALUCA 1995-37	**CABINET M. OPROIU-CONSILIERE ÎN PROPRIETATE INTELECTUALĂ** Bucureşti, Str. Popa Savu, nr. 42, parter, sector 1, Tel : 021/2602834, 021/2602833, Fax : 021/2602836, 021/2602835, office@oproiu.ro	DA
VĂTAVU LIVIU 2006- 1539	**SC ANTIBIOTICE SA** Iasi, str. Valea Lupului nr 1, cod 707410, tel: 0742532882. 0727024582, fax: 0232.211020, e-mail: liviu.vatavu@antibiotice.ro, trademarks@antibiotice.ro	NU
VELCEA MARIAN 1994-26	**INVEL – AGENȚIE DE PROPRIETATE INDUSTRIALĂ** Bucureşti, str. Ion Ghica nr.3, ap.20, Fax: 0311.027.616, GSM: 0723205048, 0788885352, velcea@invel.ro	DA

VELICA ION GABRIEL 2004 - 1370	**CABINET VELICA – Agenție de proprietate industrială** Bucuresti, str. Brutus M.I., nr.13, ap.3, cod 050124 Tel/ Fax: 021/3357463, Mobil: 0722645283, www.velica.ro, office@velica.ro	DA
VELICU ANCA 2003- 1275	**CABINET ENPORA S.R.L.** Bucureşti, str. George Calinescu nr.52A, ap.1, 011694, Tel: 021 2300990; 031 1001634, Fax: 021 2302311; 031 1007927, pop@patents.ro	DA
VELȚAN LOREDANA 1999-45	**INVENTA - AGENTIE DE PROPRIETATE INTELECTUALA S.R.L.** Bucureşti, Bdul Corneliu Coposu, nr. 7, bl. 104, sc.2, etaj 1, ap.31, sector 3, Tel : 021/3200285, Tel/Fax :021/3228325,inventa@mark-patent.ro	DA
VIRGILIUS VASILACHE 2003-1228	**EDIPLAST S.R.L.** Tg. Mureş, Str. Măgurei nr.25, ap.2, 0744394036 Tel/Fax: 0265/263775,moniadel@artelecom.net	DA
VISALOM MONICA 2004 - 1340	**AGENȚIE DE PROPRIETATE INDUSTRIALĂ – APIA SRL** Bucureşti, Str. Romancierilor nr.5, bl.C14, sc.B Ap.41, sector 6; OP 23 CP 11,Tel./Fax: 021/7783100; e-mail: office@mark-apia.ro, Site: www.mark-apia.ro	DA
VIŞOIU LILIAN CĂTALIN 2003-1246	**CABINET DE PROPRIETATE INDUSTRIALĂ "VIŞOIU LILIAN CĂTĂLIN"** Bucureşti, Str. Alexandru Vlahuta nr.3, bl. M48, sc.A, ap.7, sector 3, Tel/Fax: 021/3207251, GSM: 0744480657,visoiucatalin@yahoo.com,	DA
VLAD CONSTANTIN 2000-1199	**VLAD CONSTANTIN** Constanța, Bdul. 1 decembrie 1918 nr. 5, bl.F16, ap.34, Tel/Fax: 0241/625643, GSM: 0722 370300, e-mail: vlad@gmb.ro	DA
VOICU ALEXANDRA 1992-5	**A.G.V. - AGENȚIE DE PROPRIETATE INDUSTRIALĂ SRL** Bucureşti, B-dul Magheru, nr. 9, sc. 2, et.9, ap. 89, sector 1, PO BOX 22-246, Tel/Fax: 021/3153684, agv-office@xnet.ro	DA

LISTA NOILOR CONSILIERI ÎN PROPRIETATE INDUSTRIALĂ, MEMBRI AI CAMEREI NAȚIONALE A CONSILIERILOR ÎN PROPRIETATE INDUSTRIALĂ DIN ROMÂNIA,
Publicati in liste in perioada iulie - august 2007

Nume şi Prenume/ Nr. reg. național	Denumirea societății/ Adresa societății	Societate cu obiect activitate p.i.	Domenii
NEACSU CARMEN AUGUSTINA 2000- 1186	**CABINET INDIVIDUAL NEACSU CARMEN AUGUSTINA** Baia Mare, str. Marasesti, bl.20, ap.35, tel: 0727318168, e-mail: carmen@bic.cdimm.org	DA	Brevete Mărci Desene
MINCA DENIS ANTOANETA 2006- 1519	**HAHUI, MINCA SI ASOCIATII SRL** Bucuresti, str. Ghiocei nr.12, sector 2, tel: 021.3189619, fax: 021.3109189, e-mail: dns_minca@yahoo.com	DA	Mărci Desene
VĂTAVU LIVIU 2006- 1539	**SC ANTIBIOTICE SA** Iasi, str. Valea Lupului nr 1, cod 707410, tel: 0742532882. 0727024582, fax: 0232.211020, e-mail: liviu.vatavu@antibiotice.ro, trademarks@antibiotice.ro	NU	Mărci Desene

Notă: *Listele privind consilierii în proprietate industrială s-au tipărit conform datelor trimise de Camera Națională a Consilierilor în Proprietate Industrială, din România. Pentru relații suplimentare, vă rugăm să vă adresați doamnei ing. Doina Țuluca.*

ORDIN nr. 03/15.01.2002

În temeiul art. 6, alin. 3 din HG nr. 573/07.09.1998 şi a Deciziei Prim-Ministrului nr. 45/13.03.1998, Directorul General al Oficiului de Stat pentru Invenții şi Mărci emite următorul:

ORDIN

Articol unic: Lista centrelor regionale, cuprinzând datele utile şi instituțiile gazdă, aşa cum sunt prezentate în anexă, se publică în Buletinul Oficial de Proprietate Industrială, împreună cu prezentul Ordin.

Director General

ing. Gábor VARGA

CENTRE REGIONALE PENTRU PROMOVAREA PROPRIETĂȚII INDUSTRIALE ÎN ROMÂNIA, ÎNFIINȚATE ÎN TERITORIU CU SPRIJINUL OFICIULUI DE STAT PENTRU INVENȚII ŞI MĂRCI

Coordonator al Centrelor regionale de Promovare a Proprietății Industriale din partea OSIM:

Florin Popa tel: (+40-21) 315.19.66, int. 318
fax: (+40-21) 312.38.19
e-mail: florin.popa@osim.ro
tel. mobil: +40 723.330.752

BACĂU

- str. Libertății, nr. 1, cod 600052, județul Bacău,
- tel: 004-0234 570010, int.104
- fax: 004-0234 571070
- mobil: 004-0744538409
- e-mail: camerabc@cciabc.ro; strategie@cciabc.ro; crppi@cciabc.ro
- www.cciabc.ro/departamente/crppi.php
- contact: cons. juridic Silviu MUNTEANU

BAIA MARE

- b-dul Independenței, nr. 4B, Baia Mare, cod 430123, județul MARAMUREŞ
- tel/fax: 004-0262 213753
- e-mail: crpppimm@bic.cdimm.org; sorin@bic.cdimm.org; carmen@bic.cdimm.org
- http://crpppimm.cdimm.org/
- contact: ing. Sorin IANCU
  ing. Carmen NEACSU - director centru

BIHOR

- str. Roman Ciorogariu, nr. 65, ORADEA, cod 410009, CP 211, județul BIHOR
- tel: 004-0259 417807; 004-0359417991; 004-0359417992
- fax: 004-0259 47 0015
- e-mail: secretariat@ccibh.ro
- contact: Mihaela SECARA

BISTRIȚA-NĂSĂUD

- str. Petre Ispirescu, nr. 15 A, Bistrița, cod 420081, județul BISTRIȚA-NĂSĂUD
- mail address: Oficiul Poştal 1, Căsuța Poştală 18, Bistrița 420081, județul Bistrița-Năsăud
- tel. 004-0263 230640; 004-230400; 004-210038
- fax. 004-0263 230640; 004-0263 210039
- e-mail: office@ccibn.ro sau relatii@ccibn.ro
- www.cciabn.ro
- contact: ing. Daniel Cristian BĂLAN - tel: 004-0788569243

BRĂILA

- str. Pensionatului, nr. 3, C.P. 6-42, Brăila, cod 810245, judeţul BRĂILA
- tel/fax: 004-0239 613716; 004-0239 613172; 004-0239 614324
- tel: 004-0239 612388
- e-mail: cciabr@brx.ssibr.ro
- contact: ing. Angela SPIRIDON

BRAŞOV

- adresa de vizitare şi consultanţă: Colina Universităţii, corp I
- mail address: Braşov, cod 500500, judeţul BRAŞOV, O.P.1, C.P. 298
- tel: 004-0268 412921/196
- fax: 004-0268 472241
- e-mail: totu@unitbv.ro
- www.ctib.ro
- director centru: ing. Ioan Ţoţu
- contact: cons. juridic Simona HRIŢCU

CONSTANŢA

- b-dul Alexandru Lăpuşneanu, nr.185 A, judeţul CONSTANŢA
- tel: 004-0241-618475; 004-0241 613907; 004-0241 619854;
- fax: 004-0241-619454
- e-mail: barothi@ccina.ro
- www.ccina.ro
- contact: ing. Adriana BAROTHI

COVASNA

- Sediul ASIMCOV, str. Martinovics, nr. 2, Sfântu Gheorghe, cod 520009, judeţul COVASNA, O.P.1, C.P. 167
- tel/fax: 004-0267 318152
- e-mail: stanciu@planet.ro
- contact: ing. Adelina STANCIU - telefon: 004-0744435291

CRAIOVA

- str. Libertăţii, nr. 19, corp Administrativ Universitate, camera 208-209, Craiova, cod 200583, judeţul DOLJ
- mail address: CP. 609, Oficiul Poştal 6 (OP 6), Craiova
- tel/fax: 004-0251 534880
- e-mail: inventii@administrativ.ucv.ro, ghmanolea@em.ucv.ro sau gmanolea@gmail.com
- www.central.ucv.ro/newwebpg/ciitt/CRPPI.htm sau http://em.ucv.ro/cercetare/ciitt
- contact: prof. dr. ing. Gheorghe MANOLEA - tel: 004-0744771432

GALAŢI

- str. Mihai Bravu, nr. 46, Galaţi, cod 800208, sediul Camerei de Comerţ, judeţul GALAŢI
- tel: 004-0236 460312; 004-0236 473580;
- fax: 004-0236 460650
- e-mail: camcomin1@xnet.ro
- www.cciagl.xnet.ro
- responsabil centru: dr. ing. Dumitru GHECENCO, tel: 004- 0236407049
- fax: 0236306181
- e-mail: fpdpigl@yahoo.com

IAŞI

- Universitatea Gheorghe Asachi, sediul Institutului Național de Inventică, b-dul CAROL, nr.3-5, C.P. 727- IAŞI -3, cod 700506, județul IAŞI
- tel/fax 004-0232 214763
- e-mail: bplaht@athena.mt.tuiasi.ro
- contact: prof. univ. dr. ing. Boris PLAHTEANU

SUCEAVA

- str. Universității, nr. 15-17, Suceava, cod 720229, județul SUCEAVA
- tel. 004-0230 521506; 004-0230520099
- fax: 004-0230 520099; 004-0230521506
- e-mail: ccisv@ccisv.ro; ovidon@ccisv.ro; sebastian@ccisv.ro
- contact: ing. Sebastian PĂDURARU - tel: 004-0741221494

TÂRGU-MUREŞ

- Centrul Regional de Promovare a Protecției Proprietății Industriale, str. Henri COANDĂ, nr. 1, Târgu-Mureş, cod 540048, județul MUREŞ
- tel: 004-0365806829; 004-0265269522
- fax:004-0265269522
- e-mail: crpppi@rdslink.ro; office@patlib-mures.ro
- www.patlib-mures.ro
- coordonator: dl. Adrian PLESA - Director General
- persoane care lucrează în interiorul centrului: Adrian PLESA, Mircea POP, Marius PLESA, Stefan POP, Dan PREDESCU
- din partea instituției gazdă: Octavian PLESA
- contact: ing. Adrian PLESA
  chim. Mircea POP

TIMIŞ

- Sediul lucrativ - str. Piața Victoriei, nr. 3, parter, sediu al CCIA Timiş, Timişoara, cod 300030, județul TIMIŞ
- tel: 004-0256 497136
- fax. 004-0256 219173
- e-mail: Aurelia.Chira@cciat.ro; ru@cciat.ro
- www.cciat.ro
- contact: ing. Aurelia CHIRA, consilier; tel. mobil: 004-0745 422896

Colegiul de redacție

Alice Mihaela Postăvaru - *Şef Serviciu Desene şi Modele Industriale*
Cristina-Maria Bararu - *Şef Serviciu Editură - Tipografie*
Mihaela Târcolea - *Consilier editorial*
Aurelia Mihalcea - *Referent, Serviciul Desene şi Modele Industriale*
Adriana Negoiță - *Redactor responsabil BOPI - Secțiunea DMI*
Mira Negoiță - *Tehnoredactor*

Editare şi tehnoredactare computerizată: Editura OSIM®

Coperta: *Cristina-Maria Bararu*

Tiparul executat sub comanda nr. 87/2007, la

Tipografia OFICIULUI DE STAT PENTRU INVENȚII ŞI MĂRCI, BUCUREŞTI

Inscripționat la: Tipografia O.S.I.M. sub comada nr. 91 /23.08.2007

Direcția - Redacția - Administrația
OFICIUL DE STAT PENTRU INVENȚII ȘI MĂRCI
Str. Ion Ghica nr. 5, Sector 3, telefon: + 4021 315.19.66;
fax: + 4021 312.38.19
e-mail: office@osim.ro http: www.osim.ro
BUCUREȘTI - ROMÂNIA

Tehnoredactare și tipar: OFICIUL DE STAT PENTRU INVENȚII ȘI MĂRCI