ROMÂNIA

OFICIUL DE STAT
PENTRU
INVENȚII ȘI MĂRCI

BULETIN OFICIAL DE PROPRIETATE INDUSTRIALĂ

Secțiunea
DESENE ȘI MODELE INDUSTRIALE
(Design industrial)

Nr. 2/2002

ROMANIA

OFICIUL DE STAT PENTRU INVENȚII ŞI MĂRCI

BULETIN OFICIAL DE PROPRIETATE INDUSTRIALĂ

SECȚIUNEA DESENE ŞI MODELE INDUSTRIALE
(DESIGN INDUSTRIAL)

2

Publicat la 28 februarie 2002

© Toate drepturile sunt rezervate O.S.I.M. Această publicație nu va putea fi reprodusă în tot sau în parte, în nici un mod, fără autorizație prealabilă.

BULETIN OFICIAL DE PROPRIETATE INDUSTRIALĂ
- SECȚIUNEA DESENE ŞI MODELE INDUSTRIALE -

Numărul 2
Februarie 2001

CUPRINS GENERAL

Cereri de înregistrare a desenelor şi modelelor industriale depuse la O.S.I.M. **181**

Lista cererilor de înregistrare a desenelor şi modelelor industriale publicate în ordinea crescătoare a numerelor de înregistrare **297**

Lista alfabetică a solicitanților **303**

Desenele şi modelele industriale înregistrate în Registrul Național al desenelor şi modelelor industriale conform hotărârii comisiei de specialitate a O.S.I.M. **309**

Lista titularilor decăzuți din drepturi **321**

Revalidări ale certificatelor de înregistrare **323**

Modificări în situația juridică **323**

Redacția - Administrația:

OFICIUL DE STAT PENTRU INVENȚII ŞI MĂRCI
Sectorul Desene şi Modele Industriale

Str. Ion Ghica nr. 5, sector 3
Telefon: 315.19.66
Fax: (401) 312.38.19
Telex: 11370 ROPAT-R
e-mail: office@osim.ro
BUCUREŞTI - ROMÂNIA

Buletinul poate fi procurat de la Oficiul de Stat pentru Invenții şi Mărci, prin:
– abonamente anuale, la prețul estimativ de **1.100.000 lei/an**

Sumele se vor depune în contul: **50.03.4266081 - Trezoreria Municipiului Bucureşti**

ISSN - 1223 - 7728

CONTENTS

Applications of registration of industrial designs filed at O.S.I.M. **181**

List of the applications of registration of industrial designs published according to registration thereof **297**

Alphabetical list of depositors **303**

Industrial designs registered in the National Register of Industrial Designs according to the decision of the State Office for Inventions and Trademarks design commission **309**

List of owners whose rights have ceased (forfeiture of their rights) **321**

Certificates for industrial designs restoration **323**

Chenges in the owner’s legal status **323**

CONTENU GENERAL

Demandes d'enregistrement des dessins et des modeles industriels deposees a l'O.S.I.M. **181**

Liste des demandes d'enregistrement des dessins et des modeles industriels publiees tentant compte de l'ordre de leur enregistrement **297**

Liste alphabetique des deposants **303**

Des dessins et des modeles industriels enregistres au Registre National des Dessins et des Modeles Industriels conformement a la decision de la Commission de Specialite de l'Office d'Etat pour les Inventions et les Marques **309**

La liste des titulaires dechus des droits **321**

Restauration des certificats d’enregistrement de dessins et modeles industriels **323**

Modifications dans la situation juridique du titulaire **323**

CERERI DE ÎNREGISTRARE A DESENELOR ŞI MODELELOR INDUSTRIALE DEPUSE

(conform Legii nr. 129/29.12.1992 privind protecția
Desenelor şi Modelelor Industriale)

În cuprins sunt publicate cererile pentru care s-a cerut protecția în România, inclusiv cele conform Aranjamentului de la Haga, pentru care România a fost desemnată, şi care au fost publicate în Buletinul Internațional de Desene şi Modele Industriale.

Publicarea cererilor internaționale în Buletinul Oficial de Proprietate Industrială se face gratuit, cuprinzând doar datele bibliografice şi nu produce efecte juridice, scopul fiind informarea persoanelor interesate.

*

* *

The applications requestius protection of industrial designs in Romania are published, the anes under the Hagne Agreement for which Romania has been designated included which applications have been published in the International Bulletin of Industrial Designs.

Publication of international applications in the Official Bulletin of Industrial Property is free of charge and only comprises the bibliographic data and produces no legal effects, its aim being that of informing the interested persons.

CODURILE INID ale cererilor de certificat de înregistrare a desenelor şi modelelor industriale au următoarea semnificaţie:

(21) Numărul depozitului naţional:
(22) Data depozitului naţional:
(43) Data publicării:
(71) Numele şi adresa solicitantului:
(74) Numele şi adresa mandatarului:
(72) Numele autorului:
(54) Denumirea desenului/modelului:
(28) Numărul de desene/modele:
(51) LOC (7) Cl:
(57) Descrierea desenului/modelului:
(80)*Numărul de depozit internaţional conform Aranjamentului de la Haga:
Data înregistrării internaţionale:
Data publicării internaţionale:
(30) Prioritate invocată:
(33) Ţara:
(32) Data:
(31) Numărul:

* Depozit internaţional înregistrat conform Aranjamentului de la Haga, la care România a fost desemnată, publicat în Buletinul Internaţional de Desene şi Modele, care poate fi consultat, integral inclusiv reprezentările grafice, la Oficiul de Stat pentru Invenţii şi Mărci.
Procurarea Buletinului Internaţional de Desene şi Modele se poate face prin abonament la Biroul Internaţional O.M.P.I. - Geneva, Elveţia.

CODURILE STANDARDIZATE pentru reprezentarea ţărilor, ca şi a altor entităţi şi organizaţii internaţionale, care eliberează sau înregistrează titluri de proprietate industrială.

Organizaţia Mondială de Proprietate Intelectuală (OMPI)	**WO**
Oficiul European de Brevete (OEB)	**EP**
Organizaţia Africană de Proprietate Intelectuală	**OA**
Organizaţia Regională Africană de Proprietate Intelectuală	**OA**

Argentina	**AR**	Irlanda	**IE**
Australia	**AU**	Israel	**IL**
Belgia	**BE**	Italia	**IT**
Brazilia	**BR**	Japonia	**JP**
Bulgaria	**BG**	Luxembourg	**LU**
Canada	**CA**	Marea Britanie	**GB**
China	**CN**	Mexic	**MX**
Croaţia	**HR**	Norvegia	**NO**
Danemarca	**DK**	Olanda	**NL**
Egipt	**EG**	Polonia	**PL**
Elveţia	**CH**	Portugalia	**PT**
Finlanda	**FI**	Republica Coreea	**KR**
Franţa	**FR**	Republica Moldova	**MD**
Grecia	**GR**	România	**RO**
Germania	**DE**	Spania	**ES**
India	**IN**	Statele Unite ale Americii	**US**
Indonezia	**ID**	Suedia	**SE**
Iordania	**IO**	Turcia	**TR**
Iran	**IR**	Ungaria	**HU**
Irak	**IK**		

CERERI DE ÎNREGISTRARE A DESENELOR ŞI MODELELOR INDUSTRIALE DEPUSE LA O.S.I.M.

În cuprins sunt publicate toate cererile de înregistrare a desenelor şi modelelor industriale depuse la Oficiul de Stat pentru Invenţii şi Mărci - Sectorul desene şi modele industriale pentru care s-au constituit depozite reglementare în luna septembrie, octombrie, noiembrie, decembrie 2001 şi ianuarie 2002 (cu excepţia cererilor pentru care nu s-au achitat taxele legale sau sunt incomplete). **Având în vedere art. 30 din Legea nr. 129/29.12.1992**, pentru aceste cereri publicate, **persoana fizică sau persoana juridică** îndreptăţită la eliberarea certificatului, **beneficiază provizoriu de aceleaşi drepturi conferite titularului**, în conformitate cu prevederile **art. 2 şi 29, începând cu data constituirii depozitului naţional reglementar al cererii**, până la eliberarea certificatului de înregistrare.

Publicarea cererilor internaţionale în Buletinul Oficial de Proprietate Industrială - Secţiunea desene şi modele industriale (design industrial), **se face gratuit, cuprinzând doar datele bibliografice şi nu produce efecte juridice**, scopul fiind informarea persoanelor interesate. Depozitele internaţionale înregistrate conform Aranjamentului de la Haga, la care România a fost desemnată, sunt publicate în Buletinul de Desene şi Modele Internaţionale nr. 8/2001. Procurarea Buletinului de Desene şi Modele Internaţionale se poate face prin abonament la Biroul Internaţional O.M.P.I. - Geneva, Elveţia.

Publicarea datelor bibliografice a depozitelor se va face în ordinea crescătoare a claselor şi subclaselor, conform Clasificării internaţionale pentru desene şi modele industriale (ediţia a VI-a), conform Aranjamentului de la Locarno.

Dacă **mai multe depozite au aceeaşi clasă şi subclasă**, publicarea datelor bibliografice se va face în **ordinea numărului de înregistrare**.

În conformitate cu **art. 21 din Legea nr. 129/29.12.1992, orice persoană interesată poate face obiecţii** privind înregistrarea desenului sau modelului industrial, **în termen de 3 luni de la data publicării acestuia**.

În prezentarea cererilor de înregistrare a desenelor şi modelelor industriale se folosesc codurile INID şi codurile ţărilor, a căror semnificaţie este dată la pag. 180.

CLASA 01 - PRODUSE ALIMENTARE

(21) Numărul depozitului național:
f 2001 1442
(22) Data depozitului național:
22.11.2001
(43) Data publicării: 28.02.2002
(71) Numele şi adresa solicitantului:
S.C. MOPAN S.A., str. Băneasa nr. 31, 4300 Târgu Mureş
(72) Numele autorului: Costin Dorina Maria
(54) Denumirea desenului/modelului:
Produse de panificație, franzelărie şi patiserie
(28) Numărul de desene/modele: 14
(51) LOC (7) Cl: **01** - 01

Reprezentările grafice se găsesc la pag. 289

CLASA 02 - ARTICOLE DE ÎMBRĂCĂMINTE ŞI MERCERIE

(21) Numărul depozitului național:
f 2001 1379
(22) Data depozitului național:
13.07.2001
(43) Data publicării: 28.02.2002
(71) Numele şi adresa solicitantului:
NATURANA DOLKER GMBH & CO. KG, 3, Hinterweiler Strasse, D-72810 Gomaringen, DE
(54) Denumirea desenului/modelului:
Lenjerie de corp
(28) Numărul de desene/modele: 7
(51) LOC (7) Cl: **02** - 01
(80)*Nr. înregistrării internaționale:
DM/057 024
Data înregistrării internaționale:
13.07.2001
Data publicării internaționale:
28.09.2001

(21) Numărul depozitului național:
f 2001 1560
(22) Data depozitului național:
16.11.2001
(43) Data publicării: 28.02.2002
(71) Numele şi adresa solicitantului:
CIAMA LUCIAN, str. Pîrcălabului nr. 3, sc. C, ap. 21, 4400 Bistrița, județul Bistrița-Năsăud
(72) Numele autorului: Ciama Lucian
(54) Denumirea desenului/modelului:
Vestă antiglonț multifuncțională
(28) Numărul de desene/modele: 1
(51) LOC (7) Cl: **02** - 02
(57) Descrierea desenului/modelului: Vesta antiglonț VA-M multifuncțională, tip CIAMA are modificat aspectul exterior prin faptul că pe partea din față are aplicate buzunare pentru transportul încărcătoarelor, muniției, grenadelor, busolei, lanternei cu filtru de culori, bidonului pentru apă, a penarului cu accesorii şi bidonaşului cu ulei, pansamante individuale, semnul de identificare şi un suport pentru fixarea baionetei. Pe partea din spate este fixat sacul de merinde, completul de protecție NBC, lopata mică pliabilă, buzunarul pentru muniție şi masca contra gazelor.

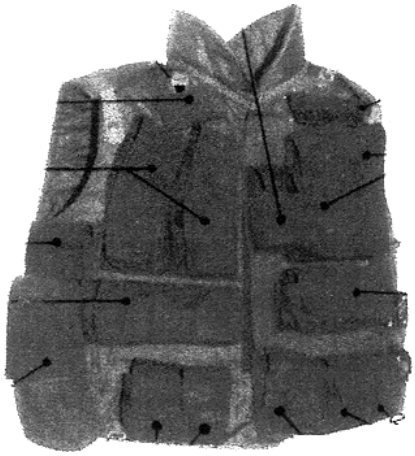

1.1

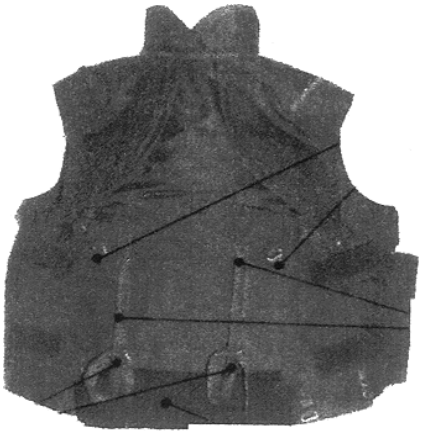

1.2

1.5

1.3

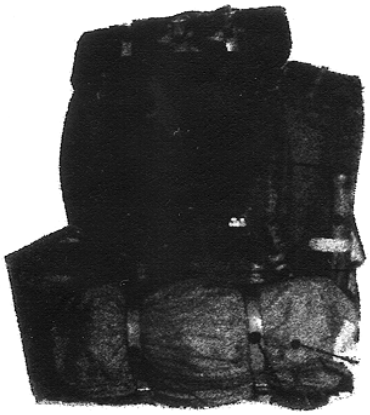

1.6

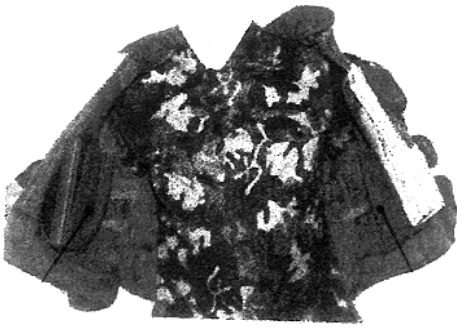

1.4

---

(21) Numărul depozitului național:
f 2001 1343
(22) Data depozitului național:
19.04.2001
(43) Data publicării: 28.02.2002
(71) Numele şi adresa solicitantului:
THOMSEN VERTRIEBS GMBH V.D.D.GF HERRN HEINEMANN,
Poppenbuetteler Bogen 11,
D-22399 Hamburg, DE
(54) Denumirea desenului/modelului:
Încălțăminte sport şi elemente pentru încălțăminte sport
(28) Numărul de desene/modele: 3

(51) LOC (7) Cl: **02** - 04
(80)*Nr. înregistrării internaționale:
DM/056 852
Data înregistrării internaționale:
19.04.2001
Data publicării internaționale:
28.09.2001

---

(21) Numărul depozitului național:
f 2001 1351
(22) Data depozitului național:
06.08.2001
(43) Data publicării: 28.02.2002
(71) Numele şi adresa solicitantului:
SALOMON S.A., F-74996
Annecy Cedex 9, FR
(54) Denumirea desenului/modelului:
Căpută
(28) Numărul de desene/modele: 1
(51) LOC (7) Cl: **02** - 04
(80)*Nr. înregistrării internaționale:
DM/056 925
Data înregistrării internaționale:
06.08.2001
Data publicării internaționale:
28.09.2001

---

(21) Numărul depozitului național:
f 2001 1352
(22) Data depozitului național:
09.08.2001
(43) Data publicării: 28.02.2002
(71) Numele şi adresa solicitantului:
HERMES SELLIER (societe anonyme), 24, rue du Faubourg Saint-Honore, F-75008 Paris, FR
(54) Denumirea desenului/modelului:
Mănuşă, închizătoare pentru articole de vestimentație
(28) Numărul de desene/modele: 10
(51) LOC (7) Cl: **02** - 04, 06, 07
(80)*Nr. înregistrării internaționale:
DM/056 927
Data înregistrării internaționale:
09.08.2001
Data publicării internaționale:
28.09.2001

---

(21) Numărul depozitului național:
f 2001 1384
(22) Data depozitului național:
14.08.2001
(43) Data publicării: 28.02.2002
(71) Numele şi adresa solicitantului:
TOD'S SPA, Via Filippo Della Valle, 1, I-63019 S. Elpidio A Mare, IT
(72) Numele autorului: Diego della Valle
(54) Denumirea desenului/modelului:
Talpă pentru încălțăminte
(28) Numărul de desene/modele: 1
(51) LOC (7) Cl: **02** - 04
(80)*Nr. înregistrării internaționale:
DM/057 068
Data înregistrării internaționale:
14.08.2001
Data publicării internaționale:
28.09.2001

CLASA 03 - ARTICOLE DE VOIAJ, CUTII, UMBRELE ŞI OBIECTE PERSONALE NECUPRINSE ÎN ALTE CLASE

(21) Numărul depozitului național:
f 2001 1353
(22) Data depozitului național:
09.08.2001
(43) Data publicării: 28.02.2002
(71) Numele şi adresa solicitantului:
HERMES SELLIER (societe anonyme), 24, rue du Faubourg Saint-Honore, F-75008 Paris, FR

(54) Denumirea desenului/modelului:
Genți, port chei
(28) Numărul de desene/modele: 5
(51) LOC (7) Cl: **03** - 01
(80)*Nr. înregistrării internaționale:
DM/056 928
Data înregistrării internaționale:
09.08.2001
Data publicării internaționale:
28.09.2001

---

(21) Numărul depozitului național:
f 2001 1380
(22) Data depozitului național:
14.08.2001
(43) Data publicării: 28.02.2002
(71) Numele şi adresa solicitantului:
SONY OVERSEAS S.A.,
Rutistrasse 12, CH-8952
Schlieren, CH
(72) Numele autorului: Suzuki Akio
(54) Denumirea desenului/modelului:
Cutie de transport pentru aparat foto electronic
(28) Numărul de desene/modele: 1
(51) LOC (7) Cl: **03** - 01
(80)*Nr. înregistrării internaționale:
DM/057 046
Data înregistrării internaționale:
14.08.2001
Data publicării internaționale:
28.09.2001

CLASA 04 - PERII

(21) Numărul depozitului național:
f 2001 1606
(22) Data depozitului național:
04.12.2001
(43) Data publicării: 28.02.2002
(71) Numele şi adresa solicitantului:
COLGATE - PALMOLIVE COMPANY - A Delaware Corporation, 300 Park Avenue
New York, New York 10022, US
(74) Numele şi adresa mandatarului:
S.C. ROMINVENT S.A., str. Ermil Pangratti nr. 35, sector 1, Bucureşti
(72) Numele autorului: Eyal Eliav; Kyoungeun Ahn; John Gatzemeyer
(54) Denumirea desenului/modelului:
Cap pentru periuță de dinți electrică
(28) Numărul de desene/modele: 2
(51) LOC (7) Cl: **04** - 02
(30) Prioritatea invocată:
(33) Țara: US
(32) Data: 08.06.2001
(31) Numărul: 29/143.176

1.1

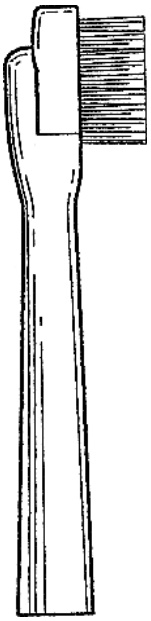

1.2

1.3

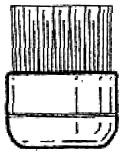

1.4

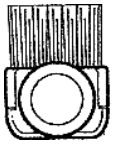

1.5

2.1

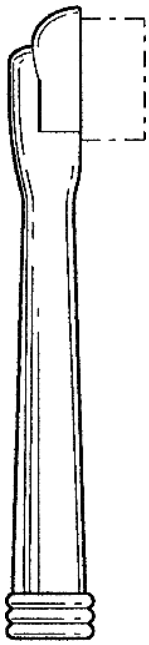

2.2

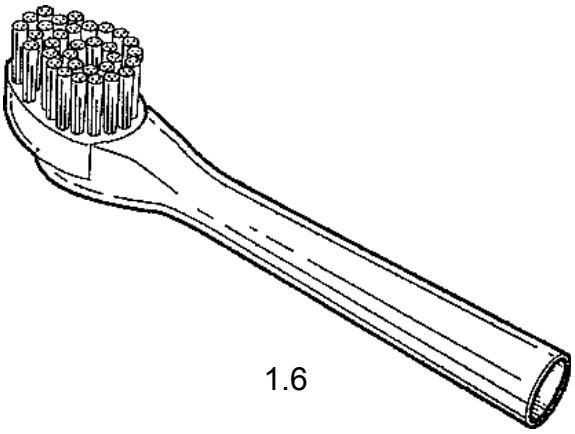

1.6

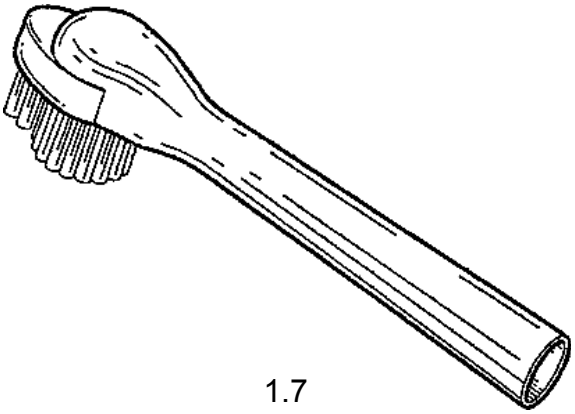

1.7

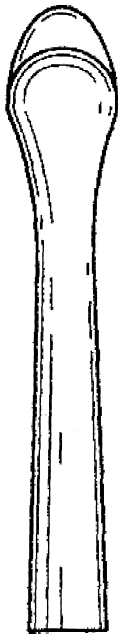

2.3

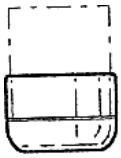

2.4

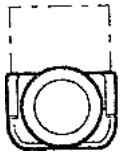

2.5

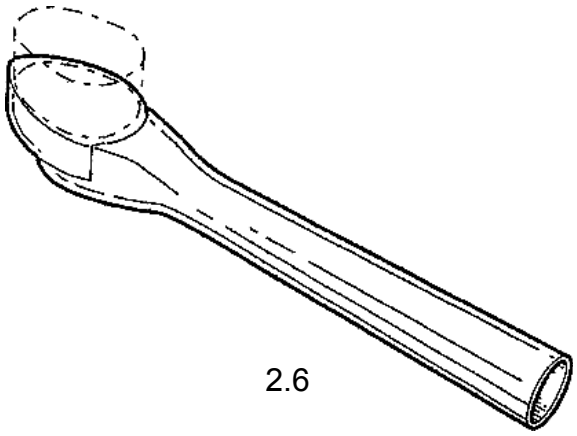

2.6

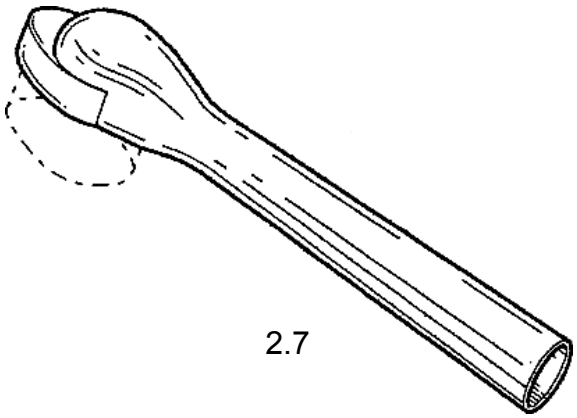

2.7

---

(21) Numărul depozitului național:
f 2001 1443
(22) Data depozitului național:
26.10.2001
(43) Data publicării: 28.02.2002
(71) Numele şi adresa solicitantului:
COLGATE - PALMOLIVE COMPANY - A Delaware Corporation, 300 Park Avenue New York, New York 10022, US
(74) Numele şi adresa mandatarului: SC ROMINVENT SA, str. Ermil Pangratti nr. 35, sector 1, Bucureşti
(72) Numele autorului: Eyal Eliav; Lorenzo Scazziga; John Gatzemeyer
(54) Denumirea desenului/modelului:
Periuță de dință
(28) Numărul de desene/modele: 1
(51) LOC (7) Cl: **04** - 02

(30) Prioritatea invocată:
(33) Țara: US
(32) Data: 30.04.2001
(31) Numărul: 29/141.105

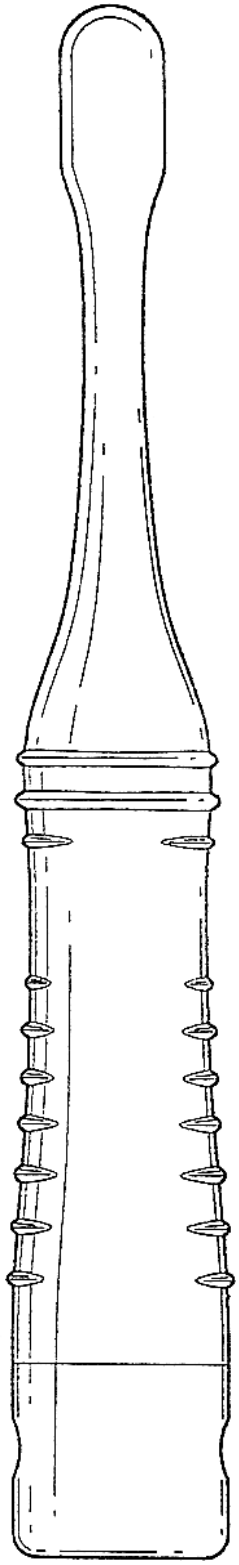

1.1

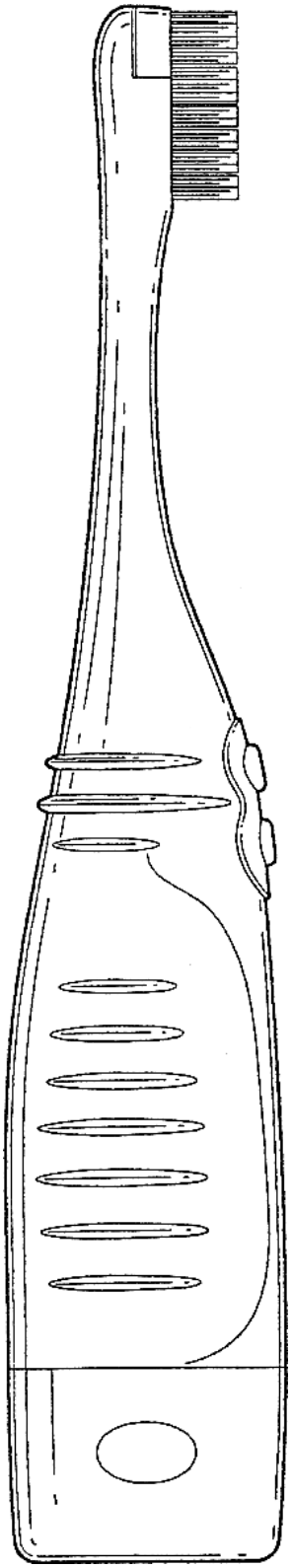

1.2

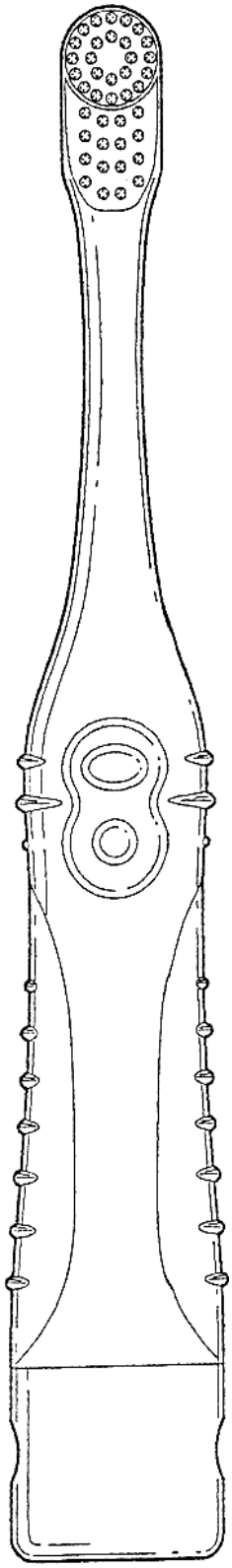

1.3

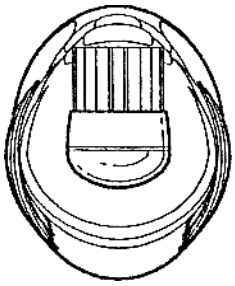

1.4

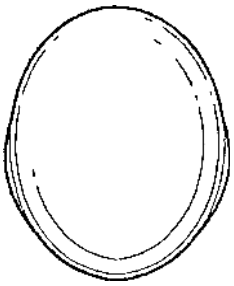

1.5

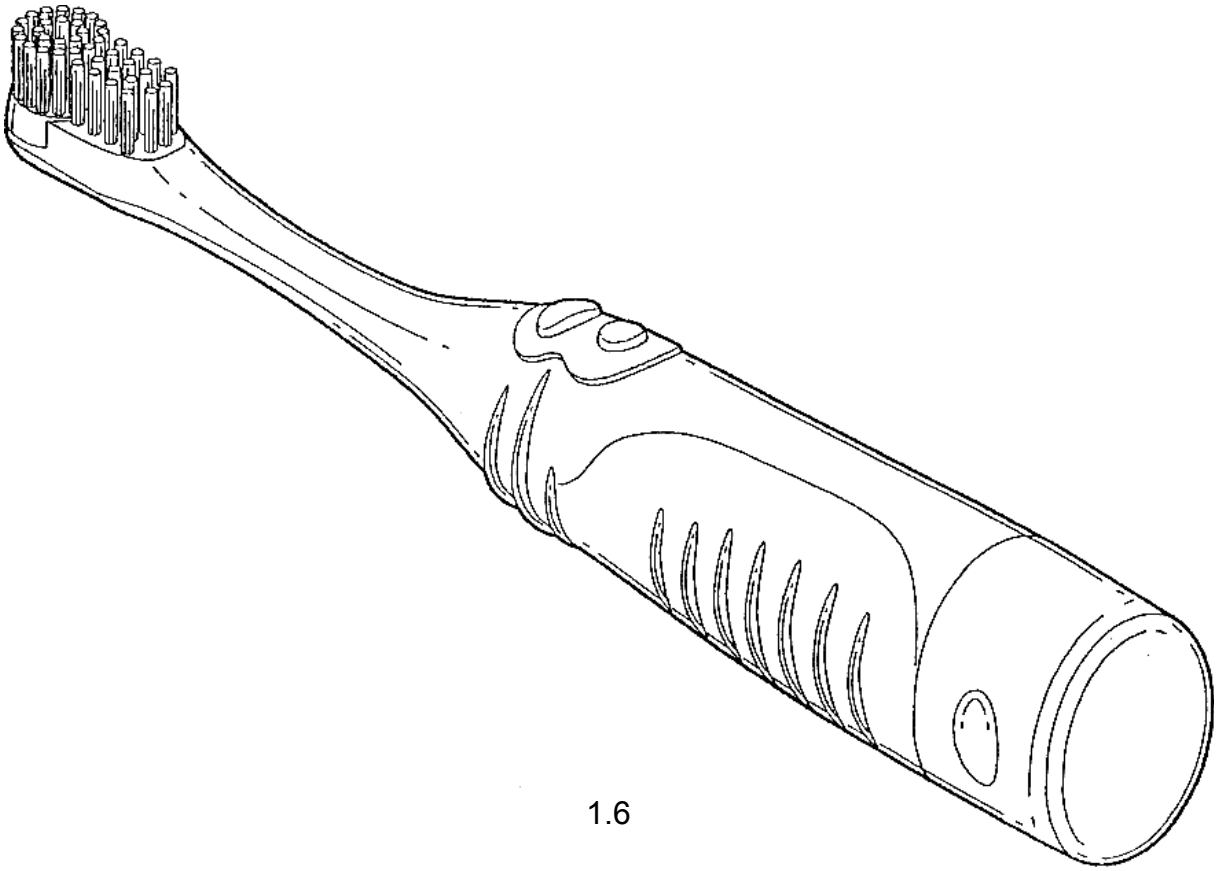

1.6

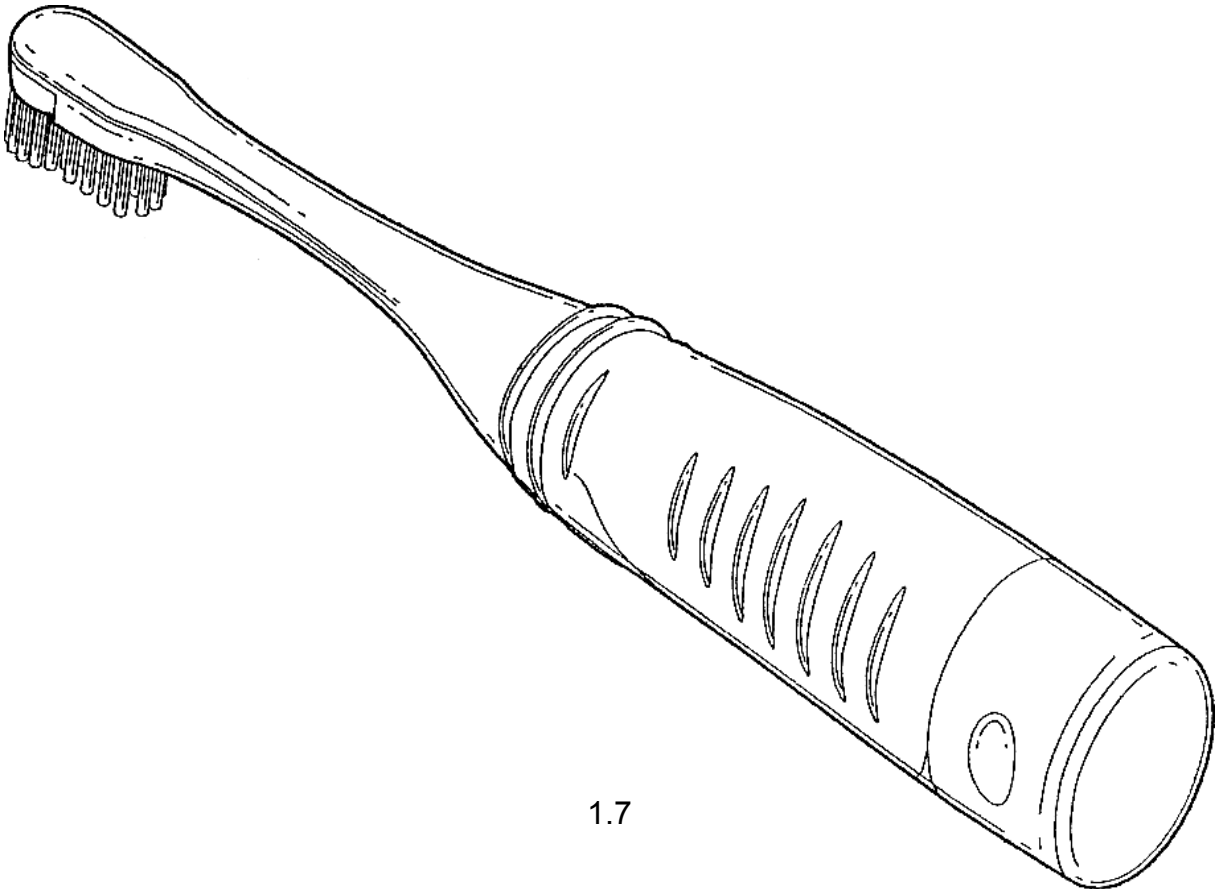

1.7

(21) Numărul depozitului național:
f 2001 1607
(22) Data depozitului național:
04.12.2001
(43) Data publicării: 28.02.2002
(71) Numele şi adresa solicitantului:
COLGATE - PALMOLIVE COMPANY - A Delaware Corporation, 300 Park Avenue New York, New York 10022, US
(74) Numele şi adresa mandatarului:
S.C. ROMINVENT S.A., str. Ermil Pangratti nr. 35, sector 1, Bucureşti

(72) Numele autorului: Eyal Eliav; Kyoungeun Ahn; John Gatzemeyer
(54) Denumirea desenului/modelului:
Cap pentru periuță de dinți electrică
(28) Numărul de desene/modele: 2
(51) LOC (7) Cl: **04** - 02
(30) Prioritatea invocată:
(33) Țara: US
(32) Data: 08.06.2001
(31) Numărul: 29/143.177

1.1

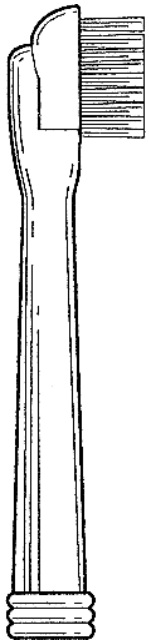

1.2

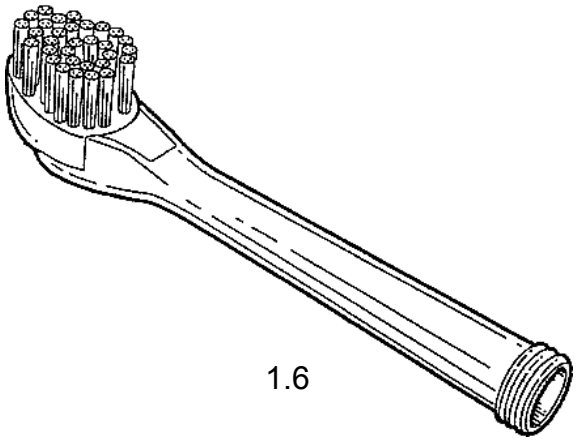

1.6

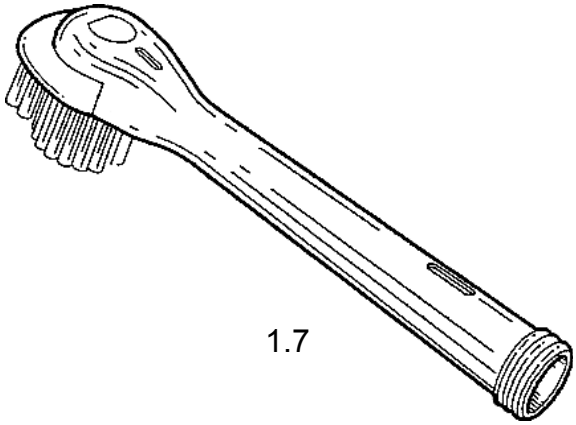

1.7

1.3

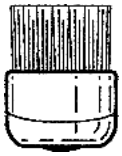

1.4

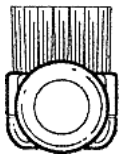

1.5

2.1

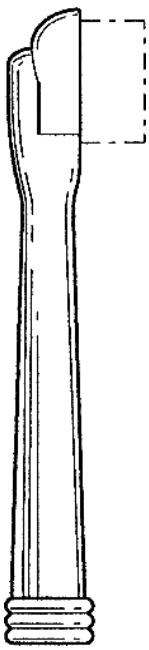

2.2

2.3

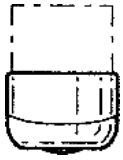
2.4

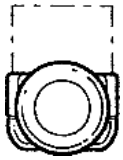
2.5

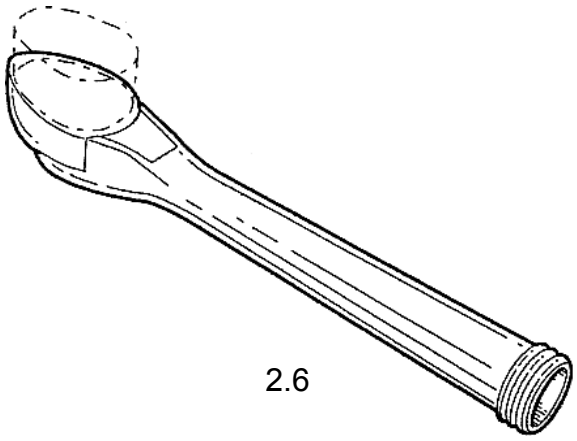
2.6

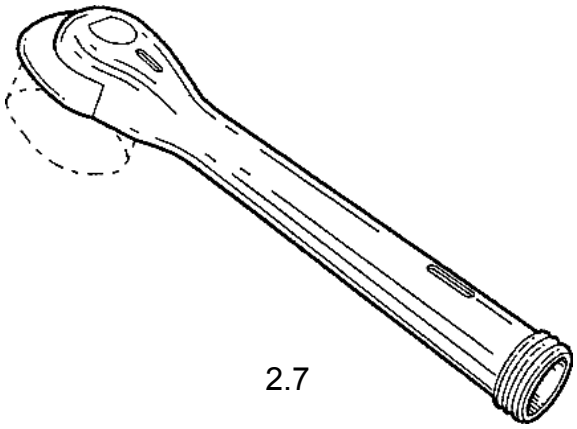
2.7

CLASA 05 - ARTICOLE TEXTILE NECONFECȚIONATE, MATERIALE DIN FIBRE SINTETICE SAU NATURALE

(21) Numărul depozitului național:
f 2001 1434
(22) Data depozitului național:
24.10.2001
(43) Data publicării: 28.02.2002
(71) Numele şi adresa solicitantului:
S.C. SPARTACUS S.R.L., str. Kuvar nr. 26/3, 4150 Odorheiu Secuiesc, județul Harghita
(72) Numele autorului: Popa Iolan
(54) Denumirea desenului/modelului:
Bandă izolatoare
(28) Numărul de desene/modele: 5
(51) LOC (7) Cl: **05** - 04
(57) Descrierea desenului/modelului: **Modelul 1** - rulou de bandă izolatoare înfăşurat pe un miez tubular cu perete subțire având formă cu secțiune circulară; **modelul 2** - rulou de bandă izolatoare înfăşurat pe un miez tubular cu perete subțire, având formă cu secțiune pătrată cu colțurile rotunjite; **modelul 3** - rulou de bandă izolatoare înfăşurat pe un miez tubular cu perete subțire având formă cu secțiune hexagonală cu colțuri uşor rotunjite; **modelul 4** - rulou de bandă izolatoare înfăşurat pe un miez tubular cu perete subțire având formă cu secțiune octogonală cu colțuri uşor rotunjite; **modelul 5** - rulou de bandă izolatoare înfăşurat pe un miez tubular cu perete subțire având formă cu secțiune circulară aplatizată.

1

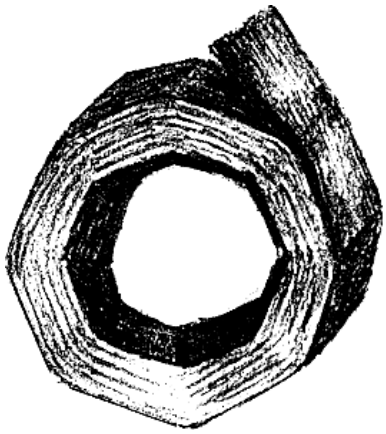

4

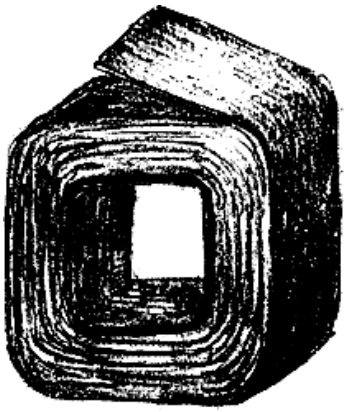

2

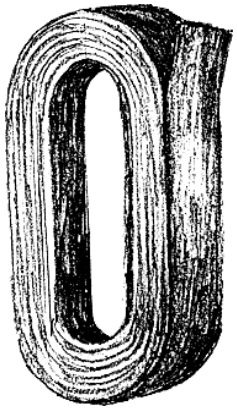

5

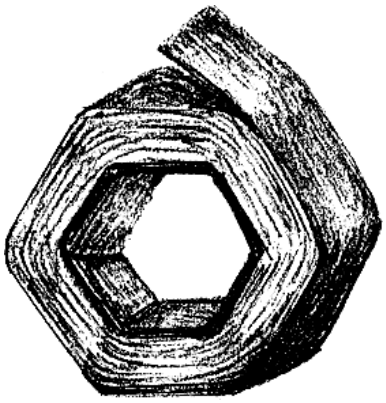

3

(21) Numărul depozitului național:
f 2001 1248
(22) Data depozitului național:
09.07.2001
(43) Data publicării: 28.02.2002
(71) Numele şi adresa solicitantului:
WESTFALISCHE TEXTIL-GESELLSCHAFT KLINGENTHAL CO. MBH, 21 - 25, Franz-Klaine-Strasse, D-33154 Salzkotten, DE

(72) Numele autorului: Bruckert Creations, Erwin van Dijk; Hargittai Disegni Italia S.A.S. Di Nicoletta Coppola & C.; M. Ludwig, Studio Design Krefeld; Peuyn Design; Artwork Design Ltd.; WTG; Art Design, Detlef Stein; R. Anton, Moseler; Yellow Label Designs Ltd; Brook Mill; Berbeek & van Broek; DS Design
(54) Denumirea desenului/modelului: **Țesături**
(28) Numărul de desene/modele: 18
(51) LOC (7) Cl: **05** - 05
(80)*Nr. înregistrării internaționale: **DM/056 598**
Data înregistrării internaționale: 09.07.2001
Data publicării internaționale: 28.09.2001

---

(21) Numărul depozitului național: **f 2001 1342**
(22) Data depozitului național: 02.08.2001
(43) Data publicării: 28.02.2002
(71) Numele şi adresa solicitantului: **WESTFALISCHE TEXTIL-GESELLSCHAFT KLINGENTHAL & CO. MBH**, 21-25, Franz-Klaine- Strasse, D-33154 Salzkotten, DE
(72) Numele autorului: Bruckert Creations, Erwin van Dijk; Farkas, Paolo et Genevieve; MGM Design; Studio H, Tex-Design GmbH; Jacques Moretto; Ds Design; R. Anton, Moseler; Art Design, Detlef Stein; WTG; Studio Spanner
(54) Denumirea desenului/modelului: **Țesături**
(28) Numărul de desene/modele: 17
(51) LOC (7) Cl: **05** - 05
(80)*Nr. înregistrării internaționale: **DM/056 847**
Data înregistrării internaționale: 02.08.2001
Data publicării internaționale: 28.09.2001

CLASA 06 - MOBILIER

(21) Numărul depozitului național: **f 2001 1272**
(22) Data depozitului național: 12.09.2001
(43) Data publicării: 28.02.2002
(71) Numele şi adresa solicitantului: **S.C. PIPERA S.A.**, şos. Pipera nr. 48, sector 2, 72331 Bucureşti
(72) Numele autorului: Cristescu D. Horațiu
(54) Denumirea desenului/modelului: **Scaun**
(28) Numărul de desene/modele: 1
(51) LOC (7) Cl: **06** - 01

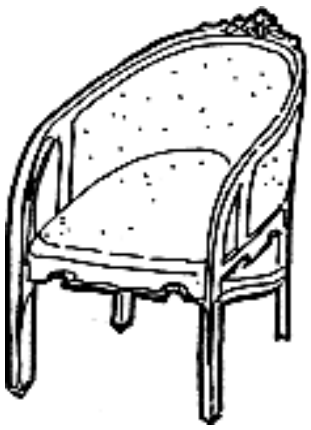

---

(21) Numărul depozitului național: **f 2001 1275**
(22) Data depozitului național: 12.09.2001
(43) Data publicării: 28.02.2002

(71) Numele şi adresa solicitantului:
S.C. PIPERA S.A., şos. Pipera nr. 48, sector 2, 72331 Bucureşti
(72) Numele autorului: Ignat Steliana
(54) Denumirea desenului/modelului:
Fotoliu
(28) Numărul de desene/modele: 2
(51) LOC (7) Cl: **06** - 01

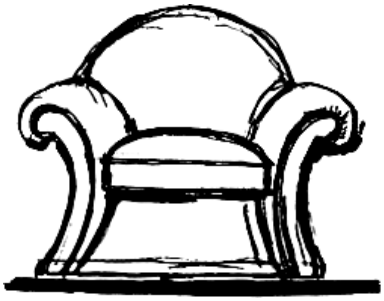

1

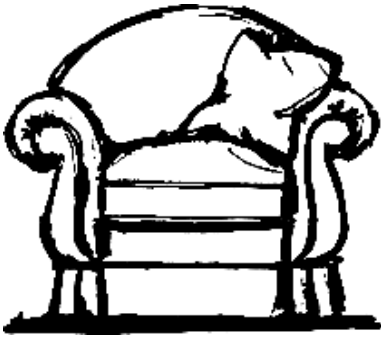

2

---

(21) Numărul depozitului național:
f 2001 1279
(22) Data depozitului național:
12.09.2001
(43) Data publicării: 28.02.2002
(71) Numele şi adresa solicitantului:
S.C. PIPERA S.A., şos. Pipera nr. 48, sector 2, 72331 Bucureşti
(72) Numele autorului: Ignat Steliana
(54) Denumirea desenului/modelului:
Canapea
(28) Numărul de desene/modele: 2
(51) LOC (7) Cl: **06** - 01

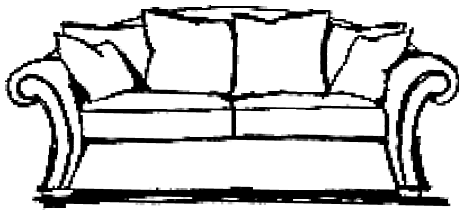

1

2

---

(21) Numărul depozitului național:
f 2001 1335
(22) Data depozitului național:
17.07.2001
(43) Data publicării: 28.02.2002
(71) Numele şi adresa solicitantului:
INDUSTRIE NATUZZI S.P.A., 47, via Iazzitiello, I-70029 Santeramo in Colle, Bari, IT
(54) Denumirea desenului/modelului:
Canapele şi fotolii cu spetează
(28) Numărul de desene/modele: 40
(51) LOC (7) Cl: **06** - 01
(80)*Nr. înregistrării internaționale:
DM/056 780
Data înregistrării internaționale:
17.07.2001
Data publicării internaționale:
28.09.2001
(30) Prioritatea invocată:
(33) Țara: IT
(32) Data: 03.04.2001; 21.06.2001
(31) Numărul: BA 01 0 0003;
BA 01 O 005

(21) Numărul depozitului național:
f 2001 1336
(22) Data depozitului național:
30.07.2001
(43) Data publicării: 28.02.2002
(71) Numele şi adresa solicitantului:
INDUSTRIE NATUZZI S.P.A.,
47, via Iazzitiello, I-70029
Santeramo in Colle, Bari, IT
(54) Denumirea desenului/modelului:
Canapele
(28) Numărul de desene/modele: 2
(51) LOC (7) Cl: **06** - 01
(80)*Nr. înregistrării internaționale:
DM/056 787
Data înregistrării internaționale:
30.07.2001
Data publicării internaționale:
28.09.2001
(30) Prioritatea invocată:
(33) Țara: IT
(32) Data: 03.04.2001; 21.06.2001
(31) Numărul: BA 01 0 0003;
BA 01 O 005

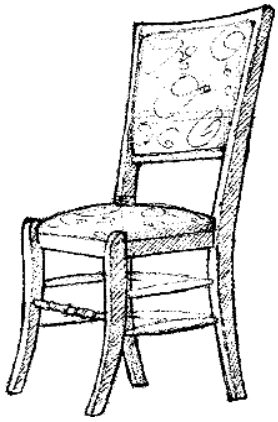

1

2

---

(21) Numărul depozitului național:
f 2001 1424
(22) Data depozitului național:
22.10.2001
(43) Data publicării: 28.02.2002
(71) Numele şi adresa solicitantului:
MUREŞAN ANDREI, str. Băneasa
nr. 17, 4300 Târgu Mureş
(72) Numele autorului: Mureşan Andrei
(54) Denumirea desenului/modelului:
Scaune
(28) Numărul de desene/modele: 2
(51) LOC (7) Cl: **06** - 01

---

(21) Numărul depozitului național:
f 2001 1278
(22) Data depozitului național:
12.09.2001
(43) Data publicării: 28.02.2002
(71) Numele şi adresa solicitantului:
S.C. PIPERA S.A., şos. Pipera
nr. 48, sector 2, 72331 Bucureşti
(72) Numele autorului: Cristescu D.
Horațiu
(54) Denumirea desenului/modelului:
Mese
(28) Numărul de desene/modele: 3
(51) LOC (7) Cl: **06** - 03

1

(21) Numărul depozitului național:
f 2001 1280
(22) Data depozitului național:
12.09.2001
(43) Data publicării: 28.02.2002
(71) Numele şi adresa solicitantului:
S.C. PIPERA S.A., şos. Pipera nr. 48, sector 2, 72331 Bucureşti
(72) Numele autorului: Barbu Ileana
(54) Denumirea desenului/modelului:
Măsuțe
(28) Numărul de desene/modele: 4
(51) LOC (7) Cl: **06** - 03

2

1

2

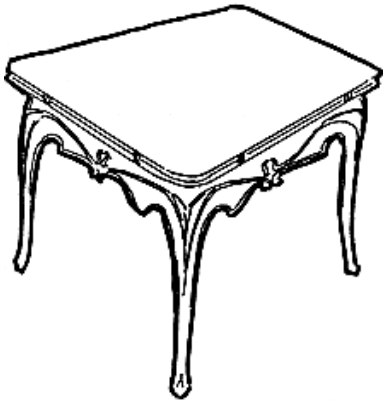

3

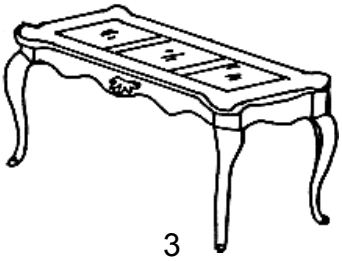

3

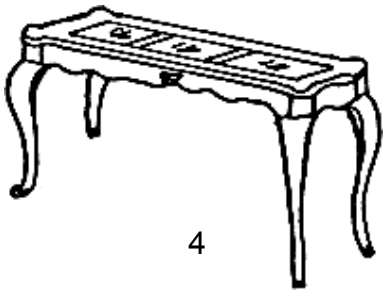

4

---

(21) Numărul depozitului național:
f 2001 1273
(22) Data depozitului național:
12.09.2001
(43) Data publicării: 28.02.2002
(71) Numele şi adresa solicitantului:
S.C. PIPERA S.A., şos. Pipera nr. 48, sector 2, 72331 Bucureşti
(72) Numele autorului: Rădulescu Sorin
(54) Denumirea desenului/modelului:
Bibliotecă
(28) Numărul de desene/modele: 1
(51) LOC (7) Cl: **06** - 04

---

(21) Numărul depozitului național:
f 2001 1274
(22) Data depozitului național:
12.09.2001
(43) Data publicării: 28.02.2002
(71) Numele şi adresa solicitantului:
S.C. PIPERA S.A., şos. Pipera nr. 48, sector 2, 72331 Bucureşti
(72) Numele autorului: Cristescu D. Horațiu
(54) Denumirea desenului/modelului:
Bibliotecă
(28) Numărul de desene/modele: 1
(51) LOC (7) Cl: **06** - 04

---

(21) Numărul depozitului național:
f 2001 1276
(22) Data depozitului național:
12.09.2001
(43) Data publicării: 28.02.2002
(71) Numele şi adresa solicitantului:
S.C. PIPERA S.A., şos. Pipera nr. 48, sector 2, 72331 Bucureşti
(72) Numele autorului: Barbu Ileana
(54) Denumirea desenului/modelului:
Combină TV
(28) Numărul de desene/modele: 2
(51) LOC (7) Cl: **06** - 04

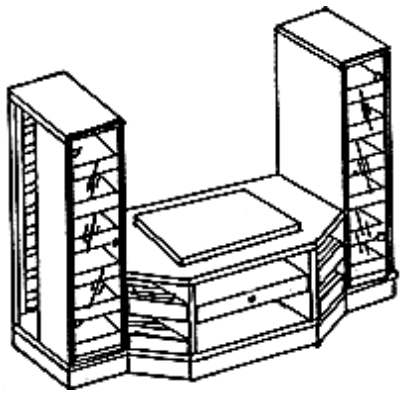

1

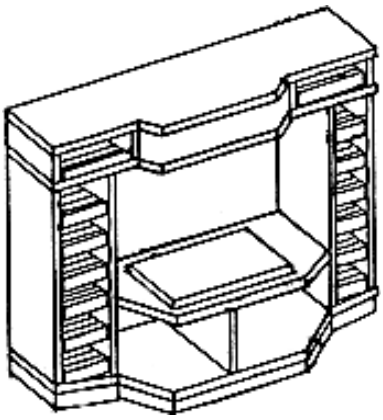

2

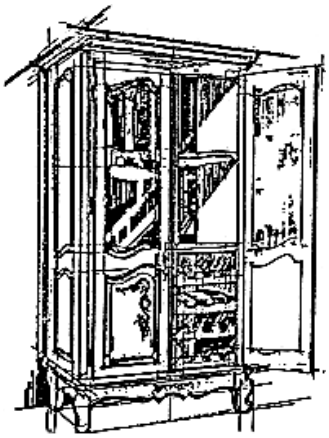

2

---

(21) Numărul depozitului național:
f 2001 1277
(22) Data depozitului național:
26.10.2001
(43) Data publicării: 28.02.2002
(71) Numele şi adresa solicitantului:
S.C. PIPERA S.A., şos. Pipera nr. 48, sector 2, 72331 Bucureşti
(72) Numele autorului: Bivolaru Mircea
(54) Denumirea desenului/modelului:
Dulap
(28) Numărul de desene/modele: 3
(51) LOC (7) Cl: **06** - 04

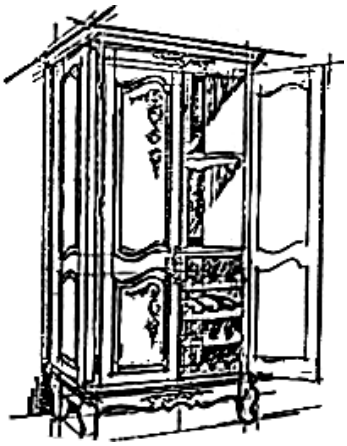

1

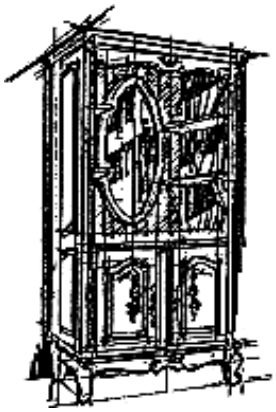

3

---

(21) Numărul depozitului național:
f 2001 1295
(22) Data depozitului național:
17.09.2001
(43) Data publicării: 28.02.2002
(71) Numele şi adresa solicitantului:
S.C. NORVINIA S.R.L., bdul Griviței nr. 70, bl. 6, ap. 3, 2200 Braşov
(74) Numele şi adresa mandatarului:
GABRIEL DAN IVĂNESCU, str. Al. I. Cuza nr. 58, ap. 7, Braşov
(72) Numele autorului: Costan Florina Silvia

(54) Denumirea desenului/modelului:
Birouri - elemente constitutive (mobilier)
(28) Numărul de desene/modele: 24
(51) LOC (7) Cl: **06** - 06

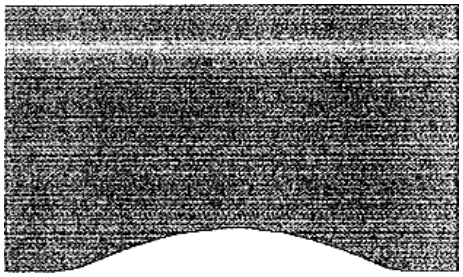

1

2

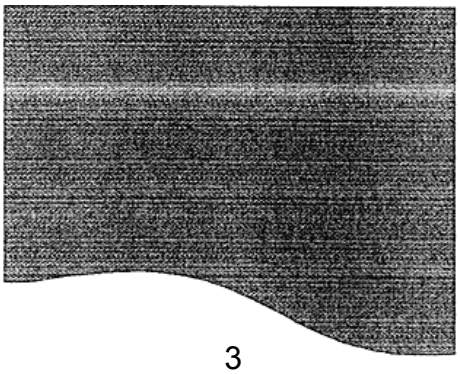

3

4

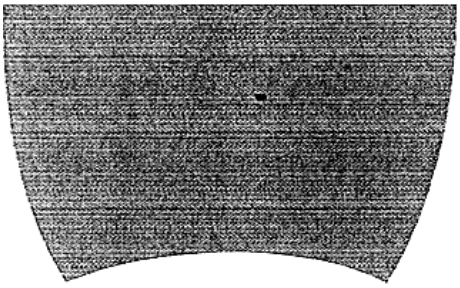

5

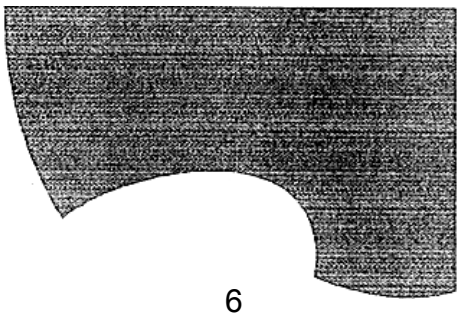

6

7

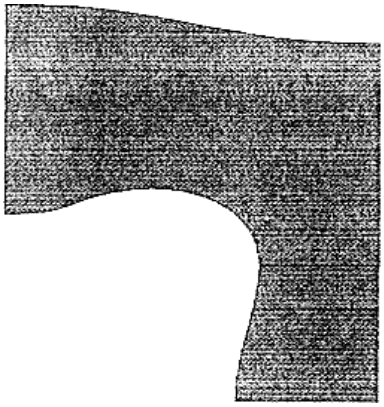

10

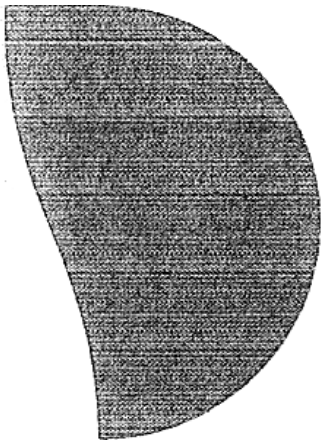

8

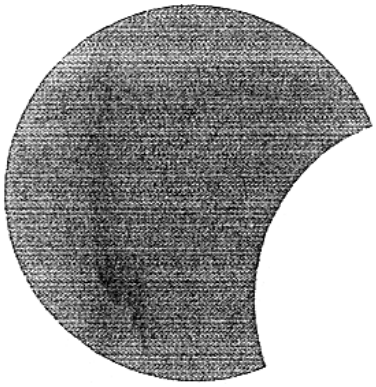

11

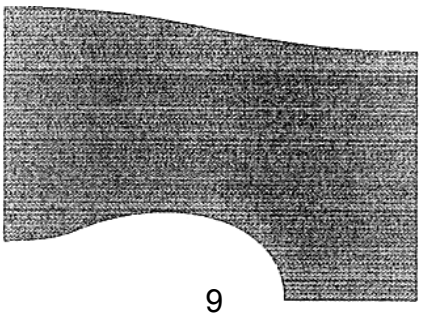

9

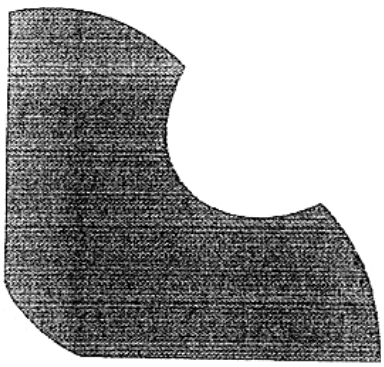

12

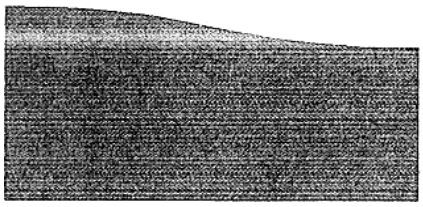

13

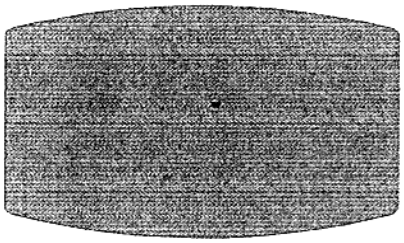

17

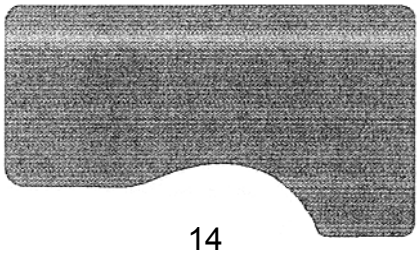

14

18

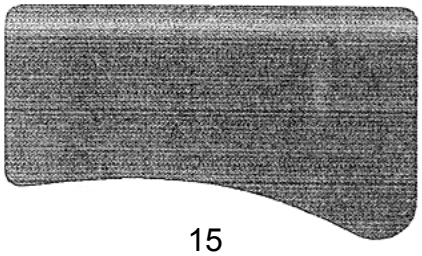

15

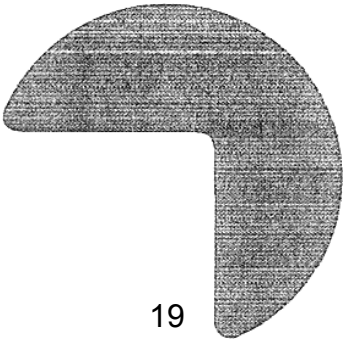

19

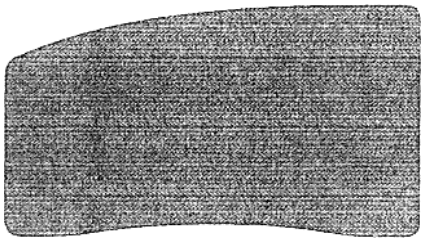

16

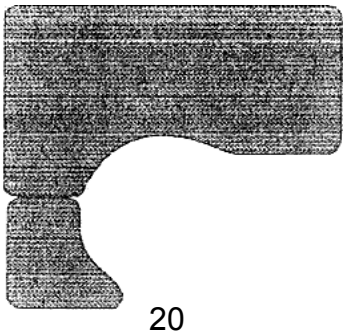

20

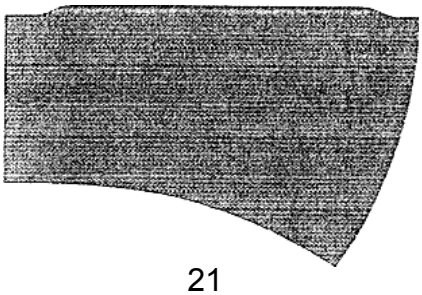

21

(21) Numărul depozitului național:
f 2001 1354
(22) Data depozitului național:
09.08.2001
(43) Data publicării: 28.02.2002
(71) Numele şi adresa solicitantului:
HERMES SELLIER (societe anonyme), 24, rue du Faubourg Saint-Honore, F-75008 Paris, FR
(54) Denumirea desenului/modelului:
Pătură
(28) Numărul de desene/modele: 1
(51) LOC (7) Cl: **06** - 13
(80)*Nr. înregistrării internaționale:
DM/056 929
Data înregistrării internaționale:
09.08.2001
Data publicării internaționale:
28.09.2001

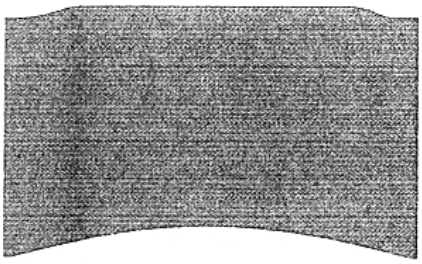

22

CLASA 07 - ARTICOLE DE MENAJ NECUPRINSE ÎN ALTE CLASE

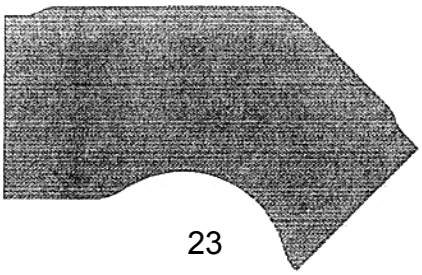

23

(21) Numărul depozitului național:
f 2001 1358
(22) Data depozitului național:
17.05.2001
(43) Data publicării: 28.02.2002
(71) Numele şi adresa solicitantului:
HERMES SELLIER (societe anonyme), 24, rue du Faubourg Saint-Honore, F-75008 Paris, FR
(54) Denumirea desenului/modelului:
Modele pentru farfurii
(28) Numărul de desene/modele: 6
(51) LOC (7) Cl: **07** - 01
(80)*Nr. înregistrării internaționale:
DM/056 954
Data înregistrării internaționale:
17.05.2001
Data publicării internaționale:
28.09.2001

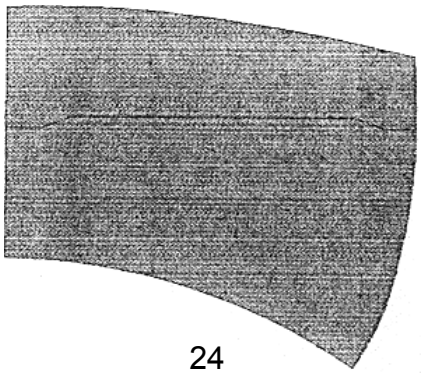

24

(21) Numărul depozitului național:
f 2001 1334
(22) Data depozitului național:
14.09.2000
(43) Data publicării: 28.02.2002
(71) Numele şi adresa solicitantului:
KONINKLIJKE PHILIPS ELECTRONICS N.V.,
Groenewoudsweg 1,
Eindhoven, NL
(54) Denumirea desenului/modelului:
Fierbător electric
(28) Numărul de desene/modele: 1
(51) LOC (7) Cl: **07** - 02
(80)*Nr. înregistrării internaționale:
DM/056 769
Data înregistrării internaționale:
14.09.2000
Data publicării internaționale:
28.09.2001

---

(21) Numărul depozitului național:
f 2001 1339
(22) Data depozitului național:
09.05.2001
(43) Data publicării: 28.02.2002
(71) Numele şi adresa solicitantului:
STAR SOCIETE TREVIGIANA APPARECCHI RISCALDAMENTO SPA, 63, Zona Industriale Crevada,
I-31020 Refrontolo, TV, IT
(72) Numele autorului: Lobba Mario
(54) Denumirea desenului/modelului:
Ansamblu de module integrate pentru bucătărie şi bucătării colective
(28) Numărul de desene/modele: 3
(51) LOC (7) Cl: **07** - 02
(80)*Nr. înregistrării internaționale:
DM/056 819
Data înregistrării internaționale:
09.05.2001
Data publicării internaționale:
28.09.2001
(30) Prioritatea invocată:
(33) Țara: IT
(32) Data: 13.11.2000
(31) Numărul: AN 2000 0 000022

CLASA 08 - ARTICOLE ŞI UTILAJE CASNICE DIN METAL

(21) Numărul depozitului național:
f 2001 1578
(22) Data depozitului național:
23.11.2001
(43) Data publicării: 28.02.2002
(71) Numele şi adresa solicitantului:
S.C. ROMCAB S.A., str.
Voinicenilor nr. 35, Tg. Mureş
(74) Numele şi adresa mandatarului:
AGPITT S.R.L. - AGENȚIE DE PROPRIETATE INTELECTUALĂ ŞI TRANSFER DE TEHNOLOGIE,
bdul Libertății nr. 12, sc. 2, et.3,
ap. 28, sector 4, Bucureşti
(72) Numele autorului: Doşa Blasiu
(54) Denumirea desenului/modelului:
Cleşti pornire auto
(28) Numărul de desene/modele: 1
(51) LOC (7) Cl: **08** - 05

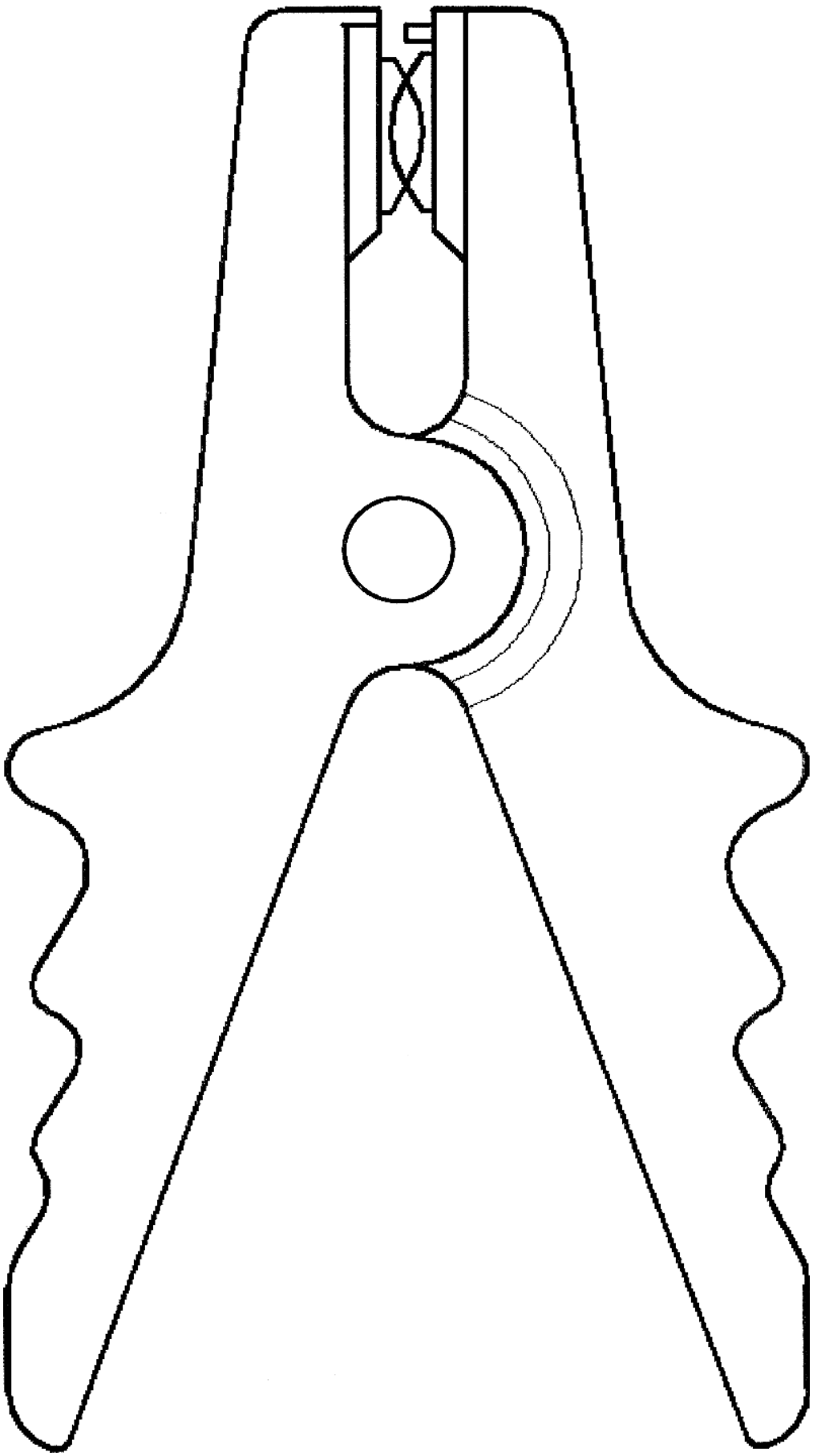

(21) Numărul depozitului național:
f 2001 1435
(22) Data depozitului național:
24.10.2001
(43) Data publicării: 28.02.2002
(71) Numele şi adresa solicitantului:
BETUKER OTTO PAUL, piața Petru Rareş, bl. 3, sc. B, et. 4, ap. 26, 4400 Bistrița, județul Bistrița-Năsăud
(72) Numele autorului: Betuker Otto Paul
(54) Denumirea desenului/modelului:
Balama auto
(28) Numărul de desene/modele: 4
(51) LOC (7) Cl: **08** - 06
(57) Descrierea desenului/modelului: **Modelul 1** - balamaua pentru uşile suprastructurilor autovehicolelor utilitare prezintă următoarele elemente originale: fețe laterale cât şi de capăt paralele, racordate circular, semibalamaua are o singură ureche, elementul triunghiular, bordura de aşezare; **modelul 2** - balamaua pentru uşile suprastructurilor autovehicolelor utilitare prezintă următoarele elemente originale: fețe laterale înclinate racordate circular de fețele de capăt paralele, semnul triunghiular, semibalamaua are o singură ureche, bordura de aşezare; **modelul 3** - balamaua pentru uşile suprastructurilor autovehicolelor utilitare prezintă următoarele elemente originale: fețe laterale şi de capăt paralele racordate circular, o semibalama are o singură ureche, cealaltă are două urechi, semnul triunghiular; **modelul 4** - balamaua pentru uşile suprastructurilor autovehicolelor utilitare prezintă următoarele elemente originale: fețe laterale înclinate racordate circular de fețele de capăt, o semibalama are o ureche, cealaltă are două urechi, semnul triunghiular.

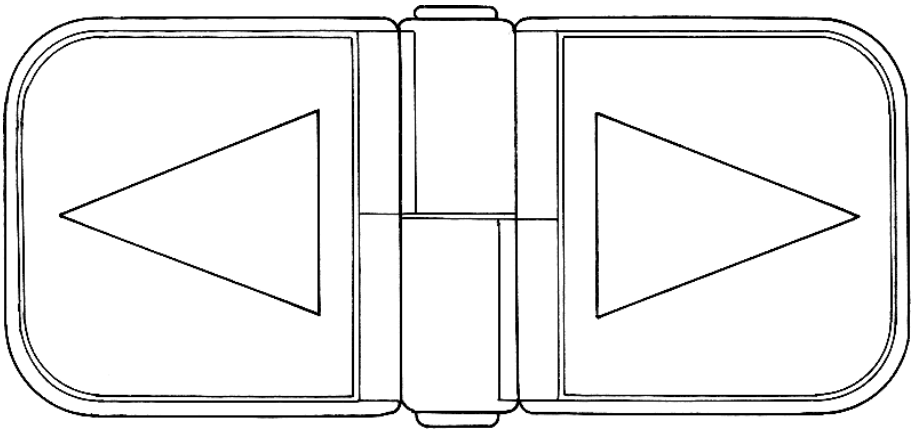

1.1

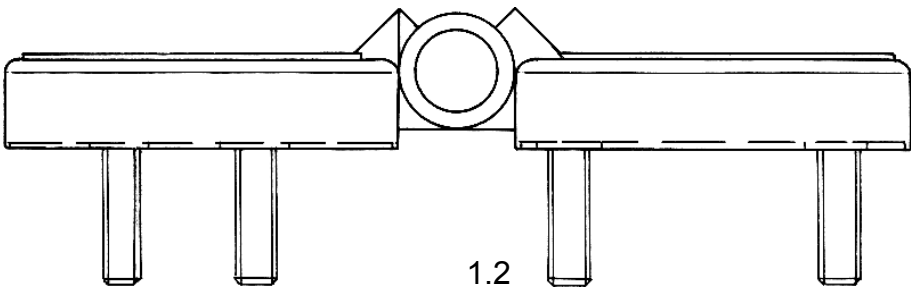

1.2

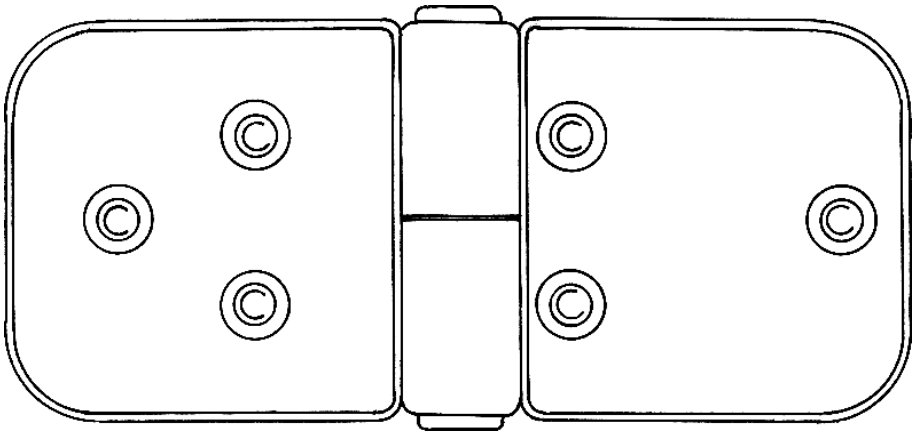

1.3

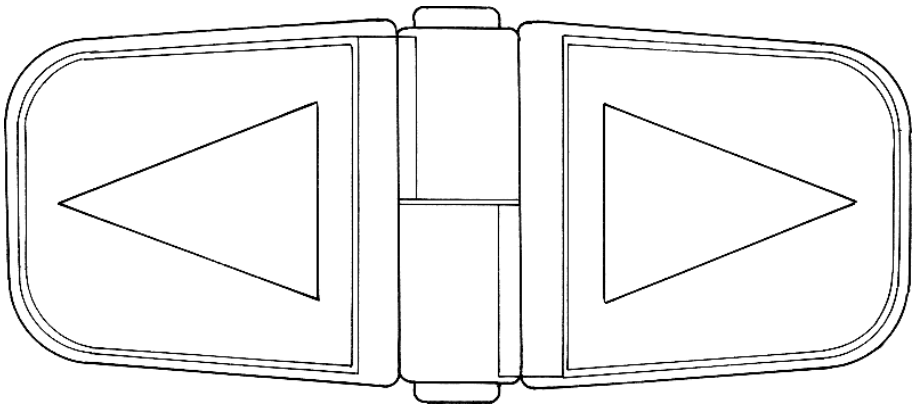

2.1

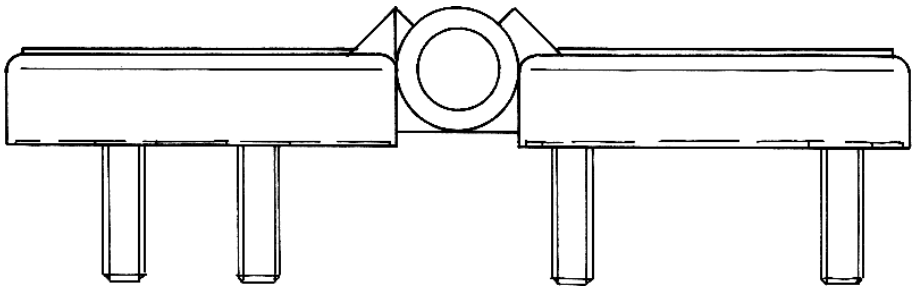

2.2

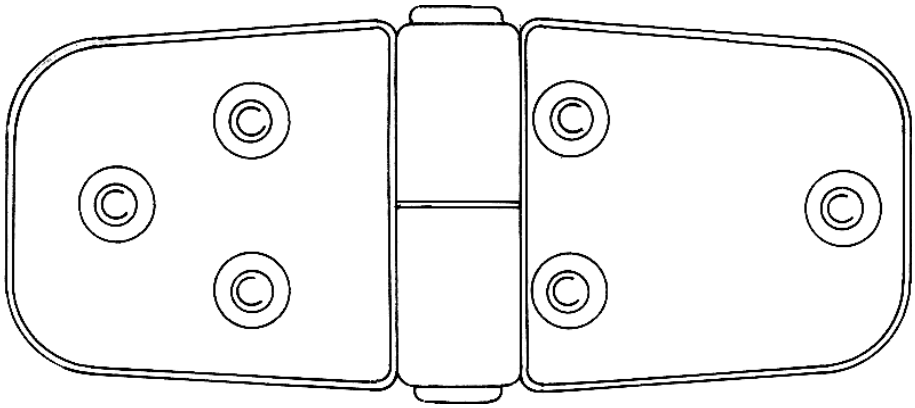

2.3

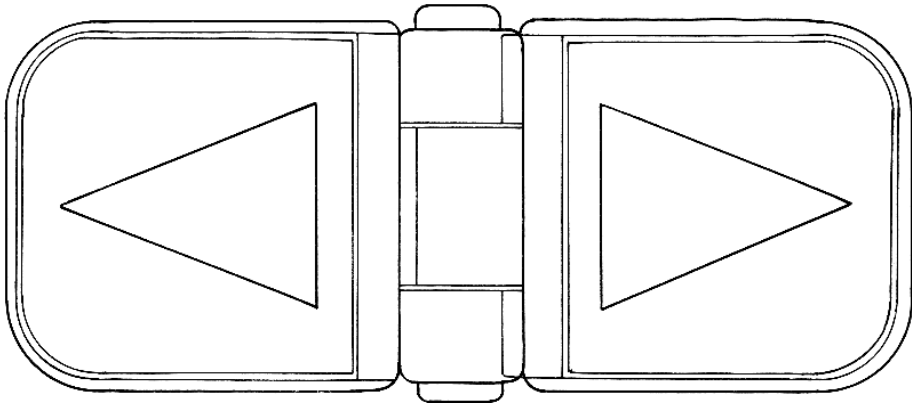

3.1

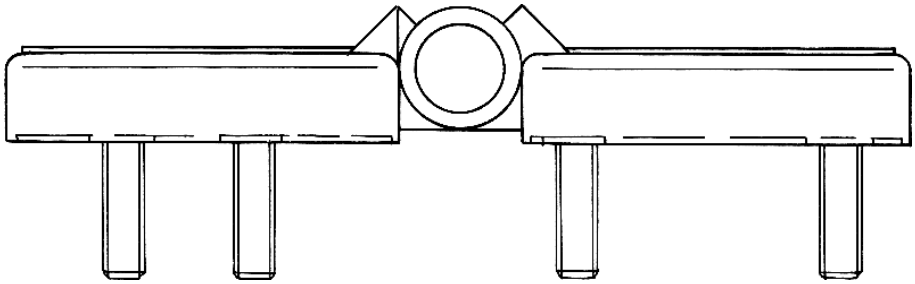

3.2

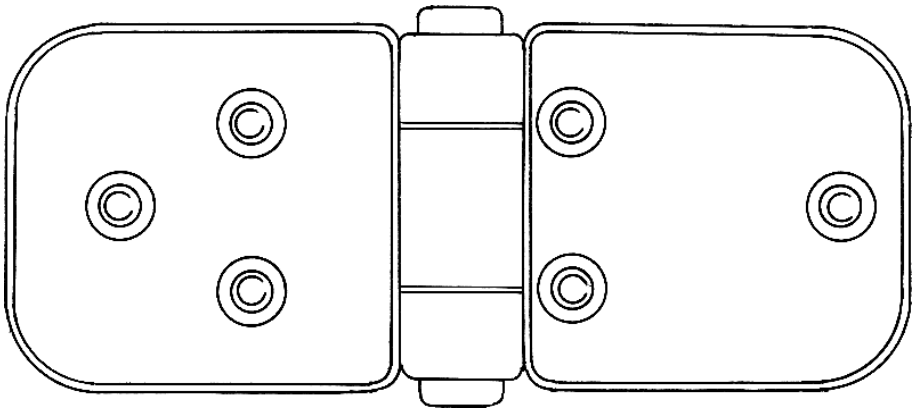

3.3

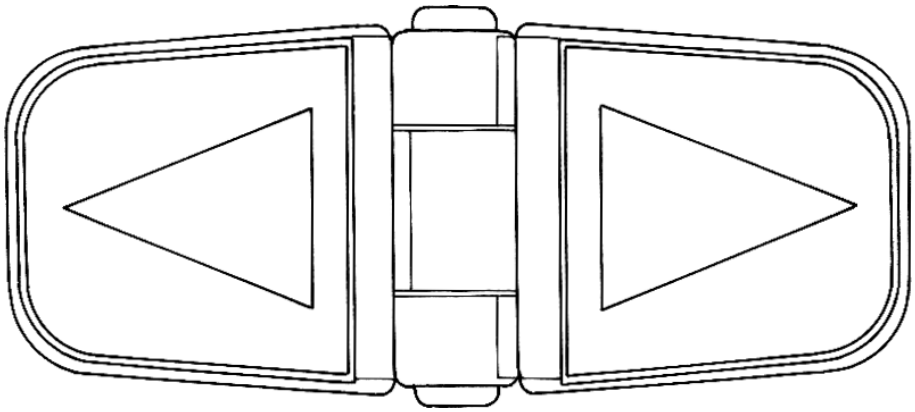

4.1

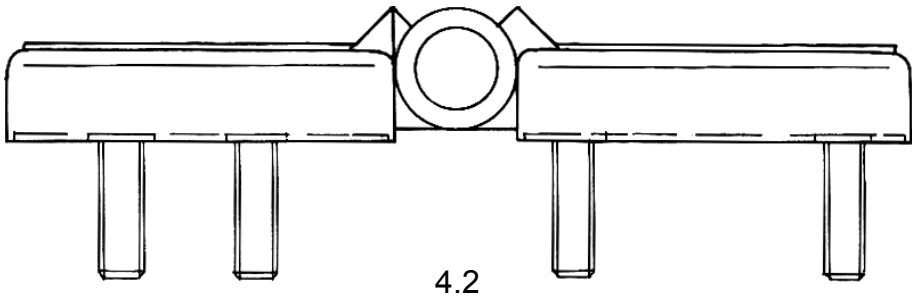

4.2

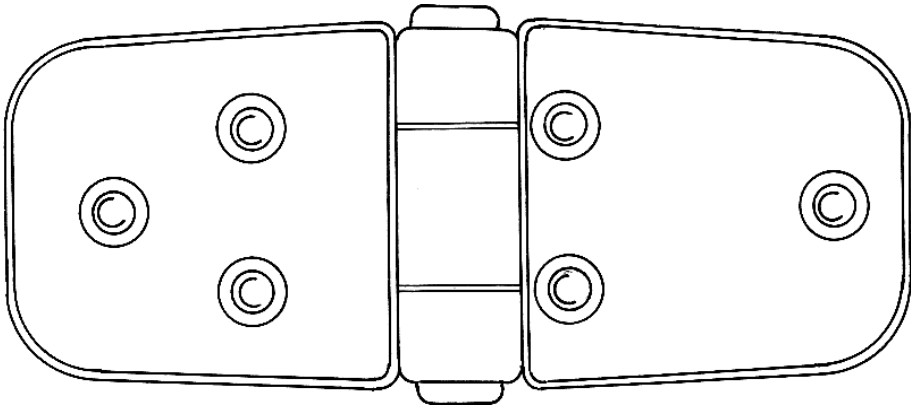

4.3

---

(21) Numărul depozitului național:
f 2001 1355
(22) Data depozitului național:
09.08.2001
(43) Data publicării: 28.02.2002
(71) Numele şi adresa solicitantului:
HERMES SELLIER (societe anonyme), 24, rue du Faubourg Saint-Honore, F-75008 Paris, FR
(54) Denumirea desenului/modelului:
Cheiță pentru articole de marochinărie
(28) Numărul de desene/modele: 1
(51) LOC (7) Cl: **08** - 07
(80)*Nr. înregistrării internaționale:
DM/056 930
Data înregistrării internaționale:
09.08.2001
Data publicării internaționale:
28.09.2001

---

(21) Numărul depozitului național:
f 2001 1399
(22) Data depozitului național:
12.10.2001
(43) Data publicării: 28.02.2002
(71) Numele şi adresa solicitantului:
S.C. VRG S.R.L., cartier Viişoara nr. 61/E, Bistrița, județul Bistrița-Năsăud
(74) Numele şi adresa mandatarului:
RASKAI MARIA MAGDALENA, str. Unirii nr. 3, bl. D8, ap. 7, 4650 Dej, județul Cluj
(72) Numele autorului: Feldiorean Radu
(54) Denumirea desenului/modelului:
Butuc închizătoare suprastructuri auto
(28) Numărul de desene/modele: 1
(51) LOC (7) Cl: **08** - 07

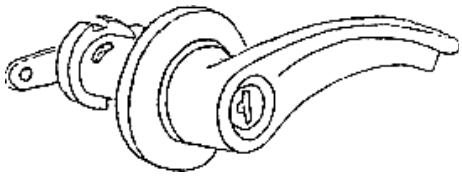

1.1

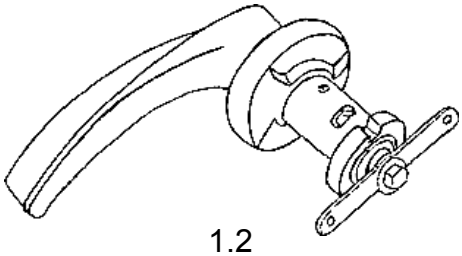

1.2

CLASA 09 - AMBALAJE ŞI RECIPIENTE PENTRU TRANSPORTUL SAU PĂSTRAREA MĂRFURILOR

(21) Numărul depozitului național:
f 2001 1317
(22) Data depozitului național:
02.10.2001
(43) Data publicării: 28.02.2002
(71) Numele şi adresa solicitantului:
S.C. AEROSTAR S.A., str. Condorilor nr. 9, 5500 Bacău
(72) Numele autorului: Todică Mioara
(54) Denumirea desenului/modelului:
Butelii, gardă
(28) Numărul de desene/modele: 3
(51) LOC (7) Cl: **09** - 01

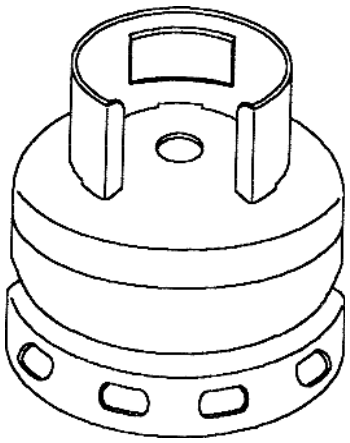

2

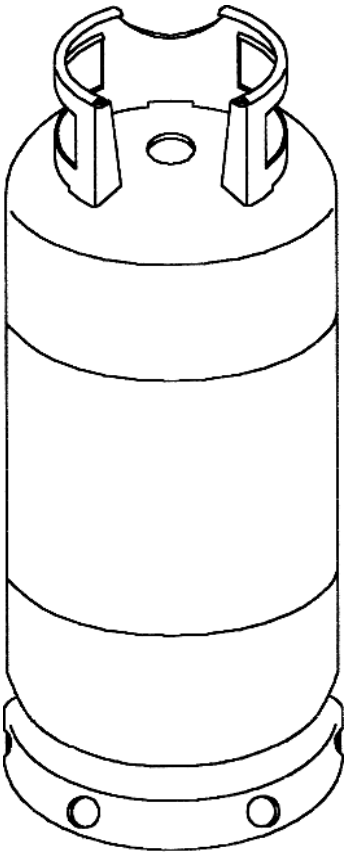

1

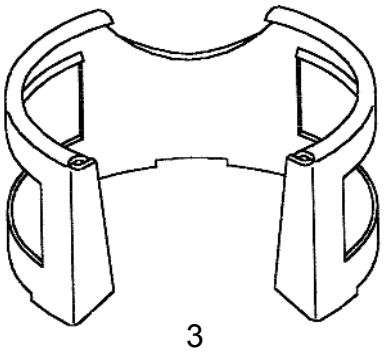

3

---

(21) Numărul depozitului național:
f 2001 1377
(22) Data depozitului național:
31.05.2001
(43) Data publicării: 28.02.2002
(71) Numele şi adresa solicitantului:
THIERRY MUGLER PARFUMS, 4, via Berteaux Dumas, F-92200 Neuilly-sur-Seine, FR
(54) Denumirea desenului/modelului:
Flacon de parfum
(28) Numărul de desene/modele: 1
(51) LOC (7) Cl: **09** - 01

(80)*Nr. înregistrării internaționale:
DM/057 017
Data înregistrării internaționale:
31.05.2001
Data publicării internaționale:
28.09.2001
(30) Prioritatea invocată:
(33) Țara: FR
(32) Data: 22.12.2000
(31) Numărul: 00 7517

---

(21) Numărul depozitului național:
f 2001 1386
(22) Data depozitului național:
03.08.2001
(43) Data publicării: 28.02.2002
(71) Numele şi adresa solicitantului:
ASBACH GMBH, 1-3,
Taunusstrasse, D-65385
Rudesheim, DE
(72) Numele autorului: Emil Underberg
(54) Denumirea desenului/modelului:
Sticlă
(28) Numărul de desene/modele: 1
(51) LOC (7) Cl: **09** - 01
(80)*Nr. înregistrării internaționale:
DM/057 078
Data înregistrării internaționale:
03.08.2001
Data publicării internaționale:
28.09.2001

---

(21) Numărul depozitului național:
f 2001 1420
(22) Data depozitului național:
19.10.2001
(43) Data publicării: 28.02.2002
(71) Numele şi adresa solicitantului:
S.C. GLOBAL SPIRITS COMPANY S.R.L., str.
Cuptoarelor nr. 2B, Ploieşti,
județul Prahova
(74) Numele şi adresa mandatarului:
AGENȚIA UNIVERSITARĂ DE INVENTICĂ INVENTA, bdul Corneliu Coposu nr. 7, bl. 104, sc. B, ap. 31, Bucureşti
(72) Numele autorului: Iaciu Gheorghe
(54) Denumirea desenului/modelului:
Sticlă
(28) Numărul de desene/modele: 1
(51) LOC (7) Cl: **09** - 01

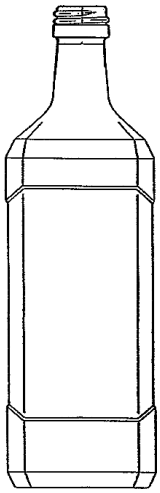
1.1

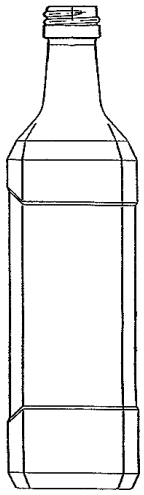
1.2

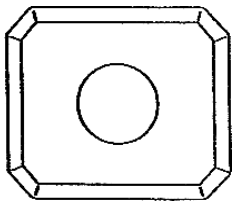
1.3

(21) Numărul depozitului național:
f 2001 1308
(22) Data depozitului național:
25.09.2001
(43) Data publicării: 28.02.2002
(71) Numele şi adresa solicitantului:
S.C. VINROM 45 S.R.L.,
str. Maşina de pâine nr. 69,
bl. OD-23, sc. A, et. 2, ap. 11,
sector 2, Bucureşti
(72) Numele autorului: Trinh Van Ngan
(54) Denumirea desenului/modelului:
Ambalaj
(28) Numărul de desene/modele: 1
(51) LOC (7) Cl: **09** - 03

Reprezentarea grafică se găseşte la pag. 291

1.1

---

(21) Numărul depozitului național:
f 2001 1406
(22) Data depozitului național:
19.11.2001
(43) Data publicării: 28.02.2002
(71) Numele şi adresa solicitantului:
PAVLU ANA, str. Ştirbei Vodă
nr. 65, et. 7, ap. 16, sector 1,
Bucureşti
(72) Numele autorului: Pavlu Ana
(54) Denumirea desenului/modelului:
Ambalaj
(28) Numărul de desene/modele: 1
(51) LOC (7) Cl: **09** - 03
(57) Descrierea desenului/modelului: Ambalaj ştanțat în forma unui bec stilizat, culori vii şi atractive corespunzător obiectului, degajând optimism. Prima reproducere este exteriorul ambalajului, cea de a doua reprezintă interiorul acestuia, cu instrucțiuni de folosire.

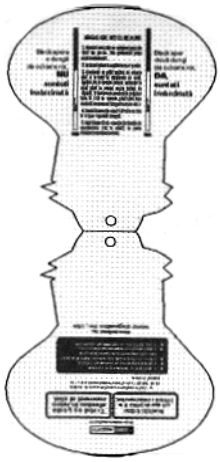

1.2

---

(21) Numărul depozitului național:
f 2001 1409
(22) Data depozitului național:
19.11.2001
(43) Data publicării: 28.02.2002
(71) Numele şi adresa solicitantului:
PAVLU ANA, str. Ştirbei Vodă
nr. 65, et. 7, ap. 16, sector 1,
Bucureşti
(72) Numele autorului: Pavlu Ana

(54) Denumirea desenului/modelului:
Cutie
(28) Numărul de desene/modele: 1
(51) LOC (7) Cl: **09** - 03
(57) Descrierea desenului/modelului: Cutie dreptunghiulară bicoloră (alb/roşu), reprezentând cele două perioade antagonice din existența femeii: perioada fertilității, respectiv cea a menopauzei.

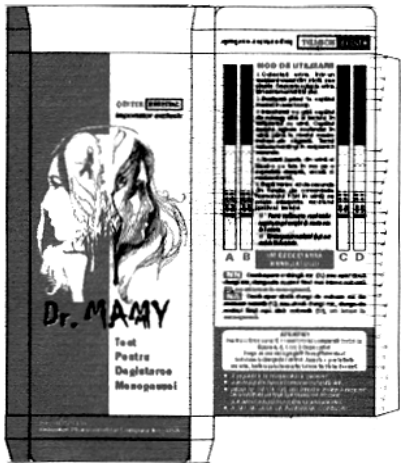

---

(21) Numărul depozitului național:
f 2001 1415
(22) Data depozitului național:
19.11.2001
(43) Data publicării: 28.02.2002
(71) Numele şi adresa solicitantului:
PAVLU ANA, str. Ştirbei Vodă nr. 65, et. 7, ap. 16, sector 1, Bucureşti
(72) Numele autorului: Pavlu Ana
(54) Denumirea desenului/modelului:
Cutie
(28) Numărul de desene/modele: 1
(51) LOC (7) Cl: **09** - 03
(57) Descrierea desenului/modelului: Cutie dreptunghiulară albastră, cu o lună galbenă şi veselă, suprapusă unui profil stilizat de femeie, înconjurată de steluțe albastre. Cealaltă parte a ambalajului conține instrucțiuni de folosire.

---

(21) Numărul depozitului național:
f 2001 1417
(22) Data depozitului național:
19.11.2001
(43) Data publicării: 28.02.2002
(71) Numele şi adresa solicitantului:
PAVLU ANA, str. Ştirbei Vodă nr. 65, et. 7, ap. 16, sector 1, Bucureşti
(72) Numele autorului: Pavlu Ana
(54) Denumirea desenului/modelului:
Cutie
(28) Numărul de desene/modele: 1
(51) LOC (7) Cl: **09** - 03
(57) Descrierea desenului/modelului: Cutie dreptunghiulară, de culoare roşie, cu o pasăre alb-albastră în zbor. Cealaltă parte a ambalajului conține instrucțiuni de folosire.

(21) Numărul depozitului național:
f 2001 1418
(22) Data depozitului național:
19.11.2001
(43) Data publicării: 28.02.2002
(71) Numele şi adresa solicitantului:
PAVLU ANA, str. Ştirbei Vodă nr. 65, et. 7, ap. 16, sector 1, Bucureşti
(72) Numele autorului: Pavlu Ana
(54) Denumirea desenului/modelului:
Cutie
(28) Numărul de desene/modele: 1
(51) LOC (7) Cl: **09** - 03
(57) Descrierea desenului/modelului: Cutie dreptunghiulară, bicoloră (alb/roşu), cuprinzând o stilizare solară, asociată ovulului şi asociată unei vegetații compusă din patru frunze roşii, echivalentă săptămânilor lunii şi o a cincea, de culoare verde, indicând perioada fertilă a lunii. Cealaltă parte a ambalajului conține instrucțiunile de folosire.

(71) Numele şi adresa solicitantului:
PETER MIHAI, str. Unirii, bl. 25, et. 2, ap. 4, Buzău, județul Buzău; **RADU MARIAN**, str. Unirii, bl. O2, et. 5, ap. 18, Buzău, județul Buzău; **POTIRNICHE VIOREL**, Aleea Episcopiei, bl. B5, sc. B, ap. 30, Buzău, județul Buzău; **VIOREANU ADRIAN ION**, Cartier Broşteni, bl. C4, sc. A, ap. 13, Buzău, județul Buzău
(74) Numele şi adresa mandatarului:
S.C. RODALL S.R.L., str. Polonă nr. 115, bl. 15, ap. 19, sector 1, Bucureşti
(72) Numele autorului: Peter Mihai; Radu Marian; Potirniche Viorel; Vioreanu Adrian Ion
(54) Denumirea desenului/modelului:
Pungă cutie pentru ambalarea lichidelor
(28) Numărul de desene/modele: 1
(51) LOC (7) Cl: **09** - 03

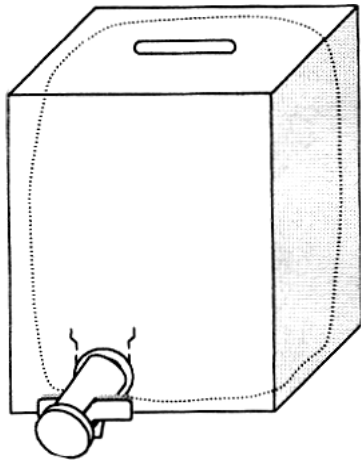

---

(21) Numărul depozitului național:
f 2001 1565
(22) Data depozitului național:
28.11.2001
(43) Data publicării: 28.02.2002

---

(21) Numărul depozitului național:
f 2001 1706
(22) Data depozitului național:
12.12.2001
(43) Data publicării: 28.02.2002

(71) Numele şi adresa solicitantului: **DUMITRESCU ALEXANDRU BOGDAN**, Aleea Viorelelor nr. 5, sc. VI, ap. 49, Oneşti, judeţul Bacău; **TĂTARU FELIX**, str. Istriei nr. 4, bl. 21E, ap. 9, sector 3, Bucureşti
(72) Numele autorului: Dumitrescu Alexandru Bogdan; Tătaru Felix
(54) Denumirea desenului/modelului: **Cutie-ambalaj**
(28) Numărul de desene/modele: 1
(51) LOC (7) Cl: **09** - 03

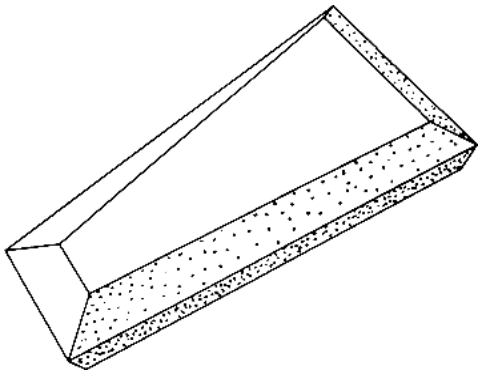

---

(21) Numărul depozitului naţional: **f 2002 0009**
(22) Data depozitului naţional: 10.01.2002
(43) Data publicării: 28.02.2002
(71) Numele şi adresa solicitantului: **S.C. FOCUS ADVERTISING S.A.**, str. Popa Soare nr. 40, sector 2, Bucureşti
(72) Numele autorului: Claudia Badea
(54) Denumirea desenului/modelului: **Ambalaj**
(28) Numărul de desene/modele: 2
(51) LOC (7) Cl: **09** - 03

Reprezentările grafice se găsesc la pag. 291

(21) Numărul depozitului naţional: **f 2001 1315**
(22) Data depozitului naţional: 10.10.2001
(43) Data publicării: 28.02.2002
(71) Numele şi adresa solicitantului: **S.C. SUPREME IMPEX INTERNATIONAL S.R.L.**, bdul Metalurgiei nr. 87, sector 4, Bucureşti
(74) Numele şi adresa mandatarului: S.C. RODALL S.R.L., str. Polonă nr. 115, bl. 15, ap. 19, sector 1, Bucureşti
(72) Numele autorului: Cristian Stancu
(54) Denumirea desenului/modelului: **Ambalaj**
(28) Numărul de desene/modele: 4
(51) LOC (7) Cl: **09** - 05

Reprezentările grafice se găsesc la pag. 291

---

(21) Numărul depozitului naţional: **f 2001 1332**
(22) Data depozitului naţional: 08.10.2001
(43) Data publicării: 28.02.2002
(71) Numele şi adresa solicitantului: **GOLD COMIMP S.R.L.**, str. Cpt. Juverdeanu nr. 85, sector 2, Bucureşti
(72) Numele autorului: Lupu Victor
(54) Denumirea desenului/modelului: **Ambalaj**
(28) Numărul de desene/modele: 1
(51) LOC (7) Cl: **09** - 05

Reprezentarea grafică se găseşte la pag. 291

(21) Numărul depozitului național:
f 2001 1726
(22) Data depozitului național:
20.12.2001
(43) Data publicării: 28.02.2002

(71) Numele şi adresa solicitantului:
S.C. AEROSTAR S.A., str.
Condorilor nr. 9, 5500 Bacău
(72) Numele autorului: Atasiei Costică

(54) Denumirea desenului/modelului:
Container

(28) Numărul de desene/modele: 1
(51) LOC (7) Cl: **09** - 03

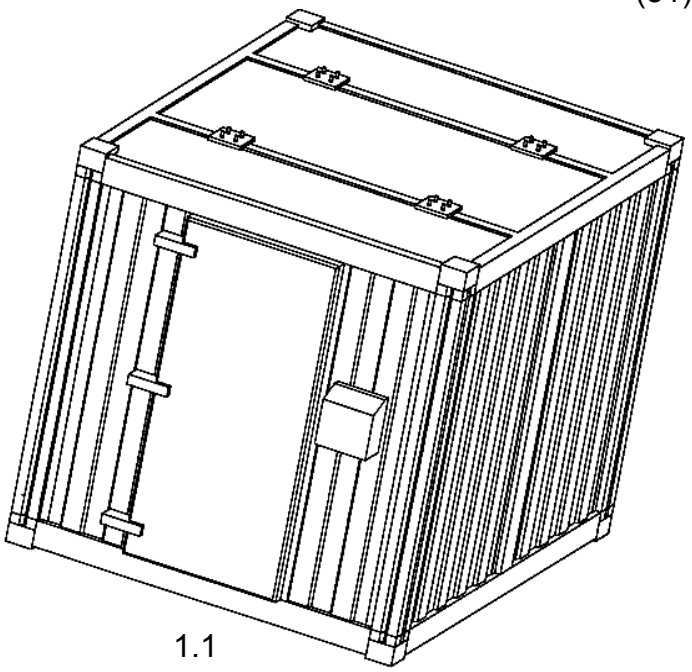

1.1

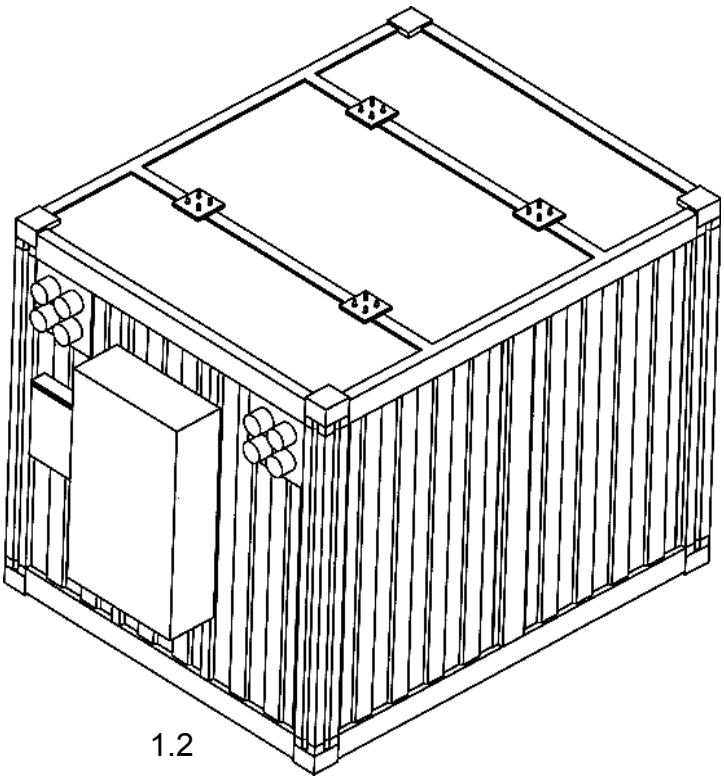

1.2

(21) Numărul depozitului național:
f 2002 0022
(22) Data depozitului național:
21.01.2002
(43) Data publicării: 28.02.2002
(71) Numele şi adresa solicitantului:
S.C. ALKA CO. S.R.L., şos. Străuleşti nr. 76-86, sector 1, Bucureşti

(72) Numele autorului: Amir Krenzia
(54) Denumirea desenului/modelului:
Ambalaje din carton
(28) Numărul de desene/modele: 9
(51) LOC (7) Cl: **09** - 03

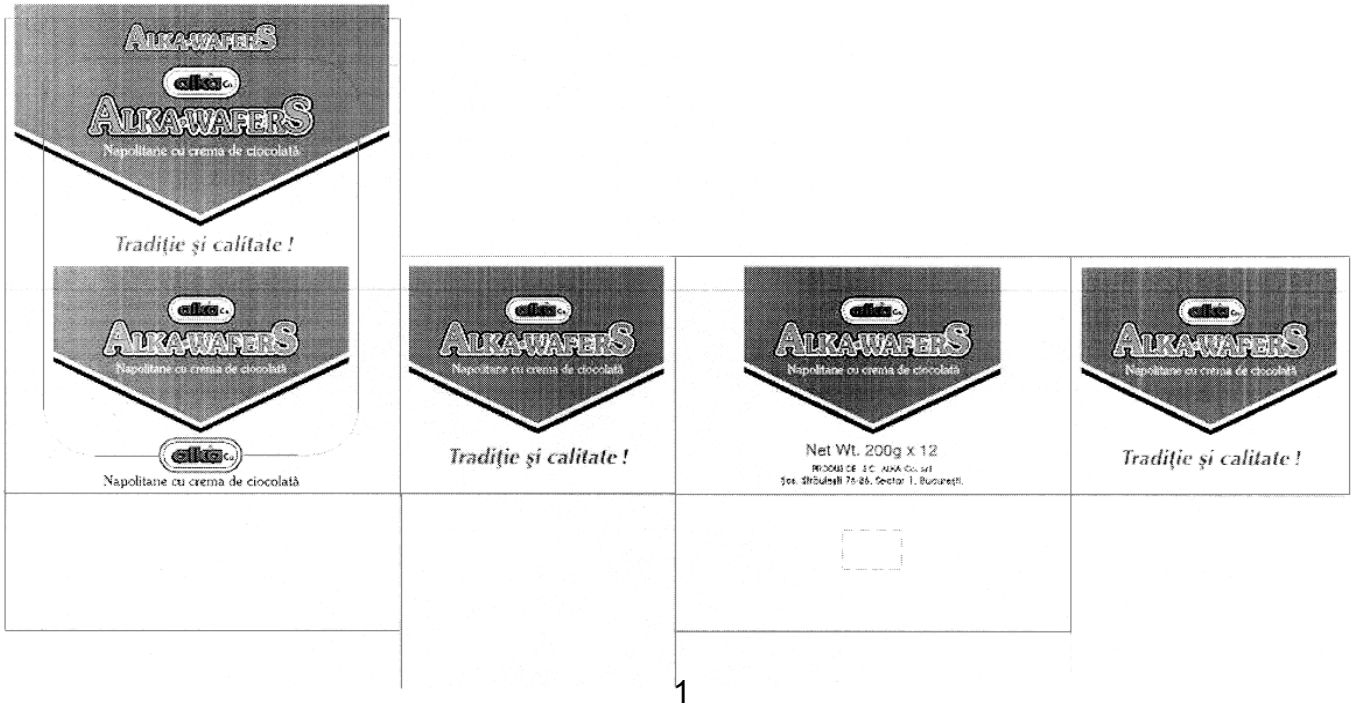

1

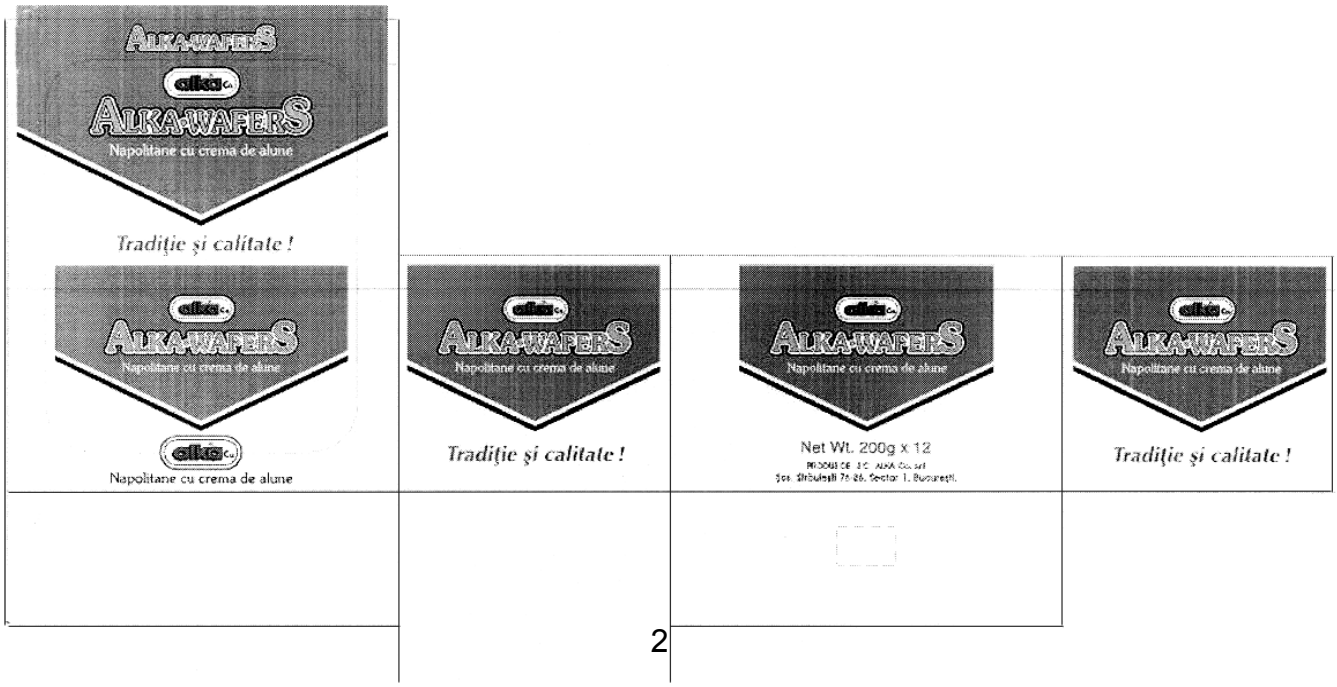

2

ALKA-WAFERS
alka
ALKA-WAFERS
Napolitane cu crema de vanilie
Tradiţie şi calitate !
Napolitane cu crema de vanilie
Tradiţie şi calitate !
Net Wt. 200g x 12
Tradiţie şi calitate !

3

ALKA-WAFERS
alka
ALKA-WAFERS
Napolitane cu crema de fructe
Tradiţie şi calitate !
Napolitane cu crema de fructe
Tradiţie şi calitate !
Net Wt. 200g x 12
Tradiţie şi calitate !

4

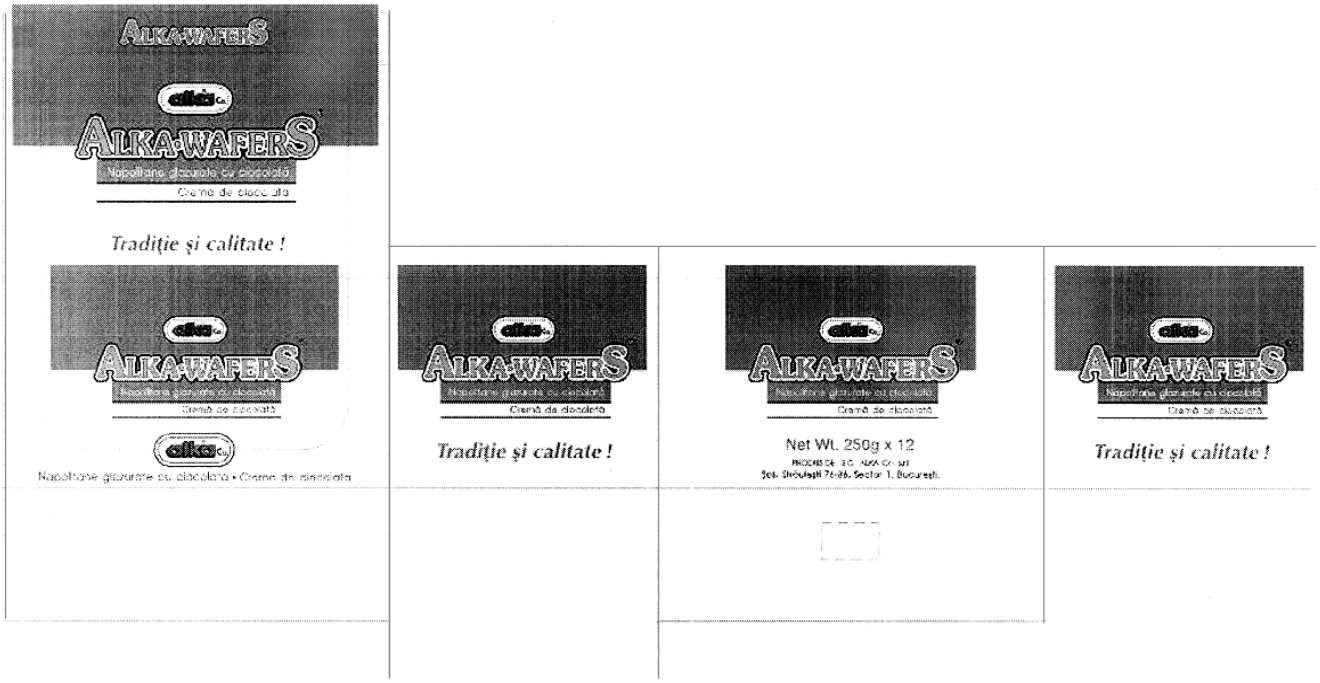
ALKA-WAFERS
alka
ALKA-WAFERS
Napolitane glazurate cu ciocolată
Cremă de ciocolată
Tradiție și calitate !
Net Wt. 250g x 12

5

ALKA-WAFERS
alka
ALKA-WAFERS
Napolitane glazurate cu ciocolată
Cremă de vanilie
Tradiție și calitate !
Net Wt. 250g x 12

6

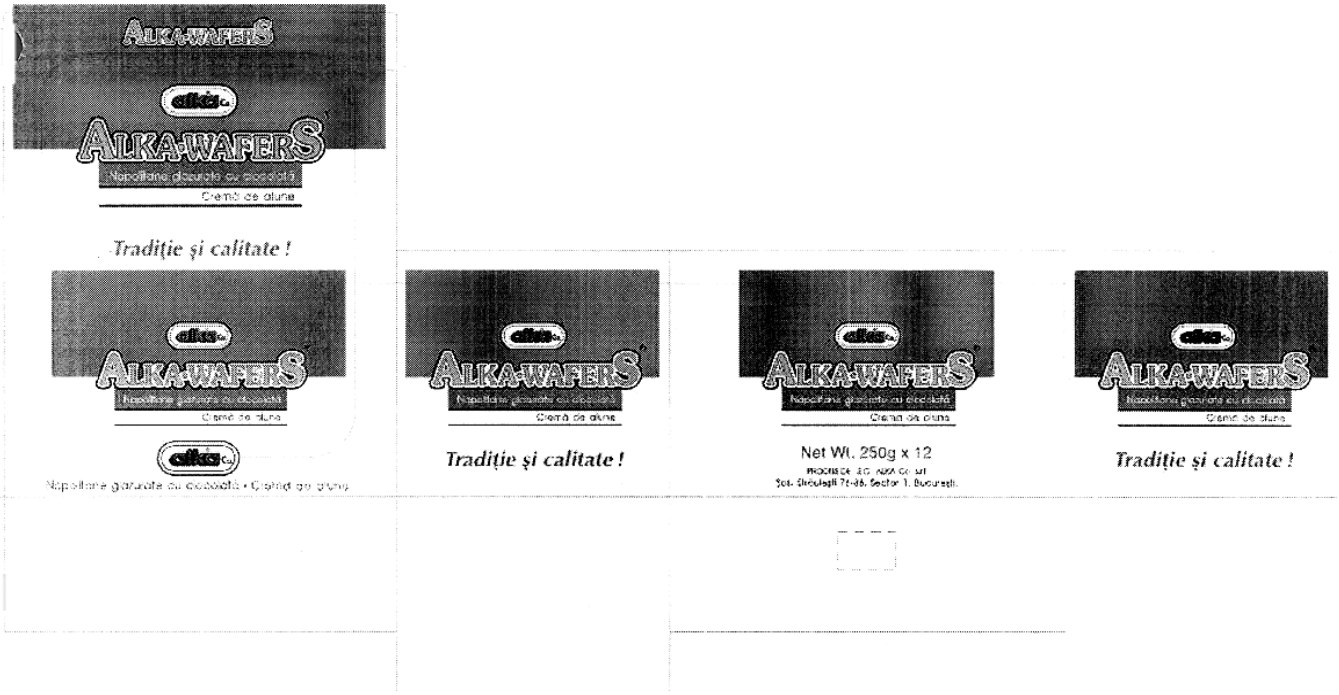
ALKA-WAFERS
alka
ALKA-WAFERS
Napolitane glazurate cu ciocolată
Cremă de alune
Tradiție și calitate !
Net Wt. 250g x 12
Tradiție și calitate !

7

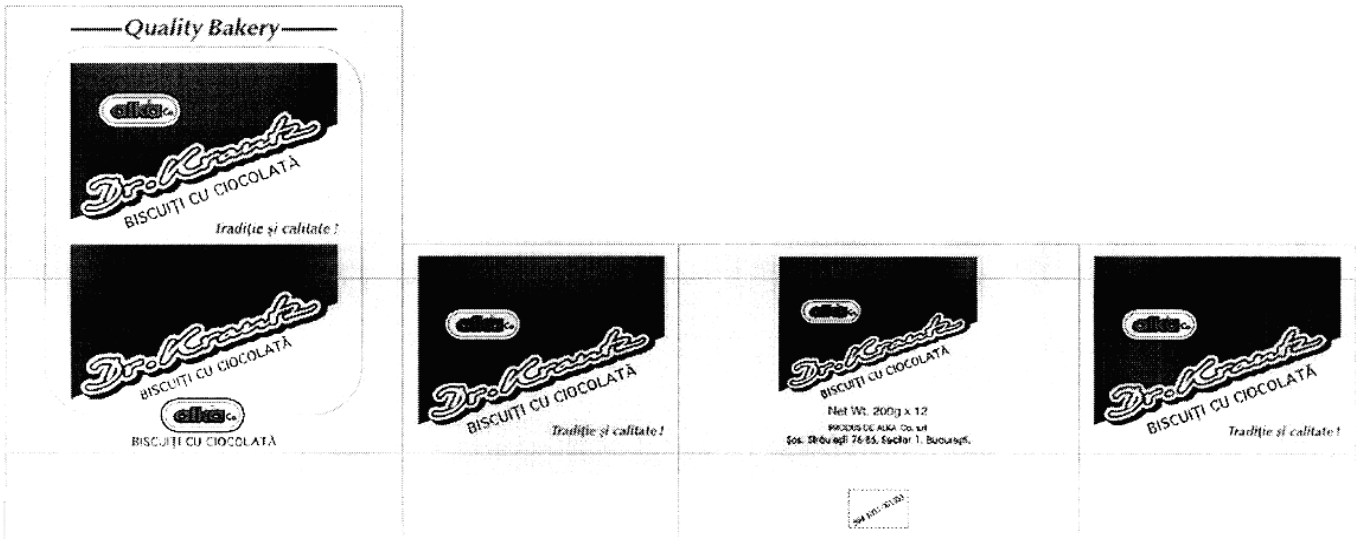
Quality Bakery
alka
Dr. Kranfer
BISCUIȚI CU CIOCOLATĂ
Tradiție și calitate !
BISCUIȚI CU CIOCOLATĂ
Net Wt. 200g x 12
Tradiție și calitate !

8

9

---

(21) Numărul depozitului național:
f 2001 1408
(22) Data depozitului național:
19.11.2001
(43) Data publicării: 28.02.2002
(71) Numele şi adresa solicitantului:
PAVLU ANA, str. Ştirbei Vodă nr. 65, et. 7, ap. 16, sector 1, Bucureşti
(72) Numele autorului: Pavlu Ana
(54) Denumirea desenului/modelului:
Ambalaj
(28) Numărul de desene/modele: 1
(51) LOC (7) Cl: **09** - 05
(57) Descrierea desenului/modelului: Aspect atractiv şi descriptiv, prin utilizarea unei stilizări a spirochetului sifilisului şi folosirea unor corpuri de literă originale. Produsul este destinat comercializării în farmacii, fiind destinat publicului larg. Îmbinarea grafică stilizată a sloganului LA LUNA ŞI BECU'L.

---

(21) Numărul depozitului național:
f 2001 1476
(22) Data depozitului național:
08.11.2001
(43) Data publicării: 28.02.2002
(71) Numele şi adresa solicitantului:
S.C. HARLEY COM. S.R.L., str. 1 Decembrie 1918, bl. 3A, ap. 44, Brăila

(72) Numele autorului: Chițu Vasile
(54) Denumirea desenului/modelului:
Ambalaje
(28) Numărul de desene/modele: 11
(51) LOC (7) Cl: **09** - 05

1

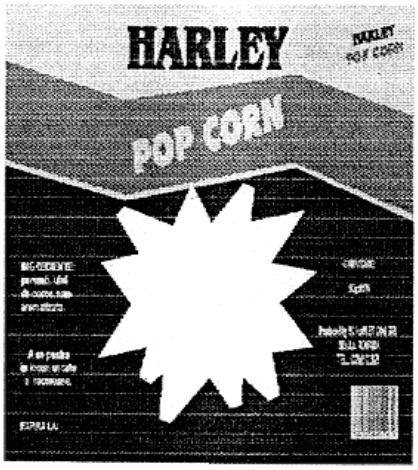

2

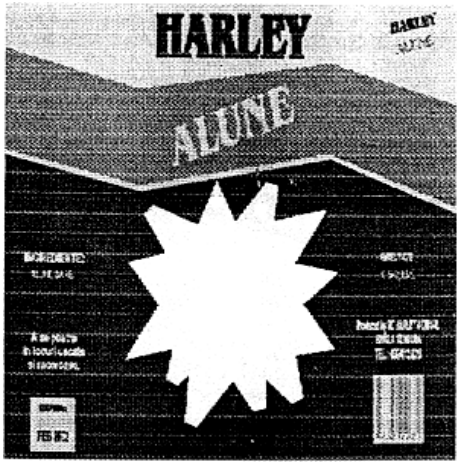

3

4

5

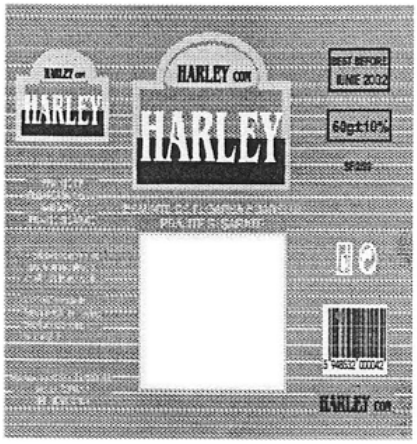
HARLEY
HARLEY
HARLEY
BEST BEFORE JUNE 2002
60g±10%
HARLEY

6

HARLEY
HARLEY
HARLEY
BEST BEFORE JUNE 2002
45g±5%
ALUNE
HARLEY

9

HARLEY
HARLEY
HARLEY
BEST BEFORE JUNE 2002
40g±10%
SEMINTE URIASE
HARLEY

7

HARLEY
HARLEY
HARLEY
BEST BEFORE JUNE 2002
90g±5%
ALUNE
HARLEY

10

HARLEY
HARLEY
HARLEY
BEST BEFORE JUNE 2002
40g±10%
FORUME
CENTRU FLORICELE
HARLEY

8

CONTINUT:
SEMINTE DE
FLOAREA SOARELEI
EXPIRA:
OCT 2002
SEMINTE
PRAJITE FARA
SARE
30g±5%

11

(21) Numărul depozitului național:
f 2002 0113
(22) Data depozitului național:
30.01.2002
(43) Data publicării: 28.02.2002
(71) Numele şi adresa solicitantului:
S.C. ALKA CO. S.R.L., şos. Străulesti nr. 76-86, sector 1, Bucureşti

(72) Numele autorului: Amir Krenzia
(54) Denumirea desenului/modelului:
Ambalaje
(28) Numărul de desene/modele: 4
(51) LOC (7) Cl: **09** - 05

1

PRODUS DE ALKA Co. s.r.l
Şos. Străulești 76-86,
Sector 1, București.
Net Wt. 125g e
A se consuma de preferință înainte de:
BEST BEFORE:
5 941035 000960
ST 1 / 2001
alka Co
Quality Bakery
BISCUIȚI
Ingrediente: făină de grâu, zahăr, grăsime vegetală, lapte praf, sare, bicarbonat de sodiu, bicarbonat de amoniu, lecitină, extract de maț, acid citric, arome.
Depozitare: 18°C . Umiditate relativă a aerului: 65-70%
alka Co
Quality Bakery
BISCUITS

2

alka Co.
Dr. Krank
BISCUIȚI CACAO CU CIOCOLATĂ
Quality Bakery
Tradiție și calitate !
Net Wt. 200g e
BISCUIȚI CACAO
CU CIOCOLATĂ
Un produs realizat de doctori specialiști în domeniul biscuiților, după cea mai renumită rețetă germană, Dr. Krank sunt biscuiții pe care îi savurezi cu plăcere.
Ingrediente: făină de grâu, zahăr, grăsime vegetală, cacao, lapte praf, sare, bicarbonat de sodiu, bicarbonat de amoniu, lecitină, extract de malt, acid citric, arome.
Depozitare: 18°C
Umiditate relativă a aerului: 65-70%
A se păstra într-o emeric după deschidere.
Ingredients: wheat flour, sugar, vegetable fat, cocoa, milk powder, salt, sodium bicarbonate, ammonium bicarbonate, lecithin, malt extract, flavors.
ST 2 / 2001
CHOCOLATE
COCOA BISCUITS
This product was developed by expert bakery technologists, perfecting a famous German recipe.
Dr. Krank are the perfect biscuits for you to enjoy.
alka Co.
PRODUS DE ALKA Co. s.r.l
Șos. Străulești 76-86, Sector 1, București.
A se consuma de preferință înainte de:
BEST BEFORE:
5 941035 000991

3

4

---

(21) Numărul depozitului național:
f 2001 1348
(22) Data depozitului național:
23.04.2001
(43) Data publicării: 28.02.2002
(71) Numele şi adresa solicitantului:
HELIT INNOVATIVE BUROPRODUKTE GMBH,
Osemundstr., 23-25, D-58566 Kierspe, DE
(54) Denumirea desenului/modelului:
Pubelă

(28) Numărul de desene/modele: 1
(51) LOC (7) Cl: **09** - 09
(80)*Nr. înregistrării internaționale:
DM/056 891
Data înregistrării internaționale:
23.04.2001
Data publicării internaționale:
28.09.2001
(30) Prioritatea invocată:
(33) Țara: DE
(32) Data: 24.01.2001
(31) Numărul: 401 00 740.5

(21) Numărul depozitului național:
f 2001 1712
(22) Data depozitului național:
17.12.2001
(43) Data publicării: 28.02.2002
(71) Numele şi adresa solicitantului:
S.C. TEHNOTON S.A., Calea Chişinăului nr. 43, 6600 Iaşi,
(72) Numele autorului: Niculescu Ovidiu
(54) Denumirea desenului/modelului:
Coş ecologic
(28) Numărul de desene/modele: 1
(51) LOC (7) Cl: **09** - 09

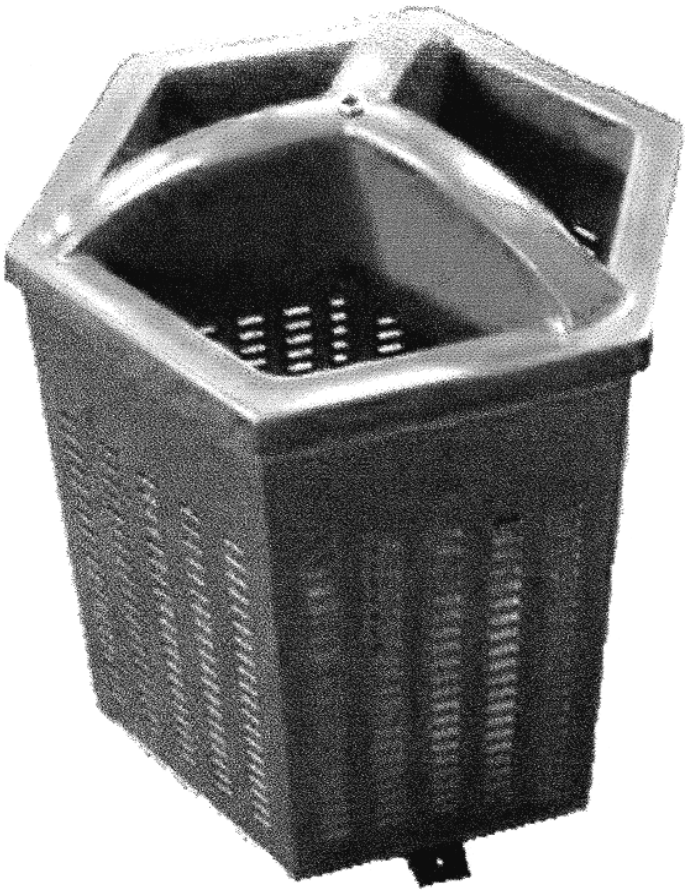

CLASA 10 - CEASORNICĂRIE ŞI ALTE INSTRUMENTE DE MĂSURĂ, INSTRUMENTE DE CONTROL ŞI DE SEMNALIZARE

(21) Numărul depozitului național:
f 2001 1357
(22) Data depozitului național:
15.08.2001
(43) Data publicării: 28.02.2002
(71) Numele şi adresa solicitantului:
ETERNA AG. UHRENFABRIK, Schutzengasse 46, CH-2540 Grenchen, CH
(54) Denumirea desenului/modelului:
Ceas
(28) Numărul de desene/modele: 1
(51) LOC (7) Cl: **10** - 02
(80)*Nr. înregistrării internaționale:
DM/056 941
Data înregistrării internaționale:
15.08.2001
Data publicării internaționale:
28.09.2001

---

(21) Numărul depozitului național:
f 2001 1609
(22) Data depozitului național:
05.12.2001
(43) Data publicării: 28.02.2002
(71) Numele şi adresa solicitantului:
RADU BOGDAN MARIAN, str. Constantin Brâncovenu, bl. 1, sc. A, ap. 32, Târgovişte, județul Dâmbovița
(72) Numele autorului: Radu Bogdan Marian
(54) Denumirea desenului/modelului:
Ceasuri de mână
(28) Numărul de desene/modele: 4
(51) LOC (7) Cl: **10** - 02

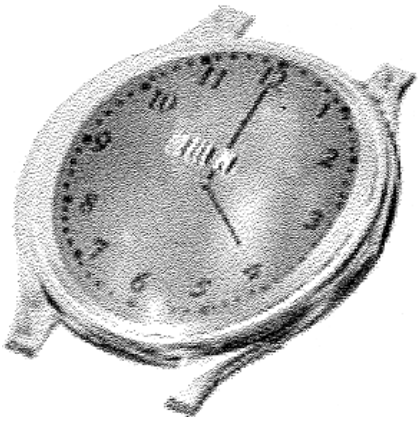

1

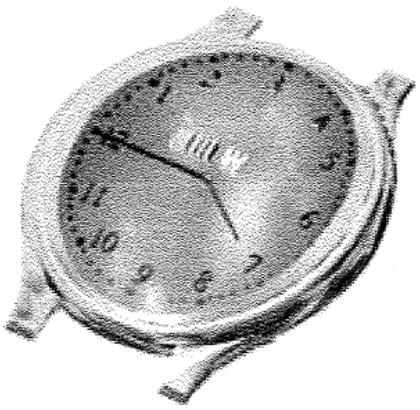

4

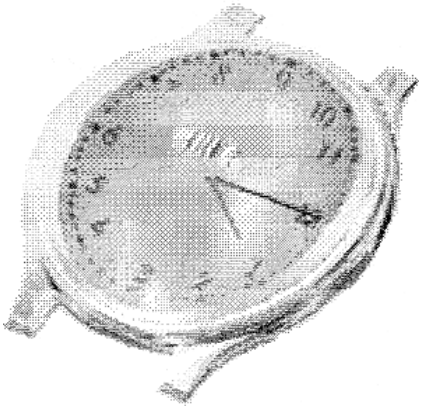

2

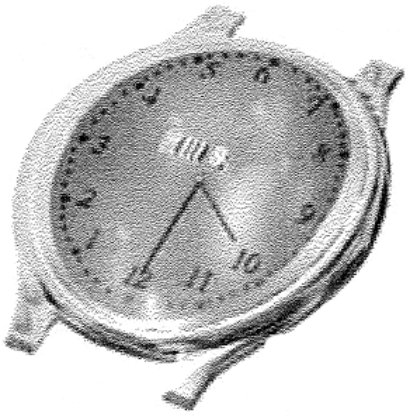

3

(21) Numărul depozitului național:
f 2001 1205
(22) Data depozitului național:
10.09.2001
(43) Data publicării: 28.02.2002
(71) Numele şi adresa solicitantului:
BP P.L.C., Britannic House,
1 Finsbury Circus,
London EC2M 7BA, GB
(74) Numele şi adresa mandatarului:
S.C. ROMINVENT S.A., str. Ermil Pangratti nr. 35, sector 1, Bucureşti
(72) Numele autorului: Michael J. O'Brien; Thomas Antista; Thomas Fairclough
(54) Denumirea desenului/modelului:
Turn de semnalizare pentru construcții la stația de alimentare şi service
(28) Numărul de desene/modele: 4
(51) LOC (7) Cl: **10** - 06
(30) Prioritatea invocată:
(33) Țara: US
(32) Data: 14.03.2001
(31) Numărul: 29/138.468

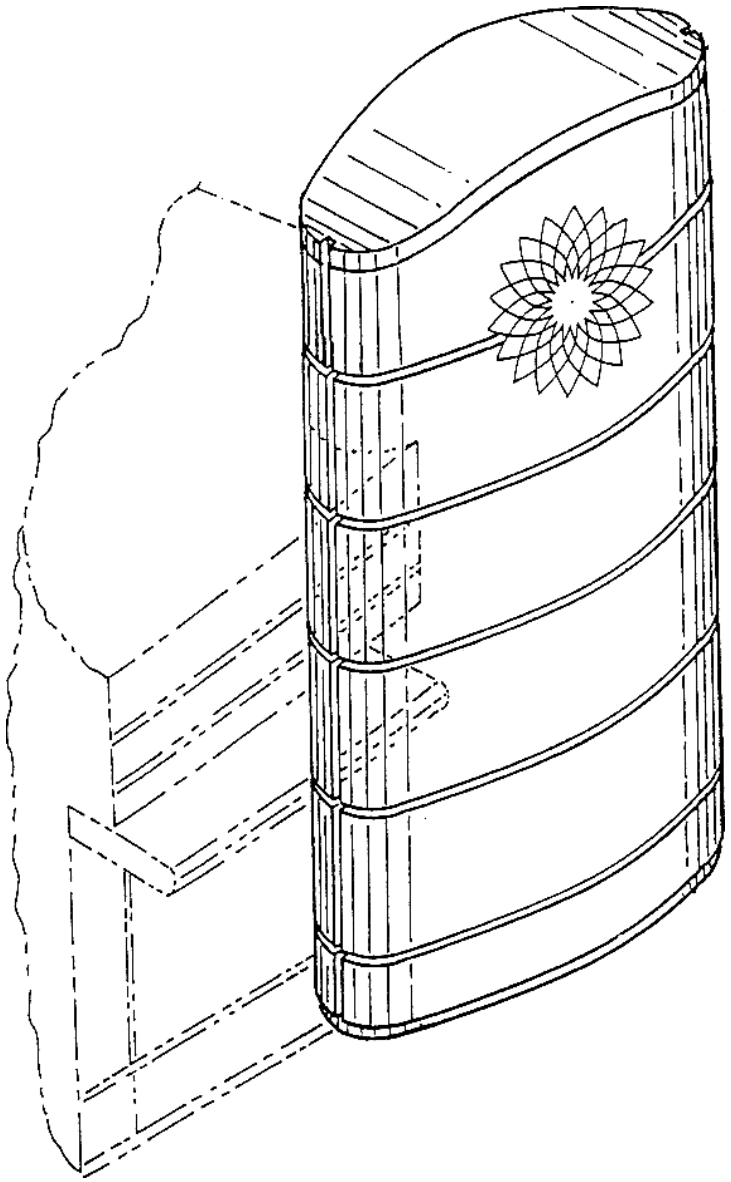

1.1

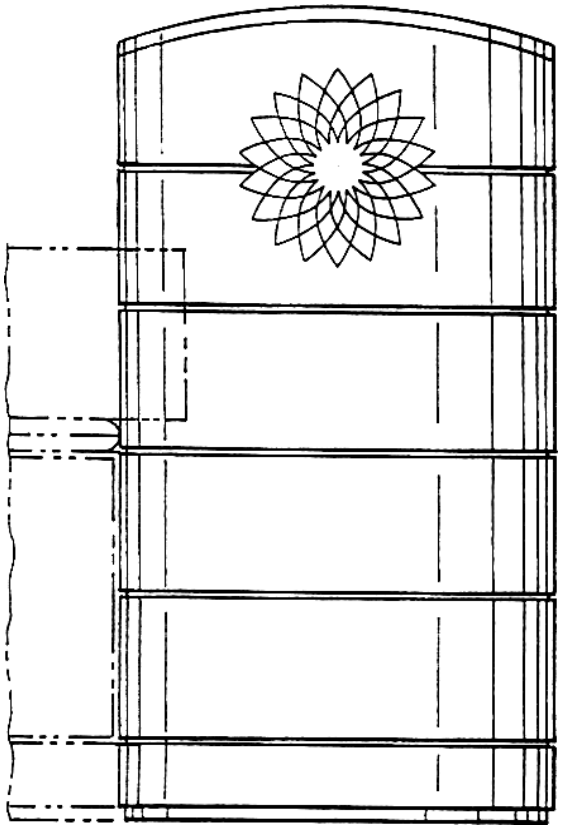

1.2

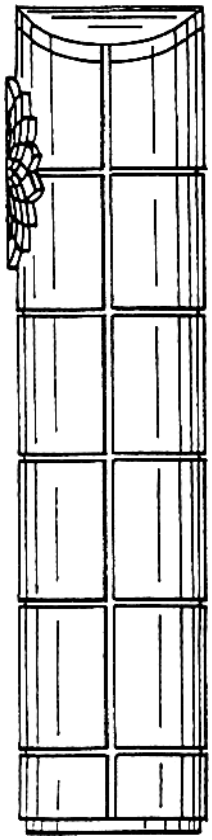

1.3

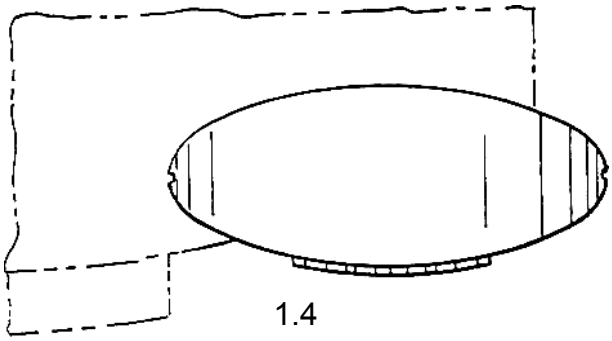

1.4

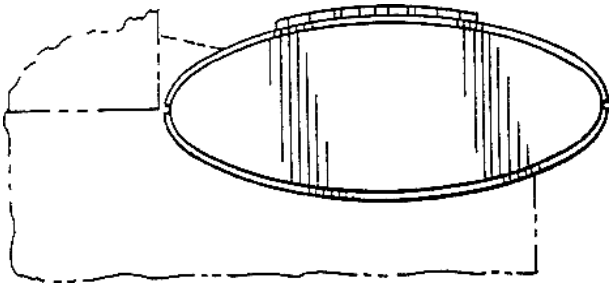

1.5

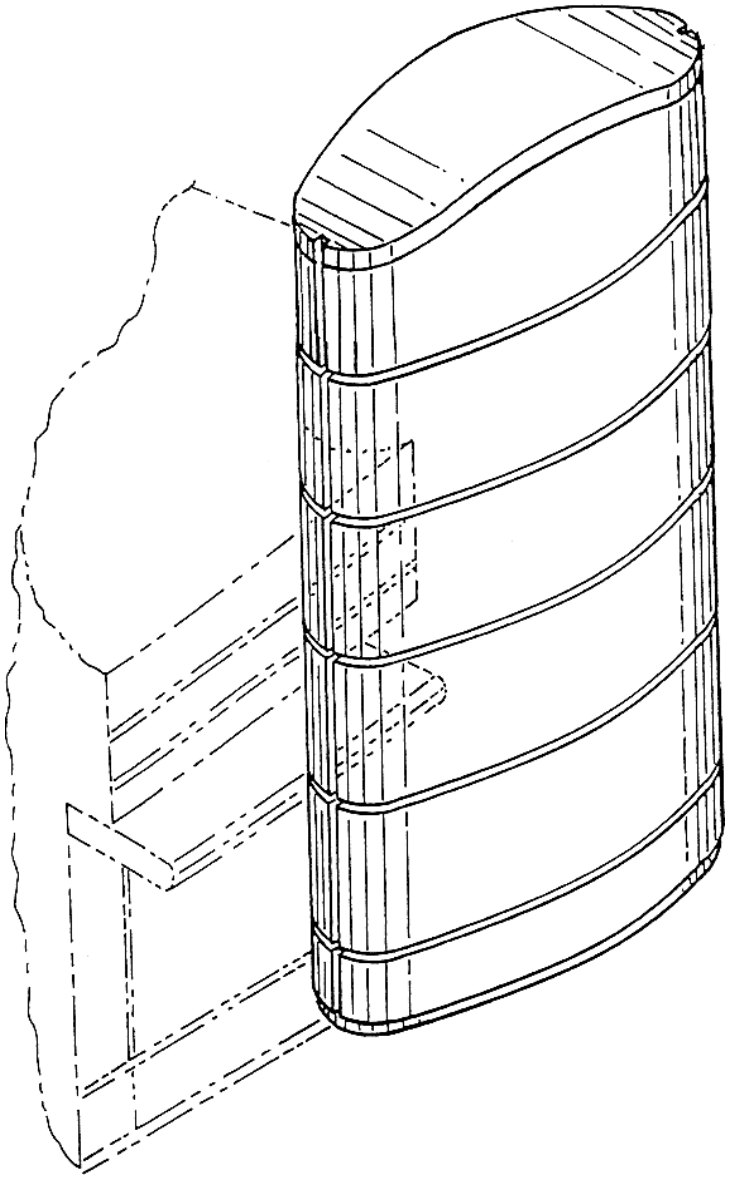

2.1

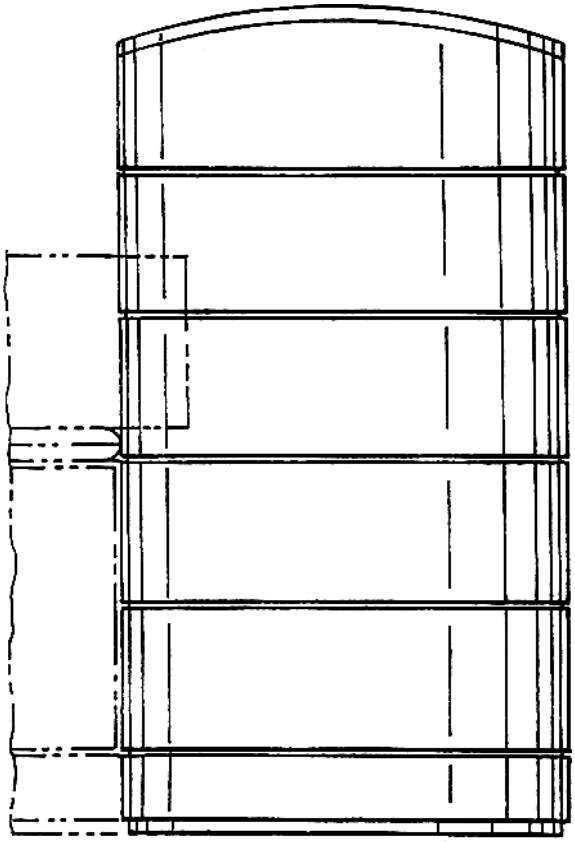

2.2

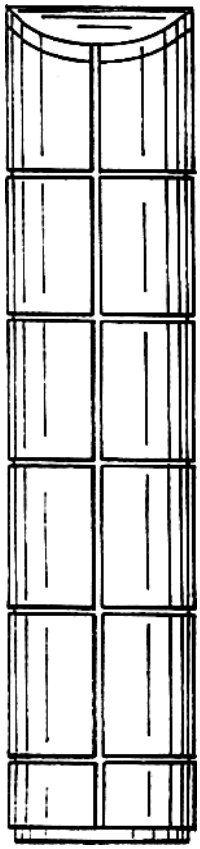

2.3

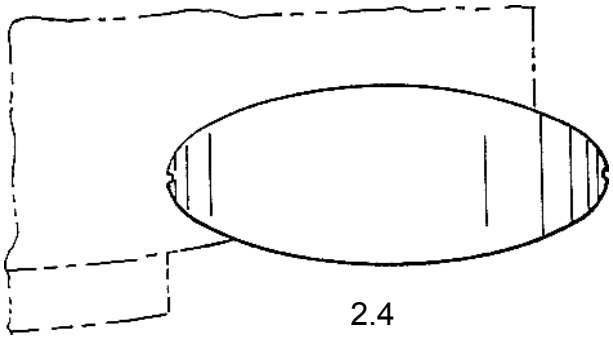

2.4

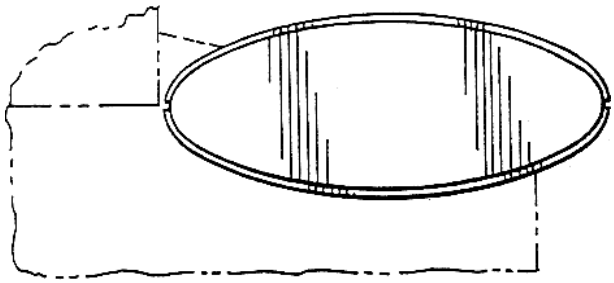

2.5

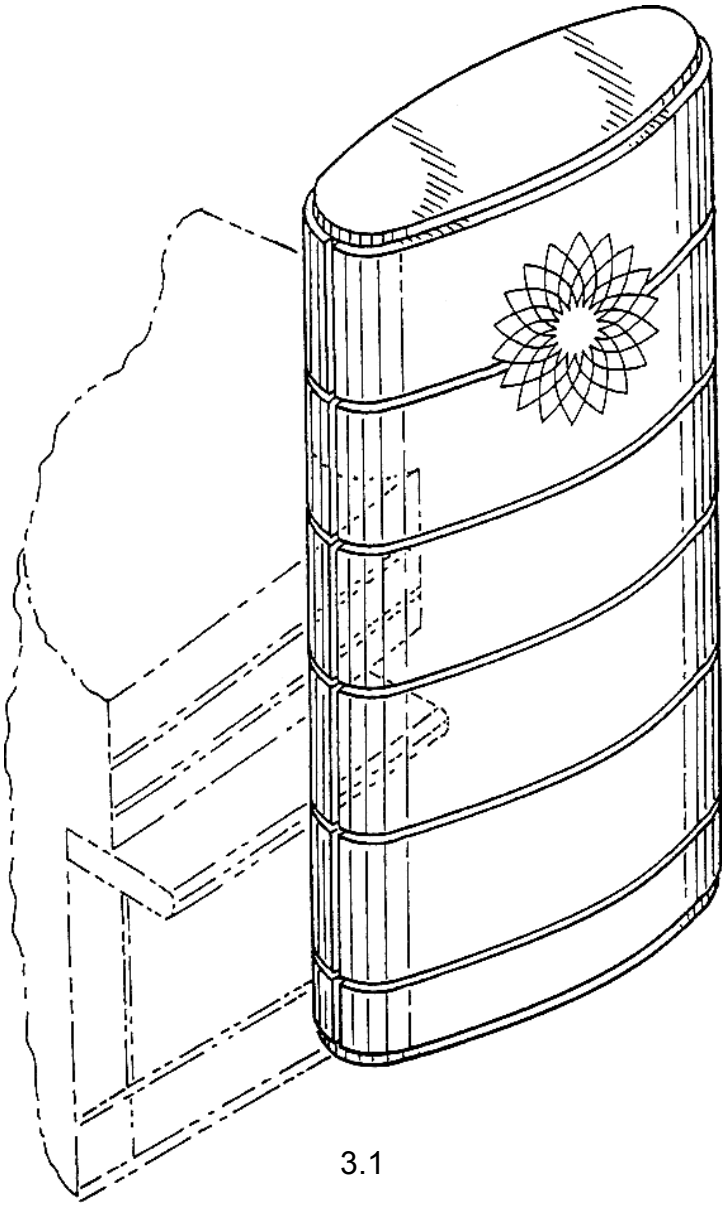

3.1

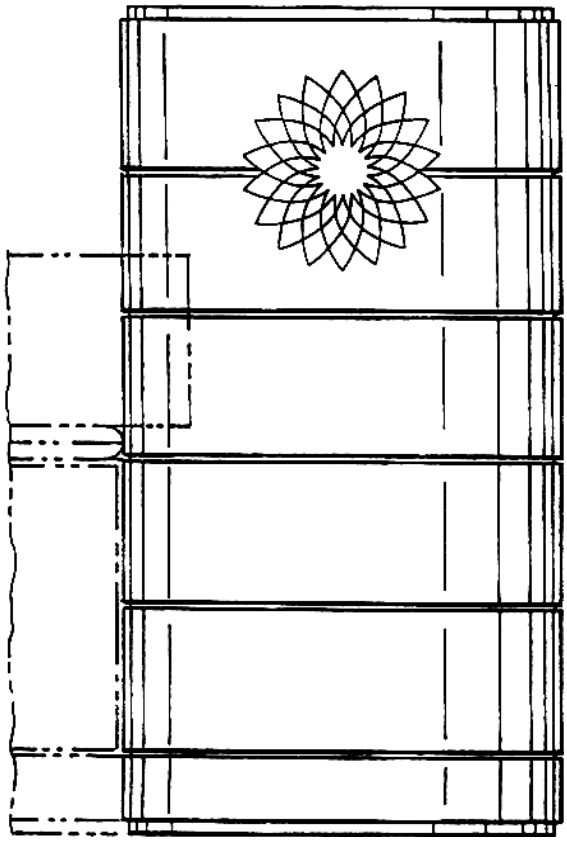

3.2

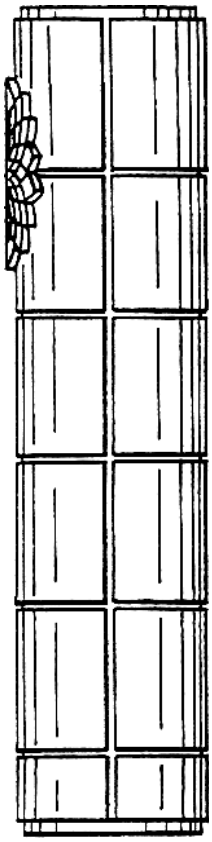

3.3

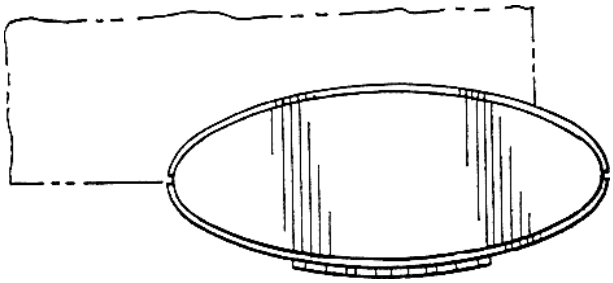

3.4

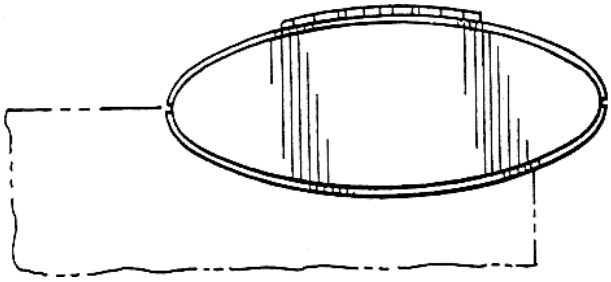

3.5

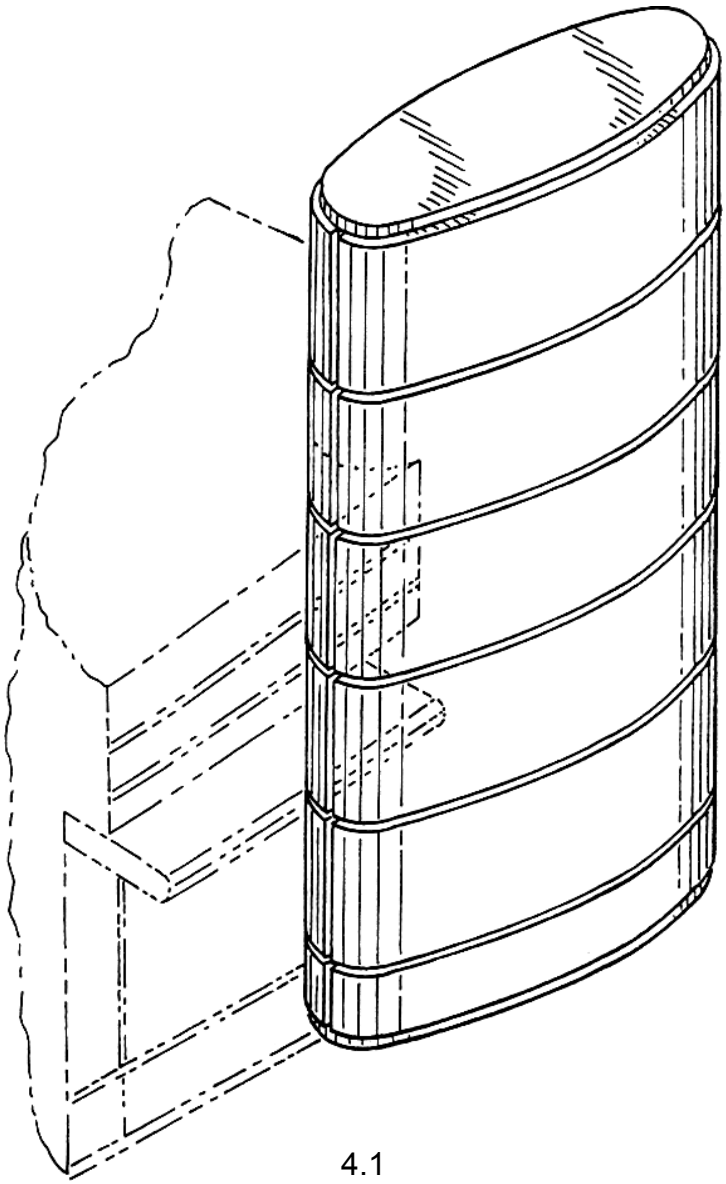

4.1

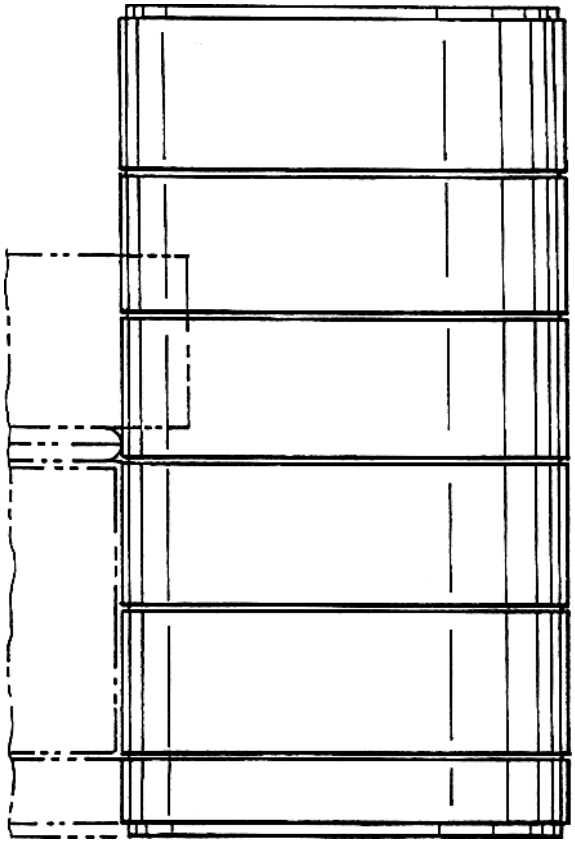

4.2

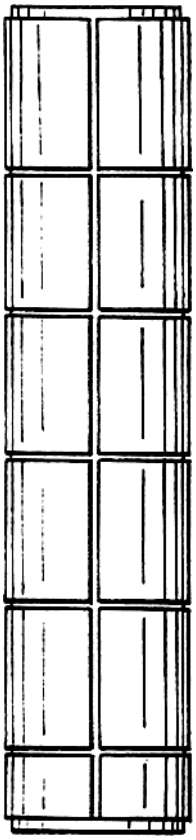

4.3

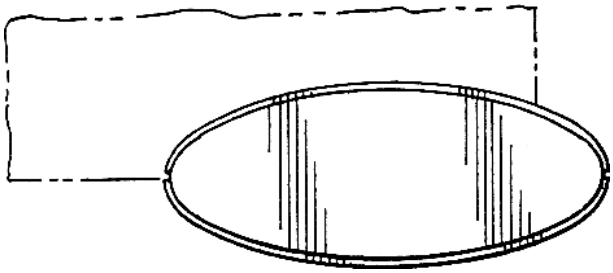

4.4

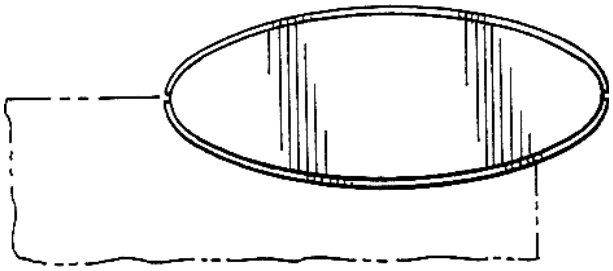

4.5

(21) Numărul depozitului național:
f 2001 1338
(22) Data depozitului național:
25.06.2001
(43) Data publicării: 28.02.2002
(71) Numele şi adresa solicitantului:
THE SWATCH GROUP MANAGEMENT DERVICES AG (THE SWATCH GROUP MANAGEMENT SERVICES S.A.)(THE SWATCH GROUP MANAGEMENT SERVICES LTD.), Seevorstadt 6, Biel, CH
(72) Numele autorului: Nicolas Barth-Nussbaumer
(54) Denumirea desenului/modelului:
Carcasă pentru ceas cu brățară
(28) Numărul de desene/modele: 1
(51) LOC (7) Cl: **10** - 07
(80)*Nr. înregistrării internaționale:
DM/056 809
Data înregistrării internaționale:
25.06.2001
Data publicării internaționale:
28.09.2001

---

(21) Numărul depozitului național:
f 2001 1366
(22) Data depozitului național:
07.03.2001
(43) Data publicării: 28.02.2002
(71) Numele şi adresa solicitantului:
MOVADO WATCH COMPANY S.A., 8, Bettlachstrasse, CH-2540 Grenchen, CH
(72) Numele autorului: Omar Torres
(54) Denumirea desenului/modelului:
Brățară pentru ceas
(28) Numărul de desene/modele: 1
(51) LOC (7) Cl: **10** - 07
(80)*Nr. înregistrării internaționale:
DM/056 990
Data înregistrării internaționale:
07.03.2001
Data publicării internaționale:
28.09.2001
(30) Prioritatea invocată:
(33) Țara: US
(32) Data: 12.09.2000
(31) Numărul: 29/129361

---

(21) Numărul depozitului național:
f 2001 1370
(22) Data depozitului național:
13.03.2001
(43) Data publicării: 28.02.2002
(71) Numele şi adresa solicitantului:
EBEL S.A., 113, rue de la Paix, CH-2300 La Chaux-de-Fonds, CH
(54) Denumirea desenului/modelului:
Brățară pentru ceas
(28) Numărul de desene/modele: 1
(51) LOC (7) Cl: **10** - 07
(80)*Nr. înregistrării internaționale:
DM/056 995
Data înregistrării internaționale:
13.03.2001
Data publicării internaționale:
28.09.2001

---

(21) Numărul depozitului național:
f 2001 1372
(22) Data depozitului național:
13.03.2001
(43) Data publicării: 28.02.2002
(71) Numele şi adresa solicitantului:
EBEL S.A., 113, rue de la Paix, CH-2300 La Chaux-de- Fonds, CH
(54) Denumirea desenului/modelului:
Închizătoare pentru brățară de ceas

(28) Numărul de desene/modele: 1
(51) LOC (7) Cl: **10** - 07
(80)*Nr. înregistrării internaționale:
DM/056 999
Data înregistrării internaționale:
13.03.2001
Data publicării internaționale:
28.09.2001

---

(21) Numărul depozitului național:
f 2001 1374
(22) Data depozitului național:
13.03.2001
(43) Data publicării: 28.02.2002
(71) Numele şi adresa solicitantului:
EBEL S.A., 113, rue de la Paix,
CH-2300 La Chaux-de-Fonds, CH
(54) Denumirea desenului/modelului:
Cadrane
(28) Numărul de desene/modele: 4
(51) LOC (7) Cl: **10** - 07
(80)*Nr. înregistrării internaționale:
DM/057 003
Data înregistrării internaționale:
13.03.2001
Data publicării internaționale:
28.09.2001

CLASA 11 - OBIECTE ORNAMENTALE

(21) Numărul depozitului național:
f 2001 1153
(22) Data depozitului național:
30.03.2001
(43) Data publicării: 28.02.2002
(71) Numele şi adresa solicitantului:
HERMES SELLIER (societe anonyme), 24, rue du Faubourg
Saint-Honore, F-75008 Paris, FR
(54) Denumirea desenului/modelului:
Vază, inele, cercei, pandantive, brățări, coliere, curele, cutie
(28) Numărul de desene/modele: 34
(51) LOC (7) Cl: **11** - 01, 02
(80)*Nr. înregistrării internaționale:
DM/056 389
Data înregistrării internaționale:
30.03.2001
Data publicării internaționale:
28.09.2001

---

(21) Numărul depozitului național:
f 2001 1356
(22) Data depozitului național:
09.08.2001
(43) Data publicării: 28.02.2002
(71) Numele şi adresa solicitantului:
HERMES SELLIER (societe anonyme), 24, rue du Faubourg
Saint-Honore, F-75008 Paris, FR
(54) Denumirea desenului/modelului:
Inele, brățări, zale de lanț, pandantiv
(28) Numărul de desene/modele: 19
(51) LOC (7) Cl: **11** - 01
(80)*Nr. înregistrării internaționale:
DM/056 931
Data înregistrării internaționale:
09.08.2001
Data publicării internaționale:
28.09.2001

---

(21) Numărul depozitului național:
f 2001 1359
(22) Data depozitului național:
19.06.2001
(43) Data publicării: 28.02.2002
(71) Numele şi adresa solicitantului:
SWATCH AG (SWATCH S.A.) (SWATCH LTD.), 94, Rue Jakob
Stampfli, CH-2502 Bienne, CH
(72) Numele autorului: Philippe Airaud;
Darry Seng; Gemma Barrera
(54) Denumirea desenului/modelului:
Bijuterii

(28) Numărul de desene/modele: 9
(51) LOC (7) Cl: **11** - 01
(80)*Nr. înregistrării internaționale:
DM/056 947
Data înregistrării internaționale:
19.06.2001
Data publicării internaționale:
28.09.2001

---

(21) Numărul depozitului național:
f 2001 1362
(22) Data depozitului național:
07.03.2001
(43) Data publicării: 28.02.2002
(71) Numele şi adresa solicitantului:
MOVADO WATCH COMPANY S.A., 8, Bettlachstrasse, CH-2540 Grenchen, CH
(72) Numele autorului: Omar Torres
(54) Denumirea desenului/modelului:
Brățară semicirculară
(28) Numărul de desene/modele: 1
(51) LOC (7) Cl: **11** - 01
(80)*Nr. înregistrării internaționale:
DM/056 986
Data înregistrării internaționale:
07.03.2001
Data publicării internaționale:
28.09.2001
(30) Prioritatea invocată:
(33) Țara: US
(32) Data: 12.09.2000
(31) Numărul: 29/129352

---

(21) Numărul depozitului național:
f 2001 1363
(22) Data depozitului național:
07.03.2001
(43) Data publicării: 28.02.2002
(71) Numele şi adresa solicitantului:
MOVADO WATCH COMPANY S.A., 8, Bettlachstrasse, CH-2540 Grenchen, CH
(72) Numele autorului: Omar Torres
(54) Denumirea desenului/modelului:
Inel semicircular
(28) Numărul de desene/modele: 1
(51) LOC (7) Cl: **11** - 01
(80)*Nr. înregistrării internaționale:
DM/056 987
Data înregistrării internaționale:
07.03.2001
Data publicării internaționale:
28.09.2001
(30) Prioritatea invocată:
(33) Țara: US
(32) Data: 12.09.2000
(31) Numărul: 29/129355

---

(21) Numărul depozitului național:
f 2001 1364
(22) Data depozitului național:
07.03.2001
(43) Data publicării: 28.02.2002
(71) Numele şi adresa solicitantului:
MOVADO WATCH COMPANY S.A., 8, Bettlachstrasse, CH-2540 Grenchen, CH
(72) Numele autorului: Omar Torres
(54) Denumirea desenului/modelului:
Inel semicircular
(28) Numărul de desene/modele: 1
(51) LOC (7) Cl: **11** - 01
(80)*Nr. înregistrării internaționale:
DM/056 988
Data înregistrării internaționale:
07.03.2001
Data publicării internaționale:
28.09.2001
(30) Prioritatea invocată:
(33) Țara: US
(32) Data: 12.09.2000
(31) Numărul: 29/129356

(21) Numărul depozitului național:
f 2001 1365
(22) Data depozitului național:
07.03.2001
(43) Data publicării: 28.02.2002
(71) Numele şi adresa solicitantului:
MOVADO WATCH COMPANY S.A., 8, Bettlachstrasse, CH-2540 Grenchen, CH
(72) Numele autorului: Omar Torres
(54) Denumirea desenului/modelului:
Clips semicircular
(28) Numărul de desene/modele: 1
(51) LOC (7) Cl: **11** - 01
(80)*Nr. înregistrării internaționale:
DM/056 989
Data înregistrării internaționale:
07.03.2001
Data publicării internaționale:
28.09.2001
(30) Prioritatea invocată:
(33) Țara: US
(32) Data: 12.09.2000
(31) Numărul: 29/129358

---

(21) Numărul depozitului național:
f 2001 1367
(22) Data depozitului național:
07.03.2001
(43) Data publicării: 28.02.2002
(71) Numele şi adresa solicitantului:
MOVADO WATCH COMPANY S.A., 8, Bettlachstrasse, CH-2540 Grenchen, CH
(72) Numele autorului: Omar Torres
(54) Denumirea desenului/modelului:
Brățară semicirculară
(28) Numărul de desene/modele: 1
(51) LOC (7) Cl: **11** - 01
(80)*Nr. înregistrării internaționale:
DM/056 991
Data înregistrării internaționale:
07.03.2001
Data publicării internaționale:
28.09.2001
(30) Prioritatea invocată:
(33) Țara: US
(32) Data: 12.09.2000
(31) Numărul: 29/129354

---

(21) Numărul depozitului național:
f 2001 1368
(22) Data depozitului național:
07.03.2001
(43) Data publicării: 28.02.2002
(71) Numele şi adresa solicitantului:
MOVADO WATCH COMPANY S.A., 8, Bettlachstrasse, CH-2540 Grenchen, CH
(72) Numele autorului: Omar Torres
(54) Denumirea desenului/modelului:
Colier semicircular
(28) Numărul de desene/modele: 1
(51) LOC (7) Cl: **11** - 01
(80)*Nr. înregistrării internaționale:
DM/056 992
Data înregistrării internaționale:
07.03.2001
Data publicării internaționale:
28.09.2001
(30) Prioritatea invocată:
(33) Țara: US
(32) Data: 12.09.2000
(31) Numărul: 29/129359

---

(21) Numărul depozitului național:
f 2001 1369
(22) Data depozitului național:
07.03.2001

(43) Data publicării: 28.02.2002
(71) Numele şi adresa solicitantului:
MOVADO WATCH COMPANY S.A., 8, Bettlachstrasse, CH-2540 Grenchen, CH
(72) Numele autorului: Omar Torres
(54) Denumirea desenului/modelului:
Colier semicircular
(28) Numărul de desene/modele: 1
(51) LOC (7) Cl: **11** - 01
(80)*Nr. înregistrării internaționale:
DM/056 993
Data înregistrării internaționale: 07.03.2001
Data publicării internaționale: 28.09.2001
(30) Prioritatea invocată:
(33) Țara: US
(32) Data: 12.09.2000
(31) Numărul: 29/129357

---

(21) Numărul depozitului național:
f 2001 1371
(22) Data depozitului național: 07.03.2001
(43) Data publicării: 28.02.2002
(71) Numele şi adresa solicitantului:
MOVADO WATCH COMPANY S.A., 8, Bettlachstrasse, CH-2540 Grenchen, CH
(72) Numele autorului: Omar Torres
(54) Denumirea desenului/modelului:
Colier semicircular
(28) Numărul de desene/modele: 1
(51) LOC (7) Cl: **11** - 01
(80)*Nr. înregistrării internaționale:
DM/056 998
Data înregistrării internaționale: 07.03.2001
Data publicării internaționale: 28.09.2001
(30) Prioritatea invocată:
(33) Țara: US
(32) Data: 12.09.2000
(31) Numărul: 29/129360

(21) Numărul depozitului național:
f 2001 1373
(22) Data depozitului național: 07.03.2001
(43) Data publicării: 28.02.2002
(71) Numele şi adresa solicitantului:
MOVADO WATCH COMPANY S.A., 8, Bettlachstrasse, CH-2540 Grenchen, CH
(72) Numele autorului: Omar Torres
(54) Denumirea desenului/modelului:
Brățară semicirculară
(28) Numărul de desene/modele: 1
(51) LOC (7) Cl: **11** - 01
(80)*Nr. înregistrării internaționale:
DM/057 002
Data înregistrării internaționale: 07.03.2001
Data publicării internaționale: 28.09.2001
(30) Prioritatea invocată:
(33) Țara: US
(32) Data: 12.09.2000
(31) Numărul: 29/129375

---

(21) Numărul depozitului național:
f 2001 1382
(22) Data depozitului național: 20.08.2001
(43) Data publicării: 28.02.2002
(71) Numele şi adresa solicitantului:
SWATCH AG (SWATCH S.A.) (SWATCH LTD.), 94, Rue Jakob Stampfli, CH-2502 Bienne, CH
(54) Denumirea desenului/modelului:
Inel şi cercei
(28) Numărul de desene/modele: 2
(51) LOC (7) Cl: **11** - 01
(80)*Nr. înregistrării internaționale:
DM/057 052
Data înregistrării internaționale: 20.08.2001
Data publicării internaționale: 28.09.2001

CLASA 12 - MIJLOACE DE TRANSPORT ŞI DE RIDICAT

(21) Numărul depozitului național:
f 2001 1711
(22) Data depozitului național:
17.12.2001
(43) Data publicării: 28.02.2002
(71) Numele şi adresa solicitantului:
S.C. TEHNOTON S.A., Calea Chişinăului nr. 43, 6600 Iaşi
(72) Numele autorului: Stângă Constantin
(54) Denumirea desenului/modelului:
Inductor de cale
(28) Numărul de desene/modele: 1
(51) LOC (7) Cl: **12** - 03

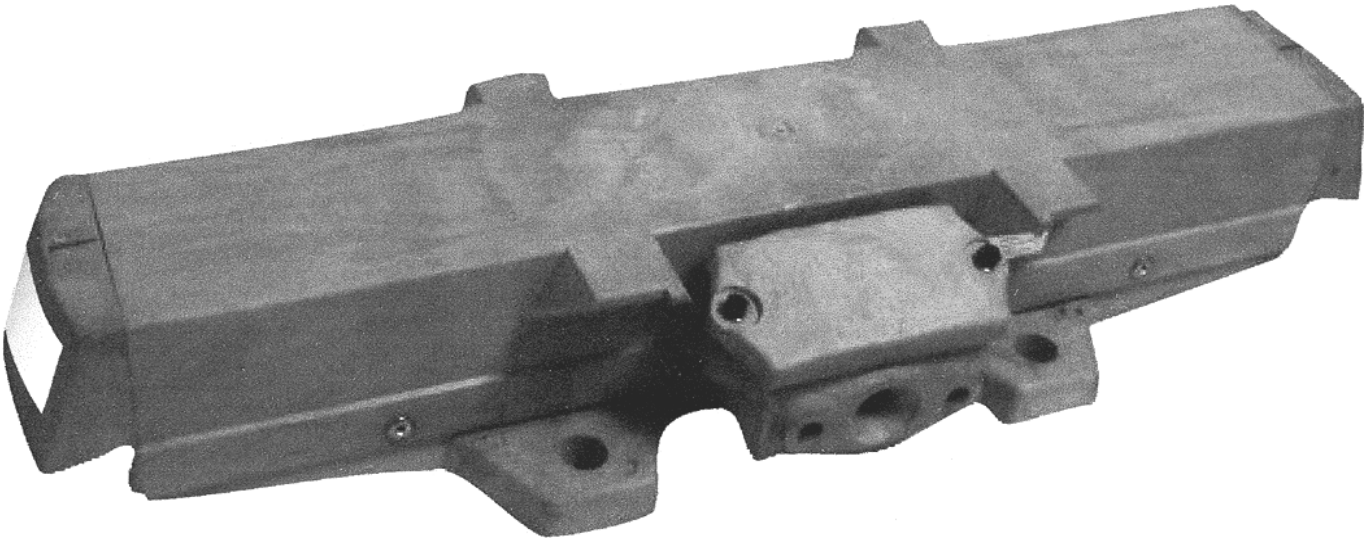

---

(21) Numărul depozitului național:
f 2001 1340
(22) Data depozitului național:
11.05.2001
(43) Data publicării: 28.02.2002
(71) Numele şi adresa solicitantului:
BAYERISCHE MOTOREN WERKE AG., D-80788 Munchen, DE
(54) Denumirea desenului/modelului:
Automobil, capotă, capac pentru trunchi, acoperitoare pentru capac, aripă pentru față şi spate, prag, mască pentru motor, volan şi roți pentru autovehicule
(28) Numărul de desene/modele: 22
(51) LOC (7) Cl: **12** - 08, 16
(80)*Nr. înregistrării internaționale:
DM/056 821
Data înregistrării internaționale:
11.05.2001
Data publicării internaționale:
28.09.2001
(30) Prioritatea invocată:
(33) Țara: DE
(32) Data: 16.11.2000
(31) Numărul: 400 10 998.0

---

(21) Numărul depozitului național:
f 2001 1341
(22) Data depozitului național:
14.05.2001
(43) Data publicării: 28.02.2002
(71) Numele şi adresa solicitantului:
RIAL LEICHTMETALLFELGEN GMBH, Industriestrasse 11, D-67136 Fußgonheim, DE
(54) Denumirea desenului/modelului:
Jantă
(28) Numărul de desene/modele: 1
(51) LOC (7) Cl: **12** - 16
(80)*Nr. înregistrării internaționale:
DM/056 823
Data înregistrării internaționale:
14.05.2001
Data publicării internaționale:
28.09.2001

---

(21) Numărul depozitului național:
f 2001 1350
(22) Data depozitului național:
09.08.2001
(43) Data publicării: 28.02.2002
(71) Numele şi adresa solicitantului:
BAYERISCHE MOTOREN WERKE AG., D-80877 Munchen, DE
(54) Denumirea desenului/modelului:
Roată pentru automobile
(28) Numărul de desene/modele: 1
(51) LOC (7) Cl: **12** - 16
(80)*Nr. înregistrării internaționale:
DM/056 905
Data înregistrării internaționale:
09.08.2001
Data publicării internaționale:
28.09.2001
(30) Prioritatea invocată:
(33) Țara: DE
(32) Data: 23.02.2001
(31) Numărul: 401 02 098.3

CLASA 13 - APARATE DE PRODUCERE, DISTRIBUȚIE ŞI TRANSFORMARE A ENERGIEI ELECTRICE

(21) Numărul depozitului național:
f 2001 1387
(22) Data depozitului național:
02.04.2001
(43) Data publicării: 28.02.2002
(71) Numele şi adresa solicitantului:
CGE DISTRIBUTION (societe anonyme), Immeuble Le Miroir 15-17, Boulevard du General de Gaulle, F-92542 Montrouge, FR
(54) Denumirea desenului/modelului:
Întrerupător programabil, priză variabilă
(28) Numărul de desene/modele: 5
(51) LOC (7) Cl: **13** - 03
(80)*Nr. înregistrării internaționale:
DM/057 086
Data înregistrării internaționale:
02.04.2001
Data publicării internaționale:
28.09.2001
(30) Prioritatea invocată:
(33) Țara: FR
(32) Data: 23.11.2000
(31) Numărul: 00 6849

---

(21) Numărul depozitului național:
f 2001 1725
(22) Data depozitului național:
20.12.2001
(43) Data publicării: 28.02.2002
(71) Numele şi adresa solicitantului:
S.C. AEROSTAR S.A., str. Condorilor nr. 9, 5500 Bacău
(72) Numele autorului: Anghel Cristian
(54) Denumirea desenului/modelului:
Amortizor cu cablu
(28) Numărul de desene/modele: 1
(51) LOC (7) Cl: **13** - 02

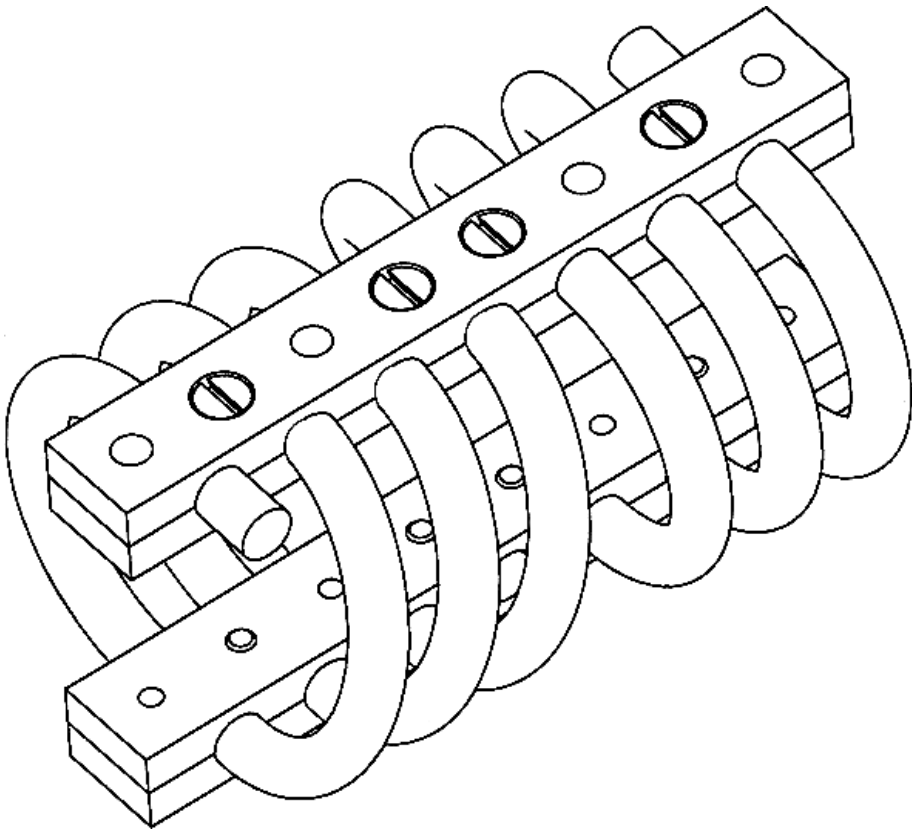

(21) Numărul depozitului național:
f 2001 1432
(22) Data depozitului național:
23.10.2001
(43) Data publicării: 28.02.2002
(71) Numele şi adresa solicitantului:
ABB S.R.O., Resslova 3,
466 02 Jablonec n.N., CZ
(74) Numele şi adresa mandatarului:
CABINET M. OPROIU S.R.L. - CONSILIERE ÎN PROPRIETATE INTELECTUALĂ, Calea Victoriei nr. 155, bl. D1, sc. 2, et. 5, ap. 54, sector 1, PO Box 22-217, Bucureşti
(72) Numele autorului: Zdenek Pavlicek; Ivan Dlabac
(54) Denumirea desenului/modelului:
Ramă pentru componente ale instalațiilor electrice
(28) Numărul de desene/modele: 8
(51) LOC (7) Cl: **13** - 03

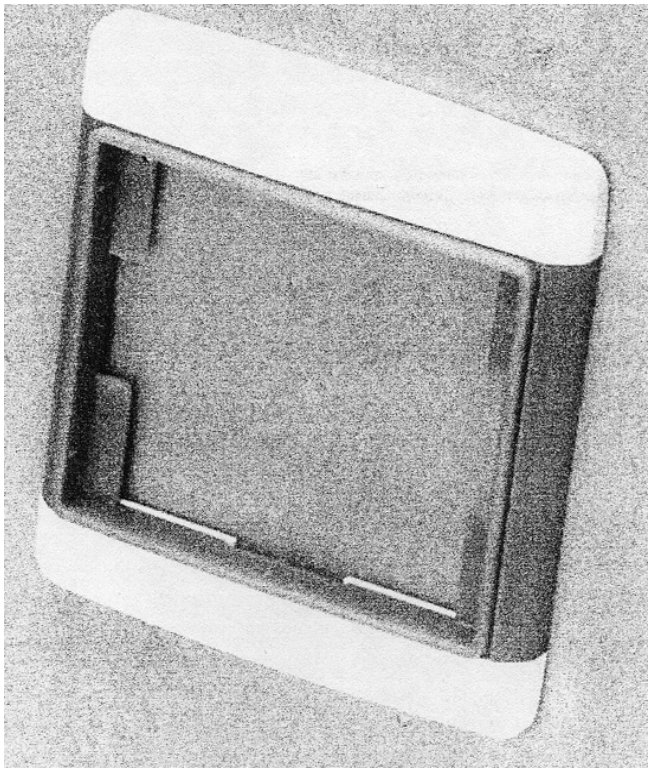

1

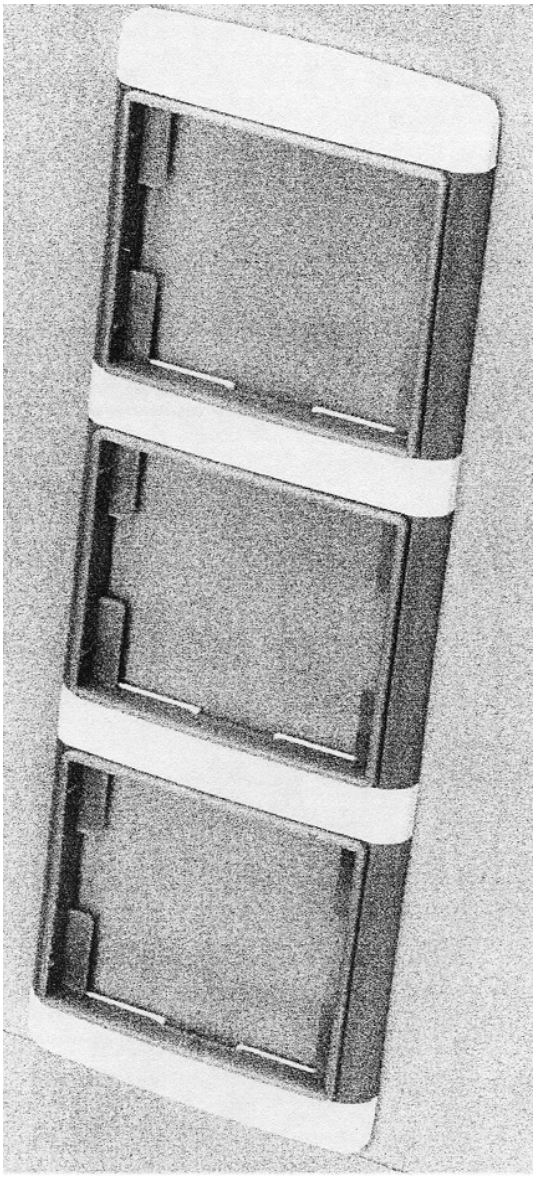

2

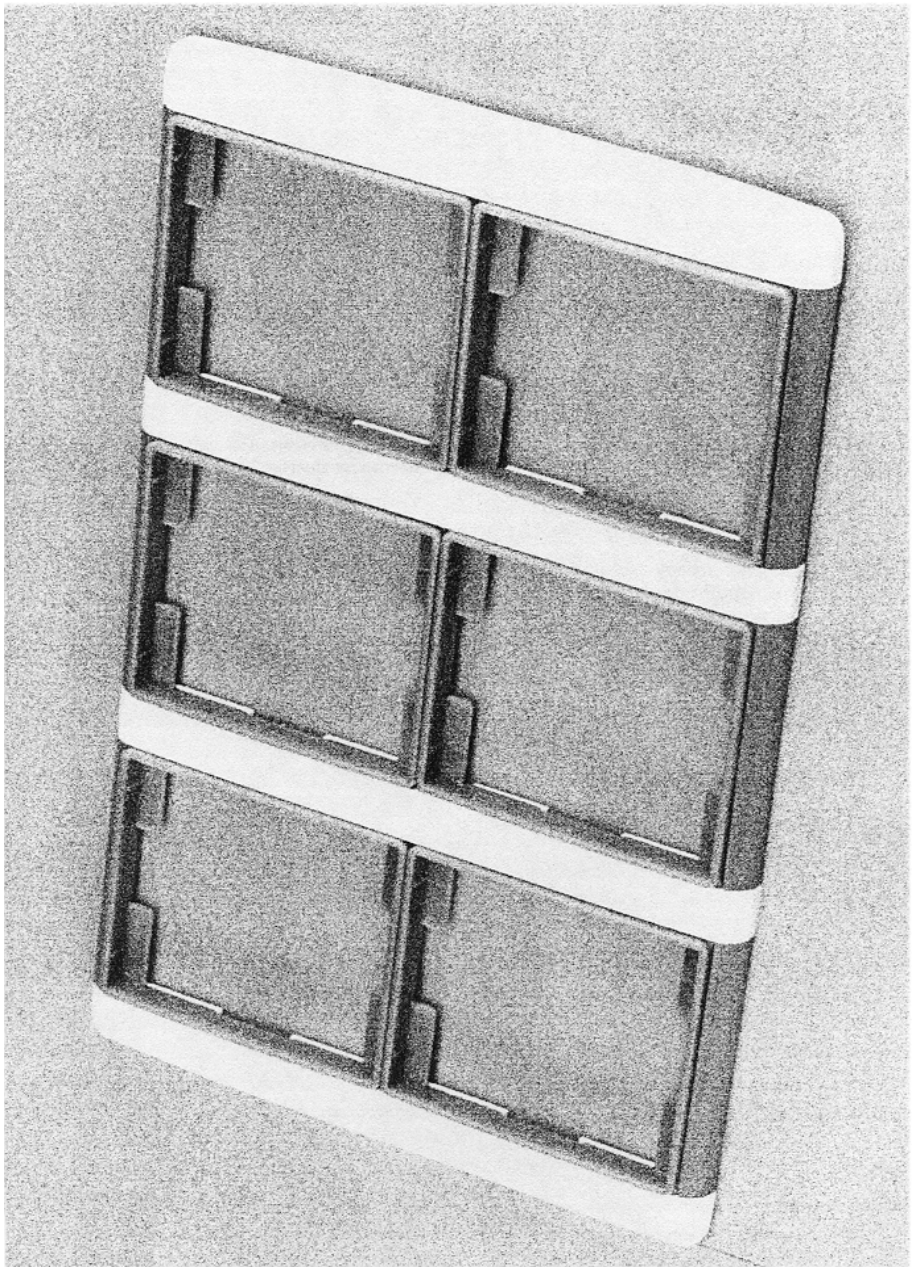

3

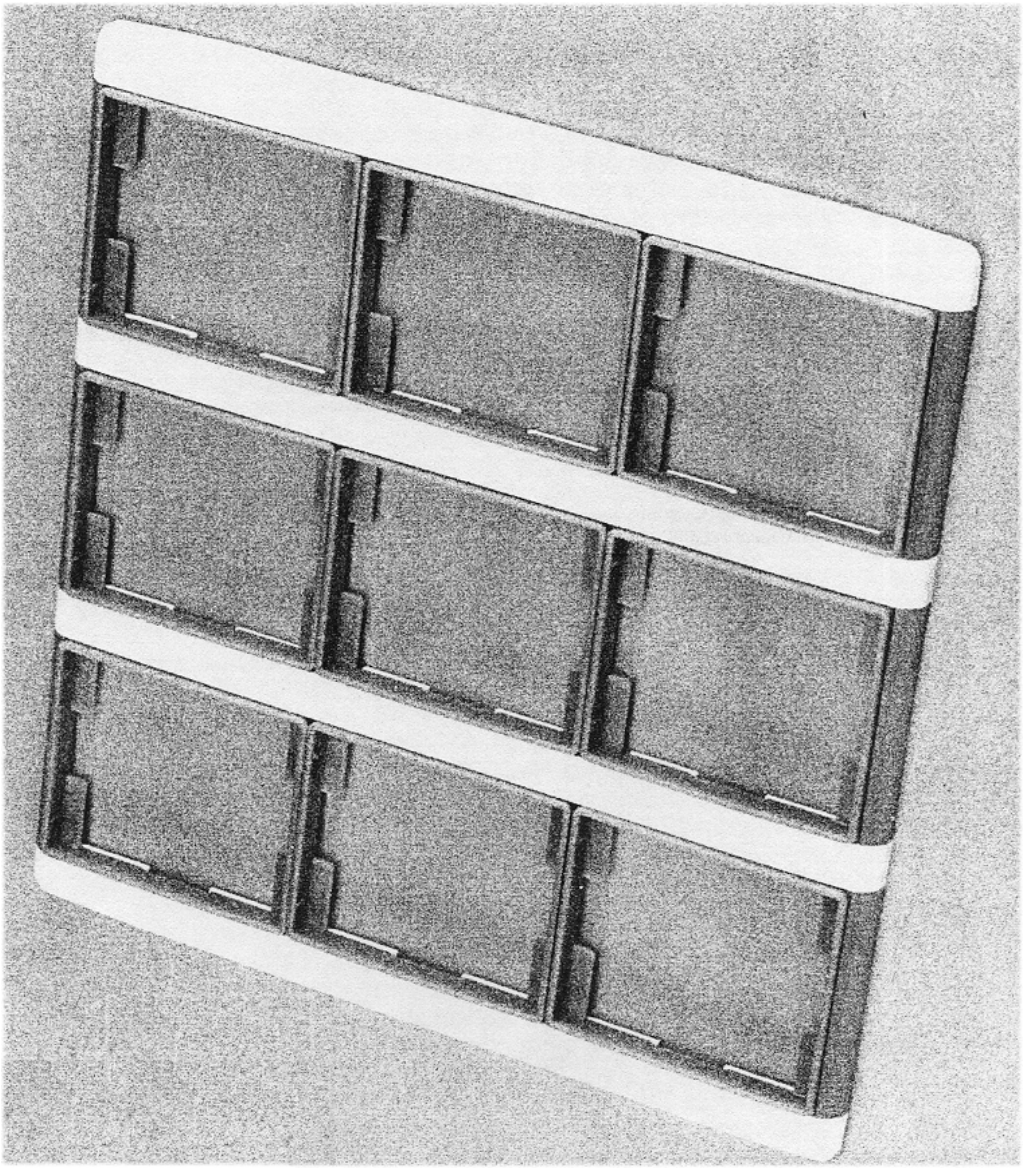

4

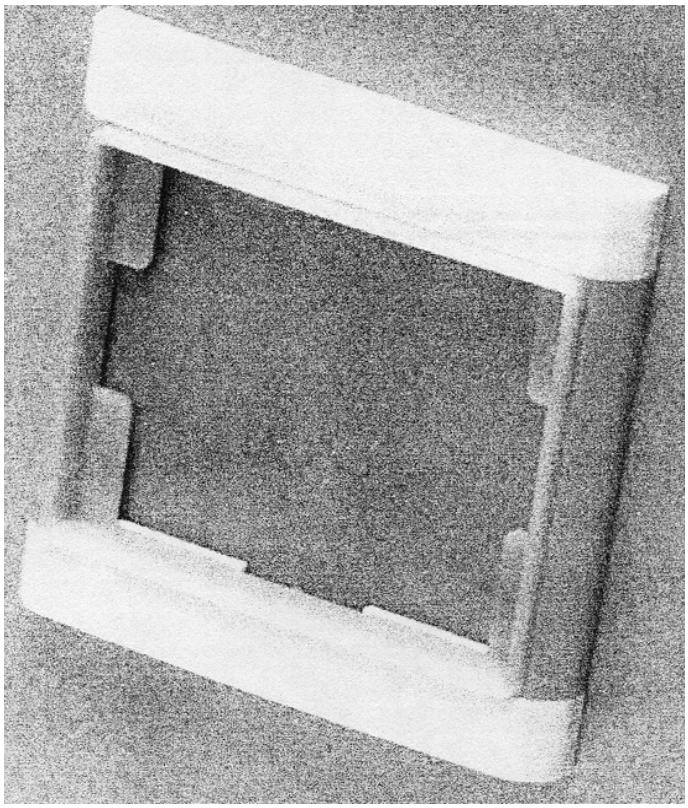

5

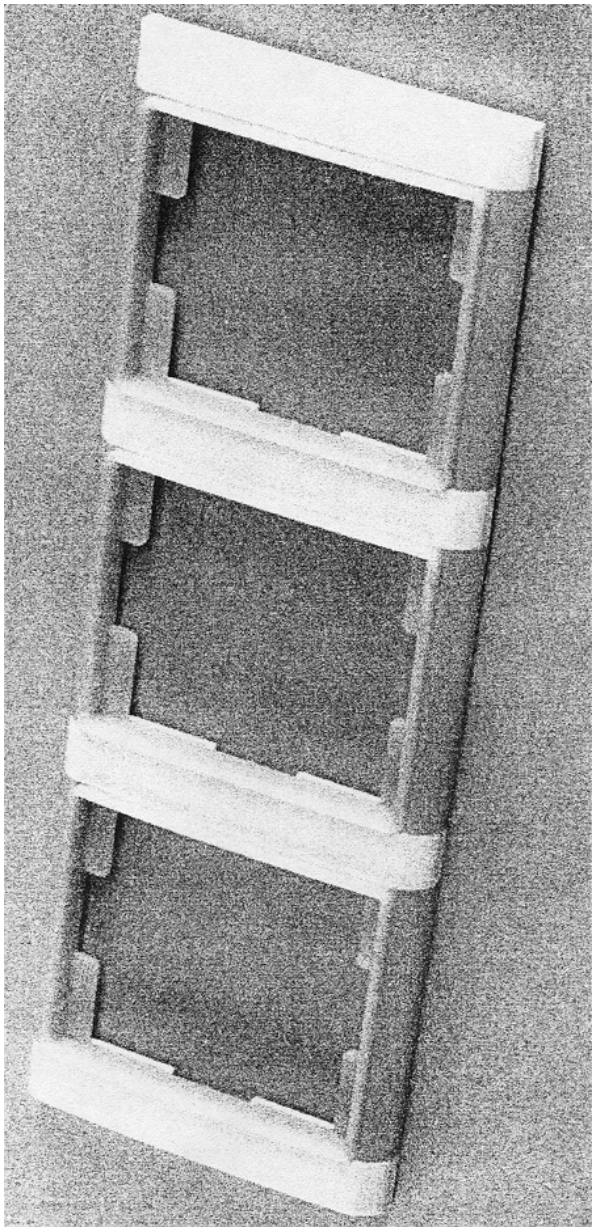

6

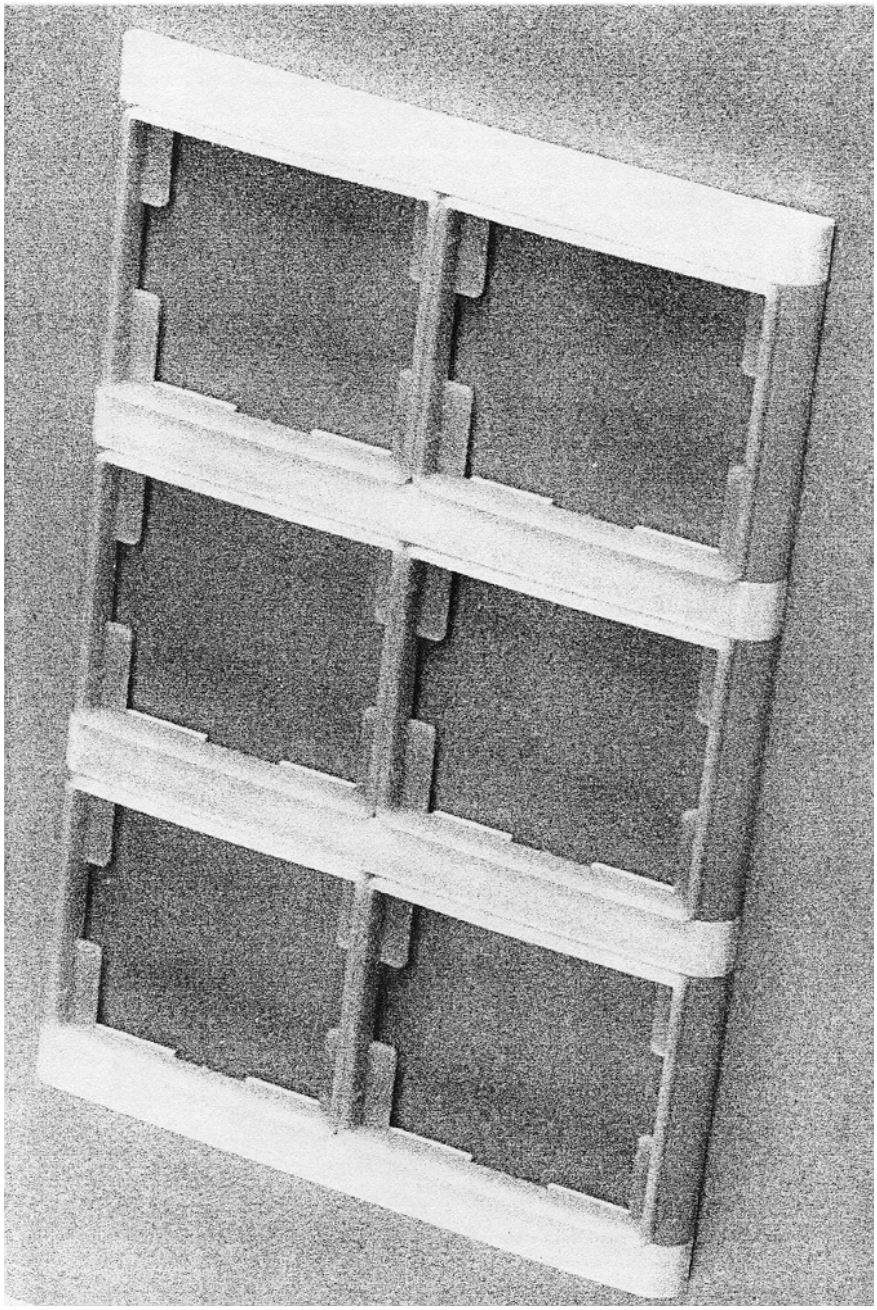

7

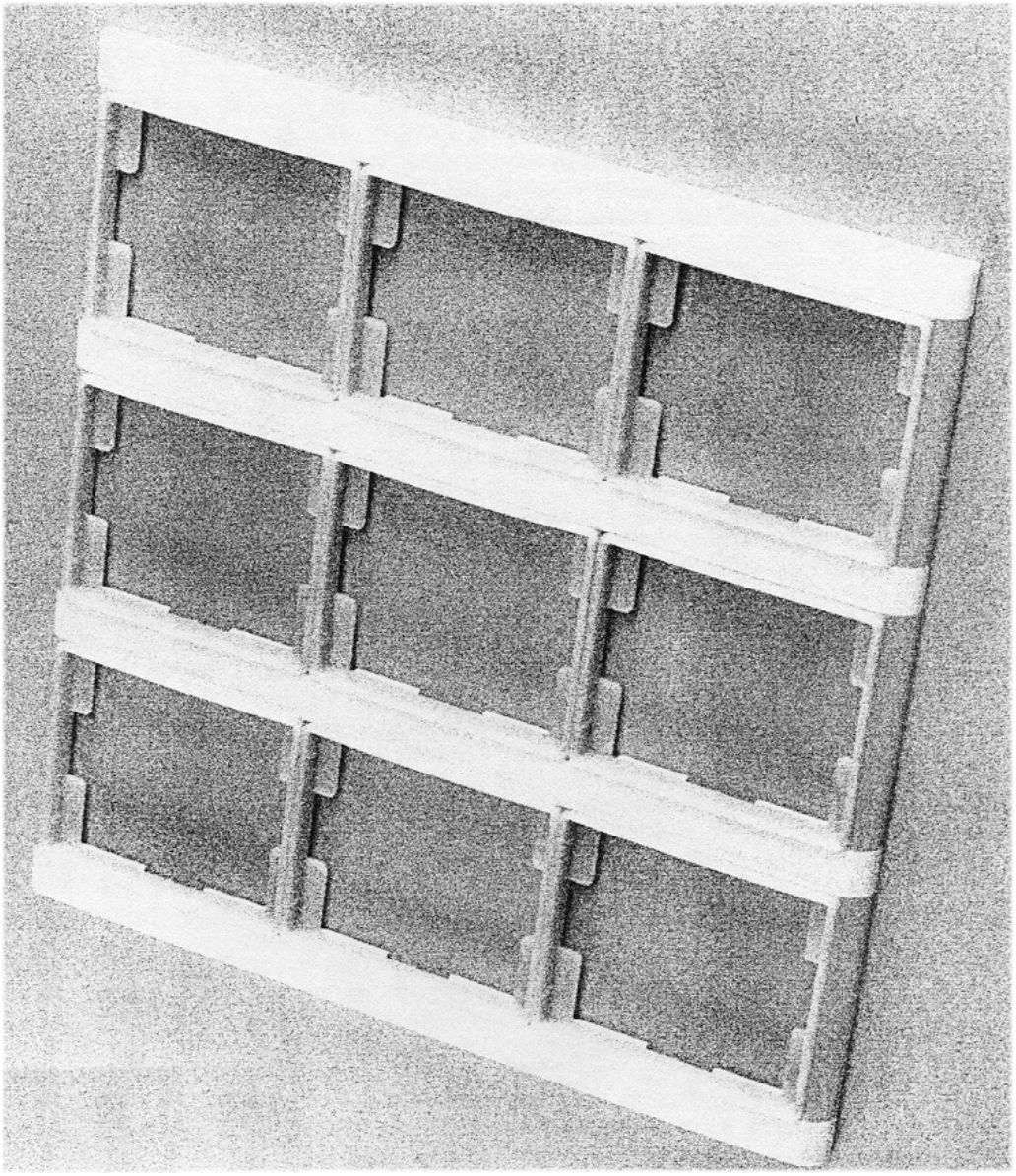

8

CLASA 14 - APARATE DE ÎNREGISTRARE, DE TELECOMUNICAŢII ŞI DE PRELUCRARE A INFORMAŢIILOR

(21) Numărul depozitului național:
f 2001 1333
(22) Data depozitului național:
20.07.2001
(43) Data publicării: 28.02.2002
(71) Numele şi adresa solicitantului:
SONY OVERSEAS S.A.,
Rutistrasse 12, CH-8952
Schlieren, CH
(72) Numele autorului: Suzuki Satashi; Kobayashi Takayuki
(54) Denumirea desenului/modelului:
Cititor de disc audionumeric cu receptor radio şi magnetofon, cititor de disc audionumeric, cititor de disc audionumeric cu receptor radio
(28) Numărul de desene/modele: 3
(51) LOC (7) Cl: **14** - 01, 03
(80)*Nr. înregistrării internaționale:
DM/056 765
Data înregistrării internaționale:
20.07.2001
Data publicării internaționale:
28.09.2001
(30) Prioritatea invocată:
(33) Țara: JP
(32) Data: 05.02.2001; 19.03.2001
(31) Numărul: 2001-6294 pentru modelul 1; 2001-11774 pentru modelul 2, 2001-11775 pentru modelul 3

---

(21) Numărul depozitului național:
f 2001 1347
(22) Data depozitului național:
06.08.2001
(43) Data publicării: 28.02.2002
(71) Numele şi adresa solicitantului:
SONY OVERSEAS S.A.,
Rutistrasse 12, CH-8952
Schlieren, CH
(72) Numele autorului: Kadonaga Akira
(54) Denumirea desenului/modelului:
Suport de înregistrare
(28) Numărul de desene/modele: 2
(51) LOC (7) Cl: **14** - 01
(80)*Nr. înregistrării internaționale:
DM/056 887
Data înregistrării internaționale:
06.08.2001
Data publicării internaționale:
28.09.2001
(30) Prioritatea invocată:
(33) Țara: JP
(32) Data: 08.02.2001
(31) Numărul: 2001-6638 pentru modelul 1, 2001-6639 pentru modelul 2

---

(21) Numărul depozitului național:
f 2001 1349
(22) Data depozitului național:
26.07.2001
(43) Data publicării: 28.02.2002
(71) Numele şi adresa solicitantului:
SONY OVERSEAS S.A.,
Rutistrasse 12, CH-8952
Schlieren, CH
(72) Numele autorului: Sadatsuki Koichi
(54) Denumirea desenului/modelului:
Difuzor pentru maşină
(28) Numărul de desene/modele: 1
(51) LOC (7) Cl: **14** - 01
(80)*Nr. înregistrării internaționale:
DM/056 901
Data înregistrării internaționale:
26.07.2001
Data publicării internaționale:
28.09.2001
(30) Prioritatea invocată:
(33) Țara: JP
(32) Data: 31.01.2001
(31) Numărul: 2001-5744

(21) Numărul depozitului național:
f 2001 1316
(22) Data depozitului național:
02.10.2001
(43) Data publicării: 28.02.2002
(71) Numele şi adresa solicitantului:
S.C. AEROSTAR S.A., str. Condorilor nr. 9, 5500 Bacău
(72) Numele autorului: Ghiuță Teofilia
(54) Denumirea desenului/modelului:
Panou de comandă
(28) Numărul de desene/modele: 1
(51) LOC (7) Cl: **14** - 02

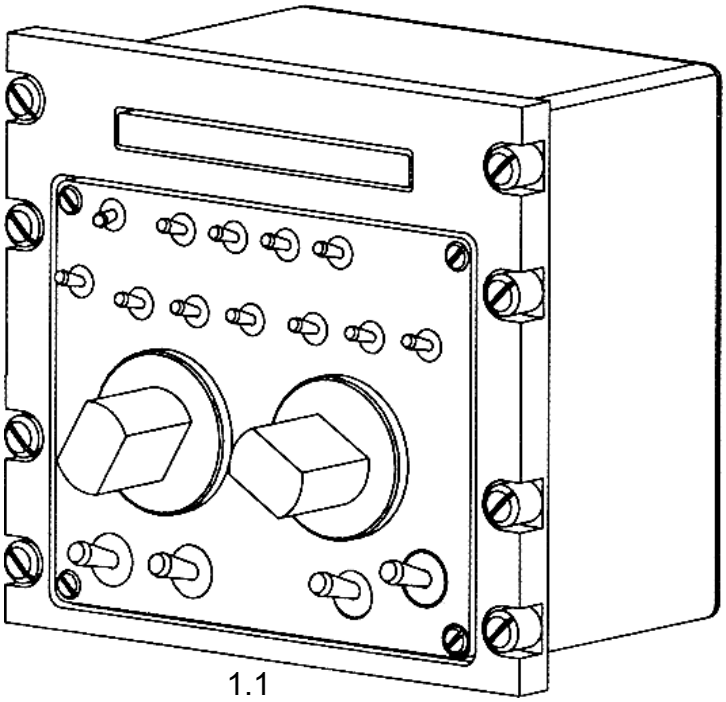

1.1

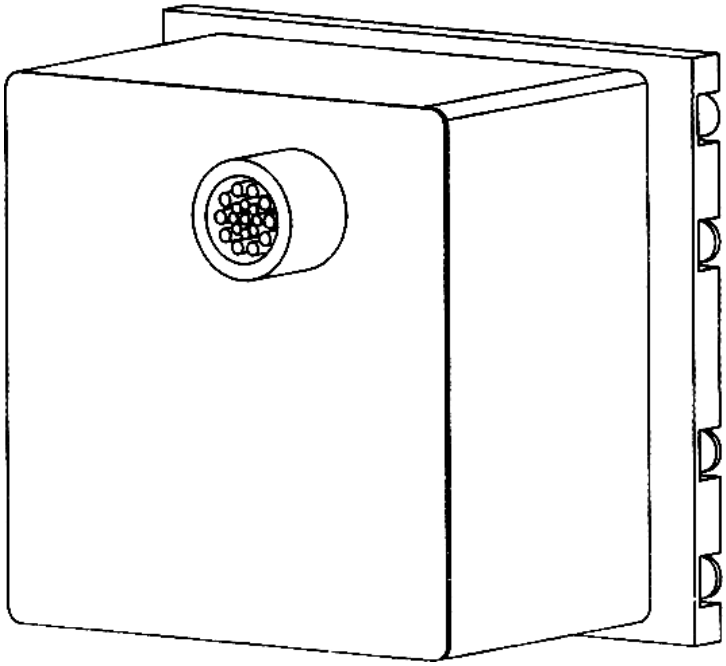

1.2

(21) Numărul depozitului național:
f 2001 1383
(22) Data depozitului național:
23.08.2001
(43) Data publicării: 28.02.2002
(71) Numele şi adresa solicitantului:
SONY OVERSEAS S.A.,
Rutistrasse 12, CH-8952
Schlieren, CH
(72) Numele autorului: Niitsu Takuya
(54) Denumirea desenului/modelului:
Televizor cu suport integrat, televizor, suport pentru televizor
(28) Numărul de desene/modele: 3
(51) LOC (7) Cl: **14** - 03, 99
(80)*Nr. înregistrării internaționale:
DM/057 061
Data înregistrării internaționale:
23.08.2001
Data publicării internaționale:
28.09.2001
(30) Prioritatea invocată:
(33) Țara: JP
(32) Data: 27.02.2001
(31) Numărul: 2001-4614,
2001-4615

---

(21) Numărul depozitului național:
f 2001 1385
(22) Data depozitului național:
15.08.2001
(43) Data publicării: 28.02.2002
(71) Numele şi adresa solicitantului:
SONY OVERSEAS S.A.,
Rutistrasse 12, CH-8952
Schlieren, CH
(72) Numele autorului: Kanatani Masakazu
(54) Denumirea desenului/modelului:
Televizor
(28) Numărul de desene/modele: 1
(51) LOC (7) Cl: **14** - 03
(80)*Nr. înregistrării internaționale:
DM/057 077
Data înregistrării internaționale:
15.08.2001
Data publicării internaționale:
28.09.2001
(30) Prioritatea invocată:
(33) Țara: JP
(32) Data: 20.02.2001
(31) Numărul: 2001-8574

CLASA 16 - ARTICOLE FOTOGRAFICE, CINEMATOGRAFICE SAU OPTICE

(21) Numărul depozitului național:
f 2001 1381
(22) Data depozitului național:
15.08.2001
(43) Data publicării: 28.02.2002
(71) Numele şi adresa solicitantului:
SONY OVERSEAS S.A.,
Rutistrasse 12, CH-8952
Schlieren, CH
(72) Numele autorului: Nakamura Toshihiro
(54) Denumirea desenului/modelului:
Proiector
(28) Numărul de desene/modele: 1
(51) LOC (7) Cl: **16** - 02
(80)*Nr. înregistrării internaționale:
DM/057 047
Data înregistrării internaționale:
15.08.2001
Data publicării internaționale:
28.09.2001
(30) Prioritatea invocată:
(33) Țara: JP
(32) Data: 23.02.2001
(31) Numărul: 2001-9031

---

(21) Numărul depozitului național:
f 2001 1378

(22) Data depozitului național: 28.06.2001
(43) Data publicării: 28.02.2002
(71) Numele şi adresa solicitantului: **SONY OVERSEAS S.A.**, Rutistrasse 12, CH-8952 Schlieren, CH
(72) Numele autorului: Obata Shinichi
(54) Denumirea desenului/modelului: **Imprimantă pentru cameră video**
(28) Numărul de desene/modele: 1
(51) LOC (7) Cl: **16** - 03
(80)*Nr. înregistrării internaționale: **DM/057 021**
Data înregistrării internaționale: 28.06.2001
Data publicării internaționale: 28.09.2001
(30) Prioritatea invocată:
(33) Țara: JP
(32) Data: 29.12.2000
(31) Numărul: 2000-38464

CLASA 19 - PAPETĂRIE, ARTICOLE DE BIROU, MATERIALE PENTRU ARTE, ÎNVĂȚĂMÂNT

(21) Numărul depozitului național: **f 2001 1582**
(22) Data depozitului național: 27.11.2001
(43) Data publicării: 28.02.2002
(71) Numele şi adresa solicitantului: **LEK TOVARNA FARMACEVTSKIH IN KEMICNIH IZDELKOV D.D.**, Verovskova 57, Ljubljana, SI-1526, SI
(74) Numele şi adresa mandatarului: AGENȚIA UNIVERSITARĂ DE INVENTICĂ INVENTA, bdul Corneliu Coposu nr. 7, bl. 104, sc. B, ap. 31, Bucureşti
(72) Numele autorului: Slavimir Stojanovic
(54) Denumirea desenului/modelului: **Coală de hârtie, carte de vizită, plic**
(28) Numărul de desene/modele: 3
(51) LOC (7) Cl: **19** - 01

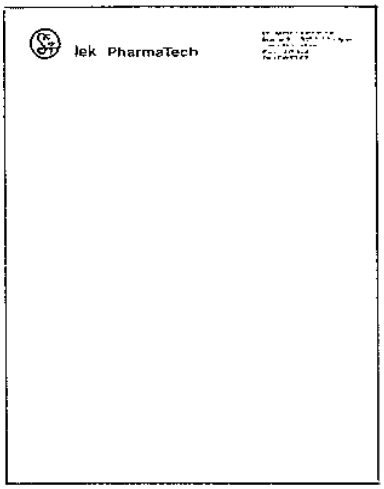

1

2

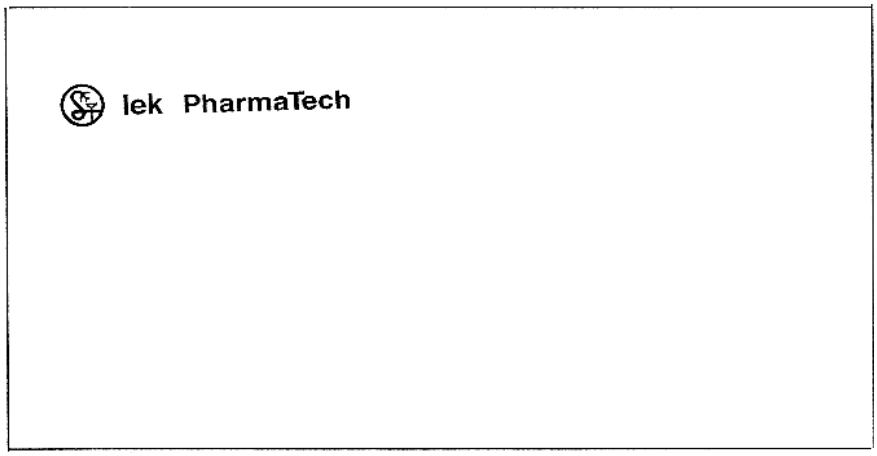

3

---

(21) Numărul depozitului național:
f 2001 1344
(22) Data depozitului național:
03.07.2001
(43) Data publicării: 28.02.2002
(71) Numele şi adresa solicitantului:
MANUFACTURE D'ARTICLES DE PRECISION ET DE DESSIN - M.A.P.E.D. A CORPORATION ORGANIZED UNDER THE LAWS OF FRANCE, Route de Pringy Argonay, F-74370 Pringy, FR
(54) Denumirea desenului/modelului:
Compasuri, tăbliță de scris, stilou cu perie pentru tăbliță de scris, ascuțitori pentru creion, perforator de birou, capsator, agrafe
(28) Numărul de desene/modele: 11
(51) LOC (7) Cl: **19** - 02, 06

(80)*Nr. înregistrării internaționale:
DM/056 856
Data înregistrării internaționale:
03.07.2001
Data publicării internaționale:
28.09.2001

---

(21) Numărul depozitului național:
f 2001 1289
(22) Data depozitului național:
14.09.2001
(43) Data publicării: 28.02.2002
(71) Numele şi adresa solicitantului:
SC DRACULA INFERNAL TOURS SRL, str. Ritmului nr. 19, sector 2, Bucureşti
(72) Numele autorului: Manea Cristian
(54) Denumirea desenului/modelului:
Foaie de scris
(28) Numărul de desene/modele: 1
(51) LOC (7) Cl: **19** - 01

DRACULA INFERNAL TOURS

...BECAUSE THE WORLD WILL BECOME A HELL TRADE BUSINESS ANYWAY...

19 Ritmului st. Bucharest, phone/fax 250-6999, 092-611362

(21) Numărul depozitului național:
f 2001 1366
(22) Data depozitului național:
23.04.2001
(43) Data publicării: 28.02.2002
(71) Numele şi adresa solicitantului:
HELIT INNOVATIVE BURO PRODUKTE GMBH, Osemundstr. 23-25, D-58566 Kierspe, DE
(54) Denumirea desenului/modelului:
Tavă pentru documente, cutie pentru corespondență
(28) Numărul de desene/modele: 2
(51) LOC (7) Cl: **19** - 02
(80)*Nr. înregistrării internaționale:
DM/056 972
Data înregistrării internaționale:
23.04.2001
Data publicării internaționale:
28.09.2001
(30) Prioritatea invocată:
(33) Țara: DE
(32) Data: 24.01.2001
(31) Numărul: 401 00 740.5

---

(21) Numărul depozitului național:
f 2001 1294
(22) Data depozitului național:
06.12.2001
(43) Data publicării: 28.02.2002
(71) Numele şi adresa solicitantului:
SC UMI UNIVERSAL MASS INDUSTRIE SRL, 2429 Bungard, DJ 106, județul Sibiu
(72) Numele autorului: Hugo Iang; Nicoleta Victoria Condor
(54) Denumirea desenului/modelului:
Tipărire publicitară
(28) Numărul de desene/modele: 2
(51) LOC (7) Cl: **19** - 08

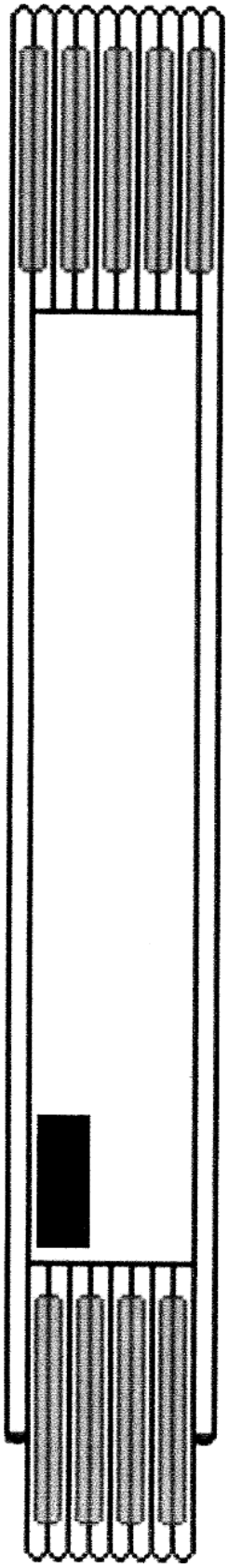

1

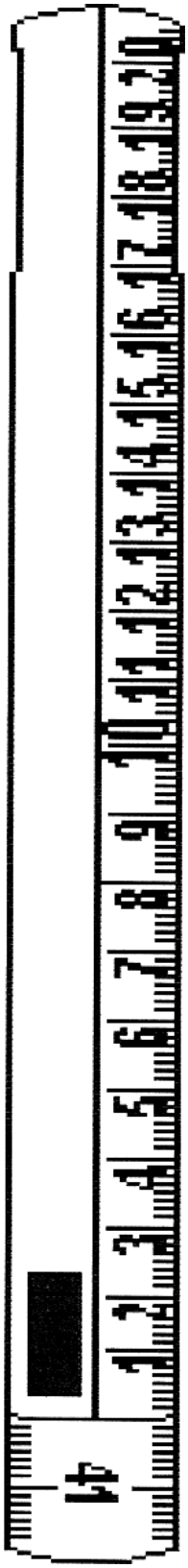

2

(21) Numărul depozitului național:
f 2001 1311
(22) Data depozitului național:
26.09.2001
(43) Data publicării: 28.02.2002
(71) Numele şi adresa solicitantului:
S.C. ROM IN LOVE S.R.L., str. Laborator nr. 124, bl. 40, sc. 1, et. 1, ap. 11, sector 3, Bucureşti
(72) Numele autorului: Dumitrescu Ioan Cătălin
(54) Denumirea desenului/modelului:
Etichetă pentru confecții
(28) Numărul de desene/modele: 1
(51) LOC (7) Cl: **19** - 08

---

(21) Numărul depozitului național:
f 2001 1325
(22) Data depozitului național:
03.10.2001
(43) Data publicării: 28.02.2002
(71) Numele şi adresa solicitantului:
S.C. LEGCONS LA DORA GROUP S.R.L., str. Lucaci nr. 88, et. 1, ap. 5, sector 3, Bucureşti
(72) Numele autorului: Antonio Cirillo
(54) Denumirea desenului/modelului:
Etichete
(28) Numărul de desene/modele: 2
(51) LOC (7) Cl: **19** - 08

1

(43) Data publicării: 28.02.2002
(71) Numele şi adresa solicitantului:
S.C. MASPEX ROMANIA S.R.L., Splaiul Unirii nr. 12, bl. B6, sc. A, et. 6, ap. 24, sector 4, Bucureşti
(74) Numele şi adresa mandatarului:
S.C. RODALL S.R.L., str. Polonă nr. 115, bl. 15, ap. 19, sector 1, Bucureşti
(72) Numele autorului: Visan Alin Mădălin
(54) Denumirea desenului/modelului:
Etichetă băuturi răcoritoare
(28) Numărul de desene/modele: 1
(51) LOC (7) Cl: **19** - 08

Reprezentarea grafică se găseşte la pag. 293

2

(21) Numărul depozitului național:
f 2001 1407
(22) Data depozitului național:
19.11.2001
(43) Data publicării: 28.02.2002
(71) Numele şi adresa solicitantului:
PAVLU ANA, str. Ştirbei Vodă nr. 65, et. 7, ap. 16, sector 1, Bucureşti
(72) Numele autorului: Pavlu Ana
(54) Denumirea desenului/modelului:
Grafică pentru ambalaj
(28) Numărul de desene/modele: 1
(51) LOC (7) Cl: **19** - 08
(57) Descrierea desenului/modelului: Grafică pentru ambalaj - reprezintă prima creație de acest gen pe piața românească neexistând alte ambalaje similare pentru teste rapide de depistare a bolilor venerice. Aspect atractiv şi descriptiv, prin utilizarea unei stilizări a spirochetului sifilisului şi folosirea unor corpuri de litere originale. Produsul se comercializează în farmacii, fiind destinat publicului larg.

---

(21) Numărul depozitului național:
f 2001 1328
(22) Data depozitului național:
10.10.2001

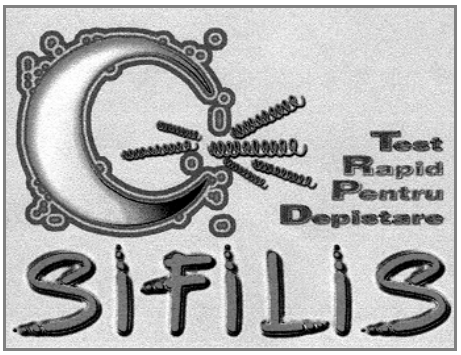

(21) Numărul depozitului național:
f 2001 1410
(22) Data depozitului național:
19.11.2001
(43) Data publicării: 28.02.2002
(71) Numele şi adresa solicitantului:
PAVLU ANA, str. Ştirbei Vodă nr. 65, et. 7, ap. 16, sector 1, Bucureşti
(72) Numele autorului: Pavlu Ana
(54) Denumirea desenului/modelului:
Grafică pentru ambalaj
(28) Numărul de desene/modele: 1
(51) LOC (7) Cl: **19** - 08
(57) Descrierea desenului/modelului: Grafică pentru ambalaj - reprezintă prima creație de acest gen pe piața românească neexistând alte ambalaje similare pentru teste rapide de depistare a bolilor venerice. Aspect atractiv şi descriptiv, prin utilizarea unei stilizări a agentului patogen, respectiv spor, şi folosirea unor corpuri de litere originale. Produsul se comercializează în farmacii, fiind destinat publicului larg.

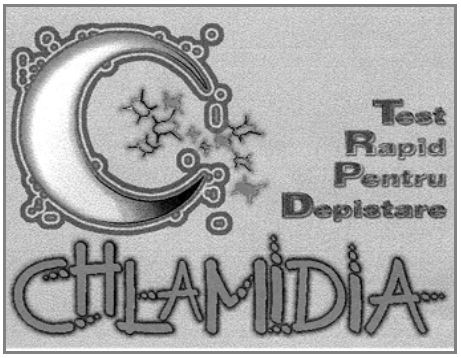

(21) Numărul depozitului național:
f 2001 1411
(22) Data depozitului național:
19.11.2001
(43) Data publicării: 28.02.2002
(71) Numele şi adresa solicitantului:
PAVLU ANA, str. Ştirbei Vodă nr. 65, et. 7, ap. 16, sector 1, Bucureşti
(72) Numele autorului: Pavlu Ana
(54) Denumirea desenului/modelului:
Grafică pentru ambalaj
(28) Numărul de desene/modele: 1
(51) LOC (7) Cl: **19** - 08
(57) Descrierea desenului/modelului: Grafică pentru ambalaj - reprezintă prima creație de acest gen pe piața românească neexistând alte ambalaje similare pentru teste rapide de depistare a bolilor venerice. Aspect atractiv şi descriptiv, prin utilizarea unei stilizări a cocului respectiv şi folosirea unor corpuri de litere originale. Produsul se comercializează în farmacii, fiind destinat publicului larg.

(21) Numărul depozitului național:
f 2001 1412
(22) Data depozitului național:
19.11.2001
(43) Data publicării: 28.02.2002
(71) Numele şi adresa solicitantului:
PAVLU ANA, str. Ştirbei Vodă nr. 65, et. 7, ap. 16, sector 1, Bucureşti
(72) Numele autorului: Pavlu Ana

(54) Denumirea desenului/modelului:
Grafică pentru ambalaj
(28) Numărul de desene/modele: 1
(51) LOC (7) Cl: **19** - 08
(57) Descrierea desenului/modelului: Grafică pentru ambalaj - reprezintă prima creație de acest gen pe piața românească neexistând alte ambalaje similare pentru teste rapide de depistare a bolilor venerice. Aspect atractiv şi descriptiv, prin utilizarea unei stilizări a virusului respectiv şi folosirea unor corpuri de litere originale. Produsul se comercializează în farmacii, fiind destinat publicului larg.

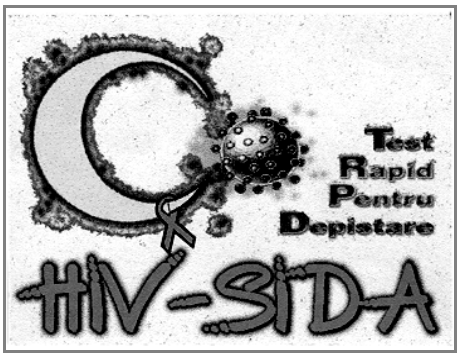

---

(21) Numărul depozitului național:
f 2001 1413
(22) Data depozitului național:
19.11.2001
(43) Data publicării: 28.02.2002
(71) Numele şi adresa solicitantului:
PAVLU ANA, str. Ştirbei Vodă nr. 65, et. 7, ap. 16, sector 1, Bucureşti
(72) Numele autorului: Pavlu Ana
(54) Denumirea desenului/modelului:
Grafică pentru ambalaj
(28) Numărul de desene/modele: 1
(51) LOC (7) Cl: **19** - 08
(57) Descrierea desenului/modelului: Grafică pentru ambalaj - reprezintă prima creație de acest gen pe piața românească neexistând alte ambalaje similare pentru teste rapide de depistare a bolilor venerice. Aspect atractiv şi descriptiv, prin utilizarea unei stilizări a bacilului respectiv şi folosirea unor corpuri de litere originale. Produsul se comercializează în farmacii, fiind destinat publicului larg.

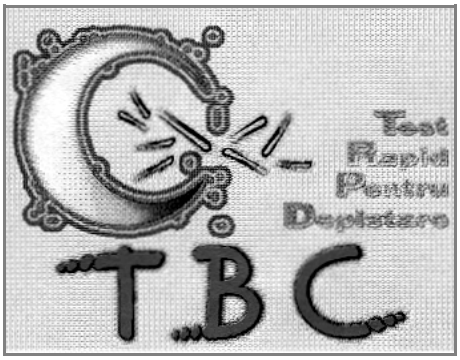

---

(21) Numărul depozitului național:
f 2001 1414
(22) Data depozitului național:
19.11.2001
(43) Data publicării: 28.02.2002
(71) Numele şi adresa solicitantului:
PAVLU ANA, str. Ştirbei Vodă nr. 65, et. 7, ap. 16, sector 1, Bucureşti
(72) Numele autorului: Pavlu Ana
(54) Denumirea desenului/modelului:
Grafică pentru ambalaj
(28) Numărul de desene/modele: 1
(51) LOC (7) Cl: **19** - 08
(57) Descrierea desenului/modelului: Grafică pentru ambalaj - reprezintă prima creație de acest gen pe piața românească neexistând alte ambalaje similare pentru teste rapide de depistare a bolilor venerice. Aspect atractiv şi descriptiv, prin utilizarea unei stilizări a ciupercii respective şi folosirea unor corpuri de litere originale. Produsul se comercializează în farmacii, fiind destinat publicului larg.

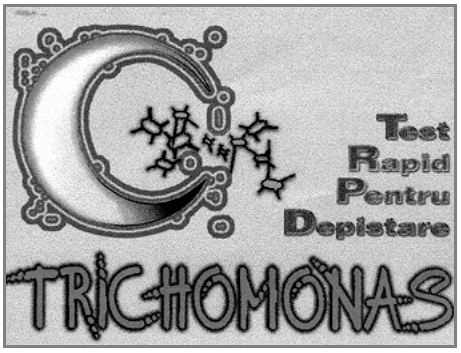

---

(21) Numărul depozitului național:
f 2001 1416
(22) Data depozitului național:
19.11.2001
(43) Data publicării: 28.02.2002
(71) Numele şi adresa solicitantului:
PAVLU ANA, str. Ştirbei Vodă nr. 65, et. 7, ap. 16, sector 1, Bucureşti
(72) Numele autorului: Pavlu Ana
(54) Denumirea desenului/modelului:
Grafică
(28) Numărul de desene/modele: 1
(51) LOC (7) Cl: **19** - 08
(57) Descrierea desenului/modelului: Grafică pentru ambalaj. Grafică figurativă reprezentând o pasăre cu un bebeluş în cioc, adecvat ca mesaj.

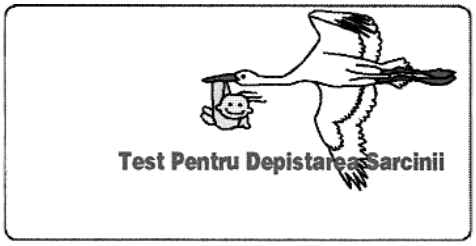

---

(21) Numărul depozitului național:
f 2001 1422
(22) Data depozitului național:
22.10.2001
(43) Data publicării: 28.02.2002
(71) Numele şi adresa solicitantului:
S.C. ALEXANDRION GRUP ROMANIA S.R.L., comuna Bucov, sat Pleasa, judeţul Prahova
(72) Numele autorului: Stratigis Emmanouil; Salameh Nawaf
(54) Denumirea desenului/modelului:
Emblemă
(28) Numărul de desene/modele: 1
(51) LOC (7) Cl: **19** - 08
(57) Descrierea desenului/modelului: Emblema are o formă ovală, reprezentând o efigie cu un cap antic grecesc în relief. Dedesubtul efigiei, pe un semicerc, este scris "S.C. ALEXANDRION GRUP ROMANIA S.R.L.".

---

(21) Numărul depozitului național:
f 2001 1437
(22) Data depozitului național:
24.10.2001
(43) Data publicării: 28.02.2002
(71) Numele şi adresa solicitantului:
S.C. LACTAG S.A., str. Exerciţiu nr. 224, Piteşti
(72) Numele autorului: Pavel Dan Florian
(54) Denumirea desenului/modelului:
Etichete
(28) Numărul de desene/modele: 5
(51) LOC (7) Cl: **19** - 08

Reprezentările grafice se găsesc la pag. 293

(21) Numărul depozitului național:
f 2001 1451
(22) Data depozitului național:
30.10.2001
(43) Data publicării: 28.02.2002
(71) Numele şi adresa solicitantului:
EDITURA TEORA S.R.L.,
str. Serboda nr. 1, bl. V19,
sc. 1, et. 3, ap. 67, sector 5,
763043 Bucureşti
(74) Numele şi adresa mandatarului:
ION RODICA COCUȚA, Calea
Dorobanților nr. 126-130, et. 9,
ap. 50, sector 1, 71224 Bucureşti
(72) Numele autorului: Raducanu Teodor;
Rotaru Diana
(54) Denumirea desenului/modelului:
Desen pentru machetă, copertă carte, pentru linie serie de cărți
(28) Numărul de desene/modele: 5
(51) LOC (7) Cl: **19** - 08
(57) Descrierea desenului/modelului: **Modelul 1** - copertă carte având trei părți: fața (coperta 1-a), cotorul şi spatele (coperta a 4-a) are grafica color prestabilită pe fond roşu mărginit de banda terminală superioară difert colorată. Fața are sus-stânga sigla, la demarcația între fond şi bandă, central titlul cu majuscule albe mari, sub titlu cu majuscule galbene mijlocii, ambele mărginite la stânga de dungă albă, jos-stânga sumarul succint cu majuscule (eventual), autorii cu litere mici, galbene, iar în colț dreapta-jos decupare pentru ilustrație. Cotorul conține sus sigla, central titlu cu majuscule galbene, jos autorii cu galben. Spatele conține pe banda superioară adresa site-ului, centrel text (eventual), la subsol, în stânga numele editurii, titlul scurt, codul, în dreapta decupaj alb pentru codul de bare; **modelul 2** - copertă de carte având trei părți: față, cotor, spate are grafică color prestabilită pe fond galben mărginit superior de o bandă albastră. Fața conține sus-stânga, pe demarcație, sigla, dedesubt, pe toată lățimea, titlul cu majuscule negre mari, dedesubt subtitlu unu cu majuscule albastre mijlocii, dedesubt subtitlu doi cu litere mici roşii, jos stânga, sumar succint cu majuscule (eventual), autorii cu majuscule negre mijlocii, adresa site-ului cu negru, iar în colțul drept jos decuparea pentru ilustrație. Cotorul conține, vertical, sus sigla la demarcație, dedesubt titlul cu majuscule negre şi jos autorii cu majuscule mici negre. Spatele conține adresa site-ului pe banda superioară, central text (eventual), la subsol numele editurii, titlul scurt şi codul în stânga şi decupajul alb pentru codul de bare în dreapta; **modelul 3** - copertă de carte având trei părți: față, cotor, spate are grafică color prestabilită pe fond roşu. Fața conține în dreapta, pornind de sus în jos sigla şi adresa site-ului într-o decupare galbenă, titlul cu majuscule albe mari, decuparea pentru ilustrație, titlul repetat, în stânga sus două decupări albe pentru ilustrații, dedesubt numele de domeniu vertical, cu majuscule galbene mari, la subsol pe toată lățimea autorii cu caractere negre. Cotorul conține sus titlul cu majuscule albe şi jos sigla. Spatele conține sus adresa site-ului, central text (eventual), la subsol numele editurii, titlul scurt şi codul în stânga şi decupaj alb pentru codul de bare dreapta; **modelul 4** - coperta de carte având părțile: față, cotor, spate cu grafică color prestabilită pe fond alb, mărginit superior de o bandă colorată. Fața conține sus sigla, pe demarcație, dedesubt, pe toată lățimea, titlul cu majuscule roşii înalte şi subțiri, dedesubt subtitlu cu majuscule negre, ambele aliniate la stânga la dunga verticală neagră, inferior stânga, autorii cu majuscule albastre mijlocii şi adresa site-ului cu alb, iar în colțul drept jos, decuparea pentru ilustrație. Cotorul conține, vertical, sigla la demarcație, dedesubt titlul roşu, jos autorii cu albastru. Spatele conține adresa site-ului pe banda

superioară, central text (eventual), la subsol stânga numele editurii, titlul scurt şi codul şi decupaj alb pentru codul de bare, dreapta; **modelul 5** - copertă de carte având trei părți față, cotor, spate cu grafică color pe fond verde închis. Fața conține în dreapta, sus sigla şi adresa site-ului într-o decupare galbenă, dedesubt, unele sub altele, titlul cu majuscule albe mari subțiri conturate discret, decuparea pentru ilustrație, titlul repetat, jos autorii cu caractere mici albe, în stânga, sus două decupări albe pentru ilustrații, sub care numele de domeniu scris vertical (conform desen), cu majuscule mari ciclam închis conturate. Cotorul conține sus titlul cu majuscule albe şi jos sigla. Spatele conține sus adresa site-ului, central text (eventual), la subsol stânga numele editurii, titlul scurt şi codul şi dreapta decupajul alb pentru codul de bare.

Reprezentările grafice se găsesc la pag. 294

---

(21) Numărul depozitului național:
f 2001 1545
(22) Data depozitului național:
13.11.2001
(43) Data publicării: 28.02.2002
(71) Numele şi adresa solicitantului:
S.C. ALKA CO. S.R.L., şos. Străulеşti nr. 76-86, sector 1, Bucureşti
(72) Numele autorului: Amir Krenzia
(54) Denumirea desenului/modelului:
Siglă
(28) Numărul de desene/modele: 1
(51) LOC (7) Cl: **19** - 08

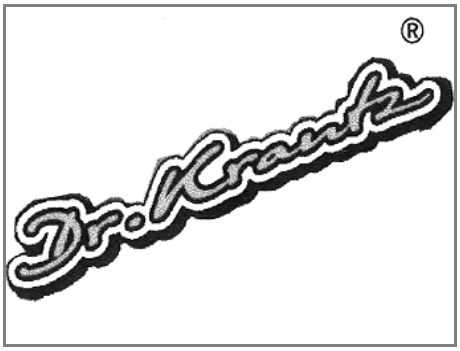

---

(21) Numărul depozitului național:
f 2001 1546
(22) Data depozitului național:
13.11.2001
(43) Data publicării: 28.02.2002
(71) Numele şi adresa solicitantului:
BANCA NAȚIONALĂ A ROMÂNIEI, str. Lipscani nr. 25, sector 2, Bucureşti
(72) Numele autorului: Nicolae Săftoiu
(54) Denumirea desenului/modelului:
Bancnotă cu valoare nominală de 100.000 lei, emisiunea noiembrie 2001, imprimată pe suport de polimer
(28) Numărul de desene/modele: 1
(51) LOC (7) Cl: **19** - 08

1.1

1.2

(21) Numărul depozitului național:
f 2001 1552
(22) Data depozitului național:
15.11.2001
(43) Data publicării: 28.02.2002
(71) Numele şi adresa solicitantului:
S.C. CARMECO S.A., şos. Mangaliei nr. 74, Constanța
(72) Numele autorului: Angelescu Rahela
(54) Denumirea desenului/modelului:
Etichete
(28) Numărul de desene/modele: 4
(51) LOC (7) Cl: **19** - 08

Reprezentările grafice se găsesc la pag. 295

---

(21) Numărul depozitului național:
f 2001 1597
(22) Data depozitului național:
19.12.2001
(43) Data publicării: 28.02.2002
(71) Numele şi adresa solicitantului:
S.C. LUCORIS MOTRU S.R.L., str. Drumul Taberei nr. 52, bl. G II 5, sc. 1, ap. 5, sector 6, Bucureşti
(72) Numele autorului: Ionescu Mihai Dan
(54) Denumirea desenului/modelului:
Etichetă
(28) Numărul de desene/modele: 1
(51) LOC (7) Cl: **19** - 08
(57) Descrierea desenului/modelului: Etichetă pe fond grena, desen în partea superioară, medalion cu litera “Q” încadrată de ramură cu frunze, partea inferioară a medalionului este un contur oval cu marginile şerpuite. În interior scrie “QUALITEA”. În partea de jos a etichetei scrie “CEYLON TEA” încadrat de două frunze stilizate.

Reprezentarea grafică se găseşte la pag. 294

(21) Numărul depozitului național:
f 2001 1707
(22) Data depozitului național:
13.12.2001
(43) Data publicării: 28.02.2002
(71) Numele şi adresa solicitantului:
S.C. GUZU CHIM PROD. COM. S.R.L., str. Sucevița nr. 14 bis, sector 5, Bucureşti
(72) Numele autorului: Guzu Nicuşor Daniel
(54) Denumirea desenului/modelului:
Etichetă
(28) Numărul de desene/modele: 1
(51) LOC (7) Cl: **19** - 08

---

(21) Numărul depozitului național:
f 2001 1716
(22) Data depozitului național:
18.12.2001
(43) Data publicării: 28.02.2002
(71) Numele şi adresa solicitantului:
S.C. ADE - ARHITECTURĂ, DESIGN, EDITURĂ S.R.L., Calea Moşilor nr. 69, ap. 1, sector 2, Bucureşti
(72) Numele autorului: Bărbulescu Florinel
(54) Denumirea desenului/modelului:
Etichete
(28) Numărul de desene/modele: 7

(51) LOC (7) Cl: **19** - 08

1

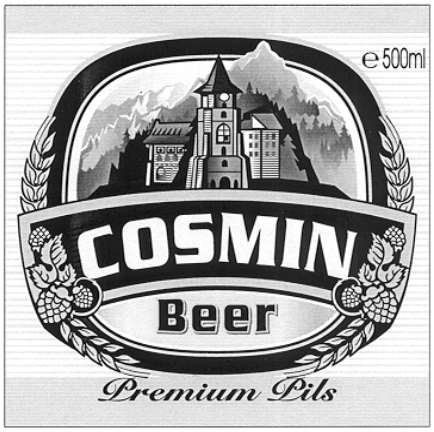

2

3

4

5

6

7

---

(21) Numărul depozitului național:
f 2001 1730
(22) Data depozitului național:
28.12.2001
(43) Data publicării: 28.02.2002
(71) Numele şi adresa solicitantului:
S.C. ARMEDICA S.A., str. Cuza Vodă nr. 99-105, 4300 Târgu Mureş, județul Mureş
(72) Numele autorului: Vescan Rodica
(54) Denumirea desenului/modelului:
Desen industrial specific pentru forme farmaceutice lichide
(28) Numărul de desene/modele: 1
(51) LOC (7) Cl: **19** - 08

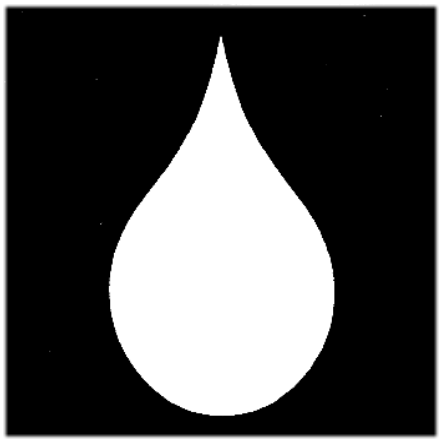

(21) Numărul depozitului național:
f 2001 1732
(22) Data depozitului național:
28.12.2001
(43) Data publicării: 28.02.2002
(71) Numele şi adresa solicitantului:
S.C. ARMEDICA S.A., str. Cuza Vodă nr. 99-105, 4300 Târgu Mureş, județul Mureş
(72) Numele autorului: Vescan Rodica
(54) Denumirea desenului/modelului:
Desen industrial specific pentru forme farmaceutice semisolide
(28) Numărul de desene/modele: 1
(51) LOC (7) Cl: **19** - 08

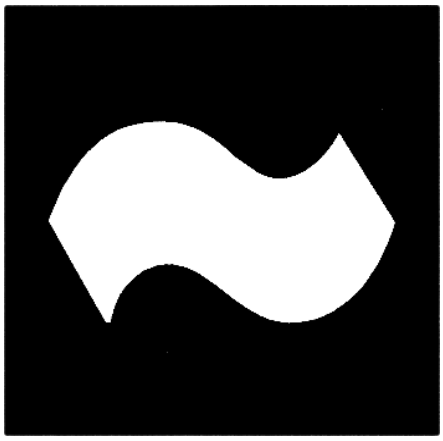

---

(21) Numărul depozitului național:
f 2001 1731
(22) Data depozitului național:
28.12.2001
(43) Data publicării: 28.02.2002
(71) Numele şi adresa solicitantului:
S.C. ARMEDICA S.A., str. Cuza Vodă nr. 99-105, 4300 Târgu Mureş, județul Mureş
(72) Numele autorului: Vascan Rodica
(54) Denumirea desenului/modelului:
Desen industrial specific de identificare a societății ARMEDICA

(28) Numărul de desene/modele: 1
(51) LOC (7) Cl: **19** - 08

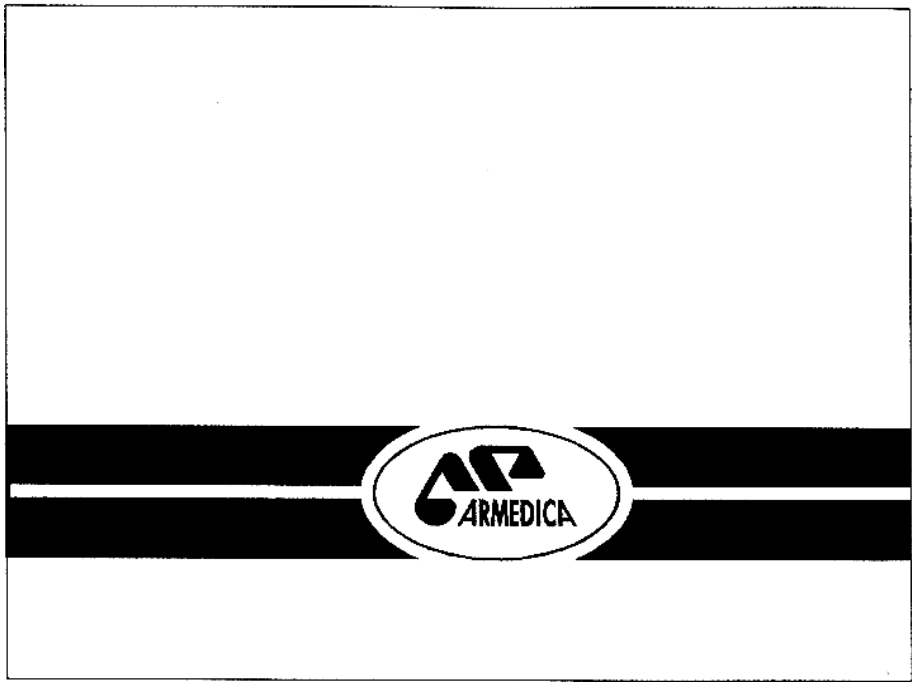

---

(21) Numărul depozitului național:
f 2001 1733
(22) Data depozitului național:
28.12.2001
(43) Data publicării: 28.02.2002
(71) Numele şi adresa solicitantului:
S.C. ARMEDICA S.A., str. Cuza Vodă nr. 99-105, 4300 Târgu Mureş, județul Mureş
(72) Numele autorului: Vescan Rodica
(54) Denumirea desenului/modelului:
Desen industrial specific pentru forme farmaceutice solide, comprimate
(28) Numărul de desene/modele: 1
(51) LOC (7) Cl: **19** - 08

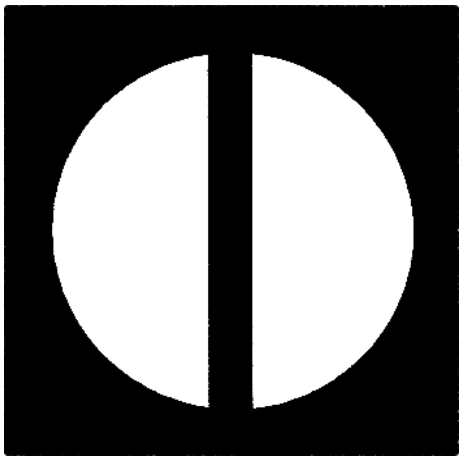

CLASA 20 - ECHIPAMENTE PENTRU VÂNZARE ŞI PUBLICITATE, SEMNE LUMINOASE INDICATOARE

(21) Numărul depozitului național:
f 2001 1290
(22) Data depozitului național:
14.09.2001
(43) Data publicării: 28.02.2002
(71) Numele şi adresa solicitantului:
S.C. NATIONAL DISTRIBUTION COMPANY S.R.L., intr. Dr. Felix nr. 2, bl. M4, sc. B, et. 7, ap. 150, sector 1, Bucureşti
(72) Numele autorului: Gorcea Cătălin
(54) Denumirea desenului/modelului:
Tonetă difuzare presă montată pe triciclu
(28) Numărul de desene/modele: 1
(51) LOC (7) Cl: **20** - 02

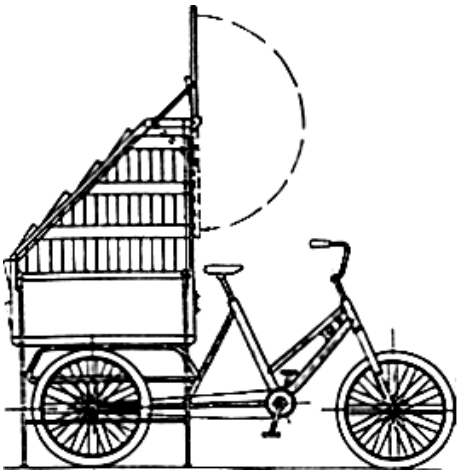

1.1

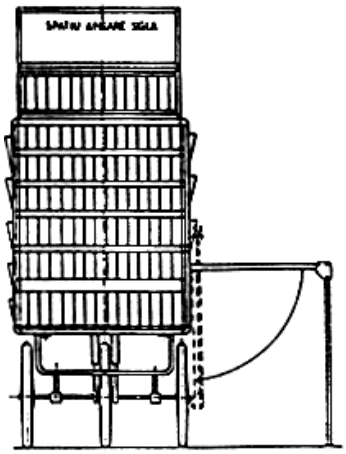

1.2

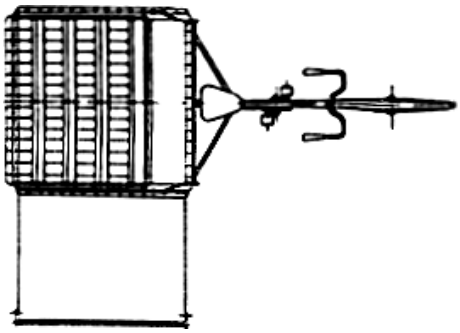

1.3

---

(21) Numărul depozitului național:
f 2001 1728
(22) Data depozitului național:
27.12.2001
(43) Data publicării: 28.02.2002
(71) Numele şi adresa solicitantului:
NYULAS ALESANDRU, str. Mărăşti nr. 10, 4300 Tg. Mureş
(72) Numele autorului: Nyulas Alesandru
(54) Denumirea desenului/modelului:
Cărucior multifuncțional
(28) Numărul de desene/modele: 1
(51) LOC (7) Cl: **20** - 02

(57) Descrierea desenului/modelului: Cărucior mobil multifuncțional pentru transportul, desfacerea şi depozitarea de produse pentru alimentație publică, prevăzut cu sistem de încălzire, răcire, prevenire a incendiilor, depozitarea deşeurilor pentru igiena individuală a cumpărătorului şi a persoanei care deserveşte.

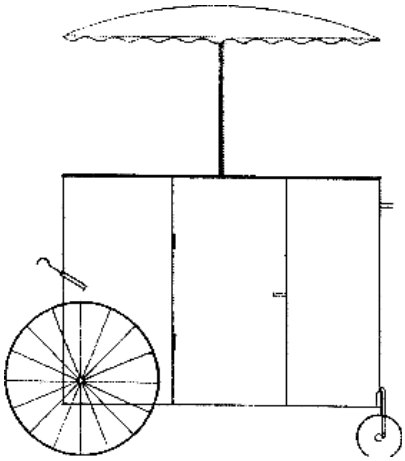

---

(21) Numărul depozitului național:
f 2001 1456
(22) Data depozitului național:
31.10.2001
(43) Data publicării: 28.02.2002
(71) Numele şi adresa solicitantului:
AHL EXPO INTERNATIONAL SA, Calea Călăraşilor nr. 46, sector 3, Bucureşti
(72) Numele autorului: Palanceanu Dragoş - Corneliu
(54) Denumirea desenului/modelului:
Stand expozițional
(28) Numărul de desene/modele: 1
(51) LOC (7) Cl: **20** - 02
(57) Descrierea desenului/modelului: Standul expozițional TRADITIONAL GREEK TAVERNA, realizat pe o suprafață de 108 mp, este în formă de litera L. Ca elemente decorative, standul conține: trei coloane verticale cu hârtie impregnată imitând marmura, în nuanța ocru, una poziționată pe latura mare a L-ului, către exterior, celelalte două poziționate în interiorul L-ului la limita de îmbinare a celor două laturi; a doua coloană (capiteluri) tip ionic, cu caneluri modelate în gips, ambele situate în latura mare a L-ului, una către exterior, cealaltă către interior, pe o linie paralelă cu linia de îmbinare a celor două laturi ale L-ului; pereții construiți din structură de lemn şi metal cu montanți verticali pentru susținere au fost placați cu gips-carton vopsit cu vopsea lavabilă albă; uşile, în număr de trei - una la camara de depozitare, situată în colțul dreapta sus al laturii mari a L-ului, celelalte două situate în latura mică a L-ului, extremitatea dreaptă, fiind uşi de acces la camera pentru discuții şi, respectiv la camera de oficiu, sunt realizate din lemn vopsit albastru, ca dealtfel şi obloanele tip stor; plante decorative tip iederă, care sunt aplicate pe grinzile superioare de susținere a coloanelor; plante decorative tip arbuşti, două în latura mică a L-ului, în apropiere de camera de oficiu şi camera de discuții, trei în latura mare a L-ului, în partea de sus, în formă de triunghi; mesele şi scaunele pentru discuții sunt realizate din lemn băițuit şi lăcuit, scaunele având şezutul din rafie împletită, ele sunt situate astfel: masa cu patru scaune în jurul ei - trei în partea de sus a L-ului, una la îmbinarea celor două laturi ale L-ului, şi una în camera de discuții; printuri de imagini pe suport de vinil, astfel - vedere asupra portului şi oraşului, cuprinzând şi moară de vânt în partea stângă a imaginii şi vedere asupra portului.

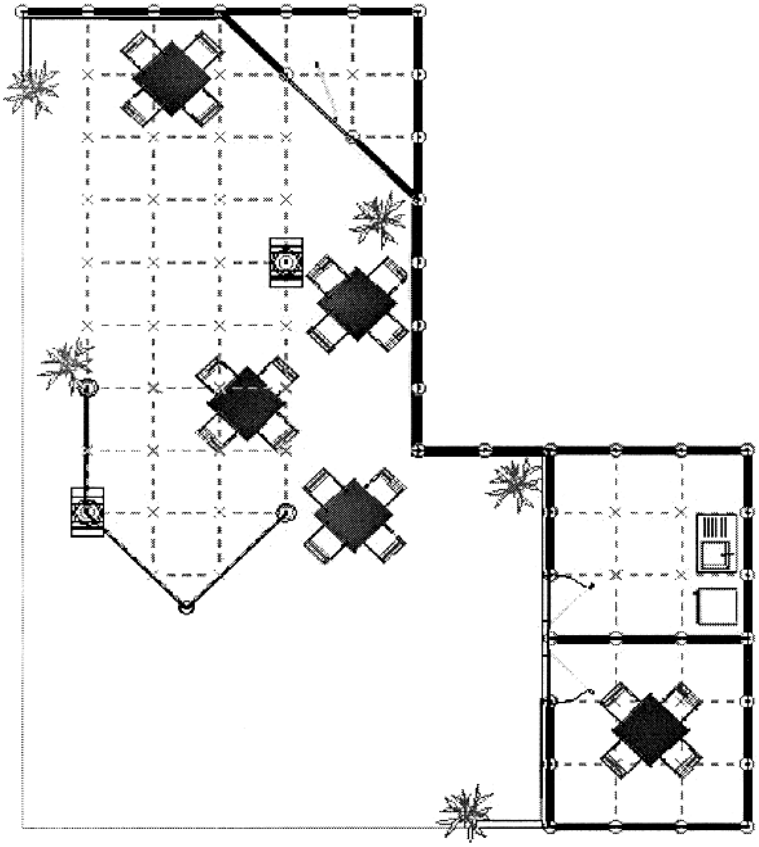

1.1

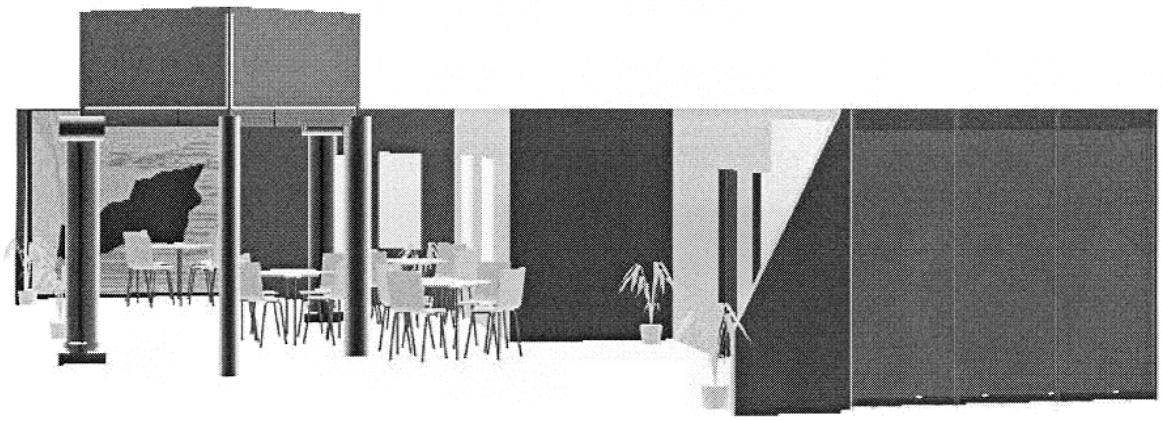

1.2

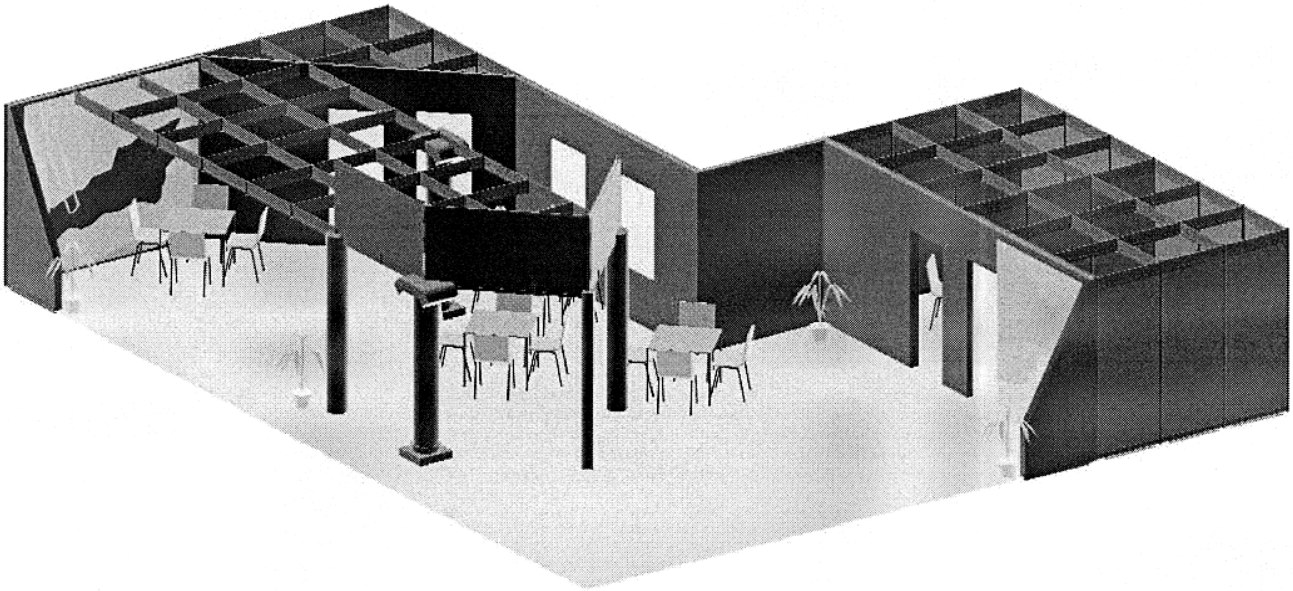

1.3

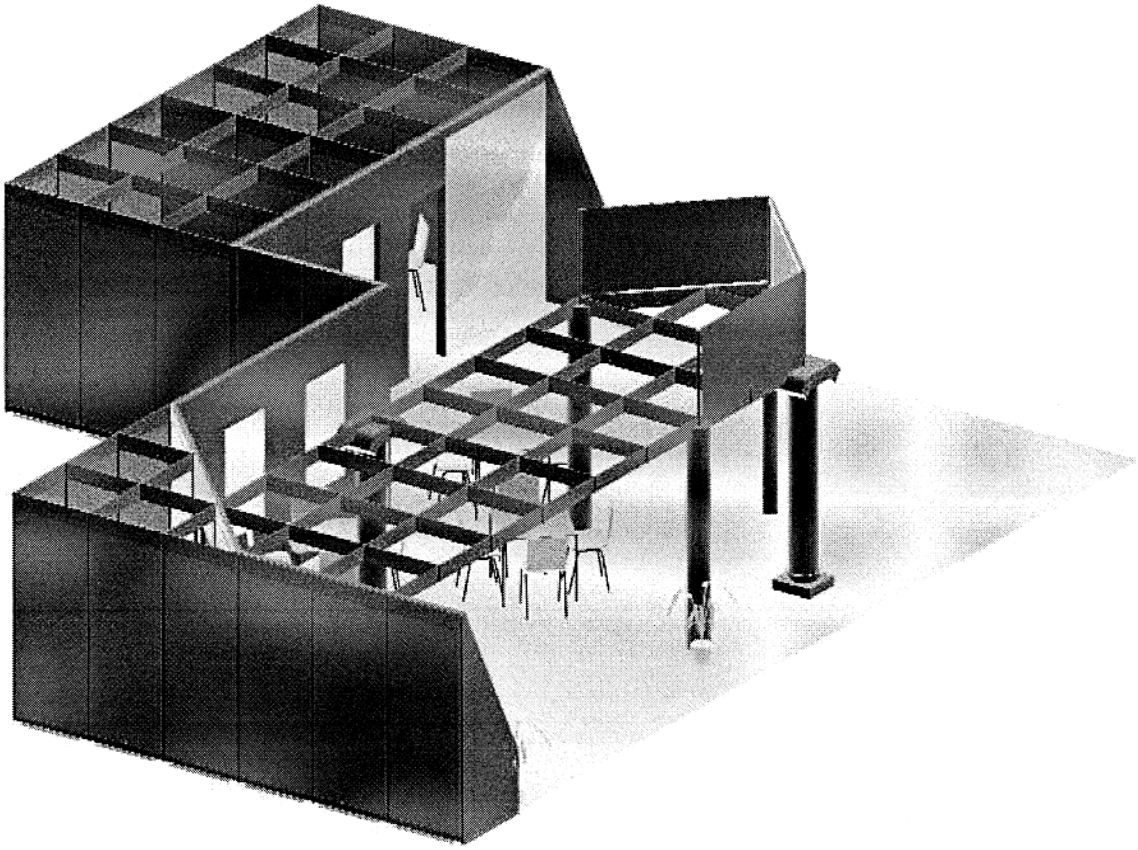

1.4

(21) Numărul depozitului național:
f 2002 0021
(22) Data depozitului național:
21.01.2002
(43) Data publicării: 28.02.2002
(71) Numele şi adresa solicitantului: **S.C. ALKA CO. S.R.L.**, şos. Străulesti nr. 76-86, sector 1, Bucureşti
(72) Numele autorului: Amir Krenzia
(54) Denumirea desenului/modelului:
Stand prezentare produse
(28) Numărul de desene/modele: 1
(51) LOC (7) Cl: **20** - 02

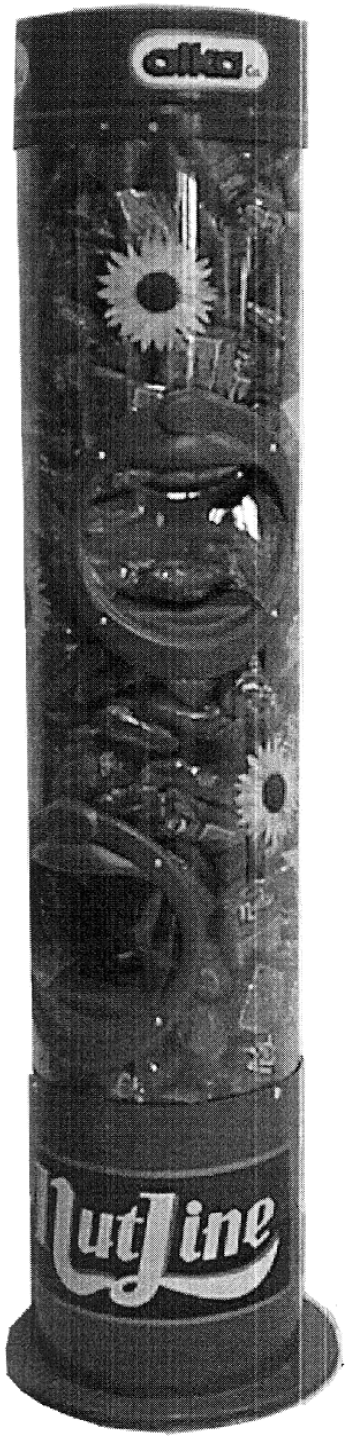

CLASA 23 - INSTALAȚII PENTRU DISTRIBUȚIA FLUIDELOR, INSTALAȚII SANITARE DE CĂLDURĂ, DE VENTILAȚIE ŞI CONDIȚIONARE A AERULUI, COMBUSTIBILI SOLIZI

(21) Numărul depozitului național:
f 2001 1346
(22) Data depozitului național:
06.08.2001
(43) Data publicării: 28.02.2002
(71) Numele şi adresa solicitantului:
IDEAL STANDARD GMBH & CO OHG, Euskirchener Strasse 80, D-53121 Bonn, DE
(54) Denumirea desenului/modelului:
Chiuvetă
(28) Numărul de desene/modele: 1
(51) LOC (7) Cl: **23** - 02
(80)*Nr. înregistrării internaționale:
DM/056 868
Data înregistrării internaționale:
06.08.2001
Data publicării internaționale:
28.09.2001
(30) Prioritatea invocată:
(33) Țara: IT
(32) Data: 23.03.2001
(31) Numărul: RE 2001 0 000006

---

(21) Numărul depozitului național:
f 2001 1361
(22) Data depozitului național:
08.08.2001
(43) Data publicării: 28.02.2002
(71) Numele şi adresa solicitantului:
IMMERGAS SPA, Via Cisa Ligure 95, I-42041 Brescello, RE, IT
(54) Denumirea desenului/modelului:
Boiler
(28) Numărul de desene/modele: 2

(51) LOC (7) Cl: **23** - 03
(80)*Nr. înregistrării internaționale:
DM/056 974
Data înregistrării internaționale:
08.08.2001
Data publicării internaționale:
28.09.2001

---

(21) Numărul depozitului național:
f 2001 1448
(22) Data depozitului național:
29.10.2001
(43) Data publicării: 28.02.2002
(71) Numele şi adresa solicitantului:
S.C. ROMCARBON S.A., str. Transilvaniei nr. 132, Buzău
(72) Numele autorului: Ioniță Valerian
(54) Denumirea desenului/modelului:
Bloc pentru turn de răcire
(28) Numărul de desene/modele: 1
(51) LOC (7) Cl: **23** - 03

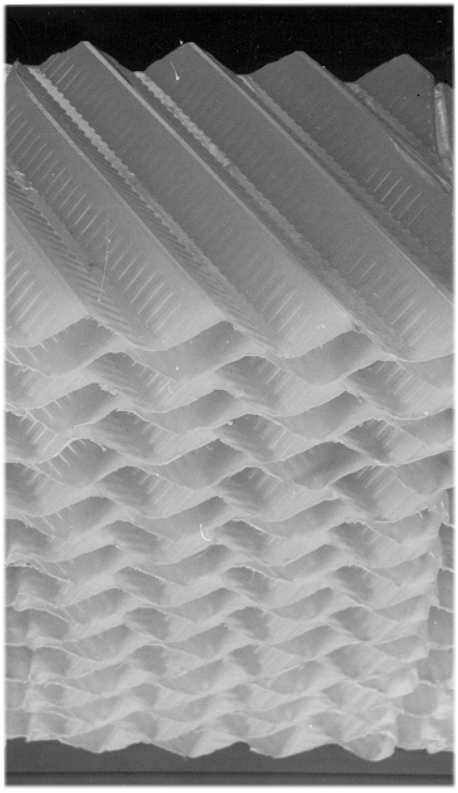

CLASA 24 - MEDICINĂ ŞI LABORATOARE

(21) Numărul depozitului național:
f 2001 1187
(22) Data depozitului național:
04.09.2001
(43) Data publicării: 28.02.2002
(71) Numele şi adresa solicitantului:
GEORGESCU TUDOR, str. Dr. Tomescu nr. 21, et. 2, ap. 3, sector 5, Bucureşti
(72) Numele autorului: Georgescu Tudor
(54) Denumirea desenului/modelului:
Implant dentar
(28) Numărul de desene/modele: 2
(51) LOC (7) Cl: **24** - 01

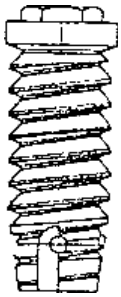

1

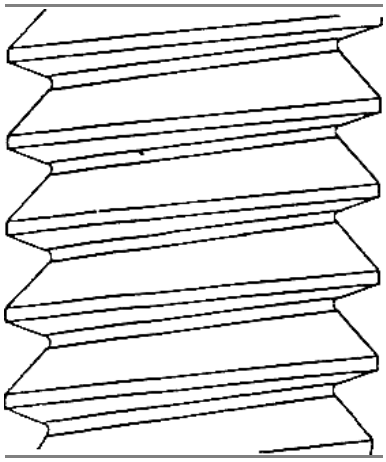

2

(21) Numărul depozitului național:
f 2001 1319
(22) Data depozitului național:
10.10.2001
(43) Data publicării: 28.02.2002
(71) Numele şi adresa solicitantului:
GHEORGHE LIVIU - MARIAN,
bdul Dinicu Golescu nr. 39,
bl. 5, ap. 9, sector 1, Bucureşti;
GROZA PETRE, Aleea Platanului
nr. 3, bl. A 31, sc. 1, et. 8,
ap. 25, sector 5, Bucureşti
(72) Numele autorului: Gheorghe Liviu-Marian; Groza Petre
(54) Denumirea desenului/modelului:
Aparat de gimnastică pentru coloana vertebrală
(28) Numărul de desene/modele: 1
(51) LOC (7) Cl: **24** - 01

1

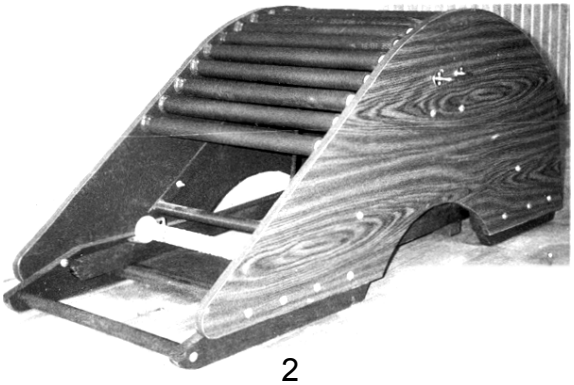

2

CLASA 25 - CONSTRUCȚII ŞI ELEMENTE DE CONSTRUCȚII

(21) Numărul depozitului național:
f 2001 1345
(22) Data depozitului național:
12.07.2001
(43) Data publicării: 28.02.2002
(71) Numele şi adresa solicitantului:
METRA S.P.A., 1, via Stacca,
I-25050 Rodengo Saiano, Brescia,
IT
(54) Denumirea desenului/modelului:
Profile
(28) Numărul de desene/modele: 48
(51) LOC (7) Cl: **25** - 01
(80)*Nr. înregistrării internaționale:
DM/056 861
Data înregistrării internaționale:
12.07.2001
Data publicării internaționale:
28.09.2001
(30) Prioritatea invocată:
(33) Țara: IT
(32) Data: 20.03.2001
(31) Numărul: MI 2001 0000191,
MI 2001 0000192

---

(21) Numărul depozitului național:
f 2001 1375
(22) Data depozitului național:
26.03.2001
(43) Data publicării: 28.02.2002
(71) Numele şi adresa solicitantului:
UNI - INTERNATIONAL BAUSYSTEME GMBH + CO.,
Josef-Hermann-Straße 1,
D-76473 Iffezheim, DE
(54) Denumirea desenului/modelului:
Elemente de pavaj
(28) Numărul de desene/modele: 6
(51) LOC (7) Cl: **25** - 01

(80)*Nr. înregistrării internaționale:
DM/057 006
Data înregistrării internaționale:
26.03.2001
Data publicării internaționale:
28.09.2001
(30) Prioritatea invocată:
(33) Țara: DE
(32) Data: 27.09.2000
(31) Numărul: 400 09 277.8

---

(21) Numărul depozitului național:
f 2001 1405
(22) Data depozitului național:
18.10.2001
(43) Data publicării: 28.02.2002
(71) Numele şi adresa solicitantului:
S.C. AEROSTAR S.A., str.
Condorilor nr. 9. 5500 Bacău
(72) Numele autorului: Anghel Cristian;
Samoilă Florin; Muscă Aurel
(54) Denumirea desenului/modelului:
Construcție mobilă pentru sisteme de telecomunicații
(28) Numărul de desene/modele: 3
(51) LOC (7) Cl: **25** - 04
(57) Descrierea desenului/modelului: **Modelul 1** - Modelul este compus dintr-un container de formă paralelipipedică la care sunt ataşate patru picioare în formă de piramidă dreaptă cu baza dreptunghi şi un pilon de formă trunchi de piramidă cu baza pătrat. Containerul are o uşă dreptunghiulară amplasată simetric față de pereții laterali. Pe peretele opus uşii sunt amplasate două decupări pătrate şi o cutie în formă de paralelipiped dreptunghic. La colțurile containerului sunt amplasate structurile picioarelor, fixate la bază şi acoperişul containerului cu tiranți spațiali. În interiorul structurii fiecărui picior este dispus un şurub de formă cilindrică, ale cărui capete sunt vizibile spre exterior. La partea superioară a containerului este amplasată baza pilonului având la colțuri structuri de formă triunghiulară montate la colțurile containerului. Pe baza pilonului sunt montate tronsoane de formă trunchi de piramidă cu baza dreaptă şi secțiune descrescătoare până la vârful pilonului. Tronsonul de vârf are o placă paralelipipedică pe care se montează un citindru; **modelul 2** - la capătul cadrului în formă de triunghi dreptunghic cu zăbrele în interior, este dispus un element cilindric având partea superioară de formă paralelipipedică cu o decupare cilindrică, iar la partea inferioară o articulație sferică în care este fixat un taler de formă trunchi de con amplasat pe un disc, cu patru aripi triunghiulare; **modelul 3** - pe două elemente cilindrice venrticale sunt poziționate în unghi ascujit alte trei elemete cilindrice, două în partea superioară, unul în partea inferioară. La capătul fiecărui element cilindric vertical sunt fixate o flansă cilindrică şi patru aripioare trapezoidale. Pe flanşa superioară sunt vizibile capetele unor şuruburi, de formă prismă trapezoidală.

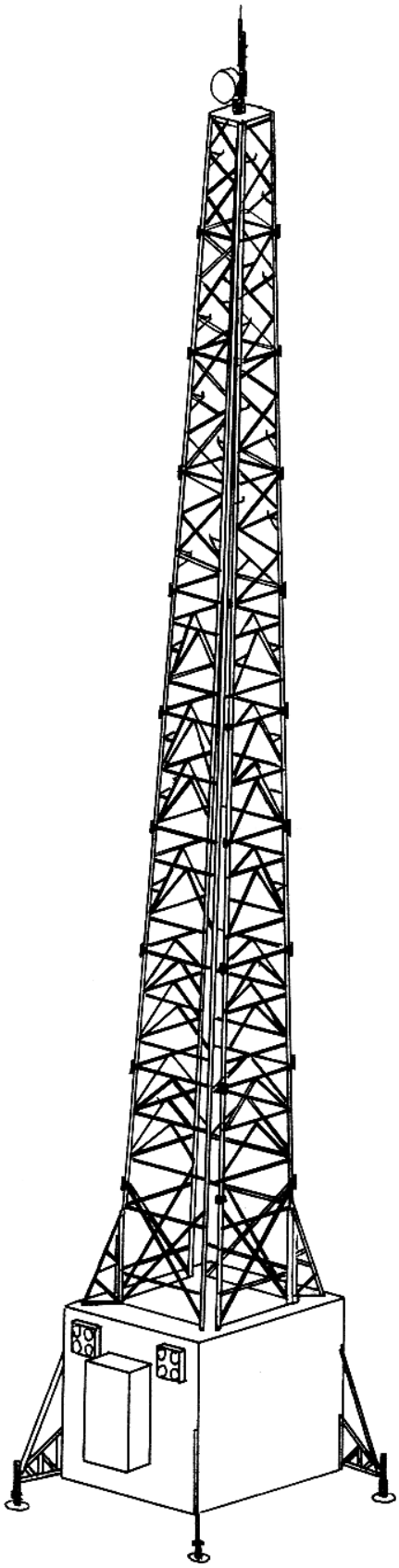

1

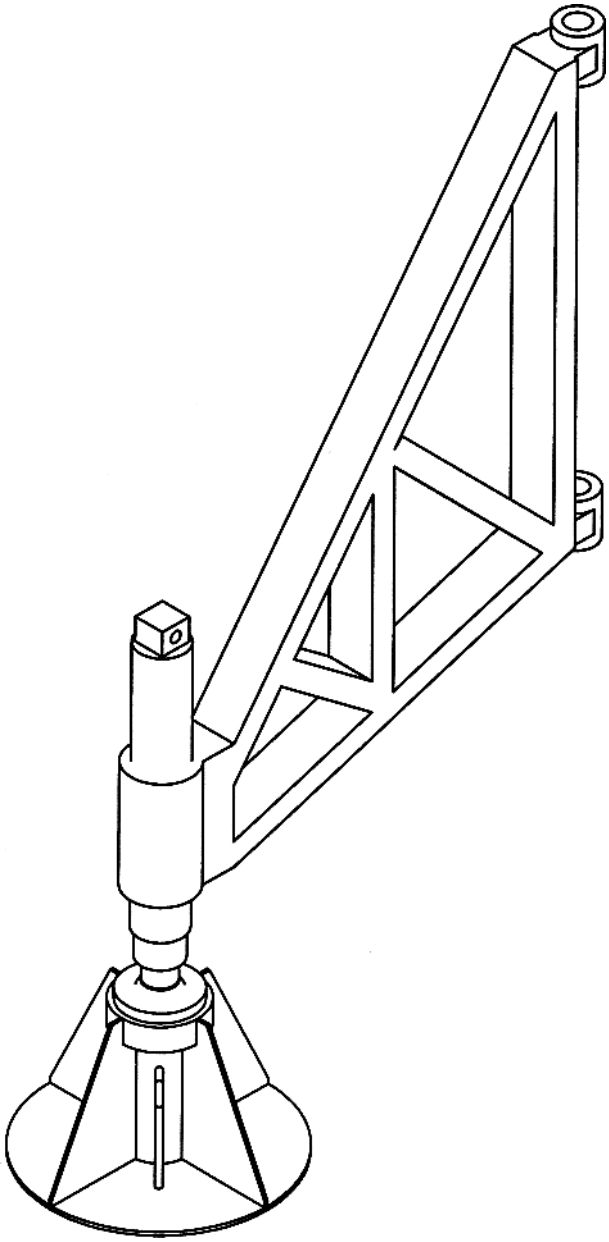

2

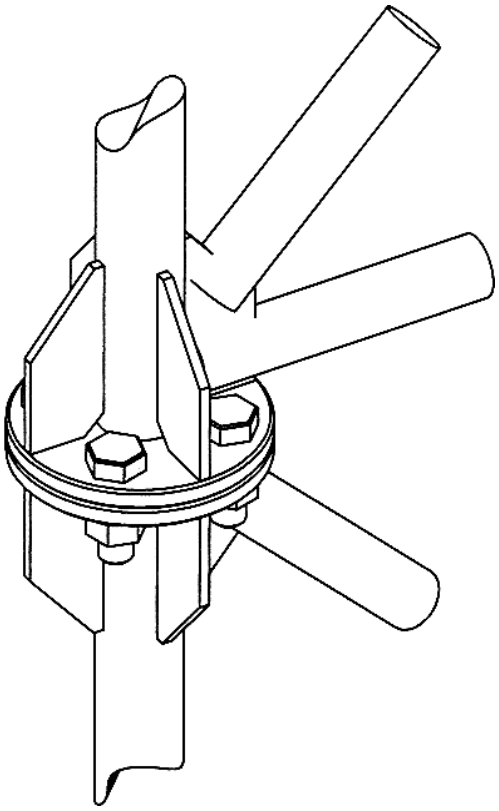

3.1

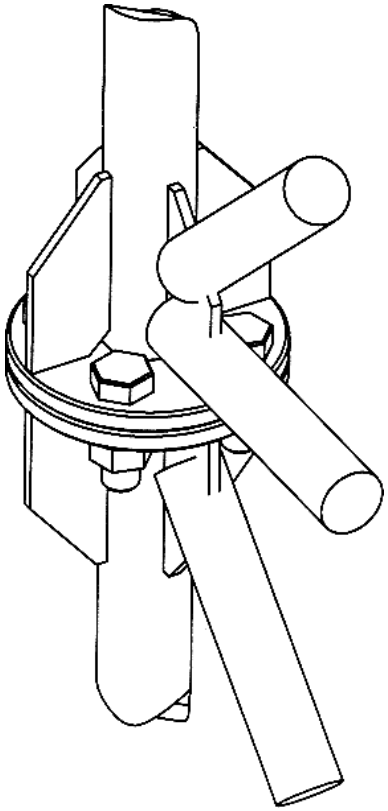

3.2

---

(21) Numărul depozitului național:
f 2001 1394
(22) Data depozitului național:
11.10.2001
(43) Data publicării: 28.02.2002
(71) Numele şi adresa solicitantului:
S.C. IMSAT S.A., şos. Orhideelor nr. 27-29, sector 1, Bucureşti
(72) Numele autorului: Blujdea Daniel
(54) Denumirea desenului/modelului:
Cabină modulară pentru stații de pompare

(28) Numărul de desene/modele: 1
(51) LOC (7) Cl: **25** - 03
(57) Descrierea desenului/modelului: Construcție modulară, demontabilă, autoportantă, de formă paralelipipedică. Cabina poate fi vopsită într-o paletă de culori şi se integrază bine atât în mediul rural cât şi în cel urban. Pereții şi acoperişul sunt din panouri tip sandwich, montate pe o structură metalică din profile cu pereți subțiri.

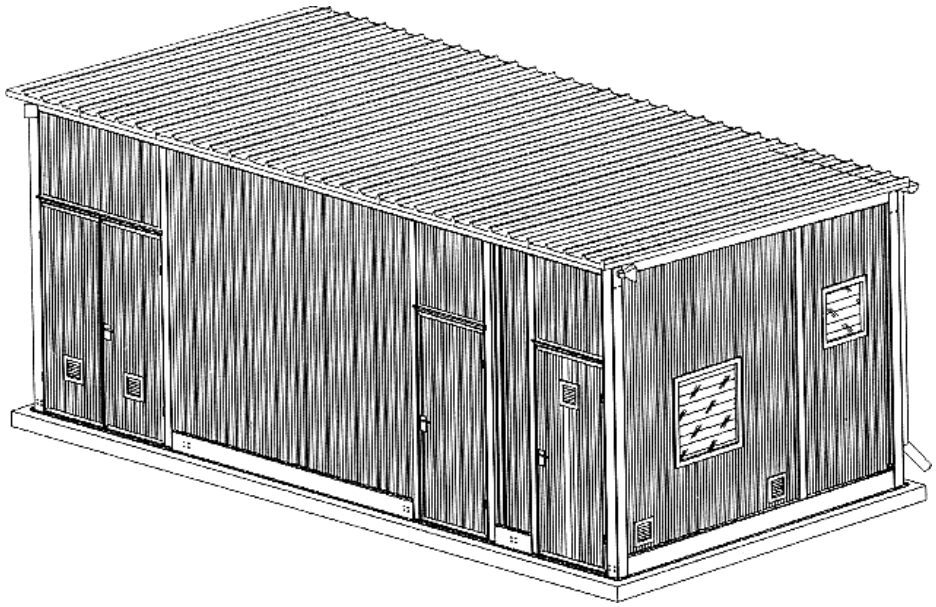

---

(21) Numărul depozitului național:
f 2001 1723
(22) Data depozitului național:
20.12.2001
(43) Data publicării: 28.02.2002
(71) Numele şi adresa solicitantului:
S.C. AEROSTAR S.A., str. Condorilor nr. 9, 5500 Bacău
(72) Numele autorului: Samoilă Florin
(54) Denumirea desenului/modelului:
Structură de rezistență cu zăbrele
(28) Numărul de desene/modele: 5
(51) LOC (7) Cl: **25** - 04

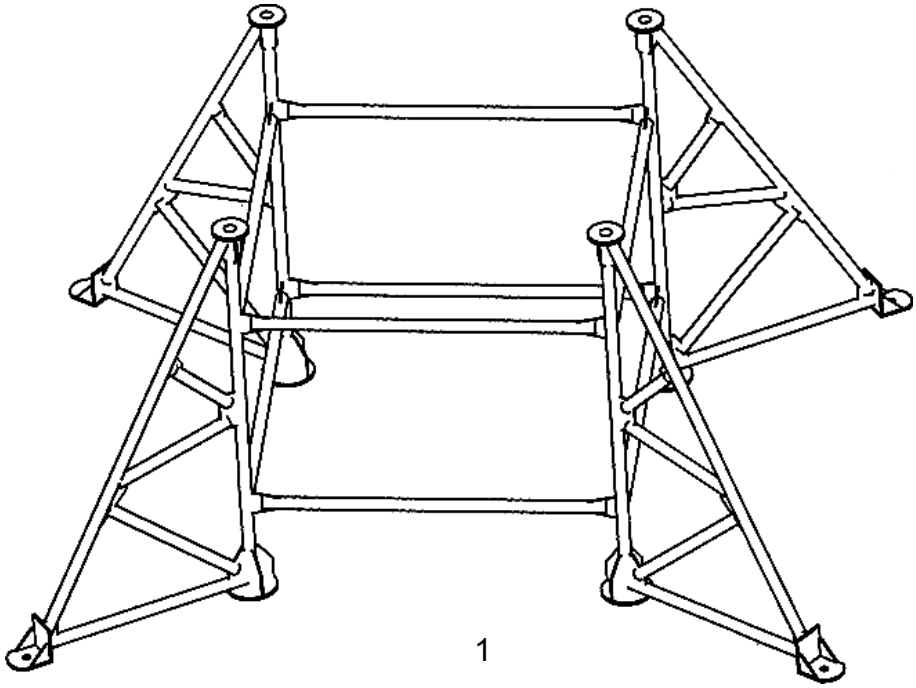

1

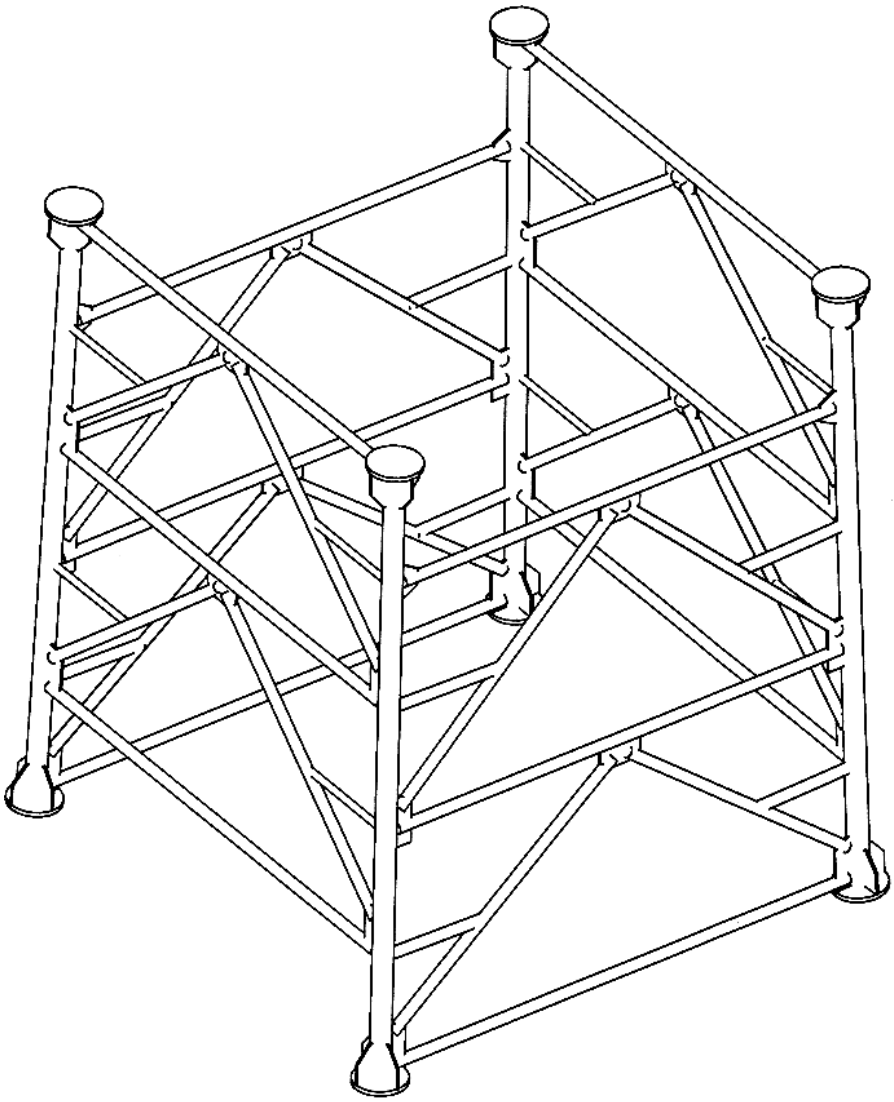

2

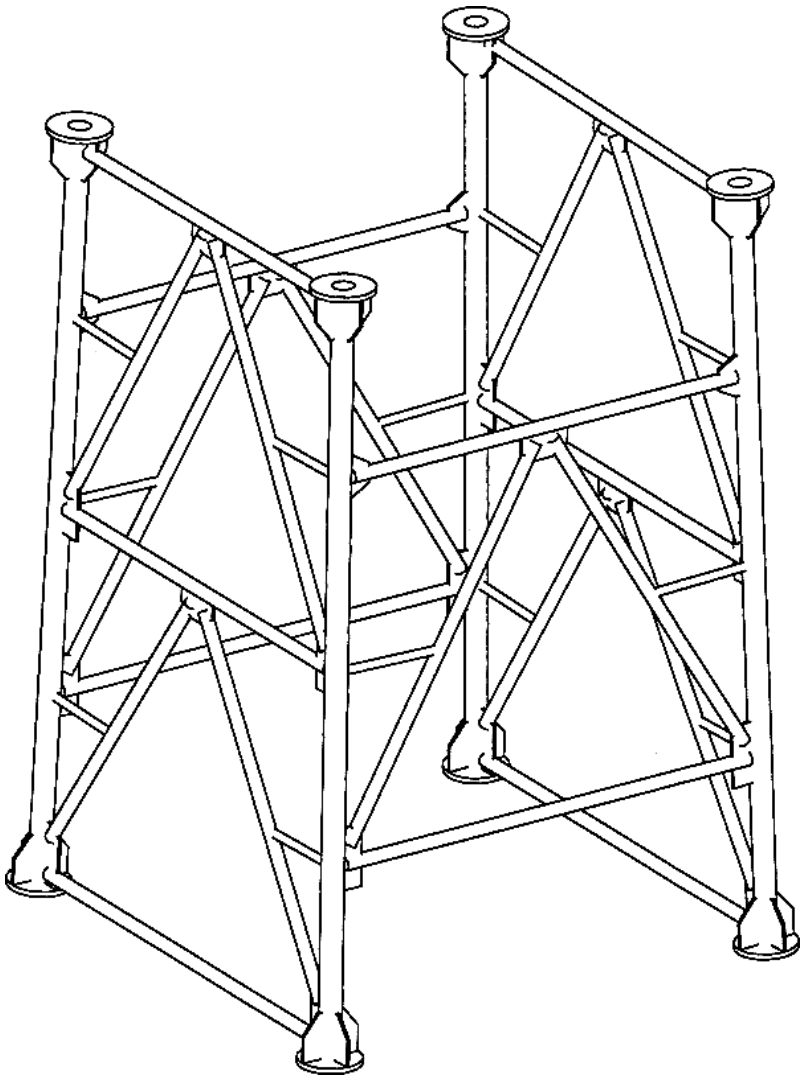

3

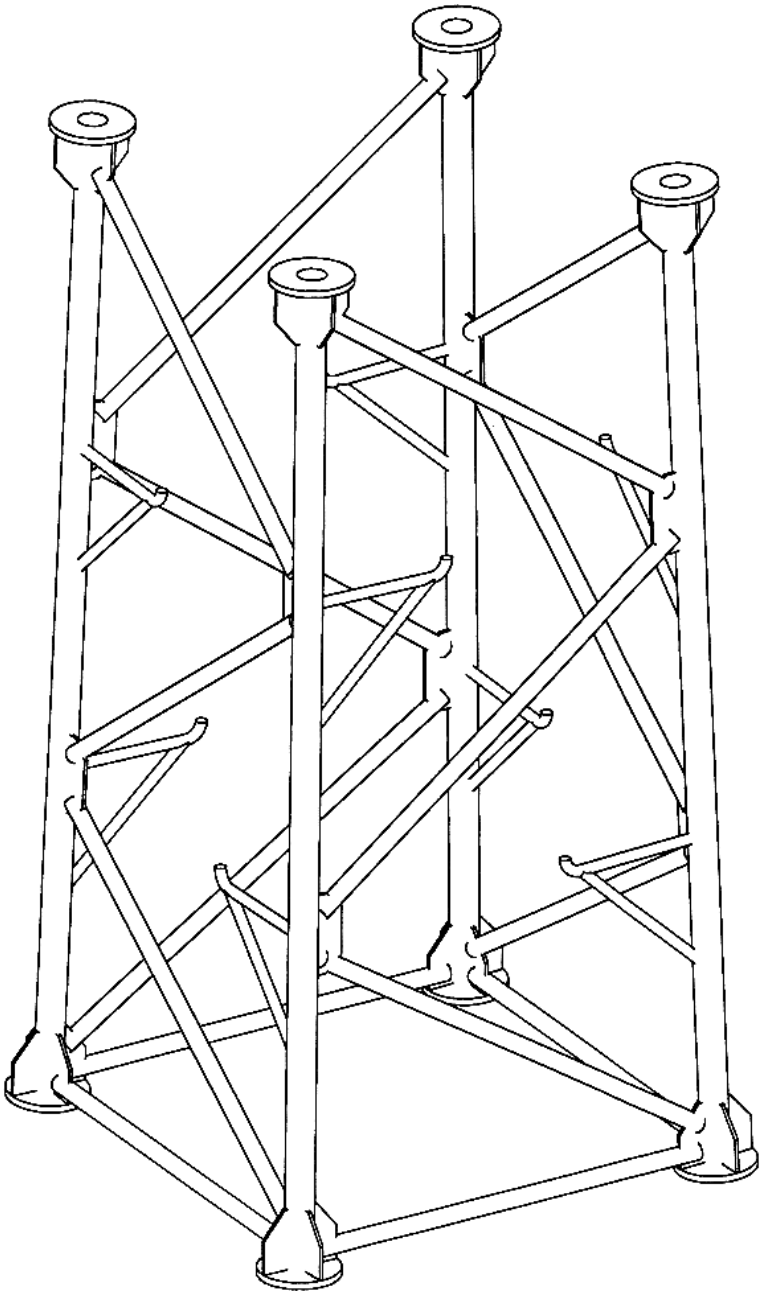

4

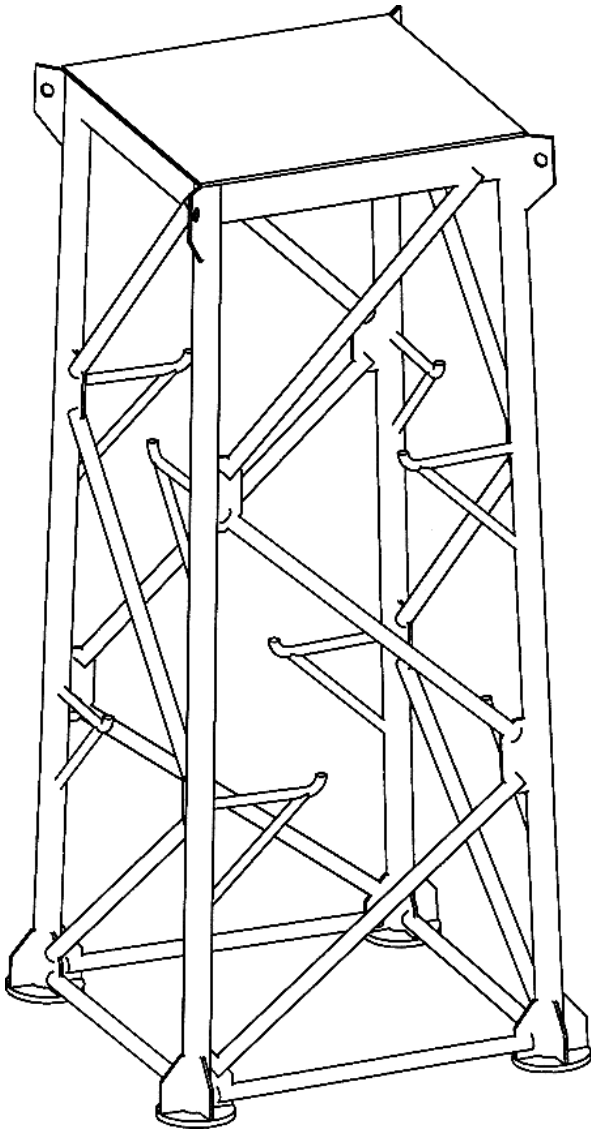

5

---

(21) Numărul depozitului național: **f 2001 1724**
(22) Data depozitului național: 20.12.2001
(43) Data publicării: 28.02.2002
(71) Numele şi adresa solicitantului: **S.C. AEROSTAR S.A.**, str. Condorilor nr. 9, 5500 Bacău
(72) Numele autorului: Muscă Ionel Aurel
(54) Denumirea desenului/modelului: **Picior de fixare**
(28) Numărul de desene/modele: 1
(51) LOC (7) Cl: **25** - 04

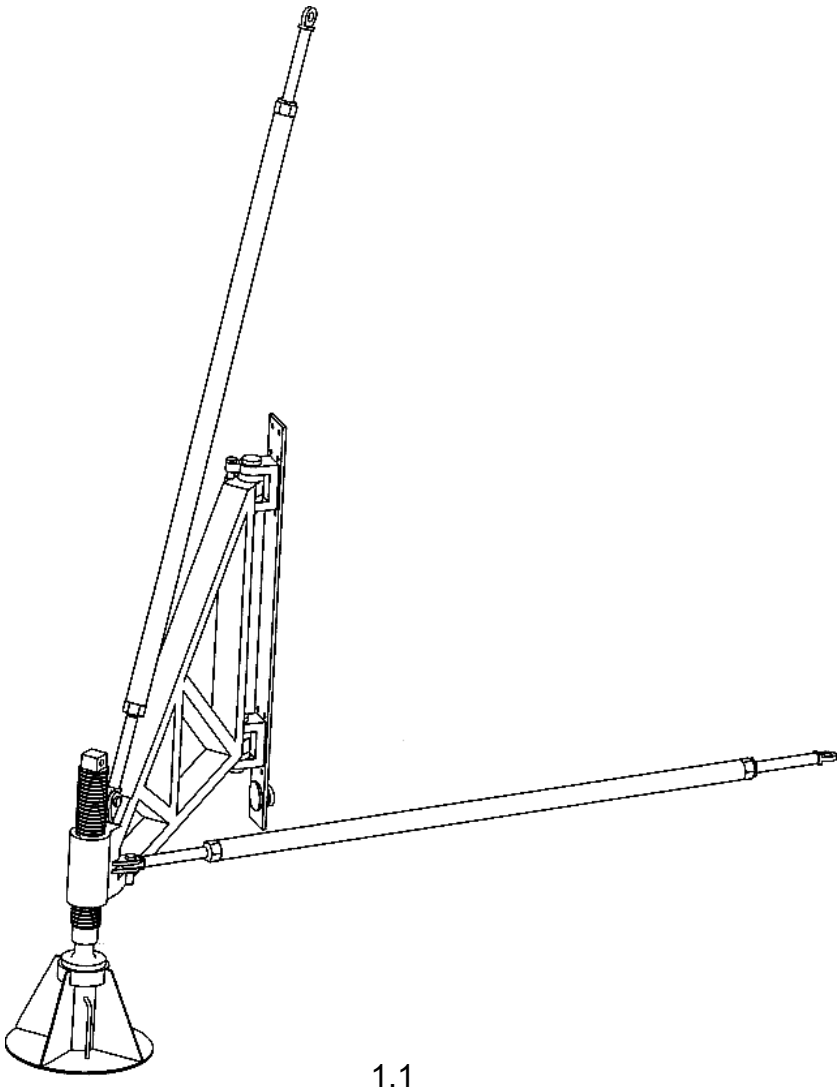

1.1

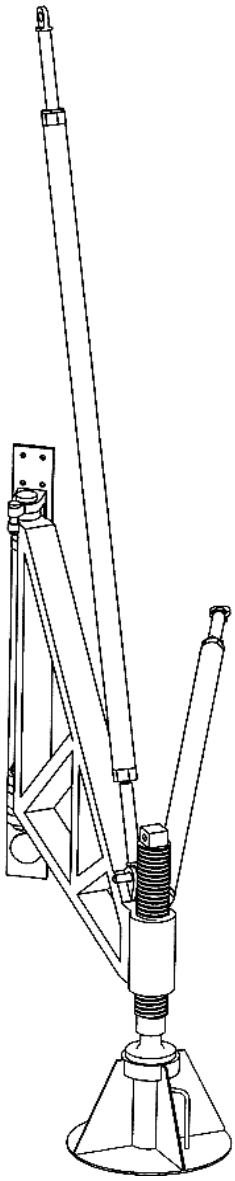

1.2

CLASA 26 - APARATE DE ILUMINAT

(21) Numărul depozitului național: **f 2001 1431**
(22) Data depozitului național: 23.10.2001
(43) Data publicării: 28.02.2002
(71) Numele şi adresa solicitantului: **S.C. ROMLUX S.A.**, str. Câmpulung nr. 121, 0200 Târgovişte, județul Dâmbovița
(72) Numele autorului: Goncea Adrian Marius
(54) Denumirea desenului/modelului: **Corpuri de iluminat**
(28) Numărul de desene/modele: 3
(51) LOC (7) Cl: **26** - 03, 05
(57) Descrierea desenului/modelului: **Modelul 1** - corp de iluminat de interior gen lampadar cu orientarea fluxului luminos reglabil şi modificarea culorii luminii cu filtere colorate. Reflectorul din plexiglas

semitransparent poate fi rotit în poziția dorită; **modelul 2** - corp de iluminat pentru grădină care deasupra lămpii cu halogen are un reflector conic susținut de o tijă metalică înfăşurată pe stâlp în zona de sub lampă; **modelul 3** - corp de iluminat pentru birou cu suportul format din două plăci de plexiglas transparent îmbinate perpendicular. În interiorul dispersorului din plexiglas semitransparent sau colorat se află lampa electrică normală.

1

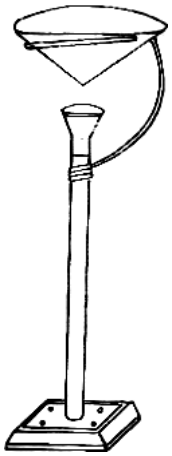

2

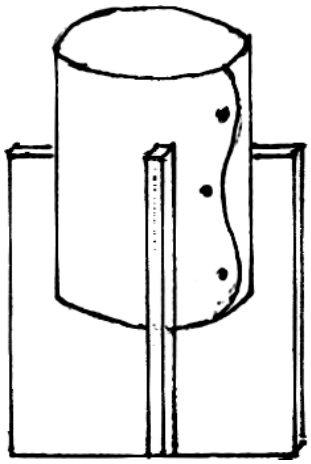

3

---

(21) Numărul depozitului național:
f 2001 1337
(22) Data depozitului național:
20.07.2001
(43) Data publicării: 28.02.2002
(71) Numele şi adresa solicitantului:
LANDA ILLUMINOTECNICA S.R.L., via Benedetto Croce 27, I-25067 Lumezzane S.A., Brescia, IT
(54) Denumirea desenului/modelului:
Plafonieră semi-sferică
(28) Numărul de desene/modele: 1
(51) LOC (7) Cl: **26** - 05
(80)*Nr. înregistrării internaționale:
DM/056 792
Data înregistrării internaționale:
20.07.2001
Data publicării internaționale:
28.09.2001
(30) Prioritatea invocată:
(33) Țara: IT
(32) Data: 26.03.2001
(31) Numărul: MI 2001 0000217

(21) Numărul depozitului național:
f 2001 1376
(22) Data depozitului național:
26.04.2001
(43) Data publicării: 28.02.2002
(71) Numele şi adresa solicitantului:
MINASSIAN CHAHAN, 3, rue de la Planche, F-75007 Paris, FR
(72) Numele autorului: Minassian Chahan
(54) Denumirea desenului/modelului:
Lampă
(28) Numărul de desene/modele: 1
(51) LOC (7) Cl: **26** - 05
(80)*Nr. înregistrării internaționale:
DM/057 013
Data înregistrării internaționale:
26.04.2001
Data publicării internaționale:
28.09.2001
(30) Prioritatea invocată: Expoziția Internațională “PAVILLON DES ANTIQUAIRES ET DES BEAUX-ARTS - Paris
(33) Țara: FR
(32) Data: 01.03.2001

---

(21) Numărul depozitului național:
f 2001 1442

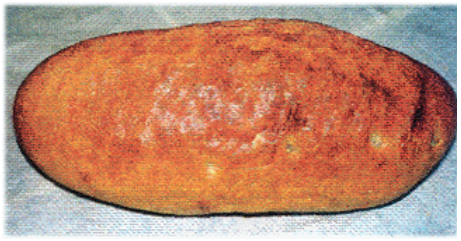

1

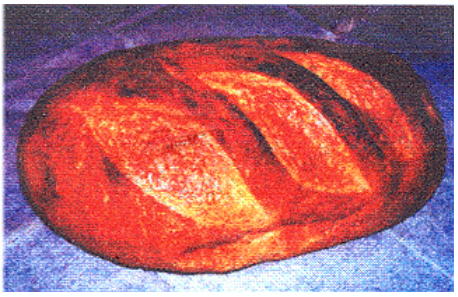

2

3

4

5

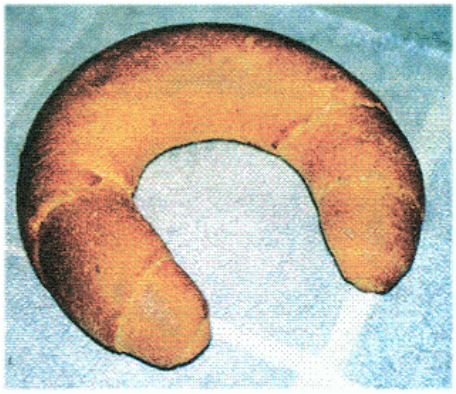

6

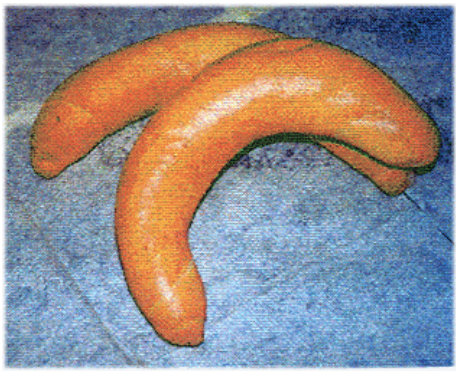

7

8

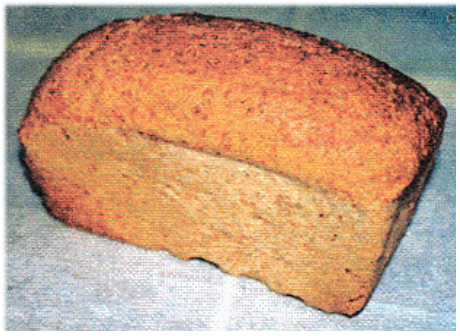

9

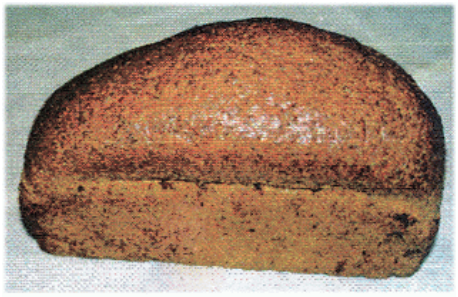

10

11

12

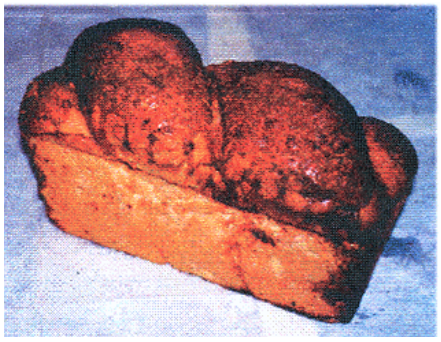

13

14

(21) Numărul depozitului național:
f 2001 1308

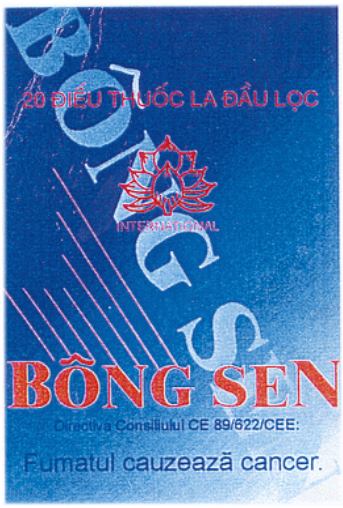

(21) Numărul depozitului național:
f 2001 1332

(21) Numărul depozitului național:
f 2002 0009

1

2

(21) Numărul depozitului național:
f 2001 1315

1

Primola
Extrafine Chocolate
Ciocolată Extrafină Albă

2

Primola
Extrafine Chocolate
Ciocolată Extrafină cu
Lapte și Alune

3

Primola
Extrafine Chocolate
Ciocolată Extrafină cu
Lapte si Arahide

4

(21) Numărul depozitului național:
f 2001 1328

3

---

(21) Numărul depozitului național:
f 2001 1437

1

4

2

5

(21) Numărul depozitului național:
f 2001 1451

1

2

3

4

5

---

(21) Numărul depozitului național:
f 2001 1597

(21) Numărul depozitului național: **f 2001 1552**

1

2

3

4

LISTA CERERILOR DE ÎNREGISTRARE A DESENELOR ŞI MODELELOR INDUSTRIALE PUBLICATE ÎN ORDINEA CRESCĂTOARE A NUMERELOR DE ÎNREGISTRARE

Nr. de înregistrare al cererii	Clasa şi subclasa	Data înregistrării	Pagina
f 2001 1153	11 - 01, 02	30.03.2001	240
f 2001 1187	24 - 01	04.09.2001	276
f 2001 1205	10 - 06	10.09.2001	230
f 2001 1248	05 - 05	09.07.2001	193
f 2001 1272	06 - 01	12.09.2001	194
f 2001 1273	06 - 04	12.09.2001	198
f 2001 1274	06 - 04	12.09.2001	198
f 2001 1275	06 - 01	12.09.2001	194
f 2001 1276	06 - 04	12.09.2001	198
f 2001 1277	06 - 04	26.10.2001	199
f 2001 1278	06 - 03	12.09.2001	196
f 2001 1279	06 - 01	12.09.2001	195
f 2001 1280	06 - 03	12.09.2001	197
f 2001 1289	19 - 01	14.09.2001	257
f 2001 1290	20 - 02	14.09.2001	271
f 2001 1294	19 - 08	06.12.2001	259
f 2001 1295	06 - 06	17.09.2001	199
f 2001 1308	09 - 03	25.09.2001	213
f 2001 1311	19 - 08	26.09.2001	260

f 2001 1315	09 - 05	10.10.2001	216
f 2001 1316	14 - 02	02.10.2001	254
f 2001 1317	09 - 01	02.10.2001	211
f 2001 1319	24 - 01	10.10.2001	277
f 2001 1325	19 - 08	03.10.2001	260
f 2001 1328	19 - 08	10.10.2001	261
f 2001 1332	09 - 05	08.10.2001	216
f 2001 1333	14 - 01, 03	20.07.2001	253
f 2001 1334	07 - 02	14.09.2001	204
f 2001 1335	06 - 01	17.07.2001	195
f 2001 1336	06 - 01	30.07.2001	196
f 2001 1337	26 - 05	20.07.2001	287
f 2001 1338	10 - 07	25.06.2001	239
f 2001 1339	07 - 02	09.05.2001	204
f 2001 1340	12 - 08, 16	12.10.2001	244
f 2001 1341	12 - 16	14.05.2001	245
f 2001 1342	05 - 05	02.08.2001	194
f 2001 1343	02 - 04	19.04.2001	183
f 2001 1344	19 - 02, 06	03.07.2001	257
f 2001 1345	25 - 01	12.07.2001	277
f 2001 1346	23 - 02	06.08.2001	275
f 2001 1347	14 - 01	06.08.2001	253
f 2001 1348	09 - 09	23.04.2001	228
f 2001 1349	14 - 01	26.07.2001	253
f 2001 1350	12 - 16	09.08.2001	245
f 2001 1351	02 - 04	06.08.2001	184

f 2001 1352	02 - 04, 06, 07	09.08.2001	184
f 2001 1353	03 - 01	09.08.2001	184
f 2001 1354	06 - 13	09.08.2001	203
f 2001 1355	08 - 07	09.08.2001	210
f 2001 1356	11 - 01	09.08.2001	240
f 2001 1358	07 - 01	17.05.2001	203
f 2001 1359	11 - 01	19.06.2001	240
f 2001 1361	23 - 03	08.08.2001	275
f 2001 1362	11 - 01	07.03.2001	241
f 2001 1363	11 - 01	07.03.2001	241
f 2001 1364	11 - 01	07.03.2001	241
f 2001 1365	11 - 01	07.03.2001	242
f 2001 1366	19 - 02	23.04.2001	259
f 2001 1366	10 - 07	07.03.2001	239
f 2001 1367	11 - 01	07.03.2001	242
f 2001 1368	11 - 01	07.03.2001	242
f 2001 1369	11 - 01	07.03.2001	242
f 2001 1370	10 - 07	13.03.2001	239
f 2001 1371	11 - 01	07.03.2001	243
f 2001 1372	10 - 07	13.03.2001	239
f 2001 1373	11 - 01	07.03.2001	243
f 2001 1374	10 - 07	13.03.2001	240
f 2001 1375	25 - 01	26.03.2001	277
f 2001 1375	10 - 02	15.08.2001	229
f 2001 1376	26 - 05	26.04.2001	288
f 2001 1377	09 - 01	31.05.2001	211

f 2001 1378	16 - 03	28.06.2001	255
f 2001 1379	02 - 01	13.07.2001	182
f 2001 1380	03 - 01	14.08.2001	185
f 2001 1381	16 - 02	15.08.2001	255
f 2001 1382	11 - 01	20.08.2001	243
f 2001 1383	14 - 03, 99	23.08.2001	255
f 2001 1384	02 - 04	14.08.2001	184
f 2001 1385	14 - 03	15.08.2001	255
f 2001 1386	09 - 01	03.08.2001	212
f 2001 1387	13 - 03	02.04.2001	245
f 2001 1394	25 - 03	11.10.2001	280
f 2001 1399	08 - 07	12.10.2001	210
f 2001 1405	25 - 04	18.10.2001	278
f 2001 1406	09 - 03	19.11.2001	213
f 2001 1407	19 - 08	19.11.2001	261
f 2001 1408	09 - 05	19.11.2001	222
f 2001 1409	09 - 03	19.11.2001	213
f 2001 1410	19 - 08	19.11.2001	262
f 2001 1411	19 - 08	19.11.2001	262
f 2001 1412	19 - 08	19.11.2001	262
f 2001 1413	19 - 08	19.11.2001	263
f 2001 1414	19 - 08	19.11.2001	263
f 2001 1415	09 - 03	19.11.2001	214
f 2001 1416	19 - 08	19.11.2001	264
f 2001 1417	09 - 03	19.11.2001	214
f 2001 1418	09 - 03	19.11.2001	215

f 2001 1420	09 - 01	19.10.2001	212
f 2001 1422	19 - 08	22.10.2001	264
f 2001 1424	06 - 01	22.10.2001	196
f 2001 1431	26 - 03, 05	23.10.2001	286
f 2001 1432	13 - 03	23.10.2001	246
f 2001 1434	05 - 04	24.10.2001	192
f 2001 1435	08 - 06	24.10.2001	206
f 2001 1437	19 - 08	24.10.2001	264
f 2001 1442	01 - 01	22.11.2001	182
f 2001 1443	04 - 02	26.10.2001	187
f 2001 1448	23 - 03	29.10.2001	276
f 2001 1451	19 - 08	30.10.2001	265
f 2001 1456	20 - 02	31.10.2001	272
f 2001 1476	09 - 05	08.11.2001	222
f 2001 1545	19 - 08	13.11.2001	266
f 2001 1546	19 - 08	13.11.2001	266
f 2001 1552	19 - 08	15.11.2001	267
f 2001 1560	02 - 02	16.11.2001	182
f 2001 1565	09 - 03	28.11.2001	215
f 2001 1578	08 - 05	23.11.2001	204
f 2001 1582	19 - 01	27.11.2001	256
f 2001 1597	19 - 08	19.12.2001	267
f 2001 1606	04 - 02	04.12.2001	185
f 2001 1607	04 - 02	04.12.2001	190
f 2001 1609	10 - 02	05.12.2001	229
f 2001 1706	09 - 03	12.12.2001	215

f 2001 1707	19 - 08	13.12.2001	267
f 2001 1711	12 - 03	17.12.2001	244
f 2001 1712	09 - 09	17.12.2001	229
f 2001 1716	19 - 08	18.12.2001	267
f 2001 1723	25 - 04	20.12.2001	281
f 2001 1724	25 - 04	20.12.2001	285
f 2001 1725	13 - 02	20.12.2001	245
f 2001 1726	09 - 03	20.12.2001	217
f 2001 1728	20 - 02	27.12.2001	271
f 2001 1730	19 - 08	28.12.2001	269
f 2001 1731	19 - 08	28.12.2001	269
f 2001 1732	19 - 08	28.12.2001	269
f 2001 1733	19 - 08	28.12.2001	270
f 2002 0009	09 - 03	10.01.2002	216
f 2002 0021	20 - 02	21.01.2002	275
f 2002 0022	09 - 03	21.01.2002	218
f 2002 0113	09 - 05	30.01.2002	225

LISTA ALFABETICĂ A SOLICITANȚILOR

A

ABB S.R.O. - Resslova 3, 466 02 Jablonec n.N., CZ
f 2001 1432 Cl: 13 - 03; pag. 246

S.C. ADE - ARHITECTURĂ, DESIGN, EDITURĂ S.R.L. - Calea Moşilor nr. 69, ap. 1, sector 2, Bucureşti
f 2001 1716 Cl: 19 - 08; pag. 267

SC AEROSTAR SA - str. Condorilor nr. 9, 5500 Bacău
f 2001 1316 Cl: 14 - 02; pag. 254
f 2001 1317 Cl: 09 - 01; pag. 211
f 2001 1405 Cl: 25 - 04; pag. 278
f 2001 1723 Cl: 25 - 04; pag. 281
f 2001 1724 Cl: 25 - 04; pag. 285
f 2001 1725 Cl: 13 - 02; pag. 245
f 2001 1726 Cl: 09 - 03; pag. 217

AHL EXPO INTERNATIONAL SA - Calea Călăraşilor nr. 46, sector 3, Bucureşti
f 2001 1456 Cl: 20 - 02; pag. 272

S.C. ALEXANDRION GRUP ROMANIA S.R.L. - comuna Bucov, sat Pleasa, judeţul Prahova
f 2001 1422 Cl: 19 - 08; pag. 264

S.C. ALKA CO. S.R.L. - şos. Străulești nr. 76-86, sector 1, Bucureşti
f 2001 1545 Cl: 19 - 08; pag. 266
f 2002 0021 Cl: 20 - 02; pag. 275
f 2002 0022 Cl: 09 - 03; pag. 218
f 2002 0113 Cl: 09 - 05; pag. 225

S.C. ARMEDICA S.A. - str. Cuza Vodă nr. 99-105, 4300 Târgu Mureş, judeţul Mureş
f 2001 1730 Cl: 19 - 08; pag. 269
f 2001 1731 Cl: 19 - 08; pag. 269
f 2001 1732 Cl: 19 - 08; pag. 269
f 2001 1733 Cl: 19 - 08; pag. 270

ASBACH GMBH - 1-3, Taunusstrasse, D-65385 Rudesheim, DE
f 2001 1386 Cl: 09 - 01; pag. 212

B

BANCA NAȚIONALĂ A ROMÂNIEI - str. Lipscani nr. 25, sector 2, Bucureşti
f 2001 1546 Cl: 19 - 08; pag. 266

BAYERISCHE MOTOREN WERKE AG. - D-80788 Munchen, DE
f 2001 1340 Cl: 12 - 08, 16; pag. 244
f 2001 1350 Cl: 12 - 16; pag. 245

BETUKER OTTO PAUL - piața Petru Rareş, bl. 3, sc. B, et. 4, ap. 26, 4400 Bistrița, judeţul Bistrița-Năsăud
f 2001 1435 Cl: 08 - 06; pag. 206

BP P.L.C. - Britannic House, 1 Finsbury Circus, London EC2M 7BA, GB
f 2001 1205 Cl: 10 - 06; pag. 230

C

S.C. CARMECO S.A. - şos. Mangaliei nr. 74, Constanța
f 2001 1552 Cl: 19 - 08; pag. 267

CGE DISTRIBUTION (societe anonyme) - Immeuble Le Miroir 15-17, Boulevard du General de Gaulle, F-92542 Montrouge, FR
f 2001 1387 Cl: 13 - 03; pag. 245

CIAMA LUCIAN - str. Pîrcălabului nr. 3, sc. C, ap. 21, 4400 Bistrița, județul Bistrița-Năsăud
f 2001 1560 Cl: 02 - 02; pag. 182

COLGATE - PALMOLIVE COMPANY - A Delaware Corporation - 300 Park Avenue New York, New York 10022, US
f 2001 1443 Cl: 04 - 02; pag. 187
f 2001 1606 Cl: 04 - 02; pag. 185
f 2001 1607 Cl: 04 - 02; pag. 190

D

S.C. DRACULA INFERNAL TOURS S.R.L. - str. Ritmului nr. 19, sector 2, Bucureşti
f 2001 1289 Cl: 19 - 01; pag. 257

DUMITRESCU ALEXANDRU BOGDAN - Aleea Viorelelor nr. 5, sc. VI, ap. 49, Oneşti, judeţul Bacău; TĂTARU FELIX - str. Istriei nr. 4, bl. 21E, ap. 9, sector 3, Bucureşti
f 2001 1706 Cl: 09 - 03; pag. 215

E

EBEL S.A. - 113, rue de la Paix, CH-2300 La Chaux-de-Fonds, CH
f 2001 1370 Cl: 10 - 07; pag. 239
f 2001 1372 Cl: 10 - 07; pag. 239
f 2001 1374 Cl: 10 - 07; pag. 240

EDITURA TEORA S.R.L. - str. Serboda nr. 1, bl. V19, sc. 1, et. 3, ap. 67, sector 5, 763043 Bucureşti
f 2001 1451 Cl: 19 - 08; pag. 265

ETERNA AG. UHRENFABRIK - Schutzengasse 46, CH-2540 Grenchen, CH
f 2001 1375 Cl: 10 - 02; pag. 229

F

S.C. FOCUS ADVERTISING S.A. - str. Popa Soare nr. 40, sector 2, Bucureşti
f 2002 0009 Cl: 09 - 03; pag. 216

G

GEORGESCU TUDOR - str. Dr. Tomescu nr. 21, et. 2, ap. 3, sector 5, Bucureşti
f 2001 1187 Cl: 24 - 01; pag. 276

GHEORGHE LIVIU - MARIAN - bdul Dinicu Golescu nr. 39, bl. 5, ap. 9, sector 1, Bucureşti; GROZA PETRE - Aleea Platanului nr. 3, bl. A 31, sc. 1, et. 8, ap. 25, sector 5, Bucureşti
f 2001 1319 Cl: 24 - 01; pag. 277

S.C. GLOBAL SPIRITS COMPANY S.R.L. - str. Cuptoarelor nr. 2B, Ploieşti, judeţul Prahova
f 2001 1420 Cl: 09 - 01; pag. 212

GOLD COMIMP S.R.L. - str. Cpt. Juverdeanu nr. 85, sector 2, Bucureşti
f 2001 1332 Cl: 09 - 05; pag. 216

S.C. GUZU CHIM PROD. COM. S.R.L. - str. Suceviţa nr. 14 bis, sector 5, Bucureşti
f 2001 1707 Cl: 19 - 08; pag. 267

H

S.C. HARLEY COM. S.R.L. - str. 1 Decembrie 1918, bl. 3A, ap. 44, Brăila
f 2001 1476 Cl: 09 - 05; pag. 222

HELIT INNOVATIVE BUROPRODUKTE GMBH - Osemundstr., 23-25, D-58566 Kierspe, DE
f 2001 1348 Cl: 09 - 09; pag. 228
f 2001 1366 Cl: 19 - 08; pag. 258

HERMES SELLIER (societe anonyme) - 24, rue du Faubourg Saint-Honore, F75008 Paris, FR
f 2001 1153 Cl: 11 - 01, 02; pag. 240
f 2001 1352 Cl: 02 - 04, 06, 07; pag. 184
f 2001 1353 Cl: 03 - 01; pag. 184
f 2001 1354 Cl: 06 - 13; pag. 203
f 2001 1355 Cl: 08 - 07; pag. 210
f 2001 1356 Cl: 11 - 01; pag. 240
f 2001 1358 Cl: 07 - 01; pag. 203

I

IDEAL STANDARD GMBH & CO. OHG - Euskirchener Strasse 80, D-53121 Bonn, DE
f 2001 1346 Cl: 23 - 02; pag. 272

IMMERGAS S.P.A. - Via Cisa Ligure 95, I-42041 Brescello, RE, IT
f 2001 1361 Cl: 23 - 03; pag. 272

S.C. IMSAT S.A. - şos. Orhideelor nr. 27-29, sector 1, Bucureşti
f 2001 1394 Cl: 25 - 03; pag. 280

INDUSTRIE NATUZZI S.P.A. - 47, via Iazzitiello, I-70029 Santeramo in Colle, Bari, IT
f 2001 1335 Cl: 06 - 01; pag. 195
f 2001 1336 Cl: 06 - 01; pag. 196

K

KONINKLIJKE PHILIPS ELECTRONICS N.V. - Groenewoudsweg 1, Eindhoven, NL
f 2001 1334 Cl: 07 - 02; pag. 204

L

S.C. LACTAG S.A. - str. Exercițiu nr. 224, Piteşti
f 2001 1437 Cl: 19 - 08; pag. 264

LANDA ILLUMINOTECNICA S.R.L. - via Benedetto Croce 27, I-25067 Lumezzane S.A., Brescia, IT
f 2001 1337 Cl: 26 - 05; pag. 287

S.C. LEGCONS LA DORA GROUP S.R.L. - str. Lucaci nr. 88, et. 1, ap. 5, sector 3, Bucureşti
f 2001 1325 Cl: 19 - 08; pag. 260

LEK TOVARNA FARMACEVTSKIH IN KEMICNIH IZDELKOV D.D. - Verovskova 57, Ljubljana, SI-1526, SI
f 2001 1582 Cl: 19 - 01; pag. 256

S.C. LUCORIS MOTRU S.R.L. - str. Drumul Taberei nr. 52, bl. G II 5, sc. 1, ap. 5, sector 6, Bucureşti
f 2001 1597 Cl: 19 - 08; pag. 267

M

MANUFACTURE D'ARTICLES DE PRECISION ET DE DESSIN - MAPED A CORPORATION ORGANIZED UNDER THE LAWS OF FRANCE - Route de Pringy Argonay, F-74370 Pringy, FR
f 2001 1344 Cl: 19 - 02, 06; pag. 257

S.C. MASPEX ROMANIA S.R.L. - Splaiul Unirii nr. 12, bl. B6, sc. A, et. 6, ap. 24, sector 4, Bucureşti
f 2001 1328 Cl: 19 - 08; pag. 261

METRA S.P.A. - 1, via Stacca, I-25050 Rodengo Saiano, Brescia, IT
f 2001 1345 Cl: 25 - 01; pag. 277

MINASSIAN CHAHAN - 3, rue de la Planche, F-75007 Paris, FR
f 2001 1376 Cl: 26 - 05; pag. 288

MOVADO WATCH COMPANY S.A. - 8, Bettlachstrasse, CH-2540 Grenchen, CH
f 2001 1366 Cl: 10 - 07; pag. 239

S.C. MOPAN S.A. - str. Băneasa nr. 31, 4300 Târgu Mureş
f 2001 1442 Cl: 01 - 01; pag. 182

MOVADO WATCH COMPANY S.A. - 8, Bettlachstrasse, CH-2540 Grenchen, CH
f 2001 1362 Cl: 11 - 01; pag. 241
f 2001 1363 Cl: 11 - 01; pag. 241
f 2001 1364 Cl: 11 - 01; pag. 241
f 2001 1365 Cl: 11 - 01; pag. 242
f 2001 1367 Cl: 11 - 01; pag. 242
f 2001 1368 Cl: 11 - 01; pag. 242
f 2001 1369 Cl: 11 - 01; pag. 242
f 2001 1371 Cl: 11 - 01; pag. 243
f 2001 1373 Cl: 11 - 01; pag. 243

MUREŞAN ANDREI - str. Băneasa nr. 17, 4300 Târgu Mureş
f 2001 1424 Cl: 06 - 01; pag. 196

N

S.C. NATIONAL DISTRIBUTION COMPANY S.R.L. - intr. Dr. Felix nr. 2, bl. M4, sc. B, et. 7, ap. 150, sector 1, Bucureşti
f 2001 1290 Cl: 20 - 02; pag. 271

NATURANA DOLKER GMBH & CO. KG - 3, Hinterweiler Strasse, D-72810 Gomaringen, DE
f 2001 1379 Cl: 02 - 01; pag. 182

S.C. NORVINIA S.R.L. - bdul Griviţei nr. 70, bl. 6, ap. 3, 2200 Braşov
f 2001 1295 Cl: 06 - 06; pag. 199

NYULAS ALESANDRU - str. Mărăşti nr. 10, 4300 Tg. Mureş
f 2001 1728 Cl: 20 - 02; pag. 271

P

PAVLU ANA - str. Ştirbei Vodă nr. 65, et. 7, ap. 16, sector 1, Bucureşti
f 2001 1406 Cl: 09 - 03; pag. 213
f 2001 1407 Cl: 19 - 08; pag. 261
f 2001 1408 Cl: 09 - 05; pag. 222
f 2001 1409 Cl: 09 - 03; pag. 213
f 2001 1410 Cl: 19 - 08; pag. 262
f 2001 1411 Cl: 19 - 08; pag. 262
f 2001 1412 Cl: 19 - 08; pag. 262
f 2001 1413 Cl: 19 - 08; pag. 263
f 2001 1414 Cl: 19 - 08; pag. 263
f 2001 1415 Cl: 09 - 03; pag. 214
f 2001 1416 Cl: 19 - 08; pag. 264
f 2001 1417 Cl: 09 - 03; pag. 214
f 2001 1418 Cl: 09 - 03; pag. 215

PETER MIHAI - str. Unirii, bl. 25, et. 2, ap. 4, Buzău, judeţul Buzău; RADU MARIAN - str. Unirii, bl. O2, et. 5, ap. 18, Buzău, judeţul Buzău; POTIRNICHE VIOREL - Aleea Episcopiei, bl. B5, sc. B, ap. 30, Buzău, judeţul Buzău; VIOREANU ADRIAN ION - Cartier Broşteni, bl. C4, sc. A, ap. 13, Buzău, judeţul Buzău
f 2001 1565 Cl: 09 - 03; pag. 215

S.C. PIPERA S.A. - şos. Pipera nr. 48, sector 2, 72331 Bucureşti
f 2001 1272 Cl: 06 - 01; pag. 194
f 2001 1273 Cl: 06 - 04; pag. 198
f 2001 1274 Cl: 06 - 04; pag. 198
f 2001 1275 Cl: 06 - 01; pag. 194
f 2001 1276 Cl: 06 - 04; pag. 198
f 2001 1277 Cl: 06 - 04; pag. 199
f 2001 1278 Cl: 06 - 03; pag. 196
f 2001 1279 Cl: 06 - 01; pag. 195
f 2001 1280 Cl: 06 - 03; pag. 197

R

RADU BOGDAN MARIAN - str. Constantin Brâncovenu, bl. 1, sc. A, ap. 32, Târgovişte, judeţul Dâmboviţa
f 2001 1609 Cl: 10 - 02; pag. 229

RIAL LEICHTMETALLFELGEN GMBH - Industriestrasse 11, D-67136 Fußgonheim, DE
f 2001 1341 Cl: 12 - 16; pag. 245

S.C. ROM IN LOVE S.R.L. - str. Laborator nr. 124, bl. 40, sc. 1, et. 1, ap. 11, sector 3, Bucureşti
f 2001 1311 Cl: 19 - 08; pag. 260

S.C. ROMCAB S.A. - str. Voinicenilor nr. 35, Tg. Mureş
f 2001 1578 Cl: 08 - 05; pag. 204

S.C. ROMCARBON S.A. - str. Transilvaniei nr. 132, Buzău
f 2001 1448 Cl: 23 - 03; pag. 276

S.C. ROMLUX S.A. - str. Câmpulung nr. 121, 0200 Târgovişte, judeţul Dâmboviţa
f 2001 1431 Cl: 25 - 03, 05; pag. 286

S

SALOMON S.A. - F-74996 Annecy Cedex 9, FR
f 2001 1351 Cl: 02 - 04; pag. 184

SONY OVERSEAS S.A. - Rutistrasse 12, CH-8952 Schlieren, CH
f 2001 1333 Cl: 14 - 01, 03; pag. 253
f 2001 1347 Cl: 14 - 01; pag. 253
f 2001 1349 Cl: 14 - 01; pag. 253
f 2001 1378 Cl: 16 - 03; pag. 255
f 2001 1380 Cl: 03 - 01; pag. 185
f 2001 1381 Cl: 16 - 02; pag. 255
f 2001 1383 Cl: 14 - 03, 99; pag. 255
f 2001 1385 Cl: 14 - 03; pag. 255

S.C. SPARTACUS S.R.L. - str. Kuvar nr. 26/3, 4150 Odorheiu Secuiesc, judeţul Harghita
f 2001 1434 Cl: 05 - 04; pag. 192

STAR SOCIETE TREVIGIANA APPARECCHI RISCALDAMENTO S.P.A. - 63, Zona Industriale Crevada, I-31020 Refrontolo, TV, IT
f 2001 1339 Cl: 07 - 02; pag. 204

S.C. SUPREME IMPEX INTERNATIONAL S.R.L. - bdul Metalurgiei nr. 87, sector 4, Bucureşti
f 2001 1315 Cl: 09 - 05; pag. 216

SWATCH AG (SWATCH S.A.)(SWATCH LTD.) - 94, Rue Jakob Stampfli, CH-2502 Bienne, CH
f 2001 1359 Cl: 11 - 01; pag. 240
f 2001 1382 Cl: 11 - 01; pag. 243

THE SWATCH GROUP MANAGEMENT DERVICES AG (THE SWATCH GROUP MANAGEMENT SERVICES S.A.)(THE SWATCH GROUP MANAGEMENT SERVICES LTD.) - Seevorstadt 6, Biel, CH
f 2001 1338 Cl: 10 - 07; pag. 239

T

S.C. TEHNOTON S.A. - Calea Chişinăului nr. 43, 6600 Iaşi
f 2001 1711 Cl: 12 - 03; pag. 244
f 2001 1712 Cl: 09 - 09; pag. 229

THIERRY MUGLER PARFUMS - 4, via Berteaux Dumas, F-92200 Neuilly-sur-Seine, FR
f 2001 1377 Cl: 09 - 01; pag. 211

THOMSEN VERTRIEBS GMBH V.D.D.G.F HERRN HEINEMANN - Poppenbuetteler Bogen 11, D-22399 Hamburg, DE
f 2001 1343 Cl: 02 - 04; pag. 183

TOD'S S.P.A. - Via Filippo Della Valle, 1, I-63019 S. Elpidio A Mare, IT
f 2001 1384 Cl: 02 - 04; pag. 184

U

UNI - INTERNATIONAL BAUSYSTEME GMBH + CO. - Josef-Hermann-Straße 1, D-76473 Iffezheim, DE
f 2001 1375 Cl: 25 - 01; pag. 277

V

S.C. VINROM 45 S.R.L. - str. Maşina de pâine nr. 69, bl. OD-23, sc. A, et. 2, ap. 11, sector 2, Bucureşti
f 2001 1308 Cl: 09 - 03; pag. 213

S.C. VRG S.R.L. - cartier Viişoara nr. 61/E, Bistrița, județul Bistrița-Năsăud
f 2001 1399 Cl: 08 - 07; pag. 210

W

WESTFALISCHE TEXTIL-GESELLSCHAFT KLINGENTHAL CO. MBH - 21 - 25, Franz-Klaine-Strasse, D-33154 Salzkotten, DE
f 2001 1248 Cl: 05 - 05; pag. 193
f 2001 1342 Cl: 05 - 05; pag. 194

LISTA DESENELOR ŞI MODELELOR INDUSTRIALE ÎNREGISTRATE ÎN REGISTRUL NAȚIONAL AL DESENELOR ŞI MODELELOR INDUSTRIALE CONFORM HOTĂRÂRII COMISIEI DE SPECIALITATE A O.S.I.M.

Partea a I-a

Nr. din Registrul Național al Desenelor şi Modelelor Industriale	Nr. din Registrul Național al cererilor depuse	Data depozitului	Titular	Publicat în BOPI - DMI nr./data
010893	2001/0534	17.04.2001	ASOCIAȚIA FAMILIALĂ SIMO I.	8/31.08.2001
010894	2001/0602	23.04.2001	S.C. LA NEW TONE S.R.L.	7/31.07.2001
010895	2001/0617	26.04.2001	GREGORY J. MC DOUGALL	8/31.08.2001
010896	2001/0898	13.06.2001	S.C. CAROL INTERNATIONAL S.R.L.	7/31.07.2001
010897	2001/0899	13.06.2001	S.C. CAROL INTERNATIONAL S.R.L.	7/31.07.2001
010904	2001/0953	11.07.2001	S.C.A. ELECTROBOBINAJ	8/31.08.2001
010905	2001/0505	02.04.2001	ZAHIU NICOLAE	8/31.08.2001
010906	2001/0314	12.03.2001	S.C. PROIECTĂRI LUCRĂRI DE ARTĂ S.R.L.	8/31.08.2001
010907	2001/1030	13.07.2001	S.C. TESPROD S.R.L.	8/31.08.2001
010908	2001/0903	15.06.2001	RAU DOINA; EPURE MIHAIL	7/31.07.2001
010917	2001/0620	27.04.2001	DOBRINCU IOAN	7/31.07.2001
010918	2001/0750	16.05.2001	S.C. ZAD IMPEX S.R.L. admisă vederea 1.2; respinsă vederea 1.1	7/31.07.2001
010919	2001/0263	28.02.2001	SC IMAGINE, INFORMAȚIE, COMUNICARE SRL	7/31.07.2001

010920	2001/0603	23.04.2001	S.C. APEMIN ZIZIN S.A.	7/31.07.2001
010921	2001/0771	23.05.2001	CSOMOR CSABA admise modelele: 2, 4, 6, 7, 8, 11; respinse modelele: 1, 3, 5, 9, 10	7/31.07.2001
010922	2001/0754	17.05.2001	S.C. VOLTAMAR S.R.L. admise modelele: 1, 2; respinse modelele: 3, 4, 5, 6, 7, 8, 9, 10, 11, 12, 13, 14, 15	7/31.07.2001
010923	2001/0640	07.05.2001	S.C. JIDVEI S.R.L. admise modelele: 1, 2, 3, 6, 7, 8, 9, 10, 11, 12, 13, 14, 15, 16; respinse modelele: 4, 5, 17, 18	8/31.08.2001
010924	2001/0605	24.04.2001	S.C. TIVAL INDUSTRIAL S.R.L.	7/31.07.2001
010934	2001/0531	12.04.2001	HIDIS VIORICA IOANA	9/30.09.2001
010935	2001/0625	02.05.2001	S.C. EURO FOOD PROD. S.R.L.	9/30.09.2001
010936	2001/0626	02.05.2001	S.C. EURO FOOD PROD. S.R.L.	9/30.09.2001
010937	2001/0627	02.05.2001	S.C. EURO FOOD PROD. S.R.L.	9/30.09.2001
010938	2001/0813	07.06.2001	S.C. BERE MUREŞ S.A.	9/30.09.2001
010939	2001/0952	09.07.2001	RENTALFLOR SALES PROMOTIONS	9/30.09.2001
010940	2001/1039	19.07.2001	ELITE INTERNATIONAL B.V.	9/30.09.2001
010941	2001/1040	19.07.2001	ELITE INTERNATIONAL B.V.	9/30.09.2001
010942	2001/1041	19.07.2001	ELITE INTERNATIONAL B.V.	9/30.09.2001
010943	2001/1042	26.07.2001	S.C. CALIPSO S.R.L.	9/30.09.2001
010944	2001/1043	16.07.2001	S.C. CALIPSO S.R.L.	9/30.09.2001
010945	2001/1044	20.07.2001	DIP COFFEE PROD S.R.L.	9/30.09.2001
010946	2001/1045	20.07.2001	DIP CAFFEE PROD S.R.L.	9/30.09.2001

010947	2001/1047	20.07.2001	S.C.M.P. BĂNEASA S.A.	9/30.09.2001
010948	2001/1053	25.07.2001	ELITE INTERNATIONAL B.V.	9/30.09.2001
010949	2001/1086	10.08.2001	S.C. FARMEC S.A.	9/30.09.2001
010950	2001/1088	10.08.2001	S.C. FARMEC S.A.	9/30.09.2001
010951	2001/1089	10.08.2001	S.C. FARMEC S.A.	9/30.09.2001
010952	2001/0618	27.04.2001	S.C. VASS DECOR S.R.L.	9/30.09.2001
010953	2001/0900	05.06.2001	S.C. AUTONOVA S.A.	9/30.09.2001
010954	2001/0901	05.06.2001	S.C. AUTONOVA S.A.	9/30.09.2001
010955	2001/0760	21.05.2001	S.C. AUTONOVA S.A.	9/30.09.2001
010972	2001/0941	04.07.2001	FEROMOB MUREŞ S.R.L.	9/30.09.2001
010986	2001/0769	23.05.2001	ORCHIDEA S.R.L.	9/30.09.2001
010987	2001/1029	13.07.2001	S.C. AEROSTAR S.A.	8/31.08.2001
011057	2001/0918	21.06.2001	S.C. SAMUS MEX S.A.	9/30.09.2001
011058	2001/0919	21.06.2001	S.C. SAMUS MEX S.A.	9/30.09.2001
011059	2001/0920	21.06.2001	S.C. SAMUS MEX S.A.	9/30.09.2001
011060	2001/0528	10.04.2001	S.C. ALEXANDRION GRUP RAMANIA S.R.L.	7/31.07.2001
011061	2001/0664	07.05.2001	S.C. AYA SPORTS S.R.L.	7/31.07.2001
011062	2001/1050	23.07.2001	UNICOM DAN S.R.L.	9/30.09.2001
011063	2001/1064	31.07.2001	S.C. MUNTENIA S.A.	9/30.09.2001
011064	2001/1063	31.07.2001	S.C. MUNTENIA S.A.	9/30.09.2001
011065	2001/1021	12.07.2001	S.C. DOBROGEA S.A.	9/30.09.2001
011066	2001/1087	10.08.2001	S.C. FARMEC S.A.	9/30.09.2001
011067	2001/0809	07.06.2001	S.C. D-TOYS S.R.L.	9/30.09.2001
011068	2001/1046	20.07.2001	S.C. ARABESQUE S.R.L.	9/30.09.2001
011069	2001/0773	24.05.2001	S.C. BROTHERHOOD COMPANY IMPEX S.R.L.	9/30.09.2001
011070	2001/0518	02.05.2001	S.C. POP DELTA PROIECT	9/30.09.2001

011071	2001/0532	12.04.2001	TRUST LF INTERNATIONAL S.R.L.	9/30.09.2001
011072	2001/1025	13.07.2001	S.C. PARAMETRU COMMERCIAL ENGINEERING CO. S.R.L.	9/30.09.2001
011073	2001/1024	13.07.2001	S.C. PARAMETRU COMMERCIAL ENGINEERING CO. S.R.L.	9/30.09.2001
011074	2001/0789	01.06.2001	S.C. EDITURA TEHNICĂ S.A.	9/30.09.2001
011075	2001/0790	01.06.2001	S.C. EDITURA TEHNICĂ S.A.	9/30.09.2001
011076	2001/0791	01.06.2001	S.C. EDITURA TEHNICĂ S.A.	9/30.09.2001
011077	2001/0788	01.06.2001	S.C. EDITURA TEHNICĂ S.A.	9/30.09.2001
011078	2001/0911	20.06.2001	S.C. ADE - ARHITECTURĂ, DESIGN, EDITURĂ	9/30.09.2001
011079	2001/1307	25.09.2001	REGIA AUTONOMĂ IMPRIMERIA BĂNCII NAȚIONALE A ROMÂNIEI	9/30.09.2001
011080	2001/1306	25.09.2001	REGIA AUTONOMĂ IMPRIMERIA BĂNCII NAȚIONALE A ROMÂNIEI	9/30.09.2001
011081	2001/0939	03.07.2001	COLGATE - PALMOLIVE COMPANY	9/30.09.2001
011082	2001/0945	04.07.2001	COLGATE - PALMOLIVE COMPANY	9/30.09.2001
011083	2001/0946	04.07.2001	COLGATE - PALMOLIVE COMPANY	9/30.09.2001
011095	2001/1034	17.07.2001	ITAL - RO S.R.L.	9/30.09.2001
011096	2001/1022	12.07.2001	S.C. CRESTA PRINT S.R.L.	9/30.09.2001
011097	2001/1016	12.07.2001	RISTEA SILVIU	9/30.09.2001
011098	2001/1023	09.07.2001	S.C. ELECTROCONTACT S.A.	9/30.09.2001
011099	2001/0766	22.05.2001	S.C. RAREXMOND S.R.L.	9/30.09.2001

011100	2001/0910	20.06.2001	POPESCU DAN-TADEUSZ	9/30.09.2001
011101	2001/0943	04.07.2001	S.C. ELECTROMAGNETICA S.A.	9/30.09.2001
011102	2001/0517	05.04.2001	S.C. PIPERA S.A.	8/31.08.2001
011103	2001/0906	18.06.2001	S.C. SODINVEST S.R.L. admise modelele: 1, 2, 3, 6, 8, 9; respinse modelele: 4, 5, 7	8/31.08.2001
011104	2001/1035	18.07.2001	BLACK & DECKER INC.	9/30.09.2001
011105	2001/1036	18.07.2001	BLACK & DECKER INC.	9/30.09.2001
011106	2001/1037	18.07.2001	BLACK & DECKER INC.	9/30.09.2001
011107	2001/1038	18.07.2001	BLACK & DECKER INC.	9/30.09.2001

Partea a II-a

Nr. din Registrul Național al Desenelor şi Modelelor Industriale	Nr. din Registrul Național al cererilor depuse	Data depozitului	Titular	Publicat în Buletinul de Desene şi Modele Internaționale numărul/data
010898	2001/0831	15.12.2000	ASTERA COSMETICS LTD.	4/31.05.1999
010899	2001/0878	22.05.2000	KONIG S.P.A.	4/31.05.1999
010900	2001/1006	17.05.2001	HERMES SELLIER (societe anonyme)	5/29.06.2001
010901	2001/1013	21.05.2001	BUSH HOLDING societe a responsabilite limitee	5/29.06.2001
010902	2001/1014	25.05.2001	BUSH HOLDING societe a responsabilite limitee	5/29.06.2001

010903	2001/1015	25.05.2001	BUSH HOLDING societe a responsabilite limitee	5/29.06.2001
010909	2001/1008	30.04.2001	FRANZ SILL GMBH	5/29.06.2001
010910	2001/0694	15.02.2001	FUSCO IMPORT & EXPORT BV	3/30.04.2001
010911	2001/0979	12.04.2001	LITE-LICHT GMBH	5/29.06.2001
010912	2001/0993	17.05.2000	HERMES SELLIER (societe anonyme)	5/29.06.2001
010913	2001/0676	22.12.2000	HAMIDI RACHID	3/30.04.2001
010914	2001/0824	13.10.2000	INTERIOR'S S.A.	4/31.05.2001
010915	2001/0986	10.04.2001	MISSONI S.P.A.	5/29.06.2001
010916	2001/0882	20.09.2000	AKZO MOBEL N.V.	6/31.07.2001
010925	2001/1122	23.04.2001	PACO RABANNE PARFUMS (societe anonyme)	6/31.07.2001
010926	2001/1151	08.06.2001	BLEDINA (societe anonyme)	6/31.07.2001
010927	2001/1112	10.05.2001	SOLBAD RAVENSBERG GMBH STAATLICH ANERKANNTE HEILQUELLEN	6/31.07.2001
010928	2001/1108	03.04.2001	WENKO-WENSELAAR GMBH & CO. KG	6/31.07.2001
010929	2001/1140	13.07.2000	EMA S.R.L.	6/31.07.2001
010930	2001/1123	25.04.2001	ULRIC DE VARENS S.A. (societe anonyme)	6/31.07.2001
010931	2001/1131	08.06.2001	PINI RENZO	6/31.07.2001
010932	2001/1146	13.06.2001	VENETA TLASTICA DI VIVAN STEFANO	6/31.07.2001
010933	2001/1132	26.04.2001	NAVYBOOT AG.	6/31.07.2001
010956	2001/1111	26.04.2001	HOLIDAY AUTOS GMBH	6/31.07.2001
010957	2001/1153	12.04.2001	HERMES SELLIER (societe anonyme)	6/31.07.2001

010958	2001/1211	21.06.2001	THUN S.P.A.	7/31.08.2001
010959	2001/1214	26.06.2001	SWATCH AG (SWATCH S.A.)(SWATCH LTD.)	7/31.08.2001
010960	2001/1209	21.06.2001	THUN S.P.A.	7/31.08.2001
010961	2001/1145	12.06.2001	W. GOEBEL PORZELLAN-FABRIK GMBH & CO. KG	7/31.08.2001
010962	2001/1221	08.05.2001	SCHLUPKOTHEN CHRISTIANE	7/31.08.2001
010963	2001/1144	12.06.2001	VOLKSWAGEN AG.	6/31.07.2001
010964	2001/1253	11.07.2001	GIO'STYLE S.P.A.	7/31.08.2001
010965	2001/1120	06.03.2001	VADERSTAD-VERKEN AB.	6/31.07.2001
010966	2001/1137	09.03.2001	TERRAMARK MARKENCREATION GMBH	6/31.07.2001
010967	2001/1141	25.07.2000	ZALME HUBERTUS PETRUS THEODORUS	6/31.07.2001
010968	2001/1119	21.05.2001	MOBITEC S.A.R.L.	6/31.07.2001
010969	2001/1113	29.05.2001	SEPHORA (societe anonyme)	6/31.07.2001
010970	2001/1249	16.08.2000	KANN GMBH BAUSTOFFWERKE	7/31.08.2001
010971	2001/1250	28.08.2000	LOTODE STEPHANE YVES GUY	7/31.08.2001
010973	2001/1150	01.06.2001	WENKO-WENSELAAR GMBH & CO. KG	6/31.07.2001
010974	2001/1242	30.01.2001	AEXIS TELECOM S.P.A.	7/31.08.2001
010975	2001/1269	12.07.2001	INOXCROM GMBH	7/31.08.2001
010976	2001/1109	10.04.2001	KLIO-ETERNA SCHREIBGERATE GMBH & CO. KG	6/31.07.2001
010977	2001/1139	12.07.2000	UNIVERSAL S.P.A.	6/31.07.2001
010978	2001/1138	26.04.2001	NAVYBOOT AG.	6/31.07.2001

010979	2001/1118	30.11.2000	HERMES SELLIER (societe anonyme)	6/31.07.2001
010980	2001/1152	21.06.2001	SALOMON S.A.	6/31.07.2001
010981	2001/1234	04.07.2001	HERMES SELLIER (societe anonyme)	7/31.08.2001
010982	2001/1254	12.07.2001	INOXCROM GMBH	7/31.08.2001
010983	2001/1244	08.06.2001	SANFORD GMBH	7/31.08.2001
010984	2001/1228	27.06.2001	GAMM S.R.L.	7/31.08.2001
010985	2001/1229	28.06.2001	WENKO-WENSELAAR GMBH & CO. KG	7/31.08.2001
010988	2001/1115	31.05.2001	BENETTON GROUP S.P.A.	6/31.07.2001
010989	2001/1227	05.06.2001	GILDE HANDWERK GMBH & CO. KG	7/31.08.2001
010990	2001/1235	04.07.2001	HERMES SELLIER (societe anonyme)	7/31.08.2001
010991	2001/1266	30.11.2000	HERMES SELLIER (societe anonyme)	7/31.08.2001
010992	2001/1243	06.06.2001	HANDELSONDERNEMING FUTURE B.V.	7/31.08.2001
010993	2001/1359	19.06.2001	SWATCH AG (SWATCH S.A.)(SWATCH LTD.)	8/28.09.2001
010994	2001/1210	21.06.2001	THUN S.P.A.	7/31.08.2001
010995	2001/1148	18.06.2001	MARKETING LIGHT EXPORT	6/31.07.2001
010996	2001/1222	27.06.2001	FRANZ SILL GMBH	7/31.08.2001
010997	2001/1110	19.04.2001	FOSTER S.P.A.	6/31.07.2001
010998	2001/1219	25.04.2001	GUATTA ANDREA S.P.A.	7/31.08.2001
010999	2001/1232	04.07.2001	HERMES SELLIER (societe anonyme)	7/31.08.2001
011000	2001/1147	14.06.2001	WESTFALISCHE TEXTIL-GESELLSCHAFT KLINGENTHAL & CO MBH	7/31.08.2001

011001	2001/1116	01.06.2001	WESTFALISCHE TEXTIL-GESELLSCHAFT KLINGENTHAL & CO MGB	7/31.08.2001
011002	2001/1105	29.05.2001	SWATCH AG (SWATCH S.A.)(SWATCH LTD.)	6/31.07.2001
011003	2001/1124	20.03.2001	TISSOT S.A.	6/31.07.2001
011004	2001/1142	05.01.2001	CONCORD WATCH CO. S.A.	6/31.07.2001
011005	2001/1213	26.06.2001	SWATCH AG (SWATCH S.A.)(SWATCH LTD.)	6/31.07.2001
011006	2001/1270	24.07.2001	LEIFHEIT AG.	6/31.07.2001
011007	2001/1101	25.04.2001	SONY OVERSEAS S.A.	6/31.07.2001
011008	2001/1134	30.05.2001	SWATCH AG (SWATCH S.A.)(SWATCH LTD.)	6/31.07.2001
011009	2001/1251	23.02.2001	BRAUN GMBH	7/31.08.2001
011010	2001/1255	12.07.2001	SWATCH AG (SWATCH S.A.)(SWATCH LTD.)	7/31.08.2001
011011	2001/1215	26.06.2001	SWATCH AG (SWATCH S.A.)(SWATCH LTD.)	7/31.08.2001
011012	2001/1121	30.05.2001	SWATCH AG (SWATCH S.A.)(SWATCH LTD.)	6/31.07.2001
011013	2001/1117	06.06.2001	SWATCH AG (SWATCH S.A.)(SWATCH LTD.)	6/31.07.2001
011014	2001/1212	26.06.2001	THE SWATCH GROUP MANAGEMENT SERVICES AG (THE SWATCH GROUP MANAGEMENT SERVICES SA)(THE SWATCH GROUP MANAGEMENT LTD.)	7/31.08.2001
011015	2001/1218	26.06.2001	SWATCH AG (SWATCH S.A.)(SWATCH LTD.)	7/31.08.2001
011016	2001/1107	29.05.2001	SWATCH AG (SWATCH S.A.)(SWATCH LTD.)	6/31.07.2001
011017	2001/1135	30.05.2001	SWATCH AG (SWATCH S.A.)(SWATCH LTD.)	6/31.07.2001

011018	2001/1217	26.06.2001	SWATCH AG (SWATCH S.A.)(SWATCH LTD.)	7/31.08.2001
011019	2001/1225	28.06.2001	BULGARI TIME SWATZERLAND S.A.	7/31.08.2001
011020	2001/1114	30.05.2001	ETA S.A. FABRIQUES D'EBAUCHES	6/31.07.2001
011021	2001/1136	06.06.2001	SWATCH AG (SWATCH S.A.)(SWATCH LTD.)	6/31.07.2001
011022	2001/1125	21.03.2001	COMPAGNIE DES MONTRES LONGINES FRANCILLON S.A. (LONGINES WATCH CO., FRANCILLON LTD.)	6/31.07.2001
011023	2001/1106	23.05.2001	SWATCH AG (SWATCH S.A.)(SWATCH LTD.)	6/31.07.2001
011024	2001/1216	26.06.2001	SWATCH AG (SWATCH S.A.)(SWATCH LTD.)	7/31.08.2001
011025	2001/1233	04.07.2001	HERMES SELLIER (societe anonyme)	7/31.08.2001
011026	2001/1238	16.02.2001	VE-VA FABRIKATIONS GMBH	7/31.08.2001
011027	2001/1260	12.07.2001	INTERIOR'S S.A.	7/31.08.2001
011028	2001/1220	22.03.2001	BENNEFILLE THERESE	7/31.08.2001
011029	2001/1256	12.07.2001	INTERIOR'S S.A.	7/31.08.2001
011030	2001/1103	19.02.2001	TEGOMETALL INTERNATIONAL AG.	6/31.07.2001
011031	2001/1261	12.07.2001	INTERIOR'S S.A.	7/31.08.2001
011032	2001/1247	06.07.2001	ARRMET S.R.L.	7/31.08.2001
011033	2001/1336	30.07.2001	INDUSTRIE NATUZZI SPA	8/30.09.2001
011034	2001/1257	12.07.2001	INTERIOR'S S.A.	7/31.08.2001
011035	2001/1258	12.07.2001	INTERIOR'S S.A.	7/31.08.2001
011036	2001/1130	05.06.2001	M.F. METAL FORNITURE S.R.L.	6/31.07.2001
011037	2001/1259	12.07.2001	INTERIOR'S S.A.	7/31.08.2001

011038	2001/1127	30.04.2001	GAUTIER FRANCE S.A.	6/31.07.2001
011039	2001/1236	04.07.2001	HERMES SELLIER (societe anonyme)	7/31.08.2001
011040	2001/1143	05.01.2001	ELITE S.R.L.	6/31.07.2001
011041	2001/1133	08.05.2001	SONY OVERSEAS S.A.	6/31.07.2001
011042	2001/1102	06.03.2001	DES SELYS LONGCHAMPS JEAN-PATRICK	6/31.07.2001
011043	2001/1104	10.05.2001	SONY OVERSEAS S.A.	6/31.07.2001
011044	2001/1100	25.04.2001	SONY OVERSEAS S.A.	6/31.07.2001
011045	2001/1149	19.06.2001	SONY OVERSEAS S.A.	6/31.07.2001
011046	2001/1128	18.05.2001	SONY OVERSEAS S.A.	6/31.07.2001
011047	2001/1129	29.05.2001	SONY OVERSEAS S.A.	6/31.07.2001
011048	2001/1126	30.04.2001	SONY OVERSEAS S.A.	6/31.07.2001
011049	2001/1241	25.04.2001	NICE S.P.A.	7/31.08.2001
011050	2001/1224	14.06.2001	SONY OVERSEAS S.A.	7/31.08.2001
011051	2001/1239	27.06.2001	SONY OVERSEAS S.A.	7/31.08.2001
011052	2001/1333	20.07.2001	SONY OVERSEAS S.A.	8/30.09.2001
011053	2001/1349	26.07.2001	SONY OVERSEAS S.A.	8/30.09.2001
011054	2001/1383	23.08.2001	SONY OVERSEAS S.A.	8/30.09.2001
011055	2001/1385	15.08.2001	SONY OVERSEAS S.A.	8/30.09.2001
011056	2001/1347	06.08.2001	SONY OVERSEAS S.A.	8/30.09.2001
011084	2001/1240	25.04.2001	MOTUS S.R.L.	7/31.08.2001
011085	2001/1267	20.04.2001	BACO CONSTRUCTIONS ELECTRIQUES	7/31.08.2001
011086	2001/1262	13.07.2001	ULRIC DE VARENS S.A. (societe anonyme)	7/31.08.2001
011087	2001/1271	18.04.2001	FRANZ DELBROUCK GMBH	7/31.08.2001
011088	2001/1237	06.07.2001	ECKES-GRANINI GMBH & CO. KG	7/31.08.2001

011089	2001/1231	02.07.2001	KRUGER GMBH & CO. KG	7/31.08.2001
011090	2001/1268	21.06.2001	MULHENS GMBH & CO. KG	7/31.08.2001
011091	2001/1230	11.06.2001	LEMOINE S.A. (societe anonyme)	7/31.08.2001
011092	2001/1246	04.07.2001	HERMES SELLIER (societe anonyme)	7/31.08.2001
011093	2001/1264	04.07.2001	HERMES SELLIER (societe anonyme)	7/31.08.2001
011094	2001/1252	09.07.2001	RESCHKE SEBASTIAN	7/31.08.2001
011108	2001/1265	30.11.2000	HERMES SELLIER (societe anonyme)	7/31.08.2001
011109	2001/1263	18.07.2001	SARA LEE HOUSEHOLD AND BODY CARE NEDERLAND B.V.	7/31.08.2001
011110	2001/1245	04.07.2001	HERMES SELLIER (societe anonyme)	7/31.08.2001

LISTA TITULARILOR DECĂZUȚI DIN DREPTURI

Nr. de desen şi model industrial înregistrat	Nr. depozit	Data depozit	Titular	Data decăderii
009517	0620/2000	07.06.2000	S.C. PROD IMPRIM INTERNAȚIONAL S.R.L.	06.02.2002
009518	0621/2000	07.06.2000	S.C. PROD IMPRIM INTERNAȚIONAL S.R.L.	06.02.2002
009847	1081/2000	11.09.2000	FORSEA CONSTANTIN	06.02.2002
009888	0809/2000	20.07.2000	INDIGO CONCEPT S.R.L.	06.02.2002
009889	0828/2000	03.08.2000	DAEWOO MANGALIA HEAVY INDUSTRIES	06.02.2002
009891	1088/2000	12.09.2000	S.C. CHARISMA STUDIO S.R.L.	06.02.2002
009935	1235/2000	20.10.2000	ALEXANDRESCU GELU	06.02.2002
009936	1153/2000	11.10.2000	ALEXANDRESCU GELU	06.02.2002
009938	1206/2000	12.10.2000	S.C. MOPISAN S.R.L.	06.02.2002
009940	0786/2000	03.07.2000	S.C. JIDVEI S.R.L.	06.02.2002
009942	1104/2000	22.09.2000	S.C. AGENȚIA DE TURISM DRACULA S.A.	06.02.2002
009944	1102/2000	22.09.2000	S.C. DRINK COSSIL S.R.L.	06.02.2002
010007	1085/2000	12.09.2000	HODODI ANDREI	06.02.2002
010010	1013/2000	04.09.2000	PRO DESIGN INTERNATIONAL S.R.L.	06.02.2002

010040	1095/2000	15.09.2000	S.C. DE INDUSTRIALIZARE A LAPTELUI MUREŞ S.A.	06.02.2002
010058	1244/2000	26.10.2000	STAR FOODS EM S.R.L.	06.02.2002
010119	1245/2000	20.10.2000	ANGELA INTERNAȚIONAL S.R.L.	06.02.2002
010136	1121/2000	27.09.2000	TUTUN - CTC S.A.	06.02.2002
010182	1400/2000	07.12.2000	VEITH CRISTINA	06.02.2002
010205	1385/2000	30.11.2000	S.C. GERMOND S.R.L.	06.02.2002
010206	1386/2000	30.11.2000	S.C. GERMOND S.R.L.	06.02.2002
010278	1261/2000	07.11.2000	S.C. ROMTEC - LC S.R.L.	06.02.2002
010282	1383/2000	30.11.2000	S.C. TITAN S.A.	06.02.2002
010337	1374/2000	24.11.2000	R & A BAILEY & CO.	06.02.2002
010339	1399/2000	07.12.2000	RUSNAC ALEXANDRU	06.02.2002
010382	1372/2000	24.11.2000	S.C. ALMA ROM ENGINEERING S.R.L.	06.02.2002
010429	1090/2000	14.09.2000	BADEA MARIUS; GAIȚĂ GHEORGHE	06.02.2002
010460	1403/2000	07.12.2000	S.C. RONEX S.R.L.	06.02.2002

REVALIDĂRI ALE CERTIFICATELOR DE ÎNREGISTRARE

Nr. de desen şi model industrial înregistrat	Nr. depozit	Data depozit	Titular
001557	4313	18.07.1996	BRAUN UNION ROMANIA S.A.
005565	1997/0520	24.04.1997	SUSMAN NICOLAE
007982	1999/0322	02.04.1999	S.C. DANEEL COMEXIM S.R.L.
008692	1999/0935	24.09.1999	S.C. VINALCOOL S.A.

MODIFICĂRI ÎN SITUAȚIA JURIDICĂ A SOLICITANȚILOR

1. Titularul certificatului de înregistrare nr. **004767 DAMALAN ADRIAN FLORIN**, a cesionat toate drepturile ce decurg din acesta societății **S.C. CASA DE PENSII PRIVATE CONCORDIA ROMÂNĂ S.A.**;

2. Titularul certificatului de înregistrare nr. **001557, S.C. SILVA S.A., str. Gurghiului nr. 65, 4225 Reghin, judeţul Mureş**, a cesionat toate drepturile ce decurg din acesta societății **BRAU UNION ROMANIA S.A., str. Gurghiului nr. 65, 4225 Reghin, judeţul Mureş**;

3. Titularul certificatelor de înregistrare nr. **009484 şi 010344, S.C. REL TOBACCO S.R.L., str. Jugastrului nr. 10, sector 1, Bucureşti**, a cesionat toate drepturile ce decurg din acestea domnului **CĂLIN CORNELIU, bdul Uverturii nr. 75, bl. M8, sc. 2, et. 3, ap. 34, sector 6, Bucureşti**;

4. Titularul certificatului de înregistrare nr. **004178, S.C. ALARM BOUTIQUE S.R.L., cu sediul în Odorheiu Secuiesc, str. Bethlen Gabor nr. 18,** , a cesionat toate drepturile ce decurg din acesta societății **S.C. PROTECT CONSULTING S.R.L., cu sediul în Bucureşti, str. G-ral Magheru nr. 27, sector 1**.

ERATĂ

– Depozitului naționale nr. 2001/0196, solicitant INTERIOR'S S.A., i s-a atribuit eronat numărul **010219 din Registrul Național al Desenelor şi Modelelor Industriale Înregistrate**, acesta revenind solicitantului depozitului național nr. **2001/0198**, **DINH VAN (SOCIETE ANONYME)**;

– La depozitul național reglementar nr. **2001/0793 din 04.06.2001**, publicat în BOPI - DMI nr. 1/2002, pag. 140, **numele solicitantului este BEDO ZOLTAN** şi nu BEDA ZOLTAN cum eronat a fost publicat.

– La depozitul național reglementar nr. **f 2001 0751** din data de 07.05.2001 solicitant **COLGATE - PALMOLIVE COMPANY - A Delaware Corporation**, vederea 1.2 şi 1.3 este cea de mai jos:

1.2

1.3

AGENȚIILE SPECIALIZATE ÎN PROPRIETATE INDUSTRIALĂ pentru luna FEBRUARIE 2002

Data înființă rii	Denumirea completă a cabinetului/agenției Adresa Consilieri cu drept de practică	Domenii	Statut juridic
27. 03. 1991	**S.C. INVENTA–AGENȚIE UNIVERSITARĂ DE INVENTICĂ S.R.L.** București, Bdul Corneliu Coposu nr. 7, bl. 104, sc. 2, ap. 31, sector 3, Tel:40-1-3200285, Tel/Fax: 40-1-3228325, e-mail: inventa@rnc.ro, GSM: 094 324510, 094 339649 Director: Ing. Țuluca Doina Prof. univ. dr. ing. Țurcanu Constantin, Rădulescu Mioara, Dr. ing. Lorenț Alexandru, Ing. Velțan Loredana, Av. Dzaka Liliana	Brevete Mărci Desene Topografii	SRL
29. 05. 1991	**CABINET ENPORA S.R.L.** București, Șos. Iancului nr. 7, bl. 109, sc. B, ap. 46, sector 2, cod 73200, Tel:2501634, Fax:2507927, e-mail: pop@enpora.com Director: Ing. Pop Virginia Daisy, Ing. Pop Călin Radu, Ing. Rață Grigore, Ing. Enache Ion, Constantin Adrian	Brevete Mărci Desene Topografii	SRL
23. 07. 1991	**S.C. PATENTMARK S.R.L.** București str. Dr. N. Turnescu nr. 2, sector 5, cod 76256, Tel:3121669, Fax:2233963, e-mail: stema@pcnet.ro Director: Mohonea Liliana, Mohonea Cristian	Brevete Mărci Desene Topografii	SRL
18. 12. 1991	**S.C. RODALL S.R.L.** București, str. Polonă nr. 115, bl. 15, sc. A, ap. 19 sector 1 Tel: 2108342, GSM:092 652111, Fax: 2105794 Director: Jur. Bălan Gheorghiță, Bălan Valeria, Pițu Dalila	Brevete Mărci Desene Topografii	SRL
25. 08. 1992	**S.C. INTELECT S.R.L.** Oradea, B-dul Dacia nr. 48 Bl. D10, Ap.3, Tel/Fax:059/153847, OP 9-CP 128 e-mail: intelect@go.ro, GSM: 095 040831 Director: Buzlea Elisabeta	Brevete Mărci Desene	SRL

08. 09. 1992	**A.G.V. - AGENȚIE DE PROPRIETATE INDUSTRIALĂ S.R.L.** București, B-dul Magheru, nr. 9, sc. 2, etaj 9, ap. 89, Sector 1, PO BOX 22-246, Tel:3153684, Fax:3125349 Director: Ing. Voicu Alexandra	Brevete Mărci Desene Topografii	SRL
04. 12. 1992	**CONSTANTIN GHIȚĂ OFFICE** Timișoara, str. Take Ionescu nr. 24-28 sc. B ap. 2 judetul Timiș, cod 1900, Tel/Fax:056/435976, GSM: 094 162462 e-mail: ghiță@mail.dnttm.ro, Director: Ing. Ghiță Constantin	Brevete Mărci Desene	PF
13. 05. 1993	**S.C. ROMINVENT S.A** București, Str. Ermil Pangratti nr. 35, et.1, sect.1, Tel: 2312515, 2312541, Fax: 2312550, 2312454,e-mail: office@rominvent.ro Director: Ing.Enescu Lucian, Fiz. Nicolaescu Daniella, Ing. Larion Sonia, ec. Bucătaru Rodica, Rădulescu Melania, Ghenu Mihaela, Teodorescu Mihaela, Hașiu Alexandra, Țepeș Luminița, ec. Cabariu Liviu, Ploscă Daniel, Popa Cristina, Dețulescu Corina, Fierăscu Cosmina, Spătaru Daniela, Bîndar Daniela, Frisch Crina Nicoleta, Mocanu Ion	Brevete Mărci Desene Topografii	SA
30. 03. 1995	**S.C. CABINET M. OPROIU-CONSILIERE ÎN PROPRIETATE INTELECTUALĂ SRL** București, Calea Victoriei nr. 155 bl. D1, sc. 2, et.5,ap. 54, sector 1 Tel: 6595883, Fax: 3110765, CP 22-217, e-mail: office@oproiu.ro Director: Oproiu Margareta, Vasilescu Raluca, Sturza Ioana, Lazăr Delia	Brevete Mărci Desene Topografii	SRL
21. 05. 1996	**AGENȚIA DE PROPRIETATE INDUSTRIALĂ LABIRINT** Arad, Str. Margaretelor nr. 28, cod 2900, Tel/Fax: 057/255842 GSM: 092 458129, e-mail: labirint@arad.ro Director: Ing. Ivanca Maria	Brevete Mărci Desene	PF
1996	**LOYAL PARTNERS -AGENȚIE DE PROPRIETATE INTELECTUALĂ** Galați, Mazepa I, Str.Petru Rareș nr.7,bloc B3,ap.69, Cod 6200,Tel: 036/469189,Fax: 036/464847, GSM: 092 744241,e-mail: loyal@xnet.ro Director: Pușcașu Dan	Brevete Mărci Desene Topografii	SRL

03. 10. 1997	**LAZĂR ELENA** **CABINET DE PROPRIETATE INDUSTRIALĂ** Buzău, B-dul N. Bălcescu, Bl. Crinul Alb, Ap. 24, OP 1, CP 52, cod 5100, GSM:093 328633 Director: Lazăr Elena	Brevete Mărci Desene Topografii	PF
30. 08. 1999	**PERSOANĂ FIZICĂ INDEPENDENTĂ** **"ION RODICA-COCUȚA"** București, Calea Dorobanților 126-130 Bl. 8, et. 9 Ap. 50 sector 1, cod postal:71224, Tel/Fax:6795162, GSM: 093 187944, e-mail: bionpi@hotmail.com Director: Ion Rodica Cocuța	Brevete Mărci Desene	PF
21. 01. 2000	**PERSOANĂ FIZICĂ INDEPENDENTĂ** **IVĂNESCU GABRIEL DAN** Brașov, str. Al. I. Cuza nr. 58 ap. 7, Tel/fax:068/471650, GSM: 092/248415, e-mail: d.ivanescu@xnet.ro Director: Ivănescu Gabriel Dan	Brevete Mărci Desene	PF
11. 12. 2000	**INTEL PROTECT** Brașov, B-dul M. Kogalniceanu, nr. 20, bl. 1k, sc. C-D, cod 2200, Tel: 068/413117, 068/470819, Fax 068/477333, e-mail: intelprotect@ccibv.ro Director: Ing. Coșescu Camelia, Axente Elena	Brevete Mărci Desene Topografii	SRL
28.02. 2001	**PERSOANĂ FIZICĂ LARCO IOAN** Iași, Bdul. Independenței nr. 23, bl. B 1-5, Tr. 5. et. 5, ap. 17, cod 6600, Tel. 032-111146 Director: Larco Ioan	Mărci Desene Topografii	PF
2001	**PERSOANĂ FIZICĂ INDEPENDENTĂ** **ACSINTE PAULA-ADRIANA** București, Aleea Lunca Bradului nr. 8, bl. M31K, sc. B, ap. 82, sector 3sss Tel: 3351366, Fax: 3351735, GSM: 093 317631 Director: Av. Acsinte Paula Adriana	Mărci	PF
2001	**PERSOANĂ FIZICĂ INDEPENDENTĂ** **POPESCU RADU-ROMEO** București, Str. Gh. Țițeica nr. 4, bl. 52 bis, sc. B, ap. 24, sector 2 Tel/Fax: 7814886, GSM: 092 510598 e-mail: rrpopescu@xnet.ro Director: Av. Popescu Radu Romeo	Brevete Mărci Desene	PF

18. 06. 2001	**CABINET DE PROPRIETATE INDUSTRIALĂ ALAN LILIANA** 1900 Timişoara, Str. Oglinzilor nr. 23, bl.32, sc. C, ap. 9, Tel: 056/162703. GSM: 093 528302, Fax: 056/435630 Director: Alan Liliana	Brevete Mărci Desene Topografii	PF
2001 -12.09	**CABINET MIHAI LUCIAN** Bucureşti, Bd. Corneliu Coposu nr. 3, bl. 101, sc.3, et.4, ap. 50, sector 3, Tel: 3238341;3238345 e-mail: presccr@cdep.ro lucian.mihai@linklaters.com Director: Av. Mihai Lucian	Brevete Mărci Desene	PF
28.11. 2001	**CABINET INDIVIDUAL DE P.I. CRIŞAN IOANA** Bucureşti, str. Paşcani nr. 8, bl.728A, sc. 2, ap.62, sector 6, Tel/Fax: 01/7253217, GSM: 095 188738, e-mail: civ@fx.ro Director : Crişan Ioana	Brevete Mărci Desene	PF
04.11. 1992	**SC ROMPROSPER SERVIMPEX SRL** Bucureşti, Şos. Mihai Bravu nr. 294, bl.6,sc.B, ap. 63, sector 3 Tel/Fax:3222857, 3207410 e-mail: piva@hades.ro, piva@xnet.ro	Mărci Desene	SRL
05. 01. 1993	**CABINET INDIVIDUAL DE PROPRIETATE INDUSTRIALĂ** Timişoara 1900, Str. Călimăneşti 110, GSM: 092 984909	Brevete Mărci Desene	PF
17.07. 1993	**CABINET INDIVIDUAL "INDEPENDENT PROPINI AGENT"** Bucureşti, sector5, str. Fabrica de chibrituri nr. 42, Tel 3352938, GSM: 092610634, Fax: 3121008	Brevete Mărci Desene Topografii	PF
03.01 1994	**COSTIN – SNC- AG. DE PROPRIETATE INDUSTRIALĂ** Baia Mare, str. Şoimului nr. 5, cod. 4800 Tel/Fax: 062/276426, GSM: 094966079	Brevete Mărci	PF
03.03. 1995	**PERSOANĂ FIZICĂ INDEPENDENTĂ RASKAI MARIA MAGDALENA** Dej, str. Unirii nr. 3, bl. D8, ap. 7. Tel/Fax:064/211847	Brevete Mărci Desene Topografii	PF
13.03. 1995	**PERSOANĂ FIZICĂ INDEPENDENTĂ TĂTARU DOINA** Piatra Neamţ, Str. Apele Minerale nr. 4.Tel:033/223602, e-mail: doina@ambra.ro	Brevete Mărci Desene	PF
10.07. 1995	**S.C. MILENIUL 3 SRL** Botoşani, str. Primăverii nr. 30, bl. 30, sc. B, ap. 2, cod 6800 Tel/Fax: 031/580708	Brevete Mărci Desene	SRL
14.11. 1996	**INTEGRATOR CONSULTING** Cluj, str. Dunării nr. 25, bl. C1, ap.5, cod. 3400, Tel/Fax: 064/142413, e-mail: dorin.isoc@aut.utcluj.ro	Brevete Mărci Desene	SRL
01. 07. 1997	**AGENŢIE DE PROPRIETATE INTELECTUALĂ ŞI TRANSFER DE TEHNOLOGIE-AGPITT-SRL** Bucureşti, B-dul Libertăţii nr. 12, bl.113, sc.2, ap.28, sector4; CP 42-106, Tel: 3360206; 6362023,GSM: 094 293552, e-mail: faighenov@xnet.ro; agpitt@k.ro	Brevete Mărci Desene	SRL
02.12. 1997	**STANCIU ADELINA – CABINET DE PROPRIETATE INDUSTRIALĂ** Sfântu Gheorghe, jud. Covasna, str. Nicolae Iorga nr. 61, bl. 10E, sc. B, ap. 9, Tel: 067/325127	Brevete Mărci Desene	PF
29.10. 1997	**BARBU GHEORGHE MIRCEA** Bucureşti, Tel : 6536608 e-mail : bmircea@mailbox.ro	Brevete Mărci Desene	PF
18.01. 1997	**AGENŢIE DE PROPRIETATE INDUSTRIALĂ ŞI TRANSFER DE TEHNOLOGIE « STOIAN IOAN »** Roman, Bd. Republicii, bl. 46, sc. C, ap. 35, cod 5550, jud. Neamţ, Tel/Fax : 033/728923, GSM : 095643738	Brevete Mărci Desene	PF
30.01. 1998	**INCOR – CORPADE ALEXANDRU** Braşov, Str. C-tin Brâncoveanu nr. 54, et.5, ap. 4, Tel : 068/140812	Brevete Mărci Desene Topografii	PF

27.04. 1998	**CABINET INDIVIDUAL PIDES** Bucureşti, str. Valea Buzăului, nr. 10, bl. G30, ap. 36, sector 3, Tel : 3455351 GSM : 093708632	Brevete Mărci Desene Topografii	PF
23.02. 1999	**ACTIVITATE INDEPENDENTĂ « CPI »** Odorheiul Secuiesc, str. Victoriei, nr. 41,bl.U6, ap.4, jud. Harghita, Tel :066/219143, e-mail : szente_sandor@k.ro: szentemail@tetra.ro	Brevete Mărci Desene	PF
21.07. 1999	**NOWAPATENT SRL- Ag. De proprietate industrială** Mediaş, str. Lotru nr.4, bl.92C, cod 3125, Tel/Fax : 069/833273, e-mail :novapatent@birotec.ro	Brevete Mărci Desene	SRL
12.11. 1999	**AG. DE CONSULTANŢĂ ÎN PROPRIETATE INTELECTUALĂ ŞI TRANSFER DE TEHNOLOGIE « SPRÂNCEANU NICOLAE »** Drobeta Turnu Severin, str. Gheorghe Ionescu Siseşti nr. 96, bl.E2, sc.1, et. 3, ap.8, Tel/Fax :052/311690	Brevete Mărci Desene	PF
15.02. 2000	**CABINET INDIVIDUAL ANGHEL LUMINIŢA DOINA** Bucureşti, Bd. 1 Decembrie 1918 nr. 21, sc.1, ap.2, sector3, Tel : 093301706	Brevete Mărci Desene	PF
24. 08. 2000	**PERSOANĂ FIZICĂ INDEPENDENTĂ** **APOSTOL SALOMIA** Galaţi, Str. Regiment 11 Siret nr. 15, bl. E4, ap. 54, Tel: 036/436437	Brevete Mărci Desene	PF
07.09. 2000	**APIA SRL** Bucureşti, Str. Romancierilor nr. 5, bl.C14, sc.B, ap.41, sector 6, OP23-CP11, Tel/Fax: 7783100, GSM: 095031557	Mărci	SRL
17.10. 2000	**BERCEANU MARIA AURELIA** Bucureşti, str. Cogâlnic 25, sector 3, Tel: 3264568	Brevete Mărci	PF
25.10. 2000	**MATEI ELENA** Bacău, str. Alecu Russo, bl. 33, sc. C, ap.26, Tel: 034/160424	Mărci	PF
20.11. 2000	**PERSOANĂ FIZICĂ INDEPENDENTĂ "ION FLOREA"** Bucureşti, Calea Dorobanţilor 126-130, bl.8,et.9, ap.50,sector 1, cod poştal 71224, Tel/Fax: 6795162, GSM: 092687982, e-mail: bionpi@rol.ro	Mărci	PF
28.11. 2000	**GREAVU DOINA MARIANA** Sibiu, str. Constantin Noica, bl. 2, ap.21, Tel:069/218500, Fax: 069/216645, e-mail:protector@xnet.ro	Brevete Mărci Desene	PF
20.10. 2000	**POPESCU ANGELA** Bucureşti, Calea Ferentari nr. 14, bl.124, sc.2, et.3, ap.58, sector 5, Tel:7808604, GSM: 093051279	Brevete Mărci Desene	PF
08. 01. 2001	**CABINET CECIU GABRIELA** 1900 Timişoara, Str. Narciselor, nr. 6, sc. A, ap. 110, jud. Timis Tel: 056/194846; GSM: 095 388039	Brevete Mărci	PF
10.01. 2001	**PROPIND VLAD SRL** Constanţa, Bd. 1 decembrie 1918 nr. 5, bl. F16,ap.34, Tel/Fax: 041/625643, GSM: 092370300, e-mail: vlad@gmb.ro	Brevete Mărci Desene	SRL
07.02. 2001	**FÂNTÂNĂ RAUL – SORIN** 2200 Braşov, str. Griviţei nr. 69, bl. 29, sc. D, ap.32, Tel: 068/427713, Fax: 068/312049	Brevete Mărci Desene	PF
05.03. 2001	**BROJBOIU DUMITRU ADRIAN FLORINEL** Piteşti, Bd. Republicii, bl.212,sc. D, ap.16, jud.Argeş Tel: 048/637961	Brevete Mărci Desene	PF
06.03. 2001	**OSIESCU TRAIAN** Bucureşti, str. Batiştei nr.35, ap. 23, sector 2, Tel/Fax: 3147249, GSM: 093177236 e-mail: traianosiescu@xnet.ro	Mărci	PF
12.04. 2001	**INTELLECTUAL PROPERTY OFFICE SRL** Bucureşti, str. Alexandru Moruzzi nr. 6, bl. B6, sc. 2, ap.62, sector 3, Tel: 3262388, GSM: 094094241	Brevete Mărci Desene	SRL
07.05. 2001	**CABINET DE PROPRIETATE INDUSTRIALĂ** **MUŞATESCU ANDRA OANA** Bucureşti, str. Drumul Taberei nr. 71, bl.TD42, sc.1,et.4, ap.28, sector 6, GSM: 092879810e-mail: amusatescu@dnt.ro	Mărci	PF
18. 06. 2001	**CABINET DE PROPRIETATE INDUSTRIALĂ** **ALAN LILIANA** 1900 Timişoara, Str. Oglinzilor nr. 23, bl.32, sc. C, ap. 9, Tel: 056/162703. GSM: 093 528302, Fax: 056/435630	Brevete Mărci Desene Topografii	PF
2001	**PERSOANĂ FIZICĂ INDEPENDENTĂ** **COSTINESCU PETRU** Bucureşti, str. Viorele nr. 30, bl. 20 A, ap. 23, sector 4 Tel: 3303162, e-mail: pcostinescu@yahoo.com	Brevete Mărci Desene	PF
21.11. 2001	**ROVALCONS SRL** Câmpina, Str. Orizontului nr. 10, bl. R10, et. 7, ap.27, Prahova Cod 2150 Tel/Fax: (004) 044/371390; GSM: 092 540580 e-mail: rovalcons@xnet.ro	Brevete Mărci Desene	SRL

LISTA CONSILIERILOR ÎN PROPRIETATE INDUSTRIALĂ, MEMBRI AI CAMEREI NAȚIONALE A CONSILIERILOR IN PROPRIETATE INDUSTRIALĂ DIN ROMÂNIA, AUTORIZAȚI PENTRU DOMENIUL DESENELOR ȘI MODELELOR INDUSTRIALE, pentru luna FEBRUARIE 2002

Nr. din Reg. Nat	Nume și Prenume	Denumirea societății Adresa societății	Societate cu obiect proprietatea industrială
92-1	BĂLAN GHEORGHIȚĂ	S.C. RODALL S.R.L. București, str. Polonă nr. 115, bl. 15, sc. A, ap. 19 sector 1 Tel: 2108342, GSM: 092 652111, Fax: 2105794	DA
92-2	POP VIRGINIA DAISY	CABINET ENPORA S.R.L. București, Șos. Iancului nr. 7, bl. 109, sc. B, ap. 46, sector 2, cod 73200, Tel:2501634, Fax:2507927 e-mail: pop@enpora.com	DA
92-3	RAȚĂ GRIGORE	CABINET ENPORA S.R.L. București, Șos. Iancului nr. 7, bl. 109B, sc. B, ap.46, sector 2 cod 73200, Fax: 2507927, Tel/Fax:2231423, Tel:2501634 e-mail: ratza@enpora.com	DA
92-5	VOICU ALEXANDRA	A.G.V. - AGENȚIE DE PROPRIETATE INDUSTRIALĂ SRL București, B-dul Magheru, nr. 9, sc. 2, et.9, ap. 89, sector 1, PO BOX 22-246, Tel: 3153684; Fax: 3125349	DA
92-6	LORENȚ ALEXANDRU	S.C. INVENTA - AGENȚIE UNIVERSITARĂ DE INVENTICĂ S.R.L. București, Bdul Corneliu Coposu, nr. 7, bl. 104, sc.2, etaj 1, ap.31, sector 3, Tel : 3200285, Tel/Fax : 3228325, e-mail : inventa@rnc.ro	DA
92-8	OPROIU MARGARETA	CABINET M. OPROIU-CONSILIERE ÎN PROPRIETATE INTELECTUALĂ București, Calea Victoriei nr. 155 bl. D1, sc. 2, et.5,ap. 54, sector 1, Tel:6595883, Fax: 3110765, CP 22-217 e-mail: office@oproiu.ro	DA
92-9	LARION ELISABETA-SONIA	S.C. ROMINVENT S.A. București, Str. Ermil Pangratti nr. 35, et.1, sect.1 Tel: 2312515, 2312541, Fax: 2312550, 2312454 e-mail: office@rominvent.ro	DA
92-10	ȚURCANU CONSTANTIN	S.C. INVENTA - AGENȚIE UNIVERSITARĂ DE INVENTICĂ S.R.L. București, Bdul Corneliu Coposu, nr. 7, bl. 104, sc.2, etaj 1, ap.31, sector 3, Tel : 3200285, Tel/Fax : 3228325, GSM : 094 324510 e-mail : inventa@rnc.ro	DA
92-13	GHIȚĂ CONSTANTIN	CONSTANTIN GHIȚĂ OFFICE 1900 Timișoara, Str. Take Ionescu nr. 24-28, sc. B ap. 2 Jud.Timiș, Tel/Fax:056/435976, GSM: 094 162462 e-mail: ghiță@mail.dnttm.ro	DA
92-1003	MACAMETE ELENA	S.C. ICPE-S.A. București, Splaiul Unirii 313, sect. 3 Tel. 3217230, Fax: 3216346	NU
92-1006	NICOLAESCU DANIELLA-OLGA	S.C. ROMINVENT S.A. București, Str. Ermil Pangratti nr. 35, et.1, sect.1, Tel: 2312515, 2312541, Fax: 2312550, 2312454, e-mail: office@rominvent.ro	DA
92-1008	STOIAN IOAN	AGENȚIE DE PROPRIETATE INDUSTRIALĂ ȘI TRANSFER TEHNOLOGIC "STOIAN IOAN" Roman, B-dul Republicii, bloc 46, sc. C, ap. 35, cod 5550,jud. Neamț, Tel/Fax: 033/728923, GSM: 095 643738	DA

93-14	BUCĂTARU RODICA FILICA	S.C. ROMINVENT S.A. Bucureşti, Str. Ermil Pangratti nr. 35, et.1, sect.1, Tel: 2312515, 2312541, Fax: 2312550, 2312454, e-mail: office@rominvent.ro	DA
93-15	GHENU MIHAELA	S.C. ROMINVENT S.A. Bucureşti, Str. Ermil Pangratti nr. 35, et.1, sect.1 Tel: 2312515, 2312541, Fax: 2312550, 2312454, e-mail: office@rominvent.ro	DA
93-22	NICOLAE IOAN	CABINET INDIVIDUAL "INDEPENDENT PROPRINI AGENT" Bucureşti, sector 5, str. Fabrica de chibrituri nr. 42 Tel:3352938, GSM: 092 610635, Fax: 3121008	DA
93-25	BUZLEA ELISABETA	S.C. INTELECT S.R.L. ORADEA Oradea, B-dul Dacia nr. 48, Bl. D10, Ap.3, Tel/Fax:059/153847, GSM: 095/040831 e-mail: intelect@go.ro	DA
93-93	DUŢULESCU CORINA CARMEN	S.C. ROMINVENT S.A. Bucureşti, Str. Ermil Pangratti nr. 35, et.1, sect.1, Tel: 2312515, 2312541, Fax: 2312550, 2312454, e-mail: office@rominvent.ro	DA
93-1013	ŞOVA DAN-EUGEN	CABINET INDIVIDUAL PIDES Bucureşti, Str. Valea Buzăului, nr. 10, bl. G30, ap. 36, sector 3, Tel: 3455351	DA
93-1017	ANDREI MARIANA	M.Ap.N. . – Direcţia Cercetare Dezvoltare Drumul Taberei nr. 9-11, sector 6, Bucuresti Tel: 4130252; Fax: 4115941; 4102482 e-mail: andr-mariana@hotmail.com	NU
93-1019	CIOBANU MARIETTA	SC COMETAM SRL Bucureşti, Str. Cetatea de Baltă nr. 118, bl. 9, ap. 5, sector 6, cod 77577 Tel/Fax: 7723008, e-mail: mciobanu@pcnet.pcnet.ro	DA
93-1020	ANGHEL LUMINIŢA DOINA	Cabinet - ANGHEL LUMINIŢA DOINA Bucureşti, B-dul 1 Decembrie 1918 nr. 21, sc1, ap. 2 sector 3 GSM: 093 301706	
93-1022	BURŢILA IOAN	S.C. MILENIUL 3 Agenţie de Proprietate Industrială S.R.L. Botoşani, Str. Primăverii nr. 30, bloc 30, sc. B, Ap. 2, cod 6800, Tel/Fax: 031/580708	DA
93-1024	CĂPĂŢÎNA ELENA	S.C. GRUP ROMET S.A. BUZĂU SC Grup Romet SA, SC Aromet SA, SC RomtemSRL, SC Prod Dalex SRL, SC Aquator SRL, SC Unirom SA, SC Butal SRL, SC Aquaromet SRL, SC Elsarom Test SRL Şos. Brăilei nr. 15 Tel 038/710301, Fax 038/710300	NU
93-1025	DOBRESCU MELANIA	SC UPETROM - 1Mai SA Ploieşti, Piaţa 1 Decembrie 1918, nr. 1, 2000, Prahova Tel: 044/174 051/1618; Fax: 044110327	NU
93-1031	GAVRILIU ANA-CORINA	S.C. BIOTEHNOS S.A. Bucureşti, Str. Dumbrava Roşie nr. 18, cod 70254 Tel:2102015 int 120 ; Fax 2109705	NU
93-1032	ION RODICA-COCUŢA	PERSOANĂ FIZICĂ INDEPENDENTĂ "ION RODICA-COCUŢA" Bucureşti, Calea Dorobanţilor 126-130, Bl. 8, et. 9 Ap. 50 sector 1, cod poştal:71224, Tel/Fax:6795162 GSM: 093 187944, e-mail: bionpi@hotmail.com	DA

93-1033	IVANCA MARIA ELISAVETA	AGENŢIA P.I. LABIRINT Arad, Str. Margaretelor nr. 28, cod 2900 Tel/Fax: 057/255842, GSM:092 458129 e-mail: labirint@arad.ro	DA
94-14	STANCIU ADELINA	STANCIU ADELINA - CABINET DE PROPRIETATE INDUSTRIALĂ Sfântu Gheorghe, Jud Covasna Str. Nicolae Iorga nr. 61, bl. 10 E, sc. B, ap.9 Tel. 067/325127	DA
94-23	FÂNTÂNĂ RAUL-SORIN	PERSOANĂ FIZICĂ 2200 Braşov, Str. Griviţei nr. 69, bl. 29, sc. D, ap. 32 Tel: 068/427713, Tel/Fax: 068/312049	DA
94-1037	ALAN LILIANA	S.C. TEHNOMET S.A. TIMIŞOARA Timişoara, Calea Buziaşului nr. 5A, cod 1900, Tel:056/222055, Fax:056/190800 e-mail:tehnomet@mail.dnttm.ro	NU
94-1039	BLAG IOANA	SC INDUSTRIA SÂRMEI SA Câmpia Turzii, Str.Laminatoriştilor nr. 145, cod 3351, Judeţ Cluj Tel : 064/368661 int 585/390; Fax: 064/365187	NU
94-1042	BARBU MIRCEA	PERSOANĂ FIZICĂ Bucureşti, Tel:6536608 e-mail: bmircea@mailbox.ro	DA
94-1048	GHEORGHICESCU EUGENIA	S.C. ICTCM S.A. Bucureşti, Şos. Olteniţei nr. 103, sector 4, cod:75651 Tel: 3323764, Fax:3320775, e-mail:steh@ictcm.ro	NU
94-1052	ISOC DORIN	INTEGRATOR CONSULTING –SRL Cluj-Napoca, Str. Dunării nr.25, bloc.C1, ap.5, cod 3400 Tel/Fax: 064/142413 e-mail: dorin.isoc@aut.utcluj.ro	DA
94-1056	PUŞCAŞU DAN	S.C. LOYAL PARTNERS – AGENŢIE DE PROPRIETATE INTELECTUALĂ Galaţi, Mazepa I, Str. Petru Rareş, nr. 7, bloc B3, ap. 69 Tel: 036/469189; Fax: 036/464847; GSM: 092 744241; e-mail:loyal@xnet.ro	DA
94-1058	STANCIU ION	S.N.P. PETROM S.A.-SUCURSALA I.C.P.T. Câmpina, cod 2150, B-dul Culturii nr. 29 Tel:044/334831, Fax: 044/370323, e-mail: icpt_ri@easy.net.ro	NU
95-17	RASKAI MARIA MAGDALENA	PERSOANĂ FIZICĂ Dej, str. Unirii nr. 3, bl. D8, ap. 7, Tel/Fax:064/211847	DA
95-19	TĂTARU DOINA	PERSOANĂ FIZICĂ Piatra Neamţ, Str. Apele Minerale nr. 4, Tel: 033/223602 e-mail: doina@ambra.ro	DA
95-30	TEODORESCU MIHAELA	S.C. ROMINVENT S.A. Bucureşti, Str. Ermil Pangratti nr. 35, et.1, sect.1, Tel: 2312515, 2312541, Fax: 2312550, 2312454, e-mail: office@rominvent.ro	DA
95-32	ŞOVAR IOAN	CABINET INDIVIDUAL DE PROPRIETATE INDUSTRIALĂ Timişoara, 1900, Str. Calimăneşti, nr.110; GSM: 092 984909	DA
95-36	RĂDULESCU MELANIA STELA	S.C. ROMINVENT S.A. Bucureşti, Str. Ermil Pangratti nr. 35, et.1, sect.1, Tel: 2312515, 2312541, Fax: 2312550, 2312454, e-mail: office@rominvent.ro	DA

95-37	VASILESCU RALUCA	CABINET M. OPROIU-CONSILIERE ÎN PROPRIETATE INTELECTUALĂ Bucureşti, Calea Victoriei nr. 155 bl. D1, sc. 2, et.5,ap. 54, sector 1, CP 22-217, Tel:6595883, Fax: 3110765, e-mail: office@oproiu.ro	DA
95-1063	FAIGHENOV MARIOARA	AGENŢIE DE PROPRIETATE INTELECTUALĂ ŞI TRANSFER DE TEHNOLOGIE-AGPITT-SRL Bucureşti, B-dul Libertăţii nr. 12, bl.113, sc.2, et.3, ap.28, sector 4; CP 42-106 Tel/Fax : 3360206 ; 6362023, GSM : 094 293552 e-mail :faighenov@xnet.ro; agpitt@k.ro	DA
95-1067	BROJBOIU DUMITRU ADRIAN FLORINEL	S.C. SUBANSAMBLE AUTO S.A. PITEŞTI 0300 Piteşti, Str. George Coşbuc, nr. 59, Tel:048/282200/185, Fax:048/280167 GSM: 095 143095	NU
95-1071	CRIŞAN IOANA	PERSOANĂ FIZICĂ Bucureşti, str. Paşcani nr. 8, bl.728A, sc. 2, ap.62, sector 6, Tel/Fax: 01/7253217, GSM: 095 188738, e-mail: civ@fx.ro	DA
95-1072	CSAPO MARTINESCU ERNEST	SC ROMBAT SA Bistriţa, Str. Petru Rareş nr. 3, Bl. 3, sc. C, ap. 38 Tel. 063/234010, e-mail: erni@rombatt.ro	NU
95-1074	ENACHE ION	CABINET ENPORA S.R.L. Bucureşti, Şos. Iancului nr. 7, bl. 109, sc. B, ap. 46, sector 2, cod 73200, Tel:2501634, Fax:2507927 e-mail: pop@enpora.com	DA
95-1076	FULEA MARIA	NOWAPATENT S.R.L. – Agenţie de Proprietate Industrială Mediaş,Str. Lotru nr. 4, bl. 92C, cod 3125, P.O Box O.P.C.P.5, Tel/Fax 069/833273, e-mail:nowapatent@birotec.ro	DA
96-41	CIUDA-BERIVOE ANCA	INTELLECTUAL PROPERTY OFFICE SRL Bucureşti, Str. Alexandru Moruzzi nr. 6, bl. B6, sc. 2, et. 8, ap. 62, sector 3; Tel: 3262388, GSM : 094 094241 CP 61-62	DA
96-42	FIERĂSCU COSMINA-CATRINEL	S.C. ROMINVENT S.A. Bucureşti, Str. Ermil Pangratti nr. 35, et.1, sect.1, Tel: 2312515, 2312541, Fax: 2312550, 2312454, e-mail: cfierascu@rominvent.ro	DA
96-47	RĂDULESCU MIOARA	S.C. INVENTA - AGENŢIE UNIVERSITARĂ DE INVENTICĂ S.R.L. Bucureşti, Bdul Corneliu Coposu, nr. 7, bl. 104, sc.2, etaj 1, ap.31, sector 3, Tel : 3200285, Tel/Fax : 3228325, GSM : 093 441841; e-mail : inventa@rnc.ro	DA
96-48	ŢULUCA DOINA	S.C. INVENTA - AGENŢIE UNIVERSITARĂ DE INVENTICĂ S.R.L. Bucureşti, Bdul Corneliu Coposu, nr. 7, bl. 104, sc.2, etaj 1, ap.31, sector 3, Tel : 3200285, Tel/Fax : 3228325, GSM : 094 339649 , e-mail : inventa@rnc.ro	DA
96-49	BĂLAN VALERIA CORNELIA	S.C. RODALL SRL Bucureşti, str. Polonă nr. 115, bl. 15, sc. A, ap. 19 sector 1 Tel: 2108342, GSM: 094 377047, Fax: 2105794	DA
96-50	POP CĂLIN RADU	CABINET ENPORA S.R.L. Bucureşti, Şos. Iancului nr. 7, bl. 109, sc. B, ap. 46, sector 2, cod 73200, Tel:2501634, Fax:2507927 e-mail: pop@enpora.com	DA
96-1083	NIŢĂ FLORINA	SC OLTCHIM SA Râmnicu Vâlcea, Str. Uzinei nr. 1, cod 1000, jud. Vâlcea Tel: 050/736101/1225, Fax: 050/735030 e-mail: oltchim@oltchim.onix.ro	NU

96-1087	CÂMPEAN GHEORGHE-GEORGEL	SC NEPTUN SA Câmpina 2150 Câmpina, Str. Bobâlna nr. 57-63, Jud. Prahova Tel. 044/335651 (235), Fax. 044/370338 , 336641 e-mail: neptun@interplus.ro	NU
96-1091	IVĂNESCU GABRIEL DAN	PERSOANĂ FIZICĂ 2200 Brașov, str. Al. I. Cuza nr. 58 ap. 7, Tel/fax:068/471650, GSM: 092 248415, e-mail: d.ivanescu@xnet.ro	DA
96-1093	GREAVU DOINA-MARIANA	PERSOANĂ FIZICĂ Sibiu, Str. Constantin Noica, bl.2, ap.21 Tel: 069/218500, Fax: 069/216645, e-mail:protectro@xnet.ro	DA
96-1097	SPRÎNCEANU NICOLAE	AGENȚIE DE CONSULTANȚĂ ÎN PROPRIETATE INTELECTUALĂ ȘI TRANSFER - "SPRÎNCEANU NICOLAE" Drobeta Turnu Severin Str. Gheorghe Ionescu Sisești nr. 96, bl.E2, sc.1, ap.8; Tel/Fax: 052/311690; GSM:091 796318 e-mail: Nicolae Sprînceanu@yahoo.com	DA
97-18	LAZĂR DELIA SORINA	CABINET M. OPROIU-CONSILIERE ÎN PROPRIETATE INTELECTUALĂ București, Calea Victoriei nr. 155 bl. D1, sc. 2, et.5,ap. 54, sector 1, CP 22-217, Tel:6595883, Fax: 3110765, e-mail: office@oproiu.ro	DA
97-28	LAZĂR ELENA	CABINET DE PROPRIETATE INDUSTRIALĂ Buzău, B-dul N. Bălcescu Bl. Crinul Alb Ap. 24, OP 1, CP 52, cod 5100, GSM:093 328633 e-mail: publio@xnet.ro; publio@mail.local.ro	DA
97-54	ȚEPES MONICA LUMINIȚA	S.C. ROMINVENT S.A. București, Str. Ermil Pangratti nr. 35, et.1, sect.1, Tel: 2312515, 2312541, Fax: 2312550, 2312454, e-mail: office@rominvent.ro	DA
97-61	MOHONEA LILIANA	S.C. PATENTMARK S.R.L. București str. Dr. N. Turnescu nr. 2, sector 5, cod 76256, Tel:3121669, Fax:2233963, e-mail: stema@pcnet.ro	DA
97-62	MOHONEA CRISTIAN	.C. PATENTMARK S.R.L. București str. Dr. N. Turnescu nr. 2, sector 5, cod 76256, Tel:3121669, Fax:2233963, e-mail: stema@pcnet.ro	DA
97-1103	POPESCU ANGELA	PERSOANĂ FIZICĂ București, Calea Ferentari nr. 14, bl. 124, sc. 2, et. 3, ap. 58, sector 5 Tel: 7808604, GSM: 093 051279	DA
97-1112	PIOARU GRAȚIELA GEORGETA	SC ROMPROSPER SERVIMPEX SRL București, Șos. Mihai Bravu nr. 294, bloc 6, sc. B, ap. 63, sector 3, Tel/Fax: 3222857, 3207419, e-mail: piva@hades.ro, piva@xnet.ro	DA
97-1116	STRECHE GHERGHINA	S.N.P. PETROM S.A. București, Calea Victoriei nr. 109, sector 1, Tel: 2125001, Fax: 3138629 e-mail: streche@petrom.ro	NU
98-35	CORPADE ALEXANDRU	PERSOANĂ FIZICĂ Brașov, Str. C-tin Brâncoveanu nr. 54, et. 5, ap. 4 Tel : 068/140812	DA
98-1125	COSTINESCU PETRU	PERSOANĂ FIZICĂ București, Str. Viorele nr. 30, bl. 20A, ap. 23, sector 4 Tel : 3303162, e-mail : pcostinescu@yahoo.com; pcostinescu@Fx.ro; CP53-107 BUCUREȘTI53	DA
99-45	VELȚAN LOREDANA	S.C. INVENTA - AGENȚIE UNIVERSITARĂ DE INVENTICĂ S.R.L. București, Bdul Corneliu Coposu, nr. 7, bl. 104, sc.2, etaj 1, ap.31, sector 3, Tel : 3200285, Tel/Fax : 3228325, e-mail : inventa@rnc.ro	DA

99-46/2	COŞESCU CAMELIA	INTEL PROTECT S.R.L. Braşov, B-dul M. Kogălniceanu, nr. 20, bloc 1k, sc. C-D, cod 2200, Tel: 068/413117, 068/470819, Fax:068/477333, GSM:094 355100, e-mail:intelprotect@ccibv.ro	DA
99-46/1	AXENTE ELENA	INTEL PROTECT S.R.L. Braşov, B-dul M. Kogălniceanu, nr. 20, bloc 1k, sc. C-D, cod 2200, Tel: 068/412567, 068/470819, Fax:068/477333, GSM: 092 464314, e-mail:intelprotect@ccibv.ro;	DA
99-48	SZENTE SANDOR	" SZENTE SANDOR"- CONSILIER ÎN PROPRIETATE INDUSTRIALĂ Odorheiu Secuiesc, str. Victoriei nr. 41, bl. U6, ap. 4, judeţ Harghita, Tel : 066/219143, e-mail: szente_sandor@k.ro; szentemail@tetra.ro ,	DA
99-50	IOACĂRĂ VALENTIN	ROVALCONS SRL-AGENŢIE DE PROPRIETATE INTELECTUALĂ -INDUSTRIALĂ P.F. VALCONS Câmpina, Str. Orizontului nr.1, bl. R10, et.7, ap.27Jud. Prahova, cod 2150, Tel/Fax: 044/371390; GSM : 092 540580 e-mail: pfvalcons@xnet.ro	DA
99-59	STURZA IOANA	CABINET M. OPROIU-CONSILIERE ÎN PROPRIETATE INTELECTUALĂ Bucureşti, Calea Victoriei nr. 155 bl. D1, sc. 2, et.5,ap. 54, sector 1, CP 22-217, Tel:6595883, Fax: 3110765, e-mail: office@oproiu.ro	DA
99-060	DZAKA LILIANA	S.C. INVENTA - AGENŢIE UNIVERSITARĂ DE INVENTICĂ S.R.L. Bucureşti, Bdul Corneliu Coposu, nr. 7, bl. 104, sc. 2, etaj 1, ap. 31, sector 3, Tel:3200285, Fax: 3228325, e-mail: inventa@rnc.ro	DA
99-62	CABARIU LIVIU	S.C. ROMINVENT S.A. Bucureşti, Str. Emil Pangratti nr. 35, et.1, sect.1, Tel: 2312515, 2312541, Fax: 2312550, 2312454, e-mail: office@rominvent.ro	DA
99-136	TUDOR DANIELA	SC PHARMAPLANT BIOGALENICA SRL Bucureşti Splaiul Unirii nr. 313 , Sector 3 Tel/Fax : 3464818 ; 3464808, e-mail:pharmaplant@ines.ro	NU
99-1127	APOSTOL SALOMIA	PERSOANĂ FIZICĂ Galaţi, Str. Reg. 11 Siret nr. 15, bl. E4, ap. 54, Tel: 036/436437	DA
99-1133	ROBU MARICICA	SC PETROTUB SA ROMAN Şos. Roman – Iaşi Km 333 Jud Neamţ Tel: 033/748201, Fax: 033/748465	NU
99-1140	NEGOMIREANU LIVIA	S. N. TUTUNUL ROMÂNESC S. A. Bucureşti, B-dul Regiei nr. 2 sector 6, Tel:6374443, Fax: 3121076	NU
99-1144	CSOMOS LILIANA - MARIA	S.C. EUROPHARM S. A. BRAŞOV Braşov, Str. Poienelor, nr. 5, Tel: 068/310007, Fax: 068/314026, e-mail: liliana.cosmos@gsc.com	NU
99-1145	LARCO IOAN	PERSOANĂ FIZICĂ IaşI, Bdul. Independenţei nr. 23, bl. B 1-5, Tr. 5. et. 5, ap. 17, cod 6600, Tel. 032-111146	DA
99-1147	SULIMAN MARIA-GABRIELA	AGENŢIA NAŢIONALĂ A MEDICAMENTULUI Bucureşti, str. Av. Sănătescu nr. 48 Tel.:2241710/369, Fax:2243497 e-mail:mariasuliman @anm.kappa.ro	NU

99-1148	CONSTANTIN ADRIAN GEORGE	CABINET ENPORA S.R.L. Bucureşti, Şos. Iancului nr. 7, bl. 109, sc. B, ap. 46, sector 2, cod 73200, Tel:2501634, Fax:2507927 e-mail: pop@enpora.com	DA
99-1152	ROMAN IOAN	S.C. IAR S.A. GHIMBAV BRAŞOV Braşov, str. Aeroportului nr. 1, Tel: 068/475269/1081, Fax: 068/475287, e-mail: iar@deuroconsuld.ro	NU
20-1199	VLAD CONSTANTIN	PROPIND VLAD S.R.L. Constanţa, Bdul. 1 decembrie 1918 nr. 5, bl.F16, ap.34, Tel/Fax: 041/625643, GSM: 092 370300, e-mail: vlad@gmb.ro	DA
2001-1207	POPESCU RADU-ROMEO	Cabinet - Popescu Radu-Romeo Bucureşti, Str. Gh. Ţiţeica nr. 4, bl. 52 bis, sc. B, ap. 24, sector 2,Tel/Fax : 7814886, GSM : 092 510598 e-mail : rrpopescu@xnet.ro	
2001-1209	MIHAI LUCIAN	Cabinet – Mihai Lucian Bd. Corneliu Coposu nr.3, bl. 101, sc. 3, et.4, ap.50, sect.3 BucureştiTel. 3238341 ; 3238345 e-mail : presccr@cdep.ro; lucian.mihai@linklaters.com	

Direcția - Redacția - Administrația
OFICIUL DE STAT PENTRU INVENȚII ȘI MĂRCI
Str. Ion Ghica nr. 5, Sector 3, telefon: + 401 315.19.66;
fax: + 401 312.38.19
e-mail: office@osim.ro http: www.osim.ro
BUCUREȘTI - ROMÂNIA

Tehnoredactare și tipar: OFICIUL DE STAT PENTRU INVENȚII ȘI MĂRCI

Coperta: *Cristina - Maria BARARU*
Inscripționat la Tipografia OFICIULUI DE STAT PENTRU INVENȚII ŞI MĂRCI, BUCUREŞTI
sub comanda nr. 22/2002